Continental
The Future in Motion

AQUACTRL®2
SCHEIBENWISCHER

NEU: Modernes Design

Perfekte Wischleistung -
praktisches Adaptersystem

www.continental-aftermarket.com/aquactrl2

2025

Eine Produktlinie – voller Durchblick

Begrenzen Sie Ihren Logistikaufwand – durch das **kompakte Produktportfolio** der **AQUA***CTRL®2* Scheibenwischer von Continental.

AQUA*CTRL®2* Scheibenwischer **sichern eine große Abdeckung.** Die Singles mit nur 21 Sachnummern decken bereits über 90 % des europäischen Fahrzeugbestands ab[1]. Bedeutet: **weniger Lagerbestand für Sie.** Selbst konventionelle Metallbügelwischer, die aktuell über 60 % des europäischen Fahrzeugbestands ausmachen, können auf die moderne Flachbalkenwischer-Technologie von Continental nachgerüstet werden.

Große Fahrzeugabdeckung
MultiClip mit 21 Sachnummern[1]
DirectFit mit 77 Sachnummern[2]

Schnell zum passenden Scheibenwischer:

Über unsere Website **www.continental-aquactrl.com/carmodel** sowie über das Online-Katalogsystem **TecDoc** erhalten Sie schnell und unkompliziert alle Informationen zu den einzelnen Artikeln.

[1] Über 90 Prozent Abdeckung in Europa, bezogen auf Fahrzeugmodelle zwischen 2005 und 2021, Stand: Juni 2022
[2] Stand: Dezember 2022

Produktname und -bestandteile
Überblick über Verpackungsinhalt

2x AQUACTRL 2

Fahrzeugverwendung
QR-Code führt zur Übersicht der zu dem jeweiligen Produkt passenden Fahrzeugmodelle

13062

Kurznummer
Schnelle Orientierung und Produktinfo

600 mm / 24"
480 mm / 19"

Maße
Info über Produktmaße und Einsatzbereich

Qualitätssiegel mit Kurznummernaufdruck

- Das unbeschädigte Qualitätssiegel garantiert eine ungeöffnete Verpackung und ein Produkt in Originalqualität.
- Die auf das Siegel aufgedruckte Kurznummer an der oberen Öffnungslasche dient der schnellen Orientierung bei liegender oder stehender Lagerung und erleichtert so die Produktsuche.

Informationen zur einfachen und schnellen Montage

Zahlreiche eindeutige und leicht verständliche Montage-Hinweise zeigen, wie sich die **AQUA***CTRL*®2 Wischer im Handumdrehen installieren lassen:

- Als übersichtliche Kurzanleitung auf der Verpackung.
- Online in Form von pdf und Video – erreichbar über QR-Code oder unter **www.continental-aquactrl.com/installation**

Scheibenwischer

Produktdetails	2
Fahrzeugregister	65
Fahrzeugverwendungen	89
Symbole und Abkürzungen	2467

© 2025 Continental Aftermarket & Services GmbH

2025

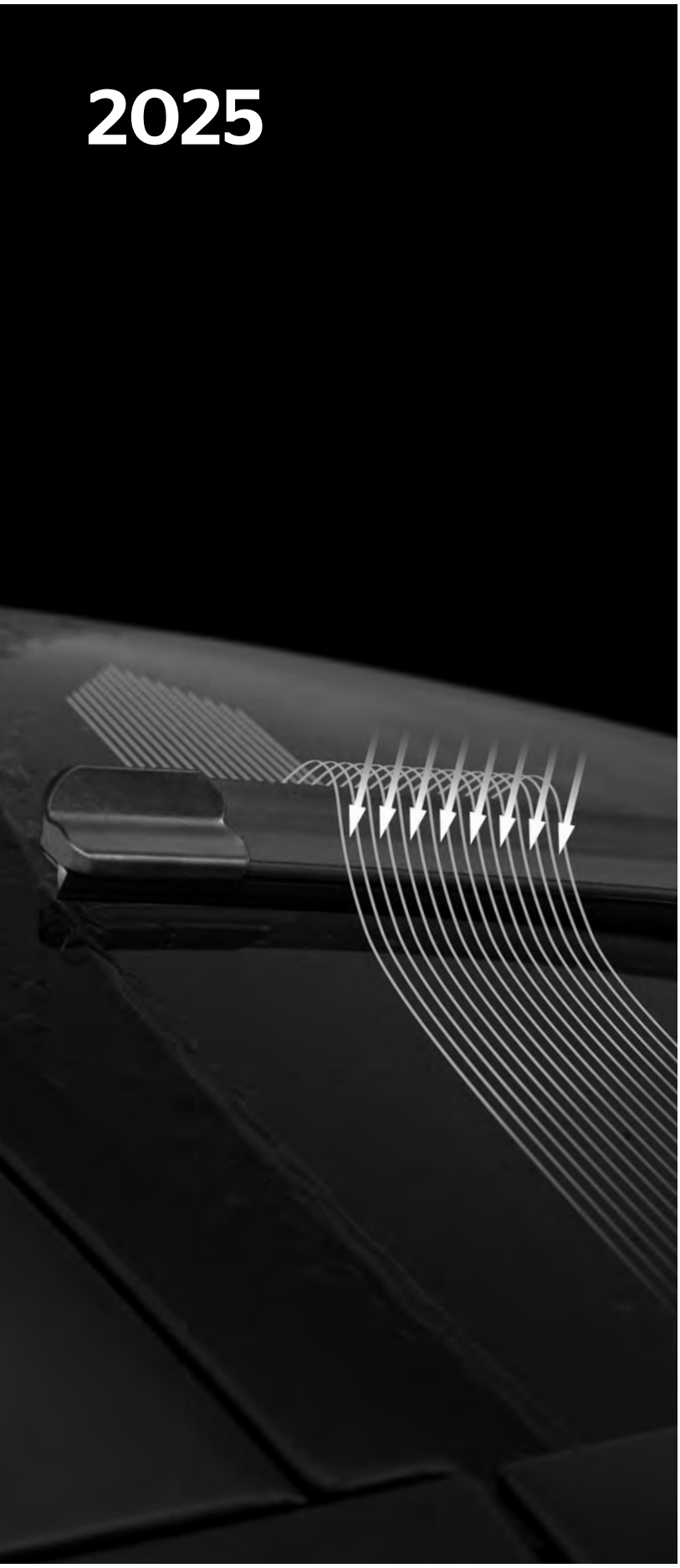

DE Produktdetails

© 2025 Continental Aftermarket & Services GmbH

2800011200280

Wischblatt - AQUACTRL 2 SET

Mengeneinheit: Set

Einbauposition: vorne

Abbildung ähnlich:

Wischblattausführung: Flachbalkenwischblatt

Styling: mit Spoiler

Länge1/Länge2 [Zoll]: 24/19

Länge 1 [mm]: 600

Länge 2 [mm]: 480

SKODA, VW

2800011201280

Wischblatt - AQUACTRL 2 SET

Mengeneinheit: Set

Einbauposition: vorne

Abbildung ähnlich:

Wischblattausführung: Flachbalkenwischblatt

Styling: mit Spoiler

Länge1/Länge2 [Zoll]: 22/16

Länge 1 [mm]: 550

Länge 2 [mm]: 400

CHEVROLET, DACIA, DAEWOO, FIAT, FORD, HYUNDAI, KIA, LANCIA, MAZDA, NISSAN, OPEL, RENAULT, SUBARU, SUZUKI, TOYOTA

2800011202280

Wischblatt - AQUACTRL 2 SET

Mengeneinheit: Set

Einbauposition: vorne

Abbildung ähnlich:

Wischblattausführung: Flachbalkenwischblatt

Styling: mit Spoiler

Länge1/Länge2 [Zoll]: 24/18

Länge 1 [mm]: 600

Länge 2 [mm]: 450

HYUNDAI, KIA, PEUGEOT, SKODA, VW

© 2025 Continental Aftermarket & Services GmbH

2800011203280

Wischblatt - AQUACTRL 2 SET

Mengeneinheit: Set

Einbauposition: vorne

Abbildung ähnlich:

Wischblattausführung: Flachbalkenwischblatt

Styling: mit Spoiler

Länge1/Länge2 [Zoll]: 24/16

Länge 1 [mm]: 600

Länge 2 [mm]: 400

AUDI, CITROËN, DS, OPEL, PEUGEOT, SEAT, SKODA, VW

2800011204280

Wischblatt - AQUACTRL 2 SET

Mengeneinheit: Set

Einbauposition: vorne

Abbildung ähnlich:

Wischblattausführung: Flachbalkenwischblatt

Styling: mit Spoiler

Länge1/Länge2 [Zoll]: 26/16

Länge 1 [mm]: 650

Länge 2 [mm]: 400

BMW, CITROËN, HYUNDAI, OPEL, SEAT

2800011205280

Wischblatt - AQUACTRL 2 SET

Mengeneinheit: Set

Einbauposition: vorne

Abbildung ähnlich:

Wischblattausführung: Flachbalkenwischblatt

Styling: mit Spoiler

Länge1/Länge2 [Zoll]: 26/16

Länge 1 [mm]: 650

Länge 2 [mm]: 400

BMW, CITROËN, FIAT, FORD, OPEL, PEUGEOT, RENAULT

2800011206280

Wischblatt - AQUACTRL 2 SET

Mengeneinheit: Set

Einbauposition: vorne

Abbildung ähnlich:

Wischblattausführung: Flachbalkenwischblatt

Styling: mit Spoiler

Länge1/Länge2 [Zoll]: 26/26

Länge 1 [mm]: 650

Länge 2 [mm]: 650

MAYBACH, MERCEDES-BENZ, PORSCHE, VW

© 2025 Continental Aftermarket & Services GmbH

2800011207280

Wischblatt - AQUACTRL 2 SET

Mengeneinheit: Set

Einbauposition: vorne

Abbildung ähnlich:

Wischblattausführung: Flachbalkenwischblatt

Styling: mit Spoiler

Länge1/Länge2 [Zoll]: 20/20

Länge 1 [mm]: 500

Länge 2 [mm]: 500

ACURA, ALFA ROMEO, ALPINA, AUSTIN, BMW, CADILLAC, CHEVROLET, CITROËN, DACIA, DAEWOO, DAF, DODGE, FERRARI, FIAT, FORD, FORD USA, HONDA, HYUNDAI, ISUZU, JEEP, KIA, LADA, LANCIA, LDV, LEXUS, LINCOLN, MASERATI, MAZDA, MERCEDES-BENZ, MG, MITSUBISHI, NISSAN, OLDSMOBILE, OPEL, PEUGEOT, PONTIAC, RELIANT, RENAULT, ROVER, SAAB, SEAT, SKODA, SSANGYONG, TALBOT, VOLVO, ZAZ

2800011208280

Wischblatt - AQUACTRL 2 SET

Mengeneinheit: Set

Einbauposition: vorne

Abbildung ähnlich:

Wischblattausführung: Flachbalkenwischblatt

Styling: mit Spoiler

Länge1/Länge2 [Zoll]: 26/17

Länge 1 [mm]: 650

Länge 2 [mm]: 430

FORD, PEUGEOT

2800011209280

Wischblatt - AQUACTRL 2 SET

Mengeneinheit: Set

Einbauposition: vorne

Abbildung ähnlich:

Wischblattausführung: Flachbalkenwischblatt

Styling: mit Spoiler

Länge1/Länge2 [Zoll]: 24/18

Länge 1 [mm]: 600

Länge 2 [mm]: 450

CADILLAC, CHEVROLET, CITROËN, DACIA, DODGE, HYUNDAI, INFINITI, JEEP, KIA, LADA, LEXUS, MAZDA, MITSUBISHI, NISSAN, OPEL, PEUGEOT, RENAULT, SMART, SSANGYONG, SUBARU, TOYOTA

© 2025 Continental Aftermarket & Services GmbH

2800011210280

Wischblatt - AQUACTRL 2 SET

Mengeneinheit: Set

Einbauposition: vorne

Abbildung ähnlich:

Wischblattausführung: Flachbalkenwischblatt

Styling: mit Spoiler

Länge1/Länge2 [Zoll]: 24/16

Länge 1 [mm]: 600

Länge 2 [mm]: 400

CITROËN, DS, PEUGEOT, RENAULT

2800011211280

Wischblatt - AQUACTRL 2 SET

Mengeneinheit: Set

Einbauposition: vorne

Abbildung ähnlich:

Wischblattausführung: Flachbalkenwischblatt

Styling: mit Spoiler

Länge1/Länge2 [Zoll]: 24/16

Länge 1 [mm]: 600

Länge 2 [mm]: 400

CHEVROLET, FIAT, FORD, HYUNDAI, KIA, LADA, LANCIA, MAZDA, NISSAN, OPEL, RENAULT, SSANGYONG, SUBARU, SUZUKI, TOYOTA

2800011212280

Wischblatt - AQUACTRL 2 SET

Mengeneinheit: Set

Einbauposition: vorne

Abbildung ähnlich:

Wischblattausführung: Flachbalkenwischblatt

Styling: mit Spoiler

Länge1/Länge2 [Zoll]: 24/19

Länge 1 [mm]: 600

Länge 2 [mm]: 480

AUDI, HONDA, VW

© 2025 Continental Aftermarket & Services GmbH

2800011213280

Wischblatt - AQUACTRL 2 SET

Mengeneinheit: Set

Einbauposition: vorne

Abbildung ähnlich:

Wischblattausführung: Flachbalkenwischblatt

Styling: mit Spoiler

Länge1/Länge2 [Zoll]: 24/14

Länge 1 [mm]: 600

Länge 2 [mm]: 350

DAIHATSU, FORD, HONDA, KIA, MAZDA, NISSAN, OPEL, TOYOTA

2800011214280

Wischblatt - AQUACTRL 2 SET

Mengeneinheit: Set

Einbauposition: vorne

Abbildung ähnlich:

Wischblattausführung: Flachbalkenwischblatt

Styling: mit Spoiler

Länge1/Länge2 [Zoll]: 24/20

Länge 1 [mm]: 600

Länge 2 [mm]: 500

AUDI, PORSCHE, VOLVO

2800011216280

Wischblatt - AQUACTRL 2 SET

Mengeneinheit: Set

Einbauposition: vorne

Abbildung ähnlich:

Wischblattausführung: Flachbalkenwischblatt

Styling: mit Spoiler

Länge1/Länge2 [Zoll]: 21/19

Länge 1 [mm]: 530

Länge 2 [mm]: 480

ALFA ROMEO, AUDI, FIAT, HONDA, INFINITI, ISUZU, KIA, LANCIA, LEXUS, MAZDA, MITSUBISHI, NISSAN, SEAT, SKODA, SSANGYONG, SUBARU, SUZUKI, TOYOTA, VW

© 2025 Continental Aftermarket & Services GmbH

2800011217280

Wischblatt - AQUACTRL 2 SET

Mengeneinheit: Set

Einbauposition: vorne

Abbildung ähnlich:

Wischblattausführung: Flachbalkenwischblatt

Styling: mit Spoiler

Länge1/Länge2 [Zoll]: 24/16

Länge 1 [mm]: 600

Länge 2 [mm]: 400

ALFA ROMEO, CITROËN, DS, FIAT, FORD, OPEL, PEUGEOT, RENAULT, SEAT, TOYOTA

2800011218280

Wischblatt - AQUACTRL 2 SET

Mengeneinheit: Set

Einbauposition: vorne

Abbildung ähnlich:

Wischblattausführung: Flachbalkenwischblatt

Styling: mit Spoiler

Länge1/Länge2 [Zoll]: 24/14

Länge 1 [mm]: 600

Länge 2 [mm]: 350

ABARTH, FIAT, FORD, NISSAN, RENAULT

2800011219280

Wischblatt - AQUACTRL 2 SET

Mengeneinheit: Set

Einbauposition: vorne

Abbildung ähnlich:

Wischblattausführung: Flachbalkenwischblatt

Styling: mit Spoiler

Länge1/Länge2 [Zoll]: 24/24

Länge 1 [mm]: 600

Länge 2 [mm]: 600

VW

2800011220280

Wischblatt - AQUACTRL 2 SET

Mengeneinheit: Set

Einbauposition: vorne

Abbildung ähnlich:

Wischblattausführung: Flachbalkenwischblatt

Styling: mit Spoiler

Länge1/Länge2 [Zoll]: 26/14

Länge 1 [mm]: 650

Länge 2 [mm]: 350

FIAT, HONDA, HYUNDAI, KIA, NISSAN, SUZUKI, TOYOTA

© 2025 Continental Aftermarket & Services GmbH

2800011221280

Wischblatt - AQUACTRL 2 SET

Mengeneinheit: Set

Einbauposition: vorne

Abbildung ähnlich:

Wischblattausführung: Flachbalkenwischblatt

Styling: mit Spoiler

Länge1/Länge2 [Zoll]: 26/16

Länge 1 [mm]: 650

Länge 2 [mm]: 400

HONDA, HYUNDAI, KIA, LEXUS, MAZDA, NISSAN, PEUGEOT, RENAULT, SUBARU, SUZUKI, TOYOTA

2800011222280

Wischblatt - AQUACTRL 2 SET

Mengeneinheit: Set

Einbauposition: vorne

Abbildung ähnlich:

Wischblattausführung: Flachbalkenwischblatt

Styling: mit Spoiler

Länge1/Länge2 [Zoll]: 22/18

Länge 1 [mm]: 550

Länge 2 [mm]: 450

ALFA ROMEO, OPEL

2800011223280

Wischblatt - AQUACTRL 2 SET

Mengeneinheit: Set

Einbauposition: vorne

Abbildung ähnlich:

Wischblattausführung: Flachbalkenwischblatt

Styling: mit Spoiler

Länge1/Länge2 [Zoll]: 24/24

Länge 1 [mm]: 600

Länge 2 [mm]: 600

MERCEDES-BENZ

© 2025 Continental Aftermarket & Services GmbH

2800011224280

Wischblatt - AQUACTRL 2 SET

Mengeneinheit: Set

Einbauposition: vorne

Abbildung ähnlich:

Wischblattausführung: Flachbalkenwischblatt

Styling: mit Spoiler

Länge1/Länge2 [Zoll]: 22/20

Länge 1 [mm]: 550

Länge 2 [mm]: 500

BMW, CHEVROLET, CITROËN, DACIA, DAEWOO, FORD, HONDA, HYUNDAI, INFINITI, KIA, LEXUS, MAZDA, MERCEDES-BENZ, MITSUBISHI, PEUGEOT, RENAULT, ROVER, SUBARU, TOYOTA

2800011225280

Wischblatt - AQUACTRL 2 SET

Mengeneinheit: Set

Einbauposition: vorne

Abbildung ähnlich:

Wischblattausführung: Flachbalkenwischblatt

Styling: mit Spoiler

Länge1/Länge2 [Zoll]: 26/19

Länge 1 [mm]: 650

Länge 2 [mm]: 480

BMW, FIAT, FORD, JAGUAR, LAND ROVER, MASERATI, NISSAN, OPEL, RENAULT, VOLVO

2800011226280

Wischblatt - AQUACTRL 2 SET

Mengeneinheit: Set

Einbauposition: vorne

Abbildung ähnlich:

Wischblattausführung: Flachbalkenwischblatt

Styling: mit Spoiler

Länge1/Länge2 [Zoll]: 26/18

Länge 1 [mm]: 650

Länge 2 [mm]: 450

ALFA ROMEO, AUDI, CUPRA, KIA, SEAT, SKODA, TESLA, VW

© 2025 Continental Aftermarket & Services GmbH

2800011227280

Wischblatt - AQUACTRL 2 SET

Mengeneinheit: Set

Einbauposition: vorne

Abbildung ähnlich:

Wischblattausführung: Flachbalkenwischblatt

Styling: mit Spoiler

Länge1/Länge2 [Zoll]: 21/21

Länge 1 [mm]: 530

Länge 2 [mm]: 530

SKODA

2800011228280

Wischblatt - AQUACTRL 2 SET

Mengeneinheit: Set

Einbauposition: vorne

Abbildung ähnlich:

Wischblattausführung: Flachbalkenwischblatt

Styling: mit Spoiler

Länge1/Länge2 [Zoll]: 24/18

Länge 1 [mm]: 600

Länge 2 [mm]: 450

BMW, MG

2800011229280

Wischblatt - AQUACTRL 2 SET

Mengeneinheit: Set

Einbauposition: vorne

Abbildung ähnlich:

Wischblattausführung: Flachbalkenwischblatt

Styling: mit Spoiler

Länge1/Länge2 [Zoll]: 26/20

Länge 1 [mm]: 650

Länge 2 [mm]: 500

BMW, FORD, VOLVO

© 2025 Continental Aftermarket & Services GmbH

2800011230280

Wischblatt - AQUACTRL 2 SET

Mengeneinheit: Set

Einbauposition: vorne

Abbildung ähnlich:

Wischblattausführung: Flachbalkenwischblatt

Styling: mit Spoiler

Länge1/Länge2 [Zoll]: 21/18

Länge 1 [mm]: 530

Länge 2 [mm]: 450

CHRYSLER, DAIHATSU, DODGE, GEELY, KIA, MAZDA, MITSUBISHI, NISSAN, PLYMOUTH, RENAULT, SEAT, SUBARU, SUZUKI, TOYOTA, VW

2800011231280

Wischblatt - AQUACTRL 2 SET

Mengeneinheit: Set

Einbauposition: vorne

Abbildung ähnlich:

Wischblattausführung: Flachbalkenwischblatt

Styling: mit Spoiler

Länge1/Länge2 [Zoll]: 24/21

Länge 1 [mm]: 600

Länge 2 [mm]: 530

LAND ROVER, VW

2800011232280

Wischblatt - AQUACTRL 2 SET

Mengeneinheit: Set

Einbauposition: vorne

Abbildung ähnlich:

Wischblattausführung: Flachbalkenwischblatt

Styling: mit Spoiler

Länge1/Länge2 [Zoll]: 24/18

Länge 1 [mm]: 600

Länge 2 [mm]: 450

RENAULT

© 2025 Continental Aftermarket & Services GmbH

2800011233280

Wischblatt - AQUACTRL 2 SET

Mengeneinheit: Set

Einbauposition: vorne

Abbildung ähnlich:

Wischblattausführung: Flachbalkenwischblatt

Styling: mit Spoiler

Länge1/Länge2 [Zoll]: 21/17

Länge 1 [mm]: 530

Länge 2 [mm]: 430

VW

2800011234280

Wischblatt - AQUACTRL 2 SET

Mengeneinheit: Set

Einbauposition: vorne

Abbildung ähnlich:

Wischblattausführung: Flachbalkenwischblatt

Styling: mit Spoiler

Länge1/Länge2 [Zoll]: 26/16

Länge 1 [mm]: 650

Länge 2 [mm]: 400

CITROËN, RENAULT

2800011235280

Wischblatt - AQUACTRL 2 SET

Mengeneinheit: Set

Einbauposition: vorne

Abbildung ähnlich:

Wischblattausführung: Flachbalkenwischblatt

Styling: mit Spoiler

Länge1/Länge2 [Zoll]: 26/18

Länge 1 [mm]: 650

Länge 2 [mm]: 450

BMW

2800011236280

Wischblatt - AQUACTRL 2 SET

Mengeneinheit: Set

Einbauposition: vorne

Abbildung ähnlich:

Wischblattausführung: Flachbalkenwischblatt

Styling: mit Spoiler

Länge1/Länge2 [Zoll]: 26/14

Länge 1 [mm]: 650

Länge 2 [mm]: 350

LADA, RENAULT

© 2025 Continental Aftermarket & Services GmbH

2800011237280

Wischblatt - AQUACTRL 2 SET

Mengeneinheit: Set

Einbauposition: vorne

Abbildung ähnlich:

Wischblattausführung: Flachbalkenwischblatt

Styling: mit Spoiler

Länge1/Länge2 [Zoll]: 24/20

Länge 1 [mm]: 600

Länge 2 [mm]: 500

ACURA, ASTON MARTIN, BMW, CITROËN, FORD USA, HONDA, HYUNDAI, KIA, LAND ROVER, LEXUS, MITSUBISHI, OPEL, SUZUKI, TATA, TOYOTA, VOLVO

2800011238280

Wischblatt - AQUACTRL 2 SET

Mengeneinheit: Set

Einbauposition: vorne

Abbildung ähnlich:

Wischblattausführung: Flachbalkenwischblatt

Styling: mit Spoiler

Länge1/Länge2 [Zoll]: 18/18

Länge 1 [mm]: 450

Länge 2 [mm]: 450

MINI

2800011240280

Wischblatt - AQUACTRL 2 SET

Mengeneinheit: Set

Einbauposition: vorne

Abbildung ähnlich:

Wischblattausführung: Flachbalkenwischblatt

Fahrzeugausstattung: für Fahrzeuge mit gegenlaufenden Wischerarmen

Styling: mit Spoiler

Länge1/Länge2 [Zoll]: 32/30

Länge 1 [mm]: 800

Länge 2 [mm]: 750

CITROËN

© 2025 Continental Aftermarket & Services GmbH

2800011241280

Wischblatt - AQUACTRL 2 SET

Mengeneinheit: Set

Einbauposition: vorne

Abbildung ähnlich:

Wischblattausführung: Flachbalkenwischblatt

Styling: mit Spoiler

Länge1/Länge2 [Zoll]: 28/28

Länge 1 [mm]: 700

Länge 2 [mm]: 700

CITROËN, FORD, PEUGEOT, SEAT, VW

2800011242280

Wischblatt - AQUACTRL 2 SET

Mengeneinheit: Set

Einbauposition: vorne

Abbildung ähnlich:

Wischblattausführung: Flachbalkenwischblatt

Fahrzeugausstattung: für Fahrzeuge mit gegenlaufenden Wischerarmen

Styling: mit Spoiler

Länge1/Länge2 [Zoll]: 26/26

Länge 1 [mm]: 650

Länge 2 [mm]: 650

CHEVROLET, CITROËN, OPEL, PEUGEOT

2800011243280

Wischblatt - AQUACTRL 2 SET

Mengeneinheit: Set

Einbauposition: vorne

Abbildung ähnlich:

Wischblattausführung: Flachbalkenwischblatt

Fahrzeugausstattung: für Fahrzeuge mit gegenlaufenden Wischerarmen

Styling: mit Spoiler

Länge1/Länge2 [Zoll]: 29/25

Länge 1 [mm]: 750

Länge 2 [mm]: 630

FORD

© 2025 Continental Aftermarket & Services GmbH

2800011244280

Wischblatt - AQUACTRL 2 SET

Mengeneinheit: Set

Einbauposition: vorne

Abbildung ähnlich:

Wischblattausführung: Flachbalkenwischblatt

Fahrzeugausstattung: für Fahrzeuge mit gegenlaufenden Wischerarmen

Styling: mit Spoiler

Länge1/Länge2 [Zoll]: 32/28

Länge 1 [mm]: 800

Länge 2 [mm]: 700

CITROËN, PEUGEOT, RENAULT

2800011245280

Wischblatt - AQUACTRL 2 SET

Mengeneinheit: Set

Einbauposition: vorne

Abbildung ähnlich:

Wischblattausführung: Flachbalkenwischblatt

Styling: mit Spoiler

Länge1/Länge2 [Zoll]: 22/22

Länge 1 [mm]: 550

Länge 2 [mm]: 550

MERCEDES-BENZ

2800011246280

Wischblatt - AQUACTRL 2 SET

Mengeneinheit: Set

Einbauposition: vorne

Abbildung ähnlich:

Wischblattausführung: Flachbalkenwischblatt

Styling: mit Spoiler

Länge1/Länge2 [Zoll]: 28/18

Länge 1 [mm]: 700

Länge 2 [mm]: 450

MERCEDES-BENZ

© 2025 Continental Aftermarket & Services GmbH

2800011247280

Wischblatt - AQUACTRL 2 SET

Mengeneinheit: Set

Einbauposition: vorne

Abbildung ähnlich:

Wischblattausführung: Flachbalkenwischblatt

Styling: mit Spoiler

Länge1/Länge2 [Zoll]: 24/19

Länge 1 [mm]: 600

Länge 2 [mm]: 480

MERCEDES-BENZ

2800011248280

Wischblatt - AQUACTRL 2 SET

Mengeneinheit: Set

Einbauposition: vorne

Abbildung ähnlich:

Wischblattausführung: Flachbalkenwischblatt

Styling: mit Spoiler

Länge1/Länge2 [Zoll]: 24/22

Länge 1 [mm]: 600

Länge 2 [mm]: 550

MERCEDES-BENZ

2800011249280

Wischblatt - AQUACTRL 2 SET

Mengeneinheit: Set

Einbauposition: vorne

Abbildung ähnlich:

Wischblattausführung: Flachbalkenwischblatt

Styling: mit Spoiler

Länge1/Länge2 [Zoll]: 26/21

Länge 1 [mm]: 650

Länge 2 [mm]: 530

AUDI, LAND ROVER, PORSCHE, SEAT, VW

2800011250280

Wischblatt - AQUACTRL 2 SET

Mengeneinheit: Set

Einbauposition: vorne

Abbildung ähnlich:

Wischblattausführung: Flachbalkenwischblatt

Styling: mit Spoiler

Länge1/Länge2 [Zoll]: 22/18

Länge 1 [mm]: 550

Länge 2 [mm]: 450

BMW, FIAT

© 2025 Continental Aftermarket & Services GmbH

2800011251280

Wischblatt - AQUACTRL 2 SET

Mengeneinheit: Set

Einbauposition: vorne

Abbildung ähnlich:

Wischblattausführung: Flachbalkenwischblatt

Fahrzeugausstattung: für Fahrzeuge mit gegenlaufenden Wischerarmen

Styling: mit Spoiler

Länge1/Länge2 [Zoll]: 30/28

Länge 1 [mm]: 750

Länge 2 [mm]: 700

FORD, RENAULT

2800011252280

Wischblatt - AQUACTRL 2 SET

Mengeneinheit: Set

Einbauposition: vorne

Abbildung ähnlich:

Wischblattausführung: Flachbalkenwischblatt

Fahrzeugausstattung: für Fahrzeuge mit gegenlaufenden Wischerarmen

Styling: mit Spoiler

Länge1/Länge2 [Zoll]: 30/30

Länge 1 [mm]: 750

Länge 2 [mm]: 750

FORD

2800011253280

Wischblatt - AQUACTRL 2 SET

Mengeneinheit: Set

Einbauposition: vorne

Abbildung ähnlich:

Wischblattausführung: Flachbalkenwischblatt

Fahrzeugausstattung: für Fahrzeuge mit gegenlaufenden Wischerarmen

Styling: mit Spoiler

Länge1/Länge2 [Zoll]: 26/26

Länge 1 [mm]: 650

Länge 2 [mm]: 650

CITROËN

© 2025 Continental Aftermarket & Services GmbH

2800011254280

Wischblatt - AQUACTRL 2 SET

Mengeneinheit: Set

Einbauposition: vorne

Abbildung ähnlich:

Wischblattausführung: Flachbalkenwischblatt

Styling: mit Spoiler

Länge1/Länge2 [Zoll]: 24/18

Länge 1 [mm]: 600

Länge 2 [mm]: 450

LAND ROVER, MAZDA

2800011255280

Wischblatt - AQUACTRL 2 SET

Mengeneinheit: Set

Einbauposition: vorne

Abbildung ähnlich:

Wischblattausführung: Flachbalkenwischblatt

Styling: mit Spoiler

Länge1/Länge2 [Zoll]: 26/16

Länge 1 [mm]: 650

Länge 2 [mm]: 400

TOYOTA

2800011256280

Wischblatt - AQUACTRL 2 SET

Mengeneinheit: Set

Einbauposition: vorne

Abbildung ähnlich:

Wischblattausführung: Flachbalkenwischblatt

Styling: mit Spoiler

Länge1/Länge2 [Zoll]: 26/20

Länge 1 [mm]: 650

Länge 2 [mm]: 500

BMW, JAGUAR

2800011257280

Wischblatt - AQUACTRL 2 SET

Mengeneinheit: Set

Einbauposition: vorne

Abbildung ähnlich:

Wischblattausführung: Flachbalkenwischblatt

Styling: mit Spoiler

Länge1/Länge2 [Zoll]: 28/16

Länge 1 [mm]: 700

Länge 2 [mm]: 400

CITROËN, DS, FORD, PEUGEOT, SEAT, VW

© 2025 Continental Aftermarket & Services GmbH

2800011258280

Wischblatt - AQUACTRL 2 SET

Mengeneinheit: Set

Einbauposition: vorne

Abbildung ähnlich:

Wischblattausführung: Flachbalkenwischblatt

Fahrzeugausstattung: für Fahrzeuge mit gegenlaufenden Wischerarmen

Styling: mit Spoiler

Länge1/Länge2 [Zoll]: 30/26

Länge 1 [mm]: 750

Länge 2 [mm]: 650

FORD, PEUGEOT

2800011259280

Wischblatt - AQUACTRL 2 SET

Mengeneinheit: Set

Einbauposition: vorne

Abbildung ähnlich:

Wischblattausführung: Flachbalkenwischblatt

Styling: mit Spoiler

Länge1/Länge2 [Zoll]: 22/16

Länge 1 [mm]: 550

Länge 2 [mm]: 400

DACIA, RENAULT

2800011260280

Wischblatt - AQUACTRL 2 SET

Mengeneinheit: Set

Einbauposition: vorne

Abbildung ähnlich:

Wischblattausführung: Flachbalkenwischblatt

Styling: mit Spoiler

Länge1/Länge2 [Zoll]: 26/14

Länge 1 [mm]: 650

Länge 2 [mm]: 350

RENAULT

© 2025 Continental Aftermarket & Services GmbH

2800011261280

Wischblatt - AQUACTRL 2 SET

Mengeneinheit: Set

Einbauposition: vorne

Abbildung ähnlich:

Wischblattausführung: Flachbalkenwischblatt

Styling: mit Spoiler

Länge1/Länge2 [Zoll]: 24/18

Länge 1 [mm]: 600

Länge 2 [mm]: 450

DACIA, NISSAN, RENAULT

2800011262280

Wischblatt - AQUACTRL 2 SET

Mengeneinheit: Set

Einbauposition: vorne

Abbildung ähnlich:

Wischblattausführung: Flachbalkenwischblatt

Styling: mit Spoiler

Länge1/Länge2 [Zoll]: 23/21

Länge 1 [mm]: 580

Länge 2 [mm]: 530

MINI

2800011263280

Wischblatt - AQUACTRL 2 SET

Mengeneinheit: Set

Einbauposition: vorne

Abbildung ähnlich:

Wischblattausführung: Flachbalkenwischblatt

Styling: mit Spoiler

Länge1/Länge2 [Zoll]: 24/20

Länge 1 [mm]: 600

Länge 2 [mm]: 500

BMW

2800011264280

Wischblatt - AQUACTRL 2 SET

Mengeneinheit: Set

Einbauposition: vorne

Abbildung ähnlich:

Wischblattausführung: Flachbalkenwischblatt

Styling: mit Spoiler

Länge1/Länge2 [Zoll]: 28/12

Länge 1 [mm]: 700

Länge 2 [mm]: 300

RENAULT

© 2025 Continental Aftermarket & Services GmbH

2800011265280

Wischblatt - AQUACTRL 2 SET

Mengeneinheit: Set

Einbauposition: vorne

Abbildung ähnlich:

Wischblattausführung: Flachbalkenwischblatt

Styling: mit Spoiler

Länge1/Länge2 [Zoll]: 24/19

Länge 1 [mm]: 600

Länge 2 [mm]: 480

BMW, SKODA, VW

2800011266280

Wischblatt - AQUACTRL 2 SET

Mengeneinheit: Set

Einbauposition: vorne

Abbildung ähnlich:

Wischblattausführung: Flachbalkenwischblatt

Styling: mit Spoiler

Länge1/Länge2 [Zoll]: 24/18

Länge 1 [mm]: 600

Länge 2 [mm]: 450

AUDI, VW

2800011267280

Wischblatt - AQUACTRL 2 SET

Mengeneinheit: Set

Einbauposition: vorne

Abbildung ähnlich:

Wischblattausführung: Flachbalkenwischblatt

Styling: mit Spoiler

Länge1/Länge2 [Zoll]: 24/16

Länge 1 [mm]: 600

Länge 2 [mm]: 400

BMW, NISSAN

2800011268280

Wischblatt - AQUACTRL 2 SET

Mengeneinheit: Set

Einbauposition: vorne

Abbildung ähnlich:

Wischblattausführung: Flachbalkenwischblatt

Styling: mit Spoiler

Länge1/Länge2 [Zoll]: 26/16

Länge 1 [mm]: 650

Länge 2 [mm]: 400

ABARTH, ALFA ROMEO, CHEVROLET, FIAT, OPEL

© 2025 Continental Aftermarket & Services GmbH

2800011271280

Wischblatt - AQUACTRL 2 SET

Mengeneinheit: Set

Einbauposition: vorne

Abbildung ähnlich:

Wischblattausführung: Flachbalkenwischblatt

Styling: mit Spoiler

Länge1/Länge2 [Zoll]: 26/17

Länge 1 [mm]: 650

Länge 2 [mm]: 430

BMW

2800011272280

Wischblatt - AQUACTRL 2 SET

Mengeneinheit: Set

Einbauposition: vorne

Abbildung ähnlich:

Wischblattausführung: Flachbalkenwischblatt

Styling: mit Spoiler

Länge1/Länge2 [Zoll]: 24/19

Länge 1 [mm]: 600

Länge 2 [mm]: 480

AUDI, BMW, FORD, HYUNDAI, INFINITI, JAGUAR, LAND ROVER, MERCEDES-BENZ, RENAULT

2800011273280

Wischblatt - AQUACTRL 2 SET

Mengeneinheit: Set

Einbauposition: vorne

Abbildung ähnlich:

Wischblattausführung: Flachbalkenwischblatt

Styling: mit Spoiler

Länge1/Länge2 [Zoll]: 24/16

Länge 1 [mm]: 600

Länge 2 [mm]: 400

BMW

© 2025 Continental Aftermarket & Services GmbH

2800011276280

Wischblatt - AQUACTRL 2 SET

Mengeneinheit: Set

Einbauposition: vorne

Abbildung ähnlich:

Wischblattausführung: Flachbalkenwischblatt

Styling: mit Spoiler

Länge1/Länge2 [Zoll]: 24/24

Länge 1 [mm]: 600

Länge 2 [mm]: 600

MERCEDES-BENZ, VW

2800011277280

Wischblatt - AQUACTRL 2 SET

Mengeneinheit: Set

Einbauposition: vorne

Abbildung ähnlich:

Wischblattausführung: Flachbalkenwischblatt

Styling: mit Spoiler

Länge1/Länge2 [Zoll]: 26/19

Länge 1 [mm]: 650

Länge 2 [mm]: 480

FORD, VOLVO

2800011279280

Wischblatt - AQUACTRL 2 SET

Mengeneinheit: Set

Einbauposition: vorne

Abbildung ähnlich:

Wischblattausführung: Flachbalkenwischblatt

Styling: mit Spoiler

Länge1/Länge2 [Zoll]: 21/21

Länge 1 [mm]: 530

Länge 2 [mm]: 530

SKODA, VW

2800011280280

Wischblatt - AQUACTRL 2 SET

Mengeneinheit: Set

Einbauposition: vorne

Abbildung ähnlich:

Wischblattausführung: Flachbalkenwischblatt

Styling: mit Spoiler

Länge1/Länge2 [Zoll]: 24/18

Länge 1 [mm]: 600

Länge 2 [mm]: 450

ALFA ROMEO, SKODA, VW

© 2025 Continental Aftermarket & Services GmbH

2800011281280

Wischblatt - AQUACTRL 2 SET

Mengeneinheit: Set

Einbauposition: vorne

Abbildung ähnlich:

Wischblattausführung: Flachbalkenwischblatt

Styling: mit Spoiler

Länge1/Länge2 [Zoll]: 26/20

Länge 1 [mm]: 650

Länge 2 [mm]: 500

BMW

2800011284280

Wischblatt - AQUACTRL 2 SET

Mengeneinheit: Set

Einbauposition: vorne

Abbildung ähnlich:

Wischblattausführung: Flachbalkenwischblatt

Styling: mit Spoiler

Länge1/Länge2 [Zoll]: 26/18

Länge 1 [mm]: 650

Länge 2 [mm]: 450

CITROËN

2800011300280

Wischblatt - AQUACTRL 2 SINGLE

Mengeneinheit: Stück

Einbauposition: vorne

Abbildung ähnlich:

Wischblattausführung: Flachbalkenwischblatt

Länge [mm]: 350

Länge [Zoll]: 14

Styling: mit Spoiler

ABARTH, ALFA ROMEO, ASTON MARTIN, AUSTIN, BMW, CHEVROLET, DACIA, DAEWOO, DAIHATSU, DAIMLER, FERRARI, FIAT, FORD, HONDA, HYUNDAI, JAGUAR, JEEP, KIA, LADA, MAZDA, MITSUBISHI, MORRIS, NISSAN, OPEL, PEUGEOT, RELIANT, RENAULT, ROVER, SMART, SUZUKI, TOYOTA, TRIUMPH, VW

2800011301280

Wischblatt - AQUACTRL 2 SINGLE

Mengeneinheit: Stück

Einbauposition: vorne

Abbildung ähnlich:

Wischblattausführung: Flachbalkenwischblatt

Länge [mm]: 380

Länge [Zoll]: 15

Styling: mit Spoiler

ABARTH, CHEVROLET, CHRYSLER, FIAT, FORD, HYUNDAI, LANCIA, NISSAN

© 2025 Continental Aftermarket & Services GmbH

2800011302280

Wischblatt - AQUACTRL 2 SINGLE

Mengeneinheit: Stück

Einbauposition: vorne

Abbildung ähnlich:

Wischblattausführung: Flachbalkenwischblatt

Länge [mm]: 400

Länge [Zoll]: 16

Styling: mit Spoiler

ALFA ROMEO, AUDI, AUSTIN, BEDFORD, BMW, CHEVROLET, CITROËN, DACIA, DAEWOO, DAIHATSU, DAIMLER, DODGE, DS, FIAT, FORD, FSO, GMC, HONDA, HUMMER, HYUNDAI, JEEP, KIA, LADA, LANCIA, LEXUS, LOTUS, MAZDA, MERCEDES-BENZ, MG, MITSUBISHI, MORRIS, NISSAN, NSU, OPEL, PEUGEOT, PONTIAC, PUCH, RENAULT, ROVER, SAAB, SEAT, SKODA, SSANGYONG, SUBARU, SUZUKI, TALBOT, TOYOTA, TVR, VOLVO, VW, WARTBURG, ZASTAVA

2800011303280

Wischblatt - AQUACTRL 2 SINGLE

Mengeneinheit: Stück

Einbauposition: vorne

Abbildung ähnlich:

Wischblattausführung: Flachbalkenwischblatt

Länge [mm]: 430

Länge [Zoll]: 17

Styling: mit Spoiler

BMW, CADILLAC, CHEVROLET, CHRYSLER, CITROËN, CUPRA, DAIHATSU, DODGE, DS, FIAT, FORD, HONDA, HUMMER, HYUNDAI, INFINITI, ISUZU, JAGUAR, LANCIA, LEXUS, MAZDA, MG, MITSUBISHI, NISSAN, OPEL, PEUGEOT, PONTIAC, PROTON, RENAULT, ROVER, SUBARU, SUZUKI, TATA, TESLA, TOYOTA, TVR, VW

2800011304280

Wischblatt - AQUACTRL 2 SINGLE

Mengeneinheit: Stück

Einbauposition: vorne

Abbildung ähnlich:

Wischblattausführung: Flachbalkenwischblatt

Länge [mm]: 450

Länge [Zoll]: 18

Styling: mit Spoiler

ABARTH, ACURA, ALFA ROMEO, ALPINA, ASTON MARTIN, AUDI, AUTOBIANCHI, BEDFORD, BMW, BUICK, CADILLAC, CHEVROLET, CHRYSLER, CITROËN, CUPRA, DACIA, DAEWOO, DAIHATSU, DODGE, FERRARI, FIAT, FORD, FORD USA, GEELY, GMC, HONDA, HYUNDAI, INFINITI, IRMSCHER, ISUZU, JEEP, JENSEN, KIA, LADA, LANCIA, LAND ROVER, LEXUS, MASERATI, MAZDA, MERCEDES-BENZ, MG, MINI, MITSUBISHI, NISSAN, OPEL, PEUGEOT, PLYMOUTH, PONTIAC, PORSCHE, RELIANT, RENAULT, ROVER, SAAB, SEAT, SKODA, SMART, SSANGYONG, SUBARU, SUZUKI, TALBOT, TOYOTA, VOLVO, VW, YUGO

© 2025 Continental Aftermarket & Services GmbH

2800011305280

Wischblatt - AQUACTRL 2 SINGLE

Mengeneinheit: Stück

Einbauposition: vorne

Abbildung ähnlich:

Wischblattausführung: Flachbalkenwischblatt

Länge [mm]: 480

Länge [Zoll]: 19

Styling: mit Spoiler

ABARTH, ACURA, ALFA ROMEO, AUDI, BMW, BUICK, CADILLAC, CATERHAM, CHEVROLET, CHRYSLER, CITROËN, DACIA, DAEWOO, DAIHATSU, DODGE, FIAT, FORD, FORD USA, GEO, HONDA, HYUNDAI, INFINITI, IRMSCHER, ISUZU, JAGUAR, JEEP, KIA, LANCIA, LAND ROVER, LEXUS, LINCOLN, MASERATI, MAZDA, MERCEDES-BENZ, MINI, MITSUBISHI, NISSAN, OPEL, PEUGEOT, PLYMOUTH, PONTIAC, RENAULT, ROVER, SEAT, SKODA, SSANGYONG, SUBARU, SUZUKI, TESLA, TOYOTA, VOLVO, VW

2800011306280

Wischblatt - AQUACTRL 2 SINGLE

Mengeneinheit: Stück

Einbauposition: vorne

Abbildung ähnlich:

Wischblattausführung: Flachbalkenwischblatt

Länge [mm]: 500

Länge [Zoll]: 20

Styling: mit Spoiler

ACURA, ALFA ROMEO, ALPINA, ASTON MARTIN, AUDI, AUSTIN, BMW, CADILLAC, CHEVROLET, CHRYSLER, CITROËN, DACIA, DAEWOO, DAF, DAIHATSU, DODGE, FERRARI, FIAT, FORD, FORD USA, GEO, HONDA, HYUNDAI, INFINITI, IRMSCHER, ISUZU, JAGUAR, JEEP, KIA, LADA, LANCIA, LAND ROVER, LDV, LEXUS, LINCOLN, MASERATI, MAZDA, MERCEDES-BENZ, MG, MINI, MITSUBISHI, NISSAN, OLDSMOBILE, OPEL, PEUGEOT, PONTIAC, PORSCHE, PROTON, RELIANT, RENAULT, ROVER, SAAB, SEAT, SKODA, SMART, SSANGYONG, SUBARU, SUZUKI, TALBOT, TATA, TOYOTA, VOLVO, VW, ZAZ

2800011307280

Wischblatt - AQUACTRL 2 SINGLE

Mengeneinheit: Stück

Einbauposition: vorne

Abbildung ähnlich:

Wischblattausführung: Flachbalkenwischblatt

Länge [mm]: 530

Länge [Zoll]: 21

Styling: mit Spoiler

ACURA, ALFA ROMEO, ALPINA, AUDI, BMW, CADILLAC, CHEVROLET, CHRYSLER, CITROËN, DAEWOO, DAIHATSU, DODGE, FIAT, FORD, FORD USA, GEELY, HONDA, HYUNDAI, INFINITI, ISUZU, JAGUAR, JEEP, KIA, LADA, LANCIA, LAND ROVER, LEXUS, MAZDA, MERCEDES-BENZ, MG, MINI, MITSUBISHI, NISSAN, OPEL, PEUGEOT, PLYMOUTH, PORSCHE, RENAULT, SAAB, SEAT, SKODA, SMART, SSANGYONG, SUBARU, SUZUKI, TOYOTA, TVR, VOLVO, VW

© 2025 Continental Aftermarket & Services GmbH

2800011308280

Wischblatt - AQUACTRL 2 SINGLE

Mengeneinheit: Stück

Einbauposition: vorne

Abbildung ähnlich:

Wischblattausführung: Flachbalkenwischblatt

Länge [mm]: 530

Länge [Zoll]: 21

Styling: mit Spoiler

BMW, OPEL, SMART

2800011309280

Wischblatt - AQUACTRL 2 SINGLE

Mengeneinheit: Stück

Einbauposition: vorne

Abbildung ähnlich:

Wischblattausführung: Flachbalkenwischblatt

Länge [mm]: 550

Länge [Zoll]: 22

Styling: mit Spoiler

ACURA, AIXAM, ALFA ROMEO, ASTON MARTIN, AUDI, BENTLEY, BMW, BUICK, CADILLAC, CHEVROLET, CHRYSLER, CITROËN, DACIA, DAEWOO, DODGE, FIAT, FORD, FORD USA, GEELY, HONDA, HYUNDAI, INFINITI, ISUZU, JAGUAR, JEEP, KIA, LANCIA, LAND ROVER, LDV, LEXUS, LOTUS, MASERATI, MAZDA, MERCEDES-BENZ, MG, MINI, MITSUBISHI, NISSAN, OPEL, PEUGEOT, PLYMOUTH, PONTIAC, PORSCHE, PROTON, RENAULT, ROVER, SSANGYONG, SUBARU, SUZUKI, TATA, TOYOTA, VOLVO, VW

2800011310280

Wischblatt - AQUACTRL 2 SINGLE

Mengeneinheit: Stück

Einbauposition: vorne

Abbildung ähnlich:

Wischblattausführung: Flachbalkenwischblatt

Länge [mm]: 550

Länge [Zoll]: 22

Styling: mit Spoiler

CHRYSLER, CITROËN, HONDA, MERCEDES-BENZ, OPEL

© 2025 Continental Aftermarket & Services GmbH

2800011311280

Wischblatt - AQUACTRL 2 SINGLE

Mengeneinheit: Stück

Einbauposition: vorne

Abbildung ähnlich:

Wischblattausführung: Flachbalkenwischblatt

Länge [mm]: 580

Länge [Zoll]: 23

Styling: mit Spoiler

ALFA ROMEO, BMW, CADILLAC, FIAT, LANCIA, LAND ROVER, MAZDA, MERCEDES-BENZ, NISSAN, PORSCHE, SAAB, SMART, TOYOTA

2800011312280

Wischblatt - AQUACTRL 2 SINGLE

Mengeneinheit: Stück

Einbauposition: vorne

Abbildung ähnlich:

Wischblattausführung: Flachbalkenwischblatt

Länge [mm]: 600

Länge [Zoll]: 24

Styling: mit Spoiler

ABARTH, ACURA, ALFA ROMEO, ASTON MARTIN, AUDI, BENTLEY, BMW, CADILLAC, CHEVROLET, CHRYSLER, CITROËN, DACIA, DAEWOO, DAIHATSU, DODGE, DS, FIAT, FORD, FORD USA, HONDA, HYUNDAI, INFINITI, IVECO, JAGUAR, JEEP, KIA, LADA, LANCIA, LAND ROVER, LDV, LEXUS, LIGIER, LINCOLN, MAZDA, MERCEDES-BENZ, MG, MITSUBISHI, NISSAN, OPEL, PEUGEOT, PONTIAC, PORSCHE, RENAULT, ROLLS-ROYCE, ROVER, SAAB, SEAT, SKODA, SSANGYONG, SUBARU, SUZUKI, TATA, TOYOTA, VOLVO, VW

2800011313280

Wischblatt - AQUACTRL 2 SINGLE

Mengeneinheit: Stück

Einbauposition: vorne

Abbildung ähnlich:

Wischblattausführung: Flachbalkenwischblatt

Länge [mm]: 600

Länge [Zoll]: 24

Styling: mit Spoiler

BMW, CITROËN, MERCEDES-BENZ, OPEL, RENAULT

© 2025 Continental Aftermarket & Services GmbH

2800011314280

Wischblatt - AQUACTRL 2 SINGLE

Mengeneinheit: Stück

Einbauposition: vorne

Abbildung ähnlich:

Wischblattausführung: Flachbalkenwischblatt

Länge [mm]: 650

Länge [Zoll]: 26

Styling: mit Spoiler

ABARTH, ALFA ROMEO, AUDI, BMW, CADILLAC, CHEVROLET, CHRYSLER, CITROËN, CUPRA, DODGE, DS, FIAT, FORD, HONDA, HYUNDAI, INFINITI, JAGUAR, JEEP, KIA, LADA, LANCIA, LAND ROVER, LEXUS, MAN, MASERATI, MAYBACH, MAZDA, MERCEDES-BENZ, MITSUBISHI, NISSAN, OPEL, PEUGEOT, PORSCHE, RENAULT, SEAT, SKODA, SMART, SSANGYONG, SUBARU, SUZUKI, TESLA, TOYOTA, VOLVO, VW

2800011315280

Wischblatt - AQUACTRL 2 SINGLE

Mengeneinheit: Stück

Einbauposition: vorne

Abbildung ähnlich:

Wischblattausführung: Flachbalkenwischblatt

Länge [mm]: 650

Länge [Zoll]: 26

Styling: mit Spoiler

CITROËN, DS, FIAT, FORD, MERCEDES-BENZ, OPEL, PEUGEOT, RENAULT

2800011316280

Wischblatt - AQUACTRL 2 SINGLE

Mengeneinheit: Stück

Einbauposition: vorne

Abbildung ähnlich:

Wischblattausführung: Flachbalkenwischblatt

Länge [mm]: 700

Länge [Zoll]: 28

Styling: mit Spoiler

AUDI, CHRYSLER, CITROËN, DODGE, FIAT, FORD, KIA, MAN, MERCEDES-BENZ, MITSUBISHI, OPEL, PEUGEOT, PLYMOUTH, RENAULT, SEAT, SKODA, TESLA, TOYOTA, VW

© 2025 Continental Aftermarket & Services GmbH

2800011317280

Wischblatt - AQUACTRL 2 SINGLE

Mengeneinheit: Stück

Einbauposition: vorne

Abbildung ähnlich:

Wischblattausführung: Flachbalkenwischblatt

Länge [mm]: 700

Länge [Zoll]: 28

Styling: mit Spoiler

CHRYSLER, CITROËN, FORD, KIA, PEUGEOT, RENAULT, SEAT, VW

2800011318280

Wischblatt - AQUACTRL 2 SINGLE

Mengeneinheit: Stück

Einbauposition: vorne

Abbildung ähnlich:

Wischblattausführung: Flachbalkenwischblatt

Länge [mm]: 750

Länge [Zoll]: 30

Styling: mit Spoiler

CITROËN, CUPRA, FORD, VW

2800011319280

Wischblatt - AQUACTRL 2 SINGLE

Mengeneinheit: Stück

Einbauposition: vorne

Abbildung ähnlich:

Wischblattausführung: Flachbalkenwischblatt

Länge [mm]: 750

Länge [Zoll]: 30

Styling: mit Spoiler

BMW, CITROËN, CUPRA, DS, FORD, RENAULT, VW

2800011320280

Wischblatt - AQUACTRL 2 SINGLE

Mengeneinheit: Stück

Einbauposition: vorne

Abbildung ähnlich:

Wischblattausführung: Flachbalkenwischblatt

Länge [mm]: 800

Länge [Zoll]: 32

Styling: mit Spoiler

CITROËN, PEUGEOT, RENAULT

© 2025 Continental Aftermarket & Services GmbH

2800011500170

Wischblatt - REARCTRL

Mengeneinheit: Stück

Gewicht [g]: 34

Abbildung ähnlich:

Länge [mm]: 230

Länge [Zoll]: 9

OPEL, PEUGEOT, RENAULT, SMART

2800011500180

Wischblatt - REARCTRL

Mengeneinheit: Stück

Gewicht [g]: 34

Abbildung ähnlich:

Länge [mm]: 230

Länge [Zoll]: 9

NISSAN, OPEL, PEUGEOT, RENAULT, SMART

2800011501170

Wischblatt - REARCTRL

Mengeneinheit: Stück

Gewicht [g]: 47

Abbildung ähnlich:

Länge [mm]: 250

Länge [Zoll]: 10

CHEVROLET, DACIA, RENAULT, SMART

2800011501180

Wischblatt - REARCTRL

Mengeneinheit: Stück

Gewicht [g]: 47

Abbildung ähnlich:

Länge [mm]: 250

Länge [Zoll]: 10

CHEVROLET, DACIA, RENAULT, SMART

© 2025 Continental Aftermarket & Services GmbH

2800011502170

Wischblatt - REARCTRL

Mengeneinheit: Stück

Gewicht [g]: 57

Abbildung ähnlich:

Wischblattausführung: Bügelwischblatt

Länge [mm]: 280

Länge [Zoll]: 11

FORD, NISSAN, SUZUKI

2800011502180

Wischblatt - REARCTRL

Mengeneinheit: Stück

Gewicht [g]: 57

Abbildung ähnlich:

Wischblattausführung: Bügelwischblatt

Länge [mm]: 280

Länge [Zoll]: 11

CADILLAC, FORD, NISSAN, SUZUKI

2800011503170

Wischblatt - REARCTRL

Mengeneinheit: Stück

Gewicht [g]: 51

Abbildung ähnlich:

Länge [mm]: 280

Länge [Zoll]: 11

ABARTH, BMW, CITROËN, DACIA, DS, FIAT, FORD, MERCEDES-BENZ, MINI, OPEL, PEUGEOT, RENAULT, SAAB, TOYOTA, VAUXHALL

2800011503180

Wischblatt - REARCTRL

Mengeneinheit: Stück

Gewicht [g]: 51

Abbildung ähnlich:

Länge [mm]: 280

Länge [Zoll]: 11

ABARTH, AIXAM, BMW, CITROËN, DACIA, DS, FIAT, FORD, MERCEDES-BENZ, MINI, OPEL, PEUGEOT, RENAULT, SAAB, TOYOTA, VAUXHALL

© 2025 Continental Aftermarket & Services GmbH

2800011504170

Wischblatt - REARCTRL

Mengeneinheit: Stück

Gewicht [g]: 34

Abbildung ähnlich:

Wischblattausführung: Flachbalkenwischblatt

Länge [mm]: 280

Länge [Zoll]: 11

BMW, CUPRA, MERCEDES-BENZ, SEAT, SKODA, VW

2800011504180

Wischblatt - REARCTRL

Mengeneinheit: Stück

Gewicht [g]: 34

Abbildung ähnlich:

Wischblattausführung: Flachbalkenwischblatt

Länge [mm]: 280

Länge [Zoll]: 11

BMW, CUPRA, MERCEDES-BENZ, SEAT, SKODA, VW

2800011505170

Wischblatt - REARCTRL

Mengeneinheit: Stück

Gewicht [g]: 49

Abbildung ähnlich:

Länge [mm]: 300

Länge [Zoll]: 12

ABARTH, ALFA ROMEO, CADILLAC, CITROËN, DACIA, FIAT, FORD, HONDA, HYUNDAI, JAGUAR, KIA, LANCIA, MERCEDES-BENZ, NISSAN, OPEL, PEUGEOT, RENAULT, VAUXHALL

2800011505180

Wischblatt - REARCTRL

Mengeneinheit: Stück

Gewicht [g]: 49

Abbildung ähnlich:

Länge [mm]: 300

Länge [Zoll]: 12

ABARTH, ALFA ROMEO, CADILLAC, CHRYSLER, CITROËN, DACIA, FIAT, FORD, HONDA, HYUNDAI, INFINITI, JAGUAR, KIA, LADA, LANCIA, MERCEDES-BENZ, NISSAN, OPEL, PEUGEOT, RENAULT, VAUXHALL

© 2025 Continental Aftermarket & Services GmbH

2800011506170

Wischblatt - REARCTRL

Mengeneinheit: Stück

Gewicht [g]: 46

Abbildung ähnlich:

Länge [mm]: 300

Länge [Zoll]: 12

CHEVROLET, CITROËN, PEUGEOT, RENAULT, TOYOTA, VOLVO

2800011506180

Wischblatt - REARCTRL

Mengeneinheit: Stück

Gewicht [g]: 46

Abbildung ähnlich:

Länge [mm]: 300

Länge [Zoll]: 12

CHEVROLET, CITROËN, PEUGEOT, RENAULT, TOYOTA, VOLVO

2800011507170

Wischblatt - REARCTRL

Mengeneinheit: Stück

Gewicht [g]: 31

Abbildung ähnlich:

Wischblattausführung: Flachbalkenwischblatt

Länge [mm]: 300

Länge [Zoll]: 12

BMW, FORD, SEAT, VW

2800011507180

Wischblatt - REARCTRL

Mengeneinheit: Stück

Gewicht [g]: 31

Abbildung ähnlich:

Wischblattausführung: Flachbalkenwischblatt

Länge [mm]: 300

Länge [Zoll]: 12

BMW, FORD, SEAT, VW

© 2025 Continental Aftermarket & Services GmbH

2800011508170

Wischblatt - REARCTRL

Mengeneinheit: Stück

Gewicht [g]: 56

Abbildung ähnlich:

Länge [mm]: 300

Länge [Zoll]: 12

CHEVROLET, CITROËN, DAIHATSU, FIAT, HYUNDAI, JEEP, LAND ROVER, LEXUS, MAZDA, MITSUBISHI, OPEL, PEUGEOT, SSANGYONG, SUZUKI, TOYOTA

2800011508180

Wischblatt - REARCTRL

Mengeneinheit: Stück

Gewicht [g]: 56

Abbildung ähnlich:

Länge [mm]: 300

Länge [Zoll]: 12

CHEVROLET, CITROËN, DAIHATSU, FIAT, HYUNDAI, JEEP, LAND ROVER, LEXUS, MAZDA, MITSUBISHI, OPEL, PEUGEOT, SSANGYONG, SUZUKI, TOYOTA, VAUXHALL

2800011509170

Wischblatt - REARCTRL

Mengeneinheit: Stück

Gewicht [g]: 50

Abbildung ähnlich:

Länge [mm]: 300

Länge [Zoll]: 12

BMW, CITROËN, HONDA, JEEP, MAZDA, MITSUBISHI, NISSAN, PEUGEOT, PROTON, SUBARU, SUZUKI

2800011509180

Wischblatt - REARCTRL

Mengeneinheit: Stück

Gewicht [g]: 50

Abbildung ähnlich:

Länge [mm]: 300

Länge [Zoll]: 12

BMW, CITROËN, HONDA, JEEP, MAZDA, MITSUBISHI, NISSAN, PEUGEOT, PROTON, SUBARU, SUZUKI

© 2025 Continental Aftermarket & Services GmbH

2800011510170

Wischblatt - REARCTRL

Mengeneinheit: Stück

Gewicht [g]: 31

Abbildung ähnlich:

Wischblattausführung: Flachbalkenwischblatt

Länge [mm]: 300

Länge [Zoll]: 12

AUDI, BMW, INFINITI, LAND ROVER, MERCEDES-BENZ, MINI

2800011510180

Wischblatt - REARCTRL

Mengeneinheit: Stück

Gewicht [g]: 31

Abbildung ähnlich:

Wischblattausführung: Flachbalkenwischblatt

Länge [mm]: 300

Länge [Zoll]: 12

AUDI, BMW, INFINITI, LAND ROVER, MERCEDES-BENZ, MINI

2800011511170

Wischblatt - REARCTRL

Mengeneinheit: Stück

Gewicht [g]: 55

Abbildung ähnlich:

Länge [mm]: 300

Länge [Zoll]: 12

CITROËN, DAIHATSU, DS, FORD, KIA, NISSAN, OPEL, PEUGEOT, RENAULT, SAAB, TOYOTA, VOLVO

2800011511180

Wischblatt - REARCTRL

Mengeneinheit: Stück

Gewicht [g]: 55

Abbildung ähnlich:

Länge [mm]: 300

Länge [Zoll]: 12

CITROËN, DAIHATSU, DS, FORD, KIA, NISSAN, OPEL, PEUGEOT, RENAULT, SAAB, TOYOTA, VAUXHALL, VOLVO

© 2025 Continental Aftermarket & Services GmbH

2800011512170

Wischblatt - REARCTRL

Mengeneinheit: Stück
Gewicht [g]: 50
Abbildung ähnlich:
Länge [mm]: 300
Länge [Zoll]: 12

HYUNDAI, KIA

2800011512180

Wischblatt - REARCTRL

Mengeneinheit: Stück
Gewicht [g]: 50
Abbildung ähnlich:
Länge [mm]: 300
Länge [Zoll]: 12

HYUNDAI, KIA

2800011513170

Wischblatt - REARCTRL

Mengeneinheit: Stück
Gewicht [g]: 67
Abbildung ähnlich:
Wischblattausführung: Bügelwischblatt
Länge [mm]: 330
Länge [Zoll]: 13

AUDI, SEAT

2800011513180

Wischblatt - REARCTRL

Mengeneinheit: Stück
Gewicht [g]: 67
Abbildung ähnlich:
Wischblattausführung: Bügelwischblatt
Länge [mm]: 330
Länge [Zoll]: 13

AUDI, SEAT

© 2025 Continental Aftermarket & Services GmbH

2800011514170

Wischblatt - REARCTRL

Mengeneinheit: Stück

Gewicht [g]: 38

Abbildung ähnlich:

Wischblattausführung: Flachbalkenwischblatt

Länge [mm]: 330

Länge [Zoll]: 13

BMW, FORD, SEAT, SKODA, VW

2800011514180

Wischblatt - REARCTRL

Mengeneinheit: Stück

Gewicht [g]: 38

Abbildung ähnlich:

Wischblattausführung: Flachbalkenwischblatt

Länge [mm]: 330

Länge [Zoll]: 13

BMW, FORD, SEAT, SKODA, VW

2800011515170

Wischblatt - REARCTRL

Mengeneinheit: Stück

Gewicht [g]: 56

Abbildung ähnlich:

Länge [mm]: 350

Länge [Zoll]: 14

CITROËN, DACIA, FIAT, FORD, JEEP, NISSAN, OPEL, PEUGEOT, RENAULT, TOYOTA, VOLVO

2800011515180

Wischblatt - REARCTRL

Mengeneinheit: Stück

Gewicht [g]: 56

Abbildung ähnlich:

Länge [mm]: 350

Länge [Zoll]: 14

CITROËN, DACIA, FIAT, FORD, JEEP, LADA, LANCIA, NISSAN, OPEL, PEUGEOT, RENAULT, TOYOTA, VAUXHALL, VOLVO

© 2025 Continental Aftermarket & Services GmbH

2800011516170

Wischblatt - REARCTRL

Mengeneinheit: Stück
Gewicht [g]: 72
Abbildung ähnlich:
Wischblattausführung: Bügelwischblatt
Länge [mm]: 350
Länge [Zoll]: 14

AUDI, BMW, FORD, PORSCHE, VOLVO

2800011516180

Wischblatt - REARCTRL

Mengeneinheit: Stück
Gewicht [g]: 72
Abbildung ähnlich:
Wischblattausführung: Bügelwischblatt
Länge [mm]: 350
Länge [Zoll]: 14

AUDI, BMW, FORD, PORSCHE, VOLVO

2800011517170

Wischblatt - REARCTRL

Mengeneinheit: Stück
Gewicht [g]: 56
Abbildung ähnlich:
Länge [mm]: 350
Länge [Zoll]: 14

BMW, CITROËN, FORD, JAGUAR, MAZDA, MERCEDES-BENZ, MG, OPEL, PEUGEOT, RENAULT, ROVER, SMART

2800011517180

Wischblatt - REARCTRL

Mengeneinheit: Stück
Gewicht [g]: 56
Abbildung ähnlich:
Länge [mm]: 350
Länge [Zoll]: 14

BMW, CITROËN, FORD, JAGUAR, MAZDA, MERCEDES-BENZ, MG, MITSUBISHI, NISSAN, OPEL, PEUGEOT, RENAULT, ROVER, SMART, VAUXHALL

© 2025 Continental Aftermarket & Services GmbH

2800011518170

Wischblatt - REARCTRL

Mengeneinheit: Stück

Gewicht [g]: 39

Abbildung ähnlich:

Wischblattausführung: Flachbalkenwischblatt

Länge [mm]: 400

Länge [Zoll]: 16

CITROËN, NISSAN, OPEL, SKODA, VOLVO, VW

2800011518180

Wischblatt - REARCTRL

Mengeneinheit: Stück

Gewicht [g]: 39

Abbildung ähnlich:

Wischblattausführung: Flachbalkenwischblatt

Länge [mm]: 400

Länge [Zoll]: 16

CITROËN, NISSAN, OPEL, SKODA, VAUXHALL, VOLVO, VW

2800011519170

Wischblatt - REARCTRL

Mengeneinheit: Stück

Gewicht [g]: 72

Abbildung ähnlich:

Länge [mm]: 400

Länge [Zoll]: 16

CHEVROLET, CHRYSLER, CITROËN, DACIA, FIAT, HONDA, NISSAN, OPEL, PEUGEOT, RENAULT, ROVER, VAUXHALL

2800011519180

Wischblatt - REARCTRL

Mengeneinheit: Stück

Gewicht [g]: 72

Abbildung ähnlich:

Länge [mm]: 400

Länge [Zoll]: 16

CHEVROLET, CHRYSLER, CITROËN, DACIA, DODGE, FIAT, FORD, HONDA, NISSAN, OPEL, PEUGEOT, RENAULT, ROVER, VAUXHALL

© 2025 Continental Aftermarket & Services GmbH

2800011520170

Wischblatt - REARCTRL

Mengeneinheit: Stück
Gewicht [g]: 60
Abbildung ähnlich:
Länge [mm]: 400
Länge [Zoll]: 16

PEUGEOT

2800011520180

Wischblatt - REARCTRL

Mengeneinheit: Stück
Gewicht [g]: 60
Abbildung ähnlich:
Länge [mm]: 400
Länge [Zoll]: 16

PEUGEOT

2800011521170

Wischblatt - REARCTRL

Mengeneinheit: Stück
Gewicht [g]: 27
Abbildung ähnlich:
Wischblattausführung: Flachbalkenwischblatt
Länge [mm]: 250
Länge [Zoll]: 10

MERCEDES-BENZ

2800011521180

Wischblatt - REARCTRL

Mengeneinheit: Stück
Gewicht [g]: 27
Abbildung ähnlich:
Wischblattausführung: Flachbalkenwischblatt
Länge [mm]: 250
Länge [Zoll]: 10

MERCEDES-BENZ

© 2025 Continental Aftermarket & Services GmbH

2800011522170

Wischblatt - REARCTRL

Mengeneinheit: Stück

Gewicht [g]: 45

Abbildung ähnlich:

Länge [mm]: 250

Länge [Zoll]: 10

CITROËN, FIAT, JEEP, MERCEDES-BENZ, MINI

2800011522180

Wischblatt - REARCTRL

Mengeneinheit: Stück

Gewicht [g]: 45

Abbildung ähnlich:

Länge [mm]: 250

Länge [Zoll]: 10

CITROËN, DS, FIAT, JEEP, MERCEDES-BENZ, MINI, RENAULT

2800011523170

Wischblatt - REARCTRL

Mengeneinheit: Stück

Gewicht [g]: 59

Abbildung ähnlich:

Wischblattausführung: Flachbalkenwischblatt

Länge [mm]: 400

Länge [Zoll]: 16

AUDI, MERCEDES-BENZ, SEAT, SKODA, VW

2800011523180

Wischblatt - REARCTRL

Mengeneinheit: Stück

Gewicht [g]: 59

Abbildung ähnlich:

Wischblattausführung: Flachbalkenwischblatt

Länge [mm]: 400

Länge [Zoll]: 16

AUDI, MERCEDES-BENZ, SEAT, SKODA, VW

© 2025 Continental Aftermarket & Services GmbH

2800011524170

Wischblatt - REARCTRL

Mengeneinheit: Stück

Gewicht [g]: 60

Länge [mm]: 300

Länge [Zoll]: 12

OPEL, SSANGYONG

2800011524180

Wischblatt - REARCTRL

Mengeneinheit: Stück

Gewicht [g]: 60

Länge [mm]: 300

Länge [Zoll]: 12

OPEL, SSANGYONG, VAUXHALL

2800011525170

Wischblatt - REARCTRL

Mengeneinheit: Stück

Gewicht [g]: 55

Länge [mm]: 350

Länge [Zoll]: 14

HONDA, INFINITI, MAZDA, MITSUBISHI, NISSAN, SUBARU

2800011525180

Wischblatt - REARCTRL

Mengeneinheit: Stück

Gewicht [g]: 55

Länge [mm]: 350

Länge [Zoll]: 14

HONDA, INFINITI, MAZDA, MITSUBISHI, NISSAN, SUBARU

© 2025 Continental Aftermarket & Services GmbH

2800011526170

Wischblatt - REARCTRL

Mengeneinheit: Stück

Gewicht [g]: 56

Länge [mm]: 350

Länge [Zoll]: 14

DAIHATSU, HYUNDAI, JEEP, KIA, LEXUS, MAZDA, MG, SUBARU, TOYOTA

2800011526180

Wischblatt - REARCTRL

Mengeneinheit: Stück

Gewicht [g]: 56

Länge [mm]: 350

Länge [Zoll]: 14

DAIHATSU, HYUNDAI, JEEP, KIA, LEXUS, MAZDA, MG, SUBARU, TOYOTA

2800011527170

Wischblatt - REARCTRL

Mengeneinheit: Stück

Gewicht [g]: 41

Länge [mm]: 250

Länge [Zoll]: 10

CITROËN, FIAT, HONDA, MAZDA, MINI, MITSUBISHI, NISSAN, OPEL, PEUGEOT, SUZUKI

2800011527180

Wischblatt - REARCTRL

Mengeneinheit: Stück

Gewicht [g]: 41

Länge [mm]: 250

Länge [Zoll]: 10

CITROËN, FIAT, HONDA, MAZDA, MINI, MITSUBISHI, NISSAN, OPEL, PEUGEOT, SUZUKI, VAUXHALL

© 2025 Continental Aftermarket & Services GmbH

2800011528170

Wischblatt - REARCTRL

Mengeneinheit: Stück

Gewicht [g]: 33

Wischblattausführung: Flachbalkenwischblatt

Länge [mm]: 330

Länge [Zoll]: 13

AUDI, BMW, CUPRA, MERCEDES-BENZ, PORSCHE, SEAT, SKODA, VW

2800011528180

Wischblatt - REARCTRL

Mengeneinheit: Stück

Gewicht [g]: 33

Wischblattausführung: Flachbalkenwischblatt

Länge [mm]: 330

Länge [Zoll]: 13

AUDI, BMW, CUPRA, MERCEDES-BENZ, PORSCHE, SEAT, SKODA, VW

2800011529170

Wischblatt - REARCTRL

Mengeneinheit: Stück

Gewicht [g]: 27

Wischblattausführung: Flachbalkenwischblatt

Länge [mm]: 250

Länge [Zoll]: 10

SEAT, SKODA, VW

2800011529180

Wischblatt - REARCTRL

Mengeneinheit: Stück

Gewicht [g]: 27

Wischblattausführung: Flachbalkenwischblatt

Länge [mm]: 250

Länge [Zoll]: 10

SEAT, SKODA, VW

© 2025 Continental Aftermarket & Services GmbH

2800011530170

Wischblatt - REARCTRL

Mengeneinheit: Stück

Gewicht [g]: 41

Wischblattausführung: Flachbalkenwischblatt

Länge [mm]: 350

Länge [Zoll]: 14

AUDI, BMW, CUPRA, SEAT, SKODA, VOLVO, VW

2800011530180

Wischblatt - REARCTRL

Mengeneinheit: Stück

Gewicht [g]: 41

Wischblattausführung: Flachbalkenwischblatt

Länge [mm]: 350

Länge [Zoll]: 14

AUDI, BMW, CUPRA, MG, SEAT, SKODA, VOLVO, VW

2800011531170

Wischblatt - REARCTRL

Mengeneinheit: Stück

Gewicht [g]: 30

Länge [mm]: 250

Länge [Zoll]: 10

OPEL, SSANGYONG

2800011531180

Wischblatt - REARCTRL

Mengeneinheit: Stück

Gewicht [g]: 30

Länge [mm]: 250

Länge [Zoll]: 10

OPEL, SSANGYONG, VAUXHALL

© 2025 Continental Aftermarket & Services GmbH

2800011532170

Wischblatt - REARCTRL

Mengeneinheit: Stück

Gewicht [g]: 30

Abbildung ähnlich:

Länge [mm]: 250

Länge [Zoll]: 10

JEEP, SUZUKI, TOYOTA

2800011532180

Wischblatt - REARCTRL

Mengeneinheit: Stück

Gewicht [g]: 30

Abbildung ähnlich:

Länge [mm]: 250

Länge [Zoll]: 10

JEEP, SUZUKI, TOYOTA

2800011534170

Wischblatt - REARCTRL

Mengeneinheit: Stück

Gewicht [g]: 33

Wischblattausführung: Flachbalkenwischblatt

Länge [mm]: 300

Länge [Zoll]: 12

HYUNDAI, KIA

2800011534180

Wischblatt - REARCTRL

Mengeneinheit: Stück

Gewicht [g]: 33

Wischblattausführung: Flachbalkenwischblatt

Länge [mm]: 300

Länge [Zoll]: 12

KIA

© 2025 Continental Aftermarket & Services GmbH

2800011535170

Wischblatt - REARCTRL

Mengeneinheit: Stück

Gewicht [g]: 30

Abbildung ähnlich:

Wischblattausführung: Flachbalkenwischblatt

Länge [mm]: 250

Länge [Zoll]: 10

CITROËN, FORD, MINI, RENAULT, VOLVO

2800011535180

Wischblatt - REARCTRL

Mengeneinheit: Stück

Gewicht [g]: 30

Abbildung ähnlich:

Wischblattausführung: Flachbalkenwischblatt

Länge [mm]: 250

Länge [Zoll]: 10

CITROËN, FORD, MINI, RENAULT, VOLVO

2800011536170

Wischblatt - REARCTRL

Mengeneinheit: Stück

Gewicht [g]: 60

Abbildung ähnlich:

Länge [mm]: 280

Länge [Zoll]: 11

HYUNDAI, KIA

2800011536180

Wischblatt - REARCTRL

Mengeneinheit: Stück

Gewicht [g]: 60

Abbildung ähnlich:

Länge [mm]: 280

Länge [Zoll]: 11

HYUNDAI, KIA

© 2025 Continental Aftermarket & Services GmbH

2800011537170

Wischblatt - REARCTRL

Mengeneinheit: Stück
Gewicht [g]: 50
Wischblattausführung: Flachbalkenwischblatt
Länge [mm]: 330
Länge [Zoll]: 13

ALFA ROMEO, HYUNDAI, JAGUAR

2800011537180

Wischblatt - REARCTRL

Mengeneinheit: Stück
Gewicht [g]: 50
Wischblattausführung: Flachbalkenwischblatt
Länge [mm]: 330
Länge [Zoll]: 13

ALFA ROMEO, HYUNDAI, JAGUAR

2800011538170

Wischblatt - REARCTRL

Mengeneinheit: Stück
Gewicht [g]: 45
Abbildung ähnlich:
Länge [mm]: 300
Länge [Zoll]: 12

HYUNDAI

2800011538180

Wischblatt - REARCTRL

Mengeneinheit: Stück
Gewicht [g]: 45
Abbildung ähnlich:
Länge [mm]: 300
Länge [Zoll]: 12

HYUNDAI

© 2025 Continental Aftermarket & Services GmbH

2800011539170

Wischblatt - REARCTRL

Mengeneinheit: Stück

Gewicht [g]: 50

Abbildung ähnlich:

Wischblattausführung: Bügelwischblatt

Länge [mm]: 330

Länge [Zoll]: 13

CITROËN, DAEWOO, DAIHATSU, FORD, HYUNDAI, KIA, LAND ROVER, MAZDA, MERCEDES-BENZ, MITSUBISHI, NISSAN, OPEL, PEUGEOT, RENAULT, SEAT, SKODA, SMART, SSANGYONG, SUBARU, SUZUKI, TOYOTA, VAUXHALL, VOLVO, VW

2800011539180

Wischblatt - REARCTRL

Mengeneinheit: Stück

Gewicht [g]: 50

Abbildung ähnlich:

Wischblattausführung: Bügelwischblatt

Länge [mm]: 330

Länge [Zoll]: 13

CITROËN, DAEWOO, DAIHATSU, FORD, HYUNDAI, KIA, LADA, LAND ROVER, MAZDA, MERCEDES-BENZ, MITSUBISHI, NISSAN, OPEL, PEUGEOT, RENAULT, SEAT, SKODA, SMART, SSANGYONG, SUBARU, SUZUKI, TOYOTA, VAUXHALL, VOLVO, VW

2800011540170

Wischblatt - REARCTRL

Mengeneinheit: Stück

Gewicht [g]: 70

Abbildung ähnlich:

Wischblattausführung: Bügelwischblatt

Länge [mm]: 400

Länge [Zoll]: 16

ALFA ROMEO, AUDI, CHRYSLER, CITROËN, FIAT, FORD, HYUNDAI, KIA, LADA, LANCIA, LEXUS, MAZDA, MERCEDES-BENZ, MITSUBISHI, NISSAN, OPEL, PEUGEOT, RENAULT, SEAT, SKODA, TOYOTA, VOLVO, VW

2800011540180

Wischblatt - REARCTRL

Mengeneinheit: Stück

Gewicht [g]: 70

Abbildung ähnlich:

Wischblattausführung: Bügelwischblatt

Länge [mm]: 400

Länge [Zoll]: 16

ALFA ROMEO, AUDI, CHRYSLER, CITROËN, DACIA, FIAT, FORD, HYUNDAI, KIA, LADA, LANCIA, LEXUS, MAZDA, MERCEDES-BENZ, MITSUBISHI, NISSAN, OPEL, PEUGEOT, RENAULT, SEAT, SKODA, TOYOTA, VAUXHALL, VOLVO, VW

© 2025 Continental Aftermarket & Services GmbH

2800011600260

Wischblatt - AQUACTRL 2 SINGLE

Mengeneinheit: Stück

Einbauposition: vorne

Wischblattausführung: Flachbalkenwischblatt

Länge [mm]: 350

Länge [Zoll]: 14

Styling: mit Spoiler

ABARTH, CHEVROLET, DAIHATSU, FIAT, FORD, HONDA, HYUNDAI, JEEP, KIA, MAZDA, MITSUBISHI, NISSAN, OPEL, PORSCHE, RENAULT, SMART, SUZUKI, TOYOTA, VAUXHALL, VW

2800011600270

Wischblatt - AQUACTRL 2 SINGLE

Mengeneinheit: Stück

Einbauposition: vorne

Wischblattausführung: Flachbalkenwischblatt

Länge [mm]: 350

Länge [Zoll]: 14

Styling: mit Spoiler

ABARTH, CHEVROLET, DAIHATSU, FIAT, FORD, HONDA, HYUNDAI, JEEP, KIA, LAND ROVER, MAZDA, MITSUBISHI, NISSAN, OPEL, PORSCHE, RENAULT, SMART, SUZUKI, TOYOTA, VW

2800011601260

Wischblatt - AQUACTRL 2 SINGLE

Mengeneinheit: Stück

Einbauposition: vorne

Wischblattausführung: Flachbalkenwischblatt

Länge [mm]: 380

Länge [Zoll]: 15

Styling: mit Spoiler

ABARTH, CHEVROLET, CHRYSLER, FIAT, FORD, HYUNDAI, LANCIA, NISSAN

2800011601270

Wischblatt - AQUACTRL 2 SINGLE

Mengeneinheit: Stück

Einbauposition: vorne

Wischblattausführung: Flachbalkenwischblatt

Länge [mm]: 380

Länge [Zoll]: 15

Styling: mit Spoiler

ABARTH, CHEVROLET, CHRYSLER, DAIHATSU, FIAT, FORD, HYUNDAI, JEEP, LANCIA, NISSAN, TATA

© 2025 Continental Aftermarket & Services GmbH

2800011602260

Wischblatt - AQUACTRL 2 SINGLE

Mengeneinheit: Stück

Einbauposition: vorne

Wischblattausführung: Flachbalkenwischblatt

Länge [mm]: 400

Länge [Zoll]: 16

Styling: mit Spoiler

ALFA ROMEO, ALPINA, AUDI, BMW, CHEVROLET, CITROËN, DACIA, DAEWOO, DAIHATSU, DODGE, DS, FERRARI, FIAT, FORD, HONDA, HYUNDAI, INFINITI, JEEP, KIA, LADA, LANCIA, LEXUS, MAZDA, MERCEDES-BENZ, METROCAB, MG, MITSUBISHI, NISSAN, OPEL, PEUGEOT, PORSCHE, PROTON, PUCH, RENAULT, SEAT, SKODA, SSANGYONG, SUBARU, SUZUKI, TOYOTA, VAUXHALL, VW

2800011603260

Wischblatt - AQUACTRL 2 SINGLE

Mengeneinheit: Stück

Einbauposition: vorne

Wischblattausführung: Flachbalkenwischblatt

Länge [mm]: 400

Länge [Zoll]: 16

Styling: mit Spoiler

RENAULT

2800011604260

Wischblatt - AQUACTRL 2 SINGLE

Mengeneinheit: Stück

Einbauposition: vorne

Wischblattausführung: Flachbalkenwischblatt

Länge [mm]: 430

Länge [Zoll]: 17

Styling: mit Spoiler

ALPINA, BMW, CHEVROLET, CITROËN, DAEWOO, DODGE, FIAT, FORD, HONDA, HUMMER, HYUNDAI, INFINITI, JAGUAR, MASERATI, MAZDA, MG, MITSUBISHI, NISSAN, OPEL, PERODUA, PEUGEOT, PROTON, SUBARU, SUZUKI, TESLA, TOYOTA, VAUXHALL, VW

2800011604270

Wischblatt - AQUACTRL 2 SINGLE

Mengeneinheit: Stück

Einbauposition: vorne

Wischblattausführung: Flachbalkenwischblatt

Länge [mm]: 430

Länge [Zoll]: 17

Styling: mit Spoiler

ALPINA, BMW, CHEVROLET, CITROËN, DAEWOO, DODGE, FORD, FORD ASIA & OCEANIA, FORD AUSTRALIA, HONDA, HUMMER, HYUNDAI, INFINITI, ISUZU, JAGUAR, MASERATI, MAZDA, MG, MITSUBISHI, NISSAN, OPEL, PERODUA, PEUGEOT, PROTON, SUBARU, SUZUKI, TESLA, TOYOTA, VAUXHALL

© 2025 Continental Aftermarket & Services GmbH

2800011605260

Wischblatt - AQUACTRL 2 SINGLE

Mengeneinheit: Stück

Einbauposition: vorne

Wischblattausführung: Flachbalkenwischblatt

Länge [mm]: 450

Länge [Zoll]: 18

Styling: mit Spoiler

ABARTH, ALFA ROMEO, ALPINA, AUDI, BMW, CHEVROLET, CHRYSLER, CITROËN, CUPRA, DACIA, DAEWOO, DAIHATSU, DODGE, FERRARI, FIAT, FORD, FORD USA, HONDA, HYUNDAI, INFINITI, JEEP, KIA, LADA, LANCIA, LAND ROVER, LEXUS, MASERATI, MAZDA, MERCEDES-BENZ, MG, MINI, MITSUBISHI, NISSAN, OPEL, PEUGEOT, PORSCHE, PROTON, RENAULT, ROVER, SEAT, SKODA, SMART, SSANGYONG, SUBARU, SUZUKI, TOYOTA, VAUXHALL, VW

2800011606260

Wischblatt - AQUACTRL 2 SINGLE

Mengeneinheit: Stück

Einbauposition: vorne

Wischblattausführung: Flachbalkenwischblatt

Länge [mm]: 480

Länge [Zoll]: 19

Styling: mit Spoiler

ABARTH, ALFA ROMEO, ALPINA, AUDI, BMW, CADILLAC, CHEVROLET, CHRYSLER, CITROËN, DACIA, DAEWOO, DAIHATSU, DODGE, FIAT, FORD, GEO, HONDA, HYUNDAI, INFINITI, ISUZU, JAGUAR, JEEP, KIA, LANCIA, LAND ROVER, LEXUS, MASERATI, MAZDA, MERCEDES-BENZ, MINI, MITSUBISHI, NISSAN, OPEL, PERODUA, PEUGEOT, RENAULT, ROVER, SEAT, SKODA, SSANGYONG, SUBARU, SUZUKI, TESLA, TOYOTA, VAUXHALL, VOLVO, VW

2800011606270

Wischblatt - AQUACTRL 2 SINGLE

Mengeneinheit: Stück

Einbauposition: vorne

Wischblattausführung: Flachbalkenwischblatt

Länge [mm]: 480

Länge [Zoll]: 19

Styling: mit Spoiler

ABARTH, ACURA, ALFA ROMEO, ALPINA, AUDI, BMW, CADILLAC, CHEVROLET, CHRYSLER, CITROËN, DACIA, DAEWOO, DAIHATSU, DODGE, FIAT, FORD, GEO, HONDA, HYUNDAI, INFINITI, ISUZU, JAGUAR, JEEP, KIA, LANCIA, LAND ROVER, LEXUS, MASERATI, MAZDA, MERCEDES-BENZ, MINI, MITSUBISHI, NISSAN, OPEL, PERODUA, PEUGEOT, PROTON, RENAULT, ROVER, SEAT, SKODA, SSANGYONG, SUBARU, SUZUKI, TATA, TESLA, TOYOTA, VAUXHALL, VOLVO, VW

© 2025 Continental Aftermarket & Services GmbH

2800011607260

Wischblatt - AQUACTRL 2 SINGLE

Mengeneinheit: Stück

Einbauposition: vorne

Wischblattausführung: Flachbalkenwischblatt

Länge [mm]: 500

Länge [Zoll]: 20

Styling: mit Spoiler

ALFA ROMEO, ALPINA, AUDI, BENTLEY, BMW, CADILLAC, CHEVROLET, CHRYSLER, CITROËN, DACIA, DAEWOO, DAIHATSU, DAIMLER, FERRARI, FIAT, FORD, FORD USA, GEO, HONDA, HYUNDAI, INFINITI, ISUZU, JAGUAR, JEEP, KIA, LADA, LANCIA, LAND ROVER, LEXUS, MASERATI, MAZDA, MERCEDES-BENZ, MG, MINI, MITSUBISHI, NISSAN, OPEL, PEUGEOT, PORSCHE, PROTON, RENAULT, ROVER, SEAT, SKODA, SMART, SSANGYONG, SUBARU, SUZUKI, TATA, TOYOTA, VAUXHALL, VOLVO, VW

2800011608260

Wischblatt - AQUACTRL 2 SINGLE

Mengeneinheit: Stück

Einbauposition: vorne

Wischblattausführung: Flachbalkenwischblatt

Länge [mm]: 530

Länge [Zoll]: 21

Styling: mit Spoiler

ALFA ROMEO, ALPINA, AUDI, BMW, CADILLAC, CHEVROLET, CHRYSLER, CITROËN, DAEWOO, DAIHATSU, DODGE, FIAT, FORD, HONDA, JAGUAR, JEEP, KIA, LANCIA, LAND ROVER, LEXUS, MAZDA, MERCEDES-BENZ, MITSUBISHI, NISSAN, PEUGEOT, PORSCHE, RENAULT, SAAB, SEAT, SKODA, SMART, SSANGYONG, SUBARU, SUZUKI, TOYOTA, VOLVO, VW

2800011609260

Wischblatt - AQUACTRL 2 SINGLE

Mengeneinheit: Stück

Einbauposition: vorne

Wischblattausführung: Flachbalkenwischblatt

Länge [mm]: 530

Länge [Zoll]: 21

Styling: mit Spoiler

BMW

© 2025 Continental Aftermarket & Services GmbH

2800011610260

Wischblatt - AQUACTRL 2 SINGLE

Mengeneinheit: Stück

Einbauposition: vorne

Wischblattausführung: Flachbalkenwischblatt

Länge [mm]: 550

Länge [Zoll]: 22

Styling: mit Spoiler

ALFA ROMEO, AUDI, BMW, CADILLAC, CHEVROLET, CHRYSLER, CITROËN, DACIA, DAEWOO, DODGE, FIAT, FORD, FORD USA, HONDA, HYUNDAI, INFINITI, ISUZU, JAGUAR, JEEP, KIA, LANCIA, LAND ROVER, LEXUS, MASERATI, MAZDA, MERCEDES-BENZ, MG, MINI, MITSUBISHI, NISSAN, OPEL, PEUGEOT, PORSCHE, PROTON, RENAULT, ROVER, SAAB, SEAT, SSANGYONG, SUBARU, SUZUKI, TATA, TOYOTA, VAUXHALL, VOLVO, VW

2800011610270

Wischblatt - AQUACTRL 2 SINGLE

Mengeneinheit: Stück

Einbauposition: vorne

Wischblattausführung: Flachbalkenwischblatt

Länge [mm]: 550

Länge [Zoll]: 22

Styling: mit Spoiler

ALFA ROMEO, AUDI, BMW, CADILLAC, CHEVROLET, CHRYSLER, CITROËN, DACIA, DAEWOO, DODGE, FIAT, FORD, FORD AUSTRALIA, FORD USA, GMC, HONDA, HYUNDAI, INFINITI, ISUZU, JAGUAR, JEEP, KIA, LANCIA, LAND ROVER, LEXUS, MASERATI, MAZDA, MERCEDES-BENZ, MG, MG (SAIC), MINI, MITSUBISHI, NISSAN, OPEL, PEUGEOT, PORSCHE, PROTON, RENAULT, ROVER, SAAB, SEAT, SSANGYONG, SUBARU, SUZUKI, TATA, TOYOTA, VAUXHALL, VOLVO, VW

2800011611260

Wischblatt - AQUACTRL 2 SINGLE

Mengeneinheit: Stück

Einbauposition: vorne

Wischblattausführung: Flachbalkenwischblatt

Länge [mm]: 550

Länge [Zoll]: 22

Styling: mit Spoiler

CITROËN, OPEL, RENAULT, VAUXHALL

2800011611270

Wischblatt - AQUACTRL 2 SINGLE

Mengeneinheit: Stück

Einbauposition: vorne

Wischblattausführung: Flachbalkenwischblatt

Länge [mm]: 550

Länge [Zoll]: 22

Styling: mit Spoiler

CITROËN, OPEL, RENAULT

© 2025 Continental Aftermarket & Services GmbH

2800011612260

Wischblatt - AQUACTRL 2 SINGLE

Mengeneinheit: Stück

Einbauposition: vorne

Wischblattausführung: Flachbalkenwischblatt

Länge [mm]: 580

Länge [Zoll]: 23

Styling: mit Spoiler

LAND ROVER, PORSCHE

2800011612270

Wischblatt - AQUACTRL 2 SINGLE

Mengeneinheit: Stück

Einbauposition: vorne

Wischblattausführung: Flachbalkenwischblatt

Länge [mm]: 580

Länge [Zoll]: 23

Styling: mit Spoiler

BMW, HONDA, LAND ROVER, MINI, PORSCHE

2800011613260

Wischblatt - AQUACTRL 2 SINGLE

Mengeneinheit: Stück

Einbauposition: vorne

Wischblattausführung: Flachbalkenwischblatt

Länge [mm]: 580

Länge [Zoll]: 23

Styling: mit Spoiler

ALPINA, BMW, MERCEDES-BENZ, SMART

2800011613270

Wischblatt - AQUACTRL 2 SINGLE

Mengeneinheit: Stück

Einbauposition: vorne

Wischblattausführung: Flachbalkenwischblatt

Länge [mm]: 580

Länge [Zoll]: 23

Styling: mit Spoiler

ALPINA, BMW, MERCEDES-BENZ, SMART

© 2025 Continental Aftermarket & Services GmbH

2800011614260

Wischblatt - AQUACTRL 2 SINGLE

Mengeneinheit: Stück

Einbauposition: vorne

Wischblattausführung: Flachbalkenwischblatt

Länge [mm]: 600

Länge [Zoll]: 24

Styling: mit Spoiler

ABARTH, ALFA ROMEO, ALPINA, AUDI, BENTLEY, BMW, CHEVROLET, CHRYSLER, CITROËN, DACIA, DAEWOO, DAIHATSU, DODGE, DS, FIAT, FORD, FORD USA, HONDA, HYUNDAI, INFINITI, IVECO, JAGUAR, JEEP, KIA, LADA, LANCIA, LAND ROVER, LEXUS, LIGIER, MAZDA, MERCEDES-BENZ, MG, MITSUBISHI, NISSAN, OPEL, PEUGEOT, PORSCHE, RENAULT, SAAB, SEAT, SKODA, SSANGYONG, SUBARU, SUZUKI, TATA, TOYOTA, VAUXHALL, VOLVO, VW

2800011615260

Wischblatt - AQUACTRL 2 SINGLE

Mengeneinheit: Stück

Einbauposition: vorne

Wischblattausführung: Flachbalkenwischblatt

Länge [mm]: 600

Länge [Zoll]: 24

Styling: mit Spoiler

ALPINA, BMW, OPEL, RENAULT, VAUXHALL

2800011616260

Wischblatt - AQUACTRL 2 SINGLE

Mengeneinheit: Stück

Einbauposition: vorne

Wischblattausführung: Flachbalkenwischblatt

Länge [mm]: 650

Länge [Zoll]: 26

Styling: mit Spoiler

ABARTH, ALFA ROMEO, ALPINA, AUDI, BENTLEY, BMW, CHEVROLET, CHRYSLER, CITROËN, CUPRA, DS, FERRARI, FIAT, FORD, FORD USA, HONDA, HYUNDAI, INFINITI, JAGUAR, JEEP, KIA, LANCIA, LAND ROVER, LEXUS, LOTUS, MAN, MASERATI, MAYBACH, MAZDA, MERCEDES-BENZ, MITSUBISHI, NISSAN, OPEL, PEUGEOT, PORSCHE, RENAULT, SEAT, SKODA, SMART, SSANGYONG, SUBARU, SUZUKI, TESLA, TOYOTA, VAUXHALL, VOLVO, VW

2800011617260

Wischblatt - AQUACTRL 2 SINGLE

Mengeneinheit: Stück

Einbauposition: vorne

Wischblattausführung: Flachbalkenwischblatt

Länge [mm]: 650

Länge [Zoll]: 26

Styling: mit Spoiler

CHEVROLET, CITROËN, FORD, MERCEDES-BENZ, OPEL, PEUGEOT, RENAULT, SEAT, VAUXHALL

© 2025 Continental Aftermarket & Services GmbH

2800011618260

Wischblatt - AQUACTRL 2 SINGLE

Mengeneinheit: Stück

Einbauposition: vorne

Wischblattausführung: Flachbalkenwischblatt

Länge [mm]: 700

Länge [Zoll]: 28

Styling: mit Spoiler

AUDI, BMW, CHRYSLER, CITROËN, DODGE, DS, FIAT, FORD, FORD USA, JAGUAR, KIA, MAN, MERCEDES-BENZ, MITSUBISHI, OPEL, PEUGEOT, RENAULT, SEAT, SKODA, TESLA, TOYOTA, VAUXHALL, VW

2800011618270

Wischblatt - AQUACTRL 2 SINGLE

Mengeneinheit: Stück

Einbauposition: vorne

Wischblattausführung: Flachbalkenwischblatt

Länge [mm]: 700

Länge [Zoll]: 28

Styling: mit Spoiler

AUDI, BMW, CHRYSLER, CITROËN, DODGE, DS, FIAT, FORD, HONDA, JAGUAR, KIA, MERCEDES-BENZ, MITSUBISHI, NISSAN, OPEL, PEUGEOT, RENAULT, SEAT, TESLA, TOYOTA, VW

2800011619260

Wischblatt - AQUACTRL 2 SINGLE

Mengeneinheit: Stück

Einbauposition: vorne

Wischblattausführung: Flachbalkenwischblatt

Länge [mm]: 700

Länge [Zoll]: 28

Styling: mit Spoiler

CITROËN, FORD, FORD USA, MERCEDES-BENZ, OPEL, PEUGEOT, RENAULT, SEAT, VAUXHALL, VW

2800011619270

Wischblatt - AQUACTRL 2 SINGLE

Mengeneinheit: Stück

Einbauposition: vorne

Wischblattausführung: Flachbalkenwischblatt

Länge [mm]: 700

Länge [Zoll]: 28

Styling: mit Spoiler

CITROËN, FORD, MERCEDES-BENZ, OPEL, PEUGEOT, RENAULT, SEAT, VAUXHALL, VW

© 2025 Continental Aftermarket & Services GmbH

2800011620260

Wischblatt - AQUACTRL 2 SINGLE

Mengeneinheit: Stück

Einbauposition: vorne

Wischblattausführung: Flachbalkenwischblatt

Länge [mm]: 750

Länge [Zoll]: 30

Styling: mit Spoiler

FORD, FORD USA, RENAULT, VW

2800011620270

Wischblatt - AQUACTRL 2 SINGLE

Mengeneinheit: Stück

Einbauposition: vorne

Wischblattausführung: Flachbalkenwischblatt

Länge [mm]: 750

Länge [Zoll]: 30

Styling: mit Spoiler

FORD, FORD AUSTRALIA, FORD USA, PEUGEOT, RENAULT, TOYOTA

2800011621260

Wischblatt - AQUACTRL 2 SINGLE

Mengeneinheit: Stück

Einbauposition: vorne

Wischblattausführung: Flachbalkenwischblatt

Länge [mm]: 750

Länge [Zoll]: 30

Styling: mit Spoiler

CITROËN, DS, FORD, FORD USA, PEUGEOT, RENAULT, VW

2800011621270

Wischblatt - AQUACTRL 2 SINGLE

Mengeneinheit: Stück

Einbauposition: vorne

Wischblattausführung: Flachbalkenwischblatt

Länge [mm]: 750

Länge [Zoll]: 30

Styling: mit Spoiler

CITROËN, DS, FORD, FORD USA, PEUGEOT, RENAULT

© 2025 Continental Aftermarket & Services GmbH

2800011622260

Wischblatt - AQUACTRL 2 SINGLE

Mengeneinheit: Stück

Einbauposition: vorne

Wischblattausführung: Flachbalkenwischblatt

Länge [mm]: 800

Länge [Zoll]: 32

Styling: mit Spoiler

CITROËN, OPEL, PEUGEOT, RENAULT, VAUXHALL

2800011623270

Wischblatt - AQUACTRL 2 SINGLE

Mengeneinheit: Stück

Einbauposition: vorne

Wischblattausführung: Flachbalkenwischblatt

Länge [mm]: 400

Länge [Zoll]: 16

Styling: mit Spoiler

ALFA ROMEO, ALPINA, AUDI, BMW, CHERY, CHEVROLET, CITROËN, DACIA, DAEWOO, DAIHATSU, DODGE, DS, FERRARI, FIAT, FORD, FORD AUSTRALIA, GENESIS, HONDA, HYUNDAI, INFINITI, JEEP, KIA, LADA, LANCIA, LEXUS, MAZDA, MERCEDES-BENZ, METROCAB, MG, MG (SAIC), MITSUBISHI, NISSAN, OPEL, PERODUA, PEUGEOT, PORSCHE, PROTON, PUCH, RENAULT, SCION, SEAT, SKODA, SSANGYONG, SUBARU, SUZUKI, TATA, TOYOTA, VAUXHALL, VW

2800011624270

Wischblatt - AQUACTRL 2 SINGLE

Mengeneinheit: Stück

Einbauposition: vorne

Wischblattausführung: Flachbalkenwischblatt

Länge [mm]: 450

Länge [Zoll]: 18

Styling: mit Spoiler

ABARTH, ALFA ROMEO, ALPINA, AUDI, BMW, CHERY, CHEVROLET, CHRYSLER, CITROËN, CUPRA, DACIA, DAEWOO, DAIHATSU, DODGE, FERRARI, FIAT, FORD, FORD ASIA & OCEANIA, FORD AUSTRALIA, FORD USA, HONDA, HYUNDAI, INFINITI, INOKOM, ISUZU, JEEP, KIA, LANCIA, LAND ROVER, LEXUS, MASERATI, MAZDA, MERCEDES-BENZ, MG, MINI, MITSUBISHI, NISSAN, OPEL, PERODUA, PEUGEOT, PORSCHE, PROTON, RENAULT, ROVER, SEAT, SKODA, SMART, SSANGYONG, SUBARU, SUZUKI, TESLA, TOYOTA, VAUXHALL, VW

© 2025 Continental Aftermarket & Services GmbH

2800011625270

Wischblatt - AQUACTRL 2 SINGLE

Mengeneinheit: Stück

Einbauposition: vorne

Wischblattausführung: Flachbalkenwischblatt

Länge [mm]: 500

Länge [Zoll]: 20

Styling: mit Spoiler

ACURA, ALFA ROMEO, ALPINA, ASTON MARTIN, AUDI, BENTLEY, BMW, CADILLAC, CHEVROLET, CHRYSLER, CITROËN, DACIA, DAEWOO, DAIHATSU, DAIMLER, DODGE, FERRARI, FIAT, FORD, FORD ASIA & OCEANIA, FORD AUSTRALIA, FORD USA, GEO, HONDA, HYUNDAI, INFINITI, ISUZU, JAGUAR, JEEP, KIA, LADA, LANCIA, LAND ROVER, LEXUS, LINCOLN, MASERATI, MAZDA, MERCEDES-BENZ, MG, MINI, MITSUBISHI, NISSAN, OPEL, PERODUA, PEUGEOT, PORSCHE, PROTON, RENAULT, ROVER, SEAT, SKODA, SMART, SSANGYONG, SUBARU, SUZUKI, TATA, TOYOTA, VAUXHALL, VOLVO, VW

2800011626270

Wischblatt - AQUACTRL 2 SINGLE

Mengeneinheit: Stück

Einbauposition: vorne

Wischblattausführung: Flachbalkenwischblatt

Länge [mm]: 530

Länge [Zoll]: 21

Styling: mit Spoiler

ACURA, ALFA ROMEO, ALPINA, ASTON MARTIN, AUDI, BMW, CADILLAC, CHERY, CHEVROLET, CHRYSLER, CITROËN, DAEWOO, DAIHATSU, DODGE, FERRARI, FIAT, FORD, FORD AUSTRALIA, FORD USA, HONDA, JAGUAR, JEEP, KIA, LANCIA, LAND ROVER, LEXUS, MAZDA, MERCEDES-BENZ, MINI, MITSUBISHI, NISSAN, OPEL, PEUGEOT, PORSCHE, PROTON, RENAULT, SAAB, SEAT, SKODA, SMART, SSANGYONG, SUBARU, SUZUKI, TOYOTA, VOLVO, VW

2800011627270

Wischblatt - AQUACTRL 2 SINGLE

Mengeneinheit: Stück

Einbauposition: vorne

Wischblattausführung: Flachbalkenwischblatt

Länge [mm]: 530

Länge [Zoll]: 21

Styling: mit Spoiler

BMW

© 2025 Continental Aftermarket & Services GmbH

2800011628270

Wischblatt - AQUACTRL 2 SINGLE

Mengeneinheit: Stück

Einbauposition: vorne

Wischblattausführung: Flachbalkenwischblatt

Länge [mm]: 600

Länge [Zoll]: 24

Styling: mit Spoiler

ABARTH, ACURA, ALFA ROMEO, ALPINA, ASTON MARTIN, AUDI, BENTLEY, BMW, CHEVROLET, CHRYSLER, CITROËN, DACIA, DAEWOO, DAIHATSU, DODGE, DS, FIAT, FORD, FORD AUSTRALIA, FORD USA, HONDA, HYUNDAI, INFINITI, INOKOM, IVECO, JAGUAR, JEEP, KIA, LADA, LANCIA, LAND ROVER, LEXUS, LIGIER, MAZDA, MERCEDES-BENZ, MG, MITSUBISHI, NISSAN, OPEL, PERODUA, PEUGEOT, PORSCHE, PROTON, RENAULT, SAAB, SEAT, SKODA, SSANGYONG, SUBARU, SUZUKI, TATA, TOYOTA, VAUXHALL, VOLVO, VW

2800011629270

Wischblatt - AQUACTRL 2 SINGLE

Mengeneinheit: Stück

Einbauposition: vorne

Wischblattausführung: Flachbalkenwischblatt

Länge [mm]: 600

Länge [Zoll]: 24

Styling: mit Spoiler

ALPINA, BMW, OPEL, RENAULT

2800011630270

Wischblatt - AQUACTRL 2 SINGLE

Mengeneinheit: Stück

Einbauposition: vorne

Wischblattausführung: Flachbalkenwischblatt

Länge [mm]: 650

Länge [Zoll]: 26

Styling: mit Spoiler

ABARTH, ACURA, ALFA ROMEO, ALPINA, AUDI, BENTLEY, BMW, CHERY, CHEVROLET, CHRYSLER, CITROËN, CUPRA, DODGE, DS, FERRARI, FIAT, FORD, FORD AUSTRALIA, FORD USA, GENESIS, HONDA, HYUNDAI, INFINITI, JAGUAR, JEEP, KIA, LANCIA, LAND ROVER, LEXUS, LOTUS, MASERATI, MAYBACH, MAZDA, MERCEDES-BENZ, MITSUBISHI, NISSAN, OPEL, PEUGEOT, PORSCHE, RENAULT, SCION, SEAT, SKODA, SMART, SSANGYONG, SUBARU, SUZUKI, TATA, TESLA, TOYOTA, VAUXHALL, VOLVO, VW

© 2025 Continental Aftermarket & Services GmbH

2800011631270

Wischblatt - AQUACTRL 2 SINGLE

Mengeneinheit: Stück

Einbauposition: vorne

Wischblattausführung: Flachbalkenwischblatt

Länge [mm]: 650

Länge [Zoll]: 26

Styling: mit Spoiler

CHEVROLET, CITROËN, FORD, MERCEDES-BENZ, OPEL, PEUGEOT, RENAULT, SEAT

2800011632270

Wischblatt - AQUACTRL 2 SINGLE

Mengeneinheit: Stück

Einbauposition: vorne

Wischblattausführung: Flachbalkenwischblatt

Länge [mm]: 800

Länge [Zoll]: 32

Styling: mit Spoiler

CITROËN, OPEL, PEUGEOT, RENAULT, VAUXHALL

© 2025 Continental Aftermarket & Services GmbH

2025

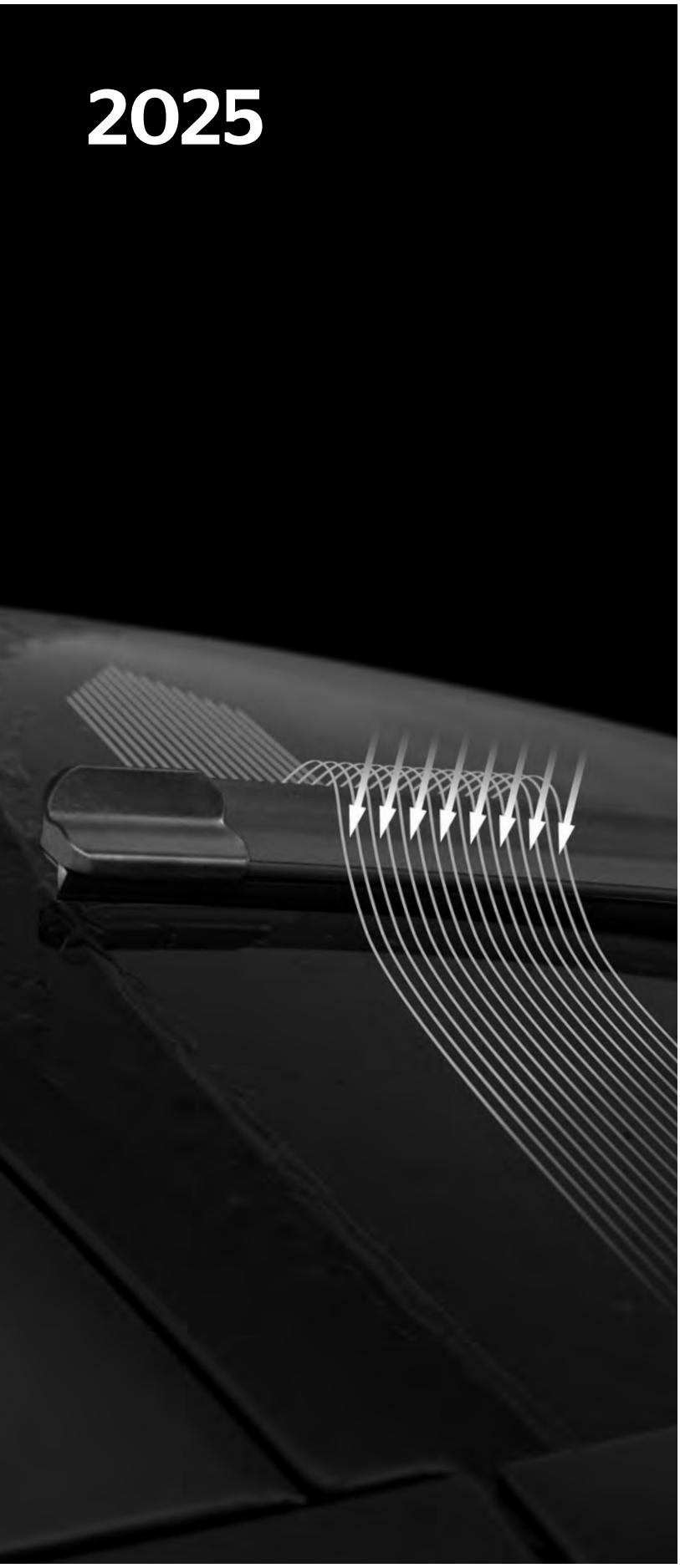

DE Fahrzeugregister

© 2025 Continental Aftermarket & Services GmbH

A	
ABARTH	90
124 Spider	90
500 / 595 / 695	90
500C / 595C / 695C	90
500E Cabriolet (332_)	90
500E Schrägheck (332_)	90
GRANDE PUNTO	91
PUNTO	91
PUNTO EVO	91
ACURA	91
INTEGRA Coupe	92
INTEGRA Schrägheck	92
INTEGRA Stufenheck	92
LEGEND	92
LEGEND Coupe	92
LEGEND II	92
LEGEND II Coupe	92
MDX (YD_)	92
MDX (YD1)	93
MDX (YD2)	93
NSX	93
NSX Targa (NA1)	93
RSX Coupe (DC_)	93
TL	93
VIGOR	93
ZDX	94
AIXAM	94
400	94
500 Schrägheck	94
A.721	94
A.741	94
A.751	94
CROSSLINE	94
ALFA ROMEO	94
145 (930_)	97
146 (930_)	97
147 (937_)	97
155 (167_)	100
156 (932_)	100
156 Sportwagon (932_)	101
159 (939_)	101
159 Sportwagon (939_)	102
164 (164_)	103
166 (936_)	104
33 (905_)	95
33 (907_)	95
33 Sportwagon (905_)	96
33 Sportwagon (907_)	96
6 (119_)	94
75 (162_)	97
8C (920_)	94
8C SPIDER (920_)	94
90 (162_)	97
ALFASUD (901_)	104
ALFASUD Giardinetta (904_)	104
ALFASUD Sprint (902_)	105
ARNA (920_)	105
BRERA (939_)	105
GIULIA (952_)	105
GIULIETTA (116_)	107
GIULIETTA (940_)	107
GT (937_)	108
GTV (116_)	109
MITO (955_)	109
SPIDER (115_)	110
SPIDER (939_)	110
STELVIO (949_)	111
TONALE (965_)	112
ALPINA	112
B3 (E30)	112
B3 (E36)	112
B3 (E90)	112
B3 (F30)	113
B3 Cabriolet (E30)	113
B3 Cabriolet (E36)	113
B3 Cabriolet (E93)	113
B3 Coupe (E36)	114
B3 Coupe (E92)	114
B3 Touring (E30)	114
B3 Touring (E36)	114
B3 Touring (E91)	115
B3 Touring (F31)	115
B4 Cabriolet (F33)	115
B4 Coupe (F32)	115
B5 (E60)	115
B5 (F10)	116
B5 (G30)	116
B5 Kombi (E61)	116
B5 Kombi (F11)	116
B5 Touring (G31)	116
B6 (E30)	116
B6 (E36)	116
B6 Cabriolet (E64)	117
B6 Cabriolet (F12)	117
B6 Coupe (E63)	117
B6 Coupe (F13)	117
B6 Gran Coupe (F06)	117
B7 (E28)	117
B7 (F01, F02)	117
B7 (G12)	117
B7 Coupe (E24)	118
B8 (E36)	118
B8 Cabriolet (E36)	118
B8 Coupe (E36)	118
B8 Touring (E36)	118
B9 Coupe (E24)	118
C1 (E30)	119
C2 (E30)	119
C2 Cabriolet (E30)	119
D3 (E90)	119
D3 (F30)	119
D3 Coupe (E92)	119
D3 Kombi (E91)	120
D3 Kombi (F31)	120
D4 Cabriolet (F33)	120
D4 Coupe (F32)	120
D5 (F10)	120
D5 (G30)	120
D5 Touring (F11)	121
D5 Touring (G31)	121
ROADSTER S (E85)	121
ROADSTER V8 (E52)	121
XD3 (F25)	121
ASTON MARTIN	121
CYGNET	121
DB9 Vantage	121
DBS Vantage	122
DBS Volante	122
RAPIDE	122
TICKFORD CAPRI	122
VANQUISH Vantage	122
VANTAGE Vantage	122
VANTAGE Volante	122
VIRAGE Limited Edition Vantage	122
VIRAGE Saloon	123
VIRAGE Shooting Brake	123
VIRAGE Vantage	123
VIRAGE Volante	123
AUDI	123
100 C1 Coupe (817)	125
100 C1 Stufenheck (801, 803, 805, 807, 811, 813, F104)	126
100 C2 Avant (435, 436)	126
100 C2 Stufenheck (431, 433, 434)	126
100 C3 Avant (445, 446)	126
100 C3 Stufenheck (443, 444)	126
100 C4 Avant (4A5)	127
100 C4 Stufenheck (4A2)	127
200 C2 Stufenheck (437, 438)	128
200 C3 Avant (447, 448)	128
200 C3 Stufenheck (447, 448)	128
50 (863)	123
80 B1 Stufenheck (80, 82)	123
80 B2 Stufenheck (811, 813, 814, 819, 853)	123
80 B3 Stufenheck (893, 894, 8A2)	124
80 B4 Avant (8C5)	124
80 B4 Stufenheck (8C2)	125
90 B2 (813, 814, 853)	125
90 B3 (893, 894, 8A2)	125
A1 (8X1, 8XK)	128
A1 Allstreet (GBH)	129
A1 City Carver (GBH)	129
A1 Sportback (8XA, 8XF)	129
A1 Sportback (GBA)	130
A2 (8Z0)	131
A3 (8L1)	131
A3 (8P1)	131
A3 (8V1, 8VK)	135
A3 Cabriolet (8P7)	136
A3 Cabriolet (8V7, 8VE)	136
A3 Limousine (8VS, 8VM)	137
A3 Sportback (8PA)	139
A3 Sportback (8VA, 8VF)	143
A3 Sportback (8YA, 8YF)	145
A4 Allroad B8 (8KH)	146
A4 Allroad B9 (8WH, 8WJ)	146
A4 B5 (8D2)	147
A4 B5 Avant (8D5)	149
A4 B6 (8E2)	151
A4 B6 Avant (8E5)	151
A4 B7 (8EC)	152
A4 B7 Avant (8ED)	152
A4 B8 (8K2)	153
A4 B8 Avant (8K5)	154
A4 B9 (8W2, 8WC)	155
A4 B9 Avant (8W5, 8WD)	157
A5 (8T3)	160
A5 (F53, F5P)	163
A5 Cabriolet (8F7)	165
A5 Cabriolet (F57, F5E)	166
A5 Sportback (8TA)	167
A5 Sportback (F5A, F5F)	169

© 2025 Continental Aftermarket & Services GmbH

A6 Allroad C6 (4FH) 171
A6 Allroad C7 (4GH, 4GJ) 172
A6 Allroad C8 (4AH) 172
A6 C4 (4A2) 172
A6 C4 Avant (4A5) 173
A6 C5 (4B2, 4B4) 174
A6 C5 Avant (4B5, 4B6) 179
A6 C6 (4F2) 182
A6 C6 Avant (4F5) 182
A6 C7 (4G2, 4GC) 183
A6 C7 Avant (4G5, 4GD) 185
A6 C8 (4A2) 186
A6 C8 Avant (4A5) 189
A7 Sportback (4GA, 4GF) 191
A7 Sportback (4KA) 192
A8 D2 (4D2, 4D8) 195
A8 D3 (4E2, 4E8) 195
A8 D4 (4H2, 4H8, 4HC, 4HL) 195
A8 D5 (4N2, 4N8, 4NC, 4NL) 196
ALLROAD C5 (4BH) 197
CABRIOLET B3 (8G7) 198
COUPE B2 (81, 855, 856) 198
COUPE B3 (89, 8B3) 198
E-TRON (GEN) 199
E-TRON GT Stufenheck (F83, F8P) 199
E-TRON Sportback (GEA) 199
Q2 (GAB, GAG) 199
Q3 (8UB, 8UG) 200
Q3 (F3B) 201
Q3 Sportback (F3N) 203
Q4 Sportback (F4N) 206
Q4 SUV (F4B) 206
Q5 (8RB) 206
Q5 (FYB, FYG) 208
Q5 Sportback (FYT) 211
Q5 Van (8RB) 212
Q5 Van (FYB, FYG) 212
Q7 (4LB) 212
Q7 (4MB, 4MG, 4MQ) 212
Q7 Van (4LB) 214
Q7 Van (4MB, 4MG) 214
Q8 (4MN, 4MT) 214
Q8 E-TRON Sportback (GET) 216
Q8 E-TRON SUV (GEG) 216
QUATTRO (85) 216
R8 (422, 423) 217
R8 (4S3, 4SP) 216
R8 Spyder (427, 429) 217
R8 Spyder (4S9, 4SR) 217
TT (8J3) 217
TT (8N3) 218
TT (FV3, FVP) 220
TT Roadster (8J9) 221
TT Roadster (8N9) 222
TT Roadster (FV9, FVR) 224
V8 (441, 442, 4C2, 4C8) 225
AUSTIN 225
ALLEGRO I Kombi (ADO 67) 226
ALLEGRO I Schrägheck (ADO 67) 226
ALLEGRO I Stufenheck 226
AMBASSADOR I Fastback 226
MAESTRO Fastback (XC) 226
MAXI I Fastback 227
MAXI II Fastback 227
METRO I Fastback (XF) 227
MONTEGO (XE) 227
MONTEGO Kombi (XE) 227
AUTOBIANCHI 227
Y10 227
B
BEDFORD 227
ASTRAMAX Kasten/Großraumlimousine 227
ASTRA VAN Kasten/Kombi 228
MIDI Bus 228
MIDI Kasten 228
RASCAL Bus 228
RASCAL Kasten 228
RASCAL Pritsche/Fahrgestell 228
BENTLEY 228
ARNAGE (RBS_) 229
ARNAGE Coupe 229
BENTAYGA (4V1) 229
CONTINENTAL Cabriolet 229
MULSANNE (3Y_) 229
BMW 229
1 (E81) 230
1 (E87) 231
1 (F20) 232
1 (F21) 233
1 (F40) 234
1502-2002 (E10) 346
1502-2002 Cabriolet (E10) 346
1502-2002 Touring (E6) 346
1 Cabriolet (E88) 234
1 Coupe (E82) 236
1 Van (F20) 236
2 Active Tourer (F45) 236
2 Active Tourer (U06) 239
2 Active Tourer Van (F45) 239
2 Cabriolet (F23) 240
2 Coupe (F22, F87) 241
2 Coupe (G42, G87) 242
2 Gran Coupe (F44) 243
2 Gran Tourer (F46) 243
2 Gran Tourer Van (F46) 245
3 (E21) 246
3 (E30) 246
3 (E36) 247
3 (E46) 247
3 (E90) 248
3 (F30, F80) 262
3 (G20, G80, G28) 265
3 Cabriolet (E30) 266
3 Cabriolet (E36) 267
3 Cabriolet (E46) 267
3 Cabriolet (E93) 268
3 Compact (E36) 273
3 Coupe (E36) 274
3 Coupe (E46) 274
3 Coupe (E92) 274
3 Gran Turismo (F34) 287
3 Touring (E30) 289
3 Touring (E36) 290
3 Touring (E46) 290
3 Touring (E91) 290
3 Touring (F31) 303
3 Touring (G21, G81) 306
3 Touring Van (F31) 307
3 Touring Van (G21) 307
4 Cabriolet (F33, F83) 307
4 Cabriolet (G23, G83) 308
4 Coupe (F32, F82) 309
4 Coupe (G22, G82) 312
4 Gran Coupe (F36) 314
4 Gran Coupe (G26) 316
5 (E12) 316
5 (E28) 317
5 (E34) 317
5 (E39) 317
5 (E60) 318
5 (F10) 320
5 (G30, F90) 322
5 Gran Turismo (F07) 328
5 Touring (E34) 329
5 Touring (E39) 329
5 Touring (E61) 329
5 Touring (F11) 330
5 Touring (G31) 334
5 Touring Van (G31) 336
6 (E24) 336
6 (E63) 337
6 Cabriolet (E64) 337
6 Cabriolet (F12) 337
6 Coupe (F13) 337
6 Gran Coupe (F06) 337
6 Gran Turismo (G32) 338
7 (E23) 339
7 (E32) 339
7 (E38) 339
7 (E65, E66, E67) 340
7 (F01, F02, F03, F04) 340
7 (G11, G12) 341
7 (G70) 343
8 Cabriolet (G14, F91) 343
8 Coupe (G15, F92) 344
8 Gran Coupe (G16, F93) 345
i3 (I01) 346
i4 (G26) 347
i8 (I12) 347
i8 Roadster (I15) 347
iX3 (G08) 347
X1 (E84) 347
X1 (F48) 350
X1 (U11) 353
X1 Van (F48) 353
X2 (F39) 354
X3 (E83) 355
X3 (F25) 358
X3 (G01, F97, G08) 359
X3 Van (G01) 360
X4 (F26) 360
X4 (G02, F98) 361
X5 (E53) 362
X5 (E70) 363
X5 (F15, F85) 368
X5 (G05, F95) 370
X5 Van (G05) 372
X6 (E71, E72) 372
X6 (F16, F86) 375
X6 (G06, F96) 375
X7 (G07) 377
Z1 Roadster 378

© 2025 Continental Aftermarket & Services GmbH

Z3 Coupe (E36) 379
Z3 Roadster (E36) 379
Z4 Coupe (E86) 380
Z4 Roadster (E85) 380
Z4 Roadster (E89) 381
Z4 Roadster (G29) 381
Z8 Roadster (E52) 382
BUICK 382
CENTURY Coupe (4A_) 382
CENTURY Kombi (4_35) 382
CENTURY Kombi (A) 382
CENTURY Stufenheck 382
ELECTRA 383
LA CROSSE Stufenheck 383
LESABRE 383
PARK AVENUE 383
REGAL 384
REGAL (4WF_) 384
ROADMASTER Kombi 384
ROADMASTER Stufenheck 384
SKYLARK (N) 384
C
CADILLAC 384
ALLANTE Cabriolet (V) 384
ALLANTE Coupe (V) 385
BLS 385
BLS Wagon 385
CT6 385
CTS 386
CTS Coupe 387
CTS Sport Wagon 388
DEVILLE 388
DTS 388
ELDORADO Coupe 388
ESCALADE 388
SEVILLE 389
SEVILLE (6K_) 389
SEVILLE II (K) 389
SRX 390
STS 390
XLR 390
CATERHAM 390
21 (C2) 390
CHERY 391
QQ3 391
V5 Großraumlimousine 391
CHEVROLET 391
ALERO 391
ASTRA Schrägheck 391
ASTRA Stufenheck 391
ASTRO Bus 391
ASTRO Kasten 392
AVALANCHE 392
AVALANCHE 1500 Crew Cab Pickup 392
AVEO / KALOS Schrägheck (T200) 392
AVEO / KALOS Schrägheck (T250, T255) 392
AVEO / KALOS Stufenheck (T200) 393
AVEO / KALOS Stufenheck (T250, T255) 393
AVEO Schrägheck (T300) 394
AVEO Stufenheck (T300) 394
BERETTA Coupe (1_37) 395
BLAZER 395
BLAZER S10 395
C1500 Pick-up 396
C2500 Pick-up 397
C3500 Pick-up 397
CAMARO 397
CAMARO (FP_) 398
CAMARO Convertible 398
CAPRICE 400
CAPRICE Kombi 400
CAPTIVA (C100, C140) 400
CAPTIVA SPORT 403
CAPTIVA Van (C100) 403
CAVALIER Convertible 403
CAVALIER Coupe 403
CAVALIER Stufenheck 403
CELTA 404
COBALT 404
COLORADO 404
COLORADO Crew Cab Pickup 404
COLORADO Standard Cab Pickup 404
CORSA Kombi 404
CORSA Pick-up 405
CORSA Stufenheck 405
CORSICA (1_69) 405
CORSICA Schrägheck 405
CORVETTE 405
CORVETTE (C6) 405
CORVETTE (C7) 406
CORVETTE Convertible 407
CORVETTE Convertible (1YY) 407
CORVETTE Convertible (C6) 407
CORVETTE Convertible (C7) 408
CORVETTE Coupe (C5) 409
CRUZE (J300) 409
CRUZE Schrägheck (J305) 410
CRUZE Station Wagon (J308) 411
EPICA (KL1_) 412
EQUINOX 412
EVANDA 412
EXPRESS 1500 Standard Passenger Van 413
EXPRESS Bus 413
G20 Extended Cargo Van 413
G20 Standard Cargo Van 413
HHR 413
IMPALA Stufenheck 414
LACETTI (J200) 414
LACETTI Kombi (J200) 414
LACETTI Stufenheck (J200) 415
LANOS Stufenheck 415
LUMINA Stufenheck 415
LUMINA Stufenheck (VY, VZ, VX) 416
MALIBU 416
MALIBU (V300) 416
MALIBU Schrägheck 417
MATIZ (M200, M250) 417
MONTE CARLO Coupe 418
NIVA (2123) 418
NUBIRA Kombi 418
NUBIRA Stufenheck 418
OPTRA Kombi 419
OPTRA Stufenheck (1J_, J200) 419
ORLANDO (J309) 420
S10 BLAZER 420
S10 Pick Up 420
S10 Pick-up 421
SILVERADO 1500 421
SILVERADO 2500 421
SILVERADO 2500 HD 421
SPARK 421
SPARK (M150) 422
SPARK (M300) 422
SPARK (M400) 423
SPARK Kasten/Schrägheck (M200, M250) 423
SPARK Kasten/Schrägheck (M300) 423
SUBURBAN 423
SUBURBAN (GMT 900) 423
SUBURBAN (K2Y) 424
SUBURBAN 2500 SUV 424
TACUMA Großraumlimousine (U100) 424
TAHOE (B2W) 424
TAHOE (GMT400) 425
TAHOE (GMT900) 425
TAHOE (K2UC) 425
TRACKER 425
TRAILBLAZER (KC_) 426
TRANS SPORT 427
TRAVERSE 427
TRAX 427
UPLANDER 427
VENTURE 428
VOLT 428
ZAFIRA (F75) 428
CHRYSLER 429
300C (LX, LE) 429
300C (LX) 429
300C Touring (LX, LE) 430
300M (LR) 431
CIRRUS 431
CONCORDE 431
CROSSFIRE 431
CROSSFIRE Roadster 431
DAYTONA Coupe 432
DELTA 432
GRAND VOYAGER III VAN (GS) 432
GRAND VOYAGER V (RT) 432
LE BARON Cabriolet 433
LE BARON Stufenheck 433
NEON (PL) 433
NEON II 434
NEW YORKER 435
PACIFICA 435
PT CRUISER (PT_) 435
PT CRUISER Cabriolet 436
PT CRUISER Combi Van (PT_) 436
SEBRING (JR) 436
SEBRING (JS) 436
SEBRING Cabriolet (JR) 437
SEBRING Cabriolet (JS) 438
SEBRING Coupe (FJ) 438
STRATUS (JA) 439
STRATUS Cabriolet (JX) 439
VISION 439
VOYAGER / GRAND VOYAGER III (GS_, NS_) 439
VOYAGER I (AS) 440
VOYAGER II (ES) 440
VOYAGER IV (RG, RS) 440
YPSILON 441
CITROËN 441
AX (ZA-_) 441
AXEL 442

© 2025 Continental Aftermarket & Services GmbH

BERLINGO / BERLINGO FIRST Großraumlimousine (MF_, GJK_, GFK_) 442
BERLINGO / BERLINGO FIRST Kasten/Großraumlimousine (M_) 445
BERLINGO (ER_, EC_) 447
BERLINGO Kasten/Großraumlimousine (B9) 447
BERLINGO Kasten/Großraumlimousine (K9) 447
BERLINGO MULTISPACE (B9) 448
BERLINGO Pritsche/Fahrgestell (B9) 449
BX (XB-_) 450
BX Break (XB-_) 450
BX Van (XB-_) 451
C1 (PM_, PN_) 451
C15 Kasten/Großraumlimousine (VD_) 491
C15 Kombi 491
C15 Pritsche/Fahrgestell (VDPD) 491
C1 II (PA_, PS_) 451
C2 (JM_) 451
C25 Bus (280_, 290_) 491
C25 Kasten (280_, 290_) 492
C25 Pritsche/Fahrgestell (280_, 290_) 492
C2 ENTERPRISE (JG_) 452
C3 / C3 ORIGIN III (SX) 452
C35 Kasten 492
C3 AIRCROSS II (2R_, 2C_) 459
C3 AIRCROSS II Van (2C_, 2R_) 460
C3 I (FC_, FN_) 453
C3 II (SC_) 455
C3 III Van (SX_, SY_) 459
C3 II Kasten/Schrägheck (SC_) 459
C3 PICASSO (SH_) 460
C3 Pluriel (HB_) 462
C4 AIRCROSS 467
C4 CACTUS 467
C4 CACTUS Van (OB_, OP_) 468
C4 Coupe (LA_) 468
C4 GRAND PICASSO I (UA_) 468
C4 GRAND PICASSO II (DA_, DE_) 472
C4 I (LC_) 463
C4 II (NC_) 464
C4 III (BA_, BB_, BC_) 466
C4 II Kasten/Schrägheck (NC_) 465
C4 II Stufenheck (NC_) 466
C4 I Kasten/Schrägheck (LR_) 464
C4 I Stufenheck 464
C4 PICASSO I Großraumlimousine (UD_) 474
C4 PICASSO II 477
C4 PICASSO II Van (DD_) 480
C4 SPACETOURER (3D_) 480
C4 SPACETOURER Van (3D_) 481
C4 X (BD_, BE_, BF_) 467
C5 AIRCROSS (A_) 488
C5 I (DC_) 481
C5 I Break (DE_) 482
C5 II (RC_) 484
C5 II Break (RE_) 485
C5 III (RD_) 486
C5 III Break (RW_) 487
C5 II Kasten/Kombi (RE_) 486
C5 I Kasten/Kombi (DE_) 483
C5 X (ND_, NC_) 488
C6 (TD_) 489
C8 (EA_, EB_) 489
C8 Van (EA_, EB_) 491
C-CROSSER (VU_, VV_) 492
C-CROSSER ENTERPRISE (VU_, VV_) 492
C-CROSSER Van (VU_) 493
C-ELYSEE (DD_) 493
CX I (MA) 494
CX I Break (MA) 494
CX II 494
CX II Break 494
C-ZERO 495
DS3 (SA_) 495
DS3 Cabriolet 497
DS4 (NX_) 498
DS5 499
E-MEHARI 500
EVASION Großraumlimousine (22, U6) 500
GRAND C4 SPACETOURER (3A_, 3E_) 501
GRAND C4 SPACETOURER Van (3A_, 3E_) 502
GS 502
GS Break 502
JUMPER I Bus (230P) 502
JUMPER I Bus (244, Z_) 503
JUMPER II Bus 504
JUMPER II Kasten 504
JUMPER II Pritsche/Fahrgestell 505
JUMPER I Kasten (230L) 503
JUMPER I Kasten (244) 503
JUMPER I Pritsche/Fahrgestell (230) 503
JUMPER I Pritsche/Fahrgestell (244) 503
JUMPY I (U6U_) 506
JUMPY II (VF7) 506
JUMPY III Bus (V_) 508
JUMPY III Kasten (V_) 509
JUMPY III Pritsche/Fahrgestell (V_) 511
JUMPY II Kasten 506
JUMPY II Pritsche/Fahrgestell 508
NEMO Großraumlimousine 512
NEMO Kasten/Großraumlimousine (AA_) 512
SAXO (S0, S1) 513
SAXO Hatchback van (S3_) 515
SM 515
SPACETOURER Bus (V_) 515
VISA 517
VISA Cabriolet 518
XANTIA (X1_, X2_) 518
XANTIA Break (X1_, X2_) 518
XANTIA Kasten/Kombi (X2_) 519
XM (Y3) 520
XM (Y4) 520
XM Break (Y3) 520
XM Break (Y4) 521
XSARA (N1) 521
XSARA Break (N2) 522
XSARA Coupe (N0) 523
XSARA Kasten/Kombi 524
XSARA Kasten/Schrägheck (N3_) 525
XSARA PICASSO (N68) 525
ZX (N2) 530
ZX Break (N2) 532
CUPRA 532
ATECA (KH7, KHP, KBP) 532
BORN (K11) 532
FORMENTOR (KM7, KMP) 532
LEON (KL1, KU1, KUG) 534
LEON Sportstourer (KL8, KU8, KUD) 534
D
DACIA 535
1210 535
1300 535
1300 Kombi 535
1304 Pick-up 535
1307 Pritsche/Fahrgestell 535
1309 Pick-up 535
1309 Pritsche/Fahrgestell 535
1310 Kombi 536
1310 Stufenheck (U, X) 536
1410 Kombi 536
1410 Stufenheck 536
DOKKER Großraumlimousine (KE_) 536
DOKKER Kasten/Großraumlimousine 538
DOKKER Pick-up 540
DUSTER (HM_) 540
DUSTER (HS_) 541
DUSTER Kasten/SUV 544
JOGGER (RK_) 546
LODGY (JS_) 546
LOGAN (LS_) 548
LOGAN EXPRESS (FS_) 552
LOGAN II 549
LOGAN III (3K_) 552
LOGAN MCV (KS_) 552
LOGAN MCV II 553
LOGAN Pick-up (US_) 556
NOVA 557
PICK UP 557
SANDERO 557
SANDERO II 558
SANDERO III 561
SOLENZA (B41_) 561
SPRING 562
SUPERNOVA 562
DAEWOO 562
CIELO 562
DAMAS Bus 562
ESPERO (KLEJ) 562
EVANDA (KLAL) 562
GENTRA Stufenheck 563
GENTRA X Schrägheck 563
KALOS (KLAS) 563
KALOS Stufenheck (KLAS) 563
KORANDO (KJ) 564
KORANDO Cabrio (KJ) 564
LACETTI Schrägheck (KLAN) 564
LACETTI Stufenheck (J200) 565
LANOS (KLAT) 565
LANOS Stufenheck (KLAT) 565
LEGANZA (KLAV) 566
MATIZ (M100, M150) 566
MATIZ (M200, M250) 567
MATIZ (M300) 567
MATIZ Kasten/Schrägheck (KLA4) 567
MUSSO (FJ) 567
NEXIA 567
NEXIA Stufenheck 568
NUBIRA (J100) 568
NUBIRA (J150) 569
NUBIRA Stufenheck (J100) 569
NUBIRA Stufenheck (J200) 569
NUBIRA Wagon (J100) 570
NUBIRA Wagon (J200) 570

© 2025 Continental Aftermarket & Services GmbH

REXTON (GAB_) 570
TACUMA (U100) 571
TICO (KLY3) 571
DAF 571
400-Serie Kasten 571
DAIHATSU 571
BEGO 571
CHARADE II (G11, G30) 572
CHARADE III (G100, G101, G102) 572
CHARADE IV (G200, G202) 572
CHARADE IV Stufenheck (G203) 572
CHARADE VIII 572
COPEN (L880_, L881_) 572
CUORE IV (L501) 573
CUORE V (L7_) 573
CUORE VI (L251, L250_, L260_) 573
CUORE VII (L275_, L285_, L276_) 573
DELTA WIDE Pritsche/Fahrgestell (YB_, V5_, V7_, V9_, V11_) 573
EXTOL Bus (S22_, S23_) 574
EXTOL Kasten 574
FEROZA Hard Top (F300) 574
FEROZA Soft Top (F300) 574
GRAN MAX Bus (S40_) 574
GRAN MAX Kasten (S40_) 574
GRAN MAX Pritsche/Fahrgestell (S40_) 574
GRAN MOVE (G3) 574
HIJET Bus (S85) 575
HIJET Kasten (S85) 575
HIJET Pritsche/Fahrgestell 576
HIJET Pritsche/Fahrgestell (_U60) 576
MATERIA (M4_) 576
MOVE (L6_) 576
MOVE (L9_) 576
ROCKY Hard Top (F7, F8) 576
ROCKY Soft Top (F7, F8) 577
RUGGER 577
SIRION (M1) 577
SIRION (M3_) 577
SPARCAR Bus (S7_) 578
SPARCAR Kasten (S7_) 578
TERIOS (J1_) 578
TERIOS (J2_, F7_) 578
TERIOS KID (J11_, J13_) 579
TREVIS 579
YRV (M2) 580
DAIMLER 580
2.8 - 5.3 580
COUPE 580
LIMOUSINE 580
XJ 40, 81 580
DODGE 581
AVENGER 581
CALIBER 581
CARAVAN 582
CARAVAN (RG_) 582
CHALLENGER Coupe 583
CHARGER 583
DAKOTA 583
DAKOTA Standard Cab Pickup 584
DURANGO (DN) 584
DURANGO (HB) 584
DURANGO (WD) 584
GRAND CARAVAN 585
GRAND CARAVAN Mini Passenger Van 585
INTREPID 585
JOURNEY 585
NEON 586
NEON Coupe 587
NEON II 587
NITRO 587
RAM 1500 Crew Cab Pickup 588
RAM 2500 Pick-up (BE, BR) 588
RAM 2500 Pick-up (D1, DC, DH, DM, DR) 588
STRATUS 589
VIPER Cabriolet 589
VIPER Coupe 589
DS 589
DS 3 / DS 3 CROSSBACK (UR_, UC_, UJ_) 589
DS 3 (SA_) 590
DS 3 Cabriolet (SB_) 591
DS 4 / DS 4 CROSSBACK (NX_) 592
DS 4 II (FR_, FB_, F3_) 593
DS 5 (KF_) 593
DS 7 Crossback (J4_, JR_, JC_) 594
DS 9 (X2_) 594
F
FERRARI 594
208/308 Coupe 595
365 GT 2+2 595
365 GTS/4 DAYTONA 595
458 595
458 Spider 595
599 GTB/GTO 595
599 SA 595
612 SCAGLIETTI 595
CALIFORNIA 596
DINO GT (206/246) 596
DINO GTS (206/246) 596
F355 Berlinetta 596
F355 Spider 596
MONDIAL 596
MONDIAL Cabriolet 596
TESTAROSSA 596
FIAT 596
124 Spider (348_) 597
130 (130_) 597
130 Coupe (130_) 597
131 (131_) 597
132 (132_) 597
147 (147_) 597
147 Panorama (147_) 598
238 (238_) 598
242 Bus (242_) 598
242 Kasten (242_) 598
500 (312_) 598
500 C (312_) 599
500e (332_) 600
500e Cabriolet (332_) 600
500L (351_, 352_) 600
500X (334_) 601
ARGENTA (132_) 603
BARCHETTA (183_) 603
BRAVA (182_) 603
BRAVO I (182_) 604
BRAVO II (198_) 604
CINQUECENTO (170_) 605
COUPE (175_) 605
CROMA (154_) 605
CROMA (194_) 605
DOBLO Bus (263_) 605
DOBLO Cargo (263_) 606
DOBLO Großraumlimousine (119_, 223_) 607
DOBLO Großraumlimousine (510_, 511_, 360_, 361_) 607
DOBLO Kasten/Großraumlimousine (223_) 607
DOBLO Kasten/Großraumlimousine (510_, 511_) 608
DOBLO Pritsche/Fahrgestell (263_) 609
DUCATO Bus (230_) 609
DUCATO Bus (244_) 609
DUCATO Bus (250_) 610
DUCATO Kasten (230_) 611
DUCATO Kasten (244_) 612
DUCATO Kasten (250_) 612
DUCATO Kasten (280_) 614
DUCATO Kasten (290_) 614
DUCATO Panorama (280_) 614
DUCATO Panorama (290_) 615
DUCATO Pritsche/Fahrgestell (230_) 615
DUCATO Pritsche/Fahrgestell (244_) 615
DUCATO Pritsche/Fahrgestell (250_) 615
DUCATO Pritsche/Fahrgestell (280_) 617
DUCATO Pritsche/Fahrgestell (290_) 617
DUNA (146_) 617
DUNA Weekend (146_) 617
FIORINO (147_) 617
FIORINO Großraumlimousine (225_) 618
FIORINO Kasten/Großraumlimousine (146_) 618
FIORINO Kasten/Großraumlimousine (225_) 618
FIORINO Pick up (146_) 619
FIORINO Pick up (147_) 619
FREEMONT (345_) 619
FULLBACK Pick-up (502_, 503_) 620
GRANDE PUNTO (199_) 620
GRANDE PUNTO Van (199_) 623
IDEA (350_) 624
IDEA Van (350_) 626
LINEA (323_, 110_) 627
MAREA (185_) 628
MAREA Weekend (185_) 629
MULTIPLA (186_) 629
PALIO (178_, 171_, 371_) 631
PALIO Weekend (178_, 173_, 373_, 374_, 171_) 633
PANDA / PANDA CLASSIC (169_) 634
PANDA (141_) 635
PANDA (312_, 319_) 636
PANDA Kasten/Schrägheck (141_) 637
PANDA Kasten/Schrägheck (169_) 637
PANDA VAN (312_, 519_) 638
PUNTO (176_) 639
PUNTO (188_) 639
PUNTO (199_) 641
PUNTO Cabriolet (176_) 641
PUNTO EVO (199_) 642
PUNTO EVO Kasten/Schrägheck (199_) 643
PUNTO Kasten/Schrägheck (188_) 643
PUNTO Kasten/Schrägheck (199_) 643
PUNTO Van (176_) 644
QUBO (225_) 644
REGATA (138_) 644
REGATA Weekend (138_) 644
RITMO (138_) 644
RITMO Cabriolet (138_) 645

© 2025 Continental Aftermarket & Services GmbH

SCUDO Bus 645
SCUDO Bus (220_) 645
SCUDO Bus (270_, 272_) 645
SCUDO Kasten 646
SCUDO Kasten (220_) 646
SCUDO Kasten (270_, 272_) 646
SCUDO Pritsche/Fahrgestell 647
SCUDO Pritsche/Fahrgestell (220_) 647
SCUDO Pritsche/Fahrgestell (270_, 272_) 648
SEDICI (189_) 648
SEICENTO / 600 (187_) 648
SEICENTO / 600 Kasten/Schrägheck (287_) 649
SIENA (178_, 172_, 372_) 649
STILO (192_) 651
STILO Multi Wagon (192_) 653
STRADA Pick-up (178_, 278_) 656
TALENTO Bus (290_) 656
TALENTO Bus (296_) 656
TALENTO Kasten (290_) 657
TALENTO Kasten (296_) 657
TALENTO Pritsche/Fahrgestell (290_) 657
TALENTO Pritsche/Fahrgestell (296_) 657
TEMPRA (159_) 658
TIPO (160_) 658
TIPO Kombi (356_, 357_) 659
TIPO Schrägheck (356_, 357_) 660
TIPO Stufenheck (356_, 357_) 661
ULYSSE (179_) 662
ULYSSE (220_) 663
ULYSSE Bus 663
UNO (146_, 158_) 663
FORD 664
B-MAX (JK) 664
B-MAX Van (JK) 665
CAPRI III (GECP) 665
C-MAX (DM2) 665
C-MAX II (DXA/CB7, DXA/CEU) 666
C-MAX II Van 668
CONSUL (GGFL) 669
CONSUL Coupe (GGCL) 669
CONSUL Turnier (GGNL) 669
COUGAR (EC_) 669
COURIER Pick-up 669
ECONOVAN (KBA, KCA) 670
ECONOVAN Kasten (KAA) 670
ECOSPORT 670
ESCORT CLASSIC (AAL, ABL) 679
ESCORT CLASSIC Turnier (ANL) 680
ESCORT I (AFH, ATH) 674
ESCORT II (ATH) 675
ESCORT III (GAA) 675
ESCORT III Cabriolet (ALD) 675
ESCORT III Express (AVA) 675
ESCORT III Turnier (AWA) 676
ESCORT II Turnier 675
ESCORT IV (GAF, AWF, ABFT) 676
ESCORT IV Cabriolet (ALF) 676
ESCORT IV Express (AVF) 676
ESCORT IV Turnier (AWF, AVF) 676
ESCORT V (AAL, ABL) 676
ESCORT V Cabriolet (ALL) 677
ESCORT V Express (AVF) 677
ESCORT VI (GAL, AAL, ABL) 678
ESCORT VI Cabriolet (ALL) 678
ESCORT VI Express (AVL) 678
ESCORT VI Stufenheck (GAL, AFL) 679
ESCORT VI Turnier (GAL, ANL) 679
ESCORT V Stufenheck (AFL) 677
ESCORT V Turnier (ANL) 677
FIESTA II (FBD) 680
FIESTA III (GFJ) 680
FIESTA IV (JA_, JB_) 680
FIESTA Kasten/Großraumlimousine (F3L, F5L) 689
FIESTA Kasten/Großraumlimousine (J5_, J3_) 689
FIESTA Kasten/Schrägheck (FVD) 689
FIESTA Kasten/Schrägheck (JV_) 690
FIESTA Kasten/Schrägheck (WFVT) 690
FIESTA Stufenheck 690
FIESTA V (JH_, JD_) 681
FIESTA VI (CB1, CCN) 682
FIESTA VII (HJ, HF) 688
FIESTA VII Van 689
FIESTA VI Van 686
FIESTA V Van 682
FOCUS C-MAX (DM2) 705
FOCUS I (DAW, DBW) 691
FOCUS II (DA_, HCP, DP) 693
FOCUS II Cabriolet 696
FOCUS III 698
FOCUS III Kasten/Kombi 699
FOCUS III Kasten/Schrägheck 700
FOCUS III Stufenheck 700
FOCUS III Turnier 702
FOCUS II Kasten/Kombi 696
FOCUS II Stufenheck (DB_, FCH, DH) 696
FOCUS II Turnier (DA_, FFS, DS) 697
FOCUS I Kasten/Kombi (DNW) 692
FOCUS I Stufenheck (DFW) 692
FOCUS I Turnier (DNW) 693
FOCUS IV (HN) 704
FOCUS IV Stufenheck (HM) 704
FOCUS IV Turnier (HP) 704
FUSION (JU_) 705
GALAXY I (WGR) 705
GALAXY II (WA6) 707
GALAXY III (CK) 709
GALAXY MK III VAN (CK) 711
GALAXY MK II VAN (WA6) 711
GALAXY MK I VAN (WGR) 710
GRANADA (GGTL, GGFL) 711
GRANADA I Coupe (GGCL) 711
GRANADA II (GU) 712
GRANADA Turnier (GGNL) 712
GRANADA Turnier (GNU) 712
GRAND C-MAX (DXA/CB7, DXA/CEU) 712
GRAND C-MAX Van 714
KA (RB_) 714
KA (RU8) 715
KA+ III (UK, FK) 715
KA+ III Stufenheck (TK, FK) 716
KA Van (RB) 715
KUGA I 716
KUGA II (DM2) 717
KUGA III (DFK) 721
KUGA II VAN 720
KUGA I VAN 716
MAVERICK 721
MAVERICK (UDS, UNS) 722
MAVERICK VAN 722
MONDEO I (GBP) 722
MONDEO II (BAP) 724
MONDEO III (B5Y) 724
MONDEO III Stufenheck (B4Y) 725
MONDEO III Turnier (BWY) 725
MONDEO II Stufenheck (BFP) 724
MONDEO II Turnier (BNP) 724
MONDEO I Stufenheck (GBP) 723
MONDEO I Turnier (BNP) 723
MONDEO IV (BA7) 726
MONDEO IV Stufenheck (BA7) 726
MONDEO IV Turnier (BA7) 728
MONDEO IV Van 730
MONDEO V Schrägheck (CE) 730
MONDEO V Stufenheck (CD) 731
MONDEO V Turnier (CF) 734
ORION I (AFD) 736
ORION II (AFF) 736
ORION III (GAL) 736
P 100 I 736
P 100 II 736
PUMA (EC_) 737
PUMA (J2K, CF7) 737
RANGER (ER, EQ, R_) 737
RANGER (ET) 738
RANGER (TKE) 739
SCORPIO I (GAE, GGE) 741
SCORPIO II (GFR, GGR) 742
SCORPIO II Turnier (GNR, GGR) 742
SCORPIO I Stufenheck (GGE) 741
SCORPIO I Turnier (GGE) 742
SIERRA II (GBG, GB4) 742
SIERRA II Schrägheck (GBC, GBG) 743
SIERRA II Turnier (BNG) 743
SIERRA I Schrägheck (GBC) 742
SIERRA Turnier (BNC) 744
S-MAX (CJ, WA6) 744
S-MAX (WA6) 745
S-MAX VAN (WA6) 747
STREET KA (RL2) 747
TAUNUS III Turnier (GBNS) 748
TAUNUS V (GBS, GBNS) 748
TOURNEO CONNECT 748
TOURNEO CONNECT / GRAND TOURNEO CONNECT V408 Großraumlimousi 748
TOURNEO CONNECT / GRAND TOURNEO CONNECT V761 Großraumlimousi 750
TOURNEO COURIER B460 Großraumlimousine 750
TOURNEO CUSTOM V362 Bus (F3) 750
TRANSIT Bus (E_ _) 752
TRANSIT Bus (FD_ _, FB_ _, FS_ _, FZ_ _, FC_ _) 753
TRANSIT Bus (T_ _) 753
TRANSIT CONNECT (P65_, P70_, P80_) 753
TRANSIT CONNECT Großraumlimousine 754
TRANSIT CONNECT V408 Kasten/Großraumlimousine 755
TRANSIT COURIER B460 Großraumlimousine 756
TRANSIT COURIER B460 Kasten/Großraumlimousine 757
TRANSIT CUSTOM V362 Bus (F3) 757
TRANSIT CUSTOM V362 Kasten (FY, FZ) 759
TRANSIT Kasten (E_ _) 760
TRANSIT Kasten (FA_ _) 760
TRANSIT Kasten (T_ _) 761
TRANSIT Pritsche/Fahrgestell (E_ _) 761
TRANSIT Pritsche/Fahrgestell (FM_ _, FN_ _, FF_ _) 761

© 2025 Continental Aftermarket & Services GmbH

TRANSIT Pritsche/Fahrgestell (FM_ _, FN_ _) 762
TRANSIT Pritsche/Fahrgestell (T_ _) 762
TRANSIT TOURNEO Bus 762
TRANSIT TOURNEO Bus (FC_ _) 762
TRANSIT V363 Bus (FAD, FBD) 763
TRANSIT V363 Kasten (FCD, FDD) 764
TRANSIT V363 Pritsche/Fahrgestell (FED, FFD) 766
FORD ASIA & OCEANIA 767
ECONOVAN Bus 767
LASER / LASER LIDEA (BA_2, BA_3, BA_4, BJ_2) 767
FORD AUSTRALIA 767
ECONOVAN Kasten 768
ECONOVAN Kasten (JH) 768
ESCAPE (BA, ZA, ZB, ZC, ZD) 768
FIESTA Schrägheck (WZ) 768
FOCUS Schrägheck (LZ) 768
LASER Stufenheck (KQ) 768
MUSTANG Coupe (FM, FN) 768
RANGER Pick-up (PJ) 768
RANGER Pick-up (PK) 768
RANGER Pick-up (PX) 769
TRANSIT Kasten (VO) 769
FORD USA 769
AEROSTAR 769
BRONCO II 770
CONTOUR 770
CROWN VICTORIA 770
ECONOLINE Bus 770
EDGE 770
ESCAPE 771
ESCORT Kombi 772
ESCORT Schrägheck 772
ESCORT Stufenheck 772
EXCURSION 772
EXPEDITION 772
EXPEDITION (U553) 773
EXPLORER 773
EXPLORER (U2, U_) 773
EXPLORER (U5_) 774
EXPLORER SPORT TRAC Crew Cab Pickup 775
F-150 775
F-150 Standard Cab Pickup 776
F-250 776
F-350 776
F-450 SUPER DUTY 777
FIVE HUNDRED 777
FREESTAR 777
FUSION 777
MUSTANG Convertible 777
MUSTANG Convertible (C) 778
MUSTANG Coupe 778
MUSTANG Coupe (C) 779
PROBE I 779
PROBE II (ECP) 779
RANGER 780
TAURUS 780
TAURUS (P5_) 780
TAURUS Kombi 781
TAURUS Wagon (P5_) 781
THUNDERBIRD Cabriolet 782
THUNDERBIRD Coupe 782
WINDSTAR (A3) 782
FSO 782
POLONEZ I 782
POLONEZ II 783
POLONEZ III 783
POLONEZ III Stufenheck 783
G
GEELY 783
CK 783
HQ SRV 783
MR Schrägheck 783
MR Sedan 783
GENESIS 783
G80 (DH) 783
GEO 783
METRO 783
METRO Cabriolet 784
METRO Stufenheck 784
GMC 784
JIMMY 784
SAVANA 3500 Standard Cargo Van 784
SIERRA 784
YUKON 784
H
HONDA 784
ACCORD Coupe (CM) 794
ACCORD III (CA) 784
ACCORD III Aerodeck (CA) 785
ACCORD IV (CB) 785
ACCORD IV Aerodeck (CB) 785
ACCORD IV Coupe (CB, CC) 785
ACCORD IX Coupe 793
ACCORD IX Stufenheck (CR) 793
ACCORD Schrägheck (TF) 794
ACCORD V (CC, CD) 786
ACCORD V (CE, CF_, CD) 786
ACCORD V Aerodeck (CE) 787
ACCORD V Coupe (CD) 787
ACCORD VI (CK, CG, CH, CF, CL) 787
ACCORD VI Coupe (CG) 789
ACCORD VI Hatchback (CH, CL) 789
ACCORD VII (CL, CN) 790
ACCORD VII (CM) 790
ACCORD VIII (CP) 791
ACCORD VIII (CU) 792
ACCORD VIII Kombi (CW) 792
ACCORD VII Tourer (CM, CN) 791
ACCORD X Stufenheck (CV) 794
AIRWAVE (GJ) 794
BRIO (DD_) 794
CITY III Stufenheck (3A_, SX8) 795
CITY IV Stufenheck (GD_) 795
CITY IV Stufenheck (GE4) 795
CITY Stufenheck 796
CITY VI Stufenheck (GM4, GM5, GM6, GM9, GM7) 796
CITY V Stufenheck (GM2, GM3) 795
CIVIC III Hatchback (AL, AJ, AG, AH) 796
CIVIC III Shuttle (AN, AR) 796
CIVIC III Stufenheck (AM, AK, AU) 796
CIVIC I Stufenheck (SF) 796
CIVIC IV Hatchback (EC, ED, EE, EF) 797
CIVIC IV Shuttle (EE, EF) 797
CIVIC IV Stufenheck (ED, EF) 798
CIVIC IX (FK) 805
CIVIC IX Coupe 805
CIVIC IX Stufenheck (FB) 806
CIVIC IX Tourer (FK) 806
CIVIC V Coupe (EJ) 799
CIVIC V Hatchback (EG) 799
CIVIC VI Aerodeck (MB, MC) 800
CIVIC VI Coupe (EJ, EM1) 800
CIVIC VI Fastback (MA, MB) 800
CIVIC VI Hatchback (EJ, EK) 801
CIVIC VII Coupe (EM2) 802
CIVIC VII Hatchback (EU, EP, EV) 802
CIVIC VIII Hatchback (FN, FK) 804
CIVIC VIII Stufenheck (FD, FA) 804
CIVIC VII Stufenheck (ES, ET) 803
CIVIC VI Stufenheck (EJ, EK, SO) 802
CIVIC V Stufenheck (EG, EH) 799
CIVIC XI Schrägheck (FL) 808
CIVIC XI Stufenheck (FE) 809
CIVIC X Schrägheck (FC_, FK_) 806
CIVIC X Stufenheck (FC_) 807
CONCERTO (HW, MA) 809
CONCERTO Stufenheck (HWW) 809
CR-V I (RD) 809
CR-V II (RD_) 809
CR-V III (RE_) 810
CR-V IV (RM_) 811
CR-V V (RW_, RT_) 812
CRX I (AF, AS) 813
CRX II (ED, EE) 813
CRX III (EH, EG) 814
CR-Z (ZF) 814
ELEMENT (YH) 814
FREED I (GB3, GB4, GP3) 815
FREED II (GB5, GB6, GB7, GB8) 815
FREED SPIKE (GB3, GB4, GP3) 815
FR-V (BE) 815
HR-V (GH_) 816
HR-V (RU) 816
HR-V (RV) 816
INSIGHT (ZE_) 816
INSIGHT (ZE) 817
INTEGRA Coupe (DC) 817
INTEGRA Coupe (DC5) 818
INTEGRA Schrägheck (DA) 818
JAZZ II (GD_, GE3, GE2) 818
JAZZ III (GE_, GG_, GP_, ZA_) 819
JAZZ IV (GK_) 820
JAZZ SHUTTLE (GG8, GG7, GP2) 823
JAZZ V (GR_, GS_) 822
LEGEND I (HS, KA) 823
LEGEND I Coupe (KA_) 823
LEGEND II (KA) 823
LEGEND II Coupe (KA) 823
LEGEND III (KA) 823
LEGEND IV (KB_) 823
LOGO (GA) 824
MDX (YD) 824
NSX I Cabriolet (NA) 824
NSX I Coupe (NA) 824
ODYSSEY (RA_) 824
ODYSSEY (RC1, RC2, RC4) 825
ODYSSEY (RL1, RA6, RA_) 825
ODYSSEY (RL3, RL4) 825
ODYSSEY (RL5) 825
PILOT 825
PRELUDE III (BA) 826
PRELUDE IV (BB_) 827

© 2025 Continental Aftermarket & Services GmbH

PRELUDE V (BB_)	827
QUINTET (SU)	827
RIDGELINE (YK)	827
S2000 (AP)	827
SHUTTLE (RA)	828
SHUTTLE Großraumlimousine (GP7, GP8, GK8, GK9)	828
STEPWGN (DBA-RK_)	829
STEPWGN (DBA-RP_)	829
STEPWGN (LA-RF_, UA-RF_)	829
STREAM (RN)	829
VEZEL SUV (RU)	829
HUMMER	829
H2 Geländewagen geschlossen	830
HUMMER H1	830
HUMMER H2	830
HUMMER H2 SUT	830
HUMMER H3	831
HYUNDAI	831
ACCENT I (X-3)	831
ACCENT II (LC)	831
ACCENT III (MC)	833
ACCENT III Stufenheck (MC)	833
ACCENT II Stufenheck (LC)	832
ACCENT IV (RB)	834
ACCENT IV Stufenheck (RB)	834
ACCENT Stufenheck (X-3)	835
ACCENT V Stufenheck (HC)	835
ATOS (MX)	836
BAYON (BC3)	836
COUPE I (RD)	837
COUPE II (GK)	837
CRETA	837
ELANTRA III (XD)	838
ELANTRA III Stufenheck (XD)	838
ELANTRA IV Stufenheck (HD)	839
ELANTRA VII Stufenheck (CN7)	841
ELANTRA VI Stufenheck (AD, ADA)	840
ELANTRA V Stufenheck (MD, UD)	839
EQUUS / CENTENNIAL (JS)	841
EQUUS / CENTENNIAL (VI)	841
GALLOPER I	842
GALLOPER II (JK-01)	842
GENESIS (BH)	843
GENESIS (DH)	844
GENESIS Coupe	844
GETZ (TB)	845
GRANDEUR (HG)	846
GRANDEUR (TG)	847
GRAND SANTA FÉ	849
H-1 / STAREX Bus (A1)	850
H100 Bus (P)	853
H100 Kasten	854
H100 Pritsche/Fahrgestell	854
H100 Pritsche/Fahrgestell (HR)	855
H-1 Cargo (TQ)	850
H-1 Kasten (A1)	851
H-1 Pritsche/Fahrgestell	852
H-1 Travel (TQ)	852
H350 Bus	855
H350 Kasten	855
H350 Pritsche/Fahrgestell	855
HIGHWAY VAN	856
i10 I (PA)	856
i10 II (BA, IA)	857
i10 III (AC3, AI3)	858
i10 II Stufenheck	858
i20 ACTIVE (IB, GB)	861
i20 I (PB, PBT)	858
i20 II (GB, IB)	860
i20 II Coupe (GB)	861
i20 II Hatchback Van (GB, IB)	861
i20 III (BC3, BI3)	861
i30 (FD)	862
i30 (GD)	864
i30 (PDE, PD, PDEN)	867
i30 Coupe	868
i30 FASTBACK (PDE, PDEN)	869
i30 Hatchback Van (GDE)	870
i30 Hatchback Van (PDE)	870
i30 Kombi (FD)	870
i30 Kombi (GD)	872
i30 Kombi (PDE)	873
i30 Kombi Van (GDE, GD)	874
i30 Kombi Van (PDE)	874
i40 I (VF)	874
i40 I CW (VF)	876
i40 I Kombi Van (VF)	877
IONIQ (AE)	877
IONIQ 5 (NE)	878
IONIQ 6 (CE)	878
ix20 (JC)	878
ix35 (LM, EL, ELH)	879
ix35 Van	882
ix55	882
KONA (OS, OSE, OSI)	883
KONA (SX2)	884
KONA Kasten/SUV (OS, OSE, OSI)	884
LANTRA I (J-1)	884
LANTRA II (J-2)	885
LANTRA II Kombi (J-2)	885
MATRIX (FC)	886
NEXO (FE)	887
PONY	887
PONY / EXCEL Stufenheck (X-2)	887
PONY (X-2)	888
PONY Wagon	888
PORTER Bus	888
PORTER Kasten	888
PORTER Pritsche/Fahrgestell	888
SANTA FÉ I (SM)	889
SANTA FÉ II (CM)	890
SANTA FÉ III (DM, DMA)	893
SANTA FE IV (TM, TMA)	895
SANTAMO	896
S COUPE (SLC)	897
SOLARIS Stufenheck (HCR, HCI)	897
SONATA II (Y-2)	897
SONATA III (Y-3)	898
SONATA IV (EF)	898
SONATA V (NF)	899
SONATA VI (YF)	900
SONATA VII (LF)	900
SONATA VIII (DN8)	902
STELLAR (F31_, SF2_)	902
TERRACAN (HP)	902
TIBURON Coupe	903
TRAJET (FO)	904
TUCSON (JM)	904
TUCSON (NX4E, NX4A)	905
TUCSON (TL, TLE)	907
VELOSTER (FS)	910
VENUE (QX, QXI)	910
XG (XG)	910
XG Stufenheck	911
I	
INFINITI	911
EX	911
FX	911
G20	913
G Cabriolet	913
G Coupe	914
G Stufenheck	914
I30	915
I35 Stufenheck	915
JX SUV (L50)	915
M (Y51)	916
M30 Convertible	916
M30 Coupe	916
M35	917
M37	917
M45	917
Q30	917
Q45 I	918
Q45 II (FY33)	918
Q45 III (F50)	918
Q50	919
Q60 Cabriolet	920
Q60 Coupe	920
Q70 (Y51)	921
QX30	922
QX4	921
QX50 I	922
QX50 II	923
QX56	923
QX60	923
QX70	923
QX80	924
INOKOM	925
SANTA FE (CM)	925
IRMSCHER	925
COUPE	925
GT	925
OMEGA Caravan	925
SENATOR	925
ISUZU	925
ASCENDER	925
CAMPO (KB)	926
D-MAX I (TFR, TFS)	926
D-MAX II (TFR, TFS)	927
D-MAX III (TFR, TFS)	929
D-MAX II Pritsche/Fahrgestell (TFR, TFS)	928
D-MAX I Pritsche/Fahrgestell (TFR, TFS)	927
ELF Kasten (NHR5_)	929
ELF Kasten (NHR6_, NKR6_, NKR7_, NKS7_)	929
ELF Kasten (NKR8_)	929
ELF Pritsche/Fahrgestell (NHR5_)	929
ELF Pritsche/Fahrgestell (NKR7_, NKS7_, NHR6_, NKR6_, NPR_6)	929
ELF Pritsche/Fahrgestell (NKR8_, NKQ8_)	929
FARGO Bus	929
FARGO Kasten	930
GEMINI	930

© 2025 Continental Aftermarket & Services GmbH

GEMINI (JT)	930
GEMINI Stufenheck	930
GEMINI Stufenheck (JT)	930
IMPULSE	930
KB	930
MIDI Bus (94000, 98000)	931
MIDI Kasten (94000, 98000)	931
MIDI Kasten (98000N)	931
MU (_U_)	931
MU-X SUV (TFS/TFR)	931
MU-X SUV (UCS/UCR)	931
TFR/TFS Pick-up (TF_)	931
TROOPER I (UBS)	931
TROOPER I Geländewagen offen (UBS)	932
TROOPER II (UB)	933
TROOPER II Geländewagen offen (UB)	933
TROOPER III	933
TROOPER III Geländewagen offen	934
IVECO	934
DAILY VI Bus	934
DAILY VI Kasten	935
DAILY VI Pritsche/Fahrgestell	936
J	
JAGUAR	937
E-PACE (X540)	937
F-PACE (X761)	938
F-TYPE Cabriolet (X152)	939
F-TYPE Coupe (X152)	940
I-PACE (X590)	940
S-TYPE II (X200)	941
XE (X760)	942
XF I (X250)	943
XF II (X260)	943
XF SPORTBRAKE (X250)	944
XF SPORTBRAKE (X260)	945
XJ	945
XJ (X351)	946
XK 8 Convertible (X100)	947
XK 8 Coupe (X100)	947
XK II Cabriolet (X150)	946
XK II Coupe (X150)	947
X-TYPE I (X400)	947
X-TYPE I Kombi (X400)	947
JEEP	948
CHEROKEE (KJ)	948
CHEROKEE (KK)	949
CHEROKEE (KL)	949
CHEROKEE (SJ)	951
CHEROKEE (XJ)	951
COMMANDER (XK, XH)	952
COMPASS (MK49)	952
COMPASS (MP, M6, MV, M7)	953
GRAND CHEROKEE I (ZJ, ZG)	954
GRAND CHEROKEE II (WJ, WG)	955
GRAND CHEROKEE III (WH, WK)	955
GRAND CHEROKEE IV (WK, WK2)	957
GRAND CHEROKEE VAN (WK2)	960
GRAND WAGONEER Geländewagen geschlossen (XJ)	960
PATRIOT (MK74)	960
RENEGADE SUV (BU, B1, BV)	961
WRANGLER II (TJ)	963
WRANGLER III (JK)	963
WRANGLER IV (JL)	963
JENSEN	964
S-V8	964
K	
KIA	964
AVELLA (KBA1)	964
AVELLA Schrägheck (KBA1)	964
BESTA Bus	964
BESTA Kasten	965
BONGO Bus	965
BONGO Kasten	965
BONGO Pritsche/Fahrgestell (PU)	965
CARENS I Großraumlimousine (FC, FJ)	965
CARENS II Großraumlimousine (FJ)	966
CARENS III Großraumlimousine (UN)	966
CARENS IV	966
CARNIVAL / GRAND CARNIVAL III (VQ)	967
CARNIVAL I (UP)	968
CARNIVAL II (GQ)	968
CARNIVAL IV (KA4)	968
CEE'D (JD)	968
CEE'D Combi Van (JD)	970
CEE'D Schrägheck (ED)	970
CEE'D Sportswagon (JD)	974
CEE'D SW (ED)	975
CEED (CD)	980
CEED Combi Van (CD)	981
CEED Hatchback Van (CD)	981
CEED Sportswagon (CD)	981
CERATO II (TD)	983
CERATO III Schrägheck (YD)	984
CERATO III Stufenheck (YD)	984
CERATO II Stufenheck (TD)	983
CERATO I Schrägheck (LD)	982
CERATO I Stufenheck (LD)	982
CERATO IV Stufenheck (BD, BDM)	985
CERATO KOUP II (TD)	986
CERATO KOUP III (YD)	986
CERATO Stufenheck (FB)	986
CLARUS (K9A)	986
CLARUS Kombi (GC)	986
EV6 (CV)	987
JOICE (MTE1P)	987
K2500 Pritsche/Fahrgestell (SD)	987
K2700 (SD)	987
MAGENTIS I (GD, MS)	987
MAGENTIS II (MG)	987
NIRO I (DE)	988
NIRO II (SG2)	989
NIRO VAN (DE)	989
OPIRUS (GH)	989
OPTIMA (FSGDS6B)	990
OPTIMA (JF)	991
OPTIMA Sportswagon (JF)	992
PICANTO I (SA)	992
PICANTO II (TA)	993
PICANTO III (JA)	994
PREGIO Bus	995
PREGIO Kasten (TB)	995
PRIDE (DA)	996
PRIDE Kombi	996
PRIDE Stufenheck	996
PRO CEE'D (ED)	996
PRO CEE'D (JD)	998
PRO CEE'D Hatchback Van (JD)	999
PROCEED (CD)	1000
PROCEED Combi Van (CD)	1000
QUORIS I (KH)	1000
RETONA Geländewagen geschlossen (FK)	1000
RIO II (JB)	1001
RIO III (UB)	1002
RIO III Hatchback Van (UB)	1003
RIO III Stufenheck (UB)	1003
RIO II Stufenheck (JB)	1002
RIO I Schrägheck (DC)	1000
RIO I Stufenheck (DC_)	1001
RIO IV (YB, SC, FB)	1004
RIO IV Hatchback Van (YB, SC, FB)	1005
RIO IV Stufenheck (SC, FB)	1005
ROADSTER (DB63)	1005
SEDONA III (YP)	1006
SEPHIA (FA)	1006
SEPHIA Stufenheck (FA)	1006
SHUMA I (FB)	1006
SHUMA II (FB)	1006
SHUMA II Stufenheck (FB)	1007
SHUMA Stufenheck (FB)	1007
SORENTO I (JC)	1007
SORENTO II (XM)	1008
SORENTO III (UM)	1011
SORENTO II Kasten/SUV (XM)	1011
SORENTO IV (MQ4, MQ4A)	1014
SOUL I (AM)	1015
SOUL II (PS)	1015
SOUL III (SK3)	1017
SOUL III Cargo (SK3)	1018
SPORTAGE II (JE_, KM_)	1018
SPORTAGE III (SL)	1020
SPORTAGE IV (QL, QLE)	1024
SPORTAGE IV VAN (QL, QLE)	1026
SPORTAGE SUV (K00)	1027
SPORTAGE V (NQ5)	1026
STINGER (CK)	1028
STINGER Hatchback Van (CK)	1029
STONIC (YB)	1029
STONIC Hatchback Van (YB)	1030
VENGA (YN)	1030
VENGA Hatchback Van (YN)	1031
XCEED (CD)	1031
XCEED Van (CD)	1031
L	
LADA	1031
110 (2110)	1032
111 (2111)	1032
112 (2112)	1032
GRANTA (2190_)	1032
GRANTA Kombi (2194_)	1033
GRANTA Liftback (2191_)	1033
GRANTA Schrägheck (2192_)	1033
KALINA II Kombi (2194_)	1033
KALINA II Schrägheck (2192_)	1034
KALINA Kombi (1117)	1034
KALINA Schrägheck (1119)	1034
KALINA Stufenheck (1118)	1035
LARGUS (KS0_, RS0_, KSA_)	1035
LARGUS Kasten/Kombi (KS0_, RS0_, KSA_)	1035
NADESCHDA (2120)	1036
OKA (1111_)	1036
PRIORA Kombi (2171)	1036
PRIORA Schrägheck (2172)	1036

© 2025 Continental Aftermarket & Services GmbH

PRIORA Stufenheck (2170_)	1037
SAMARA (2108, 2109, 2113, 2114)	1038
SAMARA Schrägheck (2113, 2114)	1038
SAMARA Stufenheck (21099, 2115)	1038
VESTA (GFL_)	1038
VESTA SW Kombi (GFK_)	1039
XRAY (GAB_)	1039
LANCIA	1039
BETA MONTE CARLO (137_)	1039
DEDRA (835_)	1039
DEDRA SW (835_)	1040
DELTA I (831_)	1040
DELTA II (836_)	1040
DELTA III (844_)	1041
FLAVIA Cabriolet (JS_)	1041
GAMMA Coupe (830_)	1041
KAPPA (838_)	1042
KAPPA Coupe (838_)	1042
KAPPA SW (838_)	1042
LYBRA (839_)	1042
LYBRA SW (839_)	1043
MUSA (350_)	1043
PHEDRA (179_)	1045
PRISMA (831_)	1046
THEMA (LX_)	1046
THEMA SW (834_)	1046
THESIS (841_)	1046
VOYAGER Großraumlimousine (404_)	1046
Y (840_)	1047
YPSILON (312_)	1047
YPSILON (843_)	1048
ZETA (22_)	1048
LAND ROVER	1048
DEFENDER Cabrio (L316)	1048
DEFENDER Pick Up (L316)	1049
DEFENDER Pritsche/Fahrgestell (L316)	1049
DEFENDER Station Wagon (L316)	1049
DEFENDER Station Wagon (L663)	1049
DEFENDER Van (L663)	1051
DISCOVERY I (LJ)	1051
DISCOVERY II (L318)	1052
DISCOVERY III (L319)	1052
DISCOVERY III VAN (L319)	1052
DISCOVERY IV (L319)	1052
DISCOVERY IV VAN (L319)	1053
DISCOVERY SPORT (L550)	1054
DISCOVERY SPORT VAN (L550)	1057
DISCOVERY V (L462)	1053
DISCOVERY V VAN (L462)	1054
FREELANDER 2 (L359)	1058
FREELANDER 2 VAN (L359)	1058
FREELANDER I (L314)	1058
FREELANDER I Soft Top (L314)	1058
RANGE ROVER EVOQUE (L538)	1062
RANGE ROVER EVOQUE (L551)	1062
RANGE ROVER EVOQUE Cabriolet (L538)	1064
RANGE ROVER EVOQUE VAN (L538)	1064
RANGE ROVER I	1059
RANGE ROVER II (P38A)	1059
RANGE ROVER III (L322)	1059
RANGE ROVER IV (L405)	1059
RANGE ROVER SPORT I (L320)	1065
RANGE ROVER SPORT II (L494)	1065
RANGE ROVER VELAR (L560)	1068
LDV	1068
400 Bus	1069
400 Kasten	1069
400 Pritsche/Fahrgestell	1069
CONVOY Bus	1069
CONVOY Kasten	1070
CONVOY Pritsche/Fahrgestell	1070
CUB	1070
MAXUS Bus	1070
MAXUS Kasten	1070
MAXUS Pritsche/Fahrgestell	1070
LEXUS	1070
CT (ZWA10_)	1070
ES (_V4_)	1071
ES (_V6_)	1071
ES (_Z10_, _A10_, _H10_)	1072
ES (MCV_, VZV_)	1072
ES (VCV10_, VZV21_)	1073
GS (_L1_)	1073
GS (_S16_)	1075
GS (_S19_)	1075
GS (JZS147_)	1076
GX (_J12_)	1076
GX (URJ15_, GRJ15_)	1076
HS (ANF10)	1076
IS C (GSE2_)	1079
IS I (_E1_)	1077
IS II (_E2_)	1077
IS III (_E3_)	1078
IS SportCross (_E1_)	1079
LC Coupe (_Z10_)	1079
LFA (LFA10_)	1079
LS (_F1_)	1079
LS (_F2_)	1080
LS (_F3_)	1080
LS (_F4_)	1080
LS (_F5_)	1081
LX (_J2_)	1081
LX (UZJ100)	1082
NX (_Z1_)	1082
NX II (_A2_, _H2_)	1082
RC (_C1_)	1082
RX (_L1_)	1083
RX (_L2_)	1084
RX (_LA1_, _LH1_)	1084
RX (_U3_)	1084
RX (MCU15)	1085
RZ (_BM1_)	1085
SC Cabriolet (UZZ40_)	1085
UX (_AA1_, _AH1_, _MA1_)	1086
LIGIER	1087
AMBRA	1087
BE UP	1087
NOVA	1087
LINCOLN	1087
CONTINENTAL TOWN CAR	1087
LS	1087
NAVIGATOR (UN173)	1088
LOTUS	1088
ELAN	1088
EUROPA	1088
EVORA	1088
M	
MAN	1088
TGE Bus	1088
TGE Kasten	1088
TGE Pritsche/Fahrgestell (UZ_)	1089
MASERATI	1089
228	1090
3200 GT Coupe	1090
4200 GT / COUPE Coupe	1090
4200 GT SPYDER Cabriolet	1090
BITURBO (69, 78, AF3, AM 332)	1090
BITURBO Coupe (AM 331)	1090
BITURBO Spyder (AM 333)	1091
BORA	1091
GHIBLI	1091
GHIBLI II	1091
GHIBLI III (M157)	1091
GHIBLI Spider	1091
GRANCABRIO	1092
GRANSPORT Cabriolet	1092
GRANSPORT Coupe	1092
GRAN TURISMO I	1092
KHAMSIN	1092
KYALAMI	1092
LEVANTE SUV (M161)	1092
MERAK	1093
QUATTROPORTE II	1093
QUATTROPORTE IV	1093
QUATTROPORTE V	1093
QUATTROPORTE VI	1094
SHAMAL	1095
SPYDER Cabriolet	1095
MAYBACH	1095
57 (W240)	1095
62 (V240)	1096
MAZDA	1096
1000 (FA3)	1128
121 I (DA)	1117
121 II (DB)	1118
121 III (JASM, JBSM)	1118
2 (DE_, DH_)	1096
2 (DY)	1097
2 Schrägheck (DL, DJ)	1098
2 Schrägheck (KB)	1100
2 Stufenheck (DE_)	1100
2 Stufenheck (DL)	1100
3 (BK)	1100
3 (BL)	1103
3 (BM, BN)	1104
323 C IV (BG)	1119
323 C V (BA)	1120
323 F IV (BG)	1120
323 F V (BA)	1120
323 F VI Schrägheck (BJ)	1121
323 II Hatchback (BD)	1118
323 III Hatchback (BF)	1118
323 III Station Wagon (BW)	1119
323 III Stufenheck (BF)	1119
323 P V (BA)	1121
323 S IV (BG)	1121
323 S V (BA)	1122
323 S VI Stufenheck (BJ)	1122
3 Kasten/Schrägheck (BM)	1106
3 Schrägheck (BP)	1106
3 Stufenheck (BK)	1107
3 Stufenheck (BL)	1107

© 2025 Continental Aftermarket & Services GmbH

3 Stufenheck (BM_, BN_)	1108
3 Stufenheck (BP_)	1109
5 (CR)	1110
5 (CW)	1110
626 III (GD)	1123
626 III Coupe (GD)	1124
626 III Hatchback (GD)	1124
626 III Station Wagon (GV)	1124
626 IV (GE)	1124
626 IV Hatchback (GE)	1125
626 V (GF)	1126
626 V Hatchback (GF)	1126
626 V Station Wagon (GW)	1127
6 Hatchback (GG)	1111
6 Hatchback (GH)	1112
6 Kasten/Kombi (GJ)	1112
6 Kombi (GH)	1112
6 Kombi (GJ, GL)	1113
6 Station Wagon (GY)	1115
6 Stufenheck (GG)	1115
6 Stufenheck (GH)	1115
6 Stufenheck (GJ, GL)	1116
929 III (HC)	1127
929 II Kombi (HV)	1127
BIANTE (CC_)	1128
B-SERIE (PE)	1128
B-SERIE (UD)	1128
B-SERIE (UF)	1128
B-SERIE (UN)	1129
B-SERIE Pritsche/Fahrgestell (UF)	1130
BT-50 III Pick-up	1131
BT-50 II Pick-up (B22, B32, UP, UR)	1131
BT-50 Pick-up (CD, UN)	1131
BT-50 Pritsche/Fahrgestell (B22, B32, UP, UR)	1131
BT-50 Pritsche/Fahrgestell (CD, UN)	1132
CX-3 (DK)	1132
CX-30 (DM)	1138
CX-5 (KE, GH)	1133
CX-5 (KF)	1135
CX-60 (KH_)	1139
CX-7 (ER)	1136
CX-8 (KG)	1137
CX-9 (TB)	1137
CX-9 (TC)	1138
DEMIO (DW)	1140
E Bus (SR1)	1140
E Kasten	1140
E Kasten (SG)	1140
E Kasten (SR2)	1141
E Pritsche/Fahrgestell (SD1, SL)	1141
E Pritsche/Fahrgestell (SD1)	1141
MPV I (LV)	1142
MPV II (LW)	1142
MX-3 (EC)	1143
MX-30 (DR)	1146
MX-5 I (NA)	1143
MX-5 II (NB)	1143
MX-5 III (NC)	1144
MX-5 IV (ND_)	1144
MX-5 RF Targa (ND)	1145
MX-6 (GD)	1145
MX-6 (GE)	1145
PREMACY (CP)	1146
RX-7 II (FC)	1146
RX-7 II Cabriolet	1147
RX-7 III (FD)	1147
RX-8 (SE, FE)	1147
SPECTRON	1148
TRIBUTE (EP)	1148
XEDOS 6 (CA)	1148
XEDOS 9 (TA)	1148
MERCEDES-BENZ	1149
/8 (W114)	1149
/8 (W115)	1149
123 Coupe (C123)	1149
123 Stufenheck (W123)	1149
123 T-Model (S123)	1150
A-KLASSE (W168)	1150
A-KLASSE (W169)	1150
A-KLASSE (W176)	1150
A-KLASSE (W177)	1156
A-KLASSE Stufenheck (V177)	1161
AMG GT (C190)	1165
AMG GT Roadster (R190)	1165
B-KLASSE Sports Tourer (W245)	1165
B-KLASSE Sports Tourer (W246, W242)	1166
B-KLASSE Sports Tourer (W247)	1170
CITAN Kasten/Großraumlimousine (W415)	1171
CITAN Kasten/Großraumlimousine (W420)	1175
CITAN Mixto (Double Cabin) (W415)	1175
CITAN Tourer (W415)	1175
CITAN Tourer (W420)	1179
C-KLASSE (W203)	1179
C-KLASSE (W204)	1180
C-KLASSE (W205)	1189
C-KLASSE Cabriolet (A205)	1195
C-KLASSE Coupe (C204)	1197
C-KLASSE Coupe (C205)	1200
C-KLASSE Sportcoupe (CL203)	1202
C-KLASSE T-Model (S203)	1203
C-KLASSE T-Model (S204)	1204
C-KLASSE T-Model (S205)	1216
CLA (C118)	1220
CLA Coupe (C117)	1222
CLA Shooting Brake (X117)	1225
CLA Shooting Brake (X118)	1229
CLC-KLASSE (CL203)	1230
CLK (C209)	1231
CLS (C218)	1231
CLS (C219)	1234
CLS (C257)	1235
CLS Shooting Brake (X218)	1236
E-KLASSE (W211)	1240
E-KLASSE (W212)	1241
E-KLASSE (W213)	1253
E-KLASSE All-Terrain (S213)	1257
E-KLASSE Cabriolet (A207)	1257
E-KLASSE Cabriolet (A238)	1262
E-KLASSE Coupe (C207)	1265
E-KLASSE Coupe (C238)	1270
E-KLASSE Pritsche/Fahrgestell (VF211)	1274
E-KLASSE T-Model (S211)	1274
E-KLASSE T-Model (S212)	1276
E-KLASSE T-Model (S213)	1286
EQA (H243)	1290
EQC (N293)	1291
EQV (W447)	1291
G-KLASSE (W460)	1291
G-KLASSE (W461)	1292
G-KLASSE (W463)	1292
G-KLASSE Cabrio (W463)	1294
GLA (H247)	1295
GLA-KLASSE (X156)	1296
GLB (X247)	1300
GLC (X253)	1301
GLC Coupe (C253)	1305
GLE (V167)	1307
GLE (W166)	1310
GLE Coupe (C167)	1311
GLE Coupe (C292)	1313
GLK-KLASSE (X204)	1314
GL-KLASSE (X164)	1318
GL-KLASSE (X166)	1318
GLS (X166)	1320
GLS (X167)	1321
MARCO POLO Camper (W447)	1322
MB Bus (W631)	1323
MB Kasten (W631)	1323
MB Kasten (W661)	1324
MB Pritsche/Fahrgestell (W631)	1324
M-KLASSE (W163)	1324
M-KLASSE (W164)	1324
M-KLASSE (W166)	1325
R-KLASSE (W251, V251)	1326
S-KLASSE (W116)	1327
S-KLASSE (W126)	1327
S-KLASSE (W140)	1328
S-KLASSE (W220, V220)	1328
S-KLASSE (W221, V221)	1331
S-KLASSE (W222, V222, X222)	1333
S-KLASSE Cabriolet (A217)	1334
S-KLASSE Coupe (C126)	1335
S-KLASSE Coupe (C140)	1335
S-KLASSE Coupe (C215)	1335
S-KLASSE Coupe (C216)	1336
S-KLASSE Coupe (C217)	1337
SL (R107)	1337
SL (R230)	1337
SL (R231)	1338
SLC (R172)	1338
SL Coupe (C107)	1338
SLK (R170)	1338
SLK (R171)	1339
SLK (R172)	1339
SLR (R199)	1339
SLR Roadster (R199)	1339
SLS AMG (C197)	1340
SLS AMG Roadster (R197)	1340
SPRINTER 2-t Bus (B901, B902)	1340
SPRINTER 2-t Kasten (B901, B902)	1340
SPRINTER 2-t Pritsche/Fahrgestell (B901, B902)	1341
SPRINTER 3,5-t Bus (B906)	1341
SPRINTER 3,5-t Kasten (B906)	1342
SPRINTER 3,5-t Kasten (B907, B910)	1343
SPRINTER 3,5-t Pritsche/Fahrgestell (B906)	1345
SPRINTER 3,5-t Pritsche/Fahrgestell (B907, B910)	1347
SPRINTER 3,5-t Tourer Bus (B907)	1349
SPRINTER 3-t Bus (B903)	1351
SPRINTER 3-t Bus (B906)	1351
SPRINTER 3-t Kasten (B903)	1352
SPRINTER 3-t Kasten (B906)	1352
SPRINTER 3-t Kasten (B910)	1353

© 2025 Continental Aftermarket & Services GmbH

SPRINTER 3-t Pritsche/Fahrgestell (B903)	1353
SPRINTER 3-t Pritsche/Fahrgestell (B906)	1354
SPRINTER 3-t Pritsche/Fahrgestell (B910, B907)	1355
SPRINTER 3-t Tourer Bus (B907)	1355
SPRINTER 4,6-t Bus (B906)	1355
SPRINTER 4,6-t Kasten (B906)	1355
SPRINTER 4,6-t Pritsche/Fahrgestell (B906)	1356
SPRINTER 4-t Bus (B904)	1357
SPRINTER 4-t Kasten (B904)	1357
SPRINTER 4-t Kasten (B907, B910)	1358
SPRINTER 4-t Pritsche/Fahrgestell (B904)	1360
SPRINTER 4-t Pritsche/Fahrgestell (B907, B910)	1361
SPRINTER 4-t Tourer Bus (B907)	1363
SPRINTER 5-t Bus (B906)	1364
SPRINTER 5-t Kasten (B906)	1365
SPRINTER 5-t Kasten (B907)	1366
SPRINTER 5-t Pritsche/Fahrgestell (B905)	1367
SPRINTER 5-t Pritsche/Fahrgestell (B906)	1367
SPRINTER 5-t Pritsche/Fahrgestell (B907)	1368
SPRINTER CLASSIC 3,5-t Kasten (B909)	1370
SPRINTER CLASSIC 4,6-t Bus (B909)	1370
SPRINTER CLASSIC 4,6-t Kasten (B909)	1370
T1/TN Kasten	1370
T1/TN Pritsche/Fahrgestell	1371
T1 Bus (602)	1371
T1 Bus (B601)	1371
T1 Kasten (601, 611)	1371
T1 Kasten (B602)	1371
T1 Pritsche/Fahrgestell (601)	1372
T1 Pritsche/Fahrgestell (B602)	1372
T2/LN1 Kasten	1372
T2/LN1 Pritsche/Fahrgestell	1372
T-KLASSE Großraumlimousine (W420)	1372
VANEO (414)	1372
VIANO (W639)	1373
VITO / MIXTO Kasten (W639)	1377
VITO Bus (W638)	1382
VITO Bus (W639)	1382
VITO Kasten (W447)	1388
VITO Mixto (Double Cabin) (W447)	1390
VITO Tourer (W447)	1393
V-KLASSE (638/2)	1395
V-KLASSE (W447)	1395
X-KLASSE (470)	1397
X-KLASSE Pritsche/Fahrgestell (470)	1397
METROCAB	1397
TAXI	1398
MG	1398
MAESTRO	1398
METRO	1398
MG 3	1398
MG 4 (EH32)	1398
MG 5 Schrägheck	1398
MG 6 Schrägheck	1398
MG 6 Stufenheck	1399
MGF (RD)	1399
MG GS	1399
MG HS (AS23)	1400
MG TF	1400
MG X-POWER	1400
MG ZR	1401
MG ZS	1401
MG ZS Hatchback	1401
MG ZT	1401
MG ZT- T	1402
MONTEGO	1402
MG (SAIC)	1402
5 Schrägheck	1402
MINI	1402
MINI (F55)	1402
MINI (F56)	1403
MINI (R50, R53)	1404
MINI (R56)	1405
MINI Cabriolet (F57)	1409
MINI Cabriolet (R52)	1411
MINI Cabriolet (R57)	1411
MINI CLUBMAN (F54)	1414
MINI CLUBMAN (R55)	1416
MINI CLUBVAN (R55)	1420
MINI COUNTRYMAN (F60)	1421
MINI COUNTRYMAN (R60)	1422
MINI Coupe (R58)	1423
MINI PACEMAN (R61)	1424
MINI Roadster (R59)	1425
MITSUBISHI	1425
3000 GT Coupe (Z1_A)	1426
ASX (GA_W_)	1426
ASX Van (GA_W_)	1427
ATTRAGE VI Stufenheck (A1_A)	1427
CARISMA (DA_)	1428
CARISMA Stufenheck (DA_)	1428
COLT IV (CA_A)	1428
COLT PLUS VI (Z2_W)	1430
COLT V (CJ_, CP_)	1428
COLT VI (Z3_A, Z2_A)	1430
DELICA / SPACE GEAR	1430
DELICA D5 (CV_W)	1430
DIAMANTE II Stufenheck (F4_A, F3_A)	1430
ECLIPSE CROSS (GK_, GL_)	1432
ECLIPSE I (D2_A)	1430
ECLIPSE II (D3_A)	1431
ECLIPSE IV (DK_A)	1431
ECLIPSE IV Cabriolet	1432
ENDEAVOR (D8_W, D7_W)	1433
GALANT IX Stufenheck (DJ_, ED_, EF_)	1436
GALANT V (E1_A)	1433
GALANT VI (E3_A)	1433
GALANT VII (E5_A, E7_A, E8_A)	1434
GALANT VIII (EA_)	1435
GALANT VIII Kombi (EA_, EC_)	1436
GALANT VII Stufenheck (E5_A, E7_A, E8_A)	1435
GALANT VI Stufenheck (E3_A)	1434
GALLOPER (JK-01)	1437
GRANDIS (NA_W)	1437
GTO Coupe (Z1_A)	1437
i (HA_)	1437
L200 / TRITON (KA_T, KB_T)	1437
L200 / TRITON (KJ_, KK_, KL_)	1440
L200 / TRITON Pritsche/Fahrgestell (KA_T, KB_T)	1441
L200 (K3_T, K2_T, K1_T, K0_T)	1442
L200 (K7_T, K6_T, K5_T)	1443
L200 Pritsche/Fahrgestell (MQ)	1443
L 300 / DELICA II Bus (L03_P/G, L0_2P)	1444
L 300 / DELICA II Kasten (L03_P)	1444
L 300 / DELICA II Pritsche/Fahrgestell (L03_P)	1444
L 300 III Bus (P0_W, P1_W, P2_W, P3_W)	1444
L 300 III Kasten (P0_V, P1_V, P2_V)	1446
L 300 III Pritsche/Fahrgestell (P1_T)	1446
L400 Kasten (PD_W, PC_W, PB_V, PA_W, PA_V)	1444
LANCER CARGO Kasten/Kombi (CS_W)	1453
LANCER IV (C6_A, C7_A)	1446
LANCER V (CB_A, CD_A, CE_A)	1447
LANCER VI (CJ_, CP_)	1447
LANCER VII (CS_A, CT_A)	1448
LANCER VIII (CY_A, CZ_A)	1451
LANCER VIII Sportback (CX_A)	1453
LANCER VII Kombi (CS_W, CT_W)	1451
LANCER V Station Wagon (CB_W, CD_W)	1447
MIRAGE / SPACE STAR VI Schrägheck (A0_A)	1453
MIRAGE V Schrägheck (CJ_A)	1454
MIRAGE V Stufenheck (CK_A)	1454
OUTLANDER I (CU_W)	1455
OUTLANDER II (CW_W)	1455
OUTLANDER III (GG_W, GF_W, ZJ, ZL, ZK)	1455
PAJERO CLASSIC (V2_W, V6_W, V7_W)	1463
PAJERO I (L04_G, L14_G)	1457
PAJERO I Canvas Top (L04_G)	1458
PAJERO II (V3_W, V2_W, V4_W, V5_W)	1458
PAJERO II (V3_W)	1459
PAJERO II Canvas Top (V2_C, V4_C)	1459
PAJERO III (V7_W, V6_W)	1459
PAJERO III Canvas Top (V6_W, V7_W)	1460
PAJERO IV (V8_W, V9_W)	1461
PAJERO IV Van (V9_, V8_, V8_V)	1462
PAJERO JUNIOR I	1464
PAJERO MINI I (H5_A)	1464
PAJERO PININ I (H6_W, H7_W)	1464
PAJERO SPORT I (K7_, K9_)	1464
PAJERO SPORT II (KH_, KG_)	1466
PAJERO SPORT III (KS_)	1466
PAJERO SPORT VAN I (K90)	1467
SANTAMO (UG)	1468
SIGMA (F2_A, F1_A)	1468
SIGMA Station Wagon (F0_W)	1468
SPACE RUNNER (N6_W, N7_W)	1468
SPACE RUNNER Großraumlimousine (N1_W, N2_W)	1468
SPACE STAR Großraumlimousine (DG_A)	1469
SPACE WAGON (D0_V/W)	1470
SPACE WAGON (N3_W, N4_W)	1470
SPACE WAGON (N9_W, N8_W)	1471
MORRIS	1471
ITAL	1471
ITAL Station Wagon	1471
MARINA	1471
MARINA Coupe	1472
MARINA III	1472
MARINA III Station Wagon	1472
MARINA II Pick-up	1471
MARINA II Station Wagon	1471
MARINA II Stufenheck	1471
MARINA Station Wagon	1472
OXFORD	1472
N	
NISSAN	1472
100NX (B13)	1472
200SX (S13)	1472
200SX Coupe (S14)	1472
240SX	1473
300ZX (Z31)	1473
300ZX (Z32)	1473
350Z Coupe (Z33)	1473
350Z Roadster (Z33)	1473

© 2025 Continental Aftermarket & Services GmbH

370Z Coupe (Z34)	1474
370Z Roadster (Z34)	1474
ALMERA (N17)	1474
ALMERA Classic (B10)	1478
ALMERA I (N15)	1475
ALMERA I Hatchback (N15)	1475
ALMERA II (N16)	1476
ALMERA II Hatchback (N16)	1476
ALMERA TINO (V10)	1478
ALTIMA (L30)	1478
ALTIMA (L31)	1478
ALTIMA (L32)	1479
ALTIMA (L33)	1479
ALTIMA Coupe (CL32)	1479
ARMADA (TA60)	1479
ATLAS II (F23, H41, H42)	1480
BLUEBIRD (T72 , T12, U12)	1480
BLUEBIRD (U11)	1480
BLUEBIRD Hatchback (T72, T12)	1480
BLUEBIRD Station Wagon (WU11)	1480
BLUEBIRD Stufenheck (910)	1480
BLUEBIRD SYLPHY / SYLPHY III (B17)	1480
BLUEBIRD SYLPHY I (G10, N16)	1481
BLUEBIRD SYLPHY II (G11)	1481
BLUEBIRD Traveller (W910)	1481
CABSTAR (F22, H40)	1481
CARAVAN Bus (E25)	1481
CARAVAN Kasten (E25)	1481
CEFIRO III Stufenheck (A33)	1482
CEFIRO II Stufenheck (A32)	1482
CEFIRO I Stufenheck (A31)	1481
CHERRY II Coupe (N10)	1482
CHERRY II Hatchback (N10)	1482
CHERRY III (N12)	1482
CHERRY II Traveller (VN10)	1482
CUBE (Z11)	1482
CUBE (Z12)	1482
DATSUN 100A (E10, BLF10)	1483
DATSUN 100A Kombi (WBLF10)	1483
DATSUN 240 Coupe (C210)	1483
ELGRAND (E50)	1483
ELGRAND (E51)	1483
ELGRAND (E52)	1483
GT-R (R35)	1483
JUKE (F15)	1484
JUKE (F16_)	1488
KUBISTAR Kasten (X76)	1488
LATIO Stufenheck (C11)	1490
LAUREL (JC32)	1490
LEAF (ZE0)	1490
LEAF (ZE1)	1490
MAXIMA / MAXIMA QX IV (A32)	1490
MAXIMA / MAXIMA QX IV Station Wagon (A32)	1491
MAXIMA / MAXIMA QX V (A33)	1491
MAXIMA III (J30)	1491
MAXIMA VI (A34)	1491
MAXIMA VII (A35)	1491
MICRA C+C III (K12)	1496
MICRA I (K10)	1492
MICRA II (K11)	1492
MICRA III (K12)	1492
MICRA IV (K13K, K13KK)	1494
MICRA V (K14)	1496
MURANO I (Z50)	1496
MURANO II (Z51)	1497
MURANO III (Z52_)	1498
NAVARA (D21)	1498
NAVARA (D22)	1498
NAVARA NP300 (D40)	1498
NAVARA NP300 Pick-up (D23, D23T)	1499
NAVARA NP300 Pritsche/Fahrgestell (D23)	1500
NAVARA NP300 Pritsche/Fahrgestell (D40)	1500
NOTE (E11, NE11)	1500
NOTE (E12)	1500
NOTE VAN (E11)	1502
NP300 PICKUP (D22)	1502
NT400 CABSTAR (F24M)	1502
NV200 / EVALIA Bus	1502
NV200 Kasten	1502
NV 2500 Standard Cargo Van	1506
NV250 Bus (X61)	1503
NV250 Kasten (X61)	1503
NV300 Kasten (X82)	1503
NV300 Kombi (X82)	1504
NV300 Pritsche/Fahrgestell (X82)	1505
NV350 / CARAVAN Bus (E26)	1505
NV350 Kasten (E26)	1505
NV400 Bus (X62, X62B)	1506
NV400 Kasten (X62, X62B)	1506
NV400 Pritsche/Fahrgestell (X62, X62B)	1506
PATHFINDER I (WD21)	1506
PATHFINDER II (R50)	1507
PATHFINDER III (R51)	1507
PATHFINDER IV (R52)	1508
PATROL GR IV (Y60, GR)	1509
PATROL GR V Pritsche/Fahrgestell (Y61)	1509
PATROL GR V Wagon (Y61)	1509
PATROL III/1 Hardtop (K160)	1511
PATROL III/1 Pritsche/Fahrgestell (MQ, MK, GQ)	1511
PATROL III/1 Station Wagon (W160)	1512
PATROL III/2 Hardtop (K260)	1512
PATROL III/2 Station Wagon (W260)	1514
PATROL VI (Y62)	1508
PICK UP (720)	1515
PICK UP (D21)	1515
PICK UP (D22)	1515
PIXO (UA0)	1516
PRAIRIE (M10, NM10)	1516
PRAIRIE PRO (M11)	1516
PRESAGE (U31)	1517
PRESEA (R11)	1517
PRIMASTAR Bus (X82)	1517
PRIMASTAR Bus (X83)	1517
PRIMASTAR Kasten (X82)	1517
PRIMASTAR Kasten (X83)	1518
PRIMASTAR Pritsche/Fahrgestell (X83)	1518
PRIMERA (P10)	1518
PRIMERA (P11)	1519
PRIMERA (P12)	1519
PRIMERA Hatchback (P10)	1520
PRIMERA Hatchback (P11)	1521
PRIMERA Hatchback (P12)	1522
PRIMERA Kombi (WP12)	1522
PRIMERA Traveller (W10)	1522
PRIMERA Traveller (WP11)	1522
PULSAR Schrägheck (C13)	1523
QASHQAI / QASHQAI +2 I (J10, NJ10, JJ10E)	1523
QASHQAI III (J12)	1528
QASHQAI II SUV (J11, JI1_)	1525
QUEST (E52)	1528
QUEST (V42)	1528
ROGUE	1528
ROGUE (T33)	1528
SENTRA V (B15)	1528
SENTRA VI (B16)	1528
SENTRA VII (B17)	1528
SERENA (C23)	1529
SERENA (C24)	1529
SERENA (C25)	1530
SERENA (C26)	1530
SERENA (C27)	1530
SILVIA (S12)	1530
SKYLINE (R33)	1530
SKYLINE (R34)	1530
SKYLINE Coupe (R34)	1530
SKYLINE Coupe (V35)	1531
STANZA (T11)	1531
STANZA Hatchback (T11)	1531
SUNNY III (N14, B13)	1531
SUNNY III Hatchback (N14)	1532
SUNNY III Kasten/Kombi (Y10)	1533
SUNNY III Liftback (N14)	1533
SUNNY III Traveller (Y10)	1533
SUNNY IV Stufenheck (N16)	1533
TEANA I (J31)	1534
TEANA II (J32)	1534
TEANA III (J33, L33)	1534
TERRANO (D10)	1535
TERRANO I (WD21)	1535
TERRANO II (R20)	1535
TERRANO II Van (R20)	1536
TIIDA Schrägheck (C11)	1536
TIIDA Schrägheck (C12)	1537
TIIDA Stufenheck (SC11)	1537
TITAN (A60)	1538
TOWNSTAR Großraumlimousine (XFK)	1538
TOWNSTAR Kasten/Großraumlimousine (XFK)	1538
URVAN Bus (E23)	1538
URVAN Bus (E24)	1538
URVAN Kasten (E23)	1539
URVAN Kasten (E24)	1539
VANETTE Bus (C22)	1540
VANETTE Bus (KC120)	1540
VANETTE Bus (S20)	1540
VANETTE Bus (S21)	1540
VANETTE CARGO Bus (HC 23)	1540
VANETTE CARGO Kasten (HC 23)	1541
VANETTE Kasten (_C22)	1541
VANETTE Kasten (C120)	1541
VANETTE Kasten (S20)	1542
VANETTE Kasten (S21)	1542
VANETTE Pritsche/Fahrgestell (S20)	1542
VERSA II (N17_)	1542
XTERRA (N50)	1542
XTERRA (WD22_)	1543
X-TRAIL I (T30)	1543
X-TRAIL II (T31)	1543
X-TRAIL III (T32_, T32R, T32RR)	1544
X-TRAIL IV (T33)	1547
X-TRAIL VAN (T31)	1547
X-TRAIL VAN (T32)	1548
NSU	1548

© 2025 Continental Aftermarket & Services GmbH

RO 80	1548
O	
OLDSMOBILE	1548
CUTLASS SUPREME Coupe	1548
OPEL	1548
ADAM (M13)	1548
AGILA (A) (H00)	1548
AGILA (B) (H08)	1549
AMPERA (R12)	1549
ANTARA A (L07)	1549
ARENA Bus (A97)	1550
ARENA Combi (A97)	1550
ARENA Kasten (A97)	1550
ARENA Kasten (TB, TF)	1550
ASCONA A (81_, 86_, 87_, 88_)	1551
ASCONA A Voyage (84_, 89_)	1551
ASCONA B (81_, 86_, 87_, 88_)	1551
ASCONA C (J82)	1551
ASCONA C CC (J82)	1551
ASTRA F Cabriolet (T92)	1552
ASTRA F Caravan (T92)	1552
ASTRA F CC (T92)	1552
ASTRA F CLASSIC Caravan (T92)	1553
ASTRA F CLASSIC CC (T92)	1553
ASTRA F CLASSIC Stufenheck (T92)	1554
ASTRA F Kasten/Kombi (T92)	1554
ASTRA F Stufenheck (T92)	1554
ASTRA G Cabriolet (T98)	1555
ASTRA G Caravan (T98)	1555
ASTRA G CC (T98)	1556
ASTRA G CLASSIC (T98)	1557
ASTRA G CLASSIC Caravan (F35)	1557
ASTRA G CLASSIC Stufenheck (T98)	1557
ASTRA G Coupe (T98)	1558
ASTRA G Kasten/Kombi (F70)	1558
ASTRA G Stufenheck (T98)	1558
ASTRA H (A04)	1559
ASTRA H Caravan (A04)	1560
ASTRA H CLASSIC Kombi (A04)	1560
ASTRA H CLASSIC Schrägheck (A04)	1560
ASTRA H CLASSIC Stufenheck (A04)	1560
ASTRA H GTC (A04)	1561
ASTRA H Kasten/Kombi (L70)	1561
ASTRA H Stufenheck (A04)	1562
ASTRA H TwinTop (A04)	1563
ASTRA J (P10)	1563
ASTRA J Caravan (P10)	1564
ASTRA J GTC	1565
ASTRA J Kasten/Kombi (P10)	1566
ASTRA J Kasten/Schrägheck (P10)	1567
ASTRA J Stufenheck	1567
ASTRA K (B16)	1568
ASTRA K Kasten/Kombi	1570
ASTRA K Kasten/Schrägheck	1570
ASTRA K Sports Tourer (B16)	1571
ASTRA L (OV5)	1573
ASTRA L Sports Tourer (OV5)	1573
BLAZER	1574
CALIBRA A (C89)	1574
CAMPO (TFO, TF1)	1574
CASCADA (W13)	1574
COMBO E Tour / Life (K9)	1575
COMBO Kasten/Großraumlimousine	1575
COMBO Kasten/Großraumlimousine (71_)	1575
COMBO Kasten/Großraumlimousine (K9)	1576
COMBO Kasten/Großraumlimousine (X12)	1576
COMBO Tour	1577
COMBO Tour (X12)	1577
COMMODORE A	1578
COMMODORE A Coupe	1578
COMMODORE B	1578
COMMODORE B Coupe	1578
COMMODORE C (14_, 19_)	1578
COMMODORE C Caravan (61)	1579
CORSA A CC (S83)	1579
CORSA A Kasten/Schrägheck (S83)	1579
CORSA A TR (S83)	1579
CORSA B (S93)	1580
CORSA B Kasten/Schrägheck (S93)	1580
CORSA B Kombi (S93)	1581
CORSA C (X01)	1581
CORSA C Kasten/Schrägheck (X01)	1582
CORSA D (S07)	1582
CORSA D Kasten/Schrägheck (S07)	1583
CORSA E (X15)	1584
CORSA E Kasten/Schrägheck (X15)	1584
CORSA F (P2JO)	1584
CORSA F Kasten/Schrägheck	1585
CROSSLAND X / CROSSLAND (P17, P2QO)	1585
CROSSLAND X Van	1586
FRONTERA A (U92)	1587
FRONTERA A Sport (U92)	1587
FRONTERA B (U99)	1587
GRANDLAND / GRANDLAND X (A18, P1UO)	1587
GRANDLAND X Van	1588
GT	1588
GT Cabriolet (M07)	1588
INSIGNIA A (G09)	1588
INSIGNIA A Country Tourer (G09)	1589
INSIGNIA A Sports Tourer (G09)	1589
INSIGNIA A Stufenheck (G09)	1589
INSIGNIA B Country Tourer (Z18)	1590
INSIGNIA B Grand Sport (Z18)	1590
INSIGNIA B Sports Tourer (Z18)	1591
INSIGNIA B Sports Tourer Combi Van (Z18)	1592
KADETT A Caravan	1592
KADETT B	1592
KADETT B Caravan	1592
KADETT B Coupe	1593
KADETT C	1593
KADETT C Caravan	1593
KADETT C CC	1593
KADETT C Coupe	1593
KADETT D (31_-34_, 41_-44_)	1593
KADETT D (32_,37_,39, _42)	1593
KADETT D Caravan (35_, 36_, 45_, 46_)	1594
KADETT E (T85)	1594
KADETT E Cabriolet (T85)	1594
KADETT E Caravan (T85)	1594
KADETT E CC (T85)	1595
KADETT E Combo (T85)	1595
KADETT E Kasten/Kombi (T85)	1596
KARL (C16)	1596
MANTA B (58_, 59_)	1596
MANTA B CC (53_, 55_)	1596
MERIVA A Großraumlimousine (X03)	1597
MERIVA B Großraumlimousine (S10)	1597
MERIVA B VAN (S10)	1598
MOKKA	1598
MOKKA / MOKKA X (J13)	1598
MOKKA X VAN (J13)	1599
MONTEREY A (M92)	1599
MONTEREY B (M98)	1599
MONZA A (22_)	1600
MOVANO B Bus (X62)	1600
MOVANO B Kasten (X62)	1600
MOVANO B Pritsche/Fahrgestell (X62)	1601
MOVANO C Kasten (U9)	1601
MOVANO C Pritsche/Fahrgestell (U9)	1601
OMEGA A (V87)	1601
OMEGA A Caravan (V87)	1602
OMEGA B (V94)	1602
OMEGA B Caravan (V94)	1603
REKORD D	1603
REKORD D Caravan	1604
REKORD D Coupe	1604
REKORD E (17_, 11_, 14_, 16_, 18_, 19_)	1604
REKORD E Caravan (61_, 66_, 67_)	1604
SENATOR A (29_)	1604
SENATOR B (V88)	1605
SIGNUM CC (Z03)	1605
SINTRA (APV)	1605
SPEEDSTER (E01)	1605
TIGRA (S93)	1605
TIGRA TwinTop (X04)	1605
VECTRA A (J89)	1606
VECTRA A CC (J89)	1606
VECTRA B (J96)	1607
VECTRA B Caravan (J96)	1607
VECTRA B CC (J96)	1607
VECTRA C (Z02)	1608
VECTRA C Caravan (Z02)	1609
VECTRA C CC (Z02)	1609
VIVARO A Bus (X83)	1611
VIVARO A Kasten (X83)	1611
VIVARO A Pritsche/Fahrgestell (X83)	1611
VIVARO B Bus (X82)	1611
VIVARO B Kasten (X82)	1612
VIVARO B Pritsche/Fahrgestell (X82)	1612
VIVARO C Bus (K0)	1613
VIVARO C Kasten (K0)	1613
VIVARO C Platform Cabin (K0)	1614
ZAFIRA / ZAFIRA FAMILY B (A05)	1614
ZAFIRA A Großraumlimousine (T98)	1615
ZAFIRA B Kasten/Großraumlimousine (A05)	1616
ZAFIRA LIFE Bus (K0)	1617
ZAFIRA TOURER C (P12)	1617
ZAFIRA TOURER C VAN (P12)	1618
P	
PERODUA	1618
ALZA (M502)	1618
KANCIL	1618
KELISA	1618
KENARI	1618
MYVI (M30_)	1619
PEUGEOT	1619
1007 (KM_)	1681
104	1619
104 Coupe	1619
106 I (1A, 1C)	1619
106 II (1A_, 1C_)	1620
106 Van II Kasten/Schrägheck (1S_)	1621

© 2025 Continental Aftermarket & Services GmbH

106 Van I Kasten/Schrägheck (1S_)	1621
107 (PM_, PN_)	1621
108	1621
2008 I (CU_)	1681
2008 II (UD_, US_, UY_, UJ_, UR_, UC_)	1683
2008 I Van (CU_)	1682
205 I (741A/C)	1622
205 I Cabriolet (741B, 20D)	1622
205 II (20A/C)	1622
205 Kasten/Schrägheck	1625
206+ (2L_, 2M_)	1629
206 CC (2D)	1625
206 Schrägheck (2A/C)	1625
206 Stufenheck	1627
206 SW (2E/K)	1627
206 Van	1629
207 (WA_, WC_)	1629
207 CC (WD_)	1632
207 Kasten/Schrägheck (WA_, WC_)	1632
207 Stufenheck	1632
207 SW (WK_)	1632
207 SW Kasten/Kombi (WK_)	1634
208 I (CA_, CC_)	1634
208 II (UB_, UP_, UW_, UJ_)	1636
208 Kasten/Schrägheck (CR_)	1637
3008 I Großraumlimousine (OU_)	1683
3008 II SUV (MC_, MR_, MJ_, M4_)	1685
3008 Van (OU_)	1687
3008 Van (MR_, MC_, MJ_)	1687
301	1637
304 (_04M_)	1638
304 Break (_04D_)	1638
304 Cabriolet (_04B_)	1638
304 Coupe (_04C_)	1638
305 I (581A)	1638
305 I Break (581D)	1638
305 II (581M)	1639
305 II Break (581E)	1639
306 (7B, N3, N5)	1639
306 Break (7E, N3, N5)	1641
306 Cabriolet (7D, N3, N5)	1643
306 Kasten/Kombi (N_, 7_)	1644
306 Kasten/Schrägheck	1644
306 Schrägheck (7A, 7C, N3, N5)	1644
307 (3A/C)	1646
307 Break (3E)	1650
307 CC (3B)	1652
307 Stufenheck	1653
307 SW (3H)	1653
307 SW Kasten/Kombi (3E_, 3H_)	1656
308 CC (4B_)	1660
308 I (4A_, 4C_)	1658
308 II (LB_, LP_, LW_, LH_, L3_)	1659
308 III (FB_, FH_, FP_, F3_, FM_)	1660
308 Kasten/Schrägheck (LB_)	1661
308 SW I (4E_, 4H_)	1661
308 SW II (LC_, LJ_, LR_, LX_, L4_)	1662
308 SW III (FC_, FJ_, FR_, F4_, FN_)	1664
308 SW II Kasten/Kombi (LC_)	1664
308 SW I Kasten/Kombi (4E_)	1662
309 I (10C, 10A)	1664
309 II (3C, 3A)	1665
4007 (VU_, VV_)	1687
4007 Van (VU_, VV_)	1688
4008	1688
405 I (15B)	1665
405 I Break (15E)	1666
405 II (4B)	1666
405 II Break (4E)	1666
406 (8B)	1666
406 Break (8E/F)	1667
406 Coupe (8C)	1667
407 (6D_)	1668
407 Coupe (6C_)	1669
407 SW (6E_, 6D_)	1669
407 SW Kasten/Kombi (6E_)	1670
408	1670
408 II (FP_, F3_)	1670
5008 (OU_, OE_)	1688
5008 II (MC_, MJ_, MR_, M4_)	1689
5008 II Van (MC_, MJ_)	1690
5008 I Van (OU_)	1689
504 (A_, M_)	1671
504 Break (D_, F_)	1671
504 Cabriolet	1671
504 Coupe	1671
504 Pick-up (E_)	1671
505 (551A)	1671
505 Break (551D)	1672
508 I (8D_)	1672
508 II (FB_, FH_, F3_)	1673
508 SW I (8E_)	1674
508 SW II (FC_, FJ_, F4_)	1675
508 SW Kasten/Kombi (8E_)	1676
604 (561A_)	1676
605 (6B)	1676
607 (9D, 9U)	1677
806 (221)	1677
806 Van (AF_)	1677
807 (EB_)	1678
807 Van (EB_)	1680
BIPPER (AA_)	1690
BIPPER TEPEE	1691
BOXER Bus	1692
BOXER Bus (230P)	1692
BOXER Bus (244, Z_)	1692
BOXER Kasten	1693
BOXER Kasten (230L)	1694
BOXER Kasten (244)	1695
BOXER Pritsche/Fahrgestell	1695
BOXER Pritsche/Fahrgestell (244)	1696
BOXER Pritsche/Fahrgestell (ZCT_)	1696
EXPERT (224_)	1696
EXPERT Bus (V_)	1697
EXPERT Kasten (222)	1697
EXPERT Kasten (V_)	1697
EXPERT Kasten (VF3A_, VF3U_, VF3X_)	1699
EXPERT Pritsche/Fahrgestell	1699
EXPERT Pritsche/Fahrgestell (223)	1699
EXPERT Pritsche/Fahrgestell (V_)	1700
EXPERT TEPEE (VF3X_)	1700
ION	1701
J5 Bus (280P)	1701
J5 Bus (290P)	1701
J5 Kasten (280L)	1701
J5 Kasten (290L)	1702
J5 Pritsche/Fahrgestell (280L)	1702
J5 Pritsche/Fahrgestell (290L)	1702
J7 Kasten	1702
J7 Pritsche/Fahrgestell	1702
J9 Bus	1702
J9 Kasten	1702
J9 Pritsche/Fahrgestell	1703
PARTNER Großraumlimousine (5_, G_)	1703
PARTNER Kasten/Großraumlimousine	1705
PARTNER Kasten/Großraumlimousine (5_, G_)	1706
PARTNER Kasten/Großraumlimousine (K9)	1708
PARTNER ORIGIN Großraumlimousine (G_)	1709
PARTNER ORIGIN Kasten/Großraumlimousine (G_)	1709
PARTNER Pritsche/Fahrgestell	1710
PARTNER Pritsche/Fahrgestell (5_, G_)	1710
PARTNER TEPEE	1710
RCZ	1712
RIFTER	1713
TRAVELLER Bus (V_)	1714
PLYMOUTH	1715
BREEZE	1715
NEON II Stufenheck	1715
NEON Stufenheck	1716
SUNDANCE Coupe	1716
SUNDANCE Stufenheck	1716
VOYAGER / GRAND VOYAGER	1716
PONTIAC	1716
BONNEVILLE Stufenheck	1716
FIREBIRD	1716
FIREBIRD (FS87)	1717
FIREBIRD Cabriolet (FS67)	1717
GRAND PRIX VI Coupe	1717
GRAND PRIX VI Stufenheck	1717
MONTANA	1717
PHOENIX	1717
PHOENIX Coupe	1717
SUNBIRD	1717
SUNFIRE	1718
SUNFIRE Coupe	1718
TRANS SPORT	1718
TRANS SPORT (UM06)	1718
PORSCHE	1718
718 BOXSTER (982)	1718
718 BOXSTER Spyder (982)	1718
718 CAYMAN (982)	1719
911 (964)	1719
911 (991)	1719
911 (992)	1720
911 (993)	1720
911 (996)	1722
911 (997)	1722
911 Cabriolet (964)	1723
911 Cabriolet (991)	1723
911 Cabriolet (992)	1723
911 Cabriolet (993)	1723
911 Cabriolet (996)	1723
911 Cabriolet (997)	1724
911 Speedster (964)	1724
911 Speedster (991)	1724
911 Targa (964)	1724
911 Targa (991)	1725
911 Targa (992)	1725
911 Targa (993)	1725
911 Targa (996)	1725
911 Targa (997)	1725
924	1726

© 2025 Continental Aftermarket & Services GmbH

928	1726
944	1726
944 Cabriolet	1726
968	1726
968 Cabriolet	1726
BOXSTER (981)	1727
BOXSTER (986)	1727
BOXSTER (987)	1727
BOXSTER Spyder (981)	1728
BOXSTER Spyder (987)	1728
CARRERA GT (980)	1728
CAYENNE (92A)	1730
CAYENNE (9PA)	1728
CAYENNE (9YA)	1728
CAYENNE Coupe (9YB)	1730
CAYMAN (981)	1731
CAYMAN (987)	1731
MACAN (95B)	1732
PANAMERA (970)	1732
PANAMERA (971)	1733
PANAMERA Sport Turismo (971)	1733
TAYCAN (Y1A)	1734
TAYCAN Cross Turismo (Y1B)	1735
TAYCAN Sport Turismo (Y1C)	1735
PROTON	1735
AEROBACK Schrägheck (C2_A, C9_L)	1735
EXORA	1736
GEN 2 (CM_)	1736
IMPIAN	1736
JUMBUCK Pick-up	1736
PERSONA 300 (C9_M)	1737
PERSONA 400 (C9_S)	1737
PERSONA 400 Schrägheck (C9_C, C9_S)	1737
PERSONA Stufenheck	1738
PREVÉ	1738
PUTRA Coupe	1738
SAGA II Stufenheck	1738
SAGA Schrägheck	1738
SAGA Stufenheck	1738
SALOON Stufenheck (C2_S)	1739
SATRIA (C9_M)	1739
SATRIA NEO	1739
SAVVY	1739
SUPRIMA S Schrägheck	1739
WIRA	1740
WIRA Hatchback (C9_L)	1740
PUCH	1741
G-MODELL (W460)	1741
G-MODELL (W461)	1741
G-MODELL (W463)	1741
R	
RELIANT	1742
FOX	1742
SCIMITAR Cabriolet	1742
SCIMITAR Roadster	1742
SCIMITAR SABRE Roadster	1742
SCIMITAR Station Wagon	1742
RENAULT	1742
11 (B/C37_)	1743
11 Kasten/Schrägheck (S37_)	1743
12	1743
12 (117_)	1743
12 Kasten/Kombi	1743
12 Variable (117_, 133_)	1744
14 (121_)	1744
15 (130_)	1744
17	1744
18 (134_)	1744
18 Kasten/Kombi	1744
18 Variable (135_)	1744
19 I (B/C53_)	1745
19 I Cabriolet (D53_)	1746
19 I Chamade (L53_)	1746
19 II (B/C53_)	1747
19 II Cabriolet (D53_, 853_)	1748
19 II Chamade (L53_)	1748
19 II Kasten/Schrägheck (S53_)	1749
19 I Kasten/Schrägheck (S53_)	1747
20 (127_)	1750
21 (B48_)	1750
21 Kasten/Kombi (S48_)	1750
21 Kombi (K48_)	1750
21 Stufenheck (L48_)	1751
25 (B29_)	1751
30 (127_)	1751
9 (L42_)	1742
ALASKAN	1752
ARKANA I (LCM_, LDN_)	1752
AUSTRAL	1752
AVANTIME (DE0_)	1752
CAPTUR I (J5_, H5_)	1752
CAPTUR II (HF_)	1754
CLIO I (B/C57_, 5/357_)	1754
CLIO II (BB_, CB_)	1763
CLIO III (BR0/1, CR0/1)	1771
CLIO III Grandtour (KR0/1_)	1772
CLIO III Kasten/Schrägheck (SB_, SR_)	1773
CLIO II Kasten/Schrägheck (SB0/1/2_)	1768
CLIO I Kasten/Schrägheck (S57_)	1762
CLIO IV (BH_)	1775
CLIO IV Grandtour (KH_)	1777
CLIO IV Kasten/Kombi (KH_)	1777
CLIO IV Kasten/Schrägheck (BH_)	1777
CLIO V (B7_)	1777
DOKKER	1778
DUSTER (HM_)	1778
DUSTER (HS_)	1778
ESPACE I (J11_)	1782
ESPACE II (J/S63_)	1782
ESPACE III (JE0_)	1782
ESPACE IV (JK0/1_)	1783
ESPACE V (JR_)	1783
ESPACE VI (RHN)	1784
EXPRESS Kasten/Großraumlimousine	1784
FLUENCE (L3_)	1784
FUEGO (136_)	1787
GRAND SCÉNIC II (JM0/1_)	1787
GRAND SCÉNIC III (JZ0/1_)	1789
GRAND SCÉNIC IV (R9_)	1790
KADJAR (HA_, HL_)	1792
KANGOO / GRAND KANGOO II (KW0/1_)	1793
KANGOO (KC0/1_)	1796
KANGOO BE BOP (KW0/1_)	1798
KANGOO Express (FC0/1_)	1799
KANGOO Express (FW0/1_)	1801
KANGOO III Großraumlimousine	1798
KANGOO III Kasten/Großraumlimousine	1798
KAPTUR (H5_)	1805
KOLEOS I (HY_)	1806
KOLEOS II (HC_)	1806
LAGUNA Coupe (DT0/1)	1811
LAGUNA I (B56_, 556_)	1807
LAGUNA I Grandtour (K56_)	1808
LAGUNA II (BG0/1_)	1808
LAGUNA II Grandtour (KG0/1_)	1809
LAGUNA III (BT0/1)	1810
LAGUNA III Grandtour (KT0/1)	1811
LATITUDE (L70_)	1811
LODGY (JS_)	1813
LOGAN/STEPWAY II (L8_)	1813
LOGAN EXPRESS (US_)	1816
LOGAN I (LS_)	1814
LOGAN II Kombi (K8_)	1815
LOGAN I Kombi (KS_)	1815
MASTER I Bus (T_)	1816
MASTER III Bus (JV)	1817
MASTER III Kasten (FV)	1817
MASTER III Pritsche/Fahrgestell (EV, HV, UV)	1817
MASTER I Kasten (T_)	1816
MASTER I Pritsche/Fahrgestell (P_)	1816
MEGANE CC (EZ0/1_)	1851
MEGANE E-TECH SUV	1852
MEGANE I (BA0/1_)	1818
MEGANE I Cabriolet (EA0/1_)	1820
MEGANE I Classic (LA0/1_)	1820
MEGANE I Coach (DA0/1_)	1821
MEGANE I Grandtour (KA0/1_)	1822
MEGANE I Hatchback Van (SA0/1_)	1823
MEGANE II (BM0/1_, CM0/1_)	1824
MEGANE II Coupé-Cabriolet (EM0/1_)	1829
MEGANE II Hatchback Van (KM0/2_)	1832
MEGANE III Combi Van (KZ0/1)	1843
MEGANE III Coupe (DZ0/1_)	1843
MEGANE III Grandtour (KZ0/1)	1844
MEGANE III Hatchback Van (BZ_)	1844
MEGANE III Schrägheck (BZ0/1_, B3_)	1844
MEGANE II Kasten/Kombi (KM_)	1834
MEGANE II Kombi (KM0/1_)	1835
MEGANE II Stufenheck (LM0/1_)	1839
Megane I Kombi van (KA_)	1823
MEGANE IV Grandtour (K9A/M/N_)	1846
MEGANE IV Schrägheck (B9A/M/N_)	1848
MEGANE IV Stufenheck	1850
MEGANE Scénic (JA0/1_)	1852
MODUS / GRAND MODUS (F/JP0_)	1853
SAFRANE I (B54_)	1855
SAFRANE II (B54_)	1855
SANDERO/STEPWAY I (BS_)	1855
SANDERO/STEPWAY II (B8_)	1856
SCÉNIC I Großraumlimousine (JA0/1_, FA0_)	1859
SCÉNIC II (JM0/1_)	1860
SCÉNIC III (JZ0/1_)	1863
SCÉNIC III VAN (JZ0/1_)	1864
SCÉNIC IV (J9_)	1864
SPORT SPIDER (EF0_)	1866
SUPER 5 (B/C40_)	1866
SUPER 5 Kasten/Schrägheck (S40_)	1866
TALISMAN (LP_)	1867
TALISMAN Grandtour (KP_)	1868
THALIA I (LB_)	1868
THALIA II (LU_)	1870
THALIA III (L8_)	1871

© 2025 Continental Aftermarket & Services GmbH

TRAFIC Bus (T_, P_, V_)	1874
TRAFIC II Bus (JL)	1871
TRAFIC III Bus (JG_)	1872
TRAFIC III Kasten (FG_)	1872
TRAFIC III Pritsche/Fahrgestell (EG_)	1873
TRAFIC II Kasten (FL)	1871
TRAFIC II Pritsche/Fahrgestell (EL)	1872
TRAFIC Kasten (T_, P_, V_)	1875
TRAFIC Pritsche/Fahrgestell (T_, P_, V_)	1875
TWINGO I (C06_)	1876
TWINGO II (CN0_)	1876
TWINGO III (BCM_, BCA_)	1877
TWINGO II Kasten/Schrägheck (CN0_)	1877
TWINGO I Kasten/Schrägheck (S06_)	1876
TWIZY (MAM_)	1878
VEL SATIS (BJ0_)	1878
WIND (E4M_)	1879
ZOE (BFM_)	1879
ZOE Kasten/Schrägheck (BFM_)	1880
ROLLS-ROYCE	1880
SILVER SERAPH	1880
ROVER	1880
100 / METRO Schrägheck (XP)	1881
100 Cabriolet (XP)	1881
2000-3500 (P6)	1889
2000-3500 Schrägheck (SD1)	1890
200 Coupe (XW)	1883
200 II Cabriolet (XW)	1882
200 II Schrägheck (RF)	1882
200 II Schrägheck (XW)	1882
200 I Stufenheck (XH)	1882
25 I Schrägheck (RF)	1880
400 II (RT)	1883
400 II (XW)	1883
400 II Schrägheck (RT)	1884
400 Tourer (XW)	1884
45 I Schrägheck (RT)	1880
45 I Stufenheck (RT)	1881
600 I (RH)	1884
75 (RJ)	1881
75 I Tourer (RJ)	1881
800 (XS)	1885
800 Coupe	1887
800 Schrägheck (XS)	1888
CITYROVER Schrägheck	1890
COUPE	1890
MAESTRO Schrägheck	1890
MONTEGO	1890
MONTEGO Estate (XE)	1890
STREETWISE Schrägheck	1890
S	
SAAB	1891
9000	1918
9000 Schrägheck	1921
900 I (AC4, AM4)	1917
900 I Cabriolet	1917
900 I Combi Coupe	1917
900 II	1918
900 II Cabriolet	1918
900 II Coupe	1918
9-3 (YS3D)	1891
9-3 (YS3F, E79, D79, D75)	1891
9-3 Cabriolet (YS3D)	1897
9-3 Cabriolet (YS3F)	1897
9-3 Kombi (E50)	1900
9-3X (YS3)	1907
9-5 (YS3E)	1908
9-5 (YS3G)	1912
9-5 Kombi (YS3E)	1912
9-7X	1916
SCION	1924
tC Coupe	1924
SEAT	1924
ALHAMBRA (710, 711)	1925
ALHAMBRA (7V8, 7V9)	1924
ALHAMBRA VAN (711)	1926
ALHAMBRA VAN (7V8, 7V9)	1926
ALTEA (5P1)	1926
ALTEA XL (5P5, 5P8)	1927
ARONA (KJ7, KJP)	1927
AROSA (6H1)	1928
ATECA (KH7, KHP)	1929
CORDOBA (6K1, 6K2)	1930
CORDOBA (6L2)	1931
CORDOBA Vario (6K5)	1933
CORDOBA VARIO Kasten/Kombi (6K5)	1933
EXEO ST (3R5)	1934
IBIZA I (21A)	1934
IBIZA II (6K1)	1934
IBIZA III (6L1)	1935
IBIZA IV (6J5, 6P1)	1940
IBIZA IV Kasten/Schrägheck (6J1)	1944
IBIZA IV SC (6J1, 6P5)	1944
IBIZA IV ST (6J8, 6P8)	1948
IBIZA V (KJ1, KJG)	1950
INCA (6K9)	1950
LEON (1M1)	1950
LEON (1P1)	1951
LEON (5F1)	1953
LEON (KL1, KLG)	1954
LEON Kasten/Schrägheck (5F1)	1955
LEON SC (5F5)	1955
LEON Sportstourer (KL8, KLD)	1956
LEON ST (5F8)	1957
LEON ST Kasten/Kombi (5F8)	1958
MALAGA (23A)	1959
MARBELLA (28A)	1959
MARBELLA Kasten/Schrägheck (028A)	1959
Mii (KF1, KE1)	1959
PANDA (141A)	1959
RITMO (138)	1960
RONDA (22A)	1960
TARRACO (KN2)	1960
TERRA (24)	1961
TERRA Kasten/Kombi (024A)	1961
TOLEDO I (1L2)	1961
TOLEDO II (1M2)	1962
TOLEDO IV (KG3)	1962
SKODA	1963
105,120 (742)	1963
105,120 (744)	1963
110	1963
110 Coupe	1963
130	1963
CITIGO (NF1)	1963
E-CITIGO (NE1)	1964
ENYAQ iV Coupe (5AC)	1964
ENYAQ iV SUV (5AZ)	1964
FABIA I (6Y2)	1964
FABIA I Combi (6Y5)	1965
FABIA II (542)	1966
FABIA II Combi (545)	1968
FABIA III (NJ3)	1970
FABIA III Kombi (NJ5)	1970
FABIA I Praktik (6Y5)	1965
FABIA I Stufenheck (6Y3)	1966
FABIA IV (PJ3)	1971
FAVORIT (781)	1971
FAVORIT Forman (785)	1971
FAVORIT Pick-up (787)	1972
FELICIA Cube Van (6U5)	1974
FELICIA I (6U1)	1972
FELICIA II (6U1)	1973
FELICIA II Kombi (6U5)	1973
FELICIA I Kombi (6U5)	1972
FELICIA I Pick-up (6UF, 6U7)	1973
KAMIQ (NW4)	1974
KAROQ (NU7, ND7)	1975
KODIAQ I (NS6, NS7, NV7)	1976
OCTAVIA I (1U2)	1978
OCTAVIA I Combi (1U5)	1978
OCTAVIA II (1Z3)	1979
OCTAVIA II Combi (1Z5)	1979
OCTAVIA III (5E3, NL3, NR3)	1980
OCTAVIA III Combi (5E5, 5E6)	1981
OCTAVIA I Kasten/Kombi (1U5)	1978
OCTAVIA IV (NX3, NN3, PV3)	1983
OCTAVIA IV Combi (NX5, PV5)	1985
RAPID (120G, 130G, 135G)	1986
RAPID (NH3, NK3, NK6)	1986
RAPID Spaceback (NH1)	1987
ROOMSTER (5J7)	1988
ROOMSTER Praktik (5J)	1990
SCALA (NW1)	1991
SUPERB I (3U4)	1992
SUPERB II (3T4)	1994
SUPERB III (3V3)	1996
SUPERB III Kombi (3V5)	1998
SUPERB II Kombi (3T5)	1995
YETI (5L)	2000
SMART	2000
CABRIO (450)	2001
CITY-COUPE (450)	2001
CROSSBLADE (450)	2001
FORFOUR (454)	2001
FORFOUR Schrägheck (453)	2001
FORTWO Cabrio (450)	2002
FORTWO Cabrio (451)	2002
FORTWO Cabriolet (453)	2003
FORTWO Coupe (450)	2003
FORTWO Coupe (451)	2004
FORTWO Coupe (453)	2005
ROADSTER (452)	2005
ROADSTER Coupe (452)	2005
SSANGYONG	2005
ACTYON I	2005
ACTYON II	2006
ACTYON SPORTS I (QJ)	2006
ACTYON SPORTS II	2006
KORANDO (C300)	2007
KORANDO (CK)	2007
KORANDO (K5, K9)	2008

© 2025 Continental Aftermarket & Services GmbH

KORANDO (KJ)	2008
KORANDO Cabrio (KJ)	2009
KORANDO Geländewagen offen (K4)	2009
KYRON	2009
MUSSO (FJ)	2011
MUSSO (QK)	2011
MUSSO SPORTS	2012
REXTON / REXTON II (GAB_)	2012
REXTON (Y400, Y450)	2013
REXTON SPORTS XL	2014
REXTON VAN (Y400)	2014
REXTON W / REXTON	2015
RODIUS I	2015
RODIUS II	2016
STAVIC	2016
TIVOLI	2017
TIVOLI GRAND	2018
XLV SUV	2018
SUBARU	2019
BRZ (ZC6)	2019
EXIGA (YA_)	2020
FORESTER (SF_)	2020
FORESTER (SG_)	2020
FORESTER (SH_)	2021
FORESTER (SJ_)	2022
FORESTER (SK_)	2022
IMPREZA Coupe (GFC)	2022
IMPREZA Schrägheck (GP_)	2023
IMPREZA Schrägheck (GR, GH, G3)	2024
IMPREZA Schrägheck (GT_)	2026
IMPREZA Station Wagon (GF)	2026
IMPREZA Station Wagon (GG)	2027
IMPREZA Stufenheck (GC)	2028
IMPREZA Stufenheck (GD)	2028
IMPREZA Stufenheck (GE, GV)	2030
IMPREZA Stufenheck (GJ_)	2030
IMPREZA Stufenheck (GK_)	2031
JUSTY I (KAD)	2031
JUSTY II (JMA, MS)	2031
JUSTY III (G3X)	2031
JUSTY IV	2032
LEGACY I (BC)	2032
LEGACY II (BD)	2033
LEGACY III (BE)	2033
LEGACY III Kombi (BH)	2034
LEGACY II Kombi (BG)	2033
LEGACY I Kombi (BC, BF, BJ)	2032
LEGACY IV (BL)	2034
LEGACY IV Kombi (BP)	2034
LEGACY OUTBACK (BG)	2038
LEGACY V (BM)	2035
LEGACY VI (BN)	2038
LEGACY V Kombi (BR)	2037
LEVORG	2038
OUTBACK (BE, BH)	2039
OUTBACK (BL, BP)	2039
OUTBACK (BR)	2040
OUTBACK (BS)	2041
OUTBACK (BT)	2042
REX II	2042
REX III	2042
SOLTERRA	2042
SVX (CX)	2042
TRIBECA (B9)	2043
VIVIO	2043
WRX Stufenheck (GJ)	2043
XV (_GP_)	2043
XV (GT)	2044
SUZUKI	2044
ACROSS (A5Z_)	2044
ALTO	2044
ALTO I (OS)	2045
ALTO IV (EF, SH410_)	2045
ALTO K10	2046
ALTO V (HA12_, HA23_, HA22_)	2045
ALTO VI (FF, HA24_)	2045
ALTO VII (GF, HA25_, HA35_)	2046
APV Bus	2046
APV Kasten (GD, GC)	2046
BALENO (EG)	2046
BALENO (FW, EW)	2047
BALENO Kombi (EG)	2047
BALENO Schrägheck (EG)	2047
CAPPUCCINO (EE)	2047
CARRY Bus	2048
CARRY Kasten (FD)	2048
CARRY Pritsche/Fahrgestell (FD, DA5_T, DA6_T)	2048
CELERIO (LF)	2048
CIAZ	2048
DZIRE	2048
ERTIGA (AVI_)	2048
ERTIGA (NC)	2048
EVERY Bus (DA52_, DB52_)	2049
GRAND VITARA I (FT, HT)	2049
GRAND VITARA I Geländewagen offen (GT)	2050
GRAND VITARA II (JT, TE, TD)	2050
IGNIS I (FH)	2053
IGNIS II (MH)	2053
IGNIS III (MF, FF)	2053
JIMNY Geländewagen geschlossen (A6G)	2054
JIMNY Geländewagen geschlossen (SJ, JA, JB)	2054
JIMNY Geländewagen geschlossen (SN)	2054
JIMNY Geländewagen offen (SN)	2055
KIZASHI (FR)	2055
LIANA (ER, RH_)	2055
LIANA Schrägheck	2056
SAMURAI Geländewagen geschlossen (SJ_)	2057
SJ410	2057
SPLASH (EX)	2057
SUPER CARRY Bus (ED)	2058
SUPER CARRY Kasten (ED)	2058
SWIFT Cabriolet (SF413)	2063
SWIFT I (AA)	2058
SWIFT III (MZ, EZ)	2059
SWIFT II Schrägheck (EA, MA)	2058
SWIFT II Stufenheck (AH, AJ)	2059
SWIFT IV (FZ, NZ)	2061
SWIFT V (AZ)	2061
SX4 (EY, GY)	2063
SX4 S-CROSS (JY)	2065
SX4 Stufenheck (GY, RW)	2067
VITARA (ET, TA, TD)	2067
VITARA (ET)	2067
VITARA (LY)	2067
VITARA Cabrio (ET, TA)	2069
VITARA Cabrio (ET)	2069
WAGON R (MC_)	2070
WAGON R+ (MA)	2070
WAGON R+ Schrägheck (EM)	2071
WAGON R Schrägheck (MH21, MH22)	2070
X-90 (EL)	2071
XL7 (DA, DB)	2071
XL7 (NC)	2071
T	
TALBOT	2071
AVENGER	2071
AVENGER Estate	2071
HORIZON	2072
MATRA BAGHEERA	2072
MURENA	2072
SAMBA	2072
SAMBA Cabriolet	2072
SIMCA SUNBEAM	2072
SOLARA	2072
TAGORA	2073
TATA	2073
207 Pick-up	2073
ARIA	2073
INDICA	2073
INDICA VISTA	2074
INDIGO (4_V2)	2074
INDIGO MANZA	2075
INDIGO MARINA (4_V2)	2075
SAFARI (42_FD)	2076
XENON Pick-up	2077
TESLA	2077
MODEL 3 (5YJ3)	2077
MODEL S (5YJS)	2078
MODEL X (5YJX)	2077
MODEL Y (5YJY)	2082
ROADSTER (DS)	2082
TOYOTA	2082
4 RUNNER I (_N5_, _N6_, _N7_)	2082
4 RUNNER II (_N13_)	2082
4 RUNNER III (_N18_)	2083
4 RUNNER V (_N28_)	2083
ALLION II (_T26_)	2083
ALPHARD / VELLFIRE (_H2_)	2083
ALPHARD / VELLFIRE (_H3_)	2084
ALPHARD I (_H1_)	2084
ALTEZZA (_E1_)	2084
AQUA (_NHP1_)	2084
AURIS (_E15_)	2084
AURIS (_E18_)	2085
AURIS Kasten/Schrägheck (_E15_)	2085
AURIS Kombi (_E18_)	2086
AURIS VAN Kasten/Schrägheck (_E18_)	2086
AVALON Stufenheck (_X2_)	2086
AVALON Stufenheck (_X3_)	2086
AVALON Stufenheck (_X4_)	2086
AVANZA (F60_)	2086
AVANZA II (F65_)	2086
AVENSIS (_T22_)	2086
AVENSIS (_T25_)	2087
AVENSIS Kombi (_T22_)	2088
AVENSIS Kombi (_T25_)	2088
AVENSIS Kombi (_T27_)	2089
AVENSIS Liftback (_T22_)	2089
AVENSIS Stufenheck (_T25_)	2090
AVENSIS Stufenheck (_T27_)	2090
AVENSIS VERSO (_M2_)	2090
AYGO (_B1_)	2091

© 2025 Continental Aftermarket & Services GmbH

AYGO (_B4_)	2091
AYGO X (_B7_)	2091
bB I (NCP3_)	2091
bB II (QNC2_)	2091
bZ4X (_EAM1_)	2092
CALDINA Kombi (_T24_)	2092
CAMI Geländewagen geschlossen (J1_)	2092
CAMRY (_V1_)	2092
CAMRY (_V2_)	2092
CAMRY (_V7_, _VA7_, _VH7_)	2093
CAMRY Kombi (_V1_)	2094
CAMRY Liftback (_V1_)	2094
CAMRY Stufenheck (_V3_)	2094
CAMRY Stufenheck (_V4_)	2095
CAMRY Stufenheck (_V5_)	2096
CARINA E VI (_T19_)	2097
CARINA E VI Sportswagon (_T19_)	2097
CARINA E VI Stufenheck (_T19_)	2097
CARINA V Stufenheck (_T17_)	2096
CELICA Cabriolet (_T18_)	2097
CELICA Cabriolet (_T20_)	2097
CELICA Coupe (_T16_)	2098
CELICA Coupe (_T18_)	2098
CELICA Coupe (_T20_)	2098
CELICA Coupe (_T23_)	2098
CENTURY (_G5_)	2099
C-HR (_X1_)	2099
COASTER Bus (_B2_, _B3_)	2099
COASTER Bus (_B4_, _B5_)	2099
COROLLA (_E10_)	2100
COROLLA (_E11_)	2101
COROLLA (_E12_)	2101
COROLLA (_E7_)	2099
COROLLA (_E8_)	2099
COROLLA (_E9_)	2100
COROLLA Compact (_E10_)	2102
COROLLA Compact (_E11_)	2103
COROLLA Compact (_E9_)	2102
COROLLA FX Liftback (E8B)	2103
COROLLA Kasten/Kombi (_E11_)	2103
COROLLA Kombi (_E10_)	2103
COROLLA Kombi (_E11_)	2103
COROLLA Kombi (_E12_)	2104
COROLLA Kombi (_E14_)	2104
COROLLA Kombi (_E16_)	2104
COROLLA Kombi (_E21_)	2105
COROLLA Liftback (_E10_)	2105
COROLLA Liftback (_E11_)	2105
COROLLA Liftback (_E9_)	2105
COROLLA Schrägheck (_E21_, _EA1_, _EH1_)	2106
COROLLA Station Wagon (_E9_)	2107
COROLLA Stufenheck (_E12_)	2107
COROLLA Stufenheck (_E15_)	2108
COROLLA Stufenheck (_E16_)	2110
COROLLA Stufenheck (_E18_, ZRE1_)	2110
COROLLA Stufenheck (_E21_)	2111
COROLLA Verso (_E11_)	2113
COROLLA Verso (_E12_)	2113
COROLLA Verso (ZER_, ZZE12_, R1_)	2113
CORONA Liftback (_T19_)	2113
CORONA Stufenheck (_T19_)	2114
CORONA Stufenheck (_T21_)	2114
CRESSIDA Stufenheck (_X7_)	2114
CRESSIDA Stufenheck (_X8_)	2114
CROWN (_S1_)	2114
CROWN (_S13_)	2114
CROWN (_S14_, _S13_)	2114
CROWN (_S15_)	2115
CROWN (_S17_)	2115
CROWN (_S20_)	2115
CROWN (_S21_)	2115
CROWN (_S22_)	2115
CROWN (CRS_, JZS_, GRS18_, UZS_)	2115
DYNA 100 Pritsche/Fahrgestell (LY1_, YY1_)	2115
DYNA 100 Pritsche/Fahrgestell (YH_)	2115
DYNA 150 Pritsche/Fahrgestell (_Y_)	2116
DYNA 150 Pritsche/Fahrgestell (LY_)	2116
DYNA 200 Pritsche/Fahrgestell	2116
DYNA 250 Pritsche/Fahrgestell	2117
DYNA 300 Kasten	2117
DYNA 300 Pritsche/Fahrgestell	2117
DYNA 400 Pritsche/Fahrgestell (BU_, XZU_)	2117
DYNA Bus (_U3_, _U2_)	2117
DYNA Pick-up	2117
DYNA Pritsche/Fahrgestell (_U_, _Y_)	2118
DYNA Pritsche/Fahrgestell (KD_, LY_, _Y2_, _U3_, _U4_, _U6_,	2118
DYNA Pritsche/Fahrgestell (LH8_)	2118
ESQUIRE (_R8_)	2118
ESTIMA EMINA / LUCIDA (_R1_, _R2_)	2119
FJ CRUISER (GSJ1_)	2119
FORTUNER (_N15_, _N16_)	2119
FORTUNER (_N5_, _N6_)	2119
GAIA (_M1_)	2120
GRANVIA (_H2_, _H1_)	2120
GRANVIA (_H3_)	2120
GT 86 Coupe (ZN6_)	2120
HARRIER (_U1_)	2120
HARRIER (_U3_)	2120
HARRIER (_U6_)	2121
HIACE / COMMUTER V Bus (TRH2_, KDH2_, LH2_, GDH2_)	2121
HIACE II Kasten (_H11, _H2_, _H3_, _H4_)	2121
HIACE IV Bus (_H1_, _H2_)	2121
HIACE IV Bus (_H1_)	2122
HIACE IV Kasten (_H1_, _H2_)	2123
HIACE IV Kasten (_H1_)	2124
HIACE VI Bus (_H3_)	2126
HIACE VI Kasten (_H3_)	2126
HIACE V Kasten (TRH2_, KDH2_, LH2_, GDH2_)	2125
HIGHLANDER / KLUGER (_U2_)	2126
HIGHLANDER / KLUGER (_U4_)	2126
HIGHLANDER / KLUGER (_U5_)	2126
HILUX III Pick-up (_N3_, _N4_)	2127
HILUX III SUV (_N1_, _N2_)	2127
HILUX II SUV (_N13_)	2126
HILUX IV Pick-up (_N5_, _N6_)	2127
HILUX VIII Pick-up (_N1_)	2129
HILUX VIII Pritsche/Fahrgestell (_N1_)	2131
HILUX VII Pick-up (_N1_, _N2_, _N3_)	2127
HILUX VII Pritsche/Fahrgestell (_N1_, _N2_)	2128
HILUX VI Pick-up (_N1_)	2127
HILUX V Pick-up (_N8_, _N9_, _N10_, _N11_)	2127
INNOVA / KIJANG INNOVA I (_N4_)	2131
INNOVA II (_N14_)	2131
IQ (_J1_)	2131
ISIS (_M1_)	2131
IST (NCP6_)	2131
LAND CRUISER (_J4_, _J5_)	2132
LAND CRUISER (_J6_)	2132
LAND CRUISER (_J7_, _JL7_)	2132
LAND CRUISER 100 (_J1_)	2133
LAND CRUISER 200 (_J2_)	2134
LAND CRUISER 80 (_J8_)	2135
LAND CRUISER 90 (_J9_)	2135
LAND CRUISER Hardtop (_J7_)	2136
LAND CRUISER Pick-up (_J7_, _JL7_)	2136
LAND CRUISER PRADO (_J12_)	2137
LAND CRUISER PRADO (_J15_)	2138
LAND CRUISER VAN (_J15_)	2139
LITEACE Bus (_M3_, _M4_)	2139
LITEACE Bus (_R2_)	2139
LITEACE Kasten (_M2_)	2140
LITEACE Kasten (_M3_, _M4_)	2140
LITEACE Kasten (_R2_V)	2140
LITEACE Kasten (S4_)	2140
LITEACE Wagon (YM2_, CM2_, KM2_)	2141
MARK X I (GRX12_)	2141
MARK X II (GRX13_)	2141
MARK X ZIO I (_A1_)	2141
MATRIX (_E13_)	2141
MATRIX (_E14_)	2142
MIRAI (JPD2_)	2142
MR2 II (SW2_)	2142
MR2 III (ZZW3_)	2142
NOAH/VOXY (_R6_)	2143
NOAH/VOXY (_R7_)	2143
PASEO Cabriolet (_L5_)	2143
PASEO Coupe (_L5_)	2143
PASSO SETTE (M5_E)	2143
PICNIC (_XM1_)	2143
PORTE I (_NNP1_)	2144
PREMIO (_T24_)	2144
PREMIO (_T26_)	2144
PREVIA I (_R1_, _R2_)	2144
PREVIA II (_R3_)	2144
PREVIA III (_R2_, _R5_)	2144
PRIUS (_W3_)	2144
PRIUS (_W5_)	2145
PRIUS (_W6_)	2145
PRIUS C (NHP10_)	2145
PRIUS Liftback (_W2_)	2145
PRIUS PHV (_W52_)	2145
PRIUS PLUS (_W4_)	2146
PRIUS Stufenheck (_W1_)	2146
PROACE Bus (MDZ_)	2146
PROACE CITY Kasten/Großraumlimousine (BPZ_)	2148
PROACE CITY VERSO Großraumlimousine (BKY_)	2148
PROACE Kasten (MDX_)	2148
PROACE Kasten (MDZ_)	2149
PROACE Pritsche/Fahrgestell (MDZ_)	2150
PROACE VERSO Bus (MPY_)	2150
RACTIS (_P10_)	2151
RAV 4 I (_A1_)	2151
RAV 4 I Cabrio (_A1_)	2152
RAV 4 II (_A2_)	2152
RAV 4 III (_A3_)	2153
RAV 4 IV (_A4_)	2155
RAV 4 V (_A5_, _H5_)	2156
RAV 4 V VAN (_A5_, _H5_)	2157
RUSH Geländewagen geschlossen (F700_)	2157
RUSH Geländewagen geschlossen (F800_)	2158
SEQUOIA (_K3_, _K4_)	2158

© 2025 Continental Aftermarket & Services GmbH

SEQUOIA (_K6_)	2158
SIENNA (_L1_)	2158
SIENNA (_L2_)	2158
SIENNA (_L3_)	2158
SIENTA (_P17_)	2159
SIENTA (_P8_)	2159
SOARER Coupe (_Z2_)	2159
SOARER Coupe (_Z3_)	2159
SOARER Coupe (_Z4_)	2159
SOLARA Coupe (_V3_)	2159
SOLUNA (AL5_)	2159
STARLET (_P7_)	2159
STARLET (_P8_)	2160
STARLET (_P9_)	2160
SUPRA (_A7_)	2160
SUPRA (_A8_)	2160
SUPRA (DB_)	2161
TACOMA Pick-up (_N2_)	2161
TUNDRA Pick-up (_K5_, _K6_)	2161
URBAN CRUISER (_P1_)	2161
VENZA (_V1_)	2161
VERSO (_R2_)	2162
VERSO S (_P12_)	2163
VIOS / SOLUNA VIOS (_P4_)	2163
WISH Großraumlimousine (_E1_)	2163
WISH Großraumlimousine (_E2_)	2163
YARIS / VIOS III Stufenheck (_P15_)	2163
YARIS / VIOS Stufenheck (_P9_)	2163
YARIS (_P1_)	2163
YARIS (_P13_)	2165
YARIS (_P15_)	2165
YARIS (_P21_, _PA1_, _PH1_)	2165
YARIS (_P9_)	2164
YARIS CROSS (MXP_)	2166
YARIS VERSO (_P2_)	2166
YARIS VERSO VAN (_P2_)	2167
TRIUMPH	2167
1300 I	2167
1500 I	2167
2.5 PI MK I	2167
2.5 PI MK I Estate	2167
2000 MK I	2168
2000 MK I Estate	2168
2500	2168
2500 Estate	2168
DOLOMITE (W, TW)	2168
TOLEDO (ADM, ADF)	2168
TVR	2168
CERBERA	2168
CHIMAERA	2169
GRIFFITH (TCT)	2169
TUSCAN II Roadster	2169
V	
VAUXHALL	2169
ADAM (M13)	2169
AGILA Mk I (A) (H00)	2169
AGILA Mk II (B) (H08)	2169
AMPERA (R12)	2169
ANTARA A (L07)	2170
ASTRA Mk III (F) Cabriolet (T92)	2170
ASTRA Mk III (F) CC (T92)	2170
ASTRA Mk III (F) Kombi (T92)	2170
ASTRA Mk III (F) Stufenheck (T92)	2170
ASTRA Mk IV (G) Cabriolet (T98)	2171
ASTRA Mk IV (G) CC (T98)	2171
ASTRA Mk IV (G) Coupe (T98)	2172
ASTRA Mk IV (G) Kombi (T98)	2172
ASTRA Mk IV (G) Stufenheck (T98)	2173
ASTRA Mk V (H) (A04)	2173
ASTRA Mk V (H) Kombi (A04)	2174
ASTRA Mk V (H) Sport Hatch (A04)	2174
ASTRA Mk V (H) TwinTop (A04)	2174
ASTRA Mk VI (J) (P10)	2174
ASTRA Mk VI (J) GTC (P10)	2175
ASTRA Mk VI (J) Kombi (P10)	2175
ASTRA Mk VII (K) (B16)	2176
ASTRA Mk VII (K) Kombi (B16)	2176
ASTRA Mk VIII (L)	2177
ASTRA Mk VIII (L) Sports Tourer	2177
ASTRAVAN Mk III (F) Kasten/Kombi (T92)	2177
ASTRAVAN Mk IV (G) Kasten/Kombi (T98)	2177
ASTRAVAN Mk V (H) Kasten/Kombi (A04)	2178
CALIBRA (C89)	2178
CARLTON Mk III Kombi (V87)	2178
CARLTON Mk III Stufenheck (V87)	2178
CASCADA Cabriolet (W13)	2178
CAVALIER Mk III CC (J89)	2179
CAVALIER Mk III Stufenheck (J89)	2179
COMBO Mk I (B) (S93)	2179
COMBO Mk II (C) Kasten/Großraumlimousine (F25)	2180
COMBO Mk III (D) Kasten/Großraumlimousine (X12)	2180
COMBO Mk IV (E) Kasten/Großraumlimousine (K9)	2180
COMBO Mk IV (E) Life (K9)	2181
COMBO TOUR Mk II (C) (F25)	2181
CORSA Mk I (B) (S93)	2181
CORSA Mk II (C) (X01)	2181
CORSA Mk III (D) (S07)	2182
CORSA Mk IV (E) (X15)	2183
CORSA Mk V (F)	2183
CORSAVAN Mk I (B) Kasten/Schrägheck (S93)	2183
CORSAVAN Mk II (C) Kasten/Schrägheck (X01)	2183
CORSAVAN Mk III (D) Kasten/Schrägheck (S07)	2183
CORSAVAN Mk IV (E) Kasten/Schrägheck (X15)	2183
CROSSLAND X / CROSSLAND (P17)	2184
FRONTERA Mk I (A) (U92)	2184
FRONTERA Mk I (A) Sport (U92)	2184
FRONTERA Mk II (B) (U99)	2184
GRANDLAND X / GRANDLAND (A18)	2184
INSIGNIA Mk I (A) Country Tourer (G09)	2184
INSIGNIA Mk I (A) Schrägheck (G09)	2184
INSIGNIA Mk I (A) Sports Tourer (G09)	2185
INSIGNIA Mk I (A) Stufenheck (G09)	2186
INSIGNIA Mk II (B) Country Tourer (Z18)	2186
INSIGNIA Mk II (B) Schrägheck (Z18)	2186
INSIGNIA Mk II (B) Sports Tourer (Z18)	2186
MERIVA A (X03)	2187
MERIVA Mk II (B) (S10)	2187
MOKKA	2187
MOKKA / MOKKA X (J13)	2187
MONARO (VY, VZ)	2187
MONTEREY (M92)	2188
MONTEREY Mk II (M98)	2188
MOVANO Mk II (B) Chassis/Cab (X62)	2188
MOVANO Mk II (B) Combi (X62)	2188
MOVANO Mk II (B) VAN (X62)	2188
OMEGA (B) Kombi (V94)	2189
OMEGA (B) Stufenheck (V94)	2189
SENATOR Mk II (B) (V88)	2189
SIGNUM (Z03)	2189
SINTRA (APV)	2189
TIGRA Mk I (S93)	2189
TIGRA TwinTop (X04)	2190
VECTRA (B) CC (J96)	2190
VECTRA (B) Kombi (J96)	2190
VECTRA (B) Stufenheck (J96)	2190
VECTRA Mk II (C) (Z02)	2190
VECTRA Mk II (C) CC (Z02)	2191
VECTRA Mk II (C) Kombi (Z02)	2191
VIVA (C16)	2191
VIVARO A Bus (X83)	2192
VIVARO A Kasten (X83)	2192
VIVARO B Bus (X82)	2192
VIVARO B Kasten (X82)	2192
VIVARO B Pritsche/Fahrgestell (X82)	2192
VIVARO C Kasten (K0)	2192
VIVARO C Platform Cabin (K0)	2193
VIVARO LIFE Bus (K0)	2193
VX220 Cabriolet (E01)	2193
ZAFIRA A (T98)	2193
ZAFIRA Mk II (B) (A05)	2193
ZAFIRA Mk III (P12)	2194
VOLVO	2194
140 (142, 144)	2194
140 Kombi (145)	2194
164 (164)	2194
240 (P242, P244)	2194
240 Kombi (P245)	2195
260 (P262, P264)	2195
260 Coupe (P262)	2195
260 Kombi (P265)	2196
340-360 (343, 345)	2196
340-360 Stufenheck (344)	2196
440 (445)	2196
460 (464)	2197
480 (482)	2198
740 (744)	2198
740 Kombi (745)	2200
760 (704, 764)	2201
760 Kombi (704, 765)	2204
780 (782)	2205
850 (854)	2206
850 Kombi (855)	2206
940 (944)	2207
940 II (944)	2208
940 II Kombi (945)	2209
940 Kombi (945)	2209
960 (964)	2210
960 II (964)	2211
960 II Kombi (965)	2211
960 Kombi (965)	2211
C30 (533)	2211
C40 (539)	2212
C70 I Cabriolet (873)	2212
C70 I Coupe (872)	2212
C70 II Cabriolet (542)	2212
S40 I (644)	2213
S40 II (544)	2213
S60 I (384)	2217
S60 II (134)	2221
S60 II Cross Country (134)	2222
S70 (874)	2223
S80 I (184)	2224

© 2025 Continental Aftermarket & Services GmbH

S80 II (124)	2227
S90 I (964)	2228
S90 II (234)	2228
V40 Cross Country (526)	2230
V40 Kasten/Schrägheck (525)	2232
V40 Kombi (645)	2232
V40 Schrägheck (525)	2235
V50 (545)	2236
V60 I (155)	2242
V60 I Cross Country (157)	2246
V60 II (225)	2248
V60 I Kasten/Kombi (155)	2248
V70 I (875, 876)	2248
V70 II (285)	2249
V70 III (135)	2252
V70 III Kasten/Kombi (135)	2254
V90 II Cross Country (236)	2254
V90 II Kombi (235)	2255
V90 I Kombi (965)	2254
XC40 (536)	2256
XC60 II (246)	2261
XC60 I SUV (156)	2258
XC60 I VAN (156)	2261
XC70 I Cross Country (295)	2261
XC70 II (136)	2263
XC90 I (275)	2264
XC90 II (256)	2268
XC90 I VAN (275)	2268
VW	2269
411,412	2269
AMAROK (2HA, 2HB, S1B, S6B, S7A, S7B)	2269
AMAROK (T1A, T1B)	2272
AMAROK Pritsche/Fahrgestell (S1B, S6B, S7B)	2272
ARTEON (3H7, 3H8)	2273
ARTEON SHOOTING BRAKE (3H9)	2274
BEETLE (5C1, 5C2)	2275
BEETLE Cabriolet (5C7, 5C8)	2275
BORA (9M2)	2275
BORA I (1J2)	2275
BORA Variant (1J6)	2280
CADDY ALLTRACK Großraumlimousine (SAB)	2297
CADDY ALLTRACK Kasten/Großraumlimousine (SAA)	2301
CADDY CALIFORNIA V Camper (SBB, SBJ)	2304
CADDY I (14)	2284
CADDY II Großraumlimousine (9K9B)	2284
CADDY III Großraumlimousine (2KB, 2KJ, 2CB, 2CJ)	2285
CADDY III Kasten/Großraumlimousine (2KA, 2KH, 2CA, 2CH)	2288
CADDY II Kasten/Großraumlimousine (9K9A)	2285
CADDY II Pick-up (9U7)	2285
CADDY IV Großraumlimousine (SAB, SAJ)	2291
CADDY IV Kasten/Großraumlimousine (SAA, SAH)	2293
CADDY V Großraumlimousine (SBB, SBJ)	2295
CADDY V Kasten/Großraumlimousine (SBA, SBH)	2296
CALIFORNIA T6 Camper (SGC, SGG, SHC)	2304
CC B7 (358)	2305
CORRADO (53I)	2305
CRAFTER 30-35 Bus (2E_)	2306
CRAFTER 30-50 Kasten (2E_)	2306
CRAFTER 30-50 Pritsche/Fahrgestell (2F_)	2307
CRAFTER Bus (SYI, SYJ)	2307
CRAFTER Kasten (SY_, SX_)	2307
CRAFTER Pritsche/Fahrgestell (SZ_)	2309
DERBY (86)	2310
DERBY (86C, 80)	2310
EOS (1F7, 1F8)	2310
FOX Schrägheck (5Z1, 5Z3, 5Z4)	2310
FOX Van (5Z1)	2311
GOLF ALLTRACK VIII (CG5)	2341
GOLF ALLTRACK VII Variant (BA5, BV5)	2341
GOLF I (17)	2311
GOLF I Cabriolet (155)	2311
GOLF II (19E, 1G1)	2311
GOLF III (1H1)	2313
GOLF III Cabriolet (1E7)	2314
GOLF III Van (1H1)	2315
GOLF III Variant (1H5)	2315
GOLF II Van (19E, 1G1)	2313
GOLF IV (1J1)	2315
GOLF IV Cabriolet (1E7)	2322
GOLF IV Van (1J1)	2323
GOLF IV Variant (1J5)	2323
GOLF Kasten/Schrägheck (1K1)	2341
GOLF PLUS V (5M1, 521)	2342
GOLF PLUS Van (521)	2347
GOLF SPORTSVAN VII (AM1, AN1)	2347
GOLF V (1K1)	2328
GOLF Van III Variant (1H5)	2348
GOLF VAN IV Variant (1J5)	2348
GOLF VAN VII Variant (BA5)	2349
GOLF VAN VI Variant (AJ5)	2348
GOLF VI (5K1)	2333
GOLF VI Cabriolet (517)	2334
GOLF VII (5G1, BQ1, BE1, BE2)	2336
GOLF VIII (CD1, DA1)	2339
GOLF VIII Variant (CG5, DB5)	2340
GOLF VII Van (5G1)	2338
GOLF VII Variant (BA5, BV5)	2338
GOLF VI Van (5K1_)	2335
GOLF VI Variant (AJ5)	2335
GOLF V Variant (1K5)	2333
GRAND CALIFORNIA Camper (SCB, SCC)	2349
ID.3 (E11, E12)	2349
ID.4 (E21)	2350
ID.5 (E39)	2350
ID. Buzz Bus	2350
ID. Buzz Kasten	2351
JETTA I (16)	2351
JETTA II (19E, 1G2, 165)	2351
JETTA III (1K2)	2351
JETTA IV (162, 163, AV3, AV2)	2353
JETTA VII Stufenheck (BU3, BU4)	2355
K 70 (48)	2355
LOAD UP (121, 122, BL1, BL2)	2355
LT 28-35 I Bus (281-363)	2356
LT 28-35 II Bus (2DB, 2DE, 2DK)	2357
LT 28-35 I Kasten (281-363)	2356
LT 28-35 I Pritsche/Fahrgestell (281-363)	2356
LT 28-46 II Kasten (2DA, 2DD, 2DH)	2357
LT 28-46 II Pritsche/Fahrgestell (2DC, 2DF, 2DG, 2DL, 2DM)	2357
LT 40-55 I Kasten (291-512)	2357
LT 40-55 I Pritsche/Fahrgestell (293-909)	2357
LUPO I (6X1, 6E1)	2358
MULTIVAN T5 (7HM, 7HN, 7HF, 7EF, 7EM, 7EN)	2359
MULTIVAN T6 (SGF, SGM, SGN, SHM, SHN)	2363
MULTIVAN T7 (STM, STN)	2364
NEW BEETLE (9C1, 1C1)	2364
NEW BEETLE Cabriolet (1Y7)	2364
PASSAT ALLTRACK B7 (365)	2364
PASSAT ALLTRACK B8 Variant (3G5, CB5)	2364
PASSAT B1 (32)	2365
PASSAT B1 Variant (33)	2365
PASSAT B2 (32B)	2366
PASSAT B2 Stufenheck (32B)	2366
PASSAT B2 Variant (33B)	2366
PASSAT B3/B4 (3A2, 35I)	2366
PASSAT B3/B4 Variant (3A5, 35I)	2367
PASSAT B5.5 (3B3)	2367
PASSAT B5.5 Variant (3B6)	2374
PASSAT B5 (3B2)	2379
PASSAT B5 Variant (3B5)	2381
PASSAT B6 (3C2)	2382
PASSAT B6 Variant (3C5)	2383
PASSAT B7 (362)	2384
PASSAT B7 (A32, A33)	2387
PASSAT B7 Kasten/Kombi (365)	2387
PASSAT B7 Variant (365)	2387
PASSAT B8 (3G2, CB2)	2390
PASSAT B8 Variant (3G5, CB5)	2392
PASSAT CC B6 (357)	2395
PHAETON (3D1, 3D2, 3D3, 3D4, 3D6, 3D7, 3D8, 3D9)	2397
POLO (6N2)	2397
POLO (86)	2398
POLO CityVan (6R)	2415
POLO CLASSIC (86C, 80)	2416
POLO Coupe (86C, 80)	2416
POLO II (86C, 80)	2398
POLO III (6N1)	2398
POLO III CLASSIC (6V2)	2398
POLO IV (9N_, 9A_)	2399
POLO IV Stufenheck (9A4, 9A2, 9N2, 9A6)	2408
POLO IV Stufenheck (9N2, 9N4)	2412
POLO Kasten/Schrägheck (86CF)	2416
POLO PLAYA	2416
POLO V (6R1, 6C1)	2412
POLO Van Kasten/Kombi (6V5)	2416
POLO Van Kasten/Schrägheck (6N1)	2417
POLO Variant (6V5)	2417
POLO VI (AW1, BZ1, AE1)	2414
POLO V Stufenheck (602, 604, 612, 614)	2413
SANTANA (32B)	2417
SCIROCCO (53)	2417
SCIROCCO (53B)	2417
SCIROCCO III (137, 138)	2418
SCIROCCO Van (137)	2418
SHARAN (7M8, 7M9, 7M6)	2418
SHARAN (7N1, 7N2)	2420
TAIGO (CS1)	2420
TARO	2421
T-CROSS (C11, D31)	2421
TIGUAN (5N_)	2421
TIGUAN (AD1, AX1)	2422
TIGUAN ALLSPACE (BW2, BJ2)	2425
TOUAREG (7LA, 7L6, 7L7)	2428
TOUAREG (7P5, 7P6)	2428
TOUAREG (CR7, RC8)	2429
TOURAN (1T1, 1T2)	2430
TOURAN (1T3)	2442
TOURAN (5T1)	2443
TOURAN VAN (5T1)	2444
TRANSPORTER T2 Bus (22, 23, 24)	2444

© 2025 Continental Aftermarket & Services GmbH

TRANSPORTER T2 Kasten (21, 23)	2444
TRANSPORTER T2 Pritsche/Fahrgestell (21, 26)	2444
TRANSPORTER T3 Bus (25_)	2444
TRANSPORTER T3 Kasten (24_, 25_)	2445
TRANSPORTER T3 Pritsche/Fahrgestell (24_)	2445
TRANSPORTER T4 Bus (70B, 70C, 7DB, 7DK, 70J, 70K, 7DC, 7DJ)	2446
TRANSPORTER T4 Kasten (70A, 70H, 7DA, 7DH)	2446
TRANSPORTER T4 Pritsche/Fahrgestell (70E, 70L, 70M, 7DE, 7DL	2447
TRANSPORTER T5 Bus (7HB, 7HJ, 7EB, 7EJ)	2448
TRANSPORTER T5 Kasten (7HA, 7HH, 7EA, 7EH)	2453
TRANSPORTER T5 Pritsche/Fahrgestell (7JD, 7JE, 7JL, 7JY, 7JZ	2456
TRANSPORTER T6 / CARAVELLE T6 Bus (SGB, SGJ, SHB, SHJ)	2459
TRANSPORTER T6 Kasten (SGA, SGH, SHA, SHH)	2460
TRANSPORTER T6 Pritsche/Fahrgestell (SFD, SFE, SFL, SFZ, SJD	2461
T-ROC (A11, D11)	2461
T-ROC Cabriolet (AC7, AC8)	2463
UP! (121, 122, BL1, BL2, BL3, 123)	2463
VENTO (1H2)	2464
W	
WARTBURG	2464
353	2465
353 Tourist	2465
Y	
YUGO	2465
FLORIDA (VX65)	2465
Z	
ZASTAVA	2465
YUGO	2465
ZAZ	2465
TAVRIA (1102)	2465

© 2025 Continental Aftermarket & Services GmbH

© 2025 Continental Aftermarket & Services GmbH

2025

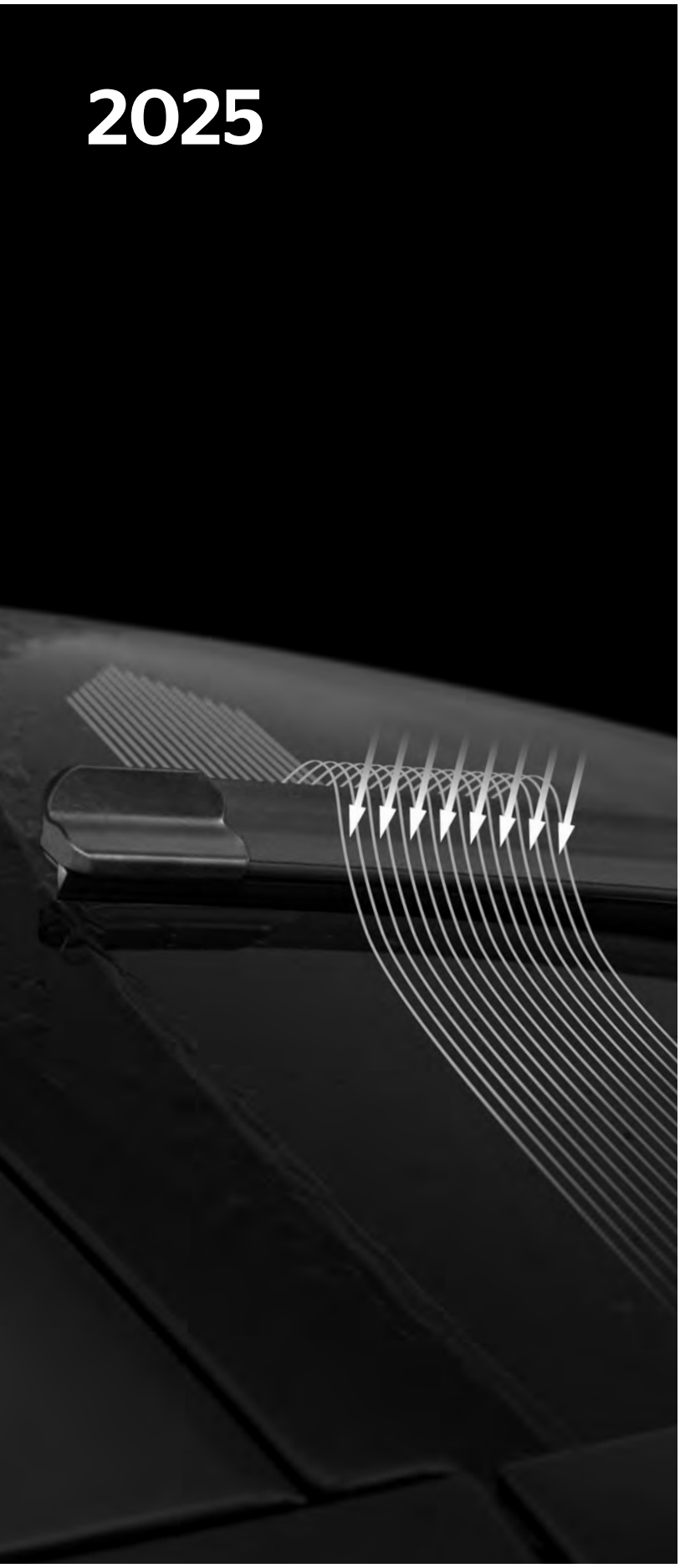

DE Fahrzeugverwendungen

© 2025 Continental Aftermarket & Services GmbH

ABARTH - 124 Spider 03/16→						
Wischblatt						
1.4 (348)	125 kW	03/16→	AQUACTRL 2 SINGLE; Einbauposition fahrerseitig; für Linkslenker; passender Adapter: A	**2800011304280**	**13042**	26
			AQUACTRL 2 SINGLE; Einbauposition beifahrerseitig; für Linkslenker; passender Adapter: A	**2800011305280**	**13052**	27
			AQUACTRL 2 SINGLE; Einbauposition fahrerseitig; für Rechtslenker; passender Adapter: A	**2800011605260** **2800011624270**	**16052** **62427**	54 61
			AQUACTRL 2 SINGLE; Einbauposition beifahrerseitig; für Rechtslenker; passender Adapter: A	**2800011606260** **2800011606270**	**16062** **60627**	54 54
ABARTH - 500 / 595 / 695 01/08→						
Wischblatt						
1.4 (312.AXD1A)	99 kW	08/08→	AQUACTRL 2 SET; für Linkslenker	**2800011218280**	**12182**	8
1.4 (312.AXF11, 312.AXF1A, 312.AXD1A)	118 kW	08/08→	AQUACTRL 2 SINGLE; Einbauposition beifahrerseitig; für Linkslenker; passender Adapter: BC	**2800011300280**	**13002**	25
1.4 (312.AXF11, 312.AXF1A)	132 kW	08/08→	AQUACTRL 2 SINGLE; Einbauposition fahrerseitig; für Linkslenker; passender Adapter: BC	**2800011312280**	**13122**	29
1.4 (312.AXF1A, 312.AXD1A)	103 kW	05/10→				
1.4 (312.AXT1A)	140 kW	08/08→	REARCTRL; Einbauposition hinten	**2800011503170** **2800011503180**	**50317** **15031**	33 33
1.4 (312.AXY11, 312.AXY1A)	107 kW	05/16→				
1.4 (312.AXZ11)	121 kW	05/16→				
			AQUACTRL 2 SINGLE; Einbauposition beifahrerseitig; für Rechtslenker; passender Adapter: BC	**2800011600260** **2800011600270**	**16002** **60027**	52 52
			AQUACTRL 2 SINGLE; Einbauposition fahrerseitig; für Rechtslenker; passender Adapter: BC	**2800011614260** **2800011628270**	**16142** **62827**	58 63
1.4 (312.AYB11, 312.AYB1A)	120 kW	06/16→	AQUACTRL 2 SET; für Linkslenker	**2800011218280**	**12182**	8
			AQUACTRL 2 SINGLE; Einbauposition beifahrerseitig; für Linkslenker; passender Adapter: BC	**2800011300280**	**13002**	25
			AQUACTRL 2 SINGLE; Einbauposition fahrerseitig; für Linkslenker; passender Adapter: BC	**2800011312280**	**13122**	29
			REARCTRL; Einbauposition hinten	**2800011503180**	**15031**	33
			AQUACTRL 2 SINGLE; Einbauposition beifahrerseitig; für Rechtslenker; passender Adapter: BC	**2800011600260**	**16002**	52
			AQUACTRL 2 SINGLE; Einbauposition fahrerseitig; für Rechtslenker; passender Adapter: BC	**2800011614260**	**16142**	58
ABARTH - 500C / 595C / 695C 05/08→						
Wischblatt						
1.4 (312.AXD1A)	99 kW	05/08→	AQUACTRL 2 SET; für Linkslenker	**2800011218280**	**12182**	8
1.4 (312.AXF11, 312.AXF1A)	132 kW	06/10→	AQUACTRL 2 SINGLE; Einbauposition beifahrerseitig; für Linkslenker; passender Adapter: BC	**2800011300280**	**13002**	25
1.4 (312.AXF1A, 312.AXD1A)	118 kW	05/11→				
1.4 (312.AXF1A, 312.AXF11, 312.AXD1A)	103 kW	09/09→	AQUACTRL 2 SINGLE; Einbauposition fahrerseitig; für Linkslenker; passender Adapter: BC	**2800011312280**	**13122**	29
1.4 (312.AXY1A, 312.AXY11)	107 kW	05/16→				
1.4 (312.AXZ1A)	121 kW	05/16→	AQUACTRL 2 SINGLE; Einbauposition beifahrerseitig; für Rechtslenker; passender Adapter: BC	**2800011600260** **2800011600270**	**16002** **60027**	52 52
			AQUACTRL 2 SINGLE; Einbauposition fahrerseitig; für Rechtslenker; passender Adapter: BC	**2800011614260** **2800011628270**	**16142** **62827**	58 63
ABARTH - 500E Cabriolet (332_) 02/23→						
Wischblatt						
Scorpionissima	114 kW	02/23→	AQUACTRL 2 SET; für Linkslenker	**2800011218280**	**12182**	8
			AQUACTRL 2 SINGLE; Einbauposition beifahrerseitig; für Linkslenker; passender Adapter: BC	**2800011300280**	**13002**	25
			AQUACTRL 2 SINGLE; Einbauposition fahrerseitig; für Linkslenker; passender Adapter: BC	**2800011312280**	**13122**	29
ABARTH - 500E Schrägheck (332_) 02/23→						
Wischblatt						
Scorpionissima	114 kW	02/23→	AQUACTRL 2 SET; für Linkslenker	**2800011218280**	**12182**	8
			AQUACTRL 2 SINGLE; Einbauposition beifahrerseitig; für Linkslenker; passender Adapter: BC	**2800011300280**	**13002**	25
			AQUACTRL 2 SINGLE; Einbauposition fahrerseitig; für Linkslenker; passender Adapter: BC	**2800011312280**	**13122**	29
			REARCTRL; Einbauposition hinten	**2800011503180**	**15031**	33

© 2025 Continental Aftermarket & Services GmbH

ABARTH - GRANDE PUNTO 07/07→06/10						
Wischblatt						
1.4 (199.AXN1B) 1.4 ESSEESSE / SUPER-SPORT (199.AXX1B)	114 kW 132 kW	07/07→06/10 05/08→06/10	AQUACTRL 2 SET; für Linkslenker; Ergänzungs-artikel/Ergänzende Info 2: Maß abweichend vom Original	**2800011268280**	**12682**	22
			AQUACTRL 2 SINGLE; Einbauposition beifahrer-seitig; für Linkslenker; passender Adapter: B	**2800011301280**	**13012**	25
			AQUACTRL 2 SINGLE; Einbauposition fahrerseitig; für Linkslenker; passender Adapter: B	**2800011314280**	**13142**	30
			REARCTRL; Einbauposition hinten	**2800011503170** **2800011503180**	**50317** **15031**	33 33
			AQUACTRL 2 SINGLE; Einbauposition beifahrer-seitig; für Rechtslenker; passender Adapter: B	**2800011601260** **2800011601270**	**16012** **60127**	52 52
			AQUACTRL 2 SINGLE; Einbauposition fahrerseitig; für Rechtslenker; passender Adapter: B	**2800011616260** **2800011630270**	**16162** **63027**	58 63
ABARTH - PUNTO 03/12→						
Wischblatt						
1.4 (199.AXX1B)	120 kW	03/12→	AQUACTRL 2 SET; für Linkslenker; Ergänzungs-artikel/Ergänzende Info 2: Maß abweichend vom Original	**2800011268280**	**12682**	22
			AQUACTRL 2 SINGLE; Einbauposition beifahrer-seitig; für Linkslenker; passender Adapter: B	**2800011301280**	**13012**	25
			AQUACTRL 2 SINGLE; Einbauposition fahrerseitig; für Linkslenker; passender Adapter: B	**2800011314280**	**13142**	30
			REARCTRL; Einbauposition hinten	**2800011505180**	**15051**	34
			AQUACTRL 2 SINGLE; Einbauposition beifahrer-seitig; für Rechtslenker; passender Adapter: B	**2800011601260**	**16012**	52
			AQUACTRL 2 SINGLE; Einbauposition fahrerseitig; für Rechtslenker; passender Adapter: B	**2800011616260**	**16162**	58
1.4 SUPERSPORT (199.AXX1B)	132 kW	03/12→	AQUACTRL 2 SET; für Linkslenker; Ergänzungs-artikel/Ergänzende Info 2: Maß abweichend vom Original	**2800011268280**	**12682**	22
			AQUACTRL 2 SINGLE; Einbauposition beifahrer-seitig; für Linkslenker; passender Adapter: B	**2800011301280**	**13012**	25
			AQUACTRL 2 SINGLE; Einbauposition fahrerseitig; für Linkslenker; passender Adapter: B	**2800011314280**	**13142**	30
			REARCTRL; Einbauposition hinten	**2800011505170** **2800011505180**	**50517** **15051**	34 34
			AQUACTRL 2 SINGLE; Einbauposition beifahrer-seitig; für Rechtslenker; passender Adapter: B	**2800011601260** **2800011601270**	**16012** **60127**	52 52
			AQUACTRL 2 SINGLE; Einbauposition fahrerseitig; für Rechtslenker; passender Adapter: B	**2800011616260** **2800011630270**	**16162** **63027**	58 63
ABARTH - PUNTO EVO 07/08→02/12						
Wischblatt						
1.4 (199.AXX1B)	120 kW	10/09→02/12	AQUACTRL 2 SET; für Linkslenker; Ergänzungs-artikel/Ergänzende Info 2: Maß abweichend vom Original	**2800011268280**	**12682**	22
			AQUACTRL 2 SINGLE; Einbauposition beifahrer-seitig; für Linkslenker; passender Adapter: B	**2800011301280**	**13012**	25
			AQUACTRL 2 SINGLE; Einbauposition fahrerseitig; für Linkslenker; passender Adapter: B	**2800011314280**	**13142**	30
			REARCTRL; Einbauposition hinten	**2800011503180**	**15031**	33
			AQUACTRL 2 SINGLE; Einbauposition beifahrer-seitig; für Rechtslenker; passender Adapter: B	**2800011601260**	**16012**	52
			AQUACTRL 2 SINGLE; Einbauposition fahrerseitig; für Rechtslenker; passender Adapter: B	**2800011616260**	**16162**	58

© 2025 Continental Aftermarket & Services GmbH

ACURA - INTEGRA Coupe 01/85→12/90						
Wischblatt						
1.5	63 kW	01/85→12/90	AQUACTRL 2 SINGLE; Einbauposition beifahrerseitig; für Linkslenker; passender Adapter: A	**2800011304280**	**13042**	26
1.6	74 kW	01/85→12/90				
1.6 i	88 kW	01/85→12/90				
			AQUACTRL 2 SINGLE; Einbauposition fahrerseitig; für Linkslenker; passender Adapter: A	**2800011304280**	**13042**	26
ACURA - INTEGRA Schrägheck 01/85→12/90						
Wischblatt						
1.5	63 kW	01/85→12/90	AQUACTRL 2 SINGLE; Einbauposition fahrerseitig; für Linkslenker; passender Adapter: A	**2800011304280**	**13042**	26
1.6	74 kW	01/85→12/90				
1.6 i	88 kW	01/85→12/90				
			AQUACTRL 2 SINGLE; Einbauposition beifahrerseitig; für Linkslenker; passender Adapter: A	**2800011304280**	**13042**	26
ACURA - INTEGRA Stufenheck 01/85→12/90						
Wischblatt						
1.5	63 kW	01/85→12/90	AQUACTRL 2 SINGLE; Einbauposition beifahrerseitig; für Linkslenker; passender Adapter: A	**2800011304280**	**13042**	26
1.6	74 kW	01/85→12/90				
1.6 i	88 kW	01/85→12/90				
			AQUACTRL 2 SINGLE; Einbauposition fahrerseitig; für Linkslenker; passender Adapter: A	**2800011304280**	**13042**	26
ACURA - LEGEND 01/86→08/91						
Wischblatt						
2.0	107 kW	01/88→08/91	AQUACTRL 2 SET; für Linkslenker	**2800011207280**	**12072**	5
2.5	113 kW	01/86→12/87	AQUACTRL 2 SINGLE; Einbauposition fahrerseitig; für Linkslenker; passender Adapter: A	**2800011306280**	**13062**	27
2.5	122 kW	01/86→12/87				
2.7	124 kW	01/87→08/91	AQUACTRL 2 SINGLE; Einbauposition beifahrerseitig; für Linkslenker; passender Adapter: A	**2800011306280**	**13062**	27
2.7	130 kW	01/87→08/91				
ACURA - LEGEND II 08/91→08/96						
Wischblatt						
3.2	151 kW	08/91→08/96	AQUACTRL 2 SET; für Linkslenker	**2800011207280**	**12072**	5
			AQUACTRL 2 SINGLE; Einbauposition beifahrerseitig; für Linkslenker; passender Adapter: A	**2800011306280**	**13062**	27
			AQUACTRL 2 SINGLE; Einbauposition fahrerseitig; für Linkslenker; passender Adapter: A	**2800011306280**	**13062**	27
ACURA - LEGEND II Coupe 08/91→08/96						
Wischblatt						
3.2	151 kW	08/91→08/96	AQUACTRL 2 SET; für Linkslenker	**2800011207280**	**12072**	5
			AQUACTRL 2 SINGLE; Einbauposition fahrerseitig; für Linkslenker; passender Adapter: A	**2800011306280**	**13062**	27
			AQUACTRL 2 SINGLE; Einbauposition beifahrerseitig; für Linkslenker; passender Adapter: A	**2800011306280**	**13062**	27
ACURA - LEGEND Coupe 01/87→08/91						
Wischblatt						
2.7	130 kW	01/87→08/91	AQUACTRL 2 SET; für Linkslenker	**2800011207280**	**12072**	5
			AQUACTRL 2 SINGLE; Einbauposition beifahrerseitig; für Linkslenker; passender Adapter: A	**2800011306280**	**13062**	27
			AQUACTRL 2 SINGLE; Einbauposition fahrerseitig; für Linkslenker; passender Adapter: A	**2800011306280**	**13062**	27
ACURA - MDX (YD_) 06/13→						
Wischblatt						
3.5 iVtec AWD	213 kW	01/14→12/17	AQUACTRL 2 SINGLE; Einbauposition beifahrerseitig; für Rechtslenker; passender Adapter: A	**2800011625270**	**62527**	62
			AQUACTRL 2 SINGLE; Einbauposition fahrerseitig; für Rechtslenker; passender Adapter: A	**2800011630270**	**63027**	63

© 2025 Continental Aftermarket & Services GmbH

ACURA - MDX (YD1) 08/00→09/06						
Wischblatt						
3.5 Allrad	179 kW	03/01→12/05	AQUACTRL 2 SINGLE; Einbauposition beifahrerseitig; für Linkslenker; passender Adapter: A	**2800011307280**	**13072**	27
			AQUACTRL 2 SINGLE; Einbauposition fahrerseitig; für Linkslenker; passender Adapter: A	**2800011312280**	**13122**	29
			AQUACTRL 2 SINGLE; Einbauposition beifahrerseitig; für Rechtslenker; passender Adapter: A	**2800011626270**	**62627**	62
			AQUACTRL 2 SINGLE; Einbauposition fahrerseitig; für Rechtslenker; passender Adapter: A	**2800011628270**	**62827**	63
3.5 Allrad	186 kW	08/05→09/06	AQUACTRL 2 SINGLE; → 12/05; Einbauposition beifahrerseitig; für Linkslenker; passender Adapter: A	**2800011307280**	**13072**	27
			AQUACTRL 2 SINGLE; → 12/05; Einbauposition fahrerseitig; für Linkslenker; passender Adapter: A	**2800011312280**	**13122**	29
3.5 Allrad	193 kW	08/00→12/05	AQUACTRL 2 SINGLE; Einbauposition beifahrerseitig; für Linkslenker; passender Adapter: A	**2800011307280**	**13072**	27
			AQUACTRL 2 SINGLE; Einbauposition fahrerseitig; für Linkslenker; passender Adapter: A	**2800011312280**	**13122**	29
ACURA - MDX (YD2) 04/06→						
Wischblatt						
3.7 AWD	227 kW	10/06→	AQUACTRL 2 SINGLE; Einbauposition beifahrerseitig; für Rechtslenker; passender Adapter: A	**2800011626270**	**62627**	62
			AQUACTRL 2 SINGLE; Einbauposition fahrerseitig; für Rechtslenker; passender Adapter: A	**2800011630270**	**63027**	63
ACURA - NSX 01/90→12/05						
Wischblatt						
3.0 3.2 R 3.0	201 kW 206 kW 188 kW	01/90→08/97 08/97→12/05 01/92→08/97	AQUACTRL 2 SINGLE; Einbauposition fahrerseitig; für Linkslenker; passender Adapter: A	**2800011309280**	**13092**	28
			AQUACTRL 2 SINGLE; Einbauposition beifahrerseitig; für Linkslenker; passender Adapter: A	**2800011309280**	**13092**	28
ACURA - NSX Targa (NA1) 01/95→12/05						
Wischblatt						
T 3.0	188 kW	01/95→12/97	AQUACTRL 2 SINGLE; Einbauposition beifahrerseitig; für Linkslenker; passender Adapter: A	**2800011309280**	**13092**	28
			AQUACTRL 2 SINGLE; Einbauposition fahrerseitig; für Linkslenker; passender Adapter: A	**2800011309280**	**13092**	28
ACURA - RSX Coupe (DC_) 10/01→						
Wischblatt						
2.0 Sport	118 kW	10/01→10/06	AQUACTRL 2 SET; für Linkslenker	**2800011237280**	**12372**	14
			AQUACTRL 2 SINGLE; Einbauposition beifahrerseitig; für Linkslenker; passender Adapter: A	**2800011306280**	**13062**	27
			AQUACTRL 2 SINGLE; Einbauposition fahrerseitig; für Linkslenker; passender Adapter: A	**2800011312280**	**13122**	29
ACURA - TL 10/98→09/03						
Wischblatt						
3.2 Type S	191 kW	06/01→09/03	AQUACTRL 2 SINGLE; Einbauposition beifahrerseitig; für Linkslenker; passender Adapter: A	**2800011305280**	**13052**	27
			AQUACTRL 2 SINGLE; Einbauposition fahrerseitig; für Linkslenker; passender Adapter: A	**2800011312280**	**13122**	29
ACURA - VIGOR 09/91→09/94						
Wischblatt						
2.5	140 kW	09/91→09/94	AQUACTRL 2 SINGLE; Einbauposition beifahrerseitig; für Linkslenker; passender Adapter: A	**2800011305280**	**13052**	27
			AQUACTRL 2 SINGLE; Einbauposition fahrerseitig; für Linkslenker; passender Adapter: A	**2800011312280**	**13122**	29

© 2025 Continental Aftermarket & Services GmbH

ACURA - ZDX 01/10→						
Wischblatt						
3.7 AWD	224 kW	01/10→	AQUACTRL 2 SINGLE; Einbauposition beifahrerseitig; für Rechtslenker; passender Adapter: A	**2800011606270**	**60627**	54
			AQUACTRL 2 SINGLE; Einbauposition fahrerseitig; für Rechtslenker; passender Adapter: A	**2800011630270**	**63027**	63
AIXAM - 400 10/96→						
Wischblatt						
0.4	4 kW	06/00→08/02	AQUACTRL 2 SINGLE; Einbauposition fahrerseitig; für Linkslenker; passender Adapter: A	**2800011309280**	**13092**	28
AIXAM - 500 Schrägheck 12/97→						
Wischblatt						
0.5 0.5 D	15 kW 10 kW	09/03→07/05 12/97→03/04	AQUACTRL 2 SINGLE; Einbauposition fahrerseitig; für Linkslenker; passender Adapter: A	**2800011309280**	**13092**	28
AIXAM - A.721 01/05→						
Wischblatt						
0.4 D	4 kW	01/05→	AQUACTRL 2 SINGLE; Einbauposition fahrerseitig; für Linkslenker; passender Adapter: A	**2800011309280**	**13092**	28
AIXAM - A.741 01/05→						
Wischblatt						
0.4 D	4 kW	01/05→	AQUACTRL 2 SINGLE; Einbauposition fahrerseitig; für Linkslenker; passender Adapter: A	**2800011309280**	**13092**	28
AIXAM - A.751 01/05→						
Wischblatt						
0.5 0.5 D	15 kW 10 kW	07/05→03/10 01/05→03/10	AQUACTRL 2 SINGLE; Einbauposition fahrerseitig; für Linkslenker; passender Adapter: A	**2800011309280**	**13092**	28
			REARCTRL; Einbauposition hinten	**2800011503180**	**15031**	33
AIXAM - CROSSLINE 01/12→12/16						
Wischblatt						
0.4 0.5 0.6	4 kW 15 kW 11 kW	01/12→12/16 01/12→12/16 01/12→12/16	AQUACTRL 2 SINGLE; Einbauposition fahrerseitig; für Linkslenker; passender Adapter: A	**2800011309280**	**13092**	28
			REARCTRL; Einbauposition hinten	**2800011503180**	**15031**	33
ALFA ROMEO - 6 (119_) 04/79→12/86						
Wischblatt						
2.0 (119AA) 2.5 i.e. (119.AA, 119.AB)	99 kW 110 kW	07/81→12/86 10/83→12/86	AQUACTRL 2 SINGLE; Einbauposition beifahrerseitig; für Linkslenker; passender Adapter: A	**2800011304280**	**13042**	26
2.5 i.e. (119AA, 119AB) 2.5 i.e. (119AA) 2.5 TD (119AA)	116 kW 118 kW 77 kW	08/79→06/84 09/80→02/84 07/81→05/86	AQUACTRL 2 SINGLE; Einbauposition fahrerseitig; für Linkslenker; passender Adapter: A	**2800011304280**	**13042**	26
ALFA ROMEO - 8C (920_) 01/07→10/09						
Wischblatt						
4.7 (920AXA1A)	331 kW	01/07→10/09	AQUACTRL 2 SINGLE; Einbauposition beifahrerseitig; für Rechtslenker; passender Adapter: A	**2800011607260** **2800011625270**	**16072** **62527**	55 62
			AQUACTRL 2 SINGLE; Einbauposition fahrerseitig; für Rechtslenker; passender Adapter: A	**2800011610260** **2800011610270**	**16102** **61027**	56 56
ALFA ROMEO - 8C SPIDER (920_) 01/08→10/10						
Wischblatt						
4.7 (920BXA1A)	331 kW	01/08→10/10	AQUACTRL 2 SINGLE; Einbauposition beifahrerseitig; für Rechtslenker; passender Adapter: A	**2800011607260** **2800011625270**	**16072** **62527**	55 62
			AQUACTRL 2 SINGLE; Einbauposition fahrerseitig; für Rechtslenker; passender Adapter: A	**2800011610260** **2800011610270**	**16102** **61027**	56 56

© 2025 Continental Aftermarket & Services GmbH

ALFA ROMEO - 33 (905_) 05/83→12/93

Wischblatt

1.2 (905.A)	50 kW	06/83→12/89	AQUACTRL 2 SINGLE; Einbauposition beifahrerseitig; für Linkslenker; passender Adapter: A	**2800011304280**	**13042**	26
1.3 (905.A1A, 905.A1C, 905.A1D, 905.A1F, 905.A1H)	63 kW	10/84→12/89	AQUACTRL 2 SINGLE; Einbauposition fahrerseitig; für Linkslenker; passender Adapter: A	**2800011304280**	**13042**	26
1.3 (905.A1B, 905.A1C, 905.A1G)	55 kW	06/83→12/89				
1.3 (905A1)	58 kW	05/83→12/89				
1.3 (905AD1)	66 kW	06/83→06/90				
1.5 (905.A2)	75 kW	07/86→12/89				
1.5 (905.A2A)	62 kW	05/83→12/87				
1.5 (905.A2G)	66 kW	06/83→12/86				
1.5 (905A1)	70 kW	05/83→12/93				
1.5 (905A2G)	79 kW	07/87→06/90				
1.5 4x4 (905.A2)	62 kW	11/83→12/84				
1.5 4x4 (905.A2)	75 kW	07/86→12/89				
1.5 4x4 (905.A2A)	70 kW	01/84→12/89				
1.5 4x4 (905.A2F)	66 kW	01/85→09/86				
1.5 4x4 (905.A2M, 905.A2T)	77 kW	09/86→12/89				
1.5 QV (905.A2N, 905.A2V)	77 kW	06/84→12/89				
1.7 (905A2A)	95 kW	01/86→12/89				
1.7 (905A3)	87 kW	01/86→06/90				
1.7 i.e. (905.A3D)	77 kW	09/88→12/89				
1.7 QV (905.A3)	84 kW	03/88→12/89				
1.8 TD (905A4)	54 kW	01/86→06/90				

ALFA ROMEO - 33 (907_) 01/90→09/94

Wischblatt

1.2 (907A4)	57 kW	07/90→09/92	AQUACTRL 2 SINGLE; Einbauposition beifahrerseitig; für Linkslenker; passender Adapter: A	**2800011304280**	**13042**	26
			AQUACTRL 2 SINGLE; Einbauposition fahrerseitig; für Linkslenker; passender Adapter: A	**2800011304280**	**13042**	26
			REARCTRL; Einbauposition hinten	**2800011540180**	**15401**	51
			AQUACTRL 2 SINGLE; Einbauposition beifahrerseitig; für Rechtslenker; passender Adapter: A	**2800011605260**	**16052**	54
			AQUACTRL 2 SINGLE; Einbauposition fahrerseitig; für Rechtslenker; passender Adapter: A	**2800011605260**	**16052**	54
1.4 i.e. (907.A3A, 907.A3B)	65 kW	06/91→09/94	AQUACTRL 2 SINGLE; Einbauposition beifahrerseitig; für Linkslenker; passender Adapter: A	**2800011304280**	**13042**	26
1.4 i.e. (907.A3A, 907.A3B)	66 kW	06/91→09/94				
1.5 (907A2)	77 kW	01/90→04/93	AQUACTRL 2 SINGLE; Einbauposition fahrerseitig; für Linkslenker; passender Adapter: A	**2800011304280**	**13042**	26
1.5 i.e. (907A2A)	74 kW	07/90→08/91				
1.5 i.e (907A2B)	71 kW	01/90→09/94	REARCTRL; Einbauposition hinten	**2800011540170**	**54017**	51
1.7 16V (907.A1B)	101 kW	01/90→03/92		**2800011540180**	**15401**	51
1.7 16V (907.A1C)	95 kW	01/90→09/94				
1.7 16V (907.A1C)	97 kW	01/90→03/92	AQUACTRL 2 SINGLE; Einbauposition beifahrerseitig; für Rechtslenker; passender Adapter: A	**2800011605260**	**16052**	54
1.7 16V 4x4 (907.A1G)	95 kW	01/90→09/94		**2800011624270**	**62427**	61
1.7 16V 4x4 (907.A1G)	97 kW	01/90→09/94	AQUACTRL 2 SINGLE; Einbauposition fahrerseitig; für Rechtslenker; passender Adapter: A	**2800011605260**	**16052**	54
1.7 16V 4x4 (907A1F)	101 kW	01/90→09/94		**2800011624270**	**62427**	61
1.7 i.e. (907.A1A)	77 kW	04/92→09/94				
1.7 i.e. (907.A1A)	79 kW	01/90→09/94				
1.7 i.e. 4x4 (907.A1G)	79 kW	01/90→09/94	AQUACTRL 2 SINGLE; Einbauposition beifahrerseitig; für Linkslenker; passender Adapter: A	**2800011304280**	**13042**	26
			AQUACTRL 2 SINGLE; Einbauposition fahrerseitig; für Linkslenker; passender Adapter: A	**2800011304280**	**13042**	26
			REARCTRL; Einbauposition hinten	**2800011540180**	**15401**	51
			AQUACTRL 2 SINGLE; Einbauposition beifahrerseitig; für Rechtslenker; passender Adapter: A	**2800011605260**	**16052**	54
			AQUACTRL 2 SINGLE; Einbauposition fahrerseitig; für Rechtslenker; passender Adapter: A	**2800011605260**	**16052**	54
1.8 TD (907A5)	62 kW	07/90→09/94	AQUACTRL 2 SINGLE; Einbauposition beifahrerseitig; für Linkslenker; passender Adapter: A	**2800011304280**	**13042**	26
			AQUACTRL 2 SINGLE; Einbauposition fahrerseitig; für Linkslenker; passender Adapter: A	**2800011304280**	**13042**	26
			REARCTRL; Einbauposition hinten	**2800011540170**	**54017**	51
				2800011540180	**15401**	51

→

© 2025 Continental Aftermarket & Services GmbH

ALFA ROMEO - 33 (907_) 01/90→09/94						
Wischblatt						
1.8 TD (907A5)	62 kW	07/90→09/94	AQUACTRL 2 SINGLE; Einbauposition beifahrerseitig; für Rechtslenker; passender Adapter: A	**2800011605260**	**16052**	54
				2800011624270	**62427**	61
			AQUACTRL 2 SINGLE; Einbauposition fahrerseitig; für Rechtslenker; passender Adapter: A	**2800011605260**	**16052**	54
				2800011624270	**62427**	61
ALFA ROMEO - 33 Sportwagon (905_) 01/84→12/89						
Wischblatt						
1.4 (905A1H)	66 kW	01/84→12/88	AQUACTRL 2 SINGLE; Einbauposition beifahrerseitig; für Linkslenker; passender Adapter: A	**2800011304280**	**13042**	26
1.5 (905A)	66 kW	09/84→12/86				
1.5 (905A)	70 kW	09/84→12/87	AQUACTRL 2 SINGLE; Einbauposition fahrerseitig; für Linkslenker; passender Adapter: A	**2800011304280**	**13042**	26
1.5 (905A2N)	77 kW	12/86→12/89				
1.5 (905A2U)	75 kW	12/86→12/89				
1.5 4x4 (905.A2B, 905.A2C)	66 kW	09/84→12/86				
1.5 4x4 (905.A2U)	77 kW	12/86→03/89				
1.5 4x4 (905A2S, 905A2U)	75 kW	12/86→12/89				
1.5 4x4 (905B1, 905A2S)	70 kW	09/84→12/87				
1.7 (905B3C)	87 kW	03/88→12/89				
1.7 i.e. (905B3F)	77 kW	09/88→12/89				
1.7 i.e. 4x4 (905A3G, 905B3F)	77 kW	09/88→12/89				
1.8 TD (905B4, 905A4)	62 kW	01/86→12/89				
ALFA ROMEO - 33 Sportwagon (907_) 01/90→09/94						
Wischblatt						
1.4 i.e. (907B3B)	65 kW	06/91→09/94	AQUACTRL 2 SINGLE; Einbauposition beifahrerseitig; für Linkslenker; passender Adapter: A	**2800011304280**	**13042**	26
1.4 i.e. (907B3B)	66 kW	06/91→09/94				
			AQUACTRL 2 SINGLE; Einbauposition fahrerseitig; für Linkslenker; passender Adapter: A	**2800011304280**	**13042**	26
			REARCTRL; Einbauposition hinten	**2800011540170**	**54017**	51
				2800011540180	**15401**	51
			AQUACTRL 2 SINGLE; Einbauposition fahrerseitig; für Rechtslenker; passender Adapter: A	**2800011605260**	**16052**	54
				2800011624270	**62427**	61
			AQUACTRL 2 SINGLE; Einbauposition beifahrerseitig; für Rechtslenker; passender Adapter: A	**2800011605260**	**16052**	54
				2800011624270	**62427**	61
1.4 i.e. 4x4 (907B3)	66 kW	07/90→09/94	AQUACTRL 2 SINGLE; Einbauposition beifahrerseitig; für Linkslenker; passender Adapter: A	**2800011304280**	**13042**	26
			AQUACTRL 2 SINGLE; Einbauposition fahrerseitig; für Linkslenker; passender Adapter: A	**2800011304280**	**13042**	26
			REARCTRL; Einbauposition hinten	**2800011540180**	**15401**	51
			AQUACTRL 2 SINGLE; Einbauposition fahrerseitig; für Rechtslenker; passender Adapter: A	**2800011605260**	**16052**	54
			AQUACTRL 2 SINGLE; Einbauposition beifahrerseitig; für Rechtslenker; passender Adapter: A	**2800011605260**	**16052**	54
1.5 i.e (907B2B)	71 kW	01/90→09/94	AQUACTRL 2 SINGLE; Einbauposition beifahrerseitig; für Linkslenker; passender Adapter: A	**2800011304280**	**13042**	26
1.7 16V (907.B1G)	95 kW	01/90→09/94				
1.7 16V (907.B1G)	97 kW	01/90→09/94	AQUACTRL 2 SINGLE; Einbauposition fahrerseitig; für Linkslenker; passender Adapter: A	**2800011304280**	**13042**	26
1.7 16V (907B1B)	101 kW	07/90→09/94				
1.7 16V 4x4 (907.B1H)	95 kW	01/90→09/94	REARCTRL; Einbauposition hinten	**2800011540170**	**54017**	51
1.7 16V 4x4 (907.B1H)	97 kW	01/90→03/92		**2800011540180**	**15401**	51
1.7 16V 4x4 (907B1H)	101 kW	07/90→09/94				
1.7 i.e. (907.B1A)	77 kW	04/92→09/94	AQUACTRL 2 SINGLE; Einbauposition fahrerseitig; für Rechtslenker; passender Adapter: A	**2800011605260**	**16052**	54
1.7 i.e. (907.B1A)	79 kW	01/90→03/92		**2800011624270**	**62427**	61
1.7 i.e. 4x4 (907.B1E)	79 kW	01/90→03/92	AQUACTRL 2 SINGLE; Einbauposition beifahrerseitig; für Rechtslenker; passender Adapter: A	**2800011605260**	**16052**	54
				2800011624270	**62427**	61
1.7 i.e. 4x4 (907B1D)	77 kW	04/92→09/94	AQUACTRL 2 SINGLE; Einbauposition beifahrerseitig; für Linkslenker; passender Adapter: A	**2800011304280**	**13042**	26
			AQUACTRL 2 SINGLE; Einbauposition fahrerseitig; für Linkslenker; passender Adapter: A	**2800011304280**	**13042**	26
			REARCTRL; Einbauposition hinten	**2800011540180**	**15401**	51
			AQUACTRL 2 SINGLE; Einbauposition fahrerseitig; für Rechtslenker; passender Adapter: A	**2800011605260**	**16052**	54
			AQUACTRL 2 SINGLE; Einbauposition beifahrerseitig; für Rechtslenker; passender Adapter: A	**2800011605260**	**16052**	54

© 2025 Continental Aftermarket & Services GmbH

ALFA ROMEO - 75 (162_) 05/85→12/92

Wischblatt

1.6 (162.B2B, 162.B2C)	81 kW	05/85→09/89	AQUACTRL 2 SINGLE; Einbauposition fahrerseitig; für Linkslenker; passender Adapter: A	2800011304280	13042	26
1.6 (162B2)	76 kW	05/85→09/89				
1.6 Cat (162.B2B, 162.B2C)	81 kW	05/89→02/92	AQUACTRL 2 SINGLE; Einbauposition beifahrerseitig; für Linkslenker; passender Adapter: A	2800011304280	13042	26
1.8 (162.B1A, 162.B1B)	85 kW	09/85→06/89				
1.8 (162.B1H)	90 kW	08/89→02/92				
1.8 (162.B1H)	95 kW	08/89→02/92				
1.8 (162.B1L, 162.B1F)	88 kW	09/88→02/92				
1.8 Turbo (162.B1C, 162.B1D, 162.B1G)	110 kW	09/86→02/92				
1.8 Turbo i.e. (162.B1E)	114 kW	02/86→01/90				
2.0 (162.BA)	94 kW	05/85→10/88				
2.0 T.S. (162.4CB, 162.B4, 162.B4A)	107 kW	01/87→02/92				
2.0 T.S Cat (162.B4A)	109 kW	05/85→02/92				
2.0 TD (162.BD, 162.BG)	70 kW	05/85→09/92				
2.4 TD (162B5)	82 kW	01/89→02/92				
2.5 V6 (162.B3)	110 kW	05/85→08/86				
3.0 V6 (162.B6C)	141 kW	02/90→02/92				
3.0 V6 Cat (162.B6A)	136 kW	01/87→02/92				

ALFA ROMEO - 90 (162_) 09/84→11/87

Wischblatt

1.8 (162.A1A)	85 kW	10/84→07/87	AQUACTRL 2 SINGLE; Einbauposition beifahrerseitig; für Linkslenker; passender Adapter: A	2800011304280	13042	26
1.8 (162A1)	89 kW	10/84→07/87				
2.0 i.e. (162.A2A, 162.A2E)	94 kW	10/84→07/87	AQUACTRL 2 SINGLE; Einbauposition fahrerseitig; für Linkslenker; passender Adapter: A	2800011304280	13042	26
2.0 i.e. (162A2B)	97 kW	10/84→07/87				
2.4 TD (162.B5)	81 kW	10/84→07/87				
2.5 i.e. V6 (162.A, 162.AA)	110 kW	10/84→07/87				
2.5 i.e. V6 (162A)	114 kW	09/84→11/87				

ALFA ROMEO - 145 (930_) 07/94→01/01

Wischblatt

1.4 i.e. (930.A3)	66 kW	07/94→12/96	AQUACTRL 2 SINGLE; Einbauposition beifahrerseitig; für Linkslenker; passender Adapter: A	2800011305280	13052	27
1.4 i.e. 16V T.S. (930.A3A)	76 kW	12/96→01/01				
1.6 16V T.S. (930.A2C)	82 kW	09/97→12/00	AQUACTRL 2 SINGLE; Einbauposition fahrerseitig; für Linkslenker; passender Adapter: A	2800011309280	13092	28
1.6 i.e. (930.A2)	76 kW	10/94→12/96				
1.6 i.e. 16V T.S. (930.A2)	88 kW	12/96→01/01				
1.7 i.e. 16V (930.A1)	95 kW	10/94→12/96				
1.8 i.e. 16V (930.A1A)	106 kW	03/98→01/01				
1.8 i.e. 16V T.S. (930.A1A)	103 kW	12/96→12/98				
1.9 JTD (930.A4B)	77 kW	02/99→01/01				
1.9 TD (930.A4)	66 kW	10/94→02/99				
2.0 16V (930.A5)	114 kW	03/98→01/01				
2.0 16V T.S. (930.A5)	110 kW	10/95→01/01				

ALFA ROMEO - 146 (930_) 12/94→10/01

Wischblatt

1.4 i.e. (930.B3)	66 kW	12/94→12/96	AQUACTRL 2 SINGLE; Einbauposition beifahrerseitig; für Linkslenker; passender Adapter: A	2800011305280	13052	27
1.4 i.e. 16V T.S. (930.B3A)	76 kW	11/96→01/01				
1.6 16V T.S. (930.B2C)	82 kW	09/97→12/00	AQUACTRL 2 SINGLE; Einbauposition fahrerseitig; für Linkslenker; passender Adapter: A	2800011309280	13092	28
1.6 i.e. (930.B2)	76 kW	12/94→12/96				
1.6 i.e. 16V T.S. (930.B2B, 930.B2C)	88 kW	11/96→10/01				
1.7 i.e. 16V (930.B1)	95 kW	12/94→12/96				
1.8 i.e. 16V T.S. (930.B1A)	103 kW	11/96→01/01				
1.8 i.e. 16V T.S. (930.B1A)	106 kW	03/98→01/01				
1.9 JTD (930.B4B)	77 kW	02/99→01/01				
1.9 TD (930.B4A)	66 kW	12/94→02/99				
2.0 16V (930.B5)	114 kW	03/97→10/01				
2.0 16V T.S. (930.B5)	110 kW	10/95→01/01				

ALFA ROMEO - 147 (937_) 10/00→12/10

Wischblatt

1.6 16V T.SPARK (937.AXA1A, 937.AXB1A, 937.BXB1A)	88 kW	01/01→03/10	AQUACTRL 2 SINGLE; 01/05 ; Einbauposition beifahrerseitig; für Linkslenker; passender Adapter: BCE	2800011302280	13022	26

→

© 2025 Continental Aftermarket & Services GmbH

ALFA ROMEO - 147 (937_) 10/00→12/10

Wischblatt

1.6 16V T.SPARK ECO (937.AXA1A, 937.BXA1A)	77 kW	01/01→03/10	AQUACTRL 2 SINGLE; 01/05 ; Einbauposition fahrerseitig; für Linkslenker; passender Adapter: BCE	**2800011309280**	**13092**	28
			AQUACTRL 2 SINGLE; 03/05; Einbauposition beifahrerseitig; für Rechtslenker; passender Adapter: A	**2800011602260** **2800011623270**	**16022** **62327**	53 61
			AQUACTRL 2 SINGLE; 04/05 ; Einbauposition beifahrerseitig; für Rechtslenker; passender Adapter: BCE	**2800011602260** **2800011623270**	**16022** **62327**	53 61
			AQUACTRL 2 SINGLE; 03/05; Einbauposition fahrerseitig; für Rechtslenker; passender Adapter: A	**2800011610260** **2800011610270**	**16102** **61027**	56 56
			AQUACTRL 2 SINGLE; 04/05 ; Einbauposition fahrerseitig; für Rechtslenker; passender Adapter: BCE	**2800011610260** **2800011610270**	**16102** **61027**	56 56
1.6 LPG (937AXA1A)	77 kW	01/09→03/10	AQUACTRL 2 SINGLE; Einbauposition beifahrerseitig; für Linkslenker; passender Adapter: BCE	**2800011302280**	**13022**	26
			AQUACTRL 2 SINGLE; Einbauposition fahrerseitig; für Linkslenker; passender Adapter: BCE	**2800011309280**	**13092**	28
			AQUACTRL 2 SINGLE; Einbauposition beifahrerseitig; für Rechtslenker; passender Adapter: BCE	**2800011602260**	**16022**	53
			AQUACTRL 2 SINGLE; Einbauposition fahrerseitig; für Rechtslenker; passender Adapter: BCE	**2800011610260**	**16102**	56
1.6 LPG (937BXB1A)	88 kW	03/01→12/09	AQUACTRL 2 SINGLE; 01/05 ; Einbauposition beifahrerseitig; für Linkslenker; passender Adapter: BCE	**2800011302280**	**13022**	26
			AQUACTRL 2 SINGLE; 01/05 ; Einbauposition fahrerseitig; für Linkslenker; passender Adapter: BCE	**2800011309280**	**13092**	28
			AQUACTRL 2 SINGLE; 03/05; Einbauposition beifahrerseitig; für Rechtslenker; passender Adapter: A	**2800011602260**	**16022**	53
			AQUACTRL 2 SINGLE; 04/05 ; Einbauposition beifahrerseitig; für Rechtslenker; passender Adapter: BCE	**2800011602260**	**16022**	53
			AQUACTRL 2 SINGLE; 03/05; Einbauposition fahrerseitig; für Rechtslenker; passender Adapter: A	**2800011610260**	**16102**	56
			AQUACTRL 2 SINGLE; 04/05 ; Einbauposition fahrerseitig; für Rechtslenker; passender Adapter: BCE	**2800011610260**	**16102**	56
1.9 JTD (937.AXD1A, 937.BXD1A, 937.AXV1A, 937.BXB1A,...	85 kW	04/01→03/10	AQUACTRL 2 SINGLE; 01/05 ; Einbauposition beifahrerseitig; für Linkslenker; passender Adapter: BCE	**2800011302280**	**13022**	26
1.9 JTD (937.AXF1A, 937.BXF1A)	74 kW	06/03→03/10	AQUACTRL 2 SINGLE; 01/05 ; Einbauposition fahrerseitig; für Linkslenker; passender Adapter: BCE	**2800011309280**	**13092**	28
			AQUACTRL 2 SINGLE; 03/05; Einbauposition beifahrerseitig; für Rechtslenker; passender Adapter: A	**2800011602260** **2800011623270**	**16022** **62327**	53 61
			AQUACTRL 2 SINGLE; 04/05 ; Einbauposition beifahrerseitig; für Rechtslenker; passender Adapter: BCE	**2800011602260** **2800011623270**	**16022** **62327**	53 61
			AQUACTRL 2 SINGLE; 03/05; Einbauposition fahrerseitig; für Rechtslenker; passender Adapter: A	**2800011610260** **2800011610270**	**16102** **61027**	56 56
			AQUACTRL 2 SINGLE; 04/05 ; Einbauposition fahrerseitig; für Rechtslenker; passender Adapter: BCE	**2800011610260** **2800011610270**	**16102** **61027**	56 56
1.9 JTD (937AXD1A, 937BXD1A)	81 kW	10/00→08/02	AQUACTRL 2 SINGLE; Einbauposition beifahrerseitig; für Rechtslenker; passender Adapter: A	**2800011602260**	**16022**	53
			AQUACTRL 2 SINGLE; Einbauposition fahrerseitig; für Rechtslenker; passender Adapter: A	**2800011610260**	**16102**	56

© 2025 Continental Aftermarket & Services GmbH

ALFA ROMEO - 147 (937_) 10/00→12/10

Wischblatt

1.9 JTD 16V (937.AXG1B, 937.BXG1B)	93 kW	09/03→09/04	AQUACTRL 2 SINGLE; Einbauposition beifahrerseitig; für Rechtslenker; passender Adapter: A	**2800011602260** **2800011623270**	**16022** **62327**	53 61
			AQUACTRL 2 SINGLE; Einbauposition fahrerseitig; für Rechtslenker; passender Adapter: A	**2800011610260** **2800011610270**	**16102** **61027**	56 56
1.9 JTD 16V (937.AXG1B, 937.BXG1B) 1.9 JTD 16V (937.AXM1B, 937.AXS1B)	103 kW 100 kW	11/02→03/10 10/04→03/10	AQUACTRL 2 SINGLE; 01/05 ; Einbauposition beifahrerseitig; für Linkslenker; passender Adapter: BCE	**2800011302280**	**13022**	26
			AQUACTRL 2 SINGLE; 01/05 ; Einbauposition fahrerseitig; für Linkslenker; passender Adapter: BCE	**2800011309280**	**13092**	28
			AQUACTRL 2 SINGLE; 03/05; Einbauposition beifahrerseitig; für Rechtslenker; passender Adapter: A	**2800011602260** **2800011623270**	**16022** **62327**	53 61
			AQUACTRL 2 SINGLE; 04/05 ; Einbauposition beifahrerseitig; für Rechtslenker; passender Adapter: BCE	**2800011602260** **2800011623270**	**16022** **62327**	53 61
			AQUACTRL 2 SINGLE; 03/05; Einbauposition fahrerseitig; für Rechtslenker; passender Adapter: A	**2800011610260** **2800011610270**	**16102** **61027**	56 56
			AQUACTRL 2 SINGLE; 04/05 ; Einbauposition fahrerseitig; für Rechtslenker; passender Adapter: BCE	**2800011610260** **2800011610270**	**16102** **61027**	56 56
1.9 JTDM 16V (937.AXN1B, 937.AXZ1B)	125 kW	06/08→03/10	AQUACTRL 2 SINGLE; Einbauposition beifahrerseitig; für Linkslenker; passender Adapter: BCE	**2800011302280**	**13022**	26
			AQUACTRL 2 SINGLE; Einbauposition fahrerseitig; für Linkslenker; passender Adapter: BCE	**2800011309280**	**13092**	28
			AQUACTRL 2 SINGLE; Einbauposition beifahrerseitig; für Rechtslenker; passender Adapter: BCE	**2800011602260**	**16022**	53
			AQUACTRL 2 SINGLE; Einbauposition fahrerseitig; für Rechtslenker; passender Adapter: BCE	**2800011610260**	**16102**	56
1.9 JTDM 16V (937.AXN1B, 937.BXN1B)	110 kW	09/04→03/10	AQUACTRL 2 SINGLE; 01/05 ; Einbauposition beifahrerseitig; für Linkslenker; passender Adapter: BCE	**2800011302280**	**13022**	26
			AQUACTRL 2 SINGLE; 01/05 ; Einbauposition fahrerseitig; für Linkslenker; passender Adapter: BCE	**2800011309280**	**13092**	28
			AQUACTRL 2 SINGLE; 03/05; Einbauposition beifahrerseitig; für Rechtslenker; passender Adapter: A	**2800011602260** **2800011623270**	**16022** **62327**	53 61
			AQUACTRL 2 SINGLE; 04/05 ; Einbauposition beifahrerseitig; für Rechtslenker; passender Adapter: BCE	**2800011602260** **2800011623270**	**16022** **62327**	53 61
			AQUACTRL 2 SINGLE; 03/05; Einbauposition fahrerseitig; für Rechtslenker; passender Adapter: A	**2800011610260** **2800011610270**	**16102** **61027**	56 56
			AQUACTRL 2 SINGLE; 04/05 ; Einbauposition fahrerseitig; für Rechtslenker; passender Adapter: BCE	**2800011610260** **2800011610270**	**16102** **61027**	56 56
1.9 JTDM 8V (937.AXD1A, 937.AXU1A, 937.BXU1A)	88 kW	07/05→03/10	AQUACTRL 2 SINGLE; Einbauposition beifahrerseitig; für Linkslenker; passender Adapter: BCE	**2800011302280**	**13022**	26
			AQUACTRL 2 SINGLE; Einbauposition fahrerseitig; für Linkslenker; passender Adapter: BCE	**2800011309280**	**13092**	28
			AQUACTRL 2 SINGLE; Einbauposition beifahrerseitig; für Rechtslenker; passender Adapter: BCE	**2800011602260** **2800011623270**	**16022** **62327**	53 61
			AQUACTRL 2 SINGLE; Einbauposition fahrerseitig; für Rechtslenker; passender Adapter: BCE	**2800011610260** **2800011610270**	**16102** **61027**	56 56
2.0 (937.AXC, 937.BXC) 2.0 16V T.SPARK (937.AXA1, 937.AXC1, 937.BXC1) 3.2 GTA (937.AXL1)	121 kW 110 kW 184 kW	07/02→05/05 01/01→03/10 02/03→03/10	AQUACTRL 2 SINGLE; 01/05 ; Einbauposition beifahrerseitig; für Linkslenker; passender Adapter: BCE	**2800011302280**	**13022**	26
			AQUACTRL 2 SINGLE; 01/05 ; Einbauposition fahrerseitig; für Linkslenker; passender Adapter: BCE	**2800011309280**	**13092**	28

→

© 2025 Continental Aftermarket & Services GmbH

ALFA ROMEO - 147 (937_) 10/00→12/10

Wischblatt

2.0 (937.AXC, 937.BXC) 2.0 16V T.SPARK (937.AXA1, 937.AXC1, 937.BXC1) 3.2 GTA (937.AXL1)	121 kW 110 kW 184 kW	07/02→05/05 01/01→03/10 02/03→03/10	AQUACTRL 2 SINGLE; 03/05; Einbauposition beifahrerseitig; für Rechtslenker; passender Adapter: A	**2800011602260** **2800011623270**	**16022** **62327**	53 61
			AQUACTRL 2 SINGLE; 04/05 ; Einbauposition beifahrerseitig; für Rechtslenker; passender Adapter: BCE	**2800011602260** **2800011623270**	**16022** **62327**	53 61
			AQUACTRL 2 SINGLE; 03/05; Einbauposition fahrerseitig; für Rechtslenker; passender Adapter: A	**2800011610260** **2800011610270**	**16102** **61027**	56 56
			AQUACTRL 2 SINGLE; 04/05 ; Einbauposition fahrerseitig; für Rechtslenker; passender Adapter: BCE	**2800011610260** **2800011610270**	**16102** **61027**	56 56

ALFA ROMEO - 155 (167_) 01/92→12/97

Wischblatt

1.6 16V T.S. (167.A6A)	88 kW	05/96→12/97	AQUACTRL 2 SET; für Linkslenker	**2800011216280**	**12162**	7
1.7 T.S. (167.A4D, 167.A4H)	85 kW	04/93→04/96	AQUACTRL 2 SINGLE; Einbauposition beifahrerseitig; für Linkslenker; passender Adapter: A	**2800011305280**	**13052**	27
1.7 T.S. (167.A4G)	83 kW	04/93→04/96				
1.7 T.S. 16V (167.A4N)	103 kW	05/96→12/97	AQUACTRL 2 SINGLE; Einbauposition fahrerseitig; für Linkslenker; passender Adapter: A	**2800011307280**	**13072**	27
1.8 T.S. (167.A4C, 167.A)	77 kW	02/92→12/97				
1.8 T.S. (167A4)	95 kW	02/92→05/94				
1.8 T.S. Sport (167.A4A, 167.A4C, 167.A4E)	93 kW	03/92→12/96				
1.9 TD (167.A3B, 167.A3)	66 kW	04/93→12/97				
2.0 16V Turbo Q4 (167.A2B, 167.A2C, 167.A2E)	137 kW	01/92→12/97				
2.0 16V Turbo Q4 (167.A2B, 167.A2C, 167.A2E)	140 kW	03/92→12/97				
2.0 T.S. (167.A2A, 167.A2D)	104 kW	02/92→05/95				
2.0 T.S. (167.A2D)	106 kW	02/92→01/95				
2.0 T.S. 16V (167.A2G)	110 kW	03/95→12/97				
2.5 TD (167.A1A, 167.A1G)	92 kW	04/93→12/97				
2.5 V6 (167.A1C, 167.A1)	121 kW	03/92→05/95				
2.5 V6 (167.A1C, 167.A1E)	120 kW	09/92→12/97				

ALFA ROMEO - 156 (932_) 09/97→10/05

Wischblatt

1.6 16V T.SPARK (932.A4, 932.A4100)	88 kW	09/97→09/05	AQUACTRL 2 SINGLE; Einbauposition beifahrerseitig; für Linkslenker; passender Adapter: A	**2800011307280**	**13072**	27
1.6 16V T.SPARK (932A4)	82 kW	09/97→09/05	AQUACTRL 2 SINGLE; Einbauposition fahrerseitig; für Linkslenker; passender Adapter: A	**2800011309280**	**13092**	28
1.8 16V T.SPARK (932.A3)	106 kW	09/97→10/00				
1.8 16V T.SPARK (932.A3100)	103 kW	09/97→09/05	AQUACTRL 2 SINGLE; Einbauposition beifahrerseitig; für Rechtslenker; Ergänzungsartikel/Ergänzende Info 2: Maß abweichend vom Original; passender Adapter: A	**2800011607260** **2800011625270**	**16072** **62527**	55 62
1.9 JTD (932.A2B00, 932.A2C00)	85 kW	05/01→09/05				
1.9 JTD (932.A2B00)	81 kW	10/00→05/01	AQUACTRL 2 SINGLE; Einbauposition fahrerseitig; für Rechtslenker; passender Adapter: A	**2800011610260** **2800011610270**	**16102** **61027**	56 56
1.9 JTD (932.AXN00, 932.BXE00)	110 kW	07/04→09/05				
1.9 JTD (932AXE00)	93 kW	11/03→09/05				
1.9 JTD (932AXE00)	100 kW	11/02→11/04				
1.9 JTD (932B2)	77 kW	09/97→10/00				
1.9 JTD 16V (932AXE00)	103 kW	11/02→09/05				
2.0 16V T.SPARK (932A2)	114 kW	09/97→06/02				
2.0 16V T.SPARK (932A21_)	110 kW	10/00→03/02				
2.0 JTS (932AXA)	122 kW	03/02→09/05				
2.0 JTS (932AXD00, 932AXD01)	119 kW	03/01→09/05				
2.4 JTD (932A1B_)	103 kW	10/00→09/05				
2.4 JTD (932AXC)	110 kW	03/02→09/05				
2.4 JTD (932AXF00)	120 kW	06/03→09/05				
2.4 JTD (932AXF00)	129 kW	10/03→09/05				
2.4 JTD (932B1)	100 kW	09/97→09/03				
2.5 V6 24V (932A1)	140 kW	09/97→09/02				
2.5 V6 24V (932A11_)	141 kW	10/00→09/05				
3.2 GTA (932AXB)	184 kW	03/02→09/05				

© 2025 Continental Aftermarket & Services GmbH

ALFA ROMEO - 156 Sportwagon (932_) 02/97→05/06

Wischblatt

1.6 16V T.SPARK. (932B4100)	88 kW	05/00→05/06	AQUACTRL 2 SINGLE; Einbauposition beifahrerseitig; für Linkslenker; passender Adapter: A	**2800011307280**	**13072**	27
1.6 16V T.SPARK (932A4)	82 kW	01/00→09/05	AQUACTRL 2 SINGLE; Einbauposition fahrerseitig; für Linkslenker; passender Adapter: A	**2800011309280**	**13092**	28
1.8 16V T.SPARK (932A3)	106 kW	05/00→10/00				
1.8 16V T.SPARK (932B31_)	103 kW	02/97→05/06	AQUACTRL 2 SINGLE; Einbauposition beifahrerseitig; für Rechtslenker; Ergänzungsartikel/Ergänzende Info 2: Maß abweichend vom Original; passender Adapter: A	**2800011607260** **2800011625270**	**16072** **62527**	55 62
1.9 JTD (932.B2B00)	81 kW	10/00→05/01				
1.9 JTD (932B2)	77 kW	05/00→10/00				
1.9 JTD (932B2B, 932B2C)	85 kW	05/01→05/06				
1.9 JTD (932BXE00, 932BXN00)	110 kW	03/05→05/06	AQUACTRL 2 SINGLE; Einbauposition fahrerseitig; für Rechtslenker; passender Adapter: A	**2800011610260** **2800011610270**	**16102** **61027**	56 56
1.9 JTD (932BXE00)	93 kW	11/03→05/06				
1.9 JTD (932BXE00)	100 kW	11/02→11/04				
1.9 JTD 16V (932BXE00)	103 kW	11/02→05/06				
1.9 JTD 16V Q4 (932BXN20)	110 kW	07/04→05/06				
2.0 16V T.SPARK (932A2)	114 kW	05/00→06/02				
2.0 16V T.SPARK (932B21_)	110 kW	10/00→03/02				
2.0 JTS (932BXA)	122 kW	03/02→05/06				
2.0 JTS (932BXD00, 932BXD01)	119 kW	03/02→05/06				
2.4 JTD (932.B1B00)	103 kW	10/00→05/06				
2.4 JTD (932.BXC00)	110 kW	03/02→05/06				
2.4 JTD (932B1)	100 kW	05/00→09/03				
2.4 JTD (932BXF00)	120 kW	06/03→05/06				
2.4 JTD (932BXF00)	129 kW	10/03→05/06				
2.5 V6 24V (932A1)	140 kW	02/97→08/03				
2.5 V6 24V (932B1100)	141 kW	02/97→05/06				
3.2 GTA (932.BXB00)	184 kW	03/02→05/06				

ALFA ROMEO - 159 (939_) 06/05→12/12

Wischblatt

1.8 MPI (939AXL1A)	103 kW	06/05→11/11	AQUACTRL 2 SET; für Linkslenker; Ergänzungsartikel/Ergänzende Info 2: Maß abweichend vom Original	**2800011222280**	**12222**	9
1.8 TBi (939.AXN1B)	147 kW	05/09→12/12				
1.9 JTDM 16V (939AXC1B, 939AXC12)	110 kW	09/05→11/11	AQUACTRL 2 SINGLE; Einbauposition beifahrerseitig; für Linkslenker; passender Adapter: BCE	**2800011304280**	**13042**	26
1.9 JTDM 16V (939AXF1B, 939AXC1B)	100 kW	09/05→11/11				
			AQUACTRL 2 SINGLE; Einbauposition fahrerseitig; für Linkslenker; passender Adapter: BCE	**2800011311280**	**13112**	29
			AQUACTRL 2 SINGLE; Einbauposition beifahrerseitig; für Rechtslenker; passender Adapter: BCE	**2800011605260** **2800011624270**	**16052** **62427**	54 61
			AQUACTRL 2 SINGLE; Einbauposition fahrerseitig; für Rechtslenker; passender Adapter: BCE	**2800011610260** **2800011610270**	**16102** **61027**	56 56
1.9 JTDM 8V (939AXE1B, 939BXE1B, 939BXH1B)	85 kW	09/05→11/11	AQUACTRL 2 SET; für Linkslenker; Ergänzungsartikel/Ergänzende Info 2: Maß abweichend vom Original	**2800011222280**	**12222**	9
			AQUACTRL 2 SINGLE; Einbauposition beifahrerseitig; für Linkslenker; passender Adapter: BCE	**2800011304280**	**13042**	26
			AQUACTRL 2 SINGLE; Einbauposition fahrerseitig; für Linkslenker; passender Adapter: BCE	**2800011311280**	**13112**	29
			AQUACTRL 2 SINGLE; Einbauposition beifahrerseitig; für Rechtslenker; passender Adapter: BCE	**2800011605260**	**16052**	54
			AQUACTRL 2 SINGLE; Einbauposition fahrerseitig; für Rechtslenker; passender Adapter: BCE	**2800011610260**	**16102**	56
1.9 JTDM 8V (939AXE1B)	88 kW	09/05→11/11	AQUACTRL 2 SET; für Linkslenker; Ergänzungsartikel/Ergänzende Info 2: Maß abweichend vom Original	**2800011222280**	**12222**	9
1.9 JTS (939AXA1B)	118 kW	09/05→11/11				
2.0 JTDM (939AXP1B)	125 kW	05/09→11/11	AQUACTRL 2 SINGLE; Einbauposition beifahrerseitig; für Linkslenker; passender Adapter: BCE	**2800011304280**	**13042**	26
			AQUACTRL 2 SINGLE; Einbauposition fahrerseitig; für Linkslenker; passender Adapter: BCE	**2800011311280**	**13112**	29
			AQUACTRL 2 SINGLE; Einbauposition beifahrerseitig; für Rechtslenker; passender Adapter: BCE	**2800011605260** **2800011624270**	**16052** **62427**	54 61
			AQUACTRL 2 SINGLE; Einbauposition fahrerseitig; für Rechtslenker; passender Adapter: BCE	**2800011610260** **2800011610270**	**16102** **61027**	56 56

© 2025 Continental Aftermarket & Services GmbH

ALFA ROMEO - 159 (939_) 06/05→12/12

Wischblatt

2.0 JTDM (939AXQ1B)	120 kW	05/09→11/11	AQUACTRL 2 SET; für Linkslenker; Ergänzungsartikel/Ergänzende Info 2: Maß abweichend vom Original	**2800011222280**	**12222**	9
			AQUACTRL 2 SINGLE; Einbauposition beifahrerseitig; für Linkslenker; passender Adapter: BCE	**2800011304280**	**13042**	26
			AQUACTRL 2 SINGLE; Einbauposition fahrerseitig; für Linkslenker; passender Adapter: BCE	**2800011311280**	**13112**	29
			AQUACTRL 2 SINGLE; Einbauposition beifahrerseitig; für Rechtslenker; passender Adapter: BCE	**2800011605260**	**16052**	54
			AQUACTRL 2 SINGLE; Einbauposition fahrerseitig; für Rechtslenker; passender Adapter: BCE	**2800011610260**	**16102**	56
2.0 JTDM (939AXR1B) 2.2 JTS (939AXB1B, 939AXB11)	100 kW 136 kW	06/10→11/11 09/05→11/11	AQUACTRL 2 SET; für Linkslenker; Ergänzungsartikel/Ergänzende Info 2: Maß abweichend vom Original	**2800011222280**	**12222**	9
2.4 JTDM (939AXD) 2.4 JTDM (939AXD12, 939AXD1B)	154 kW 147 kW	07/07→11/11 09/05→11/11	AQUACTRL 2 SINGLE; Einbauposition beifahrerseitig; für Linkslenker; passender Adapter: BCE	**2800011304280**	**13042**	26
2.4 JTDM Q4 (939AXMB2)	154 kW	05/07→11/11	AQUACTRL 2 SINGLE; Einbauposition fahrerseitig; für Linkslenker; passender Adapter: BCE	**2800011311280**	**13112**	29
3.2 JTS (939AXG2B) 3.2 JTS Q4 (939AXH1B, 939AXG22)	191 kW 191 kW	01/08→11/11 12/05→11/11	AQUACTRL 2 SINGLE; Einbauposition beifahrerseitig; für Rechtslenker; passender Adapter: BCE	**2800011605260** **2800011624270**	**16052** **62427**	54 61
			AQUACTRL 2 SINGLE; Einbauposition fahrerseitig; für Rechtslenker; passender Adapter: BCE	**2800011610260** **2800011610270**	**16102** **61027**	56 56

ALFA ROMEO - 159 Sportwagon (939_) 06/05→12/12

Wischblatt

1.8 MPI (939BXL1A) 1.8 TBi (939BXN1B) 1.9 JTDM 16V (939BXC1B, 939BXC12)	103 kW 147 kW 110 kW	06/05→11/11 07/09→11/11 03/06→11/11	AQUACTRL 2 SET; für Linkslenker; Ergänzungsartikel/Ergänzende Info 2: Maß abweichend vom Original	**2800011222280**	**12222**	9
1.9 JTDM 16V (939BXC1B)	100 kW	03/06→11/11	AQUACTRL 2 SINGLE; Einbauposition beifahrerseitig; für Linkslenker; passender Adapter: BCE	**2800011304280**	**13042**	26
			AQUACTRL 2 SINGLE; Einbauposition fahrerseitig; für Linkslenker; passender Adapter: BCE	**2800011311280**	**13112**	29
			AQUACTRL 2 SINGLE; Einbauposition beifahrerseitig; für Rechtslenker; passender Adapter: BCE	**2800011605260** **2800011624270**	**16052** **62427**	54 61
			AQUACTRL 2 SINGLE; Einbauposition fahrerseitig; für Rechtslenker; passender Adapter: BCE	**2800011610260** **2800011610270**	**16102** **61027**	56 56
1.9 JTDM 8V (939AXH1B, 939BXH1B)	85 kW	03/06→11/11	AQUACTRL 2 SET; für Linkslenker; Ergänzungsartikel/Ergänzende Info 2: Maß abweichend vom Original	**2800011222280**	**12222**	9
			AQUACTRL 2 SINGLE; Einbauposition beifahrerseitig; für Linkslenker; passender Adapter: BCE	**2800011304280**	**13042**	26
			AQUACTRL 2 SINGLE; Einbauposition fahrerseitig; für Linkslenker; passender Adapter: BCE	**2800011311280**	**13112**	29
			AQUACTRL 2 SINGLE; Einbauposition beifahrerseitig; für Rechtslenker; passender Adapter: BCE	**2800011605260**	**16052**	54
			AQUACTRL 2 SINGLE; Einbauposition fahrerseitig; für Rechtslenker; passender Adapter: BCE	**2800011610260**	**16102**	56
1.9 JTDM 8V (939BXE1B) 1.9 JTS (939BXA1B) 2.0 JTDM (939BXP1B) 2.0 JTDM (939BXQ1B) 2.0 JTDM (939BXR1B) 2.2 JTS (939BXB1B, 939BXB11)	88 kW 118 kW 125 kW 120 kW 100 kW 136 kW	03/06→11/11 03/06→11/11 07/09→11/11 05/09→11/11 06/10→11/11 03/06→11/11	AQUACTRL 2 SET; für Linkslenker; Ergänzungsartikel/Ergänzende Info 2: Maß abweichend vom Original	**2800011222280**	**12222**	9
2.4 JTDM (939.BXM1B) 2.4 JTDM (939BXD1B, 939BXD12)	154 kW 147 kW	05/07→12/12 03/06→11/11	AQUACTRL 2 SINGLE; Einbauposition beifahrerseitig; für Linkslenker; passender Adapter: BCE	**2800011304280**	**13042**	26
2.4 JTDM Q4 (939BXM2B)	154 kW	05/07→11/11	AQUACTRL 2 SINGLE; Einbauposition fahrerseitig; für Linkslenker; passender Adapter: BCE	**2800011311280**	**13112**	29
3.2 JTS (939BXH1B) 3.2 JTS Q4 (939BXG2B, 939BXG22)	191 kW 191 kW	02/08→11/11 03/06→11/11	AQUACTRL 2 SINGLE; Einbauposition beifahrerseitig; für Rechtslenker; passender Adapter: BCE	**2800011605260** **2800011624270**	**16052** **62427**	54 61
			AQUACTRL 2 SINGLE; Einbauposition fahrerseitig; für Rechtslenker; passender Adapter: BCE	**2800011610260** **2800011610270**	**16102** **61027**	56 56

© 2025 Continental Aftermarket & Services GmbH

ALFA ROMEO - 164 (164_) 01/87→10/98

Wischblatt

2.0 (164A2C) 2.0 Turbo (164A2B)	102 kW 128 kW	06/87→09/98 10/87→09/98	AQUACTRL 2 SINGLE; Einbauposition beifahrerseitig; für Linkslenker; passender Adapter: A	**2800011307280**	**13072**	27
			AQUACTRL 2 SINGLE; Einbauposition fahrerseitig; für Linkslenker; passender Adapter: A	**2800011307280**	**13072**	27
			AQUACTRL 2 SINGLE; Einbauposition fahrerseitig; für Rechtslenker; passender Adapter: A	**2800011608260** **2800011626270**	**16082** **62627**	55 62
			AQUACTRL 2 SINGLE; Einbauposition beifahrerseitig; für Rechtslenker; passender Adapter: A	**2800011608260** **2800011626270**	**16082** **62627**	55 62
2.0 Turbo (164A2B)	129 kW	02/88→10/92	AQUACTRL 2 SINGLE; Einbauposition beifahrerseitig; für Linkslenker; passender Adapter: A	**2800011307280**	**13072**	27
			AQUACTRL 2 SINGLE; Einbauposition fahrerseitig; für Linkslenker; passender Adapter: A	**2800011307280**	**13072**	27
			AQUACTRL 2 SINGLE; Einbauposition fahrerseitig; für Rechtslenker; passender Adapter: A	**2800011608260**	**16082**	55
			AQUACTRL 2 SINGLE; Einbauposition beifahrerseitig; für Rechtslenker; passender Adapter: A	**2800011608260**	**16082**	55
2.0 Twin Spark (164.A2C, 164.A2L, 164A2H)	105 kW	06/87→08/92	AQUACTRL 2 SINGLE; Einbauposition beifahrerseitig; für Linkslenker; passender Adapter: A	**2800011307280**	**13072**	27
2.0 Twin Spark (164.A2H, 164.A2)	109 kW	06/87→09/92	AQUACTRL 2 SINGLE; Einbauposition fahrerseitig; für Linkslenker; passender Adapter: A	**2800011307280**	**13072**	27
2.0 Twin Spark (164.H3) 2.0 V6 Turbo (164.A2G, 164.A2F)	106 kW 150 kW	09/92→09/98 03/91→09/92	AQUACTRL 2 SINGLE; Einbauposition fahrerseitig; für Rechtslenker; passender Adapter: A	**2800011608260** **2800011626270**	**16082** **62627**	55 62
2.0 V6 Turbo (164.K3) 2.5 TD (164.A1A) 2.5 TD (164.K2A, 164.K2B) 2.5 V6 (164A1C) 3.0 (164A) 3.0 (164AG, 164H1)	148 kW 84 kW 92 kW 120 kW 138 kW 156 kW	09/92→09/98 06/87→09/92 09/92→09/98 09/92→09/98 11/87→09/91 09/93→12/95	AQUACTRL 2 SINGLE; Einbauposition beifahrerseitig; für Rechtslenker; passender Adapter: A	**2800011608260** **2800011626270**	**16082** **62627**	55 62
3.0 (164AG)	136 kW	09/90→12/93	AQUACTRL 2 SINGLE; Einbauposition beifahrerseitig; für Linkslenker; passender Adapter: A	**2800011307280**	**13072**	27
			AQUACTRL 2 SINGLE; Einbauposition fahrerseitig; für Linkslenker; passender Adapter: A	**2800011307280**	**13072**	27
			AQUACTRL 2 SINGLE; Einbauposition fahrerseitig; für Rechtslenker; passender Adapter: A	**2800011608260**	**16082**	55
			AQUACTRL 2 SINGLE; Einbauposition beifahrerseitig; für Rechtslenker; passender Adapter: A	**2800011608260**	**16082**	55
3.0 (164H1) 3.0 (164H1) 3.0 24V (164.K1)	168 kW 170 kW 155 kW	04/93→02/95 03/95→08/97 09/92→09/98	AQUACTRL 2 SINGLE; Einbauposition beifahrerseitig; für Linkslenker; passender Adapter: A	**2800011307280**	**13072**	27
			AQUACTRL 2 SINGLE; Einbauposition fahrerseitig; für Linkslenker; passender Adapter: A	**2800011307280**	**13072**	27
			AQUACTRL 2 SINGLE; Einbauposition fahrerseitig; für Rechtslenker; passender Adapter: A	**2800011608260** **2800011626270**	**16082** **62627**	55 62
			AQUACTRL 2 SINGLE; Einbauposition beifahrerseitig; für Rechtslenker; passender Adapter: A	**2800011608260** **2800011626270**	**16082** **62627**	55 62
3.0 24V (164K1G, 164K1F)	154 kW	03/95→10/97	AQUACTRL 2 SINGLE; Einbauposition beifahrerseitig; für Linkslenker; passender Adapter: A	**2800011307280**	**13072**	27
			AQUACTRL 2 SINGLE; Einbauposition fahrerseitig; für Linkslenker; passender Adapter: A	**2800011307280**	**13072**	27
			AQUACTRL 2 SINGLE; Einbauposition fahrerseitig; für Rechtslenker; passender Adapter: A	**2800011608260**	**16082**	55
			AQUACTRL 2 SINGLE; Einbauposition beifahrerseitig; für Rechtslenker; passender Adapter: A	**2800011608260**	**16082**	55

© 2025 Continental Aftermarket & Services GmbH

ALFA ROMEO - 164 (164_) 01/87→10/98

Wischblatt

3.0 24V Q4 (164.K1M, 164.K1C)	170 kW	02/94→09/98	AQUACTRL 2 SINGLE; Einbauposition beifahrerseitig; für Linkslenker; passender Adapter: A	**2800011307280**	**13072**	27
3.0 24V QV (164.H1)	171 kW	09/92→09/98	AQUACTRL 2 SINGLE; Einbauposition fahrerseitig; für Linkslenker; passender Adapter: A	**2800011307280**	**13072**	27
3.0 24V QV Allrad (164K1H)	171 kW	11/92→10/97				
3.0 i.e. QV (164.AG)	147 kW	09/90→09/92	AQUACTRL 2 SINGLE; Einbauposition fahrerseitig; für Rechtslenker; passender Adapter: A	**2800011608260** **2800011626270**	**16082** **62627**	55 62
3.0 V6 (164.A)	141 kW	06/87→09/92				
3.0 V6 (164.AD, 164.AH, 164.AB)	135 kW	06/87→09/92	AQUACTRL 2 SINGLE; Einbauposition beifahrerseitig; für Rechtslenker; passender Adapter: A	**2800011608260** **2800011626270**	**16082** **62627**	55 62
3.0 V6 (164.H1A, 164.H1B, 164.K1P)	132 kW	09/92→09/98				

ALFA ROMEO - 166 (936_) 09/98→06/07

Wischblatt

2.0 T.Spark (936A3A_)	114 kW	09/98→10/00	AQUACTRL 2 SET; für Linkslenker	**2800011216280**	**12162**	7
2.0 T.Spark (936A3B00)	110 kW	10/00→06/07	AQUACTRL 2 SINGLE; Einbauposition beifahrerseitig; für Linkslenker; passender Adapter: A	**2800011305280**	**13052**	27
2.0 V6 (936A3__)	151 kW	09/98→10/00				
2.4 JTD (936A2A_)	100 kW	09/98→10/00	AQUACTRL 2 SINGLE; Einbauposition fahrerseitig; für Linkslenker; passender Adapter: A	**2800011307280**	**13072**	27
2.4 JTD (936A2B_)	103 kW	10/00→06/07				
2.4 JTD (936AXA00, 936A3B00)	110 kW	04/02→06/07	AQUACTRL 2 SINGLE; Einbauposition beifahrerseitig; für Rechtslenker; passender Adapter: A	**2800011606260** **2800011606270**	**16062** **60627**	54 54
2.4 JTD (936AXC00, 936AXD01)	129 kW	10/03→06/07				
2.4 JTD (936AXC00, 936AXG00)	136 kW	07/05→06/07	AQUACTRL 2 SINGLE; Einbauposition fahrerseitig; für Rechtslenker; passender Adapter: A	**2800011608260** **2800011626270**	**16082** **62627**	55 62
2.4 JTD (936AXC00)	132 kW	07/06→06/07				
2.4 JTD (936AXD01, 936AXC00)	120 kW	10/03→06/07				
2.5 V6 24V (936A2__)	140 kW	09/98→12/06				
2.5 V6 24V (936A21_)	138 kW	10/00→06/07				
3.0 V6 24V (936A1000, 936A1001)	166 kW	09/98→06/07				
3.0 V6 24V (936A11_)	162 kW	10/00→06/07				
3.2 V6 24V (936AXB00, 936AXA00)	176 kW	10/03→06/07				

ALFA ROMEO - ALFASUD (901_) 06/72→06/85

Wischblatt

1.2 (901.D0, 901.D1)	46 kW	06/72→09/84	AQUACTRL 2 SINGLE; Einbauposition fahrerseitig; für Linkslenker; passender Adapter: A	**2800011300280**	**13002**	25
1.2 (901.D5)	44 kW	03/80→09/84				
1.2 ti	50 kW	11/73→09/84	AQUACTRL 2 SINGLE; Einbauposition beifahrerseitig; für Linkslenker; passender Adapter: A	**2800011300280**	**13002**	25
1.3 (901.F0)	50 kW	05/78→04/80				
1.3 SC/ti Super (901F3C, 901G2)	55 kW	09/77→09/84				
1.3 Super (901.F2)	51 kW	01/79→09/84				
1.3 ti (901.G0)	55 kW	09/77→09/84				
1.3 ti (901.G4)	63 kW	07/79→06/84				
1.5 ti (901.F1, 901.F4, 901.G1)	61 kW	01/79→09/84				
1.5 ti (901F1)	64 kW	04/78→04/80				
1.5 ti (901G5A, 901F4D)	70 kW	05/80→06/84				
1.5 ti Sprint (901G5A, 901G5C, 901F4D)	77 kW	01/83→12/84				

ALFA ROMEO - ALFASUD Giardinetta (904_) 01/78→12/81

Wischblatt

1.2 (904A)	46 kW	01/78→12/81	AQUACTRL 2 SINGLE; Einbauposition fahrerseitig; für Linkslenker; passender Adapter: A	**2800011300280**	**13002**	25
1.3 (904B)	48 kW	01/78→07/79				
1.3 (904B2)	51 kW	03/80→12/81	AQUACTRL 2 SINGLE; Einbauposition beifahrerseitig; für Linkslenker; passender Adapter: A	**2800011300280**	**13002**	25

© 2025 Continental Aftermarket & Services GmbH

ALFA ROMEO - ALFASUD Sprint (902_) 09/76→12/89

Wischblatt

1.3 (902.A0) 1.3 (902) 1.3 (902A) 1.3 (902A) 1.5 (902.A1) 1.5 (902.A5) 1.5 (902A5C, 902A5B) 1.5 (902C) 1.7 (902C2E) 1.7 i.e. (902C2D)	55 kW 58 kW 55 kW 63 kW 61 kW 70 kW 75 kW 77 kW 87 kW 77 kW	09/76→07/79 05/78→12/79 05/78→02/80 07/79→12/89 05/78→12/81 07/79→01/87 01/80→12/89 03/82→12/88 03/87→12/89 10/87→12/89	AQUACTRL 2 SINGLE; Einbauposition fahrerseitig; für Linkslenker; passender Adapter: A	**2800011300280**	**13002**	25
			AQUACTRL 2 SINGLE; Einbauposition beifahrerseitig; für Linkslenker; passender Adapter: A	**2800011300280**	**13002**	25

ALFA ROMEO - ARNA (920_) 03/83→12/86

Wischblatt

1.2 (920.AA) 1.2 (920.AB, 920.AC) 1.2 (920AC, 920AA)	44 kW 50 kW 46 kW	01/85→12/86 01/85→12/86 03/83→12/86	AQUACTRL 2 SET; für Linkslenker	**2800011207280**	**12072**	5
			AQUACTRL 2 SINGLE; Einbauposition beifahrerseitig; für Linkslenker; passender Adapter: A	**2800011306280**	**13062**	27
			AQUACTRL 2 SINGLE; Einbauposition fahrerseitig; für Linkslenker; passender Adapter: A	**2800011306280**	**13062**	27
			AQUACTRL 2 SINGLE; Einbauposition beifahrerseitig; für Rechtslenker; passender Adapter: A	**2800011607260** **2800011625270**	**16072** **62527**	55 62
			AQUACTRL 2 SINGLE; Einbauposition fahrerseitig; für Rechtslenker; passender Adapter: A	**2800011607260** **2800011625270**	**16072** **62527**	55 62
1.3 (920AC, 920A1B)	58 kW	01/85→12/86	AQUACTRL 2 SET; für Linkslenker	**2800011207280**	**12072**	5
			AQUACTRL 2 SINGLE; Einbauposition fahrerseitig; für Linkslenker; passender Adapter: A	**2800011306280**	**13062**	27
			AQUACTRL 2 SINGLE; Einbauposition beifahrerseitig; für Linkslenker; passender Adapter: A	**2800011306280**	**13062**	27
			AQUACTRL 2 SINGLE; Einbauposition fahrerseitig; für Rechtslenker; passender Adapter: A	**2800011607260**	**16072**	55
			AQUACTRL 2 SINGLE; Einbauposition beifahrerseitig; für Rechtslenker; passender Adapter: A	**2800011607260**	**16072**	55
1.3 TI (920.A1B) 1.5 (920A2B)	63 kW 70 kW	03/83→12/86 01/85→12/86	AQUACTRL 2 SET; für Linkslenker	**2800011207280**	**12072**	5
			AQUACTRL 2 SINGLE; Einbauposition beifahrerseitig; für Linkslenker; passender Adapter: A	**2800011306280**	**13062**	27
			AQUACTRL 2 SINGLE; Einbauposition fahrerseitig; für Linkslenker; passender Adapter: A	**2800011306280**	**13062**	27
			AQUACTRL 2 SINGLE; Einbauposition beifahrerseitig; für Rechtslenker; passender Adapter: A	**2800011607260** **2800011625270**	**16072** **62527**	55 62
			AQUACTRL 2 SINGLE; Einbauposition fahrerseitig; für Rechtslenker; passender Adapter: A	**2800011607260** **2800011625270**	**16072** **62527**	55 62

ALFA ROMEO - BRERA (939_) 01/06→05/11

Wischblatt

1.8 TBi (939DXN1B) 2.0 JTDM (939DXP1B) 2.0 JTDM (939DXQ1B) 2.4 JTDM 20V (939DXD1B, 939DXD12) 2.4 JTDM 20V (939DXD1B, 939DXM1B) 3.2 JTS (939DXG2B, 939DXG1B) 3.2 JTS Q4 (939.DXG22)	147 kW 125 kW 120 kW 147 kW 154 kW 191 kW 191 kW	05/09→06/10 05/09→06/10 03/08→06/10 01/06→03/11 05/07→03/11 03/08→06/10 01/06→05/11	AQUACTRL 2 SET; für Linkslenker; Ergänzungsartikel/Ergänzende Info 2: Maß abweichend vom Original	**2800011222280**	**12222**	9
			AQUACTRL 2 SINGLE; Einbauposition beifahrerseitig; für Linkslenker; passender Adapter: BCE	**2800011304280**	**13042**	26
			AQUACTRL 2 SINGLE; Einbauposition fahrerseitig; für Linkslenker; passender Adapter: BCE	**2800011311280**	**13112**	29
			AQUACTRL 2 SINGLE; Einbauposition beifahrerseitig; für Rechtslenker; passender Adapter: BCE	**2800011605260** **2800011624270**	**16052** **62427**	54 61
			AQUACTRL 2 SINGLE; Einbauposition fahrerseitig; für Rechtslenker; passender Adapter: BCE	**2800011610260** **2800011610270**	**16102** **61027**	56 56

ALFA ROMEO - GIULIA (952_) 10/15→

Wischblatt

2.0 (952ABA25B) 2.0 (952ACA25) 2.0 Q4 (952ACA45, 952ACA25)	147 kW 206 kW 206 kW	08/16→10/22 08/16→ 08/16→	AQUACTRL 2 SET; für Linkslenker	**2800011280280**	**12802**	24
			AQUACTRL 2 SINGLE; Einbauposition beifahrerseitig; für Linkslenker; passender Adapter: B	**2800011304280**	**13042**	26
			AQUACTRL 2 SINGLE; Einbauposition fahrerseitig; für Linkslenker; passender Adapter: B	**2800011312280**	**13122**	29

→

© 2025 Continental Aftermarket & Services GmbH

ALFA ROMEO - GIULIA (952_) 10/15→

Wischblatt

2.2 D (952AEM250, 952AEA250)	110 kW	10/15→	AQUACTRL 2 SINGLE; Einbauposition beifahrerseitig; für Rechtslenker; passender Adapter: B	**2800011605260** **2800011624270**	**16052** **62427**	54 61
			AQUACTRL 2 SINGLE; Einbauposition fahrerseitig; für Rechtslenker; passender Adapter: B	**2800011614260** **2800011628270**	**16142** **62827**	58 63
2.2 D (952AEM250, 952AEA250)	118 kW	08/18→	AQUACTRL 2 SET; für Linkslenker	**2800011280280**	**12802**	24
			AQUACTRL 2 SINGLE; Einbauposition beifahrerseitig; für Linkslenker; passender Adapter: B	**2800011304280**	**13042**	26
			AQUACTRL 2 SINGLE; Einbauposition fahrerseitig; für Linkslenker; passender Adapter: B	**2800011312280**	**13122**	29
			AQUACTRL 2 SINGLE; Einbauposition beifahrerseitig; für Rechtslenker; passender Adapter: B	**2800011605260**	**16052**	54
			AQUACTRL 2 SINGLE; Einbauposition fahrerseitig; für Rechtslenker; passender Adapter: B	**2800011614260**	**16142**	58
2.2 D (952AFA25, 952AFM25, 952ALA25) 2.2 D (952AGA250, 952AGM250, 952ASM2, 952ASA2)	132 kW 100 kW	10/15→ 10/15→	AQUACTRL 2 SET; für Linkslenker	**2800011280280**	**12802**	24
			AQUACTRL 2 SINGLE; Einbauposition beifahrerseitig; für Linkslenker; passender Adapter: B	**2800011304280**	**13042**	26
			AQUACTRL 2 SINGLE; Einbauposition fahrerseitig; für Linkslenker; passender Adapter: B	**2800011312280**	**13122**	29
			AQUACTRL 2 SINGLE; Einbauposition beifahrerseitig; für Rechtslenker; passender Adapter: B	**2800011605260** **2800011624270**	**16052** **62427**	54 61
			AQUACTRL 2 SINGLE; Einbauposition fahrerseitig; für Rechtslenker; passender Adapter: B	**2800011614260** **2800011628270**	**16142** **62827**	58 63
2.2 D (952ALA25, 952AFM25, 952APA2) 2.2 D Q4 (952AFA45M, 952ANA4) 2.2 D Q4 (952AFA45M) 2.2 D Q4 (952AHA45, 952AMA4)	140 kW 140 kW 132 kW 154 kW	08/18→10/22 08/18→10/22 04/17→ 11/16→	AQUACTRL 2 SET; für Linkslenker	**2800011280280**	**12802**	24
			AQUACTRL 2 SINGLE; Einbauposition beifahrerseitig; für Linkslenker; passender Adapter: B	**2800011304280**	**13042**	26
			AQUACTRL 2 SINGLE; Einbauposition fahrerseitig; für Linkslenker; passender Adapter: B	**2800011312280**	**13122**	29
			AQUACTRL 2 SINGLE; Einbauposition beifahrerseitig; für Rechtslenker; passender Adapter: B	**2800011605260**	**16052**	54
			AQUACTRL 2 SINGLE; Einbauposition fahrerseitig; für Rechtslenker; passender Adapter: B	**2800011614260**	**16142**	58
2.9 (952AAM24)	382 kW	11/19→10/22	AQUACTRL 2 SET; für Linkslenker	**2800011280280**	**12802**	24
			AQUACTRL 2 SINGLE; Einbauposition beifahrerseitig; für Linkslenker; passender Adapter: B	**2800011304280**	**13042**	26
			AQUACTRL 2 SINGLE; Einbauposition fahrerseitig; für Linkslenker; passender Adapter: B	**2800011312280**	**13122**	29
			AQUACTRL 2 SINGLE; Einbauposition beifahrerseitig; für Rechtslenker; passender Adapter: B	**2800011605260** **2800011624270**	**16052** **62427**	54 61
			AQUACTRL 2 SINGLE; Einbauposition fahrerseitig; für Rechtslenker; passender Adapter: B	**2800011614260** **2800011628270**	**16142** **62827**	58 63
2.9 GTA (952AAM24)	397 kW	05/20→	AQUACTRL 2 SET; für Linkslenker	**2800011280280**	**12802**	24
			AQUACTRL 2 SINGLE; Einbauposition beifahrerseitig; für Linkslenker; passender Adapter: B	**2800011304280**	**13042**	26
			AQUACTRL 2 SINGLE; Einbauposition fahrerseitig; für Linkslenker; passender Adapter: B	**2800011312280**	**13122**	29
			AQUACTRL 2 SINGLE; Einbauposition beifahrerseitig; für Rechtslenker; passender Adapter: B	**2800011605260**	**16052**	54
			AQUACTRL 2 SINGLE; Einbauposition fahrerseitig; für Rechtslenker; passender Adapter: B	**2800011614260**	**16142**	58
2.9 Quadrifoglio (952AAM24)	375 kW	10/15→	AQUACTRL 2 SET; für Linkslenker	**2800011280280**	**12802**	24
			AQUACTRL 2 SINGLE; Einbauposition beifahrerseitig; für Linkslenker; passender Adapter: B	**2800011304280**	**13042**	26
			AQUACTRL 2 SINGLE; Einbauposition fahrerseitig; für Linkslenker; passender Adapter: B	**2800011312280**	**13122**	29
			AQUACTRL 2 SINGLE; Einbauposition beifahrerseitig; für Rechtslenker; passender Adapter: B	**2800011605260** **2800011624270**	**16052** **62427**	54 61
			AQUACTRL 2 SINGLE; Einbauposition fahrerseitig; für Rechtslenker; passender Adapter: B	**2800011614260** **2800011628270**	**16142** **62827**	58 63

© 2025 Continental Aftermarket & Services GmbH

ALFA ROMEO - GIULIETTA (116_) 10/77→12/85

Wischblatt

1.3 (116.44A) 1.6 (116.50B)	66 kW 79 kW	10/77→06/83 10/77→04/85	AQUACTRL 2 SINGLE; Einbauposition beifahrerseitig; für Linkslenker; passender Adapter: A	**2800011302280**	**13022**	26
1.8 (116.AA, 116.AB) 1.8 (116AA, 116AB) 1.8 Turbo (116) 2.0 (116.A1A) 2.0 TD (116A2) 2.0 Turbo (116)	90 kW 88 kW 110 kW 96 kW 61 kW 125 kW	04/79→04/85 06/83→07/85 01/84→12/85 06/80→04/85 01/83→12/85 04/83→06/85	AQUACTRL 2 SINGLE; Einbauposition fahrerseitig; für Linkslenker; passender Adapter: A	**2800011302280**	**13022**	26

ALFA ROMEO - GIULIETTA (940_) 04/10→12/20

Wischblatt

1.4 BiFuel (940FXA1A, 940FXT1A) 1.4 TB (940.FYA1A) 1.4 TB (940FXA1A, 940FXT1A) 1.4 TB (940FXB1A, 940FXB11)	88 kW 110 kW 88 kW 125 kW	12/11→02/17 09/14→10/18 04/10→12/20 04/10→10/18	AQUACTRL 2 SET; für Linkslenker	**2800011217280**	**12172**	8
			AQUACTRL 2 SINGLE; Einbauposition beifahrerseitig; für Linkslenker; passender Adapter: BC	**2800011302280**	**13022**	26
			AQUACTRL 2 SINGLE; Einbauposition fahrerseitig; für Linkslenker; passender Adapter: BC	**2800011312280**	**13122**	29
			REARCTRL; Einbauposition hinten	**2800011505170** **2800011505180**	**50517** **15051**	34 34
			AQUACTRL 2 SINGLE; Einbauposition beifahrerseitig; für Rechtslenker; passender Adapter: BC	**2800011605260** **2800011624270**	**16052** **62427**	54 61
			AQUACTRL 2 SINGLE; Einbauposition fahrerseitig; für Rechtslenker; passender Adapter: BC	**2800011610260** **2800011610270**	**16102** **61027**	56 56
1.4 TB (940FXF1A) 1.4 TB (940FXG1A)	85 kW 120 kW	04/10→02/16 04/10→10/18	AQUACTRL 2 SET; für Linkslenker	**2800011217280**	**12172**	8
			AQUACTRL 2 SINGLE; Einbauposition beifahrerseitig; für Linkslenker; passender Adapter: BC	**2800011302280**	**13022**	26
			AQUACTRL 2 SINGLE; Einbauposition fahrerseitig; für Linkslenker; passender Adapter: BC	**2800011312280**	**13122**	29
			REARCTRL; Einbauposition hinten	**2800011505180**	**15051**	34
			AQUACTRL 2 SINGLE; Einbauposition beifahrerseitig; für Rechtslenker; passender Adapter: BC	**2800011605260**	**16052**	54
			AQUACTRL 2 SINGLE; Einbauposition fahrerseitig; für Rechtslenker; passender Adapter: BC	**2800011610260**	**16102**	56
1.4 TB (940FXN1A, 940FXU1A) 1.6 JTDM (940FXD1A) 1.6 JTDM (940FYB11, 940FYB1A, 940FYF11, 940FYF1A) 1.6 JTDM (940FYE11, 940FYE1A) 1.8 TBi (940FXC1A) 1.8 TBi (940FXC1A) 1.8 TBi (940FXR11) 2.0 JTDM (940.FXL1A) 2.0 JTDM (940FXE1A, 940FXG11)	77 kW 77 kW 88 kW 85 kW 169 kW 173 kW 177 kW 103 kW 125 kW	04/11→02/17 04/10→02/16 02/15→12/20 09/15→10/18 04/10→09/13 04/10→02/16 09/13→10/18 04/10→12/20 04/10→12/20	AQUACTRL 2 SET; für Linkslenker	**2800011217280**	**12172**	8
			AQUACTRL 2 SINGLE; Einbauposition beifahrerseitig; für Linkslenker; passender Adapter: BC	**2800011302280**	**13022**	26
			AQUACTRL 2 SINGLE; Einbauposition fahrerseitig; für Linkslenker; passender Adapter: BC	**2800011312280**	**13122**	29
			REARCTRL; Einbauposition hinten	**2800011505170** **2800011505180**	**50517** **15051**	34 34
			AQUACTRL 2 SINGLE; Einbauposition beifahrerseitig; für Rechtslenker; passender Adapter: BC	**2800011605260** **2800011624270**	**16052** **62427**	54 61
			AQUACTRL 2 SINGLE; Einbauposition fahrerseitig; für Rechtslenker; passender Adapter: BC	**2800011610260** **2800011610270**	**16102** **61027**	56 56
2.0 JTDM (940FXH1A, 940FXH11, 940FXZ11, 940FXZ1A)	120 kW	04/10→10/18	AQUACTRL 2 SET; für Linkslenker	**2800011217280**	**12172**	8
			AQUACTRL 2 SINGLE; Einbauposition beifahrerseitig; für Linkslenker; passender Adapter: BC	**2800011302280**	**13022**	26
			AQUACTRL 2 SINGLE; Einbauposition fahrerseitig; für Linkslenker; passender Adapter: BC	**2800011312280**	**13122**	29
			REARCTRL; Einbauposition hinten	**2800011505180**	**15051**	34
			AQUACTRL 2 SINGLE; Einbauposition beifahrerseitig; für Rechtslenker; passender Adapter: BC	**2800011605260**	**16052**	54
			AQUACTRL 2 SINGLE; Einbauposition fahrerseitig; für Rechtslenker; passender Adapter: BC	**2800011610260**	**16102**	56
2.0 JTDM (940FXM1A, 940FXS1A, 940FYD1A) 2.0 JTDM (940FXQ1A, 940FYC1A) 2.0 JTDM (940FXV11)	100 kW 110 kW 129 kW	04/10→02/16 08/13→10/18 11/13→10/18	AQUACTRL 2 SET; für Linkslenker	**2800011217280**	**12172**	8
			AQUACTRL 2 SINGLE; Einbauposition beifahrerseitig; für Linkslenker; passender Adapter: BC	**2800011302280**	**13022**	26
			AQUACTRL 2 SINGLE; Einbauposition fahrerseitig; für Linkslenker; passender Adapter: BC	**2800011312280**	**13122**	29
			REARCTRL; Einbauposition hinten	**2800011505170** **2800011505180**	**50517** **15051**	34 34

→

© 2025 Continental Aftermarket & Services GmbH

ALFA ROMEO - GIULIETTA (940_) 04/10→12/20						
Wischblatt						
2.0 JTDM (940FXM1A, 940FXS1A, 940FYD1A)	100 kW	04/10→02/16	AQUACTRL 2 SINGLE; Einbauposition beifahrerseitig; für Rechtslenker; passender Adapter: BC	**2800011605260** **2800011624270**	**16052** **62427**	54 61
2.0 JTDM (940FXQ1A, 940FYC1A)	110 kW	08/13→10/18	AQUACTRL 2 SINGLE; Einbauposition fahrerseitig; für Rechtslenker; passender Adapter: BC	**2800011610260** **2800011610270**	**16102** **61027**	56 56
2.0 JTDM (940FXV11)	129 kW	11/13→10/18				
ALFA ROMEO - GT (937_) 11/03→09/10						
Wischblatt						
1.8 TS (937CXR1A)	103 kW	11/03→09/10	AQUACTRL 2 SINGLE; 06/05 ; Einbauposition beifahrerseitig; für Linkslenker; passender Adapter: BCE	**2800011302280**	**13022**	26
			AQUACTRL 2 SINGLE; 06/05 ; Einbauposition fahrerseitig; für Linkslenker; passender Adapter: BCE	**2800011309280**	**13092**	28
			AQUACTRL 2 SINGLE; 03/05; Einbauposition beifahrerseitig; für Rechtslenker; passender Adapter: A	**2800011602260** **2800011623270**	**16022** **62327**	53 61
			AQUACTRL 2 SINGLE; 04/05 ; Einbauposition beifahrerseitig; für Rechtslenker; passender Adapter: BCE	**2800011602260** **2800011623270**	**16022** **62327**	53 61
			AQUACTRL 2 SINGLE; 03/05; Einbauposition fahrerseitig; für Rechtslenker; passender Adapter: A	**2800011610260** **2800011610270**	**16102** **61027**	56 56
			AQUACTRL 2 SINGLE; 04/05 ; Einbauposition fahrerseitig; für Rechtslenker; passender Adapter: BCE	**2800011610260** **2800011610270**	**16102** **61027**	56 56
1.9 JTD (937CXN1B, 937CXZ1B)	125 kW	05/08→09/10	AQUACTRL 2 SINGLE; Einbauposition beifahrerseitig; für Linkslenker; passender Adapter: BCE	**2800011302280**	**13022**	26
			AQUACTRL 2 SINGLE; Einbauposition fahrerseitig; für Linkslenker; passender Adapter: BCE	**2800011309280**	**13092**	28
			AQUACTRL 2 SINGLE; Einbauposition beifahrerseitig; für Rechtslenker; passender Adapter: BCE	**2800011602260** **2800011623270**	**16022** **62327**	53 61
			AQUACTRL 2 SINGLE; Einbauposition fahrerseitig; für Rechtslenker; passender Adapter: BCE	**2800011610260** **2800011610270**	**16102** **61027**	56 56
1.9 JTD (937CXN1B)	110 kW	11/03→09/10	AQUACTRL 2 SINGLE; 06/05 ; Einbauposition beifahrerseitig; für Linkslenker; passender Adapter: BCE	**2800011302280**	**13022**	26
			AQUACTRL 2 SINGLE; 06/05 ; Einbauposition fahrerseitig; für Linkslenker; passender Adapter: BCE	**2800011309280**	**13092**	28
			AQUACTRL 2 SINGLE; 03/05; Einbauposition beifahrerseitig; für Rechtslenker; passender Adapter: A	**2800011602260** **2800011623270**	**16022** **62327**	53 61
			AQUACTRL 2 SINGLE; 04/05 ; Einbauposition beifahrerseitig; für Rechtslenker; passender Adapter: BCE	**2800011602260** **2800011623270**	**16022** **62327**	53 61
			AQUACTRL 2 SINGLE; 03/05; Einbauposition fahrerseitig; für Rechtslenker; passender Adapter: A	**2800011610260** **2800011610270**	**16102** **61027**	56 56
			AQUACTRL 2 SINGLE; 04/05 ; Einbauposition fahrerseitig; für Rechtslenker; passender Adapter: BCE	**2800011610260** **2800011610270**	**16102** **61027**	56 56
2.0 JTS (937CXH11, 937CXH1A, 937CXT1A)	119 kW	12/06→09/10	AQUACTRL 2 SINGLE; Einbauposition beifahrerseitig; für Linkslenker; passender Adapter: BCE	**2800011302280**	**13022**	26
			AQUACTRL 2 SINGLE; Einbauposition fahrerseitig; für Linkslenker; passender Adapter: BCE	**2800011309280**	**13092**	28
			AQUACTRL 2 SINGLE; Einbauposition beifahrerseitig; für Rechtslenker; passender Adapter: BCE	**2800011602260** **2800011623270**	**16022** **62327**	53 61
			AQUACTRL 2 SINGLE; Einbauposition fahrerseitig; für Rechtslenker; passender Adapter: BCE	**2800011610260** **2800011610270**	**16102** **61027**	56 56
2.0 JTS (937CXH1A, 937CXH11)	121 kW	11/03→09/10	AQUACTRL 2 SINGLE; 06/05 ; Einbauposition beifahrerseitig; für Linkslenker; passender Adapter: BCE	**2800011302280**	**13022**	26
3.2 GTA (937CXP1B)	176 kW	11/03→09/10				

→

© 2025 Continental Aftermarket & Services GmbH

ALFA ROMEO - GT (937_) 11/03→09/10

Wischblatt

2.0 JTS (937CXH1A, 937CXH11)	121 kW	11/03→09/10	AQUACTRL 2 SINGLE; 06/05 ; Einbauposition fahrerseitig; für Linkslenker; passender Adapter: BCE	**2800011309280**	**13092**	28
3.2 GTA (937CXP1B)	176 kW	11/03→09/10				
			AQUACTRL 2 SINGLE; 03/05; Einbauposition beifahrerseitig; für Rechtslenker; passender Adapter: A	**2800011602260** **2800011623270**	**16022** **62327**	53 61
			AQUACTRL 2 SINGLE; 04/05 ; Einbauposition beifahrerseitig; für Rechtslenker; passender Adapter: BCE	**2800011602260** **2800011623270**	**16022** **62327**	53 61
			AQUACTRL 2 SINGLE; 03/05; Einbauposition fahrerseitig; für Rechtslenker; passender Adapter: A	**2800011610260** **2800011610270**	**16102** **61027**	56 56
			AQUACTRL 2 SINGLE; 04/05 ; Einbauposition fahrerseitig; für Rechtslenker; passender Adapter: BCE	**2800011610260** **2800011610270**	**16102** **61027**	56 56

ALFA ROMEO - GTV (116_) 01/78→02/87

Wischblatt

2.0 (116.36 E)	94 kW	01/85→12/85	AQUACTRL 2 SINGLE; Einbauposition fahrerseitig; für Rechtslenker; passender Adapter: A	**2800011602260** **2800011623270**	**16022** **62327**	53 61
2.0 (11636)	96 kW	07/78→01/86				
2.0 Turbodelta (11636)	111 kW	01/78→12/80	AQUACTRL 2 SINGLE; Einbauposition beifahrerseitig; für Rechtslenker; passender Adapter: A	**2800011602260** **2800011623270**	**16022** **62327**	53 61
6 2.5 (116.CA)	116 kW	11/80→02/87				

ALFA ROMEO - MITO (955_) 08/08→10/18

Wischblatt

0.9 TwinAir (955.AXW1B)	63 kW	07/11→12/13	AQUACTRL 2 SET; für Linkslenker	**2800011268280**	**12682**	22
0.9 TwinAir (955AXY1B, 955AXZ1B)	74 kW	12/13→08/18	AQUACTRL 2 SINGLE; Einbauposition beifahrerseitig; für Linkslenker; passender Adapter: B	**2800011302280**	**13022**	26
0.9 TwinAir (955AXY1B)	77 kW	04/13→08/18	AQUACTRL 2 SINGLE; Einbauposition fahrerseitig; für Linkslenker; passender Adapter: B	**2800011314280**	**13142**	30
1.3 MultiJet (955AXH1B, 955AXT1A)	66 kW	08/08→08/10	REARCTRL; Einbauposition hinten	**2800011505170** **2800011505180**	**50517** **15051**	34 34
1.3 MultiJet (955AXP1A, 955AYC1A)	70 kW	09/09→10/18				
1.3 MultiJet (955AXT1A, 955AYA1A)	59 kW	12/13→12/15	AQUACTRL 2 SINGLE; Einbauposition beifahrerseitig; für Rechtslenker; passender Adapter: B	**2800011602260** **2800011623270**	**16022** **62327**	53 61
1.3 MultiJet (955AXT1A)	62 kW	01/11→12/15	AQUACTRL 2 SINGLE; Einbauposition fahrerseitig; für Rechtslenker; passender Adapter: B	**2800011616260** **2800011630270**	**16162** **63027**	58 63
1.4 (955.AXB1B, 955.AXU1A)	57 kW	03/11→10/18				
1.4 (955AXB1B, 955.AXF1B)	70 kW	09/08→08/13				
1.4 (955AXB1B)	58 kW	08/08→08/13	AQUACTRL 2 SET; für Linkslenker	**2800011268280**	**12682**	22
			AQUACTRL 2 SINGLE; Einbauposition beifahrerseitig; für Linkslenker; passender Adapter: B	**2800011302280**	**13022**	26
			AQUACTRL 2 SINGLE; Einbauposition fahrerseitig; für Linkslenker; passender Adapter: B	**2800011314280**	**13142**	30
			REARCTRL; Einbauposition hinten	**2800011505180**	**15051**	34
			AQUACTRL 2 SINGLE; Einbauposition beifahrerseitig; für Rechtslenker; passender Adapter: B	**2800011602260**	**16022**	53
			AQUACTRL 2 SINGLE; Einbauposition fahrerseitig; für Rechtslenker; passender Adapter: B	**2800011616260**	**16162**	58
1.4 (955AXV1A)	51 kW	05/11→10/18	AQUACTRL 2 SET; für Linkslenker	**2800011268280**	**12682**	22
1.4 Bifuel (955.AXG1A)	88 kW	04/16→10/18	AQUACTRL 2 SINGLE; Einbauposition beifahrerseitig; für Linkslenker; passender Adapter: B	**2800011302280**	**13022**	26
1.4 Bifuel (955AXG1A)	88 kW	01/09→08/16				
1.4 MultiAir (955AXL1B)	77 kW	09/09→08/13	AQUACTRL 2 SINGLE; Einbauposition fahrerseitig; für Linkslenker; passender Adapter: B	**2800011314280**	**13142**	30
1.4 MultiAir (955AXN1B)	125 kW	09/09→10/18				
1.4 TB (955.AYB11, 955.AXB1B)	103 kW	12/13→10/18	REARCTRL; Einbauposition hinten	**2800011505170** **2800011505180**	**50517** **15051**	34 34
1.4 TJet (955AXA1B)	114 kW	08/08→06/11				
			AQUACTRL 2 SINGLE; Einbauposition beifahrerseitig; für Rechtslenker; passender Adapter: B	**2800011602260** **2800011623270**	**16022** **62327**	53 61
			AQUACTRL 2 SINGLE; Einbauposition fahrerseitig; für Rechtslenker; passender Adapter: B	**2800011616260** **2800011630270**	**16162** **63027**	58 63

© 2025 Continental Aftermarket & Services GmbH

ALFA ROMEO - MITO (955_) 08/08→10/18

Wischblatt

1.4 TJet (955AXD1B)	110 kW	09/08→06/11	AQUACTRL 2 SET; für Linkslenker	**2800011268280**	**12682**	22
			AQUACTRL 2 SINGLE; Einbauposition beifahrerseitig; für Linkslenker; passender Adapter: B	**2800011302280**	**13022**	26
			AQUACTRL 2 SINGLE; Einbauposition fahrerseitig; für Linkslenker; passender Adapter: B	**2800011314280**	**13142**	30
			REARCTRL; Einbauposition hinten	**2800011505180**	**15051**	34
			AQUACTRL 2 SINGLE; Einbauposition beifahrerseitig; für Rechtslenker; passender Adapter: B	**2800011602260**	**16022**	53
			AQUACTRL 2 SINGLE; Einbauposition fahrerseitig; für Rechtslenker; passender Adapter: B	**2800011616260**	**16162**	58
1.4 TJet (955AXG1A) 1.4 Turbo MultiAir (955AXM1A, 955AXR11) 1.4 Turbo MultiAir (955AXS1B, 955AXS11) 1.6 JTDM (955AXC1B) 1.6 JTDM (955AXE1B)	88 kW 99 kW 120 kW 88 kW 85 kW	08/08→08/13 10/09→12/14 10/09→10/18 08/08→08/15 08/08→08/15	AQUACTRL 2 SET; für Linkslenker	**2800011268280**	**12682**	22
			AQUACTRL 2 SINGLE; Einbauposition beifahrerseitig; für Linkslenker; passender Adapter: B	**2800011302280**	**13022**	26
			AQUACTRL 2 SINGLE; Einbauposition fahrerseitig; für Linkslenker; passender Adapter: B	**2800011314280**	**13142**	30
			REARCTRL; Einbauposition hinten	**2800011505170** **2800011505180**	**50517** **15051**	34 34
			AQUACTRL 2 SINGLE; Einbauposition beifahrerseitig; für Rechtslenker; passender Adapter: B	**2800011602260** **2800011623270**	**16022** **62327**	53 61
			AQUACTRL 2 SINGLE; Einbauposition fahrerseitig; für Rechtslenker; passender Adapter: B	**2800011616260** **2800011630270**	**16162** **63027**	58 63

ALFA ROMEO - SPIDER (115_) 01/71→12/93

Wischblatt

1600 (11507) 1600 (11535) 1600 (115620, 115621) 1600 (115A2) 2.0 (115A1A) 2.0 (115A1A) 2000 2000 2000 (11538, 115661) 2000 (11538, 115A1) 2000 (115680, 115681) 2000 (115A1A)	80 kW 76 kW 75 kW 79 kW 81 kW 89 kW 94 kW 96 kW 92 kW 93 kW 85 kW 88 kW	03/71→12/79 03/76→12/90 01/80→12/89 01/90→12/93 01/74→12/84 09/89→12/90 01/75→12/86 01/71→12/77 08/86→12/90 01/77→12/93 08/86→12/90 01/90→12/93	AQUACTRL 2 SINGLE; Einbauposition fahrerseitig; für Linkslenker; passender Adapter: A	**2800011302280**	**13022**	26
			AQUACTRL 2 SINGLE; Einbauposition beifahrerseitig; für Linkslenker; passender Adapter: A	**2800011302280**	**13022**	26

ALFA ROMEO - SPIDER (939_) 03/06→03/11

Wischblatt

1.8 TBi (939DXN1B) 2.0 JTDM (939DXP1B, 939EXP1B) 2.0 JTDM (939DXQ1B) 2.2 JTS (939EXB1B, 939EXB11) 2.4 JTDM (939DXM1B, 939EXM1B) 2.4 JTDM (939EXD1B, 939EXD12) 3.2 JTS (939EXG2B) 3.2 JTS Q4 (939EXG2B, 939EXG22)	147 kW 125 kW 120 kW 136 kW 154 kW 147 kW 191 kW 191 kW	05/09→03/11 05/09→06/10 04/09→03/11 03/06→03/11 03/08→03/11 03/06→03/11 03/08→03/11 03/06→03/11	AQUACTRL 2 SET; für Linkslenker; Ergänzungsartikel/Ergänzende Info 2: Maß abweichend vom Original	**2800011222280**	**12222**	9
			AQUACTRL 2 SINGLE; Einbauposition beifahrerseitig; für Linkslenker; passender Adapter: BCE	**2800011304280**	**13042**	26
			AQUACTRL 2 SINGLE; Einbauposition fahrerseitig; für Linkslenker; passender Adapter: BCE	**2800011311280**	**13112**	29
			AQUACTRL 2 SINGLE; Einbauposition beifahrerseitig; für Rechtslenker; passender Adapter: BCE	**2800011605260** **2800011624270**	**16052** **62427**	54 61
			AQUACTRL 2 SINGLE; Einbauposition fahrerseitig; für Rechtslenker; passender Adapter: BCE	**2800011610260** **2800011610270**	**16102** **61027**	56 56

© 2025 Continental Aftermarket & Services GmbH

ALFA ROMEO - STELVIO (949_) 12/16→

Wischblatt

2.0 (949AXA2A)	206 kW	12/16→	AQUACTRL 2 SET; für Linkslenker	**2800011226280**	**12262**	10
			AQUACTRL 2 SINGLE; Einbauposition beifahrerseitig; für Linkslenker; passender Adapter: B	**2800011304280**	**13042**	26
			AQUACTRL 2 SINGLE; für Linkslenker; Einbauposition fahrerseitig; passender Adapter: B	**2800011314280**	**13142**	30
			REARCTRL; Einbauposition hinten	**2800011537180**	**15371**	50
			AQUACTRL 2 SINGLE; Einbauposition beifahrerseitig; für Rechtslenker; passender Adapter: B	**2800011605260**	**16052**	54
			AQUACTRL 2 SINGLE; Einbauposition fahrerseitig; für Rechtslenker; passender Adapter: B	**2800011616260**	**16162**	58
2.0 Q4 (949.AXA2A) 2.0 Q4 (949.AXF2A)	206 kW 148 kW	12/16→ 12/16→	AQUACTRL 2 SET; für Linkslenker	**2800011226280**	**12262**	10
			AQUACTRL 2 SINGLE; Einbauposition beifahrerseitig; für Linkslenker; passender Adapter: B	**2800011304280**	**13042**	26
			AQUACTRL 2 SINGLE; für Linkslenker; Einbauposition fahrerseitig; passender Adapter: B	**2800011314280**	**13142**	30
			REARCTRL; Einbauposition hinten	**2800011537170** **2800011537180**	**53717** **15371**	50 50
			AQUACTRL 2 SINGLE; Einbauposition beifahrerseitig; für Rechtslenker; passender Adapter: B	**2800011605260** **2800011624270**	**16052** **62427**	54 61
			AQUACTRL 2 SINGLE; Einbauposition fahrerseitig; für Rechtslenker; passender Adapter: B	**2800011616260** **2800011630270**	**16162** **63027**	58 63
2.0 Q4 (949.AXR2A) 2.2 D (949.AXC1A) 2.2 D (949.AXC1A) 2.2 D (949.AXD1A) 2.2 D (949.AXD1A)	184 kW 132 kW 140 kW 110 kW 118 kW	12/19→ 12/16→ 08/18→ 12/16→ 08/18→	AQUACTRL 2 SET; für Linkslenker	**2800011226280**	**12262**	10
			AQUACTRL 2 SINGLE; Einbauposition beifahrerseitig; für Linkslenker; passender Adapter: B	**2800011304280**	**13042**	26
			AQUACTRL 2 SINGLE; für Linkslenker; Einbauposition fahrerseitig; passender Adapter: B	**2800011314280**	**13142**	30
			REARCTRL; Einbauposition hinten	**2800011537180**	**15371**	50
			AQUACTRL 2 SINGLE; Einbauposition beifahrerseitig; für Rechtslenker; passender Adapter: B	**2800011605260**	**16052**	54
			AQUACTRL 2 SINGLE; Einbauposition fahrerseitig; für Rechtslenker; passender Adapter: B	**2800011616260**	**16162**	58
2.2 D Q4 (949.AXB2A)	154 kW	12/16→	AQUACTRL 2 SET; für Linkslenker	**2800011226280**	**12262**	10
			AQUACTRL 2 SINGLE; Einbauposition beifahrerseitig; für Linkslenker; passender Adapter: B	**2800011304280**	**13042**	26
			AQUACTRL 2 SINGLE; für Linkslenker; Einbauposition fahrerseitig; passender Adapter: B	**2800011314280**	**13142**	30
			REARCTRL; Einbauposition hinten	**2800011537170** **2800011537180**	**53717** **15371**	50 50
			AQUACTRL 2 SINGLE; Einbauposition beifahrerseitig; für Rechtslenker; passender Adapter: B	**2800011605260** **2800011624270**	**16052** **62427**	54 61
			AQUACTRL 2 SINGLE; Einbauposition fahrerseitig; für Rechtslenker; passender Adapter: B	**2800011616260** **2800011630270**	**16162** **63027**	58 63
2.2 D Q4 (949.AXE2A) 2.2 JTDM Q4 (949.AXE2A)	132 kW 140 kW	12/16→ 08/18→	AQUACTRL 2 SET; für Linkslenker	**2800011226280**	**12262**	10
			AQUACTRL 2 SINGLE; Einbauposition beifahrerseitig; für Linkslenker; passender Adapter: B	**2800011304280**	**13042**	26
			AQUACTRL 2 SINGLE; für Linkslenker; Einbauposition fahrerseitig; passender Adapter: B	**2800011314280**	**13142**	30
			REARCTRL; Einbauposition hinten	**2800011537180**	**15371**	50
			AQUACTRL 2 SINGLE; Einbauposition beifahrerseitig; für Rechtslenker; passender Adapter: B	**2800011605260**	**16052**	54
			AQUACTRL 2 SINGLE; Einbauposition fahrerseitig; für Rechtslenker; passender Adapter: B	**2800011616260**	**16162**	58

© 2025 Continental Aftermarket & Services GmbH

ALFA ROMEO - STELVIO (949_) 12/16→						
Wischblatt						
2.9 Q4 (949.AXG2A, 949.AXH2A, 949.AXS2A)	375 kW	11/17→	AQUACTRL 2 SET; für Linkslenker	**2800011226280**	**12262**	10
			AQUACTRL 2 SINGLE; Einbauposition beifahrerseitig; für Linkslenker; passender Adapter: B	**2800011304280**	**13042**	26
			AQUACTRL 2 SINGLE; für Linkslenker; Einbauposition fahrerseitig; passender Adapter: B	**2800011314280**	**13142**	30
			REARCTRL; Einbauposition hinten	**2800011537170** **2800011537180**	**53717** **15371**	50 50
			AQUACTRL 2 SINGLE; Einbauposition beifahrerseitig; für Rechtslenker; passender Adapter: B	**2800011605260** **2800011624270**	**16052** **62427**	54 61
			AQUACTRL 2 SINGLE; Einbauposition fahrerseitig; für Rechtslenker; passender Adapter: B	**2800011616260** **2800011630270**	**16162** **63027**	58 63
2.9 Q4 (949.AXH2A)	382 kW	11/19→	AQUACTRL 2 SET; für Linkslenker	**2800011226280**	**12262**	10
			AQUACTRL 2 SINGLE; Einbauposition beifahrerseitig; für Linkslenker; passender Adapter: B	**2800011304280**	**13042**	26
			AQUACTRL 2 SINGLE; für Linkslenker; Einbauposition fahrerseitig; passender Adapter: B	**2800011314280**	**13142**	30
			REARCTRL; Einbauposition hinten	**2800011537180**	**15371**	50
			AQUACTRL 2 SINGLE; Einbauposition beifahrerseitig; für Rechtslenker; passender Adapter: B	**2800011605260**	**16052**	54
			AQUACTRL 2 SINGLE; Einbauposition fahrerseitig; für Rechtslenker; passender Adapter: B	**2800011616260**	**16162**	58
ALFA ROMEO - TONALE (965_) 03/22→						
Wischblatt						
1.3 Hybrid Q4 1.3 Hybrid Q4 1.5 Mild Hybrid 1.5 Mild Hybrid 1.6 VGT-D	140 kW 206 kW 96 kW 118 kW 96 kW	03/22→ 03/22→ 03/22→ 03/22→ 09/22→	AQUACTRL 2 SINGLE; Einbauposition beifahrerseitig; passender Adapter: B; für Rechtslenker	**2800011607260**	**16072**	55
			AQUACTRL 2 SINGLE; Einbauposition fahrerseitig; passender Adapter: B; für Rechtslenker	**2800011616260**	**16162**	58
ALPINA - B3 (E30) 09/87→06/92						
Wischblatt						
2.7 2.7 Allrad	150 kW 150 kW	09/87→06/92 09/87→06/92	AQUACTRL 2 SET; für Linkslenker	**2800011207280**	**12072**	5
			AQUACTRL 2 SINGLE; Einbauposition fahrerseitig; für Linkslenker; passender Adapter: A	**2800011306280**	**13062**	27
			AQUACTRL 2 SINGLE; Einbauposition beifahrerseitig; für Linkslenker; passender Adapter: A	**2800011306280**	**13062**	27
			AQUACTRL 2 SINGLE; Einbauposition fahrerseitig; für Rechtslenker; passender Adapter: A	**2800011607260** **2800011625270**	**16072** **62527**	55 62
			AQUACTRL 2 SINGLE; Einbauposition beifahrerseitig; für Rechtslenker; passender Adapter: A	**2800011607260** **2800011625270**	**16072** **62527**	55 62
ALPINA - B3 (E36) 04/93→05/99						
Wischblatt						
3.0 3.2	184 kW 195 kW	04/93→12/95 04/96→04/99	AQUACTRL 2 SINGLE; Einbauposition beifahrerseitig; für Linkslenker; passender Adapter: A	**2800011306280**	**13062**	27
			AQUACTRL 2 SINGLE; Einbauposition fahrerseitig; für Linkslenker; passender Adapter: A	**2800011307280**	**13072**	27
			AQUACTRL 2 SINGLE; Einbauposition beifahrerseitig; für Rechtslenker; passender Adapter: A	**2800011607260** **2800011625270**	**16072** **62527**	55 62
			AQUACTRL 2 SINGLE; Einbauposition fahrerseitig; für Rechtslenker; passender Adapter: A	**2800011608260** **2800011626270**	**16082** **62627**	55 62
ALPINA - B3 (E90) 09/07→05/13						
Wischblatt						
Bi-Turbo Bi-Turbo Allrad	265 kW 265 kW	09/07→03/10 03/08→03/10	AQUACTRL 2 SINGLE; 08/09; Einbauposition beifahrerseitig; für Rechtslenker; passender Adapter: BC	**2800011606260** **2800011606270**	**16062** **60627**	54 54
			AQUACTRL 2 SINGLE; 09/09 ; Einbauposition beifahrerseitig; für Rechtslenker; passender Adapter: B	**2800011606260** **2800011606270**	**16062** **60627**	54 54

→

© 2025 Continental Aftermarket & Services GmbH

ALPINA - B3 (E90) 09/07→05/13						
Wischblatt						
Bi-Turbo Bi-Turbo Allrad	265 kW 265 kW	09/07→03/10 03/08→03/10	AQUACTRL 2 SINGLE; 08/09; Einbauposition fahrerseitig; für Rechtslenker; passender Adapter: BC	**2800011614260** **2800011628270**	**16142** **62827**	58 63
			AQUACTRL 2 SINGLE; 09/09 ; Einbauposition fahrerseitig; für Rechtslenker; passender Adapter: B	**2800011614260** **2800011628270**	**16142** **62827**	58 63
S Bi-Turbo S Bi-Turbo Allrad	294 kW 294 kW	04/10→05/13 04/10→05/13	AQUACTRL 2 SINGLE; Einbauposition beifahrerseitig; für Rechtslenker; passender Adapter: B	**2800011606260** **2800011606270**	**16062** **60627**	54 54
			AQUACTRL 2 SINGLE; Einbauposition fahrerseitig; für Rechtslenker; passender Adapter: B	**2800011614260** **2800011628270**	**16142** **62827**	58 63
ALPINA - B3 (F30) 03/13→08/18						
Wischblatt						
BITURBO BITURBO Allrad S BITURBO	301 kW 301 kW 324 kW	03/13→02/17 03/13→02/17 03/17→08/18	AQUACTRL 2 SINGLE; Einbauposition beifahrerseitig; für Rechtslenker; passender Adapter: B	**2800011606260** **2800011606270**	**16062** **60627**	54 54
			AQUACTRL 2 SINGLE; Einbauposition fahrerseitig; für Rechtslenker; passender Adapter: B	**2800011614260** **2800011628270**	**16142** **62827**	58 63
S BITURBO Allrad	324 kW	03/17→08/18	AQUACTRL 2 SINGLE; Einbauposition beifahrerseitig; für Rechtslenker; passender Adapter: B	**2800011606260**	**16062**	54
			AQUACTRL 2 SINGLE; Einbauposition fahrerseitig; für Rechtslenker; passender Adapter: B	**2800011614260**	**16142**	58
ALPINA - B3 Cabriolet (E30) 09/87→06/92						
Wischblatt						
2.7	150 kW	09/87→06/92	AQUACTRL 2 SET; für Linkslenker	**2800011207280**	**12072**	5
			AQUACTRL 2 SINGLE; Einbauposition fahrerseitig; für Linkslenker; passender Adapter: A	**2800011306280**	**13062**	27
			AQUACTRL 2 SINGLE; Einbauposition beifahrerseitig; für Linkslenker; passender Adapter: A	**2800011306280**	**13062**	27
			AQUACTRL 2 SINGLE; Einbauposition fahrerseitig; für Rechtslenker; passender Adapter: A	**2800011607260** **2800011625270**	**16072** **62527**	55 62
			AQUACTRL 2 SINGLE; Einbauposition beifahrerseitig; für Rechtslenker; passender Adapter: A	**2800011607260** **2800011625270**	**16072** **62527**	55 62
ALPINA - B3 Cabriolet (E36) 04/93→03/99						
Wischblatt						
3.0 3.2	184 kW 195 kW	04/93→02/96 04/96→03/99	AQUACTRL 2 SINGLE; Einbauposition beifahrerseitig; für Linkslenker; passender Adapter: A	**2800011306280**	**13062**	27
			AQUACTRL 2 SINGLE; Einbauposition fahrerseitig; für Linkslenker; passender Adapter: A	**2800011307280**	**13072**	27
			AQUACTRL 2 SINGLE; Einbauposition beifahrerseitig; für Rechtslenker; passender Adapter: A	**2800011607260** **2800011625270**	**16072** **62527**	55 62
			AQUACTRL 2 SINGLE; Einbauposition fahrerseitig; für Rechtslenker; passender Adapter: A	**2800011608260** **2800011626270**	**16082** **62627**	55 62
ALPINA - B3 Cabriolet (E93) 09/07→05/13						
Wischblatt						
BiTurbo	265 kW	09/07→03/10	AQUACTRL 2 SINGLE; 08/09; Einbauposition beifahrerseitig; für Rechtslenker; passender Adapter: BC	**2800011602260** **2800011623270**	**16022** **62327**	53 61
			AQUACTRL 2 SINGLE; 09/09 ; Einbauposition beifahrerseitig; für Rechtslenker; passender Adapter: B	**2800011602260** **2800011623270**	**16022** **62327**	53 61
			AQUACTRL 2 SINGLE; 08/09; Einbauposition fahrerseitig; für Rechtslenker; passender Adapter: BC	**2800011614260** **2800011628270**	**16142** **62827**	58 63
			AQUACTRL 2 SINGLE; 09/09 ; Einbauposition fahrerseitig; für Rechtslenker; passender Adapter: B	**2800011614260** **2800011628270**	**16142** **62827**	58 63

© 2025 Continental Aftermarket & Services GmbH

ALPINA - B3 Cabriolet (E93) 09/07→05/13						
Wischblatt						
S Bi-Turbo	294 kW	04/10→05/13	AQUACTRL 2 SINGLE; Einbauposition beifahrerseitig; für Rechtslenker; passender Adapter: B	**2800011602260** **2800011623270**	**16022** **62327**	53 61
			AQUACTRL 2 SINGLE; Einbauposition fahrerseitig; für Rechtslenker; passender Adapter: B	**2800011614260** **2800011628270**	**16142** **62827**	58 63
ALPINA - B3 Coupe (E36) 04/96→03/99						
Wischblatt						
3.2	195 kW	04/96→03/99	AQUACTRL 2 SINGLE; Einbauposition beifahrerseitig; für Linkslenker; passender Adapter: A	**2800011306280**	**13062**	27
			AQUACTRL 2 SINGLE; Einbauposition fahrerseitig; für Linkslenker; passender Adapter: A	**2800011307280**	**13072**	27
			AQUACTRL 2 SINGLE; Einbauposition beifahrerseitig; für Rechtslenker; passender Adapter: A	**2800011607260** **2800011625270**	**16072** **62527**	55 62
			AQUACTRL 2 SINGLE; Einbauposition fahrerseitig; für Rechtslenker; passender Adapter: A	**2800011608260** **2800011626270**	**16082** **62627**	55 62
ALPINA - B3 Coupe (E92) 09/07→02/14						
Wischblatt						
Bi-Turbo Bi-Turbo Allrad	265 kW 265 kW	09/07→03/10 03/08→03/10	AQUACTRL 2 SINGLE; → 08/09; Einbauposition beifahrerseitig; für Rechtslenker; passender Adapter: BC	**2800011602260** **2800011623270**	**16022** **62327**	53 61
			AQUACTRL 2 SINGLE; → 09/09 ; Einbauposition beifahrerseitig; für Rechtslenker; passender Adapter: B	**2800011602260** **2800011623270**	**16022** **62327**	53 61
			AQUACTRL 2 SINGLE; → 08/09; Einbauposition fahrerseitig; für Rechtslenker; passender Adapter: BC	**2800011614260** **2800011628270**	**16142** **62827**	58 63
			AQUACTRL 2 SINGLE; → 09/09 ; Einbauposition fahrerseitig; für Rechtslenker; passender Adapter: B	**2800011614260** **2800011628270**	**16142** **62827**	58 63
GT3 S Bi-Turbo S Bi-Turbo Allrad	300 kW 294 kW 294 kW	03/12→12/13 04/10→05/13 04/10→05/13	AQUACTRL 2 SINGLE; Einbauposition beifahrerseitig; für Rechtslenker; passender Adapter: B	**2800011602260** **2800011623270**	**16022** **62327**	53 61
			AQUACTRL 2 SINGLE; Einbauposition fahrerseitig; für Rechtslenker; passender Adapter: B	**2800011614260** **2800011628270**	**16142** **62827**	58 63
ALPINA - B3 Touring (E30) 09/87→06/92						
Wischblatt						
2.7	150 kW	09/87→06/92	AQUACTRL 2 SET; für Linkslenker	**2800011207280**	**12072**	5
			AQUACTRL 2 SINGLE; Einbauposition beifahrerseitig; für Linkslenker; passender Adapter: A	**2800011306280**	**13062**	27
			AQUACTRL 2 SINGLE; Einbauposition fahrerseitig; für Linkslenker; passender Adapter: A	**2800011306280**	**13062**	27
			AQUACTRL 2 SINGLE; Einbauposition beifahrerseitig; für Rechtslenker; passender Adapter: A	**2800011607260** **2800011625270**	**16072** **62527**	55 62
			AQUACTRL 2 SINGLE; Einbauposition fahrerseitig; für Rechtslenker; passender Adapter: A	**2800011607260** **2800011625270**	**16072** **62527**	55 62
ALPINA - B3 Touring (E36) 04/93→03/99						
Wischblatt						
3.0 3.2	184 kW 195 kW	04/93→02/96 04/96→03/99	AQUACTRL 2 SINGLE; Einbauposition beifahrerseitig; für Linkslenker; passender Adapter: A	**2800011306280**	**13062**	27
			AQUACTRL 2 SINGLE; Einbauposition fahrerseitig; für Linkslenker; passender Adapter: A	**2800011307280**	**13072**	27
			AQUACTRL 2 SINGLE; Einbauposition beifahrerseitig; für Rechtslenker; passender Adapter: A	**2800011607260** **2800011625270**	**16072** **62527**	55 62
			AQUACTRL 2 SINGLE; Einbauposition fahrerseitig; für Rechtslenker; passender Adapter: A	**2800011608260** **2800011626270**	**16082** **62627**	55 62

© 2025 Continental Aftermarket & Services GmbH

ALPINA - B3 Touring (E91) 09/07→05/13						
Wischblatt						
Bi-Turbo Bi-Turbo Allrad	265 kW 265 kW	09/07→03/10 03/08→03/10	AQUACTRL 2 SINGLE; 08/09; Einbauposition beifahrerseitig; für Rechtslenker; passender Adapter: BC	**2800011606260** **2800011606270**	**16062** **60627**	54 54
			AQUACTRL 2 SINGLE; 09/09 ; Einbauposition beifahrerseitig; für Rechtslenker; passender Adapter: B	**2800011606260** **2800011606270**	**16062** **60627**	54 54
			AQUACTRL 2 SINGLE; 08/09; Einbauposition fahrerseitig; für Rechtslenker; passender Adapter: BC	**2800011614260** **2800011628270**	**16142** **62827**	58 63
			AQUACTRL 2 SINGLE; 09/09 ; Einbauposition fahrerseitig; für Rechtslenker; passender Adapter: B	**2800011614260** **2800011628270**	**16142** **62827**	58 63
S Bi-Turbo S Bi-Turbo Allrad	294 kW 294 kW	04/10→05/13 04/10→05/13	AQUACTRL 2 SINGLE; Einbauposition beifahrerseitig; für Rechtslenker; passender Adapter: B	**2800011606260** **2800011606270**	**16062** **60627**	54 54
			AQUACTRL 2 SINGLE; Einbauposition fahrerseitig; für Rechtslenker; passender Adapter: B	**2800011614260** **2800011628270**	**16142** **62827**	58 63
ALPINA - B3 Touring (F31) 03/13→06/19						
Wischblatt						
BITURBO BITURBO Allrad	301 kW 301 kW	03/13→02/17 03/13→02/17	AQUACTRL 2 SINGLE; Einbauposition beifahrerseitig; für Rechtslenker; passender Adapter: B	**2800011606260** **2800011606270**	**16062** **60627**	54 54
			AQUACTRL 2 SINGLE; Einbauposition fahrerseitig; für Rechtslenker; passender Adapter: B	**2800011614260** **2800011628270**	**16142** **62827**	58 63
S BITURBO S BITURBO Allrad	324 kW 324 kW	03/17→06/19 03/17→06/19	AQUACTRL 2 SINGLE; Einbauposition beifahrerseitig; für Rechtslenker; passender Adapter: B	**2800011606260**	**16062**	54
			AQUACTRL 2 SINGLE; Einbauposition fahrerseitig; für Rechtslenker; passender Adapter: B	**2800011614260**	**16142**	58
ALPINA - B4 Cabriolet (F33) 03/14→						
Wischblatt						
BITURBO S BITURBO	301 kW 324 kW	03/14→02/17 03/17→08/18	AQUACTRL 2 SINGLE; Einbauposition beifahrerseitig; für Rechtslenker; passender Adapter: B	**2800011605260** **2800011624270**	**16052** **62427**	54 61
			AQUACTRL 2 SINGLE; Einbauposition fahrerseitig; für Rechtslenker; passender Adapter: B	**2800011614260** **2800011628270**	**16142** **62827**	58 63
S BITURBO	332 kW	09/18→	AQUACTRL 2 SINGLE; Einbauposition beifahrerseitig; für Rechtslenker; passender Adapter: B	**2800011605260**	**16052**	54
			AQUACTRL 2 SINGLE; Einbauposition fahrerseitig; für Rechtslenker; passender Adapter: B	**2800011614260**	**16142**	58
ALPINA - B4 Coupe (F32) 03/14→						
Wischblatt						
3.0 B4 BiTurbo 3.0 B4 BiTurbo Allrad S BITURBO	301 kW 301 kW 324 kW	03/14→02/17 03/14→02/17 03/17→08/18	AQUACTRL 2 SINGLE; Einbauposition beifahrerseitig; für Rechtslenker; passender Adapter: B	**2800011605260** **2800011624270**	**16052** **62427**	54 61
			AQUACTRL 2 SINGLE; Einbauposition fahrerseitig; für Rechtslenker; passender Adapter: B	**2800011614260** **2800011628270**	**16142** **62827**	58 63
S BITURBO S BITURBO Allrad S BITURBO Allrad	332 kW 324 kW 332 kW	09/18→ 03/17→08/18 09/18→	AQUACTRL 2 SINGLE; Einbauposition beifahrerseitig; für Rechtslenker; passender Adapter: B	**2800011605260**	**16052**	54
			AQUACTRL 2 SINGLE; Einbauposition fahrerseitig; für Rechtslenker; passender Adapter: B	**2800011614260**	**16142**	58
ALPINA - B5 (E60) 03/05→09/10						
Wischblatt						
4.4 S	368 kW 390 kW	03/05→09/10 10/07→03/10	AQUACTRL 2 SINGLE; Einbauposition fahrerseitig; für Rechtslenker; passender Adapter: B	**2800011613260** **2800011613270**	**16132** **61327**	57 57
			AQUACTRL 2 SINGLE; Einbauposition beifahrerseitig; für Rechtslenker; passender Adapter: B	**2800011615260** **2800011629270**	**16152** **62927**	58 63

© 2025 Continental Aftermarket & Services GmbH

ALPINA - B5 (F10) 09/10→12/16						
Wischblatt						
BITURBO BITURBO BITURBO	373 kW 397 kW 441 kW	09/10→12/11 01/12→12/14 01/15→12/16	AQUACTRL 2 SINGLE; Einbauposition beifahrerseitig; für Rechtslenker; passender Adapter: BC	**2800011605260** **2800011624270**	**16052** **62427**	54 61
			AQUACTRL 2 SINGLE; Einbauposition fahrerseitig; für Rechtslenker; passender Adapter: BC	**2800011616260** **2800011630270**	**16162** **63027**	58 63
ALPINA - B5 (G30) 03/17→						
Wischblatt						
BITURBO	447 kW	03/17→06/20	AQUACTRL 2 SINGLE; Einbauposition beifahrerseitig; für Rechtslenker; passender Adapter: BC	**2800011606260** **2800011606270**	**16062** **60627**	54 54
			AQUACTRL 2 SINGLE; Einbauposition fahrerseitig; für Rechtslenker; passender Adapter: BC	**2800011616260** **2800011630270**	**16162** **63027**	58 63
BITURBO GT	457 kW 466 kW	07/20→ 03/23→	AQUACTRL 2 SINGLE; Einbauposition beifahrerseitig; für Rechtslenker; passender Adapter: BC	**2800011606260**	**16062**	54
			AQUACTRL 2 SINGLE; Einbauposition fahrerseitig; für Rechtslenker; passender Adapter: BC	**2800011616260**	**16162**	58
ALPINA - B5 Kombi (E61) 03/05→09/10						
Wischblatt						
4.4 S	368 kW 390 kW	03/05→09/10 10/07→03/10	AQUACTRL 2 SINGLE; Einbauposition fahrerseitig; für Rechtslenker; passender Adapter: B	**2800011613260** **2800011613270**	**16132** **61327**	57 57
			AQUACTRL 2 SINGLE; Einbauposition beifahrerseitig; für Rechtslenker; passender Adapter: B	**2800011615260** **2800011629270**	**16152** **62927**	58 63
ALPINA - B5 Kombi (F11) 09/10→12/16						
Wischblatt						
BITURBO BITURBO BITURBO	373 kW 397 kW 441 kW	09/10→12/11 01/12→12/14 01/15→12/16	AQUACTRL 2 SINGLE; Einbauposition beifahrerseitig; für Rechtslenker; passender Adapter: BC	**2800011605260** **2800011624270**	**16052** **62427**	54 61
			AQUACTRL 2 SINGLE; Einbauposition fahrerseitig; für Rechtslenker; passender Adapter: BC	**2800011616260** **2800011630270**	**16162** **63027**	58 63
ALPINA - B5 Touring (G31) 03/17→						
Wischblatt						
BITURBO	447 kW	03/17→06/20	AQUACTRL 2 SINGLE; Einbauposition beifahrerseitig; für Rechtslenker; passender Adapter: BC	**2800011606260** **2800011606270**	**16062** **60627**	54 54
			AQUACTRL 2 SINGLE; Einbauposition fahrerseitig; für Rechtslenker; passender Adapter: BC	**2800011616260** **2800011630270**	**16162** **63027**	58 63
BITURBO GT	457 kW 466 kW	07/20→ 03/23→	AQUACTRL 2 SINGLE; Einbauposition beifahrerseitig; für Rechtslenker; passender Adapter: BC	**2800011606260**	**16062**	54
			AQUACTRL 2 SINGLE; Einbauposition fahrerseitig; für Rechtslenker; passender Adapter: BC	**2800011616260**	**16162**	58
ALPINA - B6 (E30) 11/83→12/90						
Wischblatt						
2.8 3.4 3.4	154 kW 187 kW 192 kW	11/83→07/86 08/86→12/90 08/84→07/87	AQUACTRL 2 SET; für Linkslenker	**2800011207280**	**12072**	5
			AQUACTRL 2 SINGLE; Einbauposition beifahrerseitig; für Linkslenker; passender Adapter: A	**2800011306280**	**13062**	27
			AQUACTRL 2 SINGLE; Einbauposition fahrerseitig; für Linkslenker; passender Adapter: A	**2800011306280**	**13062**	27
			AQUACTRL 2 SINGLE; Einbauposition fahrerseitig; für Rechtslenker; passender Adapter: A	**2800011607260** **2800011625270**	**16072** **62527**	55 62
			AQUACTRL 2 SINGLE; Einbauposition beifahrerseitig; für Rechtslenker; passender Adapter: A	**2800011607260** **2800011625270**	**16072** **62527**	55 62
ALPINA - B6 (E36) 03/92→07/93						
Wischblatt						
2.8	177 kW	03/92→07/93	AQUACTRL 2 SET; für Linkslenker	**2800011207280**	**12072**	5
			AQUACTRL 2 SINGLE; Einbauposition fahrerseitig; für Linkslenker; passender Adapter: A	**2800011306280**	**13062**	27
			AQUACTRL 2 SINGLE; Einbauposition beifahrerseitig; für Linkslenker; passender Adapter: A	**2800011306280**	**13062**	27

→

© 2025 Continental Aftermarket & Services GmbH

ALPINA - B6 (E36) 03/92→07/93						
Wischblatt						
2.8	177 kW	03/92→07/93	AQUACTRL 2 SINGLE; Einbauposition beifahrerseitig; für Rechtslenker; passender Adapter: A	**2800011607260**	**16072**	55
				2800011625270	**62527**	62
			AQUACTRL 2 SINGLE; Einbauposition fahrerseitig; für Rechtslenker; passender Adapter: A	**2800011608260**	**16082**	55
				2800011626270	**62627**	62
ALPINA - B6 Cabriolet (E64) 04/06→08/10						
Wischblatt						
4.4	368 kW	04/06→08/07	AQUACTRL 2 SINGLE; Einbauposition fahrerseitig; für Rechtslenker; passender Adapter: B	**2800011613260**	**16132**	57
4.4	390 kW	08/07→08/10		**2800011613270**	**61327**	57
			AQUACTRL 2 SINGLE; Einbauposition beifahrerseitig; für Rechtslenker; passender Adapter: B	**2800011615260**	**16152**	58
				2800011629270	**62927**	63
ALPINA - B6 Cabriolet (F12) 09/11→03/16						
Wischblatt						
BITURBO	397 kW	09/11→09/14	AQUACTRL 2 SINGLE; Einbauposition beifahrerseitig; für Rechtslenker; passender Adapter: BC	**2800011604260**	**16042**	53
BITURBO	441 kW	01/15→03/16		**2800011604270**	**60427**	53
			AQUACTRL 2 SINGLE; Einbauposition fahrerseitig; für Rechtslenker; passender Adapter: BC	**2800011616260**	**16162**	58
				2800011630270	**63027**	63
ALPINA - B6 Coupe (E63) 04/06→08/10						
Wischblatt						
4.4	368 kW	04/06→08/07	AQUACTRL 2 SINGLE; Einbauposition fahrerseitig; für Rechtslenker; passender Adapter: B	**2800011613260**	**16132**	57
4.4	390 kW	08/07→08/10		**2800011613270**	**61327**	57
			AQUACTRL 2 SINGLE; Einbauposition beifahrerseitig; für Rechtslenker; passender Adapter: B	**2800011615260**	**16152**	58
				2800011629270	**62927**	63
ALPINA - B6 Coupe (F13) 09/11→03/16						
Wischblatt						
BITURBO	397 kW	09/11→09/14	AQUACTRL 2 SINGLE; Einbauposition beifahrerseitig; für Rechtslenker; passender Adapter: BC	**2800011604260**	**16042**	53
BITURBO	441 kW	01/15→03/16		**2800011604270**	**60427**	53
			AQUACTRL 2 SINGLE; Einbauposition fahrerseitig; für Rechtslenker; passender Adapter: BC	**2800011616260**	**16162**	58
				2800011630270	**63027**	63
ALPINA - B6 Gran Coupe (F06) 04/14→03/16						
Wischblatt						
BITURBO Allrad	397 kW	04/14→12/14	AQUACTRL 2 SINGLE; Einbauposition beifahrerseitig; für Rechtslenker; passender Adapter: BC	**2800011604260**	**16042**	53
BITURBO Allrad	441 kW	01/15→03/16		**2800011604270**	**60427**	53
			AQUACTRL 2 SINGLE; Einbauposition fahrerseitig; für Rechtslenker; passender Adapter: BC	**2800011616260**	**16162**	58
				2800011630270	**63027**	63
ALPINA - B7 (E28) 04/84→12/87						
Wischblatt						
3.5	221 kW	04/84→07/87	AQUACTRL 2 SINGLE; Einbauposition beifahrerseitig; für Linkslenker; passender Adapter: A	**2800011304280**	**13042**	26
3.5	235 kW	08/86→12/87				
			AQUACTRL 2 SINGLE; Einbauposition fahrerseitig; für Linkslenker; passender Adapter: A	**2800011304280**	**13042**	26
ALPINA - B7 (F01, F02) 03/09→01/16						
Wischblatt						
BITURBO	373 kW	03/09→06/12	AQUACTRL 2 SINGLE; Einbauposition beifahrerseitig; für Rechtslenker; passender Adapter: BC	**2800011605260**	**16052**	54
BITURBO	397 kW	07/12→07/15		**2800011624270**	**62427**	61
BITURBO Allrad	373 kW	09/10→06/12	AQUACTRL 2 SINGLE; Einbauposition fahrerseitig; für Rechtslenker; passender Adapter: BC	**2800011616260**	**16162**	58
BITURBO Allrad	397 kW	07/12→07/15		**2800011630270**	**63027**	63
ALPINA - B7 (G12) 02/16→						
Wischblatt						
BITURBO Allrad	447 kW	02/16→	AQUACTRL 2 SINGLE; Einbauposition beifahrerseitig; für Rechtslenker; passender Adapter: BC	**2800011606260**	**16062**	54
BITURBO Heckantrieb	447 kW	03/17→		**2800011606270**	**60627**	54
			AQUACTRL 2 SINGLE; Einbauposition fahrerseitig; für Rechtslenker; passender Adapter: BC	**2800011616260**	**16162**	58
				2800011630270	**63027**	63

© 2025 Continental Aftermarket & Services GmbH

ALPINA - B7 Coupe (E24) 12/78→06/88						
Wischblatt						
3.0 3.4	221 kW 235 kW	12/78→02/82 10/86→06/88	AQUACTRL 2 SINGLE; Einbauposition beifahrerseitig; für Linkslenker; passender Adapter: A	**2800011304280**	**13042**	26
3.4	243 kW	05/82→08/87	AQUACTRL 2 SINGLE; Einbauposition fahrerseitig; für Linkslenker; passender Adapter: A	**2800011304280**	**13042**	26
ALPINA - B8 (E36) 01/95→03/98						
Wischblatt						
4.6	245 kW	01/95→03/98	AQUACTRL 2 SINGLE; Einbauposition beifahrerseitig; für Linkslenker; passender Adapter: A	**2800011306280**	**13062**	27
			AQUACTRL 2 SINGLE; Einbauposition fahrerseitig; für Linkslenker; passender Adapter: A	**2800011307280**	**13072**	27
			AQUACTRL 2 SINGLE; Einbauposition beifahrerseitig; für Rechtslenker; passender Adapter: A	**2800011607260** **2800011625270**	**16072** **62527**	55 62
			AQUACTRL 2 SINGLE; Einbauposition fahrerseitig; für Rechtslenker; passender Adapter: A	**2800011608260** **2800011626270**	**16082** **62627**	55 62
ALPINA - B8 Cabriolet (E36) 01/95→11/98						
Wischblatt						
4.6	245 kW	01/95→11/98	AQUACTRL 2 SINGLE; Einbauposition beifahrerseitig; für Linkslenker; passender Adapter: A	**2800011306280**	**13062**	27
			AQUACTRL 2 SINGLE; Einbauposition fahrerseitig; für Linkslenker; passender Adapter: A	**2800011307280**	**13072**	27
			AQUACTRL 2 SINGLE; Einbauposition beifahrerseitig; für Rechtslenker; passender Adapter: A	**2800011607260** **2800011625270**	**16072** **62527**	55 62
			AQUACTRL 2 SINGLE; Einbauposition fahrerseitig; für Rechtslenker; passender Adapter: A	**2800011608260** **2800011626270**	**16082** **62627**	55 62
ALPINA - B8 Coupe (E36) 01/95→03/98						
Wischblatt						
4.6	245 kW	01/95→03/98	AQUACTRL 2 SINGLE; Einbauposition beifahrerseitig; für Linkslenker; passender Adapter: A	**2800011306280**	**13062**	27
			AQUACTRL 2 SINGLE; Einbauposition fahrerseitig; für Linkslenker; passender Adapter: A	**2800011307280**	**13072**	27
			AQUACTRL 2 SINGLE; Einbauposition beifahrerseitig; für Rechtslenker; passender Adapter: A	**2800011607260** **2800011625270**	**16072** **62527**	55 62
			AQUACTRL 2 SINGLE; Einbauposition fahrerseitig; für Rechtslenker; passender Adapter: A	**2800011608260** **2800011626270**	**16082** **62627**	55 62
ALPINA - B8 Touring (E36) 01/95→03/98						
Wischblatt						
4.6	245 kW	01/95→03/98	AQUACTRL 2 SET; für Linkslenker	**2800011207280**	**12072**	5
			AQUACTRL 2 SINGLE; Einbauposition beifahrerseitig; für Linkslenker; passender Adapter: A	**2800011306280**	**13062**	27
			AQUACTRL 2 SINGLE; Einbauposition fahrerseitig; für Linkslenker; passender Adapter: A	**2800011306280**	**13062**	27
			AQUACTRL 2 SINGLE; Einbauposition beifahrerseitig; für Rechtslenker; passender Adapter: A	**2800011607260** **2800011625270**	**16072** **62527**	55 62
			AQUACTRL 2 SINGLE; Einbauposition fahrerseitig; für Rechtslenker; passender Adapter: A	**2800011608260** **2800011626270**	**16082** **62627**	55 62
ALPINA - B9 Coupe (E24) 07/82→12/85						
Wischblatt						
3.4	180 kW	07/82→12/85	AQUACTRL 2 SINGLE; Einbauposition fahrerseitig; für Linkslenker; passender Adapter: A	**2800011304280**	**13042**	26
			AQUACTRL 2 SINGLE; Einbauposition beifahrerseitig; für Linkslenker; passender Adapter: A	**2800011304280**	**13042**	26

© 2025 Continental Aftermarket & Services GmbH

ALPINA - C1 (E30) 08/83→06/88						
Wischblatt						
2.3 2.5	125 kW 140 kW	08/83→11/85 10/86→06/88	AQUACTRL 2 SINGLE; Einbauposition fahrerseitig; für Rechtslenker; passender Adapter: A	**2800011607260** **2800011625270**	**16072** **62527**	55 62
			AQUACTRL 2 SINGLE; Einbauposition beifahrerseitig; für Rechtslenker; passender Adapter: A	**2800011607260** **2800011625270**	**16072** **62527**	55 62
ALPINA - C2 (E30) 07/85→03/88						
Wischblatt						
2.5 2.7 2.7 2.7 Allrad	136 kW 150 kW 154 kW 154 kW	07/85→03/88 03/87→08/87 02/86→07/87 02/86→07/87	AQUACTRL 2 SINGLE; Einbauposition beifahrerseitig; für Rechtslenker; passender Adapter: A	**2800011607260** **2800011625270**	**16072** **62527**	55 62
			AQUACTRL 2 SINGLE; Einbauposition fahrerseitig; für Rechtslenker; passender Adapter: A	**2800011607260** **2800011625270**	**16072** **62527**	55 62
ALPINA - C2 Cabriolet (E30) 02/86→07/87						
Wischblatt						
2.7	154 kW	02/86→07/87	AQUACTRL 2 SINGLE; Einbauposition fahrerseitig; für Rechtslenker; passender Adapter: A	**2800011607260** **2800011625270**	**16072** **62527**	55 62
			AQUACTRL 2 SINGLE; Einbauposition beifahrerseitig; für Rechtslenker; passender Adapter: A	**2800011607260** **2800011625270**	**16072** **62527**	55 62
ALPINA - D3 (E90) 12/05→02/14						
Wischblatt						
2.0	147 kW	12/05→04/08	AQUACTRL 2 SINGLE; Einbauposition beifahrerseitig; für Rechtslenker; passender Adapter: BC	**2800011606260** **2800011606270**	**16062** **60627**	54 54
			AQUACTRL 2 SINGLE; Einbauposition fahrerseitig; für Rechtslenker; passender Adapter: BC	**2800011614260** **2800011628270**	**16142** **62827**	58 63
2.0 Bi-Turbo	157 kW	07/08→05/13	AQUACTRL 2 SINGLE; → 08/09; Einbauposition beifahrerseitig; für Rechtslenker; passender Adapter: BC	**2800011606260** **2800011606270**	**16062** **60627**	54 54
			AQUACTRL 2 SINGLE; → 09/09 ; Einbauposition beifahrerseitig; für Rechtslenker; passender Adapter: B	**2800011606260** **2800011606270**	**16062** **60627**	54 54
			AQUACTRL 2 SINGLE; → 08/09; Einbauposition fahrerseitig; für Rechtslenker; passender Adapter: BC	**2800011614260** **2800011628270**	**16142** **62827**	58 63
			AQUACTRL 2 SINGLE; → 09/09 ; Einbauposition fahrerseitig; für Rechtslenker; passender Adapter: B	**2800011614260** **2800011628270**	**16142** **62827**	58 63
ALPINA - D3 (F30) 07/13→07/18						
Wischblatt						
BITURBO	257 kW	07/13→07/18	AQUACTRL 2 SINGLE; Einbauposition beifahrerseitig; für Rechtslenker; passender Adapter: B	**2800011606260** **2800011606270**	**16062** **60627**	54 54
			AQUACTRL 2 SINGLE; Einbauposition fahrerseitig; für Rechtslenker; passender Adapter: B	**2800011614260** **2800011628270**	**16142** **62827**	58 63
ALPINA - D3 Coupe (E92) 07/08→05/13						
Wischblatt						
2.0 Bi-Turbo	157 kW	07/08→05/13	AQUACTRL 2 SINGLE; → 08/09; Einbauposition beifahrerseitig; für Rechtslenker; passender Adapter: BC	**2800011602260** **2800011623270**	**16022** **62327**	53 61
			AQUACTRL 2 SINGLE; → 09/09 ; Einbauposition beifahrerseitig; für Rechtslenker; passender Adapter: B	**2800011602260** **2800011623270**	**16022** **62327**	53 61
			AQUACTRL 2 SINGLE; → 08/09; Einbauposition fahrerseitig; für Rechtslenker; passender Adapter: BC	**2800011614260** **2800011628270**	**16142** **62827**	58 63
			AQUACTRL 2 SINGLE; → 09/09 ; Einbauposition fahrerseitig; für Rechtslenker; passender Adapter: B	**2800011614260** **2800011628270**	**16142** **62827**	58 63

© 2025 Continental Aftermarket & Services GmbH

ALPINA - D3 Kombi (E91) 12/05→05/13						
Wischblatt						
2.0	147 kW	12/05→04/08	AQUACTRL 2 SINGLE; Einbauposition beifahrerseitig; für Rechtslenker; passender Adapter: BC	**2800011606260** **2800011606270**	**16062** **60627**	54 54
			AQUACTRL 2 SINGLE; Einbauposition fahrerseitig; für Rechtslenker; passender Adapter: BC	**2800011614260** **2800011628270**	**16142** **62827**	58 63
2.0 Bi-Turbo	157 kW	07/08→05/13	AQUACTRL 2 SINGLE; →08/09; Einbauposition beifahrerseitig; für Rechtslenker; passender Adapter: BC	**2800011606260** **2800011606270**	**16062** **60627**	54 54
			AQUACTRL 2 SINGLE; →09/09 ; Einbauposition beifahrerseitig; für Rechtslenker; passender Adapter: B	**2800011606260** **2800011606270**	**16062** **60627**	54 54
			AQUACTRL 2 SINGLE; →08/09; Einbauposition fahrerseitig; für Rechtslenker; passender Adapter: BC	**2800011614260** **2800011628270**	**16142** **62827**	58 63
			AQUACTRL 2 SINGLE; →09/09 ; Einbauposition fahrerseitig; für Rechtslenker; passender Adapter: B	**2800011614260** **2800011628270**	**16142** **62827**	58 63
ALPINA - D3 Kombi (F31) 07/13→07/18						
Wischblatt						
BITURBO BITURBO Allrad	257 kW 257 kW	07/13→07/18 07/13→07/18	AQUACTRL 2 SINGLE; Einbauposition beifahrerseitig; für Rechtslenker; passender Adapter: B	**2800011606260** **2800011606270**	**16062** **60627**	54 54
			AQUACTRL 2 SINGLE; Einbauposition fahrerseitig; für Rechtslenker; passender Adapter: B	**2800011614260** **2800011628270**	**16142** **62827**	58 63
ALPINA - D4 Cabriolet (F33) 09/14→						
Wischblatt						
BITURBO	257 kW	09/14→	AQUACTRL 2 SINGLE; Einbauposition beifahrerseitig; für Rechtslenker; passender Adapter: B	**2800011605260** **2800011624270**	**16052** **62427**	54 61
			AQUACTRL 2 SINGLE; Einbauposition fahrerseitig; für Rechtslenker; passender Adapter: B	**2800011614260** **2800011628270**	**16142** **62827**	58 63
ALPINA - D4 Coupe (F32) 09/14→						
Wischblatt						
BITURBO	257 kW	09/14→	AQUACTRL 2 SINGLE; Einbauposition beifahrerseitig; für Rechtslenker; passender Adapter: B	**2800011605260** **2800011624270**	**16052** **62427**	54 61
			AQUACTRL 2 SINGLE; Einbauposition fahrerseitig; für Rechtslenker; passender Adapter: B	**2800011614260** **2800011628270**	**16142** **62827**	58 63
ALPINA - D5 (F10) 09/11→12/16						
Wischblatt						
BITURBO	257 kW	09/11→12/16	AQUACTRL 2 SINGLE; Einbauposition beifahrerseitig; für Rechtslenker; passender Adapter: BC	**2800011605260** **2800011624270**	**16052** **62427**	54 61
			AQUACTRL 2 SINGLE; Einbauposition fahrerseitig; für Rechtslenker; passender Adapter: BC	**2800011616260** **2800011630270**	**16162** **63027**	58 63
ALPINA - D5 (G30) 07/17→						
Wischblatt						
S Allrad	240 kW	11/18→10/20	AQUACTRL 2 SINGLE; Einbauposition beifahrerseitig; für Rechtslenker; passender Adapter: BC	**2800011606260** **2800011606270**	**16062** **60627**	54 54
			AQUACTRL 2 SINGLE; Einbauposition fahrerseitig; für Rechtslenker; passender Adapter: BC	**2800011616260** **2800011630270**	**16162** **63027**	58 63
S Allrad S Allrad S Mild-Hybrid Allrad	285 kW 300 kW 255 kW	07/17→06/20 07/20→ 11/20→	AQUACTRL 2 SINGLE; Einbauposition beifahrerseitig; für Rechtslenker; passender Adapter: BC	**2800011606260**	**16062**	54
			AQUACTRL 2 SINGLE; Einbauposition fahrerseitig; für Rechtslenker; passender Adapter: BC	**2800011616260**	**16162**	58

© 2025 Continental Aftermarket & Services GmbH

ALPINA - D5 Touring (F11) 09/11→12/16						
Wischblatt						
BITURBO	257 kW	09/11→12/16	AQUACTRL 2 SINGLE; Einbauposition beifahrerseitig; für Rechtslenker; passender Adapter: BC	**2800011605260** **2800011624270**	**16052** **62427**	54 61
			AQUACTRL 2 SINGLE; Einbauposition fahrerseitig; für Rechtslenker; passender Adapter: BC	**2800011616260** **2800011630270**	**16162** **63027**	58 63
ALPINA - D5 Touring (G31) 07/17→						
Wischblatt						
S Allrad S Allrad	285 kW 300 kW	07/17→06/20 07/20→	AQUACTRL 2 SINGLE; Einbauposition beifahrerseitig; für Rechtslenker; passender Adapter: BC	**2800011606260**	**16062**	54
			AQUACTRL 2 SINGLE; Einbauposition fahrerseitig; für Rechtslenker; passender Adapter: BC	**2800011616260**	**16162**	58
ALPINA - ROADSTER S (E85) 07/03→12/05						
Wischblatt						
3.3	221 kW	07/03→12/05	AQUACTRL 2 SET; für Linkslenker	**2800011207280**	**12072**	5
			AQUACTRL 2 SINGLE; Einbauposition fahrerseitig; für Linkslenker; passender Adapter: A	**2800011306280**	**13062**	27
			AQUACTRL 2 SINGLE; Einbauposition beifahrerseitig; für Linkslenker; passender Adapter: A	**2800011306280**	**13062**	27
			AQUACTRL 2 SINGLE; Einbauposition beifahrerseitig; für Rechtslenker; passender Adapter: A	**2800011607260** **2800011625270**	**16072** **62527**	55 62
			AQUACTRL 2 SINGLE; Einbauposition fahrerseitig; für Rechtslenker; passender Adapter: A	**2800011608260** **2800011626270**	**16082** **62627**	55 62
ALPINA - ROADSTER V8 (E52) 06/02→10/03						
Wischblatt						
4.8 V8	280 kW	06/02→10/03	AQUACTRL 2 SINGLE; Einbauposition beifahrerseitig; für Linkslenker; passender Adapter: A	**2800011307280**	**13072**	27
			AQUACTRL 2 SINGLE; Einbauposition fahrerseitig; für Linkslenker; passender Adapter: A	**2800011307280**	**13072**	27
			AQUACTRL 2 SINGLE; Einbauposition beifahrerseitig; für Rechtslenker; passender Adapter: A	**2800011608260** **2800011626270**	**16082** **62627**	55 62
			AQUACTRL 2 SINGLE; Einbauposition fahrerseitig; für Rechtslenker; passender Adapter: A	**2800011608260** **2800011626270**	**16082** **62627**	55 62
ALPINA - XD3 (F25) 04/13→06/18						
Wischblatt						
BITURBO Allrad	257 kW	04/13→06/18	AQUACTRL 2 SINGLE; Einbauposition beifahrerseitig; für Rechtslenker; passender Adapter: BC	**2800011606260** **2800011606270**	**16062** **60627**	54 54
			AQUACTRL 2 SINGLE; Einbauposition fahrerseitig; für Rechtslenker; passender Adapter: BC	**2800011616260** **2800011630270**	**16162** **63027**	58 63
ASTON MARTIN - CYGNET 04/11→10/13						
Wischblatt						
1.3	72 kW	04/11→10/13	AQUACTRL 2 SINGLE; Einbauposition beifahrerseitig; für Linkslenker; passender Adapter: A	**2800011304280**	**13042**	26
			AQUACTRL 2 SINGLE; Einbauposition fahrerseitig; für Linkslenker; passender Adapter: A	**2800011309280**	**13092**	28
ASTON MARTIN - DB9 Vantage 01/04→10/16						
Wischblatt						
6.0 V12	331 kW	01/04→10/16	AQUACTRL 2 SINGLE; Einbauposition beifahrerseitig; für Rechtslenker; passender Adapter: A	**2800011625270**	**62527**	62
			AQUACTRL 2 SINGLE; Einbauposition fahrerseitig; für Rechtslenker; passender Adapter: A	**2800011628270**	**62827**	63

© 2025 Continental Aftermarket & Services GmbH

ASTON MARTIN - DBS Vantage 09/07→						
Wischblatt						
6.0 V12	380 kW	09/07→	AQUACTRL 2 SET; für Linkslenker	**2800011237280**	**12372**	14
			AQUACTRL 2 SINGLE; Einbauposition beifahrerseitig; für Linkslenker; passender Adapter: A	**2800011306280**	**13062**	27
			AQUACTRL 2 SINGLE; Einbauposition fahrerseitig; für Linkslenker; passender Adapter: A	**2800011312280**	**13122**	29
			AQUACTRL 2 SINGLE; Einbauposition beifahrerseitig; für Rechtslenker; passender Adapter: A	**2800011625270**	**62527**	62
			AQUACTRL 2 SINGLE; Einbauposition fahrerseitig; für Rechtslenker; passender Adapter: A	**2800011628270**	**62827**	63
ASTON MARTIN - DBS Volante 09/07→						
Wischblatt						
6.0 V12	380 kW	09/07→	AQUACTRL 2 SET; für Linkslenker	**2800011237280**	**12372**	14
			AQUACTRL 2 SINGLE; Einbauposition beifahrerseitig; für Linkslenker; passender Adapter: A	**2800011306280**	**13062**	27
			AQUACTRL 2 SINGLE; Einbauposition fahrerseitig; für Linkslenker; passender Adapter: A	**2800011312280**	**13122**	29
			AQUACTRL 2 SINGLE; Einbauposition beifahrerseitig; für Rechtslenker; passender Adapter: A	**2800011625270**	**62527**	62
			AQUACTRL 2 SINGLE; Einbauposition fahrerseitig; für Rechtslenker; passender Adapter: A	**2800011628270**	**62827**	63
ASTON MARTIN - RAPIDE 03/10→						
Wischblatt						
6.0	350 kW	03/10→09/13	AQUACTRL 2 SINGLE; Einbauposition beifahrerseitig; für Rechtslenker; passender Adapter: A	**2800011625270**	**62527**	62
			AQUACTRL 2 SINGLE; Einbauposition fahrerseitig; für Rechtslenker; passender Adapter: A	**2800011628270**	**62827**	63
ASTON MARTIN - TICKFORD CAPRI 01/82→12/85						
Wischblatt						
2.8 T	153 kW	01/82→12/85	AQUACTRL 2 SINGLE; Einbauposition beifahrerseitig; für Linkslenker; passender Adapter: A	**2800011300280**	**13002**	25
			AQUACTRL 2 SINGLE; Einbauposition fahrerseitig; für Linkslenker; passender Adapter: A	**2800011300280**	**13002**	25
ASTON MARTIN - VANQUISH Vantage 05/01→08/07						
Wischblatt						
6.0 S	388 kW	11/04→08/07	AQUACTRL 2 SINGLE; Einbauposition beifahrerseitig; für Rechtslenker; passender Adapter: A	**2800011626270**	**62627**	62
			AQUACTRL 2 SINGLE; Einbauposition fahrerseitig; für Rechtslenker; passender Adapter: A	**2800011626270**	**62627**	62
ASTON MARTIN - VANTAGE Vantage 10/05→						
Wischblatt						
4.3	283 kW	10/05→12/08	AQUACTRL 2 SINGLE; Einbauposition beifahrerseitig; für Rechtslenker; passender Adapter: A	**2800011625270**	**62527**	62
4.7 V8	313 kW	10/08→07/18				
6.0 V12	380 kW	09/09→12/13	AQUACTRL 2 SINGLE; Einbauposition fahrerseitig; für Rechtslenker; passender Adapter: A	**2800011628270**	**62827**	63
ASTON MARTIN - VANTAGE Volante 04/07→						
Wischblatt						
4.7 V8	313 kW	10/08→07/18	AQUACTRL 2 SINGLE; Einbauposition beifahrerseitig; für Rechtslenker; passender Adapter: A	**2800011625270**	**62527**	62
			AQUACTRL 2 SINGLE; Einbauposition fahrerseitig; für Rechtslenker; passender Adapter: A	**2800011628270**	**62827**	63
ASTON MARTIN - VIRAGE Limited Edition Vantage 01/95→12/95						
Wischblatt						
5.3	246 kW	01/95→12/95	AQUACTRL 2 SINGLE; Einbauposition beifahrerseitig; für Linkslenker; passender Adapter: A	**2800011309280**	**13092**	28
			AQUACTRL 2 SINGLE; Einbauposition fahrerseitig; für Linkslenker; passender Adapter: A	**2800011309280**	**13092**	28

© 2025 Continental Aftermarket & Services GmbH

ASTON MARTIN - VIRAGE Saloon 01/94→12/95

Wischblatt

5.3	246 kW	01/94→12/95	AQUACTRL 2 SINGLE; Einbauposition fahrerseitig; für Linkslenker; passender Adapter: A	2800011309280	13092	28
6.3	246 kW	01/95→12/95				
			AQUACTRL 2 SINGLE; Einbauposition beifahrerseitig; für Linkslenker; passender Adapter: A	2800011309280	13092	28

ASTON MARTIN - VIRAGE Shooting Brake 01/93→12/95

Wischblatt

5.3	246 kW	01/93→12/95	AQUACTRL 2 SINGLE; Einbauposition fahrerseitig; für Linkslenker; passender Adapter: A	2800011309280	13092	28
6.3	373 kW	01/94→12/95				
			AQUACTRL 2 SINGLE; Einbauposition beifahrerseitig; für Linkslenker; passender Adapter: A	2800011309280	13092	28

ASTON MARTIN - VIRAGE Vantage 10/92→12/00

Wischblatt

5.3	257 kW	04/96→12/00	AQUACTRL 2 SINGLE; 10/00; Einbauposition fahrerseitig; für Linkslenker; passender Adapter: A	2800011309280	13092	28
5.3	410 kW	10/92→12/00				
5.3 V600	441 kW	01/98→12/00				
			AQUACTRL 2 SINGLE; 10/00; Einbauposition beifahrerseitig; für Linkslenker; passender Adapter: A	2800011309280	13092	28

ASTON MARTIN - VIRAGE Volante 09/90→12/00

Wischblatt

5.3	246 kW	09/90→12/95	AQUACTRL 2 SINGLE; Einbauposition fahrerseitig; für Linkslenker; passender Adapter: A	2800011309280	13092	28
5.3	261 kW	12/95→12/00				
6.3	373 kW	09/90→12/95				
			AQUACTRL 2 SINGLE; Einbauposition beifahrerseitig; für Linkslenker; passender Adapter: A	2800011309280	13092	28

AUDI - 50 (863) 08/74→07/78

Wischblatt

0.8	25 kW	01/76→07/78	AQUACTRL 2 SINGLE; Einbauposition beifahrerseitig; für Linkslenker; passender Adapter: A	2800011302280	13022	26
1.1	37 kW	08/74→07/78				
1.1	44 kW	08/74→07/77	AQUACTRL 2 SINGLE; Einbauposition fahrerseitig; für Linkslenker; passender Adapter: A	2800011302280	13022	26
1.3	43 kW	01/77→07/78				
1.3	44 kW	08/77→07/78				

AUDI - 80 B1 Stufenheck (80, 82) 05/72→07/78

Wischblatt

1.3	40 kW	05/72→07/78	AQUACTRL 2 SINGLE; Einbauposition fahrerseitig; für Linkslenker; passender Adapter: A	2800011302280	13022	26
1.3	44 kW	05/72→07/78				
1.5	55 kW	05/72→08/75	AQUACTRL 2 SINGLE; Einbauposition beifahrerseitig; für Linkslenker; passender Adapter: A	2800011302280	13022	26
1.5	63 kW	05/72→07/76				
1.6	53 kW	01/76→07/78				
1.6	55 kW	09/75→07/78				
1.6	61 kW	08/76→07/78				
1.6	63 kW	09/75→07/78				
1.6 GT	74 kW	09/73→07/76				
1.6 GTE	81 kW	01/76→07/78				

AUDI - 80 B2 Stufenheck (811, 813, 814, 819, 853) 08/78→03/87

Wischblatt

1.3	40 kW	09/78→07/81	AQUACTRL 2 SINGLE; Einbauposition beifahrerseitig; für Linkslenker; passender Adapter: A	2800011304280	13042	26
1.3	44 kW	09/78→07/81				
1.3	44 kW	09/78→07/86	AQUACTRL 2 SINGLE; Einbauposition fahrerseitig; für Linkslenker; passender Adapter: A	2800011304280	13042	26
1.6	51 kW	08/78→07/81				
1.6	54 kW	02/86→07/86				
1.6	55 kW	08/78→07/86				
1.6	55 kW	08/78→03/87				
1.6	63 kW	08/78→02/83				
1.6 D	40 kW	08/80→08/86				
1.6 GLE	81 kW	08/78→07/82				
1.6 TD	51 kW	08/81→05/86				
1.8	65 kW	02/86→07/86				
1.8	66 kW	01/83→08/86				
1.8 CC quattro (85Q)	66 kW	08/84→08/86				

→

© 2025 Continental Aftermarket & Services GmbH

AUDI - 80 B2 Stufenheck (811, 813, 814, 819, 853) 08/78→03/87

Wischblatt

1.8 GTE	81 kW	08/85→07/86	AQUACTRL 2 SINGLE; Einbauposition beifahrerseitig; für Linkslenker; passender Adapter: A	**2800011304280**	**13042**	26
1.8 GTE	82 kW	10/84→08/86				
1.8 GTE quattro (85Q)	81 kW	03/85→08/86	AQUACTRL 2 SINGLE; Einbauposition fahrerseitig; für Linkslenker; passender Adapter: A	**2800011304280**	**13042**	26
1.8 GTE quattro (85Q)	82 kW	08/84→08/86				
1.9 CD-5S	85 kW	09/81→07/83				
2.0	85 kW	10/83→09/84				
2.0 quattro (85Q)	85 kW	10/83→09/84				
2.2	85 kW	10/80→07/83				
2.2 quattro	96 kW	08/82→07/84				
2.2 quattro	100 kW	08/82→07/84				
2.2 quattro (85Q)	100 kW	08/82→07/84				

AUDI - 80 B3 Stufenheck (893, 894, 8A2) 06/86→10/91

Wischblatt

1.4	48 kW	08/86→07/88	AQUACTRL 2 SINGLE; Einbauposition beifahrerseitig; für Linkslenker; passender Adapter: A	**2800011307280**	**13072**	27
1.6	51 kW	08/87→09/91				
1.6	55 kW	09/86→08/91	AQUACTRL 2 SINGLE; Einbauposition fahrerseitig; für Linkslenker; passender Adapter: A	**2800011307280**	**13072**	27
1.6	75 kW	08/90→10/91				
1.6 D	40 kW	02/87→07/89				
1.6 TD	59 kW	09/86→08/91				
1.8	55 kW	10/86→01/90				
1.8	83 kW	09/86→07/88				
1.8 E	82 kW	06/86→08/91				
1.8 E quattro	82 kW	09/86→08/91				
1.8 quattro	83 kW	09/86→08/90				
1.8 S	65 kW	08/86→01/90				
1.8 S	66 kW	09/86→10/91				
1.8 S quattro	65 kW	09/86→07/90				
1.8 S quattro	66 kW	09/86→09/91				
1.9 D	50 kW	08/89→08/91				
2.0 E	82 kW	08/88→10/90				
2.0 E	83 kW	08/88→10/90				
2.0 E 16V	101 kW	03/90→09/91				
2.0 E 16V quattro	101 kW	03/90→08/91				
2.0 E quattro	83 kW	08/88→09/90				
2.0 quattro	85 kW	10/90→08/91				
2.3 quattro	98 kW	10/87→07/89				

AUDI - 80 B4 Avant (8C5) 09/91→01/96

Wischblatt

1.6 E	74 kW	06/93→01/96	AQUACTRL 2 SINGLE; Einbauposition fahrerseitig; für Linkslenker; passender Adapter: A	**2800011307280**	**13072**	27
1.9 TD	55 kW	09/91→12/94				
1.9 TDI	66 kW	07/92→01/96	AQUACTRL 2 SINGLE; Einbauposition beifahrerseitig; für Linkslenker; passender Adapter: A	**2800011307280**	**13072**	27
2.0	66 kW	07/92→01/96				
2.0 E	85 kW	07/92→01/96	REARCTRL; Einbauposition hinten	**2800011540170**	**54017**	51
2.0 E 16V	103 kW	02/93→01/96		**2800011540180**	**15401**	51
2.0 E 16V quattro	103 kW	12/92→07/95	AQUACTRL 2 SINGLE; Einbauposition beifahrerseitig; für Rechtslenker; passender Adapter: A	**2800011608260**	**16082**	55
				2800011626270	**62627**	62
			AQUACTRL 2 SINGLE; Einbauposition fahrerseitig; für Rechtslenker; passender Adapter: A	**2800011608260**	**16082**	55
				2800011626270	**62627**	62
2.0 quattro	79 kW	11/93→01/96	AQUACTRL 2 SINGLE; Einbauposition fahrerseitig; für Linkslenker; passender Adapter: A	**2800011307280**	**13072**	27
			AQUACTRL 2 SINGLE; Einbauposition beifahrerseitig; für Linkslenker; passender Adapter: A	**2800011307280**	**13072**	27
			REARCTRL; Einbauposition hinten	**2800011540180**	**15401**	51
			AQUACTRL 2 SINGLE; Einbauposition fahrerseitig; für Rechtslenker; passender Adapter: A	**2800011608260**	**16082**	55
			AQUACTRL 2 SINGLE; Einbauposition beifahrerseitig; für Rechtslenker; passender Adapter: A	**2800011608260**	**16082**	55
2.3 E	98 kW	07/92→01/96	AQUACTRL 2 SINGLE; Einbauposition fahrerseitig; für Linkslenker; passender Adapter: A	**2800011307280**	**13072**	27
2.3 E quattro	98 kW	09/91→11/94				
2.6	110 kW	07/92→01/96	AQUACTRL 2 SINGLE; Einbauposition beifahrerseitig; für Linkslenker; passender Adapter: A	**2800011307280**	**13072**	27
2.6 quattro	110 kW	07/92→07/95				
2.8	128 kW	09/91→01/96	REARCTRL; Einbauposition hinten	**2800011540170**	**54017**	51
2.8 quattro	128 kW	08/92→07/95		**2800011540180**	**15401**	51
RS2 quattro	232 kW	03/94→05/95				

→

© 2025 Continental Aftermarket & Services GmbH

AUDI - 80 B4 Avant (8C5) 09/91→01/96						
Wischblatt						
S2 quattro	169 kW	02/93→07/95	AQUACTRL 2 SINGLE; Einbauposition beifahrerseitig; für Rechtslenker; passender Adapter: A	**2800011608260** **2800011626270**	**16082** **62627**	55 62
			AQUACTRL 2 SINGLE; Einbauposition fahrerseitig; für Rechtslenker; passender Adapter: A	**2800011608260** **2800011626270**	**16082** **62627**	55 62
AUDI - 80 B4 Stufenheck (8C2) 09/91→07/95						
Wischblatt						
1.6 1.6 E 1.9 TD 1.9 TDI 2.0 2.0 E 2.0 E 16V 2.0 E 16V 2.0 E 16V quattro 2.0 E quattro	52 kW 74 kW 55 kW 66 kW 66 kW 85 kW 101 kW 103 kW 103 kW 85 kW	09/91→12/94 06/93→12/94 09/91→12/94 09/91→12/94 09/91→12/94 09/91→12/94 09/91→07/92 08/92→12/94 04/92→12/94 09/91→12/94	AQUACTRL 2 SINGLE; Einbauposition fahrerseitig; für Linkslenker; passender Adapter: A	**2800011307280**	**13072**	27
			AQUACTRL 2 SINGLE; Einbauposition beifahrerseitig; für Linkslenker; passender Adapter: A	**2800011307280**	**13072**	27
			AQUACTRL 2 SINGLE; Einbauposition fahrerseitig; für Rechtslenker; passender Adapter: A	**2800011608260** **2800011626270**	**16082** **62627**	55 62
			AQUACTRL 2 SINGLE; Einbauposition beifahrerseitig; für Rechtslenker; passender Adapter: A	**2800011608260** **2800011626270**	**16082** **62627**	55 62
2.0 quattro	79 kW	11/93→07/94	AQUACTRL 2 SINGLE; Einbauposition beifahrerseitig; für Rechtslenker; passender Adapter: A	**2800011608260**	**16082**	55
			AQUACTRL 2 SINGLE; Einbauposition fahrerseitig; für Rechtslenker; passender Adapter: A	**2800011608260**	**16082**	55
2.3 E 2.3 E quattro 2.6 2.6 quattro 2.8 2.8 quattro S2 quattro	98 kW 98 kW 110 kW 110 kW 128 kW 128 kW 169 kW	09/91→12/94 09/91→12/94 07/92→12/94 06/92→12/94 09/91→12/94 09/91→12/94 02/93→12/94	AQUACTRL 2 SINGLE; Einbauposition fahrerseitig; für Linkslenker; passender Adapter: A	**2800011307280**	**13072**	27
			AQUACTRL 2 SINGLE; Einbauposition beifahrerseitig; für Linkslenker; passender Adapter: A	**2800011307280**	**13072**	27
			AQUACTRL 2 SINGLE; Einbauposition fahrerseitig; für Rechtslenker; passender Adapter: A	**2800011608260** **2800011626270**	**16082** **62627**	55 62
			AQUACTRL 2 SINGLE; Einbauposition beifahrerseitig; für Rechtslenker; passender Adapter: A	**2800011608260** **2800011626270**	**16082** **62627**	55 62
AUDI - 90 B2 (813, 814, 853) 08/84→07/88						
Wischblatt						
1.6 TD 2.0 2.0 2.0 quattro 2.2 2.2 2.2 E quattro 2.2 E quattro	51 kW 83 kW 85 kW 85 kW 85 kW 100 kW 88 kW 100 kW	10/85→01/87 03/86→03/87 10/84→03/87 08/84→08/86 01/85→03/87 10/84→03/87 08/85→03/87 11/84→03/87	AQUACTRL 2 SINGLE; Einbauposition beifahrerseitig; für Linkslenker; passender Adapter: A	**2800011307280**	**13072**	27
			AQUACTRL 2 SINGLE; Einbauposition fahrerseitig; für Linkslenker; passender Adapter: A	**2800011307280**	**13072**	27
AUDI - 90 B3 (893, 894, 8A2) 04/87→09/91						
Wischblatt						
1.6 TD 2.0 2.0 20 V 2.0 20 V quattro 2.0 quattro 2.2 E 2.2 E quattro 2.3 E 2.3 E 2.3 E 20V 2.3 E 20V 2.3 E 20V quattro 2.3 E 20V quattro 2.3 E quattro 2.3 E quattro	59 kW 85 kW 118 kW 118 kW 101 kW 100 kW 100 kW 98 kW 100 kW 123 kW 125 kW 123 kW 125 kW 98 kW 100 kW	04/87→09/91 07/88→09/91 08/89→07/91 08/88→09/91 08/89→07/90 04/87→07/91 04/87→09/91 04/87→09/91 04/87→07/91 04/90→07/91 08/88→07/91 04/90→09/91 06/88→09/91 04/87→09/91 04/87→07/91	AQUACTRL 2 SINGLE; Einbauposition fahrerseitig; für Linkslenker; passender Adapter: A	**2800011307280**	**13072**	27
			AQUACTRL 2 SINGLE; Einbauposition beifahrerseitig; für Linkslenker; passender Adapter: A	**2800011307280**	**13072**	27
AUDI - 100 C1 Coupe (817) 01/70→12/76						
Wischblatt						
1.9 1.9	82 kW 85 kW	08/71→12/76 07/70→07/71	AQUACTRL 2 SINGLE; Einbauposition beifahrerseitig; für Linkslenker; passender Adapter: A	**2800011302280**	**13022**	26
			AQUACTRL 2 SINGLE; Einbauposition fahrerseitig; für Linkslenker; passender Adapter: A	**2800011302280**	**13022**	26

© 2025 Continental Aftermarket & Services GmbH

AUDI - 100 C1 Stufenheck (801, 803, 805, 807, 811, 813, F104) 11/68→07/76

Wischblatt

1.6	63 kW	01/75→07/76	AQUACTRL 2 SINGLE; Einbauposition fahrerseitig; für Linkslenker; passender Adapter: A	**2800011302280**	**13022**	26
1.8	59 kW	11/68→11/71				
1.8	63 kW	09/71→07/74	AQUACTRL 2 SINGLE; Einbauposition beifahrerseitig; für Linkslenker; passender Adapter: A	**2800011302280**	**13022**	26
1.8	66 kW	11/68→11/71				
1.8	74 kW	10/70→07/76				
1.9	82 kW	09/71→07/76				

AUDI - 100 C2 Avant (435, 436) 07/77→02/83

Wischblatt

1.6	63 kW	07/77→02/83	AQUACTRL 2 SINGLE; Einbauposition fahrerseitig; für Linkslenker; passender Adapter: A	**2800011304280**	**13042**	26
1.9	74 kW	08/80→07/82				
2.0	85 kW	08/77→07/80	AQUACTRL 2 SINGLE; Einbauposition beifahrerseitig; für Linkslenker; passender Adapter: A	**2800011304280**	**13042**	26
2.0 D	51 kW	08/78→02/83				
2.1	85 kW	07/77→02/83				
2.1	100 kW	07/77→02/83				

AUDI - 100 C2 Stufenheck (431, 433, 434) 06/76→08/84

Wischblatt

1.6	63 kW	08/76→07/82	AQUACTRL 2 SINGLE; Einbauposition beifahrerseitig; für Linkslenker; passender Adapter: A	**2800011304280**	**13042**	26
1.9	74 kW	08/80→08/84				
2.0	85 kW	06/76→08/78	AQUACTRL 2 SINGLE; Einbauposition fahrerseitig; für Linkslenker; passender Adapter: A	**2800011304280**	**13042**	26
2.0 D	51 kW	08/78→07/82				
2.1	85 kW	10/77→07/82				
2.1	100 kW	03/77→07/82				

AUDI - 100 C3 Avant (445, 446) 08/82→11/90

Wischblatt

1.8	55 kW	08/82→12/87	AQUACTRL 2 SINGLE; Einbauposition beifahrerseitig; für Linkslenker; passender Adapter: A	**2800011307280**	**13072**	27
1.8	65 kW	02/86→07/90				
1.8	66 kW	08/83→07/89	AQUACTRL 2 SINGLE; Einbauposition fahrerseitig; für Linkslenker; passender Adapter: A	**2800011307280**	**13072**	27
1.8 Cat	66 kW	03/85→11/90				
1.8 Cat quattro	66 kW	08/85→10/90				
1.8 quattro	65 kW	08/86→07/90				
1.8 quattro	66 kW	10/84→07/88				
1.9	74 kW	02/83→07/84				
2.0	83 kW	09/86→11/87				
2.0 D	51 kW	03/83→11/90				
2.0 E	85 kW	01/85→12/87				
2.0 E Cat	85 kW	01/88→11/90				
2.0 TD	64 kW	03/83→10/87				
2.0 TD	74 kW	03/88→11/90				
2.1	96 kW	08/82→07/84				
2.1	100 kW	08/82→07/84				
2.2	85 kW	10/84→09/86				
2.2	101 kW	08/84→12/88				
2.2 Cat	101 kW	06/89→11/90				
2.2 Cat quattro	101 kW	06/89→11/90				
2.2 E quattro	88 kW	08/85→07/86				
2.2 quattro	101 kW	08/84→12/88				
2.2 Turbo	121 kW	08/86→11/90				
2.2 Turbo quattro	121 kW	08/86→11/90				
2.3	98 kW	03/90→11/90				
2.3	100 kW	08/86→11/90				
2.3 E quattro	100 kW	08/86→11/90				
2.3 quattro	98 kW	01/90→11/90				
2.4 D	60 kW	08/89→11/90				
2.5 TDI	88 kW	01/90→11/90				

AUDI - 100 C3 Stufenheck (443, 444) 08/82→07/91

Wischblatt

1.8	55 kW	08/82→12/87	AQUACTRL 2 SINGLE; Einbauposition fahrerseitig; für Linkslenker; passender Adapter: A	**2800011307280**	**13072**	27
1.8	65 kW	02/86→07/88				
1.8	66 kW	08/83→07/89	AQUACTRL 2 SINGLE; Einbauposition beifahrerseitig; für Linkslenker; passender Adapter: A	**2800011307280**	**13072**	27
1.8 Cat	66 kW	03/85→11/90				
1.8 Cat quattro	66 kW	08/85→11/90				
1.8 quattro	65 kW	08/86→07/90				

→

© 2025 Continental Aftermarket & Services GmbH

AUDI - 100 C3 Stufenheck (443, 444) 08/82→07/91

Wischblatt

1.8 quattro	66 kW	10/84→07/88	AQUACTRL 2 SINGLE; Einbauposition fahrerseitig; für Linkslenker; passender Adapter: A	**2800011307280**	**13072**	27
1.9	74 kW	08/82→07/84				
2.0	83 kW	08/86→11/87	AQUACTRL 2 SINGLE; Einbauposition beifahrerseitig; für Linkslenker; passender Adapter: A	**2800011307280**	**13072**	27
2.0	85 kW	08/84→12/87				
2.0 Cat	85 kW	01/88→11/90				
2.0 D	51 kW	08/82→07/88				
2.0 D Turbo	64 kW	08/82→07/88				
2.0 D Turbo	74 kW	03/88→11/90				
2.1	100 kW	08/82→07/84				
2.2	79 kW	08/82→07/84				
2.2	85 kW	10/84→09/86				
2.2	96 kW	08/82→07/84				
2.2	101 kW	08/84→12/88				
2.2 Cat	101 kW	10/84→12/87				
2.2 Cat quattro	101 kW	10/84→12/87				
2.2 E quattro	88 kW	08/85→07/86				
2.2 E Turbo quattro	121 kW	08/86→11/90				
2.2 quattro	101 kW	08/84→12/88				
2.2 Turbo	121 kW	08/86→11/90				
2.3 E	98 kW	01/90→11/90				
2.3 E	100 kW	10/86→11/90				
2.3 E quattro	100 kW	08/86→11/90				
2.3 quattro	98 kW	01/90→11/90				
2.4 D	60 kW	08/89→07/91				
2.5 TDI	88 kW	01/90→11/90				

AUDI - 100 C4 Avant (4A5) 12/90→11/94

Wischblatt

2.0 E	74 kW	09/91→07/94	AQUACTRL 2 SINGLE; Einbauposition beifahrerseitig; für Linkslenker; passender Adapter: A	**2800011309280**	**13092**	28
2.0 E	85 kW	09/91→07/94				
2.0 E 16V	103 kW	07/92→07/94	AQUACTRL 2 SINGLE; Einbauposition fahrerseitig; für Linkslenker; passender Adapter: A	**2800011309280**	**13092**	28
2.0 E 16V quattro	103 kW	07/92→07/94				
2.0 E quattro	85 kW	12/90→07/92				
2.3 E	98 kW	09/91→07/94				
2.3 E quattro	98 kW	09/91→07/94				
2.4 D	60 kW	12/90→07/94				
2.5 TDI	85 kW	12/90→07/94				
2.6	102 kW	07/93→07/94				
2.6	110 kW	03/92→07/94				
2.6 E quattro	102 kW	08/93→07/94				
2.6 quattro	110 kW	07/92→07/94				
2.8 E	128 kW	09/91→07/94				
2.8 E quattro	128 kW	09/91→07/94				
S4 Turbo quattro	169 kW	09/91→07/94				
S4 V8 quattro	206 kW	10/92→07/94				

AUDI - 100 C4 Stufenheck (4A2) 12/90→04/96

Wischblatt

2.0	74 kW	12/90→07/94	AQUACTRL 2 SINGLE; Einbauposition beifahrerseitig; für Linkslenker; passender Adapter: A	**2800011309280**	**13092**	28
2.0 E	85 kW	12/90→07/94				
2.0 E 16V	103 kW	01/92→07/94	AQUACTRL 2 SINGLE; Einbauposition fahrerseitig; für Linkslenker; passender Adapter: A	**2800011309280**	**13092**	28
2.0 E 16V quattro	103 kW	07/92→07/94				
2.0 E quattro	85 kW	12/90→07/92				
2.3 E	98 kW	12/90→07/94				
2.3 E quattro	98 kW	12/90→07/94				
2.4 D	60 kW	12/90→07/94				
2.5 TDI	85 kW	12/90→07/94				
2.6	102 kW	07/93→07/94				
2.6	110 kW	03/92→07/94	AQUACTRL 2 SINGLE; Einbauposition beifahrerseitig; für Linkslenker; passender Adapter: A	**2800011309280**	**13092**	28
			AQUACTRL 2 SINGLE; Einbauposition fahrerseitig; für Linkslenker; passender Adapter: A	**2800011309280**	**13092**	28
			AQUACTRL 2 SINGLE; Einbauposition fahrerseitig; für Rechtslenker; passender Adapter: A	**2800011610270**	**61027**	56
			AQUACTRL 2 SINGLE; Einbauposition beifahrerseitig; für Rechtslenker; passender Adapter: A	**2800011610270**	**61027**	56

© 2025 Continental Aftermarket & Services GmbH

AUDI - 100 C4 Stufenheck (4A2) 12/90→04/96						
Wischblatt						
2.6 quattro	102 kW	11/93→07/94	AQUACTRL 2 SINGLE; Einbauposition beifahrerseitig; für Linkslenker; passender Adapter: A	**2800011309280**	**13092**	28
2.6 quattro	110 kW	04/92→07/94				
2.8 E	128 kW	12/90→07/94	AQUACTRL 2 SINGLE; Einbauposition fahrerseitig; für Linkslenker; passender Adapter: A	**2800011309280**	**13092**	28
2.8 E quattro	128 kW	12/90→07/94				
S4 Turbo quattro	169 kW	08/91→07/94				
S4 V8 quattro	206 kW	10/92→07/94				
AUDI - 200 C2 Stufenheck (437, 438) 10/79→09/82						
Wischblatt						
2.1 5E	100 kW	10/79→09/82	AQUACTRL 2 SINGLE; Einbauposition beifahrerseitig; für Linkslenker; passender Adapter: A	**2800011304280**	**13042**	26
2.1 5T	125 kW	10/79→08/82				
			AQUACTRL 2 SINGLE; Einbauposition fahrerseitig; für Linkslenker; passender Adapter: A	**2800011304280**	**13042**	26
AUDI - 200 C3 Avant (447, 448) 09/83→12/91						
Wischblatt						
2.1 Turbo quattro	134 kW	09/83→01/88	AQUACTRL 2 SINGLE; Einbauposition beifahrerseitig; für Linkslenker; passender Adapter: A	**2800011307280**	**13072**	27
2.2 20V Turbo quattro	162 kW	07/89→12/90				
2.2 Turbo	121 kW	08/85→09/91	AQUACTRL 2 SINGLE; Einbauposition fahrerseitig; für Linkslenker; passender Adapter: A	**2800011307280**	**13072**	27
2.2 Turbo quattro	121 kW	09/83→12/90				
2.2 Turbo quattro	147 kW	02/88→12/91				
2.3	100 kW	11/86→09/91				
AUDI - 200 C3 Stufenheck (447, 448) 06/83→12/91						
Wischblatt						
2.1 5E	100 kW	08/83→07/84	AQUACTRL 2 SINGLE; Einbauposition beifahrerseitig; für Linkslenker; passender Adapter: A	**2800011307280**	**13072**	27
2.1 Turbo	134 kW	08/83→01/88				
2.1 Turbo quattro	134 kW	08/83→09/86	AQUACTRL 2 SINGLE; Einbauposition fahrerseitig; für Linkslenker; passender Adapter: A	**2800011307280**	**13072**	27
2.2	101 kW	08/84→07/85				
2.2 20V Turbo quattro	162 kW	03/89→12/90				
2.2 Turbo	121 kW	08/85→09/91				
2.2 Turbo	140 kW	02/88→12/90				
2.2 Turbo	147 kW	02/88→12/90				
2.2 Turbo quattro	121 kW	01/85→12/91				
2.2 Turbo quattro	147 kW	02/88→11/90				
2.3	100 kW	11/86→09/91				
AUDI - A1 (8X1, 8XK) 05/10→09/19						
Wischblatt						
1.0 TFSI	60 kW	01/16→10/18	AQUACTRL 2 SET; für Linkslenker	**2800011203280**	**12032**	4
1.0 TFSI	70 kW	03/15→10/18	AQUACTRL 2 SINGLE; Einbauposition beifahrerseitig; für Linkslenker; passender Adapter: B	**2800011302280**	**13022**	26
1.2 TFSI	63 kW	05/10→04/15				
1.4 TDI	66 kW	11/14→10/18	AQUACTRL 2 SINGLE; Einbauposition fahrerseitig; für Linkslenker; passender Adapter: B	**2800011312280**	**13122**	29
1.4 TFSI	90 kW	05/10→04/15				
1.4 TFSI	92 kW	11/14→10/18	REARCTRL; Einbauposition hinten; Ergänzungsartikel/Ergänzende Info: Adapter entfernen	**2800011530170** **2800011530180**	**53017** **15301**	47 47
1.4 TFSI	103 kW	04/12→04/15				
1.4 TFSI	136 kW	01/11→04/15				
1.4 TSI	110 kW	11/14→10/18	AQUACTRL 2 SINGLE; Einbauposition beifahrerseitig; für Rechtslenker; passender Adapter: B	**2800011602260** **2800011623270**	**16022** **62327**	53 61
1.6 TDI	66 kW	03/11→04/15				
1.6 TDI	77 kW	05/10→04/15	AQUACTRL 2 SINGLE; Einbauposition fahrerseitig; für Rechtslenker; passender Adapter: B	**2800011614260** **2800011628270**	**16142** **62827**	58 63
1.6 TDI	85 kW	11/14→10/18				
1.8 TFSI	141 kW	02/15→10/18				
2.0 TDI	100 kW	05/12→04/15	AQUACTRL 2 SET; für Linkslenker	**2800011203280**	**12032**	4
			AQUACTRL 2 SINGLE; Einbauposition beifahrerseitig; für Linkslenker; passender Adapter: B	**2800011302280**	**13022**	26
			AQUACTRL 2 SINGLE; Einbauposition fahrerseitig; für Linkslenker; passender Adapter: B	**2800011312280**	**13122**	29
			REARCTRL; Einbauposition hinten; Ergänzungsartikel/Ergänzende Info: Adapter entfernen	**2800011530180**	**15301**	47
			AQUACTRL 2 SINGLE; Einbauposition beifahrerseitig; für Rechtslenker; passender Adapter: B	**2800011602260**	**16022**	53
			AQUACTRL 2 SINGLE; Einbauposition fahrerseitig; für Rechtslenker; passender Adapter: B	**2800011614260**	**16142**	58
2.0 TDI	105 kW	09/11→04/15	AQUACTRL 2 SET; für Linkslenker	**2800011203280**	**12032**	4
2.0 TFSI quattro	188 kW	03/12→11/12				

→

© 2025 Continental Aftermarket & Services GmbH

AUDI - A1 (8X1, 8XK) 05/10→09/19

Wischblatt

S1 quattro	170 kW	03/14→10/18	AQUACTRL 2 SINGLE; Einbauposition beifahrerseitig; für Linkslenker; passender Adapter: B	**2800011302280**	**13022**	26
			AQUACTRL 2 SINGLE; Einbauposition fahrerseitig; für Linkslenker; passender Adapter: B	**2800011312280**	**13122**	29
			REARCTRL; Einbauposition hinten; Ergänzungsartikel/Ergänzende Info: Adapter entfernen	**2800011530170** **2800011530180**	**53017** **15301**	47 47
			AQUACTRL 2 SINGLE; Einbauposition beifahrerseitig; für Rechtslenker; passender Adapter: B	**2800011602260** **2800011623270**	**16022** **62327**	53 61
			AQUACTRL 2 SINGLE; Einbauposition fahrerseitig; für Rechtslenker; passender Adapter: B	**2800011614260** **2800011628270**	**16142** **62827**	58 63

AUDI - A1 Allstreet (GBH) 07/19→

Wischblatt

25 TFSI 30 TFSI 35 TFSI	70 kW 81 kW 110 kW	07/22→ 07/22→ 07/22→	AQUACTRL 2 SET; für Linkslenker	**2800011226280**	**12262**	10
			AQUACTRL 2 SINGLE; Einbauposition beifahrerseitig; für Linkslenker; passender Adapter: B	**2800011304280**	**13042**	26
			AQUACTRL 2 SINGLE; für Linkslenker; Einbauposition fahrerseitig; passender Adapter: B	**2800011314280**	**13142**	30
			REARCTRL; Einbauposition hinten; Ergänzungsartikel/Ergänzende Info: Adapter entfernen	**2800011510180**	**15101**	37
			AQUACTRL 2 SINGLE; Einbauposition beifahrerseitig; für Rechtslenker; passender Adapter: B	**2800011602260**	**16022**	53
			AQUACTRL 2 SINGLE; Einbauposition fahrerseitig; für Rechtslenker; passender Adapter: B	**2800011614260**	**16142**	58

AUDI - A1 City Carver (GBH) 07/19→06/22

Wischblatt

25 TFSI 30 TFSI	70 kW 81 kW	07/19→06/22 09/20→06/22	AQUACTRL 2 SET; für Linkslenker	**2800011226280**	**12262**	10
			AQUACTRL 2 SINGLE; Einbauposition beifahrerseitig; für Linkslenker; passender Adapter: B	**2800011304280**	**13042**	26
			AQUACTRL 2 SINGLE; für Linkslenker; Einbauposition fahrerseitig; passender Adapter: B	**2800011314280**	**13142**	30
			REARCTRL; Einbauposition hinten; Ergänzungsartikel/Ergänzende Info: Adapter entfernen	**2800011510180**	**15101**	37
			AQUACTRL 2 SINGLE; Einbauposition beifahrerseitig; für Rechtslenker; passender Adapter: B	**2800011602260**	**16022**	53
			AQUACTRL 2 SINGLE; Einbauposition fahrerseitig; für Rechtslenker; passender Adapter: B	**2800011614260**	**16142**	58
30 TFSI 35 TFSI	85 kW 110 kW	07/19→06/22 07/19→06/22	AQUACTRL 2 SET; für Linkslenker	**2800011226280**	**12262**	10
			AQUACTRL 2 SINGLE; Einbauposition beifahrerseitig; für Linkslenker; passender Adapter: B	**2800011304280**	**13042**	26
			AQUACTRL 2 SINGLE; für Linkslenker; Einbauposition fahrerseitig; passender Adapter: B	**2800011314280**	**13142**	30
			REARCTRL; Einbauposition hinten; Ergänzungsartikel/Ergänzende Info: Adapter entfernen	**2800011510170** **2800011510180**	**51017** **15101**	37 37
			AQUACTRL 2 SINGLE; Einbauposition beifahrerseitig; für Rechtslenker; passender Adapter: B	**2800011602260** **2800011623270**	**16022** **62327**	53 61
			AQUACTRL 2 SINGLE; Einbauposition fahrerseitig; für Rechtslenker; passender Adapter: B	**2800011614260** **2800011628270**	**16142** **62827**	58 63

AUDI - A1 Sportback (8XA, 8XF) 09/11→09/19

Wischblatt

1.0 TFSI 1.0 TFSI 1.2 TFSI 1.4 TDI 1.4 TFSI 1.4 TFSI 1.4 TFSI 1.4 TFSI 1.4 TSI 1.6 TDI	60 kW 70 kW 63 kW 66 kW 90 kW 92 kW 103 kW 136 kW 110 kW 66 kW	01/16→10/18 03/15→10/18 01/12→04/15 11/14→10/18 11/11→04/15 11/14→10/18 04/12→04/15 11/11→04/15 11/14→10/18 11/11→04/15	AQUACTRL 2 SET; für Linkslenker	**2800011203280**	**12032**	4
			AQUACTRL 2 SINGLE; Einbauposition beifahrerseitig; für Linkslenker; passender Adapter: B	**2800011302280**	**13022**	26
			AQUACTRL 2 SINGLE; Einbauposition fahrerseitig; für Linkslenker; passender Adapter: B	**2800011312280**	**13122**	29
			REARCTRL; Einbauposition hinten; Ergänzungsartikel/Ergänzende Info: Adapter entfernen	**2800011510170** **2800011510180**	**51017** **15101**	37 37
			AQUACTRL 2 SINGLE; Einbauposition beifahrerseitig; für Rechtslenker; passender Adapter: B	**2800011602260** **2800011623270**	**16022** **62327**	53 61

→

© 2025 Continental Aftermarket & Services GmbH

AUDI - A1 Sportback (8XA, 8XF) 09/11→09/19

Wischblatt

1.6 TDI 1.6 TDI 1.8 TFSI	77 kW 85 kW 141 kW	11/11→04/15 11/14→10/18 02/15→10/18	AQUACTRL 2 SINGLE; Einbauposition fahrerseitig; für Rechtslenker; passender Adapter: B	**2800011614260** **2800011628270**	**16142** **62827**	58 63
2.0 TDI	100 kW	05/12→04/15	AQUACTRL 2 SET; für Linkslenker	**2800011203280**	**12032**	4
			AQUACTRL 2 SINGLE; Einbauposition beifahrerseitig; für Linkslenker; passender Adapter: B	**2800011302280**	**13022**	26
			AQUACTRL 2 SINGLE; Einbauposition fahrerseitig; für Linkslenker; passender Adapter: B	**2800011312280**	**13122**	29
			REARCTRL; Einbauposition hinten; Ergänzungsartikel/Ergänzende Info: Adapter entfernen	**2800011510180**	**15101**	37
			AQUACTRL 2 SINGLE; Einbauposition beifahrerseitig; für Rechtslenker; passender Adapter: B	**2800011602260**	**16022**	53
			AQUACTRL 2 SINGLE; Einbauposition fahrerseitig; für Rechtslenker; passender Adapter: B	**2800011614260**	**16142**	58
2.0 TDI S1 quattro	105 kW 170 kW	09/11→04/15 03/14→10/18	AQUACTRL 2 SET; für Linkslenker	**2800011203280**	**12032**	4
			AQUACTRL 2 SINGLE; Einbauposition beifahrerseitig; für Linkslenker; passender Adapter: B	**2800011302280**	**13022**	26
			AQUACTRL 2 SINGLE; Einbauposition fahrerseitig; für Linkslenker; passender Adapter: B	**2800011312280**	**13122**	29
			REARCTRL; Einbauposition hinten; Ergänzungsartikel/Ergänzende Info: Adapter entfernen	**2800011510170** **2800011510180**	**51017** **15101**	37 37
			AQUACTRL 2 SINGLE; Einbauposition beifahrerseitig; für Rechtslenker; passender Adapter: B	**2800011602260** **2800011623270**	**16022** **62327**	53 61
			AQUACTRL 2 SINGLE; Einbauposition fahrerseitig; für Rechtslenker; passender Adapter: B	**2800011614260** **2800011628270**	**16142** **62827**	58 63

AUDI - A1 Sportback (GBA) 07/18→

Wischblatt

25 TFSI 30 TFSI	70 kW 81 kW	11/18→ 09/20→	AQUACTRL 2 SET; für Linkslenker	**2800011226280**	**12262**	10
			AQUACTRL 2 SINGLE; Einbauposition beifahrerseitig; für Linkslenker; passender Adapter: B	**2800011304280**	**13042**	26
			AQUACTRL 2 SINGLE; für Linkslenker; Einbauposition fahrerseitig; passender Adapter: B	**2800011314280**	**13142**	30
			REARCTRL; Einbauposition hinten; Ergänzungsartikel/Ergänzende Info: Adapter entfernen	**2800011510180**	**15101**	37
			AQUACTRL 2 SINGLE; Einbauposition beifahrerseitig; für Rechtslenker; passender Adapter: B	**2800011605260**	**16052**	54
			AQUACTRL 2 SINGLE; Einbauposition fahrerseitig; für Rechtslenker; passender Adapter: B	**2800011616260**	**16162**	58
30 TFSI 35 TFSI 40 TFSI	85 kW 110 kW 147 kW	07/18→ 09/18→ 09/18→	AQUACTRL 2 SET; für Linkslenker	**2800011226280**	**12262**	10
			AQUACTRL 2 SINGLE; Einbauposition beifahrerseitig; für Linkslenker; passender Adapter: B	**2800011304280**	**13042**	26
			AQUACTRL 2 SINGLE; für Linkslenker; Einbauposition fahrerseitig; passender Adapter: B	**2800011314280**	**13142**	30
			REARCTRL; Einbauposition hinten; Ergänzungsartikel/Ergänzende Info: Adapter entfernen	**2800011510170** **2800011510180**	**51017** **15101**	37 37
			AQUACTRL 2 SINGLE; Einbauposition beifahrerseitig; für Rechtslenker; passender Adapter: B	**2800011605260** **2800011624270**	**16052** **62427**	54 61
			AQUACTRL 2 SINGLE; Einbauposition fahrerseitig; für Rechtslenker; passender Adapter: B	**2800011616260** **2800011630270**	**16162** **63027**	58 63
40 TFSI	152 kW	04/21→	AQUACTRL 2 SET; für Linkslenker	**2800011226280**	**12262**	10
			AQUACTRL 2 SINGLE; Einbauposition beifahrerseitig; für Linkslenker; passender Adapter: B	**2800011304280**	**13042**	26
			AQUACTRL 2 SINGLE; für Linkslenker; Einbauposition fahrerseitig; passender Adapter: B	**2800011314280**	**13142**	30
			REARCTRL; Einbauposition hinten; Ergänzungsartikel/Ergänzende Info: Adapter entfernen	**2800011510180**	**15101**	37
			AQUACTRL 2 SINGLE; Einbauposition beifahrerseitig; für Rechtslenker; passender Adapter: B	**2800011605260**	**16052**	54
			AQUACTRL 2 SINGLE; Einbauposition fahrerseitig; für Rechtslenker; passender Adapter: B	**2800011616260**	**16162**	58

© 2025 Continental Aftermarket & Services GmbH

AUDI - A2 (8Z0) 02/00→08/05						
Wischblatt						
1.2 TDI 1.4 1.4 TDI	45 kW 55 kW 55 kW	03/01→08/05 02/00→08/05 02/00→08/05	AQUACTRL 2 SINGLE; für Linkslenker; Einbauposition fahrerseitig; passender Adapter: A; 06/01	**2800011316280**	**13162**	30
			AQUACTRL 2 SINGLE; 07/01 ; Einbauposition fahrerseitig; für Linkslenker; passender Adapter: BCE	**2800011316280**	**13162**	30
1.4 TDI 1.6 FSI	66 kW 81 kW	11/03→08/05 05/02→08/05	AQUACTRL 2 SINGLE; Einbauposition fahrerseitig; für Linkslenker; passender Adapter: BCE	**2800011316280**	**13162**	30
AUDI - A3 (8L1) 09/96→09/06						
Wischblatt						
1.6	74 kW	09/96→05/03	AQUACTRL 2 SET; für Linkslenker	**2800011216280**	**12162**	7
1.6 1.8	75 kW 92 kW	08/00→05/03 09/96→05/03	AQUACTRL 2 SINGLE; Einbauposition beifahrerseitig; für Linkslenker; passender Adapter: A	**2800011305280**	**13052**	27
1.8 T 1.8 T	110 kW 132 kW	12/96→05/03 12/98→05/03	AQUACTRL 2 SINGLE; Einbauposition fahrerseitig; für Linkslenker; passender Adapter: A	**2800011307280**	**13072**	27
1.8 T quattro 1.8 T quattro	110 kW 132 kW	12/96→05/03 10/98→05/03	AQUACTRL 2 SINGLE; Einbauposition beifahrerseitig; für Rechtslenker; passender Adapter: A	**2800011606260** **2800011606270**	**16062** **60627**	54 54
1.9 TDI 1.9 TDI 1.9 TDI 1.9 TDI 1.9 TDI quattro S3 quattro S3 quattro	66 kW 74 kW 81 kW 96 kW 96 kW 154 kW 165 kW	09/96→07/01 10/00→05/03 08/97→07/01 08/00→05/03 08/00→05/03 03/99→04/02 10/01→05/03	AQUACTRL 2 SINGLE; Einbauposition fahrerseitig; für Rechtslenker; passender Adapter: A	**2800011608260** **2800011626270**	**16082** **62627**	55 62
AUDI - A3 (8P1) 05/03→12/13						
Wischblatt						
1.2 TSI 1.4 TFSI	77 kW 92 kW	04/10→08/12 09/07→08/12	AQUACTRL 2 SET; für Linkslenker	**2800011272280**	**12722**	23
			AQUACTRL 2 SINGLE; Einbauposition beifahrerseitig; für Linkslenker; passender Adapter: B	**2800011305280**	**13052**	27
			AQUACTRL 2 SINGLE; Einbauposition fahrerseitig; für Linkslenker; passender Adapter: B	**2800011312280**	**13122**	29
			REARCTRL; Einbauposition hinten	**2800011513170** **2800011513180**	**51317** **15131**	38 38
			AQUACTRL 2 SINGLE; Einbauposition beifahrerseitig; für Rechtslenker; passender Adapter: B	**2800011606260** **2800011606270**	**16062** **60627**	54 54
			AQUACTRL 2 SINGLE; Einbauposition fahrerseitig; für Rechtslenker; passender Adapter: B	**2800011614260** **2800011628270**	**16142** **62827**	58 63
1.6	75 kW	05/03→08/12	AQUACTRL 2 SET; 12/04; für Linkslenker	**2800011266280**	**12662**	22
			AQUACTRL 2 SET; 01/05 ; für Linkslenker	**2800011272280**	**12722**	23
			AQUACTRL 2 SINGLE; 12/04; Einbauposition beifahrerseitig; für Linkslenker; passender Adapter: BCE	**2800011304280**	**13042**	26
			AQUACTRL 2 SINGLE; 01/05 ; Einbauposition beifahrerseitig; für Linkslenker; passender Adapter: B	**2800011305280**	**13052**	27
			AQUACTRL 2 SINGLE; 12/04; Einbauposition fahrerseitig; für Linkslenker; passender Adapter: BCE	**2800011312280**	**13122**	29
			AQUACTRL 2 SINGLE; 01/05 ; Einbauposition fahrerseitig; für Linkslenker; passender Adapter: B	**2800011312280**	**13122**	29
			REARCTRL; Einbauposition hinten	**2800011513170** **2800011513180**	**51317** **15131**	38 38
			AQUACTRL 2 SINGLE; 11/04 ; Einbauposition beifahrerseitig; für Rechtslenker; passender Adapter: B	**2800011606260** **2800011606270**	**16062** **60627**	54 54
			AQUACTRL 2 SINGLE; 10/04; Einbauposition beifahrerseitig; für Rechtslenker; passender Adapter: BCE	**2800011606260** **2800011606270**	**16062** **60627**	54 54
			AQUACTRL 2 SINGLE; 11/04 ; Einbauposition fahrerseitig; für Rechtslenker; passender Adapter: B	**2800011614260** **2800011628270**	**16142** **62827**	58 63

→

© 2025 Continental Aftermarket & Services GmbH

AUDI - A3 (8P1) 05/03→12/13

Wischblatt

1.6	75 kW	05/03→08/12	AQUACTRL 2 SINGLE; 10/04; Einbauposition fahrerseitig; für Rechtslenker; passender Adapter: BCE	**2800011614260** **2800011628270**	**16142** **62827**	58 63
1.6 E-Power	75 kW	01/11→08/12	AQUACTRL 2 SET; für Linkslenker	**2800011272280**	**12722**	23
			AQUACTRL 2 SINGLE; Einbauposition beifahrerseitig; für Linkslenker; passender Adapter: B	**2800011305280**	**13052**	27
			AQUACTRL 2 SINGLE; Einbauposition fahrerseitig; für Linkslenker; passender Adapter: B	**2800011312280**	**13122**	29
			REARCTRL; Einbauposition hinten	**2800011513180**	**15131**	38
			AQUACTRL 2 SINGLE; Einbauposition beifahrerseitig; für Rechtslenker; passender Adapter: B	**2800011606260**	**16062**	54
			AQUACTRL 2 SINGLE; Einbauposition fahrerseitig; für Rechtslenker; passender Adapter: B	**2800011614260**	**16142**	58
1.6 FSI	85 kW	08/03→09/07	AQUACTRL 2 SET; 12/04; für Linkslenker	**2800011266280**	**12662**	22
			AQUACTRL 2 SET; 01/05 ; für Linkslenker	**2800011272280**	**12722**	23
			AQUACTRL 2 SINGLE; 12/04; Einbauposition beifahrerseitig; für Linkslenker; passender Adapter: BCE	**2800011304280**	**13042**	26
			AQUACTRL 2 SINGLE; 01/05 ; Einbauposition beifahrerseitig; für Linkslenker; passender Adapter: B	**2800011305280**	**13052**	27
			AQUACTRL 2 SINGLE; 12/04; Einbauposition fahrerseitig; für Linkslenker; passender Adapter: BCE	**2800011312280**	**13122**	29
			AQUACTRL 2 SINGLE; 01/05 ; Einbauposition fahrerseitig; für Linkslenker; passender Adapter: B	**2800011312280**	**13122**	29
			REARCTRL; Einbauposition hinten	**2800011513170** **2800011513180**	**51317** **15131**	38 38
			AQUACTRL 2 SINGLE; 11/04 ; Einbauposition beifahrerseitig; für Rechtslenker; passender Adapter: B	**2800011606260** **2800011606270**	**16062** **60627**	54 54
			AQUACTRL 2 SINGLE; 10/04; Einbauposition beifahrerseitig; für Rechtslenker; passender Adapter: BCE	**2800011606260** **2800011606270**	**16062** **60627**	54 54
			AQUACTRL 2 SINGLE; 11/04 ; Einbauposition fahrerseitig; für Rechtslenker; passender Adapter: B	**2800011614260** **2800011628270**	**16142** **62827**	58 63
			AQUACTRL 2 SINGLE; 10/04; Einbauposition fahrerseitig; für Rechtslenker; passender Adapter: BCE	**2800011614260** **2800011628270**	**16142** **62827**	58 63
1.6 TDI 1.6 TDI	66 kW 77 kW	05/09→08/12 05/09→08/12	AQUACTRL 2 SET; für Linkslenker	**2800011272280**	**12722**	23
			AQUACTRL 2 SINGLE; Einbauposition beifahrerseitig; für Linkslenker; passender Adapter: B	**2800011305280**	**13052**	27
			AQUACTRL 2 SINGLE; Einbauposition fahrerseitig; für Linkslenker; passender Adapter: B	**2800011312280**	**13122**	29
			REARCTRL; Einbauposition hinten	**2800011513170** **2800011513180**	**51317** **15131**	38 38
			AQUACTRL 2 SINGLE; Einbauposition beifahrerseitig; für Rechtslenker; passender Adapter: B	**2800011606260** **2800011606270**	**16062** **60627**	54 54
			AQUACTRL 2 SINGLE; Einbauposition fahrerseitig; für Rechtslenker; passender Adapter: B	**2800011614260** **2800011628270**	**16142** **62827**	58 63
1.8 T	110 kW	08/06→08/12	AQUACTRL 2 SET; für Linkslenker	**2800011272280**	**12722**	23
			AQUACTRL 2 SINGLE; Einbauposition beifahrerseitig; für Linkslenker; passender Adapter: B	**2800011305280**	**13052**	27
			AQUACTRL 2 SINGLE; Einbauposition fahrerseitig; für Linkslenker; passender Adapter: B	**2800011312280**	**13122**	29
			REARCTRL; Einbauposition hinten	**2800011513180**	**15131**	38

© 2025 Continental Aftermarket & Services GmbH

AUDI - A3 (8P1) 05/03→12/13

Wischblatt

1.8 TFSI 1.8 TFSI quattro	118 kW 118 kW	11/06→08/12 07/08→08/12	AQUACTRL 2 SET; für Linkslenker	**2800011272280**	**12722**	23
			AQUACTRL 2 SINGLE; Einbauposition beifahrerseitig; für Linkslenker; passender Adapter: B	**2800011305280**	**13052**	27
			AQUACTRL 2 SINGLE; Einbauposition fahrerseitig; für Linkslenker; passender Adapter: B	**2800011312280**	**13122**	29
			REARCTRL; Einbauposition hinten	**2800011513170** **2800011513180**	**51317** **15131**	38 38
			AQUACTRL 2 SINGLE; Einbauposition beifahrerseitig; für Rechtslenker; passender Adapter: B	**2800011606260** **2800011606270**	**16062** **60627**	54 54
			AQUACTRL 2 SINGLE; Einbauposition fahrerseitig; für Rechtslenker; passender Adapter: B	**2800011614260** **2800011628270**	**16142** **62827**	58 63
1.9 TDI 2.0 FSI 2.0 TDI	77 kW 110 kW 100 kW	05/03→05/10 05/03→06/08 05/03→08/12	AQUACTRL 2 SET; 12/04; für Linkslenker	**2800011266280**	**12662**	22
			AQUACTRL 2 SET; 01/05 ; für Linkslenker	**2800011272280**	**12722**	23
			AQUACTRL 2 SINGLE; 12/04; Einbauposition beifahrerseitig; für Linkslenker; passender Adapter: BCE	**2800011304280**	**13042**	26
			AQUACTRL 2 SINGLE; 01/05 ; Einbauposition beifahrerseitig; für Linkslenker; passender Adapter: B	**2800011305280**	**13052**	27
			AQUACTRL 2 SINGLE; 12/04; Einbauposition fahrerseitig; für Linkslenker; passender Adapter: BCE	**2800011312280**	**13122**	29
			AQUACTRL 2 SINGLE; 01/05 ; Einbauposition fahrerseitig; für Linkslenker; passender Adapter: B	**2800011312280**	**13122**	29
			REARCTRL; Einbauposition hinten	**2800011513170** **2800011513180**	**51317** **15131**	38 38
			AQUACTRL 2 SINGLE; 11/04 ; Einbauposition beifahrerseitig; für Rechtslenker; passender Adapter: B	**2800011606260** **2800011606270**	**16062** **60627**	54 54
			AQUACTRL 2 SINGLE; 10/04; Einbauposition beifahrerseitig; für Rechtslenker; passender Adapter: BCE	**2800011606260** **2800011606270**	**16062** **60627**	54 54
			AQUACTRL 2 SINGLE; 11/04 ; Einbauposition fahrerseitig; für Rechtslenker; passender Adapter: B	**2800011614260** **2800011628270**	**16142** **62827**	58 63
			AQUACTRL 2 SINGLE; 10/04; Einbauposition fahrerseitig; für Rechtslenker; passender Adapter: BCE	**2800011614260** **2800011628270**	**16142** **62827**	58 63
2.0 TDI 2.0 TDI 2.0 TDI	103 kW 120 kW 125 kW	06/05→06/08 06/06→06/08 03/06→08/12	AQUACTRL 2 SET; für Linkslenker	**2800011272280**	**12722**	23
			AQUACTRL 2 SINGLE; Einbauposition beifahrerseitig; für Linkslenker; passender Adapter: B	**2800011305280**	**13052**	27
			AQUACTRL 2 SINGLE; Einbauposition fahrerseitig; für Linkslenker; passender Adapter: B	**2800011312280**	**13122**	29
			REARCTRL; Einbauposition hinten	**2800011513170** **2800011513180**	**51317** **15131**	38 38
			AQUACTRL 2 SINGLE; Einbauposition beifahrerseitig; für Rechtslenker; passender Adapter: B	**2800011606260** **2800011606270**	**16062** **60627**	54 54
			AQUACTRL 2 SINGLE; Einbauposition fahrerseitig; für Rechtslenker; passender Adapter: B	**2800011614260** **2800011628270**	**16142** **62827**	58 63
2.0 TDI 16V 2.0 TDI 16V quattro 2.0 TDI quattro	103 kW 103 kW 100 kW	05/03→08/12 08/04→08/12 05/03→06/08	AQUACTRL 2 SET; 12/04; für Linkslenker	**2800011266280**	**12662**	22
			AQUACTRL 2 SET; 01/05 ; für Linkslenker	**2800011272280**	**12722**	23
			AQUACTRL 2 SINGLE; 12/04; Einbauposition beifahrerseitig; für Linkslenker; passender Adapter: BCE	**2800011304280**	**13042**	26
			AQUACTRL 2 SINGLE; 01/05 ; Einbauposition beifahrerseitig; für Linkslenker; passender Adapter: B	**2800011305280**	**13052**	27
			AQUACTRL 2 SINGLE; 12/04; Einbauposition fahrerseitig; für Linkslenker; passender Adapter: BCE	**2800011312280**	**13122**	29
			AQUACTRL 2 SINGLE; 01/05 ; Einbauposition fahrerseitig; für Linkslenker; passender Adapter: B	**2800011312280**	**13122**	29

→

© 2025 Continental Aftermarket & Services GmbH

AUDI - A3 (8P1) 05/03→12/13

Wischblatt

2.0 TDI 16V 2.0 TDI 16V quattro 2.0 TDI quattro	103 kW 103 kW 100 kW	05/03→08/12 08/04→08/12 05/03→06/08	REARCTRL; Einbauposition hinten	**2800011513170** **2800011513180**	**51317** **15131**	38 38
			AQUACTRL 2 SINGLE; 11/04 ; Einbauposition beifahrerseitig; für Rechtslenker; passender Adapter: B	**2800011606260** **2800011606270**	**16062** **60627**	54 54
			AQUACTRL 2 SINGLE; 10/04; Einbauposition beifahrerseitig; für Rechtslenker; passender Adapter: BCE	**2800011606260** **2800011606270**	**16062** **60627**	54 54
			AQUACTRL 2 SINGLE; 11/04 ; Einbauposition fahrerseitig; für Rechtslenker; passender Adapter: B	**2800011614260** **2800011628270**	**16142** **62827**	58 63
			AQUACTRL 2 SINGLE; 10/04; Einbauposition fahrerseitig; für Rechtslenker; passender Adapter: BCE	**2800011614260** **2800011628270**	**16142** **62827**	58 63
2.0 TDI quattro 2.0 TDI quattro	103 kW 125 kW	01/06→06/08 03/06→08/12	AQUACTRL 2 SET; für Linkslenker	**2800011272280**	**12722**	23
			AQUACTRL 2 SINGLE; Einbauposition beifahrerseitig; für Linkslenker; passender Adapter: B	**2800011305280**	**13052**	27
			AQUACTRL 2 SINGLE; Einbauposition fahrerseitig; für Linkslenker; passender Adapter: B	**2800011312280**	**13122**	29
			REARCTRL; Einbauposition hinten	**2800011513170** **2800011513180**	**51317** **15131**	38 38
			AQUACTRL 2 SINGLE; Einbauposition beifahrerseitig; für Rechtslenker; passender Adapter: B	**2800011606260** **2800011606270**	**16062** **60627**	54 54
			AQUACTRL 2 SINGLE; Einbauposition fahrerseitig; für Rechtslenker; passender Adapter: B	**2800011614260** **2800011628270**	**16142** **62827**	58 63
2.0 TFSI 2.0 TFSI quattro 3.2 V6 quattro	147 kW 147 kW 184 kW	09/04→08/12 09/04→08/12 07/03→05/09	AQUACTRL 2 SET; 12/04; für Linkslenker	**2800011266280**	**12662**	22
			AQUACTRL 2 SET; 01/05 ; für Linkslenker	**2800011272280**	**12722**	23
			AQUACTRL 2 SINGLE; 12/04; Einbauposition beifahrerseitig; für Linkslenker; passender Adapter: BCE	**2800011304280**	**13042**	26
			AQUACTRL 2 SINGLE; 01/05 ; Einbauposition beifahrerseitig; für Linkslenker; passender Adapter: B	**2800011305280**	**13052**	27
			AQUACTRL 2 SINGLE; 12/04; Einbauposition fahrerseitig; für Linkslenker; passender Adapter: BCE	**2800011312280**	**13122**	29
			AQUACTRL 2 SINGLE; 01/05 ; Einbauposition fahrerseitig; für Linkslenker; passender Adapter: B	**2800011312280**	**13122**	29
			REARCTRL; Einbauposition hinten	**2800011513170** **2800011513180**	**51317** **15131**	38 38
			AQUACTRL 2 SINGLE; 11/04 ; Einbauposition beifahrerseitig; für Rechtslenker; passender Adapter: B	**2800011606260** **2800011606270**	**16062** **60627**	54 54
			AQUACTRL 2 SINGLE; 10/04; Einbauposition beifahrerseitig; für Rechtslenker; passender Adapter: BCE	**2800011606260** **2800011606270**	**16062** **60627**	54 54
			AQUACTRL 2 SINGLE; 11/04 ; Einbauposition fahrerseitig; für Rechtslenker; passender Adapter: B	**2800011614260** **2800011628270**	**16142** **62827**	58 63
			AQUACTRL 2 SINGLE; 10/04; Einbauposition fahrerseitig; für Rechtslenker; passender Adapter: BCE	**2800011614260** **2800011628270**	**16142** **62827**	58 63

© 2025 Continental Aftermarket & Services GmbH

AUDI - A3 (8P1) 05/03→12/13

Wischblatt

S3 quattro	188 kW	02/07→08/12	AQUACTRL 2 SET; für Linkslenker	**2800011272280**	**12722**	23
S3 quattro	195 kW	11/06→08/12	AQUACTRL 2 SINGLE; Einbauposition beifahrerseitig; für Linkslenker; passender Adapter: B	**2800011305280**	**13052**	27
			AQUACTRL 2 SINGLE; Einbauposition fahrerseitig; für Linkslenker; passender Adapter: B	**2800011312280**	**13122**	29
			REARCTRL; Einbauposition hinten	**2800011513170**	**51317**	38
				2800011513180	**15131**	38
			AQUACTRL 2 SINGLE; Einbauposition beifahrerseitig; für Rechtslenker; passender Adapter: B	**2800011606260**	**16062**	54
				2800011606270	**60627**	54
			AQUACTRL 2 SINGLE; Einbauposition fahrerseitig; für Rechtslenker; passender Adapter: B	**2800011614260**	**16142**	58
				2800011628270	**62827**	63

AUDI - A3 (8V1, 8VK) 04/12→10/20

Wischblatt

1.0 TFSI	85 kW	07/16→12/17	AQUACTRL 2 SET; für Linkslenker	**2800011226280**	**12262**	10
1.2 TFSI	77 kW	02/13→05/15	AQUACTRL 2 SINGLE; Einbauposition beifahrerseitig; für Linkslenker; passender Adapter: B	**2800011304280**	**13042**	26
1.2 TFSI	81 kW	05/14→08/16				
1.4 TFSI	90 kW	04/12→05/14	AQUACTRL 2 SINGLE; für Linkslenker; Einbauposition fahrerseitig; passender Adapter: B	**2800011314280**	**13142**	30
1.4 TFSI	92 kW	05/14→08/16				
1.4 TFSI	103 kW	03/13→08/16	REARCTRL; Einbauposition hinten; Ergänzungsartikel/Ergänzende Info: Adapter entfernen	**2800011528170**	**52817**	46
1.4 TSI	110 kW	05/14→12/17		**2800011528180**	**15281**	46
			AQUACTRL 2 SINGLE; Einbauposition beifahrerseitig; für Rechtslenker; passender Adapter: B	**2800011605260**	**16052**	54
				2800011624270	**62427**	61
			AQUACTRL 2 SINGLE; Einbauposition fahrerseitig; für Rechtslenker; passender Adapter: B	**2800011616260**	**16162**	58
				2800011630270	**63027**	63
1.5 TFSI	110 kW	05/17→12/17	AQUACTRL 2 SET; für Linkslenker	**2800011226280**	**12262**	10
			AQUACTRL 2 SINGLE; Einbauposition beifahrerseitig; für Linkslenker; passender Adapter: B	**2800011304280**	**13042**	26
			AQUACTRL 2 SINGLE; für Linkslenker; Einbauposition fahrerseitig; passender Adapter: B	**2800011314280**	**13142**	30
			REARCTRL; Einbauposition hinten; Ergänzungsartikel/Ergänzende Info: Adapter entfernen	**2800011528180**	**15281**	46
			AQUACTRL 2 SINGLE; Einbauposition beifahrerseitig; für Rechtslenker; passender Adapter: B	**2800011605260**	**16052**	54
			AQUACTRL 2 SINGLE; Einbauposition fahrerseitig; für Rechtslenker; passender Adapter: B	**2800011616260**	**16162**	58
1.6 TDI	77 kW	10/12→05/15	AQUACTRL 2 SET; für Linkslenker	**2800011226280**	**12262**	10
1.6 TDI	81 kW	09/13→12/17	AQUACTRL 2 SINGLE; Einbauposition beifahrerseitig; für Linkslenker; passender Adapter: B	**2800011304280**	**13042**	26
			AQUACTRL 2 SINGLE; für Linkslenker; Einbauposition fahrerseitig; passender Adapter: B	**2800011314280**	**13142**	30
			REARCTRL; Einbauposition hinten; Ergänzungsartikel/Ergänzende Info: Adapter entfernen	**2800011528170**	**52817**	46
				2800011528180	**15281**	46
			AQUACTRL 2 SINGLE; Einbauposition beifahrerseitig; für Rechtslenker; passender Adapter: B	**2800011605260**	**16052**	54
				2800011624270	**62427**	61
			AQUACTRL 2 SINGLE; Einbauposition fahrerseitig; für Rechtslenker; passender Adapter: B	**2800011616260**	**16162**	58
				2800011630270	**63027**	63
1.6 TDI	85 kW	02/17→10/20	AQUACTRL 2 SET; für Linkslenker	**2800011226280**	**12262**	10
			AQUACTRL 2 SINGLE; Einbauposition beifahrerseitig; für Linkslenker; passender Adapter: B	**2800011304280**	**13042**	26
			AQUACTRL 2 SINGLE; für Linkslenker; Einbauposition fahrerseitig; passender Adapter: B	**2800011314280**	**13142**	30
			REARCTRL; Einbauposition hinten; Ergänzungsartikel/Ergänzende Info: Adapter entfernen	**2800011528180**	**15281**	46
			AQUACTRL 2 SINGLE; Einbauposition beifahrerseitig; für Rechtslenker; passender Adapter: B	**2800011605260**	**16052**	54
			AQUACTRL 2 SINGLE; Einbauposition fahrerseitig; für Rechtslenker; passender Adapter: B	**2800011616260**	**16162**	58
1.8 TFSI	132 kW	04/12→08/16	AQUACTRL 2 SET; für Linkslenker	**2800011226280**	**12262**	10
1.8 TFSI quattro	132 kW	08/12→08/16	AQUACTRL 2 SINGLE; Einbauposition beifahrerseitig; für Linkslenker; passender Adapter: B	**2800011304280**	**13042**	26
2.0 TDI	81 kW	01/13→08/16				
2.0 TDI	100 kW	05/13→08/16				

→

© 2025 Continental Aftermarket & Services GmbH

AUDI - A3 (8V1, 8VK) 04/12→10/20

Wischblatt

2.0 TDI	105 kW	09/12→10/20	AQUACTRL 2 SINGLE; für Linkslenker; Einbauposition fahrerseitig; passender Adapter: B	**2800011314280**	**13142**	30
2.0 TDI	110 kW	04/12→12/17				
2.0 TDI	135 kW	05/13→12/17	REARCTRL; Einbauposition hinten; Ergänzungsartikel/Ergänzende Info: Adapter entfernen	**2800011528170**	**52817**	46
2.0 TDI quattro	110 kW	10/12→12/17		**2800011528180**	**15281**	46
2.0 TDI quattro	135 kW	12/12→12/17	AQUACTRL 2 SINGLE; Einbauposition beifahrerseitig; für Rechtslenker; passender Adapter: B	**2800011605260**	**16052**	54
2.0 TFSI	140 kW	05/16→12/17		**2800011624270**	**62427**	61
2.0 TFSI quattro	140 kW	05/16→12/17				
S3 quattro	206 kW	02/13→07/14	AQUACTRL 2 SINGLE; Einbauposition fahrerseitig; für Rechtslenker; passender Adapter: B	**2800011616260**	**16162**	58
S3 quattro	210 kW	05/14→08/16		**2800011630270**	**63027**	63
S3 quattro	213 kW	07/16→12/17				
S3 quattro	221 kW	11/12→08/16				
S3 quattro	228 kW	06/16→12/17				

AUDI - A3 Cabriolet (8P7) 04/08→05/13

Wischblatt

1.2 TFSI	77 kW	03/10→05/13	AQUACTRL 2 SET; für Linkslenker	**2800011272280**	**12722**	23
1.4 TFSI	92 kW	02/11→05/13	AQUACTRL 2 SINGLE; Einbauposition beifahrerseitig; für Linkslenker; passender Adapter: B	**2800011305280**	**13052**	27
1.6	75 kW	09/08→05/10				
1.6 TDI	77 kW	05/09→05/13	AQUACTRL 2 SINGLE; Einbauposition fahrerseitig; für Linkslenker; passender Adapter: B	**2800011312280**	**13122**	29
1.8 TFSI	118 kW	04/08→05/13				
1.9 TDI	77 kW	04/08→10/09	AQUACTRL 2 SINGLE; Einbauposition beifahrerseitig; für Rechtslenker; passender Adapter: B	**2800011606260**	**16062**	54
				2800011606270	**60627**	54
			AQUACTRL 2 SINGLE; Einbauposition fahrerseitig; für Rechtslenker; passender Adapter: B	**2800011614260**	**16142**	58
				2800011628270	**62827**	63
2.0 TDI	100 kW	04/08→05/13	AQUACTRL 2 SET; für Linkslenker	**2800011272280**	**12722**	23
			AQUACTRL 2 SINGLE; Einbauposition beifahrerseitig; für Linkslenker; passender Adapter: B	**2800011305280**	**13052**	27
			AQUACTRL 2 SINGLE; Einbauposition fahrerseitig; für Linkslenker; passender Adapter: B	**2800011312280**	**13122**	29
			AQUACTRL 2 SINGLE; Einbauposition beifahrerseitig; für Rechtslenker; passender Adapter: B	**2800011606260**	**16062**	54
			AQUACTRL 2 SINGLE; Einbauposition fahrerseitig; für Rechtslenker; passender Adapter: B	**2800011614260**	**16142**	58
2.0 TDI	103 kW	04/08→05/13	AQUACTRL 2 SET; für Linkslenker	**2800011272280**	**12722**	23
2.0 TFSI	147 kW	04/08→05/13	AQUACTRL 2 SINGLE; Einbauposition beifahrerseitig; für Linkslenker; passender Adapter: B	**2800011305280**	**13052**	27
			AQUACTRL 2 SINGLE; Einbauposition fahrerseitig; für Linkslenker; passender Adapter: B	**2800011312280**	**13122**	29
			AQUACTRL 2 SINGLE; Einbauposition beifahrerseitig; für Rechtslenker; passender Adapter: B	**2800011606260**	**16062**	54
				2800011606270	**60627**	54
			AQUACTRL 2 SINGLE; Einbauposition fahrerseitig; für Rechtslenker; passender Adapter: B	**2800011614260**	**16142**	58
				2800011628270	**62827**	63

AUDI - A3 Cabriolet (8V7, 8VE) 10/13→04/21

Wischblatt

1.4 TFSI	85 kW	02/16→10/20	AQUACTRL 2 SET; für Linkslenker	**2800011226280**	**12262**	10
1.4 TFSI	92 kW	02/14→07/16	AQUACTRL 2 SINGLE; Einbauposition beifahrerseitig; für Linkslenker; passender Adapter: B	**2800011304280**	**13042**	26
1.4 TFSI	103 kW	10/13→05/14				
1.4 TSI	110 kW	05/14→10/20	AQUACTRL 2 SINGLE; für Linkslenker; Einbauposition fahrerseitig; passender Adapter: B	**2800011314280**	**13142**	30
			AQUACTRL 2 SINGLE; Einbauposition beifahrerseitig; für Rechtslenker; passender Adapter: B	**2800011605260**	**16052**	54
				2800011624270	**62427**	61
			AQUACTRL 2 SINGLE; Einbauposition fahrerseitig; für Rechtslenker; passender Adapter: B	**2800011616260**	**16162**	58
				2800011630270	**63027**	63
1.5 TFSI	110 kW	05/17→10/18	AQUACTRL 2 SET; für Linkslenker	**2800011226280**	**12262**	10
			AQUACTRL 2 SINGLE; Einbauposition beifahrerseitig; für Linkslenker; passender Adapter: B	**2800011304280**	**13042**	26
			AQUACTRL 2 SINGLE; für Linkslenker; Einbauposition fahrerseitig; passender Adapter: B	**2800011314280**	**13142**	30
			AQUACTRL 2 SINGLE; Einbauposition beifahrerseitig; für Rechtslenker; passender Adapter: B	**2800011605260**	**16052**	54
			AQUACTRL 2 SINGLE; Einbauposition fahrerseitig; für Rechtslenker; passender Adapter: B	**2800011616260**	**16162**	58

© 2025 Continental Aftermarket & Services GmbH

AUDI - A3 Cabriolet (8V7, 8VE) 10/13→04/21

Wischblatt

1.6 TDI	81 kW	02/14→10/20	AQUACTRL 2 SET; für Linkslenker	**2800011226280**	**12262**	10
			AQUACTRL 2 SINGLE; Einbauposition beifahrerseitig; für Linkslenker; passender Adapter: B	**2800011304280**	**13042**	26
			AQUACTRL 2 SINGLE; für Linkslenker; Einbauposition fahrerseitig; passender Adapter: B	**2800011314280**	**13142**	30
			AQUACTRL 2 SINGLE; Einbauposition beifahrerseitig; für Rechtslenker; passender Adapter: B	**2800011605260** **2800011624270**	**16052** **62427**	54 61
			AQUACTRL 2 SINGLE; Einbauposition fahrerseitig; für Rechtslenker; passender Adapter: B	**2800011616260** **2800011630270**	**16162** **63027**	58 63
1.6 TDI	85 kW	04/17→10/20	AQUACTRL 2 SET; für Linkslenker	**2800011226280**	**12262**	10
			AQUACTRL 2 SINGLE; Einbauposition beifahrerseitig; für Linkslenker; passender Adapter: B	**2800011304280**	**13042**	26
			AQUACTRL 2 SINGLE; für Linkslenker; Einbauposition fahrerseitig; passender Adapter: B	**2800011314280**	**13142**	30
			AQUACTRL 2 SINGLE; Einbauposition beifahrerseitig; für Rechtslenker; passender Adapter: B	**2800011605260**	**16052**	54
			AQUACTRL 2 SINGLE; Einbauposition fahrerseitig; für Rechtslenker; passender Adapter: B	**2800011616260**	**16162**	58
1.8 TFSI 1.8 TFSI 1.8 TFSI quattro 2.0 TDI 2.0 TDI 2.0 TDI 2.0 TDI quattro 2.0 TDI quattro 2.0 TFSI 2.0 TFSI quattro 2.0 TFSI quattro	125 kW 132 kW 132 kW 100 kW 110 kW 135 kW 110 kW 135 kW 140 kW 140 kW 162 kW	05/14→10/20 10/13→07/16 03/14→07/16 10/13→07/16 10/13→10/20 05/14→05/17 03/14→10/20 05/14→10/20 05/16→10/20 05/16→10/20 05/14→10/20	AQUACTRL 2 SET; für Linkslenker	**2800011226280**	**12262**	10
			AQUACTRL 2 SINGLE; Einbauposition beifahrerseitig; für Linkslenker; passender Adapter: B	**2800011304280**	**13042**	26
			AQUACTRL 2 SINGLE; für Linkslenker; Einbauposition fahrerseitig; passender Adapter: B	**2800011314280**	**13142**	30
			AQUACTRL 2 SINGLE; Einbauposition beifahrerseitig; für Rechtslenker; passender Adapter: B	**2800011605260** **2800011624270**	**16052** **62427**	54 61
			AQUACTRL 2 SINGLE; Einbauposition fahrerseitig; für Rechtslenker; passender Adapter: B	**2800011616260** **2800011630270**	**16162** **63027**	58 63
35 TFSI	110 kW	10/18→10/20	AQUACTRL 2 SET; für Linkslenker	**2800011226280**	**12262**	10
			AQUACTRL 2 SINGLE; Einbauposition beifahrerseitig; für Linkslenker; passender Adapter: B	**2800011304280**	**13042**	26
			AQUACTRL 2 SINGLE; für Linkslenker; Einbauposition fahrerseitig; passender Adapter: B	**2800011314280**	**13142**	30
			AQUACTRL 2 SINGLE; Einbauposition beifahrerseitig; für Rechtslenker; passender Adapter: B	**2800011605260**	**16052**	54
			AQUACTRL 2 SINGLE; Einbauposition fahrerseitig; für Rechtslenker; passender Adapter: B	**2800011616260**	**16162**	58
40 TFSI 40 TFSI quattro S3 quattro S3 quattro S3 quattro S3 quattro	140 kW 140 kW 210 kW 213 kW 221 kW 228 kW	11/18→10/20 11/18→10/20 03/14→07/16 07/16→10/20 04/14→10/20 07/16→10/20	AQUACTRL 2 SET; für Linkslenker	**2800011226280**	**12262**	10
			AQUACTRL 2 SINGLE; Einbauposition beifahrerseitig; für Linkslenker; passender Adapter: B	**2800011304280**	**13042**	26
			AQUACTRL 2 SINGLE; für Linkslenker; Einbauposition fahrerseitig; passender Adapter: B	**2800011314280**	**13142**	30
			AQUACTRL 2 SINGLE; Einbauposition beifahrerseitig; für Rechtslenker; passender Adapter: B	**2800011605260** **2800011624270**	**16052** **62427**	54 61
			AQUACTRL 2 SINGLE; Einbauposition fahrerseitig; für Rechtslenker; passender Adapter: B	**2800011616260** **2800011630270**	**16162** **63027**	58 63

AUDI - A3 Limousine (8VS, 8VM) 05/13→08/21

Wischblatt

1.0 TFSI 1.2 TFSI 1.2 TFSI 1.4 TFSI 1.4 TFSI 1.4 TFSI 1.4 TSI	85 kW 77 kW 81 kW 90 kW 92 kW 103 kW 110 kW	07/16→10/20 10/13→05/15 05/14→08/16 09/13→10/20 09/13→08/16 05/13→08/16 05/14→10/20	AQUACTRL 2 SET; für Linkslenker	**2800011226280**	**12262**	10
			AQUACTRL 2 SINGLE; Einbauposition beifahrerseitig; für Linkslenker; passender Adapter: B	**2800011304280**	**13042**	26
			AQUACTRL 2 SINGLE; für Linkslenker; Einbauposition fahrerseitig; passender Adapter: B	**2800011314280**	**13142**	30
			AQUACTRL 2 SINGLE; Einbauposition beifahrerseitig; für Rechtslenker; passender Adapter: B	**2800011605260** **2800011624270**	**16052** **62427**	54 61
			AQUACTRL 2 SINGLE; Einbauposition fahrerseitig; für Rechtslenker; passender Adapter: B	**2800011616260** **2800011630270**	**16162** **63027**	58 63

© 2025 Continental Aftermarket & Services GmbH

AUDI - A3 Limousine (8VS, 8VM) 05/13→08/21

Wischblatt

1.5 TFSI	110 kW	05/17→10/18	AQUACTRL 2 SET; für Linkslenker	**2800011226280**	**12262**	10
			AQUACTRL 2 SINGLE; Einbauposition beifahrerseitig; für Linkslenker; passender Adapter: B	**2800011304280**	**13042**	26
			AQUACTRL 2 SINGLE; für Linkslenker; Einbauposition fahrerseitig; passender Adapter: B	**2800011314280**	**13142**	30
			AQUACTRL 2 SINGLE; Einbauposition beifahrerseitig; für Rechtslenker; passender Adapter: B	**2800011605260**	**16052**	54
			AQUACTRL 2 SINGLE; Einbauposition fahrerseitig; für Rechtslenker; passender Adapter: B	**2800011616260**	**16162**	58
1.6 TDI 1.6 TDI	77 kW 81 kW	09/13→05/15 05/14→10/20	AQUACTRL 2 SET; für Linkslenker	**2800011226280**	**12262**	10
			AQUACTRL 2 SINGLE; Einbauposition beifahrerseitig; für Linkslenker; passender Adapter: B	**2800011304280**	**13042**	26
			AQUACTRL 2 SINGLE; für Linkslenker; Einbauposition fahrerseitig; passender Adapter: B	**2800011314280**	**13142**	30
			AQUACTRL 2 SINGLE; Einbauposition beifahrerseitig; für Rechtslenker; passender Adapter: B	**2800011605260** **2800011624270**	**16052** **62427**	54 61
			AQUACTRL 2 SINGLE; Einbauposition fahrerseitig; für Rechtslenker; passender Adapter: B	**2800011616260** **2800011630270**	**16162** **63027**	58 63
1.6 TDI	85 kW	03/17→10/20	AQUACTRL 2 SET; für Linkslenker	**2800011226280**	**12262**	10
			AQUACTRL 2 SINGLE; Einbauposition beifahrerseitig; für Linkslenker; passender Adapter: B	**2800011304280**	**13042**	26
			AQUACTRL 2 SINGLE; für Linkslenker; Einbauposition fahrerseitig; passender Adapter: B	**2800011314280**	**13142**	30
			AQUACTRL 2 SINGLE; Einbauposition beifahrerseitig; für Rechtslenker; passender Adapter: B	**2800011605260**	**16052**	54
			AQUACTRL 2 SINGLE; Einbauposition fahrerseitig; für Rechtslenker; passender Adapter: B	**2800011616260**	**16162**	58
1.6 TDI quattro 1.8 TFSI 1.8 TFSI 1.8 TFSI quattro 2.0 TDI 2.0 TDI 2.0 TDI 2.0 TDI 2.0 TDI 2.0 TDI quattro 2.0 TDI quattro 2.0 TFSI	81 kW 125 kW 132 kW 132 kW 81 kW 100 kW 105 kW 110 kW 135 kW 110 kW 135 kW 140 kW	05/15→08/16 11/13→10/20 05/13→08/16 11/13→08/16 05/13→10/20 09/13→08/16 10/13→10/20 05/13→10/20 05/14→07/18 10/13→10/20 05/14→07/18 05/16→10/20	AQUACTRL 2 SET; für Linkslenker	**2800011226280**	**12262**	10
			AQUACTRL 2 SINGLE; Einbauposition beifahrerseitig; für Linkslenker; passender Adapter: B	**2800011304280**	**13042**	26
			AQUACTRL 2 SINGLE; für Linkslenker; Einbauposition fahrerseitig; passender Adapter: B	**2800011314280**	**13142**	30
			AQUACTRL 2 SINGLE; Einbauposition beifahrerseitig; für Rechtslenker; passender Adapter: B	**2800011605260** **2800011624270**	**16052** **62427**	54 61
			AQUACTRL 2 SINGLE; Einbauposition fahrerseitig; für Rechtslenker; passender Adapter: B	**2800011616260** **2800011630270**	**16162** **63027**	58 63
2.0 TFSI	162 kW	11/15→10/20	AQUACTRL 2 SET; für Linkslenker	**2800011226280**	**12262**	10
			AQUACTRL 2 SINGLE; Einbauposition beifahrerseitig; für Linkslenker; passender Adapter: B	**2800011304280**	**13042**	26
			AQUACTRL 2 SINGLE; für Linkslenker; Einbauposition fahrerseitig; passender Adapter: B	**2800011314280**	**13142**	30
			AQUACTRL 2 SINGLE; Einbauposition beifahrerseitig; für Rechtslenker; passender Adapter: B	**2800011605260**	**16052**	54
			AQUACTRL 2 SINGLE; Einbauposition fahrerseitig; für Rechtslenker; passender Adapter: B	**2800011616260**	**16162**	58
2.0 TFSI quattro	140 kW	05/16→10/20	AQUACTRL 2 SET; für Linkslenker	**2800011226280**	**12262**	10
			AQUACTRL 2 SINGLE; Einbauposition beifahrerseitig; für Linkslenker; passender Adapter: B	**2800011304280**	**13042**	26
			AQUACTRL 2 SINGLE; für Linkslenker; Einbauposition fahrerseitig; passender Adapter: B	**2800011314280**	**13142**	30
			AQUACTRL 2 SINGLE; Einbauposition beifahrerseitig; für Rechtslenker; passender Adapter: B	**2800011605260** **2800011624270**	**16052** **62427**	54 61
			AQUACTRL 2 SINGLE; Einbauposition fahrerseitig; für Rechtslenker; passender Adapter: B	**2800011616260** **2800011630270**	**16162** **63027**	58 63

© 2025 Continental Aftermarket & Services GmbH

AUDI - A3 Limousine (8VS, 8VM) 05/13→08/21

Wischblatt

30 TDI	85 kW	07/18→10/20	AQUACTRL 2 SET; für Linkslenker	**2800011226280**	**12262**	10
			AQUACTRL 2 SINGLE; Einbauposition beifahrerseitig; für Linkslenker; passender Adapter: B	**2800011304280**	**13042**	26
			AQUACTRL 2 SINGLE; für Linkslenker; Einbauposition fahrerseitig; passender Adapter: B	**2800011314280**	**13142**	30
			AQUACTRL 2 SINGLE; Einbauposition beifahrerseitig; für Rechtslenker; passender Adapter: B	**2800011605260**	**16052**	54
			AQUACTRL 2 SINGLE; Einbauposition fahrerseitig; für Rechtslenker; passender Adapter: B	**2800011616260**	**16162**	58
30 TFSI	85 kW	07/18→10/20	AQUACTRL 2 SET; für Linkslenker	**2800011226280**	**12262**	10
			AQUACTRL 2 SINGLE; Einbauposition beifahrerseitig; für Linkslenker; passender Adapter: B	**2800011304280**	**13042**	26
			AQUACTRL 2 SINGLE; für Linkslenker; Einbauposition fahrerseitig; passender Adapter: B	**2800011314280**	**13142**	30
			AQUACTRL 2 SINGLE; Einbauposition beifahrerseitig; für Rechtslenker; passender Adapter: B	**2800011605260** **2800011624270**	**16052** **62427**	54 61
			AQUACTRL 2 SINGLE; Einbauposition fahrerseitig; für Rechtslenker; passender Adapter: B	**2800011616260** **2800011630270**	**16162** **63027**	58 63
35 TDI 35 TFSI 40 TDI quattro	110 kW 110 kW 135 kW	07/18→10/20 10/18→10/20 07/18→07/19	AQUACTRL 2 SET; für Linkslenker	**2800011226280**	**12262**	10
			AQUACTRL 2 SINGLE; Einbauposition beifahrerseitig; für Linkslenker; passender Adapter: B	**2800011304280**	**13042**	26
			AQUACTRL 2 SINGLE; für Linkslenker; Einbauposition fahrerseitig; passender Adapter: B	**2800011314280**	**13142**	30
			AQUACTRL 2 SINGLE; Einbauposition beifahrerseitig; für Rechtslenker; passender Adapter: B	**2800011605260**	**16052**	54
			AQUACTRL 2 SINGLE; Einbauposition fahrerseitig; für Rechtslenker; passender Adapter: B	**2800011616260**	**16162**	58
40 TFSI 40 TFSI quattro RS3 quattro S3 quattro S3 quattro S3 quattro	140 kW 140 kW 294 kW 206 kW 210 kW 213 kW	07/18→10/20 07/18→10/20 04/17→10/20 10/13→05/14 05/14→08/16 08/16→10/20	AQUACTRL 2 SET; für Linkslenker	**2800011226280**	**12262**	10
			AQUACTRL 2 SINGLE; Einbauposition beifahrerseitig; für Linkslenker; passender Adapter: B	**2800011304280**	**13042**	26
			AQUACTRL 2 SINGLE; für Linkslenker; Einbauposition fahrerseitig; passender Adapter: B	**2800011314280**	**13142**	30
			AQUACTRL 2 SINGLE; Einbauposition beifahrerseitig; für Rechtslenker; passender Adapter: B	**2800011605260** **2800011624270**	**16052** **62427**	54 61
			AQUACTRL 2 SINGLE; Einbauposition fahrerseitig; für Rechtslenker; passender Adapter: B	**2800011616260** **2800011630270**	**16162** **63027**	58 63
S3 quattro	215 kW	05/14→10/20	AQUACTRL 2 SET; für Linkslenker	**2800011226280**	**12262**	10
			AQUACTRL 2 SINGLE; Einbauposition beifahrerseitig; für Linkslenker; passender Adapter: B	**2800011304280**	**13042**	26
			AQUACTRL 2 SINGLE; für Linkslenker; Einbauposition fahrerseitig; passender Adapter: B	**2800011314280**	**13142**	30
			AQUACTRL 2 SINGLE; Einbauposition beifahrerseitig; für Rechtslenker; passender Adapter: B	**2800011605260**	**16052**	54
			AQUACTRL 2 SINGLE; Einbauposition fahrerseitig; für Rechtslenker; passender Adapter: B	**2800011616260**	**16162**	58
S3 quattro S3 quattro	221 kW 228 kW	10/13→10/20 06/16→10/20	AQUACTRL 2 SET; für Linkslenker	**2800011226280**	**12262**	10
			AQUACTRL 2 SINGLE; Einbauposition beifahrerseitig; für Linkslenker; passender Adapter: B	**2800011304280**	**13042**	26
			AQUACTRL 2 SINGLE; für Linkslenker; Einbauposition fahrerseitig; passender Adapter: B	**2800011314280**	**13142**	30
			AQUACTRL 2 SINGLE; Einbauposition beifahrerseitig; für Rechtslenker; passender Adapter: B	**2800011605260** **2800011624270**	**16052** **62427**	54 61
			AQUACTRL 2 SINGLE; Einbauposition fahrerseitig; für Rechtslenker; passender Adapter: B	**2800011616260** **2800011630270**	**16162** **63027**	58 63

AUDI - A3 Sportback (8PA) 09/04→12/15

Wischblatt

1.2 TSI 1.4 TFSI	77 kW 92 kW	04/10→03/13 09/07→03/13	AQUACTRL 2 SET; für Linkslenker	**2800011272280**	**12722**	23
			AQUACTRL 2 SINGLE; Einbauposition beifahrerseitig; für Linkslenker; passender Adapter: B	**2800011305280**	**13052**	27

→

© 2025 Continental Aftermarket & Services GmbH

AUDI - A3 Sportback (8PA) 09/04→12/15

Wischblatt

1.2 TSI 1.4 TFSI	77 kW 92 kW	04/10→03/13 09/07→03/13	AQUACTRL 2 SINGLE; Einbauposition fahrerseitig; für Linkslenker; passender Adapter: B	**2800011312280**	**13122**	29
			REARCTRL; Einbauposition hinten	**2800011513170** **2800011513180**	**51317** **15131**	38 38
			AQUACTRL 2 SINGLE; Einbauposition beifahrerseitig; für Rechtslenker; passender Adapter: B	**2800011606260** **2800011606270**	**16062** **60627**	54 54
			AQUACTRL 2 SINGLE; Einbauposition fahrerseitig; für Rechtslenker; passender Adapter: B	**2800011614260** **2800011628270**	**16142** **62827**	58 63
1.6	75 kW	09/04→03/13	AQUACTRL 2 SET; für Linkslenker	**2800011272280**	**12722**	23
			AQUACTRL 2 SINGLE; Einbauposition beifahrerseitig; für Linkslenker; passender Adapter: B	**2800011305280**	**13052**	27
			AQUACTRL 2 SINGLE; Einbauposition fahrerseitig; für Linkslenker; passender Adapter: B	**2800011312280**	**13122**	29
			REARCTRL; Einbauposition hinten	**2800011513170** **2800011513180**	**51317** **15131**	38 38
			AQUACTRL 2 SINGLE; → 11/04 ; Einbauposition beifahrerseitig; für Rechtslenker; passender Adapter: B	**2800011606260** **2800011606270**	**16062** **60627**	54 54
			AQUACTRL 2 SINGLE; → 10/04; Einbauposition beifahrerseitig; für Rechtslenker; passender Adapter: BC	**2800011606260** **2800011606270**	**16062** **60627**	54 54
			AQUACTRL 2 SINGLE; → 11/04 ; Einbauposition fahrerseitig; für Rechtslenker; passender Adapter: B	**2800011614260** **2800011628270**	**16142** **62827**	58 63
			AQUACTRL 2 SINGLE; → 10/04; Einbauposition fahrerseitig; für Rechtslenker; passender Adapter: BC	**2800011614260** **2800011628270**	**16142** **62827**	58 63
1.6 E-Power	75 kW	01/11→03/13	AQUACTRL 2 SET; für Linkslenker	**2800011272280**	**12722**	23
			AQUACTRL 2 SINGLE; Einbauposition beifahrerseitig; für Linkslenker; passender Adapter: B	**2800011305280**	**13052**	27
			AQUACTRL 2 SINGLE; Einbauposition fahrerseitig; für Linkslenker; passender Adapter: B	**2800011312280**	**13122**	29
			REARCTRL; Einbauposition hinten	**2800011513180**	**15131**	38
			AQUACTRL 2 SINGLE; Einbauposition beifahrerseitig; für Rechtslenker; passender Adapter: B	**2800011606260**	**16062**	54
			AQUACTRL 2 SINGLE; Einbauposition fahrerseitig; für Rechtslenker; passender Adapter: B	**2800011614260**	**16142**	58
1.6 FSI	85 kW	09/04→09/07	AQUACTRL 2 SET; für Linkslenker	**2800011272280**	**12722**	23
			AQUACTRL 2 SINGLE; Einbauposition beifahrerseitig; für Linkslenker; passender Adapter: B	**2800011305280**	**13052**	27
			AQUACTRL 2 SINGLE; Einbauposition fahrerseitig; für Linkslenker; passender Adapter: B	**2800011312280**	**13122**	29
			REARCTRL; Einbauposition hinten	**2800011513170** **2800011513180**	**51317** **15131**	38 38
			AQUACTRL 2 SINGLE; → 11/04 ; Einbauposition beifahrerseitig; für Rechtslenker; passender Adapter: B	**2800011606260** **2800011606270**	**16062** **60627**	54 54
			AQUACTRL 2 SINGLE; → 10/04; Einbauposition beifahrerseitig; für Rechtslenker; passender Adapter: BC	**2800011606260** **2800011606270**	**16062** **60627**	54 54
			AQUACTRL 2 SINGLE; → 11/04 ; Einbauposition fahrerseitig; für Rechtslenker; passender Adapter: B	**2800011614260** **2800011628270**	**16142** **62827**	58 63
			AQUACTRL 2 SINGLE; → 10/04; Einbauposition fahrerseitig; für Rechtslenker; passender Adapter: BC	**2800011614260** **2800011628270**	**16142** **62827**	58 63

© 2025 Continental Aftermarket & Services GmbH

AUDI - A3 Sportback (8PA) 09/04→12/15

Wischblatt

1.6 TDI	66 kW	05/09→03/13	AQUACTRL 2 SET; für Linkslenker	**2800011272280**	**12722**	23
1.6 TDI	77 kW	05/09→03/13	AQUACTRL 2 SINGLE; Einbauposition beifahrerseitig; für Linkslenker; passender Adapter: B	**2800011305280**	**13052**	27
			AQUACTRL 2 SINGLE; Einbauposition fahrerseitig; für Linkslenker; passender Adapter: B	**2800011312280**	**13122**	29
			REARCTRL; Einbauposition hinten	**2800011513170** **2800011513180**	**51317** **15131**	38 38
			AQUACTRL 2 SINGLE; Einbauposition beifahrerseitig; für Rechtslenker; passender Adapter: B	**2800011606260** **2800011606270**	**16062** **60627**	54 54
			AQUACTRL 2 SINGLE; Einbauposition fahrerseitig; für Rechtslenker; passender Adapter: B	**2800011614260** **2800011628270**	**16142** **62827**	58 63
1.8 FSI	110 kW	08/06→06/08	AQUACTRL 2 SET; für Linkslenker	**2800011272280**	**12722**	23
			AQUACTRL 2 SINGLE; Einbauposition beifahrerseitig; für Linkslenker; passender Adapter: B	**2800011305280**	**13052**	27
			AQUACTRL 2 SINGLE; Einbauposition fahrerseitig; für Linkslenker; passender Adapter: B	**2800011312280**	**13122**	29
			REARCTRL; Einbauposition hinten	**2800011513180**	**15131**	38
			AQUACTRL 2 SINGLE; Einbauposition beifahrerseitig; für Rechtslenker; passender Adapter: B	**2800011606260**	**16062**	54
			AQUACTRL 2 SINGLE; Einbauposition fahrerseitig; für Rechtslenker; passender Adapter: B	**2800011614260**	**16142**	58
1.8 TFSI	118 kW	11/06→03/13	AQUACTRL 2 SET; für Linkslenker	**2800011272280**	**12722**	23
1.8 TFSI quattro	118 kW	07/08→03/13	AQUACTRL 2 SINGLE; Einbauposition beifahrerseitig; für Linkslenker; passender Adapter: B	**2800011305280**	**13052**	27
			AQUACTRL 2 SINGLE; Einbauposition fahrerseitig; für Linkslenker; passender Adapter: B	**2800011312280**	**13122**	29
			REARCTRL; Einbauposition hinten	**2800011513170** **2800011513180**	**51317** **15131**	38 38
			AQUACTRL 2 SINGLE; Einbauposition beifahrerseitig; für Rechtslenker; passender Adapter: B	**2800011606260** **2800011606270**	**16062** **60627**	54 54
			AQUACTRL 2 SINGLE; Einbauposition fahrerseitig; für Rechtslenker; passender Adapter: B	**2800011614260** **2800011628270**	**16142** **62827**	58 63
1.9 TDI	77 kW	09/04→05/10	AQUACTRL 2 SET; für Linkslenker	**2800011272280**	**12722**	23
2.0 FSI	110 kW	09/04→06/08	AQUACTRL 2 SINGLE; Einbauposition beifahrerseitig; für Linkslenker; passender Adapter: B	**2800011305280**	**13052**	27
			AQUACTRL 2 SINGLE; Einbauposition fahrerseitig; für Linkslenker; passender Adapter: B	**2800011312280**	**13122**	29
			REARCTRL; Einbauposition hinten	**2800011513170** **2800011513180**	**51317** **15131**	38 38
			AQUACTRL 2 SINGLE; 11/04 ; Einbauposition beifahrerseitig; für Rechtslenker; passender Adapter: B	**2800011606260** **2800011606270**	**16062** **60627**	54 54
			AQUACTRL 2 SINGLE; 10/04; Einbauposition beifahrerseitig; für Rechtslenker; passender Adapter: BC	**2800011606260** **2800011606270**	**16062** **60627**	54 54
			AQUACTRL 2 SINGLE; 11/04 ; Einbauposition fahrerseitig; für Rechtslenker; passender Adapter: B	**2800011614260** **2800011628270**	**16142** **62827**	58 63
			AQUACTRL 2 SINGLE; 10/04; Einbauposition fahrerseitig; für Rechtslenker; passender Adapter: BC	**2800011614260** **2800011628270**	**16142** **62827**	58 63
2.0 TDI	100 kW	09/04→03/13	AQUACTRL 2 SET; für Linkslenker	**2800011272280**	**12722**	23
			AQUACTRL 2 SINGLE; Einbauposition beifahrerseitig; für Linkslenker; passender Adapter: B	**2800011305280**	**13052**	27
			AQUACTRL 2 SINGLE; Einbauposition fahrerseitig; für Linkslenker; passender Adapter: B	**2800011312280**	**13122**	29
			REARCTRL; Einbauposition hinten	**2800011513180**	**15131**	38
			AQUACTRL 2 SINGLE; 11/04 ; Einbauposition beifahrerseitig; für Rechtslenker; passender Adapter: B	**2800011606260**	**16062**	54

→

© 2025 Continental Aftermarket & Services GmbH

AUDI - A3 Sportback (8PA) 09/04→12/15

Wischblatt

2.0 TDI	100 kW	09/04→03/13	AQUACTRL 2 SINGLE; 10/04; Einbauposition beifahrerseitig; für Rechtslenker; passender Adapter: BC	**2800011606260**	**16062**	54
			AQUACTRL 2 SINGLE; 11/04 ; Einbauposition fahrerseitig; für Rechtslenker; passender Adapter: B	**2800011614260**	**16142**	58
			AQUACTRL 2 SINGLE; 10/04; Einbauposition fahrerseitig; für Rechtslenker; passender Adapter: BC	**2800011614260**	**16142**	58
2.0 TDI	103 kW	06/05→06/08	AQUACTRL 2 SET; für Linkslenker	**2800011272280**	**12722**	23
			AQUACTRL 2 SINGLE; Einbauposition beifahrerseitig; für Linkslenker; passender Adapter: B	**2800011305280**	**13052**	27
			AQUACTRL 2 SINGLE; Einbauposition fahrerseitig; für Linkslenker; passender Adapter: B	**2800011312280**	**13122**	29
			REARCTRL; Einbauposition hinten	**2800011513170** **2800011513180**	**51317** **15131**	38 38
			AQUACTRL 2 SINGLE; Einbauposition beifahrerseitig; für Rechtslenker; passender Adapter: B	**2800011606260** **2800011606270**	**16062** **60627**	54 54
			AQUACTRL 2 SINGLE; Einbauposition fahrerseitig; für Rechtslenker; passender Adapter: B	**2800011614260** **2800011628270**	**16142** **62827**	58 63
2.0 TDI	104 kW	01/10→03/13	AQUACTRL 2 SET; für Linkslenker	**2800011272280**	**12722**	23
			AQUACTRL 2 SINGLE; Einbauposition beifahrerseitig; für Linkslenker; passender Adapter: B	**2800011305280**	**13052**	27
			AQUACTRL 2 SINGLE; Einbauposition fahrerseitig; für Linkslenker; passender Adapter: B	**2800011312280**	**13122**	29
			REARCTRL; Einbauposition hinten	**2800011513180**	**15131**	38
			AQUACTRL 2 SINGLE; Einbauposition beifahrerseitig; für Rechtslenker; passender Adapter: B	**2800011606260**	**16062**	54
			AQUACTRL 2 SINGLE; Einbauposition fahrerseitig; für Rechtslenker; passender Adapter: B	**2800011614260**	**16142**	58
2.0 TDI 2.0 TDI	120 kW 125 kW	06/06→06/08 03/06→03/13	AQUACTRL 2 SET; für Linkslenker	**2800011272280**	**12722**	23
			AQUACTRL 2 SINGLE; Einbauposition beifahrerseitig; für Linkslenker; passender Adapter: B	**2800011305280**	**13052**	27
			AQUACTRL 2 SINGLE; Einbauposition fahrerseitig; für Linkslenker; passender Adapter: B	**2800011312280**	**13122**	29
			REARCTRL; Einbauposition hinten	**2800011513170** **2800011513180**	**51317** **15131**	38 38
			AQUACTRL 2 SINGLE; Einbauposition beifahrerseitig; für Rechtslenker; passender Adapter: B	**2800011606260** **2800011606270**	**16062** **60627**	54 54
			AQUACTRL 2 SINGLE; Einbauposition fahrerseitig; für Rechtslenker; passender Adapter: B	**2800011614260** **2800011628270**	**16142** **62827**	58 63
2.0 TDI 16V	103 kW	09/04→03/13	AQUACTRL 2 SET; für Linkslenker	**2800011272280**	**12722**	23
			AQUACTRL 2 SINGLE; Einbauposition beifahrerseitig; für Linkslenker; passender Adapter: B	**2800011305280**	**13052**	27
			AQUACTRL 2 SINGLE; Einbauposition fahrerseitig; für Linkslenker; passender Adapter: B	**2800011312280**	**13122**	29
			REARCTRL; Einbauposition hinten	**2800011513170** **2800011513180**	**51317** **15131**	38 38
			AQUACTRL 2 SINGLE; 11/04 ; Einbauposition beifahrerseitig; für Rechtslenker; passender Adapter: B	**2800011606260** **2800011606270**	**16062** **60627**	54 54
			AQUACTRL 2 SINGLE; 10/04; Einbauposition beifahrerseitig; für Rechtslenker; passender Adapter: BC	**2800011606260** **2800011606270**	**16062** **60627**	54 54
			AQUACTRL 2 SINGLE; 11/04 ; Einbauposition fahrerseitig; für Rechtslenker; passender Adapter: B	**2800011614260** **2800011628270**	**16142** **62827**	58 63
			AQUACTRL 2 SINGLE; 10/04; Einbauposition fahrerseitig; für Rechtslenker; passender Adapter: BC	**2800011614260** **2800011628270**	**16142** **62827**	58 63
2.0 TDI 16V quattro 2.0 TDI quattro →	103 kW 103 kW	11/05→03/13 01/06→06/08	AQUACTRL 2 SET; für Linkslenker	**2800011272280**	**12722**	23

© 2025 Continental Aftermarket & Services GmbH

AUDI - A3 Sportback (8PA) 09/04→12/15

Wischblatt

2.0 TDI quattro	125 kW	03/06→03/13	AQUACTRL 2 SINGLE; Einbauposition beifahrerseitig; für Linkslenker; passender Adapter: B	**2800011305280**	**13052**	27
			AQUACTRL 2 SINGLE; Einbauposition fahrerseitig; für Linkslenker; passender Adapter: B	**2800011312280**	**13122**	29
			REARCTRL; Einbauposition hinten	**2800011513170** **2800011513180**	**51317** **15131**	38 38
			AQUACTRL 2 SINGLE; Einbauposition beifahrerseitig; für Rechtslenker; passender Adapter: B	**2800011606260** **2800011606270**	**16062** **60627**	54 54
			AQUACTRL 2 SINGLE; Einbauposition fahrerseitig; für Rechtslenker; passender Adapter: B	**2800011614260** **2800011628270**	**16142** **62827**	58 63
2.0 TFSI 2.0 TFSI quattro 3.2 V6 quattro	147 kW 147 kW 184 kW	09/04→03/13 09/04→03/13 09/04→05/09	AQUACTRL 2 SET; für Linkslenker	**2800011272280**	**12722**	23
			AQUACTRL 2 SINGLE; Einbauposition beifahrerseitig; für Linkslenker; passender Adapter: B	**2800011305280**	**13052**	27
			AQUACTRL 2 SINGLE; Einbauposition fahrerseitig; für Linkslenker; passender Adapter: B	**2800011312280**	**13122**	29
			REARCTRL; Einbauposition hinten	**2800011513170** **2800011513180**	**51317** **15131**	38 38
			AQUACTRL 2 SINGLE; 11/04 ; Einbauposition beifahrerseitig; für Rechtslenker; passender Adapter: B	**2800011606260** **2800011606270**	**16062** **60627**	54 54
			AQUACTRL 2 SINGLE; 10/04; Einbauposition beifahrerseitig; für Rechtslenker; passender Adapter: BC	**2800011606260** **2800011606270**	**16062** **60627**	54 54
			AQUACTRL 2 SINGLE; 11/04 ; Einbauposition fahrerseitig; für Rechtslenker; passender Adapter: B	**2800011614260** **2800011628270**	**16142** **62827**	58 63
			AQUACTRL 2 SINGLE; 10/04; Einbauposition fahrerseitig; für Rechtslenker; passender Adapter: BC	**2800011614260** **2800011628270**	**16142** **62827**	58 63
RS3 quattro S3 quattro S3 quattro	250 kW 188 kW 195 kW	01/11→12/12 07/08→03/13 06/08→03/13	AQUACTRL 2 SET; für Linkslenker	**2800011272280**	**12722**	23
			AQUACTRL 2 SINGLE; Einbauposition beifahrerseitig; für Linkslenker; passender Adapter: B	**2800011305280**	**13052**	27
			AQUACTRL 2 SINGLE; Einbauposition fahrerseitig; für Linkslenker; passender Adapter: B	**2800011312280**	**13122**	29
			REARCTRL; Einbauposition hinten	**2800011513170** **2800011513180**	**51317** **15131**	38 38
			AQUACTRL 2 SINGLE; Einbauposition beifahrerseitig; für Rechtslenker; passender Adapter: B	**2800011606260** **2800011606270**	**16062** **60627**	54 54
			AQUACTRL 2 SINGLE; Einbauposition fahrerseitig; für Rechtslenker; passender Adapter: B	**2800011614260** **2800011628270**	**16142** **62827**	58 63

AUDI - A3 Sportback (8VA, 8VF) 09/12→08/21

Wischblatt

1.0 TFSI 1.2 TFSI 1.2 TFSI 1.4 TFSI 1.4 TFSI 1.4 TFSI 1.4 TFSI e-tron 1.4 TFSI g-tron 1.4 TSI	85 kW 77 kW 81 kW 90 kW 92 kW 103 kW 150 kW 81 kW 110 kW	07/16→10/20 05/13→05/15 05/14→08/16 09/12→10/20 05/14→08/16 03/13→11/14 05/14→10/20 11/13→10/20 05/14→10/20	AQUACTRL 2 SET; für Linkslenker	**2800011226280**	**12262**	10
			AQUACTRL 2 SINGLE; Einbauposition beifahrerseitig; für Linkslenker; passender Adapter: B	**2800011304280**	**13042**	26
			AQUACTRL 2 SINGLE; für Linkslenker; Einbauposition fahrerseitig; passender Adapter: B	**2800011314280**	**13142**	30
			REARCTRL; Einbauposition hinten; Ergänzungsartikel/Ergänzende Info: Adapter entfernen	**2800011528170** **2800011528180**	**52817** **15281**	46 46
			AQUACTRL 2 SINGLE; Einbauposition beifahrerseitig; für Rechtslenker; passender Adapter: B	**2800011605260** **2800011624270**	**16052** **62427**	54 61
			AQUACTRL 2 SINGLE; Einbauposition fahrerseitig; für Rechtslenker; passender Adapter: B	**2800011616260** **2800011630270**	**16162** **63027**	58 63

© 2025 Continental Aftermarket & Services GmbH

AUDI - A3 Sportback (8VA, 8VF) 09/12→08/21

Wischblatt

1.5 TFSI	110 kW	05/17→10/18	AQUACTRL 2 SET; für Linkslenker	**2800011226280**	**12262**	10
			AQUACTRL 2 SINGLE; Einbauposition beifahrerseitig; für Linkslenker; passender Adapter: B	**2800011304280**	**13042**	26
			AQUACTRL 2 SINGLE; für Linkslenker; Einbauposition fahrerseitig; passender Adapter: B	**2800011314280**	**13142**	30
			REARCTRL; Einbauposition hinten; Ergänzungsartikel/Ergänzende Info: Adapter entfernen	**2800011528180**	**15281**	46
			AQUACTRL 2 SINGLE; Einbauposition beifahrerseitig; für Rechtslenker; passender Adapter: B	**2800011605260**	**16052**	54
			AQUACTRL 2 SINGLE; Einbauposition fahrerseitig; für Rechtslenker; passender Adapter: B	**2800011616260**	**16162**	58
1.6 TDI 1.6 TDI 1.6 TDI 1.6 TDI quattro 1.8 TFSI 1.8 TFSI quattro	77 kW 81 kW 85 kW 81 kW 132 kW 132 kW	10/12→12/16 09/13→10/20 02/17→10/20 05/15→08/16 09/12→08/16 05/13→08/16	AQUACTRL 2 SET; für Linkslenker	**2800011226280**	**12262**	10
			AQUACTRL 2 SINGLE; Einbauposition beifahrerseitig; für Linkslenker; passender Adapter: B	**2800011304280**	**13042**	26
			AQUACTRL 2 SINGLE; für Linkslenker; Einbauposition fahrerseitig; passender Adapter: B	**2800011314280**	**13142**	30
			REARCTRL; Einbauposition hinten; Ergänzungsartikel/Ergänzende Info: Adapter entfernen	**2800011528170** **2800011528180**	**52817** **15281**	46 46
			AQUACTRL 2 SINGLE; Einbauposition beifahrerseitig; für Rechtslenker; passender Adapter: B	**2800011605260** **2800011624270**	**16052** **62427**	54 61
			AQUACTRL 2 SINGLE; Einbauposition fahrerseitig; für Rechtslenker; passender Adapter: B	**2800011616260** **2800011630270**	**16162** **63027**	58 63
2.0 45 TFSI	162 kW	02/15→08/16	AQUACTRL 2 SET; für Linkslenker	**2800011226280**	**12262**	10
			AQUACTRL 2 SINGLE; Einbauposition beifahrerseitig; für Linkslenker; passender Adapter: B	**2800011304280**	**13042**	26
			AQUACTRL 2 SINGLE; für Linkslenker; Einbauposition fahrerseitig; passender Adapter: B	**2800011314280**	**13142**	30
			REARCTRL; Einbauposition hinten; Ergänzungsartikel/Ergänzende Info: Adapter entfernen	**2800011528180**	**15281**	46
2.0 TDI 2.0 TDI 2.0 TDI 2.0 TDI 2.0 TDI 2.0 TDI quattro 2.0 TDI quattro 2.0 TFSI 2.0 TFSI quattro	81 kW 100 kW 105 kW 110 kW 135 kW 110 kW 135 kW 140 kW 140 kW	05/13→10/20 05/13→08/16 03/13→10/20 09/12→10/20 05/13→07/18 02/13→10/20 05/13→07/18 05/16→10/20 05/16→10/20	AQUACTRL 2 SET; für Linkslenker	**2800011226280**	**12262**	10
			AQUACTRL 2 SINGLE; Einbauposition beifahrerseitig; für Linkslenker; passender Adapter: B	**2800011304280**	**13042**	26
			AQUACTRL 2 SINGLE; für Linkslenker; Einbauposition fahrerseitig; passender Adapter: B	**2800011314280**	**13142**	30
			REARCTRL; Einbauposition hinten; Ergänzungsartikel/Ergänzende Info: Adapter entfernen	**2800011528170** **2800011528180**	**52817** **15281**	46 46
			AQUACTRL 2 SINGLE; Einbauposition beifahrerseitig; für Rechtslenker; passender Adapter: B	**2800011605260** **2800011624270**	**16052** **62427**	54 61
			AQUACTRL 2 SINGLE; Einbauposition fahrerseitig; für Rechtslenker; passender Adapter: B	**2800011616260** **2800011630270**	**16162** **63027**	58 63
30 g-tron 30 TDI	96 kW 85 kW	11/18→10/20 07/18→10/20	AQUACTRL 2 SET; für Linkslenker	**2800011226280**	**12262**	10
			AQUACTRL 2 SINGLE; Einbauposition beifahrerseitig; für Linkslenker; passender Adapter: B	**2800011304280**	**13042**	26
			AQUACTRL 2 SINGLE; für Linkslenker; Einbauposition fahrerseitig; passender Adapter: B	**2800011314280**	**13142**	30
			REARCTRL; Einbauposition hinten; Ergänzungsartikel/Ergänzende Info: Adapter entfernen	**2800011528180**	**15281**	46
			AQUACTRL 2 SINGLE; Einbauposition beifahrerseitig; für Rechtslenker; passender Adapter: B	**2800011605260**	**16052**	54
			AQUACTRL 2 SINGLE; Einbauposition fahrerseitig; für Rechtslenker; passender Adapter: B	**2800011616260**	**16162**	58

© 2025 Continental Aftermarket & Services GmbH

AUDI - A3 Sportback (8VA, 8VF) 09/12→08/21

Wischblatt

30 TFSI	85 kW	07/18→10/20	AQUACTRL 2 SET; für Linkslenker	**2800011226280**	**12262**	10
			AQUACTRL 2 SINGLE; Einbauposition beifahrerseitig; für Linkslenker; passender Adapter: B	**2800011304280**	**13042**	26
			AQUACTRL 2 SINGLE; für Linkslenker; Einbauposition fahrerseitig; passender Adapter: B	**2800011314280**	**13142**	30
			REARCTRL; Einbauposition hinten; Ergänzungsartikel/Ergänzende Info: Adapter entfernen	**2800011528170** **2800011528180**	**52817** **15281**	46 46
			AQUACTRL 2 SINGLE; Einbauposition beifahrerseitig; für Rechtslenker; passender Adapter: B	**2800011605260** **2800011624270**	**16052** **62427**	54 61
			AQUACTRL 2 SINGLE; Einbauposition fahrerseitig; für Rechtslenker; passender Adapter: B	**2800011616260** **2800011630270**	**16162** **63027**	58 63
35 TDI	110 kW	07/18→10/20	REARCTRL; Einbauposition hinten; Ergänzungsartikel/Ergänzende Info: Adapter entfernen	**2800011528170** **2800011528180**	**52817** **15281**	46 46
			AQUACTRL 2 SINGLE; Einbauposition beifahrerseitig; für Rechtslenker; passender Adapter: B	**2800011605260** **2800011624270**	**16052** **62427**	54 61
			AQUACTRL 2 SINGLE; Einbauposition fahrerseitig; für Rechtslenker; passender Adapter: B	**2800011616260** **2800011630270**	**16162** **63027**	58 63
35 TFSI 40 e-tron	110 kW 150 kW	10/18→10/20 07/18→10/20	AQUACTRL 2 SET; für Linkslenker	**2800011226280**	**12262**	10
			AQUACTRL 2 SINGLE; Einbauposition beifahrerseitig; für Linkslenker; passender Adapter: B	**2800011304280**	**13042**	26
			AQUACTRL 2 SINGLE; für Linkslenker; Einbauposition fahrerseitig; passender Adapter: B	**2800011314280**	**13142**	30
			REARCTRL; Einbauposition hinten; Ergänzungsartikel/Ergänzende Info: Adapter entfernen	**2800011528180**	**15281**	46
			AQUACTRL 2 SINGLE; Einbauposition beifahrerseitig; für Rechtslenker; passender Adapter: B	**2800011605260**	**16052**	54
			AQUACTRL 2 SINGLE; Einbauposition fahrerseitig; für Rechtslenker; passender Adapter: B	**2800011616260**	**16162**	58
40 TDI quattro	135 kW	07/18→10/20	REARCTRL; Einbauposition hinten; Ergänzungsartikel/Ergänzende Info: Adapter entfernen	**2800011528180**	**15281**	46
			AQUACTRL 2 SINGLE; Einbauposition beifahrerseitig; für Rechtslenker; passender Adapter: B	**2800011605260**	**16052**	54
			AQUACTRL 2 SINGLE; Einbauposition fahrerseitig; für Rechtslenker; passender Adapter: B	**2800011616260**	**16162**	58
40 TFSI 40 TFSI quattro	140 kW 140 kW	07/18→10/20 07/18→10/20	REARCTRL; Einbauposition hinten; Ergänzungsartikel/Ergänzende Info: Adapter entfernen	**2800011528170** **2800011528180**	**52817** **15281**	46 46
			AQUACTRL 2 SINGLE; Einbauposition beifahrerseitig; für Rechtslenker; passender Adapter: B	**2800011605260** **2800011624270**	**16052** **62427**	54 61
			AQUACTRL 2 SINGLE; Einbauposition fahrerseitig; für Rechtslenker; passender Adapter: B	**2800011616260** **2800011630270**	**16162** **63027**	58 63
RS3 quattro RS3 quattro S3 quattro S3 quattro S3 quattro S3 quattro S3 quattro	270 kW 294 kW 206 kW 210 kW 213 kW 221 kW 228 kW	03/15→08/16 04/17→10/20 05/13→08/16 05/14→08/16 07/16→10/20 11/12→10/20 06/16→10/20	AQUACTRL 2 SET; für Linkslenker	**2800011226280**	**12262**	10
			AQUACTRL 2 SINGLE; Einbauposition beifahrerseitig; für Linkslenker; passender Adapter: B	**2800011304280**	**13042**	26
			AQUACTRL 2 SINGLE; für Linkslenker; Einbauposition fahrerseitig; passender Adapter: B	**2800011314280**	**13142**	30
			REARCTRL; Einbauposition hinten; Ergänzungsartikel/Ergänzende Info: Adapter entfernen	**2800011528170** **2800011528180**	**52817** **15281**	46 46
			AQUACTRL 2 SINGLE; Einbauposition beifahrerseitig; für Rechtslenker; passender Adapter: B	**2800011605260** **2800011624270**	**16052** **62427**	54 61
			AQUACTRL 2 SINGLE; Einbauposition fahrerseitig; für Rechtslenker; passender Adapter: B	**2800011616260** **2800011630270**	**16162** **63027**	58 63

AUDI - A3 Sportback (8YA, 8YF) 11/19→

Wischblatt

30 g-tron 30 TDI 30 TFSI 30 TFSI Mild Hybrid 35 TDI 35 TFSi 35 TFSI →	96 kW 85 kW 81 kW 81 kW 110 kW 110 kW 110 kW	07/20→ 11/19→ 06/20→ 06/20→ 11/19→ 08/21→ 11/19→	REARCTRL; Einbauposition hinten; Ergänzungsartikel/Ergänzende Info: Adapter entfernen	**2800011510180**	**15101**	37

© 2025 Continental Aftermarket & Services GmbH

AUDI - A3 Sportback (8YA, 8YF) 11/19→						
Wischblatt						
35 TFSI Mild Hybrid	110 kW	04/20→	REARCTRL; Einbauposition hinten; Ergänzungsartikel/Ergänzende Info: Adapter entfernen	**2800011510180**	**15101**	37
40 TDI quattro	147 kW	12/20→				
40 TFSIe	150 kW	06/20→				
40 TFSI quattro	140 kW	07/21→				
45 TFSIe	180 kW	07/21→				
RS3 quattro	294 kW	07/21→				
RS3 quattro	299 kW	11/22→				
S3 quattro	228 kW	06/20→				
AUDI - A4 Allroad B8 (8KH) 04/09→06/17						
Wischblatt						
2.0 TDI quattro	100 kW	09/09→05/16	AQUACTRL 2 SET; für Linkslenker	**2800011214280**	**12142**	7
2.0 TDI quattro	105 kW	09/09→05/16	AQUACTRL 2 SINGLE; Einbauposition beifahrerseitig; für Linkslenker; passender Adapter: B	**2800011306280**	**13062**	27
2.0 TDI quattro	110 kW	05/13→05/16				
2.0 TDI quattro	120 kW	04/09→05/16	AQUACTRL 2 SINGLE; Einbauposition fahrerseitig; für Linkslenker; passender Adapter: B	**2800011312280**	**13122**	29
2.0 TDI quattro	125 kW	04/09→05/16				
2.0 TDI quattro	130 kW	11/11→05/16	REARCTRL; Einbauposition hinten; Ergänzungsartikel/Ergänzende Info: Adapter entfernen	**2800011523170**	**52317**	43
2.0 TDI quattro	140 kW	09/13→05/16		**2800011523180**	**15231**	43
2.0 TFSI quattro	155 kW	04/09→05/16				
2.0 TFSI quattro	162 kW	05/13→05/16	AQUACTRL 2 SINGLE; Einbauposition beifahrerseitig; für Rechtslenker; passender Adapter: B	**2800011607260**	**16072**	55
2.0 TFSI quattro	165 kW	05/13→05/16		**2800011625270**	**62527**	62
3.0 TDI quattro	176 kW	04/09→01/12	AQUACTRL 2 SINGLE; Einbauposition fahrerseitig; für Rechtslenker; passender Adapter: B	**2800011614260**	**16142**	58
3.0 TDI quattro	180 kW	01/12→05/16		**2800011628270**	**62827**	63
AUDI - A4 Allroad B9 (8WH, 8WJ) 01/16→						
Wischblatt						
2.0 TDI quattro	100 kW	11/16→07/18	AQUACTRL 2 SET; für Linkslenker	**2800011214280**	**12142**	7
2.0 TDI quattro	110 kW	11/16→10/19	AQUACTRL 2 SINGLE; Einbauposition beifahrerseitig; für Linkslenker; passender Adapter: B	**2800011306280**	**13062**	27
2.0 TDI quattro	120 kW	05/16→10/19				
2.0 TDI quattro	140 kW	01/16→	AQUACTRL 2 SINGLE; Einbauposition fahrerseitig; für Linkslenker; passender Adapter: B	**2800011312280**	**13122**	29
			REARCTRL; Einbauposition hinten; Ergänzungsartikel/Ergänzende Info: Adapter entfernen	**2800011530170**	**53017**	47
				2800011530180	**15301**	47
			AQUACTRL 2 SINGLE; Einbauposition beifahrerseitig; für Rechtslenker; passender Adapter: B	**2800011607260**	**16072**	55
				2800011625270	**62527**	62
			AQUACTRL 2 SINGLE; Einbauposition fahrerseitig; für Rechtslenker; passender Adapter: B	**2800011614260**	**16142**	58
				2800011628270	**62827**	63
2.0 TFSI Mild Hybrid quattro	185 kW	11/18→10/19	AQUACTRL 2 SET; für Linkslenker	**2800011214280**	**12142**	7
			AQUACTRL 2 SINGLE; Einbauposition beifahrerseitig; für Linkslenker; passender Adapter: B	**2800011306280**	**13062**	27
			AQUACTRL 2 SINGLE; Einbauposition fahrerseitig; für Linkslenker; passender Adapter: B	**2800011312280**	**13122**	29
			REARCTRL; Einbauposition hinten; Ergänzungsartikel/Ergänzende Info: Adapter entfernen	**2800011530180**	**15301**	47
			AQUACTRL 2 SINGLE; Einbauposition beifahrerseitig; für Rechtslenker; passender Adapter: B	**2800011607260**	**16072**	55
			AQUACTRL 2 SINGLE; Einbauposition fahrerseitig; für Rechtslenker; passender Adapter: B	**2800011614260**	**16142**	58
2.0 TFSI quattro	183 kW	05/16→10/19	AQUACTRL 2 SET; für Linkslenker	**2800011214280**	**12142**	7
2.0 TFSI quattro	185 kW	01/16→	AQUACTRL 2 SINGLE; Einbauposition beifahrerseitig; für Linkslenker; passender Adapter: B	**2800011306280**	**13062**	27
3.0 TDI quattro	160 kW	01/16→08/18				
3.0 TDI quattro	200 kW	01/16→08/18	AQUACTRL 2 SINGLE; Einbauposition fahrerseitig; für Linkslenker; passender Adapter: B	**2800011312280**	**13122**	29
			REARCTRL; Einbauposition hinten; Ergänzungsartikel/Ergänzende Info: Adapter entfernen	**2800011530170**	**53017**	47
				2800011530180	**15301**	47
			AQUACTRL 2 SINGLE; Einbauposition beifahrerseitig; für Rechtslenker; passender Adapter: B	**2800011607260**	**16072**	55
				2800011625270	**62527**	62
			AQUACTRL 2 SINGLE; Einbauposition fahrerseitig; für Rechtslenker; passender Adapter: B	**2800011614260**	**16142**	58
				2800011628270	**62827**	63

© 2025 Continental Aftermarket & Services GmbH

AUDI - A4 Allroad B9 (8WH, 8WJ) 01/16→

Wischblatt

3.0 TDI quattro	210 kW	07/18→10/19	AQUACTRL 2 SET; für Linkslenker	**2800011214280**	**12142**	7
			AQUACTRL 2 SINGLE; Einbauposition beifahrerseitig; für Linkslenker; passender Adapter: B	**2800011306280**	**13062**	27
			AQUACTRL 2 SINGLE; Einbauposition fahrerseitig; für Linkslenker; passender Adapter: B	**2800011312280**	**13122**	29
			REARCTRL; Einbauposition hinten; Ergänzungsartikel/Ergänzende Info: Adapter entfernen	**2800011530180**	**15301**	47
			AQUACTRL 2 SINGLE; Einbauposition beifahrerseitig; für Rechtslenker; passender Adapter: B	**2800011607260**	**16072**	55
			AQUACTRL 2 SINGLE; Einbauposition fahrerseitig; für Rechtslenker; passender Adapter: B	**2800011614260**	**16142**	58
40 TDI Mild Hybrid quattro	150 kW	09/20→	AQUACTRL 2 SET; für Linkslenker	**2800011214280**	**12142**	7
40 TDI quattro	140 kW	01/20→	AQUACTRL 2 SINGLE; Einbauposition beifahrerseitig; für Linkslenker; passender Adapter: B	**2800011306280**	**13062**	27
			AQUACTRL 2 SINGLE; Einbauposition fahrerseitig; für Linkslenker; passender Adapter: B	**2800011312280**	**13122**	29
			REARCTRL; Einbauposition hinten; Ergänzungsartikel/Ergänzende Info: Adapter entfernen	**2800011530170** **2800011530180**	**53017** **15301**	47 47
			AQUACTRL 2 SINGLE; Einbauposition beifahrerseitig; für Rechtslenker; passender Adapter: B	**2800011607260** **2800011625270**	**16072** **62527**	55 62
			AQUACTRL 2 SINGLE; Einbauposition fahrerseitig; für Rechtslenker; passender Adapter: B	**2800011614260** **2800011628270**	**16142** **62827**	58 63
45 TDI quattro	170 kW	07/18→	AQUACTRL 2 SET; für Linkslenker	**2800011214280**	**12142**	7
45 TFSI Mild Hybrid quattro	180 kW	07/18→	AQUACTRL 2 SINGLE; Einbauposition beifahrerseitig; für Linkslenker; passender Adapter: B	**2800011306280**	**13062**	27
45 TFSI Mild Hybrid quattro	183 kW	02/20→	AQUACTRL 2 SINGLE; Einbauposition fahrerseitig; für Linkslenker; passender Adapter: B	**2800011312280**	**13122**	29
45 TFSI Mild Hybrid quattro	195 kW	08/20→	REARCTRL; Einbauposition hinten; Ergänzungsartikel/Ergänzende Info: Adapter entfernen	**2800011530180**	**15301**	47
50 TDI Mild Hybrid quattro	210 kW	08/20→	AQUACTRL 2 SINGLE; Einbauposition beifahrerseitig; für Rechtslenker; passender Adapter: B	**2800011607260**	**16072**	55
50 TDI quattro	210 kW	11/19→	AQUACTRL 2 SINGLE; Einbauposition fahrerseitig; für Rechtslenker; passender Adapter: B	**2800011614260**	**16142**	58

AUDI - A4 B5 (8D2) 11/94→12/01

Wischblatt

1.6	74 kW	11/94→10/00	AQUACTRL 2 SINGLE; Einbauposition fahrerseitig; für Linkslenker; passender Adapter: A	**2800011307280**	**13072**	27
1.6	75 kW	07/00→11/00	AQUACTRL 2 SINGLE; Einbauposition beifahrerseitig; für Linkslenker; passender Adapter: A	**2800011307280**	**13072**	27
			AQUACTRL 2 SINGLE; Einbauposition beifahrerseitig; für Rechtslenker; passender Adapter: A	**2800011608260** **2800011626270**	**16082** **62627**	55 62
			AQUACTRL 2 SINGLE; Einbauposition fahrerseitig; für Rechtslenker; passender Adapter: A	**2800011608260** **2800011626270**	**16082** **62627**	55 62
1.8	85 kW	04/95→11/00	AQUACTRL 2 SINGLE; Einbauposition fahrerseitig; für Linkslenker; passender Adapter: A	**2800011307280**	**13072**	27
			AQUACTRL 2 SINGLE; Einbauposition beifahrerseitig; für Linkslenker; passender Adapter: A	**2800011307280**	**13072**	27
			AQUACTRL 2 SINGLE; Einbauposition beifahrerseitig; für Rechtslenker; passender Adapter: A	**2800011608260**	**16082**	55
			AQUACTRL 2 SINGLE; Einbauposition fahrerseitig; für Rechtslenker; passender Adapter: A	**2800011608260**	**16082**	55
1.8	92 kW	11/94→11/00	AQUACTRL 2 SINGLE; Einbauposition fahrerseitig; für Linkslenker; passender Adapter: A	**2800011307280**	**13072**	27
			AQUACTRL 2 SINGLE; Einbauposition beifahrerseitig; für Linkslenker; passender Adapter: A	**2800011307280**	**13072**	27
			AQUACTRL 2 SINGLE; Einbauposition beifahrerseitig; für Rechtslenker; passender Adapter: A	**2800011608260** **2800011626270**	**16082** **62627**	55 62
			AQUACTRL 2 SINGLE; Einbauposition fahrerseitig; für Rechtslenker; passender Adapter: A	**2800011608260** **2800011626270**	**16082** **62627**	55 62

© 2025 Continental Aftermarket & Services GmbH

AUDI - A4 B5 (8D2) 11/94→12/01

Wischblatt

1.8 quattro	85 kW	07/95→11/00	AQUACTRL 2 SINGLE; Einbauposition fahrerseitig; für Linkslenker; passender Adapter: A	**2800011307280**	**13072**	27
			AQUACTRL 2 SINGLE; Einbauposition beifahrerseitig; für Linkslenker; passender Adapter: A	**2800011307280**	**13072**	27
			AQUACTRL 2 SINGLE; Einbauposition beifahrerseitig; für Rechtslenker; passender Adapter: A	**2800011608260**	**16082**	55
			AQUACTRL 2 SINGLE; Einbauposition fahrerseitig; für Rechtslenker; passender Adapter: A	**2800011608260**	**16082**	55
1.8 quattro 1.8 T 1.8 T 1.8 T quattro 1.8 T quattro 1.9 TDI 1.9 TDI 1.9 TDI 1.9 TDI 1.9 TDI quattro 1.9 TDI quattro	92 kW 110 kW 132 kW 110 kW 132 kW 55 kW 66 kW 81 kW 85 kW 81 kW 85 kW	01/95→11/00 01/95→11/00 12/97→11/00 01/95→11/00 12/97→11/00 12/95→11/00 01/95→11/00 10/95→11/00 03/00→11/00 07/96→01/00 03/00→11/00	AQUACTRL 2 SINGLE; Einbauposition fahrerseitig; für Linkslenker; passender Adapter: A	**2800011307280**	**13072**	27
			AQUACTRL 2 SINGLE; Einbauposition beifahrerseitig; für Linkslenker; passender Adapter: A	**2800011307280**	**13072**	27
			AQUACTRL 2 SINGLE; Einbauposition beifahrerseitig; für Rechtslenker; passender Adapter: A	**2800011608260** **2800011626270**	**16082** **62627**	55 62
			AQUACTRL 2 SINGLE; Einbauposition fahrerseitig; für Rechtslenker; passender Adapter: A	**2800011608260** **2800011626270**	**16082** **62627**	55 62
2.4	110 kW	07/95→07/97	AQUACTRL 2 SINGLE; Einbauposition fahrerseitig; für Rechtslenker; passender Adapter: A	**2800011608260** **2800011626270**	**16082** **62627**	55 62
			AQUACTRL 2 SINGLE; Einbauposition beifahrerseitig; für Rechtslenker; passender Adapter: A	**2800011608260** **2800011626270**	**16082** **62627**	55 62
2.4 2.4 2.4 quattro 2.4 quattro 2.5 TDI 2.5 TDI quattro	120 kW 121 kW 120 kW 121 kW 110 kW 110 kW	08/97→11/00 03/97→11/00 08/97→11/00 03/97→11/00 09/97→11/00 09/97→11/00	AQUACTRL 2 SINGLE; Einbauposition fahrerseitig; für Linkslenker; passender Adapter: A	**2800011307280**	**13072**	27
			AQUACTRL 2 SINGLE; Einbauposition beifahrerseitig; für Linkslenker; passender Adapter: A	**2800011307280**	**13072**	27
			AQUACTRL 2 SINGLE; Einbauposition beifahrerseitig; für Rechtslenker; passender Adapter: A	**2800011608260** **2800011626270**	**16082** **62627**	55 62
			AQUACTRL 2 SINGLE; Einbauposition fahrerseitig; für Rechtslenker; passender Adapter: A	**2800011608260** **2800011626270**	**16082** **62627**	55 62
2.6	102 kW	01/96→07/97	AQUACTRL 2 SINGLE; Einbauposition fahrerseitig; für Rechtslenker; passender Adapter: A	**2800011608260**	**16082**	55
			AQUACTRL 2 SINGLE; Einbauposition beifahrerseitig; für Rechtslenker; passender Adapter: A	**2800011608260**	**16082**	55
2.6 2.6 quattro	110 kW 110 kW	01/95→11/00 01/95→11/00	AQUACTRL 2 SINGLE; Einbauposition fahrerseitig; für Linkslenker; passender Adapter: A	**2800011307280**	**13072**	27
			AQUACTRL 2 SINGLE; Einbauposition beifahrerseitig; für Linkslenker; passender Adapter: A	**2800011307280**	**13072**	27
			AQUACTRL 2 SINGLE; Einbauposition beifahrerseitig; für Rechtslenker; passender Adapter: A	**2800011608260** **2800011626270**	**16082** **62627**	55 62
			AQUACTRL 2 SINGLE; Einbauposition fahrerseitig; für Rechtslenker; passender Adapter: A	**2800011608260** **2800011626270**	**16082** **62627**	55 62
2.7 Turbo quattro	169 kW	02/99→09/00	AQUACTRL 2 SINGLE; Einbauposition fahrerseitig; für Rechtslenker; passender Adapter: A	**2800011608260**	**16082**	55
			AQUACTRL 2 SINGLE; Einbauposition beifahrerseitig; für Rechtslenker; passender Adapter: A	**2800011608260**	**16082**	55
2.8	128 kW	09/95→07/97	AQUACTRL 2 SINGLE; Einbauposition fahrerseitig; für Linkslenker; passender Adapter: A	**2800011307280**	**13072**	27
			AQUACTRL 2 SINGLE; Einbauposition beifahrerseitig; für Linkslenker; passender Adapter: A	**2800011307280**	**13072**	27
			AQUACTRL 2 SINGLE; Einbauposition beifahrerseitig; für Rechtslenker; passender Adapter: A	**2800011608260** **2800011626270**	**16082** **62627**	55 62
			AQUACTRL 2 SINGLE; Einbauposition fahrerseitig; für Rechtslenker; passender Adapter: A	**2800011608260** **2800011626270**	**16082** **62627**	55 62

© 2025 Continental Aftermarket & Services GmbH

AUDI - A4 B5 (8D2) 11/94→12/01						
Wischblatt						
2.8	140 kW	09/99→10/00	AQUACTRL 2 SINGLE; Einbauposition fahrerseitig; für Linkslenker; passender Adapter: A	**2800011307280**	**13072**	27
			AQUACTRL 2 SINGLE; Einbauposition beifahrerseitig; für Linkslenker; passender Adapter: A	**2800011307280**	**13072**	27
			AQUACTRL 2 SINGLE; Einbauposition beifahrerseitig; für Rechtslenker; passender Adapter: A	**2800011608260**	**16082**	55
			AQUACTRL 2 SINGLE; Einbauposition fahrerseitig; für Rechtslenker; passender Adapter: A	**2800011608260**	**16082**	55
2.8 2.8 quattro	142 kW 128 kW	10/96→11/00 01/95→07/97	AQUACTRL 2 SINGLE; Einbauposition fahrerseitig; für Linkslenker; passender Adapter: A	**2800011307280**	**13072**	27
			AQUACTRL 2 SINGLE; Einbauposition beifahrerseitig; für Linkslenker; passender Adapter: A	**2800011307280**	**13072**	27
			AQUACTRL 2 SINGLE; Einbauposition beifahrerseitig; für Rechtslenker; passender Adapter: A	**2800011608260** **2800011626270**	**16082** **62627**	55 62
			AQUACTRL 2 SINGLE; Einbauposition fahrerseitig; für Rechtslenker; passender Adapter: A	**2800011608260** **2800011626270**	**16082** **62627**	55 62
2.8 quattro	140 kW	09/99→10/00	AQUACTRL 2 SINGLE; Einbauposition fahrerseitig; für Linkslenker; passender Adapter: A	**2800011307280**	**13072**	27
			AQUACTRL 2 SINGLE; Einbauposition beifahrerseitig; für Linkslenker; passender Adapter: A	**2800011307280**	**13072**	27
			AQUACTRL 2 SINGLE; Einbauposition beifahrerseitig; für Rechtslenker; passender Adapter: A	**2800011608260**	**16082**	55
			AQUACTRL 2 SINGLE; Einbauposition fahrerseitig; für Rechtslenker; passender Adapter: A	**2800011608260**	**16082**	55
2.8 quattro S4 quattro	142 kW 195 kW	10/96→08/01 09/97→09/01	AQUACTRL 2 SINGLE; Einbauposition fahrerseitig; für Linkslenker; passender Adapter: A	**2800011307280**	**13072**	27
			AQUACTRL 2 SINGLE; Einbauposition beifahrerseitig; für Linkslenker; passender Adapter: A	**2800011307280**	**13072**	27
			AQUACTRL 2 SINGLE; Einbauposition beifahrerseitig; für Rechtslenker; passender Adapter: A	**2800011608260** **2800011626270**	**16082** **62627**	55 62
			AQUACTRL 2 SINGLE; Einbauposition fahrerseitig; für Rechtslenker; passender Adapter: A	**2800011608260** **2800011626270**	**16082** **62627**	55 62
AUDI - A4 B5 Avant (8D5) 11/94→12/02						
Wischblatt						
1.6 1.6	74 kW 75 kW	11/94→09/01 07/00→09/01	AQUACTRL 2 SINGLE; Einbauposition fahrerseitig; für Linkslenker; passender Adapter: A	**2800011307280**	**13072**	27
			AQUACTRL 2 SINGLE; Einbauposition beifahrerseitig; für Linkslenker; passender Adapter: A	**2800011307280**	**13072**	27
			AQUACTRL 2 SINGLE; Einbauposition fahrerseitig; für Rechtslenker; passender Adapter: A	**2800011608260** **2800011626270**	**16082** **62627**	55 62
			AQUACTRL 2 SINGLE; Einbauposition beifahrerseitig; für Rechtslenker; passender Adapter: A	**2800011608260** **2800011626270**	**16082** **62627**	55 62
1.8	85 kW	07/95→09/01	AQUACTRL 2 SINGLE; Einbauposition fahrerseitig; für Linkslenker; passender Adapter: A	**2800011307280**	**13072**	27
			AQUACTRL 2 SINGLE; Einbauposition beifahrerseitig; für Linkslenker; passender Adapter: A	**2800011307280**	**13072**	27
			AQUACTRL 2 SINGLE; Einbauposition fahrerseitig; für Rechtslenker; passender Adapter: A	**2800011608260**	**16082**	55
			AQUACTRL 2 SINGLE; Einbauposition beifahrerseitig; für Rechtslenker; passender Adapter: A	**2800011608260**	**16082**	55
1.8	92 kW	02/96→09/01	AQUACTRL 2 SINGLE; Einbauposition fahrerseitig; für Linkslenker; passender Adapter: A	**2800011307280**	**13072**	27
			AQUACTRL 2 SINGLE; Einbauposition beifahrerseitig; für Linkslenker; passender Adapter: A	**2800011307280**	**13072**	27
			AQUACTRL 2 SINGLE; Einbauposition fahrerseitig; für Rechtslenker; passender Adapter: A	**2800011608260** **2800011626270**	**16082** **62627**	55 62
			AQUACTRL 2 SINGLE; Einbauposition beifahrerseitig; für Rechtslenker; passender Adapter: A	**2800011608260** **2800011626270**	**16082** **62627**	55 62

© 2025 Continental Aftermarket & Services GmbH

AUDI - A4 B5 Avant (8D5) 11/94→12/02

Wischblatt

1.8 quattro	85 kW	07/95→09/01	AQUACTRL 2 SINGLE; Einbauposition fahrerseitig; für Linkslenker; passender Adapter: A	**2800011307280**	**13072**	27
			AQUACTRL 2 SINGLE; Einbauposition beifahrerseitig; für Linkslenker; passender Adapter: A	**2800011307280**	**13072**	27
			AQUACTRL 2 SINGLE; Einbauposition fahrerseitig; für Rechtslenker; passender Adapter: A	**2800011608260**	**16082**	55
			AQUACTRL 2 SINGLE; Einbauposition beifahrerseitig; für Rechtslenker; passender Adapter: A	**2800011608260**	**16082**	55
1.8 quattro 1.8 T 1.8 T 1.8 T quattro 1.8 T quattro 1.9 Hybrid 1.9 TDI 1.9 TDI 1.9 TDI 1.9 TDI quattro 1.9 TDI quattro	92 kW 110 kW 132 kW 110 kW 132 kW 66 kW 66 kW 81 kW 85 kW 81 kW 85 kW	01/96→09/01 03/96→09/01 12/97→09/01 01/96→09/01 12/97→09/01 03/98→06/00 02/96→09/01 02/96→09/01 03/00→09/01 09/96→09/01 03/00→09/01	AQUACTRL 2 SINGLE; Einbauposition fahrerseitig; für Linkslenker; passender Adapter: A	**2800011307280**	**13072**	27
			AQUACTRL 2 SINGLE; Einbauposition beifahrerseitig; für Linkslenker; passender Adapter: A	**2800011307280**	**13072**	27
			AQUACTRL 2 SINGLE; Einbauposition fahrerseitig; für Rechtslenker; passender Adapter: A	**2800011608260** **2800011626270**	**16082** **62627**	55 62
			AQUACTRL 2 SINGLE; Einbauposition beifahrerseitig; für Rechtslenker; passender Adapter: A	**2800011608260** **2800011626270**	**16082** **62627**	55 62
2.4	110 kW	07/95→07/97	AQUACTRL 2 SINGLE; Einbauposition beifahrerseitig; für Rechtslenker; passender Adapter: A	**2800011608260**	**16082**	55
			AQUACTRL 2 SINGLE; Einbauposition fahrerseitig; für Rechtslenker; passender Adapter: A	**2800011608260**	**16082**	55
2.4 2.4 2.4 quattro 2.4 quattro 2.5 TDI 2.5 TDI quattro 2.6 2.6 quattro	120 kW 121 kW 120 kW 121 kW 110 kW 110 kW 110 kW 110 kW	08/97→09/01 03/97→09/01 08/97→09/01 03/97→09/01 09/97→09/01 09/97→09/01 02/96→09/01 01/96→09/01	AQUACTRL 2 SINGLE; Einbauposition fahrerseitig; für Linkslenker; passender Adapter: A	**2800011307280**	**13072**	27
			AQUACTRL 2 SINGLE; Einbauposition beifahrerseitig; für Linkslenker; passender Adapter: A	**2800011307280**	**13072**	27
			AQUACTRL 2 SINGLE; Einbauposition fahrerseitig; für Rechtslenker; passender Adapter: A	**2800011608260** **2800011626270**	**16082** **62627**	55 62
			AQUACTRL 2 SINGLE; Einbauposition beifahrerseitig; für Rechtslenker; passender Adapter: A	**2800011608260** **2800011626270**	**16082** **62627**	55 62
2.8	140 kW	03/99→09/00	AQUACTRL 2 SINGLE; Einbauposition fahrerseitig; für Linkslenker; passender Adapter: A	**2800011307280**	**13072**	27
			AQUACTRL 2 SINGLE; Einbauposition beifahrerseitig; für Linkslenker; passender Adapter: A	**2800011307280**	**13072**	27
			AQUACTRL 2 SINGLE; Einbauposition fahrerseitig; für Rechtslenker; passender Adapter: A	**2800011608260**	**16082**	55
			AQUACTRL 2 SINGLE; Einbauposition beifahrerseitig; für Rechtslenker; passender Adapter: A	**2800011608260**	**16082**	55
2.8	142 kW	10/96→09/01	AQUACTRL 2 SINGLE; Einbauposition fahrerseitig; für Linkslenker; passender Adapter: A	**2800011307280**	**13072**	27
			AQUACTRL 2 SINGLE; Einbauposition beifahrerseitig; für Linkslenker; passender Adapter: A	**2800011307280**	**13072**	27
			AQUACTRL 2 SINGLE; Einbauposition fahrerseitig; für Rechtslenker; passender Adapter: A	**2800011608260** **2800011626270**	**16082** **62627**	55 62
			AQUACTRL 2 SINGLE; Einbauposition beifahrerseitig; für Rechtslenker; passender Adapter: A	**2800011608260** **2800011626270**	**16082** **62627**	55 62
2.8 quattro	140 kW	03/99→09/00	AQUACTRL 2 SINGLE; Einbauposition fahrerseitig; für Linkslenker; passender Adapter: A	**2800011307280**	**13072**	27
			AQUACTRL 2 SINGLE; Einbauposition beifahrerseitig; für Linkslenker; passender Adapter: A	**2800011307280**	**13072**	27
			AQUACTRL 2 SINGLE; Einbauposition fahrerseitig; für Rechtslenker; passender Adapter: A	**2800011608260**	**16082**	55
			AQUACTRL 2 SINGLE; Einbauposition beifahrerseitig; für Rechtslenker; passender Adapter: A	**2800011608260**	**16082**	55

© 2025 Continental Aftermarket & Services GmbH

AUDI - A4 B5 Avant (8D5) 11/94→12/02

Wischblatt

2.8 quattro RS4 quattro S4 quattro	142 kW 280 kW 195 kW	10/96→09/01 05/00→09/01 09/97→09/01	AQUACTRL 2 SINGLE; Einbauposition fahrerseitig; für Linkslenker; passender Adapter: A	**2800011307280**	**13072**	27
			AQUACTRL 2 SINGLE; Einbauposition beifahrerseitig; für Linkslenker; passender Adapter: A	**2800011307280**	**13072**	27
			AQUACTRL 2 SINGLE; Einbauposition fahrerseitig; für Rechtslenker; passender Adapter: A	**2800011608260** **2800011626270**	**16082** **62627**	55 62
			AQUACTRL 2 SINGLE; Einbauposition beifahrerseitig; für Rechtslenker; passender Adapter: A	**2800011608260** **2800011626270**	**16082** **62627**	55 62

AUDI - A4 B6 (8E2) 11/00→12/05

Wischblatt

1.6 1.8 T 1.8 T 1.8 T 1.8 T quattro 1.8 T quattro 1.8 T quattro 2.0 2.0 FSI 2.4 3.0	75 kW 110 kW 120 kW 140 kW 110 kW 120 kW 140 kW 96 kW 110 kW 125 kW 160 kW	11/00→12/04 11/00→07/02 07/02→12/04 11/02→12/04 11/00→07/02 07/02→12/04 11/02→12/04 11/00→12/04 07/02→12/04 09/01→12/04 04/01→12/04	AQUACTRL 2 SINGLE; Einbauposition beifahrerseitig; für Rechtslenker	**2800011610270**	**61027**	56
			AQUACTRL 2 SINGLE; Einbauposition fahrerseitig; für Rechtslenker	**2800011610270**	**61027**	56

AUDI - A4 B6 Avant (8E5) 02/00→12/05

Wischblatt

1.6	75 kW	09/01→12/04	REARCTRL; Einbauposition hinten	**2800011513180**	**15131**	38
1.8 T 1.8 T 1.8 T 1.8 T quattro 1.8 T quattro	110 kW 120 kW 140 kW 110 kW 120 kW	09/01→07/02 07/02→12/04 11/02→12/04 09/01→07/02 07/02→12/04	REARCTRL; Einbauposition hinten	**2800011513170** **2800011513180**	**51317** **15131**	38 38
			AQUACTRL 2 SINGLE; Einbauposition beifahrerseitig; für Rechtslenker	**2800011610270**	**61027**	56
			AQUACTRL 2 SINGLE; Einbauposition fahrerseitig; für Rechtslenker	**2800011610270**	**61027**	56
1.8 T quattro	125 kW	09/01→12/04	REARCTRL; Einbauposition hinten	**2800011513180**	**15131**	38
1.8 T quattro 1.9 TDI 1.9 TDI 1.9 TDI	140 kW 74 kW 85 kW 96 kW	11/02→12/04 11/01→12/04 06/04→12/04 09/01→12/04	REARCTRL; Einbauposition hinten	**2800011513170** **2800011513180**	**51317** **15131**	38 38
			AQUACTRL 2 SINGLE; Einbauposition beifahrerseitig; für Rechtslenker	**2800011610270**	**61027**	56
			AQUACTRL 2 SINGLE; Einbauposition fahrerseitig; für Rechtslenker	**2800011610270**	**61027**	56
1.9 TDI quattro	96 kW	11/01→12/04	REARCTRL; Einbauposition hinten	**2800011513180**	**15131**	38
2.0 2.0 FSI	96 kW 110 kW	09/01→12/04 07/02→12/04	REARCTRL; Einbauposition hinten	**2800011513170** **2800011513180**	**51317** **15131**	38 38
			AQUACTRL 2 SINGLE; Einbauposition beifahrerseitig; für Rechtslenker	**2800011610270**	**61027**	56
			AQUACTRL 2 SINGLE; Einbauposition fahrerseitig; für Rechtslenker	**2800011610270**	**61027**	56
2.4 2.4 2.5 TDI	120 kW 125 kW 114 kW	09/01→12/04 09/01→12/04 09/01→07/02	REARCTRL; Einbauposition hinten	**2800011513180**	**15131**	38
2.5 TDI 2.5 TDI quattro	120 kW 132 kW	07/02→12/04 09/01→12/04	REARCTRL; Einbauposition hinten	**2800011513170** **2800011513180**	**51317** **15131**	38 38
			AQUACTRL 2 SINGLE; Einbauposition beifahrerseitig; für Rechtslenker	**2800011610270**	**61027**	56
			AQUACTRL 2 SINGLE; Einbauposition fahrerseitig; für Rechtslenker	**2800011610270**	**61027**	56
3.0 3.0 3.0 quattro 3.0 quattro	160 kW 162 kW 160 kW 162 kW	04/01→12/04 09/01→12/04 04/01→12/04 09/01→12/04	REARCTRL; Einbauposition hinten	**2800011513180**	**15131**	38

© 2025 Continental Aftermarket & Services GmbH

AUDI - A4 B6 Avant (8E5) 02/00→12/05						
Wischblatt						
S4 quattro	253 kW	03/03→12/04	REARCTRL; Einbauposition hinten	**2800011513170**	**51317**	38
				2800011513180	**15131**	38
			AQUACTRL 2 SINGLE; Einbauposition beifahrer-seitig; für Rechtslenker	**2800011610270**	**61027**	56
			AQUACTRL 2 SINGLE; Einbauposition fahrerseitig; für Rechtslenker	**2800011610270**	**61027**	56
AUDI - A4 B7 (8EC) 11/04→01/09						
Wischblatt						
1.6	75 kW	11/04→06/08	AQUACTRL 2 SINGLE; Einbauposition beifahrer-seitig; für Rechtslenker	**2800011610270**	**61027**	56
1.8 T	120 kW	11/04→06/08				
1.8 T quattro	120 kW	11/04→06/08	AQUACTRL 2 SINGLE; Einbauposition fahrerseitig; für Rechtslenker	**2800011610270**	**61027**	56
2.0	96 kW	11/04→06/08				
2.0 TDI	100 kW	11/04→06/08				
2.0 TDI	103 kW	11/04→06/08				
2.0 TDI 16V	103 kW	11/04→06/08				
2.0 TFSI	147 kW	11/04→06/08				
2.0 TFSI	162 kW	06/05→06/08				
2.0 TFSI quattro	147 kW	11/04→06/08				
2.0 TFSI quattro	162 kW	06/05→06/08				
3.0	160 kW	11/04→05/06				
RS4 quattro	309 kW	09/05→06/08				
AUDI - A4 B7 Avant (8ED) 11/04→11/08						
Wischblatt						
1.6	75 kW	11/04→06/08	REARCTRL; Einbauposition hinten	**2800011513180**	**15131**	38
1.8 T	120 kW	11/04→06/08	REARCTRL; Einbauposition hinten	**2800011513170**	**51317**	38
1.8 T quattro	120 kW	11/04→06/08		**2800011513180**	**15131**	38
1.9 TDI	85 kW	11/04→06/08	AQUACTRL 2 SINGLE; Einbauposition beifahrer-seitig; für Rechtslenker	**2800011610270**	**61027**	56
			AQUACTRL 2 SINGLE; Einbauposition fahrerseitig; für Rechtslenker	**2800011610270**	**61027**	56
2.0	96 kW	11/04→06/08	REARCTRL; Einbauposition hinten	**2800011513180**	**15131**	38
2.0 TDI	89 kW	09/05→09/06				
2.0 TDI	93 kW	11/05→11/06				
2.0 TDI	100 kW	11/04→06/08				
2.0 TDI	103 kW	11/04→06/08				
2.0 TDI	120 kW	06/06→06/08				
2.0 TDI	125 kW	06/06→06/08				
2.0 TDI 16V	103 kW	11/04→06/08				
2.0 TDI quattro	103 kW	01/06→06/08				
2.0 TDI quattro	120 kW	06/06→06/08				
2.0 TDI quattro	125 kW	06/06→06/08				
2.0 TFSI	125 kW	10/06→06/08				
2.0 TFSI	147 kW	11/04→06/08	REARCTRL; Einbauposition hinten	**2800011513170**	**51317**	38
2.0 TFSI	162 kW	06/05→06/08		**2800011513180**	**15131**	38
2.0 TFSI quattro	147 kW	11/04→06/08	AQUACTRL 2 SINGLE; Einbauposition beifahrer-seitig; für Rechtslenker	**2800011610270**	**61027**	56
2.0 TFSI quattro	162 kW	06/05→06/08				
			AQUACTRL 2 SINGLE; Einbauposition fahrerseitig; für Rechtslenker	**2800011610270**	**61027**	56
2.5 TDI	120 kW	11/04→05/06	REARCTRL; Einbauposition hinten	**2800011513180**	**15131**	38
2.7 TDi	120 kW	11/05→03/08				
2.7 TDI	132 kW	01/06→06/08				
3.0	160 kW	11/04→05/06				
3.0 quattro	160 kW	11/04→07/06				
3.0 TDI quattro	150 kW	11/04→06/08				
3.0 TDI quattro	171 kW	01/06→06/08				
3.2 FSI	188 kW	01/05→06/08				
3.2 FSI quattro	188 kW	01/05→06/08				
RS4 quattro	309 kW	09/05→06/08	REARCTRL; Einbauposition hinten	**2800011513170**	**51317**	38
				2800011513180	**15131**	38
			AQUACTRL 2 SINGLE; Einbauposition beifahrer-seitig; für Rechtslenker	**2800011610270**	**61027**	56
			AQUACTRL 2 SINGLE; Einbauposition fahrerseitig; für Rechtslenker	**2800011610270**	**61027**	56

© 2025 Continental Aftermarket & Services GmbH

AUDI - A4 B7 Avant (8ED) 11/04→11/08						
Wischblatt						
S4 quattro	253 kW	11/04→06/08	REARCTRL; Einbauposition hinten	**2800011513180**	**15131**	38
AUDI - A4 B8 (8K2) 08/07→06/17						
Wischblatt						
1.8 TFSI 1.8 TFSI 1.8 TFSI 1.8 TFSI quattro 1.8 TFSI quattro 2.0 TDI 2.0 TDI 2.0 TDI 2.0 TDI 2.0 TDI 2.0 TDI 2.0 TDI 2.0 TDI quattro 2.0 TDI quattro 2.0 TDI quattro 2.0 TDI quattro 2.0 TDI quattro 2.0 TFSI 2.0 TFSI	88 kW 118 kW 125 kW 118 kW 125 kW 88 kW 100 kW 105 kW 110 kW 120 kW 125 kW 130 kW 140 kW 105 kW 110 kW 125 kW 130 kW 140 kW 132 kW 155 kW	01/08→12/15 11/07→03/12 11/11→12/15 09/08→03/12 11/11→12/15 06/08→12/15 11/07→12/15 11/07→12/15 05/13→12/15 08/08→12/15 01/08→03/12 11/11→12/15 09/13→12/15 11/08→12/15 05/13→12/15 01/08→03/12 11/11→12/15 09/13→12/15 06/08→12/15 06/08→05/13	AQUACTRL 2 SET; für Linkslenker	**2800011214280**	**12142**	7
			AQUACTRL 2 SINGLE; Einbauposition beifahrerseitig; für Linkslenker; passender Adapter: B	**2800011306280**	**13062**	27
			AQUACTRL 2 SINGLE; Einbauposition fahrerseitig; für Linkslenker; passender Adapter: B	**2800011312280**	**13122**	29
			AQUACTRL 2 SINGLE; Einbauposition beifahrerseitig; für Rechtslenker; passender Adapter: B	**2800011607260** **2800011625270**	**16072** **62527**	55 62
			AQUACTRL 2 SINGLE; Einbauposition fahrerseitig; für Rechtslenker; passender Adapter: B	**2800011614260** **2800011628270**	**16142** **62827**	58 63
2.0 TFSI	162 kW	05/13→12/15	AQUACTRL 2 SET; für Linkslenker	**2800011214280**	**12142**	7
			AQUACTRL 2 SINGLE; Einbauposition beifahrerseitig; für Linkslenker; passender Adapter: B	**2800011306280**	**13062**	27
			AQUACTRL 2 SINGLE; Einbauposition fahrerseitig; für Linkslenker; passender Adapter: B	**2800011312280**	**13122**	29
			AQUACTRL 2 SINGLE; Einbauposition beifahrerseitig; für Rechtslenker; passender Adapter: B	**2800011607260**	**16072**	55
			AQUACTRL 2 SINGLE; Einbauposition fahrerseitig; für Rechtslenker; passender Adapter: B	**2800011614260**	**16142**	58
2.0 TFSI 2.0 TFSI flexible fuel 2.0 TFSI flexible fuel quattro	165 kW 132 kW 132 kW	05/13→12/15 11/09→12/15 11/09→12/15	AQUACTRL 2 SET; für Linkslenker	**2800011214280**	**12142**	7
			AQUACTRL 2 SINGLE; Einbauposition beifahrerseitig; für Linkslenker; passender Adapter: B	**2800011306280**	**13062**	27
			AQUACTRL 2 SINGLE; Einbauposition fahrerseitig; für Linkslenker; passender Adapter: B	**2800011312280**	**13122**	29
			AQUACTRL 2 SINGLE; Einbauposition beifahrerseitig; für Rechtslenker; passender Adapter: B	**2800011607260** **2800011625270**	**16072** **62527**	55 62
			AQUACTRL 2 SINGLE; Einbauposition fahrerseitig; für Rechtslenker; passender Adapter: B	**2800011614260** **2800011628270**	**16142** **62827**	58 63
2.0 TFSI quattro	132 kW	11/09→03/12	AQUACTRL 2 SET; für Linkslenker	**2800011214280**	**12142**	7
			AQUACTRL 2 SINGLE; Einbauposition beifahrerseitig; für Linkslenker; passender Adapter: B	**2800011306280**	**13062**	27
			AQUACTRL 2 SINGLE; Einbauposition fahrerseitig; für Linkslenker; passender Adapter: B	**2800011312280**	**13122**	29
			AQUACTRL 2 SINGLE; Einbauposition beifahrerseitig; für Rechtslenker; passender Adapter: B	**2800011607260**	**16072**	55
			AQUACTRL 2 SINGLE; Einbauposition fahrerseitig; für Rechtslenker; passender Adapter: B	**2800011614260**	**16142**	58
2.0 TFSI quattro 2.0 TFSI quattro 2.0 TFSI quattro	155 kW 162 kW 165 kW	06/08→12/15 05/13→12/15 05/13→12/15	AQUACTRL 2 SET; für Linkslenker	**2800011214280**	**12142**	7
			AQUACTRL 2 SINGLE; Einbauposition beifahrerseitig; für Linkslenker; passender Adapter: B	**2800011306280**	**13062**	27
			AQUACTRL 2 SINGLE; Einbauposition fahrerseitig; für Linkslenker; passender Adapter: B	**2800011312280**	**13122**	29
			AQUACTRL 2 SINGLE; Einbauposition beifahrerseitig; für Rechtslenker; passender Adapter: B	**2800011607260** **2800011625270**	**16072** **62527**	55 62
			AQUACTRL 2 SINGLE; Einbauposition fahrerseitig; für Rechtslenker; passender Adapter: B	**2800011614260** **2800011628270**	**16142** **62827**	58 63

© 2025 Continental Aftermarket & Services GmbH

AUDI - A4 B8 (8K2) 08/07→06/17

Wischblatt

2.7 TDI	120 kW	11/07→03/12	AQUACTRL 2 SET; für Linkslenker	**2800011214280**	**12142**	7
			AQUACTRL 2 SINGLE; Einbauposition beifahrerseitig; für Linkslenker; passender Adapter: B	**2800011306280**	**13062**	27
			AQUACTRL 2 SINGLE; Einbauposition fahrerseitig; für Linkslenker; passender Adapter: B	**2800011312280**	**13122**	29
			AQUACTRL 2 SINGLE; Einbauposition beifahrerseitig; für Rechtslenker; passender Adapter: B	**2800011607260**	**16072**	55
			AQUACTRL 2 SINGLE; Einbauposition fahrerseitig; für Rechtslenker; passender Adapter: B	**2800011614260**	**16142**	58
2.7 TDI 3.0 TDI 3.0 TDI quattro 3.0 TDI quattro 3.0 TDI quattro 3.0 TFSI quattro 3.2 FSI 3.2 FSI quattro S4 quattro	140 kW 150 kW 155 kW 176 kW 180 kW 200 kW 195 kW 195 kW 245 kW	11/07→03/12 11/11→12/15 06/08→05/10 11/07→03/12 11/11→12/15 02/12→12/15 09/08→03/12 11/07→03/12 11/08→12/15	AQUACTRL 2 SET; für Linkslenker	**2800011214280**	**12142**	7
			AQUACTRL 2 SINGLE; Einbauposition beifahrerseitig; für Linkslenker; passender Adapter: B	**2800011306280**	**13062**	27
			AQUACTRL 2 SINGLE; Einbauposition fahrerseitig; für Linkslenker; passender Adapter: B	**2800011312280**	**13122**	29
			AQUACTRL 2 SINGLE; Einbauposition beifahrerseitig; für Rechtslenker; passender Adapter: B	**2800011607260** **2800011625270**	**16072** **62527**	55 62
			AQUACTRL 2 SINGLE; Einbauposition fahrerseitig; für Rechtslenker; passender Adapter: B	**2800011614260** **2800011628270**	**16142** **62827**	58 63

AUDI - A4 B8 Avant (8K5) 11/07→06/17

Wischblatt

1.8 TFSI 1.8 TFSI 1.8 TFSI 1.8 TFSI quattro 1.8 TFSI quattro 2.0 TDI 2.0 TDI 2.0 TDI 2.0 TDI 2.0 TDI 2.0 TDI 2.0 TDI 2.0 TDI 2.0 TDI quattro 2.0 TDI quattro 2.0 TDI quattro 2.0 TDI quattro 2.0 TDI quattro 2.0 TFSI 2.0 TFSI 2.0 TFSI 2.0 TFSI flexible fuel 2.0 TFSI flexible fuel quattro 2.0 TFSI quattro 2.0 TFSI quattro 2.7 TDI 2.7 TDI 3.0 TDI	88 kW 118 kW 125 kW 118 kW 125 kW 88 kW 100 kW 105 kW 110 kW 120 kW 125 kW 130 kW 140 kW 105 kW 110 kW 125 kW 130 kW 140 kW 132 kW 155 kW 165 kW 132 kW 132 kW 155 kW 165 kW 120 kW 140 kW 150 kW	04/08→12/15 11/07→03/12 11/11→12/15 09/08→03/12 11/11→12/15 06/08→12/15 04/08→12/15 04/08→12/15 05/13→12/15 08/08→12/15 04/08→03/12 11/11→12/15 09/13→12/15 04/08→12/15 05/13→12/15 08/08→03/12 11/11→12/15 09/13→12/15 06/08→12/15 06/08→05/13 05/13→12/15 11/09→12/15 11/09→12/15 06/08→12/15 05/13→12/15 06/08→03/12 04/08→03/12 11/11→12/15	AQUACTRL 2 SET; für Linkslenker	**2800011214280**	**12142**	7
			AQUACTRL 2 SINGLE; Einbauposition beifahrerseitig; für Linkslenker; passender Adapter: B	**2800011306280**	**13062**	27
			AQUACTRL 2 SINGLE; Einbauposition fahrerseitig; für Linkslenker; passender Adapter: B	**2800011312280**	**13122**	29
			REARCTRL; Einbauposition hinten; Ergänzungsartikel/Ergänzende Info: Adapter entfernen	**2800011523170** **2800011523180**	**52317** **15231**	43 43
			AQUACTRL 2 SINGLE; Einbauposition beifahrerseitig; für Rechtslenker; passender Adapter: B	**2800011607260** **2800011625270**	**16072** **62527**	55 62
			AQUACTRL 2 SINGLE; Einbauposition fahrerseitig; für Rechtslenker; passender Adapter: B	**2800011614260** **2800011628270**	**16142** **62827**	58 63
3.0 TDI quattro	155 kW	06/08→05/10	AQUACTRL 2 SET; für Linkslenker	**2800011214280**	**12142**	7
			AQUACTRL 2 SINGLE; Einbauposition beifahrerseitig; für Linkslenker; passender Adapter: B	**2800011306280**	**13062**	27
			AQUACTRL 2 SINGLE; Einbauposition fahrerseitig; für Linkslenker; passender Adapter: B	**2800011312280**	**13122**	29
			REARCTRL; Einbauposition hinten; Ergänzungsartikel/Ergänzende Info: Adapter entfernen	**2800011523180**	**15231**	43
			AQUACTRL 2 SINGLE; Einbauposition beifahrerseitig; für Rechtslenker; passender Adapter: B	**2800011607260**	**16072**	55
			AQUACTRL 2 SINGLE; Einbauposition fahrerseitig; für Rechtslenker; passender Adapter: B	**2800011614260**	**16142**	58
3.0 TDI quattro 3.0 TDI quattro 3.0 TFSI quattro 3.2 FSI	176 kW 180 kW 200 kW 195 kW	04/08→03/12 11/11→12/15 02/12→12/15 09/08→03/12	AQUACTRL 2 SET; für Linkslenker	**2800011214280**	**12142**	7
			AQUACTRL 2 SINGLE; Einbauposition beifahrerseitig; für Linkslenker; passender Adapter: B	**2800011306280**	**13062**	27

→

© 2025 Continental Aftermarket & Services GmbH

AUDI - A4 B8 Avant (8K5) 11/07→06/17						
Wischblatt						
3.2 FSI quattro RS4 quattro S4 quattro	195 kW 331 kW 245 kW	04/08→03/12 05/12→08/15 11/08→12/15	AQUACTRL 2 SINGLE; Einbauposition fahrerseitig; für Linkslenker; passender Adapter: B	**2800011312280**	**13122**	29
			REARCTRL; Einbauposition hinten; Ergänzungsartikel/Ergänzende Info: Adapter entfernen	**2800011523170** **2800011523180**	**52317** **15231**	43 43
			AQUACTRL 2 SINGLE; Einbauposition beifahrerseitig; für Rechtslenker; passender Adapter: B	**2800011607260** **2800011625270**	**16072** **62527**	55 62
			AQUACTRL 2 SINGLE; Einbauposition fahrerseitig; für Rechtslenker; passender Adapter: B	**2800011614260** **2800011628270**	**16142** **62827**	58 63
AUDI - A4 B9 (8W2, 8WC) 05/15→						
Wischblatt						
1.4 TFSI 2.0 TDI 2.0 TDI 2.0 TDI 2.0 TDI 2.0 TDI quattro	110 kW 90 kW 100 kW 110 kW 140 kW 110 kW	08/15→11/19 05/16→11/19 05/15→11/19 05/15→11/19 05/15→ 09/16→11/19	AQUACTRL 2 SET; für Linkslenker	**2800011214280**	**12142**	7
			AQUACTRL 2 SINGLE; Einbauposition beifahrerseitig; für Linkslenker; passender Adapter: B	**2800011306280**	**13062**	27
			AQUACTRL 2 SINGLE; Einbauposition fahrerseitig; für Linkslenker; passender Adapter: B	**2800011312280**	**13122**	29
			AQUACTRL 2 SINGLE; Einbauposition beifahrerseitig; für Rechtslenker; passender Adapter: B	**2800011607260** **2800011625270**	**16072** **62527**	55 62
			AQUACTRL 2 SINGLE; Einbauposition fahrerseitig; für Rechtslenker; passender Adapter: B	**2800011614260** **2800011628270**	**16142** **62827**	58 63
2.0 TDI quattro	120 kW	09/16→11/19	AQUACTRL 2 SET; für Linkslenker	**2800011214280**	**12142**	7
			AQUACTRL 2 SINGLE; Einbauposition beifahrerseitig; für Linkslenker; passender Adapter: B	**2800011306280**	**13062**	27
			AQUACTRL 2 SINGLE; Einbauposition fahrerseitig; für Linkslenker; passender Adapter: B	**2800011312280**	**13122**	29
			AQUACTRL 2 SINGLE; Einbauposition beifahrerseitig; für Rechtslenker; passender Adapter: B	**2800011607260**	**16072**	55
			AQUACTRL 2 SINGLE; Einbauposition fahrerseitig; für Rechtslenker; passender Adapter: B	**2800011614260**	**16142**	58
2.0 TDI quattro 2.0 TFSI 2.0 TFSI 2.0 TFSI	140 kW 140 kW 183 kW 185 kW	09/15→11/19 05/15→ 11/15→11/19 05/15→11/19	AQUACTRL 2 SET; für Linkslenker	**2800011214280**	**12142**	7
			AQUACTRL 2 SINGLE; Einbauposition beifahrerseitig; für Linkslenker; passender Adapter: B	**2800011306280**	**13062**	27
			AQUACTRL 2 SINGLE; Einbauposition fahrerseitig; für Linkslenker; passender Adapter: B	**2800011312280**	**13122**	29
			AQUACTRL 2 SINGLE; Einbauposition beifahrerseitig; für Rechtslenker; passender Adapter: B	**2800011607260** **2800011625270**	**16072** **62527**	55 62
			AQUACTRL 2 SINGLE; Einbauposition fahrerseitig; für Rechtslenker; passender Adapter: B	**2800011614260** **2800011628270**	**16142** **62827**	58 63
2.0 TFSI Mild Hybrid 2.0 TFSI Mild Hybrid quattro	185 kW 185 kW	05/17→11/19 05/17→11/19	AQUACTRL 2 SET; für Linkslenker	**2800011214280**	**12142**	7
			AQUACTRL 2 SINGLE; Einbauposition beifahrerseitig; für Linkslenker; passender Adapter: B	**2800011306280**	**13062**	27
			AQUACTRL 2 SINGLE; Einbauposition fahrerseitig; für Linkslenker; passender Adapter: B	**2800011312280**	**13122**	29
			AQUACTRL 2 SINGLE; Einbauposition beifahrerseitig; für Rechtslenker; passender Adapter: B	**2800011607260**	**16072**	55
			AQUACTRL 2 SINGLE; Einbauposition fahrerseitig; für Rechtslenker; passender Adapter: B	**2800011614260**	**16142**	58
2.0 TFSI quattro 2.0 TFSI quattro 3.0 TDI 3.0 TDI quattro 3.0 TDI quattro	183 kW 185 kW 160 kW 160 kW 200 kW	11/15→11/19 05/15→ 09/15→08/18 09/15→08/18 05/15→08/18	AQUACTRL 2 SET; für Linkslenker	**2800011214280**	**12142**	7
			AQUACTRL 2 SINGLE; Einbauposition beifahrerseitig; für Linkslenker; passender Adapter: B	**2800011306280**	**13062**	27
			AQUACTRL 2 SINGLE; Einbauposition fahrerseitig; für Linkslenker; passender Adapter: B	**2800011312280**	**13122**	29
			AQUACTRL 2 SINGLE; Einbauposition beifahrerseitig; für Rechtslenker; passender Adapter: B	**2800011607260** **2800011625270**	**16072** **62527**	55 62
			AQUACTRL 2 SINGLE; Einbauposition fahrerseitig; für Rechtslenker; passender Adapter: B	**2800011614260** **2800011628270**	**16142** **62827**	58 63

© 2025 Continental Aftermarket & Services GmbH

AUDI - A4 B9 (8W2, 8WC) 05/15→

Wischblatt

30 TDI 30 TDI Mild Hybrid	90 kW 100 kW	05/16→11/19 07/19→	AQUACTRL 2 SET; für Linkslenker	**2800011214280**	**12142**	7
			AQUACTRL 2 SINGLE; Einbauposition beifahrerseitig; für Linkslenker; passender Adapter: B	**2800011306280**	**13062**	27
			AQUACTRL 2 SINGLE; Einbauposition fahrerseitig; für Linkslenker; passender Adapter: B	**2800011312280**	**13122**	29
			AQUACTRL 2 SINGLE; Einbauposition beifahrerseitig; für Rechtslenker; passender Adapter: B	**2800011607260**	**16072**	55
			AQUACTRL 2 SINGLE; Einbauposition fahrerseitig; für Rechtslenker; passender Adapter: B	**2800011614260**	**16142**	58
35 TDI	110 kW	08/15→11/19	AQUACTRL 2 SET; für Linkslenker	**2800011214280**	**12142**	7
			AQUACTRL 2 SINGLE; Einbauposition beifahrerseitig; für Linkslenker; passender Adapter: B	**2800011306280**	**13062**	27
			AQUACTRL 2 SINGLE; Einbauposition fahrerseitig; für Linkslenker; passender Adapter: B	**2800011312280**	**13122**	29
			AQUACTRL 2 SINGLE; Einbauposition beifahrerseitig; für Rechtslenker; passender Adapter: B	**2800011607260** **2800011625270**	**16072** **62527**	55 62
			AQUACTRL 2 SINGLE; Einbauposition fahrerseitig; für Rechtslenker; passender Adapter: B	**2800011614260** **2800011628270**	**16142** **62827**	58 63
35 TDI Mild Hybrid	120 kW	03/19→	AQUACTRL 2 SET; für Linkslenker	**2800011214280**	**12142**	7
			AQUACTRL 2 SINGLE; Einbauposition beifahrerseitig; für Linkslenker; passender Adapter: B	**2800011306280**	**13062**	27
			AQUACTRL 2 SINGLE; Einbauposition fahrerseitig; für Linkslenker; passender Adapter: B	**2800011312280**	**13122**	29
			AQUACTRL 2 SINGLE; Einbauposition beifahrerseitig; für Rechtslenker; passender Adapter: B	**2800011607260**	**16072**	55
			AQUACTRL 2 SINGLE; Einbauposition fahrerseitig; für Rechtslenker; passender Adapter: B	**2800011614260**	**16142**	58
35 TFSI Mild Hybrid	110 kW	12/18→11/19	AQUACTRL 2 SET; für Linkslenker	**2800011214280**	**12142**	7
			AQUACTRL 2 SINGLE; Einbauposition beifahrerseitig; für Linkslenker; passender Adapter: B	**2800011306280**	**13062**	27
			AQUACTRL 2 SINGLE; Einbauposition fahrerseitig; für Linkslenker; passender Adapter: B	**2800011312280**	**13122**	29
			AQUACTRL 2 SINGLE; Einbauposition beifahrerseitig; für Rechtslenker; passender Adapter: B	**2800011607260** **2800011625270**	**16072** **62527**	55 62
			AQUACTRL 2 SINGLE; Einbauposition fahrerseitig; für Rechtslenker; passender Adapter: B	**2800011614260** **2800011628270**	**16142** **62827**	58 63
40 TDI 40 TDI Mild Hybrid 40 TDI Mild Hybrid quattro 40 TDI quattro	140 kW 150 kW 150 kW 140 kW	05/15→11/19 09/20→ 05/20→ 09/15→11/19	AQUACTRL 2 SET; für Linkslenker	**2800011214280**	**12142**	7
			AQUACTRL 2 SINGLE; Einbauposition beifahrerseitig; für Linkslenker; passender Adapter: B	**2800011306280**	**13062**	27
			AQUACTRL 2 SINGLE; Einbauposition fahrerseitig; für Linkslenker; passender Adapter: B	**2800011312280**	**13122**	29
			AQUACTRL 2 SINGLE; Einbauposition beifahrerseitig; für Rechtslenker; passender Adapter: B	**2800011607260**	**16072**	55
			AQUACTRL 2 SINGLE; Einbauposition fahrerseitig; für Rechtslenker; passender Adapter: B	**2800011614260**	**16142**	58
40 TFSI Mild Hybrid	140 kW	05/17→11/19	AQUACTRL 2 SET; für Linkslenker	**2800011214280**	**12142**	7
			AQUACTRL 2 SINGLE; Einbauposition beifahrerseitig; für Linkslenker; passender Adapter: B	**2800011306280**	**13062**	27
			AQUACTRL 2 SINGLE; Einbauposition fahrerseitig; für Linkslenker; passender Adapter: B	**2800011312280**	**13122**	29
			AQUACTRL 2 SINGLE; Einbauposition beifahrerseitig; für Rechtslenker; passender Adapter: B	**2800011607260** **2800011625270**	**16072** **62527**	55 62
			AQUACTRL 2 SINGLE; Einbauposition fahrerseitig; für Rechtslenker; passender Adapter: B	**2800011614260** **2800011628270**	**16142** **62827**	58 63

© 2025 Continental Aftermarket & Services GmbH

AUDI - A4 B9 (8W2, 8WC) 05/15→

Wischblatt

40 TFSI Mild Hybrid 40 TFSI Mild Hybrid quattro 45 TDI quattro 45 TFSI Mild Hybrid 45 TFSI Mild Hybrid quattro 45 TFSI Mild Hybrid quattro 45 TFSI Mild Hybrid quattro 50 TDI Mild Hybrid quattro 50 TDI quattro	150 kW 150 kW 170 kW 180 kW 180 kW 183 kW 195 kW 210 kW 210 kW	06/20→ 06/20→ 07/18→11/19 07/18→11/19 07/18→11/19 02/20→ 08/20→ 08/20→ 07/18→11/19	AQUACTRL 2 SET; für Linkslenker	**2800011214280**	**12142**	7
			AQUACTRL 2 SINGLE; Einbauposition beifahrerseitig; für Linkslenker; passender Adapter: B	**2800011306280**	**13062**	27
			AQUACTRL 2 SINGLE; Einbauposition fahrerseitig; für Linkslenker; passender Adapter: B	**2800011312280**	**13122**	29
			AQUACTRL 2 SINGLE; Einbauposition beifahrerseitig; für Rechtslenker; passender Adapter: B	**2800011607260**	**16072**	55
			AQUACTRL 2 SINGLE; Einbauposition fahrerseitig; für Rechtslenker; passender Adapter: B	**2800011614260**	**16142**	58
S4 quattro	260 kW	05/16→11/19	AQUACTRL 2 SET; für Linkslenker	**2800011214280**	**12142**	7
			AQUACTRL 2 SINGLE; Einbauposition beifahrerseitig; für Linkslenker; passender Adapter: B	**2800011306280**	**13062**	27
			AQUACTRL 2 SINGLE; Einbauposition fahrerseitig; für Linkslenker; passender Adapter: B	**2800011312280**	**13122**	29
			AQUACTRL 2 SINGLE; Einbauposition beifahrerseitig; für Rechtslenker; passender Adapter: B	**2800011607260** **2800011625270**	**16072** **62527**	55 62
			AQUACTRL 2 SINGLE; Einbauposition fahrerseitig; für Rechtslenker; passender Adapter: B	**2800011614260** **2800011628270**	**16142** **62827**	58 63
S4 TDI Mild Hybrid quattro	251 kW	01/21→	AQUACTRL 2 SINGLE; Einbauposition beifahrerseitig; für Rechtslenker; passender Adapter: B	**2800011607260**	**16072**	55
			AQUACTRL 2 SINGLE; Einbauposition fahrerseitig; für Rechtslenker; passender Adapter: B	**2800011614260**	**16142**	58
S4 TDI Mild Hybrid quattro	255 kW	05/19→	AQUACTRL 2 SET; für Linkslenker	**2800011214280**	**12142**	7
			AQUACTRL 2 SINGLE; Einbauposition beifahrerseitig; für Linkslenker; passender Adapter: B	**2800011306280**	**13062**	27
			AQUACTRL 2 SINGLE; Einbauposition fahrerseitig; für Linkslenker; passender Adapter: B	**2800011312280**	**13122**	29
			AQUACTRL 2 SINGLE; Einbauposition beifahrerseitig; für Rechtslenker; passender Adapter: B	**2800011607260**	**16072**	55
			AQUACTRL 2 SINGLE; Einbauposition fahrerseitig; für Rechtslenker; passender Adapter: B	**2800011614260**	**16142**	58

AUDI - A4 B9 Avant (8W5, 8WD) 08/15→

Wischblatt

1.4 TFSI 2.0 TDI 2.0 TDI 2.0 TDI 2.0 TDI 2.0 TDI quattro	110 kW 90 kW 100 kW 110 kW 140 kW 110 kW	02/16→10/19 04/16→09/18 08/15→10/19 08/15→09/18 08/15→09/18 09/16→10/19	AQUACTRL 2 SET; für Linkslenker	**2800011214280**	**12142**	7
			AQUACTRL 2 SINGLE; Einbauposition beifahrerseitig; für Linkslenker; passender Adapter: B	**2800011306280**	**13062**	27
			AQUACTRL 2 SINGLE; Einbauposition fahrerseitig; für Linkslenker; passender Adapter: B	**2800011312280**	**13122**	29
			REARCTRL; Einbauposition hinten; Ergänzungsartikel/Ergänzende Info: Adapter entfernen	**2800011530170** **2800011530180**	**53017** **15301**	47 47
			AQUACTRL 2 SINGLE; Einbauposition beifahrerseitig; für Rechtslenker; passender Adapter: B	**2800011607260** **2800011625270**	**16072** **62527**	55 62
			AQUACTRL 2 SINGLE; Einbauposition fahrerseitig; für Rechtslenker; passender Adapter: B	**2800011614260** **2800011628270**	**16142** **62827**	58 63
2.0 TDI quattro	120 kW	09/16→09/18	AQUACTRL 2 SET; für Linkslenker	**2800011214280**	**12142**	7
			AQUACTRL 2 SINGLE; Einbauposition beifahrerseitig; für Linkslenker; passender Adapter: B	**2800011306280**	**13062**	27
			AQUACTRL 2 SINGLE; Einbauposition fahrerseitig; für Linkslenker; passender Adapter: B	**2800011312280**	**13122**	29
			REARCTRL; Einbauposition hinten; Ergänzungsartikel/Ergänzende Info: Adapter entfernen	**2800011530180**	**15301**	47
			AQUACTRL 2 SINGLE; Einbauposition beifahrerseitig; für Rechtslenker; passender Adapter: B	**2800011607260**	**16072**	55
			AQUACTRL 2 SINGLE; Einbauposition fahrerseitig; für Rechtslenker; passender Adapter: B	**2800011614260**	**16142**	58
2.0 TDI quattro 2.0 TFSI	140 kW 140 kW	10/15→09/18 08/15→	AQUACTRL 2 SET; für Linkslenker	**2800011214280**	**12142**	7

→

© 2025 Continental Aftermarket & Services GmbH

AUDI - A4 B9 Avant (8W5, 8WD) 08/15→

Wischblatt

2.0 TFSI 2.0 TFSI	183 kW 185 kW	05/16→10/19 05/16→10/19	AQUACTRL 2 SINGLE; Einbauposition beifahrerseitig; für Linkslenker; passender Adapter: B	**2800011306280**	**13062**	27
			AQUACTRL 2 SINGLE; Einbauposition fahrerseitig; für Linkslenker; passender Adapter: B	**2800011312280**	**13122**	29
			REARCTRL; Einbauposition hinten; Ergänzungsartikel/Ergänzende Info: Adapter entfernen	**2800011530170** **2800011530180**	**53017** **15301**	47 47
			AQUACTRL 2 SINGLE; Einbauposition beifahrerseitig; für Rechtslenker; passender Adapter: B	**2800011607260** **2800011625270**	**16072** **62527**	55 62
			AQUACTRL 2 SINGLE; Einbauposition fahrerseitig; für Rechtslenker; passender Adapter: B	**2800011614260** **2800011628270**	**16142** **62827**	58 63
2.0 TFSI g-tron 2.0 TFSI Mild Hybrid	125 kW 185 kW	11/16→10/19 05/17→10/19	AQUACTRL 2 SET; für Linkslenker	**2800011214280**	**12142**	7
			AQUACTRL 2 SINGLE; Einbauposition beifahrerseitig; für Linkslenker; passender Adapter: B	**2800011306280**	**13062**	27
			AQUACTRL 2 SINGLE; Einbauposition fahrerseitig; für Linkslenker; passender Adapter: B	**2800011312280**	**13122**	29
			REARCTRL; Einbauposition hinten; Ergänzungsartikel/Ergänzende Info: Adapter entfernen	**2800011530180**	**15301**	47
			AQUACTRL 2 SINGLE; Einbauposition beifahrerseitig; für Rechtslenker; passender Adapter: B	**2800011607260**	**16072**	55
			AQUACTRL 2 SINGLE; Einbauposition fahrerseitig; für Rechtslenker; passender Adapter: B	**2800011614260**	**16142**	58
2.0 TFSI Mild Hybrid quattro 2.0 TFSI quattro 2.0 TFSI quattro 3.0 TDI 3.0 TDI quattro 3.0 TDI quattro	185 kW 183 kW 185 kW 160 kW 160 kW 200 kW	11/18→ 11/15→10/19 08/15→10/19 10/15→08/18 11/15→08/18 08/15→08/18	AQUACTRL 2 SET; für Linkslenker	**2800011214280**	**12142**	7
			AQUACTRL 2 SINGLE; Einbauposition beifahrerseitig; für Linkslenker; passender Adapter: B	**2800011306280**	**13062**	27
			AQUACTRL 2 SINGLE; Einbauposition fahrerseitig; für Linkslenker; passender Adapter: B	**2800011312280**	**13122**	29
			REARCTRL; Einbauposition hinten; Ergänzungsartikel/Ergänzende Info: Adapter entfernen	**2800011530170** **2800011530180**	**53017** **15301**	47 47
			AQUACTRL 2 SINGLE; Einbauposition beifahrerseitig; für Rechtslenker; passender Adapter: B	**2800011607260** **2800011625270**	**16072** **62527**	55 62
			AQUACTRL 2 SINGLE; Einbauposition fahrerseitig; für Rechtslenker; passender Adapter: B	**2800011614260** **2800011628270**	**16142** **62827**	58 63
30 TDI 30 TDI Mild Hybrid	90 kW 100 kW	10/18→10/19 07/19→	AQUACTRL 2 SET; für Linkslenker	**2800011214280**	**12142**	7
			AQUACTRL 2 SINGLE; Einbauposition beifahrerseitig; für Linkslenker; passender Adapter: B	**2800011306280**	**13062**	27
			AQUACTRL 2 SINGLE; Einbauposition fahrerseitig; für Linkslenker; passender Adapter: B	**2800011312280**	**13122**	29
			REARCTRL; Einbauposition hinten; Ergänzungsartikel/Ergänzende Info: Adapter entfernen	**2800011530180**	**15301**	47
			AQUACTRL 2 SINGLE; Einbauposition beifahrerseitig; für Rechtslenker; passender Adapter: B	**2800011607260**	**16072**	55
			AQUACTRL 2 SINGLE; Einbauposition fahrerseitig; für Rechtslenker; passender Adapter: B	**2800011614260**	**16142**	58
35 TDI	110 kW	10/18→10/19	AQUACTRL 2 SET; für Linkslenker	**2800011214280**	**12142**	7
			AQUACTRL 2 SINGLE; Einbauposition beifahrerseitig; für Linkslenker; passender Adapter: B	**2800011306280**	**13062**	27
			AQUACTRL 2 SINGLE; Einbauposition fahrerseitig; für Linkslenker; passender Adapter: B	**2800011312280**	**13122**	29
			REARCTRL; Einbauposition hinten; Ergänzungsartikel/Ergänzende Info: Adapter entfernen	**2800011530170** **2800011530180**	**53017** **15301**	47 47
			AQUACTRL 2 SINGLE; Einbauposition beifahrerseitig; für Rechtslenker; passender Adapter: B	**2800011607260** **2800011625270**	**16072** **62527**	55 62
			AQUACTRL 2 SINGLE; Einbauposition fahrerseitig; für Rechtslenker; passender Adapter: B	**2800011614260** **2800011628270**	**16142** **62827**	58 63

© 2025 Continental Aftermarket & Services GmbH

AUDI - A4 B9 Avant (8W5, 8WD) 08/15→

Wischblatt

35 TDI Mild Hybrid	120 kW	07/19→	AQUACTRL 2 SET; für Linkslenker	**2800011214280**	**12142**	7
			AQUACTRL 2 SINGLE; Einbauposition beifahrerseitig; für Linkslenker; passender Adapter: B	**2800011306280**	**13062**	27
			AQUACTRL 2 SINGLE; Einbauposition fahrerseitig; für Linkslenker; passender Adapter: B	**2800011312280**	**13122**	29
			REARCTRL; Einbauposition hinten; Ergänzungsartikel/Ergänzende Info: Adapter entfernen	**2800011530180**	**15301**	47
			AQUACTRL 2 SINGLE; Einbauposition beifahrerseitig; für Rechtslenker; passender Adapter: B	**2800011607260**	**16072**	55
			AQUACTRL 2 SINGLE; Einbauposition fahrerseitig; für Rechtslenker; passender Adapter: B	**2800011614260**	**16142**	58
35 TFSI Mild Hybrid	110 kW	12/18→10/19	AQUACTRL 2 SET; für Linkslenker	**2800011214280**	**12142**	7
			AQUACTRL 2 SINGLE; Einbauposition beifahrerseitig; für Linkslenker; passender Adapter: B	**2800011306280**	**13062**	27
			AQUACTRL 2 SINGLE; Einbauposition fahrerseitig; für Linkslenker; passender Adapter: B	**2800011312280**	**13122**	29
			REARCTRL; Einbauposition hinten; Ergänzungsartikel/Ergänzende Info: Adapter entfernen	**2800011530170** **2800011530180**	**53017** **15301**	47 47
			AQUACTRL 2 SINGLE; Einbauposition beifahrerseitig; für Rechtslenker; passender Adapter: B	**2800011607260** **2800011625270**	**16072** **62527**	55 62
			AQUACTRL 2 SINGLE; Einbauposition fahrerseitig; für Rechtslenker; passender Adapter: B	**2800011614260** **2800011628270**	**16142** **62827**	58 63
40 TDI	140 kW	10/18→05/19	AQUACTRL 2 SET; für Linkslenker	**2800011214280**	**12142**	7
			AQUACTRL 2 SINGLE; Einbauposition beifahrerseitig; für Linkslenker; passender Adapter: B	**2800011306280**	**13062**	27
			AQUACTRL 2 SINGLE; Einbauposition fahrerseitig; für Linkslenker; passender Adapter: B	**2800011312280**	**13122**	29
			REARCTRL; Einbauposition hinten; Ergänzungsartikel/Ergänzende Info: Adapter entfernen	**2800011530180**	**15301**	47
			AQUACTRL 2 SINGLE; Einbauposition beifahrerseitig; für Rechtslenker; passender Adapter: B	**2800011607260**	**16072**	55
			AQUACTRL 2 SINGLE; Einbauposition fahrerseitig; für Rechtslenker; passender Adapter: B	**2800011614260**	**16142**	58
40 TDI Mild Hybrid	150 kW	09/20→	AQUACTRL 2 SET; für Linkslenker	**2800011214280**	**12142**	7
			AQUACTRL 2 SINGLE; Einbauposition beifahrerseitig; für Linkslenker; passender Adapter: B	**2800011306280**	**13062**	27
			AQUACTRL 2 SINGLE; Einbauposition fahrerseitig; für Linkslenker; passender Adapter: B	**2800011312280**	**13122**	29
			REARCTRL; Einbauposition hinten; Ergänzungsartikel/Ergänzende Info: Adapter entfernen	**2800011530180**	**15301**	47
40 TDI Mild Hybrid quattro	150 kW	05/20→	AQUACTRL 2 SET; für Linkslenker	**2800011214280**	**12142**	7
			AQUACTRL 2 SINGLE; Einbauposition beifahrerseitig; für Linkslenker; passender Adapter: B	**2800011306280**	**13062**	27
			AQUACTRL 2 SINGLE; Einbauposition fahrerseitig; für Linkslenker; passender Adapter: B	**2800011312280**	**13122**	29
			REARCTRL; Einbauposition hinten; Ergänzungsartikel/Ergänzende Info: Adapter entfernen	**2800011530170** **2800011530180**	**53017** **15301**	47 47
			AQUACTRL 2 SINGLE; Einbauposition beifahrerseitig; für Rechtslenker; passender Adapter: B	**2800011607260** **2800011625270**	**16072** **62527**	55 62
			AQUACTRL 2 SINGLE; Einbauposition fahrerseitig; für Rechtslenker; passender Adapter: B	**2800011614260** **2800011628270**	**16142** **62827**	58 63
40 TDI quattro 40 TFSI 40 TFSI g-tron 40 TFSI Mild Hybrid 40 TFSI Mild Hybrid 40 TFSI Mild Hybrid quattro 45 TDI quattro 45 TFSI Mild Hybrid 45 TFSI Mild Hybrid quattro	140 kW 150 kW 125 kW 140 kW 150 kW 150 kW 170 kW 180 kW 180 kW	10/18→09/20 12/20→ 11/16→10/19 05/17→10/19 06/20→ 06/20→ 07/18→10/19 07/18→10/19 07/18→10/19	AQUACTRL 2 SET; für Linkslenker	**2800011214280**	**12142**	7
			AQUACTRL 2 SINGLE; Einbauposition beifahrerseitig; für Linkslenker; passender Adapter: B	**2800011306280**	**13062**	27
			AQUACTRL 2 SINGLE; Einbauposition fahrerseitig; für Linkslenker; passender Adapter: B	**2800011312280**	**13122**	29
			REARCTRL; Einbauposition hinten; Ergänzungsartikel/Ergänzende Info: Adapter entfernen	**2800011530180**	**15301**	47
			AQUACTRL 2 SINGLE; Einbauposition beifahrerseitig; für Rechtslenker; passender Adapter: B	**2800011607260**	**16072**	55
			AQUACTRL 2 SINGLE; Einbauposition fahrerseitig; für Rechtslenker; passender Adapter: B	**2800011614260**	**16142**	58

→

AUDI - A4 B9 Avant (8W5, 8WD) 08/15→

Wischblatt

45 TFSI Mild Hybrid quattro	183 kW	02/20→	AQUACTRL 2 SET; für Linkslenker	**2800011214280**	**12142**	7
45 TFSI Mild Hybrid quattro	195 kW	08/20→	AQUACTRL 2 SINGLE; Einbauposition beifahrerseitig; für Linkslenker; passender Adapter: B	**2800011306280**	**13062**	27
50 TDI Mild Hybrid quattro	210 kW	08/20→	AQUACTRL 2 SINGLE; Einbauposition fahrerseitig; für Linkslenker; passender Adapter: B	**2800011312280**	**13122**	29
50 TDI quattro	210 kW	07/18→10/19	REARCTRL; Einbauposition hinten; Ergänzungsartikel/Ergänzende Info: Adapter entfernen	**2800011530180**	**15301**	47
			AQUACTRL 2 SINGLE; Einbauposition beifahrerseitig; für Rechtslenker; passender Adapter: B	**2800011607260**	**16072**	55
			AQUACTRL 2 SINGLE; Einbauposition fahrerseitig; für Rechtslenker; passender Adapter: B	**2800011614260**	**16142**	58
RS4 quattro	331 kW	10/17→	AQUACTRL 2 SET; für Linkslenker	**2800011214280**	**12142**	7
S4 quattro	260 kW	05/16→10/19	AQUACTRL 2 SINGLE; Einbauposition beifahrerseitig; für Linkslenker; passender Adapter: B	**2800011306280**	**13062**	27
			AQUACTRL 2 SINGLE; Einbauposition fahrerseitig; für Linkslenker; passender Adapter: B	**2800011312280**	**13122**	29
			REARCTRL; Einbauposition hinten; Ergänzungsartikel/Ergänzende Info: Adapter entfernen	**2800011530170** **2800011530180**	**53017** **15301**	47 47
			AQUACTRL 2 SINGLE; Einbauposition beifahrerseitig; für Rechtslenker; passender Adapter: B	**2800011607260** **2800011625270**	**16072** **62527**	55 62
			AQUACTRL 2 SINGLE; Einbauposition fahrerseitig; für Rechtslenker; passender Adapter: B	**2800011614260** **2800011628270**	**16142** **62827**	58 63
S4 TDI Mild Hybrid quattro	251 kW	01/21→	AQUACTRL 2 SET; für Linkslenker	**2800011214280**	**12142**	7
S4 TDI Mild Hybrid quattro	255 kW	05/19→	AQUACTRL 2 SINGLE; Einbauposition beifahrerseitig; für Linkslenker; passender Adapter: B	**2800011306280**	**13062**	27
			AQUACTRL 2 SINGLE; Einbauposition fahrerseitig; für Linkslenker; passender Adapter: B	**2800011312280**	**13122**	29
			REARCTRL; Einbauposition hinten; Ergänzungsartikel/Ergänzende Info: Adapter entfernen	**2800011530180**	**15301**	47
			AQUACTRL 2 SINGLE; Einbauposition beifahrerseitig; für Rechtslenker; passender Adapter: B	**2800011607260**	**16072**	55
			AQUACTRL 2 SINGLE; Einbauposition fahrerseitig; für Rechtslenker; passender Adapter: B	**2800011614260**	**16142**	58

AUDI - A5 (8T3) 06/07→10/17

Wischblatt

1.8 TFSI	118 kW	05/09→09/11	AQUACTRL 2 SET; für Linkslenker	**2800011214280**	**12142**	7
			AQUACTRL 2 SINGLE; Einbauposition beifahrerseitig; für Linkslenker; passender Adapter: B	**2800011306280**	**13062**	27
			AQUACTRL 2 SINGLE; Einbauposition fahrerseitig; für Linkslenker; passender Adapter: B	**2800011312280**	**13122**	29
			AQUACTRL 2 SINGLE; Einbauposition beifahrerseitig; für Rechtslenker; passender Adapter: B	**2800011607260** **2800011625270**	**16072** **62527**	55 62
			AQUACTRL 2 SINGLE; Einbauposition fahrerseitig; für Rechtslenker; passender Adapter: B	**2800011614260** **2800011628270**	**16142** **62827**	58 63
1.8 TFSI	125 kW	10/07→01/17	AQUACTRL 2 SET; 11/07 ; für Linkslenker	**2800011214280**	**12142**	7
			AQUACTRL 2 SINGLE; 11/07 ; Einbauposition beifahrerseitig; für Linkslenker; passender Adapter: B	**2800011306280**	**13062**	27
			AQUACTRL 2 SINGLE; 11/07 ; Einbauposition fahrerseitig; für Linkslenker; passender Adapter: B	**2800011312280**	**13122**	29
			AQUACTRL 2 SINGLE; 12/07; Einbauposition beifahrerseitig; für Rechtslenker; passender Adapter: BC	**2800011607260** **2800011625270**	**16072** **62527**	55 62
			AQUACTRL 2 SINGLE; 01/08 ; Einbauposition beifahrerseitig; für Rechtslenker; passender Adapter: B	**2800011607260** **2800011625270**	**16072** **62527**	55 62
			AQUACTRL 2 SINGLE; 12/07; Einbauposition fahrerseitig; für Rechtslenker; passender Adapter: BC	**2800011614260** **2800011628270**	**16142** **62827**	58 63

→

© 2025 Continental Aftermarket & Services GmbH

AUDI - A5 (8T3) 06/07→10/17

Wischblatt

1.8 TFSI	125 kW	10/07→01/17	AQUACTRL 2 SINGLE; 01/08 ; Einbauposition fahrerseitig; für Rechtslenker; passender Adapter: B	**2800011614260** **2800011628270**	**16142** **62827**	58 63
1.8 TFSI	130 kW	05/15→01/17	AQUACTRL 2 SET; für Linkslenker	**2800011214280**	**12142**	7
			AQUACTRL 2 SINGLE; Einbauposition beifahrerseitig; für Linkslenker; passender Adapter: B	**2800011306280**	**13062**	27
			AQUACTRL 2 SINGLE; Einbauposition fahrerseitig; für Linkslenker; passender Adapter: B	**2800011312280**	**13122**	29
			AQUACTRL 2 SINGLE; Einbauposition beifahrerseitig; für Rechtslenker; passender Adapter: B	**2800011607260** **2800011625270**	**16072** **62527**	55 62
			AQUACTRL 2 SINGLE; Einbauposition fahrerseitig; für Rechtslenker; passender Adapter: B	**2800011614260** **2800011628270**	**16142** **62827**	58 63
2.0 TDI	120 kW	08/08→01/17	AQUACTRL 2 SET; für Linkslenker	**2800011214280**	**12142**	7
			AQUACTRL 2 SINGLE; Einbauposition beifahrerseitig; für Linkslenker; passender Adapter: B	**2800011306280**	**13062**	27
			AQUACTRL 2 SINGLE; Einbauposition fahrerseitig; für Linkslenker; passender Adapter: B	**2800011312280**	**13122**	29
			AQUACTRL 2 SINGLE; Einbauposition beifahrerseitig; für Rechtslenker; passender Adapter: B	**2800011607260**	**16072**	55
			AQUACTRL 2 SINGLE; Einbauposition fahrerseitig; für Rechtslenker; passender Adapter: B	**2800011614260**	**16142**	58
2.0 TDI 2.0 TDI 2.0 TDI 2.0 TDI quattro 2.0 TDI quattro 2.0 TDI quattro 2.0 TFSI 2.0 TFSI 2.0 TFSI 2.0 TFSI 2.0 TFSI quattro 2.0 TFSI quattro 2.0 TFSI quattro 2.0 TFSI quattro	125 kW 130 kW 140 kW 125 kW 130 kW 140 kW 132 kW 155 kW 165 kW 169 kW 155 kW 162 kW 165 kW 169 kW	08/08→03/12 10/11→01/17 09/13→01/17 08/08→03/12 12/11→01/17 09/13→01/17 11/08→03/12 06/08→11/13 05/13→05/16 08/15→01/17 06/08→01/17 03/12→01/17 05/13→05/16 08/15→01/17	AQUACTRL 2 SET; für Linkslenker	**2800011214280**	**12142**	7
			AQUACTRL 2 SINGLE; Einbauposition beifahrerseitig; für Linkslenker; passender Adapter: B	**2800011306280**	**13062**	27
			AQUACTRL 2 SINGLE; Einbauposition fahrerseitig; für Linkslenker; passender Adapter: B	**2800011312280**	**13122**	29
			AQUACTRL 2 SINGLE; Einbauposition beifahrerseitig; für Rechtslenker; passender Adapter: B	**2800011607260** **2800011625270**	**16072** **62527**	55 62
			AQUACTRL 2 SINGLE; Einbauposition fahrerseitig; für Rechtslenker; passender Adapter: B	**2800011614260** **2800011628270**	**16142** **62827**	58 63
2.7 TDI 2.7 TDI	120 kW 140 kW	09/07→03/12 06/07→03/12	AQUACTRL 2 SET; 11/07 ; für Linkslenker	**2800011214280**	**12142**	7
			AQUACTRL 2 SINGLE; 11/07 ; Einbauposition beifahrerseitig; für Linkslenker; passender Adapter: B	**2800011306280**	**13062**	27
			AQUACTRL 2 SINGLE; 11/07 ; Einbauposition fahrerseitig; für Linkslenker; passender Adapter: B	**2800011312280**	**13122**	29
			AQUACTRL 2 SINGLE; 12/07; Einbauposition beifahrerseitig; für Rechtslenker; passender Adapter: BC	**2800011607260** **2800011625270**	**16072** **62527**	55 62
			AQUACTRL 2 SINGLE; 01/08 ; Einbauposition beifahrerseitig; für Rechtslenker; passender Adapter: B	**2800011607260** **2800011625270**	**16072** **62527**	55 62
			AQUACTRL 2 SINGLE; 12/07; Einbauposition fahrerseitig; für Rechtslenker; passender Adapter: BC	**2800011614260** **2800011628270**	**16142** **62827**	58 63
			AQUACTRL 2 SINGLE; 01/08 ; Einbauposition fahrerseitig; für Rechtslenker; passender Adapter: B	**2800011614260** **2800011628270**	**16142** **62827**	58 63
3.0 TDI 3.0 TDI quattro 3.0 TDI quattro	150 kW 155 kW 160 kW	10/11→01/17 03/08→05/10 05/15→01/17	AQUACTRL 2 SET; für Linkslenker	**2800011214280**	**12142**	7
			AQUACTRL 2 SINGLE; Einbauposition beifahrerseitig; für Linkslenker; passender Adapter: B	**2800011306280**	**13062**	27
			AQUACTRL 2 SINGLE; Einbauposition fahrerseitig; für Linkslenker; passender Adapter: B	**2800011312280**	**13122**	29
			AQUACTRL 2 SINGLE; Einbauposition beifahrerseitig; für Rechtslenker; passender Adapter: B	**2800011607260** **2800011625270**	**16072** **62527**	55 62
			AQUACTRL 2 SINGLE; Einbauposition fahrerseitig; für Rechtslenker; passender Adapter: B	**2800011614260** **2800011628270**	**16142** **62827**	58 63
3.0 TDI quattro	176 kW	06/07→03/12	AQUACTRL 2 SET; 11/07 ; für Linkslenker	**2800011214280**	**12142**	7

→

© 2025 Continental Aftermarket & Services GmbH

AUDI - A5 (8T3) 06/07→10/17

Wischblatt

3.0 TDI quattro	176 kW	06/07→03/12	AQUACTRL 2 SINGLE; 11/07 ; Einbauposition beifahrerseitig; für Linkslenker; passender Adapter: B	**2800011306280**	**13062**	27
			AQUACTRL 2 SINGLE; 11/07 ; Einbauposition fahrerseitig; für Linkslenker; passender Adapter: B	**2800011312280**	**13122**	29
			AQUACTRL 2 SINGLE; 12/07; Einbauposition beifahrerseitig; für Rechtslenker; passender Adapter: BC	**2800011607260** **2800011625270**	**16072** **62527**	55 62
			AQUACTRL 2 SINGLE; 01/08 ; Einbauposition beifahrerseitig; für Rechtslenker; passender Adapter: B	**2800011607260** **2800011625270**	**16072** **62527**	55 62
			AQUACTRL 2 SINGLE; 12/07; Einbauposition fahrerseitig; für Rechtslenker; passender Adapter: BC	**2800011614260** **2800011628270**	**16142** **62827**	58 63
			AQUACTRL 2 SINGLE; 01/08 ; Einbauposition fahrerseitig; für Rechtslenker; passender Adapter: B	**2800011614260** **2800011628270**	**16142** **62827**	58 63
3.0 TDI quattro 3.0 TFSI quattro	180 kW 200 kW	10/11→01/17 12/11→01/17	AQUACTRL 2 SET; für Linkslenker	**2800011214280**	**12142**	7
			AQUACTRL 2 SINGLE; Einbauposition beifahrerseitig; für Linkslenker; passender Adapter: B	**2800011306280**	**13062**	27
			AQUACTRL 2 SINGLE; Einbauposition fahrerseitig; für Linkslenker; passender Adapter: B	**2800011312280**	**13122**	29
			AQUACTRL 2 SINGLE; Einbauposition beifahrerseitig; für Rechtslenker; passender Adapter: B	**2800011607260** **2800011625270**	**16072** **62527**	55 62
			AQUACTRL 2 SINGLE; Einbauposition fahrerseitig; für Rechtslenker; passender Adapter: B	**2800011614260** **2800011628270**	**16142** **62827**	58 63
3.2 FSI 3.2 FSI quattro	195 kW 195 kW	06/07→03/12 06/07→03/12	AQUACTRL 2 SET; 11/07 ; für Linkslenker	**2800011214280**	**12142**	7
			AQUACTRL 2 SINGLE; 11/07 ; Einbauposition beifahrerseitig; für Linkslenker; passender Adapter: B	**2800011306280**	**13062**	27
			AQUACTRL 2 SINGLE; 11/07 ; Einbauposition fahrerseitig; für Linkslenker; passender Adapter: B	**2800011312280**	**13122**	29
			AQUACTRL 2 SINGLE; 12/07; Einbauposition beifahrerseitig; für Rechtslenker; passender Adapter: BC	**2800011607260** **2800011625270**	**16072** **62527**	55 62
			AQUACTRL 2 SINGLE; 01/08 ; Einbauposition beifahrerseitig; für Rechtslenker; passender Adapter: B	**2800011607260** **2800011625270**	**16072** **62527**	55 62
			AQUACTRL 2 SINGLE; 12/07; Einbauposition fahrerseitig; für Rechtslenker; passender Adapter: BC	**2800011614260** **2800011628270**	**16142** **62827**	58 63
			AQUACTRL 2 SINGLE; 01/08 ; Einbauposition fahrerseitig; für Rechtslenker; passender Adapter: B	**2800011614260** **2800011628270**	**16142** **62827**	58 63
RS5 quattro S5 quattro	331 kW 245 kW	03/10→01/17 10/11→01/17	AQUACTRL 2 SET; für Linkslenker	**2800011214280**	**12142**	7
			AQUACTRL 2 SINGLE; Einbauposition beifahrerseitig; für Linkslenker; passender Adapter: B	**2800011306280**	**13062**	27
			AQUACTRL 2 SINGLE; Einbauposition fahrerseitig; für Linkslenker; passender Adapter: B	**2800011312280**	**13122**	29
			AQUACTRL 2 SINGLE; Einbauposition beifahrerseitig; für Rechtslenker; passender Adapter: B	**2800011607260** **2800011625270**	**16072** **62527**	55 62
			AQUACTRL 2 SINGLE; Einbauposition fahrerseitig; für Rechtslenker; passender Adapter: B	**2800011614260** **2800011628270**	**16142** **62827**	58 63
S5 quattro	260 kW	06/07→03/12	AQUACTRL 2 SET; 11/07 ; für Linkslenker	**2800011214280**	**12142**	7
			AQUACTRL 2 SINGLE; 11/07 ; Einbauposition beifahrerseitig; für Linkslenker; passender Adapter: B	**2800011306280**	**13062**	27
			AQUACTRL 2 SINGLE; 11/07 ; Einbauposition fahrerseitig; für Linkslenker; passender Adapter: B	**2800011312280**	**13122**	29
			AQUACTRL 2 SINGLE; 12/07; Einbauposition beifahrerseitig; für Rechtslenker; passender Adapter: BC	**2800011607260** **2800011625270**	**16072** **62527**	55 62

→

© 2025 Continental Aftermarket & Services GmbH

AUDI - A5 (8T3) 06/07→10/17

Wischblatt

S5 quattro	260 kW	06/07→03/12	AQUACTRL 2 SINGLE; 01/08 ; Einbauposition beifahrerseitig; für Rechtslenker; passender Adapter: B	**2800011607260** **2800011625270**	**16072** **62527**	55 62
			AQUACTRL 2 SINGLE; 12/07; Einbauposition fahrerseitig; für Rechtslenker; passender Adapter: BC	**2800011614260** **2800011628270**	**16142** **62827**	58 63
			AQUACTRL 2 SINGLE; 01/08 ; Einbauposition fahrerseitig; für Rechtslenker; passender Adapter: B	**2800011614260** **2800011628270**	**16142** **62827**	58 63

AUDI - A5 (F53, F5P) 06/16→

Wischblatt

1.4 TFSI 2.0 TDI	110 kW 110 kW	11/16→02/20 05/17→02/20	AQUACTRL 2 SET; für Linkslenker	**2800011214280**	**12142**	7
			AQUACTRL 2 SINGLE; Einbauposition beifahrerseitig; für Linkslenker; passender Adapter: B	**2800011306280**	**13062**	27
			AQUACTRL 2 SINGLE; Einbauposition fahrerseitig; für Linkslenker; passender Adapter: B	**2800011312280**	**13122**	29
			AQUACTRL 2 SINGLE; Einbauposition beifahrerseitig; für Rechtslenker; passender Adapter: B	**2800011607260**	**16072**	55
			AQUACTRL 2 SINGLE; Einbauposition fahrerseitig; für Rechtslenker; passender Adapter: B	**2800011614260**	**16142**	58
2.0 TDI 2.0 TDI quattro 2.0 TFSI 2.0 TFSI	140 kW 140 kW 140 kW 185 kW	07/16→ 10/16→ 09/16→ 11/16→02/20	AQUACTRL 2 SET; für Linkslenker	**2800011214280**	**12142**	7
			AQUACTRL 2 SINGLE; Einbauposition beifahrerseitig; für Linkslenker; passender Adapter: B	**2800011306280**	**13062**	27
			AQUACTRL 2 SINGLE; Einbauposition fahrerseitig; für Linkslenker; passender Adapter: B	**2800011312280**	**13122**	29
			AQUACTRL 2 SINGLE; Einbauposition beifahrerseitig; für Rechtslenker; passender Adapter: B	**2800011607260** **2800011625270**	**16072** **62527**	55 62
			AQUACTRL 2 SINGLE; Einbauposition fahrerseitig; für Rechtslenker; passender Adapter: B	**2800011614260** **2800011628270**	**16142** **62827**	58 63
2.0 TFSI Mild Hybrid	185 kW	05/17→02/20	AQUACTRL 2 SET; für Linkslenker	**2800011214280**	**12142**	7
			AQUACTRL 2 SINGLE; Einbauposition beifahrerseitig; für Linkslenker; passender Adapter: B	**2800011306280**	**13062**	27
			AQUACTRL 2 SINGLE; Einbauposition fahrerseitig; für Linkslenker; passender Adapter: B	**2800011312280**	**13122**	29
			AQUACTRL 2 SINGLE; Einbauposition beifahrerseitig; für Rechtslenker; passender Adapter: B	**2800011607260**	**16072**	55
			AQUACTRL 2 SINGLE; Einbauposition fahrerseitig; für Rechtslenker; passender Adapter: B	**2800011614260**	**16142**	58
2.0 TFSI Mild Hybrid quattro 2.0 TFSI quattro 2.0 TFSI quattro 3.0 TDI 3.0 TDI quattro	185 kW 183 kW 185 kW 160 kW 160 kW	05/17→02/20 06/16→02/20 06/16→ 11/16→08/18 07/16→08/18	AQUACTRL 2 SET; für Linkslenker	**2800011214280**	**12142**	7
			AQUACTRL 2 SINGLE; Einbauposition beifahrerseitig; für Linkslenker; passender Adapter: B	**2800011306280**	**13062**	27
			AQUACTRL 2 SINGLE; Einbauposition fahrerseitig; für Linkslenker; passender Adapter: B	**2800011312280**	**13122**	29
			AQUACTRL 2 SINGLE; Einbauposition beifahrerseitig; für Rechtslenker; passender Adapter: B	**2800011607260** **2800011625270**	**16072** **62527**	55 62
			AQUACTRL 2 SINGLE; Einbauposition fahrerseitig; für Rechtslenker; passender Adapter: B	**2800011614260** **2800011628270**	**16142** **62827**	58 63
3.0 TDI quattro 3.0 TDI quattro 30 TDI Mild Hybrid 35 TDI 35 TDI 35 TFSI	200 kW 210 kW 100 kW 110 kW 120 kW 110 kW	02/17→12/17 01/17→02/20 10/19→ 05/17→02/20 10/19→ 03/20→	AQUACTRL 2 SET; für Linkslenker	**2800011214280**	**12142**	7
			AQUACTRL 2 SINGLE; Einbauposition beifahrerseitig; für Linkslenker; passender Adapter: B	**2800011306280**	**13062**	27
			AQUACTRL 2 SINGLE; Einbauposition fahrerseitig; für Linkslenker; passender Adapter: B	**2800011312280**	**13122**	29
			AQUACTRL 2 SINGLE; Einbauposition beifahrerseitig; für Rechtslenker; passender Adapter: B	**2800011607260**	**16072**	55
			AQUACTRL 2 SINGLE; Einbauposition fahrerseitig; für Rechtslenker; passender Adapter: B	**2800011614260**	**16142**	58
35 TFSI Mild Hybrid	110 kW	02/19→02/20	AQUACTRL 2 SET; für Linkslenker	**2800011214280**	**12142**	7
			AQUACTRL 2 SINGLE; Einbauposition beifahrerseitig; für Linkslenker; passender Adapter: B	**2800011306280**	**13062**	27
			AQUACTRL 2 SINGLE; Einbauposition fahrerseitig; für Linkslenker; passender Adapter: B	**2800011312280**	**13122**	29

→

© 2025 Continental Aftermarket & Services GmbH

AUDI - A5 (F53, F5P) 06/16→

Wischblatt

35 TFSI Mild Hybrid	110 kW	02/19→02/20	AQUACTRL 2 SINGLE; Einbauposition beifahrerseitig; für Rechtslenker; passender Adapter: B	**2800011607260** **2800011625270**	**16072** **62527**	55 62
			AQUACTRL 2 SINGLE; Einbauposition fahrerseitig; für Rechtslenker; passender Adapter: B	**2800011614260** **2800011628270**	**16142** **62827**	58 63
40 TDI 40 TDI Mild Hybrid 40 TDI Mild Hybrid quattro 40 TDI quattro	140 kW 150 kW 150 kW 140 kW	06/16→02/20 09/20→ 09/20→ 10/16→02/20	AQUACTRL 2 SET; für Linkslenker	**2800011214280**	**12142**	7
			AQUACTRL 2 SINGLE; Einbauposition beifahrerseitig; für Linkslenker; passender Adapter: B	**2800011306280**	**13062**	27
			AQUACTRL 2 SINGLE; Einbauposition fahrerseitig; für Linkslenker; passender Adapter: B	**2800011312280**	**13122**	29
			AQUACTRL 2 SINGLE; Einbauposition beifahrerseitig; für Rechtslenker; passender Adapter: B	**2800011607260**	**16072**	55
			AQUACTRL 2 SINGLE; Einbauposition fahrerseitig; für Rechtslenker; passender Adapter: B	**2800011614260**	**16142**	58
40 TFSI	150 kW	11/20→	AQUACTRL 2 SET; für Linkslenker	**2800011214280**	**12142**	7
			AQUACTRL 2 SINGLE; Einbauposition beifahrerseitig; für Linkslenker; passender Adapter: B	**2800011306280**	**13062**	27
			AQUACTRL 2 SINGLE; Einbauposition fahrerseitig; für Linkslenker; passender Adapter: B	**2800011312280**	**13122**	29
40 TFSI Mild Hybrid	140 kW	05/17→	AQUACTRL 2 SET; für Linkslenker	**2800011214280**	**12142**	7
			AQUACTRL 2 SINGLE; Einbauposition beifahrerseitig; für Linkslenker; passender Adapter: B	**2800011306280**	**13062**	27
			AQUACTRL 2 SINGLE; Einbauposition fahrerseitig; für Linkslenker; passender Adapter: B	**2800011312280**	**13122**	29
			AQUACTRL 2 SINGLE; Einbauposition beifahrerseitig; für Rechtslenker; passender Adapter: B	**2800011607260** **2800011625270**	**16072** **62527**	55 62
			AQUACTRL 2 SINGLE; Einbauposition fahrerseitig; für Rechtslenker; passender Adapter: B	**2800011614260** **2800011628270**	**16142** **62827**	58 63
40 TFSI Mild Hybrid 40 TFSI Mild Hybrid quattro 45 TDI quattro 45 TFSI Mild Hybrid	150 kW 150 kW 170 kW 180 kW	07/20→ 07/20→ 07/18→02/20 07/18→08/20	AQUACTRL 2 SET; für Linkslenker	**2800011214280**	**12142**	7
			AQUACTRL 2 SINGLE; Einbauposition beifahrerseitig; für Linkslenker; passender Adapter: B	**2800011306280**	**13062**	27
			AQUACTRL 2 SINGLE; Einbauposition fahrerseitig; für Linkslenker; passender Adapter: B	**2800011312280**	**13122**	29
			AQUACTRL 2 SINGLE; Einbauposition beifahrerseitig; für Rechtslenker; passender Adapter: B	**2800011607260**	**16072**	55
			AQUACTRL 2 SINGLE; Einbauposition fahrerseitig; für Rechtslenker; passender Adapter: B	**2800011614260**	**16142**	58
45 TFSI Mild Hybrid quattro	180 kW	07/18→08/20	AQUACTRL 2 SET; für Linkslenker	**2800011214280**	**12142**	7
			AQUACTRL 2 SINGLE; Einbauposition beifahrerseitig; für Linkslenker; passender Adapter: B	**2800011306280**	**13062**	27
			AQUACTRL 2 SINGLE; Einbauposition fahrerseitig; für Linkslenker; passender Adapter: B	**2800011312280**	**13122**	29
			AQUACTRL 2 SINGLE; Einbauposition beifahrerseitig; für Rechtslenker; passender Adapter: B	**2800011607260** **2800011625270**	**16072** **62527**	55 62
			AQUACTRL 2 SINGLE; Einbauposition fahrerseitig; für Rechtslenker; passender Adapter: B	**2800011614260** **2800011628270**	**16142** **62827**	58 63
45 TFSI Mild Hybrid quattro 45 TFSI Mild Hybrid quattro 50 TDI Mild Hybrid quattro 50 TDI quattro	183 kW 195 kW 210 kW 210 kW	11/19→ 10/19→ 08/20→ 01/17→02/20	AQUACTRL 2 SET; für Linkslenker	**2800011214280**	**12142**	7
			AQUACTRL 2 SINGLE; Einbauposition beifahrerseitig; für Linkslenker; passender Adapter: B	**2800011306280**	**13062**	27
			AQUACTRL 2 SINGLE; Einbauposition fahrerseitig; für Linkslenker; passender Adapter: B	**2800011312280**	**13122**	29
			AQUACTRL 2 SINGLE; Einbauposition beifahrerseitig; für Rechtslenker; passender Adapter: B	**2800011607260**	**16072**	55
			AQUACTRL 2 SINGLE; Einbauposition fahrerseitig; für Rechtslenker; passender Adapter: B	**2800011614260**	**16142**	58
RS5 quattro S5 quattro	331 kW 260 kW	04/17→ 07/16→	AQUACTRL 2 SET; für Linkslenker	**2800011214280**	**12142**	7
			AQUACTRL 2 SINGLE; Einbauposition beifahrerseitig; für Linkslenker; passender Adapter: B	**2800011306280**	**13062**	27
			AQUACTRL 2 SINGLE; Einbauposition fahrerseitig; für Linkslenker; passender Adapter: B	**2800011312280**	**13122**	29
			AQUACTRL 2 SINGLE; Einbauposition beifahrerseitig; für Rechtslenker; passender Adapter: B	**2800011607260** **2800011625270**	**16072** **62527**	55 62

→

© 2025 Continental Aftermarket & Services GmbH

AUDI - A5 (F53, F5P) 06/16→

Wischblatt

RS5 quattro	331 kW	04/17→	AQUACTRL 2 SINGLE; Einbauposition fahrerseitig; für Rechtslenker; passender Adapter: B	**2800011614260**	**16142**	58
S5 quattro	260 kW	07/16→		**2800011628270**	**62827**	63
S5 TDI Mild Hybrid quattro	251 kW	01/21→	AQUACTRL 2 SET; für Linkslenker	**2800011214280**	**12142**	7
S5 TDI Mild Hybrid quattro	255 kW	12/18→02/20	AQUACTRL 2 SINGLE; Einbauposition beifahrerseitig; für Linkslenker; passender Adapter: B	**2800011306280**	**13062**	27
			AQUACTRL 2 SINGLE; Einbauposition fahrerseitig; für Linkslenker; passender Adapter: B	**2800011312280**	**13122**	29
			AQUACTRL 2 SINGLE; Einbauposition beifahrerseitig; für Rechtslenker; passender Adapter: B	**2800011607260**	**16072**	55
			AQUACTRL 2 SINGLE; Einbauposition fahrerseitig; für Rechtslenker; passender Adapter: B	**2800011614260**	**16142**	58

AUDI - A5 Cabriolet (8F7) 02/09→10/17

Wischblatt

1.8 TFSI	118 kW	09/09→03/12	AQUACTRL 2 SET; für Linkslenker	**2800011214280**	**12142**	7
1.8 TFSI	125 kW	09/11→03/16	AQUACTRL 2 SINGLE; Einbauposition beifahrerseitig; für Linkslenker; passender Adapter: B	**2800011306280**	**13062**	27
1.8 TFSI	130 kW	05/15→01/17				
2.0 TDI	105 kW	10/11→05/15	AQUACTRL 2 SINGLE; Einbauposition fahrerseitig; für Linkslenker; passender Adapter: B	**2800011312280**	**13122**	29
2.0 TDI	110 kW	05/13→01/17				
			AQUACTRL 2 SINGLE; Einbauposition beifahrerseitig; für Rechtslenker; passender Adapter: B	**2800011607260**	**16072**	55
				2800011625270	**62527**	62
			AQUACTRL 2 SINGLE; Einbauposition fahrerseitig; für Rechtslenker; passender Adapter: B	**2800011614260**	**16142**	58
				2800011628270	**62827**	63
2.0 TDI	120 kW	05/09→06/14	AQUACTRL 2 SET; für Linkslenker	**2800011214280**	**12142**	7
			AQUACTRL 2 SINGLE; Einbauposition beifahrerseitig; für Linkslenker; passender Adapter: B	**2800011306280**	**13062**	27
			AQUACTRL 2 SINGLE; Einbauposition fahrerseitig; für Linkslenker; passender Adapter: B	**2800011312280**	**13122**	29
			AQUACTRL 2 SINGLE; Einbauposition beifahrerseitig; für Rechtslenker; passender Adapter: B	**2800011607260**	**16072**	55
			AQUACTRL 2 SINGLE; Einbauposition fahrerseitig; für Rechtslenker; passender Adapter: B	**2800011614260**	**16142**	58
2.0 TDI	125 kW	05/09→03/12	AQUACTRL 2 SET; für Linkslenker	**2800011214280**	**12142**	7
2.0 TDI	130 kW	10/11→01/17	AQUACTRL 2 SINGLE; Einbauposition beifahrerseitig; für Linkslenker; passender Adapter: B	**2800011306280**	**13062**	27
2.0 TDI	140 kW	09/13→01/17				
2.0 TDI quattro	130 kW	01/12→05/15	AQUACTRL 2 SINGLE; Einbauposition fahrerseitig; für Linkslenker; passender Adapter: B	**2800011312280**	**13122**	29
2.0 TDI quattro	140 kW	09/13→01/17				
2.0 TFSI	132 kW	03/09→03/12	AQUACTRL 2 SINGLE; Einbauposition beifahrerseitig; für Rechtslenker; passender Adapter: B	**2800011607260**	**16072**	55
2.0 TFSI	155 kW	03/09→06/14		**2800011625270**	**62527**	62
2.0 TFSI	162 kW	05/13→12/14				
2.0 TFSI	165 kW	05/13→05/16	AQUACTRL 2 SINGLE; Einbauposition fahrerseitig; für Rechtslenker; passender Adapter: B	**2800011614260**	**16142**	58
2.0 TFSI	169 kW	08/15→01/17		**2800011628270**	**62827**	63
2.0 TFSI quattro	155 kW	03/09→01/17				
2.0 TFSI quattro	162 kW	03/12→01/17				
2.0 TFSI quattro	165 kW	05/13→05/16				
2.0 TFSI quattro	169 kW	08/15→01/17				
2.7 TDI	120 kW	05/09→03/12	AQUACTRL 2 SET; für Linkslenker	**2800011214280**	**12142**	7
			AQUACTRL 2 SINGLE; Einbauposition beifahrerseitig; für Linkslenker; passender Adapter: B	**2800011306280**	**13062**	27
			AQUACTRL 2 SINGLE; Einbauposition fahrerseitig; für Linkslenker; passender Adapter: B	**2800011312280**	**13122**	29
			AQUACTRL 2 SINGLE; Einbauposition beifahrerseitig; für Rechtslenker; passender Adapter: B	**2800011607260**	**16072**	55
			AQUACTRL 2 SINGLE; Einbauposition fahrerseitig; für Rechtslenker; passender Adapter: B	**2800011614260**	**16142**	58
2.7 TDI	140 kW	03/09→03/12	AQUACTRL 2 SET; für Linkslenker	**2800011214280**	**12142**	7
3.0 TDI	150 kW	10/11→01/17	AQUACTRL 2 SINGLE; Einbauposition beifahrerseitig; für Linkslenker; passender Adapter: B	**2800011306280**	**13062**	27
3.0 TDI quattro	160 kW	05/15→01/17				
3.0 TDI quattro	176 kW	03/09→03/12	AQUACTRL 2 SINGLE; Einbauposition fahrerseitig; für Linkslenker; passender Adapter: B	**2800011312280**	**13122**	29
3.0 TDI quattro	180 kW	10/11→01/17				
3.0 TFSI quattro	200 kW	11/11→01/17	AQUACTRL 2 SINGLE; Einbauposition beifahrerseitig; für Rechtslenker; passender Adapter: B	**2800011607260**	**16072**	55
3.2 FSI	195 kW	03/09→03/12		**2800011625270**	**62527**	62
3.2 FSI quattro	195 kW	03/09→03/12				
RS5 quattro	331 kW	11/12→08/15				

→

© 2025 Continental Aftermarket & Services GmbH

AUDI - A5 Cabriolet (8F7) 02/09→10/17						
Wischblatt						
S5 quattro	245 kW	06/09→01/17	AQUACTRL 2 SINGLE; Einbauposition fahrerseitig; für Rechtslenker; passender Adapter: B	**2800011614260** **2800011628270**	**16142** **62827**	58 63
AUDI - A5 Cabriolet (F57, F5E) 11/16→						
Wischblatt						
2.0 TDI	110 kW	08/17→12/19	AQUACTRL 2 SET; für Linkslenker	**2800011214280**	**12142**	7
			AQUACTRL 2 SINGLE; Einbauposition beifahrerseitig; für Linkslenker; passender Adapter: B	**2800011306280**	**13062**	27
			AQUACTRL 2 SINGLE; Einbauposition fahrerseitig; für Linkslenker; passender Adapter: B	**2800011312280**	**13122**	29
			AQUACTRL 2 SINGLE; Einbauposition beifahrerseitig; für Rechtslenker; passender Adapter: B	**2800011607260**	**16072**	55
			AQUACTRL 2 SINGLE; Einbauposition fahrerseitig; für Rechtslenker; passender Adapter: B	**2800011614260**	**16142**	58
2.0 TDI	140 kW	11/16→12/19	AQUACTRL 2 SET; für Linkslenker	**2800011214280**	**12142**	7
			AQUACTRL 2 SINGLE; Einbauposition beifahrerseitig; für Linkslenker; passender Adapter: B	**2800011306280**	**13062**	27
			AQUACTRL 2 SINGLE; Einbauposition fahrerseitig; für Linkslenker; passender Adapter: B	**2800011312280**	**13122**	29
			AQUACTRL 2 SINGLE; Einbauposition beifahrerseitig; für Rechtslenker; passender Adapter: B	**2800011607260** **2800011625270**	**16072** **62527**	55 62
			AQUACTRL 2 SINGLE; Einbauposition fahrerseitig; für Rechtslenker; passender Adapter: B	**2800011614260** **2800011628270**	**16142** **62827**	58 63
2.0 TDI quattro	140 kW	03/17→	AQUACTRL 2 SET; für Linkslenker	**2800011214280**	**12142**	7
			AQUACTRL 2 SINGLE; Einbauposition beifahrerseitig; für Linkslenker; passender Adapter: B	**2800011306280**	**13062**	27
			AQUACTRL 2 SINGLE; Einbauposition fahrerseitig; für Linkslenker; passender Adapter: B	**2800011312280**	**13122**	29
			AQUACTRL 2 SINGLE; Einbauposition beifahrerseitig; für Rechtslenker; passender Adapter: B	**2800011607260**	**16072**	55
			AQUACTRL 2 SINGLE; Einbauposition fahrerseitig; für Rechtslenker; passender Adapter: B	**2800011614260**	**16142**	58
2.0 TFSI	140 kW	03/17→12/19	AQUACTRL 2 SET; für Linkslenker	**2800011214280**	**12142**	7
			AQUACTRL 2 SINGLE; Einbauposition beifahrerseitig; für Linkslenker; passender Adapter: B	**2800011306280**	**13062**	27
			AQUACTRL 2 SINGLE; Einbauposition fahrerseitig; für Linkslenker; passender Adapter: B	**2800011312280**	**13122**	29
			AQUACTRL 2 SINGLE; Einbauposition beifahrerseitig; für Rechtslenker; passender Adapter: B	**2800011607260** **2800011625270**	**16072** **62527**	55 62
			AQUACTRL 2 SINGLE; Einbauposition fahrerseitig; für Rechtslenker; passender Adapter: B	**2800011614260** **2800011628270**	**16142** **62827**	58 63
2.0 TFSI 2.0 TFSI Mild Hybrid	185 kW 185 kW	03/17→12/19 05/17→12/19	AQUACTRL 2 SET; für Linkslenker	**2800011214280**	**12142**	7
			AQUACTRL 2 SINGLE; Einbauposition beifahrerseitig; für Linkslenker; passender Adapter: B	**2800011306280**	**13062**	27
			AQUACTRL 2 SINGLE; Einbauposition fahrerseitig; für Linkslenker; passender Adapter: B	**2800011312280**	**13122**	29
			AQUACTRL 2 SINGLE; Einbauposition beifahrerseitig; für Rechtslenker; passender Adapter: B	**2800011607260**	**16072**	55
			AQUACTRL 2 SINGLE; Einbauposition fahrerseitig; für Rechtslenker; passender Adapter: B	**2800011614260**	**16142**	58
2.0 TFSI Mild Hybrid quattro 2.0 TFSI quattro	185 kW 185 kW	05/17→12/19 11/16→12/19	AQUACTRL 2 SET; für Linkslenker	**2800011214280**	**12142**	7
			AQUACTRL 2 SINGLE; Einbauposition beifahrerseitig; für Linkslenker; passender Adapter: B	**2800011306280**	**13062**	27
			AQUACTRL 2 SINGLE; Einbauposition fahrerseitig; für Linkslenker; passender Adapter: B	**2800011312280**	**13122**	29
			AQUACTRL 2 SINGLE; Einbauposition beifahrerseitig; für Rechtslenker; passender Adapter: B	**2800011607260** **2800011625270**	**16072** **62527**	55 62
			AQUACTRL 2 SINGLE; Einbauposition fahrerseitig; für Rechtslenker; passender Adapter: B	**2800011614260** **2800011628270**	**16142** **62827**	58 63

© 2025 Continental Aftermarket & Services GmbH

AUDI - A5 Cabriolet (F57, F5E) 11/16→

Wischblatt

3.0 TDI	160 kW	03/17→08/18	AQUACTRL 2 SET; für Linkslenker	**2800011214280**	**12142**	7
			AQUACTRL 2 SINGLE; Einbauposition beifahrerseitig; für Linkslenker; passender Adapter: B	**2800011306280**	**13062**	27
			AQUACTRL 2 SINGLE; Einbauposition fahrerseitig; für Linkslenker; passender Adapter: B	**2800011312280**	**13122**	29
			AQUACTRL 2 SINGLE; Einbauposition beifahrerseitig; für Rechtslenker; passender Adapter: B	**2800011607260**	**16072**	55
			AQUACTRL 2 SINGLE; Einbauposition fahrerseitig; für Rechtslenker; passender Adapter: B	**2800011614260**	**16142**	58
3.0 TDI quattro	160 kW	12/16→08/18	AQUACTRL 2 SET; für Linkslenker	**2800011214280**	**12142**	7
			AQUACTRL 2 SINGLE; Einbauposition beifahrerseitig; für Linkslenker; passender Adapter: B	**2800011306280**	**13062**	27
			AQUACTRL 2 SINGLE; Einbauposition fahrerseitig; für Linkslenker; passender Adapter: B	**2800011312280**	**13122**	29
			AQUACTRL 2 SINGLE; Einbauposition beifahrerseitig; für Rechtslenker; passender Adapter: B	**2800011607260** **2800011625270**	**16072** **62527**	55 62
			AQUACTRL 2 SINGLE; Einbauposition fahrerseitig; für Rechtslenker; passender Adapter: B	**2800011614260** **2800011628270**	**16142** **62827**	58 63
3.0 TDI quattro 30 TDI MILD HYBRID 35 TDI 35 TFSI Mild Hybrid 40 TDI 40 TDI Mild Hybrid 40 TDI Mild Hybrid quattro 40 TDI quattro 40 TFSI	210 kW 100 kW 120 kW 110 kW 140 kW 150 kW 150 kW 140 kW 150 kW	11/16→12/19 07/18→12/19 10/19→ 06/20→ 11/16→12/19 09/20→ 09/20→ 03/17→12/19 11/20→	AQUACTRL 2 SET; für Linkslenker	**2800011214280**	**12142**	7
			AQUACTRL 2 SINGLE; Einbauposition beifahrerseitig; für Linkslenker; passender Adapter: B	**2800011306280**	**13062**	27
			AQUACTRL 2 SINGLE; Einbauposition fahrerseitig; für Linkslenker; passender Adapter: B	**2800011312280**	**13122**	29
			AQUACTRL 2 SINGLE; Einbauposition beifahrerseitig; für Rechtslenker; passender Adapter: B	**2800011607260**	**16072**	55
			AQUACTRL 2 SINGLE; Einbauposition fahrerseitig; für Rechtslenker; passender Adapter: B	**2800011614260**	**16142**	58
40 TFSI Mild Hybrid	140 kW	05/17→	AQUACTRL 2 SET; für Linkslenker	**2800011214280**	**12142**	7
			AQUACTRL 2 SINGLE; Einbauposition beifahrerseitig; für Linkslenker; passender Adapter: B	**2800011306280**	**13062**	27
			AQUACTRL 2 SINGLE; Einbauposition fahrerseitig; für Linkslenker; passender Adapter: B	**2800011312280**	**13122**	29
			AQUACTRL 2 SINGLE; Einbauposition beifahrerseitig; für Rechtslenker; passender Adapter: B	**2800011607260** **2800011625270**	**16072** **62527**	55 62
			AQUACTRL 2 SINGLE; Einbauposition fahrerseitig; für Rechtslenker; passender Adapter: B	**2800011614260** **2800011628270**	**16142** **62827**	58 63
40 TFSI Mild Hybrid 40 TFSI Mild Hybrid quattro 45 TFSI Mild Hybrid 45 TFSI Mild Hybrid quattro 45 TFSI Mild Hybrid quattro 50 TDI quattro	150 kW 150 kW 180 kW 180 kW 195 kW 210 kW	05/20→ 06/20→ 07/18→12/19 07/18→12/19 06/20→ 11/16→12/19	AQUACTRL 2 SET; für Linkslenker	**2800011214280**	**12142**	7
			AQUACTRL 2 SINGLE; Einbauposition beifahrerseitig; für Linkslenker; passender Adapter: B	**2800011306280**	**13062**	27
			AQUACTRL 2 SINGLE; Einbauposition fahrerseitig; für Linkslenker; passender Adapter: B	**2800011312280**	**13122**	29
			AQUACTRL 2 SINGLE; Einbauposition beifahrerseitig; für Rechtslenker; passender Adapter: B	**2800011607260**	**16072**	55
			AQUACTRL 2 SINGLE; Einbauposition fahrerseitig; für Rechtslenker; passender Adapter: B	**2800011614260**	**16142**	58
S5 quattro	260 kW	03/17→	AQUACTRL 2 SET; für Linkslenker	**2800011214280**	**12142**	7
			AQUACTRL 2 SINGLE; Einbauposition beifahrerseitig; für Linkslenker; passender Adapter: B	**2800011306280**	**13062**	27
			AQUACTRL 2 SINGLE; Einbauposition fahrerseitig; für Linkslenker; passender Adapter: B	**2800011312280**	**13122**	29
			AQUACTRL 2 SINGLE; Einbauposition beifahrerseitig; für Rechtslenker; passender Adapter: B	**2800011607260** **2800011625270**	**16072** **62527**	55 62
			AQUACTRL 2 SINGLE; Einbauposition fahrerseitig; für Rechtslenker; passender Adapter: B	**2800011614260** **2800011628270**	**16142** **62827**	58 63

AUDI - A5 Sportback (8TA) 07/07→10/17

Wischblatt

1.8 TFSI 1.8 TFSI 1.8 TFSI 1.8 TFSI	106 kW 118 kW 125 kW 130 kW	09/14→01/17 11/09→09/11 08/11→01/17 05/15→01/17	AQUACTRL 2 SET; für Linkslenker	**2800011214280**	**12142**	7
			AQUACTRL 2 SINGLE; Einbauposition beifahrerseitig; für Linkslenker; passender Adapter: B	**2800011306280**	**13062**	27

→

© 2025 Continental Aftermarket & Services GmbH

AUDI - A5 Sportback (8TA) 07/07→10/17

Wischblatt

1.8 TFSI	106 kW	09/14→01/17	AQUACTRL 2 SINGLE; Einbauposition fahrerseitig; für Linkslenker; passender Adapter: B	**2800011312280**	**13122**	29
1.8 TFSI	118 kW	11/09→09/11				
1.8 TFSI	125 kW	08/11→01/17	AQUACTRL 2 SINGLE; Einbauposition beifahrerseitig; für Rechtslenker; passender Adapter: B	**2800011607260**	**16072**	55
1.8 TFSI	130 kW	05/15→01/17		**2800011625270**	**62527**	62
			AQUACTRL 2 SINGLE; Einbauposition fahrerseitig; für Rechtslenker; passender Adapter: B	**2800011614260**	**16142**	58
				2800011628270	**62827**	63
2.0 TDI	100 kW	09/09→01/17	AQUACTRL 2 SET; für Linkslenker	**2800011214280**	**12142**	7
			AQUACTRL 2 SINGLE; Einbauposition beifahrerseitig; für Linkslenker; passender Adapter: B	**2800011306280**	**13062**	27
			AQUACTRL 2 SINGLE; Einbauposition fahrerseitig; für Linkslenker; passender Adapter: B	**2800011312280**	**13122**	29
			AQUACTRL 2 SINGLE; Einbauposition beifahrerseitig; für Rechtslenker; passender Adapter: B	**2800011607260**	**16072**	55
			AQUACTRL 2 SINGLE; Einbauposition fahrerseitig; für Rechtslenker; passender Adapter: B	**2800011614260**	**16142**	58
2.0 TDI	105 kW	09/09→01/17	AQUACTRL 2 SET; für Linkslenker	**2800011214280**	**12142**	7
2.0 TDI	110 kW	05/13→01/17	AQUACTRL 2 SINGLE; Einbauposition beifahrerseitig; für Linkslenker; passender Adapter: B	**2800011306280**	**13062**	27
			AQUACTRL 2 SINGLE; Einbauposition fahrerseitig; für Linkslenker; passender Adapter: B	**2800011312280**	**13122**	29
			AQUACTRL 2 SINGLE; Einbauposition beifahrerseitig; für Rechtslenker; passender Adapter: B	**2800011607260**	**16072**	55
				2800011625270	**62527**	62
			AQUACTRL 2 SINGLE; Einbauposition fahrerseitig; für Rechtslenker; passender Adapter: B	**2800011614260**	**16142**	58
				2800011628270	**62827**	63
2.0 TDI	120 kW	09/09→01/17	AQUACTRL 2 SET; für Linkslenker	**2800011214280**	**12142**	7
			AQUACTRL 2 SINGLE; Einbauposition beifahrerseitig; für Linkslenker; passender Adapter: B	**2800011306280**	**13062**	27
			AQUACTRL 2 SINGLE; Einbauposition fahrerseitig; für Linkslenker; passender Adapter: B	**2800011312280**	**13122**	29
			AQUACTRL 2 SINGLE; Einbauposition beifahrerseitig; für Rechtslenker; passender Adapter: B	**2800011607260**	**16072**	55
			AQUACTRL 2 SINGLE; Einbauposition fahrerseitig; für Rechtslenker; passender Adapter: B	**2800011614260**	**16142**	58
2.0 TDI	125 kW	09/09→03/12	AQUACTRL 2 SET; für Linkslenker	**2800011214280**	**12142**	7
2.0 TDI	130 kW	10/11→01/17	AQUACTRL 2 SINGLE; Einbauposition beifahrerseitig; für Linkslenker; passender Adapter: B	**2800011306280**	**13062**	27
2.0 TDI	140 kW	09/13→01/17				
2.0 TDI quattro	125 kW	09/09→03/12	AQUACTRL 2 SINGLE; Einbauposition fahrerseitig; für Linkslenker; passender Adapter: B	**2800011312280**	**13122**	29
2.0 TDI quattro	130 kW	12/11→01/17				
2.0 TDI quattro	140 kW	09/13→01/17				
2.0 TFSI	132 kW	09/09→06/14	AQUACTRL 2 SINGLE; Einbauposition beifahrerseitig; für Rechtslenker; passender Adapter: B	**2800011607260**	**16072**	55
2.0 TFSI	155 kW	09/09→11/13		**2800011625270**	**62527**	62
2.0 TFSI	165 kW	05/13→05/16	AQUACTRL 2 SINGLE; Einbauposition fahrerseitig; für Rechtslenker; passender Adapter: B	**2800011614260**	**16142**	58
2.0 TFSI	169 kW	08/15→01/17		**2800011628270**	**62827**	63
2.0 TFSI quattro	155 kW	09/09→01/17				
2.0 TFSI quattro	165 kW	05/13→05/16				
2.0 TFSI quattro	169 kW	08/15→01/17				
2.7 TDI	120 kW	09/09→03/12	AQUACTRL 2 SET; für Linkslenker	**2800011214280**	**12142**	7
			AQUACTRL 2 SINGLE; Einbauposition beifahrerseitig; für Linkslenker; passender Adapter: B	**2800011306280**	**13062**	27
			AQUACTRL 2 SINGLE; Einbauposition fahrerseitig; für Linkslenker; passender Adapter: B	**2800011312280**	**13122**	29
			AQUACTRL 2 SINGLE; Einbauposition beifahrerseitig; für Rechtslenker; passender Adapter: B	**2800011607260**	**16072**	55
			AQUACTRL 2 SINGLE; Einbauposition fahrerseitig; für Rechtslenker; passender Adapter: B	**2800011614260**	**16142**	58
2.7 TDI	140 kW	09/09→03/12	AQUACTRL 2 SET; für Linkslenker	**2800011214280**	**12142**	7
3.0 TDI	150 kW	10/11→01/17	AQUACTRL 2 SINGLE; Einbauposition beifahrerseitig; für Linkslenker; passender Adapter: B	**2800011306280**	**13062**	27
3.0 TDI quattro	160 kW	05/15→01/17				
3.0 TDI quattro	176 kW	09/09→03/12	AQUACTRL 2 SINGLE; Einbauposition fahrerseitig; für Linkslenker; passender Adapter: B	**2800011312280**	**13122**	29
3.0 TDI quattro	180 kW	10/11→01/17				
3.0 TFSI quattro	200 kW	12/11→01/17				
3.2 FSI quattro	195 kW	09/09→03/12	AQUACTRL 2 SINGLE; Einbauposition beifahrerseitig; für Rechtslenker; passender Adapter: B	**2800011607260**	**16072**	55
S5 quattro	245 kW	01/10→01/17		**2800011625270**	**62527**	62

→

© 2025 Continental Aftermarket & Services GmbH

AUDI - A5 Sportback (8TA) 07/07→10/17						
Wischblatt						
2.7 TDI	140 kW	09/09→03/12	AQUACTRL 2 SINGLE; Einbauposition fahrerseitig; für Rechtslenker; passender Adapter: B	**2800011614260**	**16142**	58
3.0 TDI	150 kW	10/11→01/17		**2800011628270**	**62827**	63
3.0 TDI quattro	160 kW	05/15→01/17				
3.0 TDI quattro	176 kW	09/09→03/12				
3.0 TDI quattro	180 kW	10/11→01/17				
3.0 TFSI quattro	200 kW	12/11→01/17				
3.2 FSI quattro	195 kW	09/09→03/12				
S5 quattro	245 kW	01/10→01/17				
AUDI - A5 Sportback (F5A, F5F) 06/16→						
Wischblatt						
1.4 TFSI	110 kW	01/17→02/20	AQUACTRL 2 SET; für Linkslenker	**2800011214280**	**12142**	7
2.0 TDI	100 kW	05/17→02/20	AQUACTRL 2 SINGLE; Einbauposition beifahrerseitig; für Linkslenker; passender Adapter: B	**2800011306280**	**13062**	27
2.0 TDI	110 kW	01/17→02/20	AQUACTRL 2 SINGLE; Einbauposition fahrerseitig; für Linkslenker; passender Adapter: B	**2800011312280**	**13122**	29
			AQUACTRL 2 SINGLE; Einbauposition beifahrerseitig; für Rechtslenker; passender Adapter: B	**2800011607260**	**16072**	55
			AQUACTRL 2 SINGLE; Einbauposition fahrerseitig; für Rechtslenker; passender Adapter: B	**2800011614260**	**16142**	58
2.0 TDI	140 kW	09/16→	AQUACTRL 2 SET; für Linkslenker	**2800011214280**	**12142**	7
			AQUACTRL 2 SINGLE; Einbauposition beifahrerseitig; für Linkslenker; passender Adapter: B	**2800011306280**	**13062**	27
			AQUACTRL 2 SINGLE; Einbauposition fahrerseitig; für Linkslenker; passender Adapter: B	**2800011312280**	**13122**	29
			AQUACTRL 2 SINGLE; Einbauposition beifahrerseitig; für Rechtslenker; passender Adapter: B	**2800011607260** **2800011625270**	**16072** **62527**	55 62
			AQUACTRL 2 SINGLE; Einbauposition fahrerseitig; für Rechtslenker; passender Adapter: B	**2800011614260** **2800011628270**	**16142** **62827**	58 63
2.0 TDI quattro	110 kW	05/17→02/20	AQUACTRL 2 SET; für Linkslenker	**2800011214280**	**12142**	7
			AQUACTRL 2 SINGLE; Einbauposition beifahrerseitig; für Linkslenker; passender Adapter: B	**2800011306280**	**13062**	27
			AQUACTRL 2 SINGLE; Einbauposition fahrerseitig; für Linkslenker; passender Adapter: B	**2800011312280**	**13122**	29
			AQUACTRL 2 SINGLE; Einbauposition beifahrerseitig; für Rechtslenker; passender Adapter: B	**2800011607260**	**16072**	55
			AQUACTRL 2 SINGLE; Einbauposition fahrerseitig; für Rechtslenker; passender Adapter: B	**2800011614260**	**16142**	58
2.0 TDI quattro	140 kW	10/16→	AQUACTRL 2 SET; für Linkslenker	**2800011214280**	**12142**	7
2.0 TFSI	140 kW	01/17→	AQUACTRL 2 SINGLE; Einbauposition beifahrerseitig; für Linkslenker; passender Adapter: B	**2800011306280**	**13062**	27
2.0 TFSI	185 kW	11/16→02/20	AQUACTRL 2 SINGLE; Einbauposition fahrerseitig; für Linkslenker; passender Adapter: B	**2800011312280**	**13122**	29
			AQUACTRL 2 SINGLE; Einbauposition beifahrerseitig; für Rechtslenker; passender Adapter: B	**2800011607260** **2800011625270**	**16072** **62527**	55 62
			AQUACTRL 2 SINGLE; Einbauposition fahrerseitig; für Rechtslenker; passender Adapter: B	**2800011614260** **2800011628270**	**16142** **62827**	58 63
2.0 TFSI g-tron	125 kW	02/17→02/20	AQUACTRL 2 SET; für Linkslenker	**2800011214280**	**12142**	7
2.0 TFSI Mild Hybrid	185 kW	05/17→02/20	AQUACTRL 2 SINGLE; Einbauposition beifahrerseitig; für Linkslenker; passender Adapter: B	**2800011306280**	**13062**	27
			AQUACTRL 2 SINGLE; Einbauposition fahrerseitig; für Linkslenker; passender Adapter: B	**2800011312280**	**13122**	29
			AQUACTRL 2 SINGLE; Einbauposition beifahrerseitig; für Rechtslenker; passender Adapter: B	**2800011607260**	**16072**	55
			AQUACTRL 2 SINGLE; Einbauposition fahrerseitig; für Rechtslenker; passender Adapter: B	**2800011614260**	**16142**	58
2.0 TFSI Mild Hybrid quattro	185 kW	05/17→02/20	AQUACTRL 2 SET; für Linkslenker	**2800011214280**	**12142**	7
2.0 TFSI quattro	183 kW	09/16→02/20	AQUACTRL 2 SINGLE; Einbauposition beifahrerseitig; für Linkslenker; passender Adapter: B	**2800011306280**	**13062**	27
2.0 TFSI quattro	185 kW	09/16→	AQUACTRL 2 SINGLE; Einbauposition fahrerseitig; für Linkslenker; passender Adapter: B	**2800011312280**	**13122**	29
			AQUACTRL 2 SINGLE; Einbauposition beifahrerseitig; für Rechtslenker; passender Adapter: B	**2800011607260** **2800011625270**	**16072** **62527**	55 62

→

© 2025 Continental Aftermarket & Services GmbH

AUDI - A5 Sportback (F5A, F5F) 06/16→

Wischblatt

2.0 TFSI Mild Hybrid quattro 2.0 TFSI quattro 2.0 TFSI quattro	185 kW 183 kW 185 kW	05/17→02/20 09/16→02/20 09/16→	AQUACTRL 2 SINGLE; Einbauposition fahrerseitig; für Rechtslenker; passender Adapter: B	**2800011614260** **2800011628270**	**16142** **62827**	58 63
3.0 TDI	160 kW	03/17→08/18	AQUACTRL 2 SET; für Linkslenker	**2800011214280**	**12142**	7
			AQUACTRL 2 SINGLE; Einbauposition beifahrerseitig; für Linkslenker; passender Adapter: B	**2800011306280**	**13062**	27
			AQUACTRL 2 SINGLE; Einbauposition fahrerseitig; für Linkslenker; passender Adapter: B	**2800011312280**	**13122**	29
			AQUACTRL 2 SINGLE; Einbauposition beifahrerseitig; für Rechtslenker; passender Adapter: B	**2800011607260**	**16072**	55
			AQUACTRL 2 SINGLE; Einbauposition fahrerseitig; für Rechtslenker; passender Adapter: B	**2800011614260**	**16142**	58
3.0 TDI quattro	160 kW	09/16→	AQUACTRL 2 SET; für Linkslenker	**2800011214280**	**12142**	7
			AQUACTRL 2 SINGLE; Einbauposition beifahrerseitig; für Linkslenker; passender Adapter: B	**2800011306280**	**13062**	27
			AQUACTRL 2 SINGLE; Einbauposition fahrerseitig; für Linkslenker; passender Adapter: B	**2800011312280**	**13122**	29
			AQUACTRL 2 SINGLE; Einbauposition beifahrerseitig; für Rechtslenker; passender Adapter: B	**2800011607260** **2800011625270**	**16072** **62527**	55 62
			AQUACTRL 2 SINGLE; Einbauposition fahrerseitig; für Rechtslenker; passender Adapter: B	**2800011614260** **2800011628270**	**16142** **62827**	58 63
3.0 TDI quattro 3.0 TDI quattro 30 TDI Mild Hybrid 35 TDI 35 TDI	200 kW 210 kW 100 kW 110 kW 120 kW	02/17→12/17 01/17→02/20 10/19→ 01/17→02/20 10/19→	AQUACTRL 2 SET; für Linkslenker	**2800011214280**	**12142**	7
			AQUACTRL 2 SINGLE; Einbauposition beifahrerseitig; für Linkslenker; passender Adapter: B	**2800011306280**	**13062**	27
			AQUACTRL 2 SINGLE; Einbauposition fahrerseitig; für Linkslenker; passender Adapter: B	**2800011312280**	**13122**	29
			AQUACTRL 2 SINGLE; Einbauposition beifahrerseitig; für Rechtslenker; passender Adapter: B	**2800011607260**	**16072**	55
			AQUACTRL 2 SINGLE; Einbauposition fahrerseitig; für Rechtslenker; passender Adapter: B	**2800011614260**	**16142**	58
35 TFSI Mild Hybrid	110 kW	08/18→02/20	AQUACTRL 2 SET; für Linkslenker	**2800011214280**	**12142**	7
			AQUACTRL 2 SINGLE; Einbauposition beifahrerseitig; für Linkslenker; passender Adapter: B	**2800011306280**	**13062**	27
			AQUACTRL 2 SINGLE; Einbauposition fahrerseitig; für Linkslenker; passender Adapter: B	**2800011312280**	**13122**	29
			AQUACTRL 2 SINGLE; Einbauposition beifahrerseitig; für Rechtslenker; passender Adapter: B	**2800011607260** **2800011625270**	**16072** **62527**	55 62
			AQUACTRL 2 SINGLE; Einbauposition fahrerseitig; für Rechtslenker; passender Adapter: B	**2800011614260** **2800011628270**	**16142** **62827**	58 63
40 TDI 40 TDI Mild Hybrid 40 TDI Mild Hybrid quattro 40 TDI quattro	140 kW 150 kW 150 kW 140 kW	09/16→02/20 09/20→ 09/20→ 08/16→02/20	AQUACTRL 2 SET; für Linkslenker	**2800011214280**	**12142**	7
			AQUACTRL 2 SINGLE; Einbauposition beifahrerseitig; für Linkslenker; passender Adapter: B	**2800011306280**	**13062**	27
			AQUACTRL 2 SINGLE; Einbauposition fahrerseitig; für Linkslenker; passender Adapter: B	**2800011312280**	**13122**	29
			AQUACTRL 2 SINGLE; Einbauposition beifahrerseitig; für Rechtslenker; passender Adapter: B	**2800011607260**	**16072**	55
			AQUACTRL 2 SINGLE; Einbauposition fahrerseitig; für Rechtslenker; passender Adapter: B	**2800011614260**	**16142**	58
40 TFSI	150 kW	11/20→	AQUACTRL 2 SET; für Linkslenker	**2800011214280**	**12142**	7
			AQUACTRL 2 SINGLE; Einbauposition beifahrerseitig; für Linkslenker; passender Adapter: B	**2800011306280**	**13062**	27
			AQUACTRL 2 SINGLE; Einbauposition fahrerseitig; für Linkslenker; passender Adapter: B	**2800011312280**	**13122**	29

© 2025 Continental Aftermarket & Services GmbH

AUDI - A5 Sportback (F5A, F5F) 06/16→

Wischblatt

40 TFSI g-tron	125 kW	02/17→	AQUACTRL 2 SET; für Linkslenker	**2800011214280**	**12142**	7
			AQUACTRL 2 SINGLE; Einbauposition beifahrerseitig; für Linkslenker; passender Adapter: B	**2800011306280**	**13062**	27
			AQUACTRL 2 SINGLE; Einbauposition fahrerseitig; für Linkslenker; passender Adapter: B	**2800011312280**	**13122**	29
			AQUACTRL 2 SINGLE; Einbauposition beifahrerseitig; für Rechtslenker; passender Adapter: B	**2800011607260**	**16072**	55
			AQUACTRL 2 SINGLE; Einbauposition fahrerseitig; für Rechtslenker; passender Adapter: B	**2800011614260**	**16142**	58
40 TFSI Mild Hybrid	140 kW	05/17→	AQUACTRL 2 SET; für Linkslenker	**2800011214280**	**12142**	7
			AQUACTRL 2 SINGLE; Einbauposition beifahrerseitig; für Linkslenker; passender Adapter: B	**2800011306280**	**13062**	27
			AQUACTRL 2 SINGLE; Einbauposition fahrerseitig; für Linkslenker; passender Adapter: B	**2800011312280**	**13122**	29
			AQUACTRL 2 SINGLE; Einbauposition beifahrerseitig; für Rechtslenker; passender Adapter: B	**2800011607260** **2800011625270**	**16072** **62527**	55 62
			AQUACTRL 2 SINGLE; Einbauposition fahrerseitig; für Rechtslenker; passender Adapter: B	**2800011614260** **2800011628270**	**16142** **62827**	58 63
40 TFSI Mild Hybrid	150 kW	06/20→	AQUACTRL 2 SET; für Linkslenker	**2800011214280**	**12142**	7
40 TFSI Mild Hybrid quattro	150 kW	06/20→	AQUACTRL 2 SINGLE; Einbauposition beifahrerseitig; für Linkslenker; passender Adapter: B	**2800011306280**	**13062**	27
45 TDI quattro	170 kW	07/18→02/20	AQUACTRL 2 SINGLE; Einbauposition fahrerseitig; für Linkslenker; passender Adapter: B	**2800011312280**	**13122**	29
45 TFSI Mild Hybrid	180 kW	07/18→02/20	AQUACTRL 2 SINGLE; Einbauposition beifahrerseitig; für Rechtslenker; passender Adapter: B	**2800011607260**	**16072**	55
45 TFSI Mild Hybrid quattro	180 kW	02/19→02/20	AQUACTRL 2 SINGLE; Einbauposition fahrerseitig; für Rechtslenker; passender Adapter: B	**2800011614260**	**16142**	58
45 TFSI Mild Hybrid quattro	195 kW	10/19→				
50 TDI Mild Hybrid quattro	210 kW	08/20→				
50 TDI quattro	210 kW	01/17→02/20				
RS5 quattro	331 kW	06/18→	AQUACTRL 2 SET; für Linkslenker	**2800011214280**	**12142**	7
S5 quattro	260 kW	09/16→	AQUACTRL 2 SINGLE; Einbauposition beifahrerseitig; für Linkslenker; passender Adapter: B	**2800011306280**	**13062**	27
			AQUACTRL 2 SINGLE; Einbauposition fahrerseitig; für Linkslenker; passender Adapter: B	**2800011312280**	**13122**	29
			AQUACTRL 2 SINGLE; Einbauposition beifahrerseitig; für Rechtslenker; passender Adapter: B	**2800011607260** **2800011625270**	**16072** **62527**	55 62
			AQUACTRL 2 SINGLE; Einbauposition fahrerseitig; für Rechtslenker; passender Adapter: B	**2800011614260** **2800011628270**	**16142** **62827**	58 63
S5 TDI Mild Hybrid quattro	251 kW	01/21→	AQUACTRL 2 SET; für Linkslenker	**2800011214280**	**12142**	7
S5 TDI Mild Hybrid quattro	255 kW	12/18→02/20	AQUACTRL 2 SINGLE; Einbauposition beifahrerseitig; für Linkslenker; passender Adapter: B	**2800011306280**	**13062**	27
			AQUACTRL 2 SINGLE; Einbauposition fahrerseitig; für Linkslenker; passender Adapter: B	**2800011312280**	**13122**	29
			AQUACTRL 2 SINGLE; Einbauposition beifahrerseitig; für Rechtslenker; passender Adapter: B	**2800011607260**	**16072**	55
			AQUACTRL 2 SINGLE; Einbauposition fahrerseitig; für Rechtslenker; passender Adapter: B	**2800011614260**	**16142**	58

AUDI - A6 Allroad C6 (4FH) 03/06→08/11

Wischblatt

2.7 TDI quattro	120 kW	05/06→08/11	REARCTRL; Einbauposition hinten	**2800011516180**	**15161**	40
2.7 TDI quattro	132 kW	03/06→10/08				
2.7 TDI quattro	140 kW	10/08→08/11				
3.0 TDI quattro	155 kW	05/06→08/11				
3.0 TDI quattro	171 kW	05/06→10/08				
3.0 TDI quattro	176 kW	10/08→08/11				
3.0 TFSI quattro	213 kW	10/08→08/11				
3.2 FSI quattro	188 kW	05/06→10/08				
4.2 FSI quattro	257 kW	05/06→12/10				

© 2025 Continental Aftermarket & Services GmbH

AUDI - A6 Allroad C7 (4GH, 4GJ) 01/12→09/18

Wischblatt

3.0 TDI quattro	140 kW	11/15→09/18	AQUACTRL 2 SET; für Linkslenker; Ergänzungsartikel/Ergänzende Info 2: Maß abweichend vom Original	**2800011214280**	**12142**	7
3.0 TDI quattro	150 kW	01/12→12/14				
3.0 TDI quattro	155 kW	09/14→09/18				
3.0 TDI quattro	160 kW	09/14→09/18	AQUACTRL 2 SET; für Linkslenker	**2800011249280**	**12492**	17
3.0 TDI quattro	180 kW	01/12→06/16	AQUACTRL 2 SINGLE; Einbauposition beifahrerseitig; für Linkslenker; passender Adapter: B	**2800011307280**	**13072**	27
3.0 TDI quattro	200 kW	09/14→09/18				
3.0 TDI quattro	230 kW	01/12→12/14	AQUACTRL 2 SINGLE; Einbauposition fahrerseitig; für Linkslenker; passender Adapter: B	**2800011314280**	**13142**	30
3.0 TDI quattro	235 kW	01/12→09/18				
3.0 TFSI quattro	228 kW	01/12→12/14	REARCTRL; Einbauposition hinten; Ergänzungsartikel/Ergänzende Info: Adapter entfernen	**2800011523170** **2800011523180**	**52317** **15231**	43 43
3.0 TFSI quattro	245 kW	09/14→09/18				
			AQUACTRL 2 SINGLE; Einbauposition beifahrerseitig; für Rechtslenker; passender Adapter: B	**2800011608260** **2800011626270**	**16082** **62627**	55 62
			AQUACTRL 2 SINGLE; Einbauposition fahrerseitig; für Rechtslenker; passender Adapter: B	**2800011616260** **2800011630270**	**16162** **63027**	58 63

AUDI - A6 Allroad C8 (4AH) 11/18→

Wischblatt

40 TDI Mild Hybrid quattro	150 kW	09/20→	AQUACTRL 2 SET; für Linkslenker; Ergänzungsartikel/Ergänzende Info 2: Maß abweichend vom Original; Fahrzeugausstattung: für Fahrzeuge ohne integrierte Waschdüse im Wischerarm	**2800011214280**	**12142**	7
45 TDI Mild Hybrid quattro	170 kW	11/18→				
45 TDI Mild Hybrid quattro	180 kW	01/21→	AQUACTRL 2 SINGLE; Einbauposition beifahrerseitig; für Linkslenker; passender Adapter: B; Fahrzeugausstattung: für Fahrzeuge ohne integrierte Waschdüse im Wischerarm	**2800011306280**	**13062**	27
45 TDI quattro	183 kW	08/19→				
50 TDI Mild Hybrid quattro	210 kW	11/18→				
55 TDI Mild Hybrid quattro	253 kW	11/20→	AQUACTRL 2 SINGLE; Einbauposition fahrerseitig; für Linkslenker; passender Adapter: B; Ergänzungsartikel/Ergänzende Info 2: Maß abweichend vom Original; Fahrzeugausstattung: für Fahrzeuge ohne integrierte Waschdüse im Wischerarm	**2800011312280**	**13122**	29
55 TDI Mild Hybrid quattro	257 kW	03/19→				
55 TFSI Mild Hybrid quattro	250 kW	11/19→	REARCTRL; Einbauposition hinten; Ergänzungsartikel/Ergänzende Info: Adapter entfernen	**2800011523180**	**15231**	43
			AQUACTRL 2 SINGLE; Einbauposition beifahrerseitig; für Rechtslenker; passender Adapter: B	**2800011607260**	**16072**	55
			AQUACTRL 2 SINGLE; Einbauposition fahrerseitig; für Rechtslenker; passender Adapter: B	**2800011614260**	**16142**	58

AUDI - A6 C4 (4A2) 06/94→01/98

Wischblatt

1.8	92 kW	12/95→10/97	AQUACTRL 2 SINGLE; Einbauposition beifahrerseitig; für Linkslenker; passender Adapter: A	**2800011309280**	**13092**	28
1.8 quattro	92 kW	12/95→10/97				
1.9 TDI	66 kW	06/94→10/97	AQUACTRL 2 SINGLE; Einbauposition fahrerseitig; für Linkslenker; passender Adapter: A	**2800011309280**	**13092**	28
2.0	74 kW	06/94→10/97				
			AQUACTRL 2 SINGLE; Einbauposition beifahrerseitig; für Rechtslenker; passender Adapter: A	**2800011610260** **2800011610270**	**16102** **61027**	56 56
			AQUACTRL 2 SINGLE; Einbauposition fahrerseitig; für Rechtslenker; passender Adapter: A	**2800011610260** **2800011610270**	**16102** **61027**	56 56
2.0	79 kW	06/94→07/95	AQUACTRL 2 SINGLE; Einbauposition beifahrerseitig; für Linkslenker; passender Adapter: A	**2800011309280**	**13092**	28
			AQUACTRL 2 SINGLE; Einbauposition fahrerseitig; für Linkslenker; passender Adapter: A	**2800011309280**	**13092**	28
			AQUACTRL 2 SINGLE; Einbauposition beifahrerseitig; für Rechtslenker; passender Adapter: A	**2800011610260**	**16102**	56
			AQUACTRL 2 SINGLE; Einbauposition fahrerseitig; für Rechtslenker; passender Adapter: A	**2800011610260**	**16102**	56
2.0	85 kW	06/94→10/97	AQUACTRL 2 SINGLE; Einbauposition beifahrerseitig; für Linkslenker; passender Adapter: A	**2800011309280**	**13092**	28
2.0 16V	103 kW	06/94→10/97				
2.0 16V quattro	103 kW	06/94→10/97	AQUACTRL 2 SINGLE; Einbauposition fahrerseitig; für Linkslenker; passender Adapter: A	**2800011309280**	**13092**	28
2.3	98 kW	06/94→12/95				
2.3 quattro	98 kW	06/94→12/95	AQUACTRL 2 SINGLE; Einbauposition beifahrerseitig; für Rechtslenker; passender Adapter: A	**2800011610260** **2800011610270**	**16102** **61027**	56 56
2.4	110 kW	07/95→06/96				
2.5 TDI	85 kW	06/94→10/97				
2.5 TDI	103 kW	08/94→10/97	AQUACTRL 2 SINGLE; Einbauposition fahrerseitig; für Rechtslenker; passender Adapter: A	**2800011610260** **2800011610270**	**16102** **61027**	56 56
2.5 TDI quattro	103 kW	10/95→10/97				

© 2025 Continental Aftermarket & Services GmbH

AUDI - A6 C4 (4A2) 06/94→01/98

Wischblatt

2.6	102 kW	06/94→10/97	AQUACTRL 2 SINGLE; Einbauposition beifahrerseitig; für Linkslenker; passender Adapter: A	**2800011309280**	**13092**	28
			AQUACTRL 2 SINGLE; Einbauposition fahrerseitig; für Linkslenker; passender Adapter: A	**2800011309280**	**13092**	28
			AQUACTRL 2 SINGLE; Einbauposition beifahrerseitig; für Rechtslenker; passender Adapter: A	**2800011610260**	**16102**	56
			AQUACTRL 2 SINGLE; Einbauposition fahrerseitig; für Rechtslenker; passender Adapter: A	**2800011610260**	**16102**	56
2.6 2.6 quattro	110 kW 110 kW	06/94→10/97 06/94→10/97	AQUACTRL 2 SINGLE; Einbauposition beifahrerseitig; für Linkslenker; passender Adapter: A	**2800011309280**	**13092**	28
			AQUACTRL 2 SINGLE; Einbauposition fahrerseitig; für Linkslenker; passender Adapter: A	**2800011309280**	**13092**	28
			AQUACTRL 2 SINGLE; Einbauposition beifahrerseitig; für Rechtslenker; passender Adapter: A	**2800011610260** **2800011610270**	**16102** **61027**	56 56
			AQUACTRL 2 SINGLE; Einbauposition fahrerseitig; für Rechtslenker; passender Adapter: A	**2800011610260** **2800011610270**	**16102** **61027**	56 56
2.8	120 kW	08/95→07/96	AQUACTRL 2 SINGLE; Einbauposition beifahrerseitig; für Linkslenker; passender Adapter: A	**2800011309280**	**13092**	28
			AQUACTRL 2 SINGLE; Einbauposition fahrerseitig; für Linkslenker; passender Adapter: A	**2800011309280**	**13092**	28
			AQUACTRL 2 SINGLE; Einbauposition beifahrerseitig; für Rechtslenker; passender Adapter: A	**2800011610260**	**16102**	56
			AQUACTRL 2 SINGLE; Einbauposition fahrerseitig; für Rechtslenker; passender Adapter: A	**2800011610260**	**16102**	56
2.8 2.8 2.8 quattro 2.8 quattro S6 4.2 quattro S6 Plus quattro S6 Turbo quattro	128 kW 142 kW 128 kW 142 kW 213 kW 240 kW 169 kW	06/94→10/97 12/95→10/97 06/94→10/97 12/95→10/97 06/94→10/97 04/96→10/97 06/94→10/97	AQUACTRL 2 SINGLE; Einbauposition beifahrerseitig; für Linkslenker; passender Adapter: A	**2800011309280**	**13092**	28
			AQUACTRL 2 SINGLE; Einbauposition fahrerseitig; für Linkslenker; passender Adapter: A	**2800011309280**	**13092**	28
			AQUACTRL 2 SINGLE; Einbauposition beifahrerseitig; für Rechtslenker; passender Adapter: A	**2800011610260** **2800011610270**	**16102** **61027**	56 56
			AQUACTRL 2 SINGLE; Einbauposition fahrerseitig; für Rechtslenker; passender Adapter: A	**2800011610260** **2800011610270**	**16102** **61027**	56 56

AUDI - A6 C4 Avant (4A5) 06/94→01/98

Wischblatt

1.8 1.8 quattro 1.9 TDI 2.0	92 kW 92 kW 66 kW 74 kW	12/95→12/97 12/95→12/97 06/94→12/97 06/94→12/97	AQUACTRL 2 SINGLE; Einbauposition beifahrerseitig; für Linkslenker; passender Adapter: A	**2800011309280**	**13092**	28
			AQUACTRL 2 SINGLE; Einbauposition fahrerseitig; für Linkslenker; passender Adapter: A	**2800011309280**	**13092**	28
			AQUACTRL 2 SINGLE; Einbauposition beifahrerseitig; für Rechtslenker; passender Adapter: A	**2800011610260** **2800011610270**	**16102** **61027**	56 56
			AQUACTRL 2 SINGLE; Einbauposition fahrerseitig; für Rechtslenker; passender Adapter: A	**2800011610260** **2800011610270**	**16102** **61027**	56 56
2.0	79 kW	06/94→07/95	AQUACTRL 2 SINGLE; Einbauposition beifahrerseitig; für Linkslenker; passender Adapter: A	**2800011309280**	**13092**	28
			AQUACTRL 2 SINGLE; Einbauposition fahrerseitig; für Linkslenker; passender Adapter: A	**2800011309280**	**13092**	28
			AQUACTRL 2 SINGLE; Einbauposition beifahrerseitig; für Rechtslenker; passender Adapter: A	**2800011610260**	**16102**	56
			AQUACTRL 2 SINGLE; Einbauposition fahrerseitig; für Rechtslenker; passender Adapter: A	**2800011610260**	**16102**	56
2.0 2.0 16V 2.0 16V quattro 2.3 2.3 quattro	85 kW 103 kW 103 kW 98 kW 98 kW	06/94→12/97 06/94→12/97 06/94→12/97 06/94→12/95 06/94→12/95	AQUACTRL 2 SINGLE; Einbauposition beifahrerseitig; für Linkslenker; passender Adapter: A	**2800011309280**	**13092**	28
			AQUACTRL 2 SINGLE; Einbauposition fahrerseitig; für Linkslenker; passender Adapter: A	**2800011309280**	**13092**	28
			AQUACTRL 2 SINGLE; Einbauposition beifahrerseitig; für Rechtslenker; passender Adapter: A	**2800011610260** **2800011610270**	**16102** **61027**	56 56
			AQUACTRL 2 SINGLE; Einbauposition fahrerseitig; für Rechtslenker; passender Adapter: A	**2800011610260** **2800011610270**	**16102** **61027**	56 56

© 2025 Continental Aftermarket & Services GmbH

AUDI - A6 C4 Avant (4A5) 06/94→01/98

Wischblatt

2.4	110 kW	07/96→12/97	AQUACTRL 2 SINGLE; Einbauposition fahrerseitig; für Rechtslenker; passender Adapter: A	**2800011610270**	**61027**	56
			AQUACTRL 2 SINGLE; Einbauposition beifahrerseitig; für Rechtslenker; passender Adapter: A	**2800011626270**	**62627**	62
2.5 TDI 2.5 TDI 2.5 TDI quattro	85 kW 103 kW 103 kW	06/94→12/97 08/94→12/97 07/95→12/97	AQUACTRL 2 SINGLE; Einbauposition beifahrerseitig; für Linkslenker; passender Adapter: A	**2800011309280**	**13092**	28
			AQUACTRL 2 SINGLE; Einbauposition fahrerseitig; für Linkslenker; passender Adapter: A	**2800011309280**	**13092**	28
			AQUACTRL 2 SINGLE; Einbauposition beifahrerseitig; für Rechtslenker; passender Adapter: A	**2800011610260** **2800011610270**	**16102** **61027**	56 56
			AQUACTRL 2 SINGLE; Einbauposition fahrerseitig; für Rechtslenker; passender Adapter: A	**2800011610260** **2800011610270**	**16102** **61027**	56 56
2.6	102 kW	06/94→02/97	AQUACTRL 2 SINGLE; Einbauposition beifahrerseitig; für Linkslenker; passender Adapter: A	**2800011309280**	**13092**	28
			AQUACTRL 2 SINGLE; Einbauposition fahrerseitig; für Linkslenker; passender Adapter: A	**2800011309280**	**13092**	28
			AQUACTRL 2 SINGLE; Einbauposition beifahrerseitig; für Rechtslenker; passender Adapter: A	**2800011610260**	**16102**	56
			AQUACTRL 2 SINGLE; Einbauposition fahrerseitig; für Rechtslenker; passender Adapter: A	**2800011610260**	**16102**	56
2.6 2.6 quattro	110 kW 110 kW	06/94→12/97 06/94→12/97	AQUACTRL 2 SINGLE; Einbauposition beifahrerseitig; für Linkslenker; passender Adapter: A	**2800011309280**	**13092**	28
			AQUACTRL 2 SINGLE; Einbauposition fahrerseitig; für Linkslenker; passender Adapter: A	**2800011309280**	**13092**	28
			AQUACTRL 2 SINGLE; Einbauposition beifahrerseitig; für Rechtslenker; passender Adapter: A	**2800011610260** **2800011610270**	**16102** **61027**	56 56
			AQUACTRL 2 SINGLE; Einbauposition fahrerseitig; für Rechtslenker; passender Adapter: A	**2800011610260** **2800011610270**	**16102** **61027**	56 56
2.8	120 kW	06/94→07/95	AQUACTRL 2 SINGLE; Einbauposition beifahrerseitig; für Linkslenker; passender Adapter: A	**2800011309280**	**13092**	28
			AQUACTRL 2 SINGLE; Einbauposition fahrerseitig; für Linkslenker; passender Adapter: A	**2800011309280**	**13092**	28
			AQUACTRL 2 SINGLE; Einbauposition beifahrerseitig; für Rechtslenker; passender Adapter: A	**2800011610260**	**16102**	56
			AQUACTRL 2 SINGLE; Einbauposition fahrerseitig; für Rechtslenker; passender Adapter: A	**2800011610260**	**16102**	56
2.8 2.8 2.8 quattro 2.8 quattro S6 4.2 quattro S6 Plus quattro S6 Turbo quattro	128 kW 142 kW 128 kW 142 kW 213 kW 240 kW 169 kW	06/94→12/97 12/95→12/97 06/94→12/97 12/95→12/97 06/94→12/97 04/96→12/97 06/94→12/97	AQUACTRL 2 SINGLE; Einbauposition beifahrerseitig; für Linkslenker; passender Adapter: A	**2800011309280**	**13092**	28
			AQUACTRL 2 SINGLE; Einbauposition fahrerseitig; für Linkslenker; passender Adapter: A	**2800011309280**	**13092**	28
			AQUACTRL 2 SINGLE; Einbauposition beifahrerseitig; für Rechtslenker; passender Adapter: A	**2800011610260** **2800011610270**	**16102** **61027**	56 56
			AQUACTRL 2 SINGLE; Einbauposition fahrerseitig; für Rechtslenker; passender Adapter: A	**2800011610260** **2800011610270**	**16102** **61027**	56 56

AUDI - A6 C5 (4B2, 4B4) 01/97→12/05

Wischblatt

1.8	85 kW	05/97→01/05	AQUACTRL 2 SINGLE; → 12/01; Einbauposition fahrerseitig; für Linkslenker; passender Adapter: A	**2800011309280**	**13092**	28
			AQUACTRL 2 SINGLE; → 12/01; Einbauposition beifahrerseitig; für Linkslenker; passender Adapter: A	**2800011309280**	**13092**	28
			AQUACTRL 2 SINGLE; → 05/01; Einbauposition beifahrerseitig; für Rechtslenker; passender Adapter: A	**2800011610260**	**16102**	56
			AQUACTRL 2 SINGLE; → 05/01; Einbauposition fahrerseitig; für Rechtslenker; passender Adapter: A	**2800011610260**	**16102**	56

© 2025 Continental Aftermarket & Services GmbH

AUDI - A6 C5 (4B2, 4B4) 01/97→12/05

Wischblatt

1.8 1.8 T 1.8 T 1.8 T quattro 1.8 T quattro	92 kW 110 kW 132 kW 110 kW 132 kW	07/97→01/05 01/97→01/05 12/97→01/05 02/97→01/05 12/97→01/05	AQUACTRL 2 SINGLE; 12/01; Einbauposition fahrerseitig; für Linkslenker; passender Adapter: A	**2800011309280**	**13092**	28
			AQUACTRL 2 SINGLE; 12/01; Einbauposition beifahrerseitig; für Linkslenker; passender Adapter: A	**2800011309280**	**13092**	28
			AQUACTRL 2 SINGLE; 05/01; Einbauposition beifahrerseitig; für Rechtslenker; passender Adapter: A	**2800011610260** **2800011610270**	**16102** **61027**	56 56
			AQUACTRL 2 SINGLE; 05/01; Einbauposition fahrerseitig; für Rechtslenker; passender Adapter: A	**2800011610260** **2800011610270**	**16102** **61027**	56 56
1.9 TDI	81 kW	04/97→10/00	AQUACTRL 2 SINGLE; Einbauposition beifahrerseitig; für Linkslenker; passender Adapter: A	**2800011309280**	**13092**	28
			AQUACTRL 2 SINGLE; Einbauposition fahrerseitig; für Linkslenker; passender Adapter: A	**2800011309280**	**13092**	28
			AQUACTRL 2 SINGLE; Einbauposition beifahrerseitig; für Rechtslenker; passender Adapter: A	**2800011610260** **2800011610270**	**16102** **61027**	56 56
			AQUACTRL 2 SINGLE; Einbauposition fahrerseitig; für Rechtslenker; passender Adapter: A	**2800011610260** **2800011610270**	**16102** **61027**	56 56
1.9 TDI	85 kW	07/00→01/05	AQUACTRL 2 SINGLE; 12/01; Einbauposition fahrerseitig; für Linkslenker; passender Adapter: A	**2800011309280**	**13092**	28
			AQUACTRL 2 SINGLE; 12/01; Einbauposition beifahrerseitig; für Linkslenker; passender Adapter: A	**2800011309280**	**13092**	28
			AQUACTRL 2 SINGLE; 05/01; Einbauposition beifahrerseitig; für Rechtslenker; passender Adapter: A	**2800011610260** **2800011610270**	**16102** **61027**	56 56
			AQUACTRL 2 SINGLE; 05/01; Einbauposition fahrerseitig; für Rechtslenker; passender Adapter: A	**2800011610260** **2800011610270**	**16102** **61027**	56 56
1.9 TDI	96 kW	08/01→01/05	AQUACTRL 2 SINGLE; 12/01; Einbauposition fahrerseitig; für Linkslenker; passender Adapter: A	**2800011309280**	**13092**	28
			AQUACTRL 2 SINGLE; 12/01; Einbauposition beifahrerseitig; für Linkslenker; passender Adapter: A	**2800011309280**	**13092**	28
2.0	96 kW	08/01→01/05	AQUACTRL 2 SINGLE; 12/01; Einbauposition fahrerseitig; für Linkslenker; passender Adapter: A	**2800011309280**	**13092**	28
			AQUACTRL 2 SINGLE; 12/01; Einbauposition beifahrerseitig; für Linkslenker; passender Adapter: A	**2800011309280**	**13092**	28
			AQUACTRL 2 SINGLE; Einbauposition beifahrerseitig; für Rechtslenker	**2800011610270**	**61027**	56
			AQUACTRL 2 SINGLE; Einbauposition fahrerseitig; für Rechtslenker	**2800011610270**	**61027**	56
2.4 2.4 2.4 2.4	100 kW 115 kW 120 kW 121 kW	07/98→01/05 02/97→01/05 02/97→01/05 02/97→01/05	AQUACTRL 2 SINGLE; 12/01; Einbauposition fahrerseitig; für Linkslenker; passender Adapter: A	**2800011309280**	**13092**	28
			AQUACTRL 2 SINGLE; 12/01; Einbauposition beifahrerseitig; für Linkslenker; passender Adapter: A	**2800011309280**	**13092**	28
			AQUACTRL 2 SINGLE; 05/01; Einbauposition beifahrerseitig; für Rechtslenker; passender Adapter: A	**2800011610260** **2800011610270**	**16102** **61027**	56 56
			AQUACTRL 2 SINGLE; 05/01; Einbauposition fahrerseitig; für Rechtslenker; passender Adapter: A	**2800011610260** **2800011610270**	**16102** **61027**	56 56

© 2025 Continental Aftermarket & Services GmbH

AUDI - A6 C5 (4B2, 4B4) 01/97→12/05

Wischblatt

2.4	125 kW	08/01→01/05	AQUACTRL 2 SINGLE; 12/01; Einbauposition fahrerseitig; für Linkslenker; passender Adapter: A	**2800011309280**	**13092**	28
			AQUACTRL 2 SINGLE; 12/01; Einbauposition beifahrerseitig; für Linkslenker; passender Adapter: A	**2800011309280**	**13092**	28
			AQUACTRL 2 SINGLE; Einbauposition beifahrerseitig; für Rechtslenker	**2800011610270**	**61027**	56
			AQUACTRL 2 SINGLE; Einbauposition fahrerseitig; für Rechtslenker	**2800011610270**	**61027**	56
2.4 quattro	115 kW	08/98→07/99	AQUACTRL 2 SINGLE; Einbauposition beifahrerseitig; für Linkslenker; passender Adapter: A	**2800011309280**	**13092**	28
			AQUACTRL 2 SINGLE; Einbauposition fahrerseitig; für Linkslenker; passender Adapter: A	**2800011309280**	**13092**	28
			AQUACTRL 2 SINGLE; Einbauposition beifahrerseitig; für Rechtslenker; passender Adapter: A	**2800011610260** **2800011610270**	**16102** **61027**	56 56
			AQUACTRL 2 SINGLE; Einbauposition fahrerseitig; für Rechtslenker; passender Adapter: A	**2800011610260** **2800011610270**	**16102** **61027**	56 56
2.4 quattro 2.4 quattro	120 kW 121 kW	02/97→01/05 02/97→01/05	AQUACTRL 2 SINGLE; 12/01; Einbauposition fahrerseitig; für Linkslenker; passender Adapter: A	**2800011309280**	**13092**	28
			AQUACTRL 2 SINGLE; 12/01; Einbauposition beifahrerseitig; für Linkslenker; passender Adapter: A	**2800011309280**	**13092**	28
			AQUACTRL 2 SINGLE; 05/01; Einbauposition beifahrerseitig; für Rechtslenker; passender Adapter: A	**2800011610260** **2800011610270**	**16102** **61027**	56 56
			AQUACTRL 2 SINGLE; 05/01; Einbauposition fahrerseitig; für Rechtslenker; passender Adapter: A	**2800011610260** **2800011610270**	**16102** **61027**	56 56
2.4 quattro	125 kW	08/01→01/05	AQUACTRL 2 SINGLE; 12/01; Einbauposition fahrerseitig; für Linkslenker; passender Adapter: A	**2800011309280**	**13092**	28
			AQUACTRL 2 SINGLE; 12/01; Einbauposition beifahrerseitig; für Linkslenker; passender Adapter: A	**2800011309280**	**13092**	28
			AQUACTRL 2 SINGLE; Einbauposition beifahrerseitig; für Rechtslenker	**2800011610270**	**61027**	56
			AQUACTRL 2 SINGLE; Einbauposition fahrerseitig; für Rechtslenker	**2800011610270**	**61027**	56
2.5 TDI	110 kW	07/97→01/05	AQUACTRL 2 SINGLE; 12/01; Einbauposition fahrerseitig; für Linkslenker; passender Adapter: A	**2800011309280**	**13092**	28
			AQUACTRL 2 SINGLE; 12/01; Einbauposition beifahrerseitig; für Linkslenker; passender Adapter: A	**2800011309280**	**13092**	28
			AQUACTRL 2 SINGLE; 05/01; Einbauposition beifahrerseitig; für Rechtslenker; passender Adapter: A	**2800011610260** **2800011610270**	**16102** **61027**	56 56
			AQUACTRL 2 SINGLE; 05/01; Einbauposition fahrerseitig; für Rechtslenker; passender Adapter: A	**2800011610260** **2800011610270**	**16102** **61027**	56 56
2.5 TDI	114 kW	08/01→01/05	AQUACTRL 2 SINGLE; 12/01; Einbauposition fahrerseitig; für Linkslenker; passender Adapter: A	**2800011309280**	**13092**	28
			AQUACTRL 2 SINGLE; 12/01; Einbauposition beifahrerseitig; für Linkslenker; passender Adapter: A	**2800011309280**	**13092**	28

© 2025 Continental Aftermarket & Services GmbH

AUDI - A6 C5 (4B2, 4B4) 01/97→12/05

Wischblatt

2.5 TDI 2.5 TDI quattro 2.5 TDI quattro	132 kW 110 kW 132 kW	02/00→01/05 07/97→01/05 02/00→01/05	AQUACTRL 2 SINGLE; 12/01; Einbauposition fahrerseitig; für Linkslenker; passender Adapter: A	**2800011309280**	**13092**	28
			AQUACTRL 2 SINGLE; 12/01; Einbauposition beifahrerseitig; für Linkslenker; passender Adapter: A	**2800011309280**	**13092**	28
			AQUACTRL 2 SINGLE; 05/01; Einbauposition beifahrerseitig; für Rechtslenker; passender Adapter: A	**2800011610260** **2800011610270**	**16102** **61027**	56 56
			AQUACTRL 2 SINGLE; 05/01; Einbauposition fahrerseitig; für Rechtslenker; passender Adapter: A	**2800011610260** **2800011610270**	**16102** **61027**	56 56
2.7 quattro	187 kW	05/01→07/04	AQUACTRL 2 SINGLE; 12/01; Einbauposition fahrerseitig; für Linkslenker; passender Adapter: A	**2800011309280**	**13092**	28
			AQUACTRL 2 SINGLE; 12/01; Einbauposition beifahrerseitig; für Linkslenker; passender Adapter: A	**2800011309280**	**13092**	28
			AQUACTRL 2 SINGLE; Einbauposition beifahrerseitig; für Rechtslenker	**2800011610270**	**61027**	56
			AQUACTRL 2 SINGLE; Einbauposition fahrerseitig; für Rechtslenker	**2800011610270**	**61027**	56
2.7 T 2.7 T quattro	169 kW 169 kW	02/99→01/05 12/97→01/05	AQUACTRL 2 SINGLE; 12/01; Einbauposition fahrerseitig; für Linkslenker; passender Adapter: A	**2800011309280**	**13092**	28
			AQUACTRL 2 SINGLE; 12/01; Einbauposition beifahrerseitig; für Linkslenker; passender Adapter: A	**2800011309280**	**13092**	28
			AQUACTRL 2 SINGLE; 05/01; Einbauposition beifahrerseitig; für Rechtslenker; passender Adapter: A	**2800011610260** **2800011610270**	**16102** **61027**	56 56
			AQUACTRL 2 SINGLE; 05/01; Einbauposition fahrerseitig; für Rechtslenker; passender Adapter: A	**2800011610260** **2800011610270**	**16102** **61027**	56 56
2.7 T quattro	184 kW	08/01→01/05	AQUACTRL 2 SINGLE; 12/01; Einbauposition fahrerseitig; für Linkslenker; passender Adapter: A	**2800011309280**	**13092**	28
			AQUACTRL 2 SINGLE; 12/01; Einbauposition beifahrerseitig; für Linkslenker; passender Adapter: A	**2800011309280**	**13092**	28
2.8	132 kW	10/97→05/00	AQUACTRL 2 SINGLE; Einbauposition beifahrerseitig; für Linkslenker; passender Adapter: A	**2800011309280**	**13092**	28
			AQUACTRL 2 SINGLE; Einbauposition fahrerseitig; für Linkslenker; passender Adapter: A	**2800011309280**	**13092**	28
			AQUACTRL 2 SINGLE; Einbauposition beifahrerseitig; für Rechtslenker; passender Adapter: A	**2800011610260** **2800011610270**	**16102** **61027**	56 56
			AQUACTRL 2 SINGLE; Einbauposition fahrerseitig; für Rechtslenker; passender Adapter: A	**2800011610260** **2800011610270**	**16102** **61027**	56 56
2.8 2.8	140 kW 142 kW	07/99→01/05 02/97→01/05	AQUACTRL 2 SINGLE; 12/01; Einbauposition fahrerseitig; für Linkslenker; passender Adapter: A	**2800011309280**	**13092**	28
			AQUACTRL 2 SINGLE; 12/01; Einbauposition beifahrerseitig; für Linkslenker; passender Adapter: A	**2800011309280**	**13092**	28
			AQUACTRL 2 SINGLE; 05/01; Einbauposition beifahrerseitig; für Rechtslenker; passender Adapter: A	**2800011610260** **2800011610270**	**16102** **61027**	56 56
			AQUACTRL 2 SINGLE; 05/01; Einbauposition fahrerseitig; für Rechtslenker; passender Adapter: A	**2800011610260** **2800011610270**	**16102** **61027**	56 56
2.8 quattro	132 kW	01/98→04/00	AQUACTRL 2 SINGLE; Einbauposition beifahrerseitig; für Linkslenker; passender Adapter: A	**2800011309280**	**13092**	28
			AQUACTRL 2 SINGLE; Einbauposition fahrerseitig; für Linkslenker; passender Adapter: A	**2800011309280**	**13092**	28
			AQUACTRL 2 SINGLE; Einbauposition beifahrerseitig; für Rechtslenker; passender Adapter: A	**2800011610260**	**16102**	56
			AQUACTRL 2 SINGLE; Einbauposition fahrerseitig; für Rechtslenker; passender Adapter: A	**2800011610260**	**16102**	56

© 2025 Continental Aftermarket & Services GmbH

AUDI - A6 C5 (4B2, 4B4) 01/97→12/05

Wischblatt

2.8 quattro	140 kW	07/99→05/01	AQUACTRL 2 SINGLE; Einbauposition beifahrerseitig; für Linkslenker; passender Adapter: A	**2800011309280**	**13092**	28
			AQUACTRL 2 SINGLE; Einbauposition fahrerseitig; für Linkslenker; passender Adapter: A	**2800011309280**	**13092**	28
			AQUACTRL 2 SINGLE; Einbauposition beifahrerseitig; für Rechtslenker; passender Adapter: A	**2800011610260** **2800011610270**	**16102** **61027**	56 56
			AQUACTRL 2 SINGLE; Einbauposition fahrerseitig; für Rechtslenker; passender Adapter: A	**2800011610260** **2800011610270**	**16102** **61027**	56 56
2.8 quattro	142 kW	02/97→01/05	AQUACTRL 2 SINGLE; → 12/01; Einbauposition fahrerseitig; für Linkslenker; passender Adapter: A	**2800011309280**	**13092**	28
			AQUACTRL 2 SINGLE; → 12/01; Einbauposition beifahrerseitig; für Linkslenker; passender Adapter: A	**2800011309280**	**13092**	28
			AQUACTRL 2 SINGLE; → 05/01; Einbauposition beifahrerseitig; für Rechtslenker; passender Adapter: A	**2800011610260** **2800011610270**	**16102** **61027**	56 56
			AQUACTRL 2 SINGLE; → 05/01; Einbauposition fahrerseitig; für Rechtslenker; passender Adapter: A	**2800011610260** **2800011610270**	**16102** **61027**	56 56
3.0	160 kW	06/01→01/05	AQUACTRL 2 SINGLE; → 12/01; Einbauposition fahrerseitig; für Linkslenker; passender Adapter: A	**2800011309280**	**13092**	28
			AQUACTRL 2 SINGLE; → 12/01; Einbauposition beifahrerseitig; für Linkslenker; passender Adapter: A	**2800011309280**	**13092**	28
3.0	162 kW	08/01→01/05	AQUACTRL 2 SINGLE; → 12/01; Einbauposition fahrerseitig; für Linkslenker; passender Adapter: A	**2800011309280**	**13092**	28
			AQUACTRL 2 SINGLE; → 12/01; Einbauposition beifahrerseitig; für Linkslenker; passender Adapter: A	**2800011309280**	**13092**	28
			AQUACTRL 2 SINGLE; Einbauposition beifahrerseitig; für Rechtslenker	**2800011610270**	**61027**	56
			AQUACTRL 2 SINGLE; Einbauposition fahrerseitig; für Rechtslenker	**2800011610270**	**61027**	56
3.0 quattro	160 kW	06/01→07/04	AQUACTRL 2 SINGLE; → 12/01; Einbauposition fahrerseitig; für Linkslenker; passender Adapter: A	**2800011309280**	**13092**	28
			AQUACTRL 2 SINGLE; → 12/01; Einbauposition beifahrerseitig; für Linkslenker; passender Adapter: A	**2800011309280**	**13092**	28
3.0 quattro	162 kW	08/01→01/05	AQUACTRL 2 SINGLE; → 12/01; Einbauposition fahrerseitig; für Linkslenker; passender Adapter: A	**2800011309280**	**13092**	28
			AQUACTRL 2 SINGLE; → 12/01; Einbauposition beifahrerseitig; für Linkslenker; passender Adapter: A	**2800011309280**	**13092**	28
			AQUACTRL 2 SINGLE; Einbauposition beifahrerseitig; für Rechtslenker	**2800011610270**	**61027**	56
			AQUACTRL 2 SINGLE; Einbauposition fahrerseitig; für Rechtslenker	**2800011610270**	**61027**	56
3.7 3.7 quattro 4.2 quattro S6 quattro	191 kW 191 kW 220 kW 250 kW	03/99→01/05 03/99→01/05 11/98→01/05 09/99→01/05	AQUACTRL 2 SINGLE; → 12/01; Einbauposition fahrerseitig; für Linkslenker; passender Adapter: A	**2800011309280**	**13092**	28
			AQUACTRL 2 SINGLE; → 12/01; Einbauposition beifahrerseitig; für Linkslenker; passender Adapter: A	**2800011309280**	**13092**	28
			AQUACTRL 2 SINGLE; → 05/01; Einbauposition beifahrerseitig; für Rechtslenker; passender Adapter: A	**2800011610260** **2800011610270**	**16102** **61027**	56 56
			AQUACTRL 2 SINGLE; → 05/01; Einbauposition fahrerseitig; für Rechtslenker; passender Adapter: A	**2800011610260** **2800011610270**	**16102** **61027**	56 56

© 2025 Continental Aftermarket & Services GmbH

AUDI - A6 C5 Avant (4B5, 4B6) 11/97→01/06

Wischblatt

1.8	85 kW	02/98→01/05	AQUACTRL 2 SINGLE; 12/01; Einbauposition beifahrerseitig; für Linkslenker; passender Adapter: A	**2800011309280**	**13092**	28
			AQUACTRL 2 SINGLE; 12/01; Einbauposition fahrerseitig; für Linkslenker; passender Adapter: A	**2800011309280**	**13092**	28
			AQUACTRL 2 SINGLE; 05/01; Einbauposition fahrerseitig; für Rechtslenker; passender Adapter: A	**2800011610260**	**16102**	56
			AQUACTRL 2 SINGLE; 05/01; Einbauposition beifahrerseitig; für Rechtslenker; passender Adapter: A	**2800011610260**	**16102**	56
1.8 1.8 T 1.8 T 1.8 T quattro 1.8 T quattro	92 kW 110 kW 132 kW 110 kW 132 kW	12/97→01/05 12/97→01/05 04/99→01/05 12/97→01/05 12/97→01/05	AQUACTRL 2 SINGLE; 12/01; Einbauposition beifahrerseitig; für Linkslenker; passender Adapter: A	**2800011309280**	**13092**	28
			AQUACTRL 2 SINGLE; 12/01; Einbauposition fahrerseitig; für Linkslenker; passender Adapter: A	**2800011309280**	**13092**	28
			AQUACTRL 2 SINGLE; 05/01; Einbauposition fahrerseitig; für Rechtslenker; passender Adapter: A	**2800011610260** **2800011610270**	**16102** **61027**	56 56
			AQUACTRL 2 SINGLE; 05/01; Einbauposition beifahrerseitig; für Rechtslenker; passender Adapter: A	**2800011610260** **2800011610270**	**16102** **61027**	56 56
1.9 TDI	81 kW	02/98→04/01	AQUACTRL 2 SINGLE; Einbauposition fahrerseitig; für Linkslenker; passender Adapter: A	**2800011309280**	**13092**	28
			AQUACTRL 2 SINGLE; Einbauposition beifahrerseitig; für Linkslenker; passender Adapter: A	**2800011309280**	**13092**	28
			AQUACTRL 2 SINGLE; Einbauposition fahrerseitig; passender Adapter: A; für Rechtslenker	**2800011610260** **2800011610270**	**16102** **61027**	56 56
			AQUACTRL 2 SINGLE; Einbauposition beifahrerseitig; für Rechtslenker; passender Adapter: A	**2800011610260** **2800011610270**	**16102** **61027**	56 56
1.9 TDI	85 kW	07/00→01/05	AQUACTRL 2 SINGLE; 12/01; Einbauposition beifahrerseitig; für Linkslenker; passender Adapter: A	**2800011309280**	**13092**	28
			AQUACTRL 2 SINGLE; 12/01; Einbauposition fahrerseitig; für Linkslenker; passender Adapter: A	**2800011309280**	**13092**	28
			AQUACTRL 2 SINGLE; 05/01; Einbauposition fahrerseitig; für Rechtslenker; passender Adapter: A	**2800011610260** **2800011610270**	**16102** **61027**	56 56
			AQUACTRL 2 SINGLE; 05/01; Einbauposition beifahrerseitig; für Rechtslenker; passender Adapter: A	**2800011610260** **2800011610270**	**16102** **61027**	56 56
1.9 TDI 2.0	96 kW 96 kW	08/01→01/05 08/01→01/05	AQUACTRL 2 SINGLE; 12/01; Einbauposition beifahrerseitig; für Linkslenker; passender Adapter: A	**2800011309280**	**13092**	28
			AQUACTRL 2 SINGLE; 12/01; Einbauposition fahrerseitig; für Linkslenker; passender Adapter: A	**2800011309280**	**13092**	28
2.4 2.4 2.4 2.4	100 kW 115 kW 120 kW 121 kW	07/98→01/05 12/97→01/05 12/97→01/05 12/97→01/05	AQUACTRL 2 SINGLE; 12/01; Einbauposition beifahrerseitig; für Linkslenker; passender Adapter: A	**2800011309280**	**13092**	28
			AQUACTRL 2 SINGLE; 12/01; Einbauposition fahrerseitig; für Linkslenker; passender Adapter: A	**2800011309280**	**13092**	28
			AQUACTRL 2 SINGLE; 05/01; Einbauposition fahrerseitig; für Rechtslenker; passender Adapter: A	**2800011610260** **2800011610270**	**16102** **61027**	56 56
			AQUACTRL 2 SINGLE; 05/01; Einbauposition beifahrerseitig; für Rechtslenker; passender Adapter: A	**2800011610260** **2800011610270**	**16102** **61027**	56 56

© 2025 Continental Aftermarket & Services GmbH

AUDI - A6 C5 Avant (4B5, 4B6) 11/97→01/06

Wischblatt

2.4	125 kW	08/01→01/05	AQUACTRL 2 SINGLE; 12/01; Einbauposition beifahrerseitig; für Linkslenker; passender Adapter: A	**2800011309280**	**13092**	28
			AQUACTRL 2 SINGLE; 12/01; Einbauposition fahrerseitig; für Linkslenker; passender Adapter: A	**2800011309280**	**13092**	28
			AQUACTRL 2 SINGLE; Einbauposition fahrerseitig; für Rechtslenker	**2800011610270**	**61027**	56
			AQUACTRL 2 SINGLE; Einbauposition beifahrerseitig; für Rechtslenker	**2800011610270**	**61027**	56
2.4 quattro	115 kW	08/98→05/01	AQUACTRL 2 SINGLE; Einbauposition fahrerseitig; für Linkslenker; passender Adapter: A	**2800011309280**	**13092**	28
			AQUACTRL 2 SINGLE; Einbauposition beifahrerseitig; für Linkslenker; passender Adapter: A	**2800011309280**	**13092**	28
			AQUACTRL 2 SINGLE; Einbauposition fahrerseitig; passender Adapter: A; für Rechtslenker	**2800011610260** **2800011610270**	**16102** **61027**	56 56
			AQUACTRL 2 SINGLE; Einbauposition beifahrerseitig; für Rechtslenker; passender Adapter: A	**2800011610260** **2800011610270**	**16102** **61027**	56 56
2.4 quattro 2.4 quattro	120 kW 121 kW	12/97→01/05 12/97→01/05	AQUACTRL 2 SINGLE; 12/01; Einbauposition beifahrerseitig; für Linkslenker; passender Adapter: A	**2800011309280**	**13092**	28
			AQUACTRL 2 SINGLE; 12/01; Einbauposition fahrerseitig; für Linkslenker; passender Adapter: A	**2800011309280**	**13092**	28
			AQUACTRL 2 SINGLE; 05/01; Einbauposition fahrerseitig; für Rechtslenker; passender Adapter: A	**2800011610260** **2800011610270**	**16102** **61027**	56 56
			AQUACTRL 2 SINGLE; 05/01; Einbauposition beifahrerseitig; für Rechtslenker; passender Adapter: A	**2800011610260** **2800011610270**	**16102** **61027**	56 56
2.4 quattro	125 kW	08/01→01/05	AQUACTRL 2 SINGLE; 12/01; Einbauposition beifahrerseitig; für Linkslenker; passender Adapter: A	**2800011309280**	**13092**	28
			AQUACTRL 2 SINGLE; 12/01; Einbauposition fahrerseitig; für Linkslenker; passender Adapter: A	**2800011309280**	**13092**	28
			AQUACTRL 2 SINGLE; Einbauposition fahrerseitig; für Rechtslenker	**2800011610270**	**61027**	56
			AQUACTRL 2 SINGLE; Einbauposition beifahrerseitig; für Rechtslenker	**2800011610270**	**61027**	56
2.5 TDI	110 kW	12/97→01/05	AQUACTRL 2 SINGLE; 12/01; Einbauposition beifahrerseitig; für Linkslenker; passender Adapter: A	**2800011309280**	**13092**	28
			AQUACTRL 2 SINGLE; 12/01; Einbauposition fahrerseitig; für Linkslenker; passender Adapter: A	**2800011309280**	**13092**	28
			AQUACTRL 2 SINGLE; 05/01; Einbauposition fahrerseitig; für Rechtslenker; passender Adapter: A	**2800011610260** **2800011610270**	**16102** **61027**	56 56
			AQUACTRL 2 SINGLE; 05/01; Einbauposition beifahrerseitig; für Rechtslenker; passender Adapter: A	**2800011610260** **2800011610270**	**16102** **61027**	56 56
2.5 TDI	114 kW	08/01→01/05	AQUACTRL 2 SINGLE; 12/01; Einbauposition beifahrerseitig; für Linkslenker; passender Adapter: A	**2800011309280**	**13092**	28
			AQUACTRL 2 SINGLE; 12/01; Einbauposition fahrerseitig; für Linkslenker; passender Adapter: A	**2800011309280**	**13092**	28

© 2025 Continental Aftermarket & Services GmbH

AUDI - A6 C5 Avant (4B5, 4B6) 11/97→01/06

Wischblatt

2.5 TDI 2.5 TDI quattro 2.5 TDI quattro 2.7 T 2.7 T quattro	132 kW 110 kW 132 kW 169 kW 169 kW	02/00→01/05 12/97→01/05 02/00→01/05 02/99→01/05 12/97→01/05	AQUACTRL 2 SINGLE; 12/01; Einbauposition beifahrerseitig; für Linkslenker; passender Adapter: A	**2800011309280**	**13092**	28
			AQUACTRL 2 SINGLE; 12/01; Einbauposition fahrerseitig; für Linkslenker; passender Adapter: A	**2800011309280**	**13092**	28
			AQUACTRL 2 SINGLE; 05/01; Einbauposition fahrerseitig; für Rechtslenker; passender Adapter: A	**2800011610260** **2800011610270**	**16102** **61027**	56 56
			AQUACTRL 2 SINGLE; 05/01; Einbauposition beifahrerseitig; für Rechtslenker; passender Adapter: A	**2800011610260** **2800011610270**	**16102** **61027**	56 56
2.7 T quattro	184 kW	08/01→01/05	AQUACTRL 2 SINGLE; 12/01; Einbauposition beifahrerseitig; für Linkslenker; passender Adapter: A	**2800011309280**	**13092**	28
			AQUACTRL 2 SINGLE; 12/01; Einbauposition fahrerseitig; für Linkslenker; passender Adapter: A	**2800011309280**	**13092**	28
2.8	132 kW	12/97→05/00	AQUACTRL 2 SINGLE; Einbauposition fahrerseitig; für Linkslenker; passender Adapter: A	**2800011309280**	**13092**	28
			AQUACTRL 2 SINGLE; Einbauposition beifahrerseitig; für Linkslenker; passender Adapter: A	**2800011309280**	**13092**	28
			AQUACTRL 2 SINGLE; Einbauposition fahrerseitig; passender Adapter: A; für Rechtslenker	**2800011610260** **2800011610270**	**16102** **61027**	56 56
			AQUACTRL 2 SINGLE; Einbauposition beifahrerseitig; für Rechtslenker; passender Adapter: A	**2800011610260** **2800011610270**	**16102** **61027**	56 56
2.8 2.8	140 kW 142 kW	07/99→01/05 12/97→01/05	AQUACTRL 2 SINGLE; 12/01; Einbauposition beifahrerseitig; für Linkslenker; passender Adapter: A	**2800011309280**	**13092**	28
			AQUACTRL 2 SINGLE; 12/01; Einbauposition fahrerseitig; für Linkslenker; passender Adapter: A	**2800011309280**	**13092**	28
			AQUACTRL 2 SINGLE; 05/01; Einbauposition fahrerseitig; für Rechtslenker; passender Adapter: A	**2800011610260** **2800011610270**	**16102** **61027**	56 56
			AQUACTRL 2 SINGLE; 05/01; Einbauposition beifahrerseitig; für Rechtslenker; passender Adapter: A	**2800011610260** **2800011610270**	**16102** **61027**	56 56
2.8 quattro	140 kW	08/98→04/01	AQUACTRL 2 SINGLE; Einbauposition fahrerseitig; passender Adapter: A; für Rechtslenker	**2800011610260**	**16102**	56
			AQUACTRL 2 SINGLE; Einbauposition beifahrerseitig; für Rechtslenker; passender Adapter: A	**2800011610260**	**16102**	56
2.8 quattro	142 kW	12/97→01/05	AQUACTRL 2 SINGLE; 12/01; Einbauposition beifahrerseitig; für Linkslenker; passender Adapter: A	**2800011309280**	**13092**	28
			AQUACTRL 2 SINGLE; 12/01; Einbauposition fahrerseitig; für Linkslenker; passender Adapter: A	**2800011309280**	**13092**	28
			AQUACTRL 2 SINGLE; 05/01; Einbauposition fahrerseitig; für Rechtslenker; passender Adapter: A	**2800011610260** **2800011610270**	**16102** **61027**	56 56
			AQUACTRL 2 SINGLE; 05/01; Einbauposition beifahrerseitig; für Rechtslenker; passender Adapter: A	**2800011610260** **2800011610270**	**16102** **61027**	56 56
3.0 3.0 3.0 quattro 3.0 quattro	160 kW 162 kW 160 kW 162 kW	06/01→01/05 08/01→01/05 06/01→01/05 08/01→01/05	AQUACTRL 2 SINGLE; 12/01; Einbauposition beifahrerseitig; für Linkslenker; passender Adapter: A	**2800011309280**	**13092**	28
			AQUACTRL 2 SINGLE; 12/01; Einbauposition fahrerseitig; für Linkslenker; passender Adapter: A	**2800011309280**	**13092**	28

© 2025 Continental Aftermarket & Services GmbH

AUDI - A6 C5 Avant (4B5, 4B6) 11/97→01/06

Wischblatt

3.7 3.7 quattro 4.2 quattro S6 quattro	191 kW 191 kW 220 kW 250 kW	03/99→01/05 03/99→01/05 11/98→01/05 09/99→01/05	AQUACTRL 2 SINGLE; 12/01; Einbauposition beifahrerseitig; für Linkslenker; passender Adapter: A	**2800011309280**	**13092**	28
			AQUACTRL 2 SINGLE; 12/01; Einbauposition fahrerseitig; für Linkslenker; passender Adapter: A	**2800011309280**	**13092**	28
			AQUACTRL 2 SINGLE; 05/01; Einbauposition fahrerseitig; für Rechtslenker; passender Adapter: A	**2800011610260** **2800011610270**	**16102** **61027**	56 56
			AQUACTRL 2 SINGLE; 05/01; Einbauposition beifahrerseitig; für Rechtslenker; passender Adapter: A	**2800011610260** **2800011610270**	**16102** **61027**	56 56

AUDI - A6 C6 (4F2) 04/04→08/11

Wischblatt

2.0 TFSI 2.4 2.4 quattro 2.8 FSI 2.8 FSI 2.8 FSI 2.8 FSI quattro 2.8 FSI quattro 2.8 FSI quattro 3.0 3.0 TDI quattro 3.0 TDI quattro 3.0 TFSI quattro 3.0 TFSI quattro 3.2 FSI 3.2 FSI quattro 4.2 FSI quattro	125 kW 130 kW 130 kW 140 kW 154 kW 162 kW 140 kW 154 kW 162 kW 160 kW 155 kW 165 kW 213 kW 220 kW 188 kW 188 kW 257 kW	06/05→03/11 05/04→10/08 01/05→10/08 10/08→03/11 11/06→10/08 10/08→03/11 10/08→03/11 06/07→10/08 10/08→03/11 08/04→05/06 05/04→03/11 05/04→05/06 10/08→03/11 10/08→03/11 05/04→05/09 05/04→10/08 06/06→03/11	AQUACTRL 2 SINGLE; Einbauposition beifahrerseitig; für Rechtslenker; passender Adapter: B	**2800011610270**	**61027**	56
			AQUACTRL 2 SINGLE; Einbauposition fahrerseitig; für Rechtslenker; passender Adapter: B	**2800011610270**	**61027**	56

AUDI - A6 C6 Avant (4F5) 11/04→08/11

Wischblatt

2.0 TDI 2.0 TDI 2.0 TDI 2.0 TDI 2.0 TDI	89 kW 100 kW 103 kW 120 kW 125 kW	09/05→06/06 06/05→08/11 06/05→10/08 04/09→08/11 10/08→08/11	REARCTRL; Einbauposition hinten	**2800011516180**	**15161**	40
2.0 TFSI 2.4 2.4 quattro	125 kW 130 kW 130 kW	06/05→08/11 03/05→10/08 03/05→10/08	REARCTRL; Einbauposition hinten	**2800011516170** **2800011516180**	**51617** **15161**	40 40
			AQUACTRL 2 SINGLE; Einbauposition beifahrerseitig; für Rechtslenker; passender Adapter: B	**2800011610270**	**61027**	56
			AQUACTRL 2 SINGLE; Einbauposition fahrerseitig; für Rechtslenker; passender Adapter: B	**2800011610270**	**61027**	56
2.7 TDI 2.7 TDI 2.7 TDI 2.7 TDI quattro 2.7 TDI quattro 2.7 TDI quattro 2.8 FSI	120 kW 132 kW 140 kW 120 kW 132 kW 140 kW 140 kW	03/05→08/11 03/05→10/08 10/08→08/11 06/05→08/11 11/04→10/08 10/08→08/11 10/08→08/11	REARCTRL; Einbauposition hinten	**2800011516180**	**15161**	40
2.8 FSI	154 kW	11/06→10/08	REARCTRL; Einbauposition hinten	**2800011516170** **2800011516180**	**51617** **15161**	40 40
			AQUACTRL 2 SINGLE; Einbauposition beifahrerseitig; für Rechtslenker; passender Adapter: B	**2800011610270**	**61027**	56
			AQUACTRL 2 SINGLE; Einbauposition fahrerseitig; für Rechtslenker; passender Adapter: B	**2800011610270**	**61027**	56

© 2025 Continental Aftermarket & Services GmbH

AUDI - A6 C6 Avant (4F5) 11/04→08/11

Wischblatt

2.8 FSI	162 kW	10/08→08/11	REARCTRL; Einbauposition hinten	**2800011516180**	**15161**	40
2.8 FSI quattro	140 kW	10/08→08/11				
2.8 FSI quattro	154 kW	06/07→10/08				
2.8 FSI quattro	162 kW	10/08→08/11				
3.0	160 kW	03/05→05/06				
3.0 quattro	160 kW	03/05→05/06				
3.0 TDI quattro	155 kW	03/05→08/11				
3.0 TDI quattro	165 kW	03/05→05/06				
3.0 TDI quattro	171 kW	06/06→10/08				
3.0 TDI quattro	176 kW	10/08→08/11				
3.0 TFSI quattro	213 kW	10/08→08/11	REARCTRL; Einbauposition hinten	**2800011516170**	**51617**	40
				2800011516180	**15161**	40
			AQUACTRL 2 SINGLE; Einbauposition beifahrerseitig; für Rechtslenker; passender Adapter: B	**2800011610270**	**61027**	56
			AQUACTRL 2 SINGLE; Einbauposition fahrerseitig; für Rechtslenker; passender Adapter: B	**2800011610270**	**61027**	56
3.0 TFSI quattro	220 kW	10/08→08/11	REARCTRL; Einbauposition hinten	**2800011516180**	**15161**	40
3.2 FSI	188 kW	03/05→10/08				
3.2 FSI quattro	188 kW	03/05→10/08				
4.2 FSI quattro	257 kW	06/06→08/11				
4.2 quattro	246 kW	03/05→05/06				
RS6 quattro	426 kW	04/08→08/10				
S6 quattro	320 kW	03/06→08/11				

AUDI - A6 C7 (4G2, 4GC) 11/10→11/19

Wischblatt

1.8 TFSI	140 kW	09/14→09/18	AQUACTRL 2 SET; für Linkslenker; Ergänzungsartikel/Ergänzende Info 2: Maß abweichend vom Original	**2800011214280**	**12142**	7
			AQUACTRL 2 SET; für Linkslenker	**2800011249280**	**12492**	17
			AQUACTRL 2 SINGLE; Einbauposition beifahrerseitig; für Linkslenker; passender Adapter: B	**2800011307280**	**13072**	27
			AQUACTRL 2 SINGLE; Einbauposition fahrerseitig; für Linkslenker; passender Adapter: B	**2800011314280**	**13142**	30
			AQUACTRL 2 SINGLE; Einbauposition beifahrerseitig; für Rechtslenker; passender Adapter: B	**2800011608260**	**16082**	55
				2800011626270	**62627**	62
			AQUACTRL 2 SINGLE; Einbauposition fahrerseitig; für Rechtslenker; passender Adapter: B	**2800011616260**	**16162**	58
				2800011630270	**63027**	63
2.0 TDI	100 kW	01/12→09/18	AQUACTRL 2 SET; für Linkslenker; Ergänzungsartikel/Ergänzende Info 2: Maß abweichend vom Original	**2800011214280**	**12142**	7
			AQUACTRL 2 SET; für Linkslenker	**2800011249280**	**12492**	17
			AQUACTRL 2 SINGLE; Einbauposition beifahrerseitig; für Linkslenker; passender Adapter: B	**2800011307280**	**13072**	27
			AQUACTRL 2 SINGLE; Einbauposition fahrerseitig; für Linkslenker; passender Adapter: B	**2800011314280**	**13142**	30
			AQUACTRL 2 SINGLE; Einbauposition beifahrerseitig; für Rechtslenker; passender Adapter: B	**2800011608260**	**16082**	55
			AQUACTRL 2 SINGLE; Einbauposition fahrerseitig; für Rechtslenker; passender Adapter: B	**2800011616260**	**16162**	58
2.0 TDI	110 kW	09/14→09/18	AQUACTRL 2 SET; für Linkslenker; Ergänzungsartikel/Ergänzende Info 2: Maß abweichend vom Original	**2800011214280**	**12142**	7
2.0 TDI	120 kW	03/11→09/18				
2.0 TDI	130 kW	03/11→09/18				
2.0 TDI	140 kW	11/13→09/18	AQUACTRL 2 SET; für Linkslenker	**2800011249280**	**12492**	17
2.0 TDI quattro	140 kW	04/15→09/18	AQUACTRL 2 SINGLE; Einbauposition beifahrerseitig; für Linkslenker; passender Adapter: B	**2800011307280**	**13072**	27
2.0 TFSI	132 kW	05/11→09/18				
2.0 TFSI	155 kW	03/11→05/13	AQUACTRL 2 SINGLE; Einbauposition fahrerseitig; für Linkslenker; passender Adapter: B	**2800011314280**	**13142**	30
			AQUACTRL 2 SINGLE; Einbauposition beifahrerseitig; für Rechtslenker; passender Adapter: B	**2800011608260**	**16082**	55
				2800011626270	**62627**	62
			AQUACTRL 2 SINGLE; Einbauposition fahrerseitig; für Rechtslenker; passender Adapter: B	**2800011616260**	**16162**	58
				2800011630270	**63027**	63

© 2025 Continental Aftermarket & Services GmbH

AUDI - A6 C7 (4G2, 4GC) 11/10→11/19

Wischblatt

2.0 TFSI	162 kW	05/13→09/18	AQUACTRL 2 SET; für Linkslenker; Ergänzungsartikel/Ergänzende Info 2: Maß abweichend vom Original	**2800011214280**	**12142**	7
			AQUACTRL 2 SET; für Linkslenker	**2800011249280**	**12492**	17
			AQUACTRL 2 SINGLE; Einbauposition beifahrerseitig; für Linkslenker; passender Adapter: B	**2800011307280**	**13072**	27
			AQUACTRL 2 SINGLE; Einbauposition fahrerseitig; für Linkslenker; passender Adapter: B	**2800011314280**	**13142**	30
			AQUACTRL 2 SINGLE; Einbauposition beifahrerseitig; für Rechtslenker; passender Adapter: B	**2800011608260**	**16082**	55
			AQUACTRL 2 SINGLE; Einbauposition fahrerseitig; für Rechtslenker; passender Adapter: B	**2800011616260**	**16162**	58
2.0 TFSI 2.0 TFSI Hybrid 2.0 TFSI quattro	185 kW 180 kW 155 kW	09/14→09/18 11/11→04/15 05/12→04/15	AQUACTRL 2 SET; für Linkslenker; Ergänzungsartikel/Ergänzende Info 2: Maß abweichend vom Original	**2800011214280**	**12142**	7
			AQUACTRL 2 SET; für Linkslenker	**2800011249280**	**12492**	17
			AQUACTRL 2 SINGLE; Einbauposition beifahrerseitig; für Linkslenker; passender Adapter: B	**2800011307280**	**13072**	27
			AQUACTRL 2 SINGLE; Einbauposition fahrerseitig; für Linkslenker; passender Adapter: B	**2800011314280**	**13142**	30
			AQUACTRL 2 SINGLE; Einbauposition beifahrerseitig; für Rechtslenker; passender Adapter: B	**2800011608260** **2800011626270**	**16082** **62627**	55 62
			AQUACTRL 2 SINGLE; Einbauposition fahrerseitig; für Rechtslenker; passender Adapter: B	**2800011616260** **2800011630270**	**16162** **63027**	58 63
2.0 TFSI quattro	162 kW	05/13→09/18	AQUACTRL 2 SET; für Linkslenker; Ergänzungsartikel/Ergänzende Info 2: Maß abweichend vom Original	**2800011214280**	**12142**	7
			AQUACTRL 2 SET; für Linkslenker	**2800011249280**	**12492**	17
			AQUACTRL 2 SINGLE; Einbauposition beifahrerseitig; für Linkslenker; passender Adapter: B	**2800011307280**	**13072**	27
			AQUACTRL 2 SINGLE; Einbauposition fahrerseitig; für Linkslenker; passender Adapter: B	**2800011314280**	**13142**	30
2.0 TFSI quattro 2.0 TFSI quattro 2.8 FSI 2.8 FSI quattro 2.8 FSI quattro 3.0 TDI 3.0 TDI 3.0 TDI 3.0 TDI quattro 3.0 TDI quattro 3.0 TDI quattro 3.0 TDI quattro 3.0 TDI quattro 3.0 TDI quattro 3.0 TDI quattro 3.0 TFSI quattro 3.0 TFSI quattro 3.0 TFSI quattro	183 kW 185 kW 150 kW 150 kW 162 kW 150 kW 155 kW 160 kW 150 kW 155 kW 160 kW 180 kW 200 kW 230 kW 235 kW 240 kW 220 kW 228 kW 245 kW	05/15→09/18 05/14→09/18 11/10→04/15 11/10→04/15 09/14→09/18 11/10→09/18 09/14→09/18 09/14→09/18 03/11→09/18 09/14→09/18 09/14→09/18 03/11→09/18 09/14→09/18 11/11→09/18 09/14→09/18 09/14→09/18 11/10→05/12 03/11→09/18 09/14→09/18	AQUACTRL 2 SET; für Linkslenker; Ergänzungsartikel/Ergänzende Info 2: Maß abweichend vom Original	**2800011214280**	**12142**	7
			AQUACTRL 2 SET; für Linkslenker	**2800011249280**	**12492**	17
			AQUACTRL 2 SINGLE; Einbauposition beifahrerseitig; für Linkslenker; passender Adapter: B	**2800011307280**	**13072**	27
			AQUACTRL 2 SINGLE; Einbauposition fahrerseitig; für Linkslenker; passender Adapter: B	**2800011314280**	**13142**	30
			AQUACTRL 2 SINGLE; Einbauposition beifahrerseitig; für Rechtslenker; passender Adapter: B	**2800011608260** **2800011626270**	**16082** **62627**	55 62
			AQUACTRL 2 SINGLE; Einbauposition fahrerseitig; für Rechtslenker; passender Adapter: B	**2800011616260** **2800011630270**	**16162** **63027**	58 63
3.0 TFSI quattro	250 kW	09/16→09/18	AQUACTRL 2 SET; für Linkslenker; Ergänzungsartikel/Ergänzende Info 2: Maß abweichend vom Original	**2800011214280**	**12142**	7
			AQUACTRL 2 SET; für Linkslenker	**2800011249280**	**12492**	17
			AQUACTRL 2 SINGLE; Einbauposition beifahrerseitig; für Linkslenker; passender Adapter: B	**2800011307280**	**13072**	27
			AQUACTRL 2 SINGLE; Einbauposition fahrerseitig; für Linkslenker; passender Adapter: B	**2800011314280**	**13142**	30
			AQUACTRL 2 SINGLE; Einbauposition beifahrerseitig; für Rechtslenker; passender Adapter: B	**2800011608260**	**16082**	55
			AQUACTRL 2 SINGLE; Einbauposition fahrerseitig; für Rechtslenker; passender Adapter: B	**2800011616260**	**16162**	58

© 2025 Continental Aftermarket & Services GmbH

AUDI - A6 C7 (4G2, 4GC) 11/10→11/19

Wischblatt

S6 quattro S6 quattro	309 kW 331 kW	02/12→09/18 10/14→09/18	AQUACTRL 2 SET; für Linkslenker; Ergänzungsartikel/Ergänzende Info 2: Maß abweichend vom Original	**2800011214280**	**12142**	7
			AQUACTRL 2 SET; für Linkslenker	**2800011249280**	**12492**	17
			AQUACTRL 2 SINGLE; Einbauposition beifahrerseitig; für Linkslenker; passender Adapter: B	**2800011307280**	**13072**	27
			AQUACTRL 2 SINGLE; Einbauposition fahrerseitig; für Linkslenker; passender Adapter: B	**2800011314280**	**13142**	30
			AQUACTRL 2 SINGLE; Einbauposition beifahrerseitig; für Rechtslenker; passender Adapter: B	**2800011608260** **2800011626270**	**16082** **62627**	55 62
			AQUACTRL 2 SINGLE; Einbauposition fahrerseitig; für Rechtslenker; passender Adapter: B	**2800011616260** **2800011630270**	**16162** **63027**	58 63

AUDI - A6 C7 Avant (4G5, 4GD) 05/11→11/19

Wischblatt

1.8 TFSI	140 kW	09/14→09/18	AQUACTRL 2 SET; für Linkslenker; Ergänzungsartikel/Ergänzende Info 2: Maß abweichend vom Original	**2800011214280**	**12142**	7
			AQUACTRL 2 SET; für Linkslenker	**2800011249280**	**12492**	17
			AQUACTRL 2 SINGLE; Einbauposition beifahrerseitig; für Linkslenker; passender Adapter: B	**2800011307280**	**13072**	27
			AQUACTRL 2 SINGLE; Einbauposition fahrerseitig; für Linkslenker; passender Adapter: B	**2800011314280**	**13142**	30
			REARCTRL; Einbauposition hinten; Ergänzungsartikel/Ergänzende Info: Adapter entfernen	**2800011523170** **2800011523180**	**52317** **15231**	43 43
			AQUACTRL 2 SINGLE; Einbauposition beifahrerseitig; für Rechtslenker; passender Adapter: B	**2800011608260** **2800011626270**	**16082** **62627**	55 62
			AQUACTRL 2 SINGLE; Einbauposition fahrerseitig; für Rechtslenker; passender Adapter: B	**2800011616260** **2800011630270**	**16162** **63027**	58 63
2.0 TDI	100 kW	01/12→09/18	AQUACTRL 2 SET; für Linkslenker; Ergänzungsartikel/Ergänzende Info 2: Maß abweichend vom Original	**2800011214280**	**12142**	7
			AQUACTRL 2 SET; für Linkslenker	**2800011249280**	**12492**	17
			AQUACTRL 2 SINGLE; Einbauposition beifahrerseitig; für Linkslenker; passender Adapter: B	**2800011307280**	**13072**	27
			AQUACTRL 2 SINGLE; Einbauposition fahrerseitig; für Linkslenker; passender Adapter: B	**2800011314280**	**13142**	30
			REARCTRL; Einbauposition hinten; Ergänzungsartikel/Ergänzende Info: Adapter entfernen	**2800011523180**	**15231**	43
			AQUACTRL 2 SINGLE; Einbauposition beifahrerseitig; für Rechtslenker; passender Adapter: B	**2800011608260**	**16082**	55
			AQUACTRL 2 SINGLE; Einbauposition fahrerseitig; für Rechtslenker; passender Adapter: B	**2800011616260**	**16162**	58
2.0 TDI 2.0 TDI 2.0 TDI 2.0 TDI 2.0 TDI quattro 2.0 TFSI 2.0 TFSI 2.0 TFSI quattro 2.0 TFSI quattro 2.8 FSI 2.8 FSI quattro 2.8 FSI quattro 3.0 TDI 3.0 TDI 3.0 TDI 3.0 TDI quattro 3.0 TDI quattro 3.0 TDI quattro 3.0 TDI quattro 3.0 TDI quattro 3.0 TDI quattro	110 kW 120 kW 130 kW 140 kW 140 kW 132 kW 185 kW 183 kW 185 kW 150 kW 150 kW 162 kW 150 kW 155 kW 160 kW 150 kW 155 kW 160 kW 180 kW 200 kW 230 kW	09/14→09/18 05/11→09/18 05/11→09/18 11/13→09/18 04/15→09/18 06/11→09/18 09/14→09/18 05/15→09/18 05/15→09/18 05/11→04/15 05/11→04/15 09/14→09/18 05/11→09/18 09/14→09/18 09/14→09/18 05/11→09/18 09/14→09/18 09/14→09/18 05/11→09/18 09/14→09/18 11/11→09/18	AQUACTRL 2 SET; für Linkslenker; Ergänzungsartikel/Ergänzende Info 2: Maß abweichend vom Original	**2800011214280**	**12142**	7
			AQUACTRL 2 SET; für Linkslenker	**2800011249280**	**12492**	17
			AQUACTRL 2 SINGLE; Einbauposition beifahrerseitig; für Linkslenker; passender Adapter: B	**2800011307280**	**13072**	27
			AQUACTRL 2 SINGLE; Einbauposition fahrerseitig; für Linkslenker; passender Adapter: B	**2800011314280**	**13142**	30
			REARCTRL; Einbauposition hinten; Ergänzungsartikel/Ergänzende Info: Adapter entfernen	**2800011523170** **2800011523180**	**52317** **15231**	43 43
			AQUACTRL 2 SINGLE; Einbauposition beifahrerseitig; für Rechtslenker; passender Adapter: B	**2800011608260** **2800011626270**	**16082** **62627**	55 62
			AQUACTRL 2 SINGLE; Einbauposition fahrerseitig; für Rechtslenker; passender Adapter: B	**2800011616260** **2800011630270**	**16162** **63027**	58 63

→

AUDI - A6 C7 Avant (4G5, 4GD) 05/11→11/19

Wischblatt

3.0 TDI quattro 3.0 TDI quattro 3.0 TFSI quattro 3.0 TFSI quattro 3.0 TFSI quattro RS6 performance quattro RS6 quattro S6 quattro S6 quattro	235 kW 240 kW 220 kW 228 kW 245 kW 445 kW 412 kW 309 kW 331 kW	09/14→09/18 09/14→09/18 05/11→05/12 11/11→09/18 09/14→09/18 11/15→09/18 01/13→09/18 02/12→09/18 10/14→09/18	AQUACTRL 2 SET; für Linkslenker; Ergänzungsartikel/Ergänzende Info 2: Maß abweichend vom Original	**2800011214280**	**12142**	7
			AQUACTRL 2 SET; für Linkslenker	**2800011249280**	**12492**	17
			AQUACTRL 2 SINGLE; Einbauposition beifahrerseitig; für Linkslenker; passender Adapter: B	**2800011307280**	**13072**	27
			AQUACTRL 2 SINGLE; Einbauposition fahrerseitig; für Linkslenker; passender Adapter: B	**2800011314280**	**13142**	30
			REARCTRL; Einbauposition hinten; Ergänzungsartikel/Ergänzende Info: Adapter entfernen	**2800011523170** **2800011523180**	**52317** **15231**	43 43
			AQUACTRL 2 SINGLE; Einbauposition beifahrerseitig; für Rechtslenker; passender Adapter: B	**2800011608260** **2800011626270**	**16082** **62627**	55 62
			AQUACTRL 2 SINGLE; Einbauposition fahrerseitig; für Rechtslenker; passender Adapter: B	**2800011616260** **2800011630270**	**16162** **63027**	58 63

AUDI - A6 C8 (4A2) 02/18→

Wischblatt

30 TDI Mild Hybrid	100 kW	01/19→	AQUACTRL 2 SET; für Linkslenker; Ergänzungsartikel/Ergänzende Info 2: Maß abweichend vom Original; Fahrzeugausstattung: für Fahrzeuge ohne integrierte Waschdüse im Wischerarm	**2800011214280**	**12142**	7
			AQUACTRL 2 SINGLE; Einbauposition beifahrerseitig; für Linkslenker; passender Adapter: B; Fahrzeugausstattung: für Fahrzeuge ohne integrierte Waschdüse im Wischerarm	**2800011306280**	**13062**	27
			AQUACTRL 2 SINGLE; Einbauposition fahrerseitig; für Linkslenker; passender Adapter: B; Ergänzungsartikel/Ergänzende Info 2: Maß abweichend vom Original; Fahrzeugausstattung: für Fahrzeuge ohne integrierte Waschdüse im Wischerarm	**2800011312280**	**13122**	29
			AQUACTRL 2 SINGLE; Einbauposition beifahrerseitig; für Rechtslenker; passender Adapter: B	**2800011607260**	**16072**	55
			AQUACTRL 2 SINGLE; Einbauposition fahrerseitig; für Rechtslenker; passender Adapter: B	**2800011614260**	**16142**	58
35 TDI Mild Hybrid	120 kW	03/19→	AQUACTRL 2 SET; für Linkslenker; Ergänzungsartikel/Ergänzende Info 2: Maß abweichend vom Original; Fahrzeugausstattung: für Fahrzeuge ohne integrierte Waschdüse im Wischerarm	**2800011214280**	**12142**	7
			AQUACTRL 2 SINGLE; Einbauposition beifahrerseitig; für Linkslenker; passender Adapter: B; Fahrzeugausstattung: für Fahrzeuge ohne integrierte Waschdüse im Wischerarm	**2800011306280**	**13062**	27
			AQUACTRL 2 SINGLE; Einbauposition fahrerseitig; für Linkslenker; passender Adapter: B; Ergänzungsartikel/Ergänzende Info 2: Maß abweichend vom Original; Fahrzeugausstattung: für Fahrzeuge ohne integrierte Waschdüse im Wischerarm	**2800011312280**	**13122**	29
			AQUACTRL 2 SINGLE; Einbauposition beifahrerseitig; für Rechtslenker; passender Adapter: B	**2800011607260** **2800011625270**	**16072** **62527**	55 62
			AQUACTRL 2 SINGLE; Einbauposition fahrerseitig; für Rechtslenker; passender Adapter: B	**2800011614260** **2800011628270**	**16142** **62827**	58 63

© 2025 Continental Aftermarket & Services GmbH

AUDI - A6 C8 (4A2) 02/18→

Wischblatt

40 TDI 40 TDI Mild Hybrid 40 TDI Mild Hybrid quattro	140 kW 150 kW 150 kW	02/19→ 07/18→ 07/18→	AQUACTRL 2 SET; für Linkslenker; Ergänzungsartikel/Ergänzende Info 2: Maß abweichend vom Original; Fahrzeugausstattung: für Fahrzeuge ohne integrierte Waschdüse im Wischerarm	**2800011214280**	**12142**	7
40 TFSI 40 TFSI Mild Hybrid 45 TDI Mild Hybrid quattro	150 kW 140 kW 155 kW	09/20→ 02/19→ 07/18→	AQUACTRL 2 SINGLE; Einbauposition beifahrerseitig; für Linkslenker; passender Adapter: B; Fahrzeugausstattung: für Fahrzeuge ohne integrierte Waschdüse im Wischerarm	**2800011306280**	**13062**	27
45 TDI Mild Hybrid quattro 45 TDI Mild Hybrid quattro 45 TDI quattro 45 TFSI	170 kW 180 kW 183 kW 185 kW	07/18→ 01/21→ 07/19→ 11/19→	AQUACTRL 2 SINGLE; Einbauposition fahrerseitig; für Linkslenker; passender Adapter: B; Ergänzungsartikel/Ergänzende Info 2: Maß abweichend vom Original; Fahrzeugausstattung: für Fahrzeuge ohne integrierte Waschdüse im Wischerarm	**2800011312280**	**13122**	29
			AQUACTRL 2 SINGLE; Einbauposition beifahrerseitig; für Rechtslenker; passender Adapter: B	**2800011607260**	**16072**	55
			AQUACTRL 2 SINGLE; Einbauposition fahrerseitig; für Rechtslenker; passender Adapter: B	**2800011614260**	**16142**	58
45 TFSI Mild Hybrid	180 kW	08/18→	AQUACTRL 2 SET; für Linkslenker; Ergänzungsartikel/Ergänzende Info 2: Maß abweichend vom Original; Fahrzeugausstattung: für Fahrzeuge ohne integrierte Waschdüse im Wischerarm	**2800011214280**	**12142**	7
			AQUACTRL 2 SINGLE; Einbauposition beifahrerseitig; für Linkslenker; passender Adapter: B; Fahrzeugausstattung: für Fahrzeuge ohne integrierte Waschdüse im Wischerarm	**2800011306280**	**13062**	27
			AQUACTRL 2 SINGLE; Einbauposition fahrerseitig; für Linkslenker; passender Adapter: B; Ergänzungsartikel/Ergänzende Info 2: Maß abweichend vom Original; Fahrzeugausstattung: für Fahrzeuge ohne integrierte Waschdüse im Wischerarm	**2800011312280**	**13122**	29
			AQUACTRL 2 SINGLE; Einbauposition beifahrerseitig; für Rechtslenker; passender Adapter: B	**2800011607260** **2800011625270**	**16072** **62527**	55 62
			AQUACTRL 2 SINGLE; Einbauposition fahrerseitig; für Rechtslenker; passender Adapter: B	**2800011614260** **2800011628270**	**16142** **62827**	58 63
45 TFSI Mild Hybrid	195 kW	05/20→	AQUACTRL 2 SET; für Linkslenker; Ergänzungsartikel/Ergänzende Info 2: Maß abweichend vom Original; Fahrzeugausstattung: für Fahrzeuge ohne integrierte Waschdüse im Wischerarm	**2800011214280**	**12142**	7
			AQUACTRL 2 SINGLE; Einbauposition beifahrerseitig; für Linkslenker; passender Adapter: B; Fahrzeugausstattung: für Fahrzeuge ohne integrierte Waschdüse im Wischerarm	**2800011306280**	**13062**	27
			AQUACTRL 2 SINGLE; Einbauposition fahrerseitig; für Linkslenker; passender Adapter: B; Ergänzungsartikel/Ergänzende Info 2: Maß abweichend vom Original; Fahrzeugausstattung: für Fahrzeuge ohne integrierte Waschdüse im Wischerarm	**2800011312280**	**13122**	29
			AQUACTRL 2 SINGLE; Einbauposition beifahrerseitig; für Rechtslenker; passender Adapter: B	**2800011607260**	**16072**	55
			AQUACTRL 2 SINGLE; Einbauposition fahrerseitig; für Rechtslenker; passender Adapter: B	**2800011614260**	**16142**	58
45 TFSI Mild Hybrid quattro	180 kW	08/18→	AQUACTRL 2 SET; für Linkslenker; Ergänzungsartikel/Ergänzende Info 2: Maß abweichend vom Original; Fahrzeugausstattung: für Fahrzeuge ohne integrierte Waschdüse im Wischerarm	**2800011214280**	**12142**	7
			AQUACTRL 2 SINGLE; Einbauposition beifahrerseitig; für Linkslenker; passender Adapter: B; Fahrzeugausstattung: für Fahrzeuge ohne integrierte Waschdüse im Wischerarm	**2800011306280**	**13062**	27
			AQUACTRL 2 SINGLE; Einbauposition fahrerseitig; für Linkslenker; passender Adapter: B; Ergänzungsartikel/Ergänzende Info 2: Maß abweichend vom Original; Fahrzeugausstattung: für Fahrzeuge ohne integrierte Waschdüse im Wischerarm	**2800011312280**	**13122**	29

→

© 2025 Continental Aftermarket & Services GmbH

AUDI - A6 C8 (4A2) 02/18→

Wischblatt

45 TFSI Mild Hybrid quattro	180 kW	08/18→	AQUACTRL 2 SINGLE; Einbauposition beifahrerseitig; für Rechtslenker; passender Adapter: B	2800011607260 2800011625270	16072 62527	55 62
			AQUACTRL 2 SINGLE; Einbauposition fahrerseitig; für Rechtslenker; passender Adapter: B	2800011614260 2800011628270	16142 62827	58 63
45 TFSI Mild Hybrid quattro 45 TFSI quattro 50 TDI Mild Hybrid quattro 50 TFSI e quattro 50 TFSI e quattro 55 TFSi e quattro 55 TFSI e quattro	195 kW 185 kW 210 kW 220 kW 220 kW 270 kW 270 kW	05/20→ 11/19→ 02/18→ 11/19→ 02/21→ 02/21→ 11/19→	AQUACTRL 2 SET; für Linkslenker; Ergänzungsartikel/Ergänzende Info 2: Maß abweichend vom Original; Fahrzeugausstattung: für Fahrzeuge ohne integrierte Waschdüse im Wischerarm	2800011214280	12142	7
			AQUACTRL 2 SINGLE; Einbauposition beifahrerseitig; für Linkslenker; passender Adapter: B; Fahrzeugausstattung: für Fahrzeuge ohne integrierte Waschdüse im Wischerarm	2800011306280	13062	27
			AQUACTRL 2 SINGLE; Einbauposition fahrerseitig; für Linkslenker; passender Adapter: B; Ergänzungsartikel/Ergänzende Info 2: Maß abweichend vom Original; Fahrzeugausstattung: für Fahrzeuge ohne integrierte Waschdüse im Wischerarm	2800011312280	13122	29
			AQUACTRL 2 SINGLE; Einbauposition beifahrerseitig; für Rechtslenker; passender Adapter: B	2800011607260	16072	55
			AQUACTRL 2 SINGLE; Einbauposition fahrerseitig; für Rechtslenker; passender Adapter: B	2800011614260	16142	58
55 TFSi Mild Hybrid quattro	250 kW	02/18→	AQUACTRL 2 SET; für Linkslenker; Ergänzungsartikel/Ergänzende Info 2: Maß abweichend vom Original; Fahrzeugausstattung: für Fahrzeuge ohne integrierte Waschdüse im Wischerarm	2800011214280	12142	7
			AQUACTRL 2 SINGLE; Einbauposition beifahrerseitig; für Linkslenker; passender Adapter: B; Fahrzeugausstattung: für Fahrzeuge ohne integrierte Waschdüse im Wischerarm	2800011306280	13062	27
			AQUACTRL 2 SINGLE; Einbauposition fahrerseitig; für Linkslenker; passender Adapter: B; Ergänzungsartikel/Ergänzende Info 2: Maß abweichend vom Original; Fahrzeugausstattung: für Fahrzeuge ohne integrierte Waschdüse im Wischerarm	2800011312280	13122	29
			AQUACTRL 2 SINGLE; Einbauposition beifahrerseitig; für Rechtslenker; passender Adapter: B	2800011607260 2800011625270	16072 62527	55 62
			AQUACTRL 2 SINGLE; Einbauposition fahrerseitig; für Rechtslenker; passender Adapter: B	2800011614260 2800011628270	16142 62827	58 63
S6 TDI Mild Hybrid quattro S6 TDI Mild Hybrid quattro S6 TFSI Mild Hybrid quattro	253 kW 257 kW 331 kW	01/21→ 03/19→ 01/20→	AQUACTRL 2 SET; für Linkslenker; Ergänzungsartikel/Ergänzende Info 2: Maß abweichend vom Original; Fahrzeugausstattung: für Fahrzeuge ohne integrierte Waschdüse im Wischerarm	2800011214280	12142	7
			AQUACTRL 2 SINGLE; Einbauposition beifahrerseitig; für Linkslenker; passender Adapter: B; Fahrzeugausstattung: für Fahrzeuge ohne integrierte Waschdüse im Wischerarm	2800011306280	13062	27
			AQUACTRL 2 SINGLE; Einbauposition fahrerseitig; für Linkslenker; passender Adapter: B; Ergänzungsartikel/Ergänzende Info 2: Maß abweichend vom Original; Fahrzeugausstattung: für Fahrzeuge ohne integrierte Waschdüse im Wischerarm	2800011312280	13122	29
			AQUACTRL 2 SINGLE; Einbauposition beifahrerseitig; für Rechtslenker; passender Adapter: B	2800011607260	16072	55
			AQUACTRL 2 SINGLE; Einbauposition fahrerseitig; für Rechtslenker; passender Adapter: B	2800011614260	16142	58

© 2025 Continental Aftermarket & Services GmbH

AUDI - A6 C8 Avant (4A5) 05/18→

Wischblatt

30 TDI Mild Hybrid 35 TDI Mild Hybrid	100 kW 120 kW	01/19→ 03/19→	AQUACTRL 2 SET; für Linkslenker; Ergänzungsartikel/Ergänzende Info 2: Maß abweichend vom Original; Fahrzeugausstattung: für Fahrzeuge ohne integrierte Waschdüse im Wischerarm	**2800011214280**	**12142**	7
			AQUACTRL 2 SINGLE; Einbauposition beifahrerseitig; für Linkslenker; passender Adapter: B; Fahrzeugausstattung: für Fahrzeuge ohne integrierte Waschdüse im Wischerarm	**2800011306280**	**13062**	27
			AQUACTRL 2 SINGLE; Einbauposition fahrerseitig; für Linkslenker; passender Adapter: B; Ergänzungsartikel/Ergänzende Info 2: Maß abweichend vom Original; Fahrzeugausstattung: für Fahrzeuge ohne integrierte Waschdüse im Wischerarm	**2800011312280**	**13122**	29
			REARCTRL; Einbauposition hinten; Ergänzungsartikel/Ergänzende Info: Adapter entfernen	**2800011523180**	**15231**	43
			AQUACTRL 2 SINGLE; Einbauposition beifahrerseitig; für Rechtslenker; passender Adapter: B	**2800011607260**	**16072**	55
			AQUACTRL 2 SINGLE; Einbauposition fahrerseitig; für Rechtslenker; passender Adapter: B	**2800011614260**	**16142**	58
40 TDI Mild Hybrid	150 kW	05/18→	AQUACTRL 2 SET; für Linkslenker; Ergänzungsartikel/Ergänzende Info 2: Maß abweichend vom Original; Fahrzeugausstattung: für Fahrzeuge ohne integrierte Waschdüse im Wischerarm	**2800011214280**	**12142**	7
			AQUACTRL 2 SINGLE; Einbauposition beifahrerseitig; für Linkslenker; passender Adapter: B; Fahrzeugausstattung: für Fahrzeuge ohne integrierte Waschdüse im Wischerarm	**2800011306280**	**13062**	27
			AQUACTRL 2 SINGLE; Einbauposition fahrerseitig; für Linkslenker; passender Adapter: B; Ergänzungsartikel/Ergänzende Info 2: Maß abweichend vom Original; Fahrzeugausstattung: für Fahrzeuge ohne integrierte Waschdüse im Wischerarm	**2800011312280**	**13122**	29
			REARCTRL; Einbauposition hinten; Ergänzungsartikel/Ergänzende Info: Adapter entfernen	**2800011523170** **2800011523180**	**52317** **15231**	43 43
			AQUACTRL 2 SINGLE; Einbauposition beifahrerseitig; für Rechtslenker; passender Adapter: B	**2800011607260** **2800011625270**	**16072** **62527**	55 62
			AQUACTRL 2 SINGLE; Einbauposition fahrerseitig; für Rechtslenker; passender Adapter: B	**2800011614260** **2800011628270**	**16142** **62827**	58 63
40 TDI Mild Hybrid quattro 40 TFSI 40 TFSI 12V 40 TFSI Mild Hybrid 40 TFSI Mild Hybrid 45 TDI Mild Hybrid quattro 45 TDI Mild Hybrid quattro 45 TDI Mild Hybrid quattro 45 TDI quattro 45 TFSI 45 TFSI Mild Hybrid 45 TFSI Mild Hybrid	150 kW 150 kW 140 kW 140 kW 150 kW 155 kW 170 kW 180 kW 183 kW 180 kW 180 kW 195 kW	07/18→ 09/20→ 04/20→ 02/19→ 01/21→ 07/18→ 05/18→ 01/21→ 07/19→ 04/20→ 08/18→ 05/20→	AQUACTRL 2 SET; für Linkslenker; Ergänzungsartikel/Ergänzende Info 2: Maß abweichend vom Original; Fahrzeugausstattung: für Fahrzeuge ohne integrierte Waschdüse im Wischerarm	**2800011214280**	**12142**	7
			AQUACTRL 2 SINGLE; Einbauposition beifahrerseitig; für Linkslenker; passender Adapter: B; Fahrzeugausstattung: für Fahrzeuge ohne integrierte Waschdüse im Wischerarm	**2800011306280**	**13062**	27
			AQUACTRL 2 SINGLE; Einbauposition fahrerseitig; für Linkslenker; passender Adapter: B; Ergänzungsartikel/Ergänzende Info 2: Maß abweichend vom Original; Fahrzeugausstattung: für Fahrzeuge ohne integrierte Waschdüse im Wischerarm	**2800011312280**	**13122**	29
			REARCTRL; Einbauposition hinten; Ergänzungsartikel/Ergänzende Info: Adapter entfernen	**2800011523180**	**15231**	43
			AQUACTRL 2 SINGLE; Einbauposition beifahrerseitig; für Rechtslenker; passender Adapter: B	**2800011607260**	**16072**	55
			AQUACTRL 2 SINGLE; Einbauposition fahrerseitig; für Rechtslenker; passender Adapter: B	**2800011614260**	**16142**	58

© 2025 Continental Aftermarket & Services GmbH

AUDI - A6 C8 Avant (4A5) 05/18→

Wischblatt

45 TFSI Mild Hybrid quattro	180 kW	08/18→	AQUACTRL 2 SET; für Linkslenker; Ergänzungsartikel/Ergänzende Info 2: Maß abweichend vom Original; Fahrzeugausstattung: für Fahrzeuge ohne integrierte Waschdüse im Wischerarm	**2800011214280**	**12142**	7
			AQUACTRL 2 SINGLE; Einbauposition beifahrerseitig; für Linkslenker; passender Adapter: B; Fahrzeugausstattung: für Fahrzeuge ohne integrierte Waschdüse im Wischerarm	**2800011306280**	**13062**	27
			AQUACTRL 2 SINGLE; Einbauposition fahrerseitig; für Linkslenker; passender Adapter: B; Ergänzungsartikel/Ergänzende Info 2: Maß abweichend vom Original; Fahrzeugausstattung: für Fahrzeuge ohne integrierte Waschdüse im Wischerarm	**2800011312280**	**13122**	29
			REARCTRL; Einbauposition hinten; Ergänzungsartikel/Ergänzende Info: Adapter entfernen	**2800011523170** **2800011523180**	**52317** **15231**	43 43
			AQUACTRL 2 SINGLE; Einbauposition beifahrerseitig; für Rechtslenker; passender Adapter: B	**2800011607260** **2800011625270**	**16072** **62527**	55 62
			AQUACTRL 2 SINGLE; Einbauposition fahrerseitig; für Rechtslenker; passender Adapter: B	**2800011614260** **2800011628270**	**16142** **62827**	58 63
45 TFSI Mild Hybrid quattro 45 TFSI quattro 50 TDI Mild Hybrid quattro 50 TFSi e quattro 55 TFSI e quattro 55 TFSI e quattro	195 kW 195 kW 210 kW 220 kW 270 kW 270 kW	05/20→ 10/22→ 05/18→ 02/21→ 04/20→ 02/21→	AQUACTRL 2 SET; für Linkslenker; Ergänzungsartikel/Ergänzende Info 2: Maß abweichend vom Original; Fahrzeugausstattung: für Fahrzeuge ohne integrierte Waschdüse im Wischerarm	**2800011214280**	**12142**	7
			AQUACTRL 2 SINGLE; Einbauposition beifahrerseitig; für Linkslenker; passender Adapter: B; Fahrzeugausstattung: für Fahrzeuge ohne integrierte Waschdüse im Wischerarm	**2800011306280**	**13062**	27
			AQUACTRL 2 SINGLE; Einbauposition fahrerseitig; für Linkslenker; passender Adapter: B; Ergänzungsartikel/Ergänzende Info 2: Maß abweichend vom Original; Fahrzeugausstattung: für Fahrzeuge ohne integrierte Waschdüse im Wischerarm	**2800011312280**	**13122**	29
			REARCTRL; Einbauposition hinten; Ergänzungsartikel/Ergänzende Info: Adapter entfernen	**2800011523180**	**15231**	43
			AQUACTRL 2 SINGLE; Einbauposition beifahrerseitig; für Rechtslenker; passender Adapter: B	**2800011607260**	**16072**	55
			AQUACTRL 2 SINGLE; Einbauposition fahrerseitig; für Rechtslenker; passender Adapter: B	**2800011614260**	**16142**	58
55 TFSI Mild Hybrid quattro RS6 Mild Hybrid quattro	250 kW 441 kW	05/18→ 09/19→10/23	AQUACTRL 2 SET; für Linkslenker; Ergänzungsartikel/Ergänzende Info 2: Maß abweichend vom Original; Fahrzeugausstattung: für Fahrzeuge ohne integrierte Waschdüse im Wischerarm	**2800011214280**	**12142**	7
			AQUACTRL 2 SINGLE; Einbauposition beifahrerseitig; für Linkslenker; passender Adapter: B; Fahrzeugausstattung: für Fahrzeuge ohne integrierte Waschdüse im Wischerarm	**2800011306280**	**13062**	27
			AQUACTRL 2 SINGLE; Einbauposition fahrerseitig; für Linkslenker; passender Adapter: B; Ergänzungsartikel/Ergänzende Info 2: Maß abweichend vom Original; Fahrzeugausstattung: für Fahrzeuge ohne integrierte Waschdüse im Wischerarm	**2800011312280**	**13122**	29
			REARCTRL; Einbauposition hinten; Ergänzungsartikel/Ergänzende Info: Adapter entfernen	**2800011523170** **2800011523180**	**52317** **15231**	43 43
			AQUACTRL 2 SINGLE; Einbauposition beifahrerseitig; für Rechtslenker; passender Adapter: B	**2800011607260** **2800011625270**	**16072** **62527**	55 62
			AQUACTRL 2 SINGLE; Einbauposition fahrerseitig; für Rechtslenker; passender Adapter: B	**2800011614260** **2800011628270**	**16142** **62827**	58 63

© 2025 Continental Aftermarket & Services GmbH

AUDI - A6 C8 Avant (4A5) 05/18→

Wischblatt

RS6 Mild Hybrid quattro S6 TDI Mild Hybrid quattro S6 TDI Mild Hybrid quattro S6 TFSI Mild Hybrid quattro	463 kW 253 kW 257 kW 331 kW	01/23→10/23 11/20→ 03/19→ 01/20→	AQUACTRL 2 SET; für Linkslenker; Ergänzungsartikel/Ergänzende Info 2: Maß abweichend vom Original; Fahrzeugausstattung: für Fahrzeuge ohne integrierte Waschdüse im Wischerarm	**2800011214280**	**12142**	7
			AQUACTRL 2 SINGLE; Einbauposition beifahrerseitig; für Linkslenker; passender Adapter: B; Fahrzeugausstattung: für Fahrzeuge ohne integrierte Waschdüse im Wischerarm	**2800011306280**	**13062**	27
			AQUACTRL 2 SINGLE; Einbauposition fahrerseitig; für Linkslenker; passender Adapter: B; Ergänzungsartikel/Ergänzende Info 2: Maß abweichend vom Original; Fahrzeugausstattung: für Fahrzeuge ohne integrierte Waschdüse im Wischerarm	**2800011312280**	**13122**	29
			REARCTRL; Einbauposition hinten; Ergänzungsartikel/Ergänzende Info: Adapter entfernen	**2800011523180**	**15231**	43
			AQUACTRL 2 SINGLE; Einbauposition beifahrerseitig; für Rechtslenker; passender Adapter: B	**2800011607260**	**16072**	55
			AQUACTRL 2 SINGLE; Einbauposition fahrerseitig; für Rechtslenker; passender Adapter: B	**2800011614260**	**16142**	58

AUDI - A7 Sportback (4GA, 4GF) 07/10→11/19

Wischblatt

1.8 TFSI 2.0 TFSI 2.0 TFSI quattro 2.0 TFSI quattro 2.8 FSI 2.8 FSI quattro	140 kW 185 kW 183 kW 185 kW 150 kW 150 kW	04/15→05/18 09/14→05/18 05/15→05/18 05/15→05/18 02/11→03/15 10/10→03/15	AQUACTRL 2 SET; für Linkslenker; Ergänzungsartikel/Ergänzende Info 2: Maß abweichend vom Original	**2800011214280**	**12142**	7
			AQUACTRL 2 SET; für Linkslenker	**2800011249280**	**12492**	17
			AQUACTRL 2 SINGLE; Einbauposition beifahrerseitig; für Linkslenker; passender Adapter: B	**2800011307280**	**13072**	27
			AQUACTRL 2 SINGLE; Einbauposition fahrerseitig; für Linkslenker; passender Adapter: B	**2800011314280**	**13142**	30
			AQUACTRL 2 SINGLE; Einbauposition beifahrerseitig; für Rechtslenker; passender Adapter: B	**2800011608260** **2800011626270**	**16082** **62627**	55 62
			AQUACTRL 2 SINGLE; Einbauposition fahrerseitig; für Rechtslenker; passender Adapter: B	**2800011616260** **2800011630270**	**16162** **63027**	58 63
2.8 FSI quattro	162 kW	09/14→05/18	AQUACTRL 2 SET; für Linkslenker; Ergänzungsartikel/Ergänzende Info 2: Maß abweichend vom Original	**2800011214280**	**12142**	7
			AQUACTRL 2 SET; für Linkslenker	**2800011249280**	**12492**	17
			AQUACTRL 2 SINGLE; Einbauposition beifahrerseitig; für Linkslenker; passender Adapter: B	**2800011307280**	**13072**	27
			AQUACTRL 2 SINGLE; Einbauposition fahrerseitig; für Linkslenker; passender Adapter: B	**2800011314280**	**13142**	30
			AQUACTRL 2 SINGLE; Einbauposition beifahrerseitig; für Rechtslenker; passender Adapter: B	**2800011608260**	**16082**	55
			AQUACTRL 2 SINGLE; Einbauposition fahrerseitig; für Rechtslenker; passender Adapter: B	**2800011616260**	**16162**	58
3.0 TDI 3.0 TDI 3.0 TDI 3.0 TDI 3.0 TDI quattro 3.0 TDI quattro 3.0 TDI quattro 3.0 TDI quattro 3.0 TDI quattro 3.0 TDI quattro 3.0 TDI quattro 3.0 TDI quattro 3.0 TDI quattro 3.0 TDI quattro 3.0 TFSI quattro 3.0 TFSI quattro 3.0 TFSI quattro	140 kW 150 kW 155 kW 160 kW 140 kW 150 kW 155 kW 160 kW 176 kW 180 kW 200 kW 230 kW 235 kW 240 kW 220 kW 228 kW 245 kW	11/15→05/18 11/10→03/15 11/15→05/18 07/14→05/18 11/15→05/18 12/10→03/15 07/14→05/18 07/14→05/18 05/13→06/17 10/10→06/16 05/14→05/18 11/11→03/15 05/14→05/18 09/14→05/18 10/10→05/12 01/11→03/15 05/14→05/18	AQUACTRL 2 SET; für Linkslenker; Ergänzungsartikel/Ergänzende Info 2: Maß abweichend vom Original	**2800011214280**	**12142**	7
			AQUACTRL 2 SET; für Linkslenker	**2800011249280**	**12492**	17
			AQUACTRL 2 SINGLE; Einbauposition beifahrerseitig; für Linkslenker; passender Adapter: B	**2800011307280**	**13072**	27
			AQUACTRL 2 SINGLE; Einbauposition fahrerseitig; für Linkslenker; passender Adapter: B	**2800011314280**	**13142**	30
			AQUACTRL 2 SINGLE; Einbauposition beifahrerseitig; für Rechtslenker; passender Adapter: B	**2800011608260** **2800011626270**	**16082** **62627**	55 62
			AQUACTRL 2 SINGLE; Einbauposition fahrerseitig; für Rechtslenker; passender Adapter: B	**2800011616260** **2800011630270**	**16162** **63027**	58 63

© 2025 Continental Aftermarket & Services GmbH

AUDI - A7 Sportback (4GA, 4GF) 07/10→11/19						
Wischblatt						
3.0 TFSI QUATTRO	250 kW	05/16→05/18	AQUACTRL 2 SET; für Linkslenker; Ergänzungsartikel/Ergänzende Info 2: Maß abweichend vom Original	**2800011214280**	**12142**	7
			AQUACTRL 2 SET; für Linkslenker	**2800011249280**	**12492**	17
			AQUACTRL 2 SINGLE; Einbauposition beifahrerseitig; für Linkslenker; passender Adapter: B	**2800011307280**	**13072**	27
			AQUACTRL 2 SINGLE; Einbauposition fahrerseitig; für Linkslenker; passender Adapter: B	**2800011314280**	**13142**	30
			AQUACTRL 2 SINGLE; Einbauposition beifahrerseitig; für Rechtslenker; passender Adapter: B	**2800011608260**	**16082**	55
			AQUACTRL 2 SINGLE; Einbauposition fahrerseitig; für Rechtslenker; passender Adapter: B	**2800011616260**	**16162**	58
RS7 performance quattro RS7 quattro S7 quattro S7 quattro	445 kW 412 kW 309 kW 331 kW	11/15→04/18 10/13→04/18 02/12→03/15 07/14→05/18	AQUACTRL 2 SET; für Linkslenker; Ergänzungsartikel/Ergänzende Info 2: Maß abweichend vom Original	**2800011214280**	**12142**	7
			AQUACTRL 2 SET; für Linkslenker	**2800011249280**	**12492**	17
			AQUACTRL 2 SINGLE; Einbauposition beifahrerseitig; für Linkslenker; passender Adapter: B	**2800011307280**	**13072**	27
			AQUACTRL 2 SINGLE; Einbauposition fahrerseitig; für Linkslenker; passender Adapter: B	**2800011314280**	**13142**	30
			AQUACTRL 2 SINGLE; Einbauposition beifahrerseitig; für Rechtslenker; passender Adapter: B	**2800011608260** **2800011626270**	**16082** **62627**	55 62
			AQUACTRL 2 SINGLE; Einbauposition fahrerseitig; für Rechtslenker; passender Adapter: B	**2800011616260** **2800011630270**	**16162** **63027**	58 63
AUDI - A7 Sportback (4KA) 10/17→						
Wischblatt						
35 TDI Mild Hybrid	120 kW	10/20→	AQUACTRL 2 SET; für Linkslenker; Fahrzeugausstattung: für Fahrzeuge ohne integrierte Waschdüse im Wischerarm; Ergänzungsartikel/Ergänzende Info 2: Maß abweichend vom Original	**2800011214280**	**12142**	7
			AQUACTRL 2 SINGLE; für Linkslenker; Einbauposition beifahrerseitig; passender Adapter: B; Fahrzeugausstattung: für Fahrzeuge ohne integrierte Waschdüse im Wischerarm	**2800011306280**	**13062**	27
			AQUACTRL 2 SINGLE; für Linkslenker; Einbauposition fahrerseitig; passender Adapter: B; Fahrzeugausstattung: für Fahrzeuge ohne integrierte Waschdüse im Wischerarm; Ergänzungsartikel/Ergänzende Info 2: Maß abweichend vom Original	**2800011312280**	**13122**	29
			AQUACTRL 2 SINGLE; Einbauposition beifahrerseitig; für Rechtslenker; passender Adapter: B	**2800011607260**	**16072**	55
			AQUACTRL 2 SINGLE; Einbauposition fahrerseitig; für Rechtslenker; passender Adapter: B	**2800011614260**	**16142**	58
40 TDI Mild Hybrid	150 kW	09/18→	AQUACTRL 2 SET; für Linkslenker; Fahrzeugausstattung: für Fahrzeuge ohne integrierte Waschdüse im Wischerarm; Ergänzungsartikel/Ergänzende Info 2: Maß abweichend vom Original	**2800011214280**	**12142**	7
			AQUACTRL 2 SINGLE; für Linkslenker; Einbauposition beifahrerseitig; passender Adapter: B; Fahrzeugausstattung: für Fahrzeuge ohne integrierte Waschdüse im Wischerarm	**2800011306280**	**13062**	27
			AQUACTRL 2 SINGLE; für Linkslenker; Einbauposition fahrerseitig; passender Adapter: B; Fahrzeugausstattung: für Fahrzeuge ohne integrierte Waschdüse im Wischerarm; Ergänzungsartikel/Ergänzende Info 2: Maß abweichend vom Original	**2800011312280**	**13122**	29
			AQUACTRL 2 SINGLE; Einbauposition beifahrerseitig; für Rechtslenker; passender Adapter: B	**2800011607260** **2800011625270**	**16072** **62527**	55 62
			AQUACTRL 2 SINGLE; Einbauposition fahrerseitig; für Rechtslenker; passender Adapter: B	**2800011614260** **2800011628270**	**16142** **62827**	58 63

© 2025 Continental Aftermarket & Services GmbH

AUDI - A7 Sportback (4KA) 10/17→

Wischblatt

40 TDI Mild Hybrid quattro 40 TFSI 12V 40 TFSI Mild Hybrid	150 kW 140 kW 140 kW	09/18→ 11/19→ 08/20→	AQUACTRL 2 SET; für Linkslenker; Fahrzeugausstattung: für Fahrzeuge ohne integrierte Waschdüse im Wischerarm; Ergänzungsartikel/Ergänzende Info 2: Maß abweichend vom Original	**2800011214280**	**12142**	7
40 TFSI Mild Hybrid 45 TDI Mild Hybrid quattro	150 kW 155 kW	08/20→ 04/18→	AQUACTRL 2 SINGLE; für Linkslenker; Einbauposition beifahrerseitig; passender Adapter: B; Fahrzeugausstattung: für Fahrzeuge ohne integrierte Waschdüse im Wischerarm	**2800011306280**	**13062**	27
45 TDI Mild Hybrid quattro 45 TDI Mild Hybrid quattro 45 TFSI 45 TFSI Mild Hybrid 45 TFSI Mild Hybrid	170 kW 180 kW 180 kW 180 kW 195 kW	06/18→ 01/21→ 11/19→ 07/18→ 05/20→	AQUACTRL 2 SINGLE; für Linkslenker; Einbauposition fahrerseitig; passender Adapter: B; Fahrzeugausstattung: für Fahrzeuge ohne integrierte Waschdüse im Wischerarm; Ergänzungsartikel/Ergänzende Info 2: Maß abweichend vom Original	**2800011312280**	**13122**	29
			AQUACTRL 2 SINGLE; Einbauposition beifahrerseitig; für Rechtslenker; passender Adapter: B	**2800011607260**	**16072**	55
			AQUACTRL 2 SINGLE; Einbauposition fahrerseitig; für Rechtslenker; passender Adapter: B	**2800011614260**	**16142**	58
45 TFSI Mild hybrid quattro	180 kW	07/18→	AQUACTRL 2 SET; für Linkslenker; Fahrzeugausstattung: für Fahrzeuge ohne integrierte Waschdüse im Wischerarm; Ergänzungsartikel/Ergänzende Info 2: Maß abweichend vom Original	**2800011214280**	**12142**	7
			AQUACTRL 2 SINGLE; für Linkslenker; Einbauposition beifahrerseitig; passender Adapter: B; Fahrzeugausstattung: für Fahrzeuge ohne integrierte Waschdüse im Wischerarm	**2800011306280**	**13062**	27
			AQUACTRL 2 SINGLE; für Linkslenker; Einbauposition fahrerseitig; passender Adapter: B; Fahrzeugausstattung: für Fahrzeuge ohne integrierte Waschdüse im Wischerarm; Ergänzungsartikel/Ergänzende Info 2: Maß abweichend vom Original	**2800011312280**	**13122**	29
			AQUACTRL 2 SINGLE; Einbauposition beifahrerseitig; für Rechtslenker; passender Adapter: B	**2800011607260** **2800011625270**	**16072** **62527**	55 62
			AQUACTRL 2 SINGLE; Einbauposition fahrerseitig; für Rechtslenker; passender Adapter: B	**2800011614260** **2800011628270**	**16142** **62827**	58 63
45 TFSI Mild Hybrid quattro 50 TDI Mild Hybrid quattro	195 kW 210 kW	05/20→ 10/17→	AQUACTRL 2 SET; für Linkslenker; Fahrzeugausstattung: für Fahrzeuge ohne integrierte Waschdüse im Wischerarm; Ergänzungsartikel/Ergänzende Info 2: Maß abweichend vom Original	**2800011214280**	**12142**	7
50 TFSI e quattro 50 TFSI e quattro 55 TFSI e quattro	220 kW 220 kW 270 kW	11/19→ 07/21→ 07/19→	AQUACTRL 2 SINGLE; für Linkslenker; Einbauposition beifahrerseitig; passender Adapter: B; Fahrzeugausstattung: für Fahrzeuge ohne integrierte Waschdüse im Wischerarm	**2800011306280**	**13062**	27
			AQUACTRL 2 SINGLE; für Linkslenker; Einbauposition fahrerseitig; passender Adapter: B; Fahrzeugausstattung: für Fahrzeuge ohne integrierte Waschdüse im Wischerarm; Ergänzungsartikel/Ergänzende Info 2: Maß abweichend vom Original	**2800011312280**	**13122**	29
			AQUACTRL 2 SINGLE; Einbauposition beifahrerseitig; für Rechtslenker; passender Adapter: B	**2800011607260**	**16072**	55
			AQUACTRL 2 SINGLE; Einbauposition fahrerseitig; für Rechtslenker; passender Adapter: B	**2800011614260**	**16142**	58
55 TFSI e quattro	270 kW	02/21→	AQUACTRL 2 SINGLE; Einbauposition beifahrerseitig; für Rechtslenker; passender Adapter: B	**2800011607260**	**16072**	55
			AQUACTRL 2 SINGLE; Einbauposition fahrerseitig; für Rechtslenker; passender Adapter: B	**2800011614260**	**16142**	58
55 TFSI Mild Hybrid quattro RS7 Mild Hybrid quattro	250 kW 441 kW	10/17→ 10/19→	AQUACTRL 2 SET; für Linkslenker; Fahrzeugausstattung: für Fahrzeuge ohne integrierte Waschdüse im Wischerarm; Ergänzungsartikel/Ergänzende Info 2: Maß abweichend vom Original	**2800011214280**	**12142**	7
			AQUACTRL 2 SINGLE; für Linkslenker; Einbauposition beifahrerseitig; passender Adapter: B; Fahrzeugausstattung: für Fahrzeuge ohne integrierte Waschdüse im Wischerarm	**2800011306280**	**13062**	27
			AQUACTRL 2 SINGLE; für Linkslenker; Einbauposition fahrerseitig; passender Adapter: B; Fahrzeug-	**2800011312280**	**13122**	29

→

© 2025 Continental Aftermarket & Services GmbH

AUDI - A7 Sportback (4KA) 10/17→

Wischblatt

55 TFSI Mild Hybrid quattro RS7 Mild Hybrid quattro	250 kW 441 kW	10/17→ 10/19→	ausstattung: für Fahrzeuge ohne integrierte Waschdüse im Wischerarm; Ergänzungsartikel/Ergänzende Info 2: Maß abweichend vom Original			
			AQUACTRL 2 SINGLE; Einbauposition beifahrerseitig; für Rechtslenker; passender Adapter: B	**2800011607260** **2800011625270**	**16072** **62527**	55 62
			AQUACTRL 2 SINGLE; Einbauposition fahrerseitig; für Rechtslenker; passender Adapter: B	**2800011614260** **2800011628270**	**16142** **62827**	58 63
RS7 Mild Hybrid quattro	463 kW	01/23→	AQUACTRL 2 SINGLE; Einbauposition beifahrerseitig; für Rechtslenker; passender Adapter: B	**2800011607260**	**16072**	55
			AQUACTRL 2 SINGLE; Einbauposition fahrerseitig; für Rechtslenker; passender Adapter: B	**2800011614260**	**16142**	58
S7 TDI Mild Hybrid quattro	253 kW	11/20→	AQUACTRL 2 SET; für Linkslenker; Fahrzeugausstattung: für Fahrzeuge ohne integrierte Waschdüse im Wischerarm; Ergänzungsartikel/Ergänzende Info 2: Maß abweichend vom Original	**2800011214280**	**12142**	7
			AQUACTRL 2 SINGLE; für Linkslenker; Einbauposition beifahrerseitig; passender Adapter: B; Fahrzeugausstattung: für Fahrzeuge ohne integrierte Waschdüse im Wischerarm	**2800011306280**	**13062**	27
			AQUACTRL 2 SINGLE; für Linkslenker; Einbauposition fahrerseitig; passender Adapter: B; Fahrzeugausstattung: für Fahrzeuge ohne integrierte Waschdüse im Wischerarm; Ergänzungsartikel/Ergänzende Info 2: Maß abweichend vom Original	**2800011312280**	**13122**	29
			AQUACTRL 2 SINGLE; Einbauposition beifahrerseitig; für Rechtslenker; passender Adapter: B	**2800011607260**	**16072**	55
			AQUACTRL 2 SINGLE; Einbauposition fahrerseitig; für Rechtslenker; passender Adapter: B	**2800011614260**	**16142**	58
S7 TDI Mild Hybrid quattro	257 kW	03/19→	AQUACTRL 2 SET; für Linkslenker; Fahrzeugausstattung: für Fahrzeuge ohne integrierte Waschdüse im Wischerarm; Ergänzungsartikel/Ergänzende Info 2: Maß abweichend vom Original	**2800011214280**	**12142**	7
			AQUACTRL 2 SINGLE; für Linkslenker; Einbauposition beifahrerseitig; passender Adapter: B; Fahrzeugausstattung: für Fahrzeuge ohne integrierte Waschdüse im Wischerarm	**2800011306280**	**13062**	27
			AQUACTRL 2 SINGLE; für Linkslenker; Einbauposition fahrerseitig; passender Adapter: B; Fahrzeugausstattung: für Fahrzeuge ohne integrierte Waschdüse im Wischerarm; Ergänzungsartikel/Ergänzende Info 2: Maß abweichend vom Original	**2800011312280**	**13122**	29
			AQUACTRL 2 SINGLE; Einbauposition beifahrerseitig; für Rechtslenker; passender Adapter: B	**2800011607260** **2800011625270**	**16072** **62527**	55 62
			AQUACTRL 2 SINGLE; Einbauposition fahrerseitig; für Rechtslenker; passender Adapter: B	**2800011614260** **2800011628270**	**16142** **62827**	58 63
S7 TFSI Mild Hybrid quattro	331 kW	01/20→	AQUACTRL 2 SET; für Linkslenker; Fahrzeugausstattung: für Fahrzeuge ohne integrierte Waschdüse im Wischerarm; Ergänzungsartikel/Ergänzende Info 2: Maß abweichend vom Original	**2800011214280**	**12142**	7
			AQUACTRL 2 SINGLE; für Linkslenker; Einbauposition beifahrerseitig; passender Adapter: B; Fahrzeugausstattung: für Fahrzeuge ohne integrierte Waschdüse im Wischerarm	**2800011306280**	**13062**	27
			AQUACTRL 2 SINGLE; für Linkslenker; Einbauposition fahrerseitig; passender Adapter: B; Fahrzeugausstattung: für Fahrzeuge ohne integrierte Waschdüse im Wischerarm; Ergänzungsartikel/Ergänzende Info 2: Maß abweichend vom Original	**2800011312280**	**13122**	29
			AQUACTRL 2 SINGLE; Einbauposition beifahrerseitig; für Rechtslenker; passender Adapter: B	**2800011607260**	**16072**	55
			AQUACTRL 2 SINGLE; Einbauposition fahrerseitig; für Rechtslenker; passender Adapter: B	**2800011614260**	**16142**	58

© 2025 Continental Aftermarket & Services GmbH

AUDI - A8 D2 (4D2, 4D8) 03/94→12/05						
Wischblatt						
2.5 TDI 2.5 TDI 2.5 TDI quattro 2.5 TDI quattro 2.8 2.8 2.8 2.8 quattro 2.8 quattro 2.8 quattro 3.3 TDI quattro 3.7 3.7 3.7 quattro 3.7 quattro 4.2 quattro 4.2 quattro	110 kW 132 kW 110 kW 132 kW 120 kW 128 kW 142 kW 120 kW 128 kW 142 kW 165 kW 169 kW 191 kW 169 kW 191 kW 175 kW 180 kW	01/97→04/00 09/00→09/02 07/97→04/00 09/00→09/02 07/95→03/96 03/94→03/96 04/96→09/02 07/95→03/96 03/94→03/96 04/96→09/02 06/00→09/02 07/95→12/98 11/98→09/02 07/95→11/98 11/98→09/02 02/99→04/00 03/94→07/96	AQUACTRL 2 SINGLE; Einbauposition fahrerseitig; für Linkslenker; passender Adapter: A; Befestigungsart: Hakenbefestigung	**2800011309280**	**13092**	28
			AQUACTRL 2 SINGLE; Einbauposition beifahrerseitig; für Linkslenker; passender Adapter: A; Befestigungsart: Hakenbefestigung	**2800011309280**	**13092**	28
			AQUACTRL 2 SINGLE; Einbauposition beifahrerseitig; für Rechtslenker; passender Adapter: A	**2800011610260** **2800011610270**	**16102** **61027**	56 56
			AQUACTRL 2 SINGLE; Einbauposition fahrerseitig; für Rechtslenker; passender Adapter: A	**2800011610260** **2800011610270**	**16102** **61027**	56 56
4.2 quattro	210 kW	07/95→09/98	AQUACTRL 2 SINGLE; Einbauposition beifahrerseitig; für Rechtslenker; passender Adapter: A	**2800011610260**	**16102**	56
			AQUACTRL 2 SINGLE; Einbauposition fahrerseitig; für Rechtslenker; passender Adapter: A	**2800011610260**	**16102**	56
4.2 quattro 4.2 quattro 6.0 W12 quattro S8 quattro S8 quattro	220 kW 228 kW 309 kW 250 kW 265 kW	03/94→11/98 11/98→09/02 01/01→09/02 07/96→06/99 06/99→09/02	AQUACTRL 2 SINGLE; Einbauposition fahrerseitig; für Linkslenker; passender Adapter: A; Befestigungsart: Hakenbefestigung	**2800011309280**	**13092**	28
			AQUACTRL 2 SINGLE; Einbauposition beifahrerseitig; für Linkslenker; passender Adapter: A; Befestigungsart: Hakenbefestigung	**2800011309280**	**13092**	28
			AQUACTRL 2 SINGLE; Einbauposition beifahrerseitig; für Rechtslenker; passender Adapter: A	**2800011610260** **2800011610270**	**16102** **61027**	56 56
			AQUACTRL 2 SINGLE; Einbauposition fahrerseitig; für Rechtslenker; passender Adapter: A	**2800011610260** **2800011610270**	**16102** **61027**	56 56
AUDI - A8 D3 (4E2, 4E8) 10/02→12/10						
Wischblatt						
2.8 FSI 3.0 quattro 3.2 FSI 3.2 FSI quattro 3.7 quattro 4.2 FSI quattro 4.2 quattro 4.2 TDI quattro 6.0 W12 quattro S8 quattro	154 kW 162 kW 191 kW 191 kW 206 kW 257 kW 246 kW 240 kW 331 kW 331 kW	08/07→07/10 07/03→05/05 06/05→07/10 06/05→07/10 10/02→05/06 06/06→07/10 10/02→07/10 07/05→07/10 12/03→07/10 06/06→07/10	AQUACTRL 2 SINGLE; Einbauposition beifahrerseitig; für Rechtslenker	**2800011628270**	**62827**	63
			AQUACTRL 2 SINGLE; Einbauposition fahrerseitig; für Rechtslenker	**2800011628270**	**62827**	63
AUDI - A8 D4 (4H2, 4H8, 4HC, 4HL) 11/09→11/19						
Wischblatt						
2.0 TFSI hybrid	180 kW	02/12→11/15	AQUACTRL 2 SINGLE; Einbauposition beifahrerseitig; für Linkslenker; passender Adapter: B	**2800011306280**	**13062**	27
			AQUACTRL 2 SINGLE; Einbauposition fahrerseitig; für Linkslenker; passender Adapter: B	**2800011314280**	**13142**	30
			AQUACTRL 2 SINGLE; Einbauposition beifahrerseitig; für Rechtslenker; passender Adapter: B	**2800011608260** **2800011626270**	**16082** **62627**	55 62
			AQUACTRL 2 SINGLE; Einbauposition fahrerseitig; für Rechtslenker; passender Adapter: B	**2800011616260** **2800011630270**	**16162** **63027**	58 63
2.0 TFSI quattro	185 kW	09/16→01/18	AQUACTRL 2 SINGLE; Einbauposition beifahrerseitig; für Linkslenker; passender Adapter: B	**2800011306280**	**13062**	27
			AQUACTRL 2 SINGLE; Einbauposition fahrerseitig; für Linkslenker; passender Adapter: B	**2800011314280**	**13142**	30
			AQUACTRL 2 SINGLE; Einbauposition beifahrerseitig; für Rechtslenker; passender Adapter: B	**2800011608260**	**16082**	55
			AQUACTRL 2 SINGLE; Einbauposition fahrerseitig; für Rechtslenker; passender Adapter: B	**2800011616260**	**16162**	58

© 2025 Continental Aftermarket & Services GmbH

AUDI - A8 D4 (4H2, 4H8, 4HC, 4HL) 11/09→11/19

Wischblatt

2.5 TFSI 3.0 TDI 3.0 TDI quattro 3.0 TDI quattro 3.0 TDI quattro 3.0 TDI quattro 3.0 TDI quattro 3.0 TFSI quattro 3.0 TFSI quattro 3.0 TFSI quattro 4.0 TFSI quattro 4.0 TFSI quattro 4.2 FSI quattro 4.2 TDI quattro 4.2 TDI quattro 6.3 W12 quattro S8 plus quattro S8 quattro	150 kW 150 kW 155 kW 176 kW 184 kW 190 kW 193 kW 213 kW 228 kW 245 kW 309 kW 320 kW 273 kW 258 kW 283 kW 368 kW 445 kW 382 kW	07/12→06/16 09/11→09/13 08/10→11/15 11/12→06/16 07/10→01/18 10/13→01/18 05/15→01/18 07/10→04/14 11/11→01/18 06/10→01/18 03/12→12/14 10/13→12/15 11/09→12/12 11/09→04/14 10/13→01/18 01/11→01/18 11/15→01/18 04/12→01/18	AQUACTRL 2 SINGLE; Einbauposition beifahrerseitig; für Linkslenker; passender Adapter: B	**2800011306280**	**13062**	27
			AQUACTRL 2 SINGLE; Einbauposition fahrerseitig; für Linkslenker; passender Adapter: B	**2800011314280**	**13142**	30
			AQUACTRL 2 SINGLE; Einbauposition beifahrerseitig; für Rechtslenker; passender Adapter: B	**2800011608260** **2800011626270**	**16082** **62627**	55 62
			AQUACTRL 2 SINGLE; Einbauposition fahrerseitig; für Rechtslenker; passender Adapter: B	**2800011616260** **2800011630270**	**16162** **63027**	58 63

AUDI - A8 D5 (4N2, 4N8, 4NC, 4NL) 06/17→

Wischblatt

45 TDI quattro (4N2, 4N8) 50 TDI Mild Hybrid quattro	183 kW 210 kW	01/19→ 06/17→	AQUACTRL 2 SINGLE; für Linkslenker; Einbauposition beifahrerseitig; passender Adapter: B; Fahrzeugausstattung: für Fahrzeuge ohne integrierte Waschdüse im Wischerarm	**2800011306280**	**13062**	27
			AQUACTRL 2 SINGLE; für Linkslenker; Einbauposition fahrerseitig; passender Adapter: B; Fahrzeugausstattung: für Fahrzeuge ohne integrierte Waschdüse im Wischerarm	**2800011314280**	**13142**	30
			AQUACTRL 2 SINGLE; Einbauposition beifahrerseitig; für Rechtslenker; passender Adapter: B	**2800011607260** **2800011625270**	**16072** **62527**	55 62
			AQUACTRL 2 SINGLE; Einbauposition fahrerseitig; für Rechtslenker; passender Adapter: B	**2800011616260** **2800011630270**	**16162** **63027**	58 63
50 TFSI Mild Hybrid quattro (4N8)	210 kW	07/18→	AQUACTRL 2 SINGLE; für Linkslenker; Einbauposition beifahrerseitig; passender Adapter: B; Fahrzeugausstattung: für Fahrzeuge ohne integrierte Waschdüse im Wischerarm	**2800011306280**	**13062**	27
			AQUACTRL 2 SINGLE; für Linkslenker; Einbauposition fahrerseitig; passender Adapter: B; Fahrzeugausstattung: für Fahrzeuge ohne integrierte Waschdüse im Wischerarm	**2800011314280**	**13142**	30
			AQUACTRL 2 SINGLE; Einbauposition beifahrerseitig; für Rechtslenker; passender Adapter: B	**2800011607260**	**16072**	55
			AQUACTRL 2 SINGLE; Einbauposition fahrerseitig; für Rechtslenker; passender Adapter: B	**2800011616260**	**16162**	58
55 TFSI Mild Hybrid quattro	250 kW	06/17→	AQUACTRL 2 SINGLE; für Linkslenker; Einbauposition beifahrerseitig; passender Adapter: B; Fahrzeugausstattung: für Fahrzeuge ohne integrierte Waschdüse im Wischerarm	**2800011306280**	**13062**	27
			AQUACTRL 2 SINGLE; für Linkslenker; Einbauposition fahrerseitig; passender Adapter: B; Fahrzeugausstattung: für Fahrzeuge ohne integrierte Waschdüse im Wischerarm	**2800011314280**	**13142**	30
			AQUACTRL 2 SINGLE; Einbauposition beifahrerseitig; für Rechtslenker; passender Adapter: B	**2800011607260** **2800011625270**	**16072** **62527**	55 62
			AQUACTRL 2 SINGLE; Einbauposition fahrerseitig; für Rechtslenker; passender Adapter: B	**2800011616260** **2800011630270**	**16162** **63027**	58 63

© 2025 Continental Aftermarket & Services GmbH

AUDI - A8 D5 (4N2, 4N8, 4NC, 4NL) 06/17→						
Wischblatt						
60 TDI Mild Hybrid quattro 60 TFSI e quattro	320 kW 330 kW	11/19→ 10/19→	AQUACTRL 2 SINGLE; für Linkslenker; Einbauposition beifahrerseitig; passender Adapter: B; Fahrzeugausstattung: für Fahrzeuge ohne integrierte Waschdüse im Wischerarm	**2800011306280**	**13062**	27
			AQUACTRL 2 SINGLE; für Linkslenker; Einbauposition fahrerseitig; passender Adapter: B; Fahrzeugausstattung: für Fahrzeuge ohne integrierte Waschdüse im Wischerarm	**2800011314280**	**13142**	30
			AQUACTRL 2 SINGLE; Einbauposition beifahrerseitig; für Rechtslenker; passender Adapter: B	**2800011607260**	**16072**	55
			AQUACTRL 2 SINGLE; Einbauposition fahrerseitig; für Rechtslenker; passender Adapter: B	**2800011616260**	**16162**	58
60 TFSI e quattro	340 kW	11/21→	AQUACTRL 2 SINGLE; Einbauposition beifahrerseitig; für Rechtslenker; passender Adapter: B	**2800011607260**	**16072**	55
			AQUACTRL 2 SINGLE; Einbauposition fahrerseitig; für Rechtslenker; passender Adapter: B	**2800011616260**	**16162**	58
60 TFSI Mild Hybrid quattro S8 Mild Hybrid quattro	338 kW 420 kW	05/18→ 02/19→	AQUACTRL 2 SINGLE; für Linkslenker; Einbauposition beifahrerseitig; passender Adapter: B; Fahrzeugausstattung: für Fahrzeuge ohne integrierte Waschdüse im Wischerarm	**2800011306280**	**13062**	27
			AQUACTRL 2 SINGLE; für Linkslenker; Einbauposition fahrerseitig; passender Adapter: B; Fahrzeugausstattung: für Fahrzeuge ohne integrierte Waschdüse im Wischerarm	**2800011314280**	**13142**	30
			AQUACTRL 2 SINGLE; Einbauposition beifahrerseitig; für Rechtslenker; passender Adapter: B	**2800011607260** **2800011625270**	**16072** **62527**	55 62
			AQUACTRL 2 SINGLE; Einbauposition fahrerseitig; für Rechtslenker; passender Adapter: B	**2800011616260** **2800011630270**	**16162** **63027**	58 63
AUDI - ALLROAD C5 (4BH) 05/00→08/05						
Wischblatt						
2.5 TDI quattro	132 kW	05/00→08/05	AQUACTRL 2 SINGLE; → 12/01; Einbauposition fahrerseitig; für Linkslenker; passender Adapter: A	**2800011309280**	**13092**	28
			AQUACTRL 2 SINGLE; → 12/01; Einbauposition beifahrerseitig; für Linkslenker; passender Adapter: A	**2800011309280**	**13092**	28
			AQUACTRL 2 SINGLE; → 05/01; Einbauposition fahrerseitig; für Rechtslenker; passender Adapter: A	**2800011610260** **2800011610270**	**16102** **61027**	56 56
			AQUACTRL 2 SINGLE; → 05/01; Einbauposition beifahrerseitig; für Rechtslenker; passender Adapter: A	**2800011610260** **2800011610270**	**16102** **61027**	56 56
2.7 quattro	187 kW	09/00→08/05	AQUACTRL 2 SINGLE; → 12/01; Einbauposition fahrerseitig; für Linkslenker; passender Adapter: A	**2800011309280**	**13092**	28
			AQUACTRL 2 SINGLE; → 12/01; Einbauposition beifahrerseitig; für Linkslenker; passender Adapter: A	**2800011309280**	**13092**	28
			AQUACTRL 2 SINGLE; → 05/01; Einbauposition fahrerseitig; für Rechtslenker; passender Adapter: A	**2800011610260**	**16102**	56
			AQUACTRL 2 SINGLE; → 05/01; Einbauposition beifahrerseitig; für Rechtslenker; passender Adapter: A	**2800011610260**	**16102**	56
2.7 T quattro	184 kW	05/00→08/05	AQUACTRL 2 SINGLE; → 12/01; Einbauposition fahrerseitig; für Linkslenker; passender Adapter: A	**2800011309280**	**13092**	28
			AQUACTRL 2 SINGLE; → 12/01; Einbauposition beifahrerseitig; für Linkslenker; passender Adapter: A	**2800011309280**	**13092**	28
			AQUACTRL 2 SINGLE; → 05/01; Einbauposition fahrerseitig; für Rechtslenker; passender Adapter: A	**2800011610260** **2800011610270**	**16102** **61027**	56 56
			AQUACTRL 2 SINGLE; → 05/01; Einbauposition beifahrerseitig; für Rechtslenker; passender Adapter: A	**2800011610260** **2800011610270**	**16102** **61027**	56 56

© 2025 Continental Aftermarket & Services GmbH

AUDI - CABRIOLET B3 (8G7) 05/91→08/00

Wischblatt

1.8 1.9 TDI	92 kW 66 kW	01/97→08/00 06/95→08/00	AQUACTRL 2 SINGLE; Einbauposition beifahrerseitig; für Linkslenker; passender Adapter: A	**2800011307280**	**13072**	27
			AQUACTRL 2 SINGLE; Einbauposition fahrerseitig; für Linkslenker; passender Adapter: A	**2800011309280**	**13092**	28
			AQUACTRL 2 SINGLE; Einbauposition fahrerseitig; für Rechtslenker; passender Adapter: A	**2800011608260** **2800011626270**	**16082** **62627**	55 62
			AQUACTRL 2 SINGLE; Einbauposition beifahrerseitig; für Rechtslenker; passender Adapter: A	**2800011608260** **2800011626270**	**16082** **62627**	55 62
2.0 16V	103 kW	06/95→07/96	AQUACTRL 2 SINGLE; Einbauposition beifahrerseitig; für Linkslenker; passender Adapter: A	**2800011307280**	**13072**	27
			AQUACTRL 2 SINGLE; Einbauposition fahrerseitig; für Linkslenker; passender Adapter: A	**2800011309280**	**13092**	28
			AQUACTRL 2 SINGLE; Einbauposition fahrerseitig; für Rechtslenker; passender Adapter: A	**2800011608260**	**16082**	55
			AQUACTRL 2 SINGLE; Einbauposition beifahrerseitig; für Rechtslenker; passender Adapter: A	**2800011608260**	**16082**	55
2.0 E 2.3 E 2.6 2.8	85 kW 98 kW 110 kW 128 kW	01/93→07/98 05/91→07/94 06/93→08/00 11/92→08/00	AQUACTRL 2 SINGLE; Einbauposition beifahrerseitig; für Linkslenker; passender Adapter: A	**2800011307280**	**13072**	27
			AQUACTRL 2 SINGLE; Einbauposition fahrerseitig; für Linkslenker; passender Adapter: A	**2800011309280**	**13092**	28
			AQUACTRL 2 SINGLE; Einbauposition fahrerseitig; für Rechtslenker; passender Adapter: A	**2800011608260** **2800011626270**	**16082** **62627**	55 62
			AQUACTRL 2 SINGLE; Einbauposition beifahrerseitig; für Rechtslenker; passender Adapter: A	**2800011608260** **2800011626270**	**16082** **62627**	55 62

AUDI - COUPE B2 (81, 855, 856) 07/80→10/88

Wischblatt

1.6 1.8 1.8 GT 1.8 GT 1.8 GT 1.8 GT 1.8 GT quattro 1.9 2.0 2.0 2.1 GT 2.1 GT 2.2 GT 2.2 GT 2.2 quattro 2.2 quattro 2.3 2.3 quattro	55 kW 55 kW 65 kW 66 kW 79 kW 82 kW 82 kW 85 kW 83 kW 85 kW 79 kW 96 kW 85 kW 100 kW 88 kW 100 kW 98 kW 98 kW	07/80→08/81 08/81→07/83 04/86→10/88 09/82→10/88 08/86→10/87 08/86→10/88 12/84→10/88 08/80→07/83 03/86→04/88 09/83→07/86 01/81→07/83 09/82→10/87 07/81→10/87 09/84→10/88 08/85→10/88 10/84→10/88 08/86→07/87 01/87→12/87	AQUACTRL 2 SINGLE; Einbauposition beifahrerseitig; für Linkslenker; passender Adapter: A	**2800011304280**	**13042**	26
			AQUACTRL 2 SINGLE; Einbauposition fahrerseitig; für Linkslenker; passender Adapter: A	**2800011304280**	**13042**	26

AUDI - COUPE B3 (89, 8B3) 10/88→12/96

Wischblatt

1.8 2.0 2.0 2.0 2.0 16 V 2.0 16 V	82 kW 82 kW 83 kW 85 kW 101 kW 103 kW	08/89→07/91 03/90→07/90 05/89→03/90 05/89→12/96 01/92→07/92 08/92→12/96	AQUACTRL 2 SINGLE; Einbauposition fahrerseitig; für Linkslenker; passender Adapter: A	**2800011307280**	**13072**	27
			AQUACTRL 2 SINGLE; Einbauposition beifahrerseitig; für Linkslenker; passender Adapter: A	**2800011307280**	**13072**	27
			AQUACTRL 2 SINGLE; Einbauposition beifahrerseitig; für Rechtslenker; passender Adapter: A	**2800011610260** **2800011610270**	**16102** **61027**	56 56
			AQUACTRL 2 SINGLE; Einbauposition fahrerseitig; für Rechtslenker; passender Adapter: A	**2800011610260** **2800011610270**	**16102** **61027**	56 56
2.0 20 V 2.0 20 V quattro 2.2	118 kW 118 kW 100 kW	08/89→07/91 08/89→07/91 11/88→07/91	AQUACTRL 2 SINGLE; Einbauposition beifahrerseitig; für Linkslenker; passender Adapter: A	**2800011307280**	**13072**	27
			AQUACTRL 2 SINGLE; Einbauposition fahrerseitig; für Linkslenker; passender Adapter: A	**2800011307280**	**13072**	27
			AQUACTRL 2 SINGLE; Einbauposition beifahrerseitig; für Rechtslenker; passender Adapter: A	**2800011610260**	**16102**	56
			AQUACTRL 2 SINGLE; Einbauposition fahrerseitig; für Rechtslenker; passender Adapter: A	**2800011610260**	**16102**	56

© 2025 Continental Aftermarket & Services GmbH

AUDI - COUPE B3 (89, 8B3) 10/88→12/96

Wischblatt

2.2 quattro	100 kW	11/88→07/91	AQUACTRL 2 SINGLE; Einbauposition fahrerseitig; für Linkslenker; passender Adapter: A	**2800011307280**	**13072**	27
2.3	98 kW	03/90→12/96				
2.3	100 kW	10/88→07/94	AQUACTRL 2 SINGLE; Einbauposition beifahrerseitig; für Linkslenker; passender Adapter: A	**2800011307280**	**13072**	27
2.3 20V	123 kW	08/90→07/91				
2.3 20V	125 kW	08/89→07/91	AQUACTRL 2 SINGLE; Einbauposition beifahrerseitig; für Rechtslenker; passender Adapter: A	**2800011610260** **2800011610270**	**16102** **61027**	56 56
2.3 20V quattro	123 kW	05/90→12/96				
2.3 20V quattro	125 kW	11/88→07/91	AQUACTRL 2 SINGLE; Einbauposition fahrerseitig; für Rechtslenker; passender Adapter: A	**2800011610260** **2800011610270**	**16102** **61027**	56 56
2.3 quattro	98 kW	05/90→12/96				
2.3 quattro	100 kW	11/88→12/92				
2.6	110 kW	08/92→12/96				
2.6 quattro	110 kW	08/92→12/96				
2.8	128 kW	09/91→12/96				
2.8 quattro	128 kW	08/91→12/96				
S2 quattro	162 kW	09/90→09/92				
S2 quattro	169 kW	10/92→12/96				

AUDI - E-TRON (GEN) 09/18→

Wischblatt

50 quattro	230 kW	09/19→	AQUACTRL 2 SINGLE; Einbauposition beifahrerseitig; für Linkslenker; passender Adapter: B; Fahrzeugausstattung: für Fahrzeuge ohne integrierte Waschdüse im Wischerarm	**2800011306280**	**13062**	27
55 quattro	300 kW	09/18→				
S quattro	370 kW	09/20→				
			AQUACTRL 2 SINGLE; Einbauposition fahrerseitig; für Linkslenker; passender Adapter: B; Fahrzeugausstattung: für Fahrzeuge ohne integrierte Waschdüse im Wischerarm	**2800011314280**	**13142**	30
			AQUACTRL 2 SINGLE; Einbauposition beifahrerseitig; für Rechtslenker; passender Adapter: B	**2800011607260** **2800011625270**	**16072** **62527**	55 62
			AQUACTRL 2 SINGLE; Einbauposition fahrerseitig; für Rechtslenker; passender Adapter: B	**2800011616260** **2800011630270**	**16162** **63027**	58 63

AUDI - E-TRON GT Stufenheck (F83, F8P) 07/20→

Wischblatt

RS quattro	440 kW	02/21→	AQUACTRL 2 SINGLE; Einbauposition beifahrerseitig; für Rechtslenker; passender Adapter: BC	**2800011606270**	**60627**	54
			AQUACTRL 2 SINGLE; Einbauposition fahrerseitig; für Rechtslenker; passender Adapter: BC	**2800011630270**	**63027**	63

AUDI - E-TRON Sportback (GEA) 09/19→

Wischblatt

50 quattro	230 kW	09/19→	AQUACTRL 2 SINGLE; Einbauposition beifahrerseitig; für Linkslenker; passender Adapter: B; Fahrzeugausstattung: für Fahrzeuge ohne integrierte Waschdüse im Wischerarm	**2800011306280**	**13062**	27
55 quattro	300 kW	09/19→				
S quattro	370 kW	09/20→				
			AQUACTRL 2 SINGLE; Einbauposition fahrerseitig; für Linkslenker; passender Adapter: B; Fahrzeugausstattung: für Fahrzeuge ohne integrierte Waschdüse im Wischerarm	**2800011314280**	**13142**	30
			AQUACTRL 2 SINGLE; Einbauposition beifahrerseitig; für Rechtslenker; passender Adapter: B	**2800011607260** **2800011625270**	**16072** **62527**	55 62
			AQUACTRL 2 SINGLE; Einbauposition fahrerseitig; für Rechtslenker; passender Adapter: B	**2800011616260** **2800011630270**	**16162** **63027**	58 63

AUDI - Q2 (GAB, GAG) 06/16→

Wischblatt

1.0 TFSI	85 kW	10/16→10/20	AQUACTRL 2 SET; für Linkslenker	**2800011212280**	**12122**	6
1.4 TFSI	110 kW	06/16→08/18	AQUACTRL 2 SINGLE; Einbauposition beifahrerseitig; für Linkslenker; passender Adapter: B	**2800011305280**	**13052**	27
1.6 TDI	85 kW	06/16→07/18				
2.0 TDI	110 kW	09/16→	AQUACTRL 2 SINGLE; Einbauposition fahrerseitig; für Linkslenker; passender Adapter: B	**2800011312280**	**13122**	29
2.0 TDI quattro	110 kW	09/16→				
2.0 TDI quattro	140 kW	07/16→08/18	REARCTRL; Einbauposition hinten; Ergänzungsartikel/Ergänzende Info: Adapter entfernen	**2800011528170** **2800011528180**	**52817** **15281**	46 46
2.0 TFSI quattro	140 kW	05/17→				

→

© 2025 Continental Aftermarket & Services GmbH

AUDI - Q2 (GAB, GAG) 06/16→

Wischblatt

1.0 TFSI 1.4 TFSI 1.6 TDI 2.0 TDI 2.0 TDI quattro 2.0 TDI quattro 2.0 TFSI quattro	85 kW 110 kW 85 kW 110 kW 110 kW 140 kW 140 kW	10/16→10/20 06/16→08/18 06/16→07/18 09/16→ 09/16→ 07/16→08/18 05/17→	AQUACTRL 2 SINGLE; Einbauposition beifahrerseitig; für Rechtslenker; passender Adapter: B	**2800011606260** **2800011606270**	**16062** **60627**	54 54
			AQUACTRL 2 SINGLE; Einbauposition fahrerseitig; für Rechtslenker; passender Adapter: B	**2800011614260** **2800011628270**	**16142** **62827**	58 63
30 TDI 30 TDI 30 TFSI	85 kW 85 kW 81 kW	07/18→10/20 04/21→ 08/20→	AQUACTRL 2 SET; für Linkslenker	**2800011212280**	**12122**	6
			AQUACTRL 2 SINGLE; Einbauposition beifahrerseitig; für Linkslenker; passender Adapter: B	**2800011305280**	**13052**	27
			AQUACTRL 2 SINGLE; Einbauposition fahrerseitig; für Linkslenker; passender Adapter: B	**2800011312280**	**13122**	29
			REARCTRL; Einbauposition hinten; Ergänzungsartikel/Ergänzende Info: Adapter entfernen	**2800011528180**	**15281**	46
			AQUACTRL 2 SINGLE; Einbauposition beifahrerseitig; für Rechtslenker; passender Adapter: B	**2800011606260**	**16062**	54
			AQUACTRL 2 SINGLE; Einbauposition fahrerseitig; für Rechtslenker; passender Adapter: B	**2800011614260**	**16142**	58
30 TFSI	85 kW	07/18→10/20	AQUACTRL 2 SET; für Linkslenker	**2800011212280**	**12122**	6
			AQUACTRL 2 SINGLE; Einbauposition beifahrerseitig; für Linkslenker; passender Adapter: B	**2800011305280**	**13052**	27
			AQUACTRL 2 SINGLE; Einbauposition fahrerseitig; für Linkslenker; passender Adapter: B	**2800011312280**	**13122**	29
			REARCTRL; Einbauposition hinten; Ergänzungsartikel/Ergänzende Info: Adapter entfernen	**2800011528170** **2800011528180**	**52817** **15281**	46 46
			AQUACTRL 2 SINGLE; Einbauposition beifahrerseitig; für Rechtslenker; passender Adapter: B	**2800011606260** **2800011606270**	**16062** **60627**	54 54
			AQUACTRL 2 SINGLE; Einbauposition fahrerseitig; für Rechtslenker; passender Adapter: B	**2800011614260** **2800011628270**	**16142** **62827**	58 63
35 TDI 35 TDI quattro	110 kW 110 kW	09/16→ 09/18→	AQUACTRL 2 SET; für Linkslenker	**2800011212280**	**12122**	6
			AQUACTRL 2 SINGLE; Einbauposition beifahrerseitig; für Linkslenker; passender Adapter: B	**2800011305280**	**13052**	27
			AQUACTRL 2 SINGLE; Einbauposition fahrerseitig; für Linkslenker; passender Adapter: B	**2800011312280**	**13122**	29
			REARCTRL; Einbauposition hinten; Ergänzungsartikel/Ergänzende Info: Adapter entfernen	**2800011528180**	**15281**	46
			AQUACTRL 2 SINGLE; Einbauposition beifahrerseitig; für Rechtslenker; passender Adapter: B	**2800011606260**	**16062**	54
			AQUACTRL 2 SINGLE; Einbauposition fahrerseitig; für Rechtslenker; passender Adapter: B	**2800011614260**	**16142**	58
35 TFSI 40 TFSI quattro SQ2 TFSI quattro	110 kW 140 kW 221 kW	07/18→ 09/18→ 08/18→	AQUACTRL 2 SET; für Linkslenker	**2800011212280**	**12122**	6
			AQUACTRL 2 SINGLE; Einbauposition beifahrerseitig; für Linkslenker; passender Adapter: B	**2800011305280**	**13052**	27
			AQUACTRL 2 SINGLE; Einbauposition fahrerseitig; für Linkslenker; passender Adapter: B	**2800011312280**	**13122**	29
			REARCTRL; Einbauposition hinten; Ergänzungsartikel/Ergänzende Info: Adapter entfernen	**2800011528170** **2800011528180**	**52817** **15281**	46 46
			AQUACTRL 2 SINGLE; Einbauposition beifahrerseitig; für Rechtslenker; passender Adapter: B	**2800011606260** **2800011606270**	**16062** **60627**	54 54
			AQUACTRL 2 SINGLE; Einbauposition fahrerseitig; für Rechtslenker; passender Adapter: B	**2800011614260** **2800011628270**	**16142** **62827**	58 63

AUDI - Q3 (8UB, 8UG) 06/11→03/20

Wischblatt

1.4 TFSI 1.4 TSI 2.0 TDI 2.0 TDI 2.0 TDI 2.0 TDI 2.0 TDI 2.0 TDI	92 kW 110 kW 88 kW 100 kW 103 kW 110 kW 130 kW 135 kW	07/16→10/18 10/13→10/18 03/15→10/18 09/11→10/18 09/11→10/18 11/14→10/18 06/11→04/15 05/15→10/18	AQUACTRL 2 SET; für Linkslenker	**2800011214280**	**12142**	7
			AQUACTRL 2 SINGLE; Einbauposition beifahrerseitig; für Linkslenker; passender Adapter: B	**2800011306280**	**13062**	27
			AQUACTRL 2 SINGLE; Einbauposition fahrerseitig; für Linkslenker; passender Adapter: B	**2800011312280**	**13122**	29
			REARCTRL; Einbauposition hinten; Ergänzungsartikel/Ergänzende Info: Adapter entfernen	**2800011523170** **2800011523180**	**52317** **15231**	43 43

→

© 2025 Continental Aftermarket & Services GmbH

AUDI - Q3 (8UB, 8UG) 06/11→03/20

Wischblatt

2.0 TDI quattro 2.0 TDI quattro	103 kW 110 kW	01/12→10/18 11/14→10/18	AQUACTRL 2 SINGLE; Einbauposition beifahrerseitig; für Rechtslenker; passender Adapter: B	**2800011607260** **2800011625270**	**16072** **62527**	55 62
			AQUACTRL 2 SINGLE; Einbauposition fahrerseitig; für Rechtslenker; passender Adapter: B	**2800011614260** **2800011628270**	**16142** **62827**	58 63
2.0 TDI quattro	120 kW	06/11→04/15	AQUACTRL 2 SET; für Linkslenker	**2800011214280**	**12142**	7
			AQUACTRL 2 SINGLE; Einbauposition beifahrerseitig; für Linkslenker; passender Adapter: B	**2800011306280**	**13062**	27
			AQUACTRL 2 SINGLE; Einbauposition fahrerseitig; für Linkslenker; passender Adapter: B	**2800011312280**	**13122**	29
			REARCTRL; Einbauposition hinten; Ergänzungsartikel/Ergänzende Info: Adapter entfernen	**2800011523180**	**15231**	43
			AQUACTRL 2 SINGLE; Einbauposition beifahrerseitig; für Rechtslenker; passender Adapter: B	**2800011607260**	**16072**	55
			AQUACTRL 2 SINGLE; Einbauposition fahrerseitig; für Rechtslenker; passender Adapter: B	**2800011614260**	**16142**	58
2.0 TDI quattro 2.0 TDI quattro 2.0 TFSI 2.0 TFSI quattro 2.0 TFSI quattro 2.0 TFSI quattro 2.0 TFSI quattro 2.0 TFSI quattro RS 2.5 quattro RS 2.5 quattro RS performance 2.5 quattro	130 kW 135 kW 132 kW 125 kW 132 kW 147 kW 155 kW 162 kW 228 kW 250 kW 270 kW	06/11→10/18 11/14→10/18 05/15→10/18 06/11→04/15 11/14→10/18 09/14→10/18 06/11→04/15 11/14→10/18 10/13→10/18 05/13→10/18 01/15→10/18	AQUACTRL 2 SET; für Linkslenker	**2800011214280**	**12142**	7
			AQUACTRL 2 SINGLE; Einbauposition beifahrerseitig; für Linkslenker; passender Adapter: B	**2800011306280**	**13062**	27
			AQUACTRL 2 SINGLE; Einbauposition fahrerseitig; für Linkslenker; passender Adapter: B	**2800011312280**	**13122**	29
			REARCTRL; Einbauposition hinten; Ergänzungsartikel/Ergänzende Info: Adapter entfernen	**2800011523170** **2800011523180**	**52317** **15231**	43 43
			AQUACTRL 2 SINGLE; Einbauposition beifahrerseitig; für Rechtslenker; passender Adapter: B	**2800011607260** **2800011625270**	**16072** **62527**	55 62
			AQUACTRL 2 SINGLE; Einbauposition fahrerseitig; für Rechtslenker; passender Adapter: B	**2800011614260** **2800011628270**	**16142** **62827**	58 63

AUDI - Q3 (F3B) 07/18→

Wischblatt

2.5 RS quattro	294 kW	10/19→	AQUACTRL 2 SET; für Linkslenker; Ergänzungsartikel/Ergänzende Info 2: Maß abweichend vom Original	**2800011214280**	**12142**	7
			AQUACTRL 2 SINGLE; für Linkslenker; Einbauposition beifahrerseitig; passender Adapter: B	**2800011306280**	**13062**	27
			AQUACTRL 2 SINGLE; für Linkslenker; Einbauposition fahrerseitig; passender Adapter: B; Ergänzungsartikel/Ergänzende Info 2: Maß abweichend vom Original	**2800011312280**	**13122**	29
			REARCTRL; Einbauposition hinten; Ergänzungsartikel/Ergänzende Info: Adapter entfernen	**2800011528170** **2800011528180**	**52817** **15281**	46 46
			AQUACTRL 2 SINGLE; Einbauposition beifahrerseitig; für Rechtslenker; passender Adapter: B	**2800011607260** **2800011625270**	**16072** **62527**	55 62
			AQUACTRL 2 SINGLE; Einbauposition fahrerseitig; für Rechtslenker; passender Adapter: B	**2800011614260** **2800011628270**	**16142** **62827**	58 63
35 TDI 35 TDI quattro	110 kW 110 kW	09/18→ 09/18→	AQUACTRL 2 SET; für Linkslenker; Ergänzungsartikel/Ergänzende Info 2: Maß abweichend vom Original	**2800011214280**	**12142**	7
			AQUACTRL 2 SINGLE; für Linkslenker; Einbauposition beifahrerseitig; passender Adapter: B	**2800011306280**	**13062**	27
			AQUACTRL 2 SINGLE; für Linkslenker; Einbauposition fahrerseitig; passender Adapter: B; Ergänzungsartikel/Ergänzende Info 2: Maß abweichend vom Original	**2800011312280**	**13122**	29
			REARCTRL; Einbauposition hinten; Ergänzungsartikel/Ergänzende Info: Adapter entfernen	**2800011528180**	**15281**	46
			AQUACTRL 2 SINGLE; Einbauposition beifahrerseitig; für Rechtslenker; passender Adapter: B	**2800011607260**	**16072**	55
			AQUACTRL 2 SINGLE; Einbauposition fahrerseitig; für Rechtslenker; passender Adapter: B	**2800011614260**	**16142**	58
35 TFSI	110 kW	11/18→	AQUACTRL 2 SET; für Linkslenker; Ergänzungsartikel/Ergänzende Info 2: Maß abweichend vom Original	**2800011214280**	**12142**	7

→

© 2025 Continental Aftermarket & Services GmbH

AUDI - Q3 (F3B) 07/18→

Wischblatt

35 TFSI	110 kW	11/18→	AQUACTRL 2 SINGLE; für Linkslenker; Einbauposition beifahrerseitig; passender Adapter: B	**2800011306280**	**13062**	27
			AQUACTRL 2 SINGLE; für Linkslenker; Einbauposition fahrerseitig; passender Adapter: B; Ergänzungsartikel/Ergänzende Info 2: Maß abweichend vom Original	**2800011312280**	**13122**	29
			REARCTRL; Einbauposition hinten; Ergänzungsartikel/Ergänzende Info: Adapter entfernen	**2800011528170** **2800011528180**	**52817** **15281**	46 46
			AQUACTRL 2 SINGLE; Einbauposition beifahrerseitig; für Rechtslenker; passender Adapter: B	**2800011607260**	**16072**	55
			AQUACTRL 2 SINGLE; Einbauposition fahrerseitig; für Rechtslenker; passender Adapter: B	**2800011614260**	**16142**	58
			AQUACTRL 2 SINGLE; Einbauposition beifahrerseitig; für Rechtslenker; passender Adapter: BC	**2800011626270**	**62627**	62
			AQUACTRL 2 SINGLE; Einbauposition fahrerseitig; für Rechtslenker; passender Adapter: BC	**2800011628270**	**62827**	63
35 TFSI	110 kW	08/18→	AQUACTRL 2 SET; für Linkslenker; Ergänzungsartikel/Ergänzende Info 2: Maß abweichend vom Original	**2800011214280**	**12142**	7
			AQUACTRL 2 SINGLE; für Linkslenker; Einbauposition beifahrerseitig; passender Adapter: B	**2800011306280**	**13062**	27
			AQUACTRL 2 SINGLE; für Linkslenker; Einbauposition fahrerseitig; passender Adapter: B; Ergänzungsartikel/Ergänzende Info 2: Maß abweichend vom Original	**2800011312280**	**13122**	29
			REARCTRL; Einbauposition hinten; Ergänzungsartikel/Ergänzende Info: Adapter entfernen	**2800011528170** **2800011528180**	**52817** **15281**	46 46
			AQUACTRL 2 SINGLE; Einbauposition beifahrerseitig; für Rechtslenker; passender Adapter: B	**2800011607260** **2800011625270**	**16072** **62527**	55 62
			AQUACTRL 2 SINGLE; Einbauposition fahrerseitig; für Rechtslenker; passender Adapter: B	**2800011614260** **2800011628270**	**16142** **62827**	58 63
35 TFSI Mild Hybrid 40 TDI quattro 40 TDI quattro 40 TDI quattro	110 kW 140 kW 142 kW 147 kW	11/19→ 10/18→ 04/24→ 11/20→	AQUACTRL 2 SET; für Linkslenker; Ergänzungsartikel/Ergänzende Info 2: Maß abweichend vom Original	**2800011214280**	**12142**	7
			AQUACTRL 2 SINGLE; für Linkslenker; Einbauposition beifahrerseitig; passender Adapter: B	**2800011306280**	**13062**	27
			AQUACTRL 2 SINGLE; für Linkslenker; Einbauposition fahrerseitig; passender Adapter: B; Ergänzungsartikel/Ergänzende Info 2: Maß abweichend vom Original	**2800011312280**	**13122**	29
			REARCTRL; Einbauposition hinten; Ergänzungsartikel/Ergänzende Info: Adapter entfernen	**2800011528180**	**15281**	46
			AQUACTRL 2 SINGLE; Einbauposition beifahrerseitig; für Rechtslenker; passender Adapter: B	**2800011607260**	**16072**	55
			AQUACTRL 2 SINGLE; Einbauposition fahrerseitig; für Rechtslenker; passender Adapter: B	**2800011614260**	**16142**	58
40 TFSI quattro	132 kW	02/21→	AQUACTRL 2 SET; für Linkslenker; Ergänzungsartikel/Ergänzende Info 2: Maß abweichend vom Original	**2800011214280**	**12142**	7
			AQUACTRL 2 SINGLE; für Linkslenker; Einbauposition beifahrerseitig; passender Adapter: B	**2800011306280**	**13062**	27
			AQUACTRL 2 SINGLE; für Linkslenker; Einbauposition fahrerseitig; passender Adapter: B; Ergänzungsartikel/Ergänzende Info 2: Maß abweichend vom Original	**2800011312280**	**13122**	29
			REARCTRL; Einbauposition hinten; Ergänzungsartikel/Ergänzende Info: Adapter entfernen	**2800011528180**	**15281**	46
			AQUACTRL 2 SINGLE; Einbauposition beifahrerseitig; für Rechtslenker; passender Adapter: B	**2800011607260**	**16072**	55
			AQUACTRL 2 SINGLE; Einbauposition fahrerseitig; für Rechtslenker; passender Adapter: B	**2800011614260**	**16142**	58
			AQUACTRL 2 SINGLE; Einbauposition beifahrerseitig; für Rechtslenker; passender Adapter: BC	**2800011626270**	**62627**	62

→

© 2025 Continental Aftermarket & Services GmbH

AUDI - Q3 (F3B) 07/18→						
Wischblatt						
40 TFSI quattro	132 kW	02/21→	AQUACTRL 2 SINGLE; Einbauposition fahrerseitig; für Rechtslenker; passender Adapter: BC	**2800011628270**	**62827**	63
40 TFSI quattro	140 kW	07/18→	AQUACTRL 2 SET; für Linkslenker; Ergänzungsartikel/Ergänzende Info 2: Maß abweichend vom Original	**2800011214280**	**12142**	7
			AQUACTRL 2 SINGLE; für Linkslenker; Einbauposition beifahrerseitig; passender Adapter: B	**2800011306280**	**13062**	27
			AQUACTRL 2 SINGLE; für Linkslenker; Einbauposition fahrerseitig; passender Adapter: B; Ergänzungsartikel/Ergänzende Info 2: Maß abweichend vom Original	**2800011312280**	**13122**	29
			REARCTRL; Einbauposition hinten; Ergänzungsartikel/Ergänzende Info: Adapter entfernen	**2800011528170** **2800011528180**	**52817** **15281**	46 46
			AQUACTRL 2 SINGLE; Einbauposition beifahrerseitig; für Rechtslenker; passender Adapter: B	**2800011607260** **2800011625270**	**16072** **62527**	55 62
			AQUACTRL 2 SINGLE; Einbauposition fahrerseitig; für Rechtslenker; passender Adapter: B	**2800011614260** **2800011628270**	**16142** **62827**	58 63
45 TFSI e 45 TFSI quattro 45 TFSI quattro	180 kW 169 kW 180 kW	11/20→ 07/18→ 01/21→	AQUACTRL 2 SET; für Linkslenker; Ergänzungsartikel/Ergänzende Info 2: Maß abweichend vom Original	**2800011214280**	**12142**	7
			AQUACTRL 2 SINGLE; für Linkslenker; Einbauposition beifahrerseitig; passender Adapter: B	**2800011306280**	**13062**	27
			AQUACTRL 2 SINGLE; für Linkslenker; Einbauposition fahrerseitig; passender Adapter: B; Ergänzungsartikel/Ergänzende Info 2: Maß abweichend vom Original	**2800011312280**	**13122**	29
			REARCTRL; Einbauposition hinten; Ergänzungsartikel/Ergänzende Info: Adapter entfernen	**2800011528180**	**15281**	46
			AQUACTRL 2 SINGLE; Einbauposition beifahrerseitig; für Rechtslenker; passender Adapter: B	**2800011607260**	**16072**	55
			AQUACTRL 2 SINGLE; Einbauposition fahrerseitig; für Rechtslenker; passender Adapter: B	**2800011614260**	**16142**	58
AUDI - Q3 Sportback (F3N) 06/19→						
Wischblatt						
2.5 RS quattro	294 kW	10/19→	AQUACTRL 2 SET; für Linkslenker; Ergänzungsartikel/Ergänzende Info 2: Maß abweichend vom Original	**2800011214280**	**12142**	7
			AQUACTRL 2 SINGLE; für Linkslenker; Einbauposition beifahrerseitig; passender Adapter: B	**2800011306280**	**13062**	27
			AQUACTRL 2 SINGLE; für Linkslenker; Einbauposition fahrerseitig; passender Adapter: B; Ergänzungsartikel/Ergänzende Info 2: Maß abweichend vom Original	**2800011312280**	**13122**	29
			REARCTRL; Einbauposition hinten; Ergänzungsartikel/Ergänzende Info: Adapter entfernen	**2800011523170** **2800011523180**	**52317** **15231**	43 43
			AQUACTRL 2 SINGLE; Einbauposition beifahrerseitig; für Rechtslenker; passender Adapter: B	**2800011607260** **2800011625270**	**16072** **62527**	55 62
			AQUACTRL 2 SINGLE; Einbauposition fahrerseitig; für Rechtslenker; passender Adapter: B	**2800011614260** **2800011628270**	**16142** **62827**	58 63

© 2025 Continental Aftermarket & Services GmbH

AUDI - Q3 Sportback (F3N) 06/19→

Wischblatt

35 TDI 35 TDI quattro	110 kW 110 kW	11/19→ 09/19→	AQUACTRL 2 SET; für Linkslenker; Ergänzungsartikel/Ergänzende Info 2: Maß abweichend vom Original	**2800011214280**	**12142**	7
			AQUACTRL 2 SINGLE; für Linkslenker; Einbauposition beifahrerseitig; passender Adapter: B	**2800011306280**	**13062**	27
			AQUACTRL 2 SINGLE; für Linkslenker; Einbauposition fahrerseitig; passender Adapter: B; Ergänzungsartikel/Ergänzende Info 2: Maß abweichend vom Original	**2800011312280**	**13122**	29
			REARCTRL; Einbauposition hinten; Ergänzungsartikel/Ergänzende Info: Adapter entfernen	**2800011523180**	**15231**	43
			AQUACTRL 2 SINGLE; Einbauposition beifahrerseitig; für Rechtslenker; passender Adapter: B	**2800011607260**	**16072**	55
			AQUACTRL 2 SINGLE; Einbauposition fahrerseitig; für Rechtslenker; passender Adapter: B	**2800011614260**	**16142**	58
35 TFSI	110 kW	10/19→	AQUACTRL 2 SET; für Linkslenker; Ergänzungsartikel/Ergänzende Info 2: Maß abweichend vom Original	**2800011214280**	**12142**	7
			AQUACTRL 2 SINGLE; für Linkslenker; Einbauposition beifahrerseitig; passender Adapter: B	**2800011306280**	**13062**	27
			AQUACTRL 2 SINGLE; für Linkslenker; Einbauposition fahrerseitig; passender Adapter: B; Ergänzungsartikel/Ergänzende Info 2: Maß abweichend vom Original	**2800011312280**	**13122**	29
			REARCTRL; Einbauposition hinten; Ergänzungsartikel/Ergänzende Info: Adapter entfernen	**2800011523170** **2800011523180**	**52317** **15231**	43 43
			AQUACTRL 2 SINGLE; Einbauposition beifahrerseitig; für Rechtslenker; passender Adapter: B	**2800011607260**	**16072**	55
			AQUACTRL 2 SINGLE; Einbauposition fahrerseitig; für Rechtslenker; passender Adapter: B	**2800011614260**	**16142**	58
			AQUACTRL 2 SINGLE; Einbauposition beifahrerseitig; für Rechtslenker; passender Adapter: BC	**2800011626270**	**62627**	62
			AQUACTRL 2 SINGLE; Einbauposition fahrerseitig; für Rechtslenker; passender Adapter: BC	**2800011628270**	**62827**	63
35 TFSI 35 TFSI Mild Hybrid 40 TDI quattro 40 TDI quattro 40 TDI quattro	110 kW 110 kW 140 kW 142 kW 147 kW	09/19→ 11/19→ 07/19→ 04/24→ 09/20→	AQUACTRL 2 SET; für Linkslenker; Ergänzungsartikel/Ergänzende Info 2: Maß abweichend vom Original	**2800011214280**	**12142**	7
			AQUACTRL 2 SINGLE; für Linkslenker; Einbauposition beifahrerseitig; passender Adapter: B	**2800011306280**	**13062**	27
			AQUACTRL 2 SINGLE; für Linkslenker; Einbauposition fahrerseitig; passender Adapter: B; Ergänzungsartikel/Ergänzende Info 2: Maß abweichend vom Original	**2800011312280**	**13122**	29
			REARCTRL; Einbauposition hinten; Ergänzungsartikel/Ergänzende Info: Adapter entfernen	**2800011523180**	**15231**	43
			AQUACTRL 2 SINGLE; Einbauposition beifahrerseitig; für Rechtslenker; passender Adapter: B	**2800011607260**	**16072**	55
			AQUACTRL 2 SINGLE; Einbauposition fahrerseitig; für Rechtslenker; passender Adapter: B	**2800011614260**	**16142**	58

© 2025 Continental Aftermarket & Services GmbH

AUDI - Q3 Sportback (F3N) 06/19→

Wischblatt

40 TFSI quattro	132 kW	06/19→	AQUACTRL 2 SET; für Linkslenker; Ergänzungsartikel/Ergänzende Info 2: Maß abweichend vom Original	**2800011214280**	**12142**	7
			AQUACTRL 2 SINGLE; für Linkslenker; Einbauposition beifahrerseitig; passender Adapter: B	**2800011306280**	**13062**	27
			AQUACTRL 2 SINGLE; für Linkslenker; Einbauposition fahrerseitig; passender Adapter: B; Ergänzungsartikel/Ergänzende Info 2: Maß abweichend vom Original	**2800011312280**	**13122**	29
			REARCTRL; Einbauposition hinten; Ergänzungsartikel/Ergänzende Info: Adapter entfernen	**2800011523180**	**15231**	43
			AQUACTRL 2 SINGLE; Einbauposition beifahrerseitig; für Rechtslenker; passender Adapter: B	**2800011607260**	**16072**	55
			AQUACTRL 2 SINGLE; Einbauposition fahrerseitig; für Rechtslenker; passender Adapter: B	**2800011614260**	**16142**	58
			AQUACTRL 2 SINGLE; Einbauposition beifahrerseitig; für Rechtslenker; passender Adapter: BC	**2800011626270**	**62627**	62
			AQUACTRL 2 SINGLE; Einbauposition fahrerseitig; für Rechtslenker; passender Adapter: BC	**2800011628270**	**62827**	63
40 TFSI quattro	140 kW	11/19→	AQUACTRL 2 SET; für Linkslenker; Ergänzungsartikel/Ergänzende Info 2: Maß abweichend vom Original	**2800011214280**	**12142**	7
			AQUACTRL 2 SINGLE; für Linkslenker; Einbauposition beifahrerseitig; passender Adapter: B	**2800011306280**	**13062**	27
			AQUACTRL 2 SINGLE; für Linkslenker; Einbauposition fahrerseitig; passender Adapter: B; Ergänzungsartikel/Ergänzende Info 2: Maß abweichend vom Original	**2800011312280**	**13122**	29
			REARCTRL; Einbauposition hinten; Ergänzungsartikel/Ergänzende Info: Adapter entfernen	**2800011523170** **2800011523180**	**52317** **15231**	43 43
			AQUACTRL 2 SINGLE; Einbauposition beifahrerseitig; für Rechtslenker; passender Adapter: B	**2800011607260** **2800011625270**	**16072** **62527**	55 62
			AQUACTRL 2 SINGLE; Einbauposition fahrerseitig; für Rechtslenker; passender Adapter: B	**2800011614260** **2800011628270**	**16142** **62827**	58 63
45 TFSI e	180 kW	11/20→	AQUACTRL 2 SET; für Linkslenker; Ergänzungsartikel/Ergänzende Info 2: Maß abweichend vom Original	**2800011214280**	**12142**	7
			AQUACTRL 2 SINGLE; für Linkslenker; Einbauposition beifahrerseitig; passender Adapter: B	**2800011306280**	**13062**	27
			AQUACTRL 2 SINGLE; für Linkslenker; Einbauposition fahrerseitig; passender Adapter: B; Ergänzungsartikel/Ergänzende Info 2: Maß abweichend vom Original	**2800011312280**	**13122**	29
			REARCTRL; Einbauposition hinten; Ergänzungsartikel/Ergänzende Info: Adapter entfernen	**2800011523180**	**15231**	43
			AQUACTRL 2 SINGLE; Einbauposition beifahrerseitig; für Rechtslenker; passender Adapter: B	**2800011607260**	**16072**	55
			AQUACTRL 2 SINGLE; Einbauposition fahrerseitig; für Rechtslenker; passender Adapter: B	**2800011614260**	**16142**	58
45 TFSI quattro	169 kW	06/19→	AQUACTRL 2 SET; für Linkslenker; Ergänzungsartikel/Ergänzende Info 2: Maß abweichend vom Original	**2800011214280**	**12142**	7
			AQUACTRL 2 SINGLE; für Linkslenker; Einbauposition beifahrerseitig; passender Adapter: B	**2800011306280**	**13062**	27
			AQUACTRL 2 SINGLE; für Linkslenker; Einbauposition fahrerseitig; passender Adapter: B; Ergänzungsartikel/Ergänzende Info 2: Maß abweichend vom Original	**2800011312280**	**13122**	29
			REARCTRL; Einbauposition hinten; Ergänzungsartikel/Ergänzende Info: Adapter entfernen	**2800011523170** **2800011523180**	**52317** **15231**	43 43
			AQUACTRL 2 SINGLE; Einbauposition beifahrerseitig; für Rechtslenker; passender Adapter: B	**2800011607260** **2800011625270**	**16072** **62527**	55 62

→

© 2025 Continental Aftermarket & Services GmbH

AUDI - Q3 Sportback (F3N) 06/19→						
Wischblatt						
45 TFSI quattro	169 kW	06/19→	AQUACTRL 2 SINGLE; Einbauposition fahrerseitig; für Rechtslenker; passender Adapter: B	**2800011614260** **2800011628270**	**16142** **62827**	58 63
45 TFSI quattro	180 kW	01/21→	AQUACTRL 2 SET; für Linkslenker; Ergänzungsartikel/Ergänzende Info 2: Maß abweichend vom Original	**2800011214280**	**12142**	7
			AQUACTRL 2 SINGLE; für Linkslenker; Einbauposition beifahrerseitig; passender Adapter: B	**2800011306280**	**13062**	27
			AQUACTRL 2 SINGLE; für Linkslenker; Einbauposition fahrerseitig; passender Adapter: B; Ergänzungsartikel/Ergänzende Info 2: Maß abweichend vom Original	**2800011312280**	**13122**	29
			REARCTRL; Einbauposition hinten; Ergänzungsartikel/Ergänzende Info: Adapter entfernen	**2800011523180**	**15231**	43
			AQUACTRL 2 SINGLE; Einbauposition beifahrerseitig; für Rechtslenker; passender Adapter: B	**2800011607260**	**16072**	55
			AQUACTRL 2 SINGLE; Einbauposition fahrerseitig; für Rechtslenker; passender Adapter: B	**2800011614260**	**16142**	58
AUDI - Q4 Sportback (F4N) 06/21→						
Wischblatt						
35 e-tron 40 e-tron 45 e-tron quattro 50 e-tron quattro	125 kW 150 kW 195 kW 220 kW	06/21→ 06/21→ 07/21→ 06/21→	AQUACTRL 2 SET; für Linkslenker; Ergänzungsartikel/Ergänzende Info 2: Maß abweichend vom Original	**2800011226280**	**12262**	10
			AQUACTRL 2 SINGLE; Einbauposition beifahrerseitig; für Linkslenker; passender Adapter: B	**2800011304280**	**13042**	26
			AQUACTRL 2 SINGLE; Einbauposition fahrerseitig; für Linkslenker; passender Adapter: B	**2800011316280**	**13162**	30
			AQUACTRL 2 SINGLE; Einbauposition beifahrerseitig; passender Adapter: B; für Rechtslenker	**2800011605260**	**16052**	54
			AQUACTRL 2 SINGLE; Einbauposition fahrerseitig; passender Adapter: B; für Rechtslenker	**2800011618260**	**16182**	59
AUDI - Q4 SUV (F4B) 07/20→						
Wischblatt						
35 e-tron	125 kW	05/21→	AQUACTRL 2 SET; für Linkslenker; Ergänzungsartikel/Ergänzende Info 2: Maß abweichend vom Original	**2800011226280**	**12262**	10
			AQUACTRL 2 SINGLE; Einbauposition beifahrerseitig; für Linkslenker; passender Adapter: B	**2800011304280**	**13042**	26
			AQUACTRL 2 SINGLE; Einbauposition fahrerseitig; für Linkslenker; passender Adapter: B	**2800011316280**	**13162**	30
			AQUACTRL 2 SINGLE; Einbauposition beifahrerseitig; für Rechtslenker; passender Adapter: B	**2800011605260** **2800011624270**	**16052** **62427**	54 61
			AQUACTRL 2 SINGLE; Einbauposition fahrerseitig; für Rechtslenker; passender Adapter: B	**2800011618260** **2800011618270**	**16182** **61827**	59 59
40 e-tron 45 e-tron quattro 50 e-tron quattro	150 kW 195 kW 220 kW	03/21→ 06/21→ 03/21→	AQUACTRL 2 SET; für Linkslenker; Ergänzungsartikel/Ergänzende Info 2: Maß abweichend vom Original	**2800011226280**	**12262**	10
			AQUACTRL 2 SINGLE; Einbauposition beifahrerseitig; für Linkslenker; passender Adapter: B	**2800011304280**	**13042**	26
			AQUACTRL 2 SINGLE; Einbauposition fahrerseitig; für Linkslenker; passender Adapter: B	**2800011316280**	**13162**	30
			AQUACTRL 2 SINGLE; Einbauposition beifahrerseitig; für Rechtslenker; passender Adapter: B	**2800011605260**	**16052**	54
			AQUACTRL 2 SINGLE; Einbauposition fahrerseitig; für Rechtslenker; passender Adapter: B	**2800011618260**	**16182**	59
AUDI - Q5 (8RB) 11/08→04/19						
Wischblatt						
2.0 TDI 2.0 TDI 2.0 TDI 2.0 TDI →	100 kW 105 kW 110 kW 140 kW	11/10→05/17 11/10→05/13 05/13→05/17 09/15→05/17	AQUACTRL 2 SET; für Linkslenker	**2800011214280**	**12142**	7
			AQUACTRL 2 SINGLE; Einbauposition beifahrerseitig; für Linkslenker; passender Adapter: B	**2800011306280**	**13062**	27

© 2025 Continental Aftermarket & Services GmbH

AUDI - Q5 (8RB) 11/08→04/19

Wischblatt

2.0 TDI	100 kW	11/10→05/17	AQUACTRL 2 SINGLE; Einbauposition fahrerseitig; für Linkslenker; passender Adapter: B	**2800011312280**	**13122**	29
2.0 TDI	105 kW	11/10→05/13				
2.0 TDI	110 kW	05/13→05/17	REARCTRL; Einbauposition hinten; Ergänzungsartikel/Ergänzende Info: Adapter entfernen	**2800011528170**	**52817**	46
2.0 TDI	140 kW	09/15→05/17		**2800011528180**	**15281**	46
			AQUACTRL 2 SINGLE; Einbauposition beifahrerseitig; für Rechtslenker; passender Adapter: B	**2800011607260**	**16072**	55
				2800011625270	**62527**	62
			AQUACTRL 2 SINGLE; Einbauposition fahrerseitig; für Rechtslenker; passender Adapter: B	**2800011614260**	**16142**	58
				2800011628270	**62827**	63
2.0 TDI quattro	100 kW	08/09→05/17	AQUACTRL 2 SET; für Linkslenker	**2800011214280**	**12142**	7
			AQUACTRL 2 SINGLE; Einbauposition beifahrerseitig; für Linkslenker; passender Adapter: B	**2800011306280**	**13062**	27
			AQUACTRL 2 SINGLE; Einbauposition fahrerseitig; für Linkslenker; passender Adapter: B	**2800011312280**	**13122**	29
			REARCTRL; Einbauposition hinten; Ergänzungsartikel/Ergänzende Info: Adapter entfernen	**2800011528180**	**15281**	46
			AQUACTRL 2 SINGLE; Einbauposition beifahrerseitig; für Rechtslenker; passender Adapter: B	**2800011607260**	**16072**	55
			AQUACTRL 2 SINGLE; Einbauposition fahrerseitig; für Rechtslenker; passender Adapter: B	**2800011614260**	**16142**	58
2.0 TDI quattro	105 kW	08/09→05/13	AQUACTRL 2 SET; für Linkslenker	**2800011214280**	**12142**	7
2.0 TDI quattro	110 kW	05/13→05/17	AQUACTRL 2 SINGLE; Einbauposition beifahrerseitig; für Linkslenker; passender Adapter: B	**2800011306280**	**13062**	27
			AQUACTRL 2 SINGLE; Einbauposition fahrerseitig; für Linkslenker; passender Adapter: B	**2800011312280**	**13122**	29
			REARCTRL; Einbauposition hinten; Ergänzungsartikel/Ergänzende Info: Adapter entfernen	**2800011528170**	**52817**	46
				2800011528180	**15281**	46
			AQUACTRL 2 SINGLE; Einbauposition beifahrerseitig; für Rechtslenker; passender Adapter: B	**2800011607260**	**16072**	55
				2800011625270	**62527**	62
			AQUACTRL 2 SINGLE; Einbauposition fahrerseitig; für Rechtslenker; passender Adapter: B	**2800011614260**	**16142**	58
				2800011628270	**62827**	63
2.0 TDI quattro	120 kW	11/08→05/17	AQUACTRL 2 SET; für Linkslenker	**2800011214280**	**12142**	7
			AQUACTRL 2 SINGLE; Einbauposition beifahrerseitig; für Linkslenker; passender Adapter: B	**2800011306280**	**13062**	27
			AQUACTRL 2 SINGLE; Einbauposition fahrerseitig; für Linkslenker; passender Adapter: B	**2800011312280**	**13122**	29
			REARCTRL; Einbauposition hinten; Ergänzungsartikel/Ergänzende Info: Adapter entfernen	**2800011528180**	**15281**	46
			AQUACTRL 2 SINGLE; Einbauposition beifahrerseitig; für Rechtslenker; passender Adapter: B	**2800011607260**	**16072**	55
			AQUACTRL 2 SINGLE; Einbauposition fahrerseitig; für Rechtslenker; passender Adapter: B	**2800011614260**	**16142**	58
2.0 TDI quattro	125 kW	11/08→09/12	AQUACTRL 2 SET; für Linkslenker	**2800011214280**	**12142**	7
2.0 TDI quattro	130 kW	06/12→05/17	AQUACTRL 2 SINGLE; Einbauposition beifahrerseitig; für Linkslenker; passender Adapter: B	**2800011306280**	**13062**	27
2.0 TDI quattro	140 kW	11/13→05/17				
2.0 TFSI Hybrid quattro	180 kW	06/11→06/16	AQUACTRL 2 SINGLE; Einbauposition fahrerseitig; für Linkslenker; passender Adapter: B	**2800011312280**	**13122**	29
2.0 TFSI quattro	132 kW	08/09→05/17				
2.0 TFSI quattro	155 kW	11/08→09/12	REARCTRL; Einbauposition hinten; Ergänzungsartikel/Ergänzende Info: Adapter entfernen	**2800011528170**	**52817**	46
2.0 TFSI quattro	162 kW	05/13→05/17		**2800011528180**	**15281**	46
2.0 TFSI quattro	165 kW	06/12→05/16	AQUACTRL 2 SINGLE; Einbauposition beifahrerseitig; für Rechtslenker; passender Adapter: B	**2800011607260**	**16072**	55
2.0 TFSI quattro	169 kW	08/15→05/17		**2800011625270**	**62527**	62
			AQUACTRL 2 SINGLE; Einbauposition fahrerseitig; für Rechtslenker; passender Adapter: B	**2800011614260**	**16142**	58
				2800011628270	**62827**	63

© 2025 Continental Aftermarket & Services GmbH

AUDI - Q5 (8RB) 11/08→04/19

Wischblatt

3.0 TDI quattro	155 kW	11/08→09/12	AQUACTRL 2 SET; für Linkslenker	**2800011214280**	**12142**	7
			AQUACTRL 2 SINGLE; Einbauposition beifahrerseitig; für Linkslenker; passender Adapter: B	**2800011306280**	**13062**	27
			AQUACTRL 2 SINGLE; Einbauposition fahrerseitig; für Linkslenker; passender Adapter: B	**2800011312280**	**13122**	29
			REARCTRL; Einbauposition hinten; Ergänzungsartikel/Ergänzende Info: Adapter entfernen	**2800011528180**	**15281**	46
			AQUACTRL 2 SINGLE; Einbauposition beifahrerseitig; für Rechtslenker; passender Adapter: B	**2800011607260**	**16072**	55
			AQUACTRL 2 SINGLE; Einbauposition fahrerseitig; für Rechtslenker; passender Adapter: B	**2800011614260**	**16142**	58
3.0 TDI quattro	176 kW	11/08→05/17	AQUACTRL 2 SET; für Linkslenker	**2800011214280**	**12142**	7
3.0 TDI quattro	180 kW	06/12→05/17	AQUACTRL 2 SINGLE; Einbauposition beifahrerseitig; für Linkslenker; passender Adapter: B	**2800011306280**	**13062**	27
3.0 TDI quattro	184 kW	06/12→05/17				
3.0 TDI quattro	190 kW	11/13→05/17	AQUACTRL 2 SINGLE; Einbauposition fahrerseitig; für Linkslenker; passender Adapter: B	**2800011312280**	**13122**	29
3.0 TFSI quattro	200 kW	06/12→05/17				
3.2 FSI quattro	199 kW	11/08→12/12	REARCTRL; Einbauposition hinten; Ergänzungsartikel/Ergänzende Info: Adapter entfernen	**2800011528170**	**52817**	46
SQ5 TDI quattro	230 kW	12/12→11/15		**2800011528180**	**15281**	46
SQ5 TDI quattro	240 kW	04/15→05/17				
SQ5 TDI quattro	250 kW	11/15→05/17	AQUACTRL 2 SINGLE; Einbauposition beifahrerseitig; für Rechtslenker; passender Adapter: B	**2800011607260**	**16072**	55
SQ5 TFSI quattro	260 kW	05/13→05/17		**2800011625270**	**62527**	62
			AQUACTRL 2 SINGLE; Einbauposition fahrerseitig; für Rechtslenker; passender Adapter: B	**2800011614260**	**16142**	58
				2800011628270	**62827**	63

AUDI - Q5 (FYB, FYG) 05/16→

Wischblatt

2.0 TDI	100 kW	01/17→11/20	AQUACTRL 2 SET; für Linkslenker; Ergänzungsartikel/Ergänzende Info 2: Maß abweichend vom Original	**2800011214280**	**12142**	7
2.0 TDI	110 kW	01/17→11/20				
			AQUACTRL 2 SINGLE; Einbauposition beifahrerseitig; für Linkslenker; passender Adapter: B	**2800011306280**	**13062**	27
			AQUACTRL 2 SINGLE; Einbauposition fahrerseitig; für Linkslenker; passender Adapter: B; Ergänzungsartikel/Ergänzende Info 2: Maß abweichend vom Original	**2800011312280**	**13122**	29
			REARCTRL; Einbauposition hinten; Ergänzungsartikel/Ergänzende Info: Adapter entfernen	**2800011530180**	**15301**	47
			AQUACTRL 2 SINGLE; Einbauposition beifahrerseitig; für Rechtslenker; passender Adapter: B	**2800011607260**	**16072**	55
			AQUACTRL 2 SINGLE; Einbauposition fahrerseitig; für Rechtslenker; passender Adapter: B	**2800011614260**	**16142**	58
2.0 TDI quattro	120 kW	06/16→08/18	AQUACTRL 2 SET; für Linkslenker; Ergänzungsartikel/Ergänzende Info 2: Maß abweichend vom Original	**2800011214280**	**12142**	7
2.0 TDI quattro	140 kW	06/16→08/18				
2.0 TFSI quattro	183 kW	01/17→11/20				
2.0 TFSI quattro	185 kW	06/16→11/20	AQUACTRL 2 SINGLE; Einbauposition beifahrerseitig; für Linkslenker; passender Adapter: B	**2800011306280**	**13062**	27
3.0 TDI quattro	210 kW	07/17→11/20				
			AQUACTRL 2 SINGLE; Einbauposition fahrerseitig; für Linkslenker; passender Adapter: B; Ergänzungsartikel/Ergänzende Info 2: Maß abweichend vom Original	**2800011312280**	**13122**	29
			REARCTRL; Einbauposition hinten; Ergänzungsartikel/Ergänzende Info: Adapter entfernen	**2800011530170**	**53017**	47
				2800011530180	**15301**	47
			AQUACTRL 2 SINGLE; Einbauposition beifahrerseitig; für Rechtslenker; passender Adapter: B	**2800011607260**	**16072**	55
				2800011625270	**62527**	62
			AQUACTRL 2 SINGLE; Einbauposition fahrerseitig; für Rechtslenker; passender Adapter: B	**2800011614260**	**16142**	58
				2800011628270	**62827**	63

© 2025 Continental Aftermarket & Services GmbH

AUDI - Q5 (FYB, FYG) 05/16→

Wischblatt

30 TDI Mild Hybrid	100 kW	09/19→	AQUACTRL 2 SET; für Linkslenker; Ergänzungsartikel/Ergänzende Info 2: Maß abweichend vom Original	**2800011214280**	**12142**	7
			AQUACTRL 2 SINGLE; Einbauposition beifahrerseitig; für Linkslenker; passender Adapter: B	**2800011306280**	**13062**	27
			AQUACTRL 2 SINGLE; Einbauposition fahrerseitig; für Linkslenker; passender Adapter: B; Ergänzungsartikel/Ergänzende Info 2: Maß abweichend vom Original	**2800011312280**	**13122**	29
			REARCTRL; Einbauposition hinten; Ergänzungsartikel/Ergänzende Info: Adapter entfernen	**2800011530180**	**15301**	47
			AQUACTRL 2 SINGLE; Einbauposition beifahrerseitig; für Rechtslenker; passender Adapter: B	**2800011607260**	**16072**	55
			AQUACTRL 2 SINGLE; Einbauposition fahrerseitig; für Rechtslenker; passender Adapter: B	**2800011614260**	**16142**	58
35 TDI	120 kW	10/21→	AQUACTRL 2 SET; für Linkslenker; Ergänzungsartikel/Ergänzende Info 2: Maß abweichend vom Original	**2800011214280**	**12142**	7
			AQUACTRL 2 SINGLE; Einbauposition beifahrerseitig; für Linkslenker; passender Adapter: B	**2800011306280**	**13062**	27
			AQUACTRL 2 SINGLE; Einbauposition fahrerseitig; für Linkslenker; passender Adapter: B; Ergänzungsartikel/Ergänzende Info 2: Maß abweichend vom Original	**2800011312280**	**13122**	29
			REARCTRL; Einbauposition hinten; Ergänzungsartikel/Ergänzende Info: Adapter entfernen	**2800011530180**	**15301**	47
			AQUACTRL 2 SINGLE; Einbauposition beifahrerseitig; für Rechtslenker; passender Adapter: B	**2800011607260** **2800011625270**	**16072** **62527**	55 62
			AQUACTRL 2 SINGLE; Einbauposition fahrerseitig; für Rechtslenker; passender Adapter: B	**2800011614260** **2800011628270**	**16142** **62827**	58 63
35 TDI Mild Hybrid	120 kW	09/19→11/20	AQUACTRL 2 SET; für Linkslenker; Ergänzungsartikel/Ergänzende Info 2: Maß abweichend vom Original	**2800011214280**	**12142**	7
			AQUACTRL 2 SINGLE; Einbauposition beifahrerseitig; für Linkslenker; passender Adapter: B	**2800011306280**	**13062**	27
			AQUACTRL 2 SINGLE; Einbauposition fahrerseitig; für Linkslenker; passender Adapter: B; Ergänzungsartikel/Ergänzende Info 2: Maß abweichend vom Original	**2800011312280**	**13122**	29
			REARCTRL; Einbauposition hinten; Ergänzungsartikel/Ergänzende Info: Adapter entfernen	**2800011530170** **2800011530180**	**53017** **15301**	47 47
			AQUACTRL 2 SINGLE; Einbauposition beifahrerseitig; für Rechtslenker; passender Adapter: B	**2800011607260** **2800011625270**	**16072** **62527**	55 62
			AQUACTRL 2 SINGLE; Einbauposition fahrerseitig; für Rechtslenker; passender Adapter: B	**2800011614260** **2800011628270**	**16142** **62827**	58 63
35 TDI quattro	120 kW	08/18→11/20	AQUACTRL 2 SET; für Linkslenker; Ergänzungsartikel/Ergänzende Info 2: Maß abweichend vom Original	**2800011214280**	**12142**	7
			AQUACTRL 2 SINGLE; Einbauposition beifahrerseitig; für Linkslenker; passender Adapter: B	**2800011306280**	**13062**	27
			AQUACTRL 2 SINGLE; Einbauposition fahrerseitig; für Linkslenker; passender Adapter: B; Ergänzungsartikel/Ergänzende Info 2: Maß abweichend vom Original	**2800011312280**	**13122**	29
			REARCTRL; Einbauposition hinten; Ergänzungsartikel/Ergänzende Info: Adapter entfernen	**2800011530180**	**15301**	47
			AQUACTRL 2 SINGLE; Einbauposition beifahrerseitig; für Rechtslenker; passender Adapter: B	**2800011607260**	**16072**	55
			AQUACTRL 2 SINGLE; Einbauposition fahrerseitig; für Rechtslenker; passender Adapter: B	**2800011614260**	**16142**	58
40 TDI Mild Hybrid quattro	150 kW	09/19→11/20	AQUACTRL 2 SET; für Linkslenker; Ergänzungsartikel/Ergänzende Info 2: Maß abweichend vom Original	**2800011214280**	**12142**	7
40 TDI quattro	140 kW	10/18→				

→

© 2025 Continental Aftermarket & Services GmbH

AUDI - Q5 (FYB, FYG) 05/16→

Wischblatt

40 TDI Mild Hybrid quattro	150 kW	09/19→11/20	AQUACTRL 2 SINGLE; Einbauposition beifahrerseitig; für Linkslenker; passender Adapter: B	**2800011306280**	**13062**	27
40 TDI quattro	140 kW	10/18→	AQUACTRL 2 SINGLE; Einbauposition fahrerseitig; für Linkslenker; passender Adapter: B; Ergänzungsartikel/Ergänzende Info 2: Maß abweichend vom Original	**2800011312280**	**13122**	29
			REARCTRL; Einbauposition hinten; Ergänzungsartikel/Ergänzende Info: Adapter entfernen	**2800011530170** **2800011530180**	**53017** **15301**	47 47
			AQUACTRL 2 SINGLE; Einbauposition beifahrerseitig; für Rechtslenker; passender Adapter: B	**2800011607260** **2800011625270**	**16072** **62527**	55 62
			AQUACTRL 2 SINGLE; Einbauposition fahrerseitig; für Rechtslenker; passender Adapter: B	**2800011614260** **2800011628270**	**16142** **62827**	58 63
40 TFSI Mild Hybrid quattro	150 kW	10/21→	AQUACTRL 2 SET; für Linkslenker; Ergänzungsartikel/Ergänzende Info 2: Maß abweichend vom Original	**2800011214280**	**12142**	7
45 TDI quattro	170 kW	08/18→11/20	AQUACTRL 2 SINGLE; Einbauposition beifahrerseitig; für Linkslenker; passender Adapter: B	**2800011306280**	**13062**	27
			AQUACTRL 2 SINGLE; Einbauposition fahrerseitig; für Linkslenker; passender Adapter: B; Ergänzungsartikel/Ergänzende Info 2: Maß abweichend vom Original	**2800011312280**	**13122**	29
			REARCTRL; Einbauposition hinten; Ergänzungsartikel/Ergänzende Info: Adapter entfernen	**2800011530180**	**15301**	47
			AQUACTRL 2 SINGLE; Einbauposition beifahrerseitig; für Rechtslenker; passender Adapter: B	**2800011607260**	**16072**	55
			AQUACTRL 2 SINGLE; Einbauposition fahrerseitig; für Rechtslenker; passender Adapter: B	**2800011614260**	**16142**	58
45 TFSI Mild Hybrid quattro	180 kW	12/18→	AQUACTRL 2 SET; für Linkslenker; Ergänzungsartikel/Ergänzende Info 2: Maß abweichend vom Original	**2800011214280**	**12142**	7
			AQUACTRL 2 SINGLE; Einbauposition beifahrerseitig; für Linkslenker; passender Adapter: B	**2800011306280**	**13062**	27
			AQUACTRL 2 SINGLE; Einbauposition fahrerseitig; für Linkslenker; passender Adapter: B; Ergänzungsartikel/Ergänzende Info 2: Maß abweichend vom Original	**2800011312280**	**13122**	29
			REARCTRL; Einbauposition hinten; Ergänzungsartikel/Ergänzende Info: Adapter entfernen	**2800011530170** **2800011530180**	**53017** **15301**	47 47
			AQUACTRL 2 SINGLE; Einbauposition beifahrerseitig; für Rechtslenker; passender Adapter: B	**2800011607260** **2800011625270**	**16072** **62527**	55 62
			AQUACTRL 2 SINGLE; Einbauposition fahrerseitig; für Rechtslenker; passender Adapter: B	**2800011614260** **2800011628270**	**16142** **62827**	58 63
45 TFSI Mild Hybrid quattro	183 kW	09/20→	AQUACTRL 2 SET; für Linkslenker; Ergänzungsartikel/Ergänzende Info 2: Maß abweichend vom Original	**2800011214280**	**12142**	7
45 TFSI Mild Hybrid quattro	195 kW	08/20→	AQUACTRL 2 SINGLE; Einbauposition beifahrerseitig; für Linkslenker; passender Adapter: B	**2800011306280**	**13062**	27
			AQUACTRL 2 SINGLE; Einbauposition fahrerseitig; für Linkslenker; passender Adapter: B; Ergänzungsartikel/Ergänzende Info 2: Maß abweichend vom Original	**2800011312280**	**13122**	29
			REARCTRL; Einbauposition hinten; Ergänzungsartikel/Ergänzende Info: Adapter entfernen	**2800011530180**	**15301**	47
			AQUACTRL 2 SINGLE; Einbauposition beifahrerseitig; für Rechtslenker; passender Adapter: B	**2800011607260**	**16072**	55
			AQUACTRL 2 SINGLE; Einbauposition fahrerseitig; für Rechtslenker; passender Adapter: B	**2800011614260**	**16142**	58
50 TDI Mild Hybrid quattro	210 kW	06/20→	AQUACTRL 2 SET; für Linkslenker; Ergänzungsartikel/Ergänzende Info 2: Maß abweichend vom Original	**2800011214280**	**12142**	7
50 TDI quattro	210 kW	03/19→11/20	AQUACTRL 2 SINGLE; Einbauposition beifahrerseitig; für Linkslenker; passender Adapter: B	**2800011306280**	**13062**	27

→

© 2025 Continental Aftermarket & Services GmbH

AUDI - Q5 (FYB, FYG) 05/16→

Wischblatt

50 TDI Mild Hybrid quattro 50 TDI quattro	210 kW 210 kW	06/20→ 03/19→11/20	AQUACTRL 2 SINGLE; Einbauposition fahrerseitig; für Linkslenker; passender Adapter: B; Ergänzungsartikel/Ergänzende Info 2: Maß abweichend vom Original	**2800011312280**	**13122**	29
			REARCTRL; Einbauposition hinten; Ergänzungsartikel/Ergänzende Info: Adapter entfernen	**2800011530170** **2800011530180**	**53017** **15301**	47 47
			AQUACTRL 2 SINGLE; Einbauposition beifahrerseitig; für Rechtslenker; passender Adapter: B	**2800011607260** **2800011625270**	**16072** **62527**	55 62
			AQUACTRL 2 SINGLE; Einbauposition fahrerseitig; für Rechtslenker; passender Adapter: B	**2800011614260** **2800011628270**	**16142** **62827**	58 63
50 TFSI e quattro 50 TFSI e quattro 55 TFSi e quattro 55 TFSI e quattro	220 kW 220 kW 270 kW 270 kW	04/19→ 02/21→ 02/21→ 08/19→	AQUACTRL 2 SET; für Linkslenker; Ergänzungsartikel/Ergänzende Info 2: Maß abweichend vom Original	**2800011214280**	**12142**	7
			AQUACTRL 2 SINGLE; Einbauposition beifahrerseitig; für Linkslenker; passender Adapter: B	**2800011306280**	**13062**	27
			AQUACTRL 2 SINGLE; Einbauposition fahrerseitig; für Linkslenker; passender Adapter: B; Ergänzungsartikel/Ergänzende Info 2: Maß abweichend vom Original	**2800011312280**	**13122**	29
			REARCTRL; Einbauposition hinten; Ergänzungsartikel/Ergänzende Info: Adapter entfernen	**2800011530180**	**15301**	47
			AQUACTRL 2 SINGLE; Einbauposition beifahrerseitig; für Rechtslenker; passender Adapter: B	**2800011607260**	**16072**	55
			AQUACTRL 2 SINGLE; Einbauposition fahrerseitig; für Rechtslenker; passender Adapter: B	**2800011614260**	**16142**	58
SQ5 TDI Mild Hybrid quattro SQ5 TDI Mild Hybrid quattro SQ5 TFSI quattro	251 kW 255 kW 260 kW	01/21→ 02/19→09/20 11/16→	AQUACTRL 2 SET; für Linkslenker; Ergänzungsartikel/Ergänzende Info 2: Maß abweichend vom Original	**2800011214280**	**12142**	7
			AQUACTRL 2 SINGLE; Einbauposition beifahrerseitig; für Linkslenker; passender Adapter: B	**2800011306280**	**13062**	27
			AQUACTRL 2 SINGLE; Einbauposition fahrerseitig; für Linkslenker; passender Adapter: B; Ergänzungsartikel/Ergänzende Info 2: Maß abweichend vom Original	**2800011312280**	**13122**	29
			REARCTRL; Einbauposition hinten; Ergänzungsartikel/Ergänzende Info: Adapter entfernen	**2800011530170** **2800011530180**	**53017** **15301**	47 47
			AQUACTRL 2 SINGLE; Einbauposition beifahrerseitig; für Rechtslenker; passender Adapter: B	**2800011607260** **2800011625270**	**16072** **62527**	55 62
			AQUACTRL 2 SINGLE; Einbauposition fahrerseitig; für Rechtslenker; passender Adapter: B	**2800011614260** **2800011628270**	**16142** **62827**	58 63

AUDI - Q5 Sportback (FYT) 11/20→

Wischblatt

2.0 55 TFSI e quattro 35 TDI Mild Hybrid 40 TDI Mild Hybrid quattro 40 TFSI Mild Hybrid quattro 45 TFSI Mild Hybrid quattro 45 TFSI Mild Hybrid quattro 50 TDI Mild Hybrid quattro 50 TFSI e quattro 55 TFSI e quattro SQ5 TDI Mild Hybrid quattro SQ5 TFSI quattro SQ5 TFSI quattro	270 kW 120 kW 150 kW 150 kW 183 kW 195 kW 210 kW 220 kW 270 kW 251 kW 260 kW 260 kW	07/21→ 04/21→ 11/20→ 10/21→ 04/21→ 11/20→ 11/20→ 02/21→ 06/21→ 02/21→ 03/21→ 09/22→	AQUACTRL 2 SET; für Linkslenker; Ergänzungsartikel/Ergänzende Info 2: Maß abweichend vom Original	**2800011214280**	**12142**	7
			AQUACTRL 2 SINGLE; Einbauposition beifahrerseitig; für Linkslenker; passender Adapter: B	**2800011306280**	**13062**	27
			AQUACTRL 2 SINGLE; Einbauposition fahrerseitig; für Linkslenker; passender Adapter: B; Ergänzungsartikel/Ergänzende Info 2: Maß abweichend vom Original	**2800011312280**	**13122**	29
			REARCTRL; Einbauposition hinten; Ergänzungsartikel/Ergänzende Info: Adapter entfernen	**2800011530180**	**15301**	47
			AQUACTRL 2 SINGLE; Einbauposition beifahrerseitig; für Rechtslenker; passender Adapter: B	**2800011607260**	**16072**	55
			AQUACTRL 2 SINGLE; Einbauposition fahrerseitig; für Rechtslenker; passender Adapter: B	**2800011614260**	**16142**	58

© 2025 Continental Aftermarket & Services GmbH

AUDI - Q5 Van (8RB) 11/08→12/17						
Wischblatt						
2.0 TDI	100 kW	05/14→05/17	AQUACTRL 2 SINGLE; Einbauposition beifahrerseitig; für Rechtslenker; passender Adapter: B	**2800011607260**	**16072**	55
2.0 TDI	105 kW	11/11→05/13				
2.0 TDI	110 kW	06/12→05/17	AQUACTRL 2 SINGLE; Einbauposition fahrerseitig; für Rechtslenker; passender Adapter: B	**2800011614260**	**16142**	58
2.0 TDI	140 kW	05/15→05/17				
2.0 TDI quattro	125 kW	11/08→09/12				
2.0 TDI quattro	130 kW	07/12→06/14				
2.0 TFSI quattro	155 kW	11/08→09/12				
3.0 SQ5 TDI quattro	230 kW	12/12→05/15				
3.0 SQ5 TDI quattro	240 kW	04/15→05/17				
3.0 SQ5 TDI quattro	250 kW	11/15→05/17				
3.0 TDI quattro	176 kW	11/08→04/13				
3.0 TDI quattro	180 kW	06/12→05/17				
3.0 TDI quattro	190 kW	11/13→05/17				
3.2 FSI quattro	199 kW	11/08→09/12				
AUDI - Q5 Van (FYB, FYG) 05/16→						
Wischblatt						
3.0 SQ5 TDI Mild Hybrid quattro	255 kW	02/19→11/20	AQUACTRL 2 SINGLE; Einbauposition beifahrerseitig; für Rechtslenker; passender Adapter: B	**2800011607260**	**16072**	55
3.0 TDI quattro	210 kW	07/17→11/20	AQUACTRL 2 SINGLE; Einbauposition fahrerseitig; für Rechtslenker; passender Adapter: B	**2800011614260**	**16142**	58
AUDI - Q7 (4LB) 03/06→01/16						
Wischblatt						
3.0 TDI quattro	150 kW	05/10→08/15	AQUACTRL 2 SINGLE; Einbauposition fahrerseitig; für Linkslenker; passender Adapter: B	**2800011314280**	**13142**	30
3.0 TDI quattro	155 kW	03/06→05/10				
3.0 TDI quattro	165 kW	06/09→05/12	AQUACTRL 2 SINGLE; Einbauposition beifahrerseitig; für Linkslenker; passender Adapter: B	**2800011314280**	**13142**	30
3.0 TDI quattro	171 kW	03/06→05/08				
3.0 TDI quattro	176 kW	11/07→08/15	REARCTRL; Einbauposition hinten	**2800011513170**	**51317**	38
3.0 TDI quattro	180 kW	05/11→08/15		**2800011513180**	**15131**	38
3.0 TFSI quattro	200 kW	05/10→08/15	AQUACTRL 2 SINGLE; Einbauposition fahrerseitig; für Rechtslenker; passender Adapter: B	**2800011616260**	**16162**	58
3.0 TFSI quattro	206 kW	05/11→08/15		**2800011630270**	**63027**	63
3.0 TFSI quattro	245 kW	05/10→08/15				
3.6 FSI quattro	206 kW	08/06→05/10	AQUACTRL 2 SINGLE; Einbauposition beifahrerseitig; für Rechtslenker; passender Adapter: B	**2800011616260**	**16162**	58
4.2 FSI quattro	257 kW	03/06→05/10		**2800011630270**	**63027**	63
4.2 TDI quattro	240 kW	03/07→06/09				
4.2 TDI quattro	250 kW	05/09→08/15				
6.0 TDI quattro	368 kW	09/08→05/14				
AUDI - Q7 (4MB, 4MG, 4MQ) 01/15→						
Wischblatt						
2.0 TFSI e-tron quattro	270 kW	02/16→	AQUACTRL 2 SINGLE; Einbauposition beifahrerseitig; für Linkslenker; passender Adapter: B	**2800011306280**	**13062**	27
			AQUACTRL 2 SINGLE; Einbauposition fahrerseitig; für Linkslenker; passender Adapter: B	**2800011314280**	**13142**	30
			REARCTRL; Einbauposition hinten; Ergänzungsartikel/Ergänzende Info: Adapter entfernen	**2800011530180**	**15301**	47
			AQUACTRL 2 SINGLE; Einbauposition beifahrerseitig; für Rechtslenker; passender Adapter: B	**2800011607260**	**16072**	55
			AQUACTRL 2 SINGLE; Einbauposition fahrerseitig; für Rechtslenker; passender Adapter: B	**2800011616260**	**16162**	58
2.0 TFSI quattro	185 kW	08/15→	AQUACTRL 2 SINGLE; Einbauposition beifahrerseitig; für Linkslenker; passender Adapter: B	**2800011306280**	**13062**	27
3.0 TDI e-tron quattro	275 kW	08/15→12/19				
3.0 TDI quattro	155 kW	08/15→12/19	AQUACTRL 2 SINGLE; Einbauposition fahrerseitig; für Linkslenker; passender Adapter: B	**2800011314280**	**13142**	30
3.0 TDI quattro	160 kW	05/15→12/19				
3.0 TDI quattro	183 kW	06/15→12/19	REARCTRL; Einbauposition hinten; Ergänzungsartikel/Ergänzende Info: Adapter entfernen	**2800011530170**	**53017**	47
3.0 TDI quattro	190 kW	08/15→12/19		**2800011530180**	**15301**	47
3.0 TDI quattro	200 kW	01/15→12/19				
3.0 TFSI quattro	245 kW	01/15→12/19	AQUACTRL 2 SINGLE; Einbauposition beifahrerseitig; für Rechtslenker; passender Adapter: B	**2800011607260**	**16072**	55
45 TDI Mild Hybrid quattro	170 kW	07/18→12/19		**2800011625270**	**62527**	62
			AQUACTRL 2 SINGLE; Einbauposition fahrerseitig; für Rechtslenker; passender Adapter: B	**2800011616260**	**16162**	58
				2800011630270	**63027**	63

© 2025 Continental Aftermarket & Services GmbH

AUDI - Q7 (4MB, 4MG, 4MQ) 01/15→

Wischblatt

45 TDI quattro 45 TFSI quattro	183 kW 195 kW	07/19→ 11/22→	AQUACTRL 2 SINGLE; Einbauposition beifahrerseitig; für Linkslenker; passender Adapter: B	**2800011306280**	**13062**	27
			AQUACTRL 2 SINGLE; Einbauposition fahrerseitig; für Linkslenker; passender Adapter: B	**2800011314280**	**13142**	30
			REARCTRL; Einbauposition hinten; Ergänzungsartikel/Ergänzende Info: Adapter entfernen	**2800011530180**	**15301**	47
			AQUACTRL 2 SINGLE; Einbauposition beifahrerseitig; für Rechtslenker; passender Adapter: B	**2800011607260**	**16072**	55
			AQUACTRL 2 SINGLE; Einbauposition fahrerseitig; für Rechtslenker; passender Adapter: B	**2800011616260**	**16162**	58
50 TDI Mild Hybrid quattro	210 kW	07/18→12/19	AQUACTRL 2 SINGLE; Einbauposition beifahrerseitig; für Linkslenker; passender Adapter: B	**2800011306280**	**13062**	27
			AQUACTRL 2 SINGLE; Einbauposition fahrerseitig; für Linkslenker; passender Adapter: B	**2800011314280**	**13142**	30
			REARCTRL; Einbauposition hinten; Ergänzungsartikel/Ergänzende Info: Adapter entfernen	**2800011530170** **2800011530180**	**53017** **15301**	47 47
			AQUACTRL 2 SINGLE; Einbauposition beifahrerseitig; für Rechtslenker; passender Adapter: B	**2800011607260** **2800011625270**	**16072** **62527**	55 62
			AQUACTRL 2 SINGLE; Einbauposition fahrerseitig; für Rechtslenker; passender Adapter: B	**2800011616260** **2800011630270**	**16162** **63027**	58 63
55 TFSI e quattro	280 kW	11/19→	AQUACTRL 2 SINGLE; Einbauposition beifahrerseitig; für Linkslenker; passender Adapter: B	**2800011306280**	**13062**	27
			AQUACTRL 2 SINGLE; Einbauposition fahrerseitig; für Linkslenker; passender Adapter: B	**2800011314280**	**13142**	30
			REARCTRL; Einbauposition hinten; Ergänzungsartikel/Ergänzende Info: Adapter entfernen	**2800011530180**	**15301**	47
			AQUACTRL 2 SINGLE; Einbauposition beifahrerseitig; für Rechtslenker; passender Adapter: B	**2800011607260**	**16072**	55
			AQUACTRL 2 SINGLE; Einbauposition fahrerseitig; für Rechtslenker; passender Adapter: B	**2800011616260**	**16162**	58
55 TFSI Mild Hybrid quattro	250 kW	07/19→	AQUACTRL 2 SINGLE; Einbauposition beifahrerseitig; für Linkslenker; passender Adapter: B	**2800011306280**	**13062**	27
			AQUACTRL 2 SINGLE; Einbauposition fahrerseitig; für Linkslenker; passender Adapter: B	**2800011314280**	**13142**	30
			REARCTRL; Einbauposition hinten; Ergänzungsartikel/Ergänzende Info: Adapter entfernen	**2800011530170** **2800011530180**	**53017** **15301**	47 47
			AQUACTRL 2 SINGLE; Einbauposition beifahrerseitig; für Rechtslenker; passender Adapter: B	**2800011607260** **2800011625270**	**16072** **62527**	55 62
			AQUACTRL 2 SINGLE; Einbauposition fahrerseitig; für Rechtslenker; passender Adapter: B	**2800011616260** **2800011630270**	**16162** **63027**	58 63
55 TFSI quattro 60 TFSI e quattro 60 TFSI e quattro	250 kW 335 kW 340 kW	01/21→ 11/19→ 10/20→	AQUACTRL 2 SINGLE; Einbauposition beifahrerseitig; für Linkslenker; passender Adapter: B	**2800011306280**	**13062**	27
			AQUACTRL 2 SINGLE; Einbauposition fahrerseitig; für Linkslenker; passender Adapter: B	**2800011314280**	**13142**	30
			REARCTRL; Einbauposition hinten; Ergänzungsartikel/Ergänzende Info: Adapter entfernen	**2800011530180**	**15301**	47
			AQUACTRL 2 SINGLE; Einbauposition beifahrerseitig; für Rechtslenker; passender Adapter: B	**2800011607260**	**16072**	55
			AQUACTRL 2 SINGLE; Einbauposition fahrerseitig; für Rechtslenker; passender Adapter: B	**2800011616260**	**16162**	58
SQ7 quattro	373 kW	02/20→	AQUACTRL 2 SINGLE; Einbauposition beifahrerseitig; für Linkslenker; passender Adapter: B	**2800011306280**	**13062**	27
			AQUACTRL 2 SINGLE; Einbauposition fahrerseitig; für Linkslenker; passender Adapter: B	**2800011314280**	**13142**	30
			REARCTRL; Einbauposition hinten; Ergänzungsartikel/Ergänzende Info: Adapter entfernen	**2800011530180**	**15301**	47
			AQUACTRL 2 SINGLE; Einbauposition beifahrerseitig; für Rechtslenker; passender Adapter: B	**2800011607260** **2800011625270**	**16072** **62527**	55 62
			AQUACTRL 2 SINGLE; Einbauposition fahrerseitig; für Rechtslenker; passender Adapter: B	**2800011616260** **2800011630270**	**16162** **63027**	58 63

© 2025 Continental Aftermarket & Services GmbH

AUDI - Q7 (4MB, 4MG, 4MQ) 01/15→						
Wischblatt						
SQ7 TDI quattro	320 kW	04/16→12/19	AQUACTRL 2 SINGLE; Einbauposition beifahrerseitig; für Linkslenker; passender Adapter: B	**2800011306280**	**13062**	27
			AQUACTRL 2 SINGLE; Einbauposition fahrerseitig; für Linkslenker; passender Adapter: B	**2800011314280**	**13142**	30
			REARCTRL; Einbauposition hinten; Ergänzungsartikel/Ergänzende Info: Adapter entfernen	**2800011530170** **2800011530180**	**53017** **15301**	47 47
			AQUACTRL 2 SINGLE; Einbauposition beifahrerseitig; für Rechtslenker; passender Adapter: B	**2800011607260** **2800011625270**	**16072** **62527**	55 62
			AQUACTRL 2 SINGLE; Einbauposition fahrerseitig; für Rechtslenker; passender Adapter: B	**2800011616260** **2800011630270**	**16162** **63027**	58 63
AUDI - Q7 Van (4LB) 03/06→01/16						
Wischblatt						
3.0 TDI quattro 3.0 TDI quattro 3.0 TDI quattro 3.0 TDI quattro 3.0 TDI quattro 3.0 TFSI quattro 3.6 FSI quattro 4.2 FSI quattro 4.2 TDI quattro 4.2 TDI quattro 6.0 TDI quattro	150 kW 155 kW 171 kW 176 kW 180 kW 245 kW 206 kW 257 kW 240 kW 250 kW 368 kW	11/10→08/15 03/06→05/10 03/06→05/08 11/07→05/12 05/11→08/15 05/10→08/15 08/06→05/10 08/06→05/10 03/07→06/09 03/07→08/15 09/08→05/14	AQUACTRL 2 SINGLE; Einbauposition fahrerseitig; für Rechtslenker; passender Adapter: B	**2800011616260**	**16162**	58
			AQUACTRL 2 SINGLE; Einbauposition beifahrerseitig; für Rechtslenker; passender Adapter: B	**2800011616260**	**16162**	58
AUDI - Q7 Van (4MB, 4MG) 01/15→						
Wischblatt						
3.0 45 TDI Mild Hybrid quattro	170 kW	07/18→12/19	AQUACTRL 2 SINGLE; Einbauposition beifahrerseitig; für Rechtslenker; passender Adapter: B	**2800011607260**	**16072**	55
3.0 50 TDI Mild Hybrid quattro 3.0 TDI quattro 3.0 TDI quattro 4.0 SQ7 TDI quattro	210 kW 160 kW 200 kW 320 kW	07/18→12/19 08/15→12/19 01/15→12/19 04/16→	AQUACTRL 2 SINGLE; Einbauposition fahrerseitig; für Rechtslenker; passender Adapter: B	**2800011616260**	**16162**	58
AUDI - Q8 (4MN, 4MT) 02/18→						
Wischblatt						
45 TDI Mild Hybrid quattro	170 kW	07/18→	AQUACTRL 2 SINGLE; für Linkslenker; Einbauposition beifahrerseitig; passender Adapter: B; Fahrzeugausstattung: für Fahrzeuge ohne integrierte Waschdüse im Wischerarm	**2800011306280**	**13062**	27
			AQUACTRL 2 SINGLE; für Linkslenker; Einbauposition fahrerseitig; passender Adapter: B; Fahrzeugausstattung: für Fahrzeuge ohne integrierte Waschdüse im Wischerarm	**2800011314280**	**13142**	30
			REARCTRL; Einbauposition hinten; Ergänzungsartikel/Ergänzende Info: Adapter entfernen	**2800011523170** **2800011523180**	**52317** **15231**	43 43
			AQUACTRL 2 SINGLE; Einbauposition beifahrerseitig; für Rechtslenker; passender Adapter: B	**2800011607260** **2800011625270**	**16072** **62527**	55 62
			AQUACTRL 2 SINGLE; Einbauposition fahrerseitig; für Rechtslenker; passender Adapter: B	**2800011616260** **2800011630270**	**16162** **63027**	58 63

© 2025 Continental Aftermarket & Services GmbH

AUDI - Q8 (4MN, 4MT) 02/18→

Wischblatt

45 TDI quattro 45 TFSI quattro	183 kW 180 kW	02/18→ 10/19→	AQUACTRL 2 SINGLE; für Linkslenker; Einbauposition beifahrerseitig; passender Adapter: B; Fahrzeugausstattung: für Fahrzeuge ohne integrierte Waschdüse im Wischerarm	**2800011306280**	**13062**	27
			AQUACTRL 2 SINGLE; für Linkslenker; Einbauposition fahrerseitig; passender Adapter: B; Fahrzeugausstattung: für Fahrzeuge ohne integrierte Waschdüse im Wischerarm	**2800011314280**	**13142**	30
			REARCTRL; Einbauposition hinten; Ergänzungsartikel/Ergänzende Info: Adapter entfernen	**2800011523180**	**15231**	43
			AQUACTRL 2 SINGLE; Einbauposition beifahrerseitig; für Rechtslenker; passender Adapter: B	**2800011607260**	**16072**	55
			AQUACTRL 2 SINGLE; Einbauposition fahrerseitig; für Rechtslenker; passender Adapter: B	**2800011616260**	**16162**	58
50 TDI Mild Hybrid quattro	210 kW	07/18→	AQUACTRL 2 SINGLE; für Linkslenker; Einbauposition beifahrerseitig; passender Adapter: B; Fahrzeugausstattung: für Fahrzeuge ohne integrierte Waschdüse im Wischerarm	**2800011306280**	**13062**	27
			AQUACTRL 2 SINGLE; für Linkslenker; Einbauposition fahrerseitig; passender Adapter: B; Fahrzeugausstattung: für Fahrzeuge ohne integrierte Waschdüse im Wischerarm	**2800011314280**	**13142**	30
			REARCTRL; Einbauposition hinten; Ergänzungsartikel/Ergänzende Info: Adapter entfernen	**2800011523170** **2800011523180**	**52317** **15231**	43 43
			AQUACTRL 2 SINGLE; Einbauposition beifahrerseitig; für Rechtslenker; passender Adapter: B	**2800011607260** **2800011625270**	**16072** **62527**	55 62
			AQUACTRL 2 SINGLE; Einbauposition fahrerseitig; für Rechtslenker; passender Adapter: B	**2800011616260** **2800011630270**	**16162** **63027**	58 63
55 TFSI e quattro	280 kW	10/20→	AQUACTRL 2 SINGLE; für Linkslenker; Einbauposition beifahrerseitig; passender Adapter: B; Fahrzeugausstattung: für Fahrzeuge ohne integrierte Waschdüse im Wischerarm	**2800011306280**	**13062**	27
			AQUACTRL 2 SINGLE; für Linkslenker; Einbauposition fahrerseitig; passender Adapter: B; Fahrzeugausstattung: für Fahrzeuge ohne integrierte Waschdüse im Wischerarm	**2800011314280**	**13142**	30
			REARCTRL; Einbauposition hinten; Ergänzungsartikel/Ergänzende Info: Adapter entfernen	**2800011523180**	**15231**	43
			AQUACTRL 2 SINGLE; Einbauposition beifahrerseitig; für Rechtslenker; passender Adapter: B	**2800011607260**	**16072**	55
			AQUACTRL 2 SINGLE; Einbauposition fahrerseitig; für Rechtslenker; passender Adapter: B	**2800011616260**	**16162**	58
55 TFSI Mild Hybrid quattro	250 kW	02/18→	AQUACTRL 2 SINGLE; für Linkslenker; Einbauposition beifahrerseitig; passender Adapter: B; Fahrzeugausstattung: für Fahrzeuge ohne integrierte Waschdüse im Wischerarm	**2800011306280**	**13062**	27
			AQUACTRL 2 SINGLE; für Linkslenker; Einbauposition fahrerseitig; passender Adapter: B; Fahrzeugausstattung: für Fahrzeuge ohne integrierte Waschdüse im Wischerarm	**2800011314280**	**13142**	30
			REARCTRL; Einbauposition hinten; Ergänzungsartikel/Ergänzende Info: Adapter entfernen	**2800011523170** **2800011523180**	**52317** **15231**	43 43
			AQUACTRL 2 SINGLE; Einbauposition beifahrerseitig; für Rechtslenker; passender Adapter: B	**2800011607260** **2800011625270**	**16072** **62527**	55 62
			AQUACTRL 2 SINGLE; Einbauposition fahrerseitig; für Rechtslenker; passender Adapter: B	**2800011616260** **2800011630270**	**16162** **63027**	58 63

© 2025 Continental Aftermarket & Services GmbH

AUDI - Q8 (4MN, 4MT) 02/18→						
Wischblatt						
60 TFSI e quattro	340 kW	10/20→	AQUACTRL 2 SINGLE; für Linkslenker; Einbauposition beifahrerseitig; passender Adapter: B; Fahrzeugausstattung: für Fahrzeuge ohne integrierte Waschdüse im Wischerarm	**2800011306280**	**13062**	27
			AQUACTRL 2 SINGLE; für Linkslenker; Einbauposition fahrerseitig; passender Adapter: B; Fahrzeugausstattung: für Fahrzeuge ohne integrierte Waschdüse im Wischerarm	**2800011314280**	**13142**	30
			REARCTRL; Einbauposition hinten; Ergänzungsartikel/Ergänzende Info: Adapter entfernen	**2800011523180**	**15231**	43
			AQUACTRL 2 SINGLE; Einbauposition beifahrerseitig; für Rechtslenker; passender Adapter: B	**2800011607260**	**16072**	55
			AQUACTRL 2 SINGLE; Einbauposition fahrerseitig; für Rechtslenker; passender Adapter: B	**2800011616260**	**16162**	58
RS Mild Hybrid quattro SQ8 quattro SQ8 TDI Mild Hybrid quattro	441 kW 373 kW 320 kW	09/19→ 02/20→ 05/18→	AQUACTRL 2 SINGLE; für Linkslenker; Einbauposition beifahrerseitig; passender Adapter: B; Fahrzeugausstattung: für Fahrzeuge ohne integrierte Waschdüse im Wischerarm	**2800011306280**	**13062**	27
			AQUACTRL 2 SINGLE; für Linkslenker; Einbauposition fahrerseitig; passender Adapter: B; Fahrzeugausstattung: für Fahrzeuge ohne integrierte Waschdüse im Wischerarm	**2800011314280**	**13142**	30
			REARCTRL; Einbauposition hinten; Ergänzungsartikel/Ergänzende Info: Adapter entfernen	**2800011523170** **2800011523180**	**52317** **15231**	43 43
			AQUACTRL 2 SINGLE; Einbauposition beifahrerseitig; für Rechtslenker; passender Adapter: B	**2800011607260** **2800011625270**	**16072** **62527**	55 62
			AQUACTRL 2 SINGLE; Einbauposition fahrerseitig; für Rechtslenker; passender Adapter: B	**2800011616260** **2800011630270**	**16162** **63027**	58 63
AUDI - Q8 E-TRON Sportback (GET) 11/22→						
Wischblatt						
50 quattro 55 quattro SQ8 quattro	250 kW 300 kW 370 kW	11/22→ 11/22→ 11/22→	AQUACTRL 2 SINGLE; Einbauposition beifahrerseitig; passender Adapter: B; für Rechtslenker	**2800011607260**	**16072**	55
			AQUACTRL 2 SINGLE; Einbauposition fahrerseitig; passender Adapter: B; für Rechtslenker	**2800011616260**	**16162**	58
AUDI - Q8 E-TRON SUV (GEG) 11/22→						
Wischblatt						
50 quattro 55 quattro SQ8 quattro	250 kW 300 kW 370 kW	11/22→ 11/22→ 11/22→	AQUACTRL 2 SINGLE; Einbauposition beifahrerseitig; passender Adapter: B; für Rechtslenker	**2800011607260**	**16072**	55
			AQUACTRL 2 SINGLE; Einbauposition fahrerseitig; passender Adapter: B; für Rechtslenker	**2800011616260**	**16162**	58
AUDI - QUATTRO (85) 07/80→07/91						
Wischblatt						
2.1 20V Turbo 2.1 Turbo 2.1 Turbo quattro 2.2 20V Turbo 2.2 Turbo	225 kW 147 kW 119 kW 162 kW 147 kW	05/84→07/87 07/80→07/87 02/82→07/89 08/89→07/91 08/87→07/89	AQUACTRL 2 SINGLE; Einbauposition beifahrerseitig; für Linkslenker; passender Adapter: A	**2800011304280**	**13042**	26
			AQUACTRL 2 SINGLE; Einbauposition fahrerseitig; für Linkslenker; passender Adapter: A	**2800011304280**	**13042**	26
AUDI - R8 (4S3, 4SP) 07/15→						
Wischblatt						
5.2 FSI 5.2 FSI 5.2 FSI quattro	397 kW 419 kW 397 kW	09/17→ 06/21→ 07/15→	AQUACTRL 2 SINGLE; Einbauposition beifahrerseitig; passender Adapter: B; für Rechtslenker	**2800011610260** **2800011610270**	**16102** **61027**	56 56
			AQUACTRL 2 SINGLE; Einbauposition fahrerseitig; passender Adapter: B; für Rechtslenker	**2800011610260** **2800011610270**	**16102** **61027**	56 56
5.2 FSI quattro	419 kW	09/18→	AQUACTRL 2 SINGLE; Einbauposition beifahrerseitig; passender Adapter: B; für Rechtslenker	**2800011610260**	**16102**	56
			AQUACTRL 2 SINGLE; Einbauposition fahrerseitig; passender Adapter: B; für Rechtslenker	**2800011610260**	**16102**	56

© 2025 Continental Aftermarket & Services GmbH

AUDI - R8 (4S3, 4SP) 07/15→

Wischblatt

5.2 FSI quattro	449 kW	07/15→	AQUACTRL 2 SINGLE; Einbauposition beifahrerseitig; passender Adapter: B; für Rechtslenker	**2800011610260**	**16102**	56
5.2 FSI quattro	456 kW	09/18→		**2800011610270**	**61027**	56
			AQUACTRL 2 SINGLE; Einbauposition fahrerseitig; passender Adapter: B; für Rechtslenker	**2800011610260**	**16102**	56
				2800011610270	**61027**	56

AUDI - R8 (422, 423) 04/07→08/16

Wischblatt

4.2 FSI quattro	309 kW	04/07→09/10	AQUACTRL 2 SINGLE; Einbauposition fahrerseitig; für Rechtslenker	**2800011610270**	**61027**	56
4.2 FSI quattro	316 kW	07/10→07/15				
5.2 FSI quattro	386 kW	04/09→07/15	AQUACTRL 2 SINGLE; Einbauposition beifahrerseitig; für Rechtslenker	**2800011628270**	**62827**	63
5.2 FSI quattro	404 kW	05/12→07/15				
5.2 FSI quattro	412 kW	11/10→07/15				

AUDI - R8 Spyder (4S9, 4SR) 05/16→

Wischblatt

5.2 FSI	397 kW	09/17→	AQUACTRL 2 SINGLE; Einbauposition beifahrerseitig; passender Adapter: B; für Rechtslenker	**2800011610260**	**16102**	56
				2800011610270	**61027**	56
			AQUACTRL 2 SINGLE; Einbauposition fahrerseitig; passender Adapter: B; für Rechtslenker	**2800011610260**	**16102**	56
				2800011610270	**61027**	56
5.2 FSI	419 kW	06/21→	AQUACTRL 2 SINGLE; Einbauposition beifahrerseitig; passender Adapter: B; für Rechtslenker	**2800011610260**	**16102**	56
			AQUACTRL 2 SINGLE; Einbauposition fahrerseitig; passender Adapter: B; für Rechtslenker	**2800011610260**	**16102**	56
5.2 FSI quattro	397 kW	05/16→11/21	AQUACTRL 2 SINGLE; Einbauposition beifahrerseitig; passender Adapter: B; für Rechtslenker	**2800011610260**	**16102**	56
				2800011610270	**61027**	56
			AQUACTRL 2 SINGLE; Einbauposition fahrerseitig; passender Adapter: B; für Rechtslenker	**2800011610260**	**16102**	56
				2800011610270	**61027**	56
5.2 FSI quattro	419 kW	09/18→	AQUACTRL 2 SINGLE; Einbauposition beifahrerseitig; passender Adapter: B; für Rechtslenker	**2800011610260**	**16102**	56
			AQUACTRL 2 SINGLE; Einbauposition fahrerseitig; passender Adapter: B; für Rechtslenker	**2800011610260**	**16102**	56
5.2 FSI quattro	449 kW	05/17→	AQUACTRL 2 SINGLE; Einbauposition beifahrerseitig; passender Adapter: B; für Rechtslenker	**2800011610260**	**16102**	56
				2800011610270	**61027**	56
			AQUACTRL 2 SINGLE; Einbauposition fahrerseitig; passender Adapter: B; für Rechtslenker	**2800011610260**	**16102**	56
				2800011610270	**61027**	56
5.2 FSI quattro	456 kW	09/18→	AQUACTRL 2 SINGLE; Einbauposition beifahrerseitig; passender Adapter: B; für Rechtslenker	**2800011610260**	**16102**	56
			AQUACTRL 2 SINGLE; Einbauposition fahrerseitig; passender Adapter: B; für Rechtslenker	**2800011610260**	**16102**	56

AUDI - R8 Spyder (427, 429) 02/10→08/16

Wischblatt

4.2 FSI quattro	316 kW	09/10→07/15	AQUACTRL 2 SINGLE; Einbauposition fahrerseitig; für Rechtslenker	**2800011610270**	**61027**	56
5.2 FSI quattro	386 kW	02/10→07/15				
5.2 FSI quattro	412 kW	11/11→07/15	AQUACTRL 2 SINGLE; Einbauposition beifahrerseitig; für Rechtslenker	**2800011628270**	**62827**	63

AUDI - TT (8J3) 07/06→02/15

Wischblatt

1.8 TFSI	118 kW	06/08→06/14	AQUACTRL 2 SINGLE; Einbauposition beifahrerseitig; für Linkslenker; passender Adapter: B	**2800011306280**	**13062**	27
2.0 TDI quattro	125 kW	06/08→06/14				
2.0 TFSI	147 kW	08/06→06/10	AQUACTRL 2 SINGLE; Einbauposition fahrerseitig; für Linkslenker; passender Adapter: B	**2800011309280**	**13092**	28
2.0 TFSI	155 kW	05/10→06/14				
2.0 TFSI quattro	147 kW	06/08→06/10	AQUACTRL 2 SINGLE; Einbauposition beifahrerseitig; für Rechtslenker; passender Adapter: B	**2800011608260**	**16082**	55
2.0 TFSI quattro	155 kW	05/10→06/14		**2800011626270**	**62627**	62
2.0 TTS quattro	195 kW	05/08→06/14	AQUACTRL 2 SINGLE; Einbauposition fahrerseitig; für Rechtslenker; passender Adapter: B	**2800011610260**	**16102**	56
2.0 TTS quattro	200 kW	05/08→06/14		**2800011610270**	**61027**	56
2.5 RS quattro	250 kW	07/09→06/14				
2.5 RS quattro	265 kW	05/11→06/14				
3.2 V6 quattro	184 kW	08/06→06/10				

© 2025 Continental Aftermarket & Services GmbH

AUDI - TT (8N3) 10/98→02/07

Wischblatt

1.8 T	110 kW	09/02→06/06	AQUACTRL 2 SINGLE; 01/03 ; Einbauposition beifahrerseitig; für Linkslenker; passender Adapter: BCE	**2800011306280**	**13062**	27
			AQUACTRL 2 SINGLE; 12/02; Einbauposition beifahrerseitig; für Linkslenker; passender Adapter: A	**2800011307280**	**13072**	27
			AQUACTRL 2 SINGLE; 12/02; Einbauposition fahrerseitig; für Linkslenker; passender Adapter: A	**2800011307280**	**13072**	27
			AQUACTRL 2 SINGLE; 01/03 ; Einbauposition fahrerseitig; für Linkslenker; passender Adapter: BCE	**2800011307280**	**13072**	27
			AQUACTRL 2 SINGLE; 07/03; Einbauposition fahrerseitig; für Rechtslenker; passender Adapter: A	**2800011608260** **2800011626270**	**16082** **62627**	55 62
			AQUACTRL 2 SINGLE; 07/03; Einbauposition beifahrerseitig; für Rechtslenker; passender Adapter: A	**2800011608260** **2800011626270**	**16082** **62627**	55 62
			AQUACTRL 2 SINGLE; 08/03 ; Einbauposition beifahrerseitig; für Rechtslenker; passender Adapter: BCE	**2800011608260** **2800011626270**	**16082** **62627**	55 62
			AQUACTRL 2 SINGLE; 08/03 ; Einbauposition fahrerseitig; für Rechtslenker; passender Adapter: BCE	**2800011608260** **2800011626270**	**16082** **62627**	55 62
1.8 T	120 kW	09/05→06/06	AQUACTRL 2 SINGLE; Einbauposition beifahrerseitig; für Linkslenker; passender Adapter: BCE	**2800011306280**	**13062**	27
			AQUACTRL 2 SINGLE; Einbauposition fahrerseitig; für Linkslenker; passender Adapter: BCE	**2800011307280**	**13072**	27
			AQUACTRL 2 SINGLE; Einbauposition beifahrerseitig; für Rechtslenker; passender Adapter: BCE	**2800011608260** **2800011626270**	**16082** **62627**	55 62
			AQUACTRL 2 SINGLE; Einbauposition fahrerseitig; für Rechtslenker; passender Adapter: BCE	**2800011608260** **2800011626270**	**16082** **62627**	55 62
1.8 T	132 kW	10/98→06/06	AQUACTRL 2 SINGLE; 01/03 ; Einbauposition beifahrerseitig; für Linkslenker; passender Adapter: BCE	**2800011306280**	**13062**	27
			AQUACTRL 2 SINGLE; 12/02; Einbauposition beifahrerseitig; für Linkslenker; passender Adapter: A	**2800011307280**	**13072**	27
			AQUACTRL 2 SINGLE; 12/02; Einbauposition fahrerseitig; für Linkslenker; passender Adapter: A	**2800011307280**	**13072**	27
			AQUACTRL 2 SINGLE; 01/03 ; Einbauposition fahrerseitig; für Linkslenker; passender Adapter: BCE	**2800011307280**	**13072**	27
			AQUACTRL 2 SINGLE; 07/03; Einbauposition fahrerseitig; für Rechtslenker; passender Adapter: A	**2800011608260** **2800011626270**	**16082** **62627**	55 62
			AQUACTRL 2 SINGLE; 07/03; Einbauposition beifahrerseitig; für Rechtslenker; passender Adapter: A	**2800011608260** **2800011626270**	**16082** **62627**	55 62
			AQUACTRL 2 SINGLE; 08/03 ; Einbauposition beifahrerseitig; für Rechtslenker; passender Adapter: BCE	**2800011608260** **2800011626270**	**16082** **62627**	55 62
			AQUACTRL 2 SINGLE; 08/03 ; Einbauposition fahrerseitig; für Rechtslenker; passender Adapter: BCE	**2800011608260** **2800011626270**	**16082** **62627**	55 62
1.8 T	140 kW	09/05→06/06	AQUACTRL 2 SINGLE; Einbauposition beifahrerseitig; für Linkslenker; passender Adapter: BCE	**2800011306280**	**13062**	27
			AQUACTRL 2 SINGLE; Einbauposition fahrerseitig; für Linkslenker; passender Adapter: BCE	**2800011307280**	**13072**	27
			AQUACTRL 2 SINGLE; Einbauposition beifahrerseitig; für Rechtslenker; passender Adapter: BCE	**2800011608260** **2800011626270**	**16082** **62627**	55 62
			AQUACTRL 2 SINGLE; Einbauposition fahrerseitig; für Rechtslenker; passender Adapter: BCE	**2800011608260** **2800011626270**	**16082** **62627**	55 62

© 2025 Continental Aftermarket & Services GmbH

AUDI - TT (8N3) 10/98→02/07

Wischblatt

1.8 T quattro	132 kW	10/98→06/06	AQUACTRL 2 SINGLE; 01/03 ; Einbauposition beifahrerseitig; für Linkslenker; passender Adapter: BCE	**2800011306280**	**13062**	27
			AQUACTRL 2 SINGLE; 12/02; Einbauposition beifahrerseitig; für Linkslenker; passender Adapter: A	**2800011307280**	**13072**	27
			AQUACTRL 2 SINGLE; 12/02; Einbauposition fahrerseitig; für Linkslenker; passender Adapter: A	**2800011307280**	**13072**	27
			AQUACTRL 2 SINGLE; 01/03 ; Einbauposition fahrerseitig; für Linkslenker; passender Adapter: BCE	**2800011307280**	**13072**	27
			AQUACTRL 2 SINGLE; 07/03; Einbauposition fahrerseitig; für Rechtslenker; passender Adapter: A	**2800011608260** **2800011626270**	**16082** **62627**	55 62
			AQUACTRL 2 SINGLE; 07/03; Einbauposition beifahrerseitig; für Rechtslenker; passender Adapter: A	**2800011608260** **2800011626270**	**16082** **62627**	55 62
			AQUACTRL 2 SINGLE; 08/03 ; Einbauposition beifahrerseitig; für Rechtslenker; passender Adapter: BCE	**2800011608260** **2800011626270**	**16082** **62627**	55 62
			AQUACTRL 2 SINGLE; 08/03 ; Einbauposition fahrerseitig; für Rechtslenker; passender Adapter: BCE	**2800011608260** **2800011626270**	**16082** **62627**	55 62
1.8 T quattro	134 kW	09/99→06/06	AQUACTRL 2 SINGLE; 07/03; Einbauposition fahrerseitig; für Rechtslenker; passender Adapter: A	**2800011608260**	**16082**	55
			AQUACTRL 2 SINGLE; 07/03; Einbauposition beifahrerseitig; für Rechtslenker; passender Adapter: A	**2800011608260**	**16082**	55
			AQUACTRL 2 SINGLE; 08/03 ; Einbauposition beifahrerseitig; für Rechtslenker; passender Adapter: BC	**2800011608260**	**16082**	55
			AQUACTRL 2 SINGLE; 08/03 ; Einbauposition fahrerseitig; für Rechtslenker; passender Adapter: BC	**2800011608260**	**16082**	55
1.8 T quattro	140 kW	09/05→06/06	AQUACTRL 2 SINGLE; Einbauposition beifahrerseitig; für Linkslenker; passender Adapter: BCE	**2800011306280**	**13062**	27
			AQUACTRL 2 SINGLE; Einbauposition fahrerseitig; für Linkslenker; passender Adapter: BCE	**2800011307280**	**13072**	27
			AQUACTRL 2 SINGLE; Einbauposition beifahrerseitig; für Rechtslenker; passender Adapter: BCE	**2800011608260** **2800011626270**	**16082** **62627**	55 62
			AQUACTRL 2 SINGLE; Einbauposition fahrerseitig; für Rechtslenker; passender Adapter: BCE	**2800011608260** **2800011626270**	**16082** **62627**	55 62
1.8 T quattro	165 kW	10/98→06/06	AQUACTRL 2 SINGLE; 01/03 ; Einbauposition beifahrerseitig; für Linkslenker; passender Adapter: BCE	**2800011306280**	**13062**	27
			AQUACTRL 2 SINGLE; 12/02; Einbauposition beifahrerseitig; für Linkslenker; passender Adapter: A	**2800011307280**	**13072**	27
			AQUACTRL 2 SINGLE; 12/02; Einbauposition fahrerseitig; für Linkslenker; passender Adapter: A	**2800011307280**	**13072**	27
			AQUACTRL 2 SINGLE; 01/03 ; Einbauposition fahrerseitig; für Linkslenker; passender Adapter: BCE	**2800011307280**	**13072**	27
			AQUACTRL 2 SINGLE; 07/03; Einbauposition fahrerseitig; für Rechtslenker; passender Adapter: A	**2800011608260** **2800011626270**	**16082** **62627**	55 62
			AQUACTRL 2 SINGLE; 07/03; Einbauposition beifahrerseitig; für Rechtslenker; passender Adapter: A	**2800011608260** **2800011626270**	**16082** **62627**	55 62
			AQUACTRL 2 SINGLE; 08/03 ; Einbauposition beifahrerseitig; für Rechtslenker; passender Adapter: BCE	**2800011608260** **2800011626270**	**16082** **62627**	55 62

→

© 2025 Continental Aftermarket & Services GmbH

AUDI - TT (8N3) 10/98→02/07						
Wischblatt						
1.8 T quattro	165 kW	10/98→06/06	AQUACTRL 2 SINGLE; 08/03 ; Einbauposition fahrerseitig; für Rechtslenker; passender Adapter: BCE	**2800011608260** **2800011626270**	**16082** **62627**	55 62
1.8 T quattro	180 kW	03/05→06/06	AQUACTRL 2 SINGLE; Einbauposition beifahrerseitig; für Linkslenker; passender Adapter: BCE	**2800011306280**	**13062**	27
			AQUACTRL 2 SINGLE; Einbauposition fahrerseitig; für Linkslenker; passender Adapter: BCE	**2800011307280**	**13072**	27
			AQUACTRL 2 SINGLE; Einbauposition beifahrerseitig; für Rechtslenker; passender Adapter: BCE	**2800011608260** **2800011626270**	**16082** **62627**	55 62
			AQUACTRL 2 SINGLE; Einbauposition fahrerseitig; für Rechtslenker; passender Adapter: BCE	**2800011608260** **2800011626270**	**16082** **62627**	55 62
3.2 VR6 quattro	184 kW	07/03→06/06	AQUACTRL 2 SINGLE; Einbauposition beifahrerseitig; für Linkslenker; passender Adapter: BCE	**2800011306280**	**13062**	27
			AQUACTRL 2 SINGLE; Einbauposition fahrerseitig; für Linkslenker; passender Adapter: BCE	**2800011307280**	**13072**	27
			AQUACTRL 2 SINGLE; 08/03 ; Einbauposition beifahrerseitig; für Rechtslenker; passender Adapter: BCE	**2800011608260** **2800011626270**	**16082** **62627**	55 62
			AQUACTRL 2 SINGLE; 08/03 ; Einbauposition fahrerseitig; für Rechtslenker; passender Adapter: BCE	**2800011608260** **2800011626270**	**16082** **62627**	55 62
AUDI - TT (FV3, FVP) 07/14→						
Wischblatt						
1.8 TFSI 2.0 TDI	132 kW 135 kW	07/15→08/18 07/14→	AQUACTRL 2 SET; für Linkslenker	**2800011214280**	**12142**	7
			AQUACTRL 2 SINGLE; Einbauposition beifahrerseitig; für Linkslenker; passender Adapter: B	**2800011306280**	**13062**	27
			AQUACTRL 2 SINGLE; Einbauposition fahrerseitig; für Linkslenker; passender Adapter: B	**2800011312280**	**13122**	29
			AQUACTRL 2 SINGLE; Einbauposition beifahrerseitig; für Rechtslenker; passender Adapter: B	**2800011607260** **2800011625270**	**16072** **62527**	55 62
			AQUACTRL 2 SINGLE; Einbauposition fahrerseitig; für Rechtslenker; passender Adapter: B	**2800011614260** **2800011628270**	**16142** **62827**	58 63
2.0 TDI quattro	135 kW	01/17→	AQUACTRL 2 SET; für Linkslenker	**2800011214280**	**12142**	7
			AQUACTRL 2 SINGLE; Einbauposition beifahrerseitig; für Linkslenker; passender Adapter: B	**2800011306280**	**13062**	27
			AQUACTRL 2 SINGLE; Einbauposition fahrerseitig; für Linkslenker; passender Adapter: B	**2800011312280**	**13122**	29
			AQUACTRL 2 SINGLE; Einbauposition beifahrerseitig; für Rechtslenker; passender Adapter: B	**2800011607260**	**16072**	55
			AQUACTRL 2 SINGLE; Einbauposition fahrerseitig; für Rechtslenker; passender Adapter: B	**2800011614260**	**16142**	58
2.0 TFSI	169 kW	07/14→	AQUACTRL 2 SET; für Linkslenker	**2800011214280**	**12142**	7
			AQUACTRL 2 SINGLE; Einbauposition beifahrerseitig; für Linkslenker; passender Adapter: B	**2800011306280**	**13062**	27
			AQUACTRL 2 SINGLE; Einbauposition fahrerseitig; für Linkslenker; passender Adapter: B	**2800011312280**	**13122**	29
			AQUACTRL 2 SINGLE; Einbauposition beifahrerseitig; für Rechtslenker; passender Adapter: B	**2800011607260** **2800011625270**	**16072** **62527**	55 62
			AQUACTRL 2 SINGLE; Einbauposition fahrerseitig; für Rechtslenker; passender Adapter: B	**2800011614260** **2800011628270**	**16142** **62827**	58 63
2.0 TFSI quattro	162 kW	04/15→	AQUACTRL 2 SET; für Linkslenker	**2800011214280**	**12142**	7
			AQUACTRL 2 SINGLE; Einbauposition beifahrerseitig; für Linkslenker; passender Adapter: B	**2800011306280**	**13062**	27
			AQUACTRL 2 SINGLE; Einbauposition fahrerseitig; für Linkslenker; passender Adapter: B	**2800011312280**	**13122**	29
2.0 TFSI quattro 2.0 TTS quattro	169 kW 210 kW	07/14→ 02/15→	AQUACTRL 2 SET; für Linkslenker	**2800011214280**	**12142**	7
			AQUACTRL 2 SINGLE; Einbauposition beifahrerseitig; für Linkslenker; passender Adapter: B	**2800011306280**	**13062**	27
			AQUACTRL 2 SINGLE; Einbauposition fahrerseitig; für Linkslenker; passender Adapter: B	**2800011312280**	**13122**	29

→

© 2025 Continental Aftermarket & Services GmbH

AUDI - TT (FV3, FVP) 07/14→

Wischblatt

2.0 TFSI quattro 2.0 TTS quattro	169 kW 210 kW	07/14→ 02/15→	AQUACTRL 2 SINGLE; Einbauposition beifahrerseitig; für Rechtslenker; passender Adapter: B	**2800011607260** **2800011625270**	**16072** **62527**	55 62
			AQUACTRL 2 SINGLE; Einbauposition fahrerseitig; für Rechtslenker; passender Adapter: B	**2800011614260** **2800011628270**	**16142** **62827**	58 63
2.0 TTS quattro 2.0 TTS quattro	215 kW 225 kW	07/15→ 08/18→	AQUACTRL 2 SET; für Linkslenker	**2800011214280**	**12142**	7
			AQUACTRL 2 SINGLE; Einbauposition beifahrerseitig; für Linkslenker; passender Adapter: B	**2800011306280**	**13062**	27
			AQUACTRL 2 SINGLE; Einbauposition fahrerseitig; für Linkslenker; passender Adapter: B	**2800011312280**	**13122**	29
			AQUACTRL 2 SINGLE; Einbauposition beifahrerseitig; für Rechtslenker; passender Adapter: B	**2800011607260**	**16072**	55
			AQUACTRL 2 SINGLE; Einbauposition fahrerseitig; für Rechtslenker; passender Adapter: B	**2800011614260**	**16142**	58
2.0 TTS quattro 2.5 RS quattro 40 TFSI	228 kW 294 kW 145 kW	11/14→ 10/16→ 07/18→	AQUACTRL 2 SET; für Linkslenker	**2800011214280**	**12142**	7
			AQUACTRL 2 SINGLE; Einbauposition beifahrerseitig; für Linkslenker; passender Adapter: B	**2800011306280**	**13062**	27
			AQUACTRL 2 SINGLE; Einbauposition fahrerseitig; für Linkslenker; passender Adapter: B	**2800011312280**	**13122**	29
			AQUACTRL 2 SINGLE; Einbauposition beifahrerseitig; für Rechtslenker; passender Adapter: B	**2800011607260** **2800011625270**	**16072** **62527**	55 62
			AQUACTRL 2 SINGLE; Einbauposition fahrerseitig; für Rechtslenker; passender Adapter: B	**2800011614260** **2800011628270**	**16142** **62827**	58 63
45 TFSI	180 kW	07/18→	AQUACTRL 2 SET; für Linkslenker	**2800011214280**	**12142**	7
			AQUACTRL 2 SINGLE; Einbauposition beifahrerseitig; für Linkslenker; passender Adapter: B	**2800011306280**	**13062**	27
			AQUACTRL 2 SINGLE; Einbauposition fahrerseitig; für Linkslenker; passender Adapter: B	**2800011312280**	**13122**	29
			AQUACTRL 2 SINGLE; Einbauposition beifahrerseitig; für Rechtslenker; passender Adapter: B	**2800011607260**	**16072**	55
			AQUACTRL 2 SINGLE; Einbauposition fahrerseitig; für Rechtslenker; passender Adapter: B	**2800011614260**	**16142**	58
45 TFSI quattro	180 kW	07/18→	AQUACTRL 2 SET; für Linkslenker	**2800011214280**	**12142**	7
			AQUACTRL 2 SINGLE; Einbauposition beifahrerseitig; für Linkslenker; passender Adapter: B	**2800011306280**	**13062**	27
			AQUACTRL 2 SINGLE; Einbauposition fahrerseitig; für Linkslenker; passender Adapter: B	**2800011312280**	**13122**	29
			AQUACTRL 2 SINGLE; Einbauposition beifahrerseitig; für Rechtslenker; passender Adapter: B	**2800011607260** **2800011625270**	**16072** **62527**	55 62
			AQUACTRL 2 SINGLE; Einbauposition fahrerseitig; für Rechtslenker; passender Adapter: B	**2800011614260** **2800011628270**	**16142** **62827**	58 63
TTS quattro	235 kW	01/21→	AQUACTRL 2 SET; für Linkslenker	**2800011214280**	**12142**	7
			AQUACTRL 2 SINGLE; Einbauposition beifahrerseitig; für Linkslenker; passender Adapter: B	**2800011306280**	**13062**	27
			AQUACTRL 2 SINGLE; Einbauposition fahrerseitig; für Linkslenker; passender Adapter: B	**2800011312280**	**13122**	29
			AQUACTRL 2 SINGLE; Einbauposition beifahrerseitig; für Rechtslenker; passender Adapter: B	**2800011607260**	**16072**	55
			AQUACTRL 2 SINGLE; Einbauposition fahrerseitig; für Rechtslenker; passender Adapter: B	**2800011614260**	**16142**	58

AUDI - TT Roadster (8J9) 03/07→09/14

Wischblatt

1.8 TFSI 2.0 TDI quattro 2.0 TFSI 2.0 TFSI 2.0 TFSI quattro 2.0 TFSI quattro 2.0 TTS quattro 2.0 TTS quattro 2.5 RS quattro 2.5 RS quattro 3.2 V6 quattro	118 kW 125 kW 147 kW 155 kW 147 kW 155 kW 195 kW 200 kW 250 kW 265 kW 184 kW	06/08→06/14 06/08→06/14 03/07→06/10 05/10→06/14 06/08→06/10 05/10→06/14 05/08→06/14 05/08→06/14 07/09→06/14 03/12→06/14 03/07→06/10	AQUACTRL 2 SINGLE; Einbauposition beifahrerseitig; für Linkslenker; passender Adapter: B	**2800011306280**	**13062**	27
			AQUACTRL 2 SINGLE; Einbauposition fahrerseitig; für Linkslenker; passender Adapter: B	**2800011309280**	**13092**	28
			AQUACTRL 2 SINGLE; Einbauposition beifahrerseitig; für Rechtslenker; passender Adapter: B	**2800011608260** **2800011626270**	**16082** **62627**	55 62
			AQUACTRL 2 SINGLE; Einbauposition fahrerseitig; für Rechtslenker; passender Adapter: B	**2800011610260** **2800011610270**	**16102** **61027**	56 56

© 2025 Continental Aftermarket & Services GmbH

AUDI - TT Roadster (8N9) 10/99→02/07

Wischblatt

1.8 T	110 kW	01/01→06/06	AQUACTRL 2 SINGLE; 01/03 ; Einbauposition beifahrerseitig; für Linkslenker; passender Adapter: BCE	**2800011306280**	**13062**	27
			AQUACTRL 2 SINGLE; 12/02; Einbauposition fahrerseitig; für Linkslenker; passender Adapter: A	**2800011307280**	**13072**	27
			AQUACTRL 2 SINGLE; 12/02; Einbauposition beifahrerseitig; für Linkslenker; passender Adapter: A	**2800011307280**	**13072**	27
			AQUACTRL 2 SINGLE; 01/03 ; Einbauposition fahrerseitig; für Linkslenker; passender Adapter: BCE	**2800011307280**	**13072**	27
			AQUACTRL 2 SINGLE; 07/03; Einbauposition beifahrerseitig; für Rechtslenker; passender Adapter: A	**2800011608260** **2800011626270**	**16082** **62627**	55 62
			AQUACTRL 2 SINGLE; 07/03; Einbauposition fahrerseitig; für Rechtslenker; passender Adapter: A	**2800011608260** **2800011626270**	**16082** **62627**	55 62
			AQUACTRL 2 SINGLE; 08/03 ; Einbauposition fahrerseitig; für Rechtslenker; passender Adapter: BCE	**2800011608260** **2800011626270**	**16082** **62627**	55 62
			AQUACTRL 2 SINGLE; 08/03 ; Einbauposition beifahrerseitig; für Rechtslenker; passender Adapter: BCE	**2800011608260** **2800011626270**	**16082** **62627**	55 62
1.8 T	120 kW	09/05→06/06	AQUACTRL 2 SINGLE; Einbauposition beifahrerseitig; für Linkslenker; passender Adapter: BCE	**2800011306280**	**13062**	27
			AQUACTRL 2 SINGLE; Einbauposition fahrerseitig; für Linkslenker; passender Adapter: BCE	**2800011307280**	**13072**	27
			AQUACTRL 2 SINGLE; Einbauposition beifahrerseitig; für Rechtslenker; passender Adapter: BCE	**2800011608260** **2800011626270**	**16082** **62627**	55 62
			AQUACTRL 2 SINGLE; Einbauposition fahrerseitig; für Rechtslenker; passender Adapter: BCE	**2800011608260** **2800011626270**	**16082** **62627**	55 62
1.8 T	132 kW	10/99→06/06	AQUACTRL 2 SINGLE; 01/03 ; Einbauposition beifahrerseitig; für Linkslenker; passender Adapter: BCE	**2800011306280**	**13062**	27
			AQUACTRL 2 SINGLE; 12/02; Einbauposition fahrerseitig; für Linkslenker; passender Adapter: A	**2800011307280**	**13072**	27
			AQUACTRL 2 SINGLE; 12/02; Einbauposition beifahrerseitig; für Linkslenker; passender Adapter: A	**2800011307280**	**13072**	27
			AQUACTRL 2 SINGLE; 01/03 ; Einbauposition fahrerseitig; für Linkslenker; passender Adapter: BCE	**2800011307280**	**13072**	27
			AQUACTRL 2 SINGLE; 07/03; Einbauposition beifahrerseitig; für Rechtslenker; passender Adapter: A	**2800011608260** **2800011626270**	**16082** **62627**	55 62
			AQUACTRL 2 SINGLE; 07/03; Einbauposition fahrerseitig; für Rechtslenker; passender Adapter: A	**2800011608260** **2800011626270**	**16082** **62627**	55 62
			AQUACTRL 2 SINGLE; 08/03 ; Einbauposition fahrerseitig; für Rechtslenker; passender Adapter: BCE	**2800011608260** **2800011626270**	**16082** **62627**	55 62
			AQUACTRL 2 SINGLE; 08/03 ; Einbauposition beifahrerseitig; für Rechtslenker; passender Adapter: BCE	**2800011608260** **2800011626270**	**16082** **62627**	55 62
1.8 T	140 kW	09/05→06/06	AQUACTRL 2 SINGLE; Einbauposition beifahrerseitig; für Linkslenker; passender Adapter: BCE	**2800011306280**	**13062**	27
			AQUACTRL 2 SINGLE; Einbauposition fahrerseitig; für Linkslenker; passender Adapter: BCE	**2800011307280**	**13072**	27
			AQUACTRL 2 SINGLE; Einbauposition beifahrerseitig; für Rechtslenker; passender Adapter: BCE	**2800011608260** **2800011626270**	**16082** **62627**	55 62
			AQUACTRL 2 SINGLE; Einbauposition fahrerseitig; für Rechtslenker; passender Adapter: BCE	**2800011608260** **2800011626270**	**16082** **62627**	55 62

© 2025 Continental Aftermarket & Services GmbH

AUDI - TT Roadster (8N9) 10/99→02/07

Wischblatt

1.8 T quattro	132 kW	02/00→06/06	AQUACTRL 2 SINGLE; 01/03 ; Einbauposition beifahrerseitig; für Linkslenker; passender Adapter: BCE	**2800011306280**	**13062**	27
			AQUACTRL 2 SINGLE; 12/02; Einbauposition fahrerseitig; für Linkslenker; passender Adapter: A	**2800011307280**	**13072**	27
			AQUACTRL 2 SINGLE; 12/02; Einbauposition beifahrerseitig; für Linkslenker; passender Adapter: A	**2800011307280**	**13072**	27
			AQUACTRL 2 SINGLE; 01/03 ; Einbauposition fahrerseitig; für Linkslenker; passender Adapter: BCE	**2800011307280**	**13072**	27
			AQUACTRL 2 SINGLE; 07/03; Einbauposition beifahrerseitig; für Rechtslenker; passender Adapter: A	**2800011608260** **2800011626270**	**16082** **62627**	55 62
			AQUACTRL 2 SINGLE; 07/03; Einbauposition fahrerseitig; für Rechtslenker; passender Adapter: A	**2800011608260** **2800011626270**	**16082** **62627**	55 62
			AQUACTRL 2 SINGLE; 08/03 ; Einbauposition fahrerseitig; für Rechtslenker; passender Adapter: BCE	**2800011608260** **2800011626270**	**16082** **62627**	55 62
			AQUACTRL 2 SINGLE; 08/03 ; Einbauposition beifahrerseitig; für Rechtslenker; passender Adapter: BCE	**2800011608260** **2800011626270**	**16082** **62627**	55 62
1.8 T quattro	140 kW	09/05→06/06	AQUACTRL 2 SINGLE; Einbauposition beifahrerseitig; für Linkslenker; passender Adapter: BCE	**2800011306280**	**13062**	27
			AQUACTRL 2 SINGLE; Einbauposition fahrerseitig; für Linkslenker; passender Adapter: BCE	**2800011307280**	**13072**	27
			AQUACTRL 2 SINGLE; Einbauposition beifahrerseitig; für Rechtslenker; passender Adapter: BCE	**2800011608260** **2800011626270**	**16082** **62627**	55 62
			AQUACTRL 2 SINGLE; Einbauposition fahrerseitig; für Rechtslenker; passender Adapter: BCE	**2800011608260** **2800011626270**	**16082** **62627**	55 62
1.8 T quattro	165 kW	10/99→06/06	AQUACTRL 2 SINGLE; 01/03 ; Einbauposition beifahrerseitig; für Linkslenker; passender Adapter: BCE	**2800011306280**	**13062**	27
			AQUACTRL 2 SINGLE; 12/02; Einbauposition fahrerseitig; für Linkslenker; passender Adapter: A	**2800011307280**	**13072**	27
			AQUACTRL 2 SINGLE; 12/02; Einbauposition beifahrerseitig; für Linkslenker; passender Adapter: A	**2800011307280**	**13072**	27
			AQUACTRL 2 SINGLE; 01/03 ; Einbauposition fahrerseitig; für Linkslenker; passender Adapter: BCE	**2800011307280**	**13072**	27
			AQUACTRL 2 SINGLE; 07/03; Einbauposition beifahrerseitig; für Rechtslenker; passender Adapter: A	**2800011608260** **2800011626270**	**16082** **62627**	55 62
			AQUACTRL 2 SINGLE; 07/03; Einbauposition fahrerseitig; für Rechtslenker; passender Adapter: A	**2800011608260** **2800011626270**	**16082** **62627**	55 62
			AQUACTRL 2 SINGLE; 08/03 ; Einbauposition fahrerseitig; für Rechtslenker; passender Adapter: BCE	**2800011608260** **2800011626270**	**16082** **62627**	55 62
			AQUACTRL 2 SINGLE; 08/03 ; Einbauposition beifahrerseitig; für Rechtslenker; passender Adapter: BCE	**2800011608260** **2800011626270**	**16082** **62627**	55 62

© 2025 Continental Aftermarket & Services GmbH

AUDI - TT Roadster (8N9) 10/99→02/07						
Wischblatt						
3.2 VR6 quattro	184 kW	07/03→06/06	AQUACTRL 2 SINGLE; Einbauposition beifahrerseitig; für Linkslenker; passender Adapter: BCE	**2800011306280**	**13062**	27
			AQUACTRL 2 SINGLE; Einbauposition fahrerseitig; für Linkslenker; passender Adapter: BCE	**2800011307280**	**13072**	27
			AQUACTRL 2 SINGLE; 08/03 ; Einbauposition fahrerseitig; für Rechtslenker; passender Adapter: BCE	**2800011608260** **2800011626270**	**16082** **62627**	55 62
			AQUACTRL 2 SINGLE; 08/03 ; Einbauposition beifahrerseitig; für Rechtslenker; passender Adapter: BCE	**2800011608260** **2800011626270**	**16082** **62627**	55 62
AUDI - TT Roadster (FV9, FVR) 11/14→						
Wischblatt						
1.8 TFSI 2.0 TDI	132 kW 135 kW	07/15→08/18 11/14→	AQUACTRL 2 SET; für Linkslenker	**2800011214280**	**12142**	7
			AQUACTRL 2 SINGLE; Einbauposition beifahrerseitig; für Linkslenker; passender Adapter: B	**2800011306280**	**13062**	27
			AQUACTRL 2 SINGLE; Einbauposition fahrerseitig; für Linkslenker; passender Adapter: B	**2800011312280**	**13122**	29
			AQUACTRL 2 SINGLE; Einbauposition beifahrerseitig; für Rechtslenker; passender Adapter: B	**2800011607260** **2800011625270**	**16072** **62527**	55 62
			AQUACTRL 2 SINGLE; Einbauposition fahrerseitig; für Rechtslenker; passender Adapter: B	**2800011614260** **2800011628270**	**16142** **62827**	58 63
2.0 TDI quattro	135 kW	01/17→	AQUACTRL 2 SET; für Linkslenker	**2800011214280**	**12142**	7
			AQUACTRL 2 SINGLE; Einbauposition beifahrerseitig; für Linkslenker; passender Adapter: B	**2800011306280**	**13062**	27
			AQUACTRL 2 SINGLE; Einbauposition fahrerseitig; für Linkslenker; passender Adapter: B	**2800011312280**	**13122**	29
			AQUACTRL 2 SINGLE; Einbauposition beifahrerseitig; für Rechtslenker; passender Adapter: B	**2800011607260**	**16072**	55
			AQUACTRL 2 SINGLE; Einbauposition fahrerseitig; für Rechtslenker; passender Adapter: B	**2800011614260**	**16142**	58
2.0 TFSI	169 kW	11/14→	AQUACTRL 2 SET; für Linkslenker	**2800011214280**	**12142**	7
			AQUACTRL 2 SINGLE; Einbauposition beifahrerseitig; für Linkslenker; passender Adapter: B	**2800011306280**	**13062**	27
			AQUACTRL 2 SINGLE; Einbauposition fahrerseitig; für Linkslenker; passender Adapter: B	**2800011312280**	**13122**	29
			AQUACTRL 2 SINGLE; Einbauposition beifahrerseitig; für Rechtslenker; passender Adapter: B	**2800011607260** **2800011625270**	**16072** **62527**	55 62
			AQUACTRL 2 SINGLE; Einbauposition fahrerseitig; für Rechtslenker; passender Adapter: B	**2800011614260** **2800011628270**	**16142** **62827**	58 63
2.0 TFSI quattro	162 kW	04/15→	AQUACTRL 2 SET; für Linkslenker	**2800011214280**	**12142**	7
			AQUACTRL 2 SINGLE; Einbauposition beifahrerseitig; für Linkslenker; passender Adapter: B	**2800011306280**	**13062**	27
			AQUACTRL 2 SINGLE; Einbauposition fahrerseitig; für Linkslenker; passender Adapter: B	**2800011312280**	**13122**	29
2.0 TFSI quattro 2.0 TTS quattro	169 kW 210 kW	11/14→ 02/15→	AQUACTRL 2 SET; für Linkslenker	**2800011214280**	**12142**	7
			AQUACTRL 2 SINGLE; Einbauposition beifahrerseitig; für Linkslenker; passender Adapter: B	**2800011306280**	**13062**	27
			AQUACTRL 2 SINGLE; Einbauposition fahrerseitig; für Linkslenker; passender Adapter: B	**2800011312280**	**13122**	29
			AQUACTRL 2 SINGLE; Einbauposition beifahrerseitig; für Rechtslenker; passender Adapter: B	**2800011607260** **2800011625270**	**16072** **62527**	55 62
			AQUACTRL 2 SINGLE; Einbauposition fahrerseitig; für Rechtslenker; passender Adapter: B	**2800011614260** **2800011628270**	**16142** **62827**	58 63

© 2025 Continental Aftermarket & Services GmbH

AUDI - TT Roadster (FV9, FVR) 11/14→

Wischblatt

2.0 TTS quattro	225 kW	08/18→	AQUACTRL 2 SET; für Linkslenker	**2800011214280**	**12142**	7
			AQUACTRL 2 SINGLE; Einbauposition beifahrerseitig; für Linkslenker; passender Adapter: B	**2800011306280**	**13062**	27
			AQUACTRL 2 SINGLE; Einbauposition fahrerseitig; für Linkslenker; passender Adapter: B	**2800011312280**	**13122**	29
			AQUACTRL 2 SINGLE; Einbauposition beifahrerseitig; für Rechtslenker; passender Adapter: B	**2800011607260**	**16072**	55
			AQUACTRL 2 SINGLE; Einbauposition fahrerseitig; für Rechtslenker; passender Adapter: B	**2800011614260**	**16142**	58
2.0 TTS quattro 2.5 RS quattro 40 TFSI	228 kW 294 kW 145 kW	11/14→ 10/16→ 07/18→	AQUACTRL 2 SET; für Linkslenker	**2800011214280**	**12142**	7
			AQUACTRL 2 SINGLE; Einbauposition beifahrerseitig; für Linkslenker; passender Adapter: B	**2800011306280**	**13062**	27
			AQUACTRL 2 SINGLE; Einbauposition fahrerseitig; für Linkslenker; passender Adapter: B	**2800011312280**	**13122**	29
			AQUACTRL 2 SINGLE; Einbauposition beifahrerseitig; für Rechtslenker; passender Adapter: B	**2800011607260** **2800011625270**	**16072** **62527**	55 62
			AQUACTRL 2 SINGLE; Einbauposition fahrerseitig; für Rechtslenker; passender Adapter: B	**2800011614260** **2800011628270**	**16142** **62827**	58 63
45 TFSI 45 TFSI quattro TTS quattro	180 kW 180 kW 235 kW	07/18→ 07/18→ 11/20→	AQUACTRL 2 SET; für Linkslenker	**2800011214280**	**12142**	7
			AQUACTRL 2 SINGLE; Einbauposition beifahrerseitig; für Linkslenker; passender Adapter: B	**2800011306280**	**13062**	27
			AQUACTRL 2 SINGLE; Einbauposition fahrerseitig; für Linkslenker; passender Adapter: B	**2800011312280**	**13122**	29
			AQUACTRL 2 SINGLE; Einbauposition beifahrerseitig; für Rechtslenker; passender Adapter: B	**2800011607260**	**16072**	55
			AQUACTRL 2 SINGLE; Einbauposition fahrerseitig; für Rechtslenker; passender Adapter: B	**2800011614260**	**16142**	58

AUDI - V8 (441, 442, 4C2, 4C8) 10/88→02/94

Wischblatt

3.6 quattro	180 kW	04/93→02/94	AQUACTRL 2 SINGLE; Einbauposition beifahrerseitig; für Linkslenker; passender Adapter: A	**2800011307280**	**13072**	27
			AQUACTRL 2 SINGLE; Einbauposition fahrerseitig; für Linkslenker; passender Adapter: A	**2800011307280**	**13072**	27
			AQUACTRL 2 SINGLE; Einbauposition beifahrerseitig; für Rechtslenker; passender Adapter: A	**2800011610260** **2800011610270**	**16102** **61027**	56 56
			AQUACTRL 2 SINGLE; Einbauposition fahrerseitig; für Rechtslenker; passender Adapter: A	**2800011610260** **2800011610270**	**16102** **61027**	56 56
3.6 quattro	184 kW	10/88→02/94	AQUACTRL 2 SINGLE; Einbauposition beifahrerseitig; für Linkslenker; passender Adapter: A	**2800011307280**	**13072**	27
			AQUACTRL 2 SINGLE; Einbauposition fahrerseitig; für Linkslenker; passender Adapter: A	**2800011307280**	**13072**	27
			AQUACTRL 2 SINGLE; 08/91; Einbauposition fahrerseitig; für Rechtslenker; passender Adapter: A	**2800011608260** **2800011626270**	**16082** **62627**	55 62
			AQUACTRL 2 SINGLE; 08/91; Einbauposition beifahrerseitig; für Rechtslenker; passender Adapter: A	**2800011608260** **2800011626270**	**16082** **62627**	55 62
			AQUACTRL 2 SINGLE; 09/91 ; Einbauposition fahrerseitig; für Rechtslenker; passender Adapter: A	**2800011610260** **2800011610270**	**16102** **61027**	56 56
			AQUACTRL 2 SINGLE; 09/91 ; Einbauposition beifahrerseitig; für Rechtslenker; passender Adapter: A	**2800011610260** **2800011610270**	**16102** **61027**	56 56
4.2 quattro	206 kW	10/91→02/94	AQUACTRL 2 SINGLE; Einbauposition beifahrerseitig; für Linkslenker; passender Adapter: A	**2800011307280**	**13072**	27
			AQUACTRL 2 SINGLE; Einbauposition fahrerseitig; für Linkslenker; passender Adapter: A	**2800011307280**	**13072**	27
			AQUACTRL 2 SINGLE; Einbauposition beifahrerseitig; für Rechtslenker; passender Adapter: A	**2800011610260** **2800011610270**	**16102** **61027**	56 56
			AQUACTRL 2 SINGLE; Einbauposition fahrerseitig; für Rechtslenker; passender Adapter: A	**2800011610260** **2800011610270**	**16102** **61027**	56 56

© 2025 Continental Aftermarket & Services GmbH

AUSTIN - ALLEGRO I Kombi (ADO 67) 01/75→12/83

Wischblatt

1.3	43 kW	08/75→03/82	AQUACTRL 2 SINGLE; Einbauposition fahrerseitig; für Linkslenker; passender Adapter: A	**2800011300280**	**13002**	25
			AQUACTRL 2 SINGLE; Einbauposition beifahrerseitig; für Linkslenker; passender Adapter: A	**2800011300280**	**13002**	25
1.3	46 kW	01/81→12/83	AQUACTRL 2 SINGLE; 03/82; Einbauposition fahrerseitig; für Linkslenker; passender Adapter: A	**2800011300280**	**13002**	25
			AQUACTRL 2 SINGLE; 03/82; Einbauposition beifahrerseitig; für Linkslenker; passender Adapter: A	**2800011300280**	**13002**	25
1.5	51 kW	01/75→11/79	AQUACTRL 2 SINGLE; 08/75 ; Einbauposition fahrerseitig; für Linkslenker; passender Adapter: A	**2800011300280**	**13002**	25
			AQUACTRL 2 SINGLE; 08/75 ; Einbauposition beifahrerseitig; für Linkslenker; passender Adapter: A	**2800011300280**	**13002**	25
1.5 1.7 1.7	56 kW 50 kW 67 kW	08/75→03/82 08/79→03/82 01/79→12/81	AQUACTRL 2 SINGLE; Einbauposition fahrerseitig; für Linkslenker; passender Adapter: A	**2800011300280**	**13002**	25
			AQUACTRL 2 SINGLE; Einbauposition beifahrerseitig; für Linkslenker; passender Adapter: A	**2800011300280**	**13002**	25

AUSTIN - ALLEGRO I Schrägheck (ADO 67) 05/73→10/83

Wischblatt

1.1 1.1 1.3 1.3 1.3 1.5 Super 1750	33 kW 36 kW 40 kW 43 kW 46 kW 50 kW 67 kW	05/73→10/81 01/75→10/79 05/73→03/82 01/75→10/79 01/79→10/83 05/73→03/82 01/75→10/79	AQUACTRL 2 SINGLE; Einbauposition fahrerseitig; für Linkslenker; passender Adapter: A	**2800011300280**	**13002**	25
			AQUACTRL 2 SINGLE; Einbauposition beifahrerseitig; für Linkslenker; passender Adapter: A	**2800011300280**	**13002**	25

AUSTIN - ALLEGRO I Stufenheck 02/73→12/84

Wischblatt

1.0 1.3 1.5	33 kW 46 kW 56 kW	01/80→10/83 12/79→12/84 12/79→12/81	AQUACTRL 2 SINGLE; Einbauposition fahrerseitig; für Linkslenker; passender Adapter: A	**2800011300280**	**13002**	25
			AQUACTRL 2 SINGLE; Einbauposition beifahrerseitig; für Linkslenker; passender Adapter: A	**2800011300280**	**13002**	25
1.7	67 kW	01/75→12/81	AQUACTRL 2 SINGLE; 12/79 ; Einbauposition beifahrerseitig; für Linkslenker; passender Adapter: A	**2800011300280**	**13002**	25
			AQUACTRL 2 SINGLE; 12/79 ; Einbauposition fahrerseitig; für Linkslenker; passender Adapter: A	**2800011300280**	**13002**	25

AUSTIN - AMBASSADOR I Fastback 03/82→10/84

Wischblatt

1.7 2.0 2.0	62 kW 69 kW 75 kW	03/82→02/84 03/82→10/84 03/82→10/84	AQUACTRL 2 SET; für Linkslenker	**2800011207280**	**12072**	5
			AQUACTRL 2 SINGLE; Einbauposition beifahrerseitig; für Linkslenker; passender Adapter: A	**2800011306280**	**13062**	27
			AQUACTRL 2 SINGLE; Einbauposition fahrerseitig; für Linkslenker; passender Adapter: A	**2800011306280**	**13062**	27

AUSTIN - MAESTRO Fastback (XC) 03/83→09/92

Wischblatt

1.3 1.3 1.3 1.3 LS 1.6 1.6 Mayfair HLS 1.6 MG 1.6 MG 1.9 D 2.0 EFi	46 kW 47 kW 50 kW 49 kW 59 kW 61 kW 72 kW 73 kW 44 kW 83 kW	03/83→08/85 01/86→09/92 01/86→09/92 03/83→08/90 03/83→10/84 03/83→08/90 03/83→08/85 03/83→08/90 01/86→09/92 10/84→08/90	AQUACTRL 2 SET; für Linkslenker	**2800011207280**	**12072**	5
			AQUACTRL 2 SINGLE; Einbauposition fahrerseitig; für Linkslenker; passender Adapter: A	**2800011306280**	**13062**	27
			AQUACTRL 2 SINGLE; Einbauposition beifahrerseitig; für Linkslenker; passender Adapter: A	**2800011306280**	**13062**	27

© 2025 Continental Aftermarket & Services GmbH

AUSTIN - MAXI I Fastback 04/69→10/80

Wischblatt

1500	50 kW	04/69→07/80	AQUACTRL 2 SINGLE; Einbauposition fahrerseitig; für Linkslenker; passender Adapter: A	2800011300280	13002	25
1750	53 kW	04/69→10/80				
1750 HL	66 kW	10/72→10/80	AQUACTRL 2 SINGLE; Einbauposition beifahrerseitig; für Linkslenker; passender Adapter: A	2800011300280	13002	25

AUSTIN - MAXI II Fastback 10/80→12/82

Wischblatt

1750	53 kW	10/80→12/82	AQUACTRL 2 SINGLE; Einbauposition fahrerseitig; für Linkslenker; passender Adapter: A	2800011300280	13002	25
1750 HLS	67 kW	10/80→12/82				
			AQUACTRL 2 SINGLE; Einbauposition beifahrerseitig; für Linkslenker; passender Adapter: A	2800011300280	13002	25

AUSTIN - METRO I Fastback (XF) 10/80→04/90

Wischblatt

1.0	30 kW	10/80→04/90	AQUACTRL 2 SINGLE; Einbauposition fahrerseitig; für Linkslenker; passender Adapter: A	2800011302280	13022	26
1.0	33 kW	10/80→04/90				
1.0 Surf HLE	35 kW	10/80→04/90	AQUACTRL 2 SINGLE; Einbauposition beifahrerseitig; für Linkslenker; passender Adapter: A	2800011302280	13022	26
1.3	46 kW	10/80→12/83				
1.3	51 kW	10/80→04/90				
1.3	52 kW	10/80→12/85				
1.3 L, HLE, S	44 kW	10/80→04/90				
1.3 Surf	44 kW	11/85→04/90				
1.3 Turbo	66 kW	10/83→04/90				

AUSTIN - MONTEGO (XE) 04/84→12/93

Wischblatt

1.3	46 kW	04/84→12/85	AQUACTRL 2 SET; für Linkslenker	2800011207280	12072	5
1.3	50 kW	10/84→08/88	AQUACTRL 2 SINGLE; Einbauposition beifahrerseitig; für Linkslenker; passender Adapter: A	2800011306280	13062	27
1.6 LS, HL	61 kW	04/84→08/88				
2.0	74 kW	04/84→08/88	AQUACTRL 2 SINGLE; Einbauposition fahrerseitig; für Linkslenker; passender Adapter: A	2800011306280	13062	27
2.0	76 kW	01/88→12/93				
2.0 Mayfair	83 kW	04/84→08/88				
2.0 Turbo	110 kW	04/84→08/88				

AUSTIN - MONTEGO Kombi (XE) 10/84→09/92

Wischblatt

1.3	51 kW	10/84→10/88	AQUACTRL 2 SET; für Linkslenker	2800011207280	12072	5
1.6 LS	61 kW	10/84→08/88	AQUACTRL 2 SINGLE; Einbauposition beifahrerseitig; für Linkslenker; passender Adapter: A	2800011306280	13062	27
2.0	74 kW	10/84→08/91				
2.0 D	61 kW	12/88→09/92	AQUACTRL 2 SINGLE; Einbauposition fahrerseitig; für Linkslenker; passender Adapter: A	2800011306280	13062	27
2.0 HLI	83 kW	10/84→09/92				

AUTOBIANCHI - Y10 03/85→10/95

Wischblatt

1.0	33 kW	03/85→10/95	AQUACTRL 2 SINGLE; Einbauposition fahrerseitig; für Linkslenker; passender Adapter: A	2800011304280	13042	26
1.0	41 kW	03/85→10/95				
1.0 4WD	37 kW	12/86→10/95				
1.0 Cat	33 kW	10/87→10/95				
1.0 Turbo	63 kW	03/85→10/95				
1.1	37 kW	02/90→09/92				
1.1	42 kW	06/89→10/95				
1.1 4WD	42 kW	06/89→10/95				
1.1 4WD (156AC)	37 kW	02/90→04/91				
1.1 i.e. Cat	42 kW	09/90→10/95				
1.3 i.e. GT	54 kW	06/89→10/95				
1.3 i.e. GT	57 kW	06/89→10/95				

BEDFORD - ASTRAMAX Kasten/Großraumlimousine 09/85→06/90

Wischblatt

1.3	55 kW	12/86→06/90	AQUACTRL 2 SINGLE; Einbauposition fahrerseitig; für Linkslenker; passender Adapter: A	2800011304280	13042	26
1.4	44 kW	09/89→06/90				
1.6 D	40 kW	09/85→08/88	AQUACTRL 2 SINGLE; Einbauposition beifahrerseitig; für Linkslenker; passender Adapter: A	2800011304280	13042	26
1.6 D	42 kW	09/85→08/88				
1.7 D	42 kW	09/88→06/90				

© 2025 Continental Aftermarket & Services GmbH

BEDFORD - ASTRA VAN Kasten/Kombi 07/82→08/84						
Wischblatt						
1.6 D	40 kW	07/82→08/84	AQUACTRL 2 SINGLE; Einbauposition fahrerseitig; für Linkslenker; passender Adapter: A	**2800011304280**	**13042**	26
			AQUACTRL 2 SINGLE; Einbauposition beifahrerseitig; für Linkslenker; passender Adapter: A	**2800011304280**	**13042**	26
BEDFORD - ASTRA VAN Kasten/Kombi 09/84→08/91						
Wischblatt						
1.3	34 kW	09/84→09/89	AQUACTRL 2 SINGLE; Einbauposition fahrerseitig; für Linkslenker; passender Adapter: A	**2800011304280**	**13042**	26
1.3	44 kW	09/84→09/89				
1.3	55 kW	09/84→09/89	AQUACTRL 2 SINGLE; Einbauposition beifahrerseitig; für Linkslenker; passender Adapter: A	**2800011304280**	**13042**	26
1.4	44 kW	09/89→08/91				
1.6	66 kW	09/84→08/91				
1.6 D	40 kW	09/85→08/88				
1.6 D	42 kW	09/87→08/89				
1.7 D	42 kW	09/88→08/91				
BEDFORD - MIDI Bus 09/84→08/92						
Wischblatt						
1.8	56 kW	09/88→07/90	AQUACTRL 2 SINGLE; Einbauposition beifahrerseitig; für Linkslenker; passender Adapter: A	**2800011304280**	**13042**	26
1.8	63 kW	09/84→05/88				
1.8 4WD	56 kW	09/88→07/90	AQUACTRL 2 SINGLE; Einbauposition fahrerseitig; für Linkslenker; passender Adapter: A	**2800011304280**	**13042**	26
2.0	60 kW	09/84→08/92				
2.0	62 kW	06/88→08/92				
2.0 4x4	60 kW	09/84→08/92				
2.0 TD	51 kW	09/84→08/92				
2.2 D	45 kW	09/84→08/92				
2.2 D 4WD	45 kW	09/84→08/92				
BEDFORD - MIDI Kasten 08/84→08/92						
Wischblatt						
0.9	30 kW	07/86→06/90	AQUACTRL 2 SINGLE; Einbauposition beifahrerseitig; für Linkslenker; passender Adapter: A	**2800011304280**	**13042**	26
1.0 Allrad	34 kW	07/86→10/88				
1.8	63 kW	09/84→05/88	AQUACTRL 2 SINGLE; Einbauposition fahrerseitig; für Linkslenker; passender Adapter: A	**2800011304280**	**13042**	26
2.0	62 kW	06/88→08/92				
2.0 4WD	62 kW	06/88→08/92				
2.0 D	42 kW	08/84→05/88				
2.0 TD	51 kW	06/88→08/92				
2.2 D	45 kW	06/88→08/92				
2.2 D 4WD	45 kW	06/88→08/92				
BEDFORD - RASCAL Bus 06/86→06/90						
Wischblatt						
1.0 Allrad	34 kW	07/86→06/90	AQUACTRL 2 SINGLE; Einbauposition fahrerseitig; für Linkslenker; passender Adapter: A	**2800011302280**	**13022**	26
			AQUACTRL 2 SINGLE; Einbauposition beifahrerseitig; für Linkslenker; passender Adapter: A	**2800011302280**	**13022**	26
BEDFORD - RASCAL Kasten 06/86→06/90						
Wischblatt						
0.9	30 kW	07/86→06/90	AQUACTRL 2 SINGLE; Einbauposition fahrerseitig; für Linkslenker; passender Adapter: A	**2800011302280**	**13022**	26
1.0 Allrad	34 kW	07/86→06/90				
			AQUACTRL 2 SINGLE; Einbauposition beifahrerseitig; für Linkslenker; passender Adapter: A	**2800011302280**	**13022**	26
BEDFORD - RASCAL Pritsche/Fahrgestell 06/86→06/90						
Wischblatt						
0.8	30 kW	07/86→06/90	AQUACTRL 2 SINGLE; Einbauposition beifahrerseitig; für Linkslenker; passender Adapter: A	**2800011302280**	**13022**	26
1.0 Allrad	34 kW	07/86→06/90				
			AQUACTRL 2 SINGLE; Einbauposition fahrerseitig; für Linkslenker; passender Adapter: A	**2800011302280**	**13022**	26

© 2025 Continental Aftermarket & Services GmbH

BENTLEY - ARNAGE (RBS_) 03/98→12/13						
Wischblatt						
4.4 V8 6.7 V8	260 kW 298 kW	03/98→12/13 09/99→08/03	AQUACTRL 2 SINGLE; Einbauposition fahrerseitig; für Linkslenker; passender Adapter: A	**2800011312280**	**13122**	29
6.8 V8 T 6.8 V8 T	336 kW 373 kW	02/02→10/09 02/02→10/09	AQUACTRL 2 SINGLE; Einbauposition beifahrerseitig; für Linkslenker; passender Adapter: A	**2800011312280**	**13122**	29
BENTLEY - ARNAGE Coupe 09/05→						
Wischblatt						
6.8	336 kW	09/05→	AQUACTRL 2 SINGLE; 09/06 ; Einbauposition fahrerseitig; für Linkslenker; passender Adapter: A	**2800011312280**	**13122**	29
			AQUACTRL 2 SINGLE; 09/06 ; Einbauposition beifahrerseitig; für Linkslenker; passender Adapter: A	**2800011312280**	**13122**	29
6.8	373 kW	09/06→	AQUACTRL 2 SINGLE; Einbauposition fahrerseitig; für Linkslenker; passender Adapter: A	**2800011312280**	**13122**	29
			AQUACTRL 2 SINGLE; Einbauposition beifahrerseitig; für Linkslenker; passender Adapter: A	**2800011312280**	**13122**	29
BENTLEY - BENTAYGA (4V1) 10/15→						
Wischblatt						
3.0 Hybrid	330 kW	01/19→	AQUACTRL 2 SINGLE; Einbauposition beifahrerseitig; für Rechtslenker; passender Adapter: B	**2800011607260** **2800011625270**	**16072** **62527**	55 62
			AQUACTRL 2 SINGLE; Einbauposition fahrerseitig; für Rechtslenker; passender Adapter: B	**2800011616260** **2800011630270**	**16162** **63027**	58 63
3.0 Hybrid	340 kW	01/23→	AQUACTRL 2 SINGLE; Einbauposition beifahrerseitig; für Rechtslenker; passender Adapter: B	**2800011607260**	**16072**	55
			AQUACTRL 2 SINGLE; Einbauposition fahrerseitig; für Rechtslenker; passender Adapter: B	**2800011616260**	**16162**	58
4.0 4.0 D	404 kW 320 kW	01/18→ 01/17→	AQUACTRL 2 SINGLE; Einbauposition beifahrerseitig; für Rechtslenker; passender Adapter: B	**2800011607260** **2800011625270**	**16072** **62527**	55 62
			AQUACTRL 2 SINGLE; Einbauposition fahrerseitig; für Rechtslenker; passender Adapter: B	**2800011616260** **2800011630270**	**16162** **63027**	58 63
4.0 TDI	310 kW	11/16→	AQUACTRL 2 SINGLE; Einbauposition beifahrerseitig; für Rechtslenker; passender Adapter: B	**2800011607260**	**16072**	55
			AQUACTRL 2 SINGLE; Einbauposition fahrerseitig; für Rechtslenker; passender Adapter: B	**2800011616260**	**16162**	58
6.0 6.0	447 kW 467 kW	10/15→ 03/19→	AQUACTRL 2 SINGLE; Einbauposition beifahrerseitig; für Rechtslenker; passender Adapter: B	**2800011607260** **2800011625270**	**16072** **62527**	55 62
			AQUACTRL 2 SINGLE; Einbauposition fahrerseitig; für Rechtslenker; passender Adapter: B	**2800011616260** **2800011630270**	**16162** **63027**	58 63
BENTLEY - CONTINENTAL Cabriolet 07/84→12/90						
Wischblatt						
6.7 6.75 6.75 (SCBZD)	158 kW 160 kW 176 kW	07/84→09/86 10/86→09/89 01/86→12/90	AQUACTRL 2 SINGLE; Einbauposition fahrerseitig; für Linkslenker; passender Adapter: A	**2800011309280**	**13092**	28
			AQUACTRL 2 SINGLE; Einbauposition beifahrerseitig; für Linkslenker; passender Adapter: A	**2800011309280**	**13092**	28
BENTLEY - CONTINENTAL Cabriolet 10/89→12/95						
Wischblatt						
6.75 6.75 (SCBZD)	160 kW 166 kW	10/89→04/95 10/89→09/92	AQUACTRL 2 SINGLE; Einbauposition fahrerseitig; für Linkslenker; passender Adapter: A	**2800011309280**	**13092**	28
			AQUACTRL 2 SINGLE; Einbauposition beifahrerseitig; für Linkslenker; passender Adapter: A	**2800011309280**	**13092**	28
BENTLEY - MULSANNE (3Y_) 09/09→12/20						
Wischblatt						
6.8 6.8 Speed	377 kW 395 kW	09/09→07/20 09/14→12/20	AQUACTRL 2 SINGLE; Einbauposition beifahrerseitig; für Rechtslenker; passender Adapter: B	**2800011607260** **2800011625270**	**16072** **62527**	55 62
			AQUACTRL 2 SINGLE; Einbauposition fahrerseitig; für Rechtslenker; passender Adapter: B	**2800011614260** **2800011628270**	**16142** **62827**	58 63

© 2025 Continental Aftermarket & Services GmbH

BMW - 1 (E81) 09/06→09/12

Wischblatt

116 d	66 kW	01/11→12/11	AQUACTRL 2 SINGLE; Einbauposition beifahrerseitig; für Linkslenker; passender Adapter: B	**2800011306280**	**13062**	27
			AQUACTRL 2 SINGLE; Einbauposition fahrerseitig; für Linkslenker; passender Adapter: B	**2800011306280**	**13062**	27
			REARCTRL; Einbauposition hinten	**2800011510180**	**15101**	37
			AQUACTRL 2 SINGLE; Einbauposition beifahrerseitig; für Rechtslenker; passender Adapter: B	**2800011607260**	**16072**	55
			AQUACTRL 2 SINGLE; Einbauposition fahrerseitig; für Rechtslenker; passender Adapter: B	**2800011607260**	**16072**	55
116 d 116 i 116 i 116 i	85 kW 85 kW 90 kW 90 kW	11/08→12/11 09/07→12/11 03/07→12/11 11/08→12/11	AQUACTRL 2 SINGLE; Einbauposition beifahrerseitig; für Linkslenker; passender Adapter: B	**2800011306280**	**13062**	27
			AQUACTRL 2 SINGLE; Einbauposition fahrerseitig; für Linkslenker; passender Adapter: B	**2800011306280**	**13062**	27
			REARCTRL; Einbauposition hinten	**2800011510170** **2800011510180**	**51017** **15101**	37 37
			AQUACTRL 2 SINGLE; Einbauposition beifahrerseitig; für Rechtslenker; passender Adapter: B	**2800011607260** **2800011625270**	**16072** **62527**	55 62
			AQUACTRL 2 SINGLE; Einbauposition fahrerseitig; für Rechtslenker; passender Adapter: B	**2800011607260** **2800011625270**	**16072** **62527**	55 62
118 d	100 kW	09/06→12/11	AQUACTRL 2 SINGLE; Einbauposition beifahrerseitig; für Linkslenker; passender Adapter: B	**2800011306280**	**13062**	27
			AQUACTRL 2 SINGLE; Einbauposition fahrerseitig; für Linkslenker; passender Adapter: B	**2800011306280**	**13062**	27
			REARCTRL; Einbauposition hinten	**2800011510180**	**15101**	37
			AQUACTRL 2 SINGLE; Einbauposition beifahrerseitig; für Rechtslenker; passender Adapter: B	**2800011607260**	**16072**	55
			AQUACTRL 2 SINGLE; Einbauposition fahrerseitig; für Rechtslenker; passender Adapter: B	**2800011607260**	**16072**	55
118 d	105 kW	09/06→12/11	AQUACTRL 2 SINGLE; Einbauposition beifahrerseitig; für Linkslenker; passender Adapter: B	**2800011306280**	**13062**	27
			AQUACTRL 2 SINGLE; Einbauposition fahrerseitig; für Linkslenker; passender Adapter: B	**2800011306280**	**13062**	27
			REARCTRL; Einbauposition hinten	**2800011510170** **2800011510180**	**51017** **15101**	37 37
			AQUACTRL 2 SINGLE; Einbauposition beifahrerseitig; für Rechtslenker; passender Adapter: B	**2800011607260** **2800011625270**	**16072** **62527**	55 62
			AQUACTRL 2 SINGLE; Einbauposition fahrerseitig; für Rechtslenker; passender Adapter: B	**2800011607260** **2800011625270**	**16072** **62527**	55 62
118 i 118 i	95 kW 100 kW	09/06→02/08 09/06→12/11	AQUACTRL 2 SINGLE; Einbauposition beifahrerseitig; für Linkslenker; passender Adapter: B	**2800011306280**	**13062**	27
			AQUACTRL 2 SINGLE; Einbauposition fahrerseitig; für Linkslenker; passender Adapter: B	**2800011306280**	**13062**	27
			REARCTRL; Einbauposition hinten	**2800011510180**	**15101**	37
			AQUACTRL 2 SINGLE; Einbauposition beifahrerseitig; für Rechtslenker; passender Adapter: B	**2800011607260**	**16072**	55
			AQUACTRL 2 SINGLE; Einbauposition fahrerseitig; für Rechtslenker; passender Adapter: B	**2800011607260**	**16072**	55
118 i 120 d 120 d 120 d 120 i 120 i 120 i 123 d 130 i 130 i	105 kW 120 kW 130 kW 145 kW 115 kW 120 kW 125 kW 150 kW 190 kW 195 kW	09/06→12/11 03/07→12/11 03/07→12/11 03/07→12/11 03/07→12/11 03/07→12/11 03/07→09/12 03/07→12/11 09/06→12/11 09/06→12/11	AQUACTRL 2 SINGLE; Einbauposition beifahrerseitig; für Linkslenker; passender Adapter: B	**2800011306280**	**13062**	27
			AQUACTRL 2 SINGLE; Einbauposition fahrerseitig; für Linkslenker; passender Adapter: B	**2800011306280**	**13062**	27
			REARCTRL; Einbauposition hinten	**2800011510170** **2800011510180**	**51017** **15101**	37 37
			AQUACTRL 2 SINGLE; Einbauposition beifahrerseitig; für Rechtslenker; passender Adapter: B	**2800011607260** **2800011625270**	**16072** **62527**	55 62
			AQUACTRL 2 SINGLE; Einbauposition fahrerseitig; für Rechtslenker; passender Adapter: B	**2800011607260** **2800011625270**	**16072** **62527**	55 62

© 2025 Continental Aftermarket & Services GmbH

BMW - 1 (E87) 02/03→01/13

Wischblatt

116 d	66 kW	01/11→12/11	AQUACTRL 2 SINGLE; Einbauposition beifahrerseitig; für Linkslenker; passender Adapter: B	**2800011306280**	**13062**	27
			AQUACTRL 2 SINGLE; Einbauposition fahrerseitig; für Linkslenker; passender Adapter: B	**2800011306280**	**13062**	27
			REARCTRL; Einbauposition hinten	**2800011510180**	**15101**	37
			AQUACTRL 2 SINGLE; Einbauposition beifahrerseitig; für Rechtslenker; passender Adapter: B	**2800011607260**	**16072**	55
			AQUACTRL 2 SINGLE; Einbauposition fahrerseitig; für Rechtslenker; passender Adapter: B	**2800011607260**	**16072**	55
116 d 116 i 116 i 116 i 118 d	85 kW 85 kW 90 kW 90 kW 90 kW	03/09→06/11 06/04→06/11 09/07→06/11 01/09→06/11 06/04→02/07	AQUACTRL 2 SINGLE; Einbauposition beifahrerseitig; für Linkslenker; passender Adapter: B	**2800011306280**	**13062**	27
			AQUACTRL 2 SINGLE; Einbauposition fahrerseitig; für Linkslenker; passender Adapter: B	**2800011306280**	**13062**	27
			REARCTRL; Einbauposition hinten	**2800011510170** **2800011510180**	**51017** **15101**	37 37
			AQUACTRL 2 SINGLE; Einbauposition beifahrerseitig; für Rechtslenker; passender Adapter: B	**2800011607260** **2800011625270**	**16072** **62527**	55 62
			AQUACTRL 2 SINGLE; Einbauposition fahrerseitig; für Rechtslenker; passender Adapter: B	**2800011607260** **2800011625270**	**16072** **62527**	55 62
118 d	100 kW	03/07→06/11	AQUACTRL 2 SINGLE; Einbauposition beifahrerseitig; für Linkslenker; passender Adapter: B	**2800011306280**	**13062**	27
			AQUACTRL 2 SINGLE; Einbauposition fahrerseitig; für Linkslenker; passender Adapter: B	**2800011306280**	**13062**	27
			REARCTRL; Einbauposition hinten	**2800011510180**	**15101**	37
			AQUACTRL 2 SINGLE; Einbauposition beifahrerseitig; für Rechtslenker; passender Adapter: B	**2800011607260**	**16072**	55
			AQUACTRL 2 SINGLE; Einbauposition fahrerseitig; für Rechtslenker; passender Adapter: B	**2800011607260**	**16072**	55
118 d 118 i 118 i 118 i 118 i	105 kW 95 kW 100 kW 105 kW 125 kW	03/07→06/11 07/04→02/07 10/06→06/11 09/06→06/11 03/07→12/07	AQUACTRL 2 SINGLE; Einbauposition beifahrerseitig; für Linkslenker; passender Adapter: B	**2800011306280**	**13062**	27
			AQUACTRL 2 SINGLE; Einbauposition fahrerseitig; für Linkslenker; passender Adapter: B	**2800011306280**	**13062**	27
			REARCTRL; Einbauposition hinten	**2800011510170** **2800011510180**	**51017** **15101**	37 37
			AQUACTRL 2 SINGLE; Einbauposition beifahrerseitig; für Rechtslenker; passender Adapter: B	**2800011607260** **2800011625270**	**16072** **62527**	55 62
			AQUACTRL 2 SINGLE; Einbauposition fahrerseitig; für Rechtslenker; passender Adapter: B	**2800011607260** **2800011625270**	**16072** **62527**	55 62
120 d 120 d	110 kW 115 kW	06/04→02/07 05/06→02/07	AQUACTRL 2 SINGLE; Einbauposition beifahrerseitig; für Linkslenker; passender Adapter: B	**2800011306280**	**13062**	27
			AQUACTRL 2 SINGLE; Einbauposition fahrerseitig; für Linkslenker; passender Adapter: B	**2800011306280**	**13062**	27
			REARCTRL; Einbauposition hinten	**2800011510180**	**15101**	37
			AQUACTRL 2 SINGLE; Einbauposition beifahrerseitig; für Rechtslenker; passender Adapter: B	**2800011607260**	**16072**	55
			AQUACTRL 2 SINGLE; Einbauposition fahrerseitig; für Rechtslenker; passender Adapter: B	**2800011607260**	**16072**	55
120 d	120 kW	06/04→06/11	AQUACTRL 2 SINGLE; Einbauposition beifahrerseitig; für Linkslenker; passender Adapter: B	**2800011306280**	**13062**	27
			AQUACTRL 2 SINGLE; Einbauposition fahrerseitig; für Linkslenker; passender Adapter: B	**2800011306280**	**13062**	27
			REARCTRL; Einbauposition hinten	**2800011510170** **2800011510180**	**51017** **15101**	37 37
			AQUACTRL 2 SINGLE; Einbauposition beifahrerseitig; für Rechtslenker; passender Adapter: B	**2800011607260** **2800011625270**	**16072** **62527**	55 62
			AQUACTRL 2 SINGLE; Einbauposition fahrerseitig; für Rechtslenker; passender Adapter: B	**2800011607260** **2800011625270**	**16072** **62527**	55 62

© 2025 Continental Aftermarket & Services GmbH

BMW - 1 (E87) 02/03→01/13						
Wischblatt						
120 d	125 kW	03/07→10/10	AQUACTRL 2 SINGLE; Einbauposition beifahrerseitig; für Linkslenker; passender Adapter: B	**2800011306280**	**13062**	27
			AQUACTRL 2 SINGLE; Einbauposition fahrerseitig; für Linkslenker; passender Adapter: B	**2800011306280**	**13062**	27
			REARCTRL; Einbauposition hinten	**2800011510180**	**15101**	37
			AQUACTRL 2 SINGLE; Einbauposition beifahrerseitig; für Rechtslenker; passender Adapter: B	**2800011607260**	**16072**	55
			AQUACTRL 2 SINGLE; Einbauposition fahrerseitig; für Rechtslenker; passender Adapter: B	**2800011607260**	**16072**	55
120 d 120 i 120 i 120 i 120 i 123 d 130 i 130 i	130 kW 110 kW 115 kW 120 kW 125 kW 150 kW 190 kW 195 kW	03/07→06/11 06/04→02/07 03/07→06/11 03/07→06/11 03/07→06/11 03/07→06/11 03/07→06/11 09/05→02/07	AQUACTRL 2 SINGLE; Einbauposition beifahrerseitig; für Linkslenker; passender Adapter: B	**2800011306280**	**13062**	27
			AQUACTRL 2 SINGLE; Einbauposition fahrerseitig; für Linkslenker; passender Adapter: B	**2800011306280**	**13062**	27
			REARCTRL; Einbauposition hinten	**2800011510170** **2800011510180**	**51017** **15101**	37 37
			AQUACTRL 2 SINGLE; Einbauposition beifahrerseitig; für Rechtslenker; passender Adapter: B	**2800011607260** **2800011625270**	**16072** **62527**	55 62
			AQUACTRL 2 SINGLE; Einbauposition fahrerseitig; für Rechtslenker; passender Adapter: B	**2800011607260** **2800011625270**	**16072** **62527**	55 62
BMW - 1 (F20) 07/11→06/19						
Wischblatt						
114 d	70 kW	07/15→06/19	AQUACTRL 2 SET; für Linkslenker	**2800011250280**	**12502**	17
			AQUACTRL 2 SINGLE; Einbauposition beifahrerseitig; für Linkslenker; passender Adapter: B	**2800011304280**	**13042**	26
			AQUACTRL 2 SINGLE; Einbauposition fahrerseitig; für Linkslenker; passender Adapter: B	**2800011309280**	**13092**	28
			REARCTRL; Einbauposition hinten	**2800011509180**	**15091**	36
			AQUACTRL 2 SINGLE; Einbauposition beifahrerseitig; für Rechtslenker; passender Adapter: B	**2800011605260**	**16052**	54
			AQUACTRL 2 SINGLE; Einbauposition fahrerseitig; für Rechtslenker; passender Adapter: B	**2800011610260**	**16102**	56
114 d 114 i 116 d 116 d 116 d 116 i 116 i 118 d 118 d 118 d 118 d xDrive 118 d xDrive 118 i 118 i 118 i 120 d 120 d 120 d 120 d	70 kW 75 kW 85 kW 85 kW 85 kW 80 kW 100 kW 100 kW 105 kW 110 kW 105 kW 110 kW 100 kW 100 kW 125 kW 120 kW 135 kW 140 kW 147 kW	11/12→06/15 07/12→02/15 03/15→06/19 03/12→02/15 07/11→02/15 03/15→06/19 07/11→02/15 07/11→06/19 07/11→02/15 03/15→06/19 07/13→02/15 03/15→06/19 07/15→06/19 03/15→06/15 07/11→02/15 07/11→06/19 07/11→02/15 03/15→06/19 07/11→02/15	AQUACTRL 2 SET; für Linkslenker	**2800011250280**	**12502**	17
			AQUACTRL 2 SINGLE; Einbauposition beifahrerseitig; für Linkslenker; passender Adapter: B	**2800011304280**	**13042**	26
			AQUACTRL 2 SINGLE; Einbauposition fahrerseitig; für Linkslenker; passender Adapter: B	**2800011309280**	**13092**	28
			REARCTRL; Einbauposition hinten	**2800011509170** **2800011509180**	**50917** **15091**	36 36
			AQUACTRL 2 SINGLE; Einbauposition beifahrerseitig; für Rechtslenker; passender Adapter: B	**2800011605260** **2800011624270**	**16052** **62427**	54 61
			AQUACTRL 2 SINGLE; Einbauposition fahrerseitig; für Rechtslenker; passender Adapter: B	**2800011610260** **2800011610270**	**16102** **61027**	56 56
120 d	151 kW	03/15→06/19	AQUACTRL 2 SET; für Linkslenker	**2800011250280**	**12502**	17
			AQUACTRL 2 SINGLE; Einbauposition beifahrerseitig; für Linkslenker; passender Adapter: B	**2800011304280**	**13042**	26
			AQUACTRL 2 SINGLE; Einbauposition fahrerseitig; für Linkslenker; passender Adapter: B	**2800011309280**	**13092**	28
			REARCTRL; Einbauposition hinten	**2800011509180**	**15091**	36
			AQUACTRL 2 SINGLE; Einbauposition beifahrerseitig; für Rechtslenker; passender Adapter: B	**2800011605260**	**16052**	54
			AQUACTRL 2 SINGLE; Einbauposition fahrerseitig; für Rechtslenker; passender Adapter: B	**2800011610260**	**16102**	56
120 d xDrive 120 d xDrive 120 d xDrive	135 kW 140 kW 147 kW	11/12→02/15 03/15→06/19 11/12→02/15	AQUACTRL 2 SET; für Linkslenker	**2800011250280**	**12502**	17
			AQUACTRL 2 SINGLE; Einbauposition beifahrerseitig; für Linkslenker; passender Adapter: B	**2800011304280**	**13042**	26

→

© 2025 Continental Aftermarket & Services GmbH

BMW - 1 (F20) 07/11→06/19

Wischblatt

120 d xDrive	135 kW	11/12→02/15	AQUACTRL 2 SINGLE; Einbauposition fahrerseitig; für Linkslenker; passender Adapter: B	**2800011309280**	**13092**	28
120 d xDrive	140 kW	03/15→06/19				
120 d xDrive	147 kW	11/12→02/15	REARCTRL; Einbauposition hinten	**2800011509170**	**50917**	36
				2800011509180	**15091**	36
			AQUACTRL 2 SINGLE; Einbauposition beifahrerseitig; für Rechtslenker; passender Adapter: B	**2800011605260**	**16052**	54
				2800011624270	**62427**	61
			AQUACTRL 2 SINGLE; Einbauposition fahrerseitig; für Rechtslenker; passender Adapter: B	**2800011610260**	**16102**	56
				2800011610270	**61027**	56
120 d xDrive	151 kW	03/15→06/19	AQUACTRL 2 SET; für Linkslenker	**2800011250280**	**12502**	17
			AQUACTRL 2 SINGLE; Einbauposition beifahrerseitig; für Linkslenker; passender Adapter: B	**2800011304280**	**13042**	26
			AQUACTRL 2 SINGLE; Einbauposition fahrerseitig; für Linkslenker; passender Adapter: B	**2800011309280**	**13092**	28
			REARCTRL; Einbauposition hinten	**2800011509180**	**15091**	36
			AQUACTRL 2 SINGLE; Einbauposition beifahrerseitig; für Rechtslenker; passender Adapter: B	**2800011605260**	**16052**	54
			AQUACTRL 2 SINGLE; Einbauposition fahrerseitig; für Rechtslenker; passender Adapter: B	**2800011610260**	**16102**	56
120 i	130 kW	03/15→06/16	AQUACTRL 2 SET; für Linkslenker	**2800011250280**	**12502**	17
120 i	135 kW	07/16→06/19	AQUACTRL 2 SINGLE; Einbauposition beifahrerseitig; für Linkslenker; passender Adapter: B	**2800011304280**	**13042**	26
125 d	155 kW	03/12→06/19				
125 d	160 kW	03/12→02/15	AQUACTRL 2 SINGLE; Einbauposition fahrerseitig; für Linkslenker; passender Adapter: B	**2800011309280**	**13092**	28
125 d	165 kW	03/15→06/19				
125 i	160 kW	03/12→11/17	REARCTRL; Einbauposition hinten	**2800011509170**	**50917**	36
125 i	165 kW	07/16→06/19		**2800011509180**	**15091**	36
125 i	175 kW	03/12→11/17				
M 135 i	235 kW	07/12→02/15	AQUACTRL 2 SINGLE; Einbauposition beifahrerseitig; für Rechtslenker; passender Adapter: B	**2800011605260**	**16052**	54
M 135 i	240 kW	03/15→06/16		**2800011624270**	**62427**	61
M 135 i xDrive	235 kW	11/12→02/15	AQUACTRL 2 SINGLE; Einbauposition fahrerseitig; für Rechtslenker; passender Adapter: B	**2800011610260**	**16102**	56
M 135 i xDrive	240 kW	03/15→06/16		**2800011610270**	**61027**	56
M 140 i	250 kW	07/16→06/19				
M 140 i xDrive	250 kW	07/16→06/19				

BMW - 1 (F21) 12/11→12/19

Wischblatt

114 d	70 kW	06/15→05/19	AQUACTRL 2 SET; für Linkslenker	**2800011250280**	**12502**	17
			AQUACTRL 2 SINGLE; Einbauposition beifahrerseitig; für Linkslenker; passender Adapter: B	**2800011304280**	**13042**	26
			AQUACTRL 2 SINGLE; Einbauposition fahrerseitig; für Linkslenker; passender Adapter: B	**2800011309280**	**13092**	28
			REARCTRL; Einbauposition hinten	**2800011509180**	**15091**	36
			AQUACTRL 2 SINGLE; Einbauposition beifahrerseitig; für Rechtslenker; passender Adapter: B	**2800011605260**	**16052**	54
			AQUACTRL 2 SINGLE; Einbauposition fahrerseitig; für Rechtslenker; passender Adapter: B	**2800011610260**	**16102**	56
114 d	70 kW	07/12→05/19	AQUACTRL 2 SET; für Linkslenker	**2800011250280**	**12502**	17
114 i	75 kW	07/12→01/15	AQUACTRL 2 SINGLE; Einbauposition beifahrerseitig; für Linkslenker; passender Adapter: B	**2800011304280**	**13042**	26
116 d	85 kW	03/15→05/19				
116 d	85 kW	12/11→02/15	AQUACTRL 2 SINGLE; Einbauposition fahrerseitig; für Linkslenker; passender Adapter: B	**2800011309280**	**13092**	28
116 d	85 kW	07/12→02/15				
116 i	80 kW	03/15→06/19	REARCTRL; Einbauposition hinten	**2800011509170**	**50917**	36
116 i	100 kW	12/11→02/15		**2800011509180**	**15091**	36
118 d	100 kW	12/11→06/19				
118 d	105 kW	12/11→02/15	AQUACTRL 2 SINGLE; Einbauposition beifahrerseitig; für Rechtslenker; passender Adapter: B	**2800011605260**	**16052**	54
118 d	110 kW	03/15→06/19		**2800011624270**	**62427**	61
118 d xDrive	105 kW	05/13→02/15	AQUACTRL 2 SINGLE; Einbauposition fahrerseitig; für Rechtslenker; passender Adapter: B	**2800011610260**	**16102**	56
118 d xDrive	110 kW	03/15→05/19		**2800011610270**	**61027**	56
118 i	100 kW	03/15→06/19				
118 i	100 kW	03/15→06/19				
118 i	125 kW	07/12→06/19				
120 d	120 kW	07/12→06/19				
120 d	135 kW	07/12→02/15				
120 d	140 kW	03/15→06/19				
120 d	147 kW	01/12→02/15				

© 2025 Continental Aftermarket & Services GmbH

BMW - 1 (F21) 12/11→12/19

Wischblatt

120 d	151 kW	03/15→06/19	AQUACTRL 2 SET; für Linkslenker	**2800011250280**	**12502**	17
			AQUACTRL 2 SINGLE; Einbauposition beifahrerseitig; für Linkslenker; passender Adapter: B	**2800011304280**	**13042**	26
			AQUACTRL 2 SINGLE; Einbauposition fahrerseitig; für Linkslenker; passender Adapter: B	**2800011309280**	**13092**	28
			REARCTRL; Einbauposition hinten	**2800011509180**	**15091**	36
			AQUACTRL 2 SINGLE; Einbauposition beifahrerseitig; für Rechtslenker; passender Adapter: B	**2800011605260**	**16052**	54
			AQUACTRL 2 SINGLE; Einbauposition fahrerseitig; für Rechtslenker; passender Adapter: B	**2800011610260**	**16102**	56
120 d xDrive 120 d xDrive 120 d xDrive	135 kW 140 kW 147 kW	02/12→02/15 03/15→06/19 01/12→02/15	AQUACTRL 2 SET; für Linkslenker	**2800011250280**	**12502**	17
			AQUACTRL 2 SINGLE; Einbauposition beifahrerseitig; für Linkslenker; passender Adapter: B	**2800011304280**	**13042**	26
			AQUACTRL 2 SINGLE; Einbauposition fahrerseitig; für Linkslenker; passender Adapter: B	**2800011309280**	**13092**	28
			REARCTRL; Einbauposition hinten	**2800011509170** **2800011509180**	**50917** **15091**	36 36
			AQUACTRL 2 SINGLE; Einbauposition beifahrerseitig; für Rechtslenker; passender Adapter: B	**2800011605260** **2800011624270**	**16052** **62427**	54 61
			AQUACTRL 2 SINGLE; Einbauposition fahrerseitig; für Rechtslenker; passender Adapter: B	**2800011610260** **2800011610270**	**16102** **61027**	56 56
120 d xDrive	151 kW	03/15→06/19	AQUACTRL 2 SET; für Linkslenker	**2800011250280**	**12502**	17
			AQUACTRL 2 SINGLE; Einbauposition beifahrerseitig; für Linkslenker; passender Adapter: B	**2800011304280**	**13042**	26
			AQUACTRL 2 SINGLE; Einbauposition fahrerseitig; für Linkslenker; passender Adapter: B	**2800011309280**	**13092**	28
			REARCTRL; Einbauposition hinten	**2800011509180**	**15091**	36
			AQUACTRL 2 SINGLE; Einbauposition beifahrerseitig; für Rechtslenker; passender Adapter: B	**2800011605260**	**16052**	54
			AQUACTRL 2 SINGLE; Einbauposition fahrerseitig; für Rechtslenker; passender Adapter: B	**2800011610260**	**16102**	56
120 i 120 i 125 d 125 d 125 d 125 i 125 i 125 i M 135 i M 135 i M 135 i xDrive M 135 i xDrive M 140 i M 140 i xDrive	130 kW 135 kW 155 kW 160 kW 165 kW 160 kW 165 kW 175 kW 235 kW 240 kW 235 kW 240 kW 250 kW 250 kW	03/15→06/19 07/16→06/19 12/11→05/19 12/11→02/15 03/15→05/19 12/11→12/19 10/15→06/19 03/13→06/19 12/11→06/16 03/15→06/16 02/12→06/16 03/15→06/16 10/15→06/19 09/15→06/19	AQUACTRL 2 SET; für Linkslenker	**2800011250280**	**12502**	17
			AQUACTRL 2 SINGLE; Einbauposition beifahrerseitig; für Linkslenker; passender Adapter: B	**2800011304280**	**13042**	26
			AQUACTRL 2 SINGLE; Einbauposition fahrerseitig; für Linkslenker; passender Adapter: B	**2800011309280**	**13092**	28
			REARCTRL; Einbauposition hinten	**2800011509170** **2800011509180**	**50917** **15091**	36 36
			AQUACTRL 2 SINGLE; Einbauposition beifahrerseitig; für Rechtslenker; passender Adapter: B	**2800011605260** **2800011624270**	**16052** **62427**	54 61
			AQUACTRL 2 SINGLE; Einbauposition fahrerseitig; für Rechtslenker; passender Adapter: B	**2800011610260** **2800011610270**	**16102** **61027**	56 56

BMW - 1 (F40) 07/19→

Wischblatt

116 i 118 i M 135 i xDrive	80 kW 103 kW 225 kW	11/20→ 07/19→ 07/19→	AQUACTRL 2 SINGLE; Einbauposition beifahrerseitig; für Rechtslenker	**2800011604270**	**60427**	53
			AQUACTRL 2 SINGLE; Einbauposition fahrerseitig; für Rechtslenker	**2800011630270**	**63027**	63

BMW - 1 Cabriolet (E88) 12/07→12/13

Wischblatt

118 d	100 kW	09/08→12/13	AQUACTRL 2 SINGLE; Einbauposition fahrerseitig; für Linkslenker; passender Adapter: B	**2800011306280**	**13062**	27
			AQUACTRL 2 SINGLE; Einbauposition beifahrerseitig; für Linkslenker; passender Adapter: B	**2800011306280**	**13062**	27
			AQUACTRL 2 SINGLE; Einbauposition fahrerseitig; für Rechtslenker; passender Adapter: B	**2800011607260**	**16072**	55
			AQUACTRL 2 SINGLE; Einbauposition beifahrerseitig; für Rechtslenker; passender Adapter: B	**2800011607260**	**16072**	55

© 2025 Continental Aftermarket & Services GmbH

BMW - 1 Cabriolet (E88) 12/07→12/13

Wischblatt

118 d	105 kW	09/08→12/13	AQUACTRL 2 SINGLE; Einbauposition beifahrerseitig; für Linkslenker; passender Adapter: B	**2800011306280**	**13062**	27
			AQUACTRL 2 SINGLE; Einbauposition fahrerseitig; für Linkslenker; passender Adapter: B	**2800011306280**	**13062**	27
			AQUACTRL 2 SINGLE; Einbauposition beifahrerseitig; für Rechtslenker; passender Adapter: B	**2800011607260** **2800011625270**	**16072** **62527**	55 62
			AQUACTRL 2 SINGLE; Einbauposition fahrerseitig; für Rechtslenker; passender Adapter: B	**2800011607260** **2800011625270**	**16072** **62527**	55 62
118 i	100 kW	09/08→12/13	AQUACTRL 2 SINGLE; Einbauposition fahrerseitig; für Linkslenker; passender Adapter: B	**2800011306280**	**13062**	27
			AQUACTRL 2 SINGLE; Einbauposition beifahrerseitig; für Linkslenker; passender Adapter: B	**2800011306280**	**13062**	27
			AQUACTRL 2 SINGLE; Einbauposition fahrerseitig; für Rechtslenker; passender Adapter: B	**2800011607260**	**16072**	55
			AQUACTRL 2 SINGLE; Einbauposition beifahrerseitig; für Rechtslenker; passender Adapter: B	**2800011607260**	**16072**	55
118 i	105 kW	03/08→10/13	AQUACTRL 2 SINGLE; Einbauposition beifahrerseitig; für Linkslenker; passender Adapter: B	**2800011306280**	**13062**	27
			AQUACTRL 2 SINGLE; Einbauposition fahrerseitig; für Linkslenker; passender Adapter: B	**2800011306280**	**13062**	27
			AQUACTRL 2 SINGLE; Einbauposition beifahrerseitig; für Rechtslenker; passender Adapter: B	**2800011607260** **2800011625270**	**16072** **62527**	55 62
			AQUACTRL 2 SINGLE; Einbauposition fahrerseitig; für Rechtslenker; passender Adapter: B	**2800011607260** **2800011625270**	**16072** **62527**	55 62
120 d	120 kW	03/08→12/13	AQUACTRL 2 SINGLE; Einbauposition fahrerseitig; für Linkslenker; passender Adapter: B	**2800011306280**	**13062**	27
			AQUACTRL 2 SINGLE; Einbauposition beifahrerseitig; für Linkslenker; passender Adapter: B	**2800011306280**	**13062**	27
			AQUACTRL 2 SINGLE; Einbauposition fahrerseitig; für Rechtslenker; passender Adapter: B	**2800011607260**	**16072**	55
			AQUACTRL 2 SINGLE; Einbauposition beifahrerseitig; für Rechtslenker; passender Adapter: B	**2800011607260**	**16072**	55
120 d 120 d 120 i 120 i 120 i 123 d 125 i	130 kW 145 kW 115 kW 120 kW 125 kW 150 kW 160 kW	03/08→12/13 03/08→12/13 03/08→12/13 03/08→12/13 12/07→10/13 09/08→12/13 12/07→10/13	AQUACTRL 2 SINGLE; Einbauposition beifahrerseitig; für Linkslenker; passender Adapter: B	**2800011306280**	**13062**	27
			AQUACTRL 2 SINGLE; Einbauposition fahrerseitig; für Linkslenker; passender Adapter: B	**2800011306280**	**13062**	27
			AQUACTRL 2 SINGLE; Einbauposition beifahrerseitig; für Rechtslenker; passender Adapter: B	**2800011607260** **2800011625270**	**16072** **62527**	55 62
			AQUACTRL 2 SINGLE; Einbauposition fahrerseitig; für Rechtslenker; passender Adapter: B	**2800011607260** **2800011625270**	**16072** **62527**	55 62
128 i	172 kW	12/07→10/13	AQUACTRL 2 SINGLE; Einbauposition fahrerseitig; für Linkslenker; passender Adapter: B	**2800011306280**	**13062**	27
			AQUACTRL 2 SINGLE; Einbauposition beifahrerseitig; für Linkslenker; passender Adapter: B	**2800011306280**	**13062**	27
			AQUACTRL 2 SINGLE; Einbauposition fahrerseitig; für Rechtslenker; passender Adapter: B	**2800011607260**	**16072**	55
			AQUACTRL 2 SINGLE; Einbauposition beifahrerseitig; für Rechtslenker; passender Adapter: B	**2800011607260**	**16072**	55
135 i 135 i	225 kW 240 kW	03/08→10/13 03/08→12/13	AQUACTRL 2 SINGLE; Einbauposition beifahrerseitig; für Linkslenker; passender Adapter: B	**2800011306280**	**13062**	27
			AQUACTRL 2 SINGLE; Einbauposition fahrerseitig; für Linkslenker; passender Adapter: B	**2800011306280**	**13062**	27
			AQUACTRL 2 SINGLE; Einbauposition beifahrerseitig; für Rechtslenker; passender Adapter: B	**2800011607260** **2800011625270**	**16072** **62527**	55 62
			AQUACTRL 2 SINGLE; Einbauposition fahrerseitig; für Rechtslenker; passender Adapter: B	**2800011607260** **2800011625270**	**16072** **62527**	55 62

© 2025 Continental Aftermarket & Services GmbH

BMW - 1 Coupe (E82) 10/06→10/13						
Wischblatt						
118 d	100 kW	09/09→10/13	AQUACTRL 2 SINGLE; Einbauposition beifahrerseitig; für Linkslenker; passender Adapter: B	**2800011306280**	**13062**	27
118 d	105 kW	09/09→10/13				
			AQUACTRL 2 SINGLE; Einbauposition fahrerseitig; für Linkslenker; passender Adapter: B	**2800011306280**	**13062**	27
			AQUACTRL 2 SINGLE; Einbauposition fahrerseitig; für Rechtslenker; passender Adapter: B	**2800011607260** **2800011625270**	**16072** **62527**	55 62
			AQUACTRL 2 SINGLE; Einbauposition beifahrerseitig; für Rechtslenker; passender Adapter: B	**2800011607260** **2800011625270**	**16072** **62527**	55 62
120 d	120 kW	09/07→10/13	AQUACTRL 2 SINGLE; Einbauposition fahrerseitig; für Linkslenker; passender Adapter: B	**2800011306280**	**13062**	27
			AQUACTRL 2 SINGLE; Einbauposition beifahrerseitig; für Linkslenker; passender Adapter: B	**2800011306280**	**13062**	27
			AQUACTRL 2 SINGLE; Einbauposition beifahrerseitig; für Rechtslenker; passender Adapter: B	**2800011607260**	**16072**	55
			AQUACTRL 2 SINGLE; Einbauposition fahrerseitig; für Rechtslenker; passender Adapter: B	**2800011607260**	**16072**	55
120 d	130 kW	09/07→10/13	AQUACTRL 2 SINGLE; Einbauposition beifahrerseitig; für Linkslenker; passender Adapter: B	**2800011306280**	**13062**	27
120 d	145 kW	09/07→10/13				
120 i	115 kW	09/09→10/13	AQUACTRL 2 SINGLE; Einbauposition fahrerseitig; für Linkslenker; passender Adapter: B	**2800011306280**	**13062**	27
120 i	125 kW	10/07→10/13				
123 d	150 kW	10/07→09/13	AQUACTRL 2 SINGLE; Einbauposition fahrerseitig; für Rechtslenker; passender Adapter: B	**2800011607260** **2800011625270**	**16072** **62527**	55 62
125 i	160 kW	03/08→10/13				
			AQUACTRL 2 SINGLE; Einbauposition beifahrerseitig; für Rechtslenker; passender Adapter: B	**2800011607260** **2800011625270**	**16072** **62527**	55 62
128 i	172 kW	10/07→10/13	AQUACTRL 2 SINGLE; Einbauposition beifahrerseitig; für Rechtslenker; passender Adapter: B	**2800011607260**	**16072**	55
			AQUACTRL 2 SINGLE; Einbauposition fahrerseitig; für Rechtslenker; passender Adapter: B	**2800011607260**	**16072**	55
135 i	225 kW	10/07→10/13	AQUACTRL 2 SINGLE; Einbauposition beifahrerseitig; für Linkslenker; passender Adapter: B	**2800011306280**	**13062**	27
135 i	240 kW	10/07→10/13				
M	250 kW	03/11→06/12	AQUACTRL 2 SINGLE; Einbauposition fahrerseitig; für Linkslenker; passender Adapter: B	**2800011306280**	**13062**	27
			AQUACTRL 2 SINGLE; Einbauposition fahrerseitig; für Rechtslenker; passender Adapter: B	**2800011607260** **2800011625270**	**16072** **62527**	55 62
			AQUACTRL 2 SINGLE; Einbauposition beifahrerseitig; für Rechtslenker; passender Adapter: B	**2800011607260** **2800011625270**	**16072** **62527**	55 62
BMW - 1 Van (F20) 03/15→06/19						
Wischblatt						
118 d	110 kW	03/15→06/19	AQUACTRL 2 SINGLE; Einbauposition beifahrerseitig; für Rechtslenker; passender Adapter: B	**2800011605260**	**16052**	54
118 i	100 kW	07/15→06/19				
120 d	140 kW	03/15→06/19	AQUACTRL 2 SINGLE; Einbauposition fahrerseitig; für Rechtslenker; passender Adapter: B	**2800011610260**	**16102**	56
120 i	135 kW	07/16→06/19				
M 140 i	250 kW	07/16→06/19				
BMW - 2 Active Tourer (F45) 11/13→10/21						
Wischblatt						
214 d	70 kW	07/14→02/18	AQUACTRL 2 SET; für Linkslenker	**2800011225280**	**12252**	10
216 d	85 kW	03/14→10/21	AQUACTRL 2 SINGLE; Einbauposition beifahrerseitig; für Linkslenker; passender Adapter: BC	**2800011305280**	**13052**	27
216 i	75 kW	02/15→02/18				
216 i	80 kW	03/18→10/21	AQUACTRL 2 SINGLE; Einbauposition fahrerseitig; für Linkslenker; passender Adapter: BC	**2800011314280**	**13142**	30
			REARCTRL; Einbauposition hinten	**2800011509170** **2800011509180**	**50917** **15091**	36 36
			AQUACTRL 2 SINGLE; Einbauposition beifahrerseitig; für Rechtslenker; passender Adapter: BC	**2800011606260** **2800011606270**	**16062** **60627**	54 54
			AQUACTRL 2 SINGLE; Einbauposition fahrerseitig; für Rechtslenker; passender Adapter: BC	**2800011616260** **2800011630270**	**16162** **63027**	58 63

© 2025 Continental Aftermarket & Services GmbH

BMW - 2 Active Tourer (F45) 11/13→10/21

Wischblatt

218 d	100 kW	11/13→10/21	AQUACTRL 2 SET; für Linkslenker	**2800011225280**	**12252**	10
			AQUACTRL 2 SINGLE; Einbauposition beifahrerseitig; für Linkslenker; passender Adapter: BC	**2800011305280**	**13052**	27
			AQUACTRL 2 SINGLE; Einbauposition fahrerseitig; für Linkslenker; passender Adapter: BC	**2800011314280**	**13142**	30
			REARCTRL; Einbauposition hinten	**2800011509180**	**15091**	36
			AQUACTRL 2 SINGLE; Einbauposition beifahrerseitig; für Rechtslenker; passender Adapter: BC	**2800011606260**	**16062**	54
			AQUACTRL 2 SINGLE; Einbauposition fahrerseitig; für Rechtslenker; passender Adapter: BC	**2800011616260**	**16162**	58
218 d	110 kW	11/13→10/21	AQUACTRL 2 SET; für Linkslenker	**2800011225280**	**12252**	10
			AQUACTRL 2 SINGLE; Einbauposition beifahrerseitig; für Linkslenker; passender Adapter: BC	**2800011305280**	**13052**	27
			AQUACTRL 2 SINGLE; Einbauposition fahrerseitig; für Linkslenker; passender Adapter: BC	**2800011314280**	**13142**	30
			REARCTRL; Einbauposition hinten	**2800011509170** **2800011509180**	**50917** **15091**	36 36
			AQUACTRL 2 SINGLE; Einbauposition beifahrerseitig; für Rechtslenker; passender Adapter: BC	**2800011606260** **2800011606270**	**16062** **60627**	54 54
			AQUACTRL 2 SINGLE; Einbauposition fahrerseitig; für Rechtslenker; passender Adapter: BC	**2800011616260** **2800011630270**	**16162** **63027**	58 63
218 d xDrive	100 kW	12/14→10/21	AQUACTRL 2 SET; für Linkslenker	**2800011225280**	**12252**	10
			AQUACTRL 2 SINGLE; Einbauposition beifahrerseitig; für Linkslenker; passender Adapter: BC	**2800011305280**	**13052**	27
			AQUACTRL 2 SINGLE; Einbauposition fahrerseitig; für Linkslenker; passender Adapter: BC	**2800011314280**	**13142**	30
			REARCTRL; Einbauposition hinten	**2800011509180**	**15091**	36
			AQUACTRL 2 SINGLE; Einbauposition beifahrerseitig; für Rechtslenker; passender Adapter: BC	**2800011606260**	**16062**	54
			AQUACTRL 2 SINGLE; Einbauposition fahrerseitig; für Rechtslenker; passender Adapter: BC	**2800011616260**	**16162**	58
218 d xDrive 218 i 218 i	110 kW 100 kW 103 kW	12/14→10/21 07/14→10/21 03/18→10/21	AQUACTRL 2 SET; für Linkslenker	**2800011225280**	**12252**	10
			AQUACTRL 2 SINGLE; Einbauposition beifahrerseitig; für Linkslenker; passender Adapter: BC	**2800011305280**	**13052**	27
			AQUACTRL 2 SINGLE; Einbauposition fahrerseitig; für Linkslenker; passender Adapter: BC	**2800011314280**	**13142**	30
			REARCTRL; Einbauposition hinten	**2800011509170** **2800011509180**	**50917** **15091**	36 36
			AQUACTRL 2 SINGLE; Einbauposition beifahrerseitig; für Rechtslenker; passender Adapter: BC	**2800011606260** **2800011606270**	**16062** **60627**	54 54
			AQUACTRL 2 SINGLE; Einbauposition fahrerseitig; für Rechtslenker; passender Adapter: BC	**2800011616260** **2800011630270**	**16162** **63027**	58 63
220 d	120 kW	03/14→10/21	AQUACTRL 2 SET; für Linkslenker	**2800011225280**	**12252**	10
			AQUACTRL 2 SINGLE; Einbauposition beifahrerseitig; für Linkslenker; passender Adapter: BC	**2800011305280**	**13052**	27
			AQUACTRL 2 SINGLE; Einbauposition fahrerseitig; für Linkslenker; passender Adapter: BC	**2800011314280**	**13142**	30
			REARCTRL; Einbauposition hinten	**2800011509180**	**15091**	36
			AQUACTRL 2 SINGLE; Einbauposition beifahrerseitig; für Rechtslenker; passender Adapter: BC	**2800011606260**	**16062**	54
			AQUACTRL 2 SINGLE; Einbauposition fahrerseitig; für Rechtslenker; passender Adapter: BC	**2800011616260**	**16162**	58

© 2025 Continental Aftermarket & Services GmbH

BMW - 2 Active Tourer (F45) 11/13→10/21

Wischblatt

220 d	140 kW	03/14→10/21	AQUACTRL 2 SET; für Linkslenker	**2800011225280**	**12252**	10
			AQUACTRL 2 SINGLE; Einbauposition beifahrerseitig; für Linkslenker; passender Adapter: BC	**2800011305280**	**13052**	27
			AQUACTRL 2 SINGLE; Einbauposition fahrerseitig; für Linkslenker; passender Adapter: BC	**2800011314280**	**13142**	30
			REARCTRL; Einbauposition hinten	**2800011509170** **2800011509180**	**50917** **15091**	36 36
			AQUACTRL 2 SINGLE; Einbauposition beifahrerseitig; für Rechtslenker; passender Adapter: BC	**2800011606260** **2800011606270**	**16062** **60627**	54 54
			AQUACTRL 2 SINGLE; Einbauposition fahrerseitig; für Rechtslenker; passender Adapter: BC	**2800011616260** **2800011630270**	**16162** **63027**	58 63
220 d xDrive	120 kW	03/14→10/21	AQUACTRL 2 SET; für Linkslenker	**2800011225280**	**12252**	10
			AQUACTRL 2 SINGLE; Einbauposition beifahrerseitig; für Linkslenker; passender Adapter: BC	**2800011305280**	**13052**	27
			AQUACTRL 2 SINGLE; Einbauposition fahrerseitig; für Linkslenker; passender Adapter: BC	**2800011314280**	**13142**	30
			REARCTRL; Einbauposition hinten	**2800011509180**	**15091**	36
			AQUACTRL 2 SINGLE; Einbauposition beifahrerseitig; für Rechtslenker; passender Adapter: BC	**2800011606260**	**16062**	54
			AQUACTRL 2 SINGLE; Einbauposition fahrerseitig; für Rechtslenker; passender Adapter: BC	**2800011616260**	**16162**	58
220 d xDrive	140 kW	03/14→10/21	AQUACTRL 2 SET; für Linkslenker	**2800011225280**	**12252**	10
			AQUACTRL 2 SINGLE; Einbauposition beifahrerseitig; für Linkslenker; passender Adapter: BC	**2800011305280**	**13052**	27
			AQUACTRL 2 SINGLE; Einbauposition fahrerseitig; für Linkslenker; passender Adapter: BC	**2800011314280**	**13142**	30
			REARCTRL; Einbauposition hinten	**2800011509170** **2800011509180**	**50917** **15091**	36 36
			AQUACTRL 2 SINGLE; Einbauposition beifahrerseitig; für Rechtslenker; passender Adapter: BC	**2800011606260** **2800011606270**	**16062** **60627**	54 54
			AQUACTRL 2 SINGLE; Einbauposition fahrerseitig; für Rechtslenker; passender Adapter: BC	**2800011616260** **2800011630270**	**16162** **63027**	58 63
220 i 220 i	120 kW 131 kW	03/14→10/21 11/20→10/21	AQUACTRL 2 SET; für Linkslenker	**2800011225280**	**12252**	10
			AQUACTRL 2 SINGLE; Einbauposition beifahrerseitig; für Linkslenker; passender Adapter: BC	**2800011305280**	**13052**	27
			AQUACTRL 2 SINGLE; Einbauposition fahrerseitig; für Linkslenker; passender Adapter: BC	**2800011314280**	**13142**	30
			REARCTRL; Einbauposition hinten	**2800011509180**	**15091**	36
			AQUACTRL 2 SINGLE; Einbauposition beifahrerseitig; für Rechtslenker; passender Adapter: BC	**2800011606260**	**16062**	54
			AQUACTRL 2 SINGLE; Einbauposition fahrerseitig; für Rechtslenker; passender Adapter: BC	**2800011616260**	**16162**	58
220 i 225 i 225 i xDrive	141 kW 170 kW 170 kW	03/14→10/21 11/13→12/19 03/14→10/21	AQUACTRL 2 SET; für Linkslenker	**2800011225280**	**12252**	10
			AQUACTRL 2 SINGLE; Einbauposition beifahrerseitig; für Linkslenker; passender Adapter: BC	**2800011305280**	**13052**	27
			AQUACTRL 2 SINGLE; Einbauposition fahrerseitig; für Linkslenker; passender Adapter: BC	**2800011314280**	**13142**	30
			REARCTRL; Einbauposition hinten	**2800011509170** **2800011509180**	**50917** **15091**	36 36
			AQUACTRL 2 SINGLE; Einbauposition beifahrerseitig; für Rechtslenker; passender Adapter: BC	**2800011606260** **2800011606270**	**16062** **60627**	54 54
			AQUACTRL 2 SINGLE; Einbauposition fahrerseitig; für Rechtslenker; passender Adapter: BC	**2800011616260** **2800011630270**	**16162** **63027**	58 63

© 2025 Continental Aftermarket & Services GmbH

BMW - 2 Active Tourer (F45) 11/13→10/21

Wischblatt

225 xe Plug-in-Hybrid	162 kW	11/20→10/21	AQUACTRL 2 SET; für Linkslenker	**2800011225280**	**12252**	10
			AQUACTRL 2 SINGLE; Einbauposition beifahrerseitig; für Linkslenker; passender Adapter: BC	**2800011305280**	**13052**	27
			AQUACTRL 2 SINGLE; Einbauposition fahrerseitig; für Linkslenker; passender Adapter: BC	**2800011314280**	**13142**	30
			REARCTRL; Einbauposition hinten	**2800011509180**	**15091**	36
			AQUACTRL 2 SINGLE; Einbauposition beifahrerseitig; für Rechtslenker; passender Adapter: BC	**2800011606260**	**16062**	54
			AQUACTRL 2 SINGLE; Einbauposition fahrerseitig; für Rechtslenker; passender Adapter: BC	**2800011616260**	**16162**	58
225 xe Plug-in-Hybrid	165 kW	11/14→10/21	AQUACTRL 2 SET; für Linkslenker	**2800011225280**	**12252**	10
			AQUACTRL 2 SINGLE; Einbauposition beifahrerseitig; für Linkslenker; passender Adapter: BC	**2800011305280**	**13052**	27
			AQUACTRL 2 SINGLE; Einbauposition fahrerseitig; für Linkslenker; passender Adapter: BC	**2800011314280**	**13142**	30
			REARCTRL; Einbauposition hinten	**2800011509170** **2800011509180**	**50917** **15091**	36 36
			AQUACTRL 2 SINGLE; Einbauposition beifahrerseitig; für Rechtslenker; passender Adapter: BC	**2800011606260** **2800011606270**	**16062** **60627**	54 54
			AQUACTRL 2 SINGLE; Einbauposition fahrerseitig; für Rechtslenker; passender Adapter: BC	**2800011616260** **2800011630270**	**16162** **63027**	58 63

BMW - 2 Active Tourer (U06) 11/21→

Wischblatt

216i 218d 218d 218i 220i Mild Hybrid 223 d Mild Hybrid xDrive 223i Mild Hybrid 223i Mild Hybrid xDrive 225e xDrive 230e xDrive	90 kW 100 kW 110 kW 100 kW 125 kW 155 kW 160 kW 160 kW 180 kW 240 kW	11/22→ 06/22→ 11/21→ 11/21→ 11/21→ 07/22→ 11/21→ 03/22→ 11/21→ 11/21→	AQUACTRL 2 SINGLE; Einbauposition beifahrerseitig; für Linkslenker; passender Adapter: BC	**2800011303280**	**13032**	26
			AQUACTRL 2 SINGLE; Einbauposition fahrerseitig; für Linkslenker; passender Adapter: BC	**2800011314280**	**13142**	30
			AQUACTRL 2 SINGLE; Einbauposition beifahrerseitig; für Rechtslenker	**2800011604260**	**16042**	53
			AQUACTRL 2 SINGLE; Einbauposition fahrerseitig; für Rechtslenker	**2800011616260**	**16162**	58

BMW - 2 Active Tourer Van (F45) 11/13→10/21

Wischblatt

218 d 218 i	110 kW 103 kW	07/14→10/21 03/18→10/21	AQUACTRL 2 SET; für Linkslenker	**2800011225280**	**12252**	10
			AQUACTRL 2 SINGLE; Einbauposition beifahrerseitig; für Linkslenker; passender Adapter: BC	**2800011305280**	**13052**	27
			AQUACTRL 2 SINGLE; Einbauposition fahrerseitig; für Linkslenker; passender Adapter: BC	**2800011314280**	**13142**	30
			REARCTRL; Einbauposition hinten	**2800011509170** **2800011509180**	**50917** **15091**	36 36
			AQUACTRL 2 SINGLE; Einbauposition beifahrerseitig; für Rechtslenker; passender Adapter: BC	**2800011606260** **2800011606270**	**16062** **60627**	54 54
			AQUACTRL 2 SINGLE; Einbauposition fahrerseitig; für Rechtslenker; passender Adapter: BC	**2800011616260** **2800011630270**	**16162** **63027**	58 63
220 d	140 kW	11/14→10/21	AQUACTRL 2 SET; für Linkslenker	**2800011225280**	**12252**	10
			AQUACTRL 2 SINGLE; Einbauposition beifahrerseitig; für Linkslenker; passender Adapter: BC	**2800011305280**	**13052**	27
			AQUACTRL 2 SINGLE; Einbauposition fahrerseitig; für Linkslenker; passender Adapter: BC	**2800011314280**	**13142**	30
			REARCTRL; Einbauposition hinten	**2800011509180**	**15091**	36
			AQUACTRL 2 SINGLE; Einbauposition beifahrerseitig; für Rechtslenker; passender Adapter: BC	**2800011606260**	**16062**	54
			AQUACTRL 2 SINGLE; Einbauposition fahrerseitig; für Rechtslenker; passender Adapter: BC	**2800011616260**	**16162**	58

© 2025 Continental Aftermarket & Services GmbH

BMW - 2 Cabriolet (F23) 03/14→06/21

Wischblatt

218 d	100 kW	07/15→09/20	AQUACTRL 2 SET; für Linkslenker	**2800011250280**	**12502**	17
			AQUACTRL 2 SINGLE; Einbauposition beifahrerseitig; für Linkslenker; passender Adapter: B	**2800011304280**	**13042**	26
			AQUACTRL 2 SINGLE; Einbauposition fahrerseitig; für Linkslenker; passender Adapter: B	**2800011309280**	**13092**	28
			AQUACTRL 2 SINGLE; Einbauposition beifahrerseitig; für Rechtslenker; passender Adapter: B	**2800011605260**	**16052**	54
			AQUACTRL 2 SINGLE; Einbauposition fahrerseitig; für Rechtslenker; passender Adapter: B	**2800011610260**	**16102**	56
218 d 218 i	110 kW 100 kW	07/15→09/20 03/15→06/21	AQUACTRL 2 SET; für Linkslenker	**2800011250280**	**12502**	17
			AQUACTRL 2 SINGLE; Einbauposition beifahrerseitig; für Linkslenker; passender Adapter: B	**2800011304280**	**13042**	26
			AQUACTRL 2 SINGLE; Einbauposition fahrerseitig; für Linkslenker; passender Adapter: B	**2800011309280**	**13092**	28
			AQUACTRL 2 SINGLE; Einbauposition beifahrerseitig; für Rechtslenker; passender Adapter: B	**2800011605260** **2800011624270**	**16052** **62427**	54 61
			AQUACTRL 2 SINGLE; Einbauposition fahrerseitig; für Rechtslenker; passender Adapter: B	**2800011610260** **2800011610270**	**16102** **61027**	56 56
218 i 220 d	100 kW 120 kW	11/20→06/21 03/14→09/20	AQUACTRL 2 SET; für Linkslenker	**2800011250280**	**12502**	17
			AQUACTRL 2 SINGLE; Einbauposition beifahrerseitig; für Linkslenker; passender Adapter: B	**2800011304280**	**13042**	26
			AQUACTRL 2 SINGLE; Einbauposition fahrerseitig; für Linkslenker; passender Adapter: B	**2800011309280**	**13092**	28
			AQUACTRL 2 SINGLE; Einbauposition beifahrerseitig; für Rechtslenker; passender Adapter: B	**2800011605260**	**16052**	54
			AQUACTRL 2 SINGLE; Einbauposition fahrerseitig; für Rechtslenker; passender Adapter: B	**2800011610260**	**16102**	56
220 d	140 kW	03/14→09/20	AQUACTRL 2 SET; für Linkslenker	**2800011250280**	**12502**	17
			AQUACTRL 2 SINGLE; Einbauposition beifahrerseitig; für Linkslenker; passender Adapter: B	**2800011304280**	**13042**	26
			AQUACTRL 2 SINGLE; Einbauposition fahrerseitig; für Linkslenker; passender Adapter: B	**2800011309280**	**13092**	28
			AQUACTRL 2 SINGLE; Einbauposition beifahrerseitig; für Rechtslenker; passender Adapter: B	**2800011605260** **2800011624270**	**16052** **62427**	54 61
			AQUACTRL 2 SINGLE; Einbauposition fahrerseitig; für Rechtslenker; passender Adapter: B	**2800011610260** **2800011610270**	**16102** **61027**	56 56
220 d	151 kW	03/14→09/20	AQUACTRL 2 SET; für Linkslenker	**2800011250280**	**12502**	17
			AQUACTRL 2 SINGLE; Einbauposition beifahrerseitig; für Linkslenker; passender Adapter: B	**2800011304280**	**13042**	26
			AQUACTRL 2 SINGLE; Einbauposition fahrerseitig; für Linkslenker; passender Adapter: B	**2800011309280**	**13092**	28
			AQUACTRL 2 SINGLE; Einbauposition beifahrerseitig; für Rechtslenker; passender Adapter: B	**2800011605260**	**16052**	54
			AQUACTRL 2 SINGLE; Einbauposition fahrerseitig; für Rechtslenker; passender Adapter: B	**2800011610260**	**16102**	56
220 i 220 i 225 d	135 kW 135 kW 165 kW	04/14→06/21 09/15→06/21 07/15→05/19	AQUACTRL 2 SET; für Linkslenker	**2800011250280**	**12502**	17
			AQUACTRL 2 SINGLE; Einbauposition beifahrerseitig; für Linkslenker; passender Adapter: B	**2800011304280**	**13042**	26
			AQUACTRL 2 SINGLE; Einbauposition fahrerseitig; für Linkslenker; passender Adapter: B	**2800011309280**	**13092**	28
			AQUACTRL 2 SINGLE; Einbauposition beifahrerseitig; für Rechtslenker; passender Adapter: B	**2800011605260** **2800011624270**	**16052** **62427**	54 61
			AQUACTRL 2 SINGLE; Einbauposition fahrerseitig; für Rechtslenker; passender Adapter: B	**2800011610260** **2800011610270**	**16102** **61027**	56 56

© 2025 Continental Aftermarket & Services GmbH

BMW - 2 Cabriolet (F23) 03/14→06/21

Wischblatt

225 i	135 kW	10/17→06/21	AQUACTRL 2 SET; für Linkslenker	**2800011250280**	**12502**	17
			AQUACTRL 2 SINGLE; Einbauposition beifahrerseitig; für Linkslenker; passender Adapter: B	**2800011304280**	**13042**	26
			AQUACTRL 2 SINGLE; Einbauposition fahrerseitig; für Linkslenker; passender Adapter: B	**2800011309280**	**13092**	28
			AQUACTRL 2 SINGLE; Einbauposition beifahrerseitig; für Rechtslenker; passender Adapter: B	**2800011605260**	**16052**	54
			AQUACTRL 2 SINGLE; Einbauposition fahrerseitig; für Rechtslenker; passender Adapter: B	**2800011610260**	**16102**	56
228 i 230 i M 235 i M 235 i xDrive M 240 i M 240 i xDrive	180 kW 185 kW 240 kW 240 kW 250 kW 250 kW	11/14→06/16 07/16→06/21 11/14→06/16 07/15→06/16 09/15→06/21 09/15→06/21	AQUACTRL 2 SET; für Linkslenker	**2800011250280**	**12502**	17
			AQUACTRL 2 SINGLE; Einbauposition beifahrerseitig; für Linkslenker; passender Adapter: B	**2800011304280**	**13042**	26
			AQUACTRL 2 SINGLE; Einbauposition fahrerseitig; für Linkslenker; passender Adapter: B	**2800011309280**	**13092**	28
			AQUACTRL 2 SINGLE; Einbauposition beifahrerseitig; für Rechtslenker; passender Adapter: B	**2800011605260** **2800011624270**	**16052** **62427**	54 61
			AQUACTRL 2 SINGLE; Einbauposition fahrerseitig; für Rechtslenker; passender Adapter: B	**2800011610260** **2800011610270**	**16102** **61027**	56 56

BMW - 2 Coupe (F22, F87) 10/12→06/21

Wischblatt

218 d	100 kW	03/14→09/20	AQUACTRL 2 SET; für Linkslenker	**2800011250280**	**12502**	17
			AQUACTRL 2 SINGLE; Einbauposition beifahrerseitig; für Linkslenker; passender Adapter: B	**2800011304280**	**13042**	26
			AQUACTRL 2 SINGLE; Einbauposition fahrerseitig; für Linkslenker; passender Adapter: B	**2800011309280**	**13092**	28
			AQUACTRL 2 SINGLE; Einbauposition beifahrerseitig; für Rechtslenker; passender Adapter: B	**2800011605260**	**16052**	54
			AQUACTRL 2 SINGLE; Einbauposition fahrerseitig; für Rechtslenker; passender Adapter: B	**2800011610260**	**16102**	56
218 d 218 d 218 i	105 kW 110 kW 100 kW	03/14→06/15 07/15→09/20 03/15→06/21	AQUACTRL 2 SET; für Linkslenker	**2800011250280**	**12502**	17
			AQUACTRL 2 SINGLE; Einbauposition beifahrerseitig; für Linkslenker; passender Adapter: B	**2800011304280**	**13042**	26
			AQUACTRL 2 SINGLE; Einbauposition fahrerseitig; für Linkslenker; passender Adapter: B	**2800011309280**	**13092**	28
			AQUACTRL 2 SINGLE; Einbauposition beifahrerseitig; für Rechtslenker; passender Adapter: B	**2800011605260** **2800011624270**	**16052** **62427**	54 61
			AQUACTRL 2 SINGLE; Einbauposition fahrerseitig; für Rechtslenker; passender Adapter: B	**2800011610260** **2800011610270**	**16102** **61027**	56 56
220 d	120 kW	11/14→09/20	AQUACTRL 2 SET; für Linkslenker	**2800011250280**	**12502**	17
			AQUACTRL 2 SINGLE; Einbauposition beifahrerseitig; für Linkslenker; passender Adapter: B	**2800011304280**	**13042**	26
			AQUACTRL 2 SINGLE; Einbauposition fahrerseitig; für Linkslenker; passender Adapter: B	**2800011309280**	**13092**	28
			AQUACTRL 2 SINGLE; Einbauposition beifahrerseitig; für Rechtslenker; passender Adapter: B	**2800011605260**	**16052**	54
			AQUACTRL 2 SINGLE; Einbauposition fahrerseitig; für Rechtslenker; passender Adapter: B	**2800011610260**	**16102**	56
220 d 220 d 220 d	135 kW 140 kW 147 kW	10/13→06/17 03/14→09/20 10/12→11/14	AQUACTRL 2 SET; für Linkslenker	**2800011250280**	**12502**	17
			AQUACTRL 2 SINGLE; Einbauposition beifahrerseitig; für Linkslenker; passender Adapter: B	**2800011304280**	**13042**	26
			AQUACTRL 2 SINGLE; Einbauposition fahrerseitig; für Linkslenker; passender Adapter: B	**2800011309280**	**13092**	28
			AQUACTRL 2 SINGLE; Einbauposition beifahrerseitig; für Rechtslenker; passender Adapter: B	**2800011605260** **2800011624270**	**16052** **62427**	54 61
			AQUACTRL 2 SINGLE; Einbauposition fahrerseitig; für Rechtslenker; passender Adapter: B	**2800011610260** **2800011610270**	**16102** **61027**	56 56

© 2025 Continental Aftermarket & Services GmbH

BMW - 2 Coupe (F22, F87) 10/12→06/21

Wischblatt

220 d 220 d xDrive	151 kW 120 kW	03/14→09/20 03/15→09/20	AQUACTRL 2 SET; für Linkslenker	**2800011250280**	**12502**	17
			AQUACTRL 2 SINGLE; Einbauposition beifahrerseitig; für Linkslenker; passender Adapter: B	**2800011304280**	**13042**	26
			AQUACTRL 2 SINGLE; Einbauposition fahrerseitig; für Linkslenker; passender Adapter: B	**2800011309280**	**13092**	28
			AQUACTRL 2 SINGLE; Einbauposition beifahrerseitig; für Rechtslenker; passender Adapter: B	**2800011605260**	**16052**	54
			AQUACTRL 2 SINGLE; Einbauposition fahrerseitig; für Rechtslenker; passender Adapter: B	**2800011610260**	**16102**	56
220 d xDrive	140 kW	06/14→09/20	AQUACTRL 2 SET; für Linkslenker	**2800011250280**	**12502**	17
			AQUACTRL 2 SINGLE; Einbauposition beifahrerseitig; für Linkslenker; passender Adapter: B	**2800011304280**	**13042**	26
			AQUACTRL 2 SINGLE; Einbauposition fahrerseitig; für Linkslenker; passender Adapter: B	**2800011309280**	**13092**	28
			AQUACTRL 2 SINGLE; Einbauposition beifahrerseitig; für Rechtslenker; passender Adapter: B	**2800011605260** **2800011624270**	**16052** **62427**	54 61
			AQUACTRL 2 SINGLE; Einbauposition fahrerseitig; für Rechtslenker; passender Adapter: B	**2800011610260** **2800011610270**	**16102** **61027**	56 56
220 d xDrive	151 kW	06/14→09/20	AQUACTRL 2 SET; für Linkslenker	**2800011250280**	**12502**	17
			AQUACTRL 2 SINGLE; Einbauposition beifahrerseitig; für Linkslenker; passender Adapter: B	**2800011304280**	**13042**	26
			AQUACTRL 2 SINGLE; Einbauposition fahrerseitig; für Linkslenker; passender Adapter: B	**2800011309280**	**13092**	28
			AQUACTRL 2 SINGLE; Einbauposition beifahrerseitig; für Rechtslenker; passender Adapter: B	**2800011605260**	**16052**	54
			AQUACTRL 2 SINGLE; Einbauposition fahrerseitig; für Rechtslenker; passender Adapter: B	**2800011610260**	**16102**	56
220 i 220 i 225 d 225 d	135 kW 135 kW 160 kW 165 kW	10/13→06/21 09/15→06/21 01/14→06/17 07/15→05/19	AQUACTRL 2 SET; für Linkslenker	**2800011250280**	**12502**	17
			AQUACTRL 2 SINGLE; Einbauposition beifahrerseitig; für Linkslenker; passender Adapter: B	**2800011304280**	**13042**	26
			AQUACTRL 2 SINGLE; Einbauposition fahrerseitig; für Linkslenker; passender Adapter: B	**2800011309280**	**13092**	28
			AQUACTRL 2 SINGLE; Einbauposition beifahrerseitig; für Rechtslenker; passender Adapter: B	**2800011605260** **2800011624270**	**16052** **62427**	54 61
			AQUACTRL 2 SINGLE; Einbauposition fahrerseitig; für Rechtslenker; passender Adapter: B	**2800011610260** **2800011610270**	**16102** **61027**	56 56
225 i	135 kW	10/17→06/21	AQUACTRL 2 SET; für Linkslenker	**2800011250280**	**12502**	17
			AQUACTRL 2 SINGLE; Einbauposition beifahrerseitig; für Linkslenker; passender Adapter: B	**2800011304280**	**13042**	26
			AQUACTRL 2 SINGLE; Einbauposition fahrerseitig; für Linkslenker; passender Adapter: B	**2800011309280**	**13092**	28
228 i 230 i M2 M 235 i M 235 i xDrive M 240 i M 240 i xDrive M2 Competition M2 CS	180 kW 185 kW 272 kW 240 kW 240 kW 250 kW 250 kW 302 kW 331 kW	07/14→06/16 07/16→06/21 11/15→06/18 10/13→06/16 07/14→06/16 09/15→06/21 09/15→06/21 06/18→06/21 11/19→06/21	AQUACTRL 2 SET; für Linkslenker	**2800011250280**	**12502**	17
			AQUACTRL 2 SINGLE; Einbauposition beifahrerseitig; für Linkslenker; passender Adapter: B	**2800011304280**	**13042**	26
			AQUACTRL 2 SINGLE; Einbauposition fahrerseitig; für Linkslenker; passender Adapter: B	**2800011309280**	**13092**	28
			AQUACTRL 2 SINGLE; Einbauposition beifahrerseitig; für Rechtslenker; passender Adapter: B	**2800011605260** **2800011624270**	**16052** **62427**	54 61
			AQUACTRL 2 SINGLE; Einbauposition fahrerseitig; für Rechtslenker; passender Adapter: B	**2800011610260** **2800011610270**	**16102** **61027**	56 56

BMW - 2 Coupe (G42, G87) 08/21→

Wischblatt

218 i 220 d Mild-Hybrid 220 i 230 i	115 kW 140 kW 135 kW 180 kW	07/22→ 08/21→ 08/21→ 04/22→	AQUACTRL 2 SET; für Linkslenker	**2800011272280**	**12722**	23
			AQUACTRL 2 SINGLE; Einbauposition beifahrerseitig; für Linkslenker; passender Adapter: B	**2800011305280**	**13052**	27
			AQUACTRL 2 SINGLE; Einbauposition fahrerseitig; für Linkslenker; passender Adapter: B	**2800011312280**	**13122**	29
			AQUACTRL 2 SINGLE; Einbauposition beifahrerseitig; passender Adapter: B; für Rechtslenker	**2800011606260**	**16062**	54
			AQUACTRL 2 SINGLE; Einbauposition fahrerseitig; passender Adapter: B; für Rechtslenker	**2800011614260**	**16142**	58

© 2025 Continental Aftermarket & Services GmbH

BMW - 2 Coupe (G42, G87) 08/21→						
Wischblatt						
230 i	190 kW	08/21→	AQUACTRL 2 SET; für Linkslenker	**2800011272280**	**12722**	23
			AQUACTRL 2 SINGLE; Einbauposition beifahrerseitig; für Linkslenker; passender Adapter: B	**2800011305280**	**13052**	27
			AQUACTRL 2 SINGLE; Einbauposition fahrerseitig; für Linkslenker; passender Adapter: B	**2800011312280**	**13122**	29
M2 M240 i	338 kW 275 kW	11/22→ 07/22→	AQUACTRL 2 SET; für Linkslenker	**2800011272280**	**12722**	23
			AQUACTRL 2 SINGLE; Einbauposition beifahrerseitig; für Linkslenker; passender Adapter: B	**2800011305280**	**13052**	27
			AQUACTRL 2 SINGLE; Einbauposition fahrerseitig; für Linkslenker; passender Adapter: B	**2800011312280**	**13122**	29
			AQUACTRL 2 SINGLE; Einbauposition beifahrerseitig; passender Adapter: B; für Rechtslenker	**2800011606260**	**16062**	54
			AQUACTRL 2 SINGLE; Einbauposition fahrerseitig; passender Adapter: B; für Rechtslenker	**2800011614260**	**16142**	58
M240 i	285 kW	07/22→	AQUACTRL 2 SET; für Linkslenker	**2800011272280**	**12722**	23
			AQUACTRL 2 SINGLE; Einbauposition beifahrerseitig; für Linkslenker; passender Adapter: B	**2800011305280**	**13052**	27
			AQUACTRL 2 SINGLE; Einbauposition fahrerseitig; für Linkslenker; passender Adapter: B	**2800011312280**	**13122**	29
M240 i xDrive	275 kW	08/21→	AQUACTRL 2 SET; für Linkslenker	**2800011272280**	**12722**	23
			AQUACTRL 2 SINGLE; Einbauposition beifahrerseitig; für Linkslenker; passender Adapter: B	**2800011305280**	**13052**	27
			AQUACTRL 2 SINGLE; Einbauposition fahrerseitig; für Linkslenker; passender Adapter: B	**2800011312280**	**13122**	29
			AQUACTRL 2 SINGLE; Einbauposition beifahrerseitig; passender Adapter: B; für Rechtslenker	**2800011606260**	**16062**	54
			AQUACTRL 2 SINGLE; Einbauposition fahrerseitig; passender Adapter: B; für Rechtslenker	**2800011614260**	**16142**	58
BMW - 2 Gran Coupe (F44) 11/19→						
Wischblatt						
218 i M 235 i xDrive	103 kW 225 kW	11/19→ 11/19→	AQUACTRL 2 SINGLE; Einbauposition beifahrerseitig; für Rechtslenker	**2800011604270**	**60427**	53
			AQUACTRL 2 SINGLE; Einbauposition fahrerseitig; für Rechtslenker	**2800011630270**	**63027**	63
BMW - 2 Gran Tourer (F46) 07/14→						
Wischblatt						
214 d 216 d 216 i 216 i	70 kW 85 kW 75 kW 80 kW	07/15→02/18 03/15→ 09/14→02/18 03/18→	AQUACTRL 2 SET; für Linkslenker	**2800011225280**	**12252**	10
			AQUACTRL 2 SINGLE; Einbauposition beifahrerseitig; für Linkslenker; passender Adapter: BC	**2800011305280**	**13052**	27
			AQUACTRL 2 SINGLE; Einbauposition fahrerseitig; für Linkslenker; passender Adapter: BC	**2800011314280**	**13142**	30
			REARCTRL; Einbauposition hinten; Ergänzungsartikel/Ergänzende Info: Adapter entfernen	**2800011504170** **2800011504180**	**50417** **15041**	34 34
			AQUACTRL 2 SINGLE; Einbauposition beifahrerseitig; für Rechtslenker; passender Adapter: BC	**2800011606260** **2800011606270**	**16062** **60627**	54 54
			AQUACTRL 2 SINGLE; Einbauposition fahrerseitig; für Rechtslenker; passender Adapter: BC	**2800011616260** **2800011630270**	**16162** **63027**	58 63
218 d	100 kW	07/14→	AQUACTRL 2 SET; für Linkslenker	**2800011225280**	**12252**	10
			AQUACTRL 2 SINGLE; Einbauposition beifahrerseitig; für Linkslenker; passender Adapter: BC	**2800011305280**	**13052**	27
			AQUACTRL 2 SINGLE; Einbauposition fahrerseitig; für Linkslenker; passender Adapter: BC	**2800011314280**	**13142**	30
			REARCTRL; Einbauposition hinten; Ergänzungsartikel/Ergänzende Info: Adapter entfernen	**2800011504180**	**15041**	34
			AQUACTRL 2 SINGLE; Einbauposition beifahrerseitig; für Rechtslenker; passender Adapter: BC	**2800011606260**	**16062**	54
			AQUACTRL 2 SINGLE; Einbauposition fahrerseitig; für Rechtslenker; passender Adapter: BC	**2800011616260**	**16162**	58
218 d →	110 kW	07/14→	AQUACTRL 2 SET; für Linkslenker	**2800011225280**	**12252**	10

© 2025 Continental Aftermarket & Services GmbH

BMW - 2 Gran Tourer (F46) 07/14→

Wischblatt

218 d	110 kW	07/14→	AQUACTRL 2 SINGLE; Einbauposition beifahrerseitig; für Linkslenker; passender Adapter: BC	**2800011305280**	**13052**	27
			AQUACTRL 2 SINGLE; Einbauposition fahrerseitig; für Linkslenker; passender Adapter: BC	**2800011314280**	**13142**	30
			REARCTRL; Einbauposition hinten; Ergänzungsartikel/Ergänzende Info: Adapter entfernen	**2800011504170** **2800011504180**	**50417** **15041**	34 34
			AQUACTRL 2 SINGLE; Einbauposition beifahrerseitig; für Rechtslenker; passender Adapter: BC	**2800011606260** **2800011606270**	**16062** **60627**	54 54
			AQUACTRL 2 SINGLE; Einbauposition fahrerseitig; für Rechtslenker; passender Adapter: BC	**2800011616260** **2800011630270**	**16162** **63027**	58 63
218 d xDrive	100 kW	03/15→	AQUACTRL 2 SET; für Linkslenker	**2800011225280**	**12252**	10
			AQUACTRL 2 SINGLE; Einbauposition beifahrerseitig; für Linkslenker; passender Adapter: BC	**2800011305280**	**13052**	27
			AQUACTRL 2 SINGLE; Einbauposition fahrerseitig; für Linkslenker; passender Adapter: BC	**2800011314280**	**13142**	30
			REARCTRL; Einbauposition hinten; Ergänzungsartikel/Ergänzende Info: Adapter entfernen	**2800011504180**	**15041**	34
			AQUACTRL 2 SINGLE; Einbauposition beifahrerseitig; für Rechtslenker; passender Adapter: BC	**2800011606260**	**16062**	54
			AQUACTRL 2 SINGLE; Einbauposition fahrerseitig; für Rechtslenker; passender Adapter: BC	**2800011616260**	**16162**	58
218 d xDrive 218 i 218 i	110 kW 100 kW 103 kW	03/15→ 03/15→ 04/17→	AQUACTRL 2 SET; für Linkslenker	**2800011225280**	**12252**	10
			AQUACTRL 2 SINGLE; Einbauposition beifahrerseitig; für Linkslenker; passender Adapter: BC	**2800011305280**	**13052**	27
			AQUACTRL 2 SINGLE; Einbauposition fahrerseitig; für Linkslenker; passender Adapter: BC	**2800011314280**	**13142**	30
			REARCTRL; Einbauposition hinten; Ergänzungsartikel/Ergänzende Info: Adapter entfernen	**2800011504170** **2800011504180**	**50417** **15041**	34 34
			AQUACTRL 2 SINGLE; Einbauposition beifahrerseitig; für Rechtslenker; passender Adapter: BC	**2800011606260** **2800011606270**	**16062** **60627**	54 54
			AQUACTRL 2 SINGLE; Einbauposition fahrerseitig; für Rechtslenker; passender Adapter: BC	**2800011616260** **2800011630270**	**16162** **63027**	58 63
220 d	120 kW	09/14→	AQUACTRL 2 SET; für Linkslenker	**2800011225280**	**12252**	10
			AQUACTRL 2 SINGLE; Einbauposition beifahrerseitig; für Linkslenker; passender Adapter: BC	**2800011305280**	**13052**	27
			AQUACTRL 2 SINGLE; Einbauposition fahrerseitig; für Linkslenker; passender Adapter: BC	**2800011314280**	**13142**	30
			REARCTRL; Einbauposition hinten; Ergänzungsartikel/Ergänzende Info: Adapter entfernen	**2800011504180**	**15041**	34
			AQUACTRL 2 SINGLE; Einbauposition beifahrerseitig; für Rechtslenker; passender Adapter: BC	**2800011606260**	**16062**	54
			AQUACTRL 2 SINGLE; Einbauposition fahrerseitig; für Rechtslenker; passender Adapter: BC	**2800011616260**	**16162**	58
220 d	140 kW	09/14→	AQUACTRL 2 SET; für Linkslenker	**2800011225280**	**12252**	10
			AQUACTRL 2 SINGLE; Einbauposition beifahrerseitig; für Linkslenker; passender Adapter: BC	**2800011305280**	**13052**	27
			AQUACTRL 2 SINGLE; Einbauposition fahrerseitig; für Linkslenker; passender Adapter: BC	**2800011314280**	**13142**	30
			REARCTRL; Einbauposition hinten; Ergänzungsartikel/Ergänzende Info: Adapter entfernen	**2800011504170** **2800011504180**	**50417** **15041**	34 34
			AQUACTRL 2 SINGLE; Einbauposition beifahrerseitig; für Rechtslenker; passender Adapter: BC	**2800011606260** **2800011606270**	**16062** **60627**	54 54
			AQUACTRL 2 SINGLE; Einbauposition fahrerseitig; für Rechtslenker; passender Adapter: BC	**2800011616260** **2800011630270**	**16162** **63027**	58 63

© 2025 Continental Aftermarket & Services GmbH

BMW - 2 Gran Tourer (F46) 07/14→

Wischblatt

220 d xDrive	120 kW	03/15→	AQUACTRL 2 SET; für Linkslenker	**2800011225280**	**12252**	10
			AQUACTRL 2 SINGLE; Einbauposition beifahrerseitig; für Linkslenker; passender Adapter: BC	**2800011305280**	**13052**	27
			AQUACTRL 2 SINGLE; Einbauposition fahrerseitig; für Linkslenker; passender Adapter: BC	**2800011314280**	**13142**	30
			REARCTRL; Einbauposition hinten; Ergänzungsartikel/Ergänzende Info: Adapter entfernen	**2800011504180**	**15041**	34
			AQUACTRL 2 SINGLE; Einbauposition beifahrerseitig; für Rechtslenker; passender Adapter: BC	**2800011606260**	**16062**	54
			AQUACTRL 2 SINGLE; Einbauposition fahrerseitig; für Rechtslenker; passender Adapter: BC	**2800011616260**	**16162**	58
220 d xDrive	140 kW	03/15→	AQUACTRL 2 SET; für Linkslenker	**2800011225280**	**12252**	10
			AQUACTRL 2 SINGLE; Einbauposition beifahrerseitig; für Linkslenker; passender Adapter: BC	**2800011305280**	**13052**	27
			AQUACTRL 2 SINGLE; Einbauposition fahrerseitig; für Linkslenker; passender Adapter: BC	**2800011314280**	**13142**	30
			REARCTRL; Einbauposition hinten; Ergänzungsartikel/Ergänzende Info: Adapter entfernen	**2800011504170** **2800011504180**	**50417** **15041**	34 34
			AQUACTRL 2 SINGLE; Einbauposition beifahrerseitig; für Rechtslenker; passender Adapter: BC	**2800011606260** **2800011606270**	**16062** **60627**	54 54
			AQUACTRL 2 SINGLE; Einbauposition fahrerseitig; für Rechtslenker; passender Adapter: BC	**2800011616260** **2800011630270**	**16162** **63027**	58 63
220 i 220 i	120 kW 131 kW	03/15→ 11/20→	AQUACTRL 2 SET; für Linkslenker	**2800011225280**	**12252**	10
			AQUACTRL 2 SINGLE; Einbauposition beifahrerseitig; für Linkslenker; passender Adapter: BC	**2800011305280**	**13052**	27
			AQUACTRL 2 SINGLE; Einbauposition fahrerseitig; für Linkslenker; passender Adapter: BC	**2800011314280**	**13142**	30
			REARCTRL; Einbauposition hinten; Ergänzungsartikel/Ergänzende Info: Adapter entfernen	**2800011504180**	**15041**	34
			AQUACTRL 2 SINGLE; Einbauposition beifahrerseitig; für Rechtslenker; passender Adapter: BC	**2800011606260**	**16062**	54
			AQUACTRL 2 SINGLE; Einbauposition fahrerseitig; für Rechtslenker; passender Adapter: BC	**2800011616260**	**16162**	58
220 i	141 kW	03/15→	AQUACTRL 2 SET; für Linkslenker	**2800011225280**	**12252**	10
			AQUACTRL 2 SINGLE; Einbauposition beifahrerseitig; für Linkslenker; passender Adapter: BC	**2800011305280**	**13052**	27
			AQUACTRL 2 SINGLE; Einbauposition fahrerseitig; für Linkslenker; passender Adapter: BC	**2800011314280**	**13142**	30
			REARCTRL; Einbauposition hinten; Ergänzungsartikel/Ergänzende Info: Adapter entfernen	**2800011504170** **2800011504180**	**50417** **15041**	34 34
			AQUACTRL 2 SINGLE; Einbauposition beifahrerseitig; für Rechtslenker; passender Adapter: BC	**2800011606260** **2800011606270**	**16062** **60627**	54 54
			AQUACTRL 2 SINGLE; Einbauposition fahrerseitig; für Rechtslenker; passender Adapter: BC	**2800011616260** **2800011630270**	**16162** **63027**	58 63

BMW - 2 Gran Tourer Van (F46) 07/14→

Wischblatt

218 d 218 i	110 kW 103 kW	07/14→ 04/17→	AQUACTRL 2 SET; für Linkslenker	**2800011225280**	**12252**	10
			AQUACTRL 2 SINGLE; Einbauposition beifahrerseitig; für Linkslenker; passender Adapter: BC	**2800011305280**	**13052**	27
			AQUACTRL 2 SINGLE; Einbauposition fahrerseitig; für Linkslenker; passender Adapter: BC	**2800011314280**	**13142**	30
			REARCTRL; Einbauposition hinten; Ergänzungsartikel/Ergänzende Info: Adapter entfernen	**2800011504170** **2800011504180**	**50417** **15041**	34 34
			AQUACTRL 2 SINGLE; Einbauposition beifahrerseitig; für Rechtslenker; passender Adapter: BC	**2800011606260** **2800011606270**	**16062** **60627**	54 54
			AQUACTRL 2 SINGLE; Einbauposition fahrerseitig; für Rechtslenker; passender Adapter: BC	**2800011616260** **2800011630270**	**16162** **63027**	58 63

© 2025 Continental Aftermarket & Services GmbH

BMW - 2 Gran Tourer Van (F46) 07/14→						
Wischblatt						
220 d	140 kW	07/14→	AQUACTRL 2 SET; für Linkslenker	**2800011225280**	**12252**	10
			AQUACTRL 2 SINGLE; Einbauposition beifahrerseitig; für Linkslenker; passender Adapter: BC	**2800011305280**	**13052**	27
			AQUACTRL 2 SINGLE; Einbauposition fahrerseitig; für Linkslenker; passender Adapter: BC	**2800011314280**	**13142**	30
			REARCTRL; Einbauposition hinten; Ergänzungsartikel/Ergänzende Info: Adapter entfernen	**2800011504180**	**15041**	34
			AQUACTRL 2 SINGLE; Einbauposition beifahrerseitig; für Rechtslenker; passender Adapter: BC	**2800011606260**	**16062**	54
			AQUACTRL 2 SINGLE; Einbauposition fahrerseitig; für Rechtslenker; passender Adapter: BC	**2800011616260**	**16162**	58
BMW - 3 (E21) 06/75→03/84						
Wischblatt						
315	55 kW	03/81→03/84	AQUACTRL 2 SINGLE; Einbauposition fahrerseitig; für Linkslenker; passender Adapter: A	**2800011304280**	**13042**	26
316	66 kW	08/75→08/80				
316	66 kW	09/80→12/82	AQUACTRL 2 SINGLE; Einbauposition beifahrerseitig; für Linkslenker; passender Adapter: A	**2800011304280**	**13042**	26
318	72 kW	08/75→08/80				
318 i	77 kW	11/79→08/82				
320	80 kW	06/75→07/79				
320/6	90 kW	08/77→10/82				
320 i	92 kW	06/75→08/82				
323 i	105 kW	01/78→10/82				
BMW - 3 (E30) 09/82→03/92						
Wischblatt						
315	55 kW	09/82→12/91	AQUACTRL 2 SET; für Linkslenker	**2800011207280**	**12072**	5
316	66 kW	09/83→06/88	AQUACTRL 2 SINGLE; Einbauposition fahrerseitig; für Linkslenker; passender Adapter: A	**2800011306280**	**13062**	27
316 (Ecotronic)	66 kW	09/83→06/88				
316 i	73 kW	09/87→06/91	AQUACTRL 2 SINGLE; Einbauposition beifahrerseitig; für Linkslenker; passender Adapter: A	**2800011306280**	**13062**	27
316 i	75 kW	07/88→06/91				
316 i	75 kW	08/87→08/88	AQUACTRL 2 SINGLE; Einbauposition beifahrerseitig; für Rechtslenker; passender Adapter: A	**2800011607260** **2800011625270**	**16072** **62527**	55 62
318 i	75 kW	12/84→08/88				
318 i	77 kW	09/82→08/87				
318 i	83 kW	06/87→12/91	AQUACTRL 2 SINGLE; Einbauposition fahrerseitig; für Rechtslenker; passender Adapter: A	**2800011607260** **2800011625270**	**16072** **62527**	55 62
318 i	85 kW	09/87→06/91				
318 is	100 kW	09/89→08/91				
320 i	92 kW	09/82→12/91				
320 i	93 kW	10/86→04/91	AQUACTRL 2 SET; für Linkslenker	**2800011207280**	**12072**	5
			AQUACTRL 2 SINGLE; Einbauposition beifahrerseitig; für Linkslenker; passender Adapter: A	**2800011306280**	**13062**	27
			AQUACTRL 2 SINGLE; Einbauposition fahrerseitig; für Linkslenker; passender Adapter: A	**2800011306280**	**13062**	27
			AQUACTRL 2 SINGLE; Einbauposition fahrerseitig; für Rechtslenker; passender Adapter: A	**2800011607260**	**16072**	55
			AQUACTRL 2 SINGLE; Einbauposition beifahrerseitig; für Rechtslenker; passender Adapter: A	**2800011607260**	**16072**	55
320 i	95 kW	10/86→04/91	AQUACTRL 2 SET; für Linkslenker	**2800011207280**	**12072**	5
			AQUACTRL 2 SINGLE; Einbauposition fahrerseitig; für Linkslenker; passender Adapter: A	**2800011306280**	**13062**	27
			AQUACTRL 2 SINGLE; Einbauposition beifahrerseitig; für Linkslenker; passender Adapter: A	**2800011306280**	**13062**	27
			AQUACTRL 2 SINGLE; Einbauposition beifahrerseitig; für Rechtslenker; passender Adapter: A	**2800011607260** **2800011625270**	**16072** **62527**	55 62
			AQUACTRL 2 SINGLE; Einbauposition fahrerseitig; für Rechtslenker; passender Adapter: A	**2800011607260** **2800011625270**	**16072** **62527**	55 62

© 2025 Continental Aftermarket & Services GmbH

BMW - 3 (E30) 09/82→03/92

Wischblatt

320 is	141 kW	05/88→12/90	AQUACTRL 2 SET; für Linkslenker	**2800011207280**	**12072**	5
			AQUACTRL 2 SINGLE; Einbauposition beifahrerseitig; für Linkslenker; passender Adapter: A	**2800011306280**	**13062**	27
			AQUACTRL 2 SINGLE; Einbauposition fahrerseitig; für Linkslenker; passender Adapter: A	**2800011306280**	**13062**	27
			AQUACTRL 2 SINGLE; Einbauposition fahrerseitig; für Rechtslenker; passender Adapter: A	**2800011607260**	**16072**	55
			AQUACTRL 2 SINGLE; Einbauposition beifahrerseitig; für Rechtslenker; passender Adapter: A	**2800011607260**	**16072**	55
323 i	102 kW	09/82→08/83	AQUACTRL 2 SET; für Linkslenker	**2800011207280**	**12072**	5
323 i	110 kW	09/83→09/86	AQUACTRL 2 SINGLE; Einbauposition fahrerseitig; für Linkslenker; passender Adapter: A	**2800011306280**	**13062**	27
324 d	63 kW	09/85→12/90				
324 td	85 kW	09/87→08/91	AQUACTRL 2 SINGLE; Einbauposition beifahrerseitig; für Linkslenker; passender Adapter: A	**2800011306280**	**13062**	27
325 e 2.7	90 kW	10/83→12/88				
325 e 2.7	95 kW	01/85→08/87	AQUACTRL 2 SINGLE; Einbauposition beifahrerseitig; für Rechtslenker; passender Adapter: A	**2800011607260** **2800011625270**	**16072** **62527**	55 62
325 i	125 kW	12/86→06/91				
325 i	126 kW	09/83→11/89				
325 i X	125 kW	09/86→08/91	AQUACTRL 2 SINGLE; Einbauposition fahrerseitig; für Rechtslenker; passender Adapter: A	**2800011607260** **2800011625270**	**16072** **62527**	55 62
325 i X	126 kW	03/86→12/87				
M3 2.3	143 kW	07/86→06/91				
M3 2.3	147 kW	02/87→05/89				
M3 2.3	158 kW	01/86→12/90				
M3 EVO I 2.3	162 kW	10/88→10/90				
M3 EVO II 2.5	175 kW	01/90→01/92				

BMW - 3 (E36) 09/90→11/98

Wischblatt

316 i	73 kW	03/91→08/93	AQUACTRL 2 SINGLE; Einbauposition beifahrerseitig; für Linkslenker; passender Adapter: A	**2800011306280**	**13062**	27
316 i	75 kW	09/93→05/98				
318 i	83 kW	09/90→08/93	AQUACTRL 2 SINGLE; Einbauposition fahrerseitig; für Linkslenker; passender Adapter: A	**2800011307280**	**13072**	27
318 i	85 kW	09/93→11/98				
			AQUACTRL 2 SINGLE; Einbauposition beifahrerseitig; für Rechtslenker; passender Adapter: A	**2800011607260** **2800011625270**	**16072** **62527**	55 62
			AQUACTRL 2 SINGLE; Einbauposition fahrerseitig; für Rechtslenker; passender Adapter: A	**2800011608260** **2800011626270**	**16082** **62627**	55 62
318 i	103 kW	02/92→12/95	AQUACTRL 2 SINGLE; Einbauposition beifahrerseitig; für Rechtslenker; passender Adapter: A	**2800011607260** **2800011625270**	**16072** **62527**	55 62
			AQUACTRL 2 SINGLE; Einbauposition fahrerseitig; für Rechtslenker; passender Adapter: A	**2800011608260** **2800011626270**	**16082** **62627**	55 62
318 is	103 kW	09/93→12/95	AQUACTRL 2 SINGLE; Einbauposition beifahrerseitig; für Linkslenker; passender Adapter: A	**2800011306280**	**13062**	27
318 is	103 kW	01/96→05/98				
318 tds	66 kW	01/95→02/98	AQUACTRL 2 SINGLE; Einbauposition fahrerseitig; für Linkslenker; passender Adapter: A	**2800011307280**	**13072**	27
320 i	110 kW	01/91→02/98				
323 i	125 kW	05/95→11/98	AQUACTRL 2 SINGLE; Einbauposition beifahrerseitig; für Rechtslenker; passender Adapter: A	**2800011607260** **2800011625270**	**16072** **62527**	55 62
325 i	141 kW	09/90→12/95				
325 td	85 kW	09/91→02/98				
325 tds	105 kW	05/93→02/98	AQUACTRL 2 SINGLE; Einbauposition fahrerseitig; für Rechtslenker; passender Adapter: A	**2800011608260** **2800011626270**	**16082** **62627**	55 62
328 i	142 kW	01/95→04/98				
M3 3.0	210 kW	10/94→07/95				
M3 3.2	236 kW	10/95→01/98				

BMW - 3 (E46) 12/97→05/05

Wischblatt

320 i	110 kW	03/98→09/00	AQUACTRL 2 SINGLE; Einbauposition beifahrerseitig; für Rechtslenker; passender Adapter: A	**2800011606270**	**60627**	54
320 i	125 kW	09/00→02/05				
323 i	125 kW	03/98→09/00	AQUACTRL 2 SINGLE; Einbauposition fahrerseitig; für Rechtslenker; passender Adapter: A	**2800011628270**	**62827**	63
325 i	137 kW	09/00→04/05				
325 i	141 kW	09/00→02/05				
328 i	142 kW	02/98→06/00				
330 i	170 kW	06/00→02/05				
330 xi	170 kW	06/00→02/05				

© 2025 Continental Aftermarket & Services GmbH

BMW - 3 (E90) 02/04→02/12

Wischblatt

316 d 316 i	85 kW 85 kW	07/09→12/11 09/05→10/11	AQUACTRL 2 SET; 08/09; für Linkslenker; Ergänzungsartikel/Ergänzende Info 2: Original Abdeckkappe nicht mehr montierbar	**2800011265280**	**12652**	22
			AQUACTRL 2 SET; 09/09 ; für Linkslenker	**2800011272280**	**12722**	23
			AQUACTRL 2 SINGLE; 09/09 ; Einbauposition beifahrerseitig; für Linkslenker; passender Adapter: B	**2800011305280**	**13052**	27
			AQUACTRL 2 SINGLE; 08/09; Einbauposition beifahrerseitig; für Linkslenker; passender Adapter: BCE; Ergänzungsartikel/Ergänzende Info 2: Original Abdeckkappe nicht mehr montierbar	**2800011305280**	**13052**	27
			AQUACTRL 2 SINGLE; 09/09 ; Einbauposition fahrerseitig; für Linkslenker; passender Adapter: B	**2800011312280**	**13122**	29
			AQUACTRL 2 SINGLE; 08/09; Einbauposition fahrerseitig; für Linkslenker; passender Adapter: BCE; Ergänzungsartikel/Ergänzende Info 2: Original Abdeckkappe nicht mehr montierbar	**2800011312280**	**13122**	29
			AQUACTRL 2 SINGLE; 08/09; Einbauposition beifahrerseitig; für Rechtslenker; passender Adapter: BCE	**2800011606260** **2800011606270**	**16062** **60627**	54 54
			AQUACTRL 2 SINGLE; 09/09 ; Einbauposition beifahrerseitig; für Rechtslenker; passender Adapter: B	**2800011606260** **2800011606270**	**16062** **60627**	54 54
			AQUACTRL 2 SINGLE; 08/09; Einbauposition fahrerseitig; für Rechtslenker; passender Adapter: BCE	**2800011614260** **2800011628270**	**16142** **62827**	58 63
			AQUACTRL 2 SINGLE; 09/09 ; Einbauposition fahrerseitig; für Rechtslenker; passender Adapter: B	**2800011614260** **2800011628270**	**16142** **62827**	58 63
316 i	90 kW	09/07→10/11	AQUACTRL 2 SET; 08/09; für Linkslenker; Ergänzungsartikel/Ergänzende Info 2: Original Abdeckkappe nicht mehr montierbar	**2800011265280**	**12652**	22
			AQUACTRL 2 SET; 09/09 ; für Linkslenker	**2800011272280**	**12722**	23
			AQUACTRL 2 SINGLE; 09/09 ; Einbauposition beifahrerseitig; für Linkslenker; passender Adapter: B	**2800011305280**	**13052**	27
			AQUACTRL 2 SINGLE; 08/09; Einbauposition beifahrerseitig; für Linkslenker; passender Adapter: BCE; Ergänzungsartikel/Ergänzende Info 2: Original Abdeckkappe nicht mehr montierbar	**2800011305280**	**13052**	27
			AQUACTRL 2 SINGLE; 09/09 ; Einbauposition fahrerseitig; für Linkslenker; passender Adapter: B	**2800011312280**	**13122**	29
			AQUACTRL 2 SINGLE; 08/09; Einbauposition fahrerseitig; für Linkslenker; passender Adapter: BCE; Ergänzungsartikel/Ergänzende Info 2: Original Abdeckkappe nicht mehr montierbar	**2800011312280**	**13122**	29
			AQUACTRL 2 SINGLE; 08/09; Einbauposition beifahrerseitig; für Rechtslenker; passender Adapter: BCE	**2800011606260**	**16062**	54
			AQUACTRL 2 SINGLE; 09/09 ; Einbauposition beifahrerseitig; für Rechtslenker; passender Adapter: B	**2800011606260**	**16062**	54
			AQUACTRL 2 SINGLE; 08/09; Einbauposition fahrerseitig; für Rechtslenker; passender Adapter: BCE	**2800011614260**	**16142**	58
			AQUACTRL 2 SINGLE; 09/09 ; Einbauposition fahrerseitig; für Rechtslenker; passender Adapter: B	**2800011614260**	**16142**	58

© 2025 Continental Aftermarket & Services GmbH

BMW - 3 (E90) 02/04→02/12

Wischblatt

318 d	90 kW	03/05→08/07	AQUACTRL 2 SET; für Linkslenker; Ergänzungsartikel/Ergänzende Info 2: Original Abdeckkappe nicht mehr montierbar	**2800011265280**	**12652**	22
			AQUACTRL 2 SINGLE; Einbauposition beifahrerseitig; für Linkslenker; passender Adapter: BCE; Ergänzungsartikel/Ergänzende Info 2: Original Abdeckkappe nicht mehr montierbar	**2800011305280**	**13052**	27
			AQUACTRL 2 SINGLE; Einbauposition fahrerseitig; für Linkslenker; passender Adapter: BCE; Ergänzungsartikel/Ergänzende Info 2: Original Abdeckkappe nicht mehr montierbar	**2800011312280**	**13122**	29
			AQUACTRL 2 SINGLE; Einbauposition beifahrerseitig; für Rechtslenker; passender Adapter: BCE	**2800011606260** **2800011606270**	**16062** **60627**	54 54
			AQUACTRL 2 SINGLE; Einbauposition fahrerseitig; für Rechtslenker; passender Adapter: BCE	**2800011614260** **2800011628270**	**16142** **62827**	58 63
318 d 318 d	100 kW 105 kW	09/07→10/11 02/07→10/11	AQUACTRL 2 SET; → 08/09; für Linkslenker; Ergänzungsartikel/Ergänzende Info 2: Original Abdeckkappe nicht mehr montierbar	**2800011265280**	**12652**	22
			AQUACTRL 2 SET; → 09/09 ; für Linkslenker	**2800011272280**	**12722**	23
			AQUACTRL 2 SINGLE; → 09/09 ; Einbauposition beifahrerseitig; für Linkslenker; passender Adapter: B	**2800011305280**	**13052**	27
			AQUACTRL 2 SINGLE; → 08/09; Einbauposition beifahrerseitig; für Linkslenker; passender Adapter: BCE; Ergänzungsartikel/Ergänzende Info 2: Original Abdeckkappe nicht mehr montierbar	**2800011305280**	**13052**	27
			AQUACTRL 2 SINGLE; → 09/09 ; Einbauposition fahrerseitig; für Linkslenker; passender Adapter: B	**2800011312280**	**13122**	29
			AQUACTRL 2 SINGLE; → 08/09; Einbauposition fahrerseitig; für Linkslenker; passender Adapter: BCE; Ergänzungsartikel/Ergänzende Info 2: Original Abdeckkappe nicht mehr montierbar	**2800011312280**	**13122**	29
			AQUACTRL 2 SINGLE; → 08/09; Einbauposition beifahrerseitig; für Rechtslenker; passender Adapter: BCE	**2800011606260** **2800011606270**	**16062** **60627**	54 54
			AQUACTRL 2 SINGLE; → 09/09 ; Einbauposition beifahrerseitig; für Rechtslenker; passender Adapter: B	**2800011606260** **2800011606270**	**16062** **60627**	54 54
			AQUACTRL 2 SINGLE; → 08/09; Einbauposition fahrerseitig; für Rechtslenker; passender Adapter: BCE	**2800011614260** **2800011628270**	**16142** **62827**	58 63
			AQUACTRL 2 SINGLE; → 09/09 ; Einbauposition fahrerseitig; für Rechtslenker; passender Adapter: B	**2800011614260** **2800011628270**	**16142** **62827**	58 63
318 i	95 kW	09/05→08/07	AQUACTRL 2 SET; für Linkslenker; Ergänzungsartikel/Ergänzende Info 2: Original Abdeckkappe nicht mehr montierbar	**2800011265280**	**12652**	22
			AQUACTRL 2 SINGLE; Einbauposition beifahrerseitig; für Linkslenker; passender Adapter: BCE; Ergänzungsartikel/Ergänzende Info 2: Original Abdeckkappe nicht mehr montierbar	**2800011305280**	**13052**	27
			AQUACTRL 2 SINGLE; Einbauposition fahrerseitig; für Linkslenker; passender Adapter: BCE; Ergänzungsartikel/Ergänzende Info 2: Original Abdeckkappe nicht mehr montierbar	**2800011312280**	**13122**	29
			AQUACTRL 2 SINGLE; Einbauposition beifahrerseitig; für Rechtslenker; passender Adapter: BCE	**2800011606260** **2800011606270**	**16062** **60627**	54 54
			AQUACTRL 2 SINGLE; Einbauposition fahrerseitig; für Rechtslenker; passender Adapter: BCE	**2800011614260** **2800011628270**	**16142** **62827**	58 63
318 i 318 i	100 kW 105 kW	09/07→10/11 09/07→10/11	AQUACTRL 2 SET; → 08/09; für Linkslenker; Ergänzungsartikel/Ergänzende Info 2: Original Abdeckkappe nicht mehr montierbar	**2800011265280**	**12652**	22
			AQUACTRL 2 SET; → 09/09 ; für Linkslenker	**2800011272280**	**12722**	23

→

BMW - 3 (E90) 02/04→02/12

Wischblatt

318 i 318 i	100 kW 105 kW	09/07→10/11 09/07→10/11	AQUACTRL 2 SINGLE; 09/09 ; Einbauposition beifahrerseitig; für Linkslenker; passender Adapter: B	**2800011305280**	**13052**	27
			AQUACTRL 2 SINGLE; 08/09; Einbauposition beifahrerseitig; für Linkslenker; passender Adapter: BCE; Ergänzungsartikel/Ergänzende Info 2: Original Abdeckkappe nicht mehr montierbar	**2800011305280**	**13052**	27
			AQUACTRL 2 SINGLE; 09/09 ; Einbauposition fahrerseitig; für Linkslenker; passender Adapter: B	**2800011312280**	**13122**	29
			AQUACTRL 2 SINGLE; 08/09; Einbauposition fahrerseitig; für Linkslenker; passender Adapter: BCE; Ergänzungsartikel/Ergänzende Info 2: Original Abdeckkappe nicht mehr montierbar	**2800011312280**	**13122**	29
			AQUACTRL 2 SINGLE; 08/09; Einbauposition beifahrerseitig; für Rechtslenker; passender Adapter: BCE	**2800011606260** **2800011606270**	**16062** **60627**	54 54
			AQUACTRL 2 SINGLE; 09/09 ; Einbauposition beifahrerseitig; für Rechtslenker; passender Adapter: B	**2800011606260** **2800011606270**	**16062** **60627**	54 54
			AQUACTRL 2 SINGLE; 08/09; Einbauposition fahrerseitig; für Rechtslenker; passender Adapter: BCE	**2800011614260** **2800011628270**	**16142** **62827**	58 63
			AQUACTRL 2 SINGLE; 09/09 ; Einbauposition fahrerseitig; für Rechtslenker; passender Adapter: B	**2800011614260** **2800011628270**	**16142** **62827**	58 63
320 d	110 kW	12/04→09/07	AQUACTRL 2 SET; für Linkslenker; Ergänzungsartikel/Ergänzende Info 2: Original Abdeckkappe nicht mehr montierbar	**2800011265280**	**12652**	22
			AQUACTRL 2 SINGLE; Einbauposition beifahrerseitig; für Linkslenker; passender Adapter: BCE; Ergänzungsartikel/Ergänzende Info 2: Original Abdeckkappe nicht mehr montierbar	**2800011305280**	**13052**	27
			AQUACTRL 2 SINGLE; Einbauposition fahrerseitig; für Linkslenker; passender Adapter: BCE; Ergänzungsartikel/Ergänzende Info 2: Original Abdeckkappe nicht mehr montierbar	**2800011312280**	**13122**	29
			AQUACTRL 2 SINGLE; Einbauposition beifahrerseitig; für Rechtslenker; passender Adapter: BCE	**2800011606260** **2800011606270**	**16062** **60627**	54 54
			AQUACTRL 2 SINGLE; Einbauposition fahrerseitig; für Rechtslenker; passender Adapter: BCE	**2800011614260** **2800011628270**	**16142** **62827**	58 63
320 d	115 kW	12/04→09/07	AQUACTRL 2 SINGLE; Einbauposition beifahrerseitig; für Rechtslenker; passender Adapter: BC	**2800011606260** **2800011606270**	**16062** **60627**	54 54
			AQUACTRL 2 SINGLE; Einbauposition fahrerseitig; für Rechtslenker; passender Adapter: BC	**2800011614260** **2800011628270**	**16142** **62827**	58 63

© 2025 Continental Aftermarket & Services GmbH

BMW - 3 (E90) 02/04→02/12

Wischblatt

320 d 320 d	120 kW 130 kW	12/04→10/11 09/07→02/10	AQUACTRL 2 SET; 08/09; für Linkslenker; Ergänzungsartikel/Ergänzende Info 2: Original Abdeckkappe nicht mehr montierbar	**2800011265280**	**12652**	22
			AQUACTRL 2 SET; 09/09 ; für Linkslenker	**2800011272280**	**12722**	23
			AQUACTRL 2 SINGLE; 09/09 ; Einbauposition beifahrerseitig; für Linkslenker; passender Adapter: B	**2800011305280**	**13052**	27
			AQUACTRL 2 SINGLE; 08/09; Einbauposition beifahrerseitig; für Linkslenker; passender Adapter: BCE; Ergänzungsartikel/Ergänzende Info 2: Original Abdeckkappe nicht mehr montierbar	**2800011305280**	**13052**	27
			AQUACTRL 2 SINGLE; 09/09 ; Einbauposition fahrerseitig; für Linkslenker; passender Adapter: B	**2800011312280**	**13122**	29
			AQUACTRL 2 SINGLE; 08/09; Einbauposition fahrerseitig; für Linkslenker; passender Adapter: BCE; Ergänzungsartikel/Ergänzende Info 2: Original Abdeckkappe nicht mehr montierbar	**2800011312280**	**13122**	29
			AQUACTRL 2 SINGLE; 08/09; Einbauposition beifahrerseitig; für Rechtslenker; passender Adapter: BCE	**2800011606260** **2800011606270**	**16062** **60627**	54 54
			AQUACTRL 2 SINGLE; 09/09 ; Einbauposition beifahrerseitig; für Rechtslenker; passender Adapter: B	**2800011606260** **2800011606270**	**16062** **60627**	54 54
			AQUACTRL 2 SINGLE; 08/09; Einbauposition fahrerseitig; für Rechtslenker; passender Adapter: BCE	**2800011614260** **2800011628270**	**16142** **62827**	58 63
			AQUACTRL 2 SINGLE; 09/09 ; Einbauposition fahrerseitig; für Rechtslenker; passender Adapter: B	**2800011614260** **2800011628270**	**16142** **62827**	58 63
320 d	135 kW	03/10→10/11	AQUACTRL 2 SET; für Linkslenker	**2800011272280**	**12722**	23
			AQUACTRL 2 SINGLE; Einbauposition beifahrerseitig; für Linkslenker; passender Adapter: B	**2800011305280**	**13052**	27
			AQUACTRL 2 SINGLE; Einbauposition fahrerseitig; für Linkslenker; passender Adapter: B	**2800011312280**	**13122**	29
			AQUACTRL 2 SINGLE; Einbauposition beifahrerseitig; für Rechtslenker; passender Adapter: B	**2800011606260** **2800011606270**	**16062** **60627**	54 54
			AQUACTRL 2 SINGLE; Einbauposition fahrerseitig; für Rechtslenker; passender Adapter: B	**2800011614260** **2800011628270**	**16142** **62827**	58 63

© 2025 Continental Aftermarket & Services GmbH

BMW - 3 (E90) 02/04→02/12

Wischblatt

320 d xDrive 320 d xDrive	120 kW 130 kW	09/08→10/11 09/08→02/10	AQUACTRL 2 SET; 08/09; für Linkslenker; Ergänzungsartikel/Ergänzende Info 2: Original Abdeckkappe nicht mehr montierbar	**2800011265280**	**12652**	22
			AQUACTRL 2 SET; 09/09 ; für Linkslenker	**2800011272280**	**12722**	23
			AQUACTRL 2 SINGLE; 09/09 ; Einbauposition beifahrerseitig; für Linkslenker; passender Adapter: B	**2800011305280**	**13052**	27
			AQUACTRL 2 SINGLE; 08/09; Einbauposition beifahrerseitig; für Linkslenker; passender Adapter: BCE; Ergänzungsartikel/Ergänzende Info 2: Original Abdeckkappe nicht mehr montierbar	**2800011305280**	**13052**	27
			AQUACTRL 2 SINGLE; 09/09 ; Einbauposition fahrerseitig; für Linkslenker; passender Adapter: B	**2800011312280**	**13122**	29
			AQUACTRL 2 SINGLE; 08/09; Einbauposition fahrerseitig; für Linkslenker; passender Adapter: BCE; Ergänzungsartikel/Ergänzende Info 2: Original Abdeckkappe nicht mehr montierbar	**2800011312280**	**13122**	29
			AQUACTRL 2 SINGLE; 08/09; Einbauposition beifahrerseitig; für Rechtslenker; passender Adapter: BCE	**2800011606260** **2800011606270**	**16062** **60627**	54 54
			AQUACTRL 2 SINGLE; 09/09 ; Einbauposition beifahrerseitig; für Rechtslenker; passender Adapter: B	**2800011606260** **2800011606270**	**16062** **60627**	54 54
			AQUACTRL 2 SINGLE; 08/09; Einbauposition fahrerseitig; für Rechtslenker; passender Adapter: BCE	**2800011614260** **2800011628270**	**16142** **62827**	58 63
			AQUACTRL 2 SINGLE; 09/09 ; Einbauposition fahrerseitig; für Rechtslenker; passender Adapter: B	**2800011614260** **2800011628270**	**16142** **62827**	58 63
320 d xDrive	135 kW	03/10→10/11	AQUACTRL 2 SET; für Linkslenker	**2800011272280**	**12722**	23
			AQUACTRL 2 SINGLE; Einbauposition beifahrerseitig; für Linkslenker; passender Adapter: B	**2800011305280**	**13052**	27
			AQUACTRL 2 SINGLE; Einbauposition fahrerseitig; für Linkslenker; passender Adapter: B	**2800011312280**	**13122**	29
			AQUACTRL 2 SINGLE; Einbauposition beifahrerseitig; für Rechtslenker; passender Adapter: B	**2800011606260** **2800011606270**	**16062** **60627**	54 54
			AQUACTRL 2 SINGLE; Einbauposition fahrerseitig; für Rechtslenker; passender Adapter: B	**2800011614260** **2800011628270**	**16142** **62827**	58 63
320 i	110 kW	12/04→08/07	AQUACTRL 2 SET; für Linkslenker; Ergänzungsartikel/Ergänzende Info 2: Original Abdeckkappe nicht mehr montierbar	**2800011265280**	**12652**	22
			AQUACTRL 2 SINGLE; Einbauposition beifahrerseitig; für Linkslenker; passender Adapter: BCE; Ergänzungsartikel/Ergänzende Info 2: Original Abdeckkappe nicht mehr montierbar	**2800011305280**	**13052**	27
			AQUACTRL 2 SINGLE; Einbauposition fahrerseitig; für Linkslenker; passender Adapter: BCE; Ergänzungsartikel/Ergänzende Info 2: Original Abdeckkappe nicht mehr montierbar	**2800011312280**	**13122**	29
			AQUACTRL 2 SINGLE; Einbauposition beifahrerseitig; für Rechtslenker; passender Adapter: BCE	**2800011606260** **2800011606270**	**16062** **60627**	54 54
			AQUACTRL 2 SINGLE; Einbauposition fahrerseitig; für Rechtslenker; passender Adapter: BCE	**2800011614260** **2800011628270**	**16142** **62827**	58 63

© 2025 Continental Aftermarket & Services GmbH

BMW - 3 (E90) 02/04→02/12

Wischblatt

320 i	115 kW	02/07→12/11	AQUACTRL 2 SET; 08/09; für Linkslenker; Ergänzungsartikel/Ergänzende Info 2: Original Abdeckkappe nicht mehr montierbar	**2800011265280**	**12652**	22
			AQUACTRL 2 SET; 09/09 ; für Linkslenker	**2800011272280**	**12722**	23
			AQUACTRL 2 SINGLE; 09/09 ; Einbauposition beifahrerseitig; für Linkslenker; passender Adapter: B	**2800011305280**	**13052**	27
			AQUACTRL 2 SINGLE; 08/09; Einbauposition beifahrerseitig; für Linkslenker; passender Adapter: BCE; Ergänzungsartikel/Ergänzende Info 2: Original Abdeckkappe nicht mehr montierbar	**2800011305280**	**13052**	27
			AQUACTRL 2 SINGLE; 09/09 ; Einbauposition fahrerseitig; für Linkslenker; passender Adapter: B	**2800011312280**	**13122**	29
			AQUACTRL 2 SINGLE; 08/09; Einbauposition fahrerseitig; für Linkslenker; passender Adapter: BCE; Ergänzungsartikel/Ergänzende Info 2: Original Abdeckkappe nicht mehr montierbar	**2800011312280**	**13122**	29
			AQUACTRL 2 SINGLE; 08/09; Einbauposition beifahrerseitig; für Rechtslenker; passender Adapter: BCE	**2800011606260** **2800011606270**	**16062** **60627**	54 54
			AQUACTRL 2 SINGLE; 09/09 ; Einbauposition beifahrerseitig; für Rechtslenker; passender Adapter: B	**2800011606260** **2800011606270**	**16062** **60627**	54 54
			AQUACTRL 2 SINGLE; 08/09; Einbauposition fahrerseitig; für Rechtslenker; passender Adapter: BCE	**2800011614260** **2800011628270**	**16142** **62827**	58 63
			AQUACTRL 2 SINGLE; 09/09 ; Einbauposition fahrerseitig; für Rechtslenker; passender Adapter: B	**2800011614260** **2800011628270**	**16142** **62827**	58 63
320 i	120 kW	03/07→12/11	AQUACTRL 2 SET; 08/09; für Linkslenker; Ergänzungsartikel/Ergänzende Info 2: Original Abdeckkappe nicht mehr montierbar	**2800011265280**	**12652**	22
			AQUACTRL 2 SET; 09/09 ; für Linkslenker	**2800011272280**	**12722**	23
			AQUACTRL 2 SINGLE; 09/09 ; Einbauposition beifahrerseitig; für Linkslenker; passender Adapter: B	**2800011305280**	**13052**	27
			AQUACTRL 2 SINGLE; 08/09; Einbauposition beifahrerseitig; für Linkslenker; passender Adapter: BCE; Ergänzungsartikel/Ergänzende Info 2: Original Abdeckkappe nicht mehr montierbar	**2800011305280**	**13052**	27
			AQUACTRL 2 SINGLE; 09/09 ; Einbauposition fahrerseitig; für Linkslenker; passender Adapter: B	**2800011312280**	**13122**	29
			AQUACTRL 2 SINGLE; 08/09; Einbauposition fahrerseitig; für Linkslenker; passender Adapter: BCE; Ergänzungsartikel/Ergänzende Info 2: Original Abdeckkappe nicht mehr montierbar	**2800011312280**	**13122**	29
			AQUACTRL 2 SINGLE; 08/09; Einbauposition beifahrerseitig; für Rechtslenker; passender Adapter: BCE	**2800011606260**	**16062**	54
			AQUACTRL 2 SINGLE; 09/09 ; Einbauposition beifahrerseitig; für Rechtslenker; passender Adapter: B	**2800011606260**	**16062**	54
			AQUACTRL 2 SINGLE; 08/09; Einbauposition fahrerseitig; für Rechtslenker; passender Adapter: BCE	**2800011614260**	**16142**	58
			AQUACTRL 2 SINGLE; 09/09 ; Einbauposition fahrerseitig; für Rechtslenker; passender Adapter: B	**2800011614260**	**16142**	58

© 2025 Continental Aftermarket & Services GmbH

BMW - 3 (E90) 02/04→02/12

Wischblatt

320 i	125 kW	09/07→10/11	AQUACTRL 2 SET; 08/09; für Linkslenker; Ergänzungsartikel/Ergänzende Info 2: Original Abdeckkappe nicht mehr montierbar	**2800011265280**	**12652**	22
			AQUACTRL 2 SET; 09/09 ; für Linkslenker	**2800011272280**	**12722**	23
			AQUACTRL 2 SINGLE; 09/09 ; Einbauposition beifahrerseitig; für Linkslenker; passender Adapter: B	**2800011305280**	**13052**	27
			AQUACTRL 2 SINGLE; 08/09; Einbauposition beifahrerseitig; für Linkslenker; passender Adapter: BCE; Ergänzungsartikel/Ergänzende Info 2: Original Abdeckkappe nicht mehr montierbar	**2800011305280**	**13052**	27
			AQUACTRL 2 SINGLE; 09/09 ; Einbauposition fahrerseitig; für Linkslenker; passender Adapter: B	**2800011312280**	**13122**	29
			AQUACTRL 2 SINGLE; 08/09; Einbauposition fahrerseitig; für Linkslenker; passender Adapter: BCE; Ergänzungsartikel/Ergänzende Info 2: Original Abdeckkappe nicht mehr montierbar	**2800011312280**	**13122**	29
			AQUACTRL 2 SINGLE; 08/09; Einbauposition beifahrerseitig; für Rechtslenker; passender Adapter: BCE	**2800011606260** **2800011606270**	**16062** **60627**	54 54
			AQUACTRL 2 SINGLE; 09/09 ; Einbauposition beifahrerseitig; für Rechtslenker; passender Adapter: B	**2800011606260** **2800011606270**	**16062** **60627**	54 54
			AQUACTRL 2 SINGLE; 08/09; Einbauposition fahrerseitig; für Rechtslenker; passender Adapter: BCE	**2800011614260** **2800011628270**	**16142** **62827**	58 63
			AQUACTRL 2 SINGLE; 09/09 ; Einbauposition fahrerseitig; für Rechtslenker; passender Adapter: B	**2800011614260** **2800011628270**	**16142** **62827**	58 63
320 si 323 i	127 kW 130 kW	09/05→08/06 09/05→02/07	AQUACTRL 2 SET; für Linkslenker; Ergänzungsartikel/Ergänzende Info 2: Original Abdeckkappe nicht mehr montierbar	**2800011265280**	**12652**	22
			AQUACTRL 2 SINGLE; Einbauposition beifahrerseitig; für Linkslenker; passender Adapter: BCE; Ergänzungsartikel/Ergänzende Info 2: Original Abdeckkappe nicht mehr montierbar	**2800011305280**	**13052**	27
			AQUACTRL 2 SINGLE; Einbauposition fahrerseitig; für Linkslenker; passender Adapter: BCE; Ergänzungsartikel/Ergänzende Info 2: Original Abdeckkappe nicht mehr montierbar	**2800011312280**	**13122**	29
			AQUACTRL 2 SINGLE; Einbauposition beifahrerseitig; für Rechtslenker; passender Adapter: BCE	**2800011606260** **2800011606270**	**16062** **60627**	54 54
			AQUACTRL 2 SINGLE; Einbauposition fahrerseitig; für Rechtslenker; passender Adapter: BCE	**2800011614260** **2800011628270**	**16142** **62827**	58 63
323 i 325 d	140 kW 145 kW	03/07→12/11 09/06→02/10	AQUACTRL 2 SET; 08/09; für Linkslenker; Ergänzungsartikel/Ergänzende Info 2: Original Abdeckkappe nicht mehr montierbar	**2800011265280**	**12652**	22
			AQUACTRL 2 SET; 09/09 ; für Linkslenker	**2800011272280**	**12722**	23
			AQUACTRL 2 SINGLE; 09/09 ; Einbauposition beifahrerseitig; für Linkslenker; passender Adapter: B	**2800011305280**	**13052**	27
			AQUACTRL 2 SINGLE; 08/09; Einbauposition beifahrerseitig; für Linkslenker; passender Adapter: BCE; Ergänzungsartikel/Ergänzende Info 2: Original Abdeckkappe nicht mehr montierbar	**2800011305280**	**13052**	27
			AQUACTRL 2 SINGLE; 09/09 ; Einbauposition fahrerseitig; für Linkslenker; passender Adapter: B	**2800011312280**	**13122**	29
			AQUACTRL 2 SINGLE; 08/09; Einbauposition fahrerseitig; für Linkslenker; passender Adapter: BCE; Ergänzungsartikel/Ergänzende Info 2: Original Abdeckkappe nicht mehr montierbar	**2800011312280**	**13122**	29
			AQUACTRL 2 SINGLE; 08/09; Einbauposition beifahrerseitig; für Rechtslenker; passender Adapter: BCE	**2800011606260** **2800011606270**	**16062** **60627**	54 54

→

© 2025 Continental Aftermarket & Services GmbH

BMW - 3 (E90) 02/04→02/12

Wischblatt

323 i 325 d	140 kW 145 kW	03/07→12/11 09/06→02/10	AQUACTRL 2 SINGLE; 09/09 ; Einbauposition beifahrerseitig; für Rechtslenker; passender Adapter: B	**2800011606260** **2800011606270**	**16062** **60627**	54 54
			AQUACTRL 2 SINGLE; 08/09; Einbauposition fahrerseitig; für Rechtslenker; passender Adapter: BCE	**2800011614260** **2800011628270**	**16142** **62827**	58 63
			AQUACTRL 2 SINGLE; 09/09 ; Einbauposition fahrerseitig; für Rechtslenker; passender Adapter: B	**2800011614260** **2800011628270**	**16142** **62827**	58 63
325 d	150 kW	03/10→10/11	AQUACTRL 2 SET; für Linkslenker	**2800011272280**	**12722**	23
			AQUACTRL 2 SINGLE; Einbauposition beifahrerseitig; für Linkslenker; passender Adapter: B	**2800011305280**	**13052**	27
			AQUACTRL 2 SINGLE; Einbauposition fahrerseitig; für Linkslenker; passender Adapter: B	**2800011312280**	**13122**	29
			AQUACTRL 2 SINGLE; Einbauposition beifahrerseitig; für Rechtslenker; passender Adapter: B	**2800011606260** **2800011606270**	**16062** **60627**	54 54
			AQUACTRL 2 SINGLE; Einbauposition fahrerseitig; für Rechtslenker; passender Adapter: B	**2800011614260** **2800011628270**	**16142** **62827**	58 63
325 i	155 kW	01/06→12/11	AQUACTRL 2 SET; 08/09; für Linkslenker; Ergänzungsartikel/Ergänzende Info 2: Original Abdeckkappe nicht mehr montierbar	**2800011265280**	**12652**	22
			AQUACTRL 2 SET; 09/09 ; für Linkslenker	**2800011272280**	**12722**	23
			AQUACTRL 2 SINGLE; 09/09 ; Einbauposition beifahrerseitig; für Linkslenker; passender Adapter: B	**2800011305280**	**13052**	27
			AQUACTRL 2 SINGLE; 08/09; Einbauposition beifahrerseitig; für Linkslenker; passender Adapter: BCE; Ergänzungsartikel/Ergänzende Info 2: Original Abdeckkappe nicht mehr montierbar	**2800011305280**	**13052**	27
			AQUACTRL 2 SINGLE; 09/09 ; Einbauposition fahrerseitig; für Linkslenker; passender Adapter: B	**2800011312280**	**13122**	29
			AQUACTRL 2 SINGLE; 08/09; Einbauposition fahrerseitig; für Linkslenker; passender Adapter: BCE; Ergänzungsartikel/Ergänzende Info 2: Original Abdeckkappe nicht mehr montierbar	**2800011312280**	**13122**	29
			AQUACTRL 2 SINGLE; 08/09; Einbauposition beifahrerseitig; für Rechtslenker; passender Adapter: BCE	**2800011606260**	**16062**	54
			AQUACTRL 2 SINGLE; 09/09 ; Einbauposition beifahrerseitig; für Rechtslenker; passender Adapter: B	**2800011606260**	**16062**	54
			AQUACTRL 2 SINGLE; 08/09; Einbauposition fahrerseitig; für Rechtslenker; passender Adapter: BCE	**2800011614260**	**16142**	58
			AQUACTRL 2 SINGLE; 09/09 ; Einbauposition fahrerseitig; für Rechtslenker; passender Adapter: B	**2800011614260**	**16142**	58

© 2025 Continental Aftermarket & Services GmbH

BMW - 3 (E90) 02/04→02/12

Wischblatt

325 i 325 i 325 i	160 kW 155 kW 160 kW	12/04→12/11 03/07→12/11 03/07→12/11	AQUACTRL 2 SET; 08/09; für Linkslenker; Ergänzungsartikel/Ergänzende Info 2: Original Abdeckkappe nicht mehr montierbar	**2800011265280**	**12652**	22
			AQUACTRL 2 SET; 09/09 ; für Linkslenker	**2800011272280**	**12722**	23
			AQUACTRL 2 SINGLE; 09/09 ; Einbauposition beifahrerseitig; für Linkslenker; passender Adapter: B	**2800011305280**	**13052**	27
			AQUACTRL 2 SINGLE; 08/09; Einbauposition beifahrerseitig; für Linkslenker; passender Adapter: BCE; Ergänzungsartikel/Ergänzende Info 2: Original Abdeckkappe nicht mehr montierbar	**2800011305280**	**13052**	27
			AQUACTRL 2 SINGLE; 09/09 ; Einbauposition fahrerseitig; für Linkslenker; passender Adapter: B	**2800011312280**	**13122**	29
			AQUACTRL 2 SINGLE; 08/09; Einbauposition fahrerseitig; für Linkslenker; passender Adapter: BCE; Ergänzungsartikel/Ergänzende Info 2: Original Abdeckkappe nicht mehr montierbar	**2800011312280**	**13122**	29
			AQUACTRL 2 SINGLE; 08/09; Einbauposition beifahrerseitig; für Rechtslenker; passender Adapter: BCE	**2800011606260** **2800011606270**	**16062** **60627**	54 54
			AQUACTRL 2 SINGLE; 09/09 ; Einbauposition beifahrerseitig; für Rechtslenker; passender Adapter: B	**2800011606260** **2800011606270**	**16062** **60627**	54 54
			AQUACTRL 2 SINGLE; 08/09; Einbauposition fahrerseitig; für Rechtslenker; passender Adapter: BCE	**2800011614260** **2800011628270**	**16142** **62827**	58 63
			AQUACTRL 2 SINGLE; 09/09 ; Einbauposition fahrerseitig; für Rechtslenker; passender Adapter: B	**2800011614260** **2800011628270**	**16142** **62827**	58 63
325 i xDrive	155 kW	09/08→10/11	AQUACTRL 2 SET; 08/09; für Linkslenker; Ergänzungsartikel/Ergänzende Info 2: Original Abdeckkappe nicht mehr montierbar	**2800011265280**	**12652**	22
			AQUACTRL 2 SET; 09/09 ; für Linkslenker	**2800011272280**	**12722**	23
			AQUACTRL 2 SINGLE; 09/09 ; Einbauposition beifahrerseitig; für Linkslenker; passender Adapter: B	**2800011305280**	**13052**	27
			AQUACTRL 2 SINGLE; 08/09; Einbauposition beifahrerseitig; für Linkslenker; passender Adapter: BCE; Ergänzungsartikel/Ergänzende Info 2: Original Abdeckkappe nicht mehr montierbar	**2800011305280**	**13052**	27
			AQUACTRL 2 SINGLE; 09/09 ; Einbauposition fahrerseitig; für Linkslenker; passender Adapter: B	**2800011312280**	**13122**	29
			AQUACTRL 2 SINGLE; 08/09; Einbauposition fahrerseitig; für Linkslenker; passender Adapter: BCE; Ergänzungsartikel/Ergänzende Info 2: Original Abdeckkappe nicht mehr montierbar	**2800011312280**	**13122**	29
			AQUACTRL 2 SINGLE; 08/09; Einbauposition beifahrerseitig; für Rechtslenker; passender Adapter: BCE	**2800011606260**	**16062**	54
			AQUACTRL 2 SINGLE; 09/09 ; Einbauposition beifahrerseitig; für Rechtslenker; passender Adapter: B	**2800011606260**	**16062**	54
			AQUACTRL 2 SINGLE; 08/09; Einbauposition fahrerseitig; für Rechtslenker; passender Adapter: BCE	**2800011614260**	**16142**	58
			AQUACTRL 2 SINGLE; 09/09 ; Einbauposition fahrerseitig; für Rechtslenker; passender Adapter: B	**2800011614260**	**16142**	58

© 2025 Continental Aftermarket & Services GmbH

BMW - 3 (E90) 02/04→02/12

Wischblatt

325 i xDrive	160 kW	09/08→10/11	AQUACTRL 2 SET; 08/09; für Linkslenker; Ergänzungsartikel/Ergänzende Info 2: Original Abdeckkappe nicht mehr montierbar	**2800011265280**	**12652**	22
			AQUACTRL 2 SET; 09/09 ; für Linkslenker	**2800011272280**	**12722**	23
			AQUACTRL 2 SINGLE; 09/09 ; Einbauposition beifahrerseitig; für Linkslenker; passender Adapter: B	**2800011305280**	**13052**	27
			AQUACTRL 2 SINGLE; 08/09; Einbauposition beifahrerseitig; für Linkslenker; passender Adapter: BCE; Ergänzungsartikel/Ergänzende Info 2: Original Abdeckkappe nicht mehr montierbar	**2800011305280**	**13052**	27
			AQUACTRL 2 SINGLE; 09/09 ; Einbauposition fahrerseitig; für Linkslenker; passender Adapter: B	**2800011312280**	**13122**	29
			AQUACTRL 2 SINGLE; 08/09; Einbauposition fahrerseitig; für Linkslenker; passender Adapter: BCE; Ergänzungsartikel/Ergänzende Info 2: Original Abdeckkappe nicht mehr montierbar	**2800011312280**	**13122**	29
			AQUACTRL 2 SINGLE; 08/09; Einbauposition beifahrerseitig; für Rechtslenker; passender Adapter: BCE	**2800011606260** **2800011606270**	**16062** **60627**	54 54
			AQUACTRL 2 SINGLE; 09/09 ; Einbauposition beifahrerseitig; für Rechtslenker; passender Adapter: B	**2800011606260** **2800011606270**	**16062** **60627**	54 54
			AQUACTRL 2 SINGLE; 08/09; Einbauposition fahrerseitig; für Rechtslenker; passender Adapter: BCE	**2800011614260** **2800011628270**	**16142** **62827**	58 63
			AQUACTRL 2 SINGLE; 09/09 ; Einbauposition fahrerseitig; für Rechtslenker; passender Adapter: B	**2800011614260** **2800011628270**	**16142** **62827**	58 63
325 xi	160 kW	09/05→08/08	AQUACTRL 2 SET; für Linkslenker; Ergänzungsartikel/Ergänzende Info 2: Original Abdeckkappe nicht mehr montierbar	**2800011265280**	**12652**	22
			AQUACTRL 2 SINGLE; Einbauposition beifahrerseitig; für Linkslenker; passender Adapter: BCE; Ergänzungsartikel/Ergänzende Info 2: Original Abdeckkappe nicht mehr montierbar	**2800011305280**	**13052**	27
			AQUACTRL 2 SINGLE; Einbauposition fahrerseitig; für Linkslenker; passender Adapter: BCE; Ergänzungsartikel/Ergänzende Info 2: Original Abdeckkappe nicht mehr montierbar	**2800011312280**	**13122**	29
			AQUACTRL 2 SINGLE; Einbauposition beifahrerseitig; für Rechtslenker; passender Adapter: BCE	**2800011606260** **2800011606270**	**16062** **60627**	54 54
			AQUACTRL 2 SINGLE; Einbauposition fahrerseitig; für Rechtslenker; passender Adapter: BCE	**2800011614260** **2800011628270**	**16142** **62827**	58 63
325 xi	160 kW	09/05→08/06	AQUACTRL 2 SINGLE; Einbauposition beifahrerseitig; für Rechtslenker; passender Adapter: BC	**2800011606260**	**16062**	54
			AQUACTRL 2 SINGLE; Einbauposition fahrerseitig; für Rechtslenker; passender Adapter: BC	**2800011614260**	**16142**	58
325 xi	160 kW	09/07→08/08	AQUACTRL 2 SET; für Linkslenker; Ergänzungsartikel/Ergänzende Info 2: Original Abdeckkappe nicht mehr montierbar	**2800011265280**	**12652**	22
			AQUACTRL 2 SINGLE; Einbauposition beifahrerseitig; für Linkslenker; passender Adapter: BCE; Ergänzungsartikel/Ergänzende Info 2: Original Abdeckkappe nicht mehr montierbar	**2800011305280**	**13052**	27
			AQUACTRL 2 SINGLE; Einbauposition fahrerseitig; für Linkslenker; passender Adapter: BCE; Ergänzungsartikel/Ergänzende Info 2: Original Abdeckkappe nicht mehr montierbar	**2800011312280**	**13122**	29
			AQUACTRL 2 SINGLE; Einbauposition beifahrerseitig; für Rechtslenker; passender Adapter: BCE	**2800011606260** **2800011606270**	**16062** **60627**	54 54
			AQUACTRL 2 SINGLE; Einbauposition fahrerseitig; für Rechtslenker; passender Adapter: BCE	**2800011614260** **2800011628270**	**16142** **62827**	58 63

© 2025 Continental Aftermarket & Services GmbH

BMW - 3 (E90) 02/04→02/12

Wischblatt

328 i	172 kW	09/06→12/11	AQUACTRL 2 SET; 08/09; für Linkslenker; Ergänzungsartikel/Ergänzende Info 2: Original Abdeckkappe nicht mehr montierbar	**2800011265280**	**12652**	22
			AQUACTRL 2 SET; 09/09 ; für Linkslenker	**2800011272280**	**12722**	23
			AQUACTRL 2 SINGLE; 09/09 ; Einbauposition beifahrerseitig; für Linkslenker; passender Adapter: B	**2800011305280**	**13052**	27
			AQUACTRL 2 SINGLE; 08/09; Einbauposition beifahrerseitig; für Linkslenker; passender Adapter: BCE; Ergänzungsartikel/Ergänzende Info 2: Original Abdeckkappe nicht mehr montierbar	**2800011305280**	**13052**	27
			AQUACTRL 2 SINGLE; 09/09 ; Einbauposition fahrerseitig; für Linkslenker; passender Adapter: B	**2800011312280**	**13122**	29
			AQUACTRL 2 SINGLE; 08/09; Einbauposition fahrerseitig; für Linkslenker; passender Adapter: BCE; Ergänzungsartikel/Ergänzende Info 2: Original Abdeckkappe nicht mehr montierbar	**2800011312280**	**13122**	29
			AQUACTRL 2 SINGLE; 08/09; Einbauposition beifahrerseitig; für Rechtslenker; passender Adapter: BCE	**2800011606260** **2800011606270**	**16062** **60627**	54 54
			AQUACTRL 2 SINGLE; 09/09 ; Einbauposition beifahrerseitig; für Rechtslenker; passender Adapter: B	**2800011606260** **2800011606270**	**16062** **60627**	54 54
			AQUACTRL 2 SINGLE; 08/09; Einbauposition fahrerseitig; für Rechtslenker; passender Adapter: BCE	**2800011614260** **2800011628270**	**16142** **62827**	58 63
			AQUACTRL 2 SINGLE; 09/09 ; Einbauposition fahrerseitig; für Rechtslenker; passender Adapter: B	**2800011614260** **2800011628270**	**16142** **62827**	58 63
330 d	155 kW	09/05→12/11	AQUACTRL 2 SET; 08/09; für Linkslenker; Ergänzungsartikel/Ergänzende Info 2: Original Abdeckkappe nicht mehr montierbar	**2800011265280**	**12652**	22
			AQUACTRL 2 SET; 09/09 ; für Linkslenker	**2800011272280**	**12722**	23
			AQUACTRL 2 SINGLE; 09/09 ; Einbauposition beifahrerseitig; für Linkslenker; passender Adapter: B	**2800011305280**	**13052**	27
			AQUACTRL 2 SINGLE; 08/09; Einbauposition beifahrerseitig; für Linkslenker; passender Adapter: BCE; Ergänzungsartikel/Ergänzende Info 2: Original Abdeckkappe nicht mehr montierbar	**2800011305280**	**13052**	27
			AQUACTRL 2 SINGLE; 09/09 ; Einbauposition fahrerseitig; für Linkslenker; passender Adapter: B	**2800011312280**	**13122**	29
			AQUACTRL 2 SINGLE; 08/09; Einbauposition fahrerseitig; für Linkslenker; passender Adapter: BCE; Ergänzungsartikel/Ergänzende Info 2: Original Abdeckkappe nicht mehr montierbar	**2800011312280**	**13122**	29
			AQUACTRL 2 SINGLE; 08/09; Einbauposition beifahrerseitig; für Rechtslenker; passender Adapter: BCE	**2800011606260**	**16062**	54
			AQUACTRL 2 SINGLE; 09/09 ; Einbauposition beifahrerseitig; für Rechtslenker; passender Adapter: B	**2800011606260**	**16062**	54
			AQUACTRL 2 SINGLE; 08/09; Einbauposition fahrerseitig; für Rechtslenker; passender Adapter: BCE	**2800011614260**	**16142**	58
			AQUACTRL 2 SINGLE; 09/09 ; Einbauposition fahrerseitig; für Rechtslenker; passender Adapter: B	**2800011614260**	**16142**	58

© 2025 Continental Aftermarket & Services GmbH

BMW - 3 (E90) 02/04→02/12

Wischblatt

330 d	170 kW	09/05→09/08	AQUACTRL 2 SET; für Linkslenker; Ergänzungsartikel/Ergänzende Info 2: Original Abdeckkappe nicht mehr montierbar	**2800011265280**	**12652**	22
			AQUACTRL 2 SINGLE; Einbauposition beifahrerseitig; für Linkslenker; passender Adapter: BCE; Ergänzungsartikel/Ergänzende Info 2: Original Abdeckkappe nicht mehr montierbar	**2800011305280**	**13052**	27
			AQUACTRL 2 SINGLE; Einbauposition fahrerseitig; für Linkslenker; passender Adapter: BCE; Ergänzungsartikel/Ergänzende Info 2: Original Abdeckkappe nicht mehr montierbar	**2800011312280**	**13122**	29
			AQUACTRL 2 SINGLE; Einbauposition beifahrerseitig; für Rechtslenker; passender Adapter: BCE	**2800011606260** **2800011606270**	**16062** **60627**	54 54
			AQUACTRL 2 SINGLE; Einbauposition fahrerseitig; für Rechtslenker; passender Adapter: BCE	**2800011614260** **2800011628270**	**16142** **62827**	58 63
330 d 330 d xDrive 330 i 330 i 330 i 330 i xDrive	180 kW 180 kW 190 kW 200 kW 200 kW 200 kW	09/08→10/11 09/08→10/11 12/04→10/11 03/07→12/11 09/07→10/11 09/08→10/11	AQUACTRL 2 SET; 08/09; für Linkslenker; Ergänzungsartikel/Ergänzende Info 2: Original Abdeckkappe nicht mehr montierbar	**2800011265280**	**12652**	22
			AQUACTRL 2 SET; 09/09 ; für Linkslenker	**2800011272280**	**12722**	23
			AQUACTRL 2 SINGLE; 09/09 ; Einbauposition beifahrerseitig; für Linkslenker; passender Adapter: B	**2800011305280**	**13052**	27
			AQUACTRL 2 SINGLE; 08/09; Einbauposition beifahrerseitig; für Linkslenker; passender Adapter: BCE; Ergänzungsartikel/Ergänzende Info 2: Original Abdeckkappe nicht mehr montierbar	**2800011305280**	**13052**	27
			AQUACTRL 2 SINGLE; 09/09 ; Einbauposition fahrerseitig; für Linkslenker; passender Adapter: B	**2800011312280**	**13122**	29
			AQUACTRL 2 SINGLE; 08/09; Einbauposition fahrerseitig; für Linkslenker; passender Adapter: BCE; Ergänzungsartikel/Ergänzende Info 2: Original Abdeckkappe nicht mehr montierbar	**2800011312280**	**13122**	29
			AQUACTRL 2 SINGLE; 08/09; Einbauposition beifahrerseitig; für Rechtslenker; passender Adapter: BCE	**2800011606260** **2800011606270**	**16062** **60627**	54 54
			AQUACTRL 2 SINGLE; 09/09 ; Einbauposition beifahrerseitig; für Rechtslenker; passender Adapter: B	**2800011606260** **2800011606270**	**16062** **60627**	54 54
			AQUACTRL 2 SINGLE; 08/09; Einbauposition fahrerseitig; für Rechtslenker; passender Adapter: BCE	**2800011614260** **2800011628270**	**16142** **62827**	58 63
			AQUACTRL 2 SINGLE; 09/09 ; Einbauposition fahrerseitig; für Rechtslenker; passender Adapter: B	**2800011614260** **2800011628270**	**16142** **62827**	58 63
330 xd 330 xi 330 xi	170 kW 190 kW 200 kW	09/05→08/08 09/05→08/07 09/07→08/08	AQUACTRL 2 SET; für Linkslenker; Ergänzungsartikel/Ergänzende Info 2: Original Abdeckkappe nicht mehr montierbar	**2800011265280**	**12652**	22
			AQUACTRL 2 SINGLE; Einbauposition beifahrerseitig; für Linkslenker; passender Adapter: BCE; Ergänzungsartikel/Ergänzende Info 2: Original Abdeckkappe nicht mehr montierbar	**2800011305280**	**13052**	27
			AQUACTRL 2 SINGLE; Einbauposition fahrerseitig; für Linkslenker; passender Adapter: BCE; Ergänzungsartikel/Ergänzende Info 2: Original Abdeckkappe nicht mehr montierbar	**2800011312280**	**13122**	29
			AQUACTRL 2 SINGLE; Einbauposition beifahrerseitig; für Rechtslenker; passender Adapter: BCE	**2800011606260** **2800011606270**	**16062** **60627**	54 54
			AQUACTRL 2 SINGLE; Einbauposition fahrerseitig; für Rechtslenker; passender Adapter: BCE	**2800011614260** **2800011628270**	**16142** **62827**	58 63
335 d	210 kW	09/06→12/11	AQUACTRL 2 SET; 08/09; für Linkslenker; Ergänzungsartikel/Ergänzende Info 2: Original Abdeckkappe nicht mehr montierbar	**2800011265280**	**12652**	22
			AQUACTRL 2 SET; 09/09 ; für Linkslenker	**2800011272280**	**12722**	23

→

© 2025 Continental Aftermarket & Services GmbH

BMW - 3 (E90) 02/04→02/12						
Wischblatt						
335 d	210 kW	09/06→12/11	AQUACTRL 2 SINGLE; 09/09 ; Einbauposition beifahrerseitig; für Linkslenker; passender Adapter: B	**2800011305280**	**13052**	27
			AQUACTRL 2 SINGLE; 08/09; Einbauposition beifahrerseitig; für Linkslenker; passender Adapter: BCE; Ergänzungsartikel/Ergänzende Info 2: Original Abdeckkappe nicht mehr montierbar	**2800011305280**	**13052**	27
			AQUACTRL 2 SINGLE; 09/09 ; Einbauposition fahrerseitig; für Linkslenker; passender Adapter: B	**2800011312280**	**13122**	29
			AQUACTRL 2 SINGLE; 08/09; Einbauposition fahrerseitig; für Linkslenker; passender Adapter: BCE; Ergänzungsartikel/Ergänzende Info 2: Original Abdeckkappe nicht mehr montierbar	**2800011312280**	**13122**	29
			AQUACTRL 2 SINGLE; 08/09; Einbauposition beifahrerseitig; für Rechtslenker; passender Adapter: BCE	**2800011606260** **2800011606270**	**16062** **60627**	54 54
			AQUACTRL 2 SINGLE; 09/09 ; Einbauposition beifahrerseitig; für Rechtslenker; passender Adapter: B	**2800011606260** **2800011606270**	**16062** **60627**	54 54
			AQUACTRL 2 SINGLE; 08/09; Einbauposition fahrerseitig; für Rechtslenker; passender Adapter: BCE	**2800011614260** **2800011628270**	**16142** **62827**	58 63
			AQUACTRL 2 SINGLE; 09/09 ; Einbauposition fahrerseitig; für Rechtslenker; passender Adapter: B	**2800011614260** **2800011628270**	**16142** **62827**	58 63
335 i	220 kW	03/06→12/11	AQUACTRL 2 SET; 08/09; für Linkslenker; Ergänzungsartikel/Ergänzende Info 2: Original Abdeckkappe nicht mehr montierbar	**2800011265280**	**12652**	22
			AQUACTRL 2 SET; 09/09 ; für Linkslenker	**2800011272280**	**12722**	23
			AQUACTRL 2 SINGLE; 09/09 ; Einbauposition beifahrerseitig; für Linkslenker; passender Adapter: B	**2800011305280**	**13052**	27
			AQUACTRL 2 SINGLE; 08/09; Einbauposition beifahrerseitig; für Linkslenker; passender Adapter: BCE; Ergänzungsartikel/Ergänzende Info 2: Original Abdeckkappe nicht mehr montierbar	**2800011305280**	**13052**	27
			AQUACTRL 2 SINGLE; 09/09 ; Einbauposition fahrerseitig; für Linkslenker; passender Adapter: B	**2800011312280**	**13122**	29
			AQUACTRL 2 SINGLE; 08/09; Einbauposition fahrerseitig; für Linkslenker; passender Adapter: BCE; Ergänzungsartikel/Ergänzende Info 2: Original Abdeckkappe nicht mehr montierbar	**2800011312280**	**13122**	29
			AQUACTRL 2 SINGLE; 08/09; Einbauposition beifahrerseitig; für Rechtslenker; passender Adapter: BCE	**2800011606260**	**16062**	54
			AQUACTRL 2 SINGLE; 09/09 ; Einbauposition beifahrerseitig; für Rechtslenker; passender Adapter: B	**2800011606260**	**16062**	54
			AQUACTRL 2 SINGLE; 08/09; Einbauposition fahrerseitig; für Rechtslenker; passender Adapter: BCE	**2800011614260**	**16142**	58
			AQUACTRL 2 SINGLE; 09/09 ; Einbauposition fahrerseitig; für Rechtslenker; passender Adapter: B	**2800011614260**	**16142**	58

© 2025 Continental Aftermarket & Services GmbH

BMW - 3 (E90) 02/04→02/12

Wischblatt

335 i 335 i 335 i	224 kW 225 kW 240 kW	03/06→12/11 09/06→12/11 03/06→12/11	AQUACTRL 2 SET; 08/09; für Linkslenker; Ergänzungsartikel/Ergänzende Info 2: Original Abdeckkappe nicht mehr montierbar	**2800011265280**	**12652**	22
			AQUACTRL 2 SET; 09/09 ; für Linkslenker	**2800011272280**	**12722**	23
			AQUACTRL 2 SINGLE; 09/09 ; Einbauposition beifahrerseitig; für Linkslenker; passender Adapter: B	**2800011305280**	**13052**	27
			AQUACTRL 2 SINGLE; 08/09; Einbauposition beifahrerseitig; für Linkslenker; passender Adapter: BCE; Ergänzungsartikel/Ergänzende Info 2: Original Abdeckkappe nicht mehr montierbar	**2800011305280**	**13052**	27
			AQUACTRL 2 SINGLE; 09/09 ; Einbauposition fahrerseitig; für Linkslenker; passender Adapter: B	**2800011312280**	**13122**	29
			AQUACTRL 2 SINGLE; 08/09; Einbauposition fahrerseitig; für Linkslenker; passender Adapter: BCE; Ergänzungsartikel/Ergänzende Info 2: Original Abdeckkappe nicht mehr montierbar	**2800011312280**	**13122**	29
			AQUACTRL 2 SINGLE; 08/09; Einbauposition beifahrerseitig; für Rechtslenker; passender Adapter: BCE	**2800011606260** **2800011606270**	**16062** **60627**	54 54
			AQUACTRL 2 SINGLE; 09/09 ; Einbauposition beifahrerseitig; für Rechtslenker; passender Adapter: B	**2800011606260** **2800011606270**	**16062** **60627**	54 54
			AQUACTRL 2 SINGLE; 08/09; Einbauposition fahrerseitig; für Rechtslenker; passender Adapter: BCE	**2800011614260** **2800011628270**	**16142** **62827**	58 63
			AQUACTRL 2 SINGLE; 09/09 ; Einbauposition fahrerseitig; für Rechtslenker; passender Adapter: B	**2800011614260** **2800011628270**	**16142** **62827**	58 63
335 i xDrive	224 kW	05/08→10/11	AQUACTRL 2 SINGLE; 08/09; Einbauposition beifahrerseitig; für Rechtslenker; passender Adapter: BC	**2800011606260**	**16062**	54
			AQUACTRL 2 SINGLE; 09/09 ; Einbauposition beifahrerseitig; für Rechtslenker; passender Adapter: B	**2800011606260**	**16062**	54
			AQUACTRL 2 SINGLE; 08/09; Einbauposition fahrerseitig; für Rechtslenker; passender Adapter: BC	**2800011614260**	**16142**	58
			AQUACTRL 2 SINGLE; 09/09 ; Einbauposition fahrerseitig; für Rechtslenker; passender Adapter: B	**2800011614260**	**16142**	58
335 i xDrive 335 i xDrive	225 kW 240 kW	09/08→10/11 05/08→10/11	AQUACTRL 2 SET; 08/09; für Linkslenker; Ergänzungsartikel/Ergänzende Info 2: Original Abdeckkappe nicht mehr montierbar	**2800011265280**	**12652**	22
			AQUACTRL 2 SET; 09/09 ; für Linkslenker	**2800011272280**	**12722**	23
			AQUACTRL 2 SINGLE; 09/09 ; Einbauposition beifahrerseitig; für Linkslenker; passender Adapter: B	**2800011305280**	**13052**	27
			AQUACTRL 2 SINGLE; 08/09; Einbauposition beifahrerseitig; für Linkslenker; passender Adapter: BCE; Ergänzungsartikel/Ergänzende Info 2: Original Abdeckkappe nicht mehr montierbar	**2800011305280**	**13052**	27
			AQUACTRL 2 SINGLE; 09/09 ; Einbauposition fahrerseitig; für Linkslenker; passender Adapter: B	**2800011312280**	**13122**	29
			AQUACTRL 2 SINGLE; 08/09; Einbauposition fahrerseitig; für Linkslenker; passender Adapter: BCE; Ergänzungsartikel/Ergänzende Info 2: Original Abdeckkappe nicht mehr montierbar	**2800011312280**	**13122**	29
			AQUACTRL 2 SINGLE; 08/09; Einbauposition beifahrerseitig; für Rechtslenker; passender Adapter: BCE	**2800011606260** **2800011606270**	**16062** **60627**	54 54
			AQUACTRL 2 SINGLE; 09/09 ; Einbauposition beifahrerseitig; für Rechtslenker; passender Adapter: B	**2800011606260** **2800011606270**	**16062** **60627**	54 54

→

© 2025 Continental Aftermarket & Services GmbH

BMW - 3 (E90) 02/04→02/12

Wischblatt

335 i xDrive 335 i xDrive	225 kW 240 kW	09/08→10/11 05/08→10/11	AQUACTRL 2 SINGLE; 08/09; Einbauposition fahrerseitig; für Rechtslenker; passender Adapter: BCE	**2800011614260** **2800011628270**	**16142** **62827**	58 63
			AQUACTRL 2 SINGLE; 09/09 ; Einbauposition fahrerseitig; für Rechtslenker; passender Adapter: B	**2800011614260** **2800011628270**	**16142** **62827**	58 63
335 xi 335 xi 335 xi	224 kW 225 kW 240 kW	09/06→06/08 03/07→08/08 09/06→06/08	AQUACTRL 2 SET; für Linkslenker; Ergänzungsartikel/Ergänzende Info 2: Original Abdeckkappe nicht mehr montierbar	**2800011265280**	**12652**	22
			AQUACTRL 2 SINGLE; Einbauposition beifahrerseitig; für Linkslenker; passender Adapter: BCE; Ergänzungsartikel/Ergänzende Info 2: Original Abdeckkappe nicht mehr montierbar	**2800011305280**	**13052**	27
			AQUACTRL 2 SINGLE; Einbauposition fahrerseitig; für Linkslenker; passender Adapter: BCE; Ergänzungsartikel/Ergänzende Info 2: Original Abdeckkappe nicht mehr montierbar	**2800011312280**	**13122**	29
			AQUACTRL 2 SINGLE; Einbauposition beifahrerseitig; für Rechtslenker; passender Adapter: BCE	**2800011606260** **2800011606270**	**16062** **60627**	54 54
			AQUACTRL 2 SINGLE; Einbauposition fahrerseitig; für Rechtslenker; passender Adapter: BCE	**2800011614260** **2800011628270**	**16142** **62827**	58 63
M3	309 kW	12/07→10/11	AQUACTRL 2 SET; 08/09; für Linkslenker; Ergänzungsartikel/Ergänzende Info 2: Original Abdeckkappe nicht mehr montierbar	**2800011265280**	**12652**	22
			AQUACTRL 2 SET; 09/09 ; für Linkslenker	**2800011272280**	**12722**	23
			AQUACTRL 2 SINGLE; 09/09 ; Einbauposition beifahrerseitig; für Linkslenker; passender Adapter: B	**2800011305280**	**13052**	27
			AQUACTRL 2 SINGLE; 08/09; Einbauposition beifahrerseitig; für Linkslenker; passender Adapter: BCE; Ergänzungsartikel/Ergänzende Info 2: Original Abdeckkappe nicht mehr montierbar	**2800011305280**	**13052**	27
			AQUACTRL 2 SINGLE; 09/09 ; Einbauposition fahrerseitig; für Linkslenker; passender Adapter: B	**2800011312280**	**13122**	29
			AQUACTRL 2 SINGLE; 08/09; Einbauposition fahrerseitig; für Linkslenker; passender Adapter: BCE; Ergänzungsartikel/Ergänzende Info 2: Original Abdeckkappe nicht mehr montierbar	**2800011312280**	**13122**	29
			AQUACTRL 2 SINGLE; 08/09; Einbauposition beifahrerseitig; für Rechtslenker; passender Adapter: BCE	**2800011606260** **2800011606270**	**16062** **60627**	54 54
			AQUACTRL 2 SINGLE; 09/09 ; Einbauposition beifahrerseitig; für Rechtslenker; passender Adapter: B	**2800011606260** **2800011606270**	**16062** **60627**	54 54
			AQUACTRL 2 SINGLE; 08/09; Einbauposition fahrerseitig; für Rechtslenker; passender Adapter: BCE	**2800011614260** **2800011628270**	**16142** **62827**	58 63
			AQUACTRL 2 SINGLE; 09/09 ; Einbauposition fahrerseitig; für Rechtslenker; passender Adapter: B	**2800011614260** **2800011628270**	**16142** **62827**	58 63
M3 CRT	331 kW	03/11→12/11	AQUACTRL 2 SET; für Linkslenker	**2800011272280**	**12722**	23
			AQUACTRL 2 SINGLE; Einbauposition beifahrerseitig; für Linkslenker; passender Adapter: B	**2800011305280**	**13052**	27
			AQUACTRL 2 SINGLE; Einbauposition fahrerseitig; für Linkslenker; passender Adapter: B	**2800011312280**	**13122**	29
			AQUACTRL 2 SINGLE; Einbauposition beifahrerseitig; für Rechtslenker; passender Adapter: B	**2800011606260** **2800011606270**	**16062** **60627**	54 54
			AQUACTRL 2 SINGLE; Einbauposition fahrerseitig; für Rechtslenker; passender Adapter: B	**2800011614260** **2800011628270**	**16142** **62827**	58 63

BMW - 3 (F30, F80) 11/11→10/18

Wischblatt

316 d →	85 kW	03/12→10/18	AQUACTRL 2 SET; für Linkslenker	**2800011272280**	**12722**	23

© 2025 Continental Aftermarket & Services GmbH

BMW - 3 (F30, F80) 11/11→10/18

Wischblatt

316 i	100 kW	07/12→08/16	AQUACTRL 2 SINGLE; Einbauposition beifahrerseitig; für Linkslenker; passender Adapter: B	**2800011305280**	**13052**	27
			AQUACTRL 2 SINGLE; Einbauposition fahrerseitig; für Linkslenker; passender Adapter: B	**2800011312280**	**13122**	29
			AQUACTRL 2 SINGLE; Einbauposition beifahrerseitig; für Rechtslenker; passender Adapter: B	**2800011606260** **2800011606270**	**16062** **60627**	54 54
			AQUACTRL 2 SINGLE; Einbauposition fahrerseitig; für Rechtslenker; passender Adapter: B	**2800011614260** **2800011628270**	**16142** **62827**	58 63
318 d	100 kW	03/12→10/18	AQUACTRL 2 SET; für Linkslenker	**2800011272280**	**12722**	23
			AQUACTRL 2 SINGLE; Einbauposition beifahrerseitig; für Linkslenker; passender Adapter: B	**2800011305280**	**13052**	27
			AQUACTRL 2 SINGLE; Einbauposition fahrerseitig; für Linkslenker; passender Adapter: B	**2800011312280**	**13122**	29
			AQUACTRL 2 SINGLE; Einbauposition beifahrerseitig; für Rechtslenker; passender Adapter: B	**2800011606260**	**16062**	54
			AQUACTRL 2 SINGLE; Einbauposition fahrerseitig; für Rechtslenker; passender Adapter: B	**2800011614260**	**16142**	58
318 d 318 d 318 d xDrive 318 d xDrive 318 i 320 d 320 d 320 d 320 d	105 kW 110 kW 105 kW 110 kW 100 kW 120 kW 135 kW 140 kW 147 kW	03/12→06/15 07/15→10/18 07/13→06/15 07/15→02/18 07/15→10/18 11/11→10/18 11/11→03/16 07/15→10/18 11/11→03/16	AQUACTRL 2 SET; für Linkslenker	**2800011272280**	**12722**	23
			AQUACTRL 2 SINGLE; Einbauposition beifahrerseitig; für Linkslenker; passender Adapter: B	**2800011305280**	**13052**	27
			AQUACTRL 2 SINGLE; Einbauposition fahrerseitig; für Linkslenker; passender Adapter: B	**2800011312280**	**13122**	29
			AQUACTRL 2 SINGLE; Einbauposition beifahrerseitig; für Rechtslenker; passender Adapter: B	**2800011606260** **2800011606270**	**16062** **60627**	54 54
			AQUACTRL 2 SINGLE; Einbauposition fahrerseitig; für Rechtslenker; passender Adapter: B	**2800011614260** **2800011628270**	**16142** **62827**	58 63
320 d xDrive	120 kW	08/12→10/18	AQUACTRL 2 SET; für Linkslenker	**2800011272280**	**12722**	23
			AQUACTRL 2 SINGLE; Einbauposition beifahrerseitig; für Linkslenker; passender Adapter: B	**2800011305280**	**13052**	27
			AQUACTRL 2 SINGLE; Einbauposition fahrerseitig; für Linkslenker; passender Adapter: B	**2800011312280**	**13122**	29
			AQUACTRL 2 SINGLE; Einbauposition beifahrerseitig; für Rechtslenker; passender Adapter: B	**2800011606260**	**16062**	54
			AQUACTRL 2 SINGLE; Einbauposition fahrerseitig; für Rechtslenker; passender Adapter: B	**2800011614260**	**16142**	58
320 d xDrive 320 d xDrive 320 d xDrive 320 i	135 kW 140 kW 147 kW 125 kW	08/12→06/15 07/15→10/18 08/12→06/15 11/12→06/16	AQUACTRL 2 SET; für Linkslenker	**2800011272280**	**12722**	23
			AQUACTRL 2 SINGLE; Einbauposition beifahrerseitig; für Linkslenker; passender Adapter: B	**2800011305280**	**13052**	27
			AQUACTRL 2 SINGLE; Einbauposition fahrerseitig; für Linkslenker; passender Adapter: B	**2800011312280**	**13122**	29
			AQUACTRL 2 SINGLE; Einbauposition beifahrerseitig; für Rechtslenker; passender Adapter: B	**2800011606260** **2800011606270**	**16062** **60627**	54 54
			AQUACTRL 2 SINGLE; Einbauposition fahrerseitig; für Rechtslenker; passender Adapter: B	**2800011614260** **2800011628270**	**16142** **62827**	58 63
320 i	134 kW	03/12→10/18	AQUACTRL 2 SET; für Linkslenker	**2800011272280**	**12722**	23
			AQUACTRL 2 SINGLE; Einbauposition beifahrerseitig; für Linkslenker; passender Adapter: B	**2800011305280**	**13052**	27
			AQUACTRL 2 SINGLE; Einbauposition fahrerseitig; für Linkslenker; passender Adapter: B	**2800011312280**	**13122**	29
			AQUACTRL 2 SINGLE; Einbauposition beifahrerseitig; für Rechtslenker; passender Adapter: B	**2800011606260**	**16062**	54
			AQUACTRL 2 SINGLE; Einbauposition fahrerseitig; für Rechtslenker; passender Adapter: B	**2800011614260**	**16142**	58

© 2025 Continental Aftermarket & Services GmbH

BMW - 3 (F30, F80) 11/11→10/18

Wischblatt

320 i	135 kW	03/12→10/18	AQUACTRL 2 SET; für Linkslenker	**2800011272280**	**12722**	23
320 i	135 kW	07/15→10/18	AQUACTRL 2 SINGLE; Einbauposition beifahrerseitig; für Linkslenker; passender Adapter: B	**2800011305280**	**13052**	27
320 i xDrive	135 kW	07/12→10/18				
320 i xDrive	135 kW	07/15→10/18	AQUACTRL 2 SINGLE; Einbauposition fahrerseitig; für Linkslenker; passender Adapter: B	**2800011312280**	**13122**	29
			AQUACTRL 2 SINGLE; Einbauposition beifahrerseitig; für Rechtslenker; passender Adapter: B	**2800011606260**	**16062**	54
				2800011606270	**60627**	54
			AQUACTRL 2 SINGLE; Einbauposition fahrerseitig; für Rechtslenker; passender Adapter: B	**2800011614260**	**16142**	58
				2800011628270	**62827**	63
325 d	155 kW	03/13→02/16	AQUACTRL 2 SET; für Linkslenker	**2800011272280**	**12722**	23
			AQUACTRL 2 SINGLE; Einbauposition beifahrerseitig; für Linkslenker; passender Adapter: B	**2800011305280**	**13052**	27
			AQUACTRL 2 SINGLE; Einbauposition fahrerseitig; für Linkslenker; passender Adapter: B	**2800011312280**	**13122**	29
			AQUACTRL 2 SINGLE; Einbauposition beifahrerseitig; für Rechtslenker; passender Adapter: B	**2800011606260**	**16062**	54
			AQUACTRL 2 SINGLE; Einbauposition fahrerseitig; für Rechtslenker; passender Adapter: B	**2800011614260**	**16142**	58
325 d	160 kW	03/13→02/16	AQUACTRL 2 SET; für Linkslenker	**2800011272280**	**12722**	23
325 d	165 kW	03/16→02/18	AQUACTRL 2 SINGLE; Einbauposition beifahrerseitig; für Linkslenker; passender Adapter: B	**2800011305280**	**13052**	27
328i	160 kW	11/11→06/15				
328 i	180 kW	11/11→10/18	AQUACTRL 2 SINGLE; Einbauposition fahrerseitig; für Linkslenker; passender Adapter: B	**2800011312280**	**13122**	29
			AQUACTRL 2 SINGLE; Einbauposition beifahrerseitig; für Rechtslenker; passender Adapter: B	**2800011606260**	**16062**	54
				2800011606270	**60627**	54
			AQUACTRL 2 SINGLE; Einbauposition fahrerseitig; für Rechtslenker; passender Adapter: B	**2800011614260**	**16142**	58
				2800011628270	**62827**	63
328 i ActiveFlex	180 kW	02/14→10/18	AQUACTRL 2 SET; für Linkslenker	**2800011272280**	**12722**	23
			AQUACTRL 2 SINGLE; Einbauposition beifahrerseitig; für Linkslenker; passender Adapter: B	**2800011305280**	**13052**	27
			AQUACTRL 2 SINGLE; Einbauposition fahrerseitig; für Linkslenker; passender Adapter: B	**2800011312280**	**13122**	29
			AQUACTRL 2 SINGLE; Einbauposition beifahrerseitig; für Rechtslenker; passender Adapter: B	**2800011606260**	**16062**	54
			AQUACTRL 2 SINGLE; Einbauposition fahrerseitig; für Rechtslenker; passender Adapter: B	**2800011614260**	**16142**	58
328 i xDrive	180 kW	07/12→08/16	AQUACTRL 2 SET; für Linkslenker	**2800011272280**	**12722**	23
330 d	190 kW	07/12→10/18	AQUACTRL 2 SINGLE; Einbauposition beifahrerseitig; für Linkslenker; passender Adapter: B	**2800011305280**	**13052**	27
330 d	210 kW	07/12→10/18				
330 d xDrive	190 kW	03/13→10/18	AQUACTRL 2 SINGLE; Einbauposition fahrerseitig; für Linkslenker; passender Adapter: B	**2800011312280**	**13122**	29
330 d xDrive	210 kW	03/13→10/18				
330 e	185 kW	11/15→10/18	AQUACTRL 2 SINGLE; Einbauposition beifahrerseitig; für Rechtslenker; passender Adapter: B	**2800011606260**	**16062**	54
330 i	185 kW	07/15→10/18		**2800011606270**	**60627**	54
330 i xDrive	185 kW	07/15→10/18	AQUACTRL 2 SINGLE; Einbauposition fahrerseitig; für Rechtslenker; passender Adapter: B	**2800011614260**	**16142**	58
335 d xDrive	230 kW	07/13→10/18		**2800011628270**	**62827**	63
335 i	225 kW	11/11→07/15				
335 i	240 kW	11/11→06/13				
335 i	250 kW	07/13→07/15				
335 i xDrive	225 kW	07/12→07/15				
335 i xDrive	240 kW	07/12→06/13				
335 i xDrive	250 kW	07/12→07/15				
340 i	240 kW	07/15→10/18				
340 i	265 kW	07/15→10/18				
340 i xDrive	240 kW	07/15→10/18				
340 i xDrive	265 kW	07/15→10/18				
ActiveHybrid	250 kW	07/12→06/15				
M3	317 kW	03/14→10/18				
M3 Competition	331 kW	03/16→10/18				
M3 CS	338 kW	01/18→10/18				

© 2025 Continental Aftermarket & Services GmbH

BMW - 3 (G20, G80, G28) 11/18→

Wischblatt

316 d 316 d 316 d Mild-Hybrid 316 d Mild-Hybrid 318 d 318 d 318 d Mild-Hybrid 318 d Mild-Hybrid	85 kW 90 kW 85 kW 90 kW 100 kW 110 kW 100 kW 110 kW	11/20→ 03/20→ 11/20→ 08/20→ 03/19→03/20 03/19→03/20 04/20→ 04/20→	AQUACTRL 2 SET; für Linkslenker	**2800011272280**	**12722**	23
			AQUACTRL 2 SINGLE; Einbauposition beifahrerseitig; für Linkslenker; passender Adapter: B	**2800011305280**	**13052**	27
			AQUACTRL 2 SINGLE; Einbauposition fahrerseitig; für Linkslenker; passender Adapter: B	**2800011312280**	**13122**	29
318 i	115 kW	03/20→	AQUACTRL 2 SET; für Linkslenker	**2800011272280**	**12722**	23
			AQUACTRL 2 SINGLE; Einbauposition beifahrerseitig; für Linkslenker; passender Adapter: B	**2800011305280**	**13052**	27
			AQUACTRL 2 SINGLE; Einbauposition fahrerseitig; für Linkslenker; passender Adapter: B	**2800011312280**	**13122**	29
			AQUACTRL 2 SINGLE; Einbauposition fahrerseitig; für Rechtslenker	**2800011612270**	**61227**	57
			AQUACTRL 2 SINGLE; Einbauposition beifahrerseitig; für Rechtslenker	**2800011625270**	**62527**	62
320 d	120 kW	11/18→02/20	AQUACTRL 2 SET; für Linkslenker	**2800011272280**	**12722**	23
			AQUACTRL 2 SINGLE; Einbauposition beifahrerseitig; für Linkslenker; passender Adapter: B	**2800011305280**	**13052**	27
			AQUACTRL 2 SINGLE; Einbauposition fahrerseitig; für Linkslenker; passender Adapter: B	**2800011312280**	**13122**	29
320 d	140 kW	11/18→	AQUACTRL 2 SET; für Linkslenker	**2800011272280**	**12722**	23
			AQUACTRL 2 SINGLE; Einbauposition beifahrerseitig; für Linkslenker; passender Adapter: B	**2800011305280**	**13052**	27
			AQUACTRL 2 SINGLE; Einbauposition fahrerseitig; für Linkslenker; passender Adapter: B	**2800011312280**	**13122**	29
			AQUACTRL 2 SINGLE; Einbauposition fahrerseitig; für Rechtslenker	**2800011612270**	**61227**	57
			AQUACTRL 2 SINGLE; Einbauposition beifahrerseitig; für Rechtslenker	**2800011625270**	**62527**	62
320 d Mild-Hybrid 320 d Mild-Hybrid 320 d Mild-Hybrid xDrive 320 d Mild-Hybrid xDrive 320 d xDrive 320 d xDrive 320 e Plug-in-Hybrid	120 kW 140 kW 120 kW 140 kW 120 kW 140 kW 150 kW	03/20→ 03/20→ 03/20→ 03/20→ 11/18→02/20 11/18→02/20 07/20→	AQUACTRL 2 SET; für Linkslenker	**2800011272280**	**12722**	23
			AQUACTRL 2 SINGLE; Einbauposition beifahrerseitig; für Linkslenker; passender Adapter: B	**2800011305280**	**13052**	27
			AQUACTRL 2 SINGLE; Einbauposition fahrerseitig; für Linkslenker; passender Adapter: B	**2800011312280**	**13122**	29
320 i	135 kW	03/19→	AQUACTRL 2 SET; für Linkslenker	**2800011272280**	**12722**	23
			AQUACTRL 2 SINGLE; Einbauposition beifahrerseitig; für Linkslenker; passender Adapter: B	**2800011305280**	**13052**	27
			AQUACTRL 2 SINGLE; Einbauposition fahrerseitig; für Linkslenker; passender Adapter: B	**2800011312280**	**13122**	29
			AQUACTRL 2 SINGLE; Einbauposition fahrerseitig; für Rechtslenker	**2800011612270**	**61227**	57
			AQUACTRL 2 SINGLE; Einbauposition beifahrerseitig; für Rechtslenker	**2800011625270**	**62527**	62
320 i 1.6 320 i xDrive 330 d 330 d Mild-Hybrid 330 d Mild-Hybrid xDrive 330 d xDrive	125 kW 135 kW 195 kW 210 kW 210 kW 195 kW	03/19→ 07/19→ 03/19→ 11/20→ 11/20→ 07/19→	AQUACTRL 2 SET; für Linkslenker	**2800011272280**	**12722**	23
			AQUACTRL 2 SINGLE; Einbauposition beifahrerseitig; für Linkslenker; passender Adapter: B	**2800011305280**	**13052**	27
			AQUACTRL 2 SINGLE; Einbauposition fahrerseitig; für Linkslenker; passender Adapter: B	**2800011312280**	**13122**	29
330 e Plug-in-Hybrid	215 kW	07/19→	AQUACTRL 2 SET; für Linkslenker	**2800011272280**	**12722**	23
			AQUACTRL 2 SINGLE; Einbauposition beifahrerseitig; für Linkslenker; passender Adapter: B	**2800011305280**	**13052**	27
			AQUACTRL 2 SINGLE; Einbauposition fahrerseitig; für Linkslenker; passender Adapter: B	**2800011312280**	**13122**	29
			AQUACTRL 2 SINGLE; Einbauposition fahrerseitig; für Rechtslenker	**2800011612270**	**61227**	57
			AQUACTRL 2 SINGLE; Einbauposition beifahrerseitig; für Rechtslenker	**2800011625270**	**62527**	62

© 2025 Continental Aftermarket & Services GmbH

BMW - 3 (G20, G80, G28) 11/18→

Wischblatt

330 e Plug-in-Hybrid xDrive 330 i	215 kW 180 kW	07/20→ 07/22→	AQUACTRL 2 SET; für Linkslenker	**2800011272280**	**12722**	23
			AQUACTRL 2 SINGLE; Einbauposition beifahrerseitig; für Linkslenker; passender Adapter: B	**2800011305280**	**13052**	27
			AQUACTRL 2 SINGLE; Einbauposition fahrerseitig; für Linkslenker; passender Adapter: B	**2800011312280**	**13122**	29
330 i	190 kW	11/18→	AQUACTRL 2 SET; für Linkslenker	**2800011272280**	**12722**	23
			AQUACTRL 2 SINGLE; Einbauposition beifahrerseitig; für Linkslenker; passender Adapter: B	**2800011305280**	**13052**	27
			AQUACTRL 2 SINGLE; Einbauposition fahrerseitig; für Linkslenker; passender Adapter: B	**2800011312280**	**13122**	29
			AQUACTRL 2 SINGLE; Einbauposition fahrerseitig; für Rechtslenker	**2800011612270**	**61227**	57
			AQUACTRL 2 SINGLE; Einbauposition beifahrerseitig; für Rechtslenker	**2800011625270**	**62527**	62
330 i xDrive 330 i xDrive M3 M340 d Mild-Hybrid xDrive M 340 i M 340 i Mild-Hybrid xDrive	180 kW 190 kW 353 kW 250 kW 285 kW 275 kW	07/22→ 11/18→ 11/20→ 04/20→ 03/19→ 11/20→	AQUACTRL 2 SET; für Linkslenker	**2800011272280**	**12722**	23
			AQUACTRL 2 SINGLE; Einbauposition beifahrerseitig; für Linkslenker; passender Adapter: B	**2800011305280**	**13052**	27
			AQUACTRL 2 SINGLE; Einbauposition fahrerseitig; für Linkslenker; passender Adapter: B	**2800011312280**	**13122**	29
M 340 i xDrive M 340 i xDrive M3 Competition	275 kW 285 kW 375 kW	07/19→ 03/19→ 11/20→	AQUACTRL 2 SET; für Linkslenker	**2800011272280**	**12722**	23
			AQUACTRL 2 SINGLE; Einbauposition beifahrerseitig; für Linkslenker; passender Adapter: B	**2800011305280**	**13052**	27
			AQUACTRL 2 SINGLE; Einbauposition fahrerseitig; für Linkslenker; passender Adapter: B	**2800011312280**	**13122**	29
			AQUACTRL 2 SINGLE; Einbauposition fahrerseitig; für Rechtslenker	**2800011612270**	**61227**	57
			AQUACTRL 2 SINGLE; Einbauposition beifahrerseitig; für Rechtslenker	**2800011625270**	**62527**	62
M3 Competition xDrive M3 CS xDrive	375 kW 405 kW	05/21→ 03/23→	AQUACTRL 2 SET; für Linkslenker	**2800011272280**	**12722**	23
			AQUACTRL 2 SINGLE; Einbauposition beifahrerseitig; für Linkslenker; passender Adapter: B	**2800011305280**	**13052**	27
			AQUACTRL 2 SINGLE; Einbauposition fahrerseitig; für Linkslenker; passender Adapter: B	**2800011312280**	**13122**	29

BMW - 3 Cabriolet (E30) 09/82→11/93

Wischblatt

316 i Baur TC	73 kW	09/87→12/89	AQUACTRL 2 SET; für Linkslenker	**2800011207280**	**12072**	5
			AQUACTRL 2 SINGLE; Einbauposition beifahrerseitig; für Linkslenker; passender Adapter: A	**2800011306280**	**13062**	27
			AQUACTRL 2 SINGLE; Einbauposition fahrerseitig; für Linkslenker; passender Adapter: A	**2800011306280**	**13062**	27
			AQUACTRL 2 SINGLE; Einbauposition fahrerseitig; für Rechtslenker; passender Adapter: A	**2800011607260** **2800011625270**	**16072** **62527**	55 62
			AQUACTRL 2 SINGLE; Einbauposition beifahrerseitig; für Rechtslenker; passender Adapter: A	**2800011607260** **2800011625270**	**16072** **62527**	55 62
318 Baur TC	66 kW	09/83→06/88	AQUACTRL 2 SET; für Linkslenker	**2800011207280**	**12072**	5
			AQUACTRL 2 SINGLE; Einbauposition fahrerseitig; für Linkslenker; passender Adapter: A	**2800011306280**	**13062**	27
			AQUACTRL 2 SINGLE; Einbauposition beifahrerseitig; für Linkslenker; passender Adapter: A	**2800011306280**	**13062**	27
			AQUACTRL 2 SINGLE; Einbauposition beifahrerseitig; für Rechtslenker; passender Adapter: A	**2800011607260**	**16072**	55
			AQUACTRL 2 SINGLE; Einbauposition fahrerseitig; für Rechtslenker; passender Adapter: A	**2800011607260**	**16072**	55
318 i	83 kW	09/90→10/93	AQUACTRL 2 SET; für Linkslenker	**2800011207280**	**12072**	5
			AQUACTRL 2 SINGLE; Einbauposition beifahrerseitig; für Linkslenker; passender Adapter: A	**2800011306280**	**13062**	27
			AQUACTRL 2 SINGLE; Einbauposition fahrerseitig; für Linkslenker; passender Adapter: A	**2800011306280**	**13062**	27

→

© 2025 Continental Aftermarket & Services GmbH

BMW - 3 Cabriolet (E30) 09/82→11/93

Wischblatt

318 i	83 kW	09/90→10/93	AQUACTRL 2 SINGLE; Einbauposition fahrerseitig; für Rechtslenker; passender Adapter: A	2800011607260 2800011625270	16072 62527	55 62
			AQUACTRL 2 SINGLE; Einbauposition beifahrerseitig; für Rechtslenker; passender Adapter: A	2800011607260 2800011625270	16072 62527	55 62
318 i 318 i Baur TC	103 kW 77 kW	10/90→12/92 09/82→06/90	AQUACTRL 2 SINGLE; Einbauposition fahrerseitig; für Rechtslenker; passender Adapter: A	2800011607260 2800011625270	16072 62527	55 62
			AQUACTRL 2 SINGLE; Einbauposition beifahrerseitig; für Rechtslenker; passender Adapter: A	2800011607260 2800011625270	16072 62527	55 62
320 i	93 kW	07/87→10/93	AQUACTRL 2 SET; für Linkslenker	2800011207280	12072	5
			AQUACTRL 2 SINGLE; Einbauposition fahrerseitig; für Linkslenker; passender Adapter: A	2800011306280	13062	27
			AQUACTRL 2 SINGLE; Einbauposition beifahrerseitig; für Linkslenker; passender Adapter: A	2800011306280	13062	27
			AQUACTRL 2 SINGLE; Einbauposition beifahrerseitig; für Rechtslenker; passender Adapter: A	2800011607260	16072	55
			AQUACTRL 2 SINGLE; Einbauposition fahrerseitig; für Rechtslenker; passender Adapter: A	2800011607260	16072	55
320 i 325 i 325 i M3 2.3 M3 2.3 M3 2.3	95 kW 125 kW 126 kW 143 kW 147 kW 158 kW	05/86→11/93 08/87→11/93 12/85→12/87 06/88→06/91 06/88→07/89 06/88→10/93	AQUACTRL 2 SET; für Linkslenker	2800011207280	12072	5
			AQUACTRL 2 SINGLE; Einbauposition beifahrerseitig; für Linkslenker; passender Adapter: A	2800011306280	13062	27
			AQUACTRL 2 SINGLE; Einbauposition fahrerseitig; für Linkslenker; passender Adapter: A	2800011306280	13062	27
			AQUACTRL 2 SINGLE; Einbauposition fahrerseitig; für Rechtslenker; passender Adapter: A	2800011607260 2800011625270	16072 62527	55 62
			AQUACTRL 2 SINGLE; Einbauposition beifahrerseitig; für Rechtslenker; passender Adapter: A	2800011607260 2800011625270	16072 62527	55 62

BMW - 3 Cabriolet (E36) 03/93→11/99

Wischblatt

318 i	85 kW	03/94→11/99	AQUACTRL 2 SINGLE; Einbauposition beifahrerseitig; für Linkslenker; passender Adapter: A	2800011306280	13062	27
			AQUACTRL 2 SINGLE; Einbauposition fahrerseitig; für Linkslenker; passender Adapter: A	2800011307280	13072	27
			AQUACTRL 2 SINGLE; Einbauposition beifahrerseitig; für Rechtslenker; passender Adapter: A	2800011607260 2800011625270	16072 62527	55 62
			AQUACTRL 2 SINGLE; Einbauposition fahrerseitig; für Rechtslenker; passender Adapter: A	2800011608260 2800011626270	16082 62627	55 62
318 i	103 kW	01/94→12/95	AQUACTRL 2 SINGLE; Einbauposition beifahrerseitig; für Linkslenker; passender Adapter: A	2800011306280	13062	27
			AQUACTRL 2 SINGLE; Einbauposition fahrerseitig; für Linkslenker; passender Adapter: A	2800011307280	13072	27
			AQUACTRL 2 SINGLE; Einbauposition beifahrerseitig; für Rechtslenker; passender Adapter: A	2800011607260	16072	55
			AQUACTRL 2 SINGLE; Einbauposition fahrerseitig; für Rechtslenker; passender Adapter: A	2800011608260	16082	55
320 i 323 i 325 i 328 i M3 3.0 M3 3.2	110 kW 125 kW 141 kW 142 kW 210 kW 236 kW	12/93→11/99 05/95→11/99 03/93→08/95 01/95→11/99 04/94→07/95 03/96→09/99	AQUACTRL 2 SINGLE; Einbauposition beifahrerseitig; für Linkslenker; passender Adapter: A	2800011306280	13062	27
			AQUACTRL 2 SINGLE; Einbauposition fahrerseitig; für Linkslenker; passender Adapter: A	2800011307280	13072	27
			AQUACTRL 2 SINGLE; Einbauposition beifahrerseitig; für Rechtslenker; passender Adapter: A	2800011607260 2800011625270	16072 62527	55 62
			AQUACTRL 2 SINGLE; Einbauposition fahrerseitig; für Rechtslenker; passender Adapter: A	2800011608260 2800011626270	16082 62627	55 62

BMW - 3 Cabriolet (E46) 04/00→12/07

Wischblatt

325 Ci 330 Ci	141 kW 170 kW	09/00→08/06 06/00→08/06	AQUACTRL 2 SINGLE; Einbauposition beifahrerseitig; für Rechtslenker; passender Adapter: A	2800011606270	60627	54
			AQUACTRL 2 SINGLE; Einbauposition fahrerseitig; für Rechtslenker; passender Adapter: A	2800011628270	62827	63

© 2025 Continental Aftermarket & Services GmbH

BMW - 3 Cabriolet (E93) 05/06→12/13

Wischblatt

318 i	105 kW	03/10→12/13	AQUACTRL 2 SET; für Linkslenker	2800011267280	12672	22
			AQUACTRL 2 SINGLE; Einbauposition beifahrerseitig; für Linkslenker; passender Adapter: B	2800011302280	13022	26
			AQUACTRL 2 SINGLE; Einbauposition fahrerseitig; für Linkslenker; passender Adapter: B	2800011312280	13122	29
			AQUACTRL 2 SINGLE; Einbauposition beifahrerseitig; für Rechtslenker; passender Adapter: B	2800011602260 2800011623270	16022 62327	53 61
			AQUACTRL 2 SINGLE; Einbauposition fahrerseitig; für Rechtslenker; passender Adapter: B	2800011614260 2800011628270	16142 62827	58 63
320 d	120 kW	01/08→12/13	AQUACTRL 2 SET; 09/09 ; für Linkslenker	2800011267280	12672	22
			AQUACTRL 2 SET; 08/09; für Linkslenker	2800011273280	12732	23
			AQUACTRL 2 SINGLE; 09/09 ; Einbauposition beifahrerseitig; für Linkslenker; passender Adapter: B	2800011302280	13022	26
			AQUACTRL 2 SINGLE; 08/09; Einbauposition beifahrerseitig; für Linkslenker; passender Adapter: BCE	2800011303280	13032	26
			AQUACTRL 2 SINGLE; 08/09; Einbauposition fahrerseitig; für Linkslenker; passender Adapter: BCE	2800011312280	13122	29
			AQUACTRL 2 SINGLE; 09/09 ; Einbauposition fahrerseitig; für Linkslenker; passender Adapter: B	2800011312280	13122	29
			AQUACTRL 2 SINGLE; 09/09 ; Einbauposition beifahrerseitig; für Rechtslenker; passender Adapter: B	2800011602260	16022	53
			AQUACTRL 2 SINGLE; 08/09; Einbauposition beifahrerseitig; für Rechtslenker; passender Adapter: BCE	2800011602260	16022	53
			AQUACTRL 2 SINGLE; 09/09 ; Einbauposition fahrerseitig; für Rechtslenker; passender Adapter: B	2800011614260	16142	58
			AQUACTRL 2 SINGLE; 08/09; Einbauposition fahrerseitig; für Rechtslenker; passender Adapter: BCE	2800011614260	16142	58
320 d	130 kW	03/08→02/10	AQUACTRL 2 SET; 09/09 ; für Linkslenker	2800011267280	12672	22
			AQUACTRL 2 SET; 08/09; für Linkslenker	2800011273280	12732	23
			AQUACTRL 2 SINGLE; 09/09 ; Einbauposition beifahrerseitig; für Linkslenker; passender Adapter: B	2800011302280	13022	26
			AQUACTRL 2 SINGLE; 08/09; Einbauposition beifahrerseitig; für Linkslenker; passender Adapter: BCE	2800011303280	13032	26
			AQUACTRL 2 SINGLE; 08/09; Einbauposition fahrerseitig; für Linkslenker; passender Adapter: BCE	2800011312280	13122	29
			AQUACTRL 2 SINGLE; 09/09 ; Einbauposition fahrerseitig; für Linkslenker; passender Adapter: B	2800011312280	13122	29
			AQUACTRL 2 SINGLE; 09/09 ; Einbauposition beifahrerseitig; für Rechtslenker; passender Adapter: B	2800011602260 2800011623270	16022 62327	53 61
			AQUACTRL 2 SINGLE; 08/09; Einbauposition beifahrerseitig; für Rechtslenker; passender Adapter: BCE	2800011602260 2800011623270	16022 62327	53 61
			AQUACTRL 2 SINGLE; 09/09 ; Einbauposition fahrerseitig; für Rechtslenker; passender Adapter: B	2800011614260 2800011628270	16142 62827	58 63
			AQUACTRL 2 SINGLE; 08/09; Einbauposition fahrerseitig; für Rechtslenker; passender Adapter: BCE	2800011614260 2800011628270	16142 62827	58 63
320 d	135 kW	03/10→10/13	AQUACTRL 2 SET; für Linkslenker	2800011267280	12672	22
			AQUACTRL 2 SINGLE; Einbauposition beifahrerseitig; für Linkslenker; passender Adapter: B	2800011302280	13022	26
			AQUACTRL 2 SINGLE; Einbauposition fahrerseitig; für Linkslenker; passender Adapter: B	2800011312280	13122	29

→

© 2025 Continental Aftermarket & Services GmbH

BMW - 3 Cabriolet (E93) 05/06→12/13

Wischblatt

320 d	135 kW	03/10→10/13	AQUACTRL 2 SINGLE; Einbauposition beifahrerseitig; für Rechtslenker; passender Adapter: B	2800011602260 2800011623270	16022 62327	53 61
			AQUACTRL 2 SINGLE; Einbauposition fahrerseitig; für Rechtslenker; passender Adapter: B	2800011614260 2800011628270	16142 62827	58 63
320 d	145 kW	09/07→02/10	AQUACTRL 2 SET; 09/09 ; für Linkslenker	2800011267280	12672	22
			AQUACTRL 2 SET; 08/09; für Linkslenker	2800011273280	12732	23
			AQUACTRL 2 SINGLE; 09/09 ; Einbauposition beifahrerseitig; für Linkslenker; passender Adapter: B	2800011302280	13022	26
			AQUACTRL 2 SINGLE; 08/09; Einbauposition beifahrerseitig; für Linkslenker; passender Adapter: BCE	2800011303280	13032	26
			AQUACTRL 2 SINGLE; 08/09; Einbauposition fahrerseitig; für Linkslenker; passender Adapter: BCE	2800011312280	13122	29
			AQUACTRL 2 SINGLE; 09/09 ; Einbauposition fahrerseitig; für Linkslenker; passender Adapter: B	2800011312280	13122	29
			AQUACTRL 2 SINGLE; 09/09 ; Einbauposition beifahrerseitig; für Rechtslenker; passender Adapter: B	2800011602260 2800011623270	16022 62327	53 61
			AQUACTRL 2 SINGLE; 08/09; Einbauposition beifahrerseitig; für Rechtslenker; passender Adapter: BCE	2800011602260 2800011623270	16022 62327	53 61
			AQUACTRL 2 SINGLE; 09/09 ; Einbauposition fahrerseitig; für Rechtslenker; passender Adapter: B	2800011614260 2800011628270	16142 62827	58 63
			AQUACTRL 2 SINGLE; 08/09; Einbauposition fahrerseitig; für Rechtslenker; passender Adapter: BCE	2800011614260 2800011628270	16142 62827	58 63
320 d	147 kW	03/10→10/13	AQUACTRL 2 SET; für Linkslenker	2800011267280	12672	22
			AQUACTRL 2 SINGLE; Einbauposition beifahrerseitig; für Linkslenker; passender Adapter: B	2800011302280	13022	26
			AQUACTRL 2 SINGLE; Einbauposition fahrerseitig; für Linkslenker; passender Adapter: B	2800011312280	13122	29
			AQUACTRL 2 SINGLE; Einbauposition beifahrerseitig; für Rechtslenker; passender Adapter: B	2800011602260 2800011623270	16022 62327	53 61
			AQUACTRL 2 SINGLE; Einbauposition fahrerseitig; für Rechtslenker; passender Adapter: B	2800011614260 2800011628270	16142 62827	58 63
320 i	115 kW	01/07→08/13	AQUACTRL 2 SET; 09/09 ; für Linkslenker	2800011267280	12672	22
			AQUACTRL 2 SET; 08/09; für Linkslenker	2800011273280	12732	23
			AQUACTRL 2 SINGLE; 09/09 ; Einbauposition beifahrerseitig; für Linkslenker; passender Adapter: B	2800011302280	13022	26
			AQUACTRL 2 SINGLE; 08/09; Einbauposition beifahrerseitig; für Linkslenker; passender Adapter: BCE	2800011303280	13032	26
			AQUACTRL 2 SINGLE; 08/09; Einbauposition fahrerseitig; für Linkslenker; passender Adapter: BCE	2800011312280	13122	29
			AQUACTRL 2 SINGLE; 09/09 ; Einbauposition fahrerseitig; für Linkslenker; passender Adapter: B	2800011312280	13122	29
			AQUACTRL 2 SINGLE; 09/09 ; Einbauposition beifahrerseitig; für Rechtslenker; passender Adapter: B	2800011602260 2800011623270	16022 62327	53 61
			AQUACTRL 2 SINGLE; 08/09; Einbauposition beifahrerseitig; für Rechtslenker; passender Adapter: BCE	2800011602260 2800011623270	16022 62327	53 61
			AQUACTRL 2 SINGLE; 09/09 ; Einbauposition fahrerseitig; für Rechtslenker; passender Adapter: B	2800011614260 2800011628270	16142 62827	58 63
			AQUACTRL 2 SINGLE; 08/09; Einbauposition fahrerseitig; für Rechtslenker; passender Adapter: BCE	2800011614260 2800011628270	16142 62827	58 63

© 2025 Continental Aftermarket & Services GmbH

BMW - 3 Cabriolet (E93) 05/06→12/13

Wischblatt

320 i	120 kW	09/06→10/13	AQUACTRL 2 SET; 09/09 ; für Linkslenker	**2800011267280**	**12672**	22
			AQUACTRL 2 SET; 08/09; für Linkslenker	**2800011273280**	**12732**	23
			AQUACTRL 2 SINGLE; 09/09 ; Einbauposition beifahrerseitig; für Linkslenker; passender Adapter: B	**2800011302280**	**13022**	26
			AQUACTRL 2 SINGLE; 08/09; Einbauposition beifahrerseitig; für Linkslenker; passender Adapter: BCE	**2800011303280**	**13032**	26
			AQUACTRL 2 SINGLE; 08/09; Einbauposition fahrerseitig; für Linkslenker; passender Adapter: BCE	**2800011312280**	**13122**	29
			AQUACTRL 2 SINGLE; 09/09 ; Einbauposition fahrerseitig; für Linkslenker; passender Adapter: B	**2800011312280**	**13122**	29
			AQUACTRL 2 SINGLE; 09/09 ; Einbauposition beifahrerseitig; für Rechtslenker; passender Adapter: B	**2800011602260**	**16022**	53
			AQUACTRL 2 SINGLE; 08/09; Einbauposition beifahrerseitig; für Rechtslenker; passender Adapter: BCE	**2800011602260**	**16022**	53
			AQUACTRL 2 SINGLE; 09/09 ; Einbauposition fahrerseitig; für Rechtslenker; passender Adapter: B	**2800011614260**	**16142**	58
			AQUACTRL 2 SINGLE; 08/09; Einbauposition fahrerseitig; für Rechtslenker; passender Adapter: BCE	**2800011614260**	**16142**	58
320 i	125 kW	03/07→10/13	AQUACTRL 2 SET; 09/09 ; für Linkslenker	**2800011267280**	**12672**	22
			AQUACTRL 2 SET; 08/09; für Linkslenker	**2800011273280**	**12732**	23
			AQUACTRL 2 SINGLE; 09/09 ; Einbauposition beifahrerseitig; für Linkslenker; passender Adapter: B	**2800011302280**	**13022**	26
			AQUACTRL 2 SINGLE; 08/09; Einbauposition beifahrerseitig; für Linkslenker; passender Adapter: BCE	**2800011303280**	**13032**	26
			AQUACTRL 2 SINGLE; 08/09; Einbauposition fahrerseitig; für Linkslenker; passender Adapter: BCE	**2800011312280**	**13122**	29
			AQUACTRL 2 SINGLE; 09/09 ; Einbauposition fahrerseitig; für Linkslenker; passender Adapter: B	**2800011312280**	**13122**	29
			AQUACTRL 2 SINGLE; 09/09 ; Einbauposition beifahrerseitig; für Rechtslenker; passender Adapter: B	**2800011602260** **2800011623270**	**16022** **62327**	53 61
			AQUACTRL 2 SINGLE; 08/09; Einbauposition beifahrerseitig; für Rechtslenker; passender Adapter: BCE	**2800011602260** **2800011623270**	**16022** **62327**	53 61
			AQUACTRL 2 SINGLE; 09/09 ; Einbauposition fahrerseitig; für Rechtslenker; passender Adapter: B	**2800011614260** **2800011628270**	**16142** **62827**	58 63
			AQUACTRL 2 SINGLE; 08/09; Einbauposition fahrerseitig; für Rechtslenker; passender Adapter: BCE	**2800011614260** **2800011628270**	**16142** **62827**	58 63
323 i	130 kW	03/07→09/11	AQUACTRL 2 SINGLE; Einbauposition beifahrerseitig; für Rechtslenker; passender Adapter: B / BCE	**2800011624270**	**62427**	61
			AQUACTRL 2 SINGLE; Einbauposition fahrerseitig; für Rechtslenker; passender Adapter: B / BCE	**2800011628270**	**62827**	63
323 i	140 kW	03/07→09/11	AQUACTRL 2 SET; 09/09 ; für Linkslenker	**2800011267280**	**12672**	22
			AQUACTRL 2 SET; 08/09; für Linkslenker	**2800011273280**	**12732**	23
			AQUACTRL 2 SINGLE; 09/09 ; Einbauposition beifahrerseitig; für Linkslenker; passender Adapter: B	**2800011302280**	**13022**	26
			AQUACTRL 2 SINGLE; 08/09; Einbauposition beifahrerseitig; für Linkslenker; passender Adapter: BCE	**2800011303280**	**13032**	26

→

© 2025 Continental Aftermarket & Services GmbH

BMW - 3 Cabriolet (E93) 05/06→12/13

Wischblatt

323 i	140 kW	03/07→09/11	AQUACTRL 2 SINGLE; 08/09; Einbauposition fahrerseitig; für Linkslenker; passender Adapter: BCE	**2800011312280**	**13122**	29
			AQUACTRL 2 SINGLE; 09/09 ; Einbauposition fahrerseitig; für Linkslenker; passender Adapter: B	**2800011312280**	**13122**	29
			AQUACTRL 2 SINGLE; 09/09 ; Einbauposition beifahrerseitig; für Rechtslenker; passender Adapter: B	**2800011602260**	**16022**	53
			AQUACTRL 2 SINGLE; 08/09; Einbauposition beifahrerseitig; für Rechtslenker; passender Adapter: BCE	**2800011602260**	**16022**	53
			AQUACTRL 2 SINGLE; 09/09 ; Einbauposition fahrerseitig; für Rechtslenker; passender Adapter: B	**2800011614260**	**16142**	58
			AQUACTRL 2 SINGLE; 08/09; Einbauposition fahrerseitig; für Rechtslenker; passender Adapter: BCE	**2800011614260**	**16142**	58
325 d	145 kW	03/07→12/10	AQUACTRL 2 SET; 09/09 ; für Linkslenker	**2800011267280**	**12672**	22
			AQUACTRL 2 SET; 08/09; für Linkslenker	**2800011273280**	**12732**	23
			AQUACTRL 2 SINGLE; 09/09 ; Einbauposition beifahrerseitig; für Linkslenker; passender Adapter: B	**2800011302280**	**13022**	26
			AQUACTRL 2 SINGLE; 08/09; Einbauposition beifahrerseitig; für Linkslenker; passender Adapter: BCE	**2800011303280**	**13032**	26
			AQUACTRL 2 SINGLE; 08/09; Einbauposition fahrerseitig; für Linkslenker; passender Adapter: BCE	**2800011312280**	**13122**	29
			AQUACTRL 2 SINGLE; 09/09 ; Einbauposition fahrerseitig; für Linkslenker; passender Adapter: B	**2800011312280**	**13122**	29
			AQUACTRL 2 SINGLE; 09/09 ; Einbauposition beifahrerseitig; für Rechtslenker; passender Adapter: B	**2800011602260** **2800011623270**	**16022** **62327**	53 61
			AQUACTRL 2 SINGLE; 08/09; Einbauposition beifahrerseitig; für Rechtslenker; passender Adapter: BCE	**2800011602260** **2800011623270**	**16022** **62327**	53 61
			AQUACTRL 2 SINGLE; 09/09 ; Einbauposition fahrerseitig; für Rechtslenker; passender Adapter: B	**2800011614260** **2800011628270**	**16142** **62827**	58 63
			AQUACTRL 2 SINGLE; 08/09; Einbauposition fahrerseitig; für Rechtslenker; passender Adapter: BCE	**2800011614260** **2800011628270**	**16142** **62827**	58 63
325 d	150 kW	09/09→09/13	AQUACTRL 2 SET; für Linkslenker	**2800011267280**	**12672**	22
			AQUACTRL 2 SINGLE; Einbauposition beifahrerseitig; für Linkslenker; passender Adapter: B	**2800011302280**	**13022**	26
			AQUACTRL 2 SINGLE; Einbauposition fahrerseitig; für Linkslenker; passender Adapter: B	**2800011312280**	**13122**	29
			AQUACTRL 2 SINGLE; Einbauposition beifahrerseitig; für Rechtslenker; passender Adapter: B	**2800011602260** **2800011623270**	**16022** **62327**	53 61
			AQUACTRL 2 SINGLE; Einbauposition fahrerseitig; für Rechtslenker; passender Adapter: B	**2800011614260** **2800011628270**	**16142** **62827**	58 63

© 2025 Continental Aftermarket & Services GmbH

BMW - 3 Cabriolet (E93) 05/06→12/13

Wischblatt

325 d	155 kW	03/07→12/10	AQUACTRL 2 SET; 09/09 ; für Linkslenker	**2800011267280**	**12672**	22
			AQUACTRL 2 SET; 08/09; für Linkslenker	**2800011273280**	**12732**	23
			AQUACTRL 2 SINGLE; 09/09 ; Einbauposition beifahrerseitig; für Linkslenker; passender Adapter: B	**2800011302280**	**13022**	26
			AQUACTRL 2 SINGLE; 08/09; Einbauposition beifahrerseitig; für Linkslenker; passender Adapter: BCE	**2800011303280**	**13032**	26
			AQUACTRL 2 SINGLE; 08/09; Einbauposition fahrerseitig; für Linkslenker; passender Adapter: BCE	**2800011312280**	**13122**	29
			AQUACTRL 2 SINGLE; 09/09 ; Einbauposition fahrerseitig; für Linkslenker; passender Adapter: B	**2800011312280**	**13122**	29
			AQUACTRL 2 SINGLE; 09/09 ; Einbauposition beifahrerseitig; für Rechtslenker; passender Adapter: B	**2800011602260**	**16022**	53
			AQUACTRL 2 SINGLE; 08/09; Einbauposition beifahrerseitig; für Rechtslenker; passender Adapter: BCE	**2800011602260**	**16022**	53
			AQUACTRL 2 SINGLE; 09/09 ; Einbauposition fahrerseitig; für Rechtslenker; passender Adapter: B	**2800011614260**	**16142**	58
			AQUACTRL 2 SINGLE; 08/09; Einbauposition fahrerseitig; für Rechtslenker; passender Adapter: BCE	**2800011614260**	**16142**	58
325 i 325 i 325 i 330 d 330 d	160 kW 155 kW 160 kW 170 kW 180 kW	12/06→02/10 10/06→12/13 03/07→12/13 03/07→12/13 01/09→09/13	AQUACTRL 2 SET; 09/09 ; für Linkslenker	**2800011267280**	**12672**	22
			AQUACTRL 2 SET; 08/09; für Linkslenker	**2800011273280**	**12732**	23
			AQUACTRL 2 SINGLE; 09/09 ; Einbauposition beifahrerseitig; für Linkslenker; passender Adapter: B	**2800011302280**	**13022**	26
			AQUACTRL 2 SINGLE; 08/09; Einbauposition beifahrerseitig; für Linkslenker; passender Adapter: BCE	**2800011303280**	**13032**	26
			AQUACTRL 2 SINGLE; 08/09; Einbauposition fahrerseitig; für Linkslenker; passender Adapter: BCE	**2800011312280**	**13122**	29
			AQUACTRL 2 SINGLE; 09/09 ; Einbauposition fahrerseitig; für Linkslenker; passender Adapter: B	**2800011312280**	**13122**	29
			AQUACTRL 2 SINGLE; 09/09 ; Einbauposition beifahrerseitig; für Rechtslenker; passender Adapter: B	**2800011602260** **2800011623270**	**16022** **62327**	53 61
			AQUACTRL 2 SINGLE; 08/09; Einbauposition beifahrerseitig; für Rechtslenker; passender Adapter: BCE	**2800011602260** **2800011623270**	**16022** **62327**	53 61
			AQUACTRL 2 SINGLE; 09/09 ; Einbauposition fahrerseitig; für Rechtslenker; passender Adapter: B	**2800011614260** **2800011628270**	**16142** **62827**	58 63
			AQUACTRL 2 SINGLE; 08/09; Einbauposition fahrerseitig; für Rechtslenker; passender Adapter: BCE	**2800011614260** **2800011628270**	**16142** **62827**	58 63
330 i	190 kW	03/10→10/13	AQUACTRL 2 SET; für Linkslenker	**2800011267280**	**12672**	22
			AQUACTRL 2 SINGLE; Einbauposition beifahrerseitig; für Linkslenker; passender Adapter: B	**2800011302280**	**13022**	26
			AQUACTRL 2 SINGLE; Einbauposition fahrerseitig; für Linkslenker; passender Adapter: B	**2800011312280**	**13122**	29
			AQUACTRL 2 SINGLE; Einbauposition beifahrerseitig; für Rechtslenker; passender Adapter: B	**2800011602260** **2800011623270**	**16022** **62327**	53 61
			AQUACTRL 2 SINGLE; Einbauposition fahrerseitig; für Rechtslenker; passender Adapter: B	**2800011614260** **2800011628270**	**16142** **62827**	58 63

© 2025 Continental Aftermarket & Services GmbH

BMW - 3 Cabriolet (E93) 05/06→12/13

Wischblatt

330 i 330 i 335 i 335 i M3	200 kW 200 kW 225 kW 240 kW 309 kW	03/07→02/10 03/07→10/13 12/06→10/13 05/06→10/13 03/08→10/13	AQUACTRL 2 SET; 09/09 ; für Linkslenker	**2800011267280**	**12672**	22
			AQUACTRL 2 SET; 08/09; für Linkslenker	**2800011273280**	**12732**	23
			AQUACTRL 2 SINGLE; 09/09 ; Einbauposition beifahrerseitig; für Linkslenker; passender Adapter: B	**2800011302280**	**13022**	26
			AQUACTRL 2 SINGLE; 08/09; Einbauposition beifahrerseitig; für Linkslenker; passender Adapter: BCE	**2800011303280**	**13032**	26
			AQUACTRL 2 SINGLE; 08/09; Einbauposition fahrerseitig; für Linkslenker; passender Adapter: BCE	**2800011312280**	**13122**	29
			AQUACTRL 2 SINGLE; 09/09 ; Einbauposition fahrerseitig; für Linkslenker; passender Adapter: B	**2800011312280**	**13122**	29
			AQUACTRL 2 SINGLE; 09/09 ; Einbauposition beifahrerseitig; für Rechtslenker; passender Adapter: B	**2800011602260** **2800011623270**	**16022** **62327**	53 61
			AQUACTRL 2 SINGLE; 08/09; Einbauposition beifahrerseitig; für Rechtslenker; passender Adapter: BCE	**2800011602260** **2800011623270**	**16022** **62327**	53 61
			AQUACTRL 2 SINGLE; 09/09 ; Einbauposition fahrerseitig; für Rechtslenker; passender Adapter: B	**2800011614260** **2800011628270**	**16142** **62827**	58 63
			AQUACTRL 2 SINGLE; 08/09; Einbauposition fahrerseitig; für Rechtslenker; passender Adapter: BCE	**2800011614260** **2800011628270**	**16142** **62827**	58 63

BMW - 3 Compact (E36) 01/94→08/00

Wischblatt

316 g 316 i 316 i 318 tds 318 ti 318 ti	75 kW 75 kW 77 kW 66 kW 103 kW 103 kW	02/96→08/00 01/94→08/00 01/99→08/00 06/95→08/00 09/94→12/95 01/96→08/99	AQUACTRL 2 SET; für Linkslenker	**2800011207280**	**12072**	5
			AQUACTRL 2 SINGLE; Einbauposition fahrerseitig; für Linkslenker; passender Adapter: A	**2800011306280**	**13062**	27
			AQUACTRL 2 SINGLE; Einbauposition beifahrerseitig; für Linkslenker; passender Adapter: A	**2800011306280**	**13062**	27
			AQUACTRL 2 SINGLE; Einbauposition beifahrerseitig; für Rechtslenker; passender Adapter: A	**2800011607260** **2800011625270**	**16072** **62527**	55 62
			AQUACTRL 2 SINGLE; Einbauposition fahrerseitig; für Rechtslenker; passender Adapter: A	**2800011608260** **2800011626270**	**16082** **62627**	55 62
323 ti	120 kW	01/99→08/00	AQUACTRL 2 SET; für Linkslenker	**2800011207280**	**12072**	5
			AQUACTRL 2 SINGLE; Einbauposition fahrerseitig; für Linkslenker; passender Adapter: A	**2800011306280**	**13062**	27
			AQUACTRL 2 SINGLE; Einbauposition beifahrerseitig; für Linkslenker; passender Adapter: A	**2800011306280**	**13062**	27
			AQUACTRL 2 SINGLE; Einbauposition beifahrerseitig; für Rechtslenker; passender Adapter: A	**2800011607260**	**16072**	55
			AQUACTRL 2 SINGLE; Einbauposition fahrerseitig; für Rechtslenker; passender Adapter: A	**2800011608260**	**16082**	55
323 ti	125 kW	09/97→08/00	AQUACTRL 2 SET; für Linkslenker	**2800011207280**	**12072**	5
			AQUACTRL 2 SINGLE; Einbauposition fahrerseitig; für Linkslenker; passender Adapter: A	**2800011306280**	**13062**	27
			AQUACTRL 2 SINGLE; Einbauposition beifahrerseitig; für Linkslenker; passender Adapter: A	**2800011306280**	**13062**	27
			AQUACTRL 2 SINGLE; Einbauposition beifahrerseitig; für Rechtslenker; passender Adapter: A	**2800011607260** **2800011625270**	**16072** **62527**	55 62
			AQUACTRL 2 SINGLE; Einbauposition fahrerseitig; für Rechtslenker; passender Adapter: A	**2800011608260** **2800011626270**	**16082** **62627**	55 62

© 2025 Continental Aftermarket & Services GmbH

BMW - 3 Coupe (E36) 10/91→05/99						
Wischblatt						
316 i 318 is 318 is 320 i 323 i 325 i	75 kW 103 kW 103 kW 110 kW 125 kW 141 kW	09/93→11/98 01/92→12/95 09/95→04/99 12/91→11/98 05/95→04/99 10/91→02/95	AQUACTRL 2 SINGLE; Einbauposition beifahrerseitig; für Linkslenker; passender Adapter: A	**2800011306280**	**13062**	27
			AQUACTRL 2 SINGLE; Einbauposition fahrerseitig; für Linkslenker; passender Adapter: A	**2800011307280**	**13072**	27
			AQUACTRL 2 SINGLE; Einbauposition beifahrerseitig; für Rechtslenker; passender Adapter: A	**2800011607260** **2800011625270**	**16072** **62527**	55 62
			AQUACTRL 2 SINGLE; Einbauposition fahrerseitig; für Rechtslenker; passender Adapter: A	**2800011608260** **2800011626270**	**16082** **62627**	55 62
325 is	141 kW	10/91→08/95	AQUACTRL 2 SINGLE; Einbauposition beifahrerseitig; für Rechtslenker; passender Adapter: A	**2800011607260** **2800011625270**	**16072** **62527**	55 62
			AQUACTRL 2 SINGLE; Einbauposition fahrerseitig; für Rechtslenker; passender Adapter: A	**2800011608260** **2800011626270**	**16082** **62627**	55 62
328 i M3 3.0 M3 3.0 M3 3.2	142 kW 210 kW 217 kW 236 kW	01/95→04/99 11/92→07/95 09/93→05/95 10/95→11/98	AQUACTRL 2 SINGLE; Einbauposition beifahrerseitig; für Linkslenker; passender Adapter: A	**2800011306280**	**13062**	27
			AQUACTRL 2 SINGLE; Einbauposition fahrerseitig; für Linkslenker; passender Adapter: A	**2800011307280**	**13072**	27
			AQUACTRL 2 SINGLE; Einbauposition beifahrerseitig; für Rechtslenker; passender Adapter: A	**2800011607260** **2800011625270**	**16072** **62527**	55 62
			AQUACTRL 2 SINGLE; Einbauposition fahrerseitig; für Rechtslenker; passender Adapter: A	**2800011608260** **2800011626270**	**16082** **62627**	55 62
BMW - 3 Coupe (E46) 12/98→07/06						
Wischblatt						
325 Ci 330 Ci	141 kW 170 kW	09/00→05/06 06/00→05/06	AQUACTRL 2 SINGLE; Einbauposition beifahrerseitig; für Rechtslenker; passender Adapter: A	**2800011606270**	**60627**	54
			AQUACTRL 2 SINGLE; Einbauposition fahrerseitig; für Rechtslenker; passender Adapter: A	**2800011628270**	**62827**	63
BMW - 3 Coupe (E92) 01/05→12/13						
Wischblatt						
316 i	90 kW	09/07→06/13	AQUACTRL 2 SET; 09/09 ; für Linkslenker	**2800011267280**	**12672**	22
			AQUACTRL 2 SET; 08/09; für Linkslenker	**2800011273280**	**12732**	23
			AQUACTRL 2 SINGLE; 09/09 ; Einbauposition beifahrerseitig; für Linkslenker; passender Adapter: B	**2800011302280**	**13022**	26
			AQUACTRL 2 SINGLE; 08/09; Einbauposition beifahrerseitig; für Linkslenker; passender Adapter: BCE	**2800011303280**	**13032**	26
			AQUACTRL 2 SINGLE; 08/09; Einbauposition fahrerseitig; für Linkslenker; passender Adapter: BCE	**2800011312280**	**13122**	29
			AQUACTRL 2 SINGLE; 09/09 ; Einbauposition fahrerseitig; für Linkslenker; passender Adapter: B	**2800011312280**	**13122**	29
			AQUACTRL 2 SINGLE; 09/09 ; Einbauposition beifahrerseitig; für Rechtslenker; passender Adapter: B	**2800011602260** **2800011623270**	**16022** **62327**	53 61
			AQUACTRL 2 SINGLE; 08/09; Einbauposition beifahrerseitig; für Rechtslenker; passender Adapter: BCE	**2800011602260** **2800011623270**	**16022** **62327**	53 61
			AQUACTRL 2 SINGLE; 09/09 ; Einbauposition fahrerseitig; für Rechtslenker; passender Adapter: B	**2800011614260** **2800011628270**	**16142** **62827**	58 63
			AQUACTRL 2 SINGLE; 08/09; Einbauposition fahrerseitig; für Rechtslenker; passender Adapter: BCE	**2800011614260** **2800011628270**	**16142** **62827**	58 63
318 i	105 kW	03/10→12/13	AQUACTRL 2 SET; für Linkslenker	**2800011267280**	**12672**	22
			AQUACTRL 2 SINGLE; Einbauposition beifahrerseitig; für Linkslenker; passender Adapter: B	**2800011302280**	**13022**	26
			AQUACTRL 2 SINGLE; Einbauposition fahrerseitig; für Linkslenker; passender Adapter: B	**2800011312280**	**13122**	29
			AQUACTRL 2 SINGLE; Einbauposition beifahrerseitig; für Rechtslenker; passender Adapter: B	**2800011602260** **2800011623270**	**16022** **62327**	53 61

→

© 2025 Continental Aftermarket & Services GmbH

BMW - 3 Coupe (E92) 01/05→12/13

Wischblatt

318 i	105 kW	03/10→12/13	AQUACTRL 2 SINGLE; Einbauposition fahrerseitig; für Rechtslenker; passender Adapter: B	**2800011614260** **2800011628270**	**16142** **62827**	58 63
320 d	120 kW	03/07→06/13	AQUACTRL 2 SET; 09/09 ; für Linkslenker	**2800011267280**	**12672**	22
			AQUACTRL 2 SET; 08/09; für Linkslenker	**2800011273280**	**12732**	23
			AQUACTRL 2 SINGLE; 09/09 ; Einbauposition beifahrerseitig; für Linkslenker; passender Adapter: B	**2800011302280**	**13022**	26
			AQUACTRL 2 SINGLE; 08/09; Einbauposition beifahrerseitig; für Linkslenker; passender Adapter: BCE	**2800011303280**	**13032**	26
			AQUACTRL 2 SINGLE; 08/09; Einbauposition fahrerseitig; für Linkslenker; passender Adapter: BCE	**2800011312280**	**13122**	29
			AQUACTRL 2 SINGLE; 09/09 ; Einbauposition fahrerseitig; für Linkslenker; passender Adapter: B	**2800011312280**	**13122**	29
			AQUACTRL 2 SINGLE; 09/09 ; Einbauposition beifahrerseitig; für Rechtslenker; passender Adapter: B	**2800011602260**	**16022**	53
			AQUACTRL 2 SINGLE; 08/09; Einbauposition beifahrerseitig; für Rechtslenker; passender Adapter: BCE	**2800011602260**	**16022**	53
			AQUACTRL 2 SINGLE; 09/09 ; Einbauposition fahrerseitig; für Rechtslenker; passender Adapter: B	**2800011614260**	**16142**	58
			AQUACTRL 2 SINGLE; 08/09; Einbauposition fahrerseitig; für Rechtslenker; passender Adapter: BCE	**2800011614260**	**16142**	58
320 d	130 kW	09/06→02/10	AQUACTRL 2 SET; 09/09 ; für Linkslenker	**2800011267280**	**12672**	22
			AQUACTRL 2 SET; 08/09; für Linkslenker	**2800011273280**	**12732**	23
			AQUACTRL 2 SINGLE; 09/09 ; Einbauposition beifahrerseitig; für Linkslenker; passender Adapter: B	**2800011302280**	**13022**	26
			AQUACTRL 2 SINGLE; 08/09; Einbauposition beifahrerseitig; für Linkslenker; passender Adapter: BCE	**2800011303280**	**13032**	26
			AQUACTRL 2 SINGLE; 08/09; Einbauposition fahrerseitig; für Linkslenker; passender Adapter: BCE	**2800011312280**	**13122**	29
			AQUACTRL 2 SINGLE; 09/09 ; Einbauposition fahrerseitig; für Linkslenker; passender Adapter: B	**2800011312280**	**13122**	29
			AQUACTRL 2 SINGLE; 09/09 ; Einbauposition beifahrerseitig; für Rechtslenker; passender Adapter: B	**2800011602260** **2800011623270**	**16022** **62327**	53 61
			AQUACTRL 2 SINGLE; 08/09; Einbauposition beifahrerseitig; für Rechtslenker; passender Adapter: BCE	**2800011602260** **2800011623270**	**16022** **62327**	53 61
			AQUACTRL 2 SINGLE; 09/09 ; Einbauposition fahrerseitig; für Rechtslenker; passender Adapter: B	**2800011614260** **2800011628270**	**16142** **62827**	58 63
			AQUACTRL 2 SINGLE; 08/09; Einbauposition fahrerseitig; für Rechtslenker; passender Adapter: BCE	**2800011614260** **2800011628270**	**16142** **62827**	58 63
320 d	135 kW	03/10→06/13	AQUACTRL 2 SET; für Linkslenker	**2800011267280**	**12672**	22
			AQUACTRL 2 SINGLE; Einbauposition beifahrerseitig; für Linkslenker; passender Adapter: B	**2800011302280**	**13022**	26
			AQUACTRL 2 SINGLE; Einbauposition fahrerseitig; für Linkslenker; passender Adapter: B	**2800011312280**	**13122**	29
			AQUACTRL 2 SINGLE; Einbauposition beifahrerseitig; für Rechtslenker; passender Adapter: B	**2800011602260** **2800011623270**	**16022** **62327**	53 61
			AQUACTRL 2 SINGLE; Einbauposition fahrerseitig; für Rechtslenker; passender Adapter: B	**2800011614260** **2800011628270**	**16142** **62827**	58 63

© 2025 Continental Aftermarket & Services GmbH

BMW - 3 Coupe (E92) 01/05→12/13

Wischblatt

320 d	145 kW	09/06→02/10	AQUACTRL 2 SET; 09/09 ; für Linkslenker	2800011267280	12672	22
			AQUACTRL 2 SET; 08/09; für Linkslenker	2800011273280	12732	23
			AQUACTRL 2 SINGLE; 09/09 ; Einbauposition beifahrerseitig; für Linkslenker; passender Adapter: B	2800011302280	13022	26
			AQUACTRL 2 SINGLE; 08/09; Einbauposition beifahrerseitig; für Linkslenker; passender Adapter: BCE	2800011303280	13032	26
			AQUACTRL 2 SINGLE; 08/09; Einbauposition fahrerseitig; für Linkslenker; passender Adapter: BCE	2800011312280	13122	29
			AQUACTRL 2 SINGLE; 09/09 ; Einbauposition fahrerseitig; für Linkslenker; passender Adapter: B	2800011312280	13122	29
			AQUACTRL 2 SINGLE; 09/09 ; Einbauposition beifahrerseitig; für Rechtslenker; passender Adapter: B	2800011602260 2800011623270	16022 62327	53 61
			AQUACTRL 2 SINGLE; 08/09; Einbauposition beifahrerseitig; für Rechtslenker; passender Adapter: BCE	2800011602260 2800011623270	16022 62327	53 61
			AQUACTRL 2 SINGLE; 09/09 ; Einbauposition fahrerseitig; für Rechtslenker; passender Adapter: B	2800011614260 2800011628270	16142 62827	58 63
			AQUACTRL 2 SINGLE; 08/09; Einbauposition fahrerseitig; für Rechtslenker; passender Adapter: BCE	2800011614260 2800011628270	16142 62827	58 63
320 d	147 kW	03/10→06/13	AQUACTRL 2 SET; für Linkslenker	2800011267280	12672	22
			AQUACTRL 2 SINGLE; Einbauposition beifahrerseitig; für Linkslenker; passender Adapter: B	2800011302280	13022	26
			AQUACTRL 2 SINGLE; Einbauposition fahrerseitig; für Linkslenker; passender Adapter: B	2800011312280	13122	29
			AQUACTRL 2 SINGLE; Einbauposition beifahrerseitig; für Rechtslenker; passender Adapter: B	2800011602260 2800011623270	16022 62327	53 61
			AQUACTRL 2 SINGLE; Einbauposition fahrerseitig; für Rechtslenker; passender Adapter: B	2800011614260 2800011628270	16142 62827	58 63
320 d xDrive	120 kW	09/08→06/13	AQUACTRL 2 SET; für Linkslenker	2800011267280	12672	22
			AQUACTRL 2 SINGLE; Einbauposition beifahrerseitig; für Linkslenker; passender Adapter: B	2800011302280	13022	26
			AQUACTRL 2 SINGLE; Einbauposition fahrerseitig; für Linkslenker; passender Adapter: B	2800011312280	13122	29
			AQUACTRL 2 SINGLE; 09/09 ; Einbauposition beifahrerseitig; für Rechtslenker; passender Adapter: B	2800011602260	16022	53
			AQUACTRL 2 SINGLE; 08/09; Einbauposition beifahrerseitig; für Rechtslenker; passender Adapter: BC	2800011602260	16022	53
			AQUACTRL 2 SINGLE; 09/09 ; Einbauposition fahrerseitig; für Rechtslenker; passender Adapter: B	2800011614260	16142	58
			AQUACTRL 2 SINGLE; 08/09; Einbauposition fahrerseitig; für Rechtslenker; passender Adapter: BC	2800011614260	16142	58

© 2025 Continental Aftermarket & Services GmbH

BMW - 3 Coupe (E92) 01/05→12/13

Wischblatt

320 d xDrive	130 kW	09/08→02/10	AQUACTRL 2 SET; 09/09 ; für Linkslenker	**2800011267280**	**12672**	22
			AQUACTRL 2 SET; 08/09; für Linkslenker	**2800011273280**	**12732**	23
			AQUACTRL 2 SINGLE; 09/09 ; Einbauposition beifahrerseitig; für Linkslenker; passender Adapter: B	**2800011302280**	**13022**	26
			AQUACTRL 2 SINGLE; 08/09; Einbauposition beifahrerseitig; für Linkslenker; passender Adapter: BCE	**2800011303280**	**13032**	26
			AQUACTRL 2 SINGLE; 08/09; Einbauposition fahrerseitig; für Linkslenker; passender Adapter: BCE	**2800011312280**	**13122**	29
			AQUACTRL 2 SINGLE; 09/09 ; Einbauposition fahrerseitig; für Linkslenker; passender Adapter: B	**2800011312280**	**13122**	29
			AQUACTRL 2 SINGLE; 09/09 ; Einbauposition beifahrerseitig; für Rechtslenker; passender Adapter: B	**2800011602260** **2800011623270**	**16022** **62327**	53 61
			AQUACTRL 2 SINGLE; 08/09; Einbauposition beifahrerseitig; für Rechtslenker; passender Adapter: BCE	**2800011602260** **2800011623270**	**16022** **62327**	53 61
			AQUACTRL 2 SINGLE; 09/09 ; Einbauposition fahrerseitig; für Rechtslenker; passender Adapter: B	**2800011614260** **2800011628270**	**16142** **62827**	58 63
			AQUACTRL 2 SINGLE; 08/09; Einbauposition fahrerseitig; für Rechtslenker; passender Adapter: BCE	**2800011614260** **2800011628270**	**16142** **62827**	58 63
320 d xDrive	135 kW	03/10→06/13	AQUACTRL 2 SET; für Linkslenker	**2800011267280**	**12672**	22
			AQUACTRL 2 SINGLE; Einbauposition beifahrerseitig; für Linkslenker; passender Adapter: B	**2800011302280**	**13022**	26
			AQUACTRL 2 SINGLE; Einbauposition fahrerseitig; für Linkslenker; passender Adapter: B	**2800011312280**	**13122**	29
			AQUACTRL 2 SINGLE; Einbauposition beifahrerseitig; für Rechtslenker; passender Adapter: B	**2800011602260** **2800011623270**	**16022** **62327**	53 61
			AQUACTRL 2 SINGLE; Einbauposition fahrerseitig; für Rechtslenker; passender Adapter: B	**2800011614260** **2800011628270**	**16142** **62827**	58 63
320 d xDrive	145 kW	09/08→02/10	AQUACTRL 2 SET; für Linkslenker	**2800011267280**	**12672**	22
			AQUACTRL 2 SINGLE; Einbauposition beifahrerseitig; für Linkslenker; passender Adapter: B	**2800011302280**	**13022**	26
			AQUACTRL 2 SINGLE; Einbauposition fahrerseitig; für Linkslenker; passender Adapter: B	**2800011312280**	**13122**	29
			AQUACTRL 2 SINGLE; 09/09 ; Einbauposition beifahrerseitig; für Rechtslenker; passender Adapter: B	**2800011602260** **2800011623270**	**16022** **62327**	53 61
			AQUACTRL 2 SINGLE; 08/09; Einbauposition beifahrerseitig; für Rechtslenker; passender Adapter: BC	**2800011602260** **2800011623270**	**16022** **62327**	53 61
			AQUACTRL 2 SINGLE; 09/09 ; Einbauposition fahrerseitig; für Rechtslenker; passender Adapter: B	**2800011614260** **2800011628270**	**16142** **62827**	58 63
			AQUACTRL 2 SINGLE; 08/09; Einbauposition fahrerseitig; für Rechtslenker; passender Adapter: BC	**2800011614260** **2800011628270**	**16142** **62827**	58 63
320 d xDrive	147 kW	03/10→06/13	AQUACTRL 2 SET; für Linkslenker	**2800011267280**	**12672**	22
			AQUACTRL 2 SINGLE; Einbauposition beifahrerseitig; für Linkslenker; passender Adapter: B	**2800011302280**	**13022**	26
			AQUACTRL 2 SINGLE; Einbauposition fahrerseitig; für Linkslenker; passender Adapter: B	**2800011312280**	**13122**	29
			AQUACTRL 2 SINGLE; Einbauposition beifahrerseitig; für Rechtslenker; passender Adapter: B	**2800011602260** **2800011623270**	**16022** **62327**	53 61
			AQUACTRL 2 SINGLE; Einbauposition fahrerseitig; für Rechtslenker; passender Adapter: B	**2800011614260** **2800011628270**	**16142** **62827**	58 63

© 2025 Continental Aftermarket & Services GmbH

BMW - 3 Coupe (E92) 01/05→12/13

Wischblatt

320 i	112 kW	01/10→06/13	AQUACTRL 2 SET; für Linkslenker	**2800011267280**	**12672**	22
			AQUACTRL 2 SINGLE; Einbauposition beifahrerseitig; für Linkslenker; passender Adapter: B	**2800011302280**	**13022**	26
			AQUACTRL 2 SINGLE; Einbauposition fahrerseitig; für Linkslenker; passender Adapter: B	**2800011312280**	**13122**	29
			AQUACTRL 2 SINGLE; Einbauposition beifahrerseitig; für Rechtslenker; passender Adapter: B	**2800011602260** **2800011624270**	**16022** **62427**	53 61
			AQUACTRL 2 SINGLE; Einbauposition fahrerseitig; für Rechtslenker; passender Adapter: B	**2800011614260** **2800011628270**	**16142** **62827**	58 63
320 i 320 i 320 i	115 kW 120 kW 125 kW	06/07→12/13 01/07→06/13 03/07→06/13	AQUACTRL 2 SET; 09/09 ; für Linkslenker	**2800011267280**	**12672**	22
			AQUACTRL 2 SET; 08/09; für Linkslenker	**2800011273280**	**12732**	23
			AQUACTRL 2 SINGLE; 09/09 ; Einbauposition beifahrerseitig; für Linkslenker; passender Adapter: B	**2800011302280**	**13022**	26
			AQUACTRL 2 SINGLE; 08/09; Einbauposition beifahrerseitig; für Linkslenker; passender Adapter: BCE	**2800011303280**	**13032**	26
			AQUACTRL 2 SINGLE; 08/09; Einbauposition fahrerseitig; für Linkslenker; passender Adapter: BCE	**2800011312280**	**13122**	29
			AQUACTRL 2 SINGLE; 09/09 ; Einbauposition fahrerseitig; für Linkslenker; passender Adapter: B	**2800011312280**	**13122**	29
			AQUACTRL 2 SINGLE; 09/09 ; Einbauposition beifahrerseitig; für Rechtslenker; passender Adapter: B	**2800011602260** **2800011623270**	**16022** **62327**	53 61
			AQUACTRL 2 SINGLE; 08/09; Einbauposition beifahrerseitig; für Rechtslenker; passender Adapter: BCE	**2800011602260** **2800011623270**	**16022** **62327**	53 61
			AQUACTRL 2 SINGLE; 09/09 ; Einbauposition fahrerseitig; für Rechtslenker; passender Adapter: B	**2800011614260** **2800011628270**	**16142** **62827**	58 63
			AQUACTRL 2 SINGLE; 08/09; Einbauposition fahrerseitig; für Rechtslenker; passender Adapter: BCE	**2800011614260** **2800011628270**	**16142** **62827**	58 63
323 i	130 kW	06/06→08/08	AQUACTRL 2 SINGLE; Einbauposition beifahrerseitig; für Rechtslenker; passender Adapter: BCE	**2800011624270**	**62427**	61
			AQUACTRL 2 SINGLE; Einbauposition fahrerseitig; für Rechtslenker; passender Adapter: BCE	**2800011628270**	**62827**	63
323 i 325 d	140 kW 145 kW	04/06→02/12 02/07→02/10	AQUACTRL 2 SET; 09/09 ; für Linkslenker	**2800011267280**	**12672**	22
			AQUACTRL 2 SET; 08/09; für Linkslenker	**2800011273280**	**12732**	23
			AQUACTRL 2 SINGLE; 09/09 ; Einbauposition beifahrerseitig; für Linkslenker; passender Adapter: B	**2800011302280**	**13022**	26
			AQUACTRL 2 SINGLE; 08/09; Einbauposition beifahrerseitig; für Linkslenker; passender Adapter: BCE	**2800011303280**	**13032**	26
			AQUACTRL 2 SINGLE; 08/09; Einbauposition fahrerseitig; für Linkslenker; passender Adapter: BCE	**2800011312280**	**13122**	29
			AQUACTRL 2 SINGLE; 09/09 ; Einbauposition fahrerseitig; für Linkslenker; passender Adapter: B	**2800011312280**	**13122**	29
			AQUACTRL 2 SINGLE; 09/09 ; Einbauposition beifahrerseitig; für Rechtslenker; passender Adapter: B	**2800011602260** **2800011623270**	**16022** **62327**	53 61
			AQUACTRL 2 SINGLE; 08/09; Einbauposition beifahrerseitig; für Rechtslenker; passender Adapter: BCE	**2800011602260** **2800011623270**	**16022** **62327**	53 61
			AQUACTRL 2 SINGLE; 09/09 ; Einbauposition fahrerseitig; für Rechtslenker; passender Adapter: B	**2800011614260** **2800011628270**	**16142** **62827**	58 63
			AQUACTRL 2 SINGLE; 08/09; Einbauposition fahrerseitig; für Rechtslenker; passender Adapter: BCE	**2800011614260** **2800011628270**	**16142** **62827**	58 63

© 2025 Continental Aftermarket & Services GmbH

BMW - 3 Coupe (E92) 01/05→12/13

Wischblatt

325 d	150 kW	09/09→06/13	AQUACTRL 2 SET; für Linkslenker	**2800011267280**	**12672**	22
			AQUACTRL 2 SINGLE; Einbauposition beifahrerseitig; für Linkslenker; passender Adapter: B	**2800011302280**	**13022**	26
			AQUACTRL 2 SINGLE; Einbauposition fahrerseitig; für Linkslenker; passender Adapter: B	**2800011312280**	**13122**	29
			AQUACTRL 2 SINGLE; Einbauposition beifahrerseitig; für Rechtslenker; passender Adapter: B	**2800011602260** **2800011623270**	**16022** **62327**	53 61
			AQUACTRL 2 SINGLE; Einbauposition fahrerseitig; für Rechtslenker; passender Adapter: B	**2800011614260** **2800011628270**	**16142** **62827**	58 63
325 d	155 kW	02/07→02/10	AQUACTRL 2 SET; 09/09 ; für Linkslenker	**2800011267280**	**12672**	22
			AQUACTRL 2 SET; 08/09; für Linkslenker	**2800011273280**	**12732**	23
			AQUACTRL 2 SINGLE; 09/09 ; Einbauposition beifahrerseitig; für Linkslenker; passender Adapter: B	**2800011302280**	**13022**	26
			AQUACTRL 2 SINGLE; 08/09; Einbauposition beifahrerseitig; für Linkslenker; passender Adapter: BCE	**2800011303280**	**13032**	26
			AQUACTRL 2 SINGLE; 08/09; Einbauposition fahrerseitig; für Linkslenker; passender Adapter: BCE	**2800011312280**	**13122**	29
			AQUACTRL 2 SINGLE; 09/09 ; Einbauposition fahrerseitig; für Linkslenker; passender Adapter: B	**2800011312280**	**13122**	29
			AQUACTRL 2 SINGLE; 09/09 ; Einbauposition beifahrerseitig; für Rechtslenker; passender Adapter: B	**2800011602260**	**16022**	53
			AQUACTRL 2 SINGLE; 08/09; Einbauposition beifahrerseitig; für Rechtslenker; passender Adapter: BCE	**2800011602260**	**16022**	53
			AQUACTRL 2 SINGLE; 09/09 ; Einbauposition fahrerseitig; für Rechtslenker; passender Adapter: B	**2800011614260**	**16142**	58
			AQUACTRL 2 SINGLE; 08/09; Einbauposition fahrerseitig; für Rechtslenker; passender Adapter: BCE	**2800011614260**	**16142**	58
325 i	150 kW	03/10→10/13	AQUACTRL 2 SET; für Linkslenker	**2800011267280**	**12672**	22
			AQUACTRL 2 SINGLE; Einbauposition beifahrerseitig; für Linkslenker; passender Adapter: B	**2800011302280**	**13022**	26
			AQUACTRL 2 SINGLE; Einbauposition fahrerseitig; für Linkslenker; passender Adapter: B	**2800011312280**	**13122**	29
			AQUACTRL 2 SINGLE; Einbauposition beifahrerseitig; für Rechtslenker; passender Adapter: B	**2800011602260** **2800011623270**	**16022** **62327**	53 61
			AQUACTRL 2 SINGLE; Einbauposition fahrerseitig; für Rechtslenker; passender Adapter: B	**2800011614260** **2800011628270**	**16142** **62827**	58 63
325 i	155 kW	03/10→06/13	AQUACTRL 2 SET; für Linkslenker	**2800011267280**	**12672**	22
			AQUACTRL 2 SINGLE; Einbauposition beifahrerseitig; für Linkslenker; passender Adapter: B	**2800011302280**	**13022**	26
			AQUACTRL 2 SINGLE; Einbauposition fahrerseitig; für Linkslenker; passender Adapter: B	**2800011312280**	**13122**	29
			AQUACTRL 2 SINGLE; Einbauposition beifahrerseitig; für Rechtslenker; passender Adapter: B	**2800011602260**	**16022**	53
			AQUACTRL 2 SINGLE; Einbauposition fahrerseitig; für Rechtslenker; passender Adapter: B	**2800011614260**	**16142**	58

© 2025 Continental Aftermarket & Services GmbH

BMW - 3 Coupe (E92) 01/05→12/13

Wischblatt

325 i	160 kW	06/06→02/10	AQUACTRL 2 SET; 09/09 ; für Linkslenker	2800011267280	12672	22
			AQUACTRL 2 SET; 08/09; für Linkslenker	2800011273280	12732	23
			AQUACTRL 2 SINGLE; 09/09 ; Einbauposition beifahrerseitig; für Linkslenker; passender Adapter: B	2800011302280	13022	26
			AQUACTRL 2 SINGLE; 08/09; Einbauposition beifahrerseitig; für Linkslenker; passender Adapter: BCE	2800011303280	13032	26
			AQUACTRL 2 SINGLE; 08/09; Einbauposition fahrerseitig; für Linkslenker; passender Adapter: BCE	2800011312280	13122	29
			AQUACTRL 2 SINGLE; 09/09 ; Einbauposition fahrerseitig; für Linkslenker; passender Adapter: B	2800011312280	13122	29
			AQUACTRL 2 SINGLE; 09/09 ; Einbauposition beifahrerseitig; für Rechtslenker; passender Adapter: B	2800011602260 2800011623270	16022 62327	53 61
			AQUACTRL 2 SINGLE; 08/09; Einbauposition beifahrerseitig; für Rechtslenker; passender Adapter: BCE	2800011602260 2800011623270	16022 62327	53 61
			AQUACTRL 2 SINGLE; 09/09 ; Einbauposition fahrerseitig; für Rechtslenker; passender Adapter: B	2800011614260 2800011628270	16142 62827	58 63
			AQUACTRL 2 SINGLE; 08/09; Einbauposition fahrerseitig; für Rechtslenker; passender Adapter: BCE	2800011614260 2800011628270	16142 62827	58 63
325 i	155 kW	03/10→06/13	AQUACTRL 2 SET; für Linkslenker	2800011267280	12672	22
			AQUACTRL 2 SINGLE; Einbauposition beifahrerseitig; für Linkslenker; passender Adapter: B	2800011302280	13022	26
			AQUACTRL 2 SINGLE; Einbauposition fahrerseitig; für Linkslenker; passender Adapter: B	2800011312280	13122	29
			AQUACTRL 2 SINGLE; Einbauposition beifahrerseitig; für Rechtslenker; passender Adapter: B	2800011602260	16022	53
			AQUACTRL 2 SINGLE; Einbauposition fahrerseitig; für Rechtslenker; passender Adapter: B	2800011614260	16142	58
325 i	160 kW	09/07→06/13	AQUACTRL 2 SET; 09/09 ; für Linkslenker	2800011267280	12672	22
			AQUACTRL 2 SET; 08/09; für Linkslenker	2800011273280	12732	23
			AQUACTRL 2 SINGLE; 09/09 ; Einbauposition beifahrerseitig; für Linkslenker; passender Adapter: B	2800011302280	13022	26
			AQUACTRL 2 SINGLE; 08/09; Einbauposition beifahrerseitig; für Linkslenker; passender Adapter: BCE	2800011303280	13032	26
			AQUACTRL 2 SINGLE; 08/09; Einbauposition fahrerseitig; für Linkslenker; passender Adapter: BCE	2800011312280	13122	29
			AQUACTRL 2 SINGLE; 09/09 ; Einbauposition fahrerseitig; für Linkslenker; passender Adapter: B	2800011312280	13122	29
			AQUACTRL 2 SINGLE; 09/09 ; Einbauposition beifahrerseitig; für Rechtslenker; passender Adapter: B	2800011602260 2800011623270	16022 62327	53 61
			AQUACTRL 2 SINGLE; 08/09; Einbauposition beifahrerseitig; für Rechtslenker; passender Adapter: BCE	2800011602260 2800011623270	16022 62327	53 61
			AQUACTRL 2 SINGLE; 09/09 ; Einbauposition fahrerseitig; für Rechtslenker; passender Adapter: B	2800011614260 2800011628270	16142 62827	58 63
			AQUACTRL 2 SINGLE; 08/09; Einbauposition fahrerseitig; für Rechtslenker; passender Adapter: BCE	2800011614260 2800011628270	16142 62827	58 63

© 2025 Continental Aftermarket & Services GmbH

BMW - 3 Coupe (E92) 01/05→12/13

Wischblatt

325 i xDrive	150 kW	03/10→04/13	AQUACTRL 2 SET; für Linkslenker	**2800011267280**	**12672**	22
325 i xDrive	155 kW	03/10→04/13	AQUACTRL 2 SINGLE; Einbauposition beifahrerseitig; für Linkslenker; passender Adapter: B	**2800011302280**	**13022**	26
			AQUACTRL 2 SINGLE; Einbauposition fahrerseitig; für Linkslenker; passender Adapter: B	**2800011312280**	**13122**	29
			AQUACTRL 2 SINGLE; Einbauposition beifahrerseitig; für Rechtslenker; passender Adapter: B	**2800011602260**	**16022**	53
			AQUACTRL 2 SINGLE; Einbauposition fahrerseitig; für Rechtslenker; passender Adapter: B	**2800011614260**	**16142**	58
325 i xDrive	155 kW	09/08→06/13	AQUACTRL 2 SET; 09/09 ; für Linkslenker	**2800011267280**	**12672**	22
			AQUACTRL 2 SET; 08/09; für Linkslenker	**2800011273280**	**12732**	23
			AQUACTRL 2 SINGLE; 09/09 ; Einbauposition beifahrerseitig; für Linkslenker; passender Adapter: B	**2800011302280**	**13022**	26
			AQUACTRL 2 SINGLE; 08/09; Einbauposition beifahrerseitig; für Linkslenker; passender Adapter: BCE	**2800011303280**	**13032**	26
			AQUACTRL 2 SINGLE; 08/09; Einbauposition fahrerseitig; für Linkslenker; passender Adapter: BCE	**2800011312280**	**13122**	29
			AQUACTRL 2 SINGLE; 09/09 ; Einbauposition fahrerseitig; für Linkslenker; passender Adapter: B	**2800011312280**	**13122**	29
			AQUACTRL 2 SINGLE; 09/09 ; Einbauposition beifahrerseitig; für Rechtslenker; passender Adapter: B	**2800011602260**	**16022**	53
			AQUACTRL 2 SINGLE; 08/09; Einbauposition beifahrerseitig; für Rechtslenker; passender Adapter: BCE	**2800011602260**	**16022**	53
			AQUACTRL 2 SINGLE; 09/09 ; Einbauposition fahrerseitig; für Rechtslenker; passender Adapter: B	**2800011614260**	**16142**	58
			AQUACTRL 2 SINGLE; 08/09; Einbauposition fahrerseitig; für Rechtslenker; passender Adapter: BCE	**2800011614260**	**16142**	58
325 i xDrive	160 kW	09/08→12/13	AQUACTRL 2 SET; 09/09 ; für Linkslenker	**2800011267280**	**12672**	22
325 xi	160 kW	09/06→02/10	AQUACTRL 2 SET; 08/09; für Linkslenker	**2800011273280**	**12732**	23
			AQUACTRL 2 SINGLE; 09/09 ; Einbauposition beifahrerseitig; für Linkslenker; passender Adapter: B	**2800011302280**	**13022**	26
			AQUACTRL 2 SINGLE; 08/09; Einbauposition beifahrerseitig; für Linkslenker; passender Adapter: BCE	**2800011303280**	**13032**	26
			AQUACTRL 2 SINGLE; 08/09; Einbauposition fahrerseitig; für Linkslenker; passender Adapter: BCE	**2800011312280**	**13122**	29
			AQUACTRL 2 SINGLE; 09/09 ; Einbauposition fahrerseitig; für Linkslenker; passender Adapter: B	**2800011312280**	**13122**	29
			AQUACTRL 2 SINGLE; 09/09 ; Einbauposition beifahrerseitig; für Rechtslenker; passender Adapter: B	**2800011602260** **2800011623270**	**16022** **62327**	53 61
			AQUACTRL 2 SINGLE; 08/09; Einbauposition beifahrerseitig; für Rechtslenker; passender Adapter: BCE	**2800011602260** **2800011623270**	**16022** **62327**	53 61
			AQUACTRL 2 SINGLE; 09/09 ; Einbauposition fahrerseitig; für Rechtslenker; passender Adapter: B	**2800011614260** **2800011628270**	**16142** **62827**	58 63
			AQUACTRL 2 SINGLE; 08/09; Einbauposition fahrerseitig; für Rechtslenker; passender Adapter: BCE	**2800011614260** **2800011628270**	**16142** **62827**	58 63

© 2025 Continental Aftermarket & Services GmbH

BMW - 3 Coupe (E92) 01/05→12/13

Wischblatt

325 xi	155 kW	09/07→08/08	AQUACTRL 2 SET; für Linkslenker	**2800011273280**	**12732**	23
			AQUACTRL 2 SINGLE; Einbauposition beifahrerseitig; für Linkslenker; passender Adapter: BCE	**2800011303280**	**13032**	26
			AQUACTRL 2 SINGLE; Einbauposition fahrerseitig; für Linkslenker; passender Adapter: BCE	**2800011312280**	**13122**	29
			AQUACTRL 2 SINGLE; Einbauposition beifahrerseitig; für Rechtslenker; passender Adapter: BCE	**2800011602260**	**16022**	53
			AQUACTRL 2 SINGLE; Einbauposition fahrerseitig; für Rechtslenker; passender Adapter: BCE	**2800011614260**	**16142**	58
325 xi	160 kW	09/07→08/08	AQUACTRL 2 SET; für Linkslenker	**2800011273280**	**12732**	23
			AQUACTRL 2 SINGLE; Einbauposition beifahrerseitig; für Linkslenker; passender Adapter: BCE	**2800011303280**	**13032**	26
			AQUACTRL 2 SINGLE; Einbauposition fahrerseitig; für Linkslenker; passender Adapter: BCE	**2800011312280**	**13122**	29
			AQUACTRL 2 SINGLE; Einbauposition beifahrerseitig; für Rechtslenker; passender Adapter: BCE	**2800011602260** **2800011623270**	**16022** **62327**	53 61
			AQUACTRL 2 SINGLE; Einbauposition fahrerseitig; für Rechtslenker; passender Adapter: BCE	**2800011614260** **2800011628270**	**16142** **62827**	58 63
328 i	172 kW	06/06→06/13	AQUACTRL 2 SET; 09/09 ; für Linkslenker	**2800011267280**	**12672**	22
			AQUACTRL 2 SET; 08/09; für Linkslenker	**2800011273280**	**12732**	23
			AQUACTRL 2 SINGLE; 09/09 ; Einbauposition beifahrerseitig; für Linkslenker; passender Adapter: B	**2800011302280**	**13022**	26
			AQUACTRL 2 SINGLE; 08/09; Einbauposition beifahrerseitig; für Linkslenker; passender Adapter: BCE	**2800011303280**	**13032**	26
			AQUACTRL 2 SINGLE; 08/09; Einbauposition fahrerseitig; für Linkslenker; passender Adapter: BCE	**2800011312280**	**13122**	29
			AQUACTRL 2 SINGLE; 09/09 ; Einbauposition fahrerseitig; für Linkslenker; passender Adapter: B	**2800011312280**	**13122**	29
			AQUACTRL 2 SINGLE; 09/09 ; Einbauposition beifahrerseitig; für Rechtslenker; passender Adapter: B	**2800011602260**	**16022**	53
			AQUACTRL 2 SINGLE; 08/09; Einbauposition beifahrerseitig; für Rechtslenker; passender Adapter: BCE	**2800011602260**	**16022**	53
			AQUACTRL 2 SINGLE; 09/09 ; Einbauposition fahrerseitig; für Rechtslenker; passender Adapter: B	**2800011614260**	**16142**	58
			AQUACTRL 2 SINGLE; 08/09; Einbauposition fahrerseitig; für Rechtslenker; passender Adapter: BCE	**2800011614260**	**16142**	58
328 i xDrive	172 kW	09/08→06/13	AQUACTRL 2 SET; für Linkslenker	**2800011267280**	**12672**	22
			AQUACTRL 2 SINGLE; Einbauposition beifahrerseitig; für Linkslenker; passender Adapter: B	**2800011302280**	**13022**	26
			AQUACTRL 2 SINGLE; Einbauposition fahrerseitig; für Linkslenker; passender Adapter: B	**2800011312280**	**13122**	29
			AQUACTRL 2 SINGLE; 09/09 ; Einbauposition beifahrerseitig; für Rechtslenker; passender Adapter: B	**2800011602260**	**16022**	53
			AQUACTRL 2 SINGLE; 08/09; Einbauposition beifahrerseitig; für Rechtslenker; passender Adapter: BC	**2800011602260**	**16022**	53
			AQUACTRL 2 SINGLE; 09/09 ; Einbauposition fahrerseitig; für Rechtslenker; passender Adapter: B	**2800011614260**	**16142**	58
			AQUACTRL 2 SINGLE; 08/09; Einbauposition fahrerseitig; für Rechtslenker; passender Adapter: BC	**2800011614260**	**16142**	58

© 2025 Continental Aftermarket & Services GmbH

BMW - 3 Coupe (E92) 01/05→12/13

Wischblatt

328 xi	172 kW	09/06→08/08	AQUACTRL 2 SINGLE; Einbauposition beifahrerseitig; für Rechtslenker; passender Adapter: BC	**2800011602260**	**16022**	53
			AQUACTRL 2 SINGLE; Einbauposition fahrerseitig; für Rechtslenker; passender Adapter: BC	**2800011614260**	**16142**	58
330 d	170 kW	03/06→08/08	AQUACTRL 2 SET; für Linkslenker	**2800011273280**	**12732**	23
			AQUACTRL 2 SINGLE; Einbauposition beifahrerseitig; für Linkslenker; passender Adapter: BCE	**2800011303280**	**13032**	26
			AQUACTRL 2 SINGLE; Einbauposition fahrerseitig; für Linkslenker; passender Adapter: BCE	**2800011312280**	**13122**	29
			AQUACTRL 2 SINGLE; Einbauposition beifahrerseitig; für Rechtslenker; passender Adapter: BCE	**2800011602260** **2800011623270**	**16022** **62327**	53 61
			AQUACTRL 2 SINGLE; Einbauposition fahrerseitig; für Rechtslenker; passender Adapter: BCE	**2800011614260** **2800011628270**	**16142** **62827**	58 63
330 d	180 kW	01/09→06/13	AQUACTRL 2 SET; 09/09 ; für Linkslenker	**2800011267280**	**12672**	22
			AQUACTRL 2 SET; 08/09; für Linkslenker	**2800011273280**	**12732**	23
			AQUACTRL 2 SINGLE; 09/09 ; Einbauposition beifahrerseitig; für Linkslenker; passender Adapter: B	**2800011302280**	**13022**	26
			AQUACTRL 2 SINGLE; 08/09; Einbauposition beifahrerseitig; für Linkslenker; passender Adapter: BCE	**2800011303280**	**13032**	26
			AQUACTRL 2 SINGLE; 08/09; Einbauposition fahrerseitig; für Linkslenker; passender Adapter: BCE	**2800011312280**	**13122**	29
			AQUACTRL 2 SINGLE; 09/09 ; Einbauposition fahrerseitig; für Linkslenker; passender Adapter: B	**2800011312280**	**13122**	29
			AQUACTRL 2 SINGLE; 09/09 ; Einbauposition beifahrerseitig; für Rechtslenker; passender Adapter: B	**2800011602260** **2800011623270**	**16022** **62327**	53 61
			AQUACTRL 2 SINGLE; 08/09; Einbauposition beifahrerseitig; für Rechtslenker; passender Adapter: BCE	**2800011602260** **2800011623270**	**16022** **62327**	53 61
			AQUACTRL 2 SINGLE; 09/09 ; Einbauposition fahrerseitig; für Rechtslenker; passender Adapter: B	**2800011614260** **2800011628270**	**16142** **62827**	58 63
			AQUACTRL 2 SINGLE; 08/09; Einbauposition fahrerseitig; für Rechtslenker; passender Adapter: BCE	**2800011614260** **2800011628270**	**16142** **62827**	58 63
330 d xDrive 330 i	180 kW 190 kW	02/10→06/13 03/10→06/13	AQUACTRL 2 SET; für Linkslenker	**2800011267280**	**12672**	22
			AQUACTRL 2 SINGLE; Einbauposition beifahrerseitig; für Linkslenker; passender Adapter: B	**2800011302280**	**13022**	26
			AQUACTRL 2 SINGLE; Einbauposition fahrerseitig; für Linkslenker; passender Adapter: B	**2800011312280**	**13122**	29
			AQUACTRL 2 SINGLE; Einbauposition beifahrerseitig; für Rechtslenker; passender Adapter: B	**2800011602260** **2800011623270**	**16022** **62327**	53 61
			AQUACTRL 2 SINGLE; Einbauposition fahrerseitig; für Rechtslenker; passender Adapter: B	**2800011614260** **2800011628270**	**16142** **62827**	58 63

© 2025 Continental Aftermarket & Services GmbH

BMW - 3 Coupe (E92) 01/05→12/13

Wischblatt

330 i 330 i	200 kW 200 kW	09/06→02/10 09/07→06/13	AQUACTRL 2 SET; 09/09 ; für Linkslenker	**2800011267280**	**12672**	22
			AQUACTRL 2 SET; 08/09; für Linkslenker	**2800011273280**	**12732**	23
			AQUACTRL 2 SINGLE; 09/09 ; Einbauposition beifahrerseitig; für Linkslenker; passender Adapter: B	**2800011302280**	**13022**	26
			AQUACTRL 2 SINGLE; 08/09; Einbauposition beifahrerseitig; für Linkslenker; passender Adapter: BCE	**2800011303280**	**13032**	26
			AQUACTRL 2 SINGLE; 08/09; Einbauposition fahrerseitig; für Linkslenker; passender Adapter: BCE	**2800011312280**	**13122**	29
			AQUACTRL 2 SINGLE; 09/09 ; Einbauposition fahrerseitig; für Linkslenker; passender Adapter: B	**2800011312280**	**13122**	29
			AQUACTRL 2 SINGLE; 09/09 ; Einbauposition beifahrerseitig; für Rechtslenker; passender Adapter: B	**2800011602260** **2800011623270**	**16022** **62327**	53 61
			AQUACTRL 2 SINGLE; 08/09; Einbauposition beifahrerseitig; für Rechtslenker; passender Adapter: BCE	**2800011602260** **2800011623270**	**16022** **62327**	53 61
			AQUACTRL 2 SINGLE; 09/09 ; Einbauposition fahrerseitig; für Rechtslenker; passender Adapter: B	**2800011614260** **2800011628270**	**16142** **62827**	58 63
			AQUACTRL 2 SINGLE; 08/09; Einbauposition fahrerseitig; für Rechtslenker; passender Adapter: BCE	**2800011614260** **2800011628270**	**16142** **62827**	58 63
330 i xDrive	200 kW	03/10→06/13	AQUACTRL 2 SET; für Linkslenker	**2800011267280**	**12672**	22
			AQUACTRL 2 SINGLE; Einbauposition beifahrerseitig; für Linkslenker; passender Adapter: B	**2800011302280**	**13022**	26
			AQUACTRL 2 SINGLE; Einbauposition fahrerseitig; für Linkslenker; passender Adapter: B	**2800011312280**	**13122**	29
			AQUACTRL 2 SINGLE; Einbauposition beifahrerseitig; für Rechtslenker; passender Adapter: B	**2800011602260** **2800011623270**	**16022** **62327**	53 61
			AQUACTRL 2 SINGLE; Einbauposition fahrerseitig; für Rechtslenker; passender Adapter: B	**2800011614260** **2800011628270**	**16142** **62827**	58 63
330 xd	170 kW	03/06→08/08	AQUACTRL 2 SET; für Linkslenker	**2800011273280**	**12732**	23
			AQUACTRL 2 SINGLE; Einbauposition beifahrerseitig; für Linkslenker; passender Adapter: BCE	**2800011303280**	**13032**	26
			AQUACTRL 2 SINGLE; Einbauposition fahrerseitig; für Linkslenker; passender Adapter: BCE	**2800011312280**	**13122**	29
			AQUACTRL 2 SINGLE; Einbauposition beifahrerseitig; für Rechtslenker; passender Adapter: BCE	**2800011602260** **2800011623270**	**16022** **62327**	53 61
			AQUACTRL 2 SINGLE; Einbauposition fahrerseitig; für Rechtslenker; passender Adapter: BCE	**2800011614260** **2800011628270**	**16142** **62827**	58 63
330 xd	180 kW	03/08→02/10	AQUACTRL 2 SET; 09/09 ; für Linkslenker	**2800011267280**	**12672**	22
			AQUACTRL 2 SET; 08/09; für Linkslenker	**2800011273280**	**12732**	23
			AQUACTRL 2 SINGLE; 09/09 ; Einbauposition beifahrerseitig; für Linkslenker; passender Adapter: B	**2800011302280**	**13022**	26
			AQUACTRL 2 SINGLE; 08/09; Einbauposition beifahrerseitig; für Linkslenker; passender Adapter: BCE	**2800011303280**	**13032**	26
			AQUACTRL 2 SINGLE; 08/09; Einbauposition fahrerseitig; für Linkslenker; passender Adapter: BCE	**2800011312280**	**13122**	29
			AQUACTRL 2 SINGLE; 09/09 ; Einbauposition fahrerseitig; für Linkslenker; passender Adapter: B	**2800011312280**	**13122**	29
			AQUACTRL 2 SINGLE; 09/09 ; Einbauposition beifahrerseitig; für Rechtslenker; passender Adapter: B	**2800011602260** **2800011623270**	**16022** **62327**	53 61
			AQUACTRL 2 SINGLE; 08/09; Einbauposition beifahrerseitig; für Rechtslenker; passender Adapter: BCE	**2800011602260** **2800011623270**	**16022** **62327**	53 61

→

© 2025 Continental Aftermarket & Services GmbH

BMW - 3 Coupe (E92) 01/05→12/13

Wischblatt

330 xd	180 kW	03/08→02/10	AQUACTRL 2 SINGLE; 09/09 ; Einbauposition fahrerseitig; für Rechtslenker; passender Adapter: B	**2800011614260** **2800011628270**	**16142** **62827**	58 63
			AQUACTRL 2 SINGLE; 08/09; Einbauposition fahrerseitig; für Rechtslenker; passender Adapter: BCE	**2800011614260** **2800011628270**	**16142** **62827**	58 63
330 xi	190 kW	09/06→08/07	AQUACTRL 2 SET; für Linkslenker	**2800011267280**	**12672**	22
			AQUACTRL 2 SINGLE; Einbauposition beifahrerseitig; für Linkslenker; passender Adapter: B	**2800011302280**	**13022**	26
			AQUACTRL 2 SINGLE; Einbauposition fahrerseitig; für Linkslenker; passender Adapter: B	**2800011312280**	**13122**	29
			AQUACTRL 2 SINGLE; Einbauposition beifahrerseitig; für Rechtslenker; passender Adapter: B	**2800011602260**	**16022**	53
			AQUACTRL 2 SINGLE; Einbauposition fahrerseitig; für Rechtslenker; passender Adapter: B	**2800011614260**	**16142**	58
			AQUACTRL 2 SINGLE; Einbauposition beifahrerseitig; für Rechtslenker; passender Adapter: BC	**2800011623270**	**62327**	61
			AQUACTRL 2 SINGLE; Einbauposition fahrerseitig; für Rechtslenker; passender Adapter: BC	**2800011628270**	**62827**	63
330 xi	200 kW	09/06→08/07	AQUACTRL 2 SET; für Linkslenker	**2800011273280**	**12732**	23
			AQUACTRL 2 SINGLE; Einbauposition beifahrerseitig; für Linkslenker; passender Adapter: BCE	**2800011303280**	**13032**	26
			AQUACTRL 2 SINGLE; Einbauposition fahrerseitig; für Linkslenker; passender Adapter: BCE	**2800011312280**	**13122**	29
			AQUACTRL 2 SINGLE; Einbauposition beifahrerseitig; für Rechtslenker; passender Adapter: BCE	**2800011602260** **2800011623270**	**16022** **62327**	53 61
			AQUACTRL 2 SINGLE; Einbauposition fahrerseitig; für Rechtslenker; passender Adapter: BCE	**2800011614260** **2800011628270**	**16142** **62827**	58 63
330 xi	200 kW	03/07→02/10	AQUACTRL 2 SET; 09/09 ; für Linkslenker	**2800011267280**	**12672**	22
			AQUACTRL 2 SET; 08/09; für Linkslenker	**2800011273280**	**12732**	23
			AQUACTRL 2 SINGLE; 09/09 ; Einbauposition beifahrerseitig; für Linkslenker; passender Adapter: B	**2800011302280**	**13022**	26
			AQUACTRL 2 SINGLE; 08/09; Einbauposition beifahrerseitig; für Linkslenker; passender Adapter: BCE	**2800011303280**	**13032**	26
			AQUACTRL 2 SINGLE; 08/09; Einbauposition fahrerseitig; für Linkslenker; passender Adapter: BCE	**2800011312280**	**13122**	29
			AQUACTRL 2 SINGLE; 09/09 ; Einbauposition fahrerseitig; für Linkslenker; passender Adapter: B	**2800011312280**	**13122**	29
			AQUACTRL 2 SINGLE; 09/09 ; Einbauposition beifahrerseitig; für Rechtslenker; passender Adapter: B	**2800011602260**	**16022**	53
			AQUACTRL 2 SINGLE; 08/09; Einbauposition beifahrerseitig; für Rechtslenker; passender Adapter: BCE	**2800011602260**	**16022**	53
			AQUACTRL 2 SINGLE; 09/09 ; Einbauposition fahrerseitig; für Rechtslenker; passender Adapter: B	**2800011614260**	**16142**	58
			AQUACTRL 2 SINGLE; 08/09; Einbauposition fahrerseitig; für Rechtslenker; passender Adapter: BCE	**2800011614260**	**16142**	58
335 d	210 kW	03/06→03/13	AQUACTRL 2 SET; 09/09 ; für Linkslenker	**2800011267280**	**12672**	22
			AQUACTRL 2 SET; 08/09; für Linkslenker	**2800011273280**	**12732**	23
			AQUACTRL 2 SINGLE; 09/09 ; Einbauposition beifahrerseitig; für Linkslenker; passender Adapter: B	**2800011302280**	**13022**	26
			AQUACTRL 2 SINGLE; 08/09; Einbauposition beifahrerseitig; für Linkslenker; passender Adapter: BCE	**2800011303280**	**13032**	26

→

© 2025 Continental Aftermarket & Services GmbH

BMW - 3 Coupe (E92) 01/05→12/13

Wischblatt

335 d	210 kW	03/06→03/13	AQUACTRL 2 SINGLE; 08/09; Einbauposition fahrerseitig; für Linkslenker; passender Adapter: BCE	**2800011312280**	**13122**	29
			AQUACTRL 2 SINGLE; 09/09 ; Einbauposition fahrerseitig; für Linkslenker; passender Adapter: B	**2800011312280**	**13122**	29
			AQUACTRL 2 SINGLE; 09/09 ; Einbauposition beifahrerseitig; für Rechtslenker; passender Adapter: B	**2800011602260** **2800011623270**	**16022** **62327**	53 61
			AQUACTRL 2 SINGLE; 08/09; Einbauposition beifahrerseitig; für Rechtslenker; passender Adapter: BCE	**2800011602260** **2800011623270**	**16022** **62327**	53 61
			AQUACTRL 2 SINGLE; 09/09 ; Einbauposition fahrerseitig; für Rechtslenker; passender Adapter: B	**2800011614260** **2800011628270**	**16142** **62827**	58 63
			AQUACTRL 2 SINGLE; 08/09; Einbauposition fahrerseitig; für Rechtslenker; passender Adapter: BCE	**2800011614260** **2800011628270**	**16142** **62827**	58 63
335 i	224 kW	03/07→06/13	AQUACTRL 2 SINGLE; 08/09; Einbauposition beifahrerseitig; für Rechtslenker; passender Adapter: BC	**2800011602260**	**16022**	53
			AQUACTRL 2 SINGLE; 09/09 ; Einbauposition beifahrerseitig; für Rechtslenker; passender Adapter: B	**2800011602260**	**16022**	53
			AQUACTRL 2 SINGLE; 08/09; Einbauposition fahrerseitig; für Rechtslenker; passender Adapter: BC	**2800011614260**	**16142**	58
			AQUACTRL 2 SINGLE; 09/09 ; Einbauposition fahrerseitig; für Rechtslenker; passender Adapter: B	**2800011614260**	**16142**	58
335 i 335 i 335 i xDrive 335 i xDrive 335 xi 335 xi M3 M3 GTS	225 kW 240 kW 225 kW 240 kW 225 kW 240 kW 309 kW 331 kW	06/06→06/13 06/06→06/13 11/08→12/13 11/08→06/13 03/07→02/10 03/07→02/10 06/07→06/13 03/07→06/13	AQUACTRL 2 SET; 09/09 ; für Linkslenker	**2800011267280**	**12672**	22
			AQUACTRL 2 SET; 08/09; für Linkslenker	**2800011273280**	**12732**	23
			AQUACTRL 2 SINGLE; 09/09 ; Einbauposition beifahrerseitig; für Linkslenker; passender Adapter: B	**2800011302280**	**13022**	26
			AQUACTRL 2 SINGLE; 08/09; Einbauposition beifahrerseitig; für Linkslenker; passender Adapter: BCE	**2800011303280**	**13032**	26
			AQUACTRL 2 SINGLE; 08/09; Einbauposition fahrerseitig; für Linkslenker; passender Adapter: BCE	**2800011312280**	**13122**	29
			AQUACTRL 2 SINGLE; 09/09 ; Einbauposition fahrerseitig; für Linkslenker; passender Adapter: B	**2800011312280**	**13122**	29
			AQUACTRL 2 SINGLE; 09/09 ; Einbauposition beifahrerseitig; für Rechtslenker; passender Adapter: B	**2800011602260** **2800011623270**	**16022** **62327**	53 61
			AQUACTRL 2 SINGLE; 08/09; Einbauposition beifahrerseitig; für Rechtslenker; passender Adapter: BCE	**2800011602260** **2800011623270**	**16022** **62327**	53 61
			AQUACTRL 2 SINGLE; 09/09 ; Einbauposition fahrerseitig; für Rechtslenker; passender Adapter: B	**2800011614260** **2800011628270**	**16142** **62827**	58 63
			AQUACTRL 2 SINGLE; 08/09; Einbauposition fahrerseitig; für Rechtslenker; passender Adapter: BCE	**2800011614260** **2800011628270**	**16142** **62827**	58 63

© 2025 Continental Aftermarket & Services GmbH

BMW - 3 Gran Turismo (F34) 07/12→

Wischblatt

318 d	100 kW	03/13→06/15	AQUACTRL 2 SET; für Linkslenker	**2800011272280**	**12722**	23
			AQUACTRL 2 SINGLE; Einbauposition beifahrerseitig; für Linkslenker; passender Adapter: B	**2800011305280**	**13052**	27
			AQUACTRL 2 SINGLE; Einbauposition fahrerseitig; für Linkslenker; passender Adapter: B	**2800011312280**	**13122**	29
			AQUACTRL 2 SINGLE; Einbauposition beifahrerseitig; für Rechtslenker; passender Adapter: B	**2800011606260**	**16062**	54
			AQUACTRL 2 SINGLE; Einbauposition fahrerseitig; für Rechtslenker; passender Adapter: B	**2800011614260**	**16142**	58
318 d 318 d	105 kW 110 kW	03/13→06/15 07/15→	AQUACTRL 2 SET; für Linkslenker	**2800011272280**	**12722**	23
			AQUACTRL 2 SINGLE; Einbauposition beifahrerseitig; für Linkslenker; passender Adapter: B	**2800011305280**	**13052**	27
			AQUACTRL 2 SINGLE; Einbauposition fahrerseitig; für Linkslenker; passender Adapter: B	**2800011312280**	**13122**	29
			AQUACTRL 2 SINGLE; Einbauposition beifahrerseitig; für Rechtslenker; passender Adapter: B	**2800011606260** **2800011606270**	**16062** **60627**	54 54
			AQUACTRL 2 SINGLE; Einbauposition fahrerseitig; für Rechtslenker; passender Adapter: B	**2800011614260** **2800011628270**	**16142** **62827**	58 63
320 d	120 kW	03/13→06/15	AQUACTRL 2 SET; für Linkslenker	**2800011272280**	**12722**	23
			AQUACTRL 2 SINGLE; Einbauposition beifahrerseitig; für Linkslenker; passender Adapter: B	**2800011305280**	**13052**	27
			AQUACTRL 2 SINGLE; Einbauposition fahrerseitig; für Linkslenker; passender Adapter: B	**2800011312280**	**13122**	29
			AQUACTRL 2 SINGLE; Einbauposition beifahrerseitig; für Rechtslenker; passender Adapter: B	**2800011606260**	**16062**	54
			AQUACTRL 2 SINGLE; Einbauposition fahrerseitig; für Rechtslenker; passender Adapter: B	**2800011614260**	**16142**	58
320 d 320 d 320 d	135 kW 140 kW 147 kW	03/13→06/15 07/15→ 03/13→06/15	AQUACTRL 2 SET; für Linkslenker	**2800011272280**	**12722**	23
			AQUACTRL 2 SINGLE; Einbauposition beifahrerseitig; für Linkslenker; passender Adapter: B	**2800011305280**	**13052**	27
			AQUACTRL 2 SINGLE; Einbauposition fahrerseitig; für Linkslenker; passender Adapter: B	**2800011312280**	**13122**	29
			AQUACTRL 2 SINGLE; Einbauposition beifahrerseitig; für Rechtslenker; passender Adapter: B	**2800011606260** **2800011606270**	**16062** **60627**	54 54
			AQUACTRL 2 SINGLE; Einbauposition fahrerseitig; für Rechtslenker; passender Adapter: B	**2800011614260** **2800011628270**	**16142** **62827**	58 63
320 d xDrive	120 kW	07/13→06/15	AQUACTRL 2 SET; für Linkslenker	**2800011272280**	**12722**	23
			AQUACTRL 2 SINGLE; Einbauposition beifahrerseitig; für Linkslenker; passender Adapter: B	**2800011305280**	**13052**	27
			AQUACTRL 2 SINGLE; Einbauposition fahrerseitig; für Linkslenker; passender Adapter: B	**2800011312280**	**13122**	29
			AQUACTRL 2 SINGLE; Einbauposition beifahrerseitig; für Rechtslenker; passender Adapter: B	**2800011606260**	**16062**	54
			AQUACTRL 2 SINGLE; Einbauposition fahrerseitig; für Rechtslenker; passender Adapter: B	**2800011614260**	**16142**	58
320 d xDrive 320 d xDrive 320 d xDrive	135 kW 140 kW 147 kW	07/13→06/15 07/15→ 07/13→06/15	AQUACTRL 2 SET; für Linkslenker	**2800011272280**	**12722**	23
			AQUACTRL 2 SINGLE; Einbauposition beifahrerseitig; für Linkslenker; passender Adapter: B	**2800011305280**	**13052**	27
			AQUACTRL 2 SINGLE; Einbauposition fahrerseitig; für Linkslenker; passender Adapter: B	**2800011312280**	**13122**	29
			AQUACTRL 2 SINGLE; Einbauposition beifahrerseitig; für Rechtslenker; passender Adapter: B	**2800011606260** **2800011606270**	**16062** **60627**	54 54
			AQUACTRL 2 SINGLE; Einbauposition fahrerseitig; für Rechtslenker; passender Adapter: B	**2800011614260** **2800011628270**	**16142** **62827**	58 63

© 2025 Continental Aftermarket & Services GmbH

BMW - 3 Gran Turismo (F34) 07/12→

Wischblatt

320 i 320 i	120 kW 120 kW	03/13→06/16 07/16→	AQUACTRL 2 SET; für Linkslenker	**2800011272280**	**12722**	23
			AQUACTRL 2 SINGLE; Einbauposition beifahrerseitig; für Linkslenker; passender Adapter: B	**2800011305280**	**13052**	27
			AQUACTRL 2 SINGLE; Einbauposition fahrerseitig; für Linkslenker; passender Adapter: B	**2800011312280**	**13122**	29
			AQUACTRL 2 SINGLE; Einbauposition beifahrerseitig; für Rechtslenker; passender Adapter: B	**2800011606260**	**16062**	54
			AQUACTRL 2 SINGLE; Einbauposition fahrerseitig; für Rechtslenker; passender Adapter: B	**2800011614260**	**16142**	58
320 i 320 i	135 kW 135 kW	03/13→06/16 07/16→	AQUACTRL 2 SET; für Linkslenker	**2800011272280**	**12722**	23
			AQUACTRL 2 SINGLE; Einbauposition beifahrerseitig; für Linkslenker; passender Adapter: B	**2800011305280**	**13052**	27
			AQUACTRL 2 SINGLE; Einbauposition fahrerseitig; für Linkslenker; passender Adapter: B	**2800011312280**	**13122**	29
			AQUACTRL 2 SINGLE; Einbauposition beifahrerseitig; für Rechtslenker; passender Adapter: B	**2800011606260** **2800011606270**	**16062** **60627**	54 54
			AQUACTRL 2 SINGLE; Einbauposition fahrerseitig; für Rechtslenker; passender Adapter: B	**2800011614260** **2800011628270**	**16142** **62827**	58 63
320 i xDrive 320 i xDrive	120 kW 120 kW	07/13→06/16 07/16→	AQUACTRL 2 SET; für Linkslenker	**2800011272280**	**12722**	23
			AQUACTRL 2 SINGLE; Einbauposition beifahrerseitig; für Linkslenker; passender Adapter: B	**2800011305280**	**13052**	27
			AQUACTRL 2 SINGLE; Einbauposition fahrerseitig; für Linkslenker; passender Adapter: B	**2800011312280**	**13122**	29
			AQUACTRL 2 SINGLE; Einbauposition beifahrerseitig; für Rechtslenker; passender Adapter: B	**2800011606260**	**16062**	54
			AQUACTRL 2 SINGLE; Einbauposition fahrerseitig; für Rechtslenker; passender Adapter: B	**2800011614260**	**16142**	58
320 i xDrive 320 i xDrive	135 kW 135 kW	11/12→06/16 07/16→	AQUACTRL 2 SET; für Linkslenker	**2800011272280**	**12722**	23
			AQUACTRL 2 SINGLE; Einbauposition beifahrerseitig; für Linkslenker; passender Adapter: B	**2800011305280**	**13052**	27
			AQUACTRL 2 SINGLE; Einbauposition fahrerseitig; für Linkslenker; passender Adapter: B	**2800011312280**	**13122**	29
			AQUACTRL 2 SINGLE; Einbauposition beifahrerseitig; für Rechtslenker; passender Adapter: B	**2800011606260** **2800011606270**	**16062** **60627**	54 54
			AQUACTRL 2 SINGLE; Einbauposition fahrerseitig; für Rechtslenker; passender Adapter: B	**2800011614260** **2800011628270**	**16142** **62827**	58 63
325 d	155 kW	07/13→06/16	AQUACTRL 2 SET; für Linkslenker	**2800011272280**	**12722**	23
			AQUACTRL 2 SINGLE; Einbauposition beifahrerseitig; für Linkslenker; passender Adapter: B	**2800011305280**	**13052**	27
			AQUACTRL 2 SINGLE; Einbauposition fahrerseitig; für Linkslenker; passender Adapter: B	**2800011312280**	**13122**	29
			AQUACTRL 2 SINGLE; Einbauposition beifahrerseitig; für Rechtslenker; passender Adapter: B	**2800011606260**	**16062**	54
			AQUACTRL 2 SINGLE; Einbauposition fahrerseitig; für Rechtslenker; passender Adapter: B	**2800011614260**	**16142**	58
325 d 325 d 328 i 328 i xDrive 330 d 330 d 330 d xDrive 330 d xDrive 330 i	160 kW 165 kW 180 kW 180 kW 190 kW 210 kW 190 kW 210 kW 185 kW	07/13→06/16 07/16→02/18 03/13→06/16 07/13→06/16 03/14→ 03/14→ 03/14→ 03/14→ 07/16→	AQUACTRL 2 SET; für Linkslenker	**2800011272280**	**12722**	23
			AQUACTRL 2 SINGLE; Einbauposition beifahrerseitig; für Linkslenker; passender Adapter: B	**2800011305280**	**13052**	27
			AQUACTRL 2 SINGLE; Einbauposition fahrerseitig; für Linkslenker; passender Adapter: B	**2800011312280**	**13122**	29
			AQUACTRL 2 SINGLE; Einbauposition beifahrerseitig; für Rechtslenker; passender Adapter: B	**2800011606260** **2800011606270**	**16062** **60627**	54 54
			AQUACTRL 2 SINGLE; Einbauposition fahrerseitig; für Rechtslenker; passender Adapter: B	**2800011614260** **2800011628270**	**16142** **62827**	58 63

© 2025 Continental Aftermarket & Services GmbH

BMW - 3 Gran Turismo (F34) 07/12→

Wischblatt

330 i xDrive	183 kW	07/16→	AQUACTRL 2 SET; für Linkslenker	**2800011272280**	**12722**	23
			AQUACTRL 2 SINGLE; Einbauposition beifahrerseitig; für Linkslenker; passender Adapter: B	**2800011305280**	**13052**	27
			AQUACTRL 2 SINGLE; Einbauposition fahrerseitig; für Linkslenker; passender Adapter: B	**2800011312280**	**13122**	29
			AQUACTRL 2 SINGLE; Einbauposition beifahrerseitig; für Rechtslenker; passender Adapter: B	**2800011606260**	**16062**	54
			AQUACTRL 2 SINGLE; Einbauposition fahrerseitig; für Rechtslenker; passender Adapter: B	**2800011614260**	**16142**	58
330 i xDrive 335 d xDrive 335 i 335 i 335 i 335 i xDrive 335 i xDrive 335 i xDrive 340 i	185 kW 230 kW 225 kW 240 kW 250 kW 225 kW 240 kW 250 kW 240 kW	07/16→ 03/14→ 03/13→06/16 03/13→03/14 04/14→06/16 07/13→06/16 03/13→03/14 04/14→06/16 07/16→	AQUACTRL 2 SET; für Linkslenker	**2800011272280**	**12722**	23
			AQUACTRL 2 SINGLE; Einbauposition beifahrerseitig; für Linkslenker; passender Adapter: B	**2800011305280**	**13052**	27
			AQUACTRL 2 SINGLE; Einbauposition fahrerseitig; für Linkslenker; passender Adapter: B	**2800011312280**	**13122**	29
			AQUACTRL 2 SINGLE; Einbauposition beifahrerseitig; für Rechtslenker; passender Adapter: B	**2800011606260** **2800011606270**	**16062** **60627**	54 54
			AQUACTRL 2 SINGLE; Einbauposition fahrerseitig; für Rechtslenker; passender Adapter: B	**2800011614260** **2800011628270**	**16142** **62827**	58 63
340 i	265 kW	07/16→	AQUACTRL 2 SET; für Linkslenker	**2800011272280**	**12722**	23
			AQUACTRL 2 SINGLE; Einbauposition beifahrerseitig; für Linkslenker; passender Adapter: B	**2800011305280**	**13052**	27
			AQUACTRL 2 SINGLE; Einbauposition fahrerseitig; für Linkslenker; passender Adapter: B	**2800011312280**	**13122**	29
			AQUACTRL 2 SINGLE; Einbauposition beifahrerseitig; für Rechtslenker; passender Adapter: B	**2800011606260**	**16062**	54
			AQUACTRL 2 SINGLE; Einbauposition fahrerseitig; für Rechtslenker; passender Adapter: B	**2800011614260**	**16142**	58
340 i xDrive	240 kW	07/16→	AQUACTRL 2 SET; für Linkslenker	**2800011272280**	**12722**	23
			AQUACTRL 2 SINGLE; Einbauposition beifahrerseitig; für Linkslenker; passender Adapter: B	**2800011305280**	**13052**	27
			AQUACTRL 2 SINGLE; Einbauposition fahrerseitig; für Linkslenker; passender Adapter: B	**2800011312280**	**13122**	29
			AQUACTRL 2 SINGLE; Einbauposition beifahrerseitig; für Rechtslenker; passender Adapter: B	**2800011606260** **2800011606270**	**16062** **60627**	54 54
			AQUACTRL 2 SINGLE; Einbauposition fahrerseitig; für Rechtslenker; passender Adapter: B	**2800011614260** **2800011628270**	**16142** **62827**	58 63
340 i xDrive	265 kW	07/16→	AQUACTRL 2 SET; für Linkslenker	**2800011272280**	**12722**	23
			AQUACTRL 2 SINGLE; Einbauposition beifahrerseitig; für Linkslenker; passender Adapter: B	**2800011305280**	**13052**	27
			AQUACTRL 2 SINGLE; Einbauposition fahrerseitig; für Linkslenker; passender Adapter: B	**2800011312280**	**13122**	29
			AQUACTRL 2 SINGLE; Einbauposition beifahrerseitig; für Rechtslenker; passender Adapter: B	**2800011606260**	**16062**	54
			AQUACTRL 2 SINGLE; Einbauposition fahrerseitig; für Rechtslenker; passender Adapter: B	**2800011614260**	**16142**	58

BMW - 3 Touring (E30) 07/87→10/94

Wischblatt

316 i 316 i 318 i 318 i	73 kW 75 kW 83 kW 85 kW	09/91→06/94 09/91→06/94 04/89→06/94 09/87→06/91	AQUACTRL 2 SET; für Linkslenker	**2800011207280**	**12072**	5
			AQUACTRL 2 SINGLE; Einbauposition beifahrerseitig; für Linkslenker; passender Adapter: A	**2800011306280**	**13062**	27
			AQUACTRL 2 SINGLE; Einbauposition fahrerseitig; für Linkslenker; passender Adapter: A	**2800011306280**	**13062**	27
			AQUACTRL 2 SINGLE; Einbauposition fahrerseitig; für Rechtslenker; passender Adapter: A	**2800011607260** **2800011625270**	**16072** **62527**	55 62
			AQUACTRL 2 SINGLE; Einbauposition beifahrerseitig; für Rechtslenker; passender Adapter: A	**2800011607260** **2800011625270**	**16072** **62527**	55 62

© 2025 Continental Aftermarket & Services GmbH

BMW - 3 Touring (E30) 07/87→10/94						
Wischblatt						
320 i	93 kW	01/88→12/91	AQUACTRL 2 SET; für Linkslenker	**2800011207280**	**12072**	5
			AQUACTRL 2 SINGLE; Einbauposition fahrerseitig; für Linkslenker; passender Adapter: A	**2800011306280**	**13062**	27
			AQUACTRL 2 SINGLE; Einbauposition beifahrerseitig; für Linkslenker; passender Adapter: A	**2800011306280**	**13062**	27
			AQUACTRL 2 SINGLE; Einbauposition beifahrerseitig; für Rechtslenker; passender Adapter: A	**2800011607260**	**16072**	55
			AQUACTRL 2 SINGLE; Einbauposition fahrerseitig; für Rechtslenker; passender Adapter: A	**2800011607260**	**16072**	55
320 i 324 td 325 i 325 i X	95 kW 85 kW 125 kW 125 kW	01/88→12/91 01/88→06/93 07/87→03/93 06/88→10/93	AQUACTRL 2 SET; für Linkslenker	**2800011207280**	**12072**	5
			AQUACTRL 2 SINGLE; Einbauposition beifahrerseitig; für Linkslenker; passender Adapter: A	**2800011306280**	**13062**	27
			AQUACTRL 2 SINGLE; Einbauposition fahrerseitig; für Linkslenker; passender Adapter: A	**2800011306280**	**13062**	27
			AQUACTRL 2 SINGLE; Einbauposition fahrerseitig; für Rechtslenker; passender Adapter: A	**2800011607260** **2800011625270**	**16072** **62527**	55 62
			AQUACTRL 2 SINGLE; Einbauposition beifahrerseitig; für Rechtslenker; passender Adapter: A	**2800011607260** **2800011625270**	**16072** **62527**	55 62
BMW - 3 Touring (E36) 08/94→12/99						
Wischblatt						
316 i 318 i 318 tds 320 i 323 i 325 tds 328 i	75 kW 85 kW 66 kW 110 kW 125 kW 105 kW 142 kW	03/97→05/99 09/95→04/99 03/95→04/99 01/95→04/99 12/95→04/99 03/95→04/99 02/95→04/99	AQUACTRL 2 SINGLE; Einbauposition beifahrerseitig; für Linkslenker; passender Adapter: A	**2800011306280**	**13062**	27
			AQUACTRL 2 SINGLE; Einbauposition fahrerseitig; für Linkslenker; passender Adapter: A	**2800011307280**	**13072**	27
			AQUACTRL 2 SINGLE; Einbauposition beifahrerseitig; für Rechtslenker; passender Adapter: A	**2800011607260** **2800011625270**	**16072** **62527**	55 62
			AQUACTRL 2 SINGLE; Einbauposition fahrerseitig; für Rechtslenker; passender Adapter: A	**2800011608260** **2800011626270**	**16082** **62627**	55 62
BMW - 3 Touring (E46) 06/99→07/05						
Wischblatt						
320 i 320 i 325 i 330 i 330 xi	110 kW 125 kW 141 kW 170 kW 170 kW	10/99→09/00 09/00→02/05 09/00→02/05 06/00→02/05 06/00→02/05	AQUACTRL 2 SINGLE; Einbauposition beifahrerseitig; für Rechtslenker; passender Adapter: A	**2800011606270**	**60627**	54
			AQUACTRL 2 SINGLE; Einbauposition fahrerseitig; für Rechtslenker; passender Adapter: A	**2800011628270**	**62827**	63
BMW - 3 Touring (E91) 12/04→12/12						
Wischblatt						
316 d	85 kW	09/09→06/12	AQUACTRL 2 SET; für Linkslenker	**2800011272280**	**12722**	23
			AQUACTRL 2 SINGLE; Einbauposition beifahrerseitig; für Linkslenker; passender Adapter: B	**2800011305280**	**13052**	27
			AQUACTRL 2 SINGLE; Einbauposition fahrerseitig; für Linkslenker; passender Adapter: B	**2800011312280**	**13122**	29
			AQUACTRL 2 SINGLE; Einbauposition beifahrerseitig; für Rechtslenker; passender Adapter: B	**2800011602260** **2800011623270**	**16022** **62327**	53 61
			AQUACTRL 2 SINGLE; Einbauposition fahrerseitig; für Rechtslenker; passender Adapter: B	**2800011614260** **2800011628270**	**16142** **62827**	58 63
316 i	90 kW	09/08→06/12	AQUACTRL 2 SET; 08/09; für Linkslenker; Ergänzungsartikel/Ergänzende Info 2: Original Abdeckkappe nicht mehr montierbar	**2800011265280**	**12652**	22
			AQUACTRL 2 SET; 09/09 ; für Linkslenker	**2800011272280**	**12722**	23
			AQUACTRL 2 SINGLE; 09/09 ; Einbauposition beifahrerseitig; für Linkslenker; passender Adapter: B	**2800011305280**	**13052**	27
			AQUACTRL 2 SINGLE; 08/09; Einbauposition beifahrerseitig; für Linkslenker; passender Adapter: BCE; Ergänzungsartikel/Ergänzende Info 2: Original Abdeckkappe nicht mehr montierbar	**2800011305280**	**13052**	27
			AQUACTRL 2 SINGLE; 09/09 ; Einbauposition fahrerseitig; für Linkslenker; passender Adapter: B	**2800011312280**	**13122**	29

→

© 2025 Continental Aftermarket & Services GmbH

BMW - 3 Touring (E91) 12/04→12/12

Wischblatt

316 i	90 kW	09/08→06/12	AQUACTRL 2 SINGLE; 08/09; Einbauposition fahrerseitig; für Linkslenker; passender Adapter: BCE; Ergänzungsartikel/Ergänzende Info 2: Original Abdeckkappe nicht mehr montierbar	**2800011312280**	**13122**	29
			AQUACTRL 2 SINGLE; 08/09; Einbauposition beifahrerseitig; für Rechtslenker; passender Adapter: BCE	**2800011602260**	**16022**	53
			AQUACTRL 2 SINGLE; 09/09 ; Einbauposition beifahrerseitig; für Rechtslenker; passender Adapter: B	**2800011602260**	**16022**	53
			AQUACTRL 2 SINGLE; 08/09; Einbauposition fahrerseitig; für Rechtslenker; passender Adapter: BCE	**2800011614260**	**16142**	58
			AQUACTRL 2 SINGLE; 09/09 ; Einbauposition fahrerseitig; für Rechtslenker; passender Adapter: B	**2800011614260**	**16142**	58
318 d	90 kW	09/05→08/07	AQUACTRL 2 SET; für Linkslenker; Ergänzungsartikel/Ergänzende Info 2: Original Abdeckkappe nicht mehr montierbar	**2800011265280**	**12652**	22
			AQUACTRL 2 SINGLE; Einbauposition beifahrerseitig; für Linkslenker; passender Adapter: BCE; Ergänzungsartikel/Ergänzende Info 2: Original Abdeckkappe nicht mehr montierbar	**2800011305280**	**13052**	27
			AQUACTRL 2 SINGLE; Einbauposition fahrerseitig; für Linkslenker; passender Adapter: BCE; Ergänzungsartikel/Ergänzende Info 2: Original Abdeckkappe nicht mehr montierbar	**2800011312280**	**13122**	29
			AQUACTRL 2 SINGLE; Einbauposition beifahrerseitig; für Rechtslenker; passender Adapter: BCE	**2800011602260** **2800011623270**	**16022** **62327**	53 61
			AQUACTRL 2 SINGLE; Einbauposition fahrerseitig; für Rechtslenker; passender Adapter: BCE	**2800011614260** **2800011628270**	**16142** **62827**	58 63
318 d 318 d	100 kW 105 kW	07/07→06/12 09/07→06/12	AQUACTRL 2 SET; 08/09; für Linkslenker; Ergänzungsartikel/Ergänzende Info 2: Original Abdeckkappe nicht mehr montierbar	**2800011265280**	**12652**	22
			AQUACTRL 2 SET; 09/09 ; für Linkslenker	**2800011272280**	**12722**	23
			AQUACTRL 2 SINGLE; 09/09 ; Einbauposition beifahrerseitig; für Linkslenker; passender Adapter: B	**2800011305280**	**13052**	27
			AQUACTRL 2 SINGLE; 08/09; Einbauposition beifahrerseitig; für Linkslenker; passender Adapter: BCE; Ergänzungsartikel/Ergänzende Info 2: Original Abdeckkappe nicht mehr montierbar	**2800011305280**	**13052**	27
			AQUACTRL 2 SINGLE; 09/09 ; Einbauposition fahrerseitig; für Linkslenker; passender Adapter: B	**2800011312280**	**13122**	29
			AQUACTRL 2 SINGLE; 08/09; Einbauposition fahrerseitig; für Linkslenker; passender Adapter: BCE; Ergänzungsartikel/Ergänzende Info 2: Original Abdeckkappe nicht mehr montierbar	**2800011312280**	**13122**	29
			AQUACTRL 2 SINGLE; 08/09; Einbauposition beifahrerseitig; für Rechtslenker; passender Adapter: BCE	**2800011602260** **2800011623270**	**16022** **62327**	53 61
			AQUACTRL 2 SINGLE; 09/09 ; Einbauposition beifahrerseitig; für Rechtslenker; passender Adapter: B	**2800011602260** **2800011623270**	**16022** **62327**	53 61
			AQUACTRL 2 SINGLE; 08/09; Einbauposition fahrerseitig; für Rechtslenker; passender Adapter: BCE	**2800011614260** **2800011628270**	**16142** **62827**	58 63
			AQUACTRL 2 SINGLE; 09/09 ; Einbauposition fahrerseitig; für Rechtslenker; passender Adapter: B	**2800011614260** **2800011628270**	**16142** **62827**	58 63
318 i	95 kW	01/06→08/07	AQUACTRL 2 SET; für Linkslenker; Ergänzungsartikel/Ergänzende Info 2: Original Abdeckkappe nicht mehr montierbar	**2800011265280**	**12652**	22
			AQUACTRL 2 SINGLE; Einbauposition beifahrerseitig; für Linkslenker; passender Adapter:	**2800011305280**	**13052**	27

→

© 2025 Continental Aftermarket & Services GmbH

BMW - 3 Touring (E91) 12/04→12/12

Wischblatt

318 i	95 kW	01/06→08/07	BCE; Ergänzungsartikel/Ergänzende Info 2: Original Abdeckkappe nicht mehr montierbar			
			AQUACTRL 2 SINGLE; Einbauposition fahrerseitig; für Linkslenker; passender Adapter: BCE; Ergänzungsartikel/Ergänzende Info 2: Original Abdeckkappe nicht mehr montierbar	**2800011312280**	**13122**	29
			AQUACTRL 2 SINGLE; Einbauposition beifahrerseitig; für Rechtslenker; passender Adapter: BCE	**2800011602260** **2800011623270**	**16022** **62327**	53 61
			AQUACTRL 2 SINGLE; Einbauposition fahrerseitig; für Rechtslenker; passender Adapter: BCE	**2800011614260** **2800011628270**	**16142** **62827**	58 63
318 i 318 i	100 kW 105 kW	09/07→03/12 05/07→05/12	AQUACTRL 2 SET; 08/09; für Linkslenker; Ergänzungsartikel/Ergänzende Info 2: Original Abdeckkappe nicht mehr montierbar	**2800011265280**	**12652**	22
			AQUACTRL 2 SET; 09/09 ; für Linkslenker	**2800011272280**	**12722**	23
			AQUACTRL 2 SINGLE; 09/09 ; Einbauposition beifahrerseitig; für Linkslenker; passender Adapter: B	**2800011305280**	**13052**	27
			AQUACTRL 2 SINGLE; 08/09; Einbauposition beifahrerseitig; für Linkslenker; passender Adapter: BCE; Ergänzungsartikel/Ergänzende Info 2: Original Abdeckkappe nicht mehr montierbar	**2800011305280**	**13052**	27
			AQUACTRL 2 SINGLE; 09/09 ; Einbauposition fahrerseitig; für Linkslenker; passender Adapter: B	**2800011312280**	**13122**	29
			AQUACTRL 2 SINGLE; 08/09; Einbauposition fahrerseitig; für Linkslenker; passender Adapter: BCE; Ergänzungsartikel/Ergänzende Info 2: Original Abdeckkappe nicht mehr montierbar	**2800011312280**	**13122**	29
			AQUACTRL 2 SINGLE; 08/09; Einbauposition beifahrerseitig; für Rechtslenker; passender Adapter: BCE	**2800011602260** **2800011623270**	**16022** **62327**	53 61
			AQUACTRL 2 SINGLE; 09/09 ; Einbauposition beifahrerseitig; für Rechtslenker; passender Adapter: B	**2800011602260** **2800011623270**	**16022** **62327**	53 61
			AQUACTRL 2 SINGLE; 08/09; Einbauposition fahrerseitig; für Rechtslenker; passender Adapter: BCE	**2800011614260** **2800011628270**	**16142** **62827**	58 63
			AQUACTRL 2 SINGLE; 09/09 ; Einbauposition fahrerseitig; für Rechtslenker; passender Adapter: B	**2800011614260** **2800011628270**	**16142** **62827**	58 63
320 d	110 kW	12/04→08/07	AQUACTRL 2 SET; für Linkslenker; Ergänzungsartikel/Ergänzende Info 2: Original Abdeckkappe nicht mehr montierbar	**2800011265280**	**12652**	22
			AQUACTRL 2 SINGLE; Einbauposition beifahrerseitig; für Linkslenker; passender Adapter: BCE; Ergänzungsartikel/Ergänzende Info 2: Original Abdeckkappe nicht mehr montierbar	**2800011305280**	**13052**	27
			AQUACTRL 2 SINGLE; Einbauposition fahrerseitig; für Linkslenker; passender Adapter: BCE; Ergänzungsartikel/Ergänzende Info 2: Original Abdeckkappe nicht mehr montierbar	**2800011312280**	**13122**	29
			AQUACTRL 2 SINGLE; Einbauposition beifahrerseitig; für Rechtslenker; passender Adapter: BCE	**2800011602260** **2800011623270**	**16022** **62327**	53 61
			AQUACTRL 2 SINGLE; Einbauposition fahrerseitig; für Rechtslenker; passender Adapter: BCE	**2800011614260** **2800011628270**	**16142** **62827**	58 63
320 d 320 d	120 kW 130 kW	06/05→06/12 02/07→12/10	AQUACTRL 2 SET; 08/09; für Linkslenker; Ergänzungsartikel/Ergänzende Info 2: Original Abdeckkappe nicht mehr montierbar	**2800011265280**	**12652**	22
			AQUACTRL 2 SET; 09/09 ; für Linkslenker	**2800011272280**	**12722**	23
			AQUACTRL 2 SINGLE; 09/09 ; Einbauposition beifahrerseitig; für Linkslenker; passender Adapter: B	**2800011305280**	**13052**	27
			AQUACTRL 2 SINGLE; 08/09; Einbauposition beifahrerseitig; für Linkslenker; passender	**2800011305280**	**13052**	27

→

© 2025 Continental Aftermarket & Services GmbH

BMW - 3 Touring (E91) 12/04→12/12

Wischblatt

320 d 320 d	120 kW 130 kW	06/05→06/12 02/07→12/10	Adapter: BCE; Ergänzungsartikel/Ergänzende Info 2: Original Abdeckkappe nicht mehr montierbar			
			AQUACTRL 2 SINGLE; 09/09 ; Einbauposition fahrerseitig; für Linkslenker; passender Adapter: B	**2800011312280**	**13122**	29
			AQUACTRL 2 SINGLE; 08/09; Einbauposition fahrerseitig; für Linkslenker; passender Adapter: BCE; Ergänzungsartikel/Ergänzende Info 2: Original Abdeckkappe nicht mehr montierbar	**2800011312280**	**13122**	29
			AQUACTRL 2 SINGLE; 08/09; Einbauposition beifahrerseitig; für Rechtslenker; passender Adapter: BCE	**2800011602260** **2800011623270**	**16022** **62327**	53 61
			AQUACTRL 2 SINGLE; 09/09 ; Einbauposition beifahrerseitig; für Rechtslenker; passender Adapter: B	**2800011602260** **2800011623270**	**16022** **62327**	53 61
			AQUACTRL 2 SINGLE; 08/09; Einbauposition fahrerseitig; für Rechtslenker; passender Adapter: BCE	**2800011614260** **2800011628270**	**16142** **62827**	58 63
			AQUACTRL 2 SINGLE; 09/09 ; Einbauposition fahrerseitig; für Rechtslenker; passender Adapter: B	**2800011614260** **2800011628270**	**16142** **62827**	58 63
320 d	135 kW	03/10→05/12	AQUACTRL 2 SET; für Linkslenker	**2800011272280**	**12722**	23
			AQUACTRL 2 SINGLE; Einbauposition beifahrerseitig; für Linkslenker; passender Adapter: B	**2800011305280**	**13052**	27
			AQUACTRL 2 SINGLE; Einbauposition fahrerseitig; für Linkslenker; passender Adapter: B	**2800011312280**	**13122**	29
			AQUACTRL 2 SINGLE; Einbauposition beifahrerseitig; für Rechtslenker; passender Adapter: B	**2800011602260** **2800011623270**	**16022** **62327**	53 61
			AQUACTRL 2 SINGLE; Einbauposition fahrerseitig; für Rechtslenker; passender Adapter: B	**2800011614260** **2800011628270**	**16142** **62827**	58 63
320 d	145 kW	02/07→02/10	AQUACTRL 2 SET; 08/09; für Linkslenker; Ergänzungsartikel/Ergänzende Info 2: Original Abdeckkappe nicht mehr montierbar	**2800011265280**	**12652**	22
			AQUACTRL 2 SET; 09/09 ; für Linkslenker	**2800011272280**	**12722**	23
			AQUACTRL 2 SINGLE; 09/09 ; Einbauposition beifahrerseitig; für Linkslenker; passender Adapter: B	**2800011305280**	**13052**	27
			AQUACTRL 2 SINGLE; 08/09; Einbauposition beifahrerseitig; für Linkslenker; passender Adapter: BCE; Ergänzungsartikel/Ergänzende Info 2: Original Abdeckkappe nicht mehr montierbar	**2800011305280**	**13052**	27
			AQUACTRL 2 SINGLE; 09/09 ; Einbauposition fahrerseitig; für Linkslenker; passender Adapter: B	**2800011312280**	**13122**	29
			AQUACTRL 2 SINGLE; 08/09; Einbauposition fahrerseitig; für Linkslenker; passender Adapter: BCE; Ergänzungsartikel/Ergänzende Info 2: Original Abdeckkappe nicht mehr montierbar	**2800011312280**	**13122**	29
			AQUACTRL 2 SINGLE; 08/09; Einbauposition beifahrerseitig; für Rechtslenker; passender Adapter: BCE	**2800011602260** **2800011623270**	**16022** **62327**	53 61
			AQUACTRL 2 SINGLE; 09/09 ; Einbauposition beifahrerseitig; für Rechtslenker; passender Adapter: B	**2800011602260** **2800011623270**	**16022** **62327**	53 61
			AQUACTRL 2 SINGLE; 08/09; Einbauposition fahrerseitig; für Rechtslenker; passender Adapter: BCE	**2800011614260** **2800011628270**	**16142** **62827**	58 63
			AQUACTRL 2 SINGLE; 09/09 ; Einbauposition fahrerseitig; für Rechtslenker; passender Adapter: B	**2800011614260** **2800011628270**	**16142** **62827**	58 63
320 d	147 kW	03/10→05/12	AQUACTRL 2 SET; für Linkslenker	**2800011272280**	**12722**	23
			AQUACTRL 2 SINGLE; Einbauposition beifahrerseitig; für Linkslenker; passender Adapter: B	**2800011305280**	**13052**	27
			AQUACTRL 2 SINGLE; Einbauposition fahrerseitig; für Linkslenker; passender Adapter: B	**2800011312280**	**13122**	29

→

© 2025 Continental Aftermarket & Services GmbH

BMW - 3 Touring (E91) 12/04→12/12

Wischblatt

320 d	147 kW	03/10→05/12	AQUACTRL 2 SINGLE; Einbauposition beifahrerseitig; für Rechtslenker; passender Adapter: B	**2800011602260** **2800011623270**	**16022** **62327**	53 61
			AQUACTRL 2 SINGLE; Einbauposition fahrerseitig; für Rechtslenker; passender Adapter: B	**2800011614260** **2800011628270**	**16142** **62827**	58 63
320 d xDrive 320 d xDrive	120 kW 130 kW	07/09→06/12 09/08→02/10	AQUACTRL 2 SET; 08/09; für Linkslenker; Ergänzungsartikel/Ergänzende Info 2: Original Abdeckkappe nicht mehr montierbar	**2800011265280**	**12652**	22
			AQUACTRL 2 SET; 09/09 ; für Linkslenker	**2800011272280**	**12722**	23
			AQUACTRL 2 SINGLE; 09/09 ; Einbauposition beifahrerseitig; für Linkslenker; passender Adapter: B	**2800011305280**	**13052**	27
			AQUACTRL 2 SINGLE; 08/09; Einbauposition beifahrerseitig; für Linkslenker; passender Adapter: BCE; Ergänzungsartikel/Ergänzende Info 2: Original Abdeckkappe nicht mehr montierbar	**2800011305280**	**13052**	27
			AQUACTRL 2 SINGLE; 09/09 ; Einbauposition fahrerseitig; für Linkslenker; passender Adapter: B	**2800011312280**	**13122**	29
			AQUACTRL 2 SINGLE; 08/09; Einbauposition fahrerseitig; für Linkslenker; passender Adapter: BCE; Ergänzungsartikel/Ergänzende Info 2: Original Abdeckkappe nicht mehr montierbar	**2800011312280**	**13122**	29
			AQUACTRL 2 SINGLE; 08/09; Einbauposition beifahrerseitig; für Rechtslenker; passender Adapter: BCE	**2800011602260** **2800011623270**	**16022** **62327**	53 61
			AQUACTRL 2 SINGLE; 09/09 ; Einbauposition beifahrerseitig; für Rechtslenker; passender Adapter: B	**2800011602260** **2800011623270**	**16022** **62327**	53 61
			AQUACTRL 2 SINGLE; 08/09; Einbauposition fahrerseitig; für Rechtslenker; passender Adapter: BCE	**2800011614260** **2800011628270**	**16142** **62827**	58 63
			AQUACTRL 2 SINGLE; 09/09 ; Einbauposition fahrerseitig; für Rechtslenker; passender Adapter: B	**2800011614260** **2800011628270**	**16142** **62827**	58 63
320 d xDrive	135 kW	03/10→06/12	AQUACTRL 2 SET; für Linkslenker	**2800011272280**	**12722**	23
			AQUACTRL 2 SINGLE; Einbauposition beifahrerseitig; für Linkslenker; passender Adapter: B	**2800011305280**	**13052**	27
			AQUACTRL 2 SINGLE; Einbauposition fahrerseitig; für Linkslenker; passender Adapter: B	**2800011312280**	**13122**	29
			AQUACTRL 2 SINGLE; Einbauposition beifahrerseitig; für Rechtslenker; passender Adapter: B	**2800011602260** **2800011623270**	**16022** **62327**	53 61
			AQUACTRL 2 SINGLE; Einbauposition fahrerseitig; für Rechtslenker; passender Adapter: B	**2800011614260** **2800011628270**	**16142** **62827**	58 63
320 d xDrive	145 kW	02/08→02/10	AQUACTRL 2 SET; 08/09; für Linkslenker; Ergänzungsartikel/Ergänzende Info 2: Original Abdeckkappe nicht mehr montierbar	**2800011265280**	**12652**	22
			AQUACTRL 2 SET; 09/09 ; für Linkslenker	**2800011272280**	**12722**	23
			AQUACTRL 2 SINGLE; 09/09 ; Einbauposition beifahrerseitig; für Linkslenker; passender Adapter: B	**2800011305280**	**13052**	27
			AQUACTRL 2 SINGLE; 08/09; Einbauposition beifahrerseitig; für Linkslenker; passender Adapter: BCE; Ergänzungsartikel/Ergänzende Info 2: Original Abdeckkappe nicht mehr montierbar	**2800011305280**	**13052**	27
			AQUACTRL 2 SINGLE; 09/09 ; Einbauposition fahrerseitig; für Linkslenker; passender Adapter: B	**2800011312280**	**13122**	29
			AQUACTRL 2 SINGLE; 08/09; Einbauposition fahrerseitig; für Linkslenker; passender Adapter: BCE; Ergänzungsartikel/Ergänzende Info 2: Original Abdeckkappe nicht mehr montierbar	**2800011312280**	**13122**	29
			AQUACTRL 2 SINGLE; 08/09; Einbauposition beifahrerseitig; für Rechtslenker; passender Adapter: BCE	**2800011602260** **2800011623270**	**16022** **62327**	53 61

→

© 2025 Continental Aftermarket & Services GmbH

BMW - 3 Touring (E91) 12/04→12/12

Wischblatt

320 d xDrive	145 kW	02/08→02/10	AQUACTRL 2 SINGLE; 09/09 ; Einbauposition beifahrerseitig; für Rechtslenker; passender Adapter: B	**2800011602260** **2800011623270**	**16022** **62327**	53 61
			AQUACTRL 2 SINGLE; 08/09; Einbauposition fahrerseitig; für Rechtslenker; passender Adapter: BCE	**2800011614260** **2800011628270**	**16142** **62827**	58 63
			AQUACTRL 2 SINGLE; 09/09 ; Einbauposition fahrerseitig; für Rechtslenker; passender Adapter: B	**2800011614260** **2800011628270**	**16142** **62827**	58 63
320 d xDrive	147 kW	03/10→05/12	AQUACTRL 2 SET; für Linkslenker	**2800011272280**	**12722**	23
			AQUACTRL 2 SINGLE; Einbauposition beifahrerseitig; für Linkslenker; passender Adapter: B	**2800011305280**	**13052**	27
			AQUACTRL 2 SINGLE; Einbauposition fahrerseitig; für Linkslenker; passender Adapter: B	**2800011312280**	**13122**	29
			AQUACTRL 2 SINGLE; Einbauposition beifahrerseitig; für Rechtslenker; passender Adapter: B	**2800011602260** **2800011623270**	**16022** **62327**	53 61
			AQUACTRL 2 SINGLE; Einbauposition fahrerseitig; für Rechtslenker; passender Adapter: B	**2800011614260** **2800011628270**	**16142** **62827**	58 63
320 i 320 i	110 kW 115 kW	09/05→06/12 09/05→06/12	AQUACTRL 2 SET; 08/09; für Linkslenker; Ergänzungsartikel/Ergänzende Info 2: Original Abdeckkappe nicht mehr montierbar	**2800011265280**	**12652**	22
			AQUACTRL 2 SET; 09/09 ; für Linkslenker	**2800011272280**	**12722**	23
			AQUACTRL 2 SINGLE; 09/09 ; Einbauposition beifahrerseitig; für Linkslenker; passender Adapter: B	**2800011305280**	**13052**	27
			AQUACTRL 2 SINGLE; 08/09; Einbauposition beifahrerseitig; für Linkslenker; passender Adapter: BCE; Ergänzungsartikel/Ergänzende Info 2: Original Abdeckkappe nicht mehr montierbar	**2800011305280**	**13052**	27
			AQUACTRL 2 SINGLE; 09/09 ; Einbauposition fahrerseitig; für Linkslenker; passender Adapter: B	**2800011312280**	**13122**	29
			AQUACTRL 2 SINGLE; 08/09; Einbauposition fahrerseitig; für Linkslenker; passender Adapter: BCE; Ergänzungsartikel/Ergänzende Info 2: Original Abdeckkappe nicht mehr montierbar	**2800011312280**	**13122**	29
			AQUACTRL 2 SINGLE; 08/09; Einbauposition beifahrerseitig; für Rechtslenker; passender Adapter: BCE	**2800011602260** **2800011623270**	**16022** **62327**	53 61
			AQUACTRL 2 SINGLE; 09/09 ; Einbauposition beifahrerseitig; für Rechtslenker; passender Adapter: B	**2800011602260** **2800011623270**	**16022** **62327**	53 61
			AQUACTRL 2 SINGLE; 08/09; Einbauposition fahrerseitig; für Rechtslenker; passender Adapter: BCE	**2800011614260** **2800011628270**	**16142** **62827**	58 63
			AQUACTRL 2 SINGLE; 09/09 ; Einbauposition fahrerseitig; für Rechtslenker; passender Adapter: B	**2800011614260** **2800011628270**	**16142** **62827**	58 63

© 2025 Continental Aftermarket & Services GmbH

BMW - 3 Touring (E91) 12/04→12/12

Wischblatt

320 i	120 kW	02/07→05/12	AQUACTRL 2 SET; 08/09; für Linkslenker; Ergänzungsartikel/Ergänzende Info 2: Original Abdeckkappe nicht mehr montierbar	**2800011265280**	**12652**	22
			AQUACTRL 2 SET; 09/09 ; für Linkslenker	**2800011272280**	**12722**	23
			AQUACTRL 2 SINGLE; 09/09 ; Einbauposition beifahrerseitig; für Linkslenker; passender Adapter: B	**2800011305280**	**13052**	27
			AQUACTRL 2 SINGLE; 08/09; Einbauposition beifahrerseitig; für Linkslenker; passender Adapter: BCE; Ergänzungsartikel/Ergänzende Info 2: Original Abdeckkappe nicht mehr montierbar	**2800011305280**	**13052**	27
			AQUACTRL 2 SINGLE; 09/09 ; Einbauposition fahrerseitig; für Linkslenker; passender Adapter: B	**2800011312280**	**13122**	29
			AQUACTRL 2 SINGLE; 08/09; Einbauposition fahrerseitig; für Linkslenker; passender Adapter: BCE; Ergänzungsartikel/Ergänzende Info 2: Original Abdeckkappe nicht mehr montierbar	**2800011312280**	**13122**	29
			AQUACTRL 2 SINGLE; 08/09; Einbauposition beifahrerseitig; für Rechtslenker; passender Adapter: BCE	**2800011602260**	**16022**	53
			AQUACTRL 2 SINGLE; 09/09 ; Einbauposition beifahrerseitig; für Rechtslenker; passender Adapter: B	**2800011602260**	**16022**	53
			AQUACTRL 2 SINGLE; 08/09; Einbauposition fahrerseitig; für Rechtslenker; passender Adapter: BCE	**2800011614260**	**16142**	58
			AQUACTRL 2 SINGLE; 09/09 ; Einbauposition fahrerseitig; für Rechtslenker; passender Adapter: B	**2800011614260**	**16142**	58
320 i	125 kW	02/07→12/12	AQUACTRL 2 SET; 08/09; für Linkslenker; Ergänzungsartikel/Ergänzende Info 2: Original Abdeckkappe nicht mehr montierbar	**2800011265280**	**12652**	22
			AQUACTRL 2 SET; 09/09 ; für Linkslenker	**2800011272280**	**12722**	23
			AQUACTRL 2 SINGLE; 09/09 ; Einbauposition beifahrerseitig; für Linkslenker; passender Adapter: B	**2800011305280**	**13052**	27
			AQUACTRL 2 SINGLE; 08/09; Einbauposition beifahrerseitig; für Linkslenker; passender Adapter: BCE; Ergänzungsartikel/Ergänzende Info 2: Original Abdeckkappe nicht mehr montierbar	**2800011305280**	**13052**	27
			AQUACTRL 2 SINGLE; 09/09 ; Einbauposition fahrerseitig; für Linkslenker; passender Adapter: B	**2800011312280**	**13122**	29
			AQUACTRL 2 SINGLE; 08/09; Einbauposition fahrerseitig; für Linkslenker; passender Adapter: BCE; Ergänzungsartikel/Ergänzende Info 2: Original Abdeckkappe nicht mehr montierbar	**2800011312280**	**13122**	29
			AQUACTRL 2 SINGLE; 08/09; Einbauposition beifahrerseitig; für Rechtslenker; passender Adapter: BCE	**2800011602260** **2800011623270**	**16022** **62327**	53 61
			AQUACTRL 2 SINGLE; 09/09 ; Einbauposition beifahrerseitig; für Rechtslenker; passender Adapter: B	**2800011602260** **2800011623270**	**16022** **62327**	53 61
			AQUACTRL 2 SINGLE; 08/09; Einbauposition fahrerseitig; für Rechtslenker; passender Adapter: BCE	**2800011614260** **2800011628270**	**16142** **62827**	58 63
			AQUACTRL 2 SINGLE; 09/09 ; Einbauposition fahrerseitig; für Rechtslenker; passender Adapter: B	**2800011614260** **2800011628270**	**16142** **62827**	58 63

© 2025 Continental Aftermarket & Services GmbH

BMW - 3 Touring (E91) 12/04→12/12

Wischblatt

323 i 323 i	130 kW 140 kW	04/06→06/07 09/06→07/08	AQUACTRL 2 SET; für Linkslenker; Ergänzungsartikel/Ergänzende Info 2: Original Abdeckkappe nicht mehr montierbar	**2800011265280**	**12652**	22
			AQUACTRL 2 SINGLE; Einbauposition beifahrerseitig; für Linkslenker; passender Adapter: BCE; Ergänzungsartikel/Ergänzende Info 2: Original Abdeckkappe nicht mehr montierbar	**2800011305280**	**13052**	27
			AQUACTRL 2 SINGLE; Einbauposition fahrerseitig; für Linkslenker; passender Adapter: BCE; Ergänzungsartikel/Ergänzende Info 2: Original Abdeckkappe nicht mehr montierbar	**2800011312280**	**13122**	29
			AQUACTRL 2 SINGLE; Einbauposition beifahrerseitig; für Rechtslenker; passender Adapter: BCE	**2800011602260** **2800011623270**	**16022** **62327**	53 61
			AQUACTRL 2 SINGLE; Einbauposition fahrerseitig; für Rechtslenker; passender Adapter: BCE	**2800011614260** **2800011628270**	**16142** **62827**	58 63
325 d	145 kW	09/06→06/12	AQUACTRL 2 SET; 08/09; für Linkslenker; Ergänzungsartikel/Ergänzende Info 2: Original Abdeckkappe nicht mehr montierbar	**2800011265280**	**12652**	22
			AQUACTRL 2 SET; 09/09 ; für Linkslenker	**2800011272280**	**12722**	23
			AQUACTRL 2 SINGLE; 09/09 ; Einbauposition beifahrerseitig; für Linkslenker; passender Adapter: B	**2800011305280**	**13052**	27
			AQUACTRL 2 SINGLE; 08/09; Einbauposition beifahrerseitig; für Linkslenker; passender Adapter: BCE; Ergänzungsartikel/Ergänzende Info 2: Original Abdeckkappe nicht mehr montierbar	**2800011305280**	**13052**	27
			AQUACTRL 2 SINGLE; 09/09 ; Einbauposition fahrerseitig; für Linkslenker; passender Adapter: B	**2800011312280**	**13122**	29
			AQUACTRL 2 SINGLE; 08/09; Einbauposition fahrerseitig; für Linkslenker; passender Adapter: BCE; Ergänzungsartikel/Ergänzende Info 2: Original Abdeckkappe nicht mehr montierbar	**2800011312280**	**13122**	29
			AQUACTRL 2 SINGLE; 08/09; Einbauposition beifahrerseitig; für Rechtslenker; passender Adapter: BCE	**2800011602260** **2800011623270**	**16022** **62327**	53 61
			AQUACTRL 2 SINGLE; 09/09 ; Einbauposition beifahrerseitig; für Rechtslenker; passender Adapter: B	**2800011602260** **2800011623270**	**16022** **62327**	53 61
			AQUACTRL 2 SINGLE; 08/09; Einbauposition fahrerseitig; für Rechtslenker; passender Adapter: BCE	**2800011614260** **2800011628270**	**16142** **62827**	58 63
			AQUACTRL 2 SINGLE; 09/09 ; Einbauposition fahrerseitig; für Rechtslenker; passender Adapter: B	**2800011614260** **2800011628270**	**16142** **62827**	58 63
325 d	150 kW	02/10→06/12	AQUACTRL 2 SET; für Linkslenker	**2800011272280**	**12722**	23
			AQUACTRL 2 SINGLE; Einbauposition beifahrerseitig; für Linkslenker; passender Adapter: B	**2800011305280**	**13052**	27
			AQUACTRL 2 SINGLE; Einbauposition fahrerseitig; für Linkslenker; passender Adapter: B	**2800011312280**	**13122**	29
			AQUACTRL 2 SINGLE; Einbauposition beifahrerseitig; für Rechtslenker; passender Adapter: B	**2800011602260** **2800011623270**	**16022** **62327**	53 61
			AQUACTRL 2 SINGLE; Einbauposition fahrerseitig; für Rechtslenker; passender Adapter: B	**2800011614260** **2800011628270**	**16142** **62827**	58 63

© 2025 Continental Aftermarket & Services GmbH

BMW - 3 Touring (E91) 12/04→12/12

Wischblatt

325 i	155 kW	12/04→12/10	AQUACTRL 2 SET; 08/09; für Linkslenker; Ergänzungsartikel/Ergänzende Info 2: Original Abdeckkappe nicht mehr montierbar	**2800011265280**	**12652**	22
			AQUACTRL 2 SET; 09/09 ; für Linkslenker	**2800011272280**	**12722**	23
			AQUACTRL 2 SINGLE; 09/09 ; Einbauposition beifahrerseitig; für Linkslenker; passender Adapter: B	**2800011305280**	**13052**	27
			AQUACTRL 2 SINGLE; 08/09; Einbauposition beifahrerseitig; für Linkslenker; passender Adapter: BCE; Ergänzungsartikel/Ergänzende Info 2: Original Abdeckkappe nicht mehr montierbar	**2800011305280**	**13052**	27
			AQUACTRL 2 SINGLE; 09/09 ; Einbauposition fahrerseitig; für Linkslenker; passender Adapter: B	**2800011312280**	**13122**	29
			AQUACTRL 2 SINGLE; 08/09; Einbauposition fahrerseitig; für Linkslenker; passender Adapter: BCE; Ergänzungsartikel/Ergänzende Info 2: Original Abdeckkappe nicht mehr montierbar	**2800011312280**	**13122**	29
			AQUACTRL 2 SINGLE; 08/09; Einbauposition beifahrerseitig; für Rechtslenker; passender Adapter: BCE	**2800011602260**	**16022**	53
			AQUACTRL 2 SINGLE; 09/09 ; Einbauposition beifahrerseitig; für Rechtslenker; passender Adapter: B	**2800011602260**	**16022**	53
			AQUACTRL 2 SINGLE; 08/09; Einbauposition fahrerseitig; für Rechtslenker; passender Adapter: BCE	**2800011614260**	**16142**	58
			AQUACTRL 2 SINGLE; 09/09 ; Einbauposition fahrerseitig; für Rechtslenker; passender Adapter: B	**2800011614260**	**16142**	58
325 i	160 kW	12/04→08/08	AQUACTRL 2 SET; für Linkslenker; Ergänzungsartikel/Ergänzende Info 2: Original Abdeckkappe nicht mehr montierbar	**2800011265280**	**12652**	22
			AQUACTRL 2 SINGLE; Einbauposition beifahrerseitig; für Linkslenker; passender Adapter: BCE; Ergänzungsartikel/Ergänzende Info 2: Original Abdeckkappe nicht mehr montierbar	**2800011305280**	**13052**	27
			AQUACTRL 2 SINGLE; Einbauposition fahrerseitig; für Linkslenker; passender Adapter: BCE; Ergänzungsartikel/Ergänzende Info 2: Original Abdeckkappe nicht mehr montierbar	**2800011312280**	**13122**	29
			AQUACTRL 2 SINGLE; Einbauposition beifahrerseitig; für Rechtslenker; passender Adapter: BCE	**2800011602260** **2800011623270**	**16022** **62327**	53 61
			AQUACTRL 2 SINGLE; Einbauposition fahrerseitig; für Rechtslenker; passender Adapter: BCE	**2800011614260** **2800011628270**	**16142** **62827**	58 63
325 i 325 i	155 kW 160 kW	09/07→06/12 09/07→06/12	AQUACTRL 2 SET; 08/09; für Linkslenker; Ergänzungsartikel/Ergänzende Info 2: Original Abdeckkappe nicht mehr montierbar	**2800011265280**	**12652**	22
			AQUACTRL 2 SET; 09/09 ; für Linkslenker	**2800011272280**	**12722**	23
			AQUACTRL 2 SINGLE; 09/09 ; Einbauposition beifahrerseitig; für Linkslenker; passender Adapter: B	**2800011305280**	**13052**	27
			AQUACTRL 2 SINGLE; 08/09; Einbauposition beifahrerseitig; für Linkslenker; passender Adapter: BCE; Ergänzungsartikel/Ergänzende Info 2: Original Abdeckkappe nicht mehr montierbar	**2800011305280**	**13052**	27
			AQUACTRL 2 SINGLE; 09/09 ; Einbauposition fahrerseitig; für Linkslenker; passender Adapter: B	**2800011312280**	**13122**	29
			AQUACTRL 2 SINGLE; 08/09; Einbauposition fahrerseitig; für Linkslenker; passender Adapter: BCE; Ergänzungsartikel/Ergänzende Info 2: Original Abdeckkappe nicht mehr montierbar	**2800011312280**	**13122**	29
			AQUACTRL 2 SINGLE; 08/09; Einbauposition beifahrerseitig; für Rechtslenker; passender Adapter: BCE	**2800011602260** **2800011623270**	**16022** **62327**	53 61

→

© 2025 Continental Aftermarket & Services GmbH

BMW - 3 Touring (E91) 12/04→12/12

Wischblatt

325 i 325 i	155 kW 160 kW	09/07→06/12 09/07→06/12	AQUACTRL 2 SINGLE; 09/09 ; Einbauposition beifahrerseitig; für Rechtslenker; passender Adapter: B	**2800011602260** **2800011623270**	**16022** **62327**	53 61
			AQUACTRL 2 SINGLE; 08/09; Einbauposition fahrerseitig; für Rechtslenker; passender Adapter: BCE	**2800011614260** **2800011628270**	**16142** **62827**	58 63
			AQUACTRL 2 SINGLE; 09/09 ; Einbauposition fahrerseitig; für Rechtslenker; passender Adapter: B	**2800011614260** **2800011628270**	**16142** **62827**	58 63
325 i xDrive	155 kW	09/08→06/12	AQUACTRL 2 SET; 08/09; für Linkslenker; Ergänzungsartikel/Ergänzende Info 2: Original Abdeckkappe nicht mehr montierbar	**2800011265280**	**12652**	22
			AQUACTRL 2 SET; 09/09 ; für Linkslenker	**2800011272280**	**12722**	23
			AQUACTRL 2 SINGLE; 09/09 ; Einbauposition beifahrerseitig; für Linkslenker; passender Adapter: B	**2800011305280**	**13052**	27
			AQUACTRL 2 SINGLE; 08/09; Einbauposition beifahrerseitig; für Linkslenker; passender Adapter: BCE; Ergänzungsartikel/Ergänzende Info 2: Original Abdeckkappe nicht mehr montierbar	**2800011305280**	**13052**	27
			AQUACTRL 2 SINGLE; 09/09 ; Einbauposition fahrerseitig; für Linkslenker; passender Adapter: B	**2800011312280**	**13122**	29
			AQUACTRL 2 SINGLE; 08/09; Einbauposition fahrerseitig; für Linkslenker; passender Adapter: BCE; Ergänzungsartikel/Ergänzende Info 2: Original Abdeckkappe nicht mehr montierbar	**2800011312280**	**13122**	29
			AQUACTRL 2 SINGLE; 08/09; Einbauposition beifahrerseitig; für Rechtslenker; passender Adapter: BCE	**2800011602260**	**16022**	53
			AQUACTRL 2 SINGLE; 09/09 ; Einbauposition beifahrerseitig; für Rechtslenker; passender Adapter: B	**2800011602260**	**16022**	53
			AQUACTRL 2 SINGLE; 08/09; Einbauposition fahrerseitig; für Rechtslenker; passender Adapter: BCE	**2800011614260**	**16142**	58
			AQUACTRL 2 SINGLE; 09/09 ; Einbauposition fahrerseitig; für Rechtslenker; passender Adapter: B	**2800011614260**	**16142**	58
325 i xDrive	160 kW	09/08→06/12	AQUACTRL 2 SET; 08/09; für Linkslenker; Ergänzungsartikel/Ergänzende Info 2: Original Abdeckkappe nicht mehr montierbar	**2800011265280**	**12652**	22
			AQUACTRL 2 SET; 09/09 ; für Linkslenker	**2800011272280**	**12722**	23
			AQUACTRL 2 SINGLE; 09/09 ; Einbauposition beifahrerseitig; für Linkslenker; passender Adapter: B	**2800011305280**	**13052**	27
			AQUACTRL 2 SINGLE; 08/09; Einbauposition beifahrerseitig; für Linkslenker; passender Adapter: BCE; Ergänzungsartikel/Ergänzende Info 2: Original Abdeckkappe nicht mehr montierbar	**2800011305280**	**13052**	27
			AQUACTRL 2 SINGLE; 09/09 ; Einbauposition fahrerseitig; für Linkslenker; passender Adapter: B	**2800011312280**	**13122**	29
			AQUACTRL 2 SINGLE; 08/09; Einbauposition fahrerseitig; für Linkslenker; passender Adapter: BCE; Ergänzungsartikel/Ergänzende Info 2: Original Abdeckkappe nicht mehr montierbar	**2800011312280**	**13122**	29
			AQUACTRL 2 SINGLE; 08/09; Einbauposition beifahrerseitig; für Rechtslenker; passender Adapter: BCE	**2800011602260** **2800011623270**	**16022** **62327**	53 61
			AQUACTRL 2 SINGLE; 09/09 ; Einbauposition beifahrerseitig; für Rechtslenker; passender Adapter: B	**2800011602260** **2800011623270**	**16022** **62327**	53 61
			AQUACTRL 2 SINGLE; 08/09; Einbauposition fahrerseitig; für Rechtslenker; passender Adapter: BCE	**2800011614260** **2800011628270**	**16142** **62827**	58 63

→

© 2025 Continental Aftermarket & Services GmbH

BMW - 3 Touring (E91) 12/04→12/12

Wischblatt

325 i xDrive	160 kW	09/08→06/12	AQUACTRL 2 SINGLE; 09/09 ; Einbauposition fahrerseitig; für Rechtslenker; passender Adapter: B	**2800011614260** **2800011628270**	**16142** **62827**	58 63
325 xi	160 kW	08/05→08/08	AQUACTRL 2 SET; für Linkslenker; Ergänzungsartikel/Ergänzende Info 2: Original Abdeckkappe nicht mehr montierbar	**2800011265280**	**12652**	22
			AQUACTRL 2 SINGLE; Einbauposition beifahrerseitig; für Linkslenker; passender Adapter: BCE; Ergänzungsartikel/Ergänzende Info 2: Original Abdeckkappe nicht mehr montierbar	**2800011305280**	**13052**	27
			AQUACTRL 2 SINGLE; Einbauposition fahrerseitig; für Linkslenker; passender Adapter: BCE; Ergänzungsartikel/Ergänzende Info 2: Original Abdeckkappe nicht mehr montierbar	**2800011312280**	**13122**	29
			AQUACTRL 2 SINGLE; Einbauposition beifahrerseitig; für Rechtslenker; passender Adapter: BCE	**2800011602260** **2800011623270**	**16022** **62327**	53 61
			AQUACTRL 2 SINGLE; Einbauposition fahrerseitig; für Rechtslenker; passender Adapter: BCE	**2800011614260** **2800011628270**	**16142** **62827**	58 63
325 xi	155 kW	09/07→08/08	AQUACTRL 2 SET; für Linkslenker; Ergänzungsartikel/Ergänzende Info 2: Original Abdeckkappe nicht mehr montierbar	**2800011265280**	**12652**	22
			AQUACTRL 2 SINGLE; Einbauposition beifahrerseitig; für Linkslenker; passender Adapter: BCE; Ergänzungsartikel/Ergänzende Info 2: Original Abdeckkappe nicht mehr montierbar	**2800011305280**	**13052**	27
			AQUACTRL 2 SINGLE; Einbauposition fahrerseitig; für Linkslenker; passender Adapter: BCE; Ergänzungsartikel/Ergänzende Info 2: Original Abdeckkappe nicht mehr montierbar	**2800011312280**	**13122**	29
			AQUACTRL 2 SINGLE; Einbauposition beifahrerseitig; für Rechtslenker; passender Adapter: BCE	**2800011602260**	**16022**	53
			AQUACTRL 2 SINGLE; Einbauposition fahrerseitig; für Rechtslenker; passender Adapter: BCE	**2800011614260**	**16142**	58
325 xi	160 kW	09/07→08/08	AQUACTRL 2 SET; für Linkslenker; Ergänzungsartikel/Ergänzende Info 2: Original Abdeckkappe nicht mehr montierbar	**2800011265280**	**12652**	22
			AQUACTRL 2 SINGLE; Einbauposition beifahrerseitig; für Linkslenker; passender Adapter: BCE; Ergänzungsartikel/Ergänzende Info 2: Original Abdeckkappe nicht mehr montierbar	**2800011305280**	**13052**	27
			AQUACTRL 2 SINGLE; Einbauposition fahrerseitig; für Linkslenker; passender Adapter: BCE; Ergänzungsartikel/Ergänzende Info 2: Original Abdeckkappe nicht mehr montierbar	**2800011312280**	**13122**	29
			AQUACTRL 2 SINGLE; Einbauposition beifahrerseitig; für Rechtslenker; passender Adapter: BCE	**2800011602260** **2800011623270**	**16022** **62327**	53 61
			AQUACTRL 2 SINGLE; Einbauposition fahrerseitig; für Rechtslenker; passender Adapter: BCE	**2800011614260** **2800011628270**	**16142** **62827**	58 63
330 d	155 kW	06/05→05/12	AQUACTRL 2 SET; 08/09; für Linkslenker; Ergänzungsartikel/Ergänzende Info 2: Original Abdeckkappe nicht mehr montierbar	**2800011265280**	**12652**	22
			AQUACTRL 2 SET; 09/09 ; für Linkslenker	**2800011272280**	**12722**	23
			AQUACTRL 2 SINGLE; 09/09 ; Einbauposition beifahrerseitig; für Linkslenker; passender Adapter: B	**2800011305280**	**13052**	27
			AQUACTRL 2 SINGLE; 08/09; Einbauposition beifahrerseitig; für Linkslenker; passender Adapter: BCE; Ergänzungsartikel/Ergänzende Info 2: Original Abdeckkappe nicht mehr montierbar	**2800011305280**	**13052**	27
			AQUACTRL 2 SINGLE; 09/09 ; Einbauposition fahrerseitig; für Linkslenker; passender Adapter: B	**2800011312280**	**13122**	29
			AQUACTRL 2 SINGLE; 08/09; Einbauposition fahrerseitig; für Linkslenker; passender Adapter:	**2800011312280**	**13122**	29

→

© 2025 Continental Aftermarket & Services GmbH

BMW - 3 Touring (E91) 12/04→12/12

Wischblatt

330 d	155 kW	06/05→05/12	BCE; Ergänzungsartikel/Ergänzende Info 2: Original Abdeckkappe nicht mehr montierbar			
			AQUACTRL 2 SINGLE; 08/09; Einbauposition beifahrerseitig; für Rechtslenker; passender Adapter: BCE	**2800011602260**	**16022**	53
			AQUACTRL 2 SINGLE; 09/09 ; Einbauposition beifahrerseitig; für Rechtslenker; passender Adapter: B	**2800011602260**	**16022**	53
			AQUACTRL 2 SINGLE; 08/09; Einbauposition fahrerseitig; für Rechtslenker; passender Adapter: BCE	**2800011614260**	**16142**	58
			AQUACTRL 2 SINGLE; 09/09 ; Einbauposition fahrerseitig; für Rechtslenker; passender Adapter: B	**2800011614260**	**16142**	58
330 d	170 kW	12/04→08/08	AQUACTRL 2 SET; für Linkslenker; Ergänzungsartikel/Ergänzende Info 2: Original Abdeckkappe nicht mehr montierbar	**2800011265280**	**12652**	22
			AQUACTRL 2 SINGLE; Einbauposition beifahrerseitig; für Linkslenker; passender Adapter: BCE; Ergänzungsartikel/Ergänzende Info 2: Original Abdeckkappe nicht mehr montierbar	**2800011305280**	**13052**	27
			AQUACTRL 2 SINGLE; Einbauposition fahrerseitig; für Linkslenker; passender Adapter: BCE; Ergänzungsartikel/Ergänzende Info 2: Original Abdeckkappe nicht mehr montierbar	**2800011312280**	**13122**	29
			AQUACTRL 2 SINGLE; Einbauposition beifahrerseitig; für Rechtslenker; passender Adapter: BCE	**2800011602260** **2800011623270**	**16022** **62327**	53 61
			AQUACTRL 2 SINGLE; Einbauposition fahrerseitig; für Rechtslenker; passender Adapter: BCE	**2800011614260** **2800011628270**	**16142** **62827**	58 63
330 d 330 d xDrive	180 kW 180 kW	02/08→05/12 01/09→06/12	AQUACTRL 2 SET; 08/09; für Linkslenker; Ergänzungsartikel/Ergänzende Info 2: Original Abdeckkappe nicht mehr montierbar	**2800011265280**	**12652**	22
			AQUACTRL 2 SET; 09/09 ; für Linkslenker	**2800011272280**	**12722**	23
			AQUACTRL 2 SINGLE; 09/09 ; Einbauposition beifahrerseitig; für Linkslenker; passender Adapter: B	**2800011305280**	**13052**	27
			AQUACTRL 2 SINGLE; 08/09; Einbauposition beifahrerseitig; für Linkslenker; passender Adapter: BCE; Ergänzungsartikel/Ergänzende Info 2: Original Abdeckkappe nicht mehr montierbar	**2800011305280**	**13052**	27
			AQUACTRL 2 SINGLE; 09/09 ; Einbauposition fahrerseitig; für Linkslenker; passender Adapter: B	**2800011312280**	**13122**	29
			AQUACTRL 2 SINGLE; 08/09; Einbauposition fahrerseitig; für Linkslenker; passender Adapter: BCE; Ergänzungsartikel/Ergänzende Info 2: Original Abdeckkappe nicht mehr montierbar	**2800011312280**	**13122**	29
			AQUACTRL 2 SINGLE; 08/09; Einbauposition beifahrerseitig; für Rechtslenker; passender Adapter: BCE	**2800011602260** **2800011623270**	**16022** **62327**	53 61
			AQUACTRL 2 SINGLE; 09/09 ; Einbauposition beifahrerseitig; für Rechtslenker; passender Adapter: B	**2800011602260** **2800011623270**	**16022** **62327**	53 61
			AQUACTRL 2 SINGLE; 08/09; Einbauposition fahrerseitig; für Rechtslenker; passender Adapter: BCE	**2800011614260** **2800011628270**	**16142** **62827**	58 63
			AQUACTRL 2 SINGLE; 09/09 ; Einbauposition fahrerseitig; für Rechtslenker; passender Adapter: B	**2800011614260** **2800011628270**	**16142** **62827**	58 63

© 2025 Continental Aftermarket & Services GmbH

BMW - 3 Touring (E91) 12/04→12/12

Wischblatt

330 i	190 kW	08/05→08/07	AQUACTRL 2 SET; für Linkslenker; Ergänzungsartikel/Ergänzende Info 2: Original Abdeckkappe nicht mehr montierbar	**2800011265280**	**12652**	22
			AQUACTRL 2 SINGLE; Einbauposition beifahrerseitig; für Linkslenker; passender Adapter: BCE; Ergänzungsartikel/Ergänzende Info 2: Original Abdeckkappe nicht mehr montierbar	**2800011305280**	**13052**	27
			AQUACTRL 2 SINGLE; Einbauposition fahrerseitig; für Linkslenker; passender Adapter: BCE; Ergänzungsartikel/Ergänzende Info 2: Original Abdeckkappe nicht mehr montierbar	**2800011312280**	**13122**	29
			AQUACTRL 2 SINGLE; Einbauposition beifahrerseitig; für Rechtslenker; passender Adapter: BCE	**2800011602260** **2800011623270**	**16022** **62327**	53 61
			AQUACTRL 2 SINGLE; Einbauposition fahrerseitig; für Rechtslenker; passender Adapter: BCE	**2800011614260** **2800011628270**	**16142** **62827**	58 63
330 i	200 kW	03/07→06/12	AQUACTRL 2 SINGLE; → 08/09; Einbauposition beifahrerseitig; für Rechtslenker; passender Adapter: BC	**2800011602260**	**16022**	53
			AQUACTRL 2 SINGLE; → 09/09 ; Einbauposition beifahrerseitig; für Rechtslenker; passender Adapter: B	**2800011602260**	**16022**	53
			AQUACTRL 2 SINGLE; → 08/09; Einbauposition fahrerseitig; für Rechtslenker; passender Adapter: BC	**2800011614260**	**16142**	58
			AQUACTRL 2 SINGLE; → 09/09 ; Einbauposition fahrerseitig; für Rechtslenker; passender Adapter: B	**2800011614260**	**16142**	58
330 i 330 i xDrive 330 xd	200 kW 200 kW 170 kW	09/07→06/12 09/07→06/12 09/05→06/12	AQUACTRL 2 SET; → 08/09; für Linkslenker; Ergänzungsartikel/Ergänzende Info 2: Original Abdeckkappe nicht mehr montierbar	**2800011265280**	**12652**	22
			AQUACTRL 2 SET; → 09/09 ; für Linkslenker	**2800011272280**	**12722**	23
			AQUACTRL 2 SINGLE; → 09/09 ; Einbauposition beifahrerseitig; für Linkslenker; passender Adapter: B	**2800011305280**	**13052**	27
			AQUACTRL 2 SINGLE; → 08/09; Einbauposition beifahrerseitig; für Linkslenker; passender Adapter: BCE; Ergänzungsartikel/Ergänzende Info 2: Original Abdeckkappe nicht mehr montierbar	**2800011305280**	**13052**	27
			AQUACTRL 2 SINGLE; → 09/09 ; Einbauposition fahrerseitig; für Linkslenker; passender Adapter: B	**2800011312280**	**13122**	29
			AQUACTRL 2 SINGLE; → 08/09; Einbauposition fahrerseitig; für Linkslenker; passender Adapter: BCE; Ergänzungsartikel/Ergänzende Info 2: Original Abdeckkappe nicht mehr montierbar	**2800011312280**	**13122**	29
			AQUACTRL 2 SINGLE; → 08/09; Einbauposition beifahrerseitig; für Rechtslenker; passender Adapter: BCE	**2800011602260** **2800011623270**	**16022** **62327**	53 61
			AQUACTRL 2 SINGLE; → 09/09 ; Einbauposition beifahrerseitig; für Rechtslenker; passender Adapter: B	**2800011602260** **2800011623270**	**16022** **62327**	53 61
			AQUACTRL 2 SINGLE; → 08/09; Einbauposition fahrerseitig; für Rechtslenker; passender Adapter: BCE	**2800011614260** **2800011628270**	**16142** **62827**	58 63
			AQUACTRL 2 SINGLE; → 09/09 ; Einbauposition fahrerseitig; für Rechtslenker; passender Adapter: B	**2800011614260** **2800011628270**	**16142** **62827**	58 63
330 xi	190 kW	09/05→08/07	AQUACTRL 2 SET; für Linkslenker; Ergänzungsartikel/Ergänzende Info 2: Original Abdeckkappe nicht mehr montierbar	**2800011265280**	**12652**	22
			AQUACTRL 2 SINGLE; Einbauposition beifahrerseitig; für Linkslenker; passender Adapter: BCE; Ergänzungsartikel/Ergänzende Info 2: Original Abdeckkappe nicht mehr montierbar	**2800011305280**	**13052**	27
			AQUACTRL 2 SINGLE; Einbauposition fahrerseitig; für Linkslenker; passender Adapter: BCE; Ergän-	**2800011312280**	**13122**	29

→

© 2025 Continental Aftermarket & Services GmbH

BMW - 3 Touring (E91) 12/04→12/12

Wischblatt

330 xi	190 kW	09/05→08/07	zungsartikel/Ergänzende Info 2: Original Abdeckkappe nicht mehr montierbar			
			AQUACTRL 2 SINGLE; Einbauposition beifahrerseitig; für Rechtslenker; passender Adapter: BCE	**2800011602260** **2800011623270**	**16022** **62327**	53 61
			AQUACTRL 2 SINGLE; Einbauposition fahrerseitig; für Rechtslenker; passender Adapter: BCE	**2800011614260** **2800011628270**	**16142** **62827**	58 63
330 xi 335 d 335 i 335 i 335 i xDrive 335 i xDrive	200 kW 210 kW 225 kW 240 kW 225 kW 240 kW	09/07→06/12 09/06→06/12 09/06→06/12 09/06→06/12 09/08→06/12 09/08→06/12	AQUACTRL 2 SET; 08/09; für Linkslenker; Ergänzungsartikel/Ergänzende Info 2: Original Abdeckkappe nicht mehr montierbar	**2800011265280**	**12652**	22
			AQUACTRL 2 SET; 09/09 ; für Linkslenker	**2800011272280**	**12722**	23
			AQUACTRL 2 SINGLE; 09/09 ; Einbauposition beifahrerseitig; für Linkslenker; passender Adapter: B	**2800011305280**	**13052**	27
			AQUACTRL 2 SINGLE; 08/09; Einbauposition beifahrerseitig; für Linkslenker; passender Adapter: BCE; Ergänzungsartikel/Ergänzende Info 2: Original Abdeckkappe nicht mehr montierbar	**2800011305280**	**13052**	27
			AQUACTRL 2 SINGLE; 09/09 ; Einbauposition fahrerseitig; für Linkslenker; passender Adapter: B	**2800011312280**	**13122**	29
			AQUACTRL 2 SINGLE; 08/09; Einbauposition fahrerseitig; für Linkslenker; passender Adapter: BCE; Ergänzungsartikel/Ergänzende Info 2: Original Abdeckkappe nicht mehr montierbar	**2800011312280**	**13122**	29
			AQUACTRL 2 SINGLE; 08/09; Einbauposition beifahrerseitig; für Rechtslenker; passender Adapter: BCE	**2800011602260** **2800011623270**	**16022** **62327**	53 61
			AQUACTRL 2 SINGLE; 09/09 ; Einbauposition beifahrerseitig; für Rechtslenker; passender Adapter: B	**2800011602260** **2800011623270**	**16022** **62327**	53 61
			AQUACTRL 2 SINGLE; 08/09; Einbauposition fahrerseitig; für Rechtslenker; passender Adapter: BCE	**2800011614260** **2800011628270**	**16142** **62827**	58 63
			AQUACTRL 2 SINGLE; 09/09 ; Einbauposition fahrerseitig; für Rechtslenker; passender Adapter: B	**2800011614260** **2800011628270**	**16142** **62827**	58 63
335 xi 335 xi	225 kW 240 kW	03/07→08/08 03/07→08/08	AQUACTRL 2 SET; für Linkslenker; Ergänzungsartikel/Ergänzende Info 2: Original Abdeckkappe nicht mehr montierbar	**2800011265280**	**12652**	22
			AQUACTRL 2 SINGLE; Einbauposition beifahrerseitig; für Linkslenker; passender Adapter: BCE; Ergänzungsartikel/Ergänzende Info 2: Original Abdeckkappe nicht mehr montierbar	**2800011305280**	**13052**	27
			AQUACTRL 2 SINGLE; Einbauposition fahrerseitig; für Linkslenker; passender Adapter: BCE; Ergänzungsartikel/Ergänzende Info 2: Original Abdeckkappe nicht mehr montierbar	**2800011312280**	**13122**	29
			AQUACTRL 2 SINGLE; Einbauposition beifahrerseitig; für Rechtslenker; passender Adapter: BCE	**2800011602260** **2800011623270**	**16022** **62327**	53 61
			AQUACTRL 2 SINGLE; Einbauposition fahrerseitig; für Rechtslenker; passender Adapter: BCE	**2800011614260** **2800011628270**	**16142** **62827**	58 63

BMW - 3 Touring (F31) 07/12→06/19

Wischblatt

316 d 316 i	85 kW 100 kW	11/12→06/19 03/13→06/15	AQUACTRL 2 SET; für Linkslenker	**2800011272280**	**12722**	23
			AQUACTRL 2 SINGLE; Einbauposition beifahrerseitig; für Linkslenker; passender Adapter: B	**2800011305280**	**13052**	27
			AQUACTRL 2 SINGLE; Einbauposition fahrerseitig; für Linkslenker; passender Adapter: B	**2800011312280**	**13122**	29
			AQUACTRL 2 SINGLE; Einbauposition beifahrerseitig; für Rechtslenker; passender Adapter: B	**2800011606260** **2800011606270**	**16062** **60627**	54 54
			AQUACTRL 2 SINGLE; Einbauposition fahrerseitig; für Rechtslenker; passender Adapter: B	**2800011614260** **2800011628270**	**16142** **62827**	58 63

© 2025 Continental Aftermarket & Services GmbH

BMW - 3 Touring (F31) 07/12→06/19

Wischblatt

318 d	100 kW	11/12→06/19	AQUACTRL 2 SET; für Linkslenker	**2800011272280**	**12722**	23
			AQUACTRL 2 SINGLE; Einbauposition beifahrerseitig; für Linkslenker; passender Adapter: B	**2800011305280**	**13052**	27
			AQUACTRL 2 SINGLE; Einbauposition fahrerseitig; für Linkslenker; passender Adapter: B	**2800011312280**	**13122**	29
			AQUACTRL 2 SINGLE; Einbauposition beifahrerseitig; für Rechtslenker; passender Adapter: B	**2800011606260**	**16062**	54
			AQUACTRL 2 SINGLE; Einbauposition fahrerseitig; für Rechtslenker; passender Adapter: B	**2800011614260**	**16142**	58
318 d 318 d 318 d xDrive 318 d xDrive 318 i	105 kW 110 kW 105 kW 110 kW 100 kW	11/12→06/15 07/15→06/19 07/13→06/15 07/15→02/18 07/15→06/19	AQUACTRL 2 SET; für Linkslenker	**2800011272280**	**12722**	23
			AQUACTRL 2 SINGLE; Einbauposition beifahrerseitig; für Linkslenker; passender Adapter: B	**2800011305280**	**13052**	27
			AQUACTRL 2 SINGLE; Einbauposition fahrerseitig; für Linkslenker; passender Adapter: B	**2800011312280**	**13122**	29
			AQUACTRL 2 SINGLE; Einbauposition beifahrerseitig; für Rechtslenker; passender Adapter: B	**2800011606260** **2800011606270**	**16062** **60627**	54 54
			AQUACTRL 2 SINGLE; Einbauposition fahrerseitig; für Rechtslenker; passender Adapter: B	**2800011614260** **2800011628270**	**16142** **62827**	58 63
320 d	120 kW	07/12→06/19	AQUACTRL 2 SET; für Linkslenker	**2800011272280**	**12722**	23
			AQUACTRL 2 SINGLE; Einbauposition beifahrerseitig; für Linkslenker; passender Adapter: B	**2800011305280**	**13052**	27
			AQUACTRL 2 SINGLE; Einbauposition fahrerseitig; für Linkslenker; passender Adapter: B	**2800011312280**	**13122**	29
			AQUACTRL 2 SINGLE; Einbauposition beifahrerseitig; für Rechtslenker; passender Adapter: B	**2800011606260**	**16062**	54
			AQUACTRL 2 SINGLE; Einbauposition fahrerseitig; für Rechtslenker; passender Adapter: B	**2800011614260**	**16142**	58
320 d 320 d 320 d	135 kW 140 kW 147 kW	07/12→02/16 07/15→06/19 07/12→02/16	AQUACTRL 2 SET; für Linkslenker	**2800011272280**	**12722**	23
			AQUACTRL 2 SINGLE; Einbauposition beifahrerseitig; für Linkslenker; passender Adapter: B	**2800011305280**	**13052**	27
			AQUACTRL 2 SINGLE; Einbauposition fahrerseitig; für Linkslenker; passender Adapter: B	**2800011312280**	**13122**	29
			AQUACTRL 2 SINGLE; Einbauposition beifahrerseitig; für Rechtslenker; passender Adapter: B	**2800011606260** **2800011606270**	**16062** **60627**	54 54
			AQUACTRL 2 SINGLE; Einbauposition fahrerseitig; für Rechtslenker; passender Adapter: B	**2800011614260** **2800011628270**	**16142** **62827**	58 63
320 d xDrive	120 kW	03/13→06/19	AQUACTRL 2 SET; für Linkslenker	**2800011272280**	**12722**	23
			AQUACTRL 2 SINGLE; Einbauposition beifahrerseitig; für Linkslenker; passender Adapter: B	**2800011305280**	**13052**	27
			AQUACTRL 2 SINGLE; Einbauposition fahrerseitig; für Linkslenker; passender Adapter: B	**2800011312280**	**13122**	29
			AQUACTRL 2 SINGLE; Einbauposition beifahrerseitig; für Rechtslenker; passender Adapter: B	**2800011606260**	**16062**	54
			AQUACTRL 2 SINGLE; Einbauposition fahrerseitig; für Rechtslenker; passender Adapter: B	**2800011614260**	**16142**	58
320 d xDrive 320 d xDrive 320 d xDrive	135 kW 140 kW 147 kW	03/13→06/15 07/15→06/19 03/13→06/15	AQUACTRL 2 SET; für Linkslenker	**2800011272280**	**12722**	23
			AQUACTRL 2 SINGLE; Einbauposition beifahrerseitig; für Linkslenker; passender Adapter: B	**2800011305280**	**13052**	27
			AQUACTRL 2 SINGLE; Einbauposition fahrerseitig; für Linkslenker; passender Adapter: B	**2800011312280**	**13122**	29
			AQUACTRL 2 SINGLE; Einbauposition beifahrerseitig; für Rechtslenker; passender Adapter: B	**2800011606260** **2800011606270**	**16062** **60627**	54 54
			AQUACTRL 2 SINGLE; Einbauposition fahrerseitig; für Rechtslenker; passender Adapter: B	**2800011614260** **2800011628270**	**16142** **62827**	58 63

© 2025 Continental Aftermarket & Services GmbH

BMW - 3 Touring (F31) 07/12→06/19

Wischblatt

320 i	120 kW	11/12→06/15	AQUACTRL 2 SET; für Linkslenker	**2800011272280**	**12722**	23
			AQUACTRL 2 SINGLE; Einbauposition beifahrerseitig; für Linkslenker; passender Adapter: B	**2800011305280**	**13052**	27
			AQUACTRL 2 SINGLE; Einbauposition fahrerseitig; für Linkslenker; passender Adapter: B	**2800011312280**	**13122**	29
			AQUACTRL 2 SINGLE; Einbauposition beifahrerseitig; für Rechtslenker; passender Adapter: B	**2800011606260**	**16062**	54
			AQUACTRL 2 SINGLE; Einbauposition fahrerseitig; für Rechtslenker; passender Adapter: B	**2800011614260**	**16142**	58
320 i 320 i	135 kW 135 kW	11/12→06/15 07/15→06/19	AQUACTRL 2 SET; für Linkslenker	**2800011272280**	**12722**	23
			AQUACTRL 2 SINGLE; Einbauposition beifahrerseitig; für Linkslenker; passender Adapter: B	**2800011305280**	**13052**	27
			AQUACTRL 2 SINGLE; Einbauposition fahrerseitig; für Linkslenker; passender Adapter: B	**2800011312280**	**13122**	29
			AQUACTRL 2 SINGLE; Einbauposition beifahrerseitig; für Rechtslenker; passender Adapter: B	**2800011606260** **2800011606270**	**16062** **60627**	54 54
			AQUACTRL 2 SINGLE; Einbauposition fahrerseitig; für Rechtslenker; passender Adapter: B	**2800011614260** **2800011628270**	**16142** **62827**	58 63
320 i xDrive	120 kW	03/13→06/15	AQUACTRL 2 SET; für Linkslenker	**2800011272280**	**12722**	23
			AQUACTRL 2 SINGLE; Einbauposition beifahrerseitig; für Linkslenker; passender Adapter: B	**2800011305280**	**13052**	27
			AQUACTRL 2 SINGLE; Einbauposition fahrerseitig; für Linkslenker; passender Adapter: B	**2800011312280**	**13122**	29
			AQUACTRL 2 SINGLE; Einbauposition beifahrerseitig; für Rechtslenker; passender Adapter: B	**2800011606260**	**16062**	54
			AQUACTRL 2 SINGLE; Einbauposition fahrerseitig; für Rechtslenker; passender Adapter: B	**2800011614260**	**16142**	58
320 i xDrive 320 i xDrive	135 kW 135 kW	03/13→06/15 07/15→06/19	AQUACTRL 2 SET; für Linkslenker	**2800011272280**	**12722**	23
			AQUACTRL 2 SINGLE; Einbauposition beifahrerseitig; für Linkslenker; passender Adapter: B	**2800011305280**	**13052**	27
			AQUACTRL 2 SINGLE; Einbauposition fahrerseitig; für Linkslenker; passender Adapter: B	**2800011312280**	**13122**	29
			AQUACTRL 2 SINGLE; Einbauposition beifahrerseitig; für Rechtslenker; passender Adapter: B	**2800011606260** **2800011606270**	**16062** **60627**	54 54
			AQUACTRL 2 SINGLE; Einbauposition fahrerseitig; für Rechtslenker; passender Adapter: B	**2800011614260** **2800011628270**	**16142** **62827**	58 63
325 d	155 kW	03/13→02/16	AQUACTRL 2 SET; für Linkslenker	**2800011272280**	**12722**	23
			AQUACTRL 2 SINGLE; Einbauposition beifahrerseitig; für Linkslenker; passender Adapter: B	**2800011305280**	**13052**	27
			AQUACTRL 2 SINGLE; Einbauposition fahrerseitig; für Linkslenker; passender Adapter: B	**2800011312280**	**13122**	29
			AQUACTRL 2 SINGLE; Einbauposition beifahrerseitig; für Rechtslenker; passender Adapter: B	**2800011606260**	**16062**	54
			AQUACTRL 2 SINGLE; Einbauposition fahrerseitig; für Rechtslenker; passender Adapter: B	**2800011614260**	**16142**	58
325 d 325 d 328 i 328 i xDrive 330 d 330 d 330 d M Performance Power Kit xDrive 330 d xDrive 330 i 330 i xDrive	160 kW 165 kW 180 kW 180 kW 190 kW 210 kW 210 kW 190 kW 185 kW 185 kW	03/13→02/16 03/16→02/18 07/12→06/15 03/13→06/16 07/12→06/19 07/12→06/19 03/13→06/19 03/13→06/19 07/15→06/19 07/15→06/19	AQUACTRL 2 SET; für Linkslenker	**2800011272280**	**12722**	23
			AQUACTRL 2 SINGLE; Einbauposition beifahrerseitig; für Linkslenker; passender Adapter: B	**2800011305280**	**13052**	27
			AQUACTRL 2 SINGLE; Einbauposition fahrerseitig; für Linkslenker; passender Adapter: B	**2800011312280**	**13122**	29
			AQUACTRL 2 SINGLE; Einbauposition beifahrerseitig; für Rechtslenker; passender Adapter: B	**2800011606260** **2800011606270**	**16062** **60627**	54 54
			AQUACTRL 2 SINGLE; Einbauposition fahrerseitig; für Rechtslenker; passender Adapter: B	**2800011614260** **2800011628270**	**16142** **62827**	58 63

© 2025 Continental Aftermarket & Services GmbH

BMW - 3 Touring (F31) 07/12→06/19

Wischblatt

335 d xDrive	230 kW	11/13→06/19	AQUACTRL 2 SET; für Linkslenker	**2800011272280**	**12722**	23
			AQUACTRL 2 SINGLE; Einbauposition beifahrerseitig; für Linkslenker; passender Adapter: B	**2800011305280**	**13052**	27
			AQUACTRL 2 SINGLE; Einbauposition fahrerseitig; für Linkslenker; passender Adapter: B	**2800011312280**	**13122**	29
			AQUACTRL 2 SINGLE; Einbauposition beifahrerseitig; für Rechtslenker; passender Adapter: B	**2800011606260**	**16062**	54
			AQUACTRL 2 SINGLE; Einbauposition fahrerseitig; für Rechtslenker; passender Adapter: B	**2800011614260**	**16142**	58
335 i	225 kW	03/13→06/15	AQUACTRL 2 SET; für Linkslenker	**2800011272280**	**12722**	23
335 i	240 kW	03/13→06/13	AQUACTRL 2 SINGLE; Einbauposition beifahrerseitig; für Linkslenker; passender Adapter: B	**2800011305280**	**13052**	27
335 i	250 kW	07/13→06/15	AQUACTRL 2 SINGLE; Einbauposition fahrerseitig; für Linkslenker; passender Adapter: B	**2800011312280**	**13122**	29
335 i xDrive	225 kW	03/13→06/15	AQUACTRL 2 SINGLE; Einbauposition beifahrerseitig; für Rechtslenker; passender Adapter: B	**2800011606260**	**16062**	54
335 i xDrive	240 kW	03/13→06/13		**2800011606270**	**60627**	54
335 i xDrive	250 kW	07/13→06/15	AQUACTRL 2 SINGLE; Einbauposition fahrerseitig; für Rechtslenker; passender Adapter: B	**2800011614260**	**16142**	58
340 i	240 kW	07/15→06/19		**2800011628270**	**62827**	63
340 i	265 kW	07/15→06/19				
340 i xDrive	240 kW	07/15→06/19				
340 i xDrive	265 kW	07/15→06/19				

BMW - 3 Touring (G21, G81) 07/19→

Wischblatt

316 d	85 kW	11/20→	AQUACTRL 2 SET; für Linkslenker	**2800011272280**	**12722**	23
316 d	90 kW	11/20→	AQUACTRL 2 SINGLE; Einbauposition beifahrerseitig; für Linkslenker; passender Adapter: B	**2800011305280**	**13052**	27
316 d Mild-Hybrid	85 kW	11/20→	AQUACTRL 2 SINGLE; Einbauposition fahrerseitig; für Linkslenker; passender Adapter: B	**2800011312280**	**13122**	29
316 d Mild-Hybrid	90 kW	07/20→	REARCTRL; Einbauposition hinten	**2800011507180**	**15071**	35
318 d	100 kW	11/19→07/20				
318 d	110 kW	11/19→07/20				
318 d Mild-Hybrid	100 kW	08/20→				
318 d Mild-Hybrid	110 kW	08/20→				
318 i	115 kW	03/20→				
320 d	120 kW	07/19→02/20				
320 d	140 kW	07/19→02/20				
320 d Mild-Hybrid	120 kW	03/20→				
320 d Mild-Hybrid	140 kW	03/20→				
320 d Mild-Hybrid xDrive	120 kW	03/20→				
320 d Mild-Hybrid xDrive	140 kW	03/20→				
320 d xDrive	120 kW	07/19→02/20				
320 d xDrive	140 kW	07/19→02/20				
320 e Plug-in-Hybrid	150 kW	07/20→				
320 e Plug-in-Hybrid xDrive	150 kW	03/21→				
320 i	135 kW	11/19→	AQUACTRL 2 SET; für Linkslenker	**2800011272280**	**12722**	23
			AQUACTRL 2 SINGLE; Einbauposition beifahrerseitig; für Linkslenker; passender Adapter: B	**2800011305280**	**13052**	27
			AQUACTRL 2 SINGLE; Einbauposition fahrerseitig; für Linkslenker; passender Adapter: B	**2800011312280**	**13122**	29
			REARCTRL; Einbauposition hinten	**2800011507180**	**15071**	35
			AQUACTRL 2 SINGLE; Einbauposition fahrerseitig; für Rechtslenker	**2800011612270**	**61227**	57
			AQUACTRL 2 SINGLE; Einbauposition beifahrerseitig; für Rechtslenker	**2800011625270**	**62527**	62
330 d	195 kW	11/19→	AQUACTRL 2 SET; für Linkslenker	**2800011272280**	**12722**	23
330 d Mild-Hybrid	210 kW	11/20→	AQUACTRL 2 SINGLE; Einbauposition beifahrerseitig; für Linkslenker; passender Adapter: B	**2800011305280**	**13052**	27
330 d Mild-Hybrid xDrive	210 kW	11/20→	AQUACTRL 2 SINGLE; Einbauposition fahrerseitig; für Linkslenker; passender Adapter: B	**2800011312280**	**13122**	29
330 d xDrive	195 kW	07/19→	REARCTRL; Einbauposition hinten	**2800011507180**	**15071**	35
330 e Plug-in-Hybrid	215 kW	07/20→				
330 e Plug-in-Hybrid xDrive	215 kW	07/20→				
330 i	180 kW	07/19→				
330 i	190 kW	07/19→				
330 i xDrive	180 kW	07/19→				
330 i xDrive	190 kW	07/19→				
M 340 d Mild-Hybrid xDrive	250 kW	04/20→				

→

© 2025 Continental Aftermarket & Services GmbH

BMW - 3 Touring (G21, G81) 07/19→

Wischblatt

M 340 i Mild-Hybrid xDrive	275 kW	11/20→	AQUACTRL 2 SET; für Linkslenker	**2800011272280**	**12722**	23
M 340 i xDrive	275 kW	11/19→	AQUACTRL 2 SINGLE; Einbauposition beifahrerseitig; für Linkslenker; passender Adapter: B	**2800011305280**	**13052**	27
M 340 i xDrive	285 kW	11/19→				
M3 Competition xDrive	375 kW	07/22→07/24	AQUACTRL 2 SINGLE; Einbauposition fahrerseitig; für Linkslenker; passender Adapter: B	**2800011312280**	**13122**	29
			REARCTRL; Einbauposition hinten	**2800011507180**	**15071**	35

BMW - 3 Touring Van (F31) 07/12→06/19

Wischblatt

330 d	190 kW	07/12→06/19	AQUACTRL 2 SINGLE; Einbauposition beifahrerseitig; für Rechtslenker; passender Adapter: B	**2800011606260**	**16062**	54
330 d xDrive	190 kW	03/13→06/19				
330 i	185 kW	07/15→06/19	AQUACTRL 2 SINGLE; Einbauposition fahrerseitig; für Rechtslenker; passender Adapter: B	**2800011614260**	**16142**	58
340 i	240 kW	07/15→06/19				

BMW - 3 Touring Van (G21) 07/19→

Wischblatt

318 d	110 kW	11/19→06/22	REARCTRL; Einbauposition hinten	**2800011507180**	**15071**	35
320 d	140 kW	07/19→02/20	AQUACTRL 2 SET; für Linkslenker	**2800011272280**	**12722**	23
320 d Mild-Hybrid	140 kW	03/20→	AQUACTRL 2 SINGLE; Einbauposition beifahrerseitig; für Linkslenker; passender Adapter: B	**2800011305280**	**13052**	27
320 d Mild-Hybrid xDrive	140 kW	03/20→				
320 d xDrive	140 kW	07/19→02/20	AQUACTRL 2 SINGLE; Einbauposition fahrerseitig; für Linkslenker; passender Adapter: B	**2800011312280**	**13122**	29
320 i	135 kW	11/19→				
330 d	195 kW	11/19→	REARCTRL; Einbauposition hinten	**2800011507180**	**15071**	35
330 d xDrive	195 kW	11/19→				
330 i	190 kW	07/19→				
M 340 i xDrive	275 kW	11/19→				

BMW - 4 Cabriolet (F33, F83) 10/13→08/20

Wischblatt

420 d	120 kW	11/13→07/20	AQUACTRL 2 SET; für Linkslenker	**2800011228280**	**12282**	11
			AQUACTRL 2 SINGLE; Einbauposition beifahrerseitig; für Linkslenker; passender Adapter: B	**2800011304280**	**13042**	26
			AQUACTRL 2 SINGLE; Einbauposition fahrerseitig; für Linkslenker; passender Adapter: B	**2800011312280**	**13122**	29
			AQUACTRL 2 SINGLE; Einbauposition beifahrerseitig; für Rechtslenker; passender Adapter: B	**2800011605260**	**16052**	54
			AQUACTRL 2 SINGLE; Einbauposition fahrerseitig; für Rechtslenker; passender Adapter: B	**2800011614260**	**16142**	58
420 d	135 kW	10/13→06/15	AQUACTRL 2 SET; für Linkslenker	**2800011228280**	**12282**	11
420 d	140 kW	07/15→07/20	AQUACTRL 2 SINGLE; Einbauposition beifahrerseitig; für Linkslenker; passender Adapter: B	**2800011304280**	**13042**	26
420 d	147 kW	10/13→06/15				
			AQUACTRL 2 SINGLE; Einbauposition fahrerseitig; für Linkslenker; passender Adapter: B	**2800011312280**	**13122**	29
			AQUACTRL 2 SINGLE; Einbauposition beifahrerseitig; für Rechtslenker; passender Adapter: B	**2800011605260** **2800011624270**	**16052** **62427**	54 61
			AQUACTRL 2 SINGLE; Einbauposition fahrerseitig; für Rechtslenker; passender Adapter: B	**2800011614260** **2800011628270**	**16142** **62827**	58 63
420 d	151 kW	07/15→07/20	AQUACTRL 2 SET; für Linkslenker	**2800011228280**	**12282**	11
420 i	120 kW	07/14→02/16	AQUACTRL 2 SINGLE; Einbauposition beifahrerseitig; für Linkslenker; passender Adapter: B	**2800011304280**	**13042**	26
420 i	120 kW	03/16→07/20				
			AQUACTRL 2 SINGLE; Einbauposition fahrerseitig; für Linkslenker; passender Adapter: B	**2800011312280**	**13122**	29
			AQUACTRL 2 SINGLE; Einbauposition beifahrerseitig; für Rechtslenker; passender Adapter: B	**2800011605260**	**16052**	54
			AQUACTRL 2 SINGLE; Einbauposition fahrerseitig; für Rechtslenker; passender Adapter: B	**2800011614260**	**16142**	58
420 i	135 kW	07/14→02/16	AQUACTRL 2 SET; für Linkslenker	**2800011228280**	**12282**	11
420 i	135 kW	03/16→07/20	AQUACTRL 2 SINGLE; Einbauposition beifahrerseitig; für Linkslenker; passender Adapter: B	**2800011304280**	**13042**	26
			AQUACTRL 2 SINGLE; Einbauposition fahrerseitig; für Linkslenker; passender Adapter: B	**2800011312280**	**13122**	29
			AQUACTRL 2 SINGLE; Einbauposition beifahrerseitig; für Rechtslenker; passender Adapter: B	**2800011605260** **2800011624270**	**16052** **62427**	54 61

→

© 2025 Continental Aftermarket & Services GmbH

BMW - 4 Cabriolet (F33, F83) 10/13→08/20

Wischblatt

420 i 420 i	135 kW 135 kW	07/14→02/16 03/16→07/20	AQUACTRL 2 SINGLE; Einbauposition fahrerseitig; für Rechtslenker; passender Adapter: B	**2800011614260** **2800011628270**	**16142** **62827**	58 63
425 d	155 kW	07/14→02/16	AQUACTRL 2 SET; für Linkslenker	**2800011228280**	**12282**	11
			AQUACTRL 2 SINGLE; Einbauposition beifahrerseitig; für Linkslenker; passender Adapter: B	**2800011304280**	**13042**	26
			AQUACTRL 2 SINGLE; Einbauposition fahrerseitig; für Linkslenker; passender Adapter: B	**2800011312280**	**13122**	29
			AQUACTRL 2 SINGLE; Einbauposition beifahrerseitig; für Rechtslenker; passender Adapter: B	**2800011605260**	**16052**	54
			AQUACTRL 2 SINGLE; Einbauposition fahrerseitig; für Rechtslenker; passender Adapter: B	**2800011614260**	**16142**	58
425 d 425 d	160 kW 165 kW	07/14→02/16 03/16→02/18	AQUACTRL 2 SET; für Linkslenker	**2800011228280**	**12282**	11
			AQUACTRL 2 SINGLE; Einbauposition beifahrerseitig; für Linkslenker; passender Adapter: B	**2800011304280**	**13042**	26
			AQUACTRL 2 SINGLE; Einbauposition fahrerseitig; für Linkslenker; passender Adapter: B	**2800011312280**	**13122**	29
			AQUACTRL 2 SINGLE; Einbauposition beifahrerseitig; für Rechtslenker; passender Adapter: B	**2800011605260** **2800011624270**	**16052** **62427**	54 61
			AQUACTRL 2 SINGLE; Einbauposition fahrerseitig; für Rechtslenker; passender Adapter: B	**2800011614260** **2800011628270**	**16142** **62827**	58 63
425 i	135 kW	06/17→07/20	AQUACTRL 2 SET; für Linkslenker	**2800011228280**	**12282**	11
			AQUACTRL 2 SINGLE; Einbauposition beifahrerseitig; für Linkslenker; passender Adapter: B	**2800011304280**	**13042**	26
			AQUACTRL 2 SINGLE; Einbauposition fahrerseitig; für Linkslenker; passender Adapter: B	**2800011312280**	**13122**	29
428 i 428 i xDrive 430 d 430 d 430 i 430 i xDrive 435 d xDrive 435 i 435 i 435 i xDrive 435 i xDrive 440 i 440 i 440 i xDrive 440 i xDrive M4 M4 Competition	180 kW 180 kW 190 kW 210 kW 185 kW 185 kW 230 kW 225 kW 250 kW 225 kW 250 kW 240 kW 265 kW 240 kW 265 kW 317 kW 331 kW	11/13→02/17 03/14→02/16 07/14→07/20 07/14→07/20 03/16→07/20 03/16→07/20 07/14→07/20 11/13→02/16 11/13→02/16 07/14→02/16 07/14→02/16 03/16→07/20 03/16→07/20 03/16→07/20 03/16→07/20 07/14→07/20 03/16→07/20	AQUACTRL 2 SET; für Linkslenker	**2800011228280**	**12282**	11
			AQUACTRL 2 SINGLE; Einbauposition beifahrerseitig; für Linkslenker; passender Adapter: B	**2800011304280**	**13042**	26
			AQUACTRL 2 SINGLE; Einbauposition fahrerseitig; für Linkslenker; passender Adapter: B	**2800011312280**	**13122**	29
			AQUACTRL 2 SINGLE; Einbauposition beifahrerseitig; für Rechtslenker; passender Adapter: B	**2800011605260** **2800011624270**	**16052** **62427**	54 61
			AQUACTRL 2 SINGLE; Einbauposition fahrerseitig; für Rechtslenker; passender Adapter: B	**2800011614260** **2800011628270**	**16142** **62827**	58 63

BMW - 4 Cabriolet (G23, G83) 11/20→

Wischblatt

420 d Mild-Hybrid 420 d Mild-Hybrid	120 kW 140 kW	11/20→ 11/20→	AQUACTRL 2 SET; für Linkslenker	**2800011272280**	**12722**	23
			AQUACTRL 2 SINGLE; Einbauposition beifahrerseitig; für Linkslenker; passender Adapter: B	**2800011305280**	**13052**	27
			AQUACTRL 2 SINGLE; Einbauposition fahrerseitig; für Linkslenker; passender Adapter: B	**2800011312280**	**13122**	29
			AQUACTRL 2 SINGLE; Einbauposition beifahrerseitig; passender Adapter: B; für Rechtslenker	**2800011605260**	**16052**	54
			AQUACTRL 2 SINGLE; Einbauposition fahrerseitig; passender Adapter: B; für Rechtslenker	**2800011614260**	**16142**	58
420 i	135 kW	11/20→	AQUACTRL 2 SET; für Linkslenker	**2800011272280**	**12722**	23
			AQUACTRL 2 SINGLE; Einbauposition beifahrerseitig; für Linkslenker; passender Adapter: B	**2800011305280**	**13052**	27
			AQUACTRL 2 SINGLE; Einbauposition fahrerseitig; für Linkslenker; passender Adapter: B	**2800011312280**	**13122**	29
			AQUACTRL 2 SINGLE; Einbauposition beifahrerseitig; passender Adapter: B; für Rechtslenker	**2800011605260**	**16052**	54
			AQUACTRL 2 SINGLE; Einbauposition fahrerseitig; für Rechtslenker	**2800011612270**	**61227**	57

→

© 2025 Continental Aftermarket & Services GmbH

BMW - 4 Cabriolet (G23, G83) 11/20→

Wischblatt

420 i	135 kW	11/20→	AQUACTRL 2 SINGLE; Einbauposition fahrerseitig; passender Adapter: B; für Rechtslenker	**2800011614260**	**16142**	58
			AQUACTRL 2 SINGLE; Einbauposition beifahrerseitig; für Rechtslenker	**2800011625270**	**62527**	62
430 d Mild-Hybrid	210 kW	07/21→	AQUACTRL 2 SET; für Linkslenker	**2800011272280**	**12722**	23
430 i	180 kW	07/21→	AQUACTRL 2 SINGLE; Einbauposition beifahrerseitig; für Linkslenker; passender Adapter: B	**2800011305280**	**13052**	27
			AQUACTRL 2 SINGLE; Einbauposition fahrerseitig; für Linkslenker; passender Adapter: B	**2800011312280**	**13122**	29
			AQUACTRL 2 SINGLE; Einbauposition beifahrerseitig; passender Adapter: B; für Rechtslenker	**2800011605260**	**16052**	54
			AQUACTRL 2 SINGLE; Einbauposition fahrerseitig; passender Adapter: B; für Rechtslenker	**2800011614260**	**16142**	58
430 i	190 kW	11/20→	AQUACTRL 2 SET; für Linkslenker	**2800011272280**	**12722**	23
			AQUACTRL 2 SINGLE; Einbauposition beifahrerseitig; für Linkslenker; passender Adapter: B	**2800011305280**	**13052**	27
			AQUACTRL 2 SINGLE; Einbauposition fahrerseitig; für Linkslenker; passender Adapter: B	**2800011312280**	**13122**	29
			AQUACTRL 2 SINGLE; Einbauposition beifahrerseitig; passender Adapter: B; für Rechtslenker	**2800011605260**	**16052**	54
			AQUACTRL 2 SINGLE; Einbauposition fahrerseitig; für Rechtslenker	**2800011612270**	**61227**	57
			AQUACTRL 2 SINGLE; Einbauposition fahrerseitig; passender Adapter: B; für Rechtslenker	**2800011614260**	**16142**	58
			AQUACTRL 2 SINGLE; Einbauposition beifahrerseitig; für Rechtslenker	**2800011625270**	**62527**	62
430 i xDrive	180 kW	07/21→	AQUACTRL 2 SET; für Linkslenker	**2800011272280**	**12722**	23
M440 d Mild-Hybrid xDrive	250 kW	11/21→	AQUACTRL 2 SINGLE; Einbauposition beifahrerseitig; für Linkslenker; passender Adapter: B	**2800011305280**	**13052**	27
M 440 i Mild-Hybrid	275 kW	07/21→	AQUACTRL 2 SINGLE; Einbauposition fahrerseitig; für Linkslenker; passender Adapter: B	**2800011312280**	**13122**	29
M 440 i Mild-Hybrid xDrive	275 kW	11/20→	AQUACTRL 2 SINGLE; Einbauposition beifahrerseitig; passender Adapter: B; für Rechtslenker	**2800011605260**	**16052**	54
M 440 i Mild-Hybrid xDrive	285 kW	11/20→	AQUACTRL 2 SINGLE; Einbauposition fahrerseitig; passender Adapter: B; für Rechtslenker	**2800011614260**	**16142**	58
M4 Competition M xDrive	375 kW	07/21→02/24				

BMW - 4 Coupe (F32, F82) 07/13→06/20

Wischblatt

418 d	100 kW	03/15→10/17	AQUACTRL 2 SET; für Linkslenker	**2800011228280**	**12282**	11
			AQUACTRL 2 SINGLE; Einbauposition beifahrerseitig; für Linkslenker; passender Adapter: B	**2800011304280**	**13042**	26
			AQUACTRL 2 SINGLE; Einbauposition fahrerseitig; für Linkslenker; passender Adapter: B	**2800011312280**	**13122**	29
			AQUACTRL 2 SINGLE; Einbauposition beifahrerseitig; für Rechtslenker; passender Adapter: B	**2800011605260**	**16052**	54
			AQUACTRL 2 SINGLE; Einbauposition fahrerseitig; für Rechtslenker; passender Adapter: B	**2800011614260**	**16142**	58
418 d	110 kW	03/15→10/17	AQUACTRL 2 SET; für Linkslenker	**2800011228280**	**12282**	11
418 i	100 kW	03/16→06/20	AQUACTRL 2 SINGLE; Einbauposition beifahrerseitig; für Linkslenker; passender Adapter: B	**2800011304280**	**13042**	26
			AQUACTRL 2 SINGLE; Einbauposition fahrerseitig; für Linkslenker; passender Adapter: B	**2800011312280**	**13122**	29
			AQUACTRL 2 SINGLE; Einbauposition beifahrerseitig; für Rechtslenker; passender Adapter: B	**2800011605260** **2800011624270**	**16052** **62427**	54 61
			AQUACTRL 2 SINGLE; Einbauposition fahrerseitig; für Rechtslenker; passender Adapter: B	**2800011614260** **2800011628270**	**16142** **62827**	58 63

© 2025 Continental Aftermarket & Services GmbH

BMW - 4 Coupe (F32, F82) 07/13→06/20

Wischblatt

420 d	120 kW	07/13→06/20	AQUACTRL 2 SET; für Linkslenker	**2800011228280**	**12282**	11
			AQUACTRL 2 SINGLE; Einbauposition beifahrerseitig; für Linkslenker; passender Adapter: B	**2800011304280**	**13042**	26
			AQUACTRL 2 SINGLE; Einbauposition fahrerseitig; für Linkslenker; passender Adapter: B	**2800011312280**	**13122**	29
			AQUACTRL 2 SINGLE; Einbauposition beifahrerseitig; für Rechtslenker; passender Adapter: B	**2800011605260**	**16052**	54
			AQUACTRL 2 SINGLE; Einbauposition fahrerseitig; für Rechtslenker; passender Adapter: B	**2800011614260**	**16142**	58
420 d 420 d 420 d	135 kW 140 kW 147 kW	07/13→02/15 03/15→06/20 07/13→03/15	AQUACTRL 2 SET; für Linkslenker	**2800011228280**	**12282**	11
			AQUACTRL 2 SINGLE; Einbauposition beifahrerseitig; für Linkslenker; passender Adapter: B	**2800011304280**	**13042**	26
			AQUACTRL 2 SINGLE; Einbauposition fahrerseitig; für Linkslenker; passender Adapter: B	**2800011312280**	**13122**	29
			AQUACTRL 2 SINGLE; Einbauposition beifahrerseitig; für Rechtslenker; passender Adapter: B	**2800011605260** **2800011624270**	**16052** **62427**	54 61
			AQUACTRL 2 SINGLE; Einbauposition fahrerseitig; für Rechtslenker; passender Adapter: B	**2800011614260** **2800011628270**	**16142** **62827**	58 63
420 d xDrive	120 kW	11/13→06/20	AQUACTRL 2 SET; für Linkslenker	**2800011228280**	**12282**	11
			AQUACTRL 2 SINGLE; Einbauposition beifahrerseitig; für Linkslenker; passender Adapter: B	**2800011304280**	**13042**	26
			AQUACTRL 2 SINGLE; Einbauposition fahrerseitig; für Linkslenker; passender Adapter: B	**2800011312280**	**13122**	29
			AQUACTRL 2 SINGLE; Einbauposition beifahrerseitig; für Rechtslenker; passender Adapter: B	**2800011605260**	**16052**	54
			AQUACTRL 2 SINGLE; Einbauposition fahrerseitig; für Rechtslenker; passender Adapter: B	**2800011614260**	**16142**	58
420 d xDrive 420 d xDrive 420 d xDrive	135 kW 140 kW 147 kW	11/13→02/15 03/15→06/20 11/13→03/15	AQUACTRL 2 SET; für Linkslenker	**2800011228280**	**12282**	11
			AQUACTRL 2 SINGLE; Einbauposition beifahrerseitig; für Linkslenker; passender Adapter: B	**2800011304280**	**13042**	26
			AQUACTRL 2 SINGLE; Einbauposition fahrerseitig; für Linkslenker; passender Adapter: B	**2800011312280**	**13122**	29
			AQUACTRL 2 SINGLE; Einbauposition beifahrerseitig; für Rechtslenker; passender Adapter: B	**2800011605260** **2800011624270**	**16052** **62427**	54 61
			AQUACTRL 2 SINGLE; Einbauposition fahrerseitig; für Rechtslenker; passender Adapter: B	**2800011614260** **2800011628270**	**16142** **62827**	58 63
420 i 420 i	120 kW 120 kW	11/13→02/17 03/16→06/20	AQUACTRL 2 SET; für Linkslenker	**2800011228280**	**12282**	11
			AQUACTRL 2 SINGLE; Einbauposition beifahrerseitig; für Linkslenker; passender Adapter: B	**2800011304280**	**13042**	26
			AQUACTRL 2 SINGLE; Einbauposition fahrerseitig; für Linkslenker; passender Adapter: B	**2800011312280**	**13122**	29
			AQUACTRL 2 SINGLE; Einbauposition beifahrerseitig; für Rechtslenker; passender Adapter: B	**2800011605260**	**16052**	54
			AQUACTRL 2 SINGLE; Einbauposition fahrerseitig; für Rechtslenker; passender Adapter: B	**2800011614260**	**16142**	58
420 i 420 i	135 kW 135 kW	11/13→02/17 03/16→06/20	AQUACTRL 2 SET; für Linkslenker	**2800011228280**	**12282**	11
			AQUACTRL 2 SINGLE; Einbauposition beifahrerseitig; für Linkslenker; passender Adapter: B	**2800011304280**	**13042**	26
			AQUACTRL 2 SINGLE; Einbauposition fahrerseitig; für Linkslenker; passender Adapter: B	**2800011312280**	**13122**	29
			AQUACTRL 2 SINGLE; Einbauposition beifahrerseitig; für Rechtslenker; passender Adapter: B	**2800011605260** **2800011624270**	**16052** **62427**	54 61
			AQUACTRL 2 SINGLE; Einbauposition fahrerseitig; für Rechtslenker; passender Adapter: B	**2800011614260** **2800011628270**	**16142** **62827**	58 63

© 2025 Continental Aftermarket & Services GmbH

BMW - 4 Coupe (F32, F82) 07/13→06/20

Wischblatt

420 i xDrive 420 i xDrive	120 kW 120 kW	11/13→02/16 03/16→06/20	AQUACTRL 2 SET; für Linkslenker	**2800011228280**	**12282**	11
			AQUACTRL 2 SINGLE; Einbauposition beifahrerseitig; für Linkslenker; passender Adapter: B	**2800011304280**	**13042**	26
			AQUACTRL 2 SINGLE; Einbauposition fahrerseitig; für Linkslenker; passender Adapter: B	**2800011312280**	**13122**	29
			AQUACTRL 2 SINGLE; Einbauposition beifahrerseitig; für Rechtslenker; passender Adapter: B	**2800011605260**	**16052**	54
			AQUACTRL 2 SINGLE; Einbauposition fahrerseitig; für Rechtslenker; passender Adapter: B	**2800011614260**	**16142**	58
420 i xDrive 420 i xDrive	135 kW 135 kW	11/13→02/16 03/16→06/20	AQUACTRL 2 SET; für Linkslenker	**2800011228280**	**12282**	11
			AQUACTRL 2 SINGLE; Einbauposition beifahrerseitig; für Linkslenker; passender Adapter: B	**2800011304280**	**13042**	26
			AQUACTRL 2 SINGLE; Einbauposition fahrerseitig; für Linkslenker; passender Adapter: B	**2800011312280**	**13122**	29
			AQUACTRL 2 SINGLE; Einbauposition beifahrerseitig; für Rechtslenker; passender Adapter: B	**2800011605260** **2800011624270**	**16052** **62427**	54 61
			AQUACTRL 2 SINGLE; Einbauposition fahrerseitig; für Rechtslenker; passender Adapter: B	**2800011614260** **2800011628270**	**16142** **62827**	58 63
425 d	155 kW	03/14→02/16	AQUACTRL 2 SET; für Linkslenker	**2800011228280**	**12282**	11
			AQUACTRL 2 SINGLE; Einbauposition beifahrerseitig; für Linkslenker; passender Adapter: B	**2800011304280**	**13042**	26
			AQUACTRL 2 SINGLE; Einbauposition fahrerseitig; für Linkslenker; passender Adapter: B	**2800011312280**	**13122**	29
			AQUACTRL 2 SINGLE; Einbauposition beifahrerseitig; für Rechtslenker; passender Adapter: B	**2800011605260**	**16052**	54
			AQUACTRL 2 SINGLE; Einbauposition fahrerseitig; für Rechtslenker; passender Adapter: B	**2800011614260**	**16142**	58
425 d 425 d	160 kW 165 kW	03/14→02/16 03/16→10/17	AQUACTRL 2 SET; für Linkslenker	**2800011228280**	**12282**	11
			AQUACTRL 2 SINGLE; Einbauposition beifahrerseitig; für Linkslenker; passender Adapter: B	**2800011304280**	**13042**	26
			AQUACTRL 2 SINGLE; Einbauposition fahrerseitig; für Linkslenker; passender Adapter: B	**2800011312280**	**13122**	29
			AQUACTRL 2 SINGLE; Einbauposition beifahrerseitig; für Rechtslenker; passender Adapter: B	**2800011605260** **2800011624270**	**16052** **62427**	54 61
			AQUACTRL 2 SINGLE; Einbauposition fahrerseitig; für Rechtslenker; passender Adapter: B	**2800011614260** **2800011628270**	**16142** **62827**	58 63
425 i	135 kW	06/17→06/20	AQUACTRL 2 SET; für Linkslenker	**2800011228280**	**12282**	11
			AQUACTRL 2 SINGLE; Einbauposition beifahrerseitig; für Linkslenker; passender Adapter: B	**2800011304280**	**13042**	26
			AQUACTRL 2 SINGLE; Einbauposition fahrerseitig; für Linkslenker; passender Adapter: B	**2800011312280**	**13122**	29
428 i 428 i xDrive 430 d 430 d 430 d xDrive 430 d xDrive	180 kW 180 kW 190 kW 210 kW 190 kW 210 kW	07/13→02/17 07/13→02/16 11/13→06/20 11/13→06/20 03/14→06/20 03/14→06/20	AQUACTRL 2 SET; für Linkslenker	**2800011228280**	**12282**	11
			AQUACTRL 2 SINGLE; Einbauposition beifahrerseitig; für Linkslenker; passender Adapter: B	**2800011304280**	**13042**	26
			AQUACTRL 2 SINGLE; Einbauposition fahrerseitig; für Linkslenker; passender Adapter: B	**2800011312280**	**13122**	29
			AQUACTRL 2 SINGLE; Einbauposition beifahrerseitig; für Rechtslenker; passender Adapter: B	**2800011605260** **2800011624270**	**16052** **62427**	54 61
			AQUACTRL 2 SINGLE; Einbauposition fahrerseitig; für Rechtslenker; passender Adapter: B	**2800011614260** **2800011628270**	**16142** **62827**	58 63
430 i	183 kW	03/16→06/20	AQUACTRL 2 SET; für Linkslenker	**2800011228280**	**12282**	11
			AQUACTRL 2 SINGLE; Einbauposition beifahrerseitig; für Linkslenker; passender Adapter: B	**2800011304280**	**13042**	26
			AQUACTRL 2 SINGLE; Einbauposition fahrerseitig; für Linkslenker; passender Adapter: B	**2800011312280**	**13122**	29
			AQUACTRL 2 SINGLE; Einbauposition beifahrerseitig; für Rechtslenker; passender Adapter: B	**2800011605260**	**16052**	54
			AQUACTRL 2 SINGLE; Einbauposition fahrerseitig; für Rechtslenker; passender Adapter: B	**2800011614260**	**16142**	58

© 2025 Continental Aftermarket & Services GmbH

BMW - 4 Coupe (F32, F82) 07/13→06/20

Wischblatt

430 i	185 kW	03/16→06/20	AQUACTRL 2 SET; für Linkslenker	**2800011228280**	**12282**	11
			AQUACTRL 2 SINGLE; Einbauposition beifahrerseitig; für Linkslenker; passender Adapter: B	**2800011304280**	**13042**	26
			AQUACTRL 2 SINGLE; Einbauposition fahrerseitig; für Linkslenker; passender Adapter: B	**2800011312280**	**13122**	29
			AQUACTRL 2 SINGLE; Einbauposition beifahrerseitig; für Rechtslenker; passender Adapter: B	**2800011605260** **2800011624270**	**16052** **62427**	54 61
			AQUACTRL 2 SINGLE; Einbauposition fahrerseitig; für Rechtslenker; passender Adapter: B	**2800011614260** **2800011628270**	**16142** **62827**	58 63
430 i xDrive	183 kW	03/16→06/20	AQUACTRL 2 SET; für Linkslenker	**2800011228280**	**12282**	11
			AQUACTRL 2 SINGLE; Einbauposition beifahrerseitig; für Linkslenker; passender Adapter: B	**2800011304280**	**13042**	26
			AQUACTRL 2 SINGLE; Einbauposition fahrerseitig; für Linkslenker; passender Adapter: B	**2800011312280**	**13122**	29
			AQUACTRL 2 SINGLE; Einbauposition beifahrerseitig; für Rechtslenker; passender Adapter: B	**2800011605260**	**16052**	54
			AQUACTRL 2 SINGLE; Einbauposition fahrerseitig; für Rechtslenker; passender Adapter: B	**2800011614260**	**16142**	58
430 i xDrive 435 d xDrive 435 i 435 i 435 i xDrive 435 i xDrive 440 i 440 i 440 i xDrive 440 i xDrive M4 M4 Competition M4 CS M4 GTS	185 kW 230 kW 225 kW 250 kW 225 kW 250 kW 240 kW 265 kW 240 kW 265 kW 317 kW 331 kW 338 kW 368 kW	03/16→06/20 11/13→06/20 07/13→02/16 07/13→02/16 07/13→02/16 07/13→02/16 03/16→06/20 03/16→06/20 03/16→06/20 03/16→06/20 03/14→06/20 03/16→06/20 07/17→06/19 03/16→06/19	AQUACTRL 2 SET; für Linkslenker	**2800011228280**	**12282**	11
			AQUACTRL 2 SINGLE; Einbauposition beifahrerseitig; für Linkslenker; passender Adapter: B	**2800011304280**	**13042**	26
			AQUACTRL 2 SINGLE; Einbauposition fahrerseitig; für Linkslenker; passender Adapter: B	**2800011312280**	**13122**	29
			AQUACTRL 2 SINGLE; Einbauposition beifahrerseitig; für Rechtslenker; passender Adapter: B	**2800011605260** **2800011624270**	**16052** **62427**	54 61
			AQUACTRL 2 SINGLE; Einbauposition fahrerseitig; für Rechtslenker; passender Adapter: B	**2800011614260** **2800011628270**	**16142** **62827**	58 63

BMW - 4 Coupe (G22, G82) 07/20→

Wischblatt

3.0 CSL	412 kW	11/22→02/23	AQUACTRL 2 SINGLE; Einbauposition beifahrerseitig; passender Adapter: B; für Rechtslenker	**2800011605260**	**16052**	54
			AQUACTRL 2 SINGLE; Einbauposition fahrerseitig; passender Adapter: B; für Rechtslenker	**2800011614260**	**16142**	58
420 d Mild-Hybrid 420 d Mild-Hybrid 420 d Mild-Hybrid xDrive	120 kW 140 kW 140 kW	07/20→ 07/20→ 07/20→	AQUACTRL 2 SET; für Linkslenker	**2800011272280**	**12722**	23
			AQUACTRL 2 SINGLE; Einbauposition beifahrerseitig; für Linkslenker; passender Adapter: B	**2800011305280**	**13052**	27
			AQUACTRL 2 SINGLE; Einbauposition fahrerseitig; für Linkslenker; passender Adapter: B	**2800011312280**	**13122**	29
			AQUACTRL 2 SINGLE; Einbauposition beifahrerseitig; passender Adapter: B; für Rechtslenker	**2800011605260**	**16052**	54
			AQUACTRL 2 SINGLE; Einbauposition fahrerseitig; passender Adapter: B; für Rechtslenker	**2800011614260**	**16142**	58
420 i	135 kW	07/20→	AQUACTRL 2 SET; für Linkslenker	**2800011272280**	**12722**	23
			AQUACTRL 2 SINGLE; Einbauposition beifahrerseitig; für Linkslenker; passender Adapter: B	**2800011305280**	**13052**	27
			AQUACTRL 2 SINGLE; Einbauposition fahrerseitig; für Linkslenker; passender Adapter: B	**2800011312280**	**13122**	29
			AQUACTRL 2 SINGLE; Einbauposition beifahrerseitig; passender Adapter: B; für Rechtslenker	**2800011605260**	**16052**	54
			AQUACTRL 2 SINGLE; Einbauposition fahrerseitig; für Rechtslenker	**2800011612270**	**61227**	57
			AQUACTRL 2 SINGLE; Einbauposition fahrerseitig; passender Adapter: B; für Rechtslenker	**2800011614260**	**16142**	58
			AQUACTRL 2 SINGLE; Einbauposition beifahrerseitig; für Rechtslenker	**2800011625270**	**62527**	62

© 2025 Continental Aftermarket & Services GmbH

BMW - 4 Coupe (G22, G82) 07/20→

Wischblatt

420 i 1.6 420 i xDrive 430 d Mild-Hybrid xDrive 430 i	125 kW 135 kW 210 kW 180 kW	11/20→ 07/21→ 03/21→ 07/21→	AQUACTRL 2 SET; für Linkslenker	**2800011272280**	**12722**	23
			AQUACTRL 2 SINGLE; Einbauposition beifahrerseitig; für Linkslenker; passender Adapter: B	**2800011305280**	**13052**	27
			AQUACTRL 2 SINGLE; Einbauposition fahrerseitig; für Linkslenker; passender Adapter: B	**2800011312280**	**13122**	29
			AQUACTRL 2 SINGLE; Einbauposition beifahrerseitig; passender Adapter: B; für Rechtslenker	**2800011605260**	**16052**	54
			AQUACTRL 2 SINGLE; Einbauposition fahrerseitig; passender Adapter: B; für Rechtslenker	**2800011614260**	**16142**	58
430 i	190 kW	07/20→	AQUACTRL 2 SET; für Linkslenker	**2800011272280**	**12722**	23
			AQUACTRL 2 SINGLE; Einbauposition beifahrerseitig; für Linkslenker; passender Adapter: B	**2800011305280**	**13052**	27
			AQUACTRL 2 SINGLE; Einbauposition fahrerseitig; für Linkslenker; passender Adapter: B	**2800011312280**	**13122**	29
			AQUACTRL 2 SINGLE; Einbauposition beifahrerseitig; passender Adapter: B; für Rechtslenker	**2800011605260**	**16052**	54
			AQUACTRL 2 SINGLE; Einbauposition fahrerseitig; für Rechtslenker	**2800011612270**	**61227**	57
			AQUACTRL 2 SINGLE; Einbauposition fahrerseitig; passender Adapter: B; für Rechtslenker	**2800011614260**	**16142**	58
			AQUACTRL 2 SINGLE; Einbauposition beifahrerseitig; für Rechtslenker	**2800011625270**	**62527**	62
430 i xDrive 430 i xDrive M4 M440 d Mild-Hybrid xDrive M 440 i Mild-Hybrid M 440 i Mild-Hybrid xDrive M 440 i Mild-Hybrid xDrive	180 kW 190 kW 353 kW 250 kW 275 kW 275 kW 285 kW	07/21→ 07/21→ 11/20→ 03/21→ 07/21→ 11/20→ 07/20→	AQUACTRL 2 SET; für Linkslenker	**2800011272280**	**12722**	23
			AQUACTRL 2 SINGLE; Einbauposition beifahrerseitig; für Linkslenker; passender Adapter: B	**2800011305280**	**13052**	27
			AQUACTRL 2 SINGLE; Einbauposition fahrerseitig; für Linkslenker; passender Adapter: B	**2800011312280**	**13122**	29
			AQUACTRL 2 SINGLE; Einbauposition beifahrerseitig; passender Adapter: B; für Rechtslenker	**2800011605260**	**16052**	54
			AQUACTRL 2 SINGLE; Einbauposition fahrerseitig; passender Adapter: B; für Rechtslenker	**2800011614260**	**16142**	58
M4 Competition M4 Competition M xDrive	375 kW 375 kW	11/20→ 05/21→02/24	AQUACTRL 2 SET; für Linkslenker	**2800011272280**	**12722**	23
			AQUACTRL 2 SINGLE; Einbauposition beifahrerseitig; für Linkslenker; passender Adapter: B	**2800011305280**	**13052**	27
			AQUACTRL 2 SINGLE; Einbauposition fahrerseitig; für Linkslenker; passender Adapter: B	**2800011312280**	**13122**	29
			AQUACTRL 2 SINGLE; Einbauposition beifahrerseitig; passender Adapter: B; für Rechtslenker	**2800011605260**	**16052**	54
			AQUACTRL 2 SINGLE; Einbauposition fahrerseitig; für Rechtslenker	**2800011612270**	**61227**	57
			AQUACTRL 2 SINGLE; Einbauposition fahrerseitig; passender Adapter: B; für Rechtslenker	**2800011614260**	**16142**	58
			AQUACTRL 2 SINGLE; Einbauposition beifahrerseitig; für Rechtslenker	**2800011625270**	**62527**	62
M4 CSL	405 kW	05/22→02/23	AQUACTRL 2 SET; für Linkslenker	**2800011272280**	**12722**	23
			AQUACTRL 2 SINGLE; Einbauposition beifahrerseitig; für Linkslenker; passender Adapter: B	**2800011305280**	**13052**	27
			AQUACTRL 2 SINGLE; Einbauposition fahrerseitig; für Linkslenker; passender Adapter: B	**2800011312280**	**13122**	29
			AQUACTRL 2 SINGLE; Einbauposition beifahrerseitig; passender Adapter: B; für Rechtslenker	**2800011605260**	**16052**	54
			AQUACTRL 2 SINGLE; Einbauposition fahrerseitig; passender Adapter: B; für Rechtslenker	**2800011614260**	**16142**	58

© 2025 Continental Aftermarket & Services GmbH

BMW - 4 Gran Coupe (F36) 03/14→05/21

Wischblatt

418 d	100 kW	03/14→12/20	AQUACTRL 2 SET; für Linkslenker	**2800011228280**	**12282**	11
			AQUACTRL 2 SINGLE; Einbauposition beifahrerseitig; für Linkslenker; passender Adapter: B	**2800011304280**	**13042**	26
			AQUACTRL 2 SINGLE; Einbauposition fahrerseitig; für Linkslenker; passender Adapter: B	**2800011312280**	**13122**	29
			AQUACTRL 2 SINGLE; Einbauposition beifahrerseitig; für Rechtslenker; passender Adapter: B	**2800011605260**	**16052**	54
			AQUACTRL 2 SINGLE; Einbauposition fahrerseitig; für Rechtslenker; passender Adapter: B	**2800011614260**	**16142**	58
418 d 418 d 418 i	105 kW 110 kW 100 kW	03/14→06/15 07/15→12/20 07/15→12/20	AQUACTRL 2 SET; für Linkslenker	**2800011228280**	**12282**	11
			AQUACTRL 2 SINGLE; Einbauposition beifahrerseitig; für Linkslenker; passender Adapter: B	**2800011304280**	**13042**	26
			AQUACTRL 2 SINGLE; Einbauposition fahrerseitig; für Linkslenker; passender Adapter: B	**2800011312280**	**13122**	29
			AQUACTRL 2 SINGLE; Einbauposition beifahrerseitig; für Rechtslenker; passender Adapter: B	**2800011605260** **2800011624270**	**16052** **62427**	54 61
			AQUACTRL 2 SINGLE; Einbauposition fahrerseitig; für Rechtslenker; passender Adapter: B	**2800011614260** **2800011628270**	**16142** **62827**	58 63
420 d	120 kW	03/14→12/20	AQUACTRL 2 SET; für Linkslenker	**2800011228280**	**12282**	11
			AQUACTRL 2 SINGLE; Einbauposition beifahrerseitig; für Linkslenker; passender Adapter: B	**2800011304280**	**13042**	26
			AQUACTRL 2 SINGLE; Einbauposition fahrerseitig; für Linkslenker; passender Adapter: B	**2800011312280**	**13122**	29
			AQUACTRL 2 SINGLE; Einbauposition beifahrerseitig; für Rechtslenker; passender Adapter: B	**2800011605260**	**16052**	54
			AQUACTRL 2 SINGLE; Einbauposition fahrerseitig; für Rechtslenker; passender Adapter: B	**2800011614260**	**16142**	58
420 d 420 d 420 d	135 kW 140 kW 147 kW	03/14→02/15 03/15→12/20 03/14→02/15	AQUACTRL 2 SET; für Linkslenker	**2800011228280**	**12282**	11
			AQUACTRL 2 SINGLE; Einbauposition beifahrerseitig; für Linkslenker; passender Adapter: B	**2800011304280**	**13042**	26
			AQUACTRL 2 SINGLE; Einbauposition fahrerseitig; für Linkslenker; passender Adapter: B	**2800011312280**	**13122**	29
			AQUACTRL 2 SINGLE; Einbauposition beifahrerseitig; für Rechtslenker; passender Adapter: B	**2800011605260** **2800011624270**	**16052** **62427**	54 61
			AQUACTRL 2 SINGLE; Einbauposition fahrerseitig; für Rechtslenker; passender Adapter: B	**2800011614260** **2800011628270**	**16142** **62827**	58 63
420 d xDrive	120 kW	03/14→12/20	AQUACTRL 2 SET; für Linkslenker	**2800011228280**	**12282**	11
			AQUACTRL 2 SINGLE; Einbauposition beifahrerseitig; für Linkslenker; passender Adapter: B	**2800011304280**	**13042**	26
			AQUACTRL 2 SINGLE; Einbauposition fahrerseitig; für Linkslenker; passender Adapter: B	**2800011312280**	**13122**	29
			AQUACTRL 2 SINGLE; Einbauposition beifahrerseitig; für Rechtslenker; passender Adapter: B	**2800011605260**	**16052**	54
			AQUACTRL 2 SINGLE; Einbauposition fahrerseitig; für Rechtslenker; passender Adapter: B	**2800011614260**	**16142**	58
420 d xDrive 420 d xDrive 420 d xDrive	135 kW 140 kW 147 kW	03/14→02/15 03/15→12/20 03/14→02/15	AQUACTRL 2 SET; für Linkslenker	**2800011228280**	**12282**	11
			AQUACTRL 2 SINGLE; Einbauposition beifahrerseitig; für Linkslenker; passender Adapter: B	**2800011304280**	**13042**	26
			AQUACTRL 2 SINGLE; Einbauposition fahrerseitig; für Linkslenker; passender Adapter: B	**2800011312280**	**13122**	29
			AQUACTRL 2 SINGLE; Einbauposition beifahrerseitig; für Rechtslenker; passender Adapter: B	**2800011605260** **2800011624270**	**16052** **62427**	54 61
			AQUACTRL 2 SINGLE; Einbauposition fahrerseitig; für Rechtslenker; passender Adapter: B	**2800011614260** **2800011628270**	**16142** **62827**	58 63

© 2025 Continental Aftermarket & Services GmbH

BMW - 4 Gran Coupe (F36) 03/14→05/21

Wischblatt

420 i 420 i	120 kW 120 kW	03/14→02/17 03/16→05/21	AQUACTRL 2 SET; für Linkslenker	**2800011228280**	**12282**	11
			AQUACTRL 2 SINGLE; Einbauposition beifahrerseitig; für Linkslenker; passender Adapter: B	**2800011304280**	**13042**	26
			AQUACTRL 2 SINGLE; Einbauposition fahrerseitig; für Linkslenker; passender Adapter: B	**2800011312280**	**13122**	29
			AQUACTRL 2 SINGLE; Einbauposition beifahrerseitig; für Rechtslenker; passender Adapter: B	**2800011605260**	**16052**	54
			AQUACTRL 2 SINGLE; Einbauposition fahrerseitig; für Rechtslenker; passender Adapter: B	**2800011614260**	**16142**	58
420 i 420 i	135 kW 135 kW	03/14→02/17 03/16→05/21	AQUACTRL 2 SET; für Linkslenker	**2800011228280**	**12282**	11
			AQUACTRL 2 SINGLE; Einbauposition beifahrerseitig; für Linkslenker; passender Adapter: B	**2800011304280**	**13042**	26
			AQUACTRL 2 SINGLE; Einbauposition fahrerseitig; für Linkslenker; passender Adapter: B	**2800011312280**	**13122**	29
			AQUACTRL 2 SINGLE; Einbauposition beifahrerseitig; für Rechtslenker; passender Adapter: B	**2800011605260** **2800011624270**	**16052** **62427**	54 61
			AQUACTRL 2 SINGLE; Einbauposition fahrerseitig; für Rechtslenker; passender Adapter: B	**2800011614260** **2800011628270**	**16142** **62827**	58 63
420 i xDrive 420 i xDrive	120 kW 120 kW	07/14→02/16 03/16→05/21	AQUACTRL 2 SET; für Linkslenker	**2800011228280**	**12282**	11
			AQUACTRL 2 SINGLE; Einbauposition beifahrerseitig; für Linkslenker; passender Adapter: B	**2800011304280**	**13042**	26
			AQUACTRL 2 SINGLE; Einbauposition fahrerseitig; für Linkslenker; passender Adapter: B	**2800011312280**	**13122**	29
			AQUACTRL 2 SINGLE; Einbauposition beifahrerseitig; für Rechtslenker; passender Adapter: B	**2800011605260**	**16052**	54
			AQUACTRL 2 SINGLE; Einbauposition fahrerseitig; für Rechtslenker; passender Adapter: B	**2800011614260**	**16142**	58
420 i xDrive 420 i xDrive	135 kW 135 kW	07/14→02/16 03/16→05/21	AQUACTRL 2 SET; für Linkslenker	**2800011228280**	**12282**	11
			AQUACTRL 2 SINGLE; Einbauposition beifahrerseitig; für Linkslenker; passender Adapter: B	**2800011304280**	**13042**	26
			AQUACTRL 2 SINGLE; Einbauposition fahrerseitig; für Linkslenker; passender Adapter: B	**2800011312280**	**13122**	29
			AQUACTRL 2 SINGLE; Einbauposition beifahrerseitig; für Rechtslenker; passender Adapter: B	**2800011605260** **2800011624270**	**16052** **62427**	54 61
			AQUACTRL 2 SINGLE; Einbauposition fahrerseitig; für Rechtslenker; passender Adapter: B	**2800011614260** **2800011628270**	**16142** **62827**	58 63
425 d	155 kW	03/16→02/18	AQUACTRL 2 SET; für Linkslenker	**2800011228280**	**12282**	11
			AQUACTRL 2 SINGLE; Einbauposition beifahrerseitig; für Linkslenker; passender Adapter: B	**2800011304280**	**13042**	26
			AQUACTRL 2 SINGLE; Einbauposition fahrerseitig; für Linkslenker; passender Adapter: B	**2800011312280**	**13122**	29
			AQUACTRL 2 SINGLE; Einbauposition beifahrerseitig; für Rechtslenker; passender Adapter: B	**2800011605260**	**16052**	54
			AQUACTRL 2 SINGLE; Einbauposition fahrerseitig; für Rechtslenker; passender Adapter: B	**2800011614260**	**16142**	58
425 d	165 kW	03/16→02/18	AQUACTRL 2 SET; für Linkslenker	**2800011228280**	**12282**	11
			AQUACTRL 2 SINGLE; Einbauposition beifahrerseitig; für Linkslenker; passender Adapter: B	**2800011304280**	**13042**	26
			AQUACTRL 2 SINGLE; Einbauposition fahrerseitig; für Linkslenker; passender Adapter: B	**2800011312280**	**13122**	29
			AQUACTRL 2 SINGLE; Einbauposition beifahrerseitig; für Rechtslenker; passender Adapter: B	**2800011605260** **2800011624270**	**16052** **62427**	54 61
			AQUACTRL 2 SINGLE; Einbauposition fahrerseitig; für Rechtslenker; passender Adapter: B	**2800011614260** **2800011628270**	**16142** **62827**	58 63
425 i	135 kW	06/17→12/20	AQUACTRL 2 SET; für Linkslenker	**2800011228280**	**12282**	11
			AQUACTRL 2 SINGLE; Einbauposition beifahrerseitig; für Linkslenker; passender Adapter: B	**2800011304280**	**13042**	26
			AQUACTRL 2 SINGLE; Einbauposition fahrerseitig; für Linkslenker; passender Adapter: B	**2800011312280**	**13122**	29

© 2025 Continental Aftermarket & Services GmbH

BMW - 4 Gran Coupe (F36) 03/14→05/21

Wischblatt

428 i	180 kW	03/14→06/16	AQUACTRL 2 SET; für Linkslenker	**2800011228280**	**12282**	11
428 i xDrive	180 kW	03/14→02/16	AQUACTRL 2 SINGLE; Einbauposition beifahrerseitig; für Linkslenker; passender Adapter: B	**2800011304280**	**13042**	26
430 d	190 kW	07/14→12/20				
430 d	210 kW	07/14→12/20	AQUACTRL 2 SINGLE; Einbauposition fahrerseitig; für Linkslenker; passender Adapter: B	**2800011312280**	**13122**	29
430 d xDrive	190 kW	07/14→12/20				
430 d xDrive	210 kW	07/14→12/20	AQUACTRL 2 SINGLE; Einbauposition beifahrerseitig; für Rechtslenker; passender Adapter: B	**2800011605260**	**16052**	54
430 i	185 kW	03/16→05/21		**2800011624270**	**62427**	61
			AQUACTRL 2 SINGLE; Einbauposition fahrerseitig; für Rechtslenker; passender Adapter: B	**2800011614260**	**16142**	58
				2800011628270	**62827**	63
430 i xDrive	183 kW	03/16→05/21	AQUACTRL 2 SET; für Linkslenker	**2800011228280**	**12282**	11
			AQUACTRL 2 SINGLE; Einbauposition beifahrerseitig; für Linkslenker; passender Adapter: B	**2800011304280**	**13042**	26
			AQUACTRL 2 SINGLE; Einbauposition fahrerseitig; für Linkslenker; passender Adapter: B	**2800011312280**	**13122**	29
			AQUACTRL 2 SINGLE; Einbauposition beifahrerseitig; für Rechtslenker; passender Adapter: B	**2800011605260**	**16052**	54
			AQUACTRL 2 SINGLE; Einbauposition fahrerseitig; für Rechtslenker; passender Adapter: B	**2800011614260**	**16142**	58
430 i xDrive	185 kW	03/16→05/21	AQUACTRL 2 SET; für Linkslenker	**2800011228280**	**12282**	11
435 d xDrive	230 kW	07/14→12/20	AQUACTRL 2 SINGLE; Einbauposition beifahrerseitig; für Linkslenker; passender Adapter: B	**2800011304280**	**13042**	26
435 i	225 kW	03/14→02/16				
435 i	250 kW	03/14→02/16	AQUACTRL 2 SINGLE; Einbauposition fahrerseitig; für Linkslenker; passender Adapter: B	**2800011312280**	**13122**	29
435 i xDrive	225 kW	07/14→02/16				
435 i xDrive	250 kW	07/14→02/16	AQUACTRL 2 SINGLE; Einbauposition beifahrerseitig; für Rechtslenker; passender Adapter: B	**2800011605260**	**16052**	54
440 i	240 kW	03/16→05/21		**2800011624270**	**62427**	61
440 i	265 kW	03/16→05/21	AQUACTRL 2 SINGLE; Einbauposition fahrerseitig; für Rechtslenker; passender Adapter: B	**2800011614260**	**16142**	58
440 i xDrive	240 kW	03/16→05/21		**2800011628270**	**62827**	63
440 i xDrive	265 kW	03/16→05/21				

BMW - 4 Gran Coupe (G26) 07/21→

Wischblatt

420 d Mild-Hybrid	140 kW	07/21→	AQUACTRL 2 SET; für Linkslenker	**2800011272280**	**12722**	23
420 d Mild-Hybrid xDrive	140 kW	07/21→	AQUACTRL 2 SINGLE; Einbauposition beifahrerseitig; für Linkslenker; passender Adapter: B	**2800011305280**	**13052**	27
420 i	135 kW	07/21→				
430 d Mild-Hybrid xDrive	210 kW	05/22→	AQUACTRL 2 SINGLE; Einbauposition fahrerseitig; für Linkslenker; passender Adapter: B	**2800011312280**	**13122**	29
430 i	180 kW	07/21→				
430 i xDrive	180 kW	03/22→	AQUACTRL 2 SINGLE; Einbauposition beifahrerseitig; passender Adapter: B; für Rechtslenker	**2800011606260**	**16062**	54
430 i xDrive	190 kW	07/21→				
M440 i Mild-Hybrid	275 kW	09/22→	AQUACTRL 2 SINGLE; Einbauposition fahrerseitig; passender Adapter: B; für Rechtslenker	**2800011614260**	**16142**	58
M440 i Mild-Hybrid xDrive	275 kW	07/21→				
M440 i Mild-Hybrid xDrive	285 kW	07/21→	AQUACTRL 2 SET; für Linkslenker	**2800011272280**	**12722**	23
			AQUACTRL 2 SINGLE; Einbauposition beifahrerseitig; für Linkslenker; passender Adapter: B	**2800011305280**	**13052**	27
			AQUACTRL 2 SINGLE; Einbauposition fahrerseitig; für Linkslenker; passender Adapter: B	**2800011312280**	**13122**	29

BMW - 5 (E12) 03/72→08/81

Wischblatt

518	66 kW	07/74→05/81	AQUACTRL 2 SINGLE; Einbauposition beifahrerseitig; für Linkslenker; passender Adapter: A	**2800011304280**	**13042**	26
518 i	75 kW	06/79→06/81				
520	85 kW	06/72→01/79	AQUACTRL 2 SINGLE; Einbauposition fahrerseitig; für Linkslenker; passender Adapter: A	**2800011304280**	**13042**	26
520/6	90 kW	03/77→06/81				
520 i	92 kW	03/72→07/79				
520 i	96 kW	08/72→10/75				
520 i/6	90 kW	09/76→07/78				
525	107 kW	10/73→08/76				
525	110 kW	08/75→06/81				
528	121 kW	01/75→08/76				
528	125 kW	08/75→07/77				
528 i	130 kW	03/77→09/79				
528 i	135 kW	08/79→06/81				
M535 i	160 kW	04/80→05/81				

© 2025 Continental Aftermarket & Services GmbH

BMW - 5 (E28) 05/81→12/87						
Wischblatt						
518 518 i 518 i	66 kW 75 kW 77 kW	06/81→09/84 05/81→12/87 05/81→12/87	AQUACTRL 2 SINGLE; Einbauposition beifahrerseitig; für Linkslenker; passender Adapter: A	**2800011304280**	**13042**	26
			AQUACTRL 2 SINGLE; Einbauposition fahrerseitig; für Linkslenker; passender Adapter: A	**2800011304280**	**13042**	26
520 i	92 kW	06/81→12/87	AQUACTRL 2 SINGLE; Einbauposition beifahrerseitig; für Linkslenker; passender Adapter: A	**2800011304280**	**13042**	26
			AQUACTRL 2 SINGLE; Einbauposition fahrerseitig; für Linkslenker; passender Adapter: A	**2800011304280**	**13042**	26
			AQUACTRL 2 SINGLE; Einbauposition beifahrerseitig; für Rechtslenker; passender Adapter: A	**2800011604270**	**60427**	53
			AQUACTRL 2 SINGLE; Einbauposition fahrerseitig; für Rechtslenker; passender Adapter: A	**2800011626270**	**62627**	62
520 i 520 i 524 d 524 td 525 e 525 e 525 e	95 kW 110 kW 63 kW 85 kW 90 kW 92 kW 95 kW	08/85→12/87 12/86→12/87 03/86→12/87 09/83→12/87 09/81→12/87 03/83→12/87 09/85→12/87	AQUACTRL 2 SINGLE; Einbauposition beifahrerseitig; für Linkslenker; passender Adapter: A	**2800011304280**	**13042**	26
			AQUACTRL 2 SINGLE; Einbauposition fahrerseitig; für Linkslenker; passender Adapter: A	**2800011304280**	**13042**	26
525 i 528 i	110 kW 135 kW	06/81→12/87 06/81→12/87	AQUACTRL 2 SINGLE; Einbauposition beifahrerseitig; für Linkslenker; passender Adapter: A	**2800011304280**	**13042**	26
			AQUACTRL 2 SINGLE; Einbauposition fahrerseitig; für Linkslenker; passender Adapter: A	**2800011304280**	**13042**	26
			AQUACTRL 2 SINGLE; Einbauposition beifahrerseitig; für Rechtslenker; passender Adapter: A	**2800011604270**	**60427**	53
			AQUACTRL 2 SINGLE; Einbauposition fahrerseitig; für Rechtslenker; passender Adapter: A	**2800011626270**	**62627**	62
535 i 535 i, M 535 i 535 i, M 535 i M5 M535 i	162 kW 136 kW 141 kW 210 kW 160 kW	01/85→12/87 01/85→12/87 01/85→12/87 08/85→12/87 01/85→12/87	AQUACTRL 2 SINGLE; Einbauposition beifahrerseitig; für Linkslenker; passender Adapter: A	**2800011304280**	**13042**	26
			AQUACTRL 2 SINGLE; Einbauposition fahrerseitig; für Linkslenker; passender Adapter: A	**2800011304280**	**13042**	26
BMW - 5 (E34) 02/87→12/95						
Wischblatt						
525 i 530 i 540 i V8	125 kW 138 kW 210 kW	02/88→08/90 01/88→04/90 09/92→12/95	AQUACTRL 2 SINGLE; Einbauposition fahrerseitig; für Rechtslenker; passender Adapter: A	**2800011628270**	**62827**	63
			AQUACTRL 2 SINGLE; Einbauposition beifahrerseitig; für Rechtslenker; passender Adapter: A	**2800011628270**	**62827**	63
BMW - 5 (E39) 09/95→07/03						
Wischblatt						
520 d 520 i 520 i 520 i 523 i 525 d 525 i 525 td 525 tds 528 i 530 i 540 i	100 kW 100 kW 110 kW 125 kW 125 kW 120 kW 141 kW 85 kW 105 kW 142 kW 170 kW 210 kW	02/00→06/03 01/96→06/03 01/96→06/03 09/00→06/03 09/95→08/00 02/00→06/03 09/00→06/03 01/97→06/03 01/96→06/03 09/95→08/00 09/00→06/03 03/96→06/03	AQUACTRL 2 SINGLE; Einbauposition beifahrerseitig; für Rechtslenker; passender Adapter: A	**2800011610270**	**61027**	56
			AQUACTRL 2 SINGLE; Einbauposition fahrerseitig; für Rechtslenker; passender Adapter: A	**2800011630270**	**63027**	63

© 2025 Continental Aftermarket & Services GmbH

BMW - 5 (E60) 12/01→03/10

Wischblatt

520 d 520 d	110 kW 120 kW	09/05→02/07 09/05→12/09	AQUACTRL 2 SINGLE; Einbauposition beifahrerseitig; für Linkslenker; passender Adapter: B	**2800011311280**	**13112**	29
			AQUACTRL 2 SINGLE; Einbauposition fahrerseitig; für Linkslenker; passender Adapter: B	**2800011312280**	**13122**	29
			AQUACTRL 2 SINGLE; Einbauposition fahrerseitig; für Rechtslenker; passender Adapter: B	**2800011613260** **2800011613270**	**16132** **61327**	57 57
			AQUACTRL 2 SINGLE; Einbauposition beifahrerseitig; für Rechtslenker; passender Adapter: B	**2800011615260** **2800011629270**	**16152** **62927**	58 63
520 d	125 kW	09/07→12/09	AQUACTRL 2 SINGLE; Einbauposition fahrerseitig; für Rechtslenker; passender Adapter: B	**2800011613260** **2800011613270**	**16132** **61327**	57 57
			AQUACTRL 2 SINGLE; Einbauposition beifahrerseitig; für Rechtslenker; passender Adapter: B	**2800011615260** **2800011629270**	**16152** **62927**	58 63
520 d 520 i	130 kW 115 kW	09/07→12/09 09/07→02/10	AQUACTRL 2 SINGLE; Einbauposition beifahrerseitig; für Linkslenker; passender Adapter: B	**2800011311280**	**13112**	29
			AQUACTRL 2 SINGLE; Einbauposition fahrerseitig; für Linkslenker; passender Adapter: B	**2800011312280**	**13122**	29
			AQUACTRL 2 SINGLE; Einbauposition fahrerseitig; für Rechtslenker; passender Adapter: B	**2800011613260** **2800011613270**	**16132** **61327**	57 57
			AQUACTRL 2 SINGLE; Einbauposition beifahrerseitig; für Rechtslenker; passender Adapter: B	**2800011615260** **2800011629270**	**16152** **62927**	58 63
520 i	120 kW	12/06→03/10	AQUACTRL 2 SINGLE; Einbauposition beifahrerseitig; für Linkslenker; passender Adapter: B	**2800011311280**	**13112**	29
			AQUACTRL 2 SINGLE; Einbauposition fahrerseitig; für Linkslenker; passender Adapter: B	**2800011312280**	**13122**	29
			AQUACTRL 2 SINGLE; Einbauposition fahrerseitig; für Rechtslenker; passender Adapter: B	**2800011613260**	**16132**	57
			AQUACTRL 2 SINGLE; Einbauposition beifahrerseitig; für Rechtslenker; passender Adapter: B	**2800011615260**	**16152**	58
520 i 520 i 523 i 523 i 525 d 525 d 525 d 525 d xDrive	125 kW 125 kW 130 kW 140 kW 120 kW 130 kW 145 kW 145 kW	09/07→12/09 07/03→03/10 10/04→02/07 03/07→12/09 12/04→03/10 06/04→03/10 01/07→03/10 09/08→12/09	AQUACTRL 2 SINGLE; Einbauposition beifahrerseitig; für Linkslenker; passender Adapter: B	**2800011311280**	**13112**	29
			AQUACTRL 2 SINGLE; Einbauposition fahrerseitig; für Linkslenker; passender Adapter: B	**2800011312280**	**13122**	29
			AQUACTRL 2 SINGLE; Einbauposition fahrerseitig; für Rechtslenker; passender Adapter: B	**2800011613260** **2800011613270**	**16132** **61327**	57 57
			AQUACTRL 2 SINGLE; Einbauposition beifahrerseitig; für Rechtslenker; passender Adapter: B	**2800011615260** **2800011629270**	**16152** **62927**	58 63
525 i	137 kW	07/03→12/09	AQUACTRL 2 SINGLE; Einbauposition fahrerseitig; für Rechtslenker; passender Adapter: B	**2800011613260** **2800011613270**	**16132** **61327**	57 57
			AQUACTRL 2 SINGLE; Einbauposition beifahrerseitig; für Rechtslenker; passender Adapter: B	**2800011615260** **2800011629270**	**16152** **62927**	58 63
525 i	141 kW	09/03→02/05	AQUACTRL 2 SINGLE; Einbauposition beifahrerseitig; für Linkslenker; passender Adapter: B	**2800011311280**	**13112**	29
			AQUACTRL 2 SINGLE; Einbauposition fahrerseitig; für Linkslenker; passender Adapter: B	**2800011312280**	**13122**	29
			AQUACTRL 2 SINGLE; Einbauposition fahrerseitig; für Rechtslenker; passender Adapter: B	**2800011613260** **2800011613270**	**16132** **61327**	57 57
			AQUACTRL 2 SINGLE; Einbauposition beifahrerseitig; für Rechtslenker; passender Adapter: B	**2800011615260** **2800011629270**	**16152** **62927**	58 63
525 i	155 kW	07/05→03/10	AQUACTRL 2 SINGLE; Einbauposition beifahrerseitig; für Linkslenker; passender Adapter: B	**2800011311280**	**13112**	29
			AQUACTRL 2 SINGLE; Einbauposition fahrerseitig; für Linkslenker; passender Adapter: B	**2800011312280**	**13122**	29
			AQUACTRL 2 SINGLE; Einbauposition fahrerseitig; für Rechtslenker; passender Adapter: B	**2800011613260**	**16132**	57
			AQUACTRL 2 SINGLE; Einbauposition beifahrerseitig; für Rechtslenker; passender Adapter: B	**2800011615260**	**16152**	58

© 2025 Continental Aftermarket & Services GmbH

BMW - 5 (E60) 12/01→03/10

Wischblatt

525 i 525 i	160 kW 155 kW	03/05→12/09 01/07→03/10	AQUACTRL 2 SINGLE; Einbauposition beifahrerseitig; für Linkslenker; passender Adapter: B	**2800011311280**	**13112**	29
			AQUACTRL 2 SINGLE; Einbauposition fahrerseitig; für Linkslenker; passender Adapter: B	**2800011312280**	**13122**	29
			AQUACTRL 2 SINGLE; Einbauposition fahrerseitig; für Rechtslenker; passender Adapter: B	**2800011613260** **2800011613270**	**16132** **61327**	57 57
			AQUACTRL 2 SINGLE; Einbauposition beifahrerseitig; für Rechtslenker; passender Adapter: B	**2800011615260** **2800011629270**	**16152** **62927**	58 63
525 i	160 kW	03/05→03/07	AQUACTRL 2 SINGLE; Einbauposition fahrerseitig; für Rechtslenker; passender Adapter: B	**2800011613260**	**16132**	57
			AQUACTRL 2 SINGLE; Einbauposition beifahrerseitig; für Rechtslenker; passender Adapter: B	**2800011615260**	**16152**	58
525 i 525 i xDrive 525 xd 525 xi 525 xi	160 kW 160 kW 145 kW 160 kW 160 kW	01/07→03/10 09/08→03/10 09/07→08/08 04/05→02/07 03/07→12/09	AQUACTRL 2 SINGLE; Einbauposition beifahrerseitig; für Linkslenker; passender Adapter: B	**2800011311280**	**13112**	29
			AQUACTRL 2 SINGLE; Einbauposition fahrerseitig; für Linkslenker; passender Adapter: B	**2800011312280**	**13122**	29
			AQUACTRL 2 SINGLE; Einbauposition fahrerseitig; für Rechtslenker; passender Adapter: B	**2800011613260** **2800011613270**	**16132** **61327**	57 57
			AQUACTRL 2 SINGLE; Einbauposition beifahrerseitig; für Rechtslenker; passender Adapter: B	**2800011615260** **2800011629270**	**16152** **62927**	58 63
528 i	172 kW	03/07→12/09	AQUACTRL 2 SINGLE; Einbauposition fahrerseitig; für Rechtslenker; passender Adapter: B	**2800011613260**	**16132**	57
			AQUACTRL 2 SINGLE; Einbauposition beifahrerseitig; für Rechtslenker; passender Adapter: B	**2800011615260**	**16152**	58
530 d 530 d 530 d 530 d 530 d xDrive 530 i 530 i 530 i 530 i 530 i xDrive 530 xd 530 xd 530 xi 530 xi 530 xi 535 d 535 d 535 i	155 kW 160 kW 170 kW 173 kW 173 kW 170 kW 187 kW 190 kW 200 kW 200 kW 170 kW 173 kW 190 kW 200 kW 200 kW 200 kW 210 kW 225 kW	09/02→12/09 09/02→09/05 09/05→03/07 02/07→12/09 09/07→12/09 12/01→02/05 03/05→03/10 03/05→03/07 03/07→12/09 09/08→12/09 02/05→02/07 03/07→08/07 09/04→02/07 02/07→08/08 03/07→10/09 09/04→03/10 01/07→03/10 04/06→12/09	AQUACTRL 2 SINGLE; Einbauposition beifahrerseitig; für Linkslenker; passender Adapter: B	**2800011311280**	**13112**	29
			AQUACTRL 2 SINGLE; Einbauposition fahrerseitig; für Linkslenker; passender Adapter: B	**2800011312280**	**13122**	29
			AQUACTRL 2 SINGLE; Einbauposition fahrerseitig; für Rechtslenker; passender Adapter: B	**2800011613260** **2800011613270**	**16132** **61327**	57 57
			AQUACTRL 2 SINGLE; Einbauposition beifahrerseitig; für Rechtslenker; passender Adapter: B	**2800011615260** **2800011629270**	**16152** **62927**	58 63
540 i	220 kW	09/05→02/07	AQUACTRL 2 SINGLE; Einbauposition beifahrerseitig; für Linkslenker; passender Adapter: B	**2800011311280**	**13112**	29
			AQUACTRL 2 SINGLE; Einbauposition fahrerseitig; für Linkslenker; passender Adapter: B	**2800011312280**	**13122**	29
			AQUACTRL 2 SINGLE; Einbauposition fahrerseitig; für Rechtslenker; passender Adapter: B	**2800011613260**	**16132**	57
			AQUACTRL 2 SINGLE; Einbauposition beifahrerseitig; für Rechtslenker; passender Adapter: B	**2800011615260**	**16152**	58
540 i 545 i 550 i M5	225 kW 245 kW 270 kW 373 kW	03/07→12/09 07/03→08/05 09/05→12/09 09/04→12/09	AQUACTRL 2 SINGLE; Einbauposition beifahrerseitig; für Linkslenker; passender Adapter: B	**2800011311280**	**13112**	29
			AQUACTRL 2 SINGLE; Einbauposition fahrerseitig; für Linkslenker; passender Adapter: B	**2800011312280**	**13122**	29
			AQUACTRL 2 SINGLE; Einbauposition fahrerseitig; für Rechtslenker; passender Adapter: B	**2800011613260** **2800011613270**	**16132** **61327**	57 57
			AQUACTRL 2 SINGLE; Einbauposition beifahrerseitig; für Rechtslenker; passender Adapter: B	**2800011615260** **2800011629270**	**16152** **62927**	58 63

© 2025 Continental Aftermarket & Services GmbH

BMW - 5 (F10) 01/09→10/16

Wischblatt

518 d	100 kW	07/13→10/16	AQUACTRL 2 SET; für Linkslenker	**2800011235280**	**12352**	13
			AQUACTRL 2 SINGLE; Einbauposition beifahrerseitig; für Linkslenker; passender Adapter: BC	**2800011304280**	**13042**	26
			AQUACTRL 2 SINGLE; Einbauposition fahrerseitig; für Linkslenker; passender Adapter: BC	**2800011314280**	**13142**	30
			AQUACTRL 2 SINGLE; Einbauposition beifahrerseitig; für Rechtslenker; passender Adapter: BC	**2800011605260**	**16052**	54
			AQUACTRL 2 SINGLE; Einbauposition fahrerseitig; für Rechtslenker; passender Adapter: BC	**2800011616260**	**16162**	58
518 d 518 d	105 kW 110 kW	07/13→06/14 07/14→10/16	AQUACTRL 2 SET; für Linkslenker	**2800011235280**	**12352**	13
			AQUACTRL 2 SINGLE; Einbauposition beifahrerseitig; für Linkslenker; passender Adapter: BC	**2800011304280**	**13042**	26
			AQUACTRL 2 SINGLE; Einbauposition fahrerseitig; für Linkslenker; passender Adapter: BC	**2800011314280**	**13142**	30
			AQUACTRL 2 SINGLE; Einbauposition beifahrerseitig; für Rechtslenker; passender Adapter: BC	**2800011605260** **2800011624270**	**16052** **62427**	54 61
			AQUACTRL 2 SINGLE; Einbauposition fahrerseitig; für Rechtslenker; passender Adapter: BC	**2800011616260** **2800011630270**	**16162** **63027**	58 63
518 d 520 d 520 d	120 kW 100 kW 120 kW	10/13→10/16 01/13→06/14 06/10→10/16	AQUACTRL 2 SET; für Linkslenker	**2800011235280**	**12352**	13
			AQUACTRL 2 SINGLE; Einbauposition beifahrerseitig; für Linkslenker; passender Adapter: BC	**2800011304280**	**13042**	26
			AQUACTRL 2 SINGLE; Einbauposition fahrerseitig; für Linkslenker; passender Adapter: BC	**2800011314280**	**13142**	30
			AQUACTRL 2 SINGLE; Einbauposition beifahrerseitig; für Rechtslenker; passender Adapter: BC	**2800011605260**	**16052**	54
			AQUACTRL 2 SINGLE; Einbauposition fahrerseitig; für Rechtslenker; passender Adapter: BC	**2800011616260**	**16162**	58
520 d 520 d 520 d	135 kW 140 kW 147 kW	06/10→06/14 07/14→10/16 06/10→06/14	AQUACTRL 2 SET; für Linkslenker	**2800011235280**	**12352**	13
			AQUACTRL 2 SINGLE; Einbauposition beifahrerseitig; für Linkslenker; passender Adapter: BC	**2800011304280**	**13042**	26
			AQUACTRL 2 SINGLE; Einbauposition fahrerseitig; für Linkslenker; passender Adapter: BC	**2800011314280**	**13142**	30
			AQUACTRL 2 SINGLE; Einbauposition beifahrerseitig; für Rechtslenker; passender Adapter: BC	**2800011605260** **2800011624270**	**16052** **62427**	54 61
			AQUACTRL 2 SINGLE; Einbauposition fahrerseitig; für Rechtslenker; passender Adapter: BC	**2800011616260** **2800011630270**	**16162** **63027**	58 63
520 d	151 kW	07/14→10/16	AQUACTRL 2 SET; für Linkslenker	**2800011235280**	**12352**	13
			AQUACTRL 2 SINGLE; Einbauposition beifahrerseitig; für Linkslenker; passender Adapter: BC	**2800011304280**	**13042**	26
			AQUACTRL 2 SINGLE; Einbauposition fahrerseitig; für Linkslenker; passender Adapter: BC	**2800011314280**	**13142**	30
			AQUACTRL 2 SINGLE; Einbauposition beifahrerseitig; für Rechtslenker; passender Adapter: BC	**2800011605260**	**16052**	54
			AQUACTRL 2 SINGLE; Einbauposition fahrerseitig; für Rechtslenker; passender Adapter: BC	**2800011616260**	**16162**	58
520 d	155 kW	10/13→10/16	AQUACTRL 2 SET; für Linkslenker	**2800011235280**	**12352**	13
			AQUACTRL 2 SINGLE; Einbauposition beifahrerseitig; für Linkslenker; passender Adapter: BC	**2800011304280**	**13042**	26
			AQUACTRL 2 SINGLE; Einbauposition fahrerseitig; für Linkslenker; passender Adapter: BC	**2800011314280**	**13142**	30
			AQUACTRL 2 SINGLE; Einbauposition beifahrerseitig; für Rechtslenker; passender Adapter: BC	**2800011605260** **2800011624270**	**16052** **62427**	54 61
			AQUACTRL 2 SINGLE; Einbauposition fahrerseitig; für Rechtslenker; passender Adapter: BC	**2800011616260** **2800011630270**	**16162** **63027**	58 63

© 2025 Continental Aftermarket & Services GmbH

BMW - 5 (F10) 01/09→10/16

Wischblatt

520 d xDrive	100 kW	01/13→06/14	AQUACTRL 2 SET; für Linkslenker	**2800011235280**	**12352**	13
520 d xDrive	120 kW	07/13→10/16	AQUACTRL 2 SINGLE; Einbauposition beifahrerseitig; für Linkslenker; passender Adapter: BC	**2800011304280**	**13042**	26
			AQUACTRL 2 SINGLE; Einbauposition fahrerseitig; für Linkslenker; passender Adapter: BC	**2800011314280**	**13142**	30
			AQUACTRL 2 SINGLE; Einbauposition beifahrerseitig; für Rechtslenker; passender Adapter: BC	**2800011605260**	**16052**	54
			AQUACTRL 2 SINGLE; Einbauposition fahrerseitig; für Rechtslenker; passender Adapter: BC	**2800011616260**	**16162**	58
520 d xDrive	135 kW	07/13→06/14	AQUACTRL 2 SET; für Linkslenker	**2800011235280**	**12352**	13
520 d xDrive	140 kW	07/14→10/16	AQUACTRL 2 SINGLE; Einbauposition beifahrerseitig; für Linkslenker; passender Adapter: BC	**2800011304280**	**13042**	26
520 d xDrive	147 kW	01/13→06/14	AQUACTRL 2 SINGLE; Einbauposition fahrerseitig; für Linkslenker; passender Adapter: BC	**2800011314280**	**13142**	30
			AQUACTRL 2 SINGLE; Einbauposition beifahrerseitig; für Rechtslenker; passender Adapter: BC	**2800011605260** **2800011624270**	**16052** **62427**	54 61
			AQUACTRL 2 SINGLE; Einbauposition fahrerseitig; für Rechtslenker; passender Adapter: BC	**2800011616260** **2800011630270**	**16162** **63027**	58 63
520 d xDrive	151 kW	07/14→10/16	AQUACTRL 2 SET; für Linkslenker	**2800011235280**	**12352**	13
			AQUACTRL 2 SINGLE; Einbauposition beifahrerseitig; für Linkslenker; passender Adapter: BC	**2800011304280**	**13042**	26
			AQUACTRL 2 SINGLE; Einbauposition fahrerseitig; für Linkslenker; passender Adapter: BC	**2800011314280**	**13142**	30
			AQUACTRL 2 SINGLE; Einbauposition beifahrerseitig; für Rechtslenker; passender Adapter: BC	**2800011605260**	**16052**	54
			AQUACTRL 2 SINGLE; Einbauposition fahrerseitig; für Rechtslenker; passender Adapter: BC	**2800011616260**	**16162**	58
520 d xDrive	155 kW	10/13→10/16	AQUACTRL 2 SET; für Linkslenker	**2800011235280**	**12352**	13
			AQUACTRL 2 SINGLE; Einbauposition beifahrerseitig; für Linkslenker; passender Adapter: BC	**2800011304280**	**13042**	26
			AQUACTRL 2 SINGLE; Einbauposition fahrerseitig; für Linkslenker; passender Adapter: BC	**2800011314280**	**13142**	30
			AQUACTRL 2 SINGLE; Einbauposition beifahrerseitig; für Rechtslenker; passender Adapter: BC	**2800011605260** **2800011624270**	**16052** **62427**	54 61
			AQUACTRL 2 SINGLE; Einbauposition fahrerseitig; für Rechtslenker; passender Adapter: BC	**2800011616260** **2800011630270**	**16162** **63027**	58 63
520 i	125 kW	07/13→10/16	AQUACTRL 2 SET; für Linkslenker	**2800011235280**	**12352**	13
			AQUACTRL 2 SINGLE; Einbauposition beifahrerseitig; für Linkslenker; passender Adapter: BC	**2800011304280**	**13042**	26
			AQUACTRL 2 SINGLE; Einbauposition fahrerseitig; für Linkslenker; passender Adapter: BC	**2800011314280**	**13142**	30
			AQUACTRL 2 SINGLE; Einbauposition beifahrerseitig; für Rechtslenker; passender Adapter: BC	**2800011605260**	**16052**	54
			AQUACTRL 2 SINGLE; Einbauposition fahrerseitig; für Rechtslenker; passender Adapter: BC	**2800011616260**	**16162**	58
520 i	120 kW	09/11→10/16	AQUACTRL 2 SET; für Linkslenker	**2800011235280**	**12352**	13
520 i	135 kW	09/11→10/16	AQUACTRL 2 SINGLE; Einbauposition beifahrerseitig; für Linkslenker; passender Adapter: BC	**2800011304280**	**13042**	26
523 i	150 kW	01/10→08/11	AQUACTRL 2 SINGLE; Einbauposition fahrerseitig; für Linkslenker; passender Adapter: BC	**2800011314280**	**13142**	30
523 i	150 kW	06/09→08/11	AQUACTRL 2 SINGLE; Einbauposition beifahrerseitig; für Rechtslenker; passender Adapter: BC	**2800011605260** **2800011624270**	**16052** **62427**	54 61
			AQUACTRL 2 SINGLE; Einbauposition fahrerseitig; für Rechtslenker; passender Adapter: BC	**2800011616260** **2800011630270**	**16162** **63027**	58 63

© 2025 Continental Aftermarket & Services GmbH

BMW - 5 (F10) 01/09→10/16

Wischblatt

523 i	155 kW	01/10→08/11	AQUACTRL 2 SET; für Linkslenker	**2800011235280**	**12352**	13
			AQUACTRL 2 SINGLE; Einbauposition beifahrerseitig; für Linkslenker; passender Adapter: BC	**2800011304280**	**13042**	26
			AQUACTRL 2 SINGLE; Einbauposition fahrerseitig; für Linkslenker; passender Adapter: BC	**2800011314280**	**13142**	30
			AQUACTRL 2 SINGLE; Einbauposition beifahrerseitig; für Rechtslenker; passender Adapter: BC	**2800011605260**	**16052**	54
			AQUACTRL 2 SINGLE; Einbauposition fahrerseitig; für Rechtslenker; passender Adapter: BC	**2800011616260**	**16162**	58
525 d	155 kW	09/11→10/16	AQUACTRL 2 SET; für Linkslenker	**2800011235280**	**12352**	13
525 d	160 kW	09/11→10/16	AQUACTRL 2 SINGLE; Einbauposition beifahrerseitig; für Linkslenker; passender Adapter: BC	**2800011304280**	**13042**	26
525 d	150 kW	03/10→08/11	AQUACTRL 2 SINGLE; Einbauposition fahrerseitig; für Linkslenker; passender Adapter: BC	**2800011314280**	**13142**	30
525 d xDrive	155 kW	09/11→10/16	AQUACTRL 2 SINGLE; Einbauposition beifahrerseitig; für Rechtslenker; passender Adapter: BC	**2800011605260**	**16052**	54
525 d xDrive	160 kW	09/11→10/16		**2800011624270**	**62427**	61
528 i	180 kW	09/11→10/16	AQUACTRL 2 SINGLE; Einbauposition fahrerseitig; für Rechtslenker; passender Adapter: BC	**2800011616260**	**16162**	58
528 i	190 kW	03/10→08/11		**2800011630270**	**63027**	63
528 i xDrive	180 kW	09/11→10/16				
530 d	180 kW	01/10→08/11				
530 d	190 kW	09/11→10/16				
530 d	210 kW	09/10→10/16				
530 d xDrive	190 kW	03/11→10/16				
530 d xDrive	210 kW	03/11→10/16				
530 i	190 kW	03/10→06/13				
530 i	200 kW	05/11→06/13				
535 d	220 kW	09/10→08/11				
535 d	230 kW	09/11→10/16				
535 d xDrive	230 kW	09/11→10/16				
535 i	225 kW	01/10→10/16				
535 i	240 kW	07/13→10/16				
535 i xDrive	225 kW	03/11→10/16				
535 i xDrive	240 kW	07/13→10/16				
550 i	300 kW	03/10→06/13				
550 i	330 kW	07/13→10/16				
550 i xDrive	300 kW	08/10→06/13				
550 i xDrive	330 kW	07/13→10/16				
ActiveHybrid	250 kW	12/11→10/16				
M5	412 kW	09/11→10/16				
M5 30th Anniversary	441 kW	07/14→10/16				
M 550 d xDrive	280 kW	03/12→10/16				
M5 Competition	423 kW	02/13→10/16				

BMW - 5 (G30, F90) 09/16→

Wischblatt

518 d	100 kW	07/18→06/20	AQUACTRL 2 SET; für Linkslenker	**2800011225280**	**12252**	10
518 d	110 kW	07/18→06/20	AQUACTRL 2 SINGLE; Einbauposition beifahrerseitig; passender Adapter: BC; für Linkslenker	**2800011304280**	**13042**	26
518 d Mild-Hybrid	100 kW	07/20→06/23	AQUACTRL 2 SINGLE; Einbauposition fahrerseitig; passender Adapter: BC; für Linkslenker	**2800011314280**	**13142**	30
518 d Mild-Hybrid	110 kW	07/20→06/23	AQUACTRL 2 SINGLE; Einbauposition beifahrerseitig; für Rechtslenker; passender Adapter: BC	**2800011606260**	**16062**	54
520 d	120 kW	09/16→06/23	AQUACTRL 2 SINGLE; Einbauposition fahrerseitig; für Rechtslenker; passender Adapter: BC	**2800011616260**	**16162**	58
520 d	140 kW	09/16→06/23	AQUACTRL 2 SET; für Linkslenker	**2800011225280**	**12252**	10
			AQUACTRL 2 SINGLE; Einbauposition beifahrerseitig; passender Adapter: BC; für Linkslenker	**2800011304280**	**13042**	26
			AQUACTRL 2 SINGLE; Einbauposition fahrerseitig; passender Adapter: BC; für Linkslenker	**2800011314280**	**13142**	30
			AQUACTRL 2 SINGLE; Einbauposition beifahrerseitig; für Rechtslenker; passender Adapter: BC	**2800011606260**	**16062**	54
				2800011606270	**60627**	54
			AQUACTRL 2 SINGLE; Einbauposition fahrerseitig; für Rechtslenker; passender Adapter: BC	**2800011616260**	**16162**	58
				2800011630270	**63027**	63

© 2025 Continental Aftermarket & Services GmbH

BMW - 5 (G30, F90) 09/16→

Wischblatt

520 d Mild-Hybrid	120 kW	11/19→06/23	AQUACTRL 2 SET; für Linkslenker	**2800011225280**	**12252**	10
			AQUACTRL 2 SINGLE; Einbauposition beifahrerseitig; passender Adapter: BC; für Linkslenker	**2800011304280**	**13042**	26
			AQUACTRL 2 SINGLE; Einbauposition fahrerseitig; passender Adapter: BC; für Linkslenker	**2800011314280**	**13142**	30
			AQUACTRL 2 SINGLE; Einbauposition beifahrerseitig; für Rechtslenker; passender Adapter: BC	**2800011606260**	**16062**	54
			AQUACTRL 2 SINGLE; Einbauposition fahrerseitig; für Rechtslenker; passender Adapter: BC	**2800011616260**	**16162**	58
520 d Mild-Hybrid	140 kW	11/19→06/23	AQUACTRL 2 SET; für Linkslenker	**2800011225280**	**12252**	10
			AQUACTRL 2 SINGLE; Einbauposition beifahrerseitig; passender Adapter: BC; für Linkslenker	**2800011304280**	**13042**	26
			AQUACTRL 2 SINGLE; Einbauposition fahrerseitig; passender Adapter: BC; für Linkslenker	**2800011314280**	**13142**	30
			AQUACTRL 2 SINGLE; Einbauposition beifahrerseitig; für Rechtslenker; passender Adapter: BC	**2800011606260** **2800011606270**	**16062** **60627**	54 54
			AQUACTRL 2 SINGLE; Einbauposition fahrerseitig; für Rechtslenker; passender Adapter: BC	**2800011616260** **2800011630270**	**16162** **63027**	58 63
520 d Mild-Hybrid xDrive 520 d xDrive	140 kW 120 kW	11/19→06/23 09/16→06/23	AQUACTRL 2 SET; für Linkslenker	**2800011225280**	**12252**	10
			AQUACTRL 2 SINGLE; Einbauposition beifahrerseitig; passender Adapter: BC; für Linkslenker	**2800011304280**	**13042**	26
			AQUACTRL 2 SINGLE; Einbauposition fahrerseitig; passender Adapter: BC; für Linkslenker	**2800011314280**	**13142**	30
			AQUACTRL 2 SINGLE; Einbauposition beifahrerseitig; für Rechtslenker; passender Adapter: BC	**2800011606260**	**16062**	54
			AQUACTRL 2 SINGLE; Einbauposition fahrerseitig; für Rechtslenker; passender Adapter: BC	**2800011616260**	**16162**	58
520 d xDrive	140 kW	09/16→06/23	AQUACTRL 2 SET; für Linkslenker	**2800011225280**	**12252**	10
			AQUACTRL 2 SINGLE; Einbauposition beifahrerseitig; passender Adapter: BC; für Linkslenker	**2800011304280**	**13042**	26
			AQUACTRL 2 SINGLE; Einbauposition fahrerseitig; passender Adapter: BC; für Linkslenker	**2800011314280**	**13142**	30
			AQUACTRL 2 SINGLE; Einbauposition beifahrerseitig; für Rechtslenker; passender Adapter: BC	**2800011606260** **2800011606270**	**16062** **60627**	54 54
			AQUACTRL 2 SINGLE; Einbauposition fahrerseitig; für Rechtslenker; passender Adapter: BC	**2800011616260** **2800011630270**	**16162** **63027**	58 63
520 E PLUG-IN-HYBRID	150 kW	03/21→05/22	AQUACTRL 2 SET; für Linkslenker	**2800011225280**	**12252**	10
			AQUACTRL 2 SINGLE; Einbauposition beifahrerseitig; passender Adapter: BC; für Linkslenker	**2800011304280**	**13042**	26
			AQUACTRL 2 SINGLE; Einbauposition fahrerseitig; passender Adapter: BC; für Linkslenker	**2800011314280**	**13142**	30
			AQUACTRL 2 SINGLE; Einbauposition beifahrerseitig; für Rechtslenker; passender Adapter: BC	**2800011606260**	**16062**	54
			AQUACTRL 2 SINGLE; Einbauposition fahrerseitig; für Rechtslenker; passender Adapter: BC	**2800011616260**	**16162**	58
520 i	125 kW	07/17→06/23	AQUACTRL 2 SET; für Linkslenker	**2800011225280**	**12252**	10
			AQUACTRL 2 SINGLE; Einbauposition beifahrerseitig; passender Adapter: BC; für Linkslenker	**2800011304280**	**13042**	26
			AQUACTRL 2 SINGLE; Einbauposition fahrerseitig; passender Adapter: BC; für Linkslenker	**2800011314280**	**13142**	30
			AQUACTRL 2 SINGLE; Einbauposition beifahrerseitig; für Rechtslenker; passender Adapter: BC	**2800011606260** **2800011606270**	**16062** **60627**	54 54
			AQUACTRL 2 SINGLE; Einbauposition fahrerseitig; für Rechtslenker; passender Adapter: BC	**2800011616260** **2800011630270**	**16162** **63027**	58 63

© 2025 Continental Aftermarket & Services GmbH

BMW - 5 (G30, F90) 09/16→

Wischblatt

520 i	120 kW	07/17→06/20	AQUACTRL 2 SET; für Linkslenker	**2800011225280**	**12252**	10
			AQUACTRL 2 SINGLE; Einbauposition beifahrerseitig; passender Adapter: BC; für Linkslenker	**2800011304280**	**13042**	26
			AQUACTRL 2 SINGLE; Einbauposition fahrerseitig; passender Adapter: BC; für Linkslenker	**2800011314280**	**13142**	30
			AQUACTRL 2 SINGLE; Einbauposition beifahrerseitig; für Rechtslenker; passender Adapter: BC	**2800011606260**	**16062**	54
			AQUACTRL 2 SINGLE; Einbauposition fahrerseitig; für Rechtslenker; passender Adapter: BC	**2800011616260**	**16162**	58
520 i	135 kW	07/17→06/20	AQUACTRL 2 SET; für Linkslenker	**2800011225280**	**12252**	10
			AQUACTRL 2 SINGLE; Einbauposition beifahrerseitig; passender Adapter: BC; für Linkslenker	**2800011304280**	**13042**	26
			AQUACTRL 2 SINGLE; Einbauposition fahrerseitig; passender Adapter: BC; für Linkslenker	**2800011314280**	**13142**	30
			AQUACTRL 2 SINGLE; Einbauposition beifahrerseitig; für Rechtslenker; passender Adapter: BC	**2800011606260** **2800011606270**	**16062** **60627**	54 54
			AQUACTRL 2 SINGLE; Einbauposition fahrerseitig; für Rechtslenker; passender Adapter: BC	**2800011616260** **2800011630270**	**16162** **63027**	58 63
520 i 520 i Mild-Hybrid	155 kW 120 kW	07/17→06/20 07/20→06/23	AQUACTRL 2 SET; für Linkslenker	**2800011225280**	**12252**	10
			AQUACTRL 2 SINGLE; Einbauposition beifahrerseitig; passender Adapter: BC; für Linkslenker	**2800011304280**	**13042**	26
			AQUACTRL 2 SINGLE; Einbauposition fahrerseitig; passender Adapter: BC; für Linkslenker	**2800011314280**	**13142**	30
			AQUACTRL 2 SINGLE; Einbauposition beifahrerseitig; für Rechtslenker; passender Adapter: BC	**2800011606260**	**16062**	54
			AQUACTRL 2 SINGLE; Einbauposition fahrerseitig; für Rechtslenker; passender Adapter: BC	**2800011616260**	**16162**	58
520 i Mild-Hybrid	135 kW	07/20→06/23	AQUACTRL 2 SET; für Linkslenker	**2800011225280**	**12252**	10
			AQUACTRL 2 SINGLE; Einbauposition beifahrerseitig; passender Adapter: BC; für Linkslenker	**2800011304280**	**13042**	26
			AQUACTRL 2 SINGLE; Einbauposition fahrerseitig; passender Adapter: BC; für Linkslenker	**2800011314280**	**13142**	30
			AQUACTRL 2 SINGLE; Einbauposition beifahrerseitig; für Rechtslenker; passender Adapter: BC	**2800011606260** **2800011606270**	**16062** **60627**	54 54
			AQUACTRL 2 SINGLE; Einbauposition fahrerseitig; für Rechtslenker; passender Adapter: BC	**2800011616260** **2800011630270**	**16162** **63027**	58 63
525 d 525 d	155 kW 170 kW	07/17→06/19 07/17→06/19	AQUACTRL 2 SET; für Linkslenker	**2800011225280**	**12252**	10
			AQUACTRL 2 SINGLE; Einbauposition beifahrerseitig; passender Adapter: BC; für Linkslenker	**2800011304280**	**13042**	26
			AQUACTRL 2 SINGLE; Einbauposition fahrerseitig; passender Adapter: BC; für Linkslenker	**2800011314280**	**13142**	30
			AQUACTRL 2 SINGLE; Einbauposition beifahrerseitig; für Rechtslenker; passender Adapter: BC	**2800011606260**	**16062**	54
			AQUACTRL 2 SINGLE; Einbauposition fahrerseitig; für Rechtslenker; passender Adapter: BC	**2800011616260**	**16162**	58
530 d	195 kW	09/16→06/20	AQUACTRL 2 SET; für Linkslenker	**2800011225280**	**12252**	10
			AQUACTRL 2 SINGLE; Einbauposition beifahrerseitig; passender Adapter: BC; für Linkslenker	**2800011304280**	**13042**	26
			AQUACTRL 2 SINGLE; Einbauposition fahrerseitig; passender Adapter: BC; für Linkslenker	**2800011314280**	**13142**	30
			AQUACTRL 2 SINGLE; Einbauposition beifahrerseitig; für Rechtslenker; passender Adapter: BC	**2800011606260** **2800011606270**	**16062** **60627**	54 54
			AQUACTRL 2 SINGLE; Einbauposition fahrerseitig; für Rechtslenker; passender Adapter: BC	**2800011616260** **2800011630270**	**16162** **63027**	58 63

© 2025 Continental Aftermarket & Services GmbH

BMW - 5 (G30, F90) 09/16→

Wischblatt

530 d Mild-Hybrid 530 d Mild-Hybrid 530 d Mild-Hybrid xDrive 530 d Mild-Hybrid xDrive 530 d xDrive	183 kW 210 kW 183 kW 210 kW 183 kW	07/20→06/23 07/20→06/23 07/20→06/23 07/20→06/23 09/16→06/20	AQUACTRL 2 SET; für Linkslenker	**2800011225280**	**12252**	10
			AQUACTRL 2 SINGLE; Einbauposition beifahrerseitig; passender Adapter: BC; für Linkslenker	**2800011304280**	**13042**	26
			AQUACTRL 2 SINGLE; Einbauposition fahrerseitig; passender Adapter: BC; für Linkslenker	**2800011314280**	**13142**	30
			AQUACTRL 2 SINGLE; Einbauposition beifahrerseitig; für Rechtslenker; passender Adapter: BC	**2800011606260**	**16062**	54
			AQUACTRL 2 SINGLE; Einbauposition fahrerseitig; für Rechtslenker; passender Adapter: BC	**2800011616260**	**16162**	58
530 d xDrive	195 kW	09/16→06/20	AQUACTRL 2 SET; für Linkslenker	**2800011225280**	**12252**	10
			AQUACTRL 2 SINGLE; Einbauposition beifahrerseitig; passender Adapter: BC; für Linkslenker	**2800011304280**	**13042**	26
			AQUACTRL 2 SINGLE; Einbauposition fahrerseitig; passender Adapter: BC; für Linkslenker	**2800011314280**	**13142**	30
			AQUACTRL 2 SINGLE; Einbauposition beifahrerseitig; für Rechtslenker; passender Adapter: BC	**2800011606260** **2800011606270**	**16062** **60627**	54 54
			AQUACTRL 2 SINGLE; Einbauposition fahrerseitig; für Rechtslenker; passender Adapter: BC	**2800011616260** **2800011630270**	**16162** **63027**	58 63
530 e Plug-in-Hybrid	170 kW	07/19→06/20	AQUACTRL 2 SET; für Linkslenker	**2800011225280**	**12252**	10
			AQUACTRL 2 SINGLE; Einbauposition beifahrerseitig; passender Adapter: BC; für Linkslenker	**2800011304280**	**13042**	26
			AQUACTRL 2 SINGLE; Einbauposition fahrerseitig; passender Adapter: BC; für Linkslenker	**2800011314280**	**13142**	30
			AQUACTRL 2 SINGLE; Einbauposition beifahrerseitig; für Rechtslenker; passender Adapter: BC	**2800011606260**	**16062**	54
			AQUACTRL 2 SINGLE; Einbauposition fahrerseitig; für Rechtslenker; passender Adapter: BC	**2800011616260**	**16162**	58
530 e Plug-in-Hybrid	185 kW	03/17→06/20	AQUACTRL 2 SET; für Linkslenker	**2800011225280**	**12252**	10
			AQUACTRL 2 SINGLE; Einbauposition beifahrerseitig; passender Adapter: BC; für Linkslenker	**2800011304280**	**13042**	26
			AQUACTRL 2 SINGLE; Einbauposition fahrerseitig; passender Adapter: BC; für Linkslenker	**2800011314280**	**13142**	30
			AQUACTRL 2 SINGLE; Einbauposition beifahrerseitig; für Rechtslenker; passender Adapter: BC	**2800011606260** **2800011606270**	**16062** **60627**	54 54
			AQUACTRL 2 SINGLE; Einbauposition fahrerseitig; für Rechtslenker; passender Adapter: BC	**2800011616260** **2800011630270**	**16162** **63027**	58 63
530 e Plug-in-Hybrid	200 kW	07/20→06/23	AQUACTRL 2 SET; für Linkslenker	**2800011225280**	**12252**	10
			AQUACTRL 2 SINGLE; Einbauposition beifahrerseitig; passender Adapter: BC; für Linkslenker	**2800011304280**	**13042**	26
			AQUACTRL 2 SINGLE; Einbauposition fahrerseitig; passender Adapter: BC; für Linkslenker	**2800011314280**	**13142**	30
			AQUACTRL 2 SINGLE; Einbauposition beifahrerseitig; für Rechtslenker; passender Adapter: BC	**2800011606260**	**16062**	54
			AQUACTRL 2 SINGLE; Einbauposition fahrerseitig; für Rechtslenker; passender Adapter: BC	**2800011616260**	**16162**	58
530 e Plug-in-Hybrid	215 kW	07/20→06/23	AQUACTRL 2 SET; für Linkslenker	**2800011225280**	**12252**	10
			AQUACTRL 2 SINGLE; Einbauposition beifahrerseitig; passender Adapter: BC; für Linkslenker	**2800011304280**	**13042**	26
			AQUACTRL 2 SINGLE; Einbauposition fahrerseitig; passender Adapter: BC; für Linkslenker	**2800011314280**	**13142**	30
			AQUACTRL 2 SINGLE; Einbauposition beifahrerseitig; für Rechtslenker; passender Adapter: BC	**2800011606260** **2800011606270**	**16062** **60627**	54 54
			AQUACTRL 2 SINGLE; Einbauposition fahrerseitig; für Rechtslenker; passender Adapter: BC	**2800011616260** **2800011630270**	**16162** **63027**	58 63

© 2025 Continental Aftermarket & Services GmbH

BMW - 5 (G30, F90) 09/16→

Wischblatt

530 e Plug-in-Hybrid xDrive	170 kW	07/19→06/23	AQUACTRL 2 SET; für Linkslenker	**2800011225280**	**12252**	10
			AQUACTRL 2 SINGLE; Einbauposition beifahrerseitig; passender Adapter: BC; für Linkslenker	**2800011304280**	**13042**	26
530 e Plug-in-Hybrid xDrive	185 kW	03/17→06/23	AQUACTRL 2 SINGLE; Einbauposition fahrerseitig; passender Adapter: BC; für Linkslenker	**2800011314280**	**13142**	30
530 e Plug-in-Hybrid xDrive	200 kW	07/20→06/23	AQUACTRL 2 SINGLE; Einbauposition beifahrerseitig; für Rechtslenker; passender Adapter: BC	**2800011606260**	**16062**	54
530 e Plug-in-Hybrid xDrive	215 kW	07/20→06/23	AQUACTRL 2 SINGLE; Einbauposition fahrerseitig; für Rechtslenker; passender Adapter: BC	**2800011616260**	**16162**	58
530 i	180 kW	05/22→06/23	AQUACTRL 2 SINGLE; Einbauposition beifahrerseitig; für Rechtslenker; passender Adapter: BC	**2800011606260**	**16062**	54
			AQUACTRL 2 SINGLE; Einbauposition fahrerseitig; für Rechtslenker; passender Adapter: BC	**2800011616260**	**16162**	58
530 i	185 kW	09/16→06/20	AQUACTRL 2 SET; für Linkslenker	**2800011225280**	**12252**	10
			AQUACTRL 2 SINGLE; Einbauposition beifahrerseitig; passender Adapter: BC; für Linkslenker	**2800011304280**	**13042**	26
			AQUACTRL 2 SINGLE; Einbauposition fahrerseitig; passender Adapter: BC; für Linkslenker	**2800011314280**	**13142**	30
			AQUACTRL 2 SINGLE; Einbauposition beifahrerseitig; für Rechtslenker; passender Adapter: BC	**2800011606260** **2800011606270**	**16062** **60627**	54 54
			AQUACTRL 2 SINGLE; Einbauposition fahrerseitig; für Rechtslenker; passender Adapter: BC	**2800011616260** **2800011630270**	**16162** **63027**	58 63
530 i Mild-Hybrid	180 kW	05/22→06/23	AQUACTRL 2 SINGLE; Einbauposition beifahrerseitig; für Rechtslenker; passender Adapter: BC	**2800011606260**	**16062**	54
			AQUACTRL 2 SINGLE; Einbauposition fahrerseitig; für Rechtslenker; passender Adapter: BC	**2800011616260**	**16162**	58
530 i Mild-Hybrid	185 kW	07/20→06/23	AQUACTRL 2 SET; für Linkslenker	**2800011225280**	**12252**	10
			AQUACTRL 2 SINGLE; Einbauposition beifahrerseitig; passender Adapter: BC; für Linkslenker	**2800011304280**	**13042**	26
			AQUACTRL 2 SINGLE; Einbauposition fahrerseitig; passender Adapter: BC; für Linkslenker	**2800011314280**	**13142**	30
			AQUACTRL 2 SINGLE; Einbauposition beifahrerseitig; für Rechtslenker; passender Adapter: BC	**2800011606260** **2800011606270**	**16062** **60627**	54 54
			AQUACTRL 2 SINGLE; Einbauposition fahrerseitig; für Rechtslenker; passender Adapter: BC	**2800011616260** **2800011630270**	**16162** **63027**	58 63
530 i Mild-Hybrid xDrive	180 kW	05/22→06/23	AQUACTRL 2 SINGLE; Einbauposition beifahrerseitig; für Rechtslenker; passender Adapter: BC	**2800011606260**	**16062**	54
			AQUACTRL 2 SINGLE; Einbauposition fahrerseitig; für Rechtslenker; passender Adapter: BC	**2800011616260**	**16162**	58
530 i Mild-Hybrid xDrive	185 kW	07/20→06/23	AQUACTRL 2 SET; für Linkslenker	**2800011225280**	**12252**	10
			AQUACTRL 2 SINGLE; Einbauposition beifahrerseitig; passender Adapter: BC; für Linkslenker	**2800011304280**	**13042**	26
			AQUACTRL 2 SINGLE; Einbauposition fahrerseitig; passender Adapter: BC; für Linkslenker	**2800011314280**	**13142**	30
			AQUACTRL 2 SINGLE; Einbauposition beifahrerseitig; für Rechtslenker; passender Adapter: BC	**2800011606260**	**16062**	54
			AQUACTRL 2 SINGLE; Einbauposition fahrerseitig; für Rechtslenker; passender Adapter: BC	**2800011616260**	**16162**	58
530 i xDrive	180 kW	05/22→06/23	AQUACTRL 2 SINGLE; Einbauposition beifahrerseitig; für Rechtslenker; passender Adapter: BC	**2800011606260**	**16062**	54
			AQUACTRL 2 SINGLE; Einbauposition fahrerseitig; für Rechtslenker; passender Adapter: BC	**2800011616260**	**16162**	58
530 i xDrive	183 kW	09/16→06/23	AQUACTRL 2 SET; für Linkslenker	**2800011225280**	**12252**	10
			AQUACTRL 2 SINGLE; Einbauposition beifahrerseitig; passender Adapter: BC; für Linkslenker	**2800011304280**	**13042**	26
			AQUACTRL 2 SINGLE; Einbauposition fahrerseitig; passender Adapter: BC; für Linkslenker	**2800011314280**	**13142**	30
			AQUACTRL 2 SINGLE; Einbauposition beifahrerseitig; für Rechtslenker; passender Adapter: BC	**2800011606260**	**16062**	54
			AQUACTRL 2 SINGLE; Einbauposition fahrerseitig; für Rechtslenker; passender Adapter: BC	**2800011616260**	**16162**	58

© 2025 Continental Aftermarket & Services GmbH

BMW - 5 (G30, F90) 09/16→

Wischblatt

530 i xDrive	185 kW	09/16→06/20	AQUACTRL 2 SET; für Linkslenker	**2800011225280**	**12252**	10
			AQUACTRL 2 SINGLE; Einbauposition beifahrerseitig; passender Adapter: BC; für Linkslenker	**2800011304280**	**13042**	26
			AQUACTRL 2 SINGLE; Einbauposition fahrerseitig; passender Adapter: BC; für Linkslenker	**2800011314280**	**13142**	30
			AQUACTRL 2 SINGLE; Einbauposition beifahrerseitig; für Rechtslenker; passender Adapter: BC	**2800011606260** **2800011606270**	**16062** **60627**	54 54
			AQUACTRL 2 SINGLE; Einbauposition fahrerseitig; für Rechtslenker; passender Adapter: BC	**2800011616260** **2800011630270**	**16162** **63027**	58 63
540 d Mild-Hybrid xDrive 540 d xDrive	250 kW 235 kW	07/20→06/23 07/17→06/20	AQUACTRL 2 SET; für Linkslenker	**2800011225280**	**12252**	10
			AQUACTRL 2 SINGLE; Einbauposition beifahrerseitig; passender Adapter: BC; für Linkslenker	**2800011304280**	**13042**	26
			AQUACTRL 2 SINGLE; Einbauposition fahrerseitig; passender Adapter: BC; für Linkslenker	**2800011314280**	**13142**	30
			AQUACTRL 2 SINGLE; Einbauposition beifahrerseitig; für Rechtslenker; passender Adapter: BC	**2800011606260**	**16062**	54
			AQUACTRL 2 SINGLE; Einbauposition fahrerseitig; für Rechtslenker; passender Adapter: BC	**2800011616260**	**16162**	58
540 i 540 i	250 kW 265 kW	09/16→06/20 09/16→06/20	AQUACTRL 2 SET; für Linkslenker	**2800011225280**	**12252**	10
			AQUACTRL 2 SINGLE; Einbauposition beifahrerseitig; passender Adapter: BC; für Linkslenker	**2800011304280**	**13042**	26
			AQUACTRL 2 SINGLE; Einbauposition fahrerseitig; passender Adapter: BC; für Linkslenker	**2800011314280**	**13142**	30
			AQUACTRL 2 SINGLE; Einbauposition beifahrerseitig; für Rechtslenker; passender Adapter: BC	**2800011606260** **2800011606270**	**16062** **60627**	54 54
			AQUACTRL 2 SINGLE; Einbauposition fahrerseitig; für Rechtslenker; passender Adapter: BC	**2800011616260** **2800011630270**	**16162** **63027**	58 63
540 i Mild-Hybrid 540 i Mild-Hybrid xDrive	245 kW 245 kW	07/20→05/23 07/20→06/23	AQUACTRL 2 SET; für Linkslenker	**2800011225280**	**12252**	10
			AQUACTRL 2 SINGLE; Einbauposition beifahrerseitig; passender Adapter: BC; für Linkslenker	**2800011304280**	**13042**	26
			AQUACTRL 2 SINGLE; Einbauposition fahrerseitig; passender Adapter: BC; für Linkslenker	**2800011314280**	**13142**	30
			AQUACTRL 2 SINGLE; Einbauposition beifahrerseitig; für Rechtslenker; passender Adapter: BC	**2800011606260**	**16062**	54
			AQUACTRL 2 SINGLE; Einbauposition fahrerseitig; für Rechtslenker; passender Adapter: BC	**2800011616260**	**16162**	58
540 i xDrive 540 i xDrive	250 kW 265 kW	09/16→06/20 09/16→06/20	AQUACTRL 2 SET; für Linkslenker	**2800011225280**	**12252**	10
			AQUACTRL 2 SINGLE; Einbauposition beifahrerseitig; passender Adapter: BC; für Linkslenker	**2800011304280**	**13042**	26
			AQUACTRL 2 SINGLE; Einbauposition fahrerseitig; passender Adapter: BC; für Linkslenker	**2800011314280**	**13142**	30
			AQUACTRL 2 SINGLE; Einbauposition beifahrerseitig; für Rechtslenker; passender Adapter: BC	**2800011606260** **2800011606270**	**16062** **60627**	54 54
			AQUACTRL 2 SINGLE; Einbauposition fahrerseitig; für Rechtslenker; passender Adapter: BC	**2800011616260** **2800011630270**	**16162** **63027**	58 63
545 e Plug-in-Hybrid xDrive	290 kW	11/20→06/23	AQUACTRL 2 SET; für Linkslenker	**2800011225280**	**12252**	10
			AQUACTRL 2 SINGLE; Einbauposition beifahrerseitig; passender Adapter: BC; für Linkslenker	**2800011304280**	**13042**	26
			AQUACTRL 2 SINGLE; Einbauposition fahrerseitig; passender Adapter: BC; für Linkslenker	**2800011314280**	**13142**	30
			AQUACTRL 2 SINGLE; Einbauposition beifahrerseitig; für Rechtslenker; passender Adapter: BC	**2800011606260**	**16062**	54
			AQUACTRL 2 SINGLE; Einbauposition fahrerseitig; für Rechtslenker; passender Adapter: BC	**2800011616260**	**16162**	58
M5	441 kW	09/17→06/23	AQUACTRL 2 SET; für Linkslenker	**2800011225280**	**12252**	10
			AQUACTRL 2 SINGLE; Einbauposition beifahrerseitig; passender Adapter: BC; für Linkslenker	**2800011304280**	**13042**	26
			AQUACTRL 2 SINGLE; Einbauposition fahrerseitig; passender Adapter: BC; für Linkslenker	**2800011314280**	**13142**	30
			AQUACTRL 2 SINGLE; Einbauposition beifahrerseitig; für Rechtslenker; passender Adapter: BC	**2800011606260** **2800011606270**	**16062** **60627**	54 54

→

© 2025 Continental Aftermarket & Services GmbH

BMW - 5 (G30, F90) 09/16→

Wischblatt

M5	441 kW	09/17→06/23	AQUACTRL 2 SINGLE; Einbauposition fahrerseitig; für Rechtslenker; passender Adapter: BC	**2800011616260** **2800011630270**	**16162** **63027**	58 63
M 550 d xDrive	294 kW	06/17→06/20	AQUACTRL 2 SET; für Linkslenker	**2800011225280**	**12252**	10
			AQUACTRL 2 SINGLE; Einbauposition beifahrerseitig; passender Adapter: BC; für Linkslenker	**2800011304280**	**13042**	26
			AQUACTRL 2 SINGLE; Einbauposition fahrerseitig; passender Adapter: BC; für Linkslenker	**2800011314280**	**13142**	30
			AQUACTRL 2 SINGLE; Einbauposition beifahrerseitig; für Rechtslenker; passender Adapter: BC	**2800011606260**	**16062**	54
			AQUACTRL 2 SINGLE; Einbauposition fahrerseitig; für Rechtslenker; passender Adapter: BC	**2800011616260**	**16162**	58
M 550 i xDrive M 550 i xDrive M5 Competition	340 kW 390 kW 460 kW	03/17→06/19 07/19→06/23 07/18→06/23	AQUACTRL 2 SET; für Linkslenker	**2800011225280**	**12252**	10
			AQUACTRL 2 SINGLE; Einbauposition beifahrerseitig; passender Adapter: BC; für Linkslenker	**2800011304280**	**13042**	26
			AQUACTRL 2 SINGLE; Einbauposition fahrerseitig; passender Adapter: BC; für Linkslenker	**2800011314280**	**13142**	30
			AQUACTRL 2 SINGLE; Einbauposition beifahrerseitig; für Rechtslenker; passender Adapter: BC	**2800011606260** **2800011606270**	**16062** **60627**	54 54
			AQUACTRL 2 SINGLE; Einbauposition fahrerseitig; für Rechtslenker; passender Adapter: BC	**2800011616260** **2800011630270**	**16162** **63027**	58 63
M5 CS	467 kW	03/21→02/22	AQUACTRL 2 SET; für Linkslenker	**2800011225280**	**12252**	10
			AQUACTRL 2 SINGLE; Einbauposition beifahrerseitig; passender Adapter: BC; für Linkslenker	**2800011304280**	**13042**	26
			AQUACTRL 2 SINGLE; Einbauposition fahrerseitig; passender Adapter: BC; für Linkslenker	**2800011314280**	**13142**	30
			AQUACTRL 2 SINGLE; Einbauposition beifahrerseitig; für Rechtslenker; passender Adapter: BC	**2800011606260**	**16062**	54
			AQUACTRL 2 SINGLE; Einbauposition fahrerseitig; für Rechtslenker; passender Adapter: BC	**2800011616260**	**16162**	58

BMW - 5 Gran Turismo (F07) 01/09→02/17

Wischblatt

520 d 520 d	100 kW 120 kW	07/13→02/17 07/12→06/13	AQUACTRL 2 SET; für Linkslenker	**2800011235280**	**12352**	13
			AQUACTRL 2 SINGLE; Einbauposition beifahrerseitig; für Linkslenker; passender Adapter: BC	**2800011304280**	**13042**	26
			AQUACTRL 2 SINGLE; Einbauposition fahrerseitig; für Linkslenker; passender Adapter: BC	**2800011314280**	**13142**	30
			AQUACTRL 2 SINGLE; Einbauposition beifahrerseitig; für Rechtslenker; passender Adapter: BC	**2800011605260**	**16052**	54
			AQUACTRL 2 SINGLE; Einbauposition fahrerseitig; für Rechtslenker; passender Adapter: BC	**2800011616260**	**16162**	58
520 d 528 i 530 d 530 d 530 d 530 d xDrive 530 d xDrive 535 d 535 d 535 d xDrive 535 d xDrive 535 i 535 i xDrive 550 i 550 i 550 i xDrive 550 i xDrive	135 kW 180 kW 155 kW 180 kW 190 kW 180 kW 190 kW 220 kW 230 kW 220 kW 230 kW 225 kW 225 kW 300 kW 330 kW 300 kW 330 kW	04/11→02/17 07/13→02/17 09/10→02/17 08/09→06/12 07/12→02/17 06/10→06/12 07/12→02/17 03/10→06/12 07/12→02/17 03/10→06/12 07/12→02/17 01/09→02/17 09/10→02/17 08/09→06/12 07/12→02/17 06/10→06/12 07/12→02/17	AQUACTRL 2 SET; für Linkslenker	**2800011235280**	**12352**	13
			AQUACTRL 2 SINGLE; Einbauposition beifahrerseitig; für Linkslenker; passender Adapter: BC	**2800011304280**	**13042**	26
			AQUACTRL 2 SINGLE; Einbauposition fahrerseitig; für Linkslenker; passender Adapter: BC	**2800011314280**	**13142**	30
			AQUACTRL 2 SINGLE; Einbauposition beifahrerseitig; für Rechtslenker; passender Adapter: BC	**2800011605260** **2800011624270**	**16052** **62427**	54 61
			AQUACTRL 2 SINGLE; Einbauposition fahrerseitig; für Rechtslenker; passender Adapter: BC	**2800011616260** **2800011630270**	**16162** **63027**	58 63

© 2025 Continental Aftermarket & Services GmbH

BMW - 5 Touring (E34) 07/91→07/96						
Wischblatt						
525 i	141 kW	07/91→07/96	AQUACTRL 2 SINGLE; Einbauposition fahrerseitig; für Rechtslenker; passender Adapter: A	**2800011628270**	**62827**	63
			AQUACTRL 2 SINGLE; Einbauposition beifahrerseitig; für Rechtslenker; passender Adapter: A	**2800011628270**	**62827**	63
BMW - 5 Touring (E39) 09/96→06/04						
Wischblatt						
520 i 523 i 525 d 525 i 525 tds 528 i	125 kW 125 kW 120 kW 141 kW 105 kW 142 kW	09/00→12/03 03/97→08/00 02/00→05/04 09/00→05/04 03/97→05/04 11/96→08/00	AQUACTRL 2 SINGLE; Einbauposition beifahrerseitig; für Rechtslenker; passender Adapter: A	**2800011610270**	**61027**	56
			AQUACTRL 2 SINGLE; Einbauposition fahrerseitig; für Rechtslenker; passender Adapter: A	**2800011630270**	**63027**	63
BMW - 5 Touring (E61) 03/04→12/10						
Wischblatt						
520 d 520 d 520 d 520 i 520 i 523 i 523 i 523 i 525 d 525 d 525 d 525 d xDrive 525 i	110 kW 120 kW 130 kW 120 kW 125 kW 130 kW 140 kW 140 kW 120 kW 130 kW 145 kW 145 kW 141 kW	09/05→02/07 04/05→05/10 09/07→05/10 07/07→08/10 09/07→12/10 10/04→02/07 01/07→12/10 03/07→01/10 03/04→03/07 03/04→03/07 03/07→05/10 09/08→05/10 06/04→12/10	AQUACTRL 2 SINGLE; Einbauposition beifahrerseitig; für Linkslenker; passender Adapter: B	**2800011311280**	**13112**	29
			AQUACTRL 2 SINGLE; Einbauposition fahrerseitig; für Linkslenker; passender Adapter: B	**2800011312280**	**13122**	29
			REARCTRL; Einbauposition hinten	**2800011516170** **2800011516180**	**51617** **15161**	40 40
			AQUACTRL 2 SINGLE; Einbauposition fahrerseitig; für Rechtslenker; passender Adapter: B	**2800011613260** **2800011613270**	**16132** **61327**	57 57
			AQUACTRL 2 SINGLE; Einbauposition beifahrerseitig; für Rechtslenker; passender Adapter: B	**2800011615260** **2800011629270**	**16152** **62927**	58 63
525 i	155 kW	03/05→05/10	AQUACTRL 2 SINGLE; Einbauposition beifahrerseitig; für Linkslenker; passender Adapter: B	**2800011311280**	**13112**	29
			AQUACTRL 2 SINGLE; Einbauposition fahrerseitig; für Linkslenker; passender Adapter: B	**2800011312280**	**13122**	29
			REARCTRL; Einbauposition hinten	**2800011516180**	**15161**	40
			AQUACTRL 2 SINGLE; Einbauposition fahrerseitig; für Rechtslenker; passender Adapter: B	**2800011613260**	**16132**	57
			AQUACTRL 2 SINGLE; Einbauposition beifahrerseitig; für Rechtslenker; passender Adapter: B	**2800011615260**	**16152**	58
525 i	160 kW	03/05→05/10	AQUACTRL 2 SINGLE; Einbauposition beifahrerseitig; für Linkslenker; passender Adapter: B	**2800011311280**	**13112**	29
			AQUACTRL 2 SINGLE; Einbauposition fahrerseitig; für Linkslenker; passender Adapter: B	**2800011312280**	**13122**	29
			REARCTRL; Einbauposition hinten	**2800011516170** **2800011516180**	**51617** **15161**	40 40
			AQUACTRL 2 SINGLE; Einbauposition fahrerseitig; für Rechtslenker; passender Adapter: B	**2800011613260** **2800011613270**	**16132** **61327**	57 57
			AQUACTRL 2 SINGLE; Einbauposition beifahrerseitig; für Rechtslenker; passender Adapter: B	**2800011615260** **2800011629270**	**16152** **62927**	58 63
525 i	155 kW	01/07→12/10	AQUACTRL 2 SINGLE; Einbauposition beifahrerseitig; für Linkslenker; passender Adapter: B	**2800011311280**	**13112**	29
			AQUACTRL 2 SINGLE; Einbauposition fahrerseitig; für Linkslenker; passender Adapter: B	**2800011312280**	**13122**	29
			REARCTRL; Einbauposition hinten	**2800011516180**	**15161**	40
			AQUACTRL 2 SINGLE; Einbauposition fahrerseitig; für Rechtslenker; passender Adapter: B	**2800011613260**	**16132**	57
			AQUACTRL 2 SINGLE; Einbauposition beifahrerseitig; für Rechtslenker; passender Adapter: B	**2800011615260**	**16152**	58
525 i 525 i xDrive 525 xd 525 xi 525 xi	160 kW 160 kW 145 kW 160 kW 160 kW	01/07→12/10 09/08→12/10 09/07→09/08 07/05→12/10 01/07→12/10	AQUACTRL 2 SINGLE; Einbauposition beifahrerseitig; für Linkslenker; passender Adapter: B	**2800011311280**	**13112**	29
			AQUACTRL 2 SINGLE; Einbauposition fahrerseitig; für Linkslenker; passender Adapter: B	**2800011312280**	**13122**	29
			REARCTRL; Einbauposition hinten	**2800011516170** **2800011516180**	**51617** **15161**	40 40

→

© 2025 Continental Aftermarket & Services GmbH

BMW - 5 Touring (E61) 03/04→12/10

Wischblatt

525 i	160 kW	01/07→12/10	AQUACTRL 2 SINGLE; Einbauposition fahrerseitig; für Rechtslenker; passender Adapter: B	**2800011613260**	**16132**	57
525 i xDrive	160 kW	09/08→12/10		**2800011613270**	**61327**	57
525 xd	145 kW	09/07→09/08	AQUACTRL 2 SINGLE; Einbauposition beifahrerseitig; für Rechtslenker; passender Adapter: B	**2800011615260**	**16152**	58
525 xi	160 kW	07/05→12/10		**2800011629270**	**62927**	63
525 xi	160 kW	01/07→12/10				
530 d	155 kW	03/04→05/10	AQUACTRL 2 SINGLE; Einbauposition beifahrerseitig; für Linkslenker; passender Adapter: B	**2800011311280**	**13112**	29
			AQUACTRL 2 SINGLE; Einbauposition fahrerseitig; für Linkslenker; passender Adapter: B	**2800011312280**	**13122**	29
			REARCTRL; Einbauposition hinten	**2800011516180**	**15161**	40
			AQUACTRL 2 SINGLE; Einbauposition fahrerseitig; für Rechtslenker; passender Adapter: B	**2800011613260**	**16132**	57
			AQUACTRL 2 SINGLE; Einbauposition beifahrerseitig; für Rechtslenker; passender Adapter: B	**2800011615260**	**16152**	58
530 d	160 kW	03/04→09/05	AQUACTRL 2 SINGLE; Einbauposition beifahrerseitig; für Linkslenker; passender Adapter: B	**2800011311280**	**13112**	29
530 d	170 kW	02/05→02/07				
530 d	173 kW	02/07→05/10	AQUACTRL 2 SINGLE; Einbauposition fahrerseitig; für Linkslenker; passender Adapter: B	**2800011312280**	**13122**	29
530 d xDrive	173 kW	09/07→05/10				
530 i	190 kW	09/04→02/07	REARCTRL; Einbauposition hinten	**2800011516170**	**51617**	40
530 i	200 kW	09/06→03/10		**2800011516180**	**15161**	40
530 i	200 kW	01/07→12/10				
530 i xDrive	200 kW	09/08→05/10	AQUACTRL 2 SINGLE; Einbauposition fahrerseitig; für Rechtslenker; passender Adapter: B	**2800011613260**	**16132**	57
530 xd	170 kW	02/05→02/07		**2800011613270**	**61327**	57
530 xd	173 kW	03/07→08/07	AQUACTRL 2 SINGLE; Einbauposition beifahrerseitig; für Rechtslenker; passender Adapter: B	**2800011615260**	**16152**	58
530 xi	190 kW	04/05→02/07		**2800011629270**	**62927**	63
530 xi	200 kW	09/06→09/08				
530 xi	200 kW	03/07→05/10				
535 d	200 kW	09/04→12/10				
535 d	210 kW	01/07→12/10				
545 i	245 kW	06/04→12/10				
550 i	270 kW	07/05→12/10				
M5	373 kW	02/07→12/10				

BMW - 5 Touring (F11) 11/09→02/17

Wischblatt

518 d	100 kW	07/13→02/17	AQUACTRL 2 SET; für Linkslenker	**2800011235280**	**12352**	13
			AQUACTRL 2 SINGLE; Einbauposition beifahrerseitig; für Linkslenker; passender Adapter: BC	**2800011304280**	**13042**	26
			AQUACTRL 2 SINGLE; Einbauposition fahrerseitig; für Linkslenker; passender Adapter: BC	**2800011314280**	**13142**	30
			REARCTRL; Einbauposition hinten; Ergänzungsartikel/Ergänzende Info: Adapter entfernen	**2800011514180**	**15141**	39
			AQUACTRL 2 SINGLE; Einbauposition beifahrerseitig; für Rechtslenker; passender Adapter: BC	**2800011605260**	**16052**	54
			AQUACTRL 2 SINGLE; Einbauposition fahrerseitig; für Rechtslenker; passender Adapter: BC	**2800011616260**	**16162**	58
518 d	105 kW	07/13→06/14	AQUACTRL 2 SET; für Linkslenker	**2800011235280**	**12352**	13
518 d	110 kW	07/14→02/17	AQUACTRL 2 SINGLE; Einbauposition beifahrerseitig; für Linkslenker; passender Adapter: BC	**2800011304280**	**13042**	26
			AQUACTRL 2 SINGLE; Einbauposition fahrerseitig; für Linkslenker; passender Adapter: BC	**2800011314280**	**13142**	30
			REARCTRL; Einbauposition hinten; Ergänzungsartikel/Ergänzende Info: Adapter entfernen	**2800011514170**	**51417**	39
				2800011514180	**15141**	39
			AQUACTRL 2 SINGLE; Einbauposition beifahrerseitig; für Rechtslenker; passender Adapter: BC	**2800011605260**	**16052**	54
				2800011624270	**62427**	61
			AQUACTRL 2 SINGLE; Einbauposition fahrerseitig; für Rechtslenker; passender Adapter: BC	**2800011616260**	**16162**	58
				2800011630270	**63027**	63

© 2025 Continental Aftermarket & Services GmbH

BMW - 5 Touring (F11) 11/09→02/17

Wischblatt

518 d 520 d 520 d	120 kW 100 kW 120 kW	07/14→02/17 06/10→06/14 06/10→02/17	AQUACTRL 2 SET; für Linkslenker	**2800011235280**	**12352**	13
			AQUACTRL 2 SINGLE; Einbauposition beifahrerseitig; für Linkslenker; passender Adapter: BC	**2800011304280**	**13042**	26
			AQUACTRL 2 SINGLE; Einbauposition fahrerseitig; für Linkslenker; passender Adapter: BC	**2800011314280**	**13142**	30
			REARCTRL; Einbauposition hinten; Ergänzungsartikel/Ergänzende Info: Adapter entfernen	**2800011514180**	**15141**	39
			AQUACTRL 2 SINGLE; Einbauposition beifahrerseitig; für Rechtslenker; passender Adapter: BC	**2800011605260**	**16052**	54
			AQUACTRL 2 SINGLE; Einbauposition fahrerseitig; für Rechtslenker; passender Adapter: BC	**2800011616260**	**16162**	58
520 d 520 d 520 d	135 kW 140 kW 147 kW	06/10→06/14 07/14→02/17 06/10→06/14	AQUACTRL 2 SET; für Linkslenker	**2800011235280**	**12352**	13
			AQUACTRL 2 SINGLE; Einbauposition beifahrerseitig; für Linkslenker; passender Adapter: BC	**2800011304280**	**13042**	26
			AQUACTRL 2 SINGLE; Einbauposition fahrerseitig; für Linkslenker; passender Adapter: BC	**2800011314280**	**13142**	30
			REARCTRL; Einbauposition hinten; Ergänzungsartikel/Ergänzende Info: Adapter entfernen	**2800011514170** **2800011514180**	**51417** **15141**	39 39
			AQUACTRL 2 SINGLE; Einbauposition beifahrerseitig; für Rechtslenker; passender Adapter: BC	**2800011605260** **2800011624270**	**16052** **62427**	54 61
			AQUACTRL 2 SINGLE; Einbauposition fahrerseitig; für Rechtslenker; passender Adapter: BC	**2800011616260** **2800011630270**	**16162** **63027**	58 63
520 d	151 kW	07/14→02/17	AQUACTRL 2 SET; für Linkslenker	**2800011235280**	**12352**	13
			AQUACTRL 2 SINGLE; Einbauposition beifahrerseitig; für Linkslenker; passender Adapter: BC	**2800011304280**	**13042**	26
			AQUACTRL 2 SINGLE; Einbauposition fahrerseitig; für Linkslenker; passender Adapter: BC	**2800011314280**	**13142**	30
			REARCTRL; Einbauposition hinten; Ergänzungsartikel/Ergänzende Info: Adapter entfernen	**2800011514180**	**15141**	39
			AQUACTRL 2 SINGLE; Einbauposition beifahrerseitig; für Rechtslenker; passender Adapter: BC	**2800011605260**	**16052**	54
			AQUACTRL 2 SINGLE; Einbauposition fahrerseitig; für Rechtslenker; passender Adapter: BC	**2800011616260**	**16162**	58
520 d	155 kW	07/14→02/17	AQUACTRL 2 SET; für Linkslenker	**2800011235280**	**12352**	13
			AQUACTRL 2 SINGLE; Einbauposition beifahrerseitig; für Linkslenker; passender Adapter: BC	**2800011304280**	**13042**	26
			AQUACTRL 2 SINGLE; Einbauposition fahrerseitig; für Linkslenker; passender Adapter: BC	**2800011314280**	**13142**	30
			REARCTRL; Einbauposition hinten; Ergänzungsartikel/Ergänzende Info: Adapter entfernen	**2800011514170** **2800011514180**	**51417** **15141**	39 39
			AQUACTRL 2 SINGLE; Einbauposition beifahrerseitig; für Rechtslenker; passender Adapter: BC	**2800011605260** **2800011624270**	**16052** **62427**	54 61
			AQUACTRL 2 SINGLE; Einbauposition fahrerseitig; für Rechtslenker; passender Adapter: BC	**2800011616260** **2800011630270**	**16162** **63027**	58 63
520 d xDrive 520 d xDrive	100 kW 120 kW	07/13→06/14 07/13→02/17	AQUACTRL 2 SET; für Linkslenker	**2800011235280**	**12352**	13
			AQUACTRL 2 SINGLE; Einbauposition beifahrerseitig; für Linkslenker; passender Adapter: BC	**2800011304280**	**13042**	26
			AQUACTRL 2 SINGLE; Einbauposition fahrerseitig; für Linkslenker; passender Adapter: BC	**2800011314280**	**13142**	30
			REARCTRL; Einbauposition hinten; Ergänzungsartikel/Ergänzende Info: Adapter entfernen	**2800011514180**	**15141**	39
			AQUACTRL 2 SINGLE; Einbauposition beifahrerseitig; für Rechtslenker; passender Adapter: BC	**2800011605260**	**16052**	54
			AQUACTRL 2 SINGLE; Einbauposition fahrerseitig; für Rechtslenker; passender Adapter: BC	**2800011616260**	**16162**	58

© 2025 Continental Aftermarket & Services GmbH

BMW - 5 Touring (F11) 11/09→02/17

Wischblatt

520 d xDrive	135 kW	07/13→06/14	AQUACTRL 2 SET; für Linkslenker	**2800011235280**	**12352**	13
520 d xDrive	140 kW	07/14→02/17	AQUACTRL 2 SINGLE; Einbauposition beifahrerseitig; für Linkslenker; passender Adapter: BC	**2800011304280**	**13042**	26
520 d xDrive	147 kW	07/13→06/14	AQUACTRL 2 SINGLE; Einbauposition fahrerseitig; für Linkslenker; passender Adapter: BC	**2800011314280**	**13142**	30
			REARCTRL; Einbauposition hinten; Ergänzungsartikel/Ergänzende Info: Adapter entfernen	**2800011514170** **2800011514180**	**51417** **15141**	39 39
			AQUACTRL 2 SINGLE; Einbauposition beifahrerseitig; für Rechtslenker; passender Adapter: BC	**2800011605260** **2800011624270**	**16052** **62427**	54 61
			AQUACTRL 2 SINGLE; Einbauposition fahrerseitig; für Rechtslenker; passender Adapter: BC	**2800011616260** **2800011630270**	**16162** **63027**	58 63
520 d xDrive	151 kW	07/14→02/17	AQUACTRL 2 SET; für Linkslenker	**2800011235280**	**12352**	13
			AQUACTRL 2 SINGLE; Einbauposition beifahrerseitig; für Linkslenker; passender Adapter: BC	**2800011304280**	**13042**	26
			AQUACTRL 2 SINGLE; Einbauposition fahrerseitig; für Linkslenker; passender Adapter: BC	**2800011314280**	**13142**	30
			REARCTRL; Einbauposition hinten; Ergänzungsartikel/Ergänzende Info: Adapter entfernen	**2800011514180**	**15141**	39
			AQUACTRL 2 SINGLE; Einbauposition beifahrerseitig; für Rechtslenker; passender Adapter: BC	**2800011605260**	**16052**	54
			AQUACTRL 2 SINGLE; Einbauposition fahrerseitig; für Rechtslenker; passender Adapter: BC	**2800011616260**	**16162**	58
520 d xDrive	155 kW	07/14→02/17	AQUACTRL 2 SET; für Linkslenker	**2800011235280**	**12352**	13
			AQUACTRL 2 SINGLE; Einbauposition beifahrerseitig; für Linkslenker; passender Adapter: BC	**2800011304280**	**13042**	26
			AQUACTRL 2 SINGLE; Einbauposition fahrerseitig; für Linkslenker; passender Adapter: BC	**2800011314280**	**13142**	30
			REARCTRL; Einbauposition hinten; Ergänzungsartikel/Ergänzende Info: Adapter entfernen	**2800011514170** **2800011514180**	**51417** **15141**	39 39
			AQUACTRL 2 SINGLE; Einbauposition beifahrerseitig; für Rechtslenker; passender Adapter: BC	**2800011605260** **2800011624270**	**16052** **62427**	54 61
			AQUACTRL 2 SINGLE; Einbauposition fahrerseitig; für Rechtslenker; passender Adapter: BC	**2800011616260** **2800011630270**	**16162** **63027**	58 63
520 i	120 kW	09/11→02/17	AQUACTRL 2 SET; für Linkslenker	**2800011235280**	**12352**	13
			AQUACTRL 2 SINGLE; Einbauposition beifahrerseitig; für Linkslenker; passender Adapter: BC	**2800011304280**	**13042**	26
			AQUACTRL 2 SINGLE; Einbauposition fahrerseitig; für Linkslenker; passender Adapter: BC	**2800011314280**	**13142**	30
			REARCTRL; Einbauposition hinten; Ergänzungsartikel/Ergänzende Info: Adapter entfernen	**2800011514180**	**15141**	39
			AQUACTRL 2 SINGLE; Einbauposition beifahrerseitig; für Rechtslenker; passender Adapter: BC	**2800011605260**	**16052**	54
			AQUACTRL 2 SINGLE; Einbauposition fahrerseitig; für Rechtslenker; passender Adapter: BC	**2800011616260**	**16162**	58
520 i	135 kW	10/10→02/17	AQUACTRL 2 SET; für Linkslenker	**2800011235280**	**12352**	13
523 i	150 kW	11/09→08/11	AQUACTRL 2 SINGLE; Einbauposition beifahrerseitig; für Linkslenker; passender Adapter: BC	**2800011304280**	**13042**	26
523 i	150 kW	11/09→08/11	AQUACTRL 2 SINGLE; Einbauposition fahrerseitig; für Linkslenker; passender Adapter: BC	**2800011314280**	**13142**	30
			REARCTRL; Einbauposition hinten; Ergänzungsartikel/Ergänzende Info: Adapter entfernen	**2800011514170** **2800011514180**	**51417** **15141**	39 39
			AQUACTRL 2 SINGLE; Einbauposition beifahrerseitig; für Rechtslenker; passender Adapter: BC	**2800011605260** **2800011624270**	**16052** **62427**	54 61
			AQUACTRL 2 SINGLE; Einbauposition fahrerseitig; für Rechtslenker; passender Adapter: BC	**2800011616260** **2800011630270**	**16162** **63027**	58 63

© 2025 Continental Aftermarket & Services GmbH

BMW - 5 Touring (F11) 11/09→02/17

Wischblatt

525 d	155 kW	09/11→02/17	AQUACTRL 2 SET; für Linkslenker	**2800011235280**	**12352**	13
			AQUACTRL 2 SINGLE; Einbauposition beifahrerseitig; für Linkslenker; passender Adapter: BC	**2800011304280**	**13042**	26
			AQUACTRL 2 SINGLE; Einbauposition fahrerseitig; für Linkslenker; passender Adapter: BC	**2800011314280**	**13142**	30
			REARCTRL; Einbauposition hinten; Ergänzungsartikel/Ergänzende Info: Adapter entfernen	**2800011514180**	**15141**	39
			AQUACTRL 2 SINGLE; Einbauposition beifahrerseitig; für Rechtslenker; passender Adapter: BC	**2800011605260**	**16052**	54
			AQUACTRL 2 SINGLE; Einbauposition fahrerseitig; für Rechtslenker; passender Adapter: BC	**2800011616260**	**16162**	58
525 d 525 d	160 kW 150 kW	09/11→02/17 09/10→08/11	AQUACTRL 2 SET; für Linkslenker	**2800011235280**	**12352**	13
			AQUACTRL 2 SINGLE; Einbauposition beifahrerseitig; für Linkslenker; passender Adapter: BC	**2800011304280**	**13042**	26
			AQUACTRL 2 SINGLE; Einbauposition fahrerseitig; für Linkslenker; passender Adapter: BC	**2800011314280**	**13142**	30
			REARCTRL; Einbauposition hinten; Ergänzungsartikel/Ergänzende Info: Adapter entfernen	**2800011514170** **2800011514180**	**51417** **15141**	39 39
			AQUACTRL 2 SINGLE; Einbauposition beifahrerseitig; für Rechtslenker; passender Adapter: BC	**2800011605260** **2800011624270**	**16052** **62427**	54 61
			AQUACTRL 2 SINGLE; Einbauposition fahrerseitig; für Rechtslenker; passender Adapter: BC	**2800011616260** **2800011630270**	**16162** **63027**	58 63
525 d xDrive	155 kW	07/13→02/17	AQUACTRL 2 SET; für Linkslenker	**2800011235280**	**12352**	13
			AQUACTRL 2 SINGLE; Einbauposition beifahrerseitig; für Linkslenker; passender Adapter: BC	**2800011304280**	**13042**	26
			AQUACTRL 2 SINGLE; Einbauposition fahrerseitig; für Linkslenker; passender Adapter: BC	**2800011314280**	**13142**	30
			REARCTRL; Einbauposition hinten; Ergänzungsartikel/Ergänzende Info: Adapter entfernen	**2800011514180**	**15141**	39
			AQUACTRL 2 SINGLE; Einbauposition beifahrerseitig; für Rechtslenker; passender Adapter: BC	**2800011605260**	**16052**	54
			AQUACTRL 2 SINGLE; Einbauposition fahrerseitig; für Rechtslenker; passender Adapter: BC	**2800011616260**	**16162**	58
525 d xDrive 528 i 528 i 528 i xDrive 530 d 530 d 530 d 530 d xDrive 530 d xDrive	160 kW 180 kW 190 kW 180 kW 180 kW 190 kW 210 kW 190 kW 210 kW	07/13→02/17 09/11→02/17 11/09→08/11 09/11→02/17 06/10→08/11 09/11→02/17 09/11→02/17 03/11→02/17 03/11→02/17	AQUACTRL 2 SET; für Linkslenker	**2800011235280**	**12352**	13
			AQUACTRL 2 SINGLE; Einbauposition beifahrerseitig; für Linkslenker; passender Adapter: BC	**2800011304280**	**13042**	26
			AQUACTRL 2 SINGLE; Einbauposition fahrerseitig; für Linkslenker; passender Adapter: BC	**2800011314280**	**13142**	30
			REARCTRL; Einbauposition hinten; Ergänzungsartikel/Ergänzende Info: Adapter entfernen	**2800011514170** **2800011514180**	**51417** **15141**	39 39
			AQUACTRL 2 SINGLE; Einbauposition beifahrerseitig; für Rechtslenker; passender Adapter: BC	**2800011605260** **2800011624270**	**16052** **62427**	54 61
			AQUACTRL 2 SINGLE; Einbauposition fahrerseitig; für Rechtslenker; passender Adapter: BC	**2800011616260** **2800011630270**	**16162** **63027**	58 63
530 i	190 kW	03/10→05/13	AQUACTRL 2 SET; für Linkslenker	**2800011235280**	**12352**	13
			AQUACTRL 2 SINGLE; Einbauposition beifahrerseitig; für Linkslenker; passender Adapter: BC	**2800011304280**	**13042**	26
			AQUACTRL 2 SINGLE; Einbauposition fahrerseitig; für Linkslenker; passender Adapter: BC	**2800011314280**	**13142**	30
			REARCTRL; Einbauposition hinten; Ergänzungsartikel/Ergänzende Info: Adapter entfernen	**2800011514180**	**15141**	39
			AQUACTRL 2 SINGLE; Einbauposition beifahrerseitig; für Rechtslenker; passender Adapter: BC	**2800011605260**	**16052**	54
			AQUACTRL 2 SINGLE; Einbauposition fahrerseitig; für Rechtslenker; passender Adapter: BC	**2800011616260**	**16162**	58
530 i 535 d 535 d 535 d xDrive 535 i 535 i 535 i xDrive	200 kW 220 kW 230 kW 230 kW 225 kW 240 kW 225 kW	07/11→06/13 09/10→08/11 09/11→02/17 09/11→02/17 06/10→02/17 07/13→02/17 09/11→02/17	AQUACTRL 2 SET; für Linkslenker	**2800011235280**	**12352**	13
			AQUACTRL 2 SINGLE; Einbauposition beifahrerseitig; für Linkslenker; passender Adapter: BC	**2800011304280**	**13042**	26
			AQUACTRL 2 SINGLE; Einbauposition fahrerseitig; für Linkslenker; passender Adapter: BC	**2800011314280**	**13142**	30
			REARCTRL; Einbauposition hinten; Ergänzungsartikel/Ergänzende Info: Adapter entfernen	**2800011514170** **2800011514180**	**51417** **15141**	39 39

→

© 2025 Continental Aftermarket & Services GmbH

BMW - 5 Touring (F11) 11/09→02/17

Wischblatt

535 i xDrive 550 i 550 i M 550 d xDrive	240 kW 300 kW 330 kW 280 kW	07/13→02/17 09/10→06/13 07/13→02/17 03/12→02/17	AQUACTRL 2 SINGLE; Einbauposition beifahrerseitig; für Rechtslenker; passender Adapter: BC	**2800011605260** **2800011624270**	**16052** **62427**	54 61
			AQUACTRL 2 SINGLE; Einbauposition fahrerseitig; für Rechtslenker; passender Adapter: BC	**2800011616260** **2800011630270**	**16162** **63027**	58 63

BMW - 5 Touring (G31) 03/17→

Wischblatt

518 d 518 d 518 d Mild-Hybrid 518 d Mild-Hybrid 520 d	100 kW 110 kW 100 kW 110 kW 120 kW	07/18→06/20 07/18→06/20 07/20→ 07/20→ 03/17→10/19	AQUACTRL 2 SET; für Linkslenker	**2800011225280**	**12252**	10
			AQUACTRL 2 SINGLE; für Linkslenker; Einbauposition beifahrerseitig; passender Adapter: BC	**2800011304280**	**13042**	26
			AQUACTRL 2 SINGLE; für Linkslenker; Einbauposition fahrerseitig; passender Adapter: BC	**2800011314280**	**13142**	30
			REARCTRL; Einbauposition hinten; Ergänzungsartikel/Ergänzende Info: Adapter entfernen	**2800011514180**	**15141**	39
			AQUACTRL 2 SINGLE; Einbauposition beifahrerseitig; für Rechtslenker; passender Adapter: BC	**2800011606260**	**16062**	54
			AQUACTRL 2 SINGLE; Einbauposition fahrerseitig; für Rechtslenker; passender Adapter: BC	**2800011616260**	**16162**	58
520 d	140 kW	03/17→10/19	AQUACTRL 2 SET; für Linkslenker	**2800011225280**	**12252**	10
			AQUACTRL 2 SINGLE; für Linkslenker; Einbauposition beifahrerseitig; passender Adapter: BC	**2800011304280**	**13042**	26
			AQUACTRL 2 SINGLE; für Linkslenker; Einbauposition fahrerseitig; passender Adapter: BC	**2800011314280**	**13142**	30
			REARCTRL; Einbauposition hinten; Ergänzungsartikel/Ergänzende Info: Adapter entfernen	**2800011514170** **2800011514180**	**51417** **15141**	39 39
			AQUACTRL 2 SINGLE; Einbauposition beifahrerseitig; für Rechtslenker; passender Adapter: BC	**2800011606260** **2800011606270**	**16062** **60627**	54 54
			AQUACTRL 2 SINGLE; Einbauposition fahrerseitig; für Rechtslenker; passender Adapter: BC	**2800011616260** **2800011630270**	**16162** **63027**	58 63
520 d Mild-Hybrid 520 d Mild-Hybrid 520 d Mild-Hybrid xDrive 520 d xDrive 520 d xDrive 520 E PLUG-IN-HYBRID 520 i	120 kW 140 kW 140 kW 120 kW 140 kW 150 kW 120 kW	11/19→ 11/19→ 11/19→ 07/17→10/19 07/17→10/19 03/21→05/22 07/17→06/20	AQUACTRL 2 SET; für Linkslenker	**2800011225280**	**12252**	10
			AQUACTRL 2 SINGLE; für Linkslenker; Einbauposition beifahrerseitig; passender Adapter: BC	**2800011304280**	**13042**	26
			AQUACTRL 2 SINGLE; für Linkslenker; Einbauposition fahrerseitig; passender Adapter: BC	**2800011314280**	**13142**	30
			REARCTRL; Einbauposition hinten; Ergänzungsartikel/Ergänzende Info: Adapter entfernen	**2800011514180**	**15141**	39
			AQUACTRL 2 SINGLE; Einbauposition beifahrerseitig; für Rechtslenker; passender Adapter: BC	**2800011606260**	**16062**	54
			AQUACTRL 2 SINGLE; Einbauposition fahrerseitig; für Rechtslenker; passender Adapter: BC	**2800011616260**	**16162**	58
520 i	135 kW	07/17→06/20	AQUACTRL 2 SET; für Linkslenker	**2800011225280**	**12252**	10
			AQUACTRL 2 SINGLE; für Linkslenker; Einbauposition beifahrerseitig; passender Adapter: BC	**2800011304280**	**13042**	26
			AQUACTRL 2 SINGLE; für Linkslenker; Einbauposition fahrerseitig; passender Adapter: BC	**2800011314280**	**13142**	30
			REARCTRL; Einbauposition hinten; Ergänzungsartikel/Ergänzende Info: Adapter entfernen	**2800011514170** **2800011514180**	**51417** **15141**	39 39
			AQUACTRL 2 SINGLE; Einbauposition beifahrerseitig; für Rechtslenker; passender Adapter: BC	**2800011606260** **2800011606270**	**16062** **60627**	54 54
			AQUACTRL 2 SINGLE; Einbauposition fahrerseitig; für Rechtslenker; passender Adapter: BC	**2800011616260** **2800011630270**	**16162** **63027**	58 63
520 i 520 i Mild-Hybrid 520 i Mild-Hybrid 525 d 525 d 530 d 530 d Mild-Hybrid 530 d Mild-Hybrid 530 d Mild-Hybrid xDrive 530 d Mild-Hybrid xDrive	155 kW 120 kW 135 kW 155 kW 170 kW 195 kW 183 kW 210 kW 183 kW 210 kW	07/17→06/20 07/20→ 07/20→ 07/17→06/19 07/17→06/19 03/17→06/20 07/20→ 07/20→ 07/20→ 07/20→	AQUACTRL 2 SET; für Linkslenker	**2800011225280**	**12252**	10
			AQUACTRL 2 SINGLE; für Linkslenker; Einbauposition beifahrerseitig; passender Adapter: BC	**2800011304280**	**13042**	26
			AQUACTRL 2 SINGLE; für Linkslenker; Einbauposition fahrerseitig; passender Adapter: BC	**2800011314280**	**13142**	30
			REARCTRL; Einbauposition hinten; Ergänzungsartikel/Ergänzende Info: Adapter entfernen	**2800011514180**	**15141**	39
			AQUACTRL 2 SINGLE; Einbauposition beifahrerseitig; für Rechtslenker; passender Adapter: BC	**2800011606260**	**16062**	54
			AQUACTRL 2 SINGLE; Einbauposition fahrerseitig; für Rechtslenker; passender Adapter: BC	**2800011616260**	**16162**	58

© 2025 Continental Aftermarket & Services GmbH

BMW - 5 Touring (G31) 03/17→

Wischblatt

530 d xDrive	195 kW	03/17→06/20	AQUACTRL 2 SET; für Linkslenker	**2800011225280**	**12252**	10
			AQUACTRL 2 SINGLE; für Linkslenker; Einbauposition beifahrerseitig; passender Adapter: BC	**2800011304280**	**13042**	26
			AQUACTRL 2 SINGLE; für Linkslenker; Einbauposition fahrerseitig; passender Adapter: BC	**2800011314280**	**13142**	30
			REARCTRL; Einbauposition hinten; Ergänzungsartikel/Ergänzende Info: Adapter entfernen	**2800011514170** **2800011514180**	**51417** **15141**	39 39
			AQUACTRL 2 SINGLE; Einbauposition beifahrerseitig; für Rechtslenker; passender Adapter: BC	**2800011606260** **2800011606270**	**16062** **60627**	54 54
			AQUACTRL 2 SINGLE; Einbauposition fahrerseitig; für Rechtslenker; passender Adapter: BC	**2800011616260** **2800011630270**	**16162** **63027**	58 63
530 e Plug-in-Hybrid 530 e Plug-in-Hybrid xDrive 530 e Plug-in-Hybrid xDrive 530 i	200 kW 215 kW 200 kW 215 kW 180 kW	11/20→ 11/20→ 11/20→ 11/20→ 05/22→	AQUACTRL 2 SET; für Linkslenker	**2800011225280**	**12252**	10
			AQUACTRL 2 SINGLE; für Linkslenker; Einbauposition beifahrerseitig; passender Adapter: BC	**2800011304280**	**13042**	26
			AQUACTRL 2 SINGLE; für Linkslenker; Einbauposition fahrerseitig; passender Adapter: BC	**2800011314280**	**13142**	30
			REARCTRL; Einbauposition hinten; Ergänzungsartikel/Ergänzende Info: Adapter entfernen	**2800011514180**	**15141**	39
			AQUACTRL 2 SINGLE; Einbauposition beifahrerseitig; für Rechtslenker; passender Adapter: BC	**2800011606260**	**16062**	54
			AQUACTRL 2 SINGLE; Einbauposition fahrerseitig; für Rechtslenker; passender Adapter: BC	**2800011616260**	**16162**	58
530 i	185 kW	03/17→06/20	AQUACTRL 2 SET; für Linkslenker	**2800011225280**	**12252**	10
			AQUACTRL 2 SINGLE; für Linkslenker; Einbauposition beifahrerseitig; passender Adapter: BC	**2800011304280**	**13042**	26
			AQUACTRL 2 SINGLE; für Linkslenker; Einbauposition fahrerseitig; passender Adapter: BC	**2800011314280**	**13142**	30
			REARCTRL; Einbauposition hinten; Ergänzungsartikel/Ergänzende Info: Adapter entfernen	**2800011514170** **2800011514180**	**51417** **15141**	39 39
			AQUACTRL 2 SINGLE; Einbauposition beifahrerseitig; für Rechtslenker; passender Adapter: BC	**2800011606260** **2800011606270**	**16062** **60627**	54 54
			AQUACTRL 2 SINGLE; Einbauposition fahrerseitig; für Rechtslenker; passender Adapter: BC	**2800011616260** **2800011630270**	**16162** **63027**	58 63
530 i Mild-Hybrid	180 kW	07/22→	AQUACTRL 2 SET; für Linkslenker	**2800011225280**	**12252**	10
			AQUACTRL 2 SINGLE; für Linkslenker; Einbauposition beifahrerseitig; passender Adapter: BC	**2800011304280**	**13042**	26
			AQUACTRL 2 SINGLE; für Linkslenker; Einbauposition fahrerseitig; passender Adapter: BC	**2800011314280**	**13142**	30
			REARCTRL; Einbauposition hinten; Ergänzungsartikel/Ergänzende Info: Adapter entfernen	**2800011514180**	**15141**	39
			AQUACTRL 2 SINGLE; Einbauposition beifahrerseitig; für Rechtslenker; passender Adapter: BC	**2800011606260**	**16062**	54
			AQUACTRL 2 SINGLE; Einbauposition fahrerseitig; für Rechtslenker; passender Adapter: BC	**2800011616260**	**16162**	58
530 i Mild-Hybrid	185 kW	07/20→	AQUACTRL 2 SET; für Linkslenker	**2800011225280**	**12252**	10
			AQUACTRL 2 SINGLE; für Linkslenker; Einbauposition beifahrerseitig; passender Adapter: BC	**2800011304280**	**13042**	26
			AQUACTRL 2 SINGLE; für Linkslenker; Einbauposition fahrerseitig; passender Adapter: BC	**2800011314280**	**13142**	30
			REARCTRL; Einbauposition hinten; Ergänzungsartikel/Ergänzende Info: Adapter entfernen	**2800011514170** **2800011514180**	**51417** **15141**	39 39
			AQUACTRL 2 SINGLE; Einbauposition beifahrerseitig; für Rechtslenker; passender Adapter: BC	**2800011606260** **2800011606270**	**16062** **60627**	54 54
			AQUACTRL 2 SINGLE; Einbauposition fahrerseitig; für Rechtslenker; passender Adapter: BC	**2800011616260** **2800011630270**	**16162** **63027**	58 63

© 2025 Continental Aftermarket & Services GmbH

BMW - 5 Touring (G31) 03/17→

Wischblatt

530 i Mild-Hybrid xDrive 530 i Mild-Hybrid xDrive 530 i xDrive 530 i xDrive 540 d Mild-Hybrid xDrive 540 d xDrive 540 i Mild-Hybrid xDrive	180 kW 185 kW 180 kW 185 kW 250 kW 235 kW 245 kW	07/22→ 07/20→ 05/22→ 07/17→06/20 07/20→ 07/17→06/20 07/20→	AQUACTRL 2 SET; für Linkslenker	**2800011225280**	**12252**	10
			AQUACTRL 2 SINGLE; für Linkslenker; Einbauposition beifahrerseitig; passender Adapter: BC	**2800011304280**	**13042**	26
			AQUACTRL 2 SINGLE; für Linkslenker; Einbauposition fahrerseitig; passender Adapter: BC	**2800011314280**	**13142**	30
			REARCTRL; Einbauposition hinten; Ergänzungsartikel/Ergänzende Info: Adapter entfernen	**2800011514180**	**15141**	39
			AQUACTRL 2 SINGLE; Einbauposition beifahrerseitig; für Rechtslenker; passender Adapter: BC	**2800011606260**	**16062**	54
			AQUACTRL 2 SINGLE; Einbauposition fahrerseitig; für Rechtslenker; passender Adapter: BC	**2800011616260**	**16162**	58
540 i xDrive	250 kW	03/17→06/20	AQUACTRL 2 SET; für Linkslenker	**2800011225280**	**12252**	10
			AQUACTRL 2 SINGLE; für Linkslenker; Einbauposition beifahrerseitig; passender Adapter: BC	**2800011304280**	**13042**	26
			AQUACTRL 2 SINGLE; für Linkslenker; Einbauposition fahrerseitig; passender Adapter: BC	**2800011314280**	**13142**	30
			REARCTRL; Einbauposition hinten; Ergänzungsartikel/Ergänzende Info: Adapter entfernen	**2800011514170** **2800011514180**	**51417** **15141**	39 39
			AQUACTRL 2 SINGLE; Einbauposition beifahrerseitig; für Rechtslenker; passender Adapter: BC	**2800011606260** **2800011606270**	**16062** **60627**	54 54
			AQUACTRL 2 SINGLE; Einbauposition fahrerseitig; für Rechtslenker; passender Adapter: BC	**2800011616260** **2800011630270**	**16162** **63027**	58 63
540 i xDrive M 550 d xDrive	265 kW 294 kW	03/17→06/20 07/17→	AQUACTRL 2 SET; für Linkslenker	**2800011225280**	**12252**	10
			AQUACTRL 2 SINGLE; für Linkslenker; Einbauposition beifahrerseitig; passender Adapter: BC	**2800011304280**	**13042**	26
			AQUACTRL 2 SINGLE; für Linkslenker; Einbauposition fahrerseitig; passender Adapter: BC	**2800011314280**	**13142**	30
			REARCTRL; Einbauposition hinten; Ergänzungsartikel/Ergänzende Info: Adapter entfernen	**2800011514180**	**15141**	39
			AQUACTRL 2 SINGLE; Einbauposition beifahrerseitig; für Rechtslenker; passender Adapter: BC	**2800011606260**	**16062**	54
			AQUACTRL 2 SINGLE; Einbauposition fahrerseitig; für Rechtslenker; passender Adapter: BC	**2800011616260**	**16162**	58

BMW - 5 Touring Van (G31) 03/17→

Wischblatt

520 d 520 d xDrive 520 i 530 d 530 d xDrive 530 i 530 i xDrive 540 d xDrive 540 i xDrive	140 kW 140 kW 135 kW 195 kW 195 kW 185 kW 185 kW 235 kW 250 kW	03/17→06/18 07/17→06/18 07/17→ 03/17→ 03/17→ 03/17→ 07/17→ 07/17→ 03/17→	AQUACTRL 2 SET; für Linkslenker	**2800011225280**	**12252**	10
			AQUACTRL 2 SINGLE; für Linkslenker; Einbauposition beifahrerseitig; passender Adapter: BC	**2800011304280**	**13042**	26
			AQUACTRL 2 SINGLE; für Linkslenker; Einbauposition fahrerseitig; passender Adapter: BC	**2800011314280**	**13142**	30
			REARCTRL; Einbauposition hinten; Ergänzungsartikel/Ergänzende Info: Adapter entfernen	**2800011514180**	**15141**	39
			AQUACTRL 2 SINGLE; Einbauposition beifahrerseitig; für Rechtslenker; passender Adapter: BC	**2800011606260**	**16062**	54
			AQUACTRL 2 SINGLE; Einbauposition fahrerseitig; für Rechtslenker; passender Adapter: BC	**2800011616260**	**16162**	58

BMW - 6 (E24) 10/75→04/89

Wischblatt

628 CSi 630 CS 630 CS 633 CSi 633 CSi 635 CSi 635 CSi 635 CSi 635 CSi 635 CSi 635 CSi M 635 CSi M 635 CSi	135 kW 135 kW 136 kW 145 kW 147 kW 136 kW 141 kW 155 kW 160 kW 162 kW 160 kW 191 kW 210 kW	09/79→08/87 04/76→08/79 04/76→08/79 09/78→08/84 10/75→12/81 12/84→12/86 12/77→04/89 07/87→04/89 05/82→08/88 07/87→04/89 06/78→04/82 04/86→02/89 04/84→12/88	AQUACTRL 2 SINGLE; Einbauposition beifahrerseitig; für Linkslenker; passender Adapter: A	**2800011304280**	**13042**	26
			AQUACTRL 2 SINGLE; Einbauposition fahrerseitig; für Linkslenker; passender Adapter: A	**2800011304280**	**13042**	26

© 2025 Continental Aftermarket & Services GmbH

BMW - 6 (E63) 09/03→12/10

Wischblatt

630 i	190 kW	09/04→08/07	AQUACTRL 2 SINGLE; Einbauposition beifahrerseitig; für Linkslenker; passender Adapter: B	**2800011311280**	**13112**	29
630 i	200 kW	09/07→08/10				
635 d	210 kW	07/07→07/10	AQUACTRL 2 SINGLE; Einbauposition fahrerseitig; für Linkslenker; passender Adapter: B	**2800011312280**	**13122**	29
645 Ci	245 kW	09/03→08/05				
650 i	270 kW	09/05→08/10	AQUACTRL 2 SINGLE; Einbauposition fahrerseitig; für Rechtslenker; passender Adapter: B	**2800011613260**	**16132**	57
M	373 kW	09/05→07/10		**2800011613270**	**61327**	57
			AQUACTRL 2 SINGLE; Einbauposition beifahrerseitig; für Rechtslenker; passender Adapter: B	**2800011615260**	**16152**	58
				2800011629270	**62927**	63

BMW - 6 Cabriolet (E64) 03/04→12/10

Wischblatt

630 i	190 kW	09/04→08/07	AQUACTRL 2 SINGLE; Einbauposition beifahrerseitig; für Linkslenker; passender Adapter: B	**2800011311280**	**13112**	29
630 i	200 kW	09/07→08/10				
635 d	210 kW	07/07→07/10	AQUACTRL 2 SINGLE; Einbauposition fahrerseitig; für Linkslenker; passender Adapter: B	**2800011312280**	**13122**	29
645 Ci	245 kW	04/04→08/05				
650 i	270 kW	09/05→08/10	AQUACTRL 2 SINGLE; Einbauposition fahrerseitig; für Rechtslenker; passender Adapter: B	**2800011613260**	**16132**	57
M6	373 kW	09/06→08/10		**2800011613270**	**61327**	57
			AQUACTRL 2 SINGLE; Einbauposition beifahrerseitig; für Rechtslenker; passender Adapter: B	**2800011615260**	**16152**	58
				2800011629270	**62927**	63

BMW - 6 Cabriolet (F12) 12/10→06/18

Wischblatt

640 d	230 kW	09/11→06/18	AQUACTRL 2 SET; für Linkslenker	**2800011271280**	**12712**	23
640 d xDrive	230 kW	03/12→06/18	AQUACTRL 2 SINGLE; Einbauposition beifahrerseitig; für Linkslenker; passender Adapter: BC	**2800011303280**	**13032**	26
640 i	235 kW	09/11→06/18				
640 i xDrive	235 kW	03/13→06/18	AQUACTRL 2 SINGLE; Einbauposition fahrerseitig; für Linkslenker; passender Adapter: BC	**2800011314280**	**13142**	30
650 i	298 kW	09/11→12/12				
650 i	300 kW	12/10→06/12	AQUACTRL 2 SINGLE; Einbauposition beifahrerseitig; für Rechtslenker; passender Adapter: BC	**2800011604260**	**16042**	53
650 i	330 kW	07/12→06/18		**2800011604270**	**60427**	53
650 i xDrive	300 kW	09/11→06/12	AQUACTRL 2 SINGLE; Einbauposition fahrerseitig; für Rechtslenker; passender Adapter: BC	**2800011616260**	**16162**	58
650 i xDrive	330 kW	07/12→06/18		**2800011630270**	**63027**	63
M6	412 kW	03/12→06/18				
M6 Competition	423 kW	07/13→02/15				
M6 Competition	441 kW	03/15→06/18				

BMW - 6 Coupe (F13) 07/11→10/17

Wischblatt

640 d	230 kW	09/11→10/17	AQUACTRL 2 SET; für Linkslenker	**2800011271280**	**12712**	23
640 d xDrive	230 kW	03/12→10/17	AQUACTRL 2 SINGLE; Einbauposition beifahrerseitig; für Linkslenker; passender Adapter: BC	**2800011303280**	**13032**	26
640 i	235 kW	07/11→10/17				
640 i xDrive	235 kW	03/13→10/17	AQUACTRL 2 SINGLE; Einbauposition fahrerseitig; für Linkslenker; passender Adapter: BC	**2800011314280**	**13142**	30
650 i	298 kW	09/11→12/12				
650 i	300 kW	07/11→06/12	AQUACTRL 2 SINGLE; Einbauposition beifahrerseitig; für Rechtslenker; passender Adapter: BC	**2800011604260**	**16042**	53
650 i	330 kW	07/12→10/17		**2800011604270**	**60427**	53
650 i xDrive	300 kW	09/11→02/15	AQUACTRL 2 SINGLE; Einbauposition fahrerseitig; für Rechtslenker; passender Adapter: BC	**2800011616260**	**16162**	58
650 i xDrive	330 kW	07/12→10/17		**2800011630270**	**63027**	63
M6	412 kW	07/12→10/17				
M6 Competition	423 kW	07/13→02/15				
M6 Competition	441 kW	03/15→10/17				

BMW - 6 Gran Coupe (F06) 03/12→10/18

Wischblatt

640 d	230 kW	03/12→10/18	AQUACTRL 2 SET; für Linkslenker	**2800011271280**	**12712**	23
640 d xDrive	230 kW	03/13→10/18	AQUACTRL 2 SINGLE; Einbauposition beifahrerseitig; für Linkslenker; passender Adapter: BC	**2800011303280**	**13032**	26
640 i	235 kW	03/12→10/18				
640 i xDrive	235 kW	03/13→10/18	AQUACTRL 2 SINGLE; Einbauposition fahrerseitig; für Linkslenker; passender Adapter: BC	**2800011314280**	**13142**	30
650 i	330 kW	07/12→10/18				
650 i xDrive	330 kW	07/12→10/18	AQUACTRL 2 SINGLE; Einbauposition beifahrerseitig; für Rechtslenker; passender Adapter: BC	**2800011604260**	**16042**	53
M6	412 kW	03/13→10/18		**2800011604270**	**60427**	53
M6 Competition	423 kW	07/13→02/15	AQUACTRL 2 SINGLE; Einbauposition fahrerseitig; für Rechtslenker; passender Adapter: BC	**2800011616260**	**16162**	58
M6 Competition	441 kW	03/15→10/18		**2800011630270**	**63027**	63

© 2025 Continental Aftermarket & Services GmbH

BMW - 6 Gran Turismo (G32) 06/17→

Wischblatt

620 d	120 kW	07/18→06/20	AQUACTRL 2 SINGLE; Einbauposition beifahrerseitig; für Linkslenker; passender Adapter: BC	**2800011304280**	**13042**	26
			AQUACTRL 2 SINGLE; Einbauposition fahrerseitig; für Linkslenker; passender Adapter: BC	**2800011314280**	**13142**	30
			AQUACTRL 2 SINGLE; Einbauposition beifahrerseitig; für Rechtslenker; passender Adapter: BC	**2800011605260**	**16052**	54
			AQUACTRL 2 SINGLE; Einbauposition fahrerseitig; für Rechtslenker; passender Adapter: BC	**2800011616260**	**16162**	58
620 d	140 kW	07/18→06/20	AQUACTRL 2 SINGLE; Einbauposition beifahrerseitig; für Linkslenker; passender Adapter: BC	**2800011304280**	**13042**	26
			AQUACTRL 2 SINGLE; Einbauposition fahrerseitig; für Linkslenker; passender Adapter: BC	**2800011314280**	**13142**	30
			AQUACTRL 2 SINGLE; Einbauposition beifahrerseitig; für Rechtslenker; passender Adapter: BC	**2800011605260** **2800011624270**	**16052** **62427**	54 61
			AQUACTRL 2 SINGLE; Einbauposition fahrerseitig; für Rechtslenker; passender Adapter: BC	**2800011616260** **2800011630270**	**16162** **63027**	58 63
620 d Mild-Hybrid 620 d Mild-Hybrid 620 d Mild-Hybrid xDrive 620 d xDrive 620 d xDrive 630 d	120 kW 140 kW 140 kW 120 kW 140 kW 155 kW	07/20→ 07/20→ 07/20→ 07/18→06/20 07/18→06/20 06/17→06/20	AQUACTRL 2 SINGLE; Einbauposition beifahrerseitig; für Linkslenker; passender Adapter: BC	**2800011304280**	**13042**	26
			AQUACTRL 2 SINGLE; Einbauposition fahrerseitig; für Linkslenker; passender Adapter: BC	**2800011314280**	**13142**	30
			AQUACTRL 2 SINGLE; Einbauposition beifahrerseitig; für Rechtslenker; passender Adapter: BC	**2800011605260**	**16052**	54
			AQUACTRL 2 SINGLE; Einbauposition fahrerseitig; für Rechtslenker; passender Adapter: BC	**2800011616260**	**16162**	58
630 d	195 kW	06/17→06/20	AQUACTRL 2 SINGLE; Einbauposition beifahrerseitig; für Linkslenker; passender Adapter: BC	**2800011304280**	**13042**	26
			AQUACTRL 2 SINGLE; Einbauposition fahrerseitig; für Linkslenker; passender Adapter: BC	**2800011314280**	**13142**	30
			AQUACTRL 2 SINGLE; Einbauposition beifahrerseitig; für Rechtslenker; passender Adapter: BC	**2800011605260** **2800011624270**	**16052** **62427**	54 61
			AQUACTRL 2 SINGLE; Einbauposition fahrerseitig; für Rechtslenker; passender Adapter: BC	**2800011616260** **2800011630270**	**16162** **63027**	58 63
630 d Mild-Hybrid 630 d Mild-Hybrid 630 d Mild-Hybrid xDrive 630 d xDrive 630 d xDrive 630 d xDrive 630 i	155 kW 210 kW 210 kW 155 kW 183 kW 195 kW 183 kW	07/20→ 07/20→ 07/20→ 06/17→06/20 06/17→06/20 06/17→06/20 06/17→06/20	AQUACTRL 2 SINGLE; Einbauposition beifahrerseitig; für Linkslenker; passender Adapter: BC	**2800011304280**	**13042**	26
			AQUACTRL 2 SINGLE; Einbauposition fahrerseitig; für Linkslenker; passender Adapter: BC	**2800011314280**	**13142**	30
			AQUACTRL 2 SINGLE; Einbauposition beifahrerseitig; für Rechtslenker; passender Adapter: BC	**2800011605260**	**16052**	54
			AQUACTRL 2 SINGLE; Einbauposition fahrerseitig; für Rechtslenker; passender Adapter: BC	**2800011616260**	**16162**	58
630 i	190 kW	07/17→06/20	AQUACTRL 2 SINGLE; Einbauposition beifahrerseitig; für Linkslenker; passender Adapter: BC	**2800011304280**	**13042**	26
			AQUACTRL 2 SINGLE; Einbauposition fahrerseitig; für Linkslenker; passender Adapter: BC	**2800011314280**	**13142**	30
			AQUACTRL 2 SINGLE; Einbauposition beifahrerseitig; für Rechtslenker; passender Adapter: BC	**2800011605260** **2800011624270**	**16052** **62427**	54 61
			AQUACTRL 2 SINGLE; Einbauposition fahrerseitig; für Rechtslenker; passender Adapter: BC	**2800011616260** **2800011630270**	**16162** **63027**	58 63
630 i Mild-Hybrid	180 kW	07/20→	AQUACTRL 2 SINGLE; Einbauposition beifahrerseitig; für Linkslenker; passender Adapter: BC	**2800011304280**	**13042**	26
			AQUACTRL 2 SINGLE; Einbauposition fahrerseitig; für Linkslenker; passender Adapter: BC	**2800011314280**	**13142**	30
			AQUACTRL 2 SINGLE; Einbauposition beifahrerseitig; für Rechtslenker; passender Adapter: BC	**2800011605260**	**16052**	54
			AQUACTRL 2 SINGLE; Einbauposition fahrerseitig; für Rechtslenker; passender Adapter: BC	**2800011616260**	**16162**	58

© 2025 Continental Aftermarket & Services GmbH

BMW - 6 Gran Turismo (G32) 06/17→						
Wischblatt						
630 i Mild-Hybrid	190 kW	07/20→	AQUACTRL 2 SINGLE; Einbauposition beifahrerseitig; für Linkslenker; passender Adapter: BC	**2800011304280**	**13042**	26
			AQUACTRL 2 SINGLE; Einbauposition fahrerseitig; für Linkslenker; passender Adapter: BC	**2800011314280**	**13142**	30
			AQUACTRL 2 SINGLE; Einbauposition beifahrerseitig; für Rechtslenker; passender Adapter: BC	**2800011605260** **2800011624270**	**16052** **62427**	54 61
			AQUACTRL 2 SINGLE; Einbauposition fahrerseitig; für Rechtslenker; passender Adapter: BC	**2800011616260** **2800011630270**	**16162** **63027**	58 63
630 i xDrive 640 d Mild-Hybrid xDrive 640 d xDrive 640 i 640 i 640 i Mild-Hybrid 640 i Mild-Hybrid xDrive	190 kW 250 kW 235 kW 250 kW 265 kW 245 kW 245 kW	07/19→ 07/20→ 11/17→06/20 06/17→06/20 06/17→06/20 07/20→ 07/20→	AQUACTRL 2 SINGLE; Einbauposition beifahrerseitig; für Linkslenker; passender Adapter: BC	**2800011304280**	**13042**	26
			AQUACTRL 2 SINGLE; Einbauposition fahrerseitig; für Linkslenker; passender Adapter: BC	**2800011314280**	**13142**	30
			AQUACTRL 2 SINGLE; Einbauposition beifahrerseitig; für Rechtslenker; passender Adapter: BC	**2800011605260**	**16052**	54
			AQUACTRL 2 SINGLE; Einbauposition fahrerseitig; für Rechtslenker; passender Adapter: BC	**2800011616260**	**16162**	58
640 i xDrive 640 i xDrive	250 kW 265 kW	06/17→06/20 06/17→06/20	AQUACTRL 2 SINGLE; Einbauposition beifahrerseitig; für Linkslenker; passender Adapter: BC	**2800011304280**	**13042**	26
			AQUACTRL 2 SINGLE; Einbauposition fahrerseitig; für Linkslenker; passender Adapter: BC	**2800011314280**	**13142**	30
			AQUACTRL 2 SINGLE; Einbauposition beifahrerseitig; für Rechtslenker; passender Adapter: BC	**2800011605260** **2800011624270**	**16052** **62427**	54 61
			AQUACTRL 2 SINGLE; Einbauposition fahrerseitig; für Rechtslenker; passender Adapter: BC	**2800011616260** **2800011630270**	**16162** **63027**	58 63
BMW - 7 (E23) 05/77→04/88						
Wischblatt						
725 i 728 728 i 730 732 i 733 i 735 i 735 i 735 i 735 i 745 i 745 i	110 kW 125 kW 135 kW 135 kW 145 kW 145 kW 136 kW 141 kW 160 kW 160 kW 185 kW 185 kW	07/77→06/86 05/77→08/79 09/77→08/86 05/77→08/79 09/79→08/86 05/77→08/86 05/84→09/86 04/85→08/86 09/82→09/86 09/79→09/82 04/80→04/83 05/83→08/86	AQUACTRL 2 SINGLE; Einbauposition beifahrerseitig; für Linkslenker; passender Adapter: A	**2800011304280**	**13042**	26
			AQUACTRL 2 SINGLE; Einbauposition fahrerseitig; für Linkslenker; passender Adapter: A	**2800011304280**	**13042**	26
BMW - 7 (E32) 03/85→10/94						
Wischblatt						
740 i, iL V8	210 kW	05/92→03/94	AQUACTRL 2 SINGLE; Einbauposition beifahrerseitig; für Rechtslenker; passender Adapter: A	**2800011610270**	**61027**	56
			AQUACTRL 2 SINGLE; Einbauposition fahrerseitig; für Rechtslenker; passender Adapter: A	**2800011628270**	**62827**	63
BMW - 7 (E38) 03/94→11/01						
Wischblatt						
740 i, iL 740 i, iL 750 i, iL	210 kW 210 kW 240 kW	03/94→02/96 02/96→07/01 11/94→07/01	AQUACTRL 2 SINGLE; Einbauposition beifahrerseitig; für Rechtslenker; passender Adapter: BCE	**2800011604270**	**60427**	53
			AQUACTRL 2 SINGLE; Einbauposition fahrerseitig; für Rechtslenker; passender Adapter: BCE	**2800011630270**	**63027**	63

© 2025 Continental Aftermarket & Services GmbH

BMW - 7 (E65, E66, E67) 07/01→12/09

Wischblatt

730 d	155 kW	09/03→08/08	AQUACTRL 2 SINGLE; Einbauposition fahrerseitig; für Rechtslenker; passender Adapter: A	**2800011628270**	**62827**	63
730 d	160 kW	06/02→02/05				
730 i, Li	170 kW	03/03→07/08	AQUACTRL 2 SINGLE; Einbauposition beifahrerseitig; für Rechtslenker; passender Adapter: A	**2800011628270**	**62827**	63
730 i, Li	184 kW	03/05→07/08				
730 i, Li	190 kW	03/05→08/08				
735 i	225 kW	03/05→12/09				
735 i, Li	200 kW	11/01→02/05				
740 i, Li	225 kW	03/05→08/08				
745 i, Li	245 kW	07/01→03/05				
750 i, Li	270 kW	03/05→08/08				
760 i, Li	327 kW	01/03→08/08				

BMW - 7 (F01, F02, F03, F04) 02/08→12/15

Wischblatt

730 d	155 kW	02/08→05/15	AQUACTRL 2 SET; für Linkslenker	**2800011235280**	**12352**	13
730 d	180 kW	09/08→06/12	AQUACTRL 2 SINGLE; Einbauposition beifahrerseitig; für Linkslenker; passender Adapter: BC	**2800011304280**	**13042**	26
730 d	190 kW	07/12→05/15				
730 d xDrive	155 kW	11/11→05/15	AQUACTRL 2 SINGLE; Einbauposition fahrerseitig; für Linkslenker; passender Adapter: BC	**2800011314280**	**13142**	30
730 d xDrive	190 kW	11/11→05/15				
730 i, Li	190 kW	09/09→06/15	AQUACTRL 2 SINGLE; Einbauposition beifahrerseitig; für Rechtslenker; passender Adapter: BC	**2800011605260** **2800011624270**	**16052** **62427**	54 61
740 d	225 kW	09/09→06/12				
740 d	230 kW	07/12→06/15				
740 d xDrive	225 kW	09/10→12/12	AQUACTRL 2 SINGLE; Einbauposition fahrerseitig; für Rechtslenker; passender Adapter: BC	**2800011616260** **2800011630270**	**16162** **63027**	58 63
740 d xDrive	230 kW	07/12→06/15				
740 i, Li	224 kW	09/10→12/15	AQUACTRL 2 SET; für Linkslenker	**2800011235280**	**12352**	13
			AQUACTRL 2 SINGLE; Einbauposition beifahrerseitig; für Linkslenker; passender Adapter: BC	**2800011304280**	**13042**	26
			AQUACTRL 2 SINGLE; Einbauposition fahrerseitig; für Linkslenker; passender Adapter: BC	**2800011314280**	**13142**	30
740 i, Li	235 kW	07/12→12/15	AQUACTRL 2 SET; für Linkslenker	**2800011235280**	**12352**	13
740 i, Li	240 kW	09/08→06/12	AQUACTRL 2 SINGLE; Einbauposition beifahrerseitig; für Linkslenker; passender Adapter: BC	**2800011304280**	**13042**	26
			AQUACTRL 2 SINGLE; Einbauposition fahrerseitig; für Linkslenker; passender Adapter: BC	**2800011314280**	**13142**	30
			AQUACTRL 2 SINGLE; Einbauposition beifahrerseitig; für Rechtslenker; passender Adapter: BC	**2800011605260** **2800011624270**	**16052** **62427**	54 61
			AQUACTRL 2 SINGLE; Einbauposition fahrerseitig; für Rechtslenker; passender Adapter: BC	**2800011616260** **2800011630270**	**16162** **63027**	58 63
740 i, Li xDrive	235 kW	07/12→12/15	AQUACTRL 2 SET; für Linkslenker	**2800011235280**	**12352**	13
			AQUACTRL 2 SINGLE; Einbauposition beifahrerseitig; für Linkslenker; passender Adapter: BC	**2800011304280**	**13042**	26
			AQUACTRL 2 SINGLE; Einbauposition fahrerseitig; für Linkslenker; passender Adapter: BC	**2800011314280**	**13142**	30
			AQUACTRL 2 SINGLE; Einbauposition beifahrerseitig; für Rechtslenker; passender Adapter: BC	**2800011605260**	**16052**	54
			AQUACTRL 2 SINGLE; Einbauposition fahrerseitig; für Rechtslenker; passender Adapter: BC	**2800011616260**	**16162**	58
750 d xDrive	280 kW	07/12→12/15	AQUACTRL 2 SET; für Linkslenker	**2800011235280**	**12352**	13
			AQUACTRL 2 SINGLE; Einbauposition beifahrerseitig; für Linkslenker; passender Adapter: BC	**2800011304280**	**13042**	26
			AQUACTRL 2 SINGLE; Einbauposition fahrerseitig; für Linkslenker; passender Adapter: BC	**2800011314280**	**13142**	30
			AQUACTRL 2 SINGLE; Einbauposition beifahrerseitig; für Rechtslenker; passender Adapter: BC	**2800011605260** **2800011624270**	**16052** **62427**	54 61
			AQUACTRL 2 SINGLE; Einbauposition fahrerseitig; für Rechtslenker; passender Adapter: BC	**2800011616260** **2800011630270**	**16162** **63027**	58 63
750 i	331 kW	09/12→06/15	AQUACTRL 2 SET; für Linkslenker	**2800011235280**	**12352**	13
			AQUACTRL 2 SINGLE; Einbauposition beifahrerseitig; für Linkslenker; passender Adapter: BC	**2800011304280**	**13042**	26
			AQUACTRL 2 SINGLE; Einbauposition fahrerseitig; für Linkslenker; passender Adapter: BC	**2800011314280**	**13142**	30
750 i, Li	300 kW	09/08→06/12	AQUACTRL 2 SET; für Linkslenker	**2800011235280**	**12352**	13
750 i, Li	330 kW	07/12→06/15				
750 i, Li xDrive	300 kW	09/09→06/12				

→

© 2025 Continental Aftermarket & Services GmbH

BMW - 7 (F01, F02, F03, F04) 02/08→12/15						
Wischblatt						
750 i, Li xDrive 760 i, Li ActiveHybrid 7 ActiveHybrid 7	330 kW 400 kW 260 kW 342 kW	07/12→06/15 09/09→12/15 08/12→06/15 04/10→06/12	AQUACTRL 2 SINGLE; Einbauposition beifahrerseitig; für Linkslenker; passender Adapter: BC	**2800011304280**	**13042**	26
			AQUACTRL 2 SINGLE; Einbauposition fahrerseitig; für Linkslenker; passender Adapter: BC	**2800011314280**	**13142**	30
			AQUACTRL 2 SINGLE; Einbauposition beifahrerseitig; für Rechtslenker; passender Adapter: BC	**2800011605260** **2800011624270**	**16052** **62427**	54 61
			AQUACTRL 2 SINGLE; Einbauposition fahrerseitig; für Rechtslenker; passender Adapter: BC	**2800011616260** **2800011630270**	**16162** **63027**	58 63
BMW - 7 (G11, G12) 07/15→06/22						
Wischblatt						
725 d, Ld	155 kW	07/16→02/19	AQUACTRL 2 SET; für Linkslenker	**2800011225280**	**12252**	10
			AQUACTRL 2 SINGLE; Einbauposition beifahrerseitig; für Linkslenker; passender Adapter: BC	**2800011305280**	**13052**	27
			AQUACTRL 2 SINGLE; Einbauposition fahrerseitig; für Linkslenker; passender Adapter: BC	**2800011314280**	**13142**	30
			AQUACTRL 2 SINGLE; Einbauposition beifahrerseitig; für Rechtslenker; passender Adapter: BC	**2800011606260**	**16062**	54
			AQUACTRL 2 SINGLE; Einbauposition fahrerseitig; für Rechtslenker; passender Adapter: BC	**2800011616260**	**16162**	58
725 d, Ld	170 kW	07/16→02/19	AQUACTRL 2 SET; für Linkslenker	**2800011225280**	**12252**	10
			AQUACTRL 2 SINGLE; Einbauposition beifahrerseitig; für Linkslenker; passender Adapter: BC	**2800011305280**	**13052**	27
			AQUACTRL 2 SINGLE; Einbauposition fahrerseitig; für Linkslenker; passender Adapter: BC	**2800011314280**	**13142**	30
			AQUACTRL 2 SINGLE; Einbauposition beifahrerseitig; für Rechtslenker; passender Adapter: BC	**2800011606260** **2800011606270**	**16062** **60627**	54 54
			AQUACTRL 2 SINGLE; Einbauposition fahrerseitig; für Rechtslenker; passender Adapter: BC	**2800011616260** **2800011630270**	**16162** **63027**	58 63
730 d	155 kW	07/15→06/20	AQUACTRL 2 SET; für Linkslenker	**2800011225280**	**12252**	10
			AQUACTRL 2 SINGLE; Einbauposition beifahrerseitig; für Linkslenker; passender Adapter: BC	**2800011305280**	**13052**	27
			AQUACTRL 2 SINGLE; Einbauposition fahrerseitig; für Linkslenker; passender Adapter: BC	**2800011314280**	**13142**	30
			AQUACTRL 2 SINGLE; Einbauposition beifahrerseitig; für Rechtslenker; passender Adapter: BC	**2800011606260**	**16062**	54
			AQUACTRL 2 SINGLE; Einbauposition fahrerseitig; für Rechtslenker; passender Adapter: BC	**2800011616260**	**16162**	58
730 d	195 kW	09/15→06/20	AQUACTRL 2 SET; für Linkslenker	**2800011225280**	**12252**	10
			AQUACTRL 2 SINGLE; Einbauposition beifahrerseitig; für Linkslenker; passender Adapter: BC	**2800011305280**	**13052**	27
			AQUACTRL 2 SINGLE; Einbauposition fahrerseitig; für Linkslenker; passender Adapter: BC	**2800011314280**	**13142**	30
			AQUACTRL 2 SINGLE; Einbauposition beifahrerseitig; für Rechtslenker; passender Adapter: BC	**2800011606260** **2800011606270**	**16062** **60627**	54 54
			AQUACTRL 2 SINGLE; Einbauposition fahrerseitig; für Rechtslenker; passender Adapter: BC	**2800011616260** **2800011630270**	**16162** **63027**	58 63
730 d, Ld Mild-Hybrid 730 d, Ld Mild-Hybrid xDrive 730 d, Ld Mild-Hybrid xDrive 730 d, Ld xDrive	210 kW 183 kW 210 kW 183 kW	07/20→05/22 07/20→06/22 07/20→06/22 09/15→06/20	AQUACTRL 2 SET; für Linkslenker	**2800011225280**	**12252**	10
			AQUACTRL 2 SINGLE; Einbauposition beifahrerseitig; für Linkslenker; passender Adapter: BC	**2800011305280**	**13052**	27
			AQUACTRL 2 SINGLE; Einbauposition fahrerseitig; für Linkslenker; passender Adapter: BC	**2800011314280**	**13142**	30
			AQUACTRL 2 SINGLE; Einbauposition beifahrerseitig; für Rechtslenker; passender Adapter: BC	**2800011606260**	**16062**	54
			AQUACTRL 2 SINGLE; Einbauposition fahrerseitig; für Rechtslenker; passender Adapter: BC	**2800011616260**	**16162**	58
730 d, Ld xDrive	195 kW	09/15→06/20	AQUACTRL 2 SET; für Linkslenker	**2800011225280**	**12252**	10
			AQUACTRL 2 SINGLE; Einbauposition beifahrerseitig; für Linkslenker; passender Adapter: BC	**2800011305280**	**13052**	27
			AQUACTRL 2 SINGLE; Einbauposition fahrerseitig; für Linkslenker; passender Adapter: BC	**2800011314280**	**13142**	30

→

© 2025 Continental Aftermarket & Services GmbH

BMW - 7 (G11, G12) 07/15→06/22

Wischblatt

730 d, Ld xDrive	195 kW	09/15→06/20	AQUACTRL 2 SINGLE; Einbauposition beifahrerseitig; für Rechtslenker; passender Adapter: BC	**2800011606260** **2800011606270**	**16062** **60627**	54 54
			AQUACTRL 2 SINGLE; Einbauposition fahrerseitig; für Rechtslenker; passender Adapter: BC	**2800011616260** **2800011630270**	**16162** **63027**	58 63
730 d Mild-Hybrid xDrive 730 d xDrive 730 i	155 kW 155 kW 183 kW	07/20→06/22 09/15→06/20 11/15→06/22	AQUACTRL 2 SET; für Linkslenker	**2800011225280**	**12252**	10
			AQUACTRL 2 SINGLE; Einbauposition beifahrerseitig; für Linkslenker; passender Adapter: BC	**2800011305280**	**13052**	27
			AQUACTRL 2 SINGLE; Einbauposition fahrerseitig; für Linkslenker; passender Adapter: BC	**2800011314280**	**13142**	30
			AQUACTRL 2 SINGLE; Einbauposition beifahrerseitig; für Rechtslenker; passender Adapter: BC	**2800011606260**	**16062**	54
			AQUACTRL 2 SINGLE; Einbauposition fahrerseitig; für Rechtslenker; passender Adapter: BC	**2800011616260**	**16162**	58
730 i, Li 730 i, Li	190 kW 195 kW	11/15→02/19 03/19→06/22	AQUACTRL 2 SET; für Linkslenker	**2800011225280**	**12252**	10
			AQUACTRL 2 SINGLE; Einbauposition beifahrerseitig; für Linkslenker; passender Adapter: BC	**2800011305280**	**13052**	27
			AQUACTRL 2 SINGLE; Einbauposition fahrerseitig; für Linkslenker; passender Adapter: BC	**2800011314280**	**13142**	30
			AQUACTRL 2 SINGLE; Einbauposition beifahrerseitig; für Rechtslenker; passender Adapter: BC	**2800011606260** **2800011606270**	**16062** **60627**	54 54
			AQUACTRL 2 SINGLE; Einbauposition fahrerseitig; für Rechtslenker; passender Adapter: BC	**2800011616260** **2800011630270**	**16162** **63027**	58 63
740 d, Ld Mild-Hybrid xDrive	250 kW	07/20→06/22	AQUACTRL 2 SET; für Linkslenker	**2800011225280**	**12252**	10
			AQUACTRL 2 SINGLE; Einbauposition beifahrerseitig; für Linkslenker; passender Adapter: BC	**2800011305280**	**13052**	27
			AQUACTRL 2 SINGLE; Einbauposition fahrerseitig; für Linkslenker; passender Adapter: BC	**2800011314280**	**13142**	30
			AQUACTRL 2 SINGLE; Einbauposition beifahrerseitig; für Rechtslenker; passender Adapter: BC	**2800011606260**	**16062**	54
			AQUACTRL 2 SINGLE; Einbauposition fahrerseitig; für Rechtslenker; passender Adapter: BC	**2800011616260**	**16162**	58
740 d, Ld xDrive 740 e, Le	235 kW 240 kW	11/15→06/20 07/16→02/19	AQUACTRL 2 SET; für Linkslenker	**2800011225280**	**12252**	10
			AQUACTRL 2 SINGLE; Einbauposition beifahrerseitig; für Linkslenker; passender Adapter: BC	**2800011305280**	**13052**	27
			AQUACTRL 2 SINGLE; Einbauposition fahrerseitig; für Linkslenker; passender Adapter: BC	**2800011314280**	**13142**	30
			AQUACTRL 2 SINGLE; Einbauposition beifahrerseitig; für Rechtslenker; passender Adapter: BC	**2800011606260** **2800011606270**	**16062** **60627**	54 54
			AQUACTRL 2 SINGLE; Einbauposition fahrerseitig; für Rechtslenker; passender Adapter: BC	**2800011616260** **2800011630270**	**16162** **63027**	58 63
740 i,Li	245 kW	03/19→06/22	AQUACTRL 2 SET; für Linkslenker	**2800011225280**	**12252**	10
			AQUACTRL 2 SINGLE; Einbauposition beifahrerseitig; für Linkslenker; passender Adapter: BC	**2800011305280**	**13052**	27
			AQUACTRL 2 SINGLE; Einbauposition fahrerseitig; für Linkslenker; passender Adapter: BC	**2800011314280**	**13142**	30
			AQUACTRL 2 SINGLE; Einbauposition beifahrerseitig; für Rechtslenker; passender Adapter: BC	**2800011606260**	**16062**	54
			AQUACTRL 2 SINGLE; Einbauposition fahrerseitig; für Rechtslenker; passender Adapter: BC	**2800011616260**	**16162**	58
740 i, Li 740 i, Li 740 Le xDrive 740 Li xDrive	240 kW 250 kW 240 kW 240 kW	07/15→02/19 03/19→06/22 07/16→02/19 03/16→02/19	AQUACTRL 2 SET; für Linkslenker	**2800011225280**	**12252**	10
			AQUACTRL 2 SINGLE; Einbauposition beifahrerseitig; für Linkslenker; passender Adapter: BC	**2800011305280**	**13052**	27
			AQUACTRL 2 SINGLE; Einbauposition fahrerseitig; für Linkslenker; passender Adapter: BC	**2800011314280**	**13142**	30
			AQUACTRL 2 SINGLE; Einbauposition beifahrerseitig; für Rechtslenker; passender Adapter: BC	**2800011606260** **2800011606270**	**16062** **60627**	54 54
			AQUACTRL 2 SINGLE; Einbauposition fahrerseitig; für Rechtslenker; passender Adapter: BC	**2800011616260** **2800011630270**	**16162** **63027**	58 63

© 2025 Continental Aftermarket & Services GmbH

BMW - 7 (G11, G12) 07/15→06/22

Wischblatt

740 Li xDrive	245 kW	03/19→06/22	AQUACTRL 2 SET; für Linkslenker	**2800011225280**	**12252**	10
740 Li xDrive	250 kW	03/19→06/22	AQUACTRL 2 SINGLE; Einbauposition beifahrerseitig; für Linkslenker; passender Adapter: BC	**2800011305280**	**13052**	27
			AQUACTRL 2 SINGLE; Einbauposition fahrerseitig; für Linkslenker; passender Adapter: BC	**2800011314280**	**13142**	30
			AQUACTRL 2 SINGLE; Einbauposition beifahrerseitig; für Rechtslenker; passender Adapter: BC	**2800011606260**	**16062**	54
			AQUACTRL 2 SINGLE; Einbauposition fahrerseitig; für Rechtslenker; passender Adapter: BC	**2800011616260**	**16162**	58
745 e, Le Plug-in-Hybrid	290 kW	03/19→06/22	AQUACTRL 2 SET; für Linkslenker	**2800011225280**	**12252**	10
745 Le Plug-in-Hybrid xDrive	290 kW	03/19→06/22	AQUACTRL 2 SINGLE; Einbauposition beifahrerseitig; für Linkslenker; passender Adapter: BC	**2800011305280**	**13052**	27
750 d, Ld xDrive	294 kW	07/16→10/20	AQUACTRL 2 SINGLE; Einbauposition fahrerseitig; für Linkslenker; passender Adapter: BC	**2800011314280**	**13142**	30
750 i, Li	330 kW	11/15→02/19	AQUACTRL 2 SINGLE; Einbauposition beifahrerseitig; für Rechtslenker; passender Adapter: BC	**2800011606260** **2800011606270**	**16062** **60627**	54 54
750 i, Li xDrive	330 kW	09/15→02/19	AQUACTRL 2 SINGLE; Einbauposition fahrerseitig; für Rechtslenker; passender Adapter: BC	**2800011616260** **2800011630270**	**16162** **63027**	58 63
750 i, Li xDrive	390 kW	03/19→06/22				
750 Li xDrive	330 kW	03/16→02/19	AQUACTRL 2 SET; für Linkslenker	**2800011225280**	**12252**	10
			AQUACTRL 2 SINGLE; Einbauposition beifahrerseitig; für Linkslenker; passender Adapter: BC	**2800011305280**	**13052**	27
			AQUACTRL 2 SINGLE; Einbauposition fahrerseitig; für Linkslenker; passender Adapter: BC	**2800011314280**	**13142**	30
			AQUACTRL 2 SINGLE; Einbauposition beifahrerseitig; für Rechtslenker; passender Adapter: BC	**2800011606260**	**16062**	54
			AQUACTRL 2 SINGLE; Einbauposition fahrerseitig; für Rechtslenker; passender Adapter: BC	**2800011616260**	**16162**	58
M 760 i, Li xDrive	448 kW	12/16→02/19	AQUACTRL 2 SET; für Linkslenker	**2800011225280**	**12252**	10
M 760 Li xDrive	430 kW	03/19→06/22	AQUACTRL 2 SINGLE; Einbauposition beifahrerseitig; für Linkslenker; passender Adapter: BC	**2800011305280**	**13052**	27
			AQUACTRL 2 SINGLE; Einbauposition fahrerseitig; für Linkslenker; passender Adapter: BC	**2800011314280**	**13142**	30
			AQUACTRL 2 SINGLE; Einbauposition beifahrerseitig; für Rechtslenker; passender Adapter: BC	**2800011606260** **2800011606270**	**16062** **60627**	54 54
			AQUACTRL 2 SINGLE; Einbauposition fahrerseitig; für Rechtslenker; passender Adapter: BC	**2800011616260** **2800011630270**	**16162** **63027**	58 63

BMW - 7 (G70) 07/22→

Wischblatt

740d xDrive	220 kW	11/22→	AQUACTRL 2 SINGLE; Einbauposition beifahrerseitig; passender Adapter: B; für Rechtslenker	**2800011606260**	**16062**	54
740 i, Li Mild-Hybrid	280 kW	07/22→	AQUACTRL 2 SINGLE; Einbauposition fahrerseitig; passender Adapter: B; für Rechtslenker	**2800011614260**	**16142**	58
750e Plug-in Hybrid xDrive	360 kW	11/22→				
i7 eDrive50, L	335 kW	04/23→				
i7 M70 xDrive	485 kW	07/23→				
i7 xDrive60, L	400 kW	07/22→				
M 760e Plug-in Hybrid xDrive	420 kW	11/22→				
xDrive 760 i	400 kW	07/22→				

BMW - 8 Cabriolet (G14, F91) 11/18→

Wischblatt

840 d Mild-Hybrid xDrive	250 kW	11/20→	AQUACTRL 2 SET; für Linkslenker	**2800011205280**	**12052**	4
840 d xDrive	235 kW	11/18→10/20	AQUACTRL 2 SINGLE; Einbauposition beifahrerseitig; für Linkslenker; passender Adapter: BC	**2800011302280**	**13022**	26
840 i	245 kW	11/20→	AQUACTRL 2 SINGLE; Einbauposition fahrerseitig; für Linkslenker; passender Adapter: BC	**2800011314280**	**13142**	30
			AQUACTRL 2 SINGLE; Einbauposition beifahrerseitig; für Rechtslenker; passender Adapter: BC	**2800011602260**	**16022**	53
			AQUACTRL 2 SINGLE; Einbauposition fahrerseitig; für Rechtslenker; passender Adapter: BC	**2800011616260**	**16162**	58
840 i	250 kW	07/19→10/20	AQUACTRL 2 SET; für Linkslenker	**2800011205280**	**12052**	4

→

© 2025 Continental Aftermarket & Services GmbH

BMW - 8 Cabriolet (G14, F91) 11/18→						
Wischblatt						
840 i	250 kW	07/19→10/20	AQUACTRL 2 SINGLE; Einbauposition beifahrerseitig; für Linkslenker; passender Adapter: BC	**2800011302280**	**13022**	26
			AQUACTRL 2 SINGLE; Einbauposition fahrerseitig; für Linkslenker; passender Adapter: BC	**2800011314280**	**13142**	30
			AQUACTRL 2 SINGLE; Einbauposition beifahrerseitig; für Rechtslenker; passender Adapter: BC	**2800011602260** **2800011623270**	**16022** **62327**	53 61
			AQUACTRL 2 SINGLE; Einbauposition fahrerseitig; für Rechtslenker; passender Adapter: BC	**2800011616260** **2800011630270**	**16162** **63027**	58 63
840 i xDrive 840 i xDrive	245 kW 250 kW	11/20→ 07/19→10/20	AQUACTRL 2 SET; für Linkslenker	**2800011205280**	**12052**	4
			AQUACTRL 2 SINGLE; Einbauposition beifahrerseitig; für Linkslenker; passender Adapter: BC	**2800011302280**	**13022**	26
			AQUACTRL 2 SINGLE; Einbauposition fahrerseitig; für Linkslenker; passender Adapter: BC	**2800011314280**	**13142**	30
			AQUACTRL 2 SINGLE; Einbauposition beifahrerseitig; für Rechtslenker; passender Adapter: BC	**2800011602260**	**16022**	53
			AQUACTRL 2 SINGLE; Einbauposition fahrerseitig; für Rechtslenker; passender Adapter: BC	**2800011616260**	**16162**	58
M8 M 850 i xDrive M8 Competition	441 kW 390 kW 460 kW	07/19→ 11/18→ 07/19→	AQUACTRL 2 SET; für Linkslenker	**2800011205280**	**12052**	4
			AQUACTRL 2 SINGLE; Einbauposition beifahrerseitig; für Linkslenker; passender Adapter: BC	**2800011302280**	**13022**	26
			AQUACTRL 2 SINGLE; Einbauposition fahrerseitig; für Linkslenker; passender Adapter: BC	**2800011314280**	**13142**	30
			AQUACTRL 2 SINGLE; Einbauposition beifahrerseitig; für Rechtslenker; passender Adapter: BC	**2800011602260** **2800011623270**	**16022** **62327**	53 61
			AQUACTRL 2 SINGLE; Einbauposition fahrerseitig; für Rechtslenker; passender Adapter: BC	**2800011616260** **2800011630270**	**16162** **63027**	58 63
BMW - 8 Coupe (G15, F92) 07/18→						
Wischblatt						
840 d Mild-Hybrid xDrive	250 kW	11/20→	AQUACTRL 2 SET; für Linkslenker	**2800011205280**	**12052**	4
			AQUACTRL 2 SINGLE; Einbauposition beifahrerseitig; für Linkslenker; passender Adapter: BC	**2800011302280**	**13022**	26
			AQUACTRL 2 SINGLE; Einbauposition fahrerseitig; für Linkslenker; passender Adapter: BC	**2800011314280**	**13142**	30
			AQUACTRL 2 SINGLE; Einbauposition beifahrerseitig; für Rechtslenker; passender Adapter: BC	**2800011602260**	**16022**	53
			AQUACTRL 2 SINGLE; Einbauposition fahrerseitig; für Rechtslenker; passender Adapter: BC	**2800011616260**	**16162**	58
840 d xDrive	235 kW	07/18→10/20	AQUACTRL 2 SET; für Linkslenker	**2800011205280**	**12052**	4
			AQUACTRL 2 SINGLE; Einbauposition beifahrerseitig; für Linkslenker; passender Adapter: BC	**2800011302280**	**13022**	26
			AQUACTRL 2 SINGLE; Einbauposition fahrerseitig; für Linkslenker; passender Adapter: BC	**2800011314280**	**13142**	30
			AQUACTRL 2 SINGLE; Einbauposition beifahrerseitig; für Rechtslenker; passender Adapter: BC	**2800011602260** **2800011623270**	**16022** **62327**	53 61
			AQUACTRL 2 SINGLE; Einbauposition fahrerseitig; für Rechtslenker; passender Adapter: BC	**2800011616260** **2800011630270**	**16162** **63027**	58 63
840 i	245 kW	11/20→	AQUACTRL 2 SET; für Linkslenker	**2800011205280**	**12052**	4
			AQUACTRL 2 SINGLE; Einbauposition beifahrerseitig; für Linkslenker; passender Adapter: BC	**2800011302280**	**13022**	26
			AQUACTRL 2 SINGLE; Einbauposition fahrerseitig; für Linkslenker; passender Adapter: BC	**2800011314280**	**13142**	30
			AQUACTRL 2 SINGLE; Einbauposition beifahrerseitig; für Rechtslenker; passender Adapter: BC	**2800011602260**	**16022**	53
			AQUACTRL 2 SINGLE; Einbauposition fahrerseitig; für Rechtslenker; passender Adapter: BC	**2800011616260**	**16162**	58
840 i	250 kW	07/19→10/20	AQUACTRL 2 SET; für Linkslenker	**2800011205280**	**12052**	4
			AQUACTRL 2 SINGLE; Einbauposition beifahrerseitig; für Linkslenker; passender Adapter: BC	**2800011302280**	**13022**	26
			AQUACTRL 2 SINGLE; Einbauposition fahrerseitig; für Linkslenker; passender Adapter: BC	**2800011314280**	**13142**	30

→

© 2025 Continental Aftermarket & Services GmbH

BMW - 8 Coupe (G15, F92) 07/18→

Wischblatt

840 i	250 kW	07/19→10/20	AQUACTRL 2 SINGLE; Einbauposition beifahrerseitig; für Rechtslenker; passender Adapter: BC	**2800011602260** **2800011623270**	**16022** **62327**	53 61
			AQUACTRL 2 SINGLE; Einbauposition fahrerseitig; für Rechtslenker; passender Adapter: BC	**2800011616260** **2800011630270**	**16162** **63027**	58 63
840 i xDrive 840 i xDrive	245 kW 250 kW	11/20→ 07/19→10/20	AQUACTRL 2 SET; für Linkslenker	**2800011205280**	**12052**	4
			AQUACTRL 2 SINGLE; Einbauposition beifahrerseitig; für Linkslenker; passender Adapter: BC	**2800011302280**	**13022**	26
			AQUACTRL 2 SINGLE; Einbauposition fahrerseitig; für Linkslenker; passender Adapter: BC	**2800011314280**	**13142**	30
			AQUACTRL 2 SINGLE; Einbauposition beifahrerseitig; für Rechtslenker; passender Adapter: BC	**2800011602260**	**16022**	53
			AQUACTRL 2 SINGLE; Einbauposition fahrerseitig; für Rechtslenker; passender Adapter: BC	**2800011616260**	**16162**	58
M8 M 850 i xDrive M8 Competition	441 kW 390 kW 460 kW	07/19→ 10/18→ 07/19→	AQUACTRL 2 SET; für Linkslenker	**2800011205280**	**12052**	4
			AQUACTRL 2 SINGLE; Einbauposition beifahrerseitig; für Linkslenker; passender Adapter: BC	**2800011302280**	**13022**	26
			AQUACTRL 2 SINGLE; Einbauposition fahrerseitig; für Linkslenker; passender Adapter: BC	**2800011314280**	**13142**	30
			AQUACTRL 2 SINGLE; Einbauposition beifahrerseitig; für Rechtslenker; passender Adapter: BC	**2800011602260** **2800011623270**	**16022** **62327**	53 61
			AQUACTRL 2 SINGLE; Einbauposition fahrerseitig; für Rechtslenker; passender Adapter: BC	**2800011616260** **2800011630270**	**16162** **63027**	58 63

BMW - 8 Gran Coupe (G16, F93) 07/19→

Wischblatt

840 d Mild-Hybrid xDrive 840 d xDrive 840 i	250 kW 235 kW 245 kW	11/20→ 07/19→10/20 11/20→	AQUACTRL 2 SET; für Linkslenker	**2800011205280**	**12052**	4
			AQUACTRL 2 SINGLE; Einbauposition beifahrerseitig; für Linkslenker; passender Adapter: BC	**2800011302280**	**13022**	26
			AQUACTRL 2 SINGLE; Einbauposition fahrerseitig; für Linkslenker; passender Adapter: BC	**2800011314280**	**13142**	30
			AQUACTRL 2 SINGLE; Einbauposition beifahrerseitig; für Rechtslenker; passender Adapter: BC	**2800011602260**	**16022**	53
			AQUACTRL 2 SINGLE; Einbauposition fahrerseitig; für Rechtslenker; passender Adapter: BC	**2800011616260**	**16162**	58
840 i	250 kW	07/19→10/20	AQUACTRL 2 SET; für Linkslenker	**2800011205280**	**12052**	4
			AQUACTRL 2 SINGLE; Einbauposition beifahrerseitig; für Linkslenker; passender Adapter: BC	**2800011302280**	**13022**	26
			AQUACTRL 2 SINGLE; Einbauposition fahrerseitig; für Linkslenker; passender Adapter: BC	**2800011314280**	**13142**	30
			AQUACTRL 2 SINGLE; Einbauposition beifahrerseitig; für Rechtslenker; passender Adapter: BC	**2800011602260** **2800011623270**	**16022** **62327**	53 61
			AQUACTRL 2 SINGLE; Einbauposition fahrerseitig; für Rechtslenker; passender Adapter: BC	**2800011616260** **2800011630270**	**16162** **63027**	58 63
840 i xDrive 840 i xDrive	245 kW 250 kW	11/20→ 07/19→	AQUACTRL 2 SET; für Linkslenker	**2800011205280**	**12052**	4
			AQUACTRL 2 SINGLE; Einbauposition beifahrerseitig; für Linkslenker; passender Adapter: BC	**2800011302280**	**13022**	26
			AQUACTRL 2 SINGLE; Einbauposition fahrerseitig; für Linkslenker; passender Adapter: BC	**2800011314280**	**13142**	30
			AQUACTRL 2 SINGLE; Einbauposition beifahrerseitig; für Rechtslenker; passender Adapter: BC	**2800011602260**	**16022**	53
			AQUACTRL 2 SINGLE; Einbauposition fahrerseitig; für Rechtslenker; passender Adapter: BC	**2800011616260**	**16162**	58
M8 M 850 i xDrive M8 Competition	441 kW 390 kW 460 kW	11/19→ 07/19→ 11/19→	AQUACTRL 2 SET; für Linkslenker	**2800011205280**	**12052**	4
			AQUACTRL 2 SINGLE; Einbauposition beifahrerseitig; für Linkslenker; passender Adapter: BC	**2800011302280**	**13022**	26
			AQUACTRL 2 SINGLE; Einbauposition fahrerseitig; für Linkslenker; passender Adapter: BC	**2800011314280**	**13142**	30
			AQUACTRL 2 SINGLE; Einbauposition beifahrerseitig; für Rechtslenker; passender Adapter: BC	**2800011602260** **2800011623270**	**16022** **62327**	53 61
			AQUACTRL 2 SINGLE; Einbauposition fahrerseitig; für Rechtslenker; passender Adapter: BC	**2800011616260** **2800011630270**	**16162** **63027**	58 63

© 2025 Continental Aftermarket & Services GmbH

BMW - 1502-2002 (E10) 09/67→07/77						
Wischblatt						
1502	55 kW	01/75→07/77	AQUACTRL 2 SINGLE; Einbauposition fahrerseitig; für Linkslenker; passender Adapter: A	**2800011300280**	**13002**	25
1600/2	63 kW	12/67→12/71				
1600 Ti	77 kW	09/67→11/69	AQUACTRL 2 SINGLE; Einbauposition beifahrerseitig; für Linkslenker; passender Adapter: A	**2800011300280**	**13002**	25
1602	63 kW	04/71→07/75				
1802	66 kW	05/71→07/75				
2002	74 kW	02/68→07/75				
2002 Ti	88 kW	06/68→04/72				
2002 Tii	96 kW	04/71→06/75				
2002 Turbo	125 kW	01/74→07/75				
BMW - 1502-2002 Cabriolet (E10) 12/67→10/75						
Wischblatt						
1600-2	63 kW	12/67→10/71	AQUACTRL 2 SINGLE; Einbauposition fahrerseitig; für Linkslenker; passender Adapter: A	**2800011300280**	**13002**	25
2002	74 kW	05/71→07/75				
			AQUACTRL 2 SINGLE; Einbauposition beifahrerseitig; für Linkslenker; passender Adapter: A	**2800011300280**	**13002**	25
BMW - 1502-2002 Touring (E6) 01/71→07/75						
Wischblatt						
1600	63 kW	05/71→04/73	AQUACTRL 2 SINGLE; Einbauposition fahrerseitig; für Linkslenker; passender Adapter: A	**2800011300280**	**13002**	25
1802	66 kW	05/71→07/75				
2002	74 kW	05/71→07/75	AQUACTRL 2 SINGLE; Einbauposition beifahrerseitig; für Linkslenker; passender Adapter: A	**2800011300280**	**13002**	25
2002 Tii	96 kW	01/71→07/75				
BMW - i3 (I01) 08/13→						
Wischblatt						
Electric	75 kW	08/13→	AQUACTRL 2 SINGLE; Einbauposition beifahrerseitig; für Linkslenker; passender Adapter: BCE	**2800011308280**	**13082**	28
Electric	125 kW	08/13→				
Range Extender	125 kW	08/13→	AQUACTRL 2 SINGLE; Einbauposition fahrerseitig; für Linkslenker; passender Adapter: BCE	**2800011319280**	**13192**	31
			REARCTRL; Einbauposition hinten	**2800011503170**	**50317**	33
				2800011503180	**15031**	33
			AQUACTRL 2 SINGLE; Einbauposition beifahrerseitig; für Rechtslenker; passender Adapter: BCE	**2800011609260**	**16092**	55
				2800011627270	**62727**	62
			AQUACTRL 2 SINGLE; Einbauposition fahrerseitig; für Rechtslenker; passender Adapter: BCE	**2800011618260**	**16182**	59
				2800011618270	**61827**	59
s Electric	75 kW	11/17→	AQUACTRL 2 SINGLE; Einbauposition beifahrerseitig; für Linkslenker; passender Adapter: BCE	**2800011308280**	**13082**	28
			AQUACTRL 2 SINGLE; Einbauposition fahrerseitig; für Linkslenker; passender Adapter: BCE	**2800011319280**	**13192**	31
			REARCTRL; Einbauposition hinten	**2800011503180**	**15031**	33
			AQUACTRL 2 SINGLE; Einbauposition beifahrerseitig; für Rechtslenker; passender Adapter: BCE	**2800011609260**	**16092**	55
			AQUACTRL 2 SINGLE; Einbauposition fahrerseitig; für Rechtslenker; passender Adapter: BCE	**2800011618260**	**16182**	59
s Electric	135 kW	11/17→	AQUACTRL 2 SINGLE; Einbauposition beifahrerseitig; für Linkslenker; passender Adapter: BCE	**2800011308280**	**13082**	28
s Range Extender	135 kW	11/17→				
			AQUACTRL 2 SINGLE; Einbauposition fahrerseitig; für Linkslenker; passender Adapter: BCE	**2800011319280**	**13192**	31
			REARCTRL; Einbauposition hinten	**2800011503170**	**50317**	33
				2800011503180	**15031**	33
			AQUACTRL 2 SINGLE; Einbauposition beifahrerseitig; für Rechtslenker; passender Adapter: BCE	**2800011609260**	**16092**	55
				2800011627270	**62727**	62
			AQUACTRL 2 SINGLE; Einbauposition fahrerseitig; für Rechtslenker; passender Adapter: BCE	**2800011618260**	**16182**	59
				2800011618270	**61827**	59

© 2025 Continental Aftermarket & Services GmbH

BMW - i4 (G26) 11/21→						
Wischblatt						
eDrive35 eDrive40 M50 Allrad	210 kW 250 kW 400 kW	11/22→ 11/21→ 11/21→	AQUACTRL 2 SET; für Linkslenker	**2800011272280**	**12722**	23
			AQUACTRL 2 SINGLE; Einbauposition beifahrerseitig; für Linkslenker; passender Adapter: B	**2800011305280**	**13052**	27
			AQUACTRL 2 SINGLE; Einbauposition fahrerseitig; für Linkslenker; passender Adapter: B	**2800011312280**	**13122**	29
			AQUACTRL 2 SINGLE; Einbauposition beifahrerseitig; passender Adapter: B; für Rechtslenker	**2800011606260**	**16062**	54
			AQUACTRL 2 SINGLE; Einbauposition fahrerseitig; passender Adapter: B; für Rechtslenker	**2800011614260**	**16142**	58
BMW - i8 (I12) 03/14→06/20						
Wischblatt						
hybrid hybrid	266 kW 275 kW	03/14→02/18 03/18→06/20	AQUACTRL 2 SINGLE; Einbauposition beifahrerseitig; für Linkslenker; passender Adapter: BCE	**2800011313280**	**13132**	29
			AQUACTRL 2 SINGLE; Einbauposition fahrerseitig; für Linkslenker; passender Adapter: BCE	**2800011319280**	**13192**	31
			AQUACTRL 2 SINGLE; Einbauposition beifahrerseitig; für Rechtslenker; passender Adapter: BCE	**2800011615260** **2800011629270**	**16152** **62927**	58 63
			AQUACTRL 2 SINGLE; Einbauposition fahrerseitig; für Rechtslenker; passender Adapter: BCE	**2800011618260** **2800011618270**	**16182** **61827**	59 59
BMW - i8 Roadster (I15) 03/18→06/20						
Wischblatt						
hybrid	275 kW	03/18→06/20	AQUACTRL 2 SINGLE; Einbauposition beifahrerseitig; für Linkslenker; passender Adapter: BCE	**2800011313280**	**13132**	29
			AQUACTRL 2 SINGLE; Einbauposition fahrerseitig; für Linkslenker; passender Adapter: BCE	**2800011319280**	**13192**	31
			AQUACTRL 2 SINGLE; Einbauposition beifahrerseitig; für Rechtslenker; passender Adapter: BCE	**2800011615260** **2800011629270**	**16152** **62927**	58 63
			AQUACTRL 2 SINGLE; Einbauposition fahrerseitig; für Rechtslenker; passender Adapter: BCE	**2800011618260** **2800011618270**	**16182** **61827**	59 59
BMW - iX3 (G08) 09/20→						
Wischblatt						
Electric	80 kW	09/20→	AQUACTRL 2 SET; für Linkslenker	**2800011256280**	**12562**	19
			REARCTRL; Einbauposition hinten; Ergänzungsartikel/Ergänzende Info: Adapter entfernen	**2800011507180**	**15071**	35
BMW - X1 (E84) 03/09→06/15						
Wischblatt						
sDrive 16 d sDrive 16 i	85 kW 105 kW	04/12→06/15 03/13→06/15	AQUACTRL 2 SET; für Linkslenker	**2800011267280**	**12672**	22
			AQUACTRL 2 SINGLE; Einbauposition beifahrerseitig; für Linkslenker; passender Adapter: B	**2800011302280**	**13022**	26
			AQUACTRL 2 SINGLE; Einbauposition fahrerseitig; für Linkslenker; passender Adapter: B	**2800011312280**	**13122**	29
			REARCTRL; Einbauposition hinten	**2800011510170** **2800011510180**	**51017** **15101**	37 37
			AQUACTRL 2 SINGLE; Einbauposition beifahrerseitig; für Rechtslenker; passender Adapter: B	**2800011606260** **2800011606270**	**16062** **60627**	54 54
			AQUACTRL 2 SINGLE; Einbauposition fahrerseitig; für Rechtslenker; passender Adapter: B	**2800011614260** **2800011628270**	**16142** **62827**	58 63
sDrive 18 d	100 kW	03/09→06/15	AQUACTRL 2 SET; für Linkslenker	**2800011267280**	**12672**	22
			AQUACTRL 2 SINGLE; Einbauposition beifahrerseitig; für Linkslenker; passender Adapter: B	**2800011302280**	**13022**	26
			AQUACTRL 2 SINGLE; Einbauposition fahrerseitig; für Linkslenker; passender Adapter: B	**2800011312280**	**13122**	29
			REARCTRL; Einbauposition hinten	**2800011510180**	**15101**	37
			AQUACTRL 2 SINGLE; Einbauposition beifahrerseitig; für Rechtslenker; passender Adapter: B	**2800011606260**	**16062**	54
			AQUACTRL 2 SINGLE; Einbauposition fahrerseitig; für Rechtslenker; passender Adapter: B	**2800011614260**	**16142**	58
sDrive 18 d →	105 kW	12/09→06/15	AQUACTRL 2 SET; für Linkslenker	**2800011267280**	**12672**	22

© 2025 Continental Aftermarket & Services GmbH

BMW - X1 (E84) 03/09→06/15

Wischblatt

sDrive 18 d	105 kW	12/09→06/15	AQUACTRL 2 SINGLE; Einbauposition beifahrerseitig; für Linkslenker; passender Adapter: B	**2800011302280**	**13022**	26
			AQUACTRL 2 SINGLE; Einbauposition fahrerseitig; für Linkslenker; passender Adapter: B	**2800011312280**	**13122**	29
			REARCTRL; Einbauposition hinten	**2800011510170**	**51017**	37
				2800011510180	**15101**	37
			AQUACTRL 2 SINGLE; Einbauposition beifahrerseitig; für Rechtslenker; passender Adapter: B	**2800011606260**	**16062**	54
				2800011606270	**60627**	54
			AQUACTRL 2 SINGLE; Einbauposition fahrerseitig; für Rechtslenker; passender Adapter: B	**2800011614260**	**16142**	58
				2800011628270	**62827**	63
sDrive 18 i	100 kW	03/10→06/15	AQUACTRL 2 SET; für Linkslenker	**2800011267280**	**12672**	22
			AQUACTRL 2 SINGLE; Einbauposition beifahrerseitig; für Linkslenker; passender Adapter: B	**2800011302280**	**13022**	26
			AQUACTRL 2 SINGLE; Einbauposition fahrerseitig; für Linkslenker; passender Adapter: B	**2800011312280**	**13122**	29
			REARCTRL; Einbauposition hinten	**2800011510180**	**15101**	37
			AQUACTRL 2 SINGLE; Einbauposition beifahrerseitig; für Rechtslenker; passender Adapter: B	**2800011606260**	**16062**	54
			AQUACTRL 2 SINGLE; Einbauposition fahrerseitig; für Rechtslenker; passender Adapter: B	**2800011614260**	**16142**	58
sDrive 18 i	110 kW	03/10→06/15	AQUACTRL 2 SET; für Linkslenker	**2800011267280**	**12672**	22
			AQUACTRL 2 SINGLE; Einbauposition beifahrerseitig; für Linkslenker; passender Adapter: B	**2800011302280**	**13022**	26
			AQUACTRL 2 SINGLE; Einbauposition fahrerseitig; für Linkslenker; passender Adapter: B	**2800011312280**	**13122**	29
			REARCTRL; Einbauposition hinten	**2800011510170**	**51017**	37
				2800011510180	**15101**	37
			AQUACTRL 2 SINGLE; Einbauposition beifahrerseitig; für Rechtslenker; passender Adapter: B	**2800011606260**	**16062**	54
				2800011606270	**60627**	54
			AQUACTRL 2 SINGLE; Einbauposition fahrerseitig; für Rechtslenker; passender Adapter: B	**2800011614260**	**16142**	58
				2800011628270	**62827**	63
sDrive 20 d	120 kW	03/10→06/15	AQUACTRL 2 SET; für Linkslenker	**2800011267280**	**12672**	22
			AQUACTRL 2 SINGLE; Einbauposition beifahrerseitig; für Linkslenker; passender Adapter: B	**2800011302280**	**13022**	26
			AQUACTRL 2 SINGLE; Einbauposition fahrerseitig; für Linkslenker; passender Adapter: B	**2800011312280**	**13122**	29
			REARCTRL; Einbauposition hinten	**2800011510180**	**15101**	37
			AQUACTRL 2 SINGLE; Einbauposition beifahrerseitig; für Rechtslenker; passender Adapter: B	**2800011606260**	**16062**	54
			AQUACTRL 2 SINGLE; Einbauposition fahrerseitig; für Rechtslenker; passender Adapter: B	**2800011614260**	**16142**	58
sDrive 20 d sDrive 20 d sDrive 20 i	130 kW 135 kW 135 kW	10/09→06/15 07/12→06/15 09/11→06/15	AQUACTRL 2 SET; für Linkslenker	**2800011267280**	**12672**	22
			AQUACTRL 2 SINGLE; Einbauposition beifahrerseitig; für Linkslenker; passender Adapter: B	**2800011302280**	**13022**	26
			AQUACTRL 2 SINGLE; Einbauposition fahrerseitig; für Linkslenker; passender Adapter: B	**2800011312280**	**13122**	29
			REARCTRL; Einbauposition hinten	**2800011510170**	**51017**	37
				2800011510180	**15101**	37
			AQUACTRL 2 SINGLE; Einbauposition beifahrerseitig; für Rechtslenker; passender Adapter: B	**2800011606260**	**16062**	54
				2800011606270	**60627**	54
			AQUACTRL 2 SINGLE; Einbauposition fahrerseitig; für Rechtslenker; passender Adapter: B	**2800011614260**	**16142**	58
				2800011628270	**62827**	63

© 2025 Continental Aftermarket & Services GmbH

BMW - X1 (E84) 03/09→06/15

Wischblatt

sDrive 28 i xDrive 18 d	180 kW 100 kW	09/12→06/15 03/09→06/15	AQUACTRL 2 SET; für Linkslenker	**2800011267280**	**12672**	22
			AQUACTRL 2 SINGLE; Einbauposition beifahrerseitig; für Linkslenker; passender Adapter: B	**2800011302280**	**13022**	26
			AQUACTRL 2 SINGLE; Einbauposition fahrerseitig; für Linkslenker; passender Adapter: B	**2800011312280**	**13122**	29
			REARCTRL; Einbauposition hinten	**2800011510180**	**15101**	37
			AQUACTRL 2 SINGLE; Einbauposition beifahrerseitig; für Rechtslenker; passender Adapter: B	**2800011606260**	**16062**	54
			AQUACTRL 2 SINGLE; Einbauposition fahrerseitig; für Rechtslenker; passender Adapter: B	**2800011614260**	**16142**	58
xDrive 18 d	105 kW	10/09→06/15	AQUACTRL 2 SET; für Linkslenker	**2800011267280**	**12672**	22
			AQUACTRL 2 SINGLE; Einbauposition beifahrerseitig; für Linkslenker; passender Adapter: B	**2800011302280**	**13022**	26
			AQUACTRL 2 SINGLE; Einbauposition fahrerseitig; für Linkslenker; passender Adapter: B	**2800011312280**	**13122**	29
			REARCTRL; Einbauposition hinten	**2800011510170** **2800011510180**	**51017** **15101**	37 37
			AQUACTRL 2 SINGLE; Einbauposition beifahrerseitig; für Rechtslenker; passender Adapter: B	**2800011606260** **2800011606270**	**16062** **60627**	54 54
			AQUACTRL 2 SINGLE; Einbauposition fahrerseitig; für Rechtslenker; passender Adapter: B	**2800011614260** **2800011628270**	**16142** **62827**	58 63
xDrive 20 d	120 kW	03/10→06/15	AQUACTRL 2 SET; für Linkslenker	**2800011267280**	**12672**	22
			AQUACTRL 2 SINGLE; Einbauposition beifahrerseitig; für Linkslenker; passender Adapter: B	**2800011302280**	**13022**	26
			AQUACTRL 2 SINGLE; Einbauposition fahrerseitig; für Linkslenker; passender Adapter: B	**2800011312280**	**13122**	29
			REARCTRL; Einbauposition hinten	**2800011510180**	**15101**	37
			AQUACTRL 2 SINGLE; Einbauposition beifahrerseitig; für Rechtslenker; passender Adapter: B	**2800011606260**	**16062**	54
			AQUACTRL 2 SINGLE; Einbauposition fahrerseitig; für Rechtslenker; passender Adapter: B	**2800011614260**	**16142**	58
xDrive 20 d xDrive 20 d xDrive 20 i xDrive 23 d xDrive 25 d xDrive 25 i xDrive 28 i xDrive 28 i	130 kW 135 kW 135 kW 150 kW 160 kW 160 kW 180 kW 190 kW	09/09→06/12 07/12→06/15 09/11→06/15 10/09→06/15 10/09→06/15 03/10→08/11 03/11→06/15 09/09→08/11	AQUACTRL 2 SET; für Linkslenker	**2800011267280**	**12672**	22
			AQUACTRL 2 SINGLE; Einbauposition beifahrerseitig; für Linkslenker; passender Adapter: B	**2800011302280**	**13022**	26
			AQUACTRL 2 SINGLE; Einbauposition fahrerseitig; für Linkslenker; passender Adapter: B	**2800011312280**	**13122**	29
			REARCTRL; Einbauposition hinten	**2800011510170** **2800011510180**	**51017** **15101**	37 37
			AQUACTRL 2 SINGLE; Einbauposition beifahrerseitig; für Rechtslenker; passender Adapter: B	**2800011606260** **2800011606270**	**16062** **60627**	54 54
			AQUACTRL 2 SINGLE; Einbauposition fahrerseitig; für Rechtslenker; passender Adapter: B	**2800011614260** **2800011628270**	**16142** **62827**	58 63
xDrive 28 i	194 kW	03/10→06/11	AQUACTRL 2 SET; für Linkslenker	**2800011267280**	**12672**	22
			AQUACTRL 2 SINGLE; Einbauposition beifahrerseitig; für Linkslenker; passender Adapter: B	**2800011302280**	**13022**	26
			AQUACTRL 2 SINGLE; Einbauposition fahrerseitig; für Linkslenker; passender Adapter: B	**2800011312280**	**13122**	29
			REARCTRL; Einbauposition hinten	**2800011510180**	**15101**	37
			AQUACTRL 2 SINGLE; Einbauposition beifahrerseitig; für Rechtslenker; passender Adapter: B	**2800011606260**	**16062**	54
			AQUACTRL 2 SINGLE; Einbauposition fahrerseitig; für Rechtslenker; passender Adapter: B	**2800011614260**	**16142**	58
xDrive 35 i	225 kW	03/11→06/15	AQUACTRL 2 SET; für Linkslenker	**2800011267280**	**12672**	22
			AQUACTRL 2 SINGLE; Einbauposition beifahrerseitig; für Linkslenker; passender Adapter: B	**2800011302280**	**13022**	26
			AQUACTRL 2 SINGLE; Einbauposition fahrerseitig; für Linkslenker; passender Adapter: B	**2800011312280**	**13122**	29
			REARCTRL; Einbauposition hinten	**2800011510180**	**15101**	37

© 2025 Continental Aftermarket & Services GmbH

BMW - X1 (F48) 11/14→12/22

Wischblatt

sDrive 16 d	85 kW	11/14→05/22	AQUACTRL 2 SET; für Linkslenker	**2800011204280**	**12042**	4
			AQUACTRL 2 SINGLE; Einbauposition beifahrerseitig; für Linkslenker; passender Adapter: B	**2800011302280**	**13022**	26
			AQUACTRL 2 SINGLE; Einbauposition fahrerseitig; für Linkslenker; passender Adapter: B	**2800011314280**	**13142**	30
			REARCTRL; Einbauposition hinten; Ergänzungsartikel/Ergänzende Info: Adapter entfernen	**2800011528170** **2800011528180**	**52817** **15281**	46 46
			AQUACTRL 2 SINGLE; Einbauposition beifahrerseitig; für Rechtslenker; passender Adapter: B	**2800011602260** **2800011623270**	**16022** **62327**	53 61
			AQUACTRL 2 SINGLE; Einbauposition fahrerseitig; für Rechtslenker; passender Adapter: B	**2800011616260** **2800011630270**	**16162** **63027**	58 63
sDrive 18 d	100 kW	07/15→06/22	AQUACTRL 2 SET; für Linkslenker	**2800011204280**	**12042**	4
			AQUACTRL 2 SINGLE; Einbauposition beifahrerseitig; für Linkslenker; passender Adapter: B	**2800011302280**	**13022**	26
			AQUACTRL 2 SINGLE; Einbauposition fahrerseitig; für Linkslenker; passender Adapter: B	**2800011314280**	**13142**	30
			REARCTRL; Einbauposition hinten; Ergänzungsartikel/Ergänzende Info: Adapter entfernen	**2800011528180**	**15281**	46
			AQUACTRL 2 SINGLE; Einbauposition beifahrerseitig; für Rechtslenker; passender Adapter: B	**2800011602260**	**16022**	53
			AQUACTRL 2 SINGLE; Einbauposition fahrerseitig; für Rechtslenker; passender Adapter: B	**2800011616260**	**16162**	58
sDrive 18 d sDrive 18 i sDrive 18 i	110 kW 100 kW 103 kW	07/15→06/22 11/15→06/22 07/17→06/22	AQUACTRL 2 SET; für Linkslenker	**2800011204280**	**12042**	4
			AQUACTRL 2 SINGLE; Einbauposition beifahrerseitig; für Linkslenker; passender Adapter: B	**2800011302280**	**13022**	26
			AQUACTRL 2 SINGLE; Einbauposition fahrerseitig; für Linkslenker; passender Adapter: B	**2800011314280**	**13142**	30
			REARCTRL; Einbauposition hinten; Ergänzungsartikel/Ergänzende Info: Adapter entfernen	**2800011528170** **2800011528180**	**52817** **15281**	46 46
			AQUACTRL 2 SINGLE; Einbauposition beifahrerseitig; für Rechtslenker; passender Adapter: B	**2800011602260** **2800011623270**	**16022** **62327**	53 61
			AQUACTRL 2 SINGLE; Einbauposition fahrerseitig; für Rechtslenker; passender Adapter: B	**2800011616260** **2800011630270**	**16162** **63027**	58 63
sDrive 20 d	120 kW	11/15→05/22	AQUACTRL 2 SET; für Linkslenker	**2800011204280**	**12042**	4
			AQUACTRL 2 SINGLE; Einbauposition beifahrerseitig; für Linkslenker; passender Adapter: B	**2800011302280**	**13022**	26
			AQUACTRL 2 SINGLE; Einbauposition fahrerseitig; für Linkslenker; passender Adapter: B	**2800011314280**	**13142**	30
			REARCTRL; Einbauposition hinten; Ergänzungsartikel/Ergänzende Info: Adapter entfernen	**2800011528180**	**15281**	46
			AQUACTRL 2 SINGLE; Einbauposition beifahrerseitig; für Rechtslenker; passender Adapter: B	**2800011602260**	**16022**	53
			AQUACTRL 2 SINGLE; Einbauposition fahrerseitig; für Rechtslenker; passender Adapter: B	**2800011616260**	**16162**	58
sDrive 20 d	140 kW	11/15→05/22	AQUACTRL 2 SET; für Linkslenker	**2800011204280**	**12042**	4
			AQUACTRL 2 SINGLE; Einbauposition beifahrerseitig; für Linkslenker; passender Adapter: B	**2800011302280**	**13022**	26
			AQUACTRL 2 SINGLE; Einbauposition fahrerseitig; für Linkslenker; passender Adapter: B	**2800011314280**	**13142**	30
			REARCTRL; Einbauposition hinten; Ergänzungsartikel/Ergänzende Info: Adapter entfernen	**2800011528170** **2800011528180**	**52817** **15281**	46 46
			AQUACTRL 2 SINGLE; Einbauposition beifahrerseitig; für Rechtslenker; passender Adapter: B	**2800011602260** **2800011623270**	**16022** **62327**	53 61
			AQUACTRL 2 SINGLE; Einbauposition fahrerseitig; für Rechtslenker; passender Adapter: B	**2800011616260** **2800011630270**	**16162** **63027**	58 63

© 2025 Continental Aftermarket & Services GmbH

BMW - X1 (F48) 11/14→12/22

Wischblatt

sDrive 20 i	131 kW	11/20→06/22	AQUACTRL 2 SET; für Linkslenker	**2800011204280**	**12042**	4
			AQUACTRL 2 SINGLE; Einbauposition beifahrerseitig; für Linkslenker; passender Adapter: B	**2800011302280**	**13022**	26
			AQUACTRL 2 SINGLE; Einbauposition fahrerseitig; für Linkslenker; passender Adapter: B	**2800011314280**	**13142**	30
			REARCTRL; Einbauposition hinten; Ergänzungsartikel/Ergänzende Info: Adapter entfernen	**2800011528180**	**15281**	46
			AQUACTRL 2 SINGLE; Einbauposition beifahrerseitig; für Rechtslenker; passender Adapter: B	**2800011602260**	**16022**	53
			AQUACTRL 2 SINGLE; Einbauposition fahrerseitig; für Rechtslenker; passender Adapter: B	**2800011616260**	**16162**	58
sDrive 20 i	141 kW	07/15→06/22	AQUACTRL 2 SET; für Linkslenker	**2800011204280**	**12042**	4
			AQUACTRL 2 SINGLE; Einbauposition beifahrerseitig; für Linkslenker; passender Adapter: B	**2800011302280**	**13022**	26
			AQUACTRL 2 SINGLE; Einbauposition fahrerseitig; für Linkslenker; passender Adapter: B	**2800011314280**	**13142**	30
			REARCTRL; Einbauposition hinten; Ergänzungsartikel/Ergänzende Info: Adapter entfernen	**2800011528170** **2800011528180**	**52817** **15281**	46 46
			AQUACTRL 2 SINGLE; Einbauposition beifahrerseitig; für Rechtslenker; passender Adapter: B	**2800011602260** **2800011623270**	**16022** **62327**	53 61
			AQUACTRL 2 SINGLE; Einbauposition fahrerseitig; für Rechtslenker; passender Adapter: B	**2800011616260** **2800011630270**	**16162** **63027**	58 63
xDrive 18 d	100 kW	11/14→06/22	AQUACTRL 2 SET; für Linkslenker	**2800011204280**	**12042**	4
			AQUACTRL 2 SINGLE; Einbauposition beifahrerseitig; für Linkslenker; passender Adapter: B	**2800011302280**	**13022**	26
			AQUACTRL 2 SINGLE; Einbauposition fahrerseitig; für Linkslenker; passender Adapter: B	**2800011314280**	**13142**	30
			REARCTRL; Einbauposition hinten; Ergänzungsartikel/Ergänzende Info: Adapter entfernen	**2800011528180**	**15281**	46
			AQUACTRL 2 SINGLE; Einbauposition beifahrerseitig; für Rechtslenker; passender Adapter: B	**2800011602260**	**16022**	53
			AQUACTRL 2 SINGLE; Einbauposition fahrerseitig; für Rechtslenker; passender Adapter: B	**2800011616260**	**16162**	58
xDrive 18 d	110 kW	11/14→06/22	AQUACTRL 2 SET; für Linkslenker	**2800011204280**	**12042**	4
			AQUACTRL 2 SINGLE; Einbauposition beifahrerseitig; für Linkslenker; passender Adapter: B	**2800011302280**	**13022**	26
			AQUACTRL 2 SINGLE; Einbauposition fahrerseitig; für Linkslenker; passender Adapter: B	**2800011314280**	**13142**	30
			REARCTRL; Einbauposition hinten; Ergänzungsartikel/Ergänzende Info: Adapter entfernen	**2800011528170** **2800011528180**	**52817** **15281**	46 46
			AQUACTRL 2 SINGLE; Einbauposition beifahrerseitig; für Rechtslenker; passender Adapter: B	**2800011602260** **2800011623270**	**16022** **62327**	53 61
			AQUACTRL 2 SINGLE; Einbauposition fahrerseitig; für Rechtslenker; passender Adapter: B	**2800011616260** **2800011630270**	**16162** **63027**	58 63
xDrive 20 d	120 kW	07/15→06/22	AQUACTRL 2 SET; für Linkslenker	**2800011204280**	**12042**	4
			AQUACTRL 2 SINGLE; Einbauposition beifahrerseitig; für Linkslenker; passender Adapter: B	**2800011302280**	**13022**	26
			AQUACTRL 2 SINGLE; Einbauposition fahrerseitig; für Linkslenker; passender Adapter: B	**2800011314280**	**13142**	30
			REARCTRL; Einbauposition hinten; Ergänzungsartikel/Ergänzende Info: Adapter entfernen	**2800011528180**	**15281**	46
			AQUACTRL 2 SINGLE; Einbauposition beifahrerseitig; für Rechtslenker; passender Adapter: B	**2800011602260**	**16022**	53
			AQUACTRL 2 SINGLE; Einbauposition fahrerseitig; für Rechtslenker; passender Adapter: B	**2800011616260**	**16162**	58

© 2025 Continental Aftermarket & Services GmbH

BMW - X1 (F48) 11/14→12/22

Wischblatt

xDrive 20 d	140 kW	07/15→06/22	AQUACTRL 2 SET; für Linkslenker	**2800011204280**	**12042**	4
			AQUACTRL 2 SINGLE; Einbauposition beifahrerseitig; für Linkslenker; passender Adapter: B	**2800011302280**	**13022**	26
			AQUACTRL 2 SINGLE; Einbauposition fahrerseitig; für Linkslenker; passender Adapter: B	**2800011314280**	**13142**	30
			REARCTRL; Einbauposition hinten; Ergänzungsartikel/Ergänzende Info: Adapter entfernen	**2800011528170** **2800011528180**	**52817** **15281**	46 46
			AQUACTRL 2 SINGLE; Einbauposition beifahrerseitig; für Rechtslenker; passender Adapter: B	**2800011602260** **2800011623270**	**16022** **62327**	53 61
			AQUACTRL 2 SINGLE; Einbauposition fahrerseitig; für Rechtslenker; passender Adapter: B	**2800011616260** **2800011630270**	**16162** **63027**	58 63
xDrive 20 i	131 kW	11/20→06/22	AQUACTRL 2 SET; für Linkslenker	**2800011204280**	**12042**	4
			AQUACTRL 2 SINGLE; Einbauposition beifahrerseitig; für Linkslenker; passender Adapter: B	**2800011302280**	**13022**	26
			AQUACTRL 2 SINGLE; Einbauposition fahrerseitig; für Linkslenker; passender Adapter: B	**2800011314280**	**13142**	30
			REARCTRL; Einbauposition hinten; Ergänzungsartikel/Ergänzende Info: Adapter entfernen	**2800011528180**	**15281**	46
			AQUACTRL 2 SINGLE; Einbauposition beifahrerseitig; für Rechtslenker; passender Adapter: B	**2800011602260**	**16022**	53
			AQUACTRL 2 SINGLE; Einbauposition fahrerseitig; für Rechtslenker; passender Adapter: B	**2800011616260**	**16162**	58
xDrive 20 i xDrive 25 d	141 kW 170 kW	07/15→06/22 11/14→05/22	AQUACTRL 2 SET; für Linkslenker	**2800011204280**	**12042**	4
			AQUACTRL 2 SINGLE; Einbauposition beifahrerseitig; für Linkslenker; passender Adapter: B	**2800011302280**	**13022**	26
			AQUACTRL 2 SINGLE; Einbauposition fahrerseitig; für Linkslenker; passender Adapter: B	**2800011314280**	**13142**	30
			REARCTRL; Einbauposition hinten; Ergänzungsartikel/Ergänzende Info: Adapter entfernen	**2800011528170** **2800011528180**	**52817** **15281**	46 46
			AQUACTRL 2 SINGLE; Einbauposition beifahrerseitig; für Rechtslenker; passender Adapter: B	**2800011602260** **2800011623270**	**16022** **62327**	53 61
			AQUACTRL 2 SINGLE; Einbauposition fahrerseitig; für Rechtslenker; passender Adapter: B	**2800011616260** **2800011630270**	**16162** **63027**	58 63
xDrive 25 e Plug-in-Hybrid	162 kW	03/20→06/22	AQUACTRL 2 SET; für Linkslenker	**2800011204280**	**12042**	4
			AQUACTRL 2 SINGLE; Einbauposition beifahrerseitig; für Linkslenker; passender Adapter: B	**2800011302280**	**13022**	26
			AQUACTRL 2 SINGLE; Einbauposition fahrerseitig; für Linkslenker; passender Adapter: B	**2800011314280**	**13142**	30
			REARCTRL; Einbauposition hinten; Ergänzungsartikel/Ergänzende Info: Adapter entfernen	**2800011528180**	**15281**	46
			AQUACTRL 2 SINGLE; Einbauposition beifahrerseitig; für Rechtslenker; passender Adapter: B	**2800011602260**	**16022**	53
			AQUACTRL 2 SINGLE; Einbauposition fahrerseitig; für Rechtslenker; passender Adapter: B	**2800011616260**	**16162**	58
xDrive 25 i	170 kW	07/15→10/21	AQUACTRL 2 SET; für Linkslenker	**2800011204280**	**12042**	4
			AQUACTRL 2 SINGLE; Einbauposition beifahrerseitig; für Linkslenker; passender Adapter: B	**2800011302280**	**13022**	26
			AQUACTRL 2 SINGLE; Einbauposition fahrerseitig; für Linkslenker; passender Adapter: B	**2800011314280**	**13142**	30
			REARCTRL; Einbauposition hinten; Ergänzungsartikel/Ergänzende Info: Adapter entfernen	**2800011528170** **2800011528180**	**52817** **15281**	46 46
			AQUACTRL 2 SINGLE; Einbauposition beifahrerseitig; für Rechtslenker; passender Adapter: B	**2800011602260** **2800011623270**	**16022** **62327**	53 61
			AQUACTRL 2 SINGLE; Einbauposition fahrerseitig; für Rechtslenker; passender Adapter: B	**2800011616260** **2800011630270**	**16162** **63027**	58 63

© 2025 Continental Aftermarket & Services GmbH

BMW - X1 (U11) 07/22→						
Wischblatt						
iX1 xDrive 30	230 kW	07/22→	AQUACTRL 2 SET; für Linkslenker	**2800011204280**	**12042**	4
			AQUACTRL 2 SINGLE; Einbauposition beifahrerseitig; für Linkslenker; passender Adapter: B	**2800011302280**	**13022**	26
			AQUACTRL 2 SINGLE; Einbauposition fahrerseitig; für Linkslenker; passender Adapter: B	**2800011314280**	**13142**	30
			AQUACTRL 2 SINGLE; Einbauposition beifahrerseitig; passender Adapter: B; für Rechtslenker	**2800011602260**	**16022**	53
			AQUACTRL 2 SINGLE; Einbauposition fahrerseitig; passender Adapter: B; für Rechtslenker	**2800011616260**	**16162**	58
M35i xDrive	221 kW	08/23→	AQUACTRL 2 SINGLE; Einbauposition beifahrerseitig; passender Adapter: B; für Rechtslenker	**2800011602260**	**16022**	53
			AQUACTRL 2 SINGLE; Einbauposition fahrerseitig; passender Adapter: B; für Rechtslenker	**2800011616260**	**16162**	58
sDrive 18 d sDrive 18 d sDrive 18 i sDrive 18 i	100 kW 110 kW 100 kW 115 kW	07/22→ 07/22→ 07/22→ 07/22→	AQUACTRL 2 SET; für Linkslenker	**2800011204280**	**12042**	4
			AQUACTRL 2 SINGLE; Einbauposition beifahrerseitig; für Linkslenker; passender Adapter: B	**2800011302280**	**13022**	26
			AQUACTRL 2 SINGLE; Einbauposition fahrerseitig; für Linkslenker; passender Adapter: B	**2800011314280**	**13142**	30
			AQUACTRL 2 SINGLE; Einbauposition beifahrerseitig; passender Adapter: B; für Rechtslenker	**2800011602260**	**16022**	53
			AQUACTRL 2 SINGLE; Einbauposition fahrerseitig; passender Adapter: B; für Rechtslenker	**2800011616260**	**16162**	58
sDrive 20 i	110 kW	11/22→	AQUACTRL 2 SINGLE; Einbauposition beifahrerseitig; passender Adapter: B; für Rechtslenker	**2800011602260**	**16022**	53
			AQUACTRL 2 SINGLE; Einbauposition fahrerseitig; passender Adapter: B; für Rechtslenker	**2800011616260**	**16162**	58
sDrive 20 i Mild-Hybrid	125 kW	11/22→	AQUACTRL 2 SET; für Linkslenker	**2800011204280**	**12042**	4
			AQUACTRL 2 SINGLE; Einbauposition beifahrerseitig; für Linkslenker; passender Adapter: B	**2800011302280**	**13022**	26
			AQUACTRL 2 SINGLE; Einbauposition fahrerseitig; für Linkslenker; passender Adapter: B	**2800011314280**	**13142**	30
			AQUACTRL 2 SINGLE; Einbauposition beifahrerseitig; passender Adapter: B; für Rechtslenker	**2800011602260**	**16022**	53
			AQUACTRL 2 SINGLE; Einbauposition fahrerseitig; passender Adapter: B; für Rechtslenker	**2800011616260**	**16162**	58
sDrive 20 i Mild-Hybrid	150 kW	07/22→	AQUACTRL 2 SET; für Linkslenker	**2800011204280**	**12042**	4
			AQUACTRL 2 SINGLE; Einbauposition beifahrerseitig; für Linkslenker; passender Adapter: B	**2800011302280**	**13022**	26
			AQUACTRL 2 SINGLE; Einbauposition fahrerseitig; für Linkslenker; passender Adapter: B	**2800011314280**	**13142**	30
xDrive 20 d Mild-Hybrid xDrive 23 d Mild-Hybrid xDrive 23 i Mild-Hybrid xDrive 25 e Plug-in-Hybrid xDrive 30e Plug-in-Hybrid	120 kW 155 kW 160 kW 180 kW 240 kW	11/22→ 07/22→ 07/22→ 07/22→ 07/22→	AQUACTRL 2 SET; für Linkslenker	**2800011204280**	**12042**	4
			AQUACTRL 2 SINGLE; Einbauposition beifahrerseitig; für Linkslenker; passender Adapter: B	**2800011302280**	**13022**	26
			AQUACTRL 2 SINGLE; Einbauposition fahrerseitig; für Linkslenker; passender Adapter: B	**2800011314280**	**13142**	30
			AQUACTRL 2 SINGLE; Einbauposition beifahrerseitig; passender Adapter: B; für Rechtslenker	**2800011602260**	**16022**	53
			AQUACTRL 2 SINGLE; Einbauposition fahrerseitig; passender Adapter: B; für Rechtslenker	**2800011616260**	**16162**	58
BMW - X1 Van (F48) 07/15→06/22						
Wischblatt						
sDrive 18 d	110 kW	07/15→06/22	AQUACTRL 2 SET; für Linkslenker	**2800011204280**	**12042**	4
			AQUACTRL 2 SINGLE; Einbauposition beifahrerseitig; für Linkslenker; passender Adapter: B	**2800011302280**	**13022**	26
			AQUACTRL 2 SINGLE; Einbauposition fahrerseitig; für Linkslenker; passender Adapter: B	**2800011314280**	**13142**	30
			REARCTRL; Einbauposition hinten; Ergänzungsartikel/Ergänzende Info: Adapter entfernen	**2800011528180**	**15281**	46
			AQUACTRL 2 SINGLE; Einbauposition beifahrerseitig; für Rechtslenker; passender Adapter: B	**2800011602260**	**16022**	53
			AQUACTRL 2 SINGLE; Einbauposition fahrerseitig; für Rechtslenker; passender Adapter: B	**2800011616260**	**16162**	58

© 2025 Continental Aftermarket & Services GmbH

BMW - X1 Van (F48) 07/15→06/22

Wischblatt

sDrive 18 i	103 kW	07/17→06/22	AQUACTRL 2 SET; für Linkslenker	**2800011204280**	**12042**	4
			AQUACTRL 2 SINGLE; Einbauposition beifahrerseitig; für Linkslenker; passender Adapter: B	**2800011302280**	**13022**	26
			AQUACTRL 2 SINGLE; Einbauposition fahrerseitig; für Linkslenker; passender Adapter: B	**2800011314280**	**13142**	30
			REARCTRL; Einbauposition hinten; Ergänzungsartikel/Ergänzende Info: Adapter entfernen	**2800011528170** **2800011528180**	**52817** **15281**	46 46
			AQUACTRL 2 SINGLE; Einbauposition beifahrerseitig; für Rechtslenker; passender Adapter: B	**2800011602260** **2800011623270**	**16022** **62327**	53 61
			AQUACTRL 2 SINGLE; Einbauposition fahrerseitig; für Rechtslenker; passender Adapter: B	**2800011616260** **2800011630270**	**16162** **63027**	58 63
sDrive 20 d	140 kW	11/15→05/22	AQUACTRL 2 SET; für Linkslenker	**2800011204280**	**12042**	4
			AQUACTRL 2 SINGLE; Einbauposition beifahrerseitig; für Linkslenker; passender Adapter: B	**2800011302280**	**13022**	26
			AQUACTRL 2 SINGLE; Einbauposition fahrerseitig; für Linkslenker; passender Adapter: B	**2800011314280**	**13142**	30
			REARCTRL; Einbauposition hinten; Ergänzungsartikel/Ergänzende Info: Adapter entfernen	**2800011528180**	**15281**	46
			AQUACTRL 2 SINGLE; Einbauposition beifahrerseitig; für Rechtslenker; passender Adapter: B	**2800011602260**	**16022**	53
			AQUACTRL 2 SINGLE; Einbauposition fahrerseitig; für Rechtslenker; passender Adapter: B	**2800011616260**	**16162**	58
sDrive 20 i	141 kW	07/17→06/22	AQUACTRL 2 SET; für Linkslenker	**2800011204280**	**12042**	4
			AQUACTRL 2 SINGLE; Einbauposition beifahrerseitig; für Linkslenker; passender Adapter: B	**2800011302280**	**13022**	26
			AQUACTRL 2 SINGLE; Einbauposition fahrerseitig; für Linkslenker; passender Adapter: B	**2800011314280**	**13142**	30
			REARCTRL; Einbauposition hinten; Ergänzungsartikel/Ergänzende Info: Adapter entfernen	**2800011528170** **2800011528180**	**52817** **15281**	46 46
			AQUACTRL 2 SINGLE; Einbauposition beifahrerseitig; für Rechtslenker; passender Adapter: B	**2800011602260** **2800011623270**	**16022** **62327**	53 61
			AQUACTRL 2 SINGLE; Einbauposition fahrerseitig; für Rechtslenker; passender Adapter: B	**2800011616260** **2800011630270**	**16162** **63027**	58 63
xDrive 20 d	140 kW	07/15→06/22	AQUACTRL 2 SET; für Linkslenker	**2800011204280**	**12042**	4
			AQUACTRL 2 SINGLE; Einbauposition beifahrerseitig; für Linkslenker; passender Adapter: B	**2800011302280**	**13022**	26
			AQUACTRL 2 SINGLE; Einbauposition fahrerseitig; für Linkslenker; passender Adapter: B	**2800011314280**	**13142**	30
			REARCTRL; Einbauposition hinten; Ergänzungsartikel/Ergänzende Info: Adapter entfernen	**2800011528180**	**15281**	46
			AQUACTRL 2 SINGLE; Einbauposition beifahrerseitig; für Rechtslenker; passender Adapter: B	**2800011602260**	**16022**	53
			AQUACTRL 2 SINGLE; Einbauposition fahrerseitig; für Rechtslenker; passender Adapter: B	**2800011616260**	**16162**	58

BMW - X2 (F39) 11/17→10/23

Wischblatt

M35 i	225 kW	11/18→10/23	AQUACTRL 2 SET; für Linkslenker	**2800011263280**	**12632**	21
			REARCTRL; Einbauposition hinten; Ergänzungsartikel/Ergänzende Info: Adapter entfernen	**2800011528170** **2800011528180**	**52817** **15281**	46 46
			AQUACTRL 2 SINGLE; Einbauposition beifahrerseitig; für Rechtslenker	**2800011625270**	**62527**	62
			AQUACTRL 2 SINGLE; Einbauposition fahrerseitig; für Rechtslenker	**2800011628270**	**62827**	63
sDrive 16 d sDrive 18 d sDrive 18 d sDrive 18 i	85 kW 100 kW 110 kW 100 kW	11/18→10/23 03/18→10/23 03/18→10/23 03/18→10/23	AQUACTRL 2 SET; für Linkslenker	**2800011263280**	**12632**	21
			REARCTRL; Einbauposition hinten; Ergänzungsartikel/Ergänzende Info: Adapter entfernen	**2800011528180**	**15281**	46

© 2025 Continental Aftermarket & Services GmbH

BMW - X2 (F39) 11/17→10/23

Wischblatt

sDrive 18 i	103 kW	03/18→10/23	AQUACTRL 2 SET; für Linkslenker	**2800011263280**	**12632**	21
			REARCTRL; Einbauposition hinten; Ergänzungsartikel/Ergänzende Info: Adapter entfernen	**2800011528170** **2800011528180**	**52817** **15281**	46 46
			AQUACTRL 2 SINGLE; Einbauposition beifahrerseitig; für Rechtslenker	**2800011625270**	**62527**	62
			AQUACTRL 2 SINGLE; Einbauposition fahrerseitig; für Rechtslenker	**2800011628270**	**62827**	63
sDrive 20 d sDrive 20 d sDrive 20 i	120 kW 140 kW 131 kW	11/18→10/23 11/18→10/23 11/20→10/23	AQUACTRL 2 SET; für Linkslenker	**2800011263280**	**12632**	21
			REARCTRL; Einbauposition hinten; Ergänzungsartikel/Ergänzende Info: Adapter entfernen	**2800011528180**	**15281**	46
sDrive 20 i	141 kW	11/17→10/23	AQUACTRL 2 SET; für Linkslenker	**2800011263280**	**12632**	21
			REARCTRL; Einbauposition hinten; Ergänzungsartikel/Ergänzende Info: Adapter entfernen	**2800011528170** **2800011528180**	**52817** **15281**	46 46
			AQUACTRL 2 SINGLE; Einbauposition beifahrerseitig; für Rechtslenker	**2800011625270**	**62527**	62
			AQUACTRL 2 SINGLE; Einbauposition fahrerseitig; für Rechtslenker	**2800011628270**	**62827**	63
xDrive 18 d xDrive 18 d xDrive 20 d	100 kW 110 kW 120 kW	03/18→10/23 03/18→10/23 11/17→10/23	AQUACTRL 2 SET; für Linkslenker	**2800011263280**	**12632**	21
			REARCTRL; Einbauposition hinten; Ergänzungsartikel/Ergänzende Info: Adapter entfernen	**2800011528180**	**15281**	46
xDrive 20 d	140 kW	11/17→10/23	AQUACTRL 2 SET; für Linkslenker	**2800011263280**	**12632**	21
			REARCTRL; Einbauposition hinten; Ergänzungsartikel/Ergänzende Info: Adapter entfernen	**2800011528170** **2800011528180**	**52817** **15281**	46 46
			AQUACTRL 2 SINGLE; Einbauposition beifahrerseitig; für Rechtslenker	**2800011625270**	**62527**	62
			AQUACTRL 2 SINGLE; Einbauposition fahrerseitig; für Rechtslenker	**2800011628270**	**62827**	63
xDrive 20 i xDrive 20 i xDrive 25 d xDrive 25 e Plug-in-Hybrid	131 kW 141 kW 170 kW 162 kW	11/20→10/23 03/18→10/23 11/17→09/23 03/20→10/23	AQUACTRL 2 SET; für Linkslenker	**2800011263280**	**12632**	21
			REARCTRL; Einbauposition hinten; Ergänzungsartikel/Ergänzende Info: Adapter entfernen	**2800011528180**	**15281**	46

BMW - X3 (E83) 01/03→12/11

Wischblatt

2.0 d 2.0 i 2.0 sd 2.5 i 2.5 si	110 kW 110 kW 130 kW 141 kW 160 kW	09/04→08/07 07/05→08/08 09/07→08/08 03/04→07/06 08/06→08/08	AQUACTRL 2 SET; für Linkslenker	**2800011224280**	**12242**	10
			AQUACTRL 2 SINGLE; Einbauposition beifahrerseitig; für Linkslenker; passender Adapter: A	**2800011306280**	**13062**	27
			AQUACTRL 2 SINGLE; Einbauposition fahrerseitig; für Linkslenker; passender Adapter: A	**2800011309280**	**13092**	28
			REARCTRL; Einbauposition hinten	**2800011517170** **2800011517180**	**51717** **15171**	40 40
			AQUACTRL 2 SINGLE; Einbauposition beifahrerseitig; für Rechtslenker; passender Adapter: A	**2800011607260** **2800011625270**	**16072** **62527**	55 62
			AQUACTRL 2 SINGLE; Einbauposition fahrerseitig; für Rechtslenker; passender Adapter: A	**2800011610260** **2800011610270**	**16102** **61027**	56 56
2.5 si xDrive	155 kW	08/06→08/08	AQUACTRL 2 SET; für Linkslenker	**2800011224280**	**12242**	10
			AQUACTRL 2 SINGLE; Einbauposition beifahrerseitig; für Linkslenker; passender Adapter: A	**2800011306280**	**13062**	27
			AQUACTRL 2 SINGLE; Einbauposition fahrerseitig; für Linkslenker; passender Adapter: A	**2800011309280**	**13092**	28
			REARCTRL; Einbauposition hinten	**2800011517180**	**15171**	40
			AQUACTRL 2 SINGLE; Einbauposition beifahrerseitig; für Rechtslenker; passender Adapter: A	**2800011607260**	**16072**	55
			AQUACTRL 2 SINGLE; Einbauposition fahrerseitig; für Rechtslenker; passender Adapter: A	**2800011610260**	**16102**	56
3.0 d	150 kW	01/04→08/05	AQUACTRL 2 SET; für Linkslenker	**2800011224280**	**12242**	10
			AQUACTRL 2 SINGLE; Einbauposition beifahrerseitig; für Linkslenker; passender Adapter: A	**2800011306280**	**13062**	27
			AQUACTRL 2 SINGLE; Einbauposition fahrerseitig; für Linkslenker; passender Adapter: A	**2800011309280**	**13092**	28
			REARCTRL; Einbauposition hinten	**2800011517170** **2800011517180**	**51717** **15171**	40 40

→

© 2025 Continental Aftermarket & Services GmbH

BMW - X3 (E83) 01/03→12/11

Wischblatt

3.0 d	150 kW	01/04→08/05	AQUACTRL 2 SINGLE; Einbauposition beifahrerseitig; für Rechtslenker; passender Adapter: A	**2800011607260**	**16072**	55
				2800011625270	**62527**	62
			AQUACTRL 2 SINGLE; Einbauposition fahrerseitig; für Rechtslenker; passender Adapter: A	**2800011610260**	**16102**	56
				2800011610270	**61027**	56
3.0 d	155 kW	09/05→08/08	AQUACTRL 2 SET; für Linkslenker	**2800011224280**	**12242**	10
			AQUACTRL 2 SINGLE; Einbauposition beifahrerseitig; für Linkslenker; passender Adapter: A	**2800011306280**	**13062**	27
			AQUACTRL 2 SINGLE; Einbauposition fahrerseitig; für Linkslenker; passender Adapter: A	**2800011309280**	**13092**	28
			REARCTRL; Einbauposition hinten	**2800011517180**	**15171**	40
			AQUACTRL 2 SINGLE; Einbauposition beifahrerseitig; für Rechtslenker; passender Adapter: A	**2800011607260**	**16072**	55
			AQUACTRL 2 SINGLE; Einbauposition fahrerseitig; für Rechtslenker; passender Adapter: A	**2800011610260**	**16102**	56
3.0 d 3.0 i xDrive 3.0 sd	160 kW 170 kW 210 kW	09/05→08/08 09/03→07/06 09/06→08/08	AQUACTRL 2 SET; für Linkslenker	**2800011224280**	**12242**	10
			AQUACTRL 2 SINGLE; Einbauposition beifahrerseitig; für Linkslenker; passender Adapter: A	**2800011306280**	**13062**	27
			AQUACTRL 2 SINGLE; Einbauposition fahrerseitig; für Linkslenker; passender Adapter: A	**2800011309280**	**13092**	28
			REARCTRL; Einbauposition hinten	**2800011517170**	**51717**	40
				2800011517180	**15171**	40
			AQUACTRL 2 SINGLE; Einbauposition beifahrerseitig; für Rechtslenker; passender Adapter: A	**2800011607260**	**16072**	55
				2800011625270	**62527**	62
			AQUACTRL 2 SINGLE; Einbauposition fahrerseitig; für Rechtslenker; passender Adapter: A	**2800011610260**	**16102**	56
				2800011610270	**61027**	56
3.0 si	194 kW	09/06→08/08	AQUACTRL 2 SET; für Linkslenker	**2800011224280**	**12242**	10
			AQUACTRL 2 SINGLE; Einbauposition beifahrerseitig; für Linkslenker; passender Adapter: A	**2800011306280**	**13062**	27
			AQUACTRL 2 SINGLE; Einbauposition fahrerseitig; für Linkslenker; passender Adapter: A	**2800011309280**	**13092**	28
			REARCTRL; Einbauposition hinten	**2800011517180**	**15171**	40
			AQUACTRL 2 SINGLE; Einbauposition beifahrerseitig; für Rechtslenker; passender Adapter: A	**2800011607260**	**16072**	55
			AQUACTRL 2 SINGLE; Einbauposition fahrerseitig; für Rechtslenker; passender Adapter: A	**2800011610260**	**16102**	56
3.0 si	200 kW	08/06→08/08	AQUACTRL 2 SET; für Linkslenker	**2800011224280**	**12242**	10
			AQUACTRL 2 SINGLE; Einbauposition beifahrerseitig; für Linkslenker; passender Adapter: A	**2800011306280**	**13062**	27
			AQUACTRL 2 SINGLE; Einbauposition fahrerseitig; für Linkslenker; passender Adapter: A	**2800011309280**	**13092**	28
			REARCTRL; Einbauposition hinten	**2800011517170**	**51717**	40
				2800011517180	**15171**	40
			AQUACTRL 2 SINGLE; Einbauposition beifahrerseitig; für Rechtslenker; passender Adapter: A	**2800011607260**	**16072**	55
				2800011625270	**62527**	62
			AQUACTRL 2 SINGLE; Einbauposition fahrerseitig; für Rechtslenker; passender Adapter: A	**2800011610260**	**16102**	56
				2800011610270	**61027**	56
xDrive 18 d	100 kW	04/09→12/11	AQUACTRL 2 SET; für Linkslenker	**2800011224280**	**12242**	10
			AQUACTRL 2 SINGLE; Einbauposition beifahrerseitig; für Linkslenker; passender Adapter: A	**2800011306280**	**13062**	27
			AQUACTRL 2 SINGLE; Einbauposition fahrerseitig; für Linkslenker; passender Adapter: A	**2800011309280**	**13092**	28
			REARCTRL; Einbauposition hinten	**2800011517180**	**15171**	40
			AQUACTRL 2 SINGLE; Einbauposition beifahrerseitig; für Rechtslenker; passender Adapter: A	**2800011607260**	**16072**	55
			AQUACTRL 2 SINGLE; Einbauposition fahrerseitig; für Rechtslenker; passender Adapter: A	**2800011610260**	**16102**	56

© 2025 Continental Aftermarket & Services GmbH

BMW - X3 (E83) 01/03→12/11

Wischblatt

xDrive 18 d xDrive 20 d xDrive 20 d xDrive 20 i	105 kW 120 kW 130 kW 110 kW	09/08→12/11 09/08→08/10 09/08→08/10 09/08→08/11	AQUACTRL 2 SET; für Linkslenker	**2800011224280**	**12242**	10
			AQUACTRL 2 SINGLE; Einbauposition beifahrerseitig; für Linkslenker; passender Adapter: A	**2800011306280**	**13062**	27
			AQUACTRL 2 SINGLE; Einbauposition fahrerseitig; für Linkslenker; passender Adapter: A	**2800011309280**	**13092**	28
			REARCTRL; Einbauposition hinten	**2800011517170**	**51717**	40
				2800011517180	**15171**	40
			AQUACTRL 2 SINGLE; Einbauposition beifahrerseitig; für Rechtslenker; passender Adapter: A	**2800011607260**	**16072**	55
				2800011625270	**62527**	62
			AQUACTRL 2 SINGLE; Einbauposition fahrerseitig; für Rechtslenker; passender Adapter: A	**2800011610260**	**16102**	56
				2800011610270	**61027**	56
xDrive 25 i	155 kW	09/08→08/10	AQUACTRL 2 SET; für Linkslenker	**2800011224280**	**12242**	10
			AQUACTRL 2 SINGLE; Einbauposition beifahrerseitig; für Linkslenker; passender Adapter: A	**2800011306280**	**13062**	27
			AQUACTRL 2 SINGLE; Einbauposition fahrerseitig; für Linkslenker; passender Adapter: A	**2800011309280**	**13092**	28
			REARCTRL; Einbauposition hinten	**2800011517180**	**15171**	40
			AQUACTRL 2 SINGLE; Einbauposition beifahrerseitig; für Rechtslenker; passender Adapter: A	**2800011607260**	**16072**	55
			AQUACTRL 2 SINGLE; Einbauposition fahrerseitig; für Rechtslenker; passender Adapter: A	**2800011610260**	**16102**	56
xDrive 25 i xDrive 30 d xDrive 30 d	160 kW 155 kW 160 kW	09/08→08/10 09/08→08/10 09/08→08/10	AQUACTRL 2 SET; für Linkslenker	**2800011224280**	**12242**	10
			AQUACTRL 2 SINGLE; Einbauposition beifahrerseitig; für Linkslenker; passender Adapter: A	**2800011306280**	**13062**	27
			AQUACTRL 2 SINGLE; Einbauposition fahrerseitig; für Linkslenker; passender Adapter: A	**2800011309280**	**13092**	28
			REARCTRL; Einbauposition hinten	**2800011517170**	**51717**	40
				2800011517180	**15171**	40
			AQUACTRL 2 SINGLE; Einbauposition beifahrerseitig; für Rechtslenker; passender Adapter: A	**2800011607260**	**16072**	55
				2800011625270	**62527**	62
			AQUACTRL 2 SINGLE; Einbauposition fahrerseitig; für Rechtslenker; passender Adapter: A	**2800011610260**	**16102**	56
				2800011610270	**61027**	56
xDrive 30 i	160 kW	08/06→08/10	AQUACTRL 2 SET; für Linkslenker	**2800011224280**	**12242**	10
			AQUACTRL 2 SINGLE; Einbauposition beifahrerseitig; für Linkslenker; passender Adapter: A	**2800011306280**	**13062**	27
			AQUACTRL 2 SINGLE; Einbauposition fahrerseitig; für Linkslenker; passender Adapter: A	**2800011309280**	**13092**	28
			REARCTRL; Einbauposition hinten	**2800011517180**	**15171**	40
			AQUACTRL 2 SINGLE; Einbauposition beifahrerseitig; für Rechtslenker; passender Adapter: A	**2800011607260**	**16072**	55
			AQUACTRL 2 SINGLE; Einbauposition fahrerseitig; für Rechtslenker; passender Adapter: A	**2800011610260**	**16102**	56
xDrive 30 i	194 kW	09/08→08/10	AQUACTRL 2 SET; für Linkslenker	**2800011224280**	**12242**	10
			AQUACTRL 2 SINGLE; Einbauposition beifahrerseitig; für Linkslenker; passender Adapter: A	**2800011306280**	**13062**	27
			AQUACTRL 2 SINGLE; Einbauposition fahrerseitig; für Linkslenker; passender Adapter: A	**2800011309280**	**13092**	28
			REARCTRL; Einbauposition hinten	**2800011517180**	**15171**	40
			AQUACTRL 2 SINGLE; Einbauposition beifahrerseitig; für Rechtslenker; passender Adapter: A	**2800011607260**	**16072**	55
				2800011625270	**62527**	62
			AQUACTRL 2 SINGLE; Einbauposition fahrerseitig; für Rechtslenker; passender Adapter: A	**2800011610260**	**16102**	56
				2800011610270	**61027**	56

© 2025 Continental Aftermarket & Services GmbH

BMW - X3 (E83) 01/03→12/11						
Wischblatt						
xDrive 30 i	200 kW	09/08→08/10	AQUACTRL 2 SET; für Linkslenker	**2800011224280**	**12242**	10
xDrive 35 d	210 kW	09/08→08/11	AQUACTRL 2 SINGLE; Einbauposition beifahrerseitig; für Linkslenker; passender Adapter: A	**2800011306280**	**13062**	27
			AQUACTRL 2 SINGLE; Einbauposition fahrerseitig; für Linkslenker; passender Adapter: A	**2800011309280**	**13092**	28
			REARCTRL; Einbauposition hinten	**2800011517170**	**51717**	40
				2800011517180	**15171**	40
			AQUACTRL 2 SINGLE; Einbauposition beifahrerseitig; für Rechtslenker; passender Adapter: A	**2800011607260**	**16072**	55
				2800011625270	**62527**	62
			AQUACTRL 2 SINGLE; Einbauposition fahrerseitig; für Rechtslenker; passender Adapter: A	**2800011610260**	**16102**	56
				2800011610270	**61027**	56
BMW - X3 (F25) 09/10→12/17						
Wischblatt						
sDrive 18 d	100 kW	10/12→03/14	AQUACTRL 2 SET; für Linkslenker	**2800011281280**	**12812**	25
sDrive 18 d	105 kW	10/12→03/14	AQUACTRL 2 SINGLE; Einbauposition beifahrerseitig; für Linkslenker; passender Adapter: BCE	**2800011306280**	**13062**	27
sDrive 18 d	110 kW	04/14→08/17				
sDrive 20 i	125 kW	04/14→08/17	AQUACTRL 2 SINGLE; Einbauposition fahrerseitig; für Linkslenker; passender Adapter: BCE	**2800011314280**	**13142**	30
sDrive 20 i	135 kW	04/14→08/17				
			REARCTRL; Einbauposition hinten; Ergänzungsartikel/Ergänzende Info: Adapter entfernen	**2800011514170**	**51417**	39
				2800011514180	**15141**	39
			AQUACTRL 2 SINGLE; Einbauposition beifahrerseitig; für Rechtslenker; passender Adapter: BCE	**2800011606260**	**16062**	54
				2800011606270	**60627**	54
			AQUACTRL 2 SINGLE; Einbauposition fahrerseitig; für Rechtslenker; passender Adapter: BCE	**2800011616260**	**16162**	58
				2800011630270	**63027**	63
sDrive 28 i	180 kW	04/14→08/17	AQUACTRL 2 SET; für Linkslenker	**2800011281280**	**12812**	25
			AQUACTRL 2 SINGLE; Einbauposition beifahrerseitig; für Linkslenker; passender Adapter: BCE	**2800011306280**	**13062**	27
			AQUACTRL 2 SINGLE; Einbauposition fahrerseitig; für Linkslenker; passender Adapter: BCE	**2800011314280**	**13142**	30
			REARCTRL; Einbauposition hinten; Ergänzungsartikel/Ergänzende Info: Adapter entfernen	**2800011514180**	**15141**	39
xDrive 20 d	120 kW	09/10→08/17	AQUACTRL 2 SET; für Linkslenker	**2800011281280**	**12812**	25
xDrive 20 d	135 kW	09/10→03/14	AQUACTRL 2 SINGLE; Einbauposition beifahrerseitig; für Linkslenker; passender Adapter: BCE	**2800011306280**	**13062**	27
xDrive 20 d	140 kW	04/14→08/17				
xDrive 20 i	135 kW	10/11→08/17	AQUACTRL 2 SINGLE; Einbauposition fahrerseitig; für Linkslenker; passender Adapter: BCE	**2800011314280**	**13142**	30
xDrive 28 i	180 kW	04/12→08/17				
xDrive 28 i	190 kW	01/11→10/12	REARCTRL; Einbauposition hinten; Ergänzungsartikel/Ergänzende Info: Adapter entfernen	**2800011514170**	**51417**	39
				2800011514180	**15141**	39
			AQUACTRL 2 SINGLE; Einbauposition beifahrerseitig; für Rechtslenker; passender Adapter: BCE	**2800011606260**	**16062**	54
				2800011606270	**60627**	54
			AQUACTRL 2 SINGLE; Einbauposition fahrerseitig; für Rechtslenker; passender Adapter: BCE	**2800011616260**	**16162**	58
				2800011630270	**63027**	63
xDrive 30 d	155 kW	04/11→08/17	AQUACTRL 2 SET; für Linkslenker	**2800011281280**	**12812**	25
xDrive 30 d	183 kW	06/11→08/17	AQUACTRL 2 SINGLE; Einbauposition beifahrerseitig; für Linkslenker; passender Adapter: BCE	**2800011306280**	**13062**	27
			AQUACTRL 2 SINGLE; Einbauposition fahrerseitig; für Linkslenker; passender Adapter: BCE	**2800011314280**	**13142**	30
			REARCTRL; Einbauposition hinten; Ergänzungsartikel/Ergänzende Info: Adapter entfernen	**2800011514180**	**15141**	39
			AQUACTRL 2 SINGLE; Einbauposition beifahrerseitig; für Rechtslenker; passender Adapter: BCE	**2800011606260**	**16062**	54
			AQUACTRL 2 SINGLE; Einbauposition fahrerseitig; für Rechtslenker; passender Adapter: BCE	**2800011616260**	**16162**	58
xDrive 30 d	190 kW	04/11→08/17	AQUACTRL 2 SET; für Linkslenker	**2800011281280**	**12812**	25
xDrive 30 d	204 kW	06/16→08/17	AQUACTRL 2 SINGLE; Einbauposition beifahrerseitig; für Linkslenker; passender Adapter: BCE	**2800011306280**	**13062**	27
xDrive 30 d	210 kW	04/11→05/16				
xDrive 35 d	230 kW	10/11→08/17	AQUACTRL 2 SINGLE; Einbauposition fahrerseitig; für Linkslenker; passender Adapter: BCE	**2800011314280**	**13142**	30
xDrive 35 i	225 kW	09/10→08/17				
			REARCTRL; Einbauposition hinten; Ergänzungsartikel/Ergänzende Info: Adapter entfernen	**2800011514170**	**51417**	39
				2800011514180	**15141**	39

→

© 2025 Continental Aftermarket & Services GmbH

BMW - X3 (F25) 09/10→12/17						
Wischblatt						
xDrive 30 d xDrive 30 d xDrive 30 d xDrive 35 d xDrive 35 i	190 kW 204 kW 210 kW 230 kW 225 kW	04/11→08/17 06/16→08/17 04/11→05/16 10/11→08/17 09/10→08/17	AQUACTRL 2 SINGLE; Einbauposition beifahrerseitig; für Rechtslenker; passender Adapter: BCE	**2800011606260** **2800011606270**	**16062** **60627**	54 54
			AQUACTRL 2 SINGLE; Einbauposition fahrerseitig; für Rechtslenker; passender Adapter: BCE	**2800011616260** **2800011630270**	**16162** **63027**	58 63
BMW - X3 (G01, F97, G08) 07/17→						
Wischblatt						
iX3 M M Competition	210 kW 353 kW 375 kW	09/20→ 03/19→ 03/19→	AQUACTRL 2 SET; für Linkslenker	**2800011256280**	**12562**	19
			REARCTRL; Einbauposition hinten; Ergänzungsartikel/Ergänzende Info: Adapter entfernen	**2800011507170** **2800011507180**	**50717** **15071**	35 35
			AQUACTRL 2 SINGLE; Einbauposition beifahrerseitig; für Rechtslenker; passender Adapter: BC	**2800011625270**	**62527**	62
			AQUACTRL 2 SINGLE; Einbauposition fahrerseitig; für Rechtslenker; passender Adapter: BC	**2800011630270**	**63027**	63
sDrive 18 d sDrive 18 d sDrive 18 d Mild-Hybrid sDrive 18 d Mild-Hybrid	100 kW 110 kW 100 kW 110 kW	04/18→06/20 04/18→06/20 07/20→ 07/20→	AQUACTRL 2 SET; für Linkslenker	**2800011256280**	**12562**	19
			REARCTRL; Einbauposition hinten; Ergänzungsartikel/Ergänzende Info: Adapter entfernen	**2800011507180**	**15071**	35
sDrive 20 i	135 kW	12/17→	AQUACTRL 2 SET; für Linkslenker	**2800011256280**	**12562**	19
			REARCTRL; Einbauposition hinten; Ergänzungsartikel/Ergänzende Info: Adapter entfernen	**2800011507170** **2800011507180**	**50717** **15071**	35 35
			AQUACTRL 2 SINGLE; Einbauposition beifahrerseitig; für Rechtslenker; passender Adapter: BC	**2800011625270**	**62527**	62
			AQUACTRL 2 SINGLE; Einbauposition fahrerseitig; für Rechtslenker; passender Adapter: BC	**2800011630270**	**63027**	63
sDrive 20 i 1.6 xDrive 20 d	125 kW 120 kW	12/17→ 08/17→03/20	AQUACTRL 2 SET; für Linkslenker	**2800011256280**	**12562**	19
			REARCTRL; Einbauposition hinten; Ergänzungsartikel/Ergänzende Info: Adapter entfernen	**2800011507180**	**15071**	35
xDrive 20 d	140 kW	08/17→03/20	AQUACTRL 2 SET; für Linkslenker	**2800011256280**	**12562**	19
			REARCTRL; Einbauposition hinten; Ergänzungsartikel/Ergänzende Info: Adapter entfernen	**2800011507170** **2800011507180**	**50717** **15071**	35 35
			AQUACTRL 2 SINGLE; Einbauposition beifahrerseitig; für Rechtslenker; passender Adapter: BC	**2800011625270**	**62527**	62
			AQUACTRL 2 SINGLE; Einbauposition fahrerseitig; für Rechtslenker; passender Adapter: BC	**2800011630270**	**63027**	63
xDrive 20 d Mild-Hybrid xDrive 20 d Mild-Hybrid	120 kW 140 kW	04/20→ 04/20→	AQUACTRL 2 SET; für Linkslenker	**2800011256280**	**12562**	19
			REARCTRL; Einbauposition hinten; Ergänzungsartikel/Ergänzende Info: Adapter entfernen	**2800011507180**	**15071**	35
xDrive 20 i	135 kW	12/17→	AQUACTRL 2 SET; für Linkslenker	**2800011256280**	**12562**	19
			REARCTRL; Einbauposition hinten; Ergänzungsartikel/Ergänzende Info: Adapter entfernen	**2800011507170** **2800011507180**	**50717** **15071**	35 35
			AQUACTRL 2 SINGLE; Einbauposition beifahrerseitig; für Rechtslenker; passender Adapter: BC	**2800011625270**	**62527**	62
			AQUACTRL 2 SINGLE; Einbauposition fahrerseitig; für Rechtslenker; passender Adapter: BC	**2800011630270**	**63027**	63
xDrive 20 i Mild Hybrid xDrive 25 d xDrive 25 d xDrive 30 d xDrive 30 d xDrive 30 d Mild-Hybrid xDrive 30 d Mild-Hybrid xDrive 30 e Plug-in-Hybrid	135 kW 155 kW 170 kW 183 kW 195 kW 183 kW 210 kW 200 kW	08/21→ 04/18→ 04/18→ 12/17→06/20 08/17→06/20 07/20→ 07/20→ 01/23→	AQUACTRL 2 SET; für Linkslenker	**2800011256280**	**12562**	19
			REARCTRL; Einbauposition hinten; Ergänzungsartikel/Ergänzende Info: Adapter entfernen	**2800011507180**	**15071**	35
xDrive 30 e Plug-in-Hybrid	215 kW	12/19→	AQUACTRL 2 SET; für Linkslenker	**2800011256280**	**12562**	19
			REARCTRL; Einbauposition hinten; Ergänzungsartikel/Ergänzende Info: Adapter entfernen	**2800011507170** **2800011507180**	**50717** **15071**	35 35
			AQUACTRL 2 SINGLE; Einbauposition beifahrerseitig; für Rechtslenker; passender Adapter: BC	**2800011625270**	**62527**	62
			AQUACTRL 2 SINGLE; Einbauposition fahrerseitig; für Rechtslenker; passender Adapter: BC	**2800011630270**	**63027**	63

© 2025 Continental Aftermarket & Services GmbH

BMW - X3 (G01, F97, G08) 07/17→						
Wischblatt						
xDrive 30 i	183 kW	08/17→	AQUACTRL 2 SET; für Linkslenker	**2800011256280**	**12562**	19
			REARCTRL; Einbauposition hinten; Ergänzungsartikel/Ergänzende Info: Adapter entfernen	**2800011507180**	**15071**	35
xDrive 30 i	185 kW	08/17→	AQUACTRL 2 SET; für Linkslenker	**2800011256280**	**12562**	19
			REARCTRL; Einbauposition hinten; Ergänzungsartikel/Ergänzende Info: Adapter entfernen	**2800011507170** **2800011507180**	**50717** **15071**	35 35
			AQUACTRL 2 SINGLE; Einbauposition beifahrerseitig; für Rechtslenker; passender Adapter: BC	**2800011625270**	**62527**	62
			AQUACTRL 2 SINGLE; Einbauposition fahrerseitig; für Rechtslenker; passender Adapter: BC	**2800011630270**	**63027**	63
xDrive 30 i Mild Hybrid xDrive M40 d xDrive M40 d Mild-Hybrid xDrive M40 i	180 kW 240 kW 250 kW 260 kW	08/21→ 08/18→06/20 08/18→ 09/18→08/19	AQUACTRL 2 SET; für Linkslenker	**2800011256280**	**12562**	19
			REARCTRL; Einbauposition hinten; Ergänzungsartikel/Ergänzende Info: Adapter entfernen	**2800011507180**	**15071**	35
xDrive M40 i xDrive M40 i	265 kW 285 kW	08/17→08/19 09/19→	AQUACTRL 2 SET; für Linkslenker	**2800011256280**	**12562**	19
			REARCTRL; Einbauposition hinten; Ergänzungsartikel/Ergänzende Info: Adapter entfernen	**2800011507170** **2800011507180**	**50717** **15071**	35 35
			AQUACTRL 2 SINGLE; Einbauposition beifahrerseitig; für Rechtslenker; passender Adapter: BC	**2800011625270**	**62527**	62
			AQUACTRL 2 SINGLE; Einbauposition fahrerseitig; für Rechtslenker; passender Adapter: BC	**2800011630270**	**63027**	63
xDrive M40 i Mild Hybrid	265 kW	08/21→	AQUACTRL 2 SET; für Linkslenker	**2800011256280**	**12562**	19
			REARCTRL; Einbauposition hinten; Ergänzungsartikel/Ergänzende Info: Adapter entfernen	**2800011507180**	**15071**	35
BMW - X3 Van (G01) 07/17→						
Wischblatt						
sDrive 18 d xDrive 20 d xDrive 20 i xDrive 30 d xDrive 30 i xDrive M40 i xDrive M40 i	110 kW 140 kW 135 kW 195 kW 185 kW 265 kW 285 kW	04/18→ 08/17→ 12/17→ 08/17→ 08/17→ 08/17→08/19 09/19→	AQUACTRL 2 SET; für Linkslenker	**2800011256280**	**12562**	19
			REARCTRL; Einbauposition hinten; Ergänzungsartikel/Ergänzende Info: Adapter entfernen	**2800011507180**	**15071**	35
BMW - X4 (F26) 05/13→03/18						
Wischblatt						
M 40 i	265 kW	12/15→03/18	AQUACTRL 2 SET; für Linkslenker	**2800011281280**	**12812**	25
			AQUACTRL 2 SINGLE; Einbauposition beifahrerseitig; für Linkslenker; passender Adapter: BCE	**2800011306280**	**13062**	27
			AQUACTRL 2 SINGLE; Einbauposition fahrerseitig; für Linkslenker; passender Adapter: BCE	**2800011314280**	**13142**	30
			AQUACTRL 2 SINGLE; Einbauposition beifahrerseitig; für Rechtslenker; passender Adapter: BCE	**2800011607260** **2800011625270**	**16072** **62527**	55 62
			AQUACTRL 2 SINGLE; Einbauposition fahrerseitig; für Rechtslenker; passender Adapter: BCE	**2800011616260** **2800011630270**	**16162** **63027**	58 63
xDrive 20 d	120 kW	04/14→03/18	AQUACTRL 2 SET; für Linkslenker	**2800011281280**	**12812**	25
			AQUACTRL 2 SINGLE; Einbauposition beifahrerseitig; für Linkslenker; passender Adapter: BCE	**2800011306280**	**13062**	27
			AQUACTRL 2 SINGLE; Einbauposition fahrerseitig; für Linkslenker; passender Adapter: BCE	**2800011314280**	**13142**	30
			AQUACTRL 2 SINGLE; Einbauposition beifahrerseitig; für Rechtslenker; passender Adapter: BCE	**2800011607260**	**16072**	55
			AQUACTRL 2 SINGLE; Einbauposition fahrerseitig; für Rechtslenker; passender Adapter: BCE	**2800011616260**	**16162**	58
xDrive 20 d xDrive 20 i	140 kW 135 kW	04/14→03/18 04/14→03/18	AQUACTRL 2 SET; für Linkslenker	**2800011281280**	**12812**	25
			AQUACTRL 2 SINGLE; Einbauposition beifahrerseitig; für Linkslenker; passender Adapter: BCE	**2800011306280**	**13062**	27
			AQUACTRL 2 SINGLE; Einbauposition fahrerseitig; für Linkslenker; passender Adapter: BCE	**2800011314280**	**13142**	30
			AQUACTRL 2 SINGLE; Einbauposition beifahrerseitig; für Rechtslenker; passender Adapter: BCE	**2800011607260** **2800011625270**	**16072** **62527**	55 62

→

© 2025 Continental Aftermarket & Services GmbH

BMW - X4 (F26) 05/13→03/18

Wischblatt

xDrive 20 d xDrive 20 i	140 kW 135 kW	04/14→03/18 04/14→03/18	AQUACTRL 2 SINGLE; Einbauposition fahrerseitig; für Rechtslenker; passender Adapter: BCE	**2800011616260** **2800011630270**	**16162** **63027**	58 63
xDrive 28 i	179 kW	04/14→03/18	AQUACTRL 2 SET; für Linkslenker	**2800011281280**	**12812**	25
			AQUACTRL 2 SINGLE; Einbauposition beifahrerseitig; für Linkslenker; passender Adapter: BCE	**2800011306280**	**13062**	27
			AQUACTRL 2 SINGLE; Einbauposition fahrerseitig; für Linkslenker; passender Adapter: BCE	**2800011314280**	**13142**	30
			AQUACTRL 2 SINGLE; Einbauposition beifahrerseitig; für Rechtslenker; passender Adapter: BCE	**2800011607260**	**16072**	55
			AQUACTRL 2 SINGLE; Einbauposition fahrerseitig; für Rechtslenker; passender Adapter: BCE	**2800011616260**	**16162**	58
			AQUACTRL 2 SINGLE; Einbauposition beifahrerseitig; für Rechtslenker; passender Adapter: BC	**2800011625270**	**62527**	62
			AQUACTRL 2 SINGLE; Einbauposition fahrerseitig; für Rechtslenker; passender Adapter: BC	**2800011630270**	**63027**	63
xDrive 28 i	180 kW	04/14→03/18	AQUACTRL 2 SET; für Linkslenker	**2800011281280**	**12812**	25
			AQUACTRL 2 SINGLE; Einbauposition beifahrerseitig; für Linkslenker; passender Adapter: BCE	**2800011306280**	**13062**	27
			AQUACTRL 2 SINGLE; Einbauposition fahrerseitig; für Linkslenker; passender Adapter: BCE	**2800011314280**	**13142**	30
			AQUACTRL 2 SINGLE; Einbauposition beifahrerseitig; für Rechtslenker; passender Adapter: BCE	**2800011607260** **2800011625270**	**16072** **62527**	55 62
			AQUACTRL 2 SINGLE; Einbauposition fahrerseitig; für Rechtslenker; passender Adapter: BCE	**2800011616260** **2800011630270**	**16162** **63027**	58 63
xDrive 30 d xDrive 30 d	155 kW 183 kW	04/14→03/18 04/15→03/18	AQUACTRL 2 SET; für Linkslenker	**2800011281280**	**12812**	25
			AQUACTRL 2 SINGLE; Einbauposition beifahrerseitig; für Linkslenker; passender Adapter: BCE	**2800011306280**	**13062**	27
			AQUACTRL 2 SINGLE; Einbauposition fahrerseitig; für Linkslenker; passender Adapter: BCE	**2800011314280**	**13142**	30
			AQUACTRL 2 SINGLE; Einbauposition beifahrerseitig; für Rechtslenker; passender Adapter: BCE	**2800011607260**	**16072**	55
			AQUACTRL 2 SINGLE; Einbauposition fahrerseitig; für Rechtslenker; passender Adapter: BCE	**2800011616260**	**16162**	58
xDrive 30 d xDrive 30 d xDrive 30 d xDrive 35 d xDrive 35 i	190 kW 204 kW 210 kW 230 kW 225 kW	04/14→03/18 04/14→03/18 04/14→03/18 04/14→03/18 04/14→03/18	AQUACTRL 2 SET; für Linkslenker	**2800011281280**	**12812**	25
			AQUACTRL 2 SINGLE; Einbauposition beifahrerseitig; für Linkslenker; passender Adapter: BCE	**2800011306280**	**13062**	27
			AQUACTRL 2 SINGLE; Einbauposition fahrerseitig; für Linkslenker; passender Adapter: BCE	**2800011314280**	**13142**	30
			AQUACTRL 2 SINGLE; Einbauposition beifahrerseitig; für Rechtslenker; passender Adapter: BCE	**2800011607260** **2800011625270**	**16072** **62527**	55 62
			AQUACTRL 2 SINGLE; Einbauposition fahrerseitig; für Rechtslenker; passender Adapter: BCE	**2800011616260** **2800011630270**	**16162** **63027**	58 63

BMW - X4 (G02, F98) 04/18→

Wischblatt

M M Competition	353 kW 375 kW	03/19→ 03/19→	AQUACTRL 2 SET; für Linkslenker	**2800011256280**	**12562**	19
			AQUACTRL 2 SINGLE; Einbauposition beifahrerseitig; für Rechtslenker; passender Adapter: BC	**2800011625270**	**62527**	62
			AQUACTRL 2 SINGLE; Einbauposition fahrerseitig; für Rechtslenker; passender Adapter: BC	**2800011630270**	**63027**	63
xDrive 20 d	120 kW	04/18→03/20	AQUACTRL 2 SET; für Linkslenker	**2800011256280**	**12562**	19
xDrive 20 d	140 kW	04/18→03/20	AQUACTRL 2 SET; für Linkslenker	**2800011256280**	**12562**	19
			AQUACTRL 2 SINGLE; Einbauposition beifahrerseitig; für Rechtslenker; passender Adapter: BC	**2800011625270**	**62527**	62
			AQUACTRL 2 SINGLE; Einbauposition fahrerseitig; für Rechtslenker; passender Adapter: BC	**2800011630270**	**63027**	63
xDrive 20 d Mild-Hybrid xDrive 20 d Mild-Hybrid	120 kW 140 kW	04/20→ 04/20→	AQUACTRL 2 SET; für Linkslenker	**2800011256280**	**12562**	19

© 2025 Continental Aftermarket & Services GmbH

BMW - X4 (G02, F98) 04/18→						
Wischblatt						
xDrive 20 i	135 kW	04/18→	AQUACTRL 2 SET; für Linkslenker	**2800011256280**	**12562**	19
			AQUACTRL 2 SINGLE; Einbauposition beifahrerseitig; für Rechtslenker; passender Adapter: BC	**2800011625270**	**62527**	62
			AQUACTRL 2 SINGLE; Einbauposition fahrerseitig; für Rechtslenker; passender Adapter: BC	**2800011630270**	**63027**	63
xDrive 20 i Mild Hybrid xDrive 25 d xDrive 25 d xDrive 30 d xDrive 30 d xDrive 30 d Mild-Hybrid xDrive 30 d Mild-Hybrid xDrive 30 i	135 kW 155 kW 170 kW 183 kW 195 kW 183 kW 210 kW 183 kW	08/21→ 04/18→ 04/18→ 09/18→06/20 04/18→06/20 07/20→ 07/20→ 04/18→	AQUACTRL 2 SET; für Linkslenker	**2800011256280**	**12562**	19
xDrive 30 i	185 kW	04/18→	AQUACTRL 2 SET; für Linkslenker	**2800011256280**	**12562**	19
			AQUACTRL 2 SINGLE; Einbauposition beifahrerseitig; für Rechtslenker; passender Adapter: BC	**2800011625270**	**62527**	62
			AQUACTRL 2 SINGLE; Einbauposition fahrerseitig; für Rechtslenker; passender Adapter: BC	**2800011630270**	**63027**	63
xDrive 30 i Mild Hybrid xDrive M40 d xDrive M40 d Mild-Hybrid	180 kW 240 kW 250 kW	07/21→ 04/18→06/20 07/20→	AQUACTRL 2 SET; für Linkslenker	**2800011256280**	**12562**	19
xDrive M40 i	260 kW	04/18→08/19	AQUACTRL 2 SET; für Linkslenker	**2800011256280**	**12562**	19
			AQUACTRL 2 SINGLE; Einbauposition beifahrerseitig; für Rechtslenker; passender Adapter: BC	**2800011625270**	**62527**	62
			AQUACTRL 2 SINGLE; Einbauposition fahrerseitig; für Rechtslenker; passender Adapter: BC	**2800011630270**	**63027**	63
xDrive M40 i xDrive M40 i xDrive M40 i Mild Hybrid	265 kW 285 kW 265 kW	04/18→08/19 09/19→ 08/21→	AQUACTRL 2 SET; für Linkslenker	**2800011256280**	**12562**	19
BMW - X5 (E53) 01/00→12/06						
Wischblatt						
3.0 d	135 kW	04/01→09/03	AQUACTRL 2 SINGLE; Einbauposition beifahrerseitig; für Linkslenker; passender Adapter: A	**2800011309280**	**13092**	28
			AQUACTRL 2 SINGLE; Einbauposition fahrerseitig; für Linkslenker; passender Adapter: A	**2800011312280**	**13122**	29
			AQUACTRL 2 SINGLE; Einbauposition beifahrerseitig; für Rechtslenker; passender Adapter: A	**2800011610260** **2800011610270**	**16102** **61027**	56 56
			AQUACTRL 2 SINGLE; Einbauposition fahrerseitig; für Rechtslenker; passender Adapter: A	**2800011614260** **2800011628270**	**16142** **62827**	58 63
3.0 d	155 kW	10/03→09/06	AQUACTRL 2 SINGLE; Einbauposition beifahrerseitig; für Linkslenker; passender Adapter: A	**2800011309280**	**13092**	28
			AQUACTRL 2 SINGLE; Einbauposition fahrerseitig; für Linkslenker; passender Adapter: A	**2800011312280**	**13122**	29
			AQUACTRL 2 SINGLE; Einbauposition beifahrerseitig; für Rechtslenker; passender Adapter: A	**2800011610260**	**16102**	56
			AQUACTRL 2 SINGLE; Einbauposition fahrerseitig; für Rechtslenker; passender Adapter: A	**2800011614260**	**16142**	58
3.0 d	160 kW	10/03→09/06	AQUACTRL 2 SINGLE; Einbauposition beifahrerseitig; für Linkslenker; passender Adapter: A	**2800011309280**	**13092**	28
			AQUACTRL 2 SINGLE; Einbauposition fahrerseitig; für Linkslenker; passender Adapter: A	**2800011312280**	**13122**	29
			AQUACTRL 2 SINGLE; Einbauposition beifahrerseitig; für Rechtslenker; passender Adapter: A	**2800011610260** **2800011610270**	**16102** **61027**	56 56
			AQUACTRL 2 SINGLE; Einbauposition fahrerseitig; für Rechtslenker; passender Adapter: A	**2800011614260** **2800011628270**	**16142** **62827**	58 63
3.0 i	168 kW	06/00→12/06	AQUACTRL 2 SINGLE; Einbauposition beifahrerseitig; für Rechtslenker; passender Adapter: A	**2800011610260** **2800011610270**	**16102** **61027**	56 56
			AQUACTRL 2 SINGLE; Einbauposition fahrerseitig; für Rechtslenker; passender Adapter: A	**2800011614260** **2800011628270**	**16142** **62827**	58 63

© 2025 Continental Aftermarket & Services GmbH

BMW - X5 (E53) 01/00→12/06

Wischblatt

3.0 i 4.4 i 4.4 i 4.6 is 4.8 is	170 kW 210 kW 235 kW 255 kW 265 kW	04/00→10/06 01/00→09/03 10/03→10/06 10/01→09/03 04/04→09/06	AQUACTRL 2 SINGLE; Einbauposition beifahrerseitig; für Linkslenker; passender Adapter: A	**2800011309280**	**13092**	28
			AQUACTRL 2 SINGLE; Einbauposition fahrerseitig; für Linkslenker; passender Adapter: A	**2800011312280**	**13122**	29
			AQUACTRL 2 SINGLE; Einbauposition beifahrerseitig; für Rechtslenker; passender Adapter: A	**2800011610260** **2800011610270**	**16102** **61027**	56 56
			AQUACTRL 2 SINGLE; Einbauposition fahrerseitig; für Rechtslenker; passender Adapter: A	**2800011614260** **2800011628270**	**16142** **62827**	58 63

BMW - X5 (E70) 02/06→07/13

Wischblatt

3.0 3.0d	155 kW	02/07→09/08	AQUACTRL 2 SINGLE; Einbauposition beifahrerseitig; für Linkslenker; passender Adapter: BCE; Befestigungsart: Stiftbefestigung	**2800011306280**	**13062**	27
			AQUACTRL 2 SINGLE; Einbauposition fahrerseitig; für Linkslenker; passender Adapter: BCE; Befestigungsart: Stiftbefestigung	**2800011312280**	**13122**	29
			REARCTRL; Einbauposition hinten; Ergänzungsartikel/Ergänzende Info 2: Maß abweichend vom Original	**2800011530180**	**15301**	47
			AQUACTRL 2 SINGLE; Einbauposition beifahrerseitig; für Rechtslenker; passender Adapter: BCE	**2800011606260**	**16062**	54
			AQUACTRL 2 SINGLE; Einbauposition fahrerseitig; für Rechtslenker; passender Adapter: BCE	**2800011614260**	**16142**	58
3.0 d 3.0 sd 3.0 si 4.8 i xDrive	173 kW 210 kW 200 kW 261 kW	12/06→09/08 10/07→09/08 10/06→09/08 10/06→09/08	AQUACTRL 2 SINGLE; Einbauposition beifahrerseitig; für Linkslenker; passender Adapter: BCE; Befestigungsart: Stiftbefestigung	**2800011306280**	**13062**	27
			AQUACTRL 2 SINGLE; Einbauposition fahrerseitig; für Linkslenker; passender Adapter: BCE; Befestigungsart: Stiftbefestigung	**2800011312280**	**13122**	29
			REARCTRL; Einbauposition hinten; Ergänzungsartikel/Ergänzende Info 2: Maß abweichend vom Original	**2800011530170** **2800011530180**	**53017** **15301**	47 47
			AQUACTRL 2 SINGLE; Einbauposition beifahrerseitig; für Rechtslenker; passender Adapter: BCE	**2800011606260** **2800011606270**	**16062** **60627**	54 54
			AQUACTRL 2 SINGLE; Einbauposition fahrerseitig; für Rechtslenker; passender Adapter: BCE	**2800011614260** **2800011628270**	**16142** **62827**	58 63
M	408 kW	07/09→07/13	AQUACTRL 2 SINGLE; Einbauposition beifahrerseitig; für Linkslenker; passender Adapter: BCE; Befestigungsart: Stiftbefestigung; → 09/11	**2800011306280**	**13062**	27
			AQUACTRL 2 SINGLE; Einbauposition beifahrerseitig; für Linkslenker; passender Adapter: BC; → 10/11	**2800011306280**	**13062**	27
			AQUACTRL 2 SINGLE; Einbauposition fahrerseitig; für Linkslenker; passender Adapter: BCE; Befestigungsart: Stiftbefestigung; → 09/11	**2800011312280**	**13122**	29
			AQUACTRL 2 SINGLE; Einbauposition fahrerseitig; für Linkslenker; passender Adapter: BC; → 10/11	**2800011312280**	**13122**	29
			REARCTRL; Einbauposition hinten; Ergänzungsartikel/Ergänzende Info 2: Maß abweichend vom Original	**2800011530170** **2800011530180**	**53017** **15301**	47 47
			AQUACTRL 2 SINGLE; → 09/11; Einbauposition beifahrerseitig; für Rechtslenker; passender Adapter: BCE	**2800011606260** **2800011606270**	**16062** **60627**	54 54
			AQUACTRL 2 SINGLE; → 10/11 ; Einbauposition beifahrerseitig; für Rechtslenker; passender Adapter: BC	**2800011606260** **2800011606270**	**16062** **60627**	54 54
			AQUACTRL 2 SINGLE; → 10/11 ; Einbauposition fahrerseitig; für Rechtslenker; passender Adapter: BC	**2800011614260** **2800011628270**	**16142** **62827**	58 63
			AQUACTRL 2 SINGLE; → 09/11; Einbauposition fahrerseitig; für Rechtslenker; passender Adapter: BCE	**2800011614260** **2800011628270**	**16142** **62827**	58 63

© 2025 Continental Aftermarket & Services GmbH

BMW - X5 (E70) 02/06→07/13

Wischblatt

M	414 kW	09/09→06/13	AQUACTRL 2 SINGLE; Einbauposition beifahrerseitig; für Linkslenker; passender Adapter: BCE; Befestigungsart: Stiftbefestigung; → 09/11	**2800011306280**	**13062**	27
			AQUACTRL 2 SINGLE; Einbauposition beifahrerseitig; für Linkslenker; passender Adapter: BC; → 10/11	**2800011306280**	**13062**	27
			AQUACTRL 2 SINGLE; Einbauposition fahrerseitig; für Linkslenker; passender Adapter: BCE; Befestigungsart: Stiftbefestigung; → 09/11	**2800011312280**	**13122**	29
			AQUACTRL 2 SINGLE; Einbauposition fahrerseitig; für Linkslenker; passender Adapter: BC; → 10/11	**2800011312280**	**13122**	29
			REARCTRL; Einbauposition hinten; Ergänzungsartikel/Ergänzende Info 2: Maß abweichend vom Original	**2800011530180**	**15301**	47
			AQUACTRL 2 SINGLE; → 09/11; Einbauposition beifahrerseitig; für Rechtslenker; passender Adapter: BCE	**2800011606260**	**16062**	54
			AQUACTRL 2 SINGLE; → 10/11 ; Einbauposition beifahrerseitig; für Rechtslenker; passender Adapter: BC	**2800011606260**	**16062**	54
			AQUACTRL 2 SINGLE; → 10/11 ; Einbauposition fahrerseitig; für Rechtslenker; passender Adapter: BC	**2800011614260**	**16142**	58
			AQUACTRL 2 SINGLE; → 09/11; Einbauposition fahrerseitig; für Rechtslenker; passender Adapter: BCE	**2800011614260**	**16142**	58
M 50 d	280 kW	08/11→06/13	AQUACTRL 2 SINGLE; Einbauposition beifahrerseitig; für Linkslenker; passender Adapter: BCE; Befestigungsart: Stiftbefestigung; → 09/11	**2800011306280**	**13062**	27
			AQUACTRL 2 SINGLE; Einbauposition beifahrerseitig; für Linkslenker; passender Adapter: BC; → 10/11	**2800011306280**	**13062**	27
			AQUACTRL 2 SINGLE; Einbauposition fahrerseitig; für Linkslenker; passender Adapter: BCE; Befestigungsart: Stiftbefestigung; → 09/11	**2800011312280**	**13122**	29
			AQUACTRL 2 SINGLE; Einbauposition fahrerseitig; für Linkslenker; passender Adapter: BC; → 10/11	**2800011312280**	**13122**	29
			REARCTRL; Einbauposition hinten; Ergänzungsartikel/Ergänzende Info 2: Maß abweichend vom Original	**2800011530170** **2800011530180**	**53017** **15301**	47 47
			AQUACTRL 2 SINGLE; → 09/11; Einbauposition beifahrerseitig; für Rechtslenker; passender Adapter: BCE	**2800011606260** **2800011606270**	**16062** **60627**	54 54
			AQUACTRL 2 SINGLE; → 10/11 ; Einbauposition beifahrerseitig; für Rechtslenker; passender Adapter: BC	**2800011606260** **2800011606270**	**16062** **60627**	54 54
			AQUACTRL 2 SINGLE; → 10/11 ; Einbauposition fahrerseitig; für Rechtslenker; passender Adapter: BC	**2800011614260** **2800011628270**	**16142** **62827**	58 63
			AQUACTRL 2 SINGLE; → 09/11; Einbauposition fahrerseitig; für Rechtslenker; passender Adapter: BCE	**2800011614260** **2800011628270**	**16142** **62827**	58 63
xDrive 30 d	155 kW	10/08→07/13	AQUACTRL 2 SINGLE; Einbauposition beifahrerseitig; für Linkslenker; passender Adapter: BCE; Befestigungsart: Stiftbefestigung; → 09/11	**2800011306280**	**13062**	27
			AQUACTRL 2 SINGLE; Einbauposition beifahrerseitig; für Linkslenker; passender Adapter: BC; → 10/11	**2800011306280**	**13062**	27
			AQUACTRL 2 SINGLE; Einbauposition fahrerseitig; für Linkslenker; passender Adapter: BCE; Befestigungsart: Stiftbefestigung; → 09/11	**2800011312280**	**13122**	29
			AQUACTRL 2 SINGLE; Einbauposition fahrerseitig; für Linkslenker; passender Adapter: BC; → 10/11	**2800011312280**	**13122**	29

→

© 2025 Continental Aftermarket & Services GmbH

BMW - X5 (E70) 02/06→07/13

Wischblatt

xDrive 30 d	155 kW	10/08→07/13	REARCTRL; Einbauposition hinten; Ergänzungsartikel/Ergänzende Info 2: Maß abweichend vom Original	**2800011530180**	**15301**	47
			AQUACTRL 2 SINGLE; 09/11; Einbauposition beifahrerseitig; für Rechtslenker; passender Adapter: BCE	**2800011606260**	**16062**	54
			AQUACTRL 2 SINGLE; 10/11 ; Einbauposition beifahrerseitig; für Rechtslenker; passender Adapter: BC	**2800011606260**	**16062**	54
			AQUACTRL 2 SINGLE; 10/11 ; Einbauposition fahrerseitig; für Rechtslenker; passender Adapter: BC	**2800011614260**	**16142**	58
			AQUACTRL 2 SINGLE; 09/11; Einbauposition fahrerseitig; für Rechtslenker; passender Adapter: BCE	**2800011614260**	**16142**	58
xDrive 30 d	173 kW	10/08→03/10	AQUACTRL 2 SINGLE; Einbauposition beifahrerseitig; für Linkslenker; passender Adapter: BCE; Befestigungsart: Stiftbefestigung	**2800011306280**	**13062**	27
			AQUACTRL 2 SINGLE; Einbauposition fahrerseitig; für Linkslenker; passender Adapter: BCE; Befestigungsart: Stiftbefestigung	**2800011312280**	**13122**	29
			REARCTRL; Einbauposition hinten; Ergänzungsartikel/Ergänzende Info 2: Maß abweichend vom Original	**2800011530170** **2800011530180**	**53017** **15301**	47 47
			AQUACTRL 2 SINGLE; Einbauposition beifahrerseitig; für Rechtslenker; passender Adapter: BCE	**2800011606260** **2800011606270**	**16062** **60627**	54 54
			AQUACTRL 2 SINGLE; Einbauposition fahrerseitig; für Rechtslenker; passender Adapter: BCE	**2800011614260** **2800011628270**	**16142** **62827**	58 63
xDrive 30 d	180 kW	04/10→07/13	AQUACTRL 2 SINGLE; Einbauposition beifahrerseitig; für Linkslenker; passender Adapter: BCE; Befestigungsart: Stiftbefestigung; 09/11	**2800011306280**	**13062**	27
			AQUACTRL 2 SINGLE; Einbauposition beifahrerseitig; für Linkslenker; passender Adapter: BC; 10/11	**2800011306280**	**13062**	27
			AQUACTRL 2 SINGLE; Einbauposition fahrerseitig; für Linkslenker; passender Adapter: BCE; Befestigungsart: Stiftbefestigung; 09/11	**2800011312280**	**13122**	29
			AQUACTRL 2 SINGLE; Einbauposition fahrerseitig; für Linkslenker; passender Adapter: BC; 10/11	**2800011312280**	**13122**	29
			REARCTRL; Einbauposition hinten; Ergänzungsartikel/Ergänzende Info 2: Maß abweichend vom Original	**2800011530170** **2800011530180**	**53017** **15301**	47 47
			AQUACTRL 2 SINGLE; 09/11; Einbauposition beifahrerseitig; für Rechtslenker; passender Adapter: BCE	**2800011606260** **2800011606270**	**16062** **60627**	54 54
			AQUACTRL 2 SINGLE; 10/11 ; Einbauposition beifahrerseitig; für Rechtslenker; passender Adapter: BC	**2800011606260** **2800011606270**	**16062** **60627**	54 54
			AQUACTRL 2 SINGLE; 10/11 ; Einbauposition fahrerseitig; für Rechtslenker; passender Adapter: BC	**2800011614260** **2800011628270**	**16142** **62827**	58 63
			AQUACTRL 2 SINGLE; 09/11; Einbauposition fahrerseitig; für Rechtslenker; passender Adapter: BCE	**2800011614260** **2800011628270**	**16142** **62827**	58 63
xDrive 30 i	172 kW	02/07→12/12	AQUACTRL 2 SINGLE; Einbauposition beifahrerseitig; für Linkslenker; passender Adapter: BCE; Befestigungsart: Stiftbefestigung; 09/11	**2800011306280**	**13062**	27
			AQUACTRL 2 SINGLE; Einbauposition beifahrerseitig; für Linkslenker; passender Adapter: BC; 10/11	**2800011306280**	**13062**	27
			AQUACTRL 2 SINGLE; Einbauposition fahrerseitig; für Linkslenker; passender Adapter: BCE; Befestigungsart: Stiftbefestigung; 09/11	**2800011312280**	**13122**	29

→

© 2025 Continental Aftermarket & Services GmbH

BMW - X5 (E70) 02/06→07/13

Wischblatt

xDrive 30 i	172 kW	02/07→12/12	AQUACTRL 2 SINGLE; Einbauposition fahrerseitig; für Linkslenker; passender Adapter: BC; 10/11	**2800011312280**	**13122**	29
			REARCTRL; Einbauposition hinten; Ergänzungsartikel/Ergänzende Info 2: Maß abweichend vom Original	**2800011530180**	**15301**	47
			AQUACTRL 2 SINGLE; 09/11; Einbauposition beifahrerseitig; für Rechtslenker; passender Adapter: BCE	**2800011606260**	**16062**	54
			AQUACTRL 2 SINGLE; 10/11 ; Einbauposition beifahrerseitig; für Rechtslenker; passender Adapter: BC	**2800011606260**	**16062**	54
			AQUACTRL 2 SINGLE; 10/11 ; Einbauposition fahrerseitig; für Rechtslenker; passender Adapter: BC	**2800011614260**	**16142**	58
			AQUACTRL 2 SINGLE; 09/11; Einbauposition fahrerseitig; für Rechtslenker; passender Adapter: BCE	**2800011614260**	**16142**	58
xDrive 30 i	194 kW	09/08→12/10	AQUACTRL 2 SINGLE; Einbauposition beifahrerseitig; für Linkslenker; passender Adapter: BCE; Befestigungsart: Stiftbefestigung	**2800011306280**	**13062**	27
			AQUACTRL 2 SINGLE; Einbauposition fahrerseitig; für Linkslenker; passender Adapter: BCE; Befestigungsart: Stiftbefestigung	**2800011312280**	**13122**	29
			REARCTRL; Einbauposition hinten; Ergänzungsartikel/Ergänzende Info 2: Maß abweichend vom Original	**2800011530180**	**15301**	47
			AQUACTRL 2 SINGLE; Einbauposition beifahrerseitig; für Rechtslenker; passender Adapter: BCE	**2800011606260**	**16062**	54
			AQUACTRL 2 SINGLE; Einbauposition fahrerseitig; für Rechtslenker; passender Adapter: BCE	**2800011614260**	**16142**	58
xDrive 30 i	200 kW	10/08→03/10	AQUACTRL 2 SINGLE; Einbauposition beifahrerseitig; für Linkslenker; passender Adapter: BCE; Befestigungsart: Stiftbefestigung	**2800011306280**	**13062**	27
			AQUACTRL 2 SINGLE; Einbauposition fahrerseitig; für Linkslenker; passender Adapter: BCE; Befestigungsart: Stiftbefestigung	**2800011312280**	**13122**	29
			REARCTRL; Einbauposition hinten; Ergänzungsartikel/Ergänzende Info 2: Maß abweichend vom Original	**2800011530170** **2800011530180**	**53017** **15301**	47 47
			AQUACTRL 2 SINGLE; Einbauposition beifahrerseitig; für Rechtslenker; passender Adapter: BCE	**2800011606260** **2800011606270**	**16062** **60627**	54 54
			AQUACTRL 2 SINGLE; Einbauposition fahrerseitig; für Rechtslenker; passender Adapter: BCE	**2800011614260** **2800011628270**	**16142** **62827**	58 63
xDrive 35 d xDrive 35 i	210 kW 225 kW	10/08→07/13 04/10→07/13	AQUACTRL 2 SINGLE; Einbauposition beifahrerseitig; für Linkslenker; passender Adapter: BCE; Befestigungsart: Stiftbefestigung; 09/11	**2800011306280**	**13062**	27
			AQUACTRL 2 SINGLE; Einbauposition beifahrerseitig; für Linkslenker; passender Adapter: BC; 10/11	**2800011306280**	**13062**	27
			AQUACTRL 2 SINGLE; Einbauposition fahrerseitig; für Linkslenker; passender Adapter: BCE; Befestigungsart: Stiftbefestigung; 09/11	**2800011312280**	**13122**	29
			AQUACTRL 2 SINGLE; Einbauposition fahrerseitig; für Linkslenker; passender Adapter: BC; 10/11	**2800011312280**	**13122**	29
			REARCTRL; Einbauposition hinten; Ergänzungsartikel/Ergänzende Info 2: Maß abweichend vom Original	**2800011530170** **2800011530180**	**53017** **15301**	47 47
			AQUACTRL 2 SINGLE; 09/11; Einbauposition beifahrerseitig; für Rechtslenker; passender Adapter: BCE	**2800011606260** **2800011606270**	**16062** **60627**	54 54
			AQUACTRL 2 SINGLE; 10/11 ; Einbauposition beifahrerseitig; für Rechtslenker; passender Adapter: BC	**2800011606260** **2800011606270**	**16062** **60627**	54 54

→

© 2025 Continental Aftermarket & Services GmbH

BMW - X5 (E70) 02/06→07/13

Wischblatt

xDrive 35 d xDrive 35 i	210 kW 225 kW	10/08→07/13 04/10→07/13	AQUACTRL 2 SINGLE; 10/11 ; Einbauposition fahrerseitig; für Rechtslenker; passender Adapter: BC	**2800011614260** **2800011628270**	**16142** **62827**	58 63
			AQUACTRL 2 SINGLE; 09/11; Einbauposition fahrerseitig; für Rechtslenker; passender Adapter: BCE	**2800011614260** **2800011628270**	**16142** **62827**	58 63
xDrive 35 i	235 kW	02/12→06/13	AQUACTRL 2 SINGLE; Einbauposition beifahrerseitig; für Linkslenker; passender Adapter: BC	**2800011306280**	**13062**	27
			AQUACTRL 2 SINGLE; Einbauposition fahrerseitig; für Linkslenker; passender Adapter: BC	**2800011312280**	**13122**	29
			REARCTRL; Einbauposition hinten; Ergänzungsartikel/Ergänzende Info 2: Maß abweichend vom Original	**2800011530170** **2800011530180**	**53017** **15301**	47 47
			AQUACTRL 2 SINGLE; Einbauposition beifahrerseitig; für Rechtslenker; passender Adapter: BC	**2800011606260** **2800011606270**	**16062** **60627**	54 54
			AQUACTRL 2 SINGLE; Einbauposition fahrerseitig; für Rechtslenker; passender Adapter: BC	**2800011614260** **2800011628270**	**16142** **62827**	58 63
xDrive 40 d	225 kW	09/10→06/13	AQUACTRL 2 SINGLE; Einbauposition beifahrerseitig; für Linkslenker; passender Adapter: BCE; Befestigungsart: Stiftbefestigung; 09/11	**2800011306280**	**13062**	27
			AQUACTRL 2 SINGLE; Einbauposition beifahrerseitig; für Linkslenker; passender Adapter: BC; 10/11	**2800011306280**	**13062**	27
			AQUACTRL 2 SINGLE; Einbauposition fahrerseitig; für Linkslenker; passender Adapter: BCE; Befestigungsart: Stiftbefestigung; 09/11	**2800011312280**	**13122**	29
			AQUACTRL 2 SINGLE; Einbauposition fahrerseitig; für Linkslenker; passender Adapter: BC; 10/11	**2800011312280**	**13122**	29
			REARCTRL; Einbauposition hinten; Ergänzungsartikel/Ergänzende Info 2: Maß abweichend vom Original	**2800011530170** **2800011530180**	**53017** **15301**	47 47
			AQUACTRL 2 SINGLE; 09/11; Einbauposition beifahrerseitig; für Rechtslenker; passender Adapter: BCE	**2800011606260** **2800011606270**	**16062** **60627**	54 54
			AQUACTRL 2 SINGLE; 10/11 ; Einbauposition beifahrerseitig; für Rechtslenker; passender Adapter: BC	**2800011606260** **2800011606270**	**16062** **60627**	54 54
			AQUACTRL 2 SINGLE; 10/11 ; Einbauposition fahrerseitig; für Rechtslenker; passender Adapter: BC	**2800011614260** **2800011628270**	**16142** **62827**	58 63
			AQUACTRL 2 SINGLE; 09/11; Einbauposition fahrerseitig; für Rechtslenker; passender Adapter: BCE	**2800011614260** **2800011628270**	**16142** **62827**	58 63
xDrive 40 i	225 kW	01/12→06/13	AQUACTRL 2 SINGLE; Einbauposition beifahrerseitig; für Linkslenker; passender Adapter: BC	**2800011306280**	**13062**	27
			AQUACTRL 2 SINGLE; Einbauposition fahrerseitig; für Linkslenker; passender Adapter: BC	**2800011312280**	**13122**	29
			REARCTRL; Einbauposition hinten; Ergänzungsartikel/Ergänzende Info 2: Maß abweichend vom Original	**2800011530180**	**15301**	47
			AQUACTRL 2 SINGLE; Einbauposition beifahrerseitig; für Rechtslenker; passender Adapter: BC	**2800011606260**	**16062**	54
			AQUACTRL 2 SINGLE; Einbauposition fahrerseitig; für Rechtslenker; passender Adapter: BC	**2800011614260**	**16142**	58
xDrive 48 i	261 kW	10/08→03/10	AQUACTRL 2 SINGLE; Einbauposition beifahrerseitig; für Linkslenker; passender Adapter: BCE; Befestigungsart: Stiftbefestigung	**2800011306280**	**13062**	27
			AQUACTRL 2 SINGLE; Einbauposition fahrerseitig; für Linkslenker; passender Adapter: BCE; Befestigungsart: Stiftbefestigung	**2800011312280**	**13122**	29
			REARCTRL; Einbauposition hinten; Ergänzungsartikel/Ergänzende Info 2: Maß abweichend vom Original	**2800011530170** **2800011530180**	**53017** **15301**	47 47

→

© 2025 Continental Aftermarket & Services GmbH

BMW - X5 (E70) 02/06→07/13						
Wischblatt						
xDrive 48 i	261 kW	10/08→03/10	AQUACTRL 2 SINGLE; Einbauposition beifahrerseitig; für Rechtslenker; passender Adapter: BCE	**2800011606260**	**16062**	54
				2800011606270	**60627**	54
			AQUACTRL 2 SINGLE; Einbauposition fahrerseitig; für Rechtslenker; passender Adapter: BCE	**2800011614260**	**16142**	58
				2800011628270	**62827**	63
xDrive 50 i	300 kW	04/10→07/13	AQUACTRL 2 SINGLE; Einbauposition beifahrerseitig; für Linkslenker; passender Adapter: BCE; Befestigungsart: Stiftbefestigung; → 09/11	**2800011306280**	**13062**	27
			AQUACTRL 2 SINGLE; Einbauposition beifahrerseitig; für Linkslenker; passender Adapter: BC; → 10/11	**2800011306280**	**13062**	27
			AQUACTRL 2 SINGLE; Einbauposition fahrerseitig; für Linkslenker; passender Adapter: BCE; Befestigungsart: Stiftbefestigung; → 09/11	**2800011312280**	**13122**	29
			AQUACTRL 2 SINGLE; Einbauposition fahrerseitig; für Linkslenker; passender Adapter: BC; → 10/11	**2800011312280**	**13122**	29
			REARCTRL; Einbauposition hinten; Ergänzungsartikel/Ergänzende Info 2: Maß abweichend vom Original	**2800011530170**	**53017**	47
				2800011530180	**15301**	47
			AQUACTRL 2 SINGLE; → 09/11; Einbauposition beifahrerseitig; für Rechtslenker; passender Adapter: BCE	**2800011606260**	**16062**	54
				2800011606270	**60627**	54
			AQUACTRL 2 SINGLE; → 10/11 ; Einbauposition beifahrerseitig; für Rechtslenker; passender Adapter: BC	**2800011606260**	**16062**	54
				2800011606270	**60627**	54
			AQUACTRL 2 SINGLE; → 10/11 ; Einbauposition fahrerseitig; für Rechtslenker; passender Adapter: BC	**2800011614260**	**16142**	58
				2800011628270	**62827**	63
			AQUACTRL 2 SINGLE; → 09/11; Einbauposition fahrerseitig; für Rechtslenker; passender Adapter: BCE	**2800011614260**	**16142**	58
				2800011628270	**62827**	63
BMW - X5 (F15, F85) 08/13→07/18						
Wischblatt						
M	423 kW	12/14→07/18	AQUACTRL 2 SET; für Linkslenker	**2800011237280**	**12372**	14
M 50 d	280 kW	12/13→07/18	AQUACTRL 2 SINGLE; Einbauposition beifahrerseitig; für Linkslenker; passender Adapter: A	**2800011306280**	**13062**	27
			AQUACTRL 2 SINGLE; Einbauposition fahrerseitig; für Linkslenker; passender Adapter: A	**2800011312280**	**13122**	29
			REARCTRL; Einbauposition hinten	**2800011509170**	**50917**	36
				2800011509180	**15091**	36
			AQUACTRL 2 SINGLE; Einbauposition beifahrerseitig; für Rechtslenker; passender Adapter: A	**2800011607260**	**16072**	55
				2800011625270	**62527**	62
			AQUACTRL 2 SINGLE; Einbauposition fahrerseitig; für Rechtslenker; passender Adapter: A	**2800011614260**	**16142**	58
				2800011628270	**62827**	63
sDrive 25 d	155 kW	12/13→07/18	AQUACTRL 2 SET; für Linkslenker	**2800011237280**	**12372**	14
			AQUACTRL 2 SINGLE; Einbauposition beifahrerseitig; für Linkslenker; passender Adapter: A	**2800011306280**	**13062**	27
			AQUACTRL 2 SINGLE; Einbauposition fahrerseitig; für Linkslenker; passender Adapter: A	**2800011312280**	**13122**	29
			REARCTRL; Einbauposition hinten	**2800011509180**	**15091**	36
			AQUACTRL 2 SINGLE; Einbauposition beifahrerseitig; für Rechtslenker; passender Adapter: A	**2800011607260**	**16072**	55
			AQUACTRL 2 SINGLE; Einbauposition fahrerseitig; für Rechtslenker; passender Adapter: A	**2800011614260**	**16142**	58
sDrive 25 d	160 kW	12/13→07/15	AQUACTRL 2 SET; für Linkslenker	**2800011237280**	**12372**	14
sDrive 25 d	170 kW	08/15→07/18	AQUACTRL 2 SINGLE; Einbauposition beifahrerseitig; für Linkslenker; passender Adapter: A	**2800011306280**	**13062**	27
sDrive 35 i	225 kW	08/13→07/18	AQUACTRL 2 SINGLE; Einbauposition fahrerseitig; für Linkslenker; passender Adapter: A	**2800011312280**	**13122**	29
			REARCTRL; Einbauposition hinten	**2800011509170**	**50917**	36
				2800011509180	**15091**	36
			AQUACTRL 2 SINGLE; Einbauposition beifahrerseitig; für Rechtslenker; passender Adapter: A	**2800011607260**	**16072**	55

→

© 2025 Continental Aftermarket & Services GmbH

BMW - X5 (F15, F85) 08/13→07/18

Wischblatt

sDrive 25 d	160 kW	12/13→07/15		**2800011625270**	**62527**	62
sDrive 25 d sDrive 35 i	170 kW 225 kW	08/15→07/18 08/13→07/18	AQUACTRL 2 SINGLE; Einbauposition fahrerseitig; für Rechtslenker; passender Adapter: A	**2800011614260** **2800011628270**	**16142** **62827**	58 63
xDrive 25 d	155 kW	12/13→07/15	AQUACTRL 2 SET; für Linkslenker	**2800011237280**	**12372**	14
			AQUACTRL 2 SINGLE; Einbauposition beifahrerseitig; für Linkslenker; passender Adapter: A	**2800011306280**	**13062**	27
			AQUACTRL 2 SINGLE; Einbauposition fahrerseitig; für Linkslenker; passender Adapter: A	**2800011312280**	**13122**	29
			REARCTRL; Einbauposition hinten	**2800011509180**	**15091**	36
			AQUACTRL 2 SINGLE; Einbauposition beifahrerseitig; für Rechtslenker; passender Adapter: A	**2800011607260**	**16072**	55
			AQUACTRL 2 SINGLE; Einbauposition fahrerseitig; für Rechtslenker; passender Adapter: A	**2800011614260**	**16142**	58
xDrive 25 d xDrive 25 d	160 kW 170 kW	12/13→07/15 08/15→07/18	AQUACTRL 2 SET; für Linkslenker	**2800011237280**	**12372**	14
			AQUACTRL 2 SINGLE; Einbauposition beifahrerseitig; für Linkslenker; passender Adapter: A	**2800011306280**	**13062**	27
			AQUACTRL 2 SINGLE; Einbauposition fahrerseitig; für Linkslenker; passender Adapter: A	**2800011312280**	**13122**	29
			REARCTRL; Einbauposition hinten	**2800011509170** **2800011509180**	**50917** **15091**	36 36
			AQUACTRL 2 SINGLE; Einbauposition beifahrerseitig; für Rechtslenker; passender Adapter: A	**2800011607260** **2800011625270**	**16072** **62527**	55 62
			AQUACTRL 2 SINGLE; Einbauposition fahrerseitig; für Rechtslenker; passender Adapter: A	**2800011614260** **2800011628270**	**16142** **62827**	58 63
xDrive 25 d xDrive 28 i xDrive 30 d	160 kW 180 kW 183 kW	04/14→07/18 06/15→07/18 12/13→07/18	AQUACTRL 2 SET; für Linkslenker	**2800011237280**	**12372**	14
			AQUACTRL 2 SINGLE; Einbauposition beifahrerseitig; für Linkslenker; passender Adapter: A	**2800011306280**	**13062**	27
			AQUACTRL 2 SINGLE; Einbauposition fahrerseitig; für Linkslenker; passender Adapter: A	**2800011312280**	**13122**	29
			REARCTRL; Einbauposition hinten	**2800011509180**	**15091**	36
			AQUACTRL 2 SINGLE; Einbauposition beifahrerseitig; für Rechtslenker; passender Adapter: A	**2800011607260**	**16072**	55
			AQUACTRL 2 SINGLE; Einbauposition fahrerseitig; für Rechtslenker; passender Adapter: A	**2800011614260**	**16142**	58
xDrive 30 d xDrive 30 d	190 kW 204 kW	08/13→07/18 08/13→07/18	AQUACTRL 2 SET; für Linkslenker	**2800011237280**	**12372**	14
			AQUACTRL 2 SINGLE; Einbauposition beifahrerseitig; für Linkslenker; passender Adapter: A	**2800011306280**	**13062**	27
			AQUACTRL 2 SINGLE; Einbauposition fahrerseitig; für Linkslenker; passender Adapter: A	**2800011312280**	**13122**	29
			REARCTRL; Einbauposition hinten	**2800011509170** **2800011509180**	**50917** **15091**	36 36
			AQUACTRL 2 SINGLE; Einbauposition beifahrerseitig; für Rechtslenker; passender Adapter: A	**2800011607260** **2800011625270**	**16072** **62527**	55 62
			AQUACTRL 2 SINGLE; Einbauposition fahrerseitig; für Rechtslenker; passender Adapter: A	**2800011614260** **2800011628270**	**16142** **62827**	58 63
xDrive 30 d	210 kW	08/13→07/18	AQUACTRL 2 SET; für Linkslenker	**2800011237280**	**12372**	14
			AQUACTRL 2 SINGLE; Einbauposition beifahrerseitig; für Linkslenker; passender Adapter: A	**2800011306280**	**13062**	27
			AQUACTRL 2 SINGLE; Einbauposition fahrerseitig; für Linkslenker; passender Adapter: A	**2800011312280**	**13122**	29
			REARCTRL; Einbauposition hinten	**2800011509180**	**15091**	36
			AQUACTRL 2 SINGLE; Einbauposition beifahrerseitig; für Rechtslenker; passender Adapter: A	**2800011607260**	**16072**	55
			AQUACTRL 2 SINGLE; Einbauposition fahrerseitig; für Rechtslenker; passender Adapter: A	**2800011614260**	**16142**	58

© 2025 Continental Aftermarket & Services GmbH

BMW - X5 (F15, F85) 08/13→07/18						
Wischblatt						
xDrive 35 i xDrive 35 i xDrive 40 d	225 kW 240 kW 230 kW	12/13→07/18 12/13→07/18 12/13→07/18	AQUACTRL 2 SET; für Linkslenker	**2800011237280**	**12372**	14
			AQUACTRL 2 SINGLE; Einbauposition beifahrerseitig; für Linkslenker; passender Adapter: A	**2800011306280**	**13062**	27
			AQUACTRL 2 SINGLE; Einbauposition fahrerseitig; für Linkslenker; passender Adapter: A	**2800011312280**	**13122**	29
			REARCTRL; Einbauposition hinten	**2800011509170** **2800011509180**	**50917** **15091**	36 36
			AQUACTRL 2 SINGLE; Einbauposition beifahrerseitig; für Rechtslenker; passender Adapter: A	**2800011607260** **2800011625270**	**16072** **62527**	55 62
			AQUACTRL 2 SINGLE; Einbauposition fahrerseitig; für Rechtslenker; passender Adapter: A	**2800011614260** **2800011628270**	**16142** **62827**	58 63
xDrive 40e	205 kW	08/15→07/18	AQUACTRL 2 SET; für Linkslenker	**2800011237280**	**12372**	14
			AQUACTRL 2 SINGLE; Einbauposition beifahrerseitig; für Linkslenker; passender Adapter: A	**2800011306280**	**13062**	27
			AQUACTRL 2 SINGLE; Einbauposition fahrerseitig; für Linkslenker; passender Adapter: A	**2800011312280**	**13122**	29
			REARCTRL; Einbauposition hinten	**2800011509180**	**15091**	36
			AQUACTRL 2 SINGLE; Einbauposition beifahrerseitig; für Rechtslenker; passender Adapter: A	**2800011607260**	**16072**	55
			AQUACTRL 2 SINGLE; Einbauposition fahrerseitig; für Rechtslenker; passender Adapter: A	**2800011614260**	**16142**	58
xDrive 40e xDrive 50 i	230 kW 330 kW	08/15→07/18 08/13→07/18	AQUACTRL 2 SET; für Linkslenker	**2800011237280**	**12372**	14
			AQUACTRL 2 SINGLE; Einbauposition beifahrerseitig; für Linkslenker; passender Adapter: A	**2800011306280**	**13062**	27
			AQUACTRL 2 SINGLE; Einbauposition fahrerseitig; für Linkslenker; passender Adapter: A	**2800011312280**	**13122**	29
			REARCTRL; Einbauposition hinten	**2800011509170** **2800011509180**	**50917** **15091**	36 36
			AQUACTRL 2 SINGLE; Einbauposition beifahrerseitig; für Rechtslenker; passender Adapter: A	**2800011607260** **2800011625270**	**16072** **62527**	55 62
			AQUACTRL 2 SINGLE; Einbauposition fahrerseitig; für Rechtslenker; passender Adapter: A	**2800011614260** **2800011628270**	**16142** **62827**	58 63
BMW - X5 (G05, F95) 08/18→						
Wischblatt						
40 i Mild-Hybrid xDrive 50 e Plug-in-Hybrid xDrive	280 kW 360 kW	04/23→ 04/23→	AQUACTRL 2 SINGLE; Einbauposition beifahrerseitig; für Rechtslenker; passender Adapter: BC	**2800011607260**	**16072**	55
			AQUACTRL 2 SINGLE; Einbauposition fahrerseitig; für Rechtslenker; passender Adapter: BC	**2800011616260**	**16162**	58
M M Competition	441 kW 460 kW	12/19→03/23 12/19→	AQUACTRL 2 SET; für Linkslenker	**2800011229280**	**12292**	11
			AQUACTRL 2 SINGLE; Einbauposition beifahrerseitig; für Linkslenker; passender Adapter: BC	**2800011306280**	**13062**	27
			AQUACTRL 2 SINGLE; Einbauposition fahrerseitig; für Linkslenker; passender Adapter: BC	**2800011314280**	**13142**	30
			AQUACTRL 2 SINGLE; Einbauposition beifahrerseitig; für Rechtslenker; passender Adapter: BC	**2800011607260** **2800011625270**	**16072** **62527**	55 62
			AQUACTRL 2 SINGLE; Einbauposition fahrerseitig; für Rechtslenker; passender Adapter: BC	**2800011616260** **2800011630270**	**16162** **63027**	58 63
M Competition Mild Hybrid	460 kW	04/23→	AQUACTRL 2 SINGLE; Einbauposition beifahrerseitig; für Rechtslenker; passender Adapter: BC	**2800011607260**	**16072**	55
			AQUACTRL 2 SINGLE; Einbauposition fahrerseitig; für Rechtslenker; passender Adapter: BC	**2800011616260**	**16162**	58
sDrive 40 i xDrive 25 d	250 kW 155 kW	08/19→03/23 08/19→03/23	AQUACTRL 2 SET; für Linkslenker	**2800011229280**	**12292**	11
			AQUACTRL 2 SINGLE; Einbauposition beifahrerseitig; für Linkslenker; passender Adapter: BC	**2800011306280**	**13062**	27
			AQUACTRL 2 SINGLE; Einbauposition fahrerseitig; für Linkslenker; passender Adapter: BC	**2800011314280**	**13142**	30
			AQUACTRL 2 SINGLE; Einbauposition beifahrerseitig; für Rechtslenker; passender Adapter: BC	**2800011607260**	**16072**	55
			AQUACTRL 2 SINGLE; Einbauposition fahrerseitig; für Rechtslenker; passender Adapter: BC	**2800011616260**	**16162**	58
xDrive 25 d	170 kW	08/19→03/23	AQUACTRL 2 SET; für Linkslenker	**2800011229280**	**12292**	11

→

© 2025 Continental Aftermarket & Services GmbH

BMW - X5 (G05, F95) 08/18→

Wischblatt

xDrive 25 d	170 kW	08/19→03/23	AQUACTRL 2 SINGLE; Einbauposition beifahrerseitig; für Linkslenker; passender Adapter: BC	**2800011306280**	**13062**	27
			AQUACTRL 2 SINGLE; Einbauposition fahrerseitig; für Linkslenker; passender Adapter: BC	**2800011314280**	**13142**	30
			AQUACTRL 2 SINGLE; Einbauposition beifahrerseitig; für Rechtslenker; passender Adapter: BC	**2800011607260** **2800011625270**	**16072** **62527**	55 62
			AQUACTRL 2 SINGLE; Einbauposition fahrerseitig; für Rechtslenker; passender Adapter: BC	**2800011616260** **2800011630270**	**16162** **63027**	58 63
xDrive 30 d	183 kW	08/18→07/20	AQUACTRL 2 SET; für Linkslenker	**2800011229280**	**12292**	11
			AQUACTRL 2 SINGLE; Einbauposition beifahrerseitig; für Linkslenker; passender Adapter: BC	**2800011306280**	**13062**	27
			AQUACTRL 2 SINGLE; Einbauposition fahrerseitig; für Linkslenker; passender Adapter: BC	**2800011314280**	**13142**	30
			AQUACTRL 2 SINGLE; Einbauposition beifahrerseitig; für Rechtslenker; passender Adapter: BC	**2800011607260**	**16072**	55
			AQUACTRL 2 SINGLE; Einbauposition fahrerseitig; für Rechtslenker; passender Adapter: BC	**2800011616260**	**16162**	58
xDrive 30 d	195 kW	08/18→07/20	AQUACTRL 2 SET; für Linkslenker	**2800011229280**	**12292**	11
			AQUACTRL 2 SINGLE; Einbauposition beifahrerseitig; für Linkslenker; passender Adapter: BC	**2800011306280**	**13062**	27
			AQUACTRL 2 SINGLE; Einbauposition fahrerseitig; für Linkslenker; passender Adapter: BC	**2800011314280**	**13142**	30
			AQUACTRL 2 SINGLE; Einbauposition beifahrerseitig; für Rechtslenker; passender Adapter: BC	**2800011607260** **2800011625270**	**16072** **62527**	55 62
			AQUACTRL 2 SINGLE; Einbauposition fahrerseitig; für Rechtslenker; passender Adapter: BC	**2800011616260** **2800011630270**	**16162** **63027**	58 63
xDrive 30 d Mild-Hybrid xDrive 30 d Mild-Hybrid	183 kW 210 kW	08/20→ 08/20→	AQUACTRL 2 SET; für Linkslenker	**2800011229280**	**12292**	11
			AQUACTRL 2 SINGLE; Einbauposition beifahrerseitig; für Linkslenker; passender Adapter: BC	**2800011306280**	**13062**	27
			AQUACTRL 2 SINGLE; Einbauposition fahrerseitig; für Linkslenker; passender Adapter: BC	**2800011314280**	**13142**	30
			AQUACTRL 2 SINGLE; Einbauposition beifahrerseitig; für Rechtslenker; passender Adapter: BC	**2800011607260**	**16072**	55
			AQUACTRL 2 SINGLE; Einbauposition fahrerseitig; für Rechtslenker; passender Adapter: BC	**2800011616260**	**16162**	58
xDrive 30 d Mild-Hybrid	219 kW	04/23→	AQUACTRL 2 SINGLE; Einbauposition beifahrerseitig; für Rechtslenker; passender Adapter: BC	**2800011607260**	**16072**	55
			AQUACTRL 2 SINGLE; Einbauposition fahrerseitig; für Rechtslenker; passender Adapter: BC	**2800011616260**	**16162**	58
xDrive 30 i xDrive 40 d Mild-Hybrid	195 kW 250 kW	09/19→12/21 05/20→	AQUACTRL 2 SET; für Linkslenker	**2800011229280**	**12292**	11
			AQUACTRL 2 SINGLE; Einbauposition beifahrerseitig; für Linkslenker; passender Adapter: BC	**2800011306280**	**13062**	27
			AQUACTRL 2 SINGLE; Einbauposition fahrerseitig; für Linkslenker; passender Adapter: BC	**2800011314280**	**13142**	30
			AQUACTRL 2 SINGLE; Einbauposition beifahrerseitig; für Rechtslenker; passender Adapter: BC	**2800011607260**	**16072**	55
			AQUACTRL 2 SINGLE; Einbauposition fahrerseitig; für Rechtslenker; passender Adapter: BC	**2800011616260**	**16162**	58
xDrive 40 d Mild-Hybrid	259 kW	06/23→	AQUACTRL 2 SINGLE; Einbauposition beifahrerseitig; für Rechtslenker; passender Adapter: BC	**2800011607260**	**16072**	55
			AQUACTRL 2 SINGLE; Einbauposition fahrerseitig; für Rechtslenker; passender Adapter: BC	**2800011616260**	**16162**	58
xDrive 40 i	250 kW	08/18→03/23	AQUACTRL 2 SET; für Linkslenker	**2800011229280**	**12292**	11
			AQUACTRL 2 SINGLE; Einbauposition beifahrerseitig; für Linkslenker; passender Adapter: BC	**2800011306280**	**13062**	27
			AQUACTRL 2 SINGLE; Einbauposition fahrerseitig; für Linkslenker; passender Adapter: BC	**2800011314280**	**13142**	30
			AQUACTRL 2 SINGLE; Einbauposition beifahrerseitig; für Rechtslenker; passender Adapter: BC	**2800011607260** **2800011625270**	**16072** **62527**	55 62
			AQUACTRL 2 SINGLE; Einbauposition fahrerseitig; für Rechtslenker; passender Adapter: BC	**2800011616260** **2800011630270**	**16162** **63027**	58 63

© 2025 Continental Aftermarket & Services GmbH

BMW - X5 (G05, F95) 08/18→						
Wischblatt						
xDrive 40 i Mild-Hybrid xDrive 45 e Plug-in-Hybrid	245 kW 235 kW	12/20→03/23 06/19→03/23	AQUACTRL 2 SET; für Linkslenker	**2800011229280**	**12292**	11
			AQUACTRL 2 SINGLE; Einbauposition beifahrerseitig; für Linkslenker; passender Adapter: BC	**2800011306280**	**13062**	27
			AQUACTRL 2 SINGLE; Einbauposition fahrerseitig; für Linkslenker; passender Adapter: BC	**2800011314280**	**13142**	30
			AQUACTRL 2 SINGLE; Einbauposition beifahrerseitig; für Rechtslenker; passender Adapter: BC	**2800011607260**	**16072**	55
			AQUACTRL 2 SINGLE; Einbauposition fahrerseitig; für Rechtslenker; passender Adapter: BC	**2800011616260**	**16162**	58
xDrive 45 e Plug-in-Hybrid xDrive 50 i xDrive M 50 d xDrive M50 i	290 kW 340 kW 294 kW 390 kW	06/19→03/23 08/18→07/19 08/18→03/23 08/19→03/23	AQUACTRL 2 SET; für Linkslenker	**2800011229280**	**12292**	11
			AQUACTRL 2 SINGLE; Einbauposition beifahrerseitig; für Linkslenker; passender Adapter: BC	**2800011306280**	**13062**	27
			AQUACTRL 2 SINGLE; Einbauposition fahrerseitig; für Linkslenker; passender Adapter: BC	**2800011314280**	**13142**	30
			AQUACTRL 2 SINGLE; Einbauposition beifahrerseitig; für Rechtslenker; passender Adapter: BC	**2800011607260** **2800011625270**	**16072** **62527**	55 62
			AQUACTRL 2 SINGLE; Einbauposition fahrerseitig; für Rechtslenker; passender Adapter: BC	**2800011616260** **2800011630270**	**16162** **63027**	58 63
xDrive M60 i Mild-Hybrid	390 kW	04/23→	AQUACTRL 2 SINGLE; Einbauposition beifahrerseitig; für Rechtslenker; passender Adapter: BC	**2800011607260**	**16072**	55
			AQUACTRL 2 SINGLE; Einbauposition fahrerseitig; für Rechtslenker; passender Adapter: BC	**2800011616260**	**16162**	58
BMW - X5 Van (G05) 11/19→						
Wischblatt						
xDrive 30 d xDrive 40 i	195 kW 250 kW	11/19→03/23 11/19→03/23	AQUACTRL 2 SET; für Linkslenker	**2800011229280**	**12292**	11
			AQUACTRL 2 SINGLE; Einbauposition beifahrerseitig; für Linkslenker; passender Adapter: BC	**2800011306280**	**13062**	27
			AQUACTRL 2 SINGLE; Einbauposition fahrerseitig; für Linkslenker; passender Adapter: BC	**2800011314280**	**13142**	30
			AQUACTRL 2 SINGLE; Einbauposition beifahrerseitig; für Rechtslenker; passender Adapter: BC	**2800011607260**	**16072**	55
			AQUACTRL 2 SINGLE; Einbauposition fahrerseitig; für Rechtslenker; passender Adapter: BC	**2800011616260**	**16162**	58
BMW - X6 (E71, E72) 06/07→12/15						
Wischblatt						
ActiveHybrid	357 kW	01/09→10/11	AQUACTRL 2 SINGLE; Einbauposition beifahrerseitig; für Linkslenker; passender Adapter: BCE; Befestigungsart: Stiftbefestigung; → 09/11	**2800011306280**	**13062**	27
			AQUACTRL 2 SINGLE; Einbauposition beifahrerseitig; für Linkslenker; passender Adapter: BC; → 10/11	**2800011306280**	**13062**	27
			AQUACTRL 2 SINGLE; Einbauposition fahrerseitig; für Linkslenker; passender Adapter: BCE; Befestigungsart: Stiftbefestigung; → 09/11	**2800011312280**	**13122**	29
			AQUACTRL 2 SINGLE; Einbauposition fahrerseitig; für Linkslenker; passender Adapter: BC; → 10/11	**2800011312280**	**13122**	29
			AQUACTRL 2 SINGLE; → 09/11; Einbauposition beifahrerseitig; für Rechtslenker; passender Adapter: BCE	**2800011606260** **2800011606270**	**16062** **60627**	54 54
			AQUACTRL 2 SINGLE; → 09/11; Einbauposition fahrerseitig; für Rechtslenker; passender Adapter: BCE	**2800011614260** **2800011628270**	**16142** **62827**	58 63
M M 50 d xDrive 30 d	408 kW 280 kW 155 kW	07/09→07/14 08/11→06/14 04/10→07/14	AQUACTRL 2 SINGLE; Einbauposition beifahrerseitig; für Linkslenker; passender Adapter: BCE; Befestigungsart: Stiftbefestigung; → 09/11	**2800011306280**	**13062**	27
			AQUACTRL 2 SINGLE; Einbauposition beifahrerseitig; für Linkslenker; passender Adapter: BC; → 10/11	**2800011306280**	**13062**	27
			AQUACTRL 2 SINGLE; Einbauposition fahrerseitig; für Linkslenker; passender Adapter: BCE; Befestigungsart: Stiftbefestigung; → 09/11	**2800011312280**	**13122**	29

→

© 2025 Continental Aftermarket & Services GmbH

BMW - X6 (E71, E72) 06/07→12/15

Wischblatt

M M 50 d xDrive 30 d	408 kW 280 kW 155 kW	07/09→07/14 08/11→06/14 04/10→07/14	AQUACTRL 2 SINGLE; Einbauposition fahrerseitig; für Linkslenker; passender Adapter: BC; 10/11	**2800011312280**	**13122**	29
			AQUACTRL 2 SINGLE; 09/11; Einbauposition beifahrerseitig; für Rechtslenker; passender Adapter: BCE	**2800011606260** **2800011606270**	**16062** **60627**	54 54
			AQUACTRL 2 SINGLE; 10/11 ; Einbauposition beifahrerseitig; für Rechtslenker; passender Adapter: BC	**2800011606260** **2800011606270**	**16062** **60627**	54 54
			AQUACTRL 2 SINGLE; 10/11 ; Einbauposition fahrerseitig; für Rechtslenker; passender Adapter: BC	**2800011614260** **2800011628270**	**16142** **62827**	58 63
			AQUACTRL 2 SINGLE; 09/11; Einbauposition fahrerseitig; für Rechtslenker; passender Adapter: BCE	**2800011614260** **2800011628270**	**16142** **62827**	58 63
xDrive 30 d	173 kW	04/08→03/10	AQUACTRL 2 SINGLE; Einbauposition beifahrerseitig; für Linkslenker; passender Adapter: BCE; Befestigungsart: Stiftbefestigung	**2800011306280**	**13062**	27
			AQUACTRL 2 SINGLE; Einbauposition fahrerseitig; für Linkslenker; passender Adapter: BCE; Befestigungsart: Stiftbefestigung	**2800011312280**	**13122**	29
			AQUACTRL 2 SINGLE; Einbauposition beifahrerseitig; für Rechtslenker; passender Adapter: BCE	**2800011606260** **2800011606270**	**16062** **60627**	54 54
			AQUACTRL 2 SINGLE; Einbauposition fahrerseitig; für Rechtslenker; passender Adapter: BCE	**2800011614260** **2800011628270**	**16142** **62827**	58 63
xDrive 30 d	180 kW	04/10→07/14	AQUACTRL 2 SINGLE; Einbauposition beifahrerseitig; für Linkslenker; passender Adapter: BCE; Befestigungsart: Stiftbefestigung; 09/11	**2800011306280**	**13062**	27
			AQUACTRL 2 SINGLE; Einbauposition beifahrerseitig; für Linkslenker; passender Adapter: BC; 10/11	**2800011306280**	**13062**	27
			AQUACTRL 2 SINGLE; Einbauposition fahrerseitig; für Linkslenker; passender Adapter: BCE; Befestigungsart: Stiftbefestigung; 09/11	**2800011312280**	**13122**	29
			AQUACTRL 2 SINGLE; Einbauposition fahrerseitig; für Linkslenker; passender Adapter: BC; 10/11	**2800011312280**	**13122**	29
			AQUACTRL 2 SINGLE; 09/11; Einbauposition beifahrerseitig; für Rechtslenker; passender Adapter: BCE	**2800011606260** **2800011606270**	**16062** **60627**	54 54
			AQUACTRL 2 SINGLE; 10/11 ; Einbauposition beifahrerseitig; für Rechtslenker; passender Adapter: BC	**2800011606260** **2800011606270**	**16062** **60627**	54 54
			AQUACTRL 2 SINGLE; 10/11 ; Einbauposition fahrerseitig; für Rechtslenker; passender Adapter: BC	**2800011614260** **2800011628270**	**16142** **62827**	58 63
			AQUACTRL 2 SINGLE; 09/11; Einbauposition fahrerseitig; für Rechtslenker; passender Adapter: BCE	**2800011614260** **2800011628270**	**16142** **62827**	58 63
xDrive 35 d	210 kW	01/08→03/10	AQUACTRL 2 SINGLE; Einbauposition beifahrerseitig; für Linkslenker; passender Adapter: BCE; Befestigungsart: Stiftbefestigung	**2800011306280**	**13062**	27
			AQUACTRL 2 SINGLE; Einbauposition fahrerseitig; für Linkslenker; passender Adapter: BCE; Befestigungsart: Stiftbefestigung	**2800011312280**	**13122**	29
			AQUACTRL 2 SINGLE; Einbauposition beifahrerseitig; für Rechtslenker; passender Adapter: BCE	**2800011606260** **2800011606270**	**16062** **60627**	54 54
			AQUACTRL 2 SINGLE; Einbauposition fahrerseitig; für Rechtslenker; passender Adapter: BCE	**2800011614260** **2800011628270**	**16142** **62827**	58 63
xDrive 35 i xDrive 35 i	224 kW 225 kW	01/08→06/14 01/08→07/14	AQUACTRL 2 SINGLE; Einbauposition beifahrerseitig; für Linkslenker; passender Adapter: BCE; Befestigungsart: Stiftbefestigung; 09/11	**2800011306280**	**13062**	27
			AQUACTRL 2 SINGLE; Einbauposition beifahrerseitig; für Linkslenker; passender Adapter: BC; 10/11	**2800011306280**	**13062**	27

→

© 2025 Continental Aftermarket & Services GmbH

BMW - X6 (E71, E72) 06/07→12/15

Wischblatt

xDrive 35 i xDrive 35 i	224 kW 225 kW	01/08→06/14 01/08→07/14	AQUACTRL 2 SINGLE; Einbauposition fahrerseitig; für Linkslenker; passender Adapter: BCE; Befestigungsart: Stiftbefestigung; → 09/11	**2800011312280**	**13122**	29
			AQUACTRL 2 SINGLE; Einbauposition fahrerseitig; für Linkslenker; passender Adapter: BC; → 10/11	**2800011312280**	**13122**	29
			AQUACTRL 2 SINGLE; → 09/11; Einbauposition beifahrerseitig; für Rechtslenker; passender Adapter: BCE	**2800011606260** **2800011606270**	**16062** **60627**	54 54
			AQUACTRL 2 SINGLE; → 10/11 ; Einbauposition beifahrerseitig; für Rechtslenker; passender Adapter: BC	**2800011606260** **2800011606270**	**16062** **60627**	54 54
			AQUACTRL 2 SINGLE; → 10/11 ; Einbauposition fahrerseitig; für Rechtslenker; passender Adapter: BC	**2800011614260** **2800011628270**	**16142** **62827**	58 63
			AQUACTRL 2 SINGLE; → 09/11; Einbauposition fahrerseitig; für Rechtslenker; passender Adapter: BCE	**2800011614260** **2800011628270**	**16142** **62827**	58 63
xDrive 35 i	235 kW	08/12→06/14	AQUACTRL 2 SINGLE; Einbauposition beifahrerseitig; für Linkslenker; passender Adapter: BC	**2800011306280**	**13062**	27
			AQUACTRL 2 SINGLE; Einbauposition fahrerseitig; für Linkslenker; passender Adapter: BC	**2800011312280**	**13122**	29
			AQUACTRL 2 SINGLE; Einbauposition beifahrerseitig; für Rechtslenker; passender Adapter: BC	**2800011606260**	**16062**	54
			AQUACTRL 2 SINGLE; Einbauposition fahrerseitig; für Rechtslenker; passender Adapter: BC	**2800011614260**	**16142**	58
xDrive 35 i	240 kW	06/07→03/10	AQUACTRL 2 SINGLE; Einbauposition beifahrerseitig; für Linkslenker; passender Adapter: BCE; Befestigungsart: Stiftbefestigung	**2800011306280**	**13062**	27
			AQUACTRL 2 SINGLE; Einbauposition fahrerseitig; für Linkslenker; passender Adapter: BCE; Befestigungsart: Stiftbefestigung	**2800011312280**	**13122**	29
			AQUACTRL 2 SINGLE; Einbauposition beifahrerseitig; für Rechtslenker; passender Adapter: BCE	**2800011606260**	**16062**	54
			AQUACTRL 2 SINGLE; Einbauposition fahrerseitig; für Rechtslenker; passender Adapter: BCE	**2800011614260**	**16142**	58
xDrive 40 d xDrive 50 i	225 kW 300 kW	07/09→06/14 07/08→07/14	AQUACTRL 2 SINGLE; Einbauposition beifahrerseitig; für Linkslenker; passender Adapter: BCE; Befestigungsart: Stiftbefestigung; → 09/11	**2800011306280**	**13062**	27
			AQUACTRL 2 SINGLE; Einbauposition beifahrerseitig; für Linkslenker; passender Adapter: BC; → 10/11	**2800011306280**	**13062**	27
			AQUACTRL 2 SINGLE; Einbauposition fahrerseitig; für Linkslenker; passender Adapter: BCE; Befestigungsart: Stiftbefestigung; → 09/11	**2800011312280**	**13122**	29
			AQUACTRL 2 SINGLE; Einbauposition fahrerseitig; für Linkslenker; passender Adapter: BC; → 10/11	**2800011312280**	**13122**	29
			AQUACTRL 2 SINGLE; → 09/11; Einbauposition beifahrerseitig; für Rechtslenker; passender Adapter: BCE	**2800011606260** **2800011606270**	**16062** **60627**	54 54
			AQUACTRL 2 SINGLE; → 10/11 ; Einbauposition beifahrerseitig; für Rechtslenker; passender Adapter: BC	**2800011606260** **2800011606270**	**16062** **60627**	54 54
			AQUACTRL 2 SINGLE; → 10/11 ; Einbauposition fahrerseitig; für Rechtslenker; passender Adapter: BC	**2800011614260** **2800011628270**	**16142** **62827**	58 63
			AQUACTRL 2 SINGLE; → 09/11; Einbauposition fahrerseitig; für Rechtslenker; passender Adapter: BCE	**2800011614260** **2800011628270**	**16142** **62827**	58 63

© 2025 Continental Aftermarket & Services GmbH

BMW - X6 (E71, E72) 06/07→12/15

Wischblatt

xDrive 50 i	330 kW	10/07→06/14	AQUACTRL 2 SINGLE; Einbauposition beifahrerseitig; für Linkslenker; passender Adapter: BCE; Befestigungsart: Stiftbefestigung; → 09/11	**2800011306280**	**13062**	27
			AQUACTRL 2 SINGLE; Einbauposition beifahrerseitig; für Linkslenker; passender Adapter: BC; → 10/11	**2800011306280**	**13062**	27
			AQUACTRL 2 SINGLE; Einbauposition fahrerseitig; für Linkslenker; passender Adapter: BCE; Befestigungsart: Stiftbefestigung; → 09/11	**2800011312280**	**13122**	29
			AQUACTRL 2 SINGLE; Einbauposition fahrerseitig; für Linkslenker; passender Adapter: BC; → 10/11	**2800011312280**	**13122**	29
			AQUACTRL 2 SINGLE; → 09/11; Einbauposition beifahrerseitig; für Rechtslenker; passender Adapter: BCE	**2800011606260**	**16062**	54
			AQUACTRL 2 SINGLE; → 10/11 ; Einbauposition beifahrerseitig; für Rechtslenker; passender Adapter: BC	**2800011606260**	**16062**	54
			AQUACTRL 2 SINGLE; → 10/11 ; Einbauposition fahrerseitig; für Rechtslenker; passender Adapter: BC	**2800011614260**	**16142**	58
			AQUACTRL 2 SINGLE; → 09/11; Einbauposition fahrerseitig; für Rechtslenker; passender Adapter: BCE	**2800011614260**	**16142**	58

BMW - X6 (F16, F86) 08/14→07/19

Wischblatt

M M 50 d	423 kW 280 kW	12/14→07/19 08/14→07/19	AQUACTRL 2 SET; für Linkslenker	**2800011237280**	**12372**	14
			AQUACTRL 2 SINGLE; Einbauposition beifahrerseitig; für Linkslenker; passender Adapter: A	**2800011306280**	**13062**	27
			AQUACTRL 2 SINGLE; Einbauposition fahrerseitig; für Linkslenker; passender Adapter: A	**2800011312280**	**13122**	29
			AQUACTRL 2 SINGLE; Einbauposition beifahrerseitig; für Rechtslenker; passender Adapter: A	**2800011607260** **2800011625270**	**16072** **62527**	55 62
			AQUACTRL 2 SINGLE; Einbauposition fahrerseitig; für Rechtslenker; passender Adapter: A	**2800011614260** **2800011628270**	**16142** **62827**	58 63
xDrive 28 i	180 kW	06/15→07/19	AQUACTRL 2 SET; für Linkslenker	**2800011237280**	**12372**	14
			AQUACTRL 2 SINGLE; Einbauposition beifahrerseitig; für Linkslenker; passender Adapter: A	**2800011306280**	**13062**	27
			AQUACTRL 2 SINGLE; Einbauposition fahrerseitig; für Linkslenker; passender Adapter: A	**2800011312280**	**13122**	29
xDrive 30 d	155 kW	08/14→07/19	AQUACTRL 2 SET; für Linkslenker	**2800011237280**	**12372**	14
			AQUACTRL 2 SINGLE; Einbauposition beifahrerseitig; für Linkslenker; passender Adapter: A	**2800011306280**	**13062**	27
			AQUACTRL 2 SINGLE; Einbauposition fahrerseitig; für Linkslenker; passender Adapter: A	**2800011312280**	**13122**	29
			AQUACTRL 2 SINGLE; Einbauposition beifahrerseitig; für Rechtslenker; passender Adapter: A	**2800011607260**	**16072**	55
			AQUACTRL 2 SINGLE; Einbauposition fahrerseitig; für Rechtslenker; passender Adapter: A	**2800011614260**	**16142**	58
xDrive 30 d xDrive 30 d xDrive 30 d xDrive 35 i xDrive 35 i xDrive 40 d xDrive 50 i	183 kW 190 kW 204 kW 225 kW 240 kW 230 kW 330 kW	12/14→07/19 08/14→07/19 08/14→07/19 08/14→07/19 08/14→07/19 12/14→07/19 08/14→07/19	AQUACTRL 2 SET; für Linkslenker	**2800011237280**	**12372**	14
			AQUACTRL 2 SINGLE; Einbauposition beifahrerseitig; für Linkslenker; passender Adapter: A	**2800011306280**	**13062**	27
			AQUACTRL 2 SINGLE; Einbauposition fahrerseitig; für Linkslenker; passender Adapter: A	**2800011312280**	**13122**	29
			AQUACTRL 2 SINGLE; Einbauposition beifahrerseitig; für Rechtslenker; passender Adapter: A	**2800011607260** **2800011625270**	**16072** **62527**	55 62
			AQUACTRL 2 SINGLE; Einbauposition fahrerseitig; für Rechtslenker; passender Adapter: A	**2800011614260** **2800011628270**	**16142** **62827**	58 63

BMW - X6 (G06, F96) 08/19→

Wischblatt

M →	441 kW	12/19→03/23	AQUACTRL 2 SET; für Linkslenker	**2800011229280**	**12292**	11

© 2025 Continental Aftermarket & Services GmbH

BMW - X6 (G06, F96) 08/19→

Wischblatt

M Competition	460 kW	12/19→03/23	AQUACTRL 2 SINGLE; Einbauposition beifahrerseitig; für Linkslenker; passender Adapter: BC	**2800011306280**	**13062**	27
			AQUACTRL 2 SINGLE; Einbauposition fahrerseitig; für Linkslenker; passender Adapter: BC	**2800011314280**	**13142**	30
			AQUACTRL 2 SINGLE; Einbauposition beifahrerseitig; für Rechtslenker; passender Adapter: BC	**2800011607260** **2800011625270**	**16072** **62527**	55 62
			AQUACTRL 2 SINGLE; Einbauposition fahrerseitig; für Rechtslenker; passender Adapter: BC	**2800011616260** **2800011630270**	**16162** **63027**	58 63
M Competition xDrive 30 d xDrive 30 d	460 kW 155 kW 183 kW	04/23→ 08/19→07/20 08/19→07/20	AQUACTRL 2 SET; für Linkslenker	**2800011229280**	**12292**	11
			AQUACTRL 2 SINGLE; Einbauposition beifahrerseitig; für Linkslenker; passender Adapter: BC	**2800011306280**	**13062**	27
			AQUACTRL 2 SINGLE; Einbauposition fahrerseitig; für Linkslenker; passender Adapter: BC	**2800011314280**	**13142**	30
			AQUACTRL 2 SINGLE; Einbauposition beifahrerseitig; für Rechtslenker; passender Adapter: BC	**2800011607260**	**16072**	55
			AQUACTRL 2 SINGLE; Einbauposition fahrerseitig; für Rechtslenker; passender Adapter: BC	**2800011616260**	**16162**	58
xDrive 30 d	195 kW	08/19→07/20	AQUACTRL 2 SET; für Linkslenker	**2800011229280**	**12292**	11
			AQUACTRL 2 SINGLE; Einbauposition beifahrerseitig; für Linkslenker; passender Adapter: BC	**2800011306280**	**13062**	27
			AQUACTRL 2 SINGLE; Einbauposition fahrerseitig; für Linkslenker; passender Adapter: BC	**2800011314280**	**13142**	30
			AQUACTRL 2 SINGLE; Einbauposition beifahrerseitig; für Rechtslenker; passender Adapter: BC	**2800011607260** **2800011625270**	**16072** **62527**	55 62
			AQUACTRL 2 SINGLE; Einbauposition fahrerseitig; für Rechtslenker; passender Adapter: BC	**2800011616260** **2800011630270**	**16162** **63027**	58 63
xDrive 30 d Mild-Hybrid	155 kW	08/20→	AQUACTRL 2 SET; für Linkslenker	**2800011229280**	**12292**	11
			AQUACTRL 2 SINGLE; Einbauposition beifahrerseitig; für Linkslenker; passender Adapter: BC	**2800011306280**	**13062**	27
			AQUACTRL 2 SINGLE; Einbauposition fahrerseitig; für Linkslenker; passender Adapter: BC	**2800011314280**	**13142**	30
			AQUACTRL 2 SINGLE; Einbauposition beifahrerseitig; für Rechtslenker; passender Adapter: BC	**2800011607260**	**16072**	55
			AQUACTRL 2 SINGLE; Einbauposition fahrerseitig; für Rechtslenker; passender Adapter: BC	**2800011616260**	**16162**	58
xDrive 30 d Mild-Hybrid	164 kW	04/23→	AQUACTRL 2 SINGLE; Einbauposition beifahrerseitig; für Rechtslenker; passender Adapter: BC	**2800011607260**	**16072**	55
			AQUACTRL 2 SINGLE; Einbauposition fahrerseitig; für Rechtslenker; passender Adapter: BC	**2800011616260**	**16162**	58
xDrive 30 d Mild-Hybrid xDrive 30 d Mild-Hybrid xDrive 30 d Mild-Hybrid xDrive 40 d Mild-Hybrid	183 kW 210 kW 219 kW 250 kW	08/20→ 08/20→03/23 04/23→ 05/20→03/23	AQUACTRL 2 SET; für Linkslenker	**2800011229280**	**12292**	11
			AQUACTRL 2 SINGLE; Einbauposition beifahrerseitig; für Linkslenker; passender Adapter: BC	**2800011306280**	**13062**	27
			AQUACTRL 2 SINGLE; Einbauposition fahrerseitig; für Linkslenker; passender Adapter: BC	**2800011314280**	**13142**	30
			AQUACTRL 2 SINGLE; Einbauposition beifahrerseitig; für Rechtslenker; passender Adapter: BC	**2800011607260**	**16072**	55
			AQUACTRL 2 SINGLE; Einbauposition fahrerseitig; für Rechtslenker; passender Adapter: BC	**2800011616260**	**16162**	58
xDrive 40 d Mild-Hybrid	259 kW	06/23→	AQUACTRL 2 SINGLE; Einbauposition beifahrerseitig; für Rechtslenker; passender Adapter: BC	**2800011607260**	**16072**	55
			AQUACTRL 2 SINGLE; Einbauposition fahrerseitig; für Rechtslenker; passender Adapter: BC	**2800011616260**	**16162**	58
xDrive 40 i	250 kW	08/19→03/23	AQUACTRL 2 SET; für Linkslenker	**2800011229280**	**12292**	11
			AQUACTRL 2 SINGLE; Einbauposition beifahrerseitig; für Linkslenker; passender Adapter: BC	**2800011306280**	**13062**	27
			AQUACTRL 2 SINGLE; Einbauposition fahrerseitig; für Linkslenker; passender Adapter: BC	**2800011314280**	**13142**	30
			AQUACTRL 2 SINGLE; Einbauposition beifahrerseitig; für Rechtslenker; passender Adapter: BC	**2800011607260** **2800011625270**	**16072** **62527**	55 62
			AQUACTRL 2 SINGLE; Einbauposition fahrerseitig; für Rechtslenker; passender Adapter: BC	**2800011616260** **2800011630270**	**16162** **63027**	58 63

© 2025 Continental Aftermarket & Services GmbH

BMW - X6 (G06, F96) 08/19→

Wischblatt

xDrive 40 i Mild-Hybrid xDrive 40 i Mild-Hybrid xDrive M 50 d	245 kW 280 kW 294 kW	12/20→03/23 04/23→ 08/19→03/23	AQUACTRL 2 SET; für Linkslenker	**2800011229280**	**12292**	11
			AQUACTRL 2 SINGLE; Einbauposition beifahrerseitig; für Linkslenker; passender Adapter: BC	**2800011306280**	**13062**	27
			AQUACTRL 2 SINGLE; Einbauposition fahrerseitig; für Linkslenker; passender Adapter: BC	**2800011314280**	**13142**	30
			AQUACTRL 2 SINGLE; Einbauposition beifahrerseitig; für Rechtslenker; passender Adapter: BC	**2800011607260**	**16072**	55
			AQUACTRL 2 SINGLE; Einbauposition fahrerseitig; für Rechtslenker; passender Adapter: BC	**2800011616260**	**16162**	58
xDrive M50 i	390 kW	08/19→03/23	AQUACTRL 2 SET; für Linkslenker	**2800011229280**	**12292**	11
			AQUACTRL 2 SINGLE; Einbauposition beifahrerseitig; für Linkslenker; passender Adapter: BC	**2800011306280**	**13062**	27
			AQUACTRL 2 SINGLE; Einbauposition fahrerseitig; für Linkslenker; passender Adapter: BC	**2800011314280**	**13142**	30
			AQUACTRL 2 SINGLE; Einbauposition beifahrerseitig; für Rechtslenker; passender Adapter: BC	**2800011607260** **2800011625270**	**16072** **62527**	55 62
			AQUACTRL 2 SINGLE; Einbauposition fahrerseitig; für Rechtslenker; passender Adapter: BC	**2800011616260** **2800011630270**	**16162** **63027**	58 63
xDrive M 60 i Mild-Hybrid	390 kW	04/23→	AQUACTRL 2 SET; für Linkslenker	**2800011229280**	**12292**	11
			AQUACTRL 2 SINGLE; Einbauposition beifahrerseitig; für Linkslenker; passender Adapter: BC	**2800011306280**	**13062**	27
			AQUACTRL 2 SINGLE; Einbauposition fahrerseitig; für Linkslenker; passender Adapter: BC	**2800011314280**	**13142**	30
			AQUACTRL 2 SINGLE; Einbauposition beifahrerseitig; für Rechtslenker; passender Adapter: BC	**2800011607260**	**16072**	55
			AQUACTRL 2 SINGLE; Einbauposition fahrerseitig; für Rechtslenker; passender Adapter: BC	**2800011616260**	**16162**	58

BMW - X7 (G07) 03/19→

Wischblatt

xDrive 30 d xDrive 30 d	155 kW 183 kW	03/19→08/20 03/19→	AQUACTRL 2 SET; für Linkslenker	**2800011229280**	**12292**	11
			AQUACTRL 2 SINGLE; Einbauposition beifahrerseitig; für Linkslenker; passender Adapter: BC	**2800011306280**	**13062**	27
			AQUACTRL 2 SINGLE; Einbauposition fahrerseitig; für Linkslenker; passender Adapter: BC	**2800011314280**	**13142**	30
			AQUACTRL 2 SINGLE; Einbauposition beifahrerseitig; für Rechtslenker; passender Adapter: BC	**2800011607260**	**16072**	55
			AQUACTRL 2 SINGLE; Einbauposition fahrerseitig; für Rechtslenker; passender Adapter: BC	**2800011616260**	**16162**	58
xDrive 30 d	195 kW	03/19→	AQUACTRL 2 SET; für Linkslenker	**2800011229280**	**12292**	11
			AQUACTRL 2 SINGLE; Einbauposition beifahrerseitig; für Linkslenker; passender Adapter: BC	**2800011306280**	**13062**	27
			AQUACTRL 2 SINGLE; Einbauposition fahrerseitig; für Linkslenker; passender Adapter: BC	**2800011314280**	**13142**	30
			AQUACTRL 2 SINGLE; Einbauposition beifahrerseitig; für Rechtslenker; passender Adapter: BC	**2800011607260** **2800011625270**	**16072** **62527**	55 62
			AQUACTRL 2 SINGLE; Einbauposition fahrerseitig; für Rechtslenker; passender Adapter: BC	**2800011616260** **2800011630270**	**16162** **63027**	58 63
xDrive 40 d Mild-Hybrid	155 kW	03/19→	AQUACTRL 2 SET; für Linkslenker	**2800011229280**	**12292**	11
			AQUACTRL 2 SINGLE; Einbauposition beifahrerseitig; für Linkslenker; passender Adapter: BC	**2800011306280**	**13062**	27
			AQUACTRL 2 SINGLE; Einbauposition fahrerseitig; für Linkslenker; passender Adapter: BC	**2800011314280**	**13142**	30
			AQUACTRL 2 SINGLE; Einbauposition beifahrerseitig; für Rechtslenker; passender Adapter: BC	**2800011607260**	**16072**	55
			AQUACTRL 2 SINGLE; Einbauposition fahrerseitig; für Rechtslenker; passender Adapter: BC	**2800011616260**	**16162**	58
xDrive 40 d Mild-Hybrid	250 kW	03/19→	AQUACTRL 2 SET; für Linkslenker	**2800011229280**	**12292**	11
			AQUACTRL 2 SINGLE; Einbauposition beifahrerseitig; für Linkslenker; passender Adapter: BC	**2800011306280**	**13062**	27
			AQUACTRL 2 SINGLE; Einbauposition fahrerseitig; für Linkslenker; passender Adapter: BC	**2800011314280**	**13142**	30

→

© 2025 Continental Aftermarket & Services GmbH

BMW - X7 (G07) 03/19→

Wischblatt

xDrive 40 d Mild-Hybrid	250 kW	03/19→	AQUACTRL 2 SINGLE; Einbauposition beifahrerseitig; für Rechtslenker; passender Adapter: BC	2800011607260 2800011625270	16072 62527	55 62
			AQUACTRL 2 SINGLE; Einbauposition fahrerseitig; für Rechtslenker; passender Adapter: BC	2800011616260 2800011630270	16162 63027	58 63
xDrive 40 d Mild-Hybrid	259 kW	07/22→	AQUACTRL 2 SET; für Linkslenker	2800011229280	12292	11
			AQUACTRL 2 SINGLE; Einbauposition beifahrerseitig; für Linkslenker; passender Adapter: BC	2800011306280	13062	27
			AQUACTRL 2 SINGLE; Einbauposition fahrerseitig; für Linkslenker; passender Adapter: BC	2800011314280	13142	30
			AQUACTRL 2 SINGLE; Einbauposition beifahrerseitig; für Rechtslenker; passender Adapter: BC	2800011607260	16072	55
			AQUACTRL 2 SINGLE; Einbauposition fahrerseitig; für Rechtslenker; passender Adapter: BC	2800011616260	16162	58
xDrive 40 i	250 kW	03/19→	AQUACTRL 2 SET; für Linkslenker	2800011229280	12292	11
			AQUACTRL 2 SINGLE; Einbauposition beifahrerseitig; für Linkslenker; passender Adapter: BC	2800011306280	13062	27
			AQUACTRL 2 SINGLE; Einbauposition fahrerseitig; für Linkslenker; passender Adapter: BC	2800011314280	13142	30
			AQUACTRL 2 SINGLE; Einbauposition beifahrerseitig; für Rechtslenker; passender Adapter: BC	2800011607260 2800011625270	16072 62527	55 62
			AQUACTRL 2 SINGLE; Einbauposition fahrerseitig; für Rechtslenker; passender Adapter: BC	2800011616260 2800011630270	16162 63027	58 63
xDrive 40 i Mild-Hybrid xDrive 40 i Mild-Hybrid	245 kW 280 kW	12/20→ 07/22→	AQUACTRL 2 SET; für Linkslenker	2800011229280	12292	11
			AQUACTRL 2 SINGLE; Einbauposition beifahrerseitig; für Linkslenker; passender Adapter: BC	2800011306280	13062	27
			AQUACTRL 2 SINGLE; Einbauposition fahrerseitig; für Linkslenker; passender Adapter: BC	2800011314280	13142	30
			AQUACTRL 2 SINGLE; Einbauposition beifahrerseitig; für Rechtslenker; passender Adapter: BC	2800011607260	16072	55
			AQUACTRL 2 SINGLE; Einbauposition fahrerseitig; für Rechtslenker; passender Adapter: BC	2800011616260	16162	58
xDrive M 50 d xDrive M 50 i	294 kW 390 kW	03/19→ 07/19→	AQUACTRL 2 SET; für Linkslenker	2800011229280	12292	11
			AQUACTRL 2 SINGLE; Einbauposition beifahrerseitig; für Linkslenker; passender Adapter: BC	2800011306280	13062	27
			AQUACTRL 2 SINGLE; Einbauposition fahrerseitig; für Linkslenker; passender Adapter: BC	2800011314280	13142	30
			AQUACTRL 2 SINGLE; Einbauposition beifahrerseitig; für Rechtslenker; passender Adapter: BC	2800011607260 2800011625270	16072 62527	55 62
			AQUACTRL 2 SINGLE; Einbauposition fahrerseitig; für Rechtslenker; passender Adapter: BC	2800011616260 2800011630270	16162 63027	58 63
xDrive M 60 i Mild-Hybrid	390 kW	07/22→	AQUACTRL 2 SET; für Linkslenker	2800011229280	12292	11
			AQUACTRL 2 SINGLE; Einbauposition beifahrerseitig; für Linkslenker; passender Adapter: BC	2800011306280	13062	27
			AQUACTRL 2 SINGLE; Einbauposition fahrerseitig; für Linkslenker; passender Adapter: BC	2800011314280	13142	30
			AQUACTRL 2 SINGLE; Einbauposition beifahrerseitig; für Rechtslenker; passender Adapter: BC	2800011607260	16072	55
			AQUACTRL 2 SINGLE; Einbauposition fahrerseitig; für Rechtslenker; passender Adapter: BC	2800011616260	16162	58

BMW - Z1 Roadster 06/88→06/91

Wischblatt

2.5	125 kW	06/88→06/91	AQUACTRL 2 SET; für Linkslenker	2800011207280	12072	5
			AQUACTRL 2 SINGLE; Einbauposition beifahrerseitig; für Linkslenker; passender Adapter: A	2800011306280	13062	27
			AQUACTRL 2 SINGLE; Einbauposition fahrerseitig; für Linkslenker; passender Adapter: A	2800011306280	13062	27
			AQUACTRL 2 SINGLE; Einbauposition fahrerseitig; für Rechtslenker; passender Adapter: A	2800011607260 2800011625270	16072 62527	55 62
			AQUACTRL 2 SINGLE; Einbauposition beifahrerseitig; für Rechtslenker; passender Adapter: A	2800011607260 2800011625270	16072 62527	55 62

© 2025 Continental Aftermarket & Services GmbH

BMW - Z3 Coupe (E36) 04/97→06/03

Wischblatt

2.8 i 3.0 i M M	142 kW 170 kW 236 kW 239 kW	01/98→05/00 06/00→06/03 02/98→06/01 06/01→06/03	AQUACTRL 2 SET; für Linkslenker	**2800011207280**	**12072**	5
			AQUACTRL 2 SINGLE; Einbauposition beifahrerseitig; für Linkslenker; passender Adapter: A	**2800011306280**	**13062**	27
			AQUACTRL 2 SINGLE; Einbauposition fahrerseitig; für Linkslenker; passender Adapter: A	**2800011306280**	**13062**	27
			AQUACTRL 2 SINGLE; Einbauposition beifahrerseitig; für Rechtslenker; passender Adapter: A	**2800011607260** **2800011625270**	**16072** **62527**	55 62
			AQUACTRL 2 SINGLE; Einbauposition fahrerseitig; für Rechtslenker; passender Adapter: A	**2800011607260** **2800011625270**	**16072** **62527**	55 62
M 3.2	176 kW	02/98→06/00	AQUACTRL 2 SET; für Linkslenker	**2800011207280**	**12072**	5
			AQUACTRL 2 SINGLE; Einbauposition fahrerseitig; für Linkslenker; passender Adapter: A	**2800011306280**	**13062**	27
			AQUACTRL 2 SINGLE; Einbauposition beifahrerseitig; für Linkslenker; passender Adapter: A	**2800011306280**	**13062**	27
			AQUACTRL 2 SINGLE; Einbauposition fahrerseitig; für Rechtslenker; passender Adapter: A	**2800011607260**	**16072**	55
			AQUACTRL 2 SINGLE; Einbauposition beifahrerseitig; für Rechtslenker; passender Adapter: A	**2800011607260**	**16072**	55

BMW - Z3 Roadster (E36) 10/95→01/03

Wischblatt

1.8 i 1.9 i 1.9 i 1.9 i 2.0 i	85 kW 85 kW 87 kW 103 kW 110 kW	10/95→10/98 01/99→01/03 07/98→01/03 11/95→03/99 04/99→01/03	AQUACTRL 2 SET; für Linkslenker	**2800011207280**	**12072**	5
			AQUACTRL 2 SINGLE; Einbauposition beifahrerseitig; für Linkslenker; passender Adapter: A	**2800011306280**	**13062**	27
			AQUACTRL 2 SINGLE; Einbauposition fahrerseitig; für Linkslenker; passender Adapter: A	**2800011306280**	**13062**	27
			AQUACTRL 2 SINGLE; Einbauposition fahrerseitig; für Rechtslenker; passender Adapter: A	**2800011607260** **2800011625270**	**16072** **62527**	55 62
			AQUACTRL 2 SINGLE; Einbauposition beifahrerseitig; für Rechtslenker; passender Adapter: A	**2800011607260** **2800011625270**	**16072** **62527**	55 62
2.2 i	120 kW	08/00→01/03	AQUACTRL 2 SET; für Linkslenker	**2800011207280**	**12072**	5
			AQUACTRL 2 SINGLE; Einbauposition fahrerseitig; für Linkslenker; passender Adapter: A	**2800011306280**	**13062**	27
			AQUACTRL 2 SINGLE; Einbauposition beifahrerseitig; für Linkslenker; passender Adapter: A	**2800011306280**	**13062**	27
			AQUACTRL 2 SINGLE; Einbauposition beifahrerseitig; für Rechtslenker; passender Adapter: A	**2800011607260**	**16072**	55
			AQUACTRL 2 SINGLE; Einbauposition fahrerseitig; für Rechtslenker; passender Adapter: A	**2800011607260**	**16072**	55
2.2 i	125 kW	10/00→06/02	AQUACTRL 2 SET; für Linkslenker	**2800011207280**	**12072**	5
			AQUACTRL 2 SINGLE; Einbauposition beifahrerseitig; für Linkslenker; passender Adapter: A	**2800011306280**	**13062**	27
			AQUACTRL 2 SINGLE; Einbauposition fahrerseitig; für Linkslenker; passender Adapter: A	**2800011306280**	**13062**	27
			AQUACTRL 2 SINGLE; Einbauposition fahrerseitig; für Rechtslenker; passender Adapter: A	**2800011607260** **2800011625270**	**16072** **62527**	55 62
			AQUACTRL 2 SINGLE; Einbauposition beifahrerseitig; für Rechtslenker; passender Adapter: A	**2800011607260** **2800011625270**	**16072** **62527**	55 62
2.5 i	141 kW	10/00→08/02	AQUACTRL 2 SINGLE; Einbauposition beifahrerseitig; für Rechtslenker; passender Adapter: A	**2800011607260**	**16072**	55
			AQUACTRL 2 SINGLE; Einbauposition fahrerseitig; für Rechtslenker; passender Adapter: A	**2800011607260**	**16072**	55
2.8 i 3.0 i	142 kW 170 kW	11/96→05/00 06/00→01/03	AQUACTRL 2 SET; für Linkslenker	**2800011207280**	**12072**	5
			AQUACTRL 2 SINGLE; Einbauposition beifahrerseitig; für Linkslenker; passender Adapter: A	**2800011306280**	**13062**	27
			AQUACTRL 2 SINGLE; Einbauposition fahrerseitig; für Linkslenker; passender Adapter: A	**2800011306280**	**13062**	27
			AQUACTRL 2 SINGLE; Einbauposition fahrerseitig; für Rechtslenker; passender Adapter: A	**2800011607260** **2800011625270**	**16072** **62527**	55 62
			AQUACTRL 2 SINGLE; Einbauposition beifahrerseitig; für Rechtslenker; passender Adapter: A	**2800011607260** **2800011625270**	**16072** **62527**	55 62

© 2025 Continental Aftermarket & Services GmbH

BMW - Z3 Roadster (E36) 10/95→01/03						
Wischblatt						
M 3.2	179 kW	02/98→06/00	AQUACTRL 2 SET; für Linkslenker	**2800011207280**	**12072**	5
			AQUACTRL 2 SINGLE; Einbauposition fahrerseitig; für Linkslenker; passender Adapter: A	**2800011306280**	**13062**	27
			AQUACTRL 2 SINGLE; Einbauposition beifahrerseitig; für Linkslenker; passender Adapter: A	**2800011306280**	**13062**	27
			AQUACTRL 2 SINGLE; Einbauposition beifahrerseitig; für Rechtslenker; passender Adapter: A	**2800011607260**	**16072**	55
			AQUACTRL 2 SINGLE; Einbauposition fahrerseitig; für Rechtslenker; passender Adapter: A	**2800011607260**	**16072**	55
M 3.2 M 3.2	236 kW 239 kW	01/97→06/00 06/01→01/03	AQUACTRL 2 SET; für Linkslenker	**2800011207280**	**12072**	5
			AQUACTRL 2 SINGLE; Einbauposition beifahrerseitig; für Linkslenker; passender Adapter: A	**2800011306280**	**13062**	27
			AQUACTRL 2 SINGLE; Einbauposition fahrerseitig; für Linkslenker; passender Adapter: A	**2800011306280**	**13062**	27
			AQUACTRL 2 SINGLE; Einbauposition fahrerseitig; für Rechtslenker; passender Adapter: A	**2800011607260** **2800011625270**	**16072** **62527**	55 62
			AQUACTRL 2 SINGLE; Einbauposition beifahrerseitig; für Rechtslenker; passender Adapter: A	**2800011607260** **2800011625270**	**16072** **62527**	55 62
BMW - Z4 Coupe (E86) 03/06→01/09						
Wischblatt						
3.0 si M	195 kW 252 kW	04/06→08/08 04/06→08/08	AQUACTRL 2 SINGLE; Einbauposition beifahrerseitig; für Linkslenker; passender Adapter: A	**2800011306280**	**13062**	27
			AQUACTRL 2 SINGLE; Einbauposition fahrerseitig; für Linkslenker; passender Adapter: A	**2800011307280**	**13072**	27
			AQUACTRL 2 SINGLE; Einbauposition beifahrerseitig; für Rechtslenker; passender Adapter: A	**2800011607260** **2800011625270**	**16072** **62527**	55 62
			AQUACTRL 2 SINGLE; Einbauposition fahrerseitig; für Rechtslenker; passender Adapter: A	**2800011608260** **2800011626270**	**16082** **62627**	55 62
BMW - Z4 Roadster (E85) 09/02→12/09						
Wischblatt						
2.0 i 2.2 i 2.5 i 2.5 i	110 kW 125 kW 130 kW 141 kW	03/05→02/09 10/03→10/05 09/05→02/09 12/02→12/05	AQUACTRL 2 SINGLE; Einbauposition beifahrerseitig; für Linkslenker; passender Adapter: A	**2800011306280**	**13062**	27
			AQUACTRL 2 SINGLE; Einbauposition fahrerseitig; für Linkslenker; passender Adapter: A	**2800011307280**	**13072**	27
			AQUACTRL 2 SINGLE; Einbauposition beifahrerseitig; für Rechtslenker; passender Adapter: A	**2800011607260** **2800011625270**	**16072** **62527**	55 62
			AQUACTRL 2 SINGLE; Einbauposition fahrerseitig; für Rechtslenker; passender Adapter: A	**2800011608260** **2800011626270**	**16082** **62627**	55 62
2.5 si	155 kW	09/05→02/09	AQUACTRL 2 SINGLE; Einbauposition beifahrerseitig; für Linkslenker; passender Adapter: A	**2800011306280**	**13062**	27
			AQUACTRL 2 SINGLE; Einbauposition fahrerseitig; für Linkslenker; passender Adapter: A	**2800011307280**	**13072**	27
			AQUACTRL 2 SINGLE; Einbauposition beifahrerseitig; für Rechtslenker; passender Adapter: A	**2800011607260**	**16072**	55
			AQUACTRL 2 SINGLE; Einbauposition fahrerseitig; für Rechtslenker; passender Adapter: A	**2800011608260**	**16082**	55
2.5 si 3.0 i 3.0 si M	160 kW 170 kW 195 kW 252 kW	01/06→08/08 12/02→12/05 01/06→08/08 01/06→08/08	AQUACTRL 2 SINGLE; Einbauposition beifahrerseitig; für Linkslenker; passender Adapter: A	**2800011306280**	**13062**	27
			AQUACTRL 2 SINGLE; Einbauposition fahrerseitig; für Linkslenker; passender Adapter: A	**2800011307280**	**13072**	27
			AQUACTRL 2 SINGLE; Einbauposition beifahrerseitig; für Rechtslenker; passender Adapter: A	**2800011607260** **2800011625270**	**16072** **62527**	55 62
			AQUACTRL 2 SINGLE; Einbauposition fahrerseitig; für Rechtslenker; passender Adapter: A	**2800011608260** **2800011626270**	**16082** **62627**	55 62

© 2025 Continental Aftermarket & Services GmbH

BMW - Z4 Roadster (E89) 02/09→08/16

Wischblatt

sDrive 18 i	115 kW	04/13→08/16	AQUACTRL 2 SINGLE; Einbauposition beifahrerseitig; für Linkslenker; passender Adapter: A	**2800011306280**	**13062**	27
			AQUACTRL 2 SINGLE; Einbauposition fahrerseitig; für Linkslenker; passender Adapter: A	**2800011307280**	**13072**	27
			AQUACTRL 2 SINGLE; Einbauposition beifahrerseitig; für Rechtslenker; passender Adapter: A	**2800011607260** **2800011625270**	**16072** **62527**	55 62
			AQUACTRL 2 SINGLE; Einbauposition fahrerseitig; für Rechtslenker; passender Adapter: A	**2800011610260** **2800011610270**	**16102** **61027**	56 56
sDrive 20 i	120 kW	09/11→08/16	AQUACTRL 2 SINGLE; Einbauposition beifahrerseitig; für Linkslenker; passender Adapter: A	**2800011306280**	**13062**	27
			AQUACTRL 2 SINGLE; Einbauposition fahrerseitig; für Linkslenker; passender Adapter: A	**2800011307280**	**13072**	27
			AQUACTRL 2 SINGLE; Einbauposition beifahrerseitig; für Rechtslenker; passender Adapter: A	**2800011607260**	**16072**	55
			AQUACTRL 2 SINGLE; Einbauposition fahrerseitig; für Rechtslenker; passender Adapter: A	**2800011610260**	**16102**	56
sDrive 20 i sDrive 23 i sDrive 28 i sDrive 30 i	135 kW 150 kW 180 kW 190 kW	09/11→08/16 03/09→08/11 09/11→08/16 02/09→08/11	AQUACTRL 2 SINGLE; Einbauposition beifahrerseitig; für Linkslenker; passender Adapter: A	**2800011306280**	**13062**	27
			AQUACTRL 2 SINGLE; Einbauposition fahrerseitig; für Linkslenker; passender Adapter: A	**2800011307280**	**13072**	27
			AQUACTRL 2 SINGLE; Einbauposition beifahrerseitig; für Rechtslenker; passender Adapter: A	**2800011607260** **2800011625270**	**16072** **62527**	55 62
			AQUACTRL 2 SINGLE; Einbauposition fahrerseitig; für Rechtslenker; passender Adapter: A	**2800011610260** **2800011610270**	**16102** **61027**	56 56
sDrive 30 i	195 kW	05/09→08/11	AQUACTRL 2 SINGLE; Einbauposition beifahrerseitig; für Rechtslenker; passender Adapter: A	**2800011607260**	**16072**	55
			AQUACTRL 2 SINGLE; Einbauposition fahrerseitig; für Rechtslenker; passender Adapter: A	**2800011610260**	**16102**	56
sDrive 35 i sDrive 35 is	225 kW 250 kW	02/09→08/16 03/10→08/16	AQUACTRL 2 SINGLE; Einbauposition beifahrerseitig; für Linkslenker; passender Adapter: A	**2800011306280**	**13062**	27
			AQUACTRL 2 SINGLE; Einbauposition fahrerseitig; für Linkslenker; passender Adapter: A	**2800011307280**	**13072**	27
			AQUACTRL 2 SINGLE; Einbauposition beifahrerseitig; für Rechtslenker; passender Adapter: A	**2800011607260** **2800011625270**	**16072** **62527**	55 62
			AQUACTRL 2 SINGLE; Einbauposition fahrerseitig; für Rechtslenker; passender Adapter: A	**2800011610260** **2800011610270**	**16102** **61027**	56 56

BMW - Z4 Roadster (G29) 11/18→

Wischblatt

M40 i	250 kW	11/18→	AQUACTRL 2 SINGLE; Einbauposition beifahrerseitig; für Linkslenker; passender Adapter: BC	**2800011307280**	**13072**	27
			AQUACTRL 2 SINGLE; Einbauposition fahrerseitig; für Linkslenker; passender Adapter: BC	**2800011311280**	**13112**	29
			AQUACTRL 2 SINGLE; Einbauposition beifahrerseitig; für Rechtslenker; passender Adapter: BC	**2800011608260** **2800011626270**	**16082** **62627**	55 62
			AQUACTRL 2 SINGLE; Einbauposition fahrerseitig; für Rechtslenker; passender Adapter: BC	**2800011614260** **2800011628270**	**16142** **62827**	58 63
M40 i	285 kW	03/19→	AQUACTRL 2 SINGLE; Einbauposition beifahrerseitig; für Linkslenker; passender Adapter: BC	**2800011307280**	**13072**	27
			AQUACTRL 2 SINGLE; Einbauposition fahrerseitig; für Linkslenker; passender Adapter: BC	**2800011311280**	**13112**	29
sDrive 20 i	120 kW	11/18→	AQUACTRL 2 SINGLE; Einbauposition beifahrerseitig; für Linkslenker; passender Adapter: BC	**2800011307280**	**13072**	27
			AQUACTRL 2 SINGLE; Einbauposition fahrerseitig; für Linkslenker; passender Adapter: BC	**2800011311280**	**13112**	29
			AQUACTRL 2 SINGLE; Einbauposition beifahrerseitig; für Rechtslenker; passender Adapter: BC	**2800011608260**	**16082**	55
			AQUACTRL 2 SINGLE; Einbauposition fahrerseitig; für Rechtslenker; passender Adapter: BC	**2800011614260**	**16142**	58

© 2025 Continental Aftermarket & Services GmbH

BMW - Z4 Roadster (G29) 11/18→						
Wischblatt						
sDrive 20 i sDrive 30 i	145 kW 190 kW	11/18→ 11/18→	AQUACTRL 2 SINGLE; Einbauposition beifahrerseitig; für Linkslenker; passender Adapter: BC	**2800011307280**	**13072**	27
			AQUACTRL 2 SINGLE; Einbauposition fahrerseitig; für Linkslenker; passender Adapter: BC	**2800011311280**	**13112**	29
			AQUACTRL 2 SINGLE; Einbauposition beifahrerseitig; für Rechtslenker; passender Adapter: BC	**2800011608260** **2800011626270**	**16082** **62627**	55 62
			AQUACTRL 2 SINGLE; Einbauposition fahrerseitig; für Rechtslenker; passender Adapter: BC	**2800011614260** **2800011628270**	**16142** **62827**	58 63
BMW - Z8 Roadster (E52) 01/00→12/03						
Wischblatt						
4.9	294 kW	01/00→12/03	AQUACTRL 2 SINGLE; Einbauposition beifahrerseitig; für Linkslenker; passender Adapter: A	**2800011307280**	**13072**	27
			AQUACTRL 2 SINGLE; Einbauposition fahrerseitig; für Linkslenker; passender Adapter: A	**2800011307280**	**13072**	27
			AQUACTRL 2 SINGLE; Einbauposition beifahrerseitig; für Rechtslenker; passender Adapter: A	**2800011608260** **2800011626270**	**16082** **62627**	55 62
			AQUACTRL 2 SINGLE; Einbauposition fahrerseitig; für Rechtslenker; passender Adapter: A	**2800011608260** **2800011626270**	**16082** **62627**	55 62
BUICK - CENTURY Coupe (4A_) 09/81→12/96						
Wischblatt						
3.8 Custom 3.8 T-Type	112 kW 94 kW	10/86→09/88 10/86→09/89	AQUACTRL 2 SINGLE; Einbauposition beifahrerseitig; für Linkslenker; passender Adapter: A	**2800011304280**	**13042**	26
			AQUACTRL 2 SINGLE; Einbauposition fahrerseitig; für Linkslenker; passender Adapter: A	**2800011304280**	**13042**	26
BUICK - CENTURY Kombi (4_35) 09/81→12/96						
Wischblatt						
3.3 3.8 3.8 T-Type	119 kW 112 kW 94 kW	10/86→09/91 10/86→09/88 10/86→09/89	AQUACTRL 2 SINGLE; Einbauposition beifahrerseitig; für Linkslenker; passender Adapter: A	**2800011304280**	**13042**	26
			AQUACTRL 2 SINGLE; Einbauposition fahrerseitig; für Linkslenker; passender Adapter: A	**2800011304280**	**13042**	26
BUICK - CENTURY Kombi (A) 09/77→12/81						
Wischblatt						
3.8 Special	78 kW	10/77→12/81	AQUACTRL 2 SINGLE; → 12/80; Einbauposition beifahrerseitig; für Linkslenker; passender Adapter: A	**2800011304280**	**13042**	26
			AQUACTRL 2 SINGLE; → 12/80; Einbauposition fahrerseitig; für Linkslenker; passender Adapter: A	**2800011304280**	**13042**	26
BUICK - CENTURY Stufenheck 10/96→02/05						
Wischblatt						
3.1	130 kW	10/96→02/05	AQUACTRL 2 SINGLE; Einbauposition fahrerseitig; für Linkslenker; passender Adapter: A	**2800011309280**	**13092**	28
			AQUACTRL 2 SINGLE; Einbauposition beifahrerseitig; für Linkslenker; passender Adapter: A	**2800011309280**	**13092**	28
BUICK - CENTURY Stufenheck 05/81→12/96						
Wischblatt						
2.5	66 kW	10/81→09/86	AQUACTRL 2 SINGLE; Einbauposition fahrerseitig; für Linkslenker; passender Adapter: A	**2800011304280**	**13042**	26
			AQUACTRL 2 SINGLE; Einbauposition beifahrerseitig; für Linkslenker; passender Adapter: A	**2800011304280**	**13042**	26
2.8	84 kW	09/85→12/86	AQUACTRL 2 SINGLE; → 09/86; Einbauposition beifahrerseitig; für Linkslenker; passender Adapter: A	**2800011304280**	**13042**	26
			AQUACTRL 2 SINGLE; → 09/86; Einbauposition fahrerseitig; für Linkslenker; passender Adapter: A	**2800011304280**	**13042**	26

© 2025 Continental Aftermarket & Services GmbH

BUICK - CENTURY Stufenheck 05/81→12/96						
Wischblatt						
2.8 Limited 3.0	82 kW 82 kW	10/81→08/86 10/81→09/86	AQUACTRL 2 SINGLE; Einbauposition fahrerseitig; für Linkslenker; passender Adapter: A	**2800011304280**	**13042**	26
3.8	94 kW	10/83→09/86	AQUACTRL 2 SINGLE; Einbauposition beifahrerseitig; für Linkslenker; passender Adapter: A	**2800011304280**	**13042**	26
3.8 Custom	112 kW	09/85→12/88	AQUACTRL 2 SINGLE; 09/86; Einbauposition beifahrerseitig; für Linkslenker; passender Adapter: A	**2800011304280**	**13042**	26
			AQUACTRL 2 SINGLE; 09/86; Einbauposition fahrerseitig; für Linkslenker; passender Adapter: A	**2800011304280**	**13042**	26
BUICK - ELECTRA 10/84→09/91						
Wischblatt						
3.0 3.8 3.8 3.8 3.8 3.8 3.8 3.8 4.3 D	81 kW 92 kW 103 kW 112 kW 121 kW 123 kW 127 kW 168 kW 63 kW	10/84→09/85 10/86→09/89 10/84→09/86 10/86→09/89 10/86→09/90 10/84→09/90 10/90→09/91 10/90→09/91 10/84→09/85	AQUACTRL 2 SINGLE; Einbauposition beifahrerseitig; für Linkslenker; passender Adapter: A	**2800011305280**	**13052**	27
			AQUACTRL 2 SINGLE; Einbauposition fahrerseitig; für Linkslenker; passender Adapter: A	**2800011305280**	**13052**	27
BUICK - ELECTRA 09/75→12/84						
Wischblatt						
4.1	92 kW	10/81→09/84	AQUACTRL 2 SINGLE; Einbauposition fahrerseitig; für Linkslenker; passender Adapter: A	**2800011305280**	**13052**	27
			AQUACTRL 2 SINGLE; Einbauposition beifahrerseitig; für Linkslenker; passender Adapter: A	**2800011305280**	**13052**	27
BUICK - LA CROSSE Stufenheck 09/04→12/09						
Wischblatt						
3.0	131 kW	02/06→12/09	AQUACTRL 2 SINGLE; Einbauposition fahrerseitig; für Linkslenker; passender Adapter: A	**2800011309280**	**13092**	28
			AQUACTRL 2 SINGLE; Einbauposition beifahrerseitig; für Linkslenker; passender Adapter: A	**2800011309280**	**13092**	28
BUICK - LESABRE 10/91→09/95						
Wischblatt						
3.8	127 kW	10/91→09/95	AQUACTRL 2 SINGLE; Einbauposition fahrerseitig; für Linkslenker; passender Adapter: A	**2800011309280**	**13092**	28
			AQUACTRL 2 SINGLE; Einbauposition beifahrerseitig; für Linkslenker; passender Adapter: A	**2800011309280**	**13092**	28
BUICK - LESABRE 10/95→09/99						
Wischblatt						
3.8	153 kW	10/95→09/99	AQUACTRL 2 SINGLE; Einbauposition beifahrerseitig; für Linkslenker; passender Adapter: A	**2800011309280**	**13092**	28
			AQUACTRL 2 SINGLE; Einbauposition fahrerseitig; für Linkslenker; passender Adapter: A	**2800011309280**	**13092**	28
BUICK - LESABRE 10/85→09/91						
Wischblatt						
3.8	112 kW	10/86→09/87	AQUACTRL 2 SINGLE; Einbauposition beifahrerseitig; für Linkslenker; passender Adapter: A	**2800011304280**	**13042**	26
			AQUACTRL 2 SINGLE; Einbauposition fahrerseitig; für Linkslenker; passender Adapter: A	**2800011304280**	**13042**	26
BUICK - PARK AVENUE 10/90→10/96						
Wischblatt						
3.8 3.8	127 kW 150 kW	01/91→10/96 10/94→10/96	AQUACTRL 2 SINGLE; Einbauposition beifahrerseitig; für Linkslenker; passender Adapter: A	**2800011309280**	**13092**	28
3.8 Ultra	168 kW	10/90→09/96	AQUACTRL 2 SINGLE; Einbauposition fahrerseitig; für Linkslenker; passender Adapter: A	**2800011309280**	**13092**	28

© 2025 Continental Aftermarket & Services GmbH

BUICK - REGAL 09/88→09/97						
Wischblatt						
3.1	101 kW	10/91→09/93	AQUACTRL 2 SINGLE; Einbauposition fahrerseitig; für Linkslenker; passender Adapter: A	**2800011304280**	**13042**	26
			AQUACTRL 2 SINGLE; Einbauposition beifahrerseitig; für Linkslenker; passender Adapter: A	**2800011304280**	**13042**	26
3.1	104 kW	09/89→12/93	AQUACTRL 2 SINGLE; 10/91 ; Einbauposition beifahrerseitig; für Linkslenker; passender Adapter: A	**2800011304280**	**13042**	26
			AQUACTRL 2 SINGLE; 10/91 ; Einbauposition fahrerseitig; für Linkslenker; passender Adapter: A	**2800011304280**	**13042**	26
3.1 3.8 3.8 3.8	119 kW 112 kW 127 kW 150 kW	10/93→09/97 10/91→09/94 10/91→09/94 10/91→09/97	AQUACTRL 2 SINGLE; Einbauposition fahrerseitig; für Linkslenker; passender Adapter: A	**2800011304280**	**13042**	26
			AQUACTRL 2 SINGLE; Einbauposition beifahrerseitig; für Linkslenker; passender Adapter: A	**2800011304280**	**13042**	26
BUICK - REGAL 10/87→09/91						
Wischblatt						
2.8 3.1 3.8	97 kW 104 kW 127 kW	10/87→09/89 10/88→09/91 10/89→09/91	AQUACTRL 2 SINGLE; Einbauposition fahrerseitig; für Linkslenker; passender Adapter: A	**2800011304280**	**13042**	26
			AQUACTRL 2 SINGLE; Einbauposition beifahrerseitig; für Linkslenker; passender Adapter: A	**2800011304280**	**13042**	26
BUICK - REGAL (4WF_) 10/97→12/08						
Wischblatt						
3.8 3.8 3.8 Supercharged	149 kW 153 kW 243 kW	10/02→09/04 10/97→10/04 10/97→10/03	AQUACTRL 2 SINGLE; Einbauposition beifahrerseitig; für Linkslenker; passender Adapter: A	**2800011309280**	**13092**	28
			AQUACTRL 2 SINGLE; Einbauposition fahrerseitig; für Linkslenker; passender Adapter: A	**2800011309280**	**13092**	28
BUICK - ROADMASTER Kombi 10/90→12/96						
Wischblatt						
5.0 5.7	127 kW 132 kW	10/90→09/92 09/92→12/96	AQUACTRL 2 SINGLE; Einbauposition beifahrerseitig; für Linkslenker; passender Adapter: A	**2800011309280**	**13092**	28
			AQUACTRL 2 SINGLE; Einbauposition fahrerseitig; für Linkslenker; passender Adapter: A	**2800011309280**	**13092**	28
BUICK - ROADMASTER Stufenheck 10/92→09/96						
Wischblatt						
5.7 5.7	135 kW 194 kW	10/92→09/93 10/93→09/96	AQUACTRL 2 SINGLE; Einbauposition fahrerseitig; für Linkslenker; passender Adapter: A	**2800011309280**	**13092**	28
			AQUACTRL 2 SINGLE; Einbauposition beifahrerseitig; für Linkslenker; passender Adapter: A	**2800011309280**	**13092**	28
BUICK - SKYLARK (N) 04/79→12/85						
Wischblatt						
2.5 2.8	67 kW 86 kW	04/79→12/83 04/79→12/82	AQUACTRL 2 SINGLE; Einbauposition fahrerseitig; für Linkslenker; passender Adapter: A	**2800011305280**	**13052**	27
			AQUACTRL 2 SINGLE; Einbauposition beifahrerseitig; für Linkslenker; passender Adapter: A	**2800011305280**	**13052**	27
CADILLAC - ALLANTE Cabriolet (V) 09/85→09/93						
Wischblatt						
4.1	127 kW	09/86→12/88	AQUACTRL 2 SET; für Linkslenker	**2800011207280**	**12072**	5
4.5 4.6	150 kW 220 kW	10/88→09/92 10/92→09/93	AQUACTRL 2 SINGLE; Einbauposition fahrerseitig; für Linkslenker; passender Adapter: A	**2800011306280**	**13062**	27
			AQUACTRL 2 SINGLE; Einbauposition beifahrerseitig; für Linkslenker; passender Adapter: A	**2800011306280**	**13062**	27

© 2025 Continental Aftermarket & Services GmbH

CADILLAC - ALLANTE Coupe (V) 01/91→09/93

Wischblatt

4.5 4.6	150 kW 220 kW	01/91→09/92 10/92→09/93	AQUACTRL 2 SET; für Linkslenker	**2800011207280**	**12072**	5
			AQUACTRL 2 SINGLE; Einbauposition fahrerseitig; für Linkslenker; passender Adapter: A	**2800011306280**	**13062**	27
			AQUACTRL 2 SINGLE; Einbauposition beifahrerseitig; für Linkslenker; passender Adapter: A	**2800011306280**	**13062**	27

CADILLAC - BLS 04/06→

Wischblatt

1.9 D 1.9 D 2.0 T 2.0 T 2.0 T AWD 2.0 T Flexpower 2.8 T	110 kW 132 kW 129 kW 154 kW 154 kW 147 kW 188 kW	04/06→ 12/07→ 04/06→12/10 04/06→ 04/06→12/10 12/07→ 04/06→	AQUACTRL 2 SINGLE; Einbauposition beifahrerseitig; für Linkslenker; passender Adapter: B	**2800011311280**	**13112**	29
			AQUACTRL 2 SINGLE; Einbauposition fahrerseitig; für Linkslenker; passender Adapter: B	**2800011311280**	**13112**	29
			AQUACTRL 2 SINGLE; → 01/08; Einbauposition fahrerseitig; für Rechtslenker; passender Adapter: A	**2800011610260** **2800011610270**	**16102** **61027**	56 56
			AQUACTRL 2 SINGLE; → 02/08 ; Einbauposition beifahrerseitig; für Rechtslenker; passender Adapter: B	**2800011610260** **2800011610270**	**16102** **61027**	56 56
			AQUACTRL 2 SINGLE; → 02/08 ; Einbauposition fahrerseitig; für Rechtslenker; passender Adapter: B	**2800011610260** **2800011610270**	**16102** **61027**	56 56
			AQUACTRL 2 SINGLE; → 01/08; Einbauposition beifahrerseitig; für Rechtslenker; passender Adapter: A	**2800011610260** **2800011610270**	**16102** **61027**	56 56
2.8 T	206 kW	12/09→12/10	AQUACTRL 2 SINGLE; Einbauposition beifahrerseitig; für Linkslenker; passender Adapter: B	**2800011311280**	**13112**	29
			AQUACTRL 2 SINGLE; Einbauposition fahrerseitig; für Linkslenker; passender Adapter: B	**2800011311280**	**13112**	29
			AQUACTRL 2 SINGLE; Einbauposition fahrerseitig; für Rechtslenker; passender Adapter: B	**2800011610260**	**16102**	56
			AQUACTRL 2 SINGLE; Einbauposition beifahrerseitig; für Rechtslenker; passender Adapter: B	**2800011610260**	**16102**	56
2.8 T AWD	206 kW	10/08→	AQUACTRL 2 SINGLE; Einbauposition beifahrerseitig; für Linkslenker; passender Adapter: B	**2800011311280**	**13112**	29
			AQUACTRL 2 SINGLE; Einbauposition fahrerseitig; für Linkslenker; passender Adapter: B	**2800011311280**	**13112**	29
			AQUACTRL 2 SINGLE; Einbauposition fahrerseitig; für Rechtslenker; passender Adapter: B	**2800011610260** **2800011610270**	**16102** **61027**	56 56
			AQUACTRL 2 SINGLE; Einbauposition beifahrerseitig; für Rechtslenker; passender Adapter: B	**2800011610260** **2800011610270**	**16102** **61027**	56 56

CADILLAC - BLS Wagon 12/07→

Wischblatt

1.9 D 1.9 D 2.0 T 2.0 T 2.0 T AWD 2.0 T Flexpower 2.8 T 2.8 T 2.8 T AWD	110 kW 132 kW 129 kW 154 kW 154 kW 147 kW 188 kW 206 kW 206 kW	12/07→ 12/07→ 12/07→12/10 12/07→ 12/07→12/10 12/07→ 12/07→ 08/10→ 10/08→	AQUACTRL 2 SINGLE; Einbauposition fahrerseitig; für Linkslenker; passender Adapter: B	**2800011311280**	**13112**	29
			AQUACTRL 2 SINGLE; Einbauposition beifahrerseitig; für Linkslenker; passender Adapter: B	**2800011311280**	**13112**	29
			REARCTRL; Einbauposition hinten	**2800011505170** **2800011505180**	**50517** **15051**	34 34
			AQUACTRL 2 SINGLE; Einbauposition beifahrerseitig; für Rechtslenker; passender Adapter: B	**2800011610260** **2800011610270**	**16102** **61027**	56 56
			AQUACTRL 2 SINGLE; Einbauposition fahrerseitig; für Rechtslenker; passender Adapter: B	**2800011610260** **2800011610270**	**16102** **61027**	56 56

CADILLAC - CT6 11/15→12/20

Wischblatt

3.0 Turbo AWD	307 kW	01/16→12/19	AQUACTRL 2 SET; für Linkslenker	**2800011209280**	**12092**	5
			AQUACTRL 2 SINGLE; Einbauposition beifahrerseitig; für Linkslenker; passender Adapter: A	**2800011304280**	**13042**	26
			AQUACTRL 2 SINGLE; Einbauposition fahrerseitig; für Linkslenker; passender Adapter: A	**2800011312280**	**13122**	29

© 2025 Continental Aftermarket & Services GmbH

CADILLAC - CTS 07/07→

Wischblatt

2.8	155 kW	01/08→12/09	AQUACTRL 2 SINGLE; Einbauposition beifahrerseitig; für Linkslenker; passender Adapter: A	**2800011305280**	**13052**	27
			AQUACTRL 2 SINGLE; Einbauposition fahrerseitig; für Linkslenker; passender Adapter: A	**2800011309280**	**13092**	28
			AQUACTRL 2 SINGLE; Einbauposition beifahrerseitig; für Rechtslenker; passender Adapter: A	**2800011606260** **2800011606270**	**16062** **60627**	54 54
			AQUACTRL 2 SINGLE; Einbauposition fahrerseitig; passender Adapter: A; für Rechtslenker	**2800011610260** **2800011610270**	**16102** **61027**	56 56
3.0	201 kW	09/09→10/13	AQUACTRL 2 SINGLE; Einbauposition beifahrerseitig; für Rechtslenker; passender Adapter: A	**2800011606260**	**16062**	54
			AQUACTRL 2 SINGLE; Einbauposition fahrerseitig; passender Adapter: A; für Rechtslenker	**2800011610260**	**16102**	56
3.0	203 kW	01/08→	AQUACTRL 2 SINGLE; Einbauposition beifahrerseitig; für Linkslenker; passender Adapter: A	**2800011305280**	**13052**	27
			AQUACTRL 2 SINGLE; Einbauposition fahrerseitig; für Linkslenker; passender Adapter: A	**2800011309280**	**13092**	28
			AQUACTRL 2 SINGLE; Einbauposition beifahrerseitig; für Rechtslenker; passender Adapter: A	**2800011606260** **2800011606270**	**16062** **60627**	54 54
			AQUACTRL 2 SINGLE; Einbauposition fahrerseitig; passender Adapter: A; für Rechtslenker	**2800011610260** **2800011610270**	**16102** **61027**	56 56
3.0 AWD	201 kW	09/09→10/13	AQUACTRL 2 SINGLE; Einbauposition beifahrerseitig; für Rechtslenker; passender Adapter: A	**2800011606260**	**16062**	54
			AQUACTRL 2 SINGLE; Einbauposition fahrerseitig; passender Adapter: A; für Rechtslenker	**2800011610260**	**16102**	56
3.0 AWD	203 kW	01/08→12/10	AQUACTRL 2 SINGLE; Einbauposition beifahrerseitig; für Linkslenker; passender Adapter: A	**2800011305280**	**13052**	27
			AQUACTRL 2 SINGLE; Einbauposition fahrerseitig; für Linkslenker; passender Adapter: A	**2800011309280**	**13092**	28
			AQUACTRL 2 SINGLE; Einbauposition beifahrerseitig; für Rechtslenker; passender Adapter: A	**2800011606260** **2800011606270**	**16062** **60627**	54 54
			AQUACTRL 2 SINGLE; Einbauposition fahrerseitig; passender Adapter: A; für Rechtslenker	**2800011610260** **2800011610270**	**16102** **61027**	56 56
3.6	196 kW	01/08→12/10	AQUACTRL 2 SINGLE; Einbauposition beifahrerseitig; für Rechtslenker; passender Adapter: A	**2800011606260**	**16062**	54
			AQUACTRL 2 SINGLE; Einbauposition fahrerseitig; passender Adapter: A; für Rechtslenker	**2800011610260**	**16102**	56
3.6 3.6	229 kW 237 kW	01/08→09/13 09/11→09/13	AQUACTRL 2 SINGLE; Einbauposition beifahrerseitig; für Linkslenker; passender Adapter: A	**2800011305280**	**13052**	27
			AQUACTRL 2 SINGLE; Einbauposition fahrerseitig; für Linkslenker; passender Adapter: A	**2800011309280**	**13092**	28
			AQUACTRL 2 SINGLE; Einbauposition beifahrerseitig; für Rechtslenker; passender Adapter: A	**2800011606260** **2800011606270**	**16062** **60627**	54 54
			AQUACTRL 2 SINGLE; Einbauposition fahrerseitig; passender Adapter: A; für Rechtslenker	**2800011610260** **2800011610270**	**16102** **61027**	56 56
3.6 AWD	196 kW	07/07→12/09	AQUACTRL 2 SINGLE; Einbauposition beifahrerseitig; für Rechtslenker; passender Adapter: A	**2800011606260**	**16062**	54
			AQUACTRL 2 SINGLE; Einbauposition fahrerseitig; passender Adapter: A; für Rechtslenker	**2800011610260**	**16102**	56
3.6 AWD 3.6 AWD 3.6 AWD	199 kW 229 kW 237 kW	01/10→09/13 01/08→09/13 09/11→09/13	AQUACTRL 2 SINGLE; Einbauposition beifahrerseitig; für Linkslenker; passender Adapter: A	**2800011305280**	**13052**	27
			AQUACTRL 2 SINGLE; Einbauposition fahrerseitig; für Linkslenker; passender Adapter: A	**2800011309280**	**13092**	28
			AQUACTRL 2 SINGLE; Einbauposition beifahrerseitig; für Rechtslenker; passender Adapter: A	**2800011606260** **2800011606270**	**16062** **60627**	54 54
			AQUACTRL 2 SINGLE; Einbauposition fahrerseitig; passender Adapter: A; für Rechtslenker	**2800011610260** **2800011610270**	**16102** **61027**	56 56
3.6 Flexfuel 3.6 Flexfuel AWD	237 kW 237 kW	09/12→ 09/12→	AQUACTRL 2 SINGLE; Einbauposition beifahrerseitig; für Rechtslenker; passender Adapter: A	**2800011606260** **2800011606270**	**16062** **60627**	54 54
			AQUACTRL 2 SINGLE; Einbauposition fahrerseitig; passender Adapter: A; für Rechtslenker	**2800011610260** **2800011610270**	**16102** **61027**	56 56

© 2025 Continental Aftermarket & Services GmbH

CADILLAC - CTS 07/07→						
Wischblatt						
3.6 VVTi	224 kW	03/08→12/12	AQUACTRL 2 SINGLE; Einbauposition beifahrerseitig; für Linkslenker; passender Adapter: A	**2800011305280**	**13052**	27
			AQUACTRL 2 SINGLE; Einbauposition fahrerseitig; für Linkslenker; passender Adapter: A	**2800011309280**	**13092**	28
			AQUACTRL 2 SINGLE; Einbauposition beifahrerseitig; für Rechtslenker; passender Adapter: A	**2800011606260**	**16062**	54
			AQUACTRL 2 SINGLE; Einbauposition fahrerseitig; passender Adapter: A; für Rechtslenker	**2800011610260**	**16102**	56
3.6 VVTi	227 kW	01/08→	AQUACTRL 2 SINGLE; Einbauposition beifahrerseitig; für Rechtslenker; passender Adapter: A	**2800011606260** **2800011606270**	**16062** **60627**	54 54
			AQUACTRL 2 SINGLE; Einbauposition fahrerseitig; passender Adapter: A; für Rechtslenker	**2800011610260** **2800011610270**	**16102** **61027**	56 56
3.6 VVTi AWD	227 kW	03/08→12/11	AQUACTRL 2 SINGLE; Einbauposition beifahrerseitig; für Rechtslenker; passender Adapter: A	**2800011606260**	**16062**	54
			AQUACTRL 2 SINGLE; Einbauposition fahrerseitig; passender Adapter: A; für Rechtslenker	**2800011610260**	**16102**	56
6.2	415 kW	01/09→	AQUACTRL 2 SINGLE; Einbauposition beifahrerseitig; für Linkslenker; passender Adapter: A	**2800011305280**	**13052**	27
			AQUACTRL 2 SINGLE; Einbauposition fahrerseitig; für Linkslenker; passender Adapter: A	**2800011309280**	**13092**	28
			AQUACTRL 2 SINGLE; Einbauposition beifahrerseitig; für Rechtslenker; passender Adapter: A	**2800011606260** **2800011606270**	**16062** **60627**	54 54
			AQUACTRL 2 SINGLE; Einbauposition fahrerseitig; passender Adapter: A; für Rechtslenker	**2800011610260** **2800011610270**	**16102** **61027**	56 56
CADILLAC - CTS 03/02→12/07						
Wischblatt						
2.6 2.8 3.2 3.6	133 kW 158 kW 160 kW 189 kW	04/03→09/07 03/05→09/07 03/02→09/07 03/05→09/07	AQUACTRL 2 SINGLE; Einbauposition beifahrerseitig; für Linkslenker; passender Adapter: A	**2800011307280**	**13072**	27
			AQUACTRL 2 SINGLE; Einbauposition fahrerseitig; für Linkslenker; passender Adapter: A	**2800011309280**	**13092**	28
			AQUACTRL 2 SINGLE; Einbauposition beifahrerseitig; für Rechtslenker; passender Adapter: A	**2800011608260** **2800011626270**	**16082** **62627**	55 62
			AQUACTRL 2 SINGLE; Einbauposition fahrerseitig; für Rechtslenker; passender Adapter: A	**2800011610260** **2800011610270**	**16102** **61027**	56 56
3.6	190 kW	09/03→12/07	AQUACTRL 2 SINGLE; Einbauposition beifahrerseitig; für Rechtslenker; passender Adapter: A	**2800011608260** **2800011626270**	**16082** **62627**	55 62
			AQUACTRL 2 SINGLE; Einbauposition fahrerseitig; für Rechtslenker; passender Adapter: A	**2800011610260** **2800011610270**	**16102** **61027**	56 56
5.7 V	298 kW	01/04→12/05	AQUACTRL 2 SINGLE; Einbauposition beifahrerseitig; für Rechtslenker; passender Adapter: A	**2800011608260**	**16082**	55
			AQUACTRL 2 SINGLE; Einbauposition fahrerseitig; für Rechtslenker; passender Adapter: A	**2800011610260**	**16102**	56
5.7 V8	294 kW	03/05→09/07	AQUACTRL 2 SINGLE; Einbauposition beifahrerseitig; für Linkslenker; passender Adapter: A	**2800011307280**	**13072**	27
			AQUACTRL 2 SINGLE; Einbauposition fahrerseitig; für Linkslenker; passender Adapter: A	**2800011309280**	**13092**	28
			AQUACTRL 2 SINGLE; Einbauposition beifahrerseitig; für Rechtslenker; passender Adapter: A	**2800011608260** **2800011626270**	**16082** **62627**	55 62
			AQUACTRL 2 SINGLE; Einbauposition fahrerseitig; für Rechtslenker; passender Adapter: A	**2800011610260** **2800011610270**	**16102** **61027**	56 56
CADILLAC - CTS Coupe 01/08→						
Wischblatt						
3.0 3.0 AWD 3.6 3.6 3.6 3.6 AWD 3.6 AWD 6.2 V	201 kW 201 kW 223 kW 229 kW 237 kW 229 kW 237 kW 415 kW	01/10→12/13 01/10→12/13 01/11→12/11 01/08→ 09/11→ 01/08→12/12 09/11→07/14 01/08→07/14	AQUACTRL 2 SINGLE; Einbauposition beifahrerseitig; für Linkslenker; passender Adapter: A	**2800011305280**	**13052**	27
			AQUACTRL 2 SINGLE; Einbauposition fahrerseitig; für Linkslenker; passender Adapter: A	**2800011309280**	**13092**	28

© 2025 Continental Aftermarket & Services GmbH

CADILLAC - CTS Sport Wagon 01/08→						
Wischblatt						
3.0	203 kW	01/08→	AQUACTRL 2 SINGLE; Einbauposition beifahrerseitig; für Linkslenker; passender Adapter: A	**2800011305280**	**13052**	27
3.0 AWD	203 kW	01/08→				
3.6	229 kW	01/08→12/11	AQUACTRL 2 SINGLE; Einbauposition fahrerseitig; für Linkslenker; passender Adapter: A	**2800011309280**	**13092**	28
3.6	237 kW	09/11→07/14				
3.6 AWD	229 kW	01/08→12/11	REARCTRL; Einbauposition hinten	**2800011502180**	**15021**	33
3.6 AWD	237 kW	09/11→07/14				
6.2	415 kW	09/11→				
CADILLAC - DEVILLE 09/99→12/05						
Wischblatt						
4.6	205 kW	10/99→12/05	AQUACTRL 2 SINGLE; Einbauposition beifahrerseitig; für Rechtslenker; passender Adapter: A	**2800011610260** **2800011610270**	**16102** **61027**	56 56
4.6	224 kW	10/99→09/04				
			AQUACTRL 2 SINGLE; Einbauposition fahrerseitig; für Rechtslenker; passender Adapter: A	**2800011610260** **2800011610270**	**16102** **61027**	56 56
CADILLAC - DEVILLE 09/93→09/99						
Wischblatt						
4.6	205 kW	09/96→09/99	AQUACTRL 2 SINGLE; Einbauposition beifahrerseitig; für Rechtslenker; passender Adapter: A	**2800011610260** **2800011610270**	**16102** **61027**	56 56
4.6	224 kW	10/93→09/99				
4.6	224 kW	09/95→09/99	AQUACTRL 2 SINGLE; Einbauposition fahrerseitig; für Rechtslenker; passender Adapter: A	**2800011610260** **2800011610270**	**16102** **61027**	56 56
4.6 Concours	205 kW	10/93→09/99				
4.9	149 kW	10/93→09/95				
CADILLAC - DTS 06/05→12/11						
Wischblatt						
4.6	205 kW	06/05→12/11	AQUACTRL 2 SINGLE; Einbauposition fahrerseitig; für Linkslenker; passender Adapter: A	**2800011309280**	**13092**	28
4.6	217 kW	01/06→12/11				
			AQUACTRL 2 SINGLE; Einbauposition beifahrerseitig; für Linkslenker; passender Adapter: A	**2800011309280**	**13092**	28
CADILLAC - ELDORADO Coupe 10/87→09/91						
Wischblatt						
4.5	115 kW	10/87→09/89	AQUACTRL 2 SINGLE; Einbauposition beifahrerseitig; für Linkslenker; passender Adapter: A	**2800011309280**	**13092**	28
4.9	149 kW	10/90→09/91				
			AQUACTRL 2 SINGLE; Einbauposition fahrerseitig; für Linkslenker; passender Adapter: A	**2800011309280**	**13092**	28
CADILLAC - ELDORADO Coupe 09/91→09/02						
Wischblatt						
4.6	220 kW	09/91→09/94	AQUACTRL 2 SINGLE; Einbauposition beifahrerseitig; für Linkslenker; passender Adapter: A	**2800011309280**	**13092**	28
4.6	224 kW	09/94→09/02				
			AQUACTRL 2 SINGLE; Einbauposition fahrerseitig; für Linkslenker; passender Adapter: A	**2800011309280**	**13092**	28
CADILLAC - ESCALADE 10/06→12/14						
Wischblatt						
6.0 HYBRID	283 kW	09/10→12/13	AQUACTRL 2 SINGLE; Einbauposition fahrerseitig; für Linkslenker; passender Adapter: A	**2800011309280**	**13092**	28
			AQUACTRL 2 SINGLE; Einbauposition beifahrerseitig; für Linkslenker; passender Adapter: A	**2800011309280**	**13092**	28
			AQUACTRL 2 SINGLE; Einbauposition fahrerseitig; für Rechtslenker; passender Adapter: B	**2800011610260**	**16102**	56
			AQUACTRL 2 SINGLE; Einbauposition beifahrerseitig; für Rechtslenker; passender Adapter: B	**2800011610260**	**16102**	56
6.0 HYBRID	283 kW	11/10→12/13	AQUACTRL 2 SINGLE; Einbauposition fahrerseitig; für Linkslenker; passender Adapter: A	**2800011309280**	**13092**	28
			AQUACTRL 2 SINGLE; Einbauposition beifahrerseitig; für Linkslenker; passender Adapter: A	**2800011309280**	**13092**	28
			AQUACTRL 2 SINGLE; Einbauposition fahrerseitig; für Rechtslenker; passender Adapter: B	**2800011610260** **2800011610270**	**16102** **61027**	56 56
			AQUACTRL 2 SINGLE; Einbauposition beifahrerseitig; für Rechtslenker; passender Adapter: B	**2800011610260** **2800011610270**	**16102** **61027**	56 56

© 2025 Continental Aftermarket & Services GmbH

CADILLAC - ESCALADE 10/06→12/14						
Wischblatt						
6.0 HYBRID AWD	283 kW	09/10→12/13	AQUACTRL 2 SINGLE; Einbauposition fahrerseitig; für Rechtslenker; passender Adapter: B	**2800011610260**	**16102**	56
			AQUACTRL 2 SINGLE; Einbauposition beifahrerseitig; für Rechtslenker; passender Adapter: B	**2800011610260**	**16102**	56
6.0 HYBRID AWD 6.2 6.2 AWD 6.2 AWD 6.2 FLEXFUEL 6.2 FLEXFUEL AWD	283 kW 301 kW 296 kW 301 kW 301 kW 301 kW	11/10→12/13 10/06→12/14 10/06→12/14 10/06→12/14 10/06→12/14 10/06→12/14	AQUACTRL 2 SINGLE; Einbauposition fahrerseitig; für Linkslenker; passender Adapter: A	**2800011309280**	**13092**	28
			AQUACTRL 2 SINGLE; Einbauposition beifahrerseitig; für Linkslenker; passender Adapter: A	**2800011309280**	**13092**	28
			AQUACTRL 2 SINGLE; Einbauposition fahrerseitig; für Rechtslenker; passender Adapter: B	**2800011610260** **2800011610270**	**16102** **61027**	56 56
			AQUACTRL 2 SINGLE; Einbauposition beifahrerseitig; für Rechtslenker; passender Adapter: B	**2800011610260** **2800011610270**	**16102** **61027**	56 56
CADILLAC - ESCALADE 10/98→12/06						
Wischblatt						
5.3	220 kW	09/03→12/05	AQUACTRL 2 SINGLE; Einbauposition fahrerseitig; für Linkslenker; passender Adapter: B	**2800011314280**	**13142**	30
			AQUACTRL 2 SINGLE; Einbauposition beifahrerseitig; für Linkslenker; passender Adapter: B	**2800011314280**	**13142**	30
			AQUACTRL 2 SINGLE; Einbauposition fahrerseitig; für Rechtslenker; passender Adapter: A	**2800011610260**	**16102**	56
			AQUACTRL 2 SINGLE; Einbauposition beifahrerseitig; für Rechtslenker; passender Adapter: A	**2800011610260**	**16102**	56
5.3 AWD	220 kW	09/03→12/05	AQUACTRL 2 SINGLE; Einbauposition beifahrerseitig; für Rechtslenker; passender Adapter: A	**2800011610260**	**16102**	56
			AQUACTRL 2 SINGLE; Einbauposition fahrerseitig; für Rechtslenker; passender Adapter: A	**2800011610260**	**16102**	56
5.7 AWD 6.0 6.0 AWD	190 kW 257 kW 257 kW	10/98→10/06 06/01→09/06 10/00→09/06	AQUACTRL 2 SINGLE; Einbauposition beifahrerseitig; für Linkslenker; passender Adapter: B	**2800011314280**	**13142**	30
			AQUACTRL 2 SINGLE; Einbauposition fahrerseitig; für Linkslenker; passender Adapter: B	**2800011314280**	**13142**	30
			AQUACTRL 2 SINGLE; Einbauposition fahrerseitig; für Rechtslenker; passender Adapter: A	**2800011610260** **2800011610270**	**16102** **61027**	56 56
			AQUACTRL 2 SINGLE; Einbauposition beifahrerseitig; für Rechtslenker; passender Adapter: A	**2800011610260** **2800011610270**	**16102** **61027**	56 56
CADILLAC - SEVILLE 09/97→09/04						
Wischblatt						
4.6 4.6 SLS V8 4.6 STS V8	220 kW 205 kW 224 kW	10/00→09/04 09/97→09/04 09/97→09/04	AQUACTRL 2 SINGLE; Einbauposition fahrerseitig; für Linkslenker; passender Adapter: A	**2800011309280**	**13092**	28
			AQUACTRL 2 SINGLE; Einbauposition beifahrerseitig; für Linkslenker; passender Adapter: A	**2800011309280**	**13092**	28
			AQUACTRL 2 SINGLE; Einbauposition fahrerseitig; für Rechtslenker; passender Adapter: A	**2800011610260** **2800011610270**	**16102** **61027**	56 56
			AQUACTRL 2 SINGLE; Einbauposition beifahrerseitig; für Rechtslenker; passender Adapter: A	**2800011610260** **2800011610270**	**16102** **61027**	56 56
CADILLAC - SEVILLE (6K_) 06/92→09/97						
Wischblatt						
4.6 4.6 4.6	205 kW 220 kW 224 kW	10/93→09/97 06/92→09/97 10/93→09/97	AQUACTRL 2 SINGLE; Einbauposition fahrerseitig; für Linkslenker; passender Adapter: A	**2800011309280**	**13092**	28
			AQUACTRL 2 SINGLE; Einbauposition beifahrerseitig; für Linkslenker; passender Adapter: A	**2800011309280**	**13092**	28
CADILLAC - SEVILLE II (K) 09/85→12/91						
Wischblatt						
4.5 4.5 V8 4.9 4.9	115 kW 134 kW 149 kW 150 kW	10/87→09/89 09/87→09/90 10/90→12/91 10/90→09/91	AQUACTRL 2 SINGLE; Einbauposition beifahrerseitig; für Linkslenker; passender Adapter: A	**2800011305280**	**13052**	27
			AQUACTRL 2 SINGLE; Einbauposition fahrerseitig; für Linkslenker; passender Adapter: A	**2800011305280**	**13052**	27

© 2025 Continental Aftermarket & Services GmbH

CADILLAC - SRX 01/09→12/16						
Wischblatt						
2.8 AWD	224 kW	01/09→12/16	AQUACTRL 2 SINGLE; Einbauposition beifahrerseitig; für Linkslenker; passender Adapter: BC	**2800011303280**	**13032**	26
3.0	198 kW	01/09→12/16				
3.0 AWD	195 kW	10/09→04/16	AQUACTRL 2 SINGLE; Einbauposition fahrerseitig; für Linkslenker; passender Adapter: BC	**2800011314280**	**13142**	30
3.0 AWD	198 kW	01/09→12/16				
3.0 AWD	199 kW	01/09→12/16				
3.6 AWD	234 kW	10/12→04/16				
CADILLAC - SRX 09/03→12/09						
Wischblatt						
3.6	190 kW	01/04→12/08	AQUACTRL 2 SINGLE; Einbauposition beifahrerseitig; für Linkslenker; passender Adapter: A	**2800011307280**	**13072**	27
3.6 AWD	190 kW	07/04→12/08				
4.6	239 kW	09/03→12/09	AQUACTRL 2 SINGLE; Einbauposition fahrerseitig; für Linkslenker; passender Adapter: A	**2800011309280**	**13092**	28
4.6 AWD	239 kW	09/03→12/09				
			AQUACTRL 2 SINGLE; Einbauposition beifahrerseitig; für Rechtslenker; passender Adapter: A	**2800011608260** **2800011626270**	**16082** **62627**	55 62
			AQUACTRL 2 SINGLE; Einbauposition fahrerseitig; für Rechtslenker; passender Adapter: A	**2800011610260** **2800011610270**	**16102** **61027**	56 56
CADILLAC - STS 09/04→12/07						
Wischblatt						
3.6	189 kW	05/05→12/07	AQUACTRL 2 SINGLE; Einbauposition beifahrerseitig; für Linkslenker; passender Adapter: B	**2800011307280**	**13072**	27
4.4 Kompressor	350 kW	09/05→12/07				
4.4 Kompressor AWD	350 kW	09/05→12/07	AQUACTRL 2 SINGLE; Einbauposition fahrerseitig; für Linkslenker; passender Adapter: B	**2800011309280**	**13092**	28
4.6	239 kW	05/05→12/07				
4.6 AWD	239 kW	09/04→12/05	AQUACTRL 2 SINGLE; Einbauposition beifahrerseitig; für Rechtslenker; passender Adapter: B	**2800011608260** **2800011626270**	**16082** **62627**	55 62
			AQUACTRL 2 SINGLE; Einbauposition fahrerseitig; für Rechtslenker; passender Adapter: B	**2800011610260** **2800011610270**	**16102** **61027**	56 56
CADILLAC - STS 09/07→12/12						
Wischblatt						
3.6	229 kW	10/09→12/12	AQUACTRL 2 SINGLE; Einbauposition beifahrerseitig; für Rechtslenker; passender Adapter: B	**2800011608260** **2800011626270**	**16082** **62627**	55 62
4.6	239 kW	09/07→12/10				
4.6 AWD	239 kW	09/07→12/10	AQUACTRL 2 SINGLE; Einbauposition fahrerseitig; für Rechtslenker; passender Adapter: B	**2800011610260** **2800011610270**	**16102** **61027**	56 56
CADILLAC - XLR 09/03→09/09						
Wischblatt						
4.4	331 kW	03/04→09/09	AQUACTRL 2 SET; für Linkslenker	**2800011207280**	**12072**	5
4.6	240 kW	03/04→09/09	AQUACTRL 2 SINGLE; Einbauposition fahrerseitig; für Linkslenker; passender Adapter: A	**2800011306280**	**13062**	27
			AQUACTRL 2 SINGLE; Einbauposition beifahrerseitig; für Linkslenker; passender Adapter: A	**2800011306280**	**13062**	27
			AQUACTRL 2 SINGLE; Einbauposition beifahrerseitig; für Rechtslenker; passender Adapter: A	**2800011607260** **2800011625270**	**16072** **62527**	55 62
			AQUACTRL 2 SINGLE; Einbauposition fahrerseitig; für Rechtslenker; passender Adapter: A	**2800011607260** **2800011625270**	**16072** **62527**	55 62
CATERHAM - 21 (C2) 01/94→						
Wischblatt						
1.6 i	86 kW	01/94→12/02	AQUACTRL 2 SINGLE; 10/94 ; Einbauposition fahrerseitig; für Linkslenker; passender Adapter: A	**2800011305280**	**13052**	27
			AQUACTRL 2 SINGLE; 10/94 ; Einbauposition beifahrerseitig; für Linkslenker; passender Adapter: A	**2800011305280**	**13052**	27

© 2025 Continental Aftermarket & Services GmbH

CATERHAM - 21 (C2) 01/94→						
Wischblatt						
1.6 i	98 kW	10/96→12/02	AQUACTRL 2 SINGLE; Einbauposition fahrerseitig; für Linkslenker; passender Adapter: A	**2800011305280**	**13052**	27
1.6 i Supersport	103 kW	01/96→12/98				
1.8	91 kW	04/97→08/02	AQUACTRL 2 SINGLE; Einbauposition beifahrerseitig; für Linkslenker; passender Adapter: A	**2800011305280**	**13052**	27
1.8	103 kW	10/98→08/02				
1.8 i	140 kW	01/97→				
1.8 VVTi	112 kW	10/98→08/02				
1.8 VVTi	171 kW	10/99→08/02				
2.0	123 kW	02/95→08/98				
2.0 Rally	184 kW	08/95→12/02				
CHERY - QQ3 06/03→						
Wischblatt						
0.8	38 kW	03/04→12/12	AQUACTRL 2 SINGLE; Einbauposition beifahrerseitig; für Rechtslenker; passender Adapter: A	**2800011623270**	**62327**	61
1.1	50 kW	06/06→12/10				
			AQUACTRL 2 SINGLE; Einbauposition fahrerseitig; für Rechtslenker; passender Adapter: A	**2800011626270**	**62627**	62
CHERY - V5 Großraumlimousine 04/06→						
Wischblatt						
2.4	95 kW	06/06→06/07	AQUACTRL 2 SINGLE; Einbauposition beifahrerseitig; für Rechtslenker; passender Adapter: A	**2800011624270**	**62427**	61
			AQUACTRL 2 SINGLE; Einbauposition fahrerseitig; für Rechtslenker; passender Adapter: A	**2800011630270**	**63027**	63
CHEVROLET - ALERO 03/99→09/04						
Wischblatt						
2.2	104 kW	12/01→09/04	AQUACTRL 2 SINGLE; Einbauposition beifahrerseitig; für Linkslenker; passender Adapter: A	**2800011303280**	**13032**	26
2.4 16V	104 kW	03/99→09/04				
3.4 V6	130 kW	03/99→09/04	AQUACTRL 2 SINGLE; Einbauposition fahrerseitig; für Linkslenker; passender Adapter: A	**2800011309280**	**13092**	28
			AQUACTRL 2 SINGLE; Einbauposition beifahrerseitig; für Rechtslenker; passender Adapter: A	**2800011604260** **2800011604270**	**16042** **60427**	53 53
			AQUACTRL 2 SINGLE; Einbauposition fahrerseitig; für Rechtslenker; passender Adapter: A	**2800011610260** **2800011610270**	**16102** **61027**	56 56
CHEVROLET - ASTRA Schrägheck 09/98→12/11						
Wischblatt						
1.8 (08, 48)	81 kW	09/98→12/11	AQUACTRL 2 SINGLE; Einbauposition beifahrerseitig; für Linkslenker; passender Adapter: A	**2800011305280**	**13052**	27
2.0	82 kW	03/99→07/02				
2.0	85 kW	08/02→12/11	AQUACTRL 2 SINGLE; Einbauposition fahrerseitig; für Linkslenker; passender Adapter: A	**2800011306280**	**13062**	27
2.0	94 kW	03/99→07/02				
2.0 (08, 48)	100 kW	08/02→07/05				
2.0 DTi	74 kW	08/02→12/11				
CHEVROLET - ASTRA Stufenheck 10/98→12/11						
Wischblatt						
1.8	92 kW	08/02→06/05	AQUACTRL 2 SINGLE; Einbauposition beifahrerseitig; für Linkslenker; passender Adapter: A	**2800011305280**	**13052**	27
1.8 Flexfuel	81 kW	03/99→12/11				
2.0 DTi GLS	74 kW	08/02→12/11	AQUACTRL 2 SINGLE; Einbauposition fahrerseitig; für Linkslenker; passender Adapter: A	**2800011306280**	**13062**	27
2.0 GL	82 kW	10/98→07/02				
2.0 GL	85 kW	08/02→12/11				
2.0 GLS	94 kW	03/99→07/02				
2.0 GLS (69)	100 kW	08/02→12/11				
CHEVROLET - ASTRO Bus 10/84→09/94						
Wischblatt						
4.3	112 kW	04/92→09/94	AQUACTRL 2 SINGLE; Einbauposition beifahrerseitig; für Linkslenker; passender Adapter: A	**2800011304280**	**13042**	26
4.3 AWD	112 kW	04/92→09/94				
4.3 Luxury	119 kW	10/86→09/94	AQUACTRL 2 SINGLE; Einbauposition fahrerseitig; für Linkslenker; passender Adapter: A	**2800011304280**	**13042**	26
4.3 Luxury AWD	119 kW	10/89→09/94				

© 2025 Continental Aftermarket & Services GmbH

CHEVROLET - ASTRO Kasten 10/94→05/05						
Wischblatt						
4.3	127 kW	10/94→09/95	AQUACTRL 2 SINGLE; Einbauposition beifahrerseitig; für Linkslenker; passender Adapter: A	**2800011304280**	**13042**	26
4.3	142 kW	10/94→05/05				
4.3 AWD	142 kW	10/94→05/05	AQUACTRL 2 SINGLE; Einbauposition fahrerseitig; für Linkslenker; passender Adapter: A	**2800011304280**	**13042**	26
CHEVROLET - ASTRO Kasten 10/84→09/94						
Wischblatt						
4.3	103 kW	10/84→09/85	AQUACTRL 2 SINGLE; Einbauposition fahrerseitig; für Linkslenker; passender Adapter: A	**2800011304280**	**13042**	26
4.3	119 kW	10/84→09/94				
4.3 AWD	107 kW	10/89→09/94	AQUACTRL 2 SINGLE; Einbauposition beifahrerseitig; für Linkslenker; passender Adapter: A	**2800011304280**	**13042**	26
4.3 AWD	119 kW	10/89→09/94				
CHEVROLET - AVALANCHE 06/05→12/13						
Wischblatt						
5.3 AWD	235 kW	05/06→12/13	AQUACTRL 2 SINGLE; Einbauposition fahrerseitig; für Linkslenker; passender Adapter: A	**2800011309280**	**13092**	28
5.3 Flex-Fuel	235 kW	06/05→07/07				
5.3 Flex-Fuel AWD	231 kW	01/07→12/13	AQUACTRL 2 SINGLE; Einbauposition beifahrerseitig; für Linkslenker; passender Adapter: A	**2800011309280**	**13092**	28
CHEVROLET - AVALANCHE 10/00→09/06						
Wischblatt						
5.3	220 kW	10/00→09/06	AQUACTRL 2 SINGLE; Einbauposition fahrerseitig; für Linkslenker; passender Adapter: A	**2800011309280**	**13092**	28
5.3 AWD	220 kW	10/00→09/06				
8.1	253 kW	10/00→09/06	AQUACTRL 2 SINGLE; Einbauposition beifahrerseitig; für Linkslenker; passender Adapter: A	**2800011309280**	**13092**	28
8.1 2500 AWD	253 kW	10/00→09/06				
CHEVROLET - AVALANCHE 1500 Crew Cab Pickup 09/01→12/06						
Wischblatt						
5.3	213 kW	09/01→12/03	AQUACTRL 2 SINGLE; Einbauposition fahrerseitig; für Linkslenker; passender Adapter: A	**2800011309280**	**13092**	28
5.3 4WD	213 kW	09/01→12/03				
			AQUACTRL 2 SINGLE; Einbauposition beifahrerseitig; für Linkslenker; passender Adapter: A	**2800011309280**	**13092**	28
CHEVROLET - AVEO / KALOS Schrägheck (T200) 02/03→12/08						
Wischblatt						
1.2	53 kW	01/04→05/08	AQUACTRL 2 SET; für Linkslenker	**2800011201280**	**12012**	3
1.2 LPG	53 kW	01/05→05/08	AQUACTRL 2 SINGLE; Einbauposition beifahrerseitig; für Linkslenker; passender Adapter: A	**2800011302280**	**13022**	26
1.4	61 kW	03/05→05/08				
1.4 16V	69 kW	05/03→05/08	AQUACTRL 2 SINGLE; Einbauposition fahrerseitig; für Linkslenker; passender Adapter: A	**2800011309280**	**13092**	28
1.5	62 kW	01/05→05/08	AQUACTRL 2 SET; für Linkslenker	**2800011201280**	**12012**	3
			AQUACTRL 2 SINGLE; Einbauposition beifahrerseitig; für Linkslenker; passender Adapter: A	**2800011302280**	**13022**	26
			AQUACTRL 2 SINGLE; Einbauposition fahrerseitig; für Linkslenker; passender Adapter: A	**2800011309280**	**13092**	28
			AQUACTRL 2 SINGLE; Einbauposition beifahrerseitig; für Rechtslenker; passender Adapter: A	**2800011606270**	**60627**	54
			AQUACTRL 2 SINGLE; Einbauposition fahrerseitig; für Rechtslenker; passender Adapter: A	**2800011610270**	**61027**	56
CHEVROLET - AVEO / KALOS Schrägheck (T250, T255) 06/06→						
Wischblatt						
1.2	53 kW	06/06→	AQUACTRL 2 SINGLE; Einbauposition beifahrerseitig; für Linkslenker; passender Adapter: A	**2800011304280**	**13042**	26
1.2	55 kW	04/08→				
1.2	56 kW	01/07→09/12	AQUACTRL 2 SINGLE; Einbauposition fahrerseitig; für Linkslenker; passender Adapter: A	**2800011309280**	**13092**	28
			AQUACTRL 2 SINGLE; Einbauposition beifahrerseitig; für Rechtslenker; passender Adapter: A	**2800011602260**	**16022**	53
			AQUACTRL 2 SINGLE; Einbauposition fahrerseitig; für Rechtslenker; passender Adapter: A	**2800011610260**	**16102**	56

© 2025 Continental Aftermarket & Services GmbH

CHEVROLET - AVEO / KALOS Schrägheck (T250, T255) 06/06→

Wischblatt

1.2	62 kW	04/08→	AQUACTRL 2 SINGLE; Einbauposition beifahrerseitig; für Linkslenker; passender Adapter: A	**2800011304280**	**13042**	26
			AQUACTRL 2 SINGLE; Einbauposition fahrerseitig; für Linkslenker; passender Adapter: A	**2800011309280**	**13092**	28
			AQUACTRL 2 SINGLE; Einbauposition beifahrerseitig; für Rechtslenker; passender Adapter: A	**2800011602260** **2800011623270**	**16022** **62327**	53 61
			AQUACTRL 2 SINGLE; Einbauposition fahrerseitig; für Rechtslenker; passender Adapter: A	**2800011610260** **2800011610270**	**16102** **61027**	56 56
1.2 LPG	60 kW	06/08→11/12	AQUACTRL 2 SINGLE; Einbauposition beifahrerseitig; für Linkslenker; passender Adapter: A	**2800011304280**	**13042**	26
			AQUACTRL 2 SINGLE; Einbauposition fahrerseitig; für Linkslenker; passender Adapter: A	**2800011309280**	**13092**	28
			AQUACTRL 2 SINGLE; Einbauposition beifahrerseitig; für Rechtslenker; passender Adapter: A	**2800011602260**	**16022**	53
			AQUACTRL 2 SINGLE; Einbauposition fahrerseitig; für Rechtslenker; passender Adapter: A	**2800011610260**	**16102**	56
1.2 LPG 1.4 1.4 16V	62 kW 74 kW 69 kW	04/08→12/11 04/08→ 06/06→05/08	AQUACTRL 2 SINGLE; Einbauposition beifahrerseitig; für Linkslenker; passender Adapter: A	**2800011304280**	**13042**	26
			AQUACTRL 2 SINGLE; Einbauposition fahrerseitig; für Linkslenker; passender Adapter: A	**2800011309280**	**13092**	28
			AQUACTRL 2 SINGLE; Einbauposition beifahrerseitig; für Rechtslenker; passender Adapter: A	**2800011602260** **2800011623270**	**16022** **62327**	53 61
			AQUACTRL 2 SINGLE; Einbauposition fahrerseitig; für Rechtslenker; passender Adapter: A	**2800011610260** **2800011610270**	**16102** **61027**	56 56
1.4 Flexfuel	69 kW	07/11→03/13	AQUACTRL 2 SINGLE; Einbauposition beifahrerseitig; für Linkslenker; passender Adapter: A	**2800011304280**	**13042**	26
			AQUACTRL 2 SINGLE; Einbauposition fahrerseitig; für Linkslenker; passender Adapter: A	**2800011309280**	**13092**	28

CHEVROLET - AVEO / KALOS Stufenheck (T200) 01/03→12/08

Wischblatt

1.4 1.5	69 kW 63 kW	05/03→05/08 10/04→05/06	AQUACTRL 2 SET; für Linkslenker	**2800011201280**	**12012**	3
			AQUACTRL 2 SINGLE; Einbauposition beifahrerseitig; für Linkslenker; passender Adapter: A	**2800011302280**	**13022**	26
			AQUACTRL 2 SINGLE; Einbauposition fahrerseitig; für Linkslenker; passender Adapter: A	**2800011309280**	**13092**	28

CHEVROLET - AVEO / KALOS Stufenheck (T250, T255) 03/05→

Wischblatt

1.2 1.2 1.2 1.2 LPG 1.4 1.4 1.4	53 kW 55 kW 62 kW 62 kW 61 kW 69 kW 74 kW	03/05→12/07 01/08→ 01/08→ 01/09→ 03/05→ 03/05→05/13 09/08→	AQUACTRL 2 SINGLE; Einbauposition beifahrerseitig; für Linkslenker; passender Adapter: A	**2800011304280**	**13042**	26
			AQUACTRL 2 SINGLE; Einbauposition fahrerseitig; für Linkslenker; passender Adapter: A	**2800011309280**	**13092**	28
			AQUACTRL 2 SINGLE; Einbauposition beifahrerseitig; für Rechtslenker; passender Adapter: A	**2800011602260** **2800011623270**	**16022** **62327**	53 61
			AQUACTRL 2 SINGLE; Einbauposition fahrerseitig; für Rechtslenker; passender Adapter: A	**2800011610260** **2800011610270**	**16102** **61027**	56 56
1.4 CNG	69 kW	01/08→	AQUACTRL 2 SINGLE; Einbauposition beifahrerseitig; für Rechtslenker; passender Adapter: A	**2800011602260** **2800011623270**	**16022** **62327**	53 61
			AQUACTRL 2 SINGLE; Einbauposition fahrerseitig; für Rechtslenker; passender Adapter: A	**2800011610260** **2800011610270**	**16102** **61027**	56 56
1.5	62 kW	05/05→	AQUACTRL 2 SINGLE; Einbauposition beifahrerseitig; für Linkslenker; passender Adapter: A	**2800011304280**	**13042**	26
			AQUACTRL 2 SINGLE; Einbauposition fahrerseitig; für Linkslenker; passender Adapter: A	**2800011309280**	**13092**	28
			AQUACTRL 2 SINGLE; Einbauposition beifahrerseitig; für Rechtslenker; passender Adapter: A	**2800011602260** **2800011623270**	**16022** **62327**	53 61
			AQUACTRL 2 SINGLE; Einbauposition fahrerseitig; für Rechtslenker; passender Adapter: A	**2800011610260** **2800011610270**	**16102** **61027**	56 56

© 2025 Continental Aftermarket & Services GmbH

CHEVROLET - AVEO / KALOS Stufenheck (T250, T255) 03/05→

Wischblatt

1.6 1.6	75 kW 76 kW	01/08→ 05/05→	AQUACTRL 2 SINGLE; Einbauposition beifahrerseitig; für Rechtslenker; passender Adapter: A	**2800011602260**	**16022**	53
			AQUACTRL 2 SINGLE; Einbauposition fahrerseitig; für Rechtslenker; passender Adapter: A	**2800011610260**	**16102**	56
1.6	77 kW	01/08→12/12	AQUACTRL 2 SINGLE; Einbauposition beifahrerseitig; für Linkslenker; passender Adapter: A	**2800011304280**	**13042**	26
			AQUACTRL 2 SINGLE; Einbauposition fahrerseitig; für Linkslenker; passender Adapter: A	**2800011309280**	**13092**	28
			AQUACTRL 2 SINGLE; Einbauposition fahrerseitig; für Rechtslenker; passender Adapter: A	**2800011610270**	**61027**	56
			AQUACTRL 2 SINGLE; Einbauposition beifahrerseitig; für Rechtslenker; passender Adapter: A	**2800011624270**	**62427**	61

CHEVROLET - AVEO Schrägheck (T300) 03/11→

Wischblatt

1.2 1.2 1.2 LPG 1.3 D 1.3 D 1.4 1.4 Turbo 1.6	51 kW 63 kW 63 kW 55 kW 70 kW 74 kW 103 kW 85 kW	03/11→ 03/11→ 11/12→12/15 07/11→12/15 07/11→12/15 03/11→ 08/13→ 03/11→	AQUACTRL 2 SET; für Linkslenker; Ergänzungsartikel/Ergänzende Info 2: Maß abweichend vom Original	**2800011268280**	**12682**	22
			AQUACTRL 2 SINGLE; Einbauposition beifahrerseitig; für Linkslenker; passender Adapter: B	**2800011301280**	**13012**	25
			AQUACTRL 2 SINGLE; Einbauposition fahrerseitig; für Linkslenker; passender Adapter: B	**2800011314280**	**13142**	30
			REARCTRL; Einbauposition hinten	**2800011501170** **2800011501180**	**50117** **15011**	32 32
			AQUACTRL 2 SINGLE; Einbauposition beifahrerseitig; für Rechtslenker; passender Adapter: B	**2800011601260** **2800011601270**	**16012** **60127**	52 52
			AQUACTRL 2 SINGLE; Einbauposition fahrerseitig; für Rechtslenker; passender Adapter: B	**2800011616260** **2800011630270**	**16162** **63027**	58 63

CHEVROLET - AVEO Stufenheck (T300) 03/11→

Wischblatt

1.2 1.2 1.2 LPG 1.3 D 1.3 D 1.4	51 kW 63 kW 63 kW 55 kW 70 kW 74 kW	03/11→ 03/11→ 11/12→12/15 07/11→12/15 07/11→12/15 07/11→	AQUACTRL 2 SET; für Linkslenker; Ergänzungsartikel/Ergänzende Info 2: Maß abweichend vom Original	**2800011268280**	**12682**	22
			AQUACTRL 2 SINGLE; Einbauposition beifahrerseitig; für Linkslenker; passender Adapter: B	**2800011301280**	**13012**	25
			AQUACTRL 2 SINGLE; Einbauposition fahrerseitig; für Linkslenker; passender Adapter: B	**2800011314280**	**13142**	30
			AQUACTRL 2 SINGLE; Einbauposition beifahrerseitig; für Rechtslenker; passender Adapter: B	**2800011601260** **2800011601270**	**16012** **60127**	52 52
			AQUACTRL 2 SINGLE; Einbauposition fahrerseitig; für Rechtslenker; passender Adapter: B	**2800011616260** **2800011630270**	**16162** **63027**	58 63
1.4	103 kW	09/11→	AQUACTRL 2 SINGLE; Einbauposition beifahrerseitig; für Rechtslenker; passender Adapter: B	**2800011601260**	**16012**	52
			AQUACTRL 2 SINGLE; Einbauposition fahrerseitig; für Rechtslenker; passender Adapter: B	**2800011616260**	**16162**	58
1.6	85 kW	03/11→	AQUACTRL 2 SET; für Linkslenker; Ergänzungsartikel/Ergänzende Info 2: Maß abweichend vom Original	**2800011268280**	**12682**	22
			AQUACTRL 2 SINGLE; Einbauposition beifahrerseitig; für Linkslenker; passender Adapter: B	**2800011301280**	**13012**	25
			AQUACTRL 2 SINGLE; Einbauposition fahrerseitig; für Linkslenker; passender Adapter: B	**2800011314280**	**13142**	30
			AQUACTRL 2 SINGLE; Einbauposition beifahrerseitig; für Rechtslenker; passender Adapter: B	**2800011601260** **2800011601270**	**16012** **60127**	52 52
			AQUACTRL 2 SINGLE; Einbauposition fahrerseitig; für Rechtslenker; passender Adapter: B	**2800011616260** **2800011630270**	**16162** **63027**	58 63

© 2025 Continental Aftermarket & Services GmbH

CHEVROLET - BERETTA Coupe (1_37) 01/87→12/96

Wischblatt

2.0 2.2 2.2 2.2 2.3 2.3 16V 2.8 GT 3.1 3.1 3.1 LT 3.1 V6 3.1 Z26	67 kW 71 kW 82 kW 87 kW 134 kW 130 kW 93 kW 104 kW 110 kW 103 kW 104 kW 119 kW	02/87→09/89 01/91→12/96 10/91→09/92 10/92→09/96 10/92→09/96 09/90→12/96 10/88→09/89 09/89→12/93 10/93→09/96 10/92→09/93 04/87→12/96 10/93→09/96	AQUACTRL 2 SINGLE; Einbauposition fahrerseitig; für Linkslenker; passender Adapter: A	**2800011305280**	**13052**	27
			AQUACTRL 2 SINGLE; Einbauposition beifahrerseitig; für Linkslenker; passender Adapter: A	**2800011305280**	**13052**	27

CHEVROLET - BLAZER 10/91→04/97

Wischblatt

5.7 4WD 5.7 4WD 6.5 D 4WD	149 kW 157 kW 134 kW	10/91→12/94 10/91→09/96 09/93→12/94	AQUACTRL 2 SET; für Linkslenker	**2800011207280**	**12072**	5
			AQUACTRL 2 SINGLE; Einbauposition fahrerseitig; für Linkslenker; passender Adapter: A	**2800011306280**	**13062**	27
			AQUACTRL 2 SINGLE; Einbauposition beifahrerseitig; für Linkslenker; passender Adapter: A	**2800011306280**	**13062**	27

CHEVROLET - BLAZER S10 10/93→09/05

Wischblatt

2.2	84 kW	10/94→05/05	AQUACTRL 2 SET; für Linkslenker	**2800011207280**	**12072**	5
			AQUACTRL 2 SINGLE; Einbauposition beifahrerseitig; für Linkslenker; passender Adapter: A	**2800011306280**	**13062**	27
			AQUACTRL 2 SINGLE; Einbauposition fahrerseitig; für Linkslenker; passender Adapter: A	**2800011306280**	**13062**	27
			AQUACTRL 2 SINGLE; Einbauposition fahrerseitig; für Rechtslenker; passender Adapter: A	**2800011607260** **2800011625270**	**16072** **62527**	55 62
			AQUACTRL 2 SINGLE; Einbauposition beifahrerseitig; für Rechtslenker; passender Adapter: A	**2800011607260** **2800011625270**	**16072** **62527**	55 62
2.2 2.2 AWD	103 kW 84 kW	10/94→05/05 10/94→05/05	AQUACTRL 2 SINGLE; Einbauposition fahrerseitig; für Rechtslenker; passender Adapter: A	**2800011607260** **2800011625270**	**16072** **62527**	55 62
			AQUACTRL 2 SINGLE; Einbauposition beifahrerseitig; für Rechtslenker; passender Adapter: A	**2800011607260** **2800011625270**	**16072** **62527**	55 62
2.2 AWD	90 kW	10/94→09/97	AQUACTRL 2 SET; für Linkslenker	**2800011207280**	**12072**	5
			AQUACTRL 2 SINGLE; Einbauposition fahrerseitig; für Linkslenker; passender Adapter: A	**2800011306280**	**13062**	27
			AQUACTRL 2 SINGLE; Einbauposition beifahrerseitig; für Linkslenker; passender Adapter: A	**2800011306280**	**13062**	27
			AQUACTRL 2 SINGLE; Einbauposition beifahrerseitig; für Rechtslenker; passender Adapter: A	**2800011607260**	**16072**	55
			AQUACTRL 2 SINGLE; Einbauposition fahrerseitig; für Rechtslenker; passender Adapter: A	**2800011607260**	**16072**	55
2.2 AWD	103 kW	10/94→05/05	AQUACTRL 2 SINGLE; Einbauposition fahrerseitig; für Rechtslenker; passender Adapter: A	**2800011607260** **2800011625270**	**16072** **62527**	55 62
			AQUACTRL 2 SINGLE; Einbauposition beifahrerseitig; für Rechtslenker; passender Adapter: A	**2800011607260** **2800011625270**	**16072** **62527**	55 62
2.5 D	81 kW	10/94→05/05	AQUACTRL 2 SET; für Linkslenker	**2800011207280**	**12072**	5
			AQUACTRL 2 SINGLE; Einbauposition fahrerseitig; für Linkslenker; passender Adapter: A	**2800011306280**	**13062**	27
			AQUACTRL 2 SINGLE; Einbauposition beifahrerseitig; für Linkslenker; passender Adapter: A	**2800011306280**	**13062**	27
			AQUACTRL 2 SINGLE; Einbauposition beifahrerseitig; für Rechtslenker; passender Adapter: A	**2800011607260**	**16072**	55
			AQUACTRL 2 SINGLE; Einbauposition fahrerseitig; für Rechtslenker; passender Adapter: A	**2800011607260**	**16072**	55
4.3	142 kW	09/94→09/05	AQUACTRL 2 SINGLE; Einbauposition beifahrerseitig; für Rechtslenker; passender Adapter: A	**2800011607260**	**16072**	55
			AQUACTRL 2 SINGLE; Einbauposition fahrerseitig; für Rechtslenker; passender Adapter: A	**2800011607260**	**16072**	55

© 2025 Continental Aftermarket & Services GmbH

CHEVROLET - BLAZER S10 10/93→09/05

Wischblatt

4.3	142 kW	10/94→05/05	AQUACTRL 2 SET; für Linkslenker	**2800011207280**	**12072**	5
			AQUACTRL 2 SINGLE; Einbauposition fahrerseitig; für Linkslenker; passender Adapter: A	**2800011306280**	**13062**	27
			AQUACTRL 2 SINGLE; Einbauposition beifahrerseitig; für Linkslenker; passender Adapter: A	**2800011306280**	**13062**	27
			AQUACTRL 2 SINGLE; Einbauposition beifahrerseitig; für Rechtslenker; passender Adapter: A	**2800011607260**	**16072**	55
			AQUACTRL 2 SINGLE; Einbauposition fahrerseitig; für Rechtslenker; passender Adapter: A	**2800011607260**	**16072**	55
4.3 AWD	119 kW	10/94→09/95	AQUACTRL 2 SET; für Linkslenker	**2800011207280**	**12072**	5
4.3 AWD	142 kW	09/94→09/05	AQUACTRL 2 SINGLE; Einbauposition beifahrerseitig; für Linkslenker; passender Adapter: A	**2800011306280**	**13062**	27
			AQUACTRL 2 SINGLE; Einbauposition fahrerseitig; für Linkslenker; passender Adapter: A	**2800011306280**	**13062**	27
			AQUACTRL 2 SINGLE; Einbauposition fahrerseitig; für Rechtslenker; passender Adapter: A	**2800011607260** **2800011625270**	**16072** **62527**	55 62
			AQUACTRL 2 SINGLE; Einbauposition beifahrerseitig; für Rechtslenker; passender Adapter: A	**2800011607260** **2800011625270**	**16072** **62527**	55 62
4.3 AWD	142 kW	10/94→08/02	AQUACTRL 2 SET; für Linkslenker	**2800011207280**	**12072**	5
			AQUACTRL 2 SINGLE; Einbauposition fahrerseitig; für Linkslenker; passender Adapter: A	**2800011306280**	**13062**	27
			AQUACTRL 2 SINGLE; Einbauposition beifahrerseitig; für Linkslenker; passender Adapter: A	**2800011306280**	**13062**	27
			AQUACTRL 2 SINGLE; Einbauposition beifahrerseitig; für Rechtslenker; passender Adapter: A	**2800011607260**	**16072**	55
			AQUACTRL 2 SINGLE; Einbauposition fahrerseitig; für Rechtslenker; passender Adapter: A	**2800011607260**	**16072**	55
4.3 V6 AWD	142 kW	01/94→09/05	AQUACTRL 2 SET; für Linkslenker	**2800011207280**	**12072**	5
			AQUACTRL 2 SINGLE; Einbauposition beifahrerseitig; für Linkslenker; passender Adapter: A	**2800011306280**	**13062**	27
			AQUACTRL 2 SINGLE; Einbauposition fahrerseitig; für Linkslenker; passender Adapter: A	**2800011306280**	**13062**	27
			AQUACTRL 2 SINGLE; Einbauposition fahrerseitig; für Rechtslenker; passender Adapter: A	**2800011607260** **2800011625270**	**16072** **62527**	55 62
			AQUACTRL 2 SINGLE; Einbauposition beifahrerseitig; für Rechtslenker; passender Adapter: A	**2800011607260** **2800011625270**	**16072** **62527**	55 62

CHEVROLET - BLAZER S10 09/82→12/94

Wischblatt

2.5	78 kW	10/89→09/94	AQUACTRL 2 SINGLE; Einbauposition fahrerseitig; für Linkslenker; passender Adapter: A	**2800011302280**	**13022**	26
2.8	83 kW	09/82→09/85				
2.8	93 kW	10/85→09/93	AQUACTRL 2 SINGLE; Einbauposition beifahrerseitig; für Linkslenker; passender Adapter: A	**2800011302280**	**13022**	26
2.8 AWD	83 kW	10/82→12/89				
2.8 AWD	86 kW	09/84→12/85				
2.8 AWD	93 kW	09/82→09/93				
4.3	115 kW	09/88→08/94				
4.3	119 kW	04/88→09/94				
4.3 AWD	119 kW	10/86→09/94				
4.3 AWD	142 kW	10/91→09/94				
4.3 AWD	149 kW	09/91→12/94				

CHEVROLET - C1500 Pick-up 01/88→12/00

Wischblatt

4.3	119 kW	10/91→09/96	AQUACTRL 2 SINGLE; Einbauposition fahrerseitig; für Linkslenker; passender Adapter: A	**2800011304280**	**13042**	26
4.3	149 kW	10/96→09/99				
6.5 TDiC	135 kW	10/96→12/00	AQUACTRL 2 SINGLE; Einbauposition beifahrerseitig; für Linkslenker; passender Adapter: A	**2800011304280**	**13042**	26

© 2025 Continental Aftermarket & Services GmbH

CHEVROLET - C2500 Pick-up 10/91→09/96						
Wischblatt						
4.3	119 kW	10/91→09/96	AQUACTRL 2 SINGLE; Einbauposition fahrerseitig; für Linkslenker; passender Adapter: A	**2800011304280**	**13042**	26
			AQUACTRL 2 SINGLE; Einbauposition beifahrerseitig; für Linkslenker; passender Adapter: A	**2800011304280**	**13042**	26
CHEVROLET - C3500 Pick-up 10/93→09/96						
Wischblatt						
6.5 TDiC	135 kW	10/93→09/96	AQUACTRL 2 SINGLE; Einbauposition fahrerseitig; für Linkslenker; passender Adapter: A	**2800011304280**	**13042**	26
			AQUACTRL 2 SINGLE; Einbauposition beifahrerseitig; für Linkslenker; passender Adapter: A	**2800011304280**	**13042**	26
CHEVROLET - CAMARO 09/69→12/81						
Wischblatt						
3.8 4.1 5.0 5.7	104 kW 75 kW 110 kW 123 kW	09/70→12/76 09/72→12/74 01/70→12/81 09/71→12/76	AQUACTRL 2 SINGLE; Einbauposition beifahrerseitig; für Linkslenker; passender Adapter: A	**2800011304280**	**13042**	26
			AQUACTRL 2 SINGLE; Einbauposition fahrerseitig; für Linkslenker; passender Adapter: A	**2800011304280**	**13042**	26
CHEVROLET - CAMARO 09/15→						
Wischblatt						
2.0 Turbo 2.0 Turbo 3.6 6.2 6.2 6.2	175 kW 202 kW 250 kW 333 kW 339 kW 485 kW	01/16→ 08/16→ 09/15→ 06/16→ 09/15→ 01/17→	AQUACTRL 2 SINGLE; Einbauposition beifahrerseitig; für Linkslenker; passender Adapter: A	**2800011307280**	**13072**	27
			AQUACTRL 2 SINGLE; Einbauposition fahrerseitig; für Linkslenker; passender Adapter: A	**2800011312280**	**13122**	29
CHEVROLET - CAMARO 12/92→12/02						
Wischblatt						
3.4 V6	119 kW	12/92→07/98	AQUACTRL 2 SINGLE; →12/97; Einbauposition fahrerseitig; für Linkslenker; passender Adapter: A	**2800011304280**	**13042**	26
			AQUACTRL 2 SINGLE; →12/97; Einbauposition beifahrerseitig; für Linkslenker; passender Adapter: A	**2800011304280**	**13042**	26
			AQUACTRL 2 SINGLE; →01/98 ; Einbauposition fahrerseitig; für Linkslenker; passender Adapter: A	**2800011312280**	**13122**	29
			AQUACTRL 2 SINGLE; →01/98 ; Einbauposition beifahrerseitig; für Linkslenker; passender Adapter: A	**2800011312280**	**13122**	29
			AQUACTRL 2 SINGLE; Einbauposition fahrerseitig; für Rechtslenker; passender Adapter: A	**2800011614260** **2800011628270**	**16142** **62827**	58 63
			AQUACTRL 2 SINGLE; Einbauposition beifahrerseitig; für Rechtslenker; passender Adapter: A	**2800011614260** **2800011628270**	**16142** **62827**	58 63
3.8	142 kW	07/98→12/02	AQUACTRL 2 SINGLE; Einbauposition fahrerseitig; für Linkslenker; passender Adapter: A	**2800011312280**	**13122**	29
			AQUACTRL 2 SINGLE; Einbauposition beifahrerseitig; für Linkslenker; passender Adapter: A	**2800011312280**	**13122**	29
			AQUACTRL 2 SINGLE; Einbauposition fahrerseitig; für Rechtslenker; passender Adapter: A	**2800011614260** **2800011628270**	**16142** **62827**	58 63
			AQUACTRL 2 SINGLE; Einbauposition beifahrerseitig; für Rechtslenker; passender Adapter: A	**2800011614260** **2800011628270**	**16142** **62827**	58 63
3.8	149 kW	10/95→09/97	AQUACTRL 2 SINGLE; Einbauposition beifahrerseitig; für Linkslenker; passender Adapter: A	**2800011304280**	**13042**	26
			AQUACTRL 2 SINGLE; Einbauposition fahrerseitig; für Linkslenker; passender Adapter: A	**2800011304280**	**13042**	26
			AQUACTRL 2 SINGLE; Einbauposition beifahrerseitig; für Rechtslenker; passender Adapter: A	**2800011614260** **2800011628270**	**16142** **62827**	58 63
			AQUACTRL 2 SINGLE; Einbauposition fahrerseitig; für Rechtslenker; passender Adapter: A	**2800011614260** **2800011628270**	**16142** **62827**	58 63

© 2025 Continental Aftermarket & Services GmbH

CHEVROLET - CAMARO 12/92→12/02

Wischblatt

5.7	212 kW	07/98→12/02	AQUACTRL 2 SINGLE; Einbauposition fahrerseitig; für Linkslenker; passender Adapter: A	**2800011312280**	**13122**	29
			AQUACTRL 2 SINGLE; Einbauposition beifahrerseitig; für Linkslenker; passender Adapter: A	**2800011312280**	**13122**	29
			AQUACTRL 2 SINGLE; Einbauposition fahrerseitig; für Rechtslenker; passender Adapter: A	**2800011614260** **2800011628270**	**16142** **62827**	58 63
			AQUACTRL 2 SINGLE; Einbauposition beifahrerseitig; für Rechtslenker; passender Adapter: A	**2800011614260** **2800011628270**	**16142** **62827**	58 63
5.7 V8	205 kW	12/92→07/98	AQUACTRL 2 SINGLE; → 12/97; Einbauposition fahrerseitig; für Linkslenker; passender Adapter: A	**2800011304280**	**13042**	26
			AQUACTRL 2 SINGLE; → 12/97; Einbauposition beifahrerseitig; für Linkslenker; passender Adapter: A	**2800011304280**	**13042**	26
			AQUACTRL 2 SINGLE; → 01/98 ; Einbauposition fahrerseitig; für Linkslenker; passender Adapter: A	**2800011312280**	**13122**	29
			AQUACTRL 2 SINGLE; → 01/98 ; Einbauposition beifahrerseitig; für Linkslenker; passender Adapter: A	**2800011312280**	**13122**	29
			AQUACTRL 2 SINGLE; Einbauposition fahrerseitig; für Rechtslenker; passender Adapter: A	**2800011614260** **2800011628270**	**16142** **62827**	58 63
			AQUACTRL 2 SINGLE; Einbauposition beifahrerseitig; für Rechtslenker; passender Adapter: A	**2800011614260** **2800011628270**	**16142** **62827**	58 63

CHEVROLET - CAMARO 02/09→12/15

Wischblatt

3.6 3.6 3.6 3.6 6.2 6.2 6.2 ZL1	224 kW 227 kW 232 kW 241 kW 298 kW 318 kW 432 kW	09/09→12/10 09/09→12/10 01/11→12/15 09/11→12/15 09/09→12/15 09/09→12/15 09/12→12/15	AQUACTRL 2 SINGLE; Einbauposition beifahrerseitig; für Linkslenker; passender Adapter: A	**2800011307280**	**13072**	27
			AQUACTRL 2 SINGLE; Einbauposition fahrerseitig; für Linkslenker; passender Adapter: A	**2800011312280**	**13122**	29
			AQUACTRL 2 SINGLE; Einbauposition beifahrerseitig; für Rechtslenker; passender Adapter: A	**2800011608260** **2800011626270**	**16082** **62627**	55 62
			AQUACTRL 2 SINGLE; Einbauposition fahrerseitig; für Rechtslenker; passender Adapter: A	**2800011614260** **2800011628270**	**16142** **62827**	58 63

CHEVROLET - CAMARO (FP_) 06/81→12/92

Wischblatt

2.5 2.8 3.1 5.0 5.0 5.0 5.0 5.0 5.0 5.7 5.7	66 kW 76 kW 103 kW 112 kW 119 kW 127 kW 130 kW 157 kW 160 kW 168 kW 182 kW	10/81→09/86 10/81→09/86 10/89→09/92 12/81→12/92 10/83→09/86 10/87→09/92 10/81→09/86 10/86→09/89 10/86→09/89 10/84→09/92 05/86→09/89	AQUACTRL 2 SINGLE; Einbauposition beifahrerseitig; für Linkslenker; passender Adapter: A	**2800011304280**	**13042**	26
			AQUACTRL 2 SINGLE; Einbauposition fahrerseitig; für Linkslenker; passender Adapter: A	**2800011304280**	**13042**	26

CHEVROLET - CAMARO Convertible 09/81→12/92

Wischblatt

5.7 5.7	168 kW 182 kW	10/88→09/89 10/88→09/89	AQUACTRL 2 SINGLE; Einbauposition fahrerseitig; für Linkslenker; passender Adapter: A	**2800011304280**	**13042**	26
			AQUACTRL 2 SINGLE; Einbauposition beifahrerseitig; für Linkslenker; passender Adapter: A	**2800011304280**	**13042**	26

© 2025 Continental Aftermarket & Services GmbH

CHEVROLET - CAMARO Convertible 10/92→12/02

Wischblatt

3.4 3.8	119 kW 149 kW	10/92→09/95 10/95→09/97	AQUACTRL 2 SINGLE; Einbauposition fahrerseitig; für Linkslenker; passender Adapter: A	**2800011304280**	**13042**	26
			AQUACTRL 2 SINGLE; Einbauposition beifahrerseitig; für Linkslenker; passender Adapter: A	**2800011304280**	**13042**	26
			AQUACTRL 2 SINGLE; Einbauposition beifahrerseitig; für Rechtslenker; passender Adapter: A	**2800011614260** **2800011628270**	**16142** **62827**	58 63
			AQUACTRL 2 SINGLE; Einbauposition fahrerseitig; für Rechtslenker; passender Adapter: A	**2800011614260** **2800011628270**	**16142** **62827**	58 63
3.8 V6	142 kW	07/98→12/02	AQUACTRL 2 SINGLE; Einbauposition fahrerseitig; für Linkslenker; passender Adapter: A	**2800011312280**	**13122**	29
			AQUACTRL 2 SINGLE; Einbauposition beifahrerseitig; für Linkslenker; passender Adapter: A	**2800011312280**	**13122**	29
			AQUACTRL 2 SINGLE; Einbauposition fahrerseitig; für Rechtslenker; passender Adapter: A	**2800011614260** **2800011628270**	**16142** **62827**	58 63
			AQUACTRL 2 SINGLE; Einbauposition beifahrerseitig; für Rechtslenker; passender Adapter: A	**2800011614260** **2800011628270**	**16142** **62827**	58 63
5.7 5.7	205 kW 207 kW	10/92→12/95 10/92→09/97	AQUACTRL 2 SINGLE; Einbauposition fahrerseitig; für Linkslenker; passender Adapter: A	**2800011304280**	**13042**	26
			AQUACTRL 2 SINGLE; Einbauposition beifahrerseitig; für Linkslenker; passender Adapter: A	**2800011304280**	**13042**	26
			AQUACTRL 2 SINGLE; Einbauposition beifahrerseitig; für Rechtslenker; passender Adapter: A	**2800011614260** **2800011628270**	**16142** **62827**	58 63
			AQUACTRL 2 SINGLE; Einbauposition fahrerseitig; für Rechtslenker; passender Adapter: A	**2800011614260** **2800011628270**	**16142** **62827**	58 63
5.7	212 kW	10/97→12/02	AQUACTRL 2 SINGLE; →12/97; Einbauposition beifahrerseitig; für Linkslenker; passender Adapter: A	**2800011304280**	**13042**	26
			AQUACTRL 2 SINGLE; →12/97; Einbauposition fahrerseitig; für Linkslenker; passender Adapter: A	**2800011304280**	**13042**	26
			AQUACTRL 2 SINGLE; →01/98 ; Einbauposition fahrerseitig; für Linkslenker; passender Adapter: A	**2800011312280**	**13122**	29
			AQUACTRL 2 SINGLE; →01/98 ; Einbauposition beifahrerseitig; für Linkslenker; passender Adapter: A	**2800011312280**	**13122**	29
			AQUACTRL 2 SINGLE; Einbauposition beifahrerseitig; für Rechtslenker; passender Adapter: A	**2800011614260**	**16142**	58
			AQUACTRL 2 SINGLE; Einbauposition fahrerseitig; für Rechtslenker; passender Adapter: A	**2800011614260**	**16142**	58

CHEVROLET - CAMARO Convertible 09/15→

Wischblatt

2.0 Turbo 3.6 6.2 6.2 6.2	202 kW 250 kW 333 kW 339 kW 485 kW	08/16→ 05/16→ 06/16→ 01/16→ 01/17→	AQUACTRL 2 SINGLE; Einbauposition beifahrerseitig; für Linkslenker; passender Adapter: A	**2800011307280**	**13072**	27
			AQUACTRL 2 SINGLE; Einbauposition fahrerseitig; für Linkslenker; passender Adapter: A	**2800011312280**	**13122**	29

CHEVROLET - CAMARO Convertible 01/11→

Wischblatt

3.6 3.6 6.2 6.2	232 kW 241 kW 298 kW 318 kW	01/11→ 09/11→ 01/11→ 01/11→	AQUACTRL 2 SINGLE; Einbauposition beifahrerseitig; für Linkslenker; passender Adapter: A	**2800011307280**	**13072**	27
			AQUACTRL 2 SINGLE; Einbauposition fahrerseitig; für Linkslenker; passender Adapter: A	**2800011312280**	**13122**	29
			AQUACTRL 2 SINGLE; Einbauposition beifahrerseitig; passender Adapter: A; für Rechtslenker	**2800011608260** **2800011626270**	**16082** **62627**	55 62
			AQUACTRL 2 SINGLE; Einbauposition fahrerseitig; passender Adapter: A; für Rechtslenker	**2800011614260** **2800011628270**	**16142** **62827**	58 63
6.2 ZL1	432 kW	09/11→	AQUACTRL 2 SINGLE; Einbauposition beifahrerseitig; passender Adapter: A; für Rechtslenker	**2800011608260**	**16082**	55
			AQUACTRL 2 SINGLE; Einbauposition fahrerseitig; passender Adapter: A; für Rechtslenker	**2800011614260**	**16142**	58

© 2025 Continental Aftermarket & Services GmbH

CHEVROLET - CAPRICE 09/76→12/90						
Wischblatt						
3.8 4.3	82 kW 106 kW	10/82→09/84 10/86→09/89	AQUACTRL 2 SINGLE; Einbauposition fahrerseitig; für Linkslenker; passender Adapter: A	**2800011304280**	**13042**	26
5.0 5.0	104 kW 110 kW	10/86→09/89 10/86→09/88	AQUACTRL 2 SINGLE; Einbauposition beifahrerseitig; für Linkslenker; passender Adapter: A	**2800011304280**	**13042**	26
5.0	112 kW	09/76→12/87	AQUACTRL 2 SINGLE; 10/81 ; Einbauposition beifahrerseitig; für Linkslenker; passender Adapter: A	**2800011304280**	**13042**	26
			AQUACTRL 2 SINGLE; 10/81 ; Einbauposition fahrerseitig; für Linkslenker; passender Adapter: A	**2800011304280**	**13042**	26
5.0 5.0 5.7 D	114 kW 127 kW 78 kW	10/86→09/88 10/87→09/90 10/79→12/85	AQUACTRL 2 SINGLE; Einbauposition fahrerseitig; für Linkslenker; passender Adapter: A	**2800011304280**	**13042**	26
			AQUACTRL 2 SINGLE; Einbauposition beifahrerseitig; für Linkslenker; passender Adapter: A	**2800011304280**	**13042**	26
5.7 D	78 kW	01/80→09/90	AQUACTRL 2 SINGLE; 10/81 ; Einbauposition beifahrerseitig; für Linkslenker; passender Adapter: A	**2800011304280**	**13042**	26
			AQUACTRL 2 SINGLE; 10/81 ; Einbauposition fahrerseitig; für Linkslenker; passender Adapter: A	**2800011304280**	**13042**	26
CHEVROLET - CAPRICE 09/90→12/96						
Wischblatt						
4.3 5.0 5.0 5.7 5.7 5.7 LS	149 kW 127 kW 170 kW 138 kW 194 kW 183 kW	10/91→09/96 10/90→09/93 10/90→09/93 10/90→09/92 10/93→09/96 10/93→09/96	AQUACTRL 2 SINGLE; Einbauposition fahrerseitig; für Rechtslenker; passender Adapter: BCE	**2800011610270**	**61027**	56
			AQUACTRL 2 SINGLE; Einbauposition beifahrerseitig; für Rechtslenker; passender Adapter: BCE	**2800011610270**	**61027**	56
CHEVROLET - CAPRICE Kombi 09/76→12/90						
Wischblatt						
5.0 5.0	100 kW 104 kW	10/87→09/90 10/86→09/89	AQUACTRL 2 SINGLE; Einbauposition beifahrerseitig; für Linkslenker; passender Adapter: A	**2800011304280**	**13042**	26
			AQUACTRL 2 SINGLE; Einbauposition fahrerseitig; für Linkslenker; passender Adapter: A	**2800011304280**	**13042**	26
CHEVROLET - CAPRICE Kombi 09/90→12/96						
Wischblatt						
5.0 5.7 5.7 5.7	127 kW 138 kW 194 kW 207 kW	10/90→09/91 10/91→09/93 10/93→09/96 10/93→09/96	AQUACTRL 2 SINGLE; Einbauposition beifahrerseitig; für Linkslenker; passender Adapter: A	**2800011304280**	**13042**	26
			AQUACTRL 2 SINGLE; Einbauposition fahrerseitig; für Linkslenker; passender Adapter: A	**2800011304280**	**13042**	26
CHEVROLET - CAPTIVA (C100, C140) 06/06→						
Wischblatt						
2.0 D	93 kW	10/06→12/09	AQUACTRL 2 SET; für Linkslenker	**2800011211280**	**12112**	6
			AQUACTRL 2 SINGLE; Einbauposition beifahrerseitig; für Linkslenker; passender Adapter: A	**2800011302280**	**13022**	26
			AQUACTRL 2 SINGLE; Einbauposition fahrerseitig; für Linkslenker; passender Adapter: A	**2800011312280**	**13122**	29
			AQUACTRL 2 SINGLE; Einbauposition beifahrerseitig; für Rechtslenker; passender Adapter: A	**2800011602260**	**16022**	53
			AQUACTRL 2 SINGLE; Einbauposition fahrerseitig; für Rechtslenker; passender Adapter: A	**2800011614260**	**16142**	58
2.0 D 2.0 D	110 kW 120 kW	09/07→ 01/11→	AQUACTRL 2 SET; für Linkslenker	**2800011211280**	**12112**	6
			AQUACTRL 2 SINGLE; Einbauposition beifahrerseitig; für Linkslenker; passender Adapter: A	**2800011302280**	**13022**	26
			AQUACTRL 2 SINGLE; Einbauposition fahrerseitig; für Linkslenker; passender Adapter: A	**2800011312280**	**13122**	29
			AQUACTRL 2 SINGLE; Einbauposition beifahrerseitig; für Rechtslenker; passender Adapter: A	**2800011602260** **2800011623270**	**16022** **62327**	53 61
			AQUACTRL 2 SINGLE; Einbauposition fahrerseitig; für Rechtslenker; passender Adapter: A	**2800011614260** **2800011628270**	**16142** **62827**	58 63

© 2025 Continental Aftermarket & Services GmbH

CHEVROLET - CAPTIVA (C100, C140) 06/06→

Wischblatt

2.0 D	125 kW	01/16→	AQUACTRL 2 SET; für Linkslenker	**2800011211280**	**12112**	6
			AQUACTRL 2 SINGLE; Einbauposition beifahrerseitig; für Linkslenker; passender Adapter: A	**2800011302280**	**13022**	26
			AQUACTRL 2 SINGLE; Einbauposition fahrerseitig; für Linkslenker; passender Adapter: A	**2800011312280**	**13122**	29
2.0 D 4WD 2.0 D 4WD 2.0 D 4WD 2.2 D	93 kW 110 kW 120 kW 120 kW	10/06→12/09 10/06→ 01/11→ 03/11→	AQUACTRL 2 SET; für Linkslenker	**2800011211280**	**12112**	6
			AQUACTRL 2 SINGLE; Einbauposition beifahrerseitig; für Linkslenker; passender Adapter: A	**2800011302280**	**13022**	26
			AQUACTRL 2 SINGLE; Einbauposition fahrerseitig; für Linkslenker; passender Adapter: A	**2800011312280**	**13122**	29
			AQUACTRL 2 SINGLE; Einbauposition beifahrerseitig; für Rechtslenker; passender Adapter: A	**2800011602260** **2800011623270**	**16022** **62327**	53 61
			AQUACTRL 2 SINGLE; Einbauposition fahrerseitig; für Rechtslenker; passender Adapter: A	**2800011614260** **2800011628270**	**16142** **62827**	58 63
2.2 D	135 kW	07/14→	AQUACTRL 2 SET; für Linkslenker	**2800011211280**	**12112**	6
			AQUACTRL 2 SINGLE; Einbauposition beifahrerseitig; für Linkslenker; passender Adapter: A	**2800011302280**	**13022**	26
			AQUACTRL 2 SINGLE; Einbauposition fahrerseitig; für Linkslenker; passender Adapter: A	**2800011312280**	**13122**	29
			AQUACTRL 2 SINGLE; Einbauposition beifahrerseitig; für Rechtslenker; passender Adapter: A	**2800011602260**	**16022**	53
			AQUACTRL 2 SINGLE; Einbauposition fahrerseitig; für Rechtslenker; passender Adapter: A	**2800011614260**	**16142**	58
2.2 D 4WD 2.2 D 4WD 2.4	120 kW 135 kW 100 kW	03/11→ 03/11→ 06/06→02/11	AQUACTRL 2 SET; für Linkslenker	**2800011211280**	**12112**	6
			AQUACTRL 2 SINGLE; Einbauposition beifahrerseitig; für Linkslenker; passender Adapter: A	**2800011302280**	**13022**	26
			AQUACTRL 2 SINGLE; Einbauposition fahrerseitig; für Linkslenker; passender Adapter: A	**2800011312280**	**13122**	29
			AQUACTRL 2 SINGLE; Einbauposition beifahrerseitig; für Rechtslenker; passender Adapter: A	**2800011602260** **2800011623270**	**16022** **62327**	53 61
			AQUACTRL 2 SINGLE; Einbauposition fahrerseitig; für Rechtslenker; passender Adapter: A	**2800011614260** **2800011628270**	**16142** **62827**	58 63
2.4	103 kW	12/06→02/11	AQUACTRL 2 SINGLE; Einbauposition beifahrerseitig; für Rechtslenker; passender Adapter: A	**2800011602260** **2800011623270**	**16022** **62327**	53 61
			AQUACTRL 2 SINGLE; Einbauposition fahrerseitig; für Rechtslenker; passender Adapter: A	**2800011614260** **2800011628270**	**16142** **62827**	58 63
2.4	123 kW	03/11→	AQUACTRL 2 SET; für Linkslenker	**2800011211280**	**12112**	6
			AQUACTRL 2 SINGLE; Einbauposition beifahrerseitig; für Linkslenker; passender Adapter: A	**2800011302280**	**13022**	26
			AQUACTRL 2 SINGLE; Einbauposition fahrerseitig; für Linkslenker; passender Adapter: A	**2800011312280**	**13122**	29
			AQUACTRL 2 SINGLE; Einbauposition beifahrerseitig; für Rechtslenker; passender Adapter: A	**2800011602260** **2800011623270**	**16022** **62327**	53 61
			AQUACTRL 2 SINGLE; Einbauposition fahrerseitig; für Rechtslenker; passender Adapter: A	**2800011614260** **2800011628270**	**16142** **62827**	58 63
2.4	124 kW	01/11→	AQUACTRL 2 SET; für Linkslenker	**2800011211280**	**12112**	6
			AQUACTRL 2 SINGLE; Einbauposition beifahrerseitig; für Linkslenker; passender Adapter: A	**2800011302280**	**13022**	26
			AQUACTRL 2 SINGLE; Einbauposition fahrerseitig; für Linkslenker; passender Adapter: A	**2800011312280**	**13122**	29
2.4	126 kW	11/12→	AQUACTRL 2 SET; für Linkslenker	**2800011211280**	**12112**	6
			AQUACTRL 2 SINGLE; Einbauposition beifahrerseitig; für Linkslenker; passender Adapter: A	**2800011302280**	**13022**	26
			AQUACTRL 2 SINGLE; Einbauposition fahrerseitig; für Linkslenker; passender Adapter: A	**2800011312280**	**13122**	29
			AQUACTRL 2 SINGLE; Einbauposition beifahrerseitig; für Rechtslenker; passender Adapter: A	**2800011623270**	**62327**	61
			AQUACTRL 2 SINGLE; Einbauposition fahrerseitig; für Rechtslenker; passender Adapter: A	**2800011628270**	**62827**	63

© 2025 Continental Aftermarket & Services GmbH

CHEVROLET - CAPTIVA (C100, C140) 06/06→

Wischblatt

2.4 16V 4WD	105 kW	12/06→02/11	AQUACTRL 2 SET; für Linkslenker	**2800011211280**	**12112**	6
			AQUACTRL 2 SINGLE; Einbauposition beifahrerseitig; für Linkslenker; passender Adapter: A	**2800011302280**	**13022**	26
			AQUACTRL 2 SINGLE; Einbauposition fahrerseitig; für Linkslenker; passender Adapter: A	**2800011312280**	**13122**	29
2.4 4WD	100 kW	06/06→02/11	AQUACTRL 2 SET; für Linkslenker	**2800011211280**	**12112**	6
			AQUACTRL 2 SINGLE; Einbauposition beifahrerseitig; für Linkslenker; passender Adapter: A	**2800011302280**	**13022**	26
			AQUACTRL 2 SINGLE; Einbauposition fahrerseitig; für Linkslenker; passender Adapter: A	**2800011312280**	**13122**	29
			AQUACTRL 2 SINGLE; Einbauposition beifahrerseitig; für Rechtslenker; passender Adapter: A	**2800011602260** **2800011623270**	**16022** **62327**	53 61
			AQUACTRL 2 SINGLE; Einbauposition fahrerseitig; für Rechtslenker; passender Adapter: A	**2800011614260** **2800011628270**	**16142** **62827**	58 63
2.4 4WD	103 kW	12/06→02/11	AQUACTRL 2 SINGLE; Einbauposition beifahrerseitig; für Rechtslenker; passender Adapter: A	**2800011602260**	**16022**	53
			AQUACTRL 2 SINGLE; Einbauposition fahrerseitig; für Rechtslenker; passender Adapter: A	**2800011614260**	**16142**	58
2.4 4WD	123 kW	03/11→	AQUACTRL 2 SET; für Linkslenker	**2800011211280**	**12112**	6
			AQUACTRL 2 SINGLE; Einbauposition beifahrerseitig; für Linkslenker; passender Adapter: A	**2800011302280**	**13022**	26
			AQUACTRL 2 SINGLE; Einbauposition fahrerseitig; für Linkslenker; passender Adapter: A	**2800011312280**	**13122**	29
			AQUACTRL 2 SINGLE; Einbauposition beifahrerseitig; für Rechtslenker; passender Adapter: A	**2800011602260** **2800011623270**	**16022** **62327**	53 61
			AQUACTRL 2 SINGLE; Einbauposition fahrerseitig; für Rechtslenker; passender Adapter: A	**2800011614260** **2800011628270**	**16142** **62827**	58 63
2.4 4WD 2.4 4WD	124 kW 126 kW	03/11→ 11/12→	AQUACTRL 2 SET; für Linkslenker	**2800011211280**	**12112**	6
			AQUACTRL 2 SINGLE; Einbauposition beifahrerseitig; für Linkslenker; passender Adapter: A	**2800011302280**	**13022**	26
			AQUACTRL 2 SINGLE; Einbauposition fahrerseitig; für Linkslenker; passender Adapter: A	**2800011312280**	**13122**	29
2.4 LPG 2.4 LPG 4WD	100 kW 100 kW	01/07→ 01/07→02/11	AQUACTRL 2 SET; für Linkslenker	**2800011211280**	**12112**	6
			AQUACTRL 2 SINGLE; Einbauposition beifahrerseitig; für Linkslenker; passender Adapter: A	**2800011302280**	**13022**	26
			AQUACTRL 2 SINGLE; Einbauposition fahrerseitig; für Linkslenker; passender Adapter: A	**2800011312280**	**13122**	29
			AQUACTRL 2 SINGLE; Einbauposition beifahrerseitig; für Rechtslenker; passender Adapter: A	**2800011602260** **2800011623270**	**16022** **62327**	53 61
			AQUACTRL 2 SINGLE; Einbauposition fahrerseitig; für Rechtslenker; passender Adapter: A	**2800011614260** **2800011628270**	**16142** **62827**	58 63
3.0 4WD	186 kW	01/12→	AQUACTRL 2 SET; für Linkslenker	**2800011211280**	**12112**	6
			AQUACTRL 2 SINGLE; Einbauposition beifahrerseitig; für Linkslenker; passender Adapter: A	**2800011302280**	**13022**	26
			AQUACTRL 2 SINGLE; Einbauposition fahrerseitig; für Linkslenker; passender Adapter: A	**2800011312280**	**13122**	29
			AQUACTRL 2 SINGLE; Einbauposition beifahrerseitig; für Rechtslenker; passender Adapter: A	**2800011602260**	**16022**	53
			AQUACTRL 2 SINGLE; Einbauposition fahrerseitig; für Rechtslenker; passender Adapter: A	**2800011614260**	**16142**	58
3.0 4WD	190 kW	11/10→09/18	AQUACTRL 2 SET; für Linkslenker	**2800011211280**	**12112**	6
			AQUACTRL 2 SINGLE; Einbauposition beifahrerseitig; für Linkslenker; passender Adapter: A	**2800011302280**	**13022**	26
			AQUACTRL 2 SINGLE; Einbauposition fahrerseitig; für Linkslenker; passender Adapter: A	**2800011312280**	**13122**	29
			AQUACTRL 2 SINGLE; Einbauposition beifahrerseitig; für Rechtslenker; passender Adapter: A	**2800011602260** **2800011623270**	**16022** **62327**	53 61
			AQUACTRL 2 SINGLE; Einbauposition fahrerseitig; für Rechtslenker; passender Adapter: A	**2800011614260** **2800011628270**	**16142** **62827**	58 63

© 2025 Continental Aftermarket & Services GmbH

CHEVROLET - CAPTIVA (C100, C140) 06/06→						
Wischblatt						
3.0 4WD 3.0 Flexfuel 3.0 Flexfuel 4WD	197 kW 197 kW 197 kW	01/12→ 01/11→ 01/11→	AQUACTRL 2 SET; für Linkslenker	**2800011211280**	**12112**	6
			AQUACTRL 2 SINGLE; Einbauposition beifahrerseitig; für Linkslenker; passender Adapter: A	**2800011302280**	**13022**	26
			AQUACTRL 2 SINGLE; Einbauposition fahrerseitig; für Linkslenker; passender Adapter: A	**2800011312280**	**13122**	29
3.2 4WD	169 kW	06/06→	AQUACTRL 2 SET; für Linkslenker	**2800011211280**	**12112**	6
			AQUACTRL 2 SINGLE; Einbauposition beifahrerseitig; für Linkslenker; passender Adapter: A	**2800011302280**	**13022**	26
			AQUACTRL 2 SINGLE; Einbauposition fahrerseitig; für Linkslenker; passender Adapter: A	**2800011312280**	**13122**	29
			AQUACTRL 2 SINGLE; Einbauposition beifahrerseitig; für Rechtslenker; passender Adapter: A	**2800011602260** **2800011623270**	**16022** **62327**	53 61
			AQUACTRL 2 SINGLE; Einbauposition fahrerseitig; für Rechtslenker; passender Adapter: A	**2800011614260** **2800011628270**	**16142** **62827**	58 63
CHEVROLET - CAPTIVA SPORT 01/07→						
Wischblatt						
2.4 2.4 3.0 3.0 3.0 AWD	100 kW 134 kW 194 kW 197 kW 197 kW	01/07→ 01/12→ 01/12→ 01/12→ 01/12→	AQUACTRL 2 SINGLE; Einbauposition beifahrerseitig; passender Adapter: A; für Rechtslenker	**2800011602260**	**16022**	53
			AQUACTRL 2 SINGLE; Einbauposition fahrerseitig; für Rechtslenker; passender Adapter: A	**2800011614260**	**16142**	58
CHEVROLET - CAPTIVA Van (C100) 06/06→						
Wischblatt						
VCDi VCDi Allrad	93 kW 110 kW	10/06→12/09 07/06→02/11	AQUACTRL 2 SINGLE; Einbauposition beifahrerseitig; für Rechtslenker; passender Adapter: A	**2800011602260**	**16022**	53
			AQUACTRL 2 SINGLE; Einbauposition fahrerseitig; für Rechtslenker; passender Adapter: A	**2800011614260**	**16142**	58
CHEVROLET - CAVALIER Convertible 01/88→12/94						
Wischblatt						
2.4 3.1	112 kW 103 kW	09/93→09/94 10/89→09/91	AQUACTRL 2 SINGLE; Einbauposition beifahrerseitig; für Linkslenker; passender Adapter: A	**2800011303280**	**13032**	26
			AQUACTRL 2 SINGLE; Einbauposition fahrerseitig; für Linkslenker; passender Adapter: A	**2800011309280**	**13092**	28
CHEVROLET - CAVALIER Convertible 10/94→09/03						
Wischblatt						
2.2 2.4 LT	90 kW 112 kW	10/94→09/03 10/95→09/03	AQUACTRL 2 SINGLE; Einbauposition beifahrerseitig; für Linkslenker; passender Adapter: A	**2800011303280**	**13032**	26
			AQUACTRL 2 SINGLE; Einbauposition fahrerseitig; für Linkslenker; passender Adapter: A	**2800011309280**	**13092**	28
CHEVROLET - CAVALIER Coupe 09/87→12/94						
Wischblatt						
2.2 2.2 2.4 3.1	71 kW 90 kW 112 kW 103 kW	10/89→09/91 10/91→12/94 09/93→09/94 10/89→09/94	AQUACTRL 2 SINGLE; Einbauposition beifahrerseitig; für Linkslenker; passender Adapter: A	**2800011302280**	**13022**	26
			AQUACTRL 2 SINGLE; Einbauposition fahrerseitig; für Linkslenker; passender Adapter: A	**2800011302280**	**13022**	26
CHEVROLET - CAVALIER Stufenheck 01/88→12/94						
Wischblatt						
2.2	71 kW	10/89→09/91	AQUACTRL 2 SINGLE; Einbauposition fahrerseitig; für Linkslenker; passender Adapter: A	**2800011302280**	**13022**	26
			AQUACTRL 2 SINGLE; Einbauposition beifahrerseitig; für Linkslenker; passender Adapter: A	**2800011302280**	**13022**	26

© 2025 Continental Aftermarket & Services GmbH

CHEVROLET - CAVALIER Stufenheck 10/91→09/96						
Wischblatt						
2.2 RS	90 kW	10/91→09/96	AQUACTRL 2 SINGLE; Einbauposition beifahrerseitig; für Linkslenker; passender Adapter: A	**2800011302280**	**13022**	26
			AQUACTRL 2 SINGLE; Einbauposition fahrerseitig; für Linkslenker; passender Adapter: A	**2800011302280**	**13022**	26
CHEVROLET - CELTA 08/99→						
Wischblatt						
1.0 (08)	44 kW	02/00→07/02	AQUACTRL 2 SET; für Linkslenker	**2800011201280**	**12012**	3
1.0 LS (08, 48)	52 kW	08/02→	AQUACTRL 2 SINGLE; Einbauposition beifahrerseitig; für Linkslenker; passender Adapter: A	**2800011302280**	**13022**	26
			AQUACTRL 2 SINGLE; Einbauposition fahrerseitig; für Linkslenker; passender Adapter: A	**2800011309280**	**13092**	28
CHEVROLET - COBALT 11/03→						
Wischblatt						
2.2	108 kW	04/04→	AQUACTRL 2 SINGLE; Einbauposition beifahrerseitig; für Linkslenker; passender Adapter: A	**2800011303280**	**13032**	26
			AQUACTRL 2 SINGLE; Einbauposition fahrerseitig; für Linkslenker; passender Adapter: A	**2800011309280**	**13092**	28
CHEVROLET - COLORADO 04/03→						
Wischblatt						
3.5	147 kW	10/05→	AQUACTRL 2 SINGLE; Einbauposition beifahrerseitig; für Linkslenker; passender Adapter: A	**2800011305280**	**13052**	27
3.5	164 kW	05/05→09/06				
3.5 4x4	147 kW	10/05→	AQUACTRL 2 SINGLE; Einbauposition fahrerseitig; für Linkslenker; passender Adapter: A	**2800011309280**	**13092**	28
3.5 4x4	164 kW	05/05→09/06				
3.7	181 kW	10/06→	AQUACTRL 2 SINGLE; Einbauposition beifahrerseitig; für Linkslenker; passender Adapter: A	**2800011305280**	**13052**	27
			AQUACTRL 2 SINGLE; Einbauposition fahrerseitig; für Linkslenker; passender Adapter: A	**2800011309280**	**13092**	28
			AQUACTRL 2 SINGLE; Einbauposition beifahrerseitig; für Rechtslenker; passender Adapter: A	**2800011606270**	**60627**	54
			AQUACTRL 2 SINGLE; Einbauposition fahrerseitig; für Rechtslenker; passender Adapter: A / BC	**2800011610270**	**61027**	56
			AQUACTRL 2 SINGLE; Einbauposition beifahrerseitig; für Rechtslenker; passender Adapter: BC	**2800011624270**	**62427**	61
CHEVROLET - COLORADO Crew Cab Pickup 09/11→						
Wischblatt						
3.6	176 kW	09/12→	AQUACTRL 2 SINGLE; Einbauposition beifahrerseitig; für Linkslenker; passender Adapter: A	**2800011305280**	**13052**	27
3.6 4WD	176 kW	09/12→12/14				
			AQUACTRL 2 SINGLE; Einbauposition fahrerseitig; für Linkslenker; passender Adapter: A	**2800011309280**	**13092**	28
CHEVROLET - COLORADO Standard Cab Pickup 09/11→						
Wischblatt						
2.8 D 4WD	132 kW	09/12→	AQUACTRL 2 SINGLE; Einbauposition fahrerseitig; für Rechtslenker; passender Adapter: BC	**2800011610270**	**61027**	56
			AQUACTRL 2 SINGLE; Einbauposition beifahrerseitig; für Rechtslenker; passender Adapter: BC	**2800011624270**	**62427**	61
CHEVROLET - CORSA Kombi 01/96→12/10						
Wischblatt						
1.6 GLS (35)	68 kW	08/97→07/02	AQUACTRL 2 SINGLE; Einbauposition beifahrerseitig; für Linkslenker; passender Adapter: A	**2800011304280**	**13042**	26
1.7 D	44 kW	08/00→07/02				
			AQUACTRL 2 SINGLE; Einbauposition fahrerseitig; für Linkslenker; passender Adapter: A	**2800011306280**	**13062**	27

© 2025 Continental Aftermarket & Services GmbH

CHEVROLET - CORSA Pick-up 08/94→12/10

Wischblatt

1.0	44 kW	08/97→07/00	AQUACTRL 2 SINGLE; Einbauposition beifahrerseitig; für Linkslenker; passender Adapter: A	**2800011304280**	**13042**	26
1.0	50 kW	08/97→07/02				
1.0 Ethanol	47 kW	08/99→07/02	AQUACTRL 2 SINGLE; Einbauposition fahrerseitig; für Linkslenker; passender Adapter: A	**2800011306280**	**13062**	27
1.4	66 kW	08/02→09/06				
1.4 GLS	44 kW	08/94→07/97				
1.7 D	44 kW	08/00→07/02				

CHEVROLET - CORSA Stufenheck 03/94→12/10

Wischblatt

1.0 (19, 98)	50 kW	08/97→07/02	AQUACTRL 2 SINGLE; Einbauposition beifahrerseitig; für Linkslenker; passender Adapter: A	**2800011304280**	**13042**	26
1.0 (19)	44 kW	03/94→07/00				
1.4 GLS	44 kW	08/94→07/97	AQUACTRL 2 SINGLE; Einbauposition fahrerseitig; für Linkslenker; passender Adapter: A	**2800011306280**	**13062**	27
1.6 GLS (19)	68 kW	08/94→07/02				
1.6 GS	75 kW	08/97→07/02				
1.7 D	44 kW	08/00→07/02				

CHEVROLET - CORSICA (1_69) 01/87→12/96

Wischblatt

2.0	67 kW	02/87→09/89	AQUACTRL 2 SINGLE; Einbauposition fahrerseitig; für Linkslenker; passender Adapter: A	**2800011305280**	**13052**	27
2.2	71 kW	10/89→09/91				
2.2	71 kW	01/90→12/91	AQUACTRL 2 SINGLE; Einbauposition beifahrerseitig; für Linkslenker; passender Adapter: A	**2800011305280**	**13052**	27
2.2	82 kW	09/91→12/93				
2.2	87 kW	09/93→12/96				
2.2	90 kW	09/93→12/96				
2.3	134 kW	10/89→09/92				
2.8	93 kW	02/87→09/89				
3.1	95 kW	10/92→09/96				
3.1	101 kW	09/89→12/90				
3.1	104 kW	09/90→12/93				
3.1	106 kW	10/89→09/92				
3.1	110 kW	10/92→09/96				
3.1	119 kW	10/92→09/96				

CHEVROLET - CORSICA Schrägheck 09/88→12/91

Wischblatt

2.2	82 kW	09/91→12/91	AQUACTRL 2 SINGLE; Einbauposition fahrerseitig; für Linkslenker; passender Adapter: A	**2800011305280**	**13052**	27
3.1	101 kW	09/89→12/90				
			AQUACTRL 2 SINGLE; Einbauposition beifahrerseitig; für Linkslenker; passender Adapter: A	**2800011305280**	**13052**	27

CHEVROLET - CORVETTE 09/82→12/97

Wischblatt

5.7	153 kW	09/83→12/84	AQUACTRL 2 SET; für Linkslenker	**2800011207280**	**12072**	5
5.7	179 kW	09/86→12/89	AQUACTRL 2 SINGLE; Einbauposition fahrerseitig; für Linkslenker; passender Adapter: A	**2800011306280**	**13062**	27
5.7	183 kW	09/87→12/91				
5.7	186 kW	09/89→12/90	AQUACTRL 2 SINGLE; Einbauposition beifahrerseitig; für Linkslenker; passender Adapter: A	**2800011306280**	**13062**	27
5.7	207 kW	10/91→04/97				
5.7	224 kW	10/91→04/97				
5.7	246 kW	09/95→12/97				
5.7	287 kW	09/89→12/90				
5.7 ZR-1	280 kW	09/89→12/90				

CHEVROLET - CORVETTE (C6) 09/04→12/13

Wischblatt

6.0	298 kW	09/04→08/13	AQUACTRL 2 SINGLE; Einbauposition beifahrerseitig; für Linkslenker; passender Adapter: A	**2800011307280**	**13072**	27
			AQUACTRL 2 SINGLE; Einbauposition fahrerseitig; für Linkslenker; passender Adapter: A	**2800011307280**	**13072**	27
			AQUACTRL 2 SINGLE; Einbauposition fahrerseitig; für Rechtslenker; passender Adapter: A	**2800011608260** **2800011626270**	**16082** **62627**	55 62
			AQUACTRL 2 SINGLE; Einbauposition beifahrerseitig; für Rechtslenker; passender Adapter: A	**2800011608260** **2800011626270**	**16082** **62627**	55 62

© 2025 Continental Aftermarket & Services GmbH

CHEVROLET - CORVETTE (C6) 09/04→12/13						
Wischblatt						
6.2	316 kW	03/06→08/13	AQUACTRL 2 SINGLE; Einbauposition beifahrerseitig; für Linkslenker; passender Adapter: A	**2800011307280**	**13072**	27
			AQUACTRL 2 SINGLE; Einbauposition fahrerseitig; für Linkslenker; passender Adapter: A	**2800011307280**	**13072**	27
			AQUACTRL 2 SINGLE; Einbauposition fahrerseitig; für Rechtslenker; passender Adapter: A	**2800011608260**	**16082**	55
			AQUACTRL 2 SINGLE; Einbauposition beifahrerseitig; für Rechtslenker; passender Adapter: A	**2800011608260**	**16082**	55
6.2 6.2 ZR1	321 kW 476 kW	02/08→08/13 09/08→08/13	AQUACTRL 2 SINGLE; Einbauposition beifahrerseitig; für Linkslenker; passender Adapter: A	**2800011307280**	**13072**	27
			AQUACTRL 2 SINGLE; Einbauposition fahrerseitig; für Linkslenker; passender Adapter: A	**2800011307280**	**13072**	27
			AQUACTRL 2 SINGLE; Einbauposition fahrerseitig; für Rechtslenker; passender Adapter: A	**2800011608260** **2800011626270**	**16082** **62627**	55 62
			AQUACTRL 2 SINGLE; Einbauposition beifahrerseitig; für Rechtslenker; passender Adapter: A	**2800011608260** **2800011626270**	**16082** **62627**	55 62
Z06 7.0	371 kW	03/06→08/13	AQUACTRL 2 SINGLE; Einbauposition beifahrerseitig; für Linkslenker; passender Adapter: A	**2800011307280**	**13072**	27
			AQUACTRL 2 SINGLE; Einbauposition fahrerseitig; für Linkslenker; passender Adapter: A	**2800011307280**	**13072**	27
			AQUACTRL 2 SINGLE; Einbauposition fahrerseitig; für Rechtslenker; passender Adapter: A	**2800011608260**	**16082**	55
			AQUACTRL 2 SINGLE; Einbauposition beifahrerseitig; für Rechtslenker; passender Adapter: A	**2800011608260**	**16082**	55
Z06 7.0	377 kW	03/06→08/13	AQUACTRL 2 SINGLE; Einbauposition beifahrerseitig; für Linkslenker; passender Adapter: A	**2800011307280**	**13072**	27
			AQUACTRL 2 SINGLE; Einbauposition fahrerseitig; für Linkslenker; passender Adapter: A	**2800011307280**	**13072**	27
			AQUACTRL 2 SINGLE; Einbauposition fahrerseitig; für Rechtslenker; passender Adapter: A	**2800011608260** **2800011626270**	**16082** **62627**	55 62
			AQUACTRL 2 SINGLE; Einbauposition beifahrerseitig; für Rechtslenker; passender Adapter: A	**2800011608260** **2800011626270**	**16082** **62627**	55 62
CHEVROLET - CORVETTE (C7) 09/13→12/19						
Wischblatt						
6.2	336 kW	09/13→11/19	AQUACTRL 2 SINGLE; Einbauposition fahrerseitig; für Rechtslenker; passender Adapter: A	**2800011608260** **2800011610270**	**16082** **61027**	55 56
			AQUACTRL 2 SINGLE; Einbauposition beifahrerseitig; für Rechtslenker; passender Adapter: A	**2800011608260** **2800011625270**	**16082** **62527**	55 62
6.2	339 kW	09/13→11/19	AQUACTRL 2 SET; für Linkslenker	**2800011224280**	**12242**	10
			AQUACTRL 2 SINGLE; Einbauposition beifahrerseitig; für Linkslenker; passender Adapter: A	**2800011306280**	**13062**	27
			AQUACTRL 2 SINGLE; Einbauposition fahrerseitig; für Linkslenker; passender Adapter: A	**2800011309280**	**13092**	28
			AQUACTRL 2 SINGLE; Einbauposition fahrerseitig; für Rechtslenker; passender Adapter: A	**2800011610270**	**61027**	56
			AQUACTRL 2 SINGLE; Einbauposition beifahrerseitig; für Rechtslenker; passender Adapter: A	**2800011625270**	**62527**	62
6.2	343 kW	04/14→12/19	AQUACTRL 2 SET; für Linkslenker	**2800011224280**	**12242**	10
			AQUACTRL 2 SINGLE; Einbauposition beifahrerseitig; für Linkslenker; passender Adapter: A	**2800011306280**	**13062**	27
			AQUACTRL 2 SINGLE; Einbauposition fahrerseitig; für Linkslenker; passender Adapter: A	**2800011309280**	**13092**	28
			AQUACTRL 2 SINGLE; Einbauposition beifahrerseitig; für Rechtslenker; passender Adapter: A	**2800011608260** **2800011626270**	**16082** **62627**	55 62
			AQUACTRL 2 SINGLE; Einbauposition fahrerseitig; für Rechtslenker; passender Adapter: A	**2800011608260** **2800011626270**	**16082** **62627**	55 62

© 2025 Continental Aftermarket & Services GmbH

CHEVROLET - CORVETTE (C7) 09/13→12/19						
Wischblatt						
6.2 Z06	485 kW	09/14→11/19	AQUACTRL 2 SET; für Linkslenker	**2800011224280**	**12242**	10
			AQUACTRL 2 SINGLE; Einbauposition beifahrerseitig; für Linkslenker; passender Adapter: A	**2800011306280**	**13062**	27
			AQUACTRL 2 SINGLE; Einbauposition fahrerseitig; für Linkslenker; passender Adapter: A	**2800011309280**	**13092**	28
			AQUACTRL 2 SINGLE; Einbauposition beifahrerseitig; für Rechtslenker; passender Adapter: A	**2800011608260**	**16082**	55
			AQUACTRL 2 SINGLE; Einbauposition fahrerseitig; für Rechtslenker; passender Adapter: A	**2800011608260**	**16082**	55
6.2 ZR1	563 kW	01/18→11/19	AQUACTRL 2 SET; für Linkslenker	**2800011224280**	**12242**	10
			AQUACTRL 2 SINGLE; Einbauposition beifahrerseitig; für Linkslenker; passender Adapter: A	**2800011306280**	**13062**	27
			AQUACTRL 2 SINGLE; Einbauposition fahrerseitig; für Linkslenker; passender Adapter: A	**2800011309280**	**13092**	28
CHEVROLET - CORVETTE Convertible 09/97→09/04						
Wischblatt						
5.7	253 kW	09/97→09/04	AQUACTRL 2 SINGLE; Einbauposition beifahrerseitig; für Linkslenker; passender Adapter: A	**2800011309280**	**13092**	28
			AQUACTRL 2 SINGLE; Einbauposition fahrerseitig; für Linkslenker; passender Adapter: A	**2800011309280**	**13092**	28
			AQUACTRL 2 SINGLE; Einbauposition fahrerseitig; für Rechtslenker; passender Adapter: A	**2800011610260** **2800011610270**	**16102** **61027**	56 56
			AQUACTRL 2 SINGLE; Einbauposition beifahrerseitig; für Rechtslenker; passender Adapter: A	**2800011610260** **2800011610270**	**16102** **61027**	56 56
5.7	257 kW	09/97→12/00	AQUACTRL 2 SINGLE; Einbauposition beifahrerseitig; für Linkslenker; passender Adapter: A	**2800011309280**	**13092**	28
			AQUACTRL 2 SINGLE; Einbauposition fahrerseitig; für Linkslenker; passender Adapter: A	**2800011309280**	**13092**	28
			AQUACTRL 2 SINGLE; Einbauposition fahrerseitig; für Rechtslenker; passender Adapter: A	**2800011610260**	**16102**	56
			AQUACTRL 2 SINGLE; Einbauposition beifahrerseitig; für Rechtslenker; passender Adapter: A	**2800011610260**	**16102**	56
CHEVROLET - CORVETTE Convertible (1YY) 02/83→09/97						
Wischblatt						
5.7 5.7 5.7 5.7 5.7	179 kW 183 kW 186 kW 207 kW 224 kW	10/85→09/89 01/89→01/97 10/89→09/91 10/91→09/97 10/91→04/97	AQUACTRL 2 SINGLE; Einbauposition beifahrerseitig; für Linkslenker; passender Adapter: A	**2800011305280**	**13052**	27
			AQUACTRL 2 SINGLE; Einbauposition fahrerseitig; für Linkslenker; passender Adapter: A	**2800011305280**	**13052**	27
			AQUACTRL 2 SINGLE; Einbauposition beifahrerseitig; für Rechtslenker; passender Adapter: A	**2800011607260** **2800011625270**	**16072** **62527**	55 62
			AQUACTRL 2 SINGLE; Einbauposition fahrerseitig; für Rechtslenker; passender Adapter: A	**2800011607260** **2800011625270**	**16072** **62527**	55 62
CHEVROLET - CORVETTE Convertible (C6) 09/04→12/13						
Wischblatt						
6.0	298 kW	09/04→08/13	AQUACTRL 2 SINGLE; Einbauposition fahrerseitig; für Linkslenker; passender Adapter: A	**2800011307280**	**13072**	27
			AQUACTRL 2 SINGLE; Einbauposition beifahrerseitig; für Linkslenker; passender Adapter: A	**2800011307280**	**13072**	27
			AQUACTRL 2 SINGLE; Einbauposition beifahrerseitig; für Rechtslenker; passender Adapter: A	**2800011608260** **2800011626270**	**16082** **62627**	55 62
			AQUACTRL 2 SINGLE; Einbauposition fahrerseitig; für Rechtslenker; passender Adapter: A	**2800011608260** **2800011626270**	**16082** **62627**	55 62

© 2025 Continental Aftermarket & Services GmbH

CHEVROLET - CORVETTE Convertible (C6) 09/04→12/13						
Wischblatt						
6.2	316 kW	03/06→08/13	AQUACTRL 2 SINGLE; Einbauposition fahrerseitig; für Linkslenker; passender Adapter: A	**2800011307280**	**13072**	27
			AQUACTRL 2 SINGLE; Einbauposition beifahrerseitig; für Linkslenker; passender Adapter: A	**2800011307280**	**13072**	27
			AQUACTRL 2 SINGLE; Einbauposition beifahrerseitig; für Rechtslenker; passender Adapter: A	**2800011608260**	**16082**	55
			AQUACTRL 2 SINGLE; Einbauposition fahrerseitig; für Rechtslenker; passender Adapter: A	**2800011608260**	**16082**	55
6.2	321 kW	02/08→08/13	AQUACTRL 2 SINGLE; Einbauposition fahrerseitig; für Linkslenker; passender Adapter: A	**2800011307280**	**13072**	27
			AQUACTRL 2 SINGLE; Einbauposition beifahrerseitig; für Linkslenker; passender Adapter: A	**2800011307280**	**13072**	27
			AQUACTRL 2 SINGLE; Einbauposition beifahrerseitig; für Rechtslenker; passender Adapter: A	**2800011608260** **2800011626270**	**16082** **62627**	55 62
			AQUACTRL 2 SINGLE; Einbauposition fahrerseitig; für Rechtslenker; passender Adapter: A	**2800011608260** **2800011626270**	**16082** **62627**	55 62
6.2 ZR1	476 kW	09/08→04/10	AQUACTRL 2 SINGLE; Einbauposition fahrerseitig; für Linkslenker; passender Adapter: A	**2800011307280**	**13072**	27
			AQUACTRL 2 SINGLE; Einbauposition beifahrerseitig; für Linkslenker; passender Adapter: A	**2800011307280**	**13072**	27
			AQUACTRL 2 SINGLE; Einbauposition beifahrerseitig; für Rechtslenker; passender Adapter: A	**2800011608260**	**16082**	55
			AQUACTRL 2 SINGLE; Einbauposition fahrerseitig; für Rechtslenker; passender Adapter: A	**2800011608260**	**16082**	55
Z06 7.0	377 kW	06/12→08/13	AQUACTRL 2 SINGLE; Einbauposition fahrerseitig; für Linkslenker; passender Adapter: A	**2800011307280**	**13072**	27
			AQUACTRL 2 SINGLE; Einbauposition beifahrerseitig; für Linkslenker; passender Adapter: A	**2800011307280**	**13072**	27
			AQUACTRL 2 SINGLE; Einbauposition beifahrerseitig; für Rechtslenker; passender Adapter: A	**2800011608260** **2800011626270**	**16082** **62627**	55 62
			AQUACTRL 2 SINGLE; Einbauposition fahrerseitig; für Rechtslenker; passender Adapter: A	**2800011608260** **2800011626270**	**16082** **62627**	55 62
CHEVROLET - CORVETTE Convertible (C7) 09/13→12/19						
Wischblatt						
6.2	339 kW	09/13→11/19	AQUACTRL 2 SET; für Linkslenker	**2800011224280**	**12242**	10
			AQUACTRL 2 SINGLE; Einbauposition beifahrerseitig; für Linkslenker; passender Adapter: A	**2800011306280**	**13062**	27
			AQUACTRL 2 SINGLE; Einbauposition fahrerseitig; für Linkslenker; passender Adapter: A	**2800011309280**	**13092**	28
6.2	343 kW	04/14→12/19	AQUACTRL 2 SET; für Linkslenker	**2800011224280**	**12242**	10
			AQUACTRL 2 SINGLE; Einbauposition beifahrerseitig; für Linkslenker; passender Adapter: A	**2800011306280**	**13062**	27
			AQUACTRL 2 SINGLE; Einbauposition fahrerseitig; für Linkslenker; passender Adapter: A	**2800011309280**	**13092**	28
			AQUACTRL 2 SINGLE; Einbauposition beifahrerseitig; für Rechtslenker; passender Adapter: A	**2800011608260** **2800011626270**	**16082** **62627**	55 62
			AQUACTRL 2 SINGLE; Einbauposition fahrerseitig; für Rechtslenker; passender Adapter: A	**2800011608260** **2800011626270**	**16082** **62627**	55 62
6.2 Z06	485 kW	09/14→11/19	AQUACTRL 2 SET; für Linkslenker	**2800011224280**	**12242**	10
			AQUACTRL 2 SINGLE; Einbauposition beifahrerseitig; für Linkslenker; passender Adapter: A	**2800011306280**	**13062**	27
			AQUACTRL 2 SINGLE; Einbauposition fahrerseitig; für Linkslenker; passender Adapter: A	**2800011309280**	**13092**	28
			AQUACTRL 2 SINGLE; Einbauposition beifahrerseitig; für Rechtslenker; passender Adapter: A	**2800011608260**	**16082**	55
			AQUACTRL 2 SINGLE; Einbauposition fahrerseitig; für Rechtslenker; passender Adapter: A	**2800011608260**	**16082**	55
6.2 ZR1	563 kW	01/19→11/19	AQUACTRL 2 SINGLE; Einbauposition fahrerseitig; für Rechtslenker; passender Adapter: A	**2800011608260**	**16082**	55
			AQUACTRL 2 SINGLE; Einbauposition beifahrerseitig; für Rechtslenker; passender Adapter: A	**2800011608260**	**16082**	55

© 2025 Continental Aftermarket & Services GmbH

CHEVROLET - CORVETTE Coupe (C5) 01/97→12/04

Wischblatt

5.7	253 kW	01/97→09/04	AQUACTRL 2 SINGLE; Einbauposition beifahrerseitig; für Linkslenker; passender Adapter: A	**2800011309280**	**13092**	28
			AQUACTRL 2 SINGLE; Einbauposition fahrerseitig; für Linkslenker; passender Adapter: A	**2800011309280**	**13092**	28
			AQUACTRL 2 SINGLE; Einbauposition beifahrerseitig; für Rechtslenker; passender Adapter: A	**2800011610260** **2800011610270**	**16102** **61027**	56 56
			AQUACTRL 2 SINGLE; Einbauposition fahrerseitig; für Rechtslenker; passender Adapter: A	**2800011610260** **2800011610270**	**16102** **61027**	56 56
5.7	257 kW	09/97→12/00	AQUACTRL 2 SINGLE; Einbauposition beifahrerseitig; für Linkslenker; passender Adapter: A	**2800011309280**	**13092**	28
			AQUACTRL 2 SINGLE; Einbauposition fahrerseitig; für Linkslenker; passender Adapter: A	**2800011309280**	**13092**	28
			AQUACTRL 2 SINGLE; Einbauposition beifahrerseitig; für Rechtslenker; passender Adapter: A	**2800011610260**	**16102**	56
			AQUACTRL 2 SINGLE; Einbauposition fahrerseitig; für Rechtslenker; passender Adapter: A	**2800011610260**	**16102**	56
5.7 Z06	287 kW	10/00→03/04	AQUACTRL 2 SINGLE; Einbauposition beifahrerseitig; für Rechtslenker; passender Adapter: A	**2800011610260** **2800011610270**	**16102** **61027**	56 56
			AQUACTRL 2 SINGLE; Einbauposition fahrerseitig; für Rechtslenker; passender Adapter: A	**2800011610260** **2800011610270**	**16102** **61027**	56 56

CHEVROLET - CRUZE (J300) 05/09→

Wischblatt

1.4 1.4 1.6 1.6 1.6 1.6 1.7 D 1.7 TD	74 kW 103 kW 80 kW 83 kW 86 kW 91 kW 96 kW 81 kW	07/13→ 09/10→ 05/09→ 05/09→ 12/12→ 05/09→ 01/12→ 11/13→	AQUACTRL 2 SET; für Linkslenker	**2800011209280**	**12092**	5
			AQUACTRL 2 SINGLE; für Linkslenker; Einbauposition beifahrerseitig; passender Adapter: A	**2800011304280**	**13042**	26
			AQUACTRL 2 SINGLE; für Linkslenker; Einbauposition fahrerseitig; passender Adapter: A	**2800011312280**	**13122**	29
			AQUACTRL 2 SINGLE; Einbauposition beifahrerseitig; für Rechtslenker; passender Adapter: A	**2800011605260** **2800011624270**	**16052** **62427**	54 61
			AQUACTRL 2 SINGLE; Einbauposition fahrerseitig; für Rechtslenker; passender Adapter: A	**2800011614260** **2800011628270**	**16142** **62827**	58 63
1.8	103 kW	11/09→	AQUACTRL 2 SET; für Linkslenker	**2800011209280**	**12092**	5
			AQUACTRL 2 SINGLE; für Linkslenker; Einbauposition beifahrerseitig; passender Adapter: A	**2800011304280**	**13042**	26
			AQUACTRL 2 SINGLE; für Linkslenker; Einbauposition fahrerseitig; passender Adapter: A	**2800011312280**	**13122**	29
			AQUACTRL 2 SINGLE; Einbauposition beifahrerseitig; für Rechtslenker; passender Adapter: A	**2800011605260**	**16052**	54
			AQUACTRL 2 SINGLE; Einbauposition fahrerseitig; für Rechtslenker; passender Adapter: A	**2800011614260**	**16142**	58
1.8	104 kW	05/09→	AQUACTRL 2 SET; für Linkslenker	**2800011209280**	**12092**	5
			AQUACTRL 2 SINGLE; für Linkslenker; Einbauposition beifahrerseitig; passender Adapter: A	**2800011304280**	**13042**	26
			AQUACTRL 2 SINGLE; für Linkslenker; Einbauposition fahrerseitig; passender Adapter: A	**2800011312280**	**13122**	29
			AQUACTRL 2 SINGLE; Einbauposition beifahrerseitig; für Rechtslenker; passender Adapter: A	**2800011605260** **2800011624270**	**16052** **62427**	54 61
			AQUACTRL 2 SINGLE; Einbauposition fahrerseitig; für Rechtslenker; passender Adapter: A	**2800011614260** **2800011628270**	**16142** **62827**	58 63
1.8 Flex	101 kW	09/13→	AQUACTRL 2 SET; für Linkslenker	**2800011209280**	**12092**	5
			AQUACTRL 2 SINGLE; für Linkslenker; Einbauposition beifahrerseitig; passender Adapter: A	**2800011304280**	**13042**	26
			AQUACTRL 2 SINGLE; für Linkslenker; Einbauposition fahrerseitig; passender Adapter: A	**2800011312280**	**13122**	29

© 2025 Continental Aftermarket & Services GmbH

CHEVROLET - CRUZE (J300) 05/09→

Wischblatt

1.8 LPG	104 kW	06/11→	AQUACTRL 2 SET; für Linkslenker	**2800011209280**	**12092**	5
			AQUACTRL 2 SINGLE; für Linkslenker; Einbauposition beifahrerseitig; passender Adapter: A	**2800011304280**	**13042**	26
			AQUACTRL 2 SINGLE; für Linkslenker; Einbauposition fahrerseitig; passender Adapter: A	**2800011312280**	**13122**	29
			AQUACTRL 2 SINGLE; Einbauposition beifahrerseitig; für Rechtslenker; passender Adapter: A	**2800011605260**	**16052**	54
			AQUACTRL 2 SINGLE; Einbauposition fahrerseitig; für Rechtslenker; passender Adapter: A	**2800011614260**	**16142**	58
2.0 CDI	92 kW	05/09→05/11	AQUACTRL 2 SET; für Linkslenker	**2800011209280**	**12092**	5
2.0 CDI	110 kW	05/09→	AQUACTRL 2 SINGLE; für Linkslenker; Einbauposition beifahrerseitig; passender Adapter: A	**2800011304280**	**13042**	26
			AQUACTRL 2 SINGLE; für Linkslenker; Einbauposition fahrerseitig; passender Adapter: A	**2800011312280**	**13122**	29
			AQUACTRL 2 SINGLE; Einbauposition beifahrerseitig; für Rechtslenker; passender Adapter: A	**2800011605260** **2800011624270**	**16052** **62427**	54 61
			AQUACTRL 2 SINGLE; Einbauposition fahrerseitig; für Rechtslenker; passender Adapter: A	**2800011614260** **2800011628270**	**16142** **62827**	58 63
2.0 CDI	110 kW	09/13→	AQUACTRL 2 SINGLE; Einbauposition beifahrerseitig; für Rechtslenker; passender Adapter: A	**2800011605260**	**16052**	54
			AQUACTRL 2 SINGLE; Einbauposition fahrerseitig; für Rechtslenker; passender Adapter: A	**2800011614260**	**16142**	58
2.0 CDI	120 kW	08/10→	AQUACTRL 2 SET; für Linkslenker	**2800011209280**	**12092**	5
			AQUACTRL 2 SINGLE; für Linkslenker; Einbauposition beifahrerseitig; passender Adapter: A	**2800011304280**	**13042**	26
			AQUACTRL 2 SINGLE; für Linkslenker; Einbauposition fahrerseitig; passender Adapter: A	**2800011312280**	**13122**	29
			AQUACTRL 2 SINGLE; Einbauposition beifahrerseitig; für Rechtslenker; passender Adapter: A	**2800011605260** **2800011624270**	**16052** **62427**	54 61
			AQUACTRL 2 SINGLE; Einbauposition fahrerseitig; für Rechtslenker; passender Adapter: A	**2800011614260** **2800011628270**	**16142** **62827**	58 63
2.0 VCDi	122 kW	03/12→11/18	AQUACTRL 2 SINGLE; Einbauposition beifahrerseitig; für Rechtslenker; passender Adapter: A	**2800011605260** **2800011624270**	**16052** **62427**	54 61
			AQUACTRL 2 SINGLE; Einbauposition fahrerseitig; für Rechtslenker; passender Adapter: A	**2800011614260** **2800011628270**	**16142** **62827**	58 63

CHEVROLET - CRUZE Schrägheck (J305) 12/10→

Wischblatt

1.4	74 kW	07/13→12/15	AQUACTRL 2 SET; für Linkslenker	**2800011209280**	**12092**	5
1.4	103 kW	06/12→	AQUACTRL 2 SINGLE; Einbauposition beifahrerseitig; für Linkslenker; passender Adapter: A	**2800011304280**	**13042**	26
			AQUACTRL 2 SINGLE; Einbauposition fahrerseitig; für Linkslenker; passender Adapter: A	**2800011312280**	**13122**	29
			AQUACTRL 2 SINGLE; Einbauposition beifahrerseitig; für Rechtslenker; passender Adapter: A	**2800011605260** **2800011624270**	**16052** **62427**	54 61
			AQUACTRL 2 SINGLE; Einbauposition fahrerseitig; für Rechtslenker; passender Adapter: A	**2800011614260** **2800011628270**	**16142** **62827**	58 63
1.6	80 kW	01/12→	AQUACTRL 2 SET; für Linkslenker	**2800011209280**	**12092**	5
			AQUACTRL 2 SINGLE; Einbauposition beifahrerseitig; für Linkslenker; passender Adapter: A	**2800011304280**	**13042**	26
			AQUACTRL 2 SINGLE; Einbauposition fahrerseitig; für Linkslenker; passender Adapter: A	**2800011312280**	**13122**	29
			AQUACTRL 2 SINGLE; Einbauposition beifahrerseitig; für Rechtslenker; passender Adapter: A	**2800011605260**	**16052**	54
			AQUACTRL 2 SINGLE; Einbauposition fahrerseitig; für Rechtslenker; passender Adapter: A	**2800011614260**	**16142**	58
1.6	83 kW	12/12→	AQUACTRL 2 SINGLE; Einbauposition beifahrerseitig; für Rechtslenker; passender Adapter: A	**2800011605260**	**16052**	54
			AQUACTRL 2 SINGLE; Einbauposition fahrerseitig; für Rechtslenker; passender Adapter: A	**2800011614260**	**16142**	58

© 2025 Continental Aftermarket & Services GmbH

CHEVROLET - CRUZE Schrägheck (J305) 12/10→

Wischblatt

1.6	86 kW	12/12→	AQUACTRL 2 SET; für Linkslenker	**2800011209280**	**12092**	5
			AQUACTRL 2 SINGLE; Einbauposition beifahrerseitig; für Linkslenker; passender Adapter: A	**2800011304280**	**13042**	26
			AQUACTRL 2 SINGLE; Einbauposition fahrerseitig; für Linkslenker; passender Adapter: A	**2800011312280**	**13122**	29
			AQUACTRL 2 SINGLE; Einbauposition beifahrerseitig; für Rechtslenker; passender Adapter: A	**2800011605260**	**16052**	54
			AQUACTRL 2 SINGLE; Einbauposition fahrerseitig; für Rechtslenker; passender Adapter: A	**2800011614260**	**16142**	58
1.6 1.7 D 1.7 TD	91 kW 96 kW 81 kW	06/11→ 01/12→12/15 08/13→12/15	AQUACTRL 2 SET; für Linkslenker	**2800011209280**	**12092**	5
			AQUACTRL 2 SINGLE; Einbauposition beifahrerseitig; für Linkslenker; passender Adapter: A	**2800011304280**	**13042**	26
			AQUACTRL 2 SINGLE; Einbauposition fahrerseitig; für Linkslenker; passender Adapter: A	**2800011312280**	**13122**	29
			AQUACTRL 2 SINGLE; Einbauposition beifahrerseitig; für Rechtslenker; passender Adapter: A	**2800011605260** **2800011624270**	**16052** **62427**	54 61
			AQUACTRL 2 SINGLE; Einbauposition fahrerseitig; für Rechtslenker; passender Adapter: A	**2800011614260** **2800011628270**	**16142** **62827**	58 63
1.8	103 kW	10/11→	AQUACTRL 2 SET; für Linkslenker	**2800011209280**	**12092**	5
			AQUACTRL 2 SINGLE; Einbauposition beifahrerseitig; für Linkslenker; passender Adapter: A	**2800011304280**	**13042**	26
			AQUACTRL 2 SINGLE; Einbauposition fahrerseitig; für Linkslenker; passender Adapter: A	**2800011312280**	**13122**	29
			AQUACTRL 2 SINGLE; Einbauposition beifahrerseitig; für Rechtslenker; passender Adapter: A	**2800011605260**	**16052**	54
			AQUACTRL 2 SINGLE; Einbauposition fahrerseitig; für Rechtslenker; passender Adapter: A	**2800011614260**	**16142**	58
1.8 1.8 LPG 2.0 CDI	104 kW 104 kW 120 kW	06/11→ 06/11→12/15 06/11→	AQUACTRL 2 SET; für Linkslenker	**2800011209280**	**12092**	5
			AQUACTRL 2 SINGLE; Einbauposition beifahrerseitig; für Linkslenker; passender Adapter: A	**2800011304280**	**13042**	26
			AQUACTRL 2 SINGLE; Einbauposition fahrerseitig; für Linkslenker; passender Adapter: A	**2800011312280**	**13122**	29
			AQUACTRL 2 SINGLE; Einbauposition beifahrerseitig; für Rechtslenker; passender Adapter: A	**2800011605260** **2800011624270**	**16052** **62427**	54 61
			AQUACTRL 2 SINGLE; Einbauposition fahrerseitig; für Rechtslenker; passender Adapter: A	**2800011614260** **2800011628270**	**16142** **62827**	58 63

CHEVROLET - CRUZE Station Wagon (J308) 08/12→

Wischblatt

1.4 1.4	74 kW 103 kW	07/13→12/15 08/12→	AQUACTRL 2 SET; für Linkslenker	**2800011209280**	**12092**	5
			AQUACTRL 2 SINGLE; Einbauposition beifahrerseitig; für Linkslenker; passender Adapter: A	**2800011304280**	**13042**	26
			AQUACTRL 2 SINGLE; Einbauposition fahrerseitig; für Linkslenker; passender Adapter: A	**2800011312280**	**13122**	29
			AQUACTRL 2 SINGLE; Einbauposition beifahrerseitig; für Rechtslenker; passender Adapter: A	**2800011605260** **2800011624270**	**16052** **62427**	54 61
			AQUACTRL 2 SINGLE; Einbauposition fahrerseitig; für Rechtslenker; passender Adapter: A	**2800011614260** **2800011628270**	**16142** **62827**	58 63
1.6	86 kW	12/12→12/15	AQUACTRL 2 SET; für Linkslenker	**2800011209280**	**12092**	5
			AQUACTRL 2 SINGLE; Einbauposition beifahrerseitig; für Linkslenker; passender Adapter: A	**2800011304280**	**13042**	26
			AQUACTRL 2 SINGLE; Einbauposition fahrerseitig; für Linkslenker; passender Adapter: A	**2800011312280**	**13122**	29
			AQUACTRL 2 SINGLE; Einbauposition beifahrerseitig; für Rechtslenker; passender Adapter: A	**2800011605260**	**16052**	54
			AQUACTRL 2 SINGLE; Einbauposition fahrerseitig; für Rechtslenker; passender Adapter: A	**2800011614260**	**16142**	58
1.6 1.7 TD 1.7 TD 1.8 2.0 TD	91 kW 81 kW 96 kW 104 kW 120 kW	08/12→12/15 11/13→12/15 08/12→ 08/12→ 08/12→	AQUACTRL 2 SET; für Linkslenker	**2800011209280**	**12092**	5
			AQUACTRL 2 SINGLE; Einbauposition beifahrerseitig; für Linkslenker; passender Adapter: A	**2800011304280**	**13042**	26
			AQUACTRL 2 SINGLE; Einbauposition fahrerseitig; für Linkslenker; passender Adapter: A	**2800011312280**	**13122**	29

→

© 2025 Continental Aftermarket & Services GmbH

CHEVROLET - CRUZE Station Wagon (J308) 08/12→						
Wischblatt						
1.6 1.7 TD 1.7 TD 1.8 2.0 TD	91 kW 81 kW 96 kW 104 kW 120 kW	08/12→12/15 11/13→12/15 08/12→ 08/12→ 08/12→	AQUACTRL 2 SINGLE; Einbauposition beifahrerseitig; für Rechtslenker; passender Adapter: A	**2800011605260** **2800011624270**	**16052** **62427**	54 61
			AQUACTRL 2 SINGLE; Einbauposition fahrerseitig; für Rechtslenker; passender Adapter: A	**2800011614260** **2800011628270**	**16142** **62827**	58 63
CHEVROLET - EPICA (KL1_) 06/04→12/11						
Wischblatt						
2.0	94 kW	01/05→12/06	AQUACTRL 2 SET; für Linkslenker	**2800011224280**	**12242**	10
			AQUACTRL 2 SINGLE; Einbauposition beifahrerseitig; für Linkslenker; passender Adapter: A	**2800011306280**	**13062**	27
			AQUACTRL 2 SINGLE; Einbauposition fahrerseitig; für Linkslenker; passender Adapter: A	**2800011309280**	**13092**	28
			AQUACTRL 2 SINGLE; Einbauposition beifahrerseitig; für Rechtslenker; passender Adapter: A	**2800011607260** **2800011625270**	**16072** **62527**	55 62
			AQUACTRL 2 SINGLE; Einbauposition fahrerseitig; für Rechtslenker; passender Adapter: A	**2800011608260** **2800011626270**	**16082** **62627**	55 62
2.0	96 kW	08/06→12/11	AQUACTRL 2 SINGLE; Einbauposition beifahrerseitig; für Rechtslenker; passender Adapter: A	**2800011607260**	**16072**	55
			AQUACTRL 2 SINGLE; Einbauposition fahrerseitig; für Rechtslenker; passender Adapter: A	**2800011608260**	**16082**	55
2.0 2.0 2.0 D	98 kW 105 kW 110 kW	01/05→12/06 06/06→12/11 01/07→12/11	AQUACTRL 2 SET; für Linkslenker	**2800011224280**	**12242**	10
			AQUACTRL 2 SINGLE; Einbauposition beifahrerseitig; für Linkslenker; passender Adapter: A	**2800011306280**	**13062**	27
			AQUACTRL 2 SINGLE; Einbauposition fahrerseitig; für Linkslenker; passender Adapter: A	**2800011309280**	**13092**	28
			AQUACTRL 2 SINGLE; Einbauposition beifahrerseitig; für Rechtslenker; passender Adapter: A	**2800011607260** **2800011625270**	**16072** **62527**	55 62
			AQUACTRL 2 SINGLE; Einbauposition fahrerseitig; für Rechtslenker; passender Adapter: A	**2800011608260** **2800011626270**	**16082** **62627**	55 62
2.0 LPG	105 kW	04/07→12/10	AQUACTRL 2 SET; für Linkslenker	**2800011224280**	**12242**	10
			AQUACTRL 2 SINGLE; Einbauposition beifahrerseitig; für Linkslenker; passender Adapter: A	**2800011306280**	**13062**	27
			AQUACTRL 2 SINGLE; Einbauposition fahrerseitig; für Linkslenker; passender Adapter: A	**2800011309280**	**13092**	28
			AQUACTRL 2 SINGLE; Einbauposition beifahrerseitig; für Rechtslenker; passender Adapter: A	**2800011607260**	**16072**	55
			AQUACTRL 2 SINGLE; Einbauposition fahrerseitig; für Rechtslenker; passender Adapter: A	**2800011608260**	**16082**	55
2.5	115 kW	06/06→12/11	AQUACTRL 2 SET; für Linkslenker	**2800011224280**	**12242**	10
			AQUACTRL 2 SINGLE; Einbauposition beifahrerseitig; für Linkslenker; passender Adapter: A	**2800011306280**	**13062**	27
			AQUACTRL 2 SINGLE; Einbauposition fahrerseitig; für Linkslenker; passender Adapter: A	**2800011309280**	**13092**	28
			AQUACTRL 2 SINGLE; Einbauposition beifahrerseitig; für Rechtslenker; passender Adapter: A	**2800011607260** **2800011625270**	**16072** **62527**	55 62
			AQUACTRL 2 SINGLE; Einbauposition fahrerseitig; für Rechtslenker; passender Adapter: A	**2800011608260** **2800011626270**	**16082** **62627**	55 62
CHEVROLET - EQUINOX 04/03→12/09						
Wischblatt						
3.4 3.4 AWD	138 kW 138 kW	04/03→09/09 04/03→09/09	AQUACTRL 2 SINGLE; Einbauposition beifahrerseitig; für Linkslenker; passender Adapter: A	**2800011305280**	**13052**	27
			AQUACTRL 2 SINGLE; Einbauposition fahrerseitig; für Linkslenker; passender Adapter: A	**2800011312280**	**13122**	29
CHEVROLET - EVANDA 03/05→						
Wischblatt						
2.0	96 kW	03/05→12/06	AQUACTRL 2 SET; für Linkslenker	**2800011224280**	**12242**	10
			AQUACTRL 2 SINGLE; Einbauposition beifahrerseitig; für Linkslenker; passender Adapter: A	**2800011306280**	**13062**	27

→

© 2025 Continental Aftermarket & Services GmbH

CHEVROLET - EVANDA 03/05→						
Wischblatt						
2.0	96 kW	03/05→12/06	AQUACTRL 2 SINGLE; Einbauposition fahrerseitig; für Linkslenker; passender Adapter: A	**2800011309280**	**13092**	28
			AQUACTRL 2 SINGLE; Einbauposition beifahrerseitig; für Rechtslenker; passender Adapter: A	**2800011607260** **2800011625270**	**16072** **62527**	55 62
			AQUACTRL 2 SINGLE; Einbauposition fahrerseitig; für Rechtslenker; passender Adapter: A	**2800011610260** **2800011610270**	**16102** **61027**	56 56
CHEVROLET - EXPRESS 1500 Standard Passenger Van 09/95→12/02						
Wischblatt						
4.3	149 kW	09/95→12/02	AQUACTRL 2 SINGLE; Einbauposition fahrerseitig; für Rechtslenker; passender Adapter: A	**2800011610270**	**61027**	56
			AQUACTRL 2 SINGLE; Einbauposition beifahrerseitig; für Rechtslenker; passender Adapter: A	**2800011610270**	**61027**	56
CHEVROLET - EXPRESS Bus 10/95→12/02						
Wischblatt						
4.3 1500 4.3 1500	142 kW 149 kW	10/95→09/98 01/96→12/02	AQUACTRL 2 SINGLE; Einbauposition fahrerseitig; für Rechtslenker; passender Adapter: A	**2800011610270**	**61027**	56
			AQUACTRL 2 SINGLE; Einbauposition beifahrerseitig; für Rechtslenker; passender Adapter: A	**2800011610270**	**61027**	56
CHEVROLET - EXPRESS Bus 01/03→						
Wischblatt						
5.3 5.3 2500 5.3 Flex-Fuel 6.0 2500 6.6 D	231 kW 228 kW 216 kW 237 kW 193 kW	01/07→ 01/03→ 01/07→ 01/03→ 01/12→	AQUACTRL 2 SINGLE; Einbauposition beifahrerseitig; für Linkslenker; passender Adapter: A	**2800011309280**	**13092**	28
			AQUACTRL 2 SINGLE; Einbauposition fahrerseitig; für Linkslenker; passender Adapter: A	**2800011309280**	**13092**	28
CHEVROLET - G20 Extended Cargo Van 09/70→12/96						
Wischblatt						
5.7	145 kW	10/95→12/96	AQUACTRL 2 SINGLE; Einbauposition beifahrerseitig; für Linkslenker; passender Adapter: A	**2800011302280**	**13022**	26
			AQUACTRL 2 SINGLE; Einbauposition fahrerseitig; für Linkslenker; passender Adapter: A	**2800011302280**	**13022**	26
CHEVROLET - G20 Standard Cargo Van 09/70→12/96						
Wischblatt						
4.3 AWD 5.0 AWD 5.7 AWD 6.5 D	121 kW 110 kW 145 kW 135 kW	10/93→12/96 10/89→09/93 10/95→12/96 10/93→12/96	AQUACTRL 2 SINGLE; Einbauposition fahrerseitig; für Linkslenker; passender Adapter: A	**2800011302280**	**13022**	26
			AQUACTRL 2 SINGLE; Einbauposition beifahrerseitig; für Linkslenker; passender Adapter: A	**2800011302280**	**13022**	26
CHEVROLET - HHR 09/05→12/11						
Wischblatt						
2.2 2.2 2.2	107 kW 108 kW 111 kW	09/05→12/06 01/06→12/11 09/05→12/08	AQUACTRL 2 SINGLE; Einbauposition beifahrerseitig; für Linkslenker; passender Adapter: A	**2800011304280**	**13042**	26
			AQUACTRL 2 SINGLE; Einbauposition fahrerseitig; für Linkslenker; passender Adapter: A	**2800011304280**	**13042**	26
			AQUACTRL 2 SINGLE; Einbauposition beifahrerseitig; für Rechtslenker; passender Adapter: A	**2800011605260**	**16052**	54
			AQUACTRL 2 SINGLE; Einbauposition fahrerseitig; für Rechtslenker; passender Adapter: A	**2800011605260**	**16052**	54
2.4 2.4	125 kW 128 kW	10/07→12/11 01/06→12/11	AQUACTRL 2 SINGLE; Einbauposition beifahrerseitig; für Linkslenker; passender Adapter: A	**2800011304280**	**13042**	26
			AQUACTRL 2 SINGLE; Einbauposition fahrerseitig; für Linkslenker; passender Adapter: A	**2800011304280**	**13042**	26
			AQUACTRL 2 SINGLE; Einbauposition beifahrerseitig; für Rechtslenker; passender Adapter: A	**2800011605260** **2800011624270**	**16052** **62427**	54 61
			AQUACTRL 2 SINGLE; Einbauposition fahrerseitig; für Rechtslenker; passender Adapter: A	**2800011605260** **2800011624270**	**16052** **62427**	54 61

© 2025 Continental Aftermarket & Services GmbH

CHEVROLET - IMPALA Stufenheck 01/99→12/05						
Wischblatt						
3.4 V6 3.8 V6	134 kW 149 kW	01/99→12/05 01/99→12/05	AQUACTRL 2 SINGLE; Einbauposition fahrerseitig; für Linkslenker; passender Adapter: A	**2800011309280**	**13092**	28
			AQUACTRL 2 SINGLE; Einbauposition beifahrerseitig; für Linkslenker; passender Adapter: A	**2800011309280**	**13092**	28
CHEVROLET - LACETTI (J200) 03/03→						
Wischblatt						
1.4 16V	70 kW	03/05→03/13	AQUACTRL 2 SINGLE; Einbauposition beifahrerseitig; für Linkslenker; passender Adapter: A	**2800011305280**	**13052**	27
			AQUACTRL 2 SINGLE; Einbauposition fahrerseitig; für Linkslenker; passender Adapter: A	**2800011309280**	**13092**	28
			AQUACTRL 2 SINGLE; Einbauposition beifahrerseitig; für Rechtslenker; passender Adapter: A	**2800011606260** **2800011606270**	**16062** **60627**	54 54
			AQUACTRL 2 SINGLE; Einbauposition fahrerseitig; für Rechtslenker; passender Adapter: A	**2800011608260** **2800011626270**	**16082** **62627**	55 62
1.4 LPG	69 kW	01/05→12/12	AQUACTRL 2 SINGLE; Einbauposition beifahrerseitig; für Linkslenker; passender Adapter: A	**2800011305280**	**13052**	27
			AQUACTRL 2 SINGLE; Einbauposition fahrerseitig; für Linkslenker; passender Adapter: A	**2800011309280**	**13092**	28
			AQUACTRL 2 SINGLE; Einbauposition beifahrerseitig; für Rechtslenker; passender Adapter: A	**2800011606260**	**16062**	54
			AQUACTRL 2 SINGLE; Einbauposition fahrerseitig; für Rechtslenker; passender Adapter: A	**2800011608260**	**16082**	55
1.6	80 kW	03/05→	AQUACTRL 2 SINGLE; Einbauposition beifahrerseitig; für Linkslenker; passender Adapter: A	**2800011305280**	**13052**	27
			AQUACTRL 2 SINGLE; Einbauposition fahrerseitig; für Linkslenker; passender Adapter: A	**2800011309280**	**13092**	28
			AQUACTRL 2 SINGLE; Einbauposition beifahrerseitig; für Rechtslenker; passender Adapter: A	**2800011606260** **2800011606270**	**16062** **60627**	54 54
			AQUACTRL 2 SINGLE; Einbauposition fahrerseitig; für Rechtslenker; passender Adapter: A	**2800011608260** **2800011626270**	**16082** **62627**	55 62
1.8	67 kW	03/05→12/09	AQUACTRL 2 SINGLE; Einbauposition beifahrerseitig; für Linkslenker; passender Adapter: A	**2800011305280**	**13052**	27
			AQUACTRL 2 SINGLE; Einbauposition fahrerseitig; für Linkslenker; passender Adapter: A	**2800011309280**	**13092**	28
			AQUACTRL 2 SINGLE; Einbauposition beifahrerseitig; für Rechtslenker; passender Adapter: A	**2800011606260**	**16062**	54
			AQUACTRL 2 SINGLE; Einbauposition fahrerseitig; für Rechtslenker; passender Adapter: A	**2800011608260**	**16082**	55
1.8 1.8 2.0 D	89 kW 90 kW 89 kW	08/05→12/11 03/05→ 01/07→	AQUACTRL 2 SINGLE; Einbauposition beifahrerseitig; für Linkslenker; passender Adapter: A	**2800011305280**	**13052**	27
			AQUACTRL 2 SINGLE; Einbauposition fahrerseitig; für Linkslenker; passender Adapter: A	**2800011309280**	**13092**	28
			AQUACTRL 2 SINGLE; Einbauposition beifahrerseitig; für Rechtslenker; passender Adapter: A	**2800011606260** **2800011606270**	**16062** **60627**	54 54
			AQUACTRL 2 SINGLE; Einbauposition fahrerseitig; für Rechtslenker; passender Adapter: A	**2800011608260** **2800011626270**	**16082** **62627**	55 62
CHEVROLET - LACETTI Kombi (J200) 05/03→						
Wischblatt						
1.6 1.6 LPG 1.8	80 kW 80 kW 89 kW	03/05→ 06/09→12/11 08/05→	AQUACTRL 2 SINGLE; Einbauposition beifahrerseitig; für Linkslenker; passender Adapter: A	**2800011305280**	**13052**	27
			AQUACTRL 2 SINGLE; Einbauposition fahrerseitig; für Linkslenker; passender Adapter: A	**2800011309280**	**13092**	28
			AQUACTRL 2 SINGLE; Einbauposition beifahrerseitig; für Rechtslenker; passender Adapter: A	**2800011606260**	**16062**	54
			AQUACTRL 2 SINGLE; Einbauposition fahrerseitig; für Rechtslenker; passender Adapter: A	**2800011608260**	**16082**	55
1.8	90 kW	05/03→08/05	AQUACTRL 2 SINGLE; Einbauposition beifahrerseitig; für Rechtslenker; passender Adapter: A	**2800011606260**	**16062**	54
			AQUACTRL 2 SINGLE; Einbauposition fahrerseitig; für Rechtslenker; passender Adapter: A	**2800011608260**	**16082**	55

© 2025 Continental Aftermarket & Services GmbH

CHEVROLET - LACETTI Kombi (J200) 05/03→						
Wischblatt						
1.8 2.0 D	90 kW 89 kW	08/05→03/13 01/07→	AQUACTRL 2 SINGLE; Einbauposition beifahrerseitig; für Linkslenker; passender Adapter: A	**2800011305280**	**13052**	27
			AQUACTRL 2 SINGLE; Einbauposition fahrerseitig; für Linkslenker; passender Adapter: A	**2800011309280**	**13092**	28
			AQUACTRL 2 SINGLE; Einbauposition beifahrerseitig; für Rechtslenker; passender Adapter: A	**2800011606260**	**16062**	54
			AQUACTRL 2 SINGLE; Einbauposition fahrerseitig; für Rechtslenker; passender Adapter: A	**2800011608260**	**16082**	55
CHEVROLET - LACETTI Stufenheck (J200) 03/03→03/13						
Wischblatt						
1.4	69 kW	03/05→03/13	AQUACTRL 2 SINGLE; Einbauposition beifahrerseitig; für Linkslenker; passender Adapter: A	**2800011305280**	**13052**	27
			AQUACTRL 2 SINGLE; Einbauposition fahrerseitig; für Linkslenker; passender Adapter: A	**2800011309280**	**13092**	28
			AQUACTRL 2 SINGLE; Einbauposition beifahrerseitig; für Rechtslenker; passender Adapter: A	**2800011606260**	**16062**	54
			AQUACTRL 2 SINGLE; Einbauposition fahrerseitig; für Rechtslenker; passender Adapter: A	**2800011608260**	**16082**	55
1.6	80 kW	03/05→03/13	AQUACTRL 2 SINGLE; Einbauposition beifahrerseitig; für Linkslenker; passender Adapter: A	**2800011305280**	**13052**	27
			AQUACTRL 2 SINGLE; Einbauposition fahrerseitig; für Linkslenker; passender Adapter: A	**2800011309280**	**13092**	28
			AQUACTRL 2 SINGLE; Einbauposition beifahrerseitig; für Rechtslenker; passender Adapter: A	**2800011606260** **2800011606270**	**16062** **60627**	54 54
			AQUACTRL 2 SINGLE; Einbauposition fahrerseitig; für Rechtslenker; passender Adapter: A	**2800011608260** **2800011626270**	**16082** **62627**	55 62
1.8	66 kW	08/05→12/09	AQUACTRL 2 SINGLE; Einbauposition beifahrerseitig; für Linkslenker; passender Adapter: A	**2800011305280**	**13052**	27
			AQUACTRL 2 SINGLE; Einbauposition fahrerseitig; für Linkslenker; passender Adapter: A	**2800011309280**	**13092**	28
			AQUACTRL 2 SINGLE; Einbauposition beifahrerseitig; für Rechtslenker; passender Adapter: A	**2800011606260**	**16062**	54
			AQUACTRL 2 SINGLE; Einbauposition fahrerseitig; für Rechtslenker; passender Adapter: A	**2800011608260**	**16082**	55
1.8	90 kW	05/03→08/05	AQUACTRL 2 SINGLE; Einbauposition beifahrerseitig; für Rechtslenker; passender Adapter: A	**2800011606260**	**16062**	54
			AQUACTRL 2 SINGLE; Einbauposition fahrerseitig; für Rechtslenker; passender Adapter: A	**2800011608260**	**16082**	55
1.8	90 kW	08/05→03/13	AQUACTRL 2 SINGLE; Einbauposition beifahrerseitig; für Linkslenker; passender Adapter: A	**2800011305280**	**13052**	27
			AQUACTRL 2 SINGLE; Einbauposition fahrerseitig; für Linkslenker; passender Adapter: A	**2800011309280**	**13092**	28
			AQUACTRL 2 SINGLE; Einbauposition beifahrerseitig; für Rechtslenker; passender Adapter: A	**2800011606260** **2800011606270**	**16062** **60627**	54 54
			AQUACTRL 2 SINGLE; Einbauposition fahrerseitig; für Rechtslenker; passender Adapter: A	**2800011608260** **2800011626270**	**16082** **62627**	55 62
CHEVROLET - LANOS Stufenheck 11/05→12/18						
Wischblatt						
1.4 1.5	55 kW 63 kW	11/05→12/10 11/05→12/10	AQUACTRL 2 SINGLE; Einbauposition fahrerseitig; für Linkslenker; passender Adapter: A	**2800011305280**	**13052**	27
1.5 1.6 16V	64 kW 78 kW	11/05→12/18 11/05→12/10	AQUACTRL 2 SINGLE; Einbauposition beifahrerseitig; für Linkslenker; passender Adapter: A	**2800011305280**	**13052**	27
CHEVROLET - LUMINA Stufenheck 10/89→12/94						
Wischblatt						
3.4 Z34	149 kW	10/89→09/94	AQUACTRL 2 SINGLE; Einbauposition fahrerseitig; für Rechtslenker; passender Adapter: BCE	**2800011625270**	**62527**	62
			AQUACTRL 2 SINGLE; Einbauposition beifahrerseitig; für Rechtslenker; passender Adapter: BCE	**2800011625270**	**62527**	62

© 2025 Continental Aftermarket & Services GmbH

CHEVROLET - LUMINA Stufenheck 09/94→12/01						
Wischblatt						
3.1 3.1	110 kW 134 kW	10/94→09/97 01/96→12/01	AQUACTRL 2 SINGLE; Einbauposition fahrerseitig; für Rechtslenker; passender Adapter: A	**2800011610270**	**61027**	56
			AQUACTRL 2 SINGLE; Einbauposition beifahrerseitig; für Rechtslenker; passender Adapter: A	**2800011610270**	**61027**	56
CHEVROLET - LUMINA Stufenheck (VY, VZ, VX) 10/99→12/07						
Wischblatt						
3.1	130 kW	10/99→03/07	AQUACTRL 2 SINGLE; Einbauposition fahrerseitig; für Rechtslenker; passender Adapter: A	**2800011610270**	**61027**	56
			AQUACTRL 2 SINGLE; Einbauposition beifahrerseitig; für Rechtslenker; passender Adapter: A	**2800011610270**	**61027**	56
CHEVROLET - MALIBU 09/15→						
Wischblatt						
2.0	186 kW	09/15→	AQUACTRL 2 SINGLE; Einbauposition beifahrerseitig; für Rechtslenker; passender Adapter: A	**2800011624270**	**62427**	61
			AQUACTRL 2 SINGLE; Einbauposition fahrerseitig; für Rechtslenker; passender Adapter: A	**2800011630270**	**63027**	63
CHEVROLET - MALIBU 09/77→12/83						
Wischblatt						
3.7 5.0	81 kW 110 kW	01/80→12/83 01/80→12/83	AQUACTRL 2 SINGLE; Einbauposition beifahrerseitig; für Linkslenker; passender Adapter: A	**2800011304280**	**13042**	26
			AQUACTRL 2 SINGLE; Einbauposition fahrerseitig; für Linkslenker; passender Adapter: A	**2800011304280**	**13042**	26
5.0	115 kW	09/79→12/81	AQUACTRL 2 SINGLE; 01/80 ; Einbauposition fahrerseitig; für Linkslenker; passender Adapter: A	**2800011304280**	**13042**	26
			AQUACTRL 2 SINGLE; 01/80 ; Einbauposition beifahrerseitig; für Linkslenker; passender Adapter: A	**2800011304280**	**13042**	26
CHEVROLET - MALIBU 08/96→09/03						
Wischblatt						
2.4 3.1 3.1	112 kW 116 kW 126 kW	08/96→09/02 08/96→09/99 10/99→09/03	AQUACTRL 2 SINGLE; Einbauposition beifahrerseitig; für Linkslenker; passender Adapter: A	**2800011305280**	**13052**	27
			AQUACTRL 2 SINGLE; Einbauposition fahrerseitig; für Linkslenker; passender Adapter: A	**2800011309280**	**13092**	28
CHEVROLET - MALIBU 10/03→12/07						
Wischblatt						
3.5 LS	149 kW	10/03→09/05	AQUACTRL 2 SET; für Linkslenker	**2800011224280**	**12242**	10
			AQUACTRL 2 SINGLE; Einbauposition beifahrerseitig; für Linkslenker; passender Adapter: A	**2800011306280**	**13062**	27
			AQUACTRL 2 SINGLE; Einbauposition fahrerseitig; für Linkslenker; passender Adapter: A	**2800011309280**	**13092**	28
CHEVROLET - MALIBU (V300) 01/12→						
Wischblatt						
2.0 2.0 D 2.0 D	193 kW 115 kW 118 kW	01/12→12/15 04/12→ 04/12→	AQUACTRL 2 SINGLE; Einbauposition beifahrerseitig; für Linkslenker; passender Adapter: A	**2800011305280**	**13052**	27
			AQUACTRL 2 SINGLE; Einbauposition fahrerseitig; für Linkslenker; passender Adapter: A	**2800011312280**	**13122**	29
2.4 2.4	123 kW 125 kW	01/12→ 01/12→	AQUACTRL 2 SINGLE; Einbauposition beifahrerseitig; für Linkslenker; passender Adapter: A	**2800011305280**	**13052**	27
			AQUACTRL 2 SINGLE; Einbauposition fahrerseitig; für Linkslenker; passender Adapter: A	**2800011312280**	**13122**	29
			AQUACTRL 2 SINGLE; Einbauposition beifahrerseitig; für Rechtslenker; passender Adapter: A	**2800011606270**	**60627**	54
			AQUACTRL 2 SINGLE; Einbauposition fahrerseitig; für Rechtslenker; passender Adapter: A	**2800011628270**	**62827**	63

© 2025 Continental Aftermarket & Services GmbH

CHEVROLET - MALIBU (V300) 01/12→						
Wischblatt						
3.0	196 kW	04/13→	AQUACTRL 2 SINGLE; Einbauposition beifahrerseitig; für Linkslenker; passender Adapter: A	**2800011305280**	**13052**	27
			AQUACTRL 2 SINGLE; Einbauposition fahrerseitig; für Linkslenker; passender Adapter: A	**2800011312280**	**13122**	29
CHEVROLET - MALIBU Schrägheck 10/03→12/08						
Wischblatt						
3.5	149 kW	10/03→12/06	AQUACTRL 2 SET; für Linkslenker	**2800011224280**	**12242**	10
			AQUACTRL 2 SINGLE; Einbauposition beifahrerseitig; für Linkslenker; passender Adapter: A	**2800011306280**	**13062**	27
			AQUACTRL 2 SINGLE; Einbauposition fahrerseitig; für Linkslenker; passender Adapter: A	**2800011309280**	**13092**	28
CHEVROLET - MATIZ (M200, M250) 03/05→						
Wischblatt						
0.8	37 kW	10/10→	AQUACTRL 2 SINGLE; Einbauposition beifahrerseitig; für Rechtslenker; passender Adapter: A	**2800011600260** **2800011600270**	**16002** **60027**	52 52
			AQUACTRL 2 SINGLE; Einbauposition fahrerseitig; für Rechtslenker; passender Adapter: A	**2800011610260** **2800011610270**	**16102** **61027**	56 56
0.8 0.8 LPG	38 kW 38 kW	03/05→12/13 03/05→12/07	AQUACTRL 2 SINGLE; Einbauposition beifahrerseitig; für Linkslenker; passender Adapter: A	**2800011300280**	**13002**	25
			AQUACTRL 2 SINGLE; Einbauposition fahrerseitig; für Linkslenker; passender Adapter: A	**2800011309280**	**13092**	28
			REARCTRL; Einbauposition hinten	**2800011508170** **2800011508180**	**50817** **15081**	36 36
			AQUACTRL 2 SINGLE; Einbauposition beifahrerseitig; für Rechtslenker; passender Adapter: A	**2800011600260** **2800011600270**	**16002** **60027**	52 52
			AQUACTRL 2 SINGLE; Einbauposition fahrerseitig; für Rechtslenker; passender Adapter: A	**2800011610260** **2800011610270**	**16102** **61027**	56 56
1.0	46 kW	01/08→12/13	AQUACTRL 2 SINGLE; Einbauposition beifahrerseitig; für Linkslenker; passender Adapter: A	**2800011300280**	**13002**	25
			AQUACTRL 2 SINGLE; Einbauposition fahrerseitig; für Linkslenker; passender Adapter: A	**2800011309280**	**13092**	28
			REARCTRL; Einbauposition hinten	**2800011508180**	**15081**	36
			AQUACTRL 2 SINGLE; Einbauposition beifahrerseitig; für Rechtslenker; passender Adapter: A	**2800011600260**	**16002**	52
			AQUACTRL 2 SINGLE; Einbauposition fahrerseitig; für Rechtslenker; passender Adapter: A	**2800011610260**	**16102**	56
1.0	47 kW	03/05→12/07	AQUACTRL 2 SINGLE; Einbauposition beifahrerseitig; für Linkslenker; passender Adapter: A	**2800011300280**	**13002**	25
			AQUACTRL 2 SINGLE; Einbauposition fahrerseitig; für Linkslenker; passender Adapter: A	**2800011309280**	**13092**	28
			REARCTRL; Einbauposition hinten	**2800011508170** **2800011508180**	**50817** **15081**	36 36
			AQUACTRL 2 SINGLE; Einbauposition beifahrerseitig; für Rechtslenker; passender Adapter: A	**2800011600260** **2800011600270**	**16002** **60027**	52 52
			AQUACTRL 2 SINGLE; Einbauposition fahrerseitig; für Rechtslenker; passender Adapter: A	**2800011610260** **2800011610270**	**16102** **61027**	56 56
1.0	48 kW	01/07→	AQUACTRL 2 SINGLE; Einbauposition beifahrerseitig; für Rechtslenker; passender Adapter: A	**2800011600260**	**16002**	52
			AQUACTRL 2 SINGLE; Einbauposition fahrerseitig; für Rechtslenker; passender Adapter: A	**2800011610260**	**16102**	56
1.0 1.0 LPG	49 kW 49 kW	03/05→ 03/05→03/11	AQUACTRL 2 SINGLE; Einbauposition beifahrerseitig; für Linkslenker; passender Adapter: A	**2800011300280**	**13002**	25
			AQUACTRL 2 SINGLE; Einbauposition fahrerseitig; für Linkslenker; passender Adapter: A	**2800011309280**	**13092**	28
			REARCTRL; Einbauposition hinten	**2800011508170** **2800011508180**	**50817** **15081**	36 36
			AQUACTRL 2 SINGLE; Einbauposition beifahrerseitig; für Rechtslenker; passender Adapter: A	**2800011600260** **2800011600270**	**16002** **60027**	52 52
			AQUACTRL 2 SINGLE; Einbauposition fahrerseitig; für Rechtslenker; passender Adapter: A	**2800011610260**	**16102**	56

→

© 2025 Continental Aftermarket & Services GmbH

CHEVROLET - MATIZ (M200, M250) 03/05→						
Wischblatt						
1.0 1.0 LPG	49 kW 49 kW	03/05→ 03/05→03/11		**2800011610270**	**61027**	56
CHEVROLET - MONTE CARLO Coupe 09/72→12/77						
Wischblatt						
3.8	83 kW	09/74→12/77	AQUACTRL 2 SINGLE; Einbauposition fahrerseitig; für Linkslenker; passender Adapter: A	**2800011302280**	**13022**	26
			AQUACTRL 2 SINGLE; Einbauposition beifahrerseitig; für Linkslenker; passender Adapter: A	**2800011302280**	**13022**	26
CHEVROLET - NIVA (2123) 09/02→						
Wischblatt						
1.7 4x4 1.7 4x4 1.8 4x4	59 kW 61 kW 92 kW	09/02→ 01/10→ 01/07→12/09	AQUACTRL 2 SET; für Linkslenker	**2800011207280**	**12072**	5
			AQUACTRL 2 SINGLE; Einbauposition beifahrerseitig; für Linkslenker; passender Adapter: A	**2800011306280**	**13062**	27
			AQUACTRL 2 SINGLE; Einbauposition fahrerseitig; für Linkslenker; passender Adapter: A	**2800011306280**	**13062**	27
CHEVROLET - NUBIRA Kombi 01/05→12/11						
Wischblatt						
1.6	80 kW	03/05→12/11	AQUACTRL 2 SINGLE; Einbauposition beifahrerseitig; für Linkslenker; passender Adapter: A	**2800011305280**	**13052**	27
			AQUACTRL 2 SINGLE; Einbauposition fahrerseitig; für Linkslenker; passender Adapter: A	**2800011309280**	**13092**	28
			AQUACTRL 2 SINGLE; Einbauposition beifahrerseitig; für Rechtslenker; passender Adapter: A	**2800011606260** **2800011606270**	**16062** **60627**	54 54
			AQUACTRL 2 SINGLE; Einbauposition fahrerseitig; für Rechtslenker; passender Adapter: A	**2800011610260** **2800011610270**	**16102** **61027**	56 56
1.6 LPG	80 kW	03/05→12/10	AQUACTRL 2 SINGLE; Einbauposition beifahrerseitig; für Linkslenker; passender Adapter: A	**2800011305280**	**13052**	27
			AQUACTRL 2 SINGLE; Einbauposition fahrerseitig; für Linkslenker; passender Adapter: A	**2800011309280**	**13092**	28
			AQUACTRL 2 SINGLE; Einbauposition beifahrerseitig; für Rechtslenker; passender Adapter: A	**2800011606260**	**16062**	54
			AQUACTRL 2 SINGLE; Einbauposition fahrerseitig; für Rechtslenker; passender Adapter: A	**2800011610260**	**16102**	56
1.8 1.8 2.0 D	89 kW 90 kW 89 kW	08/05→12/11 03/05→12/09 01/07→12/11	AQUACTRL 2 SINGLE; Einbauposition beifahrerseitig; für Linkslenker; passender Adapter: A	**2800011305280**	**13052**	27
			AQUACTRL 2 SINGLE; Einbauposition fahrerseitig; für Linkslenker; passender Adapter: A	**2800011309280**	**13092**	28
			AQUACTRL 2 SINGLE; Einbauposition beifahrerseitig; für Rechtslenker; passender Adapter: A	**2800011606260** **2800011606270**	**16062** **60627**	54 54
			AQUACTRL 2 SINGLE; Einbauposition fahrerseitig; für Rechtslenker; passender Adapter: A	**2800011610260** **2800011610270**	**16102** **61027**	56 56
CHEVROLET - NUBIRA Stufenheck 01/05→12/12						
Wischblatt						
1.4	69 kW	01/05→12/07	AQUACTRL 2 SINGLE; Einbauposition beifahrerseitig; für Linkslenker; passender Adapter: A	**2800011305280**	**13052**	27
			AQUACTRL 2 SINGLE; Einbauposition fahrerseitig; für Linkslenker; passender Adapter: A	**2800011309280**	**13092**	28
			AQUACTRL 2 SINGLE; Einbauposition beifahrerseitig; für Rechtslenker; passender Adapter: A	**2800011606260**	**16062**	54
			AQUACTRL 2 SINGLE; Einbauposition fahrerseitig; für Rechtslenker; passender Adapter: A	**2800011610260**	**16102**	56

© 2025 Continental Aftermarket & Services GmbH

CHEVROLET - NUBIRA Stufenheck 01/05→12/12						
Wischblatt						
1.4	70 kW	01/06→12/08	AQUACTRL 2 SINGLE; Einbauposition beifahrerseitig; für Linkslenker; passender Adapter: A	**2800011305280**	**13052**	27
			AQUACTRL 2 SINGLE; Einbauposition fahrerseitig; für Linkslenker; passender Adapter: A	**2800011309280**	**13092**	28
			AQUACTRL 2 SINGLE; Einbauposition beifahrerseitig; für Rechtslenker; passender Adapter: A	**2800011606260** **2800011606270**	**16062** **60627**	54 54
			AQUACTRL 2 SINGLE; Einbauposition fahrerseitig; für Rechtslenker; passender Adapter: A	**2800011610260** **2800011610270**	**16102** **61027**	56 56
1.6	76 kW	12/08→12/11	AQUACTRL 2 SINGLE; Einbauposition beifahrerseitig; für Rechtslenker; passender Adapter: A	**2800011606260**	**16062**	54
			AQUACTRL 2 SINGLE; Einbauposition fahrerseitig; für Rechtslenker; passender Adapter: A	**2800011610260**	**16102**	56
1.6	80 kW	03/05→12/11	AQUACTRL 2 SINGLE; Einbauposition beifahrerseitig; für Linkslenker; passender Adapter: A	**2800011305280**	**13052**	27
			AQUACTRL 2 SINGLE; Einbauposition fahrerseitig; für Linkslenker; passender Adapter: A	**2800011309280**	**13092**	28
			AQUACTRL 2 SINGLE; Einbauposition beifahrerseitig; für Rechtslenker; passender Adapter: A	**2800011606260** **2800011606270**	**16062** **60627**	54 54
			AQUACTRL 2 SINGLE; Einbauposition fahrerseitig; für Rechtslenker; passender Adapter: A	**2800011610260** **2800011610270**	**16102** **61027**	56 56
1.8	89 kW	01/06→09/07	AQUACTRL 2 SINGLE; Einbauposition beifahrerseitig; für Linkslenker; passender Adapter: A	**2800011305280**	**13052**	27
			AQUACTRL 2 SINGLE; Einbauposition fahrerseitig; für Linkslenker; passender Adapter: A	**2800011309280**	**13092**	28
			AQUACTRL 2 SINGLE; Einbauposition beifahrerseitig; für Rechtslenker; passender Adapter: A	**2800011606260**	**16062**	54
			AQUACTRL 2 SINGLE; Einbauposition fahrerseitig; für Rechtslenker; passender Adapter: A	**2800011610260**	**16102**	56
1.8 2.0 D	90 kW 89 kW	03/05→12/09 01/05→12/11	AQUACTRL 2 SINGLE; Einbauposition beifahrerseitig; für Linkslenker; passender Adapter: A	**2800011305280**	**13052**	27
			AQUACTRL 2 SINGLE; Einbauposition fahrerseitig; für Linkslenker; passender Adapter: A	**2800011309280**	**13092**	28
			AQUACTRL 2 SINGLE; Einbauposition beifahrerseitig; für Rechtslenker; passender Adapter: A	**2800011606260** **2800011606270**	**16062** **60627**	54 54
			AQUACTRL 2 SINGLE; Einbauposition fahrerseitig; für Rechtslenker; passender Adapter: A	**2800011610260** **2800011610270**	**16102** **61027**	56 56
CHEVROLET - OPTRA Kombi 09/01→12/08						
Wischblatt						
1.6	80 kW	06/06→12/08	AQUACTRL 2 SINGLE; Einbauposition beifahrerseitig; für Rechtslenker; passender Adapter: A	**2800011606270**	**60627**	54
			AQUACTRL 2 SINGLE; Einbauposition fahrerseitig; für Rechtslenker; passender Adapter: A	**2800011610270**	**61027**	56
CHEVROLET - OPTRA Stufenheck (1J_, J200) 04/03→12/12						
Wischblatt						
1.6 1.6 1.6 CNG	78 kW 80 kW 80 kW	08/03→12/08 08/03→12/08 03/05→12/10	AQUACTRL 2 SINGLE; Einbauposition beifahrerseitig; für Linkslenker; passender Adapter: A	**2800011305280**	**13052**	27
			AQUACTRL 2 SINGLE; Einbauposition fahrerseitig; für Linkslenker; passender Adapter: A	**2800011309280**	**13092**	28
			AQUACTRL 2 SINGLE; Einbauposition beifahrerseitig; für Rechtslenker; passender Adapter: A	**2800011606270**	**60627**	54
			AQUACTRL 2 SINGLE; Einbauposition fahrerseitig; für Rechtslenker; passender Adapter: A	**2800011610270**	**61027**	56
1.8	85 kW	08/03→12/09	AQUACTRL 2 SINGLE; Einbauposition beifahrerseitig; für Linkslenker; passender Adapter: A	**2800011305280**	**13052**	27
			AQUACTRL 2 SINGLE; Einbauposition fahrerseitig; für Linkslenker; passender Adapter: A	**2800011309280**	**13092**	28

© 2025 Continental Aftermarket & Services GmbH

CHEVROLET - OPTRA Stufenheck (1J_, J200) 04/03→12/12						
Wischblatt						
1.8	90 kW	08/03→12/08	AQUACTRL 2 SINGLE; Einbauposition beifahrerseitig; für Linkslenker; passender Adapter: A	**2800011305280**	**13052**	27
			AQUACTRL 2 SINGLE; Einbauposition fahrerseitig; für Linkslenker; passender Adapter: A	**2800011309280**	**13092**	28
			AQUACTRL 2 SINGLE; Einbauposition beifahrerseitig; für Rechtslenker; passender Adapter: A	**2800011606270**	**60627**	54
			AQUACTRL 2 SINGLE; Einbauposition fahrerseitig; für Rechtslenker; passender Adapter: A	**2800011610270**	**61027**	56
CHEVROLET - ORLANDO (J309) 12/10→						
Wischblatt						
1.4 1.8	103 kW 104 kW	06/12→ 02/11→	AQUACTRL 2 SINGLE; Einbauposition beifahrerseitig; für Linkslenker; passender Adapter: A	**2800011305280**	**13052**	27
			AQUACTRL 2 SINGLE; Einbauposition fahrerseitig; für Linkslenker; passender Adapter: A	**2800011312280**	**13122**	29
			AQUACTRL 2 SINGLE; Einbauposition beifahrerseitig; für Rechtslenker; passender Adapter: A	**2800011606260** **2800011606270**	**16062** **60627**	54 54
			AQUACTRL 2 SINGLE; Einbauposition fahrerseitig; für Rechtslenker; passender Adapter: A	**2800011614260** **2800011628270**	**16142** **62827**	58 63
1.8 LPG	104 kW	06/11→12/15	AQUACTRL 2 SINGLE; Einbauposition beifahrerseitig; für Linkslenker; passender Adapter: A	**2800011305280**	**13052**	27
			AQUACTRL 2 SINGLE; Einbauposition fahrerseitig; für Linkslenker; passender Adapter: A	**2800011312280**	**13122**	29
			AQUACTRL 2 SINGLE; Einbauposition beifahrerseitig; für Rechtslenker; passender Adapter: A	**2800011606260**	**16062**	54
			AQUACTRL 2 SINGLE; Einbauposition fahrerseitig; für Rechtslenker; passender Adapter: A	**2800011614260**	**16142**	58
2.0 D 2.0 D	96 kW 120 kW	02/11→12/15 02/11→	AQUACTRL 2 SINGLE; Einbauposition beifahrerseitig; für Linkslenker; passender Adapter: A	**2800011305280**	**13052**	27
			AQUACTRL 2 SINGLE; Einbauposition fahrerseitig; für Linkslenker; passender Adapter: A	**2800011312280**	**13122**	29
			AQUACTRL 2 SINGLE; Einbauposition beifahrerseitig; für Rechtslenker; passender Adapter: A	**2800011606260** **2800011606270**	**16062** **60627**	54 54
			AQUACTRL 2 SINGLE; Einbauposition fahrerseitig; für Rechtslenker; passender Adapter: A	**2800011614260** **2800011628270**	**16142** **62827**	58 63
2.0 LPG	103 kW	02/12→	AQUACTRL 2 SINGLE; Einbauposition beifahrerseitig; für Linkslenker; passender Adapter: A	**2800011305280**	**13052**	27
			AQUACTRL 2 SINGLE; Einbauposition fahrerseitig; für Linkslenker; passender Adapter: A	**2800011312280**	**13122**	29
			AQUACTRL 2 SINGLE; Einbauposition beifahrerseitig; für Rechtslenker; passender Adapter: A	**2800011606260**	**16062**	54
			AQUACTRL 2 SINGLE; Einbauposition fahrerseitig; für Rechtslenker; passender Adapter: A	**2800011614260**	**16142**	58
CHEVROLET - S10 BLAZER 03/95→01/12						
Wischblatt						
4.3 4WD	142 kW	10/97→09/04	AQUACTRL 2 SINGLE; Einbauposition beifahrerseitig; für Rechtslenker; passender Adapter: A	**2800011607260**	**16072**	55
			AQUACTRL 2 SINGLE; Einbauposition fahrerseitig; für Rechtslenker; passender Adapter: A	**2800011607260**	**16072**	55
CHEVROLET - S10 Pick Up 09/81→09/91						
Wischblatt						
2.2 D AWD	68 kW	10/83→09/85	AQUACTRL 2 SET; für Linkslenker	**2800011207280**	**12072**	5
2.8 2.8 AWD	83 kW 83 kW	09/82→09/85 09/82→09/85	AQUACTRL 2 SINGLE; Einbauposition fahrerseitig; für Linkslenker; passender Adapter: A	**2800011306280**	**13062**	27
2.8 AWD 4.3 AWD	98 kW 119 kW	10/85→09/91 10/87→09/91	AQUACTRL 2 SINGLE; Einbauposition beifahrerseitig; für Linkslenker; passender Adapter: A	**2800011306280**	**13062**	27

© 2025 Continental Aftermarket & Services GmbH

CHEVROLET - S10 Pick-up 01/94→12/12

Wischblatt

2.2	84 kW	10/94→12/04	AQUACTRL 2 SET; für Linkslenker	**2800011207280**	**12072**	5
2.2	90 kW	10/94→09/98	AQUACTRL 2 SINGLE; Einbauposition beifahrer-seitig; für Linkslenker; passender Adapter: A	**2800011306280**	**13062**	27
2.2 4x4	84 kW	10/94→12/04				
2.2 4x4	90 kW	10/94→09/98	AQUACTRL 2 SINGLE; Einbauposition fahrerseitig; für Linkslenker; passender Adapter: A	**2800011306280**	**13062**	27
2.5 TDCi	87 kW	10/94→12/04				
4.3	142 kW	10/94→12/04				
4.3 4x4	119 kW	10/94→09/95				
4.3 4x4	127 kW	10/95→09/98				
4.3 4x4	142 kW	10/94→08/02				

CHEVROLET - SILVERADO 1500 09/97→12/07

Wischblatt

4.3 AWD	147 kW	10/99→12/07	AQUACTRL 2 SINGLE; Einbauposition beifahrer-seitig; für Linkslenker; passender Adapter: A	**2800011309280**	**13092**	28
4.8 AWD	202 kW	06/05→12/07				
5.3 AWD	201 kW	10/99→12/07	AQUACTRL 2 SINGLE; Einbauposition fahrerseitig; für Linkslenker; passender Adapter: A	**2800011309280**	**13092**	28
5.3 AWD	212 kW	06/03→12/07				
6.0	224 kW	10/99→12/07				
6.0 AWD	224 kW	10/99→12/07				

CHEVROLET - SILVERADO 2500 09/98→

Wischblatt

6.6 D	224 kW	10/01→08/06	AQUACTRL 2 SINGLE; Einbauposition fahrerseitig; für Rechtslenker; passender Adapter: A	**2800011610270**	**61027**	56
6.6 D AWD	224 kW	10/01→08/06				
8.1 AWD	254 kW	10/01→08/06	AQUACTRL 2 SINGLE; Einbauposition beifahrer-seitig; für Rechtslenker; passender Adapter: A	**2800011610270**	**61027**	56

CHEVROLET - SILVERADO 2500 HD 11/00→12/07

Wischblatt

6.6 Di AWD	224 kW	10/01→12/07	AQUACTRL 2 SINGLE; Einbauposition fahrerseitig; für Linkslenker; passender Adapter: A	**2800011309280**	**13092**	28
8.1	254 kW	10/01→12/02				
			AQUACTRL 2 SINGLE; Einbauposition beifahrer-seitig; für Linkslenker; passender Adapter: A	**2800011309280**	**13092**	28

CHEVROLET - SPARK 05/05→

Wischblatt

0.8	37 kW	05/05→02/10	AQUACTRL 2 SINGLE; Einbauposition beifahrer-seitig; für Linkslenker; passender Adapter: A	**2800011300280**	**13002**	25
			AQUACTRL 2 SINGLE; Einbauposition fahrerseitig; für Linkslenker; passender Adapter: A	**2800011309280**	**13092**	28
			REARCTRL; Einbauposition hinten	**2800011508170**	**50817**	36
				2800011508180	**15081**	36
			AQUACTRL 2 SINGLE; Einbauposition beifahrer-seitig; für Rechtslenker; passender Adapter: A	**2800011600260**	**16002**	52
				2800011600270	**60027**	52
			AQUACTRL 2 SINGLE; Einbauposition fahrerseitig; für Rechtslenker; passender Adapter: A	**2800011610260**	**16102**	56
				2800011610270	**61027**	56
1.0 SX	44 kW	06/09→	AQUACTRL 2 SINGLE; Einbauposition beifahrer-seitig; für Linkslenker; passender Adapter: A	**2800011300280**	**13002**	25
			AQUACTRL 2 SINGLE; Einbauposition fahrerseitig; für Linkslenker; passender Adapter: A	**2800011309280**	**13092**	28
			REARCTRL; Einbauposition hinten	**2800011508180**	**15081**	36
			AQUACTRL 2 SINGLE; Einbauposition beifahrer-seitig; für Rechtslenker; passender Adapter: A	**2800011600260**	**16002**	52
			AQUACTRL 2 SINGLE; Einbauposition fahrerseitig; für Rechtslenker; passender Adapter: A	**2800011610260**	**16102**	56
1.0 SX	46 kW	05/05→	AQUACTRL 2 SINGLE; Einbauposition beifahrer-seitig; für Linkslenker; passender Adapter: A	**2800011300280**	**13002**	25
1.0 SX	49 kW	05/05→				
			AQUACTRL 2 SINGLE; Einbauposition fahrerseitig; für Linkslenker; passender Adapter: A	**2800011309280**	**13092**	28
			REARCTRL; Einbauposition hinten	**2800011508170**	**50817**	36
				2800011508180	**15081**	36
			AQUACTRL 2 SINGLE; Einbauposition beifahrer-seitig; für Rechtslenker; passender Adapter: A	**2800011600260**	**16002**	52
				2800011600270	**60027**	52

→

© 2025 Continental Aftermarket & Services GmbH

CHEVROLET - SPARK 05/05→						
Wischblatt						
1.0 SX	46 kW	05/05→	AQUACTRL 2 SINGLE; Einbauposition fahrerseitig; für Rechtslenker; passender Adapter: A	**2800011610260**	**16102**	56
1.0 SX	49 kW	05/05→		**2800011610270**	**61027**	56
CHEVROLET - SPARK (M150) 09/00→12/06						
Wischblatt						
0.8	38 kW	09/00→12/06	AQUACTRL 2 SINGLE; Einbauposition beifahrerseitig; für Rechtslenker; passender Adapter: A	**2800011602260**	**16022**	53
				2800011623270	**62327**	61
			AQUACTRL 2 SINGLE; Einbauposition fahrerseitig; für Rechtslenker; passender Adapter: A	**2800011608260**	**16082**	55
				2800011626270	**62627**	62
CHEVROLET - SPARK (M300) 12/09→						
Wischblatt						
1.0	48 kW	07/10→	AQUACTRL 2 SINGLE; Einbauposition beifahrerseitig; für Rechtslenker; passender Adapter: A	**2800011600260**	**16002**	52
			AQUACTRL 2 SINGLE; Einbauposition fahrerseitig; für Rechtslenker; passender Adapter: A	**2800011614260**	**16142**	58
1.0	50 kW	03/10→	AQUACTRL 2 SINGLE; Einbauposition beifahrerseitig; für Linkslenker; passender Adapter: A	**2800011300280**	**13002**	25
			AQUACTRL 2 SINGLE; Einbauposition fahrerseitig; für Linkslenker; passender Adapter: A	**2800011309280**	**13092**	28
			AQUACTRL 2 SINGLE; Einbauposition beifahrerseitig; für Rechtslenker; passender Adapter: A	**2800011600260**	**16002**	52
				2800011600270	**60027**	52
			AQUACTRL 2 SINGLE; Einbauposition fahrerseitig; für Rechtslenker; passender Adapter: A	**2800011614260**	**16142**	58
				2800011628270	**62827**	63
1.0 LPG	48 kW	07/10→	AQUACTRL 2 SINGLE; Einbauposition beifahrerseitig; für Linkslenker; passender Adapter: A	**2800011300280**	**13002**	25
			AQUACTRL 2 SINGLE; Einbauposition fahrerseitig; für Linkslenker; passender Adapter: A	**2800011309280**	**13092**	28
			AQUACTRL 2 SINGLE; Einbauposition beifahrerseitig; für Rechtslenker; passender Adapter: A	**2800011600260**	**16002**	52
			AQUACTRL 2 SINGLE; Einbauposition fahrerseitig; für Rechtslenker; passender Adapter: A	**2800011614260**	**16142**	58
1.0 LPG	50 kW	03/10→	AQUACTRL 2 SINGLE; Einbauposition beifahrerseitig; für Linkslenker; passender Adapter: A	**2800011300280**	**13002**	25
			AQUACTRL 2 SINGLE; Einbauposition fahrerseitig; für Linkslenker; passender Adapter: A	**2800011309280**	**13092**	28
			AQUACTRL 2 SINGLE; Einbauposition beifahrerseitig; für Rechtslenker; passender Adapter: A	**2800011600260**	**16002**	52
				2800011600270	**60027**	52
			AQUACTRL 2 SINGLE; Einbauposition fahrerseitig; für Rechtslenker; passender Adapter: A	**2800011614260**	**16142**	58
				2800011628270	**62827**	63
1.2	59 kW	12/09→09/12	AQUACTRL 2 SINGLE; Einbauposition beifahrerseitig; für Rechtslenker; passender Adapter: A	**2800011600260**	**16002**	52
			AQUACTRL 2 SINGLE; Einbauposition fahrerseitig; für Rechtslenker; passender Adapter: A	**2800011614260**	**16142**	58
1.2	60 kW	03/10→	AQUACTRL 2 SINGLE; Einbauposition beifahrerseitig; für Linkslenker; passender Adapter: A	**2800011300280**	**13002**	25
1.2	64 kW	01/12→				
1.2 LPG	60 kW	03/10→	AQUACTRL 2 SINGLE; Einbauposition fahrerseitig; für Linkslenker; passender Adapter: A	**2800011309280**	**13092**	28
			AQUACTRL 2 SINGLE; Einbauposition beifahrerseitig; für Rechtslenker; passender Adapter: A	**2800011600260**	**16002**	52
				2800011600270	**60027**	52
			AQUACTRL 2 SINGLE; Einbauposition fahrerseitig; für Rechtslenker; passender Adapter: A	**2800011614260**	**16142**	58
				2800011628270	**62827**	63
EV	105 kW	09/13→12/16	AQUACTRL 2 SINGLE; Einbauposition beifahrerseitig; für Linkslenker; passender Adapter: A	**2800011300280**	**13002**	25
			AQUACTRL 2 SINGLE; Einbauposition fahrerseitig; für Linkslenker; passender Adapter: A	**2800011309280**	**13092**	28
			AQUACTRL 2 SINGLE; Einbauposition beifahrerseitig; für Rechtslenker; passender Adapter: A	**2800011600260**	**16002**	52
			AQUACTRL 2 SINGLE; Einbauposition fahrerseitig; für Rechtslenker; passender Adapter: A	**2800011614260**	**16142**	58

© 2025 Continental Aftermarket & Services GmbH

CHEVROLET - SPARK (M400) 11/15→						
Wischblatt						
1.4 1.4	72 kW 73 kW	11/15→ 11/15→	AQUACTRL 2 SINGLE; Einbauposition beifahrerseitig; für Rechtslenker; passender Adapter: A	**2800011600270**	**60027**	52
			AQUACTRL 2 SINGLE; Einbauposition fahrerseitig; für Rechtslenker; passender Adapter: A	**2800011630270**	**63027**	63
CHEVROLET - SPARK Kasten/Schrägheck (M200, M250) 01/05→08/14						
Wischblatt						
0.8	38 kW	01/07→08/14	AQUACTRL 2 SINGLE; Einbauposition beifahrerseitig; für Rechtslenker; passender Adapter: A	**2800011600270**	**60027**	52
			AQUACTRL 2 SINGLE; Einbauposition fahrerseitig; für Rechtslenker; passender Adapter: A	**2800011610270**	**61027**	56
CHEVROLET - SPARK Kasten/Schrägheck (M300) 03/10→						
Wischblatt						
1.2	60 kW	03/10→	AQUACTRL 2 SINGLE; Einbauposition beifahrerseitig; für Rechtslenker; passender Adapter: A	**2800011600270**	**60027**	52
			AQUACTRL 2 SINGLE; Einbauposition fahrerseitig; für Rechtslenker; passender Adapter: A	**2800011610270**	**61027**	56
CHEVROLET - SUBURBAN 10/91→04/00						
Wischblatt						
5.7 5.7 AWD	157 kW 157 kW	10/91→09/96 10/91→09/96	AQUACTRL 2 SINGLE; Einbauposition fahrerseitig; für Rechtslenker; passender Adapter: A / BCE	**2800011624270**	**62427**	61
			AQUACTRL 2 SINGLE; Einbauposition beifahrerseitig; für Rechtslenker; passender Adapter: A / BCE	**2800011624270**	**62427**	61
5.7 AWD	190 kW	10/96→04/00	AQUACTRL 2 SINGLE; Einbauposition fahrerseitig; für Rechtslenker; passender Adapter: A	**2800011624270**	**62427**	61
			AQUACTRL 2 SINGLE; Einbauposition beifahrerseitig; für Rechtslenker; passender Adapter: A	**2800011624270**	**62427**	61
6.5 D 6.5 D AWD 6.5 TDCi 6.5 TDCi AWD	135 kW 135 kW 145 kW 145 kW	10/93→09/96 10/93→09/96 10/93→09/96 10/93→09/96	AQUACTRL 2 SINGLE; Einbauposition fahrerseitig; für Rechtslenker; passender Adapter: A / BCE	**2800011624270**	**62427**	61
			AQUACTRL 2 SINGLE; Einbauposition beifahrerseitig; für Rechtslenker; passender Adapter: A / BCE	**2800011624270**	**62427**	61
7.4 AWD	170 kW	10/91→09/95	AQUACTRL 2 SINGLE; Einbauposition beifahrerseitig; für Rechtslenker; passender Adapter: BCE	**2800011624270**	**62427**	61
			AQUACTRL 2 SINGLE; Einbauposition fahrerseitig; für Rechtslenker; passender Adapter: BCE	**2800011624270**	**62427**	61
CHEVROLET - SUBURBAN 05/00→09/07						
Wischblatt						
5.3 AWD 5.3 Flex	209 kW 209 kW	05/00→06/06 09/02→06/06	AQUACTRL 2 SINGLE; Einbauposition fahrerseitig; für Linkslenker; passender Adapter: A	**2800011309280**	**13092**	28
5.3 Flex 5.3 Flex AWD	217 kW 209 kW	09/01→09/07 09/02→06/06	AQUACTRL 2 SINGLE; Einbauposition beifahrerseitig; für Linkslenker; passender Adapter: A	**2800011309280**	**13092**	28
6.0 8.1	235 kW 254 kW	05/00→09/03 05/00→06/06	AQUACTRL 2 SINGLE; Einbauposition fahrerseitig; für Rechtslenker; passender Adapter: A	**2800011610270**	**61027**	56
			AQUACTRL 2 SINGLE; Einbauposition beifahrerseitig; für Rechtslenker; passender Adapter: A	**2800011610270**	**61027**	56
8.1 AWD	254 kW	05/00→06/06	AQUACTRL 2 SINGLE; Einbauposition fahrerseitig; für Linkslenker; passender Adapter: A	**2800011309280**	**13092**	28
			AQUACTRL 2 SINGLE; Einbauposition beifahrerseitig; für Linkslenker; passender Adapter: A	**2800011309280**	**13092**	28
CHEVROLET - SUBURBAN (GMT 900) 01/05→						
Wischblatt						
5.3 5.3 FLEX AWD	239 kW 239 kW	09/11→07/14 01/12→	AQUACTRL 2 SINGLE; Einbauposition beifahrerseitig; für Linkslenker; passender Adapter: B	**2800011309280**	**13092**	28
			AQUACTRL 2 SINGLE; Einbauposition fahrerseitig; für Linkslenker; passender Adapter: B	**2800011309280**	**13092**	28

© 2025 Continental Aftermarket & Services GmbH

CHEVROLET - SUBURBAN (GMT 900) 01/05→						
Wischblatt						
5.3 Flex-Fuel 4WD	228 kW	01/07→	AQUACTRL 2 SINGLE; Einbauposition beifahrerseitig; für Linkslenker; passender Adapter: B	**2800011309280**	**13092**	28
			AQUACTRL 2 SINGLE; Einbauposition fahrerseitig; für Linkslenker; passender Adapter: B	**2800011309280**	**13092**	28
			AQUACTRL 2 SINGLE; Einbauposition beifahrerseitig; für Rechtslenker; passender Adapter: A	**2800011610270**	**61027**	56
			AQUACTRL 2 SINGLE; Einbauposition fahrerseitig; für Rechtslenker; passender Adapter: A	**2800011610270**	**61027**	56
CHEVROLET - SUBURBAN (K2Y) 07/14→						
Wischblatt						
5.3 5.3 4WD	265 kW 265 kW	07/14→12/20 07/14→	AQUACTRL 2 SINGLE; Einbauposition beifahrerseitig; für Rechtslenker; passender Adapter: A	**2800011610270**	**61027**	56
			AQUACTRL 2 SINGLE; Einbauposition fahrerseitig; für Rechtslenker; passender Adapter: A	**2800011610270**	**61027**	56
CHEVROLET - SUBURBAN 2500 SUV 09/06→12/13						
Wischblatt						
6.0 FLEX 6.0 FLEX 4WD	262 kW 262 kW	09/10→12/13 09/10→12/13	AQUACTRL 2 SINGLE; Einbauposition fahrerseitig; für Linkslenker; passender Adapter: A	**2800011309280**	**13092**	28
			AQUACTRL 2 SINGLE; Einbauposition beifahrerseitig; für Linkslenker; passender Adapter: A	**2800011309280**	**13092**	28
			AQUACTRL 2 SINGLE; Einbauposition fahrerseitig; für Rechtslenker; passender Adapter: A	**2800011610270**	**61027**	56
			AQUACTRL 2 SINGLE; Einbauposition beifahrerseitig; für Rechtslenker; passender Adapter: A	**2800011610270**	**61027**	56
CHEVROLET - TACUMA Großraumlimousine (U100) 03/05→						
Wischblatt						
1.6	66 kW	03/05→03/09	AQUACTRL 2 SINGLE; Einbauposition beifahrerseitig; für Linkslenker; passender Adapter: A	**2800011305280**	**13052**	27
			AQUACTRL 2 SINGLE; Einbauposition fahrerseitig; für Linkslenker; passender Adapter: A	**2800011312280**	**13122**	29
			AQUACTRL 2 SINGLE; Einbauposition beifahrerseitig; für Rechtslenker; passender Adapter: A	**2800011606260**	**16062**	54
			AQUACTRL 2 SINGLE; Einbauposition fahrerseitig; für Rechtslenker; passender Adapter: A	**2800011614260**	**16142**	58
1.6 1.6 2.0 2.0	77 kW 79 kW 89 kW 90 kW	03/05→ 08/05→ 03/05→ 08/05→09/09	AQUACTRL 2 SINGLE; Einbauposition beifahrerseitig; für Linkslenker; passender Adapter: A	**2800011305280**	**13052**	27
			AQUACTRL 2 SINGLE; Einbauposition fahrerseitig; für Linkslenker; passender Adapter: A	**2800011312280**	**13122**	29
			AQUACTRL 2 SINGLE; Einbauposition beifahrerseitig; für Rechtslenker; passender Adapter: A	**2800011606260** **2800011606270**	**16062** **60627**	54 54
			AQUACTRL 2 SINGLE; Einbauposition fahrerseitig; für Rechtslenker; passender Adapter: A	**2800011614260** **2800011628270**	**16142** **62827**	58 63
CHEVROLET - TAHOE (B2W) 09/99→12/06						
Wischblatt						
4.8	205 kW	05/00→12/06	AQUACTRL 2 SINGLE; Einbauposition fahrerseitig; für Rechtslenker; passender Adapter: A	**2800011610260** **2800011610270**	**16102** **61027**	56 56
			AQUACTRL 2 SINGLE; Einbauposition beifahrerseitig; für Rechtslenker; passender Adapter: A	**2800011610260** **2800011610270**	**16102** **61027**	56 56
4.8 V8 5.3 5.3 5.3 5.3 AWD	205 kW 201 kW 213 kW 220 kW 213 kW	12/99→12/06 05/00→09/02 09/99→12/06 09/03→12/06 10/02→12/06	AQUACTRL 2 SINGLE; Einbauposition beifahrerseitig; für Linkslenker; passender Adapter: A	**2800011304280**	**13042**	26
			AQUACTRL 2 SINGLE; Einbauposition fahrerseitig; für Linkslenker; passender Adapter: A	**2800011304280**	**13042**	26
			AQUACTRL 2 SINGLE; Einbauposition fahrerseitig; für Rechtslenker; passender Adapter: A	**2800011610260** **2800011610270**	**16102** **61027**	56 56
			AQUACTRL 2 SINGLE; Einbauposition beifahrerseitig; für Rechtslenker; passender Adapter: A	**2800011610260** **2800011610270**	**16102** **61027**	56 56

© 2025 Continental Aftermarket & Services GmbH

CHEVROLET - TAHOE (B2W) 09/99→12/06						
Wischblatt						
5.3 AWD	220 kW	09/03→12/06	AQUACTRL 2 SINGLE; Einbauposition beifahrerseitig; für Linkslenker; passender Adapter: A	**2800011304280**	**13042**	26
			AQUACTRL 2 SINGLE; Einbauposition fahrerseitig; für Linkslenker; passender Adapter: A	**2800011304280**	**13042**	26
			AQUACTRL 2 SINGLE; Einbauposition fahrerseitig; für Rechtslenker; passender Adapter: A	**2800011610260**	**16102**	56
			AQUACTRL 2 SINGLE; Einbauposition beifahrerseitig; für Rechtslenker; passender Adapter: A	**2800011610260**	**16102**	56
5.3 V8 AWD 6.0 V8	201 kW 224 kW	12/99→12/06 12/99→12/06	AQUACTRL 2 SINGLE; Einbauposition beifahrerseitig; für Linkslenker; passender Adapter: A	**2800011304280**	**13042**	26
			AQUACTRL 2 SINGLE; Einbauposition fahrerseitig; für Linkslenker; passender Adapter: A	**2800011304280**	**13042**	26
			AQUACTRL 2 SINGLE; Einbauposition fahrerseitig; für Rechtslenker; passender Adapter: A	**2800011610260** **2800011610270**	**16102** **61027**	56 56
			AQUACTRL 2 SINGLE; Einbauposition beifahrerseitig; für Rechtslenker; passender Adapter: A	**2800011610260** **2800011610270**	**16102** **61027**	56 56
CHEVROLET - TAHOE (GMT400) 10/93→04/01						
Wischblatt						
5.7 5.7 AWD 5.7 AWD 5.7 V8 5.7 V8 AWD 6.5 TDiC 6.5 TDiC AWD	184 kW 147 kW 184 kW 190 kW 190 kW 135 kW 135 kW	10/95→09/96 10/94→09/95 10/95→09/96 10/94→09/96 10/94→09/96 10/94→09/96 10/94→09/96	AQUACTRL 2 SINGLE; Einbauposition beifahrerseitig; für Linkslenker; passender Adapter: A	**2800011304280**	**13042**	26
			AQUACTRL 2 SINGLE; Einbauposition fahrerseitig; für Linkslenker; passender Adapter: A	**2800011304280**	**13042**	26
CHEVROLET - TAHOE (GMT900) 01/07→07/14						
Wischblatt						
5.3 5.3 4WD	239 kW 239 kW	01/07→12/13 01/07→12/13	AQUACTRL 2 SINGLE; Einbauposition beifahrerseitig; für Linkslenker; passender Adapter: A	**2800011307280**	**13072**	27
			AQUACTRL 2 SINGLE; Einbauposition fahrerseitig; für Linkslenker; passender Adapter: A	**2800011309280**	**13092**	28
			REARCTRL; Einbauposition hinten	**2800011506170** **2800011506180**	**50617** **15061**	35 35
			AQUACTRL 2 SINGLE; Einbauposition beifahrerseitig; für Rechtslenker; passender Adapter: A / B	**2800011610270**	**61027**	56
			AQUACTRL 2 SINGLE; Einbauposition fahrerseitig; für Rechtslenker; passender Adapter: A / B	**2800011610270**	**61027**	56
5.3 Flexfuel 4WD 6.0 Flex/Hybrid 4WD	239 kW 248 kW	01/07→07/14 09/09→12/13	AQUACTRL 2 SINGLE; Einbauposition beifahrerseitig; für Linkslenker; passender Adapter: A	**2800011307280**	**13072**	27
			AQUACTRL 2 SINGLE; Einbauposition fahrerseitig; für Linkslenker; passender Adapter: A	**2800011309280**	**13092**	28
			REARCTRL; Einbauposition hinten	**2800011506180**	**15061**	35
CHEVROLET - TAHOE (K2UC) 07/14→						
Wischblatt						
5.3	265 kW	07/14→12/20	AQUACTRL 2 SINGLE; Einbauposition beifahrerseitig; für Rechtslenker; passender Adapter: A	**2800011610270**	**61027**	56
			AQUACTRL 2 SINGLE; Einbauposition fahrerseitig; für Rechtslenker; passender Adapter: A	**2800011610270**	**61027**	56
CHEVROLET - TRACKER 05/98→12/09						
Wischblatt						
2.5 AWD	115 kW	09/00→12/02	AQUACTRL 2 SINGLE; Einbauposition fahrerseitig; für Linkslenker; passender Adapter: A	**2800011305280**	**13052**	27
			AQUACTRL 2 SINGLE; Einbauposition beifahrerseitig; für Linkslenker; passender Adapter: A	**2800011305280**	**13052**	27

© 2025 Continental Aftermarket & Services GmbH

CHEVROLET - TRAILBLAZER (KC_) 09/01→12/09

Wischblatt

4.2	201 kW	09/01→12/02	AQUACTRL 2 SINGLE; Einbauposition beifahrerseitig; für Linkslenker; passender Adapter: A	**2800011309280**	**13092**	28
			AQUACTRL 2 SINGLE; Einbauposition fahrerseitig; für Linkslenker; passender Adapter: A	**2800011309280**	**13092**	28
			AQUACTRL 2 SINGLE; Einbauposition fahrerseitig; passender Adapter: A; für Rechtslenker	**2800011610260** **2800011610270**	**16102** **61027**	56 56
			AQUACTRL 2 SINGLE; Einbauposition beifahrerseitig; für Rechtslenker; passender Adapter: A	**2800011610260** **2800011610270**	**16102** **61027**	56 56
4.2	205 kW	09/02→12/09	AQUACTRL 2 SINGLE; Einbauposition fahrerseitig; passender Adapter: A; für Rechtslenker	**2800011610260**	**16102**	56
			AQUACTRL 2 SINGLE; Einbauposition beifahrerseitig; für Rechtslenker; passender Adapter: A	**2800011610260**	**16102**	56
4.2	213 kW	09/07→12/09	AQUACTRL 2 SINGLE; Einbauposition beifahrerseitig; für Linkslenker; passender Adapter: A	**2800011309280**	**13092**	28
			AQUACTRL 2 SINGLE; Einbauposition fahrerseitig; für Linkslenker; passender Adapter: A	**2800011309280**	**13092**	28
4.2	217 kW	08/05→09/08	AQUACTRL 2 SINGLE; Einbauposition fahrerseitig; passender Adapter: A; für Rechtslenker	**2800011610260**	**16102**	56
			AQUACTRL 2 SINGLE; Einbauposition beifahrerseitig; für Rechtslenker; passender Adapter: A	**2800011610260**	**16102**	56
4.2 AWD 4.2 AWD	201 kW 205 kW	09/01→09/08 09/02→12/09	AQUACTRL 2 SINGLE; Einbauposition beifahrerseitig; für Linkslenker; passender Adapter: A	**2800011309280**	**13092**	28
			AQUACTRL 2 SINGLE; Einbauposition fahrerseitig; für Linkslenker; passender Adapter: A	**2800011309280**	**13092**	28
			AQUACTRL 2 SINGLE; Einbauposition fahrerseitig; passender Adapter: A; für Rechtslenker	**2800011610260** **2800011610270**	**16102** **61027**	56 56
			AQUACTRL 2 SINGLE; Einbauposition beifahrerseitig; für Rechtslenker; passender Adapter: A	**2800011610260** **2800011610270**	**16102** **61027**	56 56
4.2 AWD	213 kW	09/07→12/09	AQUACTRL 2 SINGLE; Einbauposition beifahrerseitig; für Linkslenker; passender Adapter: A	**2800011309280**	**13092**	28
			AQUACTRL 2 SINGLE; Einbauposition fahrerseitig; für Linkslenker; passender Adapter: A	**2800011309280**	**13092**	28
4.2 AWD	217 kW	08/05→09/08	AQUACTRL 2 SINGLE; Einbauposition beifahrerseitig; für Linkslenker; passender Adapter: A	**2800011309280**	**13092**	28
			AQUACTRL 2 SINGLE; Einbauposition fahrerseitig; für Linkslenker; passender Adapter: A	**2800011309280**	**13092**	28
			AQUACTRL 2 SINGLE; Einbauposition fahrerseitig; passender Adapter: A; für Rechtslenker	**2800011610260** **2800011610270**	**16102** **61027**	56 56
			AQUACTRL 2 SINGLE; Einbauposition beifahrerseitig; für Rechtslenker; passender Adapter: A	**2800011610260** **2800011610270**	**16102** **61027**	56 56
5.3 5.3 AWD	216 kW 216 kW	09/02→12/09 09/02→12/09	AQUACTRL 2 SINGLE; Einbauposition beifahrerseitig; für Linkslenker; passender Adapter: A	**2800011309280**	**13092**	28
			AQUACTRL 2 SINGLE; Einbauposition fahrerseitig; für Linkslenker; passender Adapter: A	**2800011309280**	**13092**	28
6.0 6.0	290 kW 295 kW	09/07→12/09 09/05→12/07	AQUACTRL 2 SINGLE; Einbauposition fahrerseitig; passender Adapter: A; für Rechtslenker	**2800011610260**	**16102**	56
			AQUACTRL 2 SINGLE; Einbauposition beifahrerseitig; für Rechtslenker; passender Adapter: A	**2800011610260**	**16102**	56
6.0 AWD	295 kW	08/05→12/07	AQUACTRL 2 SINGLE; Einbauposition fahrerseitig; passender Adapter: A; für Rechtslenker	**2800011610260** **2800011610270**	**16102** **61027**	56 56
			AQUACTRL 2 SINGLE; Einbauposition beifahrerseitig; für Rechtslenker; passender Adapter: A	**2800011610260** **2800011610270**	**16102** **61027**	56 56

© 2025 Continental Aftermarket & Services GmbH

CHEVROLET - TRANS SPORT 08/96→09/05

Wischblatt

3.4 3.4 V6 3.4 V6 AWD	137 kW 138 kW 138 kW	08/96→09/05 10/00→09/05 10/01→09/05	AQUACTRL 2 SINGLE; Einbauposition beifahrerseitig; für Linkslenker; passender Adapter: A	**2800011312280**	**13122**	29
			AQUACTRL 2 SINGLE; Einbauposition fahrerseitig; für Linkslenker; passender Adapter: A	**2800011312280**	**13122**	29
			AQUACTRL 2 SINGLE; Einbauposition beifahrerseitig; für Rechtslenker; passender Adapter: A	**2800011614260** **2800011628270**	**16142** **62827**	58 63
			AQUACTRL 2 SINGLE; Einbauposition fahrerseitig; für Rechtslenker; passender Adapter: A	**2800011614260** **2800011628270**	**16142** **62827**	58 63

CHEVROLET - TRAVERSE 09/08→

Wischblatt

3.6 3.6 4WD	210 kW 210 kW	09/08→ 09/08→	AQUACTRL 2 SINGLE; Einbauposition beifahrerseitig; für Rechtslenker; passender Adapter: B	**2800011625270**	**62527**	62
			AQUACTRL 2 SINGLE; Einbauposition beifahrerseitig; für Rechtslenker; passender Adapter: BC	**2800011626270**	**62627**	62
			AQUACTRL 2 SINGLE; Einbauposition fahrerseitig; für Rechtslenker; passender Adapter: B / BC	**2800011628270**	**62827**	63

CHEVROLET - TRAX 12/12→

Wischblatt

1.4 1.4 AWD 1.4 LPG 1.6	103 kW 103 kW 103 kW 85 kW	12/12→ 12/12→ 04/13→ 12/12→	AQUACTRL 2 SINGLE; Einbauposition beifahrerseitig; für Linkslenker; passender Adapter: BC	**2800011300280**	**13002**	25
			AQUACTRL 2 SINGLE; Einbauposition fahrerseitig; für Linkslenker; passender Adapter: BC	**2800011314280**	**13142**	30
			AQUACTRL 2 SINGLE; Einbauposition beifahrerseitig; für Rechtslenker; passender Adapter: BC	**2800011600260** **2800011600270**	**16002** **60027**	52 52
			AQUACTRL 2 SINGLE; Einbauposition fahrerseitig; für Rechtslenker; passender Adapter: BC	**2800011616260** **2800011630270**	**16162** **63027**	58 63
1.6 D 1.6 D AWD	100 kW 100 kW	11/14→12/15 11/14→12/15	AQUACTRL 2 SINGLE; Einbauposition beifahrerseitig; für Linkslenker; passender Adapter: BC	**2800011300280**	**13002**	25
			AQUACTRL 2 SINGLE; Einbauposition fahrerseitig; für Linkslenker; passender Adapter: BC	**2800011314280**	**13142**	30
			AQUACTRL 2 SINGLE; Einbauposition beifahrerseitig; für Rechtslenker; passender Adapter: BC	**2800011600260**	**16002**	52
			AQUACTRL 2 SINGLE; Einbauposition fahrerseitig; für Rechtslenker; passender Adapter: BC	**2800011616260**	**16162**	58
1.7 TD 1.7 TD AWD 1.8	96 kW 96 kW 103 kW	12/12→ 12/12→ 03/13→	AQUACTRL 2 SINGLE; Einbauposition beifahrerseitig; für Linkslenker; passender Adapter: BC	**2800011300280**	**13002**	25
			AQUACTRL 2 SINGLE; Einbauposition fahrerseitig; für Linkslenker; passender Adapter: BC	**2800011314280**	**13142**	30
			AQUACTRL 2 SINGLE; Einbauposition beifahrerseitig; für Rechtslenker; passender Adapter: BC	**2800011600260** **2800011600270**	**16002** **60027**	52 52
			AQUACTRL 2 SINGLE; Einbauposition fahrerseitig; für Rechtslenker; passender Adapter: BC	**2800011616260** **2800011630270**	**16162** **63027**	58 63
1.8 AWD	103 kW	03/13→	AQUACTRL 2 SINGLE; Einbauposition beifahrerseitig; für Linkslenker; passender Adapter: BC	**2800011300280**	**13002**	25
			AQUACTRL 2 SINGLE; Einbauposition fahrerseitig; für Linkslenker; passender Adapter: BC	**2800011314280**	**13142**	30
			AQUACTRL 2 SINGLE; Einbauposition beifahrerseitig; für Rechtslenker; passender Adapter: BC	**2800011600260**	**16002**	52
			AQUACTRL 2 SINGLE; Einbauposition fahrerseitig; für Rechtslenker; passender Adapter: BC	**2800011616260**	**16162**	58

CHEVROLET - UPLANDER 04/04→01/10

Wischblatt

3.5 3.5 AWD 3.9 3.9 AWD	149 kW 149 kW 179 kW 179 kW	04/04→12/06 04/04→12/06 08/04→12/09 08/04→12/08	AQUACTRL 2 SINGLE; → 12/05; Einbauposition beifahrerseitig; für Linkslenker; passender Adapter: A	**2800011309280**	**13092**	28
			AQUACTRL 2 SINGLE; → 12/05; Einbauposition fahrerseitig; für Linkslenker; passender Adapter: A	**2800011312280**	**13122**	29

© 2025 Continental Aftermarket & Services GmbH

CHEVROLET - VENTURE 09/96→12/05						
Wischblatt						
3.4	130 kW	04/98→09/04	AQUACTRL 2 SINGLE; Einbauposition fahrerseitig; für Rechtslenker; passender Adapter: A	**2800011628270**	**62827**	63
			AQUACTRL 2 SINGLE; Einbauposition beifahrerseitig; für Rechtslenker; passender Adapter: A	**2800011628270**	**62827**	63
CHEVROLET - VOLT 04/11→						
Wischblatt						
EV 150	111 kW	11/11→	AQUACTRL 2 SET; für Linkslenker	**2800011242280**	**12422**	15
			AQUACTRL 2 SINGLE; Einbauposition beifahrerseitig; für Linkslenker; passender Adapter: BC	**2800011314280**	**13142**	30
			AQUACTRL 2 SINGLE; Einbauposition fahrerseitig; für Linkslenker; passender Adapter: BC	**2800011314280**	**13142**	30
			AQUACTRL 2 SINGLE; Einbauposition fahrerseitig; für Rechtslenker; Fahrzeugausstattung: für Fahrzeuge mit gegenlaufenden Wischerarmen; passender Adapter: BC	**2800011616260** **2800011630270**	**16162** **63027**	58 63
			AQUACTRL 2 SINGLE; Einbauposition beifahrerseitig; für Rechtslenker; Fahrzeugausstattung: für Fahrzeuge mit gegenlaufenden Wischerarmen; passender Adapter: BC	**2800011617260** **2800011631270**	**16172** **63127**	58 64
CHEVROLET - ZAFIRA (F75) 02/99→12/12						
Wischblatt						
1.8	81 kW	02/99→07/01	AQUACTRL 2 SINGLE; Einbauposition beifahrerseitig; für Rechtslenker; Fahrzeugausstattung: für Fahrzeuge mit gegenlaufenden Wischerarmen; passender Adapter: A	**2800011614260**	**16142**	58
			AQUACTRL 2 SINGLE; Einbauposition fahrerseitig; für Rechtslenker; Fahrzeugausstattung: für Fahrzeuge mit gegenlaufenden Wischerarmen; passender Adapter: A	**2800011614260**	**16142**	58
			AQUACTRL 2 SINGLE; Einbauposition beifahrerseitig; für Rechtslenker; passender Adapter: A	**2800011628270**	**62827**	63
			AQUACTRL 2 SINGLE; Einbauposition fahrerseitig; für Rechtslenker; passender Adapter: A	**2800011628270**	**62827**	63
1.8	92 kW	07/00→06/05	AQUACTRL 2 SINGLE; Einbauposition beifahrerseitig; für Rechtslenker; passender Adapter: A	**2800011628270**	**62827**	63
			AQUACTRL 2 SINGLE; Einbauposition fahrerseitig; für Rechtslenker; passender Adapter: A	**2800011628270**	**62827**	63
2.0 2.0	85 kW 89 kW	04/01→07/04 08/04→12/12	AQUACTRL 2 SINGLE; Einbauposition beifahrerseitig; für Linkslenker; passender Adapter: A	**2800011309280**	**13092**	28
			AQUACTRL 2 SINGLE; Einbauposition fahrerseitig; für Linkslenker; passender Adapter: A	**2800011312280**	**13122**	29
			REARCTRL; Einbauposition hinten	**2800011519180**	**15191**	41
			AQUACTRL 2 SINGLE; Einbauposition fahrerseitig; für Rechtslenker; Fahrzeugausstattung: für Fahrzeuge mit gegenlaufenden Wischerarmen; passender Adapter: A	**2800011614260**	**16142**	58
			AQUACTRL 2 SINGLE; Einbauposition beifahrerseitig; für Rechtslenker; Fahrzeugausstattung: für Fahrzeuge mit gegenlaufenden Wischerarmen; passender Adapter: A	**2800011614260**	**16142**	58
2.0	100 kW	04/01→07/12	AQUACTRL 2 SINGLE; Einbauposition beifahrerseitig; für Linkslenker; passender Adapter: A	**2800011309280**	**13092**	28
			AQUACTRL 2 SINGLE; Einbauposition fahrerseitig; für Linkslenker; passender Adapter: A	**2800011312280**	**13122**	29
			REARCTRL; Einbauposition hinten	**2800011519170** **2800011519180**	**51917** **15191**	41 41
			AQUACTRL 2 SINGLE; Einbauposition fahrerseitig; für Rechtslenker; Fahrzeugausstattung: für Fahrzeuge mit gegenlaufenden Wischerarmen; passender Adapter: A	**2800011614260** **2800011628270**	**16142** **62827**	58 63
			AQUACTRL 2 SINGLE; Einbauposition beifahrerseitig; für Rechtslenker; Fahrzeugausstattung:	**2800011614260** **2800011628270**	**16142** **62827**	58 63

→

© 2025 Continental Aftermarket & Services GmbH

CHEVROLET - ZAFIRA (F75) 02/99→12/12

Wischblatt

2.0	100 kW	04/01→07/12	für Fahrzeuge mit gegenlaufenden Wischerarmen; passender Adapter: A			
2.2 2.2	91 kW 110 kW	04/01→07/04 09/05→12/06	AQUACTRL 2 SINGLE; Einbauposition beifahrerseitig; für Rechtslenker; Fahrzeugausstattung: für Fahrzeuge mit gegenlaufenden Wischerarmen; passender Adapter: A	**2800011614260**	**16142**	58
			AQUACTRL 2 SINGLE; Einbauposition fahrerseitig; für Rechtslenker; Fahrzeugausstattung: für Fahrzeuge mit gegenlaufenden Wischerarmen; passender Adapter: A	**2800011614260**	**16142**	58

CHRYSLER - 300C (LX, LE) 09/04→

Wischblatt

2.7 2.7 3.0 CRD 3.0 V6 CRD 3.5	130 kW 142 kW 160 kW 155 kW 183 kW	01/07→11/12 09/04→11/12 09/05→11/12 11/10→11/12 09/04→11/12	AQUACTRL 2 SINGLE; Einbauposition beifahrerseitig; für Linkslenker; passender Adapter: A	**2800011309280**	**13092**	28
			AQUACTRL 2 SINGLE; Einbauposition fahrerseitig; für Linkslenker; passender Adapter: A	**2800011309280**	**13092**	28
			AQUACTRL 2 SINGLE; Einbauposition fahrerseitig; für Rechtslenker; passender Adapter: A	**2800011610260** **2800011610270**	**16102** **61027**	56 56
			AQUACTRL 2 SINGLE; Einbauposition beifahrerseitig; für Rechtslenker; passender Adapter: A	**2800011610260** **2800011610270**	**16102** **61027**	56 56
3.5	186 kW	01/05→12/10	AQUACTRL 2 SINGLE; Einbauposition fahrerseitig; für Rechtslenker; passender Adapter: A	**2800011610260** **2800011610270**	**16102** **61027**	56 56
			AQUACTRL 2 SINGLE; Einbauposition beifahrerseitig; für Rechtslenker; passender Adapter: A	**2800011610260** **2800011610270**	**16102** **61027**	56 56
3.5 AWD 5.7 5.7	186 kW 250 kW 265 kW	09/04→12/10 09/04→12/08 05/09→12/10	AQUACTRL 2 SINGLE; Einbauposition beifahrerseitig; für Linkslenker; passender Adapter: A	**2800011309280**	**13092**	28
			AQUACTRL 2 SINGLE; Einbauposition fahrerseitig; für Linkslenker; passender Adapter: A	**2800011309280**	**13092**	28
			AQUACTRL 2 SINGLE; Einbauposition fahrerseitig; für Rechtslenker; passender Adapter: A	**2800011610260** **2800011610270**	**16102** **61027**	56 56
			AQUACTRL 2 SINGLE; Einbauposition beifahrerseitig; für Rechtslenker; passender Adapter: A	**2800011610260** **2800011610270**	**16102** **61027**	56 56
5.7	268 kW	09/08→	AQUACTRL 2 SINGLE; Einbauposition fahrerseitig; für Rechtslenker; passender Adapter: A	**2800011610260**	**16102**	56
			AQUACTRL 2 SINGLE; Einbauposition beifahrerseitig; für Rechtslenker; passender Adapter: A	**2800011610260**	**16102**	56
5.7 AWD 6.1 SRT8	268 kW 317 kW	09/08→ 06/05→11/12	AQUACTRL 2 SINGLE; Einbauposition beifahrerseitig; für Linkslenker; passender Adapter: A	**2800011309280**	**13092**	28
			AQUACTRL 2 SINGLE; Einbauposition fahrerseitig; für Linkslenker; passender Adapter: A	**2800011309280**	**13092**	28
			AQUACTRL 2 SINGLE; Einbauposition fahrerseitig; für Rechtslenker; passender Adapter: A	**2800011610260** **2800011610270**	**16102** **61027**	56 56
			AQUACTRL 2 SINGLE; Einbauposition beifahrerseitig; für Rechtslenker; passender Adapter: A	**2800011610260** **2800011610270**	**16102** **61027**	56 56

CHRYSLER - 300C (LX) 09/10→

Wischblatt

3.0 CRD 3.6 3.6	176 kW 210 kW 215 kW	09/11→ 09/11→ 07/11→	AQUACTRL 2 SINGLE; Einbauposition beifahrerseitig; für Linkslenker; passender Adapter: A	**2800011309280**	**13092**	28
			AQUACTRL 2 SINGLE; Einbauposition fahrerseitig; für Linkslenker; passender Adapter: A	**2800011309280**	**13092**	28
			AQUACTRL 2 SINGLE; Einbauposition beifahrerseitig; für Rechtslenker; passender Adapter: A	**2800011610260** **2800011610270**	**16102** **61027**	56 56
			AQUACTRL 2 SINGLE; Einbauposition fahrerseitig; für Rechtslenker; passender Adapter: A	**2800011610260** **2800011610270**	**16102** **61027**	56 56

© 2025 Continental Aftermarket & Services GmbH

CHRYSLER - 300C (LX) 09/10→

Wischblatt

3.6	216 kW	04/15→	AQUACTRL 2 SINGLE; Einbauposition beifahrerseitig; für Linkslenker; passender Adapter: A	**2800011309280**	**13092**	28
			AQUACTRL 2 SINGLE; Einbauposition fahrerseitig; für Linkslenker; passender Adapter: A	**2800011309280**	**13092**	28
			AQUACTRL 2 SINGLE; Einbauposition beifahrerseitig; für Rechtslenker; passender Adapter: A	**2800011610260**	**16102**	56
			AQUACTRL 2 SINGLE; Einbauposition fahrerseitig; für Rechtslenker; passender Adapter: A	**2800011610260**	**16102**	56
3.6	218 kW	01/11→	AQUACTRL 2 SINGLE; Einbauposition beifahrerseitig; für Linkslenker; passender Adapter: A	**2800011309280**	**13092**	28
			AQUACTRL 2 SINGLE; Einbauposition fahrerseitig; für Linkslenker; passender Adapter: A	**2800011309280**	**13092**	28
			AQUACTRL 2 SINGLE; Einbauposition beifahrerseitig; für Rechtslenker; passender Adapter: A	**2800011610260** **2800011610270**	**16102** **61027**	56 56
			AQUACTRL 2 SINGLE; Einbauposition fahrerseitig; für Rechtslenker; passender Adapter: A	**2800011610260** **2800011610270**	**16102** **61027**	56 56
3.6 AWD	210 kW	12/12→	AQUACTRL 2 SINGLE; Einbauposition beifahrerseitig; für Linkslenker; passender Adapter: A	**2800011309280**	**13092**	28
			AQUACTRL 2 SINGLE; Einbauposition fahrerseitig; für Linkslenker; passender Adapter: A	**2800011309280**	**13092**	28
			AQUACTRL 2 SINGLE; Einbauposition beifahrerseitig; für Rechtslenker; passender Adapter: A	**2800011626270**	**62627**	62
			AQUACTRL 2 SINGLE; Einbauposition fahrerseitig; für Rechtslenker; passender Adapter: A	**2800011628270**	**62827**	63
3.6 AWD 3.6 Flexfuel 5.7 5.7 AWD	215 kW 218 kW 276 kW 271 kW	01/12→ 09/10→ 01/15→ 09/10→	AQUACTRL 2 SINGLE; Einbauposition beifahrerseitig; für Linkslenker; passender Adapter: A	**2800011309280**	**13092**	28
			AQUACTRL 2 SINGLE; Einbauposition fahrerseitig; für Linkslenker; passender Adapter: A	**2800011309280**	**13092**	28
6.4	347 kW	09/11→	AQUACTRL 2 SINGLE; Einbauposition beifahrerseitig; für Linkslenker; passender Adapter: A	**2800011309280**	**13092**	28
			AQUACTRL 2 SINGLE; Einbauposition fahrerseitig; für Linkslenker; passender Adapter: A	**2800011309280**	**13092**	28
			AQUACTRL 2 SINGLE; Einbauposition beifahrerseitig; für Rechtslenker; passender Adapter: A	**2800011610260** **2800011610270**	**16102** **61027**	56 56
			AQUACTRL 2 SINGLE; Einbauposition fahrerseitig; für Rechtslenker; passender Adapter: A	**2800011610260** **2800011610270**	**16102** **61027**	56 56
6.4 SRT8	350 kW	09/11→	AQUACTRL 2 SINGLE; Einbauposition beifahrerseitig; für Linkslenker; passender Adapter: A	**2800011309280**	**13092**	28
			AQUACTRL 2 SINGLE; Einbauposition fahrerseitig; für Linkslenker; passender Adapter: A	**2800011309280**	**13092**	28
			AQUACTRL 2 SINGLE; Einbauposition beifahrerseitig; für Rechtslenker; passender Adapter: A	**2800011626270**	**62627**	62
			AQUACTRL 2 SINGLE; Einbauposition fahrerseitig; für Rechtslenker; passender Adapter: A	**2800011628270**	**62827**	63

CHRYSLER - 300C Touring (LX, LE) 09/04→12/10

Wischblatt

2.7 2.7 3.0 CRD 3.5 3.5 AWD 5.7 5.7 AWD 6.1 SRT8	130 kW 142 kW 160 kW 183 kW 183 kW 250 kW 250 kW 317 kW	01/07→12/10 09/04→12/10 09/05→12/10 09/04→12/10 09/04→12/10 09/04→12/10 04/05→12/10 06/05→12/10	AQUACTRL 2 SINGLE; Einbauposition beifahrerseitig; für Linkslenker; passender Adapter: A	**2800011309280**	**13092**	28
			AQUACTRL 2 SINGLE; Einbauposition fahrerseitig; für Linkslenker; passender Adapter: A	**2800011309280**	**13092**	28
			AQUACTRL 2 SINGLE; Einbauposition beifahrerseitig; für Rechtslenker; passender Adapter: A	**2800011610260** **2800011610270**	**16102** **61027**	56 56
			AQUACTRL 2 SINGLE; Einbauposition fahrerseitig; für Rechtslenker; passender Adapter: A	**2800011610260** **2800011610270**	**16102** **61027**	56 56

© 2025 Continental Aftermarket & Services GmbH

CHRYSLER - 300M (LR) 07/98→09/04						
Wischblatt						
2.7 V6 24V 2.7 V6 24V 3.5 V6 24V 3.5 V6 24V	149 kW 150 kW 185 kW 187 kW	11/98→08/00 08/00→09/04 08/00→09/04 07/98→08/00	AQUACTRL 2 SINGLE; Einbauposition beifahrerseitig; für Linkslenker; passender Adapter: A	**2800011305280**	**13052**	27
			AQUACTRL 2 SINGLE; Einbauposition fahrerseitig; für Linkslenker; passender Adapter: A	**2800011312280**	**13122**	29
			AQUACTRL 2 SINGLE; Einbauposition beifahrerseitig; für Rechtslenker; passender Adapter: A	**2800011610260** **2800011610270**	**16102** **61027**	56 56
			AQUACTRL 2 SINGLE; Einbauposition fahrerseitig; für Rechtslenker; passender Adapter: A	**2800011614260** **2800011628270**	**16142** **62827**	58 63
CHRYSLER - CIRRUS 05/94→09/00						
Wischblatt						
2.0 LX 2.0 LX 2.4 LX 2.5 LX	96 kW 98 kW 103 kW 120 kW	05/94→09/97 10/97→09/00 05/94→09/00 10/94→09/00	AQUACTRL 2 SINGLE; Einbauposition fahrerseitig; für Linkslenker; passender Adapter: A	**2800011309280**	**13092**	28
			AQUACTRL 2 SINGLE; Einbauposition beifahrerseitig; für Linkslenker; passender Adapter: A	**2800011309280**	**13092**	28
CHRYSLER - CONCORDE 09/92→09/97						
Wischblatt						
3.3 LX 3.5	120 kW 160 kW	10/92→09/97 09/92→09/97	AQUACTRL 2 SINGLE; Einbauposition beifahrerseitig; für Linkslenker; passender Adapter: A	**2800011309280**	**13092**	28
			AQUACTRL 2 SINGLE; Einbauposition fahrerseitig; für Linkslenker; passender Adapter: A	**2800011312280**	**13122**	29
CHRYSLER - CONCORDE 10/97→12/04						
Wischblatt						
2.7 LX 3.5 LX 3.5 LX Supercharged	149 kW 174 kW 186 kW	10/97→09/03 10/97→09/03 10/97→09/03	AQUACTRL 2 SINGLE; Einbauposition beifahrerseitig; für Linkslenker; passender Adapter: A	**2800011309280**	**13092**	28
			AQUACTRL 2 SINGLE; Einbauposition fahrerseitig; für Linkslenker; passender Adapter: A	**2800011312280**	**13122**	29
CHRYSLER - CROSSFIRE 07/03→12/08						
Wischblatt						
3.2 SRT-6	160 kW 246 kW	07/03→12/08 09/04→12/07	AQUACTRL 2 SINGLE; Einbauposition fahrerseitig; für Linkslenker; passender Adapter: A	**2800011306280**	**13062**	27
			AQUACTRL 2 SINGLE; Einbauposition beifahrerseitig; für Linkslenker; passender Adapter: A	**2800011309280**	**13092**	28
			AQUACTRL 2 SINGLE; Einbauposition fahrerseitig; für Rechtslenker; passender Adapter: A	**2800011607260** **2800011625270**	**16072** **62527**	55 62
			AQUACTRL 2 SINGLE; Einbauposition beifahrerseitig; für Rechtslenker; passender Adapter: A	**2800011610260** **2800011610270**	**16102** **61027**	56 56
CHRYSLER - CROSSFIRE Roadster 05/04→12/08						
Wischblatt						
3.2 SRT-6	160 kW 246 kW	05/04→12/08 09/04→12/06	AQUACTRL 2 SINGLE; Einbauposition fahrerseitig; für Linkslenker; passender Adapter: A	**2800011306280**	**13062**	27
			AQUACTRL 2 SINGLE; Einbauposition beifahrerseitig; für Linkslenker; passender Adapter: A	**2800011309280**	**13092**	28
			AQUACTRL 2 SINGLE; Einbauposition fahrerseitig; für Rechtslenker; passender Adapter: A	**2800011607260** **2800011625270**	**16072** **62527**	55 62
			AQUACTRL 2 SINGLE; Einbauposition beifahrerseitig; für Rechtslenker; passender Adapter: A	**2800011610260** **2800011610270**	**16102** **61027**	56 56

© 2025 Continental Aftermarket & Services GmbH

CHRYSLER - DAYTONA Coupe 10/84→10/92						
Wischblatt						
2.2 i Turbo	130 kW	09/86→12/90	AQUACTRL 2 SINGLE; 10/87 ; Einbauposition fahrerseitig; für Linkslenker; passender Adapter: A	**2800011304280**	**13042**	26
			AQUACTRL 2 SINGLE; 10/87 ; Einbauposition beifahrerseitig; für Linkslenker; passender Adapter: A	**2800011304280**	**13042**	26
			AQUACTRL 2 SINGLE; Einbauposition fahrerseitig; für Rechtslenker; passender Adapter: A	**2800011605260** **2800011624270**	**16052** **62427**	54 61
			AQUACTRL 2 SINGLE; Einbauposition beifahrerseitig; für Rechtslenker; passender Adapter: A	**2800011605260** **2800011624270**	**16052** **62427**	54 61
2.5 i Turbo	110 kW	01/89→10/92	AQUACTRL 2 SINGLE; Einbauposition fahrerseitig; für Linkslenker; passender Adapter: A	**2800011304280**	**13042**	26
			AQUACTRL 2 SINGLE; Einbauposition beifahrerseitig; für Linkslenker; passender Adapter: A	**2800011304280**	**13042**	26
			AQUACTRL 2 SINGLE; Einbauposition beifahrerseitig; für Rechtslenker; passender Adapter: A	**2800011605260** **2800011624270**	**16052** **62427**	54 61
			AQUACTRL 2 SINGLE; Einbauposition fahrerseitig; für Rechtslenker; passender Adapter: A	**2800011605260** **2800011624270**	**16052** **62427**	54 61
CHRYSLER - DELTA 08/11→						
Wischblatt						
1.4 1.4 16V 1.6 D Multijet 2.0 D Multijet	88 kW 103 kW 88 kW 121 kW	08/11→ 08/11→ 08/11→ 08/11→	AQUACTRL 2 SINGLE; Einbauposition beifahrerseitig; für Linkslenker; passender Adapter: BC	**2800011303280**	**13032**	26
			AQUACTRL 2 SINGLE; Einbauposition fahrerseitig; für Linkslenker; passender Adapter: BC	**2800011312280**	**13122**	29
			REARCTRL; Einbauposition hinten	**2800011505180**	**15051**	34
			AQUACTRL 2 SINGLE; Einbauposition beifahrerseitig; für Rechtslenker; passender Adapter: BC	**2800011605260**	**16052**	54
			AQUACTRL 2 SINGLE; Einbauposition fahrerseitig; für Rechtslenker; passender Adapter: BC	**2800011614260**	**16142**	58
CHRYSLER - GRAND VOYAGER III VAN (GS) 01/95→12/01						
Wischblatt						
2.5 TD 3.3	85 kW 116 kW	01/95→03/01 01/95→03/01	AQUACTRL 2 SINGLE; Einbauposition fahrerseitig; für Rechtslenker; passender Adapter: A	**2800011618270**	**61827**	59
			AQUACTRL 2 SINGLE; Einbauposition beifahrerseitig; für Rechtslenker; passender Adapter: A	**2800011618270**	**61827**	59
CHRYSLER - GRAND VOYAGER V (RT) 10/07→						
Wischblatt						
2.8 CRD 2.8 CRD 3.3 3.6	120 kW 133 kW 125 kW 208 kW	10/07→ 09/12→ 01/08→ 02/11→	AQUACTRL 2 SINGLE; Einbauposition beifahrerseitig; für Linkslenker; passender Adapter: A	**2800011310280**	**13102**	28
			AQUACTRL 2 SINGLE; Einbauposition fahrerseitig; für Linkslenker; passender Adapter: A	**2800011314280**	**13142**	30
			REARCTRL; Einbauposition hinten; Ergänzungsartikel/Ergänzende Info 2: für Kunststoff-Wischblatt	**2800011519170** **2800011519180**	**51917** **15191**	41 41
			REARCTRL; Einbauposition hinten; Befestigungsart: Hakenbefestigung	**2800011540170** **2800011540180**	**54017** **15401**	51 51
			AQUACTRL 2 SINGLE; Einbauposition beifahrerseitig; für Rechtslenker; passender Adapter: A	**2800011607260** **2800011625270**	**16072** **62527**	55 62
			AQUACTRL 2 SINGLE; Einbauposition fahrerseitig; für Rechtslenker; passender Adapter: A	**2800011616260** **2800011630270**	**16162** **63027**	58 63

© 2025 Continental Aftermarket & Services GmbH

CHRYSLER - GRAND VOYAGER V (RT) 10/07→

Wischblatt

3.6 3.6 Flexfuel	211 kW 211 kW	02/11→ 02/11→	AQUACTRL 2 SINGLE; Einbauposition beifahrerseitig; für Linkslenker; passender Adapter: A	**2800011310280**	**13102**	28
			AQUACTRL 2 SINGLE; Einbauposition fahrerseitig; für Linkslenker; passender Adapter: A	**2800011314280**	**13142**	30
			REARCTRL; Einbauposition hinten; Ergänzungsartikel/Ergänzende Info 2: für Kunststoff-Wischblatt	**2800011519180**	**15191**	41
			REARCTRL; Einbauposition hinten; Befestigungsart: Hakenbefestigung	**2800011540180**	**15401**	51
			AQUACTRL 2 SINGLE; Einbauposition beifahrerseitig; für Rechtslenker; passender Adapter: A	**2800011607260**	**16072**	55
			AQUACTRL 2 SINGLE; Einbauposition fahrerseitig; für Rechtslenker; passender Adapter: A	**2800011616260**	**16162**	58
3.8 3.8	142 kW 147 kW	10/07→ 09/08→	AQUACTRL 2 SINGLE; Einbauposition beifahrerseitig; für Linkslenker; passender Adapter: A	**2800011310280**	**13102**	28
			AQUACTRL 2 SINGLE; Einbauposition fahrerseitig; für Linkslenker; passender Adapter: A	**2800011314280**	**13142**	30
			REARCTRL; Einbauposition hinten; Ergänzungsartikel/Ergänzende Info 2: für Kunststoff-Wischblatt	**2800011519170** **2800011519180**	**51917** **15191**	41 41
			REARCTRL; Einbauposition hinten; Befestigungsart: Hakenbefestigung	**2800011540170** **2800011540180**	**54017** **15401**	51 51
			AQUACTRL 2 SINGLE; Einbauposition beifahrerseitig; für Rechtslenker; passender Adapter: A	**2800011607260** **2800011625270**	**16072** **62527**	55 62
			AQUACTRL 2 SINGLE; Einbauposition fahrerseitig; für Rechtslenker; passender Adapter: A	**2800011616260** **2800011630270**	**16162** **63027**	58 63
3.8	148 kW	10/07→	AQUACTRL 2 SINGLE; Einbauposition beifahrerseitig; für Rechtslenker; passender Adapter: A	**2800011607260**	**16072**	55
			AQUACTRL 2 SINGLE; Einbauposition fahrerseitig; für Rechtslenker; passender Adapter: A	**2800011616260**	**16162**	58
4.0 4.0	179 kW 187 kW	10/07→ 10/07→	AQUACTRL 2 SINGLE; Einbauposition beifahrerseitig; für Linkslenker; passender Adapter: A	**2800011310280**	**13102**	28
			AQUACTRL 2 SINGLE; Einbauposition fahrerseitig; für Linkslenker; passender Adapter: A	**2800011314280**	**13142**	30
			REARCTRL; Einbauposition hinten; Ergänzungsartikel/Ergänzende Info 2: für Kunststoff-Wischblatt	**2800011519180**	**15191**	41
			REARCTRL; Einbauposition hinten; Befestigungsart: Hakenbefestigung	**2800011540180**	**15401**	51
			AQUACTRL 2 SINGLE; Einbauposition beifahrerseitig; für Rechtslenker; passender Adapter: A	**2800011607260**	**16072**	55
			AQUACTRL 2 SINGLE; Einbauposition fahrerseitig; für Rechtslenker; passender Adapter: A	**2800011616260**	**16162**	58

CHRYSLER - LE BARON Cabriolet 09/86→01/97

Wischblatt

2.2 i Turbo 2.2 i Turbo	109 kW 130 kW	09/86→12/90 09/86→12/90	AQUACTRL 2 SINGLE; Einbauposition fahrerseitig; für Linkslenker; passender Adapter: A	**2800011304280**	**13042**	26
2.5 i 2.5 i Turbo 3.0 i V6	75 kW 112 kW 105 kW	09/86→12/93 01/89→12/93 01/90→12/96	AQUACTRL 2 SINGLE; Einbauposition beifahrerseitig; für Linkslenker; passender Adapter: A	**2800011304280**	**13042**	26

CHRYSLER - LE BARON Stufenheck 09/86→12/94

Wischblatt

2.2 i 2.2 i Turbo	69 kW 130 kW	09/89→12/94 09/89→01/91	AQUACTRL 2 SINGLE; Einbauposition beifahrerseitig; für Linkslenker; passender Adapter: A	**2800011304280**	**13042**	26
2.5 i 2.5 i Turbo 3.0 i V6	75 kW 112 kW 105 kW	01/89→12/94 01/89→12/94 01/90→12/94	AQUACTRL 2 SINGLE; Einbauposition fahrerseitig; für Linkslenker; passender Adapter: A	**2800011304280**	**13042**	26

CHRYSLER - NEON (PL) 05/94→09/00

Wischblatt

1.8 16V	85 kW	09/97→08/99	AQUACTRL 2 SET; für Linkslenker	**2800011230280**	**12302**	12
			AQUACTRL 2 SINGLE; Einbauposition beifahrerseitig; für Linkslenker; passender Adapter: A	**2800011304280**	**13042**	26

→

© 2025 Continental Aftermarket & Services GmbH

CHRYSLER - NEON (PL) 05/94→09/00

Wischblatt

1.8 16V	85 kW	09/97→08/99	AQUACTRL 2 SINGLE; Einbauposition fahrerseitig; für Linkslenker; passender Adapter: A	**2800011307280**	**13072**	27
			AQUACTRL 2 SINGLE; Einbauposition beifahrerseitig; für Rechtslenker; passender Adapter: A	**2800011605260** **2800011624270**	**16052** **62427**	54 61
			AQUACTRL 2 SINGLE; Einbauposition fahrerseitig; für Rechtslenker; passender Adapter: A	**2800011608260** **2800011626270**	**16082** **62627**	55 62
2.0	118 kW	10/96→09/00	AQUACTRL 2 SET; für Linkslenker	**2800011230280**	**12302**	12
			AQUACTRL 2 SINGLE; Einbauposition beifahrerseitig; für Linkslenker; passender Adapter: A	**2800011304280**	**13042**	26
			AQUACTRL 2 SINGLE; Einbauposition fahrerseitig; für Linkslenker; passender Adapter: A	**2800011307280**	**13072**	27
			AQUACTRL 2 SINGLE; Einbauposition beifahrerseitig; für Rechtslenker; passender Adapter: A	**2800011605260**	**16052**	54
			AQUACTRL 2 SINGLE; Einbauposition fahrerseitig; für Rechtslenker; passender Adapter: A	**2800011608260**	**16082**	55
2.0 16V 2.0 16V 2.0 16V	98 kW 107 kW 109 kW	05/94→08/99 06/94→08/99 04/96→08/99	AQUACTRL 2 SET; für Linkslenker	**2800011230280**	**12302**	12
			AQUACTRL 2 SINGLE; Einbauposition beifahrerseitig; für Linkslenker; passender Adapter: A	**2800011304280**	**13042**	26
			AQUACTRL 2 SINGLE; Einbauposition fahrerseitig; für Linkslenker; passender Adapter: A	**2800011307280**	**13072**	27
			AQUACTRL 2 SINGLE; Einbauposition beifahrerseitig; für Rechtslenker; passender Adapter: A	**2800011605260** **2800011624270**	**16052** **62427**	54 61
			AQUACTRL 2 SINGLE; Einbauposition fahrerseitig; für Rechtslenker; passender Adapter: A	**2800011608260** **2800011626270**	**16082** **62627**	55 62
2.0 16V	112 kW	10/94→09/98	AQUACTRL 2 SET; für Linkslenker	**2800011230280**	**12302**	12
			AQUACTRL 2 SINGLE; Einbauposition beifahrerseitig; für Linkslenker; passender Adapter: A	**2800011304280**	**13042**	26
			AQUACTRL 2 SINGLE; Einbauposition fahrerseitig; für Linkslenker; passender Adapter: A	**2800011307280**	**13072**	27
			AQUACTRL 2 SINGLE; Einbauposition beifahrerseitig; für Rechtslenker; passender Adapter: A	**2800011605260**	**16052**	54
			AQUACTRL 2 SINGLE; Einbauposition fahrerseitig; für Rechtslenker; passender Adapter: A	**2800011608260**	**16082**	55

CHRYSLER - NEON II 08/99→12/06

Wischblatt

1.6 1.8 2.0 16V 2.0 16V 2.0 16V R/T	85 kW 91 kW 97 kW 98 kW 110 kW	11/01→12/06 01/00→12/01 10/02→12/06 08/99→12/06 10/01→12/06	AQUACTRL 2 SINGLE; Einbauposition beifahrerseitig; für Linkslenker; passender Adapter: A	**2800011305280**	**13052**	27
			AQUACTRL 2 SINGLE; Einbauposition fahrerseitig; für Linkslenker; passender Adapter: A	**2800011309280**	**13092**	28
			AQUACTRL 2 SINGLE; Einbauposition beifahrerseitig; für Rechtslenker; passender Adapter: A	**2800011606260** **2800011606270**	**16062** **60627**	54 54
			AQUACTRL 2 SINGLE; Einbauposition fahrerseitig; für Rechtslenker; passender Adapter: A	**2800011610260** **2800011610270**	**16102** **61027**	56 56
2.0 16V R/T	112 kW	10/01→12/04	AQUACTRL 2 SINGLE; Einbauposition beifahrerseitig; für Linkslenker; passender Adapter: A	**2800011305280**	**13052**	27
			AQUACTRL 2 SINGLE; Einbauposition fahrerseitig; für Linkslenker; passender Adapter: A	**2800011309280**	**13092**	28
			AQUACTRL 2 SINGLE; Einbauposition beifahrerseitig; für Rechtslenker; passender Adapter: A	**2800011606260**	**16062**	54
			AQUACTRL 2 SINGLE; Einbauposition fahrerseitig; für Rechtslenker; passender Adapter: A	**2800011610260**	**16102**	56

© 2025 Continental Aftermarket & Services GmbH

CHRYSLER - NEW YORKER 01/92→09/98

Wischblatt

3.5	160 kW	03/95→12/96	AQUACTRL 2 SINGLE; Einbauposition beifahrerseitig; für Linkslenker; passender Adapter: A	**2800011312280**	**13122**	29
			AQUACTRL 2 SINGLE; Einbauposition fahrerseitig; für Linkslenker; passender Adapter: A	**2800011312280**	**13122**	29
			AQUACTRL 2 SINGLE; Einbauposition fahrerseitig; für Rechtslenker; passender Adapter: A	**2800011614260**	**16142**	58
			AQUACTRL 2 SINGLE; Einbauposition beifahrerseitig; für Rechtslenker; passender Adapter: A	**2800011614260**	**16142**	58
3.5 i 24V	155 kW	04/93→09/98	AQUACTRL 2 SINGLE; Einbauposition beifahrerseitig; für Linkslenker; passender Adapter: A	**2800011312280**	**13122**	29
			AQUACTRL 2 SINGLE; Einbauposition fahrerseitig; für Linkslenker; passender Adapter: A	**2800011312280**	**13122**	29
			AQUACTRL 2 SINGLE; Einbauposition beifahrerseitig; für Rechtslenker; passender Adapter: A	**2800011614260** **2800011628270**	**16142** **62827**	58 63
			AQUACTRL 2 SINGLE; Einbauposition fahrerseitig; für Rechtslenker; passender Adapter: A	**2800011614260** **2800011628270**	**16142** **62827**	58 63

CHRYSLER - PACIFICA 08/03→09/08

Wischblatt

3.5 3.5 AWD 4.0	186 kW 186 kW 190 kW	08/03→12/06 08/03→12/06 06/06→12/07	AQUACTRL 2 SINGLE; Einbauposition beifahrerseitig; für Linkslenker; passender Adapter: A	**2800011309280**	**13092**	28
			AQUACTRL 2 SINGLE; Einbauposition fahrerseitig; für Linkslenker; passender Adapter: A	**2800011309280**	**13092**	28
4.0 AWD	190 kW	06/06→09/08	AQUACTRL 2 SINGLE; Einbauposition beifahrerseitig; für Linkslenker; passender Adapter: A	**2800011309280**	**13092**	28
			AQUACTRL 2 SINGLE; Einbauposition fahrerseitig; für Linkslenker; passender Adapter: A	**2800011309280**	**13092**	28
			AQUACTRL 2 SINGLE; Einbauposition fahrerseitig; für Rechtslenker; passender Adapter: A	**2800011610270**	**61027**	56
			AQUACTRL 2 SINGLE; Einbauposition beifahrerseitig; für Rechtslenker; passender Adapter: A	**2800011610270**	**61027**	56

CHRYSLER - PT CRUISER (PT_) 06/00→12/10

Wischblatt

1.6 2.0 2.0 2.2 CRD 2.2 CRD 2.4 2.4	85 kW 100 kW 104 kW 89 kW 110 kW 105 kW 110 kW	11/01→12/10 10/04→12/10 06/00→09/04 03/02→12/10 08/05→12/10 08/05→12/10 06/00→12/10	AQUACTRL 2 SINGLE; Einbauposition fahrerseitig; für Linkslenker; passender Adapter: A	**2800011306280**	**13062**	27
			AQUACTRL 2 SINGLE; Einbauposition beifahrerseitig; für Linkslenker; passender Adapter: A	**2800011307280**	**13072**	27
			REARCTRL; Einbauposition hinten	**2800011540170** **2800011540180**	**54017** **15401**	51 51
			AQUACTRL 2 SINGLE; Einbauposition fahrerseitig; für Rechtslenker; passender Adapter: A	**2800011607260** **2800011625270**	**16072** **62527**	55 62
			AQUACTRL 2 SINGLE; Einbauposition beifahrerseitig; für Rechtslenker; passender Adapter: A	**2800011608260** **2800011626270**	**16082** **62627**	55 62
2.4	169 kW	09/04→12/10	AQUACTRL 2 SINGLE; Einbauposition fahrerseitig; für Linkslenker; passender Adapter: A	**2800011306280**	**13062**	27
			AQUACTRL 2 SINGLE; Einbauposition beifahrerseitig; für Linkslenker; passender Adapter: A	**2800011307280**	**13072**	27
			REARCTRL; Einbauposition hinten	**2800011540180**	**15401**	51
			AQUACTRL 2 SINGLE; Einbauposition fahrerseitig; für Rechtslenker; passender Adapter: A	**2800011607260**	**16072**	55
			AQUACTRL 2 SINGLE; Einbauposition beifahrerseitig; für Rechtslenker; passender Adapter: A	**2800011608260**	**16082**	55
GT 2.4	164 kW	08/03→12/10	AQUACTRL 2 SINGLE; Einbauposition fahrerseitig; für Linkslenker; passender Adapter: A	**2800011306280**	**13062**	27
			AQUACTRL 2 SINGLE; Einbauposition beifahrerseitig; für Linkslenker; passender Adapter: A	**2800011307280**	**13072**	27
			REARCTRL; Einbauposition hinten	**2800011540170** **2800011540180**	**54017** **15401**	51 51
			AQUACTRL 2 SINGLE; Einbauposition fahrerseitig; für Rechtslenker; passender Adapter: A	**2800011607260** **2800011625270**	**16072** **62527**	55 62

→

© 2025 Continental Aftermarket & Services GmbH

CHRYSLER - PT CRUISER (PT_) 06/00→12/10						
Wischblatt						
GT 2.4	164 kW	08/03→12/10	AQUACTRL 2 SINGLE; Einbauposition beifahrerseitig; für Rechtslenker; passender Adapter: A	**2800011608260** **2800011626270**	**16082** **62627**	55 62
CHRYSLER - PT CRUISER Cabriolet 06/00→12/10						
Wischblatt						
2.4 2.4 GT	105 kW 164 kW	03/04→03/08 03/04→03/08	AQUACTRL 2 SINGLE; Einbauposition fahrerseitig; für Linkslenker; passender Adapter: A	**2800011306280**	**13062**	27
			AQUACTRL 2 SINGLE; Einbauposition beifahrerseitig; für Linkslenker; passender Adapter: A	**2800011307280**	**13072**	27
			AQUACTRL 2 SINGLE; Einbauposition fahrerseitig; für Rechtslenker; passender Adapter: A	**2800011607260** **2800011625270**	**16072** **62527**	55 62
			AQUACTRL 2 SINGLE; Einbauposition beifahrerseitig; für Rechtslenker; passender Adapter: A	**2800011608260** **2800011626270**	**16082** **62627**	55 62
CHRYSLER - PT CRUISER Combi Van (PT_) 10/02→08/08						
Wischblatt						
1.6 2.0 2.2 CRD	85 kW 104 kW 89 kW	10/02→09/07 10/02→03/04 10/02→08/08	AQUACTRL 2 SINGLE; Einbauposition fahrerseitig; für Rechtslenker; passender Adapter: A	**2800011607260**	**16072**	55
			AQUACTRL 2 SINGLE; Einbauposition beifahrerseitig; für Rechtslenker; passender Adapter: A	**2800011608260**	**16082**	55
CHRYSLER - SEBRING (JR) 09/00→06/07						
Wischblatt						
2.0 2.4 2.4	104 kW 105 kW 112 kW	04/01→06/07 04/01→06/07 04/01→06/07	AQUACTRL 2 SINGLE; Einbauposition fahrerseitig; für Linkslenker; passender Adapter: A	**2800011309280**	**13092**	28
			AQUACTRL 2 SINGLE; Einbauposition beifahrerseitig; für Linkslenker; passender Adapter: A	**2800011309280**	**13092**	28
			AQUACTRL 2 SINGLE; Einbauposition fahrerseitig; für Rechtslenker; passender Adapter: A	**2800011610260** **2800011610270**	**16102** **61027**	56 56
			AQUACTRL 2 SINGLE; Einbauposition beifahrerseitig; für Rechtslenker; passender Adapter: A	**2800011610260** **2800011610270**	**16102** **61027**	56 56
2.4 Turbo	164 kW	09/01→06/07	AQUACTRL 2 SINGLE; Einbauposition fahrerseitig; für Rechtslenker; passender Adapter: A	**2800011610260**	**16102**	56
			AQUACTRL 2 SINGLE; Einbauposition beifahrerseitig; für Rechtslenker; passender Adapter: A	**2800011610260**	**16102**	56
2.7 V6 24V	149 kW	04/01→06/07	AQUACTRL 2 SINGLE; Einbauposition fahrerseitig; für Linkslenker; passender Adapter: A	**2800011309280**	**13092**	28
			AQUACTRL 2 SINGLE; Einbauposition beifahrerseitig; für Linkslenker; passender Adapter: A	**2800011309280**	**13092**	28
			AQUACTRL 2 SINGLE; Einbauposition fahrerseitig; für Rechtslenker; passender Adapter: A	**2800011610260** **2800011610270**	**16102** **61027**	56 56
			AQUACTRL 2 SINGLE; Einbauposition beifahrerseitig; für Rechtslenker; passender Adapter: A	**2800011610260** **2800011610270**	**16102** **61027**	56 56
CHRYSLER - SEBRING (JS) 09/06→12/10						
Wischblatt						
2.0 CRD 2.0 VVT	103 kW 115 kW	07/07→12/10 07/07→12/10	AQUACTRL 2 SINGLE; Einbauposition beifahrerseitig; für Linkslenker; passender Adapter: A	**2800011309280**	**13092**	28
			AQUACTRL 2 SINGLE; Einbauposition fahrerseitig; für Linkslenker; passender Adapter: A	**2800011312280**	**13122**	29
			AQUACTRL 2 SINGLE; Einbauposition beifahrerseitig; für Rechtslenker; passender Adapter: A	**2800011610260** **2800011610270**	**16102** **61027**	56 56
			AQUACTRL 2 SINGLE; Einbauposition fahrerseitig; für Rechtslenker; passender Adapter: A	**2800011614260** **2800011628270**	**16142** **62827**	58 63
2.4	128 kW	09/06→12/10	AQUACTRL 2 SINGLE; Einbauposition beifahrerseitig; für Rechtslenker; passender Adapter: A	**2800011610260**	**16102**	56
			AQUACTRL 2 SINGLE; Einbauposition fahrerseitig; für Rechtslenker; passender Adapter: A	**2800011614260**	**16142**	58

© 2025 Continental Aftermarket & Services GmbH

CHRYSLER - SEBRING (JS) 09/06→12/10

Wischblatt

2.4 VVT	125 kW	07/07→12/10	AQUACTRL 2 SINGLE; Einbauposition beifahrerseitig; für Linkslenker; passender Adapter: A	**2800011309280**	**13092**	28
			AQUACTRL 2 SINGLE; Einbauposition fahrerseitig; für Linkslenker; passender Adapter: A	**2800011312280**	**13122**	29
			AQUACTRL 2 SINGLE; Einbauposition beifahrerseitig; für Rechtslenker; passender Adapter: A	**2800011610260** **2800011610270**	**16102** **61027**	56 56
			AQUACTRL 2 SINGLE; Einbauposition fahrerseitig; für Rechtslenker; passender Adapter: A	**2800011614260** **2800011628270**	**16142** **62827**	58 63
2.7	138 kW	07/07→12/10	AQUACTRL 2 SINGLE; Einbauposition beifahrerseitig; für Linkslenker; passender Adapter: A	**2800011309280**	**13092**	28
			AQUACTRL 2 SINGLE; Einbauposition fahrerseitig; für Linkslenker; passender Adapter: A	**2800011312280**	**13122**	29
			AQUACTRL 2 SINGLE; Einbauposition beifahrerseitig; für Rechtslenker; passender Adapter: A	**2800011610260**	**16102**	56
			AQUACTRL 2 SINGLE; Einbauposition fahrerseitig; für Rechtslenker; passender Adapter: A	**2800011614260**	**16142**	58
2.7 VVT	137 kW	07/07→09/10	AQUACTRL 2 SINGLE; Einbauposition beifahrerseitig; für Linkslenker; passender Adapter: A	**2800011309280**	**13092**	28
			AQUACTRL 2 SINGLE; Einbauposition fahrerseitig; für Linkslenker; passender Adapter: A	**2800011312280**	**13122**	29
			AQUACTRL 2 SINGLE; Einbauposition beifahrerseitig; für Rechtslenker; passender Adapter: A	**2800011610260** **2800011610270**	**16102** **61027**	56 56
			AQUACTRL 2 SINGLE; Einbauposition fahrerseitig; für Rechtslenker; passender Adapter: A	**2800011614260** **2800011628270**	**16142** **62827**	58 63
2.7 VVT	141 kW	09/06→12/10	AQUACTRL 2 SINGLE; 07/07 ; Einbauposition beifahrerseitig; für Linkslenker; passender Adapter: A	**2800011309280**	**13092**	28
			AQUACTRL 2 SINGLE; 07/07 ; Einbauposition fahrerseitig; für Linkslenker; passender Adapter: A	**2800011312280**	**13122**	29
			AQUACTRL 2 SINGLE; Einbauposition beifahrerseitig; für Rechtslenker; passender Adapter: A	**2800011610260** **2800011610270**	**16102** **61027**	56 56
			AQUACTRL 2 SINGLE; Einbauposition fahrerseitig; für Rechtslenker; passender Adapter: A	**2800011614260** **2800011628270**	**16142** **62827**	58 63
3.5	175 kW	09/06→12/08	AQUACTRL 2 SINGLE; Einbauposition beifahrerseitig; für Rechtslenker; passender Adapter: A	**2800011610260**	**16102**	56
			AQUACTRL 2 SINGLE; Einbauposition fahrerseitig; für Rechtslenker; passender Adapter: A	**2800011614260**	**16142**	58

CHRYSLER - SEBRING Cabriolet (JR) 04/01→06/07

Wischblatt

2.0 2.4	104 kW 112 kW	04/01→06/07 04/01→06/07	AQUACTRL 2 SINGLE; Einbauposition beifahrerseitig; für Linkslenker; passender Adapter: A	**2800011309280**	**13092**	28
			AQUACTRL 2 SINGLE; Einbauposition fahrerseitig; für Linkslenker; passender Adapter: A	**2800011309280**	**13092**	28
			AQUACTRL 2 SINGLE; Einbauposition beifahrerseitig; für Rechtslenker; passender Adapter: A	**2800011610260** **2800011610270**	**16102** **61027**	56 56
			AQUACTRL 2 SINGLE; Einbauposition fahrerseitig; für Rechtslenker; passender Adapter: A	**2800011610260** **2800011610270**	**16102** **61027**	56 56
2.4 Turbo 2.7 Flexfuel	164 kW 149 kW	09/01→06/07 09/02→12/06	AQUACTRL 2 SINGLE; Einbauposition beifahrerseitig; für Linkslenker; passender Adapter: A	**2800011309280**	**13092**	28
			AQUACTRL 2 SINGLE; Einbauposition fahrerseitig; für Linkslenker; passender Adapter: A	**2800011309280**	**13092**	28
			AQUACTRL 2 SINGLE; Einbauposition beifahrerseitig; für Rechtslenker; passender Adapter: A	**2800011610260**	**16102**	56
			AQUACTRL 2 SINGLE; Einbauposition fahrerseitig; für Rechtslenker; passender Adapter: A	**2800011610260**	**16102**	56

© 2025 Continental Aftermarket & Services GmbH

CHRYSLER - SEBRING Cabriolet (JR) 04/01→06/07						
Wischblatt						
2.7 V6 24V	149 kW	04/01→06/07	AQUACTRL 2 SINGLE; Einbauposition beifahrerseitig; für Linkslenker; passender Adapter: A	**2800011309280**	**13092**	28
			AQUACTRL 2 SINGLE; Einbauposition fahrerseitig; für Linkslenker; passender Adapter: A	**2800011309280**	**13092**	28
			AQUACTRL 2 SINGLE; Einbauposition beifahrerseitig; für Rechtslenker; passender Adapter: A	**2800011610260** **2800011610270**	**16102** **61027**	56 56
			AQUACTRL 2 SINGLE; Einbauposition fahrerseitig; für Rechtslenker; passender Adapter: A	**2800011610260** **2800011610270**	**16102** **61027**	56 56
CHRYSLER - SEBRING Cabriolet (JS) 05/07→12/10						
Wischblatt						
2.0 CRD	103 kW	07/07→12/10	AQUACTRL 2 SINGLE; Einbauposition beifahrerseitig; für Linkslenker; passender Adapter: A	**2800011309280**	**13092**	28
			AQUACTRL 2 SINGLE; Einbauposition fahrerseitig; für Linkslenker; passender Adapter: A	**2800011312280**	**13122**	29
			AQUACTRL 2 SINGLE; Einbauposition beifahrerseitig; für Rechtslenker; passender Adapter: A	**2800011610260** **2800011610270**	**16102** **61027**	56 56
			AQUACTRL 2 SINGLE; Einbauposition fahrerseitig; für Rechtslenker; passender Adapter: A	**2800011614260** **2800011628270**	**16142** **62827**	58 63
2.4	128 kW	05/07→12/10	AQUACTRL 2 SINGLE; Einbauposition beifahrerseitig; für Rechtslenker; passender Adapter: A	**2800011610260**	**16102**	56
			AQUACTRL 2 SINGLE; Einbauposition fahrerseitig; für Rechtslenker; passender Adapter: A	**2800011614260**	**16142**	58
2.4 VVT 2.7	125 kW 137 kW	07/07→12/10 07/07→12/10	AQUACTRL 2 SINGLE; Einbauposition beifahrerseitig; für Linkslenker; passender Adapter: A	**2800011309280**	**13092**	28
			AQUACTRL 2 SINGLE; Einbauposition fahrerseitig; für Linkslenker; passender Adapter: A	**2800011312280**	**13122**	29
			AQUACTRL 2 SINGLE; Einbauposition beifahrerseitig; für Rechtslenker; passender Adapter: A	**2800011610260** **2800011610270**	**16102** **61027**	56 56
			AQUACTRL 2 SINGLE; Einbauposition fahrerseitig; für Rechtslenker; passender Adapter: A	**2800011614260** **2800011628270**	**16142** **62827**	58 63
2.7 Flexfuel	137 kW	05/07→09/10	AQUACTRL 2 SINGLE; 07/07 ; Einbauposition beifahrerseitig; für Linkslenker; passender Adapter: A	**2800011309280**	**13092**	28
			AQUACTRL 2 SINGLE; 07/07 ; Einbauposition fahrerseitig; für Linkslenker; passender Adapter: A	**2800011312280**	**13122**	29
			AQUACTRL 2 SINGLE; Einbauposition beifahrerseitig; für Rechtslenker; passender Adapter: A	**2800011610260** **2800011610270**	**16102** **61027**	56 56
			AQUACTRL 2 SINGLE; Einbauposition fahrerseitig; für Rechtslenker; passender Adapter: A	**2800011614260** **2800011628270**	**16142** **62827**	58 63
2.7 VVT	141 kW	07/07→12/10	AQUACTRL 2 SINGLE; Einbauposition beifahrerseitig; für Linkslenker; passender Adapter: A	**2800011309280**	**13092**	28
			AQUACTRL 2 SINGLE; Einbauposition fahrerseitig; für Linkslenker; passender Adapter: A	**2800011312280**	**13122**	29
			AQUACTRL 2 SINGLE; Einbauposition beifahrerseitig; für Rechtslenker; passender Adapter: A	**2800011610260** **2800011610270**	**16102** **61027**	56 56
			AQUACTRL 2 SINGLE; Einbauposition fahrerseitig; für Rechtslenker; passender Adapter: A	**2800011614260** **2800011628270**	**16142** **62827**	58 63
3.5	175 kW	05/07→12/10	AQUACTRL 2 SINGLE; Einbauposition beifahrerseitig; für Rechtslenker; passender Adapter: A	**2800011610260**	**16102**	56
			AQUACTRL 2 SINGLE; Einbauposition fahrerseitig; für Rechtslenker; passender Adapter: A	**2800011614260**	**16142**	58
CHRYSLER - SEBRING Coupe (FJ) 05/95→09/00						
Wischblatt						
2.5 LE	120 kW	05/95→12/96	AQUACTRL 2 SINGLE; Einbauposition beifahrerseitig; für Linkslenker; passender Adapter: A	**2800011309280**	**13092**	28
			AQUACTRL 2 SINGLE; Einbauposition fahrerseitig; für Linkslenker; passender Adapter: A	**2800011312280**	**13122**	29

© 2025 Continental Aftermarket & Services GmbH

CHRYSLER - STRATUS (JA) 09/94→04/01

Wischblatt

2.0 16V 2.0 LE 2.4 16V 2.4 16 V 2.5 LX V6 2.5 V6	98 kW 96 kW 112 kW 103 kW 120 kW 125 kW	12/95→04/01 12/95→04/01 12/95→04/01 12/95→04/01 12/95→04/01 12/95→04/01	AQUACTRL 2 SINGLE; Einbauposition beifahrerseitig; für Linkslenker; passender Adapter: A	**2800011309280**	**13092**	28
			AQUACTRL 2 SINGLE; Einbauposition fahrerseitig; für Linkslenker; passender Adapter: A	**2800011309280**	**13092**	28
			AQUACTRL 2 SINGLE; Einbauposition fahrerseitig; für Rechtslenker; passender Adapter: A	**2800011610260** **2800011610270**	**16102** **61027**	56 56
			AQUACTRL 2 SINGLE; Einbauposition beifahrerseitig; für Rechtslenker; passender Adapter: A	**2800011610260** **2800011610270**	**16102** **61027**	56 56

CHRYSLER - STRATUS Cabriolet (JX) 04/96→04/01

Wischblatt

2.0 LE 2.5 LX	96 kW 120 kW	06/96→04/01 04/96→04/01	AQUACTRL 2 SINGLE; Einbauposition fahrerseitig; für Linkslenker; passender Adapter: A	**2800011309280**	**13092**	28
			AQUACTRL 2 SINGLE; Einbauposition beifahrerseitig; für Linkslenker; passender Adapter: A	**2800011309280**	**13092**	28
			AQUACTRL 2 SINGLE; Einbauposition fahrerseitig; für Rechtslenker; passender Adapter: A	**2800011610260** **2800011610270**	**16102** **61027**	56 56
			AQUACTRL 2 SINGLE; Einbauposition beifahrerseitig; für Rechtslenker; passender Adapter: A	**2800011610260** **2800011610270**	**16102** **61027**	56 56

CHRYSLER - VISION 09/93→12/97

Wischblatt

3.5 TSi	155 kW	09/93→12/97	AQUACTRL 2 SINGLE; Einbauposition beifahrerseitig; für Linkslenker; passender Adapter: A	**2800011312280**	**13122**	29
			AQUACTRL 2 SINGLE; Einbauposition fahrerseitig; für Linkslenker; passender Adapter: A	**2800011312280**	**13122**	29
			AQUACTRL 2 SINGLE; Einbauposition fahrerseitig; für Rechtslenker; passender Adapter: A	**2800011614260** **2800011628270**	**16142** **62827**	58 63
			AQUACTRL 2 SINGLE; Einbauposition beifahrerseitig; für Rechtslenker; passender Adapter: A	**2800011614260** **2800011628270**	**16142** **62827**	58 63

CHRYSLER - VOYAGER / GRAND VOYAGER III (GS_, NS_) 01/95→03/01

Wischblatt

2.0 i 2.4 AWD 2.4 i 2.5 TD 2.5 TDiC AWD 3.0 3.3 i	98 kW 111 kW 111 kW 85 kW 85 kW 112 kW 116 kW	01/95→03/01 02/97→03/01 01/95→03/01 01/95→03/01 10/95→03/01 01/95→03/01 01/95→03/01	AQUACTRL 2 SINGLE; Einbauposition fahrerseitig; für Linkslenker; passender Adapter: A	**2800011316280**	**13162**	30
			AQUACTRL 2 SINGLE; Einbauposition beifahrerseitig; für Linkslenker; passender Adapter: A	**2800011317280**	**13172**	31
			AQUACTRL 2 SINGLE; Einbauposition beifahrerseitig; für Rechtslenker; passender Adapter: A	**2800011618260** **2800011618270**	**16182** **61827**	59 59
			AQUACTRL 2 SINGLE; Einbauposition fahrerseitig; für Rechtslenker; passender Adapter: A	**2800011618260** **2800011618270**	**16182** **61827**	59 59
3.8	121 kW	01/95→09/00	AQUACTRL 2 SINGLE; Einbauposition beifahrerseitig; für Rechtslenker; passender Adapter: A	**2800011618260**	**16182**	59
			AQUACTRL 2 SINGLE; Einbauposition fahrerseitig; für Rechtslenker; passender Adapter: A	**2800011618260**	**16182**	59
3.8	131 kW	10/97→09/00	AQUACTRL 2 SINGLE; Einbauposition fahrerseitig; für Linkslenker; passender Adapter: A	**2800011316280**	**13162**	30
			AQUACTRL 2 SINGLE; Einbauposition beifahrerseitig; für Linkslenker; passender Adapter: A	**2800011317280**	**13172**	31
			AQUACTRL 2 SINGLE; Einbauposition beifahrerseitig; für Rechtslenker; passender Adapter: A	**2800011618260** **2800011618270**	**16182** **61827**	59 59
			AQUACTRL 2 SINGLE; Einbauposition fahrerseitig; für Rechtslenker; passender Adapter: A	**2800011618260** **2800011618270**	**16182** **61827**	59 59
3.8	134 kW	09/97→12/00	AQUACTRL 2 SINGLE; Einbauposition fahrerseitig; für Linkslenker; passender Adapter: A	**2800011316280**	**13162**	30
			AQUACTRL 2 SINGLE; Einbauposition beifahrerseitig; für Linkslenker; passender Adapter: A	**2800011317280**	**13172**	31
			AQUACTRL 2 SINGLE; Einbauposition beifahrerseitig; für Rechtslenker; passender Adapter: A	**2800011618260**	**16182**	59
			AQUACTRL 2 SINGLE; Einbauposition fahrerseitig; für Rechtslenker; passender Adapter: A	**2800011618260**	**16182**	59

© 2025 Continental Aftermarket & Services GmbH

CHRYSLER - VOYAGER / GRAND VOYAGER III (GS_, NS_) 01/95→03/01						
Wischblatt						
3.8 i AWD	122 kW	01/95→03/01	AQUACTRL 2 SINGLE; Einbauposition fahrerseitig; für Linkslenker; passender Adapter: A	**2800011316280**	**13162**	30
3.8 i AWD	131 kW	01/95→03/01				
			AQUACTRL 2 SINGLE; Einbauposition beifahrerseitig; für Linkslenker; passender Adapter: A	**2800011317280**	**13172**	31
			AQUACTRL 2 SINGLE; Einbauposition beifahrerseitig; für Rechtslenker; passender Adapter: A	**2800011618260** **2800011618270**	**16182** **61827**	59 59
			AQUACTRL 2 SINGLE; Einbauposition fahrerseitig; für Rechtslenker; passender Adapter: A	**2800011618260** **2800011618270**	**16182** **61827**	59 59
CHRYSLER - VOYAGER I (AS) 08/84→09/90						
Wischblatt						
2.5	72 kW	10/88→09/90	AQUACTRL 2 SINGLE; Einbauposition fahrerseitig; für Linkslenker; passender Adapter: A	**2800011304280**	**13042**	26
3.0	100 kW	10/87→09/90				
3.0	101 kW	10/87→09/90	AQUACTRL 2 SINGLE; Einbauposition beifahrerseitig; für Linkslenker; passender Adapter: A	**2800011304280**	**13042**	26
3.3	112 kW	10/89→09/90				
CHRYSLER - VOYAGER II (ES) 08/90→09/95						
Wischblatt						
2.5 i	72 kW	01/91→09/95	AQUACTRL 2 SINGLE; Einbauposition fahrerseitig; für Linkslenker; passender Adapter: A	**2800011304280**	**13042**	26
2.5 i	74 kW	08/90→09/95				
2.5 TD	85 kW	01/92→09/95	AQUACTRL 2 SINGLE; Einbauposition beifahrerseitig; für Linkslenker; passender Adapter: A	**2800011304280**	**13042**	26
2.5 TD	87 kW	01/92→09/95				
3.0	104 kW	10/90→09/95				
3.0 i	108 kW	01/91→09/95				
3.3	112 kW	08/90→12/93				
3.3 AWD	112 kW	09/91→12/93				
3.3 i	110 kW	08/90→09/95				
3.3 i	120 kW	08/90→09/95				
3.3 i AWD	110 kW	08/90→09/95				
3.3 i AWD	120 kW	08/90→09/95				
3.8	121 kW	09/93→12/94				
CHRYSLER - VOYAGER IV (RG, RS) 09/99→12/08						
Wischblatt						
2.4	108 kW	02/00→12/08	AQUACTRL 2 SINGLE; Einbauposition fahrerseitig; für Linkslenker; passender Adapter: A	**2800011316280**	**13162**	30
			AQUACTRL 2 SINGLE; Einbauposition beifahrerseitig; für Linkslenker; passender Adapter: A	**2800011317280**	**13172**	31
			REARCTRL; Einbauposition hinten	**2800011540170** **2800011540180**	**54017** **15401**	51 51
			AQUACTRL 2 SINGLE; Einbauposition beifahrerseitig; für Rechtslenker; passender Adapter: A	**2800011618260** **2800011618270**	**16182** **61827**	59 59
			AQUACTRL 2 SINGLE; Einbauposition fahrerseitig; für Rechtslenker; passender Adapter: A	**2800011618260** **2800011618270**	**16182** **61827**	59 59
2.4	111 kW	04/03→12/07	REARCTRL; Einbauposition hinten	**2800011540170** **2800011540180**	**54017** **15401**	51 51
			AQUACTRL 2 SINGLE; Einbauposition beifahrerseitig; für Rechtslenker; passender Adapter: A	**2800011618260** **2800011618270**	**16182** **61827**	59 59
			AQUACTRL 2 SINGLE; Einbauposition fahrerseitig; für Rechtslenker; passender Adapter: A	**2800011618260** **2800011618270**	**16182** **61827**	59 59
2.5 CRD	88 kW	08/05→12/08	AQUACTRL 2 SINGLE; Einbauposition fahrerseitig; für Linkslenker; passender Adapter: A	**2800011316280**	**13162**	30
			AQUACTRL 2 SINGLE; Einbauposition beifahrerseitig; für Linkslenker; passender Adapter: A	**2800011317280**	**13172**	31
			AQUACTRL 2 SINGLE; Einbauposition beifahrerseitig; für Rechtslenker; passender Adapter: A	**2800011618260** **2800011618270**	**16182** **61827**	59 59
			AQUACTRL 2 SINGLE; Einbauposition fahrerseitig; für Rechtslenker; passender Adapter: A	**2800011618260** **2800011618270**	**16182** **61827**	59 59
2.5 CRD 2.8 CRD	105 kW 110 kW	02/00→12/08 06/04→12/08	AQUACTRL 2 SINGLE; Einbauposition fahrerseitig; für Linkslenker; passender Adapter: A	**2800011316280**	**13162**	30
			AQUACTRL 2 SINGLE; Einbauposition beifahrerseitig; für Linkslenker; passender Adapter: A	**2800011317280**	**13172**	31
			REARCTRL; Einbauposition hinten	**2800011540170**	**54017**	51

→

© 2025 Continental Aftermarket & Services GmbH

CHRYSLER - VOYAGER IV (RG, RS) 09/99→12/08

Wischblatt

2.5 CRD 2.8 CRD	105 kW 110 kW	02/00→12/08 06/04→12/08		**2800011540180**	**15401**	51
			AQUACTRL 2 SINGLE; Einbauposition beifahrerseitig; für Rechtslenker; passender Adapter: A	**2800011618260** **2800011618270**	**16182** **61827**	59 59
			AQUACTRL 2 SINGLE; Einbauposition fahrerseitig; für Rechtslenker; passender Adapter: A	**2800011618260** **2800011618270**	**16182** **61827**	59 59
3.0	112 kW	09/99→12/00	AQUACTRL 2 SINGLE; Einbauposition beifahrerseitig; für Rechtslenker; passender Adapter: A	**2800011618260**	**16182**	59
			AQUACTRL 2 SINGLE; Einbauposition fahrerseitig; für Rechtslenker; passender Adapter: A	**2800011618260**	**16182**	59
3.3	128 kW	02/00→12/08	AQUACTRL 2 SINGLE; Einbauposition fahrerseitig; für Linkslenker; passender Adapter: A	**2800011316280**	**13162**	30
			AQUACTRL 2 SINGLE; Einbauposition beifahrerseitig; für Linkslenker; passender Adapter: A	**2800011317280**	**13172**	31
			REARCTRL; Einbauposition hinten	**2800011540170** **2800011540180**	**54017** **15401**	51 51
			AQUACTRL 2 SINGLE; Einbauposition beifahrerseitig; für Rechtslenker; passender Adapter: A	**2800011618260** **2800011618270**	**16182** **61827**	59 59
			AQUACTRL 2 SINGLE; Einbauposition fahrerseitig; für Rechtslenker; passender Adapter: A	**2800011618260** **2800011618270**	**16182** **61827**	59 59
3.3	131 kW	10/00→09/02	AQUACTRL 2 SINGLE; Einbauposition fahrerseitig; für Linkslenker; passender Adapter: A	**2800011316280**	**13162**	30
			AQUACTRL 2 SINGLE; Einbauposition beifahrerseitig; für Linkslenker; passender Adapter: A	**2800011317280**	**13172**	31
			AQUACTRL 2 SINGLE; Einbauposition beifahrerseitig; für Rechtslenker; passender Adapter: A	**2800011618260**	**16182**	59
			AQUACTRL 2 SINGLE; Einbauposition fahrerseitig; für Rechtslenker; passender Adapter: A	**2800011618260**	**16182**	59
3.3	134 kW	09/00→12/07	AQUACTRL 2 SINGLE; Einbauposition beifahrerseitig; für Rechtslenker; passender Adapter: A	**2800011618260**	**16182**	59
			AQUACTRL 2 SINGLE; Einbauposition fahrerseitig; für Rechtslenker; passender Adapter: A	**2800011618260**	**16182**	59
3.3 AWD 3.8 3.8 AWD	128 kW 160 kW 160 kW	02/00→12/08 02/00→12/08 02/00→12/08	AQUACTRL 2 SINGLE; Einbauposition fahrerseitig; für Linkslenker; passender Adapter: A	**2800011316280**	**13162**	30
			AQUACTRL 2 SINGLE; Einbauposition beifahrerseitig; für Linkslenker; passender Adapter: A	**2800011317280**	**13172**	31
			REARCTRL; Einbauposition hinten	**2800011540170** **2800011540180**	**54017** **15401**	51 51
			AQUACTRL 2 SINGLE; Einbauposition beifahrerseitig; für Rechtslenker; passender Adapter: A	**2800011618260** **2800011618270**	**16182** **61827**	59 59
			AQUACTRL 2 SINGLE; Einbauposition fahrerseitig; für Rechtslenker; passender Adapter: A	**2800011618260** **2800011618270**	**16182** **61827**	59 59

CHRYSLER - YPSILON 05/11→

Wischblatt

0.9 Twinair 1.2 1.3 Multijet	63 kW 51 kW 70 kW	05/11→12/18 05/11→12/21 05/11→	AQUACTRL 2 SINGLE; Einbauposition beifahrerseitig; für Linkslenker; passender Adapter: BC	**2800011301280**	**13012**	25
			AQUACTRL 2 SINGLE; Einbauposition fahrerseitig; für Linkslenker; passender Adapter: BC	**2800011312280**	**13122**	29
			AQUACTRL 2 SINGLE; Einbauposition beifahrerseitig; für Rechtslenker; passender Adapter: BC	**2800011601260** **2800011601270**	**16012** **60127**	52 52
			AQUACTRL 2 SINGLE; Einbauposition fahrerseitig; für Rechtslenker; passender Adapter: BC	**2800011614260** **2800011628270**	**16142** **62827**	58 63

CITROËN - AX (ZA-_) 07/86→12/98

Wischblatt

1.3 Sport (ZAM4A) 1.4 4x4 1.4 Allure 1.4 GTi 1.4 GTi 1.4 GTi	70 kW 48 kW 48 kW 66 kW 69 kW 74 kW	04/87→12/88 08/92→04/94 08/92→04/94 08/91→12/96 06/91→12/96 06/91→12/92	AQUACTRL 2 SINGLE; Einbauposition fahrerseitig; für Linkslenker; passender Adapter: A	**2800011309280**	**13092**	28

→

© 2025 Continental Aftermarket & Services GmbH

CITROËN - AX (ZA-_) 07/86→12/98						
Wischblatt						
10	32 kW	09/86→06/92	AQUACTRL 2 SINGLE; Einbauposition fahrerseitig; für Linkslenker; passender Adapter: A	**2800011309280**	**13092**	28
10	33 kW	07/86→12/98				
10	37 kW	02/87→12/98				
10 E	30 kW	12/86→12/88				
11	40 kW	12/86→04/94				
11	44 kW	09/86→12/97				
11 4x4	40 kW	06/91→07/92				
11 Cat (ZA_)	40 kW	09/88→12/89				
14	44 kW	12/86→12/88				
14	49 kW	06/88→12/89				
14	51 kW	01/89→12/91				
14	61 kW	01/88→12/92				
14	62 kW	01/88→12/92				
14 (ZA)	55 kW	04/87→04/97				
14 4x4	55 kW	08/91→12/96				
14 D	37 kW	08/91→12/97				
14 D	38 kW	09/88→06/92				
14 GT	59 kW	01/89→12/91				
15 D	40 kW	08/94→12/97				
15 D	43 kW	08/94→12/97				
Electric	25 kW	04/93→10/96				
Electric	28 kW	11/96→04/97				
CITROËN - AXEL 10/81→03/91						
Wischblatt						
0.7	24 kW	07/84→06/87	AQUACTRL 2 SET; für Linkslenker	**2800011207280**	**12072**	5
0.7	25 kW	10/81→03/91	AQUACTRL 2 SINGLE; Einbauposition beifahrerseitig; für Linkslenker; passender Adapter: A	**2800011306280**	**13062**	27
11	42 kW	01/84→03/91				
11	45 kW	01/84→03/91	AQUACTRL 2 SINGLE; Einbauposition fahrerseitig; für Linkslenker; passender Adapter: A	**2800011306280**	**13062**	27
CITROËN - BERLINGO / BERLINGO FIRST Großraumlimousine (MF_, GJK_, GFK_ 07/96→						
Wischblatt						
1.1 i (MFHDZ, MFHFX)	44 kW	07/96→05/08	AQUACTRL 2 SINGLE; Einbauposition fahrerseitig; für Linkslenker; passender Adapter: A	**2800011309280**	**13092**	28
			AQUACTRL 2 SINGLE; Einbauposition beifahrerseitig; für Linkslenker; passender Adapter: A	**2800011309280**	**13092**	28
			REARCTRL; Einbauposition hinten; Fahrzeugausstattung: für Fahrzeuge mit Hecktüren	**2800011539170** **2800011539180**	**53917** **15391**	51 51
			REARCTRL; Einbauposition hinten; Fahrzeugausstattung: für Fahrzeuge mit Heckklappe	**2800011540170** **2800011540180**	**54017** **15401**	51 51
			AQUACTRL 2 SINGLE; Einbauposition fahrerseitig; für Rechtslenker; passender Adapter: A	**2800011610260** **2800011610270**	**16102** **61027**	56 56
			AQUACTRL 2 SINGLE; Einbauposition beifahrerseitig; für Rechtslenker; passender Adapter: A	**2800011610260** **2800011610270**	**16102** **61027**	56 56
1.4	53 kW	11/02→10/05	AQUACTRL 2 SINGLE; Einbauposition fahrerseitig; für Linkslenker; passender Adapter: A	**2800011309280**	**13092**	28
			AQUACTRL 2 SINGLE; Einbauposition beifahrerseitig; für Linkslenker; passender Adapter: A	**2800011309280**	**13092**	28
			REARCTRL; Einbauposition hinten; Fahrzeugausstattung: für Fahrzeuge mit Hecktüren	**2800011539180**	**15391**	51
			REARCTRL; Einbauposition hinten; Fahrzeugausstattung: für Fahrzeuge mit Heckklappe	**2800011540180**	**15401**	51
			AQUACTRL 2 SINGLE; Einbauposition fahrerseitig; für Rechtslenker; passender Adapter: A	**2800011610260**	**16102**	56
			AQUACTRL 2 SINGLE; Einbauposition beifahrerseitig; für Rechtslenker; passender Adapter: A	**2800011610260**	**16102**	56
1.4 bivalent	48 kW	11/02→12/11	AQUACTRL 2 SINGLE; Einbauposition fahrerseitig; für Linkslenker; passender Adapter: A	**2800011309280**	**13092**	28
1.4 i (MFKFX, MFKFW, GJKFWB, GJKFWC, GFKFWC)	55 kW	07/96→12/11	AQUACTRL 2 SINGLE; Einbauposition beifahrerseitig; für Linkslenker; passender Adapter: A	**2800011309280**	**13092**	28
1.4 i bivalent (MFKFW)	55 kW	04/03→10/08	REARCTRL; Einbauposition hinten; Fahrzeugausstattung: für Fahrzeuge mit Hecktüren	**2800011539170** **2800011539180**	**53917** **15391**	51 51
1.6 16V (MFNFU)	80 kW	10/00→12/11				

→

© 2025 Continental Aftermarket & Services GmbH

CITROËN - BERLINGO / BERLINGO FIRST Großraumlimousine (MF_, GJK_, GFK_ 07/96→

Wischblatt

1.4 bivalent 1.4 i (MFKFX, MFKFW, GJKFWB, GJKFWC, GFKFWC) 1.4 i bivalent (MFKFW) 1.6 16V (MFNFU)	48 kW 55 kW 55 kW 80 kW	11/02→12/11 07/96→12/11 04/03→10/08 10/00→12/11	REARCTRL; Einbauposition hinten; Fahrzeugausstattung: für Fahrzeuge mit Heckklappe	**2800011540170** **2800011540180**	**54017** **15401**	51 51
			AQUACTRL 2 SINGLE; Einbauposition fahrerseitig; für Rechtslenker; passender Adapter: A	**2800011610260** **2800011610270**	**16102** **61027**	56 56
			AQUACTRL 2 SINGLE; Einbauposition beifahrerseitig; für Rechtslenker; passender Adapter: A	**2800011610260** **2800011610270**	**16102** **61027**	56 56
1.6 16V (MFNFU)	81 kW	11/02→10/08	AQUACTRL 2 SINGLE; Einbauposition fahrerseitig; für Linkslenker; passender Adapter: A	**2800011309280**	**13092**	28
			AQUACTRL 2 SINGLE; Einbauposition beifahrerseitig; für Linkslenker; passender Adapter: A	**2800011309280**	**13092**	28
			REARCTRL; Einbauposition hinten; Fahrzeugausstattung: für Fahrzeuge mit Hecktüren	**2800011539180**	**15391**	51
			REARCTRL; Einbauposition hinten; Fahrzeugausstattung: für Fahrzeuge mit Heckklappe	**2800011540180**	**15401**	51
			AQUACTRL 2 SINGLE; Einbauposition fahrerseitig; für Rechtslenker; passender Adapter: A	**2800011610260**	**16102**	56
			AQUACTRL 2 SINGLE; Einbauposition beifahrerseitig; für Rechtslenker; passender Adapter: A	**2800011610260**	**16102**	56
1.6 HDI 75 (MF9HW, GJ9HWC, GF9HWC, GN9HWC) 1.6 HDI 90 (MF9HX)	55 kW 66 kW	07/05→12/11 07/05→05/08	AQUACTRL 2 SINGLE; Einbauposition fahrerseitig; für Linkslenker; passender Adapter: A	**2800011309280**	**13092**	28
			AQUACTRL 2 SINGLE; Einbauposition beifahrerseitig; für Linkslenker; passender Adapter: A	**2800011309280**	**13092**	28
			REARCTRL; Einbauposition hinten; Fahrzeugausstattung: für Fahrzeuge mit Hecktüren	**2800011539170** **2800011539180**	**53917** **15391**	51 51
			REARCTRL; Einbauposition hinten; Fahrzeugausstattung: für Fahrzeuge mit Heckklappe	**2800011540170** **2800011540180**	**54017** **15401**	51 51
			AQUACTRL 2 SINGLE; Einbauposition fahrerseitig; für Rechtslenker; passender Adapter: A	**2800011610260** **2800011610270**	**16102** **61027**	56 56
			AQUACTRL 2 SINGLE; Einbauposition beifahrerseitig; für Rechtslenker; passender Adapter: A	**2800011610260** **2800011610270**	**16102** **61027**	56 56
1.6 HDI 92	68 kW	11/09→12/10	AQUACTRL 2 SINGLE; Einbauposition fahrerseitig; für Linkslenker; passender Adapter: A	**2800011309280**	**13092**	28
			AQUACTRL 2 SINGLE; Einbauposition beifahrerseitig; für Linkslenker; passender Adapter: A	**2800011309280**	**13092**	28
			REARCTRL; Einbauposition hinten; Fahrzeugausstattung: für Fahrzeuge mit Hecktüren	**2800011539180**	**15391**	51
			REARCTRL; Einbauposition hinten; Fahrzeugausstattung: für Fahrzeuge mit Heckklappe	**2800011540180**	**15401**	51
			AQUACTRL 2 SINGLE; Einbauposition fahrerseitig; für Rechtslenker; passender Adapter: A	**2800011610260**	**16102**	56
			AQUACTRL 2 SINGLE; Einbauposition beifahrerseitig; für Rechtslenker; passender Adapter: A	**2800011610260**	**16102**	56
1.8 D (MFA9A) 1.8 i (MFLFX) 1.8 i 4WD (MFLFX) 1.9 D (MFDJY)	43 kW 66 kW 66 kW 50 kW	07/98→10/02 05/97→10/02 04/97→10/01 07/96→12/03	AQUACTRL 2 SINGLE; Einbauposition fahrerseitig; für Linkslenker; passender Adapter: A	**2800011309280**	**13092**	28
			AQUACTRL 2 SINGLE; Einbauposition beifahrerseitig; für Linkslenker; passender Adapter: A	**2800011309280**	**13092**	28
			REARCTRL; Einbauposition hinten; Fahrzeugausstattung: für Fahrzeuge mit Hecktüren	**2800011539170** **2800011539180**	**53917** **15391**	51 51
			REARCTRL; Einbauposition hinten; Fahrzeugausstattung: für Fahrzeuge mit Heckklappe	**2800011540170** **2800011540180**	**54017** **15401**	51 51
			AQUACTRL 2 SINGLE; Einbauposition fahrerseitig; für Rechtslenker; passender Adapter: A	**2800011610260** **2800011610270**	**16102** **61027**	56 56
			AQUACTRL 2 SINGLE; Einbauposition beifahrerseitig; für Rechtslenker; passender Adapter: A	**2800011610260** **2800011610270**	**16102** **61027**	56 56

© 2025 Continental Aftermarket & Services GmbH

CITROËN - BERLINGO / BERLINGO FIRST Großraumlimousine (MF_, GJK_, GFK_ 07/96→

Wischblatt

1.9 D (MFDJY)	51 kW	07/96→10/99	AQUACTRL 2 SINGLE; Einbauposition fahrerseitig; für Linkslenker; passender Adapter: A	**2800011309280**	**13092**	28
			AQUACTRL 2 SINGLE; Einbauposition beifahrerseitig; für Linkslenker; passender Adapter: A	**2800011309280**	**13092**	28
			REARCTRL; Einbauposition hinten; Fahrzeugausstattung: für Fahrzeuge mit Hecktüren	**2800011539180**	**15391**	51
			REARCTRL; Einbauposition hinten; Fahrzeugausstattung: für Fahrzeuge mit Heckklappe	**2800011540180**	**15401**	51
			AQUACTRL 2 SINGLE; Einbauposition fahrerseitig; für Rechtslenker; passender Adapter: A	**2800011610260**	**16102**	56
			AQUACTRL 2 SINGLE; Einbauposition beifahrerseitig; für Rechtslenker; passender Adapter: A	**2800011610260**	**16102**	56
1.9 D (MFWJZ) 1.9 D 4WD (MFWJZ)	51 kW 51 kW	07/98→10/05 07/98→10/05	AQUACTRL 2 SINGLE; Einbauposition fahrerseitig; für Linkslenker; passender Adapter: A	**2800011309280**	**13092**	28
			AQUACTRL 2 SINGLE; Einbauposition beifahrerseitig; für Linkslenker; passender Adapter: A	**2800011309280**	**13092**	28
			REARCTRL; Einbauposition hinten; Fahrzeugausstattung: für Fahrzeuge mit Hecktüren	**2800011539170** **2800011539180**	**53917** **15391**	51 51
			REARCTRL; Einbauposition hinten; Fahrzeugausstattung: für Fahrzeuge mit Heckklappe	**2800011540170** **2800011540180**	**54017** **15401**	51 51
			AQUACTRL 2 SINGLE; Einbauposition fahrerseitig; für Rechtslenker; passender Adapter: A	**2800011610260** **2800011610270**	**16102** **61027**	56 56
			AQUACTRL 2 SINGLE; Einbauposition beifahrerseitig; für Rechtslenker; passender Adapter: A	**2800011610260** **2800011610270**	**16102** **61027**	56 56
2.0 HDi 4x4 (MFRHY)	66 kW	11/02→10/05	AQUACTRL 2 SINGLE; Einbauposition fahrerseitig; für Linkslenker; passender Adapter: A	**2800011309280**	**13092**	28
			AQUACTRL 2 SINGLE; Einbauposition beifahrerseitig; für Linkslenker; passender Adapter: A	**2800011309280**	**13092**	28
			REARCTRL; Einbauposition hinten; Fahrzeugausstattung: für Fahrzeuge mit Hecktüren	**2800011539180**	**15391**	51
			REARCTRL; Einbauposition hinten; Fahrzeugausstattung: für Fahrzeuge mit Heckklappe	**2800011540180**	**15401**	51
			AQUACTRL 2 SINGLE; Einbauposition fahrerseitig; für Rechtslenker; passender Adapter: A	**2800011610260**	**16102**	56
			AQUACTRL 2 SINGLE; Einbauposition beifahrerseitig; für Rechtslenker; passender Adapter: A	**2800011610260**	**16102**	56
2.0 HDI 90 (MFRHY)	66 kW	12/99→10/05	AQUACTRL 2 SINGLE; Einbauposition fahrerseitig; für Linkslenker; passender Adapter: A	**2800011309280**	**13092**	28
			AQUACTRL 2 SINGLE; Einbauposition beifahrerseitig; für Linkslenker; passender Adapter: A	**2800011309280**	**13092**	28
			REARCTRL; Einbauposition hinten; Fahrzeugausstattung: für Fahrzeuge mit Hecktüren	**2800011539170** **2800011539180**	**53917** **15391**	51 51
			REARCTRL; Einbauposition hinten; Fahrzeugausstattung: für Fahrzeuge mit Heckklappe	**2800011540170** **2800011540180**	**54017** **15401**	51 51
			AQUACTRL 2 SINGLE; Einbauposition fahrerseitig; für Rechtslenker; passender Adapter: A	**2800011610260** **2800011610270**	**16102** **61027**	56 56
			AQUACTRL 2 SINGLE; Einbauposition beifahrerseitig; für Rechtslenker; passender Adapter: A	**2800011610260** **2800011610270**	**16102** **61027**	56 56
Electric	28 kW	01/98→12/05	AQUACTRL 2 SINGLE; Einbauposition fahrerseitig; für Linkslenker; passender Adapter: A	**2800011309280**	**13092**	28
			AQUACTRL 2 SINGLE; Einbauposition beifahrerseitig; für Linkslenker; passender Adapter: A	**2800011309280**	**13092**	28
			REARCTRL; Einbauposition hinten; Fahrzeugausstattung: für Fahrzeuge mit Hecktüren	**2800011539180**	**15391**	51
			REARCTRL; Einbauposition hinten; Fahrzeugausstattung: für Fahrzeuge mit Heckklappe	**2800011540180**	**15401**	51
			AQUACTRL 2 SINGLE; Einbauposition fahrerseitig; für Rechtslenker; passender Adapter: A	**2800011610260**	**16102**	56
			AQUACTRL 2 SINGLE; Einbauposition beifahrerseitig; für Rechtslenker; passender Adapter: A	**2800011610260**	**16102**	56

© 2025 Continental Aftermarket & Services GmbH

CITROËN - BERLINGO / BERLINGO FIRST Großraumlimousine (MF_, GJK_, GFK_ 07/96→

Wischblatt

electrique	16 kW	01/00→10/02	AQUACTRL 2 SINGLE; Einbauposition fahrerseitig; für Linkslenker; passender Adapter: A	**2800011309280**	**13092**	28
			AQUACTRL 2 SINGLE; Einbauposition beifahrerseitig; für Linkslenker; passender Adapter: A	**2800011309280**	**13092**	28
			REARCTRL; Einbauposition hinten; Fahrzeugausstattung: für Fahrzeuge mit Hecktüren	**2800011539170** **2800011539180**	**53917** **15391**	51 51
			REARCTRL; Einbauposition hinten; Fahrzeugausstattung: für Fahrzeuge mit Heckklappe	**2800011540170** **2800011540180**	**54017** **15401**	51 51
			AQUACTRL 2 SINGLE; Einbauposition fahrerseitig; für Rechtslenker; passender Adapter: A	**2800011610260** **2800011610270**	**16102** **61027**	56 56
			AQUACTRL 2 SINGLE; Einbauposition beifahrerseitig; für Rechtslenker; passender Adapter: A	**2800011610260** **2800011610270**	**16102** **61027**	56 56

CITROËN - BERLINGO / BERLINGO FIRST Kasten/Großraumlimousine (M_) 07/96→12/11

Wischblatt

1.1 i (MAHDZ, MBHDZ, MBHFX)	44 kW	07/96→03/08	AQUACTRL 2 SINGLE; Einbauposition fahrerseitig; für Linkslenker; passender Adapter: A	**2800011309280**	**13092**	28
1.4 BiFuel (MBKFXB, MCKFXB)	55 kW	07/96→10/02	AQUACTRL 2 SINGLE; Einbauposition beifahrerseitig; für Linkslenker; passender Adapter: A	**2800011309280**	**13092**	28
1.4 bivalent	48 kW	11/02→12/11	REARCTRL; Einbauposition hinten; Fahrzeugausstattung: für Fahrzeuge mit Hecktüren	**2800011539170** **2800011539180**	**53917** **15391**	51 51
			REARCTRL; Einbauposition hinten; Fahrzeugausstattung: für Fahrzeuge mit Heckklappe	**2800011540170** **2800011540180**	**54017** **15401**	51 51
			AQUACTRL 2 SINGLE; Einbauposition fahrerseitig; für Rechtslenker; passender Adapter: A	**2800011610260** **2800011610270**	**16102** **61027**	56 56
			AQUACTRL 2 SINGLE; Einbauposition beifahrerseitig; für Rechtslenker; passender Adapter: A	**2800011610260** **2800011610270**	**16102** **61027**	56 56
1.4 i	57 kW	08/99→05/08	REARCTRL; Einbauposition hinten; Fahrzeugausstattung: für Fahrzeuge mit Hecktüren	**2800011539170** **2800011539180**	**53917** **15391**	51 51
			REARCTRL; Einbauposition hinten; Fahrzeugausstattung: für Fahrzeuge mit Heckklappe	**2800011540170** **2800011540180**	**54017** **15401**	51 51
			AQUACTRL 2 SINGLE; Einbauposition fahrerseitig; für Rechtslenker; passender Adapter: A	**2800011610260** **2800011610270**	**16102** **61027**	56 56
			AQUACTRL 2 SINGLE; Einbauposition beifahrerseitig; für Rechtslenker; passender Adapter: A	**2800011610260** **2800011610270**	**16102** **61027**	56 56
1.4 i (MBKFX, MBKFW)	55 kW	07/96→12/11	AQUACTRL 2 SINGLE; Einbauposition fahrerseitig; für Linkslenker; passender Adapter: A	**2800011309280**	**13092**	28
1.4 i bivalent (MBKFW)	55 kW	04/03→10/05	AQUACTRL 2 SINGLE; Einbauposition beifahrerseitig; für Linkslenker; passender Adapter: A	**2800011309280**	**13092**	28
			REARCTRL; Einbauposition hinten; Fahrzeugausstattung: für Fahrzeuge mit Hecktüren	**2800011539170** **2800011539180**	**53917** **15391**	51 51
			REARCTRL; Einbauposition hinten; Fahrzeugausstattung: für Fahrzeuge mit Heckklappe	**2800011540170** **2800011540180**	**54017** **15401**	51 51
			AQUACTRL 2 SINGLE; Einbauposition fahrerseitig; für Rechtslenker; passender Adapter: A	**2800011610260** **2800011610270**	**16102** **61027**	56 56
			AQUACTRL 2 SINGLE; Einbauposition beifahrerseitig; für Rechtslenker; passender Adapter: A	**2800011610260** **2800011610270**	**16102** **61027**	56 56
1.6 16V	81 kW	08/05→12/07	AQUACTRL 2 SINGLE; Einbauposition fahrerseitig; für Linkslenker; passender Adapter: A	**2800011309280**	**13092**	28
			AQUACTRL 2 SINGLE; Einbauposition beifahrerseitig; für Linkslenker; passender Adapter: A	**2800011309280**	**13092**	28
			REARCTRL; Einbauposition hinten; Fahrzeugausstattung: für Fahrzeuge mit Hecktüren	**2800011539180**	**15391**	51
			REARCTRL; Einbauposition hinten; Fahrzeugausstattung: für Fahrzeuge mit Heckklappe	**2800011540180**	**15401**	51
			AQUACTRL 2 SINGLE; Einbauposition fahrerseitig; für Rechtslenker; passender Adapter: A	**2800011610260**	**16102**	56
			AQUACTRL 2 SINGLE; Einbauposition beifahrerseitig; für Rechtslenker; passender Adapter: A	**2800011610260**	**16102**	56
1.6 16V (MBNFU)	80 kW	10/00→03/08	AQUACTRL 2 SINGLE; Einbauposition fahrerseitig; für Linkslenker; passender Adapter: A	**2800011309280**	**13092**	28
1.6 HDI 75 (MB9HW)	55 kW	07/05→12/11				

→

© 2025 Continental Aftermarket & Services GmbH

CITROËN - BERLINGO / BERLINGO FIRST Kasten/Großraumlimousine (M_) 07/96→12/11

Wischblatt

1.6 HDI 90 (MB9HX, MC9HX)	66 kW	07/05→12/11	AQUACTRL 2 SINGLE; Einbauposition beifahrerseitig; für Linkslenker; passender Adapter: A	**2800011309280**	**13092**	28
			REARCTRL; Einbauposition hinten; Fahrzeugausstattung: für Fahrzeuge mit Hecktüren	**2800011539170**	**53917**	51
				2800011539180	**15391**	51
			REARCTRL; Einbauposition hinten; Fahrzeugausstattung: für Fahrzeuge mit Heckklappe	**2800011540170**	**54017**	51
				2800011540180	**15401**	51
			AQUACTRL 2 SINGLE; Einbauposition fahrerseitig; für Rechtslenker; passender Adapter: A	**2800011610260**	**16102**	56
				2800011610270	**61027**	56
			AQUACTRL 2 SINGLE; Einbauposition beifahrerseitig; für Rechtslenker; passender Adapter: A	**2800011610260**	**16102**	56
				2800011610270	**61027**	56
1.6 HDI 92	68 kW	11/09→12/10	AQUACTRL 2 SINGLE; Einbauposition fahrerseitig; für Linkslenker; passender Adapter: A	**2800011309280**	**13092**	28
			AQUACTRL 2 SINGLE; Einbauposition beifahrerseitig; für Linkslenker; passender Adapter: A	**2800011309280**	**13092**	28
			REARCTRL; Einbauposition hinten; Fahrzeugausstattung: für Fahrzeuge mit Hecktüren	**2800011539180**	**15391**	51
			REARCTRL; Einbauposition hinten; Fahrzeugausstattung: für Fahrzeuge mit Heckklappe	**2800011540180**	**15401**	51
			AQUACTRL 2 SINGLE; Einbauposition fahrerseitig; für Rechtslenker; passender Adapter: A	**2800011610260**	**16102**	56
			AQUACTRL 2 SINGLE; Einbauposition beifahrerseitig; für Rechtslenker; passender Adapter: A	**2800011610260**	**16102**	56
1.8 D (MBA9A, MCA9A) 1.8 i 1.9 D (MBDJY) 1.9 D 70 (MBWJZ, MCWJZ) 1.9 D 70 4WD (MBWJZ, MCWJZ) 2.0 HDI 90 (MBRHY, MCRHY) 2.0 HDI 90 4WD (MBRHY, MCRHY)	43 kW 66 kW 51 kW 51 kW 51 kW 66 kW 66 kW	07/96→10/02 05/98→10/02 07/96→12/03 04/99→12/11 07/98→03/06 12/99→12/11 11/00→10/05	AQUACTRL 2 SINGLE; Einbauposition fahrerseitig; für Linkslenker; passender Adapter: A	**2800011309280**	**13092**	28
			AQUACTRL 2 SINGLE; Einbauposition beifahrerseitig; für Linkslenker; passender Adapter: A	**2800011309280**	**13092**	28
			REARCTRL; Einbauposition hinten; Fahrzeugausstattung: für Fahrzeuge mit Hecktüren	**2800011539170**	**53917**	51
				2800011539180	**15391**	51
			REARCTRL; Einbauposition hinten; Fahrzeugausstattung: für Fahrzeuge mit Heckklappe	**2800011540170**	**54017**	51
				2800011540180	**15401**	51
			AQUACTRL 2 SINGLE; Einbauposition fahrerseitig; für Rechtslenker; passender Adapter: A	**2800011610260**	**16102**	56
				2800011610270	**61027**	56
			AQUACTRL 2 SINGLE; Einbauposition beifahrerseitig; für Rechtslenker; passender Adapter: A	**2800011610260**	**16102**	56
				2800011610270	**61027**	56
Electric	28 kW	07/03→12/05	AQUACTRL 2 SINGLE; Einbauposition fahrerseitig; für Linkslenker; passender Adapter: A	**2800011309280**	**13092**	28
			AQUACTRL 2 SINGLE; Einbauposition beifahrerseitig; für Linkslenker; passender Adapter: A	**2800011309280**	**13092**	28
			REARCTRL; Einbauposition hinten; Fahrzeugausstattung: für Fahrzeuge mit Hecktüren	**2800011539180**	**15391**	51
			REARCTRL; Einbauposition hinten; Fahrzeugausstattung: für Fahrzeuge mit Heckklappe	**2800011540180**	**15401**	51
			AQUACTRL 2 SINGLE; Einbauposition fahrerseitig; für Rechtslenker; passender Adapter: A	**2800011610260**	**16102**	56
			AQUACTRL 2 SINGLE; Einbauposition beifahrerseitig; für Rechtslenker; passender Adapter: A	**2800011610260**	**16102**	56
Electric	42 kW	01/10→12/10	AQUACTRL 2 SINGLE; Einbauposition fahrerseitig; für Linkslenker; passender Adapter: A	**2800011309280**	**13092**	28
			AQUACTRL 2 SINGLE; Einbauposition beifahrerseitig; für Linkslenker; passender Adapter: A	**2800011309280**	**13092**	28
			REARCTRL; Einbauposition hinten; Fahrzeugausstattung: für Fahrzeuge mit Hecktüren	**2800011539170**	**53917**	51
				2800011539180	**15391**	51
			REARCTRL; Einbauposition hinten; Fahrzeugausstattung: für Fahrzeuge mit Heckklappe	**2800011540170**	**54017**	51
				2800011540180	**15401**	51
			AQUACTRL 2 SINGLE; Einbauposition fahrerseitig; für Rechtslenker; passender Adapter: A	**2800011610260**	**16102**	56
				2800011610270	**61027**	56
			AQUACTRL 2 SINGLE; Einbauposition beifahrerseitig; für Rechtslenker; passender Adapter: A	**2800011610260**	**16102**	56
				2800011610270	**61027**	56

© 2025 Continental Aftermarket & Services GmbH

CITROËN - BERLINGO (ER_, EC_) 06/18→

Wischblatt

1.2 PureTech 110 1.2 PureTech 130 1.5 BlueHDi 100 1.5 BlueHDi 130 (ECYHZJ, ECYHZR) 1.5 BlueHDi 75 1.6 BlueHDi 100 1.6 HDi 92 ë-BERLINGO ë-BERLINGO	81 kW 96 kW 75 kW 96 kW 56 kW 73 kW 68 kW 100 kW 100 kW	06/18→ 07/19→ 06/18→ 06/18→ 06/18→ 01/19→ 09/18→ 07/21→ 11/23→	AQUACTRL 2 SET; für Linkslenker; Ergänzungsartikel/Ergänzende Info 2: Maß abweichend vom Original	**2800011217280**	**12172**	8
			AQUACTRL 2 SINGLE; für Linkslenker; Einbauposition beifahrerseitig; passender Adapter: BC	**2800011303280**	**13032**	26
			AQUACTRL 2 SINGLE; für Linkslenker; Einbauposition fahrerseitig; passender Adapter: BC	**2800011312280**	**13122**	29
			REARCTRL; Einbauposition hinten	**2800011515180**	**15151**	39
			AQUACTRL 2 SINGLE; Einbauposition beifahrerseitig; für Rechtslenker; passender Adapter: BC	**2800011604260**	**16042**	53
			AQUACTRL 2 SINGLE; Einbauposition fahrerseitig; für Rechtslenker; passender Adapter: BC	**2800011614260**	**16142**	58

CITROËN - BERLINGO Kasten/Großraumlimousine (B9) 04/08→

Wischblatt

1.6 1.6 1.6 BlueHDi 100 1.6 BlueHDi 100 4x4 1.6 BlueHDi 120 1.6 HDi / BlueHDi 75 1.6 HDi 110 1.6 HDi 110 1.6 HDi 115	66 kW 80 kW 73 kW 73 kW 88 kW 55 kW 80 kW 82 kW 84 kW	04/08→ 04/08→ 12/14→04/21 12/14→ 12/14→08/18 07/10→04/20 04/08→ 07/10→ 07/10→	AQUACTRL 2 SET; für Linkslenker	**2800011205280**	**12052**	4
			AQUACTRL 2 SINGLE; Einbauposition beifahrerseitig; für Linkslenker; passender Adapter: BC	**2800011302280**	**13022**	26
			AQUACTRL 2 SINGLE; Einbauposition fahrerseitig; für Linkslenker; passender Adapter: BC	**2800011314280**	**13142**	30
			AQUACTRL 2 SINGLE; Einbauposition beifahrerseitig; für Rechtslenker; passender Adapter: BC	**2800011602260** **2800011623270**	**16022** **62327**	53 61
			AQUACTRL 2 SINGLE; Einbauposition fahrerseitig; für Rechtslenker; passender Adapter: BC	**2800011616260** **2800011630270**	**16162** **63027**	58 63
1.6 HDi 115 4x4	84 kW	02/12→	AQUACTRL 2 SET; für Linkslenker	**2800011205280**	**12052**	4
			AQUACTRL 2 SINGLE; Einbauposition beifahrerseitig; für Linkslenker; passender Adapter: BC	**2800011302280**	**13022**	26
			AQUACTRL 2 SINGLE; Einbauposition fahrerseitig; für Linkslenker; passender Adapter: BC	**2800011314280**	**13142**	30
			AQUACTRL 2 SINGLE; Einbauposition beifahrerseitig; für Rechtslenker; passender Adapter: BC	**2800011602260**	**16022**	53
			AQUACTRL 2 SINGLE; Einbauposition fahrerseitig; für Rechtslenker; passender Adapter: BC	**2800011616260**	**16162**	58
1.6 HDi 75 1.6 HDi 75 4x4 1.6 HDi 90 1.6 HDi 90 1.6 HDi 90 16V 1.6 HDi 90 4x4 1.6 VTi 120 1.6 VTi 95 Electric Electric	55 kW 55 kW 66 kW 68 kW 66 kW 66 kW 88 kW 72 kW 35 kW 49 kW	04/08→ 02/12→ 07/10→12/17 07/10→ 04/08→ 02/12→ 11/09→ 07/10→ 01/13→ 01/13→	AQUACTRL 2 SET; für Linkslenker	**2800011205280**	**12052**	4
			AQUACTRL 2 SINGLE; Einbauposition beifahrerseitig; für Linkslenker; passender Adapter: BC	**2800011302280**	**13022**	26
			AQUACTRL 2 SINGLE; Einbauposition fahrerseitig; für Linkslenker; passender Adapter: BC	**2800011314280**	**13142**	30
			AQUACTRL 2 SINGLE; Einbauposition beifahrerseitig; für Rechtslenker; passender Adapter: BC	**2800011602260** **2800011623270**	**16022** **62327**	53 61
			AQUACTRL 2 SINGLE; Einbauposition fahrerseitig; für Rechtslenker; passender Adapter: BC	**2800011616260** **2800011630270**	**16162** **63027**	58 63
PureTech 110	81 kW	01/18→	AQUACTRL 2 SET; für Linkslenker	**2800011205280**	**12052**	4
			AQUACTRL 2 SINGLE; Einbauposition beifahrerseitig; für Linkslenker; passender Adapter: BC	**2800011302280**	**13022**	26
			AQUACTRL 2 SINGLE; Einbauposition fahrerseitig; für Linkslenker; passender Adapter: BC	**2800011314280**	**13142**	30
			AQUACTRL 2 SINGLE; Einbauposition beifahrerseitig; für Rechtslenker; passender Adapter: BC	**2800011602260**	**16022**	53
			AQUACTRL 2 SINGLE; Einbauposition fahrerseitig; für Rechtslenker; passender Adapter: BC	**2800011616260**	**16162**	58

CITROËN - BERLINGO Kasten/Großraumlimousine (K9) 06/18→

Wischblatt

1.5 BlueHDi 100 1.5 BlueHDi 130	75 kW 96 kW	06/18→ 06/18→	AQUACTRL 2 SET; für Linkslenker; Ergänzungsartikel/Ergänzende Info 2: Maß abweichend vom Original	**2800011217280**	**12172**	8
			AQUACTRL 2 SINGLE; für Linkslenker; Einbauposition beifahrerseitig; passender Adapter: BC	**2800011303280**	**13032**	26
			AQUACTRL 2 SINGLE; für Linkslenker; Einbauposition fahrerseitig; passender Adapter: BC	**2800011312280**	**13122**	29

→

© 2025 Continental Aftermarket & Services GmbH

CITROËN - BERLINGO Kasten/Großraumlimousine (K9) 06/18→

Wischblatt

1.5 BlueHDi 100 1.5 BlueHDi 130	75 kW 96 kW	06/18→ 06/18→	REARCTRL; Einbauposition hinten	**2800011515170** **2800011515180**	**51517** **15151**	39 39
			AQUACTRL 2 SINGLE; Einbauposition beifahrerseitig; für Rechtslenker; passender Adapter: BC	**2800011604260** **2800011604270**	**16042** **60427**	53 53
			AQUACTRL 2 SINGLE; Einbauposition fahrerseitig; für Rechtslenker; passender Adapter: BC	**2800011614260** **2800011628270**	**16142** **62827**	58 63
1.5 BlueHDi 130 4x4 1.5 BlueHDi 75 1.6 BlueHDi 100 1.6 BlueHDi 75	96 kW 55 kW 73 kW 55 kW	06/18→ 10/19→ 06/18→04/21 06/18→04/20	AQUACTRL 2 SET; für Linkslenker; Ergänzungsartikel/Ergänzende Info 2: Maß abweichend vom Original	**2800011217280**	**12172**	8
			AQUACTRL 2 SINGLE; für Linkslenker; Einbauposition beifahrerseitig; passender Adapter: BC	**2800011303280**	**13032**	26
			AQUACTRL 2 SINGLE; für Linkslenker; Einbauposition fahrerseitig; passender Adapter: BC	**2800011312280**	**13122**	29
			REARCTRL; Einbauposition hinten	**2800011515180**	**15151**	39
			AQUACTRL 2 SINGLE; Einbauposition beifahrerseitig; für Rechtslenker; passender Adapter: BC	**2800011604260**	**16042**	53
			AQUACTRL 2 SINGLE; Einbauposition fahrerseitig; für Rechtslenker; passender Adapter: BC	**2800011614260**	**16142**	58
ë-BERLINGO	100 kW	07/21→	AQUACTRL 2 SET; für Linkslenker; Ergänzungsartikel/Ergänzende Info 2: Maß abweichend vom Original	**2800011217280**	**12172**	8
			AQUACTRL 2 SINGLE; für Linkslenker; Einbauposition beifahrerseitig; passender Adapter: BC	**2800011303280**	**13032**	26
			AQUACTRL 2 SINGLE; für Linkslenker; Einbauposition fahrerseitig; passender Adapter: BC	**2800011312280**	**13122**	29
			REARCTRL; Einbauposition hinten	**2800011515170** **2800011515180**	**51517** **15151**	39 39
			AQUACTRL 2 SINGLE; Einbauposition beifahrerseitig; für Rechtslenker; passender Adapter: BC	**2800011604260** **2800011604270**	**16042** **60427**	53 53
			AQUACTRL 2 SINGLE; Einbauposition fahrerseitig; für Rechtslenker; passender Adapter: BC	**2800011614260** **2800011628270**	**16142** **62827**	58 63
ë-BERLINGO PureTech 110 PureTech 130	100 kW 81 kW 96 kW	11/23→ 06/18→ 10/19→	AQUACTRL 2 SET; für Linkslenker; Ergänzungsartikel/Ergänzende Info 2: Maß abweichend vom Original	**2800011217280**	**12172**	8
			AQUACTRL 2 SINGLE; für Linkslenker; Einbauposition beifahrerseitig; passender Adapter: BC	**2800011303280**	**13032**	26
			AQUACTRL 2 SINGLE; für Linkslenker; Einbauposition fahrerseitig; passender Adapter: BC	**2800011312280**	**13122**	29
			REARCTRL; Einbauposition hinten	**2800011515180**	**15151**	39
			AQUACTRL 2 SINGLE; Einbauposition beifahrerseitig; für Rechtslenker; passender Adapter: BC	**2800011604260**	**16042**	53
			AQUACTRL 2 SINGLE; Einbauposition fahrerseitig; für Rechtslenker; passender Adapter: BC	**2800011614260**	**16142**	58

CITROËN - BERLINGO MULTISPACE (B9) 04/08→

Wischblatt

1.2 PureTech 110 1.6 1.6	81 kW 66 kW 80 kW	02/16→ 04/08→ 04/08→	AQUACTRL 2 SET; für Linkslenker	**2800011205280**	**12052**	4
			AQUACTRL 2 SINGLE; Einbauposition beifahrerseitig; für Linkslenker; passender Adapter: BC	**2800011302280**	**13022**	26
			AQUACTRL 2 SINGLE; Einbauposition fahrerseitig; für Linkslenker; passender Adapter: BC	**2800011314280**	**13142**	30
			REARCTRL; Einbauposition hinten	**2800011515170** **2800011515180**	**51517** **15151**	39 39
			AQUACTRL 2 SINGLE; Einbauposition beifahrerseitig; für Rechtslenker; passender Adapter: BC	**2800011602260** **2800011623270**	**16022** **62327**	53 61
			AQUACTRL 2 SINGLE; Einbauposition fahrerseitig; für Rechtslenker; passender Adapter: BC	**2800011616260** **2800011630270**	**16162** **63027**	58 63

© 2025 Continental Aftermarket & Services GmbH

CITROËN - BERLINGO MULTISPACE (B9) 04/08→

Wischblatt

1.6	81 kW	11/08→	AQUACTRL 2 SET; für Linkslenker	**2800011205280**	**12052**	4
			AQUACTRL 2 SINGLE; Einbauposition beifahrerseitig; für Linkslenker; passender Adapter: BC	**2800011302280**	**13022**	26
			AQUACTRL 2 SINGLE; Einbauposition fahrerseitig; für Linkslenker; passender Adapter: BC	**2800011314280**	**13142**	30
			REARCTRL; Einbauposition hinten	**2800011515180**	**15151**	39
			AQUACTRL 2 SINGLE; Einbauposition beifahrerseitig; für Rechtslenker; passender Adapter: BC	**2800011602260**	**16022**	53
			AQUACTRL 2 SINGLE; Einbauposition fahrerseitig; für Rechtslenker; passender Adapter: BC	**2800011616260**	**16162**	58
1.6 BlueHDi 100 1.6 BlueHDi 120 1.6 HDi 110 1.6 HDi 110 1.6 HDi 115 1.6 HDi 115 4x4 1.6 HDi 75 / BlueHDi 75 1.6 HDi 75 16V 1.6 HDi 90 1.6 HDi 90 1.6 HDi 90 4x4 1.6 VTi 120 1.6 VTi 95	73 kW 88 kW 80 kW 82 kW 84 kW 84 kW 55 kW 55 kW 66 kW 68 kW 66 kW 88 kW 72 kW	12/14→04/21 12/14→08/18 04/08→ 07/10→ 07/10→ 02/12→ 04/08→04/20 04/08→ 04/08→ 07/10→ 02/12→12/14 11/09→ 07/10→	AQUACTRL 2 SET; für Linkslenker	**2800011205280**	**12052**	4
			AQUACTRL 2 SINGLE; Einbauposition beifahrerseitig; für Linkslenker; passender Adapter: BC	**2800011302280**	**13022**	26
			AQUACTRL 2 SINGLE; Einbauposition fahrerseitig; für Linkslenker; passender Adapter: BC	**2800011314280**	**13142**	30
			REARCTRL; Einbauposition hinten	**2800011515170** **2800011515180**	**51517** **15151**	39 39
			AQUACTRL 2 SINGLE; Einbauposition beifahrerseitig; für Rechtslenker; passender Adapter: BC	**2800011602260** **2800011623270**	**16022** **62327**	53 61
			AQUACTRL 2 SINGLE; Einbauposition fahrerseitig; für Rechtslenker; passender Adapter: BC	**2800011616260** **2800011630270**	**16162** **63027**	58 63
Electric	49 kW	09/17→	AQUACTRL 2 SET; für Linkslenker	**2800011205280**	**12052**	4
			AQUACTRL 2 SINGLE; Einbauposition beifahrerseitig; für Linkslenker; passender Adapter: BC	**2800011302280**	**13022**	26
			AQUACTRL 2 SINGLE; Einbauposition fahrerseitig; für Linkslenker; passender Adapter: BC	**2800011314280**	**13142**	30
			REARCTRL; Einbauposition hinten	**2800011515180**	**15151**	39
			AQUACTRL 2 SINGLE; Einbauposition beifahrerseitig; für Rechtslenker; passender Adapter: BC	**2800011602260**	**16022**	53
			AQUACTRL 2 SINGLE; Einbauposition fahrerseitig; für Rechtslenker; passender Adapter: BC	**2800011616260**	**16162**	58

CITROËN - BERLINGO Pritsche/Fahrgestell (B9) 04/08→

Wischblatt

1.6 BlueHDi 100	73 kW	12/14→04/21	AQUACTRL 2 SET; für Linkslenker	**2800011205280**	**12052**	4
			AQUACTRL 2 SINGLE; Einbauposition beifahrerseitig; für Linkslenker; passender Adapter: BC	**2800011302280**	**13022**	26
			AQUACTRL 2 SINGLE; Einbauposition fahrerseitig; für Linkslenker; passender Adapter: BC	**2800011314280**	**13142**	30
			AQUACTRL 2 SINGLE; Einbauposition beifahrerseitig; für Rechtslenker; passender Adapter: BC	**2800011602260** **2800011623270**	**16022** **62327**	53 61
			AQUACTRL 2 SINGLE; Einbauposition fahrerseitig; für Rechtslenker; passender Adapter: BC	**2800011616260** **2800011630270**	**16162** **63027**	58 63
1.6 HDi 90	66 kW	07/10→	AQUACTRL 2 SET; für Linkslenker	**2800011205280**	**12052**	4
			AQUACTRL 2 SINGLE; Einbauposition beifahrerseitig; für Linkslenker; passender Adapter: BC	**2800011302280**	**13022**	26
			AQUACTRL 2 SINGLE; Einbauposition fahrerseitig; für Linkslenker; passender Adapter: BC	**2800011314280**	**13142**	30
			AQUACTRL 2 SINGLE; Einbauposition beifahrerseitig; für Rechtslenker; passender Adapter: BC	**2800011602260**	**16022**	53
			AQUACTRL 2 SINGLE; Einbauposition fahrerseitig; für Rechtslenker; passender Adapter: BC	**2800011616260**	**16162**	58
1.6 HDi 90 16V 1.6 HDi 92	66 kW 68 kW	04/08→ 07/10→12/17	AQUACTRL 2 SET; für Linkslenker	**2800011205280**	**12052**	4
			AQUACTRL 2 SINGLE; Einbauposition beifahrerseitig; für Linkslenker; passender Adapter: BC	**2800011302280**	**13022**	26
			AQUACTRL 2 SINGLE; Einbauposition fahrerseitig; für Linkslenker; passender Adapter: BC	**2800011314280**	**13142**	30
			AQUACTRL 2 SINGLE; Einbauposition beifahrerseitig; für Rechtslenker; passender Adapter: BC	**2800011602260** **2800011623270**	**16022** **62327**	53 61
			AQUACTRL 2 SINGLE; Einbauposition fahrerseitig; für Rechtslenker; passender Adapter: BC	**2800011616260** **2800011630270**	**16162** **63027**	58 63

© 2025 Continental Aftermarket & Services GmbH

CITROËN - BX (XB-_) 10/82→12/94

Wischblatt

1.6	85 kW	01/87→01/92	AQUACTRL 2 SINGLE; Einbauposition fahrerseitig; für Linkslenker; passender Adapter: A	**2800011306280**	**13062**	27
1.8 D	44 kW	10/85→09/93				
1.9	92 kW	10/85→06/94				
1.9 19 D 4x4	51 kW	03/87→02/93				
1.9 Allrad	92 kW	02/92→06/94				
1.9 GTi	107 kW	02/92→12/94				
1.9 RD 4x4	52 kW	01/87→01/92				
11	35 kW	10/82→01/92				
11	40 kW	10/88→06/92				
11	42 kW	10/86→06/92				
14	40 kW	10/82→01/92				
14	47 kW	01/89→12/89				
14	55 kW	01/89→02/93				
14 E	45 kW	10/82→06/88				
14 E	49 kW	09/85→02/93				
14 E	52 kW	04/83→07/89				
14 E	53 kW	04/83→02/93				
14 E	59 kW	10/85→05/89				
15	59 kW	10/87→05/92				
16	53 kW	01/87→02/93				
16	55 kW	09/88→02/93				
16	58 kW	09/87→02/93				
16	64 kW	07/85→02/93				
16	66 kW	10/82→06/88				
16	68 kW	10/82→12/92				
16	70 kW	02/92→06/94				
16 (XB180Z)	76 kW	03/86→02/93				
16 E	65 kW	05/89→02/93				
19	70 kW	09/86→11/89				
19	75 kW	07/86→05/89				
19	76 kW	01/87→01/92				
19	77 kW	07/86→05/89				
19	78 kW	09/84→01/92				
19 D	47 kW	09/83→09/93				
19 D	51 kW	03/87→02/93				
19 E	80 kW	06/88→02/93				
19 E 4x4	80 kW	04/89→02/93				
19 GTi	88 kW	06/88→02/93				
19 GTi	90 kW	10/84→06/94				
19 GTi	90 kW	07/86→02/93				
19 GTi 16V	108 kW	03/88→02/93				
19 GTi 16V	116 kW	09/87→12/88				
19 GTi 4x4	88 kW	06/88→02/93				
TRD Turbo	66 kW	03/88→02/93				

CITROËN - BX Break (XB-_) 04/83→12/94

Wischblatt

1.4	40 kW	01/87→01/92	AQUACTRL 2 SINGLE; Einbauposition fahrerseitig; für Linkslenker; passender Adapter: A	**2800011306280**	**13062**	27
1.4	44 kW	01/87→01/92				
1.4	52 kW	01/87→01/92				
1.6	85 kW	01/87→01/92				
1.9 D	52 kW	01/87→01/92				
1.9 DT TXD	66 kW	02/92→12/94				
1.9 TZi	92 kW	02/92→12/94				
14	47 kW	01/89→12/89				
14	53 kW	01/86→02/93				
14	55 kW	01/89→02/93				
15	58 kW	01/87→01/92				
15	59 kW	10/87→05/92				
16	53 kW	09/88→12/94				
16	55 kW	09/88→12/94				
16	64 kW	07/85→12/94				
16	65 kW	05/89→12/94				
16	66 kW	06/85→06/88				
16	68 kW	04/83→01/92				
16	70 kW	02/92→12/92				
16 (XB180Z)	76 kW	03/86→12/94				

→

© 2025 Continental Aftermarket & Services GmbH

CITROËN - BX Break (XB-_) 04/83→12/94						
Wischblatt						
18 D	44 kW	10/85→09/93	AQUACTRL 2 SINGLE; Einbauposition fahrerseitig; für Linkslenker; passender Adapter: A	**2800011306280**	**13062**	27
19	70 kW	12/87→12/89				
19	75 kW	07/86→12/94				
19	76 kW	01/87→01/92				
19	78 kW	01/87→01/92				
19	80 kW	06/88→12/94				
19	88 kW	06/88→12/94				
19	90 kW	07/86→01/92				
19 4x4	78 kW	06/89→05/91				
19 4x4	80 kW	10/90→05/91				
19 Cat	75 kW	07/86→12/94				
19 D	47 kW	09/83→11/94				
19 D	51 kW	03/87→12/94				
TRD Turbo	66 kW	03/88→12/94				
CITROËN - BX Van (XB-_) 09/82→01/92						
Wischblatt						
1.4	45 kW	09/82→01/92	AQUACTRL 2 SINGLE; Einbauposition fahrerseitig; für Rechtslenker	**2800011625270**	**62527**	62
1.4	59 kW	09/82→12/86				
CITROËN - C1 (PM_, PN_) 06/05→09/14						
Wischblatt						
1.0	50 kW	06/05→09/14	AQUACTRL 2 SINGLE; Einbauposition fahrerseitig; für Linkslenker; passender Adapter: A	**2800011314280**	**13142**	30
			REARCTRL; Einbauposition hinten	**2800011506170**	**50617**	35
				2800011506180	**15061**	35
			AQUACTRL 2 SINGLE; Einbauposition fahrerseitig; für Rechtslenker	**2800011630270**	**63027**	63
1.4 HDi	40 kW	06/05→09/14	AQUACTRL 2 SINGLE; Einbauposition fahrerseitig; für Linkslenker; passender Adapter: A	**2800011314280**	**13142**	30
			REARCTRL; Einbauposition hinten	**2800011506180**	**15061**	35
CITROËN - C1 II (PA_, PS_) 04/14→07/21						
Wischblatt						
1.0 VTi 68	51 kW	04/14→04/18	AQUACTRL 2 SINGLE; Einbauposition fahrerseitig; für Linkslenker; passender Adapter: B	**2800011314280**	**13142**	30
			REARCTRL; Einbauposition hinten	**2800011508170**	**50817**	36
				2800011508180	**15081**	36
			AQUACTRL 2 SINGLE; Einbauposition fahrerseitig; für Rechtslenker; Fahrzeugausstattung: für Fahrzeuge mit Einhebelwischarm; passender Adapter: B	**2800011616260**	**16162**	58
				2800011630270	**63027**	63
1.0 VTi 72	53 kW	06/18→07/21	AQUACTRL 2 SINGLE; Einbauposition fahrerseitig; für Linkslenker; passender Adapter: B	**2800011314280**	**13142**	30
			REARCTRL; Einbauposition hinten	**2800011508180**	**15081**	36
			AQUACTRL 2 SINGLE; Einbauposition fahrerseitig; für Rechtslenker; Fahrzeugausstattung: für Fahrzeuge mit Einhebelwischarm; passender Adapter: B	**2800011616260**	**16162**	58
1.2 VTi 82	60 kW	04/14→04/18	AQUACTRL 2 SINGLE; Einbauposition fahrerseitig; für Linkslenker; passender Adapter: B	**2800011314280**	**13142**	30
			REARCTRL; Einbauposition hinten	**2800011508170**	**50817**	36
				2800011508180	**15081**	36
			AQUACTRL 2 SINGLE; Einbauposition fahrerseitig; für Rechtslenker; Fahrzeugausstattung: für Fahrzeuge mit Einhebelwischarm; passender Adapter: B	**2800011616260**	**16162**	58
				2800011630270	**63027**	63
CITROËN - C2 (JM_) 07/03→09/17						
Wischblatt						
1.1	44 kW	09/03→09/12	AQUACTRL 2 SET; für Linkslenker	**2800011209280**	**12092**	5
1.4	54 kW	09/03→12/09	AQUACTRL 2 SINGLE; Einbauposition beifahrerseitig; für Linkslenker; passender Adapter: A	**2800011304280**	**13042**	26
1.4	55 kW	10/06→12/09				
1.4 16V	65 kW	04/05→12/09	AQUACTRL 2 SINGLE; Einbauposition fahrerseitig; für Linkslenker; passender Adapter: A	**2800011312280**	**13122**	29
1.4 HDi	50 kW	07/03→12/09				
			REARCTRL; Einbauposition hinten	**2800011503170**	**50317**	33

→

© 2025 Continental Aftermarket & Services GmbH

CITROËN - C2 (JM_) 07/03→09/17

Wischblatt

1.1	44 kW	09/03→09/12		**2800011503180**	**15031**	33
1.4	54 kW	09/03→12/09	AQUACTRL 2 SINGLE; Einbauposition beifahrerseitig; für Rechtslenker; passender Adapter: B	**2800011605260**	**16052**	54
1.4	55 kW	10/06→12/09		**2800011624270**	**62427**	61
1.4 16V	65 kW	04/05→12/09	AQUACTRL 2 SINGLE; Einbauposition fahrerseitig; für Rechtslenker; passender Adapter: B	**2800011614260**	**16142**	58
1.4 HDi	50 kW	07/03→12/09		**2800011628270**	**62827**	63
1.4 HDi	51 kW	09/03→04/05	AQUACTRL 2 SET; für Linkslenker	**2800011209280**	**12092**	5
			AQUACTRL 2 SINGLE; Einbauposition beifahrerseitig; für Linkslenker; passender Adapter: A	**2800011304280**	**13042**	26
			AQUACTRL 2 SINGLE; Einbauposition fahrerseitig; für Linkslenker; passender Adapter: A	**2800011312280**	**13122**	29
			REARCTRL; Einbauposition hinten	**2800011503180**	**15031**	33
			AQUACTRL 2 SINGLE; Einbauposition beifahrerseitig; für Rechtslenker; passender Adapter: B	**2800011605260**	**16052**	54
			AQUACTRL 2 SINGLE; Einbauposition fahrerseitig; für Rechtslenker; passender Adapter: B	**2800011614260**	**16142**	58
1.6	80 kW	07/03→10/10	AQUACTRL 2 SET; für Linkslenker	**2800011209280**	**12092**	5
1.6 HDi	80 kW	09/05→12/09	AQUACTRL 2 SINGLE; Einbauposition beifahrerseitig; für Linkslenker; passender Adapter: A	**2800011304280**	**13042**	26
1.6 VTS	90 kW	10/04→12/09				
			AQUACTRL 2 SINGLE; Einbauposition fahrerseitig; für Linkslenker; passender Adapter: A	**2800011312280**	**13122**	29
			REARCTRL; Einbauposition hinten	**2800011503170**	**50317**	33
				2800011503180	**15031**	33
			AQUACTRL 2 SINGLE; Einbauposition beifahrerseitig; für Rechtslenker; passender Adapter: B	**2800011605260**	**16052**	54
				2800011624270	**62427**	61
			AQUACTRL 2 SINGLE; Einbauposition fahrerseitig; für Rechtslenker; passender Adapter: B	**2800011614260**	**16142**	58
				2800011628270	**62827**	63

CITROËN - C2 ENTERPRISE (JG_) 11/03→12/09

Wischblatt

1.1	44 kW	11/03→12/09	AQUACTRL 2 SET; für Linkslenker	**2800011209280**	**12092**	5
1.4 HDi	50 kW	09/06→12/09	AQUACTRL 2 SINGLE; Einbauposition beifahrerseitig; für Linkslenker; passender Adapter: A	**2800011304280**	**13042**	26
1.4 HDi	51 kW	11/03→04/05				
			AQUACTRL 2 SINGLE; Einbauposition fahrerseitig; für Linkslenker; passender Adapter: A	**2800011312280**	**13122**	29
			REARCTRL; Einbauposition hinten	**2800011503180**	**15031**	33
			AQUACTRL 2 SINGLE; Einbauposition beifahrerseitig; für Rechtslenker; passender Adapter: B	**2800011605260**	**16052**	54
			AQUACTRL 2 SINGLE; Einbauposition fahrerseitig; für Rechtslenker; passender Adapter: B	**2800011614260**	**16142**	58

CITROËN - C3 / C3 ORIGIN III (SX) 07/16→

Wischblatt

1.0 Flex	55 kW	06/22→	AQUACTRL 2 SET; für Linkslenker	**2800011205280**	**12052**	4
1.2 PURETECH 110	81 kW	03/21→	AQUACTRL 2 SINGLE; Einbauposition beifahrerseitig; für Linkslenker; passender Adapter: BC	**2800011302280**	**13022**	26
1.2 PureTech 82	61 kW	05/18→				
1.2 PURETECH 82	60 kW	03/21→	AQUACTRL 2 SINGLE; Einbauposition fahrerseitig; für Linkslenker; passender Adapter: BC	**2800011314280**	**13142**	30
1.2 PureTech 82 LPG	61 kW	05/18→				
			REARCTRL; Einbauposition hinten	**2800011505180**	**15051**	34
			AQUACTRL 2 SINGLE; Einbauposition beifahrerseitig; für Rechtslenker; passender Adapter: BC	**2800011602260**	**16022**	53
			AQUACTRL 2 SINGLE; Einbauposition fahrerseitig; für Rechtslenker; passender Adapter: BC	**2800011616260**	**16162**	58
1.2 THP 110	81 kW	07/16→	AQUACTRL 2 SET; für Linkslenker	**2800011205280**	**12052**	4
1.2 VTi 68	50 kW	07/16→	AQUACTRL 2 SINGLE; Einbauposition beifahrerseitig; für Linkslenker; passender Adapter: BC	**2800011302280**	**13022**	26
1.2 VTi 82	60 kW	07/16→				
			AQUACTRL 2 SINGLE; Einbauposition fahrerseitig; für Linkslenker; passender Adapter: BC	**2800011314280**	**13142**	30
			REARCTRL; Einbauposition hinten	**2800011505170**	**50517**	34
				2800011505180	**15051**	34
			AQUACTRL 2 SINGLE; Einbauposition beifahrerseitig; für Rechtslenker; passender Adapter: BC	**2800011602260**	**16022**	53
				2800011623270	**62327**	61

→

© 2025 Continental Aftermarket & Services GmbH

CITROËN - C3 / C3 ORIGIN III (SX) 07/16→

Wischblatt

1.2 THP 110 1.2 VTi 68 1.2 VTi 82	81 kW 50 kW 60 kW	07/16→ 07/16→ 07/16→	AQUACTRL 2 SINGLE; Einbauposition fahrerseitig; für Rechtslenker; passender Adapter: BC	**2800011616260** **2800011630270**	**16162** **63027**	58 63
1.2 VTi 82 LPG 1.5 BlueHDi 100 (SXYHYP, SXYHTU)	60 kW 75 kW	07/16→ 05/18→	AQUACTRL 2 SET; für Linkslenker	**2800011205280**	**12052**	4
			AQUACTRL 2 SINGLE; Einbauposition beifahrerseitig; für Linkslenker; passender Adapter: BC	**2800011302280**	**13022**	26
			AQUACTRL 2 SINGLE; Einbauposition fahrerseitig; für Linkslenker; passender Adapter: BC	**2800011314280**	**13142**	30
			REARCTRL; Einbauposition hinten	**2800011505180**	**15051**	34
			AQUACTRL 2 SINGLE; Einbauposition beifahrerseitig; für Rechtslenker; passender Adapter: BC	**2800011602260**	**16022**	53
			AQUACTRL 2 SINGLE; Einbauposition fahrerseitig; für Rechtslenker; passender Adapter: BC	**2800011616260**	**16162**	58
1.6 BlueHDi 100 1.6 BlueHDi 75	73 kW 55 kW	07/16→05/18 07/16→05/18	AQUACTRL 2 SET; für Linkslenker	**2800011205280**	**12052**	4
			AQUACTRL 2 SINGLE; Einbauposition beifahrerseitig; für Linkslenker; passender Adapter: BC	**2800011302280**	**13022**	26
			AQUACTRL 2 SINGLE; Einbauposition fahrerseitig; für Linkslenker; passender Adapter: BC	**2800011314280**	**13142**	30
			REARCTRL; Einbauposition hinten	**2800011505170** **2800011505180**	**50517** **15051**	34 34
			AQUACTRL 2 SINGLE; Einbauposition beifahrerseitig; für Rechtslenker; passender Adapter: BC	**2800011602260** **2800011623270**	**16022** **62327**	53 61
			AQUACTRL 2 SINGLE; Einbauposition fahrerseitig; für Rechtslenker; passender Adapter: BC	**2800011616260** **2800011630270**	**16162** **63027**	58 63
1.6 Flex 1.6 VTi (SXNFPT) E C3	88 kW 85 kW 42 kW	06/22→ 02/17→ 02/23→	AQUACTRL 2 SET; für Linkslenker	**2800011205280**	**12052**	4
			AQUACTRL 2 SINGLE; Einbauposition beifahrerseitig; für Linkslenker; passender Adapter: BC	**2800011302280**	**13022**	26
			AQUACTRL 2 SINGLE; Einbauposition fahrerseitig; für Linkslenker; passender Adapter: BC	**2800011314280**	**13142**	30
			REARCTRL; Einbauposition hinten	**2800011505180**	**15051**	34
			AQUACTRL 2 SINGLE; Einbauposition beifahrerseitig; für Rechtslenker; passender Adapter: BC	**2800011602260**	**16022**	53
			AQUACTRL 2 SINGLE; Einbauposition fahrerseitig; für Rechtslenker; passender Adapter: BC	**2800011616260**	**16162**	58

CITROËN - C3 I (FC_, FN_) 02/02→12/13

Wischblatt

1.1 i	44 kW	02/02→12/09	AQUACTRL 2 SET; für Linkslenker	**2800011209280**	**12092**	5
			AQUACTRL 2 SINGLE; Einbauposition beifahrerseitig; für Linkslenker; passender Adapter: A	**2800011304280**	**13042**	26
			AQUACTRL 2 SINGLE; Einbauposition fahrerseitig; für Linkslenker; passender Adapter: A	**2800011312280**	**13122**	29
			REARCTRL; Einbauposition hinten	**2800011515170** **2800011515180**	**51517** **15151**	39 39
			AQUACTRL 2 SINGLE; Einbauposition beifahrerseitig; für Rechtslenker; passender Adapter: A	**2800011605260** **2800011624270**	**16052** **62427**	54 61
			AQUACTRL 2 SINGLE; Einbauposition fahrerseitig; für Rechtslenker; passender Adapter: A	**2800011614260** **2800011628270**	**16142** **62827**	58 63
1.1 LPG 1.4	44 kW 58 kW	06/06→12/09 12/05→07/12	AQUACTRL 2 SET; für Linkslenker	**2800011209280**	**12092**	5
			AQUACTRL 2 SINGLE; Einbauposition beifahrerseitig; für Linkslenker; passender Adapter: A	**2800011304280**	**13042**	26
			AQUACTRL 2 SINGLE; Einbauposition fahrerseitig; für Linkslenker; passender Adapter: A	**2800011312280**	**13122**	29
			REARCTRL; Einbauposition hinten	**2800011515180**	**15151**	39
			AQUACTRL 2 SINGLE; Einbauposition beifahrerseitig; für Rechtslenker; passender Adapter: A	**2800011605260**	**16052**	54
			AQUACTRL 2 SINGLE; Einbauposition fahrerseitig; für Rechtslenker; passender Adapter: A	**2800011614260**	**16142**	58
1.4 16V 1.4 16V HDi	65 kW 66 kW	12/03→08/10 02/02→06/08	AQUACTRL 2 SET; für Linkslenker	**2800011209280**	**12092**	5
			AQUACTRL 2 SINGLE; Einbauposition beifahrerseitig; für Linkslenker; passender Adapter: A	**2800011304280**	**13042**	26

→

© 2025 Continental Aftermarket & Services GmbH

CITROËN - C3 I (FC_, FN_) 02/02→12/13

Wischblatt

1.4 16V 1.4 16V HDi	65 kW 66 kW	12/03→08/10 02/02→06/08	AQUACTRL 2 SINGLE; Einbauposition fahrerseitig; für Linkslenker; passender Adapter: A	**2800011312280**	**13122**	29
			REARCTRL; Einbauposition hinten	**2800011515170** **2800011515180**	**51517** **15151**	39 39
			AQUACTRL 2 SINGLE; Einbauposition beifahrerseitig; für Rechtslenker; passender Adapter: A	**2800011605260** **2800011624270**	**16052** **62427**	54 61
			AQUACTRL 2 SINGLE; Einbauposition fahrerseitig; für Rechtslenker; passender Adapter: A	**2800011614260** **2800011628270**	**16142** **62827**	58 63
1.4 BiFuel 1.4 Flex	54 kW 59 kW	09/08→12/09 12/05→07/12	AQUACTRL 2 SET; für Linkslenker	**2800011209280**	**12092**	5
			AQUACTRL 2 SINGLE; Einbauposition beifahrerseitig; für Linkslenker; passender Adapter: A	**2800011304280**	**13042**	26
			AQUACTRL 2 SINGLE; Einbauposition fahrerseitig; für Linkslenker; passender Adapter: A	**2800011312280**	**13122**	29
			REARCTRL; Einbauposition hinten	**2800011515180**	**15151**	39
			AQUACTRL 2 SINGLE; Einbauposition beifahrerseitig; für Rechtslenker; passender Adapter: A	**2800011605260**	**16052**	54
			AQUACTRL 2 SINGLE; Einbauposition fahrerseitig; für Rechtslenker; passender Adapter: A	**2800011614260**	**16142**	58
1.4 HDi	50 kW	02/02→12/09	AQUACTRL 2 SET; für Linkslenker	**2800011209280**	**12092**	5
			AQUACTRL 2 SINGLE; Einbauposition beifahrerseitig; für Linkslenker; passender Adapter: A	**2800011304280**	**13042**	26
			AQUACTRL 2 SINGLE; Einbauposition fahrerseitig; für Linkslenker; passender Adapter: A	**2800011312280**	**13122**	29
			REARCTRL; Einbauposition hinten	**2800011515170** **2800011515180**	**51517** **15151**	39 39
			AQUACTRL 2 SINGLE; Einbauposition beifahrerseitig; für Rechtslenker; passender Adapter: A	**2800011605260** **2800011624270**	**16052** **62427**	54 61
			AQUACTRL 2 SINGLE; Einbauposition fahrerseitig; für Rechtslenker; passender Adapter: A	**2800011614260** **2800011628270**	**16142** **62827**	58 63
1.4 HDi 1.4 HDi	52 kW 55 kW	07/03→02/11 05/05→12/09	AQUACTRL 2 SET; für Linkslenker	**2800011209280**	**12092**	5
			AQUACTRL 2 SINGLE; Einbauposition beifahrerseitig; für Linkslenker; passender Adapter: A	**2800011304280**	**13042**	26
			AQUACTRL 2 SINGLE; Einbauposition fahrerseitig; für Linkslenker; passender Adapter: A	**2800011312280**	**13122**	29
			REARCTRL; Einbauposition hinten	**2800011515180**	**15151**	39
			AQUACTRL 2 SINGLE; Einbauposition beifahrerseitig; für Rechtslenker; passender Adapter: A	**2800011605260**	**16052**	54
			AQUACTRL 2 SINGLE; Einbauposition fahrerseitig; für Rechtslenker; passender Adapter: A	**2800011614260**	**16142**	58
1.4 i	54 kW	02/02→11/10	AQUACTRL 2 SET; für Linkslenker	**2800011209280**	**12092**	5
			AQUACTRL 2 SINGLE; Einbauposition beifahrerseitig; für Linkslenker; passender Adapter: A	**2800011304280**	**13042**	26
			AQUACTRL 2 SINGLE; Einbauposition fahrerseitig; für Linkslenker; passender Adapter: A	**2800011312280**	**13122**	29
			REARCTRL; Einbauposition hinten	**2800011515170** **2800011515180**	**51517** **15151**	39 39
			AQUACTRL 2 SINGLE; Einbauposition beifahrerseitig; für Rechtslenker; passender Adapter: A	**2800011605260** **2800011624270**	**16052** **62427**	54 61
			AQUACTRL 2 SINGLE; Einbauposition fahrerseitig; für Rechtslenker; passender Adapter: A	**2800011614260** **2800011628270**	**16142** **62827**	58 63
1.4 i Bivalent	49 kW	01/08→12/09	AQUACTRL 2 SET; für Linkslenker	**2800011209280**	**12092**	5
			AQUACTRL 2 SINGLE; Einbauposition beifahrerseitig; für Linkslenker; passender Adapter: A	**2800011304280**	**13042**	26
			AQUACTRL 2 SINGLE; Einbauposition fahrerseitig; für Linkslenker; passender Adapter: A	**2800011312280**	**13122**	29
			REARCTRL; Einbauposition hinten	**2800011515180**	**15151**	39
			AQUACTRL 2 SINGLE; Einbauposition beifahrerseitig; für Rechtslenker; passender Adapter: A	**2800011605260**	**16052**	54
			AQUACTRL 2 SINGLE; Einbauposition fahrerseitig; für Rechtslenker; passender Adapter: A	**2800011614260**	**16142**	58

© 2025 Continental Aftermarket & Services GmbH

CITROËN - C3 I (FC_, FN_) 02/02→12/13

Wischblatt

1.4 i Bivalent	54 kW	02/02→12/09	AQUACTRL 2 SET; für Linkslenker	**2800011209280**	**12092**	5
1.6 16V	80 kW	02/02→08/10	AQUACTRL 2 SINGLE; Einbauposition beifahrerseitig; für Linkslenker; passender Adapter: A	**2800011304280**	**13042**	26
			AQUACTRL 2 SINGLE; Einbauposition fahrerseitig; für Linkslenker; passender Adapter: A	**2800011312280**	**13122**	29
			REARCTRL; Einbauposition hinten	**2800011515170**	**51517**	39
				2800011515180	**15151**	39
			AQUACTRL 2 SINGLE; Einbauposition beifahrerseitig; für Rechtslenker; passender Adapter: A	**2800011605260**	**16052**	54
				2800011624270	**62427**	61
			AQUACTRL 2 SINGLE; Einbauposition fahrerseitig; für Rechtslenker; passender Adapter: A	**2800011614260**	**16142**	58
				2800011628270	**62827**	63
1.6 16V	81 kW	05/03→09/05	AQUACTRL 2 SET; für Linkslenker	**2800011209280**	**12092**	5
			AQUACTRL 2 SINGLE; Einbauposition beifahrerseitig; für Linkslenker; passender Adapter: A	**2800011304280**	**13042**	26
			AQUACTRL 2 SINGLE; Einbauposition fahrerseitig; für Linkslenker; passender Adapter: A	**2800011312280**	**13122**	29
			REARCTRL; Einbauposition hinten	**2800011515180**	**15151**	39
			AQUACTRL 2 SINGLE; Einbauposition beifahrerseitig; für Rechtslenker; passender Adapter: A	**2800011605260**	**16052**	54
			AQUACTRL 2 SINGLE; Einbauposition fahrerseitig; für Rechtslenker; passender Adapter: A	**2800011614260**	**16142**	58
1.6 16V HDi	66 kW	10/05→12/09	AQUACTRL 2 SET; für Linkslenker	**2800011209280**	**12092**	5
1.6 16V HDi	80 kW	09/05→12/09	AQUACTRL 2 SINGLE; Einbauposition beifahrerseitig; für Linkslenker; passender Adapter: A	**2800011304280**	**13042**	26
			AQUACTRL 2 SINGLE; Einbauposition fahrerseitig; für Linkslenker; passender Adapter: A	**2800011312280**	**13122**	29
			REARCTRL; Einbauposition hinten	**2800011515170**	**51517**	39
				2800011515180	**15151**	39
			AQUACTRL 2 SINGLE; Einbauposition beifahrerseitig; für Rechtslenker; passender Adapter: A	**2800011605260**	**16052**	54
				2800011624270	**62427**	61
			AQUACTRL 2 SINGLE; Einbauposition fahrerseitig; für Rechtslenker; passender Adapter: A	**2800011614260**	**16142**	58
				2800011628270	**62827**	63
1.6 Bioflex	83 kW	06/05→12/13	AQUACTRL 2 SET; für Linkslenker	**2800011209280**	**12092**	5
			AQUACTRL 2 SINGLE; Einbauposition beifahrerseitig; für Linkslenker; passender Adapter: A	**2800011304280**	**13042**	26
			AQUACTRL 2 SINGLE; Einbauposition fahrerseitig; für Linkslenker; passender Adapter: A	**2800011312280**	**13122**	29
			REARCTRL; Einbauposition hinten	**2800011515180**	**15151**	39

CITROËN - C3 II (SC_) 09/09→

Wischblatt

1.0 VTi 68	50 kW	08/12→09/16	AQUACTRL 2 SET; für Linkslenker	**2800011234280**	**12342**	13
			AQUACTRL 2 SINGLE; Einbauposition beifahrerseitig; für Linkslenker; passender Adapter: F	**2800011302280**	**13022**	26
			AQUACTRL 2 SINGLE; Einbauposition fahrerseitig; für Linkslenker; passender Adapter: F	**2800011314280**	**13142**	30
			REARCTRL; Einbauposition hinten	**2800011503170**	**50317**	33
				2800011503180	**15031**	33
			AQUACTRL 2 SINGLE; Einbauposition beifahrerseitig; Montageart: Bajonett; für Rechtslenker; passender Adapter: F	**2800011602260**	**16022**	53
				2800011623270	**62327**	61
			AQUACTRL 2 SINGLE; Einbauposition fahrerseitig; Montageart: Bajonett; für Rechtslenker; passender Adapter: F	**2800011616260**	**16162**	58
				2800011630270	**63027**	63

© 2025 Continental Aftermarket & Services GmbH

CITROËN - C3 II (SC_) 09/09→

Wischblatt

1.1 BiFuel	44 kW	11/10→09/16	AQUACTRL 2 SET; für Linkslenker	**2800011234280**	**12342**	13
			AQUACTRL 2 SINGLE; Einbauposition beifahrerseitig; für Linkslenker; passender Adapter: F	**2800011302280**	**13022**	26
			AQUACTRL 2 SINGLE; Einbauposition fahrerseitig; für Linkslenker; passender Adapter: F	**2800011314280**	**13142**	30
			REARCTRL; Einbauposition hinten	**2800011503180**	**15031**	33
			AQUACTRL 2 SINGLE; Einbauposition beifahrerseitig; Montageart: Bajonett; für Rechtslenker; passender Adapter: F	**2800011602260**	**16022**	53
			AQUACTRL 2 SINGLE; Einbauposition fahrerseitig; Montageart: Bajonett; für Rechtslenker; passender Adapter: F	**2800011616260**	**16162**	58
1.1 i	44 kW	09/09→01/13	AQUACTRL 2 SET; für Linkslenker	**2800011234280**	**12342**	13
			AQUACTRL 2 SINGLE; Einbauposition beifahrerseitig; für Linkslenker; passender Adapter: F	**2800011302280**	**13022**	26
			AQUACTRL 2 SINGLE; Einbauposition fahrerseitig; für Linkslenker; passender Adapter: F	**2800011314280**	**13142**	30
			REARCTRL; Einbauposition hinten	**2800011503170** **2800011503180**	**50317** **15031**	33 33
			AQUACTRL 2 SINGLE; Einbauposition beifahrerseitig; Montageart: Bajonett; für Rechtslenker; passender Adapter: F	**2800011602260** **2800011623270**	**16022** **62327**	53 61
			AQUACTRL 2 SINGLE; Einbauposition fahrerseitig; Montageart: Bajonett; für Rechtslenker; passender Adapter: F	**2800011616260** **2800011630270**	**16162** **63027**	58 63
1.2 PureTech Flex	66 kW	06/16→06/21	AQUACTRL 2 SET; für Linkslenker	**2800011234280**	**12342**	13
			AQUACTRL 2 SINGLE; Einbauposition beifahrerseitig; für Linkslenker; passender Adapter: F	**2800011302280**	**13022**	26
			AQUACTRL 2 SINGLE; Einbauposition fahrerseitig; für Linkslenker; passender Adapter: F	**2800011314280**	**13142**	30
			REARCTRL; Einbauposition hinten	**2800011503180**	**15031**	33
			AQUACTRL 2 SINGLE; Einbauposition beifahrerseitig; Montageart: Bajonett; für Rechtslenker; passender Adapter: F	**2800011602260**	**16022**	53
			AQUACTRL 2 SINGLE; Einbauposition fahrerseitig; Montageart: Bajonett; für Rechtslenker; passender Adapter: F	**2800011616260**	**16162**	58
1.2 THP 110 1.2 VTi 82 1.4 1.4 HDi 70 (SC8HZC, SC8HRO, SC8HP4)	81 kW 60 kW 54 kW 50 kW	10/14→09/16 06/12→09/16 11/09→09/16 11/09→09/16	AQUACTRL 2 SET; für Linkslenker	**2800011234280**	**12342**	13
			AQUACTRL 2 SINGLE; Einbauposition beifahrerseitig; für Linkslenker; passender Adapter: F	**2800011302280**	**13022**	26
			AQUACTRL 2 SINGLE; Einbauposition fahrerseitig; für Linkslenker; passender Adapter: F	**2800011314280**	**13142**	30
			REARCTRL; Einbauposition hinten	**2800011503170** **2800011503180**	**50317** **15031**	33 33
			AQUACTRL 2 SINGLE; Einbauposition beifahrerseitig; Montageart: Bajonett; für Rechtslenker; passender Adapter: F	**2800011602260** **2800011623270**	**16022** **62327**	53 61
			AQUACTRL 2 SINGLE; Einbauposition fahrerseitig; Montageart: Bajonett; für Rechtslenker; passender Adapter: F	**2800011616260** **2800011630270**	**16162** **63027**	58 63
1.4 LPG	54 kW	07/10→09/16	AQUACTRL 2 SET; für Linkslenker	**2800011234280**	**12342**	13
			AQUACTRL 2 SINGLE; Einbauposition beifahrerseitig; für Linkslenker; passender Adapter: F	**2800011302280**	**13022**	26
			AQUACTRL 2 SINGLE; Einbauposition fahrerseitig; für Linkslenker; passender Adapter: F	**2800011314280**	**13142**	30
			REARCTRL; Einbauposition hinten	**2800011503180**	**15031**	33
			AQUACTRL 2 SINGLE; Einbauposition beifahrerseitig; Montageart: Bajonett; für Rechtslenker; passender Adapter: F	**2800011602260**	**16022**	53
			AQUACTRL 2 SINGLE; Einbauposition fahrerseitig; Montageart: Bajonett; für Rechtslenker; passender Adapter: F	**2800011616260**	**16162**	58

© 2025 Continental Aftermarket & Services GmbH

CITROËN - C3 II (SC_) 09/09→

Wischblatt

1.4 LPG	70 kW	06/13→09/16	AQUACTRL 2 SET; für Linkslenker	**2800011234280**	**12342**	13
			AQUACTRL 2 SINGLE; Einbauposition beifahrerseitig; für Linkslenker; passender Adapter: F	**2800011302280**	**13022**	26
			AQUACTRL 2 SINGLE; Einbauposition fahrerseitig; für Linkslenker; passender Adapter: F	**2800011314280**	**13142**	30
			REARCTRL; Einbauposition hinten	**2800011503170** **2800011503180**	**50317** **15031**	33 33
			AQUACTRL 2 SINGLE; Einbauposition beifahrerseitig; Montageart: Bajonett; für Rechtslenker; passender Adapter: F	**2800011602260** **2800011623270**	**16022** **62327**	53 61
			AQUACTRL 2 SINGLE; Einbauposition fahrerseitig; Montageart: Bajonett; für Rechtslenker; passender Adapter: F	**2800011616260** **2800011630270**	**16162** **63027**	58 63
1.4 VTi	72 kW	11/09→09/16	AQUACTRL 2 SET; für Linkslenker	**2800011234280**	**12342**	13
			AQUACTRL 2 SINGLE; Einbauposition beifahrerseitig; für Linkslenker; passender Adapter: F	**2800011302280**	**13022**	26
			AQUACTRL 2 SINGLE; Einbauposition fahrerseitig; für Linkslenker; passender Adapter: F	**2800011314280**	**13142**	30
			REARCTRL; Einbauposition hinten	**2800011503180**	**15031**	33
			AQUACTRL 2 SINGLE; Einbauposition beifahrerseitig; Montageart: Bajonett; für Rechtslenker; passender Adapter: F	**2800011602260**	**16022**	53
			AQUACTRL 2 SINGLE; Einbauposition fahrerseitig; Montageart: Bajonett; für Rechtslenker; passender Adapter: F	**2800011616260**	**16162**	58
1.4 VTi 95	70 kW	11/09→09/16	AQUACTRL 2 SET; für Linkslenker	**2800011234280**	**12342**	13
			AQUACTRL 2 SINGLE; Einbauposition beifahrerseitig; für Linkslenker; passender Adapter: F	**2800011302280**	**13022**	26
			AQUACTRL 2 SINGLE; Einbauposition fahrerseitig; für Linkslenker; passender Adapter: F	**2800011314280**	**13142**	30
			REARCTRL; Einbauposition hinten	**2800011503170** **2800011503180**	**50317** **15031**	33 33
			AQUACTRL 2 SINGLE; Einbauposition beifahrerseitig; Montageart: Bajonett; für Rechtslenker; passender Adapter: F	**2800011602260** **2800011623270**	**16022** **62327**	53 61
			AQUACTRL 2 SINGLE; Einbauposition fahrerseitig; Montageart: Bajonett; für Rechtslenker; passender Adapter: F	**2800011616260** **2800011630270**	**16162** **63027**	58 63
1.5 1.5 Flex	66 kW 68 kW	08/12→09/16 08/12→12/16	AQUACTRL 2 SET; für Linkslenker	**2800011234280**	**12342**	13
			AQUACTRL 2 SINGLE; Einbauposition beifahrerseitig; für Linkslenker; passender Adapter: F	**2800011302280**	**13022**	26
			AQUACTRL 2 SINGLE; Einbauposition fahrerseitig; für Linkslenker; passender Adapter: F	**2800011314280**	**13142**	30
			REARCTRL; Einbauposition hinten	**2800011503180**	**15031**	33
			AQUACTRL 2 SINGLE; Einbauposition beifahrerseitig; Montageart: Bajonett; für Rechtslenker; passender Adapter: F	**2800011602260**	**16022**	53
			AQUACTRL 2 SINGLE; Einbauposition fahrerseitig; Montageart: Bajonett; für Rechtslenker; passender Adapter: F	**2800011616260**	**16162**	58

© 2025 Continental Aftermarket & Services GmbH

CITROËN - C3 II (SC_) 09/09→

Wischblatt

1.6 BlueHDi 100 1.6 BlueHDi 75 1.6 HDi 1.6 HDi 110 1.6 HDi 115 1.6 HDi 90	73 kW 55 kW 68 kW 82 kW 84 kW 66 kW	07/14→09/16 04/15→09/16 11/09→09/16 11/09→09/16 09/12→09/16 11/09→09/16	AQUACTRL 2 SET; für Linkslenker	**2800011234280**	**12342**	13
			AQUACTRL 2 SINGLE; Einbauposition beifahrerseitig; für Linkslenker; passender Adapter: F	**2800011302280**	**13022**	26
			AQUACTRL 2 SINGLE; Einbauposition fahrerseitig; für Linkslenker; passender Adapter: F	**2800011314280**	**13142**	30
			REARCTRL; Einbauposition hinten	**2800011503170** **2800011503180**	**50317** **15031**	33 33
			AQUACTRL 2 SINGLE; Einbauposition beifahrerseitig; Montageart: Bajonett; für Rechtslenker; passender Adapter: F	**2800011602260** **2800011623270**	**16022** **62327**	53 61
			AQUACTRL 2 SINGLE; Einbauposition fahrerseitig; Montageart: Bajonett; für Rechtslenker; passender Adapter: F	**2800011616260** **2800011630270**	**16162** **63027**	58 63
1.6 VTi	85 kW	11/13→	AQUACTRL 2 SET; für Linkslenker	**2800011234280**	**12342**	13
			AQUACTRL 2 SINGLE; Einbauposition beifahrerseitig; für Linkslenker; passender Adapter: F	**2800011302280**	**13022**	26
			AQUACTRL 2 SINGLE; Einbauposition fahrerseitig; für Linkslenker; passender Adapter: F	**2800011314280**	**13142**	30
			REARCTRL; Einbauposition hinten	**2800011503180**	**15031**	33
			AQUACTRL 2 SINGLE; Einbauposition beifahrerseitig; Montageart: Bajonett; für Rechtslenker; passender Adapter: F	**2800011602260**	**16022**	53
			AQUACTRL 2 SINGLE; Einbauposition fahrerseitig; Montageart: Bajonett; für Rechtslenker; passender Adapter: F	**2800011616260**	**16162**	58
1.6 VTi 120	88 kW	11/09→09/16	AQUACTRL 2 SET; für Linkslenker	**2800011234280**	**12342**	13
			AQUACTRL 2 SINGLE; Einbauposition beifahrerseitig; für Linkslenker; passender Adapter: F	**2800011302280**	**13022**	26
			AQUACTRL 2 SINGLE; Einbauposition fahrerseitig; für Linkslenker; passender Adapter: F	**2800011314280**	**13142**	30
			REARCTRL; Einbauposition hinten	**2800011503170** **2800011503180**	**50317** **15031**	33 33
			AQUACTRL 2 SINGLE; Einbauposition beifahrerseitig; Montageart: Bajonett; für Rechtslenker; passender Adapter: F	**2800011602260** **2800011623270**	**16022** **62327**	53 61
			AQUACTRL 2 SINGLE; Einbauposition fahrerseitig; Montageart: Bajonett; für Rechtslenker; passender Adapter: F	**2800011616260** **2800011630270**	**16162** **63027**	58 63
1.6 VTi 120 Flex 1.6 VTi Flex	90 kW 87 kW	07/12→09/16 10/16→06/21	AQUACTRL 2 SET; für Linkslenker	**2800011234280**	**12342**	13
			AQUACTRL 2 SINGLE; Einbauposition beifahrerseitig; für Linkslenker; passender Adapter: F	**2800011302280**	**13022**	26
			AQUACTRL 2 SINGLE; Einbauposition fahrerseitig; für Linkslenker; passender Adapter: F	**2800011314280**	**13142**	30
			REARCTRL; Einbauposition hinten	**2800011503180**	**15031**	33
			AQUACTRL 2 SINGLE; Einbauposition beifahrerseitig; Montageart: Bajonett; für Rechtslenker; passender Adapter: F	**2800011602260**	**16022**	53
			AQUACTRL 2 SINGLE; Einbauposition fahrerseitig; Montageart: Bajonett; für Rechtslenker; passender Adapter: F	**2800011616260**	**16162**	58

© 2025 Continental Aftermarket & Services GmbH

CITROËN - C3 II Kasten/Schrägheck (SC_) 06/10→

Wischblatt

1.4 HDi 1.6 BlueHDi	50 kW 55 kW	06/10→09/16 03/15→09/16	AQUACTRL 2 SET; für Linkslenker	**2800011234280**	**12342**	13
			AQUACTRL 2 SINGLE; Einbauposition beifahrerseitig; für Linkslenker; passender Adapter: F	**2800011302280**	**13022**	26
			AQUACTRL 2 SINGLE; Einbauposition fahrerseitig; für Linkslenker; passender Adapter: F	**2800011314280**	**13142**	30
			REARCTRL; Einbauposition hinten	**2800011503180**	**15031**	33
			AQUACTRL 2 SINGLE; Einbauposition beifahrerseitig; Montageart: Bajonett; für Rechtslenker; passender Adapter: F	**2800011602260**	**16022**	53
			AQUACTRL 2 SINGLE; Einbauposition fahrerseitig; Montageart: Bajonett; für Rechtslenker; passender Adapter: F	**2800011616260**	**16162**	58

CITROËN - C3 III Van (SX_, SY_) 07/16→

Wischblatt

1.2 VTi	60 kW	07/16→	AQUACTRL 2 SET; für Linkslenker	**2800011205280**	**12052**	4
			AQUACTRL 2 SINGLE; Einbauposition beifahrerseitig; für Linkslenker; passender Adapter: BC	**2800011302280**	**13022**	26
			AQUACTRL 2 SINGLE; Einbauposition fahrerseitig; für Linkslenker; passender Adapter: BC	**2800011314280**	**13142**	30
			REARCTRL; Einbauposition hinten	**2800011505180**	**15051**	34
BlueHDi 100 BlueHDi 100 BlueHDi 75 PureTech 110 PureTech 82	75 kW 73 kW 55 kW 81 kW 61 kW	03/19→ 03/19→ 03/19→ 03/19→ 03/19→	AQUACTRL 2 SET; für Linkslenker	**2800011205280**	**12052**	4
			AQUACTRL 2 SINGLE; Einbauposition beifahrerseitig; für Linkslenker; passender Adapter: BC	**2800011302280**	**13022**	26
			AQUACTRL 2 SINGLE; Einbauposition fahrerseitig; für Linkslenker; passender Adapter: BC	**2800011314280**	**13142**	30
			REARCTRL; Einbauposition hinten	**2800011505180**	**15051**	34
			AQUACTRL 2 SINGLE; Einbauposition beifahrerseitig; für Rechtslenker; passender Adapter: BC	**2800011602260**	**16022**	53
			AQUACTRL 2 SINGLE; Einbauposition fahrerseitig; für Rechtslenker; passender Adapter: BC	**2800011616260**	**16162**	58

CITROËN - C3 AIRCROSS II (2R_, 2C_) 06/17→

Wischblatt

1.2 PureTech 110 (2RHNZB, 2RHNZW, 2RHNPX, 2RHNPJ)	81 kW	06/17→	AQUACTRL 2 SET; für Linkslenker	**2800011204280**	**12042**	4
			AQUACTRL 2 SINGLE; Einbauposition beifahrerseitig; für Linkslenker; passender Adapter: B	**2800011302280**	**13022**	26
			AQUACTRL 2 SINGLE; Einbauposition fahrerseitig; für Linkslenker; passender Adapter: B	**2800011314280**	**13142**	30
			AQUACTRL 2 SINGLE; Einbauposition beifahrerseitig; für Rechtslenker; passender Adapter: B	**2800011602260** **2800011623270**	**16022** **62327**	53 61
			AQUACTRL 2 SINGLE; Einbauposition fahrerseitig; für Rechtslenker; passender Adapter: B	**2800011616260** **2800011630270**	**16162** **63027**	58 63
1.2 PureTech 130 (2RHNYH) 1.2 PureTech 82 (2RHMRC, 2RHMZB) 1.5 BlueHDi 100 (2CYHYJ) 1.5 BlueHDi 100 (2CYHYJ) 1.5 BlueHDi 110 1.5 BlueHDi 120 (2CYHXX) 1.6 BlueHDi 100 (2CBHYB) 1.6 BlueHDi 115 (2CBHXH) 1.6 BlueHDi 120 (2CBHZH) 1.6 HDi 92 (2C9HPA)	96 kW 60 kW 73 kW 75 kW 81 kW 88 kW 73 kW 85 kW 88 kW 68 kW	07/17→ 06/17→ 08/18→ 08/18→ 10/20→ 08/18→ 07/17→08/18 06/17→05/18 07/17→05/18 10/17→	AQUACTRL 2 SET; für Linkslenker	**2800011204280**	**12042**	4
			AQUACTRL 2 SINGLE; Einbauposition beifahrerseitig; für Linkslenker; passender Adapter: B	**2800011302280**	**13022**	26
			AQUACTRL 2 SINGLE; Einbauposition fahrerseitig; für Linkslenker; passender Adapter: B	**2800011314280**	**13142**	30
			AQUACTRL 2 SINGLE; Einbauposition beifahrerseitig; für Rechtslenker; passender Adapter: B	**2800011602260**	**16022**	53
			AQUACTRL 2 SINGLE; Einbauposition fahrerseitig; für Rechtslenker; passender Adapter: B	**2800011616260**	**16162**	58

© 2025 Continental Aftermarket & Services GmbH

					Continental	
CITROËN - C3 AIRCROSS II Van (2C_, 2R_) 06/17→						
Wischblatt						
1.5 BlueHDI 100 1.5 BlueHDI 120 1.6 BlueHDI 100 PureTech 82 PureTech 82	73 kW 88 kW 73 kW 60 kW 81 kW	05/19→ 05/19→ 05/19→ 05/19→ 05/19→	AQUACTRL 2 SET; für Linkslenker	**2800011204280**	**12042**	4
			AQUACTRL 2 SINGLE; Einbauposition beifahrerseitig; für Linkslenker; passender Adapter: B	**2800011302280**	**13022**	26
			AQUACTRL 2 SINGLE; Einbauposition fahrerseitig; für Linkslenker; passender Adapter: B	**2800011314280**	**13142**	30
			AQUACTRL 2 SINGLE; Einbauposition beifahrerseitig; für Rechtslenker; passender Adapter: B	**2800011602260**	**16022**	53
			AQUACTRL 2 SINGLE; Einbauposition fahrerseitig; für Rechtslenker; passender Adapter: B	**2800011616260**	**16162**	58
CITROËN - C3 PICASSO (SH_) 12/08→						
Wischblatt						
1.2 THP 110 (SHHNZ6)	81 kW	01/15→12/15	AQUACTRL 2 SET; für Linkslenker	**2800011210280**	**12102**	6
			AQUACTRL 2 SINGLE; Einbauposition beifahrerseitig; für Linkslenker; passender Adapter: F	**2800011302280**	**13022**	26
			AQUACTRL 2 SINGLE; Einbauposition fahrerseitig; für Linkslenker; passender Adapter: F	**2800011312280**	**13122**	29
			REARCTRL; Einbauposition hinten	**2800011503170** **2800011503180**	**50317** **15031**	33 33
			AQUACTRL 2 SINGLE; Einbauposition beifahrerseitig; Montageart: Bajonett; für Rechtslenker; passender Adapter: F	**2800011602260** **2800011623270**	**16022** **62327**	53 61
			AQUACTRL 2 SINGLE; Einbauposition fahrerseitig; Montageart: Bajonett; für Rechtslenker; passender Adapter: F	**2800011614260** **2800011628270**	**16142** **62827**	58 63
1.4 VTi 95 (SH8FSC, SH8FP0, SH8FP6)	70 kW	12/08→12/15	AQUACTRL 2 SET; für Linkslenker; 04/10	**2800011210280**	**12102**	6
			AQUACTRL 2 SET; für Linkslenker; 03/10	**2800011217280**	**12172**	8
			AQUACTRL 2 SINGLE; 04/10 ; Einbauposition beifahrerseitig; für Linkslenker; passender Adapter: F	**2800011302280**	**13022**	26
			AQUACTRL 2 SINGLE; 03/10; Einbauposition beifahrerseitig; für Linkslenker; passender Adapter: BC	**2800011302280**	**13022**	26
			AQUACTRL 2 SINGLE; 04/10 ; Einbauposition fahrerseitig; für Linkslenker; passender Adapter: F	**2800011312280**	**13122**	29
			AQUACTRL 2 SINGLE; 03/10; Einbauposition fahrerseitig; für Linkslenker; passender Adapter: BC	**2800011312280**	**13122**	29
			REARCTRL; Einbauposition hinten	**2800011503170** **2800011503180**	**50317** **15031**	33 33
			AQUACTRL 2 SINGLE; 03/10; Einbauposition beifahrerseitig; für Rechtslenker; passender Adapter: BC	**2800011602260** **2800011623270**	**16022** **62327**	53 61
			AQUACTRL 2 SINGLE; 04/10 ; Einbauposition beifahrerseitig; Montageart: Bajonett; für Rechtslenker; passender Adapter: F	**2800011602260** **2800011623270**	**16022** **62327**	53 61
			AQUACTRL 2 SINGLE; 03/10; Einbauposition fahrerseitig; für Rechtslenker; passender Adapter: BC	**2800011614260** **2800011628270**	**16142** **62827**	58 63
			AQUACTRL 2 SINGLE; 04/10 ; Einbauposition fahrerseitig; Montageart: Bajonett; für Rechtslenker; passender Adapter: F	**2800011614260** **2800011628270**	**16142** **62827**	58 63
1.4 VTi 95 LPG (SH8FN0) 1.6 BlueHDi 100	70 kW 73 kW	09/10→11/15 01/15→08/17	AQUACTRL 2 SET; für Linkslenker	**2800011210280**	**12102**	6
			AQUACTRL 2 SINGLE; Einbauposition beifahrerseitig; für Linkslenker; passender Adapter: F	**2800011302280**	**13022**	26
			AQUACTRL 2 SINGLE; Einbauposition fahrerseitig; für Linkslenker; passender Adapter: F	**2800011312280**	**13122**	29
			REARCTRL; Einbauposition hinten	**2800011503170** **2800011503180**	**50317** **15031**	33 33
			AQUACTRL 2 SINGLE; Einbauposition beifahrerseitig; Montageart: Bajonett; für Rechtslenker; passender Adapter: F	**2800011602260** **2800011623270**	**16022** **62327**	53 61

→

© 2025 Continental Aftermarket & Services GmbH

CITROËN - C3 PICASSO (SH_) 12/08→

Wischblatt

1.4 VTi 95 LPG (SH8FNO) 1.6 BlueHDi 100	70 kW 73 kW	09/10→11/15 01/15→08/17	AQUACTRL 2 SINGLE; Einbauposition fahrerseitig; Montageart: Bajonett; für Rechtslenker; passender Adapter: F	**2800011614260** **2800011628270**	**16142** **62827**	58 63
1.6 HDi 1.6 HDi	66 kW 80 kW	02/09→03/15 02/09→12/10	AQUACTRL 2 SET; für Linkslenker; 04/10	**2800011210280**	**12102**	6
			AQUACTRL 2 SET; für Linkslenker; 03/10	**2800011217280**	**12172**	8
			AQUACTRL 2 SINGLE; 04/10 ; Einbauposition beifahrerseitig; für Linkslenker; passender Adapter: F	**2800011302280**	**13022**	26
			AQUACTRL 2 SINGLE; 03/10; Einbauposition beifahrerseitig; für Linkslenker; passender Adapter: BC	**2800011302280**	**13022**	26
			AQUACTRL 2 SINGLE; 04/10 ; Einbauposition fahrerseitig; für Linkslenker; passender Adapter: F	**2800011312280**	**13122**	29
			AQUACTRL 2 SINGLE; 03/10; Einbauposition fahrerseitig; für Linkslenker; passender Adapter: BC	**2800011312280**	**13122**	29
			REARCTRL; Einbauposition hinten	**2800011503170** **2800011503180**	**50317** **15031**	33 33
			AQUACTRL 2 SINGLE; 03/10; Einbauposition beifahrerseitig; für Rechtslenker; passender Adapter: BC	**2800011602260** **2800011623270**	**16022** **62327**	53 61
			AQUACTRL 2 SINGLE; 04/10 ; Einbauposition beifahrerseitig; Montageart: Bajonett; für Rechtslenker; passender Adapter: F	**2800011602260** **2800011623270**	**16022** **62327**	53 61
			AQUACTRL 2 SINGLE; 03/10; Einbauposition fahrerseitig; für Rechtslenker; passender Adapter: BC	**2800011614260** **2800011628270**	**16142** **62827**	58 63
			AQUACTRL 2 SINGLE; 04/10 ; Einbauposition fahrerseitig; Montageart: Bajonett; für Rechtslenker; passender Adapter: F	**2800011614260** **2800011628270**	**16142** **62827**	58 63
1.6 HDi 110 1.6 HDi 115 1.6 HDI 90	82 kW 84 kW 68 kW	05/10→02/13 01/13→03/15 07/10→03/15	AQUACTRL 2 SET; für Linkslenker	**2800011210280**	**12102**	6
			AQUACTRL 2 SINGLE; Einbauposition beifahrerseitig; für Linkslenker; passender Adapter: F	**2800011302280**	**13022**	26
			AQUACTRL 2 SINGLE; Einbauposition fahrerseitig; für Linkslenker; passender Adapter: F	**2800011312280**	**13122**	29
			REARCTRL; Einbauposition hinten	**2800011503170** **2800011503180**	**50317** **15031**	33 33
			AQUACTRL 2 SINGLE; Einbauposition beifahrerseitig; Montageart: Bajonett; für Rechtslenker; passender Adapter: F	**2800011602260** **2800011623270**	**16022** **62327**	53 61
			AQUACTRL 2 SINGLE; Einbauposition fahrerseitig; Montageart: Bajonett; für Rechtslenker; passender Adapter: F	**2800011614260** **2800011628270**	**16142** **62827**	58 63

© 2025 Continental Aftermarket & Services GmbH

CITROËN - C3 PICASSO (SH_) 12/08→

Wischblatt

1.6 VTi 115 (SH5FPO, SH5FP8)	84 kW	07/09→12/15	AQUACTRL 2 SET; für Linkslenker; 04/10	**2800011210280**	**12102**	6
			AQUACTRL 2 SET; für Linkslenker; 03/10	**2800011217280**	**12172**	8
1.6 VTi 120	88 kW	02/09→07/15	AQUACTRL 2 SINGLE; 04/10 ; Einbauposition beifahrerseitig; für Linkslenker; passender Adapter: F	**2800011302280**	**13022**	26
			AQUACTRL 2 SINGLE; 03/10; Einbauposition beifahrerseitig; für Linkslenker; passender Adapter: BC	**2800011302280**	**13022**	26
			AQUACTRL 2 SINGLE; 04/10 ; Einbauposition fahrerseitig; für Linkslenker; passender Adapter: F	**2800011312280**	**13122**	29
			AQUACTRL 2 SINGLE; 03/10; Einbauposition fahrerseitig; für Linkslenker; passender Adapter: BC	**2800011312280**	**13122**	29
			REARCTRL; Einbauposition hinten	**2800011503170** **2800011503180**	**50317** **15031**	33 33
			AQUACTRL 2 SINGLE; 03/10; Einbauposition beifahrerseitig; für Rechtslenker; passender Adapter: BC	**2800011602260** **2800011623270**	**16022** **62327**	53 61
			AQUACTRL 2 SINGLE; 04/10 ; Einbauposition beifahrerseitig; Montageart: Bajonett; für Rechtslenker; passender Adapter: F	**2800011602260** **2800011623270**	**16022** **62327**	53 61
			AQUACTRL 2 SINGLE; 03/10; Einbauposition fahrerseitig; für Rechtslenker; passender Adapter: BC	**2800011614260** **2800011628270**	**16142** **62827**	58 63
			AQUACTRL 2 SINGLE; 04/10 ; Einbauposition fahrerseitig; Montageart: Bajonett; für Rechtslenker; passender Adapter: F	**2800011614260** **2800011628270**	**16142** **62827**	58 63

CITROËN - C3 Pluriel (HB_) 05/03→

Wischblatt

1.4	54 kW	05/03→	AQUACTRL 2 SET; für Linkslenker	**2800011209280**	**12092**	5
			AQUACTRL 2 SINGLE; Einbauposition beifahrerseitig; für Linkslenker; passender Adapter: A	**2800011304280**	**13042**	26
			AQUACTRL 2 SINGLE; Einbauposition fahrerseitig; für Linkslenker; passender Adapter: A	**2800011312280**	**13122**	29
			AQUACTRL 2 SINGLE; Einbauposition beifahrerseitig; für Rechtslenker; passender Adapter: A	**2800011605260** **2800011624270**	**16052** **62427**	54 61
			AQUACTRL 2 SINGLE; Einbauposition fahrerseitig; für Rechtslenker; passender Adapter: A	**2800011610260** **2800011610270**	**16102** **61027**	56 56
1.4	55 kW	07/03→	AQUACTRL 2 SET; für Linkslenker	**2800011209280**	**12092**	5
			AQUACTRL 2 SINGLE; Einbauposition beifahrerseitig; für Linkslenker; passender Adapter: A	**2800011304280**	**13042**	26
			AQUACTRL 2 SINGLE; Einbauposition fahrerseitig; für Linkslenker; passender Adapter: A	**2800011312280**	**13122**	29
			AQUACTRL 2 SINGLE; Einbauposition beifahrerseitig; für Rechtslenker; passender Adapter: A	**2800011605260**	**16052**	54
			AQUACTRL 2 SINGLE; Einbauposition fahrerseitig; für Rechtslenker; passender Adapter: A	**2800011610260**	**16102**	56
1.4 HDi	50 kW	04/04→	AQUACTRL 2 SET; für Linkslenker	**2800011209280**	**12092**	5
1.6	80 kW	05/03→	AQUACTRL 2 SINGLE; Einbauposition beifahrerseitig; für Linkslenker; passender Adapter: A	**2800011304280**	**13042**	26
			AQUACTRL 2 SINGLE; Einbauposition fahrerseitig; für Linkslenker; passender Adapter: A	**2800011312280**	**13122**	29
			AQUACTRL 2 SINGLE; Einbauposition beifahrerseitig; für Rechtslenker; passender Adapter: A	**2800011605260** **2800011624270**	**16052** **62427**	54 61
			AQUACTRL 2 SINGLE; Einbauposition fahrerseitig; für Rechtslenker; passender Adapter: A	**2800011610260** **2800011610270**	**16102** **61027**	56 56

© 2025 Continental Aftermarket & Services GmbH

CITROËN - C4 I (LC_) 11/04→12/14

Wischblatt

1.4 16V 1.6 16V 1.6 16V Bio-Flex 1.6 HDi 1.6 HDi	65 kW 80 kW 80 kW 66 kW 80 kW	11/04→07/11 11/04→07/11 09/07→07/08 11/04→07/11 11/04→07/11	AQUACTRL 2 SINGLE; Einbauposition beifahrerseitig; für Linkslenker; passender Adapter: B	**2800011313280**	**13132**	29
			AQUACTRL 2 SINGLE; Einbauposition fahrerseitig; für Linkslenker; passender Adapter: B	**2800011316280**	**13162**	30
			REARCTRL; Einbauposition hinten	**2800011511170** **2800011511180**	**51117** **15111**	37 37
			AQUACTRL 2 SINGLE; Einbauposition fahrerseitig; für Rechtslenker; Fahrzeugausstattung: für Fahrzeuge mit gegenlaufenden Wischerarmen; passender Adapter: B	**2800011614260** **2800011628270**	**16142** **62827**	58 63
			AQUACTRL 2 SINGLE; Einbauposition beifahrerseitig; für Rechtslenker; Fahrzeugausstattung: für Fahrzeuge mit gegenlaufenden Wischerarmen; passender Adapter: B	**2800011619260** **2800011619270**	**16192** **61927**	59 59
1.6 HDi 1.6 HDi 1.6 HDi	80 kW 84 kW 85 kW	04/10→11/12 04/10→11/12 07/06→07/11	AQUACTRL 2 SINGLE; Einbauposition beifahrerseitig; für Linkslenker; passender Adapter: B	**2800011313280**	**13132**	29
			AQUACTRL 2 SINGLE; Einbauposition fahrerseitig; für Linkslenker; passender Adapter: B	**2800011316280**	**13162**	30
			REARCTRL; Einbauposition hinten	**2800011511180**	**15111**	37
			AQUACTRL 2 SINGLE; Einbauposition fahrerseitig; für Rechtslenker; Fahrzeugausstattung: für Fahrzeuge mit gegenlaufenden Wischerarmen; passender Adapter: B	**2800011614260**	**16142**	58
			AQUACTRL 2 SINGLE; Einbauposition beifahrerseitig; für Rechtslenker; Fahrzeugausstattung: für Fahrzeuge mit gegenlaufenden Wischerarmen; passender Adapter: B	**2800011619260**	**16192**	59
1.6 THP 140 1.6 THP 150 1.6 VTi 120 2.0 16V 2.0 16V	103 kW 110 kW 88 kW 100 kW 103 kW	07/08→07/11 07/08→07/11 07/08→07/11 11/04→07/07 11/04→07/11	AQUACTRL 2 SINGLE; Einbauposition beifahrerseitig; für Linkslenker; passender Adapter: B	**2800011313280**	**13132**	29
			AQUACTRL 2 SINGLE; Einbauposition fahrerseitig; für Linkslenker; passender Adapter: B	**2800011316280**	**13162**	30
			REARCTRL; Einbauposition hinten	**2800011511170** **2800011511180**	**51117** **15111**	37 37
			AQUACTRL 2 SINGLE; Einbauposition fahrerseitig; für Rechtslenker; Fahrzeugausstattung: für Fahrzeuge mit gegenlaufenden Wischerarmen; passender Adapter: B	**2800011614260** **2800011628270**	**16142** **62827**	58 63
			AQUACTRL 2 SINGLE; Einbauposition beifahrerseitig; für Rechtslenker; Fahrzeugausstattung: für Fahrzeuge mit gegenlaufenden Wischerarmen; passender Adapter: B	**2800011619260** **2800011619270**	**16192** **61927**	59 59
2.0 16V	105 kW	09/06→07/09	AQUACTRL 2 SINGLE; Einbauposition beifahrerseitig; für Linkslenker; passender Adapter: B	**2800011313280**	**13132**	29
			AQUACTRL 2 SINGLE; Einbauposition fahrerseitig; für Linkslenker; passender Adapter: B	**2800011316280**	**13162**	30
			REARCTRL; Einbauposition hinten	**2800011511180**	**15111**	37
			AQUACTRL 2 SINGLE; Einbauposition fahrerseitig; für Rechtslenker; Fahrzeugausstattung: für Fahrzeuge mit gegenlaufenden Wischerarmen; passender Adapter: B	**2800011614260**	**16142**	58
			AQUACTRL 2 SINGLE; Einbauposition beifahrerseitig; für Rechtslenker; Fahrzeugausstattung: für Fahrzeuge mit gegenlaufenden Wischerarmen; passender Adapter: B	**2800011619260**	**16192**	59

© 2025 Continental Aftermarket & Services GmbH

CITROËN - C4 I (LC_) 11/04→12/14						
Wischblatt						
2.0 16V 2.0 HDi 2.0 HDi 2.0 HDi	130 kW 81 kW 100 kW 103 kW	11/04→07/08 04/07→07/08 11/04→07/11 07/08→07/11	AQUACTRL 2 SINGLE; Einbauposition beifahrerseitig; für Linkslenker; passender Adapter: B	**2800011313280**	**13132**	29
			AQUACTRL 2 SINGLE; Einbauposition fahrerseitig; für Linkslenker; passender Adapter: B	**2800011316280**	**13162**	30
			REARCTRL; Einbauposition hinten	**2800011511170** **2800011511180**	**51117** **15111**	37 37
			AQUACTRL 2 SINGLE; Einbauposition fahrerseitig; für Rechtslenker; Fahrzeugausstattung: für Fahrzeuge mit gegenlaufenden Wischerarmen; passender Adapter: B	**2800011614260** **2800011628270**	**16142** **62827**	58 63
			AQUACTRL 2 SINGLE; Einbauposition beifahrerseitig; für Rechtslenker; Fahrzeugausstattung: für Fahrzeuge mit gegenlaufenden Wischerarmen; passender Adapter: B	**2800011619260** **2800011619270**	**16192** **61927**	59 59
CITROËN - C4 I Kasten/Schrägheck (LR_) 02/05→12/10						
Wischblatt						
2.0 HDi	100 kW	02/05→12/10	AQUACTRL 2 SINGLE; Einbauposition beifahrerseitig; für Linkslenker; passender Adapter: B	**2800011313280**	**13132**	29
			AQUACTRL 2 SINGLE; Einbauposition fahrerseitig; für Linkslenker; passender Adapter: B	**2800011316280**	**13162**	30
			REARCTRL; Einbauposition hinten	**2800011511180**	**15111**	37
			AQUACTRL 2 SINGLE; Einbauposition fahrerseitig; für Rechtslenker; Fahrzeugausstattung: für Fahrzeuge mit gegenlaufenden Wischerarmen; passender Adapter: B	**2800011614260**	**16142**	58
			AQUACTRL 2 SINGLE; Einbauposition beifahrerseitig; für Rechtslenker; Fahrzeugausstattung: für Fahrzeuge mit gegenlaufenden Wischerarmen; passender Adapter: B	**2800011619260**	**16192**	59
CITROËN - C4 I Stufenheck 07/06→11/14						
Wischblatt						
1.6 1.6 16V 1.6 HDi 1.6 HDi 1.6 HDi 1.6 HDi 2.0 16V	81 kW 80 kW 80 kW 80 kW 84 kW 85 kW 103 kW	03/11→11/14 07/06→07/11 07/06→07/11 04/10→11/12 04/10→11/12 07/06→08/13 07/06→07/11	AQUACTRL 2 SINGLE; Einbauposition beifahrerseitig; für Linkslenker; passender Adapter: B	**2800011313280**	**13132**	29
			AQUACTRL 2 SINGLE; Einbauposition fahrerseitig; für Linkslenker; passender Adapter: B	**2800011316280**	**13162**	30
			AQUACTRL 2 SINGLE; Einbauposition fahrerseitig; für Rechtslenker; Fahrzeugausstattung: für Fahrzeuge mit gegenlaufenden Wischerarmen; passender Adapter: B	**2800011614260**	**16142**	58
			AQUACTRL 2 SINGLE; Einbauposition beifahrerseitig; für Rechtslenker; Fahrzeugausstattung: für Fahrzeuge mit gegenlaufenden Wischerarmen; passender Adapter: B	**2800011619260**	**16192**	59
CITROËN - C4 II (NC_) 02/09→						
Wischblatt						
1.2 THP 110 (NCHNZ6, NCHNV6)	81 kW	02/15→12/17	AQUACTRL 2 SINGLE; Einbauposition beifahrerseitig; für Linkslenker; passender Adapter: BC	**2800011315280**	**13152**	30
1.2 THP 130 (NCHNYM, NCHNYT)	96 kW	04/14→12/17	AQUACTRL 2 SINGLE; Einbauposition fahrerseitig; für Linkslenker; passender Adapter: BC	**2800011319280**	**13192**	31
1.4 VTi 95 (NC8FPO)	70 kW	11/09→11/15	REARCTRL; Einbauposition hinten	**2800011503170** **2800011503180**	**50317** **15031**	33 33
			AQUACTRL 2 SINGLE; Einbauposition fahrerseitig; für Rechtslenker; Fahrzeugausstattung: für Fahrzeuge mit gegenlaufenden Wischerarmen; passender Adapter: BC	**2800011616260** **2800011630270**	**16162** **63027**	58 63
			AQUACTRL 2 SINGLE; Einbauposition beifahrerseitig; für Rechtslenker; Fahrzeugausstattung: für Fahrzeuge mit gegenlaufenden Wischerarmen; passender Adapter: BC	**2800011621260** **2800011621270**	**16212** **62127**	60 60

© 2025 Continental Aftermarket & Services GmbH

CITROËN - C4 II (NC_) 02/09→

Wischblatt

1.6 (NCNFUO)	81 kW	01/10→	AQUACTRL 2 SINGLE; Einbauposition beifahrerseitig; für Linkslenker; passender Adapter: BC	**2800011315280**	**13152**	30
			AQUACTRL 2 SINGLE; Einbauposition fahrerseitig; für Linkslenker; passender Adapter: BC	**2800011319280**	**13192**	31
			REARCTRL; Einbauposition hinten	**2800011503180**	**15031**	33
			AQUACTRL 2 SINGLE; Einbauposition fahrerseitig; für Rechtslenker; Fahrzeugausstattung: für Fahrzeuge mit gegenlaufenden Wischerarmen; passender Adapter: BC	**2800011616260**	**16162**	58
			AQUACTRL 2 SINGLE; Einbauposition beifahrerseitig; für Rechtslenker; Fahrzeugausstattung: für Fahrzeuge mit gegenlaufenden Wischerarmen; passender Adapter: BC	**2800011621260**	**16212**	60
1.6 BlueHDi 100 1.6 BlueHDi 115 1.6 BlueHDi 120 1.6 HDi 110 1.6 HDi 115 1.6 HDi 90 1.6 THP 155 1.6 VTi 120 (NC5FS0, NC5FS9) 1.6 VTi 120 LPG (NC5FS0) 2.0 HDi / BlueHDi 150	73 kW 85 kW 88 kW 82 kW 84 kW 68 kW 115 kW 88 kW 88 kW 110 kW	07/14→05/18 01/13→05/15 02/15→05/18 11/09→ 07/12→ 11/09→ 11/09→12/16 11/09→12/16 09/11→ 11/09→	AQUACTRL 2 SINGLE; Einbauposition beifahrerseitig; für Linkslenker; passender Adapter: BC	**2800011315280**	**13152**	30
			AQUACTRL 2 SINGLE; Einbauposition fahrerseitig; für Linkslenker; passender Adapter: BC	**2800011319280**	**13192**	31
			REARCTRL; Einbauposition hinten	**2800011503170** **2800011503180**	**50317** **15031**	33 33
			AQUACTRL 2 SINGLE; Einbauposition fahrerseitig; für Rechtslenker; Fahrzeugausstattung: für Fahrzeuge mit gegenlaufenden Wischerarmen; passender Adapter: BC	**2800011616260** **2800011630270**	**16162** **63027**	58 63
			AQUACTRL 2 SINGLE; Einbauposition beifahrerseitig; für Rechtslenker; Fahrzeugausstattung: für Fahrzeuge mit gegenlaufenden Wischerarmen; passender Adapter: BC	**2800011621260** **2800011621270**	**16212** **62127**	60 60
2.0 HDi / BlueHDi 160	120 kW	10/10→	AQUACTRL 2 SINGLE; Einbauposition beifahrerseitig; für Linkslenker; passender Adapter: BC	**2800011315280**	**13152**	30
			AQUACTRL 2 SINGLE; Einbauposition fahrerseitig; für Linkslenker; passender Adapter: BC	**2800011319280**	**13192**	31
			REARCTRL; Einbauposition hinten	**2800011503180**	**15031**	33
			AQUACTRL 2 SINGLE; Einbauposition fahrerseitig; für Rechtslenker; Fahrzeugausstattung: für Fahrzeuge mit gegenlaufenden Wischerarmen; passender Adapter: BC	**2800011616260**	**16162**	58
			AQUACTRL 2 SINGLE; Einbauposition beifahrerseitig; für Rechtslenker; Fahrzeugausstattung: für Fahrzeuge mit gegenlaufenden Wischerarmen; passender Adapter: BC	**2800011621260**	**16212**	60

CITROËN - C4 II Kasten/Schrägheck (NC_) 11/09→

Wischblatt

1.6 BlueHDi 1.6 BlueHDi 1.6 HDi 1.6 HDi	73 kW 88 kW 68 kW 82 kW	07/14→ 02/15→ 06/10→ 11/09→	AQUACTRL 2 SINGLE; Einbauposition beifahrerseitig; für Linkslenker; passender Adapter: BC	**2800011315280**	**13152**	30
			AQUACTRL 2 SINGLE; Einbauposition fahrerseitig; für Linkslenker; passender Adapter: BC	**2800011319280**	**13192**	31
			REARCTRL; Einbauposition hinten	**2800011503180**	**15031**	33
			AQUACTRL 2 SINGLE; Einbauposition fahrerseitig; für Rechtslenker; Fahrzeugausstattung: für Fahrzeuge mit gegenlaufenden Wischerarmen; passender Adapter: BC	**2800011616260**	**16162**	58
			AQUACTRL 2 SINGLE; Einbauposition beifahrerseitig; für Rechtslenker; Fahrzeugausstattung: für Fahrzeuge mit gegenlaufenden Wischerarmen; passender Adapter: BC	**2800011621260**	**16212**	60

© 2025 Continental Aftermarket & Services GmbH

CITROËN - C4 II Stufenheck (NC_) 01/13→

Wischblatt

1.6 1.6 1.6 HDi 1.6 THP 1.6 THP 165 2.0 16V	85 kW 88 kW 84 kW 110 kW 121 kW 105 kW	01/13→ 01/13→ 08/13→ 01/13→ 08/13→ 09/13→	AQUACTRL 2 SET; für Linkslenker	**2800011242280**	**12422**	15
			AQUACTRL 2 SINGLE; Einbauposition beifahrerseitig; für Linkslenker; passender Adapter: BC	**2800011315280**	**13152**	30
			AQUACTRL 2 SINGLE; Einbauposition fahrerseitig; für Linkslenker; passender Adapter: BC	**2800011319280**	**13192**	31
			AQUACTRL 2 SINGLE; Einbauposition fahrerseitig; für Rechtslenker; Fahrzeugausstattung: für Fahrzeuge mit gegenlaufenden Wischerarmen; passender Adapter: BC	**2800011616260**	**16162**	58
			AQUACTRL 2 SINGLE; Einbauposition beifahrerseitig; für Rechtslenker; Fahrzeugausstattung: für Fahrzeuge mit gegenlaufenden Wischerarmen; passender Adapter: BC	**2800011621260**	**16212**	60

CITROËN - C4 III (BA_, BB_, BC_) 10/20→

Wischblatt

1.2 PureTech 100 (BAHNEA, BAHNKA)	74 kW	04/21→	AQUACTRL 2 SET; für Linkslenker	**2800011217280**	**12172**	8
			AQUACTRL 2 SINGLE; Einbauposition beifahrerseitig; für Linkslenker; passender Adapter: BC	**2800011302280**	**13022**	26
			AQUACTRL 2 SINGLE; Einbauposition fahrerseitig; für Linkslenker; passender Adapter: BC	**2800011312280**	**13122**	29
			AQUACTRL 2 SINGLE; Einbauposition beifahrerseitig; für Rechtslenker; passender Adapter: BC	**2800011602260**	**16022**	53
			AQUACTRL 2 SINGLE; Einbauposition fahrerseitig; für Rechtslenker; passender Adapter: BC	**2800011614260**	**16142**	58
1.2 PureTech 130 (BAHNSA, BAHNSB) 1.2 PureTech 155 (BAHNNB, BAHNJD)	96 kW 114 kW	10/20→ 01/21→	AQUACTRL 2 SET; für Linkslenker	**2800011217280**	**12172**	8
			AQUACTRL 2 SINGLE; Einbauposition beifahrerseitig; für Linkslenker; passender Adapter: BC	**2800011302280**	**13022**	26
			AQUACTRL 2 SINGLE; Einbauposition fahrerseitig; für Linkslenker; passender Adapter: BC	**2800011312280**	**13122**	29
			AQUACTRL 2 SINGLE; Einbauposition beifahrerseitig; für Rechtslenker; passender Adapter: BC	**2800011602260** **2800011623270**	**16022** **62327**	53 61
			AQUACTRL 2 SINGLE; Einbauposition fahrerseitig; für Rechtslenker; passender Adapter: BC	**2800011614260** **2800011628270**	**16142** **62827**	58 63
1.5 BlueHDi 130 (BBYHZB) BLUEHDI 110 (BBYHSA)	96 kW 81 kW	10/20→ 12/20→	AQUACTRL 2 SET; für Linkslenker	**2800011217280**	**12172**	8
			AQUACTRL 2 SINGLE; Einbauposition beifahrerseitig; für Linkslenker; passender Adapter: BC	**2800011302280**	**13022**	26
			AQUACTRL 2 SINGLE; Einbauposition fahrerseitig; für Linkslenker; passender Adapter: BC	**2800011312280**	**13122**	29
			AQUACTRL 2 SINGLE; Einbauposition beifahrerseitig; für Rechtslenker; passender Adapter: BC	**2800011602260**	**16022**	53
			AQUACTRL 2 SINGLE; Einbauposition fahrerseitig; für Rechtslenker; passender Adapter: BC	**2800011614260**	**16142**	58
ë-C4 (BCZKWC)	115 kW	06/23→	AQUACTRL 2 SINGLE; Einbauposition beifahrerseitig; für Rechtslenker; passender Adapter: BC	**2800011602260**	**16022**	53
			AQUACTRL 2 SINGLE; Einbauposition fahrerseitig; für Rechtslenker; passender Adapter: BC	**2800011614260**	**16142**	58
ë-C4 (BCZKXC, BZCKSC)	100 kW	10/20→	AQUACTRL 2 SET; für Linkslenker	**2800011217280**	**12172**	8
			AQUACTRL 2 SINGLE; Einbauposition beifahrerseitig; für Linkslenker; passender Adapter: BC	**2800011302280**	**13022**	26
			AQUACTRL 2 SINGLE; Einbauposition fahrerseitig; für Linkslenker; passender Adapter: BC	**2800011312280**	**13122**	29
			AQUACTRL 2 SINGLE; Einbauposition beifahrerseitig; für Rechtslenker; passender Adapter: BC	**2800011602260** **2800011623270**	**16022** **62327**	53 61
			AQUACTRL 2 SINGLE; Einbauposition fahrerseitig; für Rechtslenker; passender Adapter: BC	**2800011614260** **2800011628270**	**16142** **62827**	58 63

© 2025 Continental Aftermarket & Services GmbH

CITROËN - C4 X (BD_, BE_, BF_) 09/22→

Wischblatt

1.2 PureTech 100 (BDHNEA)	74 kW	09/22→	AQUACTRL 2 SET; für Linkslenker	**2800011217280**	**12172**	8
1.2 PureTech 130 (BDHNSB)	96 kW	09/22→	AQUACTRL 2 SINGLE; Einbauposition beifahrerseitig; für Linkslenker; passender Adapter: BC	**2800011302280**	**13022**	26
1.5 BlueHDi 130 (BEYHZB)	96 kW	09/22→	AQUACTRL 2 SINGLE; Einbauposition fahrerseitig; für Linkslenker; passender Adapter: BC	**2800011312280**	**13122**	29
			AQUACTRL 2 SINGLE; Einbauposition beifahrerseitig; passender Adapter: BC; für Rechtslenker	**2800011602260**	**16022**	53
			AQUACTRL 2 SINGLE; Einbauposition fahrerseitig; passender Adapter: BC; für Rechtslenker	**2800011614260**	**16142**	58
ë-C4 X	115 kW	07/23→	AQUACTRL 2 SINGLE; Einbauposition beifahrerseitig; passender Adapter: BC; für Rechtslenker	**2800011602260**	**16022**	53
			AQUACTRL 2 SINGLE; Einbauposition fahrerseitig; passender Adapter: BC; für Rechtslenker	**2800011614260**	**16142**	58
ë-C4 X (BFZKXC)	100 kW	09/22→	AQUACTRL 2 SET; für Linkslenker	**2800011217280**	**12172**	8
			AQUACTRL 2 SINGLE; Einbauposition beifahrerseitig; für Linkslenker; passender Adapter: BC	**2800011302280**	**13022**	26
			AQUACTRL 2 SINGLE; Einbauposition fahrerseitig; für Linkslenker; passender Adapter: BC	**2800011312280**	**13122**	29
			AQUACTRL 2 SINGLE; Einbauposition beifahrerseitig; passender Adapter: BC; für Rechtslenker	**2800011602260**	**16022**	53
			AQUACTRL 2 SINGLE; Einbauposition fahrerseitig; passender Adapter: BC; für Rechtslenker	**2800011614260**	**16142**	58

CITROËN - C4 AIRCROSS 08/10→

Wischblatt

1.6	86 kW	04/12→	AQUACTRL 2 SINGLE; Einbauposition beifahrerseitig; für Linkslenker; passender Adapter: A	**2800011307280**	**13072**	27
1.6 HDi 115	84 kW	04/12→				
1.6 HDi 115 AWC	84 kW	05/12→	AQUACTRL 2 SINGLE; Einbauposition fahrerseitig; für Linkslenker; passender Adapter: A	**2800011312280**	**13122**	29
1.8 HDi 150	110 kW	04/12→				
1.8 HDi 150 AWC	110 kW	04/12→	REARCTRL; Einbauposition hinten	**2800011527170**	**52717**	45
2.0	110 kW	04/12→		**2800011527180**	**15271**	45
2.0 AWC	110 kW	04/12→				
			AQUACTRL 2 SINGLE; Einbauposition beifahrerseitig; für Rechtslenker; passender Adapter: A	**2800011608260**	**16082**	55
				2800011626270	**62627**	62
			AQUACTRL 2 SINGLE; Einbauposition fahrerseitig; für Rechtslenker; passender Adapter: A	**2800011614260**	**16142**	58
				2800011628270	**62827**	63

CITROËN - C4 CACTUS 09/14→

Wischblatt

1.2 PureTech 130	96 kW	11/17→	REARCTRL; Einbauposition hinten	**2800011522180**	**15221**	43
1.2 THP 110	81 kW	09/14→	REARCTRL; Einbauposition hinten	**2800011522170**	**52217**	43
				2800011522180	**15221**	43
			AQUACTRL 2 SINGLE; Einbauposition beifahrerseitig; für Rechtslenker; passender Adapter: F	**2800011604270**	**60427**	53
			AQUACTRL 2 SINGLE; Einbauposition fahrerseitig; für Rechtslenker; passender Adapter: F	**2800011630270**	**63027**	63
1.2 VTi 75 / PureTech 75	55 kW	09/14→	REARCTRL; Einbauposition hinten	**2800011522180**	**15221**	43
1.2 VTi 82	60 kW	09/14→	REARCTRL; Einbauposition hinten	**2800011522170**	**52217**	43
				2800011522180	**15221**	43
			AQUACTRL 2 SINGLE; Einbauposition beifahrerseitig; für Rechtslenker; passender Adapter: F	**2800011604270**	**60427**	53
			AQUACTRL 2 SINGLE; Einbauposition fahrerseitig; für Rechtslenker; passender Adapter: F	**2800011630270**	**63027**	63
1.5 BlueHDi 100	73 kW	06/18→	REARCTRL; Einbauposition hinten	**2800011522180**	**15221**	43
1.5 BlueHDi 100	75 kW	06/18→				
1.5 BlueHDi 120	88 kW	09/18→				
1.6 BlueHDi 100	73 kW	09/14→06/18				
1.6 HDi 90	68 kW	09/14→				

© 2025 Continental Aftermarket & Services GmbH

CITROËN - C4 CACTUS Van (OB_, OP_) 09/14→						
Wischblatt						
BlueHDi 100 BlueHDi 100 PureTech 110 PureTech 130 PureTech 82	73 kW 73 kW 81 kW 96 kW 60 kW	05/19→ 05/19→ 05/19→ 05/19→ 05/19→	REARCTRL; Einbauposition hinten	**2800011522180**	**15221**	43
CITROËN - C4 Coupe (LA_) 11/04→12/13						
Wischblatt						
1.4 16V 1.6 16V 1.6 HDi 1.6 HDi	65 kW 80 kW 66 kW 80 kW	11/04→07/11 11/04→07/11 11/04→07/11 11/04→07/11	AQUACTRL 2 SINGLE; Einbauposition beifahrerseitig; für Linkslenker; passender Adapter: B	**2800011313280**	**13132**	29
			AQUACTRL 2 SINGLE; Einbauposition fahrerseitig; für Linkslenker; passender Adapter: B	**2800011316280**	**13162**	30
			AQUACTRL 2 SINGLE; Einbauposition fahrerseitig; für Rechtslenker; Fahrzeugausstattung: für Fahrzeuge mit gegenlaufenden Wischerarmen; passender Adapter: B	**2800011614260** **2800011628270**	**16142** **62827**	58 63
			AQUACTRL 2 SINGLE; Einbauposition beifahrerseitig; für Rechtslenker; Fahrzeugausstattung: für Fahrzeuge mit gegenlaufenden Wischerarmen; passender Adapter: B	**2800011619260** **2800011619270**	**16192** **61927**	59 59
1.6 THP	103 kW	06/08→07/11	AQUACTRL 2 SINGLE; Einbauposition beifahrerseitig; für Linkslenker; passender Adapter: B	**2800011313280**	**13132**	29
			AQUACTRL 2 SINGLE; Einbauposition fahrerseitig; für Linkslenker; passender Adapter: B	**2800011316280**	**13162**	30
			AQUACTRL 2 SINGLE; Einbauposition fahrerseitig; für Rechtslenker; Fahrzeugausstattung: für Fahrzeuge mit gegenlaufenden Wischerarmen; passender Adapter: B	**2800011614260**	**16142**	58
			AQUACTRL 2 SINGLE; Einbauposition beifahrerseitig; für Rechtslenker; Fahrzeugausstattung: für Fahrzeuge mit gegenlaufenden Wischerarmen; passender Adapter: B	**2800011619260**	**16192**	59
1.6 THP 150 1.6 VTi 120 2.0 16V 2.0 16V 2.0 HDi 2.0 HDi	110 kW 88 kW 100 kW 130 kW 100 kW 103 kW	07/08→07/11 07/08→07/11 11/04→07/07 11/04→12/10 11/04→12/10 07/08→07/11	AQUACTRL 2 SINGLE; Einbauposition beifahrerseitig; für Linkslenker; passender Adapter: B	**2800011313280**	**13132**	29
			AQUACTRL 2 SINGLE; Einbauposition fahrerseitig; für Linkslenker; passender Adapter: B	**2800011316280**	**13162**	30
			AQUACTRL 2 SINGLE; Einbauposition fahrerseitig; für Rechtslenker; Fahrzeugausstattung: für Fahrzeuge mit gegenlaufenden Wischerarmen; passender Adapter: B	**2800011614260** **2800011628270**	**16142** **62827**	58 63
			AQUACTRL 2 SINGLE; Einbauposition beifahrerseitig; für Rechtslenker; Fahrzeugausstattung: für Fahrzeuge mit gegenlaufenden Wischerarmen; passender Adapter: B	**2800011619260** **2800011619270**	**16192** **61927**	59 59
2.0 VTR	103 kW	10/06→12/07	AQUACTRL 2 SINGLE; Einbauposition beifahrerseitig; für Linkslenker; passender Adapter: B	**2800011313280**	**13132**	29
			AQUACTRL 2 SINGLE; Einbauposition fahrerseitig; für Linkslenker; passender Adapter: B	**2800011316280**	**13162**	30
			AQUACTRL 2 SINGLE; Einbauposition fahrerseitig; für Rechtslenker; Fahrzeugausstattung: für Fahrzeuge mit gegenlaufenden Wischerarmen; passender Adapter: B	**2800011614260**	**16142**	58
			AQUACTRL 2 SINGLE; Einbauposition beifahrerseitig; für Rechtslenker; Fahrzeugausstattung: für Fahrzeuge mit gegenlaufenden Wischerarmen; passender Adapter: B	**2800011619260**	**16192**	59
CITROËN - C4 GRAND PICASSO I (UA_) 10/06→12/13						
Wischblatt						
1.6 16V 1.6 16V	103 kW 110 kW	07/08→12/10 10/08→08/13	AQUACTRL 2 SET; für Linkslenker	**2800011240280**	**12402**	14
			AQUACTRL 2 SINGLE; für Linkslenker; Einbauposition beifahrerseitig; passender Adapter: F	**2800011318280**	**13182**	31
			AQUACTRL 2 SINGLE; Einbauposition fahrerseitig; für Linkslenker; passender Adapter: F	**2800011320280**	**13202**	31

→

© 2025 Continental Aftermarket & Services GmbH

CITROËN - C4 GRAND PICASSO I (UA_) 10/06→12/13

Wischblatt

1.6 16V 1.6 16V	103 kW 110 kW	07/08→12/10 10/08→08/13	REARCTRL; Einbauposition hinten	**2800011517170** **2800011517180**	**51717** **15171**	40 40
			AQUACTRL 2 SINGLE; Einbauposition beifahrerseitig; Montageart: Bajonett; für Rechtslenker; Fahrzeugausstattung: für Fahrzeuge mit gegenlaufenden Wischerarmen; passender Adapter: F	**2800011621260** **2800011621270**	**16212** **62127**	60 60
			AQUACTRL 2 SINGLE; Einbauposition fahrerseitig; Montageart: Bajonett; für Rechtslenker; Fahrzeugausstattung: für Fahrzeuge mit gegenlaufenden Wischerarmen; passender Adapter: F	**2800011622260** **2800011632270**	**16222** **63227**	61 64
1.6 HDi	80 kW	10/06→06/11	AQUACTRL 2 SET; 04/08 ; für Linkslenker	**2800011240280**	**12402**	14
			AQUACTRL 2 SINGLE; 03/08; Einbauposition beifahrerseitig; für Linkslenker; passender Adapter: BCE	**2800011318280**	**13182**	31
			AQUACTRL 2 SINGLE; für Linkslenker; Einbauposition beifahrerseitig; passender Adapter: F; 04/08	**2800011318280**	**13182**	31
			AQUACTRL 2 SINGLE; 03/08; Einbauposition fahrerseitig; für Linkslenker; passender Adapter: BCE	**2800011320280**	**13202**	31
			AQUACTRL 2 SINGLE; 04/08 ; Einbauposition fahrerseitig; für Linkslenker; passender Adapter: F	**2800011320280**	**13202**	31
			REARCTRL; Einbauposition hinten	**2800011517170** **2800011517180**	**51717** **15171**	40 40
			AQUACTRL 2 SINGLE; 04/08 ; Einbauposition beifahrerseitig; Montageart: Bajonett; für Rechtslenker; Fahrzeugausstattung: für Fahrzeuge mit gegenlaufenden Wischerarmen; passender Adapter: F	**2800011621260** **2800011621270**	**16212** **62127**	60 60
			AQUACTRL 2 SINGLE; 03/08; Einbauposition beifahrerseitig; für Rechtslenker; Fahrzeugausstattung: für Fahrzeuge mit gegenlaufenden Wischerarmen; passender Adapter: BCE	**2800011621260** **2800011621270**	**16212** **62127**	60 60
			AQUACTRL 2 SINGLE; 04/08 ; Einbauposition fahrerseitig; Montageart: Bajonett; für Rechtslenker; Fahrzeugausstattung: für Fahrzeuge mit gegenlaufenden Wischerarmen; passender Adapter: F	**2800011622260** **2800011632270**	**16222** **63227**	61 64
			AQUACTRL 2 SINGLE; 03/08; Einbauposition fahrerseitig; für Rechtslenker; Fahrzeugausstattung: für Fahrzeuge mit gegenlaufenden Wischerarmen; passender Adapter: BCE	**2800011622260** **2800011632270**	**16222** **63227**	61 64
1.6 HDi 110 1.6 THP 155 1.6 VTi 120	82 kW 115 kW 88 kW	09/10→08/13 09/10→08/13 07/08→08/13	AQUACTRL 2 SET; für Linkslenker	**2800011240280**	**12402**	14
			AQUACTRL 2 SINGLE; für Linkslenker; Einbauposition beifahrerseitig; passender Adapter: F	**2800011318280**	**13182**	31
			AQUACTRL 2 SINGLE; Einbauposition fahrerseitig; für Linkslenker; passender Adapter: F	**2800011320280**	**13202**	31
			REARCTRL; Einbauposition hinten	**2800011517170** **2800011517180**	**51717** **15171**	40 40
			AQUACTRL 2 SINGLE; Einbauposition beifahrerseitig; Montageart: Bajonett; für Rechtslenker; Fahrzeugausstattung: für Fahrzeuge mit gegenlaufenden Wischerarmen; passender Adapter: F	**2800011621260** **2800011621270**	**16212** **62127**	60 60
			AQUACTRL 2 SINGLE; Einbauposition fahrerseitig; Montageart: Bajonett; für Rechtslenker; Fahrzeugausstattung: für Fahrzeuge mit gegenlaufenden Wischerarmen; passender Adapter: F	**2800011622260** **2800011632270**	**16222** **63227**	61 64
1.8 i 16V	92 kW	10/06→12/10	AQUACTRL 2 SET; 04/08 ; für Linkslenker	**2800011240280**	**12402**	14
			AQUACTRL 2 SINGLE; 03/08; Einbauposition beifahrerseitig; für Linkslenker; passender Adapter: BCE	**2800011318280**	**13182**	31
			AQUACTRL 2 SINGLE; für Linkslenker; Einbauposition beifahrerseitig; passender Adapter: F; 04/08	**2800011318280**	**13182**	31

→

© 2025 Continental Aftermarket & Services GmbH

CITROËN - C4 GRAND PICASSO I (UA_) 10/06→12/13

Wischblatt

1.8 i 16V	92 kW	10/06→12/10	AQUACTRL 2 SINGLE; 03/08; Einbauposition fahrerseitig; für Linkslenker; passender Adapter: BCE	**2800011320280**	**13202**	31
			AQUACTRL 2 SINGLE; 04/08 ; Einbauposition fahrerseitig; für Linkslenker; passender Adapter: F	**2800011320280**	**13202**	31
			REARCTRL; Einbauposition hinten	**2800011517170** **2800011517180**	**51717** **15171**	40 40
			AQUACTRL 2 SINGLE; 04/08 ; Einbauposition beifahrerseitig; Montageart: Bajonett; für Rechtslenker; Fahrzeugausstattung: für Fahrzeuge mit gegenlaufenden Wischerarmen; passender Adapter: F	**2800011621260** **2800011621270**	**16212** **62127**	60 60
			AQUACTRL 2 SINGLE; 03/08; Einbauposition beifahrerseitig; für Rechtslenker; Fahrzeugausstattung: für Fahrzeuge mit gegenlaufenden Wischerarmen; passender Adapter: BCE	**2800011621260** **2800011621270**	**16212** **62127**	60 60
			AQUACTRL 2 SINGLE; 04/08 ; Einbauposition fahrerseitig; Montageart: Bajonett; für Rechtslenker; Fahrzeugausstattung: für Fahrzeuge mit gegenlaufenden Wischerarmen; passender Adapter: F	**2800011622260** **2800011632270**	**16222** **63227**	61 64
			AQUACTRL 2 SINGLE; 03/08; Einbauposition fahrerseitig; für Rechtslenker; Fahrzeugausstattung: für Fahrzeuge mit gegenlaufenden Wischerarmen; passender Adapter: BCE	**2800011622260** **2800011632270**	**16222** **63227**	61 64
1.8 i 16V CNG	86 kW	03/09→12/11	AQUACTRL 2 SET; für Linkslenker	**2800011240280**	**12402**	14
1.8 i 16V Flex	86 kW	06/09→01/13	AQUACTRL 2 SINGLE; für Linkslenker; Einbauposition beifahrerseitig; passender Adapter: F	**2800011318280**	**13182**	31
			AQUACTRL 2 SINGLE; Einbauposition fahrerseitig; für Linkslenker; passender Adapter: F	**2800011320280**	**13202**	31
			REARCTRL; Einbauposition hinten	**2800011517180**	**15171**	40
			AQUACTRL 2 SINGLE; Einbauposition beifahrerseitig; Montageart: Bajonett; für Rechtslenker; Fahrzeugausstattung: für Fahrzeuge mit gegenlaufenden Wischerarmen; passender Adapter: F	**2800011621260**	**16212**	60
			AQUACTRL 2 SINGLE; Einbauposition fahrerseitig; Montageart: Bajonett; für Rechtslenker; Fahrzeugausstattung: für Fahrzeuge mit gegenlaufenden Wischerarmen; passender Adapter: F	**2800011622260**	**16222**	61
2.0 HDi 138	100 kW	10/06→12/13	AQUACTRL 2 SET; 04/08 ; für Linkslenker	**2800011240280**	**12402**	14
			AQUACTRL 2 SINGLE; 03/08; Einbauposition beifahrerseitig; für Linkslenker; passender Adapter: BCE	**2800011318280**	**13182**	31
			AQUACTRL 2 SINGLE; für Linkslenker; Einbauposition beifahrerseitig; passender Adapter: F; 04/08	**2800011318280**	**13182**	31
			AQUACTRL 2 SINGLE; 03/08; Einbauposition fahrerseitig; für Linkslenker; passender Adapter: BCE	**2800011320280**	**13202**	31
			AQUACTRL 2 SINGLE; 04/08 ; Einbauposition fahrerseitig; für Linkslenker; passender Adapter: F	**2800011320280**	**13202**	31
			REARCTRL; Einbauposition hinten	**2800011517170** **2800011517180**	**51717** **15171**	40 40
			AQUACTRL 2 SINGLE; 04/08 ; Einbauposition beifahrerseitig; Montageart: Bajonett; für Rechtslenker; Fahrzeugausstattung: für Fahrzeuge mit gegenlaufenden Wischerarmen; passender Adapter: F	**2800011621260** **2800011621270**	**16212** **62127**	60 60
			AQUACTRL 2 SINGLE; 03/08; Einbauposition beifahrerseitig; für Rechtslenker; Fahrzeugausstattung: für Fahrzeuge mit gegenlaufenden Wischerarmen; passender Adapter: BCE	**2800011621260** **2800011621270**	**16212** **62127**	60 60
			AQUACTRL 2 SINGLE; 04/08 ; Einbauposition fahrerseitig; Montageart: Bajonett; für Rechtslenker; Fahrzeugausstattung: für Fahrzeuge mit gegenlaufenden Wischerarmen; passender Adapter: F	**2800011622260** **2800011632270**	**16222** **63227**	61 64

© 2025 Continental Aftermarket & Services GmbH

CITROËN - C4 GRAND PICASSO I (UA_) 10/06→12/13

Wischblatt

2.0 HDi 138	100 kW	10/06→12/13	AQUACTRL 2 SINGLE; 03/08; Einbauposition fahrerseitig; für Rechtslenker; Fahrzeugausstattung: für Fahrzeuge mit gegenlaufenden Wischerarmen; passender Adapter: BCE	**2800011622260** **2800011632270**	**16222** **63227**	61 64
2.0 HDi 150 2.0 HDi 165	110 kW 120 kW	07/09→08/13 09/10→08/13	AQUACTRL 2 SET; für Linkslenker	**2800011240280**	**12402**	14
			AQUACTRL 2 SINGLE; für Linkslenker; Einbauposition beifahrerseitig; passender Adapter: F	**2800011318280**	**13182**	31
			AQUACTRL 2 SINGLE; Einbauposition fahrerseitig; für Linkslenker; passender Adapter: F	**2800011320280**	**13202**	31
			REARCTRL; Einbauposition hinten	**2800011517170** **2800011517180**	**51717** **15171**	40 40
			AQUACTRL 2 SINGLE; Einbauposition beifahrerseitig; Montageart: Bajonett; für Rechtslenker; Fahrzeugausstattung: für Fahrzeuge mit gegenlaufenden Wischerarmen; passender Adapter: F	**2800011621260** **2800011621270**	**16212** **62127**	60 60
			AQUACTRL 2 SINGLE; Einbauposition fahrerseitig; Montageart: Bajonett; für Rechtslenker; Fahrzeugausstattung: für Fahrzeuge mit gegenlaufenden Wischerarmen; passender Adapter: F	**2800011622260** **2800011632270**	**16222** **63227**	61 64
2.0 i 16V	103 kW	10/06→08/13	AQUACTRL 2 SET; 04/08 ; für Linkslenker	**2800011240280**	**12402**	14
			AQUACTRL 2 SINGLE; 03/08; Einbauposition beifahrerseitig; für Linkslenker; passender Adapter: BCE	**2800011318280**	**13182**	31
			AQUACTRL 2 SINGLE; für Linkslenker; Einbauposition beifahrerseitig; passender Adapter: F; 04/08	**2800011318280**	**13182**	31
			AQUACTRL 2 SINGLE; 03/08; Einbauposition fahrerseitig; für Linkslenker; passender Adapter: BCE	**2800011320280**	**13202**	31
			AQUACTRL 2 SINGLE; 04/08 ; Einbauposition fahrerseitig; für Linkslenker; passender Adapter: F	**2800011320280**	**13202**	31
			REARCTRL; Einbauposition hinten	**2800011517170** **2800011517180**	**51717** **15171**	40 40
			AQUACTRL 2 SINGLE; 04/08 ; Einbauposition beifahrerseitig; Montageart: Bajonett; für Rechtslenker; Fahrzeugausstattung: für Fahrzeuge mit gegenlaufenden Wischerarmen; passender Adapter: F	**2800011621260** **2800011621270**	**16212** **62127**	60 60
			AQUACTRL 2 SINGLE; 03/08; Einbauposition beifahrerseitig; für Rechtslenker; Fahrzeugausstattung: für Fahrzeuge mit gegenlaufenden Wischerarmen; passender Adapter: BCE	**2800011621260** **2800011621270**	**16212** **62127**	60 60
			AQUACTRL 2 SINGLE; 04/08 ; Einbauposition fahrerseitig; Montageart: Bajonett; für Rechtslenker; Fahrzeugausstattung: für Fahrzeuge mit gegenlaufenden Wischerarmen; passender Adapter: F	**2800011622260** **2800011632270**	**16222** **63227**	61 64
			AQUACTRL 2 SINGLE; 03/08; Einbauposition fahrerseitig; für Rechtslenker; Fahrzeugausstattung: für Fahrzeuge mit gegenlaufenden Wischerarmen; passender Adapter: BCE	**2800011622260** **2800011632270**	**16222** **63227**	61 64
2.0 i 16V	105 kW	05/08→12/13	AQUACTRL 2 SET; für Linkslenker	**2800011240280**	**12402**	14
			AQUACTRL 2 SINGLE; für Linkslenker; Einbauposition beifahrerseitig; passender Adapter: F	**2800011318280**	**13182**	31
			AQUACTRL 2 SINGLE; Einbauposition fahrerseitig; für Linkslenker; passender Adapter: F	**2800011320280**	**13202**	31
			REARCTRL; Einbauposition hinten	**2800011517180**	**15171**	40
			AQUACTRL 2 SINGLE; Einbauposition beifahrerseitig; Montageart: Bajonett; für Rechtslenker; Fahrzeugausstattung: für Fahrzeuge mit gegenlaufenden Wischerarmen; passender Adapter: F	**2800011621260**	**16212**	60
			AQUACTRL 2 SINGLE; Einbauposition fahrerseitig; Montageart: Bajonett; für Rechtslenker; Fahrzeugausstattung: für Fahrzeuge mit gegenlaufenden Wischerarmen; passender Adapter: F	**2800011622260**	**16222**	61

© 2025 Continental Aftermarket & Services GmbH

CITROËN - C4 GRAND PICASSO II (DA_, DE_) 06/13→

Wischblatt

1.2 THP 130	96 kW	04/14→	AQUACTRL 2 SET; für Linkslenker; Ergänzungsartikel/Ergänzende Info 2: Maß abweichend vom Original	**2800011244280**	**12442**	16
			AQUACTRL 2 SINGLE; 08/16 ; Einbauposition beifahrerseitig; für Linkslenker; passender Adapter: BC	**2800011317280**	**13172**	31
			AQUACTRL 2 SINGLE; 07/16; Einbauposition beifahrerseitig; für Linkslenker; passender Adapter: BC	**2800011318280**	**13182**	31
			AQUACTRL 2 SINGLE; Einbauposition fahrerseitig; für Linkslenker; passender Adapter: BC	**2800011320280**	**13202**	31
			REARCTRL; Einbauposition hinten	**2800011511170** **2800011511180**	**51117** **15111**	37 37
			AQUACTRL 2 SINGLE; Einbauposition beifahrerseitig; für Rechtslenker; Fahrzeugausstattung: für Fahrzeuge mit gegenlaufenden Wischerarmen; passender Adapter: BC	**2800011621260** **2800011621270**	**16212** **62127**	60 60
			AQUACTRL 2 SINGLE; Einbauposition fahrerseitig; für Rechtslenker; Fahrzeugausstattung: für Fahrzeuge mit gegenlaufenden Wischerarmen; passender Adapter: BC	**2800011622260** **2800011632270**	**16222** **63227**	61 64
1.6 BlueHDi 100	73 kW	01/15→04/16	AQUACTRL 2 SET; für Linkslenker; Ergänzungsartikel/Ergänzende Info 2: Maß abweichend vom Original	**2800011244280**	**12442**	16
			AQUACTRL 2 SINGLE; Einbauposition beifahrerseitig; für Linkslenker; passender Adapter: BC	**2800011318280**	**13182**	31
			AQUACTRL 2 SINGLE; Einbauposition fahrerseitig; für Linkslenker; passender Adapter: BC	**2800011320280**	**13202**	31
			REARCTRL; Einbauposition hinten	**2800011511170** **2800011511180**	**51117** **15111**	37 37
			AQUACTRL 2 SINGLE; Einbauposition beifahrerseitig; für Rechtslenker; Fahrzeugausstattung: für Fahrzeuge mit gegenlaufenden Wischerarmen; passender Adapter: BC	**2800011621260** **2800011621270**	**16212** **62127**	60 60
			AQUACTRL 2 SINGLE; Einbauposition fahrerseitig; für Rechtslenker; Fahrzeugausstattung: für Fahrzeuge mit gegenlaufenden Wischerarmen; passender Adapter: BC	**2800011622260** **2800011632270**	**16222** **63227**	61 64
1.6 BlueHDi 120	88 kW	07/14→12/18	AQUACTRL 2 SET; für Linkslenker; Ergänzungsartikel/Ergänzende Info 2: Maß abweichend vom Original	**2800011244280**	**12442**	16
			AQUACTRL 2 SINGLE; 08/16 ; Einbauposition beifahrerseitig; für Linkslenker; passender Adapter: BC	**2800011317280**	**13172**	31
			AQUACTRL 2 SINGLE; 07/16; Einbauposition beifahrerseitig; für Linkslenker; passender Adapter: BC	**2800011318280**	**13182**	31
			AQUACTRL 2 SINGLE; Einbauposition fahrerseitig; für Linkslenker; passender Adapter: BC	**2800011320280**	**13202**	31
			REARCTRL; Einbauposition hinten	**2800011511170** **2800011511180**	**51117** **15111**	37 37
			AQUACTRL 2 SINGLE; Einbauposition beifahrerseitig; für Rechtslenker; Fahrzeugausstattung: für Fahrzeuge mit gegenlaufenden Wischerarmen; passender Adapter: BC	**2800011621260** **2800011621270**	**16212** **62127**	60 60
			AQUACTRL 2 SINGLE; Einbauposition fahrerseitig; für Rechtslenker; Fahrzeugausstattung: für Fahrzeuge mit gegenlaufenden Wischerarmen; passender Adapter: BC	**2800011622260** **2800011632270**	**16222** **63227**	61 64
1.6 HDi / BlueHDi 115	85 kW	09/13→04/15	AQUACTRL 2 SET; für Linkslenker; Ergänzungsartikel/Ergänzende Info 2: Maß abweichend vom Original	**2800011244280**	**12442**	16
			AQUACTRL 2 SINGLE; Einbauposition beifahrerseitig; für Linkslenker; passender Adapter: BC	**2800011318280**	**13182**	31

→

© 2025 Continental Aftermarket & Services GmbH

CITROËN - C4 GRAND PICASSO II (DA_, DE_) 06/13→

Wischblatt

1.6 HDi / BlueHDi 115	85 kW	09/13→04/15	AQUACTRL 2 SINGLE; Einbauposition fahrerseitig; für Linkslenker; passender Adapter: BC	**2800011320280**	**13202**	31
			REARCTRL; Einbauposition hinten	**2800011511170** **2800011511180**	**51117** **15111**	37 37
			AQUACTRL 2 SINGLE; Einbauposition beifahrerseitig; für Rechtslenker; Fahrzeugausstattung: für Fahrzeuge mit gegenlaufenden Wischerarmen; passender Adapter: BC	**2800011621260** **2800011621270**	**16212** **62127**	60 60
			AQUACTRL 2 SINGLE; Einbauposition fahrerseitig; für Rechtslenker; Fahrzeugausstattung: für Fahrzeuge mit gegenlaufenden Wischerarmen; passender Adapter: BC	**2800011622260** **2800011632270**	**16222** **63227**	61 64
1.6 HDi 90	68 kW	09/13→	AQUACTRL 2 SET; für Linkslenker; Ergänzungsartikel/Ergänzende Info 2: Maß abweichend vom Original	**2800011244280**	**12442**	16
			AQUACTRL 2 SINGLE; 08/16 ; Einbauposition beifahrerseitig; für Linkslenker; passender Adapter: BC	**2800011317280**	**13172**	31
			AQUACTRL 2 SINGLE; 07/16; Einbauposition beifahrerseitig; für Linkslenker; passender Adapter: BC	**2800011318280**	**13182**	31
			AQUACTRL 2 SINGLE; Einbauposition fahrerseitig; für Linkslenker; passender Adapter: BC	**2800011320280**	**13202**	31
			REARCTRL; Einbauposition hinten	**2800011511170** **2800011511180**	**51117** **15111**	37 37
			AQUACTRL 2 SINGLE; Einbauposition beifahrerseitig; für Rechtslenker; Fahrzeugausstattung: für Fahrzeuge mit gegenlaufenden Wischerarmen; passender Adapter: BC	**2800011621260** **2800011621270**	**16212** **62127**	60 60
			AQUACTRL 2 SINGLE; Einbauposition fahrerseitig; für Rechtslenker; Fahrzeugausstattung: für Fahrzeuge mit gegenlaufenden Wischerarmen; passender Adapter: BC	**2800011622260** **2800011632270**	**16222** **63227**	61 64
1.6 THP 150	110 kW	09/14→	AQUACTRL 2 SET; für Linkslenker; Ergänzungsartikel/Ergänzende Info 2: Maß abweichend vom Original	**2800011244280**	**12442**	16
			AQUACTRL 2 SINGLE; 08/16 ; Einbauposition beifahrerseitig; für Linkslenker; passender Adapter: BC	**2800011317280**	**13172**	31
			AQUACTRL 2 SINGLE; 07/16; Einbauposition beifahrerseitig; für Linkslenker; passender Adapter: BC	**2800011318280**	**13182**	31
			AQUACTRL 2 SINGLE; Einbauposition fahrerseitig; für Linkslenker; passender Adapter: BC	**2800011320280**	**13202**	31
			REARCTRL; Einbauposition hinten	**2800011511180**	**15111**	37
			AQUACTRL 2 SINGLE; Einbauposition beifahrerseitig; für Rechtslenker; Fahrzeugausstattung: für Fahrzeuge mit gegenlaufenden Wischerarmen; passender Adapter: BC	**2800011621260**	**16212**	60
			AQUACTRL 2 SINGLE; Einbauposition fahrerseitig; für Rechtslenker; Fahrzeugausstattung: für Fahrzeuge mit gegenlaufenden Wischerarmen; passender Adapter: BC	**2800011622260**	**16222**	61
1.6 THP 155 1.6 THP 165 1.6 VTi 120	115 kW 121 kW 88 kW	09/13→ 07/14→ 09/13→	AQUACTRL 2 SET; für Linkslenker; Ergänzungsartikel/Ergänzende Info 2: Maß abweichend vom Original	**2800011244280**	**12442**	16
			AQUACTRL 2 SINGLE; 08/16 ; Einbauposition beifahrerseitig; für Linkslenker; passender Adapter: BC	**2800011317280**	**13172**	31
			AQUACTRL 2 SINGLE; 07/16; Einbauposition beifahrerseitig; für Linkslenker; passender Adapter: BC	**2800011318280**	**13182**	31
			AQUACTRL 2 SINGLE; Einbauposition fahrerseitig; für Linkslenker; passender Adapter: BC	**2800011320280**	**13202**	31

→

© 2025 Continental Aftermarket & Services GmbH

CITROËN - C4 GRAND PICASSO II (DA_, DE_) 06/13→

Wischblatt

1.6 THP 155 1.6 THP 165 1.6 VTi 120	115 kW 121 kW 88 kW	09/13→ 07/14→ 09/13→	REARCTRL; Einbauposition hinten	**2800011511170** **2800011511180**	**51117** **15111**	37 37
			AQUACTRL 2 SINGLE; Einbauposition beifahrerseitig; für Rechtslenker; Fahrzeugausstattung: für Fahrzeuge mit gegenlaufenden Wischerarmen; passender Adapter: BC	**2800011621260** **2800011621270**	**16212** **62127**	60 60
			AQUACTRL 2 SINGLE; Einbauposition fahrerseitig; für Rechtslenker; Fahrzeugausstattung: für Fahrzeuge mit gegenlaufenden Wischerarmen; passender Adapter: BC	**2800011622260** **2800011632270**	**16222** **63227**	61 64
2.0 BlueHDi 135	100 kW	09/13→	AQUACTRL 2 SET; für Linkslenker; Ergänzungsartikel/Ergänzende Info 2: Maß abweichend vom Original	**2800011244280**	**12442**	16
			AQUACTRL 2 SINGLE; 08/16 ; Einbauposition beifahrerseitig; für Linkslenker; passender Adapter: BC	**2800011317280**	**13172**	31
			AQUACTRL 2 SINGLE; 07/16; Einbauposition beifahrerseitig; für Linkslenker; passender Adapter: BC	**2800011318280**	**13182**	31
			AQUACTRL 2 SINGLE; Einbauposition fahrerseitig; für Linkslenker; passender Adapter: BC	**2800011320280**	**13202**	31
			REARCTRL; Einbauposition hinten	**2800011511180**	**15111**	37
			AQUACTRL 2 SINGLE; Einbauposition beifahrerseitig; für Rechtslenker; Fahrzeugausstattung: für Fahrzeuge mit gegenlaufenden Wischerarmen; passender Adapter: BC	**2800011621260**	**16212**	60
			AQUACTRL 2 SINGLE; Einbauposition fahrerseitig; für Rechtslenker; Fahrzeugausstattung: für Fahrzeuge mit gegenlaufenden Wischerarmen; passender Adapter: BC	**2800011622260**	**16222**	61
2.0 BlueHDi 150	110 kW	06/13→	AQUACTRL 2 SET; für Linkslenker; Ergänzungsartikel/Ergänzende Info 2: Maß abweichend vom Original	**2800011244280**	**12442**	16
			AQUACTRL 2 SINGLE; 08/16 ; Einbauposition beifahrerseitig; für Linkslenker; passender Adapter: BC	**2800011317280**	**13172**	31
			AQUACTRL 2 SINGLE; 07/16; Einbauposition beifahrerseitig; für Linkslenker; passender Adapter: BC	**2800011318280**	**13182**	31
			AQUACTRL 2 SINGLE; Einbauposition fahrerseitig; für Linkslenker; passender Adapter: BC	**2800011320280**	**13202**	31
			REARCTRL; Einbauposition hinten	**2800011511170** **2800011511180**	**51117** **15111**	37 37
			AQUACTRL 2 SINGLE; Einbauposition beifahrerseitig; für Rechtslenker; Fahrzeugausstattung: für Fahrzeuge mit gegenlaufenden Wischerarmen; passender Adapter: BC	**2800011621260** **2800011621270**	**16212** **62127**	60 60
			AQUACTRL 2 SINGLE; Einbauposition fahrerseitig; für Rechtslenker; Fahrzeugausstattung: für Fahrzeuge mit gegenlaufenden Wischerarmen; passender Adapter: BC	**2800011622260** **2800011632270**	**16222** **63227**	61 64

CITROËN - C4 PICASSO I Großraumlimousine (UD_) 10/06→12/15

Wischblatt

1.6 16V	110 kW	07/08→08/13	AQUACTRL 2 SET; für Linkslenker	**2800011240280**	**12402**	14
			AQUACTRL 2 SINGLE; für Linkslenker; Einbauposition beifahrerseitig; passender Adapter: F	**2800011318280**	**13182**	31
			AQUACTRL 2 SINGLE; Einbauposition fahrerseitig; für Linkslenker; passender Adapter: F	**2800011320280**	**13202**	31
			REARCTRL; Einbauposition hinten	**2800011517170** **2800011517180**	**51717** **15171**	40 40
			AQUACTRL 2 SINGLE; Einbauposition beifahrerseitig; Montageart: Bajonett; für Rechtslenker;	**2800011621260** **2800011621270**	**16212** **62127**	60 60

→

© 2025 Continental Aftermarket & Services GmbH

CITROËN - C4 PICASSO I Großraumlimousine (UD_) 10/06→12/15

Wischblatt

1.6 16V	110 kW	07/08→08/13	Fahrzeugausstattung: für Fahrzeuge mit gegenlaufenden Wischerarmen; passender Adapter: F			
			AQUACTRL 2 SINGLE; Einbauposition fahrerseitig; Montageart: Bajonett; für Rechtslenker; Fahrzeugausstattung: für Fahrzeuge mit gegenlaufenden Wischerarmen; passender Adapter: F	**2800011622260** **2800011632270**	**16222** **63227**	61 64
1.6 HDi	80 kW	02/07→08/13	AQUACTRL 2 SET; 04/08 ; für Linkslenker	**2800011240280**	**12402**	14
			AQUACTRL 2 SINGLE; 03/08; Einbauposition beifahrerseitig; für Linkslenker; passender Adapter: BCE	**2800011318280**	**13182**	31
			AQUACTRL 2 SINGLE; für Linkslenker; Einbauposition beifahrerseitig; passender Adapter: F; 04/08	**2800011318280**	**13182**	31
			AQUACTRL 2 SINGLE; 03/08; Einbauposition fahrerseitig; für Linkslenker; passender Adapter: BCE	**2800011320280**	**13202**	31
			AQUACTRL 2 SINGLE; 04/08 ; Einbauposition fahrerseitig; für Linkslenker; passender Adapter: F	**2800011320280**	**13202**	31
			REARCTRL; Einbauposition hinten	**2800011517170** **2800011517180**	**51717** **15171**	40 40
			AQUACTRL 2 SINGLE; 04/08 ; Einbauposition beifahrerseitig; Montageart: Bajonett; für Rechtslenker; Fahrzeugausstattung: für Fahrzeuge mit gegenlaufenden Wischerarmen; passender Adapter: F	**2800011621260** **2800011621270**	**16212** **62127**	60 60
			AQUACTRL 2 SINGLE; 03/08; Einbauposition beifahrerseitig; für Rechtslenker; Fahrzeugausstattung: für Fahrzeuge mit gegenlaufenden Wischerarmen; passender Adapter: BCE	**2800011621260** **2800011621270**	**16212** **62127**	60 60
			AQUACTRL 2 SINGLE; 04/08 ; Einbauposition fahrerseitig; Montageart: Bajonett; für Rechtslenker; Fahrzeugausstattung: für Fahrzeuge mit gegenlaufenden Wischerarmen; passender Adapter: F	**2800011622260** **2800011632270**	**16222** **63227**	61 64
			AQUACTRL 2 SINGLE; 03/08; Einbauposition fahrerseitig; für Rechtslenker; Fahrzeugausstattung: für Fahrzeuge mit gegenlaufenden Wischerarmen; passender Adapter: BCE	**2800011622260** **2800011632270**	**16222** **63227**	61 64
1.6 HDi 110 1.6 THP 140 1.6 THP 155 1.6 VTi 120	82 kW 103 kW 115 kW 88 kW	09/10→08/13 07/08→08/13 09/10→08/13 07/08→08/13	AQUACTRL 2 SET; für Linkslenker	**2800011240280**	**12402**	14
			AQUACTRL 2 SINGLE; für Linkslenker; Einbauposition beifahrerseitig; passender Adapter: F	**2800011318280**	**13182**	31
			AQUACTRL 2 SINGLE; Einbauposition fahrerseitig; für Linkslenker; passender Adapter: F	**2800011320280**	**13202**	31
			REARCTRL; Einbauposition hinten	**2800011517170** **2800011517180**	**51717** **15171**	40 40
			AQUACTRL 2 SINGLE; Einbauposition beifahrerseitig; Montageart: Bajonett; für Rechtslenker; Fahrzeugausstattung: für Fahrzeuge mit gegenlaufenden Wischerarmen; passender Adapter: F	**2800011621260** **2800011621270**	**16212** **62127**	60 60
			AQUACTRL 2 SINGLE; Einbauposition fahrerseitig; Montageart: Bajonett; für Rechtslenker; Fahrzeugausstattung: für Fahrzeuge mit gegenlaufenden Wischerarmen; passender Adapter: F	**2800011622260** **2800011632270**	**16222** **63227**	61 64

CITROËN - C4 PICASSO I Großraumlimousine (UD_) 10/06→12/15

Wischblatt

1.8 Bifuel	92 kW	01/09→10/12	AQUACTRL 2 SET; für Linkslenker	**2800011240280**	**12402**	14
			AQUACTRL 2 SINGLE; für Linkslenker; Einbauposition beifahrerseitig; passender Adapter: F	**2800011318280**	**13182**	31
			AQUACTRL 2 SINGLE; Einbauposition fahrerseitig; für Linkslenker; passender Adapter: F	**2800011320280**	**13202**	31
			REARCTRL; Einbauposition hinten	**2800011517180**	**15171**	40
			AQUACTRL 2 SINGLE; Einbauposition beifahrerseitig; Montageart: Bajonett; für Rechtslenker; Fahrzeugausstattung: für Fahrzeuge mit gegenlaufenden Wischerarmen; passender Adapter: F	**2800011621260**	**16212**	60
			AQUACTRL 2 SINGLE; Einbauposition fahrerseitig; Montageart: Bajonett; für Rechtslenker; Fahrzeugausstattung: für Fahrzeuge mit gegenlaufenden Wischerarmen; passender Adapter: F	**2800011622260**	**16222**	61
1.8 i 16V 2.0 HDi 138	92 kW 100 kW	02/07→12/11 10/06→08/13	AQUACTRL 2 SET; 04/08 ; für Linkslenker	**2800011240280**	**12402**	14
			AQUACTRL 2 SINGLE; 03/08; Einbauposition beifahrerseitig; für Linkslenker; passender Adapter: BCE	**2800011318280**	**13182**	31
			AQUACTRL 2 SINGLE; für Linkslenker; Einbauposition beifahrerseitig; passender Adapter: F; 04/08	**2800011318280**	**13182**	31
			AQUACTRL 2 SINGLE; 03/08; Einbauposition fahrerseitig; für Linkslenker; passender Adapter: BCE	**2800011320280**	**13202**	31
			AQUACTRL 2 SINGLE; 04/08 ; Einbauposition fahrerseitig; für Linkslenker; passender Adapter: F	**2800011320280**	**13202**	31
			REARCTRL; Einbauposition hinten	**2800011517170** **2800011517180**	**51717** **15171**	40 40
			AQUACTRL 2 SINGLE; 04/08 ; Einbauposition beifahrerseitig; Montageart: Bajonett; für Rechtslenker; Fahrzeugausstattung: für Fahrzeuge mit gegenlaufenden Wischerarmen; passender Adapter: F	**2800011621260** **2800011621270**	**16212** **62127**	60 60
			AQUACTRL 2 SINGLE; 03/08; Einbauposition beifahrerseitig; für Rechtslenker; Fahrzeugausstattung: für Fahrzeuge mit gegenlaufenden Wischerarmen; passender Adapter: BCE	**2800011621260** **2800011621270**	**16212** **62127**	60 60
			AQUACTRL 2 SINGLE; 04/08 ; Einbauposition fahrerseitig; Montageart: Bajonett; für Rechtslenker; Fahrzeugausstattung: für Fahrzeuge mit gegenlaufenden Wischerarmen; passender Adapter: F	**2800011622260** **2800011632270**	**16222** **63227**	61 64
			AQUACTRL 2 SINGLE; 03/08; Einbauposition fahrerseitig; für Rechtslenker; Fahrzeugausstattung: für Fahrzeuge mit gegenlaufenden Wischerarmen; passender Adapter: BCE	**2800011622260** **2800011632270**	**16222** **63227**	61 64
2.0 HDi 150 2.0 HDi 165	110 kW 120 kW	07/09→08/13 09/10→08/13	AQUACTRL 2 SET; für Linkslenker	**2800011240280**	**12402**	14
			AQUACTRL 2 SINGLE; für Linkslenker; Einbauposition beifahrerseitig; passender Adapter: F	**2800011318280**	**13182**	31
			AQUACTRL 2 SINGLE; Einbauposition fahrerseitig; für Linkslenker; passender Adapter: F	**2800011320280**	**13202**	31
			REARCTRL; Einbauposition hinten	**2800011517170** **2800011517180**	**51717** **15171**	40 40
			AQUACTRL 2 SINGLE; Einbauposition beifahrerseitig; Montageart: Bajonett; für Rechtslenker; Fahrzeugausstattung: für Fahrzeuge mit gegenlaufenden Wischerarmen; passender Adapter: F	**2800011621260** **2800011621270**	**16212** **62127**	60 60
			AQUACTRL 2 SINGLE; Einbauposition fahrerseitig; Montageart: Bajonett; für Rechtslenker; Fahrzeugausstattung: für Fahrzeuge mit gegenlaufenden Wischerarmen; passender Adapter: F	**2800011622260** **2800011632270**	**16222** **63227**	61 64
2.0 i 16V	103 kW	09/07→08/13	AQUACTRL 2 SET; 04/08 ; für Linkslenker	**2800011240280**	**12402**	14
			AQUACTRL 2 SINGLE; 03/08; Einbauposition beifahrerseitig; für Linkslenker; passender Adapter: BCE	**2800011318280**	**13182**	31

→

© 2025 Continental Aftermarket & Services GmbH

CITROËN - C4 PICASSO I Großraumlimousine (UD_) 10/06→12/15

Wischblatt

2.0 i 16V	103 kW	09/07→08/13	AQUACTRL 2 SINGLE; für Linkslenker; Einbauposition beifahrerseitig; passender Adapter: F; 04/08	**2800011318280**	**13182**	31
			AQUACTRL 2 SINGLE; 03/08; Einbauposition fahrerseitig; für Linkslenker; passender Adapter: BCE	**2800011320280**	**13202**	31
			AQUACTRL 2 SINGLE; 04/08 ; Einbauposition fahrerseitig; für Linkslenker; passender Adapter: F	**2800011320280**	**13202**	31
			REARCTRL; Einbauposition hinten	**2800011517170** **2800011517180**	**51717** **15171**	40 40
			AQUACTRL 2 SINGLE; 04/08 ; Einbauposition beifahrerseitig; Montageart: Bajonett; für Rechtslenker; Fahrzeugausstattung: für Fahrzeuge mit gegenlaufenden Wischerarmen; passender Adapter: F	**2800011621260** **2800011621270**	**16212** **62127**	60 60
			AQUACTRL 2 SINGLE; 03/08; Einbauposition beifahrerseitig; für Rechtslenker; Fahrzeugausstattung: für Fahrzeuge mit gegenlaufenden Wischerarmen; passender Adapter: BCE	**2800011621260** **2800011621270**	**16212** **62127**	60 60
			AQUACTRL 2 SINGLE; 04/08 ; Einbauposition fahrerseitig; Montageart: Bajonett; für Rechtslenker; Fahrzeugausstattung: für Fahrzeuge mit gegenlaufenden Wischerarmen; passender Adapter: F	**2800011622260** **2800011632270**	**16222** **63227**	61 64
			AQUACTRL 2 SINGLE; 03/08; Einbauposition fahrerseitig; für Rechtslenker; Fahrzeugausstattung: für Fahrzeuge mit gegenlaufenden Wischerarmen; passender Adapter: BCE	**2800011622260** **2800011632270**	**16222** **63227**	61 64
2.0 i 16V	105 kW	05/08→05/13	AQUACTRL 2 SET; für Linkslenker	**2800011240280**	**12402**	14
			AQUACTRL 2 SINGLE; für Linkslenker; Einbauposition beifahrerseitig; passender Adapter: F	**2800011318280**	**13182**	31
			AQUACTRL 2 SINGLE; Einbauposition fahrerseitig; für Linkslenker; passender Adapter: F	**2800011320280**	**13202**	31
			REARCTRL; Einbauposition hinten	**2800011517180**	**15171**	40
			AQUACTRL 2 SINGLE; Einbauposition beifahrerseitig; Montageart: Bajonett; für Rechtslenker; Fahrzeugausstattung: für Fahrzeuge mit gegenlaufenden Wischerarmen; passender Adapter: F	**2800011621260**	**16212**	60
			AQUACTRL 2 SINGLE; Einbauposition fahrerseitig; Montageart: Bajonett; für Rechtslenker; Fahrzeugausstattung: für Fahrzeuge mit gegenlaufenden Wischerarmen; passender Adapter: F	**2800011622260**	**16222**	61

CITROËN - C4 PICASSO II 01/13→

Wischblatt

1.2 THP 110 1.2 THP 130 1.6 BlueHDi 100 1.6 BlueHDi 120	81 kW 96 kW 73 kW 88 kW	04/16→ 04/14→ 12/14→12/18 07/14→12/18	AQUACTRL 2 SET; für Linkslenker; Ergänzungsartikel/Ergänzende Info 2: Maß abweichend vom Original	**2800011244280**	**12442**	16
			AQUACTRL 2 SINGLE; 08/16 ; Einbauposition beifahrerseitig; für Linkslenker; passender Adapter: BC	**2800011317280**	**13172**	31
			AQUACTRL 2 SINGLE; 07/16; Einbauposition beifahrerseitig; für Linkslenker; passender Adapter: BC	**2800011318280**	**13182**	31
			AQUACTRL 2 SINGLE; Einbauposition fahrerseitig; für Linkslenker; passender Adapter: BC	**2800011320280**	**13202**	31
			REARCTRL; Einbauposition hinten	**2800011517170** **2800011517180**	**51717** **15171**	40 40
			AQUACTRL 2 SINGLE; Einbauposition beifahrerseitig; für Rechtslenker; Fahrzeugausstattung: für Fahrzeuge mit gegenlaufenden Wischerarmen; passender Adapter: BC	**2800011621260** **2800011621270**	**16212** **62127**	60 60
			AQUACTRL 2 SINGLE; Einbauposition fahrerseitig; für Rechtslenker; Fahrzeugausstattung: für Fahrzeuge mit gegenlaufenden Wischerarmen; passender Adapter: BC	**2800011622260** **2800011632270**	**16222** **63227**	61 64

© 2025 Continental Aftermarket & Services GmbH

CITROËN - C4 PICASSO II 01/13→

Wischblatt

1.6 HDi / BlueHDi 115	85 kW	02/13→04/15	AQUACTRL 2 SET; für Linkslenker; Ergänzungsartikel/Ergänzende Info 2: Maß abweichend vom Original	**2800011244280**	**12442**	16
			AQUACTRL 2 SINGLE; Einbauposition beifahrerseitig; für Linkslenker; passender Adapter: BC	**2800011318280**	**13182**	31
			AQUACTRL 2 SINGLE; Einbauposition fahrerseitig; für Linkslenker; passender Adapter: BC	**2800011320280**	**13202**	31
			REARCTRL; Einbauposition hinten	**2800011517170** **2800011517180**	**51717** **15171**	40 40
			AQUACTRL 2 SINGLE; Einbauposition beifahrerseitig; für Rechtslenker; Fahrzeugausstattung: für Fahrzeuge mit gegenlaufenden Wischerarmen; passender Adapter: BC	**2800011621260** **2800011621270**	**16212** **62127**	60 60
			AQUACTRL 2 SINGLE; Einbauposition fahrerseitig; für Rechtslenker; Fahrzeugausstattung: für Fahrzeuge mit gegenlaufenden Wischerarmen; passender Adapter: BC	**2800011622260** **2800011632270**	**16222** **63227**	61 64
1.6 HDi 90	68 kW	02/13→	AQUACTRL 2 SET; für Linkslenker; Ergänzungsartikel/Ergänzende Info 2: Maß abweichend vom Original	**2800011244280**	**12442**	16
			AQUACTRL 2 SINGLE; → 08/16 ; Einbauposition beifahrerseitig; für Linkslenker; passender Adapter: BC	**2800011317280**	**13172**	31
			AQUACTRL 2 SINGLE; → 07/16; Einbauposition beifahrerseitig; für Linkslenker; passender Adapter: BC	**2800011318280**	**13182**	31
			AQUACTRL 2 SINGLE; Einbauposition fahrerseitig; für Linkslenker; passender Adapter: BC	**2800011320280**	**13202**	31
			REARCTRL; Einbauposition hinten	**2800011517170** **2800011517180**	**51717** **15171**	40 40
			AQUACTRL 2 SINGLE; Einbauposition beifahrerseitig; für Rechtslenker; Fahrzeugausstattung: für Fahrzeuge mit gegenlaufenden Wischerarmen; passender Adapter: BC	**2800011621260** **2800011621270**	**16212** **62127**	60 60
			AQUACTRL 2 SINGLE; Einbauposition fahrerseitig; für Rechtslenker; Fahrzeugausstattung: für Fahrzeuge mit gegenlaufenden Wischerarmen; passender Adapter: BC	**2800011622260** **2800011632270**	**16222** **63227**	61 64
1.6 THP 150	110 kW	09/14→	AQUACTRL 2 SET; für Linkslenker; Ergänzungsartikel/Ergänzende Info 2: Maß abweichend vom Original	**2800011244280**	**12442**	16
			AQUACTRL 2 SINGLE; → 08/16 ; Einbauposition beifahrerseitig; für Linkslenker; passender Adapter: BC	**2800011317280**	**13172**	31
			AQUACTRL 2 SINGLE; → 07/16; Einbauposition beifahrerseitig; für Linkslenker; passender Adapter: BC	**2800011318280**	**13182**	31
			AQUACTRL 2 SINGLE; Einbauposition fahrerseitig; für Linkslenker; passender Adapter: BC	**2800011320280**	**13202**	31
			REARCTRL; Einbauposition hinten	**2800011517180**	**15171**	40
			AQUACTRL 2 SINGLE; Einbauposition beifahrerseitig; für Rechtslenker; Fahrzeugausstattung: für Fahrzeuge mit gegenlaufenden Wischerarmen; passender Adapter: BC	**2800011621260**	**16212**	60
			AQUACTRL 2 SINGLE; Einbauposition fahrerseitig; für Rechtslenker; Fahrzeugausstattung: für Fahrzeuge mit gegenlaufenden Wischerarmen; passender Adapter: BC	**2800011622260**	**16222**	61
1.6 THP 155 1.6 THP 165 1.6 VTi 120	115 kW 121 kW 88 kW	02/13→ 07/14→ 02/13→	AQUACTRL 2 SET; für Linkslenker; Ergänzungsartikel/Ergänzende Info 2: Maß abweichend vom Original	**2800011244280**	**12442**	16
			AQUACTRL 2 SINGLE; → 08/16 ; Einbauposition beifahrerseitig; für Linkslenker; passender Adapter: BC	**2800011317280**	**13172**	31

→

© 2025 Continental Aftermarket & Services GmbH

CITROËN - C4 PICASSO II 01/13→

Wischblatt

1.6 THP 155 1.6 THP 165 1.6 VTi 120	115 kW 121 kW 88 kW	02/13→ 07/14→ 02/13→	AQUACTRL 2 SINGLE; 07/16; Einbauposition beifahrerseitig; für Linkslenker; passender Adapter: BC	**2800011318280**	**13182**	31
			AQUACTRL 2 SINGLE; Einbauposition fahrerseitig; für Linkslenker; passender Adapter: BC	**2800011320280**	**13202**	31
			REARCTRL; Einbauposition hinten	**2800011517170** **2800011517180**	**51717** **15171**	40 40
			AQUACTRL 2 SINGLE; Einbauposition beifahrerseitig; für Rechtslenker; Fahrzeugausstattung: für Fahrzeuge mit gegenlaufenden Wischerarmen; passender Adapter: BC	**2800011621260** **2800011621270**	**16212** **62127**	60 60
			AQUACTRL 2 SINGLE; Einbauposition fahrerseitig; für Rechtslenker; Fahrzeugausstattung: für Fahrzeuge mit gegenlaufenden Wischerarmen; passender Adapter: BC	**2800011622260** **2800011632270**	**16222** **63227**	61 64
2.0 BlueHDi 135	100 kW	09/13→	AQUACTRL 2 SET; für Linkslenker; Ergänzungsartikel/Ergänzende Info 2: Maß abweichend vom Original	**2800011244280**	**12442**	16
			AQUACTRL 2 SINGLE; 08/16 ; Einbauposition beifahrerseitig; für Linkslenker; passender Adapter: BC	**2800011317280**	**13172**	31
			AQUACTRL 2 SINGLE; 07/16; Einbauposition beifahrerseitig; für Linkslenker; passender Adapter: BC	**2800011318280**	**13182**	31
			AQUACTRL 2 SINGLE; Einbauposition fahrerseitig; für Linkslenker; passender Adapter: BC	**2800011320280**	**13202**	31
			REARCTRL; Einbauposition hinten	**2800011517180**	**15171**	40
			AQUACTRL 2 SINGLE; Einbauposition beifahrerseitig; für Rechtslenker; Fahrzeugausstattung: für Fahrzeuge mit gegenlaufenden Wischerarmen; passender Adapter: BC	**2800011621260**	**16212**	60
			AQUACTRL 2 SINGLE; Einbauposition fahrerseitig; für Rechtslenker; Fahrzeugausstattung: für Fahrzeuge mit gegenlaufenden Wischerarmen; passender Adapter: BC	**2800011622260**	**16222**	61
2.0 BlueHDi 150	110 kW	09/13→	AQUACTRL 2 SET; für Linkslenker; Ergänzungsartikel/Ergänzende Info 2: Maß abweichend vom Original	**2800011244280**	**12442**	16
			AQUACTRL 2 SINGLE; 08/16 ; Einbauposition beifahrerseitig; für Linkslenker; passender Adapter: BC	**2800011317280**	**13172**	31
			AQUACTRL 2 SINGLE; 07/16; Einbauposition beifahrerseitig; für Linkslenker; passender Adapter: BC	**2800011318280**	**13182**	31
			AQUACTRL 2 SINGLE; Einbauposition fahrerseitig; für Linkslenker; passender Adapter: BC	**2800011320280**	**13202**	31
			REARCTRL; Einbauposition hinten	**2800011517170** **2800011517180**	**51717** **15171**	40 40
			AQUACTRL 2 SINGLE; Einbauposition beifahrerseitig; für Rechtslenker; Fahrzeugausstattung: für Fahrzeuge mit gegenlaufenden Wischerarmen; passender Adapter: BC	**2800011621260** **2800011621270**	**16212** **62127**	60 60
			AQUACTRL 2 SINGLE; Einbauposition fahrerseitig; für Rechtslenker; Fahrzeugausstattung: für Fahrzeuge mit gegenlaufenden Wischerarmen; passender Adapter: BC	**2800011622260** **2800011632270**	**16222** **63227**	61 64

© 2025 Continental Aftermarket & Services GmbH

CITROËN - C4 PICASSO II 01/13→						
Wischblatt						
2.0 i 16V	105 kW	06/13→12/14	AQUACTRL 2 SET; für Linkslenker; Ergänzungsartikel/Ergänzende Info 2: Maß abweichend vom Original	**2800011244280**	**12442**	16
			AQUACTRL 2 SINGLE; Einbauposition beifahrerseitig; für Linkslenker; passender Adapter: BC	**2800011318280**	**13182**	31
			AQUACTRL 2 SINGLE; Einbauposition fahrerseitig; für Linkslenker; passender Adapter: BC	**2800011320280**	**13202**	31
			REARCTRL; Einbauposition hinten	**2800011517180**	**15171**	40
			AQUACTRL 2 SINGLE; Einbauposition beifahrerseitig; für Rechtslenker; Fahrzeugausstattung: für Fahrzeuge mit gegenlaufenden Wischerarmen; passender Adapter: BC	**2800011621260**	**16212**	60
			AQUACTRL 2 SINGLE; Einbauposition fahrerseitig; für Rechtslenker; Fahrzeugausstattung: für Fahrzeuge mit gegenlaufenden Wischerarmen; passender Adapter: BC	**2800011622260**	**16222**	61
CITROËN - C4 PICASSO II Van (DD_) 01/13→						
Wischblatt						
BlueHDi 150 (DDAHXT)	110 kW	09/13→	AQUACTRL 2 SET; für Linkslenker; Ergänzungsartikel/Ergänzende Info 2: Maß abweichend vom Original	**2800011244280**	**12442**	16
e-HDi (DD9HC8, DD9HCT)	85 kW	02/13→				
HDi / e-HDi (DD9HPO, DD9HPT)	68 kW	02/13→	AQUACTRL 2 SINGLE; 08/16 ; Einbauposition beifahrerseitig; für Linkslenker; passender Adapter: BC	**2800011317280**	**13172**	31
THP 155 (DD5FV8)	115 kW	02/13→				
VTi 120 (DD5FSO)	88 kW	02/13→	AQUACTRL 2 SINGLE; 07/16; Einbauposition beifahrerseitig; für Linkslenker; passender Adapter: BC	**2800011318280**	**13182**	31
			AQUACTRL 2 SINGLE; Einbauposition fahrerseitig; für Linkslenker; passender Adapter: BC	**2800011320280**	**13202**	31
			REARCTRL; Einbauposition hinten	**2800011511180**	**15111**	37
			AQUACTRL 2 SINGLE; Einbauposition beifahrerseitig; für Rechtslenker; Fahrzeugausstattung: für Fahrzeuge mit gegenlaufenden Wischerarmen; passender Adapter: BC	**2800011621260**	**16212**	60
			AQUACTRL 2 SINGLE; Einbauposition fahrerseitig; für Rechtslenker; Fahrzeugausstattung: für Fahrzeuge mit gegenlaufenden Wischerarmen; passender Adapter: BC	**2800011622260**	**16222**	61
CITROËN - C4 SPACETOURER (3D_) 04/18→						
Wischblatt						
1.2 PureTech 110	81 kW	04/18→	AQUACTRL 2 SET; für Linkslenker	**2800011244280**	**12442**	16
1.2 PureTech 130	96 kW	04/18→	AQUACTRL 2 SINGLE; Einbauposition beifahrerseitig; für Linkslenker; passender Adapter: BC	**2800011317280**	**13172**	31
1.5 BlueHDi 130	96 kW	05/18→				
1.6 BlueHDi 100	73 kW	04/18→04/19	AQUACTRL 2 SINGLE; Einbauposition fahrerseitig; für Linkslenker; passender Adapter: BC	**2800011320280**	**13202**	31
1.6 BlueHDi 120	88 kW	04/18→04/19				
			REARCTRL; Einbauposition hinten	**2800011517180**	**15171**	40
			AQUACTRL 2 SINGLE; Einbauposition beifahrerseitig; für Rechtslenker; Fahrzeugausstattung: für Fahrzeuge mit gegenlaufenden Wischerarmen; passender Adapter: BC	**2800011621260**	**16212**	60
			AQUACTRL 2 SINGLE; Einbauposition fahrerseitig; für Rechtslenker; Fahrzeugausstattung: für Fahrzeuge mit gegenlaufenden Wischerarmen; passender Adapter: BC	**2800011622260**	**16222**	61
1.6 THP 165	121 kW	04/18→	AQUACTRL 2 SET; für Linkslenker	**2800011244280**	**12442**	16
			AQUACTRL 2 SINGLE; Einbauposition beifahrerseitig; für Linkslenker; passender Adapter: BC	**2800011317280**	**13172**	31
			AQUACTRL 2 SINGLE; Einbauposition fahrerseitig; für Linkslenker; passender Adapter: BC	**2800011320280**	**13202**	31
			REARCTRL; Einbauposition hinten	**2800011517170**	**51717**	40
				2800011517180	**15171**	40

→

© 2025 Continental Aftermarket & Services GmbH

CITROËN - C4 SPACETOURER (3D_) 04/18→

Wischblatt

1.6 THP 165	121 kW	04/18→	AQUACTRL 2 SINGLE; Einbauposition beifahrerseitig; für Rechtslenker; Fahrzeugausstattung: für Fahrzeuge mit gegenlaufenden Wischerarmen; passender Adapter: BC	**2800011621260** **2800011621270**	**16212** **62127**	60 60
			AQUACTRL 2 SINGLE; Einbauposition fahrerseitig; für Rechtslenker; Fahrzeugausstattung: für Fahrzeuge mit gegenlaufenden Wischerarmen; passender Adapter: BC	**2800011622260** **2800011632270**	**16222** **63227**	61 64
2.0 BlueHDi 150 2.0 BlueHDi 160	110 kW 120 kW	04/18→ 04/18→	AQUACTRL 2 SET; für Linkslenker	**2800011244280**	**12442**	16
			AQUACTRL 2 SINGLE; Einbauposition beifahrerseitig; für Linkslenker; passender Adapter: BC	**2800011317280**	**13172**	31
			AQUACTRL 2 SINGLE; Einbauposition fahrerseitig; für Linkslenker; passender Adapter: BC	**2800011320280**	**13202**	31
			REARCTRL; Einbauposition hinten	**2800011517180**	**15171**	40
			AQUACTRL 2 SINGLE; Einbauposition beifahrerseitig; für Rechtslenker; Fahrzeugausstattung: für Fahrzeuge mit gegenlaufenden Wischerarmen; passender Adapter: BC	**2800011621260**	**16212**	60
			AQUACTRL 2 SINGLE; Einbauposition fahrerseitig; für Rechtslenker; Fahrzeugausstattung: für Fahrzeuge mit gegenlaufenden Wischerarmen; passender Adapter: BC	**2800011622260**	**16222**	61

CITROËN - C4 SPACETOURER Van (3D_) 04/18→

Wischblatt

BlueHDi 120 BlueHDi 130 PureTech 130	88 kW 96 kW 96 kW	05/19→ 05/19→ 05/19→	AQUACTRL 2 SET; für Linkslenker	**2800011244280**	**12442**	16
			AQUACTRL 2 SINGLE; Einbauposition beifahrerseitig; für Linkslenker; passender Adapter: BC	**2800011317280**	**13172**	31
			AQUACTRL 2 SINGLE; Einbauposition fahrerseitig; für Linkslenker; passender Adapter: BC	**2800011320280**	**13202**	31
			REARCTRL; Einbauposition hinten	**2800011517180**	**15171**	40
			AQUACTRL 2 SINGLE; Einbauposition beifahrerseitig; für Rechtslenker; Fahrzeugausstattung: für Fahrzeuge mit gegenlaufenden Wischerarmen; passender Adapter: BC	**2800011621260**	**16212**	60
			AQUACTRL 2 SINGLE; Einbauposition fahrerseitig; für Rechtslenker; Fahrzeugausstattung: für Fahrzeuge mit gegenlaufenden Wischerarmen; passender Adapter: BC	**2800011622260**	**16222**	61

CITROËN - C5 I (DC_) 03/01→03/05

Wischblatt

1.8 16V (DC6FZB, DC6FZE) 2.0 16V (DCRFNC, DCRFNF) 2.0 16V HPi (DCRLZB) 2.0 HDi 2.0 HDi (DCRHYB) 2.0 HDi (DCRHZB, DCRHZE) 2.2 HDi (DC4HXB, DC4HXE)	85 kW 100 kW 103 kW 79 kW 66 kW 80 kW 98 kW	03/01→08/04 03/01→08/04 03/01→08/04 03/01→08/04 03/01→08/04 03/01→08/04 03/01→08/04	AQUACTRL 2 SET; für Linkslenker; → 12/03	**2800011284280**	**12842**	25
			AQUACTRL 2 SINGLE; Einbauposition beifahrerseitig; für Linkslenker; passender Adapter: A; → 11/03	**2800011304280**	**13042**	26
			AQUACTRL 2 SINGLE; Einbauposition beifahrerseitig; für Linkslenker; passender Adapter: BCE; → 12/03	**2800011304280**	**13042**	26
			AQUACTRL 2 SINGLE; Einbauposition fahrerseitig; für Linkslenker; passender Adapter: A; → 11/03	**2800011314280**	**13142**	30
			AQUACTRL 2 SINGLE; Einbauposition fahrerseitig; für Linkslenker; passender Adapter: BCE; → 12/03	**2800011314280**	**13142**	30
			AQUACTRL 2 SINGLE; → 12/03 ; Einbauposition beifahrerseitig; für Rechtslenker; passender Adapter: BCE	**2800011605260** **2800011624270**	**16052** **62427**	54 61
			AQUACTRL 2 SINGLE; → 11/03; Einbauposition beifahrerseitig; für Rechtslenker; passender Adapter: A	**2800011605260** **2800011624270**	**16052** **62427**	54 61
			AQUACTRL 2 SINGLE; → 12/03 ; Einbauposition fahrerseitig; für Rechtslenker; passender Adapter: BCE	**2800011616260** **2800011630270**	**16162** **63027**	58 63

→

© 2025 Continental Aftermarket & Services GmbH

CITROËN - C5 I (DC_) 03/01→03/05

Wischblatt

1.8 16V (DC6FZB, DC6FZE)	85 kW	03/01→08/04	AQUACTRL 2 SINGLE; 11/03; Einbauposition fahrerseitig; für Rechtslenker; passender Adapter: A	**2800011616260**	**16162**	58
2.0 16V (DCRFNC, DCRFNF)	100 kW	03/01→08/04		**2800011630270**	**63027**	63
2.0 16V HPi (DCRLZB)	103 kW	03/01→08/04				
2.0 HDi	79 kW	03/01→08/04				
2.0 HDi (DCRHYB)	66 kW	03/01→08/04				
2.0 HDi (DCRHZB, DCRHZE)	80 kW	03/01→08/04				
2.2 HDi (DC4HXB, DC4HXE)	98 kW	03/01→08/04				
3.0 Carlsson HP	173 kW	08/01→08/04	AQUACTRL 2 SET; für Linkslenker; 12/03	**2800011284280**	**12842**	25
			AQUACTRL 2 SINGLE; Einbauposition beifahrerseitig; für Linkslenker; passender Adapter: A; 11/03	**2800011304280**	**13042**	26
			AQUACTRL 2 SINGLE; Einbauposition beifahrerseitig; für Linkslenker; passender Adapter: BCE; 12/03	**2800011304280**	**13042**	26
			AQUACTRL 2 SINGLE; Einbauposition fahrerseitig; für Linkslenker; passender Adapter: A; 11/03	**2800011314280**	**13142**	30
			AQUACTRL 2 SINGLE; Einbauposition fahrerseitig; für Linkslenker; passender Adapter: BCE; 12/03	**2800011314280**	**13142**	30
3.0 V6 (DCXFXC, DCXFXF)	152 kW	03/01→08/04	AQUACTRL 2 SET; für Linkslenker; 12/03	**2800011284280**	**12842**	25
3.0 V6 (DCXFXF)	157 kW	05/01→08/04	AQUACTRL 2 SINGLE; Einbauposition beifahrerseitig; für Linkslenker; passender Adapter: A; 11/03	**2800011304280**	**13042**	26
			AQUACTRL 2 SINGLE; Einbauposition beifahrerseitig; für Linkslenker; passender Adapter: BCE; 12/03	**2800011304280**	**13042**	26
			AQUACTRL 2 SINGLE; Einbauposition fahrerseitig; für Linkslenker; passender Adapter: A; 11/03	**2800011314280**	**13142**	30
			AQUACTRL 2 SINGLE; Einbauposition fahrerseitig; für Linkslenker; passender Adapter: BCE; 12/03	**2800011314280**	**13142**	30
			AQUACTRL 2 SINGLE; 12/03 ; Einbauposition beifahrerseitig; für Rechtslenker; passender Adapter: BCE	**2800011605260** **2800011624270**	**16052** **62427**	54 61
			AQUACTRL 2 SINGLE; 11/03; Einbauposition beifahrerseitig; für Rechtslenker; passender Adapter: A	**2800011605260** **2800011624270**	**16052** **62427**	54 61
			AQUACTRL 2 SINGLE; 12/03 ; Einbauposition fahrerseitig; für Rechtslenker; passender Adapter: BCE	**2800011616260** **2800011630270**	**16162** **63027**	58 63
			AQUACTRL 2 SINGLE; 11/03; Einbauposition fahrerseitig; für Rechtslenker; passender Adapter: A	**2800011616260** **2800011630270**	**16162** **63027**	58 63

CITROËN - C5 I Break (DE_) 06/01→09/04

Wischblatt

1.8 16V (DE6FZB, DE6FZE)	85 kW	06/01→08/04	AQUACTRL 2 SET; für Linkslenker; 12/03	**2800011284280**	**12842**	25
2.0 16V (DERFNF, DERFNC, RERFNC)	100 kW	06/01→08/04	AQUACTRL 2 SINGLE; Einbauposition beifahrerseitig; für Linkslenker; passender Adapter: A; 11/03	**2800011304280**	**13042**	26
2.0 16V HPi (DERLZB)	103 kW	06/01→08/04				
2.0 HDi (DERHSB, DERHSE)	79 kW	06/01→08/04	AQUACTRL 2 SINGLE; Einbauposition beifahrerseitig; für Linkslenker; passender Adapter: BCE; 12/03	**2800011304280**	**13042**	26
2.0 HDi (DERHYB)	66 kW	06/01→08/04				
2.0 HDi (DERHZB, DERHZE)	80 kW	06/01→08/04	AQUACTRL 2 SINGLE; Einbauposition fahrerseitig; für Linkslenker; passender Adapter: A; 11/03	**2800011314280**	**13142**	30
2.2 HDi (DE4HXB, DE4HXE)	98 kW	06/01→08/04				
3.0 Carlsson	173 kW	09/03→08/04	AQUACTRL 2 SINGLE; Einbauposition fahrerseitig; für Linkslenker; passender Adapter: BCE; 12/03	**2800011314280**	**13142**	30
3.0 V6 (DEXFXC, DEXFXF)	152 kW	06/01→08/04	REARCTRL; Einbauposition hinten	**2800011505170** **2800011505180**	**50517** **15051**	34 34

→

© 2025 Continental Aftermarket & Services GmbH

CITROËN - C5 I Break (DE_) 06/01→09/04

Wischblatt

1.8 16V (DE6FZB, DE6FZE)	85 kW	06/01→08/04	AQUACTRL 2 SINGLE; 12/03 ; Einbauposition beifahrerseitig; für Rechtslenker; passender Adapter: BCE	**2800011605260** **2800011624270**	**16052** **62427**	54 61
2.0 16V (DERFNF, DERFNC, RERFNC)	100 kW	06/01→08/04				
2.0 16V HPi (DERLZB)	103 kW	06/01→08/04	AQUACTRL 2 SINGLE; 11/03; Einbauposition beifahrerseitig; für Rechtslenker; passender Adapter: A	**2800011605260** **2800011624270**	**16052** **62427**	54 61
2.0 HDi (DERHSB, DERHSE)	79 kW	06/01→08/04				
2.0 HDi (DERHYB)	66 kW	06/01→08/04	AQUACTRL 2 SINGLE; 12/03 ; Einbauposition fahrerseitig; für Rechtslenker; passender Adapter: BCE	**2800011616260** **2800011630270**	**16162** **63027**	58 63
2.0 HDi (DERHZB, DERHZE)	80 kW	06/01→08/04				
2.2 HDi (DE4HXB, DE4HXE)	98 kW	06/01→08/04	AQUACTRL 2 SINGLE; 11/03; Einbauposition fahrerseitig; für Rechtslenker; passender Adapter: A	**2800011616260** **2800011630270**	**16162** **63027**	58 63
3.0 Carlsson	173 kW	09/03→08/04				
3.0 V6 (DEXFXC, DEXFXF)	152 kW	06/01→08/04				

CITROËN - C5 I Kasten/Kombi (DE_) 06/02→08/04

Wischblatt

2.0 HDi (DERHSE, DERHSB)	79 kW	06/02→08/04	AQUACTRL 2 SET; für Linkslenker; 12/03	**2800011284280**	**12842**	25
			AQUACTRL 2 SINGLE; Einbauposition beifahrerseitig; für Linkslenker; passender Adapter: A; 11/03	**2800011304280**	**13042**	26
			AQUACTRL 2 SINGLE; Einbauposition beifahrerseitig; für Linkslenker; passender Adapter: BCE; 12/03	**2800011304280**	**13042**	26
			AQUACTRL 2 SINGLE; Einbauposition fahrerseitig; für Linkslenker; passender Adapter: A; 11/03	**2800011314280**	**13142**	30
			AQUACTRL 2 SINGLE; Einbauposition fahrerseitig; für Linkslenker; passender Adapter: BCE; 12/03	**2800011314280**	**13142**	30
			REARCTRL; Einbauposition hinten	**2800011505180**	**15051**	34
			AQUACTRL 2 SINGLE; 12/03 ; Einbauposition beifahrerseitig; für Rechtslenker; passender Adapter: BCE	**2800011605260**	**16052**	54
			AQUACTRL 2 SINGLE; 11/03; Einbauposition beifahrerseitig; für Rechtslenker; passender Adapter: A	**2800011605260**	**16052**	54
			AQUACTRL 2 SINGLE; 12/03 ; Einbauposition fahrerseitig; für Rechtslenker; passender Adapter: BCE	**2800011616260**	**16162**	58
			AQUACTRL 2 SINGLE; 11/03; Einbauposition fahrerseitig; für Rechtslenker; passender Adapter: A	**2800011616260**	**16162**	58
2.0 HDi (DERHYB)	66 kW	06/02→08/04	AQUACTRL 2 SET; für Linkslenker; 12/03	**2800011284280**	**12842**	25
2.0 HDi (DERHZB, DERHZE)	80 kW	06/02→08/04	AQUACTRL 2 SINGLE; Einbauposition beifahrerseitig; für Linkslenker; passender Adapter: A; 11/03	**2800011304280**	**13042**	26
			AQUACTRL 2 SINGLE; Einbauposition beifahrerseitig; für Linkslenker; passender Adapter: BCE; 12/03	**2800011304280**	**13042**	26
			AQUACTRL 2 SINGLE; Einbauposition fahrerseitig; für Linkslenker; passender Adapter: A; 11/03	**2800011314280**	**13142**	30
			AQUACTRL 2 SINGLE; Einbauposition fahrerseitig; für Linkslenker; passender Adapter: BCE; 12/03	**2800011314280**	**13142**	30
			REARCTRL; Einbauposition hinten	**2800011505170** **2800011505180**	**50517** **15051**	34 34
			AQUACTRL 2 SINGLE; 12/03 ; Einbauposition beifahrerseitig; für Rechtslenker; passender Adapter: BCE	**2800011605260**	**16052**	54
			AQUACTRL 2 SINGLE; 11/03; Einbauposition beifahrerseitig; für Rechtslenker; passender Adapter: A	**2800011605260** **2800011624270**	**16052** **62427**	54 61
			AQUACTRL 2 SINGLE; 12/03 ; Einbauposition fahrerseitig; für Rechtslenker; passender Adapter: BCE	**2800011616260** **2800011630270**	**16162** **63027**	58 63

→

© 2025 Continental Aftermarket & Services GmbH

CITROËN - C5 I Kasten/Kombi (DE_) 06/02→08/04

Wischblatt

2.0 HDi (DERHYB) 2.0 HDi (DERHZB, DERHZE)	66 kW 80 kW	06/02→08/04 06/02→08/04	AQUACTRL 2 SINGLE; 11/03; Einbauposition fahrerseitig; für Rechtslenker; passender Adapter: A	**2800011616260** **2800011630270**	**16162** **63027**	58 63
2.2 HDi (DE4HXB, DE4HXF)	98 kW	06/02→08/04	AQUACTRL 2 SET; für Linkslenker; 12/03	**2800011284280**	**12842**	25
			AQUACTRL 2 SINGLE; Einbauposition beifahrerseitig; für Linkslenker; passender Adapter: A; 11/03	**2800011304280**	**13042**	26
			AQUACTRL 2 SINGLE; Einbauposition beifahrerseitig; für Linkslenker; passender Adapter: BCE; 12/03	**2800011304280**	**13042**	26
			AQUACTRL 2 SINGLE; Einbauposition fahrerseitig; für Linkslenker; passender Adapter: A; 11/03	**2800011314280**	**13142**	30
			AQUACTRL 2 SINGLE; Einbauposition fahrerseitig; für Linkslenker; passender Adapter: BCE; 12/03	**2800011314280**	**13142**	30
			REARCTRL; Einbauposition hinten	**2800011505180**	**15051**	34
			AQUACTRL 2 SINGLE; 12/03 ; Einbauposition beifahrerseitig; für Rechtslenker; passender Adapter: BCE	**2800011605260**	**16052**	54
			AQUACTRL 2 SINGLE; 11/03; Einbauposition beifahrerseitig; für Rechtslenker; passender Adapter: A	**2800011605260**	**16052**	54
			AQUACTRL 2 SINGLE; 12/03 ; Einbauposition fahrerseitig; für Rechtslenker; passender Adapter: BCE	**2800011616260**	**16162**	58
			AQUACTRL 2 SINGLE; 11/03; Einbauposition fahrerseitig; für Rechtslenker; passender Adapter: A	**2800011616260**	**16162**	58

CITROËN - C5 II (RC_) 08/04→09/08

Wischblatt

1.6 HDi (RC8HZB) 1.8 16V 1.8 16V (RC6FZB)	80 kW 92 kW 85 kW	09/04→01/08 09/05→01/08 09/04→08/05	AQUACTRL 2 SET; für Linkslenker	**2800011284280**	**12842**	25
			AQUACTRL 2 SINGLE; Einbauposition beifahrerseitig; für Linkslenker; passender Adapter: BCE	**2800011304280**	**13042**	26
			AQUACTRL 2 SINGLE; Einbauposition fahrerseitig; für Linkslenker; passender Adapter: BCE	**2800011314280**	**13142**	30
			REARCTRL; Einbauposition hinten; Ergänzungsartikel/Ergänzende Info: Adapter entfernen	**2800011518170** **2800011518180**	**51817** **15181**	41 41
			AQUACTRL 2 SINGLE; Einbauposition beifahrerseitig; für Rechtslenker; passender Adapter: BCE	**2800011605260** **2800011624270**	**16052** **62427**	54 61
			AQUACTRL 2 SINGLE; Einbauposition fahrerseitig; für Rechtslenker; passender Adapter: BCE	**2800011616260** **2800011630270**	**16162** **63027**	58 63
2.0 16V	105 kW	03/05→11/07	AQUACTRL 2 SET; für Linkslenker	**2800011284280**	**12842**	25
			AQUACTRL 2 SINGLE; Einbauposition beifahrerseitig; für Linkslenker; passender Adapter: BCE	**2800011304280**	**13042**	26
			AQUACTRL 2 SINGLE; Einbauposition fahrerseitig; für Linkslenker; passender Adapter: BCE	**2800011314280**	**13142**	30
			REARCTRL; Einbauposition hinten; Ergänzungsartikel/Ergänzende Info: Adapter entfernen	**2800011518180**	**15181**	41
			AQUACTRL 2 SINGLE; Einbauposition beifahrerseitig; für Rechtslenker; passender Adapter: BCE	**2800011605260**	**16052**	54
			AQUACTRL 2 SINGLE; Einbauposition fahrerseitig; für Rechtslenker; passender Adapter: BCE	**2800011616260**	**16162**	58
2.0 16V (RCRFJB, RCRFJC) 2.0 HDi (RCRHRH) 2.2 HDi 2.2 HDi 2.2 HDi (RC4HXE)	103 kW 100 kW 120 kW 125 kW 98 kW	09/04→08/08 09/04→01/08 05/06→01/08 04/06→08/08 09/04→08/08	AQUACTRL 2 SET; für Linkslenker	**2800011284280**	**12842**	25
			AQUACTRL 2 SINGLE; Einbauposition beifahrerseitig; für Linkslenker; passender Adapter: BCE	**2800011304280**	**13042**	26
			AQUACTRL 2 SINGLE; Einbauposition fahrerseitig; für Linkslenker; passender Adapter: BCE	**2800011314280**	**13142**	30
			REARCTRL; Einbauposition hinten; Ergänzungsartikel/Ergänzende Info: Adapter entfernen	**2800011518170** **2800011518180**	**51817** **15181**	41 41
			AQUACTRL 2 SINGLE; Einbauposition beifahrerseitig; für Rechtslenker; passender Adapter: BCE	**2800011605260** **2800011624270**	**16052** **62427**	54 61

→

© 2025 Continental Aftermarket & Services GmbH

CITROËN - C5 II (RC_) 08/04→09/08

Wischblatt

2.0 16V (RCRFJB, RCRFJC) 2.0 HDi (RCRHRH) 2.2 HDi 2.2 HDi 2.2 HDi (RC4HXE)	103 kW 100 kW 120 kW 125 kW 98 kW	09/04→08/08 09/04→01/08 05/06→01/08 04/06→08/08 09/04→08/08	AQUACTRL 2 SINGLE; Einbauposition fahrerseitig; für Rechtslenker; passender Adapter: BCE	**2800011616260** **2800011630270**	**16162** **63027**	58 63
3.0 Carlsson HP 3.0 V6	173 kW 155 kW	09/04→01/08 10/04→04/07	AQUACTRL 2 SET; für Linkslenker	**2800011284280**	**12842**	25
			AQUACTRL 2 SINGLE; Einbauposition beifahrerseitig; für Linkslenker; passender Adapter: BCE	**2800011304280**	**13042**	26
			AQUACTRL 2 SINGLE; Einbauposition fahrerseitig; für Linkslenker; passender Adapter: BCE	**2800011314280**	**13142**	30
			REARCTRL; Einbauposition hinten; Ergänzungsartikel/Ergänzende Info: Adapter entfernen	**2800011518180**	**15181**	41
			AQUACTRL 2 SINGLE; Einbauposition beifahrerseitig; für Rechtslenker; passender Adapter: BCE	**2800011605260**	**16052**	54
			AQUACTRL 2 SINGLE; Einbauposition fahrerseitig; für Rechtslenker; passender Adapter: BCE	**2800011616260**	**16162**	58
3.0 V6 (RCXFUF)	152 kW	09/04→09/08	AQUACTRL 2 SET; für Linkslenker	**2800011284280**	**12842**	25
			AQUACTRL 2 SINGLE; Einbauposition beifahrerseitig; für Linkslenker; passender Adapter: BCE	**2800011304280**	**13042**	26
			AQUACTRL 2 SINGLE; Einbauposition fahrerseitig; für Linkslenker; passender Adapter: BCE	**2800011314280**	**13142**	30
			REARCTRL; Einbauposition hinten; Ergänzungsartikel/Ergänzende Info: Adapter entfernen	**2800011518170** **2800011518180**	**51817** **15181**	41 41
			AQUACTRL 2 SINGLE; Einbauposition beifahrerseitig; für Rechtslenker; passender Adapter: BCE	**2800011605260** **2800011624270**	**16052** **62427**	54 61
			AQUACTRL 2 SINGLE; Einbauposition fahrerseitig; für Rechtslenker; passender Adapter: BCE	**2800011616260** **2800011630270**	**16162** **63027**	58 63

CITROËN - C5 II Break (RE_) 09/04→08/08

Wischblatt

1.6 HDi (RE9HZC, RE9HYB)	80 kW	09/04→01/08	AQUACTRL 2 SET; für Linkslenker	**2800011284280**	**12842**	25
1.8 16V (RE6FYB)	92 kW	09/05→01/08	AQUACTRL 2 SINGLE; Einbauposition beifahrerseitig; für Linkslenker; passender Adapter: BCE	**2800011304280**	**13042**	26
1.8 16V (RE6FZB) 2.0 16V (RERFJB, RERFJC) 2.0 HDi (RERHRH) 2.2 HDi (RE4HPE, RE4HP2, RE4HRE, RE4HR2)	85 kW 103 kW 100 kW 120 kW	09/04→08/05 09/04→01/08 09/04→01/08 05/06→01/08	AQUACTRL 2 SINGLE; Einbauposition fahrerseitig; für Linkslenker; passender Adapter: BCE	**2800011314280**	**13142**	30
			REARCTRL; Einbauposition hinten	**2800011505170** **2800011505180**	**50517** **15051**	34 34
2.2 HDi (RE4HTE, RE4HT2)	125 kW	04/06→08/08	AQUACTRL 2 SINGLE; Einbauposition beifahrerseitig; für Rechtslenker; passender Adapter: BCE	**2800011605260** **2800011624270**	**16052** **62427**	54 61
2.2 HDi (RE4HXE) 3.0 (REXFUJ) 3.0 V6 (REXFUF)	98 kW 173 kW 152 kW	09/04→09/06 09/04→01/08 09/04→01/08	AQUACTRL 2 SINGLE; Einbauposition fahrerseitig; für Rechtslenker; passender Adapter: BCE	**2800011616260** **2800011630270**	**16162** **63027**	58 63
3.0 V6 (REXFUJ)	155 kW	10/04→04/07	AQUACTRL 2 SET; für Linkslenker	**2800011284280**	**12842**	25
			AQUACTRL 2 SINGLE; Einbauposition beifahrerseitig; für Linkslenker; passender Adapter: BCE	**2800011304280**	**13042**	26
			AQUACTRL 2 SINGLE; Einbauposition fahrerseitig; für Linkslenker; passender Adapter: BCE	**2800011314280**	**13142**	30
			REARCTRL; Einbauposition hinten	**2800011505180**	**15051**	34
			AQUACTRL 2 SINGLE; Einbauposition beifahrerseitig; für Rechtslenker; passender Adapter: BCE	**2800011605260**	**16052**	54
			AQUACTRL 2 SINGLE; Einbauposition fahrerseitig; für Rechtslenker; passender Adapter: BCE	**2800011616260**	**16162**	58

© 2025 Continental Aftermarket & Services GmbH

CITROËN - C5 II Kasten/Kombi (RE_) 09/04→01/08

Wischblatt

1.6 HDi (RE9HYB, RE9HZB)	80 kW	09/04→01/08	AQUACTRL 2 SET; für Linkslenker	**2800011284280**	**12842**	25
1.8 16V (RE6FZB)	85 kW	09/04→08/05	AQUACTRL 2 SINGLE; Einbauposition beifahrerseitig; für Linkslenker; passender Adapter: BCE	**2800011304280**	**13042**	26
2.0 16V (RERFJB, RERFJC)	103 kW	11/04→01/08				
2.0 HDi (RERHRH)	100 kW	09/04→01/08	AQUACTRL 2 SINGLE; Einbauposition fahrerseitig; für Linkslenker; passender Adapter: BCE	**2800011314280**	**13142**	30
			REARCTRL; Einbauposition hinten	**2800011505180**	**15051**	34
			AQUACTRL 2 SINGLE; Einbauposition beifahrerseitig; für Rechtslenker; passender Adapter: BCE	**2800011605260**	**16052**	54
			AQUACTRL 2 SINGLE; Einbauposition fahrerseitig; für Rechtslenker; passender Adapter: BCE	**2800011616260**	**16162**	58

CITROËN - C5 III (RD_) 02/08→05/17

Wischblatt

1.6 (RD5FMA)	120 kW	03/11→06/14	AQUACTRL 2 SINGLE; Einbauposition beifahrerseitig; für Linkslenker; passender Adapter: B	**2800011310280**	**13102**	28
			AQUACTRL 2 SINGLE; Einbauposition fahrerseitig; für Linkslenker; passender Adapter: B	**2800011316280**	**13162**	30
			AQUACTRL 2 SINGLE; Einbauposition beifahrerseitig; für Rechtslenker; Fahrzeugausstattung: für Fahrzeuge mit gegenlaufenden Wischerarmen; passender Adapter: B	**2800011611260**	**16112**	56
			AQUACTRL 2 SINGLE; Einbauposition fahrerseitig; für Rechtslenker; Fahrzeugausstattung: für Fahrzeuge mit gegenlaufenden Wischerarmen; passender Adapter: B	**2800011618260**	**16182**	59
1.6 HDi 110 (RD9HLO, RD9HR8, RD9HRA)	82 kW	07/10→05/12	AQUACTRL 2 SINGLE; Einbauposition beifahrerseitig; für Linkslenker; passender Adapter: B	**2800011310280**	**13102**	28
1.6 HDi 110 (RD9HZC)	80 kW	02/08→10/10	AQUACTRL 2 SINGLE; Einbauposition fahrerseitig; für Linkslenker; passender Adapter: B	**2800011316280**	**13162**	30
1.6 HDi 115 (RD9HRA, RD9HLA, RD9HLO)	84 kW	01/12→06/15				
1.6 THP 150 (RD5FN8, RD5FNA)	110 kW	07/10→07/16	AQUACTRL 2 SINGLE; Einbauposition beifahrerseitig; für Rechtslenker; Fahrzeugausstattung: für Fahrzeuge mit gegenlaufenden Wischerarmen; passender Adapter: B	**2800011611260** **2800011611270**	**16112** **61127**	56 56
1.6 THP 155 (RD5FV8, RD5FNA)	115 kW	04/09→07/16				
1.6 VTi 120 (RD5FS8, RD5FSA)	88 kW	07/10→06/15	AQUACTRL 2 SINGLE; Einbauposition fahrerseitig; für Rechtslenker; Fahrzeugausstattung: für Fahrzeuge mit gegenlaufenden Wischerarmen; passender Adapter: B	**2800011618260** **2800011618270**	**16182** **61827**	59 59
1.8 16V (RD6FXC)	92 kW	02/08→10/10				
2.0 16V (RDRFJC, RDRFJF)	103 kW	02/08→10/14				
2.0 16V BioFlex (RDRFJF)	103 kW	02/08→12/12	AQUACTRL 2 SINGLE; Einbauposition beifahrerseitig; für Linkslenker; passender Adapter: B	**2800011310280**	**13102**	28
			AQUACTRL 2 SINGLE; Einbauposition fahrerseitig; für Linkslenker; passender Adapter: B	**2800011316280**	**13162**	30
			AQUACTRL 2 SINGLE; Einbauposition beifahrerseitig; für Rechtslenker; Fahrzeugausstattung: für Fahrzeuge mit gegenlaufenden Wischerarmen; passender Adapter: B	**2800011611260**	**16112**	56
			AQUACTRL 2 SINGLE; Einbauposition fahrerseitig; für Rechtslenker; Fahrzeugausstattung: für Fahrzeuge mit gegenlaufenden Wischerarmen; passender Adapter: B	**2800011618260**	**16182**	59
2.0 HDi (RDRHD8, RDRHDJ, RDRHR8, RDRHRJ)	100 kW	02/08→06/14	AQUACTRL 2 SINGLE; Einbauposition beifahrerseitig; für Linkslenker; passender Adapter: B	**2800011310280**	**13102**	28
			AQUACTRL 2 SINGLE; Einbauposition fahrerseitig; für Linkslenker; passender Adapter: B	**2800011316280**	**13162**	30
			AQUACTRL 2 SINGLE; Einbauposition beifahrerseitig; für Rechtslenker; Fahrzeugausstattung: für Fahrzeuge mit gegenlaufenden Wischerarmen; passender Adapter: B	**2800011611260** **2800011611270**	**16112** **61127**	56 56
			AQUACTRL 2 SINGLE; Einbauposition fahrerseitig; für Rechtslenker; Fahrzeugausstattung: für Fahrzeuge mit gegenlaufenden Wischerarmen; passender Adapter: B	**2800011618260** **2800011618270**	**16182** **61827**	59 59

© 2025 Continental Aftermarket & Services GmbH

CITROËN - C5 III (RD_) 02/08→05/17

Wischblatt

2.0 HDi (RDRHR8)	101 kW	10/14→05/17	AQUACTRL 2 SINGLE; Einbauposition beifahrerseitig; für Linkslenker; passender Adapter: B	**2800011310280**	**13102**	28
			AQUACTRL 2 SINGLE; Einbauposition fahrerseitig; für Linkslenker; passender Adapter: B	**2800011316280**	**13162**	30
			AQUACTRL 2 SINGLE; Einbauposition beifahrerseitig; für Rechtslenker; Fahrzeugausstattung: für Fahrzeuge mit gegenlaufenden Wischerarmen; passender Adapter: B	**2800011611260**	**16112**	56
			AQUACTRL 2 SINGLE; Einbauposition fahrerseitig; für Rechtslenker; Fahrzeugausstattung: für Fahrzeuge mit gegenlaufenden Wischerarmen; passender Adapter: B	**2800011618260**	**16182**	59
2.0 HDi 140 (RDRHF8, RDRHFA, RDRHA8, RDRHAJ) 2.0 HDi 150 / BlueHDi 150 (RDRHEA, RDRHE8, RDAHRM,... 2.0 HDi 165 (RDRHHA, RDRHH8) 2.0 HDi 180 (RDAHWT)	103 kW 110 kW 120 kW 133 kW	11/08→06/15 04/09→05/17 04/09→07/16 03/15→05/17	AQUACTRL 2 SINGLE; Einbauposition beifahrerseitig; für Linkslenker; passender Adapter: B	**2800011310280**	**13102**	28
			AQUACTRL 2 SINGLE; Einbauposition fahrerseitig; für Linkslenker; passender Adapter: B	**2800011316280**	**13162**	30
			AQUACTRL 2 SINGLE; Einbauposition beifahrerseitig; für Rechtslenker; Fahrzeugausstattung: für Fahrzeuge mit gegenlaufenden Wischerarmen; passender Adapter: B	**2800011611260** **2800011611270**	**16112** **61127**	56 56
			AQUACTRL 2 SINGLE; Einbauposition fahrerseitig; für Rechtslenker; Fahrzeugausstattung: für Fahrzeuge mit gegenlaufenden Wischerarmen; passender Adapter: B	**2800011618260** **2800011618270**	**16182** **61827**	59 59
2.2 HDi (RD4HTH, RD4HPH, RD4HRH, RD4HSH)	120 kW	04/09→12/11	AQUACTRL 2 SINGLE; Einbauposition beifahrerseitig; für Linkslenker; passender Adapter: B	**2800011310280**	**13102**	28
			AQUACTRL 2 SINGLE; Einbauposition fahrerseitig; für Linkslenker; passender Adapter: B	**2800011316280**	**13162**	30
			AQUACTRL 2 SINGLE; Einbauposition beifahrerseitig; für Rechtslenker; Fahrzeugausstattung: für Fahrzeuge mit gegenlaufenden Wischerarmen; passender Adapter: B	**2800011611260**	**16112**	56
			AQUACTRL 2 SINGLE; Einbauposition fahrerseitig; für Rechtslenker; Fahrzeugausstattung: für Fahrzeuge mit gegenlaufenden Wischerarmen; passender Adapter: B	**2800011618260**	**16182**	59
2.2 HDi (RD4HTH) 2.2 HDi 200 (RD4HLA) 2.7 HDi (RDUHZJ) 3.0 HDi 240 (RDX8CA) 3.0 V6 (RDXFVJ)	125 kW 150 kW 150 kW 177 kW 155 kW	02/08→12/11 07/10→06/15 02/08→12/09 04/09→10/14 02/08→12/10	AQUACTRL 2 SINGLE; Einbauposition beifahrerseitig; für Linkslenker; passender Adapter: B	**2800011310280**	**13102**	28
			AQUACTRL 2 SINGLE; Einbauposition fahrerseitig; für Linkslenker; passender Adapter: B	**2800011316280**	**13162**	30
			AQUACTRL 2 SINGLE; Einbauposition beifahrerseitig; für Rechtslenker; Fahrzeugausstattung: für Fahrzeuge mit gegenlaufenden Wischerarmen; passender Adapter: B	**2800011611260** **2800011611270**	**16112** **61127**	56 56
			AQUACTRL 2 SINGLE; Einbauposition fahrerseitig; für Rechtslenker; Fahrzeugausstattung: für Fahrzeuge mit gegenlaufenden Wischerarmen; passender Adapter: B	**2800011618260** **2800011618270**	**16182** **61827**	59 59

CITROËN - C5 III Break (RW_) 02/08→05/17

Wischblatt

1.6 HDi 110 1.6 HDi 110 (RW9HZC) 1.6 HDi 115 1.6 THP 150 1.6 THP 155 1.6 VTI 120 1.8 i 16V (RW6FYC)	82 kW 80 kW 84 kW 110 kW 115 kW 88 kW 92 kW	07/10→05/12 02/08→10/10 06/12→06/15 04/09→07/16 04/09→07/16 07/10→06/15 02/08→10/10	AQUACTRL 2 SINGLE; Einbauposition beifahrerseitig; für Linkslenker; passender Adapter: B	**2800011310280**	**13102**	28
			AQUACTRL 2 SINGLE; Einbauposition fahrerseitig; für Linkslenker; passender Adapter: B	**2800011316280**	**13162**	30
			REARCTRL; Einbauposition hinten; Ergänzungsartikel/Ergänzende Info: Adapter entfernen	**2800011535170** **2800011535180**	**53517** **15351**	49 49
			AQUACTRL 2 SINGLE; Einbauposition beifahrerseitig; für Rechtslenker; Fahrzeugausstattung: für Fahrzeuge mit gegenlaufenden Wischerarmen; passender Adapter: B	**2800011611260** **2800011611270**	**16112** **61127**	56 56
			AQUACTRL 2 SINGLE; Einbauposition fahrerseitig; für Rechtslenker; Fahrzeugausstattung: für Fahrzeuge mit gegenlaufenden Wischerarmen; passender Adapter: B	**2800011618260** **2800011618270**	**16182** **61827**	59 59

© 2025 Continental Aftermarket & Services GmbH

CITROËN - C5 III Break (RW_) 02/08→05/17

Wischblatt

2.0 16V 2.0 16V BioFlex	105 kW 103 kW	04/08→12/12 02/08→06/10	AQUACTRL 2 SINGLE; Einbauposition beifahrerseitig; für Linkslenker; passender Adapter: B	**2800011310280**	**13102**	28
			AQUACTRL 2 SINGLE; Einbauposition fahrerseitig; für Linkslenker; passender Adapter: B	**2800011316280**	**13162**	30
			REARCTRL; Einbauposition hinten; Ergänzungsartikel/Ergänzende Info: Adapter entfernen	**2800011535180**	**15351**	49
			AQUACTRL 2 SINGLE; Einbauposition beifahrerseitig; für Rechtslenker; Fahrzeugausstattung: für Fahrzeuge mit gegenlaufenden Wischerarmen; passender Adapter: B	**2800011611260**	**16112**	56
			AQUACTRL 2 SINGLE; Einbauposition fahrerseitig; für Rechtslenker; Fahrzeugausstattung: für Fahrzeuge mit gegenlaufenden Wischerarmen; passender Adapter: B	**2800011618260**	**16182**	59
2.0 HDi 2.0 HDi 140 2.0 HDi 150 / BlueHDi 150 (RWRHEJ, RWRHE8) 2.0 HDi 165 2.0 HDi 180 2.0 i 16V (RWRFJC, RWRFJF) 2.2 HDi (RW4HTH) 2.2 HDi 165 2.2 HDi 200 2.7 HDi 3.0 HDi 240 (RWX8CA) 3.0 V6 (RWXFVA, RWXFUA)	100 kW 103 kW 110 kW 120 kW 133 kW 103 kW 125 kW 120 kW 150 kW 150 kW 177 kW 155 kW	02/08→06/14 04/09→06/15 04/09→05/17 04/09→07/16 03/15→05/17 02/08→10/14 02/08→12/11 02/08→08/09 07/10→06/15 02/08→10/09 04/09→10/14 02/08→12/10	AQUACTRL 2 SINGLE; Einbauposition beifahrerseitig; für Linkslenker; passender Adapter: B	**2800011310280**	**13102**	28
			AQUACTRL 2 SINGLE; Einbauposition fahrerseitig; für Linkslenker; passender Adapter: B	**2800011316280**	**13162**	30
			REARCTRL; Einbauposition hinten; Ergänzungsartikel/Ergänzende Info: Adapter entfernen	**2800011535170** **2800011535180**	**53517** **15351**	49 49
			AQUACTRL 2 SINGLE; Einbauposition beifahrerseitig; für Rechtslenker; Fahrzeugausstattung: für Fahrzeuge mit gegenlaufenden Wischerarmen; passender Adapter: B	**2800011611260** **2800011611270**	**16112** **61127**	56 56
			AQUACTRL 2 SINGLE; Einbauposition fahrerseitig; für Rechtslenker; Fahrzeugausstattung: für Fahrzeuge mit gegenlaufenden Wischerarmen; passender Adapter: B	**2800011618260** **2800011618270**	**16182** **61827**	59 59

CITROËN - C5 X (ND_, NC_) 09/21→

Wischblatt

Hybrid 180 (NDDGYP) Hybrid 225 (NDDGYP) PureTech 130 (NCHNSP) PureTech 180 (ND5GFP)	133 kW 165 kW 96 kW 133 kW	02/23→ 09/21→ 09/21→ 09/21→	AQUACTRL 2 SET; für Linkslenker	**2800011203280**	**12032**	4
			AQUACTRL 2 SINGLE; Einbauposition beifahrerseitig; für Linkslenker; passender Adapter: B	**2800011302280**	**13022**	26
			AQUACTRL 2 SINGLE; Einbauposition fahrerseitig; für Linkslenker; passender Adapter: B	**2800011312280**	**13122**	29
			AQUACTRL 2 SINGLE; Einbauposition beifahrerseitig; passender Adapter: B; für Rechtslenker	**2800011602260**	**16022**	53
			AQUACTRL 2 SINGLE; Einbauposition fahrerseitig; passender Adapter: B; für Rechtslenker	**2800011614260**	**16142**	58

CITROËN - C5 AIRCROSS (A_) 11/18→

Wischblatt

1.2 Hybrid 136 (ARHPYJ)	100 kW	05/23→	AQUACTRL 2 SET; für Linkslenker	**2800011257280**	**12572**	19
			AQUACTRL 2 SINGLE; Einbauposition beifahrerseitig; für Rechtslenker; passender Adapter: B	**2800011602260**	**16022**	53
			AQUACTRL 2 SINGLE; Einbauposition fahrerseitig; für Rechtslenker; passender Adapter: B	**2800011618260**	**16182**	59
1.2 PureTech 130 (ARHNSJ)	96 kW	11/18→	AQUACTRL 2 SET; für Linkslenker	**2800011257280**	**12572**	19
			AQUACTRL 2 SINGLE; Einbauposition beifahrerseitig; für Rechtslenker; passender Adapter: B	**2800011602260** **2800011623270**	**16022** **62327**	53 61
			AQUACTRL 2 SINGLE; Einbauposition fahrerseitig; für Rechtslenker; passender Adapter: B	**2800011618260** **2800011618270**	**16182** **61827**	59 59
1.5 BlueHDi 130 (ACYHZJ, ACYHZR) 1.6 Hybrid 180 (A4DGXR) 1.6 Hybrid 225 (A45GFR)	96 kW 133 kW 165 kW	11/18→ 11/22→ 04/20→	AQUACTRL 2 SET; für Linkslenker	**2800011257280**	**12572**	19
			AQUACTRL 2 SINGLE; Einbauposition beifahrerseitig; für Rechtslenker; passender Adapter: B	**2800011602260**	**16022**	53
			AQUACTRL 2 SINGLE; Einbauposition fahrerseitig; für Rechtslenker; passender Adapter: B	**2800011618260**	**16182**	59
1.6 PureTech 180 (A45GFR)	133 kW	11/18→	AQUACTRL 2 SET; für Linkslenker	**2800011257280**	**12572**	19
			AQUACTRL 2 SINGLE; Einbauposition beifahrerseitig; für Rechtslenker; passender Adapter: B	**2800011602260** **2800011623270**	**16022** **62327**	53 61
			AQUACTRL 2 SINGLE; Einbauposition fahrerseitig; für Rechtslenker; passender Adapter: B	**2800011618260** **2800011618270**	**16182** **61827**	59 59

© 2025 Continental Aftermarket & Services GmbH

CITROËN - C5 AIRCROSS (A_) 11/18→						
Wischblatt						
1.6 THP 150 (A45GXJ)	110 kW	09/19→	AQUACTRL 2 SET; für Linkslenker	**2800011257280**	**12572**	19
			AQUACTRL 2 SINGLE; Einbauposition beifahrerseitig; für Rechtslenker; passender Adapter: B	**2800011602260**	**16022**	53
			AQUACTRL 2 SINGLE; Einbauposition fahrerseitig; für Rechtslenker; passender Adapter: B	**2800011618260**	**16182**	59
1.6 THP 165 (A45GYJ)	121 kW	05/19→	AQUACTRL 2 SET; für Linkslenker	**2800011257280**	**12572**	19
			AQUACTRL 2 SINGLE; Einbauposition beifahrerseitig; für Rechtslenker; passender Adapter: B	**2800011602260** **2800011623270**	**16022** **62327**	53 61
			AQUACTRL 2 SINGLE; Einbauposition fahrerseitig; für Rechtslenker; passender Adapter: B	**2800011618260** **2800011618270**	**16182** **61827**	59 59
2.0 BlueHDi 180 (AJEHZR)	130 kW	11/18→	AQUACTRL 2 SET; für Linkslenker	**2800011257280**	**12572**	19
			AQUACTRL 2 SINGLE; Einbauposition beifahrerseitig; für Rechtslenker; passender Adapter: B	**2800011602260**	**16022**	53
			AQUACTRL 2 SINGLE; Einbauposition fahrerseitig; für Rechtslenker; passender Adapter: B	**2800011618260**	**16182**	59
CITROËN - C6 (TD_) 09/05→12/12						
Wischblatt						
2.2 HDi 2.2 HDi 2.7 HDi	120 kW 125 kW 150 kW	06/06→12/10 06/06→12/12 09/05→12/11	AQUACTRL 2 SET; für Linkslenker	**2800011241280**	**12412**	15
			AQUACTRL 2 SINGLE; Einbauposition fahrerseitig; für Rechtslenker; Fahrzeugausstattung: für Fahrzeuge mit gegenlaufenden Wischerarmen; passender Adapter: BC	**2800011618260** **2800011618270**	**16182** **61827**	59 59
			AQUACTRL 2 SINGLE; Einbauposition beifahrerseitig; für Rechtslenker; Fahrzeugausstattung: für Fahrzeuge mit gegenlaufenden Wischerarmen; passender Adapter: BC	**2800011619260** **2800011619270**	**16192** **61927**	59 59
3.0 HDi	155 kW	06/09→12/10	AQUACTRL 2 SET; für Linkslenker	**2800011241280**	**12412**	15
			AQUACTRL 2 SINGLE; Einbauposition fahrerseitig; für Rechtslenker; Fahrzeugausstattung: für Fahrzeuge mit gegenlaufenden Wischerarmen; passender Adapter: BC	**2800011618260**	**16182**	59
			AQUACTRL 2 SINGLE; Einbauposition beifahrerseitig; für Rechtslenker; Fahrzeugausstattung: für Fahrzeuge mit gegenlaufenden Wischerarmen; passender Adapter: BC	**2800011619260**	**16192**	59
3.0 HDi 3.0 V6	177 kW 155 kW	04/09→12/12 09/05→12/12	AQUACTRL 2 SET; für Linkslenker	**2800011241280**	**12412**	15
			AQUACTRL 2 SINGLE; Einbauposition fahrerseitig; für Rechtslenker; Fahrzeugausstattung: für Fahrzeuge mit gegenlaufenden Wischerarmen; passender Adapter: BC	**2800011618260** **2800011618270**	**16182** **61827**	59 59
			AQUACTRL 2 SINGLE; Einbauposition beifahrerseitig; für Rechtslenker; Fahrzeugausstattung: für Fahrzeuge mit gegenlaufenden Wischerarmen; passender Adapter: BC	**2800011619260** **2800011619270**	**16192** **61927**	59 59
CITROËN - C8 (EA_, EB_) 06/02→						
Wischblatt						
2.0	100 kW	07/02→	AQUACTRL 2 SINGLE; Einbauposition fahrerseitig; für Linkslenker; passender Adapter: A; 09/05 ; Fahrzeugausstattung: für Fahrzeuge ohne integrierte Waschdüse im Wischblatt	**2800011314280**	**13142**	30
			AQUACTRL 2 SINGLE; Einbauposition beifahrerseitig; für Linkslenker; passender Adapter: A; 09/05 ; Fahrzeugausstattung: für Fahrzeuge ohne integrierte Waschdüse im Wischblatt	**2800011315280**	**13152**	30
			REARCTRL; Einbauposition hinten	**2800011515170** **2800011515180**	**51517** **15151**	39 39
			AQUACTRL 2 SINGLE; Einbauposition beifahrerseitig; für Rechtslenker; passender Adapter: A	**2800011630270**	**63027**	63
			AQUACTRL 2 SINGLE; Einbauposition fahrerseitig; für Rechtslenker; passender Adapter: A	**2800011630270**	**63027**	63

© 2025 Continental Aftermarket & Services GmbH

CITROËN - C8 (EA_, EB_) 06/02→

Wischblatt

2.0 16V	103 kW	09/05→	AQUACTRL 2 SINGLE; Einbauposition fahrerseitig; für Linkslenker; passender Adapter: A; Fahrzeugausstattung: für Fahrzeuge ohne integrierte Waschdüse im Wischblatt	**2800011314280**	**13142**	30
			AQUACTRL 2 SINGLE; Einbauposition beifahrerseitig; für Linkslenker; passender Adapter: A; Fahrzeugausstattung: für Fahrzeuge ohne integrierte Waschdüse im Wischblatt	**2800011315280**	**13152**	30
			REARCTRL; Einbauposition hinten	**2800011515170** **2800011515180**	**51517** **15151**	39 39
			AQUACTRL 2 SINGLE; Einbauposition beifahrerseitig; für Rechtslenker; passender Adapter: A	**2800011630270**	**63027**	63
			AQUACTRL 2 SINGLE; Einbauposition fahrerseitig; für Rechtslenker; passender Adapter: A	**2800011630270**	**63027**	63
2.0 HDi 2.0 HDi 2.0 HDi	79 kW 80 kW 81 kW	07/02→ 07/02→ 07/02→	AQUACTRL 2 SINGLE; Einbauposition fahrerseitig; für Linkslenker; passender Adapter: A; → 09/05 ; Fahrzeugausstattung: für Fahrzeuge ohne integrierte Waschdüse im Wischblatt	**2800011314280**	**13142**	30
			AQUACTRL 2 SINGLE; Einbauposition beifahrerseitig; für Linkslenker; passender Adapter: A; → 09/05 ; Fahrzeugausstattung: für Fahrzeuge ohne integrierte Waschdüse im Wischblatt	**2800011315280**	**13152**	30
			REARCTRL; Einbauposition hinten	**2800011515180**	**15151**	39
2.0 HDi 2.0 HDi 135 2.0 HDi 165	88 kW 100 kW 120 kW	07/06→ 03/06→ 03/06→	AQUACTRL 2 SINGLE; Einbauposition fahrerseitig; für Linkslenker; passender Adapter: A; Fahrzeugausstattung: für Fahrzeuge ohne integrierte Waschdüse im Wischblatt	**2800011314280**	**13142**	30
			AQUACTRL 2 SINGLE; Einbauposition beifahrerseitig; für Linkslenker; passender Adapter: A; Fahrzeugausstattung: für Fahrzeuge ohne integrierte Waschdüse im Wischblatt	**2800011315280**	**13152**	30
			REARCTRL; Einbauposition hinten	**2800011515180**	**15151**	39
2.2 2.2 HDi	116 kW 94 kW	07/02→ 07/02→	AQUACTRL 2 SINGLE; Einbauposition fahrerseitig; für Linkslenker; passender Adapter: A; → 09/05 ; Fahrzeugausstattung: für Fahrzeuge ohne integrierte Waschdüse im Wischblatt	**2800011314280**	**13142**	30
			AQUACTRL 2 SINGLE; Einbauposition beifahrerseitig; für Linkslenker; passender Adapter: A; → 09/05 ; Fahrzeugausstattung: für Fahrzeuge ohne integrierte Waschdüse im Wischblatt	**2800011315280**	**13152**	30
			REARCTRL; Einbauposition hinten	**2800011515180**	**15151**	39
2.2 HDi 2.2 HDi	120 kW 125 kW	06/07→ 06/06→12/12	AQUACTRL 2 SINGLE; Einbauposition fahrerseitig; für Linkslenker; passender Adapter: A; Fahrzeugausstattung: für Fahrzeuge ohne integrierte Waschdüse im Wischblatt	**2800011314280**	**13142**	30
			AQUACTRL 2 SINGLE; Einbauposition beifahrerseitig; für Linkslenker; passender Adapter: A; Fahrzeugausstattung: für Fahrzeuge ohne integrierte Waschdüse im Wischblatt	**2800011315280**	**13152**	30
			REARCTRL; Einbauposition hinten	**2800011515180**	**15151**	39
3.0 V6	150 kW	07/02→	AQUACTRL 2 SINGLE; Einbauposition fahrerseitig; für Linkslenker; passender Adapter: A; → 09/05 ; Fahrzeugausstattung: für Fahrzeuge ohne integrierte Waschdüse im Wischblatt	**2800011314280**	**13142**	30
			AQUACTRL 2 SINGLE; Einbauposition beifahrerseitig; für Linkslenker; passender Adapter: A; → 09/05 ; Fahrzeugausstattung: für Fahrzeuge ohne integrierte Waschdüse im Wischblatt	**2800011315280**	**13152**	30
			REARCTRL; Einbauposition hinten	**2800011515180**	**15151**	39

© 2025 Continental Aftermarket & Services GmbH

CITROËN - C8 Van (EA_, EB_) 06/02→						
Wischblatt						
2.0 (EBRFJC)	103 kW	06/04→12/11	AQUACTRL 2 SINGLE; Einbauposition fahrerseitig; für Linkslenker; passender Adapter: A; 09/05 ; Fahrzeugausstattung: für Fahrzeuge ohne integrierte Waschdüse im Wischblatt	**2800011314280**	**13142**	30
			AQUACTRL 2 SINGLE; Einbauposition beifahrerseitig; für Linkslenker; passender Adapter: A; 09/05 ; Fahrzeugausstattung: für Fahrzeuge ohne integrierte Waschdüse im Wischblatt	**2800011315280**	**13152**	30
			REARCTRL; Einbauposition hinten	**2800011515180**	**15151**	39
2.0 (EBRFNC, EBRFNE)	100 kW	11/03→11/04	REARCTRL; Einbauposition hinten	**2800011515180**	**15151**	39
2.2 (EB3FZC) 3.0 (EBXFWF, EAXFWF) HDi (EB4HWB) HDi 110 (EBRHTB)	116 kW 150 kW 94 kW 81 kW	11/03→08/07 11/03→10/07 11/03→07/06 11/03→12/09	AQUACTRL 2 SINGLE; Einbauposition fahrerseitig; für Linkslenker; passender Adapter: A; 09/05 ; Fahrzeugausstattung: für Fahrzeuge ohne integrierte Waschdüse im Wischblatt	**2800011314280**	**13142**	30
			AQUACTRL 2 SINGLE; Einbauposition beifahrerseitig; für Linkslenker; passender Adapter: A; 09/05 ; Fahrzeugausstattung: für Fahrzeuge ohne integrierte Waschdüse im Wischblatt	**2800011315280**	**13152**	30
			REARCTRL; Einbauposition hinten	**2800011515180**	**15151**	39
CITROËN - C15 Kasten/Großraumlimousine (VD_) 10/84→10/06						
Wischblatt						
1.0 1.0 E 1.1 1.1 1.1 1.1 i 1.3 1.4 1.4 E 1.4 E 1.4 i 1.8 D 1.9 D 1.9 D	33 kW 37 kW 35 kW 40 kW 40 kW 44 kW 47 kW 49 kW 40 kW 44 kW 55 kW 44 kW 44 kW 51 kW	10/84→12/97 11/92→07/96 10/84→12/96 10/84→07/87 11/88→07/96 07/88→12/96 07/87→05/88 07/87→12/96 07/87→12/96 05/87→12/96 05/91→12/96 07/86→12/00 12/00→12/05 01/00→07/05	AQUACTRL 2 SINGLE; Einbauposition fahrerseitig; für Linkslenker; passender Adapter: A	**2800011304280**	**13042**	26
CITROËN - C15 Kombi 04/87→08/00						
Wischblatt						
1.1 1.1 1.4 1.4 1.4 1.8 D	40 kW 44 kW 44 kW 49 kW 55 kW 44 kW	10/88→10/92 08/88→07/96 05/87→10/92 05/87→09/92 05/91→07/96 04/87→08/00	AQUACTRL 2 SINGLE; Einbauposition fahrerseitig; für Linkslenker; passender Adapter: A	**2800011304280**	**13042**	26
CITROËN - C15 Pritsche/Fahrgestell (VDPD) 11/92→10/02						
Wischblatt						
1.8 D 1.9 D	44 kW 51 kW	11/92→05/00 09/00→10/02	AQUACTRL 2 SINGLE; Einbauposition fahrerseitig; für Linkslenker; passender Adapter: A	**2800011304280**	**13042**	26
CITROËN - C25 Bus (280_, 290_) 07/81→02/94						
Wischblatt						
1.8	50 kW	11/81→01/94	AQUACTRL 2 SET; für Linkslenker	**2800011207280**	**12072**	5
1.8 E 1.9 D 1.9 TD 2.0 2.0 E 2.5 D 2.5 D 2.5 D 4x4 2.5 D Turbo 2.5 D Turbo 4x4	51 kW 51 kW 60 kW 62 kW 58 kW 54 kW 55 kW 54 kW 70 kW 70 kW	07/87→02/94 07/87→02/94 04/92→02/94 02/91→02/94 09/81→02/94 10/85→02/94 11/81→01/94 01/87→02/94 08/87→02/94 08/87→02/94	AQUACTRL 2 SINGLE; Einbauposition beifahrerseitig; für Linkslenker; passender Adapter: A	**2800011306280**	**13062**	27
			AQUACTRL 2 SINGLE; Einbauposition fahrerseitig; für Linkslenker; passender Adapter: A	**2800011306280**	**13062**	27

© 2025 Continental Aftermarket & Services GmbH

CITROËN - C25 Kasten (280_, 290_) 07/81→07/94

Wischblatt

1.8	50 kW	11/81→01/94	AQUACTRL 2 SET; für Linkslenker	**2800011207280**	**12072**	5
1.9 D 1400	51 kW	01/88→01/94	AQUACTRL 2 SINGLE; Einbauposition fahrerseitig; für Linkslenker; passender Adapter: A	**2800011306280**	**13062**	27
2.0	57 kW	11/81→12/86				
2.0	62 kW	02/91→03/94	AQUACTRL 2 SINGLE; Einbauposition beifahrerseitig; für Linkslenker; passender Adapter: A	**2800011306280**	**13062**	27
2.0 4x4	62 kW	01/90→01/94				
2.0 E	58 kW	09/81→03/94				
2.5 D	54 kW	02/85→07/94				
2.5 D	55 kW	11/81→01/94				
2.5 D 4x4	55 kW	11/83→12/86				
2.5 DT	70 kW	08/91→01/94				
2.5 DT 4x4	70 kW	08/91→01/94				

CITROËN - C25 Pritsche/Fahrgestell (280_, 290_) 07/81→03/94

Wischblatt

1.8 E	51 kW	07/87→02/94	AQUACTRL 2 SET; für Linkslenker	**2800011207280**	**12072**	5
1.9 DT	60 kW	10/91→01/94	AQUACTRL 2 SINGLE; Einbauposition fahrerseitig; für Linkslenker; passender Adapter: A	**2800011306280**	**13062**	27
2.0	57 kW	11/81→12/86				
2.0	62 kW	01/87→03/94	AQUACTRL 2 SINGLE; Einbauposition beifahrerseitig; für Linkslenker; passender Adapter: A	**2800011306280**	**13062**	27
2.5 D	55 kW	11/83→01/94				
2.5 DT	70 kW	01/87→01/94				

CITROËN - C35 Kasten 11/73→01/94

Wischblatt

2.0	47 kW	10/86→09/90	AQUACTRL 2 SET; für Linkslenker	**2800011207280**	**12072**	5
2.0	65 kW	11/73→01/94	AQUACTRL 2 SINGLE; Einbauposition fahrerseitig; für Linkslenker; passender Adapter: A	**2800011306280**	**13062**	27
2.2 D	45 kW	11/73→01/80				
2.5 D	51 kW	02/80→01/94	AQUACTRL 2 SINGLE; Einbauposition beifahrerseitig; für Linkslenker; passender Adapter: A	**2800011306280**	**13062**	27

CITROËN - C-CROSSER (VU_, VV_) 02/07→12/12

Wischblatt

2.0	108 kW	11/10→12/12	AQUACTRL 2 SINGLE; Einbauposition beifahrerseitig; für Linkslenker; passender Adapter: A	**2800011307280**	**13072**	27
2.0 Allrad	108 kW	11/10→12/12				
			AQUACTRL 2 SINGLE; Einbauposition fahrerseitig; für Linkslenker; passender Adapter: A	**2800011312280**	**13122**	29
			REARCTRL; Einbauposition hinten	**2800011509180**	**15091**	36
			AQUACTRL 2 SINGLE; Einbauposition beifahrerseitig; für Rechtslenker; passender Adapter: A	**2800011608260**	**16082**	55
			AQUACTRL 2 SINGLE; Einbauposition fahrerseitig; für Rechtslenker; passender Adapter: A	**2800011614260**	**16142**	58
2.2 HDi	115 kW	02/07→12/12	AQUACTRL 2 SINGLE; Einbauposition beifahrerseitig; für Linkslenker; passender Adapter: A	**2800011307280**	**13072**	27
2.4 16V	125 kW	08/08→12/12				
			AQUACTRL 2 SINGLE; Einbauposition fahrerseitig; für Linkslenker; passender Adapter: A	**2800011312280**	**13122**	29
			REARCTRL; Einbauposition hinten	**2800011509170** **2800011509180**	**50917** **15091**	36 36
			AQUACTRL 2 SINGLE; Einbauposition beifahrerseitig; für Rechtslenker; passender Adapter: A	**2800011608260** **2800011626270**	**16082** **62627**	55 62
			AQUACTRL 2 SINGLE; Einbauposition fahrerseitig; für Rechtslenker; passender Adapter: A	**2800011614260** **2800011628270**	**16142** **62827**	58 63

CITROËN - C-CROSSER ENTERPRISE (VU_, VV_) 01/09→

Wischblatt

2.2 HDi	115 kW	01/09→	AQUACTRL 2 SET; für Linkslenker	**2800011237280**	**12372**	14
			AQUACTRL 2 SINGLE; Einbauposition beifahrerseitig; für Linkslenker; passender Adapter: A	**2800011306280**	**13062**	27
			AQUACTRL 2 SINGLE; Einbauposition fahrerseitig; für Linkslenker; passender Adapter: A	**2800011312280**	**13122**	29
			REARCTRL; Einbauposition hinten	**2800011509180**	**15091**	36
			AQUACTRL 2 SINGLE; Einbauposition beifahrerseitig; für Rechtslenker; passender Adapter: A	**2800011608260**	**16082**	55
			AQUACTRL 2 SINGLE; Einbauposition fahrerseitig; für Rechtslenker; passender Adapter: A	**2800011614260**	**16142**	58

© 2025 Continental Aftermarket & Services GmbH

CITROËN - C-CROSSER ENTERPRISE (VU_, VV_) 01/09→

Wischblatt

2.4 16V	125 kW	01/09→	AQUACTRL 2 SET; für Linkslenker	**2800011237280**	**12372**	14
			AQUACTRL 2 SINGLE; Einbauposition beifahrerseitig; für Linkslenker; passender Adapter: A	**2800011306280**	**13062**	27
			AQUACTRL 2 SINGLE; Einbauposition fahrerseitig; für Linkslenker; passender Adapter: A	**2800011312280**	**13122**	29
			REARCTRL; Einbauposition hinten	**2800011509170** **2800011509180**	**50917** **15091**	36 36
			AQUACTRL 2 SINGLE; Einbauposition beifahrerseitig; für Rechtslenker; passender Adapter: A	**2800011608260** **2800011626270**	**16082** **62627**	55 62
			AQUACTRL 2 SINGLE; Einbauposition fahrerseitig; für Rechtslenker; passender Adapter: A	**2800011614260** **2800011628270**	**16142** **62827**	58 63

CITROËN - C-CROSSER Van (VU_) 02/07→12/12

Wischblatt

2.2 HDi (VU4HNH)	115 kW	06/07→12/12	AQUACTRL 2 SINGLE; Einbauposition beifahrerseitig; für Linkslenker; passender Adapter: A	**2800011307280**	**13072**	27
			AQUACTRL 2 SINGLE; Einbauposition fahrerseitig; für Linkslenker; passender Adapter: A	**2800011312280**	**13122**	29
			REARCTRL; Einbauposition hinten	**2800011509180**	**15091**	36
			AQUACTRL 2 SINGLE; Einbauposition beifahrerseitig; für Rechtslenker; passender Adapter: A	**2800011608260**	**16082**	55
			AQUACTRL 2 SINGLE; Einbauposition fahrerseitig; für Rechtslenker; passender Adapter: A	**2800011614260**	**16142**	58

CITROËN - C-ELYSEE (DD_) 11/12→

Wischblatt

1.2 PureTech 82 (DDHMRP)	61 kW	02/18→	AQUACTRL 2 SET; für Linkslenker	**2800011210280**	**12102**	6
			AQUACTRL 2 SINGLE; Einbauposition beifahrerseitig; für Linkslenker; passender Adapter: F	**2800011302280**	**13022**	26
			AQUACTRL 2 SINGLE; Einbauposition fahrerseitig; für Linkslenker; passender Adapter: F	**2800011312280**	**13122**	29
			AQUACTRL 2 SINGLE; Einbauposition beifahrerseitig; Montageart: Bajonett; für Rechtslenker; passender Adapter: F	**2800011602260**	**16022**	53
			AQUACTRL 2 SINGLE; Einbauposition fahrerseitig; Montageart: Bajonett; für Rechtslenker; passender Adapter: F	**2800011614260**	**16142**	58
1.2 VTi 72 (DDHMYO) 1.2 VTi 82	53 kW 60 kW	11/12→01/17 12/14→	AQUACTRL 2 SET; für Linkslenker	**2800011210280**	**12102**	6
			AQUACTRL 2 SINGLE; Einbauposition beifahrerseitig; für Linkslenker; passender Adapter: F	**2800011302280**	**13022**	26
			AQUACTRL 2 SINGLE; Einbauposition fahrerseitig; für Linkslenker; passender Adapter: F	**2800011312280**	**13122**	29
			AQUACTRL 2 SINGLE; Einbauposition beifahrerseitig; Montageart: Bajonett; für Rechtslenker; passender Adapter: F	**2800011602260** **2800011623270**	**16022** **62327**	53 61
			AQUACTRL 2 SINGLE; Einbauposition fahrerseitig; Montageart: Bajonett; für Rechtslenker; passender Adapter: F	**2800011614260** **2800011628270**	**16142** **62827**	58 63
1.5 BlueHDi 100 1.6 BlueHDi 100	75 kW 73 kW	05/18→ 11/14→12/16	AQUACTRL 2 SET; für Linkslenker	**2800011210280**	**12102**	6
			AQUACTRL 2 SINGLE; Einbauposition beifahrerseitig; für Linkslenker; passender Adapter: F	**2800011302280**	**13022**	26
			AQUACTRL 2 SINGLE; Einbauposition fahrerseitig; für Linkslenker; passender Adapter: F	**2800011312280**	**13122**	29
			AQUACTRL 2 SINGLE; Einbauposition beifahrerseitig; Montageart: Bajonett; für Rechtslenker; passender Adapter: F	**2800011602260**	**16022**	53
			AQUACTRL 2 SINGLE; Einbauposition fahrerseitig; Montageart: Bajonett; für Rechtslenker; passender Adapter: F	**2800011614260**	**16142**	58
1.6 HDI 92 1.6 VTi 115 (DDNFPO, DDNFP6, DDNFP9)	68 kW 85 kW	11/12→ 11/12→	AQUACTRL 2 SET; für Linkslenker	**2800011210280**	**12102**	6
			AQUACTRL 2 SINGLE; Einbauposition beifahrerseitig; für Linkslenker; passender Adapter: F	**2800011302280**	**13022**	26

→

© 2025 Continental Aftermarket & Services GmbH

CITROËN - C-ELYSEE (DD_) 11/12→						
Wischblatt						
1.6 HDI 92 1.6 VTi 115 (DDNFP0, DDNFP6, DDNFP9)	68 kW 85 kW	11/12→ 11/12→	AQUACTRL 2 SINGLE; Einbauposition fahrerseitig; für Linkslenker; passender Adapter: F	**2800011312280**	**13122**	29
			AQUACTRL 2 SINGLE; Einbauposition beifahrerseitig; Montageart: Bajonett; für Rechtslenker; passender Adapter: F	**2800011602260** **2800011623270**	**16022** **62327**	53 61
			AQUACTRL 2 SINGLE; Einbauposition fahrerseitig; Montageart: Bajonett; für Rechtslenker; passender Adapter: F	**2800011614260** **2800011628270**	**16142** **62827**	58 63
CITROËN - CX I (MA) 09/74→08/85						
Wischblatt						
2000	75 kW	09/74→05/79	AQUACTRL 2 SINGLE; Einbauposition fahrerseitig; für Linkslenker; passender Adapter: A	**2800011312280**	**13122**	29
2000	78 kW	06/79→08/85				
2200	82 kW	09/74→07/76				
2200	85 kW	06/81→08/85				
2200 D	49 kW	10/75→02/79				
2400	85 kW	08/76→06/80				
2400	88 kW	05/80→05/82				
2400 GTi	94 kW	06/77→06/82				
2400 GTi	96 kW	06/77→06/82				
2500 D	55 kW	02/78→06/82				
25 D Turbo	70 kW	04/83→08/85				
25 GTi Turbo 2	122 kW	06/84→08/85				
25 TRi	100 kW	07/83→08/85				
CITROËN - CX I Break (MA) 09/75→08/85						
Wischblatt						
2000	75 kW	09/75→05/79	AQUACTRL 2 SINGLE; Einbauposition fahrerseitig; für Linkslenker; passender Adapter: A	**2800011312280**	**13122**	29
2000	78 kW	06/79→08/85				
2200	85 kW	06/81→08/85				
2200 D	49 kW	08/76→02/79				
2400	85 kW	08/76→06/80				
2400	88 kW	05/80→05/82				
2400 GTi	94 kW	07/82→06/83				
2500 D	55 kW	02/78→08/85				
2500 D Turbo	70 kW	04/83→08/85				
25 TRI	100 kW	07/83→08/85				
CITROËN - CX II 07/85→12/92						
Wischblatt						
20 RE	78 kW	08/85→12/92	AQUACTRL 2 SINGLE; Einbauposition fahrerseitig; für Linkslenker; passender Adapter: A	**2800011312280**	**13122**	29
22 TRS	83 kW	07/85→12/92				
22 TRS	85 kW	07/85→07/89				
25 D	54 kW	08/85→12/92				
25 D Turbo	70 kW	08/85→12/86				
25 D Turbo	88 kW	01/87→12/92				
25 GTi	89 kW	05/86→12/92				
25 GTi Turbo 2	115 kW	09/86→12/92				
25 GTi Turbo 2	122 kW	08/85→12/92				
25 TRi	100 kW	08/85→12/92				
CITROËN - CX II Break 07/85→12/92						
Wischblatt						
20	78 kW	08/85→08/86	AQUACTRL 2 SINGLE; Einbauposition fahrerseitig; für Linkslenker; passender Adapter: A	**2800011312280**	**13122**	29
22TRS	85 kW	07/85→07/89				
22 TRS	83 kW	07/85→12/92				
2500 D Turbo	70 kW	08/85→12/86				
25 D	54 kW	05/86→12/92				
25 D Turbo 2	88 kW	01/87→12/92				
25 i	89 kW	05/86→12/92				
25 TRI	100 kW	08/85→12/92				

© 2025 Continental Aftermarket & Services GmbH

CITROËN - C-ZERO 10/10→

Wischblatt

C-Zero C-Zero C-Zero	35 kW 47 kW 49 kW	10/10→ 10/10→ 10/14→	AQUACTRL 2 SINGLE; Einbauposition fahrerseitig; für Linkslenker; passender Adapter: A	**2800011316280**	**13162**	30
			REARCTRL; Einbauposition hinten	**2800011509170** **2800011509180**	**50917** **15091**	36 36
			AQUACTRL 2 SINGLE; Einbauposition fahrerseitig; für Rechtslenker; Fahrzeugausstattung: für Fahrzeuge mit Einhebelwischarm; passender Adapter: A	**2800011618260** **2800011618270**	**16182** **61827**	59 59

CITROËN - DS3 (SA_) 11/09→12/16

Wischblatt

1.2 THP 110 1.2 VTi 82	81 kW 60 kW	10/14→03/15 01/13→03/15	AQUACTRL 2 SET; für Linkslenker	**2800011210280**	**12102**	6
			AQUACTRL 2 SINGLE; Einbauposition beifahrerseitig; für Linkslenker; passender Adapter: F	**2800011302280**	**13022**	26
			AQUACTRL 2 SINGLE; Einbauposition fahrerseitig; für Linkslenker; passender Adapter: F	**2800011312280**	**13122**	29
			REARCTRL; Einbauposition hinten	**2800011503170** **2800011503180**	**50317** **15031**	33 33
			AQUACTRL 2 SINGLE; Einbauposition beifahrerseitig; Montageart: Bajonett; für Rechtslenker; passender Adapter: F	**2800011602260** **2800011623270**	**16022** **62327**	53 61
			AQUACTRL 2 SINGLE; Einbauposition fahrerseitig; Montageart: Bajonett; für Rechtslenker; passender Adapter: F	**2800011614260** **2800011628270**	**16142** **62827**	58 63
1.4 HDi 70 (SA8HP4)	50 kW	04/10→07/15	AQUACTRL 2 SET; für Linkslenker	**2800011210280**	**12102**	6
			AQUACTRL 2 SINGLE; Einbauposition beifahrerseitig; für Linkslenker; passender Adapter: F	**2800011302280**	**13022**	26
			AQUACTRL 2 SINGLE; Einbauposition fahrerseitig; für Linkslenker; passender Adapter: F	**2800011312280**	**13122**	29
			REARCTRL; Einbauposition hinten	**2800011503180**	**15031**	33
			AQUACTRL 2 SINGLE; Einbauposition beifahrerseitig; Montageart: Bajonett; für Rechtslenker; passender Adapter: F	**2800011602260**	**16022**	53
			AQUACTRL 2 SINGLE; Einbauposition fahrerseitig; Montageart: Bajonett; für Rechtslenker; passender Adapter: F	**2800011614260**	**16142**	58
1.4 VTi 95 1.4 VTi 95 LPG 1.4 VTi 98 1.6 BlueHDi 100 1.6 BlueHDi 120	70 kW 70 kW 72 kW 73 kW 88 kW	04/10→07/15 08/12→07/15 11/09→07/15 07/14→07/15 10/13→07/15	AQUACTRL 2 SET; für Linkslenker	**2800011210280**	**12102**	6
			AQUACTRL 2 SINGLE; Einbauposition beifahrerseitig; für Linkslenker; passender Adapter: F	**2800011302280**	**13022**	26
			AQUACTRL 2 SINGLE; Einbauposition fahrerseitig; für Linkslenker; passender Adapter: F	**2800011312280**	**13122**	29
			REARCTRL; Einbauposition hinten	**2800011503170** **2800011503180**	**50317** **15031**	33 33
			AQUACTRL 2 SINGLE; Einbauposition beifahrerseitig; Montageart: Bajonett; für Rechtslenker; passender Adapter: F	**2800011602260** **2800011623270**	**16022** **62327**	53 61
			AQUACTRL 2 SINGLE; Einbauposition fahrerseitig; Montageart: Bajonett; für Rechtslenker; passender Adapter: F	**2800011614260** **2800011628270**	**16142** **62827**	58 63
1.6 BlueHDi 75	55 kW	03/15→07/15	AQUACTRL 2 SET; für Linkslenker	**2800011210280**	**12102**	6
			AQUACTRL 2 SINGLE; Einbauposition beifahrerseitig; für Linkslenker; passender Adapter: F	**2800011302280**	**13022**	26
			AQUACTRL 2 SINGLE; Einbauposition fahrerseitig; für Linkslenker; passender Adapter: F	**2800011312280**	**13122**	29
			REARCTRL; Einbauposition hinten	**2800011503180**	**15031**	33
			AQUACTRL 2 SINGLE; Einbauposition beifahrerseitig; Montageart: Bajonett; für Rechtslenker; passender Adapter: F	**2800011602260**	**16022**	53
			AQUACTRL 2 SINGLE; Einbauposition fahrerseitig; Montageart: Bajonett; für Rechtslenker; passender Adapter: F	**2800011614260**	**16142**	58
1.6 HDi 110 1.6 HDi 115 1.6 HDi 115	82 kW 84 kW 85 kW	11/09→07/15 08/12→07/15 10/13→07/15	AQUACTRL 2 SET; für Linkslenker	**2800011210280**	**12102**	6
			AQUACTRL 2 SINGLE; Einbauposition beifahrerseitig; für Linkslenker; passender Adapter: F	**2800011302280**	**13022**	26

→

© 2025 Continental Aftermarket & Services GmbH

CITROËN - DS3 (SA_) 11/09→12/16

Wischblatt

1.6 HDi 90 1.6 Racing 1.6 Racing	68 kW 149 kW 152 kW	11/09→07/15 02/11→07/15 02/11→07/15	AQUACTRL 2 SINGLE; Einbauposition fahrerseitig; für Linkslenker; passender Adapter: F	**2800011312280**	**13122**	29
			REARCTRL; Einbauposition hinten	**2800011503170** **2800011503180**	**50317** **15031**	33 33
			AQUACTRL 2 SINGLE; Einbauposition beifahrerseitig; Montageart: Bajonett; für Rechtslenker; passender Adapter: F	**2800011602260** **2800011623270**	**16022** **62327**	53 61
			AQUACTRL 2 SINGLE; Einbauposition fahrerseitig; Montageart: Bajonett; für Rechtslenker; passender Adapter: F	**2800011614260** **2800011628270**	**16142** **62827**	58 63
1.6 THP 150	110 kW	01/10→07/15	AQUACTRL 2 SET; für Linkslenker	**2800011210280**	**12102**	6
			AQUACTRL 2 SINGLE; Einbauposition beifahrerseitig; für Linkslenker; passender Adapter: F	**2800011302280**	**13022**	26
			AQUACTRL 2 SINGLE; Einbauposition fahrerseitig; für Linkslenker; passender Adapter: F	**2800011312280**	**13122**	29
			REARCTRL; Einbauposition hinten	**2800011503180**	**15031**	33
			AQUACTRL 2 SINGLE; Einbauposition beifahrerseitig; Montageart: Bajonett; für Rechtslenker; passender Adapter: F	**2800011602260**	**16022**	53
			AQUACTRL 2 SINGLE; Einbauposition fahrerseitig; Montageart: Bajonett; für Rechtslenker; passender Adapter: F	**2800011614260**	**16142**	58
1.6 THP 155	115 kW	04/10→07/15	AQUACTRL 2 SET; für Linkslenker	**2800011210280**	**12102**	6
			AQUACTRL 2 SINGLE; Einbauposition beifahrerseitig; für Linkslenker; passender Adapter: F	**2800011302280**	**13022**	26
			AQUACTRL 2 SINGLE; Einbauposition fahrerseitig; für Linkslenker; passender Adapter: F	**2800011312280**	**13122**	29
			REARCTRL; Einbauposition hinten	**2800011503170** **2800011503180**	**50317** **15031**	33 33
			AQUACTRL 2 SINGLE; Einbauposition beifahrerseitig; Montageart: Bajonett; für Rechtslenker; passender Adapter: F	**2800011602260** **2800011623270**	**16022** **62327**	53 61
			AQUACTRL 2 SINGLE; Einbauposition fahrerseitig; Montageart: Bajonett; für Rechtslenker; passender Adapter: F	**2800011614260** **2800011628270**	**16142** **62827**	58 63
1.6 THP160	120 kW	01/12→07/15	AQUACTRL 2 SET; für Linkslenker	**2800011210280**	**12102**	6
			AQUACTRL 2 SINGLE; Einbauposition beifahrerseitig; für Linkslenker; passender Adapter: F	**2800011302280**	**13022**	26
			AQUACTRL 2 SINGLE; Einbauposition fahrerseitig; für Linkslenker; passender Adapter: F	**2800011312280**	**13122**	29
			REARCTRL; Einbauposition hinten	**2800011503180**	**15031**	33
			AQUACTRL 2 SINGLE; Einbauposition beifahrerseitig; Montageart: Bajonett; für Rechtslenker; passender Adapter: F	**2800011602260**	**16022**	53
			AQUACTRL 2 SINGLE; Einbauposition fahrerseitig; Montageart: Bajonett; für Rechtslenker; passender Adapter: F	**2800011614260**	**16142**	58
1.6 THP 165 1.6 VTi 120	121 kW 88 kW	10/14→06/15 04/10→07/15	AQUACTRL 2 SET; für Linkslenker	**2800011210280**	**12102**	6
			AQUACTRL 2 SINGLE; Einbauposition beifahrerseitig; für Linkslenker; passender Adapter: F	**2800011302280**	**13022**	26
			AQUACTRL 2 SINGLE; Einbauposition fahrerseitig; für Linkslenker; passender Adapter: F	**2800011312280**	**13122**	29
			REARCTRL; Einbauposition hinten	**2800011503170** **2800011503180**	**50317** **15031**	33 33
			AQUACTRL 2 SINGLE; Einbauposition beifahrerseitig; Montageart: Bajonett; für Rechtslenker; passender Adapter: F	**2800011602260** **2800011623270**	**16022** **62327**	53 61
			AQUACTRL 2 SINGLE; Einbauposition fahrerseitig; Montageart: Bajonett; für Rechtslenker; passender Adapter: F	**2800011614260** **2800011628270**	**16142** **62827**	58 63

© 2025 Continental Aftermarket & Services GmbH

CITROËN - DS3 Cabriolet 01/13→07/15

Wischblatt

1.2 THP 110 1.2 VTi 82 1.6 BlueHDi 100	81 kW 60 kW 73 kW	10/14→07/15 01/13→07/15 07/14→07/15	AQUACTRL 2 SET; für Linkslenker	**2800011210280**	**12102**	6
			AQUACTRL 2 SINGLE; Einbauposition beifahrerseitig; für Linkslenker; passender Adapter: F	**2800011302280**	**13022**	26
			AQUACTRL 2 SINGLE; Einbauposition fahrerseitig; für Linkslenker; passender Adapter: F	**2800011312280**	**13122**	29
			AQUACTRL 2 SINGLE; Einbauposition beifahrerseitig; Montageart: Bajonett; für Rechtslenker; passender Adapter: F	**2800011602260** **2800011623270**	**16022** **62327**	53 61
			AQUACTRL 2 SINGLE; Einbauposition fahrerseitig; Montageart: Bajonett; für Rechtslenker; passender Adapter: F	**2800011614260** **2800011628270**	**16142** **62827**	58 63
1.6 BlueHDi 100 1.6 BlueHDi 115	75 kW 85 kW	07/14→07/15 10/13→07/15	AQUACTRL 2 SET; für Linkslenker	**2800011210280**	**12102**	6
			AQUACTRL 2 SINGLE; Einbauposition beifahrerseitig; für Linkslenker; passender Adapter: F	**2800011302280**	**13022**	26
			AQUACTRL 2 SINGLE; Einbauposition fahrerseitig; für Linkslenker; passender Adapter: F	**2800011312280**	**13122**	29
			AQUACTRL 2 SINGLE; Einbauposition beifahrerseitig; Montageart: Bajonett; für Rechtslenker; passender Adapter: F	**2800011602260**	**16022**	53
			AQUACTRL 2 SINGLE; Einbauposition fahrerseitig; Montageart: Bajonett; für Rechtslenker; passender Adapter: F	**2800011614260**	**16142**	58
1.6 BlueHDi 120 1.6 HDi 90	88 kW 68 kW	07/14→07/15 01/13→07/15	AQUACTRL 2 SET; für Linkslenker	**2800011210280**	**12102**	6
			AQUACTRL 2 SINGLE; Einbauposition beifahrerseitig; für Linkslenker; passender Adapter: F	**2800011302280**	**13022**	26
			AQUACTRL 2 SINGLE; Einbauposition fahrerseitig; für Linkslenker; passender Adapter: F	**2800011312280**	**13122**	29
			AQUACTRL 2 SINGLE; Einbauposition beifahrerseitig; Montageart: Bajonett; für Rechtslenker; passender Adapter: F	**2800011602260** **2800011623270**	**16022** **62327**	53 61
			AQUACTRL 2 SINGLE; Einbauposition fahrerseitig; Montageart: Bajonett; für Rechtslenker; passender Adapter: F	**2800011614260** **2800011628270**	**16142** **62827**	58 63
1.6 Racing	149 kW	03/14→07/15	AQUACTRL 2 SET; für Linkslenker	**2800011210280**	**12102**	6
			AQUACTRL 2 SINGLE; Einbauposition beifahrerseitig; für Linkslenker; passender Adapter: F	**2800011302280**	**13022**	26
			AQUACTRL 2 SINGLE; Einbauposition fahrerseitig; für Linkslenker; passender Adapter: F	**2800011312280**	**13122**	29
			AQUACTRL 2 SINGLE; Einbauposition beifahrerseitig; Montageart: Bajonett; für Rechtslenker; passender Adapter: F	**2800011602260**	**16022**	53
			AQUACTRL 2 SINGLE; Einbauposition fahrerseitig; Montageart: Bajonett; für Rechtslenker; passender Adapter: F	**2800011614260**	**16142**	58
1.6 Racing 1.6 THP 150 1.6 THP 155	152 kW 110 kW 115 kW	03/14→07/15 01/13→07/15 01/13→07/15	AQUACTRL 2 SET; für Linkslenker	**2800011210280**	**12102**	6
			AQUACTRL 2 SINGLE; Einbauposition beifahrerseitig; für Linkslenker; passender Adapter: F	**2800011302280**	**13022**	26
			AQUACTRL 2 SINGLE; Einbauposition fahrerseitig; für Linkslenker; passender Adapter: F	**2800011312280**	**13122**	29
			AQUACTRL 2 SINGLE; Einbauposition beifahrerseitig; Montageart: Bajonett; für Rechtslenker; passender Adapter: F	**2800011602260** **2800011623270**	**16022** **62327**	53 61
			AQUACTRL 2 SINGLE; Einbauposition fahrerseitig; Montageart: Bajonett; für Rechtslenker; passender Adapter: F	**2800011614260** **2800011628270**	**16142** **62827**	58 63

© 2025 Continental Aftermarket & Services GmbH

CITROËN - DS3 Cabriolet 01/13→07/15						
Wischblatt						
1.6 THP 165	120 kW	02/15→07/15	AQUACTRL 2 SET; für Linkslenker	**2800011210280**	**12102**	6
			AQUACTRL 2 SINGLE; Einbauposition beifahrerseitig; für Linkslenker; passender Adapter: F	**2800011302280**	**13022**	26
			AQUACTRL 2 SINGLE; Einbauposition fahrerseitig; für Linkslenker; passender Adapter: F	**2800011312280**	**13122**	29
			AQUACTRL 2 SINGLE; Einbauposition beifahrerseitig; Montageart: Bajonett; für Rechtslenker; passender Adapter: F	**2800011602260**	**16022**	53
			AQUACTRL 2 SINGLE; Einbauposition fahrerseitig; Montageart: Bajonett; für Rechtslenker; passender Adapter: F	**2800011614260**	**16142**	58
1.6 THP 165 1.6 VTi 120	121 kW 88 kW	10/14→07/15 01/13→07/15	AQUACTRL 2 SET; für Linkslenker	**2800011210280**	**12102**	6
			AQUACTRL 2 SINGLE; Einbauposition beifahrerseitig; für Linkslenker; passender Adapter: F	**2800011302280**	**13022**	26
			AQUACTRL 2 SINGLE; Einbauposition fahrerseitig; für Linkslenker; passender Adapter: F	**2800011312280**	**13122**	29
			AQUACTRL 2 SINGLE; Einbauposition beifahrerseitig; Montageart: Bajonett; für Rechtslenker; passender Adapter: F	**2800011602260** **2800011623270**	**16022** **62327**	53 61
			AQUACTRL 2 SINGLE; Einbauposition fahrerseitig; Montageart: Bajonett; für Rechtslenker; passender Adapter: F	**2800011614260** **2800011628270**	**16142** **62827**	58 63
CITROËN - DS4 (NX_) 03/11→07/15						
Wischblatt						
1.2 THP 130	96 kW	07/14→07/15	AQUACTRL 2 SINGLE; Einbauposition beifahrerseitig; für Linkslenker; passender Adapter: BC	**2800011315280**	**13152**	30
			AQUACTRL 2 SINGLE; Einbauposition fahrerseitig; für Linkslenker; passender Adapter: BC	**2800011319280**	**13192**	31
			AQUACTRL 2 SINGLE; Einbauposition fahrerseitig; für Rechtslenker; Fahrzeugausstattung: für Fahrzeuge mit gegenlaufenden Wischerarmen; passender Adapter: BC	**2800011616260** **2800011630270**	**16162** **63027**	58 63
			AQUACTRL 2 SINGLE; Einbauposition beifahrerseitig; für Rechtslenker; Fahrzeugausstattung: für Fahrzeuge mit gegenlaufenden Wischerarmen; passender Adapter: BC	**2800011621260** **2800011621270**	**16212** **62127**	60 60
1.6 BlueHDi 115	85 kW	07/14→07/15	AQUACTRL 2 SINGLE; Einbauposition beifahrerseitig; für Linkslenker; passender Adapter: BC	**2800011315280**	**13152**	30
			AQUACTRL 2 SINGLE; Einbauposition fahrerseitig; für Linkslenker; passender Adapter: BC	**2800011319280**	**13192**	31
			AQUACTRL 2 SINGLE; Einbauposition fahrerseitig; für Rechtslenker; Fahrzeugausstattung: für Fahrzeuge mit gegenlaufenden Wischerarmen; passender Adapter: BC	**2800011616260**	**16162**	58
			AQUACTRL 2 SINGLE; Einbauposition beifahrerseitig; für Rechtslenker; Fahrzeugausstattung: für Fahrzeuge mit gegenlaufenden Wischerarmen; passender Adapter: BC	**2800011621260**	**16212**	60
1.6 BlueHDi 120 1.6 HDi 110 1.6 HDi 115 1.6 HDi 90	88 kW 82 kW 84 kW 68 kW	07/14→07/15 04/11→07/15 08/12→07/15 05/11→07/15	AQUACTRL 2 SINGLE; Einbauposition beifahrerseitig; für Linkslenker; passender Adapter: BC	**2800011315280**	**13152**	30
			AQUACTRL 2 SINGLE; Einbauposition fahrerseitig; für Linkslenker; passender Adapter: BC	**2800011319280**	**13192**	31
			AQUACTRL 2 SINGLE; Einbauposition fahrerseitig; für Rechtslenker; Fahrzeugausstattung: für Fahrzeuge mit gegenlaufenden Wischerarmen; passender Adapter: BC	**2800011616260** **2800011630270**	**16162** **63027**	58 63
			AQUACTRL 2 SINGLE; Einbauposition beifahrerseitig; für Rechtslenker; Fahrzeugausstattung: für Fahrzeuge mit gegenlaufenden Wischerarmen; passender Adapter: BC	**2800011621260** **2800011621270**	**16212** **62127**	60 60

© 2025 Continental Aftermarket & Services GmbH

CITROËN - DS4 (NX_) 03/11→07/15

Wischblatt

1.6 THP 150	110 kW	04/11→07/15	AQUACTRL 2 SINGLE; Einbauposition beifahrerseitig; für Linkslenker; passender Adapter: BC	**2800011315280**	**13152**	30
			AQUACTRL 2 SINGLE; Einbauposition fahrerseitig; für Linkslenker; passender Adapter: BC	**2800011319280**	**13192**	31
			AQUACTRL 2 SINGLE; Einbauposition fahrerseitig; für Rechtslenker; Fahrzeugausstattung: für Fahrzeuge mit gegenlaufenden Wischerarmen; passender Adapter: BC	**2800011616260**	**16162**	58
			AQUACTRL 2 SINGLE; Einbauposition beifahrerseitig; für Rechtslenker; Fahrzeugausstattung: für Fahrzeuge mit gegenlaufenden Wischerarmen; passender Adapter: BC	**2800011621260**	**16212**	60
1.6 THP 155 1.6 THP 160	115 kW 120 kW	04/11→07/15 04/12→07/15	AQUACTRL 2 SINGLE; Einbauposition beifahrerseitig; für Linkslenker; passender Adapter: BC	**2800011315280**	**13152**	30
			AQUACTRL 2 SINGLE; Einbauposition fahrerseitig; für Linkslenker; passender Adapter: BC	**2800011319280**	**13192**	31
			AQUACTRL 2 SINGLE; Einbauposition fahrerseitig; für Rechtslenker; Fahrzeugausstattung: für Fahrzeuge mit gegenlaufenden Wischerarmen; passender Adapter: BC	**2800011616260** **2800011630270**	**16162** **63027**	58 63
			AQUACTRL 2 SINGLE; Einbauposition beifahrerseitig; für Rechtslenker; Fahrzeugausstattung: für Fahrzeuge mit gegenlaufenden Wischerarmen; passender Adapter: BC	**2800011621260** **2800011621270**	**16212** **62127**	60 60
1.6 THP 165	121 kW	01/12→07/15	AQUACTRL 2 SINGLE; Einbauposition beifahrerseitig; für Linkslenker; passender Adapter: BC	**2800011315280**	**13152**	30
			AQUACTRL 2 SINGLE; Einbauposition fahrerseitig; für Linkslenker; passender Adapter: BC	**2800011319280**	**13192**	31
			AQUACTRL 2 SINGLE; Einbauposition fahrerseitig; für Rechtslenker; Fahrzeugausstattung: für Fahrzeuge mit gegenlaufenden Wischerarmen; passender Adapter: BC	**2800011616260**	**16162**	58
			AQUACTRL 2 SINGLE; Einbauposition beifahrerseitig; für Rechtslenker; Fahrzeugausstattung: für Fahrzeuge mit gegenlaufenden Wischerarmen; passender Adapter: BC	**2800011621260**	**16212**	60
1.6 THP 200 1.6 VTi 120 2.0 BlueHDi 150 2.0 BlueHDi 180 2.0 HDi / BlueHDi 135 2.0 HDi 165	147 kW 88 kW 110 kW 133 kW 100 kW 120 kW	04/11→07/15 04/11→07/15 07/14→07/15 07/14→07/15 09/11→07/15 04/11→07/15	AQUACTRL 2 SINGLE; Einbauposition beifahrerseitig; für Linkslenker; passender Adapter: BC	**2800011315280**	**13152**	30
			AQUACTRL 2 SINGLE; Einbauposition fahrerseitig; für Linkslenker; passender Adapter: BC	**2800011319280**	**13192**	31
			AQUACTRL 2 SINGLE; Einbauposition fahrerseitig; für Rechtslenker; Fahrzeugausstattung: für Fahrzeuge mit gegenlaufenden Wischerarmen; passender Adapter: BC	**2800011616260** **2800011630270**	**16162** **63027**	58 63
			AQUACTRL 2 SINGLE; Einbauposition beifahrerseitig; für Rechtslenker; Fahrzeugausstattung: für Fahrzeuge mit gegenlaufenden Wischerarmen; passender Adapter: BC	**2800011621260** **2800011621270**	**16212** **62127**	60 60

CITROËN - DS5 09/11→12/16

Wischblatt

1.6 BlueHDi 120 1.6 HDi 1.6 HDi 110 1.6 HDi 115	88 kW 85 kW 82 kW 84 kW	07/14→07/15 11/13→07/15 11/11→07/15 06/12→07/15	AQUACTRL 2 SINGLE; Einbauposition beifahrerseitig; für Linkslenker; passender Adapter: BC	**2800011315280**	**13152**	30
			AQUACTRL 2 SINGLE; Einbauposition fahrerseitig; für Linkslenker; passender Adapter: BC	**2800011319280**	**13192**	31
			AQUACTRL 2 SINGLE; Einbauposition fahrerseitig; für Rechtslenker; Fahrzeugausstattung: für Fahrzeuge mit gegenlaufenden Wischerarmen; passender Adapter: BC	**2800011616260** **2800011630270**	**16162** **63027**	58 63
			AQUACTRL 2 SINGLE; Einbauposition beifahrerseitig; für Rechtslenker; Fahrzeugausstattung: für Fahrzeuge mit gegenlaufenden Wischerarmen; passender Adapter: BC	**2800011621260** **2800011621270**	**16212** **62127**	60 60

© 2025 Continental Aftermarket & Services GmbH

CITROËN - DS5 09/11→12/16						
Wischblatt						
1.6 THP 150	110 kW	11/11→07/15	AQUACTRL 2 SINGLE; Einbauposition beifahrerseitig; für Linkslenker; passender Adapter: BC	**2800011315280**	**13152**	30
			AQUACTRL 2 SINGLE; Einbauposition fahrerseitig; für Linkslenker; passender Adapter: BC	**2800011319280**	**13192**	31
			AQUACTRL 2 SINGLE; Einbauposition fahrerseitig; für Rechtslenker; Fahrzeugausstattung: für Fahrzeuge mit gegenlaufenden Wischerarmen; passender Adapter: BC	**2800011616260**	**16162**	58
			AQUACTRL 2 SINGLE; Einbauposition beifahrerseitig; für Rechtslenker; Fahrzeugausstattung: für Fahrzeuge mit gegenlaufenden Wischerarmen; passender Adapter: BC	**2800011621260**	**16212**	60
1.6 THP 155 1.6 THP 165 1.6 THP 165 Hybrid 1.6 THP 200 2.0 BlueHDi 150 2.0 BlueHDi 180 2.0 HDi 135 2.0 HDi 165 2.0 HDi 200 Hybrid4 Allrad	115 kW 121 kW 121 kW 147 kW 110 kW 133 kW 100 kW 120 kW 147 kW	11/11→07/15 01/12→07/15 06/12→07/15 11/11→07/15 07/14→07/15 08/13→07/15 11/11→07/15 11/11→07/15 12/11→07/15	AQUACTRL 2 SINGLE; Einbauposition beifahrerseitig; für Linkslenker; passender Adapter: BC	**2800011315280**	**13152**	30
			AQUACTRL 2 SINGLE; Einbauposition fahrerseitig; für Linkslenker; passender Adapter: BC	**2800011319280**	**13192**	31
			AQUACTRL 2 SINGLE; Einbauposition fahrerseitig; für Rechtslenker; Fahrzeugausstattung: für Fahrzeuge mit gegenlaufenden Wischerarmen; passender Adapter: BC	**2800011616260** **2800011630270**	**16162** **63027**	58 63
			AQUACTRL 2 SINGLE; Einbauposition beifahrerseitig; für Rechtslenker; Fahrzeugausstattung: für Fahrzeuge mit gegenlaufenden Wischerarmen; passender Adapter: BC	**2800011621260** **2800011621270**	**16212** **62127**	60 60
CITROËN - E-MEHARI 06/16→						
Wischblatt						
Electric	50 kW	06/16→	AQUACTRL 2 SINGLE; für Linkslenker; Einbauposition fahrerseitig; passender Adapter: A	**2800011302280**	**13022**	26
CITROËN - EVASION Großraumlimousine (22, U6) 03/94→07/02						
Wischblatt						
1.8	73 kW	05/97→07/02	AQUACTRL 2 SINGLE; Einbauposition beifahrerseitig; für Linkslenker; passender Adapter: A	**2800011306280**	**13062**	27
			AQUACTRL 2 SINGLE; Einbauposition fahrerseitig; für Linkslenker; passender Adapter: A	**2800011314280**	**13142**	30
			REARCTRL; Einbauposition hinten	**2800011540170** **2800011540180**	**54017** **15401**	51 51
			AQUACTRL 2 SINGLE; Einbauposition beifahrerseitig; für Rechtslenker; passender Adapter: A	**2800011607260** **2800011625270**	**16072** **62527**	55 62
			AQUACTRL 2 SINGLE; Einbauposition fahrerseitig; für Rechtslenker; passender Adapter: A	**2800011616260** **2800011630270**	**16162** **63027**	58 63
1.8	76 kW	02/96→12/96	AQUACTRL 2 SINGLE; Einbauposition beifahrerseitig; für Linkslenker; passender Adapter: A	**2800011306280**	**13062**	27
			AQUACTRL 2 SINGLE; Einbauposition fahrerseitig; für Linkslenker; passender Adapter: A	**2800011314280**	**13142**	30
			REARCTRL; Einbauposition hinten	**2800011540180**	**15401**	51
			AQUACTRL 2 SINGLE; Einbauposition beifahrerseitig; für Rechtslenker; passender Adapter: A	**2800011607260**	**16072**	55
			AQUACTRL 2 SINGLE; Einbauposition fahrerseitig; für Rechtslenker; passender Adapter: A	**2800011616260**	**16162**	58
1.9 TD 1.9 TD 2.0 2.0 16V 2.0 16V 2.0 HDI	66 kW 68 kW 89 kW 97 kW 100 kW 80 kW	11/94→07/02 10/95→12/98 06/94→07/02 05/98→04/00 05/00→07/02 08/99→07/02	AQUACTRL 2 SINGLE; Einbauposition beifahrerseitig; für Linkslenker; passender Adapter: A	**2800011306280**	**13062**	27
			AQUACTRL 2 SINGLE; Einbauposition fahrerseitig; für Linkslenker; passender Adapter: A	**2800011314280**	**13142**	30
			REARCTRL; Einbauposition hinten	**2800011540170** **2800011540180**	**54017** **15401**	51 51
			AQUACTRL 2 SINGLE; Einbauposition beifahrerseitig; für Rechtslenker; passender Adapter: A	**2800011607260** **2800011625270**	**16072** **62527**	55 62
			AQUACTRL 2 SINGLE; Einbauposition fahrerseitig; für Rechtslenker; passender Adapter: A	**2800011616260** **2800011630270**	**16162** **63027**	58 63

© 2025 Continental Aftermarket & Services GmbH

CITROËN - EVASION Großraumlimousine (22, U6) 03/94→07/02

Wischblatt

2.0 HDI	81 kW	08/99→07/02	AQUACTRL 2 SINGLE; Einbauposition beifahrerseitig; für Linkslenker; passender Adapter: A	**2800011306280**	**13062**	27
			AQUACTRL 2 SINGLE; Einbauposition fahrerseitig; für Linkslenker; passender Adapter: A	**2800011314280**	**13142**	30
			REARCTRL; Einbauposition hinten	**2800011540180**	**15401**	51
			AQUACTRL 2 SINGLE; Einbauposition beifahrerseitig; für Rechtslenker; passender Adapter: A	**2800011607260**	**16072**	55
			AQUACTRL 2 SINGLE; Einbauposition fahrerseitig; für Rechtslenker; passender Adapter: A	**2800011616260**	**16162**	58
2.0 HDI 16V 2.0 Turbo C.T. 2.1 TD	80 kW 108 kW 80 kW	09/99→07/02 06/94→07/02 05/96→07/02	AQUACTRL 2 SINGLE; Einbauposition beifahrerseitig; für Linkslenker; passender Adapter: A	**2800011306280**	**13062**	27
			AQUACTRL 2 SINGLE; Einbauposition fahrerseitig; für Linkslenker; passender Adapter: A	**2800011314280**	**13142**	30
			REARCTRL; Einbauposition hinten	**2800011540170** **2800011540180**	**54017** **15401**	51 51
			AQUACTRL 2 SINGLE; Einbauposition beifahrerseitig; für Rechtslenker; passender Adapter: A	**2800011607260** **2800011625270**	**16072** **62527**	55 62
			AQUACTRL 2 SINGLE; Einbauposition fahrerseitig; für Rechtslenker; passender Adapter: A	**2800011616260** **2800011630270**	**16162** **63027**	58 63

CITROËN - GRAND C4 SPACETOURER (3A_, 3E_) 04/18→

Wischblatt

1.2 PureTech 130	96 kW	04/18→	AQUACTRL 2 SET; für Linkslenker	**2800011244280**	**12442**	16
			AQUACTRL 2 SINGLE; Einbauposition beifahrerseitig; für Linkslenker; passender Adapter: BC	**2800011317280**	**13172**	31
			AQUACTRL 2 SINGLE; Einbauposition fahrerseitig; für Linkslenker; passender Adapter: BC	**2800011320280**	**13202**	31
			AQUACTRL 2 SINGLE; Einbauposition beifahrerseitig; für Rechtslenker; Fahrzeugausstattung: für Fahrzeuge mit gegenlaufenden Wischerarmen; passender Adapter: BC	**2800011621260** **2800011621270**	**16212** **62127**	60 60
			AQUACTRL 2 SINGLE; Einbauposition fahrerseitig; für Rechtslenker; Fahrzeugausstattung: für Fahrzeuge mit gegenlaufenden Wischerarmen; passender Adapter: BC	**2800011622260** **2800011632270**	**16222** **63227**	61 64
1.5 BlueHDi 130 1.6 BlueHDi 100 1.6 BlueHDi 120 1.6 HDi 115 1.6 PureTech 180 1.6 THP 165	96 kW 73 kW 88 kW 85 kW 133 kW 110 kW	05/18→ 04/18→04/19 04/18→08/18 04/18→ 04/18→ 04/18→	AQUACTRL 2 SET; für Linkslenker	**2800011244280**	**12442**	16
			AQUACTRL 2 SINGLE; Einbauposition beifahrerseitig; für Linkslenker; passender Adapter: BC	**2800011317280**	**13172**	31
			AQUACTRL 2 SINGLE; Einbauposition fahrerseitig; für Linkslenker; passender Adapter: BC	**2800011320280**	**13202**	31
			AQUACTRL 2 SINGLE; Einbauposition beifahrerseitig; für Rechtslenker; Fahrzeugausstattung: für Fahrzeuge mit gegenlaufenden Wischerarmen; passender Adapter: BC	**2800011621260**	**16212**	60
			AQUACTRL 2 SINGLE; Einbauposition fahrerseitig; für Rechtslenker; Fahrzeugausstattung: für Fahrzeuge mit gegenlaufenden Wischerarmen; passender Adapter: BC	**2800011622260**	**16222**	61
1.6 THP 165	121 kW	04/18→	AQUACTRL 2 SET; für Linkslenker	**2800011244280**	**12442**	16
			AQUACTRL 2 SINGLE; Einbauposition beifahrerseitig; für Linkslenker; passender Adapter: BC	**2800011317280**	**13172**	31
			AQUACTRL 2 SINGLE; Einbauposition fahrerseitig; für Linkslenker; passender Adapter: BC	**2800011320280**	**13202**	31
			AQUACTRL 2 SINGLE; Einbauposition beifahrerseitig; für Rechtslenker; Fahrzeugausstattung: für Fahrzeuge mit gegenlaufenden Wischerarmen; passender Adapter: BC	**2800011621260** **2800011621270**	**16212** **62127**	60 60
			AQUACTRL 2 SINGLE; Einbauposition fahrerseitig; für Rechtslenker; Fahrzeugausstattung: für Fahrzeuge mit gegenlaufenden Wischerarmen; passender Adapter: BC	**2800011622260** **2800011632270**	**16222** **63227**	61 64

© 2025 Continental Aftermarket & Services GmbH

CITROËN - GRAND C4 SPACETOURER (3A_, 3E_) 04/18→

Wischblatt

2.0 BlueHDi 150	110 kW	04/18→	AQUACTRL 2 SET; für Linkslenker	2800011244280	12442	16
2.0 BlueHDi 160	120 kW	04/18→	AQUACTRL 2 SINGLE; Einbauposition beifahrerseitig; für Linkslenker; passender Adapter: BC	2800011317280	13172	31
			AQUACTRL 2 SINGLE; Einbauposition fahrerseitig; für Linkslenker; passender Adapter: BC	2800011320280	13202	31
			AQUACTRL 2 SINGLE; Einbauposition beifahrerseitig; für Rechtslenker; Fahrzeugausstattung: für Fahrzeuge mit gegenlaufenden Wischerarmen; passender Adapter: BC	2800011621260	16212	60
			AQUACTRL 2 SINGLE; Einbauposition fahrerseitig; für Rechtslenker; Fahrzeugausstattung: für Fahrzeuge mit gegenlaufenden Wischerarmen; passender Adapter: BC	2800011622260	16222	61

CITROËN - GRAND C4 SPACETOURER Van (3A_, 3E_) 04/18→

Wischblatt

BlueHDi 130	96 kW	05/19→	AQUACTRL 2 SET; für Linkslenker	2800011244280	12442	16
BlueHDi 160	120 kW	05/19→	AQUACTRL 2 SINGLE; Einbauposition beifahrerseitig; für Linkslenker; passender Adapter: BC	2800011317280	13172	31
PureTech 130	96 kW	05/19→	AQUACTRL 2 SINGLE; Einbauposition fahrerseitig; für Linkslenker; passender Adapter: BC	2800011320280	13202	31
			AQUACTRL 2 SINGLE; Einbauposition beifahrerseitig; für Rechtslenker; Fahrzeugausstattung: für Fahrzeuge mit gegenlaufenden Wischerarmen; passender Adapter: BC	2800011621260	16212	60
			AQUACTRL 2 SINGLE; Einbauposition fahrerseitig; für Rechtslenker; Fahrzeugausstattung: für Fahrzeuge mit gegenlaufenden Wischerarmen; passender Adapter: BC	2800011622260	16222	61

CITROËN - GS 09/70→07/86

Wischblatt

1.0	40 kW	09/70→09/77	AQUACTRL 2 SINGLE; Einbauposition fahrerseitig; für Linkslenker; passender Adapter: A	2800011302280	13022	26
1.1	40 kW	09/77→06/80				
1.1	42 kW	09/77→07/81	AQUACTRL 2 SINGLE; Einbauposition beifahrerseitig; für Linkslenker; passender Adapter: A	2800011302280	13022	26
1.2	43 kW	04/73→06/79				
A 1.3	48 kW	07/78→07/86				
Birotor	78 kW	09/73→10/75				
X 2	46 kW	09/75→07/79				

CITROËN - GS Break 07/71→07/86

Wischblatt

1.0	40 kW	07/71→09/77	AQUACTRL 2 SINGLE; Einbauposition fahrerseitig; für Linkslenker; passender Adapter: A	2800011302280	13022	26
1.1	40 kW	09/77→06/80				
A 1.2	43 kW	04/73→06/79	AQUACTRL 2 SINGLE; Einbauposition beifahrerseitig; für Linkslenker; passender Adapter: A	2800011302280	13022	26
A 1.3	48 kW	09/79→07/86				
A Spezial	42 kW	07/80→05/82				

CITROËN - JUMPER I Bus (230P) 02/94→04/02

Wischblatt

1.9 D	51 kW	01/99→04/02	AQUACTRL 2 SINGLE; Einbauposition fahrerseitig; für Linkslenker; passender Adapter: A	2800011309280	13092	28
1.9 TD	66 kW	08/94→04/02				
1.9 TD	68 kW	02/94→04/02	AQUACTRL 2 SINGLE; Einbauposition beifahrerseitig; für Linkslenker; passender Adapter: A	2800011309280	13092	28
1.9 TD 4x4	68 kW	08/96→04/02				
2.0	80 kW	02/94→04/02				
2.0 4x4	80 kW	08/96→04/02				
2.5 D	63 kW	08/94→04/02				
2.5 D 4x4	63 kW	08/96→04/02				
2.5 TD	76 kW	08/94→04/02				
2.5 TD 4x4	76 kW	08/96→04/02				
2.5 TDi	79 kW	12/96→11/00				
2.5 TDI 4x4	79 kW	12/96→11/00				
2.8 D	64 kW	01/99→02/02				
2.8 HDi	94 kW	09/00→04/02				
2.8 HDi 4x4	94 kW	09/00→04/02				

© 2025 Continental Aftermarket & Services GmbH

CITROËN - JUMPER I Bus (244, Z_) 04/02→

Wischblatt

2.0	81 kW	04/02→06/06	AQUACTRL 2 SINGLE; Einbauposition beifahrerseitig; für Linkslenker; passender Adapter: A	**2800011309280**	**13092**	28
2.0 bivalent	81 kW	02/03→06/06				
2.0 HDi	62 kW	04/02→06/06	AQUACTRL 2 SINGLE; Einbauposition fahrerseitig; für Linkslenker; passender Adapter: A	**2800011309280**	**13092**	28
2.2 HDi	74 kW	04/02→06/06				
2.8 HDi	94 kW	04/02→06/06				
2.8 HDi Allrad	94 kW	04/02→06/06				

CITROËN - JUMPER I Kasten (230L) 02/94→08/02

Wischblatt

1.9 D	50 kW	07/99→04/02	AQUACTRL 2 SINGLE; Einbauposition fahrerseitig; für Linkslenker; passender Adapter: A	**2800011309280**	**13092**	28
1.9 D	51 kW	02/94→04/02				
1.9 TD	66 kW	03/94→04/02	AQUACTRL 2 SINGLE; Einbauposition beifahrerseitig; für Linkslenker; passender Adapter: A	**2800011309280**	**13092**	28
1.9 TD	68 kW	03/94→04/02				
2.0	80 kW	03/94→04/02				
2.0 4x4	80 kW	10/96→01/02				
2.0 HDI	62 kW	11/01→04/02				
2.5 D	63 kW	03/94→04/02				
2.5 D 4x4	63 kW	03/00→04/02				
2.5 DT 4x4	76 kW	10/96→08/97				
2.5 TD	76 kW	03/94→04/02				
2.5 TDi	79 kW	12/96→11/00				
2.5 TDi 4x4	79 kW	03/00→11/00				
2.8 HDi	94 kW	09/00→04/02				
2.8 HDi 4x4	94 kW	09/00→04/02				

CITROËN - JUMPER I Kasten (244) 04/02→

Wischblatt

2.0	81 kW	04/02→06/06	AQUACTRL 2 SINGLE; Einbauposition fahrerseitig; für Linkslenker; passender Adapter: A	**2800011309280**	**13092**	28
2.0 bivalent	81 kW	02/03→06/06				
2.0 HDi	62 kW	04/02→06/06	AQUACTRL 2 SINGLE; Einbauposition beifahrerseitig; für Linkslenker; passender Adapter: A	**2800011309280**	**13092**	28
2.2 HDi	74 kW	04/02→06/06				
2.8 HDi	94 kW	04/02→06/06				
2.8 HDi	107 kW	04/04→06/06				
2.8 HDi 4x4	94 kW	04/02→06/06				

CITROËN - JUMPER I Pritsche/Fahrgestell (230) 03/94→04/02

Wischblatt

1.9 TD	66 kW	03/94→04/02	AQUACTRL 2 SINGLE; Einbauposition fahrerseitig; für Linkslenker; passender Adapter: A	**2800011309280**	**13092**	28
1.9 TD	68 kW	03/94→04/02				
2.0	80 kW	03/94→04/02	AQUACTRL 2 SINGLE; Einbauposition beifahrerseitig; für Linkslenker; passender Adapter: A	**2800011309280**	**13092**	28
2.5 D	63 kW	03/94→04/02				
2.5 D 4x4	63 kW	03/00→04/02				
2.5 TD	76 kW	03/94→04/02				
2.5 TDi	79 kW	12/96→04/02				
2.5 TDi 4x4	79 kW	03/00→04/02				
2.8 D	64 kW	01/99→02/02				
2.8 HDi	94 kW	09/00→04/02				

CITROËN - JUMPER I Pritsche/Fahrgestell (244) 02/02→

Wischblatt

2.0 HDi	62 kW	04/02→06/06	AQUACTRL 2 SINGLE; Einbauposition beifahrerseitig; für Linkslenker; passender Adapter: A	**2800011309280**	**13092**	28
2.2 HDi	74 kW	04/02→06/06				
2.8 HDi	94 kW	04/02→06/06	AQUACTRL 2 SINGLE; Einbauposition fahrerseitig; für Linkslenker; passender Adapter: A	**2800011309280**	**13092**	28
2.8 HDi	107 kW	05/04→06/06				
2.8 HDi 4x4	94 kW	02/02→06/06				

© 2025 Continental Aftermarket & Services GmbH

CITROËN - JUMPER II Bus 04/06→

Wischblatt

2.0 BlueHDi 110 2.0 BlueHDi 130 2.0 BlueHDi 160	81 kW 96 kW 120 kW	07/15→09/19 07/15→09/19 07/15→09/19	AQUACTRL 2 SINGLE; Einbauposition beifahrerseitig; für Linkslenker; passender Adapter: BC	**2800011307280**	**13072**	27
			AQUACTRL 2 SINGLE; Einbauposition fahrerseitig; für Linkslenker; passender Adapter: BC	**2800011314280**	**13142**	30
			AQUACTRL 2 SINGLE; Einbauposition beifahrerseitig; für Rechtslenker; passender Adapter: BC	**2800011610260** **2800011610270**	**16102** **61027**	56 56
			AQUACTRL 2 SINGLE; Einbauposition fahrerseitig; für Rechtslenker; passender Adapter: BC	**2800011616260** **2800011630270**	**16162** **63027**	58 63
2.2 BlueHDi 120 2.2 BlueHDi 140 2.2 BlueHDi 165	88 kW 103 kW 121 kW	08/19→10/23 08/19→10/23 08/19→10/23	AQUACTRL 2 SINGLE; Einbauposition beifahrerseitig; für Linkslenker; passender Adapter: BC	**2800011307280**	**13072**	27
			AQUACTRL 2 SINGLE; Einbauposition fahrerseitig; für Linkslenker; passender Adapter: BC	**2800011314280**	**13142**	30
			AQUACTRL 2 SINGLE; Einbauposition beifahrerseitig; für Rechtslenker; passender Adapter: BC	**2800011610260**	**16102**	56
			AQUACTRL 2 SINGLE; Einbauposition fahrerseitig; für Rechtslenker; passender Adapter: BC	**2800011616260**	**16162**	58
2.2 HDi 100 2.2 HDi 110 2.2 HDi 120 2.2 HDi 130 2.2 HDi 150 3.0 HDi 155 3.0 HDi 160 3.0 HDi 180	74 kW 81 kW 88 kW 96 kW 110 kW 115 kW 116 kW 130 kW	04/06→ 07/11→12/20 04/06→12/16 07/11→ 07/11→ 07/10→ 09/06→ 07/11→	AQUACTRL 2 SINGLE; Einbauposition beifahrerseitig; für Linkslenker; passender Adapter: BC	**2800011307280**	**13072**	27
			AQUACTRL 2 SINGLE; Einbauposition fahrerseitig; für Linkslenker; passender Adapter: BC	**2800011314280**	**13142**	30
			AQUACTRL 2 SINGLE; Einbauposition beifahrerseitig; für Rechtslenker; passender Adapter: BC	**2800011610260** **2800011610270**	**16102** **61027**	56 56
			AQUACTRL 2 SINGLE; Einbauposition fahrerseitig; für Rechtslenker; passender Adapter: BC	**2800011616260** **2800011630270**	**16162** **63027**	58 63

CITROËN - JUMPER II Kasten 04/06→

Wischblatt

2.0 BlueHDi 110 2.0 BlueHDi 130	81 kW 96 kW	11/15→09/19 11/15→09/19	AQUACTRL 2 SINGLE; Einbauposition beifahrerseitig; für Linkslenker; passender Adapter: BC	**2800011307280**	**13072**	27
			AQUACTRL 2 SINGLE; Einbauposition fahrerseitig; für Linkslenker; passender Adapter: BC	**2800011314280**	**13142**	30
			AQUACTRL 2 SINGLE; Einbauposition beifahrerseitig; für Rechtslenker; passender Adapter: BC	**2800011610260** **2800011610270**	**16102** **61027**	56 56
			AQUACTRL 2 SINGLE; Einbauposition fahrerseitig; für Rechtslenker; passender Adapter: BC	**2800011616260** **2800011630270**	**16162** **63027**	58 63
2.0 BlueHDi 130 4x4	96 kW	11/15→09/19	AQUACTRL 2 SINGLE; Einbauposition beifahrerseitig; für Linkslenker; passender Adapter: BC	**2800011307280**	**13072**	27
			AQUACTRL 2 SINGLE; Einbauposition fahrerseitig; für Linkslenker; passender Adapter: BC	**2800011314280**	**13142**	30
			AQUACTRL 2 SINGLE; Einbauposition beifahrerseitig; für Rechtslenker; passender Adapter: BC	**2800011610260**	**16102**	56
			AQUACTRL 2 SINGLE; Einbauposition fahrerseitig; für Rechtslenker; passender Adapter: BC	**2800011616260**	**16162**	58
2.0 BlueHDi 160	120 kW	11/15→09/19	AQUACTRL 2 SINGLE; Einbauposition beifahrerseitig; für Linkslenker; passender Adapter: BC	**2800011307280**	**13072**	27
			AQUACTRL 2 SINGLE; Einbauposition fahrerseitig; für Linkslenker; passender Adapter: BC	**2800011314280**	**13142**	30
			AQUACTRL 2 SINGLE; Einbauposition beifahrerseitig; für Rechtslenker; passender Adapter: BC	**2800011610260** **2800011610270**	**16102** **61027**	56 56
			AQUACTRL 2 SINGLE; Einbauposition fahrerseitig; für Rechtslenker; passender Adapter: BC	**2800011616260** **2800011630270**	**16162** **63027**	58 63
2.0 BlueHDi 160 4x4 2.2 BlueHDi 120 2.2 BlueHDi 140 2.2 BlueHDi 165	120 kW 88 kW 103 kW 121 kW	11/15→09/19 08/19→10/23 08/19→10/23 08/19→10/23	AQUACTRL 2 SINGLE; Einbauposition beifahrerseitig; für Linkslenker; passender Adapter: BC	**2800011307280**	**13072**	27
			AQUACTRL 2 SINGLE; Einbauposition fahrerseitig; für Linkslenker; passender Adapter: BC	**2800011314280**	**13142**	30
			AQUACTRL 2 SINGLE; Einbauposition beifahrerseitig; für Rechtslenker; passender Adapter: BC	**2800011610260**	**16102**	56
			AQUACTRL 2 SINGLE; Einbauposition fahrerseitig; für Rechtslenker; passender Adapter: BC	**2800011616260**	**16162**	58

© 2025 Continental Aftermarket & Services GmbH

CITROËN - JUMPER II Kasten 04/06→

Wischblatt

2.2 HDi 100 2.2 HDi 110 2.2 HDi 120 2.2 HDi 130	74 kW 81 kW 88 kW 96 kW	04/06→12/12 07/11→12/20 04/06→12/16 07/11→	AQUACTRL 2 SINGLE; Einbauposition beifahrerseitig; für Linkslenker; passender Adapter: BC	**2800011307280**	**13072**	27
			AQUACTRL 2 SINGLE; Einbauposition fahrerseitig; für Linkslenker; passender Adapter: BC	**2800011314280**	**13142**	30
			AQUACTRL 2 SINGLE; Einbauposition beifahrerseitig; für Rechtslenker; passender Adapter: BC	**2800011610260** **2800011610270**	**16102** **61027**	56 56
			AQUACTRL 2 SINGLE; Einbauposition fahrerseitig; für Rechtslenker; passender Adapter: BC	**2800011616260** **2800011630270**	**16162** **63027**	58 63
2.2 HDi 130 4x4	96 kW	01/12→05/16	AQUACTRL 2 SINGLE; Einbauposition beifahrerseitig; für Linkslenker; passender Adapter: BC	**2800011307280**	**13072**	27
			AQUACTRL 2 SINGLE; Einbauposition fahrerseitig; für Linkslenker; passender Adapter: BC	**2800011314280**	**13142**	30
			AQUACTRL 2 SINGLE; Einbauposition beifahrerseitig; für Rechtslenker; passender Adapter: BC	**2800011610260**	**16102**	56
			AQUACTRL 2 SINGLE; Einbauposition fahrerseitig; für Rechtslenker; passender Adapter: BC	**2800011616260**	**16162**	58
2.2 HDi 150 3.0 HDi 145 3.0 HDi 155 3.0 HDi 160 3.0 HDi 180	110 kW 107 kW 115 kW 116 kW 130 kW	07/11→ 07/10→12/13 07/10→12/15 09/06→12/15 07/11→	AQUACTRL 2 SINGLE; Einbauposition beifahrerseitig; für Linkslenker; passender Adapter: BC	**2800011307280**	**13072**	27
			AQUACTRL 2 SINGLE; Einbauposition fahrerseitig; für Linkslenker; passender Adapter: BC	**2800011314280**	**13142**	30
			AQUACTRL 2 SINGLE; Einbauposition beifahrerseitig; für Rechtslenker; passender Adapter: BC	**2800011610260** **2800011610270**	**16102** **61027**	56 56
			AQUACTRL 2 SINGLE; Einbauposition fahrerseitig; für Rechtslenker; passender Adapter: BC	**2800011616260** **2800011630270**	**16162** **63027**	58 63
ë-JUMPER	100 kW	07/21→10/23	AQUACTRL 2 SINGLE; Einbauposition beifahrerseitig; für Linkslenker; passender Adapter: BC	**2800011307280**	**13072**	27
			AQUACTRL 2 SINGLE; Einbauposition fahrerseitig; für Linkslenker; passender Adapter: BC	**2800011314280**	**13142**	30
			AQUACTRL 2 SINGLE; Einbauposition beifahrerseitig; für Rechtslenker; passender Adapter: BC	**2800011610260**	**16102**	56
			AQUACTRL 2 SINGLE; Einbauposition fahrerseitig; für Rechtslenker; passender Adapter: BC	**2800011616260**	**16162**	58

CITROËN - JUMPER II Pritsche/Fahrgestell 04/06→

Wischblatt

2.0 BlueHDi 110 2.0 BlueHDi 130	81 kW 96 kW	11/15→09/19 11/15→09/19	AQUACTRL 2 SINGLE; Einbauposition beifahrerseitig; für Linkslenker; passender Adapter: BC	**2800011307280**	**13072**	27
			AQUACTRL 2 SINGLE; Einbauposition fahrerseitig; für Linkslenker; passender Adapter: BC	**2800011314280**	**13142**	30
			AQUACTRL 2 SINGLE; Einbauposition beifahrerseitig; für Rechtslenker; passender Adapter: BC	**2800011610260** **2800011610270**	**16102** **61027**	56 56
			AQUACTRL 2 SINGLE; Einbauposition fahrerseitig; für Rechtslenker; passender Adapter: BC	**2800011616260** **2800011630270**	**16162** **63027**	58 63
2.0 BlueHDi 130 4x4	96 kW	11/15→09/19	AQUACTRL 2 SINGLE; Einbauposition beifahrerseitig; für Linkslenker; passender Adapter: BC	**2800011307280**	**13072**	27
			AQUACTRL 2 SINGLE; Einbauposition fahrerseitig; für Linkslenker; passender Adapter: BC	**2800011314280**	**13142**	30
			AQUACTRL 2 SINGLE; Einbauposition beifahrerseitig; für Rechtslenker; passender Adapter: BC	**2800011610260**	**16102**	56
			AQUACTRL 2 SINGLE; Einbauposition fahrerseitig; für Rechtslenker; passender Adapter: BC	**2800011616260**	**16162**	58
2.0 BlueHDi 160	120 kW	11/15→09/19	AQUACTRL 2 SINGLE; Einbauposition beifahrerseitig; für Linkslenker; passender Adapter: BC	**2800011307280**	**13072**	27
			AQUACTRL 2 SINGLE; Einbauposition fahrerseitig; für Linkslenker; passender Adapter: BC	**2800011314280**	**13142**	30
			AQUACTRL 2 SINGLE; Einbauposition beifahrerseitig; für Rechtslenker; passender Adapter: BC	**2800011610260** **2800011610270**	**16102** **61027**	56 56
			AQUACTRL 2 SINGLE; Einbauposition fahrerseitig; für Rechtslenker; passender Adapter: BC	**2800011616260** **2800011630270**	**16162** **63027**	58 63

© 2025 Continental Aftermarket & Services GmbH

CITROËN - JUMPER II Pritsche/Fahrgestell 04/06→

Wischblatt

2.0 BlueHDi 160 4x4 2.2 BlueHDi 120 2.2 BlueHDi 140 2.2 BlueHDi 165	120 kW 88 kW 103 kW 121 kW	11/15→09/19 08/19→10/23 08/19→10/23 08/19→10/23	AQUACTRL 2 SINGLE; Einbauposition beifahrerseitig; für Linkslenker; passender Adapter: BC	**2800011307280**	**13072**	27
			AQUACTRL 2 SINGLE; Einbauposition fahrerseitig; für Linkslenker; passender Adapter: BC	**2800011314280**	**13142**	30
			AQUACTRL 2 SINGLE; Einbauposition beifahrerseitig; für Rechtslenker; passender Adapter: BC	**2800011610260**	**16102**	56
			AQUACTRL 2 SINGLE; Einbauposition fahrerseitig; für Rechtslenker; passender Adapter: BC	**2800011616260**	**16162**	58
2.2 HDi 100 2.2 HDi 110 2.2 HDi 120 2.2 HDi 130 2.2 HDi 150 3.0 HDi 145 3.0 HDi 160 3.0 HDi 180	74 kW 81 kW 88 kW 96 kW 110 kW 107 kW 116 kW 130 kW	04/06→ 07/11→12/20 04/06→12/16 07/11→ 07/11→ 07/10→12/13 09/06→12/15 07/11→	AQUACTRL 2 SINGLE; Einbauposition beifahrerseitig; für Linkslenker; passender Adapter: BC	**2800011307280**	**13072**	27
			AQUACTRL 2 SINGLE; Einbauposition fahrerseitig; für Linkslenker; passender Adapter: BC	**2800011314280**	**13142**	30
			AQUACTRL 2 SINGLE; Einbauposition beifahrerseitig; für Rechtslenker; passender Adapter: BC	**2800011610260** **2800011610270**	**16102** **61027**	56 56
			AQUACTRL 2 SINGLE; Einbauposition fahrerseitig; für Rechtslenker; passender Adapter: BC	**2800011616260** **2800011630270**	**16162** **63027**	58 63
ë-Jumper	100 kW	03/22→10/23	AQUACTRL 2 SINGLE; Einbauposition beifahrerseitig; für Rechtslenker; passender Adapter: BC	**2800011610260**	**16102**	56
			AQUACTRL 2 SINGLE; Einbauposition fahrerseitig; für Rechtslenker; passender Adapter: BC	**2800011616260**	**16162**	58

CITROËN - JUMPY I (U6U_) 06/94→12/06

Wischblatt

1.6 1.9 D 1.9 D 70 1.9 TD 1.9 TD 2.0 2.0 HDi 110 2.0 HDi 95 2.0 i 16V	58 kW 51 kW 51 kW 66 kW 68 kW 100 kW 80 kW 69 kW 102 kW	10/95→08/00 10/95→08/98 04/98→11/03 10/95→08/00 04/96→11/03 04/00→12/06 03/00→10/06 10/99→10/06 03/00→10/06	AQUACTRL 2 SINGLE; Einbauposition beifahrerseitig; für Rechtslenker; passender Adapter: A	**2800011607260** **2800011625270**	**16072** **62527**	55 62
			AQUACTRL 2 SINGLE; Einbauposition fahrerseitig; für Rechtslenker; passender Adapter: A	**2800011616260** **2800011630270**	**16162** **63027**	58 63

CITROËN - JUMPY II (VF7) 01/07→03/16

Wischblatt

1.6 HDi 90 16V 1.6 HDi 90 8V 2.0 HDi 120 2.0 HDi 125 2.0 HDi 140 2.0 HDi 165 2.0 HDi 95 2.0 i	66 kW 66 kW 88 kW 94 kW 100 kW 120 kW 72 kW 103 kW	01/07→03/16 01/07→03/16 01/07→03/16 07/11→03/16 01/07→03/16 07/10→03/16 07/11→03/16 01/07→03/16	AQUACTRL 2 SINGLE; Einbauposition beifahrerseitig; für Linkslenker; passender Adapter: A	**2800011306280**	**13062**	27
			AQUACTRL 2 SINGLE; Einbauposition fahrerseitig; für Linkslenker; passender Adapter: A	**2800011316280**	**13162**	30
			REARCTRL; Einbauposition hinten	**2800011519170** **2800011519180**	**51917** **15191**	41 41
			AQUACTRL 2 SINGLE; Einbauposition beifahrerseitig; für Rechtslenker; passender Adapter: A	**2800011607260** **2800011625270**	**16072** **62527**	55 62
			AQUACTRL 2 SINGLE; Einbauposition fahrerseitig; für Rechtslenker; passender Adapter: A	**2800011618260** **2800011618270**	**16182** **61827**	59 59

CITROËN - JUMPY II Kasten 01/07→03/16

Wischblatt

1.6 HDi 90 16V	66 kW	01/07→03/16	AQUACTRL 2 SINGLE; Einbauposition beifahrerseitig; für Linkslenker; passender Adapter: A	**2800011306280**	**13062**	27
			AQUACTRL 2 SINGLE; Einbauposition fahrerseitig; für Linkslenker; passender Adapter: A	**2800011316280**	**13162**	30
			REARCTRL; Einbauposition hinten	**2800011519170** **2800011519180**	**51917** **15191**	41 41
			AQUACTRL 2 SINGLE; Einbauposition beifahrerseitig; für Rechtslenker; passender Adapter: A	**2800011607260** **2800011625270**	**16072** **62527**	55 62
			AQUACTRL 2 SINGLE; Einbauposition fahrerseitig; für Rechtslenker; passender Adapter: A	**2800011618260** **2800011618270**	**16182** **61827**	59 59
1.6 HDi 90 8V	66 kW	01/07→03/16	AQUACTRL 2 SINGLE; Einbauposition beifahrerseitig; für Linkslenker; passender Adapter: A	**2800011306280**	**13062**	27
			AQUACTRL 2 SINGLE; Einbauposition fahrerseitig; für Linkslenker; passender Adapter: A	**2800011316280**	**13162**	30

→

© 2025 Continental Aftermarket & Services GmbH

CITROËN - JUMPY II Kasten 01/07→03/16

Wischblatt

1.6 HDi 90 8V	66 kW	01/07→03/16	REARCTRL; Einbauposition hinten	**2800011519180**	**15191**	41
			AQUACTRL 2 SINGLE; Einbauposition beifahrerseitig; für Rechtslenker; passender Adapter: A	**2800011607260** **2800011625270**	**16072** **62527**	55 62
			AQUACTRL 2 SINGLE; Einbauposition fahrerseitig; für Rechtslenker; passender Adapter: A	**2800011618260** **2800011618270**	**16182** **61827**	59 59
2.0 HDi 120	88 kW	01/07→03/16	AQUACTRL 2 SINGLE; Einbauposition beifahrerseitig; für Linkslenker; passender Adapter: A	**2800011306280**	**13062**	27
			AQUACTRL 2 SINGLE; Einbauposition fahrerseitig; für Linkslenker; passender Adapter: A	**2800011316280**	**13162**	30
			REARCTRL; Einbauposition hinten	**2800011519170** **2800011519180**	**51917** **15191**	41 41
			AQUACTRL 2 SINGLE; Einbauposition beifahrerseitig; für Rechtslenker; passender Adapter: A	**2800011607260** **2800011625270**	**16072** **62527**	55 62
			AQUACTRL 2 SINGLE; Einbauposition fahrerseitig; für Rechtslenker; passender Adapter: A	**2800011618260** **2800011618270**	**16182** **61827**	59 59
2.0 HDi 120 4x4	88 kW	01/10→03/16	AQUACTRL 2 SINGLE; Einbauposition beifahrerseitig; für Linkslenker; passender Adapter: A	**2800011306280**	**13062**	27
			AQUACTRL 2 SINGLE; Einbauposition fahrerseitig; für Linkslenker; passender Adapter: A	**2800011316280**	**13162**	30
			REARCTRL; Einbauposition hinten	**2800011519180**	**15191**	41
			AQUACTRL 2 SINGLE; Einbauposition beifahrerseitig; für Rechtslenker; passender Adapter: A	**2800011607260**	**16072**	55
			AQUACTRL 2 SINGLE; Einbauposition fahrerseitig; für Rechtslenker; passender Adapter: A	**2800011618260**	**16182**	59
2.0 HDi 125	94 kW	07/11→03/16	AQUACTRL 2 SINGLE; Einbauposition beifahrerseitig; für Linkslenker; passender Adapter: A	**2800011306280**	**13062**	27
			AQUACTRL 2 SINGLE; Einbauposition fahrerseitig; für Linkslenker; passender Adapter: A	**2800011316280**	**13162**	30
			REARCTRL; Einbauposition hinten	**2800011519170** **2800011519180**	**51917** **15191**	41 41
			AQUACTRL 2 SINGLE; Einbauposition beifahrerseitig; für Rechtslenker; passender Adapter: A	**2800011607260** **2800011625270**	**16072** **62527**	55 62
			AQUACTRL 2 SINGLE; Einbauposition fahrerseitig; für Rechtslenker; passender Adapter: A	**2800011618260** **2800011618270**	**16182** **61827**	59 59
2.0 HDi 125 4x4	94 kW	07/11→03/16	AQUACTRL 2 SINGLE; Einbauposition beifahrerseitig; für Linkslenker; passender Adapter: A	**2800011306280**	**13062**	27
			AQUACTRL 2 SINGLE; Einbauposition fahrerseitig; für Linkslenker; passender Adapter: A	**2800011316280**	**13162**	30
			REARCTRL; Einbauposition hinten	**2800011519180**	**15191**	41
			AQUACTRL 2 SINGLE; Einbauposition beifahrerseitig; für Rechtslenker; passender Adapter: A	**2800011607260**	**16072**	55
			AQUACTRL 2 SINGLE; Einbauposition fahrerseitig; für Rechtslenker; passender Adapter: A	**2800011618260**	**16182**	59
2.0 HDi 140 2.0 HDi 165 2.0 HDi 95 2.0 i	100 kW 120 kW 72 kW 103 kW	01/07→03/16 07/10→03/16 07/11→03/16 01/07→03/16	AQUACTRL 2 SINGLE; Einbauposition beifahrerseitig; für Linkslenker; passender Adapter: A	**2800011306280**	**13062**	27
			AQUACTRL 2 SINGLE; Einbauposition fahrerseitig; für Linkslenker; passender Adapter: A	**2800011316280**	**13162**	30
			REARCTRL; Einbauposition hinten	**2800011519170** **2800011519180**	**51917** **15191**	41 41
			AQUACTRL 2 SINGLE; Einbauposition beifahrerseitig; für Rechtslenker; passender Adapter: A	**2800011607260** **2800011625270**	**16072** **62527**	55 62
			AQUACTRL 2 SINGLE; Einbauposition fahrerseitig; für Rechtslenker; passender Adapter: A	**2800011618260** **2800011618270**	**16182** **61827**	59 59

© 2025 Continental Aftermarket & Services GmbH

CITROËN - JUMPY II Pritsche/Fahrgestell 11/06→

Wischblatt

1.6 HDi 90 16V 1.6 HDi 90 8V 2.0 HDI (X_RHG) 2.0 HDI (X_RHH) 2.0 HDI 100 (X_AHY) 2.0 HDi 125 2.0 I (X_RFH)	66 kW 66 kW 88 kW 120 kW 72 kW 94 kW 103 kW	06/07→03/16 06/07→03/16 01/09→03/16 07/10→03/16 07/11→03/16 07/11→ 11/06→03/16	AQUACTRL 2 SINGLE; Einbauposition beifahrerseitig; für Linkslenker; passender Adapter: A	**2800011304280**	**13042**	26
			AQUACTRL 2 SINGLE; Einbauposition fahrerseitig; für Linkslenker; passender Adapter: A	**2800011314280**	**13142**	30
			AQUACTRL 2 SINGLE; Einbauposition beifahrerseitig; für Rechtslenker; passender Adapter: A	**2800011607260**	**16072**	55
			AQUACTRL 2 SINGLE; Einbauposition fahrerseitig; für Rechtslenker; passender Adapter: A	**2800011618260**	**16182**	59

CITROËN - JUMPY III Bus (V_) 04/16→

Wischblatt

1.5 BlueHDi 100 1.5 BlueHDi 120	75 kW 88 kW	06/18→ 06/18→	AQUACTRL 2 SINGLE; Einbauposition beifahrerseitig; für Linkslenker; passender Adapter: F	**2800011305280**	**13052**	27
			AQUACTRL 2 SINGLE; Einbauposition fahrerseitig; für Linkslenker; passender Adapter: F	**2800011314280**	**13142**	30
			REARCTRL; Einbauposition hinten; Fahrzeugausstattung: für Fahrzeuge mit Hecktüren	**2800011503180**	**15031**	33
			REARCTRL; Einbauposition hinten; Fahrzeugausstattung: für Fahrzeuge mit Heckklappe	**2800011515180**	**15151**	39
			AQUACTRL 2 SINGLE; Einbauposition beifahrerseitig; Montageart: Bajonett; für Rechtslenker; passender Adapter: F	**2800011606260**	**16062**	54
			AQUACTRL 2 SINGLE; Einbauposition fahrerseitig; Montageart: Bajonett; für Rechtslenker; passender Adapter: F	**2800011616260**	**16162**	58
1.6 BlueHDi 115 1.6 BlueHDi 95	85 kW 70 kW	04/16→06/22 04/16→	AQUACTRL 2 SINGLE; Einbauposition beifahrerseitig; für Linkslenker; passender Adapter: F	**2800011305280**	**13052**	27
			AQUACTRL 2 SINGLE; Einbauposition fahrerseitig; für Linkslenker; passender Adapter: F	**2800011314280**	**13142**	30
			REARCTRL; Einbauposition hinten; Fahrzeugausstattung: für Fahrzeuge mit Hecktüren	**2800011503170** **2800011503180**	**50317** **15031**	33 33
			REARCTRL; Einbauposition hinten; Fahrzeugausstattung: für Fahrzeuge mit Heckklappe	**2800011515170** **2800011515180**	**51517** **15151**	39 39
			AQUACTRL 2 SINGLE; Einbauposition beifahrerseitig; Montageart: Bajonett; für Rechtslenker; passender Adapter: F	**2800011606260** **2800011606270**	**16062** **60627**	54 54
			AQUACTRL 2 SINGLE; Einbauposition fahrerseitig; Montageart: Bajonett; für Rechtslenker; passender Adapter: F	**2800011616260** **2800011630270**	**16162** **63027**	58 63
2.0 BlueHDi 120	90 kW	12/19→	AQUACTRL 2 SINGLE; Einbauposition beifahrerseitig; für Linkslenker; passender Adapter: F	**2800011305280**	**13052**	27
			AQUACTRL 2 SINGLE; Einbauposition fahrerseitig; für Linkslenker; passender Adapter: F	**2800011314280**	**13142**	30
			REARCTRL; Einbauposition hinten; Fahrzeugausstattung: für Fahrzeuge mit Hecktüren	**2800011503180**	**15031**	33
			REARCTRL; Einbauposition hinten; Fahrzeugausstattung: für Fahrzeuge mit Heckklappe	**2800011515180**	**15151**	39
			AQUACTRL 2 SINGLE; Einbauposition beifahrerseitig; Montageart: Bajonett; für Rechtslenker; passender Adapter: F	**2800011606260**	**16062**	54
			AQUACTRL 2 SINGLE; Einbauposition fahrerseitig; Montageart: Bajonett; für Rechtslenker; passender Adapter: F	**2800011616260**	**16162**	58
2.0 BlueHDi 150 2.0 BlueHDi 180	110 kW 130 kW	04/16→ 04/16→	AQUACTRL 2 SINGLE; Einbauposition beifahrerseitig; für Linkslenker; passender Adapter: F	**2800011305280**	**13052**	27
			AQUACTRL 2 SINGLE; Einbauposition fahrerseitig; für Linkslenker; passender Adapter: F	**2800011314280**	**13142**	30
			REARCTRL; Einbauposition hinten; Fahrzeugausstattung: für Fahrzeuge mit Hecktüren	**2800011503170** **2800011503180**	**50317** **15031**	33 33
			REARCTRL; Einbauposition hinten; Fahrzeugausstattung: für Fahrzeuge mit Heckklappe	**2800011515170** **2800011515180**	**51517** **15151**	39 39

→

© 2025 Continental Aftermarket & Services GmbH

CITROËN - JUMPY III Bus (V_) 04/16→

Wischblatt

2.0 BlueHDi 150 2.0 BlueHDi 180	110 kW 130 kW	04/16→ 04/16→	AQUACTRL 2 SINGLE; Einbauposition beifahrerseitig; Montageart: Bajonett; für Rechtslenker; passender Adapter: F	**2800011606260** **2800011606270**	**16062** **60627**	54 54
			AQUACTRL 2 SINGLE; Einbauposition fahrerseitig; Montageart: Bajonett; für Rechtslenker; passender Adapter: F	**2800011616260** **2800011630270**	**16162** **63027**	58 63
ë-JUMPY ë-JUMPY	100 kW 100 kW	09/20→10/23 11/23→	AQUACTRL 2 SINGLE; Einbauposition beifahrerseitig; für Linkslenker; passender Adapter: F	**2800011305280**	**13052**	27
			AQUACTRL 2 SINGLE; Einbauposition fahrerseitig; für Linkslenker; passender Adapter: F	**2800011314280**	**13142**	30
			REARCTRL; Einbauposition hinten; Fahrzeugausstattung: für Fahrzeuge mit Hecktüren	**2800011503180**	**15031**	33
			REARCTRL; Einbauposition hinten; Fahrzeugausstattung: für Fahrzeuge mit Heckklappe	**2800011515180**	**15151**	39
			AQUACTRL 2 SINGLE; Einbauposition beifahrerseitig; Montageart: Bajonett; für Rechtslenker; passender Adapter: F	**2800011606260**	**16062**	54
			AQUACTRL 2 SINGLE; Einbauposition fahrerseitig; Montageart: Bajonett; für Rechtslenker; passender Adapter: F	**2800011616260**	**16162**	58

CITROËN - JUMPY III Kasten (V_) 04/16→

Wischblatt

1.5 BlueHDi 100 1.5 BlueHDi 120	75 kW 88 kW	06/18→ 06/18→	AQUACTRL 2 SINGLE; Einbauposition beifahrerseitig; für Linkslenker; passender Adapter: F	**2800011305280**	**13052**	27
			AQUACTRL 2 SINGLE; Einbauposition fahrerseitig; für Linkslenker; passender Adapter: F	**2800011314280**	**13142**	30
			REARCTRL; Einbauposition hinten; Fahrzeugausstattung: für Fahrzeuge mit Hecktüren	**2800011503180**	**15031**	33
			REARCTRL; Einbauposition hinten; Fahrzeugausstattung: für Fahrzeuge mit Heckklappe	**2800011515180**	**15151**	39
			AQUACTRL 2 SINGLE; Einbauposition beifahrerseitig; Montageart: Bajonett; für Rechtslenker; passender Adapter: F	**2800011606260**	**16062**	54
			AQUACTRL 2 SINGLE; Einbauposition fahrerseitig; Montageart: Bajonett; für Rechtslenker; passender Adapter: F	**2800011616260**	**16162**	58
1.6 BlueHDi 115	85 kW	04/16→06/22	AQUACTRL 2 SINGLE; Einbauposition beifahrerseitig; für Linkslenker; passender Adapter: F	**2800011305280**	**13052**	27
			AQUACTRL 2 SINGLE; Einbauposition fahrerseitig; für Linkslenker; passender Adapter: F	**2800011314280**	**13142**	30
			REARCTRL; Einbauposition hinten; Fahrzeugausstattung: für Fahrzeuge mit Hecktüren	**2800011503170** **2800011503180**	**50317** **15031**	33 33
			REARCTRL; Einbauposition hinten; Fahrzeugausstattung: für Fahrzeuge mit Heckklappe	**2800011515170** **2800011515180**	**51517** **15151**	39 39
			AQUACTRL 2 SINGLE; Einbauposition beifahrerseitig; Montageart: Bajonett; für Rechtslenker; passender Adapter: F	**2800011606260** **2800011606270**	**16062** **60627**	54 54
			AQUACTRL 2 SINGLE; Einbauposition fahrerseitig; Montageart: Bajonett; für Rechtslenker; passender Adapter: F	**2800011616260** **2800011630270**	**16162** **63027**	58 63

© 2025 Continental Aftermarket & Services GmbH

CITROËN - JUMPY III Kasten (V_) 04/16→

Wischblatt

1.6 BlueHDi 90	66 kW	09/18→	AQUACTRL 2 SINGLE; Einbauposition beifahrerseitig; für Linkslenker; passender Adapter: F	**2800011305280**	**13052**	27
			AQUACTRL 2 SINGLE; Einbauposition fahrerseitig; für Linkslenker; passender Adapter: F	**2800011314280**	**13142**	30
			REARCTRL; Einbauposition hinten; Fahrzeugausstattung: für Fahrzeuge mit Hecktüren	**2800011503180**	**15031**	33
			REARCTRL; Einbauposition hinten; Fahrzeugausstattung: für Fahrzeuge mit Heckklappe	**2800011515180**	**15151**	39
			AQUACTRL 2 SINGLE; Einbauposition beifahrerseitig; Montageart: Bajonett; für Rechtslenker; passender Adapter: F	**2800011606260**	**16062**	54
			AQUACTRL 2 SINGLE; Einbauposition fahrerseitig; Montageart: Bajonett; für Rechtslenker; passender Adapter: F	**2800011616260**	**16162**	58
1.6 BlueHDi 95 2.0 BlueHDi 120	70 kW 90 kW	04/16→04/20 04/16→	AQUACTRL 2 SINGLE; Einbauposition beifahrerseitig; für Linkslenker; passender Adapter: F	**2800011305280**	**13052**	27
			AQUACTRL 2 SINGLE; Einbauposition fahrerseitig; für Linkslenker; passender Adapter: F	**2800011314280**	**13142**	30
			REARCTRL; Einbauposition hinten; Fahrzeugausstattung: für Fahrzeuge mit Hecktüren	**2800011503170** **2800011503180**	**50317** **15031**	33 33
			REARCTRL; Einbauposition hinten; Fahrzeugausstattung: für Fahrzeuge mit Heckklappe	**2800011515170** **2800011515180**	**51517** **15151**	39 39
			AQUACTRL 2 SINGLE; Einbauposition beifahrerseitig; Montageart: Bajonett; für Rechtslenker; passender Adapter: F	**2800011606260** **2800011606270**	**16062** **60627**	54 54
			AQUACTRL 2 SINGLE; Einbauposition fahrerseitig; Montageart: Bajonett; für Rechtslenker; passender Adapter: F	**2800011616260** **2800011630270**	**16162** **63027**	58 63
2.0 BlueHDi 120 4x4 2.0 BlueHDi 145 2.0 BlueHDi 145 4x4	90 kW 106 kW 106 kW	04/16→ 08/21→ 01/22→	AQUACTRL 2 SINGLE; Einbauposition beifahrerseitig; für Linkslenker; passender Adapter: F	**2800011305280**	**13052**	27
			AQUACTRL 2 SINGLE; Einbauposition fahrerseitig; für Linkslenker; passender Adapter: F	**2800011314280**	**13142**	30
			REARCTRL; Einbauposition hinten; Fahrzeugausstattung: für Fahrzeuge mit Hecktüren	**2800011503180**	**15031**	33
			REARCTRL; Einbauposition hinten; Fahrzeugausstattung: für Fahrzeuge mit Heckklappe	**2800011515180**	**15151**	39
			AQUACTRL 2 SINGLE; Einbauposition beifahrerseitig; Montageart: Bajonett; für Rechtslenker; passender Adapter: F	**2800011606260**	**16062**	54
			AQUACTRL 2 SINGLE; Einbauposition fahrerseitig; Montageart: Bajonett; für Rechtslenker; passender Adapter: F	**2800011616260**	**16162**	58
2.0 BlueHDi 150	110 kW	04/16→	AQUACTRL 2 SINGLE; Einbauposition beifahrerseitig; für Linkslenker; passender Adapter: F	**2800011305280**	**13052**	27
			AQUACTRL 2 SINGLE; Einbauposition fahrerseitig; für Linkslenker; passender Adapter: F	**2800011314280**	**13142**	30
			REARCTRL; Einbauposition hinten; Fahrzeugausstattung: für Fahrzeuge mit Hecktüren	**2800011503170** **2800011503180**	**50317** **15031**	33 33
			REARCTRL; Einbauposition hinten; Fahrzeugausstattung: für Fahrzeuge mit Heckklappe	**2800011515170** **2800011515180**	**51517** **15151**	39 39
			AQUACTRL 2 SINGLE; Einbauposition beifahrerseitig; Montageart: Bajonett; für Rechtslenker; passender Adapter: F	**2800011606260** **2800011606270**	**16062** **60627**	54 54
			AQUACTRL 2 SINGLE; Einbauposition fahrerseitig; Montageart: Bajonett; für Rechtslenker; passender Adapter: F	**2800011616260** **2800011630270**	**16162** **63027**	58 63

© 2025 Continental Aftermarket & Services GmbH

CITROËN - JUMPY III Kasten (V_) 04/16→

Wischblatt

2.0 BlueHDi 150 4x4	110 kW	04/16→	AQUACTRL 2 SINGLE; Einbauposition beifahrerseitig; für Linkslenker; passender Adapter: F	**2800011305280**	**13052**	27
			AQUACTRL 2 SINGLE; Einbauposition fahrerseitig; für Linkslenker; passender Adapter: F	**2800011314280**	**13142**	30
			REARCTRL; Einbauposition hinten; Fahrzeugausstattung: für Fahrzeuge mit Hecktüren	**2800011503180**	**15031**	33
			REARCTRL; Einbauposition hinten; Fahrzeugausstattung: für Fahrzeuge mit Heckklappe	**2800011515180**	**15151**	39
			AQUACTRL 2 SINGLE; Einbauposition beifahrerseitig; Montageart: Bajonett; für Rechtslenker; passender Adapter: F	**2800011606260**	**16062**	54
			AQUACTRL 2 SINGLE; Einbauposition fahrerseitig; Montageart: Bajonett; für Rechtslenker; passender Adapter: F	**2800011616260**	**16162**	58
2.0 BlueHDi 180 ë-JUMPY	130 kW 100 kW	04/16→ 09/20→	AQUACTRL 2 SINGLE; Einbauposition beifahrerseitig; für Linkslenker; passender Adapter: F	**2800011305280**	**13052**	27
			AQUACTRL 2 SINGLE; Einbauposition fahrerseitig; für Linkslenker; passender Adapter: F	**2800011314280**	**13142**	30
			REARCTRL; Einbauposition hinten; Fahrzeugausstattung: für Fahrzeuge mit Hecktüren	**2800011503170** **2800011503180**	**50317** **15031**	33 33
			REARCTRL; Einbauposition hinten; Fahrzeugausstattung: für Fahrzeuge mit Heckklappe	**2800011515170** **2800011515180**	**51517** **15151**	39 39
			AQUACTRL 2 SINGLE; Einbauposition beifahrerseitig; Montageart: Bajonett; für Rechtslenker; passender Adapter: F	**2800011606260** **2800011606270**	**16062** **60627**	54 54
			AQUACTRL 2 SINGLE; Einbauposition fahrerseitig; Montageart: Bajonett; für Rechtslenker; passender Adapter: F	**2800011616260** **2800011630270**	**16162** **63027**	58 63
ë-JUMPY	100 kW	11/23→	AQUACTRL 2 SINGLE; Einbauposition beifahrerseitig; für Linkslenker; passender Adapter: F	**2800011305280**	**13052**	27
			AQUACTRL 2 SINGLE; Einbauposition fahrerseitig; für Linkslenker; passender Adapter: F	**2800011314280**	**13142**	30
			REARCTRL; Einbauposition hinten; Fahrzeugausstattung: für Fahrzeuge mit Hecktüren	**2800011503180**	**15031**	33
			REARCTRL; Einbauposition hinten; Fahrzeugausstattung: für Fahrzeuge mit Heckklappe	**2800011515180**	**15151**	39
			AQUACTRL 2 SINGLE; Einbauposition beifahrerseitig; Montageart: Bajonett; für Rechtslenker; passender Adapter: F	**2800011606260**	**16062**	54
			AQUACTRL 2 SINGLE; Einbauposition fahrerseitig; Montageart: Bajonett; für Rechtslenker; passender Adapter: F	**2800011616260**	**16162**	58

CITROËN - JUMPY III Pritsche/Fahrgestell (V_) 09/16→

Wischblatt

1.6 BlueHDi 95 2.0 BlueHDi 120	70 kW 90 kW	09/16→04/20 09/16→	AQUACTRL 2 SINGLE; Einbauposition beifahrerseitig; für Linkslenker; passender Adapter: F	**2800011305280**	**13052**	27
			AQUACTRL 2 SINGLE; Einbauposition fahrerseitig; für Linkslenker; passender Adapter: F	**2800011314280**	**13142**	30
			AQUACTRL 2 SINGLE; Einbauposition beifahrerseitig; Montageart: Bajonett; für Rechtslenker; passender Adapter: F	**2800011606260**	**16062**	54
			AQUACTRL 2 SINGLE; Einbauposition fahrerseitig; Montageart: Bajonett; für Rechtslenker; passender Adapter: F	**2800011616260**	**16162**	58
2.0 BlueHDi 145	106 kW	01/23→	AQUACTRL 2 SINGLE; Einbauposition beifahrerseitig; passender Adapter: F; für Rechtslenker	**2800011606260**	**16062**	54
			AQUACTRL 2 SINGLE; Einbauposition fahrerseitig; passender Adapter: F; für Rechtslenker	**2800011616260**	**16162**	58

© 2025 Continental Aftermarket & Services GmbH

CITROËN - JUMPY III Pritsche/Fahrgestell (V_) 09/16→						
Wischblatt						
2.0 BlueHDi 150	110 kW	09/16→	AQUACTRL 2 SINGLE; Einbauposition beifahrerseitig; für Linkslenker; passender Adapter: F	**2800011305280**	**13052**	27
			AQUACTRL 2 SINGLE; Einbauposition fahrerseitig; für Linkslenker; passender Adapter: F	**2800011314280**	**13142**	30
			AQUACTRL 2 SINGLE; Einbauposition beifahrerseitig; Montageart: Bajonett; für Rechtslenker; passender Adapter: F	**2800011606260**	**16062**	54
			AQUACTRL 2 SINGLE; Einbauposition fahrerseitig; Montageart: Bajonett; für Rechtslenker; passender Adapter: F	**2800011616260**	**16162**	58
ë-Jumpy	100 kW	01/23→10/23	AQUACTRL 2 SINGLE; Einbauposition beifahrerseitig; passender Adapter: F; für Rechtslenker	**2800011606260**	**16062**	54
			AQUACTRL 2 SINGLE; Einbauposition fahrerseitig; passender Adapter: F; für Rechtslenker	**2800011616260**	**16162**	58
CITROËN - NEMO Großraumlimousine 04/09→						
Wischblatt						
1.3 HDi 75	55 kW	10/10→	AQUACTRL 2 SINGLE; Einbauposition beifahrerseitig; für Linkslenker; passender Adapter: F	**2800011304280**	**13042**	26
			AQUACTRL 2 SINGLE; Einbauposition fahrerseitig; für Linkslenker; passender Adapter: F	**2800011314280**	**13142**	30
			AQUACTRL 2 SINGLE; Einbauposition beifahrerseitig; Montageart: Bajonett; für Rechtslenker; passender Adapter: F	**2800011605260** **2800011606270** **2800011624270**	**16052** **60627** **62427**	54 54 61
			AQUACTRL 2 SINGLE; Einbauposition fahrerseitig; Montageart: Bajonett; für Rechtslenker; passender Adapter: F	**2800011616260** **2800011630270**	**16162** **63027**	58 63
1.3 HDi 80	59 kW	10/15→	AQUACTRL 2 SINGLE; Einbauposition beifahrerseitig; für Linkslenker; passender Adapter: F	**2800011304280**	**13042**	26
			AQUACTRL 2 SINGLE; Einbauposition fahrerseitig; für Linkslenker; passender Adapter: F	**2800011314280**	**13142**	30
			AQUACTRL 2 SINGLE; Einbauposition beifahrerseitig; Montageart: Bajonett; für Rechtslenker; passender Adapter: F	**2800011605260**	**16052**	54
			AQUACTRL 2 SINGLE; Einbauposition fahrerseitig; Montageart: Bajonett; für Rechtslenker; passender Adapter: F	**2800011616260**	**16162**	58
1.4 1.4 HDi	54 kW 50 kW	04/09→ 04/09→	AQUACTRL 2 SINGLE; Einbauposition beifahrerseitig; für Linkslenker; passender Adapter: F	**2800011304280**	**13042**	26
			AQUACTRL 2 SINGLE; Einbauposition fahrerseitig; für Linkslenker; passender Adapter: F	**2800011314280**	**13142**	30
			AQUACTRL 2 SINGLE; Einbauposition beifahrerseitig; Montageart: Bajonett; für Rechtslenker; passender Adapter: F	**2800011605260** **2800011606270** **2800011624270**	**16052** **60627** **62427**	54 54 61
			AQUACTRL 2 SINGLE; Einbauposition fahrerseitig; Montageart: Bajonett; für Rechtslenker; passender Adapter: F	**2800011616260** **2800011630270**	**16162** **63027**	58 63
CITROËN - NEMO Kasten/Großraumlimousine (AA_) 02/08→						
Wischblatt						
1.3 BlueHDi 80	59 kW	02/16→	AQUACTRL 2 SINGLE; Einbauposition beifahrerseitig; für Linkslenker; passender Adapter: F	**2800011304280**	**13042**	26
			AQUACTRL 2 SINGLE; Einbauposition fahrerseitig; für Linkslenker; passender Adapter: F	**2800011314280**	**13142**	30
			AQUACTRL 2 SINGLE; Einbauposition beifahrerseitig; Montageart: Bajonett; für Rechtslenker; passender Adapter: F	**2800011605260**	**16052**	54
			AQUACTRL 2 SINGLE; Einbauposition fahrerseitig; Montageart: Bajonett; für Rechtslenker; passender Adapter: F	**2800011616260**	**16162**	58
1.3 HDi 75 1.4 1.4 HDi →	55 kW 54 kW 50 kW	10/10→ 02/08→ 02/08→	AQUACTRL 2 SINGLE; Einbauposition beifahrerseitig; für Linkslenker; passender Adapter: F	**2800011304280**	**13042**	26

© 2025 Continental Aftermarket & Services GmbH

CITROËN - NEMO Kasten/Großraumlimousine (AA_) 02/08→

Wischblatt

1.3 HDi 75 1.4 1.4 HDi	55 kW 54 kW 50 kW	10/10→ 02/08→ 02/08→	AQUACTRL 2 SINGLE; Einbauposition fahrerseitig; für Linkslenker; passender Adapter: F	**2800011314280**	**13142**	30
			AQUACTRL 2 SINGLE; Einbauposition beifahrerseitig; Montageart: Bajonett; für Rechtslenker; passender Adapter: F	**2800011605260** **2800011606270** **2800011624270**	**16052** **60627** **62427**	54 54 61
			AQUACTRL 2 SINGLE; Einbauposition fahrerseitig; Montageart: Bajonett; für Rechtslenker; passender Adapter: F	**2800011616260** **2800011630270**	**16162** **63027**	58 63

CITROËN - SAXO (S0, S1) 02/96→04/04

Wischblatt

1.0 X	33 kW	05/96→11/98	AQUACTRL 2 SINGLE; Einbauposition beifahrerseitig; für Linkslenker; passender Adapter: A	**2800011304280**	**13042**	26
			AQUACTRL 2 SINGLE; Einbauposition fahrerseitig; für Linkslenker; passender Adapter: A	**2800011306280**	**13062**	27
			REARCTRL; Einbauposition hinten	**2800011540170** **2800011540180**	**54017** **15401**	51 51
			AQUACTRL 2 SINGLE; Einbauposition beifahrerseitig; für Rechtslenker; passender Adapter: A	**2800011605260** **2800011624270**	**16052** **62427**	54 61
			AQUACTRL 2 SINGLE; Einbauposition fahrerseitig; für Rechtslenker; passender Adapter: A	**2800011607260** **2800011625270**	**16072** **62527**	55 62
1.0 X	37 kW	05/98→06/03	AQUACTRL 2 SINGLE; Einbauposition beifahrerseitig; für Linkslenker; passender Adapter: A	**2800011304280**	**13042**	26
			AQUACTRL 2 SINGLE; Einbauposition fahrerseitig; für Linkslenker; passender Adapter: A	**2800011306280**	**13062**	27
			REARCTRL; Einbauposition hinten; 10/99	**2800011515170** **2800011515180**	**51517** **15151**	39 39
			REARCTRL; Einbauposition hinten; 09/99	**2800011540170** **2800011540180**	**54017** **15401**	51 51
			AQUACTRL 2 SINGLE; Einbauposition beifahrerseitig; für Rechtslenker; passender Adapter: A	**2800011605260** **2800011624270**	**16052** **62427**	54 61
			AQUACTRL 2 SINGLE; Einbauposition fahrerseitig; für Rechtslenker; passender Adapter: A	**2800011607260** **2800011625270**	**16072** **62527**	55 62
1.1 BiFuel	44 kW	07/00→06/03	AQUACTRL 2 SINGLE; Einbauposition beifahrerseitig; für Linkslenker; passender Adapter: A	**2800011304280**	**13042**	26
			AQUACTRL 2 SINGLE; Einbauposition fahrerseitig; für Linkslenker; passender Adapter: A	**2800011306280**	**13062**	27
			REARCTRL; Einbauposition hinten	**2800011515180**	**15151**	39
			AQUACTRL 2 SINGLE; Einbauposition beifahrerseitig; für Rechtslenker; passender Adapter: A	**2800011605260**	**16052**	54
			AQUACTRL 2 SINGLE; Einbauposition fahrerseitig; für Rechtslenker; passender Adapter: A	**2800011607260**	**16072**	55
1.1 X, SX 1.1 X, SX 1.4 VTS 1.5 D 1.5 D	40 kW 44 kW 55 kW 40 kW 42 kW	05/96→09/03 05/96→09/03 05/96→06/03 09/96→09/03 09/96→06/01	AQUACTRL 2 SINGLE; Einbauposition beifahrerseitig; für Linkslenker; passender Adapter: A	**2800011304280**	**13042**	26
			AQUACTRL 2 SINGLE; Einbauposition fahrerseitig; für Linkslenker; passender Adapter: A	**2800011306280**	**13062**	27
			REARCTRL; Einbauposition hinten; 10/99	**2800011515170** **2800011515180**	**51517** **15151**	39 39
			REARCTRL; Einbauposition hinten; 09/99	**2800011540170** **2800011540180**	**54017** **15401**	51 51
			AQUACTRL 2 SINGLE; Einbauposition beifahrerseitig; für Rechtslenker; passender Adapter: A	**2800011605260** **2800011624270**	**16052** **62427**	54 61
			AQUACTRL 2 SINGLE; Einbauposition fahrerseitig; für Rechtslenker; passender Adapter: A	**2800011607260** **2800011625270**	**16072** **62527**	55 62
1.5 D	43 kW	07/01→04/04	AQUACTRL 2 SINGLE; Einbauposition beifahrerseitig; für Linkslenker; passender Adapter: A	**2800011304280**	**13042**	26
			AQUACTRL 2 SINGLE; Einbauposition fahrerseitig; für Linkslenker; passender Adapter: A	**2800011306280**	**13062**	27
			REARCTRL; Einbauposition hinten	**2800011515170** **2800011515180**	**51517** **15151**	39 39

→

© 2025 Continental Aftermarket & Services GmbH

CITROËN - SAXO (S0, S1) 02/96→04/04

Wischblatt

1.5 D	43 kW	07/01→04/04	AQUACTRL 2 SINGLE; Einbauposition beifahrerseitig; für Rechtslenker; passender Adapter: A	**2800011605260** **2800011624270**	**16052** **62427**	54 61
			AQUACTRL 2 SINGLE; Einbauposition fahrerseitig; für Rechtslenker; passender Adapter: A	**2800011607260** **2800011625270**	**16072** **62527**	55 62
1.6	66 kW	02/96→06/03	AQUACTRL 2 SINGLE; Einbauposition beifahrerseitig; für Linkslenker; passender Adapter: A	**2800011304280**	**13042**	26
			AQUACTRL 2 SINGLE; Einbauposition fahrerseitig; für Linkslenker; passender Adapter: A	**2800011306280**	**13062**	27
			REARCTRL; Einbauposition hinten; 10/99	**2800011515170** **2800011515180**	**51517** **15151**	39 39
			REARCTRL; Einbauposition hinten; 09/99	**2800011540170** **2800011540180**	**54017** **15401**	51 51
			AQUACTRL 2 SINGLE; Einbauposition beifahrerseitig; für Rechtslenker; passender Adapter: A	**2800011605260** **2800011624270**	**16052** **62427**	54 61
			AQUACTRL 2 SINGLE; Einbauposition fahrerseitig; für Rechtslenker; passender Adapter: A	**2800011607260** **2800011625270**	**16072** **62527**	55 62
1.6	74 kW	02/01→04/04	AQUACTRL 2 SINGLE; Einbauposition beifahrerseitig; für Linkslenker; passender Adapter: A	**2800011304280**	**13042**	26
			AQUACTRL 2 SINGLE; Einbauposition fahrerseitig; für Linkslenker; passender Adapter: A	**2800011306280**	**13062**	27
			REARCTRL; Einbauposition hinten	**2800011515170** **2800011515180**	**51517** **15151**	39 39
			AQUACTRL 2 SINGLE; Einbauposition beifahrerseitig; für Rechtslenker; passender Adapter: A	**2800011605260** **2800011624270**	**16052** **62427**	54 61
			AQUACTRL 2 SINGLE; Einbauposition fahrerseitig; für Rechtslenker; passender Adapter: A	**2800011607260** **2800011625270**	**16072** **62527**	55 62
1.6 1.6 VTL, VTR	88 kW 65 kW	02/96→04/04 05/96→06/03	AQUACTRL 2 SINGLE; Einbauposition beifahrerseitig; für Linkslenker; passender Adapter: A	**2800011304280**	**13042**	26
			AQUACTRL 2 SINGLE; Einbauposition fahrerseitig; für Linkslenker; passender Adapter: A	**2800011306280**	**13062**	27
			REARCTRL; Einbauposition hinten; 10/99	**2800011515170** **2800011515180**	**51517** **15151**	39 39
			REARCTRL; Einbauposition hinten; 09/99	**2800011540170** **2800011540180**	**54017** **15401**	51 51
			AQUACTRL 2 SINGLE; Einbauposition beifahrerseitig; für Rechtslenker; passender Adapter: A	**2800011605260** **2800011624270**	**16052** **62427**	54 61
			AQUACTRL 2 SINGLE; Einbauposition fahrerseitig; für Rechtslenker; passender Adapter: A	**2800011607260** **2800011625270**	**16072** **62527**	55 62
1.6 VTR	80 kW	05/96→07/99	AQUACTRL 2 SINGLE; Einbauposition beifahrerseitig; für Linkslenker; passender Adapter: A	**2800011304280**	**13042**	26
			AQUACTRL 2 SINGLE; Einbauposition fahrerseitig; für Linkslenker; passender Adapter: A	**2800011306280**	**13062**	27
			REARCTRL; Einbauposition hinten	**2800011540180**	**15401**	51
			AQUACTRL 2 SINGLE; Einbauposition beifahrerseitig; für Rechtslenker; passender Adapter: A	**2800011605260**	**16052**	54
			AQUACTRL 2 SINGLE; Einbauposition fahrerseitig; für Rechtslenker; passender Adapter: A	**2800011607260**	**16072**	55
1.6 VTS	72 kW	09/00→09/03	AQUACTRL 2 SINGLE; Einbauposition beifahrerseitig; für Linkslenker; passender Adapter: A	**2800011304280**	**13042**	26
			AQUACTRL 2 SINGLE; Einbauposition fahrerseitig; für Linkslenker; passender Adapter: A	**2800011306280**	**13062**	27
			REARCTRL; Einbauposition hinten	**2800011515170** **2800011515180**	**51517** **15151**	39 39
			AQUACTRL 2 SINGLE; Einbauposition beifahrerseitig; für Rechtslenker; passender Adapter: A	**2800011605260** **2800011624270**	**16052** **62427**	54 61
			AQUACTRL 2 SINGLE; Einbauposition fahrerseitig; für Rechtslenker; passender Adapter: A	**2800011607260** **2800011625270**	**16072** **62527**	55 62

© 2025 Continental Aftermarket & Services GmbH

CITROËN - SAXO (S0, S1) 02/96→04/04						
Wischblatt						
1.6 VTS Electric	87 kW 20 kW	06/96→09/03 11/96→06/03	AQUACTRL 2 SINGLE; Einbauposition beifahrerseitig; für Linkslenker; passender Adapter: A	**2800011304280**	**13042**	26
			AQUACTRL 2 SINGLE; Einbauposition fahrerseitig; für Linkslenker; passender Adapter: A	**2800011306280**	**13062**	27
			REARCTRL; Einbauposition hinten; 10/99	**2800011515170** **2800011515180**	**51517** **15151**	39 39
			REARCTRL; Einbauposition hinten; 09/99	**2800011540170** **2800011540180**	**54017** **15401**	51 51
			AQUACTRL 2 SINGLE; Einbauposition beifahrerseitig; für Rechtslenker; passender Adapter: A	**2800011605260** **2800011624270**	**16052** **62427**	54 61
			AQUACTRL 2 SINGLE; Einbauposition fahrerseitig; für Rechtslenker; passender Adapter: A	**2800011607260** **2800011625270**	**16072** **62527**	55 62
CITROËN - SAXO Hatchback van (S3_) 10/97→06/03						
Wischblatt						
1.0 1.0 1.5 D	33 kW 37 kW 42 kW	10/97→06/03 08/99→06/03 08/99→06/01	AQUACTRL 2 SINGLE; Einbauposition beifahrerseitig; für Linkslenker; passender Adapter: A	**2800011304280**	**13042**	26
			AQUACTRL 2 SINGLE; Einbauposition fahrerseitig; für Linkslenker; passender Adapter: A	**2800011306280**	**13062**	27
			REARCTRL; Einbauposition hinten; 10/99	**2800011515180**	**15151**	39
			REARCTRL; Einbauposition hinten; 09/99	**2800011540180**	**15401**	51
			AQUACTRL 2 SINGLE; Einbauposition beifahrerseitig; für Rechtslenker; passender Adapter: A	**2800011605260**	**16052**	54
			AQUACTRL 2 SINGLE; Einbauposition fahrerseitig; für Rechtslenker; passender Adapter: A	**2800011607260**	**16072**	55
1.5 D	43 kW	07/01→06/03	AQUACTRL 2 SINGLE; Einbauposition beifahrerseitig; für Linkslenker; passender Adapter: A	**2800011304280**	**13042**	26
			AQUACTRL 2 SINGLE; Einbauposition fahrerseitig; für Linkslenker; passender Adapter: A	**2800011306280**	**13062**	27
			REARCTRL; Einbauposition hinten	**2800011515180**	**15151**	39
			AQUACTRL 2 SINGLE; Einbauposition beifahrerseitig; für Rechtslenker; passender Adapter: A	**2800011605260**	**16052**	54
			AQUACTRL 2 SINGLE; Einbauposition fahrerseitig; für Rechtslenker; passender Adapter: A	**2800011607260**	**16072**	55
CITROËN - SM 04/70→12/75						
Wischblatt						
2.7 2.7 Injection 2.9 Automatique	118 kW 129 kW 134 kW	04/70→06/72 06/72→12/74 09/73→12/74	AQUACTRL 2 SET; für Linkslenker	**2800011207280**	**12072**	5
			AQUACTRL 2 SINGLE; Einbauposition fahrerseitig; für Linkslenker; passender Adapter: A	**2800011306280**	**13062**	27
			AQUACTRL 2 SINGLE; Einbauposition beifahrerseitig; für Linkslenker; passender Adapter: A	**2800011306280**	**13062**	27
CITROËN - SPACETOURER Bus (V_) 04/16→						
Wischblatt						
1.5 BlueHDi 100 1.5 BlueHDi 120	75 kW 88 kW	06/18→ 06/18→	AQUACTRL 2 SINGLE; Einbauposition beifahrerseitig; für Linkslenker; passender Adapter: F	**2800011305280**	**13052**	27
			AQUACTRL 2 SINGLE; Einbauposition fahrerseitig; für Linkslenker; passender Adapter: F	**2800011314280**	**13142**	30
			REARCTRL; Einbauposition hinten; Fahrzeugausstattung: für Fahrzeuge mit Hecktüren	**2800011503180**	**15031**	33
			REARCTRL; Einbauposition hinten; Fahrzeugausstattung: für Fahrzeuge mit Heckklappe	**2800011515180**	**15151**	39
			AQUACTRL 2 SINGLE; Einbauposition beifahrerseitig; Montageart: Bajonett; für Rechtslenker; passender Adapter: F	**2800011606260**	**16062**	54
			AQUACTRL 2 SINGLE; Einbauposition fahrerseitig; Montageart: Bajonett; für Rechtslenker; passender Adapter: F	**2800011616260**	**16162**	58
1.6 BlueHDi 115 1.6 BlueHDi 95 →	85 kW 70 kW	04/16→04/19 04/16→04/19	AQUACTRL 2 SINGLE; Einbauposition beifahrerseitig; für Linkslenker; passender Adapter: F	**2800011305280**	**13052**	27

© 2025 Continental Aftermarket & Services GmbH

CITROËN - SPACETOURER Bus (V_) 04/16→

Wischblatt

1.6 BlueHDi 115 1.6 BlueHDi 95	85 kW 70 kW	04/16→04/19 04/16→04/19	AQUACTRL 2 SINGLE; Einbauposition fahrerseitig; für Linkslenker; passender Adapter: F	**2800011314280**	**13142**	30
			REARCTRL; Einbauposition hinten; Fahrzeugausstattung: für Fahrzeuge mit Hecktüren	**2800011503170** **2800011503180**	**50317** **15031**	33 33
			REARCTRL; Einbauposition hinten; Fahrzeugausstattung: für Fahrzeuge mit Heckklappe	**2800011515170** **2800011515180**	**51517** **15151**	39 39
			AQUACTRL 2 SINGLE; Einbauposition beifahrerseitig; Montageart: Bajonett; für Rechtslenker; passender Adapter: F	**2800011606260** **2800011606270**	**16062** **60627**	54 54
			AQUACTRL 2 SINGLE; Einbauposition fahrerseitig; Montageart: Bajonett; für Rechtslenker; passender Adapter: F	**2800011616260** **2800011630270**	**16162** **63027**	58 63
1.6 HDi 90	66 kW	07/18→	AQUACTRL 2 SINGLE; Einbauposition beifahrerseitig; für Linkslenker; passender Adapter: F	**2800011305280**	**13052**	27
			AQUACTRL 2 SINGLE; Einbauposition fahrerseitig; für Linkslenker; passender Adapter: F	**2800011314280**	**13142**	30
			REARCTRL; Einbauposition hinten; Fahrzeugausstattung: für Fahrzeuge mit Hecktüren	**2800011503180**	**15031**	33
			REARCTRL; Einbauposition hinten; Fahrzeugausstattung: für Fahrzeuge mit Heckklappe	**2800011515180**	**15151**	39
			AQUACTRL 2 SINGLE; Einbauposition beifahrerseitig; Montageart: Bajonett; für Rechtslenker; passender Adapter: F	**2800011606260**	**16062**	54
			AQUACTRL 2 SINGLE; Einbauposition fahrerseitig; Montageart: Bajonett; für Rechtslenker; passender Adapter: F	**2800011616260**	**16162**	58
2.0 BlueHDi 120	90 kW	12/19→	AQUACTRL 2 SINGLE; Einbauposition beifahrerseitig; für Linkslenker; passender Adapter: F	**2800011305280**	**13052**	27
			AQUACTRL 2 SINGLE; Einbauposition fahrerseitig; für Linkslenker; passender Adapter: F	**2800011314280**	**13142**	30
			REARCTRL; Einbauposition hinten; Fahrzeugausstattung: für Fahrzeuge mit Hecktüren	**2800011503170** **2800011503180**	**50317** **15031**	33 33
			REARCTRL; Einbauposition hinten; Fahrzeugausstattung: für Fahrzeuge mit Heckklappe	**2800011515170** **2800011515180**	**51517** **15151**	39 39
			AQUACTRL 2 SINGLE; Einbauposition beifahrerseitig; Montageart: Bajonett; für Rechtslenker; passender Adapter: F	**2800011606260** **2800011606270**	**16062** **60627**	54 54
			AQUACTRL 2 SINGLE; Einbauposition fahrerseitig; Montageart: Bajonett; für Rechtslenker; passender Adapter: F	**2800011616260** **2800011630270**	**16162** **63027**	58 63
2.0 BlueHDi 145	106 kW	09/20→	AQUACTRL 2 SINGLE; Einbauposition beifahrerseitig; für Linkslenker; passender Adapter: F	**2800011305280**	**13052**	27
			AQUACTRL 2 SINGLE; Einbauposition fahrerseitig; für Linkslenker; passender Adapter: F	**2800011314280**	**13142**	30
			REARCTRL; Einbauposition hinten; Fahrzeugausstattung: für Fahrzeuge mit Hecktüren	**2800011503180**	**15031**	33
			REARCTRL; Einbauposition hinten; Fahrzeugausstattung: für Fahrzeuge mit Heckklappe	**2800011515180**	**15151**	39
			AQUACTRL 2 SINGLE; Einbauposition beifahrerseitig; Montageart: Bajonett; für Rechtslenker; passender Adapter: F	**2800011606260**	**16062**	54
			AQUACTRL 2 SINGLE; Einbauposition fahrerseitig; Montageart: Bajonett; für Rechtslenker; passender Adapter: F	**2800011616260**	**16162**	58
2.0 BlueHDi 150	110 kW	04/16→	AQUACTRL 2 SINGLE; Einbauposition beifahrerseitig; für Linkslenker; passender Adapter: F	**2800011305280**	**13052**	27
			AQUACTRL 2 SINGLE; Einbauposition fahrerseitig; für Linkslenker; passender Adapter: F	**2800011314280**	**13142**	30
			REARCTRL; Einbauposition hinten; Fahrzeugausstattung: für Fahrzeuge mit Hecktüren	**2800011503170** **2800011503180**	**50317** **15031**	33 33
			REARCTRL; Einbauposition hinten; Fahrzeugausstattung: für Fahrzeuge mit Heckklappe	**2800011515170** **2800011515180**	**51517** **15151**	39 39

→

© 2025 Continental Aftermarket & Services GmbH

CITROËN - SPACETOURER Bus (V_) 04/16→

Wischblatt

2.0 BlueHDi 150	110 kW	04/16→	AQUACTRL 2 SINGLE; Einbauposition beifahrerseitig; Montageart: Bajonett; für Rechtslenker; passender Adapter: F	**2800011606260** **2800011606270**	**16062** **60627**	54 54
			AQUACTRL 2 SINGLE; Einbauposition fahrerseitig; Montageart: Bajonett; für Rechtslenker; passender Adapter: F	**2800011616260** **2800011630270**	**16162** **63027**	58 63
2.0 BlueHDi 150 4x4	110 kW	04/16→	AQUACTRL 2 SINGLE; Einbauposition beifahrerseitig; für Linkslenker; passender Adapter: F	**2800011305280**	**13052**	27
			AQUACTRL 2 SINGLE; Einbauposition fahrerseitig; für Linkslenker; passender Adapter: F	**2800011314280**	**13142**	30
			REARCTRL; Einbauposition hinten; Fahrzeugausstattung: für Fahrzeuge mit Hecktüren	**2800011503180**	**15031**	33
			REARCTRL; Einbauposition hinten; Fahrzeugausstattung: für Fahrzeuge mit Heckklappe	**2800011515180**	**15151**	39
			AQUACTRL 2 SINGLE; Einbauposition beifahrerseitig; Montageart: Bajonett; für Rechtslenker; passender Adapter: F	**2800011606260**	**16062**	54
			AQUACTRL 2 SINGLE; Einbauposition fahrerseitig; Montageart: Bajonett; für Rechtslenker; passender Adapter: F	**2800011616260**	**16162**	58
2.0 BlueHDi 180	130 kW	04/16→	AQUACTRL 2 SINGLE; Einbauposition beifahrerseitig; für Linkslenker; passender Adapter: F	**2800011305280**	**13052**	27
			AQUACTRL 2 SINGLE; Einbauposition fahrerseitig; für Linkslenker; passender Adapter: F	**2800011314280**	**13142**	30
			REARCTRL; Einbauposition hinten; Fahrzeugausstattung: für Fahrzeuge mit Hecktüren	**2800011503170** **2800011503180**	**50317** **15031**	33 33
			REARCTRL; Einbauposition hinten; Fahrzeugausstattung: für Fahrzeuge mit Heckklappe	**2800011515170** **2800011515180**	**51517** **15151**	39 39
			AQUACTRL 2 SINGLE; Einbauposition beifahrerseitig; Montageart: Bajonett; für Rechtslenker; passender Adapter: F	**2800011606260** **2800011606270**	**16062** **60627**	54 54
			AQUACTRL 2 SINGLE; Einbauposition fahrerseitig; Montageart: Bajonett; für Rechtslenker; passender Adapter: F	**2800011616260** **2800011630270**	**16162** **63027**	58 63
ë-SPACETOURER ë-SPACETOURER	100 kW 100 kW	09/20→10/23 11/23→	AQUACTRL 2 SINGLE; Einbauposition beifahrerseitig; für Linkslenker; passender Adapter: F	**2800011305280**	**13052**	27
			AQUACTRL 2 SINGLE; Einbauposition fahrerseitig; für Linkslenker; passender Adapter: F	**2800011314280**	**13142**	30
			REARCTRL; Einbauposition hinten; Fahrzeugausstattung: für Fahrzeuge mit Hecktüren	**2800011503180**	**15031**	33
			REARCTRL; Einbauposition hinten; Fahrzeugausstattung: für Fahrzeuge mit Heckklappe	**2800011515180**	**15151**	39
			AQUACTRL 2 SINGLE; Einbauposition beifahrerseitig; Montageart: Bajonett; für Rechtslenker; passender Adapter: F	**2800011606260**	**16062**	54
			AQUACTRL 2 SINGLE; Einbauposition fahrerseitig; Montageart: Bajonett; für Rechtslenker; passender Adapter: F	**2800011616260**	**16162**	58

CITROËN - VISA 09/78→03/91

Wischblatt

0.6 0.6 1.0 11 E 11 E 11 E 11 E 14 14 GT 14 GT 16 GTI 16 GTI 17 D →	24 kW 25 kW 33 kW 35 kW 36 kW 37 kW 42 kW 44 kW 55 kW 58 kW 76 kW 83 kW 44 kW	07/82→03/91 09/78→06/88 09/84→06/88 09/78→06/88 09/78→05/86 07/82→03/91 09/78→03/91 07/84→03/91 03/82→03/87 03/82→03/91 01/85→06/86 06/86→03/91 04/84→03/91	AQUACTRL 2 SINGLE; Einbauposition fahrerseitig; für Linkslenker; passender Adapter: A	**2800011304280**	**13042**	26

© 2025 Continental Aftermarket & Services GmbH

CITROËN - VISA 09/78→03/91						
Wischblatt						
II Super X	47 kW	07/80→06/82	AQUACTRL 2 SINGLE; Einbauposition fahrerseitig; für Linkslenker; passender Adapter: A	**2800011304280**	**13042**	26
CITROËN - VISA Cabriolet 03/83→10/88						
Wischblatt						
11 RE	37 kW	03/83→10/88	AQUACTRL 2 SINGLE; Einbauposition fahrerseitig; für Linkslenker; passender Adapter: A	**2800011304280**	**13042**	26
CITROËN - XANTIA (X1_, X2_) 03/93→04/03						
Wischblatt						
1.6 i 1.8 i	65 kW 66 kW	03/93→03/01 04/97→04/03	AQUACTRL 2 SINGLE; Einbauposition beifahrerseitig; für Linkslenker; passender Adapter: A	**2800011305280**	**13052**	27
1.8 i 1.8 i 16V	74 kW 81 kW	03/93→01/98 06/95→12/01	AQUACTRL 2 SINGLE; Einbauposition fahrerseitig; für Linkslenker; passender Adapter: A	**2800011312280**	**13122**	29
1.9 D 1.9 D 1.9 SD	50 kW 51 kW 55 kW	06/94→01/98 06/94→01/98 02/96→04/03	AQUACTRL 2 SINGLE; Einbauposition beifahrerseitig; für Rechtslenker; passender Adapter: A	**2800011607260** **2800011625270**	**16072** **62527**	55 62
1.9 Turbo D	66 kW	05/93→04/03	AQUACTRL 2 SINGLE; Einbauposition fahrerseitig; passender Adapter: A; für Rechtslenker	**2800011614260** **2800011628270**	**16142** **62827**	58 63
2.0	95 kW	03/93→05/95	AQUACTRL 2 SINGLE; Einbauposition beifahrerseitig; für Linkslenker; passender Adapter: A	**2800011305280**	**13052**	27
			AQUACTRL 2 SINGLE; Einbauposition fahrerseitig; für Linkslenker; passender Adapter: A	**2800011312280**	**13122**	29
			AQUACTRL 2 SINGLE; Einbauposition beifahrerseitig; für Rechtslenker; passender Adapter: A	**2800011607260**	**16072**	55
			AQUACTRL 2 SINGLE; Einbauposition fahrerseitig; passender Adapter: A; für Rechtslenker	**2800011614260**	**16142**	58
2.0 16V	99 kW	06/98→11/00	AQUACTRL 2 SINGLE; Einbauposition beifahrerseitig; für Rechtslenker; passender Adapter: A	**2800011607260**	**16072**	55
			AQUACTRL 2 SINGLE; Einbauposition fahrerseitig; passender Adapter: A; für Rechtslenker	**2800011614260**	**16142**	58
2.0 HDI 109 2.0 HDI 90	80 kW 66 kW	02/99→04/03 03/99→04/03	AQUACTRL 2 SINGLE; Einbauposition beifahrerseitig; für Linkslenker; passender Adapter: A	**2800011305280**	**13052**	27
2.0 i 2.0 i 16V	89 kW 97 kW	03/93→04/03 06/95→04/03	AQUACTRL 2 SINGLE; Einbauposition fahrerseitig; für Linkslenker; passender Adapter: A	**2800011312280**	**13122**	29
2.0 i 16V 2.0 i 16V 2.0 Turbo	110 kW 112 kW 108 kW	06/94→01/98 03/93→01/98 06/95→04/03	AQUACTRL 2 SINGLE; Einbauposition beifahrerseitig; für Rechtslenker; passender Adapter: A	**2800011607260** **2800011625270**	**16072** **62527**	55 62
2.1 Turbo D 12V 3.0 i 24V	80 kW 140 kW	06/95→02/99 01/97→04/03	AQUACTRL 2 SINGLE; Einbauposition fahrerseitig; passender Adapter: A; für Rechtslenker	**2800011614260** **2800011628270**	**16142** **62827**	58 63
CITROËN - XANTIA Break (X1_, X2_) 06/95→04/03						
Wischblatt						
1.8 i	66 kW	04/97→04/03	AQUACTRL 2 SINGLE; Einbauposition beifahrerseitig; für Linkslenker; passender Adapter: A	**2800011305280**	**13052**	27
			AQUACTRL 2 SINGLE; Einbauposition fahrerseitig; für Linkslenker; passender Adapter: A	**2800011312280**	**13122**	29
			REARCTRL; Einbauposition hinten; 12/99	**2800011515170** **2800011515180**	**51517** **15151**	39 39
			REARCTRL; Einbauposition hinten; 11/99	**2800011540170** **2800011540180**	**54017** **15401**	51 51
			AQUACTRL 2 SINGLE; Einbauposition beifahrerseitig; für Rechtslenker; passender Adapter: A	**2800011607260** **2800011625270**	**16072** **62527**	55 62
			AQUACTRL 2 SINGLE; Einbauposition fahrerseitig; für Rechtslenker; passender Adapter: A	**2800011614260** **2800011628270**	**16142** **62827**	58 63
1.8 i	74 kW	06/95→01/98	AQUACTRL 2 SINGLE; Einbauposition beifahrerseitig; für Linkslenker; passender Adapter: A	**2800011305280**	**13052**	27
			AQUACTRL 2 SINGLE; Einbauposition fahrerseitig; für Linkslenker; passender Adapter: A	**2800011312280**	**13122**	29
			REARCTRL; Einbauposition hinten	**2800011540170** **2800011540180**	**54017** **15401**	51 51
			AQUACTRL 2 SINGLE; Einbauposition beifahrerseitig; für Rechtslenker; passender Adapter: A	**2800011607260** **2800011625270**	**16072** **62527**	55 62

→

© 2025 Continental Aftermarket & Services GmbH

CITROËN - XANTIA Break (X1_, X2_) 06/95→04/03

Wischblatt

1.8 i	74 kW	06/95→01/98	AQUACTRL 2 SINGLE; Einbauposition fahrerseitig; für Rechtslenker; passender Adapter: A	**2800011614260** **2800011628270**	**16142** **62827**	58 63
1.8 i 16V 1.9 SD 1.9 Turbo D 2.0 HDI 109 2.0 HDI 90 2.0 i 2.0 i 16V 2.0 Turbo	81 kW 55 kW 66 kW 80 kW 66 kW 89 kW 97 kW 108 kW	06/95→04/03 04/97→04/03 06/95→04/03 02/99→04/03 03/99→04/03 06/95→04/03 06/95→04/03 06/95→04/03	AQUACTRL 2 SINGLE; Einbauposition beifahrerseitig; für Linkslenker; passender Adapter: A	**2800011305280**	**13052**	27
			AQUACTRL 2 SINGLE; Einbauposition fahrerseitig; für Linkslenker; passender Adapter: A	**2800011312280**	**13122**	29
			REARCTRL; Einbauposition hinten; 12/99	**2800011515170** **2800011515180**	**51517** **15151**	39 39
			REARCTRL; Einbauposition hinten; 11/99	**2800011540170** **2800011540180**	**54017** **15401**	51 51
			AQUACTRL 2 SINGLE; Einbauposition beifahrerseitig; für Rechtslenker; passender Adapter: A	**2800011607260** **2800011625270**	**16072** **62527**	55 62
			AQUACTRL 2 SINGLE; Einbauposition fahrerseitig; für Rechtslenker; passender Adapter: A	**2800011614260** **2800011628270**	**16142** **62827**	58 63
2.1 Turbo D 12V	80 kW	06/96→02/99	AQUACTRL 2 SINGLE; Einbauposition beifahrerseitig; für Linkslenker; passender Adapter: A	**2800011305280**	**13052**	27
			AQUACTRL 2 SINGLE; Einbauposition fahrerseitig; für Linkslenker; passender Adapter: A	**2800011312280**	**13122**	29
			REARCTRL; Einbauposition hinten	**2800011540170** **2800011540180**	**54017** **15401**	51 51
			AQUACTRL 2 SINGLE; Einbauposition beifahrerseitig; für Rechtslenker; passender Adapter: A	**2800011607260** **2800011625270**	**16072** **62527**	55 62
			AQUACTRL 2 SINGLE; Einbauposition fahrerseitig; für Rechtslenker; passender Adapter: A	**2800011614260** **2800011628270**	**16142** **62827**	58 63
3.0 V6	140 kW	01/98→04/03	AQUACTRL 2 SINGLE; Einbauposition beifahrerseitig; für Linkslenker; passender Adapter: A	**2800011305280**	**13052**	27
			AQUACTRL 2 SINGLE; Einbauposition fahrerseitig; für Linkslenker; passender Adapter: A	**2800011312280**	**13122**	29
			REARCTRL; Einbauposition hinten; 12/99	**2800011515170** **2800011515180**	**51517** **15151**	39 39
			REARCTRL; Einbauposition hinten; 11/99	**2800011540170** **2800011540180**	**54017** **15401**	51 51
			AQUACTRL 2 SINGLE; Einbauposition beifahrerseitig; für Rechtslenker; passender Adapter: A	**2800011607260** **2800011625270**	**16072** **62527**	55 62
			AQUACTRL 2 SINGLE; Einbauposition fahrerseitig; für Rechtslenker; passender Adapter: A	**2800011614260** **2800011628270**	**16142** **62827**	58 63

CITROËN - XANTIA Kasten/Kombi (X2_) 12/97→04/03

Wischblatt

1.9 DT	66 kW	12/97→12/00	REARCTRL; Einbauposition hinten; 12/99	**2800011515180**	**15151**	39
			REARCTRL; Einbauposition hinten; 11/99	**2800011540180**	**15401**	51
			AQUACTRL 2 SINGLE; Einbauposition beifahrerseitig; für Rechtslenker; passender Adapter: A	**2800011607260**	**16072**	55
			AQUACTRL 2 SINGLE; Einbauposition fahrerseitig; für Rechtslenker; passender Adapter: A	**2800011614260**	**16142**	58
2.0 HDi	66 kW	06/99→04/03	REARCTRL; Einbauposition hinten; 12/99	**2800011515170** **2800011515180**	**51517** **15151**	39 39
			REARCTRL; Einbauposition hinten; 11/99	**2800011540170** **2800011540180**	**54017** **15401**	51 51
			AQUACTRL 2 SINGLE; Einbauposition beifahrerseitig; für Rechtslenker; passender Adapter: A	**2800011607260** **2800011625270**	**16072** **62527**	55 62
			AQUACTRL 2 SINGLE; Einbauposition fahrerseitig; für Rechtslenker; passender Adapter: A	**2800011614260** **2800011628270**	**16142** **62827**	58 63

© 2025 Continental Aftermarket & Services GmbH

CITROËN - XM (Y3) 05/89→10/94						
Wischblatt						
2.0	84 kW	05/89→04/94	AQUACTRL 2 SINGLE; Einbauposition beifahrerseitig; für Linkslenker; passender Adapter: A	**2800011309280**	**13092**	28
			AQUACTRL 2 SINGLE; Einbauposition fahrerseitig; für Linkslenker; passender Adapter: A	**2800011309280**	**13092**	28
			AQUACTRL 2 SINGLE; Einbauposition fahrerseitig; für Rechtslenker; passender Adapter: A	**2800011610260**	**16102**	56
			AQUACTRL 2 SINGLE; Einbauposition beifahrerseitig; für Rechtslenker; passender Adapter: A	**2800011610260**	**16102**	56
2.0 2.0 i 2.0 i	94 kW 79 kW 89 kW	05/89→06/94 05/89→04/94 05/89→06/94	AQUACTRL 2 SINGLE; Einbauposition beifahrerseitig; für Linkslenker; passender Adapter: A	**2800011309280**	**13092**	28
			AQUACTRL 2 SINGLE; Einbauposition fahrerseitig; für Linkslenker; passender Adapter: A	**2800011309280**	**13092**	28
			AQUACTRL 2 SINGLE; Einbauposition fahrerseitig; für Rechtslenker; passender Adapter: A	**2800011610260** **2800011610270**	**16102** **61027**	56 56
			AQUACTRL 2 SINGLE; Einbauposition beifahrerseitig; für Rechtslenker; passender Adapter: A	**2800011610260** **2800011610270**	**16102** **61027**	56 56
2.0 i	99 kW	05/89→06/94	AQUACTRL 2 SINGLE; Einbauposition beifahrerseitig; für Linkslenker; passender Adapter: A	**2800011309280**	**13092**	28
			AQUACTRL 2 SINGLE; Einbauposition fahrerseitig; für Linkslenker; passender Adapter: A	**2800011309280**	**13092**	28
			AQUACTRL 2 SINGLE; Einbauposition fahrerseitig; für Rechtslenker; passender Adapter: A	**2800011610260**	**16102**	56
			AQUACTRL 2 SINGLE; Einbauposition beifahrerseitig; für Rechtslenker; passender Adapter: A	**2800011610260**	**16102**	56
2.0 i Turbo 2.1 D 12V 2.1 TD 12V 3.0 3.0 (Y3) 3.0 V6 3.0 V6 24V	104 kW 60 kW 80 kW 123 kW 147 kW 123 kW 147 kW	09/92→06/94 05/89→06/94 05/89→06/94 05/89→05/94 05/89→06/94 05/89→06/94 07/90→06/94	AQUACTRL 2 SINGLE; Einbauposition beifahrerseitig; für Linkslenker; passender Adapter: A	**2800011309280**	**13092**	28
			AQUACTRL 2 SINGLE; Einbauposition fahrerseitig; für Linkslenker; passender Adapter: A	**2800011309280**	**13092**	28
			AQUACTRL 2 SINGLE; Einbauposition fahrerseitig; für Rechtslenker; passender Adapter: A	**2800011610260** **2800011610270**	**16102** **61027**	56 56
			AQUACTRL 2 SINGLE; Einbauposition beifahrerseitig; für Rechtslenker; passender Adapter: A	**2800011610260** **2800011610270**	**16102** **61027**	56 56
CITROËN - XM (Y4) 05/94→10/00						
Wischblatt						
2.0 2.0 i 16V 2.0 Turbo 2.1 D12 VSX 2.1 TD 12V 2.5 TD 3.0 V6 3.0 V6 3.0 V6 24V	89 kW 97 kW 108 kW 60 kW 80 kW 95 kW 123 kW 140 kW 147 kW	08/94→07/99 05/94→10/00 05/94→10/00 03/96→08/96 05/94→10/00 05/94→10/00 05/94→10/00 04/97→10/00 05/94→10/00	AQUACTRL 2 SINGLE; Einbauposition beifahrerseitig; für Linkslenker; passender Adapter: A	**2800011309280**	**13092**	28
			AQUACTRL 2 SINGLE; Einbauposition fahrerseitig; für Linkslenker; passender Adapter: A	**2800011309280**	**13092**	28
			REARCTRL; Einbauposition hinten; Befestigungsart: Hakenbefestigung	**2800011540170** **2800011540180**	**54017** **15401**	51 51
			AQUACTRL 2 SINGLE; Einbauposition beifahrerseitig; für Rechtslenker; passender Adapter: A	**2800011610260** **2800011610270**	**16102** **61027**	56 56
			AQUACTRL 2 SINGLE; Einbauposition fahrerseitig; für Rechtslenker; passender Adapter: A	**2800011610260** **2800011610270**	**16102** **61027**	56 56
CITROËN - XM Break (Y3) 05/89→07/94						
Wischblatt						
2.0 2.0	85 kW 94 kW	10/91→07/94 05/89→06/94	AQUACTRL 2 SINGLE; Einbauposition beifahrerseitig; für Linkslenker; passender Adapter: A	**2800011309280**	**13092**	28
			AQUACTRL 2 SINGLE; Einbauposition fahrerseitig; für Linkslenker; passender Adapter: A	**2800011309280**	**13092**	28
			AQUACTRL 2 SINGLE; Einbauposition beifahrerseitig; für Rechtslenker; passender Adapter: A	**2800011610260**	**16102**	56
			AQUACTRL 2 SINGLE; Einbauposition fahrerseitig; für Rechtslenker; passender Adapter: A	**2800011610260**	**16102**	56

© 2025 Continental Aftermarket & Services GmbH

CITROËN - XM Break (Y3) 05/89→07/94

Wischblatt

2.0 i 2.0 i (Y3A) 2.0 Turbo 2.1 D 12V 2.1 TD 12V 3.0 3.0 Pullman 3.0 V6	89 kW 79 kW 104 kW 60 kW 80 kW 123 kW 147 kW 123 kW	11/91→04/94 11/91→04/94 09/92→04/94 11/91→04/94 11/91→04/94 05/89→07/94 05/89→07/94 11/91→04/94	AQUACTRL 2 SINGLE; Einbauposition beifahrerseitig; für Linkslenker; passender Adapter: A	**2800011309280**	**13092**	28
			AQUACTRL 2 SINGLE; Einbauposition fahrerseitig; für Linkslenker; passender Adapter: A	**2800011309280**	**13092**	28
			AQUACTRL 2 SINGLE; Einbauposition beifahrerseitig; für Rechtslenker; passender Adapter: A	**2800011610260** **2800011610270**	**16102** **61027**	56 56
			AQUACTRL 2 SINGLE; Einbauposition fahrerseitig; für Rechtslenker; passender Adapter: A	**2800011610260** **2800011610270**	**16102** **61027**	56 56
3.0 V6 24V	147 kW	01/90→07/94	AQUACTRL 2 SINGLE; Einbauposition beifahrerseitig; für Linkslenker; passender Adapter: A	**2800011309280**	**13092**	28
			AQUACTRL 2 SINGLE; Einbauposition fahrerseitig; für Linkslenker; passender Adapter: A	**2800011309280**	**13092**	28
			AQUACTRL 2 SINGLE; Einbauposition beifahrerseitig; für Rechtslenker; passender Adapter: A	**2800011610260**	**16102**	56
			AQUACTRL 2 SINGLE; Einbauposition fahrerseitig; für Rechtslenker; passender Adapter: A	**2800011610260**	**16102**	56

CITROËN - XM Break (Y4) 05/94→10/00

Wischblatt

2.0 2.0 i 16V 2.0 Turbo 2.1 D12 2.1 TD 12V 2.5 TD 3.0 V6 3.0 V6	89 kW 97 kW 108 kW 60 kW 80 kW 95 kW 123 kW 140 kW	08/94→07/99 05/94→10/00 05/94→10/00 07/94→06/96 05/94→10/00 05/94→10/00 05/94→10/00 04/97→10/00	AQUACTRL 2 SINGLE; Einbauposition beifahrerseitig; für Linkslenker; passender Adapter: A	**2800011309280**	**13092**	28
			AQUACTRL 2 SINGLE; Einbauposition fahrerseitig; für Linkslenker; passender Adapter: A	**2800011309280**	**13092**	28
			REARCTRL; Einbauposition hinten; Befestigungsart: Hakenbefestigung	**2800011540170** **2800011540180**	**54017** **15401**	51 51
			AQUACTRL 2 SINGLE; Einbauposition fahrerseitig; für Rechtslenker; passender Adapter: A	**2800011610260** **2800011610270**	**16102** **61027**	56 56
			AQUACTRL 2 SINGLE; Einbauposition beifahrerseitig; für Rechtslenker; passender Adapter: A	**2800011610260** **2800011610270**	**16102** **61027**	56 56

CITROËN - XSARA (N1) 04/97→12/05

Wischblatt

1.4 HDi 1.4 i	50 kW 55 kW	01/03→03/05 04/97→03/05	AQUACTRL 2 SET; für Linkslenker	**2800011224280**	**12242**	10
			AQUACTRL 2 SINGLE; Einbauposition beifahrerseitig; für Linkslenker; passender Adapter: A	**2800011306280**	**13062**	27
			AQUACTRL 2 SINGLE; Einbauposition fahrerseitig; für Linkslenker; passender Adapter: A	**2800011309280**	**13092**	28
			AQUACTRL 2 SINGLE; Einbauposition beifahrerseitig; für Rechtslenker; passender Adapter: A	**2800011607260** **2800011625270**	**16072** **62527**	55 62
			AQUACTRL 2 SINGLE; Einbauposition fahrerseitig; für Rechtslenker; passender Adapter: A	**2800011610260** **2800011610270**	**16102** **61027**	56 56
1.4 LPG	55 kW	05/98→08/00	AQUACTRL 2 SET; für Linkslenker	**2800011224280**	**12242**	10
			AQUACTRL 2 SINGLE; Einbauposition beifahrerseitig; für Linkslenker; passender Adapter: A	**2800011306280**	**13062**	27
			AQUACTRL 2 SINGLE; Einbauposition fahrerseitig; für Linkslenker; passender Adapter: A	**2800011309280**	**13092**	28
			AQUACTRL 2 SINGLE; Einbauposition beifahrerseitig; für Rechtslenker; passender Adapter: A	**2800011607260**	**16072**	55
			AQUACTRL 2 SINGLE; Einbauposition fahrerseitig; für Rechtslenker; passender Adapter: A	**2800011610260**	**16102**	56
1.5 D 1.6 16V 1.6 i	42 kW 80 kW 65 kW	04/97→09/00 09/00→03/05 04/97→09/00	AQUACTRL 2 SET; für Linkslenker	**2800011224280**	**12242**	10
			AQUACTRL 2 SINGLE; Einbauposition beifahrerseitig; für Linkslenker; passender Adapter: A	**2800011306280**	**13062**	27
			AQUACTRL 2 SINGLE; Einbauposition fahrerseitig; für Linkslenker; passender Adapter: A	**2800011309280**	**13092**	28
			AQUACTRL 2 SINGLE; Einbauposition beifahrerseitig; für Rechtslenker; passender Adapter: A	**2800011607260** **2800011625270**	**16072** **62527**	55 62
			AQUACTRL 2 SINGLE; Einbauposition fahrerseitig; für Rechtslenker; passender Adapter: A	**2800011610260** **2800011610270**	**16102** **61027**	56 56

© 2025 Continental Aftermarket & Services GmbH

CITROËN - XSARA (N1) 04/97→12/05

Wischblatt

1.8 BiFuel	82 kW	07/97→08/00	AQUACTRL 2 SET; für Linkslenker	**2800011224280**	**12242**	10
			AQUACTRL 2 SINGLE; Einbauposition beifahrerseitig; für Linkslenker; passender Adapter: A	**2800011306280**	**13062**	27
			AQUACTRL 2 SINGLE; Einbauposition fahrerseitig; für Linkslenker; passender Adapter: A	**2800011309280**	**13092**	28
			AQUACTRL 2 SINGLE; Einbauposition beifahrerseitig; für Rechtslenker; passender Adapter: A	**2800011607260**	**16072**	55
			AQUACTRL 2 SINGLE; Einbauposition fahrerseitig; für Rechtslenker; passender Adapter: A	**2800011610260**	**16102**	56
1.8 D 1.8 i 1.8 i 16V 1.8 i Aut. 1.8 VTS 1.9 D 1.9 D	43 kW 66 kW 81 kW 74 kW 85 kW 50 kW 51 kW	04/97→09/00 04/97→09/00 04/97→09/00 04/97→09/00 08/98→10/04 04/97→09/00 07/98→03/05	AQUACTRL 2 SET; für Linkslenker	**2800011224280**	**12242**	10
			AQUACTRL 2 SINGLE; Einbauposition beifahrerseitig; für Linkslenker; passender Adapter: A	**2800011306280**	**13062**	27
			AQUACTRL 2 SINGLE; Einbauposition fahrerseitig; für Linkslenker; passender Adapter: A	**2800011309280**	**13092**	28
			AQUACTRL 2 SINGLE; Einbauposition beifahrerseitig; für Rechtslenker; passender Adapter: A	**2800011607260** **2800011625270**	**16072** **62527**	55 62
			AQUACTRL 2 SINGLE; Einbauposition fahrerseitig; für Rechtslenker; passender Adapter: A	**2800011610260** **2800011610270**	**16102** **61027**	56 56
1.9 D	52 kW	04/00→04/05	AQUACTRL 2 SET; für Linkslenker	**2800011224280**	**12242**	10
			AQUACTRL 2 SINGLE; Einbauposition beifahrerseitig; für Linkslenker; passender Adapter: A	**2800011306280**	**13062**	27
			AQUACTRL 2 SINGLE; Einbauposition fahrerseitig; für Linkslenker; passender Adapter: A	**2800011309280**	**13092**	28
			AQUACTRL 2 SINGLE; Einbauposition beifahrerseitig; für Rechtslenker; passender Adapter: A	**2800011607260**	**16072**	55
			AQUACTRL 2 SINGLE; Einbauposition fahrerseitig; für Rechtslenker; passender Adapter: A	**2800011610260**	**16102**	56
1.9 SD 1.9 TD 2.0 16V 2.0 16V 2.0 HDi 109 2.0 HDi 90	55 kW 66 kW 97 kW 100 kW 80 kW 66 kW	01/98→09/00 04/97→09/00 07/98→09/00 09/00→03/05 05/01→03/05 02/99→03/05	AQUACTRL 2 SET; für Linkslenker	**2800011224280**	**12242**	10
			AQUACTRL 2 SINGLE; Einbauposition beifahrerseitig; für Linkslenker; passender Adapter: A	**2800011306280**	**13062**	27
			AQUACTRL 2 SINGLE; Einbauposition fahrerseitig; für Linkslenker; passender Adapter: A	**2800011309280**	**13092**	28
			AQUACTRL 2 SINGLE; Einbauposition beifahrerseitig; für Rechtslenker; passender Adapter: A	**2800011607260** **2800011625270**	**16072** **62527**	55 62
			AQUACTRL 2 SINGLE; Einbauposition fahrerseitig; für Rechtslenker; passender Adapter: A	**2800011610260** **2800011610270**	**16102** **61027**	56 56

CITROËN - XSARA Break (N2) 10/97→03/10

Wischblatt

1.4 HDi 1.4 i	50 kW 55 kW	01/03→08/05 10/97→08/05	AQUACTRL 2 SET; für Linkslenker	**2800011224280**	**12242**	10
			AQUACTRL 2 SINGLE; Einbauposition beifahrerseitig; für Linkslenker; passender Adapter: A	**2800011306280**	**13062**	27
			AQUACTRL 2 SINGLE; Einbauposition fahrerseitig; für Linkslenker; passender Adapter: A	**2800011309280**	**13092**	28
			REARCTRL; Einbauposition hinten	**2800011519170** **2800011519180**	**51917** **15191**	41 41
			AQUACTRL 2 SINGLE; Einbauposition beifahrerseitig; für Rechtslenker; passender Adapter: A	**2800011607260** **2800011625270**	**16072** **62527**	55 62
			AQUACTRL 2 SINGLE; Einbauposition fahrerseitig; für Rechtslenker; passender Adapter: A	**2800011610260** **2800011610270**	**16102** **61027**	56 56
1.4 LPG	55 kW	05/98→08/00	AQUACTRL 2 SET; für Linkslenker	**2800011224280**	**12242**	10
			AQUACTRL 2 SINGLE; Einbauposition beifahrerseitig; für Linkslenker; passender Adapter: A	**2800011306280**	**13062**	27
			AQUACTRL 2 SINGLE; Einbauposition fahrerseitig; für Linkslenker; passender Adapter: A	**2800011309280**	**13092**	28
			REARCTRL; Einbauposition hinten	**2800011519180**	**15191**	41
			AQUACTRL 2 SINGLE; Einbauposition beifahrerseitig; für Rechtslenker; passender Adapter: A	**2800011607260** **2800011625270**	**16072** **62527**	55 62
			AQUACTRL 2 SINGLE; Einbauposition fahrerseitig; für Rechtslenker; passender Adapter: A	**2800011610260** **2800011610270**	**16102** **61027**	56 56
1.5 D →	42 kW	10/97→09/00	AQUACTRL 2 SET; für Linkslenker	**2800011224280**	**12242**	10

© 2025 Continental Aftermarket & Services GmbH

CITROËN - XSARA Break (N2) 10/97→03/10

Wischblatt

1.6 16V 1.6 i 1.8 D 1.8 i 1.8 i 16V 1.8 i Aut.	80 kW 65 kW 43 kW 66 kW 81 kW 74 kW	09/00→08/05 10/97→09/00 10/97→09/00 10/97→09/00 10/97→09/00 10/97→09/00	AQUACTRL 2 SINGLE; Einbauposition beifahrerseitig; für Linkslenker; passender Adapter: A	**2800011306280**	**13062**	27
			AQUACTRL 2 SINGLE; Einbauposition fahrerseitig; für Linkslenker; passender Adapter: A	**2800011309280**	**13092**	28
			REARCTRL; Einbauposition hinten	**2800011519170**	**51917**	41
				2800011519180	**15191**	41
			AQUACTRL 2 SINGLE; Einbauposition beifahrerseitig; für Rechtslenker; passender Adapter: A	**2800011607260**	**16072**	55
				2800011625270	**62527**	62
			AQUACTRL 2 SINGLE; Einbauposition fahrerseitig; für Rechtslenker; passender Adapter: A	**2800011610260**	**16102**	56
				2800011610270	**61027**	56
1.8 LPG	81 kW	05/98→08/00	AQUACTRL 2 SET; für Linkslenker	**2800011224280**	**12242**	10
			AQUACTRL 2 SINGLE; Einbauposition beifahrerseitig; für Linkslenker; passender Adapter: A	**2800011306280**	**13062**	27
			AQUACTRL 2 SINGLE; Einbauposition fahrerseitig; für Linkslenker; passender Adapter: A	**2800011309280**	**13092**	28
			REARCTRL; Einbauposition hinten	**2800011519180**	**15191**	41
			AQUACTRL 2 SINGLE; Einbauposition beifahrerseitig; für Rechtslenker; passender Adapter: A	**2800011607260**	**16072**	55
			AQUACTRL 2 SINGLE; Einbauposition fahrerseitig; für Rechtslenker; passender Adapter: A	**2800011610260**	**16102**	56
1.9 D 1.9 D 1.9 D 1.9 TD 2.0 16V 2.0 16V 2.0 HDi 109 2.0 HDI 90	50 kW 51 kW 55 kW 66 kW 97 kW 100 kW 80 kW 66 kW	10/97→09/00 07/98→08/05 01/98→09/00 10/97→09/00 07/98→09/00 09/00→08/05 05/01→08/05 02/99→08/05	AQUACTRL 2 SET; für Linkslenker	**2800011224280**	**12242**	10
			AQUACTRL 2 SINGLE; Einbauposition beifahrerseitig; für Linkslenker; passender Adapter: A	**2800011306280**	**13062**	27
			AQUACTRL 2 SINGLE; Einbauposition fahrerseitig; für Linkslenker; passender Adapter: A	**2800011309280**	**13092**	28
			REARCTRL; Einbauposition hinten	**2800011519170**	**51917**	41
				2800011519180	**15191**	41
			AQUACTRL 2 SINGLE; Einbauposition beifahrerseitig; für Rechtslenker; passender Adapter: A	**2800011607260**	**16072**	55
				2800011625270	**62527**	62
			AQUACTRL 2 SINGLE; Einbauposition fahrerseitig; für Rechtslenker; passender Adapter: A	**2800011610260**	**16102**	56
				2800011610270	**61027**	56

CITROËN - XSARA Coupe (N0) 01/98→04/05

Wischblatt

1.4 HDi 1.4 i 1.6 16V 1.6 i	50 kW 55 kW 80 kW 65 kW	01/03→03/05 03/98→03/05 09/00→03/05 02/98→09/00	AQUACTRL 2 SET; für Linkslenker	**2800011224280**	**12242**	10
			AQUACTRL 2 SINGLE; Einbauposition beifahrerseitig; für Linkslenker; passender Adapter: A	**2800011306280**	**13062**	27
			AQUACTRL 2 SINGLE; Einbauposition fahrerseitig; für Linkslenker; passender Adapter: A	**2800011309280**	**13092**	28
			AQUACTRL 2 SINGLE; Einbauposition beifahrerseitig; für Rechtslenker; passender Adapter: A	**2800011607260**	**16072**	55
				2800011625270	**62527**	62
			AQUACTRL 2 SINGLE; Einbauposition fahrerseitig; für Rechtslenker; passender Adapter: A	**2800011610260**	**16102**	56
				2800011610270	**61027**	56
1.8	85 kW	09/00→10/04	AQUACTRL 2 SET; für Linkslenker	**2800011224280**	**12242**	10
			AQUACTRL 2 SINGLE; Einbauposition beifahrerseitig; für Linkslenker; passender Adapter: A	**2800011306280**	**13062**	27
			AQUACTRL 2 SINGLE; Einbauposition fahrerseitig; für Linkslenker; passender Adapter: A	**2800011309280**	**13092**	28
1.8 i 1.8 i 1.8 i 16V	66 kW 74 kW 81 kW	02/98→09/00 02/98→09/00 02/98→09/00	AQUACTRL 2 SET; für Linkslenker	**2800011224280**	**12242**	10
			AQUACTRL 2 SINGLE; Einbauposition beifahrerseitig; für Linkslenker; passender Adapter: A	**2800011306280**	**13062**	27
			AQUACTRL 2 SINGLE; Einbauposition fahrerseitig; für Linkslenker; passender Adapter: A	**2800011309280**	**13092**	28
			AQUACTRL 2 SINGLE; Einbauposition beifahrerseitig; für Rechtslenker; passender Adapter: A	**2800011607260**	**16072**	55
				2800011625270	**62527**	62
			AQUACTRL 2 SINGLE; Einbauposition fahrerseitig; für Rechtslenker; passender Adapter: A	**2800011610260**	**16102**	56
				2800011610270	**61027**	56

© 2025 Continental Aftermarket & Services GmbH

CITROËN - XSARA Coupe (N0) 01/98→04/05

Wischblatt

1.8 LPG	82 kW	01/98→08/00	AQUACTRL 2 SET; für Linkslenker	**2800011224280**	**12242**	10
			AQUACTRL 2 SINGLE; Einbauposition beifahrerseitig; für Linkslenker; passender Adapter: A	**2800011306280**	**13062**	27
			AQUACTRL 2 SINGLE; Einbauposition fahrerseitig; für Linkslenker; passender Adapter: A	**2800011309280**	**13092**	28
			AQUACTRL 2 SINGLE; Einbauposition beifahrerseitig; für Rechtslenker; passender Adapter: A	**2800011607260**	**16072**	55
			AQUACTRL 2 SINGLE; Einbauposition fahrerseitig; für Rechtslenker; passender Adapter: A	**2800011610260**	**16102**	56
1.9 D 1.9 D	50 kW 51 kW	02/98→09/00 02/99→03/05	AQUACTRL 2 SET; für Linkslenker	**2800011224280**	**12242**	10
			AQUACTRL 2 SINGLE; Einbauposition beifahrerseitig; für Linkslenker; passender Adapter: A	**2800011306280**	**13062**	27
			AQUACTRL 2 SINGLE; Einbauposition fahrerseitig; für Linkslenker; passender Adapter: A	**2800011309280**	**13092**	28
			AQUACTRL 2 SINGLE; Einbauposition beifahrerseitig; für Rechtslenker; passender Adapter: A	**2800011607260** **2800011625270**	**16072** **62527**	55 62
			AQUACTRL 2 SINGLE; Einbauposition fahrerseitig; für Rechtslenker; passender Adapter: A	**2800011610260** **2800011610270**	**16102** **61027**	56 56
1.9 D	55 kW	02/98→05/99	AQUACTRL 2 SET; für Linkslenker	**2800011224280**	**12242**	10
			AQUACTRL 2 SINGLE; Einbauposition beifahrerseitig; für Linkslenker; passender Adapter: A	**2800011306280**	**13062**	27
			AQUACTRL 2 SINGLE; Einbauposition fahrerseitig; für Linkslenker; passender Adapter: A	**2800011309280**	**13092**	28
			AQUACTRL 2 SINGLE; Einbauposition beifahrerseitig; für Rechtslenker; passender Adapter: A	**2800011607260**	**16072**	55
			AQUACTRL 2 SINGLE; Einbauposition fahrerseitig; für Rechtslenker; passender Adapter: A	**2800011610260**	**16102**	56
1.9 TD 2.0 16V 2.0 HDi 109 2.0 HDI 90 2.0 i 16V	66 kW 100 kW 80 kW 66 kW 120 kW	02/98→09/00 09/00→03/05 05/01→03/05 02/99→03/05 02/98→03/05	AQUACTRL 2 SET; für Linkslenker	**2800011224280**	**12242**	10
			AQUACTRL 2 SINGLE; Einbauposition beifahrerseitig; für Linkslenker; passender Adapter: A	**2800011306280**	**13062**	27
			AQUACTRL 2 SINGLE; Einbauposition fahrerseitig; für Linkslenker; passender Adapter: A	**2800011309280**	**13092**	28
			AQUACTRL 2 SINGLE; Einbauposition beifahrerseitig; für Rechtslenker; passender Adapter: A	**2800011607260** **2800011625270**	**16072** **62527**	55 62
			AQUACTRL 2 SINGLE; Einbauposition fahrerseitig; für Rechtslenker; passender Adapter: A	**2800011610260** **2800011610270**	**16102** **61027**	56 56

CITROËN - XSARA Kasten/Kombi 05/98→08/05

Wischblatt

1.4	55 kW	09/00→03/05	AQUACTRL 2 SINGLE; Einbauposition beifahrerseitig; für Linkslenker; passender Adapter: A	**2800011306280**	**13062**	27
			AQUACTRL 2 SINGLE; Einbauposition fahrerseitig; für Linkslenker; passender Adapter: A	**2800011309280**	**13092**	28
			AQUACTRL 2 SINGLE; Einbauposition beifahrerseitig; für Rechtslenker; passender Adapter: A	**2800011607260**	**16072**	55
			AQUACTRL 2 SINGLE; Einbauposition fahrerseitig; für Rechtslenker; passender Adapter: A	**2800011610260**	**16102**	56
1.5 D	42 kW	05/98→08/00	AQUACTRL 2 SINGLE; Einbauposition beifahrerseitig; für Linkslenker; passender Adapter: A	**2800011306280**	**13062**	27
			AQUACTRL 2 SINGLE; Einbauposition fahrerseitig; für Linkslenker; passender Adapter: A	**2800011309280**	**13092**	28
1.8 D 1.9 D	43 kW 51 kW	05/98→05/99 06/99→08/05	AQUACTRL 2 SINGLE; Einbauposition beifahrerseitig; für Linkslenker; passender Adapter: A	**2800011306280**	**13062**	27
			AQUACTRL 2 SINGLE; Einbauposition fahrerseitig; für Linkslenker; passender Adapter: A	**2800011309280**	**13092**	28
			AQUACTRL 2 SINGLE; Einbauposition beifahrerseitig; für Rechtslenker; passender Adapter: A	**2800011607260**	**16072**	55
			AQUACTRL 2 SINGLE; Einbauposition fahrerseitig; für Rechtslenker; passender Adapter: A	**2800011610260**	**16102**	56

© 2025 Continental Aftermarket & Services GmbH

CITROËN - XSARA Kasten/Kombi 05/98→08/05

Wischblatt

2.0 HDi	66 kW	09/00→03/05	AQUACTRL 2 SET; für Linkslenker	**2800011224280**	**12242**	10
			AQUACTRL 2 SINGLE; Einbauposition beifahrerseitig; für Linkslenker; passender Adapter: A	**2800011306280**	**13062**	27
			AQUACTRL 2 SINGLE; Einbauposition fahrerseitig; für Linkslenker; passender Adapter: A	**2800011309280**	**13092**	28
			AQUACTRL 2 SINGLE; Einbauposition beifahrerseitig; für Rechtslenker; passender Adapter: A	**2800011607260**	**16072**	55
			AQUACTRL 2 SINGLE; Einbauposition fahrerseitig; für Rechtslenker; passender Adapter: A	**2800011610260**	**16102**	56

CITROËN - XSARA Kasten/Schrägheck (N3_) 05/98→03/05

Wischblatt

1.4 1.4 LPG	55 kW 55 kW	05/98→10/04 06/99→08/00	AQUACTRL 2 SET; für Linkslenker	**2800011224280**	**12242**	10
			AQUACTRL 2 SINGLE; Einbauposition beifahrerseitig; für Linkslenker; passender Adapter: A	**2800011306280**	**13062**	27
			AQUACTRL 2 SINGLE; Einbauposition fahrerseitig; für Linkslenker; passender Adapter: A	**2800011309280**	**13092**	28
			AQUACTRL 2 SINGLE; Einbauposition beifahrerseitig; für Rechtslenker; passender Adapter: A	**2800011607260**	**16072**	55
			AQUACTRL 2 SINGLE; Einbauposition fahrerseitig; für Rechtslenker; passender Adapter: A	**2800011610260**	**16102**	56
1.5 D	42 kW	05/98→08/00	AQUACTRL 2 SET; für Linkslenker	**2800011224280**	**12242**	10
			AQUACTRL 2 SINGLE; Einbauposition beifahrerseitig; für Linkslenker; passender Adapter: A	**2800011306280**	**13062**	27
			AQUACTRL 2 SINGLE; Einbauposition fahrerseitig; für Linkslenker; passender Adapter: A	**2800011309280**	**13092**	28
1.8 D 1.9 D 1.9 D 2.0 HDi	43 kW 51 kW 65 kW 66 kW	05/98→05/99 06/99→03/05 05/98→08/00 09/00→03/05	AQUACTRL 2 SET; für Linkslenker	**2800011224280**	**12242**	10
			AQUACTRL 2 SINGLE; Einbauposition beifahrerseitig; für Linkslenker; passender Adapter: A	**2800011306280**	**13062**	27
			AQUACTRL 2 SINGLE; Einbauposition fahrerseitig; für Linkslenker; passender Adapter: A	**2800011309280**	**13092**	28
			AQUACTRL 2 SINGLE; Einbauposition beifahrerseitig; für Rechtslenker; passender Adapter: A	**2800011607260**	**16072**	55
			AQUACTRL 2 SINGLE; Einbauposition fahrerseitig; für Rechtslenker; passender Adapter: A	**2800011610260**	**16102**	56

CITROËN - XSARA PICASSO (N68) 09/99→06/12

Wischblatt

1.6 1.6	65 kW 67 kW	12/99→09/01 06/02→08/05	AQUACTRL 2 SINGLE; Einbauposition fahrerseitig; für Linkslenker; passender Adapter: A	**2800011314280**	**13142**	30
			AQUACTRL 2 SINGLE; Einbauposition beifahrerseitig; für Linkslenker; passender Adapter: A	**2800011315280**	**13152**	30
			REARCTRL; Einbauposition hinten	**2800011519170** **2800011519180**	**51917** **15191**	41 41
			AQUACTRL 2 SINGLE; Einbauposition beifahrerseitig; für Rechtslenker; Fahrzeugausstattung: für Fahrzeuge mit gegenlaufenden Wischerarmen; passender Adapter: A	**2800011616260** **2800011630270**	**16162** **63027**	58 63
			AQUACTRL 2 SINGLE; Einbauposition fahrerseitig; für Rechtslenker; Fahrzeugausstattung: für Fahrzeuge mit gegenlaufenden Wischerarmen; passender Adapter: A	**2800011616260** **2800011630270**	**16162** **63027**	58 63
1.6	70 kW	12/99→12/10	AQUACTRL 2 SET; 10/05 ; für Linkslenker	**2800011253280**	**12532**	18
			AQUACTRL 2 SINGLE; 09/05; Einbauposition fahrerseitig; für Linkslenker; passender Adapter: A	**2800011314280**	**13142**	30
			AQUACTRL 2 SINGLE; 10/05 ; Einbauposition fahrerseitig; für Linkslenker; passender Adapter: BCE	**2800011314280**	**13142**	30
			AQUACTRL 2 SINGLE; 09/05; Einbauposition beifahrerseitig; für Linkslenker; passender Adapter: A	**2800011315280**	**13152**	30

→

© 2025 Continental Aftermarket & Services GmbH

CITROËN - XSARA PICASSO (N68) 09/99→06/12

Wischblatt

1.6	70 kW	12/99→12/10	AQUACTRL 2 SINGLE; 10/05 ; Einbauposition beifahrerseitig; für Linkslenker; passender Adapter: BCE	**2800011315280**	**13152**	30
			REARCTRL; Einbauposition hinten	**2800011519170** **2800011519180**	**51917** **15191**	41 41
			AQUACTRL 2 SINGLE; 08/05; Einbauposition fahrerseitig; für Rechtslenker; Fahrzeugausstattung: für Fahrzeuge mit gegenlaufenden Wischerarmen; passender Adapter: A	**2800011616260** **2800011630270**	**16162** **63027**	58 63
			AQUACTRL 2 SINGLE; 09/05 ; Einbauposition fahrerseitig; für Rechtslenker; Fahrzeugausstattung: für Fahrzeuge mit gegenlaufenden Wischerarmen; passender Adapter: BCE	**2800011616260** **2800011630270**	**16162** **63027**	58 63
			AQUACTRL 2 SINGLE; 08/05; Einbauposition beifahrerseitig; für Rechtslenker; Fahrzeugausstattung: für Fahrzeuge mit gegenlaufenden Wischerarmen; passender Adapter: A	**2800011616260** **2800011630270**	**16162** **63027**	58 63
			AQUACTRL 2 SINGLE; 09/05 ; Einbauposition beifahrerseitig; für Rechtslenker; Fahrzeugausstattung: für Fahrzeuge mit gegenlaufenden Wischerarmen; passender Adapter: BCE	**2800011617260** **2800011631270**	**16172** **63127**	58 64
1.6 16V	80 kW	09/05→12/11	AQUACTRL 2 SET; für Linkslenker	**2800011253280**	**12532**	18
			AQUACTRL 2 SINGLE; Einbauposition fahrerseitig; für Linkslenker; passender Adapter: BCE	**2800011314280**	**13142**	30
			AQUACTRL 2 SINGLE; Einbauposition beifahrerseitig; für Linkslenker; passender Adapter: BCE	**2800011315280**	**13152**	30
			REARCTRL; Einbauposition hinten	**2800011519170** **2800011519180**	**51917** **15191**	41 41
			AQUACTRL 2 SINGLE; Einbauposition fahrerseitig; für Rechtslenker; Fahrzeugausstattung: für Fahrzeuge mit gegenlaufenden Wischerarmen; passender Adapter: BCE	**2800011616260** **2800011630270**	**16162** **63027**	58 63
			AQUACTRL 2 SINGLE; Einbauposition beifahrerseitig; für Rechtslenker; Fahrzeugausstattung: für Fahrzeuge mit gegenlaufenden Wischerarmen; passender Adapter: BCE	**2800011617260** **2800011631270**	**16172** **63127**	58 64

© 2025 Continental Aftermarket & Services GmbH

CITROËN - XSARA PICASSO (N68) 09/99→06/12

Wischblatt

1.6 16V	81 kW	06/05→09/06	AQUACTRL 2 SET; 10/05 ; für Linkslenker	**2800011253280**	**12532**	18
			AQUACTRL 2 SINGLE; 09/05; Einbauposition fahrerseitig; für Linkslenker; passender Adapter: A	**2800011314280**	**13142**	30
			AQUACTRL 2 SINGLE; 10/05 ; Einbauposition fahrerseitig; für Linkslenker; passender Adapter: BCE	**2800011314280**	**13142**	30
			AQUACTRL 2 SINGLE; 09/05; Einbauposition beifahrerseitig; für Linkslenker; passender Adapter: A	**2800011315280**	**13152**	30
			AQUACTRL 2 SINGLE; 10/05 ; Einbauposition beifahrerseitig; für Linkslenker; passender Adapter: BCE	**2800011315280**	**13152**	30
			REARCTRL; Einbauposition hinten	**2800011519180**	**15191**	41
			AQUACTRL 2 SINGLE; 08/05; Einbauposition beifahrerseitig; für Rechtslenker; Fahrzeugausstattung: für Fahrzeuge mit gegenlaufenden Wischerarmen; passender Adapter: A	**2800011616260**	**16162**	58
			AQUACTRL 2 SINGLE; 09/05 ; Einbauposition fahrerseitig; für Rechtslenker; Fahrzeugausstattung: für Fahrzeuge mit gegenlaufenden Wischerarmen; passender Adapter: BCE	**2800011616260**	**16162**	58
			AQUACTRL 2 SINGLE; 08/05; Einbauposition fahrerseitig; für Rechtslenker; Fahrzeugausstattung: für Fahrzeuge mit gegenlaufenden Wischerarmen; passender Adapter: A	**2800011616260**	**16162**	58
			AQUACTRL 2 SINGLE; 09/05 ; Einbauposition beifahrerseitig; für Rechtslenker; Fahrzeugausstattung: für Fahrzeuge mit gegenlaufenden Wischerarmen; passender Adapter: BCE	**2800011617260**	**16172**	58
1.6 16V LPG	80 kW	06/04→12/10	AQUACTRL 2 SET; für Linkslenker	**2800011253280**	**12532**	18
			AQUACTRL 2 SINGLE; Einbauposition fahrerseitig; für Linkslenker; passender Adapter: BCE	**2800011314280**	**13142**	30
			AQUACTRL 2 SINGLE; Einbauposition beifahrerseitig; für Linkslenker; passender Adapter: BCE	**2800011315280**	**13152**	30
			REARCTRL; Einbauposition hinten	**2800011519180**	**15191**	41
			AQUACTRL 2 SINGLE; 08/05; Einbauposition fahrerseitig; für Rechtslenker; Fahrzeugausstattung: für Fahrzeuge mit gegenlaufenden Wischerarmen; passender Adapter: A	**2800011616260**	**16162**	58
			AQUACTRL 2 SINGLE; 08/05; Einbauposition beifahrerseitig; für Rechtslenker; Fahrzeugausstattung: für Fahrzeuge mit gegenlaufenden Wischerarmen; passender Adapter: A	**2800011616260**	**16162**	58
			AQUACTRL 2 SINGLE; 09/05 ; Einbauposition fahrerseitig; für Rechtslenker; Fahrzeugausstattung: für Fahrzeuge mit gegenlaufenden Wischerarmen; passender Adapter: BCE	**2800011616260**	**16162**	58
			AQUACTRL 2 SINGLE; 09/05 ; Einbauposition beifahrerseitig; für Rechtslenker; Fahrzeugausstattung: für Fahrzeuge mit gegenlaufenden Wischerarmen; passender Adapter: BCE	**2800011617260**	**16172**	58
1.6 Chrono	74 kW	04/01→10/04	AQUACTRL 2 SINGLE; Einbauposition fahrerseitig; für Linkslenker; passender Adapter: A	**2800011314280**	**13142**	30
			AQUACTRL 2 SINGLE; Einbauposition beifahrerseitig; für Linkslenker; passender Adapter: A	**2800011315280**	**13152**	30
			REARCTRL; Einbauposition hinten	**2800011519180**	**15191**	41
			AQUACTRL 2 SINGLE; Einbauposition fahrerseitig; für Rechtslenker; Fahrzeugausstattung: für Fahrzeuge mit gegenlaufenden Wischerarmen; passender Adapter: A	**2800011616260**	**16162**	58
			AQUACTRL 2 SINGLE; Einbauposition beifahrerseitig; für Rechtslenker; Fahrzeugausstattung: für Fahrzeuge mit gegenlaufenden Wischerarmen; passender Adapter: A	**2800011616260**	**16162**	58

© 2025 Continental Aftermarket & Services GmbH

CITROËN - XSARA PICASSO (N68) 09/99→06/12

Wischblatt

1.6 HDi	66 kW	09/05→12/11	AQUACTRL 2 SET; für Linkslenker	**2800011253280**	**12532**	18
			AQUACTRL 2 SINGLE; Einbauposition fahrerseitig; für Linkslenker; passender Adapter: BCE	**2800011314280**	**13142**	30
			AQUACTRL 2 SINGLE; Einbauposition beifahrerseitig; für Linkslenker; passender Adapter: BCE	**2800011315280**	**13152**	30
			REARCTRL; Einbauposition hinten	**2800011519170** **2800011519180**	**51917** **15191**	41 41
			AQUACTRL 2 SINGLE; Einbauposition fahrerseitig; für Rechtslenker; Fahrzeugausstattung: für Fahrzeuge mit gegenlaufenden Wischerarmen; passender Adapter: BCE	**2800011616260** **2800011630270**	**16162** **63027**	58 63
			AQUACTRL 2 SINGLE; Einbauposition beifahrerseitig; für Rechtslenker; Fahrzeugausstattung: für Fahrzeuge mit gegenlaufenden Wischerarmen; passender Adapter: BCE	**2800011617260** **2800011631270**	**16172** **63127**	58 64
1.6 HDi	80 kW	05/04→12/11	AQUACTRL 2 SET; 10/05 ; für Linkslenker	**2800011253280**	**12532**	18
			AQUACTRL 2 SINGLE; 09/05; Einbauposition fahrerseitig; für Linkslenker; passender Adapter: A	**2800011314280**	**13142**	30
			AQUACTRL 2 SINGLE; 10/05 ; Einbauposition fahrerseitig; für Linkslenker; passender Adapter: BCE	**2800011314280**	**13142**	30
			AQUACTRL 2 SINGLE; 09/05; Einbauposition beifahrerseitig; für Linkslenker; passender Adapter: A	**2800011315280**	**13152**	30
			AQUACTRL 2 SINGLE; 10/05 ; Einbauposition beifahrerseitig; für Linkslenker; passender Adapter: BCE	**2800011315280**	**13152**	30
			REARCTRL; Einbauposition hinten	**2800011519170** **2800011519180**	**51917** **15191**	41 41
			AQUACTRL 2 SINGLE; 08/05; Einbauposition fahrerseitig; für Rechtslenker; Fahrzeugausstattung: für Fahrzeuge mit gegenlaufenden Wischerarmen; passender Adapter: A	**2800011616260** **2800011630270**	**16162** **63027**	58 63
			AQUACTRL 2 SINGLE; 09/05 ; Einbauposition fahrerseitig; für Rechtslenker; Fahrzeugausstattung: für Fahrzeuge mit gegenlaufenden Wischerarmen; passender Adapter: BCE	**2800011616260** **2800011630270**	**16162** **63027**	58 63
			AQUACTRL 2 SINGLE; 08/05; Einbauposition beifahrerseitig; für Rechtslenker; Fahrzeugausstattung: für Fahrzeuge mit gegenlaufenden Wischerarmen; passender Adapter: A	**2800011616260** **2800011630270**	**16162** **63027**	58 63
			AQUACTRL 2 SINGLE; 09/05 ; Einbauposition beifahrerseitig; für Rechtslenker; Fahrzeugausstattung: für Fahrzeuge mit gegenlaufenden Wischerarmen; passender Adapter: BCE	**2800011617260** **2800011631270**	**16172** **63127**	58 64
1.8 16V	85 kW	02/00→08/05	AQUACTRL 2 SINGLE; Einbauposition fahrerseitig; für Linkslenker; passender Adapter: A	**2800011314280**	**13142**	30
			AQUACTRL 2 SINGLE; Einbauposition beifahrerseitig; für Linkslenker; passender Adapter: A	**2800011315280**	**13152**	30
			REARCTRL; Einbauposition hinten	**2800011519170** **2800011519180**	**51917** **15191**	41 41
			AQUACTRL 2 SINGLE; Einbauposition beifahrerseitig; für Rechtslenker; Fahrzeugausstattung: für Fahrzeuge mit gegenlaufenden Wischerarmen; passender Adapter: A	**2800011616260** **2800011630270**	**16162** **63027**	58 63
			AQUACTRL 2 SINGLE; Einbauposition fahrerseitig; für Rechtslenker; Fahrzeugausstattung: für Fahrzeuge mit gegenlaufenden Wischerarmen; passender Adapter: A	**2800011616260** **2800011630270**	**16162** **63027**	58 63

© 2025 Continental Aftermarket & Services GmbH

CITROËN - XSARA PICASSO (N68) 09/99→06/12

Wischblatt

1.8 SX	76 kW	06/00→08/05	AQUACTRL 2 SINGLE; Einbauposition fahrerseitig; für Linkslenker; passender Adapter: A	**2800011314280**	**13142**	30
			AQUACTRL 2 SINGLE; Einbauposition beifahrerseitig; für Linkslenker; passender Adapter: A	**2800011315280**	**13152**	30
			REARCTRL; Einbauposition hinten	**2800011519180**	**15191**	41
2.0	88 kW	02/04→10/04	AQUACTRL 2 SINGLE; Einbauposition fahrerseitig; für Linkslenker; passender Adapter: A	**2800011314280**	**13142**	30
			AQUACTRL 2 SINGLE; Einbauposition beifahrerseitig; für Linkslenker; passender Adapter: A	**2800011315280**	**13152**	30
			REARCTRL; Einbauposition hinten	**2800011519180**	**15191**	41
			AQUACTRL 2 SINGLE; Einbauposition fahrerseitig; für Rechtslenker; Fahrzeugausstattung: für Fahrzeuge mit gegenlaufenden Wischerarmen; passender Adapter: A	**2800011616260**	**16162**	58
			AQUACTRL 2 SINGLE; Einbauposition beifahrerseitig; für Rechtslenker; Fahrzeugausstattung: für Fahrzeuge mit gegenlaufenden Wischerarmen; passender Adapter: A	**2800011616260**	**16162**	58
2.0 16V	100 kW	01/03→06/12	AQUACTRL 2 SET; 10/05 ; für Linkslenker	**2800011253280**	**12532**	18
			AQUACTRL 2 SINGLE; 09/05; Einbauposition fahrerseitig; für Linkslenker; passender Adapter: A	**2800011314280**	**13142**	30
			AQUACTRL 2 SINGLE; 10/05 ; Einbauposition fahrerseitig; für Linkslenker; passender Adapter: BCE	**2800011314280**	**13142**	30
			AQUACTRL 2 SINGLE; 09/05; Einbauposition beifahrerseitig; für Linkslenker; passender Adapter: A	**2800011315280**	**13152**	30
			AQUACTRL 2 SINGLE; 10/05 ; Einbauposition beifahrerseitig; für Linkslenker; passender Adapter: BCE	**2800011315280**	**13152**	30
			REARCTRL; Einbauposition hinten	**2800011519170** **2800011519180**	**51917** **15191**	41 41
			AQUACTRL 2 SINGLE; 08/05; Einbauposition fahrerseitig; für Rechtslenker; Fahrzeugausstattung: für Fahrzeuge mit gegenlaufenden Wischerarmen; passender Adapter: A	**2800011616260** **2800011630270**	**16162** **63027**	58 63
			AQUACTRL 2 SINGLE; 09/05 ; Einbauposition fahrerseitig; für Rechtslenker; Fahrzeugausstattung: für Fahrzeuge mit gegenlaufenden Wischerarmen; passender Adapter: BCE	**2800011616260** **2800011630270**	**16162** **63027**	58 63
			AQUACTRL 2 SINGLE; 08/05; Einbauposition beifahrerseitig; für Rechtslenker; Fahrzeugausstattung: für Fahrzeuge mit gegenlaufenden Wischerarmen; passender Adapter: A	**2800011616260** **2800011630270**	**16162** **63027**	58 63
			AQUACTRL 2 SINGLE; 09/05 ; Einbauposition beifahrerseitig; für Rechtslenker; Fahrzeugausstattung: für Fahrzeuge mit gegenlaufenden Wischerarmen; passender Adapter: BCE	**2800011617260** **2800011631270**	**16172** **63127**	58 64
2.0 16V	101 kW	12/99→11/11	AQUACTRL 2 SET; 10/05 ; für Linkslenker	**2800011253280**	**12532**	18
			AQUACTRL 2 SINGLE; 09/05; Einbauposition fahrerseitig; für Linkslenker; passender Adapter: A	**2800011314280**	**13142**	30
			AQUACTRL 2 SINGLE; 10/05 ; Einbauposition fahrerseitig; für Linkslenker; passender Adapter: BCE	**2800011314280**	**13142**	30
			AQUACTRL 2 SINGLE; 09/05; Einbauposition beifahrerseitig; für Linkslenker; passender Adapter: A	**2800011315280**	**13152**	30
			AQUACTRL 2 SINGLE; 10/05 ; Einbauposition beifahrerseitig; für Linkslenker; passender Adapter: BCE	**2800011315280**	**13152**	30
			REARCTRL; Einbauposition hinten	**2800011519180**	**15191**	41
			AQUACTRL 2 SINGLE; 08/05; Einbauposition beifahrerseitig; für Rechtslenker; Fahrzeugaus-	**2800011616260**	**16162**	58

→

© 2025 Continental Aftermarket & Services GmbH

CITROËN - XSARA PICASSO (N68) 09/99→06/12

Wischblatt

2.0 16V	101 kW	12/99→11/11	stattung: für Fahrzeuge mit gegenlaufenden Wischerarmen; passender Adapter: A			
			AQUACTRL 2 SINGLE; 09/05 ; Einbauposition fahrerseitig; für Rechtslenker; Fahrzeugausstattung: für Fahrzeuge mit gegenlaufenden Wischerarmen; passender Adapter: BCE	**2800011616260**	**16162**	58
			AQUACTRL 2 SINGLE; 08/05; Einbauposition fahrerseitig; für Rechtslenker; Fahrzeugausstattung: für Fahrzeuge mit gegenlaufenden Wischerarmen; passender Adapter: A	**2800011616260**	**16162**	58
			AQUACTRL 2 SINGLE; 09/05 ; Einbauposition beifahrerseitig; für Rechtslenker; Fahrzeugausstattung: für Fahrzeuge mit gegenlaufenden Wischerarmen; passender Adapter: BCE	**2800011617260**	**16172**	58
2.0 HDi	66 kW	12/99→12/11	AQUACTRL 2 SET; 10/05 ; für Linkslenker	**2800011253280**	**12532**	18
			AQUACTRL 2 SINGLE; 09/05; Einbauposition fahrerseitig; für Linkslenker; passender Adapter: A	**2800011314280**	**13142**	30
			AQUACTRL 2 SINGLE; 10/05 ; Einbauposition fahrerseitig; für Linkslenker; passender Adapter: BCE	**2800011314280**	**13142**	30
			AQUACTRL 2 SINGLE; 09/05; Einbauposition beifahrerseitig; für Linkslenker; passender Adapter: A	**2800011315280**	**13152**	30
			AQUACTRL 2 SINGLE; 10/05 ; Einbauposition beifahrerseitig; für Linkslenker; passender Adapter: BCE	**2800011315280**	**13152**	30
			REARCTRL; Einbauposition hinten	**2800011519170** **2800011519180**	**51917** **15191**	41 41
			AQUACTRL 2 SINGLE; 08/05; Einbauposition fahrerseitig; für Rechtslenker; Fahrzeugausstattung: für Fahrzeuge mit gegenlaufenden Wischerarmen; passender Adapter: A	**2800011616260** **2800011630270**	**16162** **63027**	58 63
			AQUACTRL 2 SINGLE; 09/05 ; Einbauposition fahrerseitig; für Rechtslenker; Fahrzeugausstattung: für Fahrzeuge mit gegenlaufenden Wischerarmen; passender Adapter: BCE	**2800011616260** **2800011630270**	**16162** **63027**	58 63
			AQUACTRL 2 SINGLE; 08/05; Einbauposition beifahrerseitig; für Rechtslenker; Fahrzeugausstattung: für Fahrzeuge mit gegenlaufenden Wischerarmen; passender Adapter: A	**2800011616260** **2800011630270**	**16162** **63027**	58 63
			AQUACTRL 2 SINGLE; 09/05 ; Einbauposition beifahrerseitig; für Rechtslenker; Fahrzeugausstattung: für Fahrzeuge mit gegenlaufenden Wischerarmen; passender Adapter: BCE	**2800011617260** **2800011631270**	**16172** **63127**	58 64

CITROËN - ZX (N2) 03/91→07/99

Wischblatt

1.1 1.1 1.4	40 kW 44 kW 55 kW	03/91→08/93 03/91→06/97 03/91→06/97	AQUACTRL 2 SINGLE; Einbauposition fahrerseitig; für Linkslenker; passender Adapter: A	**2800011309280**	**13092**	28
			AQUACTRL 2 SINGLE; Einbauposition fahrerseitig; für Rechtslenker; Fahrzeugausstattung: für Fahrzeuge mit Einhebelwischarm; passender Adapter: A	**2800011610260** **2800011610270**	**16102** **61027**	56 56
1.4 D	37 kW	07/94→10/97	AQUACTRL 2 SINGLE; Einbauposition fahrerseitig; für Linkslenker; passender Adapter: A	**2800011309280**	**13092**	28
			AQUACTRL 2 SINGLE; Einbauposition fahrerseitig; für Rechtslenker; Fahrzeugausstattung: für Fahrzeuge mit Einhebelwischarm; passender Adapter: A	**2800011610260**	**16102**	56
1.4 i	55 kW	03/91→06/97	AQUACTRL 2 SINGLE; Einbauposition fahrerseitig; für Linkslenker; passender Adapter: A	**2800011309280**	**13092**	28
			AQUACTRL 2 SINGLE; Einbauposition fahrerseitig; für Rechtslenker; Fahrzeugausstattung: für Fahrzeuge mit Einhebelwischarm; passender Adapter: A	**2800011610260** **2800011610270**	**16102** **61027**	56 56

© 2025 Continental Aftermarket & Services GmbH

CITROËN - ZX (N2) 03/91→07/99

Wischblatt

1.6	66 kW	07/94→10/97	AQUACTRL 2 SINGLE; Einbauposition fahrerseitig; für Linkslenker; passender Adapter: A	**2800011309280**	**13092**	28
			AQUACTRL 2 SINGLE; Einbauposition fahrerseitig; für Rechtslenker; Fahrzeugausstattung: für Fahrzeuge mit Einhebelwischarm; passender Adapter: A	**2800011610260**	**16102**	56
1.6 i 1.8	65 kW 76 kW	03/91→06/97 03/91→10/97	AQUACTRL 2 SINGLE; Einbauposition fahrerseitig; für Linkslenker; passender Adapter: A	**2800011309280**	**13092**	28
			AQUACTRL 2 SINGLE; Einbauposition fahrerseitig; für Rechtslenker; Fahrzeugausstattung: für Fahrzeuge mit Einhebelwischarm; passender Adapter: A	**2800011610260** **2800011610270**	**16102** **61027**	56 56
1.8	82 kW	04/96→10/97	AQUACTRL 2 SINGLE; Einbauposition fahrerseitig; für Linkslenker; passender Adapter: A	**2800011309280**	**13092**	28
			AQUACTRL 2 SINGLE; Einbauposition fahrerseitig; für Rechtslenker; Fahrzeugausstattung: für Fahrzeuge mit Einhebelwischarm; passender Adapter: A	**2800011610260**	**16102**	56
1.8 D 1.8 i 1.8 i 16V 1.9	44 kW 74 kW 81 kW 93 kW	06/93→06/97 07/92→06/97 01/96→06/97 03/91→06/97	AQUACTRL 2 SINGLE; Einbauposition fahrerseitig; für Linkslenker; passender Adapter: A	**2800011309280**	**13092**	28
			AQUACTRL 2 SINGLE; Einbauposition fahrerseitig; für Rechtslenker; Fahrzeugausstattung: für Fahrzeuge mit Einhebelwischarm; passender Adapter: A	**2800011610260** **2800011610270**	**16102** **61027**	56 56
1.9	96 kW	03/91→09/93	AQUACTRL 2 SINGLE; Einbauposition fahrerseitig; für Linkslenker; passender Adapter: A	**2800011309280**	**13092**	28
			AQUACTRL 2 SINGLE; Einbauposition fahrerseitig; für Rechtslenker; Fahrzeugausstattung: für Fahrzeuge mit Einhebelwischarm; passender Adapter: A	**2800011610260**	**16102**	56
1.9 D 1.9 D	47 kW 50 kW	03/91→06/97 07/93→06/97	AQUACTRL 2 SINGLE; Einbauposition fahrerseitig; für Linkslenker; passender Adapter: A	**2800011309280**	**13092**	28
			AQUACTRL 2 SINGLE; Einbauposition fahrerseitig; für Rechtslenker; Fahrzeugausstattung: für Fahrzeuge mit Einhebelwischarm; passender Adapter: A	**2800011610260** **2800011610270**	**16102** **61027**	56 56
1.9 D	52 kW	10/93→07/99	AQUACTRL 2 SINGLE; Einbauposition fahrerseitig; für Linkslenker; passender Adapter: A	**2800011309280**	**13092**	28
			AQUACTRL 2 SINGLE; Einbauposition fahrerseitig; für Rechtslenker; Fahrzeugausstattung: für Fahrzeuge mit Einhebelwischarm; passender Adapter: A	**2800011610260**	**16102**	56
1.9 DT	65 kW	07/94→10/97	AQUACTRL 2 SINGLE; Einbauposition fahrerseitig; für Linkslenker; passender Adapter: A	**2800011309280**	**13092**	28
			AQUACTRL 2 SINGLE; Einbauposition fahrerseitig; für Rechtslenker; Fahrzeugausstattung: für Fahrzeuge mit Einhebelwischarm; passender Adapter: A	**2800011610260** **2800011610270**	**16102** **61027**	56 56
1.9 DT	68 kW	06/92→06/94	AQUACTRL 2 SINGLE; Einbauposition fahrerseitig; für Linkslenker; passender Adapter: A	**2800011309280**	**13092**	28
			AQUACTRL 2 SINGLE; Einbauposition fahrerseitig; für Rechtslenker; Fahrzeugausstattung: für Fahrzeuge mit Einhebelwischarm; passender Adapter: A	**2800011610260**	**16102**	56
1.9 i 1.9 TD 2.0 2.0 2.0 i 2.0 i 16V 2.0 i 16V	88 kW 66 kW 90 kW 122 kW 89 kW 110 kW 112 kW	03/91→06/97 07/92→06/97 07/94→10/97 09/96→10/97 07/92→06/97 06/94→06/97 07/92→10/94	AQUACTRL 2 SINGLE; Einbauposition fahrerseitig; für Linkslenker; passender Adapter: A	**2800011309280**	**13092**	28
			AQUACTRL 2 SINGLE; Einbauposition fahrerseitig; für Rechtslenker; Fahrzeugausstattung: für Fahrzeuge mit Einhebelwischarm; passender Adapter: A	**2800011610260** **2800011610270**	**16102** **61027**	56 56
2.0 i 16V	114 kW	07/92→10/97	AQUACTRL 2 SINGLE; Einbauposition fahrerseitig; für Linkslenker; passender Adapter: A	**2800011309280**	**13092**	28
			AQUACTRL 2 SINGLE; Einbauposition fahrerseitig; für Rechtslenker; Fahrzeugausstattung: für Fahrzeuge mit Einhebelwischarm; passender Adapter: A	**2800011610260**	**16102**	56
2.0 i 16V	120 kW	05/96→06/97	AQUACTRL 2 SINGLE; Einbauposition fahrerseitig; für Linkslenker; passender Adapter: A	**2800011309280**	**13092**	28
			AQUACTRL 2 SINGLE; Einbauposition fahrerseitig; für Rechtslenker; Fahrzeugausstattung: für Fahrzeuge mit Einhebelwischarm; passender Adapter: A	**2800011610260** **2800011610270**	**16102** **61027**	56 56

© 2025 Continental Aftermarket & Services GmbH

CITROËN - ZX Break (N2) 10/93→07/99						
Wischblatt						
1.4 i	55 kW	10/93→10/97	AQUACTRL 2 SINGLE; Einbauposition fahrerseitig; für Linkslenker; passender Adapter: A	**2800011309280**	**13092**	28
			AQUACTRL 2 SINGLE; Einbauposition fahrerseitig; für Rechtslenker; Fahrzeugausstattung: für Fahrzeuge mit Einhebelwischarm; passender Adapter: A	**2800011610260** **2800011610270**	**16102** **61027**	56 56
1.5 D	42 kW	06/96→02/98	AQUACTRL 2 SINGLE; Einbauposition fahrerseitig; für Linkslenker; passender Adapter: A	**2800011309280**	**13092**	28
			AQUACTRL 2 SINGLE; Einbauposition fahrerseitig; für Rechtslenker; Fahrzeugausstattung: für Fahrzeuge mit Einhebelwischarm; passender Adapter: A	**2800011610260**	**16102**	56
1.6 i 1.8 D 1.8 i 1.8 i 16V 1.9 D 1.9 D	65 kW 44 kW 74 kW 81 kW 47 kW 50 kW	10/93→10/97 10/93→10/97 10/93→10/97 01/96→02/98 10/93→10/97 06/94→10/97	AQUACTRL 2 SINGLE; Einbauposition fahrerseitig; für Linkslenker; passender Adapter: A	**2800011309280**	**13092**	28
			AQUACTRL 2 SINGLE; Einbauposition fahrerseitig; für Rechtslenker; Fahrzeugausstattung: für Fahrzeuge mit Einhebelwischarm; passender Adapter: A	**2800011610260** **2800011610270**	**16102** **61027**	56 56
1.9 D	52 kW	10/93→07/99	AQUACTRL 2 SINGLE; Einbauposition fahrerseitig; für Linkslenker; passender Adapter: A	**2800011309280**	**13092**	28
			AQUACTRL 2 SINGLE; Einbauposition fahrerseitig; für Rechtslenker; Fahrzeugausstattung: für Fahrzeuge mit Einhebelwischarm; passender Adapter: A	**2800011610260**	**16102**	56
1.9 TD	66 kW	10/93→10/97	AQUACTRL 2 SINGLE; Einbauposition fahrerseitig; für Linkslenker; passender Adapter: A	**2800011309280**	**13092**	28
			AQUACTRL 2 SINGLE; Einbauposition fahrerseitig; für Rechtslenker; Fahrzeugausstattung: für Fahrzeuge mit Einhebelwischarm; passender Adapter: A	**2800011610260** **2800011610270**	**16102** **61027**	56 56
CUPRA - ATECA (KH7, KHP, KBP) 09/18→						
Wischblatt						
1.5 TSI 2.0 TSI 4Drive	110 kW 140 kW	07/23→ 06/23→	AQUACTRL 2 SET; für Linkslenker	**2800011226280**	**12262**	10
			AQUACTRL 2 SINGLE; Einbauposition beifahrerseitig; für Linkslenker; passender Adapter: B	**2800011304280**	**13042**	26
			AQUACTRL 2 SINGLE; Einbauposition fahrerseitig; für Linkslenker; passender Adapter: B	**2800011314280**	**13142**	30
			REARCTRL; Einbauposition hinten	**2800011504180**	**15041**	34
			AQUACTRL 2 SINGLE; Einbauposition beifahrerseitig; für Rechtslenker; passender Adapter: B	**2800011605260**	**16052**	54
			AQUACTRL 2 SINGLE; Einbauposition fahrerseitig; für Rechtslenker; passender Adapter: B	**2800011616260**	**16162**	58
2.0 TSI 4Drive	221 kW	09/18→	AQUACTRL 2 SET; für Linkslenker	**2800011226280**	**12262**	10
			AQUACTRL 2 SINGLE; Einbauposition beifahrerseitig; für Linkslenker; passender Adapter: B	**2800011304280**	**13042**	26
			AQUACTRL 2 SINGLE; Einbauposition fahrerseitig; für Linkslenker; passender Adapter: B	**2800011314280**	**13142**	30
			REARCTRL; Einbauposition hinten	**2800011504170** **2800011504180**	**50417** **15041**	34 34
			AQUACTRL 2 SINGLE; Einbauposition beifahrerseitig; für Rechtslenker; passender Adapter: B	**2800011605260** **2800011624270**	**16052** **62427**	54 61
			AQUACTRL 2 SINGLE; Einbauposition fahrerseitig; für Rechtslenker; passender Adapter: B	**2800011616260** **2800011630270**	**16162** **63027**	58 63
CUPRA - BORN (K11) 08/21→						
Wischblatt						
45 58 58 e-boost 77 e-boost	110 kW 150 kW 170 kW 170 kW	08/21→ 08/21→ 08/21→ 08/21→	AQUACTRL 2 SINGLE; Einbauposition beifahrerseitig; für Linkslenker; passender Adapter: B	**2800011318280**	**13182**	31
			AQUACTRL 2 SINGLE; Einbauposition fahrerseitig; für Linkslenker; passender Adapter: B	**2800011319280**	**13192**	31
CUPRA - FORMENTOR (KM7, KMP) 07/20→						
Wischblatt						
1.4 e-Hybrid	150 kW	01/21→	AQUACTRL 2 SINGLE; Einbauposition beifahrerseitig; für Linkslenker; passender Adapter: BC	**2800011303280**	**13032**	26

→

© 2025 Continental Aftermarket & Services GmbH

CUPRA - FORMENTOR (KM7, KMP) 07/20→

Wischblatt

1.4 e-Hybrid	150 kW	01/21→	AQUACTRL 2 SINGLE; Einbauposition fahrerseitig; für Linkslenker; passender Adapter: BC	**2800011314280**	**13142**	30
			REARCTRL; Einbauposition hinten; Ergänzungsartikel/Ergänzende Info: Adapter entfernen	**2800011504170** **2800011504180**	**50417** **15041**	34 34
			AQUACTRL 2 SINGLE; Einbauposition beifahrerseitig; für Rechtslenker; passender Adapter: BC	**2800011605260** **2800011624270**	**16052** **62427**	54 61
			AQUACTRL 2 SINGLE; Einbauposition fahrerseitig; für Rechtslenker; passender Adapter: BC	**2800011616260** **2800011630270**	**16162** **63027**	58 63
1.4 e-Hybrid VZ	180 kW	02/21→	AQUACTRL 2 SINGLE; Einbauposition beifahrerseitig; für Linkslenker; passender Adapter: BC	**2800011303280**	**13032**	26
			AQUACTRL 2 SINGLE; Einbauposition fahrerseitig; für Linkslenker; passender Adapter: BC	**2800011314280**	**13142**	30
			REARCTRL; Einbauposition hinten; Ergänzungsartikel/Ergänzende Info: Adapter entfernen	**2800011504180**	**15041**	34
			AQUACTRL 2 SINGLE; Einbauposition beifahrerseitig; für Rechtslenker; passender Adapter: BC	**2800011605260**	**16052**	54
			AQUACTRL 2 SINGLE; Einbauposition fahrerseitig; für Rechtslenker; passender Adapter: BC	**2800011616260**	**16162**	58
1.5 TSI	110 kW	11/20→	AQUACTRL 2 SINGLE; Einbauposition beifahrerseitig; für Linkslenker; passender Adapter: BC	**2800011303280**	**13032**	26
			AQUACTRL 2 SINGLE; Einbauposition fahrerseitig; für Linkslenker; passender Adapter: BC	**2800011314280**	**13142**	30
			REARCTRL; Einbauposition hinten; Ergänzungsartikel/Ergänzende Info: Adapter entfernen	**2800011504170** **2800011504180**	**50417** **15041**	34 34
			AQUACTRL 2 SINGLE; Einbauposition beifahrerseitig; für Rechtslenker; passender Adapter: BC	**2800011605260** **2800011624270**	**16052** **62427**	54 61
			AQUACTRL 2 SINGLE; Einbauposition fahrerseitig; für Rechtslenker; passender Adapter: BC	**2800011616260** **2800011630270**	**16162** **63027**	58 63
2.0 TDI 2.0 TDI 4Drive 2.0 TSI	110 kW 110 kW 140 kW	03/21→ 03/21→ 01/21→	AQUACTRL 2 SINGLE; Einbauposition beifahrerseitig; für Linkslenker; passender Adapter: BC	**2800011303280**	**13032**	26
			AQUACTRL 2 SINGLE; Einbauposition fahrerseitig; für Linkslenker; passender Adapter: BC	**2800011314280**	**13142**	30
			REARCTRL; Einbauposition hinten; Ergänzungsartikel/Ergänzende Info: Adapter entfernen	**2800011504180**	**15041**	34
			AQUACTRL 2 SINGLE; Einbauposition beifahrerseitig; für Rechtslenker; passender Adapter: BC	**2800011605260**	**16052**	54
			AQUACTRL 2 SINGLE; Einbauposition fahrerseitig; für Rechtslenker; passender Adapter: BC	**2800011616260**	**16162**	58
2.0 TSI 2.0 TSI 4Drive 2.0 TSI 4Drive	180 kW 140 kW 228 kW	03/21→ 08/20→ 07/20→	AQUACTRL 2 SINGLE; Einbauposition beifahrerseitig; für Linkslenker; passender Adapter: BC	**2800011303280**	**13032**	26
			AQUACTRL 2 SINGLE; Einbauposition fahrerseitig; für Linkslenker; passender Adapter: BC	**2800011314280**	**13142**	30
			REARCTRL; Einbauposition hinten; Ergänzungsartikel/Ergänzende Info: Adapter entfernen	**2800011504170** **2800011504180**	**50417** **15041**	34 34
			AQUACTRL 2 SINGLE; Einbauposition beifahrerseitig; für Rechtslenker; passender Adapter: BC	**2800011605260** **2800011624270**	**16052** **62427**	54 61
			AQUACTRL 2 SINGLE; Einbauposition fahrerseitig; für Rechtslenker; passender Adapter: BC	**2800011616260** **2800011630270**	**16162** **63027**	58 63
2.5 VZ5 4Drive	287 kW	10/21→	AQUACTRL 2 SINGLE; Einbauposition beifahrerseitig; für Linkslenker; passender Adapter: BC	**2800011303280**	**13032**	26
			AQUACTRL 2 SINGLE; Einbauposition fahrerseitig; für Linkslenker; passender Adapter: BC	**2800011314280**	**13142**	30
			REARCTRL; Einbauposition hinten; Ergänzungsartikel/Ergänzende Info: Adapter entfernen	**2800011504180**	**15041**	34
			AQUACTRL 2 SINGLE; Einbauposition beifahrerseitig; für Rechtslenker; passender Adapter: BC	**2800011605260**	**16052**	54
			AQUACTRL 2 SINGLE; Einbauposition fahrerseitig; für Rechtslenker; passender Adapter: BC	**2800011616260**	**16162**	58

© 2025 Continental Aftermarket & Services GmbH

CUPRA - LEON (KL1, KU1, KUG) 09/20→

Wischblatt

1.4 e-HYBRID	150 kW	09/20→	AQUACTRL 2 SET; für Linkslenker	**2800011226280**	**12262**	10
			AQUACTRL 2 SINGLE; Einbauposition beifahrerseitig; für Linkslenker; passender Adapter: B	**2800011304280**	**13042**	26
			AQUACTRL 2 SINGLE; für Linkslenker; Einbauposition fahrerseitig; passender Adapter: B	**2800011314280**	**13142**	30
			REARCTRL; Einbauposition hinten; Ergänzungsartikel/Ergänzende Info: Adapter entfernen	**2800011528170** **2800011528180**	**52817** **15281**	46 46
			AQUACTRL 2 SINGLE; Einbauposition beifahrerseitig; für Rechtslenker; passender Adapter: B	**2800011605260** **2800011624270**	**16052** **62427**	54 61
			AQUACTRL 2 SINGLE; Einbauposition fahrerseitig; für Rechtslenker; passender Adapter: B	**2800011616260** **2800011630270**	**16162** **63027**	58 63
1.4 e-HYBRID 1.5 eTSI 1.5 TSI 2.0 TDI 2.0 TSI	180 kW 110 kW 110 kW 110 kW 140 kW	09/20→ 08/22→ 09/22→ 11/22→ 09/22→	AQUACTRL 2 SET; für Linkslenker	**2800011226280**	**12262**	10
			AQUACTRL 2 SINGLE; Einbauposition beifahrerseitig; für Linkslenker; passender Adapter: B	**2800011304280**	**13042**	26
			AQUACTRL 2 SINGLE; für Linkslenker; Einbauposition fahrerseitig; passender Adapter: B	**2800011314280**	**13142**	30
			REARCTRL; Einbauposition hinten; Ergänzungsartikel/Ergänzende Info: Adapter entfernen	**2800011528180**	**15281**	46
			AQUACTRL 2 SINGLE; Einbauposition beifahrerseitig; für Rechtslenker; passender Adapter: B	**2800011605260**	**16052**	54
			AQUACTRL 2 SINGLE; Einbauposition fahrerseitig; für Rechtslenker; passender Adapter: B	**2800011616260**	**16162**	58
2.0 TSI 2.0 TSI	180 kW 221 kW	06/21→ 06/21→	AQUACTRL 2 SET; für Linkslenker	**2800011226280**	**12262**	10
			AQUACTRL 2 SINGLE; Einbauposition beifahrerseitig; für Linkslenker; passender Adapter: B	**2800011304280**	**13042**	26
			AQUACTRL 2 SINGLE; für Linkslenker; Einbauposition fahrerseitig; passender Adapter: B	**2800011314280**	**13142**	30
			REARCTRL; Einbauposition hinten; Ergänzungsartikel/Ergänzende Info: Adapter entfernen	**2800011528170** **2800011528180**	**52817** **15281**	46 46
			AQUACTRL 2 SINGLE; Einbauposition beifahrerseitig; für Rechtslenker; passender Adapter: B	**2800011605260** **2800011624270**	**16052** **62427**	54 61
			AQUACTRL 2 SINGLE; Einbauposition fahrerseitig; für Rechtslenker; passender Adapter: B	**2800011616260** **2800011630270**	**16162** **63027**	58 63

CUPRA - LEON Sportstourer (KL8, KU8, KUD) 09/20→

Wischblatt

1.4 e-HYBRID 1.5 eTSI 1.5 TSI 2.0 TDI 2.0 TDI 4Drive 2.0 TSI 2.0 TSI 2.0 TSI	150 kW 110 kW 110 kW 110 kW 110 kW 140 kW 180 kW 221 kW	09/20→ 09/22→ 09/22→ 11/22→ 11/22→ 09/22→ 06/21→ 06/21→	AQUACTRL 2 SET; für Linkslenker	**2800011226280**	**12262**	10
			AQUACTRL 2 SINGLE; Einbauposition beifahrerseitig; für Linkslenker; passender Adapter: B	**2800011304280**	**13042**	26
			AQUACTRL 2 SINGLE; für Linkslenker; Einbauposition fahrerseitig; passender Adapter: B	**2800011314280**	**13142**	30
			REARCTRL; Einbauposition hinten; Ergänzungsartikel/Ergänzende Info: Adapter entfernen	**2800011530180**	**15301**	47
			AQUACTRL 2 SINGLE; Einbauposition beifahrerseitig; für Rechtslenker; passender Adapter: B	**2800011605260**	**16052**	54
			AQUACTRL 2 SINGLE; Einbauposition fahrerseitig; für Rechtslenker; passender Adapter: B	**2800011616260**	**16162**	58
2.0 TSI 4Drive	228 kW	06/21→	AQUACTRL 2 SET; für Linkslenker	**2800011226280**	**12262**	10
			AQUACTRL 2 SINGLE; Einbauposition beifahrerseitig; für Linkslenker; passender Adapter: B	**2800011304280**	**13042**	26
			AQUACTRL 2 SINGLE; für Linkslenker; Einbauposition fahrerseitig; passender Adapter: B	**2800011314280**	**13142**	30
			REARCTRL; Einbauposition hinten; Ergänzungsartikel/Ergänzende Info: Adapter entfernen	**2800011530170** **2800011530180**	**53017** **15301**	47 47
			AQUACTRL 2 SINGLE; Einbauposition beifahrerseitig; für Rechtslenker; passender Adapter: B	**2800011605260** **2800011624270**	**16052** **62427**	54 61
			AQUACTRL 2 SINGLE; Einbauposition fahrerseitig; für Rechtslenker; passender Adapter: B	**2800011616260** **2800011630270**	**16162** **63027**	58 63

© 2025 Continental Aftermarket & Services GmbH

CUPRA - LEON Sportstourer (KL8, KU8, KUD) 09/20→						
Wischblatt						
e-HYBRID	180 kW	09/20→	AQUACTRL 2 SET; für Linkslenker	**2800011226280**	**12262**	10
			AQUACTRL 2 SINGLE; Einbauposition beifahrerseitig; für Linkslenker; passender Adapter: B	**2800011304280**	**13042**	26
			AQUACTRL 2 SINGLE; für Linkslenker; Einbauposition fahrerseitig; passender Adapter: B	**2800011314280**	**13142**	30
			REARCTRL; Einbauposition hinten; Ergänzungsartikel/Ergänzende Info: Adapter entfernen	**2800011530180**	**15301**	47
			AQUACTRL 2 SINGLE; Einbauposition beifahrerseitig; für Rechtslenker; passender Adapter: B	**2800011605260**	**16052**	54
			AQUACTRL 2 SINGLE; Einbauposition fahrerseitig; für Rechtslenker; passender Adapter: B	**2800011616260**	**16162**	58
DACIA - 1210 06/83→12/94						
Wischblatt						
1.2	36 kW	06/83→12/94	AQUACTRL 2 SINGLE; Einbauposition fahrerseitig; für Linkslenker; passender Adapter: A	**2800011300280**	**13002**	25
			AQUACTRL 2 SINGLE; Einbauposition beifahrerseitig; für Linkslenker; passender Adapter: A	**2800011300280**	**13002**	25
DACIA - 1300 12/72→05/83						
Wischblatt						
1.3	40 kW	12/72→05/83	AQUACTRL 2 SINGLE; Einbauposition fahrerseitig; für Linkslenker; passender Adapter: A	**2800011300280**	**13002**	25
			AQUACTRL 2 SINGLE; Einbauposition beifahrerseitig; für Linkslenker; passender Adapter: A	**2800011300280**	**13002**	25
DACIA - 1300 Kombi 12/72→05/83						
Wischblatt						
1.3	40 kW	12/72→05/83	AQUACTRL 2 SINGLE; Einbauposition fahrerseitig; für Linkslenker; passender Adapter: A	**2800011300280**	**13002**	25
			AQUACTRL 2 SINGLE; Einbauposition beifahrerseitig; für Linkslenker; passender Adapter: A	**2800011300280**	**13002**	25
DACIA - 1304 Pick-up 06/83→04/04						
Wischblatt						
1.3 1.3	40 kW 41 kW	06/83→08/90 09/90→04/04	AQUACTRL 2 SINGLE; Einbauposition fahrerseitig; für Linkslenker; passender Adapter: A	**2800011300280**	**13002**	25
			AQUACTRL 2 SINGLE; Einbauposition beifahrerseitig; für Linkslenker; passender Adapter: A	**2800011300280**	**13002**	25
DACIA - 1307 Pritsche/Fahrgestell 06/84→11/94						
Wischblatt						
1.4	48 kW	06/84→11/94	AQUACTRL 2 SINGLE; Einbauposition fahrerseitig; für Linkslenker; passender Adapter: A	**2800011300280**	**13002**	25
			AQUACTRL 2 SINGLE; Einbauposition beifahrerseitig; für Linkslenker; passender Adapter: A	**2800011300280**	**13002**	25
DACIA - 1309 Pick-up 12/94→08/01						
Wischblatt						
1.6	53 kW	12/94→08/01	AQUACTRL 2 SINGLE; Einbauposition fahrerseitig; für Linkslenker; passender Adapter: A	**2800011300280**	**13002**	25
			AQUACTRL 2 SINGLE; Einbauposition beifahrerseitig; für Linkslenker; passender Adapter: A	**2800011300280**	**13002**	25
DACIA - 1309 Pritsche/Fahrgestell 09/90→11/94						
Wischblatt						
1.4	48 kW	09/90→11/94	AQUACTRL 2 SINGLE; Einbauposition fahrerseitig; für Linkslenker; passender Adapter: A	**2800011300280**	**13002**	25
			AQUACTRL 2 SINGLE; Einbauposition beifahrerseitig; für Linkslenker; passender Adapter: A	**2800011300280**	**13002**	25

© 2025 Continental Aftermarket & Services GmbH

DACIA - 1310 Kombi 05/83→07/04						
Wischblatt						
1.3 1.4 1.5	40 kW 46 kW 46 kW	05/83→07/04 01/95→07/04 01/95→07/04	AQUACTRL 2 SINGLE; Einbauposition fahrerseitig; für Linkslenker; passender Adapter: A	**2800011300280**	**13002**	25
			AQUACTRL 2 SINGLE; Einbauposition beifahrerseitig; für Linkslenker; passender Adapter: A	**2800011300280**	**13002**	25
DACIA - 1310 Stufenheck (U, X) 05/83→07/04						
Wischblatt						
1.3 1.4 1.4 1.4 Classic 1.5	40 kW 48 kW 50 kW 46 kW 46 kW	05/83→07/04 09/85→12/94 06/00→07/04 01/95→07/04 01/95→07/04	AQUACTRL 2 SINGLE; Einbauposition fahrerseitig; für Linkslenker; passender Adapter: A	**2800011300280**	**13002**	25
			AQUACTRL 2 SINGLE; Einbauposition beifahrerseitig; für Linkslenker; passender Adapter: A	**2800011300280**	**13002**	25
DACIA - 1410 Kombi 06/94→12/98						
Wischblatt						
1.4	48 kW	06/94→12/98	AQUACTRL 2 SINGLE; Einbauposition fahrerseitig; für Linkslenker; passender Adapter: A	**2800011300280**	**13002**	25
			AQUACTRL 2 SINGLE; Einbauposition beifahrerseitig; für Linkslenker; passender Adapter: A	**2800011300280**	**13002**	25
			REARCTRL; Einbauposition hinten	**2800011540180**	**15401**	51
DACIA - 1410 Kombi 09/85→12/98						
Wischblatt						
1.4	48 kW	09/85→12/98	AQUACTRL 2 SINGLE; Einbauposition beifahrerseitig; für Linkslenker; passender Adapter: A	**2800011300280**	**13002**	25
			AQUACTRL 2 SINGLE; Einbauposition fahrerseitig; für Linkslenker; passender Adapter: A	**2800011300280**	**13002**	25
DACIA - 1410 Stufenheck 09/85→12/98						
Wischblatt						
1.4	48 kW	09/85→12/98	AQUACTRL 2 SINGLE; Einbauposition beifahrerseitig; für Linkslenker; passender Adapter: A	**2800011300280**	**13002**	25
			AQUACTRL 2 SINGLE; Einbauposition fahrerseitig; für Linkslenker; passender Adapter: A	**2800011300280**	**13002**	25
DACIA - DOKKER Großraumlimousine (KE_) 11/12→12/21						
Wischblatt						
1.2 TCe (KEMO, KEAY)	85 kW	11/12→12/21	AQUACTRL 2 SET; 09/15; für Linkslenker	**2800011201280**	**12012**	3
			AQUACTRL 2 SET; für Linkslenker; 10/15	**2800011259280**	**12592**	20
			AQUACTRL 2 SINGLE; 09/15; Einbauposition beifahrerseitig; für Linkslenker; passender Adapter: A	**2800011302280**	**13022**	26
			AQUACTRL 2 SINGLE; 09/15; Einbauposition fahrerseitig; für Linkslenker; passender Adapter: A	**2800011309280**	**13092**	28
			REARCTRL; Einbauposition hinten; 05/15	**2800011501170** **2800011501180**	**50117** **15011**	32 32
			REARCTRL; Einbauposition hinten; 06/15	**2800011503170** **2800011503180**	**50317** **15031**	33 33
			AQUACTRL 2 SINGLE; 04/15; Einbauposition beifahrerseitig; für Rechtslenker; passender Adapter: A	**2800011602260** **2800011623270**	**16022** **62327**	53 61
			AQUACTRL 2 SINGLE; 04/15; Einbauposition fahrerseitig; für Rechtslenker; passender Adapter: A	**2800011610260** **2800011610270**	**16102** **61027**	56 56
1.3 TCe 100 (KENU) 1.3 TCe 130 (KENE) 1.5 Blue dCi 95 (KEJL)	75 kW 96 kW 70 kW	08/19→12/21 03/19→12/21 12/18→12/21	AQUACTRL 2 SET; für Linkslenker	**2800011259280**	**12592**	20
			REARCTRL; Einbauposition hinten	**2800011503180**	**15031**	33
1.5 dCi / Blue dCi 75 (KEAJ, KEAH, KEJW) 1.5 dCi (KEAJ, KEAH)	55 kW 66 kW	11/12→12/21 11/12→12/21	AQUACTRL 2 SET; 09/15; für Linkslenker	**2800011201280**	**12012**	3
			AQUACTRL 2 SET; für Linkslenker; 10/15	**2800011259280**	**12592**	20
			AQUACTRL 2 SINGLE; 09/15; Einbauposition beifahrerseitig; für Linkslenker; passender Adapter: A	**2800011302280**	**13022**	26

→

© 2025 Continental Aftermarket & Services GmbH

DACIA - DOKKER Großraumlimousine (KE_) 11/12→12/21

Wischblatt

1.5 dCi / Blue dCi 75 (KEAJ, KEAH, KEJW)	55 kW	11/12→12/21	AQUACTRL 2 SINGLE; 09/15; Einbauposition fahrerseitig; für Linkslenker; passender Adapter: A	**2800011309280**	**13092**	28
1.5 dCi (KEAJ, KEAH)	66 kW	11/12→12/21	REARCTRL; Einbauposition hinten; 05/15	**2800011501170**	**50117**	32
				2800011501180	**15011**	32
			REARCTRL; Einbauposition hinten; 06/15	**2800011503170**	**50317**	33
				2800011503180	**15031**	33
			AQUACTRL 2 SINGLE; 04/15; Einbauposition beifahrerseitig; für Rechtslenker; passender Adapter: A	**2800011602260**	**16022**	53
				2800011623270	**62327**	61
			AQUACTRL 2 SINGLE; 04/15; Einbauposition fahrerseitig; für Rechtslenker; passender Adapter: A	**2800011610260**	**16102**	56
				2800011610270	**61027**	56
1.5 dCi (KEMW)	63 kW	11/12→12/21	AQUACTRL 2 SET; 09/15; für Linkslenker	**2800011201280**	**12012**	3
			AQUACTRL 2 SET; für Linkslenker; 10/15	**2800011259280**	**12592**	20
			AQUACTRL 2 SINGLE; 09/15; Einbauposition beifahrerseitig; für Linkslenker; passender Adapter: A	**2800011302280**	**13022**	26
			AQUACTRL 2 SINGLE; 09/15; Einbauposition fahrerseitig; für Linkslenker; passender Adapter: A	**2800011309280**	**13092**	28
			REARCTRL; Einbauposition hinten; 05/15	**2800011501180**	**15011**	32
			REARCTRL; Einbauposition hinten; 06/15	**2800011503180**	**15031**	33
			AQUACTRL 2 SINGLE; 04/15; Einbauposition beifahrerseitig; für Rechtslenker; passender Adapter: A	**2800011602260**	**16022**	53
			AQUACTRL 2 SINGLE; 04/15; Einbauposition fahrerseitig; für Rechtslenker; passender Adapter: A	**2800011610260**	**16102**	56
1.6	61 kW	11/12→12/15	AQUACTRL 2 SET; 09/15; für Linkslenker	**2800011201280**	**12012**	3
			AQUACTRL 2 SET; für Linkslenker; 10/15	**2800011259280**	**12592**	20
			AQUACTRL 2 SINGLE; 09/15; Einbauposition beifahrerseitig; für Linkslenker; passender Adapter: A	**2800011302280**	**13022**	26
			AQUACTRL 2 SINGLE; 09/15; Einbauposition fahrerseitig; für Linkslenker; passender Adapter: A	**2800011309280**	**13092**	28
			REARCTRL; Einbauposition hinten; 05/15	**2800011501170**	**50117**	32
				2800011501180	**15011**	32
			REARCTRL; Einbauposition hinten; 06/15	**2800011503170**	**50317**	33
				2800011503180	**15031**	33
			AQUACTRL 2 SINGLE; 04/15; Einbauposition beifahrerseitig; für Rechtslenker; passender Adapter: A	**2800011602260**	**16022**	53
				2800011623270	**62327**	61
			AQUACTRL 2 SINGLE; 04/15; Einbauposition fahrerseitig; für Rechtslenker; passender Adapter: A	**2800011610260**	**16102**	56
				2800011610270	**61027**	56
1.6	75 kW	04/15→12/21	AQUACTRL 2 SET; 09/15; für Linkslenker	**2800011201280**	**12012**	3
			AQUACTRL 2 SET; für Linkslenker; 10/15	**2800011259280**	**12592**	20
			AQUACTRL 2 SINGLE; 09/15; Einbauposition beifahrerseitig; für Linkslenker; passender Adapter: A	**2800011302280**	**13022**	26
			AQUACTRL 2 SINGLE; 09/15; Einbauposition fahrerseitig; für Linkslenker; passender Adapter: A	**2800011309280**	**13092**	28
			REARCTRL; Einbauposition hinten; 05/15	**2800011501180**	**15011**	32
			REARCTRL; Einbauposition hinten; 06/15	**2800011503180**	**15031**	33

© 2025 Continental Aftermarket & Services GmbH

DACIA - DOKKER Großraumlimousine (KE_) 11/12→12/21

Wischblatt

1.6 LPG	61 kW	11/13→12/15	AQUACTRL 2 SET; 09/15; für Linkslenker	**2800011201280**	**12012**	3
			AQUACTRL 2 SET; für Linkslenker; 10/15	**2800011259280**	**12592**	20
			AQUACTRL 2 SINGLE; 09/15; Einbauposition beifahrerseitig; für Linkslenker; passender Adapter: A	**2800011302280**	**13022**	26
			AQUACTRL 2 SINGLE; 09/15; Einbauposition fahrerseitig; für Linkslenker; passender Adapter: A	**2800011309280**	**13092**	28
			REARCTRL; Einbauposition hinten; 05/15	**2800011501170** **2800011501180**	**50117** **15011**	32 32
			REARCTRL; Einbauposition hinten; 06/15	**2800011503170** **2800011503180**	**50317** **15031**	33 33
			AQUACTRL 2 SINGLE; 04/15; Einbauposition beifahrerseitig; für Rechtslenker; passender Adapter: A	**2800011602260** **2800011623270**	**16022** **62327**	53 61
			AQUACTRL 2 SINGLE; 04/15; Einbauposition fahrerseitig; für Rechtslenker; passender Adapter: A	**2800011610260** **2800011610270**	**16102** **61027**	56 56
1.6 LPG	75 kW	04/15→12/21	AQUACTRL 2 SET; 09/15; für Linkslenker	**2800011201280**	**12012**	3
			AQUACTRL 2 SET; für Linkslenker; 10/15	**2800011259280**	**12592**	20
			AQUACTRL 2 SINGLE; 09/15; Einbauposition beifahrerseitig; für Linkslenker; passender Adapter: A	**2800011302280**	**13022**	26
			AQUACTRL 2 SINGLE; 09/15; Einbauposition fahrerseitig; für Linkslenker; passender Adapter: A	**2800011309280**	**13092**	28
			REARCTRL; Einbauposition hinten; 05/15	**2800011501180**	**15011**	32
			REARCTRL; Einbauposition hinten; 06/15	**2800011503180**	**15031**	33
1.6 LPG	80 kW	08/18→12/21	AQUACTRL 2 SET; für Linkslenker	**2800011259280**	**12592**	20
			REARCTRL; Einbauposition hinten	**2800011503180**	**15031**	33

DACIA - DOKKER Kasten/Großraumlimousine 11/12→12/21

Wischblatt

1.2 TCe 115 (FEAY)	85 kW	07/15→12/21	AQUACTRL 2 SET; 09/15; für Linkslenker	**2800011201280**	**12012**	3
			AQUACTRL 2 SET; für Linkslenker; 10/15	**2800011259280**	**12592**	20
			AQUACTRL 2 SINGLE; 09/15; Einbauposition beifahrerseitig; für Linkslenker; passender Adapter: A	**2800011302280**	**13022**	26
			AQUACTRL 2 SINGLE; 09/15; Einbauposition fahrerseitig; für Linkslenker; passender Adapter: A	**2800011309280**	**13092**	28
			REARCTRL; Einbauposition hinten	**2800011503180**	**15031**	33
1.2 TCe 115 (FEMO)	84 kW	12/12→12/15	AQUACTRL 2 SET; 09/15; für Linkslenker	**2800011201280**	**12012**	3
			AQUACTRL 2 SET; für Linkslenker; 10/15	**2800011259280**	**12592**	20
			AQUACTRL 2 SINGLE; 09/15; Einbauposition beifahrerseitig; für Linkslenker; passender Adapter: A	**2800011302280**	**13022**	26
			AQUACTRL 2 SINGLE; 09/15; Einbauposition fahrerseitig; für Linkslenker; passender Adapter: A	**2800011309280**	**13092**	28
			REARCTRL; Einbauposition hinten; 05/15	**2800011501170** **2800011501180**	**50117** **15011**	32 32
			REARCTRL; Einbauposition hinten; 06/15	**2800011503170** **2800011503180**	**50317** **15031**	33 33
			AQUACTRL 2 SINGLE; 04/15; Einbauposition beifahrerseitig; für Rechtslenker; passender Adapter: A	**2800011602260** **2800011623270**	**16022** **62327**	53 61
			AQUACTRL 2 SINGLE; 04/15; Einbauposition fahrerseitig; für Rechtslenker; passender Adapter: A	**2800011610260** **2800011610270**	**16102** **61027**	56 56
1.3 TCe 100 (FENU) 1.3 TCe 130 (FENE) 1.5 Blue dCi 95 (FEJL)	75 kW 96 kW 70 kW	08/19→12/21 08/19→12/21 06/19→12/21	AQUACTRL 2 SET; für Linkslenker	**2800011259280**	**12592**	20
			REARCTRL; Einbauposition hinten	**2800011503180**	**15031**	33
1.5 dCi	62 kW	11/12→12/21	AQUACTRL 2 SET; 09/15; für Linkslenker	**2800011201280**	**12012**	3
			AQUACTRL 2 SET; für Linkslenker; 10/15	**2800011259280**	**12592**	20

→

© 2025 Continental Aftermarket & Services GmbH

DACIA - DOKKER Kasten/Großraumlimousine 11/12→12/21

Wischblatt

1.5 dCi	62 kW	11/12→12/21	AQUACTRL 2 SINGLE; 09/15; Einbauposition beifahrerseitig; für Linkslenker; passender Adapter: A	**2800011302280**	**13022**	26
			AQUACTRL 2 SINGLE; 09/15; Einbauposition fahrerseitig; für Linkslenker; passender Adapter: A	**2800011309280**	**13092**	28
			REARCTRL; Einbauposition hinten; 05/15	**2800011501180**	**15011**	32
			REARCTRL; Einbauposition hinten; 06/15	**2800011503180**	**15031**	33
			AQUACTRL 2 SINGLE; 04/15; Einbauposition beifahrerseitig; für Rechtslenker; passender Adapter: A	**2800011602260**	**16022**	53
			AQUACTRL 2 SINGLE; 04/15; Einbauposition fahrerseitig; für Rechtslenker; passender Adapter: A	**2800011610260**	**16102**	56
1.5 dCi (FEAJ)	66 kW	12/12→12/21	AQUACTRL 2 SET; 09/15; für Linkslenker	**2800011201280**	**12012**	3
			AQUACTRL 2 SET; für Linkslenker; 10/15	**2800011259280**	**12592**	20
			AQUACTRL 2 SINGLE; 09/15; Einbauposition beifahrerseitig; für Linkslenker; passender Adapter: A	**2800011302280**	**13022**	26
			AQUACTRL 2 SINGLE; 09/15; Einbauposition fahrerseitig; für Linkslenker; passender Adapter: A	**2800011309280**	**13092**	28
			REARCTRL; Einbauposition hinten; 05/15	**2800011501170** **2800011501180**	**50117** **15011**	32 32
			REARCTRL; Einbauposition hinten; 06/15	**2800011503170** **2800011503180**	**50317** **15031**	33 33
			AQUACTRL 2 SINGLE; 04/15; Einbauposition beifahrerseitig; für Rechtslenker; passender Adapter: A	**2800011602260** **2800011623270**	**16022** **62327**	53 61
			AQUACTRL 2 SINGLE; 04/15; Einbauposition fahrerseitig; für Rechtslenker; passender Adapter: A	**2800011610260** **2800011610270**	**16102** **61027**	56 56
1.5 dCi (FEMW)	63 kW	12/12→12/21	AQUACTRL 2 SET; 09/15; für Linkslenker	**2800011201280**	**12012**	3
			AQUACTRL 2 SET; für Linkslenker; 10/15	**2800011259280**	**12592**	20
			AQUACTRL 2 SINGLE; 09/15; Einbauposition beifahrerseitig; für Linkslenker; passender Adapter: A	**2800011302280**	**13022**	26
			AQUACTRL 2 SINGLE; 09/15; Einbauposition fahrerseitig; für Linkslenker; passender Adapter: A	**2800011309280**	**13092**	28
			REARCTRL; Einbauposition hinten; 05/15	**2800011501180**	**15011**	32
			REARCTRL; Einbauposition hinten; 06/15	**2800011503180**	**15031**	33
			AQUACTRL 2 SINGLE; 04/15; Einbauposition beifahrerseitig; für Rechtslenker; passender Adapter: A	**2800011602260**	**16022**	53
			AQUACTRL 2 SINGLE; 04/15; Einbauposition fahrerseitig; für Rechtslenker; passender Adapter: A	**2800011610260**	**16102**	56
1.5 dCi 75 / Blue dCi 75 (FEJW, FEAH)	55 kW	12/12→12/21	AQUACTRL 2 SET; 09/15; für Linkslenker	**2800011201280**	**12012**	3
			AQUACTRL 2 SET; für Linkslenker; 10/15	**2800011259280**	**12592**	20
1.6	61 kW	12/12→12/15	AQUACTRL 2 SINGLE; 09/15; Einbauposition beifahrerseitig; für Linkslenker; passender Adapter: A	**2800011302280**	**13022**	26
			AQUACTRL 2 SINGLE; 09/15; Einbauposition fahrerseitig; für Linkslenker; passender Adapter: A	**2800011309280**	**13092**	28
			REARCTRL; Einbauposition hinten; 05/15	**2800011501170** **2800011501180**	**50117** **15011**	32 32
			REARCTRL; Einbauposition hinten; 06/15	**2800011503170** **2800011503180**	**50317** **15031**	33 33
			AQUACTRL 2 SINGLE; 04/15; Einbauposition beifahrerseitig; für Rechtslenker; passender Adapter: A	**2800011602260** **2800011623270**	**16022** **62327**	53 61
			AQUACTRL 2 SINGLE; 04/15; Einbauposition fahrerseitig; für Rechtslenker; passender Adapter: A	**2800011610260** **2800011610270**	**16102** **61027**	56 56

© 2025 Continental Aftermarket & Services GmbH

DACIA - DOKKER Kasten/Großraumlimousine 11/12→12/21

Wischblatt

1.6	75 kW	04/15→12/21	AQUACTRL 2 SET; 09/15; für Linkslenker	**2800011201280**	**12012**	3
			AQUACTRL 2 SET; für Linkslenker; 10/15	**2800011259280**	**12592**	20
			AQUACTRL 2 SINGLE; 09/15; Einbauposition beifahrerseitig; für Linkslenker; passender Adapter: A	**2800011302280**	**13022**	26
			AQUACTRL 2 SINGLE; 09/15; Einbauposition fahrerseitig; für Linkslenker; passender Adapter: A	**2800011309280**	**13092**	28
			REARCTRL; Einbauposition hinten; 05/15	**2800011501180**	**15011**	32
			REARCTRL; Einbauposition hinten; 06/15	**2800011503180**	**15031**	33
1.6 LPG	61 kW	11/13→12/15	AQUACTRL 2 SET; 09/15; für Linkslenker	**2800011201280**	**12012**	3
			AQUACTRL 2 SET; für Linkslenker; 10/15	**2800011259280**	**12592**	20
			AQUACTRL 2 SINGLE; 09/15; Einbauposition beifahrerseitig; für Linkslenker; passender Adapter: A	**2800011302280**	**13022**	26
			AQUACTRL 2 SINGLE; 09/15; Einbauposition fahrerseitig; für Linkslenker; passender Adapter: A	**2800011309280**	**13092**	28
			REARCTRL; Einbauposition hinten; 05/15	**2800011501170** **2800011501180**	**50117** **15011**	32 32
			REARCTRL; Einbauposition hinten; 06/15	**2800011503170** **2800011503180**	**50317** **15031**	33 33
			AQUACTRL 2 SINGLE; 04/15; Einbauposition beifahrerseitig; für Rechtslenker; passender Adapter: A	**2800011602260** **2800011623270**	**16022** **62327**	53 61
			AQUACTRL 2 SINGLE; 04/15; Einbauposition fahrerseitig; für Rechtslenker; passender Adapter: A	**2800011610260** **2800011610270**	**16102** **61027**	56 56
1.6 LPG	75 kW	04/15→12/21	AQUACTRL 2 SET; 09/15; für Linkslenker	**2800011201280**	**12012**	3
			AQUACTRL 2 SET; für Linkslenker; 10/15	**2800011259280**	**12592**	20
			AQUACTRL 2 SINGLE; 09/15; Einbauposition beifahrerseitig; für Linkslenker; passender Adapter: A	**2800011302280**	**13022**	26
			AQUACTRL 2 SINGLE; 09/15; Einbauposition fahrerseitig; für Linkslenker; passender Adapter: A	**2800011309280**	**13092**	28
			REARCTRL; Einbauposition hinten; 05/15	**2800011501180**	**15011**	32
			REARCTRL; Einbauposition hinten; 06/15	**2800011503180**	**15031**	33
1.6 LPG (FENB)	80 kW	08/18→12/21	AQUACTRL 2 SET; für Linkslenker	**2800011259280**	**12592**	20
			REARCTRL; Einbauposition hinten	**2800011503180**	**15031**	33

DACIA - DOKKER Pick-up 09/17→12/21

Wischblatt

1.2 TCe 115	85 kW	08/18→12/21	AQUACTRL 2 SET; für Linkslenker	**2800011259280**	**12592**	20
1.5 dCi 75	55 kW	09/17→12/21				
1.5 dCi 90	66 kW	09/17→12/21				
1.6 SCe 100	75 kW	09/17→12/21				

DACIA - DUSTER (HM_) 10/17→

Wischblatt

1.0 LPG (HMMT)	74 kW	01/19→	AQUACTRL 2 SINGLE; Einbauposition beifahrerseitig; für Linkslenker; passender Adapter: F	**2800011305280**	**13052**	27
1.0 TCe 100 (HMMT)	74 kW	01/19→				
1.0 TCe 100 4x4 (HMMT)	74 kW	01/19→				
1.0 TCe 90	67 kW	05/21→	AQUACTRL 2 SINGLE; Einbauposition fahrerseitig; für Linkslenker; passender Adapter: F	**2800011309280**	**13092**	28
1.0 TCe LPG	67 kW	06/21→				
1.2 TCe 125 (HMMA)	92 kW	10/17→	REARCTRL; Einbauposition hinten	**2800011503180**	**15031**	33
1.2 TCe 125 4x4 (HMMA)	92 kW	10/17→	AQUACTRL 2 SINGLE; Einbauposition beifahrerseitig; Montageart: Bajonett; für Rechtslenker; passender Adapter: F	**2800011606260**	**16062**	54
1.3 TCe 130 (HMMF)	96 kW	01/19→				
1.3 TCe 130 4x4 (HMMF)	96 kW	01/19→				
1.3 TCe 150 (HMM3)	110 kW	01/19→	AQUACTRL 2 SINGLE; Einbauposition fahrerseitig; Montageart: Bajonett; für Rechtslenker; passender Adapter: F	**2800011610260**	**16102**	56
1.3 TCe 150 4x4 (HMM3)	110 kW	01/19→				
1.5 dCi 110 (HMAB)	80 kW	10/17→				
1.5 dCi 110 4x4 (HMAB)	80 kW	10/17→				
1.5 dCi 115 (HMAD)	85 kW	10/17→				
1.5 dCi 115 4x4	84 kW	01/22→				
1.5 dCi 115 4x4 (HMAD)	85 kW	10/17→				

→

© 2025 Continental Aftermarket & Services GmbH

DACIA - DUSTER (HM_) 10/17→

Wischblatt

1.5 dCi 90 (HMAA) 1.5 dCi 95 (HMAF) 1.6 SCe 115 (HMM1) 1.6 SCe 115 4x4 (HMM1) 1.6 SCe 115 LPG (HMM1)	66 kW 70 kW 84 kW 84 kW 80 kW	10/17→ 10/17→ 10/17→ 10/17→ 10/17→	AQUACTRL 2 SINGLE; Einbauposition beifahrerseitig; für Linkslenker; passender Adapter: F	**2800011305280**	**13052**	27
			AQUACTRL 2 SINGLE; Einbauposition fahrerseitig; für Linkslenker; passender Adapter: F	**2800011309280**	**13092**	28
			REARCTRL; Einbauposition hinten	**2800011503180**	**15031**	33
			AQUACTRL 2 SINGLE; Einbauposition beifahrerseitig; Montageart: Bajonett; für Rechtslenker; passender Adapter: F	**2800011606260**	**16062**	54
			AQUACTRL 2 SINGLE; Einbauposition fahrerseitig; Montageart: Bajonett; für Rechtslenker; passender Adapter: F	**2800011610260**	**16102**	56

DACIA - DUSTER (HS_) 04/10→01/18

Wischblatt

1.2 TCe 125	92 kW	10/13→01/18	AQUACTRL 2 SET; 10/14; für Linkslenker; Befestigungsart: Hakenbefestigung	**2800011207280**	**12072**	5
			AQUACTRL 2 SET; 11/14 ; für Linkslenker; Befestigungsart: Hakenbefestigung	**2800011209280**	**12092**	5
			AQUACTRL 2 SET; für Linkslenker; 12/16 ; Montageart: geklemmt	**2800011261280**	**12612**	21
			AQUACTRL 2 SINGLE; 11/14 ; Einbauposition beifahrerseitig; für Linkslenker; passender Adapter: A; Befestigungsart: Hakenbefestigung	**2800011304280**	**13042**	26
			AQUACTRL 2 SINGLE; 10/14; Einbauposition beifahrerseitig; für Linkslenker; passender Adapter: A; Befestigungsart: Hakenbefestigung	**2800011306280**	**13062**	27
			AQUACTRL 2 SINGLE; 10/14; Einbauposition fahrerseitig; für Linkslenker; passender Adapter: A; Befestigungsart: Hakenbefestigung	**2800011306280**	**13062**	27
			AQUACTRL 2 SINGLE; 11/14 ; Einbauposition fahrerseitig; für Linkslenker; passender Adapter: A; Befestigungsart: Hakenbefestigung	**2800011312280**	**13122**	29
			REARCTRL; Einbauposition hinten; Abmessungen beachten	**2800011505170** **2800011505180** **2800011515170** **2800011515180**	**50517** **15051** **51517** **15151**	34 34 39 39
			AQUACTRL 2 SINGLE; 11/14 ; Einbauposition beifahrerseitig; für Rechtslenker; passender Adapter: A	**2800011605260** **2800011624270**	**16052** **62427**	54 61
			AQUACTRL 2 SINGLE; 10/14; Einbauposition beifahrerseitig; für Rechtslenker; passender Adapter: A	**2800011607260** **2800011625270**	**16072** **62527**	55 62
			AQUACTRL 2 SINGLE; 10/14; Einbauposition fahrerseitig; für Rechtslenker; passender Adapter: A	**2800011607260** **2800011625270**	**16072** **62527**	55 62
			AQUACTRL 2 SINGLE; 11/14 ; Einbauposition fahrerseitig; für Rechtslenker; passender Adapter: A	**2800011614260** **2800011628270**	**16142** **62827**	58 63
1.2 TCe 125 4x4	92 kW	06/15→01/18	AQUACTRL 2 SET; für Linkslenker; Befestigungsart: Hakenbefestigung	**2800011209280**	**12092**	5
			AQUACTRL 2 SET; für Linkslenker; 12/16 ; Montageart: geklemmt	**2800011261280**	**12612**	21
			AQUACTRL 2 SINGLE; Einbauposition beifahrerseitig; für Linkslenker; passender Adapter: A; Befestigungsart: Hakenbefestigung	**2800011304280**	**13042**	26
			AQUACTRL 2 SINGLE; Einbauposition fahrerseitig; für Linkslenker; passender Adapter: A; Befestigungsart: Hakenbefestigung	**2800011312280**	**13122**	29
			REARCTRL; Einbauposition hinten; Abmessungen beachten	**2800011505170** **2800011505180** **2800011515170** **2800011515180**	**50517** **15051** **51517** **15151**	34 34 39 39

→

© 2025 Continental Aftermarket & Services GmbH

DACIA - DUSTER (HS_) 04/10→01/18

Wischblatt

1.2 TCe 125 4x4	92 kW	06/15→01/18	AQUACTRL 2 SINGLE; Einbauposition beifahrerseitig; für Rechtslenker; passender Adapter: A	**2800011605260** **2800011624270**	**16052** **62427**	54 61
			AQUACTRL 2 SINGLE; Einbauposition fahrerseitig; für Rechtslenker; passender Adapter: A	**2800011614260** **2800011628270**	**16142** **62827**	58 63
1.5 dCi 1.5 dCi	63 kW 80 kW	04/10→01/18 08/13→01/18	AQUACTRL 2 SET; 10/14; für Linkslenker; Befestigungsart: Hakenbefestigung	**2800011207280**	**12072**	5
			AQUACTRL 2 SET; 11/14 ; für Linkslenker; Befestigungsart: Hakenbefestigung	**2800011209280**	**12092**	5
			AQUACTRL 2 SET; für Linkslenker; 12/16 ; Montageart: geklemmt	**2800011261280**	**12612**	21
			AQUACTRL 2 SINGLE; 11/14 ; Einbauposition beifahrerseitig; für Linkslenker; passender Adapter: A; Befestigungsart: Hakenbefestigung	**2800011304280**	**13042**	26
			AQUACTRL 2 SINGLE; 10/14; Einbauposition beifahrerseitig; für Linkslenker; passender Adapter: A; Befestigungsart: Hakenbefestigung	**2800011306280**	**13062**	27
			AQUACTRL 2 SINGLE; 10/14; Einbauposition fahrerseitig; für Linkslenker; passender Adapter: A; Befestigungsart: Hakenbefestigung	**2800011306280**	**13062**	27
			AQUACTRL 2 SINGLE; 11/14 ; Einbauposition fahrerseitig; für Linkslenker; passender Adapter: A; Befestigungsart: Hakenbefestigung	**2800011312280**	**13122**	29
			REARCTRL; Einbauposition hinten; Abmessungen beachten	**2800011505170** **2800011505180** **2800011515170** **2800011515180**	**50517** **15051** **51517** **15151**	34 34 39 39
			AQUACTRL 2 SINGLE; 11/14 ; Einbauposition beifahrerseitig; für Rechtslenker; passender Adapter: A	**2800011605260** **2800011624270**	**16052** **62427**	54 61
			AQUACTRL 2 SINGLE; 10/14; Einbauposition beifahrerseitig; für Rechtslenker; passender Adapter: A	**2800011607260** **2800011625270**	**16072** **62527**	55 62
			AQUACTRL 2 SINGLE; 10/14; Einbauposition fahrerseitig; für Rechtslenker; passender Adapter: A	**2800011607260** **2800011625270**	**16072** **62527**	55 62
			AQUACTRL 2 SINGLE; 11/14 ; Einbauposition fahrerseitig; für Rechtslenker; passender Adapter: A	**2800011614260** **2800011628270**	**16142** **62827**	58 63

© 2025 Continental Aftermarket & Services GmbH

DACIA - DUSTER (HS_) 04/10→01/18

Wischblatt

1.5 dCi	81 kW	08/13→01/18	AQUACTRL 2 SET; 10/14; für Linkslenker; Befestigungsart: Hakenbefestigung	**2800011207280**	**12072**	5
			AQUACTRL 2 SET; 11/14 ; für Linkslenker; Befestigungsart: Hakenbefestigung	**2800011209280**	**12092**	5
			AQUACTRL 2 SET; für Linkslenker; 12/16 ; Montageart: geklemmt	**2800011261280**	**12612**	21
			AQUACTRL 2 SINGLE; 11/14 ; Einbauposition beifahrerseitig; für Linkslenker; passender Adapter: A; Befestigungsart: Hakenbefestigung	**2800011304280**	**13042**	26
			AQUACTRL 2 SINGLE; 10/14; Einbauposition fahrerseitig; für Linkslenker; passender Adapter: A; Befestigungsart: Hakenbefestigung	**2800011306280**	**13062**	27
			AQUACTRL 2 SINGLE; 10/14; Einbauposition beifahrerseitig; für Linkslenker; passender Adapter: A; Befestigungsart: Hakenbefestigung	**2800011306280**	**13062**	27
			AQUACTRL 2 SINGLE; 11/14 ; Einbauposition fahrerseitig; für Linkslenker; passender Adapter: A; Befestigungsart: Hakenbefestigung	**2800011312280**	**13122**	29
			REARCTRL; Einbauposition hinten; Abmessungen beachten	**2800011505180** **2800011515180**	**15051** **15151**	34 39
			AQUACTRL 2 SINGLE; 11/14 ; Einbauposition beifahrerseitig; für Rechtslenker; passender Adapter: A	**2800011605260**	**16052**	54
			AQUACTRL 2 SINGLE; 10/14; Einbauposition beifahrerseitig; für Rechtslenker; passender Adapter: A	**2800011607260**	**16072**	55
			AQUACTRL 2 SINGLE; 10/14; Einbauposition fahrerseitig; für Rechtslenker; passender Adapter: A	**2800011607260**	**16072**	55
			AQUACTRL 2 SINGLE; 11/14 ; Einbauposition fahrerseitig; für Rechtslenker; passender Adapter: A	**2800011614260**	**16142**	58
1.5 dCi (HSAJ) 1.5 dCi (HSMC) 1.5 dCi 4x4 1.5 dCi 4x4 1.5 dCi 4x4 (HSMC, HSMD) 1.6 16V 1.6 16V 4x4 1.6 16V Hi-Flex 1.6 16V LPG	66 kW 79 kW 66 kW 80 kW 81 kW 77 kW 77 kW 77 kW 77 kW	10/10→01/18 06/10→01/18 10/10→01/18 08/13→01/18 10/10→01/18 04/10→01/18 06/10→01/18 08/10→01/18 04/11→01/18	AQUACTRL 2 SET; 10/14; für Linkslenker; Befestigungsart: Hakenbefestigung	**2800011207280**	**12072**	5
			AQUACTRL 2 SET; 11/14 ; für Linkslenker; Befestigungsart: Hakenbefestigung	**2800011209280**	**12092**	5
			AQUACTRL 2 SET; für Linkslenker; 12/16 ; Montageart: geklemmt	**2800011261280**	**12612**	21
			AQUACTRL 2 SINGLE; 11/14 ; Einbauposition beifahrerseitig; für Linkslenker; passender Adapter: A; Befestigungsart: Hakenbefestigung	**2800011304280**	**13042**	26
			AQUACTRL 2 SINGLE; 10/14; Einbauposition beifahrerseitig; für Linkslenker; passender Adapter: A; Befestigungsart: Hakenbefestigung	**2800011306280**	**13062**	27
			AQUACTRL 2 SINGLE; 10/14; Einbauposition fahrerseitig; für Linkslenker; passender Adapter: A; Befestigungsart: Hakenbefestigung	**2800011306280**	**13062**	27
			AQUACTRL 2 SINGLE; 11/14 ; Einbauposition fahrerseitig; für Linkslenker; passender Adapter: A; Befestigungsart: Hakenbefestigung	**2800011312280**	**13122**	29
			REARCTRL; Einbauposition hinten; Abmessungen beachten	**2800011505170** **2800011505180** **2800011515170** **2800011515180**	**50517** **15051** **51517** **15151**	34 34 39 39
			AQUACTRL 2 SINGLE; 11/14 ; Einbauposition beifahrerseitig; für Rechtslenker; passender Adapter: A	**2800011605260** **2800011624270**	**16052** **62427**	54 61
			AQUACTRL 2 SINGLE; 10/14; Einbauposition beifahrerseitig; für Rechtslenker; passender Adapter: A	**2800011607260** **2800011625270**	**16072** **62527**	55 62
			AQUACTRL 2 SINGLE; 10/14; Einbauposition fahrerseitig; für Rechtslenker; passender Adapter: A	**2800011607260** **2800011625270**	**16072** **62527**	55 62

→

© 2025 Continental Aftermarket & Services GmbH

DACIA - DUSTER (HS_) 04/10→01/18

Wischblatt

1.5 dCi (HSAJ) 1.5 dCi (HSMC) 1.5 dCi 4x4 1.5 dCi 4x4 1.5 dCi 4x4 (HSMC, HSMD) 1.6 16V 1.6 16V 4x4 1.6 16V Hi-Flex 1.6 16V LPG	66 kW 79 kW 66 kW 80 kW 81 kW 77 kW 77 kW 77 kW 77 kW	10/10→01/18 06/10→01/18 10/10→01/18 08/13→01/18 10/10→01/18 04/10→01/18 06/10→01/18 08/10→01/18 04/11→01/18	AQUACTRL 2 SINGLE; 11/14 ; Einbauposition fahrerseitig; für Rechtslenker; passender Adapter: A	**2800011614260** **2800011628270**	**16142** **62827**	58 63
1.6 SCe 115 1.6 SCe 115 4x4 1.6 SCe 115 LPG	84 kW 84 kW 84 kW	06/15→01/18 06/15→01/18 06/15→01/18	AQUACTRL 2 SET; für Linkslenker; Befestigungsart: Hakenbefestigung	**2800011209280**	**12092**	5
			AQUACTRL 2 SET; für Linkslenker; 12/16 ; Montageart: geklemmt	**2800011261280**	**12612**	21
			AQUACTRL 2 SINGLE; Einbauposition beifahrerseitig; für Linkslenker; passender Adapter: A; Befestigungsart: Hakenbefestigung	**2800011304280**	**13042**	26
			AQUACTRL 2 SINGLE; Einbauposition fahrerseitig; für Linkslenker; passender Adapter: A; Befestigungsart: Hakenbefestigung	**2800011312280**	**13122**	29
			REARCTRL; Einbauposition hinten; Abmessungen beachten	**2800011505170** **2800011505180** **2800011515170** **2800011515180**	**50517** **15051** **51517** **15151**	34 34 39 39
			AQUACTRL 2 SINGLE; Einbauposition beifahrerseitig; für Rechtslenker; passender Adapter: A	**2800011605260** **2800011624270**	**16052** **62427**	54 61
			AQUACTRL 2 SINGLE; Einbauposition fahrerseitig; für Rechtslenker; passender Adapter: A	**2800011614260** **2800011628270**	**16142** **62827**	58 63

DACIA - DUSTER Kasten/SUV 04/11→

Wischblatt

1.2 TCe 125 4x4 (HSAU) 1.5 dCi 1.5 dCi 1.5 dCi 4x4 1.5 dCi 4x4	92 kW 66 kW 80 kW 66 kW 80 kW	10/13→ 04/11→ 04/13→ 04/11→ 04/13→	AQUACTRL 2 SET; für Linkslenker; Befestigungsart: Hakenbefestigung	**2800011207280**	**12072**	5
			AQUACTRL 2 SET; für Linkslenker; 12/16 ; Montageart: geklemmt	**2800011261280**	**12612**	21
			AQUACTRL 2 SINGLE; Einbauposition beifahrerseitig; für Linkslenker; passender Adapter: A; Befestigungsart: Hakenbefestigung	**2800011306280**	**13062**	27
			AQUACTRL 2 SINGLE; Einbauposition fahrerseitig; für Linkslenker; passender Adapter: A; Befestigungsart: Hakenbefestigung	**2800011306280**	**13062**	27
			REARCTRL; Einbauposition hinten; Abmessungen beachten	**2800011505170** **2800011505180** **2800011515170** **2800011515180**	**50517** **15051** **51517** **15151**	34 34 39 39
			AQUACTRL 2 SINGLE; 11/14 ; Einbauposition beifahrerseitig; für Rechtslenker; passender Adapter: A	**2800011605260** **2800011624270**	**16052** **62427**	54 61
			AQUACTRL 2 SINGLE; 10/14; Einbauposition fahrerseitig; für Rechtslenker; passender Adapter: A	**2800011607260** **2800011625270**	**16072** **62527**	55 62
			AQUACTRL 2 SINGLE; 10/14; Einbauposition beifahrerseitig; für Rechtslenker; passender Adapter: A	**2800011607260** **2800011625270**	**16072** **62527**	55 62
			AQUACTRL 2 SINGLE; 11/14 ; Einbauposition fahrerseitig; für Rechtslenker; passender Adapter: A	**2800011614260** **2800011628270**	**16142** **62827**	58 63
1.6 16V	77 kW	04/11→	AQUACTRL 2 SET; für Linkslenker; Befestigungsart: Hakenbefestigung	**2800011207280**	**12072**	5
			AQUACTRL 2 SET; für Linkslenker; 12/16 ; Montageart: geklemmt	**2800011261280**	**12612**	21
			AQUACTRL 2 SINGLE; Einbauposition beifahrerseitig; für Linkslenker; passender Adapter: A; Befestigungsart: Hakenbefestigung	**2800011306280**	**13062**	27

→

© 2025 Continental Aftermarket & Services GmbH

DACIA - DUSTER Kasten/SUV 04/11→

Wischblatt

1.6 16V	77 kW	04/11→	AQUACTRL 2 SINGLE; Einbauposition fahrerseitig; für Linkslenker; passender Adapter: A; Befestigungsart: Hakenbefestigung	**2800011306280**	**13062**	27
			REARCTRL; Einbauposition hinten; Abmessungen beachten	**2800011505180** **2800011515180**	**15051** **15151**	34 39
			AQUACTRL 2 SINGLE; 11/14 ; Einbauposition beifahrerseitig; für Rechtslenker; passender Adapter: A	**2800011605260**	**16052**	54
			AQUACTRL 2 SINGLE; 10/14; Einbauposition beifahrerseitig; für Rechtslenker; passender Adapter: A	**2800011607260**	**16072**	55
			AQUACTRL 2 SINGLE; 10/14; Einbauposition fahrerseitig; für Rechtslenker; passender Adapter: A	**2800011607260**	**16072**	55
			AQUACTRL 2 SINGLE; 11/14 ; Einbauposition fahrerseitig; für Rechtslenker; passender Adapter: A	**2800011614260**	**16142**	58
1.6 16V 4x4 1.6 16V Hi-Flex	77 kW 77 kW	04/11→ 04/11→	AQUACTRL 2 SET; für Linkslenker; Befestigungsart: Hakenbefestigung	**2800011207280**	**12072**	5
			AQUACTRL 2 SET; für Linkslenker; 12/16 ; Montageart: geklemmt	**2800011261280**	**12612**	21
			AQUACTRL 2 SINGLE; Einbauposition beifahrerseitig; für Linkslenker; passender Adapter: A; Befestigungsart: Hakenbefestigung	**2800011306280**	**13062**	27
			AQUACTRL 2 SINGLE; Einbauposition fahrerseitig; für Linkslenker; passender Adapter: A; Befestigungsart: Hakenbefestigung	**2800011306280**	**13062**	27
			REARCTRL; Einbauposition hinten; Abmessungen beachten	**2800011505170** **2800011505180** **2800011515170** **2800011515180**	**50517** **15051** **51517** **15151**	34 34 39 39
			AQUACTRL 2 SINGLE; 11/14 ; Einbauposition beifahrerseitig; für Rechtslenker; passender Adapter: A	**2800011605260** **2800011624270**	**16052** **62427**	54 61
			AQUACTRL 2 SINGLE; 10/14; Einbauposition fahrerseitig; für Rechtslenker; passender Adapter: A	**2800011607260** **2800011625270**	**16072** **62527**	55 62
			AQUACTRL 2 SINGLE; 10/14; Einbauposition beifahrerseitig; für Rechtslenker; passender Adapter: A	**2800011607260** **2800011625270**	**16072** **62527**	55 62
			AQUACTRL 2 SINGLE; 11/14 ; Einbauposition fahrerseitig; für Rechtslenker; passender Adapter: A	**2800011614260** **2800011628270**	**16142** **62827**	58 63
1.6 SCe 115 1.6 SCe 115 4x4	84 kW 84 kW	06/15→ 06/15→01/18	AQUACTRL 2 SET; für Linkslenker; Befestigungsart: Hakenbefestigung	**2800011207280**	**12072**	5
			AQUACTRL 2 SET; für Linkslenker; 12/16 ; Montageart: geklemmt	**2800011261280**	**12612**	21
			AQUACTRL 2 SINGLE; Einbauposition beifahrerseitig; für Linkslenker; passender Adapter: A; Befestigungsart: Hakenbefestigung	**2800011306280**	**13062**	27
			AQUACTRL 2 SINGLE; Einbauposition fahrerseitig; für Linkslenker; passender Adapter: A; Befestigungsart: Hakenbefestigung	**2800011306280**	**13062**	27
			REARCTRL; Einbauposition hinten; Abmessungen beachten	**2800011505170** **2800011505180** **2800011515170** **2800011515180**	**50517** **15051** **51517** **15151**	34 34 39 39
			AQUACTRL 2 SINGLE; Einbauposition beifahrerseitig; für Rechtslenker; passender Adapter: A	**2800011605260** **2800011624270**	**16052** **62427**	54 61
			AQUACTRL 2 SINGLE; Einbauposition fahrerseitig; für Rechtslenker; passender Adapter: A	**2800011614260** **2800011628270**	**16142** **62827**	58 63

© 2025 Continental Aftermarket & Services GmbH

DACIA - DUSTER Kasten/SUV 04/11→						
Wischblatt						
1.6 SCe 115 LPG	84 kW	06/15→01/18	AQUACTRL 2 SINGLE; Einbauposition beifahrerseitig; für Rechtslenker; passender Adapter: A	**2800011605260**	**16052**	54
			AQUACTRL 2 SINGLE; Einbauposition fahrerseitig; für Rechtslenker; passender Adapter: A	**2800011614260**	**16142**	58
DACIA - JOGGER (RK_) 09/21→						
Wischblatt						
1.0 TCe 100 ECO-G (RKMT) 1.0 TCe 110 (RKMD) 1.0 TCe 90 ECO-G (RKMT) 1.6 HYBRID 140 (RKN8)	74 kW 81 kW 67 kW 104 kW	09/21→ 09/21→ 09/21→ 01/23→	AQUACTRL 2 SET; für Linkslenker; Ergänzungsartikel/Ergänzende Info 2: Maß abweichend vom Original	**2800011259280**	**12592**	20
DACIA - LODGY (JS_) 03/12→						
Wischblatt						
1.2 TCe (JSAY, JSMO)	85 kW	03/12→	AQUACTRL 2 SET; für Linkslenker; 09/15	**2800011201280**	**12012**	3
			AQUACTRL 2 SET; für Linkslenker; 10/15	**2800011259280**	**12592**	20
			AQUACTRL 2 SINGLE; 09/15; für Linkslenker; Einbauposition beifahrerseitig; passender Adapter: A	**2800011302280**	**13022**	26
			AQUACTRL 2 SINGLE; 09/15; für Linkslenker; Einbauposition fahrerseitig; passender Adapter: A	**2800011309280**	**13092**	28
			REARCTRL; Einbauposition hinten	**2800011503170** **2800011503180**	**50317** **15031**	33 33
			AQUACTRL 2 SINGLE; 04/15; Einbauposition beifahrerseitig; für Rechtslenker; passender Adapter: A	**2800011602260** **2800011623270**	**16022** **62327**	53 61
			AQUACTRL 2 SINGLE; 04/15; Einbauposition fahrerseitig; für Rechtslenker; passender Adapter: A	**2800011610260** **2800011610270**	**16102** **61027**	56 56
1.3 TCe 100 (JSNU) 1.3 TCe 130 (JSNE) 1.5 Blue dCi 115 (JSJT) 1.5 Blue dCi 95 (JSJL, JSN7)	75 kW 96 kW 85 kW 70 kW	01/19→ 01/19→ 08/18→ 08/18→	AQUACTRL 2 SET; für Linkslenker	**2800011259280**	**12592**	20
			REARCTRL; Einbauposition hinten	**2800011503180**	**15031**	33
1.5 dCi	66 kW	03/12→	AQUACTRL 2 SET; für Linkslenker; 09/15	**2800011201280**	**12012**	3
			AQUACTRL 2 SET; für Linkslenker; 10/15	**2800011259280**	**12592**	20
			AQUACTRL 2 SINGLE; 09/15; für Linkslenker; Einbauposition beifahrerseitig; passender Adapter: A	**2800011302280**	**13022**	26
			AQUACTRL 2 SINGLE; 09/15; für Linkslenker; Einbauposition fahrerseitig; passender Adapter: A	**2800011309280**	**13092**	28
			REARCTRL; Einbauposition hinten	**2800011503170** **2800011503180**	**50317** **15031**	33 33
			AQUACTRL 2 SINGLE; 04/15; Einbauposition beifahrerseitig; für Rechtslenker; passender Adapter: A	**2800011602260** **2800011623270**	**16022** **62327**	53 61
			AQUACTRL 2 SINGLE; 04/15; Einbauposition fahrerseitig; für Rechtslenker; passender Adapter: A	**2800011610260** **2800011610270**	**16102** **61027**	56 56
1.5 dCi	80 kW	06/15→	AQUACTRL 2 SET; für Linkslenker; 09/15	**2800011201280**	**12012**	3
			AQUACTRL 2 SET; für Linkslenker; 10/15	**2800011259280**	**12592**	20
			AQUACTRL 2 SINGLE; 09/15; für Linkslenker; Einbauposition beifahrerseitig; passender Adapter: A	**2800011302280**	**13022**	26
			AQUACTRL 2 SINGLE; 09/15; für Linkslenker; Einbauposition fahrerseitig; passender Adapter: A	**2800011309280**	**13092**	28
			REARCTRL; Einbauposition hinten	**2800011503180**	**15031**	33
1.5 dCi	81 kW	03/12→	AQUACTRL 2 SET; für Linkslenker; 09/15	**2800011201280**	**12012**	3
			AQUACTRL 2 SET; für Linkslenker; 10/15	**2800011259280**	**12592**	20
			AQUACTRL 2 SINGLE; 09/15; für Linkslenker; Einbauposition beifahrerseitig; passender Adapter: A	**2800011302280**	**13022**	26

→

© 2025 Continental Aftermarket & Services GmbH

DACIA - LODGY (JS_) 03/12→

Wischblatt

1.5 dCi	81 kW	03/12→	AQUACTRL 2 SINGLE; 09/15; für Linkslenker; Einbauposition fahrerseitig; passender Adapter: A	**2800011309280**	**13092**	28
			REARCTRL; Einbauposition hinten	**2800011503180**	**15031**	33
			AQUACTRL 2 SINGLE; 04/15; Einbauposition beifahrerseitig; für Rechtslenker; passender Adapter: A	**2800011602260**	**16022**	53
			AQUACTRL 2 SINGLE; 04/15; Einbauposition fahrerseitig; für Rechtslenker; passender Adapter: A	**2800011610260**	**16102**	56
1.5 dCi (JSMC, JSAF)	79 kW	01/13→	AQUACTRL 2 SET; für Linkslenker; 09/15	**2800011201280**	**12012**	3
			AQUACTRL 2 SET; für Linkslenker; 10/15	**2800011259280**	**12592**	20
			AQUACTRL 2 SINGLE; 09/15; für Linkslenker; Einbauposition beifahrerseitig; passender Adapter: A	**2800011302280**	**13022**	26
			AQUACTRL 2 SINGLE; 09/15; für Linkslenker; Einbauposition fahrerseitig; passender Adapter: A	**2800011309280**	**13092**	28
			REARCTRL; Einbauposition hinten	**2800011503170** **2800011503180**	**50317** **15031**	33 33
			AQUACTRL 2 SINGLE; 04/15; Einbauposition beifahrerseitig; für Rechtslenker; passender Adapter: A	**2800011602260** **2800011623270**	**16022** **62327**	53 61
			AQUACTRL 2 SINGLE; 04/15; Einbauposition fahrerseitig; für Rechtslenker; passender Adapter: A	**2800011610260** **2800011610270**	**16102** **61027**	56 56
1.5 dCi (JSMW)	63 kW	11/12→	AQUACTRL 2 SET; für Linkslenker; 09/15	**2800011201280**	**12012**	3
			AQUACTRL 2 SET; für Linkslenker; 10/15	**2800011259280**	**12592**	20
			AQUACTRL 2 SINGLE; 09/15; für Linkslenker; Einbauposition beifahrerseitig; passender Adapter: A	**2800011302280**	**13022**	26
			AQUACTRL 2 SINGLE; 09/15; für Linkslenker; Einbauposition fahrerseitig; passender Adapter: A	**2800011309280**	**13092**	28
			REARCTRL; Einbauposition hinten	**2800011503180**	**15031**	33
			AQUACTRL 2 SINGLE; 04/15; Einbauposition beifahrerseitig; für Rechtslenker; passender Adapter: A	**2800011602260**	**16022**	53
			AQUACTRL 2 SINGLE; 04/15; Einbauposition fahrerseitig; für Rechtslenker; passender Adapter: A	**2800011610260**	**16102**	56
1.6 1.6 LPG	61 kW 61 kW	03/12→ 11/13→	AQUACTRL 2 SET; für Linkslenker; 09/15	**2800011201280**	**12012**	3
			AQUACTRL 2 SET; für Linkslenker; 10/15	**2800011259280**	**12592**	20
			AQUACTRL 2 SINGLE; 09/15; für Linkslenker; Einbauposition beifahrerseitig; passender Adapter: A	**2800011302280**	**13022**	26
			AQUACTRL 2 SINGLE; 09/15; für Linkslenker; Einbauposition fahrerseitig; passender Adapter: A	**2800011309280**	**13092**	28
			REARCTRL; Einbauposition hinten	**2800011503170** **2800011503180**	**50317** **15031**	33 33
			AQUACTRL 2 SINGLE; 04/15; Einbauposition beifahrerseitig; für Rechtslenker; passender Adapter: A	**2800011602260** **2800011623270**	**16022** **62327**	53 61
			AQUACTRL 2 SINGLE; 04/15; Einbauposition fahrerseitig; für Rechtslenker; passender Adapter: A	**2800011610260** **2800011610270**	**16102** **61027**	56 56
1.6 LPG (JSAV)	75 kW	04/15→	AQUACTRL 2 SET; für Linkslenker; 09/15	**2800011201280**	**12012**	3
			AQUACTRL 2 SET; für Linkslenker; 10/15	**2800011259280**	**12592**	20
			AQUACTRL 2 SINGLE; 09/15; für Linkslenker; Einbauposition beifahrerseitig; passender Adapter: A	**2800011302280**	**13022**	26
			AQUACTRL 2 SINGLE; 09/15; für Linkslenker; Einbauposition fahrerseitig; passender Adapter: A	**2800011309280**	**13092**	28
			REARCTRL; Einbauposition hinten	**2800011503180**	**15031**	33

© 2025 Continental Aftermarket & Services GmbH

DACIA - LODGY (JS_) 03/12→						
Wischblatt						
1.6 LPG (JSNB)	80 kW	08/18→	AQUACTRL 2 SET; für Linkslenker	**2800011259280**	**12592**	20
			REARCTRL; Einbauposition hinten	**2800011503180**	**15031**	33
1.6 SCe 100 (JSAV)	75 kW	06/15→	AQUACTRL 2 SET; für Linkslenker; 09/15	**2800011201280**	**12012**	3
			AQUACTRL 2 SET; für Linkslenker; 10/15	**2800011259280**	**12592**	20
			AQUACTRL 2 SINGLE; 09/15; für Linkslenker; Einbauposition beifahrerseitig; passender Adapter: A	**2800011302280**	**13022**	26
			AQUACTRL 2 SINGLE; 09/15; für Linkslenker; Einbauposition fahrerseitig; passender Adapter: A	**2800011309280**	**13092**	28
			REARCTRL; Einbauposition hinten	**2800011503180**	**15031**	33
DACIA - LOGAN (LS_) 08/04→						
Wischblatt						
1.0 Hi-Flex (LSOR, LS1G)	56 kW	01/11→10/12	AQUACTRL 2 SET; für Linkslenker	**2800011207280**	**12072**	5
			AQUACTRL 2 SINGLE; Einbauposition fahrerseitig; für Linkslenker; passender Adapter: A	**2800011306280**	**13062**	27
			AQUACTRL 2 SINGLE; Einbauposition beifahrerseitig; für Linkslenker; passender Adapter: A	**2800011306280**	**13062**	27
			AQUACTRL 2 SINGLE; Einbauposition beifahrerseitig; für Rechtslenker; passender Adapter: A	**2800011607260**	**16072**	55
			AQUACTRL 2 SINGLE; Einbauposition fahrerseitig; für Rechtslenker; passender Adapter: A	**2800011607260**	**16072**	55
1.2 16V (LS1N, LS02, BS02)	55 kW	02/06→	AQUACTRL 2 SET; für Linkslenker	**2800011207280**	**12072**	5
1.2 16V LPG	55 kW	02/06→	AQUACTRL 2 SINGLE; Einbauposition beifahrerseitig; für Linkslenker; passender Adapter: A	**2800011306280**	**13062**	27
1.4 (LSOA, LSOC, LSOE, LSOG)	55 kW	09/04→				
1.4 MPI LPG (LSOC)	55 kW	02/06→12/12	AQUACTRL 2 SINGLE; Einbauposition fahrerseitig; für Linkslenker; passender Adapter: A	**2800011306280**	**13062**	27
1.5 dCi (LS04)	55 kW	05/10→12/12				
1.5 dCi (LS04)	65 kW	05/10→	AQUACTRL 2 SINGLE; Einbauposition fahrerseitig; für Rechtslenker; passender Adapter: A	**2800011607260** **2800011625270**	**16072** **62527**	55 62
1.5 dCi (LS0J, LSOY)	48 kW	09/05→				
1.5 dCi (LS0K)	50 kW	01/06→12/12	AQUACTRL 2 SINGLE; Einbauposition beifahrerseitig; für Rechtslenker; passender Adapter: A	**2800011607260** **2800011625270**	**16072** **62527**	55 62
1.5 dCi (LS0W)	63 kW	09/07→12/11				
1.6 (LSOB, LSOD, LSOF, LSOH)	64 kW	09/04→				
1.6 16V (LS09, LSOL, LSOM, LSOP, LSOV, LS18, LS1S, LS1V,...	77 kW	02/06→				
1.6 16V Flexifuel	77 kW	07/10→				
1.6 Bifuel	62 kW	05/10→				
1.6 LPG	64 kW	08/04→03/11	AQUACTRL 2 SET; für Linkslenker	**2800011207280**	**12072**	5
			AQUACTRL 2 SINGLE; Einbauposition fahrerseitig; für Linkslenker; passender Adapter: A	**2800011306280**	**13062**	27
			AQUACTRL 2 SINGLE; Einbauposition beifahrerseitig; für Linkslenker; passender Adapter: A	**2800011306280**	**13062**	27
			AQUACTRL 2 SINGLE; Einbauposition beifahrerseitig; für Rechtslenker; passender Adapter: A	**2800011607260**	**16072**	55
			AQUACTRL 2 SINGLE; Einbauposition fahrerseitig; für Rechtslenker; passender Adapter: A	**2800011607260**	**16072**	55
1.6 MPI 85	62 kW	05/10→	AQUACTRL 2 SET; für Linkslenker	**2800011207280**	**12072**	5
			AQUACTRL 2 SINGLE; Einbauposition beifahrerseitig; für Linkslenker; passender Adapter: A	**2800011306280**	**13062**	27
			AQUACTRL 2 SINGLE; Einbauposition fahrerseitig; für Linkslenker; passender Adapter: A	**2800011306280**	**13062**	27
			AQUACTRL 2 SINGLE; Einbauposition fahrerseitig; für Rechtslenker; passender Adapter: A	**2800011607260** **2800011625270**	**16072** **62527**	55 62
			AQUACTRL 2 SINGLE; Einbauposition beifahrerseitig; für Rechtslenker; passender Adapter: A	**2800011607260** **2800011625270**	**16072** **62527**	55 62

© 2025 Continental Aftermarket & Services GmbH

DACIA - LOGAN II 10/12→

Wischblatt

1.0 LPG 1.0 SCe 75 1.0 TCe 100	74 kW 54 kW 74 kW	11/19→ 01/17→ 11/19→	AQUACTRL 2 SINGLE; Einbauposition beifahrerseitig; für Linkslenker; passender Adapter: F; Montageart: Bajonett	**2800011304280**	**13042**	26
			AQUACTRL 2 SINGLE; Einbauposition fahrerseitig; für Linkslenker; passender Adapter: F; Montageart: Bajonett	**2800011309280**	**13092**	28
			AQUACTRL 2 SINGLE; Einbauposition beifahrerseitig; Montageart: Bajonett; für Rechtslenker; passender Adapter: F	**2800011606260**	**16062**	54
			AQUACTRL 2 SINGLE; Einbauposition fahrerseitig; Montageart: Bajonett; für Rechtslenker; passender Adapter: F	**2800011610260**	**16102**	56
1.2	54 kW	05/15→	AQUACTRL 2 SINGLE; Einbauposition beifahrerseitig; für Linkslenker; passender Adapter: F; Montageart: Bajonett	**2800011304280**	**13042**	26
			AQUACTRL 2 SINGLE; Einbauposition fahrerseitig; für Linkslenker; passender Adapter: F; Montageart: Bajonett	**2800011309280**	**13092**	28
			AQUACTRL 2 SINGLE; Einbauposition beifahrerseitig; Montageart: Bajonett; für Rechtslenker; passender Adapter: F	**2800011606260** **2800011606270**	**16062** **60627**	54 54
			AQUACTRL 2 SINGLE; Einbauposition fahrerseitig; Montageart: Bajonett; für Rechtslenker; passender Adapter: F	**2800011610260** **2800011610270**	**16102** **61027**	56 56
1.2	55 kW	10/12→	AQUACTRL 2 SET; für Linkslenker; Befestigungsart: Hakenbefestigung; → 02/15	**2800011224280**	**12242**	10
			AQUACTRL 2 SINGLE; Einbauposition beifahrerseitig; für Linkslenker; passender Adapter: F; Montageart: Bajonett; → 03/15	**2800011304280**	**13042**	26
			AQUACTRL 2 SINGLE; Einbauposition beifahrerseitig; für Linkslenker; passender Adapter: A; Befestigungsart: Hakenbefestigung; → 02/15	**2800011306280**	**13062**	27
			AQUACTRL 2 SINGLE; Einbauposition fahrerseitig; für Linkslenker; passender Adapter: A; Befestigungsart: Hakenbefestigung; → 02/15	**2800011309280**	**13092**	28
			AQUACTRL 2 SINGLE; Einbauposition fahrerseitig; für Linkslenker; passender Adapter: F; Montageart: Bajonett; → 03/15	**2800011309280**	**13092**	28
			AQUACTRL 2 SINGLE; → 03/15 ; Einbauposition beifahrerseitig; Montageart: Bajonett; für Rechtslenker; passender Adapter: F	**2800011606260** **2800011606270**	**16062** **60627**	54 54
			AQUACTRL 2 SINGLE; → 02/15; Einbauposition beifahrerseitig; für Rechtslenker; passender Adapter: A	**2800011607260** **2800011625270**	**16072** **62527**	55 62
			AQUACTRL 2 SINGLE; → 02/15; Einbauposition fahrerseitig; für Rechtslenker; passender Adapter: A	**2800011610260** **2800011610270**	**16102** **61027**	56 56
			AQUACTRL 2 SINGLE; → 03/15 ; Einbauposition fahrerseitig; Montageart: Bajonett; für Rechtslenker; passender Adapter: F	**2800011610260** **2800011610270**	**16102** **61027**	56 56
1.2 LPG	53 kW	02/13→	AQUACTRL 2 SET; für Linkslenker; Befestigungsart: Hakenbefestigung; → 02/15	**2800011224280**	**12242**	10
			AQUACTRL 2 SINGLE; Einbauposition beifahrerseitig; für Linkslenker; passender Adapter: F; Montageart: Bajonett; → 03/15	**2800011304280**	**13042**	26
			AQUACTRL 2 SINGLE; Einbauposition beifahrerseitig; für Linkslenker; passender Adapter: A; Befestigungsart: Hakenbefestigung; → 02/15	**2800011306280**	**13062**	27
			AQUACTRL 2 SINGLE; Einbauposition fahrerseitig; für Linkslenker; passender Adapter: A; Befestigungsart: Hakenbefestigung; → 02/15	**2800011309280**	**13092**	28
			AQUACTRL 2 SINGLE; Einbauposition fahrerseitig; für Linkslenker; passender Adapter: F; Montageart: Bajonett; → 03/15	**2800011309280**	**13092**	28

→

© 2025 Continental Aftermarket & Services GmbH

DACIA - LOGAN II 10/12→

Wischblatt

1.2 LPG	53 kW	02/13→	AQUACTRL 2 SINGLE; 03/15 ; Einbauposition beifahrerseitig; Montageart: Bajonett; für Rechtslenker; passender Adapter: F	**2800011606260**	**16062**	54
			AQUACTRL 2 SINGLE; 02/15; Einbauposition beifahrerseitig; für Rechtslenker; passender Adapter: A	**2800011607260**	**16072**	55
			AQUACTRL 2 SINGLE; 02/15; Einbauposition fahrerseitig; für Rechtslenker; passender Adapter: A	**2800011610260**	**16102**	56
			AQUACTRL 2 SINGLE; 03/15 ; Einbauposition fahrerseitig; Montageart: Bajonett; für Rechtslenker; passender Adapter: F	**2800011610260**	**16102**	56
1.2 LPG	55 kW	10/12→	AQUACTRL 2 SET; für Linkslenker; Befestigungsart: Hakenbefestigung; 02/15	**2800011224280**	**12242**	10
			AQUACTRL 2 SINGLE; Einbauposition beifahrerseitig; für Linkslenker; passender Adapter: F; Montageart: Bajonett; 03/15	**2800011304280**	**13042**	26
			AQUACTRL 2 SINGLE; Einbauposition beifahrerseitig; für Linkslenker; passender Adapter: A; Befestigungsart: Hakenbefestigung; 02/15	**2800011306280**	**13062**	27
			AQUACTRL 2 SINGLE; Einbauposition fahrerseitig; für Linkslenker; passender Adapter: A; Befestigungsart: Hakenbefestigung; 02/15	**2800011309280**	**13092**	28
			AQUACTRL 2 SINGLE; Einbauposition fahrerseitig; für Linkslenker; passender Adapter: F; Montageart: Bajonett; 03/15	**2800011309280**	**13092**	28
			AQUACTRL 2 SINGLE; 03/15 ; Einbauposition beifahrerseitig; Montageart: Bajonett; für Rechtslenker; passender Adapter: F	**2800011606260** **2800011606270**	**16062** **60627**	54 54
			AQUACTRL 2 SINGLE; 02/15; Einbauposition beifahrerseitig; für Rechtslenker; passender Adapter: A	**2800011607260** **2800011625270**	**16072** **62527**	55 62
			AQUACTRL 2 SINGLE; 02/15; Einbauposition fahrerseitig; für Rechtslenker; passender Adapter: A	**2800011610260** **2800011610270**	**16102** **61027**	56 56
			AQUACTRL 2 SINGLE; 03/15 ; Einbauposition fahrerseitig; Montageart: Bajonett; für Rechtslenker; passender Adapter: F	**2800011610260** **2800011610270**	**16102** **61027**	56 56
1.5 Blue dCi 95 (L8JL)	70 kW	05/18→	AQUACTRL 2 SINGLE; Einbauposition beifahrerseitig; für Linkslenker; passender Adapter: F; Montageart: Bajonett	**2800011304280**	**13042**	26
			AQUACTRL 2 SINGLE; Einbauposition fahrerseitig; für Linkslenker; passender Adapter: F; Montageart: Bajonett	**2800011309280**	**13092**	28
			AQUACTRL 2 SINGLE; Einbauposition beifahrerseitig; Montageart: Bajonett; für Rechtslenker; passender Adapter: F	**2800011606260**	**16062**	54
			AQUACTRL 2 SINGLE; Einbauposition fahrerseitig; Montageart: Bajonett; für Rechtslenker; passender Adapter: F	**2800011610260**	**16102**	56
1.5 dCi 1.5 dCi 1.5 dCi / Blue dCi 75	63 kW 66 kW 55 kW	01/13→ 10/12→ 10/12→	AQUACTRL 2 SET; für Linkslenker; Befestigungsart: Hakenbefestigung; 02/15	**2800011224280**	**12242**	10
			AQUACTRL 2 SINGLE; Einbauposition beifahrerseitig; für Linkslenker; passender Adapter: F; Montageart: Bajonett; 03/15	**2800011304280**	**13042**	26
			AQUACTRL 2 SINGLE; Einbauposition beifahrerseitig; für Linkslenker; passender Adapter: A; Befestigungsart: Hakenbefestigung; 02/15	**2800011306280**	**13062**	27
			AQUACTRL 2 SINGLE; Einbauposition fahrerseitig; für Linkslenker; passender Adapter: A; Befestigungsart: Hakenbefestigung; 02/15	**2800011309280**	**13092**	28
			AQUACTRL 2 SINGLE; Einbauposition fahrerseitig; für Linkslenker; passender Adapter: F; Montageart: Bajonett; 03/15	**2800011309280**	**13092**	28

→

© 2025 Continental Aftermarket & Services GmbH

DACIA - LOGAN II 10/12→

Wischblatt

1.5 dCi 1.5 dCi 1.5 dCi / Blue dCi 75	63 kW 66 kW 55 kW	01/13→ 10/12→ 10/12→	AQUACTRL 2 SINGLE; 03/15 ; Einbauposition beifahrerseitig; Montageart: Bajonett; für Rechtslenker; passender Adapter: F	**2800011606260** **2800011606270**	**16062** **60627**	54 54
			AQUACTRL 2 SINGLE; 02/15; Einbauposition beifahrerseitig; für Rechtslenker; passender Adapter: A	**2800011607260** **2800011625270**	**16072** **62527**	55 62
			AQUACTRL 2 SINGLE; 02/15; Einbauposition fahrerseitig; für Rechtslenker; passender Adapter: A	**2800011610260** **2800011610270**	**16102** **61027**	56 56
			AQUACTRL 2 SINGLE; 03/15 ; Einbauposition fahrerseitig; Montageart: Bajonett; für Rechtslenker; passender Adapter: F	**2800011610260** **2800011610270**	**16102** **61027**	56 56
1.6	59 kW	09/16→	AQUACTRL 2 SINGLE; Einbauposition beifahrerseitig; für Linkslenker; passender Adapter: F; Montageart: Bajonett	**2800011304280**	**13042**	26
			AQUACTRL 2 SINGLE; Einbauposition fahrerseitig; für Linkslenker; passender Adapter: F; Montageart: Bajonett	**2800011309280**	**13092**	28
			AQUACTRL 2 SINGLE; Einbauposition beifahrerseitig; Montageart: Bajonett; für Rechtslenker; passender Adapter: F	**2800011606260**	**16062**	54
			AQUACTRL 2 SINGLE; Einbauposition fahrerseitig; Montageart: Bajonett; für Rechtslenker; passender Adapter: F	**2800011610260**	**16102**	56
1.6	63 kW	06/13→08/16	AQUACTRL 2 SET; für Linkslenker; Befestigungsart: Hakenbefestigung; 02/15	**2800011224280**	**12242**	10
			AQUACTRL 2 SINGLE; Einbauposition beifahrerseitig; für Linkslenker; passender Adapter: F; Montageart: Bajonett; 03/15	**2800011304280**	**13042**	26
			AQUACTRL 2 SINGLE; Einbauposition beifahrerseitig; für Linkslenker; passender Adapter: A; Befestigungsart: Hakenbefestigung; 02/15	**2800011306280**	**13062**	27
			AQUACTRL 2 SINGLE; Einbauposition fahrerseitig; für Linkslenker; passender Adapter: A; Befestigungsart: Hakenbefestigung; 02/15	**2800011309280**	**13092**	28
			AQUACTRL 2 SINGLE; Einbauposition fahrerseitig; für Linkslenker; passender Adapter: F; Montageart: Bajonett; 03/15	**2800011309280**	**13092**	28
			AQUACTRL 2 SINGLE; 03/15 ; Einbauposition beifahrerseitig; Montageart: Bajonett; für Rechtslenker; passender Adapter: F	**2800011606260**	**16062**	54
			AQUACTRL 2 SINGLE; 02/15; Einbauposition beifahrerseitig; für Rechtslenker; passender Adapter: A	**2800011607260**	**16072**	55
			AQUACTRL 2 SINGLE; 02/15; Einbauposition fahrerseitig; für Rechtslenker; passender Adapter: A	**2800011610260**	**16102**	56
			AQUACTRL 2 SINGLE; 03/15 ; Einbauposition fahrerseitig; Montageart: Bajonett; für Rechtslenker; passender Adapter: F	**2800011610260**	**16102**	56
1.6 16V TCe 90 (L8MA, L8M1, L8AC)	77 kW 66 kW	01/13→ 10/12→	AQUACTRL 2 SET; für Linkslenker; Befestigungsart: Hakenbefestigung; 02/15	**2800011224280**	**12242**	10
			AQUACTRL 2 SINGLE; Einbauposition beifahrerseitig; für Linkslenker; passender Adapter: F; Montageart: Bajonett; 03/15	**2800011304280**	**13042**	26
			AQUACTRL 2 SINGLE; Einbauposition beifahrerseitig; für Linkslenker; passender Adapter: A; Befestigungsart: Hakenbefestigung; 02/15	**2800011306280**	**13062**	27
			AQUACTRL 2 SINGLE; Einbauposition fahrerseitig; für Linkslenker; passender Adapter: A; Befestigungsart: Hakenbefestigung; 02/15	**2800011309280**	**13092**	28
			AQUACTRL 2 SINGLE; Einbauposition fahrerseitig; für Linkslenker; passender Adapter: F; Montageart: Bajonett; 03/15	**2800011309280**	**13092**	28

→

© 2025 Continental Aftermarket & Services GmbH

DACIA - LOGAN II 10/12→						
Wischblatt						
1.6 16V TCe 90 (L8MA, L8M1, L8AC)	77 kW 66 kW	01/13→ 10/12→	AQUACTRL 2 SINGLE; 03/15 ; Einbauposition beifahrerseitig; Montageart: Bajonett; für Rechtslenker; passender Adapter: F	**2800011606260** **2800011606270**	**16062** **60627**	54 54
			AQUACTRL 2 SINGLE; 02/15; Einbauposition beifahrerseitig; für Rechtslenker; passender Adapter: A	**2800011607260** **2800011625270**	**16072** **62527**	55 62
			AQUACTRL 2 SINGLE; 02/15; Einbauposition fahrerseitig; für Rechtslenker; passender Adapter: A	**2800011610260** **2800011610270**	**16102** **61027**	56 56
			AQUACTRL 2 SINGLE; 03/15 ; Einbauposition fahrerseitig; Montageart: Bajonett; für Rechtslenker; passender Adapter: F	**2800011610260** **2800011610270**	**16102** **61027**	56 56
TCe 90 LPG	66 kW	09/15→	AQUACTRL 2 SINGLE; Einbauposition beifahrerseitig; für Linkslenker; passender Adapter: F; Montageart: Bajonett	**2800011304280**	**13042**	26
			AQUACTRL 2 SINGLE; Einbauposition fahrerseitig; für Linkslenker; passender Adapter: F; Montageart: Bajonett	**2800011309280**	**13092**	28
			AQUACTRL 2 SINGLE; Einbauposition beifahrerseitig; Montageart: Bajonett; für Rechtslenker; passender Adapter: F	**2800011606260**	**16062**	54
			AQUACTRL 2 SINGLE; Einbauposition fahrerseitig; Montageart: Bajonett; für Rechtslenker; passender Adapter: F	**2800011610260**	**16102**	56
DACIA - LOGAN III (3K_) 05/21→						
Wischblatt						
1.0 SCe 65 1.0 TCe 100 ECO-G 1.0 TCe 90 (3KM6)	49 kW 74 kW 67 kW	05/21→ 05/21→ 05/21→	AQUACTRL 2 SET; für Linkslenker; Ergänzungsartikel/Ergänzende Info 2: Maß abweichend vom Original	**2800011259280**	**12592**	20
DACIA - LOGAN EXPRESS (FS_) 10/07→						
Wischblatt						
1.4 1.5 dCi 1.5 dCi 1.5 dCi (FSOK) 1.5 dCi (FSOW) 1.5 dCi (FSOY, FSOO, FSOJ) 1.6 1.6 LPG 1.6 MPI 85	55 kW 55 kW 65 kW 50 kW 63 kW 48 kW 64 kW 62 kW 62 kW	03/09→ 05/10→ 05/10→ 03/09→ 03/09→ 10/07→12/12 03/09→ 05/10→12/12 05/10→	AQUACTRL 2 SET; für Linkslenker	**2800011207280**	**12072**	5
			AQUACTRL 2 SINGLE; Einbauposition beifahrerseitig; für Linkslenker; passender Adapter: A	**2800011306280**	**13062**	27
			AQUACTRL 2 SINGLE; Einbauposition fahrerseitig; für Linkslenker; passender Adapter: A	**2800011306280**	**13062**	27
			REARCTRL; Einbauposition hinten	**2800011515180**	**15151**	39
DACIA - LOGAN MCV (KS_) 02/07→						
Wischblatt						
1.4	55 kW	02/07→	AQUACTRL 2 SET; für Linkslenker	**2800011207280**	**12072**	5
			AQUACTRL 2 SINGLE; Einbauposition beifahrerseitig; für Linkslenker; passender Adapter: A	**2800011306280**	**13062**	27
			AQUACTRL 2 SINGLE; Einbauposition fahrerseitig; für Linkslenker; passender Adapter: A	**2800011306280**	**13062**	27
			REARCTRL; Einbauposition hinten	**2800011515170** **2800011515180**	**51517** **15151**	39 39
			AQUACTRL 2 SINGLE; Einbauposition beifahrerseitig; für Rechtslenker; passender Adapter: A	**2800011607260** **2800011625270**	**16072** **62527**	55 62
			AQUACTRL 2 SINGLE; Einbauposition fahrerseitig; für Rechtslenker; passender Adapter: A	**2800011607260** **2800011625270**	**16072** **62527**	55 62

© 2025 Continental Aftermarket & Services GmbH

DACIA - LOGAN MCV (KS_) 02/07→

Wischblatt

1.5 dCi	48 kW	04/08→06/13	AQUACTRL 2 SET; für Linkslenker	**2800011207280**	**12072**	5
			AQUACTRL 2 SINGLE; Einbauposition fahrerseitig; für Linkslenker; passender Adapter: A	**2800011306280**	**13062**	27
			AQUACTRL 2 SINGLE; Einbauposition beifahrerseitig; für Linkslenker; passender Adapter: A	**2800011306280**	**13062**	27
			REARCTRL; Einbauposition hinten	**2800011515180**	**15151**	39
			AQUACTRL 2 SINGLE; Einbauposition beifahrerseitig; für Rechtslenker; passender Adapter: A	**2800011607260**	**16072**	55
			AQUACTRL 2 SINGLE; Einbauposition fahrerseitig; für Rechtslenker; passender Adapter: A	**2800011607260**	**16072**	55
1.5 dCi (KS04) 1.5 dCi (KS04) 1.5 dCi (KS0K) 1.5 dCi (KS0W) 1.6 (KS0B, KS0D, KS0F) 1.6 16V (KS0L, KS0M, KS0P, KS1S) 1.6 16V Hi-Flex 1.6 Bifuel 1.6 Bifuel 1.6 MPI 85	55 kW 65 kW 50 kW 63 kW 64 kW 77 kW 77 kW 62 kW 64 kW 62 kW	05/10→06/13 05/10→ 02/07→ 09/07→12/12 02/07→06/13 02/07→ 11/09→ 05/10→ 11/08→ 05/10→	AQUACTRL 2 SET; für Linkslenker	**2800011207280**	**12072**	5
			AQUACTRL 2 SINGLE; Einbauposition beifahrerseitig; für Linkslenker; passender Adapter: A	**2800011306280**	**13062**	27
			AQUACTRL 2 SINGLE; Einbauposition fahrerseitig; für Linkslenker; passender Adapter: A	**2800011306280**	**13062**	27
			REARCTRL; Einbauposition hinten	**2800011515170** **2800011515180**	**51517** **15151**	39 39
			AQUACTRL 2 SINGLE; Einbauposition beifahrerseitig; für Rechtslenker; passender Adapter: A	**2800011607260** **2800011625270**	**16072** **62527**	55 62
			AQUACTRL 2 SINGLE; Einbauposition fahrerseitig; für Rechtslenker; passender Adapter: A	**2800011607260** **2800011625270**	**16072** **62527**	55 62

DACIA - LOGAN MCV II 02/13→

Wischblatt

1.0 LPG (K8ML) 1.0 SCe 75 1.0 TCe 100	74 kW 54 kW 74 kW	11/19→ 12/16→ 11/19→	REARCTRL; Einbauposition hinten	**2800011503180**	**15031**	33
			AQUACTRL 2 SINGLE; Einbauposition beifahrerseitig; Montageart: Bajonett; für Rechtslenker; passender Adapter: F	**2800011606260**	**16062**	54
			AQUACTRL 2 SINGLE; Einbauposition fahrerseitig; Montageart: Bajonett; für Rechtslenker; passender Adapter: F	**2800011610260**	**16102**	56
1.2	54 kW	05/15→	REARCTRL; Einbauposition hinten	**2800011503170** **2800011503180**	**50317** **15031**	33 33
			AQUACTRL 2 SINGLE; Einbauposition beifahrerseitig; Montageart: Bajonett; für Rechtslenker; passender Adapter: F	**2800011606260** **2800011606270**	**16062** **60627**	54 54
			AQUACTRL 2 SINGLE; Einbauposition fahrerseitig; Montageart: Bajonett; für Rechtslenker; passender Adapter: F	**2800011610260** **2800011610270**	**16102** **61027**	56 56
1.2	55 kW	02/13→	AQUACTRL 2 SET; für Linkslenker; Befestigungsart: Hakenbefestigung; → 02/15	**2800011224280**	**12242**	10
			AQUACTRL 2 SINGLE; Einbauposition beifahrerseitig; für Linkslenker; passender Adapter: A; Befestigungsart: Hakenbefestigung; → 02/15	**2800011306280**	**13062**	27
			AQUACTRL 2 SINGLE; Einbauposition fahrerseitig; für Linkslenker; passender Adapter: A; Befestigungsart: Hakenbefestigung; → 02/15	**2800011309280**	**13092**	28
			REARCTRL; Einbauposition hinten	**2800011503170** **2800011503180**	**50317** **15031**	33 33
			AQUACTRL 2 SINGLE; → 03/15 ; Einbauposition beifahrerseitig; Montageart: Bajonett; für Rechtslenker; passender Adapter: F	**2800011606260** **2800011606270**	**16062** **60627**	54 54
			AQUACTRL 2 SINGLE; → 02/15; Einbauposition beifahrerseitig; für Rechtslenker; passender Adapter: A	**2800011607260** **2800011625270**	**16072** **62527**	55 62
			AQUACTRL 2 SINGLE; → 02/15; Einbauposition fahrerseitig; für Rechtslenker; passender Adapter: A	**2800011610260** **2800011610270**	**16102** **61027**	56 56
			AQUACTRL 2 SINGLE; → 03/15 ; Einbauposition fahrerseitig; Montageart: Bajonett; für Rechtslenker; passender Adapter: F	**2800011610260** **2800011610270**	**16102** **61027**	56 56
1.2 LPG	53 kW	02/13→	AQUACTRL 2 SET; für Linkslenker; Befestigungsart: Hakenbefestigung; → 02/15	**2800011224280**	**12242**	10

→

© 2025 Continental Aftermarket & Services GmbH

DACIA - LOGAN MCV II 02/13→

Wischblatt

1.2 LPG	53 kW	02/13→	AQUACTRL 2 SINGLE; Einbauposition beifahrerseitig; für Linkslenker; passender Adapter: A; Befestigungsart: Hakenbefestigung; 02/15	**2800011306280**	**13062**	27
			AQUACTRL 2 SINGLE; Einbauposition fahrerseitig; für Linkslenker; passender Adapter: A; Befestigungsart: Hakenbefestigung; 02/15	**2800011309280**	**13092**	28
			REARCTRL; Einbauposition hinten	**2800011503180**	**15031**	33
			AQUACTRL 2 SINGLE; 03/15 ; Einbauposition beifahrerseitig; Montageart: Bajonett; für Rechtslenker; passender Adapter: F	**2800011606260**	**16062**	54
			AQUACTRL 2 SINGLE; 02/15; Einbauposition beifahrerseitig; für Rechtslenker; passender Adapter: A	**2800011607260**	**16072**	55
			AQUACTRL 2 SINGLE; 02/15; Einbauposition fahrerseitig; für Rechtslenker; passender Adapter: A	**2800011610260**	**16102**	56
			AQUACTRL 2 SINGLE; 03/15 ; Einbauposition fahrerseitig; Montageart: Bajonett; für Rechtslenker; passender Adapter: F	**2800011610260**	**16102**	56
1.2 LPG	55 kW	02/13→	AQUACTRL 2 SET; für Linkslenker; Befestigungsart: Hakenbefestigung; 02/15	**2800011224280**	**12242**	10
			AQUACTRL 2 SINGLE; Einbauposition beifahrerseitig; für Linkslenker; passender Adapter: A; Befestigungsart: Hakenbefestigung; 02/15	**2800011306280**	**13062**	27
			AQUACTRL 2 SINGLE; Einbauposition fahrerseitig; für Linkslenker; passender Adapter: A; Befestigungsart: Hakenbefestigung; 02/15	**2800011309280**	**13092**	28
			REARCTRL; Einbauposition hinten	**2800011503170** **2800011503180**	**50317** **15031**	33 33
			AQUACTRL 2 SINGLE; 03/15 ; Einbauposition beifahrerseitig; Montageart: Bajonett; für Rechtslenker; passender Adapter: F	**2800011606260** **2800011606270**	**16062** **60627**	54 54
			AQUACTRL 2 SINGLE; 02/15; Einbauposition beifahrerseitig; für Rechtslenker; passender Adapter: A	**2800011607260** **2800011625270**	**16072** **62527**	55 62
			AQUACTRL 2 SINGLE; 02/15; Einbauposition fahrerseitig; für Rechtslenker; passender Adapter: A	**2800011610260** **2800011610270**	**16102** **61027**	56 56
			AQUACTRL 2 SINGLE; 03/15 ; Einbauposition fahrerseitig; Montageart: Bajonett; für Rechtslenker; passender Adapter: F	**2800011610260** **2800011610270**	**16102** **61027**	56 56
1.5 Blue dCi 95 (K8JL)	70 kW	10/18→	REARCTRL; Einbauposition hinten	**2800011503180**	**15031**	33
			AQUACTRL 2 SINGLE; Einbauposition beifahrerseitig; Montageart: Bajonett; für Rechtslenker; passender Adapter: F	**2800011606260**	**16062**	54
			AQUACTRL 2 SINGLE; Einbauposition fahrerseitig; Montageart: Bajonett; für Rechtslenker; passender Adapter: F	**2800011610260**	**16102**	56

© 2025 Continental Aftermarket & Services GmbH

DACIA - LOGAN MCV II 02/13→

Wischblatt

1.5 dCi 1.5 dCi 1.5 dCi	55 kW 63 kW 66 kW	02/13→ 02/13→ 02/13→	AQUACTRL 2 SET; für Linkslenker; Befestigungsart: Hakenbefestigung; 02/15	**2800011224280**	**12242**	10
			AQUACTRL 2 SINGLE; Einbauposition beifahrerseitig; für Linkslenker; passender Adapter: A; Befestigungsart: Hakenbefestigung; 02/15	**2800011306280**	**13062**	27
			AQUACTRL 2 SINGLE; Einbauposition fahrerseitig; für Linkslenker; passender Adapter: A; Befestigungsart: Hakenbefestigung; 02/15	**2800011309280**	**13092**	28
			REARCTRL; Einbauposition hinten	**2800011503170** **2800011503180**	**50317** **15031**	33 33
			AQUACTRL 2 SINGLE; 03/15 ; Einbauposition beifahrerseitig; Montageart: Bajonett; für Rechtslenker; passender Adapter: F	**2800011606260** **2800011606270**	**16062** **60627**	54 54
			AQUACTRL 2 SINGLE; 02/15; Einbauposition beifahrerseitig; für Rechtslenker; passender Adapter: A	**2800011607260** **2800011625270**	**16072** **62527**	55 62
			AQUACTRL 2 SINGLE; 02/15; Einbauposition fahrerseitig; für Rechtslenker; passender Adapter: A	**2800011610260** **2800011610270**	**16102** **61027**	56 56
			AQUACTRL 2 SINGLE; 03/15 ; Einbauposition fahrerseitig; Montageart: Bajonett; für Rechtslenker; passender Adapter: F	**2800011610260** **2800011610270**	**16102** **61027**	56 56
1.6	62 kW	06/13→	AQUACTRL 2 SET; für Linkslenker; Befestigungsart: Hakenbefestigung; 02/15	**2800011224280**	**12242**	10
			AQUACTRL 2 SINGLE; Einbauposition beifahrerseitig; für Linkslenker; passender Adapter: A; Befestigungsart: Hakenbefestigung; 02/15	**2800011306280**	**13062**	27
			AQUACTRL 2 SINGLE; Einbauposition fahrerseitig; für Linkslenker; passender Adapter: A; Befestigungsart: Hakenbefestigung; 02/15	**2800011309280**	**13092**	28
			REARCTRL; Einbauposition hinten	**2800011503180**	**15031**	33
			AQUACTRL 2 SINGLE; 03/15 ; Einbauposition beifahrerseitig; Montageart: Bajonett; für Rechtslenker; passender Adapter: F	**2800011606260**	**16062**	54
			AQUACTRL 2 SINGLE; 02/15; Einbauposition beifahrerseitig; für Rechtslenker; passender Adapter: A	**2800011607260**	**16072**	55
			AQUACTRL 2 SINGLE; 02/15; Einbauposition fahrerseitig; für Rechtslenker; passender Adapter: A	**2800011610260**	**16102**	56
			AQUACTRL 2 SINGLE; 03/15 ; Einbauposition fahrerseitig; Montageart: Bajonett; für Rechtslenker; passender Adapter: F	**2800011610260**	**16102**	56
TCe 90 (K8M1, K8MA, K8AC)	66 kW	02/13→	AQUACTRL 2 SET; für Linkslenker; Befestigungsart: Hakenbefestigung; 02/15	**2800011224280**	**12242**	10
			AQUACTRL 2 SINGLE; Einbauposition beifahrerseitig; für Linkslenker; passender Adapter: A; Befestigungsart: Hakenbefestigung; 02/15	**2800011306280**	**13062**	27
			AQUACTRL 2 SINGLE; Einbauposition fahrerseitig; für Linkslenker; passender Adapter: A; Befestigungsart: Hakenbefestigung; 02/15	**2800011309280**	**13092**	28
			REARCTRL; Einbauposition hinten	**2800011503170** **2800011503180**	**50317** **15031**	33 33
			AQUACTRL 2 SINGLE; 03/15 ; Einbauposition beifahrerseitig; Montageart: Bajonett; für Rechtslenker; passender Adapter: F	**2800011606260** **2800011606270**	**16062** **60627**	54 54
			AQUACTRL 2 SINGLE; 02/15; Einbauposition beifahrerseitig; für Rechtslenker; passender Adapter: A	**2800011607260** **2800011625270**	**16072** **62527**	55 62
			AQUACTRL 2 SINGLE; 02/15; Einbauposition fahrerseitig; für Rechtslenker; passender Adapter: A	**2800011610260** **2800011610270**	**16102** **61027**	56 56

→

© 2025 Continental Aftermarket & Services GmbH

DACIA - LOGAN MCV II 02/13→						
Wischblatt						
TCe 90 (K8M1, K8MA, K8AC)	66 kW	02/13→	AQUACTRL 2 SINGLE; 03/15 ; Einbauposition fahrerseitig; Montageart: Bajonett; für Rechtslenker; passender Adapter: F	**2800011610260** **2800011610270**	**16102** **61027**	56 56
TCe 90 LPG	66 kW	09/15→	REARCTRL; Einbauposition hinten	**2800011503170** **2800011503180**	**50317** **15031**	33 33
			AQUACTRL 2 SINGLE; Einbauposition beifahrerseitig; Montageart: Bajonett; für Rechtslenker; passender Adapter: F	**2800011606260** **2800011606270**	**16062** **60627**	54 54
			AQUACTRL 2 SINGLE; Einbauposition fahrerseitig; Montageart: Bajonett; für Rechtslenker; passender Adapter: F	**2800011610260** **2800011610270**	**16102** **61027**	56 56
DACIA - LOGAN Pick-up (US_) 03/08→						
Wischblatt						
1.4 1.5 dCi 1.5 dCi	55 kW 55 kW 65 kW	01/09→ 05/10→ 05/10→	AQUACTRL 2 SET; für Linkslenker	**2800011207280**	**12072**	5
			AQUACTRL 2 SINGLE; Einbauposition fahrerseitig; für Linkslenker; passender Adapter: A	**2800011306280**	**13062**	27
			AQUACTRL 2 SINGLE; Einbauposition beifahrerseitig; für Linkslenker; passender Adapter: A	**2800011306280**	**13062**	27
			AQUACTRL 2 SINGLE; Einbauposition beifahrerseitig; für Rechtslenker; passender Adapter: A	**2800011607260** **2800011625270**	**16072** **62527**	55 62
			AQUACTRL 2 SINGLE; Einbauposition fahrerseitig; für Rechtslenker; passender Adapter: A	**2800011607260** **2800011625270**	**16072** **62527**	55 62
1.5 dCi (USOO, USOJ, USOY)	48 kW	04/08→12/12	AQUACTRL 2 SET; für Linkslenker	**2800011207280**	**12072**	5
			AQUACTRL 2 SINGLE; Einbauposition beifahrerseitig; für Linkslenker; passender Adapter: A	**2800011306280**	**13062**	27
			AQUACTRL 2 SINGLE; Einbauposition fahrerseitig; für Linkslenker; passender Adapter: A	**2800011306280**	**13062**	27
			AQUACTRL 2 SINGLE; Einbauposition fahrerseitig; für Rechtslenker; passender Adapter: A	**2800011607260**	**16072**	55
			AQUACTRL 2 SINGLE; Einbauposition beifahrerseitig; für Rechtslenker; passender Adapter: A	**2800011607260**	**16072**	55
1.5 dCi (USOK) 1.5 dCi (USOW) 1.6	50 kW 63 kW 64 kW	03/08→ 03/08→ 03/08→	AQUACTRL 2 SET; für Linkslenker	**2800011207280**	**12072**	5
			AQUACTRL 2 SINGLE; Einbauposition fahrerseitig; für Linkslenker; passender Adapter: A	**2800011306280**	**13062**	27
			AQUACTRL 2 SINGLE; Einbauposition beifahrerseitig; für Linkslenker; passender Adapter: A	**2800011306280**	**13062**	27
			AQUACTRL 2 SINGLE; Einbauposition beifahrerseitig; für Rechtslenker; passender Adapter: A	**2800011607260** **2800011625270**	**16072** **62527**	55 62
			AQUACTRL 2 SINGLE; Einbauposition fahrerseitig; für Rechtslenker; passender Adapter: A	**2800011607260** **2800011625270**	**16072** **62527**	55 62
1.6 16V (US1Y)	77 kW	01/10→08/13	AQUACTRL 2 SET; für Linkslenker	**2800011207280**	**12072**	5
			AQUACTRL 2 SINGLE; Einbauposition beifahrerseitig; für Linkslenker; passender Adapter: A	**2800011306280**	**13062**	27
			AQUACTRL 2 SINGLE; Einbauposition fahrerseitig; für Linkslenker; passender Adapter: A	**2800011306280**	**13062**	27
			AQUACTRL 2 SINGLE; Einbauposition fahrerseitig; für Rechtslenker; passender Adapter: A	**2800011607260**	**16072**	55
			AQUACTRL 2 SINGLE; Einbauposition beifahrerseitig; für Rechtslenker; passender Adapter: A	**2800011607260**	**16072**	55
1.6 Bifuel 1.6 MPI 85	62 kW 62 kW	05/10→ 05/10→	AQUACTRL 2 SET; für Linkslenker	**2800011207280**	**12072**	5
			AQUACTRL 2 SINGLE; Einbauposition fahrerseitig; für Linkslenker; passender Adapter: A	**2800011306280**	**13062**	27
			AQUACTRL 2 SINGLE; Einbauposition beifahrerseitig; für Linkslenker; passender Adapter: A	**2800011306280**	**13062**	27
			AQUACTRL 2 SINGLE; Einbauposition beifahrerseitig; für Rechtslenker; passender Adapter: A	**2800011607260** **2800011625270**	**16072** **62527**	55 62
			AQUACTRL 2 SINGLE; Einbauposition fahrerseitig; für Rechtslenker; passender Adapter: A	**2800011607260** **2800011625270**	**16072** **62527**	55 62

© 2025 Continental Aftermarket & Services GmbH

DACIA - NOVA 04/96→03/03						
Wischblatt						
1.4 1.6	48 kW 53 kW	04/96→03/01 04/96→03/03	AQUACTRL 2 SINGLE; Einbauposition fahrerseitig; für Rechtslenker; passender Adapter: A	**2800011606260**	**16062**	54
			AQUACTRL 2 SINGLE; Einbauposition beifahrer-seitig; für Rechtslenker; passender Adapter: A	**2800011606260**	**16062**	54
DACIA - PICK UP 09/89→05/08						
Wischblatt						
1.4 1.6 1.9 D 1.9 D	48 kW 53 kW 46 kW 47 kW	09/89→09/00 04/96→08/01 01/04→12/06 02/00→05/08	AQUACTRL 2 SINGLE; Einbauposition beifahrer-seitig; für Linkslenker; passender Adapter: A	**2800011300280**	**13002**	25
			AQUACTRL 2 SINGLE; Einbauposition fahrerseitig; für Linkslenker; passender Adapter: A	**2800011300280**	**13002**	25
DACIA - SANDERO 06/08→						
Wischblatt						
1.0 Hi-Flex	56 kW	01/11→12/12	AQUACTRL 2 SET; für Linkslenker	**2800011207280**	**12072**	5
			AQUACTRL 2 SINGLE; Einbauposition fahrerseitig; für Linkslenker; passender Adapter: A	**2800011306280**	**13062**	27
			AQUACTRL 2 SINGLE; Einbauposition beifahrer-seitig; für Linkslenker; passender Adapter: A	**2800011306280**	**13062**	27
			REARCTRL; Einbauposition hinten	**2800011519180**	**15191**	41
			AQUACTRL 2 SINGLE; Einbauposition fahrerseitig; für Rechtslenker; passender Adapter: A	**2800011607260**	**16072**	55
			AQUACTRL 2 SINGLE; Einbauposition beifahrer-seitig; für Rechtslenker; passender Adapter: A	**2800011607260**	**16072**	55
1.2 16V 1.2 16V LPG 1.4 (BSOC, BSOA, BSOG, BS1F, BSOE) 1.4 MPI LPG	55 kW 55 kW 55 kW 53 kW	11/08→ 11/08→ 06/08→ 01/09→	AQUACTRL 2 SET; für Linkslenker	**2800011207280**	**12072**	5
			AQUACTRL 2 SINGLE; Einbauposition beifahrer-seitig; für Linkslenker; passender Adapter: A	**2800011306280**	**13062**	27
			AQUACTRL 2 SINGLE; Einbauposition fahrerseitig; für Linkslenker; passender Adapter: A	**2800011306280**	**13062**	27
			REARCTRL; Einbauposition hinten	**2800011519170** **2800011519180**	**51917** **15191**	41 41
			AQUACTRL 2 SINGLE; Einbauposition fahrerseitig; für Rechtslenker; passender Adapter: A	**2800011607260** **2800011625270**	**16072** **62527**	55 62
			AQUACTRL 2 SINGLE; Einbauposition beifahrer-seitig; für Rechtslenker; passender Adapter: A	**2800011607260** **2800011625270**	**16072** **62527**	55 62
1.5 dCi	48 kW	11/08→	AQUACTRL 2 SET; für Linkslenker	**2800011207280**	**12072**	5
			AQUACTRL 2 SINGLE; Einbauposition fahrerseitig; für Linkslenker; passender Adapter: A	**2800011306280**	**13062**	27
			AQUACTRL 2 SINGLE; Einbauposition beifahrer-seitig; für Linkslenker; passender Adapter: A	**2800011306280**	**13062**	27
			REARCTRL; Einbauposition hinten	**2800011519180**	**15191**	41
			AQUACTRL 2 SINGLE; Einbauposition fahrerseitig; für Rechtslenker; passender Adapter: A	**2800011607260**	**16072**	55
			AQUACTRL 2 SINGLE; Einbauposition beifahrer-seitig; für Rechtslenker; passender Adapter: A	**2800011607260**	**16072**	55
1.5 dCi 1.5 dCi 1.5 dCi 1.5 dCi 1.6 (BSOD, BSOB, BSOF, BSOH) 1.6 16V	50 kW 55 kW 63 kW 65 kW 64 kW 77 kW	11/08→ 05/10→ 11/08→ 05/10→ 06/08→ 07/11→	AQUACTRL 2 SET; für Linkslenker	**2800011207280**	**12072**	5
			AQUACTRL 2 SINGLE; Einbauposition beifahrer-seitig; für Linkslenker; passender Adapter: A	**2800011306280**	**13062**	27
			AQUACTRL 2 SINGLE; Einbauposition fahrerseitig; für Linkslenker; passender Adapter: A	**2800011306280**	**13062**	27
			REARCTRL; Einbauposition hinten	**2800011519170** **2800011519180**	**51917** **15191**	41 41
			AQUACTRL 2 SINGLE; Einbauposition fahrerseitig; für Rechtslenker; passender Adapter: A	**2800011607260** **2800011625270**	**16072** **62527**	55 62
			AQUACTRL 2 SINGLE; Einbauposition beifahrer-seitig; für Rechtslenker; passender Adapter: A	**2800011607260** **2800011625270**	**16072** **62527**	55 62

© 2025 Continental Aftermarket & Services GmbH

DACIA - SANDERO 06/08→

Wischblatt

1.6 16V Bifuel 1.6 Hi-Flex (BS1H) 1.6 LPG 1.6 LPG 1.6 LPG (BS03)	77 kW 64 kW 62 kW 64 kW 60 kW	01/11→ 06/08→12/12 05/10→10/12 06/08→12/12 01/11→12/12	AQUACTRL 2 SET; für Linkslenker	**2800011207280**	**12072**	5
			AQUACTRL 2 SINGLE; Einbauposition fahrerseitig; für Linkslenker; passender Adapter: A	**2800011306280**	**13062**	27
			AQUACTRL 2 SINGLE; Einbauposition beifahrerseitig; für Linkslenker; passender Adapter: A	**2800011306280**	**13062**	27
			REARCTRL; Einbauposition hinten	**2800011519180**	**15191**	41
			AQUACTRL 2 SINGLE; Einbauposition fahrerseitig; für Rechtslenker; passender Adapter: A	**2800011607260**	**16072**	55
			AQUACTRL 2 SINGLE; Einbauposition beifahrerseitig; für Rechtslenker; passender Adapter: A	**2800011607260**	**16072**	55
1.6 MPI 85 (BS03)	62 kW	05/10→06/13	AQUACTRL 2 SET; für Linkslenker	**2800011207280**	**12072**	5
			AQUACTRL 2 SINGLE; Einbauposition beifahrerseitig; für Linkslenker; passender Adapter: A	**2800011306280**	**13062**	27
			AQUACTRL 2 SINGLE; Einbauposition fahrerseitig; für Linkslenker; passender Adapter: A	**2800011306280**	**13062**	27
			REARCTRL; Einbauposition hinten	**2800011519170** **2800011519180**	**51917** **15191**	41 41
			AQUACTRL 2 SINGLE; Einbauposition fahrerseitig; für Rechtslenker; passender Adapter: A	**2800011607260** **2800011625270**	**16072** **62527**	55 62
			AQUACTRL 2 SINGLE; Einbauposition beifahrerseitig; für Rechtslenker; passender Adapter: A	**2800011607260** **2800011625270**	**16072** **62527**	55 62

DACIA - SANDERO II 10/12→

Wischblatt

1.0 LPG (B8ML) 1.0 SCe 75 (B8JC, B8JD) 1.0 TCe 100 (B8ML)	74 kW 54 kW 74 kW	11/19→ 12/16→ 11/19→	AQUACTRL 2 SINGLE; Einbauposition beifahrerseitig; für Linkslenker; passender Adapter: F; Montageart: Bajonett	**2800011304280**	**13042**	26
			AQUACTRL 2 SINGLE; Einbauposition fahrerseitig; für Linkslenker; passender Adapter: F; Montageart: Bajonett	**2800011309280**	**13092**	28
			REARCTRL; Einbauposition hinten	**2800011503180**	**15031**	33
			AQUACTRL 2 SINGLE; Einbauposition beifahrerseitig; Montageart: Bajonett; für Rechtslenker; passender Adapter: F	**2800011606260**	**16062**	54
			AQUACTRL 2 SINGLE; Einbauposition fahrerseitig; Montageart: Bajonett; für Rechtslenker; passender Adapter: F	**2800011610260**	**16102**	56
1.2	54 kW	05/15→	AQUACTRL 2 SINGLE; Einbauposition beifahrerseitig; für Linkslenker; passender Adapter: F; Montageart: Bajonett	**2800011304280**	**13042**	26
			AQUACTRL 2 SINGLE; Einbauposition fahrerseitig; für Linkslenker; passender Adapter: F; Montageart: Bajonett	**2800011309280**	**13092**	28
			REARCTRL; Einbauposition hinten	**2800011503170** **2800011503180**	**50317** **15031**	33 33
			AQUACTRL 2 SINGLE; Einbauposition beifahrerseitig; Montageart: Bajonett; für Rechtslenker; passender Adapter: F	**2800011606260** **2800011606270**	**16062** **60627**	54 54
			AQUACTRL 2 SINGLE; Einbauposition fahrerseitig; Montageart: Bajonett; für Rechtslenker; passender Adapter: F	**2800011610260** **2800011610270**	**16102** **61027**	56 56
1.2 1.2 LPG	55 kW 55 kW	10/12→ 10/12→	AQUACTRL 2 SET; 02/15; für Linkslenker; Befestigungsart: Hakenbefestigung	**2800011224280**	**12242**	10
			AQUACTRL 2 SINGLE; 03/15 ; Einbauposition beifahrerseitig; für Linkslenker; passender Adapter: F; Montageart: Bajonett	**2800011304280**	**13042**	26
			AQUACTRL 2 SINGLE; 02/15; Einbauposition beifahrerseitig; für Linkslenker; passender Adapter: A; Befestigungsart: Hakenbefestigung	**2800011306280**	**13062**	27
			AQUACTRL 2 SINGLE; 02/15; Einbauposition fahrerseitig; für Linkslenker; passender Adapter: A; Befestigungsart: Hakenbefestigung	**2800011309280**	**13092**	28

→

© 2025 Continental Aftermarket & Services GmbH

DACIA - SANDERO II 10/12→

Wischblatt

1.2 1.2 LPG	55 kW 55 kW	10/12→ 10/12→	AQUACTRL 2 SINGLE; 03/15 ; Einbauposition fahrerseitig; für Linkslenker; passender Adapter: F; Montageart: Bajonett	**2800011309280**	**13092**	28
			REARCTRL; Einbauposition hinten	**2800011503170** **2800011503180**	**50317** **15031**	33 33
			AQUACTRL 2 SINGLE; 03/15 ; Einbauposition beifahrerseitig; Montageart: Bajonett; für Rechtslenker; passender Adapter: F	**2800011606260** **2800011606270**	**16062** **60627**	54 54
			AQUACTRL 2 SINGLE; 02/15; Einbauposition beifahrerseitig; für Rechtslenker; passender Adapter: A	**2800011607260** **2800011625270**	**16072** **62527**	55 62
			AQUACTRL 2 SINGLE; 02/15; Einbauposition fahrerseitig; für Rechtslenker; passender Adapter: A	**2800011610260** **2800011610270**	**16102** **61027**	56 56
			AQUACTRL 2 SINGLE; 03/15 ; Einbauposition fahrerseitig; Montageart: Bajonett; für Rechtslenker; passender Adapter: F	**2800011610260** **2800011610270**	**16102** **61027**	56 56
1.5 Blue dCi 95 (B8JL)	70 kW	08/18→	AQUACTRL 2 SINGLE; Einbauposition beifahrerseitig; für Linkslenker; passender Adapter: F; Montageart: Bajonett	**2800011304280**	**13042**	26
			AQUACTRL 2 SINGLE; Einbauposition fahrerseitig; für Linkslenker; passender Adapter: F; Montageart: Bajonett	**2800011309280**	**13092**	28
			REARCTRL; Einbauposition hinten	**2800011503180**	**15031**	33
			AQUACTRL 2 SINGLE; Einbauposition beifahrerseitig; Montageart: Bajonett; für Rechtslenker; passender Adapter: F	**2800011606260**	**16062**	54
			AQUACTRL 2 SINGLE; Einbauposition fahrerseitig; Montageart: Bajonett; für Rechtslenker; passender Adapter: F	**2800011610260**	**16102**	56
1.5 dCi	63 kW	01/13→	AQUACTRL 2 SET; 02/15; für Linkslenker; Befestigungsart: Hakenbefestigung	**2800011224280**	**12242**	10
			AQUACTRL 2 SINGLE; 03/15 ; Einbauposition beifahrerseitig; für Linkslenker; passender Adapter: F; Montageart: Bajonett	**2800011304280**	**13042**	26
			AQUACTRL 2 SINGLE; 02/15; Einbauposition beifahrerseitig; für Linkslenker; passender Adapter: A; Befestigungsart: Hakenbefestigung	**2800011306280**	**13062**	27
			AQUACTRL 2 SINGLE; 02/15; Einbauposition fahrerseitig; für Linkslenker; passender Adapter: A; Befestigungsart: Hakenbefestigung	**2800011309280**	**13092**	28
			AQUACTRL 2 SINGLE; 03/15 ; Einbauposition fahrerseitig; für Linkslenker; passender Adapter: F; Montageart: Bajonett	**2800011309280**	**13092**	28
			REARCTRL; Einbauposition hinten	**2800011503180**	**15031**	33
			AQUACTRL 2 SINGLE; 03/15 ; Einbauposition beifahrerseitig; Montageart: Bajonett; für Rechtslenker; passender Adapter: F	**2800011606260**	**16062**	54
			AQUACTRL 2 SINGLE; 02/15; Einbauposition beifahrerseitig; für Rechtslenker; passender Adapter: A	**2800011607260**	**16072**	55
			AQUACTRL 2 SINGLE; 02/15; Einbauposition fahrerseitig; für Rechtslenker; passender Adapter: A	**2800011610260**	**16102**	56
			AQUACTRL 2 SINGLE; 03/15 ; Einbauposition fahrerseitig; Montageart: Bajonett; für Rechtslenker; passender Adapter: F	**2800011610260**	**16102**	56
1.5 dCi 1.5 dCi 75 / Blue dCi 75 (B8JW, B8M4, B8AH, B8M7, B8M6)	66 kW 55 kW	10/12→ 10/12→	AQUACTRL 2 SET; 02/15; für Linkslenker; Befestigungsart: Hakenbefestigung	**2800011224280**	**12242**	10
			AQUACTRL 2 SINGLE; 03/15 ; Einbauposition beifahrerseitig; für Linkslenker; passender Adapter: F; Montageart: Bajonett	**2800011304280**	**13042**	26

→

© 2025 Continental Aftermarket & Services GmbH

DACIA - SANDERO II 10/12→

Wischblatt

1.5 dCi 1.5 dCi 75 / Blue dCi 75 (B8JW, B8M4, B8AH, B8M7, B8M6)	66 kW 55 kW	10/12→ 10/12→	AQUACTRL 2 SINGLE; 02/15; Einbauposition beifahrerseitig; für Linkslenker; passender Adapter: A; Befestigungsart: Hakenbefestigung	**2800011306280**	**13062**	27
			AQUACTRL 2 SINGLE; 02/15; Einbauposition fahrerseitig; für Linkslenker; passender Adapter: A; Befestigungsart: Hakenbefestigung	**2800011309280**	**13092**	28
			AQUACTRL 2 SINGLE; 03/15 ; Einbauposition fahrerseitig; für Linkslenker; passender Adapter: F; Montageart: Bajonett	**2800011309280**	**13092**	28
			REARCTRL; Einbauposition hinten	**2800011503170** **2800011503180**	**50317** **15031**	33 33
			AQUACTRL 2 SINGLE; 03/15 ; Einbauposition beifahrerseitig; Montageart: Bajonett; für Rechtslenker; passender Adapter: F	**2800011606260** **2800011606270**	**16062** **60627**	54 54
			AQUACTRL 2 SINGLE; 02/15; Einbauposition beifahrerseitig; für Rechtslenker; passender Adapter: A	**2800011607260** **2800011625270**	**16072** **62527**	55 62
			AQUACTRL 2 SINGLE; 02/15; Einbauposition fahrerseitig; für Rechtslenker; passender Adapter: A	**2800011610260** **2800011610270**	**16102** **61027**	56 56
			AQUACTRL 2 SINGLE; 03/15 ; Einbauposition fahrerseitig; Montageart: Bajonett; für Rechtslenker; passender Adapter: F	**2800011610260** **2800011610270**	**16102** **61027**	56 56
1.6	63 kW	11/12→	AQUACTRL 2 SET; 02/15; für Linkslenker; Befestigungsart: Hakenbefestigung	**2800011224280**	**12242**	10
			AQUACTRL 2 SINGLE; 03/15 ; Einbauposition beifahrerseitig; für Linkslenker; passender Adapter: F; Montageart: Bajonett	**2800011304280**	**13042**	26
			AQUACTRL 2 SINGLE; 02/15; Einbauposition beifahrerseitig; für Linkslenker; passender Adapter: A; Befestigungsart: Hakenbefestigung	**2800011306280**	**13062**	27
			AQUACTRL 2 SINGLE; 02/15; Einbauposition fahrerseitig; für Linkslenker; passender Adapter: A; Befestigungsart: Hakenbefestigung	**2800011309280**	**13092**	28
			AQUACTRL 2 SINGLE; 03/15 ; Einbauposition fahrerseitig; für Linkslenker; passender Adapter: F; Montageart: Bajonett	**2800011309280**	**13092**	28
			REARCTRL; Einbauposition hinten	**2800011503180**	**15031**	33
			AQUACTRL 2 SINGLE; 03/15 ; Einbauposition beifahrerseitig; Montageart: Bajonett; für Rechtslenker; passender Adapter: F	**2800011606260**	**16062**	54
			AQUACTRL 2 SINGLE; 02/15; Einbauposition beifahrerseitig; für Rechtslenker; passender Adapter: A	**2800011607260**	**16072**	55
			AQUACTRL 2 SINGLE; 02/15; Einbauposition fahrerseitig; für Rechtslenker; passender Adapter: A	**2800011610260**	**16102**	56
			AQUACTRL 2 SINGLE; 03/15 ; Einbauposition fahrerseitig; Montageart: Bajonett; für Rechtslenker; passender Adapter: F	**2800011610260**	**16102**	56

© 2025 Continental Aftermarket & Services GmbH

DACIA - SANDERO II 10/12→

Wischblatt

TCe 90 (B8M1, B8MA, B8AC)	66 kW	10/12→	AQUACTRL 2 SET; 02/15; für Linkslenker; Befestigungsart: Hakenbefestigung	**2800011224280**	**12242**	10
			AQUACTRL 2 SINGLE; 03/15 ; Einbauposition beifahrerseitig; für Linkslenker; passender Adapter: F; Montageart: Bajonett	**2800011304280**	**13042**	26
			AQUACTRL 2 SINGLE; 02/15; Einbauposition beifahrerseitig; für Linkslenker; passender Adapter: A; Befestigungsart: Hakenbefestigung	**2800011306280**	**13062**	27
			AQUACTRL 2 SINGLE; 02/15; Einbauposition fahrerseitig; für Linkslenker; passender Adapter: A; Befestigungsart: Hakenbefestigung	**2800011309280**	**13092**	28
			AQUACTRL 2 SINGLE; 03/15 ; Einbauposition fahrerseitig; für Linkslenker; passender Adapter: F; Montageart: Bajonett	**2800011309280**	**13092**	28
			REARCTRL; Einbauposition hinten	**2800011503170** **2800011503180**	**50317** **15031**	33 33
			AQUACTRL 2 SINGLE; 03/15 ; Einbauposition beifahrerseitig; Montageart: Bajonett; für Rechtslenker; passender Adapter: F	**2800011606260** **2800011606270**	**16062** **60627**	54 54
			AQUACTRL 2 SINGLE; 02/15; Einbauposition beifahrerseitig; für Rechtslenker; passender Adapter: A	**2800011607260** **2800011625270**	**16072** **62527**	55 62
			AQUACTRL 2 SINGLE; 02/15; Einbauposition fahrerseitig; für Rechtslenker; passender Adapter: A	**2800011610260** **2800011610270**	**16102** **61027**	56 56
			AQUACTRL 2 SINGLE; 03/15 ; Einbauposition fahrerseitig; Montageart: Bajonett; für Rechtslenker; passender Adapter: F	**2800011610260** **2800011610270**	**16102** **61027**	56 56
TCe 90 LPG (B8M1)	66 kW	09/15→	AQUACTRL 2 SINGLE; Einbauposition beifahrerseitig; für Linkslenker; passender Adapter: F; Montageart: Bajonett	**2800011304280**	**13042**	26
			AQUACTRL 2 SINGLE; Einbauposition fahrerseitig; für Linkslenker; passender Adapter: F; Montageart: Bajonett	**2800011309280**	**13092**	28
			REARCTRL; Einbauposition hinten	**2800011503170** **2800011503180**	**50317** **15031**	33 33
			AQUACTRL 2 SINGLE; Einbauposition beifahrerseitig; Montageart: Bajonett; für Rechtslenker; passender Adapter: F	**2800011606260** **2800011606270**	**16062** **60627**	54 54
			AQUACTRL 2 SINGLE; Einbauposition fahrerseitig; Montageart: Bajonett; für Rechtslenker; passender Adapter: F	**2800011610260** **2800011610270**	**16102** **61027**	56 56

DACIA - SANDERO III 01/21→

Wischblatt

1.0 SCe 65 1.0 TCe 100 1.0 TCe 100 ECO-G 1.0 TCe 110 1.0 TCe 90 1.0 TCe 90 ECO-G	49 kW 74 kW 74 kW 81 kW 67 kW 67 kW	01/21→ 01/21→ 01/21→ 07/22→ 01/21→ 01/21→	AQUACTRL 2 SET; für Linkslenker; Ergänzungsartikel/Ergänzende Info 2: Maß abweichend vom Original	**2800011259280**	**12592**	20

DACIA - SOLENZA (B41_) 02/03→

Wischblatt

1.4 (B41A, B41B, B41C) 1.9 D (B41E, B41F, B41G)	55 kW 46 kW	02/03→10/05 02/03→	AQUACTRL 2 SINGLE; Einbauposition fahrerseitig; für Linkslenker; passender Adapter: A	**2800011304280**	**13042**	26
			AQUACTRL 2 SINGLE; Einbauposition beifahrerseitig; für Linkslenker; passender Adapter: A	**2800011304280**	**13042**	26
			AQUACTRL 2 SINGLE; Einbauposition fahrerseitig; für Rechtslenker; passender Adapter: A	**2800011606260** **2800011606270**	**16062** **60627**	54 54
			AQUACTRL 2 SINGLE; Einbauposition beifahrerseitig; für Rechtslenker; passender Adapter: A	**2800011606260** **2800011606270**	**16062** **60627**	54 54

© 2025 Continental Aftermarket & Services GmbH

DACIA - SPRING 10/20→						
Wischblatt						
EV (B6M1) Extreme	33 kW 48 kW	10/20→ 12/22→	AQUACTRL 2 SINGLE; Einbauposition fahrerseitig; für Linkslenker; passender Adapter: A	**2800011309280**	**13092**	28
DACIA - SUPERNOVA 04/00→03/03						
Wischblatt						
1.4	55 kW	04/00→03/03	AQUACTRL 2 SET; für Linkslenker	**2800011207280**	**12072**	5
			AQUACTRL 2 SINGLE; Einbauposition beifahrerseitig; für Linkslenker; passender Adapter: A	**2800011306280**	**13062**	27
			AQUACTRL 2 SINGLE; Einbauposition fahrerseitig; für Linkslenker; passender Adapter: A	**2800011306280**	**13062**	27
			AQUACTRL 2 SINGLE; Einbauposition fahrerseitig; für Rechtslenker; passender Adapter: A	**2800011606260**	**16062**	54
			AQUACTRL 2 SINGLE; Einbauposition beifahrerseitig; für Rechtslenker; passender Adapter: A	**2800011606260**	**16062**	54
DAEWOO - CIELO 06/94→12/07						
Wischblatt						
1.5	55 kW	04/95→07/97	AQUACTRL 2 SINGLE; Einbauposition fahrerseitig; für Rechtslenker; passender Adapter: A	**2800011605260** **2800011624270**	**16052** **62427**	54 61
			AQUACTRL 2 SINGLE; Einbauposition beifahrerseitig; für Rechtslenker; passender Adapter: A	**2800011605260** **2800011624270**	**16052** **62427**	54 61
1.5	59 kW	01/95→11/00	AQUACTRL 2 SINGLE; Einbauposition fahrerseitig; für Rechtslenker; passender Adapter: A	**2800011605260**	**16052**	54
			AQUACTRL 2 SINGLE; Einbauposition beifahrerseitig; für Rechtslenker; passender Adapter: A	**2800011605260**	**16052**	54
1.5	66 kW	06/94→07/98	AQUACTRL 2 SINGLE; Einbauposition fahrerseitig; für Rechtslenker; passender Adapter: A	**2800011605260** **2800011624270**	**16052** **62427**	54 61
			AQUACTRL 2 SINGLE; Einbauposition beifahrerseitig; für Rechtslenker; passender Adapter: A	**2800011605260** **2800011624270**	**16052** **62427**	54 61
1.5	70 kW	06/94→03/95	AQUACTRL 2 SINGLE; Einbauposition fahrerseitig; für Rechtslenker; passender Adapter: A	**2800011605260**	**16052**	54
			AQUACTRL 2 SINGLE; Einbauposition beifahrerseitig; für Rechtslenker; passender Adapter: A	**2800011605260**	**16052**	54
DAEWOO - DAMAS Bus 03/95→12/11						
Wischblatt						
0.8 Luxe	29 kW	03/95→07/98	REARCTRL; Einbauposition hinten	**2800011539180**	**15391**	51
DAEWOO - ESPERO (KLEJ) 10/91→09/99						
Wischblatt						
1.5	55 kW	10/97→08/99	AQUACTRL 2 SINGLE; Einbauposition beifahrerseitig; für Linkslenker; passender Adapter: A	**2800011305280**	**13052**	27
			AQUACTRL 2 SINGLE; Einbauposition fahrerseitig; für Linkslenker; passender Adapter: A	**2800011305280**	**13052**	27
			AQUACTRL 2 SINGLE; Einbauposition beifahrerseitig; für Rechtslenker; passender Adapter: A	**2800011606260**	**16062**	54
			AQUACTRL 2 SINGLE; Einbauposition fahrerseitig; für Rechtslenker; passender Adapter: A	**2800011606260**	**16062**	54
1.5 16V 1.5 16V 1.8 1.8 2.0 2.0 2.0	65 kW 66 kW 66 kW 70 kW 74 kW 77 kW 81 kW	10/93→09/94 02/95→06/99 02/95→09/99 02/95→06/99 10/91→09/93 02/95→06/99 10/93→12/97	AQUACTRL 2 SINGLE; Einbauposition beifahrerseitig; für Linkslenker; passender Adapter: A	**2800011305280**	**13052**	27
			AQUACTRL 2 SINGLE; Einbauposition fahrerseitig; für Linkslenker; passender Adapter: A	**2800011305280**	**13052**	27
			AQUACTRL 2 SINGLE; Einbauposition beifahrerseitig; für Rechtslenker; passender Adapter: A	**2800011606260** **2800011606270**	**16062** **60627**	54 54
			AQUACTRL 2 SINGLE; Einbauposition fahrerseitig; für Rechtslenker; passender Adapter: A	**2800011606260** **2800011606270**	**16062** **60627**	54 54
DAEWOO - EVANDA (KLAL) 08/02→						
Wischblatt						
2.0	96 kW	08/02→	AQUACTRL 2 SET; für Linkslenker	**2800011224280**	**12242**	10

→

© 2025 Continental Aftermarket & Services GmbH

DAEWOO - EVANDA (KLAL) 08/02→						
Wischblatt						
2.0	96 kW	08/02→	AQUACTRL 2 SINGLE; Einbauposition beifahrerseitig; für Linkslenker; passender Adapter: A	**2800011306280**	**13062**	27
			AQUACTRL 2 SINGLE; Einbauposition fahrerseitig; für Linkslenker; passender Adapter: A	**2800011309280**	**13092**	28
			AQUACTRL 2 SINGLE; Einbauposition beifahrerseitig; für Rechtslenker; passender Adapter: A	**2800011607260** **2800011625270**	**16072** **62527**	55 62
			AQUACTRL 2 SINGLE; Einbauposition fahrerseitig; für Rechtslenker; passender Adapter: A	**2800011610260** **2800011610270**	**16102** **61027**	56 56
DAEWOO - GENTRA X Schrägheck 05/05→						
Wischblatt						
1.2 SX	62 kW	05/07→01/11	AQUACTRL 2 SINGLE; Einbauposition fahrerseitig; für Rechtslenker; passender Adapter: A	**2800011610270**	**61027**	56
			AQUACTRL 2 SINGLE; Einbauposition beifahrerseitig; für Rechtslenker; passender Adapter: A	**2800011623270**	**62327**	61
DAEWOO - GENTRA Stufenheck 05/05→						
Wischblatt						
1.2	62 kW	05/07→02/11	AQUACTRL 2 SINGLE; Einbauposition fahrerseitig; für Rechtslenker; passender Adapter: A	**2800011610270**	**61027**	56
			AQUACTRL 2 SINGLE; Einbauposition beifahrerseitig; für Rechtslenker; passender Adapter: A	**2800011623270**	**62327**	61
DAEWOO - KALOS (KLAS) 09/02→						
Wischblatt						
1.2 1.4 1.4 16V 1.5	53 kW 61 kW 69 kW 62 kW	04/03→ 09/02→ 04/03→ 11/02→12/04	AQUACTRL 2 SET; für Linkslenker	**2800011201280**	**12012**	3
			AQUACTRL 2 SINGLE; Einbauposition beifahrerseitig; für Linkslenker; passender Adapter: A	**2800011302280**	**13022**	26
			AQUACTRL 2 SINGLE; Einbauposition fahrerseitig; für Linkslenker; passender Adapter: A	**2800011309280**	**13092**	28
			AQUACTRL 2 SINGLE; Einbauposition beifahrerseitig; für Rechtslenker; passender Adapter: A	**2800011602260** **2800011623270**	**16022** **62327**	53 61
			AQUACTRL 2 SINGLE; Einbauposition fahrerseitig; für Rechtslenker; passender Adapter: A	**2800011610260** **2800011610270**	**16102** **61027**	56 56
1.6	78 kW	02/03→	AQUACTRL 2 SET; für Linkslenker	**2800011201280**	**12012**	3
			AQUACTRL 2 SINGLE; Einbauposition beifahrerseitig; für Linkslenker; passender Adapter: A	**2800011302280**	**13022**	26
			AQUACTRL 2 SINGLE; Einbauposition fahrerseitig; für Linkslenker; passender Adapter: A	**2800011309280**	**13092**	28
			AQUACTRL 2 SINGLE; Einbauposition beifahrerseitig; für Rechtslenker; passender Adapter: A	**2800011602260**	**16022**	53
			AQUACTRL 2 SINGLE; Einbauposition fahrerseitig; für Rechtslenker; passender Adapter: A	**2800011610260**	**16102**	56
DAEWOO - KALOS Stufenheck (KLAS) 11/02→12/04						
Wischblatt						
1.4 1.4 1.5	61 kW 69 kW 62 kW	11/02→12/04 05/03→12/04 11/02→12/04	AQUACTRL 2 SET; für Linkslenker	**2800011201280**	**12012**	3
			AQUACTRL 2 SINGLE; Einbauposition beifahrerseitig; für Linkslenker; passender Adapter: A	**2800011302280**	**13022**	26
			AQUACTRL 2 SINGLE; Einbauposition fahrerseitig; für Linkslenker; passender Adapter: A	**2800011309280**	**13092**	28
			AQUACTRL 2 SINGLE; Einbauposition beifahrerseitig; für Rechtslenker; passender Adapter: A	**2800011602260** **2800011623270**	**16022** **62327**	53 61
			AQUACTRL 2 SINGLE; Einbauposition fahrerseitig; für Rechtslenker; passender Adapter: A	**2800011610260** **2800011610270**	**16102** **61027**	56 56

© 2025 Continental Aftermarket & Services GmbH

					Continental	
DAEWOO - KORANDO (KJ) 11/98→						
Wischblatt						
2.3	103 kW	01/99→02/01	AQUACTRL 2 SINGLE; Einbauposition fahrerseitig; für Linkslenker; passender Adapter: A	**2800011304280**	**13042**	26
			AQUACTRL 2 SINGLE; Einbauposition beifahrerseitig; für Linkslenker; passender Adapter: A	**2800011304280**	**13042**	26
			AQUACTRL 2 SINGLE; Einbauposition beifahrerseitig; für Rechtslenker; passender Adapter: A	**2800011602260**	**16022**	53
			AQUACTRL 2 SINGLE; Einbauposition fahrerseitig; für Rechtslenker; passender Adapter: A	**2800011605260**	**16052**	54
2.3 2.9 D 2.9 TD 3.2 4x4	105 kW 72 kW 88 kW 156 kW	01/99→ 01/99→ 01/99→ 01/99→	AQUACTRL 2 SINGLE; Einbauposition fahrerseitig; für Linkslenker; passender Adapter: A	**2800011304280**	**13042**	26
			AQUACTRL 2 SINGLE; Einbauposition beifahrerseitig; für Linkslenker; passender Adapter: A	**2800011304280**	**13042**	26
			AQUACTRL 2 SINGLE; Einbauposition beifahrerseitig; für Rechtslenker; passender Adapter: A	**2800011602260** **2800011623270**	**16022** **62327**	53 61
			AQUACTRL 2 SINGLE; Einbauposition fahrerseitig; für Rechtslenker; passender Adapter: A	**2800011605260** **2800011624270**	**16052** **62427**	54 61
DAEWOO - KORANDO Cabrio (KJ) 02/99→						
Wischblatt						
2.0 16V	94 kW	02/99→	AQUACTRL 2 SINGLE; Einbauposition fahrerseitig; für Linkslenker; passender Adapter: A	**2800011304280**	**13042**	26
			AQUACTRL 2 SINGLE; Einbauposition beifahrerseitig; für Linkslenker; passender Adapter: A	**2800011304280**	**13042**	26
			AQUACTRL 2 SINGLE; Einbauposition beifahrerseitig; für Rechtslenker; passender Adapter: A	**2800011602260** **2800011623270**	**16022** **62327**	53 61
			AQUACTRL 2 SINGLE; Einbauposition fahrerseitig; für Rechtslenker; passender Adapter: A	**2800011605260** **2800011624270**	**16052** **62427**	54 61
2.3	103 kW	02/99→02/01	AQUACTRL 2 SINGLE; Einbauposition fahrerseitig; für Linkslenker; passender Adapter: A	**2800011304280**	**13042**	26
			AQUACTRL 2 SINGLE; Einbauposition beifahrerseitig; für Linkslenker; passender Adapter: A	**2800011304280**	**13042**	26
			AQUACTRL 2 SINGLE; Einbauposition beifahrerseitig; für Rechtslenker; passender Adapter: A	**2800011602260**	**16022**	53
			AQUACTRL 2 SINGLE; Einbauposition fahrerseitig; für Rechtslenker; passender Adapter: A	**2800011605260**	**16052**	54
2.3 2.9 D 2.9 TD	105 kW 72 kW 88 kW	02/99→ 02/99→ 02/99→	AQUACTRL 2 SINGLE; Einbauposition fahrerseitig; für Linkslenker; passender Adapter: A	**2800011304280**	**13042**	26
			AQUACTRL 2 SINGLE; Einbauposition beifahrerseitig; für Linkslenker; passender Adapter: A	**2800011304280**	**13042**	26
			AQUACTRL 2 SINGLE; Einbauposition beifahrerseitig; für Rechtslenker; passender Adapter: A	**2800011602260** **2800011623270**	**16022** **62327**	53 61
			AQUACTRL 2 SINGLE; Einbauposition fahrerseitig; für Rechtslenker; passender Adapter: A	**2800011605260** **2800011624270**	**16052** **62427**	54 61
DAEWOO - LACETTI Schrägheck (KLAN) 02/02→						
Wischblatt						
1.4	69 kW	06/02→12/04	AQUACTRL 2 SINGLE; Einbauposition beifahrerseitig; für Linkslenker; passender Adapter: A	**2800011305280**	**13052**	27
			AQUACTRL 2 SINGLE; Einbauposition fahrerseitig; für Linkslenker; passender Adapter: A	**2800011309280**	**13092**	28
			AQUACTRL 2 SINGLE; Einbauposition beifahrerseitig; für Rechtslenker; passender Adapter: A	**2800011604260**	**16042**	53
			AQUACTRL 2 SINGLE; Einbauposition fahrerseitig; für Rechtslenker; passender Adapter: A	**2800011610260**	**16102**	56
1.4 1.6 1.8	70 kW 80 kW 90 kW	02/04→ 02/04→ 02/04→	AQUACTRL 2 SINGLE; Einbauposition beifahrerseitig; für Linkslenker; passender Adapter: A	**2800011305280**	**13052**	27
			AQUACTRL 2 SINGLE; Einbauposition fahrerseitig; für Linkslenker; passender Adapter: A	**2800011309280**	**13092**	28
			AQUACTRL 2 SINGLE; Einbauposition beifahrerseitig; für Rechtslenker; passender Adapter: A	**2800011604260** **2800011604270**	**16042** **60427**	53 53
			AQUACTRL 2 SINGLE; Einbauposition fahrerseitig; für Rechtslenker; passender Adapter: A	**2800011610260** **2800011610270**	**16102** **61027**	56 56

© 2025 Continental Aftermarket & Services GmbH

DAEWOO - LACETTI Stufenheck (J200) 06/02→12/09						
Wischblatt						
1.5 1.8	63 kW 89 kW	08/03→12/04 06/02→12/04	AQUACTRL 2 SINGLE; Einbauposition beifahrerseitig; für Rechtslenker; passender Adapter: A	**2800011606270**	**60627**	54
			AQUACTRL 2 SINGLE; Einbauposition fahrerseitig; für Rechtslenker; passender Adapter: A	**2800011610270**	**61027**	56
DAEWOO - LANOS (KLAT) 04/97→						
Wischblatt						
1.3 1.5	55 kW 63 kW	05/97→ 05/97→	AQUACTRL 2 SINGLE; Einbauposition beifahrerseitig; für Linkslenker; passender Adapter: A	**2800011305280**	**13052**	27
			AQUACTRL 2 SINGLE; Einbauposition fahrerseitig; für Linkslenker; passender Adapter: A	**2800011305280**	**13052**	27
			AQUACTRL 2 SINGLE; Einbauposition fahrerseitig; für Rechtslenker; passender Adapter: A	**2800011606260** **2800011606270**	**16062** **60627**	54 54
			AQUACTRL 2 SINGLE; Einbauposition beifahrerseitig; für Rechtslenker; passender Adapter: A	**2800011606260** **2800011606270**	**16062** **60627**	54 54
1.5	73 kW	10/97→06/99	AQUACTRL 2 SINGLE; Einbauposition beifahrerseitig; für Linkslenker; passender Adapter: A	**2800011305280**	**13052**	27
			AQUACTRL 2 SINGLE; Einbauposition fahrerseitig; für Linkslenker; passender Adapter: A	**2800011305280**	**13052**	27
			AQUACTRL 2 SINGLE; Einbauposition fahrerseitig; für Rechtslenker; passender Adapter: A	**2800011606260**	**16062**	54
			AQUACTRL 2 SINGLE; Einbauposition beifahrerseitig; für Rechtslenker; passender Adapter: A	**2800011606260**	**16062**	54
1.6 16V	78 kW	05/97→	AQUACTRL 2 SINGLE; Einbauposition beifahrerseitig; für Linkslenker; passender Adapter: A	**2800011305280**	**13052**	27
			AQUACTRL 2 SINGLE; Einbauposition fahrerseitig; für Linkslenker; passender Adapter: A	**2800011305280**	**13052**	27
			AQUACTRL 2 SINGLE; Einbauposition fahrerseitig; für Rechtslenker; passender Adapter: A	**2800011606260** **2800011606270**	**16062** **60627**	54 54
			AQUACTRL 2 SINGLE; Einbauposition beifahrerseitig; für Rechtslenker; passender Adapter: A	**2800011606260** **2800011606270**	**16062** **60627**	54 54
DAEWOO - LANOS Stufenheck (KLAT) 02/97→						
Wischblatt						
1.3 1.5	55 kW 63 kW	05/97→ 05/97→	AQUACTRL 2 SINGLE; Einbauposition beifahrerseitig; für Linkslenker; passender Adapter: A	**2800011305280**	**13052**	27
			AQUACTRL 2 SINGLE; Einbauposition fahrerseitig; für Linkslenker; passender Adapter: A	**2800011305280**	**13052**	27
			AQUACTRL 2 SINGLE; Einbauposition fahrerseitig; für Rechtslenker; passender Adapter: A	**2800011606260** **2800011606270**	**16062** **60627**	54 54
			AQUACTRL 2 SINGLE; Einbauposition beifahrerseitig; für Rechtslenker; passender Adapter: A	**2800011606260** **2800011606270**	**16062** **60627**	54 54
1.5	73 kW	10/97→06/99	AQUACTRL 2 SINGLE; Einbauposition beifahrerseitig; für Linkslenker; passender Adapter: A	**2800011305280**	**13052**	27
			AQUACTRL 2 SINGLE; Einbauposition fahrerseitig; für Linkslenker; passender Adapter: A	**2800011305280**	**13052**	27
			AQUACTRL 2 SINGLE; Einbauposition fahrerseitig; für Rechtslenker; passender Adapter: A	**2800011606260**	**16062**	54
			AQUACTRL 2 SINGLE; Einbauposition beifahrerseitig; für Rechtslenker; passender Adapter: A	**2800011606260**	**16062**	54
1.6 16V	78 kW	02/97→	AQUACTRL 2 SINGLE; Einbauposition beifahrerseitig; für Linkslenker; passender Adapter: A	**2800011305280**	**13052**	27
			AQUACTRL 2 SINGLE; Einbauposition fahrerseitig; für Linkslenker; passender Adapter: A	**2800011305280**	**13052**	27
			AQUACTRL 2 SINGLE; Einbauposition fahrerseitig; für Rechtslenker; passender Adapter: A	**2800011606260** **2800011606270**	**16062** **60627**	54 54
			AQUACTRL 2 SINGLE; Einbauposition beifahrerseitig; für Rechtslenker; passender Adapter: A	**2800011606260** **2800011606270**	**16062** **60627**	54 54

© 2025 Continental Aftermarket & Services GmbH

DAEWOO - LEGANZA (KLAV) 03/97→04/04

Wischblatt

1.8 CD	70 kW	06/97→07/03	AQUACTRL 2 SINGLE; Einbauposition beifahrerseitig; für Rechtslenker; passender Adapter: A	**2800011606260**	**16062**	54
			AQUACTRL 2 SINGLE; Einbauposition fahrerseitig; für Rechtslenker; passender Adapter: A	**2800011608260**	**16082**	55
2.0 2.0	85 kW 133 kW	06/97→12/02 01/01→12/02	AQUACTRL 2 SINGLE; Einbauposition beifahrerseitig; für Linkslenker; passender Adapter: A	**2800011305280**	**13052**	27
			AQUACTRL 2 SINGLE; Einbauposition fahrerseitig; für Linkslenker; passender Adapter: A	**2800011309280**	**13092**	28
			AQUACTRL 2 SINGLE; Einbauposition beifahrerseitig; für Rechtslenker; passender Adapter: A	**2800011606260**	**16062**	54
			AQUACTRL 2 SINGLE; Einbauposition fahrerseitig; für Rechtslenker; passender Adapter: A	**2800011608260**	**16082**	55
2.0 16V 2.0 16V 2.2 16V	93 kW 98 kW 100 kW	07/00→04/04 06/97→12/02 04/99→12/02	AQUACTRL 2 SINGLE; Einbauposition beifahrerseitig; für Linkslenker; passender Adapter: A	**2800011305280**	**13052**	27
			AQUACTRL 2 SINGLE; Einbauposition fahrerseitig; für Linkslenker; passender Adapter: A	**2800011309280**	**13092**	28
			AQUACTRL 2 SINGLE; Einbauposition beifahrerseitig; für Rechtslenker; passender Adapter: A	**2800011606260** **2800011606270**	**16062** **60627**	54 54
			AQUACTRL 2 SINGLE; Einbauposition fahrerseitig; für Rechtslenker; passender Adapter: A	**2800011608260** **2800011626270**	**16082** **62627**	55 62

DAEWOO - MATIZ (M100, M150) 09/98→

Wischblatt

0.8	27 kW	09/98→04/03	AQUACTRL 2 SINGLE; Einbauposition beifahrerseitig; für Rechtslenker; passender Adapter: A	**2800011602260**	**16022**	53
			AQUACTRL 2 SINGLE; Einbauposition fahrerseitig; für Rechtslenker; passender Adapter: A	**2800011608260**	**16082**	55
0.8	38 kW	09/98→	AQUACTRL 2 SINGLE; Einbauposition beifahrerseitig; für Linkslenker; passender Adapter: A	**2800011302280**	**13022**	26
			AQUACTRL 2 SINGLE; Einbauposition fahrerseitig; für Linkslenker; passender Adapter: A	**2800011307280**	**13072**	27
			REARCTRL; Einbauposition hinten	**2800011539170** **2800011539180**	**53917** **15391**	51 51
			AQUACTRL 2 SINGLE; 12/04; Einbauposition beifahrerseitig; für Rechtslenker; passender Adapter: A	**2800011602260** **2800011623270**	**16022** **62327**	53 61
			AQUACTRL 2 SINGLE; 12/04; Einbauposition fahrerseitig; für Rechtslenker; passender Adapter: A	**2800011608260** **2800011626270**	**16082** **62627**	55 62
1.0	46 kW	04/03→12/04	AQUACTRL 2 SINGLE; Einbauposition beifahrerseitig; für Linkslenker; passender Adapter: A	**2800011302280**	**13022**	26
			AQUACTRL 2 SINGLE; Einbauposition fahrerseitig; für Linkslenker; passender Adapter: A	**2800011307280**	**13072**	27
			REARCTRL; Einbauposition hinten	**2800011539180**	**15391**	51
			AQUACTRL 2 SINGLE; Einbauposition beifahrerseitig; für Rechtslenker; passender Adapter: A	**2800011602260**	**16022**	53
			AQUACTRL 2 SINGLE; Einbauposition fahrerseitig; für Rechtslenker; passender Adapter: A	**2800011608260**	**16082**	55
1.0	47 kW	01/03→	AQUACTRL 2 SINGLE; Einbauposition beifahrerseitig; für Linkslenker; passender Adapter: A	**2800011302280**	**13022**	26
			AQUACTRL 2 SINGLE; Einbauposition fahrerseitig; für Linkslenker; passender Adapter: A	**2800011307280**	**13072**	27
			REARCTRL; Einbauposition hinten	**2800011539170** **2800011539180**	**53917** **15391**	51 51
			AQUACTRL 2 SINGLE; 12/04; Einbauposition beifahrerseitig; für Rechtslenker; passender Adapter: A	**2800011602260** **2800011623270**	**16022** **62327**	53 61
			AQUACTRL 2 SINGLE; 12/04; Einbauposition fahrerseitig; für Rechtslenker; passender Adapter: A	**2800011608260** **2800011626270**	**16082** **62627**	55 62

© 2025 Continental Aftermarket & Services GmbH

DAEWOO - MATIZ (M200, M250) 01/05→12/18						
Wischblatt						
0.8	38 kW	01/05→06/10	AQUACTRL 2 SINGLE; Einbauposition beifahrerseitig; für Linkslenker; passender Adapter: A	**2800011300280**	**13002**	25
			AQUACTRL 2 SINGLE; Einbauposition fahrerseitig; für Linkslenker; passender Adapter: A	**2800011309280**	**13092**	28
			AQUACTRL 2 SINGLE; Einbauposition beifahrerseitig; für Rechtslenker; passender Adapter: A	**2800011602260** **2800011623270**	**16022** **62327**	53 61
			AQUACTRL 2 SINGLE; Einbauposition fahrerseitig; für Rechtslenker; passender Adapter: A	**2800011608260** **2800011626270**	**16082** **62627**	55 62
1.0	49 kW	03/05→12/08	AQUACTRL 2 SINGLE; Einbauposition beifahrerseitig; für Linkslenker; passender Adapter: A	**2800011300280**	**13002**	25
			AQUACTRL 2 SINGLE; Einbauposition fahrerseitig; für Linkslenker; passender Adapter: A	**2800011309280**	**13092**	28
			AQUACTRL 2 SINGLE; Einbauposition beifahrerseitig; für Rechtslenker; passender Adapter: A	**2800011602260**	**16022**	53
			AQUACTRL 2 SINGLE; Einbauposition fahrerseitig; für Rechtslenker; passender Adapter: A	**2800011608260**	**16082**	55
DAEWOO - MATIZ (M300) 01/10→11/12						
Wischblatt						
1.0	51 kW	01/10→11/12	AQUACTRL 2 SINGLE; Einbauposition beifahrerseitig; für Linkslenker; passender Adapter: A	**2800011302280**	**13022**	26
			AQUACTRL 2 SINGLE; Einbauposition fahrerseitig; für Linkslenker; passender Adapter: A	**2800011307280**	**13072**	27
			AQUACTRL 2 SINGLE; Einbauposition beifahrerseitig; für Rechtslenker; passender Adapter: A	**2800011623270**	**62327**	61
			AQUACTRL 2 SINGLE; Einbauposition fahrerseitig; für Rechtslenker; passender Adapter: A	**2800011626270**	**62627**	62
DAEWOO - MATIZ Kasten/Schrägheck (KLA4) 08/98→08/02						
Wischblatt						
0.8	38 kW	08/98→08/02	REARCTRL; Einbauposition hinten	**2800011539180**	**15391**	51
DAEWOO - MUSSO (FJ) 07/98→						
Wischblatt						
2.2 TD 2.3 2.9 D 4x4 2.9 TD 4x4 3.2 4x4	74 kW 103 kW 73 kW 88 kW 162 kW	09/99→ 01/99→ 01/99→09/99 01/99→ 01/99→	AQUACTRL 2 SINGLE; Einbauposition beifahrerseitig; für Linkslenker; passender Adapter: A	**2800011304280**	**13042**	26
			AQUACTRL 2 SINGLE; Einbauposition fahrerseitig; für Linkslenker; passender Adapter: A	**2800011306280**	**13062**	27
			AQUACTRL 2 SINGLE; Einbauposition beifahrerseitig; für Rechtslenker; passender Adapter: A	**2800011605260** **2800011624270**	**16052** **62427**	54 61
			AQUACTRL 2 SINGLE; Einbauposition fahrerseitig; für Rechtslenker; passender Adapter: A	**2800011607260** **2800011625270**	**16072** **62527**	55 62
DAEWOO - NEXIA 02/95→08/97						
Wischblatt						
1.5 (08, 68) 1.5 (08, 68) 1.5 (08, 68) 1.5 16V (08, 68)	44 kW 52 kW 55 kW 66 kW	08/96→08/97 02/95→08/97 02/95→08/97 02/95→08/97	AQUACTRL 2 SINGLE; Einbauposition fahrerseitig; für Linkslenker; passender Adapter: A	**2800011304280**	**13042**	26
			AQUACTRL 2 SINGLE; Einbauposition beifahrerseitig; für Linkslenker; passender Adapter: A	**2800011304280**	**13042**	26
			AQUACTRL 2 SINGLE; Einbauposition beifahrerseitig; für Rechtslenker; passender Adapter: A	**2800011605260** **2800011624270**	**16052** **62427**	54 61
			AQUACTRL 2 SINGLE; Einbauposition fahrerseitig; für Rechtslenker; passender Adapter: A	**2800011605260** **2800011624270**	**16052** **62427**	54 61

© 2025 Continental Aftermarket & Services GmbH

DAEWOO - NEXIA Stufenheck 02/95→06/08						
Wischblatt						
1.5 (19) 1.5 (19) 1.5 (19)	44 kW 52 kW 55 kW	08/96→08/97 02/95→08/97 02/95→08/97	AQUACTRL 2 SINGLE; Einbauposition beifahrerseitig; für Linkslenker; passender Adapter: A	**2800011304280**	**13042**	26
			AQUACTRL 2 SINGLE; Einbauposition fahrerseitig; für Linkslenker; passender Adapter: A	**2800011304280**	**13042**	26
			AQUACTRL 2 SINGLE; Einbauposition beifahrerseitig; für Rechtslenker; passender Adapter: A	**2800011605260** **2800011624270**	**16052** **62427**	54 61
			AQUACTRL 2 SINGLE; Einbauposition fahrerseitig; für Rechtslenker; passender Adapter: A	**2800011605260** **2800011624270**	**16052** **62427**	54 61
1.5 (19)	59 kW	08/97→06/08	AQUACTRL 2 SINGLE; → 08/97; Einbauposition fahrerseitig; für Linkslenker; passender Adapter: A	**2800011304280**	**13042**	26
			AQUACTRL 2 SINGLE; → 08/97; Einbauposition beifahrerseitig; für Linkslenker; passender Adapter: A	**2800011304280**	**13042**	26
			AQUACTRL 2 SINGLE; Einbauposition beifahrerseitig; für Rechtslenker; passender Adapter: A	**2800011605260**	**16052**	54
			AQUACTRL 2 SINGLE; Einbauposition fahrerseitig; für Rechtslenker; passender Adapter: A	**2800011605260**	**16052**	54
1.5 16V (19)	66 kW	02/95→08/97	AQUACTRL 2 SINGLE; Einbauposition beifahrerseitig; für Linkslenker; passender Adapter: A	**2800011304280**	**13042**	26
			AQUACTRL 2 SINGLE; Einbauposition fahrerseitig; für Linkslenker; passender Adapter: A	**2800011304280**	**13042**	26
			AQUACTRL 2 SINGLE; Einbauposition beifahrerseitig; für Rechtslenker; passender Adapter: A	**2800011605260** **2800011624270**	**16052** **62427**	54 61
			AQUACTRL 2 SINGLE; Einbauposition fahrerseitig; für Rechtslenker; passender Adapter: A	**2800011605260** **2800011624270**	**16052** **62427**	54 61
1.6 (19) 1.8 (19)	80 kW 74 kW	08/97→06/08 02/95→06/08	AQUACTRL 2 SINGLE; → 08/97; Einbauposition fahrerseitig; für Linkslenker; passender Adapter: A	**2800011304280**	**13042**	26
			AQUACTRL 2 SINGLE; → 08/97; Einbauposition beifahrerseitig; für Linkslenker; passender Adapter: A	**2800011304280**	**13042**	26
			AQUACTRL 2 SINGLE; Einbauposition beifahrerseitig; für Rechtslenker; passender Adapter: A	**2800011605260**	**16052**	54
			AQUACTRL 2 SINGLE; Einbauposition fahrerseitig; für Rechtslenker; passender Adapter: A	**2800011605260**	**16052**	54
DAEWOO - NEXIA Stufenheck 07/08→						
Wischblatt						
1.5	59 kW	07/08→	AQUACTRL 2 SINGLE; Einbauposition fahrerseitig; für Linkslenker; passender Adapter: A	**2800011304280**	**13042**	26
			AQUACTRL 2 SINGLE; Einbauposition beifahrerseitig; für Linkslenker; passender Adapter: A	**2800011304280**	**13042**	26
			AQUACTRL 2 SINGLE; Einbauposition fahrerseitig; für Rechtslenker; passender Adapter: A	**2800011605260**	**16052**	54
			AQUACTRL 2 SINGLE; Einbauposition beifahrerseitig; für Rechtslenker; passender Adapter: A	**2800011605260**	**16052**	54
1.6	80 kW	07/08→	AQUACTRL 2 SINGLE; Einbauposition beifahrerseitig; für Linkslenker	**2800011304280**	**13042**	26
			AQUACTRL 2 SINGLE; Einbauposition fahrerseitig; für Linkslenker	**2800011304280**	**13042**	26
			AQUACTRL 2 SINGLE; Einbauposition fahrerseitig; für Rechtslenker; passender Adapter: A	**2800011605260**	**16052**	54
			AQUACTRL 2 SINGLE; Einbauposition beifahrerseitig; für Rechtslenker; passender Adapter: A	**2800011605260**	**16052**	54
DAEWOO - NUBIRA (J100) 04/97→						
Wischblatt						
1.6 1.6 16V 2.0 16V	76 kW 78 kW 98 kW	08/02→07/03 05/97→05/99 05/97→	AQUACTRL 2 SET; für Linkslenker	**2800011207280**	**12072**	5
			AQUACTRL 2 SINGLE; Einbauposition beifahrerseitig; für Linkslenker; passender Adapter: A	**2800011306280**	**13062**	27
			AQUACTRL 2 SINGLE; Einbauposition fahrerseitig; für Linkslenker; passender Adapter: A	**2800011306280**	**13062**	27

→

© 2025 Continental Aftermarket & Services GmbH

DAEWOO - NUBIRA (J100) 04/97→						
Wischblatt						
1.6 1.6 16V 2.0 16V	76 kW 78 kW 98 kW	08/02→07/03 05/97→05/99 05/97→	AQUACTRL 2 SINGLE; Einbauposition fahrerseitig; für Rechtslenker; passender Adapter: A	**2800011607260** **2800011625270**	**16072** **62527**	55 62
			AQUACTRL 2 SINGLE; Einbauposition beifahrerseitig; für Rechtslenker; passender Adapter: A	**2800011607260** **2800011625270**	**16072** **62527**	55 62
2.0 CDX	93 kW	08/02→07/03	AQUACTRL 2 SET; für Linkslenker	**2800011207280**	**12072**	5
			AQUACTRL 2 SINGLE; Einbauposition fahrerseitig; für Linkslenker; passender Adapter: A	**2800011306280**	**13062**	27
			AQUACTRL 2 SINGLE; Einbauposition beifahrerseitig; für Linkslenker; passender Adapter: A	**2800011306280**	**13062**	27
			AQUACTRL 2 SINGLE; Einbauposition beifahrerseitig; für Rechtslenker; passender Adapter: A	**2800011607260**	**16072**	55
			AQUACTRL 2 SINGLE; Einbauposition fahrerseitig; für Rechtslenker; passender Adapter: A	**2800011607260**	**16072**	55
DAEWOO - NUBIRA (J150) 06/99→07/03						
Wischblatt						
1.6 16V	78 kW	06/99→07/02	AQUACTRL 2 SINGLE; Einbauposition beifahrerseitig; für Rechtslenker; passender Adapter: A	**2800011625270**	**62527**	62
			AQUACTRL 2 SINGLE; Einbauposition fahrerseitig; für Rechtslenker; passender Adapter: A	**2800011625270**	**62527**	62
DAEWOO - NUBIRA Stufenheck (J100) 04/97→						
Wischblatt						
1.6 16V 1.6 16V	76 kW 78 kW	07/00→ 05/97→05/99	AQUACTRL 2 SET; für Linkslenker	**2800011207280**	**12072**	5
			AQUACTRL 2 SINGLE; Einbauposition beifahrerseitig; für Linkslenker; passender Adapter: A	**2800011306280**	**13062**	27
			AQUACTRL 2 SINGLE; Einbauposition fahrerseitig; für Linkslenker; passender Adapter: A	**2800011306280**	**13062**	27
			AQUACTRL 2 SINGLE; Einbauposition fahrerseitig; für Rechtslenker; passender Adapter: A	**2800011607260** **2800011625270**	**16072** **62527**	55 62
			AQUACTRL 2 SINGLE; Einbauposition beifahrerseitig; für Rechtslenker; passender Adapter: A	**2800011607260** **2800011625270**	**16072** **62527**	55 62
1.8 16V 2.0	100 kW 81 kW	04/97→05/99 06/99→07/03	AQUACTRL 2 SET; für Linkslenker	**2800011207280**	**12072**	5
			AQUACTRL 2 SINGLE; Einbauposition fahrerseitig; für Linkslenker; passender Adapter: A	**2800011306280**	**13062**	27
			AQUACTRL 2 SINGLE; Einbauposition beifahrerseitig; für Linkslenker; passender Adapter: A	**2800011306280**	**13062**	27
			AQUACTRL 2 SINGLE; Einbauposition beifahrerseitig; für Rechtslenker; passender Adapter: A	**2800011607260**	**16072**	55
			AQUACTRL 2 SINGLE; Einbauposition fahrerseitig; für Rechtslenker; passender Adapter: A	**2800011607260**	**16072**	55
2.0 16V 2.0 16V	93 kW 98 kW	12/00→ 05/97→	AQUACTRL 2 SET; für Linkslenker	**2800011207280**	**12072**	5
			AQUACTRL 2 SINGLE; Einbauposition beifahrerseitig; für Linkslenker; passender Adapter: A	**2800011306280**	**13062**	27
			AQUACTRL 2 SINGLE; Einbauposition fahrerseitig; für Linkslenker; passender Adapter: A	**2800011306280**	**13062**	27
			AQUACTRL 2 SINGLE; Einbauposition fahrerseitig; für Rechtslenker; passender Adapter: A	**2800011607260** **2800011625270**	**16072** **62527**	55 62
			AQUACTRL 2 SINGLE; Einbauposition beifahrerseitig; für Rechtslenker; passender Adapter: A	**2800011607260** **2800011625270**	**16072** **62527**	55 62
DAEWOO - NUBIRA Stufenheck (J200) 07/03→						
Wischblatt						
1.4	69 kW	10/03→12/04	AQUACTRL 2 SINGLE; Einbauposition beifahrerseitig; für Linkslenker; passender Adapter: A	**2800011305280**	**13052**	27
			AQUACTRL 2 SINGLE; Einbauposition fahrerseitig; für Linkslenker; passender Adapter: A	**2800011309280**	**13092**	28
			AQUACTRL 2 SINGLE; Einbauposition beifahrerseitig; für Rechtslenker; passender Adapter: A	**2800011606260**	**16062**	54
			AQUACTRL 2 SINGLE; Einbauposition fahrerseitig; für Rechtslenker; passender Adapter: A	**2800011610260**	**16102**	56

© 2025 Continental Aftermarket & Services GmbH

DAEWOO - NUBIRA Stufenheck (J200) 07/03→						
Wischblatt						
1.6 1.8	80 kW 90 kW	07/03→ 07/03→	AQUACTRL 2 SINGLE; Einbauposition beifahrerseitig; für Linkslenker; passender Adapter: A	**2800011305280**	**13052**	27
			AQUACTRL 2 SINGLE; Einbauposition fahrerseitig; für Linkslenker; passender Adapter: A	**2800011309280**	**13092**	28
			AQUACTRL 2 SINGLE; Einbauposition beifahrerseitig; für Rechtslenker; passender Adapter: A	**2800011606260** **2800011606270**	**16062** **60627**	54 54
			AQUACTRL 2 SINGLE; Einbauposition fahrerseitig; für Rechtslenker; passender Adapter: A	**2800011610260** **2800011610270**	**16102** **61027**	56 56
DAEWOO - NUBIRA Wagon (J100) 04/97→						
Wischblatt						
1.6 16V 1.6 16V 1.6 16V 2.0 16V 2.0 16V	66 kW 76 kW 78 kW 93 kW 98 kW	06/97→ 12/00→ 05/97→05/99 12/00→ 05/97→	AQUACTRL 2 SET; für Linkslenker	**2800011207280**	**12072**	5
			AQUACTRL 2 SINGLE; Einbauposition beifahrerseitig; für Linkslenker; passender Adapter: A	**2800011306280**	**13062**	27
			AQUACTRL 2 SINGLE; Einbauposition fahrerseitig; für Linkslenker; passender Adapter: A	**2800011306280**	**13062**	27
			AQUACTRL 2 SINGLE; Einbauposition fahrerseitig; für Rechtslenker; passender Adapter: A	**2800011607260** **2800011625270**	**16072** **62527**	55 62
			AQUACTRL 2 SINGLE; Einbauposition beifahrerseitig; für Rechtslenker; passender Adapter: A	**2800011607260** **2800011625270**	**16072** **62527**	55 62
2.0 LPG	98 kW	03/00→12/02	AQUACTRL 2 SINGLE; Einbauposition beifahrerseitig; für Rechtslenker; passender Adapter: A	**2800011607260**	**16072**	55
			AQUACTRL 2 SINGLE; Einbauposition fahrerseitig; für Rechtslenker; passender Adapter: A	**2800011607260**	**16072**	55
DAEWOO - NUBIRA Wagon (J200) 07/03→						
Wischblatt						
1.6	80 kW	07/03→	AQUACTRL 2 SINGLE; Einbauposition beifahrerseitig; für Linkslenker; passender Adapter: A	**2800011305280**	**13052**	27
			AQUACTRL 2 SINGLE; Einbauposition fahrerseitig; für Linkslenker; passender Adapter: A	**2800011309280**	**13092**	28
			AQUACTRL 2 SINGLE; Einbauposition beifahrerseitig; für Rechtslenker; passender Adapter: A	**2800011606260** **2800011606270**	**16062** **60627**	54 54
			AQUACTRL 2 SINGLE; Einbauposition fahrerseitig; für Rechtslenker; passender Adapter: A	**2800011610260** **2800011610270**	**16102** **61027**	56 56
1.8	70 kW	06/04→	AQUACTRL 2 SINGLE; Einbauposition beifahrerseitig; für Rechtslenker; passender Adapter: A	**2800011625270**	**62527**	62
			AQUACTRL 2 SINGLE; Einbauposition fahrerseitig; für Rechtslenker; passender Adapter: A	**2800011625270**	**62527**	62
1.8	90 kW	07/03→	AQUACTRL 2 SINGLE; Einbauposition beifahrerseitig; für Linkslenker; passender Adapter: A	**2800011305280**	**13052**	27
			AQUACTRL 2 SINGLE; Einbauposition fahrerseitig; für Linkslenker; passender Adapter: A	**2800011309280**	**13092**	28
			AQUACTRL 2 SINGLE; Einbauposition beifahrerseitig; für Rechtslenker; passender Adapter: A	**2800011606260** **2800011606270**	**16062** **60627**	54 54
			AQUACTRL 2 SINGLE; Einbauposition fahrerseitig; für Rechtslenker; passender Adapter: A	**2800011610260** **2800011610270**	**16102** **61027**	56 56
DAEWOO - REXTON (GAB_) 04/02→						
Wischblatt						
2.3 RX230 4x4	110 kW	05/02→	AQUACTRL 2 SET; 12/05; für Linkslenker	**2800011207280**	**12072**	5
			AQUACTRL 2 SINGLE; 12/05; Einbauposition beifahrerseitig; für Linkslenker; passender Adapter: A	**2800011306280**	**13062**	27
			AQUACTRL 2 SINGLE; 12/05; Einbauposition fahrerseitig; für Linkslenker; passender Adapter: A	**2800011306280**	**13062**	27
			AQUACTRL 2 SINGLE; Einbauposition fahrerseitig; für Rechtslenker; passender Adapter: A	**2800011607260**	**16072**	55
			AQUACTRL 2 SINGLE; Einbauposition beifahrerseitig; für Rechtslenker; passender Adapter: A	**2800011607260**	**16072**	55
2.9 TD 3.2 V6	88 kW 162 kW	04/02→ 04/02→	AQUACTRL 2 SET; 12/05; für Linkslenker	**2800011207280**	**12072**	5

→

© 2025 Continental Aftermarket & Services GmbH

DAEWOO - REXTON (GAB_) 04/02→						
Wischblatt						
2.9 TD 3.2 V6	88 kW 162 kW	04/02→ 04/02→	AQUACTRL 2 SINGLE; 12/05; Einbauposition fahrerseitig; für Linkslenker; passender Adapter: A	**2800011306280**	**13062**	27
			AQUACTRL 2 SINGLE; 12/05; Einbauposition beifahrerseitig; für Linkslenker; passender Adapter: A	**2800011306280**	**13062**	27
			AQUACTRL 2 SINGLE; Einbauposition beifahrerseitig; für Rechtslenker; passender Adapter: A	**2800011607260** **2800011625270**	**16072** **62527**	55 62
			AQUACTRL 2 SINGLE; Einbauposition fahrerseitig; für Rechtslenker; passender Adapter: A	**2800011607260** **2800011625270**	**16072** **62527**	55 62
DAEWOO - TACUMA (U100) 06/00→						
Wischblatt						
1.6 1.6 1.6 SX	77 kW 78 kW 66 kW	09/00→ 02/02→12/04 08/01→12/04	AQUACTRL 2 SINGLE; Einbauposition beifahrerseitig; für Linkslenker; passender Adapter: A	**2800011305280**	**13052**	27
			AQUACTRL 2 SINGLE; Einbauposition fahrerseitig; für Linkslenker; passender Adapter: A	**2800011312280**	**13122**	29
			AQUACTRL 2 SINGLE; Einbauposition beifahrerseitig; für Rechtslenker; passender Adapter: A	**2800011606260**	**16062**	54
			AQUACTRL 2 SINGLE; Einbauposition fahrerseitig; für Rechtslenker; passender Adapter: A	**2800011614260**	**16142**	58
1.8 1.8 1.8 2.0 2.0	67 kW 72 kW 74 kW 89 kW 94 kW	09/00→ 09/00→ 09/00→ 09/01→12/04 09/00→	AQUACTRL 2 SINGLE; Einbauposition beifahrerseitig; für Linkslenker; passender Adapter: A	**2800011305280**	**13052**	27
			AQUACTRL 2 SINGLE; Einbauposition fahrerseitig; für Linkslenker; passender Adapter: A	**2800011312280**	**13122**	29
			AQUACTRL 2 SINGLE; Einbauposition beifahrerseitig; für Rechtslenker; passender Adapter: A	**2800011606260** **2800011606270**	**16062** **60627**	54 54
			AQUACTRL 2 SINGLE; Einbauposition fahrerseitig; für Rechtslenker; passender Adapter: A	**2800011614260** **2800011628270**	**16142** **62827**	58 63
DAEWOO - TICO (KLY3) 02/95→12/00						
Wischblatt						
0.8	27 kW	08/95→05/97	AQUACTRL 2 SINGLE; Einbauposition beifahrerseitig; für Rechtslenker; passender Adapter: A	**2800011602260**	**16022**	53
			AQUACTRL 2 SINGLE; Einbauposition fahrerseitig; für Rechtslenker; passender Adapter: A	**2800011605260**	**16052**	54
0.8 0.8	35 kW 38 kW	02/95→12/00 01/96→12/00	REARCTRL; Einbauposition hinten	**2800011539170** **2800011539180**	**53917** **15391**	51 51
			AQUACTRL 2 SINGLE; Einbauposition beifahrerseitig; für Rechtslenker; passender Adapter: A	**2800011602260** **2800011623270**	**16022** **62327**	53 61
			AQUACTRL 2 SINGLE; Einbauposition fahrerseitig; für Rechtslenker; passender Adapter: A	**2800011605260** **2800011624270**	**16052** **62427**	54 61
DAF - 400-Serie Kasten 04/89→08/93						
Wischblatt						
428-435 2.5 D 428-435 2.5 TD	53 kW 71 kW	04/89→08/93 04/89→08/93	AQUACTRL 2 SET; für Linkslenker	**2800011207280**	**12072**	5
			AQUACTRL 2 SINGLE; Einbauposition beifahrerseitig; für Linkslenker; passender Adapter: A	**2800011306280**	**13062**	27
			AQUACTRL 2 SINGLE; Einbauposition fahrerseitig; für Linkslenker; passender Adapter: A	**2800011306280**	**13062**	27
DAIHATSU - BEGO 11/05→						
Wischblatt						
1.3 DVVT 4x4	63 kW	11/05→	AQUACTRL 2 SET; für Linkslenker	**2800011230280**	**12302**	12
			AQUACTRL 2 SINGLE; Einbauposition beifahrerseitig; für Linkslenker; passender Adapter: A	**2800011304280**	**13042**	26
			AQUACTRL 2 SINGLE; Einbauposition fahrerseitig; für Linkslenker; passender Adapter: A	**2800011307280**	**13072**	27
			REARCTRL; Einbauposition hinten	**2800011508180**	**15081**	36

© 2025 Continental Aftermarket & Services GmbH

DAIHATSU - CHARADE II (G11, G30) 01/83→05/87						
Wischblatt						
1.0 (G11) 1.0 D (G30) 1.0 TD (G30) 1.0 Turbo (G11, G11R)	38 kW 27 kW 34 kW 50 kW	10/83→03/87 10/83→03/87 02/85→03/87 10/83→03/87	AQUACTRL 2 SINGLE; Einbauposition fahrerseitig; für Linkslenker; passender Adapter: A	**2800011304280**	**13042**	26
			AQUACTRL 2 SINGLE; Einbauposition beifahrerseitig; für Linkslenker; passender Adapter: A	**2800011304280**	**13042**	26
DAIHATSU - CHARADE III (G100, G101, G102) 01/87→07/93						
Wischblatt						
1.0 (G100) 1.3 1.3 i (G102)	38 kW 56 kW 66 kW	03/87→12/92 09/88→01/92 06/88→12/92	AQUACTRL 2 SINGLE; Einbauposition fahrerseitig; für Rechtslenker; passender Adapter: A	**2800011606270**	**60627**	54
			AQUACTRL 2 SINGLE; Einbauposition beifahrerseitig; für Rechtslenker; passender Adapter: A	**2800011624270**	**62427**	61
DAIHATSU - CHARADE IV (G200, G202) 01/93→09/00						
Wischblatt						
1.0 1.3 1.3 16V 1.3 i 16V 1.5 HG 1.5 i 16V 1.6 GTi	38 kW 44 kW 55 kW 62 kW 55 kW 66 kW 77 kW	09/94→03/96 09/96→11/99 05/96→11/99 01/93→09/00 06/94→03/96 01/97→11/99 03/93→11/99	AQUACTRL 2 SINGLE; Einbauposition beifahrerseitig; für Linkslenker; passender Adapter: A	**2800011304280**	**13042**	26
			AQUACTRL 2 SINGLE; Einbauposition fahrerseitig; für Linkslenker; passender Adapter: A	**2800011305280**	**13052**	27
			AQUACTRL 2 SINGLE; Einbauposition beifahrerseitig; für Rechtslenker; passender Adapter: A	**2800011605260** **2800011624270**	**16052** **62427**	54 61
			AQUACTRL 2 SINGLE; Einbauposition fahrerseitig; für Rechtslenker; passender Adapter: A	**2800011606260** **2800011606270**	**16062** **60627**	54 54
DAIHATSU - CHARADE IV Stufenheck (G203) 03/93→01/01						
Wischblatt						
1.5 16V 1.5 i 16V	55 kW 66 kW	10/94→01/01 06/94→11/99	AQUACTRL 2 SINGLE; Einbauposition beifahrerseitig; für Linkslenker; passender Adapter: A	**2800011304280**	**13042**	26
			AQUACTRL 2 SINGLE; Einbauposition fahrerseitig; für Linkslenker; passender Adapter: A	**2800011305280**	**13052**	27
			AQUACTRL 2 SINGLE; Einbauposition beifahrerseitig; für Rechtslenker; passender Adapter: A	**2800011605260** **2800011624270**	**16052** **62427**	54 61
			AQUACTRL 2 SINGLE; Einbauposition fahrerseitig; für Rechtslenker; passender Adapter: A	**2800011606260** **2800011606270**	**16062** **60627**	54 54
DAIHATSU - CHARADE VIII 05/11→						
Wischblatt						
1.33 16V	73 kW	05/11→	AQUACTRL 2 SET; für Linkslenker	**2800011213280**	**12132**	7
			AQUACTRL 2 SINGLE; Einbauposition beifahrerseitig; für Linkslenker; passender Adapter: A	**2800011300280**	**13002**	25
			AQUACTRL 2 SINGLE; Einbauposition fahrerseitig; für Linkslenker; passender Adapter: A	**2800011312280**	**13122**	29
			REARCTRL; Einbauposition hinten	**2800011511170** **2800011511180**	**51117** **15111**	37 37
			AQUACTRL 2 SINGLE; Einbauposition beifahrerseitig; für Rechtslenker; passender Adapter: A	**2800011600260** **2800011600270**	**16002** **60027**	52 52
			AQUACTRL 2 SINGLE; Einbauposition fahrerseitig; für Rechtslenker; passender Adapter: A	**2800011614260** **2800011628270**	**16142** **62827**	58 63
DAIHATSU - COPEN (L880_, L881_) 03/02→09/12						
Wischblatt						
0.7 0.7 (L880) 1.3	47 kW 50 kW 64 kW	09/03→09/12 09/03→12/07 03/06→09/12	AQUACTRL 2 SINGLE; Einbauposition beifahrerseitig; für Linkslenker; passender Adapter: A	**2800011302280**	**13022**	26
			AQUACTRL 2 SINGLE; Einbauposition fahrerseitig; für Linkslenker; passender Adapter: A	**2800011304280**	**13042**	26
			AQUACTRL 2 SINGLE; Einbauposition beifahrerseitig; für Rechtslenker; passender Adapter: A	**2800011602260** **2800011623270**	**16022** **62327**	53 61
			AQUACTRL 2 SINGLE; Einbauposition fahrerseitig; für Rechtslenker; passender Adapter: A	**2800011605260** **2800011624270**	**16052** **62427**	54 61

© 2025 Continental Aftermarket & Services GmbH

DAIHATSU - CUORE IV (L501) 08/94→12/99						
Wischblatt						
0.7 4WD	48 kW	10/97→05/99	AQUACTRL 2 SINGLE; Einbauposition beifahrerseitig; für Linkslenker; passender Adapter: A	**2800011302280**	**13022**	26
			AQUACTRL 2 SINGLE; Einbauposition fahrerseitig; für Linkslenker; passender Adapter: A	**2800011304280**	**13042**	26
			AQUACTRL 2 SINGLE; Einbauposition beifahrerseitig; für Rechtslenker; passender Adapter: A	**2800011602260**	**16022**	53
			AQUACTRL 2 SINGLE; Einbauposition fahrerseitig; für Rechtslenker; passender Adapter: A	**2800011605260**	**16052**	54
0.8 0.8	31 kW 32 kW	11/96→10/98 01/95→08/98	AQUACTRL 2 SINGLE; Einbauposition beifahrerseitig; für Linkslenker; passender Adapter: A	**2800011302280**	**13022**	26
			AQUACTRL 2 SINGLE; Einbauposition fahrerseitig; für Linkslenker; passender Adapter: A	**2800011304280**	**13042**	26
			AQUACTRL 2 SINGLE; Einbauposition beifahrerseitig; für Rechtslenker; passender Adapter: A	**2800011602260** **2800011623270**	**16022** **62327**	53 61
			AQUACTRL 2 SINGLE; Einbauposition fahrerseitig; für Rechtslenker; passender Adapter: A	**2800011605260** **2800011624270**	**16052** **62427**	54 61
DAIHATSU - CUORE V (L7_) 10/98→05/03						
Wischblatt						
1.0	40 kW	11/98→09/00	AQUACTRL 2 SINGLE; Einbauposition beifahrerseitig; für Linkslenker; passender Adapter: A	**2800011300280**	**13002**	25
			AQUACTRL 2 SINGLE; Einbauposition fahrerseitig; für Linkslenker; passender Adapter: A	**2800011304280**	**13042**	26
			AQUACTRL 2 SINGLE; Einbauposition beifahrerseitig; für Rechtslenker; passender Adapter: A	**2800011600260** **2800011600270**	**16002** **60027**	52 52
			AQUACTRL 2 SINGLE; Einbauposition fahrerseitig; für Rechtslenker; passender Adapter: A	**2800011605260** **2800011624270**	**16052** **62427**	54 61
1.0	41 kW	11/98→12/02	AQUACTRL 2 SINGLE; Einbauposition beifahrerseitig; für Rechtslenker; passender Adapter: A	**2800011600260** **2800011600270**	**16002** **60027**	52 52
			AQUACTRL 2 SINGLE; Einbauposition fahrerseitig; für Rechtslenker; passender Adapter: A	**2800011605260** **2800011624270**	**16052** **62427**	54 61
1.0 DVVT (L700S)	43 kW	10/00→02/03	AQUACTRL 2 SINGLE; Einbauposition beifahrerseitig; für Linkslenker; passender Adapter: A	**2800011300280**	**13002**	25
			AQUACTRL 2 SINGLE; Einbauposition fahrerseitig; für Linkslenker; passender Adapter: A	**2800011304280**	**13042**	26
			AQUACTRL 2 SINGLE; Einbauposition beifahrerseitig; für Rechtslenker; passender Adapter: A	**2800011600260** **2800011600270**	**16002** **60027**	52 52
			AQUACTRL 2 SINGLE; Einbauposition fahrerseitig; für Rechtslenker; passender Adapter: A	**2800011605260** **2800011624270**	**16052** **62427**	54 61
DAIHATSU - CUORE VI (L251, L250_, L260_) 03/03→						
Wischblatt						
0.7 1.0	35 kW 43 kW	03/03→ 05/03→	AQUACTRL 2 SINGLE; Einbauposition beifahrerseitig; für Linkslenker; passender Adapter: A	**2800011304280**	**13042**	26
			AQUACTRL 2 SINGLE; Einbauposition fahrerseitig; für Linkslenker; passender Adapter: A	**2800011305280**	**13052**	27
DAIHATSU - CUORE VII (L275_, L285_, L276_) 12/06→						
Wischblatt						
0.7 (L275S) 1.0 (L276) 1.0 LPG	43 kW 51 kW 51 kW	12/06→ 04/07→ 09/11→12/12	REARCTRL; Einbauposition hinten	**2800011508180**	**15081**	36
DAIHATSU - DELTA WIDE Pritsche/Fahrgestell (YB_, V5_, V7_, V9_, V11_) 09/84→12/13						
Wischblatt						
2.8 D (V57, V58) 3.7 D (V116, V118, V119)	54 kW 75 kW	09/87→04/99 09/88→04/99	AQUACTRL 2 SINGLE; Einbauposition fahrerseitig; für Rechtslenker; passender Adapter: A	**2800011624270**	**62427**	61
			AQUACTRL 2 SINGLE; Einbauposition beifahrerseitig; für Rechtslenker; passender Adapter: A	**2800011624270**	**62427**	61

© 2025 Continental Aftermarket & Services GmbH

DAIHATSU - EXTOL Bus (S22_, S23_) 07/00→11/11						
Wischblatt						
1.3 1.3 4x4 1.3 4x4	63 kW 66 kW 68 kW	07/00→11/11 07/00→09/03 10/03→12/05	AQUACTRL 2 SINGLE; Einbauposition beifahrerseitig; für Linkslenker; passender Adapter: A	**2800011302280**	**13022**	26
			AQUACTRL 2 SINGLE; Einbauposition fahrerseitig; für Linkslenker; passender Adapter: A	**2800011305280**	**13052**	27
DAIHATSU - EXTOL Kasten 07/00→						
Wischblatt						
1.3 1.3	63 kW 66 kW	01/04→12/06 07/00→	AQUACTRL 2 SINGLE; Einbauposition beifahrerseitig; für Linkslenker; passender Adapter: A	**2800011302280**	**13022**	26
			AQUACTRL 2 SINGLE; Einbauposition fahrerseitig; für Linkslenker; passender Adapter: A	**2800011305280**	**13052**	27
DAIHATSU - FEROZA Hard Top (F300) 10/88→12/99						
Wischblatt						
1.6 16V 4x4 1.6 16V 4x4 1.6 i 16V 4x4	62 kW 63 kW 70 kW	09/93→12/97 10/88→12/99 10/88→12/99	AQUACTRL 2 SINGLE; Einbauposition beifahrerseitig; für Rechtslenker; passender Adapter: A	**2800011623270**	**62327**	61
			AQUACTRL 2 SINGLE; Einbauposition fahrerseitig; für Rechtslenker; passender Adapter: A	**2800011623270**	**62327**	61
DAIHATSU - FEROZA Soft Top (F300) 10/88→12/99						
Wischblatt						
1.6 16V 1.6 i 16V	63 kW 70 kW	10/88→12/99 10/88→12/99	AQUACTRL 2 SINGLE; Einbauposition fahrerseitig; für Rechtslenker; passender Adapter: A	**2800011623270**	**62327**	61
			AQUACTRL 2 SINGLE; Einbauposition beifahrerseitig; für Rechtslenker; passender Adapter: A	**2800011623270**	**62327**	61
DAIHATSU - GRAN MAX Bus (S40_) 10/07→						
Wischblatt						
1.5 VVTi (S402)	71 kW	10/07→	AQUACTRL 2 SINGLE; Einbauposition fahrerseitig; für Rechtslenker; passender Adapter: A	**2800011606270**	**60627**	54
			AQUACTRL 2 SINGLE; Einbauposition beifahrerseitig; für Rechtslenker; passender Adapter: A	**2800011606270**	**60627**	54
DAIHATSU - GRAN MAX Kasten (S40_) 10/07→						
Wischblatt						
1.5 VVTi (S402)	71 kW	11/09→	AQUACTRL 2 SINGLE; Einbauposition fahrerseitig; für Rechtslenker; passender Adapter: A	**2800011606270**	**60627**	54
			AQUACTRL 2 SINGLE; Einbauposition beifahrerseitig; für Rechtslenker; passender Adapter: A	**2800011606270**	**60627**	54
DAIHATSU - GRAN MAX Pritsche/Fahrgestell (S40_) 10/07→						
Wischblatt						
1.5 VVTi (S402)	71 kW	10/07→	AQUACTRL 2 SINGLE; Einbauposition fahrerseitig; für Rechtslenker; passender Adapter: A	**2800011606270**	**60627**	54
			AQUACTRL 2 SINGLE; Einbauposition beifahrerseitig; für Rechtslenker; passender Adapter: A	**2800011606270**	**60627**	54
DAIHATSU - GRAN MOVE (G3) 10/96→						
Wischblatt						
1.5 16V (G303)	66 kW	10/96→07/98	AQUACTRL 2 SINGLE; Einbauposition beifahrerseitig; für Linkslenker; passender Adapter: A	**2800011305280**	**13052**	27
			AQUACTRL 2 SINGLE; Einbauposition fahrerseitig; für Linkslenker; passender Adapter: A	**2800011306280**	**13062**	27
			REARCTRL; Einbauposition hinten	**2800011539170** **2800011539180**	**53917** **15391**	51 51
			AQUACTRL 2 SINGLE; Einbauposition beifahrerseitig; für Rechtslenker; passender Adapter: A	**2800011605260** **2800011624270**	**16052** **62427**	54 61
			AQUACTRL 2 SINGLE; Einbauposition fahrerseitig; für Rechtslenker; passender Adapter: A	**2800011607260** **2800011625270**	**16072** **62527**	55 62

© 2025 Continental Aftermarket & Services GmbH

DAIHATSU - GRAN MOVE (G3) 10/96→						
Wischblatt						
1.5 16V 4WD	66 kW	03/97→10/98	AQUACTRL 2 SINGLE; Einbauposition beifahrerseitig; für Linkslenker; passender Adapter: A	**2800011305280**	**13052**	27
			AQUACTRL 2 SINGLE; Einbauposition fahrerseitig; für Linkslenker; passender Adapter: A	**2800011306280**	**13062**	27
			REARCTRL; Einbauposition hinten	**2800011539180**	**15391**	51
			AQUACTRL 2 SINGLE; Einbauposition beifahrerseitig; für Rechtslenker; passender Adapter: A	**2800011605260**	**16052**	54
			AQUACTRL 2 SINGLE; Einbauposition fahrerseitig; für Rechtslenker; passender Adapter: A	**2800011607260**	**16072**	55
1.5 GLX 1.5 GX 1.6 16V (G301) 1.6 16V 4WD	71 kW 55 kW 67 kW 67 kW	10/96→08/98 10/96→08/98 05/98→ 05/98→	AQUACTRL 2 SINGLE; Einbauposition beifahrerseitig; für Linkslenker; passender Adapter: A	**2800011305280**	**13052**	27
			AQUACTRL 2 SINGLE; Einbauposition fahrerseitig; für Linkslenker; passender Adapter: A	**2800011306280**	**13062**	27
			REARCTRL; Einbauposition hinten	**2800011539170** **2800011539180**	**53917** **15391**	51 51
			AQUACTRL 2 SINGLE; Einbauposition beifahrerseitig; für Rechtslenker; passender Adapter: A	**2800011605260** **2800011624270**	**16052** **62427**	54 61
			AQUACTRL 2 SINGLE; Einbauposition fahrerseitig; für Rechtslenker; passender Adapter: A	**2800011607260** **2800011625270**	**16072** **62527**	55 62
1.6 GLX	77 kW	06/98→07/02	REARCTRL; Einbauposition hinten	**2800011539170** **2800011539180**	**53917** **15391**	51 51
			AQUACTRL 2 SINGLE; Einbauposition beifahrerseitig; für Rechtslenker; passender Adapter: A	**2800011605260** **2800011624270**	**16052** **62427**	54 61
			AQUACTRL 2 SINGLE; Einbauposition fahrerseitig; für Rechtslenker; passender Adapter: A	**2800011607260** **2800011625270**	**16072** **62527**	55 62
1.6 GX	67 kW	06/98→07/02	AQUACTRL 2 SINGLE; Einbauposition beifahrerseitig; für Linkslenker; passender Adapter: A	**2800011305280**	**13052**	27
			AQUACTRL 2 SINGLE; Einbauposition fahrerseitig; für Linkslenker; passender Adapter: A	**2800011306280**	**13062**	27
			REARCTRL; Einbauposition hinten	**2800011539170** **2800011539180**	**53917** **15391**	51 51
			AQUACTRL 2 SINGLE; Einbauposition beifahrerseitig; für Rechtslenker; passender Adapter: A	**2800011605260** **2800011624270**	**16052** **62427**	54 61
			AQUACTRL 2 SINGLE; Einbauposition fahrerseitig; für Rechtslenker; passender Adapter: A	**2800011607260** **2800011625270**	**16072** **62527**	55 62
DAIHATSU - HIJET Bus (S85) 06/93→						
Wischblatt						
1.0 i 1.3 1.3 4WD	35 kW 48 kW 48 kW	07/94→05/98 08/98→ 10/01→	AQUACTRL 2 SINGLE; Einbauposition beifahrerseitig; für Linkslenker; passender Adapter: A	**2800011302280**	**13022**	26
			AQUACTRL 2 SINGLE; Einbauposition fahrerseitig; für Linkslenker; passender Adapter: A	**2800011302280**	**13022**	26
DAIHATSU - HIJET Kasten (S85) 10/91→10/05						
Wischblatt						
0.7 1.0	30 kW 33 kW	01/96→03/98 12/92→05/98	AQUACTRL 2 SINGLE; Einbauposition fahrerseitig; für Linkslenker; passender Adapter: A	**2800011300280**	**13002**	25
			AQUACTRL 2 SINGLE; Einbauposition beifahrerseitig; für Linkslenker; passender Adapter: A	**2800011300280**	**13002**	25
1.0 i	35 kW	07/94→05/98	AQUACTRL 2 SINGLE; Einbauposition beifahrerseitig; für Linkslenker; passender Adapter: A	**2800011300280**	**13002**	25
			AQUACTRL 2 SINGLE; Einbauposition fahrerseitig; für Linkslenker; passender Adapter: A	**2800011300280**	**13002**	25
			AQUACTRL 2 SINGLE; Einbauposition beifahrerseitig; für Rechtslenker; passender Adapter: A	**2800011601270**	**60127**	52
			AQUACTRL 2 SINGLE; Einbauposition fahrerseitig; für Rechtslenker; passender Adapter: A	**2800011623270**	**62327**	61
1.2 D 1.3 i 16V 1.4 D	26 kW 48 kW 28 kW	05/95→03/98 05/98→10/05 03/98→12/00	AQUACTRL 2 SINGLE; Einbauposition fahrerseitig; für Linkslenker; passender Adapter: A	**2800011300280**	**13002**	25
			AQUACTRL 2 SINGLE; Einbauposition beifahrerseitig; für Linkslenker; passender Adapter: A	**2800011300280**	**13002**	25

© 2025 Continental Aftermarket & Services GmbH

DAIHATSU - HIJET Pritsche/Fahrgestell 04/98→						
Wischblatt						
1.3	48 kW	06/98→	AQUACTRL 2 SINGLE; Einbauposition beifahrerseitig; für Linkslenker; passender Adapter: A	**2800011300280**	**13002**	25
			AQUACTRL 2 SINGLE; Einbauposition fahrerseitig; für Linkslenker; passender Adapter: A	**2800011300280**	**13002**	25
1.3	52 kW	06/98→	AQUACTRL 2 SINGLE; Einbauposition beifahrerseitig; für Rechtslenker; passender Adapter: A	**2800011601270**	**60127**	52
			AQUACTRL 2 SINGLE; Einbauposition fahrerseitig; für Rechtslenker; passender Adapter: A	**2800011623270**	**62327**	61
1.3 4WD 1.4 D	48 kW 28 kW	10/01→06/04 04/98→12/99	AQUACTRL 2 SINGLE; Einbauposition beifahrerseitig; für Linkslenker; passender Adapter: A	**2800011300280**	**13002**	25
			AQUACTRL 2 SINGLE; Einbauposition fahrerseitig; für Linkslenker; passender Adapter: A	**2800011300280**	**13002**	25
DAIHATSU - HIJET Pritsche/Fahrgestell (_U60) 12/92→05/98						
Wischblatt						
1.0	35 kW	10/94→05/98	AQUACTRL 2 SINGLE; Einbauposition beifahrerseitig; für Rechtslenker; passender Adapter: A	**2800011601270**	**60127**	52
			AQUACTRL 2 SINGLE; Einbauposition fahrerseitig; für Rechtslenker; passender Adapter: A	**2800011623270**	**62327**	61
DAIHATSU - MATERIA (M4_) 10/06→						
Wischblatt						
1.3 1.5 1.5 ECO 4WD	67 kW 76 kW 76 kW	10/06→ 10/06→ 10/06→	AQUACTRL 2 SINGLE; Einbauposition beifahrerseitig; für Linkslenker; passender Adapter: A	**2800011305280**	**13052**	27
			AQUACTRL 2 SINGLE; Einbauposition fahrerseitig; für Linkslenker; passender Adapter: A	**2800011306280**	**13062**	27
			REARCTRL; Einbauposition hinten	**2800011508170** **2800011508180**	**50817** **15081**	36 36
			AQUACTRL 2 SINGLE; Einbauposition beifahrerseitig; für Rechtslenker; passender Adapter: A	**2800011606260** **2800011606270**	**16062** **60627**	54 54
			AQUACTRL 2 SINGLE; Einbauposition fahrerseitig; für Rechtslenker; passender Adapter: A	**2800011607260** **2800011625270**	**16072** **62527**	55 62
1.5 LPG	76 kW	01/10→12/11	AQUACTRL 2 SINGLE; Einbauposition beifahrerseitig; für Linkslenker; passender Adapter: A	**2800011305280**	**13052**	27
			AQUACTRL 2 SINGLE; Einbauposition fahrerseitig; für Linkslenker; passender Adapter: A	**2800011306280**	**13062**	27
			REARCTRL; Einbauposition hinten	**2800011508180**	**15081**	36
			AQUACTRL 2 SINGLE; Einbauposition beifahrerseitig; für Rechtslenker; passender Adapter: A	**2800011606260**	**16062**	54
			AQUACTRL 2 SINGLE; Einbauposition fahrerseitig; für Rechtslenker; passender Adapter: A	**2800011607260**	**16072**	55
DAIHATSU - MOVE (L6_) 06/94→11/99						
Wischblatt						
0.8 (L601)	31 kW	01/97→11/99	AQUACTRL 2 SINGLE; Einbauposition beifahrerseitig; für Linkslenker; passender Adapter: A	**2800011300280**	**13002**	25
			AQUACTRL 2 SINGLE; Einbauposition fahrerseitig; für Linkslenker; passender Adapter: A	**2800011303280**	**13032**	26
DAIHATSU - MOVE (L9_) 04/97→09/02						
Wischblatt						
1.0 i	41 kW	10/98→09/02	AQUACTRL 2 SINGLE; Einbauposition beifahrerseitig; für Linkslenker; passender Adapter: A	**2800011300280**	**13002**	25
			AQUACTRL 2 SINGLE; Einbauposition fahrerseitig; für Linkslenker; passender Adapter: A	**2800011303280**	**13032**	26
DAIHATSU - ROCKY Hard Top (F7, F8) 06/84→12/98						
Wischblatt						
2.8 D (F70, F75, F80, F85) 2.8 TD (F70, F75, F80, F85)	54 kW 67 kW	02/85→12/98 12/87→04/93	AQUACTRL 2 SINGLE; Einbauposition fahrerseitig; für Rechtslenker; passender Adapter: A	**2800011623270**	**62327**	61
			AQUACTRL 2 SINGLE; Einbauposition beifahrerseitig; für Rechtslenker; passender Adapter: A	**2800011623270**	**62327**	61

© 2025 Continental Aftermarket & Services GmbH

DAIHATSU - ROCKY Soft Top (F7, F8) 02/85→12/98						
Wischblatt						
2.8 D (F70, F75, F80, F85) 2.8 TD	54 kW 67 kW	02/85→12/98 12/87→04/93	AQUACTRL 2 SINGLE; Einbauposition fahrerseitig; für Rechtslenker; passender Adapter: A	**2800011623270**	**62327**	61
			AQUACTRL 2 SINGLE; Einbauposition beifahrerseitig; für Rechtslenker; passender Adapter: A	**2800011623270**	**62327**	61
DAIHATSU - RUGGER 05/93→12/99						
Wischblatt						
2.8 D 4x4 2.8 TDiC 4x4	54 kW 72 kW	05/93→09/94 07/96→12/99	AQUACTRL 2 SINGLE; Einbauposition fahrerseitig; für Rechtslenker; passender Adapter: A	**2800011623270**	**62327**	61
			AQUACTRL 2 SINGLE; Einbauposition beifahrerseitig; für Rechtslenker; passender Adapter: A	**2800011623270**	**62327**	61
DAIHATSU - RUGGER 04/84→04/93						
Wischblatt						
2.8 TDiC 4x4	67 kW	04/84→04/93	AQUACTRL 2 SINGLE; Einbauposition fahrerseitig; für Rechtslenker; passender Adapter: A	**2800011623270**	**62327**	61
			AQUACTRL 2 SINGLE; Einbauposition beifahrerseitig; für Rechtslenker; passender Adapter: A	**2800011623270**	**62327**	61
DAIHATSU - SIRION (M1) 04/98→04/05						
Wischblatt						
1.0 (M100) 1.0 i (M100) 1.0 i (M100) 1.0 i 4WD (M110) 1.0 i 4WD (M110) 1.3 Rally (M101) 1.3 Rally 4WD 1.3 Sport (M101) 1.3 Sport 4WD	40 kW 41 kW 43 kW 41 kW 43 kW 81 kW 81 kW 75 kW 75 kW	04/98→10/00 04/98→09/00 09/00→01/05 04/99→09/00 09/00→01/05 06/02→03/05 06/02→03/05 08/00→01/05 08/00→03/05	AQUACTRL 2 SINGLE; Einbauposition beifahrerseitig; für Linkslenker; passender Adapter: A	**2800011304280**	**13042**	26
			AQUACTRL 2 SINGLE; Einbauposition fahrerseitig; für Linkslenker; passender Adapter: A	**2800011305280**	**13052**	27
			AQUACTRL 2 SINGLE; Einbauposition beifahrerseitig; für Rechtslenker; passender Adapter: A	**2800011605260** **2800011624270**	**16052** **62427**	54 61
			AQUACTRL 2 SINGLE; Einbauposition fahrerseitig; für Rechtslenker; passender Adapter: A	**2800011606260** **2800011606270**	**16062** **60627**	54 54
DAIHATSU - SIRION (M3_) 01/05→						
Wischblatt						
1.0 (M300)	51 kW	01/05→06/13	AQUACTRL 2 SINGLE; Einbauposition beifahrerseitig; für Linkslenker; passender Adapter: A	**2800011302280**	**13022**	26
			AQUACTRL 2 SINGLE; Einbauposition fahrerseitig; für Linkslenker; passender Adapter: A	**2800011306280**	**13062**	27
			REARCTRL; Einbauposition hinten	**2800011526170** **2800011526180**	**52617** **15261**	45 45
			AQUACTRL 2 SINGLE; Einbauposition beifahrerseitig; für Rechtslenker; passender Adapter: A	**2800011602260** **2800011623270**	**16022** **62327**	53 61
			AQUACTRL 2 SINGLE; Einbauposition fahrerseitig; für Rechtslenker; passender Adapter: A	**2800011607260** **2800011625270**	**16072** **62527**	55 62
1.0 DVVT 4WD	51 kW	04/05→	AQUACTRL 2 SINGLE; Einbauposition beifahrerseitig; für Rechtslenker; passender Adapter: A	**2800011602260** **2800011623270**	**16022** **62327**	53 61
			AQUACTRL 2 SINGLE; Einbauposition fahrerseitig; für Rechtslenker; passender Adapter: A	**2800011607260** **2800011625270**	**16072** **62527**	55 62
1.0 LPG	51 kW	01/05→06/13	AQUACTRL 2 SINGLE; Einbauposition beifahrerseitig; für Linkslenker; passender Adapter: A	**2800011302280**	**13022**	26
			AQUACTRL 2 SINGLE; Einbauposition fahrerseitig; für Linkslenker; passender Adapter: A	**2800011306280**	**13062**	27
			REARCTRL; Einbauposition hinten	**2800011526180**	**15261**	45
			AQUACTRL 2 SINGLE; Einbauposition beifahrerseitig; für Rechtslenker; passender Adapter: A	**2800011602260**	**16022**	53
			AQUACTRL 2 SINGLE; Einbauposition fahrerseitig; für Rechtslenker; passender Adapter: A	**2800011607260**	**16072**	55
1.3 (M301) 1.3 (M301) 1.3 4WD 1.3 4WD 1.5 (M303)	64 kW 67 kW 64 kW 67 kW 76 kW	01/05→ 03/08→ 04/05→ 03/08→ 03/08→	AQUACTRL 2 SINGLE; Einbauposition beifahrerseitig; für Linkslenker; passender Adapter: A	**2800011302280**	**13022**	26
			AQUACTRL 2 SINGLE; Einbauposition fahrerseitig; für Linkslenker; passender Adapter: A	**2800011306280**	**13062**	27
			REARCTRL; Einbauposition hinten	**2800011526170** **2800011526180**	**52617** **15261**	45 45

→

© 2025 Continental Aftermarket & Services GmbH

DAIHATSU - SIRION (M3_) 01/05→						
Wischblatt						
1.3 (M301)	64 kW	01/05→	AQUACTRL 2 SINGLE; Einbauposition beifahrerseitig; für Rechtslenker; passender Adapter: A	**2800011602260**	**16022**	53
1.3 (M301)	67 kW	03/08→		**2800011623270**	**62327**	61
1.3 4WD	64 kW	04/05→	AQUACTRL 2 SINGLE; Einbauposition fahrerseitig; für Rechtslenker; passender Adapter: A	**2800011607260**	**16072**	55
1.3 4WD	67 kW	03/08→		**2800011625270**	**62527**	62
1.5 (M303)	76 kW	03/08→				
DAIHATSU - SPARCAR Bus (S7_) 07/82→06/86						
Wischblatt						
0.8 (S70)	29 kW	09/83→05/86	AQUACTRL 2 SINGLE; Einbauposition beifahrerseitig; für Linkslenker; passender Adapter: A	**2800011300280**	**13002**	25
1.0 (S75)	33 kW	09/83→05/86				
			AQUACTRL 2 SINGLE; Einbauposition fahrerseitig; für Linkslenker; passender Adapter: A	**2800011300280**	**13002**	25
DAIHATSU - SPARCAR Kasten (S7_) 07/82→06/86						
Wischblatt						
0.8 (S70)	29 kW	09/83→05/86	AQUACTRL 2 SINGLE; Einbauposition fahrerseitig; für Linkslenker; passender Adapter: A	**2800011300280**	**13002**	25
1.0 (S75)	33 kW	09/83→05/86				
			AQUACTRL 2 SINGLE; Einbauposition beifahrerseitig; für Linkslenker; passender Adapter: A	**2800011300280**	**13002**	25
DAIHATSU - TERIOS (J1_) 03/97→10/06						
Wischblatt						
1.3 (J122)	63 kW	07/00→10/06	AQUACTRL 2 SINGLE; Einbauposition beifahrerseitig; für Linkslenker; passender Adapter: A	**2800011300280**	**13002**	25
			AQUACTRL 2 SINGLE; Einbauposition fahrerseitig; für Linkslenker; passender Adapter: A	**2800011306280**	**13062**	27
			AQUACTRL 2 SINGLE; Einbauposition beifahrerseitig; für Rechtslenker; passender Adapter: A	**2800011600260**	**16002**	52
				2800011600270	**60027**	52
			AQUACTRL 2 SINGLE; Einbauposition fahrerseitig; für Rechtslenker; passender Adapter: A	**2800011607260**	**16072**	55
				2800011625270	**62527**	62
1.3 4WD	62 kW	05/97→12/99	AQUACTRL 2 SINGLE; Einbauposition beifahrerseitig; für Rechtslenker; passender Adapter: A	**2800011600260**	**16002**	52
			AQUACTRL 2 SINGLE; Einbauposition fahrerseitig; für Rechtslenker; passender Adapter: A	**2800011607260**	**16072**	55
1.3 4WD (J100)	61 kW	10/97→10/00	AQUACTRL 2 SINGLE; Einbauposition beifahrerseitig; für Linkslenker; passender Adapter: A	**2800011300280**	**13002**	25
1.3 4WD (J102)	63 kW	10/00→10/05				
1.3 VVT-i Turbo 4WD	103 kW	10/02→10/05	AQUACTRL 2 SINGLE; Einbauposition fahrerseitig; für Linkslenker; passender Adapter: A	**2800011306280**	**13062**	27
			AQUACTRL 2 SINGLE; Einbauposition beifahrerseitig; für Rechtslenker; passender Adapter: A	**2800011600260**	**16002**	52
				2800011600270	**60027**	52
			AQUACTRL 2 SINGLE; Einbauposition fahrerseitig; für Rechtslenker; passender Adapter: A	**2800011607260**	**16072**	55
				2800011625270	**62527**	62
DAIHATSU - TERIOS (J2_, F7_) 11/05→12/18						
Wischblatt						
1.3 VVT-i 4x4	63 kW	11/05→	AQUACTRL 2 SET; für Linkslenker	**2800011230280**	**12302**	12
			AQUACTRL 2 SINGLE; Einbauposition beifahrerseitig; für Linkslenker; passender Adapter: A	**2800011304280**	**13042**	26
			AQUACTRL 2 SINGLE; Einbauposition fahrerseitig; für Linkslenker; passender Adapter: A	**2800011307280**	**13072**	27
			REARCTRL; Einbauposition hinten	**2800011508170**	**50817**	36
				2800011508180	**15081**	36
			AQUACTRL 2 SINGLE; Einbauposition beifahrerseitig; für Rechtslenker; passender Adapter: A	**2800011605260**	**16052**	54
				2800011624270	**62427**	61
			AQUACTRL 2 SINGLE; Einbauposition fahrerseitig; für Rechtslenker; passender Adapter: A	**2800011608260**	**16082**	55
				2800011626270	**62627**	62

© 2025 Continental Aftermarket & Services GmbH

DAIHATSU - TERIOS (J2_, F7_) 11/05→12/18						
Wischblatt						
1.3 VVT-i LPG 4x4	63 kW	01/09→12/09	AQUACTRL 2 SET; für Linkslenker	**2800011230280**	**12302**	12
			AQUACTRL 2 SINGLE; Einbauposition beifahrerseitig; für Linkslenker; passender Adapter: A	**2800011304280**	**13042**	26
			AQUACTRL 2 SINGLE; Einbauposition fahrerseitig; für Linkslenker; passender Adapter: A	**2800011307280**	**13072**	27
			REARCTRL; Einbauposition hinten	**2800011508180**	**15081**	36
			AQUACTRL 2 SINGLE; Einbauposition beifahrerseitig; für Rechtslenker; passender Adapter: A	**2800011605260**	**16052**	54
			AQUACTRL 2 SINGLE; Einbauposition fahrerseitig; für Rechtslenker; passender Adapter: A	**2800011608260**	**16082**	55
1.5 4x4	77 kW	05/06→	AQUACTRL 2 SET; für Linkslenker	**2800011230280**	**12302**	12
			AQUACTRL 2 SINGLE; Einbauposition beifahrerseitig; für Linkslenker; passender Adapter: A	**2800011304280**	**13042**	26
			AQUACTRL 2 SINGLE; Einbauposition fahrerseitig; für Linkslenker; passender Adapter: A	**2800011307280**	**13072**	27
			REARCTRL; Einbauposition hinten	**2800011508170** **2800011508180**	**50817** **15081**	36 36
			AQUACTRL 2 SINGLE; Einbauposition beifahrerseitig; für Rechtslenker; passender Adapter: A	**2800011605260** **2800011624270**	**16052** **62427**	54 61
			AQUACTRL 2 SINGLE; Einbauposition fahrerseitig; für Rechtslenker; passender Adapter: A	**2800011608260** **2800011626270**	**16082** **62627**	55 62
1.5 LPG 4x4	77 kW	06/09→	AQUACTRL 2 SET; für Linkslenker	**2800011230280**	**12302**	12
			AQUACTRL 2 SINGLE; Einbauposition beifahrerseitig; für Linkslenker; passender Adapter: A	**2800011304280**	**13042**	26
			AQUACTRL 2 SINGLE; Einbauposition fahrerseitig; für Linkslenker; passender Adapter: A	**2800011307280**	**13072**	27
			REARCTRL; Einbauposition hinten	**2800011508180**	**15081**	36
			AQUACTRL 2 SINGLE; Einbauposition beifahrerseitig; für Rechtslenker; passender Adapter: A	**2800011605260**	**16052**	54
			AQUACTRL 2 SINGLE; Einbauposition fahrerseitig; für Rechtslenker; passender Adapter: A	**2800011608260**	**16082**	55
1.5 VVT-i (F700)	80 kW	12/06→10/10	AQUACTRL 2 SINGLE; Einbauposition beifahrerseitig; für Rechtslenker; passender Adapter: A	**2800011605260** **2800011624270**	**16052** **62427**	54 61
			AQUACTRL 2 SINGLE; Einbauposition fahrerseitig; für Rechtslenker; passender Adapter: A	**2800011608260** **2800011626270**	**16082** **62627**	55 62
1.5 VVT-i 4x4 1.5 VVT-i RWD 1.5 VVT-i RWD	75 kW 75 kW 77 kW	09/10→ 09/10→ 11/05→	AQUACTRL 2 SET; für Linkslenker	**2800011230280**	**12302**	12
			AQUACTRL 2 SINGLE; Einbauposition beifahrerseitig; für Linkslenker; passender Adapter: A	**2800011304280**	**13042**	26
			AQUACTRL 2 SINGLE; Einbauposition fahrerseitig; für Linkslenker; passender Adapter: A	**2800011307280**	**13072**	27
			REARCTRL; Einbauposition hinten	**2800011508170** **2800011508180**	**50817** **15081**	36 36
			AQUACTRL 2 SINGLE; Einbauposition beifahrerseitig; für Rechtslenker; passender Adapter: A	**2800011605260** **2800011624270**	**16052** **62427**	54 61
			AQUACTRL 2 SINGLE; Einbauposition fahrerseitig; für Rechtslenker; passender Adapter: A	**2800011608260** **2800011626270**	**16082** **62627**	55 62
DAIHATSU - TERIOS KID (J11_, J13_) 05/97→10/12						
Wischblatt						
0.7 0.7 4WD	44 kW 44 kW	09/00→10/05 10/98→10/05	AQUACTRL 2 SINGLE; Einbauposition beifahrerseitig; für Linkslenker; passender Adapter: A	**2800011300280**	**13002**	25
			AQUACTRL 2 SINGLE; Einbauposition fahrerseitig; für Linkslenker; passender Adapter: A	**2800011306280**	**13062**	27
DAIHATSU - TREVIS 06/06→						
Wischblatt						
1.0	43 kW	06/06→	AQUACTRL 2 SINGLE; Einbauposition beifahrerseitig; für Linkslenker; passender Adapter: A	**2800011302280**	**13022**	26
			AQUACTRL 2 SINGLE; Einbauposition fahrerseitig; für Linkslenker; passender Adapter: A	**2800011306280**	**13062**	27
			REARCTRL; Einbauposition hinten	**2800011508170**	**50817**	36

→

© 2025 Continental Aftermarket & Services GmbH

DAIHATSU - TREVIS 06/06→						
Wischblatt						
1.0	43 kW	06/06→		**2800011508180**	**15081**	36
			AQUACTRL 2 SINGLE; Einbauposition beifahrerseitig; für Rechtslenker; passender Adapter: A	**2800011602260**	**16022**	53
				2800011623270	**62327**	61
			AQUACTRL 2 SINGLE; Einbauposition fahrerseitig; für Rechtslenker; passender Adapter: A	**2800011607260**	**16072**	55
				2800011625270	**62527**	62
DAIHATSU - YRV (M2) 02/01→						
Wischblatt						
1.0 (M200)	43 kW	02/01→	AQUACTRL 2 SINGLE; für Linkslenker; Einbauposition beifahrerseitig; passender Adapter: A	**2800011300280**	**13002**	25
1.3 (M201)	64 kW	02/01→				
1.3 4WD (M211)	64 kW	02/01→	AQUACTRL 2 SINGLE; für Linkslenker; Einbauposition fahrerseitig; passender Adapter: A	**2800011307280**	**13072**	27
1.3 GTti (M201)	95 kW	07/02→				
			REARCTRL; Einbauposition hinten	**2800011508170**	**50817**	36
				2800011508180	**15081**	36
			AQUACTRL 2 SINGLE; Einbauposition beifahrerseitig; für Rechtslenker; passender Adapter: A	**2800011600260**	**16002**	52
				2800011600270	**60027**	52
			AQUACTRL 2 SINGLE; Einbauposition fahrerseitig; für Rechtslenker; passender Adapter: A	**2800011608260**	**16082**	55
				2800011626270	**62627**	62
DAIMLER - 2.8 - 5.3 10/69→02/93						
Wischblatt						
3.6	156 kW	10/86→09/89	AQUACTRL 2 SINGLE; Einbauposition fahrerseitig; für Linkslenker; passender Adapter: A	**2800011300280**	**13002**	25
Double Six / Vanden 5.3	186 kW	09/73→05/75				
Double Six / Vanden 5.3	198 kW	07/72→09/73	AQUACTRL 2 SINGLE; Einbauposition beifahrerseitig; für Linkslenker; passender Adapter: A	**2800011300280**	**13002**	25
Double Six 5.3	194 kW	10/86→02/93				
Double Six 5.3	197 kW	07/81→02/93				
Double Six 5.3	211 kW	05/75→07/81				
Double Six H.E. 5.3	217 kW	07/81→10/86				
Sovereign 2.8	110 kW	10/69→05/75				
Sovereign 3.4	120 kW	05/75→12/78				
Sovereign 4.2	124 kW	06/76→03/79				
Sovereign 4.2	127 kW	09/73→03/79				
Sovereign 4.2	137 kW	10/69→09/73				
Sovereign 4.2	151 kW	03/79→10/86				
DAIMLER - COUPE 09/73→12/77						
Wischblatt						
Double Six 5.3	213 kW	05/75→12/77	AQUACTRL 2 SINGLE; Einbauposition beifahrerseitig; für Linkslenker; passender Adapter: A	**2800011300280**	**13002**	25
Sovereign 4.2	127 kW	09/73→12/77				
			AQUACTRL 2 SINGLE; Einbauposition fahrerseitig; für Linkslenker; passender Adapter: A	**2800011300280**	**13002**	25
DAIMLER - LIMOUSINE 06/68→12/91						
Wischblatt						
4.2	123 kW	06/68→12/91	AQUACTRL 2 SINGLE; Einbauposition fahrerseitig; für Linkslenker; passender Adapter: A	**2800011300280**	**13002**	25
4.2	131 kW	01/88→12/91				
			AQUACTRL 2 SINGLE; Einbauposition beifahrerseitig; für Linkslenker; passender Adapter: A	**2800011300280**	**13002**	25
DAIMLER - XJ 40, 81 10/86→09/94						
Wischblatt						
Double Six 6.0	229 kW	02/93→09/94	AQUACTRL 2 SINGLE; Einbauposition fahrerseitig; für Linkslenker; passender Adapter: A	**2800011302280**	**13022**	26
			AQUACTRL 2 SINGLE; Einbauposition beifahrerseitig; für Linkslenker; passender Adapter: A	**2800011302280**	**13022**	26
			AQUACTRL 2 SINGLE; Einbauposition fahrerseitig; für Rechtslenker; passender Adapter: A	**2800011607260**	**16072**	55
				2800011625270	**62527**	62
			AQUACTRL 2 SINGLE; Einbauposition beifahrerseitig; für Rechtslenker; passender Adapter: A	**2800011607260**	**16072**	55
				2800011625270	**62527**	62
Double Six 6.0	234 kW	04/93→09/94	AQUACTRL 2 SINGLE; Einbauposition beifahrerseitig; für Rechtslenker; passender Adapter: A	**2800011607260**	**16072**	55
				2800011625270	**62527**	62
			AQUACTRL 2 SINGLE; Einbauposition fahrerseitig; für Rechtslenker; passender Adapter: A	**2800011607260**	**16072**	55
				2800011625270	**62527**	62

© 2025 Continental Aftermarket & Services GmbH

DAIMLER - XJ 40, 81 10/86→09/94						
Wischblatt						
Sovereign 3.6 Sovereign 3.6 Sovereign 4.0	136 kW 145 kW 163 kW	10/86→09/89 10/86→07/89 09/89→09/94	AQUACTRL 2 SINGLE; Einbauposition fahrerseitig; für Linkslenker; passender Adapter: A	**2800011302280**	**13022**	26
			AQUACTRL 2 SINGLE; Einbauposition beifahrerseitig; für Linkslenker; passender Adapter: A	**2800011302280**	**13022**	26
			AQUACTRL 2 SINGLE; Einbauposition fahrerseitig; für Rechtslenker; passender Adapter: A	**2800011607260** **2800011625270**	**16072** **62527**	55 62
			AQUACTRL 2 SINGLE; Einbauposition beifahrerseitig; für Rechtslenker; passender Adapter: A	**2800011607260** **2800011625270**	**16072** **62527**	55 62
DODGE - AVENGER 06/07→12/14						
Wischblatt						
2.0 2.0 CRD 2.4	115 kW 103 kW 125 kW	06/07→12/11 06/07→12/11 06/07→12/14	AQUACTRL 2 SINGLE; Einbauposition beifahrerseitig; für Linkslenker; passender Adapter: A	**2800011309280**	**13092**	28
			AQUACTRL 2 SINGLE; Einbauposition fahrerseitig; für Linkslenker; passender Adapter: A	**2800011312280**	**13122**	29
			AQUACTRL 2 SINGLE; Einbauposition beifahrerseitig; für Rechtslenker; passender Adapter: A	**2800011610260** **2800011610270**	**16102** **61027**	56 56
			AQUACTRL 2 SINGLE; Einbauposition fahrerseitig; für Rechtslenker; passender Adapter: A	**2800011614260** **2800011628270**	**16142** **62827**	58 63
2.4	127 kW	01/12→12/14	AQUACTRL 2 SINGLE; Einbauposition beifahrerseitig; für Rechtslenker; passender Adapter: A	**2800011610260**	**16102**	56
			AQUACTRL 2 SINGLE; Einbauposition fahrerseitig; für Rechtslenker; passender Adapter: A	**2800011614260**	**16142**	58
2.4 2.7 2.7 Flex-Fuel	129 kW 137 kW 139 kW	06/07→12/14 06/07→12/11 06/07→12/09	AQUACTRL 2 SINGLE; Einbauposition beifahrerseitig; für Linkslenker; passender Adapter: A	**2800011309280**	**13092**	28
			AQUACTRL 2 SINGLE; Einbauposition fahrerseitig; für Linkslenker; passender Adapter: A	**2800011312280**	**13122**	29
			AQUACTRL 2 SINGLE; Einbauposition beifahrerseitig; für Rechtslenker; passender Adapter: A	**2800011610260** **2800011610270**	**16102** **61027**	56 56
			AQUACTRL 2 SINGLE; Einbauposition fahrerseitig; für Rechtslenker; passender Adapter: A	**2800011614260** **2800011628270**	**16142** **62827**	58 63
3.5 3.5 AWD	175 kW 175 kW	06/07→12/09 06/07→12/11	AQUACTRL 2 SINGLE; Einbauposition beifahrerseitig; für Rechtslenker; passender Adapter: A	**2800011610260**	**16102**	56
			AQUACTRL 2 SINGLE; Einbauposition fahrerseitig; für Rechtslenker; passender Adapter: A	**2800011614260**	**16142**	58
3.6	211 kW	01/12→12/14	AQUACTRL 2 SINGLE; Einbauposition beifahrerseitig; für Linkslenker; passender Adapter: A	**2800011309280**	**13092**	28
			AQUACTRL 2 SINGLE; Einbauposition fahrerseitig; für Linkslenker; passender Adapter: A	**2800011312280**	**13122**	29
			AQUACTRL 2 SINGLE; Einbauposition beifahrerseitig; für Rechtslenker; passender Adapter: A	**2800011610260** **2800011610270**	**16102** **61027**	56 56
			AQUACTRL 2 SINGLE; Einbauposition fahrerseitig; für Rechtslenker; passender Adapter: A	**2800011614260** **2800011628270**	**16142** **62827**	58 63
DODGE - CALIBER 06/06→						
Wischblatt						
1.8 2.0	110 kW 115 kW	06/06→12/09 06/06→	AQUACTRL 2 SINGLE; Einbauposition beifahrerseitig; für Linkslenker; passender Adapter: A	**2800011303280**	**13032**	26
			AQUACTRL 2 SINGLE; Einbauposition fahrerseitig; für Linkslenker; passender Adapter: A	**2800011312280**	**13122**	29
			AQUACTRL 2 SINGLE; Einbauposition beifahrerseitig; für Rechtslenker; passender Adapter: A	**2800011604260** **2800011604270**	**16042** **60427**	53 53
			AQUACTRL 2 SINGLE; Einbauposition fahrerseitig; für Rechtslenker; passender Adapter: A	**2800011614260** **2800011628270**	**16142** **62827**	58 63
2.0 CRD 2.0 CRD	88 kW 100 kW	06/06→11/11 06/06→11/11	AQUACTRL 2 SINGLE; Einbauposition beifahrerseitig; für Rechtslenker; passender Adapter: A	**2800011604260**	**16042**	53
			AQUACTRL 2 SINGLE; Einbauposition fahrerseitig; für Rechtslenker; passender Adapter: A	**2800011614260**	**16142**	58

© 2025 Continental Aftermarket & Services GmbH

DODGE - CALIBER 06/06→						
Wischblatt						
2.0 CRD 2.2 CRD 2.4	103 kW 120 kW 125 kW	06/06→ 07/10→11/11 10/06→	AQUACTRL 2 SINGLE; Einbauposition beifahrerseitig; für Linkslenker; passender Adapter: A	**2800011303280**	**13032**	26
			AQUACTRL 2 SINGLE; Einbauposition fahrerseitig; für Linkslenker; passender Adapter: A	**2800011312280**	**13122**	29
			AQUACTRL 2 SINGLE; Einbauposition beifahrerseitig; für Rechtslenker; passender Adapter: A	**2800011604260** **2800011604270**	**16042** **60427**	53 53
			AQUACTRL 2 SINGLE; Einbauposition fahrerseitig; für Rechtslenker; passender Adapter: A	**2800011614260** **2800011628270**	**16142** **62827**	58 63
2.4 2.4 AWD	126 kW 125 kW	10/06→ 10/06→	AQUACTRL 2 SINGLE; Einbauposition beifahrerseitig; für Linkslenker; passender Adapter: A	**2800011303280**	**13032**	26
			AQUACTRL 2 SINGLE; Einbauposition fahrerseitig; für Linkslenker; passender Adapter: A	**2800011312280**	**13122**	29
			AQUACTRL 2 SINGLE; Einbauposition beifahrerseitig; für Rechtslenker; passender Adapter: A	**2800011604260**	**16042**	53
			AQUACTRL 2 SINGLE; Einbauposition fahrerseitig; für Rechtslenker; passender Adapter: A	**2800011614260**	**16142**	58
2.4 SRT4 AWD 2.4 Turbo	223 kW 217 kW	10/06→ 12/07→	AQUACTRL 2 SINGLE; Einbauposition beifahrerseitig; für Linkslenker; passender Adapter: A	**2800011303280**	**13032**	26
			AQUACTRL 2 SINGLE; Einbauposition fahrerseitig; für Linkslenker; passender Adapter: A	**2800011312280**	**13122**	29
			AQUACTRL 2 SINGLE; Einbauposition beifahrerseitig; für Rechtslenker; passender Adapter: A	**2800011604260** **2800011604270**	**16042** **60427**	53 53
			AQUACTRL 2 SINGLE; Einbauposition fahrerseitig; für Rechtslenker; passender Adapter: A	**2800011614260** **2800011628270**	**16142** **62827**	58 63
DODGE - CARAVAN 01/95→03/01						
Wischblatt						
2.4 i 2.5 TD 3.0 3.3 i 3.8 i 3.8 i 3.8 i AWD 3.8 i AWD	111 kW 85 kW 112 kW 116 kW 122 kW 131 kW 122 kW 131 kW	01/95→03/01 01/95→03/01 01/95→06/00 01/95→03/01 01/95→03/01 01/95→03/01 01/95→03/01 01/95→03/01	AQUACTRL 2 SINGLE; Einbauposition fahrerseitig; für Linkslenker; passender Adapter: A	**2800011316280**	**13162**	30
			AQUACTRL 2 SINGLE; Einbauposition beifahrerseitig; für Linkslenker; passender Adapter: A	**2800011316280**	**13162**	30
			AQUACTRL 2 SINGLE; Einbauposition beifahrerseitig; für Rechtslenker; passender Adapter: A	**2800011618260** **2800011618270**	**16182** **61827**	59 59
			AQUACTRL 2 SINGLE; Einbauposition fahrerseitig; für Rechtslenker; passender Adapter: A	**2800011618260** **2800011618270**	**16182** **61827**	59 59
DODGE - CARAVAN (RG_) 02/00→12/07						
Wischblatt						
2.4 3.3	112 kW 128 kW	02/00→12/07 02/00→12/07	AQUACTRL 2 SINGLE; Einbauposition fahrerseitig; für Linkslenker; passender Adapter: A	**2800011316280**	**13162**	30
			AQUACTRL 2 SINGLE; Einbauposition beifahrerseitig; für Linkslenker; passender Adapter: A	**2800011316280**	**13162**	30
			AQUACTRL 2 SINGLE; Einbauposition beifahrerseitig; für Rechtslenker; passender Adapter: A	**2800011618260** **2800011618270**	**16182** **61827**	59 59
			AQUACTRL 2 SINGLE; Einbauposition fahrerseitig; für Rechtslenker; passender Adapter: A	**2800011618260** **2800011618270**	**16182** **61827**	59 59
3.3	132 kW	04/01→05/07	AQUACTRL 2 SINGLE; Einbauposition beifahrerseitig; für Rechtslenker; passender Adapter: A	**2800011618260** **2800011618270**	**16182** **61827**	59 59
			AQUACTRL 2 SINGLE; Einbauposition fahrerseitig; für Rechtslenker; passender Adapter: A	**2800011618260** **2800011618270**	**16182** **61827**	59 59
3.3 AWD	128 kW	02/00→12/07	AQUACTRL 2 SINGLE; Einbauposition fahrerseitig; für Linkslenker; passender Adapter: A	**2800011316280**	**13162**	30
			AQUACTRL 2 SINGLE; Einbauposition beifahrerseitig; für Linkslenker; passender Adapter: A	**2800011316280**	**13162**	30
			AQUACTRL 2 SINGLE; Einbauposition beifahrerseitig; für Rechtslenker; passender Adapter: A	**2800011618260** **2800011618270**	**16182** **61827**	59 59
			AQUACTRL 2 SINGLE; Einbauposition fahrerseitig; für Rechtslenker; passender Adapter: A	**2800011618260** **2800011618270**	**16182** **61827**	59 59

© 2025 Continental Aftermarket & Services GmbH

DODGE - CARAVAN (RG_) 02/00→12/07						
Wischblatt						
3.8	154 kW	04/01→05/07	AQUACTRL 2 SINGLE; Einbauposition beifahrerseitig; für Rechtslenker; passender Adapter: A	**2800011618260**	**16182**	59
			AQUACTRL 2 SINGLE; Einbauposition fahrerseitig; für Rechtslenker; passender Adapter: A	**2800011618260**	**16182**	59
3.8 3.8 AWD	160 kW 153 kW	02/00→12/07 04/01→12/07	AQUACTRL 2 SINGLE; Einbauposition fahrerseitig; für Linkslenker; passender Adapter: A	**2800011316280**	**13162**	30
			AQUACTRL 2 SINGLE; Einbauposition beifahrerseitig; für Linkslenker; passender Adapter: A	**2800011316280**	**13162**	30
			AQUACTRL 2 SINGLE; Einbauposition beifahrerseitig; für Rechtslenker; passender Adapter: A	**2800011618260** **2800011618270**	**16182** **61827**	59 59
			AQUACTRL 2 SINGLE; Einbauposition fahrerseitig; für Rechtslenker; passender Adapter: A	**2800011618260** **2800011618270**	**16182** **61827**	59 59
3.8 AWD	154 kW	04/01→05/07	AQUACTRL 2 SINGLE; Einbauposition beifahrerseitig; für Rechtslenker; passender Adapter: A	**2800011618260**	**16182**	59
			AQUACTRL 2 SINGLE; Einbauposition fahrerseitig; für Rechtslenker; passender Adapter: A	**2800011618260**	**16182**	59
3.8 AWD	160 kW	02/00→12/07	AQUACTRL 2 SINGLE; Einbauposition fahrerseitig; für Linkslenker; passender Adapter: A	**2800011316280**	**13162**	30
			AQUACTRL 2 SINGLE; Einbauposition beifahrerseitig; für Linkslenker; passender Adapter: A	**2800011316280**	**13162**	30
			AQUACTRL 2 SINGLE; Einbauposition beifahrerseitig; für Rechtslenker; passender Adapter: A	**2800011618260** **2800011618270**	**16182** **61827**	59 59
			AQUACTRL 2 SINGLE; Einbauposition fahrerseitig; für Rechtslenker; passender Adapter: A	**2800011618260** **2800011618270**	**16182** **61827**	59 59
DODGE - CHALLENGER Coupe 09/07→						
Wischblatt						
3.6 5.7 5.7 6.2 SRT Hellcat 6.4 6.4 SRT8	227 kW 277 kW 280 kW 527 kW 362 kW 351 kW	01/11→ 09/08→12/16 01/10→ 09/14→ 09/14→ 01/11→	AQUACTRL 2 SINGLE; Einbauposition beifahrerseitig; für Rechtslenker; passender Adapter: A	**2800011610270**	**61027**	56
			AQUACTRL 2 SINGLE; Einbauposition fahrerseitig; für Rechtslenker; passender Adapter: A	**2800011610270**	**61027**	56
DODGE - CHARGER 06/05→12/10						
Wischblatt						
2.7 3.5 5.7 R/T 6.1 SRT8	141 kW 186 kW 254 kW 317 kW	04/06→12/10 06/05→12/10 06/05→12/08 09/05→12/10	AQUACTRL 2 SINGLE; Einbauposition fahrerseitig; für Linkslenker; passender Adapter: A	**2800011309280**	**13092**	28
			AQUACTRL 2 SINGLE; Einbauposition beifahrerseitig; für Linkslenker; passender Adapter: A	**2800011309280**	**13092**	28
DODGE - CHARGER 09/10→						
Wischblatt						
3.6 3.6 AWD 5.7 R/T 5.7 R/T AWD 6.4 SRT8	218 kW 215 kW 276 kW 276 kW 351 kW	09/11→ 01/12→12/14 09/10→ 09/10→ 09/11→	AQUACTRL 2 SINGLE; Einbauposition beifahrerseitig; für Rechtslenker; passender Adapter: A	**2800011626270**	**62627**	62
			AQUACTRL 2 SINGLE; Einbauposition fahrerseitig; für Rechtslenker; passender Adapter: A	**2800011628270**	**62827**	63
DODGE - DAKOTA 10/03→						
Wischblatt						
4.7 AWD	172 kW	10/03→	AQUACTRL 2 SINGLE; Einbauposition beifahrerseitig; für Rechtslenker; passender Adapter: A	**2800011626270**	**62627**	62
			AQUACTRL 2 SINGLE; Einbauposition fahrerseitig; für Rechtslenker; passender Adapter: A	**2800011626270**	**62627**	62
DODGE - DAKOTA 10/95→02/05						
Wischblatt						
2.5	88 kW	10/95→09/03	AQUACTRL 2 SET; für Linkslenker	**2800011207280**	**12072**	5
			AQUACTRL 2 SINGLE; Einbauposition fahrerseitig; für Linkslenker; passender Adapter: A	**2800011306280**	**13062**	27
			AQUACTRL 2 SINGLE; Einbauposition beifahrerseitig; für Linkslenker; passender Adapter: A	**2800011306280**	**13062**	27

© 2025 Continental Aftermarket & Services GmbH

DODGE - DAKOTA 10/95→02/05						
Wischblatt						
3.9 AWD	128 kW	10/95→09/03	AQUACTRL 2 SET; für Linkslenker	**2800011207280**	**12072**	5
			AQUACTRL 2 SINGLE; Einbauposition fahrerseitig; für Linkslenker; passender Adapter: A	**2800011306280**	**13062**	27
			AQUACTRL 2 SINGLE; Einbauposition beifahrerseitig; für Linkslenker; passender Adapter: A	**2800011306280**	**13062**	27
			AQUACTRL 2 SINGLE; Einbauposition beifahrerseitig; für Rechtslenker; passender Adapter: A	**2800011625270**	**62527**	62
			AQUACTRL 2 SINGLE; Einbauposition fahrerseitig; für Rechtslenker; passender Adapter: A	**2800011625270**	**62527**	62
3.9 SLT 4.7 AWD	128 kW 172 kW	10/95→09/03 10/00→09/03	AQUACTRL 2 SET; für Linkslenker	**2800011207280**	**12072**	5
			AQUACTRL 2 SINGLE; Einbauposition fahrerseitig; für Linkslenker; passender Adapter: A	**2800011306280**	**13062**	27
			AQUACTRL 2 SINGLE; Einbauposition beifahrerseitig; für Linkslenker; passender Adapter: A	**2800011306280**	**13062**	27
5.9	184 kW	10/00→09/03	AQUACTRL 2 SINGLE; Einbauposition fahrerseitig; für Rechtslenker; passender Adapter: A	**2800011625270**	**62527**	62
			AQUACTRL 2 SINGLE; Einbauposition beifahrerseitig; für Rechtslenker; passender Adapter: A	**2800011625270**	**62527**	62
DODGE - DAKOTA Standard Cab Pickup 09/96→12/04						
Wischblatt						
5.2	168 kW	09/96→12/99	AQUACTRL 2 SINGLE; Einbauposition fahrerseitig; für Rechtslenker; passender Adapter: A	**2800011625270**	**62527**	62
			AQUACTRL 2 SINGLE; Einbauposition beifahrerseitig; für Rechtslenker; passender Adapter: A	**2800011625270**	**62527**	62
DODGE - DURANGO (DN) 09/97→12/03						
Wischblatt						
4.7 4WD 6.0 4WD	175 kW 184 kW	09/97→12/03 12/97→10/03	AQUACTRL 2 SINGLE; Einbauposition fahrerseitig; für Rechtslenker; passender Adapter: A	**2800011626270**	**62627**	62
			AQUACTRL 2 SINGLE; Einbauposition beifahrerseitig; für Rechtslenker; passender Adapter: A	**2800011626270**	**62627**	62
DODGE - DURANGO (HB) 09/03→12/10						
Wischblatt						
3.7 3.7 AWD 4.7	157 kW 157 kW 172 kW	11/03→12/10 11/03→12/10 11/03→12/09	AQUACTRL 2 SINGLE; Einbauposition beifahrerseitig; für Rechtslenker; passender Adapter: A	**2800011626270**	**62627**	62
			AQUACTRL 2 SINGLE; Einbauposition fahrerseitig; für Rechtslenker; passender Adapter: A	**2800011630270**	**63027**	63
4.7 AWD	172 kW	11/03→12/09	AQUACTRL 2 SINGLE; Einbauposition beifahrerseitig; für Linkslenker; passender Adapter: A	**2800011307280**	**13072**	27
			AQUACTRL 2 SINGLE; Einbauposition fahrerseitig; für Linkslenker; passender Adapter: A	**2800011314280**	**13142**	30
			AQUACTRL 2 SINGLE; Einbauposition beifahrerseitig; für Rechtslenker; passender Adapter: A	**2800011626270**	**62627**	62
			AQUACTRL 2 SINGLE; Einbauposition fahrerseitig; für Rechtslenker; passender Adapter: A	**2800011630270**	**63027**	63
5.7 AWD	257 kW	11/03→12/10	AQUACTRL 2 SINGLE; Einbauposition beifahrerseitig; für Linkslenker; passender Adapter: A	**2800011307280**	**13072**	27
			AQUACTRL 2 SINGLE; Einbauposition fahrerseitig; für Linkslenker; passender Adapter: A	**2800011314280**	**13142**	30
DODGE - DURANGO (WD) 12/10→						
Wischblatt						
3.6 3.6 AWD 5.7 5.7 AWD	216 kW 216 kW 268 kW 268 kW	01/11→ 01/11→ 01/11→ 01/11→	AQUACTRL 2 SINGLE; Einbauposition fahrerseitig; für Rechtslenker; passender Adapter: A	**2800011610270**	**61027**	56
			AQUACTRL 2 SINGLE; Einbauposition beifahrerseitig; für Rechtslenker; passender Adapter: A	**2800011626270**	**62627**	62

© 2025 Continental Aftermarket & Services GmbH

DODGE - GRAND CARAVAN 06/07→						
Wischblatt						
3.3 3.3 3.6 3.8	127 kW 131 kW 211 kW 142 kW	06/07→ 06/07→12/08 09/10→ 06/07→12/10	AQUACTRL 2 SINGLE; Einbauposition beifahrerseitig; für Linkslenker; passender Adapter: A	**2800011306280**	**13062**	27
			AQUACTRL 2 SINGLE; Einbauposition fahrerseitig; für Linkslenker; passender Adapter: A	**2800011314280**	**13142**	30
			REARCTRL; Einbauposition hinten	**2800011519180**	**15191**	41
DODGE - GRAND CARAVAN Mini Passenger Van 08/00→12/07						
Wischblatt						
3.8 AWD	154 kW	04/01→05/07	AQUACTRL 2 SINGLE; Einbauposition beifahrerseitig; für Rechtslenker; passender Adapter: A	**2800011618270**	**61827**	59
			AQUACTRL 2 SINGLE; Einbauposition fahrerseitig; für Rechtslenker; passender Adapter: A	**2800011618270**	**61827**	59
DODGE - GRAND CARAVAN Mini Passenger Van 09/94→12/00						
Wischblatt						
3.8	122 kW	01/96→12/00	AQUACTRL 2 SINGLE; Einbauposition beifahrerseitig; für Rechtslenker; passender Adapter: A	**2800011618270**	**61827**	59
			AQUACTRL 2 SINGLE; Einbauposition fahrerseitig; für Rechtslenker; passender Adapter: A	**2800011618270**	**61827**	59
DODGE - INTREPID 04/92→12/98						
Wischblatt						
3.3	120 kW	01/95→12/98	AQUACTRL 2 SINGLE; Einbauposition beifahrerseitig; für Rechtslenker; passender Adapter: A	**2800011610270**	**61027**	56
			AQUACTRL 2 SINGLE; Einbauposition fahrerseitig; für Rechtslenker; passender Adapter: A	**2800011628270**	**62827**	63
DODGE - JOURNEY 06/08→						
Wischblatt						
2.0 CRD	100 kW	06/08→12/11	AQUACTRL 2 SINGLE; Einbauposition beifahrerseitig; für Rechtslenker; passender Adapter: A	**2800011604260**	**16042**	53
			AQUACTRL 2 SINGLE; Einbauposition fahrerseitig; für Rechtslenker; passender Adapter: A	**2800011614260**	**16142**	58
2.0 CRD 2.4	103 kW 125 kW	06/08→ 01/09→	AQUACTRL 2 SET; für Linkslenker	**2800011209280**	**12092**	5
			AQUACTRL 2 SINGLE; Einbauposition beifahrerseitig; für Linkslenker; passender Adapter: A	**2800011304280**	**13042**	26
			AQUACTRL 2 SINGLE; Einbauposition fahrerseitig; für Linkslenker; passender Adapter: A	**2800011312280**	**13122**	29
			AQUACTRL 2 SINGLE; Einbauposition beifahrerseitig; für Rechtslenker; passender Adapter: A	**2800011604260** **2800011604270**	**16042** **60427**	53 53
			AQUACTRL 2 SINGLE; Einbauposition fahrerseitig; für Rechtslenker; passender Adapter: A	**2800011614260** **2800011628270**	**16142** **62827**	58 63
2.4	127 kW	06/12→	AQUACTRL 2 SINGLE; Einbauposition beifahrerseitig; für Rechtslenker; passender Adapter: A	**2800011604260**	**16042**	53
			AQUACTRL 2 SINGLE; Einbauposition fahrerseitig; für Rechtslenker; passender Adapter: A	**2800011614260**	**16142**	58
2.4 2.4 ECO+ 2.7	129 kW 125 kW 136 kW	09/08→ 06/08→ 01/09→	AQUACTRL 2 SET; für Linkslenker	**2800011209280**	**12092**	5
			AQUACTRL 2 SINGLE; Einbauposition beifahrerseitig; für Linkslenker; passender Adapter: A	**2800011304280**	**13042**	26
			AQUACTRL 2 SINGLE; Einbauposition fahrerseitig; für Linkslenker; passender Adapter: A	**2800011312280**	**13122**	29
			AQUACTRL 2 SINGLE; Einbauposition beifahrerseitig; für Rechtslenker; passender Adapter: A	**2800011604260** **2800011604270**	**16042** **60427**	53 53
			AQUACTRL 2 SINGLE; Einbauposition fahrerseitig; für Rechtslenker; passender Adapter: A	**2800011614260** **2800011628270**	**16142** **62827**	58 63

© 2025 Continental Aftermarket & Services GmbH

DODGE - JOURNEY 06/08→

Wischblatt

2.7 FLEXFUEL	136 kW	01/09→12/11	AQUACTRL 2 SET; für Linkslenker	**2800011209280**	**12092**	5
			AQUACTRL 2 SINGLE; Einbauposition beifahrerseitig; für Linkslenker; passender Adapter: A	**2800011304280**	**13042**	26
			AQUACTRL 2 SINGLE; Einbauposition fahrerseitig; für Linkslenker; passender Adapter: A	**2800011312280**	**13122**	29
			AQUACTRL 2 SINGLE; Einbauposition beifahrerseitig; für Rechtslenker; passender Adapter: A	**2800011604260**	**16042**	53
			AQUACTRL 2 SINGLE; Einbauposition fahrerseitig; für Rechtslenker; passender Adapter: A	**2800011614260**	**16142**	58
3.5 3.5 AWD	173 kW 173 kW	06/08→12/10 06/08→12/10	AQUACTRL 2 SET; für Linkslenker	**2800011209280**	**12092**	5
			AQUACTRL 2 SINGLE; Einbauposition beifahrerseitig; für Linkslenker; passender Adapter: A	**2800011304280**	**13042**	26
			AQUACTRL 2 SINGLE; Einbauposition fahrerseitig; für Linkslenker; passender Adapter: A	**2800011312280**	**13122**	29
			AQUACTRL 2 SINGLE; Einbauposition beifahrerseitig; für Rechtslenker; passender Adapter: A	**2800011604260** **2800011604270**	**16042** **60427**	53 53
			AQUACTRL 2 SINGLE; Einbauposition fahrerseitig; für Rechtslenker; passender Adapter: A	**2800011614260** **2800011628270**	**16142** **62827**	58 63
3.6	206 kW	06/12→12/15	AQUACTRL 2 SINGLE; Einbauposition beifahrerseitig; für Rechtslenker; passender Adapter: A	**2800011604260** **2800011604270**	**16042** **60427**	53 53
			AQUACTRL 2 SINGLE; Einbauposition fahrerseitig; für Rechtslenker; passender Adapter: A	**2800011614260** **2800011628270**	**16142** **62827**	58 63
3.6	211 kW	01/12→	AQUACTRL 2 SET; für Linkslenker	**2800011209280**	**12092**	5
			AQUACTRL 2 SINGLE; Einbauposition beifahrerseitig; für Linkslenker; passender Adapter: A	**2800011304280**	**13042**	26
			AQUACTRL 2 SINGLE; Einbauposition fahrerseitig; für Linkslenker; passender Adapter: A	**2800011312280**	**13122**	29
			AQUACTRL 2 SINGLE; Einbauposition beifahrerseitig; für Rechtslenker; passender Adapter: A	**2800011604260** **2800011604270**	**16042** **60427**	53 53
			AQUACTRL 2 SINGLE; Einbauposition fahrerseitig; für Rechtslenker; passender Adapter: A	**2800011614260** **2800011628270**	**16142** **62827**	58 63
3.6 AWD	206 kW	05/13→	AQUACTRL 2 SINGLE; Einbauposition beifahrerseitig; für Rechtslenker; passender Adapter: A	**2800011604260** **2800011604270**	**16042** **60427**	53 53
			AQUACTRL 2 SINGLE; Einbauposition fahrerseitig; für Rechtslenker; passender Adapter: A	**2800011614260** **2800011628270**	**16142** **62827**	58 63
3.6 Flexfuel AWD	211 kW	09/10→	AQUACTRL 2 SINGLE; Einbauposition beifahrerseitig; für Rechtslenker; passender Adapter: A	**2800011604260**	**16042**	53
			AQUACTRL 2 SINGLE; Einbauposition fahrerseitig; für Rechtslenker; passender Adapter: A	**2800011614260**	**16142**	58

DODGE - NEON 05/94→08/99

Wischblatt

2.0 16V 2.0 16V 2.0 16V 2.0 16V	98 kW 107 kW 109 kW 112 kW	05/94→08/99 06/94→08/99 04/96→08/99 04/96→08/99	AQUACTRL 2 SET; für Linkslenker	**2800011230280**	**12302**	12
			AQUACTRL 2 SINGLE; Einbauposition beifahrerseitig; für Linkslenker; passender Adapter: A	**2800011304280**	**13042**	26
			AQUACTRL 2 SINGLE; Einbauposition fahrerseitig; für Linkslenker; passender Adapter: A	**2800011307280**	**13072**	27
			AQUACTRL 2 SINGLE; Einbauposition beifahrerseitig; für Rechtslenker; passender Adapter: A	**2800011605260** **2800011624270**	**16052** **62427**	54 61
			AQUACTRL 2 SINGLE; Einbauposition fahrerseitig; für Rechtslenker; passender Adapter: A	**2800011608260** **2800011626270**	**16082** **62627**	55 62

© 2025 Continental Aftermarket & Services GmbH

DODGE - NEON II 08/99→

Wischblatt

2.0	110 kW	10/99→09/05	AQUACTRL 2 SINGLE; Einbauposition beifahrerseitig; für Linkslenker; passender Adapter: A	**2800011305280**	**13052**	27
			AQUACTRL 2 SINGLE; Einbauposition fahrerseitig; für Linkslenker; passender Adapter: A	**2800011309280**	**13092**	28
			AQUACTRL 2 SINGLE; Einbauposition beifahrerseitig; für Rechtslenker; passender Adapter: A	**2800011606260**	**16062**	54
			AQUACTRL 2 SINGLE; Einbauposition fahrerseitig; für Rechtslenker; passender Adapter: A	**2800011610260**	**16102**	56
2.0 16V 2.0 16V	98 kW 112 kW	08/99→ 08/99→12/02	AQUACTRL 2 SINGLE; Einbauposition beifahrerseitig; für Linkslenker; passender Adapter: A	**2800011305280**	**13052**	27
			AQUACTRL 2 SINGLE; Einbauposition fahrerseitig; für Linkslenker; passender Adapter: A	**2800011309280**	**13092**	28
			AQUACTRL 2 SINGLE; Einbauposition beifahrerseitig; für Rechtslenker; passender Adapter: A	**2800011606260** **2800011606270**	**16062** **60627**	54 54
			AQUACTRL 2 SINGLE; Einbauposition fahrerseitig; für Rechtslenker; passender Adapter: A	**2800011610260** **2800011610270**	**16102** **61027**	56 56

DODGE - NEON Coupe 01/94→09/99

Wischblatt

2.0 Highline 2.0 HP Sport 2.0 Sport	98 kW 112 kW 109 kW	01/94→09/99 10/94→09/99 01/94→09/96	AQUACTRL 2 SET; für Linkslenker	**2800011230280**	**12302**	12
			AQUACTRL 2 SINGLE; Einbauposition beifahrerseitig; für Linkslenker; passender Adapter: A	**2800011304280**	**13042**	26
			AQUACTRL 2 SINGLE; Einbauposition fahrerseitig; für Linkslenker; passender Adapter: A	**2800011307280**	**13072**	27

DODGE - NITRO 09/06→12/12

Wischblatt

2.8 CRD	120 kW	10/06→12/11	AQUACTRL 2 SINGLE; Einbauposition fahrerseitig; für Rechtslenker; passender Adapter: A	**2800011606260**	**16062**	54
			AQUACTRL 2 SINGLE; Einbauposition beifahrerseitig; für Rechtslenker; passender Adapter: A	**2800011606260**	**16062**	54
2.8 CRD	130 kW	06/07→12/12	AQUACTRL 2 SINGLE; Einbauposition fahrerseitig; für Linkslenker; passender Adapter: A	**2800011305280**	**13052**	27
			AQUACTRL 2 SINGLE; Einbauposition beifahrerseitig; für Linkslenker; passender Adapter: A	**2800011305280**	**13052**	27
			AQUACTRL 2 SINGLE; Einbauposition fahrerseitig; für Rechtslenker; passender Adapter: A	**2800011606260** **2800011606270**	**16062** **60627**	54 54
			AQUACTRL 2 SINGLE; Einbauposition beifahrerseitig; für Rechtslenker; passender Adapter: A	**2800011606260** **2800011606270**	**16062** **60627**	54 54
2.8 CRD 4WD	120 kW	10/07→12/11	AQUACTRL 2 SINGLE; Einbauposition fahrerseitig; für Rechtslenker; passender Adapter: A	**2800011606260**	**16062**	54
			AQUACTRL 2 SINGLE; Einbauposition beifahrerseitig; für Rechtslenker; passender Adapter: A	**2800011606260**	**16062**	54
2.8 CRD 4WD	130 kW	06/07→12/12	AQUACTRL 2 SINGLE; Einbauposition fahrerseitig; für Linkslenker; passender Adapter: A	**2800011305280**	**13052**	27
			AQUACTRL 2 SINGLE; Einbauposition beifahrerseitig; für Linkslenker; passender Adapter: A	**2800011305280**	**13052**	27
			AQUACTRL 2 SINGLE; Einbauposition fahrerseitig; für Rechtslenker; passender Adapter: A	**2800011606260** **2800011606270**	**16062** **60627**	54 54
			AQUACTRL 2 SINGLE; Einbauposition beifahrerseitig; für Rechtslenker; passender Adapter: A	**2800011606260** **2800011606270**	**16062** **60627**	54 54
3.7 3.7 4WD	157 kW 157 kW	09/06→12/12 09/06→12/12	AQUACTRL 2 SINGLE; 06/07 ; Einbauposition fahrerseitig; für Linkslenker; passender Adapter: A	**2800011305280**	**13052**	27
			AQUACTRL 2 SINGLE; 06/07 ; Einbauposition beifahrerseitig; für Linkslenker; passender Adapter: A	**2800011305280**	**13052**	27
			AQUACTRL 2 SINGLE; Einbauposition fahrerseitig; für Rechtslenker; passender Adapter: A	**2800011606260** **2800011606270**	**16062** **60627**	54 54
			AQUACTRL 2 SINGLE; Einbauposition beifahrerseitig; für Rechtslenker; passender Adapter: A	**2800011606260** **2800011606270**	**16062** **60627**	54 54

© 2025 Continental Aftermarket & Services GmbH

DODGE - NITRO 09/06→12/12						
Wischblatt						
3.7 V6 4WD	151 kW	06/07→12/12	AQUACTRL 2 SINGLE; Einbauposition fahrerseitig; für Linkslenker; passender Adapter: A	**2800011305280**	**13052**	27
			AQUACTRL 2 SINGLE; Einbauposition beifahrerseitig; für Linkslenker; passender Adapter: A	**2800011305280**	**13052**	27
			AQUACTRL 2 SINGLE; Einbauposition fahrerseitig; für Rechtslenker; passender Adapter: A	**2800011606260** **2800011606270**	**16062** **60627**	54 54
			AQUACTRL 2 SINGLE; Einbauposition beifahrerseitig; für Rechtslenker; passender Adapter: A	**2800011606260** **2800011606270**	**16062** **60627**	54 54
4.0 4WD	191 kW	09/06→12/07	AQUACTRL 2 SINGLE; 06/07 ; Einbauposition fahrerseitig; für Linkslenker; passender Adapter: A	**2800011305280**	**13052**	27
			AQUACTRL 2 SINGLE; 06/07 ; Einbauposition beifahrerseitig; für Linkslenker; passender Adapter: A	**2800011305280**	**13052**	27
			AQUACTRL 2 SINGLE; Einbauposition fahrerseitig; für Rechtslenker; passender Adapter: A	**2800011606260** **2800011606270**	**16062** **60627**	54 54
			AQUACTRL 2 SINGLE; Einbauposition beifahrerseitig; für Rechtslenker; passender Adapter: A	**2800011606260** **2800011606270**	**16062** **60627**	54 54
4.0 4WD	194 kW	09/07→12/11	AQUACTRL 2 SINGLE; Einbauposition fahrerseitig; für Linkslenker; passender Adapter: A	**2800011305280**	**13052**	27
			AQUACTRL 2 SINGLE; Einbauposition beifahrerseitig; für Linkslenker; passender Adapter: A	**2800011305280**	**13052**	27
			AQUACTRL 2 SINGLE; Einbauposition fahrerseitig; für Rechtslenker; passender Adapter: A	**2800011606260**	**16062**	54
			AQUACTRL 2 SINGLE; Einbauposition beifahrerseitig; für Rechtslenker; passender Adapter: A	**2800011606260**	**16062**	54
DODGE - RAM 1500 Crew Cab Pickup 09/08→12/10						
Wischblatt						
5.7 4WD	291 kW	09/08→12/10	AQUACTRL 2 SINGLE; Einbauposition fahrerseitig; für Rechtslenker; passender Adapter: A	**2800011610270**	**61027**	56
			AQUACTRL 2 SINGLE; Einbauposition beifahrerseitig; für Rechtslenker; passender Adapter: A	**2800011610270**	**61027**	56
DODGE - RAM 2500 Pick-up (BE, BR) 01/93→12/02						
Wischblatt						
5.2	164 kW	01/93→06/98	AQUACTRL 2 SET; für Linkslenker	**2800011207280**	**12072**	5
			AQUACTRL 2 SINGLE; Einbauposition fahrerseitig; für Linkslenker; passender Adapter: A	**2800011306280**	**13062**	27
			AQUACTRL 2 SINGLE; Einbauposition beifahrerseitig; für Linkslenker; passender Adapter: A	**2800011306280**	**13062**	27
			AQUACTRL 2 SINGLE; Einbauposition beifahrerseitig; für Rechtslenker; passender Adapter: A	**2800011625270**	**62527**	62
			AQUACTRL 2 SINGLE; Einbauposition fahrerseitig; für Rechtslenker; passender Adapter: A	**2800011625270**	**62527**	62
5.9	184 kW	01/93→09/01	AQUACTRL 2 SET; für Linkslenker	**2800011207280**	**12072**	5
5.9 4x4	184 kW	01/93→09/01	AQUACTRL 2 SINGLE; Einbauposition fahrerseitig; für Linkslenker; passender Adapter: A	**2800011306280**	**13062**	27
5.9 Di	118 kW	01/93→09/96				
5.9 Di	154 kW	10/96→05/01	AQUACTRL 2 SINGLE; Einbauposition beifahrerseitig; für Linkslenker; passender Adapter: A	**2800011306280**	**13062**	27
5.9 Di 4x4	118 kW	01/93→09/96				
5.9 Di 4x4	154 kW	10/96→05/01				
8.0	221 kW	01/93→05/01				
8.0 4x4	221 kW	01/93→05/01				
DODGE - RAM 2500 Pick-up (D1, DC, DH, DM, DR) 09/01→12/09						
Wischblatt						
5.7	257 kW	01/02→12/09	AQUACTRL 2 SINGLE; Einbauposition fahrerseitig; für Linkslenker; passender Adapter: A	**2800011312280**	**13122**	29
5.7 4x4	257 kW	01/02→12/09				
5.9	180 kW	01/02→09/08	AQUACTRL 2 SINGLE; Einbauposition beifahrerseitig; für Linkslenker; passender Adapter: A	**2800011312280**	**13122**	29
5.9 4x4	180 kW	01/02→09/08				
5.9 Di	172 kW	01/02→12/09				
5.9 Di 4x4	180 kW	01/02→12/09				
8.0 4x4	228 kW	01/02→12/09				

© 2025 Continental Aftermarket & Services GmbH

DODGE - STRATUS 09/94→04/01

Wischblatt

2.0 16V 2.4 16V 2.4 16 V	98 kW 112 kW 103 kW	12/95→04/01 12/95→04/01 12/95→04/01	AQUACTRL 2 SINGLE; Einbauposition fahrerseitig; für Linkslenker; passender Adapter: A	**2800011309280**	**13092**	28
			AQUACTRL 2 SINGLE; Einbauposition beifahrerseitig; für Linkslenker; passender Adapter: A	**2800011309280**	**13092**	28
			AQUACTRL 2 SINGLE; Einbauposition fahrerseitig; für Rechtslenker; passender Adapter: A	**2800011610260** **2800011610270**	**16102** **61027**	56 56
			AQUACTRL 2 SINGLE; Einbauposition beifahrerseitig; für Rechtslenker; passender Adapter: A	**2800011610260** **2800011610270**	**16102** **61027**	56 56
2.4 16 V	108 kW	10/00→04/01	AQUACTRL 2 SINGLE; Einbauposition fahrerseitig; für Linkslenker; passender Adapter: A	**2800011309280**	**13092**	28
			AQUACTRL 2 SINGLE; Einbauposition beifahrerseitig; für Linkslenker; passender Adapter: A	**2800011309280**	**13092**	28
			AQUACTRL 2 SINGLE; Einbauposition fahrerseitig; für Rechtslenker; passender Adapter: A	**2800011610260**	**16102**	56
			AQUACTRL 2 SINGLE; Einbauposition beifahrerseitig; für Rechtslenker; passender Adapter: A	**2800011610260**	**16102**	56
2.5 V6	125 kW	12/95→04/01	AQUACTRL 2 SINGLE; Einbauposition fahrerseitig; für Linkslenker; passender Adapter: A	**2800011309280**	**13092**	28
			AQUACTRL 2 SINGLE; Einbauposition beifahrerseitig; für Linkslenker; passender Adapter: A	**2800011309280**	**13092**	28
			AQUACTRL 2 SINGLE; Einbauposition fahrerseitig; für Rechtslenker; passender Adapter: A	**2800011610260** **2800011610270**	**16102** **61027**	56 56
			AQUACTRL 2 SINGLE; Einbauposition beifahrerseitig; für Rechtslenker; passender Adapter: A	**2800011610260** **2800011610270**	**16102** **61027**	56 56

DODGE - VIPER Cabriolet 10/91→09/02

Wischblatt

8.0 RT10 8.0 RT10 ACR	299 kW 335 kW	10/91→09/97 10/97→09/02	AQUACTRL 2 SINGLE; Einbauposition fahrerseitig; für Linkslenker; passender Adapter: A	**2800011302280**	**13022**	26
			AQUACTRL 2 SINGLE; Einbauposition beifahrerseitig; für Linkslenker; passender Adapter: A	**2800011302280**	**13022**	26

DODGE - VIPER Cabriolet 09/02→12/17

Wischblatt

SRT-10 SRT-10	372 kW 450 kW	09/02→12/06 09/09→12/10	AQUACTRL 2 SINGLE; Einbauposition beifahrerseitig; für Rechtslenker; passender Adapter: A	**2800011602260** **2800011623270**	**16022** **62327**	53 61
			AQUACTRL 2 SINGLE; Einbauposition fahrerseitig; für Rechtslenker; passender Adapter: A	**2800011602260** **2800011623270**	**16022** **62327**	53 61

DODGE - VIPER Coupe 10/91→09/02

Wischblatt

8.0 RT10 8.0 RT10 ACR	282 kW 335 kW	10/97→09/02 10/97→09/02	AQUACTRL 2 SINGLE; Einbauposition fahrerseitig; für Linkslenker; passender Adapter: A	**2800011302280**	**13022**	26
			AQUACTRL 2 SINGLE; Einbauposition beifahrerseitig; für Linkslenker; passender Adapter: A	**2800011302280**	**13022**	26

DS - DS 3 / DS 3 CROSSBACK (UR_, UC_, UJ_) 10/18→

Wischblatt

1.2 PureTech 100 (URHNKK, URHNEK)	74 kW	10/18→	AQUACTRL 2 SET; für Linkslenker	**2800011217280**	**12172**	8
1.2 PureTech 130 (URHNSS)	96 kW	10/18→	AQUACTRL 2 SINGLE; Einbauposition beifahrerseitig; für Linkslenker; passender Adapter: BC	**2800011302280**	**13022**	26
1.2 PureTech 155 (URHNNS)	115 kW	10/18→12/22	AQUACTRL 2 SINGLE; Einbauposition fahrerseitig; für Linkslenker; passender Adapter: BC	**2800011312280**	**13122**	29
1.5 BlueHDi 100 (UCYHYJ)	75 kW	10/18→12/22	REARCTRL; Einbauposition hinten	**2800011522180**	**15221**	43
1.5 BlueHDi 110 (UCYHSK)	81 kW	01/21→12/22	AQUACTRL 2 SINGLE; Einbauposition beifahrerseitig; für Rechtslenker; passender Adapter: BC	**2800011602260**	**16022**	53
1.5 BlueHDi 130 (UCYHZR)	96 kW	10/18→				
E-TENSE (UZZKXZ)	100 kW	05/19→12/22	AQUACTRL 2 SINGLE; Einbauposition fahrerseitig; für Rechtslenker; passender Adapter: BC	**2800011614260**	**16142**	58
E-TENSE (UZZKXZ)	115 kW	01/23→				

© 2025 Continental Aftermarket & Services GmbH

DS - DS 3 (SA_) 04/15→07/19

Wischblatt

1.2 THP 110 / PureTech 110 (SAHNPS, SAHNZ6, SAHNZT)	81 kW	04/15→07/19	AQUACTRL 2 SET; für Linkslenker	**2800011210280**	**12102**	6
			AQUACTRL 2 SINGLE; Einbauposition beifahrerseitig; für Linkslenker; passender Adapter: F	**2800011302280**	**13022**	26
1.2 THP 130 (SAHNYM)	96 kW	09/15→07/19	AQUACTRL 2 SINGLE; Einbauposition fahrerseitig; für Linkslenker; passender Adapter: F	**2800011312280**	**13122**	29
1.2 VTi 82 (SAHMZ6)	60 kW	04/15→07/19				
			REARCTRL; Einbauposition hinten	**2800011503170**	**50317**	33
				2800011503180	**15031**	33
			AQUACTRL 2 SINGLE; Einbauposition beifahrerseitig; Montageart: Bajonett; für Rechtslenker; passender Adapter: F	**2800011602260**	**16022**	53
				2800011623270	**62327**	61
			AQUACTRL 2 SINGLE; Einbauposition fahrerseitig; Montageart: Bajonett; für Rechtslenker; passender Adapter: F	**2800011614260**	**16142**	58
				2800011628270	**62827**	63
1.4 HDi 70 (SA8HR4, SA8HP4)	50 kW	07/15→12/16	AQUACTRL 2 SET; für Linkslenker	**2800011210280**	**12102**	6
			AQUACTRL 2 SINGLE; Einbauposition beifahrerseitig; für Linkslenker; passender Adapter: F	**2800011302280**	**13022**	26
			AQUACTRL 2 SINGLE; Einbauposition fahrerseitig; für Linkslenker; passender Adapter: F	**2800011312280**	**13122**	29
			REARCTRL; Einbauposition hinten	**2800011503180**	**15031**	33
1.6 BlueHDi 100 (SABHYO, SABHYT)	73 kW	04/15→07/19	AQUACTRL 2 SET; für Linkslenker	**2800011210280**	**12102**	6
			AQUACTRL 2 SINGLE; Einbauposition beifahrerseitig; für Linkslenker; passender Adapter: F	**2800011302280**	**13022**	26
			AQUACTRL 2 SINGLE; Einbauposition fahrerseitig; für Linkslenker; passender Adapter: F	**2800011312280**	**13122**	29
			REARCTRL; Einbauposition hinten	**2800011503170**	**50317**	33
				2800011503180	**15031**	33
			AQUACTRL 2 SINGLE; Einbauposition beifahrerseitig; Montageart: Bajonett; für Rechtslenker; passender Adapter: F	**2800011602260**	**16022**	53
				2800011623270	**62327**	61
			AQUACTRL 2 SINGLE; Einbauposition fahrerseitig; Montageart: Bajonett; für Rechtslenker; passender Adapter: F	**2800011614260**	**16142**	58
				2800011628270	**62827**	63
1.6 BlueHDi 116 (SABHXM)	85 kW	07/15→07/19	AQUACTRL 2 SET; für Linkslenker	**2800011210280**	**12102**	6
			AQUACTRL 2 SINGLE; Einbauposition beifahrerseitig; für Linkslenker; passender Adapter: F	**2800011302280**	**13022**	26
			AQUACTRL 2 SINGLE; Einbauposition fahrerseitig; für Linkslenker; passender Adapter: F	**2800011312280**	**13122**	29
			REARCTRL; Einbauposition hinten	**2800011503180**	**15031**	33
			AQUACTRL 2 SINGLE; Einbauposition beifahrerseitig; Montageart: Bajonett; für Rechtslenker; passender Adapter: F	**2800011602260**	**16022**	53
			AQUACTRL 2 SINGLE; Einbauposition fahrerseitig; Montageart: Bajonett; für Rechtslenker; passender Adapter: F	**2800011614260**	**16142**	58
1.6 BlueHDi 120 (SABHZM)	88 kW	07/15→07/19	AQUACTRL 2 SET; für Linkslenker	**2800011210280**	**12102**	6
1.6 BlueHDi 75 (SABHW6)	55 kW	07/15→07/19	AQUACTRL 2 SINGLE; Einbauposition beifahrerseitig; für Linkslenker; passender Adapter: F	**2800011302280**	**13022**	26
			AQUACTRL 2 SINGLE; Einbauposition fahrerseitig; für Linkslenker; passender Adapter: F	**2800011312280**	**13122**	29
			REARCTRL; Einbauposition hinten	**2800011503170**	**50317**	33
				2800011503180	**15031**	33
			AQUACTRL 2 SINGLE; Einbauposition beifahrerseitig; Montageart: Bajonett; für Rechtslenker; passender Adapter: F	**2800011602260**	**16022**	53
				2800011623270	**62327**	61
			AQUACTRL 2 SINGLE; Einbauposition fahrerseitig; Montageart: Bajonett; für Rechtslenker; passender Adapter: F	**2800011614260**	**16142**	58
				2800011628270	**62827**	63

© 2025 Continental Aftermarket & Services GmbH

DS - DS 3 (SA_) 04/15→07/19

Wischblatt

1.6 THP (SA5GWM) 1.6 THP (SA5GZM)	110 kW 120 kW	07/15→07/19 07/15→07/19	AQUACTRL 2 SET; für Linkslenker	**2800011210280**	**12102**	6
			AQUACTRL 2 SINGLE; Einbauposition beifahrerseitig; für Linkslenker; passender Adapter: F	**2800011302280**	**13022**	26
			AQUACTRL 2 SINGLE; Einbauposition fahrerseitig; für Linkslenker; passender Adapter: F	**2800011312280**	**13122**	29
			REARCTRL; Einbauposition hinten	**2800011503180**	**15031**	33
			AQUACTRL 2 SINGLE; Einbauposition beifahrerseitig; Montageart: Bajonett; für Rechtslenker; passender Adapter: F	**2800011602260**	**16022**	53
			AQUACTRL 2 SINGLE; Einbauposition fahrerseitig; Montageart: Bajonett; für Rechtslenker; passender Adapter: F	**2800011614260**	**16142**	58
1.6 THP 165 (SA5GZM) 1.6 THP 208 (SA5GRM)	121 kW 153 kW	07/15→07/19 09/15→07/19	AQUACTRL 2 SET; für Linkslenker	**2800011210280**	**12102**	6
			AQUACTRL 2 SINGLE; Einbauposition beifahrerseitig; für Linkslenker; passender Adapter: F	**2800011302280**	**13022**	26
			AQUACTRL 2 SINGLE; Einbauposition fahrerseitig; für Linkslenker; passender Adapter: F	**2800011312280**	**13122**	29
			REARCTRL; Einbauposition hinten	**2800011503170** **2800011503180**	**50317** **15031**	33 33
			AQUACTRL 2 SINGLE; Einbauposition beifahrerseitig; Montageart: Bajonett; für Rechtslenker; passender Adapter: F	**2800011602260** **2800011623270**	**16022** **62327**	53 61
			AQUACTRL 2 SINGLE; Einbauposition fahrerseitig; Montageart: Bajonett; für Rechtslenker; passender Adapter: F	**2800011614260** **2800011628270**	**16142** **62827**	58 63

DS - DS 3 Cabriolet (SB_) 07/15→07/19

Wischblatt

1.2 THP 110 1.2 THP 130 1.2 VTi 82 1.6 BlueHDi 100	81 kW 96 kW 60 kW 73 kW	07/15→07/19 09/15→07/19 07/15→07/19 07/15→07/19	AQUACTRL 2 SET; für Linkslenker	**2800011210280**	**12102**	6
			AQUACTRL 2 SINGLE; Einbauposition beifahrerseitig; für Linkslenker; passender Adapter: F	**2800011302280**	**13022**	26
			AQUACTRL 2 SINGLE; Einbauposition fahrerseitig; für Linkslenker; passender Adapter: F	**2800011312280**	**13122**	29
			AQUACTRL 2 SINGLE; Einbauposition beifahrerseitig; Montageart: Bajonett; für Rechtslenker; passender Adapter: F	**2800011602260** **2800011623270**	**16022** **62327**	53 61
			AQUACTRL 2 SINGLE; Einbauposition fahrerseitig; Montageart: Bajonett; für Rechtslenker; passender Adapter: F	**2800011614260** **2800011628270**	**16142** **62827**	58 63
1.6 BlueHDi 116	85 kW	07/15→07/19	AQUACTRL 2 SET; für Linkslenker	**2800011210280**	**12102**	6
			AQUACTRL 2 SINGLE; Einbauposition beifahrerseitig; für Linkslenker; passender Adapter: F	**2800011302280**	**13022**	26
			AQUACTRL 2 SINGLE; Einbauposition fahrerseitig; für Linkslenker; passender Adapter: F	**2800011312280**	**13122**	29
			AQUACTRL 2 SINGLE; Einbauposition beifahrerseitig; Montageart: Bajonett; für Rechtslenker; passender Adapter: F	**2800011602260**	**16022**	53
			AQUACTRL 2 SINGLE; Einbauposition fahrerseitig; Montageart: Bajonett; für Rechtslenker; passender Adapter: F	**2800011614260**	**16142**	58
1.6 BlueHDi 120	88 kW	07/15→07/19	AQUACTRL 2 SET; für Linkslenker	**2800011210280**	**12102**	6
			AQUACTRL 2 SINGLE; Einbauposition beifahrerseitig; für Linkslenker; passender Adapter: F	**2800011302280**	**13022**	26
			AQUACTRL 2 SINGLE; Einbauposition fahrerseitig; für Linkslenker; passender Adapter: F	**2800011312280**	**13122**	29
			AQUACTRL 2 SINGLE; Einbauposition beifahrerseitig; Montageart: Bajonett; für Rechtslenker; passender Adapter: F	**2800011602260** **2800011623270**	**16022** **62327**	53 61
			AQUACTRL 2 SINGLE; Einbauposition fahrerseitig; Montageart: Bajonett; für Rechtslenker; passender Adapter: F	**2800011614260** **2800011628270**	**16142** **62827**	58 63

© 2025 Continental Aftermarket & Services GmbH

DS - DS 3 Cabriolet (SB_) 07/15→07/19

Wischblatt

1.6 THP 1.6 THP (SB5GWM)	120 kW 110 kW	07/15→07/19 07/15→07/19	AQUACTRL 2 SET; für Linkslenker	**2800011210280**	**12102**	6
			AQUACTRL 2 SINGLE; Einbauposition beifahrerseitig; für Linkslenker; passender Adapter: F	**2800011302280**	**13022**	26
			AQUACTRL 2 SINGLE; Einbauposition fahrerseitig; für Linkslenker; passender Adapter: F	**2800011312280**	**13122**	29
			AQUACTRL 2 SINGLE; Einbauposition beifahrerseitig; Montageart: Bajonett; für Rechtslenker; passender Adapter: F	**2800011602260**	**16022**	53
			AQUACTRL 2 SINGLE; Einbauposition fahrerseitig; Montageart: Bajonett; für Rechtslenker; passender Adapter: F	**2800011614260**	**16142**	58
1.6 THP 165 1.6 THP 208	121 kW 153 kW	07/15→07/19 09/15→07/19	AQUACTRL 2 SET; für Linkslenker	**2800011210280**	**12102**	6
			AQUACTRL 2 SINGLE; Einbauposition beifahrerseitig; für Linkslenker; passender Adapter: F	**2800011302280**	**13022**	26
			AQUACTRL 2 SINGLE; Einbauposition fahrerseitig; für Linkslenker; passender Adapter: F	**2800011312280**	**13122**	29
			AQUACTRL 2 SINGLE; Einbauposition beifahrerseitig; Montageart: Bajonett; für Rechtslenker; passender Adapter: F	**2800011602260** **2800011623270**	**16022** **62327**	53 61
			AQUACTRL 2 SINGLE; Einbauposition fahrerseitig; Montageart: Bajonett; für Rechtslenker; passender Adapter: F	**2800011614260** **2800011628270**	**16142** **62827**	58 63

DS - DS 4 / DS 4 CROSSBACK (NX_) 07/15→12/18

Wischblatt

1.2 THP 130 (NXHNYM) 1.6 BlueHDi 100	96 kW 73 kW	07/15→12/18 04/16→12/18	AQUACTRL 2 SINGLE; Einbauposition beifahrerseitig; für Linkslenker; passender Adapter: BC	**2800011315280**	**13152**	30
			AQUACTRL 2 SINGLE; Einbauposition fahrerseitig; für Linkslenker; passender Adapter: BC	**2800011319280**	**13192**	31
			AQUACTRL 2 SINGLE; Einbauposition fahrerseitig; für Rechtslenker; Fahrzeugausstattung: für Fahrzeuge mit gegenlaufenden Wischerarmen; passender Adapter: BC	**2800011616260** **2800011630270**	**16162** **63027**	58 63
			AQUACTRL 2 SINGLE; Einbauposition beifahrerseitig; für Rechtslenker; Fahrzeugausstattung: für Fahrzeuge mit gegenlaufenden Wischerarmen; passender Adapter: BC	**2800011621260** **2800011621270**	**16212** **62127**	60 60
1.6 BlueHDi 115	85 kW	07/15→12/18	AQUACTRL 2 SINGLE; Einbauposition beifahrerseitig; für Linkslenker; passender Adapter: BC	**2800011315280**	**13152**	30
			AQUACTRL 2 SINGLE; Einbauposition fahrerseitig; für Linkslenker; passender Adapter: BC	**2800011319280**	**13192**	31
			AQUACTRL 2 SINGLE; Einbauposition fahrerseitig; für Rechtslenker; Fahrzeugausstattung: für Fahrzeuge mit gegenlaufenden Wischerarmen; passender Adapter: BC	**2800011616260**	**16162**	58
			AQUACTRL 2 SINGLE; Einbauposition beifahrerseitig; für Rechtslenker; Fahrzeugausstattung: für Fahrzeuge mit gegenlaufenden Wischerarmen; passender Adapter: BC	**2800011621260**	**16212**	60
1.6 BlueHDi 120	88 kW	07/15→12/18	AQUACTRL 2 SINGLE; Einbauposition beifahrerseitig; für Linkslenker; passender Adapter: BC	**2800011315280**	**13152**	30
			AQUACTRL 2 SINGLE; Einbauposition fahrerseitig; für Linkslenker; passender Adapter: BC	**2800011319280**	**13192**	31
			AQUACTRL 2 SINGLE; Einbauposition fahrerseitig; für Rechtslenker; Fahrzeugausstattung: für Fahrzeuge mit gegenlaufenden Wischerarmen; passender Adapter: BC	**2800011616260** **2800011630270**	**16162** **63027**	58 63
			AQUACTRL 2 SINGLE; Einbauposition beifahrerseitig; für Rechtslenker; Fahrzeugausstattung: für Fahrzeuge mit gegenlaufenden Wischerarmen; passender Adapter: BC	**2800011621260** **2800011621270**	**16212** **62127**	60 60

© 2025 Continental Aftermarket & Services GmbH

DS - DS 4 / DS 4 CROSSBACK (NX_) 07/15→12/18

Wischblatt

1.6 THP 150 1.6 THP 160	110 kW 120 kW	10/16→12/18 07/15→12/18	AQUACTRL 2 SINGLE; Einbauposition beifahrerseitig; für Linkslenker; passender Adapter: BC	**2800011315280**	**13152**	30
			AQUACTRL 2 SINGLE; Einbauposition fahrerseitig; für Linkslenker; passender Adapter: BC	**2800011319280**	**13192**	31
			AQUACTRL 2 SINGLE; Einbauposition fahrerseitig; für Rechtslenker; Fahrzeugausstattung: für Fahrzeuge mit gegenlaufenden Wischerarmen; passender Adapter: BC	**2800011616260**	**16162**	58
			AQUACTRL 2 SINGLE; Einbauposition beifahrerseitig; für Rechtslenker; Fahrzeugausstattung: für Fahrzeuge mit gegenlaufenden Wischerarmen; passender Adapter: BC	**2800011621260**	**16212**	60
1.6 THP 165 1.6 THP 210 2.0 BlueHDi 150 2.0 BlueHDi 180	121 kW 155 kW 110 kW 133 kW	07/15→12/18 07/15→12/18 07/15→12/18 07/15→12/18	AQUACTRL 2 SINGLE; Einbauposition beifahrerseitig; für Linkslenker; passender Adapter: BC	**2800011315280**	**13152**	30
			AQUACTRL 2 SINGLE; Einbauposition fahrerseitig; für Linkslenker; passender Adapter: BC	**2800011319280**	**13192**	31
			AQUACTRL 2 SINGLE; Einbauposition fahrerseitig; für Rechtslenker; Fahrzeugausstattung: für Fahrzeuge mit gegenlaufenden Wischerarmen; passender Adapter: BC	**2800011616260** **2800011630270**	**16162** **63027**	58 63
			AQUACTRL 2 SINGLE; Einbauposition beifahrerseitig; für Rechtslenker; Fahrzeugausstattung: für Fahrzeuge mit gegenlaufenden Wischerarmen; passender Adapter: BC	**2800011621260** **2800011621270**	**16212** **62127**	60 60

DS - DS 4 II (FR_, FB_, F3_) 10/21→

Wischblatt

BlueHDi 130 (FBYHZT) E-TENSE 225 (F3DGZT) PureTech 130 PureTech 180 (F35GFT) PureTech 225 (FP5GGT)	96 kW 165 kW 96 kW 133 kW 165 kW	10/21→ 10/21→ 10/21→ 10/21→ 10/21→	AQUACTRL 2 SET; für Linkslenker	**2800011203280**	**12032**	4
			AQUACTRL 2 SINGLE; Einbauposition beifahrerseitig; für Linkslenker; passender Adapter: B	**2800011302280**	**13022**	26
			AQUACTRL 2 SINGLE; Einbauposition fahrerseitig; für Linkslenker; passender Adapter: B	**2800011312280**	**13122**	29

DS - DS 5 (KF_) 01/15→12/18

Wischblatt

1.6 BlueHDi 115 1.6 BlueHDi 120 1.6 THP 165 (KF5GZT) 1.6 THP 210	85 kW 88 kW 121 kW 155 kW	06/15→12/18 06/15→12/18 07/15→12/18 04/15→12/18	AQUACTRL 2 SINGLE; Einbauposition beifahrerseitig; für Linkslenker; passender Adapter: BC	**2800011315280**	**13152**	30
			AQUACTRL 2 SINGLE; Einbauposition fahrerseitig; für Linkslenker; passender Adapter: BC	**2800011319280**	**13192**	31
			AQUACTRL 2 SINGLE; Einbauposition fahrerseitig; für Rechtslenker; Fahrzeugausstattung: für Fahrzeuge mit gegenlaufenden Wischerarmen; passender Adapter: BC	**2800011616260** **2800011630270**	**16162** **63027**	58 63
			AQUACTRL 2 SINGLE; Einbauposition beifahrerseitig; für Rechtslenker; Fahrzeugausstattung: für Fahrzeuge mit gegenlaufenden Wischerarmen; passender Adapter: BC	**2800011621260** **2800011621270**	**16212** **62127**	60 60
2.0 BlueHDi 135	100 kW	06/15→12/18	AQUACTRL 2 SINGLE; Einbauposition beifahrerseitig; für Linkslenker; passender Adapter: BC	**2800011315280**	**13152**	30
			AQUACTRL 2 SINGLE; Einbauposition fahrerseitig; für Linkslenker; passender Adapter: BC	**2800011319280**	**13192**	31
			AQUACTRL 2 SINGLE; Einbauposition fahrerseitig; für Rechtslenker; Fahrzeugausstattung: für Fahrzeuge mit gegenlaufenden Wischerarmen; passender Adapter: BC	**2800011616260**	**16162**	58
			AQUACTRL 2 SINGLE; Einbauposition beifahrerseitig; für Rechtslenker; Fahrzeugausstattung: für Fahrzeuge mit gegenlaufenden Wischerarmen; passender Adapter: BC	**2800011621260**	**16212**	60

© 2025 Continental Aftermarket & Services GmbH

DS - DS 5 (KF_) 01/15→12/18

Wischblatt

2.0 BlueHDi 150	110 kW	04/15→12/18	AQUACTRL 2 SINGLE; Einbauposition beifahrerseitig; für Linkslenker; passender Adapter: BC	**2800011315280**	**13152**	30
2.0 BlueHDi 180	133 kW	04/15→12/18				
Hybrid4	147 kW	04/15→12/18				
			AQUACTRL 2 SINGLE; Einbauposition fahrerseitig; für Linkslenker; passender Adapter: BC	**2800011319280**	**13192**	31
			AQUACTRL 2 SINGLE; Einbauposition fahrerseitig; für Rechtslenker; Fahrzeugausstattung: für Fahrzeuge mit gegenlaufenden Wischerarmen; passender Adapter: BC	**2800011616260** **2800011630270**	**16162** **63027**	58 63
			AQUACTRL 2 SINGLE; Einbauposition beifahrerseitig; für Rechtslenker; Fahrzeugausstattung: für Fahrzeuge mit gegenlaufenden Wischerarmen; passender Adapter: BC	**2800011621260** **2800011621270**	**16212** **62127**	60 60

DS - DS 7 Crossback (J4_, JR_, JC_) 09/17→

Wischblatt

1.5 BlueHDi 130 (JCYHZJ, JCYHZR)	96 kW	09/17→	AQUACTRL 2 SET; für Linkslenker	**2800011257280**	**12572**	19
			REARCTRL; Einbauposition hinten	**2800011511180**	**15111**	37
			AQUACTRL 2 SINGLE; Einbauposition beifahrerseitig; für Rechtslenker; passender Adapter: B	**2800011602260**	**16022**	53
			AQUACTRL 2 SINGLE; Einbauposition fahrerseitig; für Rechtslenker; passender Adapter: B	**2800011618260**	**16182**	59
1.6 PureTech 165 (J45GYV)	121 kW	07/18→	AQUACTRL 2 SET; für Linkslenker	**2800011257280**	**12572**	19
			REARCTRL; Einbauposition hinten	**2800011511180**	**15111**	37
1.6 PureTech 180 (J45GFR)	133 kW	04/18→	AQUACTRL 2 SET; für Linkslenker	**2800011257280**	**12572**	19
1.6 PureTech 225 (J45GCR, J45GGR)	165 kW	09/17→12/22	REARCTRL; Einbauposition hinten	**2800011511170** **2800011511180**	**51117** **15111**	37 37
			AQUACTRL 2 SINGLE; Einbauposition beifahrerseitig; für Rechtslenker; passender Adapter: B	**2800011602260** **2800011623270**	**16022** **62327**	53 61
			AQUACTRL 2 SINGLE; Einbauposition fahrerseitig; für Rechtslenker; passender Adapter: B	**2800011618260** **2800011618270**	**16182** **61827**	59 59
2.0 BlueHDi 180 (JJEHZR)	130 kW	09/17→09/20	AQUACTRL 2 SET; für Linkslenker	**2800011257280**	**12572**	19
			REARCTRL; Einbauposition hinten	**2800011511180**	**15111**	37
			AQUACTRL 2 SINGLE; Einbauposition beifahrerseitig; für Rechtslenker; passender Adapter: B	**2800011602260**	**16022**	53
			AQUACTRL 2 SINGLE; Einbauposition fahrerseitig; für Rechtslenker; passender Adapter: B	**2800011618260**	**16182**	59
2.0 HDi 180 (JJEHZR)	132 kW	07/18→	AQUACTRL 2 SET; für Linkslenker	**2800011257280**	**12572**	19
			REARCTRL; Einbauposition hinten	**2800011511180**	**15111**	37
E-TENSE 225 (J4DGZU, J45GQU)	165 kW	05/21→	AQUACTRL 2 SET; für Linkslenker	**2800011257280**	**12572**	19
			REARCTRL; Einbauposition hinten	**2800011511180**	**15111**	37
E-TENSE 4x4 (J45GBU)	221 kW	05/19→	AQUACTRL 2 SINGLE; Einbauposition beifahrerseitig; für Rechtslenker; passender Adapter: B	**2800011602260**	**16022**	53
PureTech 130 (JRHNSU)	96 kW	10/18→09/22				
			AQUACTRL 2 SINGLE; Einbauposition fahrerseitig; für Rechtslenker; passender Adapter: B	**2800011618260**	**16182**	59

DS - DS 9 (X2_) 09/20→

Wischblatt

1.6 E-TENSE 225 (X2DGZR)	165 kW	09/20→	AQUACTRL 2 SINGLE; Einbauposition beifahrerseitig; für Linkslenker; passender Adapter: BC	**2800011303280**	**13032**	26
1.6 E-TENSE 250 (X2DGYR)	184 kW	08/22→	AQUACTRL 2 SINGLE; Einbauposition fahrerseitig; für Linkslenker; passender Adapter: BC	**2800011314280**	**13142**	30
1.6 PureTech 225 (X25GGR)	165 kW	09/20→				
E-TENSE 360 4x4 (X25GBR)	265 kW	06/21→				

© 2025 Continental Aftermarket & Services GmbH

FERRARI - 208/308 Coupe 09/74→10/89						
Wischblatt						
2.0 208 GTB	115 kW	01/80→07/82	AQUACTRL 2 SINGLE; Einbauposition beifahrerseitig; für Linkslenker; passender Adapter: A	**2800011304280**	**13042**	26
208 Turbo	162 kW	06/82→10/89				
308 GTB	188 kW	09/75→06/80	AQUACTRL 2 SINGLE; Einbauposition fahrerseitig; für Linkslenker; passender Adapter: A	**2800011304280**	**13042**	26
308 GTBi	158 kW	10/80→12/82				
308 GTB Qv (XW)	177 kW	09/82→06/85				
308 GTS	188 kW	09/77→06/80				
308 GTS Qv (XV)	177 kW	09/82→06/85				
FERRARI - 365 GT 2+2 06/67→04/71						
Wischblatt						
4.4	235 kW	06/67→04/71	AQUACTRL 2 SINGLE; Einbauposition beifahrerseitig; für Linkslenker; passender Adapter: A	**2800011300280**	**13002**	25
			AQUACTRL 2 SINGLE; Einbauposition fahrerseitig; für Linkslenker; passender Adapter: A	**2800011300280**	**13002**	25
FERRARI - 365 GTS/4 DAYTONA 09/67→12/74						
Wischblatt						
4.4	259 kW	05/71→12/74	AQUACTRL 2 SINGLE; Einbauposition fahrerseitig; für Linkslenker; passender Adapter: A	**2800011300280**	**13002**	25
			AQUACTRL 2 SINGLE; Einbauposition beifahrerseitig; für Linkslenker; passender Adapter: A	**2800011300280**	**13002**	25
FERRARI - 458 12/09→						
Wischblatt						
4.5	419 kW	12/09→	AQUACTRL 2 SINGLE; Einbauposition beifahrerseitig; für Rechtslenker; passender Adapter: A	**2800011607260**	**16072**	55
4.5	425 kW	12/09→12/15		**2800011625270**	**62527**	62
4.5	441 kW	09/13→	AQUACTRL 2 SINGLE; Einbauposition fahrerseitig; für Rechtslenker; passender Adapter: A	**2800011616260**	**16162**	58
4.5	445 kW	09/13→		**2800011630270**	**63027**	63
FERRARI - 458 Spider 12/09→						
Wischblatt						
4.5	419 kW	09/11→	AQUACTRL 2 SINGLE; Einbauposition beifahrerseitig; für Rechtslenker; passender Adapter: A	**2800011607260**	**16072**	55
4.5	441 kW	09/14→		**2800011625270**	**62527**	62
4.5	445 kW	12/14→	AQUACTRL 2 SINGLE; Einbauposition fahrerseitig; für Rechtslenker; passender Adapter: A	**2800011616260**	**16162**	58
				2800011630270	**63027**	63
FERRARI - 599 GTB/GTO 06/06→						
Wischblatt						
6.0 GTB	450 kW	06/06→	AQUACTRL 2 SINGLE; Einbauposition beifahrerseitig; für Rechtslenker; passender Adapter: A	**2800011605260**	**16052**	54
6.0 GTB	456 kW	06/06→		**2800011624270**	**62427**	61
6.0 GTO	489 kW	04/10→	AQUACTRL 2 SINGLE; Einbauposition fahrerseitig; für Rechtslenker; passender Adapter: A	**2800011616260**	**16162**	58
6.0 GTO	493 kW	04/10→		**2800011630270**	**63027**	63
FERRARI - 599 SA 09/10→						
Wischblatt						
6.0	489 kW	09/10→	AQUACTRL 2 SINGLE; Einbauposition beifahrerseitig; für Rechtslenker; passender Adapter: A	**2800011605260**	**16052**	54
				2800011624270	**62427**	61
			AQUACTRL 2 SINGLE; Einbauposition fahrerseitig; für Rechtslenker; passender Adapter: A	**2800011616260**	**16162**	58
				2800011630270	**63027**	63
FERRARI - 612 SCAGLIETTI 04/04→06/11						
Wischblatt						
5.7	397 kW	04/04→06/11	AQUACTRL 2 SINGLE; Einbauposition beifahrerseitig; für Rechtslenker; passender Adapter: A	**2800011605260**	**16052**	54
				2800011624270	**62427**	61
			AQUACTRL 2 SINGLE; Einbauposition fahrerseitig; für Rechtslenker; passender Adapter: A	**2800011616260**	**16162**	58
				2800011630270	**63027**	63

© 2025 Continental Aftermarket & Services GmbH

FERRARI - CALIFORNIA 07/08→						
Wischblatt						
3.9 T	412 kW	06/14→	AQUACTRL 2 SINGLE; Einbauposition beifahrerseitig; für Rechtslenker; passender Adapter: A	**2800011602260**	**16022**	53
4.3	338 kW	07/08→		**2800011623270**	**62327**	61
4.3	360 kW	09/08→	AQUACTRL 2 SINGLE; Einbauposition fahrerseitig; für Rechtslenker; passender Adapter: A	**2800011616260**	**16162**	58
				2800011630270	**63027**	63
FERRARI - DINO GT (206/246) 09/66→10/73						
Wischblatt						
206 GT	132 kW	02/69→10/69	AQUACTRL 2 SINGLE; Einbauposition beifahrerseitig; für Linkslenker; passender Adapter: A	**2800011300280**	**13002**	25
246 GT	143 kW	10/69→10/73	AQUACTRL 2 SINGLE; Einbauposition fahrerseitig; für Linkslenker; passender Adapter: A	**2800011300280**	**13002**	25
FERRARI - DINO GTS (206/246) 09/68→12/73						
Wischblatt						
246 GTS	143 kW	04/72→10/73	AQUACTRL 2 SINGLE; Einbauposition fahrerseitig; für Linkslenker; passender Adapter: A	**2800011300280**	**13002**	25
			AQUACTRL 2 SINGLE; Einbauposition beifahrerseitig; für Linkslenker; passender Adapter: A	**2800011300280**	**13002**	25
FERRARI - F355 Berlinetta 05/94→03/99						
Wischblatt						
3.5	280 kW	05/94→03/99	AQUACTRL 2 SINGLE; Einbauposition beifahrerseitig; für Rechtslenker; passender Adapter: A	**2800011625270**	**62527**	62
			AQUACTRL 2 SINGLE; Einbauposition fahrerseitig; für Rechtslenker; passender Adapter: A	**2800011626270**	**62627**	62
FERRARI - F355 Spider 05/94→12/00						
Wischblatt						
3.5	280 kW	07/95→12/00	AQUACTRL 2 SINGLE; Einbauposition beifahrerseitig; für Rechtslenker; passender Adapter: A	**2800011625270**	**62527**	62
			AQUACTRL 2 SINGLE; Einbauposition fahrerseitig; für Rechtslenker; passender Adapter: A	**2800011626270**	**62627**	62
FERRARI - MONDIAL 07/80→12/93						
Wischblatt						
3.0	172 kW	05/86→09/87	AQUACTRL 2 SET; für Linkslenker	**2800011207280**	**12072**	5
3.2	188 kW	10/85→12/89	AQUACTRL 2 SINGLE; Einbauposition fahrerseitig; für Linkslenker; passender Adapter: A	**2800011306280**	**13062**	27
3.2 Quattrovalvole	199 kW	10/85→12/88				
3.4 T	221 kW	03/89→12/93	AQUACTRL 2 SINGLE; Einbauposition beifahrerseitig; für Linkslenker; passender Adapter: A	**2800011306280**	**13062**	27
8	158 kW	07/80→09/83				
8 Quattrovalvole	177 kW	10/82→07/87				
FERRARI - MONDIAL Cabriolet 03/83→12/93						
Wischblatt						
2.9 Quattrovalvole	175 kW	05/86→09/87	AQUACTRL 2 SET; für Linkslenker	**2800011207280**	**12072**	5
3.0	172 kW	05/86→09/87	AQUACTRL 2 SINGLE; Einbauposition beifahrerseitig; für Linkslenker; passender Adapter: A	**2800011306280**	**13062**	27
3.2	188 kW	10/87→09/89				
3.2 Quattrovalvole	199 kW	09/85→12/88	AQUACTRL 2 SINGLE; Einbauposition fahrerseitig; für Linkslenker; passender Adapter: A	**2800011306280**	**13062**	27
3.4 T	221 kW	01/89→12/93				
8 Quattrovalvole	177 kW	03/84→07/87				
FERRARI - TESTAROSSA 05/84→12/91						
Wischblatt						
4.9	287 kW	05/84→12/91	AQUACTRL 2 SET; für Linkslenker	**2800011207280**	**12072**	5
5.0	272 kW	08/86→10/91	AQUACTRL 2 SINGLE; Einbauposition fahrerseitig; für Linkslenker; passender Adapter: A	**2800011306280**	**13062**	27
			AQUACTRL 2 SINGLE; Einbauposition beifahrerseitig; für Linkslenker; passender Adapter: A	**2800011306280**	**13062**	27

© 2025 Continental Aftermarket & Services GmbH

FIAT - 124 Spider (348_) 03/16→						
Wischblatt						
1.4 (348)	103 kW	03/16→	AQUACTRL 2 SINGLE; Einbauposition fahrerseitig; für Linkslenker; passender Adapter: A	**2800011304280**	**13042**	26
			AQUACTRL 2 SINGLE; Einbauposition beifahrerseitig; für Linkslenker; passender Adapter: A	**2800011305280**	**13052**	27
			AQUACTRL 2 SINGLE; Einbauposition fahrerseitig; für Rechtslenker; passender Adapter: A	**2800011605260** **2800011624270**	**16052** **62427**	54 61
			AQUACTRL 2 SINGLE; Einbauposition beifahrerseitig; für Rechtslenker; passender Adapter: A	**2800011606260** **2800011606270**	**16062** **60627**	54 54
FIAT - 130 (130_) 06/69→03/78						
Wischblatt						
2.9 2.9 3.2 (B)	103 kW 117 kW 121 kW	06/69→12/71 10/70→12/71 12/71→03/78	AQUACTRL 2 SINGLE; Einbauposition beifahrerseitig; für Linkslenker; passender Adapter: A	**2800011300280**	**13002**	25
			AQUACTRL 2 SINGLE; Einbauposition fahrerseitig; für Linkslenker; passender Adapter: A	**2800011300280**	**13002**	25
FIAT - 130 Coupe (130_) 10/71→03/78						
Wischblatt						
3.2 (BC)	121 kW	10/71→03/78	AQUACTRL 2 SINGLE; Einbauposition beifahrerseitig; für Linkslenker; passender Adapter: A	**2800011300280**	**13002**	25
			AQUACTRL 2 SINGLE; Einbauposition fahrerseitig; für Linkslenker; passender Adapter: A	**2800011300280**	**13002**	25
FIAT - 131 (131_) 10/74→03/87						
Wischblatt						
1.3 Mirafiori 1.3 Mirafiori (131A) 1.3 Super Mirafiori 1.4 Mirafiori 1.4 Super Mirafiori 1.6 1.6 (131A1) 1.6 Super 1.6 Super Mirafiori (A) 2.0 Abarth Rally 2.0 D 2.0 Racing 2.0 Super 2.5 D	40 kW 48 kW 57 kW 51 kW 55 kW 63 kW 55 kW 71 kW 72 kW 103 kW 44 kW 85 kW 83 kW 53 kW	10/74→09/81 10/74→12/82 03/78→12/80 11/80→01/84 04/81→12/83 11/76→12/84 10/74→09/81 03/78→01/84 03/79→03/82 01/76→07/80 03/78→03/87 06/78→12/81 01/81→12/84 06/78→02/84	AQUACTRL 2 SINGLE; Einbauposition beifahrerseitig; für Linkslenker; passender Adapter: A	**2800011300280**	**13002**	25
			AQUACTRL 2 SINGLE; Einbauposition fahrerseitig; für Linkslenker; passender Adapter: A	**2800011300280**	**13002**	25
FIAT - 132 (132_) 04/72→12/82						
Wischblatt						
1.6 1.6 1.6 1.6 1.7 GLS (A1) 1.7 GLS (A1) 1.7 Special (A1) 2.0 2.0 D 2.0 i.e. 2.5 D	65 kW 66 kW 72 kW 72 kW 79 kW 82 kW 77 kW 83 kW 44 kW 90 kW 53 kW	05/77→09/82 03/77→12/81 04/72→01/76 01/76→12/82 04/74→12/75 11/75→01/77 04/72→01/74 01/76→06/81 07/78→07/82 01/80→12/82 07/78→07/82	AQUACTRL 2 SINGLE; Einbauposition beifahrerseitig; für Linkslenker; passender Adapter: A	**2800011300280**	**13002**	25
			AQUACTRL 2 SINGLE; Einbauposition fahrerseitig; für Linkslenker; passender Adapter: A	**2800011300280**	**13002**	25
FIAT - 147 (147_) 10/76→12/96						
Wischblatt						
1.0 1.3 1.3 D 1.3 D 1.3 Rallye 1.4	37 kW 45 kW 33 kW 36 kW 53 kW 46 kW	10/76→12/95 07/80→08/84 07/82→06/84 10/80→10/95 07/80→07/83 10/80→10/96	AQUACTRL 2 SINGLE; Einbauposition beifahrerseitig; für Linkslenker; passender Adapter: A	**2800011300280**	**13002**	25
			AQUACTRL 2 SINGLE; Einbauposition fahrerseitig; für Linkslenker; passender Adapter: A	**2800011302280**	**13022**	26

© 2025 Continental Aftermarket & Services GmbH

FIAT - 147 Panorama (147_) 04/80→12/95						
Wischblatt						
1.3 1.3	41 kW 45 kW	07/80→07/83 01/82→12/86	AQUACTRL 2 SINGLE; Einbauposition beifahrerseitig; für Linkslenker; passender Adapter: A	**2800011300280**	**13002**	25
1.3 D 1.3 D	33 kW 36 kW	07/82→07/83 07/84→12/86	AQUACTRL 2 SINGLE; Einbauposition fahrerseitig; für Linkslenker; passender Adapter: A	**2800011302280**	**13022**	26
FIAT - 238 (238_) 09/66→06/82						
Wischblatt						
1.4 1.4	34 kW 38 kW	09/66→06/76 10/67→06/82	AQUACTRL 2 SINGLE; Einbauposition fahrerseitig; für Linkslenker; passender Adapter: A	**2800011300280**	**13002**	25
			AQUACTRL 2 SINGLE; Einbauposition beifahrerseitig; für Linkslenker; passender Adapter: A	**2800011300280**	**13002**	25
FIAT - 242 Bus (242_) 10/75→07/82						
Wischblatt						
1.6 1.9	46 kW 51 kW	10/75→07/82 10/75→07/82	AQUACTRL 2 SINGLE; Einbauposition fahrerseitig; für Linkslenker; passender Adapter: A	**2800011300280**	**13002**	25
			AQUACTRL 2 SINGLE; Einbauposition beifahrerseitig; für Linkslenker; passender Adapter: A	**2800011300280**	**13002**	25
FIAT - 242 Kasten (242_) 10/75→07/82						
Wischblatt						
1.6 1.9	46 kW 51 kW	10/75→07/82 10/75→07/82	AQUACTRL 2 SINGLE; Einbauposition beifahrerseitig; für Linkslenker; passender Adapter: A	**2800011300280**	**13002**	25
2.2 D 2.5 D	46 kW 52 kW	10/75→08/80 08/80→07/82	AQUACTRL 2 SINGLE; Einbauposition fahrerseitig; für Linkslenker; passender Adapter: A	**2800011300280**	**13002**	25
FIAT - 500 (312_) 07/07→						
Wischblatt						
0.9 (312AXG1A, 312.AXG11) 0.9 (312AXH1A) 0.9 (312AXM1B) 0.9 (312AXN1A) 0.9 (312AXP1A)	63 kW 48 kW 77 kW 59 kW 44 kW	07/10→ 09/12→ 10/13→ 12/13→ 12/13→	AQUACTRL 2 SET; für Linkslenker	**2800011218280**	**12182**	8
			AQUACTRL 2 SINGLE; Einbauposition beifahrerseitig; für Linkslenker; passender Adapter: BC	**2800011300280**	**13002**	25
			AQUACTRL 2 SINGLE; Einbauposition fahrerseitig; für Linkslenker; passender Adapter: BC	**2800011312280**	**13122**	29
			REARCTRL; Einbauposition hinten	**2800011503170** **2800011503180**	**50317** **15031**	33 33
			AQUACTRL 2 SINGLE; Einbauposition beifahrerseitig; für Rechtslenker; passender Adapter: BC	**2800011600260** **2800011600270**	**16002** **60027**	52 52
			AQUACTRL 2 SINGLE; Einbauposition fahrerseitig; für Rechtslenker; passender Adapter: BC	**2800011614260** **2800011628270**	**16142** **62827**	58 63
1.0 Mild Hybrid (312.AYD1B)	51 kW	01/20→	AQUACTRL 2 SET; für Linkslenker	**2800011218280**	**12182**	8
			AQUACTRL 2 SINGLE; Einbauposition beifahrerseitig; für Linkslenker; passender Adapter: BC	**2800011300280**	**13002**	25
			AQUACTRL 2 SINGLE; Einbauposition fahrerseitig; für Linkslenker; passender Adapter: BC	**2800011312280**	**13122**	29
			REARCTRL; Einbauposition hinten	**2800011503180**	**15031**	33
			AQUACTRL 2 SINGLE; Einbauposition beifahrerseitig; für Rechtslenker; passender Adapter: BC	**2800011600260**	**16002**	52
			AQUACTRL 2 SINGLE; Einbauposition fahrerseitig; für Rechtslenker; passender Adapter: BC	**2800011614260**	**16142**	58
1.2 (312AXA1A) 1.2 LPG (312AXA1A) 1.3 D Multijet (312AXB1A) 1.3 D Multijet (312AXE1A)	51 kW 51 kW 55 kW 70 kW	07/07→ 12/10→ 10/07→ 12/09→	AQUACTRL 2 SET; für Linkslenker	**2800011218280**	**12182**	8
			AQUACTRL 2 SINGLE; Einbauposition beifahrerseitig; für Linkslenker; passender Adapter: BC	**2800011300280**	**13002**	25
			AQUACTRL 2 SINGLE; Einbauposition fahrerseitig; für Linkslenker; passender Adapter: BC	**2800011312280**	**13122**	29
			REARCTRL; Einbauposition hinten	**2800011503170** **2800011503180**	**50317** **15031**	33 33
			AQUACTRL 2 SINGLE; Einbauposition beifahrerseitig; für Rechtslenker; passender Adapter: BC	**2800011600260** **2800011600270**	**16002** **60027**	52 52
			AQUACTRL 2 SINGLE; Einbauposition fahrerseitig; für Rechtslenker; passender Adapter: BC	**2800011614260** **2800011628270**	**16142** **62827**	58 63

© 2025 Continental Aftermarket & Services GmbH

FIAT - 500 (312_) 07/07→

Wischblatt

1.3 D Multijet (312AYA1A)	57 kW	06/16→	AQUACTRL 2 SET; für Linkslenker	**2800011218280**	**12182**	8
1.4 (301J410)	75 kW	09/08→	AQUACTRL 2 SINGLE; Einbauposition beifahrerseitig; für Linkslenker; passender Adapter: BC	**2800011300280**	**13002**	25
			AQUACTRL 2 SINGLE; Einbauposition fahrerseitig; für Linkslenker; passender Adapter: BC	**2800011312280**	**13122**	29
			REARCTRL; Einbauposition hinten	**2800011503180**	**15031**	33
			AQUACTRL 2 SINGLE; Einbauposition beifahrerseitig; für Rechtslenker; passender Adapter: BC	**2800011600260**	**16002**	52
			AQUACTRL 2 SINGLE; Einbauposition fahrerseitig; für Rechtslenker; passender Adapter: BC	**2800011614260**	**16142**	58
1.4 (312AXC1B, 312CXC1B)	74 kW	10/07→	AQUACTRL 2 SET; für Linkslenker	**2800011218280**	**12182**	8
			AQUACTRL 2 SINGLE; Einbauposition beifahrerseitig; für Linkslenker; passender Adapter: BC	**2800011300280**	**13002**	25
			AQUACTRL 2 SINGLE; Einbauposition fahrerseitig; für Linkslenker; passender Adapter: BC	**2800011312280**	**13122**	29
			REARCTRL; Einbauposition hinten	**2800011503170** **2800011503180**	**50317** **15031**	33 33
			AQUACTRL 2 SINGLE; Einbauposition beifahrerseitig; für Rechtslenker; passender Adapter: BC	**2800011600260** **2800011600270**	**16002** **60027**	52 52
			AQUACTRL 2 SINGLE; Einbauposition fahrerseitig; für Rechtslenker; passender Adapter: BC	**2800011614260** **2800011628270**	**16142** **62827**	58 63
1.4 Turbo (312AXD1A)	101 kW	09/13→	AQUACTRL 2 SET; für Linkslenker	**2800011218280**	**12182**	8
Electric (EV)	24 kW	01/10→	AQUACTRL 2 SINGLE; Einbauposition beifahrerseitig; für Linkslenker; passender Adapter: BC	**2800011300280**	**13002**	25
Electric (EV)	83 kW	09/12→	AQUACTRL 2 SINGLE; Einbauposition fahrerseitig; für Linkslenker; passender Adapter: BC	**2800011312280**	**13122**	29
			REARCTRL; Einbauposition hinten	**2800011503180**	**15031**	33
			AQUACTRL 2 SINGLE; Einbauposition beifahrerseitig; für Rechtslenker; passender Adapter: BC	**2800011600260**	**16002**	52
			AQUACTRL 2 SINGLE; Einbauposition fahrerseitig; für Rechtslenker; passender Adapter: BC	**2800011614260**	**16142**	58

FIAT - 500 C (312_) 09/09→

Wischblatt

0.9 (312AG1A)	63 kW	09/09→	AQUACTRL 2 SET; für Linkslenker	**2800011218280**	**12182**	8
0.9 (312AXH1A)	48 kW	09/12→	AQUACTRL 2 SINGLE; Einbauposition beifahrerseitig; für Linkslenker; passender Adapter: BC	**2800011300280**	**13002**	25
0.9 (312AXM1B)	77 kW	12/13→				
0.9 (312AXN1A, 312AXN11)	59 kW	12/13→	AQUACTRL 2 SINGLE; Einbauposition fahrerseitig; für Linkslenker; passender Adapter: BC	**2800011312280**	**13122**	29
0.9 (312AXP1A)	44 kW	12/13→				
			AQUACTRL 2 SINGLE; Einbauposition beifahrerseitig; für Rechtslenker; passender Adapter: BC	**2800011600260** **2800011600270**	**16002** **60027**	52 52
			AQUACTRL 2 SINGLE; Einbauposition fahrerseitig; für Rechtslenker; passender Adapter: BC	**2800011614260** **2800011628270**	**16142** **62827**	58 63
1.0 Mild Hybrid (312.AYD1B)	51 kW	01/20→	AQUACTRL 2 SET; für Linkslenker	**2800011218280**	**12182**	8
			AQUACTRL 2 SINGLE; Einbauposition beifahrerseitig; für Linkslenker; passender Adapter: BC	**2800011300280**	**13002**	25
			AQUACTRL 2 SINGLE; Einbauposition fahrerseitig; für Linkslenker; passender Adapter: BC	**2800011312280**	**13122**	29
			AQUACTRL 2 SINGLE; Einbauposition beifahrerseitig; für Rechtslenker; passender Adapter: BC	**2800011600260**	**16002**	52
			AQUACTRL 2 SINGLE; Einbauposition fahrerseitig; für Rechtslenker; passender Adapter: BC	**2800011614260**	**16142**	58
1.2 (312CXA1A, 312AXA1A)	51 kW	09/09→	AQUACTRL 2 SET; für Linkslenker	**2800011218280**	**12182**	8
1.3 D Multijet (312CXB1A)	55 kW	09/09→	AQUACTRL 2 SINGLE; Einbauposition beifahrerseitig; für Linkslenker; passender Adapter: BC	**2800011300280**	**13002**	25
1.3 D Multijet (312CXE1A, 312AXE1A)	70 kW	09/09→				
			AQUACTRL 2 SINGLE; Einbauposition fahrerseitig; für Linkslenker; passender Adapter: BC	**2800011312280**	**13122**	29
			AQUACTRL 2 SINGLE; Einbauposition beifahrerseitig; für Rechtslenker; passender Adapter: BC	**2800011600260** **2800011600270**	**16002** **60027**	52 52
			AQUACTRL 2 SINGLE; Einbauposition fahrerseitig; für Rechtslenker; passender Adapter: BC	**2800011614260** **2800011628270**	**16142** **62827**	58 63

© 2025 Continental Aftermarket & Services GmbH

FIAT - 500 C (312_) 09/09→						
Wischblatt						
1.4 (301J410)	75 kW	09/11→	AQUACTRL 2 SET; für Linkslenker	**2800011218280**	**12182**	8
			AQUACTRL 2 SINGLE; Einbauposition beifahrerseitig; für Linkslenker; passender Adapter: BC	**2800011300280**	**13002**	25
			AQUACTRL 2 SINGLE; Einbauposition fahrerseitig; für Linkslenker; passender Adapter: BC	**2800011312280**	**13122**	29
			AQUACTRL 2 SINGLE; Einbauposition beifahrerseitig; für Rechtslenker; passender Adapter: BC	**2800011600260**	**16002**	52
			AQUACTRL 2 SINGLE; Einbauposition fahrerseitig; für Rechtslenker; passender Adapter: BC	**2800011614260**	**16142**	58
1.4 (312CXC1B, 312AXC1B)	74 kW	09/09→	AQUACTRL 2 SET; für Linkslenker	**2800011218280**	**12182**	8
			AQUACTRL 2 SINGLE; Einbauposition beifahrerseitig; für Linkslenker; passender Adapter: BC	**2800011300280**	**13002**	25
			AQUACTRL 2 SINGLE; Einbauposition fahrerseitig; für Linkslenker; passender Adapter: BC	**2800011312280**	**13122**	29
			AQUACTRL 2 SINGLE; Einbauposition beifahrerseitig; für Rechtslenker; passender Adapter: BC	**2800011600260** **2800011600270**	**16002** **60027**	52 52
			AQUACTRL 2 SINGLE; Einbauposition fahrerseitig; für Rechtslenker; passender Adapter: BC	**2800011614260** **2800011628270**	**16142** **62827**	58 63
FIAT - 500e (332_) 10/20→						
Wischblatt						
Elektro (FA1) Elektro 3+1 (FA1)	70 kW 87 kW	10/20→ 10/20→	AQUACTRL 2 SET; für Linkslenker	**2800011218280**	**12182**	8
			AQUACTRL 2 SINGLE; Einbauposition beifahrerseitig; für Linkslenker; passender Adapter: BC	**2800011300280**	**13002**	25
			AQUACTRL 2 SINGLE; Einbauposition fahrerseitig; für Linkslenker; passender Adapter: BC	**2800011312280**	**13122**	29
			REARCTRL; Einbauposition hinten	**2800011503180**	**15031**	33
FIAT - 500e Cabriolet (332_) 10/20→						
Wischblatt						
Elektro (FA1) Elektro (FA1)	70 kW 87 kW	10/20→ 10/20→	AQUACTRL 2 SET; für Linkslenker	**2800011218280**	**12182**	8
			AQUACTRL 2 SINGLE; Einbauposition beifahrerseitig; für Linkslenker; passender Adapter: BC	**2800011300280**	**13002**	25
			AQUACTRL 2 SINGLE; Einbauposition fahrerseitig; für Linkslenker; passender Adapter: BC	**2800011312280**	**13122**	29
FIAT - 500L (351_, 352_) 09/12→						
Wischblatt						
0.9 (199LYC1B)	77 kW	09/12→	AQUACTRL 2 SINGLE; Einbauposition beifahrerseitig; für Linkslenker; passender Adapter: BC	**2800011301280**	**13012**	25
			AQUACTRL 2 SINGLE; Einbauposition fahrerseitig; für Linkslenker; passender Adapter: BC	**2800011314280**	**13142**	30
			REARCTRL; Einbauposition hinten	**2800011503170** **2800011503180**	**50317** **15031**	33 33
			AQUACTRL 2 SINGLE; Einbauposition beifahrerseitig; für Rechtslenker; passender Adapter: BC	**2800011601260** **2800011601270**	**16012** **60127**	52 52
			AQUACTRL 2 SINGLE; Einbauposition fahrerseitig; für Rechtslenker; passender Adapter: BC	**2800011614260** **2800011628270**	**16142** **62827**	58 63
0.9 Natural Power (199LYC1B)	59 kW	04/17→	AQUACTRL 2 SINGLE; Einbauposition beifahrerseitig; für Linkslenker; passender Adapter: BC	**2800011301280**	**13012**	25
			AQUACTRL 2 SINGLE; Einbauposition fahrerseitig; für Linkslenker; passender Adapter: BC	**2800011314280**	**13142**	30
			REARCTRL; Einbauposition hinten	**2800011503180**	**15031**	33
			AQUACTRL 2 SINGLE; Einbauposition beifahrerseitig; für Rechtslenker; passender Adapter: BC	**2800011601260**	**16012**	52
			AQUACTRL 2 SINGLE; Einbauposition fahrerseitig; für Rechtslenker; passender Adapter: BC	**2800011614260**	**16142**	58
0.9 Natural Power (199LYC1B) 1.3 D Multijet (199.LYM11, 199.LYM1A)	63 kW 70 kW	03/13→ 06/14→	AQUACTRL 2 SINGLE; Einbauposition beifahrerseitig; für Linkslenker; passender Adapter: BC	**2800011301280**	**13012**	25
			AQUACTRL 2 SINGLE; Einbauposition fahrerseitig; für Linkslenker; passender Adapter: BC	**2800011314280**	**13142**	30
			REARCTRL; Einbauposition hinten	**2800011503170**	**50317**	33

→

© 2025 Continental Aftermarket & Services GmbH

FIAT - 500L (351_, 352_) 09/12→

Wischblatt

1.3 D Multijet (199LXY1A, 199LXY11)	62 kW	09/12→		2800011503180	15031	33
			AQUACTRL 2 SINGLE; Einbauposition beifahrerseitig; für Rechtslenker; passender Adapter: BC	2800011601260	16012	52
				2800011601270	60127	52
			AQUACTRL 2 SINGLE; Einbauposition fahrerseitig; für Rechtslenker; passender Adapter: BC	2800011614260	16142	58
				2800011628270	62827	63
1.4	118 kW	09/13→	AQUACTRL 2 SINGLE; Einbauposition beifahrerseitig; für Linkslenker; passender Adapter: BC	2800011301280	13012	25
			AQUACTRL 2 SINGLE; Einbauposition fahrerseitig; für Linkslenker; passender Adapter: BC	2800011314280	13142	30
			REARCTRL; Einbauposition hinten	2800011503180	15031	33
1.4	119 kW	09/13→	AQUACTRL 2 SINGLE; Einbauposition beifahrerseitig; für Linkslenker; passender Adapter: BC	2800011301280	13012	25
			AQUACTRL 2 SINGLE; Einbauposition fahrerseitig; für Linkslenker; passender Adapter: BC	2800011314280	13142	30
			REARCTRL; Einbauposition hinten	2800011503180	15031	33
			AQUACTRL 2 SINGLE; Einbauposition beifahrerseitig; für Rechtslenker; passender Adapter: BC	2800011601260	16012	52
			AQUACTRL 2 SINGLE; Einbauposition fahrerseitig; für Rechtslenker; passender Adapter: BC	2800011614260	16142	58
1.4 (199LYB1B) 1.4 (199LYF1B) 1.4 LPG (199LYF1B) 1.6 D Multijet (199LYD1B) 1.6 D Multijet (199LYE1B)	70 kW 88 kW 88 kW 77 kW 88 kW	09/12→ 10/13→ 02/14→ 09/12→05/18 09/13→	AQUACTRL 2 SINGLE; Einbauposition beifahrerseitig; für Linkslenker; passender Adapter: BC	2800011301280	13012	25
			AQUACTRL 2 SINGLE; Einbauposition fahrerseitig; für Linkslenker; passender Adapter: BC	2800011314280	13142	30
			REARCTRL; Einbauposition hinten	2800011503170	50317	33
				2800011503180	15031	33
			AQUACTRL 2 SINGLE; Einbauposition beifahrerseitig; für Rechtslenker; passender Adapter: BC	2800011601260	16012	52
				2800011601270	60127	52
			AQUACTRL 2 SINGLE; Einbauposition fahrerseitig; für Rechtslenker; passender Adapter: BC	2800011614260	16142	58
				2800011628270	62827	63

FIAT - 500X (334_) 09/14→

Wischblatt

1.0 (334.AXN1B) 1.0 (334.AXN1B) 1.3 (334.AXR11)	84 kW 88 kW 110 kW	06/18→ 09/18→ 09/18→	AQUACTRL 2 SINGLE; Einbauposition beifahrerseitig; für Linkslenker; passender Adapter: BC	2800011300280	13002	25
			AQUACTRL 2 SINGLE; Einbauposition fahrerseitig; für Linkslenker; passender Adapter: BC	2800011314280	13142	30
			REARCTRL; Einbauposition hinten	2800011503180	15031	33
			AQUACTRL 2 SINGLE; Einbauposition beifahrerseitig; für Rechtslenker; passender Adapter: BC	2800011600260	16002	52
			AQUACTRL 2 SINGLE; Einbauposition fahrerseitig; für Rechtslenker; passender Adapter: BC	2800011616260	16162	58
1.3 D Multijet (334AXH1A) 1.4 (334AXC1B, 334AXC11) 1.4 (334AXC1B) 1.4 4x4 (334AXF22) 1.4 4x4 (334AXF22)	70 kW 103 kW 100 kW 120 kW 125 kW	11/14→ 09/14→ 09/14→ 02/15→09/18 02/15→	AQUACTRL 2 SINGLE; Einbauposition beifahrerseitig; für Linkslenker; passender Adapter: BC	2800011300280	13002	25
			AQUACTRL 2 SINGLE; Einbauposition fahrerseitig; für Linkslenker; passender Adapter: BC	2800011314280	13142	30
			REARCTRL; Einbauposition hinten	2800011503170	50317	33
				2800011503180	15031	33
			AQUACTRL 2 SINGLE; Einbauposition beifahrerseitig; für Rechtslenker; passender Adapter: BC	2800011600260	16002	52
				2800011600270	60027	52
			AQUACTRL 2 SINGLE; Einbauposition fahrerseitig; für Rechtslenker; passender Adapter: BC	2800011616260	16162	58
				2800011630270	63027	63
1.4 LPG (334AXL1B)	88 kW	03/17→09/18	AQUACTRL 2 SINGLE; Einbauposition beifahrerseitig; für Linkslenker; passender Adapter: BC	2800011300280	13002	25
			AQUACTRL 2 SINGLE; Einbauposition fahrerseitig; für Linkslenker; passender Adapter: BC	2800011314280	13142	30
			REARCTRL; Einbauposition hinten	2800011503180	15031	33
			AQUACTRL 2 SINGLE; Einbauposition beifahrerseitig; für Rechtslenker; passender Adapter: BC	2800011600260	16002	52
			AQUACTRL 2 SINGLE; Einbauposition fahrerseitig; für Rechtslenker; passender Adapter: BC	2800011616260	16162	58

© 2025 Continental Aftermarket & Services GmbH

FIAT - 500X (334_) 09/14→

Wischblatt

1.5 T4 Hybrid	96 kW	03/22→	AQUACTRL 2 SINGLE; Einbauposition beifahrerseitig; für Rechtslenker; passender Adapter: BC	**2800011600260**	**16002**	52
			AQUACTRL 2 SINGLE; Einbauposition fahrerseitig; für Rechtslenker; passender Adapter: BC	**2800011616260**	**16162**	58
1.6 (334AXE1A)	81 kW	11/14→09/20	AQUACTRL 2 SINGLE; Einbauposition beifahrerseitig; für Linkslenker; passender Adapter: BC	**2800011300280**	**13002**	25
			AQUACTRL 2 SINGLE; Einbauposition fahrerseitig; für Linkslenker; passender Adapter: BC	**2800011314280**	**13142**	30
			REARCTRL; Einbauposition hinten	**2800011503170** **2800011503180**	**50317** **15031**	33 33
			AQUACTRL 2 SINGLE; Einbauposition beifahrerseitig; für Rechtslenker; passender Adapter: BC	**2800011600260** **2800011600270**	**16002** **60027**	52 52
			AQUACTRL 2 SINGLE; Einbauposition fahrerseitig; für Rechtslenker; passender Adapter: BC	**2800011616260** **2800011630270**	**16162** **63027**	58 63
1.6 D Multijet (334.AXV1B)	96 kW	05/21→	AQUACTRL 2 SINGLE; Einbauposition beifahrerseitig; für Linkslenker; passender Adapter: BC	**2800011300280**	**13002**	25
			AQUACTRL 2 SINGLE; Einbauposition fahrerseitig; für Linkslenker; passender Adapter: BC	**2800011314280**	**13142**	30
			REARCTRL; Einbauposition hinten	**2800011503180**	**15031**	33
			AQUACTRL 2 SINGLE; Einbauposition beifahrerseitig; für Rechtslenker; passender Adapter: BC	**2800011600260**	**16002**	52
			AQUACTRL 2 SINGLE; Einbauposition fahrerseitig; für Rechtslenker; passender Adapter: BC	**2800011616260**	**16162**	58
1.6 D Multijet (334AXA1B, 334AXA11)	88 kW	09/14→	AQUACTRL 2 SINGLE; Einbauposition beifahrerseitig; für Linkslenker; passender Adapter: BC	**2800011300280**	**13002**	25
1.6 D Multijet (334AXA1B)	84 kW	09/14→	AQUACTRL 2 SINGLE; Einbauposition fahrerseitig; für Linkslenker; passender Adapter: BC	**2800011314280**	**13142**	30
			REARCTRL; Einbauposition hinten	**2800011503170** **2800011503180**	**50317** **15031**	33 33
			AQUACTRL 2 SINGLE; Einbauposition beifahrerseitig; für Rechtslenker; passender Adapter: BC	**2800011600260** **2800011600270**	**16002** **60027**	52 52
			AQUACTRL 2 SINGLE; Einbauposition fahrerseitig; für Rechtslenker; passender Adapter: BC	**2800011616260** **2800011630270**	**16162** **63027**	58 63
2.0 D Multijet 4x4 (334AX)	110 kW	09/18→09/20	AQUACTRL 2 SINGLE; Einbauposition beifahrerseitig; für Linkslenker; passender Adapter: BC	**2800011300280**	**13002**	25
			AQUACTRL 2 SINGLE; Einbauposition fahrerseitig; für Linkslenker; passender Adapter: BC	**2800011314280**	**13142**	30
			REARCTRL; Einbauposition hinten	**2800011503180**	**15031**	33
			AQUACTRL 2 SINGLE; Einbauposition beifahrerseitig; für Rechtslenker; passender Adapter: BC	**2800011600260**	**16002**	52
			AQUACTRL 2 SINGLE; Einbauposition fahrerseitig; für Rechtslenker; passender Adapter: BC	**2800011616260**	**16162**	58
2.0 D Multijet 4x4 (334AXB22, 334AXD2B)	100 kW	09/14→09/18	AQUACTRL 2 SINGLE; Einbauposition beifahrerseitig; für Linkslenker; passender Adapter: BC	**2800011300280**	**13002**	25
2.0 D Multijet 4x4 (334AXB22, 334AXD2B)	103 kW	09/14→09/18	AQUACTRL 2 SINGLE; Einbauposition fahrerseitig; für Linkslenker; passender Adapter: BC	**2800011314280**	**13142**	30
			REARCTRL; Einbauposition hinten	**2800011503170** **2800011503180**	**50317** **15031**	33 33
			AQUACTRL 2 SINGLE; Einbauposition beifahrerseitig; für Rechtslenker; passender Adapter: BC	**2800011600260** **2800011600270**	**16002** **60027**	52 52
			AQUACTRL 2 SINGLE; Einbauposition fahrerseitig; für Rechtslenker; passender Adapter: BC	**2800011616260** **2800011630270**	**16162** **63027**	58 63
2.4 4x4 (334AX)	135 kW	05/15→	AQUACTRL 2 SINGLE; Einbauposition beifahrerseitig; für Linkslenker; passender Adapter: BC	**2800011300280**	**13002**	25
			AQUACTRL 2 SINGLE; Einbauposition fahrerseitig; für Linkslenker; passender Adapter: BC	**2800011314280**	**13142**	30
			REARCTRL; Einbauposition hinten	**2800011503180**	**15031**	33

© 2025 Continental Aftermarket & Services GmbH

FIAT - ARGENTA (132_) 05/77→03/87						
Wischblatt						
1600 1600 i.e 2000 2000 i.e. 2000 Volumex 2500 Diesel 2500 Turbodiesel	72 kW 66 kW 83 kW 90 kW 99 kW 53 kW 66 kW	04/81→12/85 04/81→12/85 06/78→12/85 06/81→07/86 06/84→07/85 06/81→11/85 07/83→08/85	AQUACTRL 2 SINGLE; Einbauposition beifahrerseitig; für Linkslenker; passender Adapter: A	**2800011300280**	**13002**	25
			AQUACTRL 2 SINGLE; Einbauposition fahrerseitig; für Linkslenker; passender Adapter: A	**2800011300280**	**13002**	25
FIAT - BARCHETTA (183_) 03/95→05/05						
Wischblatt						
1.8 16V	96 kW	04/95→05/05	AQUACTRL 2 SINGLE; Einbauposition beifahrerseitig; für Linkslenker; passender Adapter: A	**2800011305280**	**13052**	27
			AQUACTRL 2 SINGLE; Einbauposition fahrerseitig; für Linkslenker; passender Adapter: A	**2800011305280**	**13052**	27
			AQUACTRL 2 SINGLE; Einbauposition beifahrerseitig; für Rechtslenker; passender Adapter: A	**2800011606260** **2800011606270**	**16062** **60627**	54 54
			AQUACTRL 2 SINGLE; Einbauposition fahrerseitig; für Rechtslenker; passender Adapter: A	**2800011606260** **2800011606270**	**16062** **60627**	54 54
FIAT - BRAVA (182_) 10/95→06/03						
Wischblatt						
1.2 16V 80 1.2 16V 80 1.4 (182.BG) 1.4 12 V (182.BA) 1.6 16V (182.BB)	59 kW 60 kW 55 kW 59 kW 76 kW	10/00→10/01 12/98→12/02 10/95→10/01 10/95→08/98 02/96→10/01	AQUACTRL 2 SINGLE; Einbauposition beifahrerseitig; für Linkslenker; passender Adapter: A	**2800011305280**	**13052**	27
			AQUACTRL 2 SINGLE; Einbauposition fahrerseitig; für Linkslenker; passender Adapter: A	**2800011309280**	**13092**	28
			AQUACTRL 2 SINGLE; Einbauposition beifahrerseitig; für Rechtslenker; passender Adapter: A	**2800011606260** **2800011606270**	**16062** **60627**	54 54
			AQUACTRL 2 SINGLE; Einbauposition fahrerseitig; für Rechtslenker; passender Adapter: A	**2800011610260** **2800011610270**	**16102** **61027**	56 56
1.6 16V (182.BB)	78 kW	08/99→03/00	AQUACTRL 2 SINGLE; Einbauposition beifahrerseitig; für Rechtslenker; passender Adapter: A	**2800011606260**	**16062**	54
			AQUACTRL 2 SINGLE; Einbauposition fahrerseitig; für Rechtslenker; passender Adapter: A	**2800011610260**	**16102**	56
1.6 16V (182.BH)	66 kW	10/95→10/01	AQUACTRL 2 SINGLE; Einbauposition beifahrerseitig; für Linkslenker; passender Adapter: A	**2800011305280**	**13052**	27
			AQUACTRL 2 SINGLE; Einbauposition fahrerseitig; für Linkslenker; passender Adapter: A	**2800011309280**	**13092**	28
			AQUACTRL 2 SINGLE; Einbauposition beifahrerseitig; für Rechtslenker; passender Adapter: A	**2800011606260** **2800011606270**	**16062** **60627**	54 54
			AQUACTRL 2 SINGLE; Einbauposition fahrerseitig; für Rechtslenker; passender Adapter: A	**2800011610260** **2800011610270**	**16102** **61027**	56 56
1.6 16V (182.BU)	76 kW	01/99→12/02	AQUACTRL 2 SINGLE; Einbauposition beifahrerseitig; für Linkslenker; passender Adapter: A	**2800011305280**	**13052**	27
			AQUACTRL 2 SINGLE; Einbauposition fahrerseitig; für Linkslenker; passender Adapter: A	**2800011309280**	**13092**	28
			AQUACTRL 2 SINGLE; Einbauposition beifahrerseitig; für Rechtslenker; passender Adapter: A	**2800011606260**	**16062**	54
			AQUACTRL 2 SINGLE; Einbauposition fahrerseitig; für Rechtslenker; passender Adapter: A	**2800011610260**	**16102**	56
1.8 GT 16V (182.BC) 1.9 D 1.9 JTD 1.9 JTD 105 1.9 TD 100 S (182.BF) 1.9 TD 75 S (182.BF)	83 kW 48 kW 74 kW 77 kW 74 kW 55 kW	10/95→08/01 10/95→10/01 09/00→10/01 12/98→10/01 03/96→10/01 03/96→10/01	AQUACTRL 2 SINGLE; Einbauposition beifahrerseitig; für Linkslenker; passender Adapter: A	**2800011305280**	**13052**	27
			AQUACTRL 2 SINGLE; Einbauposition fahrerseitig; für Linkslenker; passender Adapter: A	**2800011309280**	**13092**	28
			AQUACTRL 2 SINGLE; Einbauposition beifahrerseitig; für Rechtslenker; passender Adapter: A	**2800011606260** **2800011606270**	**16062** **60627**	54 54
			AQUACTRL 2 SINGLE; Einbauposition fahrerseitig; für Rechtslenker; passender Adapter: A	**2800011610260** **2800011610270**	**16102** **61027**	56 56

© 2025 Continental Aftermarket & Services GmbH

FIAT - BRAVO I (182_) 10/95→10/01

Wischblatt

1.2 16V 80 1.2 16V 80 1.4 (182.AA) 1.4 (182.AG)	59 kW 60 kW 59 kW 55 kW	10/00→10/01 12/98→10/00 10/95→10/01 10/95→10/01	AQUACTRL 2 SINGLE; Einbauposition beifahrerseitig; für Linkslenker; passender Adapter: A	**2800011305280**	**13052**	27
			AQUACTRL 2 SINGLE; Einbauposition fahrerseitig; für Linkslenker; passender Adapter: A	**2800011309280**	**13092**	28
			AQUACTRL 2 SINGLE; Einbauposition beifahrerseitig; für Rechtslenker; passender Adapter: A	**2800011606260** **2800011606270**	**16062** **60627**	54 54
			AQUACTRL 2 SINGLE; Einbauposition fahrerseitig; für Rechtslenker; passender Adapter: A	**2800011610260** **2800011610270**	**16102** **61027**	56 56
1.6	76 kW	09/00→10/01	AQUACTRL 2 SINGLE; Einbauposition beifahrerseitig; für Linkslenker; passender Adapter: A	**2800011305280**	**13052**	27
			AQUACTRL 2 SINGLE; Einbauposition fahrerseitig; für Linkslenker; passender Adapter: A	**2800011309280**	**13092**	28
			AQUACTRL 2 SINGLE; Einbauposition beifahrerseitig; für Rechtslenker; passender Adapter: A	**2800011606260**	**16062**	54
			AQUACTRL 2 SINGLE; Einbauposition fahrerseitig; für Rechtslenker; passender Adapter: A	**2800011610260**	**16102**	56
1.6 16V (182.AB) 1.6 16V (182.AH) 1.8 GT (182.AC) 1.9 D 1.9 JTD 1.9 JTD 105 1.9 TD 100 S (182.AF) 1.9 TD 75 S (182.AF) 2.0 HGT 20V (182.AD) 2.0 HGT 20V (182AQ)	76 kW 66 kW 83 kW 48 kW 74 kW 77 kW 74 kW 55 kW 108 kW 113 kW	03/96→10/01 10/95→10/01 10/95→10/01 10/95→10/01 09/00→10/01 12/98→10/01 03/96→10/01 03/96→10/01 10/95→07/98 07/98→10/01	AQUACTRL 2 SINGLE; Einbauposition beifahrerseitig; für Linkslenker; passender Adapter: A	**2800011305280**	**13052**	27
			AQUACTRL 2 SINGLE; Einbauposition fahrerseitig; für Linkslenker; passender Adapter: A	**2800011309280**	**13092**	28
			AQUACTRL 2 SINGLE; Einbauposition beifahrerseitig; für Rechtslenker; passender Adapter: A	**2800011606260** **2800011606270**	**16062** **60627**	54 54
			AQUACTRL 2 SINGLE; Einbauposition fahrerseitig; für Rechtslenker; passender Adapter: A	**2800011610260** **2800011610270**	**16102** **61027**	56 56

FIAT - BRAVO II (198_) 11/06→12/16

Wischblatt

1.4 (198AXA1B) 1.4 16V (198AXS1B) 1.4 LPG (198AXA1B)	66 kW 103 kW 66 kW	04/07→12/14 04/10→12/14 12/08→12/14	AQUACTRL 2 SINGLE; Einbauposition beifahrerseitig; für Linkslenker; passender Adapter: BC	**2800011303280**	**13032**	26
			AQUACTRL 2 SINGLE; Einbauposition fahrerseitig; für Linkslenker; passender Adapter: BC	**2800011312280**	**13122**	29
			REARCTRL; Einbauposition hinten	**2800011503170** **2800011503180**	**50317** **15031**	33 33
			AQUACTRL 2 SINGLE; Einbauposition beifahrerseitig; für Rechtslenker; passender Adapter: BC	**2800011605260** **2800011624270**	**16052** **62427**	54 61
			AQUACTRL 2 SINGLE; Einbauposition fahrerseitig; für Rechtslenker; passender Adapter: BC	**2800011614260** **2800011628270**	**16142** **62827**	58 63
1.4 T-Jet (198257)	112 kW	06/11→12/16	AQUACTRL 2 SINGLE; Einbauposition beifahrerseitig; für Linkslenker; passender Adapter: BC	**2800011303280**	**13032**	26
			AQUACTRL 2 SINGLE; Einbauposition fahrerseitig; für Linkslenker; passender Adapter: BC	**2800011312280**	**13122**	29
			REARCTRL; Einbauposition hinten	**2800011503180**	**15031**	33
			AQUACTRL 2 SINGLE; Einbauposition beifahrerseitig; für Rechtslenker; passender Adapter: BC	**2800011605260** **2800011624270**	**16052** **62427**	54 61
			AQUACTRL 2 SINGLE; Einbauposition fahrerseitig; für Rechtslenker; passender Adapter: BC	**2800011614260** **2800011628270**	**16142** **62827**	58 63
1.4 T-Jet (198AXF1B) 1.4 T-Jet (198AXG1B) 1.6 D Multijet (198AXH1B) 1.6 D Multijet (198AXL1B) 1.6 D Multijet (198AXM1B) 1.9 D Multijet (198AXB1A) 1.9 D Multijet (198AXC1B) 1.9 D Multijet (198AXD1A) 1.9 D Multijet (198AXE1A) 2.0 D Multijet (198AXN1B) 2.0 D Multijet (198AXPIB)	110 kW 88 kW 77 kW 88 kW 66 kW 88 kW 110 kW 85 kW 66 kW 121 kW 120 kW	09/07→12/14 10/07→12/14 09/07→12/14 03/08→12/14 03/08→12/14 04/07→12/14 04/07→12/14 11/06→12/09 04/07→12/08 09/08→12/14 09/08→12/14	AQUACTRL 2 SINGLE; Einbauposition beifahrerseitig; für Linkslenker; passender Adapter: BC	**2800011303280**	**13032**	26
			AQUACTRL 2 SINGLE; Einbauposition fahrerseitig; für Linkslenker; passender Adapter: BC	**2800011312280**	**13122**	29
			REARCTRL; Einbauposition hinten	**2800011503170** **2800011503180**	**50317** **15031**	33 33
			AQUACTRL 2 SINGLE; Einbauposition beifahrerseitig; für Rechtslenker; passender Adapter: BC	**2800011605260** **2800011624270**	**16052** **62427**	54 61
			AQUACTRL 2 SINGLE; Einbauposition fahrerseitig; für Rechtslenker; passender Adapter: BC	**2800011614260** **2800011628270**	**16142** **62827**	58 63

© 2025 Continental Aftermarket & Services GmbH

FIAT - CINQUECENTO (170_) 07/91→07/99

Wischblatt

0.7 (170AA) 0.7 i (170AD) 0.9 (170AB) 0.9 i.e. (170AC) 0.9 i.e. S (170AF, 170CF) 1.1 Sporting (170AH)	23 kW 22 kW 30 kW 30 kW 29 kW 40 kW	12/91→01/96 07/94→01/98 07/91→12/93 07/91→09/94 07/91→07/99 10/94→01/98	AQUACTRL 2 SINGLE; Einbauposition beifahrerseitig; für Linkslenker; passender Adapter: A	**2800011305280**	**13052**	27
			AQUACTRL 2 SINGLE; Einbauposition fahrerseitig; für Linkslenker; passender Adapter: A	**2800011305280**	**13052**	27
			AQUACTRL 2 SINGLE; Einbauposition beifahrerseitig; für Rechtslenker; passender Adapter: A	**2800011606260** **2800011606270**	**16062** **60627**	54 54
			AQUACTRL 2 SINGLE; Einbauposition fahrerseitig; für Rechtslenker; passender Adapter: A	**2800011606260** **2800011606270**	**16062** **60627**	54 54

FIAT - COUPE (175_) 11/93→08/00

Wischblatt

1.8 16V 2.0 16V 2.0 16V Turbo 2.0 20V 2.0 20V (175AXC1A) 2.0 20V Turbo	96 kW 102 kW 140 kW 113 kW 108 kW 162 kW	03/96→08/00 11/93→08/96 11/93→08/96 04/98→08/00 08/96→09/98 08/96→08/00	AQUACTRL 2 SET; für Linkslenker	**2800011216280**	**12162**	7
			AQUACTRL 2 SINGLE; Einbauposition beifahrerseitig; für Linkslenker; passender Adapter: A	**2800011305280**	**13052**	27
			AQUACTRL 2 SINGLE; Einbauposition fahrerseitig; für Linkslenker; passender Adapter: A	**2800011307280**	**13072**	27
			AQUACTRL 2 SINGLE; Einbauposition beifahrerseitig; für Rechtslenker; passender Adapter: A	**2800011606260** **2800011606270**	**16062** **60627**	54 54
			AQUACTRL 2 SINGLE; Einbauposition fahrerseitig; für Rechtslenker; passender Adapter: A	**2800011608260** **2800011626270**	**16082** **62627**	55 62

FIAT - CROMA (154_) 12/85→12/96

Wischblatt

1600 1900 Turbo D i.d. 1900 Turbo D i.d. (154.LL, 154.PL) 2000 16V 2000 CHT 2000 CHT (154.AC) 2000 i.e. (154.AD) 2000 i.e. (154.AM, 154.LM) 2000 i.e. (154.AM) 2000 i.e. Turbo 2000 i.e. Turbo (154.AM, 154.LM) 2000 i.e. Turbo (154.AM) 2500 D 2500 TD (154.AE) 2500 TD (154.LL, 154.PL) 2500 TDE 2500 V6	61 kW 69 kW 66 kW 101 kW 74 kW 66 kW 88 kW 85 kW 83 kW 111 kW 110 kW 114 kW 55 kW 74 kW 85 kW 77 kW 119 kW	12/85→12/90 11/92→12/96 08/87→10/92 08/92→08/96 01/91→09/92 12/85→02/89 03/87→09/92 10/87→08/96 03/86→09/90 11/86→11/88 06/87→08/96 12/85→06/90 12/85→12/89 12/85→08/89 05/89→08/96 12/91→08/96 06/93→08/96	AQUACTRL 2 SET; für Linkslenker	**2800011207280**	**12072**	5
			AQUACTRL 2 SINGLE; Einbauposition beifahrerseitig; für Linkslenker; passender Adapter: A	**2800011306280**	**13062**	27
			AQUACTRL 2 SINGLE; Einbauposition fahrerseitig; für Linkslenker; passender Adapter: A	**2800011306280**	**13062**	27
			AQUACTRL 2 SINGLE; Einbauposition beifahrerseitig; für Rechtslenker; passender Adapter: A	**2800011607260** **2800011625270**	**16072** **62527**	55 62
			AQUACTRL 2 SINGLE; Einbauposition fahrerseitig; für Rechtslenker; passender Adapter: A	**2800011607260** **2800011625270**	**16072** **62527**	55 62

FIAT - CROMA (194_) 06/05→12/11

Wischblatt

1.8 16V (194AXG1A) 1.9 D Multijet 1.9 D Multijet 1.9 D Multijet (194AXB1B) 1.9 D Multijet (194AXC1B, 194AXC12) 2.2 16V 2.4 D Multijet	103 kW 85 kW 100 kW 88 kW 110 kW 108 kW 147 kW	12/05→12/11 06/05→12/11 12/05→10/07 06/05→12/11 06/05→12/11 06/05→12/10 06/05→12/11	AQUACTRL 2 SINGLE; Einbauposition beifahrerseitig; für Linkslenker; passender Adapter: BCE	**2800011303280**	**13032**	26
			AQUACTRL 2 SINGLE; Einbauposition fahrerseitig; für Linkslenker; passender Adapter: BCE	**2800011312280**	**13122**	29
			AQUACTRL 2 SINGLE; Einbauposition beifahrerseitig; für Rechtslenker; passender Adapter: BCE	**2800011602260** **2800011623270**	**16022** **62327**	53 61
			AQUACTRL 2 SINGLE; Einbauposition fahrerseitig; für Rechtslenker; passender Adapter: BCE	**2800011614260** **2800011628270**	**16142** **62827**	58 63

FIAT - DOBLO Bus (263_) 11/09→

Wischblatt

1.3 D Multijet (263AXC1A) 1.3 D Multijet (263AXU1A, 263AYB1A) 1.4 (263AXA1A) 1.4 (263AXG1B, 263AXG1A) 1.4 Natural Power (263AXG1B)	66 kW 70 kW 70 kW 88 kW 88 kW	02/10→ 03/16→ 02/10→ 10/11→ 02/10→	AQUACTRL 2 SET; für Linkslenker	**2800011217280**	**12172**	8
			AQUACTRL 2 SINGLE; Einbauposition beifahrerseitig; für Linkslenker; passender Adapter: BC	**2800011302280**	**13022**	26
			AQUACTRL 2 SINGLE; Einbauposition fahrerseitig; für Linkslenker; passender Adapter: BC	**2800011312280**	**13122**	29
			AQUACTRL 2 SINGLE; Einbauposition beifahrerseitig; für Rechtslenker; passender Adapter: BC	**2800011602260** **2800011623270**	**16022** **62327**	53 61

→

© 2025 Continental Aftermarket & Services GmbH

FIAT - DOBLO Bus (263_) 11/09→

Wischblatt

1.6 D Multijet (263AXD1B, 263AXX1B)	77 kW	01/10→	AQUACTRL 2 SINGLE; Einbauposition fahrerseitig; für Rechtslenker; passender Adapter: BC	**2800011614260**	**16142**	58
				2800011628270	**62827**	63
1.6 D Multijet (263AXE1B, 263AXY1B)	74 kW	03/16→				
1.6 D Multijet (263AXH1A, 263AXL11, 263AXH1B)	66 kW	02/10→				
1.6 D Multijet (263AXN1B, 263AXV1B)	88 kW	03/15→				
1.6 D Multijet (263AXP1B, 263AXW1B)	70 kW	03/15→				
2.0 D Multijet (263AXF1B)	99 kW	01/10→				

FIAT - DOBLO Cargo (263_) 02/10→

Wischblatt

1.3 D Multijet	55 kW	11/13→	AQUACTRL 2 SET; für Linkslenker	**2800011217280**	**12172**	8
1.3 D Multijet	66 kW	02/10→	AQUACTRL 2 SINGLE; Einbauposition beifahrerseitig; für Linkslenker; passender Adapter: BC	**2800011302280**	**13022**	26
1.3 D Multijet (263WXU1A, 263ZXU1A, 263WYB1A, 263ZYB1A)	70 kW	03/16→	AQUACTRL 2 SINGLE; Einbauposition fahrerseitig; für Linkslenker; passender Adapter: BC	**2800011312280**	**13122**	29
1.3 D Multijet (263ZXT1A, 263WXT1A, 263ZYA1A, 263WYA1A)	59 kW	03/16→	REARCTRL; Einbauposition hinten; Fahrzeugausstattung: für Fahrzeuge mit Hecktüren; Befestigungsart: Hakenbefestigung	**2800011540170**	**54017**	51
				2800011540180	**15401**	51
1.4	70 kW	02/10→	AQUACTRL 2 SINGLE; Einbauposition beifahrerseitig; für Rechtslenker; passender Adapter: BC	**2800011602260**	**16022**	53
1.4	88 kW	10/11→		**2800011623270**	**62327**	61
1.4 Natural Power	88 kW	06/10→				
1.6 D Multijet	66 kW	02/10→	AQUACTRL 2 SINGLE; Einbauposition fahrerseitig; für Rechtslenker; passender Adapter: BC	**2800011614260**	**16142**	58
1.6 D Multijet (263WXD1B, 263WXR1B, 263WXX1B, 263ZXD1B,...	77 kW	02/10→		**2800011628270**	**62827**	63
1.6 D Multijet (263WXN1B, 263ZXN1B, 263ZXV1B, 263WXV1B,...	88 kW	02/16→				
1.6 D Multijet (263ZXE1B, 263ZXS1B, 263ZXY1B, 263WXE1B,...	74 kW	02/10→				
1.6 D Multijet (263ZXR1B)	70 kW	03/15→	AQUACTRL 2 SET; für Linkslenker	**2800011217280**	**12172**	8
			AQUACTRL 2 SINGLE; Einbauposition beifahrerseitig; für Linkslenker; passender Adapter: BC	**2800011302280**	**13022**	26
			AQUACTRL 2 SINGLE; Einbauposition fahrerseitig; für Linkslenker; passender Adapter: BC	**2800011312280**	**13122**	29
			REARCTRL; Einbauposition hinten; Fahrzeugausstattung: für Fahrzeuge mit Hecktüren; Befestigungsart: Hakenbefestigung	**2800011540180**	**15401**	51
			AQUACTRL 2 SINGLE; Einbauposition beifahrerseitig; für Rechtslenker; passender Adapter: BC	**2800011602260**	**16022**	53
			AQUACTRL 2 SINGLE; Einbauposition fahrerseitig; für Rechtslenker; passender Adapter: BC	**2800011614260**	**16142**	58
2.0 D Multijet	99 kW	02/10→	AQUACTRL 2 SET; für Linkslenker	**2800011217280**	**12172**	8
			AQUACTRL 2 SINGLE; Einbauposition beifahrerseitig; für Linkslenker; passender Adapter: BC	**2800011302280**	**13022**	26
			AQUACTRL 2 SINGLE; Einbauposition fahrerseitig; für Linkslenker; passender Adapter: BC	**2800011312280**	**13122**	29
			REARCTRL; Einbauposition hinten; Fahrzeugausstattung: für Fahrzeuge mit Hecktüren; Befestigungsart: Hakenbefestigung	**2800011540170**	**54017**	51
				2800011540180	**15401**	51
			AQUACTRL 2 SINGLE; Einbauposition beifahrerseitig; für Rechtslenker; passender Adapter: BC	**2800011602260**	**16022**	53
				2800011623270	**62327**	61
			AQUACTRL 2 SINGLE; Einbauposition fahrerseitig; für Rechtslenker; passender Adapter: BC	**2800011614260**	**16142**	58
				2800011628270	**62827**	63

© 2025 Continental Aftermarket & Services GmbH

FIAT - DOBLO Großraumlimousine (119_, 223_) 03/01→

Wischblatt

1.2 (223AXA1A) 1.3 D Multijet 1.3 JTD 1.3 JTD 16V 1.4	48 kW 62 kW 55 kW 51 kW 57 kW	03/01→ 10/05→ 05/05→ 12/04→05/05 10/05→	AQUACTRL 2 SINGLE; Einbauposition beifahrerseitig; für Linkslenker; passender Adapter: A	**2800011304280**	**13042**	26
			AQUACTRL 2 SINGLE; Einbauposition fahrerseitig; für Linkslenker; passender Adapter: A	**2800011309280**	**13092**	28
			AQUACTRL 2 SINGLE; Einbauposition beifahrerseitig; für Rechtslenker; passender Adapter: A	**2800011605260** **2800011624270**	**16052** **62427**	54 61
			AQUACTRL 2 SINGLE; Einbauposition fahrerseitig; für Rechtslenker; passender Adapter: A	**2800011610260** **2800011610270**	**16102** **61027**	56 56
1.6	68 kW	09/02→	AQUACTRL 2 SINGLE; Einbauposition beifahrerseitig; für Rechtslenker; passender Adapter: A	**2800011605260**	**16052**	54
			AQUACTRL 2 SINGLE; Einbauposition fahrerseitig; für Rechtslenker; passender Adapter: A	**2800011610260**	**16102**	56
1.6 16V (223AXD1A) 1.6 Natural Power	76 kW 76 kW	10/01→ 09/02→	AQUACTRL 2 SINGLE; Einbauposition beifahrerseitig; für Linkslenker; passender Adapter: A	**2800011304280**	**13042**	26
			AQUACTRL 2 SINGLE; Einbauposition fahrerseitig; für Linkslenker; passender Adapter: A	**2800011309280**	**13092**	28
			AQUACTRL 2 SINGLE; Einbauposition beifahrerseitig; für Rechtslenker; passender Adapter: A	**2800011605260** **2800011624270**	**16052** **62427**	54 61
			AQUACTRL 2 SINGLE; Einbauposition fahrerseitig; für Rechtslenker; passender Adapter: A	**2800011610260** **2800011610270**	**16102** **61027**	56 56
1.6 Natural Power (223AXD1A)	68 kW	11/05→07/09	AQUACTRL 2 SINGLE; Einbauposition beifahrerseitig; für Rechtslenker; passender Adapter: A	**2800011605260**	**16052**	54
			AQUACTRL 2 SINGLE; Einbauposition fahrerseitig; für Rechtslenker; passender Adapter: A	**2800011610260**	**16102**	56
1.9 D (223AXB1A) 1.9 D Multijet 1.9 JTD 1.9 JTD (223AXE1A)	46 kW 88 kW 77 kW 74 kW	03/01→ 10/05→ 07/03→ 10/01→	AQUACTRL 2 SINGLE; Einbauposition beifahrerseitig; für Linkslenker; passender Adapter: A	**2800011304280**	**13042**	26
			AQUACTRL 2 SINGLE; Einbauposition fahrerseitig; für Linkslenker; passender Adapter: A	**2800011309280**	**13092**	28
			AQUACTRL 2 SINGLE; Einbauposition beifahrerseitig; für Rechtslenker; passender Adapter: A	**2800011605260** **2800011624270**	**16052** **62427**	54 61
			AQUACTRL 2 SINGLE; Einbauposition fahrerseitig; für Rechtslenker; passender Adapter: A	**2800011610260** **2800011610270**	**16102** **61027**	56 56

FIAT - DOBLO Großraumlimousine (510_, 511_, 360_, 361_) 06/22→

Wischblatt

BlueHDi 100 BlueHDi 130 E-Doblo PureTech 110	75 kW 96 kW 100 kW 81 kW	06/22→ 06/22→ 06/22→10/23 06/22→	AQUACTRL 2 SET; für Linkslenker; Ergänzungsartikel/Ergänzende Info 2: Maß abweichend vom Original	**2800011217280**	**12172**	8
			AQUACTRL 2 SINGLE; für Linkslenker; Einbauposition beifahrerseitig; passender Adapter: BC	**2800011303280**	**13032**	26
			AQUACTRL 2 SINGLE; für Linkslenker; Einbauposition fahrerseitig; passender Adapter: BC	**2800011312280**	**13122**	29
			REARCTRL; Einbauposition hinten	**2800011515180**	**15151**	39
			AQUACTRL 2 SINGLE; Einbauposition beifahrerseitig; für Rechtslenker; passender Adapter: BC	**2800011604260**	**16042**	53
			AQUACTRL 2 SINGLE; Einbauposition fahrerseitig; für Rechtslenker; passender Adapter: BC	**2800011614260**	**16142**	58

FIAT - DOBLO Kasten/Großraumlimousine (223_) 11/00→

Wischblatt

1.2 (223ZXA1A)	48 kW	03/01→01/04	AQUACTRL 2 SINGLE; Einbauposition beifahrerseitig; für Linkslenker; passender Adapter: A	**2800011304280**	**13042**	26
			AQUACTRL 2 SINGLE; Einbauposition fahrerseitig; für Linkslenker; passender Adapter: A	**2800011309280**	**13092**	28
			REARCTRL; Einbauposition hinten; Fahrzeugausstattung: für Fahrzeuge mit Hecktüren; Befestigungsart: Hakenbefestigung	**2800011540170** **2800011540180**	**54017** **15401**	51 51
			AQUACTRL 2 SINGLE; Einbauposition beifahrerseitig; für Rechtslenker; passender Adapter: A	**2800011605260** **2800011624270**	**16052** **62427**	54 61
			AQUACTRL 2 SINGLE; Einbauposition fahrerseitig; für Rechtslenker; passender Adapter: A	**2800011610260** **2800011610270**	**16102** **61027**	56 56

© 2025 Continental Aftermarket & Services GmbH

FIAT - DOBLO Kasten/Großraumlimousine (223_) 11/00→

Wischblatt

1.2 16V	59 kW	11/01→01/06	AQUACTRL 2 SINGLE; Einbauposition beifahrerseitig; für Rechtslenker; passender Adapter: A	**2800011605260**	**16052**	54
			AQUACTRL 2 SINGLE; Einbauposition fahrerseitig; für Rechtslenker; passender Adapter: A	**2800011610260**	**16102**	56
1.3 D Multijet 1.3 JTD 16V 1.3 JTD 16V Multijet 1.4	55 kW 51 kW 62 kW 57 kW	10/05→01/10 05/04→12/06 08/06→ 10/05→	AQUACTRL 2 SINGLE; Einbauposition beifahrerseitig; für Linkslenker; passender Adapter: A	**2800011304280**	**13042**	26
			AQUACTRL 2 SINGLE; Einbauposition fahrerseitig; für Linkslenker; passender Adapter: A	**2800011309280**	**13092**	28
			REARCTRL; Einbauposition hinten; Fahrzeugausstattung: für Fahrzeuge mit Hecktüren; Befestigungsart: Hakenbefestigung	**2800011540170** **2800011540180**	**54017** **15401**	51 51
			AQUACTRL 2 SINGLE; Einbauposition beifahrerseitig; für Rechtslenker; passender Adapter: A	**2800011605260** **2800011624270**	**16052** **62427**	54 61
			AQUACTRL 2 SINGLE; Einbauposition fahrerseitig; für Rechtslenker; passender Adapter: A	**2800011610260** **2800011610270**	**16102** **61027**	56 56
1.6 16V	78 kW	11/01→08/03	AQUACTRL 2 SINGLE; Einbauposition beifahrerseitig; für Rechtslenker; passender Adapter: A	**2800011605260**	**16052**	54
			AQUACTRL 2 SINGLE; Einbauposition fahrerseitig; für Rechtslenker; passender Adapter: A	**2800011610260**	**16102**	56
1.6 16V (223ZXD1A) 1.6 Natural Power	76 kW 76 kW	10/01→ 09/02→	AQUACTRL 2 SINGLE; Einbauposition beifahrerseitig; für Linkslenker; passender Adapter: A	**2800011304280**	**13042**	26
			AQUACTRL 2 SINGLE; Einbauposition fahrerseitig; für Linkslenker; passender Adapter: A	**2800011309280**	**13092**	28
			REARCTRL; Einbauposition hinten; Fahrzeugausstattung: für Fahrzeuge mit Hecktüren; Befestigungsart: Hakenbefestigung	**2800011540170** **2800011540180**	**54017** **15401**	51 51
			AQUACTRL 2 SINGLE; Einbauposition beifahrerseitig; für Rechtslenker; passender Adapter: A	**2800011605260** **2800011624270**	**16052** **62427**	54 61
			AQUACTRL 2 SINGLE; Einbauposition fahrerseitig; für Rechtslenker; passender Adapter: A	**2800011610260** **2800011610270**	**16102** **61027**	56 56
1.6 Natural Power (223WXD1A)	68 kW	02/04→07/09	REARCTRL; Einbauposition hinten; Fahrzeugausstattung: für Fahrzeuge mit Hecktüren; Befestigungsart: Hakenbefestigung	**2800011540180**	**15401**	51
			AQUACTRL 2 SINGLE; Einbauposition beifahrerseitig; für Rechtslenker; passender Adapter: A	**2800011605260**	**16052**	54
			AQUACTRL 2 SINGLE; Einbauposition fahrerseitig; für Rechtslenker; passender Adapter: A	**2800011610260**	**16102**	56
1.9 D (223ZXB1A) 1.9 JTD 1.9 JTD (223ZXE1A) 1.9 JTD Multijet	46 kW 77 kW 74 kW 88 kW	03/01→ 07/03→ 10/01→ 12/06→	AQUACTRL 2 SINGLE; Einbauposition beifahrerseitig; für Linkslenker; passender Adapter: A	**2800011304280**	**13042**	26
			AQUACTRL 2 SINGLE; Einbauposition fahrerseitig; für Linkslenker; passender Adapter: A	**2800011309280**	**13092**	28
			REARCTRL; Einbauposition hinten; Fahrzeugausstattung: für Fahrzeuge mit Hecktüren; Befestigungsart: Hakenbefestigung	**2800011540170** **2800011540180**	**54017** **15401**	51 51
			AQUACTRL 2 SINGLE; Einbauposition beifahrerseitig; für Rechtslenker; passender Adapter: A	**2800011605260** **2800011624270**	**16052** **62427**	54 61
			AQUACTRL 2 SINGLE; Einbauposition fahrerseitig; für Rechtslenker; passender Adapter: A	**2800011610260** **2800011610270**	**16102** **61027**	56 56

FIAT - DOBLO Kasten/Großraumlimousine (510_, 511_) 06/22→

Wischblatt

BlueHDi 100 BlueHDi 130 E-Doblo PureTech 110	75 kW 96 kW 100 kW 81 kW	06/22→ 06/22→ 06/22→10/23 06/22→	AQUACTRL 2 SET; für Linkslenker; Ergänzungsartikel/Ergänzende Info 2: Maß abweichend vom Original	**2800011217280**	**12172**	8
			AQUACTRL 2 SINGLE; für Linkslenker; Einbauposition beifahrerseitig; passender Adapter: BC	**2800011303280**	**13032**	26
			AQUACTRL 2 SINGLE; für Linkslenker; Einbauposition fahrerseitig; passender Adapter: BC	**2800011312280**	**13122**	29
			REARCTRL; Einbauposition hinten	**2800011515180**	**15151**	39
			AQUACTRL 2 SINGLE; Einbauposition beifahrerseitig; für Rechtslenker; passender Adapter: BC	**2800011604260**	**16042**	53
			AQUACTRL 2 SINGLE; Einbauposition fahrerseitig; für Rechtslenker; passender Adapter: BC	**2800011614260**	**16142**	58

© 2025 Continental Aftermarket & Services GmbH

FIAT - DOBLO Pritsche/Fahrgestell (263_) 02/10→

Wischblatt

1.3 D Multijet	55 kW	11/13→	AQUACTRL 2 SET; für Linkslenker	2800011217280	12172	8
1.3 D Multijet	66 kW	02/10→	AQUACTRL 2 SINGLE; Einbauposition beifahrerseitig; für Linkslenker; passender Adapter: BC	2800011302280	13022	26
1.3 D Multijet (263HXT1A, 263YXT1A, 263YYA1A, 263HYA1A)	59 kW	03/16→	AQUACTRL 2 SINGLE; Einbauposition fahrerseitig; für Linkslenker; passender Adapter: BC	2800011312280	13122	29
1.3 D Multijet (263HXU1A, 263YXU1A, 263HYB1A, 263YYB1A)	70 kW	03/16→	AQUACTRL 2 SINGLE; Einbauposition beifahrerseitig; für Rechtslenker; passender Adapter: BC	2800011602260 2800011623270	16022 62327	53 61
1.4	70 kW	04/10→	AQUACTRL 2 SINGLE; Einbauposition fahrerseitig; für Rechtslenker; passender Adapter: BC	2800011614260 2800011628270	16142 62827	58 63
1.4	88 kW	10/11→				
1.4 Natural Power	88 kW	06/10→				
1.6 D Multijet	66 kW	02/10→				
1.6 D Multijet (263HXE1B, 263HXS1B, 263HXY1B, 263YXE1B,...	74 kW	02/11→				
1.6 D Multijet (263HXN1B, 263YXN1B, 263HXV1B, 263YXV1B)	88 kW	02/16→				
1.6 D Multijet (263YXD1B, 263XYR1B, 263YXX1B, 263HXD1B,...	77 kW	02/10→				
2.0 D Multijet	99 kW	02/10→				

FIAT - DUCATO Bus (230_) 03/94→05/05

Wischblatt

1.9 D	50 kW	04/98→04/02	AQUACTRL 2 SINGLE; Einbauposition beifahrerseitig; für Linkslenker; passender Adapter: A	2800011309280	13092	28
1.9 D	59 kW	05/98→11/01	AQUACTRL 2 SINGLE; Einbauposition fahrerseitig; für Linkslenker; passender Adapter: A	2800011309280	13092	28
1.9 D Combinato	51 kW	06/95→04/02				
1.9 TD	66 kW	04/98→04/02				
1.9 TD Combinato	59 kW	08/94→04/02				
1.9 TD Panorama/Combinato	60 kW	03/94→04/02				
2.0 4x4	80 kW	11/94→11/01				
2.0 JTD	62 kW	10/01→04/02				
2.0 Panorama/Combinato	80 kW	03/94→04/02				
2.5 D Combinato	62 kW	08/94→04/02				
2.5 TD 4x4	80 kW	11/94→04/98				
2.5 TD 4x4	85 kW	06/94→09/01				
2.5 TDI 4x4	85 kW	04/97→04/02				
2.5 TDI Panorama/Combinato	80 kW	07/94→04/02				
2.5 TDI Panorama/Combinato	85 kW	03/94→04/02				
2.8 D	64 kW	02/98→04/02				
2.8 JTD	94 kW	11/00→04/02				
2.8 JTD 4x4	94 kW	11/00→04/02				
2.8 TDI	90 kW	10/97→04/02				
2.8 TDI 4x4	90 kW	07/99→04/02				

FIAT - DUCATO Bus (244_) 12/01→

Wischblatt

2.0	81 kW	12/01→07/06	AQUACTRL 2 SINGLE; Einbauposition beifahrerseitig; für Linkslenker; passender Adapter: A	2800011309280	13092	28
2.0 4x4	81 kW	05/02→07/06	AQUACTRL 2 SINGLE; Einbauposition fahrerseitig; für Linkslenker; passender Adapter: A	2800011309280	13092	28
2.0 Bipower	81 kW	11/02→07/06				
2.0 JTD	62 kW	12/01→07/06				
2.0 LPG	71 kW	11/02→07/06				
2.3 JTD	81 kW	12/01→07/06				
2.3 JTD	93 kW	12/09→12/17				
2.8 JTD	94 kW	12/01→				
2.8 JTD	107 kW	04/04→07/06				
2.8 JTD 4x4	94 kW	12/01→07/06				
2.8 TD	90 kW	11/03→07/06				
2.8 TD 4x4	90 kW	11/03→07/06				

© 2025 Continental Aftermarket & Services GmbH

FIAT - DUCATO Bus (250_) 07/06→

Wischblatt

100 Multijet 2,2 D	74 kW	07/06→05/11	AQUACTRL 2 SINGLE; Einbauposition beifahrerseitig; für Linkslenker; passender Adapter: BC	**2800011309280**	**13092**	28
			AQUACTRL 2 SINGLE; Einbauposition fahrerseitig; für Linkslenker; passender Adapter: BC	**2800011314280**	**13142**	30
			AQUACTRL 2 SINGLE; Einbauposition beifahrerseitig; für Rechtslenker; passender Adapter: BC	**2800011610260** **2800011610270**	**16102** **61027**	56 56
			AQUACTRL 2 SINGLE; Einbauposition fahrerseitig; für Rechtslenker; passender Adapter: BC	**2800011616260** **2800011630270**	**16162** **63027**	58 63
110 Multijet 2,3 D	82 kW	05/14→	AQUACTRL 2 SINGLE; Einbauposition beifahrerseitig; für Linkslenker; passender Adapter: BC	**2800011309280**	**13092**	28
			AQUACTRL 2 SINGLE; Einbauposition fahrerseitig; für Linkslenker; passender Adapter: BC	**2800011314280**	**13142**	30
			AQUACTRL 2 SINGLE; Einbauposition beifahrerseitig; für Rechtslenker; passender Adapter: BC	**2800011610260**	**16102**	56
			AQUACTRL 2 SINGLE; Einbauposition fahrerseitig; für Rechtslenker; passender Adapter: BC	**2800011616260**	**16162**	58
110 Multijet 2,3 D 115 Multijet 2,0 D 120 Multijet 2,3 D 130 Multijet 2,3 D	83 kW 85 kW 88 kW 96 kW	10/11→ 06/11→ 07/06→ 01/07→	AQUACTRL 2 SINGLE; Einbauposition beifahrerseitig; für Linkslenker; passender Adapter: BC	**2800011309280**	**13092**	28
			AQUACTRL 2 SINGLE; Einbauposition fahrerseitig; für Linkslenker; passender Adapter: BC	**2800011314280**	**13142**	30
			AQUACTRL 2 SINGLE; Einbauposition beifahrerseitig; für Rechtslenker; passender Adapter: BC	**2800011610260** **2800011610270**	**16102** **61027**	56 56
			AQUACTRL 2 SINGLE; Einbauposition fahrerseitig; für Rechtslenker; passender Adapter: BC	**2800011616260** **2800011630270**	**16162** **63027**	58 63
130 Multijet 2,3 D 4x4	96 kW	06/11→	AQUACTRL 2 SINGLE; Einbauposition beifahrerseitig; für Linkslenker; passender Adapter: BC	**2800011309280**	**13092**	28
			AQUACTRL 2 SINGLE; Einbauposition fahrerseitig; für Linkslenker; passender Adapter: BC	**2800011314280**	**13142**	30
			AQUACTRL 2 SINGLE; Einbauposition beifahrerseitig; für Rechtslenker; passender Adapter: BC	**2800011610260**	**16102**	56
			AQUACTRL 2 SINGLE; Einbauposition fahrerseitig; für Rechtslenker; passender Adapter: BC	**2800011616260**	**16162**	58
140 Multijet 2,2 D	103 kW	07/21→	AQUACTRL 2 SINGLE; Einbauposition beifahrerseitig; für Rechtslenker; passender Adapter: BC	**2800011610260**	**16102**	56
			AQUACTRL 2 SINGLE; Einbauposition fahrerseitig; für Rechtslenker; passender Adapter: BC	**2800011616260**	**16162**	58
140 Multijet 2,3 D	103 kW	05/19→	AQUACTRL 2 SINGLE; Einbauposition beifahrerseitig; für Linkslenker; passender Adapter: BC	**2800011309280**	**13092**	28
			AQUACTRL 2 SINGLE; Einbauposition fahrerseitig; für Linkslenker; passender Adapter: BC	**2800011314280**	**13142**	30
			AQUACTRL 2 SINGLE; Einbauposition beifahrerseitig; für Rechtslenker; passender Adapter: BC	**2800011610260**	**16102**	56
			AQUACTRL 2 SINGLE; Einbauposition fahrerseitig; für Rechtslenker; passender Adapter: BC	**2800011616260**	**16162**	58
140 Natural Power 150 Multijet 2,3 D 150 Multijet 2,3 D	100 kW 109 kW 110 kW	04/09→ 06/11→ 04/15→	AQUACTRL 2 SINGLE; Einbauposition beifahrerseitig; für Linkslenker; passender Adapter: BC	**2800011309280**	**13092**	28
			AQUACTRL 2 SINGLE; Einbauposition fahrerseitig; für Linkslenker; passender Adapter: BC	**2800011314280**	**13142**	30
			AQUACTRL 2 SINGLE; Einbauposition beifahrerseitig; für Rechtslenker; passender Adapter: BC	**2800011610260** **2800011610270**	**16102** **61027**	56 56
			AQUACTRL 2 SINGLE; Einbauposition fahrerseitig; für Rechtslenker; passender Adapter: BC	**2800011616260** **2800011630270**	**16162** **63027**	58 63
150 Multijet 2,3 D 4x4	110 kW	04/15→	AQUACTRL 2 SINGLE; Einbauposition beifahrerseitig; für Linkslenker; passender Adapter: BC	**2800011309280**	**13092**	28
			AQUACTRL 2 SINGLE; Einbauposition fahrerseitig; für Linkslenker; passender Adapter: BC	**2800011314280**	**13142**	30
			AQUACTRL 2 SINGLE; Einbauposition beifahrerseitig; für Rechtslenker; passender Adapter: BC	**2800011610260**	**16102**	56
			AQUACTRL 2 SINGLE; Einbauposition fahrerseitig; für Rechtslenker; passender Adapter: BC	**2800011616260**	**16162**	58

© 2025 Continental Aftermarket & Services GmbH

FIAT - DUCATO Bus (250_) 07/06→

Wischblatt

150 Multijet 3,0 D	107 kW	04/10→	AQUACTRL 2 SINGLE; Einbauposition beifahrerseitig; für Linkslenker; passender Adapter: BC	**2800011309280**	**13092**	28
			AQUACTRL 2 SINGLE; Einbauposition fahrerseitig; für Linkslenker; passender Adapter: BC	**2800011314280**	**13142**	30
			AQUACTRL 2 SINGLE; Einbauposition beifahrerseitig; für Rechtslenker; passender Adapter: BC	**2800011610260** **2800011610270**	**16102** **61027**	56 56
			AQUACTRL 2 SINGLE; Einbauposition fahrerseitig; für Rechtslenker; passender Adapter: BC	**2800011616260** **2800011630270**	**16162** **63027**	58 63
160 Multijet 2,3 D	118 kW	05/19→	AQUACTRL 2 SINGLE; Einbauposition beifahrerseitig; für Linkslenker; passender Adapter: BC	**2800011309280**	**13092**	28
			AQUACTRL 2 SINGLE; Einbauposition fahrerseitig; für Linkslenker; passender Adapter: BC	**2800011314280**	**13142**	30
			AQUACTRL 2 SINGLE; Einbauposition beifahrerseitig; für Rechtslenker; passender Adapter: BC	**2800011610260**	**16102**	56
			AQUACTRL 2 SINGLE; Einbauposition fahrerseitig; für Rechtslenker; passender Adapter: BC	**2800011616260**	**16162**	58
160 Multijet 3,0 D 160 Multijet 3,0 D	115 kW 116 kW	10/06→ 07/06→	AQUACTRL 2 SINGLE; Einbauposition beifahrerseitig; für Linkslenker; passender Adapter: BC	**2800011309280**	**13092**	28
			AQUACTRL 2 SINGLE; Einbauposition fahrerseitig; für Linkslenker; passender Adapter: BC	**2800011314280**	**13142**	30
			AQUACTRL 2 SINGLE; Einbauposition beifahrerseitig; für Rechtslenker; passender Adapter: BC	**2800011610260** **2800011610270**	**16102** **61027**	56 56
			AQUACTRL 2 SINGLE; Einbauposition fahrerseitig; für Rechtslenker; passender Adapter: BC	**2800011616260** **2800011630270**	**16162** **63027**	58 63
160 Multijet 3,0 D 4x4 180 Multijet 2,3 D	116 kW 130 kW	07/06→ 05/19→	AQUACTRL 2 SINGLE; Einbauposition beifahrerseitig; für Linkslenker; passender Adapter: BC	**2800011309280**	**13092**	28
			AQUACTRL 2 SINGLE; Einbauposition fahrerseitig; für Linkslenker; passender Adapter: BC	**2800011314280**	**13142**	30
			AQUACTRL 2 SINGLE; Einbauposition beifahrerseitig; für Rechtslenker; passender Adapter: BC	**2800011610260**	**16102**	56
			AQUACTRL 2 SINGLE; Einbauposition fahrerseitig; für Rechtslenker; passender Adapter: BC	**2800011616260**	**16162**	58
180 Multijet 3,0 D	130 kW	06/11→	AQUACTRL 2 SINGLE; Einbauposition beifahrerseitig; für Linkslenker; passender Adapter: BC	**2800011309280**	**13092**	28
			AQUACTRL 2 SINGLE; Einbauposition fahrerseitig; für Linkslenker; passender Adapter: BC	**2800011314280**	**13142**	30
			AQUACTRL 2 SINGLE; Einbauposition beifahrerseitig; für Rechtslenker; passender Adapter: BC	**2800011610260** **2800011610270**	**16102** **61027**	56 56
			AQUACTRL 2 SINGLE; Einbauposition fahrerseitig; für Rechtslenker; passender Adapter: BC	**2800011616260** **2800011630270**	**16162** **63027**	58 63
E-Ducato (250DPE)	90 kW	02/21→10/23	AQUACTRL 2 SINGLE; Einbauposition beifahrerseitig; für Rechtslenker; passender Adapter: BC	**2800011610260**	**16102**	56
			AQUACTRL 2 SINGLE; Einbauposition fahrerseitig; für Rechtslenker; passender Adapter: BC	**2800011616260**	**16162**	58

FIAT - DUCATO Kasten (230_) 03/94→05/05

Wischblatt

1.9 D	50 kW	04/98→04/02	AQUACTRL 2 SINGLE; Einbauposition fahrerseitig; für Linkslenker; passender Adapter: A	**2800011309280**	**13092**	28
1.9 D	51 kW	03/94→04/02				
1.9 TD	59 kW	05/98→11/01	AQUACTRL 2 SINGLE; Einbauposition beifahrerseitig; für Linkslenker; passender Adapter: A	**2800011309280**	**13092**	28
1.9 TD	60 kW	03/94→04/02				
1.9 TD	66 kW	04/98→04/02				
1.9 TD CAT	59 kW	08/94→04/02				
2.0	80 kW	03/94→04/02				
2.0 4x4	80 kW	11/94→04/02				
2.0 JTD	62 kW	10/01→04/02				
2.5 D	62 kW	03/94→04/02				
2.5 D 4x4	62 kW	03/94→04/02				
2.5 TD	80 kW	06/94→08/98				
2.5 TD 4x4	80 kW	11/94→04/98				
2.5 TD 4x4	85 kW	11/94→04/98				
2.5 TDI	80 kW	03/94→04/02				
2.5 TDI	85 kW	03/94→04/02				

→

© 2025 Continental Aftermarket & Services GmbH

FIAT - DUCATO Kasten (230_) 03/94→05/05						
Wischblatt						
2.5 TDI 4x4 2.8 D 2.8 D 4x4 2.8 JTD 2.8 JTD 4x4 2.8 TD 4x4 2.8 TDI 2.8 TDI 4x4	85 kW 64 kW 64 kW 94 kW 94 kW 90 kW 90 kW 90 kW	05/98→04/02 05/98→04/02 08/98→04/02 11/00→04/02 11/00→04/02 05/98→09/01 10/97→04/02 06/99→04/02	AQUACTRL 2 SINGLE; Einbauposition fahrerseitig; für Linkslenker; passender Adapter: A	**2800011309280**	**13092**	28
			AQUACTRL 2 SINGLE; Einbauposition beifahrerseitig; für Linkslenker; passender Adapter: A	**2800011309280**	**13092**	28
FIAT - DUCATO Kasten (244_) 12/01→						
Wischblatt						
2.0 2.0 4x4 2.0 Bipower 2.0 JTD 2.0 LPG 2.3 JTD 2.3 JTD 2.8 JTD 2.8 JTD 4x4 2.8 JTD Power 2.8 TD	81 kW 81 kW 81 kW 62 kW 71 kW 81 kW 93 kW 94 kW 94 kW 107 kW 90 kW	12/01→07/06 05/02→07/06 11/02→07/06 12/01→07/06 11/02→07/06 12/01→07/06 09/09→12/18 12/01→12/11 12/01→07/06 04/04→07/06 12/01→07/06	AQUACTRL 2 SINGLE; Einbauposition beifahrerseitig; für Linkslenker; passender Adapter: A	**2800011309280**	**13092**	28
			AQUACTRL 2 SINGLE; Einbauposition fahrerseitig; für Linkslenker; passender Adapter: A	**2800011309280**	**13092**	28
FIAT - DUCATO Kasten (250_) 07/06→						
Wischblatt						
100 Multijet 2,2 D	74 kW	07/06→	AQUACTRL 2 SINGLE; Einbauposition beifahrerseitig; für Linkslenker; passender Adapter: BC	**2800011309280**	**13092**	28
			AQUACTRL 2 SINGLE; Einbauposition fahrerseitig; für Linkslenker; passender Adapter: BC	**2800011314280**	**13142**	30
			AQUACTRL 2 SINGLE; Einbauposition beifahrerseitig; für Rechtslenker; passender Adapter: BC	**2800011610260** **2800011610270**	**16102** **61027**	56 56
			AQUACTRL 2 SINGLE; Einbauposition fahrerseitig; für Rechtslenker; passender Adapter: BC	**2800011616260** **2800011630270**	**16162** **63027**	58 63
110 Multijet 2,3 D	82 kW	05/14→	AQUACTRL 2 SINGLE; Einbauposition beifahrerseitig; für Linkslenker; passender Adapter: BC	**2800011309280**	**13092**	28
			AQUACTRL 2 SINGLE; Einbauposition fahrerseitig; für Linkslenker; passender Adapter: BC	**2800011314280**	**13142**	30
			AQUACTRL 2 SINGLE; Einbauposition beifahrerseitig; für Rechtslenker; passender Adapter: BC	**2800011610260**	**16102**	56
			AQUACTRL 2 SINGLE; Einbauposition fahrerseitig; für Rechtslenker; passender Adapter: BC	**2800011616260**	**16162**	58
110 Multijet 2,3 D 115 Multijet 2,0 D	83 kW 85 kW	10/11→ 06/11→	AQUACTRL 2 SINGLE; Einbauposition beifahrerseitig; für Linkslenker; passender Adapter: BC	**2800011309280**	**13092**	28
			AQUACTRL 2 SINGLE; Einbauposition fahrerseitig; für Linkslenker; passender Adapter: BC	**2800011314280**	**13142**	30
			AQUACTRL 2 SINGLE; Einbauposition beifahrerseitig; für Rechtslenker; passender Adapter: BC	**2800011610260** **2800011610270**	**16102** **61027**	56 56
			AQUACTRL 2 SINGLE; Einbauposition fahrerseitig; für Rechtslenker; passender Adapter: BC	**2800011616260** **2800011630270**	**16162** **63027**	58 63
120 Multijet 2,2 D	88 kW	07/21→	AQUACTRL 2 SINGLE; Einbauposition beifahrerseitig; für Rechtslenker; passender Adapter: BC	**2800011610260**	**16102**	56
			AQUACTRL 2 SINGLE; Einbauposition fahrerseitig; für Rechtslenker; passender Adapter: BC	**2800011616260**	**16162**	58
120 Multijet 2,3 D 120 Multijet 2,3 D 4x4 130 Multijet 2,3 D	88 kW 88 kW 96 kW	07/06→ 03/10→ 08/06→	AQUACTRL 2 SINGLE; Einbauposition beifahrerseitig; für Linkslenker; passender Adapter: BC	**2800011309280**	**13092**	28
			AQUACTRL 2 SINGLE; Einbauposition fahrerseitig; für Linkslenker; passender Adapter: BC	**2800011314280**	**13142**	30
			AQUACTRL 2 SINGLE; Einbauposition beifahrerseitig; für Rechtslenker; passender Adapter: BC	**2800011610260** **2800011610270**	**16102** **61027**	56 56
			AQUACTRL 2 SINGLE; Einbauposition fahrerseitig; für Rechtslenker; passender Adapter: BC	**2800011616260** **2800011630270**	**16162** **63027**	58 63

© 2025 Continental Aftermarket & Services GmbH

FIAT - DUCATO Kasten (250_) 07/06→

Wischblatt

130 Multijet 2,3 D 4x4	96 kW	06/11→	AQUACTRL 2 SINGLE; Einbauposition beifahrerseitig; für Linkslenker; passender Adapter: BC	**2800011309280**	**13092**	28
			AQUACTRL 2 SINGLE; Einbauposition fahrerseitig; für Linkslenker; passender Adapter: BC	**2800011314280**	**13142**	30
			AQUACTRL 2 SINGLE; Einbauposition beifahrerseitig; für Rechtslenker; passender Adapter: BC	**2800011610260**	**16102**	56
			AQUACTRL 2 SINGLE; Einbauposition fahrerseitig; für Rechtslenker; passender Adapter: BC	**2800011616260**	**16162**	58
140 Multijet 2,2 D	103 kW	07/21→	AQUACTRL 2 SINGLE; Einbauposition beifahrerseitig; für Rechtslenker; passender Adapter: BC	**2800011610260**	**16102**	56
			AQUACTRL 2 SINGLE; Einbauposition fahrerseitig; für Rechtslenker; passender Adapter: BC	**2800011616260**	**16162**	58
140 Multijet 2,3 D 140 Natural Power 150 Multijet 2,3 D 150 Multijet 2,3 D	103 kW 100 kW 109 kW 110 kW	05/19→ 04/09→ 06/11→ 12/15→	AQUACTRL 2 SINGLE; Einbauposition beifahrerseitig; für Linkslenker; passender Adapter: BC	**2800011309280**	**13092**	28
			AQUACTRL 2 SINGLE; Einbauposition fahrerseitig; für Linkslenker; passender Adapter: BC	**2800011314280**	**13142**	30
			AQUACTRL 2 SINGLE; Einbauposition beifahrerseitig; für Rechtslenker; passender Adapter: BC	**2800011610260** **2800011610270**	**16102** **61027**	56 56
			AQUACTRL 2 SINGLE; Einbauposition fahrerseitig; für Rechtslenker; passender Adapter: BC	**2800011616260** **2800011630270**	**16162** **63027**	58 63
150 Multijet 2,3 D 4x4	110 kW	04/15→	AQUACTRL 2 SINGLE; Einbauposition beifahrerseitig; für Linkslenker; passender Adapter: BC	**2800011309280**	**13092**	28
			AQUACTRL 2 SINGLE; Einbauposition fahrerseitig; für Linkslenker; passender Adapter: BC	**2800011314280**	**13142**	30
			AQUACTRL 2 SINGLE; Einbauposition beifahrerseitig; für Rechtslenker; passender Adapter: BC	**2800011610260**	**16102**	56
			AQUACTRL 2 SINGLE; Einbauposition fahrerseitig; für Rechtslenker; passender Adapter: BC	**2800011616260**	**16162**	58
150 Multijet 3,0 D	107 kW	04/10→	AQUACTRL 2 SINGLE; Einbauposition beifahrerseitig; für Linkslenker; passender Adapter: BC	**2800011309280**	**13092**	28
			AQUACTRL 2 SINGLE; Einbauposition fahrerseitig; für Linkslenker; passender Adapter: BC	**2800011314280**	**13142**	30
			AQUACTRL 2 SINGLE; Einbauposition beifahrerseitig; für Rechtslenker; passender Adapter: BC	**2800011610260** **2800011610270**	**16102** **61027**	56 56
			AQUACTRL 2 SINGLE; Einbauposition fahrerseitig; für Rechtslenker; passender Adapter: BC	**2800011616260** **2800011630270**	**16162** **63027**	58 63
160 Multijet 2,2 D	118 kW	07/21→10/23	AQUACTRL 2 SINGLE; Einbauposition beifahrerseitig; für Rechtslenker; passender Adapter: BC	**2800011610260**	**16102**	56
			AQUACTRL 2 SINGLE; Einbauposition fahrerseitig; für Rechtslenker; passender Adapter: BC	**2800011616260**	**16162**	58
160 Multijet 2,3 D 160 Multijet 3,0 D 160 Multijet 3,0 D	118 kW 115 kW 116 kW	05/19→ 07/06→12/11 07/06→	AQUACTRL 2 SINGLE; Einbauposition beifahrerseitig; für Linkslenker; passender Adapter: BC	**2800011309280**	**13092**	28
			AQUACTRL 2 SINGLE; Einbauposition fahrerseitig; für Linkslenker; passender Adapter: BC	**2800011314280**	**13142**	30
			AQUACTRL 2 SINGLE; Einbauposition beifahrerseitig; für Rechtslenker; passender Adapter: BC	**2800011610260** **2800011610270**	**16102** **61027**	56 56
			AQUACTRL 2 SINGLE; Einbauposition fahrerseitig; für Rechtslenker; passender Adapter: BC	**2800011616260** **2800011630270**	**16162** **63027**	58 63
160 Multijet 3,0 D 4x4	116 kW	07/06→	AQUACTRL 2 SINGLE; Einbauposition beifahrerseitig; für Linkslenker; passender Adapter: BC	**2800011309280**	**13092**	28
			AQUACTRL 2 SINGLE; Einbauposition fahrerseitig; für Linkslenker; passender Adapter: BC	**2800011314280**	**13142**	30
			AQUACTRL 2 SINGLE; Einbauposition beifahrerseitig; für Rechtslenker; passender Adapter: BC	**2800011610260**	**16102**	56
			AQUACTRL 2 SINGLE; Einbauposition fahrerseitig; für Rechtslenker; passender Adapter: BC	**2800011616260**	**16162**	58
180 Multijet 2,2 D	132 kW	07/21→	AQUACTRL 2 SINGLE; Einbauposition beifahrerseitig; für Rechtslenker; passender Adapter: BC	**2800011610260** **2800011610270**	**16102** **61027**	56 56
			AQUACTRL 2 SINGLE; Einbauposition fahrerseitig; für Rechtslenker; passender Adapter: BC	**2800011616260** **2800011630270**	**16162** **63027**	58 63

© 2025 Continental Aftermarket & Services GmbH

FIAT - DUCATO Kasten (250_) 07/06→

Wischblatt

180 Multijet 2,3 D 180 Multijet 3,0 D	130 kW 130 kW	12/15→ 06/11→	AQUACTRL 2 SINGLE; Einbauposition beifahrerseitig; für Linkslenker; passender Adapter: BC	**2800011309280**	**13092**	28
			AQUACTRL 2 SINGLE; Einbauposition fahrerseitig; für Linkslenker; passender Adapter: BC	**2800011314280**	**13142**	30
			AQUACTRL 2 SINGLE; Einbauposition beifahrerseitig; für Rechtslenker; passender Adapter: BC	**2800011610260** **2800011610270**	**16102** **61027**	56 56
			AQUACTRL 2 SINGLE; Einbauposition fahrerseitig; für Rechtslenker; passender Adapter: BC	**2800011616260** **2800011630270**	**16162** **63027**	58 63
E-Ducato (250DPE)	90 kW	12/20→10/23	AQUACTRL 2 SINGLE; Einbauposition beifahrerseitig; für Linkslenker; passender Adapter: BC	**2800011309280**	**13092**	28
			AQUACTRL 2 SINGLE; Einbauposition fahrerseitig; für Linkslenker; passender Adapter: BC	**2800011314280**	**13142**	30
			AQUACTRL 2 SINGLE; Einbauposition beifahrerseitig; für Rechtslenker; passender Adapter: BC	**2800011610260**	**16102**	56
			AQUACTRL 2 SINGLE; Einbauposition fahrerseitig; für Rechtslenker; passender Adapter: BC	**2800011616260**	**16162**	58

FIAT - DUCATO Kasten (280_) 01/82→02/91

Wischblatt

1.8	49 kW	01/82→10/88	AQUACTRL 2 SET; für Linkslenker	**2800011207280**	**12072**	5
1.8	51 kW	07/82→12/88	AQUACTRL 2 SINGLE; Einbauposition fahrerseitig; für Linkslenker; passender Adapter: A	**2800011306280**	**13062**	27
1.9 D	52 kW	01/88→08/90	AQUACTRL 2 SINGLE; Einbauposition beifahrerseitig; für Linkslenker; passender Adapter: A	**2800011306280**	**13062**	27
1.9 TD	60 kW	03/89→08/90				
2.0	55 kW	07/85→08/90				
2.0	58 kW	01/82→08/90				
2.0	62 kW	03/89→08/90				
2.4 D	53 kW	01/82→08/90				
2.5 D	55 kW	01/82→08/90				
2.5 D	55 kW	09/86→05/90				
2.5 D 4x4	53 kW	09/86→10/87				
2.5 D 4x4	55 kW	09/86→05/90				
2.5 D 4x4	55 kW	03/89→08/90				
2.5 TD 4x4	68 kW	09/86→09/90				

FIAT - DUCATO Kasten (290_) 03/89→05/94

Wischblatt

1.9 D	52 kW	07/90→03/94	AQUACTRL 2 SET; für Linkslenker	**2800011207280**	**12072**	5
1.9 TD	60 kW	03/89→03/94	AQUACTRL 2 SINGLE; Einbauposition beifahrerseitig; für Linkslenker; passender Adapter: A	**2800011306280**	**13062**	27
2.0	63 kW	06/90→05/94	AQUACTRL 2 SINGLE; Einbauposition fahrerseitig; für Linkslenker; passender Adapter: A	**2800011306280**	**13062**	27
2.5 D	55 kW	06/90→05/94				
2.5 D 4x4	55 kW	07/90→03/94				
2.5 TD	70 kW	07/90→03/94				
2.5 TD 4x4	70 kW	07/90→03/94				

FIAT - DUCATO Panorama (280_) 07/82→08/90

Wischblatt

1.8	51 kW	07/82→12/88	AQUACTRL 2 SET; für Linkslenker	**2800011207280**	**12072**	5
1.9 D	52 kW	02/87→08/90	AQUACTRL 2 SINGLE; Einbauposition fahrerseitig; für Linkslenker; passender Adapter: A	**2800011306280**	**13062**	27
1.9 TD	60 kW	03/89→08/90	AQUACTRL 2 SINGLE; Einbauposition beifahrerseitig; für Linkslenker; passender Adapter: A	**2800011306280**	**13062**	27
2.0	55 kW	01/86→08/90				
2.0	58 kW	07/82→05/85				
2.0	62 kW	09/88→08/90				
2.4 D	53 kW	07/82→12/85				
2.5 D	55 kW	01/86→08/90				
2.5 D	68 kW	09/86→05/90				
2.5 D 4x4	55 kW	01/87→08/90				
2.5 D 4x4	68 kW	09/86→05/90				
2.5 TD	68 kW	01/87→08/90				
2.5 TD 4x4	68 kW	01/86→08/90				

© 2025 Continental Aftermarket & Services GmbH

FIAT - DUCATO Panorama (290_) 01/90→05/94

Wischblatt

1.9 D	52 kW	07/90→03/94	AQUACTRL 2 SET; für Linkslenker	**2800011207280**	**12072**	5
1.9 TD	60 kW	07/90→03/94	AQUACTRL 2 SINGLE; Einbauposition beifahrerseitig; für Linkslenker; passender Adapter: A	**2800011306280**	**13062**	27
2.0	62 kW	07/90→03/94				
2.0 4x4	63 kW	06/90→05/94	AQUACTRL 2 SINGLE; Einbauposition fahrerseitig; für Linkslenker; passender Adapter: A	**2800011306280**	**13062**	27
2.5 D	55 kW	07/90→03/94				
2.5 D 4x4	55 kW	07/90→03/94				
2.5 TD	70 kW	06/90→05/94				
2.5 TD 4x4	70 kW	06/90→05/94				
2.5 TD 4x4	70 kW	01/91→03/94				

FIAT - DUCATO Pritsche/Fahrgestell (230_) 03/94→04/02

Wischblatt

1.9 D	50 kW	04/98→04/02	AQUACTRL 2 SINGLE; Einbauposition beifahrerseitig; für Linkslenker; passender Adapter: A	**2800011309280**	**13092**	28
1.9 D	51 kW	03/94→04/02				
1.9 TD	59 kW	05/98→11/01	AQUACTRL 2 SINGLE; Einbauposition fahrerseitig; für Linkslenker; passender Adapter: A	**2800011309280**	**13092**	28
1.9 TD	60 kW	03/94→04/02				
1.9 TD	66 kW	04/98→04/02				
1.9 TD CAT	59 kW	08/94→04/02				
2.0	80 kW	03/94→04/02				
2.0 4x4	80 kW	11/94→09/01				
2.0 JTD	62 kW	07/01→04/02				
2.5 D	62 kW	03/94→04/02				
2.5 D 4x4	62 kW	03/94→04/02				
2.5 TD	80 kW	06/94→08/98				
2.5 TD	85 kW	06/94→04/98				
2.5 TD 4x4	80 kW	11/94→04/98				
2.5 TD 4x4	85 kW	11/94→04/98				
2.5 TDI	80 kW	03/94→04/02				
2.5 TDI 4x4	85 kW	06/98→04/02				
2.8 D	64 kW	02/98→04/02				
2.8 iDTD 4x4	90 kW	05/98→09/01				
2.8 JTD	94 kW	11/00→04/02				
2.8 JTD 4x4	94 kW	10/01→04/02				
2.8 TD 4x4	64 kW	05/98→11/01				
2.8 TDI	90 kW	12/98→04/02				

FIAT - DUCATO Pritsche/Fahrgestell (244_) 12/01→

Wischblatt

2.0	81 kW	04/02→07/06	AQUACTRL 2 SINGLE; Einbauposition beifahrerseitig; für Linkslenker; passender Adapter: A	**2800011309280**	**13092**	28
2.0 JTD	62 kW	12/01→07/06				
2.3 JTD	81 kW	12/01→07/06	AQUACTRL 2 SINGLE; Einbauposition fahrerseitig; für Linkslenker; passender Adapter: A	**2800011309280**	**13092**	28
2.8 JTD	90 kW	11/03→07/06				
2.8 JTD	94 kW	12/01→07/06				
2.8 JTD 4x4	94 kW	12/01→07/06				
2.8 JTD Power	107 kW	04/04→07/06				

FIAT - DUCATO Pritsche/Fahrgestell (250_) 07/06→

Wischblatt

100 Multijet 2,2 D	74 kW	07/06→	AQUACTRL 2 SINGLE; Einbauposition beifahrerseitig; für Linkslenker; passender Adapter: BC	**2800011307280**	**13072**	27
			AQUACTRL 2 SINGLE; Einbauposition fahrerseitig; für Linkslenker; passender Adapter: BC	**2800011314280**	**13142**	30
			AQUACTRL 2 SINGLE; Einbauposition beifahrerseitig; für Rechtslenker; passender Adapter: BC	**2800011610260** **2800011610270**	**16102** **61027**	56 56
			AQUACTRL 2 SINGLE; Einbauposition fahrerseitig; für Rechtslenker; passender Adapter: BC	**2800011616260** **2800011630270**	**16162** **63027**	58 63
110 Multijet 2,3 D	82 kW	08/06→	AQUACTRL 2 SINGLE; Einbauposition beifahrerseitig; für Linkslenker; passender Adapter: BC	**2800011307280**	**13072**	27
			AQUACTRL 2 SINGLE; Einbauposition fahrerseitig; für Linkslenker; passender Adapter: BC	**2800011314280**	**13142**	30
			AQUACTRL 2 SINGLE; Einbauposition beifahrerseitig; für Rechtslenker; passender Adapter: BC	**2800011610260**	**16102**	56
			AQUACTRL 2 SINGLE; Einbauposition fahrerseitig; für Rechtslenker; passender Adapter: BC	**2800011616260**	**16162**	58

© 2025 Continental Aftermarket & Services GmbH

FIAT - DUCATO Pritsche/Fahrgestell (250_) 07/06→

Wischblatt

110 Multijet 2,3 D 115 Multijet 2,0 D	83 kW 85 kW	10/11→ 06/11→	AQUACTRL 2 SINGLE; Einbauposition beifahrerseitig; für Linkslenker; passender Adapter: BC	**2800011307280**	**13072**	27
			AQUACTRL 2 SINGLE; Einbauposition fahrerseitig; für Linkslenker; passender Adapter: BC	**2800011314280**	**13142**	30
			AQUACTRL 2 SINGLE; Einbauposition beifahrerseitig; für Rechtslenker; passender Adapter: BC	**2800011610260** **2800011610270**	**16102** **61027**	56 56
			AQUACTRL 2 SINGLE; Einbauposition fahrerseitig; für Rechtslenker; passender Adapter: BC	**2800011616260** **2800011630270**	**16162** **63027**	58 63
120 Multijet 2,2 D	88 kW	09/21→	AQUACTRL 2 SINGLE; Einbauposition beifahrerseitig; für Rechtslenker; passender Adapter: BC	**2800011610260**	**16102**	56
			AQUACTRL 2 SINGLE; Einbauposition fahrerseitig; für Rechtslenker; passender Adapter: BC	**2800011616260**	**16162**	58
120 Multijet 2,3 D 120 Multijet 2,3 D 4x4 130 Multijet 2,3 D	88 kW 88 kW 96 kW	07/06→ 03/10→ 08/06→	AQUACTRL 2 SINGLE; Einbauposition beifahrerseitig; für Linkslenker; passender Adapter: BC	**2800011307280**	**13072**	27
			AQUACTRL 2 SINGLE; Einbauposition fahrerseitig; für Linkslenker; passender Adapter: BC	**2800011314280**	**13142**	30
			AQUACTRL 2 SINGLE; Einbauposition beifahrerseitig; für Rechtslenker; passender Adapter: BC	**2800011610260** **2800011610270**	**16102** **61027**	56 56
			AQUACTRL 2 SINGLE; Einbauposition fahrerseitig; für Rechtslenker; passender Adapter: BC	**2800011616260** **2800011630270**	**16162** **63027**	58 63
140 Multijet 2,2 D	103 kW	09/21→	AQUACTRL 2 SINGLE; Einbauposition beifahrerseitig; für Rechtslenker; passender Adapter: BC	**2800011610260**	**16102**	56
			AQUACTRL 2 SINGLE; Einbauposition fahrerseitig; für Rechtslenker; passender Adapter: BC	**2800011616260**	**16162**	58
140 Multijet 2,3 D 140 Natural Power	103 kW 100 kW	05/19→ 04/09→	AQUACTRL 2 SINGLE; Einbauposition beifahrerseitig; für Linkslenker; passender Adapter: BC	**2800011307280**	**13072**	27
			AQUACTRL 2 SINGLE; Einbauposition fahrerseitig; für Linkslenker; passender Adapter: BC	**2800011314280**	**13142**	30
			AQUACTRL 2 SINGLE; Einbauposition beifahrerseitig; für Rechtslenker; passender Adapter: BC	**2800011610260**	**16102**	56
			AQUACTRL 2 SINGLE; Einbauposition fahrerseitig; für Rechtslenker; passender Adapter: BC	**2800011616260**	**16162**	58
150 Multijet 2,3 D 150 Multijet 2,3 D 150 Multijet 3,0 D	109 kW 110 kW 107 kW	06/11→ 12/15→ 04/10→	AQUACTRL 2 SINGLE; Einbauposition beifahrerseitig; für Linkslenker; passender Adapter: BC	**2800011307280**	**13072**	27
			AQUACTRL 2 SINGLE; Einbauposition fahrerseitig; für Linkslenker; passender Adapter: BC	**2800011314280**	**13142**	30
			AQUACTRL 2 SINGLE; Einbauposition beifahrerseitig; für Rechtslenker; passender Adapter: BC	**2800011610260** **2800011610270**	**16102** **61027**	56 56
			AQUACTRL 2 SINGLE; Einbauposition fahrerseitig; für Rechtslenker; passender Adapter: BC	**2800011616260** **2800011630270**	**16162** **63027**	58 63
160 Multijet 2,2 D	118 kW	09/21→10/23	AQUACTRL 2 SINGLE; Einbauposition beifahrerseitig; für Rechtslenker; passender Adapter: BC	**2800011610260**	**16102**	56
			AQUACTRL 2 SINGLE; Einbauposition fahrerseitig; für Rechtslenker; passender Adapter: BC	**2800011616260**	**16162**	58
160 Multijet 2,3 D	118 kW	05/19→	AQUACTRL 2 SINGLE; Einbauposition beifahrerseitig; für Linkslenker; passender Adapter: BC	**2800011307280**	**13072**	27
			AQUACTRL 2 SINGLE; Einbauposition fahrerseitig; für Linkslenker; passender Adapter: BC	**2800011314280**	**13142**	30
			AQUACTRL 2 SINGLE; Einbauposition beifahrerseitig; für Rechtslenker; passender Adapter: BC	**2800011610260**	**16102**	56
			AQUACTRL 2 SINGLE; Einbauposition fahrerseitig; für Rechtslenker; passender Adapter: BC	**2800011616260**	**16162**	58
160 Multijet 3,0 D 160 Multijet 3,0 D	115 kW 116 kW	07/06→12/11 07/06→	AQUACTRL 2 SINGLE; Einbauposition beifahrerseitig; für Linkslenker; passender Adapter: BC	**2800011307280**	**13072**	27
			AQUACTRL 2 SINGLE; Einbauposition fahrerseitig; für Linkslenker; passender Adapter: BC	**2800011314280**	**13142**	30
			AQUACTRL 2 SINGLE; Einbauposition beifahrerseitig; für Rechtslenker; passender Adapter: BC	**2800011610260** **2800011610270**	**16102** **61027**	56 56
			AQUACTRL 2 SINGLE; Einbauposition fahrerseitig; für Rechtslenker; passender Adapter: BC	**2800011616260** **2800011630270**	**16162** **63027**	58 63

© 2025 Continental Aftermarket & Services GmbH

FIAT - DUCATO Pritsche/Fahrgestell (250_) 07/06→

Wischblatt

180 Multijet 2,2 D	132 kW	09/21→	AQUACTRL 2 SINGLE; Einbauposition beifahrerseitig; für Rechtslenker; passender Adapter: BC	**2800011610260**	**16102**	56
			AQUACTRL 2 SINGLE; Einbauposition fahrerseitig; für Rechtslenker; passender Adapter: BC	**2800011616260**	**16162**	58
180 Multijet 2,3 D	130 kW	12/15→	AQUACTRL 2 SINGLE; Einbauposition beifahrerseitig; für Linkslenker; passender Adapter: BC	**2800011307280**	**13072**	27
180 Multijet 3,0 D	130 kW	06/11→				
			AQUACTRL 2 SINGLE; Einbauposition fahrerseitig; für Linkslenker; passender Adapter: BC	**2800011314280**	**13142**	30
			AQUACTRL 2 SINGLE; Einbauposition beifahrerseitig; für Rechtslenker; passender Adapter: BC	**2800011610260** **2800011610270**	**16102** **61027**	56 56
			AQUACTRL 2 SINGLE; Einbauposition fahrerseitig; für Rechtslenker; passender Adapter: BC	**2800011616260** **2800011630270**	**16162** **63027**	58 63
E-Ducato (250DPE)	90 kW	02/21→10/23	AQUACTRL 2 SINGLE; Einbauposition beifahrerseitig; für Rechtslenker; passender Adapter: BC	**2800011610260**	**16102**	56
			AQUACTRL 2 SINGLE; Einbauposition fahrerseitig; für Rechtslenker; passender Adapter: BC	**2800011616260**	**16162**	58

FIAT - DUCATO Pritsche/Fahrgestell (280_) 07/82→08/90

Wischblatt

1.9 D	52 kW	01/88→08/90	AQUACTRL 2 SET; für Linkslenker	**2800011207280**	**12072**	5
1.9 TD	60 kW	03/89→08/90	AQUACTRL 2 SINGLE; Einbauposition fahrerseitig; für Linkslenker; passender Adapter: A	**2800011306280**	**13062**	27
2.0	55 kW	07/85→08/90				
2.0	62 kW	08/88→08/90	AQUACTRL 2 SINGLE; Einbauposition beifahrerseitig; für Linkslenker; passender Adapter: A	**2800011306280**	**13062**	27
2.5 D	55 kW	07/82→08/90				
2.5 D 4x4	55 kW	03/89→08/90				
2.5 TD	68 kW	01/86→08/90				
2.5 TD	68 kW	09/86→05/90				
2.5 TD 4x4	68 kW	01/86→08/90				

FIAT - DUCATO Pritsche/Fahrgestell (290_) 03/89→05/94

Wischblatt

1.9 D	51 kW	06/90→05/94	AQUACTRL 2 SET; für Linkslenker	**2800011207280**	**12072**	5
1.9 TD	60 kW	03/89→03/94	AQUACTRL 2 SINGLE; Einbauposition fahrerseitig; für Linkslenker; passender Adapter: A	**2800011306280**	**13062**	27
2.0	62 kW	07/90→03/94				
2.0 4x4	63 kW	06/90→05/94	AQUACTRL 2 SINGLE; Einbauposition beifahrerseitig; für Linkslenker; passender Adapter: A	**2800011306280**	**13062**	27
2.5 D	55 kW	03/89→03/94				
2.5 D 4x4	55 kW	07/90→03/94				
2.5 TD	70 kW	07/90→03/94				
2.5 TD 4x4	70 kW	07/90→03/94				

FIAT - DUNA (146_) 01/87→12/91

Wischblatt

1.7 DS	44 kW	01/87→12/91	AQUACTRL 2 SINGLE; Einbauposition beifahrerseitig; für Linkslenker; passender Adapter: A	**2800011304280**	**13042**	26
60 1.1	43 kW	01/87→12/91				
70 1.3	49 kW	01/87→12/91	AQUACTRL 2 SINGLE; Einbauposition fahrerseitig; für Linkslenker; passender Adapter: A	**2800011304280**	**13042**	26

FIAT - DUNA Weekend (146_) 01/87→10/01

Wischblatt

1.7 DS	44 kW	01/87→12/91	AQUACTRL 2 SINGLE; Einbauposition fahrerseitig; für Linkslenker; passender Adapter: A	**2800011304280**	**13042**	26
60 1.1	43 kW	01/87→12/91				
70 1.3	49 kW	01/87→12/91	AQUACTRL 2 SINGLE; Einbauposition beifahrerseitig; für Linkslenker; passender Adapter: A	**2800011304280**	**13042**	26

FIAT - FIORINO (147_) 01/80→10/93

Wischblatt

1.0	37 kW	01/80→12/87	AQUACTRL 2 SINGLE; Einbauposition fahrerseitig; für Linkslenker; passender Adapter: A	**2800011304280**	**13042**	26
1.0	41 kW	12/86→04/88				
1.1 60	40 kW	11/86→04/88				
1.3	49 kW	12/87→08/93				
1.3 D	33 kW	03/82→01/88				

© 2025 Continental Aftermarket & Services GmbH

FIAT - FIORINO Großraumlimousine (225_) 01/07→

Wischblatt

1.3 JTD Multijet	59 kW	03/16→	AQUACTRL 2 SINGLE; Einbauposition beifahrerseitig; passender Adapter: F; für Rechtslenker	**2800011605260**	**16052**	54
				2800011606260	**16062**	54
			AQUACTRL 2 SINGLE; Einbauposition fahrerseitig; passender Adapter: F; für Rechtslenker	**2800011616260**	**16162**	58
1.3 JTD Multijet 1.3 JTD Multijet (225BXB1A, 225BXB11)	70 kW 55 kW	01/11→ 11/07→	AQUACTRL 2 SINGLE; Einbauposition beifahrerseitig; Montageart: Bajonett; für Rechtslenker; passender Adapter: F	**2800011605260**	**16052**	54
1.4 (225AXA1A) 1.4 (225BXA1A) 1.4 CNG (225AXC1A, 225BXC1A) 1.4 CNG (225AXC1A)	57 kW 54 kW 57 kW 51 kW	07/14→ 11/07→ 06/08→ 07/14→	AQUACTRL 2 SINGLE; Einbauposition fahrerseitig; Montageart: Bajonett; für Rechtslenker; passender Adapter: F	**2800011616260**	**16162**	58

FIAT - FIORINO Kasten/Großraumlimousine (146_) 01/88→

Wischblatt

1.4 1.7 TD 60 1.1 60 1.7 D 60 1.7 D 65 1.7 TD 70 1.3 70 i.e. 1.4 75 i.e. 1.5 75 i.e. 1.6	52 kW 46 kW 40 kW 42 kW 44 kW 46 kW 49 kW 49 kW 55 kW 55 kW	11/92→10/96 11/96→05/00 05/88→12/93 05/88→10/96 05/88→05/00 01/97→05/01 01/88→12/94 05/94→05/01 05/88→12/93 10/93→05/01	AQUACTRL 2 SINGLE; Einbauposition fahrerseitig; für Linkslenker; passender Adapter: A	**2800011304280**	**13042**	26

FIAT - FIORINO Kasten/Großraumlimousine (225_) 01/07→

Wischblatt

1.3 D Multijet 1.3 D Multijet	59 kW 70 kW	03/15→ 07/09→	AQUACTRL 2 SINGLE; Einbauposition beifahrerseitig; für Linkslenker; passender Adapter: F	**2800011304280**	**13042**	26
1.3 D Multijet (225BXD1A, 225BXB1A, 225BXB11)	55 kW	11/07→	AQUACTRL 2 SINGLE; Einbauposition fahrerseitig; für Linkslenker; passender Adapter: F	**2800011314280**	**13142**	30
1.4 (225AXA1A, 225BXA1A) 1.4 (225BXA1A, 225BXF1A)	57 kW 54 kW	10/09→ 11/07→	AQUACTRL 2 SINGLE; Einbauposition beifahrerseitig; Montageart: Bajonett; für Rechtslenker; passender Adapter: F	**2800011605260** **2800011606270** **2800011624270**	**16052** **60627** **62427**	54 54 61
			AQUACTRL 2 SINGLE; Einbauposition fahrerseitig; Montageart: Bajonett; für Rechtslenker; passender Adapter: F	**2800011616260** **2800011630270**	**16162** **63027**	58 63
1.4 Natural Power (225AXC1A, 225BXC1A)	51 kW	06/08→	AQUACTRL 2 SINGLE; Einbauposition beifahrerseitig; für Linkslenker; passender Adapter: F	**2800011304280**	**13042**	26
			AQUACTRL 2 SINGLE; Einbauposition fahrerseitig; für Linkslenker; passender Adapter: F	**2800011314280**	**13142**	30
			AQUACTRL 2 SINGLE; Einbauposition beifahrerseitig; Montageart: Bajonett; für Rechtslenker; passender Adapter: F	**2800011605260**	**16052**	54
			AQUACTRL 2 SINGLE; Einbauposition fahrerseitig; Montageart: Bajonett; für Rechtslenker; passender Adapter: F	**2800011616260**	**16162**	58
1.4 Natural Power (225BXC1A, 225AXC1A)	57 kW	06/08→	AQUACTRL 2 SINGLE; Einbauposition beifahrerseitig; für Linkslenker; passender Adapter: F	**2800011304280**	**13042**	26
			AQUACTRL 2 SINGLE; Einbauposition fahrerseitig; für Linkslenker; passender Adapter: F	**2800011314280**	**13142**	30
			AQUACTRL 2 SINGLE; Einbauposition beifahrerseitig; Montageart: Bajonett; für Rechtslenker; passender Adapter: F	**2800011605260** **2800011606270** **2800011624270**	**16052** **60627** **62427**	54 54 61
			AQUACTRL 2 SINGLE; Einbauposition fahrerseitig; Montageart: Bajonett; für Rechtslenker; passender Adapter: F	**2800011616260** **2800011630270**	**16162** **63027**	58 63

© 2025 Continental Aftermarket & Services GmbH

FIAT - FIORINO Kasten/Großraumlimousine (225_) 01/07→						
Wischblatt						
Ecargo (EV)	24 kW	01/10→12/12	AQUACTRL 2 SINGLE; Einbauposition beifahrerseitig; für Linkslenker; passender Adapter: F	**2800011304280**	**13042**	26
			AQUACTRL 2 SINGLE; Einbauposition fahrerseitig; für Linkslenker; passender Adapter: F	**2800011314280**	**13142**	30
			AQUACTRL 2 SINGLE; Einbauposition beifahrerseitig; Montageart: Bajonett; für Rechtslenker; passender Adapter: F	**2800011605260**	**16052**	54
			AQUACTRL 2 SINGLE; Einbauposition fahrerseitig; Montageart: Bajonett; für Rechtslenker; passender Adapter: F	**2800011616260**	**16162**	58
FIAT - FIORINO Pick up (146_) 01/88→05/01						
Wischblatt						
1.3	49 kW	01/88→12/94	AQUACTRL 2 SINGLE; Einbauposition fahrerseitig; für Linkslenker; passender Adapter: A	**2800011304280**	**13042**	26
1.4	49 kW	05/94→05/01				
1.4	52 kW	10/93→10/96				
1.6	55 kW	01/94→05/01				
1.7 D	42 kW	10/93→10/99				
1.7 D	44 kW	05/88→10/99				
1.7 TD	46 kW	01/97→05/01				
FIAT - FIORINO Pick up (147_) 10/77→10/89						
Wischblatt						
1.0	37 kW	06/82→10/87	AQUACTRL 2 SINGLE; Einbauposition fahrerseitig; für Linkslenker; passender Adapter: A	**2800011302280**	**13022**	26
1.0	41 kW	12/86→10/89				
1.3 D	33 kW	05/84→12/88				
FIAT - FREEMONT (345_) 08/11→						
Wischblatt						
2.0 JTD	100 kW	08/11→12/15	AQUACTRL 2 SINGLE; Einbauposition beifahrerseitig; für Linkslenker; passender Adapter: A	**2800011305280**	**13052**	27
2.0 JTD	103 kW	08/11→12/15				
2.0 JTD	120 kW	08/11→12/15	AQUACTRL 2 SINGLE; Einbauposition fahrerseitig; für Linkslenker; passender Adapter: A	**2800011312280**	**13122**	29
2.0 JTD	125 kW	08/11→12/15				
2.0 JTD 4x4	120 kW	08/11→12/15	REARCTRL; Einbauposition hinten	**2800011508170**	**50817**	36
2.0 JTD 4x4	125 kW	08/11→12/15		**2800011508180**	**15081**	36
2.4	125 kW	08/11→12/15	AQUACTRL 2 SINGLE; Einbauposition beifahrerseitig; für Rechtslenker; passender Adapter: A	**2800011606260**	**16062**	54
				2800011606270	**60627**	54
			AQUACTRL 2 SINGLE; Einbauposition fahrerseitig; für Rechtslenker; passender Adapter: A	**2800011614260**	**16142**	58
				2800011628270	**62827**	63
3.6	206 kW	08/11→12/16	AQUACTRL 2 SINGLE; Einbauposition beifahrerseitig; für Linkslenker; passender Adapter: A	**2800011305280**	**13052**	27
			AQUACTRL 2 SINGLE; Einbauposition fahrerseitig; für Linkslenker; passender Adapter: A	**2800011312280**	**13122**	29
			REARCTRL; Einbauposition hinten	**2800011508180**	**15081**	36
			AQUACTRL 2 SINGLE; Einbauposition beifahrerseitig; für Rechtslenker; passender Adapter: A	**2800011606260**	**16062**	54
				2800011606270	**60627**	54
			AQUACTRL 2 SINGLE; Einbauposition fahrerseitig; für Rechtslenker; passender Adapter: A	**2800011614260**	**16142**	58
				2800011628270	**62827**	63
3.6 4x4	206 kW	08/11→12/15	AQUACTRL 2 SINGLE; Einbauposition beifahrerseitig; für Linkslenker; passender Adapter: A	**2800011305280**	**13052**	27
			AQUACTRL 2 SINGLE; Einbauposition fahrerseitig; für Linkslenker; passender Adapter: A	**2800011312280**	**13122**	29
			REARCTRL; Einbauposition hinten	**2800011508170**	**50817**	36
				2800011508180	**15081**	36
			AQUACTRL 2 SINGLE; Einbauposition beifahrerseitig; für Rechtslenker; passender Adapter: A	**2800011606260**	**16062**	54
				2800011606270	**60627**	54
			AQUACTRL 2 SINGLE; Einbauposition fahrerseitig; für Rechtslenker; passender Adapter: A	**2800011614260**	**16142**	58
				2800011628270	**62827**	63

© 2025 Continental Aftermarket & Services GmbH

FIAT - FULLBACK Pick-up (502_, 503_) 01/16→

Wischblatt

2.4 (KTOT) 2.4 4x4 (KTOT)	97 kW 97 kW	04/16→ 04/16→	AQUACTRL 2 SINGLE; Einbauposition beifahrerseitig; für Linkslenker; passender Adapter: A	**2800011304280**	**13042**	26
			AQUACTRL 2 SINGLE; Einbauposition fahrerseitig; für Linkslenker; passender Adapter: A	**2800011309280**	**13092**	28
2.4 D (KTOT)	113 kW	04/16→	AQUACTRL 2 SINGLE; Einbauposition beifahrerseitig; für Linkslenker; passender Adapter: A	**2800011304280**	**13042**	26
			AQUACTRL 2 SINGLE; Einbauposition fahrerseitig; für Linkslenker; passender Adapter: A	**2800011309280**	**13092**	28
			AQUACTRL 2 SINGLE; Einbauposition beifahrerseitig; für Rechtslenker; passender Adapter: A	**2800011605260** **2800011624270**	**16052** **62427**	54 61
			AQUACTRL 2 SINGLE; Einbauposition fahrerseitig; für Rechtslenker; passender Adapter: A	**2800011610260** **2800011610270**	**16102** **61027**	56 56
2.4 D 4x4 (KTOT)	110 kW	04/16→	AQUACTRL 2 SINGLE; Einbauposition beifahrerseitig; für Linkslenker; passender Adapter: A	**2800011304280**	**13042**	26
			AQUACTRL 2 SINGLE; Einbauposition fahrerseitig; für Linkslenker; passender Adapter: A	**2800011309280**	**13092**	28
			AQUACTRL 2 SINGLE; Einbauposition beifahrerseitig; für Rechtslenker; passender Adapter: A	**2800011605260**	**16052**	54
			AQUACTRL 2 SINGLE; Einbauposition fahrerseitig; für Rechtslenker; passender Adapter: A	**2800011610260**	**16102**	56
2.4 D 4x4 (KTOT) 2.4 D 4x4 (KTOT)	113 kW 133 kW	04/16→ 04/16→	AQUACTRL 2 SINGLE; Einbauposition beifahrerseitig; für Linkslenker; passender Adapter: A	**2800011304280**	**13042**	26
			AQUACTRL 2 SINGLE; Einbauposition fahrerseitig; für Linkslenker; passender Adapter: A	**2800011309280**	**13092**	28
			AQUACTRL 2 SINGLE; Einbauposition beifahrerseitig; für Rechtslenker; passender Adapter: A	**2800011605260** **2800011624270**	**16052** **62427**	54 61
			AQUACTRL 2 SINGLE; Einbauposition fahrerseitig; für Rechtslenker; passender Adapter: A	**2800011610260** **2800011610270**	**16102** **61027**	56 56
2.5 D 4WD (KTOT) 2.5 D 4x4 (KTOT)	81 kW 100 kW	04/16→ 04/16→	AQUACTRL 2 SINGLE; Einbauposition beifahrerseitig; für Linkslenker; passender Adapter: A	**2800011304280**	**13042**	26
			AQUACTRL 2 SINGLE; Einbauposition fahrerseitig; für Linkslenker; passender Adapter: A	**2800011309280**	**13092**	28

FIAT - GRANDE PUNTO (199_) 06/05→

Wischblatt

1.2	48 kW	10/05→	AQUACTRL 2 SET; für Linkslenker; Ergänzungsartikel/Ergänzende Info 2: Maß abweichend vom Original	**2800011268280**	**12682**	22
			AQUACTRL 2 SINGLE; Einbauposition beifahrerseitig; für Linkslenker; passender Adapter: B	**2800011301280**	**13012**	25
			AQUACTRL 2 SINGLE; Einbauposition fahrerseitig; für Linkslenker; passender Adapter: B	**2800011314280**	**13142**	30
			REARCTRL; Einbauposition hinten	**2800011503170** **2800011503180**	**50317** **15031**	33 33
			AQUACTRL 2 SINGLE; Einbauposition beifahrerseitig; für Rechtslenker; passender Adapter: B	**2800011601260** **2800011601270**	**16012** **60127**	52 52
			AQUACTRL 2 SINGLE; Einbauposition fahrerseitig; für Rechtslenker; passender Adapter: B	**2800011616260** **2800011630270**	**16162** **63027**	58 63
1.2	50 kW	06/09→07/14	AQUACTRL 2 SET; für Linkslenker; Ergänzungsartikel/Ergänzende Info 2: Maß abweichend vom Original	**2800011268280**	**12682**	22
			AQUACTRL 2 SINGLE; Einbauposition beifahrerseitig; für Linkslenker; passender Adapter: B	**2800011301280**	**13012**	25
			AQUACTRL 2 SINGLE; Einbauposition fahrerseitig; für Linkslenker; passender Adapter: B	**2800011314280**	**13142**	30
			REARCTRL; Einbauposition hinten	**2800011503180**	**15031**	33
			AQUACTRL 2 SINGLE; Einbauposition beifahrerseitig; für Rechtslenker; passender Adapter: B	**2800011601260**	**16012**	52
			AQUACTRL 2 SINGLE; Einbauposition fahrerseitig; für Rechtslenker; passender Adapter: B	**2800011616260**	**16162**	58

© 2025 Continental Aftermarket & Services GmbH

FIAT - GRANDE PUNTO (199_) 06/05→

Wischblatt

1.2	51 kW	09/10→	AQUACTRL 2 SET; für Linkslenker; Ergänzungsartikel/Ergänzende Info 2: Maß abweichend vom Original	**2800011268280**	**12682**	22
			AQUACTRL 2 SINGLE; Einbauposition beifahrerseitig; für Linkslenker; passender Adapter: B	**2800011301280**	**13012**	25
			AQUACTRL 2 SINGLE; Einbauposition fahrerseitig; für Linkslenker; passender Adapter: B	**2800011314280**	**13142**	30
			REARCTRL; Einbauposition hinten	**2800011503170** **2800011503180**	**50317** **15031**	33 33
			AQUACTRL 2 SINGLE; Einbauposition beifahrerseitig; für Rechtslenker; passender Adapter: B	**2800011601260** **2800011601270**	**16012** **60127**	52 52
			AQUACTRL 2 SINGLE; Einbauposition fahrerseitig; für Rechtslenker; passender Adapter: B	**2800011616260** **2800011630270**	**16162** **63027**	58 63
1.2 LPG (199BXA1A, 199AXA1A)	51 kW	06/08→12/12	AQUACTRL 2 SET; für Linkslenker; Ergänzungsartikel/Ergänzende Info 2: Maß abweichend vom Original	**2800011268280**	**12682**	22
			AQUACTRL 2 SINGLE; Einbauposition beifahrerseitig; für Linkslenker; passender Adapter: B	**2800011301280**	**13012**	25
			AQUACTRL 2 SINGLE; Einbauposition fahrerseitig; für Linkslenker; passender Adapter: B	**2800011314280**	**13142**	30
			REARCTRL; Einbauposition hinten	**2800011503180**	**15031**	33
			AQUACTRL 2 SINGLE; Einbauposition beifahrerseitig; für Rechtslenker; passender Adapter: B	**2800011601260**	**16012**	52
			AQUACTRL 2 SINGLE; Einbauposition fahrerseitig; für Rechtslenker; passender Adapter: B	**2800011616260**	**16162**	58
1.3 D Multijet 1.3 D Multijet	51 kW 55 kW	07/08→ 10/05→06/13	AQUACTRL 2 SET; für Linkslenker; Ergänzungsartikel/Ergänzende Info 2: Maß abweichend vom Original	**2800011268280**	**12682**	22
			AQUACTRL 2 SINGLE; Einbauposition beifahrerseitig; für Linkslenker; passender Adapter: B	**2800011301280**	**13012**	25
			AQUACTRL 2 SINGLE; Einbauposition fahrerseitig; für Linkslenker; passender Adapter: B	**2800011314280**	**13142**	30
			REARCTRL; Einbauposition hinten	**2800011503170** **2800011503180**	**50317** **15031**	33 33
			AQUACTRL 2 SINGLE; Einbauposition beifahrerseitig; für Rechtslenker; passender Adapter: B	**2800011601260** **2800011601270**	**16012** **60127**	52 52
			AQUACTRL 2 SINGLE; Einbauposition fahrerseitig; für Rechtslenker; passender Adapter: B	**2800011616260** **2800011630270**	**16162** **63027**	58 63
1.3 D Multijet	56 kW	06/09→07/14	AQUACTRL 2 SET; für Linkslenker; Ergänzungsartikel/Ergänzende Info 2: Maß abweichend vom Original	**2800011268280**	**12682**	22
			AQUACTRL 2 SINGLE; Einbauposition beifahrerseitig; für Linkslenker; passender Adapter: B	**2800011301280**	**13012**	25
			AQUACTRL 2 SINGLE; Einbauposition fahrerseitig; für Linkslenker; passender Adapter: B	**2800011314280**	**13142**	30
			REARCTRL; Einbauposition hinten	**2800011503180**	**15031**	33
			AQUACTRL 2 SINGLE; Einbauposition beifahrerseitig; für Rechtslenker; passender Adapter: B	**2800011601260**	**16012**	52
			AQUACTRL 2 SINGLE; Einbauposition fahrerseitig; für Rechtslenker; passender Adapter: B	**2800011616260**	**16162**	58
1.3 D Multijet 1.3 D Multijet (199.AXD11, 199.AXD1A, 199.AXD1B,... 1.4 (199AXB11, 199AXB1A, 199BXB1A, 199AXL1A) 1.4 (199AXB1A)	62 kW 66 kW 57 kW 55 kW	04/10→ 10/05→12/10 06/05→12/15 10/05→07/07	AQUACTRL 2 SET; für Linkslenker; Ergänzungsartikel/Ergänzende Info 2: Maß abweichend vom Original	**2800011268280**	**12682**	22
			AQUACTRL 2 SINGLE; Einbauposition beifahrerseitig; für Linkslenker; passender Adapter: B	**2800011301280**	**13012**	25
			AQUACTRL 2 SINGLE; Einbauposition fahrerseitig; für Linkslenker; passender Adapter: B	**2800011314280**	**13142**	30
			REARCTRL; Einbauposition hinten	**2800011503170** **2800011503180**	**50317** **15031**	33 33
			AQUACTRL 2 SINGLE; Einbauposition beifahrerseitig; für Rechtslenker; passender Adapter: B	**2800011601260** **2800011601270**	**16012** **60127**	52 52

→

© 2025 Continental Aftermarket & Services GmbH

FIAT - GRANDE PUNTO (199_) 06/05→

Wischblatt

1.3 D Multijet	62 kW	04/10→	AQUACTRL 2 SINGLE; Einbauposition fahrerseitig; für Rechtslenker; passender Adapter: B	**2800011616260**	**16162**	58
1.3 D Multijet (199.AXD11, 199.AXD1A, 199.AXD1B,...	66 kW	10/05→12/10		**2800011630270**	**63027**	63
1.4 (199AXB11, 199AXB1A, 199BXB1A, 199AXL1A)	57 kW	06/05→12/15				
1.4 (199AXB1A)	55 kW	10/05→07/07				
1.4 16V	66 kW	06/09→07/14	AQUACTRL 2 SET; für Linkslenker; Ergänzungsartikel/Ergänzende Info 2: Maß abweichend vom Original	**2800011268280**	**12682**	22
			AQUACTRL 2 SINGLE; Einbauposition beifahrerseitig; für Linkslenker; passender Adapter: B	**2800011301280**	**13012**	25
			AQUACTRL 2 SINGLE; Einbauposition fahrerseitig; für Linkslenker; passender Adapter: B	**2800011314280**	**13142**	30
			REARCTRL; Einbauposition hinten	**2800011503180**	**15031**	33
			AQUACTRL 2 SINGLE; Einbauposition beifahrerseitig; für Rechtslenker; passender Adapter: B	**2800011601260**	**16012**	52
			AQUACTRL 2 SINGLE; Einbauposition fahrerseitig; für Rechtslenker; passender Adapter: B	**2800011616260**	**16162**	58
1.4 16V (199BXG1B, 199AXG1B)	70 kW	10/05→08/11	AQUACTRL 2 SET; für Linkslenker; Ergänzungsartikel/Ergänzende Info 2: Maß abweichend vom Original	**2800011268280**	**12682**	22
1.4 LPG	57 kW	12/08→				
1.4 Natural Power	57 kW	07/08→	AQUACTRL 2 SINGLE; Einbauposition beifahrerseitig; für Linkslenker; passender Adapter: B	**2800011301280**	**13012**	25
1.4 T-Jet (199AXM1A, 199BXM1A, 199BXN1A)	88 kW	09/07→				
			AQUACTRL 2 SINGLE; Einbauposition fahrerseitig; für Linkslenker; passender Adapter: B	**2800011314280**	**13142**	30
			REARCTRL; Einbauposition hinten	**2800011503170**	**50317**	33
				2800011503180	**15031**	33
			AQUACTRL 2 SINGLE; Einbauposition beifahrerseitig; für Rechtslenker; passender Adapter: B	**2800011601260**	**16012**	52
				2800011601270	**60127**	52
			AQUACTRL 2 SINGLE; Einbauposition fahrerseitig; für Rechtslenker; passender Adapter: B	**2800011616260**	**16162**	58
				2800011630270	**63027**	63
1.6	85 kW	02/11→	AQUACTRL 2 SET; für Linkslenker; Ergänzungsartikel/Ergänzende Info 2: Maß abweichend vom Original	**2800011268280**	**12682**	22
			AQUACTRL 2 SINGLE; Einbauposition beifahrerseitig; für Linkslenker; passender Adapter: B	**2800011301280**	**13012**	25
			AQUACTRL 2 SINGLE; Einbauposition fahrerseitig; für Linkslenker; passender Adapter: B	**2800011314280**	**13142**	30
			REARCTRL; Einbauposition hinten	**2800011503180**	**15031**	33
			AQUACTRL 2 SINGLE; Einbauposition beifahrerseitig; für Rechtslenker; passender Adapter: B	**2800011601260**	**16012**	52
			AQUACTRL 2 SINGLE; Einbauposition fahrerseitig; für Rechtslenker; passender Adapter: B	**2800011616260**	**16162**	58
1.6 D Multijet	88 kW	07/08→	AQUACTRL 2 SET; für Linkslenker; Ergänzungsartikel/Ergänzende Info 2: Maß abweichend vom Original	**2800011268280**	**12682**	22
			AQUACTRL 2 SINGLE; Einbauposition beifahrerseitig; für Linkslenker; passender Adapter: B	**2800011301280**	**13012**	25
			AQUACTRL 2 SINGLE; Einbauposition fahrerseitig; für Linkslenker; passender Adapter: B	**2800011314280**	**13142**	30
			REARCTRL; Einbauposition hinten	**2800011503170**	**50317**	33
				2800011503180	**15031**	33
			AQUACTRL 2 SINGLE; Einbauposition beifahrerseitig; für Rechtslenker; passender Adapter: B	**2800011601260**	**16012**	52
				2800011601270	**60127**	52
			AQUACTRL 2 SINGLE; Einbauposition fahrerseitig; für Rechtslenker; passender Adapter: B	**2800011616260**	**16162**	58
				2800011630270	**63027**	63

© 2025 Continental Aftermarket & Services GmbH

FIAT - GRANDE PUNTO (199_) 06/05→

Wischblatt

1.8 16V	96 kW	07/10→07/12	AQUACTRL 2 SET; für Linkslenker; Ergänzungsartikel/Ergänzende Info 2: Maß abweichend vom Original	**2800011268280**	**12682**	22
			AQUACTRL 2 SINGLE; Einbauposition beifahrerseitig; für Linkslenker; passender Adapter: B	**2800011301280**	**13012**	25
			AQUACTRL 2 SINGLE; Einbauposition fahrerseitig; für Linkslenker; passender Adapter: B	**2800011314280**	**13142**	30
			REARCTRL; Einbauposition hinten	**2800011503180**	**15031**	33
			AQUACTRL 2 SINGLE; Einbauposition beifahrerseitig; für Rechtslenker; passender Adapter: B	**2800011601260**	**16012**	52
			AQUACTRL 2 SINGLE; Einbauposition fahrerseitig; für Rechtslenker; passender Adapter: B	**2800011616260**	**16162**	58
1.9 D Multijet 1.9 D Multijet 1.9 D Multijet	85 kW 88 kW 96 kW	06/06→12/09 10/05→ 10/05→	AQUACTRL 2 SET; für Linkslenker; Ergänzungsartikel/Ergänzende Info 2: Maß abweichend vom Original	**2800011268280**	**12682**	22
			AQUACTRL 2 SINGLE; Einbauposition beifahrerseitig; für Linkslenker; passender Adapter: B	**2800011301280**	**13012**	25
			AQUACTRL 2 SINGLE; Einbauposition fahrerseitig; für Linkslenker; passender Adapter: B	**2800011314280**	**13142**	30
			REARCTRL; Einbauposition hinten	**2800011503170** **2800011503180**	**50317** **15031**	33 33
			AQUACTRL 2 SINGLE; Einbauposition beifahrerseitig; für Rechtslenker; passender Adapter: B	**2800011601260** **2800011601270**	**16012** **60127**	52 52
			AQUACTRL 2 SINGLE; Einbauposition fahrerseitig; für Rechtslenker; passender Adapter: B	**2800011616260** **2800011630270**	**16162** **63027**	58 63

FIAT - GRANDE PUNTO Van (199_) 10/05→06/13

Wischblatt

1.3 JTD Multijet (199CXC1A) 1.3 JTD Multijet (199CXD1B)	55 kW 66 kW	02/06→06/13 02/06→08/10	AQUACTRL 2 SET; für Linkslenker; Ergänzungsartikel/Ergänzende Info 2: Maß abweichend vom Original	**2800011268280**	**12682**	22
			AQUACTRL 2 SINGLE; Einbauposition beifahrerseitig; für Linkslenker; passender Adapter: B	**2800011301280**	**13012**	25
			AQUACTRL 2 SINGLE; Einbauposition fahrerseitig; für Linkslenker; passender Adapter: B	**2800011314280**	**13142**	30
			REARCTRL; Einbauposition hinten	**2800011505180**	**15051**	34
			AQUACTRL 2 SINGLE; Einbauposition beifahrerseitig; für Rechtslenker; passender Adapter: B	**2800011601260**	**16012**	52
			AQUACTRL 2 SINGLE; Einbauposition fahrerseitig; für Rechtslenker; passender Adapter: B	**2800011616260**	**16162**	58
1.4 (199CXB1A, 199DXB1A)	57 kW	02/06→06/13	AQUACTRL 2 SET; für Linkslenker; Ergänzungsartikel/Ergänzende Info 2: Maß abweichend vom Original	**2800011268280**	**12682**	22
			AQUACTRL 2 SINGLE; Einbauposition beifahrerseitig; für Linkslenker; passender Adapter: B	**2800011301280**	**13012**	25
			AQUACTRL 2 SINGLE; Einbauposition fahrerseitig; für Linkslenker; passender Adapter: B	**2800011314280**	**13142**	30
			REARCTRL; Einbauposition hinten	**2800011505170** **2800011505180**	**50517** **15051**	34 34
			AQUACTRL 2 SINGLE; Einbauposition beifahrerseitig; für Rechtslenker; passender Adapter: B	**2800011601260** **2800011601270**	**16012** **60127**	52 52
			AQUACTRL 2 SINGLE; Einbauposition fahrerseitig; für Rechtslenker; passender Adapter: B	**2800011616260** **2800011630270**	**16162** **63027**	58 63

© 2025 Continental Aftermarket & Services GmbH

FIAT - GRANDE PUNTO Van (199_) 10/05→06/13

Wischblatt

1.4 LPG (199CXB1A, 199DXB1A) 1.4 Natural Power (199BXB1A)	57 kW 57 kW	03/09→12/12 03/09→12/12	AQUACTRL 2 SET; für Linkslenker; Ergänzungsartikel/Ergänzende Info 2: Maß abweichend vom Original	**2800011268280**	**12682**	22
			AQUACTRL 2 SINGLE; Einbauposition beifahrerseitig; für Linkslenker; passender Adapter: B	**2800011301280**	**13012**	25
			AQUACTRL 2 SINGLE; Einbauposition fahrerseitig; für Linkslenker; passender Adapter: B	**2800011314280**	**13142**	30
			REARCTRL; Einbauposition hinten	**2800011505180**	**15051**	34
			AQUACTRL 2 SINGLE; Einbauposition beifahrerseitig; für Rechtslenker; passender Adapter: B	**2800011601260**	**16012**	52
			AQUACTRL 2 SINGLE; Einbauposition fahrerseitig; für Rechtslenker; passender Adapter: B	**2800011616260**	**16162**	58

FIAT - IDEA (350_) 12/03→

Wischblatt

1.2 16V 1.3 D Multijet 1.3 D Multijet	59 kW 51 kW 66 kW	01/04→ 01/04→ 10/05→	AQUACTRL 2 SET; für Linkslenker; → 03/08; Ergänzungsartikel/Ergänzende Info 2: Maß abweichend vom Original	**2800011201280**	**12012**	3
			AQUACTRL 2 SINGLE; Einbauposition beifahrerseitig; für Linkslenker; passender Adapter: A; → 03/08	**2800011301280**	**13012**	25
			AQUACTRL 2 SINGLE; Einbauposition beifahrerseitig; für Linkslenker; passender Adapter: BC; → 04/08	**2800011301280**	**13012**	25
			AQUACTRL 2 SINGLE; Einbauposition fahrerseitig; für Linkslenker; passender Adapter: A; → 03/08	**2800011311280**	**13112**	29
			AQUACTRL 2 SINGLE; Einbauposition fahrerseitig; für Linkslenker; passender Adapter: BC; → 04/08	**2800011311280**	**13112**	29
			AQUACTRL 2 SINGLE; → 03/08; Einbauposition beifahrerseitig; für Rechtslenker; passender Adapter: A	**2800011601260**	**16012**	52
			AQUACTRL 2 SINGLE; → 04/08 ; Einbauposition beifahrerseitig; für Rechtslenker; passender Adapter: BC	**2800011601260**	**16012**	52
			AQUACTRL 2 SINGLE; → 04/08 ; Einbauposition beifahrerseitig; für Rechtslenker; passender Adapter: A / BC	**2800011601270**	**60127**	52
			AQUACTRL 2 SINGLE; → 03/08; Einbauposition fahrerseitig; für Rechtslenker; Ergänzungsartikel/Ergänzende Info 2: Maß abweichend vom Original; passender Adapter: A	**2800011610260** **2800011610270**	**16102** **61027**	56 56
			AQUACTRL 2 SINGLE; → 04/08 ; Einbauposition fahrerseitig; für Rechtslenker; passender Adapter: BC	**2800011610260** **2800011610270**	**16102** **61027**	56 56
1.3 D Multijet	70 kW	05/08→12/12	AQUACTRL 2 SINGLE; Einbauposition beifahrerseitig; für Linkslenker; passender Adapter: BC	**2800011301280**	**13012**	25
			AQUACTRL 2 SINGLE; Einbauposition fahrerseitig; für Linkslenker; passender Adapter: BC	**2800011311280**	**13112**	29
			AQUACTRL 2 SINGLE; Einbauposition beifahrerseitig; für Rechtslenker; passender Adapter: BC	**2800011601260** **2800011601270**	**16012** **60127**	52 52
			AQUACTRL 2 SINGLE; Einbauposition fahrerseitig; für Rechtslenker; passender Adapter: BC	**2800011610260** **2800011610270**	**16102** **61027**	56 56
1.4 1.4 1.4 16V	57 kW 66 kW 70 kW	10/05→ 12/03→ 01/04→	AQUACTRL 2 SET; für Linkslenker; → 03/08; Ergänzungsartikel/Ergänzende Info 2: Maß abweichend vom Original	**2800011201280**	**12012**	3
			AQUACTRL 2 SINGLE; Einbauposition beifahrerseitig; für Linkslenker; passender Adapter: A; → 03/08	**2800011301280**	**13012**	25
			AQUACTRL 2 SINGLE; Einbauposition beifahrerseitig; für Linkslenker; passender Adapter: BC; → 04/08	**2800011301280**	**13012**	25
			AQUACTRL 2 SINGLE; Einbauposition fahrerseitig; für Linkslenker; passender Adapter: A; → 03/08	**2800011311280**	**13112**	29

→

© 2025 Continental Aftermarket & Services GmbH

FIAT - IDEA (350_) 12/03→

Wischblatt

1.4 1.4 1.4 16V	57 kW 66 kW 70 kW	10/05→ 12/03→ 01/04→	AQUACTRL 2 SINGLE; Einbauposition fahrerseitig; für Linkslenker; passender Adapter: BC; 04/08	**2800011311280**	**13112**	29
			AQUACTRL 2 SINGLE; 03/08; Einbauposition beifahrerseitig; für Rechtslenker; passender Adapter: A	**2800011601260**	**16012**	52
			AQUACTRL 2 SINGLE; 04/08 ; Einbauposition beifahrerseitig; für Rechtslenker; passender Adapter: BC	**2800011601260**	**16012**	52
			AQUACTRL 2 SINGLE; 04/08 ; Einbauposition beifahrerseitig; für Rechtslenker; passender Adapter: A / BC	**2800011601270**	**60127**	52
			AQUACTRL 2 SINGLE; 03/08; Einbauposition fahrerseitig; für Rechtslenker; Ergänzungsartikel/Ergänzende Info 2: Maß abweichend vom Original; passender Adapter: A	**2800011610260** **2800011610270**	**16102** **61027**	56 56
			AQUACTRL 2 SINGLE; 04/08 ; Einbauposition fahrerseitig; für Rechtslenker; passender Adapter: BC	**2800011610260** **2800011610270**	**16102** **61027**	56 56
1.4 LPG 1.6 D Multijet	57 kW 88 kW	03/09→ 05/08→	AQUACTRL 2 SINGLE; Einbauposition beifahrerseitig; für Linkslenker; passender Adapter: BC	**2800011301280**	**13012**	25
			AQUACTRL 2 SINGLE; Einbauposition fahrerseitig; für Linkslenker; passender Adapter: BC	**2800011311280**	**13112**	29
			AQUACTRL 2 SINGLE; Einbauposition beifahrerseitig; für Rechtslenker; passender Adapter: BC	**2800011601260** **2800011601270**	**16012** **60127**	52 52
			AQUACTRL 2 SINGLE; Einbauposition fahrerseitig; für Rechtslenker; passender Adapter: BC	**2800011610260** **2800011610270**	**16102** **61027**	56 56
1.8	81 kW	01/08→07/10	AQUACTRL 2 SET; für Linkslenker; 03/08; Ergänzungsartikel/Ergänzende Info 2: Maß abweichend vom Original	**2800011201280**	**12012**	3
			AQUACTRL 2 SINGLE; Einbauposition beifahrerseitig; für Linkslenker; passender Adapter: A; 03/08	**2800011301280**	**13012**	25
			AQUACTRL 2 SINGLE; Einbauposition beifahrerseitig; für Linkslenker; passender Adapter: BC; 04/08	**2800011301280**	**13012**	25
			AQUACTRL 2 SINGLE; Einbauposition fahrerseitig; für Linkslenker; passender Adapter: A; 03/08	**2800011311280**	**13112**	29
			AQUACTRL 2 SINGLE; Einbauposition fahrerseitig; für Linkslenker; passender Adapter: BC; 04/08	**2800011311280**	**13112**	29
			AQUACTRL 2 SINGLE; 03/08; Einbauposition beifahrerseitig; für Rechtslenker; passender Adapter: A	**2800011601260**	**16012**	52
			AQUACTRL 2 SINGLE; 04/08 ; Einbauposition beifahrerseitig; für Rechtslenker; passender Adapter: BC	**2800011601260**	**16012**	52
			AQUACTRL 2 SINGLE; 03/08; Einbauposition fahrerseitig; für Rechtslenker; Ergänzungsartikel/Ergänzende Info 2: Maß abweichend vom Original; passender Adapter: A	**2800011610260**	**16102**	56
			AQUACTRL 2 SINGLE; 04/08 ; Einbauposition fahrerseitig; für Rechtslenker; passender Adapter: BC	**2800011610260**	**16102**	56
1.9 JTD	74 kW	01/04→	AQUACTRL 2 SET; für Linkslenker; 03/08; Ergänzungsartikel/Ergänzende Info 2: Maß abweichend vom Original	**2800011201280**	**12012**	3
			AQUACTRL 2 SINGLE; Einbauposition beifahrerseitig; für Linkslenker; passender Adapter: A; 03/08	**2800011301280**	**13012**	25
			AQUACTRL 2 SINGLE; Einbauposition beifahrerseitig; für Linkslenker; passender Adapter: BC; 04/08	**2800011301280**	**13012**	25
			AQUACTRL 2 SINGLE; Einbauposition fahrerseitig; für Linkslenker; passender Adapter: A; 03/08	**2800011311280**	**13112**	29

→

© 2025 Continental Aftermarket & Services GmbH

FIAT - IDEA (350_) 12/03→						
Wischblatt						
1.9 JTD	74 kW	01/04→	AQUACTRL 2 SINGLE; Einbauposition fahrerseitig; für Linkslenker; passender Adapter: BC; 04/08	**2800011311280**	**13112**	29
			AQUACTRL 2 SINGLE; 03/08; Einbauposition beifahrerseitig; für Rechtslenker; passender Adapter: A	**2800011601260**	**16012**	52
			AQUACTRL 2 SINGLE; 04/08 ; Einbauposition beifahrerseitig; für Rechtslenker; passender Adapter: BC	**2800011601260**	**16012**	52
			AQUACTRL 2 SINGLE; 04/08 ; Einbauposition beifahrerseitig; für Rechtslenker; passender Adapter: A / BC	**2800011601270**	**60127**	52
			AQUACTRL 2 SINGLE; 03/08; Einbauposition fahrerseitig; für Rechtslenker; Ergänzungsartikel/Ergänzende Info 2: Maß abweichend vom Original; passender Adapter: A	**2800011610260** **2800011610270**	**16102** **61027**	56 56
			AQUACTRL 2 SINGLE; 04/08 ; Einbauposition fahrerseitig; für Rechtslenker; passender Adapter: BC	**2800011610260** **2800011610270**	**16102** **61027**	56 56
FIAT - IDEA Van (350_) 12/03→						
Wischblatt						
1.4 (350BXA1A)	70 kW	10/04→12/12	AQUACTRL 2 SET; für Linkslenker; 03/08; Ergänzungsartikel/Ergänzende Info 2: Maß abweichend vom Original	**2800011201280**	**12012**	3
			AQUACTRL 2 SINGLE; Einbauposition beifahrerseitig; für Linkslenker; passender Adapter: A; 03/08	**2800011301280**	**13012**	25
			AQUACTRL 2 SINGLE; Einbauposition beifahrerseitig; für Linkslenker; passender Adapter: BC; 04/08	**2800011301280**	**13012**	25
			AQUACTRL 2 SINGLE; Einbauposition fahrerseitig; für Linkslenker; passender Adapter: A; 03/08	**2800011311280**	**13112**	29
			AQUACTRL 2 SINGLE; Einbauposition fahrerseitig; für Linkslenker; passender Adapter: BC; 04/08	**2800011311280**	**13112**	29
			AQUACTRL 2 SINGLE; 03/08; Einbauposition beifahrerseitig; für Rechtslenker; passender Adapter: A	**2800011601260**	**16012**	52
			AQUACTRL 2 SINGLE; 04/08 ; Einbauposition beifahrerseitig; für Rechtslenker; passender Adapter: BC	**2800011601260**	**16012**	52
			AQUACTRL 2 SINGLE; 04/08 ; Einbauposition beifahrerseitig; für Rechtslenker; passender Adapter: A / BC	**2800011601270**	**60127**	52
			AQUACTRL 2 SINGLE; 03/08; Einbauposition fahrerseitig; für Rechtslenker; Ergänzungsartikel/Ergänzende Info 2: Maß abweichend vom Original; passender Adapter: A	**2800011610260** **2800011610270**	**16102** **61027**	56 56
			AQUACTRL 2 SINGLE; 04/08 ; Einbauposition fahrerseitig; für Rechtslenker; passender Adapter: BC	**2800011610260** **2800011610270**	**16102** **61027**	56 56
JTD Multijet (350BXB1A) JTD Multijet (350BXG1A) MJTD (350BXD1A)	51 kW 66 kW 74 kW	10/04→12/11 04/05→12/10 10/04→12/10	AQUACTRL 2 SET; für Linkslenker; 03/08; Ergänzungsartikel/Ergänzende Info 2: Maß abweichend vom Original	**2800011201280**	**12012**	3
			AQUACTRL 2 SINGLE; Einbauposition beifahrerseitig; für Linkslenker; passender Adapter: A; 03/08	**2800011301280**	**13012**	25
			AQUACTRL 2 SINGLE; Einbauposition beifahrerseitig; für Linkslenker; passender Adapter: BC; 04/08	**2800011301280**	**13012**	25
			AQUACTRL 2 SINGLE; Einbauposition fahrerseitig; für Linkslenker; passender Adapter: A; 03/08	**2800011311280**	**13112**	29
			AQUACTRL 2 SINGLE; Einbauposition fahrerseitig; für Linkslenker; passender Adapter: BC; 04/08	**2800011311280**	**13112**	29

→

© 2025 Continental Aftermarket & Services GmbH

FIAT - IDEA Van (350_) 12/03→

Wischblatt

JTD Multijet (350BXB1A) JTD Multijet (350BXG1A) MJTD (350BXD1A)	51 kW 66 kW 74 kW	10/04→12/11 04/05→12/10 10/04→12/10	AQUACTRL 2 SINGLE; 03/08; Einbauposition beifahrerseitig; für Rechtslenker; passender Adapter: A	**2800011601260**	**16012**	52
			AQUACTRL 2 SINGLE; 04/08 ; Einbauposition beifahrerseitig; für Rechtslenker; passender Adapter: BC	**2800011601260**	**16012**	52
			AQUACTRL 2 SINGLE; 03/08; Einbauposition fahrerseitig; für Rechtslenker; Ergänzungsartikel/Ergänzende Info 2: Maß abweichend vom Original; passender Adapter: A	**2800011610260**	**16102**	56
			AQUACTRL 2 SINGLE; 04/08 ; Einbauposition fahrerseitig; für Rechtslenker; passender Adapter: BC	**2800011610260**	**16102**	56

FIAT - LINEA (323_, 110_) 10/06→

Wischblatt

1.3 D Multijet (323AXB11, 323AXB1A)	66 kW	06/07→	AQUACTRL 2 SINGLE; für Linkslenker; Einbauposition beifahrerseitig; passender Adapter: B	**2800011301280**	**13012**	25
			AQUACTRL 2 SINGLE; für Linkslenker; Einbauposition fahrerseitig; passender Adapter: B	**2800011314280**	**13142**	30
			AQUACTRL 2 SINGLE; Einbauposition beifahrerseitig; für Rechtslenker; passender Adapter: B	**2800011601260** **2800011601270**	**16012** **60127**	52 52
			AQUACTRL 2 SINGLE; Einbauposition fahrerseitig; für Rechtslenker; passender Adapter: B	**2800011616260** **2800011630270**	**16162** **63027**	58 63
1.3 D Multijet (323AXB1A) 1.3 JTD Multijet (323AXB1A)	70 kW 63 kW	09/09→ 10/06→	AQUACTRL 2 SINGLE; für Linkslenker; Einbauposition beifahrerseitig; passender Adapter: B	**2800011301280**	**13012**	25
			AQUACTRL 2 SINGLE; für Linkslenker; Einbauposition fahrerseitig; passender Adapter: B	**2800011314280**	**13142**	30
			AQUACTRL 2 SINGLE; Einbauposition beifahrerseitig; für Rechtslenker; passender Adapter: B	**2800011601260**	**16012**	52
			AQUACTRL 2 SINGLE; Einbauposition fahrerseitig; für Rechtslenker; passender Adapter: B	**2800011616260**	**16162**	58
1.4	57 kW	06/07→	AQUACTRL 2 SINGLE; für Linkslenker; Einbauposition beifahrerseitig; passender Adapter: B	**2800011301280**	**13012**	25
			AQUACTRL 2 SINGLE; für Linkslenker; Einbauposition fahrerseitig; passender Adapter: B	**2800011314280**	**13142**	30
			AQUACTRL 2 SINGLE; Einbauposition beifahrerseitig; für Rechtslenker; passender Adapter: B	**2800011601260** **2800011601270**	**16012** **60127**	52 52
			AQUACTRL 2 SINGLE; Einbauposition fahrerseitig; für Rechtslenker; passender Adapter: B	**2800011616260** **2800011630270**	**16162** **63027**	58 63
1.4 1.4 T-Jet	66 kW 84 kW	12/08→ 09/07→03/13	AQUACTRL 2 SINGLE; Einbauposition beifahrerseitig; für Rechtslenker; passender Adapter: B	**2800011601260**	**16012**	52
			AQUACTRL 2 SINGLE; Einbauposition fahrerseitig; für Rechtslenker; passender Adapter: B	**2800011616260**	**16162**	58
1.4 T-Jet (323AXC1A)	88 kW	05/07→	AQUACTRL 2 SINGLE; für Linkslenker; Einbauposition beifahrerseitig; passender Adapter: B	**2800011301280**	**13012**	25
			AQUACTRL 2 SINGLE; für Linkslenker; Einbauposition fahrerseitig; passender Adapter: B	**2800011314280**	**13142**	30
			AQUACTRL 2 SINGLE; Einbauposition beifahrerseitig; für Rechtslenker; passender Adapter: B	**2800011601260** **2800011601270**	**16012** **60127**	52 52
			AQUACTRL 2 SINGLE; Einbauposition fahrerseitig; für Rechtslenker; passender Adapter: B	**2800011616260** **2800011630270**	**16162** **63027**	58 63
1.6 (323.AXF1A)	81 kW	10/11→	AQUACTRL 2 SINGLE; für Linkslenker; Einbauposition beifahrerseitig; passender Adapter: B	**2800011301280**	**13012**	25
			AQUACTRL 2 SINGLE; für Linkslenker; Einbauposition fahrerseitig; passender Adapter: B	**2800011314280**	**13142**	30
			AQUACTRL 2 SINGLE; Einbauposition beifahrerseitig; für Rechtslenker; passender Adapter: B	**2800011601260**	**16012**	52
			AQUACTRL 2 SINGLE; Einbauposition fahrerseitig; für Rechtslenker; passender Adapter: B	**2800011616260**	**16162**	58

© 2025 Continental Aftermarket & Services GmbH

					Continental	
FIAT - LINEA (323_, 110_) 10/06→						
Wischblatt						
1.6 D Multijet	77 kW	06/09→	AQUACTRL 2 SINGLE; für Linkslenker; Einbauposition beifahrerseitig; passender Adapter: B	**2800011301280**	**13012**	25
			AQUACTRL 2 SINGLE; für Linkslenker; Einbauposition fahrerseitig; passender Adapter: B	**2800011314280**	**13142**	30
			AQUACTRL 2 SINGLE; Einbauposition beifahrerseitig; für Rechtslenker; passender Adapter: B	**2800011601260** **2800011601270**	**16012** **60127**	52 52
			AQUACTRL 2 SINGLE; Einbauposition fahrerseitig; für Rechtslenker; passender Adapter: B	**2800011616260** **2800011630270**	**16162** **63027**	58 63
FIAT - MAREA (185_) 05/96→12/07						
Wischblatt						
1.2 16V 1.4 80 12V	60 kW 59 kW	10/98→05/02 09/96→05/02	AQUACTRL 2 SINGLE; Einbauposition beifahrerseitig; für Linkslenker; passender Adapter: A	**2800011305280**	**13052**	27
			AQUACTRL 2 SINGLE; Einbauposition fahrerseitig; für Linkslenker; passender Adapter: A	**2800011309280**	**13092**	28
			AQUACTRL 2 SINGLE; Einbauposition beifahrerseitig; für Rechtslenker; passender Adapter: A	**2800011606260** **2800011606270**	**16062** **60627**	54 54
			AQUACTRL 2 SINGLE; Einbauposition fahrerseitig; für Rechtslenker; passender Adapter: A	**2800011610260** **2800011610270**	**16102** **61027**	56 56
1.6 1.6	68 kW 76 kW	03/99→08/00 09/00→08/02	AQUACTRL 2 SINGLE; Einbauposition beifahrerseitig; für Linkslenker; passender Adapter: A	**2800011305280**	**13052**	27
			AQUACTRL 2 SINGLE; Einbauposition fahrerseitig; für Linkslenker; passender Adapter: A	**2800011309280**	**13092**	28
			AQUACTRL 2 SINGLE; Einbauposition beifahrerseitig; für Rechtslenker; passender Adapter: A	**2800011606260**	**16062**	54
			AQUACTRL 2 SINGLE; Einbauposition fahrerseitig; für Rechtslenker; passender Adapter: A	**2800011610260**	**16102**	56
1.6	78 kW	06/05→12/07	AQUACTRL 2 SINGLE; Einbauposition beifahrerseitig; für Rechtslenker; passender Adapter: A	**2800011606260**	**16062**	54
			AQUACTRL 2 SINGLE; Einbauposition fahrerseitig; für Rechtslenker; passender Adapter: A	**2800011610260**	**16102**	56
1.6 100 16V 1.6 100 16V Bipower	76 kW 76 kW	09/96→05/02 04/99→05/02	AQUACTRL 2 SINGLE; Einbauposition beifahrerseitig; für Linkslenker; passender Adapter: A	**2800011305280**	**13052**	27
			AQUACTRL 2 SINGLE; Einbauposition fahrerseitig; für Linkslenker; passender Adapter: A	**2800011309280**	**13092**	28
			AQUACTRL 2 SINGLE; Einbauposition beifahrerseitig; für Rechtslenker; passender Adapter: A	**2800011606260** **2800011606270**	**16062** **60627**	54 54
			AQUACTRL 2 SINGLE; Einbauposition fahrerseitig; für Rechtslenker; passender Adapter: A	**2800011610260** **2800011610270**	**16102** **61027**	56 56
1.6 16V 1.6 SX	75 kW 72 kW	04/97→02/99 09/00→08/02	AQUACTRL 2 SINGLE; Einbauposition beifahrerseitig; für Linkslenker; passender Adapter: A	**2800011305280**	**13052**	27
			AQUACTRL 2 SINGLE; Einbauposition fahrerseitig; für Linkslenker; passender Adapter: A	**2800011309280**	**13092**	28
			AQUACTRL 2 SINGLE; Einbauposition beifahrerseitig; für Rechtslenker; passender Adapter: A	**2800011606260**	**16062**	54
			AQUACTRL 2 SINGLE; Einbauposition fahrerseitig; für Rechtslenker; passender Adapter: A	**2800011610260**	**16102**	56
1.8 115 16V	83 kW	09/96→05/02	AQUACTRL 2 SINGLE; Einbauposition beifahrerseitig; für Linkslenker; passender Adapter: A	**2800011305280**	**13052**	27
			AQUACTRL 2 SINGLE; Einbauposition fahrerseitig; für Linkslenker; passender Adapter: A	**2800011309280**	**13092**	28
			AQUACTRL 2 SINGLE; Einbauposition beifahrerseitig; für Rechtslenker; passender Adapter: A	**2800011606260** **2800011606270**	**16062** **60627**	54 54
			AQUACTRL 2 SINGLE; Einbauposition fahrerseitig; für Rechtslenker; passender Adapter: A	**2800011610260** **2800011610270**	**16102** **61027**	56 56

© 2025 Continental Aftermarket & Services GmbH

FIAT - MAREA (185_) 05/96→12/07

Wischblatt

1.9 JTD	79 kW	01/01→12/07	AQUACTRL 2 SINGLE; Einbauposition beifahrerseitig; für Linkslenker; passender Adapter: A	**2800011305280**	**13052**	27
			AQUACTRL 2 SINGLE; Einbauposition fahrerseitig; für Linkslenker; passender Adapter: A	**2800011309280**	**13092**	28
			AQUACTRL 2 SINGLE; Einbauposition beifahrerseitig; für Rechtslenker; passender Adapter: A	**2800011606260**	**16062**	54
			AQUACTRL 2 SINGLE; Einbauposition fahrerseitig; für Rechtslenker; passender Adapter: A	**2800011610260**	**16102**	56
1.9 JTD 105 (185AXN1A) 1.9 JTD 110 (185AXT1A) 1.9 TD 100 (185AX_) 1.9 TD 75 2.0 150 20V 2.0 150 20V 2.0 155 20V 2.4 JTD 130 2.4 TD 125	77 kW 81 kW 74 kW 55 kW 108 kW 110 kW 113 kW 96 kW 91 kW	12/98→12/02 09/00→08/02 05/96→12/02 09/96→05/02 09/96→04/99 01/01→05/02 04/99→01/01 04/99→05/02 09/96→04/99	AQUACTRL 2 SINGLE; Einbauposition beifahrerseitig; für Linkslenker; passender Adapter: A	**2800011305280**	**13052**	27
			AQUACTRL 2 SINGLE; Einbauposition fahrerseitig; für Linkslenker; passender Adapter: A	**2800011309280**	**13092**	28
			AQUACTRL 2 SINGLE; Einbauposition beifahrerseitig; für Rechtslenker; passender Adapter: A	**2800011606260** **2800011606270**	**16062** **60627**	54 54
			AQUACTRL 2 SINGLE; Einbauposition fahrerseitig; für Rechtslenker; passender Adapter: A	**2800011610260** **2800011610270**	**16102** **61027**	56 56

FIAT - MAREA Weekend (185_) 09/96→12/07

Wischblatt

1.2 16V 1.4 80 12V	60 kW 59 kW	10/98→05/02 09/96→05/02	AQUACTRL 2 SINGLE; Einbauposition beifahrerseitig; für Linkslenker; passender Adapter: A	**2800011305280**	**13052**	27
			AQUACTRL 2 SINGLE; Einbauposition fahrerseitig; für Linkslenker; passender Adapter: A	**2800011309280**	**13092**	28
			AQUACTRL 2 SINGLE; Einbauposition beifahrerseitig; für Rechtslenker; passender Adapter: A	**2800011606260** **2800011606270**	**16062** **60627**	54 54
			AQUACTRL 2 SINGLE; Einbauposition fahrerseitig; für Rechtslenker; passender Adapter: A	**2800011610260** **2800011610270**	**16102** **61027**	56 56
1.6	76 kW	09/00→08/02	AQUACTRL 2 SINGLE; Einbauposition beifahrerseitig; für Linkslenker; passender Adapter: A	**2800011305280**	**13052**	27
			AQUACTRL 2 SINGLE; Einbauposition fahrerseitig; für Linkslenker; passender Adapter: A	**2800011309280**	**13092**	28
			AQUACTRL 2 SINGLE; Einbauposition beifahrerseitig; für Rechtslenker; passender Adapter: A	**2800011606260**	**16062**	54
			AQUACTRL 2 SINGLE; Einbauposition fahrerseitig; für Rechtslenker; passender Adapter: A	**2800011610260**	**16102**	56
1.6 100 16V 1.8 115 16V 1.9 JTD 105 (185BXN1A) 1.9 JTD 110 (185BXT1A) 1.9 TD 100 (185BX_) 1.9 TD 75 2.0 150 20V 2.0 150 20V 2.0 155 20V 2.4 JTD 130 2.4 TD 125	76 kW 83 kW 77 kW 81 kW 74 kW 55 kW 108 kW 110 kW 113 kW 96 kW 91 kW	09/96→05/02 09/96→05/02 12/98→12/02 09/00→08/02 09/96→06/03 09/96→05/02 09/96→04/99 01/01→05/02 04/99→02/03 04/99→05/02 09/96→04/99	AQUACTRL 2 SINGLE; Einbauposition beifahrerseitig; für Linkslenker; passender Adapter: A	**2800011305280**	**13052**	27
			AQUACTRL 2 SINGLE; Einbauposition fahrerseitig; für Linkslenker; passender Adapter: A	**2800011309280**	**13092**	28
			AQUACTRL 2 SINGLE; Einbauposition beifahrerseitig; für Rechtslenker; passender Adapter: A	**2800011606260** **2800011606270**	**16062** **60627**	54 54
			AQUACTRL 2 SINGLE; Einbauposition fahrerseitig; für Rechtslenker; passender Adapter: A	**2800011610260** **2800011610270**	**16102** **61027**	56 56

FIAT - MULTIPLA (186_) 04/99→06/10

Wischblatt

1.6	68 kW	05/04→08/05	AQUACTRL 2 SINGLE; Einbauposition beifahrerseitig; für Linkslenker; passender Adapter: A	**2800011309280**	**13092**	28
			AQUACTRL 2 SINGLE; Einbauposition fahrerseitig; für Linkslenker; passender Adapter: A	**2800011312280**	**13122**	29
			AQUACTRL 2 SINGLE; Einbauposition beifahrerseitig; für Rechtslenker; passender Adapter: A	**2800011610260** **2800011610270**	**16102** **61027**	56 56
			AQUACTRL 2 SINGLE; Einbauposition fahrerseitig; für Rechtslenker; passender Adapter: A	**2800011614260** **2800011628270**	**16142** **62827**	58 63
1.6 (186AXC1A, 186BMC1A, 186BXC1A) 1.6 100 16V (186AXA1A) 1.6 16V (186AGB1A) 1.6 16V Bipower (186AMB1A) →	76 kW 76 kW 70 kW 76 kW	09/00→06/10 04/99→06/10 04/02→06/10 04/99→06/10	AQUACTRL 2 SINGLE; 12/05; Einbauposition beifahrerseitig; für Linkslenker; passender Adapter: A	**2800011309280**	**13092**	28
			AQUACTRL 2 SINGLE; 01/06 ; Einbauposition beifahrerseitig; für Linkslenker; passender Adapter: B	**2800011309280**	**13092**	28

© 2025 Continental Aftermarket & Services GmbH

FIAT - MULTIPLA (186_) 04/99→06/10

Wischblatt

1.6 16V Bipower (186AXC1A)	76 kW	10/01→06/10	AQUACTRL 2 SINGLE; 12/05; Einbauposition fahrerseitig; für Linkslenker; passender Adapter: A	**2800011312280**	**13122**	29
1.6 16V Blupower (186AMA1A)	70 kW	04/99→06/10	AQUACTRL 2 SINGLE; 01/06 ; Einbauposition fahrerseitig; für Linkslenker; passender Adapter: B	**2800011312280**	**13122**	29
			AQUACTRL 2 SINGLE; 05/06 ; Einbauposition beifahrerseitig; für Rechtslenker; passender Adapter: B	**2800011610260** **2800011610270**	**16102** **61027**	56 56
			AQUACTRL 2 SINGLE; 04/06; Einbauposition beifahrerseitig; für Rechtslenker; passender Adapter: A	**2800011610260** **2800011610270**	**16102** **61027**	56 56
			AQUACTRL 2 SINGLE; 04/06; Einbauposition fahrerseitig; für Rechtslenker; passender Adapter: A	**2800011614260** **2800011628270**	**16142** **62827**	58 63
			AQUACTRL 2 SINGLE; 05/06 ; Einbauposition fahrerseitig; für Rechtslenker; passender Adapter: B	**2800011614260** **2800011628270**	**16142** **62827**	58 63
1.6 16V GPL	76 kW	10/01→06/10	AQUACTRL 2 SINGLE; 12/05; Einbauposition beifahrerseitig; für Linkslenker; passender Adapter: A	**2800011309280**	**13092**	28
			AQUACTRL 2 SINGLE; 01/06 ; Einbauposition beifahrerseitig; für Linkslenker; passender Adapter: B	**2800011309280**	**13092**	28
			AQUACTRL 2 SINGLE; 12/05; Einbauposition fahrerseitig; für Linkslenker; passender Adapter: A	**2800011312280**	**13122**	29
			AQUACTRL 2 SINGLE; 01/06 ; Einbauposition fahrerseitig; für Linkslenker; passender Adapter: B	**2800011312280**	**13122**	29
			AQUACTRL 2 SINGLE; 05/06 ; Einbauposition beifahrerseitig; für Rechtslenker; passender Adapter: B	**2800011610260**	**16102**	56
			AQUACTRL 2 SINGLE; 04/06; Einbauposition beifahrerseitig; für Rechtslenker; passender Adapter: A	**2800011610260**	**16102**	56
			AQUACTRL 2 SINGLE; 04/06; Einbauposition fahrerseitig; für Rechtslenker; passender Adapter: A	**2800011614260**	**16142**	58
			AQUACTRL 2 SINGLE; 05/06 ; Einbauposition fahrerseitig; für Rechtslenker; passender Adapter: B	**2800011614260**	**16142**	58
1.6 Natural Power (186AGB1A05)	77 kW	11/08→06/10	AQUACTRL 2 SINGLE; Einbauposition beifahrerseitig; für Linkslenker; passender Adapter: B	**2800011309280**	**13092**	28
			AQUACTRL 2 SINGLE; Einbauposition fahrerseitig; für Linkslenker; passender Adapter: B	**2800011312280**	**13122**	29
			AQUACTRL 2 SINGLE; Einbauposition beifahrerseitig; für Rechtslenker; passender Adapter: B	**2800011610260**	**16102**	56
			AQUACTRL 2 SINGLE; Einbauposition fahrerseitig; für Rechtslenker; passender Adapter: B	**2800011614260**	**16142**	58
1.9 JTD (186AXE1A) 1.9 JTD 105 (186AXB1A)	88 kW 77 kW	04/02→06/10 04/99→06/10	AQUACTRL 2 SINGLE; 12/05; Einbauposition beifahrerseitig; für Linkslenker; passender Adapter: A	**2800011309280**	**13092**	28
			AQUACTRL 2 SINGLE; 01/06 ; Einbauposition beifahrerseitig; für Linkslenker; passender Adapter: B	**2800011309280**	**13092**	28
			AQUACTRL 2 SINGLE; 12/05; Einbauposition fahrerseitig; für Linkslenker; passender Adapter: A	**2800011312280**	**13122**	29
			AQUACTRL 2 SINGLE; 01/06 ; Einbauposition fahrerseitig; für Linkslenker; passender Adapter: B	**2800011312280**	**13122**	29
			AQUACTRL 2 SINGLE; 05/06 ; Einbauposition beifahrerseitig; für Rechtslenker; passender Adapter: B	**2800011610260** **2800011610270**	**16102** **61027**	56 56
			AQUACTRL 2 SINGLE; 04/06; Einbauposition beifahrerseitig; für Rechtslenker; passender Adapter: A	**2800011610260** **2800011610270**	**16102** **61027**	56 56

→

© 2025 Continental Aftermarket & Services GmbH

FIAT - MULTIPLA (186_) 04/99→06/10

Wischblatt

1.9 JTD (186AXE1A) 1.9 JTD 105 (186AXB1A)	88 kW 77 kW	04/02→06/10 04/99→06/10	AQUACTRL 2 SINGLE; 04/06; Einbauposition fahrerseitig; für Rechtslenker; passender Adapter: A	**2800011614260** **2800011628270**	**16142** **62827**	58 63
			AQUACTRL 2 SINGLE; 05/06 ; Einbauposition fahrerseitig; für Rechtslenker; passender Adapter: B	**2800011614260** **2800011628270**	**16142** **62827**	58 63
1.9 JTD 110	81 kW	03/01→07/02	AQUACTRL 2 SINGLE; Einbauposition beifahrerseitig; für Linkslenker; passender Adapter: A	**2800011309280**	**13092**	28
			AQUACTRL 2 SINGLE; Einbauposition fahrerseitig; für Linkslenker; passender Adapter: A	**2800011312280**	**13122**	29
			AQUACTRL 2 SINGLE; Einbauposition beifahrerseitig; für Rechtslenker; passender Adapter: A	**2800011610260** **2800011610270**	**16102** **61027**	56 56
			AQUACTRL 2 SINGLE; Einbauposition fahrerseitig; für Rechtslenker; passender Adapter: A	**2800011614260** **2800011628270**	**16142** **62827**	58 63
1.9 JTD 115	85 kW	07/02→06/10	AQUACTRL 2 SINGLE; 12/05; Einbauposition beifahrerseitig; für Linkslenker; passender Adapter: A	**2800011309280**	**13092**	28
			AQUACTRL 2 SINGLE; 01/06 ; Einbauposition beifahrerseitig; für Linkslenker; passender Adapter: B	**2800011309280**	**13092**	28
			AQUACTRL 2 SINGLE; 12/05; Einbauposition fahrerseitig; für Linkslenker; passender Adapter: A	**2800011312280**	**13122**	29
			AQUACTRL 2 SINGLE; 01/06 ; Einbauposition fahrerseitig; für Linkslenker; passender Adapter: B	**2800011312280**	**13122**	29
			AQUACTRL 2 SINGLE; 05/06 ; Einbauposition beifahrerseitig; für Rechtslenker; passender Adapter: B	**2800011610260** **2800011610270**	**16102** **61027**	56 56
			AQUACTRL 2 SINGLE; 04/06; Einbauposition beifahrerseitig; für Rechtslenker; passender Adapter: A	**2800011610260** **2800011610270**	**16102** **61027**	56 56
			AQUACTRL 2 SINGLE; 04/06; Einbauposition fahrerseitig; für Rechtslenker; passender Adapter: A	**2800011614260** **2800011628270**	**16142** **62827**	58 63
			AQUACTRL 2 SINGLE; 05/06 ; Einbauposition fahrerseitig; für Rechtslenker; passender Adapter: B	**2800011614260** **2800011628270**	**16142** **62827**	58 63

FIAT - PALIO (178_, 171_, 371_) 04/96→

Wischblatt

1.0	45 kW	04/96→10/03	AQUACTRL 2 SINGLE; Einbauposition beifahrerseitig; für Linkslenker; passender Adapter: A	**2800011304280**	**13042**	26
			AQUACTRL 2 SINGLE; Einbauposition fahrerseitig; für Linkslenker; passender Adapter: A	**2800011309280**	**13092**	28
			AQUACTRL 2 SINGLE; Einbauposition beifahrerseitig; passender Adapter: A; für Rechtslenker	**2800011605260** **2800011624270**	**16052** **62427**	54 61
			AQUACTRL 2 SINGLE; Einbauposition fahrerseitig; passender Adapter: A; für Rechtslenker	**2800011610260** **2800011610270**	**16102** **61027**	56 56
1.0 1.1	56 kW 40 kW	04/96→10/03 07/97→10/03	AQUACTRL 2 SINGLE; Einbauposition beifahrerseitig; für Linkslenker; passender Adapter: A	**2800011304280**	**13042**	26
			AQUACTRL 2 SINGLE; Einbauposition fahrerseitig; für Linkslenker; passender Adapter: A	**2800011309280**	**13092**	28
			AQUACTRL 2 SINGLE; Einbauposition beifahrerseitig; passender Adapter: A; für Rechtslenker	**2800011605260**	**16052**	54
			AQUACTRL 2 SINGLE; Einbauposition fahrerseitig; passender Adapter: A; für Rechtslenker	**2800011610260**	**16102**	56
1.2 1.2	44 kW 50 kW	07/97→08/02 06/99→10/00	AQUACTRL 2 SINGLE; Einbauposition beifahrerseitig; für Linkslenker; passender Adapter: A	**2800011304280**	**13042**	26
			AQUACTRL 2 SINGLE; Einbauposition fahrerseitig; für Linkslenker; passender Adapter: A	**2800011309280**	**13092**	28
			AQUACTRL 2 SINGLE; Einbauposition beifahrerseitig; passender Adapter: A; für Rechtslenker	**2800011605260** **2800011624270**	**16052** **62427**	54 61
			AQUACTRL 2 SINGLE; Einbauposition fahrerseitig; passender Adapter: A; für Rechtslenker	**2800011610260** **2800011610270**	**16102** **61027**	56 56

© 2025 Continental Aftermarket & Services GmbH

FIAT - PALIO (178_, 171_, 371_) 04/96→

Wischblatt

1.2	53 kW	07/01→06/05	AQUACTRL 2 SINGLE; Einbauposition beifahrerseitig; passender Adapter: A; für Rechtslenker	**2800011605260**	**16052**	54
			AQUACTRL 2 SINGLE; Einbauposition fahrerseitig; passender Adapter: A; für Rechtslenker	**2800011610260**	**16102**	56
1.2	54 kW	06/98→	AQUACTRL 2 SINGLE; Einbauposition beifahrerseitig; für Linkslenker; passender Adapter: A	**2800011304280**	**13042**	26
			AQUACTRL 2 SINGLE; Einbauposition fahrerseitig; für Linkslenker; passender Adapter: A	**2800011309280**	**13092**	28
			AQUACTRL 2 SINGLE; Einbauposition beifahrerseitig; passender Adapter: A; für Rechtslenker	**2800011605260** **2800011624270**	**16052** **62427**	54 61
			AQUACTRL 2 SINGLE; Einbauposition fahrerseitig; passender Adapter: A; für Rechtslenker	**2800011610260** **2800011610270**	**16102** **61027**	56 56
1.3	59 kW	03/00→02/03	AQUACTRL 2 SINGLE; Einbauposition beifahrerseitig; passender Adapter: A; für Rechtslenker	**2800011605260**	**16052**	54
			AQUACTRL 2 SINGLE; Einbauposition fahrerseitig; passender Adapter: A; für Rechtslenker	**2800011610260**	**16102**	56
1.3 1.3 JTD Multijet (178BYE1AAT)	59 kW 51 kW	03/00→01/12 06/03→01/12	AQUACTRL 2 SINGLE; Einbauposition beifahrerseitig; für Linkslenker; passender Adapter: A	**2800011304280**	**13042**	26
			AQUACTRL 2 SINGLE; Einbauposition fahrerseitig; für Linkslenker; passender Adapter: A	**2800011309280**	**13092**	28
			AQUACTRL 2 SINGLE; Einbauposition beifahrerseitig; passender Adapter: A; für Rechtslenker	**2800011605260**	**16052**	54
			AQUACTRL 2 SINGLE; Einbauposition fahrerseitig; passender Adapter: A; für Rechtslenker	**2800011610260**	**16102**	56
1.4	51 kW	04/96→10/02	AQUACTRL 2 SINGLE; Einbauposition beifahrerseitig; für Linkslenker; passender Adapter: A	**2800011304280**	**13042**	26
			AQUACTRL 2 SINGLE; Einbauposition fahrerseitig; für Linkslenker; passender Adapter: A	**2800011309280**	**13092**	28
			AQUACTRL 2 SINGLE; Einbauposition beifahrerseitig; passender Adapter: A; für Rechtslenker	**2800011605260** **2800011624270**	**16052** **62427**	54 61
			AQUACTRL 2 SINGLE; Einbauposition fahrerseitig; passender Adapter: A; für Rechtslenker	**2800011610260** **2800011610270**	**16102** **61027**	56 56
1.4	57 kW	10/05→	AQUACTRL 2 SINGLE; Einbauposition beifahrerseitig; für Linkslenker; passender Adapter: A	**2800011304280**	**13042**	26
			AQUACTRL 2 SINGLE; Einbauposition fahrerseitig; für Linkslenker; passender Adapter: A	**2800011309280**	**13092**	28
			AQUACTRL 2 SINGLE; Einbauposition beifahrerseitig; passender Adapter: A; für Rechtslenker	**2800011605260**	**16052**	54
			AQUACTRL 2 SINGLE; Einbauposition fahrerseitig; passender Adapter: A; für Rechtslenker	**2800011610260**	**16102**	56
1.4	70 kW	06/03→	AQUACTRL 2 SINGLE; Einbauposition beifahrerseitig; für Linkslenker; passender Adapter: A	**2800011304280**	**13042**	26
			AQUACTRL 2 SINGLE; Einbauposition fahrerseitig; für Linkslenker; passender Adapter: A	**2800011309280**	**13092**	28
1.4 (178BXA1A)	63 kW	10/02→10/04	AQUACTRL 2 SINGLE; Einbauposition beifahrerseitig; für Linkslenker; passender Adapter: A	**2800011304280**	**13042**	26
			AQUACTRL 2 SINGLE; Einbauposition fahrerseitig; für Linkslenker; passender Adapter: A	**2800011309280**	**13092**	28
			AQUACTRL 2 SINGLE; Einbauposition beifahrerseitig; passender Adapter: A; für Rechtslenker	**2800011605260**	**16052**	54
			AQUACTRL 2 SINGLE; Einbauposition fahrerseitig; passender Adapter: A; für Rechtslenker	**2800011610260**	**16102**	56
1.4 Cat	51 kW	04/96→08/01	AQUACTRL 2 SINGLE; Einbauposition beifahrerseitig; für Linkslenker; passender Adapter: A	**2800011304280**	**13042**	26
			AQUACTRL 2 SINGLE; Einbauposition fahrerseitig; für Linkslenker; passender Adapter: A	**2800011309280**	**13092**	28
			AQUACTRL 2 SINGLE; Einbauposition beifahrerseitig; passender Adapter: A; für Rechtslenker	**2800011605260** **2800011624270**	**16052** **62427**	54 61
			AQUACTRL 2 SINGLE; Einbauposition fahrerseitig; passender Adapter: A; für Rechtslenker	**2800011610260** **2800011610270**	**16102** **61027**	56 56

© 2025 Continental Aftermarket & Services GmbH

FIAT - PALIO (178_, 171_, 371_) 04/96→

Wischblatt

1.5	62 kW	06/04→	AQUACTRL 2 SINGLE; Einbauposition beifahrerseitig; für Linkslenker; passender Adapter: A	**2800011304280**	**13042**	26
			AQUACTRL 2 SINGLE; Einbauposition fahrerseitig; für Linkslenker; passender Adapter: A	**2800011309280**	**13092**	28
			AQUACTRL 2 SINGLE; Einbauposition beifahrerseitig; passender Adapter: A; für Rechtslenker	**2800011605260**	**16052**	54
			AQUACTRL 2 SINGLE; Einbauposition fahrerseitig; passender Adapter: A; für Rechtslenker	**2800011610260**	**16102**	56
1.6 1.6 16V	70 kW 68 kW	06/99→ 07/97→10/00	AQUACTRL 2 SINGLE; Einbauposition beifahrerseitig; passender Adapter: A; für Rechtslenker	**2800011605260**	**16052**	54
			AQUACTRL 2 SINGLE; Einbauposition fahrerseitig; passender Adapter: A; für Rechtslenker	**2800011610260**	**16102**	56
1.6 16V	74 kW	04/96→10/02	AQUACTRL 2 SINGLE; Einbauposition beifahrerseitig; für Linkslenker; passender Adapter: A	**2800011304280**	**13042**	26
			AQUACTRL 2 SINGLE; Einbauposition fahrerseitig; für Linkslenker; passender Adapter: A	**2800011309280**	**13092**	28
			AQUACTRL 2 SINGLE; Einbauposition beifahrerseitig; passender Adapter: A; für Rechtslenker	**2800011605260** **2800011624270**	**16052** **62427**	54 61
			AQUACTRL 2 SINGLE; Einbauposition fahrerseitig; passender Adapter: A; für Rechtslenker	**2800011610260** **2800011610270**	**16102** **61027**	56 56
1.7 D 1.7 TD 1.7 TD	42 kW 51 kW 53 kW	04/96→09/02 10/02→01/12 09/01→	AQUACTRL 2 SINGLE; Einbauposition beifahrerseitig; für Linkslenker; passender Adapter: A	**2800011304280**	**13042**	26
			AQUACTRL 2 SINGLE; Einbauposition fahrerseitig; für Linkslenker; passender Adapter: A	**2800011309280**	**13092**	28
			AQUACTRL 2 SINGLE; Einbauposition beifahrerseitig; passender Adapter: A; für Rechtslenker	**2800011605260**	**16052**	54
			AQUACTRL 2 SINGLE; Einbauposition fahrerseitig; passender Adapter: A; für Rechtslenker	**2800011610260**	**16102**	56

FIAT - PALIO Weekend (178_, 173_, 373_, 374_, 171_) 04/96→

Wischblatt

1.0 (1788361)	45 kW	07/98→10/03	AQUACTRL 2 SINGLE; Einbauposition beifahrerseitig; für Linkslenker; passender Adapter: A	**2800011304280**	**13042**	26
			AQUACTRL 2 SINGLE; Einbauposition fahrerseitig; für Linkslenker; passender Adapter: A	**2800011309280**	**13092**	28
1.2	54 kW	04/96→02/04	AQUACTRL 2 SINGLE; Einbauposition beifahrerseitig; für Linkslenker; passender Adapter: A	**2800011304280**	**13042**	26
			AQUACTRL 2 SINGLE; Einbauposition fahrerseitig; für Linkslenker; passender Adapter: A	**2800011309280**	**13092**	28
			AQUACTRL 2 SINGLE; Einbauposition beifahrerseitig; für Rechtslenker; passender Adapter: A	**2800011605260** **2800011624270**	**16052** **62427**	54 61
			AQUACTRL 2 SINGLE; Einbauposition fahrerseitig; für Rechtslenker; passender Adapter: A	**2800011610260** **2800011610270**	**16102** **61027**	56 56
1.2 (178BXZ1A)	50 kW	06/99→10/02	AQUACTRL 2 SINGLE; Einbauposition beifahrerseitig; für Linkslenker; passender Adapter: A	**2800011304280**	**13042**	26
			AQUACTRL 2 SINGLE; Einbauposition fahrerseitig; für Linkslenker; passender Adapter: A	**2800011309280**	**13092**	28
			AQUACTRL 2 SINGLE; Einbauposition beifahrerseitig; für Rechtslenker; passender Adapter: A	**2800011605260**	**16052**	54
			AQUACTRL 2 SINGLE; Einbauposition fahrerseitig; für Rechtslenker; passender Adapter: A	**2800011610260**	**16102**	56
1.2 (178DYA1A, 178DXS1A)	44 kW	07/97→10/04	AQUACTRL 2 SINGLE; Einbauposition beifahrerseitig; für Linkslenker; passender Adapter: A	**2800011304280**	**13042**	26
			AQUACTRL 2 SINGLE; Einbauposition fahrerseitig; für Linkslenker; passender Adapter: A	**2800011309280**	**13092**	28
			AQUACTRL 2 SINGLE; Einbauposition beifahrerseitig; für Rechtslenker; passender Adapter: A	**2800011605260** **2800011624270**	**16052** **62427**	54 61
			AQUACTRL 2 SINGLE; Einbauposition fahrerseitig; für Rechtslenker; passender Adapter: A	**2800011610260** **2800011610270**	**16102** **61027**	56 56

© 2025 Continental Aftermarket & Services GmbH

FIAT - PALIO Weekend (178_, 173_, 373_, 374_, 171_) 04/96→

Wischblatt

1.3 (1788891, 1789491, 1730250)	59 kW	03/00→02/03	AQUACTRL 2 SINGLE; Einbauposition beifahrerseitig; für Rechtslenker; passender Adapter: A	**2800011605260**	**16052**	54
			AQUACTRL 2 SINGLE; Einbauposition fahrerseitig; für Rechtslenker; passender Adapter: A	**2800011610260**	**16102**	56
1.3 (178DYE1A, 178DYE1AAP, 178DYE1AAT)	59 kW	09/01→10/04	AQUACTRL 2 SINGLE; Einbauposition beifahrerseitig; für Linkslenker; passender Adapter: A	**2800011304280**	**13042**	26
			AQUACTRL 2 SINGLE; Einbauposition fahrerseitig; für Linkslenker; passender Adapter: A	**2800011309280**	**13092**	28
			AQUACTRL 2 SINGLE; Einbauposition beifahrerseitig; für Rechtslenker; passender Adapter: A	**2800011605260** **2800011624270**	**16052** **62427**	54 61
			AQUACTRL 2 SINGLE; Einbauposition fahrerseitig; für Rechtslenker; passender Adapter: A	**2800011610260** **2800011610270**	**16102** **61027**	56 56
1.4	51 kW	07/97→08/01	AQUACTRL 2 SINGLE; Einbauposition beifahrerseitig; für Linkslenker; passender Adapter: A	**2800011304280**	**13042**	26
			AQUACTRL 2 SINGLE; Einbauposition fahrerseitig; für Linkslenker; passender Adapter: A	**2800011309280**	**13092**	28
			AQUACTRL 2 SINGLE; Einbauposition beifahrerseitig; für Rechtslenker; passender Adapter: A	**2800011605260**	**16052**	54
			AQUACTRL 2 SINGLE; Einbauposition fahrerseitig; für Rechtslenker; passender Adapter: A	**2800011610260**	**16102**	56
1.4	57 kW	10/05→	AQUACTRL 2 SINGLE; Einbauposition beifahrerseitig; für Rechtslenker; passender Adapter: A	**2800011605260**	**16052**	54
			AQUACTRL 2 SINGLE; Einbauposition fahrerseitig; für Rechtslenker; passender Adapter: A	**2800011610260**	**16102**	56
1.5	62 kW	02/02→	AQUACTRL 2 SINGLE; Einbauposition beifahrerseitig; für Linkslenker; passender Adapter: A	**2800011304280**	**13042**	26
			AQUACTRL 2 SINGLE; Einbauposition fahrerseitig; für Linkslenker; passender Adapter: A	**2800011309280**	**13092**	28
			AQUACTRL 2 SINGLE; Einbauposition beifahrerseitig; für Rechtslenker; passender Adapter: A	**2800011605260**	**16052**	54
			AQUACTRL 2 SINGLE; Einbauposition fahrerseitig; für Rechtslenker; passender Adapter: A	**2800011610260**	**16102**	56
1.6	70 kW	07/97→	AQUACTRL 2 SINGLE; Einbauposition beifahrerseitig; für Rechtslenker; passender Adapter: A	**2800011605260**	**16052**	54
			AQUACTRL 2 SINGLE; Einbauposition fahrerseitig; für Rechtslenker; passender Adapter: A	**2800011610260**	**16102**	56
1.6 16V	68 kW	07/97→10/03	AQUACTRL 2 SINGLE; Einbauposition beifahrerseitig; für Linkslenker; passender Adapter: A	**2800011304280**	**13042**	26
			AQUACTRL 2 SINGLE; Einbauposition fahrerseitig; für Linkslenker; passender Adapter: A	**2800011309280**	**13092**	28
1.6 16V 1.6 16V (178DXD1A) 1.7 TD 1.9 D 1.9 JTD	76 kW 74 kW 51 kW 46 kW 59 kW	02/01→01/12 06/96→02/01 04/96→03/01 03/01→ 09/01→	AQUACTRL 2 SINGLE; Einbauposition beifahrerseitig; für Linkslenker; passender Adapter: A	**2800011304280**	**13042**	26
			AQUACTRL 2 SINGLE; Einbauposition fahrerseitig; für Linkslenker; passender Adapter: A	**2800011309280**	**13092**	28
			AQUACTRL 2 SINGLE; Einbauposition beifahrerseitig; für Rechtslenker; passender Adapter: A	**2800011605260** **2800011624270**	**16052** **62427**	54 61
			AQUACTRL 2 SINGLE; Einbauposition fahrerseitig; für Rechtslenker; passender Adapter: A	**2800011610260** **2800011610270**	**16102** **61027**	56 56

FIAT - PANDA / PANDA CLASSIC (169_) 09/03→

Wischblatt

1.1 (169.AXA1A) 1.2 (169.AXB11, 169.AXB1A) 1.2 (169AXF2A, 169AXF1A) 1.2 4x4 (169.AXB2A) 1.2 4x4 (169AXF2A, 169AXF1A) 1.2 LPG (169.AXB1A)	40 kW 44 kW 51 kW 44 kW 51 kW 44 kW	09/03→ 09/03→ 03/10→08/13 10/04→ 04/10→08/13 04/09→	AQUACTRL 2 SET; für Linkslenker	**2800011201280**	**12012**	3
			AQUACTRL 2 SINGLE; Einbauposition beifahrerseitig; für Linkslenker; passender Adapter: A	**2800011302280**	**13022**	26
			AQUACTRL 2 SINGLE; Einbauposition fahrerseitig; für Linkslenker; passender Adapter: A	**2800011309280**	**13092**	28
			AQUACTRL 2 SINGLE; Einbauposition beifahrerseitig; für Rechtslenker; passender Adapter: A	**2800011602260** **2800011623270**	**16022** **62327**	53 61
			AQUACTRL 2 SINGLE; Einbauposition fahrerseitig; für Rechtslenker; passender Adapter: A	**2800011610260** **2800011610270**	**16102** **61027**	56 56

© 2025 Continental Aftermarket & Services GmbH

FIAT - PANDA / PANDA CLASSIC (169_) 09/03→

Wischblatt

1.2 LPG (169CXF1A)	51 kW	11/10→08/13	AQUACTRL 2 SET; für Linkslenker	**2800011201280**	**12012**	3
			AQUACTRL 2 SINGLE; Einbauposition beifahrerseitig; für Linkslenker; passender Adapter: A	**2800011302280**	**13022**	26
			AQUACTRL 2 SINGLE; Einbauposition fahrerseitig; für Linkslenker; passender Adapter: A	**2800011309280**	**13092**	28
			AQUACTRL 2 SINGLE; Einbauposition beifahrerseitig; für Rechtslenker; passender Adapter: A	**2800011602260**	**16022**	53
			AQUACTRL 2 SINGLE; Einbauposition fahrerseitig; für Rechtslenker; passender Adapter: A	**2800011610260**	**16102**	56
1.2 Natural Power (169.AXB1A) 1.3 D Multijet (169.AXC1A)	44 kW 51 kW	01/07→12/11 09/03→	AQUACTRL 2 SET; für Linkslenker	**2800011201280**	**12012**	3
			AQUACTRL 2 SINGLE; Einbauposition beifahrerseitig; für Linkslenker; passender Adapter: A	**2800011302280**	**13022**	26
			AQUACTRL 2 SINGLE; Einbauposition fahrerseitig; für Linkslenker; passender Adapter: A	**2800011309280**	**13092**	28
			AQUACTRL 2 SINGLE; Einbauposition beifahrerseitig; für Rechtslenker; passender Adapter: A	**2800011602260** **2800011623270**	**16022** **62327**	53 61
			AQUACTRL 2 SINGLE; Einbauposition fahrerseitig; für Rechtslenker; passender Adapter: A	**2800011610260** **2800011610270**	**16102** **61027**	56 56
1.3 D Multijet (169AXG1A, 169AXD1A)	55 kW	06/06→08/13	AQUACTRL 2 SET; für Linkslenker	**2800011201280**	**12012**	3
			AQUACTRL 2 SINGLE; Einbauposition beifahrerseitig; für Linkslenker; passender Adapter: A	**2800011302280**	**13022**	26
			AQUACTRL 2 SINGLE; Einbauposition fahrerseitig; für Linkslenker; passender Adapter: A	**2800011309280**	**13092**	28
			AQUACTRL 2 SINGLE; Einbauposition beifahrerseitig; für Rechtslenker; passender Adapter: A	**2800011602260**	**16022**	53
			AQUACTRL 2 SINGLE; Einbauposition fahrerseitig; für Rechtslenker; passender Adapter: A	**2800011610260**	**16102**	56
1.3 D Multijet 4x4 (169.AXC2A) 1.3 JTD Multijet 4x4 (169AXG1A, 169AXG2A) 1.4 (169AXE1B)	51 kW 55 kW 74 kW	10/04→ 09/10→08/13 10/06→	AQUACTRL 2 SET; für Linkslenker	**2800011201280**	**12012**	3
			AQUACTRL 2 SINGLE; Einbauposition beifahrerseitig; für Linkslenker; passender Adapter: A	**2800011302280**	**13022**	26
			AQUACTRL 2 SINGLE; Einbauposition fahrerseitig; für Linkslenker; passender Adapter: A	**2800011309280**	**13092**	28
			AQUACTRL 2 SINGLE; Einbauposition beifahrerseitig; für Rechtslenker; passender Adapter: A	**2800011602260** **2800011623270**	**16022** **62327**	53 61
			AQUACTRL 2 SINGLE; Einbauposition fahrerseitig; für Rechtslenker; passender Adapter: A	**2800011610260** **2800011610270**	**16102** **61027**	56 56
1.4 Natural Power (169AXHIA)	57 kW	09/10→08/13	AQUACTRL 2 SET; für Linkslenker	**2800011201280**	**12012**	3
			AQUACTRL 2 SINGLE; Einbauposition beifahrerseitig; für Linkslenker; passender Adapter: A	**2800011302280**	**13022**	26
			AQUACTRL 2 SINGLE; Einbauposition fahrerseitig; für Linkslenker; passender Adapter: A	**2800011309280**	**13092**	28
			AQUACTRL 2 SINGLE; Einbauposition beifahrerseitig; für Rechtslenker; passender Adapter: A	**2800011602260**	**16022**	53
			AQUACTRL 2 SINGLE; Einbauposition fahrerseitig; für Rechtslenker; passender Adapter: A	**2800011610260**	**16102**	56

FIAT - PANDA (141_) 03/80→07/04

Wischblatt

0.9 Fire S Allrad	33 kW	10/80→04/86	AQUACTRL 2 SINGLE; Einbauposition fahrerseitig; für Rechtslenker; Fahrzeugausstattung: für Fahrzeuge mit Einhebelwischarm; passender Adapter: A	**2800011602260** **2800011623270**	**16022** **62327**	53 61
1000 1000 1000 4x4 1000 4x4 1000 4x4 1000 i.e. Cat 1100 1100 1100 4x4 1100 Trekking 4x4 1300 D 650	32 kW 37 kW 32 kW 33 kW 37 kW 33 kW 37 kW 40 kW 40 kW 37 kW 27 kW 22 kW	01/86→04/92 01/85→12/92 01/86→07/89 05/86→12/94 01/86→12/92 10/87→08/98 05/91→12/99 02/95→09/03 02/95→07/04 10/91→07/04 04/86→12/92 01/82→07/04	AQUACTRL 2 SINGLE; Einbauposition fahrerseitig; für Linkslenker; passender Adapter: A	**2800011302280**	**13022**	26
			AQUACTRL 2 SINGLE; Einbauposition fahrerseitig; für Rechtslenker; Fahrzeugausstattung: für Fahrzeuge mit Einhebelwischarm; passender Adapter: A	**2800011602260** **2800011623270**	**16022** **62327**	53 61

→

© 2025 Continental Aftermarket & Services GmbH

FIAT - PANDA (141_) 03/80→07/04

Wischblatt

750 800 900 900 950 950 4x4	25 kW 25 kW 29 kW 33 kW 35 kW 35 kW	01/86→10/03 02/81→12/85 04/92→12/96 10/80→06/94 09/82→08/83 09/83→12/86	AQUACTRL 2 SINGLE; Einbauposition fahrerseitig; für Linkslenker; passender Adapter: A	**2800011302280**	**13022**	26
			AQUACTRL 2 SINGLE; Einbauposition fahrerseitig; für Rechtslenker; Fahrzeugausstattung: für Fahrzeuge mit Einhebelwischarm; passender Adapter: A	**2800011602260** **2800011623270**	**16022** **62327**	53 61

FIAT - PANDA (312_, 319_) 02/12→

Wischblatt

0.9 (312PXG1A) 0.9 (312PXH1A) 0.9 (312PXN1A, 312PXN11) 0.9 (312PXN1A, 312PXN11) 0.9 (312PXP1A) 0.9 4x4 (312PXG1A) 0.9 4x4 (312PXR2B) 0.9 Natural Power (312PXG1A, 312PYC1A)	63 kW 48 kW 57 kW 59 kW 44 kW 63 kW 66 kW 63 kW	02/12→ 02/12→ 02/12→ 12/13→ 12/13→ 09/12→ 06/14→ 07/12→	AQUACTRL 2 SET; für Linkslenker; Ergänzungsartikel/Ergänzende Info 2: Maß abweichend vom Original	**2800011218280**	**12182**	8
			AQUACTRL 2 SINGLE; Einbauposition beifahrerseitig; für Linkslenker; passender Adapter: BC	**2800011301280**	**13012**	25
			AQUACTRL 2 SINGLE; Einbauposition fahrerseitig; für Linkslenker; passender Adapter: BC	**2800011312280**	**13122**	29
			REARCTRL; Einbauposition hinten	**2800011503170** **2800011503180**	**50317** **15031**	33 33
			AQUACTRL 2 SINGLE; Einbauposition beifahrerseitig; für Rechtslenker; passender Adapter: BC	**2800011601260** **2800011601270**	**16012** **60127**	52 52
			AQUACTRL 2 SINGLE; Einbauposition fahrerseitig; für Rechtslenker; passender Adapter: BC	**2800011614260** **2800011628270**	**16142** **62827**	58 63
0.9 Natural Power (312PXN1A)	51 kW	03/19→	AQUACTRL 2 SET; für Linkslenker; Ergänzungsartikel/Ergänzende Info 2: Maß abweichend vom Original	**2800011218280**	**12182**	8
			AQUACTRL 2 SINGLE; Einbauposition beifahrerseitig; für Linkslenker; passender Adapter: BC	**2800011301280**	**13012**	25
			AQUACTRL 2 SINGLE; Einbauposition fahrerseitig; für Linkslenker; passender Adapter: BC	**2800011312280**	**13122**	29
			REARCTRL; Einbauposition hinten	**2800011503180**	**15031**	33
			AQUACTRL 2 SINGLE; Einbauposition beifahrerseitig; für Rechtslenker; passender Adapter: BC	**2800011601260**	**16012**	52
			AQUACTRL 2 SINGLE; Einbauposition fahrerseitig; für Rechtslenker; passender Adapter: BC	**2800011614260**	**16142**	58
0.9 Natural Power (312PXN1A)	59 kW	01/15→	AQUACTRL 2 SET; für Linkslenker; Ergänzungsartikel/Ergänzende Info 2: Maß abweichend vom Original	**2800011218280**	**12182**	8
			AQUACTRL 2 SINGLE; Einbauposition beifahrerseitig; für Linkslenker; passender Adapter: BC	**2800011301280**	**13012**	25
			AQUACTRL 2 SINGLE; Einbauposition fahrerseitig; für Linkslenker; passender Adapter: BC	**2800011312280**	**13122**	29
			REARCTRL; Einbauposition hinten	**2800011503170** **2800011503180**	**50317** **15031**	33 33
			AQUACTRL 2 SINGLE; Einbauposition beifahrerseitig; für Rechtslenker; passender Adapter: BC	**2800011601260** **2800011601270**	**16012** **60127**	52 52
			AQUACTRL 2 SINGLE; Einbauposition fahrerseitig; für Rechtslenker; passender Adapter: BC	**2800011614260** **2800011628270**	**16142** **62827**	58 63
1.0 Mild Hybrid (312.PYD1B)	51 kW	01/20→	AQUACTRL 2 SET; für Linkslenker; Ergänzungsartikel/Ergänzende Info 2: Maß abweichend vom Original	**2800011218280**	**12182**	8
			AQUACTRL 2 SINGLE; Einbauposition beifahrerseitig; für Linkslenker; passender Adapter: BC	**2800011301280**	**13012**	25
			AQUACTRL 2 SINGLE; Einbauposition fahrerseitig; für Linkslenker; passender Adapter: BC	**2800011312280**	**13122**	29
			REARCTRL; Einbauposition hinten	**2800011503180**	**15031**	33
			AQUACTRL 2 SINGLE; Einbauposition beifahrerseitig; für Rechtslenker; passender Adapter: BC	**2800011601260**	**16012**	52
			AQUACTRL 2 SINGLE; Einbauposition fahrerseitig; für Rechtslenker; passender Adapter: BC	**2800011614260**	**16142**	58
1.2 (312PXA1A) 1.2 LPG (312PXA1A) 1.3 D Multijet (312PXL1A)	51 kW 51 kW 55 kW	02/12→ 06/12→ 02/12→	AQUACTRL 2 SET; für Linkslenker; Ergänzungsartikel/Ergänzende Info 2: Maß abweichend vom Original	**2800011218280**	**12182**	8

→

© 2025 Continental Aftermarket & Services GmbH

FIAT - PANDA (312_, 319_) 02/12→

Wischblatt

1.3 D Multijet (312PXU1A, 312PXW1A)	70 kW	04/15→	AQUACTRL 2 SINGLE; Einbauposition beifahrerseitig; für Linkslenker; passender Adapter: BC	**2800011301280**	**13012**	25
1.3 D Multijet 4x4 (312PXL1A)	55 kW	06/12→	AQUACTRL 2 SINGLE; Einbauposition fahrerseitig; für Linkslenker; passender Adapter: BC	**2800011312280**	**13122**	29
1.3 D Multijet 4x4 (312PXS2A)	59 kW	06/14→	REARCTRL; Einbauposition hinten	**2800011503170**	**50317**	33
				2800011503180	**15031**	33
1.3 D Multijet 4x4 (312PXU1A)	70 kW	04/15→	AQUACTRL 2 SINGLE; Einbauposition beifahrerseitig; für Rechtslenker; passender Adapter: BC	**2800011601260**	**16012**	52
				2800011601270	**60127**	52
			AQUACTRL 2 SINGLE; Einbauposition fahrerseitig; für Rechtslenker; passender Adapter: BC	**2800011614260**	**16142**	58
				2800011628270	**62827**	63

FIAT - PANDA Kasten/Schrägheck (141_) 01/86→02/04

Wischblatt

1.1	37 kW	05/91→03/95	AQUACTRL 2 SINGLE; Einbauposition fahrerseitig; für Linkslenker; passender Adapter: A	**2800011302280**	**13022**	26
			AQUACTRL 2 SINGLE; Einbauposition fahrerseitig; für Rechtslenker; Fahrzeugausstattung: für Fahrzeuge mit Einhebelwischarm; passender Adapter: A	**2800011602260**	**16022**	53
				2800011623270	**62327**	61
1.1	40 kW	09/00→02/04	AQUACTRL 2 SINGLE; Einbauposition fahrerseitig; für Linkslenker; passender Adapter: A	**2800011302280**	**13022**	26
1.1 4x4	40 kW	09/00→02/04				
			AQUACTRL 2 SINGLE; Einbauposition fahrerseitig; für Rechtslenker; Fahrzeugausstattung: für Fahrzeuge mit Einhebelwischarm; passender Adapter: A	**2800011602260**	**16022**	53
1000	32 kW	01/86→02/92	AQUACTRL 2 SINGLE; Einbauposition fahrerseitig; für Linkslenker; passender Adapter: A	**2800011302280**	**13022**	26
1000 i.e	33 kW	08/92→02/04				
750	25 kW	01/86→07/92	AQUACTRL 2 SINGLE; Einbauposition fahrerseitig; für Rechtslenker; Fahrzeugausstattung: für Fahrzeuge mit Einhebelwischarm; passender Adapter: A	**2800011602260**	**16022**	53
				2800011623270	**62327**	61
D	27 kW	05/86→04/91	AQUACTRL 2 SINGLE; Einbauposition fahrerseitig; für Linkslenker; passender Adapter: A	**2800011302280**	**13022**	26
			AQUACTRL 2 SINGLE; Einbauposition fahrerseitig; für Rechtslenker; Fahrzeugausstattung: für Fahrzeuge mit Einhebelwischarm; passender Adapter: A	**2800011602260**	**16022**	53

FIAT - PANDA Kasten/Schrägheck (169_) 03/04→

Wischblatt

1.1 (169CXA1A)	40 kW	09/04→	AQUACTRL 2 SET; für Linkslenker	**2800011201280**	**12012**	3
1.2	44 kW	09/04→	AQUACTRL 2 SINGLE; Einbauposition beifahrerseitig; für Linkslenker; passender Adapter: A	**2800011302280**	**13022**	26
1.2	51 kW	09/10→				
1.2 4x4	44 kW	09/04→	AQUACTRL 2 SINGLE; Einbauposition fahrerseitig; für Linkslenker; passender Adapter: A	**2800011309280**	**13092**	28
1.2 4x4	51 kW	09/10→				
1.2 Bipower (169CXB1A)	44 kW	09/04→12/11				
1.2 LPG	44 kW	04/09→				
1.2 LPG	51 kW	09/10→				
1.2 Natural Power	44 kW	01/07→11/09				
1.3 D Multijet	51 kW	03/04→				
1.3 D Multijet	55 kW	01/06→				
1.3 D Multijet 4x4	51 kW	10/04→12/06				
1.3 D Multijet 4x4	55 kW	01/06→				
1.4 Natural Power	57 kW	10/09→				

© 2025 Continental Aftermarket & Services GmbH

FIAT - PANDA VAN (312_, 519_) 02/12→

Wischblatt

0.9 (312.PXN1A)	59 kW	11/13→	AQUACTRL 2 SET; für Linkslenker; Ergänzungsartikel/Ergänzende Info 2: Maß abweichend vom Original	**2800011218280**	**12182**	8
			AQUACTRL 2 SINGLE; Einbauposition beifahrerseitig; für Linkslenker; passender Adapter: BC	**2800011301280**	**13012**	25
			AQUACTRL 2 SINGLE; Einbauposition fahrerseitig; für Linkslenker; passender Adapter: BC	**2800011312280**	**13122**	29
			REARCTRL; Einbauposition hinten	**2800011503180**	**15031**	33
			AQUACTRL 2 SINGLE; Einbauposition beifahrerseitig; für Rechtslenker; passender Adapter: BC	**2800011601260**	**16012**	52
			AQUACTRL 2 SINGLE; Einbauposition fahrerseitig; für Rechtslenker; passender Adapter: BC	**2800011614260**	**16142**	58
0.9 (312CXH1A, 312DXH1A)	48 kW	02/12→	AQUACTRL 2 SET; für Linkslenker; Ergänzungsartikel/Ergänzende Info 2: Maß abweichend vom Original	**2800011218280**	**12182**	8
			AQUACTRL 2 SINGLE; Einbauposition beifahrerseitig; für Linkslenker; passender Adapter: BC	**2800011301280**	**13012**	25
			AQUACTRL 2 SINGLE; Einbauposition fahrerseitig; für Linkslenker; passender Adapter: BC	**2800011312280**	**13122**	29
			REARCTRL; Einbauposition hinten	**2800011503170** **2800011503180**	**50317** **15031**	33 33
			AQUACTRL 2 SINGLE; Einbauposition beifahrerseitig; für Rechtslenker; passender Adapter: BC	**2800011601260** **2800011601270**	**16012** **60127**	52 52
			AQUACTRL 2 SINGLE; Einbauposition fahrerseitig; für Rechtslenker; passender Adapter: BC	**2800011614260** **2800011628270**	**16142** **62827**	58 63
0.9 (312DXG1A)	63 kW	02/12→	AQUACTRL 2 SET; für Linkslenker; Ergänzungsartikel/Ergänzende Info 2: Maß abweichend vom Original	**2800011218280**	**12182**	8
			AQUACTRL 2 SINGLE; Einbauposition beifahrerseitig; für Linkslenker; passender Adapter: BC	**2800011301280**	**13012**	25
			AQUACTRL 2 SINGLE; Einbauposition fahrerseitig; für Linkslenker; passender Adapter: BC	**2800011312280**	**13122**	29
			REARCTRL; Einbauposition hinten	**2800011503180**	**15031**	33
			AQUACTRL 2 SINGLE; Einbauposition beifahrerseitig; für Rechtslenker; passender Adapter: BC	**2800011601260**	**16012**	52
			AQUACTRL 2 SINGLE; Einbauposition fahrerseitig; für Rechtslenker; passender Adapter: BC	**2800011614260**	**16142**	58
0.9 4x4 (312CXG2B)	63 kW	09/12→	AQUACTRL 2 SET; für Linkslenker; Ergänzungsartikel/Ergänzende Info 2: Maß abweichend vom Original	**2800011218280**	**12182**	8
			AQUACTRL 2 SINGLE; Einbauposition beifahrerseitig; für Linkslenker; passender Adapter: BC	**2800011301280**	**13012**	25
			AQUACTRL 2 SINGLE; Einbauposition fahrerseitig; für Linkslenker; passender Adapter: BC	**2800011312280**	**13122**	29
			REARCTRL; Einbauposition hinten	**2800011503170** **2800011503180**	**50317** **15031**	33 33
			AQUACTRL 2 SINGLE; Einbauposition beifahrerseitig; für Rechtslenker; passender Adapter: BC	**2800011601260** **2800011601270**	**16012** **60127**	52 52
			AQUACTRL 2 SINGLE; Einbauposition fahrerseitig; für Rechtslenker; passender Adapter: BC	**2800011614260** **2800011628270**	**16142** **62827**	58 63
0.9 Natural Power (312CXG1A)	59 kW	01/15→	AQUACTRL 2 SET; für Linkslenker; Ergänzungsartikel/Ergänzende Info 2: Maß abweichend vom Original	**2800011218280**	**12182**	8
			AQUACTRL 2 SINGLE; Einbauposition beifahrerseitig; für Linkslenker; passender Adapter: BC	**2800011301280**	**13012**	25
			AQUACTRL 2 SINGLE; Einbauposition fahrerseitig; für Linkslenker; passender Adapter: BC	**2800011312280**	**13122**	29
			REARCTRL; Einbauposition hinten	**2800011503180**	**15031**	33
			AQUACTRL 2 SINGLE; Einbauposition beifahrerseitig; für Rechtslenker; passender Adapter: BC	**2800011601260**	**16012**	52
			AQUACTRL 2 SINGLE; Einbauposition fahrerseitig; für Rechtslenker; passender Adapter: BC	**2800011614260**	**16142**	58

© 2025 Continental Aftermarket & Services GmbH

FIAT - PANDA VAN (312_, 519_) 02/12→

Wischblatt

0.9 Natural Power (312DXG1A)	63 kW	07/12→	AQUACTRL 2 SET; für Linkslenker; Ergänzungsartikel/Ergänzende Info 2: Maß abweichend vom Original	**2800011218280**	**12182**	8
			AQUACTRL 2 SINGLE; Einbauposition beifahrerseitig; für Linkslenker; passender Adapter: BC	**2800011301280**	**13012**	25
			AQUACTRL 2 SINGLE; Einbauposition fahrerseitig; für Linkslenker; passender Adapter: BC	**2800011312280**	**13122**	29
			REARCTRL; Einbauposition hinten	**2800011503170** **2800011503180**	**50317** **15031**	33 33
			AQUACTRL 2 SINGLE; Einbauposition beifahrerseitig; für Rechtslenker; passender Adapter: BC	**2800011601260** **2800011601270**	**16012** **60127**	52 52
			AQUACTRL 2 SINGLE; Einbauposition fahrerseitig; für Rechtslenker; passender Adapter: BC	**2800011614260** **2800011628270**	**16142** **62827**	58 63
1.0 Mild Hybrid (312PYD1B)	51 kW	01/20→	AQUACTRL 2 SINGLE; Einbauposition beifahrerseitig; für Rechtslenker; passender Adapter: BC	**2800011601260**	**16012**	52
			AQUACTRL 2 SINGLE; Einbauposition fahrerseitig; für Rechtslenker; passender Adapter: BC	**2800011614260**	**16142**	58
1.2 (312CXA1A, 312DXA1A) 1.2 LPG (312CXA1A) 1.3 D Multijet (312CXL1A, 312DXL1A) 1.3 D Multijet (312PXS2A) 1.3 D Multijet 4x4 (312CXL2A) 1.3 D Multijet 4x4 (312PXS2A)	51 kW 51 kW 55 kW 59 kW 55 kW 59 kW	02/12→ 06/12→ 02/12→ 12/15→ 06/12→ 06/14→	AQUACTRL 2 SET; für Linkslenker; Ergänzungsartikel/Ergänzende Info 2: Maß abweichend vom Original	**2800011218280**	**12182**	8
			AQUACTRL 2 SINGLE; Einbauposition beifahrerseitig; für Linkslenker; passender Adapter: BC	**2800011301280**	**13012**	25
			AQUACTRL 2 SINGLE; Einbauposition fahrerseitig; für Linkslenker; passender Adapter: BC	**2800011312280**	**13122**	29
			REARCTRL; Einbauposition hinten	**2800011503170** **2800011503180**	**50317** **15031**	33 33
			AQUACTRL 2 SINGLE; Einbauposition beifahrerseitig; für Rechtslenker; passender Adapter: BC	**2800011601260** **2800011601270**	**16012** **60127**	52 52
			AQUACTRL 2 SINGLE; Einbauposition fahrerseitig; für Rechtslenker; passender Adapter: BC	**2800011614260** **2800011628270**	**16142** **62827**	58 63

FIAT - PUNTO (176_) 09/93→09/99

Wischblatt

1.2 16V 1.4 GT Turbo (176AD_) 1.4 GT Turbo (176AS_) 1.6 1.7 D 1.7 TD 1.7 TD 1.7 TD (176AT) 55 1.1 60 1.2 60 1.2 (176AP, 176AR, 176AQ, 176BB) 75 1.2	63 kW 98 kW 96 kW 65 kW 42 kW 51 kW 52 kW 46 kW 40 kW 43 kW 44 kW 54 kW	04/97→09/99 10/93→03/97 09/96→07/99 01/94→04/97 04/94→09/97 01/94→09/99 01/94→09/99 09/96→09/99 09/93→09/99 01/94→09/99 09/93→09/99 10/93→09/99	AQUACTRL 2 SET; für Linkslenker	**2800011201280**	**12012**	3
			AQUACTRL 2 SINGLE; Einbauposition beifahrerseitig; für Linkslenker; passender Adapter: A	**2800011302280**	**13022**	26
			AQUACTRL 2 SINGLE; für Linkslenker; Einbauposition fahrerseitig; passender Adapter: A	**2800011309280**	**13092**	28
			AQUACTRL 2 SINGLE; Einbauposition beifahrerseitig; für Rechtslenker; passender Adapter: A	**2800011602260** **2800011623270**	**16022** **62327**	53 61
			AQUACTRL 2 SINGLE; Einbauposition fahrerseitig; für Rechtslenker; passender Adapter: A	**2800011610260** **2800011610270**	**16102** **61027**	56 56

FIAT - PUNTO (188_) 09/99→07/12

Wischblatt

1.2 16V 80 (188.233, .235, .253, .255, .333, .353, .639,...	59 kW	09/99→04/06	AQUACTRL 2 SINGLE; Einbauposition beifahrerseitig; für Linkslenker; passender Adapter: A	**2800011304280**	**13042**	26
1.2 60 (188.030, .050, .130, .150, .230, .250)	44 kW	09/99→12/10	AQUACTRL 2 SINGLE; Einbauposition fahrerseitig; für Linkslenker; passender Adapter: A	**2800011309280**	**13092**	28
			AQUACTRL 2 SINGLE; Einbauposition beifahrerseitig; für Rechtslenker; passender Adapter: A	**2800011605260** **2800011624270**	**16052** **62427**	54 61
			AQUACTRL 2 SINGLE; Einbauposition fahrerseitig; für Rechtslenker; passender Adapter: A	**2800011610260** **2800011610270**	**16102** **61027**	56 56

© 2025 Continental Aftermarket & Services GmbH

FIAT - PUNTO (188_) 09/99→07/12

Wischblatt

1.2 Bifuel 1.2 Bipower (188BXA1A)	44 kW 44 kW	08/07→03/12 08/01→05/03	AQUACTRL 2 SINGLE; Einbauposition beifahrerseitig; für Linkslenker; passender Adapter: A	**2800011304280**	**13042**	26
			AQUACTRL 2 SINGLE; Einbauposition fahrerseitig; für Linkslenker; passender Adapter: A	**2800011309280**	**13092**	28
			AQUACTRL 2 SINGLE; Einbauposition beifahrerseitig; für Rechtslenker; passender Adapter: A	**2800011605260**	**16052**	54
			AQUACTRL 2 SINGLE; Einbauposition fahrerseitig; für Rechtslenker; passender Adapter: A	**2800011610260**	**16102**	56
1.2 Natural Power	44 kW	09/03→03/12	AQUACTRL 2 SINGLE; Einbauposition beifahrerseitig; für Linkslenker; passender Adapter: A	**2800011304280**	**13042**	26
			AQUACTRL 2 SINGLE; Einbauposition fahrerseitig; für Linkslenker; passender Adapter: A	**2800011309280**	**13092**	28
			AQUACTRL 2 SINGLE; Einbauposition beifahrerseitig; für Rechtslenker; passender Adapter: A	**2800011605260** **2800011624270**	**16052** **62427**	54 61
			AQUACTRL 2 SINGLE; Einbauposition fahrerseitig; für Rechtslenker; passender Adapter: A	**2800011610260** **2800011610270**	**16102** **61027**	56 56
1.2 Natural Power (188BXA1A)	38 kW	04/04→04/06	AQUACTRL 2 SINGLE; Einbauposition beifahrerseitig; für Linkslenker; passender Adapter: A	**2800011304280**	**13042**	26
			AQUACTRL 2 SINGLE; Einbauposition fahrerseitig; für Linkslenker; passender Adapter: A	**2800011309280**	**13092**	28
			AQUACTRL 2 SINGLE; Einbauposition beifahrerseitig; für Rechtslenker; passender Adapter: A	**2800011605260**	**16052**	54
			AQUACTRL 2 SINGLE; Einbauposition fahrerseitig; für Rechtslenker; passender Adapter: A	**2800011610260**	**16102**	56
1.3 JTD 16V	51 kW	06/03→03/12	AQUACTRL 2 SINGLE; Einbauposition beifahrerseitig; für Linkslenker; passender Adapter: A	**2800011304280**	**13042**	26
			AQUACTRL 2 SINGLE; Einbauposition fahrerseitig; für Linkslenker; passender Adapter: A	**2800011309280**	**13092**	28
			AQUACTRL 2 SINGLE; Einbauposition beifahrerseitig; für Rechtslenker; passender Adapter: A	**2800011605260** **2800011624270**	**16052** **62427**	54 61
			AQUACTRL 2 SINGLE; Einbauposition fahrerseitig; für Rechtslenker; passender Adapter: A	**2800011610260** **2800011610270**	**16102** **61027**	56 56
1.4	61 kW	07/07→03/12	AQUACTRL 2 SINGLE; Einbauposition beifahrerseitig; für Linkslenker; passender Adapter: A	**2800011304280**	**13042**	26
			AQUACTRL 2 SINGLE; Einbauposition fahrerseitig; für Linkslenker; passender Adapter: A	**2800011309280**	**13092**	28
			AQUACTRL 2 SINGLE; Einbauposition beifahrerseitig; für Rechtslenker; passender Adapter: A	**2800011605260**	**16052**	54
			AQUACTRL 2 SINGLE; Einbauposition fahrerseitig; für Rechtslenker; passender Adapter: A	**2800011610260**	**16102**	56
1.4	70 kW	09/03→03/12	AQUACTRL 2 SINGLE; Einbauposition beifahrerseitig; für Linkslenker; passender Adapter: A	**2800011304280**	**13042**	26
			AQUACTRL 2 SINGLE; Einbauposition fahrerseitig; für Linkslenker; passender Adapter: A	**2800011309280**	**13092**	28
			AQUACTRL 2 SINGLE; Einbauposition beifahrerseitig; für Rechtslenker; passender Adapter: A	**2800011605260** **2800011624270**	**16052** **62427**	54 61
			AQUACTRL 2 SINGLE; Einbauposition fahrerseitig; für Rechtslenker; passender Adapter: A	**2800011610260** **2800011610270**	**16102** **61027**	56 56
1.4 (188AXM1A, 188BXM1A) 1.4 (199BXB1A, 199AXB1A)	71 kW 64 kW	11/05→03/12 08/10→03/12	AQUACTRL 2 SINGLE; Einbauposition beifahrerseitig; für Linkslenker; passender Adapter: A	**2800011304280**	**13042**	26
			AQUACTRL 2 SINGLE; Einbauposition fahrerseitig; für Linkslenker; passender Adapter: A	**2800011309280**	**13092**	28
			AQUACTRL 2 SINGLE; Einbauposition beifahrerseitig; für Rechtslenker; passender Adapter: A	**2800011605260**	**16052**	54
			AQUACTRL 2 SINGLE; Einbauposition fahrerseitig; für Rechtslenker; passender Adapter: A	**2800011610260**	**16102**	56

© 2025 Continental Aftermarket & Services GmbH

FIAT - PUNTO (188_) 09/99→07/12

Wischblatt

1.8 130 HGT (188.738, .718) 1.9 DS 60 (188.031, .051, .231, .251) 1.9 JTD 1.9 JTD 1.9 JTD 80 (188.237, .257, .337, .357)	96 kW 44 kW 63 kW 74 kW 59 kW	09/99→03/12 09/99→03/12 10/01→03/12 06/03→03/12 09/99→03/12	AQUACTRL 2 SINGLE; Einbauposition beifahrerseitig; für Linkslenker; passender Adapter: A	**2800011304280**	**13042**	26
			AQUACTRL 2 SINGLE; Einbauposition fahrerseitig; für Linkslenker; passender Adapter: A	**2800011309280**	**13092**	28
			AQUACTRL 2 SINGLE; Einbauposition beifahrerseitig; für Rechtslenker; passender Adapter: A	**2800011605260** **2800011624270**	**16052** **62427**	54 61
			AQUACTRL 2 SINGLE; Einbauposition fahrerseitig; für Rechtslenker; passender Adapter: A	**2800011610260** **2800011610270**	**16102** **61027**	56 56

FIAT - PUNTO (199_) 01/12→

Wischblatt

0.9 0.9 0.9 Bifuel 0.9 Twinair Turbo 1.2 (199AXZ1A, 199BXZ1A) 1.2 (199AYL1A, 199BYL1A) 1.3 D Multijet 1.3 D Multijet 1.3 D Multijet 1.3 D Multijet	74 kW 77 kW 63 kW 63 kW 51 kW 49 kW 55 kW 59 kW 62 kW 70 kW	12/13→ 07/13→ 03/12→ 03/12→ 03/12→ 02/14→ 03/12→ 12/13→ 03/12→ 03/12→	AQUACTRL 2 SET; für Linkslenker; Ergänzungsartikel/Ergänzende Info 2: Maß abweichend vom Original	**2800011268280**	**12682**	22
			AQUACTRL 2 SINGLE; Einbauposition beifahrerseitig; für Linkslenker; passender Adapter: B	**2800011301280**	**13012**	25
			AQUACTRL 2 SINGLE; Einbauposition fahrerseitig; für Linkslenker; passender Adapter: B	**2800011314280**	**13142**	30
			REARCTRL; Einbauposition hinten	**2800011505170** **2800011505180**	**50517** **15051**	34 34
			AQUACTRL 2 SINGLE; Einbauposition beifahrerseitig; für Rechtslenker; passender Adapter: B	**2800011601260** **2800011601270**	**16012** **60127**	52 52
			AQUACTRL 2 SINGLE; Einbauposition fahrerseitig; für Rechtslenker; passender Adapter: B	**2800011616260** **2800011630270**	**16162** **63027**	58 63
1.3 JTD Multijet (199.AYR1A, 199.BYR1A)	66 kW	05/18→	AQUACTRL 2 SET; für Linkslenker; Ergänzungsartikel/Ergänzende Info 2: Maß abweichend vom Original	**2800011268280**	**12682**	22
			AQUACTRL 2 SINGLE; Einbauposition beifahrerseitig; für Linkslenker; passender Adapter: B	**2800011301280**	**13012**	25
			AQUACTRL 2 SINGLE; Einbauposition fahrerseitig; für Linkslenker; passender Adapter: B	**2800011314280**	**13142**	30
			REARCTRL; Einbauposition hinten	**2800011505180**	**15051**	34
			AQUACTRL 2 SINGLE; Einbauposition beifahrerseitig; für Rechtslenker; passender Adapter: B	**2800011601260**	**16012**	52
			AQUACTRL 2 SINGLE; Einbauposition fahrerseitig; für Rechtslenker; passender Adapter: B	**2800011616260**	**16162**	58
1.4 (199AXB1A, 199BXB1A, 199BXB11, 199AXB11) 1.4 (199AXH1A, 199BXH1A) 1.4 Bifuel 1.4 Multi Air 1.4 Natural Power 1.4 Turbo Multi Air	57 kW 55 kW 57 kW 77 kW 57 kW 99 kW	03/12→ 03/12→ 03/12→ 03/12→ 03/12→ 03/12→	AQUACTRL 2 SET; für Linkslenker; Ergänzungsartikel/Ergänzende Info 2: Maß abweichend vom Original	**2800011268280**	**12682**	22
			AQUACTRL 2 SINGLE; Einbauposition beifahrerseitig; für Linkslenker; passender Adapter: B	**2800011301280**	**13012**	25
			AQUACTRL 2 SINGLE; Einbauposition fahrerseitig; für Linkslenker; passender Adapter: B	**2800011314280**	**13142**	30
			REARCTRL; Einbauposition hinten	**2800011505170** **2800011505180**	**50517** **15051**	34 34
			AQUACTRL 2 SINGLE; Einbauposition beifahrerseitig; für Rechtslenker; passender Adapter: B	**2800011601260** **2800011601270**	**16012** **60127**	52 52
			AQUACTRL 2 SINGLE; Einbauposition fahrerseitig; für Rechtslenker; passender Adapter: B	**2800011616260** **2800011630270**	**16162** **63027**	58 63

FIAT - PUNTO Cabriolet (176_) 04/94→06/00

Wischblatt

60 1.2 60 1.2 (176AR_, 176BR_) 85 16V 1.2 90 1.6	43 kW 44 kW 63 kW 65 kW	04/94→06/00 05/95→06/00 04/97→06/00 04/94→04/97	AQUACTRL 2 SET; für Linkslenker	**2800011201280**	**12012**	3
			AQUACTRL 2 SINGLE; Einbauposition beifahrerseitig; für Linkslenker; passender Adapter: A	**2800011302280**	**13022**	26
			AQUACTRL 2 SINGLE; Einbauposition fahrerseitig; für Linkslenker; passender Adapter: A	**2800011309280**	**13092**	28
			AQUACTRL 2 SINGLE; Einbauposition beifahrerseitig; für Rechtslenker; passender Adapter: A	**2800011602260** **2800011623270**	**16022** **62327**	53 61
			AQUACTRL 2 SINGLE; Einbauposition fahrerseitig; für Rechtslenker; passender Adapter: A	**2800011610260** **2800011610270**	**16102** **61027**	56 56

© 2025 Continental Aftermarket & Services GmbH

FIAT - PUNTO EVO (199_) 07/08→

Wischblatt

1.2 1.2	48 kW 51 kW	10/09→02/12 10/09→02/12	AQUACTRL 2 SET; für Linkslenker; Ergänzungsartikel/Ergänzende Info 2: Maß abweichend vom Original	**2800011268280**	**12682**	22
			AQUACTRL 2 SINGLE; Einbauposition beifahrerseitig; für Linkslenker; passender Adapter: B	**2800011301280**	**13012**	25
			AQUACTRL 2 SINGLE; Einbauposition fahrerseitig; für Linkslenker; passender Adapter: B	**2800011314280**	**13142**	30
			REARCTRL; Einbauposition hinten	**2800011503170** **2800011503180**	**50317** **15031**	33 33
			AQUACTRL 2 SINGLE; Einbauposition beifahrerseitig; für Rechtslenker; passender Adapter: B	**2800011601260** **2800011601270**	**16012** **60127**	52 52
			AQUACTRL 2 SINGLE; Einbauposition fahrerseitig; für Rechtslenker; passender Adapter: B	**2800011616260** **2800011630270**	**16162** **63027**	58 63
1.2 (199BXL1A)	50 kW	10/14→	AQUACTRL 2 SINGLE; Einbauposition beifahrerseitig; für Rechtslenker; passender Adapter: B	**2800011601260**	**16012**	52
			AQUACTRL 2 SINGLE; Einbauposition fahrerseitig; für Rechtslenker; passender Adapter: B	**2800011616260**	**16162**	58
1.3 D Multijet 1.3 D Multijet 1.3 D Multijet 1.3 D Multijet (199AXC1A, 199BXC1A, 199AXT1A, 199BXT1A)	51 kW 62 kW 70 kW 55 kW	07/08→02/12 10/09→02/12 10/09→02/12 10/09→02/12	AQUACTRL 2 SET; für Linkslenker; Ergänzungsartikel/Ergänzende Info 2: Maß abweichend vom Original	**2800011268280**	**12682**	22
			AQUACTRL 2 SINGLE; Einbauposition beifahrerseitig; für Linkslenker; passender Adapter: B	**2800011301280**	**13012**	25
			AQUACTRL 2 SINGLE; Einbauposition fahrerseitig; für Linkslenker; passender Adapter: B	**2800011314280**	**13142**	30
			REARCTRL; Einbauposition hinten	**2800011503170** **2800011503180**	**50317** **15031**	33 33
			AQUACTRL 2 SINGLE; Einbauposition beifahrerseitig; für Rechtslenker; passender Adapter: B	**2800011601260** **2800011601270**	**16012** **60127**	52 52
			AQUACTRL 2 SINGLE; Einbauposition fahrerseitig; für Rechtslenker; passender Adapter: B	**2800011616260** **2800011630270**	**16162** **63027**	58 63
1.3 D Multijet (199AXD1B, 199AXD1A, 199BXD1B, 199BXD1A,... 1.3 D Multijet (199BXC1A)	66 kW 56 kW	10/09→02/12 09/10→	AQUACTRL 2 SET; für Linkslenker; Ergänzungsartikel/Ergänzende Info 2: Maß abweichend vom Original	**2800011268280**	**12682**	22
			AQUACTRL 2 SINGLE; Einbauposition beifahrerseitig; für Linkslenker; passender Adapter: B	**2800011301280**	**13012**	25
			AQUACTRL 2 SINGLE; Einbauposition fahrerseitig; für Linkslenker; passender Adapter: B	**2800011314280**	**13142**	30
			REARCTRL; Einbauposition hinten	**2800011503180**	**15031**	33
			AQUACTRL 2 SINGLE; Einbauposition beifahrerseitig; für Rechtslenker; passender Adapter: B	**2800011601260**	**16012**	52
			AQUACTRL 2 SINGLE; Einbauposition fahrerseitig; für Rechtslenker; passender Adapter: B	**2800011616260**	**16162**	58
1.4 (199AXB1A) 1.4 (199AXH1A) 1.4 16V 1.4 16V (199AXW1A) 1.4 LPG 1.4 Natural Power 1.6 D Multijet	57 kW 55 kW 77 kW 99 kW 57 kW 57 kW 88 kW	10/09→02/12 07/09→02/12 10/09→02/12 10/09→02/12 06/09→02/12 10/09→02/12 10/09→02/12	AQUACTRL 2 SET; für Linkslenker; Ergänzungsartikel/Ergänzende Info 2: Maß abweichend vom Original	**2800011268280**	**12682**	22
			AQUACTRL 2 SINGLE; Einbauposition beifahrerseitig; für Linkslenker; passender Adapter: B	**2800011301280**	**13012**	25
			AQUACTRL 2 SINGLE; Einbauposition fahrerseitig; für Linkslenker; passender Adapter: B	**2800011314280**	**13142**	30
			REARCTRL; Einbauposition hinten	**2800011503170** **2800011503180**	**50317** **15031**	33 33
			AQUACTRL 2 SINGLE; Einbauposition beifahrerseitig; für Rechtslenker; passender Adapter: B	**2800011601260** **2800011601270**	**16012** **60127**	52 52
			AQUACTRL 2 SINGLE; Einbauposition fahrerseitig; für Rechtslenker; passender Adapter: B	**2800011616260** **2800011630270**	**16162** **63027**	58 63

© 2025 Continental Aftermarket & Services GmbH

FIAT - PUNTO EVO Kasten/Schrägheck (199_) 03/09→02/12

Wischblatt

1.3 D Multijet (199.AXT1A, 199.AXC1A)	55 kW	03/09→02/12	AQUACTRL 2 SET; für Linkslenker; Ergänzungsartikel/Ergänzende Info 2: Maß abweichend vom Original	**2800011268280**	**12682**	22
1.3 D Multijet (199.AXU1A)	70 kW	03/09→02/12				
			AQUACTRL 2 SINGLE; Einbauposition beifahrerseitig; für Linkslenker; passender Adapter: B	**2800011301280**	**13012**	25
			AQUACTRL 2 SINGLE; Einbauposition fahrerseitig; für Linkslenker; passender Adapter: B	**2800011314280**	**13142**	30
			REARCTRL; Einbauposition hinten	**2800011505180**	**15051**	34
			AQUACTRL 2 SINGLE; Einbauposition beifahrerseitig; für Rechtslenker; passender Adapter: B	**2800011601260**	**16012**	52
			AQUACTRL 2 SINGLE; Einbauposition fahrerseitig; für Rechtslenker; passender Adapter: B	**2800011616260**	**16162**	58
1.3 D Multijet (199CXD1B, 199CXD1A)	66 kW	03/09→02/12	AQUACTRL 2 SET; für Linkslenker; Ergänzungsartikel/Ergänzende Info 2: Maß abweichend vom Original	**2800011268280**	**12682**	22
			AQUACTRL 2 SINGLE; Einbauposition beifahrerseitig; für Linkslenker; passender Adapter: B	**2800011301280**	**13012**	25
			AQUACTRL 2 SINGLE; Einbauposition fahrerseitig; für Linkslenker; passender Adapter: B	**2800011314280**	**13142**	30
			AQUACTRL 2 SINGLE; Einbauposition beifahrerseitig; für Rechtslenker; passender Adapter: B	**2800011601260**	**16012**	52
			AQUACTRL 2 SINGLE; Einbauposition fahrerseitig; für Rechtslenker; passender Adapter: B	**2800011616260**	**16162**	58
1.4 (199.AXB1A)	57 kW	03/09→02/12	AQUACTRL 2 SET; für Linkslenker; Ergänzungsartikel/Ergänzende Info 2: Maß abweichend vom Original	**2800011268280**	**12682**	22
			AQUACTRL 2 SINGLE; Einbauposition beifahrerseitig; für Linkslenker; passender Adapter: B	**2800011301280**	**13012**	25
			AQUACTRL 2 SINGLE; Einbauposition fahrerseitig; für Linkslenker; passender Adapter: B	**2800011314280**	**13142**	30
			REARCTRL; Einbauposition hinten	**2800011505180**	**15051**	34
			AQUACTRL 2 SINGLE; Einbauposition beifahrerseitig; für Rechtslenker; passender Adapter: B	**2800011601260**	**16012**	52
			AQUACTRL 2 SINGLE; Einbauposition fahrerseitig; für Rechtslenker; passender Adapter: B	**2800011616260**	**16162**	58

FIAT - PUNTO Kasten/Schrägheck (188_) 02/00→12/10

Wischblatt

1.2 60	44 kW	02/00→10/09	AQUACTRL 2 SINGLE; Einbauposition beifahrerseitig; für Linkslenker; passender Adapter: A	**2800011304280**	**13042**	26
1.2 Natural Power (188CXA1A)	44 kW	01/03→12/10				
1.3 JTD	51 kW	06/03→10/05	AQUACTRL 2 SINGLE; Einbauposition fahrerseitig; für Linkslenker; passender Adapter: A	**2800011309280**	**13092**	28
1.9 D 60	44 kW	02/00→10/09				
1.9 JTD	63 kW	02/00→10/09				

FIAT - PUNTO Kasten/Schrägheck (199_) 04/08→

Wischblatt

0.9 Twinair Turbo	63 kW	03/12→	AQUACTRL 2 SET; für Linkslenker; Ergänzungsartikel/Ergänzende Info 2: Maß abweichend vom Original	**2800011268280**	**12682**	22
1.3 D Multijet	55 kW	04/08→				
1.3 D Multijet	62 kW	03/12→				
1.3 D Multijet	70 kW	03/09→				
1.4 (199BXB1A, 199AXL1A, 199AXB1A)	57 kW	03/12→	AQUACTRL 2 SINGLE; Einbauposition beifahrerseitig; für Linkslenker; passender Adapter: B	**2800011301280**	**13012**	25
1.4 LPG (199AXB1A, 199BXB1A, 199AXL1A)	57 kW	03/12→	AQUACTRL 2 SINGLE; Einbauposition fahrerseitig; für Linkslenker; passender Adapter: B	**2800011314280**	**13142**	30
1.4 Natural Power (199AXB1A, 199AXL1A)	57 kW	03/09→	REARCTRL; Einbauposition hinten	**2800011505180**	**15051**	34
			AQUACTRL 2 SINGLE; Einbauposition beifahrerseitig; für Rechtslenker; passender Adapter: B	**2800011601260**	**16012**	52
			AQUACTRL 2 SINGLE; Einbauposition fahrerseitig; für Rechtslenker; passender Adapter: B	**2800011616260**	**16162**	58

© 2025 Continental Aftermarket & Services GmbH

FIAT - PUNTO Van (176_) 04/96→02/00

Wischblatt

1.1	40 kW	04/96→02/00	AQUACTRL 2 SET; für Linkslenker	2800011201280	12012	3
1.7 D	42 kW	04/96→02/00	AQUACTRL 2 SINGLE; Einbauposition beifahrerseitig; für Linkslenker; passender Adapter: A	2800011302280	13022	26
1.7 TD	46 kW	09/96→09/99				
1.7 TD	52 kW	04/96→02/00	AQUACTRL 2 SINGLE; Einbauposition fahrerseitig; für Linkslenker; passender Adapter: A	2800011309280	13092	28

FIAT - QUBO (225_) 02/08→

Wischblatt

1.3 D Multijet (225AXE1A, 225CXE1A, 225AXH1A, 225AXL1A,...	70 kW	07/10→	AQUACTRL 2 SINGLE; Einbauposition beifahrerseitig; für Linkslenker; passender Adapter: F	2800011304280	13042	26
1.3 D Multijet (225AXG1A, 225CXG1A, 225AXG11, 225CXG11)	59 kW	03/15→	AQUACTRL 2 SINGLE; Einbauposition fahrerseitig; für Linkslenker; passender Adapter: F	2800011314280	13142	30
1.3 D Multijet (225CXB1A, 225AXB1A, 225CXB11, 225AXB11,...	55 kW	02/08→	AQUACTRL 2 SINGLE; Einbauposition beifahrerseitig; Montageart: Bajonett; für Rechtslenker; passender Adapter: F	2800011605260 2800011606270	16052 60627	54 54
1.4 (225AXA1A, 225CXA1A)	57 kW	10/09→	AQUACTRL 2 SINGLE; Einbauposition fahrerseitig; Montageart: Bajonett; für Rechtslenker; passender Adapter: F	2800011616260 2800011630270	16162 63027	58 63
1.4 (225AXA1A)	54 kW	02/08→				
1.4 Natural Power (225AXC1A)	57 kW	10/09→				

FIAT - REGATA (138_) 09/83→08/95

Wischblatt

100 1.6	77 kW	09/83→08/86	AQUACTRL 2 SINGLE; Einbauposition fahrerseitig; für Linkslenker; passender Adapter: A	2800011302280	13022	26
100 Super 1.6	70 kW	10/83→07/89				
100 Super 1.6	74 kW	10/83→12/90	AQUACTRL 2 SINGLE; Einbauposition beifahrerseitig; für Linkslenker; passender Adapter: A	2800011302280	13022	26
60 Diesel 1.7	43 kW	09/83→12/86				
60 Diesel 1.7	44 kW	05/85→03/89				
65 Diesel 1.9	48 kW	04/84→07/89				
70 1.3	48 kW	09/83→07/89				
70 1.3	50 kW	09/83→07/86				
75 1.5	55 kW	12/83→07/89				
80 Turbo Diesel 1.9	59 kW	05/86→07/89				
85 1.5	58 kW	05/85→12/87				
85 1.5	63 kW	02/84→08/86				
85 1.6	60 kW	10/83→06/90				
85 Super 1.5	60 kW	09/83→04/85				
90 i.e. 1.6	66 kW	01/87→07/89				

FIAT - REGATA Weekend (138_) 06/83→08/95

Wischblatt

1.6	60 kW	10/84→06/89	AQUACTRL 2 SINGLE; Einbauposition fahrerseitig; für Linkslenker; passender Adapter: A	2800011302280	13022	26
1.6	77 kW	09/83→08/86				
100 1.6 (RF)	74 kW	09/84→12/90	AQUACTRL 2 SINGLE; Einbauposition beifahrerseitig; für Linkslenker; passender Adapter: A	2800011302280	13022	26
60 Diesel 1.7	44 kW	01/84→12/89				
65 Diesel 1.9	48 kW	04/84→07/89				
70 1.3	50 kW	01/84→07/89				
75 1.5	55 kW	09/84→07/89				
80 Turbo Diesel 1.9	59 kW	05/86→07/89				
85 1.5	60 kW	01/84→04/89				
85 1.5	63 kW	06/83→08/86				
90 i.e. 1.6	66 kW	01/87→07/89				

FIAT - RITMO (138_) 01/78→12/88

Wischblatt

1.0	44 kW	09/78→09/82	AQUACTRL 2 SINGLE; Einbauposition fahrerseitig; für Linkslenker; passender Adapter: A	2800011302280	13022	26
1.1	40 kW	10/82→12/87				
1.1	43 kW	04/85→12/87	AQUACTRL 2 SINGLE; Einbauposition beifahrerseitig; für Linkslenker; passender Adapter: A	2800011302280	13022	26
1.1	44 kW	08/80→08/88				
1.1 (138A)	42 kW	05/85→09/87				
1.3	48 kW	01/78→08/85				
1.3	50 kW	01/83→04/85				
1.3	55 kW	01/81→09/82				
1.5	55 kW	01/78→12/88				

→

© 2025 Continental Aftermarket & Services GmbH

FIAT - RITMO (138_) 01/78→12/88

Wischblatt

1.5	58 kW	08/85→05/87	AQUACTRL 2 SINGLE; Einbauposition fahrerseitig; für Linkslenker; passender Adapter: A	**2800011302280**	**13022**	26
1.5	60 kW	01/83→12/87				
1.5	63 kW	01/81→05/87	AQUACTRL 2 SINGLE; Einbauposition beifahrerseitig; für Linkslenker; passender Adapter: A	**2800011302280**	**13022**	26
1.6	66 kW	12/85→12/87				
1.6	74 kW	01/83→12/87				
1.6	77 kW	05/81→12/87				
1.7 Diesel	40 kW	10/79→09/82				
1.7 Diesel	44 kW	05/85→12/87				
1.9 TD	59 kW	12/85→12/87				

FIAT - RITMO Cabriolet (138_) 10/79→07/89

Wischblatt

1.3	48 kW	10/79→09/83	AQUACTRL 2 SINGLE; Einbauposition beifahrerseitig; für Linkslenker; passender Adapter: A	**2800011302280**	**13022**	26
100 1.6	74 kW	10/85→12/87				
100 1.6	77 kW	10/85→12/87	AQUACTRL 2 SINGLE; Einbauposition fahrerseitig; für Linkslenker; passender Adapter: A	**2800011302280**	**13022**	26
50 1.3	50 kW	10/85→12/87				
85 1.5	60 kW	03/83→12/86				
85 1.5	63 kW	01/80→07/89				

FIAT - SCUDO Bus 01/22→

Wischblatt

E-SCUDO (507)	100 kW	01/22→10/23	AQUACTRL 2 SINGLE; Einbauposition beifahrerseitig; für Linkslenker; passender Adapter: F	**2800011305280**	**13052**	27
			AQUACTRL 2 SINGLE; Einbauposition fahrerseitig; für Linkslenker; passender Adapter: F	**2800011314280**	**13142**	30
			REARCTRL; Einbauposition hinten; Fahrzeugausstattung: für Fahrzeuge mit Hecktüren	**2800011503180**	**15031**	33
			REARCTRL; Einbauposition hinten; Fahrzeugausstattung: für Fahrzeuge mit Heckklappe	**2800011515180**	**15151**	39
			AQUACTRL 2 SINGLE; Einbauposition beifahrerseitig; Montageart: Bajonett; für Rechtslenker; passender Adapter: F	**2800011606260**	**16062**	54
			AQUACTRL 2 SINGLE; Einbauposition fahrerseitig; Montageart: Bajonett; für Rechtslenker; passender Adapter: F	**2800011616260**	**16162**	58

FIAT - SCUDO Bus (220_) 02/96→12/06

Wischblatt

1.6	58 kW	02/96→12/06	AQUACTRL 2 SINGLE; Einbauposition beifahrerseitig; für Linkslenker; passender Adapter: A	**2800011306280**	**13062**	27
1.9 D	51 kW	02/96→04/98				
1.9 D	51 kW	04/98→12/06	AQUACTRL 2 SINGLE; Einbauposition fahrerseitig; für Linkslenker; passender Adapter: A	**2800011314280**	**13142**	30
1.9 TD	68 kW	02/96→12/06				
1.9 TD Eco	66 kW	02/96→12/06	AQUACTRL 2 SINGLE; Einbauposition beifahrerseitig; für Rechtslenker; passender Adapter: A	**2800011607260** **2800011625270**	**16072** **62527**	55 62
2.0 16V	100 kW	06/00→12/06				
2.0 JTD	69 kW	01/04→12/06	AQUACTRL 2 SINGLE; Einbauposition fahrerseitig; für Rechtslenker; passender Adapter: A	**2800011616260** **2800011630270**	**16162** **63027**	58 63
2.0 JTD	80 kW	12/99→12/06				
2.0 JTD 16V	80 kW	05/99→12/06				

FIAT - SCUDO Bus (270_, 272_) 01/07→03/16

Wischblatt

1.6 D Multijet	66 kW	01/07→03/16	AQUACTRL 2 SINGLE; Einbauposition beifahrerseitig; für Linkslenker; passender Adapter: A	**2800011306280**	**13062**	27
1.6 D Multijet	66 kW	02/11→03/16				
2.0 D Multijet	88 kW	01/07→03/16	AQUACTRL 2 SINGLE; Einbauposition fahrerseitig; für Linkslenker; passender Adapter: A	**2800011316280**	**13162**	30
2.0 D Multijet	94 kW	04/11→03/16				
2.0 D Multijet	100 kW	01/07→03/16	REARCTRL; Einbauposition hinten	**2800011519170** **2800011519180**	**51917** **15191**	41 41
2.0 D Multijet	120 kW	07/10→03/16				
			AQUACTRL 2 SINGLE; Einbauposition beifahrerseitig; für Rechtslenker; passender Adapter: A	**2800011607260** **2800011625270**	**16072** **62527**	55 62
			AQUACTRL 2 SINGLE; Einbauposition fahrerseitig; für Rechtslenker; passender Adapter: A	**2800011618260** **2800011618270**	**16182** **61827**	59 59

© 2025 Continental Aftermarket & Services GmbH

FIAT - SCUDO Bus (270_, 272_) 01/07→03/16

Wischblatt

2.0 D Multijet 4x4	88 kW	01/07→03/16	AQUACTRL 2 SINGLE; Einbauposition beifahrerseitig; für Linkslenker; passender Adapter: A	**2800011306280**	**13062**	27
2.0 D Multijet 4x4	94 kW	04/11→03/16				
2.0 D Multijet 4x4	100 kW	01/07→03/16				
			AQUACTRL 2 SINGLE; Einbauposition fahrerseitig; für Linkslenker; passender Adapter: A	**2800011316280**	**13162**	30
			REARCTRL; Einbauposition hinten	**2800011519180**	**15191**	41
			AQUACTRL 2 SINGLE; Einbauposition beifahrerseitig; für Rechtslenker; passender Adapter: A	**2800011607260**	**16072**	55
			AQUACTRL 2 SINGLE; Einbauposition fahrerseitig; für Rechtslenker; passender Adapter: A	**2800011618260**	**16182**	59

FIAT - SCUDO Kasten 01/22→

Wischblatt

1.5 Multijet 100 (506)	75 kW	01/22→	AQUACTRL 2 SINGLE; Einbauposition beifahrerseitig; für Linkslenker; passender Adapter: F	**2800011305280**	**13052**	27
1.5 Multijet 120 (506)	88 kW	01/22→				
2.0 Multijet 145 (506)	106 kW	01/22→	AQUACTRL 2 SINGLE; Einbauposition fahrerseitig; für Linkslenker; passender Adapter: F	**2800011314280**	**13142**	30
2.0 Multijet 180 (506)	130 kW	01/22→				
E-SCUDO (507)	100 kW	01/22→10/23	REARCTRL; Einbauposition hinten; Fahrzeugausstattung: für Fahrzeuge mit Hecktüren	**2800011503180**	**15031**	33
			REARCTRL; Einbauposition hinten; Fahrzeugausstattung: für Fahrzeuge mit Heckklappe	**2800011515180**	**15151**	39
			AQUACTRL 2 SINGLE; Einbauposition beifahrerseitig; Montageart: Bajonett; für Rechtslenker; passender Adapter: F	**2800011606260**	**16062**	54
			AQUACTRL 2 SINGLE; Einbauposition fahrerseitig; Montageart: Bajonett; für Rechtslenker; passender Adapter: F	**2800011616260**	**16162**	58

FIAT - SCUDO Kasten (220_) 02/96→12/06

Wischblatt

1.6	58 kW	02/96→12/06	AQUACTRL 2 SINGLE; Einbauposition beifahrerseitig; für Linkslenker; passender Adapter: A	**2800011306280**	**13062**	27
1.9 D	51 kW	02/96→12/06				
1.9 D	51 kW	04/98→12/06	AQUACTRL 2 SINGLE; Einbauposition fahrerseitig; für Linkslenker; passender Adapter: A	**2800011314280**	**13142**	30
1.9 TD	66 kW	02/96→12/06				
1.9 TD	68 kW	02/98→12/06	AQUACTRL 2 SINGLE; Einbauposition beifahrerseitig; für Rechtslenker; passender Adapter: A	**2800011607260** **2800011625270**	**16072** **62527**	55 62
2.0	100 kW	05/00→12/06				
2.0 JTD	69 kW	10/99→12/06	AQUACTRL 2 SINGLE; Einbauposition fahrerseitig; für Rechtslenker; passender Adapter: A	**2800011616260** **2800011630270**	**16162** **63027**	58 63
2.0 JTD	80 kW	12/02→12/06				
2.0 JTD 16V	80 kW	05/99→12/06				

FIAT - SCUDO Kasten (270_, 272_) 01/07→03/16

Wischblatt

1.6 D Multijet	66 kW	01/07→03/16	AQUACTRL 2 SINGLE; Einbauposition beifahrerseitig; für Linkslenker; passender Adapter: A	**2800011306280**	**13062**	27
1.6 D Multijet	66 kW	02/11→03/16				
2.0 D Multijet	88 kW	01/07→03/16	AQUACTRL 2 SINGLE; Einbauposition fahrerseitig; für Linkslenker; passender Adapter: A	**2800011316280**	**13162**	30
2.0 D Multijet	94 kW	05/11→03/16				
2.0 D Multijet	100 kW	01/07→03/16	AQUACTRL 2 SINGLE; Einbauposition beifahrerseitig; für Rechtslenker; passender Adapter: A	**2800011607260** **2800011625270**	**16072** **62527**	55 62
2.0 D Multijet	120 kW	07/10→03/16				
			AQUACTRL 2 SINGLE; Einbauposition fahrerseitig; für Rechtslenker; passender Adapter: A	**2800011618260** **2800011618270**	**16182** **61827**	59 59
2.0 D Multijet 4x4	88 kW	01/07→03/16	AQUACTRL 2 SINGLE; Einbauposition beifahrerseitig; für Linkslenker; passender Adapter: A	**2800011306280**	**13062**	27
2.0 D Multijet 4x4	94 kW	05/11→03/16				
2.0 D Multijet 4x4	100 kW	01/07→03/16	AQUACTRL 2 SINGLE; Einbauposition fahrerseitig; für Linkslenker; passender Adapter: A	**2800011316280**	**13162**	30
			AQUACTRL 2 SINGLE; Einbauposition beifahrerseitig; für Rechtslenker; passender Adapter: A	**2800011607260**	**16072**	55
			AQUACTRL 2 SINGLE; Einbauposition fahrerseitig; für Rechtslenker; passender Adapter: A	**2800011618260**	**16182**	59

© 2025 Continental Aftermarket & Services GmbH

FIAT - SCUDO Pritsche/Fahrgestell 01/22→

Wischblatt

2.0 Multijet 145 (506) E-SCUDO (507)	106 kW 100 kW	01/22→ 01/22→10/23	AQUACTRL 2 SINGLE; Einbauposition beifahrerseitig; für Linkslenker; passender Adapter: F	**2800011305280**	**13052**	27
			AQUACTRL 2 SINGLE; Einbauposition fahrerseitig; für Linkslenker; passender Adapter: F	**2800011314280**	**13142**	30
			AQUACTRL 2 SINGLE; Einbauposition beifahrerseitig; Montageart: Bajonett; für Rechtslenker; passender Adapter: F	**2800011606260**	**16062**	54
			AQUACTRL 2 SINGLE; Einbauposition fahrerseitig; Montageart: Bajonett; für Rechtslenker; passender Adapter: F	**2800011616260**	**16162**	58

FIAT - SCUDO Pritsche/Fahrgestell (220_) 09/96→12/06

Wischblatt

1.6	58 kW	09/96→12/06	AQUACTRL 2 SINGLE; Einbauposition beifahrerseitig; für Linkslenker; passender Adapter: A	**2800011306280**	**13062**	27
			AQUACTRL 2 SINGLE; Einbauposition fahrerseitig; für Linkslenker; passender Adapter: A	**2800011314280**	**13142**	30
			AQUACTRL 2 SINGLE; Einbauposition beifahrerseitig; für Rechtslenker; passender Adapter: A	**2800011607260**	**16072**	55
			AQUACTRL 2 SINGLE; Einbauposition fahrerseitig; für Rechtslenker; passender Adapter: A	**2800011616260**	**16162**	58
1.9 D	51 kW	04/98→12/06	AQUACTRL 2 SINGLE; Einbauposition beifahrerseitig; für Linkslenker; passender Adapter: A	**2800011306280**	**13062**	27
			AQUACTRL 2 SINGLE; Einbauposition fahrerseitig; für Linkslenker; passender Adapter: A	**2800011314280**	**13142**	30
			AQUACTRL 2 SINGLE; Einbauposition beifahrerseitig; für Rechtslenker; passender Adapter: A	**2800011607260** **2800011625270**	**16072** **62527**	55 62
			AQUACTRL 2 SINGLE; Einbauposition fahrerseitig; für Rechtslenker; passender Adapter: A	**2800011616260** **2800011630270**	**16162** **63027**	58 63
1.9 TD	68 kW	09/96→12/06	AQUACTRL 2 SINGLE; Einbauposition beifahrerseitig; für Linkslenker; passender Adapter: A	**2800011306280**	**13062**	27
			AQUACTRL 2 SINGLE; Einbauposition fahrerseitig; für Linkslenker; passender Adapter: A	**2800011314280**	**13142**	30
			AQUACTRL 2 SINGLE; Einbauposition beifahrerseitig; für Rechtslenker; passender Adapter: A	**2800011607260**	**16072**	55
			AQUACTRL 2 SINGLE; Einbauposition fahrerseitig; für Rechtslenker; passender Adapter: A	**2800011616260**	**16162**	58
2.0 JTD	69 kW	10/99→12/06	AQUACTRL 2 SINGLE; Einbauposition beifahrerseitig; für Linkslenker; passender Adapter: A	**2800011306280**	**13062**	27
			AQUACTRL 2 SINGLE; Einbauposition fahrerseitig; für Linkslenker; passender Adapter: A	**2800011314280**	**13142**	30
			AQUACTRL 2 SINGLE; Einbauposition beifahrerseitig; für Rechtslenker; passender Adapter: A	**2800011607260** **2800011625270**	**16072** **62527**	55 62
			AQUACTRL 2 SINGLE; Einbauposition fahrerseitig; für Rechtslenker; passender Adapter: A	**2800011616260** **2800011630270**	**16162** **63027**	58 63
2.0 JTD	80 kW	12/02→12/06	AQUACTRL 2 SINGLE; Einbauposition beifahrerseitig; für Linkslenker; passender Adapter: A	**2800011306280**	**13062**	27
			AQUACTRL 2 SINGLE; Einbauposition fahrerseitig; für Linkslenker; passender Adapter: A	**2800011314280**	**13142**	30
			AQUACTRL 2 SINGLE; Einbauposition beifahrerseitig; für Rechtslenker; passender Adapter: A	**2800011607260**	**16072**	55
			AQUACTRL 2 SINGLE; Einbauposition fahrerseitig; für Rechtslenker; passender Adapter: A	**2800011616260**	**16162**	58
2.0 JTD 16V	80 kW	05/99→12/06	AQUACTRL 2 SINGLE; Einbauposition beifahrerseitig; für Linkslenker; passender Adapter: A	**2800011306280**	**13062**	27
			AQUACTRL 2 SINGLE; Einbauposition fahrerseitig; für Linkslenker; passender Adapter: A	**2800011314280**	**13142**	30
			AQUACTRL 2 SINGLE; Einbauposition beifahrerseitig; für Rechtslenker; passender Adapter: A	**2800011607260** **2800011625270**	**16072** **62527**	55 62
			AQUACTRL 2 SINGLE; Einbauposition fahrerseitig; für Rechtslenker; passender Adapter: A	**2800011616260** **2800011630270**	**16162** **63027**	58 63

© 2025 Continental Aftermarket & Services GmbH

FIAT - SCUDO Pritsche/Fahrgestell (270_, 272_) 01/07→03/16						
Wischblatt						
1.6 D Multijet 2.0 D Multijet	66 kW 88 kW	01/07→03/16 01/07→03/16	AQUACTRL 2 SINGLE; Einbauposition beifahrerseitig; für Linkslenker; passender Adapter: A	**2800011306280**	**13062**	27
			AQUACTRL 2 SINGLE; Einbauposition fahrerseitig; für Linkslenker; passender Adapter: A	**2800011316280**	**13162**	30
			AQUACTRL 2 SINGLE; Einbauposition beifahrerseitig; für Rechtslenker; passender Adapter: A	**2800011607260** **2800011625270**	**16072** **62527**	55 62
			AQUACTRL 2 SINGLE; Einbauposition fahrerseitig; für Rechtslenker; passender Adapter: A	**2800011618260** **2800011618270**	**16182** **61827**	59 59
2.0 D Multijet	94 kW	05/11→03/16	AQUACTRL 2 SINGLE; Einbauposition beifahrerseitig; für Linkslenker; passender Adapter: A	**2800011306280**	**13062**	27
			AQUACTRL 2 SINGLE; Einbauposition fahrerseitig; für Linkslenker; passender Adapter: A	**2800011316280**	**13162**	30
			AQUACTRL 2 SINGLE; Einbauposition beifahrerseitig; für Rechtslenker; passender Adapter: A	**2800011607260**	**16072**	55
			AQUACTRL 2 SINGLE; Einbauposition fahrerseitig; für Rechtslenker; passender Adapter: A	**2800011618260**	**16182**	59
2.0 D Multijet	100 kW	01/07→03/16	AQUACTRL 2 SINGLE; Einbauposition beifahrerseitig; für Linkslenker; passender Adapter: A	**2800011306280**	**13062**	27
			AQUACTRL 2 SINGLE; Einbauposition fahrerseitig; für Linkslenker; passender Adapter: A	**2800011316280**	**13162**	30
			AQUACTRL 2 SINGLE; Einbauposition beifahrerseitig; für Rechtslenker; passender Adapter: A	**2800011607260** **2800011625270**	**16072** **62527**	55 62
			AQUACTRL 2 SINGLE; Einbauposition fahrerseitig; für Rechtslenker; passender Adapter: A	**2800011618260** **2800011618270**	**16182** **61827**	59 59
2.0 D Multijet	120 kW	07/10→03/16	AQUACTRL 2 SINGLE; Einbauposition beifahrerseitig; für Linkslenker; passender Adapter: A	**2800011306280**	**13062**	27
			AQUACTRL 2 SINGLE; Einbauposition fahrerseitig; für Linkslenker; passender Adapter: A	**2800011316280**	**13162**	30
			AQUACTRL 2 SINGLE; Einbauposition beifahrerseitig; für Rechtslenker; passender Adapter: A	**2800011607260**	**16072**	55
			AQUACTRL 2 SINGLE; Einbauposition fahrerseitig; für Rechtslenker; passender Adapter: A	**2800011618260**	**16182**	59
FIAT - SEDICI (189_) 06/06→10/14						
Wischblatt						
1.6 16V 1.6 16V 1.6 16V 4x4 1.6 16V 4x4 1.9 D Multijet 1.9 D Multijet 4x4 2.0 D Multijet 2.0 D Multijet 4x4	79 kW 88 kW 79 kW 88 kW 88 kW 88 kW 99 kW 99 kW	06/06→10/14 06/06→10/14 06/06→10/14 06/06→10/14 06/06→10/11 06/06→10/11 06/06→10/14 06/06→10/14	AQUACTRL 2 SET; für Linkslenker	**2800011220280**	**12202**	8
			AQUACTRL 2 SINGLE; Einbauposition beifahrerseitig; für Linkslenker; passender Adapter: A	**2800011300280**	**13002**	25
			AQUACTRL 2 SINGLE; Einbauposition fahrerseitig; für Linkslenker; passender Adapter: A	**2800011314280**	**13142**	30
			REARCTRL; Einbauposition hinten	**2800011527170** **2800011527180**	**52717** **15271**	45 45
			AQUACTRL 2 SINGLE; Einbauposition beifahrerseitig; für Rechtslenker; passender Adapter: A	**2800011600260** **2800011600270**	**16002** **60027**	52 52
			AQUACTRL 2 SINGLE; Einbauposition fahrerseitig; für Rechtslenker; passender Adapter: A	**2800011616260** **2800011630270**	**16162** **63027**	58 63
FIAT - SEICENTO / 600 (187_) 11/97→01/10						
Wischblatt						
0.9 (187AXA, 187AXA1A) 1.1 (187AXB, 187AXB1A, 187AXC1A02) Elektra (187AEA1A, 187BEA1A)	29 kW 40 kW 30 kW	11/97→12/08 01/98→01/10 01/99→01/05	AQUACTRL 2 SINGLE; Einbauposition fahrerseitig; für Linkslenker; passender Adapter: A	**2800011305280**	**13052**	27
			AQUACTRL 2 SINGLE; Einbauposition beifahrerseitig; für Linkslenker; passender Adapter: A	**2800011305280**	**13052**	27
			AQUACTRL 2 SINGLE; Einbauposition fahrerseitig; für Rechtslenker; passender Adapter: A	**2800011606260** **2800011606270**	**16062** **60627**	54 54
			AQUACTRL 2 SINGLE; Einbauposition beifahrerseitig; für Rechtslenker; passender Adapter: A	**2800011606260** **2800011606270**	**16062** **60627**	54 54

© 2025 Continental Aftermarket & Services GmbH

FIAT - SEICENTO / 600 (187_) 11/97→01/10						
Wischblatt						
Elettrica Elettrica (187BEA1A)	21 kW 22 kW	06/98→02/00 03/00→04/04	AQUACTRL 2 SINGLE; Einbauposition fahrerseitig; für Linkslenker; passender Adapter: A	**2800011305280**	**13052**	27
			AQUACTRL 2 SINGLE; Einbauposition beifahrerseitig; für Linkslenker; passender Adapter: A	**2800011305280**	**13052**	27
			AQUACTRL 2 SINGLE; Einbauposition fahrerseitig; für Rechtslenker; passender Adapter: A	**2800011606260**	**16062**	54
			AQUACTRL 2 SINGLE; Einbauposition beifahrerseitig; für Rechtslenker; passender Adapter: A	**2800011606260**	**16062**	54
FIAT - SEICENTO / 600 Kasten/Schrägheck (287_) 01/98→01/10						
Wischblatt						
0.9 (187AXA) 1.1 (187CXB/C)	29 kW 40 kW	01/98→01/10 01/98→01/10	AQUACTRL 2 SINGLE; Einbauposition fahrerseitig; für Linkslenker; passender Adapter: A	**2800011305280**	**13052**	27
			AQUACTRL 2 SINGLE; Einbauposition beifahrerseitig; für Linkslenker; passender Adapter: A	**2800011305280**	**13052**	27
FIAT - SIENA (178_, 172_, 372_) 04/96→12/16						
Wischblatt						
1.0 1.0	45 kW 48 kW	07/98→08/00 03/04→12/05	AQUACTRL 2 SINGLE; Einbauposition beifahrerseitig; passender Adapter: A; für Rechtslenker	**2800011605260**	**16052**	54
			AQUACTRL 2 SINGLE; Einbauposition fahrerseitig; passender Adapter: A; für Rechtslenker	**2800011610260**	**16102**	56
1.0 Flex	48 kW	09/00→12/09	AQUACTRL 2 SINGLE; Einbauposition beifahrerseitig; für Linkslenker; passender Adapter: A	**2800011304280**	**13042**	26
			AQUACTRL 2 SINGLE; Einbauposition fahrerseitig; für Linkslenker; passender Adapter: A	**2800011309280**	**13092**	28
1.0 Flex 1.2 (178CYE1AAT) 1.3	55 kW 60 kW 52 kW	11/07→10/13 06/01→10/07 06/04→12/09	AQUACTRL 2 SINGLE; Einbauposition beifahrerseitig; passender Adapter: A; für Rechtslenker	**2800011605260**	**16052**	54
			AQUACTRL 2 SINGLE; Einbauposition fahrerseitig; passender Adapter: A; für Rechtslenker	**2800011610260**	**16102**	56
1.3	59 kW	09/01→12/09	AQUACTRL 2 SINGLE; Einbauposition beifahrerseitig; für Linkslenker; passender Adapter: A	**2800011304280**	**13042**	26
			AQUACTRL 2 SINGLE; Einbauposition fahrerseitig; für Linkslenker; passender Adapter: A	**2800011309280**	**13092**	28
			AQUACTRL 2 SINGLE; Einbauposition beifahrerseitig; passender Adapter: A; für Rechtslenker	**2800011605260**	**16052**	54
			AQUACTRL 2 SINGLE; Einbauposition fahrerseitig; passender Adapter: A; für Rechtslenker	**2800011610260**	**16102**	56
1.3 (178CXG1AAM, 178CXG1AAP, 178CXG1AAT)	54 kW	09/98→12/02	AQUACTRL 2 SINGLE; Einbauposition beifahrerseitig; für Linkslenker; passender Adapter: A	**2800011304280**	**13042**	26
			AQUACTRL 2 SINGLE; Einbauposition fahrerseitig; für Linkslenker; passender Adapter: A	**2800011309280**	**13092**	28
			AQUACTRL 2 SINGLE; Einbauposition beifahrerseitig; passender Adapter: A; für Rechtslenker	**2800011605260** **2800011624270**	**16052** **62427**	54 61
			AQUACTRL 2 SINGLE; Einbauposition fahrerseitig; passender Adapter: A; für Rechtslenker	**2800011610260** **2800011610270**	**16102** **61027**	56 56
1.3 (178CXS1AAI, 178BYA1AAT, 178CYA1AAT) 1.3 Flex 1.3 JTD	44 kW 52 kW 51 kW	09/01→12/12 03/04→05/05 09/03→12/09	AQUACTRL 2 SINGLE; Einbauposition beifahrerseitig; für Linkslenker; passender Adapter: A	**2800011304280**	**13042**	26
			AQUACTRL 2 SINGLE; Einbauposition fahrerseitig; für Linkslenker; passender Adapter: A	**2800011309280**	**13092**	28
			AQUACTRL 2 SINGLE; Einbauposition beifahrerseitig; passender Adapter: A; für Rechtslenker	**2800011605260**	**16052**	54
			AQUACTRL 2 SINGLE; Einbauposition fahrerseitig; passender Adapter: A; für Rechtslenker	**2800011610260**	**16102**	56
1.4	51 kW	04/96→12/09	AQUACTRL 2 SINGLE; Einbauposition beifahrerseitig; für Linkslenker; passender Adapter: A	**2800011304280**	**13042**	26
			AQUACTRL 2 SINGLE; Einbauposition fahrerseitig; für Linkslenker; passender Adapter: A	**2800011309280**	**13092**	28
			AQUACTRL 2 SINGLE; Einbauposition beifahrerseitig; passender Adapter: A; für Rechtslenker	**2800011605260** **2800011624270**	**16052** **62427**	54 61
			AQUACTRL 2 SINGLE; Einbauposition fahrerseitig; passender Adapter: A; für Rechtslenker	**2800011610260** **2800011610270**	**16102** **61027**	56 56

© 2025 Continental Aftermarket & Services GmbH

FIAT - SIENA (178_, 172_, 372_) 04/96→12/16

Wischblatt

1.4	57 kW	01/07→12/09	AQUACTRL 2 SINGLE; Einbauposition beifahrerseitig; für Linkslenker; passender Adapter: A	**2800011304280**	**13042**	26
			AQUACTRL 2 SINGLE; Einbauposition fahrerseitig; für Linkslenker; passender Adapter: A	**2800011309280**	**13092**	28
			AQUACTRL 2 SINGLE; Einbauposition beifahrerseitig; passender Adapter: A; für Rechtslenker	**2800011605260**	**16052**	54
			AQUACTRL 2 SINGLE; Einbauposition fahrerseitig; passender Adapter: A; für Rechtslenker	**2800011610260**	**16102**	56
1.4 8V (17201A1, 17245A1)	60 kW	04/06→12/10	AQUACTRL 2 SINGLE; Einbauposition beifahrerseitig; passender Adapter: A; für Rechtslenker	**2800011605260**	**16052**	54
			AQUACTRL 2 SINGLE; Einbauposition fahrerseitig; passender Adapter: A; für Rechtslenker	**2800011610260**	**16102**	56
1.4 Cat	51 kW	04/96→12/09	AQUACTRL 2 SINGLE; Einbauposition beifahrerseitig; für Linkslenker; passender Adapter: A	**2800011304280**	**13042**	26
			AQUACTRL 2 SINGLE; Einbauposition fahrerseitig; für Linkslenker; passender Adapter: A	**2800011309280**	**13092**	28
			AQUACTRL 2 SINGLE; Einbauposition beifahrerseitig; passender Adapter: A; für Rechtslenker	**2800011605260** **2800011624270**	**16052** **62427**	54 61
			AQUACTRL 2 SINGLE; Einbauposition fahrerseitig; passender Adapter: A; für Rechtslenker	**2800011610260** **2800011610270**	**16102** **61027**	56 56
1.4 Flex	60 kW	06/04→10/07	AQUACTRL 2 SINGLE; Einbauposition beifahrerseitig; passender Adapter: A; für Rechtslenker	**2800011605260**	**16052**	54
			AQUACTRL 2 SINGLE; Einbauposition fahrerseitig; passender Adapter: A; für Rechtslenker	**2800011610260**	**16102**	56
1.5	62 kW	06/04→12/09	AQUACTRL 2 SINGLE; Einbauposition beifahrerseitig; für Linkslenker; passender Adapter: A	**2800011304280**	**13042**	26
			AQUACTRL 2 SINGLE; Einbauposition fahrerseitig; für Linkslenker; passender Adapter: A	**2800011309280**	**13092**	28
			AQUACTRL 2 SINGLE; Einbauposition beifahrerseitig; passender Adapter: A; für Rechtslenker	**2800011605260**	**16052**	54
			AQUACTRL 2 SINGLE; Einbauposition fahrerseitig; passender Adapter: A; für Rechtslenker	**2800011610260**	**16102**	56
1.5 Bipower	57 kW	09/03→12/05	AQUACTRL 2 SINGLE; Einbauposition beifahrerseitig; für Linkslenker; passender Adapter: A	**2800011304280**	**13042**	26
			AQUACTRL 2 SINGLE; Einbauposition fahrerseitig; für Linkslenker; passender Adapter: A	**2800011309280**	**13092**	28
1.6 (178CYC1AAT)	76 kW	11/00→12/12	AQUACTRL 2 SINGLE; Einbauposition beifahrerseitig; für Linkslenker; passender Adapter: A	**2800011304280**	**13042**	26
			AQUACTRL 2 SINGLE; Einbauposition fahrerseitig; für Linkslenker; passender Adapter: A	**2800011309280**	**13092**	28
			AQUACTRL 2 SINGLE; Einbauposition beifahrerseitig; passender Adapter: A; für Rechtslenker	**2800011605260**	**16052**	54
			AQUACTRL 2 SINGLE; Einbauposition fahrerseitig; passender Adapter: A; für Rechtslenker	**2800011610260**	**16102**	56
1.6 16V	74 kW	09/98→12/09	AQUACTRL 2 SINGLE; Einbauposition beifahrerseitig; für Linkslenker; passender Adapter: A	**2800011304280**	**13042**	26
			AQUACTRL 2 SINGLE; Einbauposition fahrerseitig; für Linkslenker; passender Adapter: A	**2800011309280**	**13092**	28
			AQUACTRL 2 SINGLE; Einbauposition beifahrerseitig; passender Adapter: A; für Rechtslenker	**2800011605260** **2800011624270**	**16052** **62427**	54 61
			AQUACTRL 2 SINGLE; Einbauposition fahrerseitig; passender Adapter: A; für Rechtslenker	**2800011610260** **2800011610270**	**16102** **61027**	56 56
1.7 TD	51 kW	02/06→12/09	AQUACTRL 2 SINGLE; Einbauposition beifahrerseitig; für Linkslenker; passender Adapter: A	**2800011304280**	**13042**	26
			AQUACTRL 2 SINGLE; Einbauposition fahrerseitig; für Linkslenker; passender Adapter: A	**2800011309280**	**13092**	28
			AQUACTRL 2 SINGLE; Einbauposition beifahrerseitig; passender Adapter: A; für Rechtslenker	**2800011605260**	**16052**	54
			AQUACTRL 2 SINGLE; Einbauposition fahrerseitig; passender Adapter: A; für Rechtslenker	**2800011610260**	**16102**	56

© 2025 Continental Aftermarket & Services GmbH

FIAT - SIENA (178_, 172_, 372_) 04/96→12/16

Wischblatt

1.8	78 kW	06/01→12/09	AQUACTRL 2 SINGLE; Einbauposition beifahrerseitig; für Linkslenker; passender Adapter: A	**2800011304280**	**13042**	26
			AQUACTRL 2 SINGLE; Einbauposition fahrerseitig; für Linkslenker; passender Adapter: A	**2800011309280**	**13092**	28
1.8 Bipower	77 kW	06/01→06/05	AQUACTRL 2 SINGLE; Einbauposition beifahrerseitig; passender Adapter: A; für Rechtslenker	**2800011605260**	**16052**	54
			AQUACTRL 2 SINGLE; Einbauposition fahrerseitig; passender Adapter: A; für Rechtslenker	**2800011610260**	**16102**	56
1.8 Bipower	81 kW	06/04→12/09	AQUACTRL 2 SINGLE; Einbauposition beifahrerseitig; für Linkslenker; passender Adapter: A	**2800011304280**	**13042**	26
			AQUACTRL 2 SINGLE; Einbauposition fahrerseitig; für Linkslenker; passender Adapter: A	**2800011309280**	**13092**	28

FIAT - STILO (192_) 10/01→11/10

Wischblatt

1.2 16V (192_XA1B) 1.4 16V 1.4 16V (192AXH1B, 192BXH1B)	59 kW 66 kW 70 kW	02/02→11/06 03/05→11/06 10/03→12/06	AQUACTRL 2 SET; für Linkslenker; → 12/05	**2800011216280**	**12162**	7
			AQUACTRL 2 SET; → 01/06 ; für Linkslenker; Ergänzungsartikel/Ergänzende Info 2: Maß abweichend vom Original	**2800011250280**	**12502**	17
			AQUACTRL 2 SINGLE; → 12/05; Einbauposition beifahrerseitig; für Linkslenker; passender Adapter: A	**2800011305280**	**13052**	27
			AQUACTRL 2 SINGLE; → 01/06 ; Einbauposition beifahrerseitig; für Linkslenker; passender Adapter: B	**2800011305280**	**13052**	27
			AQUACTRL 2 SINGLE; → 12/05; Einbauposition fahrerseitig; für Linkslenker; passender Adapter: A	**2800011307280**	**13072**	27
			AQUACTRL 2 SINGLE; → 01/06 ; Einbauposition fahrerseitig; für Linkslenker; passender Adapter: B	**2800011309280**	**13092**	28
			AQUACTRL 2 SINGLE; → 05/06; Einbauposition beifahrerseitig; für Rechtslenker; passender Adapter: A	**2800011606260** **2800011606270**	**16062** **60627**	54 54
			AQUACTRL 2 SINGLE; → 06/06 ; Einbauposition beifahrerseitig; für Rechtslenker; passender Adapter: B	**2800011606260** **2800011606270**	**16062** **60627**	54 54
			AQUACTRL 2 SINGLE; → 05/06; Einbauposition fahrerseitig; für Rechtslenker; passender Adapter: A	**2800011610260** **2800011610270**	**16102** **61027**	56 56
			AQUACTRL 2 SINGLE; → 06/06 ; Einbauposition fahrerseitig; für Rechtslenker; passender Adapter: B	**2800011610260** **2800011610270**	**16102** **61027**	56 56
1.6	100 kW	04/05→11/06	AQUACTRL 2 SET; für Linkslenker; → 12/05	**2800011216280**	**12162**	7
			AQUACTRL 2 SET; → 01/06 ; für Linkslenker; Ergänzungsartikel/Ergänzende Info 2: Maß abweichend vom Original	**2800011250280**	**12502**	17
			AQUACTRL 2 SINGLE; → 12/05; Einbauposition beifahrerseitig; für Linkslenker; passender Adapter: A	**2800011305280**	**13052**	27
			AQUACTRL 2 SINGLE; → 01/06 ; Einbauposition beifahrerseitig; für Linkslenker; passender Adapter: B	**2800011305280**	**13052**	27
			AQUACTRL 2 SINGLE; → 12/05; Einbauposition fahrerseitig; für Linkslenker; passender Adapter: A	**2800011307280**	**13072**	27
			AQUACTRL 2 SINGLE; → 01/06 ; Einbauposition fahrerseitig; für Linkslenker; passender Adapter: B	**2800011309280**	**13092**	28
			AQUACTRL 2 SINGLE; → 05/06; Einbauposition beifahrerseitig; für Rechtslenker; passender Adapter: A	**2800011606260**	**16062**	54
			AQUACTRL 2 SINGLE; → 06/06 ; Einbauposition beifahrerseitig; für Rechtslenker; passender Adapter: B	**2800011606260**	**16062**	54
			AQUACTRL 2 SINGLE; → 05/06; Einbauposition fahrerseitig; für Rechtslenker; passender Adapter: A	**2800011610260**	**16102**	56

→

FIAT - STILO (192_) 10/01→11/10

Wischblatt

1.6	100 kW	04/05→11/06	AQUACTRL 2 SINGLE; 06/06 ; Einbauposition fahrerseitig; für Rechtslenker; passender Adapter: B	**2800011610260**	**16102**	56
1.6 16V 1.6 16V (192_XB1A)	77 kW 76 kW	05/05→11/06 10/01→11/06	AQUACTRL 2 SET; für Linkslenker; 12/05	**2800011216280**	**12162**	7
			AQUACTRL 2 SET; 01/06 ; für Linkslenker; Ergänzungsartikel/Ergänzende Info 2: Maß abweichend vom Original	**2800011250280**	**12502**	17
			AQUACTRL 2 SINGLE; 12/05; Einbauposition beifahrerseitig; für Linkslenker; passender Adapter: A	**2800011305280**	**13052**	27
			AQUACTRL 2 SINGLE; 01/06 ; Einbauposition beifahrerseitig; für Linkslenker; passender Adapter: B	**2800011305280**	**13052**	27
			AQUACTRL 2 SINGLE; 12/05; Einbauposition fahrerseitig; für Linkslenker; passender Adapter: A	**2800011307280**	**13072**	27
			AQUACTRL 2 SINGLE; 01/06 ; Einbauposition fahrerseitig; für Linkslenker; passender Adapter: B	**2800011309280**	**13092**	28
			AQUACTRL 2 SINGLE; 05/06; Einbauposition beifahrerseitig; für Rechtslenker; passender Adapter: A	**2800011606260** **2800011606270**	**16062** **60627**	54 54
			AQUACTRL 2 SINGLE; 06/06 ; Einbauposition beifahrerseitig; für Rechtslenker; passender Adapter: B	**2800011606260** **2800011606270**	**16062** **60627**	54 54
			AQUACTRL 2 SINGLE; 05/06; Einbauposition fahrerseitig; für Rechtslenker; passender Adapter: A	**2800011610260** **2800011610270**	**16102** **61027**	56 56
			AQUACTRL 2 SINGLE; 06/06 ; Einbauposition fahrerseitig; für Rechtslenker; passender Adapter: B	**2800011610260** **2800011610270**	**16102** **61027**	56 56
1.8 16V	90 kW	06/02→12/07	AQUACTRL 2 SINGLE; Einbauposition beifahrerseitig; für Rechtslenker; passender Adapter: A	**2800011606260**	**16062**	54
			AQUACTRL 2 SINGLE; Einbauposition fahrerseitig; für Rechtslenker; passender Adapter: A	**2800011610260**	**16102**	56
1.8 16V (192AXC1A, 192BXC1A) 1.9 D Multijet 1.9 D Multijet 1.9 D Multijet 1.9 JTD	98 kW 74 kW 88 kW 110 kW 93 kW	10/01→04/07 09/05→11/06 09/05→11/06 09/05→11/06 09/03→11/06	AQUACTRL 2 SET; für Linkslenker; 12/05	**2800011216280**	**12162**	7
			AQUACTRL 2 SET; 01/06 ; für Linkslenker; Ergänzungsartikel/Ergänzende Info 2: Maß abweichend vom Original	**2800011250280**	**12502**	17
			AQUACTRL 2 SINGLE; 12/05; Einbauposition beifahrerseitig; für Linkslenker; passender Adapter: A	**2800011305280**	**13052**	27
			AQUACTRL 2 SINGLE; 01/06 ; Einbauposition beifahrerseitig; für Linkslenker; passender Adapter: B	**2800011305280**	**13052**	27
			AQUACTRL 2 SINGLE; 12/05; Einbauposition fahrerseitig; für Linkslenker; passender Adapter: A	**2800011307280**	**13072**	27
			AQUACTRL 2 SINGLE; 01/06 ; Einbauposition fahrerseitig; für Linkslenker; passender Adapter: B	**2800011309280**	**13092**	28
			AQUACTRL 2 SINGLE; 05/06; Einbauposition beifahrerseitig; für Rechtslenker; passender Adapter: A	**2800011606260** **2800011606270**	**16062** **60627**	54 54
			AQUACTRL 2 SINGLE; 06/06 ; Einbauposition beifahrerseitig; für Rechtslenker; passender Adapter: B	**2800011606260** **2800011606270**	**16062** **60627**	54 54
			AQUACTRL 2 SINGLE; 05/06; Einbauposition fahrerseitig; für Rechtslenker; passender Adapter: A	**2800011610260** **2800011610270**	**16102** **61027**	56 56
			AQUACTRL 2 SINGLE; 06/06 ; Einbauposition fahrerseitig; für Rechtslenker; passender Adapter: B	**2800011610260** **2800011610270**	**16102** **61027**	56 56
1.9 JTD	100 kW	04/04→11/06	AQUACTRL 2 SET; für Linkslenker; 12/05	**2800011216280**	**12162**	7
			AQUACTRL 2 SET; 01/06 ; für Linkslenker; Ergänzungsartikel/Ergänzende Info 2: Maß abweichend vom Original	**2800011250280**	**12502**	17

→

© 2025 Continental Aftermarket & Services GmbH

FIAT - STILO (192_) 10/01→11/10

Wischblatt

1.9 JTD	100 kW	04/04→11/06	AQUACTRL 2 SINGLE; 12/05; Einbauposition beifahrerseitig; für Linkslenker; passender Adapter: A	**2800011305280**	**13052**	27
			AQUACTRL 2 SINGLE; 01/06 ; Einbauposition beifahrerseitig; für Linkslenker; passender Adapter: B	**2800011305280**	**13052**	27
			AQUACTRL 2 SINGLE; 12/05; Einbauposition fahrerseitig; für Linkslenker; passender Adapter: A	**2800011307280**	**13072**	27
			AQUACTRL 2 SINGLE; 01/06 ; Einbauposition fahrerseitig; für Linkslenker; passender Adapter: B	**2800011309280**	**13092**	28
			AQUACTRL 2 SINGLE; 05/06; Einbauposition beifahrerseitig; für Rechtslenker; passender Adapter: A	**2800011606260**	**16062**	54
			AQUACTRL 2 SINGLE; 06/06 ; Einbauposition beifahrerseitig; für Rechtslenker; passender Adapter: B	**2800011606260**	**16062**	54
			AQUACTRL 2 SINGLE; 05/06; Einbauposition fahrerseitig; für Rechtslenker; passender Adapter: A	**2800011610260**	**16102**	56
			AQUACTRL 2 SINGLE; 06/06 ; Einbauposition fahrerseitig; für Rechtslenker; passender Adapter: B	**2800011610260**	**16102**	56
1.9 JTD 1.9 JTD (192_XE1A) 1.9 JTD (192_XF1A) 1.9 JTD (192AXS1B, 192BXS1B) 2.4 20V (192_XD1A, 192AXD12)	103 kW 85 kW 59 kW 66 kW 125 kW	01/04→11/06 10/01→11/06 02/02→11/06 09/04→11/06 10/01→04/07	AQUACTRL 2 SET; für Linkslenker; 12/05	**2800011216280**	**12162**	7
			AQUACTRL 2 SET; 01/06 ; für Linkslenker; Ergänzungsartikel/Ergänzende Info 2: Maß abweichend vom Original	**2800011250280**	**12502**	17
			AQUACTRL 2 SINGLE; 12/05; Einbauposition beifahrerseitig; für Linkslenker; passender Adapter: A	**2800011305280**	**13052**	27
			AQUACTRL 2 SINGLE; 01/06 ; Einbauposition beifahrerseitig; für Linkslenker; passender Adapter: B	**2800011305280**	**13052**	27
			AQUACTRL 2 SINGLE; 12/05; Einbauposition fahrerseitig; für Linkslenker; passender Adapter: A	**2800011307280**	**13072**	27
			AQUACTRL 2 SINGLE; 01/06 ; Einbauposition fahrerseitig; für Linkslenker; passender Adapter: B	**2800011309280**	**13092**	28
			AQUACTRL 2 SINGLE; 05/06; Einbauposition beifahrerseitig; für Rechtslenker; passender Adapter: A	**2800011606260** **2800011606270**	**16062** **60627**	54 54
			AQUACTRL 2 SINGLE; 06/06 ; Einbauposition beifahrerseitig; für Rechtslenker; passender Adapter: B	**2800011606260** **2800011606270**	**16062** **60627**	54 54
			AQUACTRL 2 SINGLE; 05/06; Einbauposition fahrerseitig; für Rechtslenker; passender Adapter: A	**2800011610260** **2800011610270**	**16102** **61027**	56 56
			AQUACTRL 2 SINGLE; 06/06 ; Einbauposition fahrerseitig; für Rechtslenker; passender Adapter: B	**2800011610260** **2800011610270**	**16102** **61027**	56 56

FIAT - STILO Multi Wagon (192_) 01/03→08/08

Wischblatt

1.4 16V 1.4 16V 1.6 16V 1.6 16V 1.8 16V	66 kW 70 kW 76 kW 77 kW 98 kW	03/05→08/08 01/04→08/08 01/03→08/08 03/05→12/07 01/03→08/08	AQUACTRL 2 SET; für Linkslenker; 12/05	**2800011216280**	**12162**	7
			AQUACTRL 2 SET; 01/06 ; für Linkslenker; Ergänzungsartikel/Ergänzende Info 2: Maß abweichend vom Original	**2800011250280**	**12502**	17
			AQUACTRL 2 SINGLE; 12/05; Einbauposition beifahrerseitig; für Linkslenker; passender Adapter: A	**2800011305280**	**13052**	27
			AQUACTRL 2 SINGLE; 01/06 ; Einbauposition beifahrerseitig; für Linkslenker; passender Adapter: B	**2800011305280**	**13052**	27
			AQUACTRL 2 SINGLE; 12/05; Einbauposition fahrerseitig; für Linkslenker; passender Adapter: A	**2800011307280**	**13072**	27

→

© 2025 Continental Aftermarket & Services GmbH

FIAT - STILO Multi Wagon (192_) 01/03→08/08

Wischblatt

1.4 16V 1.4 16V 1.6 16V 1.6 16V 1.8 16V	66 kW 70 kW 76 kW 77 kW 98 kW	03/05→08/08 01/04→08/08 01/03→08/08 03/05→12/07 01/03→08/08	AQUACTRL 2 SINGLE; 01/06 ; Einbauposition fahrerseitig; für Linkslenker; passender Adapter: B	**2800011309280**	**13092**	28
			AQUACTRL 2 SINGLE; 05/06; Einbauposition beifahrerseitig; für Rechtslenker; passender Adapter: A	**2800011606260** **2800011606270**	**16062** **60627**	54 54
			AQUACTRL 2 SINGLE; 06/06 ; Einbauposition beifahrerseitig; für Rechtslenker; passender Adapter: B	**2800011606260** **2800011606270**	**16062** **60627**	54 54
			AQUACTRL 2 SINGLE; 05/06; Einbauposition fahrerseitig; für Rechtslenker; passender Adapter: A	**2800011610260** **2800011610270**	**16102** **61027**	56 56
			AQUACTRL 2 SINGLE; 06/06 ; Einbauposition fahrerseitig; für Rechtslenker; passender Adapter: B	**2800011610260** **2800011610270**	**16102** **61027**	56 56
1.9 D	66 kW	09/04→08/08	AQUACTRL 2 SET; für Linkslenker; 12/05	**2800011216280**	**12162**	7
			AQUACTRL 2 SET; 01/06 ; für Linkslenker; Ergänzungsartikel/Ergänzende Info 2: Maß abweichend vom Original	**2800011250280**	**12502**	17
			AQUACTRL 2 SINGLE; 12/05; Einbauposition beifahrerseitig; für Linkslenker; passender Adapter: A	**2800011305280**	**13052**	27
			AQUACTRL 2 SINGLE; 01/06 ; Einbauposition beifahrerseitig; für Linkslenker; passender Adapter: B	**2800011305280**	**13052**	27
			AQUACTRL 2 SINGLE; 12/05; Einbauposition fahrerseitig; für Linkslenker; passender Adapter: A	**2800011307280**	**13072**	27
			AQUACTRL 2 SINGLE; 01/06 ; Einbauposition fahrerseitig; für Linkslenker; passender Adapter: B	**2800011309280**	**13092**	28
			AQUACTRL 2 SINGLE; 05/06; Einbauposition beifahrerseitig; für Rechtslenker; passender Adapter: A	**2800011606260**	**16062**	54
			AQUACTRL 2 SINGLE; 06/06 ; Einbauposition beifahrerseitig; für Rechtslenker; passender Adapter: B	**2800011606260**	**16062**	54
			AQUACTRL 2 SINGLE; 05/06; Einbauposition fahrerseitig; für Rechtslenker; passender Adapter: A	**2800011610260**	**16102**	56
			AQUACTRL 2 SINGLE; 06/06 ; Einbauposition fahrerseitig; für Rechtslenker; passender Adapter: B	**2800011610260**	**16102**	56
1.9 D Multijet 1.9 D Multijet 1.9 D Multijet (192DXT1B) 1.9 JTD 1.9 JTD 1.9 JTD	74 kW 88 kW 110 kW 59 kW 85 kW 93 kW	09/05→08/08 09/05→08/08 09/05→08/08 01/03→08/08 01/03→08/08 09/03→08/08	AQUACTRL 2 SET; für Linkslenker; 12/05	**2800011216280**	**12162**	7
			AQUACTRL 2 SET; 01/06 ; für Linkslenker; Ergänzungsartikel/Ergänzende Info 2: Maß abweichend vom Original	**2800011250280**	**12502**	17
			AQUACTRL 2 SINGLE; 12/05; Einbauposition beifahrerseitig; für Linkslenker; passender Adapter: A	**2800011305280**	**13052**	27
			AQUACTRL 2 SINGLE; 01/06 ; Einbauposition beifahrerseitig; für Linkslenker; passender Adapter: B	**2800011305280**	**13052**	27
			AQUACTRL 2 SINGLE; 12/05; Einbauposition fahrerseitig; für Linkslenker; passender Adapter: A	**2800011307280**	**13072**	27
			AQUACTRL 2 SINGLE; 01/06 ; Einbauposition fahrerseitig; für Linkslenker; passender Adapter: B	**2800011309280**	**13092**	28
			AQUACTRL 2 SINGLE; 05/06; Einbauposition beifahrerseitig; für Rechtslenker; passender Adapter: A	**2800011606260** **2800011606270**	**16062** **60627**	54 54
			AQUACTRL 2 SINGLE; 06/06 ; Einbauposition beifahrerseitig; für Rechtslenker; passender Adapter: B	**2800011606260** **2800011606270**	**16062** **60627**	54 54
			AQUACTRL 2 SINGLE; 05/06; Einbauposition fahrerseitig; für Rechtslenker; passender Adapter: A	**2800011610260** **2800011610270**	**16102** **61027**	56 56

→

© 2025 Continental Aftermarket & Services GmbH

FIAT - STILO Multi Wagon (192_) 01/03→08/08

Wischblatt

1.9 D Multijet 1.9 D Multijet 1.9 D Multijet (192DXT1B) 1.9 JTD 1.9 JTD 1.9 JTD	74 kW 88 kW 110 kW 59 kW 85 kW 93 kW	09/05→08/08 09/05→08/08 09/05→08/08 01/03→08/08 01/03→08/08 09/03→08/08	AQUACTRL 2 SINGLE; 06/06 ; Einbauposition fahrerseitig; für Rechtslenker; passender Adapter: B	**2800011610260** **2800011610270**	**16102** **61027**	56 56
1.9 JTD	100 kW	04/04→08/08	AQUACTRL 2 SET; für Linkslenker; 12/05	**2800011216280**	**12162**	7
			AQUACTRL 2 SET; 01/06 ; für Linkslenker; Ergänzungsartikel/Ergänzende Info 2: Maß abweichend vom Original	**2800011250280**	**12502**	17
			AQUACTRL 2 SINGLE; 12/05; Einbauposition beifahrerseitig; für Linkslenker; passender Adapter: A	**2800011305280**	**13052**	27
			AQUACTRL 2 SINGLE; 01/06 ; Einbauposition beifahrerseitig; für Linkslenker; passender Adapter: B	**2800011305280**	**13052**	27
			AQUACTRL 2 SINGLE; 12/05; Einbauposition fahrerseitig; für Linkslenker; passender Adapter: A	**2800011307280**	**13072**	27
			AQUACTRL 2 SINGLE; 01/06 ; Einbauposition fahrerseitig; für Linkslenker; passender Adapter: B	**2800011309280**	**13092**	28
			AQUACTRL 2 SINGLE; 05/06; Einbauposition beifahrerseitig; für Rechtslenker; passender Adapter: A	**2800011606260**	**16062**	54
			AQUACTRL 2 SINGLE; 06/06 ; Einbauposition beifahrerseitig; für Rechtslenker; passender Adapter: B	**2800011606260**	**16062**	54
			AQUACTRL 2 SINGLE; 05/06; Einbauposition fahrerseitig; für Rechtslenker; passender Adapter: A	**2800011610260**	**16102**	56
			AQUACTRL 2 SINGLE; 06/06 ; Einbauposition fahrerseitig; für Rechtslenker; passender Adapter: B	**2800011610260**	**16102**	56
1.9 JTD	103 kW	01/04→08/08	AQUACTRL 2 SET; für Linkslenker; 12/05	**2800011216280**	**12162**	7
			AQUACTRL 2 SET; 01/06 ; für Linkslenker; Ergänzungsartikel/Ergänzende Info 2: Maß abweichend vom Original	**2800011250280**	**12502**	17
			AQUACTRL 2 SINGLE; 12/05; Einbauposition beifahrerseitig; für Linkslenker; passender Adapter: A	**2800011305280**	**13052**	27
			AQUACTRL 2 SINGLE; 01/06 ; Einbauposition beifahrerseitig; für Linkslenker; passender Adapter: B	**2800011305280**	**13052**	27
			AQUACTRL 2 SINGLE; 12/05; Einbauposition fahrerseitig; für Linkslenker; passender Adapter: A	**2800011307280**	**13072**	27
			AQUACTRL 2 SINGLE; 01/06 ; Einbauposition fahrerseitig; für Linkslenker; passender Adapter: B	**2800011309280**	**13092**	28
			AQUACTRL 2 SINGLE; 05/06; Einbauposition beifahrerseitig; für Rechtslenker; passender Adapter: A	**2800011606260** **2800011606270**	**16062** **60627**	54 54
			AQUACTRL 2 SINGLE; 06/06 ; Einbauposition beifahrerseitig; für Rechtslenker; passender Adapter: B	**2800011606260** **2800011606270**	**16062** **60627**	54 54
			AQUACTRL 2 SINGLE; 05/06; Einbauposition fahrerseitig; für Rechtslenker; passender Adapter: A	**2800011610260** **2800011610270**	**16102** **61027**	56 56
			AQUACTRL 2 SINGLE; 06/06 ; Einbauposition fahrerseitig; für Rechtslenker; passender Adapter: B	**2800011610260** **2800011610270**	**16102** **61027**	56 56

© 2025 Continental Aftermarket & Services GmbH

FIAT - STILO Multi Wagon (192_) 01/03→08/08						
Wischblatt						
2.4 20V (19245ZO)	123 kW	01/04→08/08	AQUACTRL 2 SINGLE; 05/06; Einbauposition beifahrerseitig; für Rechtslenker; passender Adapter: A	**2800011606260**	**16062**	54
			AQUACTRL 2 SINGLE; 06/06 ; Einbauposition beifahrerseitig; für Rechtslenker; passender Adapter: B	**2800011606260**	**16062**	54
			AQUACTRL 2 SINGLE; 05/06; Einbauposition fahrerseitig; für Rechtslenker; passender Adapter: A	**2800011610260**	**16102**	56
			AQUACTRL 2 SINGLE; 06/06 ; Einbauposition fahrerseitig; für Rechtslenker; passender Adapter: B	**2800011610260**	**16102**	56
FIAT - STRADA Pick-up (178_, 278_) 02/98→						
Wischblatt						
1.2 1.2 1.2 Trekking 1.3 D Multijet	44 kW 54 kW 60 kW 62 kW	04/03→ 06/99→12/06 11/05→ 05/06→	AQUACTRL 2 SET; für Linkslenker	**2800011211280**	**12112**	6
			AQUACTRL 2 SINGLE; Einbauposition beifahrerseitig; für Linkslenker; passender Adapter: A	**2800011302280**	**13022**	26
			AQUACTRL 2 SINGLE; Einbauposition fahrerseitig; für Linkslenker; passender Adapter: A	**2800011312280**	**13122**	29
1.3 D Multijet (278AYR1A)	70 kW	10/10→	AQUACTRL 2 SINGLE; Einbauposition beifahrerseitig; für Linkslenker; passender Adapter: A	**2800011304280**	**13042**	26
			AQUACTRL 2 SINGLE; Einbauposition fahrerseitig; für Linkslenker; passender Adapter: A	**2800011309280**	**13092**	28
1.6 Trekking 1.7 TD 1.9 D 1.9 JTD	76 kW 51 kW 46 kW 59 kW	11/05→ 06/99→12/06 12/00→ 04/03→	AQUACTRL 2 SET; für Linkslenker	**2800011211280**	**12112**	6
			AQUACTRL 2 SINGLE; Einbauposition beifahrerseitig; für Linkslenker; passender Adapter: A	**2800011302280**	**13022**	26
			AQUACTRL 2 SINGLE; Einbauposition fahrerseitig; für Linkslenker; passender Adapter: A	**2800011312280**	**13122**	29
FIAT - TALENTO Bus (290_) 03/89→03/94						
Wischblatt						
1.9 D (290UEHK) 2.0 (290UEH4)	52 kW 55 kW	03/89→03/94 03/89→03/94	AQUACTRL 2 SET; für Linkslenker	**2800011207280**	**12072**	5
			AQUACTRL 2 SINGLE; Einbauposition beifahrerseitig; für Linkslenker; passender Adapter: A	**2800011306280**	**13062**	27
			AQUACTRL 2 SINGLE; Einbauposition fahrerseitig; für Linkslenker; passender Adapter: A	**2800011306280**	**13062**	27
FIAT - TALENTO Bus (296_) 06/16→						
Wischblatt						
1.6 D	70 kW	06/16→	AQUACTRL 2 SET; für Linkslenker	**2800011225280**	**12252**	10
			AQUACTRL 2 SINGLE; Einbauposition beifahrerseitig; für Linkslenker; passender Adapter: BC	**2800011305280**	**13052**	27
			AQUACTRL 2 SINGLE; Einbauposition fahrerseitig; für Linkslenker; passender Adapter: BC	**2800011314280**	**13142**	30
			AQUACTRL 2 SINGLE; Einbauposition beifahrerseitig; für Rechtslenker; passender Adapter: BC	**2800011606260** **2800011606270**	**16062** **60627**	54 54
			AQUACTRL 2 SINGLE; Einbauposition fahrerseitig; für Rechtslenker; passender Adapter: BC	**2800011616260** **2800011630270**	**16162** **63027**	58 63
1.6 D	89 kW	05/18→	AQUACTRL 2 SINGLE; Einbauposition beifahrerseitig; für Rechtslenker; passender Adapter: BC	**2800011606260**	**16062**	54
			AQUACTRL 2 SINGLE; Einbauposition fahrerseitig; für Rechtslenker; passender Adapter: BC	**2800011616260**	**16162**	58
1.6 D 1.6 D	92 kW 107 kW	06/16→ 06/16→	AQUACTRL 2 SET; für Linkslenker	**2800011225280**	**12252**	10
			AQUACTRL 2 SINGLE; Einbauposition beifahrerseitig; für Linkslenker; passender Adapter: BC	**2800011305280**	**13052**	27
			AQUACTRL 2 SINGLE; Einbauposition fahrerseitig; für Linkslenker; passender Adapter: BC	**2800011314280**	**13142**	30
			AQUACTRL 2 SINGLE; Einbauposition beifahrerseitig; für Rechtslenker; passender Adapter: BC	**2800011606260** **2800011606270**	**16062** **60627**	54 54
			AQUACTRL 2 SINGLE; Einbauposition fahrerseitig; für Rechtslenker; passender Adapter: BC	**2800011616260** **2800011630270**	**16162** **63027**	58 63

© 2025 Continental Aftermarket & Services GmbH

FIAT - TALENTO Bus (296_) 06/16→

Wischblatt

2.0 EcoJet	88 kW	07/19→	AQUACTRL 2 SET; für Linkslenker	**2800011225280**	**12252**	10
2.0 EcoJet	107 kW	07/19→	AQUACTRL 2 SINGLE; Einbauposition beifahrerseitig; für Linkslenker; passender Adapter: BC	**2800011305280**	**13052**	27
			AQUACTRL 2 SINGLE; Einbauposition fahrerseitig; für Linkslenker; passender Adapter: BC	**2800011314280**	**13142**	30
			AQUACTRL 2 SINGLE; Einbauposition beifahrerseitig; für Rechtslenker; passender Adapter: BC	**2800011606260**	**16062**	54
			AQUACTRL 2 SINGLE; Einbauposition fahrerseitig; für Rechtslenker; passender Adapter: BC	**2800011616260**	**16162**	58

FIAT - TALENTO Kasten (290_) 03/89→03/94

Wischblatt

1.9 D (290UK)	52 kW	03/89→03/94	AQUACTRL 2 SET; für Linkslenker	**2800011207280**	**12072**	5
2.0 (290U4)	55 kW	03/89→03/94	AQUACTRL 2 SINGLE; Einbauposition fahrerseitig; für Linkslenker; passender Adapter: A	**2800011306280**	**13062**	27
			AQUACTRL 2 SINGLE; Einbauposition beifahrerseitig; für Linkslenker; passender Adapter: A	**2800011306280**	**13062**	27

FIAT - TALENTO Kasten (296_) 06/16→

Wischblatt

1.6 D	70 kW	06/16→	AQUACTRL 2 SET; für Linkslenker	**2800011225280**	**12252**	10
1.6 D 1.6 D 1.6 D	85 kW 89 kW 92 kW	06/16→ 06/16→ 06/16→	AQUACTRL 2 SINGLE; Einbauposition beifahrerseitig; für Linkslenker; passender Adapter: BC	**2800011305280**	**13052**	27
1.6 D	107 kW	06/16→	AQUACTRL 2 SINGLE; Einbauposition fahrerseitig; für Linkslenker; passender Adapter: BC	**2800011314280**	**13142**	30
			AQUACTRL 2 SINGLE; Einbauposition beifahrerseitig; für Rechtslenker; passender Adapter: BC	**2800011606260** **2800011606270**	**16062** **60627**	54 54
			AQUACTRL 2 SINGLE; Einbauposition fahrerseitig; für Rechtslenker; passender Adapter: BC	**2800011616260** **2800011630270**	**16162** **63027**	58 63
2.0 EcoJet	88 kW	07/19→	AQUACTRL 2 SET; für Linkslenker	**2800011225280**	**12252**	10
2.0 EcoJet 2.0 EcoJet	107 kW 125 kW	07/19→ 07/19→	AQUACTRL 2 SINGLE; Einbauposition beifahrerseitig; für Linkslenker; passender Adapter: BC	**2800011305280**	**13052**	27
			AQUACTRL 2 SINGLE; Einbauposition fahrerseitig; für Linkslenker; passender Adapter: BC	**2800011314280**	**13142**	30
			AQUACTRL 2 SINGLE; Einbauposition beifahrerseitig; für Rechtslenker; passender Adapter: BC	**2800011606260**	**16062**	54
			AQUACTRL 2 SINGLE; Einbauposition fahrerseitig; für Rechtslenker; passender Adapter: BC	**2800011616260**	**16162**	58

FIAT - TALENTO Pritsche/Fahrgestell (290_) 03/89→03/94

Wischblatt

1.9 D (290UAK, 290UTK)	52 kW	03/89→03/94	AQUACTRL 2 SET; für Linkslenker	**2800011207280**	**12072**	5
2.0 (290UA4)	55 kW	03/89→03/94	AQUACTRL 2 SINGLE; Einbauposition fahrerseitig; für Linkslenker; passender Adapter: A	**2800011306280**	**13062**	27
			AQUACTRL 2 SINGLE; Einbauposition beifahrerseitig; für Linkslenker; passender Adapter: A	**2800011306280**	**13062**	27

FIAT - TALENTO Pritsche/Fahrgestell (296_) 06/16→

Wischblatt

1.6 D	89 kW	06/16→	AQUACTRL 2 SET; für Linkslenker	**2800011225280**	**12252**	10
			AQUACTRL 2 SINGLE; Einbauposition beifahrerseitig; für Linkslenker; passender Adapter: BC	**2800011305280**	**13052**	27
			AQUACTRL 2 SINGLE; Einbauposition fahrerseitig; für Linkslenker; passender Adapter: BC	**2800011314280**	**13142**	30
			AQUACTRL 2 SINGLE; Einbauposition beifahrerseitig; für Rechtslenker; passender Adapter: BC	**2800011606260**	**16062**	54
			AQUACTRL 2 SINGLE; Einbauposition fahrerseitig; für Rechtslenker; passender Adapter: BC	**2800011616260**	**16162**	58
1.6 D 1.6 D	92 kW 107 kW	06/16→ 06/16→	AQUACTRL 2 SET; für Linkslenker	**2800011225280**	**12252**	10
			AQUACTRL 2 SINGLE; Einbauposition beifahrerseitig; für Linkslenker; passender Adapter: BC	**2800011305280**	**13052**	27

→

© 2025 Continental Aftermarket & Services GmbH

FIAT - TALENTO Pritsche/Fahrgestell (296_) 06/16→

Wischblatt

1.6 D	92 kW	06/16→	AQUACTRL 2 SINGLE; Einbauposition fahrerseitig; für Linkslenker; passender Adapter: BC	**2800011314280**	**13142**	30
1.6 D	107 kW	06/16→				
			AQUACTRL 2 SINGLE; Einbauposition beifahrerseitig; für Rechtslenker; passender Adapter: BC	**2800011606260**	**16062**	54
				2800011606270	**60627**	54
			AQUACTRL 2 SINGLE; Einbauposition fahrerseitig; für Rechtslenker; passender Adapter: BC	**2800011616260**	**16162**	58
				2800011630270	**63027**	63
2.0 EcoJet	107 kW	07/19→	AQUACTRL 2 SET; für Linkslenker	**2800011225280**	**12252**	10
2.0 EcoJet	125 kW	07/19→	AQUACTRL 2 SINGLE; Einbauposition beifahrerseitig; für Linkslenker; passender Adapter: BC	**2800011305280**	**13052**	27
			AQUACTRL 2 SINGLE; Einbauposition fahrerseitig; für Linkslenker; passender Adapter: BC	**2800011314280**	**13142**	30
			AQUACTRL 2 SINGLE; Einbauposition beifahrerseitig; für Rechtslenker; passender Adapter: BC	**2800011606260**	**16062**	54
			AQUACTRL 2 SINGLE; Einbauposition fahrerseitig; für Rechtslenker; passender Adapter: BC	**2800011616260**	**16162**	58

FIAT - TEMPRA (159_) 03/90→12/98

Wischblatt

1.4 i.e. (159.AC, 159.AX)	51 kW	04/90→08/96	AQUACTRL 2 SINGLE; Einbauposition fahrerseitig; für Rechtslenker	**2800011625270**	**62527**	62
1.6 (159.AD)	63 kW	03/90→04/94				
1.6 i.e. (159.AE)	57 kW	06/90→07/92	AQUACTRL 2 SINGLE; Einbauposition beifahrerseitig; für Rechtslenker	**2800011625270**	**62527**	62
1.6 i.e. (159.AJ)	66 kW	06/94→08/96				
1.6 i.e. (159.AS, 159.AT)	55 kW	06/92→08/96				
1.8 i.e. (159.AN)	77 kW	03/92→08/96				
1.8 i.e. (159.AZ)	66 kW	09/93→08/96				
2.0	80 kW	04/90→06/93				
2.0 i.e. (159.AP)	83 kW	10/90→09/96				

FIAT - TIPO (160_) 07/87→10/97

Wischblatt

1.1 (160.AA)	41 kW	01/88→10/91	AQUACTRL 2 SINGLE; Einbauposition fahrerseitig; für Linkslenker; passender Adapter: A	**2800011305280**	**13052**	27
1.4 (160.AC)	52 kW	07/87→12/89				
1.4 i.e.	57 kW	05/89→04/95	AQUACTRL 2 SINGLE; Einbauposition beifahrerseitig; für Linkslenker; passender Adapter: A	**2800011305280**	**13052**	27
1.4 i.e. (160.AP, 160.AD, 160.EA)	51 kW	05/89→04/95				
1.6	56 kW	03/93→10/95				
1.6	58 kW	03/88→10/92				
1.6 (160.AE)	61 kW	01/88→10/91				
1.6 i.e.	66 kW	02/88→05/91				
1.6 i.e. (160.A1, 160.EC, 160.EB)	55 kW	10/92→04/95				
1.6 i.e. (160.AF)	57 kW	07/90→01/93				
1.6 SX DGT	66 kW	05/89→10/95				
1.7 D (160.AG)	43 kW	01/88→10/94				
1.7 D (160.AG)	45 kW	01/88→10/95				
1.8 i.e	71 kW	03/93→04/95				
1.8 i.e.	66 kW	09/93→04/95				
1.8 i.e.	81 kW	10/90→06/93				
1.8 i.e. (160.AY)	77 kW	10/90→06/93				
1.8 i.e. (160.ED)	76 kW	04/93→04/95				
1.8 i.e. (160.EQ, 160.AM)	74 kW	10/94→10/95				
1.8 i.e.16V Sport	100 kW	11/89→06/92				
1.9 D	48 kW	07/91→08/95				
1.9 TD (160.AW)	59 kW	03/92→06/93				
1.9 TD (160.EL, 160.GL, 160.AQ, 160.EI, 160.AR)	66 kW	09/90→04/95				
1.9 TD (160AR)	69 kW	04/90→10/92				
2.0	85 kW	10/90→10/92				
2.0 16V (160.AV)	107 kW	07/91→04/95				
2.0 i.e. (160.AJ, 1607571)	80 kW	06/90→03/92				
2.0 i.e. (160.AT, 160.AJ)	83 kW	03/90→04/95				
2.0 i.e. 16V Sport (160.EF)	102 kW	03/93→04/95				

© 2025 Continental Aftermarket & Services GmbH

FIAT - TIPO Kombi (356_, 357_) 03/16→

Wischblatt

1.0 (357WXN1A)	74 kW	11/20→	AQUACTRL 2 SET; für Linkslenker	**2800011205280**	**12052**	4
			AQUACTRL 2 SINGLE; Einbauposition beifahrerseitig; für Linkslenker; passender Adapter: BC	**2800011302280**	**13022**	26
			AQUACTRL 2 SINGLE; Einbauposition fahrerseitig; für Linkslenker; passender Adapter: BC	**2800011314280**	**13142**	30
			REARCTRL; Einbauposition hinten	**2800011522180**	**15221**	43
			AQUACTRL 2 SINGLE; Einbauposition beifahrerseitig; für Rechtslenker; passender Adapter: BC	**2800011602260**	**16022**	53
			AQUACTRL 2 SINGLE; Einbauposition fahrerseitig; für Rechtslenker; passender Adapter: BC	**2800011616260**	**16162**	58
1.3 D (356WXH1A) 1.4 (356WXA1B) 1.4 (356WXF1B) 1.4 LPG (356WXF1B)	70 kW 70 kW 88 kW 88 kW	03/16→10/20 03/16→10/20 03/16→10/20 05/16→10/20	AQUACTRL 2 SET; für Linkslenker	**2800011205280**	**12052**	4
			AQUACTRL 2 SINGLE; Einbauposition beifahrerseitig; für Linkslenker; passender Adapter: BC	**2800011302280**	**13022**	26
			AQUACTRL 2 SINGLE; Einbauposition fahrerseitig; für Linkslenker; passender Adapter: BC	**2800011314280**	**13142**	30
			REARCTRL; Einbauposition hinten	**2800011522170** **2800011522180**	**52217** **15221**	43 43
			AQUACTRL 2 SINGLE; Einbauposition beifahrerseitig; für Rechtslenker; passender Adapter: BC	**2800011602260** **2800011623270**	**16022** **62327**	53 61
			AQUACTRL 2 SINGLE; Einbauposition fahrerseitig; für Rechtslenker; passender Adapter: BC	**2800011616260** **2800011630270**	**16162** **63027**	58 63
1.5 T4 Hybrid	96 kW	03/22→	AQUACTRL 2 SINGLE; Einbauposition beifahrerseitig; für Rechtslenker; passender Adapter: BC	**2800011602260**	**16022**	53
			AQUACTRL 2 SINGLE; Einbauposition fahrerseitig; für Rechtslenker; passender Adapter: BC	**2800011616260**	**16162**	58
1.6 (356WXE11)	81 kW	07/16→10/20	AQUACTRL 2 SET; für Linkslenker	**2800011205280**	**12052**	4
			AQUACTRL 2 SINGLE; Einbauposition beifahrerseitig; für Linkslenker; passender Adapter: BC	**2800011302280**	**13022**	26
			AQUACTRL 2 SINGLE; Einbauposition fahrerseitig; für Linkslenker; passender Adapter: BC	**2800011314280**	**13142**	30
			REARCTRL; Einbauposition hinten	**2800011522170** **2800011522180**	**52217** **15221**	43 43
			AQUACTRL 2 SINGLE; Einbauposition beifahrerseitig; für Rechtslenker; passender Adapter: BC	**2800011602260** **2800011623270**	**16022** **62327**	53 61
			AQUACTRL 2 SINGLE; Einbauposition fahrerseitig; für Rechtslenker; passender Adapter: BC	**2800011616260** **2800011630270**	**16162** **63027**	58 63
1.6 D (356WXG11)	84 kW	09/16→10/20	AQUACTRL 2 SET; für Linkslenker	**2800011205280**	**12052**	4
			AQUACTRL 2 SINGLE; Einbauposition beifahrerseitig; für Linkslenker; passender Adapter: BC	**2800011302280**	**13022**	26
			AQUACTRL 2 SINGLE; Einbauposition fahrerseitig; für Linkslenker; passender Adapter: BC	**2800011314280**	**13142**	30
			REARCTRL; Einbauposition hinten	**2800011522180**	**15221**	43
			AQUACTRL 2 SINGLE; Einbauposition beifahrerseitig; für Rechtslenker; passender Adapter: BC	**2800011602260**	**16022**	53
			AQUACTRL 2 SINGLE; Einbauposition fahrerseitig; für Rechtslenker; passender Adapter: BC	**2800011616260**	**16162**	58
1.6 D (356WXG1B)	88 kW	03/16→10/20	AQUACTRL 2 SET; für Linkslenker	**2800011205280**	**12052**	4
			AQUACTRL 2 SINGLE; Einbauposition beifahrerseitig; für Linkslenker; passender Adapter: BC	**2800011302280**	**13022**	26
			AQUACTRL 2 SINGLE; Einbauposition fahrerseitig; für Linkslenker; passender Adapter: BC	**2800011314280**	**13142**	30
			REARCTRL; Einbauposition hinten	**2800011522170** **2800011522180**	**52217** **15221**	43 43
			AQUACTRL 2 SINGLE; Einbauposition beifahrerseitig; für Rechtslenker; passender Adapter: BC	**2800011602260** **2800011623270**	**16022** **62327**	53 61
			AQUACTRL 2 SINGLE; Einbauposition fahrerseitig; für Rechtslenker; passender Adapter: BC	**2800011616260** **2800011630270**	**16162** **63027**	58 63

© 2025 Continental Aftermarket & Services GmbH

FIAT - TIPO Kombi (356_, 357_) 03/16→						
Wischblatt						
1.6 Multijet (357WXG1)	96 kW	11/20→	AQUACTRL 2 SET; für Linkslenker	**2800011205280**	**12052**	4
			AQUACTRL 2 SINGLE; Einbauposition beifahrerseitig; für Linkslenker; passender Adapter: BC	**2800011302280**	**13022**	26
			AQUACTRL 2 SINGLE; Einbauposition fahrerseitig; für Linkslenker; passender Adapter: BC	**2800011314280**	**13142**	30
			REARCTRL; Einbauposition hinten	**2800011522180**	**15221**	43
			AQUACTRL 2 SINGLE; Einbauposition beifahrerseitig; für Rechtslenker; passender Adapter: BC	**2800011602260**	**16022**	53
			AQUACTRL 2 SINGLE; Einbauposition fahrerseitig; für Rechtslenker; passender Adapter: BC	**2800011616260**	**16162**	58
FIAT - TIPO Schrägheck (356_, 357_) 03/16→						
Wischblatt						
1.0 (357HXN1A)	74 kW	11/20→	AQUACTRL 2 SET; für Linkslenker	**2800011205280**	**12052**	4
			AQUACTRL 2 SINGLE; Einbauposition beifahrerseitig; für Linkslenker; passender Adapter: BC	**2800011302280**	**13022**	26
			AQUACTRL 2 SINGLE; Einbauposition fahrerseitig; für Linkslenker; passender Adapter: BC	**2800011314280**	**13142**	30
			REARCTRL; Einbauposition hinten	**2800011522180**	**15221**	43
			AQUACTRL 2 SINGLE; Einbauposition beifahrerseitig; für Rechtslenker; passender Adapter: BC	**2800011602260**	**16022**	53
			AQUACTRL 2 SINGLE; Einbauposition fahrerseitig; für Rechtslenker; passender Adapter: BC	**2800011616260**	**16162**	58
1.3 D (356HXH1A) 1.4 (356HXA1B) 1.4 (356HXF1B) 1.4 LPG (356HXF1B)	70 kW 70 kW 88 kW 88 kW	03/16→10/20 03/16→10/20 03/16→10/20 05/16→10/20	AQUACTRL 2 SET; für Linkslenker	**2800011205280**	**12052**	4
			AQUACTRL 2 SINGLE; Einbauposition beifahrerseitig; für Linkslenker; passender Adapter: BC	**2800011302280**	**13022**	26
			AQUACTRL 2 SINGLE; Einbauposition fahrerseitig; für Linkslenker; passender Adapter: BC	**2800011314280**	**13142**	30
			REARCTRL; Einbauposition hinten	**2800011522170** **2800011522180**	**52217** **15221**	43 43
			AQUACTRL 2 SINGLE; Einbauposition beifahrerseitig; für Rechtslenker; passender Adapter: BC	**2800011602260** **2800011623270**	**16022** **62327**	53 61
			AQUACTRL 2 SINGLE; Einbauposition fahrerseitig; für Rechtslenker; passender Adapter: BC	**2800011616260** **2800011630270**	**16162** **63027**	58 63
1.5 T4 Hybrid	96 kW	03/22→	AQUACTRL 2 SINGLE; Einbauposition beifahrerseitig; für Rechtslenker; passender Adapter: BC	**2800011602260**	**16022**	53
			AQUACTRL 2 SINGLE; Einbauposition fahrerseitig; für Rechtslenker; passender Adapter: BC	**2800011616260**	**16162**	58
1.6 (356HXE11)	81 kW	07/16→10/20	AQUACTRL 2 SET; für Linkslenker	**2800011205280**	**12052**	4
			AQUACTRL 2 SINGLE; Einbauposition beifahrerseitig; für Linkslenker; passender Adapter: BC	**2800011302280**	**13022**	26
			AQUACTRL 2 SINGLE; Einbauposition fahrerseitig; für Linkslenker; passender Adapter: BC	**2800011314280**	**13142**	30
			REARCTRL; Einbauposition hinten	**2800011522170** **2800011522180**	**52217** **15221**	43 43
			AQUACTRL 2 SINGLE; Einbauposition beifahrerseitig; für Rechtslenker; passender Adapter: BC	**2800011602260** **2800011623270**	**16022** **62327**	53 61
			AQUACTRL 2 SINGLE; Einbauposition fahrerseitig; für Rechtslenker; passender Adapter: BC	**2800011616260** **2800011630270**	**16162** **63027**	58 63
1.6 D (356HXG11)	84 kW	09/16→10/20	AQUACTRL 2 SET; für Linkslenker	**2800011205280**	**12052**	4
			AQUACTRL 2 SINGLE; Einbauposition beifahrerseitig; für Linkslenker; passender Adapter: BC	**2800011302280**	**13022**	26
			AQUACTRL 2 SINGLE; Einbauposition fahrerseitig; für Linkslenker; passender Adapter: BC	**2800011314280**	**13142**	30
			REARCTRL; Einbauposition hinten	**2800011522180**	**15221**	43
			AQUACTRL 2 SINGLE; Einbauposition beifahrerseitig; für Rechtslenker; passender Adapter: BC	**2800011602260**	**16022**	53
			AQUACTRL 2 SINGLE; Einbauposition fahrerseitig; für Rechtslenker; passender Adapter: BC	**2800011616260**	**16162**	58
1.6 D (356HXG1B, 356HXG11)	88 kW	03/16→10/20	AQUACTRL 2 SET; für Linkslenker	**2800011205280**	**12052**	4
			AQUACTRL 2 SINGLE; Einbauposition beifahrerseitig; für Linkslenker; passender Adapter: BC	**2800011302280**	**13022**	26

→

© 2025 Continental Aftermarket & Services GmbH

FIAT - TIPO Schrägheck (356_, 357_) 03/16→

Wischblatt

1.6 D (356HXG1B, 356HXG11)	88 kW	03/16→10/20	AQUACTRL 2 SINGLE; Einbauposition fahrerseitig; für Linkslenker; passender Adapter: BC	**2800011314280**	**13142**	30
			REARCTRL; Einbauposition hinten	**2800011522170**	**52217**	43
				2800011522180	**15221**	43
			AQUACTRL 2 SINGLE; Einbauposition beifahrerseitig; für Rechtslenker; passender Adapter: BC	**2800011602260**	**16022**	53
				2800011623270	**62327**	61
			AQUACTRL 2 SINGLE; Einbauposition fahrerseitig; für Rechtslenker; passender Adapter: BC	**2800011616260**	**16162**	58
				2800011630270	**63027**	63
1.6 Multijet (357HXG1)	96 kW	11/20→	AQUACTRL 2 SET; für Linkslenker	**2800011205280**	**12052**	4
			AQUACTRL 2 SINGLE; Einbauposition beifahrerseitig; für Linkslenker; passender Adapter: BC	**2800011302280**	**13022**	26
			AQUACTRL 2 SINGLE; Einbauposition fahrerseitig; für Linkslenker; passender Adapter: BC	**2800011314280**	**13142**	30
			REARCTRL; Einbauposition hinten	**2800011522180**	**15221**	43
			AQUACTRL 2 SINGLE; Einbauposition beifahrerseitig; für Rechtslenker; passender Adapter: BC	**2800011602260**	**16022**	53
			AQUACTRL 2 SINGLE; Einbauposition fahrerseitig; für Rechtslenker; passender Adapter: BC	**2800011616260**	**16162**	58

FIAT - TIPO Stufenheck (356_, 357_) 10/15→

Wischblatt

1.0 (357SXN1A)	74 kW	11/20→	AQUACTRL 2 SET; für Linkslenker	**2800011205280**	**12052**	4
			AQUACTRL 2 SINGLE; Einbauposition beifahrerseitig; für Linkslenker; passender Adapter: BC	**2800011302280**	**13022**	26
			AQUACTRL 2 SINGLE; Einbauposition fahrerseitig; für Linkslenker; passender Adapter: BC	**2800011314280**	**13142**	30
			AQUACTRL 2 SINGLE; Einbauposition beifahrerseitig; für Rechtslenker; passender Adapter: BC	**2800011602260**	**16022**	53
			AQUACTRL 2 SINGLE; Einbauposition fahrerseitig; für Rechtslenker; passender Adapter: BC	**2800011616260**	**16162**	58
1.3 D (356SXB1A, 356SXH1A, 356SXD1A)	70 kW	10/15→10/20	AQUACTRL 2 SET; für Linkslenker	**2800011205280**	**12052**	4
1.4 (356SXA1B)	70 kW	10/15→10/20	AQUACTRL 2 SINGLE; Einbauposition beifahrerseitig; für Linkslenker; passender Adapter: BC	**2800011302280**	**13022**	26
1.4 LPG (356SXF1B)	88 kW	05/16→10/20	AQUACTRL 2 SINGLE; Einbauposition fahrerseitig; für Linkslenker; passender Adapter: BC	**2800011314280**	**13142**	30
			AQUACTRL 2 SINGLE; Einbauposition beifahrerseitig; für Rechtslenker; passender Adapter: BC	**2800011602260**	**16022**	53
				2800011623270	**62327**	61
			AQUACTRL 2 SINGLE; Einbauposition fahrerseitig; für Rechtslenker; passender Adapter: BC	**2800011616260**	**16162**	58
				2800011630270	**63027**	63
1.5 T4 Hybrid	96 kW	03/22→	AQUACTRL 2 SINGLE; Einbauposition beifahrerseitig; für Rechtslenker; passender Adapter: BC	**2800011602260**	**16022**	53
			AQUACTRL 2 SINGLE; Einbauposition fahrerseitig; für Rechtslenker; passender Adapter: BC	**2800011616260**	**16162**	58
1.6 (356SXE11)	81 kW	10/15→10/20	AQUACTRL 2 SET; für Linkslenker	**2800011205280**	**12052**	4
			AQUACTRL 2 SINGLE; Einbauposition beifahrerseitig; für Linkslenker; passender Adapter: BC	**2800011302280**	**13022**	26
			AQUACTRL 2 SINGLE; Einbauposition fahrerseitig; für Linkslenker; passender Adapter: BC	**2800011314280**	**13142**	30
			AQUACTRL 2 SINGLE; Einbauposition beifahrerseitig; für Rechtslenker; passender Adapter: BC	**2800011602260**	**16022**	53
				2800011623270	**62327**	61
			AQUACTRL 2 SINGLE; Einbauposition fahrerseitig; für Rechtslenker; passender Adapter: BC	**2800011616260**	**16162**	58
				2800011630270	**63027**	63
1.6 D (356SXG1B)	84 kW	09/16→10/20	AQUACTRL 2 SET; für Linkslenker	**2800011205280**	**12052**	4
			AQUACTRL 2 SINGLE; Einbauposition beifahrerseitig; für Linkslenker; passender Adapter: BC	**2800011302280**	**13022**	26
			AQUACTRL 2 SINGLE; Einbauposition fahrerseitig; für Linkslenker; passender Adapter: BC	**2800011314280**	**13142**	30
			AQUACTRL 2 SINGLE; Einbauposition beifahrerseitig; für Rechtslenker; passender Adapter: BC	**2800011602260**	**16022**	53
			AQUACTRL 2 SINGLE; Einbauposition fahrerseitig; für Rechtslenker; passender Adapter: BC	**2800011616260**	**16162**	58
1.6 D (356SXG1B)	88 kW	10/15→10/20	AQUACTRL 2 SET; für Linkslenker	**2800011205280**	**12052**	4

→

FIAT - TIPO Stufenheck (356_, 357_) 10/15→						
Wischblatt						
1.6 D (356SXG1B)	88 kW	10/15→10/20	AQUACTRL 2 SINGLE; Einbauposition beifahrerseitig; für Linkslenker; passender Adapter: BC	**2800011302280**	**13022**	26
			AQUACTRL 2 SINGLE; Einbauposition fahrerseitig; für Linkslenker; passender Adapter: BC	**2800011314280**	**13142**	30
			AQUACTRL 2 SINGLE; Einbauposition beifahrerseitig; für Rechtslenker; passender Adapter: BC	**2800011602260** **2800011623270**	**16022** **62327**	53 61
			AQUACTRL 2 SINGLE; Einbauposition fahrerseitig; für Rechtslenker; passender Adapter: BC	**2800011616260** **2800011630270**	**16162** **63027**	58 63
1.6 Multijet (357SXG1)	96 kW	11/20→	AQUACTRL 2 SINGLE; Einbauposition beifahrerseitig; für Rechtslenker; passender Adapter: BC	**2800011602260**	**16022**	53
			AQUACTRL 2 SINGLE; Einbauposition fahrerseitig; für Rechtslenker; passender Adapter: BC	**2800011616260**	**16162**	58
FIAT - ULYSSE (179_) 08/02→06/11						
Wischblatt						
2.0 (179BXA11, 179BXA1A)	100 kW	08/02→06/11	AQUACTRL 2 SINGLE; Einbauposition fahrerseitig; für Linkslenker; passender Adapter: A; 11/05 ; Fahrzeugausstattung: für Fahrzeuge ohne integrierte Waschdüse im Wischblatt	**2800011314280**	**13142**	30
			AQUACTRL 2 SINGLE; Einbauposition beifahrerseitig; für Linkslenker; passender Adapter: A; 11/05 ; Fahrzeugausstattung: für Fahrzeuge ohne integrierte Waschdüse im Wischblatt	**2800011315280**	**13152**	30
			REARCTRL; Einbauposition hinten	**2800011515170** **2800011515180**	**51517** **15151**	39 39
			AQUACTRL 2 SINGLE; Einbauposition fahrerseitig; für Rechtslenker	**2800011630270**	**63027**	63
			AQUACTRL 2 SINGLE; Einbauposition beifahrerseitig; für Rechtslenker	**2800011630270**	**63027**	63
2.0 D Multijet 2.0 D Multijet	88 kW 100 kW	05/06→06/11 05/06→06/11	AQUACTRL 2 SINGLE; Einbauposition fahrerseitig; für Linkslenker; passender Adapter: A; Fahrzeugausstattung: für Fahrzeuge ohne integrierte Waschdüse im Wischblatt	**2800011314280**	**13142**	30
			AQUACTRL 2 SINGLE; Einbauposition beifahrerseitig; für Linkslenker; passender Adapter: A; Fahrzeugausstattung: für Fahrzeuge ohne integrierte Waschdüse im Wischblatt	**2800011315280**	**13152**	30
			REARCTRL; Einbauposition hinten	**2800011515180**	**15151**	39
2.0 JTD 2.0 JTD	79 kW 80 kW	05/03→08/06 08/02→08/06	AQUACTRL 2 SINGLE; Einbauposition fahrerseitig; für Linkslenker; passender Adapter: A; 11/05 ; Fahrzeugausstattung: für Fahrzeuge ohne integrierte Waschdüse im Wischblatt	**2800011314280**	**13142**	30
			AQUACTRL 2 SINGLE; Einbauposition beifahrerseitig; für Linkslenker; passender Adapter: A; 11/05 ; Fahrzeugausstattung: für Fahrzeuge ohne integrierte Waschdüse im Wischblatt	**2800011315280**	**13152**	30
			REARCTRL; Einbauposition hinten	**2800011515180**	**15151**	39
2.2 D Multijet	125 kW	03/08→06/11	AQUACTRL 2 SINGLE; Einbauposition fahrerseitig; für Linkslenker; passender Adapter: A; Fahrzeugausstattung: für Fahrzeuge ohne integrierte Waschdüse im Wischblatt	**2800011314280**	**13142**	30
			AQUACTRL 2 SINGLE; Einbauposition beifahrerseitig; für Linkslenker; passender Adapter: A; Fahrzeugausstattung: für Fahrzeuge ohne integrierte Waschdüse im Wischblatt	**2800011315280**	**13152**	30
			REARCTRL; Einbauposition hinten	**2800011515180**	**15151**	39

© 2025 Continental Aftermarket & Services GmbH

FIAT - ULYSSE (179_) 08/02→06/11						
Wischblatt						
2.2 JTD	94 kW	08/02→08/06	AQUACTRL 2 SINGLE; Einbauposition fahrerseitig; für Linkslenker; passender Adapter: A; 11/05 ; Fahrzeugausstattung: für Fahrzeuge ohne integrierte Waschdüse im Wischblatt	**2800011314280**	**13142**	30
			AQUACTRL 2 SINGLE; Einbauposition beifahrerseitig; für Linkslenker; passender Adapter: A; 11/05 ; Fahrzeugausstattung: für Fahrzeuge ohne integrierte Waschdüse im Wischblatt	**2800011315280**	**13152**	30
			REARCTRL; Einbauposition hinten	**2800011515180**	**15151**	39
2.2 JTD	120 kW	03/08→06/11	AQUACTRL 2 SINGLE; Einbauposition fahrerseitig; für Linkslenker; passender Adapter: A; Fahrzeugausstattung: für Fahrzeuge ohne integrierte Waschdüse im Wischblatt	**2800011314280**	**13142**	30
			AQUACTRL 2 SINGLE; Einbauposition beifahrerseitig; für Linkslenker; passender Adapter: A; Fahrzeugausstattung: für Fahrzeuge ohne integrierte Waschdüse im Wischblatt	**2800011315280**	**13152**	30
			REARCTRL; Einbauposition hinten	**2800011515180**	**15151**	39
3.0	150 kW	08/02→06/11	AQUACTRL 2 SINGLE; Einbauposition fahrerseitig; für Linkslenker; passender Adapter: A; 11/05 ; Fahrzeugausstattung: für Fahrzeuge ohne integrierte Waschdüse im Wischblatt	**2800011314280**	**13142**	30
			AQUACTRL 2 SINGLE; Einbauposition beifahrerseitig; für Linkslenker; passender Adapter: A; 11/05 ; Fahrzeugausstattung: für Fahrzeuge ohne integrierte Waschdüse im Wischblatt	**2800011315280**	**13152**	30
			REARCTRL; Einbauposition hinten	**2800011515180**	**15151**	39
FIAT - ULYSSE (220_) 06/94→08/02						
Wischblatt						
1.8 (220.BB5)	73 kW	05/97→08/02	AQUACTRL 2 SINGLE; Einbauposition beifahrerseitig; für Linkslenker; passender Adapter: A	**2800011306280**	**13062**	27
1.9 TD	68 kW	05/97→12/99				
1.9 TD (220AH5)	66 kW	02/95→08/02	AQUACTRL 2 SINGLE; Einbauposition fahrerseitig; für Linkslenker; passender Adapter: A	**2800011314280**	**13142**	30
2.0 (220.AC5)	89 kW	06/94→08/02				
2.0 16V	97 kW	05/98→09/00	REARCTRL; Einbauposition hinten	**2800011540170**	**54017**	51
2.0 16V (220AQ5)	100 kW	09/00→08/02		**2800011540180**	**15401**	51
2.0 JTD	80 kW	10/99→08/02				
2.0 JTD 16V	80 kW	05/99→08/02	AQUACTRL 2 SINGLE; Einbauposition beifahrerseitig; für Rechtslenker; passender Adapter: A	**2800011607260**	**16072**	55
2.0 Turbo (220.AD5)	108 kW	06/94→08/02		**2800011625270**	**62527**	62
2.1 TD	80 kW	03/96→10/99	AQUACTRL 2 SINGLE; Einbauposition fahrerseitig; für Rechtslenker; passender Adapter: A	**2800011616260**	**16162**	58
				2800011630270	**63027**	63
FIAT - ULYSSE Bus 01/22→						
Wischblatt						
E-ULYSSE (367)	100 kW	01/22→10/23	AQUACTRL 2 SINGLE; Einbauposition beifahrerseitig; für Linkslenker; passender Adapter: F	**2800011305280**	**13052**	27
			AQUACTRL 2 SINGLE; Einbauposition fahrerseitig; für Linkslenker; passender Adapter: F	**2800011314280**	**13142**	30
			REARCTRL; Einbauposition hinten; Fahrzeugausstattung: für Fahrzeuge mit Hecktüren	**2800011503180**	**15031**	33
			REARCTRL; Einbauposition hinten; Fahrzeugausstattung: für Fahrzeuge mit Heckklappe	**2800011515180**	**15151**	39
			AQUACTRL 2 SINGLE; Einbauposition beifahrerseitig; Montageart: Bajonett; für Rechtslenker; passender Adapter: F	**2800011606260**	**16062**	54
			AQUACTRL 2 SINGLE; Einbauposition fahrerseitig; Montageart: Bajonett; für Rechtslenker; passender Adapter: F	**2800011616260**	**16162**	58
FIAT - UNO (146_, 158_) 01/83→12/13						
Wischblatt						
1.0 (146E)	41 kW	05/93→08/00	AQUACTRL 2 SINGLE; Einbauposition fahrerseitig; für Rechtslenker	**2800011606270**	**60627**	54
1.3 Turbo i.e.	73 kW	01/87→12/87				
1.3 Turbo i.e.	74 kW	09/89→03/91				

→

© 2025 Continental Aftermarket & Services GmbH

FIAT - UNO (146_, 158_) 01/83→12/13

Wischblatt

1.3 Turbo i.e.	77 kW	04/85→08/89	AQUACTRL 2 SINGLE; Einbauposition beifahrerseitig; für Rechtslenker	**2800011624270**	**62427**	61
1.4 Turbo i.e.	82 kW	09/89→09/93				
1.4 Turbo i.e.	87 kW	12/89→12/96				
1.6	65 kW	12/89→04/93				
1.6 R	66 kW	05/93→12/95				
1.9 D	44 kW	09/89→03/94				
45 0.9	33 kW	03/83→09/92				
45 1.0 (146A.ED)	32 kW	06/86→12/93				
45 i.e. 1.0 (146E, 146A)	33 kW	10/84→10/95				
50 1.1	37 kW	01/86→12/89				
50 1.1	37 kW	01/90→12/93				
50 i.e. 1.1	36 kW	06/92→12/93				
55 1.1	40 kW	01/83→08/89				
60 1.1	42 kW	04/89→12/92				
60 Diesel 1.7	44 kW	07/86→08/89				
60 Diesel 1.7 (146E)	42 kW	09/89→12/93				
70 1.3	48 kW	05/85→08/89				
70 1.3	50 kW	01/83→04/85				
70 i.e. 1.4	51 kW	09/89→07/96				
70 i.e. 1.4	53 kW	09/89→12/93				
70 S 1.4	52 kW	10/88→06/06				
70 TD 1.4	52 kW	10/86→10/90				
75 i.e. 1.5	55 kW	10/85→12/93				

FORD - B-MAX (JK) 10/12→

Wischblatt

1.0 EcoBoost	74 kW	10/12→	AQUACTRL 2 SET; für Linkslenker	**2800011243280**	**12432**	15
1.0 EcoBoost	88 kW	10/12→	AQUACTRL 2 SINGLE; Einbauposition beifahrerseitig; für Linkslenker; passender Adapter: B	**2800011315280**	**13152**	30
1.0 EcoBoost	92 kW	10/12→				
1.0 EcoBoost	103 kW	02/16→	AQUACTRL 2 SINGLE; Einbauposition fahrerseitig; für Linkslenker; passender Adapter: B	**2800011319280**	**13192**	31
1.4	66 kW	10/12→				
			REARCTRL; Einbauposition hinten	**2800011505170**	**50517**	34
				2800011505180	**15051**	34
			AQUACTRL 2 SINGLE; Einbauposition beifahrerseitig; für Rechtslenker; Fahrzeugausstattung: für Fahrzeuge mit gegenlaufenden Wischerarmen; passender Adapter: B	**2800011617260**	**16172**	58
				2800011631270	**63127**	64
			AQUACTRL 2 SINGLE; Einbauposition fahrerseitig; für Rechtslenker; Fahrzeugausstattung: für Fahrzeuge mit gegenlaufenden Wischerarmen; passender Adapter: B	**2800011620260**	**16202**	60
				2800011620270	**62027**	60
1.4 LPG	64 kW	08/13→	AQUACTRL 2 SET; für Linkslenker	**2800011243280**	**12432**	15
			AQUACTRL 2 SINGLE; Einbauposition beifahrerseitig; für Linkslenker; passender Adapter: B	**2800011315280**	**13152**	30
			AQUACTRL 2 SINGLE; Einbauposition fahrerseitig; für Linkslenker; passender Adapter: B	**2800011319280**	**13192**	31
			REARCTRL; Einbauposition hinten	**2800011505180**	**15051**	34
			AQUACTRL 2 SINGLE; Einbauposition beifahrerseitig; für Rechtslenker; Fahrzeugausstattung: für Fahrzeuge mit gegenlaufenden Wischerarmen; passender Adapter: B	**2800011617260**	**16172**	58
			AQUACTRL 2 SINGLE; Einbauposition fahrerseitig; für Rechtslenker; Fahrzeugausstattung: für Fahrzeuge mit gegenlaufenden Wischerarmen; passender Adapter: B	**2800011620260**	**16202**	60
1.4 LPG	66 kW	08/13→	AQUACTRL 2 SET; für Linkslenker	**2800011243280**	**12432**	15
1.5 TDCi	55 kW	10/12→	AQUACTRL 2 SINGLE; Einbauposition beifahrerseitig; für Linkslenker; passender Adapter: B	**2800011315280**	**13152**	30
1.5 TDCi	70 kW	04/15→				
1.6 TDCi	70 kW	10/12→	AQUACTRL 2 SINGLE; Einbauposition fahrerseitig; für Linkslenker; passender Adapter: B	**2800011319280**	**13192**	31
1.6 Ti	77 kW	10/12→				
			REARCTRL; Einbauposition hinten	**2800011505170**	**50517**	34
				2800011505180	**15051**	34
			AQUACTRL 2 SINGLE; Einbauposition beifahrerseitig; für Rechtslenker; Fahrzeugausstattung:	**2800011617260**	**16172**	58
				2800011631270	**63127**	64

→

© 2025 Continental Aftermarket & Services GmbH

FORD - B-MAX (JK) 10/12→

Wischblatt

1.4 LPG	66 kW	08/13→	für Fahrzeuge mit gegenlaufenden Wischerarmen; passender Adapter: B			
1.5 TDCi	55 kW	10/12→				
1.5 TDCi	70 kW	04/15→	AQUACTRL 2 SINGLE; Einbauposition fahrerseitig; für Rechtslenker; Fahrzeugausstattung: für Fahrzeuge mit gegenlaufenden Wischerarmen; passender Adapter: B	**2800011620260**	**16202**	60
1.6 TDCi	70 kW	10/12→		**2800011620270**	**62027**	60
1.6 Ti	77 kW	10/12→				

FORD - B-MAX Van (JK) 08/12→

Wischblatt

1.0 EcoBoost	74 kW	10/12→	AQUACTRL 2 SET; für Linkslenker	**2800011243280**	**12432**	15
1.0 EcoBoost	88 kW	08/12→	AQUACTRL 2 SINGLE; Einbauposition beifahrerseitig; für Linkslenker; passender Adapter: B	**2800011315280**	**13152**	30
1.0 EcoBoost	92 kW	10/12→				
1.4	66 kW	10/12→	AQUACTRL 2 SINGLE; Einbauposition fahrerseitig; für Linkslenker; passender Adapter: B	**2800011319280**	**13192**	31
1.4 LPG	66 kW	10/12→				
1.5 TDCi	55 kW	10/12→	REARCTRL; Einbauposition hinten	**2800011505180**	**15051**	34
1.5 TDCi	70 kW	04/15→	AQUACTRL 2 SINGLE; Einbauposition beifahrerseitig; für Rechtslenker; Fahrzeugausstattung: für Fahrzeuge mit gegenlaufenden Wischerarmen; passender Adapter: B	**2800011617260**	**16172**	58
1.6 TDCi	70 kW	10/12→				
1.6 Ti	77 kW	10/12→				
			AQUACTRL 2 SINGLE; Einbauposition fahrerseitig; für Rechtslenker; Fahrzeugausstattung: für Fahrzeuge mit gegenlaufenden Wischerarmen; passender Adapter: B	**2800011620260**	**16202**	60

FORD - CAPRI III (GECP) 01/78→04/87

Wischblatt

1.3	40 kW	01/78→06/85	AQUACTRL 2 SINGLE; Einbauposition fahrerseitig; für Linkslenker; passender Adapter: A	**2800011300280**	**13002**	25
1.6	54 kW	01/78→04/87				
2.0	64 kW	01/78→12/85	AQUACTRL 2 SINGLE; Einbauposition beifahrerseitig; für Linkslenker; passender Adapter: A	**2800011300280**	**13002**	25
2.0	66 kW	01/78→12/82				
2.0	74 kW	01/78→12/85				
2.3 Super	84 kW	06/79→12/85				
2.8 i Turbo	138 kW	01/82→04/87				
2.8 Super Injection	118 kW	01/81→04/87				
3.0	101 kW	01/78→12/81				

FORD - C-MAX (DM2) 02/07→09/10

Wischblatt

1.6	74 kW	02/07→09/10	AQUACTRL 2 SET; für Linkslenker	**2800011277280**	**12772**	24
			AQUACTRL 2 SINGLE; Einbauposition beifahrerseitig; für Linkslenker; passender Adapter: BCE	**2800011305280**	**13052**	27
			AQUACTRL 2 SINGLE; Einbauposition fahrerseitig; für Linkslenker; passender Adapter: BCE	**2800011314280**	**13142**	30
			REARCTRL; Einbauposition hinten	**2800011502170**	**50217**	33
				2800011502180	**15021**	33
			AQUACTRL 2 SINGLE; Einbauposition beifahrerseitig; für Rechtslenker; passender Adapter: BCE	**2800011606260**	**16062**	54
				2800011606270	**60627**	54
			AQUACTRL 2 SINGLE; Einbauposition fahrerseitig; für Rechtslenker; passender Adapter: BCE	**2800011616260**	**16162**	58
				2800011630270	**63027**	63
1.6	85 kW	04/07→09/10	AQUACTRL 2 SET; für Linkslenker	**2800011277280**	**12772**	24
			AQUACTRL 2 SINGLE; Einbauposition beifahrerseitig; für Linkslenker; passender Adapter: BCE	**2800011305280**	**13052**	27
			AQUACTRL 2 SINGLE; Einbauposition fahrerseitig; für Linkslenker; passender Adapter: BCE	**2800011314280**	**13142**	30
			REARCTRL; Einbauposition hinten	**2800011502180**	**15021**	33
			AQUACTRL 2 SINGLE; Einbauposition beifahrerseitig; für Rechtslenker; passender Adapter: BCE	**2800011606260**	**16062**	54
			AQUACTRL 2 SINGLE; Einbauposition fahrerseitig; für Rechtslenker; passender Adapter: BCE	**2800011616260**	**16162**	58
1.6 TDCi	66 kW	02/07→09/10	AQUACTRL 2 SET; für Linkslenker	**2800011277280**	**12772**	24
1.6 TDCi	74 kW	02/07→09/10	AQUACTRL 2 SINGLE; Einbauposition beifahrerseitig; für Linkslenker; passender Adapter: BCE	**2800011305280**	**13052**	27
1.6 TDCi	80 kW	02/07→09/10				
1.8	90 kW	02/07→09/10				
1.8	92 kW	02/07→09/10				

→

© 2025 Continental Aftermarket & Services GmbH

FORD - C-MAX (DM2) 02/07→09/10						
Wischblatt						
1.8 Flexifuel 1.8 TDCi 2.0 2.0 CNG 2.0 LPG 2.0 TDCi 2.0 TDCi 2.0 TDCi	92 kW 85 kW 107 kW 107 kW 107 kW 81 kW 98 kW 100 kW	02/07→09/10 02/07→09/10 02/07→09/10 04/09→09/10 06/08→09/10 02/08→09/10 02/07→09/10 02/07→09/10	AQUACTRL 2 SINGLE; Einbauposition fahrerseitig; für Linkslenker; passender Adapter: BCE	**2800011314280**	**13142**	30
			REARCTRL; Einbauposition hinten	**2800011502170**	**50217**	33
				2800011502180	**15021**	33
			AQUACTRL 2 SINGLE; Einbauposition beifahrerseitig; für Rechtslenker; passender Adapter: BCE	**2800011606260**	**16062**	54
				2800011606270	**60627**	54
			AQUACTRL 2 SINGLE; Einbauposition fahrerseitig; für Rechtslenker; passender Adapter: BCE	**2800011616260**	**16162**	58
				2800011630270	**63027**	63
FORD - C-MAX II (DXA/CB7, DXA/CEU) 04/10→06/19						
Wischblatt						
1.0 EcoBoost	74 kW	10/12→06/19	AQUACTRL 2 SET; für Linkslenker	**2800011243280**	**12432**	15
			AQUACTRL 2 SINGLE; Einbauposition beifahrerseitig; für Linkslenker; passender Adapter: B	**2800011315280**	**13152**	30
			AQUACTRL 2 SINGLE; Einbauposition fahrerseitig; für Linkslenker; passender Adapter: B	**2800011319280**	**13192**	31
			REARCTRL; Einbauposition hinten	**2800011505170**	**50517**	34
				2800011505180	**15051**	34
			AQUACTRL 2 SINGLE; Einbauposition beifahrerseitig; für Rechtslenker; Fahrzeugausstattung: für Fahrzeuge mit gegenlaufenden Wischerarmen; passender Adapter: B	**2800011617260**	**16172**	58
				2800011631270	**63127**	64
			AQUACTRL 2 SINGLE; Einbauposition fahrerseitig; für Rechtslenker; Fahrzeugausstattung: für Fahrzeuge mit gegenlaufenden Wischerarmen; passender Adapter: B	**2800011620260**	**16202**	60
				2800011620270	**62027**	60
1.0 EcoBoost	74 kW	07/18→06/19	AQUACTRL 2 SET; für Linkslenker	**2800011243280**	**12432**	15
			AQUACTRL 2 SINGLE; Einbauposition beifahrerseitig; für Linkslenker; passender Adapter: B	**2800011315280**	**13152**	30
			AQUACTRL 2 SINGLE; Einbauposition fahrerseitig; für Linkslenker; passender Adapter: B	**2800011319280**	**13192**	31
			REARCTRL; Einbauposition hinten	**2800011505180**	**15051**	34
			AQUACTRL 2 SINGLE; Einbauposition beifahrerseitig; für Rechtslenker; Fahrzeugausstattung: für Fahrzeuge mit gegenlaufenden Wischerarmen; passender Adapter: B	**2800011617260**	**16172**	58
			AQUACTRL 2 SINGLE; Einbauposition fahrerseitig; für Rechtslenker; Fahrzeugausstattung: für Fahrzeuge mit gegenlaufenden Wischerarmen; passender Adapter: B	**2800011620260**	**16202**	60
1.0 EcoBoost	92 kW	10/12→06/19	AQUACTRL 2 SET; für Linkslenker	**2800011243280**	**12432**	15
			AQUACTRL 2 SINGLE; Einbauposition beifahrerseitig; für Linkslenker; passender Adapter: B	**2800011315280**	**13152**	30
			AQUACTRL 2 SINGLE; Einbauposition fahrerseitig; für Linkslenker; passender Adapter: B	**2800011319280**	**13192**	31
			REARCTRL; Einbauposition hinten	**2800011505170**	**50517**	34
				2800011505180	**15051**	34
			AQUACTRL 2 SINGLE; Einbauposition beifahrerseitig; für Rechtslenker; Fahrzeugausstattung: für Fahrzeuge mit gegenlaufenden Wischerarmen; passender Adapter: B	**2800011617260**	**16172**	58
				2800011631270	**63127**	64
			AQUACTRL 2 SINGLE; Einbauposition fahrerseitig; für Rechtslenker; Fahrzeugausstattung: für Fahrzeuge mit gegenlaufenden Wischerarmen; passender Adapter: B	**2800011620260**	**16202**	60
				2800011620270	**62027**	60

© 2025 Continental Aftermarket & Services GmbH

FORD - C-MAX II (DXA/CB7, DXA/CEU) 04/10→06/19

Wischblatt

1.0 EcoBoost	92 kW	07/18→06/19	AQUACTRL 2 SET; für Linkslenker	**2800011243280**	**12432**	15
			AQUACTRL 2 SINGLE; Einbauposition beifahrerseitig; für Linkslenker; passender Adapter: B	**2800011315280**	**13152**	30
			AQUACTRL 2 SINGLE; Einbauposition fahrerseitig; für Linkslenker; passender Adapter: B	**2800011319280**	**13192**	31
			REARCTRL; Einbauposition hinten	**2800011505180**	**15051**	34
			AQUACTRL 2 SINGLE; Einbauposition beifahrerseitig; für Rechtslenker; Fahrzeugausstattung: für Fahrzeuge mit gegenlaufenden Wischerarmen; passender Adapter: B	**2800011617260**	**16172**	58
			AQUACTRL 2 SINGLE; Einbauposition fahrerseitig; für Rechtslenker; Fahrzeugausstattung: für Fahrzeuge mit gegenlaufenden Wischerarmen; passender Adapter: B	**2800011620260**	**16202**	60
1.5 EcoBoost 1.5 EcoBoost 1.5 TDCi 1.5 TDCi 1.5 TDCi ECOnetic	110 kW 134 kW 70 kW 88 kW 77 kW	03/15→06/19 03/15→06/19 03/15→06/19 03/15→06/19 03/15→06/19	AQUACTRL 2 SET; für Linkslenker	**2800011243280**	**12432**	15
			AQUACTRL 2 SINGLE; Einbauposition beifahrerseitig; für Linkslenker; passender Adapter: B	**2800011315280**	**13152**	30
			AQUACTRL 2 SINGLE; Einbauposition fahrerseitig; für Linkslenker; passender Adapter: B	**2800011319280**	**13192**	31
			REARCTRL; Einbauposition hinten	**2800011505170** **2800011505180**	**50517** **15051**	34 34
			AQUACTRL 2 SINGLE; Einbauposition beifahrerseitig; für Rechtslenker; Fahrzeugausstattung: für Fahrzeuge mit gegenlaufenden Wischerarmen; passender Adapter: B	**2800011617260** **2800011631270**	**16172** **63127**	58 64
			AQUACTRL 2 SINGLE; Einbauposition fahrerseitig; für Rechtslenker; Fahrzeugausstattung: für Fahrzeuge mit gegenlaufenden Wischerarmen; passender Adapter: B	**2800011620260** **2800011620270**	**16202** **62027**	60 60
1.6 CNG	86 kW	01/13→12/14	AQUACTRL 2 SET; für Linkslenker	**2800011243280**	**12432**	15
			AQUACTRL 2 SINGLE; Einbauposition beifahrerseitig; für Linkslenker; passender Adapter: B	**2800011315280**	**13152**	30
			AQUACTRL 2 SINGLE; Einbauposition fahrerseitig; für Linkslenker; passender Adapter: B	**2800011319280**	**13192**	31
			REARCTRL; Einbauposition hinten	**2800011505180**	**15051**	34
			AQUACTRL 2 SINGLE; Einbauposition beifahrerseitig; für Rechtslenker; Fahrzeugausstattung: für Fahrzeuge mit gegenlaufenden Wischerarmen; passender Adapter: B	**2800011617260**	**16172**	58
			AQUACTRL 2 SINGLE; Einbauposition fahrerseitig; für Rechtslenker; Fahrzeugausstattung: für Fahrzeuge mit gegenlaufenden Wischerarmen; passender Adapter: B	**2800011620260**	**16202**	60
1.6 EcoBoost 1.6 EcoBoost 1.6 Flexifuel 1.6 LPG 1.6 LPG 1.6 TDCi 1.6 TDCi 1.6 Ti 1.6 Ti 1.6 Ti 1.6 Ti	110 kW 134 kW 88 kW 86 kW 88 kW 70 kW 85 kW 63 kW 77 kW 88 kW 92 kW	12/10→06/19 12/10→06/19 02/11→06/19 02/12→06/19 02/12→06/19 12/10→06/19 12/10→06/19 12/10→06/19 12/10→06/19 02/12→06/19 12/10→06/19	AQUACTRL 2 SET; für Linkslenker	**2800011243280**	**12432**	15
			AQUACTRL 2 SINGLE; Einbauposition beifahrerseitig; für Linkslenker; passender Adapter: B	**2800011315280**	**13152**	30
			AQUACTRL 2 SINGLE; Einbauposition fahrerseitig; für Linkslenker; passender Adapter: B	**2800011319280**	**13192**	31
			REARCTRL; Einbauposition hinten	**2800011505170** **2800011505180**	**50517** **15051**	34 34
			AQUACTRL 2 SINGLE; Einbauposition beifahrerseitig; für Rechtslenker; Fahrzeugausstattung: für Fahrzeuge mit gegenlaufenden Wischerarmen; passender Adapter: B	**2800011617260** **2800011631270**	**16172** **63127**	58 64
			AQUACTRL 2 SINGLE; Einbauposition fahrerseitig; für Rechtslenker; Fahrzeugausstattung: für Fahrzeuge mit gegenlaufenden Wischerarmen; passender Adapter: B	**2800011620260** **2800011620270**	**16202** **62027**	60 60

© 2025 Continental Aftermarket & Services GmbH

FORD - C-MAX II (DXA/CB7, DXA/CEU) 04/10→06/19

Wischblatt

2.0 Energi	136 kW	01/15→06/19	AQUACTRL 2 SET; für Linkslenker	**2800011243280**	**12432**	15
			AQUACTRL 2 SINGLE; Einbauposition beifahrerseitig; für Linkslenker; passender Adapter: B	**2800011315280**	**13152**	30
			AQUACTRL 2 SINGLE; Einbauposition fahrerseitig; für Linkslenker; passender Adapter: B	**2800011319280**	**13192**	31
			REARCTRL; Einbauposition hinten	**2800011505180**	**15051**	34
			AQUACTRL 2 SINGLE; Einbauposition beifahrerseitig; für Rechtslenker; Fahrzeugausstattung: für Fahrzeuge mit gegenlaufenden Wischerarmen; passender Adapter: B	**2800011617260**	**16172**	58
			AQUACTRL 2 SINGLE; Einbauposition fahrerseitig; für Rechtslenker; Fahrzeugausstattung: für Fahrzeuge mit gegenlaufenden Wischerarmen; passender Adapter: B	**2800011620260**	**16202**	60
2.0 TDCi	85 kW	02/11→06/19	AQUACTRL 2 SET; für Linkslenker	**2800011243280**	**12432**	15
			AQUACTRL 2 SINGLE; Einbauposition beifahrerseitig; für Linkslenker; passender Adapter: B	**2800011315280**	**13152**	30
			AQUACTRL 2 SINGLE; Einbauposition fahrerseitig; für Linkslenker; passender Adapter: B	**2800011319280**	**13192**	31
			REARCTRL; Einbauposition hinten	**2800011505170** **2800011505180**	**50517** **15051**	34 34
			AQUACTRL 2 SINGLE; Einbauposition beifahrerseitig; für Rechtslenker; Fahrzeugausstattung: für Fahrzeuge mit gegenlaufenden Wischerarmen; passender Adapter: B	**2800011617260** **2800011631270**	**16172** **63127**	58 64
			AQUACTRL 2 SINGLE; Einbauposition fahrerseitig; für Rechtslenker; Fahrzeugausstattung: für Fahrzeuge mit gegenlaufenden Wischerarmen; passender Adapter: B	**2800011620260** **2800011620270**	**16202** **62027**	60 60
2.0 TDCi	100 kW	02/11→06/19	AQUACTRL 2 SET; für Linkslenker	**2800011243280**	**12432**	15
			AQUACTRL 2 SINGLE; Einbauposition beifahrerseitig; für Linkslenker; passender Adapter: B	**2800011315280**	**13152**	30
			AQUACTRL 2 SINGLE; Einbauposition fahrerseitig; für Linkslenker; passender Adapter: B	**2800011319280**	**13192**	31
			REARCTRL; Einbauposition hinten	**2800011505180**	**15051**	34
			AQUACTRL 2 SINGLE; Einbauposition beifahrerseitig; für Rechtslenker; Fahrzeugausstattung: für Fahrzeuge mit gegenlaufenden Wischerarmen; passender Adapter: B	**2800011617260**	**16172**	58
			AQUACTRL 2 SINGLE; Einbauposition fahrerseitig; für Rechtslenker; Fahrzeugausstattung: für Fahrzeuge mit gegenlaufenden Wischerarmen; passender Adapter: B	**2800011620260**	**16202**	60
2.0 TDCi 2.0 TDCi 2.0 TDCi 2.0 TDCi	103 kW 110 kW 120 kW 125 kW	04/10→06/19 03/15→06/19 12/10→06/19 03/15→06/19	AQUACTRL 2 SET; für Linkslenker	**2800011243280**	**12432**	15
			AQUACTRL 2 SINGLE; Einbauposition beifahrerseitig; für Linkslenker; passender Adapter: B	**2800011315280**	**13152**	30
			AQUACTRL 2 SINGLE; Einbauposition fahrerseitig; für Linkslenker; passender Adapter: B	**2800011319280**	**13192**	31
			REARCTRL; Einbauposition hinten	**2800011505170** **2800011505180**	**50517** **15051**	34 34
			AQUACTRL 2 SINGLE; Einbauposition beifahrerseitig; für Rechtslenker; Fahrzeugausstattung: für Fahrzeuge mit gegenlaufenden Wischerarmen; passender Adapter: B	**2800011617260** **2800011631270**	**16172** **63127**	58 64
			AQUACTRL 2 SINGLE; Einbauposition fahrerseitig; für Rechtslenker; Fahrzeugausstattung: für Fahrzeuge mit gegenlaufenden Wischerarmen; passender Adapter: B	**2800011620260** **2800011620270**	**16202** **62027**	60 60

FORD - C-MAX II Van 10/10→06/19

Wischblatt

1.0 EcoBoost 1.0 EcoBoost →	74 kW 92 kW	10/12→06/19 10/12→06/19	AQUACTRL 2 SET; für Linkslenker	**2800011243280**	**12432**	15

© 2025 Continental Aftermarket & Services GmbH

FORD - C-MAX II Van 10/10→06/19

Wischblatt

1.5 EcoBoost	110 kW	03/15→06/19	AQUACTRL 2 SINGLE; Einbauposition beifahrerseitig; für Linkslenker; passender Adapter: B	**2800011315280**	**13152**	30
1.5 EcoBoost	134 kW	03/15→06/19				
1.5 TDCi	88 kW	03/15→06/19	AQUACTRL 2 SINGLE; Einbauposition fahrerseitig; für Linkslenker; passender Adapter: B	**2800011319280**	**13192**	31
1.5 TDCi ECOnetic	77 kW	03/15→06/19				
1.6 EcoBoost	110 kW	12/10→06/19	AQUACTRL 2 SINGLE; Einbauposition beifahrerseitig; für Rechtslenker; Fahrzeugausstattung: für Fahrzeuge mit gegenlaufenden Wischerarmen; passender Adapter: B	**2800011617260**	**16172**	58
1.6 EcoBoost	134 kW	12/10→06/19				
1.6 TDCi	70 kW	12/10→06/19				
1.6 TDCi	85 kW	12/10→06/19				
1.6 Ti	77 kW	10/10→06/19				
2.0 TDCi	85 kW	02/11→06/19	AQUACTRL 2 SINGLE; Einbauposition fahrerseitig; für Rechtslenker; Fahrzeugausstattung: für Fahrzeuge mit gegenlaufenden Wischerarmen; passender Adapter: B	**2800011620260**	**16202**	60
2.0 TDCi	103 kW	02/11→06/19				
2.0 TDCi	110 kW	03/15→06/19				
2.0 TDCi	120 kW	12/10→06/19				
2.0 TDCi	125 kW	03/15→06/19				

FORD - CONSUL (GGFL) 01/72→12/75

Wischblatt

1700	48 kW	01/72→12/75	AQUACTRL 2 SINGLE; Einbauposition fahrerseitig; für Linkslenker; passender Adapter: A	**2800011304280**	**13042**	26
1700	55 kW	01/72→12/75				
2000	60 kW	01/72→12/74	AQUACTRL 2 SINGLE; Einbauposition beifahrerseitig; für Linkslenker; passender Adapter: A	**2800011304280**	**13042**	26
2000	66 kW	09/74→12/75				
2000	73 kW	01/72→12/75				
2300	79 kW	01/72→12/75				
2500	88 kW	01/72→12/74				
3000	101 kW	01/72→12/74				

FORD - CONSUL Coupe (GGCL) 01/72→12/75

Wischblatt

1700	48 kW	01/72→12/75	AQUACTRL 2 SINGLE; Einbauposition beifahrerseitig; für Linkslenker; passender Adapter: A	**2800011304280**	**13042**	26
1700	55 kW	01/72→12/75				
2000	73 kW	01/72→12/75	AQUACTRL 2 SINGLE; Einbauposition fahrerseitig; für Linkslenker; passender Adapter: A	**2800011304280**	**13042**	26
2300	79 kW	01/72→12/75				
3000	101 kW	01/72→12/74				

FORD - CONSUL Turnier (GGNL) 01/72→12/75

Wischblatt

1700	48 kW	01/72→12/75	AQUACTRL 2 SINGLE; Einbauposition beifahrerseitig; für Linkslenker; passender Adapter: A	**2800011304280**	**13042**	26
1700	55 kW	01/72→12/75				
2000	73 kW	01/72→12/75	AQUACTRL 2 SINGLE; Einbauposition fahrerseitig; für Linkslenker; passender Adapter: A	**2800011304280**	**13042**	26
2300	79 kW	01/72→12/75				
2500	88 kW	01/72→12/74				
3000	101 kW	01/72→12/75				

FORD - COUGAR (EC_) 08/98→12/01

Wischblatt

2.0 16V	96 kW	08/98→12/01	AQUACTRL 2 SET; für Linkslenker	**2800011224280**	**12242**	10
2.5 ST 200	151 kW	01/00→12/01	AQUACTRL 2 SINGLE; Einbauposition beifahrerseitig; für Linkslenker; passender Adapter: A	**2800011306280**	**13062**	27
2.5 V6 24V	125 kW	08/98→12/01				
2.5 V6 24V	125 kW	06/00→12/01	AQUACTRL 2 SINGLE; Einbauposition fahrerseitig; für Linkslenker; passender Adapter: A	**2800011309280**	**13092**	28
			AQUACTRL 2 SINGLE; Einbauposition beifahrerseitig; für Rechtslenker; passender Adapter: A	**2800011607260** **2800011625270**	**16072** **62527**	55 62
			AQUACTRL 2 SINGLE; Einbauposition fahrerseitig; für Rechtslenker; passender Adapter: A	**2800011610260** **2800011610270**	**16102** **61027**	56 56

FORD - COURIER Pick-up 03/96→12/13

Wischblatt

1.6	74 kW	08/01→12/11	AQUACTRL 2 SINGLE; Einbauposition fahrerseitig; für Linkslenker; passender Adapter: A	**2800011305280**	**13052**	27
1.8 D	44 kW	06/99→02/02				
			AQUACTRL 2 SINGLE; Einbauposition beifahrerseitig; für Linkslenker; passender Adapter: A	**2800011305280**	**13052**	27

© 2025 Continental Aftermarket & Services GmbH

FORD - ECONOVAN (KBA, KCA) 03/86→03/92						
Wischblatt						
1.4	48 kW	03/86→03/92	AQUACTRL 2 SINGLE; Einbauposition beifahrerseitig; für Linkslenker; passender Adapter: A	**2800011302280**	**13022**	26
			AQUACTRL 2 SINGLE; Einbauposition fahrerseitig; für Linkslenker; passender Adapter: A	**2800011302280**	**13022**	26
			AQUACTRL 2 SINGLE; Einbauposition fahrerseitig; für Rechtslenker; passender Adapter: A	**2800011604270**	**60427**	53
			AQUACTRL 2 SINGLE; Einbauposition beifahrerseitig; für Rechtslenker; passender Adapter: A	**2800011604270**	**60427**	53
2.0 D	41 kW	03/86→03/92	AQUACTRL 2 SINGLE; Einbauposition beifahrerseitig; für Linkslenker; passender Adapter: A	**2800011302280**	**13022**	26
			AQUACTRL 2 SINGLE; Einbauposition fahrerseitig; für Linkslenker; passender Adapter: A	**2800011302280**	**13022**	26
FORD - ECONOVAN Kasten (KAA) 05/85→03/92						
Wischblatt						
1.4	48 kW	03/86→03/92	AQUACTRL 2 SINGLE; Einbauposition fahrerseitig; für Linkslenker; passender Adapter: A	**2800011302280**	**13022**	26
			AQUACTRL 2 SINGLE; Einbauposition beifahrerseitig; für Linkslenker; passender Adapter: A	**2800011302280**	**13022**	26
			AQUACTRL 2 SINGLE; Einbauposition fahrerseitig; für Rechtslenker; passender Adapter: A	**2800011604270**	**60427**	53
			AQUACTRL 2 SINGLE; Einbauposition beifahrerseitig; für Rechtslenker; passender Adapter: A	**2800011604270**	**60427**	53
2.0 D	41 kW	03/86→03/92	AQUACTRL 2 SINGLE; Einbauposition fahrerseitig; für Linkslenker; passender Adapter: A	**2800011302280**	**13022**	26
			AQUACTRL 2 SINGLE; Einbauposition beifahrerseitig; für Linkslenker; passender Adapter: A	**2800011302280**	**13022**	26
FORD - ECOSPORT 09/11→12/22						
Wischblatt						
1.0 EcoBoost 1.0 EcoBoost	70 kW 74 kW	04/20→ 04/18→	AQUACTRL 2 SET; für Linkslenker; Befestigungsart: Hakenbefestigung	**2800011201280**	**12012**	3
			AQUACTRL 2 SINGLE; für Linkslenker; Einbauposition beifahrerseitig; passender Adapter: BC; Montageart: geklemmt	**2800011302280**	**13022**	26
			AQUACTRL 2 SINGLE; für Linkslenker; Einbauposition beifahrerseitig; passender Adapter: A; Befestigungsart: Hakenbefestigung	**2800011302280**	**13022**	26
			AQUACTRL 2 SINGLE; für Linkslenker; Einbauposition fahrerseitig; passender Adapter: A; Befestigungsart: Hakenbefestigung	**2800011309280**	**13092**	28
			AQUACTRL 2 SINGLE; für Linkslenker; Einbauposition fahrerseitig; passender Adapter: BC; Montageart: geklemmt	**2800011309280**	**13092**	28
			AQUACTRL 2 SINGLE; Einbauposition beifahrerseitig; für Rechtslenker; passender Adapter: BC	**2800011602260**	**16022**	53
			AQUACTRL 2 SINGLE; Einbauposition fahrerseitig; für Rechtslenker; passender Adapter: BC	**2800011610260**	**16102**	56
1.0 EcoBoost 1.0 EcoBoost 1.5 EcoBlue TDCi	92 kW 103 kW 70 kW	10/13→ 03/16→ 05/15→	AQUACTRL 2 SET; für Linkslenker; Befestigungsart: Hakenbefestigung	**2800011201280**	**12012**	3
			AQUACTRL 2 SINGLE; für Linkslenker; Einbauposition beifahrerseitig; passender Adapter: A; Befestigungsart: Hakenbefestigung	**2800011302280**	**13022**	26
			AQUACTRL 2 SINGLE; für Linkslenker; Einbauposition beifahrerseitig; passender Adapter: BC; Montageart: geklemmt; 10/16	**2800011302280**	**13022**	26
			AQUACTRL 2 SINGLE; für Linkslenker; Einbauposition fahrerseitig; passender Adapter: BC; Montageart: geklemmt; 10/16	**2800011309280**	**13092**	28
			AQUACTRL 2 SINGLE; für Linkslenker; Einbauposition fahrerseitig; passender Adapter: A; Befestigungsart: Hakenbefestigung	**2800011309280**	**13092**	28
			REARCTRL; Einbauposition hinten; 10/17	**2800011502170** **2800011502180**	**50217** **15021**	33 33

→

© 2025 Continental Aftermarket & Services GmbH

FORD - ECOSPORT 09/11→12/22

Wischblatt

1.0 EcoBoost 1.0 EcoBoost 1.5 EcoBlue TDCi	92 kW 103 kW 70 kW	10/13→ 03/16→ 05/15→	AQUACTRL 2 SINGLE; 01/18 ; Einbauposition beifahrerseitig; für Rechtslenker; passender Adapter: BC	**2800011602260** **2800011623270**	**16022** **62327**	53 61
			AQUACTRL 2 SINGLE; 12/17; Einbauposition beifahrerseitig; für Rechtslenker; passender Adapter: A	**2800011602260** **2800011623270**	**16022** **62327**	53 61
			AQUACTRL 2 SINGLE; 12/17; Einbauposition fahrerseitig; für Rechtslenker; passender Adapter: A	**2800011610260** **2800011610270**	**16102** **61027**	56 56
			AQUACTRL 2 SINGLE; 01/18 ; Einbauposition fahrerseitig; für Rechtslenker; passender Adapter: BC	**2800011610260** **2800011610270**	**16102** **61027**	56 56
1.5 EcoBlue TDCi	74 kW	11/17→	AQUACTRL 2 SET; für Linkslenker; Befestigungsart: Hakenbefestigung	**2800011201280**	**12012**	3
			AQUACTRL 2 SINGLE; für Linkslenker; Einbauposition beifahrerseitig; passender Adapter: BC; Montageart: geklemmt	**2800011302280**	**13022**	26
			AQUACTRL 2 SINGLE; für Linkslenker; Einbauposition beifahrerseitig; passender Adapter: A; Befestigungsart: Hakenbefestigung	**2800011302280**	**13022**	26
			AQUACTRL 2 SINGLE; für Linkslenker; Einbauposition fahrerseitig; passender Adapter: BC; Montageart: geklemmt	**2800011309280**	**13092**	28
			AQUACTRL 2 SINGLE; für Linkslenker; Einbauposition fahrerseitig; passender Adapter: A; Befestigungsart: Hakenbefestigung	**2800011309280**	**13092**	28
			AQUACTRL 2 SINGLE; 01/18 ; Einbauposition beifahrerseitig; für Rechtslenker; passender Adapter: BC	**2800011602260**	**16022**	53
			AQUACTRL 2 SINGLE; 12/17; Einbauposition beifahrerseitig; für Rechtslenker; passender Adapter: A	**2800011602260**	**16022**	53
			AQUACTRL 2 SINGLE; 01/18 ; Einbauposition fahrerseitig; für Rechtslenker; passender Adapter: BC	**2800011610260**	**16102**	56
			AQUACTRL 2 SINGLE; 12/17; Einbauposition fahrerseitig; für Rechtslenker; passender Adapter: A	**2800011610260**	**16102**	56
1.5 TDCi	66 kW	10/13→	AQUACTRL 2 SET; für Linkslenker; Befestigungsart: Hakenbefestigung	**2800011201280**	**12012**	3
			AQUACTRL 2 SINGLE; für Linkslenker; Einbauposition beifahrerseitig; passender Adapter: A; Befestigungsart: Hakenbefestigung	**2800011302280**	**13022**	26
			AQUACTRL 2 SINGLE; für Linkslenker; Einbauposition beifahrerseitig; passender Adapter: BC; Montageart: geklemmt; 10/16	**2800011302280**	**13022**	26
			AQUACTRL 2 SINGLE; für Linkslenker; Einbauposition fahrerseitig; passender Adapter: BC; Montageart: geklemmt; 10/16	**2800011309280**	**13092**	28
			AQUACTRL 2 SINGLE; für Linkslenker; Einbauposition fahrerseitig; passender Adapter: A; Befestigungsart: Hakenbefestigung	**2800011309280**	**13092**	28
			REARCTRL; Einbauposition hinten; 10/17	**2800011502170** **2800011502180**	**50217** **15021**	33 33
			AQUACTRL 2 SINGLE; 01/18 ; Einbauposition beifahrerseitig; für Rechtslenker; passender Adapter: BC	**2800011602260** **2800011623270**	**16022** **62327**	53 61
			AQUACTRL 2 SINGLE; 12/17; Einbauposition beifahrerseitig; für Rechtslenker; passender Adapter: A	**2800011602260** **2800011623270**	**16022** **62327**	53 61
			AQUACTRL 2 SINGLE; 12/17; Einbauposition fahrerseitig; für Rechtslenker; passender Adapter: A	**2800011610260** **2800011610270**	**16102** **61027**	56 56

→

© 2025 Continental Aftermarket & Services GmbH

FORD - ECOSPORT 09/11→12/22

Wischblatt

1.5 TDCi	66 kW	10/13→	AQUACTRL 2 SINGLE; 01/18 ; Einbauposition fahrerseitig; für Rechtslenker; passender Adapter: BC	**2800011610260** **2800011610270**	**16102** **61027**	56 56
1.5 TDCi	74 kW	05/15→	AQUACTRL 2 SET; für Linkslenker; Befestigungsart: Hakenbefestigung	**2800011201280**	**12012**	3
			AQUACTRL 2 SINGLE; für Linkslenker; Einbauposition beifahrerseitig; passender Adapter: A; Befestigungsart: Hakenbefestigung	**2800011302280**	**13022**	26
			AQUACTRL 2 SINGLE; für Linkslenker; Einbauposition beifahrerseitig; passender Adapter: BC; Montageart: geklemmt; 10/16	**2800011302280**	**13022**	26
			AQUACTRL 2 SINGLE; für Linkslenker; Einbauposition fahrerseitig; passender Adapter: BC; Montageart: geklemmt; 10/16	**2800011309280**	**13092**	28
			AQUACTRL 2 SINGLE; für Linkslenker; Einbauposition fahrerseitig; passender Adapter: A; Befestigungsart: Hakenbefestigung	**2800011309280**	**13092**	28
			REARCTRL; Einbauposition hinten; 10/17	**2800011502180**	**15021**	33
			AQUACTRL 2 SINGLE; 01/18 ; Einbauposition beifahrerseitig; für Rechtslenker; passender Adapter: BC	**2800011602260**	**16022**	53
			AQUACTRL 2 SINGLE; 12/17; Einbauposition beifahrerseitig; für Rechtslenker; passender Adapter: A	**2800011602260**	**16022**	53
			AQUACTRL 2 SINGLE; 12/17; Einbauposition fahrerseitig; für Rechtslenker; passender Adapter: A	**2800011610260**	**16102**	56
			AQUACTRL 2 SINGLE; 01/18 ; Einbauposition fahrerseitig; für Rechtslenker; passender Adapter: BC	**2800011610260**	**16102**	56
1.5 TDCi EcoBlue	88 kW	11/19→	AQUACTRL 2 SET; für Linkslenker; Befestigungsart: Hakenbefestigung	**2800011201280**	**12012**	3
			AQUACTRL 2 SINGLE; für Linkslenker; Einbauposition beifahrerseitig; passender Adapter: BC; Montageart: geklemmt	**2800011302280**	**13022**	26
			AQUACTRL 2 SINGLE; für Linkslenker; Einbauposition beifahrerseitig; passender Adapter: A; Befestigungsart: Hakenbefestigung	**2800011302280**	**13022**	26
			AQUACTRL 2 SINGLE; für Linkslenker; Einbauposition fahrerseitig; passender Adapter: A; Befestigungsart: Hakenbefestigung	**2800011309280**	**13092**	28
			AQUACTRL 2 SINGLE; für Linkslenker; Einbauposition fahrerseitig; passender Adapter: BC; Montageart: geklemmt	**2800011309280**	**13092**	28
			AQUACTRL 2 SINGLE; Einbauposition beifahrerseitig; für Rechtslenker; passender Adapter: BC	**2800011602260**	**16022**	53
			AQUACTRL 2 SINGLE; Einbauposition fahrerseitig; für Rechtslenker; passender Adapter: BC	**2800011610260**	**16102**	56
1.5 TDCi EcoBlue 1.5 TDCi EcoBlue 4x4	92 kW 92 kW	11/17→ 11/17→	AQUACTRL 2 SET; für Linkslenker; Befestigungsart: Hakenbefestigung	**2800011201280**	**12012**	3
			AQUACTRL 2 SINGLE; für Linkslenker; Einbauposition beifahrerseitig; passender Adapter: BC; Montageart: geklemmt	**2800011302280**	**13022**	26
			AQUACTRL 2 SINGLE; für Linkslenker; Einbauposition beifahrerseitig; passender Adapter: A; Befestigungsart: Hakenbefestigung	**2800011302280**	**13022**	26
			AQUACTRL 2 SINGLE; für Linkslenker; Einbauposition fahrerseitig; passender Adapter: BC; Montageart: geklemmt	**2800011309280**	**13092**	28
			AQUACTRL 2 SINGLE; für Linkslenker; Einbauposition fahrerseitig; passender Adapter: A; Befestigungsart: Hakenbefestigung	**2800011309280**	**13092**	28

→

© 2025 Continental Aftermarket & Services GmbH

FORD - ECOSPORT 09/11→12/22

Wischblatt

1.5 TDCi EcoBlue 1.5 TDCi EcoBlue 4x4	92 kW 92 kW	11/17→ 11/17→	AQUACTRL 2 SINGLE; 01/18 ; Einbauposition beifahrerseitig; für Rechtslenker; passender Adapter: BC	**2800011602260**	**16022**	53
			AQUACTRL 2 SINGLE; 12/17; Einbauposition beifahrerseitig; für Rechtslenker; passender Adapter: A	**2800011602260**	**16022**	53
			AQUACTRL 2 SINGLE; 01/18 ; Einbauposition fahrerseitig; für Rechtslenker; passender Adapter: BC	**2800011610260**	**16102**	56
			AQUACTRL 2 SINGLE; 12/17; Einbauposition fahrerseitig; für Rechtslenker; passender Adapter: A	**2800011610260**	**16102**	56
1.5 Ti 1.5 Ti-VCT	82 kW 81 kW	10/13→ 10/13→06/22	AQUACTRL 2 SET; für Linkslenker; Befestigungsart: Hakenbefestigung	**2800011201280**	**12012**	3
			AQUACTRL 2 SINGLE; für Linkslenker; Einbauposition beifahrerseitig; passender Adapter: A; Befestigungsart: Hakenbefestigung	**2800011302280**	**13022**	26
			AQUACTRL 2 SINGLE; für Linkslenker; Einbauposition beifahrerseitig; passender Adapter: BC; Montageart: geklemmt; 10/16	**2800011302280**	**13022**	26
			AQUACTRL 2 SINGLE; für Linkslenker; Einbauposition fahrerseitig; passender Adapter: BC; Montageart: geklemmt; 10/16	**2800011309280**	**13092**	28
			AQUACTRL 2 SINGLE; für Linkslenker; Einbauposition fahrerseitig; passender Adapter: A; Befestigungsart: Hakenbefestigung	**2800011309280**	**13092**	28
			REARCTRL; Einbauposition hinten; 10/17	**2800011502170** **2800011502180**	**50217** **15021**	33 33
			AQUACTRL 2 SINGLE; 01/18 ; Einbauposition beifahrerseitig; für Rechtslenker; passender Adapter: BC	**2800011602260** **2800011623270**	**16022** **62327**	53 61
			AQUACTRL 2 SINGLE; 12/17; Einbauposition beifahrerseitig; für Rechtslenker; passender Adapter: A	**2800011602260** **2800011623270**	**16022** **62327**	53 61
			AQUACTRL 2 SINGLE; 12/17; Einbauposition fahrerseitig; für Rechtslenker; passender Adapter: A	**2800011610260** **2800011610270**	**16102** **61027**	56 56
			AQUACTRL 2 SINGLE; 01/18 ; Einbauposition fahrerseitig; für Rechtslenker; passender Adapter: BC	**2800011610260** **2800011610270**	**16102** **61027**	56 56
1.5 Ti-VCT	90 kW	01/18→	AQUACTRL 2 SET; für Linkslenker; Befestigungsart: Hakenbefestigung	**2800011201280**	**12012**	3
			AQUACTRL 2 SINGLE; für Linkslenker; Einbauposition beifahrerseitig; passender Adapter: BC; Montageart: geklemmt	**2800011302280**	**13022**	26
			AQUACTRL 2 SINGLE; für Linkslenker; Einbauposition beifahrerseitig; passender Adapter: A; Befestigungsart: Hakenbefestigung	**2800011302280**	**13022**	26
			AQUACTRL 2 SINGLE; für Linkslenker; Einbauposition fahrerseitig; passender Adapter: A; Befestigungsart: Hakenbefestigung	**2800011309280**	**13092**	28
			AQUACTRL 2 SINGLE; für Linkslenker; Einbauposition fahrerseitig; passender Adapter: BC; Montageart: geklemmt	**2800011309280**	**13092**	28
			AQUACTRL 2 SINGLE; Einbauposition beifahrerseitig; für Rechtslenker; passender Adapter: BC	**2800011602260** **2800011623270**	**16022** **62327**	53 61
			AQUACTRL 2 SINGLE; Einbauposition fahrerseitig; für Rechtslenker; passender Adapter: BC	**2800011610260** **2800011610270**	**16102** **61027**	56 56
1.6 1.6 Ti-VCT 2.0 4x4	81 kW 90 kW 103 kW	10/12→ 08/12→ 08/12→	AQUACTRL 2 SET; für Linkslenker; Befestigungsart: Hakenbefestigung	**2800011201280**	**12012**	3
			AQUACTRL 2 SINGLE; für Linkslenker; Einbauposition beifahrerseitig; passender Adapter: A; Befestigungsart: Hakenbefestigung	**2800011302280**	**13022**	26

→

© 2025 Continental Aftermarket & Services GmbH

FORD - ECOSPORT 09/11→12/22

Wischblatt

1.6 1.6 Ti-VCT 2.0 4x4	81 kW 90 kW 103 kW	10/12→ 08/12→ 08/12→	AQUACTRL 2 SINGLE; für Linkslenker; Einbauposition beifahrerseitig; passender Adapter: BC; Montageart: geklemmt; 10/16	**2800011302280**	**13022**	26
			AQUACTRL 2 SINGLE; für Linkslenker; Einbauposition fahrerseitig; passender Adapter: BC; Montageart: geklemmt; 10/16	**2800011309280**	**13092**	28
			AQUACTRL 2 SINGLE; für Linkslenker; Einbauposition fahrerseitig; passender Adapter: A; Befestigungsart: Hakenbefestigung	**2800011309280**	**13092**	28
			REARCTRL; Einbauposition hinten; 10/17	**2800011502180**	**15021**	33
			AQUACTRL 2 SINGLE; 01/18 ; Einbauposition beifahrerseitig; für Rechtslenker; passender Adapter: BC	**2800011602260**	**16022**	53
			AQUACTRL 2 SINGLE; 12/17; Einbauposition beifahrerseitig; für Rechtslenker; passender Adapter: A	**2800011602260**	**16022**	53
			AQUACTRL 2 SINGLE; 12/17; Einbauposition fahrerseitig; für Rechtslenker; passender Adapter: A	**2800011610260**	**16102**	56
			AQUACTRL 2 SINGLE; 01/18 ; Einbauposition fahrerseitig; für Rechtslenker; passender Adapter: BC	**2800011610260**	**16102**	56
2.0 Ti-VCT	122 kW	01/18→	AQUACTRL 2 SET; für Linkslenker; Befestigungsart: Hakenbefestigung	**2800011201280**	**12012**	3
			AQUACTRL 2 SINGLE; für Linkslenker; Einbauposition beifahrerseitig; passender Adapter: A; Befestigungsart: Hakenbefestigung	**2800011302280**	**13022**	26
			AQUACTRL 2 SINGLE; für Linkslenker; Einbauposition beifahrerseitig; passender Adapter: BC; Montageart: geklemmt	**2800011302280**	**13022**	26
			AQUACTRL 2 SINGLE; für Linkslenker; Einbauposition fahrerseitig; passender Adapter: A; Befestigungsart: Hakenbefestigung	**2800011309280**	**13092**	28
			AQUACTRL 2 SINGLE; für Linkslenker; Einbauposition fahrerseitig; passender Adapter: BC; Montageart: geklemmt	**2800011309280**	**13092**	28
2.0 Ti-VCT 4x4	110 kW	10/18→	AQUACTRL 2 SET; für Linkslenker; Befestigungsart: Hakenbefestigung	**2800011201280**	**12012**	3
			AQUACTRL 2 SINGLE; für Linkslenker; Einbauposition beifahrerseitig; passender Adapter: BC; Montageart: geklemmt	**2800011302280**	**13022**	26
			AQUACTRL 2 SINGLE; für Linkslenker; Einbauposition beifahrerseitig; passender Adapter: A; Befestigungsart: Hakenbefestigung	**2800011302280**	**13022**	26
			AQUACTRL 2 SINGLE; für Linkslenker; Einbauposition fahrerseitig; passender Adapter: A; Befestigungsart: Hakenbefestigung	**2800011309280**	**13092**	28
			AQUACTRL 2 SINGLE; für Linkslenker; Einbauposition fahrerseitig; passender Adapter: BC; Montageart: geklemmt	**2800011309280**	**13092**	28
			AQUACTRL 2 SINGLE; Einbauposition beifahrerseitig; für Rechtslenker; passender Adapter: BC	**2800011602260**	**16022**	53
			AQUACTRL 2 SINGLE; Einbauposition fahrerseitig; für Rechtslenker; passender Adapter: BC	**2800011610260**	**16102**	56

FORD - ESCORT I (AFH, ATH) 01/68→02/76

Wischblatt

1.6 1100 1100 1100 1100 1300 1300	62 kW 29 kW 32 kW 33 kW 35 kW 35 kW 38 kW	08/69→11/74 06/68→06/71 01/68→12/74 06/68→06/71 06/70→02/76 06/68→06/71 06/68→06/71	AQUACTRL 2 SINGLE; Einbauposition fahrerseitig; für Linkslenker; passender Adapter: A	**2800011300280**	**13002**	25
			AQUACTRL 2 SINGLE; Einbauposition beifahrerseitig; für Linkslenker; passender Adapter: A	**2800011300280**	**13002**	25

→

© 2025 Continental Aftermarket & Services GmbH

FORD - ESCORT I (AFH, ATH) 01/68→02/76

Wischblatt

1300	40 kW	09/73→02/76	AQUACTRL 2 SINGLE; Einbauposition fahrerseitig; für Linkslenker; passender Adapter: A	2800011300280	13002	25
1300	42 kW	06/70→02/76				
1300	53 kW	06/70→02/76	AQUACTRL 2 SINGLE; Einbauposition beifahrerseitig; für Linkslenker; passender Adapter: A	2800011300280	13002	25
1300 GT	47 kW	06/68→06/71				
2.0 RS 2000	73 kW	03/72→11/74				
950	25 kW	08/68→08/74				
950	26 kW	08/68→08/74				
Mexico	63 kW	01/70→10/75				
RS 1600	84 kW	01/70→10/74				
RS 1600	90 kW	01/70→10/74				
Twin Cam	80 kW	03/68→08/71				

FORD - ESCORT II (ATH) 03/73→07/81

Wischblatt

1.1	32 kW	12/74→08/80	AQUACTRL 2 SINGLE; Einbauposition fahrerseitig; für Linkslenker; passender Adapter: A	2800011300280	13002	25
1.1	34 kW	06/75→08/80				
1.1	35 kW	12/74→08/80	AQUACTRL 2 SINGLE; Einbauposition beifahrerseitig; für Linkslenker; passender Adapter: A	2800011300280	13002	25
1.3	40 kW	12/74→08/80				
1.3	42 kW	12/74→08/80				
1.3	44 kW	03/79→08/80				
1.3	51 kW	12/74→08/80				
1.6	64 kW	01/79→12/80				
1.6 RS	62 kW	12/74→08/80				
1.8	115 kW	12/74→08/80				
2.0 RS	80 kW	08/75→08/80				
2.0 RS (BATN)	73 kW	03/73→02/77				
RS 1800	92 kW	03/75→08/77				

FORD - ESCORT II Turnier 04/75→07/81

Wischblatt

1.1	32 kW	04/75→08/80	AQUACTRL 2 SINGLE; Einbauposition fahrerseitig; für Linkslenker; passender Adapter: A	2800011300280	13002	25
1.1	35 kW	04/75→08/80				
1.3	42 kW	04/75→08/80	AQUACTRL 2 SINGLE; Einbauposition beifahrerseitig; für Linkslenker; passender Adapter: A	2800011300280	13002	25
1.3 (BADR)	40 kW	08/76→07/81				
1.3 (CADR)	40 kW	04/75→01/79				

FORD - ESCORT III (GAA) 09/80→07/86

Wischblatt

1.1	37 kW	08/83→12/85	AQUACTRL 2 SINGLE; Einbauposition fahrerseitig; für Linkslenker; passender Adapter: A	2800011304280	13042	26
1.1	40 kW	09/80→08/83				
1.1	43 kW	09/80→08/83	AQUACTRL 2 SINGLE; Einbauposition beifahrerseitig; für Linkslenker; passender Adapter: A	2800011304280	13042	26
1.3	43 kW	01/84→12/85				
1.3	51 kW	09/80→12/85				
1.6	48 kW	05/83→07/86				
1.6	58 kW	09/80→12/85				
1.6	71 kW	09/80→10/82				
1.6 D	40 kW	02/84→12/85				
1.6 i (GAA)	66 kW	07/85→12/85				
1.6 RS Turbo	97 kW	11/84→12/85				
1.6 XR3i	77 kW	10/82→12/85				
RS 1600i	85 kW	05/82→12/85				

FORD - ESCORT III Cabriolet (ALD) 09/83→12/89

Wischblatt

1.3	51 kW	09/83→12/85	AQUACTRL 2 SINGLE; Einbauposition beifahrerseitig; für Linkslenker; passender Adapter: A	2800011304280	13042	26
1.6	58 kW	09/83→12/85				
1.6 i	77 kW	09/83→12/85	AQUACTRL 2 SINGLE; Einbauposition fahrerseitig; für Linkslenker; passender Adapter: A	2800011304280	13042	26

FORD - ESCORT III Express (AVA) 01/81→02/86

Wischblatt

1.1	37 kW	03/81→02/86	AQUACTRL 2 SINGLE; Einbauposition fahrerseitig; für Linkslenker; passender Adapter: A	2800011304280	13042	26
1.3	51 kW	03/81→02/86				
1.6	61 kW	03/81→02/86	AQUACTRL 2 SINGLE; Einbauposition beifahrerseitig; für Linkslenker; passender Adapter: A	2800011304280	13042	26
1.6	67 kW	01/85→02/86				
1.6 D	40 kW	02/84→02/86				

© 2025 Continental Aftermarket & Services GmbH

FORD - ESCORT III Turnier (AWA) 09/80→12/85

Wischblatt

1.1	37 kW	08/83→12/85	AQUACTRL 2 SINGLE; Einbauposition beifahrerseitig; für Linkslenker; passender Adapter: A	**2800011304280**	**13042**	26
1.1	40 kW	09/80→08/83				
1.3	51 kW	03/81→12/85	AQUACTRL 2 SINGLE; Einbauposition fahrerseitig; für Linkslenker; passender Adapter: A	**2800011304280**	**13042**	26
1.6	58 kW	09/80→12/85				
1.6 D	40 kW	02/84→12/85				

FORD - ESCORT IV (GAF, AWF, ABFT) 03/83→10/94

Wischblatt

1.1	37 kW	12/85→07/90	AQUACTRL 2 SINGLE; Einbauposition beifahrerseitig; für Linkslenker; passender Adapter: A	**2800011304280**	**13042**	26
1.3	44 kW	01/86→07/90				
1.3	51 kW	11/86→07/88	AQUACTRL 2 SINGLE; Einbauposition fahrerseitig; für Linkslenker; passender Adapter: A	**2800011304280**	**13042**	26
1.3 (GAF)	46 kW	07/88→10/90				
1.4	51 kW	10/85→10/90				
1.4	54 kW	01/86→07/90				
1.4	55 kW	01/86→07/90				
1.6	58 kW	01/86→12/88				
1.6	65 kW	04/89→07/90				
1.6 D	40 kW	01/86→01/89				
1.6 i	66 kW	01/86→05/90				
1.6 i	75 kW	08/89→07/90				
1.6 Turbo RS	97 kW	01/86→07/90				
1.6 XR3i	77 kW	01/86→08/89				
1.8 D	44 kW	01/89→07/90				

FORD - ESCORT IV Cabriolet (ALF) 01/86→11/92

Wischblatt

1.4	54 kW	02/87→07/90	AQUACTRL 2 SINGLE; Einbauposition fahrerseitig; für Linkslenker; passender Adapter: A	**2800011304280**	**13042**	26
1.4	55 kW	01/86→07/90				
1.6	58 kW	01/86→12/87	AQUACTRL 2 SINGLE; Einbauposition beifahrerseitig; für Linkslenker; passender Adapter: A	**2800011304280**	**13042**	26
1.6 i	66 kW	01/86→07/90				
1.6 i	75 kW	08/89→07/90				
1.6 XR3i	77 kW	01/86→07/90				

FORD - ESCORT IV Express (AVF) 02/86→07/90

Wischblatt

1.1	37 kW	05/86→07/90	AQUACTRL 2 SINGLE; Einbauposition fahrerseitig; für Linkslenker; passender Adapter: A	**2800011304280**	**13042**	26
1.3	44 kW	02/86→07/90				
1.3	46 kW	07/88→07/90	AQUACTRL 2 SINGLE; Einbauposition beifahrerseitig; für Linkslenker; passender Adapter: A	**2800011304280**	**13042**	26
1.4 i	54 kW	02/86→07/90				
1.6	60 kW	02/86→07/90				
1.6 D	40 kW	02/86→07/90				
1.8 D	44 kW	07/88→07/90				

FORD - ESCORT IV Turnier (AWF, AVF) 10/85→10/90

Wischblatt

1.1	37 kW	10/85→09/90	AQUACTRL 2 SINGLE; Einbauposition fahrerseitig; für Linkslenker; passender Adapter: A	**2800011304280**	**13042**	26
1.3	44 kW	01/86→07/90				
1.3	51 kW	11/86→07/88	AQUACTRL 2 SINGLE; Einbauposition beifahrerseitig; für Linkslenker; passender Adapter: A	**2800011304280**	**13042**	26
1.4	51 kW	10/85→10/90				
1.4	54 kW	01/86→07/90				
1.4	55 kW	01/86→07/90				
1.6	58 kW	01/86→07/90				
1.6 D	40 kW	01/86→01/89				
1.6 i	66 kW	01/86→07/90				
1.8 D	44 kW	01/89→07/90				

FORD - ESCORT V (AAL, ABL) 07/90→09/96

Wischblatt

1.3	44 kW	07/90→01/95	AQUACTRL 2 SET; für Linkslenker	**2800011207280**	**12072**	5
1.4	52 kW	07/90→01/95	AQUACTRL 2 SINGLE; Einbauposition beifahrerseitig; für Linkslenker; passender Adapter: A	**2800011306280**	**13062**	27
1.4	55 kW	09/90→12/94				
1.6	66 kW	07/90→08/92	AQUACTRL 2 SINGLE; Einbauposition fahrerseitig; für Linkslenker; passender Adapter: A	**2800011306280**	**13062**	27
1.6	77 kW	07/90→08/93				
1.6 i 16V	65 kW	01/94→01/95				
1.6 i 16V	66 kW	09/92→01/95				

→

© 2025 Continental Aftermarket & Services GmbH

FORD - ESCORT V (AAL, ABL) 07/90→09/96

Wischblatt

1.8 16V XR3i	77 kW	02/92→01/95	AQUACTRL 2 SET; für Linkslenker	**2800011207280**	**12072**	5
1.8 16V XR3i	96 kW	02/92→01/95	AQUACTRL 2 SINGLE; Einbauposition beifahrerseitig; für Linkslenker; passender Adapter: A	**2800011306280**	**13062**	27
1.8 D	44 kW	07/90→01/95				
1.8 TD	66 kW	02/93→01/95	AQUACTRL 2 SINGLE; Einbauposition fahrerseitig; für Linkslenker; passender Adapter: A	**2800011306280**	**13062**	27
1.8 XR3i 16V 4x4	77 kW	08/93→01/95				
1.8 XR3i 16V 4x4	96 kW	08/93→01/95				
RS 2000	110 kW	05/91→01/95				
RS 2000 4x4	110 kW	05/91→01/95	AQUACTRL 2 SET; für Linkslenker	**2800011207280**	**12072**	5
			AQUACTRL 2 SINGLE; Einbauposition beifahrerseitig; für Linkslenker; passender Adapter: A	**2800011306280**	**13062**	27
			AQUACTRL 2 SINGLE; Einbauposition fahrerseitig; für Linkslenker; passender Adapter: A	**2800011306280**	**13062**	27
			AQUACTRL 2 SINGLE; Einbauposition beifahrerseitig; für Rechtslenker; passender Adapter: A	**2800011624270**	**62427**	61
			AQUACTRL 2 SINGLE; Einbauposition fahrerseitig; für Rechtslenker; passender Adapter: A	**2800011625270**	**62527**	62
RS Cosworth 4x4	162 kW	10/91→01/95	AQUACTRL 2 SET; für Linkslenker	**2800011207280**	**12072**	5
			AQUACTRL 2 SINGLE; Einbauposition beifahrerseitig; für Linkslenker; passender Adapter: A	**2800011306280**	**13062**	27
			AQUACTRL 2 SINGLE; Einbauposition fahrerseitig; für Linkslenker; passender Adapter: A	**2800011306280**	**13062**	27

FORD - ESCORT V Cabriolet (ALL) 07/90→01/95

Wischblatt

1.4	52 kW	07/90→04/94	AQUACTRL 2 SET; für Linkslenker	**2800011207280**	**12072**	5
1.4 i	55 kW	07/93→01/95	AQUACTRL 2 SINGLE; Einbauposition fahrerseitig; für Linkslenker; passender Adapter: A	**2800011306280**	**13062**	27
1.6	77 kW	07/90→08/93				
1.6 16V XR3i	66 kW	12/92→01/95	AQUACTRL 2 SINGLE; Einbauposition beifahrerseitig; für Linkslenker; passender Adapter: A	**2800011306280**	**13062**	27
1.6 i 16V	65 kW	02/94→01/95				
1.8 16V XR3i	77 kW	02/92→01/95				
1.8 16V XR3i	96 kW	02/92→01/95				

FORD - ESCORT V Express (AVF) 07/90→12/94

Wischblatt

1.3	46 kW	07/90→12/94	AQUACTRL 2 SET; für Linkslenker	**2800011207280**	**12072**	5
1.4	52 kW	07/90→12/94	AQUACTRL 2 SINGLE; Einbauposition beifahrerseitig; für Linkslenker; passender Adapter: A	**2800011306280**	**13062**	27
1.8 D	44 kW	07/90→12/94				
			AQUACTRL 2 SINGLE; Einbauposition fahrerseitig; für Linkslenker; passender Adapter: A	**2800011306280**	**13062**	27

FORD - ESCORT V Stufenheck (AFL) 08/93→01/95

Wischblatt

1.3	44 kW	08/93→01/95	AQUACTRL 2 SET; für Linkslenker	**2800011207280**	**12072**	5
1.4	52 kW	08/93→04/94	AQUACTRL 2 SINGLE; Einbauposition beifahrerseitig; für Linkslenker; passender Adapter: A	**2800011306280**	**13062**	27
1.4	55 kW	08/93→01/95				
1.6 i 16V	65 kW	01/94→01/95	AQUACTRL 2 SINGLE; Einbauposition fahrerseitig; für Linkslenker; passender Adapter: A	**2800011306280**	**13062**	27
1.6 i 16V	66 kW	08/93→01/95				
1.8 D	44 kW	08/93→01/95				
1.8 i 16V	77 kW	08/93→01/95	AQUACTRL 2 SINGLE; Einbauposition beifahrerseitig; für Rechtslenker; passender Adapter: A	**2800011607260** **2800011625270**	**16072** **62527**	55 62
1.8 TD	66 kW	08/93→01/95				
			AQUACTRL 2 SINGLE; Einbauposition fahrerseitig; für Rechtslenker; passender Adapter: A	**2800011607260** **2800011625270**	**16072** **62527**	55 62

FORD - ESCORT V Turnier (ANL) 07/90→01/95

Wischblatt

1.3	44 kW	09/91→01/95	AQUACTRL 2 SET; für Linkslenker	**2800011207280**	**12072**	5
1.4	52 kW	07/90→01/95	AQUACTRL 2 SINGLE; Einbauposition beifahrerseitig; für Linkslenker; passender Adapter: A	**2800011306280**	**13062**	27
1.4	55 kW	01/94→01/95				
1.6	66 kW	07/90→08/92	AQUACTRL 2 SINGLE; Einbauposition fahrerseitig; für Linkslenker; passender Adapter: A	**2800011306280**	**13062**	27
1.6	77 kW	07/90→09/92				
1.6 i 16V	65 kW	01/94→01/95	REARCTRL; Einbauposition hinten	**2800011539180**	**15391**	51
1.6 i 16V	66 kW	09/92→01/95				
1.8 16V	77 kW	02/92→01/95				
1.8 D	44 kW	07/90→01/95				
1.8 i 16V	96 kW	02/93→01/95				

© 2025 Continental Aftermarket & Services GmbH

FORD - ESCORT V Turnier (ANL) 07/90→01/95

Wischblatt

1.8 TD	55 kW	05/91→12/92	AQUACTRL 2 SET; für Linkslenker	**2800011207280**	**12072**	5
			AQUACTRL 2 SINGLE; Einbauposition beifahrerseitig; für Linkslenker; passender Adapter: A	**2800011306280**	**13062**	27
			AQUACTRL 2 SINGLE; Einbauposition fahrerseitig; für Linkslenker; passender Adapter: A	**2800011306280**	**13062**	27
1.8 TD	66 kW	02/93→01/95	AQUACTRL 2 SET; für Linkslenker	**2800011207280**	**12072**	5
			AQUACTRL 2 SINGLE; Einbauposition beifahrerseitig; für Linkslenker; passender Adapter: A	**2800011306280**	**13062**	27
			AQUACTRL 2 SINGLE; Einbauposition fahrerseitig; für Linkslenker; passender Adapter: A	**2800011306280**	**13062**	27
			REARCTRL; Einbauposition hinten	**2800011539180**	**15391**	51

FORD - ESCORT VI (GAL, AAL, ABL) 01/95→10/02

Wischblatt

1.3	44 kW	01/95→10/98	AQUACTRL 2 SINGLE; Einbauposition fahrerseitig; für Rechtslenker; passender Adapter: A	**2800011607260** **2800011625270**	**16072** **62527**	55 62
			AQUACTRL 2 SINGLE; Einbauposition beifahrerseitig; für Rechtslenker; passender Adapter: A	**2800011607260** **2800011625270**	**16072** **62527**	55 62
1.4	54 kW	01/95→12/99	AQUACTRL 2 SINGLE; Einbauposition beifahrerseitig; für Rechtslenker; passender Adapter: A	**2800011607260**	**16072**	55
			AQUACTRL 2 SINGLE; Einbauposition fahrerseitig; für Rechtslenker; passender Adapter: A	**2800011607260**	**16072**	55
1.4 1.6 16V 1.6 16V 4x4 1.6 i 16V	55 kW 66 kW 66 kW 65 kW	01/95→10/98 01/95→10/98 01/95→10/98 01/95→08/95	AQUACTRL 2 SINGLE; Einbauposition fahrerseitig; für Rechtslenker; passender Adapter: A	**2800011607260** **2800011625270**	**16072** **62527**	55 62
			AQUACTRL 2 SINGLE; Einbauposition beifahrerseitig; für Rechtslenker; passender Adapter: A	**2800011607260** **2800011625270**	**16072** **62527**	55 62
1.8	67 kW	02/00→11/01	AQUACTRL 2 SINGLE; Einbauposition beifahrerseitig; für Rechtslenker; passender Adapter: A	**2800011607260**	**16072**	55
			AQUACTRL 2 SINGLE; Einbauposition fahrerseitig; für Rechtslenker; passender Adapter: A	**2800011607260**	**16072**	55
1.8 16V 1.8 16V (EDA, EHC) 1.8 D 1.8 TD 1.8 Turbo D RS 2000 RS 2000 4x4 RS Cosworth 4x4	77 kW 85 kW 44 kW 66 kW 51 kW 110 kW 110 kW 162 kW	01/95→08/95 01/95→10/98 01/95→12/96 01/95→10/98 12/95→10/98 02/95→02/98 02/95→10/98 02/95→10/98	AQUACTRL 2 SINGLE; Einbauposition fahrerseitig; für Rechtslenker; passender Adapter: A	**2800011607260** **2800011625270**	**16072** **62527**	55 62
			AQUACTRL 2 SINGLE; Einbauposition beifahrerseitig; für Rechtslenker; passender Adapter: A	**2800011607260** **2800011625270**	**16072** **62527**	55 62

FORD - ESCORT VI Cabriolet (ALL) 03/94→08/00

Wischblatt

1.4 1.6 16V XR3i 1.6 16V XR3i 1.8 16V XR3i 1.8 16V XR3i 1.8 16V XR3i 1.8 TD 1.8 Turbo D	55 kW 65 kW 66 kW 77 kW 85 kW 96 kW 66 kW 51 kW	02/95→08/98 02/95→12/96 02/95→09/99 02/95→08/98 10/95→08/98 02/95→08/00 09/95→08/98 10/96→08/99	AQUACTRL 2 SINGLE; Einbauposition beifahrerseitig; für Rechtslenker; passender Adapter: A	**2800011607260** **2800011625270**	**16072** **62527**	55 62
			AQUACTRL 2 SINGLE; Einbauposition fahrerseitig; für Rechtslenker; passender Adapter: A	**2800011607260** **2800011625270**	**16072** **62527**	55 62

FORD - ESCORT VI Express (AVL) 01/95→06/01

Wischblatt

1.3 1.4 1.8 D 1.8 TD 1.8 Turbo D	44 kW 54 kW 44 kW 66 kW 51 kW	01/95→08/97 01/95→08/00 01/95→08/00 01/95→08/00 12/95→06/01	AQUACTRL 2 SET; für Linkslenker	**2800011207280**	**12072**	5
			AQUACTRL 2 SINGLE; Einbauposition beifahrerseitig; für Linkslenker; passender Adapter: A	**2800011306280**	**13062**	27
			AQUACTRL 2 SINGLE; Einbauposition fahrerseitig; für Linkslenker; passender Adapter: A	**2800011306280**	**13062**	27

© 2025 Continental Aftermarket & Services GmbH

FORD - ESCORT VI Stufenheck (GAL, AFL) 01/95→08/02

Wischblatt

1.3	44 kW	01/95→02/99	AQUACTRL 2 SINGLE; Einbauposition beifahrerseitig; für Rechtslenker; passender Adapter: A	**2800011607260** **2800011625270**	**16072** **62527**	55 62
			AQUACTRL 2 SINGLE; Einbauposition fahrerseitig; für Rechtslenker; passender Adapter: A	**2800011607260** **2800011625270**	**16072** **62527**	55 62
1.4	54 kW	01/95→12/96	AQUACTRL 2 SINGLE; Einbauposition fahrerseitig; für Rechtslenker; passender Adapter: A	**2800011607260**	**16072**	55
			AQUACTRL 2 SINGLE; Einbauposition beifahrerseitig; für Rechtslenker; passender Adapter: A	**2800011607260**	**16072**	55
1.4 1.6 i 16V 1.6 i 16V 1.8 16V 1.8 16V 1.8 D 1.8 TD 1.8 Turbo D	55 kW 65 kW 66 kW 77 kW 85 kW 44 kW 66 kW 51 kW	01/95→02/99 01/95→08/95 01/95→02/99 01/95→08/95 01/95→02/99 01/95→12/96 01/95→02/99 12/95→02/99	AQUACTRL 2 SINGLE; Einbauposition beifahrerseitig; für Rechtslenker; passender Adapter: A	**2800011607260** **2800011625270**	**16072** **62527**	55 62
			AQUACTRL 2 SINGLE; Einbauposition fahrerseitig; für Rechtslenker; passender Adapter: A	**2800011607260** **2800011625270**	**16072** **62527**	55 62

FORD - ESCORT VI Turnier (GAL, ANL) 01/95→10/02

Wischblatt

1.3	44 kW	01/95→01/99	REARCTRL; Einbauposition hinten	**2800011539170** **2800011539180**	**53917** **15391**	51 51
			AQUACTRL 2 SINGLE; Einbauposition fahrerseitig; für Rechtslenker; passender Adapter: A	**2800011607260** **2800011625270**	**16072** **62527**	55 62
			AQUACTRL 2 SINGLE; Einbauposition beifahrerseitig; für Rechtslenker; passender Adapter: A	**2800011607260** **2800011625270**	**16072** **62527**	55 62
1.4	54 kW	01/95→12/96	REARCTRL; Einbauposition hinten	**2800011539180**	**15391**	51
			AQUACTRL 2 SINGLE; Einbauposition beifahrerseitig; für Rechtslenker; passender Adapter: A	**2800011607260**	**16072**	55
			AQUACTRL 2 SINGLE; Einbauposition fahrerseitig; für Rechtslenker; passender Adapter: A	**2800011607260**	**16072**	55
1.4 1.6 16V	55 kW 66 kW	01/95→02/99 01/95→02/99	REARCTRL; Einbauposition hinten	**2800011539170** **2800011539180**	**53917** **15391**	51 51
			AQUACTRL 2 SINGLE; Einbauposition fahrerseitig; für Rechtslenker; passender Adapter: A	**2800011607260** **2800011625270**	**16072** **62527**	55 62
			AQUACTRL 2 SINGLE; Einbauposition beifahrerseitig; für Rechtslenker; passender Adapter: A	**2800011607260** **2800011625270**	**16072** **62527**	55 62
1.6 GL	70 kW	01/01→08/02	AQUACTRL 2 SINGLE; Einbauposition beifahrerseitig; für Rechtslenker; passender Adapter: A	**2800011607260**	**16072**	55
			AQUACTRL 2 SINGLE; Einbauposition fahrerseitig; für Rechtslenker; passender Adapter: A	**2800011607260**	**16072**	55
1.6 i 16V 1.8 16V 1.8 16V 1.8 D 1.8 TD 1.8 Turbo D	65 kW 77 kW 85 kW 44 kW 66 kW 51 kW	01/95→08/95 01/95→08/95 01/95→02/99 01/95→02/99 01/95→02/99 12/95→02/99	REARCTRL; Einbauposition hinten	**2800011539170** **2800011539180**	**53917** **15391**	51 51
			AQUACTRL 2 SINGLE; Einbauposition fahrerseitig; für Rechtslenker; passender Adapter: A	**2800011607260** **2800011625270**	**16072** **62527**	55 62
			AQUACTRL 2 SINGLE; Einbauposition beifahrerseitig; für Rechtslenker; passender Adapter: A	**2800011607260** **2800011625270**	**16072** **62527**	55 62

FORD - ESCORT CLASSIC (AAL, ABL) 10/98→07/00

Wischblatt

1.6 16V 1.8 TD	66 kW 66 kW	10/98→07/00 10/98→07/00	AQUACTRL 2 SET; für Linkslenker	**2800011207280**	**12072**	5
			AQUACTRL 2 SINGLE; Einbauposition beifahrerseitig; für Linkslenker; passender Adapter: A	**2800011306280**	**13062**	27
			AQUACTRL 2 SINGLE; Einbauposition fahrerseitig; für Linkslenker; passender Adapter: A	**2800011306280**	**13062**	27
			AQUACTRL 2 SINGLE; Einbauposition beifahrerseitig; für Rechtslenker; passender Adapter: A	**2800011607260** **2800011625270**	**16072** **62527**	55 62
			AQUACTRL 2 SINGLE; Einbauposition fahrerseitig; für Rechtslenker; passender Adapter: A	**2800011607260** **2800011625270**	**16072** **62527**	55 62

© 2025 Continental Aftermarket & Services GmbH

FORD - ESCORT CLASSIC Turnier (ANL) 02/99→07/00

Wischblatt

1.6 16V	66 kW	02/99→07/00	AQUACTRL 2 SET; für Linkslenker	**2800011207280**	**12072**	5
1.8 TD	66 kW	02/99→07/00	AQUACTRL 2 SINGLE; Einbauposition fahrerseitig; für Linkslenker; passender Adapter: A	**2800011306280**	**13062**	27
			AQUACTRL 2 SINGLE; Einbauposition beifahrerseitig; für Linkslenker; passender Adapter: A	**2800011306280**	**13062**	27
			REARCTRL; Einbauposition hinten	**2800011539170**	**53917**	51
				2800011539180	**15391**	51
			AQUACTRL 2 SINGLE; Einbauposition beifahrerseitig; für Rechtslenker; passender Adapter: A	**2800011607260**	**16072**	55
				2800011625270	**62527**	62
			AQUACTRL 2 SINGLE; Einbauposition fahrerseitig; für Rechtslenker; passender Adapter: A	**2800011607260**	**16072**	55
				2800011625270	**62527**	62

FORD - FIESTA II (FBD) 09/83→11/89

Wischblatt

1.0 (FBD)	33 kW	09/83→02/89	AQUACTRL 2 SINGLE; Einbauposition beifahrerseitig; für Linkslenker; passender Adapter: A	**2800011302280**	**13022**	26
1.1 (FBD)	36 kW	05/86→02/89	AQUACTRL 2 SINGLE; Einbauposition fahrerseitig; für Linkslenker; passender Adapter: A	**2800011302280**	**13022**	26
1.1 (FBD)	37 kW	09/83→02/89				
1.3	51 kW	09/83→09/89				
1.3 (FBD)	51 kW	09/83→01/87				
1.4	51 kW	09/83→01/87				
1.4 (FBD)	52 kW	10/86→02/89				
1.4 (FBD)	54 kW	02/87→02/89				
1.4 (FBD)	55 kW	10/85→11/89				
1.6	58 kW	01/85→11/89				
1.6 D (FBD)	40 kW	04/84→02/89				
1.6 XR2 (FBD)	70 kW	03/84→02/89				
1.6 XR2 (FBD)	71 kW	04/84→02/89				

FORD - FIESTA III (GFJ) 01/89→01/97

Wischblatt

1.0	33 kW	03/89→12/95	AQUACTRL 2 SINGLE; Einbauposition beifahrerseitig; für Linkslenker; passender Adapter: A	**2800011305280**	**13052**	27
1.1	37 kW	03/89→12/95	AQUACTRL 2 SINGLE; Einbauposition fahrerseitig; für Linkslenker; passender Adapter: A	**2800011305280**	**13052**	27
1.1	40 kW	03/89→12/95				
1.3	44 kW	03/89→12/92				
1.3	44 kW	03/89→12/95				
1.3 Cat	44 kW	05/91→01/97				
1.4	52 kW	03/89→12/95				
1.4	54 kW	03/89→12/95				
1.4	55 kW	11/92→12/96				
1.6	65 kW	01/89→01/94				
1.6	66 kW	03/89→12/92				
1.6 i 16V	65 kW	01/94→12/95				
1.6 Turbo (FBJT)	96 kW	03/90→10/92				
1.6 XR2i	76 kW	03/89→03/93				
1.6 XR2i	81 kW	03/89→01/94				
1.8 16V	77 kW	02/92→12/95				
1.8 D	44 kW	03/89→12/95				
1.8 TD	55 kW	03/93→12/95				
1.8 XR2i 16V	96 kW	02/92→12/95				

FORD - FIESTA IV (JA_, JB_) 08/95→06/06

Wischblatt

1.0 i	38 kW	04/96→09/99	AQUACTRL 2 SINGLE; Einbauposition fahrerseitig; für Linkslenker; passender Adapter: A	**2800011305280**	**13052**	27
1.0 i	48 kW	09/99→01/02	AQUACTRL 2 SINGLE; Einbauposition beifahrerseitig; für Linkslenker; passender Adapter: A	**2800011305280**	**13052**	27
1.25 i 16V	55 kW	08/95→01/02	REARCTRL; Einbauposition hinten; Ergänzungsartikel/Ergänzende Info 2: Maß abweichend vom Original	**2800011519180**	**15191**	41
1.3 i	37 kW	08/95→01/02				
1.3 i	44 kW	08/95→01/02				
1.4 i 16V	66 kW	04/96→01/02				
1.6 16V Sport	76 kW	02/00→01/02				
1.8 D	44 kW	08/95→04/00				
1.8 DI	55 kW	04/00→01/02				

© 2025 Continental Aftermarket & Services GmbH

FORD - FIESTA V (JH_, JD_) 11/01→12/14

Wischblatt

1.0	49 kW	05/02→03/08	AQUACTRL 2 SET; für Linkslenker	**2800011201280**	**12012**	3
			AQUACTRL 2 SINGLE; Einbauposition beifahrerseitig; für Linkslenker; passender Adapter: A	**2800011302280**	**13022**	26
			AQUACTRL 2 SINGLE; Einbauposition fahrerseitig; für Linkslenker; passender Adapter: A	**2800011309280**	**13092**	28
			REARCTRL; Einbauposition hinten	**2800011502180**	**15021**	33
			AQUACTRL 2 SINGLE; Einbauposition beifahrerseitig; für Rechtslenker; passender Adapter: A	**2800011602260**	**16022**	53
			AQUACTRL 2 SINGLE; Einbauposition fahrerseitig; für Rechtslenker; passender Adapter: A	**2800011610260**	**16102**	56
1.25 16V 1.25 16V 1.3 1.3	51 kW 55 kW 44 kW 51 kW	03/03→06/08 05/02→06/08 11/01→06/08 11/01→06/08	AQUACTRL 2 SET; für Linkslenker	**2800011201280**	**12012**	3
			AQUACTRL 2 SINGLE; Einbauposition beifahrerseitig; für Linkslenker; passender Adapter: A	**2800011302280**	**13022**	26
			AQUACTRL 2 SINGLE; Einbauposition fahrerseitig; für Linkslenker; passender Adapter: A	**2800011309280**	**13092**	28
			REARCTRL; Einbauposition hinten	**2800011502170** **2800011502180**	**50217** **15021**	33 33
			AQUACTRL 2 SINGLE; Einbauposition beifahrerseitig; für Rechtslenker; passender Adapter: A	**2800011602260** **2800011623270**	**16022** **62327**	53 61
			AQUACTRL 2 SINGLE; Einbauposition fahrerseitig; für Rechtslenker; passender Adapter: A	**2800011610260** **2800011610270**	**16102** **61027**	56 56
1.3 ROCAM	55 kW	01/02→12/04	AQUACTRL 2 SET; für Linkslenker	**2800011201280**	**12012**	3
			AQUACTRL 2 SINGLE; Einbauposition beifahrerseitig; für Linkslenker; passender Adapter: A	**2800011302280**	**13022**	26
			AQUACTRL 2 SINGLE; Einbauposition fahrerseitig; für Linkslenker; passender Adapter: A	**2800011309280**	**13092**	28
			REARCTRL; Einbauposition hinten	**2800011502180**	**15021**	33
			AQUACTRL 2 SINGLE; Einbauposition beifahrerseitig; für Rechtslenker; passender Adapter: A	**2800011602260**	**16022**	53
			AQUACTRL 2 SINGLE; Einbauposition fahrerseitig; für Rechtslenker; passender Adapter: A	**2800011610260**	**16102**	56
1.4 16V 1.4 TDCi	59 kW 50 kW	11/01→06/08 11/01→06/08	AQUACTRL 2 SET; für Linkslenker	**2800011201280**	**12012**	3
			AQUACTRL 2 SINGLE; Einbauposition beifahrerseitig; für Linkslenker; passender Adapter: A	**2800011302280**	**13022**	26
			AQUACTRL 2 SINGLE; Einbauposition fahrerseitig; für Linkslenker; passender Adapter: A	**2800011309280**	**13092**	28
			REARCTRL; Einbauposition hinten	**2800011502170** **2800011502180**	**50217** **15021**	33 33
			AQUACTRL 2 SINGLE; Einbauposition beifahrerseitig; für Rechtslenker; passender Adapter: A	**2800011602260** **2800011623270**	**16022** **62327**	53 61
			AQUACTRL 2 SINGLE; Einbauposition fahrerseitig; für Rechtslenker; passender Adapter: A	**2800011610260** **2800011610270**	**16102** **61027**	56 56
1.6 1.6	70 kW 72 kW	06/08→12/11 05/02→06/08	AQUACTRL 2 SET; für Linkslenker	**2800011201280**	**12012**	3
			AQUACTRL 2 SINGLE; Einbauposition beifahrerseitig; für Linkslenker; passender Adapter: A	**2800011302280**	**13022**	26
			AQUACTRL 2 SINGLE; Einbauposition fahrerseitig; für Linkslenker; passender Adapter: A	**2800011309280**	**13092**	28
			REARCTRL; Einbauposition hinten	**2800011502180**	**15021**	33
			AQUACTRL 2 SINGLE; Einbauposition beifahrerseitig; für Rechtslenker; passender Adapter: A	**2800011602260**	**16022**	53
			AQUACTRL 2 SINGLE; Einbauposition fahrerseitig; für Rechtslenker; passender Adapter: A	**2800011610260**	**16102**	56

© 2025 Continental Aftermarket & Services GmbH

FORD - FIESTA V (JH_, JD_) 11/01→12/14						
Wischblatt						
1.6 16V 1.6 TDCi ST150	74 kW 66 kW 110 kW	11/01→06/08 11/04→06/08 03/05→06/08	AQUACTRL 2 SET; für Linkslenker	**2800011201280**	**12012**	3
			AQUACTRL 2 SINGLE; Einbauposition beifahrerseitig; für Linkslenker; passender Adapter: A	**2800011302280**	**13022**	26
			AQUACTRL 2 SINGLE; Einbauposition fahrerseitig; für Linkslenker; passender Adapter: A	**2800011309280**	**13092**	28
			REARCTRL; Einbauposition hinten	**2800011502170** **2800011502180**	**50217** **15021**	33 33
			AQUACTRL 2 SINGLE; Einbauposition beifahrerseitig; für Rechtslenker; passender Adapter: A	**2800011602260** **2800011623270**	**16022** **62327**	53 61
			AQUACTRL 2 SINGLE; Einbauposition fahrerseitig; für Rechtslenker; passender Adapter: A	**2800011610260** **2800011610270**	**16102** **61027**	56 56
FORD - FIESTA V Van 05/02→12/10						
Wischblatt						
1.3 1.3 1.4 1.4 TDCi 1.6 TDCi	44 kW 51 kW 59 kW 50 kW 66 kW	05/02→08/08 10/03→07/05 05/02→09/05 10/03→12/10 04/07→09/09	AQUACTRL 2 SET; für Linkslenker	**2800011201280**	**12012**	3
			AQUACTRL 2 SINGLE; Einbauposition beifahrerseitig; für Linkslenker; passender Adapter: A	**2800011302280**	**13022**	26
			AQUACTRL 2 SINGLE; Einbauposition fahrerseitig; für Linkslenker; passender Adapter: A	**2800011309280**	**13092**	28
FORD - FIESTA VI (CB1, CCN) 06/08→						
Wischblatt						
1.0	48 kW	01/13→04/17	AQUACTRL 2 SET; für Linkslenker	**2800011205280**	**12052**	4
			AQUACTRL 2 SINGLE; Einbauposition beifahrerseitig; für Linkslenker; passender Adapter: BC	**2800011302280**	**13022**	26
			AQUACTRL 2 SINGLE; Einbauposition fahrerseitig; für Linkslenker; passender Adapter: BC	**2800011314280**	**13142**	30
			REARCTRL; Einbauposition hinten	**2800011511170** **2800011511180**	**51117** **15111**	37 37
			AQUACTRL 2 SINGLE; Einbauposition beifahrerseitig; für Rechtslenker; passender Adapter: BC	**2800011601260** **2800011601270**	**16012** **60127**	52 52
			AQUACTRL 2 SINGLE; Einbauposition fahrerseitig; für Rechtslenker; passender Adapter: BC	**2800011616260** **2800011630270**	**16162** **63027**	58 63
1.0	59 kW	10/12→04/17	AQUACTRL 2 SET; für Linkslenker; 11/12	**2800011205280**	**12052**	4
			AQUACTRL 2 SINGLE; Einbauposition beifahrerseitig; für Linkslenker; passender Adapter: BC; 10/12	**2800011301280**	**13012**	25
			AQUACTRL 2 SINGLE; Einbauposition beifahrerseitig; für Linkslenker; passender Adapter: BC; 11/12	**2800011302280**	**13022**	26
			AQUACTRL 2 SINGLE; Einbauposition fahrerseitig; für Linkslenker; passender Adapter: BC	**2800011314280**	**13142**	30
			REARCTRL; Einbauposition hinten	**2800011511170** **2800011511180**	**51117** **15111**	37 37
			AQUACTRL 2 SINGLE; Einbauposition beifahrerseitig; für Rechtslenker; passender Adapter: BC	**2800011601260** **2800011601270**	**16012** **60127**	52 52
			AQUACTRL 2 SINGLE; Einbauposition fahrerseitig; für Rechtslenker; passender Adapter: BC	**2800011616260** **2800011630270**	**16162** **63027**	58 63
1.0 EcoBoost	74 kW	01/13→04/17	AQUACTRL 2 SET; für Linkslenker	**2800011205280**	**12052**	4
			AQUACTRL 2 SINGLE; Einbauposition beifahrerseitig; für Linkslenker; passender Adapter: BC	**2800011302280**	**13022**	26
			AQUACTRL 2 SINGLE; Einbauposition fahrerseitig; für Linkslenker; passender Adapter: BC	**2800011314280**	**13142**	30
			REARCTRL; Einbauposition hinten	**2800011511170** **2800011511180**	**51117** **15111**	37 37
			AQUACTRL 2 SINGLE; Einbauposition beifahrerseitig; für Rechtslenker; passender Adapter: BC	**2800011601260** **2800011601270**	**16012** **60127**	52 52
			AQUACTRL 2 SINGLE; Einbauposition fahrerseitig; für Rechtslenker; passender Adapter: BC	**2800011616260** **2800011630270**	**16162** **63027**	58 63
1.0 EcoBoost →	92 kW	09/12→04/17	AQUACTRL 2 SET; für Linkslenker; 11/12	**2800011205280**	**12052**	4

© 2025 Continental Aftermarket & Services GmbH

FORD - FIESTA VI (CB1, CCN) 06/08→

Wischblatt

1.0 EcoBoost	92 kW	09/12→04/17	AQUACTRL 2 SINGLE; Einbauposition beifahrerseitig; für Linkslenker; passender Adapter: BC; 10/12	**2800011301280**	**13012**	25
			AQUACTRL 2 SINGLE; Einbauposition beifahrerseitig; für Linkslenker; passender Adapter: BC; 11/12	**2800011302280**	**13022**	26
			AQUACTRL 2 SINGLE; Einbauposition fahrerseitig; für Linkslenker; passender Adapter: BC	**2800011314280**	**13142**	30
			REARCTRL; Einbauposition hinten	**2800011511170** **2800011511180**	**51117** **15111**	37 37
			AQUACTRL 2 SINGLE; Einbauposition beifahrerseitig; für Rechtslenker; passender Adapter: BC	**2800011601260** **2800011601270**	**16012** **60127**	52 52
			AQUACTRL 2 SINGLE; Einbauposition fahrerseitig; für Rechtslenker; passender Adapter: BC	**2800011616260** **2800011630270**	**16162** **63027**	58 63
1.0 Sport	103 kW	05/14→04/17	AQUACTRL 2 SET; für Linkslenker	**2800011205280**	**12052**	4
			AQUACTRL 2 SINGLE; Einbauposition beifahrerseitig; für Linkslenker; passender Adapter: BC	**2800011302280**	**13022**	26
			AQUACTRL 2 SINGLE; Einbauposition fahrerseitig; für Linkslenker; passender Adapter: BC	**2800011314280**	**13142**	30
			REARCTRL; Einbauposition hinten	**2800011511170** **2800011511180**	**51117** **15111**	37 37
			AQUACTRL 2 SINGLE; Einbauposition beifahrerseitig; für Rechtslenker; passender Adapter: BC	**2800011601260** **2800011601270**	**16012** **60127**	52 52
			AQUACTRL 2 SINGLE; Einbauposition fahrerseitig; für Rechtslenker; passender Adapter: BC	**2800011616260** **2800011630270**	**16162** **63027**	58 63
1.25	44 kW	06/08→04/17	AQUACTRL 2 SET; für Linkslenker; 11/12	**2800011205280**	**12052**	4
1.25	60 kW	06/08→04/17	AQUACTRL 2 SINGLE; Einbauposition beifahrerseitig; für Linkslenker; passender Adapter: BC; 10/12	**2800011301280**	**13012**	25
			AQUACTRL 2 SINGLE; Einbauposition beifahrerseitig; für Linkslenker; passender Adapter: BC; 11/12	**2800011302280**	**13022**	26
			AQUACTRL 2 SINGLE; Einbauposition fahrerseitig; für Linkslenker; passender Adapter: BC	**2800011314280**	**13142**	30
			REARCTRL; Einbauposition hinten	**2800011511170** **2800011511180**	**51117** **15111**	37 37
			AQUACTRL 2 SINGLE; Einbauposition beifahrerseitig; für Rechtslenker; passender Adapter: BC	**2800011601260** **2800011601270**	**16012** **60127**	52 52
			AQUACTRL 2 SINGLE; Einbauposition fahrerseitig; für Rechtslenker; passender Adapter: BC	**2800011616260** **2800011630270**	**16162** **63027**	58 63
1.4	71 kW	10/08→04/17	AQUACTRL 2 SINGLE; Einbauposition beifahrerseitig; für Linkslenker; passender Adapter: BC	**2800011301280**	**13012**	25
			AQUACTRL 2 SINGLE; Einbauposition fahrerseitig; für Linkslenker; passender Adapter: BC	**2800011314280**	**13142**	30
			REARCTRL; Einbauposition hinten	**2800011511170** **2800011511180**	**51117** **15111**	37 37
			AQUACTRL 2 SINGLE; Einbauposition beifahrerseitig; für Rechtslenker; passender Adapter: BC	**2800011601260** **2800011601270**	**16012** **60127**	52 52
			AQUACTRL 2 SINGLE; Einbauposition fahrerseitig; für Rechtslenker; passender Adapter: BC	**2800011616260** **2800011630270**	**16162** **63027**	58 63
1.4 LPG	68 kW	01/09→04/17	AQUACTRL 2 SET; für Linkslenker; 11/12	**2800011205280**	**12052**	4
1.4 LPG	71 kW	01/09→04/17	AQUACTRL 2 SINGLE; Einbauposition beifahrerseitig; für Linkslenker; passender Adapter: BC; 10/12	**2800011301280**	**13012**	25
			AQUACTRL 2 SINGLE; Einbauposition beifahrerseitig; für Linkslenker; passender Adapter: BC; 11/12	**2800011302280**	**13022**	26
			AQUACTRL 2 SINGLE; Einbauposition fahrerseitig; für Linkslenker; passender Adapter: BC	**2800011314280**	**13142**	30
			REARCTRL; Einbauposition hinten	**2800011511170** **2800011511180**	**51117** **15111**	37 37

→

© 2025 Continental Aftermarket & Services GmbH

FORD - FIESTA VI (CB1, CCN) 06/08→

Wischblatt

1.4 LPG 1.4 LPG	68 kW 71 kW	01/09→04/17 01/09→04/17	AQUACTRL 2 SINGLE; Einbauposition beifahrerseitig; für Rechtslenker; passender Adapter: BC	**2800011601260** **2800011601270**	**16012** **60127**	52 52
			AQUACTRL 2 SINGLE; Einbauposition fahrerseitig; für Rechtslenker; passender Adapter: BC	**2800011616260** **2800011630270**	**16162** **63027**	58 63
1.4 TDCi 1.4 TDCi	50 kW 51 kW	08/08→09/12 07/10→09/12	AQUACTRL 2 SINGLE; Einbauposition beifahrerseitig; für Linkslenker; passender Adapter: BC	**2800011301280**	**13012**	25
			AQUACTRL 2 SINGLE; Einbauposition fahrerseitig; für Linkslenker; passender Adapter: BC	**2800011314280**	**13142**	30
			REARCTRL; Einbauposition hinten	**2800011511170** **2800011511180**	**51117** **15111**	37 37
			AQUACTRL 2 SINGLE; Einbauposition beifahrerseitig; für Rechtslenker; passender Adapter: BC	**2800011601260** **2800011601270**	**16012** **60127**	52 52
			AQUACTRL 2 SINGLE; Einbauposition fahrerseitig; für Rechtslenker; passender Adapter: BC	**2800011616260** **2800011630270**	**16162** **63027**	58 63
1.5 TDCi	55 kW	09/12→04/17	AQUACTRL 2 SET; für Linkslenker; 11/12	**2800011205280**	**12052**	4
			AQUACTRL 2 SINGLE; Einbauposition beifahrerseitig; für Linkslenker; passender Adapter: BC; 10/12	**2800011301280**	**13012**	25
			AQUACTRL 2 SINGLE; Einbauposition beifahrerseitig; für Linkslenker; passender Adapter: BC; 11/12	**2800011302280**	**13022**	26
			AQUACTRL 2 SINGLE; Einbauposition fahrerseitig; für Linkslenker; passender Adapter: BC	**2800011314280**	**13142**	30
			REARCTRL; Einbauposition hinten	**2800011511170** **2800011511180**	**51117** **15111**	37 37
			AQUACTRL 2 SINGLE; Einbauposition beifahrerseitig; für Rechtslenker; passender Adapter: BC	**2800011601260** **2800011601270**	**16012** **60127**	52 52
			AQUACTRL 2 SINGLE; Einbauposition fahrerseitig; für Rechtslenker; passender Adapter: BC	**2800011616260** **2800011630270**	**16162** **63027**	58 63
1.5 TDCi	70 kW	05/15→04/17	AQUACTRL 2 SET; für Linkslenker	**2800011205280**	**12052**	4
			AQUACTRL 2 SINGLE; Einbauposition beifahrerseitig; für Linkslenker; passender Adapter: BC	**2800011302280**	**13022**	26
			AQUACTRL 2 SINGLE; Einbauposition fahrerseitig; für Linkslenker; passender Adapter: BC	**2800011314280**	**13142**	30
			REARCTRL; Einbauposition hinten	**2800011511170** **2800011511180**	**51117** **15111**	37 37
			AQUACTRL 2 SINGLE; Einbauposition beifahrerseitig; für Rechtslenker; passender Adapter: BC	**2800011601260** **2800011601270**	**16012** **60127**	52 52
			AQUACTRL 2 SINGLE; Einbauposition fahrerseitig; für Rechtslenker; passender Adapter: BC	**2800011616260** **2800011630270**	**16162** **63027**	58 63
1.6	62 kW	03/15→04/17	AQUACTRL 2 SET; für Linkslenker	**2800011205280**	**12052**	4
			AQUACTRL 2 SINGLE; Einbauposition beifahrerseitig; für Linkslenker; passender Adapter: BC	**2800011302280**	**13022**	26
			AQUACTRL 2 SINGLE; Einbauposition fahrerseitig; für Linkslenker; passender Adapter: BC	**2800011314280**	**13142**	30
			REARCTRL; Einbauposition hinten	**2800011511180**	**15111**	37
			AQUACTRL 2 SINGLE; Einbauposition beifahrerseitig; für Rechtslenker; passender Adapter: BC	**2800011601260**	**16012**	52
			AQUACTRL 2 SINGLE; Einbauposition fahrerseitig; für Rechtslenker; passender Adapter: BC	**2800011616260**	**16162**	58
1.6	89 kW	10/10→04/17	AQUACTRL 2 SET; für Linkslenker; 11/12	**2800011205280**	**12052**	4
			AQUACTRL 2 SINGLE; Einbauposition beifahrerseitig; für Linkslenker; passender Adapter: BC; 10/12	**2800011301280**	**13012**	25
			AQUACTRL 2 SINGLE; Einbauposition beifahrerseitig; für Linkslenker; passender Adapter: BC; 11/12	**2800011302280**	**13022**	26
			AQUACTRL 2 SINGLE; Einbauposition fahrerseitig; für Linkslenker; passender Adapter: BC	**2800011314280**	**13142**	30
			REARCTRL; Einbauposition hinten	**2800011511170** **2800011511180**	**51117** **15111**	37 37

→

© 2025 Continental Aftermarket & Services GmbH

FORD - FIESTA VI (CB1, CCN) 06/08→

Wischblatt

1.6	89 kW	10/10→04/17	AQUACTRL 2 SINGLE; Einbauposition beifahrerseitig; für Rechtslenker; passender Adapter: BC	**2800011601260** **2800011601270**	**16012** **60127**	52 52
			AQUACTRL 2 SINGLE; Einbauposition fahrerseitig; für Rechtslenker; passender Adapter: BC	**2800011616260** **2800011630270**	**16162** **63027**	58 63
1.6	90 kW	01/11→04/17	AQUACTRL 2 SET; für Linkslenker; 11/12	**2800011205280**	**12052**	4
			AQUACTRL 2 SINGLE; Einbauposition beifahrerseitig; für Linkslenker; passender Adapter: BC; 10/12	**2800011301280**	**13012**	25
			AQUACTRL 2 SINGLE; Einbauposition beifahrerseitig; für Linkslenker; passender Adapter: BC; 11/12	**2800011302280**	**13022**	26
			AQUACTRL 2 SINGLE; Einbauposition fahrerseitig; für Linkslenker; passender Adapter: BC	**2800011314280**	**13142**	30
			REARCTRL; Einbauposition hinten	**2800011511180**	**15111**	37
			AQUACTRL 2 SINGLE; Einbauposition beifahrerseitig; für Rechtslenker; passender Adapter: BC	**2800011601260**	**16012**	52
			AQUACTRL 2 SINGLE; Einbauposition fahrerseitig; für Rechtslenker; passender Adapter: BC	**2800011616260**	**16162**	58
1.6 ST 1.6 ST200	134 kW 147 kW	03/13→04/17 04/16→04/17	AQUACTRL 2 SET; für Linkslenker	**2800011205280**	**12052**	4
			AQUACTRL 2 SINGLE; Einbauposition beifahrerseitig; für Linkslenker; passender Adapter: BC	**2800011302280**	**13022**	26
			AQUACTRL 2 SINGLE; Einbauposition fahrerseitig; für Linkslenker; passender Adapter: BC	**2800011314280**	**13142**	30
			REARCTRL; Einbauposition hinten	**2800011511170** **2800011511180**	**51117** **15111**	37 37
			AQUACTRL 2 SINGLE; Einbauposition beifahrerseitig; für Rechtslenker; passender Adapter: BC	**2800011601260** **2800011601270**	**16012** **60127**	52 52
			AQUACTRL 2 SINGLE; Einbauposition fahrerseitig; für Rechtslenker; passender Adapter: BC	**2800011616260** **2800011630270**	**16162** **63027**	58 63
1.6 TDCi 1.6 TDCi 1.6 TDCi 1.6 Ti	55 kW 66 kW 70 kW 77 kW	06/08→12/12 06/08→12/12 02/10→12/15 09/12→04/17	AQUACTRL 2 SET; für Linkslenker; 11/12	**2800011205280**	**12052**	4
			AQUACTRL 2 SINGLE; Einbauposition beifahrerseitig; für Linkslenker; passender Adapter: BC; 10/12	**2800011301280**	**13012**	25
			AQUACTRL 2 SINGLE; Einbauposition beifahrerseitig; für Linkslenker; passender Adapter: BC; 11/12	**2800011302280**	**13022**	26
			AQUACTRL 2 SINGLE; Einbauposition fahrerseitig; für Linkslenker; passender Adapter: BC	**2800011314280**	**13142**	30
			REARCTRL; Einbauposition hinten	**2800011511170** **2800011511180**	**51117** **15111**	37 37
			AQUACTRL 2 SINGLE; Einbauposition beifahrerseitig; für Rechtslenker; passender Adapter: BC	**2800011601260** **2800011601270**	**16012** **60127**	52 52
			AQUACTRL 2 SINGLE; Einbauposition fahrerseitig; für Rechtslenker; passender Adapter: BC	**2800011616260** **2800011630270**	**16162** **63027**	58 63
1.6 Ti	88 kW	06/08→01/18	AQUACTRL 2 SINGLE; Einbauposition beifahrerseitig; für Linkslenker; passender Adapter: BC	**2800011301280**	**13012**	25
			AQUACTRL 2 SINGLE; Einbauposition fahrerseitig; für Linkslenker; passender Adapter: BC	**2800011314280**	**13142**	30
			REARCTRL; Einbauposition hinten	**2800011511170** **2800011511180**	**51117** **15111**	37 37
			AQUACTRL 2 SINGLE; Einbauposition beifahrerseitig; für Rechtslenker; passender Adapter: BC	**2800011601260** **2800011601270**	**16012** **60127**	52 52
			AQUACTRL 2 SINGLE; Einbauposition fahrerseitig; für Rechtslenker; passender Adapter: BC	**2800011616260** **2800011630270**	**16162** **63027**	58 63
1.6 Ti	99 kW	12/10→04/17	AQUACTRL 2 SET; für Linkslenker; 11/12	**2800011205280**	**12052**	4
			AQUACTRL 2 SINGLE; Einbauposition beifahrerseitig; für Linkslenker; passender Adapter: BC; 10/12	**2800011301280**	**13012**	25
			AQUACTRL 2 SINGLE; Einbauposition beifahrerseitig; für Linkslenker; passender Adapter: BC; 11/12	**2800011302280**	**13022**	26

→

© 2025 Continental Aftermarket & Services GmbH

FORD - FIESTA VI (CB1, CCN) 06/08→						
Wischblatt						
1.6 Ti	99 kW	12/10→04/17	AQUACTRL 2 SINGLE; Einbauposition fahrerseitig; für Linkslenker; passender Adapter: BC	**2800011314280**	**13142**	30
			REARCTRL; Einbauposition hinten	**2800011511170**	**51117**	37
				2800011511180	**15111**	37
			AQUACTRL 2 SINGLE; Einbauposition beifahrerseitig; für Rechtslenker; passender Adapter: BC	**2800011601260**	**16012**	52
				2800011601270	**60127**	52
			AQUACTRL 2 SINGLE; Einbauposition fahrerseitig; für Rechtslenker; passender Adapter: BC	**2800011616260**	**16162**	58
				2800011630270	**63027**	63
FORD - FIESTA VI Van 08/08→04/17						
Wischblatt						
1.0	48 kW	01/13→04/17	AQUACTRL 2 SET; für Linkslenker	**2800011205280**	**12052**	4
			AQUACTRL 2 SINGLE; Einbauposition beifahrerseitig; für Linkslenker; passender Adapter: BC	**2800011302280**	**13022**	26
			AQUACTRL 2 SINGLE; Einbauposition fahrerseitig; für Linkslenker; passender Adapter: BC	**2800011314280**	**13142**	30
			REARCTRL; Einbauposition hinten	**2800011511180**	**15111**	37
			AQUACTRL 2 SINGLE; Einbauposition beifahrerseitig; für Rechtslenker; passender Adapter: BC	**2800011601260**	**16012**	52
			AQUACTRL 2 SINGLE; Einbauposition fahrerseitig; für Rechtslenker; passender Adapter: BC	**2800011616260**	**16162**	58
1.0	59 kW	10/12→04/17	AQUACTRL 2 SET; für Linkslenker; 11/12	**2800011205280**	**12052**	4
			AQUACTRL 2 SINGLE; Einbauposition beifahrerseitig; für Linkslenker; passender Adapter: BC; 10/12	**2800011301280**	**13012**	25
			AQUACTRL 2 SINGLE; Einbauposition beifahrerseitig; für Linkslenker; passender Adapter: BC; 11/12	**2800011302280**	**13022**	26
			AQUACTRL 2 SINGLE; Einbauposition fahrerseitig; für Linkslenker; passender Adapter: BC	**2800011314280**	**13142**	30
			REARCTRL; Einbauposition hinten	**2800011511180**	**15111**	37
			AQUACTRL 2 SINGLE; Einbauposition beifahrerseitig; für Rechtslenker; passender Adapter: BC	**2800011601260**	**16012**	52
			AQUACTRL 2 SINGLE; Einbauposition fahrerseitig; für Rechtslenker; passender Adapter: BC	**2800011616260**	**16162**	58
1.0 EcoBoost	74 kW	01/13→04/17	AQUACTRL 2 SET; für Linkslenker	**2800011205280**	**12052**	4
			AQUACTRL 2 SINGLE; Einbauposition beifahrerseitig; für Linkslenker; passender Adapter: BC	**2800011302280**	**13022**	26
			AQUACTRL 2 SINGLE; Einbauposition fahrerseitig; für Linkslenker; passender Adapter: BC	**2800011314280**	**13142**	30
			REARCTRL; Einbauposition hinten	**2800011511180**	**15111**	37
			AQUACTRL 2 SINGLE; Einbauposition beifahrerseitig; für Rechtslenker; passender Adapter: BC	**2800011601260**	**16012**	52
			AQUACTRL 2 SINGLE; Einbauposition fahrerseitig; für Rechtslenker; passender Adapter: BC	**2800011616260**	**16162**	58
1.0 EcoBoost	92 kW	09/12→04/17	AQUACTRL 2 SET; für Linkslenker; 11/12	**2800011205280**	**12052**	4
			AQUACTRL 2 SINGLE; Einbauposition beifahrerseitig; für Linkslenker; passender Adapter: BC; 10/12	**2800011301280**	**13012**	25
			AQUACTRL 2 SINGLE; Einbauposition beifahrerseitig; für Linkslenker; passender Adapter: BC; 11/12	**2800011302280**	**13022**	26
			AQUACTRL 2 SINGLE; Einbauposition fahrerseitig; für Linkslenker; passender Adapter: BC	**2800011314280**	**13142**	30
			REARCTRL; Einbauposition hinten	**2800011511180**	**15111**	37
			AQUACTRL 2 SINGLE; Einbauposition beifahrerseitig; für Rechtslenker; passender Adapter: BC	**2800011601260**	**16012**	52
			AQUACTRL 2 SINGLE; Einbauposition fahrerseitig; für Rechtslenker; passender Adapter: BC	**2800011616260**	**16162**	58

© 2025 Continental Aftermarket & Services GmbH

FORD - FIESTA VI Van 08/08→04/17

Wischblatt

1.0 EcoBoost	103 kW	05/14→04/17	AQUACTRL 2 SET; für Linkslenker	**2800011205280**	**12052**	4
			AQUACTRL 2 SINGLE; Einbauposition beifahrerseitig; für Linkslenker; passender Adapter: BC	**2800011302280**	**13022**	26
			AQUACTRL 2 SINGLE; Einbauposition fahrerseitig; für Linkslenker; passender Adapter: BC	**2800011314280**	**13142**	30
			REARCTRL; Einbauposition hinten	**2800011511180**	**15111**	37
			AQUACTRL 2 SINGLE; Einbauposition beifahrerseitig; für Rechtslenker; passender Adapter: BC	**2800011601260**	**16012**	52
			AQUACTRL 2 SINGLE; Einbauposition fahrerseitig; für Rechtslenker; passender Adapter: BC	**2800011616260**	**16162**	58
1.25	44 kW	08/08→12/12	AQUACTRL 2 SET; für Linkslenker; 11/12	**2800011205280**	**12052**	4
			AQUACTRL 2 SINGLE; Einbauposition beifahrerseitig; für Linkslenker; passender Adapter: BC; 10/12	**2800011301280**	**13012**	25
			AQUACTRL 2 SINGLE; Einbauposition beifahrerseitig; für Linkslenker; passender Adapter: BC; 11/12	**2800011302280**	**13022**	26
			AQUACTRL 2 SINGLE; Einbauposition fahrerseitig; für Linkslenker; passender Adapter: BC	**2800011314280**	**13142**	30
			REARCTRL; Einbauposition hinten	**2800011511180**	**15111**	37
			AQUACTRL 2 SINGLE; Einbauposition beifahrerseitig; für Rechtslenker; passender Adapter: BC	**2800011601260**	**16012**	52
			AQUACTRL 2 SINGLE; Einbauposition fahrerseitig; für Rechtslenker; passender Adapter: BC	**2800011616260**	**16162**	58
1.25	60 kW	01/09→04/17	AQUACTRL 2 SET; für Linkslenker; 11/12	**2800011205280**	**12052**	4
			AQUACTRL 2 SINGLE; Einbauposition beifahrerseitig; für Linkslenker; passender Adapter: BC; 10/12	**2800011301280**	**13012**	25
			AQUACTRL 2 SINGLE; Einbauposition beifahrerseitig; für Linkslenker; passender Adapter: BC; 11/12	**2800011302280**	**13022**	26
			AQUACTRL 2 SINGLE; Einbauposition fahrerseitig; für Linkslenker; passender Adapter: BC	**2800011314280**	**13142**	30
			REARCTRL; Einbauposition hinten	**2800011511170** **2800011511180**	**51117** **15111**	37 37
			AQUACTRL 2 SINGLE; Einbauposition beifahrerseitig; für Rechtslenker; passender Adapter: BC	**2800011601260** **2800011601270**	**16012** **60127**	52 52
			AQUACTRL 2 SINGLE; Einbauposition fahrerseitig; für Rechtslenker; passender Adapter: BC	**2800011616260** **2800011630270**	**16162** **63027**	58 63
1.4	71 kW	10/08→12/12	AQUACTRL 2 SET; für Linkslenker; 11/12	**2800011205280**	**12052**	4
			AQUACTRL 2 SINGLE; Einbauposition beifahrerseitig; für Linkslenker; passender Adapter: BC; 10/12	**2800011301280**	**13012**	25
			AQUACTRL 2 SINGLE; Einbauposition beifahrerseitig; für Linkslenker; passender Adapter: BC; 11/12	**2800011302280**	**13022**	26
			AQUACTRL 2 SINGLE; Einbauposition fahrerseitig; für Linkslenker; passender Adapter: BC	**2800011314280**	**13142**	30
			REARCTRL; Einbauposition hinten	**2800011511180**	**15111**	37
			AQUACTRL 2 SINGLE; Einbauposition beifahrerseitig; für Rechtslenker; passender Adapter: BC	**2800011601260**	**16012**	52
			AQUACTRL 2 SINGLE; Einbauposition fahrerseitig; für Rechtslenker; passender Adapter: BC	**2800011616260**	**16162**	58

© 2025 Continental Aftermarket & Services GmbH

FORD - FIESTA VI Van 08/08→04/17

Wischblatt

1.4 TDCi 1.4 TDCi 1.5 TDCi	50 kW 51 kW 55 kW	01/09→04/17 07/10→04/17 10/12→04/17	AQUACTRL 2 SET; für Linkslenker; 11/12	**2800011205280**	**12052**	4
			AQUACTRL 2 SINGLE; Einbauposition beifahrerseitig; für Linkslenker; passender Adapter: BC; 10/12	**2800011301280**	**13012**	25
			AQUACTRL 2 SINGLE; Einbauposition beifahrerseitig; für Linkslenker; passender Adapter: BC; 11/12	**2800011302280**	**13022**	26
			AQUACTRL 2 SINGLE; Einbauposition fahrerseitig; für Linkslenker; passender Adapter: BC	**2800011314280**	**13142**	30
			REARCTRL; Einbauposition hinten	**2800011511170** **2800011511180**	**51117** **15111**	37 37
			AQUACTRL 2 SINGLE; Einbauposition beifahrerseitig; für Rechtslenker; passender Adapter: BC	**2800011601260** **2800011601270**	**16012** **60127**	52 52
			AQUACTRL 2 SINGLE; Einbauposition fahrerseitig; für Rechtslenker; passender Adapter: BC	**2800011616260** **2800011630270**	**16162** **63027**	58 63
1.5 TDCi 1.6 ST	70 kW 134 kW	05/15→04/17 03/13→04/17	AQUACTRL 2 SET; für Linkslenker	**2800011205280**	**12052**	4
			AQUACTRL 2 SINGLE; Einbauposition beifahrerseitig; für Linkslenker; passender Adapter: BC	**2800011302280**	**13022**	26
			AQUACTRL 2 SINGLE; Einbauposition fahrerseitig; für Linkslenker; passender Adapter: BC	**2800011314280**	**13142**	30
			REARCTRL; Einbauposition hinten	**2800011511180**	**15111**	37
			AQUACTRL 2 SINGLE; Einbauposition beifahrerseitig; für Rechtslenker; passender Adapter: BC	**2800011601260**	**16012**	52
			AQUACTRL 2 SINGLE; Einbauposition fahrerseitig; für Rechtslenker; passender Adapter: BC	**2800011616260**	**16162**	58
1.6 TDCi 1.6 TDCi	66 kW 70 kW	01/09→04/17 02/10→05/15	AQUACTRL 2 SET; für Linkslenker; 11/12	**2800011205280**	**12052**	4
			AQUACTRL 2 SINGLE; Einbauposition beifahrerseitig; für Linkslenker; passender Adapter: BC; 10/12	**2800011301280**	**13012**	25
			AQUACTRL 2 SINGLE; Einbauposition beifahrerseitig; für Linkslenker; passender Adapter: BC; 11/12	**2800011302280**	**13022**	26
			AQUACTRL 2 SINGLE; Einbauposition fahrerseitig; für Linkslenker; passender Adapter: BC	**2800011314280**	**13142**	30
			REARCTRL; Einbauposition hinten	**2800011511170** **2800011511180**	**51117** **15111**	37 37
			AQUACTRL 2 SINGLE; Einbauposition beifahrerseitig; für Rechtslenker; passender Adapter: BC	**2800011601260** **2800011601270**	**16012** **60127**	52 52
			AQUACTRL 2 SINGLE; Einbauposition fahrerseitig; für Rechtslenker; passender Adapter: BC	**2800011616260** **2800011630270**	**16162** **63027**	58 63
1.6 Ti-VCT	88 kW	10/08→12/12	AQUACTRL 2 SET; für Linkslenker; 11/12	**2800011205280**	**12052**	4
			AQUACTRL 2 SINGLE; Einbauposition beifahrerseitig; für Linkslenker; passender Adapter: BC; 10/12	**2800011301280**	**13012**	25
			AQUACTRL 2 SINGLE; Einbauposition beifahrerseitig; für Linkslenker; passender Adapter: BC; 11/12	**2800011302280**	**13022**	26
			AQUACTRL 2 SINGLE; Einbauposition fahrerseitig; für Linkslenker; passender Adapter: BC	**2800011314280**	**13142**	30
			REARCTRL; Einbauposition hinten	**2800011511180**	**15111**	37
			AQUACTRL 2 SINGLE; Einbauposition beifahrerseitig; für Rechtslenker; passender Adapter: BC	**2800011601260**	**16012**	52
			AQUACTRL 2 SINGLE; Einbauposition fahrerseitig; für Rechtslenker; passender Adapter: BC	**2800011616260**	**16162**	58

FORD - FIESTA VII (HJ, HF) 05/17→

Wischblatt

1.0 EcoBoost 1.0 EcoBoost 1.0 EcoBoost 1.0 EcoBoost 1.0 EcoBoost	63 kW 70 kW 74 kW 92 kW 92 kW	04/18→ 12/19→ 05/17→ 05/17→ 07/20→	AQUACTRL 2 SET; für Linkslenker; Ergänzungsartikel/Ergänzende Info 2: Maß abweichend vom Original	**2800011205280**	**12052**	4
			AQUACTRL 2 SINGLE; Einbauposition beifahrerseitig; für Linkslenker; passender Adapter: BC	**2800011300280**	**13002**	25

→

© 2025 Continental Aftermarket & Services GmbH

FORD - FIESTA VII (HJ, HF) 05/17→

Wischblatt

1.0 EcoBoost	103 kW	06/17→	AQUACTRL 2 SINGLE; Einbauposition fahrerseitig; für Linkslenker; passender Adapter: BC	2800011316280	13162	30
1.0 EcoBoost Active	74 kW	04/18→				
1.0 EcoBoost Active	92 kW	04/18→	REARCTRL; Einbauposition hinten; Ergänzungsartikel/Ergänzende Info: Adapter entfernen	2800011507180	15071	35
1.0 EcoBoost Active	103 kW	04/18→				
1.0 EcoBoost Flex	70 kW	03/20→12/22	AQUACTRL 2 SINGLE; Einbauposition beifahrerseitig; für Rechtslenker; passender Adapter: BC	2800011600260	16002	52
1.0 EcoBoost mHEV	92 kW	11/19→				
1.0 EcoBoost mHEV	114 kW	07/20→	AQUACTRL 2 SINGLE; Einbauposition fahrerseitig; für Rechtslenker; passender Adapter: BC	2800011618260	16182	59
1.0 EcoBoost mHEV Active	92 kW	01/21→				
1.0 EcoBoost mHEV Active	114 kW	01/21→				
1.1 Ti-VCT	52 kW	05/17→				
1.1 Ti-VCT	55 kW	10/19→				
1.1 Ti-VCT	63 kW	05/17→				
1.1 Ti-VCT LPG	55 kW	10/19→				
1.5 ST EcoBoost	147 kW	04/18→				
1.5 TDCi	63 kW	05/17→				
1.5 TDCi	88 kW	05/17→				
1.5 TDCi Active	63 kW	04/18→				
1.5 TDCi Active	88 kW	05/17→				

FORD - FIESTA VII Van 09/18→

Wischblatt

1.0 EcoBoost	70 kW	12/19→	AQUACTRL 2 SET; für Linkslenker; Ergänzungsartikel/Ergänzende Info 2: Maß abweichend vom Original	2800011205280	12052	4
1.0 EcoBoost	74 kW	04/19→				
1.0 EcoBoost	92 kW	09/18→				
1.0 EcoBoost	103 kW	04/19→	AQUACTRL 2 SINGLE; Einbauposition beifahrerseitig; für Linkslenker; passender Adapter: BC	2800011300280	13002	25
1.0 EcoBoost Flex	70 kW	12/19→				
1.0 EcoBoost mHEV	92 kW	06/20→	AQUACTRL 2 SINGLE; Einbauposition fahrerseitig; für Linkslenker; passender Adapter: BC	2800011316280	13162	30
1.1 Ti-VCT	52 kW	04/19→				
1.1 Ti-VCT	55 kW	04/19→	REARCTRL; Einbauposition hinten; Ergänzungsartikel/Ergänzende Info: Adapter entfernen	2800011507180	15071	35
1.1 Ti-VCT	63 kW	04/19→				
1.5 TDCi	63 kW	04/19→	AQUACTRL 2 SINGLE; Einbauposition beifahrerseitig; für Rechtslenker; passender Adapter: BC	2800011600260	16002	52
1.5 TDCi	88 kW	09/18→				
			AQUACTRL 2 SINGLE; Einbauposition fahrerseitig; für Rechtslenker; passender Adapter: BC	2800011618260	16182	59

FORD - FIESTA Kasten/Großraumlimousine (F3L, F5L) 04/89→02/96

Wischblatt

1.3	44 kW	09/91→02/96	AQUACTRL 2 SINGLE; Einbauposition beifahrerseitig; für Linkslenker; passender Adapter: A	2800011305280	13052	27
1.8 D	44 kW	09/91→02/96				
			AQUACTRL 2 SINGLE; Einbauposition fahrerseitig; für Linkslenker; passender Adapter: A	2800011305280	13052	27

FORD - FIESTA Kasten/Großraumlimousine (J5_, J3_) 02/96→

Wischblatt

1.3	44 kW	02/96→08/03	AQUACTRL 2 SINGLE; Einbauposition beifahrerseitig; für Linkslenker; passender Adapter: A	2800011305280	13052	27
1.4 i	66 kW	04/96→10/99				
1.8 D	44 kW	02/96→04/02	AQUACTRL 2 SINGLE; Einbauposition fahrerseitig; für Linkslenker; passender Adapter: A	2800011305280	13052	27
1.8 DI	55 kW	09/00→08/03				

FORD - FIESTA Kasten/Schrägheck (FVD) 03/83→12/95

Wischblatt

1.0	33 kW	08/83→11/89	AQUACTRL 2 SINGLE; Einbauposition beifahrerseitig; für Linkslenker; passender Adapter: A	2800011302280	13022	26
			AQUACTRL 2 SINGLE; Einbauposition fahrerseitig; für Linkslenker; passender Adapter: A	2800011302280	13022	26
1.0	33 kW	04/89→12/91	AQUACTRL 2 SINGLE; Einbauposition fahrerseitig; für Linkslenker; passender Adapter: A	2800011305280	13052	27
1.1	37 kW	12/91→08/95				
			AQUACTRL 2 SINGLE; Einbauposition beifahrerseitig; für Linkslenker; passender Adapter: A	2800011305280	13052	27
1.4	52 kW	09/86→09/89	AQUACTRL 2 SINGLE; Einbauposition beifahrerseitig; für Linkslenker; passender Adapter: A	2800011302280	13022	26
1.6 D	40 kW	09/83→09/89				
1.8 D (FVJ)	44 kW	03/89→12/95	AQUACTRL 2 SINGLE; Einbauposition fahrerseitig; für Linkslenker; passender Adapter: A	2800011302280	13022	26

© 2025 Continental Aftermarket & Services GmbH

FORD - FIESTA Kasten/Schrägheck (JV_) 05/98→08/03						
Wischblatt						
1.4 D 1.8 TD 1.8	66 kW 44 kW 55 kW	08/98→04/02 05/98→04/02 03/00→08/03	AQUACTRL 2 SINGLE; Einbauposition beifahrerseitig; für Linkslenker; passender Adapter: A	**2800011305280**	**13052**	27
			AQUACTRL 2 SINGLE; Einbauposition fahrerseitig; für Linkslenker; passender Adapter: A	**2800011305280**	**13052**	27
FORD - FIESTA Kasten/Schrägheck (WFVT) 05/76→11/86						
Wischblatt						
1.0 (WFVT) 1.1 (WFVT)	29 kW 39 kW	10/77→11/86 10/77→11/86	AQUACTRL 2 SINGLE; Einbauposition beifahrerseitig; für Linkslenker; passender Adapter: A	**2800011302280**	**13022**	26
			AQUACTRL 2 SINGLE; Einbauposition fahrerseitig; für Linkslenker; passender Adapter: A	**2800011302280**	**13022**	26
FORD - FIESTA Stufenheck 04/10→04/17						
Wischblatt						
1.4	70 kW	10/10→04/17	AQUACTRL 2 SET; für Linkslenker; 11/12	**2800011205280**	**12052**	4
			AQUACTRL 2 SINGLE; Einbauposition beifahrerseitig; für Linkslenker; passender Adapter: BC; 10/12	**2800011301280**	**13012**	25
			AQUACTRL 2 SINGLE; Einbauposition beifahrerseitig; für Linkslenker; passender Adapter: BC; 11/12	**2800011302280**	**13022**	26
			AQUACTRL 2 SINGLE; Einbauposition fahrerseitig; für Linkslenker; passender Adapter: BC	**2800011314280**	**13142**	30
			AQUACTRL 2 SINGLE; Einbauposition beifahrerseitig; für Rechtslenker; passender Adapter: BC	**2800011601260** **2800011601270**	**16012** **60127**	52 52
			AQUACTRL 2 SINGLE; Einbauposition fahrerseitig; für Rechtslenker; passender Adapter: BC	**2800011616260** **2800011630270**	**16162** **63027**	58 63
1.6	62 kW	03/15→04/17	AQUACTRL 2 SET; für Linkslenker	**2800011205280**	**12052**	4
			AQUACTRL 2 SINGLE; Einbauposition beifahrerseitig; für Linkslenker; passender Adapter: BC	**2800011302280**	**13022**	26
			AQUACTRL 2 SINGLE; Einbauposition fahrerseitig; für Linkslenker; passender Adapter: BC	**2800011314280**	**13142**	30
			AQUACTRL 2 SINGLE; Einbauposition beifahrerseitig; für Rechtslenker; passender Adapter: BC	**2800011601260**	**16012**	52
			AQUACTRL 2 SINGLE; Einbauposition fahrerseitig; für Rechtslenker; passender Adapter: BC	**2800011616260**	**16162**	58
1.6	81 kW	09/10→04/17	AQUACTRL 2 SET; für Linkslenker; 11/12	**2800011205280**	**12052**	4
			AQUACTRL 2 SINGLE; Einbauposition beifahrerseitig; für Linkslenker; passender Adapter: BC; 10/12	**2800011301280**	**13012**	25
			AQUACTRL 2 SINGLE; Einbauposition beifahrerseitig; für Linkslenker; passender Adapter: BC; 11/12	**2800011302280**	**13022**	26
			AQUACTRL 2 SINGLE; Einbauposition fahrerseitig; für Linkslenker; passender Adapter: BC	**2800011314280**	**13142**	30
			AQUACTRL 2 SINGLE; Einbauposition beifahrerseitig; für Rechtslenker; passender Adapter: BC	**2800011601260**	**16012**	52
			AQUACTRL 2 SINGLE; Einbauposition fahrerseitig; für Rechtslenker; passender Adapter: BC	**2800011616260**	**16162**	58
1.6 Ti	77 kW	03/15→04/17	AQUACTRL 2 SET; für Linkslenker	**2800011205280**	**12052**	4
			AQUACTRL 2 SINGLE; Einbauposition beifahrerseitig; für Linkslenker; passender Adapter: BC	**2800011302280**	**13022**	26
			AQUACTRL 2 SINGLE; Einbauposition fahrerseitig; für Linkslenker; passender Adapter: BC	**2800011314280**	**13142**	30
			AQUACTRL 2 SINGLE; Einbauposition beifahrerseitig; für Rechtslenker; passender Adapter: BC	**2800011601260**	**16012**	52
			AQUACTRL 2 SINGLE; Einbauposition fahrerseitig; für Rechtslenker; passender Adapter: BC	**2800011616260**	**16162**	58
1.6 Ti	88 kW	04/10→04/17	AQUACTRL 2 SET; für Linkslenker; 11/12	**2800011205280**	**12052**	4
			AQUACTRL 2 SINGLE; Einbauposition beifahrerseitig; für Linkslenker; passender Adapter: BC; 10/12	**2800011301280**	**13012**	25

→

© 2025 Continental Aftermarket & Services GmbH

FORD - FIESTA Stufenheck 04/10→04/17						
Wischblatt						
1.6 Ti	88 kW	04/10→04/17	AQUACTRL 2 SINGLE; Einbauposition beifahrerseitig; für Linkslenker; passender Adapter: BC; 11/12	**2800011302280**	**13022**	26
			AQUACTRL 2 SINGLE; Einbauposition fahrerseitig; für Linkslenker; passender Adapter: BC	**2800011314280**	**13142**	30
			AQUACTRL 2 SINGLE; Einbauposition beifahrerseitig; für Rechtslenker; passender Adapter: BC	**2800011601260** **2800011601270**	**16012** **60127**	52 52
			AQUACTRL 2 SINGLE; Einbauposition fahrerseitig; für Rechtslenker; passender Adapter: BC	**2800011616260** **2800011630270**	**16162** **63027**	58 63
FORD - FOCUS I (DAW, DBW) 09/98→11/09						
Wischblatt						
1.4 16V	55 kW	10/98→09/99	AQUACTRL 2 SINGLE; Einbauposition beifahrerseitig; für Linkslenker; passender Adapter: A	**2800011305280**	**13052**	27
			AQUACTRL 2 SINGLE; Einbauposition fahrerseitig; für Linkslenker; passender Adapter: A	**2800011309280**	**13092**	28
			REARCTRL; Einbauposition hinten; Ergänzungsartikel/Ergänzende Info 2: Maß abweichend vom Original	**2800011539180**	**15391**	51
			AQUACTRL 2 SINGLE; Einbauposition beifahrerseitig; für Rechtslenker; passender Adapter: A	**2800011606260**	**16062**	54
			AQUACTRL 2 SINGLE; Einbauposition fahrerseitig; für Rechtslenker; passender Adapter: A	**2800011610260**	**16102**	56
1.4 16V	55 kW	10/98→11/04	AQUACTRL 2 SINGLE; Einbauposition beifahrerseitig; für Linkslenker; passender Adapter: A	**2800011305280**	**13052**	27
			AQUACTRL 2 SINGLE; Einbauposition fahrerseitig; für Linkslenker; passender Adapter: A	**2800011309280**	**13092**	28
			REARCTRL; Einbauposition hinten; Ergänzungsartikel/Ergänzende Info 2: Maß abweichend vom Original	**2800011539170** **2800011539180**	**53917** **15391**	51 51
			AQUACTRL 2 SINGLE; Einbauposition beifahrerseitig; für Rechtslenker; passender Adapter: A	**2800011606260** **2800011606270**	**16062** **60627**	54 54
			AQUACTRL 2 SINGLE; Einbauposition fahrerseitig; für Rechtslenker; passender Adapter: A	**2800011610260** **2800011610270**	**16102** **61027**	56 56
1.6	76 kW	07/03→06/07	AQUACTRL 2 SINGLE; Einbauposition beifahrerseitig; für Rechtslenker; passender Adapter: A	**2800011606260**	**16062**	54
			AQUACTRL 2 SINGLE; Einbauposition fahrerseitig; für Rechtslenker; passender Adapter: A	**2800011610260**	**16102**	56
1.6 16V	74 kW	10/98→11/04	AQUACTRL 2 SINGLE; Einbauposition beifahrerseitig; für Linkslenker; passender Adapter: A	**2800011305280**	**13052**	27
			AQUACTRL 2 SINGLE; Einbauposition fahrerseitig; für Linkslenker; passender Adapter: A	**2800011309280**	**13092**	28
			REARCTRL; Einbauposition hinten; Ergänzungsartikel/Ergänzende Info 2: Maß abweichend vom Original	**2800011539170** **2800011539180**	**53917** **15391**	51 51
			AQUACTRL 2 SINGLE; Einbauposition beifahrerseitig; für Rechtslenker; passender Adapter: A	**2800011606260** **2800011606270**	**16062** **60627**	54 54
			AQUACTRL 2 SINGLE; Einbauposition fahrerseitig; für Rechtslenker; passender Adapter: A	**2800011610260** **2800011610270**	**16102** **61027**	56 56
1.6 16V Flexifuel	75 kW	01/02→11/04	AQUACTRL 2 SINGLE; Einbauposition beifahrerseitig; für Linkslenker; passender Adapter: A	**2800011305280**	**13052**	27
			AQUACTRL 2 SINGLE; Einbauposition fahrerseitig; für Linkslenker; passender Adapter: A	**2800011309280**	**13092**	28
			REARCTRL; Einbauposition hinten; Ergänzungsartikel/Ergänzende Info 2: Maß abweichend vom Original	**2800011539180**	**15391**	51
			AQUACTRL 2 SINGLE; Einbauposition beifahrerseitig; für Rechtslenker; passender Adapter: A	**2800011606260**	**16062**	54
			AQUACTRL 2 SINGLE; Einbauposition fahrerseitig; für Rechtslenker; passender Adapter: A	**2800011610260**	**16102**	56
1.8 16V	85 kW	10/98→11/04	AQUACTRL 2 SINGLE; Einbauposition beifahrerseitig; für Linkslenker; passender Adapter: A	**2800011305280**	**13052**	27

→

© 2025 Continental Aftermarket & Services GmbH

FORD - FOCUS I (DAW, DBW) 09/98→11/09

Wischblatt

1.8 16V	85 kW	10/98→11/04	AQUACTRL 2 SINGLE; Einbauposition fahrerseitig; für Linkslenker; passender Adapter: A	**2800011309280**	**13092**	28
			REARCTRL; Einbauposition hinten; Ergänzungsartikel/Ergänzende Info 2: Maß abweichend vom Original	**2800011539170** **2800011539180**	**53917** **15391**	51 51
			AQUACTRL 2 SINGLE; Einbauposition beifahrerseitig; für Rechtslenker; passender Adapter: A	**2800011606260** **2800011606270**	**16062** **60627**	54 54
			AQUACTRL 2 SINGLE; Einbauposition fahrerseitig; für Rechtslenker; passender Adapter: A	**2800011610260** **2800011610270**	**16102** **61027**	56 56
1.8 16V BiFuel	85 kW	09/02→07/04	AQUACTRL 2 SINGLE; Einbauposition beifahrerseitig; für Linkslenker; passender Adapter: A	**2800011305280**	**13052**	27
			AQUACTRL 2 SINGLE; Einbauposition fahrerseitig; für Linkslenker; passender Adapter: A	**2800011309280**	**13092**	28
			REARCTRL; Einbauposition hinten; Ergänzungsartikel/Ergänzende Info 2: Maß abweichend vom Original	**2800011539180**	**15391**	51
			AQUACTRL 2 SINGLE; Einbauposition beifahrerseitig; für Rechtslenker; passender Adapter: A	**2800011606260**	**16062**	54
			AQUACTRL 2 SINGLE; Einbauposition fahrerseitig; für Rechtslenker; passender Adapter: A	**2800011610260**	**16102**	56
1.8 DI / TDDi 1.8 TDCi 1.8 TDCi 1.8 Turbo DI / TDDi 2.0 16V RS ST170	55 kW 74 kW 85 kW 66 kW 96 kW 158 kW 127 kW	08/99→11/04 08/02→11/04 03/01→11/04 10/98→11/04 10/98→11/04 10/02→11/04 03/02→11/04	AQUACTRL 2 SINGLE; Einbauposition beifahrerseitig; für Linkslenker; passender Adapter: A	**2800011305280**	**13052**	27
			AQUACTRL 2 SINGLE; Einbauposition fahrerseitig; für Linkslenker; passender Adapter: A	**2800011309280**	**13092**	28
			REARCTRL; Einbauposition hinten; Ergänzungsartikel/Ergänzende Info 2: Maß abweichend vom Original	**2800011539170** **2800011539180**	**53917** **15391**	51 51
			AQUACTRL 2 SINGLE; Einbauposition beifahrerseitig; für Rechtslenker; passender Adapter: A	**2800011606260** **2800011606270**	**16062** **60627**	54 54
			AQUACTRL 2 SINGLE; Einbauposition fahrerseitig; für Rechtslenker; passender Adapter: A	**2800011610260** **2800011610270**	**16102** **61027**	56 56

FORD - FOCUS I Kasten/Kombi (DNW) 08/98→03/05

Wischblatt

1.4	55 kW	04/99→03/05	AQUACTRL 2 SINGLE; Einbauposition beifahrerseitig; für Rechtslenker; passender Adapter: A	**2800011606260** **2800011606270**	**16062** **60627**	54 54
			AQUACTRL 2 SINGLE; Einbauposition fahrerseitig; für Rechtslenker; passender Adapter: A	**2800011610260** **2800011610270**	**16102** **61027**	56 56
1.6 1.8 1.8 TDCi	74 kW 85 kW 74 kW	04/99→03/05 04/99→03/05 08/02→03/05	AQUACTRL 2 SINGLE; Einbauposition beifahrerseitig; für Rechtslenker; passender Adapter: A	**2800011606260**	**16062**	54
			AQUACTRL 2 SINGLE; Einbauposition fahrerseitig; für Rechtslenker; passender Adapter: A	**2800011610260**	**16102**	56
1.8 TDCi	85 kW	08/01→03/05	AQUACTRL 2 SINGLE; Einbauposition beifahrerseitig; für Rechtslenker; passender Adapter: A	**2800011606260** **2800011606270**	**16062** **60627**	54 54
			AQUACTRL 2 SINGLE; Einbauposition fahrerseitig; für Rechtslenker; passender Adapter: A	**2800011610260** **2800011610270**	**16102** **61027**	56 56
1.8 TDDi 1.8 TDDi	55 kW 66 kW	08/99→03/05 08/98→03/05	AQUACTRL 2 SINGLE; Einbauposition beifahrerseitig; für Rechtslenker; passender Adapter: A	**2800011606260**	**16062**	54
			AQUACTRL 2 SINGLE; Einbauposition fahrerseitig; für Rechtslenker; passender Adapter: A	**2800011610260**	**16102**	56

FORD - FOCUS I Stufenheck (DFW) 02/99→11/09

Wischblatt

1.4 16V 1.6 16V 1.8 16V 1.8 TDCi 1.8 TDCi 1.8 Turbo DI / TDDi 1.8 Turbo DI / TDDi 2.0 16V	55 kW 74 kW 85 kW 74 kW 85 kW 55 kW 66 kW 96 kW	02/99→11/04 02/99→11/04 02/99→11/04 08/02→11/04 03/01→11/04 08/01→03/05 02/99→11/04 02/99→11/04	AQUACTRL 2 SINGLE; Einbauposition beifahrerseitig; für Linkslenker; passender Adapter: A	**2800011305280**	**13052**	27
			AQUACTRL 2 SINGLE; Einbauposition fahrerseitig; für Linkslenker; passender Adapter: A	**2800011309280**	**13092**	28
			AQUACTRL 2 SINGLE; Einbauposition beifahrerseitig; für Rechtslenker; passender Adapter: A	**2800011606260** **2800011606270**	**16062** **60627**	54 54
			AQUACTRL 2 SINGLE; Einbauposition fahrerseitig; für Rechtslenker; passender Adapter: A	**2800011610260** **2800011610270**	**16102** **61027**	56 56

© 2025 Continental Aftermarket & Services GmbH

FORD - FOCUS I Turnier (DNW) 02/99→12/07

Wischblatt

1.4 16V 1.6 16V	55 kW 74 kW	02/99→11/04 02/99→11/04	AQUACTRL 2 SINGLE; Einbauposition beifahrerseitig; für Linkslenker; passender Adapter: A	**2800011305280**	**13052**	27
			AQUACTRL 2 SINGLE; Einbauposition fahrerseitig; für Linkslenker; passender Adapter: A	**2800011309280**	**13092**	28
			REARCTRL; Einbauposition hinten	**2800011502170** **2800011502180**	**50217** **15021**	33 33
			AQUACTRL 2 SINGLE; Einbauposition beifahrerseitig; für Rechtslenker; passender Adapter: A	**2800011606260** **2800011606270**	**16062** **60627**	54 54
			AQUACTRL 2 SINGLE; Einbauposition fahrerseitig; für Rechtslenker; passender Adapter: A	**2800011610260** **2800011610270**	**16102** **61027**	56 56
1.6 16V Flexifuel	75 kW	01/02→11/04	AQUACTRL 2 SINGLE; Einbauposition beifahrerseitig; für Linkslenker; passender Adapter: A	**2800011305280**	**13052**	27
			AQUACTRL 2 SINGLE; Einbauposition fahrerseitig; für Linkslenker; passender Adapter: A	**2800011309280**	**13092**	28
			REARCTRL; Einbauposition hinten	**2800011502180**	**15021**	33
			AQUACTRL 2 SINGLE; Einbauposition beifahrerseitig; für Rechtslenker; passender Adapter: A	**2800011606260**	**16062**	54
			AQUACTRL 2 SINGLE; Einbauposition fahrerseitig; für Rechtslenker; passender Adapter: A	**2800011610260**	**16102**	56
1.8 16V	85 kW	02/99→11/04	AQUACTRL 2 SINGLE; Einbauposition beifahrerseitig; für Linkslenker; passender Adapter: A	**2800011305280**	**13052**	27
			AQUACTRL 2 SINGLE; Einbauposition fahrerseitig; für Linkslenker; passender Adapter: A	**2800011309280**	**13092**	28
			REARCTRL; Einbauposition hinten	**2800011502170** **2800011502180**	**50217** **15021**	33 33
			AQUACTRL 2 SINGLE; Einbauposition beifahrerseitig; für Rechtslenker; passender Adapter: A	**2800011606260** **2800011606270**	**16062** **60627**	54 54
			AQUACTRL 2 SINGLE; Einbauposition fahrerseitig; für Rechtslenker; passender Adapter: A	**2800011610260** **2800011610270**	**16102** **61027**	56 56
1.8 BiFuel	82 kW	02/03→01/05	AQUACTRL 2 SINGLE; Einbauposition beifahrerseitig; für Linkslenker; passender Adapter: A	**2800011305280**	**13052**	27
			AQUACTRL 2 SINGLE; Einbauposition fahrerseitig; für Linkslenker; passender Adapter: A	**2800011309280**	**13092**	28
			REARCTRL; Einbauposition hinten	**2800011502180**	**15021**	33
			AQUACTRL 2 SINGLE; Einbauposition beifahrerseitig; für Rechtslenker; passender Adapter: A	**2800011606260**	**16062**	54
			AQUACTRL 2 SINGLE; Einbauposition fahrerseitig; für Rechtslenker; passender Adapter: A	**2800011610260**	**16102**	56
1.8 DI / TDDi 1.8 TDCi 1.8 TDCi 1.8 Turbo DI / TDDi 2.0 16V ST170	55 kW 74 kW 85 kW 66 kW 96 kW 127 kW	08/99→11/04 08/02→11/04 03/01→11/04 02/99→11/04 02/99→11/04 08/02→11/04	AQUACTRL 2 SINGLE; Einbauposition beifahrerseitig; für Linkslenker; passender Adapter: A	**2800011305280**	**13052**	27
			AQUACTRL 2 SINGLE; Einbauposition fahrerseitig; für Linkslenker; passender Adapter: A	**2800011309280**	**13092**	28
			REARCTRL; Einbauposition hinten	**2800011502170** **2800011502180**	**50217** **15021**	33 33
			AQUACTRL 2 SINGLE; Einbauposition beifahrerseitig; für Rechtslenker; passender Adapter: A	**2800011606260** **2800011606270**	**16062** **60627**	54 54
			AQUACTRL 2 SINGLE; Einbauposition fahrerseitig; für Rechtslenker; passender Adapter: A	**2800011610260** **2800011610270**	**16102** **61027**	56 56

FORD - FOCUS II (DA_, HCP, DP) 07/04→09/13

Wischblatt

1.4 1.6	59 kW 74 kW	07/04→09/12 07/04→09/12	AQUACTRL 2 SET; für Linkslenker	**2800011208280**	**12082**	5
			AQUACTRL 2 SINGLE; Einbauposition beifahrerseitig; für Linkslenker; passender Adapter: BCE	**2800011303280**	**13032**	26
			AQUACTRL 2 SINGLE; Einbauposition fahrerseitig; für Linkslenker; passender Adapter: BCE	**2800011314280**	**13142**	30
			REARCTRL; 01/06 ; Einbauposition hinten	**2800011517170** **2800011517180**	**51717** **15171**	40 40
			AQUACTRL 2 SINGLE; Einbauposition beifahrerseitig; für Rechtslenker; passender Adapter: BCE	**2800011604260** **2800011604270**	**16042** **60427**	53 53

→

© 2025 Continental Aftermarket & Services GmbH

FORD - FOCUS II (DA_, HCP, DP) 07/04→09/13

Wischblatt

1.4 1.6	59 kW 74 kW	07/04→09/12 07/04→09/12	AQUACTRL 2 SINGLE; Einbauposition fahrerseitig; für Rechtslenker; passender Adapter: BCE	**2800011616260** **2800011630270**	**16162** **63027**	58 63
1.6	81 kW	01/10→09/12	AQUACTRL 2 SET; für Linkslenker	**2800011208280**	**12082**	5
			AQUACTRL 2 SINGLE; Einbauposition beifahrerseitig; für Linkslenker; passender Adapter: BCE	**2800011303280**	**13032**	26
			AQUACTRL 2 SINGLE; Einbauposition fahrerseitig; für Linkslenker; passender Adapter: BCE	**2800011314280**	**13142**	30
			REARCTRL; Einbauposition hinten	**2800011517180**	**15171**	40
			AQUACTRL 2 SINGLE; Einbauposition beifahrerseitig; für Rechtslenker; passender Adapter: BCE	**2800011604260**	**16042**	53
			AQUACTRL 2 SINGLE; Einbauposition fahrerseitig; für Rechtslenker; passender Adapter: BCE	**2800011616260**	**16162**	58
1.6 LPG	85 kW	10/09→07/11	AQUACTRL 2 SET; für Linkslenker	**2800011208280**	**12082**	5
			AQUACTRL 2 SINGLE; Einbauposition beifahrerseitig; für Linkslenker; passender Adapter: BCE	**2800011303280**	**13032**	26
			AQUACTRL 2 SINGLE; Einbauposition fahrerseitig; für Linkslenker; passender Adapter: BCE	**2800011314280**	**13142**	30
			REARCTRL; Einbauposition hinten	**2800011517170** **2800011517180**	**51717** **15171**	40 40
			AQUACTRL 2 SINGLE; Einbauposition beifahrerseitig; für Rechtslenker; passender Adapter: BCE	**2800011604260** **2800011604270**	**16042** **60427**	53 53
			AQUACTRL 2 SINGLE; Einbauposition fahrerseitig; für Rechtslenker; passender Adapter: BCE	**2800011616260** **2800011630270**	**16162** **63027**	58 63
1.6 TDCi 1.6 TDCi 1.6 TDCi 1.6 Ti	66 kW 74 kW 80 kW 85 kW	01/05→09/12 07/04→09/12 07/04→09/12 07/04→09/12	AQUACTRL 2 SET; für Linkslenker	**2800011208280**	**12082**	5
			AQUACTRL 2 SINGLE; Einbauposition beifahrerseitig; für Linkslenker; passender Adapter: BCE	**2800011303280**	**13032**	26
			AQUACTRL 2 SINGLE; Einbauposition fahrerseitig; für Linkslenker; passender Adapter: BCE	**2800011314280**	**13142**	30
			REARCTRL; 01/06 ; Einbauposition hinten	**2800011517170** **2800011517180**	**51717** **15171**	40 40
			AQUACTRL 2 SINGLE; Einbauposition beifahrerseitig; für Rechtslenker; passender Adapter: BCE	**2800011604260** **2800011604270**	**16042** **60427**	53 53
			AQUACTRL 2 SINGLE; Einbauposition fahrerseitig; für Rechtslenker; passender Adapter: BCE	**2800011616260** **2800011630270**	**16162** **63027**	58 63
1.8 1.8 Flexifuel	92 kW 92 kW	03/06→09/12 01/06→09/12	AQUACTRL 2 SET; für Linkslenker	**2800011208280**	**12082**	5
			AQUACTRL 2 SINGLE; Einbauposition beifahrerseitig; für Linkslenker; passender Adapter: BCE	**2800011303280**	**13032**	26
			AQUACTRL 2 SINGLE; Einbauposition fahrerseitig; für Linkslenker; passender Adapter: BCE	**2800011314280**	**13142**	30
			REARCTRL; Einbauposition hinten	**2800011517170** **2800011517180**	**51717** **15171**	40 40
			AQUACTRL 2 SINGLE; Einbauposition beifahrerseitig; für Rechtslenker; passender Adapter: BCE	**2800011604260** **2800011604270**	**16042** **60427**	53 53
			AQUACTRL 2 SINGLE; Einbauposition fahrerseitig; für Rechtslenker; passender Adapter: BCE	**2800011616260** **2800011630270**	**16162** **63027**	58 63
1.8 Flexifuel	96 kW	12/05→01/08	AQUACTRL 2 SINGLE; Einbauposition beifahrerseitig; für Rechtslenker; passender Adapter: BCE	**2800011604260**	**16042**	53
			AQUACTRL 2 SINGLE; Einbauposition fahrerseitig; für Rechtslenker; passender Adapter: BCE	**2800011616260**	**16162**	58
1.8 TDCi	85 kW	01/05→09/12	AQUACTRL 2 SET; für Linkslenker	**2800011208280**	**12082**	5
			AQUACTRL 2 SINGLE; Einbauposition beifahrerseitig; für Linkslenker; passender Adapter: BCE	**2800011303280**	**13032**	26
			AQUACTRL 2 SINGLE; Einbauposition fahrerseitig; für Linkslenker; passender Adapter: BCE	**2800011314280**	**13142**	30
			REARCTRL; 01/06 ; Einbauposition hinten	**2800011517170** **2800011517180**	**51717** **15171**	40 40
			AQUACTRL 2 SINGLE; Einbauposition beifahrerseitig; für Rechtslenker; passender Adapter: BCE	**2800011604260** **2800011604270**	**16042** **60427**	53 53
			AQUACTRL 2 SINGLE; Einbauposition fahrerseitig; für Rechtslenker; passender Adapter: BCE	**2800011616260** **2800011630270**	**16162** **63027**	58 63

© 2025 Continental Aftermarket & Services GmbH

FORD - FOCUS II (DA_, HCP, DP) 07/04→09/13

Wischblatt

2.0	104 kW	06/05→09/08	AQUACTRL 2 SET; für Linkslenker	**2800011208280**	**12082**	5
			AQUACTRL 2 SINGLE; Einbauposition beifahrerseitig; für Linkslenker; passender Adapter: BCE	**2800011303280**	**13032**	26
			AQUACTRL 2 SINGLE; Einbauposition fahrerseitig; für Linkslenker; passender Adapter: BCE	**2800011314280**	**13142**	30
			REARCTRL; 01/06 ; Einbauposition hinten	**2800011517180**	**15171**	40
			AQUACTRL 2 SINGLE; Einbauposition beifahrerseitig; für Rechtslenker; passender Adapter: BCE	**2800011604260**	**16042**	53
			AQUACTRL 2 SINGLE; Einbauposition fahrerseitig; für Rechtslenker; passender Adapter: BCE	**2800011616260**	**16162**	58
2.0	107 kW	07/04→09/12	AQUACTRL 2 SET; für Linkslenker	**2800011208280**	**12082**	5
			AQUACTRL 2 SINGLE; Einbauposition beifahrerseitig; für Linkslenker; passender Adapter: BCE	**2800011303280**	**13032**	26
			AQUACTRL 2 SINGLE; Einbauposition fahrerseitig; für Linkslenker; passender Adapter: BCE	**2800011314280**	**13142**	30
			REARCTRL; 01/06 ; Einbauposition hinten	**2800011517170** **2800011517180**	**51717** **15171**	40 40
			AQUACTRL 2 SINGLE; Einbauposition beifahrerseitig; für Rechtslenker; passender Adapter: BCE	**2800011604260** **2800011604270**	**16042** **60427**	53 53
			AQUACTRL 2 SINGLE; Einbauposition fahrerseitig; für Rechtslenker; passender Adapter: BCE	**2800011616260** **2800011630270**	**16162** **63027**	58 63
2.0 CNG	107 kW	04/09→07/11	AQUACTRL 2 SET; für Linkslenker	**2800011208280**	**12082**	5
			AQUACTRL 2 SINGLE; Einbauposition beifahrerseitig; für Linkslenker; passender Adapter: BCE	**2800011303280**	**13032**	26
			AQUACTRL 2 SINGLE; Einbauposition fahrerseitig; für Linkslenker; passender Adapter: BCE	**2800011314280**	**13142**	30
			REARCTRL; Einbauposition hinten	**2800011517170** **2800011517180**	**51717** **15171**	40 40
			AQUACTRL 2 SINGLE; Einbauposition beifahrerseitig; für Rechtslenker; passender Adapter: BCE	**2800011604260** **2800011604270**	**16042** **60427**	53 53
			AQUACTRL 2 SINGLE; Einbauposition fahrerseitig; für Rechtslenker; passender Adapter: BCE	**2800011616260** **2800011630270**	**16162** **63027**	58 63
2.0 Flex	107 kW	10/08→03/10	AQUACTRL 2 SET; für Linkslenker	**2800011208280**	**12082**	5
			AQUACTRL 2 SINGLE; Einbauposition beifahrerseitig; für Linkslenker; passender Adapter: BCE	**2800011303280**	**13032**	26
			AQUACTRL 2 SINGLE; Einbauposition fahrerseitig; für Linkslenker; passender Adapter: BCE	**2800011314280**	**13142**	30
			REARCTRL; Einbauposition hinten	**2800011517180**	**15171**	40
			AQUACTRL 2 SINGLE; Einbauposition beifahrerseitig; für Rechtslenker; passender Adapter: BCE	**2800011604260**	**16042**	53
			AQUACTRL 2 SINGLE; Einbauposition fahrerseitig; für Rechtslenker; passender Adapter: BCE	**2800011616260**	**16162**	58
2.0 LPG 2.0 TDCi	107 kW 81 kW	06/08→07/11 02/08→07/11	AQUACTRL 2 SET; für Linkslenker	**2800011208280**	**12082**	5
			AQUACTRL 2 SINGLE; Einbauposition beifahrerseitig; für Linkslenker; passender Adapter: BCE	**2800011303280**	**13032**	26
			AQUACTRL 2 SINGLE; Einbauposition fahrerseitig; für Linkslenker; passender Adapter: BCE	**2800011314280**	**13142**	30
			REARCTRL; Einbauposition hinten	**2800011517170** **2800011517180**	**51717** **15171**	40 40
			AQUACTRL 2 SINGLE; Einbauposition beifahrerseitig; für Rechtslenker; passender Adapter: BCE	**2800011604260** **2800011604270**	**16042** **60427**	53 53
			AQUACTRL 2 SINGLE; Einbauposition fahrerseitig; für Rechtslenker; passender Adapter: BCE	**2800011616260** **2800011630270**	**16162** **63027**	58 63
2.0 TDCi 2.0 TDCi	98 kW 100 kW	07/04→01/08 07/04→09/12	AQUACTRL 2 SET; für Linkslenker	**2800011208280**	**12082**	5
			AQUACTRL 2 SINGLE; Einbauposition beifahrerseitig; für Linkslenker; passender Adapter: BCE	**2800011303280**	**13032**	26
			AQUACTRL 2 SINGLE; Einbauposition fahrerseitig; für Linkslenker; passender Adapter: BCE	**2800011314280**	**13142**	30
			REARCTRL; 01/06 ; Einbauposition hinten	**2800011517170** **2800011517180**	**51717** **15171**	40 40

→

© 2025 Continental Aftermarket & Services GmbH

FORD - FOCUS II (DA_, HCP, DP) 07/04→09/13

Wischblatt

2.0 TDCi	98 kW	07/04→01/08	AQUACTRL 2 SINGLE; Einbauposition beifahrerseitig; für Rechtslenker; passender Adapter: BCE	**2800011604260**	**16042**	53
2.0 TDCi	100 kW	07/04→09/12		**2800011604270**	**60427**	53
			AQUACTRL 2 SINGLE; Einbauposition fahrerseitig; für Rechtslenker; passender Adapter: BCE	**2800011616260**	**16162**	58
				2800011630270	**63027**	63
2.5 RS	224 kW	01/09→07/11	AQUACTRL 2 SET; für Linkslenker	**2800011208280**	**12082**	5
2.5 RS 500	257 kW	05/10→07/11	AQUACTRL 2 SINGLE; Einbauposition beifahrerseitig; für Linkslenker; passender Adapter: BCE	**2800011303280**	**13032**	26
			AQUACTRL 2 SINGLE; Einbauposition fahrerseitig; für Linkslenker; passender Adapter: BCE	**2800011314280**	**13142**	30
			REARCTRL; Einbauposition hinten	**2800011517170**	**51717**	40
				2800011517180	**15171**	40
			AQUACTRL 2 SINGLE; Einbauposition beifahrerseitig; für Rechtslenker; passender Adapter: BCE	**2800011604260**	**16042**	53
				2800011604270	**60427**	53
			AQUACTRL 2 SINGLE; Einbauposition fahrerseitig; für Rechtslenker; passender Adapter: BCE	**2800011616260**	**16162**	58
				2800011630270	**63027**	63
2.5 ST	166 kW	10/05→09/12	AQUACTRL 2 SET; für Linkslenker	**2800011208280**	**12082**	5
			AQUACTRL 2 SINGLE; Einbauposition beifahrerseitig; für Linkslenker; passender Adapter: BCE	**2800011303280**	**13032**	26
			AQUACTRL 2 SINGLE; Einbauposition fahrerseitig; für Linkslenker; passender Adapter: BCE	**2800011314280**	**13142**	30
			REARCTRL; → 01/06 ; Einbauposition hinten	**2800011517170**	**51717**	40
				2800011517180	**15171**	40
			AQUACTRL 2 SINGLE; Einbauposition beifahrerseitig; für Rechtslenker; passender Adapter: BCE	**2800011604260**	**16042**	53
				2800011604270	**60427**	53
			AQUACTRL 2 SINGLE; Einbauposition fahrerseitig; für Rechtslenker; passender Adapter: BCE	**2800011616260**	**16162**	58
				2800011630270	**63027**	63

FORD - FOCUS II Cabriolet 10/06→09/10

Wischblatt

1.6	74 kW	10/06→09/10	AQUACTRL 2 SET; für Linkslenker	**2800011208280**	**12082**	5
2.0	107 kW	10/06→09/10	AQUACTRL 2 SINGLE; Einbauposition beifahrerseitig; für Linkslenker; passender Adapter: BCE	**2800011303280**	**13032**	26
2.0 TDCi	100 kW	10/06→09/10				
			AQUACTRL 2 SINGLE; Einbauposition fahrerseitig; für Linkslenker; passender Adapter: BCE	**2800011314280**	**13142**	30
			AQUACTRL 2 SINGLE; Einbauposition beifahrerseitig; für Rechtslenker; passender Adapter: BCE	**2800011604260**	**16042**	53
				2800011604270	**60427**	53
			AQUACTRL 2 SINGLE; Einbauposition fahrerseitig; für Rechtslenker; passender Adapter: BCE	**2800011616260**	**16162**	58
				2800011630270	**63027**	63

FORD - FOCUS II Kasten/Kombi 07/04→07/11

Wischblatt

1.4	59 kW	09/05→07/11	AQUACTRL 2 SINGLE; Einbauposition beifahrerseitig; für Rechtslenker; passender Adapter: BCE	**2800011604260**	**16042**	53
1.6	74 kW	09/05→07/11				
1.6 TDCi	66 kW	09/05→07/11	AQUACTRL 2 SINGLE; Einbauposition fahrerseitig; für Rechtslenker; passender Adapter: BCE	**2800011616260**	**16162**	58
1.6 TDCi	74 kW	11/04→07/11				
1.6 TDCi	80 kW	07/04→07/11				
1.6 Ti-VCT	85 kW	09/05→07/11				
1.8 Flexifuel	92 kW	06/09→07/11				
2.0 TDCi	81 kW	06/09→07/11				
2.0 TDCi	100 kW	09/05→07/11				

FORD - FOCUS II Stufenheck (DB_, FCH, DH) 04/05→

Wischblatt

1.4	59 kW	04/05→09/12	AQUACTRL 2 SET; für Linkslenker	**2800011208280**	**12082**	5
1.6	74 kW	04/05→09/12	AQUACTRL 2 SINGLE; Einbauposition beifahrerseitig; für Linkslenker; passender Adapter: BCE	**2800011303280**	**13032**	26
			AQUACTRL 2 SINGLE; Einbauposition fahrerseitig; für Linkslenker; passender Adapter: BCE	**2800011314280**	**13142**	30
			AQUACTRL 2 SINGLE; Einbauposition beifahrerseitig; für Rechtslenker; passender Adapter: BCE	**2800011604260**	**16042**	53
				2800011604270	**60427**	53
			AQUACTRL 2 SINGLE; Einbauposition fahrerseitig; für Rechtslenker; passender Adapter: BCE	**2800011616260**	**16162**	58
				2800011630270	**63027**	63

© 2025 Continental Aftermarket & Services GmbH

FORD - FOCUS II Stufenheck (DB_, FCH, DH) 04/05→

Wischblatt

1.6	81 kW	03/10→	AQUACTRL 2 SET; für Linkslenker	**2800011208280**	**12082**	5
			AQUACTRL 2 SINGLE; Einbauposition beifahrerseitig; für Linkslenker; passender Adapter: BCE	**2800011303280**	**13032**	26
			AQUACTRL 2 SINGLE; Einbauposition fahrerseitig; für Linkslenker; passender Adapter: BCE	**2800011314280**	**13142**	30
			AQUACTRL 2 SINGLE; Einbauposition beifahrerseitig; für Rechtslenker; passender Adapter: BCE	**2800011604260**	**16042**	53
			AQUACTRL 2 SINGLE; Einbauposition fahrerseitig; für Rechtslenker; passender Adapter: BCE	**2800011616260**	**16162**	58
1.6 TDCi 1.6 TDCi 1.6 TDCi 1.6 Ti 1.8 1.8 Flexifuel	66 kW 74 kW 80 kW 85 kW 92 kW 92 kW	04/05→09/12 04/05→09/12 04/05→09/12 04/05→09/12 03/06→09/12 06/06→07/11	AQUACTRL 2 SET; für Linkslenker	**2800011208280**	**12082**	5
			AQUACTRL 2 SINGLE; Einbauposition beifahrerseitig; für Linkslenker; passender Adapter: BCE	**2800011303280**	**13032**	26
			AQUACTRL 2 SINGLE; Einbauposition fahrerseitig; für Linkslenker; passender Adapter: BCE	**2800011314280**	**13142**	30
			AQUACTRL 2 SINGLE; Einbauposition beifahrerseitig; für Rechtslenker; passender Adapter: BCE	**2800011604260** **2800011604270**	**16042** **60427**	53 53
			AQUACTRL 2 SINGLE; Einbauposition fahrerseitig; für Rechtslenker; passender Adapter: BCE	**2800011616260** **2800011630270**	**16162** **63027**	58 63
1.8 Flexifuel	96 kW	12/05→01/08	AQUACTRL 2 SET; für Linkslenker	**2800011208280**	**12082**	5
			AQUACTRL 2 SINGLE; Einbauposition beifahrerseitig; für Linkslenker; passender Adapter: BCE	**2800011303280**	**13032**	26
			AQUACTRL 2 SINGLE; Einbauposition fahrerseitig; für Linkslenker; passender Adapter: BCE	**2800011314280**	**13142**	30
			AQUACTRL 2 SINGLE; Einbauposition beifahrerseitig; für Rechtslenker; passender Adapter: BCE	**2800011604260**	**16042**	53
			AQUACTRL 2 SINGLE; Einbauposition fahrerseitig; für Rechtslenker; passender Adapter: BCE	**2800011616260**	**16162**	58
1.8 TDCi 2.0 2.0 TDCi 2.0 TDCi	85 kW 107 kW 81 kW 100 kW	04/05→09/12 04/05→07/11 02/08→07/11 04/05→09/12	AQUACTRL 2 SET; für Linkslenker	**2800011208280**	**12082**	5
			AQUACTRL 2 SINGLE; Einbauposition beifahrerseitig; für Linkslenker; passender Adapter: BCE	**2800011303280**	**13032**	26
			AQUACTRL 2 SINGLE; Einbauposition fahrerseitig; für Linkslenker; passender Adapter: BCE	**2800011314280**	**13142**	30
			AQUACTRL 2 SINGLE; Einbauposition beifahrerseitig; für Rechtslenker; passender Adapter: BCE	**2800011604260** **2800011604270**	**16042** **60427**	53 53
			AQUACTRL 2 SINGLE; Einbauposition fahrerseitig; für Rechtslenker; passender Adapter: BCE	**2800011616260** **2800011630270**	**16162** **63027**	58 63

FORD - FOCUS II Turnier (DA_, FFS, DS) 07/04→09/12

Wischblatt

1.4 1.6 1.6 LPG 1.6 TDCi 1.6 TDCi 1.6 TDCi	59 kW 74 kW 85 kW 66 kW 74 kW 80 kW	07/04→09/12 07/04→07/11 10/09→09/12 07/04→09/12 07/04→09/12 07/04→09/12	AQUACTRL 2 SET; für Linkslenker	**2800011208280**	**12082**	5
			AQUACTRL 2 SINGLE; Einbauposition beifahrerseitig; für Linkslenker; passender Adapter: BCE	**2800011303280**	**13032**	26
			AQUACTRL 2 SINGLE; Einbauposition fahrerseitig; für Linkslenker; passender Adapter: BCE	**2800011314280**	**13142**	30
			REARCTRL; Einbauposition hinten	**2800011502170** **2800011502180**	**50217** **15021**	33 33
			AQUACTRL 2 SINGLE; Einbauposition beifahrerseitig; für Rechtslenker; passender Adapter: BCE	**2800011604260** **2800011604270**	**16042** **60427**	53 53
			AQUACTRL 2 SINGLE; Einbauposition fahrerseitig; für Rechtslenker; passender Adapter: BCE	**2800011616260** **2800011630270**	**16162** **63027**	58 63
1.6 TDCi	81 kW	12/07→09/12	AQUACTRL 2 SET; für Linkslenker	**2800011208280**	**12082**	5
			AQUACTRL 2 SINGLE; Einbauposition beifahrerseitig; für Linkslenker; passender Adapter: BCE	**2800011303280**	**13032**	26
			AQUACTRL 2 SINGLE; Einbauposition fahrerseitig; für Linkslenker; passender Adapter: BCE	**2800011314280**	**13142**	30
			REARCTRL; Einbauposition hinten	**2800011502180**	**15021**	33
			AQUACTRL 2 SINGLE; Einbauposition beifahrerseitig; für Rechtslenker; passender Adapter: BCE	**2800011604260**	**16042**	53
			AQUACTRL 2 SINGLE; Einbauposition fahrerseitig; für Rechtslenker; passender Adapter: BCE	**2800011616260**	**16162**	58
1.6 Ti 1.8	85 kW 92 kW	07/04→09/12 03/06→09/12	AQUACTRL 2 SET; für Linkslenker	**2800011208280**	**12082**	5

→

© 2025 Continental Aftermarket & Services GmbH

FORD - FOCUS II Turnier (DA_, FFS, DS) 07/04→09/12

Wischblatt

1.8 Flexifuel	92 kW	01/06→09/12	AQUACTRL 2 SINGLE; Einbauposition beifahrerseitig; für Linkslenker; passender Adapter: BCE	**2800011303280**	**13032**	26
1.8 TDCi	85 kW	07/04→09/12				
2.0	107 kW	07/04→09/12	AQUACTRL 2 SINGLE; Einbauposition fahrerseitig; für Linkslenker; passender Adapter: BCE	**2800011314280**	**13142**	30
2.0 LPG	107 kW	06/08→07/11				
2.0 TDCi	81 kW	02/08→07/11	REARCTRL; Einbauposition hinten	**2800011502170**	**50217**	33
2.0 TDCi	98 kW	07/04→01/08		**2800011502180**	**15021**	33
2.0 TDCi	100 kW	07/04→09/12	AQUACTRL 2 SINGLE; Einbauposition beifahrerseitig; für Rechtslenker; passender Adapter: BCE	**2800011604260**	**16042**	53
				2800011604270	**60427**	53
			AQUACTRL 2 SINGLE; Einbauposition fahrerseitig; für Rechtslenker; passender Adapter: BCE	**2800011616260**	**16162**	58
				2800011630270	**63027**	63

FORD - FOCUS III 07/10→02/20

Wischblatt

1.0 EcoBoost	74 kW	02/12→12/17	AQUACTRL 2 SET; für Linkslenker	**2800011252280**	**12522**	18
1.0 EcoBoost	92 kW	02/12→12/17	AQUACTRL 2 SINGLE; Einbauposition beifahrerseitig; für Linkslenker; passender Adapter: BC	**2800011318280**	**13182**	31
			AQUACTRL 2 SINGLE; Einbauposition fahrerseitig; für Linkslenker; passender Adapter: BC	**2800011319280**	**13192**	31
			REARCTRL; Einbauposition hinten	**2800011511170**	**51117**	37
				2800011511180	**15111**	37
			AQUACTRL 2 SINGLE; Einbauposition fahrerseitig; für Rechtslenker; Fahrzeugausstattung: für Fahrzeuge mit gegenlaufenden Wischerarmen; passender Adapter: BC	**2800011620260**	**16202**	60
				2800011620270	**62027**	60
			AQUACTRL 2 SINGLE; Einbauposition beifahrerseitig; für Rechtslenker; Fahrzeugausstattung: für Fahrzeuge mit gegenlaufenden Wischerarmen; passender Adapter: BC	**2800011621260**	**16212**	60
				2800011621270	**62127**	60
1.0 EcoBoost	103 kW	10/17→02/20	AQUACTRL 2 SET; für Linkslenker	**2800011252280**	**12522**	18
			AQUACTRL 2 SINGLE; Einbauposition beifahrerseitig; für Linkslenker; passender Adapter: BC	**2800011318280**	**13182**	31
			AQUACTRL 2 SINGLE; Einbauposition fahrerseitig; für Linkslenker; passender Adapter: BC	**2800011319280**	**13192**	31
			REARCTRL; Einbauposition hinten	**2800011511180**	**15111**	37
			AQUACTRL 2 SINGLE; Einbauposition fahrerseitig; für Rechtslenker; Fahrzeugausstattung: für Fahrzeuge mit gegenlaufenden Wischerarmen; passender Adapter: BC	**2800011620260**	**16202**	60
			AQUACTRL 2 SINGLE; Einbauposition beifahrerseitig; für Rechtslenker; Fahrzeugausstattung: für Fahrzeuge mit gegenlaufenden Wischerarmen; passender Adapter: BC	**2800011621260**	**16212**	60
1.5 EcoBoost	110 kW	09/14→12/17	AQUACTRL 2 SET; für Linkslenker	**2800011252280**	**12522**	18
			AQUACTRL 2 SINGLE; Einbauposition beifahrerseitig; für Linkslenker; passender Adapter: BC	**2800011318280**	**13182**	31
			AQUACTRL 2 SINGLE; Einbauposition fahrerseitig; für Linkslenker; passender Adapter: BC	**2800011319280**	**13192**	31
			REARCTRL; Einbauposition hinten	**2800011511170**	**51117**	37
				2800011511180	**15111**	37
			AQUACTRL 2 SINGLE; Einbauposition fahrerseitig; für Rechtslenker; Fahrzeugausstattung: für Fahrzeuge mit gegenlaufenden Wischerarmen; passender Adapter: BC	**2800011620260**	**16202**	60
				2800011620270	**62027**	60
			AQUACTRL 2 SINGLE; Einbauposition beifahrerseitig; für Rechtslenker; Fahrzeugausstattung: für Fahrzeuge mit gegenlaufenden Wischerarmen; passender Adapter: BC	**2800011621260**	**16212**	60
				2800011621270	**62127**	60
1.5 EcoBoost	132 kW	05/15→12/17	AQUACTRL 2 SET; für Linkslenker	**2800011252280**	**12522**	18
			AQUACTRL 2 SINGLE; Einbauposition beifahrerseitig; für Linkslenker; passender Adapter: BC	**2800011318280**	**13182**	31
			AQUACTRL 2 SINGLE; Einbauposition fahrerseitig; für Linkslenker; passender Adapter: BC	**2800011319280**	**13192**	31
			REARCTRL; Einbauposition hinten	**2800011511180**	**15111**	37

© 2025 Continental Aftermarket & Services GmbH

FORD - FOCUS III 07/10→02/20

Wischblatt

1.5 EcoBoost	134 kW	09/14→12/17	AQUACTRL 2 SET; für Linkslenker	**2800011252280**	**12522**	18
1.5 TDCi	70 kW	09/14→04/18	AQUACTRL 2 SINGLE; Einbauposition beifahrerseitig; für Linkslenker; passender Adapter: BC	**2800011318280**	**13182**	31
1.5 TDCi	88 kW	09/14→04/18				
1.5 TDCi ECOnetic	77 kW	09/14→12/17	AQUACTRL 2 SINGLE; Einbauposition fahrerseitig; für Linkslenker; passender Adapter: BC	**2800011319280**	**13192**	31
1.6 EcoBoost	110 kW	07/10→06/14				
1.6 EcoBoost	134 kW	07/10→06/14	REARCTRL; Einbauposition hinten	**2800011511170**	**51117**	37
1.6 Flexifuel	88 kW	07/10→02/20		**2800011511180**	**15111**	37
1.6 Flexifuel	110 kW	07/13→02/20				
1.6 LPG	86 kW	02/12→02/20	AQUACTRL 2 SINGLE; Einbauposition fahrerseitig; für Rechtslenker; Fahrzeugausstattung: für Fahrzeuge mit gegenlaufenden Wischerarmen; passender Adapter: BC	**2800011620260**	**16202**	60
1.6 LPG	88 kW	02/12→02/20		**2800011620270**	**62027**	60
1.6 TDCi	70 kW	07/10→12/17				
1.6 TDCi	85 kW	07/10→12/17				
1.6 TDCi ECOnetic	77 kW	05/12→07/15	AQUACTRL 2 SINGLE; Einbauposition beifahrerseitig; für Rechtslenker; Fahrzeugausstattung: für Fahrzeuge mit gegenlaufenden Wischerarmen; passender Adapter: BC	**2800011621260**	**16212**	60
1.6 Ti	63 kW	08/11→12/17		**2800011621270**	**62127**	60
1.6 Ti	77 kW	07/10→02/20				
1.6 Ti	88 kW	02/12→12/17				
1.6 Ti	92 kW	07/10→12/17				
2.0	110 kW	10/13→12/17	AQUACTRL 2 SET; für Linkslenker	**2800011252280**	**12522**	18
2.0	119 kW	09/11→06/18	AQUACTRL 2 SINGLE; Einbauposition beifahrerseitig; für Linkslenker; passender Adapter: BC	**2800011318280**	**13182**	31
			AQUACTRL 2 SINGLE; Einbauposition fahrerseitig; für Linkslenker; passender Adapter: BC	**2800011319280**	**13192**	31
			REARCTRL; Einbauposition hinten	**2800011511180**	**15111**	37
			AQUACTRL 2 SINGLE; Einbauposition fahrerseitig; für Rechtslenker; Fahrzeugausstattung: für Fahrzeuge mit gegenlaufenden Wischerarmen; passender Adapter: BC	**2800011620260**	**16202**	60
			AQUACTRL 2 SINGLE; Einbauposition beifahrerseitig; für Rechtslenker; Fahrzeugausstattung: für Fahrzeuge mit gegenlaufenden Wischerarmen; passender Adapter: BC	**2800011621260**	**16212**	60
2.0 ST	184 kW	07/12→12/17	AQUACTRL 2 SET; für Linkslenker	**2800011252280**	**12522**	18
2.0 TDCi	85 kW	07/10→06/14	AQUACTRL 2 SINGLE; Einbauposition beifahrerseitig; für Linkslenker; passender Adapter: BC	**2800011318280**	**13182**	31
2.0 TDCi	100 kW	07/10→06/14				
2.0 TDCi	103 kW	07/10→06/14	AQUACTRL 2 SINGLE; Einbauposition fahrerseitig; für Linkslenker; passender Adapter: BC	**2800011319280**	**13192**	31
2.0 TDCi	110 kW	11/14→12/17				
2.0 TDCi	120 kW	07/10→06/14	REARCTRL; Einbauposition hinten	**2800011511170**	**51117**	37
2.0 TDCi ST	136 kW	11/14→12/17		**2800011511180**	**15111**	37
2.0 Ti-GDi	125 kW	08/11→02/20				
2.3 RS AWD	257 kW	07/15→12/17	AQUACTRL 2 SINGLE; Einbauposition fahrerseitig; für Rechtslenker; Fahrzeugausstattung: für Fahrzeuge mit gegenlaufenden Wischerarmen; passender Adapter: BC	**2800011620260**	**16202**	60
Electric	107 kW	07/13→12/17		**2800011620270**	**62027**	60
			AQUACTRL 2 SINGLE; Einbauposition beifahrerseitig; für Rechtslenker; Fahrzeugausstattung: für Fahrzeuge mit gegenlaufenden Wischerarmen; passender Adapter: BC	**2800011621260**	**16212**	60
				2800011621270	**62127**	60

FORD - FOCUS III Kasten/Kombi 02/12→02/20

Wischblatt

1.0 EcoBoost	74 kW	02/12→02/20	AQUACTRL 2 SET; für Linkslenker	**2800011252280**	**12522**	18
1.0 EcoBoost	92 kW	02/12→02/20	AQUACTRL 2 SINGLE; Einbauposition beifahrerseitig; für Linkslenker; passender Adapter: BC	**2800011318280**	**13182**	31
1.5 EcoBoost	110 kW	09/14→02/20				
1.5 EcoBoost	134 kW	09/14→02/20	AQUACTRL 2 SINGLE; Einbauposition fahrerseitig; für Linkslenker; passender Adapter: BC	**2800011319280**	**13192**	31
1.5 TDCi	70 kW	09/14→02/20				
1.5 TDCi	88 kW	09/14→02/20	REARCTRL; Einbauposition hinten	**2800011511180**	**15111**	37
1.5 TDCi ECOnetic	77 kW	09/14→02/20				
2.0 TDCi	110 kW	11/14→02/20	AQUACTRL 2 SINGLE; Einbauposition fahrerseitig; für Rechtslenker; Fahrzeugausstattung: für Fahrzeuge mit gegenlaufenden Wischerarmen; passender Adapter: BC	**2800011620260**	**16202**	60
			AQUACTRL 2 SINGLE; Einbauposition beifahrerseitig; für Rechtslenker; Fahrzeugausstattung: für Fahrzeuge mit gegenlaufenden Wischerarmen; passender Adapter: BC	**2800011621260**	**16212**	60

© 2025 Continental Aftermarket & Services GmbH

FORD - FOCUS III Kasten/Schrägheck 01/11→02/20

Wischblatt

1.0 EcoBoost	74 kW	02/12→12/17	AQUACTRL 2 SET; für Linkslenker	**2800011252280**	**12522**	18
1.0 EcoBoost	92 kW	02/12→12/17	AQUACTRL 2 SINGLE; Einbauposition beifahrerseitig; für Linkslenker; passender Adapter: BC	**2800011318280**	**13182**	31
1.5 EcoBoost	110 kW	09/14→12/17	AQUACTRL 2 SINGLE; Einbauposition fahrerseitig; für Linkslenker; passender Adapter: BC	**2800011319280**	**13192**	31
1.5 EcoBoost	134 kW	09/14→12/17	REARCTRL; Einbauposition hinten	**2800011511180**	**15111**	37
1.5 TDCi	70 kW	09/14→12/17	AQUACTRL 2 SINGLE; Einbauposition fahrerseitig; für Rechtslenker; Fahrzeugausstattung: für Fahrzeuge mit gegenlaufenden Wischerarmen; passender Adapter: BC	**2800011620260**	**16202**	60
1.5 TDCi	88 kW	09/14→12/17	AQUACTRL 2 SINGLE; Einbauposition beifahrerseitig; für Rechtslenker; Fahrzeugausstattung: für Fahrzeuge mit gegenlaufenden Wischerarmen; passender Adapter: BC	**2800011621260**	**16212**	60
1.5 TDCi ECOnetic	77 kW	09/14→12/17				
1.6 EcoBoost	110 kW	11/11→06/14				
1.6 EcoBoost	134 kW	11/11→06/14				
1.6 TDCi	70 kW	01/11→12/17				
1.6 TDCi	85 kW	02/12→12/17				
1.6 Ti	77 kW	01/11→02/20				
2.0 TDCi	85 kW	01/11→06/14				
2.0 TDCi	103 kW	01/11→06/14				
2.0 TDCi	110 kW	11/14→12/17				
2.0 TDCi	120 kW	01/11→06/14				

FORD - FOCUS III Stufenheck 07/10→02/20

Wischblatt

1.0 EcoBoost	74 kW	02/12→02/20	AQUACTRL 2 SET; für Linkslenker	**2800011252280**	**12522**	18
1.0 EcoBoost	92 kW	02/12→02/20	AQUACTRL 2 SINGLE; Einbauposition beifahrerseitig; für Linkslenker; passender Adapter: BC	**2800011318280**	**13182**	31
			AQUACTRL 2 SINGLE; Einbauposition fahrerseitig; für Linkslenker; passender Adapter: BC	**2800011319280**	**13192**	31
			AQUACTRL 2 SINGLE; Einbauposition fahrerseitig; für Rechtslenker; Fahrzeugausstattung: für Fahrzeuge mit gegenlaufenden Wischerarmen; passender Adapter: BC	**2800011620260** **2800011620270**	**16202** **62027**	60 60
			AQUACTRL 2 SINGLE; Einbauposition beifahrerseitig; für Rechtslenker; Fahrzeugausstattung: für Fahrzeuge mit gegenlaufenden Wischerarmen; passender Adapter: BC	**2800011621260** **2800011621270**	**16212** **62127**	60 60
1.0 EcoBoost	103 kW	10/17→02/20	AQUACTRL 2 SET; für Linkslenker	**2800011252280**	**12522**	18
			AQUACTRL 2 SINGLE; Einbauposition beifahrerseitig; für Linkslenker; passender Adapter: BC	**2800011318280**	**13182**	31
			AQUACTRL 2 SINGLE; Einbauposition fahrerseitig; für Linkslenker; passender Adapter: BC	**2800011319280**	**13192**	31
			AQUACTRL 2 SINGLE; Einbauposition fahrerseitig; für Rechtslenker; Fahrzeugausstattung: für Fahrzeuge mit gegenlaufenden Wischerarmen; passender Adapter: BC	**2800011620260**	**16202**	60
			AQUACTRL 2 SINGLE; Einbauposition beifahrerseitig; für Rechtslenker; Fahrzeugausstattung: für Fahrzeuge mit gegenlaufenden Wischerarmen; passender Adapter: BC	**2800011621260**	**16212**	60
1.5 EcoBoost	110 kW	11/14→02/20	AQUACTRL 2 SET; für Linkslenker	**2800011252280**	**12522**	18
			AQUACTRL 2 SINGLE; Einbauposition beifahrerseitig; für Linkslenker; passender Adapter: BC	**2800011318280**	**13182**	31
			AQUACTRL 2 SINGLE; Einbauposition fahrerseitig; für Linkslenker; passender Adapter: BC	**2800011319280**	**13192**	31
			AQUACTRL 2 SINGLE; Einbauposition fahrerseitig; für Rechtslenker; Fahrzeugausstattung: für Fahrzeuge mit gegenlaufenden Wischerarmen; passender Adapter: BC	**2800011620260** **2800011620270**	**16202** **62027**	60 60
			AQUACTRL 2 SINGLE; Einbauposition beifahrerseitig; für Rechtslenker; Fahrzeugausstattung: für Fahrzeuge mit gegenlaufenden Wischerarmen; passender Adapter: BC	**2800011621260** **2800011621270**	**16212** **62127**	60 60
1.5 EcoBoost	132 kW	05/15→02/20	AQUACTRL 2 SET; für Linkslenker	**2800011252280**	**12522**	18
			AQUACTRL 2 SINGLE; Einbauposition beifahrerseitig; für Linkslenker; passender Adapter: BC	**2800011318280**	**13182**	31
			AQUACTRL 2 SINGLE; Einbauposition fahrerseitig; für Linkslenker; passender Adapter: BC	**2800011319280**	**13192**	31
1.5 EcoBoost	134 kW	11/14→02/20	AQUACTRL 2 SET; für Linkslenker	**2800011252280**	**12522**	18
1.5 TDCi	70 kW	11/14→02/20				

→

© 2025 Continental Aftermarket & Services GmbH

FORD - FOCUS III Stufenheck 07/10→02/20

Wischblatt

1.5 TDCi 1.5 TDCi ECOnetic 1.6 EcoBoost 1.6 EcoBoost 1.6 Flexifuel 1.6 Flexifuel 1.6 TDCi	88 kW 77 kW 110 kW 134 kW 88 kW 110 kW 70 kW	11/14→02/20 11/14→02/20 07/10→06/14 07/10→06/14 07/10→02/20 07/13→02/20 07/10→02/20	AQUACTRL 2 SINGLE; Einbauposition beifahrerseitig; für Linkslenker; passender Adapter: BC	**2800011318280**	**13182**	31
			AQUACTRL 2 SINGLE; Einbauposition fahrerseitig; für Linkslenker; passender Adapter: BC	**2800011319280**	**13192**	31
			AQUACTRL 2 SINGLE; Einbauposition fahrerseitig; für Rechtslenker; Fahrzeugausstattung: für Fahrzeuge mit gegenlaufenden Wischerarmen; passender Adapter: BC	**2800011620260** **2800011620270**	**16202** **62027**	60 60
			AQUACTRL 2 SINGLE; Einbauposition beifahrerseitig; für Rechtslenker; Fahrzeugausstattung: für Fahrzeuge mit gegenlaufenden Wischerarmen; passender Adapter: BC	**2800011621260** **2800011621270**	**16212** **62127**	60 60
1.6 TDCi	77 kW	05/12→07/15	AQUACTRL 2 SET; für Linkslenker	**2800011252280**	**12522**	18
			AQUACTRL 2 SINGLE; Einbauposition beifahrerseitig; für Linkslenker; passender Adapter: BC	**2800011318280**	**13182**	31
			AQUACTRL 2 SINGLE; Einbauposition fahrerseitig; für Linkslenker; passender Adapter: BC	**2800011319280**	**13192**	31
			AQUACTRL 2 SINGLE; Einbauposition fahrerseitig; für Rechtslenker; Fahrzeugausstattung: für Fahrzeuge mit gegenlaufenden Wischerarmen; passender Adapter: BC	**2800011620260**	**16202**	60
			AQUACTRL 2 SINGLE; Einbauposition beifahrerseitig; für Rechtslenker; Fahrzeugausstattung: für Fahrzeuge mit gegenlaufenden Wischerarmen; passender Adapter: BC	**2800011621260**	**16212**	60
1.6 TDCi 1.6 Ti 1.6 Ti 1.6 Ti	85 kW 63 kW 77 kW 92 kW	07/10→02/20 08/11→02/20 07/10→02/20 07/10→02/20	AQUACTRL 2 SET; für Linkslenker	**2800011252280**	**12522**	18
			AQUACTRL 2 SINGLE; Einbauposition beifahrerseitig; für Linkslenker; passender Adapter: BC	**2800011318280**	**13182**	31
			AQUACTRL 2 SINGLE; Einbauposition fahrerseitig; für Linkslenker; passender Adapter: BC	**2800011319280**	**13192**	31
			AQUACTRL 2 SINGLE; Einbauposition fahrerseitig; für Rechtslenker; Fahrzeugausstattung: für Fahrzeuge mit gegenlaufenden Wischerarmen; passender Adapter: BC	**2800011620260** **2800011620270**	**16202** **62027**	60 60
			AQUACTRL 2 SINGLE; Einbauposition beifahrerseitig; für Rechtslenker; Fahrzeugausstattung: für Fahrzeuge mit gegenlaufenden Wischerarmen; passender Adapter: BC	**2800011621260** **2800011621270**	**16212** **62127**	60 60
2.0	110 kW	10/13→02/20	AQUACTRL 2 SET; für Linkslenker	**2800011252280**	**12522**	18
			AQUACTRL 2 SINGLE; Einbauposition beifahrerseitig; für Linkslenker; passender Adapter: BC	**2800011318280**	**13182**	31
			AQUACTRL 2 SINGLE; Einbauposition fahrerseitig; für Linkslenker; passender Adapter: BC	**2800011319280**	**13192**	31
			AQUACTRL 2 SINGLE; Einbauposition fahrerseitig; für Rechtslenker; Fahrzeugausstattung: für Fahrzeuge mit gegenlaufenden Wischerarmen; passender Adapter: BC	**2800011620260**	**16202**	60
			AQUACTRL 2 SINGLE; Einbauposition beifahrerseitig; für Rechtslenker; Fahrzeugausstattung: für Fahrzeuge mit gegenlaufenden Wischerarmen; passender Adapter: BC	**2800011621260**	**16212**	60
2.0	119 kW	08/11→02/20	AQUACTRL 2 SET; für Linkslenker	**2800011252280**	**12522**	18
			AQUACTRL 2 SINGLE; Einbauposition beifahrerseitig; für Linkslenker; passender Adapter: BC	**2800011318280**	**13182**	31
			AQUACTRL 2 SINGLE; Einbauposition fahrerseitig; für Linkslenker; passender Adapter: BC	**2800011319280**	**13192**	31
2.0 GDi 2.0 TDCi 2.0 TDCi 2.0 TDCi 2.0 TDCi 2.0 TDCi	125 kW 85 kW 100 kW 103 kW 110 kW 120 kW	08/11→02/20 07/10→06/14 07/10→06/14 07/10→06/14 11/14→02/20 07/10→06/14	AQUACTRL 2 SET; für Linkslenker	**2800011252280**	**12522**	18
			AQUACTRL 2 SINGLE; Einbauposition beifahrerseitig; für Linkslenker; passender Adapter: BC	**2800011318280**	**13182**	31
			AQUACTRL 2 SINGLE; Einbauposition fahrerseitig; für Linkslenker; passender Adapter: BC	**2800011319280**	**13192**	31
			AQUACTRL 2 SINGLE; Einbauposition fahrerseitig; für Rechtslenker; Fahrzeugausstattung: für Fahr-	**2800011620260** **2800011620270**	**16202** **62027**	60 60

→

FORD - FOCUS III Stufenheck 07/10→02/20

Wischblatt

2.0 GDi	125 kW	08/11→02/20	zeuge mit gegenlaufenden Wischerarmen; passender Adapter: BC			
2.0 TDCi	85 kW	07/10→06/14				
2.0 TDCi	100 kW	07/10→06/14	AQUACTRL 2 SINGLE; Einbauposition beifahrerseitig; für Rechtslenker; Fahrzeugausstattung: für Fahrzeuge mit gegenlaufenden Wischerarmen; passender Adapter: BC	**2800011621260**	**16212**	60
2.0 TDCi	103 kW	07/10→06/14		**2800011621270**	**62127**	60
2.0 TDCi	110 kW	11/14→02/20				
2.0 TDCi	120 kW	07/10→06/14				

FORD - FOCUS III Turnier 07/10→02/20

Wischblatt

1.0 EcoBoost	74 kW	02/12→02/20	AQUACTRL 2 SET; für Linkslenker	**2800011252280**	**12522**	18
1.0 EcoBoost	92 kW	02/12→02/20	AQUACTRL 2 SINGLE; Einbauposition beifahrerseitig; für Linkslenker; passender Adapter: BC	**2800011318280**	**13182**	31
			AQUACTRL 2 SINGLE; Einbauposition fahrerseitig; für Linkslenker; passender Adapter: BC	**2800011319280**	**13192**	31
			REARCTRL; Einbauposition hinten	**2800011511170**	**51117**	37
				2800011511180	**15111**	37
			AQUACTRL 2 SINGLE; Einbauposition fahrerseitig; für Rechtslenker; Fahrzeugausstattung: für Fahrzeuge mit gegenlaufenden Wischerarmen; passender Adapter: BC	**2800011620260**	**16202**	60
				2800011620270	**62027**	60
			AQUACTRL 2 SINGLE; Einbauposition beifahrerseitig; für Rechtslenker; Fahrzeugausstattung: für Fahrzeuge mit gegenlaufenden Wischerarmen; passender Adapter: BC	**2800011621260**	**16212**	60
				2800011621270	**62127**	60
1.0 EcoBoost	103 kW	10/17→02/20	AQUACTRL 2 SET; für Linkslenker	**2800011252280**	**12522**	18
			AQUACTRL 2 SINGLE; Einbauposition beifahrerseitig; für Linkslenker; passender Adapter: BC	**2800011318280**	**13182**	31
			AQUACTRL 2 SINGLE; Einbauposition fahrerseitig; für Linkslenker; passender Adapter: BC	**2800011319280**	**13192**	31
			REARCTRL; Einbauposition hinten	**2800011511180**	**15111**	37
			AQUACTRL 2 SINGLE; Einbauposition fahrerseitig; für Rechtslenker; Fahrzeugausstattung: für Fahrzeuge mit gegenlaufenden Wischerarmen; passender Adapter: BC	**2800011620260**	**16202**	60
			AQUACTRL 2 SINGLE; Einbauposition beifahrerseitig; für Rechtslenker; Fahrzeugausstattung: für Fahrzeuge mit gegenlaufenden Wischerarmen; passender Adapter: BC	**2800011621260**	**16212**	60
1.5 EcoBoost	110 kW	09/14→02/20	AQUACTRL 2 SET; für Linkslenker	**2800011252280**	**12522**	18
1.5 EcoBoost	134 kW	09/14→02/20	AQUACTRL 2 SINGLE; Einbauposition beifahrerseitig; für Linkslenker; passender Adapter: BC	**2800011318280**	**13182**	31
1.5 TDCi	70 kW	09/14→02/20				
1.5 TDCi	88 kW	09/14→02/20	AQUACTRL 2 SINGLE; Einbauposition fahrerseitig; für Linkslenker; passender Adapter: BC	**2800011319280**	**13192**	31
1.5 TDCi ECOnetic	77 kW	09/14→02/20				
1.6 EcoBoost	110 kW	07/10→06/14	REARCTRL; Einbauposition hinten	**2800011511170**	**51117**	37
1.6 EcoBoost	134 kW	07/10→06/14		**2800011511180**	**15111**	37
1.6 Flexifuel	88 kW	07/10→02/20				
1.6 Flexifuel	110 kW	07/13→02/20	AQUACTRL 2 SINGLE; Einbauposition fahrerseitig; für Rechtslenker; Fahrzeugausstattung: für Fahrzeuge mit gegenlaufenden Wischerarmen; passender Adapter: BC	**2800011620260**	**16202**	60
1.6 LPG	86 kW	02/12→02/20		**2800011620270**	**62027**	60
1.6 LPG	88 kW	02/12→02/20				
1.6 TDCi	70 kW	07/10→02/20				
1.6 TDCi	85 kW	07/10→02/20	AQUACTRL 2 SINGLE; Einbauposition beifahrerseitig; für Rechtslenker; Fahrzeugausstattung: für Fahrzeuge mit gegenlaufenden Wischerarmen; passender Adapter: BC	**2800011621260**	**16212**	60
1.6 TDCi ECOnetic	77 kW	05/12→07/15		**2800011621270**	**62127**	60
1.6 Ti	63 kW	08/11→02/20				
1.6 Ti	77 kW	07/10→02/20				
1.6 Ti	88 kW	02/12→02/20				
1.6 Ti	92 kW	07/10→02/20				

© 2025 Continental Aftermarket & Services GmbH

FORD - FOCUS III Turnier 07/10→02/20

Wischblatt

2.0	110 kW	10/13→02/20	AQUACTRL 2 SET; für Linkslenker	**2800011252280**	**12522**	18
			AQUACTRL 2 SINGLE; Einbauposition beifahrerseitig; für Linkslenker; passender Adapter: BC	**2800011318280**	**13182**	31
			AQUACTRL 2 SINGLE; Einbauposition fahrerseitig; für Linkslenker; passender Adapter: BC	**2800011319280**	**13192**	31
			REARCTRL; Einbauposition hinten	**2800011511180**	**15111**	37
			AQUACTRL 2 SINGLE; Einbauposition fahrerseitig; für Rechtslenker; Fahrzeugausstattung: für Fahrzeuge mit gegenlaufenden Wischerarmen; passender Adapter: BC	**2800011620260**	**16202**	60
			AQUACTRL 2 SINGLE; Einbauposition beifahrerseitig; für Rechtslenker; Fahrzeugausstattung: für Fahrzeuge mit gegenlaufenden Wischerarmen; passender Adapter: BC	**2800011621260**	**16212**	60
2.0 ST	184 kW	07/12→02/20	AQUACTRL 2 SET; für Linkslenker	**2800011252280**	**12522**	18
2.0 TDCi	85 kW	07/10→06/14	AQUACTRL 2 SINGLE; Einbauposition beifahrerseitig; für Linkslenker; passender Adapter: BC	**2800011318280**	**13182**	31
			AQUACTRL 2 SINGLE; Einbauposition fahrerseitig; für Linkslenker; passender Adapter: BC	**2800011319280**	**13192**	31
			REARCTRL; Einbauposition hinten	**2800011511170** **2800011511180**	**51117** **15111**	37 37
			AQUACTRL 2 SINGLE; Einbauposition fahrerseitig; für Rechtslenker; Fahrzeugausstattung: für Fahrzeuge mit gegenlaufenden Wischerarmen; passender Adapter: BC	**2800011620260** **2800011620270**	**16202** **62027**	60 60
			AQUACTRL 2 SINGLE; Einbauposition beifahrerseitig; für Rechtslenker; Fahrzeugausstattung: für Fahrzeuge mit gegenlaufenden Wischerarmen; passender Adapter: BC	**2800011621260** **2800011621270**	**16212** **62127**	60 60
2.0 TDCi	100 kW	07/10→06/14	AQUACTRL 2 SET; für Linkslenker	**2800011252280**	**12522**	18
			AQUACTRL 2 SINGLE; Einbauposition beifahrerseitig; für Linkslenker; passender Adapter: BC	**2800011318280**	**13182**	31
			AQUACTRL 2 SINGLE; Einbauposition fahrerseitig; für Linkslenker; passender Adapter: BC	**2800011319280**	**13192**	31
			REARCTRL; Einbauposition hinten	**2800011511180**	**15111**	37
			AQUACTRL 2 SINGLE; Einbauposition fahrerseitig; für Rechtslenker; Fahrzeugausstattung: für Fahrzeuge mit gegenlaufenden Wischerarmen; passender Adapter: BC	**2800011620260**	**16202**	60
			AQUACTRL 2 SINGLE; Einbauposition beifahrerseitig; für Rechtslenker; Fahrzeugausstattung: für Fahrzeuge mit gegenlaufenden Wischerarmen; passender Adapter: BC	**2800011621260**	**16212**	60
2.0 TDCi	103 kW	07/10→06/14	AQUACTRL 2 SET; für Linkslenker	**2800011252280**	**12522**	18
2.0 TDCi	110 kW	11/14→02/20	AQUACTRL 2 SINGLE; Einbauposition beifahrerseitig; für Linkslenker; passender Adapter: BC	**2800011318280**	**13182**	31
2.0 TDCi	120 kW	07/10→06/14				
2.0 TDCi ST	136 kW	11/14→02/20	AQUACTRL 2 SINGLE; Einbauposition fahrerseitig; für Linkslenker; passender Adapter: BC	**2800011319280**	**13192**	31
			REARCTRL; Einbauposition hinten	**2800011511170** **2800011511180**	**51117** **15111**	37 37
			AQUACTRL 2 SINGLE; Einbauposition fahrerseitig; für Rechtslenker; Fahrzeugausstattung: für Fahrzeuge mit gegenlaufenden Wischerarmen; passender Adapter: BC	**2800011620260** **2800011620270**	**16202** **62027**	60 60
			AQUACTRL 2 SINGLE; Einbauposition beifahrerseitig; für Rechtslenker; Fahrzeugausstattung: für Fahrzeuge mit gegenlaufenden Wischerarmen; passender Adapter: BC	**2800011621260** **2800011621270**	**16212** **62127**	60 60

© 2025 Continental Aftermarket & Services GmbH

FORD - FOCUS III Turnier 07/10→02/20

Wischblatt

2.0 Ti-GDi	125 kW	07/10→02/20	AQUACTRL 2 SET; für Linkslenker	**2800011252280**	**12522**	18
			AQUACTRL 2 SINGLE; Einbauposition beifahrerseitig; für Linkslenker; passender Adapter: BC	**2800011318280**	**13182**	31
			AQUACTRL 2 SINGLE; Einbauposition fahrerseitig; für Linkslenker; passender Adapter: BC	**2800011319280**	**13192**	31
			REARCTRL; Einbauposition hinten	**2800011511180**	**15111**	37
			AQUACTRL 2 SINGLE; Einbauposition fahrerseitig; für Rechtslenker; Fahrzeugausstattung: für Fahrzeuge mit gegenlaufenden Wischerarmen; passender Adapter: BC	**2800011620260**	**16202**	60
			AQUACTRL 2 SINGLE; Einbauposition beifahrerseitig; für Rechtslenker; Fahrzeugausstattung: für Fahrzeuge mit gegenlaufenden Wischerarmen; passender Adapter: BC	**2800011621260**	**16212**	60

FORD - FOCUS IV (HN) 01/18→

Wischblatt

1.0 EcoBoost	63 kW	05/18→	AQUACTRL 2 SET; für Linkslenker	**2800011229280**	**12292**	11
1.0 EcoBoost	74 kW	01/18→	AQUACTRL 2 SINGLE; für Linkslenker; Einbauposition beifahrerseitig; passender Adapter: BC	**2800011306280**	**13062**	27
1.0 EcoBoost	92 kW	01/18→	AQUACTRL 2 SINGLE; für Linkslenker; Einbauposition fahrerseitig; passender Adapter: BC	**2800011314280**	**13142**	30
1.0 EcoBoost mHEV	92 kW	06/20→	REARCTRL; Einbauposition hinten; Ergänzungsartikel/Ergänzende Info: Adapter entfernen; Ergänzungsartikel/Ergänzende Info 2: Maß abweichend vom Original	**2800011535180**	**15351**	49
1.0 EcoBoost mHEV	114 kW	06/20→	AQUACTRL 2 SINGLE; Einbauposition beifahrerseitig; für Rechtslenker; passender Adapter: BC	**2800011607260**	**16072**	55
1.0 EcoBoost mHEV Active	92 kW	01/21→	AQUACTRL 2 SINGLE; Einbauposition fahrerseitig; für Rechtslenker; passender Adapter: BC	**2800011616260**	**16162**	58
1.0 EcoBoost mHEV Flex	92 kW	12/22→				
1.5 EcoBlue	70 kW	01/18→				
1.5 EcoBlue	85 kW	08/22→				
1.5 EcoBlue	88 kW	01/18→				
1.5 EcoBoost	110 kW	09/18→				
1.5 EcoBoost	134 kW	09/18→				
1.5 Ti-VCT	90 kW	11/18→				
2.0 EcoBlue	110 kW	01/18→				
2.0 ST EcoBlue	140 kW	04/19→				
2.3 ST EcoBoost	206 kW	04/19→				

FORD - FOCUS IV Stufenheck (HM) 11/18→

Wischblatt

1.0 EcoBoost	74 kW	11/18→	AQUACTRL 2 SET; für Linkslenker	**2800011229280**	**12292**	11
1.0 EcoBoost	92 kW	11/18→	AQUACTRL 2 SINGLE; für Linkslenker; Einbauposition beifahrerseitig; passender Adapter: BC	**2800011306280**	**13062**	27
1.5 EcoBlue	70 kW	11/18→	AQUACTRL 2 SINGLE; für Linkslenker; Einbauposition fahrerseitig; passender Adapter: BC	**2800011314280**	**13142**	30
1.5 EcoBlue	88 kW	11/18→	AQUACTRL 2 SINGLE; Einbauposition beifahrerseitig; für Rechtslenker; passender Adapter: BC	**2800011607260**	**16072**	55
1.5 EcoBoost	110 kW	11/18→	AQUACTRL 2 SINGLE; Einbauposition fahrerseitig; für Rechtslenker; passender Adapter: BC	**2800011616260**	**16162**	58
1.5 Ti-VCT	90 kW	11/18→				

FORD - FOCUS IV Turnier (HP) 09/18→

Wischblatt

1.0 EcoBoost	63 kW	09/18→	AQUACTRL 2 SET; für Linkslenker	**2800011229280**	**12292**	11
1.0 EcoBoost	74 kW	09/18→	AQUACTRL 2 SINGLE; für Linkslenker; Einbauposition beifahrerseitig; passender Adapter: BC	**2800011306280**	**13062**	27
1.0 EcoBoost	92 kW	09/18→	AQUACTRL 2 SINGLE; für Linkslenker; Einbauposition fahrerseitig; passender Adapter: BC	**2800011314280**	**13142**	30
1.0 EcoBoost mHEV	92 kW	07/20→	REARCTRL; Einbauposition hinten; Ergänzungsartikel/Ergänzende Info: Adapter entfernen; Ergänzungsartikel/Ergänzende Info 2: Maß abweichend vom Original	**2800011535180**	**15351**	49
1.0 EcoBoost mHEV	114 kW	07/20→	AQUACTRL 2 SINGLE; Einbauposition beifahrerseitig; für Rechtslenker; passender Adapter: BC	**2800011607260**	**16072**	55
1.0 EcoBoost mHEV Flex	92 kW	12/22→	AQUACTRL 2 SINGLE; Einbauposition fahrerseitig; für Rechtslenker; passender Adapter: BC	**2800011616260**	**16162**	58
1.5 EcoBlue	70 kW	09/18→				
1.5 EcoBlue	85 kW	08/22→				
1.5 EcoBlue	88 kW	09/18→				
1.5 EcoBoost	110 kW	09/18→				
1.5 EcoBoost	134 kW	09/18→				
1.5 Ti-VCT	90 kW	09/18→				
2.0 EcoBlue	110 kW	09/18→				
2.0 ST EcoBlue	140 kW	04/19→				
2.3 ST EcoBoost	206 kW	04/19→				

© 2025 Continental Aftermarket & Services GmbH

FORD - FOCUS C-MAX (DM2) 10/03→03/07

Wischblatt

1.6	74 kW	10/03→03/07	AQUACTRL 2 SET; für Linkslenker	**2800011277280**	**12772**	24
1.6 TDCi	66 kW	02/05→03/07	AQUACTRL 2 SINGLE; Einbauposition beifahrerseitig; für Linkslenker; passender Adapter: BCE	**2800011305280**	**13052**	27
1.6 TDCi	80 kW	10/03→03/07				
1.6 Ti	85 kW	08/04→03/07	AQUACTRL 2 SINGLE; Einbauposition fahrerseitig; für Linkslenker; passender Adapter: BCE	**2800011314280**	**13142**	30
1.8	88 kW	10/03→03/07				
1.8	90 kW	09/05→03/07	AQUACTRL 2 SINGLE; Einbauposition beifahrerseitig; für Rechtslenker; passender Adapter: BCE	**2800011606260**	**16062**	54
1.8	92 kW	04/04→03/07		**2800011606270**	**60627**	54
1.8 Flexifuel	92 kW	01/06→03/07	AQUACTRL 2 SINGLE; Einbauposition fahrerseitig; für Rechtslenker; passender Adapter: BCE	**2800011616260**	**16162**	58
1.8 TDCi	85 kW	01/05→03/07		**2800011630270**	**63027**	63
2.0	107 kW	03/04→03/07				
2.0 TDCi	98 kW	10/03→03/07				
2.0 TDCi	100 kW	10/03→03/07				

FORD - FUSION (JU_) 08/02→12/12

Wischblatt

1.25	55 kW	08/04→12/12	AQUACTRL 2 SET; für Linkslenker	**2800011201280**	**12012**	3
			AQUACTRL 2 SINGLE; Einbauposition beifahrerseitig; für Linkslenker; passender Adapter: A	**2800011302280**	**13022**	26
			AQUACTRL 2 SINGLE; Einbauposition fahrerseitig; für Linkslenker; passender Adapter: A	**2800011309280**	**13092**	28
			REARCTRL; Einbauposition hinten	**2800011502170**	**50217**	33
				2800011502180	**15021**	33
			AQUACTRL 2 SINGLE; Einbauposition beifahrerseitig; für Rechtslenker; passender Adapter: A	**2800011602260**	**16022**	53
				2800011623270	**62327**	61
			AQUACTRL 2 SINGLE; Einbauposition fahrerseitig; für Rechtslenker; passender Adapter: A	**2800011610260**	**16102**	56
				2800011610270	**61027**	56
1.3	44 kW	11/02→07/05	AQUACTRL 2 SET; für Linkslenker	**2800011201280**	**12012**	3
			AQUACTRL 2 SINGLE; Einbauposition beifahrerseitig; für Linkslenker; passender Adapter: A	**2800011302280**	**13022**	26
			AQUACTRL 2 SINGLE; Einbauposition fahrerseitig; für Linkslenker; passender Adapter: A	**2800011309280**	**13092**	28
			REARCTRL; Einbauposition hinten	**2800011502180**	**15021**	33
			AQUACTRL 2 SINGLE; Einbauposition beifahrerseitig; für Rechtslenker; passender Adapter: A	**2800011602260**	**16022**	53
			AQUACTRL 2 SINGLE; Einbauposition fahrerseitig; für Rechtslenker; passender Adapter: A	**2800011610260**	**16102**	56
1.4	59 kW	08/02→12/12	AQUACTRL 2 SET; für Linkslenker	**2800011201280**	**12012**	3
1.4 LPG	59 kW	01/10→12/12	AQUACTRL 2 SINGLE; Einbauposition beifahrerseitig; für Linkslenker; passender Adapter: A	**2800011302280**	**13022**	26
1.4 TDCi	50 kW	08/02→12/12				
1.6	74 kW	08/02→11/09	AQUACTRL 2 SINGLE; Einbauposition fahrerseitig; für Linkslenker; passender Adapter: A	**2800011309280**	**13092**	28
1.6 TDCi	66 kW	11/04→12/12				
			REARCTRL; Einbauposition hinten	**2800011502170**	**50217**	33
				2800011502180	**15021**	33
			AQUACTRL 2 SINGLE; Einbauposition beifahrerseitig; für Rechtslenker; passender Adapter: A	**2800011602260**	**16022**	53
				2800011623270	**62327**	61
			AQUACTRL 2 SINGLE; Einbauposition fahrerseitig; für Rechtslenker; passender Adapter: A	**2800011610260**	**16102**	56
				2800011610270	**61027**	56

FORD - GALAXY I (WGR) 03/95→05/06

Wischblatt

1.9 TDI	66 kW	03/95→05/06	AQUACTRL 2 SET; 01/01 ; für Linkslenker	**2800011241280**	**12412**	15
			AQUACTRL 2 SINGLE; 01/01 ; Einbauposition fahrerseitig; für Linkslenker; passender Adapter: BCE	**2800011316280**	**13162**	30
			AQUACTRL 2 SINGLE; 01/01 ; Einbauposition beifahrerseitig; für Linkslenker; passender Adapter: BCE	**2800011317280**	**13172**	31
			REARCTRL; Einbauposition hinten	**2800011540170**	**54017**	51
				2800011540180	**15401**	51
			AQUACTRL 2 SINGLE; 09/01 ; Einbauposition fahrerseitig; für Rechtslenker; Fahrzeugaus-	**2800011618260**	**16182**	59
				2800011618270	**61827**	59

→

© 2025 Continental Aftermarket & Services GmbH

FORD - GALAXY I (WGR) 03/95→05/06

Wischblatt

1.9 TDI	66 kW	03/95→05/06	stattung: für Fahrzeuge mit gegenlaufenden Wischerarmen; passender Adapter: BCE			
			AQUACTRL 2 SINGLE; 09/01 ; Einbauposition beifahrerseitig; für Rechtslenker; Fahrzeugausstattung: für Fahrzeuge mit gegenlaufenden Wischerarmen; passender Adapter: BCE	**2800011619260** **2800011619270**	**16192** **61927**	59 59
1.9 TDI	81 kW	08/97→04/00	REARCTRL; Einbauposition hinten	**2800011540180**	**15401**	51
1.9 TDI	85 kW	04/00→05/06	AQUACTRL 2 SET; 01/01 ; für Linkslenker	**2800011241280**	**12412**	15
			AQUACTRL 2 SINGLE; 01/01 ; Einbauposition fahrerseitig; für Linkslenker; passender Adapter: BCE	**2800011316280**	**13162**	30
			AQUACTRL 2 SINGLE; 01/01 ; Einbauposition beifahrerseitig; für Linkslenker; passender Adapter: BCE	**2800011317280**	**13172**	31
			REARCTRL; Einbauposition hinten	**2800011540170** **2800011540180**	**54017** **15401**	51 51
			AQUACTRL 2 SINGLE; 09/01 ; Einbauposition fahrerseitig; für Rechtslenker; Fahrzeugausstattung: für Fahrzeuge mit gegenlaufenden Wischerarmen; passender Adapter: BCE	**2800011618260** **2800011618270**	**16182** **61827**	59 59
			AQUACTRL 2 SINGLE; 09/01 ; Einbauposition beifahrerseitig; für Rechtslenker; Fahrzeugausstattung: für Fahrzeuge mit gegenlaufenden Wischerarmen; passender Adapter: BCE	**2800011619260** **2800011619270**	**16192** **61927**	59 59
1.9 TDI 1.9 TDI	96 kW 110 kW	02/03→05/06 05/05→05/06	AQUACTRL 2 SET; für Linkslenker	**2800011241280**	**12412**	15
			AQUACTRL 2 SINGLE; Einbauposition fahrerseitig; für Linkslenker; passender Adapter: BCE	**2800011316280**	**13162**	30
			AQUACTRL 2 SINGLE; Einbauposition beifahrerseitig; für Linkslenker; passender Adapter: BCE	**2800011317280**	**13172**	31
			REARCTRL; Einbauposition hinten	**2800011540170** **2800011540180**	**54017** **15401**	51 51
			AQUACTRL 2 SINGLE; Einbauposition fahrerseitig; für Rechtslenker; Fahrzeugausstattung: für Fahrzeuge mit gegenlaufenden Wischerarmen; passender Adapter: BCE	**2800011618260** **2800011618270**	**16182** **61827**	59 59
			AQUACTRL 2 SINGLE; Einbauposition beifahrerseitig; für Rechtslenker; Fahrzeugausstattung: für Fahrzeuge mit gegenlaufenden Wischerarmen; passender Adapter: BCE	**2800011619260** **2800011619270**	**16192** **61927**	59 59
2.0 i	85 kW	11/95→05/06	AQUACTRL 2 SET; 01/01 ; für Linkslenker	**2800011241280**	**12412**	15
			AQUACTRL 2 SINGLE; 01/01 ; Einbauposition fahrerseitig; für Linkslenker; passender Adapter: BCE	**2800011316280**	**13162**	30
			AQUACTRL 2 SINGLE; 01/01 ; Einbauposition beifahrerseitig; für Linkslenker; passender Adapter: BCE	**2800011317280**	**13172**	31
			REARCTRL; Einbauposition hinten	**2800011540170** **2800011540180**	**54017** **15401**	51 51
			AQUACTRL 2 SINGLE; 09/01 ; Einbauposition fahrerseitig; für Rechtslenker; Fahrzeugausstattung: für Fahrzeuge mit gegenlaufenden Wischerarmen; passender Adapter: BCE	**2800011618260** **2800011618270**	**16182** **61827**	59 59
			AQUACTRL 2 SINGLE; 09/01 ; Einbauposition beifahrerseitig; für Rechtslenker; Fahrzeugausstattung: für Fahrzeuge mit gegenlaufenden Wischerarmen; passender Adapter: BCE	**2800011619260** **2800011619270**	**16192** **61927**	59 59
2.3 16V	103 kW	09/01→05/06	AQUACTRL 2 SET; für Linkslenker	**2800011241280**	**12412**	15
			AQUACTRL 2 SINGLE; Einbauposition fahrerseitig; für Linkslenker; passender Adapter: BCE	**2800011316280**	**13162**	30
			AQUACTRL 2 SINGLE; Einbauposition beifahrerseitig; für Linkslenker; passender Adapter: BCE	**2800011317280**	**13172**	31
			REARCTRL; Einbauposition hinten	**2800011540170** **2800011540180**	**54017** **15401**	51 51

→

© 2025 Continental Aftermarket & Services GmbH

FORD - GALAXY I (WGR) 03/95→05/06

Wischblatt

2.3 16V	103 kW	09/01→05/06	AQUACTRL 2 SINGLE; Einbauposition fahrerseitig; für Rechtslenker; Fahrzeugausstattung: für Fahrzeuge mit gegenlaufenden Wischerarmen; passender Adapter: BCE	**2800011618260** **2800011618270**	**16182** **61827**	59 59
			AQUACTRL 2 SINGLE; Einbauposition beifahrerseitig; für Rechtslenker; Fahrzeugausstattung: für Fahrzeuge mit gegenlaufenden Wischerarmen; passender Adapter: BCE	**2800011619260** **2800011619270**	**16192** **61927**	59 59
2.3 16V	107 kW	01/97→05/06	AQUACTRL 2 SET; 01/01 ; für Linkslenker	**2800011241280**	**12412**	15
			AQUACTRL 2 SINGLE; 01/01 ; Einbauposition fahrerseitig; für Linkslenker; passender Adapter: BCE	**2800011316280**	**13162**	30
			AQUACTRL 2 SINGLE; 01/01 ; Einbauposition beifahrerseitig; für Linkslenker; passender Adapter: BCE	**2800011317280**	**13172**	31
			REARCTRL; Einbauposition hinten	**2800011540170** **2800011540180**	**54017** **15401**	51 51
			AQUACTRL 2 SINGLE; 09/01 ; Einbauposition fahrerseitig; für Rechtslenker; Fahrzeugausstattung: für Fahrzeuge mit gegenlaufenden Wischerarmen; passender Adapter: BCE	**2800011618260** **2800011618270**	**16182** **61827**	59 59
			AQUACTRL 2 SINGLE; 09/01 ; Einbauposition beifahrerseitig; für Rechtslenker; Fahrzeugausstattung: für Fahrzeuge mit gegenlaufenden Wischerarmen; passender Adapter: BCE	**2800011619260** **2800011619270**	**16192** **61927**	59 59
2.8 i V6 2.8 i V6 4x4	128 kW 128 kW	11/95→04/00 04/96→04/00	REARCTRL; Einbauposition hinten	**2800011540180**	**15401**	51
2.8 V6	150 kW	04/00→05/06	AQUACTRL 2 SET; 01/01 ; für Linkslenker	**2800011241280**	**12412**	15
			AQUACTRL 2 SINGLE; 01/01 ; Einbauposition fahrerseitig; für Linkslenker; passender Adapter: BCE	**2800011316280**	**13162**	30
			AQUACTRL 2 SINGLE; 01/01 ; Einbauposition beifahrerseitig; für Linkslenker; passender Adapter: BCE	**2800011317280**	**13172**	31
			REARCTRL; Einbauposition hinten	**2800011540170** **2800011540180**	**54017** **15401**	51 51
			AQUACTRL 2 SINGLE; 09/01 ; Einbauposition fahrerseitig; für Rechtslenker; Fahrzeugausstattung: für Fahrzeuge mit gegenlaufenden Wischerarmen; passender Adapter: BCE	**2800011618260** **2800011618270**	**16182** **61827**	59 59
			AQUACTRL 2 SINGLE; 09/01 ; Einbauposition beifahrerseitig; für Rechtslenker; Fahrzeugausstattung: für Fahrzeuge mit gegenlaufenden Wischerarmen; passender Adapter: BCE	**2800011619260** **2800011619270**	**16192** **61927**	59 59

FORD - GALAXY II (WA6) 05/06→06/15

Wischblatt

1.6 EcoBoost 1.6 TDCi	118 kW 85 kW	11/10→06/15 02/11→06/15	AQUACTRL 2 SET; für Linkslenker	**2800011258280**	**12582**	20
			REARCTRL; Einbauposition hinten; Ergänzungsartikel/Ergänzende Info 2: für Kunststoff-Wischblatt	**2800011517170** **2800011517180**	**51717** **15171**	40 40
			AQUACTRL 2 SINGLE; Einbauposition fahrerseitig; für Rechtslenker; Fahrzeugausstattung: für Fahrzeuge mit gegenlaufenden Wischerarmen; passender Adapter: BC	**2800011616260** **2800011630270**	**16162** **63027**	58 63
			AQUACTRL 2 SINGLE; Einbauposition beifahrerseitig; für Rechtslenker; Fahrzeugausstattung: für Fahrzeuge mit gegenlaufenden Wischerarmen; passender Adapter: BC	**2800011621260** **2800011621270**	**16212** **62127**	60 60
1.8 TDCi 1.8 TDCi 2.0	74 kW 92 kW 107 kW	05/06→06/15 05/06→06/15 05/06→06/15	AQUACTRL 2 SET; für Linkslenker	**2800011258280**	**12582**	20
			REARCTRL; Einbauposition hinten; 12/08 ; Ergänzungsartikel/Ergänzende Info 2: für Kunststoff-Wischblatt	**2800011517170** **2800011517180**	**51717** **15171**	40 40
			AQUACTRL 2 SINGLE; Einbauposition fahrerseitig; für Rechtslenker; Fahrzeugausstattung: für Fahr-	**2800011616260** **2800011630270**	**16162** **63027**	58 63

→

© 2025 Continental Aftermarket & Services GmbH

FORD - GALAXY II (WA6) 05/06→06/15

Wischblatt

1.8 TDCi 1.8 TDCi 2.0	74 kW 92 kW 107 kW	05/06→06/15 05/06→06/15 05/06→06/15	zeuge mit gegenlaufenden Wischerarmen; passender Adapter: BC			
			AQUACTRL 2 SINGLE; Einbauposition beifahrerseitig; für Rechtslenker; Fahrzeugausstattung: für Fahrzeuge mit gegenlaufenden Wischerarmen; passender Adapter: BC	**2800011621260** **2800011621270**	**16212** **62127**	60 60
2.0 EcoBoost	146 kW	07/10→06/15	AQUACTRL 2 SET; für Linkslenker	**2800011258280**	**12582**	20
			REARCTRL; Einbauposition hinten; Ergänzungsartikel/Ergänzende Info 2: für Kunststoff-Wischblatt	**2800011517180**	**15171**	40
			AQUACTRL 2 SINGLE; Einbauposition fahrerseitig; für Rechtslenker; Fahrzeugausstattung: für Fahrzeuge mit gegenlaufenden Wischerarmen; passender Adapter: BC	**2800011616260**	**16162**	58
			AQUACTRL 2 SINGLE; Einbauposition beifahrerseitig; für Rechtslenker; Fahrzeugausstattung: für Fahrzeuge mit gegenlaufenden Wischerarmen; passender Adapter: BC	**2800011621260**	**16212**	60
2.0 EcoBoost	149 kW	03/10→06/15	AQUACTRL 2 SET; für Linkslenker	**2800011258280**	**12582**	20
			REARCTRL; Einbauposition hinten; Ergänzungsartikel/Ergänzende Info 2: für Kunststoff-Wischblatt	**2800011517170** **2800011517180**	**51717** **15171**	40 40
			AQUACTRL 2 SINGLE; Einbauposition fahrerseitig; für Rechtslenker; Fahrzeugausstattung: für Fahrzeuge mit gegenlaufenden Wischerarmen; passender Adapter: BC	**2800011616260** **2800011630270**	**16162** **63027**	58 63
			AQUACTRL 2 SINGLE; Einbauposition beifahrerseitig; für Rechtslenker; Fahrzeugausstattung: für Fahrzeuge mit gegenlaufenden Wischerarmen; passender Adapter: BC	**2800011621260** **2800011621270**	**16212** **62127**	60 60
2.0 Flexifuel	107 kW	05/06→06/15	AQUACTRL 2 SET; für Linkslenker	**2800011258280**	**12582**	20
			REARCTRL; Einbauposition hinten; 12/08 ; Ergänzungsartikel/Ergänzende Info 2: für Kunststoff-Wischblatt	**2800011517180**	**15171**	40
			AQUACTRL 2 SINGLE; Einbauposition fahrerseitig; für Rechtslenker; Fahrzeugausstattung: für Fahrzeuge mit gegenlaufenden Wischerarmen; passender Adapter: BC	**2800011616260**	**16162**	58
			AQUACTRL 2 SINGLE; Einbauposition beifahrerseitig; für Rechtslenker; Fahrzeugausstattung: für Fahrzeuge mit gegenlaufenden Wischerarmen; passender Adapter: BC	**2800011621260**	**16212**	60
2.0 TDCi 2.0 TDCi 2.0 TDCi 2.0 TDCi	85 kW 96 kW 100 kW 103 kW	11/07→06/15 05/06→06/15 05/06→06/15 05/06→06/15	AQUACTRL 2 SET; für Linkslenker	**2800011258280**	**12582**	20
			REARCTRL; Einbauposition hinten; 12/08 ; Ergänzungsartikel/Ergänzende Info 2: für Kunststoff-Wischblatt	**2800011517170** **2800011517180**	**51717** **15171**	40 40
			AQUACTRL 2 SINGLE; Einbauposition fahrerseitig; für Rechtslenker; Fahrzeugausstattung: für Fahrzeuge mit gegenlaufenden Wischerarmen; passender Adapter: BC	**2800011616260** **2800011630270**	**16162** **63027**	58 63
			AQUACTRL 2 SINGLE; Einbauposition beifahrerseitig; für Rechtslenker; Fahrzeugausstattung: für Fahrzeuge mit gegenlaufenden Wischerarmen; passender Adapter: BC	**2800011621260** **2800011621270**	**16212** **62127**	60 60
2.0 TDCi	120 kW	03/10→06/15	AQUACTRL 2 SET; für Linkslenker	**2800011258280**	**12582**	20
			REARCTRL; Einbauposition hinten; Ergänzungsartikel/Ergänzende Info 2: für Kunststoff-Wischblatt	**2800011517170** **2800011517180**	**51717** **15171**	40 40
			AQUACTRL 2 SINGLE; Einbauposition fahrerseitig; für Rechtslenker; Fahrzeugausstattung: für Fahrzeuge mit gegenlaufenden Wischerarmen; passender Adapter: BC	**2800011616260** **2800011630270**	**16162** **63027**	58 63
			AQUACTRL 2 SINGLE; Einbauposition beifahrerseitig; für Rechtslenker; Fahrzeugausstattung: für Fahrzeuge mit gegenlaufenden Wischerarmen; passender Adapter: BC	**2800011621260** **2800011621270**	**16212** **62127**	60 60

© 2025 Continental Aftermarket & Services GmbH

FORD - GALAXY II (WA6) 05/06→06/15

Wischblatt

2.2 TDCi	129 kW	03/08→12/12	AQUACTRL 2 SET; für Linkslenker	**2800011258280**	**12582**	20
			REARCTRL; Einbauposition hinten; 12/08 ; Ergänzungsartikel/Ergänzende Info 2: für Kunststoff-Wischblatt	**2800011517170** **2800011517180**	**51717** **15171**	40 40
			AQUACTRL 2 SINGLE; Einbauposition fahrerseitig; für Rechtslenker; Fahrzeugausstattung: für Fahrzeuge mit gegenlaufenden Wischerarmen; passender Adapter: BC	**2800011616260** **2800011630270**	**16162** **63027**	58 63
			AQUACTRL 2 SINGLE; Einbauposition beifahrerseitig; für Rechtslenker; Fahrzeugausstattung: für Fahrzeuge mit gegenlaufenden Wischerarmen; passender Adapter: BC	**2800011621260** **2800011621270**	**16212** **62127**	60 60
2.2 TDCi	147 kW	11/10→06/15	AQUACTRL 2 SET; für Linkslenker	**2800011258280**	**12582**	20
			REARCTRL; Einbauposition hinten; Ergänzungsartikel/Ergänzende Info 2: für Kunststoff-Wischblatt	**2800011517170** **2800011517180**	**51717** **15171**	40 40
			AQUACTRL 2 SINGLE; Einbauposition fahrerseitig; für Rechtslenker; Fahrzeugausstattung: für Fahrzeuge mit gegenlaufenden Wischerarmen; passender Adapter: BC	**2800011616260** **2800011630270**	**16162** **63027**	58 63
			AQUACTRL 2 SINGLE; Einbauposition beifahrerseitig; für Rechtslenker; Fahrzeugausstattung: für Fahrzeuge mit gegenlaufenden Wischerarmen; passender Adapter: BC	**2800011621260** **2800011621270**	**16212** **62127**	60 60
2.3	118 kW	09/07→06/15	AQUACTRL 2 SET; für Linkslenker	**2800011258280**	**12582**	20
			REARCTRL; Einbauposition hinten; 12/08 ; Ergänzungsartikel/Ergänzende Info 2: für Kunststoff-Wischblatt	**2800011517170** **2800011517180**	**51717** **15171**	40 40
			AQUACTRL 2 SINGLE; Einbauposition fahrerseitig; für Rechtslenker; Fahrzeugausstattung: für Fahrzeuge mit gegenlaufenden Wischerarmen; passender Adapter: BC	**2800011616260** **2800011630270**	**16162** **63027**	58 63
			AQUACTRL 2 SINGLE; Einbauposition beifahrerseitig; für Rechtslenker; Fahrzeugausstattung: für Fahrzeuge mit gegenlaufenden Wischerarmen; passender Adapter: BC	**2800011621260** **2800011621270**	**16212** **62127**	60 60

FORD - GALAXY III (CK) 01/15→

Wischblatt

1.5 EcoBoost	118 kW	01/15→06/18	AQUACTRL 2 SINGLE; Einbauposition beifahrerseitig; für Linkslenker; passender Adapter: B; Fahrzeugausstattung: für Fahrzeuge ohne integrierte Waschdüse im Wischblatt	**2800011317280**	**13172**	31
			AQUACTRL 2 SINGLE; Einbauposition fahrerseitig; für Linkslenker; passender Adapter: B; Fahrzeugausstattung: für Fahrzeuge ohne integrierte Waschdüse im Wischblatt	**2800011319280**	**13192**	31
			REARCTRL; Einbauposition hinten; Ergänzungsartikel/Ergänzende Info: Adapter entfernen	**2800011514170** **2800011514180**	**51417** **15141**	39 39
			AQUACTRL 2 SINGLE; Einbauposition fahrerseitig; für Rechtslenker; Fahrzeugausstattung: für Fahrzeuge mit gegenlaufenden Wischerarmen; passender Adapter: B	**2800011620260** **2800011620270**	**16202** **62027**	60 60
			AQUACTRL 2 SINGLE; Einbauposition beifahrerseitig; für Rechtslenker; Fahrzeugausstattung: für Fahrzeuge mit gegenlaufenden Wischerarmen; passender Adapter: B	**2800011621260** **2800011621270**	**16212** **62127**	60 60

© 2025 Continental Aftermarket & Services GmbH

FORD - GALAXY III (CK) 01/15→

Wischblatt

1.5 EcoBoost 2.0 EcoBlue 2.0 EcoBlue 2.0 EcoBlue 2.0 EcoBlue 4x4 2.0 EcoBlue 4x4 2.0 EcoBlue Bi-Turbo	121 kW 88 kW 110 kW 140 kW 110 kW 140 kW 176 kW	07/18→ 07/18→ 07/18→ 07/18→ 07/18→ 07/18→ 07/18→	AQUACTRL 2 SINGLE; Einbauposition beifahrerseitig; für Linkslenker; passender Adapter: B; Fahrzeugausstattung: für Fahrzeuge ohne integrierte Waschdüse im Wischblatt	**2800011317280**	**13172**	31
			AQUACTRL 2 SINGLE; Einbauposition fahrerseitig; für Linkslenker; passender Adapter: B; Fahrzeugausstattung: für Fahrzeuge ohne integrierte Waschdüse im Wischblatt	**2800011319280**	**13192**	31
			REARCTRL; Einbauposition hinten; Ergänzungsartikel/Ergänzende Info: Adapter entfernen	**2800011514180**	**15141**	39
			AQUACTRL 2 SINGLE; Einbauposition fahrerseitig; für Rechtslenker; Fahrzeugausstattung: für Fahrzeuge mit gegenlaufenden Wischerarmen; passender Adapter: B	**2800011620260**	**16202**	60
			AQUACTRL 2 SINGLE; Einbauposition beifahrerseitig; für Rechtslenker; Fahrzeugausstattung: für Fahrzeuge mit gegenlaufenden Wischerarmen; passender Adapter: B	**2800011621260**	**16212**	60
2.0 EcoBoost 2.0 TDCi 2.0 TDCi 2.0 TDCi 2.0 TDCi 4x4 2.0 TDCi 4x4 2.0 TDCi Bi-Turbo	176 kW 88 kW 110 kW 132 kW 110 kW 132 kW 154 kW	01/15→ 01/15→06/18 01/15→06/18 01/15→06/18 05/15→06/18 05/15→06/18 01/15→06/18	AQUACTRL 2 SINGLE; Einbauposition beifahrerseitig; für Linkslenker; passender Adapter: B; Fahrzeugausstattung: für Fahrzeuge ohne integrierte Waschdüse im Wischblatt	**2800011317280**	**13172**	31
			AQUACTRL 2 SINGLE; Einbauposition fahrerseitig; für Linkslenker; passender Adapter: B; Fahrzeugausstattung: für Fahrzeuge ohne integrierte Waschdüse im Wischblatt	**2800011319280**	**13192**	31
			REARCTRL; Einbauposition hinten; Ergänzungsartikel/Ergänzende Info: Adapter entfernen	**2800011514170** **2800011514180**	**51417** **15141**	39 39
			AQUACTRL 2 SINGLE; Einbauposition fahrerseitig; für Rechtslenker; Fahrzeugausstattung: für Fahrzeuge mit gegenlaufenden Wischerarmen; passender Adapter: B	**2800011620260** **2800011620270**	**16202** **62027**	60 60
			AQUACTRL 2 SINGLE; Einbauposition beifahrerseitig; für Rechtslenker; Fahrzeugausstattung: für Fahrzeuge mit gegenlaufenden Wischerarmen; passender Adapter: B	**2800011621260** **2800011621270**	**16212** **62127**	60 60
2.5 FHEV	140 kW	07/21→	AQUACTRL 2 SINGLE; Einbauposition fahrerseitig; für Rechtslenker; Fahrzeugausstattung: für Fahrzeuge mit gegenlaufenden Wischerarmen; passender Adapter: B	**2800011620260**	**16202**	60
			AQUACTRL 2 SINGLE; Einbauposition beifahrerseitig; für Rechtslenker; Fahrzeugausstattung: für Fahrzeuge mit gegenlaufenden Wischerarmen; passender Adapter: B	**2800011621260**	**16212**	60

FORD - GALAXY MK I VAN (WGR) 03/95→05/06

Wischblatt

1.9 TDi 1.9 TDi 2.0	66 kW 85 kW 85 kW	09/96→03/06 05/00→03/06 03/96→03/06	AQUACTRL 2 SINGLE; 09/01 ; Einbauposition fahrerseitig; für Rechtslenker; Fahrzeugausstattung: für Fahrzeuge mit gegenlaufenden Wischerarmen; passender Adapter: BCE	**2800011618260**	**16182**	59
			AQUACTRL 2 SINGLE; 09/01 ; Einbauposition beifahrerseitig; für Rechtslenker; Fahrzeugausstattung: für Fahrzeuge mit gegenlaufenden Wischerarmen; passender Adapter: BCE	**2800011619260**	**16192**	59
2.3	103 kW	11/02→03/06	AQUACTRL 2 SINGLE; Einbauposition fahrerseitig; für Rechtslenker; Fahrzeugausstattung: für Fahrzeuge mit gegenlaufenden Wischerarmen; passender Adapter: BCE	**2800011618260**	**16182**	59
			AQUACTRL 2 SINGLE; Einbauposition beifahrerseitig; für Rechtslenker; Fahrzeugausstattung: für Fahrzeuge mit gegenlaufenden Wischerarmen; passender Adapter: BCE	**2800011619260**	**16192**	59

© 2025 Continental Aftermarket & Services GmbH

FORD - GALAXY MK I VAN (WGR) 03/95→05/06

Wischblatt

2.3 2.8	107 kW 150 kW	05/00→10/02 05/00→03/06	AQUACTRL 2 SINGLE; 09/01 ; Einbauposition fahrerseitig; für Rechtslenker; Fahrzeugausstattung: für Fahrzeuge mit gegenlaufenden Wischerarmen; passender Adapter: BCE	**2800011618260**	**16182**	59
			AQUACTRL 2 SINGLE; 09/01 ; Einbauposition beifahrerseitig; für Rechtslenker; Fahrzeugausstattung: für Fahrzeuge mit gegenlaufenden Wischerarmen; passender Adapter: BCE	**2800011619260**	**16192**	59

FORD - GALAXY MK II VAN (WA6) 05/06→06/15

Wischblatt

2.0 2.0 EcoBoost EcoBoost TDCi TDCi TDCi TDCi TDCi TDCi TDCi	107 kW 149 kW 118 kW 85 kW 85 kW 96 kW 103 kW 120 kW 147 kW	05/06→06/15 03/10→06/15 02/11→06/15 03/13→06/15 01/07→06/15 11/06→06/15 05/06→06/15 03/10→06/15 03/13→06/15	AQUACTRL 2 SINGLE; Einbauposition fahrerseitig; für Rechtslenker; Fahrzeugausstattung: für Fahrzeuge mit gegenlaufenden Wischerarmen; passender Adapter: BC	**2800011616260**	**16162**	58
			AQUACTRL 2 SINGLE; Einbauposition beifahrerseitig; für Rechtslenker; Fahrzeugausstattung: für Fahrzeuge mit gegenlaufenden Wischerarmen; passender Adapter: BC	**2800011621260**	**16212**	60

FORD - GALAXY MK III VAN (CK) 03/19→

Wischblatt

2.0 EcoBlue 2.0 EcoBlue AWD	110 kW 140 kW	03/19→ 03/19→	AQUACTRL 2 SINGLE; Einbauposition beifahrerseitig; für Linkslenker; passender Adapter: B; Fahrzeugausstattung: für Fahrzeuge ohne integrierte Waschdüse im Wischblatt	**2800011317280**	**13172**	31
			AQUACTRL 2 SINGLE; Einbauposition fahrerseitig; für Linkslenker; passender Adapter: B; Fahrzeugausstattung: für Fahrzeuge ohne integrierte Waschdüse im Wischblatt	**2800011319280**	**13192**	31
			REARCTRL; Einbauposition hinten; Ergänzungsartikel/Ergänzende Info: Adapter entfernen	**2800011514180**	**15141**	39
			AQUACTRL 2 SINGLE; Einbauposition fahrerseitig; für Rechtslenker; Fahrzeugausstattung: für Fahrzeuge mit gegenlaufenden Wischerarmen; passender Adapter: B	**2800011620260**	**16202**	60
			AQUACTRL 2 SINGLE; Einbauposition beifahrerseitig; für Rechtslenker; Fahrzeugausstattung: für Fahrzeuge mit gegenlaufenden Wischerarmen; passender Adapter: B	**2800011621260**	**16212**	60

FORD - GRANADA (GGTL, GGFL) 01/72→08/77

Wischblatt

1.7 1.7	48 kW 51 kW	03/72→02/75 12/74→08/77	AQUACTRL 2 SINGLE; Einbauposition beifahrerseitig; für Linkslenker; passender Adapter: A	**2800011304280**	**13042**	26
1.7 2.0 2.0 2.0 2.0 2.3 2.3 2.6 2.6 3.0	55 kW 64 kW 66 kW 70 kW 73 kW 79 kW 79 kW 79 kW 92 kW 101 kW	03/72→02/75 01/76→08/77 01/75→08/77 01/76→07/77 01/75→12/75 01/72→02/76 01/75→08/77 12/75→08/77 01/72→02/76 01/72→02/76	AQUACTRL 2 SINGLE; Einbauposition fahrerseitig; für Linkslenker; passender Adapter: A	**2800011304280**	**13042**	26

FORD - GRANADA I Coupe (GGCL) 01/72→02/76

Wischblatt

1.7 2.0	48 kW 73 kW	03/72→02/75 03/72→02/75	AQUACTRL 2 SINGLE; Einbauposition beifahrerseitig; für Linkslenker; passender Adapter: A	**2800011304280**	**13042**	26
2.3 2.6 3.0	79 kW 92 kW 101 kW	01/72→02/76 01/72→02/76 01/72→02/76	AQUACTRL 2 SINGLE; Einbauposition fahrerseitig; für Linkslenker; passender Adapter: A	**2800011304280**	**13042**	26

© 2025 Continental Aftermarket & Services GmbH

FORD - GRANADA II (GU) 08/77→08/85

Wischblatt

1.6	55 kW	07/81→08/85	AQUACTRL 2 SINGLE; Einbauposition fahrerseitig; für Linkslenker; passender Adapter: A	**2800011304280**	**13042**	26
1.7	54 kW	08/77→07/81				
1.7 (GT, GF, GU)	51 kW	08/77→05/82	AQUACTRL 2 SINGLE; Einbauposition beifahrerseitig; für Linkslenker; passender Adapter: A	**2800011304280**	**13042**	26
1.9 D	40 kW	08/77→08/82				
2.0	64 kW	08/77→07/79				
2.0	66 kW	08/77→08/85				
2.0	74 kW	08/79→08/85				
2.0	77 kW	08/81→08/85				
2.1 D	46 kW	08/77→08/82				
2.3	79 kW	08/77→06/79				
2.3	82 kW	06/81→08/85				
2.3	84 kW	06/79→08/85				
2.5 D	51 kW	08/82→08/85				
2.8	97 kW	06/81→08/85				
2.8	99 kW	08/77→08/85				
2.8 i	108 kW	08/77→08/85				
2.8 i	110 kW	10/82→08/85				
2.8 i	118 kW	08/77→08/81				

FORD - GRANADA Turnier (GGNL) 01/72→08/77

Wischblatt

1.7	48 kW	03/72→02/75	AQUACTRL 2 SINGLE; Einbauposition beifahrerseitig; für Linkslenker; passender Adapter: A	**2800011304280**	**13042**	26
1.7	51 kW	12/74→08/77				
2.0	66 kW	01/75→08/77	AQUACTRL 2 SINGLE; Einbauposition fahrerseitig; für Linkslenker; passender Adapter: A	**2800011304280**	**13042**	26
2.0	70 kW	01/76→07/77				
2.0	73 kW	01/75→12/75				
2.3	79 kW	01/72→02/76				
2.5	88 kW	01/72→02/76				
2.6	79 kW	01/76→08/77				
2.6	92 kW	01/72→02/76				
3.0	101 kW	01/72→02/76				

FORD - GRANADA Turnier (GNU) 08/77→08/85

Wischblatt

1.7	54 kW	08/77→07/81	AQUACTRL 2 SINGLE; Einbauposition fahrerseitig; für Linkslenker; passender Adapter: A	**2800011304280**	**13042**	26
2.0	64 kW	08/77→07/79				
2.0	66 kW	08/77→06/85	AQUACTRL 2 SINGLE; Einbauposition beifahrerseitig; für Linkslenker; passender Adapter: A	**2800011304280**	**13042**	26
2.0	74 kW	08/79→08/85				
2.0	77 kW	08/81→08/85				
2.3	79 kW	08/77→06/79				
2.3	82 kW	06/81→06/85				
2.3	84 kW	06/79→08/85				
2.5 D	51 kW	08/82→08/85				
2.8	97 kW	06/81→08/85				
2.8	99 kW	08/77→08/85				
2.8 i	108 kW	08/77→08/85				
2.8 i	110 kW	10/82→08/85				
2.8 i	118 kW	08/77→08/81				

FORD - GRAND C-MAX (DXA/CB7, DXA/CEU) 12/10→06/19

Wischblatt

1.0 EcoBoost	74 kW	10/12→06/19	AQUACTRL 2 SET; für Linkslenker	**2800011243280**	**12432**	15
			AQUACTRL 2 SINGLE; Einbauposition beifahrerseitig; für Linkslenker; passender Adapter: B	**2800011315280**	**13152**	30
			AQUACTRL 2 SINGLE; Einbauposition fahrerseitig; für Linkslenker; passender Adapter: B	**2800011319280**	**13192**	31
			REARCTRL; Einbauposition hinten	**2800011505170** **2800011505180**	**50517** **15051**	34 34
			AQUACTRL 2 SINGLE; Einbauposition beifahrerseitig; für Rechtslenker; Fahrzeugausstattung: für Fahrzeuge mit gegenlaufenden Wischerarmen; passender Adapter: B	**2800011617260** **2800011631270**	**16172** **63127**	58 64
			AQUACTRL 2 SINGLE; Einbauposition fahrerseitig; für Rechtslenker; Fahrzeugausstattung: für Fahrzeuge mit gegenlaufenden Wischerarmen; passender Adapter: B	**2800011620260** **2800011620270**	**16202** **62027**	60 60

© 2025 Continental Aftermarket & Services GmbH

FORD - GRAND C-MAX (DXA/CB7, DXA/CEU) 12/10→06/19

Wischblatt

1.0 EcoBoost	74 kW	07/18→06/19	AQUACTRL 2 SET; für Linkslenker	**2800011243280**	**12432**	15
			AQUACTRL 2 SINGLE; Einbauposition beifahrerseitig; für Linkslenker; passender Adapter: B	**2800011315280**	**13152**	30
			AQUACTRL 2 SINGLE; Einbauposition fahrerseitig; für Linkslenker; passender Adapter: B	**2800011319280**	**13192**	31
			REARCTRL; Einbauposition hinten	**2800011505180**	**15051**	34
			AQUACTRL 2 SINGLE; Einbauposition beifahrerseitig; für Rechtslenker; Fahrzeugausstattung: für Fahrzeuge mit gegenlaufenden Wischerarmen; passender Adapter: B	**2800011617260**	**16172**	58
			AQUACTRL 2 SINGLE; Einbauposition fahrerseitig; für Rechtslenker; Fahrzeugausstattung: für Fahrzeuge mit gegenlaufenden Wischerarmen; passender Adapter: B	**2800011620260**	**16202**	60
1.0 EcoBoost	92 kW	10/12→06/19	AQUACTRL 2 SET; für Linkslenker	**2800011243280**	**12432**	15
			AQUACTRL 2 SINGLE; Einbauposition beifahrerseitig; für Linkslenker; passender Adapter: B	**2800011315280**	**13152**	30
			AQUACTRL 2 SINGLE; Einbauposition fahrerseitig; für Linkslenker; passender Adapter: B	**2800011319280**	**13192**	31
			REARCTRL; Einbauposition hinten	**2800011505170** **2800011505180**	**50517** **15051**	34 34
			AQUACTRL 2 SINGLE; Einbauposition beifahrerseitig; für Rechtslenker; Fahrzeugausstattung: für Fahrzeuge mit gegenlaufenden Wischerarmen; passender Adapter: B	**2800011617260** **2800011631270**	**16172** **63127**	58 64
			AQUACTRL 2 SINGLE; Einbauposition fahrerseitig; für Rechtslenker; Fahrzeugausstattung: für Fahrzeuge mit gegenlaufenden Wischerarmen; passender Adapter: B	**2800011620260** **2800011620270**	**16202** **62027**	60 60
1.0 EcoBoost	92 kW	07/18→06/19	AQUACTRL 2 SET; für Linkslenker	**2800011243280**	**12432**	15
			AQUACTRL 2 SINGLE; Einbauposition beifahrerseitig; für Linkslenker; passender Adapter: B	**2800011315280**	**13152**	30
			AQUACTRL 2 SINGLE; Einbauposition fahrerseitig; für Linkslenker; passender Adapter: B	**2800011319280**	**13192**	31
			REARCTRL; Einbauposition hinten	**2800011505180**	**15051**	34
			AQUACTRL 2 SINGLE; Einbauposition beifahrerseitig; für Rechtslenker; Fahrzeugausstattung: für Fahrzeuge mit gegenlaufenden Wischerarmen; passender Adapter: B	**2800011617260**	**16172**	58
			AQUACTRL 2 SINGLE; Einbauposition fahrerseitig; für Rechtslenker; Fahrzeugausstattung: für Fahrzeuge mit gegenlaufenden Wischerarmen; passender Adapter: B	**2800011620260**	**16202**	60
1.5 EcoBoost 1.5 EcoBoost 1.5 TDCi 1.5 TDCi 1.6 EcoBoost 1.6 EcoBoost 1.6 TDCi 1.6 TDCi	110 kW 134 kW 70 kW 88 kW 110 kW 134 kW 70 kW 85 kW	03/15→06/19 03/15→06/19 03/15→06/19 03/15→06/19 12/10→06/19 12/10→06/19 12/10→06/19 12/10→06/19	AQUACTRL 2 SET; für Linkslenker	**2800011243280**	**12432**	15
			AQUACTRL 2 SINGLE; Einbauposition beifahrerseitig; für Linkslenker; passender Adapter: B	**2800011315280**	**13152**	30
			AQUACTRL 2 SINGLE; Einbauposition fahrerseitig; für Linkslenker; passender Adapter: B	**2800011319280**	**13192**	31
			REARCTRL; Einbauposition hinten	**2800011505170** **2800011505180**	**50517** **15051**	34 34
			AQUACTRL 2 SINGLE; Einbauposition beifahrerseitig; für Rechtslenker; Fahrzeugausstattung: für Fahrzeuge mit gegenlaufenden Wischerarmen; passender Adapter: B	**2800011617260** **2800011631270**	**16172** **63127**	58 64
			AQUACTRL 2 SINGLE; Einbauposition fahrerseitig; für Rechtslenker; Fahrzeugausstattung: für Fahrzeuge mit gegenlaufenden Wischerarmen; passender Adapter: B	**2800011620260** **2800011620270**	**16202** **62027**	60 60

© 2025 Continental Aftermarket & Services GmbH

FORD - GRAND C-MAX (DXA/CB7, DXA/CEU) 12/10→06/19

Wischblatt

1.6 Ti	63 kW	12/10→06/19	AQUACTRL 2 SET; für Linkslenker	**2800011243280**	**12432**	15
			AQUACTRL 2 SINGLE; Einbauposition beifahrerseitig; für Linkslenker; passender Adapter: B	**2800011315280**	**13152**	30
			AQUACTRL 2 SINGLE; Einbauposition fahrerseitig; für Linkslenker; passender Adapter: B	**2800011319280**	**13192**	31
			REARCTRL; Einbauposition hinten	**2800011505180**	**15051**	34
			AQUACTRL 2 SINGLE; Einbauposition beifahrerseitig; für Rechtslenker; Fahrzeugausstattung: für Fahrzeuge mit gegenlaufenden Wischerarmen; passender Adapter: B	**2800011617260**	**16172**	58
			AQUACTRL 2 SINGLE; Einbauposition fahrerseitig; für Rechtslenker; Fahrzeugausstattung: für Fahrzeuge mit gegenlaufenden Wischerarmen; passender Adapter: B	**2800011620260**	**16202**	60
1.6 Ti	77 kW	12/10→06/19	AQUACTRL 2 SET; für Linkslenker	**2800011243280**	**12432**	15
1.6 Ti	92 kW	12/10→06/19	AQUACTRL 2 SINGLE; Einbauposition beifahrerseitig; für Linkslenker; passender Adapter: B	**2800011315280**	**13152**	30
2.0 TDCi	85 kW	02/11→06/19				
2.0 TDCi	100 kW	02/11→06/19	AQUACTRL 2 SINGLE; Einbauposition fahrerseitig; für Linkslenker; passender Adapter: B	**2800011319280**	**13192**	31
2.0 TDCi	103 kW	02/11→06/19				
2.0 TDCi	110 kW	03/15→06/19	REARCTRL; Einbauposition hinten	**2800011505170**	**50517**	34
2.0 TDCi	120 kW	12/10→06/19		**2800011505180**	**15051**	34
2.0 TDCi	125 kW	03/15→06/19				
			AQUACTRL 2 SINGLE; Einbauposition beifahrerseitig; für Rechtslenker; Fahrzeugausstattung: für Fahrzeuge mit gegenlaufenden Wischerarmen; passender Adapter: B	**2800011617260** **2800011631270**	**16172** **63127**	58 64
			AQUACTRL 2 SINGLE; Einbauposition fahrerseitig; für Rechtslenker; Fahrzeugausstattung: für Fahrzeuge mit gegenlaufenden Wischerarmen; passender Adapter: B	**2800011620260** **2800011620270**	**16202** **62027**	60 60

FORD - GRAND C-MAX Van 12/10→06/19

Wischblatt

1.0 EcoBoost	74 kW	10/12→06/18	AQUACTRL 2 SET; für Linkslenker	**2800011243280**	**12432**	15
1.0 EcoBoost	92 kW	10/12→06/19	AQUACTRL 2 SINGLE; Einbauposition beifahrerseitig; für Linkslenker; passender Adapter: B	**2800011315280**	**13152**	30
1.5 EcoBoost	110 kW	03/15→06/19				
1.5 TDCi	88 kW	03/15→06/19	AQUACTRL 2 SINGLE; Einbauposition fahrerseitig; für Linkslenker; passender Adapter: B	**2800011319280**	**13192**	31
1.6 EcoBoost	110 kW	12/10→06/19				
1.6 EcoBoost	134 kW	12/10→06/19	REARCTRL; Einbauposition hinten	**2800011505180**	**15051**	34
1.6 TDCi	70 kW	12/10→06/19				
1.6 TDCi	85 kW	12/10→06/19	AQUACTRL 2 SINGLE; Einbauposition beifahrerseitig; für Rechtslenker; Fahrzeugausstattung: für Fahrzeuge mit gegenlaufenden Wischerarmen; passender Adapter: B	**2800011617260**	**16172**	58
1.6 Ti	92 kW	12/10→12/14				
2.0 TDCi	103 kW	12/10→06/19				
2.0 TDCi	110 kW	03/15→06/19				
2.0 TDCi	120 kW	12/10→06/19	AQUACTRL 2 SINGLE; Einbauposition fahrerseitig; für Rechtslenker; Fahrzeugausstattung: für Fahrzeuge mit gegenlaufenden Wischerarmen; passender Adapter: B	**2800011620260**	**16202**	60
2.0 TDCi	125 kW	03/15→06/19				
2.0 TDCI	85 kW	02/11→06/19				

FORD - KA (RB_) 09/96→11/08

Wischblatt

1.3 i	36 kW	06/98→11/08	AQUACTRL 2 SINGLE; Einbauposition beifahrerseitig; für Linkslenker; passender Adapter: A	**2800011303280**	**13032**	26
1.3 i	37 kW	09/96→10/02				
1.3 i	44 kW	09/96→11/08	AQUACTRL 2 SINGLE; Einbauposition fahrerseitig; für Linkslenker; passender Adapter: A	**2800011305280**	**13052**	27
1.3 i ROCAM	51 kW	08/02→11/08				
1.6 i	70 kW	02/01→11/08	REARCTRL; Einbauposition hinten	**2800011516170**	**51617**	40
				2800011516180	**15161**	40
			AQUACTRL 2 SINGLE; Einbauposition beifahrerseitig; für Rechtslenker; passender Adapter: A	**2800011604260**	**16042**	53
				2800011604270	**60427**	53
			AQUACTRL 2 SINGLE; Einbauposition fahrerseitig; für Rechtslenker; passender Adapter: A	**2800011606260**	**16062**	54
				2800011606270	**60627**	54
1.6 i	71 kW	11/05→09/08	AQUACTRL 2 SINGLE; Einbauposition beifahrerseitig; für Rechtslenker; passender Adapter: A	**2800011604260**	**16042**	53
			AQUACTRL 2 SINGLE; Einbauposition fahrerseitig; für Rechtslenker; passender Adapter: A	**2800011606260**	**16062**	54

© 2025 Continental Aftermarket & Services GmbH

FORD - KA (RU8) 10/08→05/16						
Wischblatt						
1.2	51 kW	10/08→05/16	AQUACTRL 2 SET; für Linkslenker; 10/10	**2800011213280**	**12132**	7
1.3 TDCi	55 kW	10/08→05/16	AQUACTRL 2 SET; für Linkslenker; 11/10	**2800011218280**	**12182**	8
			AQUACTRL 2 SINGLE; 10/10; Einbauposition beifahrerseitig; für Linkslenker; passender Adapter: A	**2800011300280**	**13002**	25
			AQUACTRL 2 SINGLE; 11/10 ; Einbauposition beifahrerseitig; für Linkslenker; passender Adapter: BC	**2800011300280**	**13002**	25
			AQUACTRL 2 SINGLE; 10/10; Einbauposition fahrerseitig; für Linkslenker; passender Adapter: A	**2800011312280**	**13122**	29
			AQUACTRL 2 SINGLE; 11/10 ; Einbauposition fahrerseitig; für Linkslenker; passender Adapter: BC	**2800011312280**	**13122**	29
			REARCTRL; Einbauposition hinten	**2800011503170** **2800011503180**	**50317** **15031**	33 33
			AQUACTRL 2 SINGLE; 11/10 ; Einbauposition beifahrerseitig; für Rechtslenker; passender Adapter: BC	**2800011600260** **2800011600270**	**16002** **60027**	52 52
			AQUACTRL 2 SINGLE; 10/10; Einbauposition beifahrerseitig; für Rechtslenker; passender Adapter: A	**2800011600260** **2800011600270**	**16002** **60027**	52 52
			AQUACTRL 2 SINGLE; 11/10 ; Einbauposition fahrerseitig; für Rechtslenker; passender Adapter: BC	**2800011614260** **2800011628270**	**16142** **62827**	58 63
			AQUACTRL 2 SINGLE; 10/10; Einbauposition fahrerseitig; für Rechtslenker; passender Adapter: A	**2800011614260** **2800011628270**	**16142** **62827**	58 63
FORD - KA Van (RB) 05/02→05/05						
Wischblatt						
1.3	51 kW	09/02→03/04	AQUACTRL 2 SINGLE; Einbauposition beifahrerseitig; für Linkslenker; passender Adapter: A	**2800011303280**	**13032**	26
1.3 i	44 kW	05/02→05/05	AQUACTRL 2 SINGLE; Einbauposition fahrerseitig; für Linkslenker; passender Adapter: A	**2800011305280**	**13052**	27
			AQUACTRL 2 SINGLE; Einbauposition beifahrerseitig; für Rechtslenker; passender Adapter: A	**2800011604260**	**16042**	53
			AQUACTRL 2 SINGLE; Einbauposition fahrerseitig; für Rechtslenker; passender Adapter: A	**2800011606260**	**16062**	54
FORD - KA+ III (UK, FK) 08/14→						
Wischblatt						
1.2	51 kW	06/16→	AQUACTRL 2 SINGLE; Einbauposition beifahrerseitig; für Linkslenker; passender Adapter: BC	**2800011302280**	**13022**	26
			AQUACTRL 2 SINGLE; Einbauposition fahrerseitig; für Linkslenker; passender Adapter: BC	**2800011309280**	**13092**	28
			AQUACTRL 2 SINGLE; Einbauposition beifahrerseitig; für Rechtslenker; passender Adapter: BC	**2800011602260** **2800011623270**	**16022** **62327**	53 61
			AQUACTRL 2 SINGLE; Einbauposition fahrerseitig; für Rechtslenker; passender Adapter: BC	**2800011610260** **2800011610270**	**16102** **61027**	56 56
1.2	51 kW	02/18→	AQUACTRL 2 SINGLE; Einbauposition beifahrerseitig; für Linkslenker; passender Adapter: BC	**2800011302280**	**13022**	26
1.2	63 kW	02/18→	AQUACTRL 2 SINGLE; Einbauposition fahrerseitig; für Linkslenker; passender Adapter: BC	**2800011309280**	**13092**	28
			AQUACTRL 2 SINGLE; Einbauposition beifahrerseitig; für Rechtslenker; passender Adapter: BC	**2800011602260**	**16022**	53
			AQUACTRL 2 SINGLE; Einbauposition fahrerseitig; für Rechtslenker; passender Adapter: BC	**2800011610260**	**16102**	56

© 2025 Continental Aftermarket & Services GmbH

FORD - KA+ III (UK, FK) 08/14→						
Wischblatt						
1.2 Ti-VCT	63 kW	06/16→	AQUACTRL 2 SINGLE; Einbauposition beifahrerseitig; für Linkslenker; passender Adapter: BC	**2800011302280**	**13022**	26
			AQUACTRL 2 SINGLE; Einbauposition fahrerseitig; für Linkslenker; passender Adapter: BC	**2800011309280**	**13092**	28
			AQUACTRL 2 SINGLE; Einbauposition beifahrerseitig; für Rechtslenker; passender Adapter: BC	**2800011602260** **2800011623270**	**16022** **62327**	53 61
			AQUACTRL 2 SINGLE; Einbauposition fahrerseitig; für Rechtslenker; passender Adapter: BC	**2800011610260** **2800011610270**	**16102** **61027**	56 56
1.2 Ti-VCT 1.5	65 kW 82 kW	09/15→ 09/15→01/18	AQUACTRL 2 SINGLE; Einbauposition beifahrerseitig; für Linkslenker; passender Adapter: BC	**2800011302280**	**13022**	26
			AQUACTRL 2 SINGLE; Einbauposition fahrerseitig; für Linkslenker; passender Adapter: BC	**2800011309280**	**13092**	28
1.5 TDCi 1.5 TDCi	66 kW 70 kW	02/18→ 02/18→	AQUACTRL 2 SINGLE; Einbauposition beifahrerseitig; für Linkslenker; passender Adapter: BC	**2800011302280**	**13022**	26
			AQUACTRL 2 SINGLE; Einbauposition fahrerseitig; für Linkslenker; passender Adapter: BC	**2800011309280**	**13092**	28
			AQUACTRL 2 SINGLE; Einbauposition beifahrerseitig; für Rechtslenker; passender Adapter: BC	**2800011602260**	**16022**	53
			AQUACTRL 2 SINGLE; Einbauposition fahrerseitig; für Rechtslenker; passender Adapter: BC	**2800011610260**	**16102**	56
FORD - KA+ III Stufenheck (TK, FK) 08/14→						
Wischblatt						
1.2	65 kW	09/15→01/18	AQUACTRL 2 SINGLE; Einbauposition beifahrerseitig; für Linkslenker; passender Adapter: BC	**2800011302280**	**13022**	26
			AQUACTRL 2 SINGLE; Einbauposition fahrerseitig; für Linkslenker; passender Adapter: BC	**2800011309280**	**13092**	28
1.2 (TK)	63 kW	06/16→	AQUACTRL 2 SINGLE; Einbauposition beifahrerseitig; für Linkslenker; passender Adapter: BC	**2800011302280**	**13022**	26
			AQUACTRL 2 SINGLE; Einbauposition fahrerseitig; für Linkslenker; passender Adapter: BC	**2800011309280**	**13092**	28
			AQUACTRL 2 SINGLE; Einbauposition beifahrerseitig; für Rechtslenker; passender Adapter: BC	**2800011602260**	**16022**	53
			AQUACTRL 2 SINGLE; Einbauposition fahrerseitig; für Rechtslenker; passender Adapter: BC	**2800011610260**	**16102**	56
1.5	82 kW	09/15→01/18	AQUACTRL 2 SINGLE; Einbauposition beifahrerseitig; für Linkslenker; passender Adapter: BC	**2800011302280**	**13022**	26
			AQUACTRL 2 SINGLE; Einbauposition fahrerseitig; für Linkslenker; passender Adapter: BC	**2800011309280**	**13092**	28
FORD - KUGA I 02/08→11/12						
Wischblatt						
2.0 TDCi 2.0 TDCi 2.0 TDCi 4x4 2.0 TDCi 4x4 2.0 TDCi 4x4 2.5 4x4	100 kW 103 kW 100 kW 103 kW 120 kW 147 kW	03/08→11/12 03/10→11/12 03/08→11/12 03/10→11/12 03/10→11/12 02/08→11/12	AQUACTRL 2 SINGLE; Einbauposition beifahrerseitig; für Linkslenker; passender Adapter: BC	**2800011303280**	**13032**	26
			AQUACTRL 2 SINGLE; Einbauposition fahrerseitig; für Linkslenker; passender Adapter: BC	**2800011312280**	**13122**	29
			REARCTRL; Einbauposition hinten	**2800011511170** **2800011511180**	**51117** **15111**	37 37
			AQUACTRL 2 SINGLE; Einbauposition beifahrerseitig; für Rechtslenker; passender Adapter: BC	**2800011602260** **2800011623270**	**16022** **62327**	53 61
			AQUACTRL 2 SINGLE; Einbauposition fahrerseitig; für Rechtslenker; passender Adapter: BC	**2800011614260** **2800011628270**	**16142** **62827**	58 63
FORD - KUGA I VAN 02/08→11/12						
Wischblatt						
2.5	147 kW	02/08→11/12	AQUACTRL 2 SINGLE; Einbauposition beifahrerseitig; für Rechtslenker; passender Adapter: BC	**2800011602260** **2800011623270**	**16022** **62327**	53 61
			AQUACTRL 2 SINGLE; Einbauposition fahrerseitig; für Rechtslenker; passender Adapter: BC	**2800011614260** **2800011628270**	**16142** **62827**	58 63

© 2025 Continental Aftermarket & Services GmbH

FORD - KUGA I VAN 02/08→11/12						
Wischblatt						
TDCi TDCi 4x4 TDCi 4x4	103 kW 103 kW 120 kW	03/10→11/12 03/10→11/12 03/10→11/12	AQUACTRL 2 SINGLE; Einbauposition beifahrerseitig; für Rechtslenker; passender Adapter: BC	**2800011602260**	**16022**	53
			AQUACTRL 2 SINGLE; Einbauposition fahrerseitig; für Rechtslenker; passender Adapter: BC	**2800011614260**	**16142**	58
FORD - KUGA II (DM2) 05/12→						
Wischblatt						
1.5 EcoBoost 1.5 EcoBoost	88 kW 110 kW	01/16→06/19 09/14→06/19	AQUACTRL 2 SINGLE; Einbauposition fahrerseitig; für Linkslenker; passender Adapter: B	**2800011316280**	**13162**	30
			AQUACTRL 2 SINGLE; Einbauposition beifahrerseitig; für Linkslenker; passender Adapter: B	**2800011317280**	**13172**	31
			REARCTRL; Einbauposition hinten; Ergänzungsartikel/Ergänzende Info: Adapter entfernen	**2800011507170** **2800011507180**	**50717** **15071**	35 35
			AQUACTRL 2 SINGLE; Einbauposition fahrerseitig; für Rechtslenker; Fahrzeugausstattung: für Fahrzeuge mit gegenlaufenden Wischerarmen; passender Adapter: B	**2800011616260** **2800011630270**	**16162** **63027**	58 63
			AQUACTRL 2 SINGLE; Einbauposition beifahrerseitig; für Rechtslenker; Fahrzeugausstattung: für Fahrzeuge mit gegenlaufenden Wischerarmen; passender Adapter: B	**2800011619260** **2800011619270**	**16192** **61927**	59 59
1.5 EcoBoost	132 kW	10/15→	AQUACTRL 2 SINGLE; Einbauposition fahrerseitig; für Linkslenker; passender Adapter: B	**2800011316280**	**13162**	30
			AQUACTRL 2 SINGLE; Einbauposition beifahrerseitig; für Linkslenker; passender Adapter: B	**2800011317280**	**13172**	31
			REARCTRL; Einbauposition hinten; Ergänzungsartikel/Ergänzende Info: Adapter entfernen	**2800011507170** **2800011507180**	**50717** **15071**	35 35
			AQUACTRL 2 SINGLE; Einbauposition fahrerseitig; für Rechtslenker; passender Adapter: B	**2800011618270**	**61827**	59
			AQUACTRL 2 SINGLE; Einbauposition beifahrerseitig; für Rechtslenker; passender Adapter: B	**2800011618270**	**61827**	59
1.5 EcoBoost	134 kW	06/16→	AQUACTRL 2 SINGLE; Einbauposition fahrerseitig; für Linkslenker; passender Adapter: B	**2800011316280**	**13162**	30
			AQUACTRL 2 SINGLE; Einbauposition beifahrerseitig; für Linkslenker; passender Adapter: B	**2800011317280**	**13172**	31
			REARCTRL; Einbauposition hinten; Ergänzungsartikel/Ergänzende Info: Adapter entfernen	**2800011507180**	**15071**	35
1.5 EcoBoost 4x4 1.5 EcoBoost 4x4	110 kW 129 kW	07/16→12/19 08/18→06/19	AQUACTRL 2 SINGLE; Einbauposition fahrerseitig; für Linkslenker; passender Adapter: B	**2800011316280**	**13162**	30
			AQUACTRL 2 SINGLE; Einbauposition beifahrerseitig; für Linkslenker; passender Adapter: B	**2800011317280**	**13172**	31
			REARCTRL; Einbauposition hinten; Ergänzungsartikel/Ergänzende Info: Adapter entfernen	**2800011507180**	**15071**	35
			AQUACTRL 2 SINGLE; Einbauposition fahrerseitig; für Rechtslenker; Fahrzeugausstattung: für Fahrzeuge mit gegenlaufenden Wischerarmen; passender Adapter: B	**2800011616260**	**16162**	58
			AQUACTRL 2 SINGLE; Einbauposition beifahrerseitig; für Rechtslenker; Fahrzeugausstattung: für Fahrzeuge mit gegenlaufenden Wischerarmen; passender Adapter: B	**2800011619260**	**16192**	59
1.5 EcoBoost 4x4	134 kW	09/14→06/18	AQUACTRL 2 SINGLE; Einbauposition fahrerseitig; für Linkslenker; passender Adapter: B	**2800011316280**	**13162**	30
			AQUACTRL 2 SINGLE; Einbauposition beifahrerseitig; für Linkslenker; passender Adapter: B	**2800011317280**	**13172**	31
			REARCTRL; Einbauposition hinten; Ergänzungsartikel/Ergänzende Info: Adapter entfernen	**2800011507170** **2800011507180**	**50717** **15071**	35 35
			AQUACTRL 2 SINGLE; Einbauposition fahrerseitig; für Rechtslenker; Fahrzeugausstattung: für Fahrzeuge mit gegenlaufenden Wischerarmen; passender Adapter: B	**2800011616260** **2800011630270**	**16162** **63027**	58 63
			AQUACTRL 2 SINGLE; Einbauposition beifahrerseitig; für Rechtslenker; Fahrzeugausstattung:	**2800011619260** **2800011619270**	**16192** **61927**	59 59

→

FORD - KUGA II (DM2) 05/12→

Wischblatt

1.5 EcoBoost 4x4	134 kW	09/14→06/18	für Fahrzeuge mit gegenlaufenden Wischerarmen; passender Adapter: B			
1.5 EcoBoost E85	110 kW	02/19→11/19	AQUACTRL 2 SINGLE; Einbauposition fahrerseitig; für Linkslenker; passender Adapter: B	**2800011316280**	**13162**	30
			AQUACTRL 2 SINGLE; Einbauposition beifahrerseitig; für Linkslenker; passender Adapter: B	**2800011317280**	**13172**	31
			REARCTRL; Einbauposition hinten; Ergänzungsartikel/Ergänzende Info: Adapter entfernen	**2800011507180**	**15071**	35
			AQUACTRL 2 SINGLE; Einbauposition fahrerseitig; für Rechtslenker; Fahrzeugausstattung: für Fahrzeuge mit gegenlaufenden Wischerarmen; passender Adapter: B	**2800011616260**	**16162**	58
			AQUACTRL 2 SINGLE; Einbauposition beifahrerseitig; für Rechtslenker; Fahrzeugausstattung: für Fahrzeuge mit gegenlaufenden Wischerarmen; passender Adapter: B	**2800011619260**	**16192**	59
1.5 TDCi 1.6 EcoBoost	88 kW 110 kW	07/16→06/19 03/13→09/14	AQUACTRL 2 SINGLE; Einbauposition fahrerseitig; für Linkslenker; passender Adapter: B	**2800011316280**	**13162**	30
			AQUACTRL 2 SINGLE; Einbauposition beifahrerseitig; für Linkslenker; passender Adapter: B	**2800011317280**	**13172**	31
			REARCTRL; Einbauposition hinten; Ergänzungsartikel/Ergänzende Info: Adapter entfernen	**2800011507170** **2800011507180**	**50717** **15071**	35 35
			AQUACTRL 2 SINGLE; Einbauposition fahrerseitig; für Rechtslenker; Fahrzeugausstattung: für Fahrzeuge mit gegenlaufenden Wischerarmen; passender Adapter: B	**2800011616260** **2800011630270**	**16162** **63027**	58 63
			AQUACTRL 2 SINGLE; Einbauposition beifahrerseitig; für Rechtslenker; Fahrzeugausstattung: für Fahrzeuge mit gegenlaufenden Wischerarmen; passender Adapter: B	**2800011619260** **2800011619270**	**16192** **61927**	59 59
1.6 EcoBoost 4x4 1.6 EcoBoost 4x4	110 kW 132 kW	03/13→09/14 10/12→12/19	AQUACTRL 2 SINGLE; Einbauposition fahrerseitig; für Linkslenker; passender Adapter: B	**2800011316280**	**13162**	30
			AQUACTRL 2 SINGLE; Einbauposition beifahrerseitig; für Linkslenker; passender Adapter: B	**2800011317280**	**13172**	31
			REARCTRL; Einbauposition hinten; Ergänzungsartikel/Ergänzende Info: Adapter entfernen	**2800011507180**	**15071**	35
			AQUACTRL 2 SINGLE; Einbauposition fahrerseitig; für Rechtslenker; Fahrzeugausstattung: für Fahrzeuge mit gegenlaufenden Wischerarmen; passender Adapter: B	**2800011616260**	**16162**	58
			AQUACTRL 2 SINGLE; Einbauposition beifahrerseitig; für Rechtslenker; Fahrzeugausstattung: für Fahrzeuge mit gegenlaufenden Wischerarmen; passender Adapter: B	**2800011619260**	**16192**	59
1.6 EcoBoost 4x4	134 kW	03/13→09/14	AQUACTRL 2 SINGLE; Einbauposition fahrerseitig; für Linkslenker; passender Adapter: B	**2800011316280**	**13162**	30
			AQUACTRL 2 SINGLE; Einbauposition beifahrerseitig; für Linkslenker; passender Adapter: B	**2800011317280**	**13172**	31
			REARCTRL; Einbauposition hinten; Ergänzungsartikel/Ergänzende Info: Adapter entfernen	**2800011507170** **2800011507180**	**50717** **15071**	35 35
			AQUACTRL 2 SINGLE; Einbauposition fahrerseitig; für Rechtslenker; Fahrzeugausstattung: für Fahrzeuge mit gegenlaufenden Wischerarmen; passender Adapter: B	**2800011616260** **2800011630270**	**16162** **63027**	58 63
			AQUACTRL 2 SINGLE; Einbauposition beifahrerseitig; für Rechtslenker; Fahrzeugausstattung: für Fahrzeuge mit gegenlaufenden Wischerarmen; passender Adapter: B	**2800011619260** **2800011619270**	**16192** **61927**	59 59

© 2025 Continental Aftermarket & Services GmbH

FORD - KUGA II (DM2) 05/12→

Wischblatt

2.0	179 kW	03/13→06/16	AQUACTRL 2 SINGLE; Einbauposition fahrerseitig; für Linkslenker; passender Adapter: B	**2800011316280**	**13162**	30
			AQUACTRL 2 SINGLE; Einbauposition beifahrerseitig; für Linkslenker; passender Adapter: B	**2800011317280**	**13172**	31
			REARCTRL; Einbauposition hinten; Ergänzungsartikel/Ergänzende Info: Adapter entfernen	**2800011507180**	**15071**	35
2.0 4x4	179 kW	03/13→06/16	AQUACTRL 2 SINGLE; Einbauposition fahrerseitig; für Linkslenker; passender Adapter: B	**2800011316280**	**13162**	30
			AQUACTRL 2 SINGLE; Einbauposition beifahrerseitig; für Linkslenker; passender Adapter: B	**2800011317280**	**13172**	31
			REARCTRL; Einbauposition hinten; Ergänzungsartikel/Ergänzende Info: Adapter entfernen	**2800011507170** **2800011507180**	**50717** **15071**	35 35
			AQUACTRL 2 SINGLE; Einbauposition fahrerseitig; für Rechtslenker; Fahrzeugausstattung: für Fahrzeuge mit gegenlaufenden Wischerarmen; passender Adapter: B	**2800011616260** **2800011630270**	**16162** **63027**	58 63
			AQUACTRL 2 SINGLE; Einbauposition beifahrerseitig; für Rechtslenker; Fahrzeugausstattung: für Fahrzeuge mit gegenlaufenden Wischerarmen; passender Adapter: B	**2800011619260** **2800011619270**	**16192** **61927**	59 59
2.0 EcoBoost 4x4	169 kW	03/19→12/19	AQUACTRL 2 SINGLE; Einbauposition fahrerseitig; für Linkslenker; passender Adapter: B	**2800011316280**	**13162**	30
			AQUACTRL 2 SINGLE; Einbauposition beifahrerseitig; für Linkslenker; passender Adapter: B	**2800011317280**	**13172**	31
			REARCTRL; Einbauposition hinten; Ergänzungsartikel/Ergänzende Info: Adapter entfernen	**2800011507180**	**15071**	35
			AQUACTRL 2 SINGLE; Einbauposition fahrerseitig; für Rechtslenker; Fahrzeugausstattung: für Fahrzeuge mit gegenlaufenden Wischerarmen; passender Adapter: B	**2800011616260**	**16162**	58
			AQUACTRL 2 SINGLE; Einbauposition beifahrerseitig; für Rechtslenker; Fahrzeugausstattung: für Fahrzeuge mit gegenlaufenden Wischerarmen; passender Adapter: B	**2800011619260**	**16192**	59
2.0 EcoBoost 4x4	178 kW	08/17→06/18	AQUACTRL 2 SINGLE; Einbauposition fahrerseitig; für Linkslenker; passender Adapter: B	**2800011316280**	**13162**	30
			AQUACTRL 2 SINGLE; Einbauposition beifahrerseitig; für Linkslenker; passender Adapter: B	**2800011317280**	**13172**	31
			REARCTRL; Einbauposition hinten; Ergänzungsartikel/Ergänzende Info: Adapter entfernen	**2800011507170** **2800011507180**	**50717** **15071**	35 35
			AQUACTRL 2 SINGLE; Einbauposition fahrerseitig; für Rechtslenker; Fahrzeugausstattung: für Fahrzeuge mit gegenlaufenden Wischerarmen; passender Adapter: B	**2800011616260** **2800011630270**	**16162** **63027**	58 63
			AQUACTRL 2 SINGLE; Einbauposition beifahrerseitig; für Rechtslenker; Fahrzeugausstattung: für Fahrzeuge mit gegenlaufenden Wischerarmen; passender Adapter: B	**2800011619260** **2800011619270**	**16192** **61927**	59 59
2.0 TDCi	85 kW	03/13→12/19	AQUACTRL 2 SINGLE; Einbauposition fahrerseitig; für Linkslenker; passender Adapter: B	**2800011316280**	**13162**	30
			AQUACTRL 2 SINGLE; Einbauposition beifahrerseitig; für Linkslenker; passender Adapter: B	**2800011317280**	**13172**	31
			REARCTRL; Einbauposition hinten; Ergänzungsartikel/Ergänzende Info: Adapter entfernen	**2800011507180**	**15071**	35
			AQUACTRL 2 SINGLE; Einbauposition fahrerseitig; für Rechtslenker; Fahrzeugausstattung: für Fahrzeuge mit gegenlaufenden Wischerarmen; passender Adapter: B	**2800011616260**	**16162**	58
			AQUACTRL 2 SINGLE; Einbauposition beifahrerseitig; für Rechtslenker; Fahrzeugausstattung: für Fahrzeuge mit gegenlaufenden Wischerarmen; passender Adapter: B	**2800011619260**	**16192**	59

© 2025 Continental Aftermarket & Services GmbH

FORD - KUGA II (DM2) 05/12→

Wischblatt

2.0 TDCi 2.0 TDCi 2.0 TDCi 2.0 TDCi 2.0 TDCi 4x4 2.0 TDCi 4x4 2.0 TDCi 4x4 2.0 TDCi 4x4 2.0 TDCi 4x4	88 kW 100 kW 103 kW 110 kW 100 kW 103 kW 110 kW 120 kW 132 kW	09/14→06/19 03/13→12/19 03/13→09/14 09/14→06/19 03/13→12/19 03/13→09/14 09/14→06/19 03/13→09/14 09/14→06/19	AQUACTRL 2 SINGLE; Einbauposition fahrerseitig; für Linkslenker; passender Adapter: B	**2800011316280**	**13162**	30
			AQUACTRL 2 SINGLE; Einbauposition beifahrerseitig; für Linkslenker; passender Adapter: B	**2800011317280**	**13172**	31
			REARCTRL; Einbauposition hinten; Ergänzungsartikel/Ergänzende Info: Adapter entfernen	**2800011507170** **2800011507180**	**50717** **15071**	35 35
			AQUACTRL 2 SINGLE; Einbauposition fahrerseitig; für Rechtslenker; Fahrzeugausstattung: für Fahrzeuge mit gegenlaufenden Wischerarmen; passender Adapter: B	**2800011616260** **2800011630270**	**16162** **63027**	58 63
			AQUACTRL 2 SINGLE; Einbauposition beifahrerseitig; für Rechtslenker; Fahrzeugausstattung: für Fahrzeuge mit gegenlaufenden Wischerarmen; passender Adapter: B	**2800011619260** **2800011619270**	**16192** **61927**	59 59
2.5 2.5	110 kW 125 kW	01/14→12/19 09/13→	AQUACTRL 2 SINGLE; Einbauposition fahrerseitig; für Linkslenker; passender Adapter: B	**2800011316280**	**13162**	30
			AQUACTRL 2 SINGLE; Einbauposition beifahrerseitig; für Linkslenker; passender Adapter: B	**2800011317280**	**13172**	31
			REARCTRL; Einbauposition hinten; Ergänzungsartikel/Ergänzende Info: Adapter entfernen	**2800011507180**	**15071**	35
			AQUACTRL 2 SINGLE; Einbauposition fahrerseitig; für Rechtslenker; Fahrzeugausstattung: für Fahrzeuge mit gegenlaufenden Wischerarmen; passender Adapter: B	**2800011616260**	**16162**	58
			AQUACTRL 2 SINGLE; Einbauposition beifahrerseitig; für Rechtslenker; Fahrzeugausstattung: für Fahrzeuge mit gegenlaufenden Wischerarmen; passender Adapter: B	**2800011619260**	**16192**	59

FORD - KUGA II VAN 05/12→12/19

Wischblatt

1.5 EcoBoost 1.5 EcoBoost 1.5 EcoBoost 4x4 1.5 EcoBoost 4x4 1.5 TDCi 2.0 TDCi	88 kW 110 kW 129 kW 134 kW 88 kW 88 kW	06/19→12/19 09/14→12/19 06/19→12/19 09/14→12/19 01/19→12/19 06/19→12/19	AQUACTRL 2 SINGLE; Einbauposition fahrerseitig; für Linkslenker; passender Adapter: B	**2800011316280**	**13162**	30
			AQUACTRL 2 SINGLE; Einbauposition beifahrerseitig; für Linkslenker; passender Adapter: B	**2800011317280**	**13172**	31
			REARCTRL; Einbauposition hinten; Ergänzungsartikel/Ergänzende Info: Adapter entfernen	**2800011507180**	**15071**	35
			AQUACTRL 2 SINGLE; Einbauposition fahrerseitig; für Rechtslenker; Fahrzeugausstattung: für Fahrzeuge mit gegenlaufenden Wischerarmen; passender Adapter: B	**2800011616260**	**16162**	58
			AQUACTRL 2 SINGLE; Einbauposition beifahrerseitig; für Rechtslenker; Fahrzeugausstattung: für Fahrzeuge mit gegenlaufenden Wischerarmen; passender Adapter: B	**2800011619260**	**16192**	59
2.0 TDCi	103 kW	06/12→12/19	AQUACTRL 2 SINGLE; Einbauposition fahrerseitig; für Rechtslenker; Fahrzeugausstattung: für Fahrzeuge mit gegenlaufenden Wischerarmen; passender Adapter: B	**2800011616260**	**16162**	58
			AQUACTRL 2 SINGLE; Einbauposition beifahrerseitig; für Rechtslenker; Fahrzeugausstattung: für Fahrzeuge mit gegenlaufenden Wischerarmen; passender Adapter: B	**2800011619260**	**16192**	59

© 2025 Continental Aftermarket & Services GmbH

FORD - KUGA II VAN 05/12→12/19

Wischblatt

2.0 TDCi 2.0 TDCi 4x4 2.0 TDCi 4x4	110 kW 110 kW 132 kW	09/14→12/19 09/14→12/19 09/14→12/19	AQUACTRL 2 SINGLE; Einbauposition fahrerseitig; für Linkslenker; passender Adapter: B	**2800011316280**	**13162**	30
			AQUACTRL 2 SINGLE; Einbauposition beifahrerseitig; für Linkslenker; passender Adapter: B	**2800011317280**	**13172**	31
			REARCTRL; Einbauposition hinten; Ergänzungsartikel/Ergänzende Info: Adapter entfernen	**2800011507180**	**15071**	35
			AQUACTRL 2 SINGLE; Einbauposition fahrerseitig; für Rechtslenker; Fahrzeugausstattung: für Fahrzeuge mit gegenlaufenden Wischerarmen; passender Adapter: B	**2800011616260**	**16162**	58
			AQUACTRL 2 SINGLE; Einbauposition beifahrerseitig; für Rechtslenker; Fahrzeugausstattung: für Fahrzeuge mit gegenlaufenden Wischerarmen; passender Adapter: B	**2800011619260**	**16192**	59

FORD - KUGA III (DFK) 07/19→

Wischblatt

1.5 EcoBlue 1.5 Ecoboost 1.5 EcoBoost 1.5 EcoBoost 2.0 EcoBlue 4x4 2.0 EcoBlue 4x4 2.0 EcoBlue mHEV 2.0 TDCi 2.0 TDCi 4x4 2.5 Duratec Plug-in-Hybrid 2.5 Duratec Plug-in-Hybrid 4x4 2.5 FHEV 2.5 FHEV 2.5 FHEV 4x4 2.5 FHEV 4x4	88 kW 110 kW 88 kW 134 kW 110 kW 140 kW 110 kW 88 kW 88 kW 165 kW 165 kW 140 kW 149 kW 140 kW 149 kW	07/19→ 07/19→ 07/19→ 09/19→ 02/21→ 07/19→ 07/19→ 11/22→ 11/22→ 07/19→ 07/19→ 01/21→ 09/19→ 01/21→ 09/19→	AQUACTRL 2 SET; für Linkslenker; Ergänzungsartikel/Ergänzende Info 2: Maß abweichend vom Original	**2800011272280**	**12722**	23
			AQUACTRL 2 SINGLE; Einbauposition beifahrerseitig; für Linkslenker; passender Adapter: B	**2800011306280**	**13062**	27
			AQUACTRL 2 SINGLE; Einbauposition fahrerseitig; für Linkslenker; passender Adapter: B	**2800011312280**	**13122**	29
			AQUACTRL 2 SINGLE; Einbauposition beifahrerseitig; für Rechtslenker; passender Adapter: B	**2800011607260**	**16072**	55
			AQUACTRL 2 SINGLE; Einbauposition fahrerseitig; für Rechtslenker; passender Adapter: B	**2800011614260**	**16142**	58

FORD - MAVERICK 02/01→

Wischblatt

2.0 16V	91 kW	02/01→	AQUACTRL 2 SINGLE; Einbauposition beifahrerseitig; für Linkslenker; passender Adapter: A	**2800011305280**	**13052**	27
			AQUACTRL 2 SINGLE; Einbauposition fahrerseitig; für Linkslenker; passender Adapter: A	**2800011305280**	**13052**	27
			AQUACTRL 2 SINGLE; Einbauposition fahrerseitig; für Rechtslenker; passender Adapter: A	**2800011606260** **2800011606270**	**16062** **60627**	54 54
			AQUACTRL 2 SINGLE; Einbauposition beifahrerseitig; für Rechtslenker; passender Adapter: A	**2800011606260** **2800011606270**	**16062** **60627**	54 54
2.0 16V FWD	91 kW	02/01→	AQUACTRL 2 SINGLE; Einbauposition beifahrerseitig; für Linkslenker; passender Adapter: A	**2800011305280**	**13052**	27
			AQUACTRL 2 SINGLE; Einbauposition fahrerseitig; für Linkslenker; passender Adapter: A	**2800011305280**	**13052**	27
			AQUACTRL 2 SINGLE; Einbauposition fahrerseitig; für Rechtslenker; passender Adapter: A	**2800011606260**	**16062**	54
			AQUACTRL 2 SINGLE; Einbauposition beifahrerseitig; für Rechtslenker; passender Adapter: A	**2800011606260**	**16062**	54
2.3 16V 3.0 V6 24V 3.0 V6 24V	110 kW 145 kW 149 kW	03/04→ 02/01→ 03/04→	AQUACTRL 2 SINGLE; Einbauposition beifahrerseitig; für Linkslenker; passender Adapter: A	**2800011305280**	**13052**	27
			AQUACTRL 2 SINGLE; Einbauposition fahrerseitig; für Linkslenker; passender Adapter: A	**2800011305280**	**13052**	27
			AQUACTRL 2 SINGLE; Einbauposition fahrerseitig; für Rechtslenker; passender Adapter: A	**2800011606260** **2800011606270**	**16062** **60627**	54 54
			AQUACTRL 2 SINGLE; Einbauposition beifahrerseitig; für Rechtslenker; passender Adapter: A	**2800011606260** **2800011606270**	**16062** **60627**	54 54

© 2025 Continental Aftermarket & Services GmbH

FORD - MAVERICK 02/01→						
Wischblatt						
3.0 V6 24V FWD	145 kW	02/01→	AQUACTRL 2 SINGLE; Einbauposition beifahrerseitig; für Linkslenker; passender Adapter: A	**2800011305280**	**13052**	27
			AQUACTRL 2 SINGLE; Einbauposition fahrerseitig; für Linkslenker; passender Adapter: A	**2800011305280**	**13052**	27
			AQUACTRL 2 SINGLE; Einbauposition fahrerseitig; für Rechtslenker; passender Adapter: A	**2800011606260**	**16062**	54
			AQUACTRL 2 SINGLE; Einbauposition beifahrerseitig; für Rechtslenker; passender Adapter: A	**2800011606260**	**16062**	54
FORD - MAVERICK (UDS, UNS) 02/93→04/98						
Wischblatt						
2.4 i	87 kW	09/96→04/98	AQUACTRL 2 SINGLE; Einbauposition beifahrerseitig; für Linkslenker; passender Adapter: A	**2800011306280**	**13062**	27
2.4 i	91 kW	02/93→08/96				
2.4 i (UDS)	85 kW	09/96→04/98	AQUACTRL 2 SINGLE; Einbauposition fahrerseitig; für Linkslenker; passender Adapter: A	**2800011307280**	**13072**	27
2.7 TD	74 kW	02/93→08/96				
2.7 TD	92 kW	09/96→04/98	AQUACTRL 2 SINGLE; Einbauposition beifahrerseitig; für Rechtslenker; passender Adapter: A	**2800011607260** **2800011625270**	**16072** **62527**	55 62
			AQUACTRL 2 SINGLE; Einbauposition fahrerseitig; für Rechtslenker; passender Adapter: A	**2800011608260** **2800011626270**	**16082** **62627**	55 62
FORD - MAVERICK VAN 06/96→04/98						
Wischblatt						
2.7 TD	74 kW	06/96→04/98	AQUACTRL 2 SINGLE; Einbauposition beifahrerseitig; für Linkslenker; passender Adapter: A	**2800011306280**	**13062**	27
2.7 TD	92 kW	06/96→04/98				
			AQUACTRL 2 SINGLE; Einbauposition fahrerseitig; für Linkslenker; passender Adapter: A	**2800011307280**	**13072**	27
			AQUACTRL 2 SINGLE; Einbauposition beifahrerseitig; für Rechtslenker; passender Adapter: A	**2800011607260**	**16072**	55
			AQUACTRL 2 SINGLE; Einbauposition fahrerseitig; für Rechtslenker; passender Adapter: A	**2800011608260**	**16082**	55
FORD - MONDEO I (GBP) 02/93→08/96						
Wischblatt						
1.6 i 16V	65 kW	07/94→08/96	AQUACTRL 2 SINGLE; Einbauposition beifahrerseitig; für Linkslenker; passender Adapter: A	**2800011306280**	**13062**	27
1.6 i 16V	66 kW	02/93→08/96				
1.8 i 16V	82 kW	07/94→08/96	AQUACTRL 2 SINGLE; Einbauposition fahrerseitig; für Linkslenker; passender Adapter: A	**2800011307280**	**13072**	27
1.8 i 16V	85 kW	02/93→08/96				
1.8 i 16V 4x4	85 kW	02/93→08/96	AQUACTRL 2 SINGLE; Einbauposition beifahrerseitig; für Rechtslenker; passender Adapter: A	**2800011607260** **2800011625270**	**16072** **62527**	55 62
1.8 TD	65 kW	06/93→08/96				
1.8 TD	66 kW	10/95→08/96	AQUACTRL 2 SINGLE; Einbauposition fahrerseitig; für Rechtslenker; passender Adapter: A	**2800011608260** **2800011626270**	**16082** **62627**	55 62
2.0 i 16V	97 kW	12/94→08/96	AQUACTRL 2 SINGLE; Einbauposition beifahrerseitig; für Linkslenker; passender Adapter: A	**2800011306280**	**13062**	27
			AQUACTRL 2 SINGLE; Einbauposition fahrerseitig; für Linkslenker; passender Adapter: A	**2800011307280**	**13072**	27
			AQUACTRL 2 SINGLE; Einbauposition beifahrerseitig; für Rechtslenker; passender Adapter: A	**2800011607260**	**16072**	55
			AQUACTRL 2 SINGLE; Einbauposition fahrerseitig; für Rechtslenker; passender Adapter: A	**2800011608260**	**16082**	55
2.0 i 16V	100 kW	02/93→08/96	AQUACTRL 2 SINGLE; Einbauposition beifahrerseitig; für Linkslenker; passender Adapter: A	**2800011306280**	**13062**	27
2.0 i 16V 4x4	97 kW	12/94→08/96				
2.0 i 16V 4x4	100 kW	04/93→08/96	AQUACTRL 2 SINGLE; Einbauposition fahrerseitig; für Linkslenker; passender Adapter: A	**2800011307280**	**13072**	27
2.5 i 24V	125 kW	07/94→08/96				
			AQUACTRL 2 SINGLE; Einbauposition beifahrerseitig; für Rechtslenker; passender Adapter: A	**2800011607260** **2800011625270**	**16072** **62527**	55 62
			AQUACTRL 2 SINGLE; Einbauposition fahrerseitig; für Rechtslenker; passender Adapter: A	**2800011608260** **2800011626270**	**16082** **62627**	55 62

© 2025 Continental Aftermarket & Services GmbH

FORD - MONDEO I Stufenheck (GBP) 01/93→08/96

Wischblatt

1.6 i 16V 1.6 i 16V	65 kW 66 kW	07/94→08/96 02/93→08/96	AQUACTRL 2 SINGLE; Einbauposition beifahrerseitig; für Linkslenker; passender Adapter: A	**2800011306280**	**13062**	27
			AQUACTRL 2 SINGLE; Einbauposition fahrerseitig; für Linkslenker; passender Adapter: A	**2800011307280**	**13072**	27
			AQUACTRL 2 SINGLE; Einbauposition beifahrerseitig; für Rechtslenker; passender Adapter: A	**2800011607260** **2800011625270**	**16072** **62527**	55 62
			AQUACTRL 2 SINGLE; Einbauposition fahrerseitig; für Rechtslenker; passender Adapter: A	**2800011608260** **2800011626270**	**16082** **62627**	55 62
1.8 4x4	85 kW	02/93→08/96	AQUACTRL 2 SINGLE; Einbauposition beifahrerseitig; für Linkslenker; passender Adapter: A	**2800011306280**	**13062**	27
			AQUACTRL 2 SINGLE; Einbauposition fahrerseitig; für Linkslenker; passender Adapter: A	**2800011307280**	**13072**	27
			AQUACTRL 2 SINGLE; Einbauposition beifahrerseitig; für Rechtslenker; passender Adapter: A	**2800011607260**	**16072**	55
			AQUACTRL 2 SINGLE; Einbauposition fahrerseitig; für Rechtslenker; passender Adapter: A	**2800011608260**	**16082**	55
1.8 i 16V 1.8 i 16V 1.8 TD 1.8 TD 2.0 i 16V 2.0 i 16V 4x4	82 kW 85 kW 65 kW 66 kW 100 kW 97 kW	01/94→08/96 02/93→08/96 06/93→08/96 10/95→08/96 02/93→08/96 12/94→08/96	AQUACTRL 2 SINGLE; Einbauposition beifahrerseitig; für Linkslenker; passender Adapter: A	**2800011306280**	**13062**	27
			AQUACTRL 2 SINGLE; Einbauposition fahrerseitig; für Linkslenker; passender Adapter: A	**2800011307280**	**13072**	27
			AQUACTRL 2 SINGLE; Einbauposition beifahrerseitig; für Rechtslenker; passender Adapter: A	**2800011607260** **2800011625270**	**16072** **62527**	55 62
			AQUACTRL 2 SINGLE; Einbauposition fahrerseitig; für Rechtslenker; passender Adapter: A	**2800011608260** **2800011626270**	**16082** **62627**	55 62
2.0 i 16V 4x4	100 kW	02/93→08/96	AQUACTRL 2 SINGLE; Einbauposition beifahrerseitig; für Linkslenker; passender Adapter: A	**2800011306280**	**13062**	27
			AQUACTRL 2 SINGLE; Einbauposition fahrerseitig; für Linkslenker; passender Adapter: A	**2800011307280**	**13072**	27
			AQUACTRL 2 SINGLE; Einbauposition beifahrerseitig; für Rechtslenker; passender Adapter: A	**2800011607260**	**16072**	55
			AQUACTRL 2 SINGLE; Einbauposition fahrerseitig; für Rechtslenker; passender Adapter: A	**2800011608260**	**16082**	55
2.5 i 24V	125 kW	07/94→08/96	AQUACTRL 2 SINGLE; Einbauposition beifahrerseitig; für Linkslenker; passender Adapter: A	**2800011306280**	**13062**	27
			AQUACTRL 2 SINGLE; Einbauposition fahrerseitig; für Linkslenker; passender Adapter: A	**2800011307280**	**13072**	27
			AQUACTRL 2 SINGLE; Einbauposition beifahrerseitig; für Rechtslenker; passender Adapter: A	**2800011607260** **2800011625270**	**16072** **62527**	55 62
			AQUACTRL 2 SINGLE; Einbauposition fahrerseitig; für Rechtslenker; passender Adapter: A	**2800011608260** **2800011626270**	**16082** **62627**	55 62

FORD - MONDEO I Turnier (BNP) 01/93→08/96

Wischblatt

1.6 i 16V 1.6 i 16V 1.8 i 16V 1.8 i 16V 1.8 i 16V 4x4 1.8 TD 1.8 TD	65 kW 66 kW 82 kW 85 kW 85 kW 65 kW 66 kW	07/94→08/96 04/93→08/96 07/94→08/96 04/93→08/96 04/93→08/96 06/93→08/96 11/95→08/96	AQUACTRL 2 SINGLE; Einbauposition beifahrerseitig; für Linkslenker; passender Adapter: A	**2800011306280**	**13062**	27
			AQUACTRL 2 SINGLE; Einbauposition fahrerseitig; für Linkslenker; passender Adapter: A	**2800011307280**	**13072**	27
			REARCTRL; Einbauposition hinten	**2800011539170** **2800011539180**	**53917** **15391**	51 51
			AQUACTRL 2 SINGLE; Einbauposition beifahrerseitig; für Rechtslenker; passender Adapter: A	**2800011607260** **2800011625270**	**16072** **62527**	55 62
			AQUACTRL 2 SINGLE; Einbauposition fahrerseitig; für Rechtslenker; passender Adapter: A	**2800011608260** **2800011626270**	**16082** **62627**	55 62
2.0 i 16V	97 kW	01/93→08/96	AQUACTRL 2 SINGLE; Einbauposition beifahrerseitig; für Linkslenker; passender Adapter: A	**2800011306280**	**13062**	27
			AQUACTRL 2 SINGLE; Einbauposition fahrerseitig; für Linkslenker; passender Adapter: A	**2800011307280**	**13072**	27
			REARCTRL; Einbauposition hinten	**2800011539180**	**15391**	51
			AQUACTRL 2 SINGLE; Einbauposition beifahrerseitig; für Rechtslenker; passender Adapter: A	**2800011607260**	**16072**	55
			AQUACTRL 2 SINGLE; Einbauposition fahrerseitig; für Rechtslenker; passender Adapter: A	**2800011608260**	**16082**	55

© 2025 Continental Aftermarket & Services GmbH

FORD - MONDEO I Turnier (BNP) 01/93→08/96

Wischblatt

2.0 i 16V	100 kW	04/93→08/96	AQUACTRL 2 SINGLE; Einbauposition beifahrerseitig; für Linkslenker; passender Adapter: A	**2800011306280**	**13062**	27
2.0 i 16V 4x4	97 kW	12/94→08/96				
2.0 i 16V 4x4	100 kW	04/93→08/96	AQUACTRL 2 SINGLE; Einbauposition fahrerseitig; für Linkslenker; passender Adapter: A	**2800011307280**	**13072**	27
2.5 i 24V	125 kW	07/94→08/96				
			REARCTRL; Einbauposition hinten	**2800011539170**	**53917**	51
				2800011539180	**15391**	51
			AQUACTRL 2 SINGLE; Einbauposition beifahrerseitig; für Rechtslenker; passender Adapter: A	**2800011607260**	**16072**	55
				2800011625270	**62527**	62
			AQUACTRL 2 SINGLE; Einbauposition fahrerseitig; für Rechtslenker; passender Adapter: A	**2800011608260**	**16082**	55
				2800011626270	**62627**	62

FORD - MONDEO II (BAP) 08/96→09/00

Wischblatt

1.6 i	66 kW	08/96→09/00	AQUACTRL 2 SINGLE; Einbauposition beifahrerseitig; für Linkslenker; passender Adapter: A	**2800011306280**	**13062**	27
1.6 i 16V	70 kW	05/98→09/00				
1.8 i	85 kW	08/96→09/00	AQUACTRL 2 SINGLE; Einbauposition fahrerseitig; für Linkslenker; passender Adapter: A	**2800011307280**	**13072**	27
1.8 TD	66 kW	08/96→09/00				
2.0 i	96 kW	08/96→09/00	AQUACTRL 2 SINGLE; Einbauposition beifahrerseitig; für Rechtslenker; passender Adapter: A	**2800011607260**	**16072**	55
2.5 24V	125 kW	08/96→09/00		**2800011625270**	**62527**	62
2.5 24V	125 kW	06/00→09/00	AQUACTRL 2 SINGLE; Einbauposition fahrerseitig; für Rechtslenker; passender Adapter: A	**2800011608260**	**16082**	55
2.5 ST 200	151 kW	05/99→09/00		**2800011626270**	**62627**	62

FORD - MONDEO II Stufenheck (BFP) 08/96→09/00

Wischblatt

1.6 i	66 kW	08/96→09/00	AQUACTRL 2 SINGLE; Einbauposition beifahrerseitig; für Linkslenker; passender Adapter: A	**2800011306280**	**13062**	27
1.6 i 16V	70 kW	05/98→09/00				
1.8 i	85 kW	08/96→09/00	AQUACTRL 2 SINGLE; Einbauposition fahrerseitig; für Linkslenker; passender Adapter: A	**2800011307280**	**13072**	27
1.8 TD	66 kW	08/96→09/00				
2.0 i	96 kW	08/96→09/00	AQUACTRL 2 SINGLE; Einbauposition beifahrerseitig; für Rechtslenker; passender Adapter: A	**2800011607260**	**16072**	55
2.5 24V	125 kW	08/96→09/00		**2800011625270**	**62527**	62
2.5 24V	125 kW	06/00→09/00	AQUACTRL 2 SINGLE; Einbauposition fahrerseitig; für Rechtslenker; passender Adapter: A	**2800011608260**	**16082**	55
2.5 ST 200	151 kW	05/99→09/00		**2800011626270**	**62627**	62

FORD - MONDEO II Turnier (BNP) 08/96→09/00

Wischblatt

1.6 i	66 kW	08/96→09/00	AQUACTRL 2 SINGLE; Einbauposition beifahrerseitig; für Linkslenker; passender Adapter: A	**2800011306280**	**13062**	27
1.6 i 16V	70 kW	05/98→09/00				
1.8 i	85 kW	08/96→09/00	AQUACTRL 2 SINGLE; Einbauposition fahrerseitig; für Linkslenker; passender Adapter: A	**2800011307280**	**13072**	27
1.8 TD	66 kW	08/96→09/00				
2.0 i	96 kW	08/96→09/00	REARCTRL; Einbauposition hinten	**2800011539170**	**53917**	51
2.5 24V	125 kW	08/96→09/00		**2800011539180**	**15391**	51
2.5 24V	125 kW	10/99→09/00	AQUACTRL 2 SINGLE; Einbauposition beifahrerseitig; für Rechtslenker; passender Adapter: A	**2800011607260**	**16072**	55
2.5 ST 200	151 kW	05/99→09/00		**2800011625270**	**62527**	62
			AQUACTRL 2 SINGLE; Einbauposition fahrerseitig; für Rechtslenker; passender Adapter: A	**2800011608260**	**16082**	55
				2800011626270	**62627**	62

FORD - MONDEO III (B5Y) 10/00→03/07

Wischblatt

1.8 16V	81 kW	10/00→03/07	AQUACTRL 2 SET; für Linkslenker	**2800011224280**	**12242**	10
1.8 16V	92 kW	10/00→03/07	AQUACTRL 2 SINGLE; Einbauposition beifahrerseitig; für Linkslenker; passender Adapter: A	**2800011306280**	**13062**	27
1.8 SCi	96 kW	06/03→03/07				
2.0 16V	107 kW	10/00→03/07	AQUACTRL 2 SINGLE; Einbauposition fahrerseitig; für Linkslenker; passender Adapter: A	**2800011309280**	**13092**	28
2.0 16V DI / TDDi / TDCi	66 kW	10/00→03/07				
2.0 16V TDDi / TDCi	85 kW	10/00→03/07	AQUACTRL 2 SINGLE; Einbauposition beifahrerseitig; für Rechtslenker; passender Adapter: A	**2800011607260**	**16072**	55
				2800011625270	**62527**	62
			AQUACTRL 2 SINGLE; Einbauposition fahrerseitig; für Rechtslenker; passender Adapter: A	**2800011610260**	**16102**	56
				2800011610270	**61027**	56
2.0 DI	92 kW	10/00→03/07	AQUACTRL 2 SINGLE; Einbauposition beifahrerseitig; für Rechtslenker; passender Adapter: A	**2800011607260**	**16072**	55
			AQUACTRL 2 SINGLE; Einbauposition fahrerseitig; für Rechtslenker; passender Adapter: A	**2800011610260**	**16102**	56

© 2025 Continental Aftermarket & Services GmbH

FORD - MONDEO III (B5Y) 10/00→03/07

Wischblatt

2.0 TDCi 2.2 TDCi 2.2 TDCi 2.5 V6 24V 3.0 V6 24V ST220	96 kW 110 kW 114 kW 125 kW 150 kW 166 kW	10/01→03/07 09/04→03/07 09/04→03/07 10/00→03/07 09/04→03/07 04/02→03/07	AQUACTRL 2 SET; für Linkslenker	**2800011224280**	**12242**	10
			AQUACTRL 2 SINGLE; Einbauposition beifahrerseitig; für Linkslenker; passender Adapter: A	**2800011306280**	**13062**	27
			AQUACTRL 2 SINGLE; Einbauposition fahrerseitig; für Linkslenker; passender Adapter: A	**2800011309280**	**13092**	28
			AQUACTRL 2 SINGLE; Einbauposition beifahrerseitig; für Rechtslenker; passender Adapter: A	**2800011607260** **2800011625270**	**16072** **62527**	55 62
			AQUACTRL 2 SINGLE; Einbauposition fahrerseitig; für Rechtslenker; passender Adapter: A	**2800011610260** **2800011610270**	**16102** **61027**	56 56

FORD - MONDEO III Stufenheck (B4Y) 10/00→09/07

Wischblatt

1.8 16V 1.8 16V 1.8 SCi 2.0 16V 2.0 16V DI / TDDi / TDCi 2.0 16V TDDi / TDCi	81 kW 92 kW 96 kW 107 kW 66 kW 85 kW	10/00→03/07 10/00→03/07 06/03→03/07 10/00→03/07 10/00→03/07 10/00→03/07	AQUACTRL 2 SET; für Linkslenker	**2800011224280**	**12242**	10
			AQUACTRL 2 SINGLE; Einbauposition beifahrerseitig; für Linkslenker; passender Adapter: A	**2800011306280**	**13062**	27
			AQUACTRL 2 SINGLE; Einbauposition fahrerseitig; für Linkslenker; passender Adapter: A	**2800011309280**	**13092**	28
			AQUACTRL 2 SINGLE; Einbauposition beifahrerseitig; für Rechtslenker; passender Adapter: A	**2800011607260** **2800011625270**	**16072** **62527**	55 62
			AQUACTRL 2 SINGLE; Einbauposition fahrerseitig; für Rechtslenker; passender Adapter: A	**2800011610260** **2800011610270**	**16102** **61027**	56 56
2.0 DI	92 kW	10/00→03/07	AQUACTRL 2 SET; für Linkslenker	**2800011224280**	**12242**	10
			AQUACTRL 2 SINGLE; Einbauposition beifahrerseitig; für Linkslenker; passender Adapter: A	**2800011306280**	**13062**	27
			AQUACTRL 2 SINGLE; Einbauposition fahrerseitig; für Linkslenker; passender Adapter: A	**2800011309280**	**13092**	28
			AQUACTRL 2 SINGLE; Einbauposition beifahrerseitig; für Rechtslenker; passender Adapter: A	**2800011607260**	**16072**	55
			AQUACTRL 2 SINGLE; Einbauposition fahrerseitig; für Rechtslenker; passender Adapter: A	**2800011610260**	**16102**	56
2.0 TDCi 2.2 TDCi 2.2 TDCi	96 kW 110 kW 114 kW	10/01→03/07 09/04→03/07 09/04→03/07	AQUACTRL 2 SET; für Linkslenker	**2800011224280**	**12242**	10
			AQUACTRL 2 SINGLE; Einbauposition beifahrerseitig; für Linkslenker; passender Adapter: A	**2800011306280**	**13062**	27
			AQUACTRL 2 SINGLE; Einbauposition fahrerseitig; für Linkslenker; passender Adapter: A	**2800011309280**	**13092**	28
			AQUACTRL 2 SINGLE; Einbauposition beifahrerseitig; für Rechtslenker; passender Adapter: A	**2800011607260** **2800011625270**	**16072** **62527**	55 62
			AQUACTRL 2 SINGLE; Einbauposition fahrerseitig; für Rechtslenker; passender Adapter: A	**2800011610260** **2800011610270**	**16102** **61027**	56 56
2.5 V6	125 kW	10/00→03/07	AQUACTRL 2 SET; für Linkslenker	**2800011224280**	**12242**	10
			AQUACTRL 2 SINGLE; Einbauposition beifahrerseitig; für Linkslenker; passender Adapter: A	**2800011306280**	**13062**	27
			AQUACTRL 2 SINGLE; Einbauposition fahrerseitig; für Linkslenker; passender Adapter: A	**2800011309280**	**13092**	28
			AQUACTRL 2 SINGLE; Einbauposition beifahrerseitig; für Rechtslenker; passender Adapter: A	**2800011607260**	**16072**	55
			AQUACTRL 2 SINGLE; Einbauposition fahrerseitig; für Rechtslenker; passender Adapter: A	**2800011610260**	**16102**	56
2.5 V6 24V 3.0 V6 24V ST220	125 kW 150 kW 166 kW	10/00→03/07 09/04→03/07 04/02→03/07	AQUACTRL 2 SET; für Linkslenker	**2800011224280**	**12242**	10
			AQUACTRL 2 SINGLE; Einbauposition beifahrerseitig; für Linkslenker; passender Adapter: A	**2800011306280**	**13062**	27
			AQUACTRL 2 SINGLE; Einbauposition fahrerseitig; für Linkslenker; passender Adapter: A	**2800011309280**	**13092**	28
			AQUACTRL 2 SINGLE; Einbauposition beifahrerseitig; für Rechtslenker; passender Adapter: A	**2800011607260** **2800011625270**	**16072** **62527**	55 62
			AQUACTRL 2 SINGLE; Einbauposition fahrerseitig; für Rechtslenker; passender Adapter: A	**2800011610260** **2800011610270**	**16102** **61027**	56 56

FORD - MONDEO III Turnier (BWY) 10/00→03/07

Wischblatt

1.8 16V →	81 kW	10/00→03/07	AQUACTRL 2 SET; für Linkslenker	**2800011224280**	**12242**	10

© 2025 Continental Aftermarket & Services GmbH

FORD - MONDEO III Turnier (BWY) 10/00→03/07

Wischblatt

1.8 16V	92 kW	10/00→03/07	AQUACTRL 2 SINGLE; Einbauposition beifahrerseitig; für Linkslenker; passender Adapter: A	**2800011306280**	**13062**	27
1.8 SCi	96 kW	06/03→03/07				
2.0 16V	107 kW	10/00→03/07	AQUACTRL 2 SINGLE; Einbauposition fahrerseitig; für Linkslenker; passender Adapter: A	**2800011309280**	**13092**	28
2.0 16V DI / TDDi / TDCi	66 kW	10/00→03/07				
2.0 16V TDDi / TDCi	85 kW	10/00→03/07	REARCTRL; Einbauposition hinten	**2800011502170**	**50217**	33
2.0 TDCi	96 kW	10/01→03/07		**2800011502180**	**15021**	33
2.2 TDCi	110 kW	09/04→03/07	AQUACTRL 2 SINGLE; Einbauposition beifahrerseitig; für Rechtslenker; passender Adapter: A	**2800011607260**	**16072**	55
2.2 TDCi	114 kW	09/04→03/07		**2800011625270**	**62527**	62
2.5 V6 24V	125 kW	10/00→03/07				
3.0 V6 24V	150 kW	09/04→03/07	AQUACTRL 2 SINGLE; Einbauposition fahrerseitig; für Rechtslenker; passender Adapter: A	**2800011610260**	**16102**	56
ST220	166 kW	04/02→03/07		**2800011610270**	**61027**	56

FORD - MONDEO IV (BA7) 03/07→01/15

Wischblatt

1.6 EcoBoost	118 kW	02/11→01/15	AQUACTRL 2 SET; für Linkslenker	**2800011225280**	**12252**	10
1.6 TDCi	85 kW	02/11→01/15	AQUACTRL 2 SINGLE; Einbauposition beifahrerseitig; für Linkslenker; passender Adapter: BC	**2800011305280**	**13052**	27
1.6 Ti	81 kW	03/07→01/15				
1.6 Ti	88 kW	07/10→01/15	AQUACTRL 2 SINGLE; Einbauposition fahrerseitig; für Linkslenker; passender Adapter: BC	**2800011314280**	**13142**	30
1.6 Ti	92 kW	03/07→01/15				
1.8 TDCi	74 kW	03/07→01/15	AQUACTRL 2 SINGLE; Einbauposition beifahrerseitig; für Rechtslenker; passender Adapter: BC	**2800011606260**	**16062**	54
				2800011606270	**60627**	54
			AQUACTRL 2 SINGLE; Einbauposition fahrerseitig; für Rechtslenker; passender Adapter: BC	**2800011616260**	**16162**	58
				2800011630270	**63027**	63
1.8 TDCi	92 kW	06/07→01/15	AQUACTRL 2 SET; für Linkslenker	**2800011225280**	**12252**	10
			AQUACTRL 2 SINGLE; Einbauposition beifahrerseitig; für Linkslenker; passender Adapter: BC	**2800011305280**	**13052**	27
			AQUACTRL 2 SINGLE; Einbauposition fahrerseitig; für Linkslenker; passender Adapter: BC	**2800011314280**	**13142**	30
			AQUACTRL 2 SINGLE; Einbauposition beifahrerseitig; für Rechtslenker; passender Adapter: BC	**2800011606260**	**16062**	54
			AQUACTRL 2 SINGLE; Einbauposition fahrerseitig; für Rechtslenker; passender Adapter: BC	**2800011616260**	**16162**	58
2.0	107 kW	03/07→01/15	AQUACTRL 2 SET; für Linkslenker	**2800011225280**	**12252**	10
2.0 EcoBoost	176 kW	07/10→01/15	AQUACTRL 2 SINGLE; Einbauposition beifahrerseitig; für Linkslenker; passender Adapter: BC	**2800011305280**	**13052**	27
2.0 Flexifuel	107 kW	03/09→01/15				
2.0 LPG	107 kW	07/09→01/15	AQUACTRL 2 SINGLE; Einbauposition fahrerseitig; für Linkslenker; passender Adapter: BC	**2800011314280**	**13142**	30
2.0 SCTi	149 kW	03/10→01/15				
2.0 TDCi	85 kW	11/07→01/15	AQUACTRL 2 SINGLE; Einbauposition beifahrerseitig; für Rechtslenker; passender Adapter: BC	**2800011606260**	**16062**	54
2.0 TDCi	96 kW	03/07→01/15		**2800011606270**	**60627**	54
2.0 TDCi	100 kW	03/07→12/14				
2.0 TDCi	103 kW	03/07→01/15	AQUACTRL 2 SINGLE; Einbauposition fahrerseitig; für Rechtslenker; passender Adapter: BC	**2800011616260**	**16162**	58
2.0 TDCi	120 kW	03/10→01/15		**2800011630270**	**63027**	63
2.2 TDCi	129 kW	03/08→10/10				
2.2 TDCi	147 kW	07/10→01/15				
2.3	118 kW	07/07→01/15				
2.5	162 kW	03/07→01/15				

FORD - MONDEO IV Stufenheck (BA7) 03/07→01/15

Wischblatt

1.6 EcoBoost	118 kW	11/10→01/15	AQUACTRL 2 SET; für Linkslenker	**2800011225280**	**12252**	10
1.6 TDCi	85 kW	12/10→01/15	AQUACTRL 2 SINGLE; Einbauposition beifahrerseitig; für Linkslenker; passender Adapter: BC	**2800011305280**	**13052**	27
			AQUACTRL 2 SINGLE; Einbauposition fahrerseitig; für Linkslenker; passender Adapter: BC	**2800011314280**	**13142**	30
			AQUACTRL 2 SINGLE; Einbauposition beifahrerseitig; für Rechtslenker; passender Adapter: BC	**2800011606260**	**16062**	54
				2800011606270	**60627**	54
			AQUACTRL 2 SINGLE; Einbauposition fahrerseitig; für Rechtslenker; passender Adapter: BC	**2800011616260**	**16162**	58
				2800011630270	**63027**	63

© 2025 Continental Aftermarket & Services GmbH

FORD - MONDEO IV Stufenheck (BA7) 03/07→01/15

Wischblatt

1.6 Ti 1.6 Ti	81 kW 88 kW	03/07→01/15 03/10→01/15	AQUACTRL 2 SET; für Linkslenker	**2800011225280**	**12252**	10
			AQUACTRL 2 SINGLE; Einbauposition beifahrerseitig; für Linkslenker; passender Adapter: BC	**2800011305280**	**13052**	27
			AQUACTRL 2 SINGLE; Einbauposition fahrerseitig; für Linkslenker; passender Adapter: BC	**2800011314280**	**13142**	30
			AQUACTRL 2 SINGLE; Einbauposition beifahrerseitig; für Rechtslenker; passender Adapter: BC	**2800011606260**	**16062**	54
			AQUACTRL 2 SINGLE; Einbauposition fahrerseitig; für Rechtslenker; passender Adapter: BC	**2800011616260**	**16162**	58
1.6 Ti 1.8 TDCi	92 kW 74 kW	03/07→01/15 03/07→01/15	AQUACTRL 2 SET; für Linkslenker	**2800011225280**	**12252**	10
			AQUACTRL 2 SINGLE; Einbauposition beifahrerseitig; für Linkslenker; passender Adapter: BC	**2800011305280**	**13052**	27
			AQUACTRL 2 SINGLE; Einbauposition fahrerseitig; für Linkslenker; passender Adapter: BC	**2800011314280**	**13142**	30
			AQUACTRL 2 SINGLE; Einbauposition beifahrerseitig; für Rechtslenker; passender Adapter: BC	**2800011606260** **2800011606270**	**16062** **60627**	54 54
			AQUACTRL 2 SINGLE; Einbauposition fahrerseitig; für Rechtslenker; passender Adapter: BC	**2800011616260** **2800011630270**	**16162** **63027**	58 63
1.8 TDCi	92 kW	06/07→01/15	AQUACTRL 2 SET; für Linkslenker	**2800011225280**	**12252**	10
			AQUACTRL 2 SINGLE; Einbauposition beifahrerseitig; für Linkslenker; passender Adapter: BC	**2800011305280**	**13052**	27
			AQUACTRL 2 SINGLE; Einbauposition fahrerseitig; für Linkslenker; passender Adapter: BC	**2800011314280**	**13142**	30
			AQUACTRL 2 SINGLE; Einbauposition beifahrerseitig; für Rechtslenker; passender Adapter: BC	**2800011606260**	**16062**	54
			AQUACTRL 2 SINGLE; Einbauposition fahrerseitig; für Rechtslenker; passender Adapter: BC	**2800011616260**	**16162**	58
2.0 2.0 EcoBoost 2.0 Flexifuel 2.0 LPG 2.0 SCTI 2.0 TDCi 2.0 TDCi	107 kW 176 kW 107 kW 107 kW 149 kW 85 kW 96 kW	03/07→01/15 03/10→09/14 03/09→01/15 07/09→01/15 03/10→01/15 11/07→01/15 03/07→01/15	AQUACTRL 2 SET; für Linkslenker	**2800011225280**	**12252**	10
			AQUACTRL 2 SINGLE; Einbauposition beifahrerseitig; für Linkslenker; passender Adapter: BC	**2800011305280**	**13052**	27
			AQUACTRL 2 SINGLE; Einbauposition fahrerseitig; für Linkslenker; passender Adapter: BC	**2800011314280**	**13142**	30
			AQUACTRL 2 SINGLE; Einbauposition beifahrerseitig; für Rechtslenker; passender Adapter: BC	**2800011606260** **2800011606270**	**16062** **60627**	54 54
			AQUACTRL 2 SINGLE; Einbauposition fahrerseitig; für Rechtslenker; passender Adapter: BC	**2800011616260** **2800011630270**	**16162** **63027**	58 63
2.0 TDCi	100 kW	08/08→12/14	AQUACTRL 2 SET; für Linkslenker	**2800011225280**	**12252**	10
			AQUACTRL 2 SINGLE; Einbauposition beifahrerseitig; für Linkslenker; passender Adapter: BC	**2800011305280**	**13052**	27
			AQUACTRL 2 SINGLE; Einbauposition fahrerseitig; für Linkslenker; passender Adapter: BC	**2800011314280**	**13142**	30
			AQUACTRL 2 SINGLE; Einbauposition beifahrerseitig; für Rechtslenker; passender Adapter: BC	**2800011606260**	**16062**	54
			AQUACTRL 2 SINGLE; Einbauposition fahrerseitig; für Rechtslenker; passender Adapter: BC	**2800011616260**	**16162**	58
2.0 TDCi 2.0 TDCi 2.2 TDCi	103 kW 120 kW 129 kW	03/07→01/15 03/10→01/15 03/08→10/10	AQUACTRL 2 SET; für Linkslenker	**2800011225280**	**12252**	10
			AQUACTRL 2 SINGLE; Einbauposition beifahrerseitig; für Linkslenker; passender Adapter: BC	**2800011305280**	**13052**	27
			AQUACTRL 2 SINGLE; Einbauposition fahrerseitig; für Linkslenker; passender Adapter: BC	**2800011314280**	**13142**	30
			AQUACTRL 2 SINGLE; Einbauposition beifahrerseitig; für Rechtslenker; passender Adapter: BC	**2800011606260** **2800011606270**	**16062** **60627**	54 54
			AQUACTRL 2 SINGLE; Einbauposition fahrerseitig; für Rechtslenker; passender Adapter: BC	**2800011616260** **2800011630270**	**16162** **63027**	58 63

© 2025 Continental Aftermarket & Services GmbH

FORD - MONDEO IV Stufenheck (BA7) 03/07→01/15

Wischblatt

2.2 TDCi	147 kW	10/10→01/15	AQUACTRL 2 SET; für Linkslenker	**2800011225280**	**12252**	10
			AQUACTRL 2 SINGLE; Einbauposition beifahrerseitig; für Linkslenker; passender Adapter: BC	**2800011305280**	**13052**	27
			AQUACTRL 2 SINGLE; Einbauposition fahrerseitig; für Linkslenker; passender Adapter: BC	**2800011314280**	**13142**	30
			AQUACTRL 2 SINGLE; Einbauposition beifahrerseitig; für Rechtslenker; passender Adapter: BC	**2800011606260**	**16062**	54
			AQUACTRL 2 SINGLE; Einbauposition fahrerseitig; für Rechtslenker; passender Adapter: BC	**2800011616260**	**16162**	58
2.3 2.5	118 kW 162 kW	07/07→01/15 03/07→01/15	AQUACTRL 2 SET; für Linkslenker	**2800011225280**	**12252**	10
			AQUACTRL 2 SINGLE; Einbauposition beifahrerseitig; für Linkslenker; passender Adapter: BC	**2800011305280**	**13052**	27
			AQUACTRL 2 SINGLE; Einbauposition fahrerseitig; für Linkslenker; passender Adapter: BC	**2800011314280**	**13142**	30
			AQUACTRL 2 SINGLE; Einbauposition beifahrerseitig; für Rechtslenker; passender Adapter: BC	**2800011606260** **2800011606270**	**16062** **60627**	54 54
			AQUACTRL 2 SINGLE; Einbauposition fahrerseitig; für Rechtslenker; passender Adapter: BC	**2800011616260** **2800011630270**	**16162** **63027**	58 63

FORD - MONDEO IV Turnier (BA7) 03/07→01/15

Wischblatt

1.6 EcoBoost 1.6 TDCi	118 kW 85 kW	02/11→01/15 02/11→01/15	AQUACTRL 2 SET; für Linkslenker	**2800011225280**	**12252**	10
			AQUACTRL 2 SINGLE; Einbauposition beifahrerseitig; für Linkslenker; passender Adapter: BC	**2800011305280**	**13052**	27
			AQUACTRL 2 SINGLE; Einbauposition fahrerseitig; für Linkslenker; passender Adapter: BC	**2800011314280**	**13142**	30
			REARCTRL; 12/14; Einbauposition hinten	**2800011511170** **2800011511180**	**51117** **15111**	37 37
			AQUACTRL 2 SINGLE; Einbauposition beifahrerseitig; für Rechtslenker; passender Adapter: BC	**2800011606260** **2800011606270**	**16062** **60627**	54 54
			AQUACTRL 2 SINGLE; Einbauposition fahrerseitig; für Rechtslenker; passender Adapter: BC	**2800011616260** **2800011630270**	**16162** **63027**	58 63
1.6 Ti	81 kW	03/07→12/12	AQUACTRL 2 SET; für Linkslenker	**2800011225280**	**12252**	10
			AQUACTRL 2 SINGLE; Einbauposition beifahrerseitig; für Linkslenker; passender Adapter: BC	**2800011305280**	**13052**	27
			AQUACTRL 2 SINGLE; Einbauposition fahrerseitig; für Linkslenker; passender Adapter: BC	**2800011314280**	**13142**	30
			REARCTRL; Einbauposition hinten	**2800011511170** **2800011511180**	**51117** **15111**	37 37
			AQUACTRL 2 SINGLE; Einbauposition beifahrerseitig; für Rechtslenker; passender Adapter: BC	**2800011606260** **2800011606270**	**16062** **60627**	54 54
			AQUACTRL 2 SINGLE; Einbauposition fahrerseitig; für Rechtslenker; passender Adapter: BC	**2800011616260** **2800011630270**	**16162** **63027**	58 63
1.6 Ti	88 kW	07/10→01/15	AQUACTRL 2 SET; für Linkslenker	**2800011225280**	**12252**	10
			AQUACTRL 2 SINGLE; Einbauposition beifahrerseitig; für Linkslenker; passender Adapter: BC	**2800011305280**	**13052**	27
			AQUACTRL 2 SINGLE; Einbauposition fahrerseitig; für Linkslenker; passender Adapter: BC	**2800011314280**	**13142**	30
			REARCTRL; 12/14; Einbauposition hinten	**2800011511170** **2800011511180**	**51117** **15111**	37 37
			AQUACTRL 2 SINGLE; Einbauposition beifahrerseitig; für Rechtslenker; passender Adapter: BC	**2800011606260** **2800011606270**	**16062** **60627**	54 54
			AQUACTRL 2 SINGLE; Einbauposition fahrerseitig; für Rechtslenker; passender Adapter: BC	**2800011616260** **2800011630270**	**16162** **63027**	58 63
1.6 Ti 1.8 TDCi	92 kW 74 kW	03/07→12/10 03/07→12/12	AQUACTRL 2 SET; für Linkslenker	**2800011225280**	**12252**	10
			AQUACTRL 2 SINGLE; Einbauposition beifahrerseitig; für Linkslenker; passender Adapter: BC	**2800011305280**	**13052**	27
			AQUACTRL 2 SINGLE; Einbauposition fahrerseitig; für Linkslenker; passender Adapter: BC	**2800011314280**	**13142**	30
			REARCTRL; Einbauposition hinten	**2800011511170** **2800011511180**	**51117** **15111**	37 37

→

© 2025 Continental Aftermarket & Services GmbH

FORD - MONDEO IV Turnier (BA7) 03/07→01/15

Wischblatt

1.6 Ti 1.8 TDCi	92 kW 74 kW	03/07→12/10 03/07→12/12	AQUACTRL 2 SINGLE; Einbauposition beifahrerseitig; für Rechtslenker; passender Adapter: BC	**2800011606260** **2800011606270**	**16062** **60627**	54 54
			AQUACTRL 2 SINGLE; Einbauposition fahrerseitig; für Rechtslenker; passender Adapter: BC	**2800011616260** **2800011630270**	**16162** **63027**	58 63
1.8 TDCi	92 kW	06/07→12/12	AQUACTRL 2 SET; für Linkslenker	**2800011225280**	**12252**	10
			AQUACTRL 2 SINGLE; Einbauposition beifahrerseitig; für Linkslenker; passender Adapter: BC	**2800011305280**	**13052**	27
			AQUACTRL 2 SINGLE; Einbauposition fahrerseitig; für Linkslenker; passender Adapter: BC	**2800011314280**	**13142**	30
			REARCTRL; Einbauposition hinten	**2800011511180**	**15111**	37
			AQUACTRL 2 SINGLE; Einbauposition beifahrerseitig; für Rechtslenker; passender Adapter: BC	**2800011606260**	**16062**	54
			AQUACTRL 2 SINGLE; Einbauposition fahrerseitig; für Rechtslenker; passender Adapter: BC	**2800011616260**	**16162**	58
2.0 2.0 EcoBoost 2.0 Flexifuel 2.0 LPG 2.0 SCTi 2.0 TDCi	107 kW 176 kW 107 kW 107 kW 149 kW 85 kW	03/07→01/15 07/10→01/15 03/09→01/15 07/09→01/15 03/10→01/15 11/07→01/15	AQUACTRL 2 SET; für Linkslenker	**2800011225280**	**12252**	10
			AQUACTRL 2 SINGLE; Einbauposition beifahrerseitig; für Linkslenker; passender Adapter: BC	**2800011305280**	**13052**	27
			AQUACTRL 2 SINGLE; Einbauposition fahrerseitig; für Linkslenker; passender Adapter: BC	**2800011314280**	**13142**	30
			REARCTRL; 12/14; Einbauposition hinten	**2800011511170** **2800011511180**	**51117** **15111**	37 37
			AQUACTRL 2 SINGLE; Einbauposition beifahrerseitig; für Rechtslenker; passender Adapter: BC	**2800011606260** **2800011606270**	**16062** **60627**	54 54
			AQUACTRL 2 SINGLE; Einbauposition fahrerseitig; für Rechtslenker; passender Adapter: BC	**2800011616260** **2800011630270**	**16162** **63027**	58 63
2.0 TDCi 2.0 TDCi	96 kW 100 kW	03/07→12/12 03/07→12/14	AQUACTRL 2 SET; für Linkslenker	**2800011225280**	**12252**	10
			AQUACTRL 2 SINGLE; Einbauposition beifahrerseitig; für Linkslenker; passender Adapter: BC	**2800011305280**	**13052**	27
			AQUACTRL 2 SINGLE; Einbauposition fahrerseitig; für Linkslenker; passender Adapter: BC	**2800011314280**	**13142**	30
			REARCTRL; Einbauposition hinten	**2800011511170** **2800011511180**	**51117** **15111**	37 37
			AQUACTRL 2 SINGLE; Einbauposition beifahrerseitig; für Rechtslenker; passender Adapter: BC	**2800011606260** **2800011606270**	**16062** **60627**	54 54
			AQUACTRL 2 SINGLE; Einbauposition fahrerseitig; für Rechtslenker; passender Adapter: BC	**2800011616260** **2800011630270**	**16162** **63027**	58 63
2.0 TDCi 2.0 TDCi	103 kW 120 kW	03/07→01/15 03/10→01/15	AQUACTRL 2 SET; für Linkslenker	**2800011225280**	**12252**	10
			AQUACTRL 2 SINGLE; Einbauposition beifahrerseitig; für Linkslenker; passender Adapter: BC	**2800011305280**	**13052**	27
			AQUACTRL 2 SINGLE; Einbauposition fahrerseitig; für Linkslenker; passender Adapter: BC	**2800011314280**	**13142**	30
			REARCTRL; 12/14; Einbauposition hinten	**2800011511170** **2800011511180**	**51117** **15111**	37 37
			AQUACTRL 2 SINGLE; Einbauposition beifahrerseitig; für Rechtslenker; passender Adapter: BC	**2800011606260** **2800011606270**	**16062** **60627**	54 54
			AQUACTRL 2 SINGLE; Einbauposition fahrerseitig; für Rechtslenker; passender Adapter: BC	**2800011616260** **2800011630270**	**16162** **63027**	58 63
2.2 TDCi	129 kW	03/08→10/10	AQUACTRL 2 SET; für Linkslenker	**2800011225280**	**12252**	10
			AQUACTRL 2 SINGLE; Einbauposition beifahrerseitig; für Linkslenker; passender Adapter: BC	**2800011305280**	**13052**	27
			AQUACTRL 2 SINGLE; Einbauposition fahrerseitig; für Linkslenker; passender Adapter: BC	**2800011314280**	**13142**	30
			REARCTRL; Einbauposition hinten	**2800011511170** **2800011511180**	**51117** **15111**	37 37
			AQUACTRL 2 SINGLE; Einbauposition beifahrerseitig; für Rechtslenker; passender Adapter: BC	**2800011606260** **2800011606270**	**16062** **60627**	54 54
			AQUACTRL 2 SINGLE; Einbauposition fahrerseitig; für Rechtslenker; passender Adapter: BC	**2800011616260** **2800011630270**	**16162** **63027**	58 63

© 2025 Continental Aftermarket & Services GmbH

FORD - MONDEO IV Turnier (BA7) 03/07→01/15						
Wischblatt						
2.2 TDCi	147 kW	07/10→01/15	AQUACTRL 2 SET; für Linkslenker	**2800011225280**	**12252**	10
2.3	118 kW	07/07→01/15	AQUACTRL 2 SINGLE; Einbauposition beifahrerseitig; für Linkslenker; passender Adapter: BC	**2800011305280**	**13052**	27
			AQUACTRL 2 SINGLE; Einbauposition fahrerseitig; für Linkslenker; passender Adapter: BC	**2800011314280**	**13142**	30
			REARCTRL; 12/14; Einbauposition hinten	**2800011511170** **2800011511180**	**51117** **15111**	37 37
			AQUACTRL 2 SINGLE; Einbauposition beifahrerseitig; für Rechtslenker; passender Adapter: BC	**2800011606260** **2800011606270**	**16062** **60627**	54 54
			AQUACTRL 2 SINGLE; Einbauposition fahrerseitig; für Rechtslenker; passender Adapter: BC	**2800011616260** **2800011630270**	**16162** **63027**	58 63
2.5	162 kW	03/07→12/12	AQUACTRL 2 SET; für Linkslenker	**2800011225280**	**12252**	10
			AQUACTRL 2 SINGLE; Einbauposition beifahrerseitig; für Linkslenker; passender Adapter: BC	**2800011305280**	**13052**	27
			AQUACTRL 2 SINGLE; Einbauposition fahrerseitig; für Linkslenker; passender Adapter: BC	**2800011314280**	**13142**	30
			REARCTRL; Einbauposition hinten	**2800011511170** **2800011511180**	**51117** **15111**	37 37
			AQUACTRL 2 SINGLE; Einbauposition beifahrerseitig; für Rechtslenker; passender Adapter: BC	**2800011606260** **2800011606270**	**16062** **60627**	54 54
			AQUACTRL 2 SINGLE; Einbauposition fahrerseitig; für Rechtslenker; passender Adapter: BC	**2800011616260** **2800011630270**	**16162** **63027**	58 63
FORD - MONDEO IV Van 03/07→01/15						
Wischblatt						
1.6 EcoBoost	118 kW	11/10→09/14	AQUACTRL 2 SINGLE; Einbauposition beifahrerseitig; für Rechtslenker; passender Adapter: BC	**2800011606260**	**16062**	54
1.6 TDCi	85 kW	03/13→09/14				
2.0	107 kW	03/07→09/14	AQUACTRL 2 SINGLE; Einbauposition fahrerseitig; für Rechtslenker; passender Adapter: BC	**2800011616260**	**16162**	58
2.0 EcoBoost	149 kW	03/10→09/14				
2.0 EcoBoost	176 kW	03/10→09/14				
2.0 TDCi	85 kW	11/07→09/14				
2.0 TDCi	103 kW	03/07→09/14				
2.0 TDCi	120 kW	03/10→09/14				
2.2 TDCi	147 kW	03/13→09/14				
FORD - MONDEO V Schrägheck (CE) 09/14→						
Wischblatt						
1.0 EcoBoost	92 kW	02/15→	AQUACTRL 2 SINGLE; Einbauposition fahrerseitig; für Linkslenker; passender Adapter: B	**2800011316280**	**13162**	30
1.5 EcoBoost	118 kW	09/14→				
			AQUACTRL 2 SINGLE; Einbauposition beifahrerseitig; für Linkslenker; passender Adapter: B	**2800011317280**	**13172**	31
			AQUACTRL 2 SINGLE; Einbauposition fahrerseitig; für Rechtslenker; Fahrzeugausstattung: für Fahrzeuge mit gegenlaufenden Wischerarmen; passender Adapter: B	**2800011618260** **2800011618270**	**16182** **61827**	59 59
			AQUACTRL 2 SINGLE; Einbauposition beifahrerseitig; für Rechtslenker; Fahrzeugausstattung: für Fahrzeuge mit gegenlaufenden Wischerarmen; passender Adapter: B	**2800011619260** **2800011619270**	**16192** **61927**	59 59
1.5 EcoBoost	121 kW	05/18→	AQUACTRL 2 SINGLE; Einbauposition fahrerseitig; für Linkslenker; passender Adapter: B	**2800011316280**	**13162**	30
			AQUACTRL 2 SINGLE; Einbauposition beifahrerseitig; für Linkslenker; passender Adapter: B	**2800011317280**	**13172**	31
			AQUACTRL 2 SINGLE; Einbauposition fahrerseitig; für Rechtslenker; Fahrzeugausstattung: für Fahrzeuge mit gegenlaufenden Wischerarmen; passender Adapter: B	**2800011618260**	**16182**	59
			AQUACTRL 2 SINGLE; Einbauposition beifahrerseitig; für Rechtslenker; Fahrzeugausstattung: für Fahrzeuge mit gegenlaufenden Wischerarmen; passender Adapter: B	**2800011619260**	**16192**	59

© 2025 Continental Aftermarket & Services GmbH

FORD - MONDEO V Schrägheck (CE) 09/14→

Wischblatt

1.5 TDCi 1.6 TDCi	88 kW 85 kW	03/15→ 09/14→	AQUACTRL 2 SINGLE; Einbauposition fahrerseitig; für Linkslenker; passender Adapter: B	**2800011316280**	**13162**	30
			AQUACTRL 2 SINGLE; Einbauposition beifahrerseitig; für Linkslenker; passender Adapter: B	**2800011317280**	**13172**	31
			AQUACTRL 2 SINGLE; Einbauposition fahrerseitig; für Rechtslenker; Fahrzeugausstattung: für Fahrzeuge mit gegenlaufenden Wischerarmen; passender Adapter: B	**2800011618260** **2800011618270**	**16182** **61827**	59 59
			AQUACTRL 2 SINGLE; Einbauposition beifahrerseitig; für Rechtslenker; Fahrzeugausstattung: für Fahrzeuge mit gegenlaufenden Wischerarmen; passender Adapter: B	**2800011619260** **2800011619270**	**16192** **61927**	59 59
2.0 EcoBlue 2.0 EcoBlue 2.0 EcoBlue 2.0 EcoBlue 4x4	88 kW 110 kW 140 kW 140 kW	01/19→ 01/19→ 01/19→ 01/19→	AQUACTRL 2 SINGLE; Einbauposition fahrerseitig; für Linkslenker; passender Adapter: B	**2800011316280**	**13162**	30
			AQUACTRL 2 SINGLE; Einbauposition beifahrerseitig; für Linkslenker; passender Adapter: B	**2800011317280**	**13172**	31
			AQUACTRL 2 SINGLE; Einbauposition fahrerseitig; für Rechtslenker; Fahrzeugausstattung: für Fahrzeuge mit gegenlaufenden Wischerarmen; passender Adapter: B	**2800011618260**	**16182**	59
			AQUACTRL 2 SINGLE; Einbauposition beifahrerseitig; für Rechtslenker; Fahrzeugausstattung: für Fahrzeuge mit gegenlaufenden Wischerarmen; passender Adapter: B	**2800011619260**	**16192**	59
2.0 EcoBoost 2.0 EcoBoost 2.0 TDCi 2.0 TDCi 2.0 TDCi 4x4 2.0 TDCi 4x4 2.0 TDCi Bi-Turbo	149 kW 176 kW 110 kW 132 kW 110 kW 132 kW 154 kW	09/14→ 09/14→ 09/14→ 09/14→ 02/15→ 02/15→ 03/15→	AQUACTRL 2 SINGLE; Einbauposition fahrerseitig; für Linkslenker; passender Adapter: B	**2800011316280**	**13162**	30
			AQUACTRL 2 SINGLE; Einbauposition beifahrerseitig; für Linkslenker; passender Adapter: B	**2800011317280**	**13172**	31
			AQUACTRL 2 SINGLE; Einbauposition fahrerseitig; für Rechtslenker; Fahrzeugausstattung: für Fahrzeuge mit gegenlaufenden Wischerarmen; passender Adapter: B	**2800011618260** **2800011618270**	**16182** **61827**	59 59
			AQUACTRL 2 SINGLE; Einbauposition beifahrerseitig; für Rechtslenker; Fahrzeugausstattung: für Fahrzeuge mit gegenlaufenden Wischerarmen; passender Adapter: B	**2800011619260** **2800011619270**	**16192** **61927**	59 59

FORD - MONDEO V Stufenheck (CD) 09/12→

Wischblatt

1.0 EcoBoost 1.5 1.5 1.5 EcoBoost 1.5 EcoBoost 1.5 TDCi 1.6 2.0 2.0 EcoBlue 2.0 EcoBlue 2.0 EcoBlue 2.0 EcoBlue 4x4 2.0 EcoBoost	92 kW 133 kW 135 kW 118 kW 121 kW 88 kW 133 kW 183 kW 88 kW 110 kW 140 kW 140 kW 146 kW	02/15→ 09/13→ 08/16→ 09/14→ 01/19→ 03/15→ 09/12→ 08/16→ 01/19→ 01/19→ 01/19→ 01/19→ 05/15→	AQUACTRL 2 SINGLE; Einbauposition fahrerseitig; für Linkslenker; passender Adapter: B	**2800011316280**	**13162**	30
			AQUACTRL 2 SINGLE; Einbauposition beifahrerseitig; für Linkslenker; passender Adapter: B	**2800011317280**	**13172**	31
			AQUACTRL 2 SINGLE; Einbauposition fahrerseitig; für Rechtslenker; Fahrzeugausstattung: für Fahrzeuge mit gegenlaufenden Wischerarmen; passender Adapter: B	**2800011618260**	**16182**	59
			AQUACTRL 2 SINGLE; Einbauposition beifahrerseitig; für Rechtslenker; Fahrzeugausstattung: für Fahrzeuge mit gegenlaufenden Wischerarmen; passender Adapter: B	**2800011619260**	**16192**	59
2.0 EcoBoost 2.0 EcoBoost 2.0 EcoBoost	149 kW 176 kW 179 kW	05/15→ 05/15→ 09/12→07/16	AQUACTRL 2 SINGLE; Einbauposition fahrerseitig; für Linkslenker; passender Adapter: B	**2800011316280**	**13162**	30
			AQUACTRL 2 SINGLE; Einbauposition beifahrerseitig; für Linkslenker; passender Adapter: B	**2800011317280**	**13172**	31
			AQUACTRL 2 SINGLE; Einbauposition fahrerseitig; für Rechtslenker; Fahrzeugausstattung: für Fahrzeuge mit gegenlaufenden Wischerarmen; passender Adapter: B	**2800011618260** **2800011618270**	**16182** **61827**	59 59
			AQUACTRL 2 SINGLE; Einbauposition beifahrerseitig; für Rechtslenker; Fahrzeugausstattung: für Fahrzeuge mit gegenlaufenden Wischerarmen; passender Adapter: B	**2800011619260** **2800011619270**	**16192** **61927**	59 59

© 2025 Continental Aftermarket & Services GmbH

FORD - MONDEO V Stufenheck (CD) 09/12→

Wischblatt

2.0 Ecoboost 4x4 2.0 EcoBoost 4x4	183 kW 176 kW	01/16→12/21 01/13→12/15	AQUACTRL 2 SINGLE; Einbauposition fahrerseitig; für Linkslenker; passender Adapter: B	**2800011316280**	**13162**	30
			AQUACTRL 2 SINGLE; Einbauposition beifahrerseitig; für Linkslenker; passender Adapter: B	**2800011317280**	**13172**	31
			AQUACTRL 2 SINGLE; Einbauposition fahrerseitig; für Rechtslenker; Fahrzeugausstattung: für Fahrzeuge mit gegenlaufenden Wischerarmen; passender Adapter: B	**2800011618260**	**16182**	59
			AQUACTRL 2 SINGLE; Einbauposition beifahrerseitig; für Rechtslenker; Fahrzeugausstattung: für Fahrzeuge mit gegenlaufenden Wischerarmen; passender Adapter: B	**2800011619260**	**16192**	59
2.0 EcoBoost 4x4	179 kW	09/12→07/16	AQUACTRL 2 SINGLE; Einbauposition fahrerseitig; für Linkslenker; passender Adapter: B	**2800011316280**	**13162**	30
			AQUACTRL 2 SINGLE; Einbauposition beifahrerseitig; für Linkslenker; passender Adapter: B	**2800011317280**	**13172**	31
2.0 Hybrid	130 kW	09/14→	AQUACTRL 2 SINGLE; Einbauposition fahrerseitig; für Linkslenker; passender Adapter: B	**2800011316280**	**13162**	30
			AQUACTRL 2 SINGLE; Einbauposition beifahrerseitig; für Linkslenker; passender Adapter: B	**2800011317280**	**13172**	31
			AQUACTRL 2 SINGLE; Einbauposition fahrerseitig; für Rechtslenker; Fahrzeugausstattung: für Fahrzeuge mit gegenlaufenden Wischerarmen; passender Adapter: B	**2800011618260** **2800011618270**	**16182** **61827**	59 59
			AQUACTRL 2 SINGLE; Einbauposition beifahrerseitig; für Rechtslenker; Fahrzeugausstattung: für Fahrzeuge mit gegenlaufenden Wischerarmen; passender Adapter: B	**2800011619260** **2800011619270**	**16192** **61927**	59 59
2.0 Hybrid 2.0 Hybrid	138 kW 140 kW	01/19→ 08/14→	AQUACTRL 2 SINGLE; Einbauposition fahrerseitig; für Linkslenker; passender Adapter: B	**2800011316280**	**13162**	30
			AQUACTRL 2 SINGLE; Einbauposition beifahrerseitig; für Linkslenker; passender Adapter: B	**2800011317280**	**13172**	31
			AQUACTRL 2 SINGLE; Einbauposition fahrerseitig; für Rechtslenker; Fahrzeugausstattung: für Fahrzeuge mit gegenlaufenden Wischerarmen; passender Adapter: B	**2800011618260**	**16182**	59
			AQUACTRL 2 SINGLE; Einbauposition beifahrerseitig; für Rechtslenker; Fahrzeugausstattung: für Fahrzeuge mit gegenlaufenden Wischerarmen; passender Adapter: B	**2800011619260**	**16192**	59
2.0 Hybrid	140 kW	09/14→	AQUACTRL 2 SINGLE; Einbauposition fahrerseitig; für Linkslenker; passender Adapter: B	**2800011316280**	**13162**	30
			AQUACTRL 2 SINGLE; Einbauposition beifahrerseitig; für Linkslenker; passender Adapter: B	**2800011317280**	**13172**	31
			AQUACTRL 2 SINGLE; Einbauposition fahrerseitig; für Rechtslenker; Fahrzeugausstattung: für Fahrzeuge mit gegenlaufenden Wischerarmen; passender Adapter: B	**2800011618260** **2800011618270**	**16182** **61827**	59 59
			AQUACTRL 2 SINGLE; Einbauposition beifahrerseitig; für Rechtslenker; Fahrzeugausstattung: für Fahrzeuge mit gegenlaufenden Wischerarmen; passender Adapter: B	**2800011619260** **2800011619270**	**16192** **61927**	59 59
2.0 TDCi	110 kW	09/14→	AQUACTRL 2 SINGLE; Einbauposition fahrerseitig; für Linkslenker; passender Adapter: B	**2800011316280**	**13162**	30
			AQUACTRL 2 SINGLE; Einbauposition beifahrerseitig; für Linkslenker; passender Adapter: B	**2800011317280**	**13172**	31
			AQUACTRL 2 SINGLE; Einbauposition fahrerseitig; für Rechtslenker; Fahrzeugausstattung: für Fahrzeuge mit gegenlaufenden Wischerarmen; passender Adapter: B	**2800011618260**	**16182**	59
			AQUACTRL 2 SINGLE; Einbauposition beifahrerseitig; für Rechtslenker; Fahrzeugausstattung: für Fahrzeuge mit gegenlaufenden Wischerarmen; passender Adapter: B	**2800011619260**	**16192**	59

© 2025 Continental Aftermarket & Services GmbH

FORD - MONDEO V Stufenheck (CD) 09/12→

Wischblatt

2.0 TDCi	132 kW	05/15→	AQUACTRL 2 SINGLE; Einbauposition fahrerseitig; für Linkslenker; passender Adapter: B	**2800011316280**	**13162**	30
			AQUACTRL 2 SINGLE; Einbauposition beifahrerseitig; für Linkslenker; passender Adapter: B	**2800011317280**	**13172**	31
			AQUACTRL 2 SINGLE; Einbauposition fahrerseitig; für Rechtslenker; Fahrzeugausstattung: für Fahrzeuge mit gegenlaufenden Wischerarmen; passender Adapter: B	**2800011618260** **2800011618270**	**16182** **61827**	59 59
			AQUACTRL 2 SINGLE; Einbauposition beifahrerseitig; für Rechtslenker; Fahrzeugausstattung: für Fahrzeuge mit gegenlaufenden Wischerarmen; passender Adapter: B	**2800011619260** **2800011619270**	**16192** **61927**	59 59
2.0 TDCi 4x4	110 kW	09/14→	AQUACTRL 2 SINGLE; Einbauposition fahrerseitig; für Linkslenker; passender Adapter: B	**2800011316280**	**13162**	30
			AQUACTRL 2 SINGLE; Einbauposition beifahrerseitig; für Linkslenker; passender Adapter: B	**2800011317280**	**13172**	31
			AQUACTRL 2 SINGLE; Einbauposition fahrerseitig; für Rechtslenker; Fahrzeugausstattung: für Fahrzeuge mit gegenlaufenden Wischerarmen; passender Adapter: B	**2800011618260**	**16182**	59
			AQUACTRL 2 SINGLE; Einbauposition beifahrerseitig; für Rechtslenker; Fahrzeugausstattung: für Fahrzeuge mit gegenlaufenden Wischerarmen; passender Adapter: B	**2800011619260**	**16192**	59
2.0 TDCi 4x4 2.0 TDCi Bi-Turbo	132 kW 154 kW	05/15→ 05/15→	AQUACTRL 2 SINGLE; Einbauposition fahrerseitig; für Linkslenker; passender Adapter: B	**2800011316280**	**13162**	30
			AQUACTRL 2 SINGLE; Einbauposition beifahrerseitig; für Linkslenker; passender Adapter: B	**2800011317280**	**13172**	31
			AQUACTRL 2 SINGLE; Einbauposition fahrerseitig; für Rechtslenker; Fahrzeugausstattung: für Fahrzeuge mit gegenlaufenden Wischerarmen; passender Adapter: B	**2800011618260** **2800011618270**	**16182** **61827**	59 59
			AQUACTRL 2 SINGLE; Einbauposition beifahrerseitig; für Rechtslenker; Fahrzeugausstattung: für Fahrzeuge mit gegenlaufenden Wischerarmen; passender Adapter: B	**2800011619260** **2800011619270**	**16192** **61927**	59 59
2.5 2.5	110 kW 125 kW	05/15→ 05/15→	AQUACTRL 2 SINGLE; Einbauposition fahrerseitig; für Linkslenker; passender Adapter: B	**2800011316280**	**13162**	30
			AQUACTRL 2 SINGLE; Einbauposition beifahrerseitig; für Linkslenker; passender Adapter: B	**2800011317280**	**13172**	31
			AQUACTRL 2 SINGLE; Einbauposition fahrerseitig; für Rechtslenker; Fahrzeugausstattung: für Fahrzeuge mit gegenlaufenden Wischerarmen; passender Adapter: B	**2800011618260**	**16182**	59
			AQUACTRL 2 SINGLE; Einbauposition beifahrerseitig; für Rechtslenker; Fahrzeugausstattung: für Fahrzeuge mit gegenlaufenden Wischerarmen; passender Adapter: B	**2800011619260**	**16192**	59
2.5	126 kW	12/16→	AQUACTRL 2 SINGLE; Einbauposition fahrerseitig; für Linkslenker; passender Adapter: B	**2800011316280**	**13162**	30
			AQUACTRL 2 SINGLE; Einbauposition beifahrerseitig; für Linkslenker; passender Adapter: B	**2800011317280**	**13172**	31
2.5 2.5 4x4	127 kW 130 kW	09/12→ 09/12→	AQUACTRL 2 SINGLE; Einbauposition fahrerseitig; für Linkslenker; passender Adapter: B	**2800011316280**	**13162**	30
			AQUACTRL 2 SINGLE; Einbauposition beifahrerseitig; für Linkslenker; passender Adapter: B	**2800011317280**	**13172**	31
			AQUACTRL 2 SINGLE; Einbauposition fahrerseitig; für Rechtslenker; Fahrzeugausstattung: für Fahrzeuge mit gegenlaufenden Wischerarmen; passender Adapter: B	**2800011618260**	**16182**	59
			AQUACTRL 2 SINGLE; Einbauposition beifahrerseitig; für Rechtslenker; Fahrzeugausstattung: für Fahrzeuge mit gegenlaufenden Wischerarmen; passender Adapter: B	**2800011619260**	**16192**	59

© 2025 Continental Aftermarket & Services GmbH

FORD - MONDEO V Stufenheck (CD) 09/12→						
Wischblatt						
2.5 Flex	129 kW	02/13→12/18	AQUACTRL 2 SINGLE; Einbauposition fahrerseitig; für Linkslenker; passender Adapter: B	**2800011316280**	**13162**	30
			AQUACTRL 2 SINGLE; Einbauposition beifahrerseitig; für Linkslenker; passender Adapter: B	**2800011317280**	**13172**	31
2.7 EcoBoost 2.7 EcoBoost 4x4	242 kW 242 kW	09/16→ 07/17→	AQUACTRL 2 SINGLE; Einbauposition fahrerseitig; für Linkslenker; passender Adapter: B	**2800011316280**	**13162**	30
			AQUACTRL 2 SINGLE; Einbauposition beifahrerseitig; für Linkslenker; passender Adapter: B	**2800011317280**	**13172**	31
			AQUACTRL 2 SINGLE; Einbauposition fahrerseitig; für Rechtslenker; Fahrzeugausstattung: für Fahrzeuge mit gegenlaufenden Wischerarmen; passender Adapter: B	**2800011618260**	**16182**	59
			AQUACTRL 2 SINGLE; Einbauposition beifahrerseitig; für Rechtslenker; Fahrzeugausstattung: für Fahrzeuge mit gegenlaufenden Wischerarmen; passender Adapter: B	**2800011619260**	**16192**	59
FORD - MONDEO V Turnier (CF) 09/14→						
Wischblatt						
1.0 EcoBoost 1.5 EcoBoost	92 kW 118 kW	02/15→ 09/14→	AQUACTRL 2 SINGLE; Einbauposition fahrerseitig; für Linkslenker; passender Adapter: B	**2800011316280**	**13162**	30
			AQUACTRL 2 SINGLE; Einbauposition beifahrerseitig; für Linkslenker; passender Adapter: B	**2800011317280**	**13172**	31
			REARCTRL; Einbauposition hinten; Ergänzungsartikel/Ergänzende Info: Adapter entfernen; Ergänzungsartikel/Ergänzende Info 2: Maß abweichend vom Original	**2800011535170** **2800011535180**	**53517** **15351**	49 49
			AQUACTRL 2 SINGLE; Einbauposition fahrerseitig; für Rechtslenker; Fahrzeugausstattung: für Fahrzeuge mit gegenlaufenden Wischerarmen; passender Adapter: B	**2800011618260** **2800011618270**	**16182** **61827**	59 59
			AQUACTRL 2 SINGLE; Einbauposition beifahrerseitig; für Rechtslenker; Fahrzeugausstattung: für Fahrzeuge mit gegenlaufenden Wischerarmen; passender Adapter: B	**2800011619260** **2800011619270**	**16192** **61927**	59 59
1.5 EcoBoost	121 kW	05/18→	AQUACTRL 2 SINGLE; Einbauposition fahrerseitig; für Linkslenker; passender Adapter: B	**2800011316280**	**13162**	30
			AQUACTRL 2 SINGLE; Einbauposition beifahrerseitig; für Linkslenker; passender Adapter: B	**2800011317280**	**13172**	31
			REARCTRL; Einbauposition hinten; Ergänzungsartikel/Ergänzende Info: Adapter entfernen; Ergänzungsartikel/Ergänzende Info 2: Maß abweichend vom Original	**2800011535180**	**15351**	49
			AQUACTRL 2 SINGLE; Einbauposition fahrerseitig; für Rechtslenker; Fahrzeugausstattung: für Fahrzeuge mit gegenlaufenden Wischerarmen; passender Adapter: B	**2800011618260**	**16182**	59
			AQUACTRL 2 SINGLE; Einbauposition beifahrerseitig; für Rechtslenker; Fahrzeugausstattung: für Fahrzeuge mit gegenlaufenden Wischerarmen; passender Adapter: B	**2800011619260**	**16192**	59
1.5 TDCi 1.6 TDCi	88 kW 85 kW	03/15→ 09/14→	AQUACTRL 2 SINGLE; Einbauposition fahrerseitig; für Linkslenker; passender Adapter: B	**2800011316280**	**13162**	30
			AQUACTRL 2 SINGLE; Einbauposition beifahrerseitig; für Linkslenker; passender Adapter: B	**2800011317280**	**13172**	31
			REARCTRL; Einbauposition hinten; Ergänzungsartikel/Ergänzende Info: Adapter entfernen; Ergänzungsartikel/Ergänzende Info 2: Maß abweichend vom Original	**2800011535170** **2800011535180**	**53517** **15351**	49 49
			AQUACTRL 2 SINGLE; Einbauposition fahrerseitig; für Rechtslenker; Fahrzeugausstattung: für Fahrzeuge mit gegenlaufenden Wischerarmen; passender Adapter: B	**2800011618260** **2800011618270**	**16182** **61827**	59 59
			AQUACTRL 2 SINGLE; Einbauposition beifahrerseitig; für Rechtslenker; Fahrzeugausstattung:	**2800011619260** **2800011619270**	**16192** **61927**	59 59

→

© 2025 Continental Aftermarket & Services GmbH

FORD - MONDEO V Turnier (CF) 09/14→

Wischblatt

1.5 TDCi 1.6 TDCi	88 kW 85 kW	03/15→ 09/14→	für Fahrzeuge mit gegenlaufenden Wischerarmen; passender Adapter: B			
2.0 EcoBlue 2.0 EcoBlue 2.0 EcoBlue 2.0 EcoBlue 4x4	88 kW 110 kW 140 kW 140 kW	01/19→ 01/19→ 01/19→ 01/19→	AQUACTRL 2 SINGLE; Einbauposition fahrerseitig; für Linkslenker; passender Adapter: B	**2800011316280**	**13162**	30
			AQUACTRL 2 SINGLE; Einbauposition beifahrerseitig; für Linkslenker; passender Adapter: B	**2800011317280**	**13172**	31
			REARCTRL; Einbauposition hinten; Ergänzungsartikel/Ergänzende Info: Adapter entfernen; Ergänzungsartikel/Ergänzende Info 2: Maß abweichend vom Original	**2800011535180**	**15351**	49
			AQUACTRL 2 SINGLE; Einbauposition fahrerseitig; für Rechtslenker; Fahrzeugausstattung: für Fahrzeuge mit gegenlaufenden Wischerarmen; passender Adapter: B	**2800011618260**	**16182**	59
			AQUACTRL 2 SINGLE; Einbauposition beifahrerseitig; für Rechtslenker; Fahrzeugausstattung: für Fahrzeuge mit gegenlaufenden Wischerarmen; passender Adapter: B	**2800011619260**	**16192**	59
2.0 EcoBoost 2.0 EcoBoost	149 kW 176 kW	09/14→ 09/14→	AQUACTRL 2 SINGLE; Einbauposition fahrerseitig; für Linkslenker; passender Adapter: B	**2800011316280**	**13162**	30
			AQUACTRL 2 SINGLE; Einbauposition beifahrerseitig; für Linkslenker; passender Adapter: B	**2800011317280**	**13172**	31
			REARCTRL; Einbauposition hinten; Ergänzungsartikel/Ergänzende Info: Adapter entfernen; Ergänzungsartikel/Ergänzende Info 2: Maß abweichend vom Original	**2800011535170** **2800011535180**	**53517** **15351**	49 49
			AQUACTRL 2 SINGLE; Einbauposition fahrerseitig; für Rechtslenker; Fahrzeugausstattung: für Fahrzeuge mit gegenlaufenden Wischerarmen; passender Adapter: B	**2800011618260** **2800011618270**	**16182** **61827**	59 59
			AQUACTRL 2 SINGLE; Einbauposition beifahrerseitig; für Rechtslenker; Fahrzeugausstattung: für Fahrzeuge mit gegenlaufenden Wischerarmen; passender Adapter: B	**2800011619260** **2800011619270**	**16192** **61927**	59 59
2.0 Hybrid iVCT	138 kW	01/19→	AQUACTRL 2 SINGLE; Einbauposition fahrerseitig; für Linkslenker; passender Adapter: B	**2800011316280**	**13162**	30
			AQUACTRL 2 SINGLE; Einbauposition beifahrerseitig; für Linkslenker; passender Adapter: B	**2800011317280**	**13172**	31
			REARCTRL; Einbauposition hinten; Ergänzungsartikel/Ergänzende Info: Adapter entfernen; Ergänzungsartikel/Ergänzende Info 2: Maß abweichend vom Original	**2800011535180**	**15351**	49
			AQUACTRL 2 SINGLE; Einbauposition fahrerseitig; für Rechtslenker; Fahrzeugausstattung: für Fahrzeuge mit gegenlaufenden Wischerarmen; passender Adapter: B	**2800011618260**	**16182**	59
			AQUACTRL 2 SINGLE; Einbauposition beifahrerseitig; für Rechtslenker; Fahrzeugausstattung: für Fahrzeuge mit gegenlaufenden Wischerarmen; passender Adapter: B	**2800011619260**	**16192**	59
2.0 TDCi 2.0 TDCi 2.0 TDCi 4x4 2.0 TDCi 4x4 2.0 TDCi Bi-Turbo	110 kW 132 kW 110 kW 132 kW 154 kW	09/14→ 09/14→ 02/15→ 02/15→ 03/15→	AQUACTRL 2 SINGLE; Einbauposition fahrerseitig; für Linkslenker; passender Adapter: B	**2800011316280**	**13162**	30
			AQUACTRL 2 SINGLE; Einbauposition beifahrerseitig; für Linkslenker; passender Adapter: B	**2800011317280**	**13172**	31
			REARCTRL; Einbauposition hinten; Ergänzungsartikel/Ergänzende Info: Adapter entfernen; Ergänzungsartikel/Ergänzende Info 2: Maß abweichend vom Original	**2800011535170** **2800011535180**	**53517** **15351**	49 49
			AQUACTRL 2 SINGLE; Einbauposition fahrerseitig; für Rechtslenker; Fahrzeugausstattung: für Fahrzeuge mit gegenlaufenden Wischerarmen; passender Adapter: B	**2800011618260** **2800011618270**	**16182** **61827**	59 59
			AQUACTRL 2 SINGLE; Einbauposition beifahrerseitig; für Rechtslenker; Fahrzeugausstattung:	**2800011619260** **2800011619270**	**16192** **61927**	59 59

→

© 2025 Continental Aftermarket & Services GmbH

FORD - MONDEO V Turnier (CF) 09/14→						
Wischblatt						
2.0 TDCi	110 kW	09/14→	für Fahrzeuge mit gegenlaufenden Wischerarmen; passender Adapter: B			
2.0 TDCi	132 kW	09/14→				
2.0 TDCi 4x4	110 kW	02/15→				
2.0 TDCi 4x4	132 kW	02/15→				
2.0 TDCi Bi-Turbo	154 kW	03/15→				
FORD - ORION I (AFD) 07/83→03/86						
Wischblatt						
1.3	51 kW	07/83→03/86	AQUACTRL 2 SINGLE; Einbauposition beifahrerseitig; für Linkslenker; passender Adapter: A	**2800011304280**	**13042**	26
1.6	58 kW	07/83→03/86				
1.6 D	40 kW	02/84→03/86	AQUACTRL 2 SINGLE; Einbauposition fahrerseitig; für Linkslenker; passender Adapter: A	**2800011304280**	**13042**	26
1.6 i	77 kW	07/83→03/86				
FORD - ORION II (AFF) 12/85→07/90						
Wischblatt						
1.3	44 kW	12/85→07/90	AQUACTRL 2 SINGLE; Einbauposition fahrerseitig; für Linkslenker; passender Adapter: A	**2800011304280**	**13042**	26
1.3	51 kW	11/86→07/88				
1.4	52 kW	03/86→07/90	AQUACTRL 2 SINGLE; Einbauposition beifahrerseitig; für Linkslenker; passender Adapter: A	**2800011304280**	**13042**	26
1.4	54 kW	01/86→07/90				
1.4	55 kW	12/85→07/90				
1.4 Cat	54 kW	02/87→07/90				
1.6	65 kW	03/86→07/90				
1.6	66 kW	12/85→07/90				
1.6 D	40 kW	12/85→01/89				
1.6 i	75 kW	02/86→07/90				
1.6 i	77 kW	03/86→07/90				
1.6 i Cat	66 kW	03/86→07/90				
1.8 D	44 kW	01/89→07/90				
FORD - ORION III (GAL) 01/90→09/96						
Wischblatt						
1.3	44 kW	07/90→12/93	AQUACTRL 2 SET; für Linkslenker	**2800011207280**	**12072**	5
1.4	52 kW	07/90→12/93	AQUACTRL 2 SINGLE; Einbauposition fahrerseitig; für Linkslenker; passender Adapter: A	**2800011306280**	**13062**	27
1.4	54 kW	07/90→12/93				
1.6	66 kW	07/90→12/92	AQUACTRL 2 SINGLE; Einbauposition beifahrerseitig; für Linkslenker; passender Adapter: A	**2800011306280**	**13062**	27
1.6 i	77 kW	07/90→09/92				
1.6 i 16V	66 kW	07/92→12/93				
1.8 D	44 kW	11/90→12/93				
1.8 i 16V	77 kW	02/92→12/93				
1.8 i 16V	96 kW	01/92→12/93				
1.8 TD	66 kW	03/92→12/93				
FORD - P 100 I 04/82→09/87						
Wischblatt						
1.6	54 kW	04/82→09/87	AQUACTRL 2 SINGLE; Einbauposition fahrerseitig; für Linkslenker; passender Adapter: A	**2800011304280**	**13042**	26
			AQUACTRL 2 SINGLE; Einbauposition beifahrerseitig; für Linkslenker; passender Adapter: A	**2800011304280**	**13042**	26
FORD - P 100 II 10/87→12/92						
Wischblatt						
1.8 TD	55 kW	10/87→12/92	AQUACTRL 2 SET; für Linkslenker	**2800011207280**	**12072**	5
2.0	57 kW	10/87→12/92	AQUACTRL 2 SINGLE; Einbauposition fahrerseitig; für Linkslenker; passender Adapter: A	**2800011306280**	**13062**	27
			AQUACTRL 2 SINGLE; Einbauposition beifahrerseitig; für Linkslenker; passender Adapter: A	**2800011306280**	**13062**	27

© 2025 Continental Aftermarket & Services GmbH

FORD - PUMA (EC_) 03/97→06/02						
Wischblatt						
1.4 16V 1.6 16V 1.7 16V Racing ST 160	66 kW 76 kW 92 kW 114 kW	11/97→10/00 08/00→06/02 03/97→06/02 06/99→06/02	AQUACTRL 2 SINGLE; Einbauposition beifahrerseitig; für Linkslenker; passender Adapter: A	**2800011305280**	**13052**	27
			AQUACTRL 2 SINGLE; Einbauposition fahrerseitig; für Linkslenker; passender Adapter: A	**2800011305280**	**13052**	27
			AQUACTRL 2 SINGLE; Einbauposition fahrerseitig; für Rechtslenker; passender Adapter: A	**2800011606260** **2800011606270**	**16062** **60627**	54 54
			AQUACTRL 2 SINGLE; Einbauposition beifahrerseitig; für Rechtslenker; passender Adapter: A	**2800011606260** **2800011606270**	**16062** **60627**	54 54
FORD - PUMA (J2K, CF7) 09/19→						
Wischblatt						
1.0 EcoBoost 1.0 EcoBoost 1.0 EcoBoost mHEV 1.0 EcoBoost mHEV	70 kW 92 kW 92 kW 114 kW	09/19→ 09/19→ 09/19→ 09/19→	AQUACTRL 2 SINGLE; Einbauposition beifahrerseitig; für Linkslenker; passender Adapter: BC	**2800011300280**	**13002**	25
			AQUACTRL 2 SINGLE; Einbauposition fahrerseitig; für Linkslenker; passender Adapter: BC	**2800011316280**	**13162**	30
			AQUACTRL 2 SINGLE; Einbauposition beifahrerseitig; für Rechtslenker; passender Adapter: BC	**2800011600260**	**16002**	52
			AQUACTRL 2 SINGLE; Einbauposition fahrerseitig; für Rechtslenker; passender Adapter: BC	**2800011618260**	**16182**	59
1.0 EcoBoost mHEV	118 kW	03/23→	AQUACTRL 2 SINGLE; Einbauposition beifahrerseitig; für Rechtslenker; passender Adapter: BC	**2800011600260**	**16002**	52
			AQUACTRL 2 SINGLE; Einbauposition fahrerseitig; für Rechtslenker; passender Adapter: BC	**2800011618260**	**16182**	59
1.0 Flexifuel	92 kW	12/21→	AQUACTRL 2 SINGLE; Einbauposition beifahrerseitig; für Linkslenker; passender Adapter: BC	**2800011300280**	**13002**	25
			AQUACTRL 2 SINGLE; Einbauposition fahrerseitig; für Linkslenker; passender Adapter: BC	**2800011316280**	**13162**	30
			AQUACTRL 2 SINGLE; Einbauposition beifahrerseitig; für Rechtslenker; passender Adapter: BC	**2800011600260**	**16002**	52
			AQUACTRL 2 SINGLE; Einbauposition fahrerseitig; für Rechtslenker; passender Adapter: BC	**2800011618260**	**16182**	59
1.0 ST EcoBoost mHEV	125 kW	03/23→	AQUACTRL 2 SINGLE; Einbauposition beifahrerseitig; für Rechtslenker; passender Adapter: BC	**2800011600260**	**16002**	52
			AQUACTRL 2 SINGLE; Einbauposition fahrerseitig; für Rechtslenker; passender Adapter: BC	**2800011618260**	**16182**	59
1.5 EcoBlue 1.5 ST EcoBoost	88 kW 147 kW	04/20→ 11/20→	AQUACTRL 2 SINGLE; Einbauposition beifahrerseitig; für Linkslenker; passender Adapter: BC	**2800011300280**	**13002**	25
			AQUACTRL 2 SINGLE; Einbauposition fahrerseitig; für Linkslenker; passender Adapter: BC	**2800011316280**	**13162**	30
			AQUACTRL 2 SINGLE; Einbauposition beifahrerseitig; für Rechtslenker; passender Adapter: BC	**2800011600260**	**16002**	52
			AQUACTRL 2 SINGLE; Einbauposition fahrerseitig; für Rechtslenker; passender Adapter: BC	**2800011618260**	**16182**	59
FORD - RANGER (ER, EQ, R_) 04/97→12/11						
Wischblatt						
1.8	85 kW	06/99→02/02	AQUACTRL 2 SINGLE; Einbauposition beifahrerseitig; für Linkslenker; passender Adapter: A	**2800011304280**	**13042**	26
			AQUACTRL 2 SINGLE; Einbauposition fahrerseitig; für Linkslenker; passender Adapter: A	**2800011304280**	**13042**	26
			AQUACTRL 2 SINGLE; Einbauposition beifahrerseitig; für Rechtslenker; passender Adapter: A	**2800011605260**	**16052**	54
			AQUACTRL 2 SINGLE; Einbauposition fahrerseitig; für Rechtslenker; passender Adapter: A	**2800011605260**	**16052**	54
2.2	78 kW	03/02→09/05	AQUACTRL 2 SINGLE; Einbauposition beifahrerseitig; für Linkslenker; passender Adapter: A	**2800011304280**	**13042**	26
			AQUACTRL 2 SINGLE; Einbauposition fahrerseitig; für Linkslenker; passender Adapter: A	**2800011304280**	**13042**	26
			AQUACTRL 2 SINGLE; Einbauposition beifahrerseitig; für Rechtslenker; passender Adapter: A	**2800011605260** **2800011624270**	**16052** **62427**	54 61
			AQUACTRL 2 SINGLE; Einbauposition fahrerseitig; für Rechtslenker; passender Adapter: A	**2800011605260** **2800011624270**	**16052** **62427**	54 61

© 2025 Continental Aftermarket & Services GmbH

FORD - RANGER (ER, EQ, R_) 04/97→12/11

Wischblatt

2.3	105 kW	10/05→06/06	AQUACTRL 2 SINGLE; Einbauposition beifahrerseitig; für Rechtslenker; passender Adapter: A	**2800011605260** **2800011624270**	**16052** **62427**	54 61
			AQUACTRL 2 SINGLE; Einbauposition fahrerseitig; für Rechtslenker; passender Adapter: A	**2800011605260** **2800011624270**	**16052** **62427**	54 61
2.3 2.3 4x4	114 kW 114 kW	10/01→09/05 10/01→09/05	AQUACTRL 2 SINGLE; Einbauposition beifahrerseitig; für Rechtslenker; passender Adapter: A	**2800011605260**	**16052**	54
			AQUACTRL 2 SINGLE; Einbauposition fahrerseitig; für Rechtslenker; passender Adapter: A	**2800011605260**	**16052**	54
2.5 D 2.5 D 4x4 2.5 TD 2.5 TD 4x4 2.5 TD 4x4 2.5 TDdi 2.5 TDdi 4x4 2.6 2.9 D 3.0	57 kW 57 kW 62 kW 62 kW 80 kW 86 kW 86 kW 80 kW 70 kW 109 kW	10/99→04/02 10/99→04/02 04/02→06/06 04/02→06/06 10/99→06/06 04/02→09/05 04/02→09/05 10/02→09/04 06/99→02/02 06/99→06/06	AQUACTRL 2 SINGLE; Einbauposition beifahrerseitig; für Linkslenker; passender Adapter: A	**2800011304280**	**13042**	26
			AQUACTRL 2 SINGLE; Einbauposition fahrerseitig; für Linkslenker; passender Adapter: A	**2800011304280**	**13042**	26
			AQUACTRL 2 SINGLE; Einbauposition beifahrerseitig; für Rechtslenker; passender Adapter: A	**2800011605260** **2800011624270**	**16052** **62427**	54 61
			AQUACTRL 2 SINGLE; Einbauposition fahrerseitig; für Rechtslenker; passender Adapter: A	**2800011605260** **2800011624270**	**16052** **62427**	54 61
3.0 4x4 4.0	109 kW 152 kW	06/99→06/06 06/99→06/06	AQUACTRL 2 SINGLE; Einbauposition beifahrerseitig; für Rechtslenker; passender Adapter: A	**2800011605260**	**16052**	54
			AQUACTRL 2 SINGLE; Einbauposition fahrerseitig; für Rechtslenker; passender Adapter: A	**2800011605260**	**16052**	54
4.0 4x4	152 kW	10/05→06/06	AQUACTRL 2 SINGLE; Einbauposition beifahrerseitig; für Linkslenker; passender Adapter: A	**2800011304280**	**13042**	26
			AQUACTRL 2 SINGLE; Einbauposition fahrerseitig; für Linkslenker; passender Adapter: A	**2800011304280**	**13042**	26
			AQUACTRL 2 SINGLE; Einbauposition beifahrerseitig; für Rechtslenker; passender Adapter: A	**2800011605260**	**16052**	54
			AQUACTRL 2 SINGLE; Einbauposition fahrerseitig; für Rechtslenker; passender Adapter: A	**2800011605260**	**16052**	54

FORD - RANGER (ET) 01/05→07/12

Wischblatt

2.2	68 kW	06/07→01/09	AQUACTRL 2 SINGLE; Einbauposition beifahrerseitig; für Rechtslenker; passender Adapter: A	**2800011605260**	**16052**	54
			AQUACTRL 2 SINGLE; Einbauposition fahrerseitig; für Rechtslenker; passender Adapter: A	**2800011605260**	**16052**	54
2.5 TDCi 4x4 2.5 TDdi	105 kW 105 kW	05/06→07/12 05/06→07/12	AQUACTRL 2 SINGLE; Einbauposition fahrerseitig; für Linkslenker; passender Adapter: A	**2800011304280**	**13042**	26
			AQUACTRL 2 SINGLE; Einbauposition beifahrerseitig; für Linkslenker; passender Adapter: A	**2800011304280**	**13042**	26
			AQUACTRL 2 SINGLE; Einbauposition beifahrerseitig; für Rechtslenker; passender Adapter: A	**2800011605260** **2800011624270**	**16052** **62427**	54 61
			AQUACTRL 2 SINGLE; Einbauposition fahrerseitig; für Rechtslenker; passender Adapter: A	**2800011605260** **2800011624270**	**16052** **62427**	54 61
2.5 TDi 4x4	80 kW	06/07→07/12	AQUACTRL 2 SINGLE; Einbauposition beifahrerseitig; für Rechtslenker; passender Adapter: A	**2800011605260** **2800011624270**	**16052** **62427**	54 61
			AQUACTRL 2 SINGLE; Einbauposition fahrerseitig; für Rechtslenker; passender Adapter: A	**2800011605260** **2800011624270**	**16052** **62427**	54 61
3.0 TDCi 3.0 TDCi 4x4	115 kW 115 kW	05/06→07/12 05/06→07/12	AQUACTRL 2 SINGLE; Einbauposition fahrerseitig; für Linkslenker; passender Adapter: A	**2800011304280**	**13042**	26
			AQUACTRL 2 SINGLE; Einbauposition beifahrerseitig; für Linkslenker; passender Adapter: A	**2800011304280**	**13042**	26
			AQUACTRL 2 SINGLE; Einbauposition beifahrerseitig; für Rechtslenker; passender Adapter: A	**2800011605260** **2800011624270**	**16052** **62427**	54 61
			AQUACTRL 2 SINGLE; Einbauposition fahrerseitig; für Rechtslenker; passender Adapter: A	**2800011605260** **2800011624270**	**16052** **62427**	54 61

© 2025 Continental Aftermarket & Services GmbH

FORD - RANGER (TKE) 04/11→

Wischblatt

2.0 EcoBlue	125 kW	06/21→	AQUACTRL 2 SINGLE; Einbauposition beifahrerseitig; für Rechtslenker; passender Adapter: BC	**2800011602260**	**16022**	53
			AQUACTRL 2 SINGLE; Einbauposition fahrerseitig; für Rechtslenker; passender Adapter: BC	**2800011614260**	**16142**	58
2.0 EcoBlue 4x4	96 kW	03/19→	AQUACTRL 2 SET; für Linkslenker	**2800011217280**	**12172**	8
2.0 EcoBlue 4x4	125 kW	03/19→	AQUACTRL 2 SINGLE; für Linkslenker; Einbauposition beifahrerseitig; passender Adapter: BC	**2800011302280**	**13022**	26
			AQUACTRL 2 SINGLE; für Linkslenker; Einbauposition fahrerseitig; passender Adapter: BC	**2800011312280**	**13122**	29
			AQUACTRL 2 SINGLE; Einbauposition beifahrerseitig; für Rechtslenker; passender Adapter: BC	**2800011602260**	**16022**	53
			AQUACTRL 2 SINGLE; Einbauposition fahrerseitig; für Rechtslenker; passender Adapter: BC	**2800011614260**	**16142**	58
2.0 EcoBlue 4x4	157 kW	09/18→	AQUACTRL 2 SET; für Linkslenker	**2800011217280**	**12172**	8
			AQUACTRL 2 SINGLE; für Linkslenker; Einbauposition beifahrerseitig; passender Adapter: BC	**2800011302280**	**13022**	26
			AQUACTRL 2 SINGLE; für Linkslenker; Einbauposition fahrerseitig; passender Adapter: BC	**2800011312280**	**13122**	29
			AQUACTRL 2 SINGLE; Einbauposition beifahrerseitig; für Rechtslenker; passender Adapter: BC	**2800011602260** **2800011623270**	**16022** **62327**	53 61
			AQUACTRL 2 SINGLE; Einbauposition fahrerseitig; für Rechtslenker; passender Adapter: BC	**2800011614260** **2800011628270**	**16142** **62827**	58 63
2.0 EcoBlue Heckantrieb	132 kW	09/18→	AQUACTRL 2 SET; für Linkslenker	**2800011217280**	**12172**	8
			AQUACTRL 2 SINGLE; für Linkslenker; Einbauposition beifahrerseitig; passender Adapter: BC	**2800011302280**	**13022**	26
			AQUACTRL 2 SINGLE; für Linkslenker; Einbauposition fahrerseitig; passender Adapter: BC	**2800011312280**	**13122**	29
			AQUACTRL 2 SINGLE; Einbauposition beifahrerseitig; für Rechtslenker; passender Adapter: BC	**2800011602260**	**16022**	53
			AQUACTRL 2 SINGLE; Einbauposition fahrerseitig; für Rechtslenker; passender Adapter: BC	**2800011614260**	**16142**	58
2.2 TDCi	88 kW	04/11→	AQUACTRL 2 SET; für Linkslenker; 08/15	**2800011211280**	**12112**	6
2.2 TDCi	92 kW	04/11→	AQUACTRL 2 SET; für Linkslenker; 09/15	**2800011217280**	**12172**	8
2.2 TDCi 2.2 TDCi 2.2 TDCi 2.2 TDCi 4x4 2.2 TDCi 4x4 2.2 TDCi 4x4 2.2 TDCi 4x4	96 kW 110 kW 118 kW 92 kW 96 kW 110 kW 118 kW	05/15→ 11/11→ 05/15→ 04/11→ 05/15→ 04/11→ 05/15→	AQUACTRL 2 SINGLE; Einbauposition beifahrerseitig; für Linkslenker; passender Adapter: A; 08/15	**2800011302280**	**13022**	26
			AQUACTRL 2 SINGLE; für Linkslenker; Einbauposition beifahrerseitig; passender Adapter: BC; 09/15	**2800011302280**	**13022**	26
			AQUACTRL 2 SINGLE; Einbauposition fahrerseitig; für Linkslenker; passender Adapter: A; 08/15	**2800011312280**	**13122**	29
			AQUACTRL 2 SINGLE; für Linkslenker; Einbauposition fahrerseitig; passender Adapter: BC; 09/15	**2800011312280**	**13122**	29
			AQUACTRL 2 SINGLE; 08/15; Einbauposition beifahrerseitig; für Rechtslenker; passender Adapter: A	**2800011602260** **2800011623270**	**16022** **62327**	53 61
			AQUACTRL 2 SINGLE; 09/15 ; Einbauposition beifahrerseitig; für Rechtslenker; passender Adapter: BC	**2800011602260** **2800011623270**	**16022** **62327**	53 61
			AQUACTRL 2 SINGLE; 09/15 ; Einbauposition fahrerseitig; für Rechtslenker; passender Adapter: BC	**2800011614260** **2800011628270**	**16142** **62827**	58 63
			AQUACTRL 2 SINGLE; 08/15; Einbauposition fahrerseitig; für Rechtslenker; passender Adapter: A	**2800011614260** **2800011628270**	**16142** **62827**	58 63
2.5 i	122 kW	11/11→	AQUACTRL 2 SET; für Linkslenker; 08/15	**2800011211280**	**12112**	6
			AQUACTRL 2 SET; für Linkslenker; 09/15	**2800011217280**	**12172**	8
			AQUACTRL 2 SINGLE; Einbauposition beifahrerseitig; für Linkslenker; passender Adapter: A; 08/15	**2800011302280**	**13022**	26

→

© 2025 Continental Aftermarket & Services GmbH

FORD - RANGER (TKE) 04/11→

Wischblatt

2.5 i	122 kW	11/11→	AQUACTRL 2 SINGLE; für Linkslenker; Einbauposition beifahrerseitig; passender Adapter: BC; 09/15	**2800011302280**	**13022**	26
			AQUACTRL 2 SINGLE; Einbauposition fahrerseitig; für Linkslenker; passender Adapter: A; 08/15	**2800011312280**	**13122**	29
			AQUACTRL 2 SINGLE; für Linkslenker; Einbauposition fahrerseitig; passender Adapter: BC; 09/15	**2800011312280**	**13122**	29
			AQUACTRL 2 SINGLE; Einbauposition beifahrerseitig; für Rechtslenker; passender Adapter: A / BC	**2800011623270**	**62327**	61
			AQUACTRL 2 SINGLE; Einbauposition fahrerseitig; für Rechtslenker; passender Adapter: A / BC	**2800011628270**	**62827**	63
2.5 i 4x4	122 kW	11/11→	AQUACTRL 2 SET; für Linkslenker; 08/15	**2800011211280**	**12112**	6
			AQUACTRL 2 SET; für Linkslenker; 09/15	**2800011217280**	**12172**	8
			AQUACTRL 2 SINGLE; Einbauposition beifahrerseitig; für Linkslenker; passender Adapter: A; 08/15	**2800011302280**	**13022**	26
			AQUACTRL 2 SINGLE; für Linkslenker; Einbauposition beifahrerseitig; passender Adapter: BC; 09/15	**2800011302280**	**13022**	26
			AQUACTRL 2 SINGLE; Einbauposition fahrerseitig; für Linkslenker; passender Adapter: A; 08/15	**2800011312280**	**13122**	29
			AQUACTRL 2 SINGLE; für Linkslenker; Einbauposition fahrerseitig; passender Adapter: BC; 09/15	**2800011312280**	**13122**	29
			AQUACTRL 2 SINGLE; 08/15; Einbauposition beifahrerseitig; für Rechtslenker; passender Adapter: A	**2800011602260** **2800011623270**	**16022** **62327**	53 61
			AQUACTRL 2 SINGLE; 09/15 ; Einbauposition beifahrerseitig; für Rechtslenker; passender Adapter: BC	**2800011602260** **2800011623270**	**16022** **62327**	53 61
			AQUACTRL 2 SINGLE; 09/15 ; Einbauposition fahrerseitig; für Rechtslenker; passender Adapter: BC	**2800011614260** **2800011628270**	**16142** **62827**	58 63
			AQUACTRL 2 SINGLE; 08/15; Einbauposition fahrerseitig; für Rechtslenker; passender Adapter: A	**2800011614260** **2800011628270**	**16142** **62827**	58 63
3.2 TDCi	147 kW	11/11→	AQUACTRL 2 SET; für Linkslenker; 08/15	**2800011211280**	**12112**	6
			AQUACTRL 2 SET; für Linkslenker; 09/15	**2800011217280**	**12172**	8
			AQUACTRL 2 SINGLE; Einbauposition beifahrerseitig; für Linkslenker; passender Adapter: A; 08/15	**2800011302280**	**13022**	26
			AQUACTRL 2 SINGLE; für Linkslenker; Einbauposition beifahrerseitig; passender Adapter: BC; 09/15	**2800011302280**	**13022**	26
			AQUACTRL 2 SINGLE; für Linkslenker; Einbauposition fahrerseitig; passender Adapter: BC; 09/15	**2800011312280**	**13122**	29
			AQUACTRL 2 SINGLE; Einbauposition fahrerseitig; für Linkslenker; passender Adapter: A; 08/15	**2800011312280**	**13122**	29

© 2025 Continental Aftermarket & Services GmbH

FORD - RANGER (TKE) 04/11→

Wischblatt

3.2 TDCi 4x4	147 kW	04/11→	AQUACTRL 2 SET; für Linkslenker; 08/15	**2800011211280**	**12112**	6
			AQUACTRL 2 SET; für Linkslenker; 09/15	**2800011217280**	**12172**	8
			AQUACTRL 2 SINGLE; Einbauposition beifahrerseitig; für Linkslenker; passender Adapter: A; 08/15	**2800011302280**	**13022**	26
			AQUACTRL 2 SINGLE; für Linkslenker; Einbauposition beifahrerseitig; passender Adapter: BC; 09/15	**2800011302280**	**13022**	26
			AQUACTRL 2 SINGLE; Einbauposition fahrerseitig; für Linkslenker; passender Adapter: A; 08/15	**2800011312280**	**13122**	29
			AQUACTRL 2 SINGLE; für Linkslenker; Einbauposition fahrerseitig; passender Adapter: BC; 09/15	**2800011312280**	**13122**	29
			AQUACTRL 2 SINGLE; 08/15; Einbauposition beifahrerseitig; für Rechtslenker; passender Adapter: A	**2800011602260** **2800011623270**	**16022** **62327**	53 61
			AQUACTRL 2 SINGLE; 09/15 ; Einbauposition beifahrerseitig; für Rechtslenker; passender Adapter: BC	**2800011602260** **2800011623270**	**16022** **62327**	53 61
			AQUACTRL 2 SINGLE; 09/15 ; Einbauposition fahrerseitig; für Rechtslenker; passender Adapter: BC	**2800011614260** **2800011628270**	**16142** **62827**	58 63
			AQUACTRL 2 SINGLE; 08/15; Einbauposition fahrerseitig; für Rechtslenker; passender Adapter: A	**2800011614260** **2800011628270**	**16142** **62827**	58 63

FORD - SCORPIO I (GAE, GGE) 04/85→09/94

Wischblatt

1.8	66 kW	04/85→02/92	AQUACTRL 2 SET; für Linkslenker	**2800011207280**	**12072**	5
2.0	77 kW	04/85→08/89	AQUACTRL 2 SINGLE; Einbauposition beifahrerseitig; für Linkslenker; passender Adapter: A	**2800011306280**	**13062**	27
2.0	80 kW	11/88→10/92				
2.0 i	74 kW	10/85→12/90	AQUACTRL 2 SINGLE; Einbauposition fahrerseitig; für Linkslenker; passender Adapter: A	**2800011306280**	**13062**	27
2.0 i	85 kW	04/85→02/92				
2.0 i	85 kW	02/92→09/94				
2.0 i	88 kW	05/89→09/94				
2.4 i	92 kW	10/88→02/92				
2.4 i	96 kW	09/86→09/88				
2.4 i Cat	92 kW	10/88→09/94				
2.5 D	51 kW	12/85→02/92				
2.5 TD	68 kW	06/88→07/93				
2.5 TD	85 kW	08/93→09/94				
2.8 i	110 kW	04/85→11/86				
2.8 i 4x4	110 kW	10/85→11/86				
2.9 i	107 kW	09/86→09/94				
2.9 i	110 kW	09/86→09/94				
2.9 i 24V	143 kW	04/91→09/94				
2.9 i 4x4	107 kW	05/88→02/93				
2.9 i 4x4	110 kW	09/86→09/94				
2.9 i Cat	107 kW	10/87→09/94				

FORD - SCORPIO I Stufenheck (GGE) 01/86→12/94

Wischblatt

1.8	66 kW	01/86→10/88	AQUACTRL 2 SET; für Linkslenker	**2800011207280**	**12072**	5
2.0	77 kW	03/90→08/92	AQUACTRL 2 SINGLE; Einbauposition beifahrerseitig; für Linkslenker; passender Adapter: A	**2800011306280**	**13062**	27
2.0	80 kW	06/89→03/93				
2.0	85 kW	11/92→09/93	AQUACTRL 2 SINGLE; Einbauposition fahrerseitig; für Linkslenker; passender Adapter: A	**2800011306280**	**13062**	27
2.0 i	85 kW	02/92→09/94				
2.0 i	88 kW	05/89→09/94				
2.0 i	92 kW	05/89→02/92				
2.4 i	92 kW	10/88→10/94				
2.5 D	51 kW	12/89→12/94				
2.5 TD	68 kW	06/88→07/93				
2.5 TD	85 kW	08/93→09/94				
2.9 i	107 kW	09/86→12/94				
2.9 i 24V	143 kW	04/91→09/94				
2.9 i 4x4	107 kW	12/89→10/94				

© 2025 Continental Aftermarket & Services GmbH

FORD - SCORPIO I Turnier (GGE) 05/88→09/94

Wischblatt

2.0 i	85 kW	09/91→09/94	AQUACTRL 2 SET; für Linkslenker	2800011207280	12072	5
2.0 i	88 kW	09/91→09/94	AQUACTRL 2 SINGLE; Einbauposition beifahrerseitig; für Linkslenker; passender Adapter: A	2800011306280	13062	27
2.0 i	90 kW	10/90→10/92				
2.4 i	92 kW	09/91→09/94	AQUACTRL 2 SINGLE; Einbauposition fahrerseitig; für Linkslenker; passender Adapter: A	2800011306280	13062	27
2.5 D	51 kW	10/90→08/92				
2.5 TD	68 kW	09/91→07/93				
2.5 TD	85 kW	08/93→09/94				
2.9 24V	143 kW	08/93→09/94				
2.9 i	107 kW	09/91→09/94				
2.9 i 4x4	107 kW	05/88→02/93				

FORD - SCORPIO II (GFR, GGR) 10/94→08/98

Wischblatt

2.0 i	85 kW	10/94→08/98	AQUACTRL 2 SET; für Linkslenker	2800011207280	12072	5
2.0 i 16V	100 kW	10/94→08/98	AQUACTRL 2 SINGLE; Einbauposition beifahrerseitig; für Linkslenker; passender Adapter: A	2800011306280	13062	27
2.3 i 16V	108 kW	06/96→08/98				
2.5 TD	85 kW	10/94→08/98	AQUACTRL 2 SINGLE; Einbauposition fahrerseitig; für Linkslenker; passender Adapter: A	2800011306280	13062	27
2.5 TD	92 kW	09/96→08/98				
2.9 i	110 kW	02/95→08/98	AQUACTRL 2 SINGLE; Einbauposition beifahrerseitig; für Rechtslenker; passender Adapter: A	2800011607260 2800011625270	16072 62527	55 62
2.9 i 24V	152 kW	10/94→08/98				
			AQUACTRL 2 SINGLE; Einbauposition fahrerseitig; für Rechtslenker; passender Adapter: A	2800011607260 2800011625270	16072 62527	55 62

FORD - SCORPIO II Turnier (GNR, GGR) 10/94→08/98

Wischblatt

2.0 i	85 kW	10/94→08/98	AQUACTRL 2 SET; für Linkslenker	2800011207280	12072	5
2.0 i 16V	100 kW	10/94→08/98	AQUACTRL 2 SINGLE; Einbauposition beifahrerseitig; für Linkslenker; passender Adapter: A	2800011306280	13062	27
2.3 i 16V	108 kW	06/96→08/98				
2.5 TD	85 kW	10/94→08/98	AQUACTRL 2 SINGLE; Einbauposition fahrerseitig; für Linkslenker; passender Adapter: A	2800011306280	13062	27
2.5 TD	92 kW	09/96→08/98				
2.9 i	110 kW	02/95→08/98	AQUACTRL 2 SINGLE; Einbauposition beifahrerseitig; für Rechtslenker; passender Adapter: A	2800011607260 2800011625270	16072 62527	55 62
2.9 i 24V	152 kW	10/94→08/98				
			AQUACTRL 2 SINGLE; Einbauposition fahrerseitig; für Rechtslenker; passender Adapter: A	2800011607260 2800011625270	16072 62527	55 62

FORD - SIERRA I Schrägheck (GBC) 08/82→02/87

Wischblatt

1.3	44 kW	08/82→12/86	AQUACTRL 2 SET; für Linkslenker	2800011207280	12072	5
1.6	51 kW	10/82→02/87	AQUACTRL 2 SINGLE; Einbauposition beifahrerseitig; für Linkslenker; passender Adapter: A	2800011306280	13062	27
1.6	55 kW	08/82→12/86				
1.6	58 kW	08/84→12/86	AQUACTRL 2 SINGLE; Einbauposition fahrerseitig; für Linkslenker; passender Adapter: A	2800011306280	13062	27
1.8	66 kW	10/84→12/86				
2.0	66 kW	08/82→10/84				
2.0	74 kW	10/85→12/86				
2.0	77 kW	08/82→12/86				
2.0 4x4	150 kW	10/85→02/87				
2.0 i	85 kW	03/85→12/86				
2.3	84 kW	08/82→12/86				
2.3 D	49 kW	08/82→12/86				
2.8 i XR 4x4	107 kW	09/83→12/86				
2.8 XR4i	105 kW	08/82→12/86				
2.8 XR4i	107 kW	08/82→12/86				
2.8 XR4i	110 kW	08/82→12/86				
2.8 XR 4x4	110 kW	02/85→12/86				

FORD - SIERRA II (GBG, GB4) 01/87→02/93

Wischblatt

1.6	53 kW	01/88→02/93	AQUACTRL 2 SET; für Linkslenker	2800011207280	12072	5
1.6	55 kW	01/87→02/93	AQUACTRL 2 SINGLE; Einbauposition beifahrerseitig; für Linkslenker; passender Adapter: A	2800011306280	13062	27
1.6 i	59 kW	10/89→02/93				
1.8	59 kW	10/87→09/89	AQUACTRL 2 SINGLE; Einbauposition fahrerseitig; für Linkslenker; passender Adapter: A	2800011306280	13062	27
1.8	64 kW	05/88→02/93				
1.8	66 kW	01/87→05/88				
1.8 TD	55 kW	08/88→02/93				

→

© 2025 Continental Aftermarket & Services GmbH

FORD - SIERRA II (GBG, GB4) 01/87→02/93

Wischblatt

2.0	77 kW	01/87→02/93	AQUACTRL 2 SET; für Linkslenker	**2800011207280**	**12072**	5
2.0	80 kW	07/89→12/92	AQUACTRL 2 SINGLE; Einbauposition beifahrerseitig; für Linkslenker; passender Adapter: A	**2800011306280**	**13062**	27
2.0 16V Cosworth 4x4	158 kW	01/90→02/93	AQUACTRL 2 SINGLE; Einbauposition fahrerseitig; für Linkslenker; passender Adapter: A	**2800011306280**	**13062**	27
2.0 16V Cosworth 4x4	162 kW	01/90→02/93				
2.0 4x4	88 kW	01/90→02/93				
2.0 4x4	92 kW	01/90→02/93				
2.0 i	74 kW	01/87→12/89				
2.0 i	85 kW	01/87→02/93				
2.0 i	88 kW	01/90→02/93				
2.0 i	90 kW	01/90→02/93				
2.0 i	92 kW	01/90→02/93				
2.0 i Cat	74 kW	01/87→02/93				
2.0 i DOHC	85 kW	12/91→02/93				
2.0 RS Cosworth	150 kW	01/87→12/90				
2.3 D	49 kW	01/87→09/89				
2.8 i	105 kW	08/87→02/93				
2.9 4x4	107 kW	08/88→02/93				
2.9 4x4	110 kW	08/88→02/93				
2.9 i	107 kW	08/88→02/93				
2.9 i	110 kW	08/88→02/93				

FORD - SIERRA II Schrägheck (GBC, GBG) 01/87→03/93

Wischblatt

1.6	53 kW	01/88→02/93	AQUACTRL 2 SET; für Linkslenker	**2800011207280**	**12072**	5
1.6	55 kW	01/87→02/93	AQUACTRL 2 SINGLE; Einbauposition beifahrerseitig; für Linkslenker; passender Adapter: A	**2800011306280**	**13062**	27
1.6 i	59 kW	10/89→02/93	AQUACTRL 2 SINGLE; Einbauposition fahrerseitig; für Linkslenker; passender Adapter: A	**2800011306280**	**13062**	27
1.8	59 kW	10/87→05/88				
1.8	64 kW	05/88→02/93				
1.8	66 kW	01/87→05/88				
1.8 TD	55 kW	08/88→02/93				
2.0	77 kW	01/87→02/93				
2.0 16V Cosworth 4x4	162 kW	01/90→02/93				
2.0 16V Cosworth Cat 4x4	162 kW	01/90→02/93				
2.0 4x4	88 kW	10/91→03/93				
2.0 i	74 kW	01/87→02/93				
2.0 i	80 kW	06/89→02/93				
2.0 i	85 kW	01/87→02/93				
2.0 i	88 kW	06/89→02/93				
2.0 i	92 kW	06/89→02/93				
2.0 i Cat	74 kW	01/87→02/93				
2.0 i DOHC	85 kW	12/91→02/93				
2.0 RS500 Cosworth	167 kW	07/87→12/87				
2.0 RS Cosworth	150 kW	11/87→01/90				
2.3 D	49 kW	01/87→09/89				
2.8	110 kW	03/87→09/89				
2.8 i	105 kW	01/87→02/93				
2.8 i XR 4x4	107 kW	01/87→02/93				
2.8 i XR 4x4	110 kW	01/87→08/88				
2.9 i	107 kW	08/88→02/93				
2.9 i XR 4x4	107 kW	08/88→02/93				
2.9 i XR 4x4	110 kW	08/88→02/93				

FORD - SIERRA II Turnier (BNG) 01/87→02/93

Wischblatt

1.6	53 kW	01/88→02/93	AQUACTRL 2 SET; für Linkslenker	**2800011207280**	**12072**	5
1.6	55 kW	01/87→02/93	AQUACTRL 2 SINGLE; Einbauposition beifahrerseitig; für Linkslenker; passender Adapter: A	**2800011306280**	**13062**	27
1.6 i	59 kW	10/89→02/93	AQUACTRL 2 SINGLE; Einbauposition fahrerseitig; für Linkslenker; passender Adapter: A	**2800011306280**	**13062**	27
1.8	59 kW	10/87→05/88				
1.8	64 kW	05/88→02/93				
1.8	66 kW	01/87→05/88				
1.8 TD	55 kW	08/88→02/93				
1.9	80 kW	10/88→09/91				
2.0	77 kW	01/87→02/93				
2.0 4x4	88 kW	02/90→02/93				
2.0 4x4	92 kW	05/89→02/93				
2.0 i	74 kW	01/87→02/93				
2.0 i	85 kW	01/87→02/93				

→

© 2025 Continental Aftermarket & Services GmbH

FORD - SIERRA II Turnier (BNG) 01/87→02/93						
Wischblatt						
2.0 i	88 kW	05/89→02/93	AQUACTRL 2 SET; für Linkslenker	**2800011207280**	**12072**	5
2.0 i	92 kW	05/89→02/93	AQUACTRL 2 SINGLE; Einbauposition beifahrerseitig; für Linkslenker; passender Adapter: A	**2800011306280**	**13062**	27
2.0 i Cat	74 kW	01/87→02/93				
2.0 i DOHC	85 kW	12/91→02/93	AQUACTRL 2 SINGLE; Einbauposition fahrerseitig; für Linkslenker; passender Adapter: A	**2800011306280**	**13062**	27
2.3 D	49 kW	01/87→02/93				
2.8 4x4	110 kW	01/87→08/88				
2.8 i	105 kW	01/87→02/93				
2.8 i	107 kW	01/87→02/93				
2.8 i 4x4	107 kW	01/87→02/93				
2.9	107 kW	08/88→02/93				
2.9 4x4	107 kW	08/88→02/93				
2.9 4x4	110 kW	08/88→02/93				
2.9 i	110 kW	08/88→02/93				
FORD - SIERRA Turnier (BNC) 08/82→12/86						
Wischblatt						
1.6	55 kW	08/82→12/86	AQUACTRL 2 SET; für Linkslenker	**2800011207280**	**12072**	5
1.8	66 kW	10/84→12/86	AQUACTRL 2 SINGLE; Einbauposition fahrerseitig; für Linkslenker; passender Adapter: A	**2800011306280**	**13062**	27
2.0	66 kW	08/82→10/84				
2.0	74 kW	10/85→12/86	AQUACTRL 2 SINGLE; Einbauposition beifahrerseitig; für Linkslenker; passender Adapter: A	**2800011306280**	**13062**	27
2.0	77 kW	08/82→12/86				
2.0	85 kW	03/85→12/86				
2.3	84 kW	08/82→12/86				
2.3 D	49 kW	08/82→12/86				
2.8 i 4x4	105 kW	08/82→12/86				
2.8 i 4x4	107 kW	08/82→12/86				
2.8 XR4i	105 kW	08/82→12/86				
2.8 XR4i	107 kW	08/82→12/86				
FORD - S-MAX (CJ, WA6) 01/15→						
Wischblatt						
1.5 EcoBoost	118 kW	01/15→06/18	AQUACTRL 2 SINGLE; Einbauposition beifahrerseitig; für Linkslenker; passender Adapter: B; Fahrzeugausstattung: für Fahrzeuge ohne integrierte Waschdüse im Wischblatt	**2800011317280**	**13172**	31
			AQUACTRL 2 SINGLE; Einbauposition fahrerseitig; für Linkslenker; passender Adapter: B; Fahrzeugausstattung: für Fahrzeuge ohne integrierte Waschdüse im Wischblatt	**2800011319280**	**13192**	31
			REARCTRL; Einbauposition hinten; Ergänzungsartikel/Ergänzende Info: Adapter entfernen	**2800011514170** **2800011514180**	**51417** **15141**	39 39
			AQUACTRL 2 SINGLE; Einbauposition fahrerseitig; für Rechtslenker; Fahrzeugausstattung: für Fahrzeuge mit gegenlaufenden Wischerarmen; passender Adapter: B	**2800011620260** **2800011620270**	**16202** **62027**	60 60
			AQUACTRL 2 SINGLE; Einbauposition beifahrerseitig; für Rechtslenker; Fahrzeugausstattung: für Fahrzeuge mit gegenlaufenden Wischerarmen; passender Adapter: B	**2800011621260** **2800011621270**	**16212** **62127**	60 60

© 2025 Continental Aftermarket & Services GmbH

FORD - S-MAX (CJ, WA6) 01/15→

Wischblatt

1.5 EcoBoost 2.0 EcoBlue 2.0 EcoBlue 2.0 EcoBlue 2.0 EcoBlue 4x4 2.0 EcoBlue 4x4 2.0 EcoBlue BI-Turbo	121 kW 88 kW 110 kW 140 kW 110 kW 140 kW 176 kW	07/18→ 07/18→ 07/18→ 07/18→ 07/18→ 07/18→ 07/18→	AQUACTRL 2 SINGLE; Einbauposition beifahrerseitig; für Linkslenker; passender Adapter: B; Fahrzeugausstattung: für Fahrzeuge ohne integrierte Waschdüse im Wischblatt	**2800011317280**	**13172**	31
			AQUACTRL 2 SINGLE; Einbauposition fahrerseitig; für Linkslenker; passender Adapter: B; Fahrzeugausstattung: für Fahrzeuge ohne integrierte Waschdüse im Wischblatt	**2800011319280**	**13192**	31
			REARCTRL; Einbauposition hinten; Ergänzungsartikel/Ergänzende Info: Adapter entfernen	**2800011514180**	**15141**	39
			AQUACTRL 2 SINGLE; Einbauposition fahrerseitig; für Rechtslenker; Fahrzeugausstattung: für Fahrzeuge mit gegenlaufenden Wischerarmen; passender Adapter: B	**2800011620260**	**16202**	60
			AQUACTRL 2 SINGLE; Einbauposition beifahrerseitig; für Rechtslenker; Fahrzeugausstattung: für Fahrzeuge mit gegenlaufenden Wischerarmen; passender Adapter: B	**2800011621260**	**16212**	60
2.0 EcoBoost 2.0 TDCi 2.0 TDCi 2.0 TDCi 2.0 TDCi 4x4 2.0 TDCi 4x4 2.0 TDCi BI-Turbo	176 kW 88 kW 110 kW 132 kW 110 kW 132 kW 154 kW	01/15→ 01/15→06/18 01/15→06/18 01/15→06/18 01/15→06/18 01/15→06/18 01/15→06/18	AQUACTRL 2 SINGLE; Einbauposition beifahrerseitig; für Linkslenker; passender Adapter: B; Fahrzeugausstattung: für Fahrzeuge ohne integrierte Waschdüse im Wischblatt	**2800011317280**	**13172**	31
			AQUACTRL 2 SINGLE; Einbauposition fahrerseitig; für Linkslenker; passender Adapter: B; Fahrzeugausstattung: für Fahrzeuge ohne integrierte Waschdüse im Wischblatt	**2800011319280**	**13192**	31
			REARCTRL; Einbauposition hinten; Ergänzungsartikel/Ergänzende Info: Adapter entfernen	**2800011514170** **2800011514180**	**51417** **15141**	39 39
			AQUACTRL 2 SINGLE; Einbauposition fahrerseitig; für Rechtslenker; Fahrzeugausstattung: für Fahrzeuge mit gegenlaufenden Wischerarmen; passender Adapter: B	**2800011620260** **2800011620270**	**16202** **62027**	60 60
			AQUACTRL 2 SINGLE; Einbauposition beifahrerseitig; für Rechtslenker; Fahrzeugausstattung: für Fahrzeuge mit gegenlaufenden Wischerarmen; passender Adapter: B	**2800011621260** **2800011621270**	**16212** **62127**	60 60
2.5 FHEV	140 kW	07/21→	AQUACTRL 2 SINGLE; Einbauposition fahrerseitig; für Rechtslenker; Fahrzeugausstattung: für Fahrzeuge mit gegenlaufenden Wischerarmen; passender Adapter: B	**2800011620260**	**16202**	60
			AQUACTRL 2 SINGLE; Einbauposition beifahrerseitig; für Rechtslenker; Fahrzeugausstattung: für Fahrzeuge mit gegenlaufenden Wischerarmen; passender Adapter: B	**2800011621260**	**16212**	60

FORD - S-MAX (WA6) 05/06→12/14

Wischblatt

1.6 EcoBoost 1.6 TDCi	118 kW 85 kW	02/11→12/14 02/11→12/14	AQUACTRL 2 SET; für Linkslenker	**2800011258280**	**12582**	20
			REARCTRL; Einbauposition hinten	**2800011511170** **2800011511180**	**51117** **15111**	37 37
			AQUACTRL 2 SINGLE; Einbauposition fahrerseitig; für Rechtslenker; Fahrzeugausstattung: für Fahrzeuge mit gegenlaufenden Wischerarmen; passender Adapter: BC	**2800011616260** **2800011630270**	**16162** **63027**	58 63
			AQUACTRL 2 SINGLE; Einbauposition beifahrerseitig; für Rechtslenker; Fahrzeugausstattung: für Fahrzeuge mit gegenlaufenden Wischerarmen; passender Adapter: BC	**2800011621260** **2800011621270**	**16212** **62127**	60 60

© 2025 Continental Aftermarket & Services GmbH

FORD - S-MAX (WA6) 05/06→12/14

Wischblatt

1.8 TDCi	74 kW	01/07→12/10	AQUACTRL 2 SET; für Linkslenker	**2800011258280**	**12582**	20
			REARCTRL; Einbauposition hinten; 02/09 ; Ergänzungsartikel/Ergänzende Info 2: für Kunststoff-Wischblatt	**2800011511180**	**15111**	37
			REARCTRL; Einbauposition hinten; 01/09	**2800011539180**	**15391**	51
			AQUACTRL 2 SINGLE; Einbauposition fahrerseitig; für Rechtslenker; Fahrzeugausstattung: für Fahrzeuge mit gegenlaufenden Wischerarmen; passender Adapter: BC	**2800011616260**	**16162**	58
			AQUACTRL 2 SINGLE; Einbauposition beifahrerseitig; für Rechtslenker; Fahrzeugausstattung: für Fahrzeuge mit gegenlaufenden Wischerarmen; passender Adapter: BC	**2800011621260**	**16212**	60
1.8 TDCi	92 kW	05/06→12/14	AQUACTRL 2 SET; für Linkslenker	**2800011258280**	**12582**	20
2.0	107 kW	05/06→12/14	REARCTRL; Einbauposition hinten; 02/09 ; Ergänzungsartikel/Ergänzende Info 2: für Kunststoff-Wischblatt	**2800011511170** **2800011511180**	**51117** **15111**	37 37
			REARCTRL; Einbauposition hinten; 01/09	**2800011539170** **2800011539180**	**53917** **15391**	51 51
			AQUACTRL 2 SINGLE; Einbauposition fahrerseitig; für Rechtslenker; Fahrzeugausstattung: für Fahrzeuge mit gegenlaufenden Wischerarmen; passender Adapter: BC	**2800011616260** **2800011630270**	**16162** **63027**	58 63
			AQUACTRL 2 SINGLE; Einbauposition beifahrerseitig; für Rechtslenker; Fahrzeugausstattung: für Fahrzeuge mit gegenlaufenden Wischerarmen; passender Adapter: BC	**2800011621260** **2800011621270**	**16212** **62127**	60 60
2.0 EcoBoost	146 kW	07/10→12/14	AQUACTRL 2 SET; für Linkslenker	**2800011258280**	**12582**	20
2.0 EcoBoost	149 kW	03/10→12/14	REARCTRL; Einbauposition hinten	**2800011511170**	**51117**	37
2.0 EcoBoost	176 kW	07/10→12/14		**2800011511180**	**15111**	37
			AQUACTRL 2 SINGLE; Einbauposition fahrerseitig; für Rechtslenker; Fahrzeugausstattung: für Fahrzeuge mit gegenlaufenden Wischerarmen; passender Adapter: BC	**2800011616260** **2800011630270**	**16162** **63027**	58 63
			AQUACTRL 2 SINGLE; Einbauposition beifahrerseitig; für Rechtslenker; Fahrzeugausstattung: für Fahrzeuge mit gegenlaufenden Wischerarmen; passender Adapter: BC	**2800011621260** **2800011621270**	**16212** **62127**	60 60
2.0 Flexifuel	107 kW	05/06→12/14	AQUACTRL 2 SET; für Linkslenker	**2800011258280**	**12582**	20
2.0 TDCi	85 kW	11/07→12/14	REARCTRL; Einbauposition hinten; 02/09 ; Ergänzungsartikel/Ergänzende Info 2: für Kunststoff-Wischblatt	**2800011511170**	**51117**	37
2.0 TDCi	96 kW	05/06→12/14		**2800011511180**	**15111**	37
2.0 TDCi	100 kW	05/06→12/14	REARCTRL; Einbauposition hinten; 01/09	**2800011539170**	**53917**	51
2.0 TDCi	103 kW	05/06→12/14		**2800011539180**	**15391**	51
			AQUACTRL 2 SINGLE; Einbauposition fahrerseitig; für Rechtslenker; Fahrzeugausstattung: für Fahrzeuge mit gegenlaufenden Wischerarmen; passender Adapter: BC	**2800011616260** **2800011630270**	**16162** **63027**	58 63
			AQUACTRL 2 SINGLE; Einbauposition beifahrerseitig; für Rechtslenker; Fahrzeugausstattung: für Fahrzeuge mit gegenlaufenden Wischerarmen; passender Adapter: BC	**2800011621260** **2800011621270**	**16212** **62127**	60 60
2.0 TDCi	120 kW	03/10→12/14	AQUACTRL 2 SET; für Linkslenker	**2800011258280**	**12582**	20
			REARCTRL; Einbauposition hinten	**2800011511170**	**51117**	37
				2800011511180	**15111**	37
			AQUACTRL 2 SINGLE; Einbauposition fahrerseitig; für Rechtslenker; Fahrzeugausstattung: für Fahrzeuge mit gegenlaufenden Wischerarmen; passender Adapter: BC	**2800011616260** **2800011630270**	**16162** **63027**	58 63
			AQUACTRL 2 SINGLE; Einbauposition beifahrerseitig; für Rechtslenker; Fahrzeugausstattung: für Fahrzeuge mit gegenlaufenden Wischerarmen; passender Adapter: BC	**2800011621260** **2800011621270**	**16212** **62127**	60 60

© 2025 Continental Aftermarket & Services GmbH

FORD - S-MAX (WA6) 05/06→12/14

Wischblatt

2.2 TDCi	129 kW	03/08→12/12	AQUACTRL 2 SET; für Linkslenker	**2800011258280**	**12582**	20
			REARCTRL; Einbauposition hinten; 02/09 ; Ergänzungsartikel/Ergänzende Info 2: für Kunststoff-Wischblatt	**2800011511170** **2800011511180**	**51117** **15111**	37 37
			REARCTRL; Einbauposition hinten; 01/09	**2800011539170** **2800011539180**	**53917** **15391**	51 51
			AQUACTRL 2 SINGLE; Einbauposition fahrerseitig; für Rechtslenker; Fahrzeugausstattung: für Fahrzeuge mit gegenlaufenden Wischerarmen; passender Adapter: BC	**2800011616260** **2800011630270**	**16162** **63027**	58 63
			AQUACTRL 2 SINGLE; Einbauposition beifahrerseitig; für Rechtslenker; Fahrzeugausstattung: für Fahrzeuge mit gegenlaufenden Wischerarmen; passender Adapter: BC	**2800011621260** **2800011621270**	**16212** **62127**	60 60
2.2 TDCi	147 kW	07/10→12/14	AQUACTRL 2 SET; für Linkslenker	**2800011258280**	**12582**	20
			REARCTRL; Einbauposition hinten	**2800011511170** **2800011511180**	**51117** **15111**	37 37
			AQUACTRL 2 SINGLE; Einbauposition fahrerseitig; für Rechtslenker; Fahrzeugausstattung: für Fahrzeuge mit gegenlaufenden Wischerarmen; passender Adapter: BC	**2800011616260** **2800011630270**	**16162** **63027**	58 63
			AQUACTRL 2 SINGLE; Einbauposition beifahrerseitig; für Rechtslenker; Fahrzeugausstattung: für Fahrzeuge mit gegenlaufenden Wischerarmen; passender Adapter: BC	**2800011621260** **2800011621270**	**16212** **62127**	60 60
2.3	118 kW	07/07→12/14	AQUACTRL 2 SET; für Linkslenker	**2800011258280**	**12582**	20
2.5 ST	162 kW	05/06→12/14	REARCTRL; Einbauposition hinten; 02/09 ; Ergänzungsartikel/Ergänzende Info 2: für Kunststoff-Wischblatt	**2800011511170** **2800011511180**	**51117** **15111**	37 37
			REARCTRL; Einbauposition hinten; 01/09	**2800011539170** **2800011539180**	**53917** **15391**	51 51
			AQUACTRL 2 SINGLE; Einbauposition fahrerseitig; für Rechtslenker; Fahrzeugausstattung: für Fahrzeuge mit gegenlaufenden Wischerarmen; passender Adapter: BC	**2800011616260** **2800011630270**	**16162** **63027**	58 63
			AQUACTRL 2 SINGLE; Einbauposition beifahrerseitig; für Rechtslenker; Fahrzeugausstattung: für Fahrzeuge mit gegenlaufenden Wischerarmen; passender Adapter: BC	**2800011621260** **2800011621270**	**16212** **62127**	60 60

FORD - S-MAX VAN (WA6) 05/06→12/14

Wischblatt

1.6	118 kW	02/11→12/14	AQUACTRL 2 SINGLE; Einbauposition fahrerseitig; für Rechtslenker; Fahrzeugausstattung: für Fahrzeuge mit gegenlaufenden Wischerarmen; passender Adapter: BC	**2800011616260**	**16162**	58
2.0	107 kW	03/10→12/14				
2.0 EcoBoost	149 kW	03/10→12/14				
2.0 EcoBoost	176 kW	07/10→12/14				
2.0 TDCi	85 kW	01/07→12/14	AQUACTRL 2 SINGLE; Einbauposition beifahrerseitig; für Rechtslenker; Fahrzeugausstattung: für Fahrzeuge mit gegenlaufenden Wischerarmen; passender Adapter: BC	**2800011621260**	**16212**	60
2.0 TDCi	103 kW	03/10→12/14				
2.0 TDCi	120 kW	03/10→12/14				

FORD - STREET KA (RL2) 03/03→07/05

Wischblatt

1.6	70 kW	05/03→07/05	AQUACTRL 2 SINGLE; Einbauposition beifahrerseitig; für Linkslenker; passender Adapter: A	**2800011303280**	**13032**	26
			AQUACTRL 2 SINGLE; Einbauposition fahrerseitig; für Linkslenker; passender Adapter: A	**2800011305280**	**13052**	27
			AQUACTRL 2 SINGLE; Einbauposition beifahrerseitig; für Rechtslenker; passender Adapter: A	**2800011604260** **2800011604270**	**16042** **60427**	53 53
			AQUACTRL 2 SINGLE; Einbauposition fahrerseitig; für Rechtslenker; passender Adapter: A	**2800011606260** **2800011606270**	**16062** **60627**	54 54

© 2025 Continental Aftermarket & Services GmbH

FORD - TAUNUS III Turnier (GBNS) 07/79→12/82						
Wischblatt						
1.3	46 kW	07/79→07/82	AQUACTRL 2 SINGLE; Einbauposition beifahrerseitig; für Linkslenker; passender Adapter: A	**2800011304280**	**13042**	26
1.6	51 kW	07/79→07/82				
1.6	54 kW	07/79→07/82	AQUACTRL 2 SINGLE; Einbauposition fahrerseitig; für Linkslenker; passender Adapter: A	**2800011304280**	**13042**	26
1.6	68 kW	09/79→12/82				
2.0	66 kW	07/79→07/82				
2.0	74 kW	07/79→07/82				
2.3	84 kW	07/79→07/82				
FORD - TAUNUS V (GBS, GBNS) 07/79→12/84						
Wischblatt						
1.3	43 kW	07/79→07/82	AQUACTRL 2 SINGLE; Einbauposition beifahrerseitig; für Linkslenker; passender Adapter: A	**2800011304280**	**13042**	26
1.3	46 kW	07/79→07/82				
1.6	51 kW	07/79→07/82	AQUACTRL 2 SINGLE; Einbauposition fahrerseitig; für Linkslenker; passender Adapter: A	**2800011304280**	**13042**	26
1.6	54 kW	07/79→07/82				
1.6	65 kW	07/79→07/82				
2.0	64 kW	07/79→07/82				
2.0	66 kW	07/79→07/82				
2.0	74 kW	07/79→07/82				
2.3	84 kW	07/79→07/82				
FORD - TOURNEO CONNECT 06/02→12/13						
Wischblatt						
1.8 16V	85 kW	06/02→12/13	AQUACTRL 2 SET; für Linkslenker	**2800011224280**	**12242**	10
1.8 TDCi	66 kW	06/02→12/13	AQUACTRL 2 SINGLE; Einbauposition beifahrerseitig; für Linkslenker; passender Adapter: A	**2800011306280**	**13062**	27
1.8 TDCi	81 kW	08/06→12/13				
1.8 TDCi /TDDi /DI	55 kW	06/02→12/13	AQUACTRL 2 SINGLE; Einbauposition fahrerseitig; für Linkslenker; passender Adapter: A	**2800011309280**	**13092**	28
			REARCTRL; Einbauposition hinten	**2800011539170**	**53917**	51
				2800011539180	**15391**	51
			AQUACTRL 2 SINGLE; Einbauposition beifahrerseitig; für Rechtslenker; passender Adapter: A	**2800011607260**	**16072**	55
				2800011625270	**62527**	62
			AQUACTRL 2 SINGLE; Einbauposition fahrerseitig; für Rechtslenker; passender Adapter: A	**2800011610260**	**16102**	56
				2800011610270	**61027**	56
FORD - TOURNEO CONNECT / GRAND TOURNEO CONNECT V408 Großraumlimousi 09/13→						
Wischblatt						
1.0 EcoBoost	74 kW	11/13→12/22	AQUACTRL 2 SINGLE; Einbauposition beifahrerseitig; für Linkslenker; passender Adapter: B	**2800011317280**	**13172**	31
			AQUACTRL 2 SINGLE; Einbauposition fahrerseitig; für Linkslenker; passender Adapter: B	**2800011319280**	**13192**	31
			REARCTRL; Einbauposition hinten; Fahrzeugausstattung: für Fahrzeuge mit Heckklappe	**2800011515170**	**51517**	39
				2800011515180	**15151**	39
			REARCTRL; Einbauposition hinten; Fahrzeugausstattung: für Fahrzeuge mit Hecktüren	**2800011539170**	**53917**	51
				2800011539180	**15391**	51
			AQUACTRL 2 SINGLE; Einbauposition fahrerseitig; für Rechtslenker; Fahrzeugausstattung: für Fahrzeuge mit gegenlaufenden Wischerarmen; passender Adapter: B	**2800011620260**	**16202**	60
				2800011620270	**62027**	60
			AQUACTRL 2 SINGLE; Einbauposition beifahrerseitig; für Rechtslenker; Fahrzeugausstattung: für Fahrzeuge mit gegenlaufenden Wischerarmen; passender Adapter: B	**2800011621260**	**16212**	60
				2800011621270	**62127**	60

© 2025 Continental Aftermarket & Services GmbH

FORD - TOURNEO CONNECT / GRAND TOURNEO CONNECT V408 Großraumlimousi 09/13→

Wischblatt

1.5 EcoBlue	55 kW	05/18→12/22	AQUACTRL 2 SINGLE; Einbauposition beifahrerseitig; für Linkslenker; passender Adapter: B	**2800011317280**	**13172**	31
			AQUACTRL 2 SINGLE; Einbauposition fahrerseitig; für Linkslenker; passender Adapter: B	**2800011319280**	**13192**	31
			REARCTRL; Einbauposition hinten; Fahrzeugausstattung: für Fahrzeuge mit Heckklappe	**2800011515180**	**15151**	39
			REARCTRL; Einbauposition hinten; Fahrzeugausstattung: für Fahrzeuge mit Hecktüren	**2800011539180**	**15391**	51
			AQUACTRL 2 SINGLE; Einbauposition fahrerseitig; für Rechtslenker; Fahrzeugausstattung: für Fahrzeuge mit gegenlaufenden Wischerarmen; passender Adapter: B	**2800011620260**	**16202**	60
			AQUACTRL 2 SINGLE; Einbauposition beifahrerseitig; für Rechtslenker; Fahrzeugausstattung: für Fahrzeuge mit gegenlaufenden Wischerarmen; passender Adapter: B	**2800011621260**	**16212**	60
1.5 EcoBlue 1.5 EcoBlue 1.5 TDCi	74 kW 88 kW 55 kW	05/18→12/22 05/18→12/22 05/15→12/22	AQUACTRL 2 SINGLE; Einbauposition beifahrerseitig; für Linkslenker; passender Adapter: B	**2800011317280**	**13172**	31
			AQUACTRL 2 SINGLE; Einbauposition fahrerseitig; für Linkslenker; passender Adapter: B	**2800011319280**	**13192**	31
			REARCTRL; Einbauposition hinten; Fahrzeugausstattung: für Fahrzeuge mit Heckklappe	**2800011515170** **2800011515180**	**51517** **15151**	39 39
			REARCTRL; Einbauposition hinten; Fahrzeugausstattung: für Fahrzeuge mit Hecktüren	**2800011539170** **2800011539180**	**53917** **15391**	51 51
			AQUACTRL 2 SINGLE; Einbauposition fahrerseitig; für Rechtslenker; Fahrzeugausstattung: für Fahrzeuge mit gegenlaufenden Wischerarmen; passender Adapter: B	**2800011620260** **2800011620270**	**16202** **62027**	60 60
			AQUACTRL 2 SINGLE; Einbauposition beifahrerseitig; für Rechtslenker; Fahrzeugausstattung: für Fahrzeuge mit gegenlaufenden Wischerarmen; passender Adapter: B	**2800011621260** **2800011621270**	**16212** **62127**	60 60
1.5 TDCi	70 kW	08/16→12/22	AQUACTRL 2 SINGLE; Einbauposition fahrerseitig; für Rechtslenker; Fahrzeugausstattung: für Fahrzeuge mit gegenlaufenden Wischerarmen; passender Adapter: B	**2800011620260**	**16202**	60
			AQUACTRL 2 SINGLE; Einbauposition beifahrerseitig; für Rechtslenker; Fahrzeugausstattung: für Fahrzeuge mit gegenlaufenden Wischerarmen; passender Adapter: B	**2800011621260**	**16212**	60
1.5 TDCi 1.5 TDCi 1.6 EcoBoost 1.6 TDCi 1.6 TDCi 1.6 TDCi	74 kW 88 kW 110 kW 55 kW 70 kW 85 kW	05/15→12/22 05/15→12/22 11/13→12/22 09/13→12/22 09/13→12/22 09/13→12/22	AQUACTRL 2 SINGLE; Einbauposition beifahrerseitig; für Linkslenker; passender Adapter: B	**2800011317280**	**13172**	31
			AQUACTRL 2 SINGLE; Einbauposition fahrerseitig; für Linkslenker; passender Adapter: B	**2800011319280**	**13192**	31
			REARCTRL; Einbauposition hinten; Fahrzeugausstattung: für Fahrzeuge mit Heckklappe	**2800011515170** **2800011515180**	**51517** **15151**	39 39
			REARCTRL; Einbauposition hinten; Fahrzeugausstattung: für Fahrzeuge mit Hecktüren	**2800011539170** **2800011539180**	**53917** **15391**	51 51
			AQUACTRL 2 SINGLE; Einbauposition fahrerseitig; für Rechtslenker; Fahrzeugausstattung: für Fahrzeuge mit gegenlaufenden Wischerarmen; passender Adapter: B	**2800011620260** **2800011620270**	**16202** **62027**	60 60
			AQUACTRL 2 SINGLE; Einbauposition beifahrerseitig; für Rechtslenker; Fahrzeugausstattung: für Fahrzeuge mit gegenlaufenden Wischerarmen; passender Adapter: B	**2800011621260** **2800011621270**	**16212** **62127**	60 60

© 2025 Continental Aftermarket & Services GmbH

FORD - TOURNEO CONNECT / GRAND TOURNEO CONNECT V761 Großraumlimousi 02/22→

Wischblatt

1.5 EcoBoost	84 kW	02/22→08/24	AQUACTRL 2 SET; für Linkslenker	**2800011257280**	**12572**	19
2.0 EcoBlue	55 kW	02/22→	AQUACTRL 2 SINGLE; Einbauposition beifahrerseitig; für Linkslenker; passender Adapter: B	**2800011302280**	**13022**	26
2.0 EcoBlue	75 kW	02/22→				
2.0 EcoBlue	90 kW	02/22→	AQUACTRL 2 SINGLE; Einbauposition fahrerseitig; für Linkslenker; passender Adapter: B	**2800011316280**	**13162**	30
2.0 EcoBlue 4WD	90 kW	02/22→				
			AQUACTRL 2 SINGLE; Einbauposition beifahrerseitig; für Rechtslenker; passender Adapter: B	**2800011602260**	**16022**	53
			AQUACTRL 2 SINGLE; Einbauposition fahrerseitig; für Rechtslenker; passender Adapter: B	**2800011618260**	**16182**	59

FORD - TOURNEO COURIER B460 Großraumlimousine 02/14→

Wischblatt

1.0 EcoBoost	74 kW	02/14→12/23	AQUACTRL 2 SINGLE; Einbauposition beifahrerseitig; für Linkslenker; passender Adapter: B	**2800011301280**	**13012**	25
			AQUACTRL 2 SINGLE; Einbauposition fahrerseitig; für Linkslenker; passender Adapter: B	**2800011316280**	**13162**	30
			REARCTRL; Einbauposition hinten; Fahrzeugausstattung: für Fahrzeuge mit Heckklappe	**2800011515170** **2800011515180**	**51517** **15151**	39 39
			AQUACTRL 2 SINGLE; Einbauposition beifahrerseitig; für Rechtslenker; passender Adapter: B	**2800011601260** **2800011601270**	**16012** **60127**	52 52
			AQUACTRL 2 SINGLE; Einbauposition fahrerseitig; für Rechtslenker; passender Adapter: B	**2800011618260** **2800011618270**	**16182** **61827**	59 59
1.5 EcoBlue	74 kW	04/18→12/23	AQUACTRL 2 SINGLE; Einbauposition beifahrerseitig; für Linkslenker; passender Adapter: B	**2800011301280**	**13012**	25
			AQUACTRL 2 SINGLE; Einbauposition fahrerseitig; für Linkslenker; passender Adapter: B	**2800011316280**	**13162**	30
			REARCTRL; Einbauposition hinten; Fahrzeugausstattung: für Fahrzeuge mit Heckklappe	**2800011515180**	**15151**	39
			AQUACTRL 2 SINGLE; Einbauposition beifahrerseitig; für Rechtslenker; passender Adapter: B	**2800011601260**	**16012**	52
			AQUACTRL 2 SINGLE; Einbauposition fahrerseitig; für Rechtslenker; passender Adapter: B	**2800011618260**	**16182**	59
1.5 TDCi	55 kW	02/14→12/23	AQUACTRL 2 SINGLE; Einbauposition beifahrerseitig; für Linkslenker; passender Adapter: B	**2800011301280**	**13012**	25
1.5 TDCi	70 kW	05/15→12/23				
1.6 TDCi	70 kW	02/14→12/23	AQUACTRL 2 SINGLE; Einbauposition fahrerseitig; für Linkslenker; passender Adapter: B	**2800011316280**	**13162**	30
			REARCTRL; Einbauposition hinten; Fahrzeugausstattung: für Fahrzeuge mit Heckklappe	**2800011515170** **2800011515180**	**51517** **15151**	39 39
			AQUACTRL 2 SINGLE; Einbauposition beifahrerseitig; für Rechtslenker; passender Adapter: B	**2800011601260** **2800011601270**	**16012** **60127**	52 52
			AQUACTRL 2 SINGLE; Einbauposition fahrerseitig; für Rechtslenker; passender Adapter: B	**2800011618260** **2800011618270**	**16182** **61827**	59 59

FORD - TOURNEO CUSTOM V362 Bus (F3) 09/12→

Wischblatt

1.0 EcoBoost PHEV	92 kW	04/20→12/23	AQUACTRL 2 SET; für Linkslenker	**2800011251280**	**12512**	18
			REARCTRL; Einbauposition hinten; Fahrzeugausstattung: für Fahrzeuge mit Hecktüren	**2800011539180**	**15391**	51
			REARCTRL; Einbauposition hinten; Fahrzeugausstattung: für Fahrzeuge mit Heckklappe	**2800011540180**	**15401**	51
			AQUACTRL 2 SINGLE; Einbauposition beifahrerseitig; für Rechtslenker; Fahrzeugausstattung: für Fahrzeuge mit gegenlaufenden Wischerarmen; passender Adapter: BC	**2800011618260**	**16182**	59
			AQUACTRL 2 SINGLE; Einbauposition fahrerseitig; für Rechtslenker; Fahrzeugausstattung: für Fahrzeuge mit gegenlaufenden Wischerarmen; passender Adapter: BC	**2800011620260**	**16202**	60
2.0 EcoBlue	77 kW	12/15→12/23	AQUACTRL 2 SET; für Linkslenker	**2800011251280**	**12512**	18
2.0 EcoBlue	96 kW	12/15→12/23	REARCTRL; Einbauposition hinten; Fahrzeugausstattung: für Fahrzeuge mit Hecktüren	**2800011539170** **2800011539180**	**53917** **15391**	51 51

→

© 2025 Continental Aftermarket & Services GmbH

FORD - TOURNEO CUSTOM V362 Bus (F3) 09/12→

Wischblatt

2.0 EcoBlue	77 kW	12/15→12/23	REARCTRL; Einbauposition hinten; Fahrzeugausstattung: für Fahrzeuge mit Heckklappe	**2800011540170**	**54017**	51
2.0 EcoBlue	96 kW	12/15→12/23		**2800011540180**	**15401**	51
			AQUACTRL 2 SINGLE; Einbauposition beifahrerseitig; für Rechtslenker; Fahrzeugausstattung: für Fahrzeuge mit gegenlaufenden Wischerarmen; passender Adapter: BC	**2800011618260**	**16182**	59
				2800011618270	**61827**	59
			AQUACTRL 2 SINGLE; Einbauposition fahrerseitig; für Rechtslenker; Fahrzeugausstattung: für Fahrzeuge mit gegenlaufenden Wischerarmen; passender Adapter: BC	**2800011620260**	**16202**	60
				2800011620270	**62027**	60
2.0 EcoBlue	110 kW	01/22→12/23	AQUACTRL 2 SINGLE; Einbauposition beifahrerseitig; für Rechtslenker; Fahrzeugausstattung: für Fahrzeuge mit gegenlaufenden Wischerarmen; passender Adapter: BC	**2800011618260**	**16182**	59
			AQUACTRL 2 SINGLE; Einbauposition fahrerseitig; für Rechtslenker; Fahrzeugausstattung: für Fahrzeuge mit gegenlaufenden Wischerarmen; passender Adapter: BC	**2800011620260**	**16202**	60
2.0 EcoBlue	125 kW	12/15→12/23	AQUACTRL 2 SET; für Linkslenker	**2800011251280**	**12512**	18
			REARCTRL; Einbauposition hinten; Fahrzeugausstattung: für Fahrzeuge mit Hecktüren	**2800011539170**	**53917**	51
				2800011539180	**15391**	51
			REARCTRL; Einbauposition hinten; Fahrzeugausstattung: für Fahrzeuge mit Heckklappe	**2800011540170**	**54017**	51
				2800011540180	**15401**	51
			AQUACTRL 2 SINGLE; Einbauposition beifahrerseitig; für Rechtslenker; Fahrzeugausstattung: für Fahrzeuge mit gegenlaufenden Wischerarmen; passender Adapter: BC	**2800011618260**	**16182**	59
				2800011618270	**61827**	59
			AQUACTRL 2 SINGLE; Einbauposition fahrerseitig; für Rechtslenker; Fahrzeugausstattung: für Fahrzeuge mit gegenlaufenden Wischerarmen; passender Adapter: BC	**2800011620260**	**16202**	60
				2800011620270	**62027**	60
2.0 EcoBlue	136 kW	05/19→12/23	AQUACTRL 2 SET; für Linkslenker	**2800011251280**	**12512**	18
2.0 EcoBlue mHEV	96 kW	05/19→12/23	REARCTRL; Einbauposition hinten; Fahrzeugausstattung: für Fahrzeuge mit Hecktüren	**2800011539180**	**15391**	51
			REARCTRL; Einbauposition hinten; Fahrzeugausstattung: für Fahrzeuge mit Heckklappe	**2800011540180**	**15401**	51
			AQUACTRL 2 SINGLE; Einbauposition beifahrerseitig; für Rechtslenker; Fahrzeugausstattung: für Fahrzeuge mit gegenlaufenden Wischerarmen; passender Adapter: BC	**2800011618260**	**16182**	59
			AQUACTRL 2 SINGLE; Einbauposition fahrerseitig; für Rechtslenker; Fahrzeugausstattung: für Fahrzeuge mit gegenlaufenden Wischerarmen; passender Adapter: BC	**2800011620260**	**16202**	60
2.0 EcoBlue mHEV	110 kW	01/22→12/23	AQUACTRL 2 SINGLE; Einbauposition beifahrerseitig; für Rechtslenker; Fahrzeugausstattung: für Fahrzeuge mit gegenlaufenden Wischerarmen; passender Adapter: BC	**2800011618260**	**16182**	59
			AQUACTRL 2 SINGLE; Einbauposition fahrerseitig; für Rechtslenker; Fahrzeugausstattung: für Fahrzeuge mit gegenlaufenden Wischerarmen; passender Adapter: BC	**2800011620260**	**16202**	60

© 2025 Continental Aftermarket & Services GmbH

FORD - TOURNEO CUSTOM V362 Bus (F3) 09/12→						
Wischblatt						
2.0 EcoBlue mHEV	136 kW	05/19→12/23	AQUACTRL 2 SET; für Linkslenker	**2800011251280**	**12512**	18
			REARCTRL; Einbauposition hinten; Fahrzeugausstattung: für Fahrzeuge mit Hecktüren	**2800011539180**	**15391**	51
			REARCTRL; Einbauposition hinten; Fahrzeugausstattung: für Fahrzeuge mit Heckklappe	**2800011540180**	**15401**	51
			AQUACTRL 2 SINGLE; Einbauposition beifahrerseitig; für Rechtslenker; Fahrzeugausstattung: für Fahrzeuge mit gegenlaufenden Wischerarmen; passender Adapter: BC	**2800011618260**	**16182**	59
			AQUACTRL 2 SINGLE; Einbauposition fahrerseitig; für Rechtslenker; Fahrzeugausstattung: für Fahrzeuge mit gegenlaufenden Wischerarmen; passender Adapter: BC	**2800011620260**	**16202**	60
2.2 TDCi	74 kW	09/12→12/15	AQUACTRL 2 SET; für Linkslenker	**2800011251280**	**12512**	18
2.2 TDCi	92 kW	09/12→12/15	REARCTRL; Einbauposition hinten; Fahrzeugausstattung: für Fahrzeuge mit Hecktüren	**2800011539170**	**53917**	51
2.2 TDCi	114 kW	09/12→12/15		**2800011539180**	**15391**	51
			REARCTRL; Einbauposition hinten; Fahrzeugausstattung: für Fahrzeuge mit Heckklappe	**2800011540170**	**54017**	51
				2800011540180	**15401**	51
			AQUACTRL 2 SINGLE; Einbauposition beifahrerseitig; für Rechtslenker; Fahrzeugausstattung: für Fahrzeuge mit gegenlaufenden Wischerarmen; passender Adapter: BC	**2800011618260**	**16182**	59
				2800011618270	**61827**	59
			AQUACTRL 2 SINGLE; Einbauposition fahrerseitig; für Rechtslenker; Fahrzeugausstattung: für Fahrzeuge mit gegenlaufenden Wischerarmen; passender Adapter: BC	**2800011620260**	**16202**	60
				2800011620270	**62027**	60
FORD - TRANSIT Bus (E_ _) 06/94→07/00						
Wischblatt						
2.0 (EBL, EBS, ECL, EDS, EDL, EGL, ESS, ESL, EUS)	84 kW	08/94→03/00	AQUACTRL 2 SINGLE; Einbauposition fahrerseitig; für Linkslenker; passender Adapter: A	**2800011309280**	**13092**	28
2.0 CNG	84 kW	06/94→03/00	AQUACTRL 2 SINGLE; Einbauposition beifahrerseitig; für Linkslenker; passender Adapter: A	**2800011309280**	**13092**	28
2.5 DI (EBL, ECL, EDS, EDL)	56 kW	07/94→03/00	REARCTRL; Einbauposition hinten	**2800011539180**	**15391**	51
2.5 DI (EBL, EDL, EDS, ESL, ESS)	85 kW	08/97→03/00				
2.5 DI (EBL, EDS, ESL, ESS, EUS)	51 kW	08/94→03/00				
2.5 TD (EB_, ED_, ES_)	55 kW	08/94→06/00	AQUACTRL 2 SINGLE; Einbauposition fahrerseitig; für Linkslenker; passender Adapter: A	**2800011309280**	**13092**	28
			AQUACTRL 2 SINGLE; Einbauposition beifahrerseitig; für Linkslenker; passender Adapter: A	**2800011309280**	**13092**	28
2.5 TD (EBL, EDL, EDS, EGL, ESL, ESS, EUS)	63 kW	01/95→03/00	AQUACTRL 2 SINGLE; Einbauposition fahrerseitig; für Linkslenker; passender Adapter: A	**2800011309280**	**13092**	28
2.5 TD (ECL, EDL, EDS, ESL, ESS, EUS)	74 kW	07/94→03/00	AQUACTRL 2 SINGLE; Einbauposition beifahrerseitig; für Linkslenker; passender Adapter: A	**2800011309280**	**13092**	28
			REARCTRL; Einbauposition hinten	**2800011539180**	**15391**	51
FORD - TRANSIT Bus (E_ _) 01/91→09/94						
Wischblatt						
2.0	66 kW	09/91→09/94	AQUACTRL 2 SINGLE; Einbauposition fahrerseitig; für Linkslenker; passender Adapter: A	**2800011309280**	**13092**	28
2.0 i (EBL, EDL, EGL, ESS, EUS)	72 kW	09/91→07/94	AQUACTRL 2 SINGLE; Einbauposition beifahrerseitig; für Linkslenker; passender Adapter: A	**2800011309280**	**13092**	28
2.5 DI (EBS, EDS, EDL, ESS, EUS)	51 kW	08/91→07/94	REARCTRL; Einbauposition hinten	**2800011539180**	**15391**	51
2.5 DI (EBS, EDS, EGL, ESS, EUS)	59 kW	09/91→07/94				
2.5 TD (EBS, EBL, ECL, EDS, EDL, ESS, EUS)	63 kW	10/92→07/94				
2.5 TD (ECL, EDS, EDL, EGL, ESS, EUS)	74 kW	09/91→07/94				
2.9 i	107 kW	01/91→09/94				

© 2025 Continental Aftermarket & Services GmbH

FORD - TRANSIT Bus (FD_ _, FB_ _, FS_ _, FZ_ _, FC_ _) 01/00→05/06

Wischblatt

2.0 DI (F_E_, F_F_, F_G_)	55 kW	08/00→05/06	AQUACTRL 2 SINGLE; Einbauposition beifahrerseitig; für Linkslenker; passender Adapter: A	**2800011312280**	**13122**	29
2.0 DI (F_E_, F_F_, F_G_)	63 kW	08/00→05/06				
2.0 DI (F_E_, F_F_, F_G_)	74 kW	08/00→05/06	AQUACTRL 2 SINGLE; Einbauposition fahrerseitig; für Linkslenker; passender Adapter: A	**2800011316280**	**13162**	30
2.0 TDCi (F_F_, F_E_, F_G_)	92 kW	08/02→05/06				
2.3 16V RWD (F_B_, F_C_, F_A_)	107 kW	08/00→05/06	REARCTRL; Einbauposition hinten; Fahrzeugausstattung: für Fahrzeuge mit Hecktüren	**2800011540180**	**15401**	51
2.4 DI (F_B_, F_C_, F_A_)	66 kW	01/00→05/06				
2.4 DI RWD (F_B_, F_C_, F_A_)	88 kW	01/00→05/06				
2.4 DI RWD (F_B_, F_C_)	55 kW	01/00→05/06				
2.4 TDCi	101 kW	03/04→05/06				
2.4 TDE	85 kW	03/04→05/06				
2.4 TDE (F_C_, F_B_, F_A_)	92 kW	07/01→05/06				

FORD - TRANSIT Bus (FD_ _, FB_ _, FS_ _, FZ_ _, FC_ _) 04/06→12/14

Wischblatt

2.2 TDCi	63 kW	04/06→08/14	AQUACTRL 2 SINGLE; Einbauposition beifahrerseitig; für Linkslenker; passender Adapter: A	**2800011309280**	**13092**	28
2.2 TDCi	74 kW	10/11→08/14				
2.2 TDCi	81 kW	04/06→08/14	AQUACTRL 2 SINGLE; Einbauposition fahrerseitig; für Linkslenker; passender Adapter: A	**2800011314280**	**13142**	30
2.2 TDCi	85 kW	10/08→08/14				
2.2 TDCi	92 kW	10/11→08/14	REARCTRL; Einbauposition hinten; Fahrzeugausstattung: für Fahrzeuge mit Hecktüren	**2800011540180**	**15401**	51
2.2 TDCi	96 kW	04/06→08/14				
2.2 TDCi	103 kW	10/07→08/14				
2.2 TDCi RWD	74 kW	10/11→08/14				
2.2 TDCi RWD	92 kW	09/11→12/14				
2.2 TDCi RWD	100 kW	09/11→08/14				
2.4 TDCi	74 kW	04/06→08/14				
2.4 TDCi	85 kW	04/06→08/14				
2.4 TDCi	103 kW	04/06→08/14				
2.4 TDCi 4x4	103 kW	11/06→08/14				
3.2 TDCi	147 kW	02/08→08/14				

FORD - TRANSIT Bus (T_ _) 10/85→09/92

Wischblatt

1.6 (TBL, TES)	46 kW	12/85→01/89	AQUACTRL 2 SINGLE; Einbauposition fahrerseitig; für Linkslenker; passender Adapter: A	**2800011309280**	**13092**	28
2.0	60 kW	10/85→03/91				
2.0 (TBS, TCL, TCS, TEL, TES)	57 kW	11/85→09/92	AQUACTRL 2 SINGLE; Einbauposition beifahrerseitig; für Linkslenker; passender Adapter: A	**2800011309280**	**13092**	28
2.0 Cat (TBS, TCL, TCS)	57 kW	12/85→09/92				
2.0 L	56 kW	10/85→03/91				
2.5 D	60 kW	12/85→01/89				
2.5 D (TBS, TCL, TCS, TEL, TES)	50 kW	12/85→01/89				
2.5 D (TBS, TEL, TES)	52 kW	09/88→09/92				

FORD - TRANSIT CONNECT (P65_, P70_, P80_) 06/02→

Wischblatt

1.8 16V	85 kW	06/02→12/13	AQUACTRL 2 SET; für Linkslenker	**2800011224280**	**12242**	10
			AQUACTRL 2 SINGLE; Einbauposition beifahrerseitig; für Linkslenker; passender Adapter: A	**2800011306280**	**13062**	27
			AQUACTRL 2 SINGLE; Einbauposition fahrerseitig; für Linkslenker; passender Adapter: A	**2800011309280**	**13092**	28
			REARCTRL; Einbauposition hinten	**2800011539170**	**53917**	51
				2800011539180	**15391**	51
			AQUACTRL 2 SINGLE; Einbauposition beifahrerseitig; für Rechtslenker; passender Adapter: A	**2800011607260**	**16072**	55
				2800011625270	**62527**	62
			AQUACTRL 2 SINGLE; Einbauposition fahrerseitig; für Rechtslenker; passender Adapter: A	**2800011610260**	**16102**	56
				2800011610270	**61027**	56

© 2025 Continental Aftermarket & Services GmbH

FORD - TRANSIT CONNECT (P65_, P70_, P80_) 06/02→

Wischblatt

1.8 16V LPG	85 kW	06/02→12/13	AQUACTRL 2 SET; für Linkslenker	**2800011224280**	**12242**	10
			AQUACTRL 2 SINGLE; Einbauposition beifahrerseitig; für Linkslenker; passender Adapter: A	**2800011306280**	**13062**	27
			AQUACTRL 2 SINGLE; Einbauposition fahrerseitig; für Linkslenker; passender Adapter: A	**2800011309280**	**13092**	28
			REARCTRL; Einbauposition hinten	**2800011539180**	**15391**	51
			AQUACTRL 2 SINGLE; Einbauposition beifahrerseitig; für Rechtslenker; passender Adapter: A	**2800011607260**	**16072**	55
			AQUACTRL 2 SINGLE; Einbauposition fahrerseitig; für Rechtslenker; passender Adapter: A	**2800011610260**	**16102**	56
1.8 Di 1.8 TDCi 1.8 TDCi	55 kW 66 kW 81 kW	06/02→12/13 06/02→12/13 08/06→12/13	AQUACTRL 2 SET; für Linkslenker	**2800011224280**	**12242**	10
			AQUACTRL 2 SINGLE; Einbauposition beifahrerseitig; für Linkslenker; passender Adapter: A	**2800011306280**	**13062**	27
			AQUACTRL 2 SINGLE; Einbauposition fahrerseitig; für Linkslenker; passender Adapter: A	**2800011309280**	**13092**	28
			REARCTRL; Einbauposition hinten	**2800011539170** **2800011539180**	**53917** **15391**	51 51
			AQUACTRL 2 SINGLE; Einbauposition beifahrerseitig; für Rechtslenker; passender Adapter: A	**2800011607260** **2800011625270**	**16072** **62527**	55 62
			AQUACTRL 2 SINGLE; Einbauposition fahrerseitig; für Rechtslenker; passender Adapter: A	**2800011610260** **2800011610270**	**16102** **61027**	56 56

FORD - TRANSIT CONNECT Großraumlimousine 02/13→

Wischblatt

1.5 EcoBlue 1.5 EcoBlue 1.5 EcoBlue 1.5 TDCi	55 kW 74 kW 88 kW 55 kW	05/18→ 05/18→ 05/15→ 08/15→	AQUACTRL 2 SINGLE; Einbauposition beifahrerseitig; für Linkslenker; passender Adapter: B	**2800011317280**	**13172**	31
			AQUACTRL 2 SINGLE; Einbauposition fahrerseitig; für Linkslenker; passender Adapter: B	**2800011319280**	**13192**	31
			REARCTRL; Einbauposition hinten; Fahrzeugausstattung: für Fahrzeuge mit Heckklappe	**2800011515180**	**15151**	39
			REARCTRL; Einbauposition hinten; Fahrzeugausstattung: für Fahrzeuge mit Hecktüren	**2800011539180**	**15391**	51
			AQUACTRL 2 SINGLE; Einbauposition fahrerseitig; für Rechtslenker; Fahrzeugausstattung: für Fahrzeuge mit gegenlaufenden Wischerarmen; passender Adapter: B	**2800011620260**	**16202**	60
			AQUACTRL 2 SINGLE; Einbauposition beifahrerseitig; für Rechtslenker; Fahrzeugausstattung: für Fahrzeuge mit gegenlaufenden Wischerarmen; passender Adapter: B	**2800011621260**	**16212**	60
1.5 TDCi 1.5 TDCi 1.6 TDCi 1.6 TDCi 1.6 TDCi	74 kW 88 kW 55 kW 70 kW 85 kW	05/15→ 05/15→ 02/13→ 02/13→ 02/13→	AQUACTRL 2 SINGLE; Einbauposition beifahrerseitig; für Linkslenker; passender Adapter: B	**2800011317280**	**13172**	31
			AQUACTRL 2 SINGLE; Einbauposition fahrerseitig; für Linkslenker; passender Adapter: B	**2800011319280**	**13192**	31
			REARCTRL; Einbauposition hinten; Fahrzeugausstattung: für Fahrzeuge mit Heckklappe	**2800011515170** **2800011515180**	**51517** **15151**	39 39
			REARCTRL; Einbauposition hinten; Fahrzeugausstattung: für Fahrzeuge mit Hecktüren	**2800011539170** **2800011539180**	**53917** **15391**	51 51
			AQUACTRL 2 SINGLE; Einbauposition fahrerseitig; für Rechtslenker; Fahrzeugausstattung: für Fahrzeuge mit gegenlaufenden Wischerarmen; passender Adapter: B	**2800011620260** **2800011620270**	**16202** **62027**	60 60
			AQUACTRL 2 SINGLE; Einbauposition beifahrerseitig; für Rechtslenker; Fahrzeugausstattung: für Fahrzeuge mit gegenlaufenden Wischerarmen; passender Adapter: B	**2800011621260** **2800011621270**	**16212** **62127**	60 60

© 2025 Continental Aftermarket & Services GmbH

FORD - TRANSIT CONNECT Großraumlimousine 02/13→

Wischblatt

2.5 CNG 2.5 Duratec 2.5 LPG	126 kW 126 kW 126 kW	09/13→ 09/13→ 09/13→	AQUACTRL 2 SINGLE; Einbauposition beifahrerseitig; für Linkslenker; passender Adapter: B	**2800011317280**	**13172**	31
			AQUACTRL 2 SINGLE; Einbauposition fahrerseitig; für Linkslenker; passender Adapter: B	**2800011319280**	**13192**	31
			REARCTRL; Einbauposition hinten; Fahrzeugausstattung: für Fahrzeuge mit Heckklappe	**2800011515180**	**15151**	39
			REARCTRL; Einbauposition hinten; Fahrzeugausstattung: für Fahrzeuge mit Hecktüren	**2800011539180**	**15391**	51

FORD - TRANSIT CONNECT V408 Kasten/Großraumlimousine 02/13→

Wischblatt

1.0 EcoBoost	74 kW	02/13→	AQUACTRL 2 SINGLE; Einbauposition beifahrerseitig; für Linkslenker; passender Adapter: B	**2800011317280**	**13172**	31
			AQUACTRL 2 SINGLE; Einbauposition fahrerseitig; für Linkslenker; passender Adapter: B	**2800011319280**	**13192**	31
			REARCTRL; Einbauposition hinten; Fahrzeugausstattung: für Fahrzeuge mit Heckklappe	**2800011515170** **2800011515180**	**51517** **15151**	39 39
			REARCTRL; Einbauposition hinten; Fahrzeugausstattung: für Fahrzeuge mit Hecktüren	**2800011539170** **2800011539180**	**53917** **15391**	51 51
			AQUACTRL 2 SINGLE; Einbauposition fahrerseitig; für Rechtslenker; Fahrzeugausstattung: für Fahrzeuge mit gegenlaufenden Wischerarmen; passender Adapter: B	**2800011620260** **2800011620270**	**16202** **62027**	60 60
			AQUACTRL 2 SINGLE; Einbauposition beifahrerseitig; für Rechtslenker; Fahrzeugausstattung: für Fahrzeuge mit gegenlaufenden Wischerarmen; passender Adapter: B	**2800011621260** **2800011621270**	**16212** **62127**	60 60
1.0 Flexifuel	74 kW	05/21→	AQUACTRL 2 SINGLE; Einbauposition fahrerseitig; für Rechtslenker; Fahrzeugausstattung: für Fahrzeuge mit gegenlaufenden Wischerarmen; passender Adapter: B	**2800011620260**	**16202**	60
			AQUACTRL 2 SINGLE; Einbauposition beifahrerseitig; für Rechtslenker; Fahrzeugausstattung: für Fahrzeuge mit gegenlaufenden Wischerarmen; passender Adapter: B	**2800011621260**	**16212**	60
1.5 EcoBlue 1.5 EcoBlue 1.5 EcoBlue	55 kW 74 kW 88 kW	05/18→ 05/18→ 05/18→	AQUACTRL 2 SINGLE; Einbauposition beifahrerseitig; für Linkslenker; passender Adapter: B	**2800011317280**	**13172**	31
			AQUACTRL 2 SINGLE; Einbauposition fahrerseitig; für Linkslenker; passender Adapter: B	**2800011319280**	**13192**	31
			REARCTRL; Einbauposition hinten; Fahrzeugausstattung: für Fahrzeuge mit Heckklappe	**2800011515180**	**15151**	39
			REARCTRL; Einbauposition hinten; Fahrzeugausstattung: für Fahrzeuge mit Hecktüren	**2800011539180**	**15391**	51
			AQUACTRL 2 SINGLE; Einbauposition fahrerseitig; für Rechtslenker; Fahrzeugausstattung: für Fahrzeuge mit gegenlaufenden Wischerarmen; passender Adapter: B	**2800011620260**	**16202**	60
			AQUACTRL 2 SINGLE; Einbauposition beifahrerseitig; für Rechtslenker; Fahrzeugausstattung: für Fahrzeuge mit gegenlaufenden Wischerarmen; passender Adapter: B	**2800011621260**	**16212**	60
1.5 TDCi	55 kW	08/15→	AQUACTRL 2 SINGLE; Einbauposition beifahrerseitig; für Linkslenker; passender Adapter: B	**2800011317280**	**13172**	31
			AQUACTRL 2 SINGLE; Einbauposition fahrerseitig; für Linkslenker; passender Adapter: B	**2800011319280**	**13192**	31
			REARCTRL; Einbauposition hinten; Fahrzeugausstattung: für Fahrzeuge mit Heckklappe	**2800011515170** **2800011515180**	**51517** **15151**	39 39
			REARCTRL; Einbauposition hinten; Fahrzeugausstattung: für Fahrzeuge mit Hecktüren	**2800011539170** **2800011539180**	**53917** **15391**	51 51
			AQUACTRL 2 SINGLE; Einbauposition fahrerseitig; für Rechtslenker; Fahrzeugausstattung: für Fahrzeuge mit gegenlaufenden Wischerarmen; passender Adapter: B	**2800011620260** **2800011620270**	**16202** **62027**	60 60

→

© 2025 Continental Aftermarket & Services GmbH

FORD - TRANSIT CONNECT V408 Kasten/Großraumlimousine 02/13→

Wischblatt

1.5 TDCi	55 kW	08/15→	AQUACTRL 2 SINGLE; Einbauposition beifahrerseitig; für Rechtslenker; Fahrzeugausstattung: für Fahrzeuge mit gegenlaufenden Wischerarmen; passender Adapter: B	**2800011621260** **2800011621270**	**16212** **62127**	60 60
1.5 TDCi	70 kW	03/16→	AQUACTRL 2 SINGLE; Einbauposition fahrerseitig; für Rechtslenker; Fahrzeugausstattung: für Fahrzeuge mit gegenlaufenden Wischerarmen; passender Adapter: B	**2800011620260**	**16202**	60
			AQUACTRL 2 SINGLE; Einbauposition beifahrerseitig; für Rechtslenker; Fahrzeugausstattung: für Fahrzeuge mit gegenlaufenden Wischerarmen; passender Adapter: B	**2800011621260**	**16212**	60
1.5 TDCi 1.5 TDCi 1.6 EcoBoost 1.6 TDCi 1.6 TDCi 1.6 TDCi	74 kW 88 kW 110 kW 55 kW 70 kW 85 kW	05/15→ 05/15→ 11/13→ 02/13→ 02/13→ 02/13→	AQUACTRL 2 SINGLE; Einbauposition beifahrerseitig; für Linkslenker; passender Adapter: B	**2800011317280**	**13172**	31
			AQUACTRL 2 SINGLE; Einbauposition fahrerseitig; für Linkslenker; passender Adapter: B	**2800011319280**	**13192**	31
			REARCTRL; Einbauposition hinten; Fahrzeugausstattung: für Fahrzeuge mit Heckklappe	**2800011515170** **2800011515180**	**51517** **15151**	39 39
			REARCTRL; Einbauposition hinten; Fahrzeugausstattung: für Fahrzeuge mit Hecktüren	**2800011539170** **2800011539180**	**53917** **15391**	51 51
			AQUACTRL 2 SINGLE; Einbauposition fahrerseitig; für Rechtslenker; Fahrzeugausstattung: für Fahrzeuge mit gegenlaufenden Wischerarmen; passender Adapter: B	**2800011620260** **2800011620270**	**16202** **62027**	60 60
			AQUACTRL 2 SINGLE; Einbauposition beifahrerseitig; für Rechtslenker; Fahrzeugausstattung: für Fahrzeuge mit gegenlaufenden Wischerarmen; passender Adapter: B	**2800011621260** **2800011621270**	**16212** **62127**	60 60
2.5 CNG 2.5 Duratec 2.5 LPG	126 kW 126 kW 126 kW	09/13→ 09/13→ 09/13→	AQUACTRL 2 SINGLE; Einbauposition beifahrerseitig; für Linkslenker; passender Adapter: B	**2800011317280**	**13172**	31
			AQUACTRL 2 SINGLE; Einbauposition fahrerseitig; für Linkslenker; passender Adapter: B	**2800011319280**	**13192**	31
			REARCTRL; Einbauposition hinten; Fahrzeugausstattung: für Fahrzeuge mit Heckklappe	**2800011515180**	**15151**	39
			REARCTRL; Einbauposition hinten; Fahrzeugausstattung: für Fahrzeuge mit Hecktüren	**2800011539180**	**15391**	51

FORD - TRANSIT COURIER B460 Großraumlimousine 02/14→

Wischblatt

1.0 EcoBoost	74 kW	02/14→12/23	AQUACTRL 2 SINGLE; Einbauposition beifahrerseitig; für Linkslenker; passender Adapter: B	**2800011301280**	**13012**	25
			AQUACTRL 2 SINGLE; Einbauposition fahrerseitig; für Linkslenker; passender Adapter: B	**2800011316280**	**13162**	30
			REARCTRL; Einbauposition hinten; Fahrzeugausstattung: für Fahrzeuge mit Heckklappe	**2800011515170** **2800011515180**	**51517** **15151**	39 39
			AQUACTRL 2 SINGLE; Einbauposition beifahrerseitig; für Rechtslenker; passender Adapter: B	**2800011601260** **2800011601270**	**16012** **60127**	52 52
			AQUACTRL 2 SINGLE; Einbauposition fahrerseitig; für Rechtslenker; passender Adapter: B	**2800011618260** **2800011618270**	**16182** **61827**	59 59
1.5 EcoBlue	74 kW	04/18→12/23	AQUACTRL 2 SINGLE; Einbauposition beifahrerseitig; für Linkslenker; passender Adapter: B	**2800011301280**	**13012**	25
			AQUACTRL 2 SINGLE; Einbauposition fahrerseitig; für Linkslenker; passender Adapter: B	**2800011316280**	**13162**	30
			REARCTRL; Einbauposition hinten; Fahrzeugausstattung: für Fahrzeuge mit Heckklappe	**2800011515180**	**15151**	39
			AQUACTRL 2 SINGLE; Einbauposition beifahrerseitig; für Rechtslenker; passender Adapter: B	**2800011601260**	**16012**	52
			AQUACTRL 2 SINGLE; Einbauposition fahrerseitig; für Rechtslenker; passender Adapter: B	**2800011618260**	**16182**	59
1.5 TDCi 1.5 TDCi 1.6 TDCi	55 kW 70 kW 70 kW	02/14→12/23 05/15→12/23 02/14→12/23	AQUACTRL 2 SINGLE; Einbauposition beifahrerseitig; für Linkslenker; passender Adapter: B	**2800011301280**	**13012**	25
			AQUACTRL 2 SINGLE; Einbauposition fahrerseitig; für Linkslenker; passender Adapter: B	**2800011316280**	**13162**	30

→

© 2025 Continental Aftermarket & Services GmbH

FORD - TRANSIT COURIER B460 Großraumlimousine 02/14→

Wischblatt

1.5 TDCi	55 kW	02/14→12/23	REARCTRL; Einbauposition hinten; Fahrzeugausstattung: für Fahrzeuge mit Heckklappe	**2800011515170**	**51517**	39
1.5 TDCi	70 kW	05/15→12/23		**2800011515180**	**15151**	39
1.6 TDCi	70 kW	02/14→12/23	AQUACTRL 2 SINGLE; Einbauposition beifahrerseitig; für Rechtslenker; passender Adapter: B	**2800011601260**	**16012**	52
				2800011601270	**60127**	52
			AQUACTRL 2 SINGLE; Einbauposition fahrerseitig; für Rechtslenker; passender Adapter: B	**2800011618260**	**16182**	59
				2800011618270	**61827**	59

FORD - TRANSIT COURIER B460 Kasten/Großraumlimousine 02/14→

Wischblatt

1.0 EcoBoost	74 kW	02/14→12/23	AQUACTRL 2 SINGLE; Einbauposition beifahrerseitig; für Linkslenker; passender Adapter: B	**2800011301280**	**13012**	25
			AQUACTRL 2 SINGLE; Einbauposition fahrerseitig; für Linkslenker; passender Adapter: B	**2800011316280**	**13162**	30
			REARCTRL; Einbauposition hinten; Fahrzeugausstattung: für Fahrzeuge mit Heckklappe	**2800011515170**	**51517**	39
				2800011515180	**15151**	39
			AQUACTRL 2 SINGLE; Einbauposition beifahrerseitig; für Rechtslenker; passender Adapter: B	**2800011601260**	**16012**	52
				2800011601270	**60127**	52
			AQUACTRL 2 SINGLE; Einbauposition fahrerseitig; für Rechtslenker; passender Adapter: B	**2800011618260**	**16182**	59
				2800011618270	**61827**	59
1.5 EcoBlue	74 kW	04/18→12/23	AQUACTRL 2 SINGLE; Einbauposition beifahrerseitig; für Linkslenker; passender Adapter: B	**2800011301280**	**13012**	25
			AQUACTRL 2 SINGLE; Einbauposition fahrerseitig; für Linkslenker; passender Adapter: B	**2800011316280**	**13162**	30
			REARCTRL; Einbauposition hinten; Fahrzeugausstattung: für Fahrzeuge mit Heckklappe	**2800011515180**	**15151**	39
			AQUACTRL 2 SINGLE; Einbauposition beifahrerseitig; für Rechtslenker; passender Adapter: B	**2800011601260**	**16012**	52
			AQUACTRL 2 SINGLE; Einbauposition fahrerseitig; für Rechtslenker; passender Adapter: B	**2800011618260**	**16182**	59
1.5 TDCi	55 kW	02/14→12/23	AQUACTRL 2 SINGLE; Einbauposition beifahrerseitig; für Linkslenker; passender Adapter: B	**2800011301280**	**13012**	25
1.5 TDCi	70 kW	05/15→12/23				
1.6 TDCi	70 kW	02/14→12/23	AQUACTRL 2 SINGLE; Einbauposition fahrerseitig; für Linkslenker; passender Adapter: B	**2800011316280**	**13162**	30
			REARCTRL; Einbauposition hinten; Fahrzeugausstattung: für Fahrzeuge mit Heckklappe	**2800011515170**	**51517**	39
				2800011515180	**15151**	39
			AQUACTRL 2 SINGLE; Einbauposition beifahrerseitig; für Rechtslenker; passender Adapter: B	**2800011601260**	**16012**	52
				2800011601270	**60127**	52
			AQUACTRL 2 SINGLE; Einbauposition fahrerseitig; für Rechtslenker; passender Adapter: B	**2800011618260**	**16182**	59
				2800011618270	**61827**	59

FORD - TRANSIT CUSTOM V362 Bus (F3) 04/12→

Wischblatt

1.0 EcoBoost PHEV	92 kW	04/20→12/23	AQUACTRL 2 SET; für Linkslenker	**2800011251280**	**12512**	18
			REARCTRL; Einbauposition hinten; Fahrzeugausstattung: für Fahrzeuge mit Hecktüren	**2800011539180**	**15391**	51
			REARCTRL; Einbauposition hinten; Fahrzeugausstattung: für Fahrzeuge mit Heckklappe	**2800011540180**	**15401**	51
			AQUACTRL 2 SINGLE; Einbauposition beifahrerseitig; für Rechtslenker; Fahrzeugausstattung: für Fahrzeuge mit gegenlaufenden Wischerarmen; passender Adapter: BC	**2800011619260**	**16192**	59
			AQUACTRL 2 SINGLE; Einbauposition fahrerseitig; für Rechtslenker; Fahrzeugausstattung: für Fahrzeuge mit gegenlaufenden Wischerarmen; passender Adapter: BC	**2800011620260**	**16202**	60
2.0 EcoBlue	77 kW	12/15→12/23	AQUACTRL 2 SET; für Linkslenker	**2800011251280**	**12512**	18
2.0 EcoBlue	96 kW	12/15→12/23	REARCTRL; Einbauposition hinten; Fahrzeugausstattung: für Fahrzeuge mit Hecktüren	**2800011539170**	**53917**	51
				2800011539180	**15391**	51
			REARCTRL; Einbauposition hinten; Fahrzeugausstattung: für Fahrzeuge mit Heckklappe	**2800011540170**	**54017**	51
				2800011540180	**15401**	51
			AQUACTRL 2 SINGLE; Einbauposition beifahrerseitig; für Rechtslenker; Fahrzeugausstattung:	**2800011619260**	**16192**	59
				2800011619270	**61927**	59

→

© 2025 Continental Aftermarket & Services GmbH

FORD - TRANSIT CUSTOM V362 Bus (F3) 04/12→

Wischblatt

2.0 EcoBlue 2.0 EcoBlue	77 kW 96 kW	12/15→12/23 12/15→12/23	für Fahrzeuge mit gegenlaufenden Wischerarmen; passender Adapter: BC			
			AQUACTRL 2 SINGLE; Einbauposition fahrerseitig; für Rechtslenker; Fahrzeugausstattung: für Fahrzeuge mit gegenlaufenden Wischerarmen; passender Adapter: BC	**2800011620260** **2800011620270**	**16202** **62027**	60 60
2.0 EcoBlue	110 kW	01/22→12/23	AQUACTRL 2 SINGLE; Einbauposition beifahrerseitig; für Rechtslenker; Fahrzeugausstattung: für Fahrzeuge mit gegenlaufenden Wischerarmen; passender Adapter: BC	**2800011619260**	**16192**	59
			AQUACTRL 2 SINGLE; Einbauposition fahrerseitig; für Rechtslenker; Fahrzeugausstattung: für Fahrzeuge mit gegenlaufenden Wischerarmen; passender Adapter: BC	**2800011620260**	**16202**	60
2.0 EcoBlue	125 kW	12/15→12/23	AQUACTRL 2 SET; für Linkslenker	**2800011251280**	**12512**	18
			REARCTRL; Einbauposition hinten; Fahrzeugausstattung: für Fahrzeuge mit Hecktüren	**2800011539170** **2800011539180**	**53917** **15391**	51 51
			REARCTRL; Einbauposition hinten; Fahrzeugausstattung: für Fahrzeuge mit Heckklappe	**2800011540170** **2800011540180**	**54017** **15401**	51 51
			AQUACTRL 2 SINGLE; Einbauposition beifahrerseitig; für Rechtslenker; Fahrzeugausstattung: für Fahrzeuge mit gegenlaufenden Wischerarmen; passender Adapter: BC	**2800011619260** **2800011619270**	**16192** **61927**	59 59
			AQUACTRL 2 SINGLE; Einbauposition fahrerseitig; für Rechtslenker; Fahrzeugausstattung: für Fahrzeuge mit gegenlaufenden Wischerarmen; passender Adapter: BC	**2800011620260** **2800011620270**	**16202** **62027**	60 60
2.0 EcoBlue 2.0 EcoBlue mHEV 2.0 EcoBlue mHEV	136 kW 77 kW 96 kW	05/19→12/23 05/19→12/23 05/19→12/23	AQUACTRL 2 SET; für Linkslenker	**2800011251280**	**12512**	18
			REARCTRL; Einbauposition hinten; Fahrzeugausstattung: für Fahrzeuge mit Hecktüren	**2800011539180**	**15391**	51
			REARCTRL; Einbauposition hinten; Fahrzeugausstattung: für Fahrzeuge mit Heckklappe	**2800011540180**	**15401**	51
			AQUACTRL 2 SINGLE; Einbauposition beifahrerseitig; für Rechtslenker; Fahrzeugausstattung: für Fahrzeuge mit gegenlaufenden Wischerarmen; passender Adapter: BC	**2800011619260**	**16192**	59
			AQUACTRL 2 SINGLE; Einbauposition fahrerseitig; für Rechtslenker; Fahrzeugausstattung: für Fahrzeuge mit gegenlaufenden Wischerarmen; passender Adapter: BC	**2800011620260**	**16202**	60
2.0 EcoBlue mHEV	110 kW	01/22→12/23	AQUACTRL 2 SINGLE; Einbauposition beifahrerseitig; für Rechtslenker; Fahrzeugausstattung: für Fahrzeuge mit gegenlaufenden Wischerarmen; passender Adapter: BC	**2800011619260**	**16192**	59
			AQUACTRL 2 SINGLE; Einbauposition fahrerseitig; für Rechtslenker; Fahrzeugausstattung: für Fahrzeuge mit gegenlaufenden Wischerarmen; passender Adapter: BC	**2800011620260**	**16202**	60
2.0 EcoBlue mHEV 2.0 EcoBlue mHEV	125 kW 136 kW	05/19→12/23 05/19→12/23	AQUACTRL 2 SET; für Linkslenker	**2800011251280**	**12512**	18
			REARCTRL; Einbauposition hinten; Fahrzeugausstattung: für Fahrzeuge mit Hecktüren	**2800011539180**	**15391**	51
			REARCTRL; Einbauposition hinten; Fahrzeugausstattung: für Fahrzeuge mit Heckklappe	**2800011540180**	**15401**	51
			AQUACTRL 2 SINGLE; Einbauposition beifahrerseitig; für Rechtslenker; Fahrzeugausstattung: für Fahrzeuge mit gegenlaufenden Wischerarmen; passender Adapter: BC	**2800011619260**	**16192**	59
			AQUACTRL 2 SINGLE; Einbauposition fahrerseitig; für Rechtslenker; Fahrzeugausstattung: für Fahrzeuge mit gegenlaufenden Wischerarmen; passender Adapter: BC	**2800011620260**	**16202**	60

© 2025 Continental Aftermarket & Services GmbH

FORD - TRANSIT CUSTOM V362 Bus (F3) 04/12→

Wischblatt

2.2 TDCi	74 kW	09/12→12/15	AQUACTRL 2 SET; für Linkslenker	**2800011251280**	**12512**	18
2.2 TDCi	92 kW	09/12→12/15	REARCTRL; Einbauposition hinten; Fahrzeugausstattung: für Fahrzeuge mit Hecktüren	**2800011539170**	**53917**	51
2.2 TDCi	114 kW	09/12→12/15		**2800011539180**	**15391**	51
			REARCTRL; Einbauposition hinten; Fahrzeugausstattung: für Fahrzeuge mit Heckklappe	**2800011540170**	**54017**	51
				2800011540180	**15401**	51
			AQUACTRL 2 SINGLE; Einbauposition beifahrerseitig; für Rechtslenker; Fahrzeugausstattung: für Fahrzeuge mit gegenlaufenden Wischerarmen; passender Adapter: BC	**2800011619260**	**16192**	59
				2800011619270	**61927**	59
			AQUACTRL 2 SINGLE; Einbauposition fahrerseitig; für Rechtslenker; Fahrzeugausstattung: für Fahrzeuge mit gegenlaufenden Wischerarmen; passender Adapter: BC	**2800011620260**	**16202**	60
				2800011620270	**62027**	60

FORD - TRANSIT CUSTOM V362 Kasten (FY, FZ) 09/12→

Wischblatt

1.0 EcoBoost PHEV	92 kW	04/20→12/23	AQUACTRL 2 SET; für Linkslenker	**2800011251280**	**12512**	18
			REARCTRL; Einbauposition hinten; Fahrzeugausstattung: für Fahrzeuge mit Hecktüren	**2800011539180**	**15391**	51
			REARCTRL; Einbauposition hinten; Fahrzeugausstattung: für Fahrzeuge mit Heckklappe	**2800011540180**	**15401**	51
			AQUACTRL 2 SINGLE; Einbauposition beifahrerseitig; für Rechtslenker; Fahrzeugausstattung: für Fahrzeuge mit gegenlaufenden Wischerarmen; passender Adapter: BC	**2800011619260**	**16192**	59
			AQUACTRL 2 SINGLE; Einbauposition fahrerseitig; für Rechtslenker; Fahrzeugausstattung: für Fahrzeuge mit gegenlaufenden Wischerarmen; passender Adapter: BC	**2800011620260**	**16202**	60
2.0 EcoBlue	77 kW	12/15→12/23	AQUACTRL 2 SET; für Linkslenker	**2800011251280**	**12512**	18
2.0 EcoBlue	96 kW	12/15→12/23	REARCTRL; Einbauposition hinten; Fahrzeugausstattung: für Fahrzeuge mit Hecktüren	**2800011539170**	**53917**	51
2.0 EcoBlue	125 kW	12/15→12/23		**2800011539180**	**15391**	51
			REARCTRL; Einbauposition hinten; Fahrzeugausstattung: für Fahrzeuge mit Heckklappe	**2800011540170**	**54017**	51
				2800011540180	**15401**	51
			AQUACTRL 2 SINGLE; Einbauposition beifahrerseitig; für Rechtslenker; Fahrzeugausstattung: für Fahrzeuge mit gegenlaufenden Wischerarmen; passender Adapter: BC	**2800011619260**	**16192**	59
				2800011619270	**61927**	59
			AQUACTRL 2 SINGLE; Einbauposition fahrerseitig; für Rechtslenker; Fahrzeugausstattung: für Fahrzeuge mit gegenlaufenden Wischerarmen; passender Adapter: BC	**2800011620260**	**16202**	60
				2800011620270	**62027**	60
2.0 EcoBlue	136 kW	05/19→12/23	AQUACTRL 2 SET; für Linkslenker	**2800011251280**	**12512**	18
2.0 EcoBlue mHEV	96 kW	05/19→12/23	REARCTRL; Einbauposition hinten; Fahrzeugausstattung: für Fahrzeuge mit Hecktüren	**2800011539180**	**15391**	51
2.0 EcoBlue mHEV	125 kW	05/19→12/23				
2.0 EcoBlue mHEV	136 kW	05/19→12/23	REARCTRL; Einbauposition hinten; Fahrzeugausstattung: für Fahrzeuge mit Heckklappe	**2800011540180**	**15401**	51
			AQUACTRL 2 SINGLE; Einbauposition beifahrerseitig; für Rechtslenker; Fahrzeugausstattung: für Fahrzeuge mit gegenlaufenden Wischerarmen; passender Adapter: BC	**2800011619260**	**16192**	59
			AQUACTRL 2 SINGLE; Einbauposition fahrerseitig; für Rechtslenker; Fahrzeugausstattung: für Fahrzeuge mit gegenlaufenden Wischerarmen; passender Adapter: BC	**2800011620260**	**16202**	60
2.2 TDCi	74 kW	09/12→12/15	AQUACTRL 2 SET; für Linkslenker	**2800011251280**	**12512**	18
2.2 TDCi	92 kW	09/12→12/23	REARCTRL; Einbauposition hinten; Fahrzeugausstattung: für Fahrzeuge mit Hecktüren	**2800011539170**	**53917**	51
2.2 TDCi	114 kW	09/12→12/15		**2800011539180**	**15391**	51
			REARCTRL; Einbauposition hinten; Fahrzeugausstattung: für Fahrzeuge mit Heckklappe	**2800011540170**	**54017**	51
				2800011540180	**15401**	51
			AQUACTRL 2 SINGLE; Einbauposition beifahrerseitig; für Rechtslenker; Fahrzeugausstattung:	**2800011619260**	**16192**	59
				2800011619270	**61927**	59

→

© 2025 Continental Aftermarket & Services GmbH

FORD - TRANSIT CUSTOM V362 Kasten (FY, FZ) 09/12→						
Wischblatt						
2.2 TDCi	74 kW	09/12→12/15	für Fahrzeuge mit gegenlaufenden Wischerarmen; passender Adapter: BC			
2.2 TDCi	92 kW	09/12→12/23				
2.2 TDCi	114 kW	09/12→12/15	AQUACTRL 2 SINGLE; Einbauposition fahrerseitig; für Rechtslenker; Fahrzeugausstattung: für Fahrzeuge mit gegenlaufenden Wischerarmen; passender Adapter: BC	**2800011620260** **2800011620270**	**16202** **62027**	60 60
FORD - TRANSIT Kasten (E_ _) 05/91→06/94						
Wischblatt						
2.0	66 kW	09/91→06/94	AQUACTRL 2 SINGLE; Einbauposition fahrerseitig; für Linkslenker; passender Adapter: A	**2800011309280**	**13092**	28
2.0 i (EAL, EAS)	72 kW	09/91→06/94				
2.5 DI (EAL, EAS)	51 kW	05/91→06/94	AQUACTRL 2 SINGLE; Einbauposition beifahrerseitig; für Linkslenker; passender Adapter: A	**2800011309280**	**13092**	28
2.5 DI (EAL, EAS)	63 kW	10/92→06/94				
2.5 DI (EAS, EAL)	59 kW	05/91→06/94	REARCTRL; Einbauposition hinten	**2800011539180**	**15391**	51
2.5 TD (EAS, EAL)	74 kW	05/91→06/94				
FORD - TRANSIT Kasten (E_ _) 06/94→12/00						
Wischblatt						
2.0 (EAL, EAS)	84 kW	06/94→03/00	AQUACTRL 2 SINGLE; Einbauposition fahrerseitig; für Linkslenker; passender Adapter: A	**2800011309280**	**13092**	28
2.5 DI (EAL, EAS)	51 kW	06/94→03/00				
2.5 DI (EAL, EAS)	56 kW	06/94→03/00	AQUACTRL 2 SINGLE; Einbauposition beifahrerseitig; für Linkslenker; passender Adapter: A	**2800011309280**	**13092**	28
2.5 DI (EAL, EAS)	85 kW	05/99→03/00				
2.5 TD (EAL, EAS)	63 kW	06/94→03/00	REARCTRL; Einbauposition hinten	**2800011539180**	**15391**	51
2.5 TD (EAS)	55 kW	06/94→03/00	AQUACTRL 2 SINGLE; Einbauposition fahrerseitig; für Linkslenker; passender Adapter: A	**2800011309280**	**13092**	28
			AQUACTRL 2 SINGLE; Einbauposition beifahrerseitig; für Linkslenker; passender Adapter: A	**2800011309280**	**13092**	28
2.5 TDI (EAL, EAS)	74 kW	06/94→03/00	AQUACTRL 2 SINGLE; Einbauposition fahrerseitig; für Linkslenker; passender Adapter: A	**2800011309280**	**13092**	28
			AQUACTRL 2 SINGLE; Einbauposition beifahrerseitig; für Linkslenker; passender Adapter: A	**2800011309280**	**13092**	28
			REARCTRL; Einbauposition hinten	**2800011539180**	**15391**	51
FORD - TRANSIT Kasten (FA_ _) 01/00→05/06						
Wischblatt						
2.0 DI (FAE_, FAF_, FAG_)	55 kW	08/00→05/06	AQUACTRL 2 SINGLE; Einbauposition beifahrerseitig; für Linkslenker; passender Adapter: A	**2800011312280**	**13122**	29
2.0 DI (FAE_, FAF_, FAG_)	63 kW	08/00→05/06				
2.0 DI (FAE_, FAF_, FAG_)	74 kW	08/00→05/06	AQUACTRL 2 SINGLE; Einbauposition fahrerseitig; für Linkslenker; passender Adapter: A	**2800011316280**	**13162**	30
2.0 TDCi	92 kW	08/02→05/06				
2.3	105 kW	03/01→03/06	REARCTRL; Einbauposition hinten; Fahrzeugausstattung: für Fahrzeuge mit Hecktüren	**2800011540180**	**15401**	51
2.3 16V RWD (FAA_, FAB_, FAC_)	107 kW	04/01→05/06				
2.3 BiFuel	105 kW	03/01→03/06				
2.4 DI (FAA_, FAB_, FAC_, FAD_)	66 kW	01/00→05/06				
2.4 DI RWD (FAA_, FAB_, FAC_, FAD_)	55 kW	01/00→05/06				
2.4 DI RWD (FAA_, FAB_, FAC_, FAD_)	88 kW	01/00→05/06				
2.4 TD	55 kW	08/00→08/03				
2.4 TDCi	101 kW	03/04→05/06				
2.4 TDE	85 kW	03/04→05/06				
2.4 TDE	92 kW	07/01→05/06				
FORD - TRANSIT Kasten (FA_ _) 04/06→12/14						
Wischblatt						
2.2 TDCi	63 kW	04/06→08/14	AQUACTRL 2 SINGLE; Einbauposition beifahrerseitig; für Linkslenker; passender Adapter: A	**2800011309280**	**13092**	28
2.2 TDCi	74 kW	10/11→08/14				
2.2 TDCi	81 kW	04/06→08/14	AQUACTRL 2 SINGLE; Einbauposition fahrerseitig; für Linkslenker; passender Adapter: A	**2800011314280**	**13142**	30
2.2 TDCi	85 kW	10/08→08/14				
2.2 TDCi	92 kW	10/11→08/14	REARCTRL; Einbauposition hinten; Fahrzeugausstattung: für Fahrzeuge mit Hecktüren	**2800011540180**	**15401**	51
2.2 TDCi	96 kW	04/06→08/14				
2.2 TDCi	103 kW	10/07→08/14				
2.2 TDCi 4x4	92 kW	10/11→08/14				
2.2 TDCi RWD	74 kW	10/11→08/14				

→

© 2025 Continental Aftermarket & Services GmbH

FORD - TRANSIT Kasten (FA_ _) 04/06→12/14

Wischblatt

2.2 TDCi RWD	92 kW	09/11→12/14	AQUACTRL 2 SINGLE; Einbauposition beifahrerseitig; für Linkslenker; passender Adapter: A	2800011309280	13092	28
2.2 TDCi RWD	100 kW	10/11→08/14				
2.2 TDCi RWD	114 kW	10/11→08/14	AQUACTRL 2 SINGLE; Einbauposition fahrerseitig; für Linkslenker; passender Adapter: A	2800011314280	13142	30
2.3 16V CNG RWD	100 kW	04/06→08/14				
2.3 16V LPG RWD	107 kW	04/06→08/14	REARCTRL; Einbauposition hinten; Fahrzeugausstattung: für Fahrzeuge mit Hecktüren	2800011540180	15401	51
2.3 16V RWD	107 kW	04/06→08/14				
2.4 TDCi 4x4	103 kW	11/06→08/14				
2.4 TDCi RWD	74 kW	04/06→08/14				
2.4 TDCi RWD	85 kW	04/06→08/14				
2.4 TDCi RWD	103 kW	04/06→08/14				
3.2 TDCi RWD	147 kW	09/07→08/14				

FORD - TRANSIT Kasten (T_ _) 09/85→09/92

Wischblatt

1.6	62 kW	10/85→07/87	AQUACTRL 2 SINGLE; Einbauposition beifahrerseitig; für Linkslenker; passender Adapter: A	2800011309280	13092	28
1.6 (TAS)	46 kW	09/85→09/92				
2.0	56 kW	10/85→03/91	AQUACTRL 2 SINGLE; Einbauposition fahrerseitig; für Linkslenker; passender Adapter: A	2800011309280	13092	28
2.0 (TAL, TAS, TGL, TWS)	57 kW	09/85→09/92				
2.5 D	60 kW	10/85→03/91				
2.5 D (TAL, TAS, TGL, TWS)	50 kW	01/86→09/91				
2.5 D (TAL, TAS, TGL, TWS)	52 kW	10/88→09/91				

FORD - TRANSIT Pritsche/Fahrgestell (E_ _) 04/91→08/94

Wischblatt

2.0	66 kW	04/91→07/94	AQUACTRL 2 SINGLE; Einbauposition fahrerseitig; für Linkslenker; passender Adapter: A	2800011309280	13092	28
2.0 (EME/L/S, ENE/L/S)	72 kW	09/91→08/94				
2.5 DI (EME/L/S, ENE/L/S)	59 kW	09/91→08/94	AQUACTRL 2 SINGLE; Einbauposition beifahrerseitig; für Linkslenker; passender Adapter: A	2800011309280	13092	28
2.5 DI (EML/S, ENL/S)	51 kW	09/91→08/94				
2.5 TD (EME/L/S, ENE/L/S)	63 kW	11/92→08/94				
2.5 TD (EME/L/S, ENE/L)	74 kW	09/91→08/94				

FORD - TRANSIT Pritsche/Fahrgestell (E_ _) 08/94→07/00

Wischblatt

2.0 (EME/L/S, ENE/L/S)	84 kW	08/94→03/00	AQUACTRL 2 SINGLE; Einbauposition beifahrerseitig; für Linkslenker; passender Adapter: A	2800011309280	13092	28
2.5 DI (EME/L/S, ENE/L/S)	56 kW	08/94→03/00				
2.5 DI (EML, ENE/L)	85 kW	05/99→03/00	AQUACTRL 2 SINGLE; Einbauposition fahrerseitig; für Linkslenker; passender Adapter: A	2800011309280	13092	28
2.5 DI (EML/S, ENL/S)	51 kW	08/94→03/00				
2.5 TD	55 kW	08/94→03/00				
2.5 TD (EME/L/S, ENE/L/S)	63 kW	08/94→03/00				
2.5 TD (EME/L/S, ENE/L/S)	74 kW	08/94→03/00				

FORD - TRANSIT Pritsche/Fahrgestell (FM_ _, FN_ _, FF_ _) 04/06→12/14

Wischblatt

2.2 TDCi	63 kW	04/06→08/14	AQUACTRL 2 SINGLE; Einbauposition beifahrerseitig; für Linkslenker; passender Adapter: A	2800011309280	13092	28
2.2 TDCi	74 kW	10/11→08/14				
2.2 TDCi	81 kW	04/06→08/14	AQUACTRL 2 SINGLE; Einbauposition fahrerseitig; für Linkslenker; passender Adapter: A	2800011314280	13142	30
2.2 TDCi	85 kW	10/08→08/14				
2.2 TDCi	92 kW	10/11→08/14				
2.2 TDCi	96 kW	04/06→08/14				
2.2 TDCi	103 kW	10/07→09/11				
2.2 TDCi 4x4	92 kW	10/11→08/14				
2.2 TDCi RWD	74 kW	10/11→08/14				
2.2 TDCi RWD	92 kW	10/11→08/14				
2.2 TDCi RWD	114 kW	10/11→08/14				
2.3 16V CNG RWD	100 kW	04/06→08/14				
2.3 16V LPG RWD	107 kW	04/06→08/14				
2.3 16V RWD	107 kW	04/06→08/14				
2.4 TDCi 4x4	103 kW	11/06→08/14				
2.4 TDCi RWD	74 kW	04/06→08/14				
2.4 TDCi RWD	85 kW	04/06→08/14				
2.4 TDCi RWD	103 kW	04/06→08/14				
3.2 TDCi RWD	147 kW	09/07→08/14				

© 2025 Continental Aftermarket & Services GmbH

FORD - TRANSIT Pritsche/Fahrgestell (FM_ _, FN_ _) 01/00→05/06

Wischblatt

2.0 DI (F_E_, F_F_)	55 kW	08/00→05/06	AQUACTRL 2 SINGLE; Einbauposition beifahrerseitig; für Linkslenker; passender Adapter: A	**2800011312280**	**13122**	29
2.0 DI (F_E_, F_F_)	63 kW	08/00→05/06				
2.0 DI (F_E_, F_F_)	74 kW	08/00→05/06	AQUACTRL 2 SINGLE; Einbauposition fahrerseitig; für Linkslenker; passender Adapter: A	**2800011316280**	**13162**	30
2.0 TDCi (F_E_, F_F_)	92 kW	08/02→05/06				
2.3 16V (F_A_, F_B_, F_C_, F_D_)	107 kW	04/01→05/06				
2.3 BiFuel	105 kW	03/01→03/06				
2.4 DI (F_A_, F_B_, F_C_, F_D_)	55 kW	01/00→05/06				
2.4 DI (F_A_, F_B_, F_C_, F_D_)	66 kW	01/00→05/06				
2.4 DI (F_A_, F_B_, F_C_, F_D_)	88 kW	01/00→05/06				
2.4 TDCi	101 kW	03/04→05/06				
2.4 TDE	85 kW	03/04→05/06				
2.4 TDE	92 kW	07/01→05/06				

FORD - TRANSIT Pritsche/Fahrgestell (T_ _) 10/85→09/92

Wischblatt

2.0 (TTE, TTL, TTS)	57 kW	01/86→09/92	AQUACTRL 2 SINGLE; Einbauposition fahrerseitig; für Linkslenker; passender Adapter: A	**2800011309280**	**13092**	28
2.0 Cat (TUL)	57 kW	11/85→09/92				
2.5 D (TTL, TTS, TUL, TUS, TTE)	50 kW	01/86→01/89	AQUACTRL 2 SINGLE; Einbauposition beifahrerseitig; für Linkslenker; passender Adapter: A	**2800011309280**	**13092**	28
2.5 DI (TTE, TTL, TTS, TUL)	52 kW	09/88→09/92				

FORD - TRANSIT TOURNEO Bus 08/94→12/00

Wischblatt

2.0	84 kW	11/94→12/00	AQUACTRL 2 SINGLE; Einbauposition fahrerseitig; für Linkslenker; passender Adapter: A	**2800011309280**	**13092**	28
			AQUACTRL 2 SINGLE; Einbauposition beifahrerseitig; für Linkslenker; passender Adapter: A	**2800011309280**	**13092**	28
			REARCTRL; Einbauposition hinten	**2800011539180**	**15391**	51
2.4 D	55 kW	08/94→06/00	AQUACTRL 2 SINGLE; Einbauposition fahrerseitig; für Linkslenker; passender Adapter: A	**2800011309280**	**13092**	28
			AQUACTRL 2 SINGLE; Einbauposition beifahrerseitig; für Linkslenker; passender Adapter: A	**2800011309280**	**13092**	28
2.5 DI	51 kW	11/94→12/00	AQUACTRL 2 SINGLE; Einbauposition fahrerseitig; für Linkslenker; passender Adapter: A	**2800011309280**	**13092**	28
2.5 DI	56 kW	11/94→12/00				
2.5 TD	63 kW	11/94→12/00	AQUACTRL 2 SINGLE; Einbauposition beifahrerseitig; für Linkslenker; passender Adapter: A	**2800011309280**	**13092**	28
2.5 TD	74 kW	04/98→12/00				
			REARCTRL; Einbauposition hinten	**2800011539180**	**15391**	51

FORD - TRANSIT TOURNEO Bus 07/06→08/14

Wischblatt

2.2	92 kW	10/11→08/14	AQUACTRL 2 SINGLE; Einbauposition beifahrerseitig; für Linkslenker; passender Adapter: A	**2800011309280**	**13092**	28
			AQUACTRL 2 SINGLE; Einbauposition fahrerseitig; für Linkslenker; passender Adapter: A	**2800011314280**	**13142**	30
2.2 TDCi	81 kW	07/06→08/14	AQUACTRL 2 SINGLE; Einbauposition beifahrerseitig; für Linkslenker; passender Adapter: A	**2800011309280**	**13092**	28
2.2 TDCi	85 kW	10/08→08/14				
2.2 TDCi	96 kW	07/06→08/14	AQUACTRL 2 SINGLE; Einbauposition fahrerseitig; für Linkslenker; passender Adapter: A	**2800011314280**	**13142**	30
2.2 TDCi	103 kW	10/07→08/14				
			REARCTRL; Einbauposition hinten; Fahrzeugausstattung: für Fahrzeuge mit Hecktüren	**2800011540180**	**15401**	51

FORD - TRANSIT TOURNEO Bus (FC_ _) 06/00→03/06

Wischblatt

2.0	55 kW	06/00→08/03	AQUACTRL 2 SINGLE; Einbauposition beifahrerseitig; für Linkslenker; passender Adapter: A	**2800011312280**	**13122**	29
2.0	74 kW	06/00→03/05				
2.0	92 kW	03/02→03/06	AQUACTRL 2 SINGLE; Einbauposition fahrerseitig; für Linkslenker; passender Adapter: A	**2800011316280**	**13162**	30
			REARCTRL; Einbauposition hinten; Fahrzeugausstattung: für Fahrzeuge mit Hecktüren	**2800011540180**	**15401**	51

© 2025 Continental Aftermarket & Services GmbH

FORD - TRANSIT V363 Bus (FAD, FBD) 08/13→

Wischblatt

2.0 EcoBlue 2.0 EcoBlue	77 kW 96 kW	03/16→ 03/16→	AQUACTRL 2 SINGLE; Einbauposition beifahrerseitig; für Linkslenker; passender Adapter: BC	**2800011306280**	**13062**	27
			AQUACTRL 2 SINGLE; Einbauposition fahrerseitig; für Linkslenker; passender Adapter: BC	**2800011319280**	**13192**	31
			AQUACTRL 2 SINGLE; Einbauposition beifahrerseitig; für Rechtslenker; passender Adapter: BC	**2800011607260** **2800011625270**	**16072** **62527**	55 62
			AQUACTRL 2 SINGLE; Einbauposition fahrerseitig; für Rechtslenker; passender Adapter: BC	**2800011620260** **2800011620270**	**16202** **62027**	60 60
2.0 EcoBlue	110 kW	10/21→	AQUACTRL 2 SINGLE; Einbauposition beifahrerseitig; für Rechtslenker; passender Adapter: BC	**2800011607260**	**16072**	55
			AQUACTRL 2 SINGLE; Einbauposition fahrerseitig; für Rechtslenker; passender Adapter: BC	**2800011620260**	**16202**	60
2.0 EcoBlue	125 kW	03/16→06/24	AQUACTRL 2 SINGLE; Einbauposition beifahrerseitig; für Linkslenker; passender Adapter: BC	**2800011306280**	**13062**	27
			AQUACTRL 2 SINGLE; Einbauposition fahrerseitig; für Linkslenker; passender Adapter: BC	**2800011319280**	**13192**	31
			AQUACTRL 2 SINGLE; Einbauposition beifahrerseitig; für Rechtslenker; passender Adapter: BC	**2800011607260** **2800011625270**	**16072** **62527**	55 62
			AQUACTRL 2 SINGLE; Einbauposition fahrerseitig; für Rechtslenker; passender Adapter: BC	**2800011620260** **2800011620270**	**16202** **62027**	60 60
2.0 EcoBlue mHEV	96 kW	05/19→	AQUACTRL 2 SINGLE; Einbauposition beifahrerseitig; für Linkslenker; passender Adapter: BC	**2800011306280**	**13062**	27
			AQUACTRL 2 SINGLE; Einbauposition fahrerseitig; für Linkslenker; passender Adapter: BC	**2800011319280**	**13192**	31
			AQUACTRL 2 SINGLE; Einbauposition beifahrerseitig; für Rechtslenker; passender Adapter: BC	**2800011607260**	**16072**	55
			AQUACTRL 2 SINGLE; Einbauposition fahrerseitig; für Rechtslenker; passender Adapter: BC	**2800011620260**	**16202**	60
2.0 EcoBlue mHEV	110 kW	10/21→	AQUACTRL 2 SINGLE; Einbauposition beifahrerseitig; für Rechtslenker; passender Adapter: BC	**2800011607260**	**16072**	55
			AQUACTRL 2 SINGLE; Einbauposition fahrerseitig; für Rechtslenker; passender Adapter: BC	**2800011620260**	**16202**	60
2.0 EcoBlue mHEV 2.0 EcoBlue RWD	125 kW 96 kW	05/19→06/24 05/19→	AQUACTRL 2 SINGLE; Einbauposition beifahrerseitig; für Linkslenker; passender Adapter: BC	**2800011306280**	**13062**	27
			AQUACTRL 2 SINGLE; Einbauposition fahrerseitig; für Linkslenker; passender Adapter: BC	**2800011319280**	**13192**	31
			AQUACTRL 2 SINGLE; Einbauposition beifahrerseitig; für Rechtslenker; passender Adapter: BC	**2800011607260**	**16072**	55
			AQUACTRL 2 SINGLE; Einbauposition fahrerseitig; für Rechtslenker; passender Adapter: BC	**2800011620260**	**16202**	60
2.0 EcoBlue RWD	121 kW	05/22→	AQUACTRL 2 SINGLE; Einbauposition beifahrerseitig; für Rechtslenker; passender Adapter: BC	**2800011607260**	**16072**	55
			AQUACTRL 2 SINGLE; Einbauposition fahrerseitig; für Rechtslenker; passender Adapter: BC	**2800011620260**	**16202**	60
2.0 EcoBlue RWD	125 kW	05/19→06/24	AQUACTRL 2 SINGLE; Einbauposition beifahrerseitig; für Linkslenker; passender Adapter: BC	**2800011306280**	**13062**	27
			AQUACTRL 2 SINGLE; Einbauposition fahrerseitig; für Linkslenker; passender Adapter: BC	**2800011319280**	**13192**	31
			AQUACTRL 2 SINGLE; Einbauposition beifahrerseitig; für Rechtslenker; passender Adapter: BC	**2800011607260**	**16072**	55
			AQUACTRL 2 SINGLE; Einbauposition fahrerseitig; für Rechtslenker; passender Adapter: BC	**2800011620260**	**16202**	60
2.2 TDCi 2.2 TDCi 2.2 TDCi 2.2 TDCi 4x4	74 kW 92 kW 114 kW 92 kW	08/13→12/18 08/13→12/18 12/14→12/18 08/13→12/18	AQUACTRL 2 SINGLE; Einbauposition beifahrerseitig; für Linkslenker; passender Adapter: BC	**2800011306280**	**13062**	27
			AQUACTRL 2 SINGLE; Einbauposition fahrerseitig; für Linkslenker; passender Adapter: BC	**2800011319280**	**13192**	31
			AQUACTRL 2 SINGLE; Einbauposition beifahrerseitig; für Rechtslenker; passender Adapter: BC	**2800011607260** **2800011625270**	**16072** **62527**	55 62
			AQUACTRL 2 SINGLE; Einbauposition fahrerseitig; für Rechtslenker; passender Adapter: BC	**2800011620260** **2800011620270**	**16202** **62027**	60 60

© 2025 Continental Aftermarket & Services GmbH

FORD - TRANSIT V363 Bus (FAD, FBD) 08/13→						
Wischblatt						
2.2 TDCi Allrad	114 kW	08/15→12/18	AQUACTRL 2 SINGLE; Einbauposition beifahrerseitig; für Linkslenker; passender Adapter: BC	**2800011306280**	**13062**	27
			AQUACTRL 2 SINGLE; Einbauposition fahrerseitig; für Linkslenker; passender Adapter: BC	**2800011319280**	**13192**	31
			AQUACTRL 2 SINGLE; Einbauposition beifahrerseitig; für Rechtslenker; passender Adapter: BC	**2800011607260**	**16072**	55
			AQUACTRL 2 SINGLE; Einbauposition fahrerseitig; für Rechtslenker; passender Adapter: BC	**2800011620260**	**16202**	60
2.2 TDCi RWD 2.2 TDCi RWD	74 kW 92 kW	08/13→12/18 08/13→12/18	AQUACTRL 2 SINGLE; Einbauposition beifahrerseitig; für Linkslenker; passender Adapter: BC	**2800011306280**	**13062**	27
			AQUACTRL 2 SINGLE; Einbauposition fahrerseitig; für Linkslenker; passender Adapter: BC	**2800011319280**	**13192**	31
			AQUACTRL 2 SINGLE; Einbauposition beifahrerseitig; für Rechtslenker; passender Adapter: BC	**2800011607260** **2800011625270**	**16072** **62527**	55 62
			AQUACTRL 2 SINGLE; Einbauposition fahrerseitig; für Rechtslenker; passender Adapter: BC	**2800011620260** **2800011620270**	**16202** **62027**	60 60
2.2 TDCi RWD	99 kW	08/13→12/18	AQUACTRL 2 SINGLE; Einbauposition beifahrerseitig; für Linkslenker; passender Adapter: BC	**2800011306280**	**13062**	27
			AQUACTRL 2 SINGLE; Einbauposition fahrerseitig; für Linkslenker; passender Adapter: BC	**2800011319280**	**13192**	31
			AQUACTRL 2 SINGLE; Einbauposition beifahrerseitig; für Rechtslenker; passender Adapter: BC	**2800011607260**	**16072**	55
			AQUACTRL 2 SINGLE; Einbauposition fahrerseitig; für Rechtslenker; passender Adapter: BC	**2800011620260**	**16202**	60
2.2 TDCi RWD	114 kW	08/13→12/18	AQUACTRL 2 SINGLE; Einbauposition beifahrerseitig; für Linkslenker; passender Adapter: BC	**2800011306280**	**13062**	27
			AQUACTRL 2 SINGLE; Einbauposition fahrerseitig; für Linkslenker; passender Adapter: BC	**2800011319280**	**13192**	31
			AQUACTRL 2 SINGLE; Einbauposition beifahrerseitig; für Rechtslenker; passender Adapter: BC	**2800011607260** **2800011625270**	**16072** **62527**	55 62
			AQUACTRL 2 SINGLE; Einbauposition fahrerseitig; für Rechtslenker; passender Adapter: BC	**2800011620260** **2800011620270**	**16202** **62027**	60 60
FORD - TRANSIT V363 Kasten (FCD, FDD) 08/13→						
Wischblatt						
2.0 EcoBlue 2.0 EcoBlue	77 kW 96 kW	03/16→ 03/16→	AQUACTRL 2 SINGLE; Einbauposition beifahrerseitig; für Linkslenker; passender Adapter: BC	**2800011306280**	**13062**	27
			AQUACTRL 2 SINGLE; Einbauposition fahrerseitig; für Linkslenker; passender Adapter: BC	**2800011319280**	**13192**	31
			AQUACTRL 2 SINGLE; Einbauposition beifahrerseitig; für Rechtslenker; passender Adapter: BC	**2800011607260** **2800011625270**	**16072** **62527**	55 62
			AQUACTRL 2 SINGLE; Einbauposition fahrerseitig; für Rechtslenker; passender Adapter: BC	**2800011620260** **2800011620270**	**16202** **62027**	60 60
2.0 EcoBlue 2.0 EcoBlue	114 kW 118 kW	05/22→ 01/21→	AQUACTRL 2 SINGLE; Einbauposition beifahrerseitig; für Rechtslenker; passender Adapter: BC	**2800011607260**	**16072**	55
			AQUACTRL 2 SINGLE; Einbauposition fahrerseitig; für Rechtslenker; passender Adapter: BC	**2800011620260**	**16202**	60
2.0 EcoBlue	125 kW	03/16→06/24	AQUACTRL 2 SINGLE; Einbauposition beifahrerseitig; für Linkslenker; passender Adapter: BC	**2800011306280**	**13062**	27
			AQUACTRL 2 SINGLE; Einbauposition fahrerseitig; für Linkslenker; passender Adapter: BC	**2800011319280**	**13192**	31
			AQUACTRL 2 SINGLE; Einbauposition beifahrerseitig; für Rechtslenker; passender Adapter: BC	**2800011607260** **2800011625270**	**16072** **62527**	55 62
			AQUACTRL 2 SINGLE; Einbauposition fahrerseitig; für Rechtslenker; passender Adapter: BC	**2800011620260** **2800011620270**	**16202** **62027**	60 60

© 2025 Continental Aftermarket & Services GmbH

FORD - TRANSIT V363 Kasten (FCD, FDD) 08/13→

Wischblatt

2.0 EcoBlue	136 kW	05/19→	AQUACTRL 2 SINGLE; Einbauposition beifahrerseitig; für Linkslenker; passender Adapter: BC	**2800011306280**	**13062**	27
			AQUACTRL 2 SINGLE; Einbauposition fahrerseitig; für Linkslenker; passender Adapter: BC	**2800011319280**	**13192**	31
			AQUACTRL 2 SINGLE; Einbauposition beifahrerseitig; für Rechtslenker; passender Adapter: BC	**2800011607260**	**16072**	55
			AQUACTRL 2 SINGLE; Einbauposition fahrerseitig; für Rechtslenker; passender Adapter: BC	**2800011620260**	**16202**	60
2.0 EcoBlue 4x4 2.0 EcoBlue 4x4	96 kW 125 kW	01/17→ 01/17→06/24	AQUACTRL 2 SINGLE; Einbauposition beifahrerseitig; für Linkslenker; passender Adapter: BC	**2800011306280**	**13062**	27
			AQUACTRL 2 SINGLE; Einbauposition fahrerseitig; für Linkslenker; passender Adapter: BC	**2800011319280**	**13192**	31
			AQUACTRL 2 SINGLE; Einbauposition beifahrerseitig; für Rechtslenker; passender Adapter: BC	**2800011607260** **2800011625270**	**16072** **62527**	55 62
			AQUACTRL 2 SINGLE; Einbauposition fahrerseitig; für Rechtslenker; passender Adapter: BC	**2800011620260** **2800011620270**	**16202** **62027**	60 60
2.0 EcoBlue mHEV 2.0 EcoBlue mHEV 2.0 EcoBlue mHEV RWD 2.0 EcoBlue mHEV RWD	96 kW 125 kW 96 kW 125 kW	05/19→ 05/19→06/24 05/19→ 05/19→06/24	AQUACTRL 2 SINGLE; Einbauposition beifahrerseitig; für Linkslenker; passender Adapter: BC	**2800011306280**	**13062**	27
			AQUACTRL 2 SINGLE; Einbauposition fahrerseitig; für Linkslenker; passender Adapter: BC	**2800011319280**	**13192**	31
			AQUACTRL 2 SINGLE; Einbauposition beifahrerseitig; für Rechtslenker; passender Adapter: BC	**2800011607260**	**16072**	55
			AQUACTRL 2 SINGLE; Einbauposition fahrerseitig; für Rechtslenker; passender Adapter: BC	**2800011620260**	**16202**	60
2.0 EcoBlue RWD 2.0 EcoBlue RWD	77 kW 96 kW	03/16→ 03/16→	AQUACTRL 2 SINGLE; Einbauposition beifahrerseitig; für Linkslenker; passender Adapter: BC	**2800011306280**	**13062**	27
			AQUACTRL 2 SINGLE; Einbauposition fahrerseitig; für Linkslenker; passender Adapter: BC	**2800011319280**	**13192**	31
			AQUACTRL 2 SINGLE; Einbauposition beifahrerseitig; für Rechtslenker; passender Adapter: BC	**2800011607260** **2800011625270**	**16072** **62527**	55 62
			AQUACTRL 2 SINGLE; Einbauposition fahrerseitig; für Rechtslenker; passender Adapter: BC	**2800011620260** **2800011620270**	**16202** **62027**	60 60
2.0 EcoBlue RWD	121 kW	05/22→	AQUACTRL 2 SINGLE; Einbauposition beifahrerseitig; für Rechtslenker; passender Adapter: BC	**2800011607260**	**16072**	55
			AQUACTRL 2 SINGLE; Einbauposition fahrerseitig; für Rechtslenker; passender Adapter: BC	**2800011620260**	**16202**	60
2.0 EcoBlue RWD	125 kW	03/16→06/24	AQUACTRL 2 SINGLE; Einbauposition beifahrerseitig; für Linkslenker; passender Adapter: BC	**2800011306280**	**13062**	27
			AQUACTRL 2 SINGLE; Einbauposition fahrerseitig; für Linkslenker; passender Adapter: BC	**2800011319280**	**13192**	31
			AQUACTRL 2 SINGLE; Einbauposition beifahrerseitig; für Rechtslenker; passender Adapter: BC	**2800011607260** **2800011625270**	**16072** **62527**	55 62
			AQUACTRL 2 SINGLE; Einbauposition fahrerseitig; für Rechtslenker; passender Adapter: BC	**2800011620260** **2800011620270**	**16202** **62027**	60 60
2.0 EcoBlue RWD	136 kW	05/19→	AQUACTRL 2 SINGLE; Einbauposition beifahrerseitig; für Linkslenker; passender Adapter: BC	**2800011306280**	**13062**	27
			AQUACTRL 2 SINGLE; Einbauposition fahrerseitig; für Linkslenker; passender Adapter: BC	**2800011319280**	**13192**	31
			AQUACTRL 2 SINGLE; Einbauposition beifahrerseitig; für Rechtslenker; passender Adapter: BC	**2800011607260**	**16072**	55
			AQUACTRL 2 SINGLE; Einbauposition fahrerseitig; für Rechtslenker; passender Adapter: BC	**2800011620260**	**16202**	60
2.2 TDCi 2.2 TDCi 2.2 TDCi 2.2 TDCi 4x4 2.2 TDCi 4x4 2.2 TDCi RWD 2.2 TDCi RWD 2.2 TDCi RWD	74 kW 92 kW 114 kW 92 kW 114 kW 74 kW 92 kW 114 kW	08/13→12/18 08/13→12/18 08/13→12/18 08/13→12/18 08/15→12/18 08/13→12/18 08/13→12/18 08/13→12/18	AQUACTRL 2 SINGLE; Einbauposition beifahrerseitig; für Linkslenker; passender Adapter: BC	**2800011306280**	**13062**	27
			AQUACTRL 2 SINGLE; Einbauposition fahrerseitig; für Linkslenker; passender Adapter: BC	**2800011319280**	**13192**	31
			AQUACTRL 2 SINGLE; Einbauposition beifahrerseitig; für Rechtslenker; passender Adapter: BC	**2800011607260** **2800011625270**	**16072** **62527**	55 62
			AQUACTRL 2 SINGLE; Einbauposition fahrerseitig; für Rechtslenker; passender Adapter: BC	**2800011620260** **2800011620270**	**16202** **62027**	60 60

© 2025 Continental Aftermarket & Services GmbH

FORD - TRANSIT V363 Kasten (FCD, FDD) 08/13→

Wischblatt

E-TRANSIT E-TRANSIT	135 kW 198 kW	03/22→ 03/22→	AQUACTRL 2 SINGLE; Einbauposition beifahrerseitig; für Rechtslenker; passender Adapter: BC	**2800011607260**	**16072**	55
			AQUACTRL 2 SINGLE; Einbauposition fahrerseitig; für Rechtslenker; passender Adapter: BC	**2800011620260**	**16202**	60

FORD - TRANSIT V363 Pritsche/Fahrgestell (FED, FFD) 08/13→

Wischblatt

2.0 EcoBlue 2.0 EcoBlue	77 kW 96 kW	03/16→ 03/16→	AQUACTRL 2 SINGLE; Einbauposition beifahrerseitig; für Linkslenker; passender Adapter: BC	**2800011306280**	**13062**	27
			AQUACTRL 2 SINGLE; Einbauposition fahrerseitig; für Linkslenker; passender Adapter: BC	**2800011319280**	**13192**	31
			AQUACTRL 2 SINGLE; Einbauposition beifahrerseitig; für Rechtslenker; passender Adapter: BC	**2800011607260** **2800011625270**	**16072** **62527**	55 62
			AQUACTRL 2 SINGLE; Einbauposition fahrerseitig; für Rechtslenker; passender Adapter: BC	**2800011620260** **2800011620270**	**16202** **62027**	60 60
2.0 EcoBlue 2.0 EcoBlue	114 kW 118 kW	05/22→ 01/21→	AQUACTRL 2 SINGLE; Einbauposition beifahrerseitig; für Rechtslenker; passender Adapter: BC	**2800011607260**	**16072**	55
			AQUACTRL 2 SINGLE; Einbauposition fahrerseitig; für Rechtslenker; passender Adapter: BC	**2800011620260**	**16202**	60
2.0 EcoBlue	125 kW	03/16→06/24	AQUACTRL 2 SINGLE; Einbauposition beifahrerseitig; für Linkslenker; passender Adapter: BC	**2800011306280**	**13062**	27
			AQUACTRL 2 SINGLE; Einbauposition fahrerseitig; für Linkslenker; passender Adapter: BC	**2800011319280**	**13192**	31
			AQUACTRL 2 SINGLE; Einbauposition beifahrerseitig; für Rechtslenker; passender Adapter: BC	**2800011607260** **2800011625270**	**16072** **62527**	55 62
			AQUACTRL 2 SINGLE; Einbauposition fahrerseitig; für Rechtslenker; passender Adapter: BC	**2800011620260** **2800011620270**	**16202** **62027**	60 60
2.0 EcoBlue	136 kW	05/19→	AQUACTRL 2 SINGLE; Einbauposition beifahrerseitig; für Linkslenker; passender Adapter: BC	**2800011306280**	**13062**	27
			AQUACTRL 2 SINGLE; Einbauposition fahrerseitig; für Linkslenker; passender Adapter: BC	**2800011319280**	**13192**	31
			AQUACTRL 2 SINGLE; Einbauposition beifahrerseitig; für Rechtslenker; passender Adapter: BC	**2800011607260**	**16072**	55
			AQUACTRL 2 SINGLE; Einbauposition fahrerseitig; für Rechtslenker; passender Adapter: BC	**2800011620260**	**16202**	60
2.0 EcoBlue 4x4 2.0 EcoBlue 4x4	96 kW 125 kW	01/17→ 01/17→06/24	AQUACTRL 2 SINGLE; Einbauposition beifahrerseitig; für Linkslenker; passender Adapter: BC	**2800011306280**	**13062**	27
			AQUACTRL 2 SINGLE; Einbauposition fahrerseitig; für Linkslenker; passender Adapter: BC	**2800011319280**	**13192**	31
			AQUACTRL 2 SINGLE; Einbauposition beifahrerseitig; für Rechtslenker; passender Adapter: BC	**2800011607260** **2800011625270**	**16072** **62527**	55 62
			AQUACTRL 2 SINGLE; Einbauposition fahrerseitig; für Rechtslenker; passender Adapter: BC	**2800011620260** **2800011620270**	**16202** **62027**	60 60
2.0 EcoBlue mHEV 2.0 EcoBlue mHEV 2.0 EcoBlue mHEV RWD 2.0 EcoBlue mHEV RWD	96 kW 125 kW 96 kW 125 kW	05/19→ 05/19→06/24 05/19→ 05/19→06/24	AQUACTRL 2 SINGLE; Einbauposition beifahrerseitig; für Linkslenker; passender Adapter: BC	**2800011306280**	**13062**	27
			AQUACTRL 2 SINGLE; Einbauposition fahrerseitig; für Linkslenker; passender Adapter: BC	**2800011319280**	**13192**	31
			AQUACTRL 2 SINGLE; Einbauposition beifahrerseitig; für Rechtslenker; passender Adapter: BC	**2800011607260**	**16072**	55
			AQUACTRL 2 SINGLE; Einbauposition fahrerseitig; für Rechtslenker; passender Adapter: BC	**2800011620260**	**16202**	60
2.0 EcoBlue RWD 2.0 EcoBlue RWD	77 kW 96 kW	03/16→ 03/16→	AQUACTRL 2 SINGLE; Einbauposition beifahrerseitig; für Linkslenker; passender Adapter: BC	**2800011306280**	**13062**	27
			AQUACTRL 2 SINGLE; Einbauposition fahrerseitig; für Linkslenker; passender Adapter: BC	**2800011319280**	**13192**	31
			AQUACTRL 2 SINGLE; Einbauposition beifahrerseitig; für Rechtslenker; passender Adapter: BC	**2800011607260** **2800011625270**	**16072** **62527**	55 62
			AQUACTRL 2 SINGLE; Einbauposition fahrerseitig; für Rechtslenker; passender Adapter: BC	**2800011620260** **2800011620270**	**16202** **62027**	60 60

© 2025 Continental Aftermarket & Services GmbH

FORD - TRANSIT V363 Pritsche/Fahrgestell (FED, FFD) 08/13→

Wischblatt

2.0 EcoBlue RWD	121 kW	05/22→	AQUACTRL 2 SINGLE; Einbauposition beifahrerseitig; für Rechtslenker; passender Adapter: BC	**2800011607260**	**16072**	55
			AQUACTRL 2 SINGLE; Einbauposition fahrerseitig; für Rechtslenker; passender Adapter: BC	**2800011620260**	**16202**	60
2.0 EcoBlue RWD	125 kW	03/16→06/24	AQUACTRL 2 SINGLE; Einbauposition beifahrerseitig; für Linkslenker; passender Adapter: BC	**2800011306280**	**13062**	27
			AQUACTRL 2 SINGLE; Einbauposition fahrerseitig; für Linkslenker; passender Adapter: BC	**2800011319280**	**13192**	31
			AQUACTRL 2 SINGLE; Einbauposition beifahrerseitig; für Rechtslenker; passender Adapter: BC	**2800011607260** **2800011625270**	**16072** **62527**	55 62
			AQUACTRL 2 SINGLE; Einbauposition fahrerseitig; für Rechtslenker; passender Adapter: BC	**2800011620260** **2800011620270**	**16202** **62027**	60 60
2.0 EcoBlue RWD	136 kW	05/19→	AQUACTRL 2 SINGLE; Einbauposition beifahrerseitig; für Linkslenker; passender Adapter: BC	**2800011306280**	**13062**	27
			AQUACTRL 2 SINGLE; Einbauposition fahrerseitig; für Linkslenker; passender Adapter: BC	**2800011319280**	**13192**	31
			AQUACTRL 2 SINGLE; Einbauposition beifahrerseitig; für Rechtslenker; passender Adapter: BC	**2800011607260**	**16072**	55
			AQUACTRL 2 SINGLE; Einbauposition fahrerseitig; für Rechtslenker; passender Adapter: BC	**2800011620260**	**16202**	60
2.2 TDCi 2.2 TDCi 2.2 TDCi 2.2 TDCi 4x4 2.2 TDCi 4x4 2.2 TDCi RWD 2.2 TDCi RWD	74 kW 92 kW 114 kW 92 kW 114 kW 74 kW 92 kW	08/13→12/18 08/13→12/18 08/13→12/18 08/13→12/18 08/13→12/18 08/13→12/18 08/13→12/18	AQUACTRL 2 SINGLE; Einbauposition beifahrerseitig; für Linkslenker; passender Adapter: BC	**2800011306280**	**13062**	27
			AQUACTRL 2 SINGLE; Einbauposition fahrerseitig; für Linkslenker; passender Adapter: BC	**2800011319280**	**13192**	31
			AQUACTRL 2 SINGLE; Einbauposition beifahrerseitig; für Rechtslenker; passender Adapter: BC	**2800011607260** **2800011625270**	**16072** **62527**	55 62
			AQUACTRL 2 SINGLE; Einbauposition fahrerseitig; für Rechtslenker; passender Adapter: BC	**2800011620260** **2800011620270**	**16202** **62027**	60 60
2.2 TDCi RWD	99 kW	08/13→12/18	AQUACTRL 2 SINGLE; Einbauposition beifahrerseitig; für Linkslenker; passender Adapter: BC	**2800011306280**	**13062**	27
			AQUACTRL 2 SINGLE; Einbauposition fahrerseitig; für Linkslenker; passender Adapter: BC	**2800011319280**	**13192**	31
			AQUACTRL 2 SINGLE; Einbauposition beifahrerseitig; für Rechtslenker; passender Adapter: BC	**2800011607260**	**16072**	55
			AQUACTRL 2 SINGLE; Einbauposition fahrerseitig; für Rechtslenker; passender Adapter: BC	**2800011620260**	**16202**	60
2.2 TDCi RWD	114 kW	08/13→12/18	AQUACTRL 2 SINGLE; Einbauposition beifahrerseitig; für Linkslenker; passender Adapter: BC	**2800011306280**	**13062**	27
			AQUACTRL 2 SINGLE; Einbauposition fahrerseitig; für Linkslenker; passender Adapter: BC	**2800011319280**	**13192**	31
			AQUACTRL 2 SINGLE; Einbauposition beifahrerseitig; für Rechtslenker; passender Adapter: BC	**2800011607260** **2800011625270**	**16072** **62527**	55 62
			AQUACTRL 2 SINGLE; Einbauposition fahrerseitig; für Rechtslenker; passender Adapter: BC	**2800011620260** **2800011620270**	**16202** **62027**	60 60
E-TRANSIT E-TRANSIT	135 kW 198 kW	03/22→ 03/22→	AQUACTRL 2 SINGLE; Einbauposition beifahrerseitig; für Rechtslenker; passender Adapter: BC	**2800011607260**	**16072**	55
			AQUACTRL 2 SINGLE; Einbauposition fahrerseitig; für Rechtslenker; passender Adapter: BC	**2800011620260**	**16202**	60

FORD ASIA & OCEANIA - ECONOVAN Bus 11/87→09/99

Wischblatt

2.0 2.2 D	71 kW 47 kW	09/89→05/97 11/87→05/97	AQUACTRL 2 SINGLE; Einbauposition fahrerseitig; für Rechtslenker; passender Adapter: A	**2800011604270**	**60427**	53
			AQUACTRL 2 SINGLE; Einbauposition beifahrerseitig; für Rechtslenker; passender Adapter: A	**2800011604270**	**60427**	53

FORD ASIA & OCEANIA - LASER / LASER LIDEA (BA_2, BA_3, BA_4, BJ_2) 06/94→11/03

Wischblatt

1.6 1.6 1.8	66 kW 72 kW 84 kW	06/94→05/99 10/00→11/03 11/99→11/03	AQUACTRL 2 SINGLE; Einbauposition beifahrerseitig; für Rechtslenker; passender Adapter: A	**2800011624270**	**62427**	61
			AQUACTRL 2 SINGLE; Einbauposition fahrerseitig; für Rechtslenker; passender Adapter: A	**2800011625270**	**62527**	62

© 2025 Continental Aftermarket & Services GmbH

FORD AUSTRALIA - ECONOVAN Kasten 06/79→05/97						
Wischblatt						
1.8	59 kW	04/84→05/97	AQUACTRL 2 SINGLE; Einbauposition fahrerseitig; für Rechtslenker; passender Adapter: A	**2800011604270**	**60427**	53
			AQUACTRL 2 SINGLE; Einbauposition beifahrerseitig; für Rechtslenker; passender Adapter: A	**2800011604270**	**60427**	53
FORD AUSTRALIA - ECONOVAN Kasten (JH) 01/00→07/06						
Wischblatt						
1.8 i	67 kW	03/03→07/06	AQUACTRL 2 SINGLE; Einbauposition beifahrerseitig; für Rechtslenker; passender Adapter: A	**2800011604270**	**60427**	53
			AQUACTRL 2 SINGLE; Einbauposition fahrerseitig; für Rechtslenker; passender Adapter: A	**2800011604270**	**60427**	53
FORD AUSTRALIA - ESCAPE (BA, ZA, ZB, ZC, ZD) 03/01→						
Wischblatt						
2.3 2.3	108 kW 109 kW	01/04→05/06 05/06→12/13	AQUACTRL 2 SINGLE; Einbauposition fahrerseitig; für Rechtslenker; passender Adapter: A	**2800011625270**	**62527**	62
			AQUACTRL 2 SINGLE; Einbauposition beifahrerseitig; für Rechtslenker; passender Adapter: A	**2800011625270**	**62527**	62
FORD AUSTRALIA - FIESTA Schrägheck (WZ) 05/13→						
Wischblatt						
1.0 EcoBoost	92 kW	09/13→	AQUACTRL 2 SINGLE; Einbauposition beifahrerseitig; für Rechtslenker; passender Adapter: BC	**2800011623270**	**62327**	61
			AQUACTRL 2 SINGLE; Einbauposition fahrerseitig; für Rechtslenker; passender Adapter: BC	**2800011628270**	**62827**	63
FORD AUSTRALIA - FOCUS Schrägheck (LZ) 05/15→						
Wischblatt						
2.0 ST	184 kW	05/15→	AQUACTRL 2 SINGLE; Einbauposition beifahrerseitig; für Rechtslenker; passender Adapter: BC	**2800011625270**	**62527**	62
			AQUACTRL 2 SINGLE; Einbauposition fahrerseitig; für Rechtslenker; passender Adapter: BC	**2800011630270**	**63027**	63
FORD AUSTRALIA - LASER Stufenheck (KQ) 03/01→09/02						
Wischblatt						
1.6 i 1.8 i	75 kW 92 kW	03/01→08/02 04/01→09/02	AQUACTRL 2 SINGLE; Einbauposition beifahrerseitig; für Rechtslenker; passender Adapter: A	**2800011624270**	**62427**	61
			AQUACTRL 2 SINGLE; Einbauposition fahrerseitig; für Rechtslenker; passender Adapter: A	**2800011625270**	**62527**	62
FORD AUSTRALIA - MUSTANG Coupe (FM, FN) 12/14→11/23						
Wischblatt						
5.0 Bullitt	345 kW	06/18→07/19	AQUACTRL 2 SINGLE; Einbauposition fahrerseitig; für Rechtslenker; passender Adapter: B	**2800011610270**	**61027**	56
			AQUACTRL 2 SINGLE; Einbauposition beifahrerseitig; für Rechtslenker; passender Adapter: B	**2800011626270**	**62627**	62
FORD AUSTRALIA - RANGER Pick-up (PJ) 11/06→03/09						
Wischblatt						
3.0 TD 3.0 TD Allrad	115 kW 115 kW	11/06→03/09 11/06→03/09	AQUACTRL 2 SINGLE; Einbauposition beifahrerseitig; für Rechtslenker; passender Adapter: A	**2800011624270**	**62427**	61
			AQUACTRL 2 SINGLE; Einbauposition fahrerseitig; für Rechtslenker; passender Adapter: A	**2800011624270**	**62427**	61
FORD AUSTRALIA - RANGER Pick-up (PK) 03/09→11/11						
Wischblatt						
3.0 TDdi 3.0 TDdi 4x4	115 kW 115 kW	03/09→11/11 03/09→11/11	AQUACTRL 2 SINGLE; Einbauposition fahrerseitig; für Rechtslenker; passender Adapter: A	**2800011624270**	**62427**	61
			AQUACTRL 2 SINGLE; Einbauposition beifahrerseitig; für Rechtslenker; passender Adapter: A	**2800011624270**	**62427**	61

© 2025 Continental Aftermarket & Services GmbH

FORD AUSTRALIA - RANGER Pick-up (PX) 04/11→05/22						
Wischblatt						
2.2 TDCi	88 kW	01/14→05/22	AQUACTRL 2 SINGLE; Einbauposition beifahrerseitig; für Rechtslenker; passender Adapter: A / BC	**2800011623270**	**62327**	61
			AQUACTRL 2 SINGLE; Einbauposition fahrerseitig; für Rechtslenker; passender Adapter: A / BC	**2800011628270**	**62827**	63
2.2 TDdi (PX)	110 kW	11/11→06/15	AQUACTRL 2 SINGLE; Einbauposition beifahrerseitig; für Rechtslenker; passender Adapter: A	**2800011623270**	**62327**	61
			AQUACTRL 2 SINGLE; Einbauposition fahrerseitig; für Rechtslenker; passender Adapter: A	**2800011628270**	**62827**	63
2.2 TDdi (PXII, PXIII)	118 kW	06/15→05/22	AQUACTRL 2 SINGLE; Einbauposition beifahrerseitig; für Rechtslenker; passender Adapter: A / BC	**2800011623270**	**62327**	61
			AQUACTRL 2 SINGLE; Einbauposition fahrerseitig; für Rechtslenker; passender Adapter: A / BC	**2800011628270**	**62827**	63
2.2 TDdi 4x4 (PX)	110 kW	11/11→06/15	AQUACTRL 2 SINGLE; Einbauposition beifahrerseitig; für Rechtslenker; passender Adapter: A	**2800011623270**	**62327**	61
			AQUACTRL 2 SINGLE; Einbauposition fahrerseitig; für Rechtslenker; passender Adapter: A	**2800011628270**	**62827**	63
2.2 TDdi 4x4 (PXII, PXIII)	118 kW	06/15→05/22	AQUACTRL 2 SINGLE; Einbauposition beifahrerseitig; für Rechtslenker; passender Adapter: BC	**2800011623270**	**62327**	61
			AQUACTRL 2 SINGLE; Einbauposition fahrerseitig; für Rechtslenker; passender Adapter: BC	**2800011628270**	**62827**	63
3.2 TDdi 4x4 (PX, PXII, PXIII)	147 kW	11/11→05/22	AQUACTRL 2 SINGLE; Einbauposition beifahrerseitig; für Rechtslenker; passender Adapter: A / BC	**2800011623270**	**62327**	61
			AQUACTRL 2 SINGLE; Einbauposition fahrerseitig; für Rechtslenker; passender Adapter: A / BC	**2800011628270**	**62827**	63
FORD AUSTRALIA - TRANSIT Kasten (VO) 09/14→						
Wischblatt						
2.2 TDCi RWD	114 kW	09/14→	AQUACTRL 2 SINGLE; Einbauposition fahrerseitig; für Rechtslenker; passender Adapter: BC	**2800011620270**	**62027**	60
			AQUACTRL 2 SINGLE; Einbauposition beifahrerseitig; für Rechtslenker; passender Adapter: BC	**2800011625270**	**62527**	62
FORD USA - AEROSTAR 09/85→12/97						
Wischblatt						
3.0 3.0	100 kW 104 kW	09/91→12/95 09/95→12/97	AQUACTRL 2 SINGLE; Einbauposition beifahrerseitig; für Rechtslenker; passender Adapter: A	**2800011610260**	**16102**	56
			AQUACTRL 2 SINGLE; Einbauposition fahrerseitig; für Rechtslenker; passender Adapter: A	**2800011610260**	**16102**	56
3.0 i V6	108 kW	09/85→12/97	AQUACTRL 2 SINGLE; Einbauposition fahrerseitig; für Linkslenker; passender Adapter: A	**2800011309280**	**13092**	28
			AQUACTRL 2 SINGLE; Einbauposition beifahrerseitig; für Linkslenker; passender Adapter: A	**2800011309280**	**13092**	28
			AQUACTRL 2 SINGLE; Einbauposition beifahrerseitig; für Rechtslenker; passender Adapter: A	**2800011610260** **2800011610270**	**16102** **61027**	56 56
			AQUACTRL 2 SINGLE; Einbauposition fahrerseitig; für Rechtslenker; passender Adapter: A	**2800011610260** **2800011610270**	**16102** **61027**	56 56
4.0	114 kW	09/91→12/97	AQUACTRL 2 SINGLE; Einbauposition fahrerseitig; für Linkslenker; passender Adapter: A	**2800011309280**	**13092**	28
			AQUACTRL 2 SINGLE; Einbauposition beifahrerseitig; für Linkslenker; passender Adapter: A	**2800011309280**	**13092**	28
			AQUACTRL 2 SINGLE; Einbauposition beifahrerseitig; für Rechtslenker; passender Adapter: A	**2800011610260**	**16102**	56
			AQUACTRL 2 SINGLE; Einbauposition fahrerseitig; für Rechtslenker; passender Adapter: A	**2800011610260**	**16102**	56
4.0 AWD	114 kW	09/91→12/97	AQUACTRL 2 SINGLE; Einbauposition beifahrerseitig; für Rechtslenker; passender Adapter: A	**2800011610260**	**16102**	56
			AQUACTRL 2 SINGLE; Einbauposition fahrerseitig; für Rechtslenker; passender Adapter: A	**2800011610260**	**16102**	56

© 2025 Continental Aftermarket & Services GmbH

FORD USA - AEROSTAR 09/85→12/97						
Wischblatt						
4.0 i V6 4WD	115 kW	09/89→12/97	AQUACTRL 2 SINGLE; Einbauposition fahrerseitig; für Linkslenker; passender Adapter: A	**2800011309280**	**13092**	28
			AQUACTRL 2 SINGLE; Einbauposition beifahrerseitig; für Linkslenker; passender Adapter: A	**2800011309280**	**13092**	28
			AQUACTRL 2 SINGLE; Einbauposition beifahrerseitig; für Rechtslenker; passender Adapter: A	**2800011610260** **2800011610270**	**16102** **61027**	56 56
			AQUACTRL 2 SINGLE; Einbauposition fahrerseitig; für Rechtslenker; passender Adapter: A	**2800011610260** **2800011610270**	**16102** **61027**	56 56
FORD USA - BRONCO II 09/83→08/90						
Wischblatt						
2.9 i V6 4x4	104 kW	09/85→08/90	AQUACTRL 2 SINGLE; Einbauposition fahrerseitig; für Linkslenker; passender Adapter: A	**2800011304280**	**13042**	26
			AQUACTRL 2 SINGLE; Einbauposition beifahrerseitig; für Linkslenker; passender Adapter: A	**2800011304280**	**13042**	26
FORD USA - CONTOUR 09/97→08/00						
Wischblatt						
2.0 2.5 2.5 SVT	96 kW 127 kW 149 kW	09/97→08/00 09/97→08/00 09/97→08/00	AQUACTRL 2 SINGLE; Einbauposition beifahrerseitig; für Linkslenker; passender Adapter: A	**2800011306280**	**13062**	27
			AQUACTRL 2 SINGLE; Einbauposition fahrerseitig; für Linkslenker; passender Adapter: A	**2800011307280**	**13072**	27
FORD USA - CROWN VICTORIA 09/91→04/98						
Wischblatt						
4.6	142 kW	09/91→04/98	AQUACTRL 2 SINGLE; Einbauposition fahrerseitig; für Linkslenker; passender Adapter: A	**2800011309280**	**13092**	28
			AQUACTRL 2 SINGLE; Einbauposition beifahrerseitig; für Linkslenker; passender Adapter: A	**2800011309280**	**13092**	28
FORD USA - CROWN VICTORIA 09/97→12/12						
Wischblatt						
4.6 4.6	130 kW 167 kW	09/97→12/06 09/02→12/07	AQUACTRL 2 SINGLE; Einbauposition fahrerseitig; für Linkslenker; passender Adapter: A	**2800011309280**	**13092**	28
			AQUACTRL 2 SINGLE; Einbauposition beifahrerseitig; für Linkslenker; passender Adapter: A	**2800011309280**	**13092**	28
4.6	178 kW	09/04→12/12	AQUACTRL 2 SINGLE; →12/11; Einbauposition fahrerseitig; für Linkslenker; passender Adapter: A	**2800011309280**	**13092**	28
			AQUACTRL 2 SINGLE; →12/11; Einbauposition beifahrerseitig; für Linkslenker; passender Adapter: A	**2800011309280**	**13092**	28
FORD USA - ECONOLINE Bus 08/76→12/92						
Wischblatt						
7.3 TD	132 kW	10/87→12/92	AQUACTRL 2 SINGLE; Einbauposition fahrerseitig; für Linkslenker; passender Adapter: A	**2800011304280**	**13042**	26
			AQUACTRL 2 SINGLE; Einbauposition beifahrerseitig; für Linkslenker; passender Adapter: A	**2800011304280**	**13042**	26
FORD USA - EDGE 01/14→						
Wischblatt						
2.0 2.0 2.0 AWD 2.0 AWD	183 kW 186 kW 183 kW 186 kW	09/14→ 01/15→ 09/14→ 01/15→	AQUACTRL 2 SINGLE; Einbauposition fahrerseitig; passender Adapter: BC; für Rechtslenker; Fahrzeugausstattung: für Fahrzeuge mit gegenlaufenden Wischerarmen	**2800011618260** **2800011620260**	**16182** **16202**	59 60
			AQUACTRL 2 SINGLE; Einbauposition beifahrerseitig; passender Adapter: BC; für Rechtslenker; Fahrzeugausstattung: für Fahrzeuge mit gegenlaufenden Wischerarmen	**2800011619260** **2800011621260**	**16192** **16212**	59 60

© 2025 Continental Aftermarket & Services GmbH

FORD USA - EDGE 01/14→

Wischblatt

2.0 EcoBlue 2.0 EcoBlue AWD 2.0 EcoBlue AWD	110 kW 140 kW 175 kW	08/18→ 08/18→ 08/18→	AQUACTRL 2 SINGLE; Einbauposition fahrerseitig; passender Adapter: BC; für Rechtslenker; Fahrzeugausstattung: für Fahrzeuge mit gegenlaufenden Wischerarmen	**2800011620260**	**16202**	60
			AQUACTRL 2 SINGLE; Einbauposition beifahrerseitig; passender Adapter: BC; für Rechtslenker; Fahrzeugausstattung: für Fahrzeuge mit gegenlaufenden Wischerarmen	**2800011621260**	**16212**	60
2.0 TDCi AWD 2.0 TDCi Bi-Turbo AWD	132 kW 154 kW	08/15→07/18 08/15→07/18	AQUACTRL 2 SINGLE; Einbauposition fahrerseitig; passender Adapter: BC; für Rechtslenker; Fahrzeugausstattung: für Fahrzeuge mit gegenlaufenden Wischerarmen	**2800011620260** **2800011620270**	**16202** **62027**	60 60
			AQUACTRL 2 SINGLE; Einbauposition beifahrerseitig; passender Adapter: BC; für Rechtslenker; Fahrzeugausstattung: für Fahrzeuge mit gegenlaufenden Wischerarmen	**2800011621260** **2800011621270**	**16212** **62127**	60 60
2.7 2.7 AWD 2.7 AWD 3.5 3.5 3.5 AWD 3.5 AWD	235 kW 235 kW 250 kW 208 kW 213 kW 208 kW 209 kW	09/14→12/17 09/14→12/17 01/15→ 09/14→ 09/14→ 09/14→ 09/14→	AQUACTRL 2 SINGLE; Einbauposition fahrerseitig; passender Adapter: BC; für Rechtslenker; Fahrzeugausstattung: für Fahrzeuge mit gegenlaufenden Wischerarmen	**2800011618260** **2800011620260**	**16182** **16202**	59 60
			AQUACTRL 2 SINGLE; Einbauposition beifahrerseitig; passender Adapter: BC; für Rechtslenker; Fahrzeugausstattung: für Fahrzeuge mit gegenlaufenden Wischerarmen	**2800011619260** **2800011621260**	**16192** **16212**	59 60

FORD USA - ESCAPE 08/07→12/12

Wischblatt

2.3 2.3 4WD	110 kW 110 kW	08/07→12/12 08/07→12/12	AQUACTRL 2 SINGLE; Einbauposition beifahrerseitig; für Rechtslenker; passender Adapter: A	**2800011625270**	**62527**	62
			AQUACTRL 2 SINGLE; Einbauposition fahrerseitig; für Rechtslenker; passender Adapter: A	**2800011625270**	**62527**	62

FORD USA - ESCAPE 01/01→07/13

Wischblatt

2.0 2.3	91 kW 114 kW	01/01→02/04 10/01→03/04	AQUACTRL 2 SINGLE; Einbauposition beifahrerseitig; für Linkslenker; passender Adapter: A	**2800011304280**	**13042**	26
			AQUACTRL 2 SINGLE; Einbauposition fahrerseitig; für Linkslenker; passender Adapter: A	**2800011305280**	**13052**	27
			AQUACTRL 2 SINGLE; Einbauposition beifahrerseitig; für Rechtslenker; passender Adapter: A	**2800011625270**	**62527**	62
			AQUACTRL 2 SINGLE; Einbauposition fahrerseitig; für Rechtslenker; passender Adapter: A	**2800011625270**	**62527**	62
3.0	149 kW	01/01→07/07	AQUACTRL 2 SINGLE; Einbauposition beifahrerseitig; für Rechtslenker; passender Adapter: A	**2800011625270**	**62527**	62
			AQUACTRL 2 SINGLE; Einbauposition fahrerseitig; für Rechtslenker; passender Adapter: A	**2800011625270**	**62527**	62
3.0 4x4	145 kW	01/01→04/04	AQUACTRL 2 SINGLE; Einbauposition beifahrerseitig; für Linkslenker; passender Adapter: A	**2800011304280**	**13042**	26
			AQUACTRL 2 SINGLE; Einbauposition fahrerseitig; für Linkslenker; passender Adapter: A	**2800011305280**	**13052**	27
			AQUACTRL 2 SINGLE; Einbauposition beifahrerseitig; für Rechtslenker; passender Adapter: A	**2800011625270**	**62527**	62
			AQUACTRL 2 SINGLE; Einbauposition fahrerseitig; für Rechtslenker; passender Adapter: A	**2800011625270**	**62527**	62
3.0 4x4 3.0 4x4	149 kW 152 kW	01/01→07/07 05/04→07/07	AQUACTRL 2 SINGLE; Einbauposition beifahrerseitig; für Rechtslenker; passender Adapter: A	**2800011625270**	**62527**	62
			AQUACTRL 2 SINGLE; Einbauposition fahrerseitig; für Rechtslenker; passender Adapter: A	**2800011625270**	**62527**	62

© 2025 Continental Aftermarket & Services GmbH

FORD USA - ESCORT Kombi 09/81→12/90						
Wischblatt						
1.9 GL	64 kW	05/85→04/88	AQUACTRL 2 SINGLE; Einbauposition beifahrerseitig; für Rechtslenker; passender Adapter: BCE	**2800011624270**	**62427**	61
			AQUACTRL 2 SINGLE; Einbauposition fahrerseitig; für Rechtslenker; passender Adapter: BCE	**2800011624270**	**62427**	61
FORD USA - ESCORT Schrägheck 09/89→09/96						
Wischblatt						
1.0 1.9	48 kW 65 kW	04/93→05/96 04/90→05/96	AQUACTRL 2 SINGLE; Einbauposition beifahrerseitig; für Rechtslenker; passender Adapter: BCE	**2800011624270**	**62427**	61
			AQUACTRL 2 SINGLE; Einbauposition fahrerseitig; für Rechtslenker; passender Adapter: BCE	**2800011625270**	**62527**	62
FORD USA - ESCORT Schrägheck 01/81→12/90						
Wischblatt						
1.9 1.9 GT 1.9 GT	64 kW 82 kW 86 kW	05/85→04/88 05/88→08/89 09/85→08/89	AQUACTRL 2 SINGLE; Einbauposition beifahrerseitig; für Rechtslenker; passender Adapter: BCE	**2800011624270**	**62427**	61
			AQUACTRL 2 SINGLE; Einbauposition fahrerseitig; für Rechtslenker; passender Adapter: BCE	**2800011624270**	**62427**	61
FORD USA - ESCORT Stufenheck 09/91→05/96						
Wischblatt						
1.8 LX-E	94 kW	09/91→05/96	AQUACTRL 2 SINGLE; Einbauposition beifahrerseitig; für Rechtslenker; passender Adapter: BCE	**2800011624270**	**62427**	61
			AQUACTRL 2 SINGLE; Einbauposition fahrerseitig; für Rechtslenker; passender Adapter: BCE	**2800011625270**	**62527**	62
FORD USA - EXCURSION 08/99→12/05						
Wischblatt						
6.8 6.8 4WD	231 kW 231 kW	08/99→09/05 08/99→09/05	AQUACTRL 2 SET; für Linkslenker	**2800011207280**	**12072**	5
			AQUACTRL 2 SINGLE; Einbauposition fahrerseitig; für Linkslenker; passender Adapter: A	**2800011306280**	**13062**	27
			AQUACTRL 2 SINGLE; Einbauposition beifahrerseitig; für Linkslenker; passender Adapter: A	**2800011306280**	**13062**	27
FORD USA - EXPEDITION 08/96→09/02						
Wischblatt						
4.6 4x4	160 kW	08/96→09/02	AQUACTRL 2 SET; für Linkslenker	**2800011207280**	**12072**	5
			AQUACTRL 2 SINGLE; Einbauposition beifahrerseitig; für Linkslenker; passender Adapter: A	**2800011306280**	**13062**	27
			AQUACTRL 2 SINGLE; Einbauposition fahrerseitig; für Linkslenker; passender Adapter: A	**2800011306280**	**13062**	27
4.6 XLT	158 kW	08/96→09/02	AQUACTRL 2 SET; für Linkslenker	**2800011207280**	**12072**	5
			AQUACTRL 2 SINGLE; Einbauposition beifahrerseitig; für Linkslenker; passender Adapter: A	**2800011306280**	**13062**	27
			AQUACTRL 2 SINGLE; Einbauposition fahrerseitig; für Linkslenker; passender Adapter: A	**2800011306280**	**13062**	27
			AQUACTRL 2 SINGLE; Einbauposition beifahrerseitig; für Rechtslenker; passender Adapter: A	**2800011610270**	**61027**	56
			AQUACTRL 2 SINGLE; Einbauposition fahrerseitig; für Rechtslenker; passender Adapter: A	**2800011610270**	**61027**	56
4.6 XLT 4x4	158 kW	08/96→09/02	AQUACTRL 2 SINGLE; Einbauposition fahrerseitig; für Rechtslenker; passender Adapter: A	**2800011610270**	**61027**	56
			AQUACTRL 2 SINGLE; Einbauposition beifahrerseitig; für Rechtslenker; passender Adapter: A	**2800011610270**	**61027**	56
5.4 4x4 5.4 XLT	194 kW 194 kW	08/96→09/02 08/96→09/02	AQUACTRL 2 SET; für Linkslenker	**2800011207280**	**12072**	5
			AQUACTRL 2 SINGLE; Einbauposition beifahrerseitig; für Linkslenker; passender Adapter: A	**2800011306280**	**13062**	27
			AQUACTRL 2 SINGLE; Einbauposition fahrerseitig; für Linkslenker; passender Adapter: A	**2800011306280**	**13062**	27
			AQUACTRL 2 SINGLE; Einbauposition beifahrerseitig; für Rechtslenker; passender Adapter: A	**2800011610270**	**61027**	56
			AQUACTRL 2 SINGLE; Einbauposition fahrerseitig; für Rechtslenker; passender Adapter: A	**2800011610270**	**61027**	56

© 2025 Continental Aftermarket & Services GmbH

FORD USA - EXPEDITION 09/06→						
Wischblatt						
5.4 FlexFuel 4x4	231 kW	01/09→	AQUACTRL 2 SINGLE; Einbauposition beifahrerseitig; für Rechtslenker; passender Adapter: A	**2800011610270**	**61027**	56
			AQUACTRL 2 SINGLE; Einbauposition fahrerseitig; für Rechtslenker; passender Adapter: A	**2800011610270**	**61027**	56
FORD USA - EXPEDITION 10/02→02/06						
Wischblatt						
4.6	173 kW	10/02→02/06	AQUACTRL 2 SET; für Linkslenker	**2800011207280**	**12072**	5
4.6 4x4	173 kW	10/02→02/06	AQUACTRL 2 SINGLE; Einbauposition beifahrerseitig; für Linkslenker; passender Adapter: A	**2800011306280**	**13062**	27
5.4	194 kW	10/02→02/06				
5.4 4x4	194 kW	10/02→02/06	AQUACTRL 2 SINGLE; Einbauposition fahrerseitig; für Linkslenker; passender Adapter: A	**2800011306280**	**13062**	27
			AQUACTRL 2 SINGLE; Einbauposition fahrerseitig; für Rechtslenker; passender Adapter: A	**2800011625270**	**62527**	62
			AQUACTRL 2 SINGLE; Einbauposition beifahrerseitig; für Rechtslenker; passender Adapter: A	**2800011625270**	**62527**	62
FORD USA - EXPEDITION (U553) 10/17→						
Wischblatt						
3.5 Ti-VCT EcoBoost 4x4	280 kW	10/17→	AQUACTRL 2 SINGLE; Einbauposition beifahrerseitig; für Rechtslenker; passender Adapter: A	**2800011610270**	**61027**	56
			AQUACTRL 2 SINGLE; Einbauposition fahrerseitig; für Rechtslenker; passender Adapter: A	**2800011610270**	**61027**	56
FORD USA - EXPLORER 09/01→						
Wischblatt						
4.0	157 kW	09/01→	AQUACTRL 2 SINGLE; Einbauposition fahrerseitig; für Rechtslenker; passender Adapter: A	**2800011610260** **2800011610270**	**16102** **61027**	56 56
			AQUACTRL 2 SINGLE; Einbauposition beifahrerseitig; für Rechtslenker; passender Adapter: A	**2800011610260** **2800011610270**	**16102** **61027**	56 56
4.0 4WD	157 kW	09/01→	AQUACTRL 2 SINGLE; Einbauposition beifahrerseitig; für Linkslenker; passender Adapter: A	**2800011309280**	**13092**	28
			AQUACTRL 2 SINGLE; Einbauposition fahrerseitig; für Linkslenker; passender Adapter: A	**2800011309280**	**13092**	28
			AQUACTRL 2 SINGLE; Einbauposition fahrerseitig; für Rechtslenker; passender Adapter: A	**2800011610260** **2800011610270**	**16102** **61027**	56 56
			AQUACTRL 2 SINGLE; Einbauposition beifahrerseitig; für Rechtslenker; passender Adapter: A	**2800011610260** **2800011610270**	**16102** **61027**	56 56
4.0 Flexfuel	157 kW	09/03→12/05	AQUACTRL 2 SINGLE; Einbauposition fahrerseitig; für Rechtslenker; passender Adapter: A	**2800011610260**	**16102**	56
4.0 Flexfuel 4WD	157 kW	09/03→12/05				
			AQUACTRL 2 SINGLE; Einbauposition beifahrerseitig; für Rechtslenker; passender Adapter: A	**2800011610260**	**16102**	56
4.0 Flex-Fuel 4WD	156 kW	01/02→	AQUACTRL 2 SINGLE; Einbauposition beifahrerseitig; für Linkslenker; passender Adapter: A	**2800011309280**	**13092**	28
4.6	178 kW	09/01→12/05				
4.6 4WD	178 kW	09/01→12/05	AQUACTRL 2 SINGLE; Einbauposition fahrerseitig; für Linkslenker; passender Adapter: A	**2800011309280**	**13092**	28
			AQUACTRL 2 SINGLE; Einbauposition fahrerseitig; für Rechtslenker; passender Adapter: A	**2800011610260**	**16102**	56
			AQUACTRL 2 SINGLE; Einbauposition beifahrerseitig; für Rechtslenker; passender Adapter: A	**2800011610260**	**16102**	56
FORD USA - EXPLORER (U2, U_) 09/94→04/03						
Wischblatt						
4.0	150 kW	10/99→08/02	AQUACTRL 2 SINGLE; Einbauposition fahrerseitig; für Linkslenker; passender Adapter: A	**2800011304280**	**13042**	26
4.0	152 kW	09/96→08/02				
4.0 4WD	150 kW	10/99→12/01	AQUACTRL 2 SINGLE; Einbauposition beifahrerseitig; für Linkslenker; passender Adapter: A	**2800011304280**	**13042**	26
			AQUACTRL 2 SINGLE; Einbauposition beifahrerseitig; für Rechtslenker; passender Adapter: A	**2800011624270**	**62427**	61
			AQUACTRL 2 SINGLE; Einbauposition fahrerseitig; für Rechtslenker; passender Adapter: A	**2800011624270**	**62427**	61

© 2025 Continental Aftermarket & Services GmbH

FORD USA - EXPLORER (U2, U_) 09/94→04/03						
Wischblatt						
4.0 4WD	157 kW	09/98→12/01	AQUACTRL 2 SINGLE; Einbauposition fahrerseitig; für Linkslenker; passender Adapter: A	**2800011304280**	**13042**	26
			AQUACTRL 2 SINGLE; Einbauposition beifahrerseitig; für Linkslenker; passender Adapter: A	**2800011304280**	**13042**	26
4.0 V6 4WD	115 kW	03/95→12/01	AQUACTRL 2 SINGLE; Einbauposition fahrerseitig; für Linkslenker; passender Adapter: A	**2800011304280**	**13042**	26
			AQUACTRL 2 SINGLE; Einbauposition beifahrerseitig; für Linkslenker; passender Adapter: A	**2800011304280**	**13042**	26
			AQUACTRL 2 SINGLE; Einbauposition beifahrerseitig; für Rechtslenker; passender Adapter: A	**2800011624270**	**62427**	61
			AQUACTRL 2 SINGLE; Einbauposition fahrerseitig; für Rechtslenker; passender Adapter: A	**2800011624270**	**62427**	61
4.0 V6 4WD 4.0 V6 4WD	119 kW 145 kW	11/94→12/02 06/00→12/01	AQUACTRL 2 SINGLE; Einbauposition fahrerseitig; für Linkslenker; passender Adapter: A	**2800011304280**	**13042**	26
			AQUACTRL 2 SINGLE; Einbauposition beifahrerseitig; für Linkslenker; passender Adapter: A	**2800011304280**	**13042**	26
4.0 V6 4WD 4.0 V6 4WD 4.9 4WD	150 kW 152 kW 157 kW	10/98→12/01 10/96→12/01 01/96→12/01	AQUACTRL 2 SINGLE; Einbauposition fahrerseitig; für Linkslenker; passender Adapter: A	**2800011304280**	**13042**	26
			AQUACTRL 2 SINGLE; Einbauposition beifahrerseitig; für Linkslenker; passender Adapter: A	**2800011304280**	**13042**	26
			AQUACTRL 2 SINGLE; Einbauposition beifahrerseitig; für Rechtslenker; passender Adapter: A	**2800011624270**	**62427**	61
			AQUACTRL 2 SINGLE; Einbauposition fahrerseitig; für Rechtslenker; passender Adapter: A	**2800011624270**	**62427**	61
4.9 4WD	160 kW	09/97→12/01	AQUACTRL 2 SINGLE; Einbauposition fahrerseitig; für Linkslenker; passender Adapter: A	**2800011304280**	**13042**	26
			AQUACTRL 2 SINGLE; Einbauposition beifahrerseitig; für Linkslenker; passender Adapter: A	**2800011304280**	**13042**	26
FORD USA - EXPLORER (U5_) 10/10→						
Wischblatt						
2.0	179 kW	09/11→	AQUACTRL 2 SINGLE; Einbauposition beifahrerseitig; für Rechtslenker; passender Adapter: B	**2800011610270**	**61027**	56
			AQUACTRL 2 SINGLE; Einbauposition fahrerseitig; für Rechtslenker; passender Adapter: B	**2800011630270**	**63027**	63
3.5	209 kW	09/15→	AQUACTRL 2 SINGLE; Einbauposition beifahrerseitig; passender Adapter: A; für Rechtslenker	**2800011605260**	**16052**	54
			AQUACTRL 2 SINGLE; Einbauposition fahrerseitig; passender Adapter: A; für Rechtslenker	**2800011616260**	**16162**	58
3.5	216 kW	10/10→	AQUACTRL 2 SINGLE; Einbauposition beifahrerseitig; passender Adapter: A; für Rechtslenker	**2800011605260** **2800011624270**	**16052** **62427**	54 61
			AQUACTRL 2 SINGLE; Einbauposition fahrerseitig; passender Adapter: A; für Rechtslenker	**2800011616260** **2800011630270**	**16162** **63027**	58 63
3.5 4WD	183 kW	01/14→	AQUACTRL 2 SINGLE; Einbauposition beifahrerseitig; passender Adapter: A; für Rechtslenker	**2800011605260**	**16052**	54
			AQUACTRL 2 SINGLE; Einbauposition fahrerseitig; passender Adapter: A; für Rechtslenker	**2800011616260**	**16162**	58
3.5 4WD	216 kW	10/10→	AQUACTRL 2 SINGLE; Einbauposition beifahrerseitig; passender Adapter: A; für Rechtslenker	**2800011605260** **2800011624270**	**16052** **62427**	54 61
			AQUACTRL 2 SINGLE; Einbauposition fahrerseitig; passender Adapter: A; für Rechtslenker	**2800011616260** **2800011630270**	**16162** **63027**	58 63
3.5 4WD	254 kW	01/14→	AQUACTRL 2 SINGLE; Einbauposition beifahrerseitig; passender Adapter: A; für Rechtslenker	**2800011605260**	**16052**	54
			AQUACTRL 2 SINGLE; Einbauposition fahrerseitig; passender Adapter: A; für Rechtslenker	**2800011616260**	**16162**	58
3.5 EcoBoost 4WD	272 kW	09/13→	AQUACTRL 2 SINGLE; Einbauposition beifahrerseitig; passender Adapter: A; für Rechtslenker	**2800011605260** **2800011624270**	**16052** **62427**	54 61
			AQUACTRL 2 SINGLE; Einbauposition fahrerseitig; passender Adapter: A; für Rechtslenker	**2800011616260** **2800011630270**	**16162** **63027**	58 63

© 2025 Continental Aftermarket & Services GmbH

FORD USA - EXPLORER (U5_) 10/10→						
Wischblatt						
3.5 T 4WD 3.5 Ti-VCT 4WD	262 kW 214 kW	10/15→ 03/13→	AQUACTRL 2 SINGLE; Einbauposition beifahrerseitig; passender Adapter: A; für Rechtslenker	**2800011605260**	**16052**	54
			AQUACTRL 2 SINGLE; Einbauposition fahrerseitig; passender Adapter: A; für Rechtslenker	**2800011616260**	**16162**	58
FORD USA - EXPLORER SPORT TRAC Crew Cab Pickup 09/06→12/10						
Wischblatt						
4.0	157 kW	09/06→12/10	AQUACTRL 2 SINGLE; Einbauposition fahrerseitig; für Rechtslenker; passender Adapter: A	**2800011607260**	**16072**	55
			AQUACTRL 2 SINGLE; Einbauposition beifahrerseitig; für Rechtslenker; passender Adapter: A	**2800011607260**	**16072**	55
4.0 4WD	157 kW	09/06→12/10	AQUACTRL 2 SINGLE; Einbauposition beifahrerseitig; für Rechtslenker; passender Adapter: A	**2800011607260** **2800011625270**	**16072** **62527**	55 62
			AQUACTRL 2 SINGLE; Einbauposition fahrerseitig; für Rechtslenker; passender Adapter: A	**2800011607260** **2800011625270**	**16072** **62527**	55 62
4.6 4.6 4WD	218 kW 218 kW	09/07→12/10 09/06→12/08	AQUACTRL 2 SINGLE; Einbauposition fahrerseitig; für Rechtslenker; passender Adapter: A	**2800011607260**	**16072**	55
			AQUACTRL 2 SINGLE; Einbauposition beifahrerseitig; für Rechtslenker; passender Adapter: A	**2800011607260**	**16072**	55
FORD USA - F-150 09/86→08/91						
Wischblatt						
4.9 4.9 4x4	110 kW 110 kW	09/86→08/91 09/86→08/91	AQUACTRL 2 SET; für Linkslenker	**2800011207280**	**12072**	5
			AQUACTRL 2 SINGLE; Einbauposition fahrerseitig; für Linkslenker; passender Adapter: A	**2800011306280**	**13062**	27
			AQUACTRL 2 SINGLE; Einbauposition beifahrerseitig; für Linkslenker; passender Adapter: A	**2800011306280**	**13062**	27
FORD USA - F-150 10/03→12/07						
Wischblatt						
4.2 4.6 4x4 5.4 SVT 4x4	157 kW 170 kW 194 kW	10/03→09/07 10/03→09/07 02/04→09/07	AQUACTRL 2 SET; für Linkslenker	**2800011207280**	**12072**	5
			AQUACTRL 2 SINGLE; Einbauposition fahrerseitig; für Linkslenker; passender Adapter: A	**2800011306280**	**13062**	27
			AQUACTRL 2 SINGLE; Einbauposition beifahrerseitig; für Linkslenker; passender Adapter: A	**2800011306280**	**13062**	27
FORD USA - F-150 10/96→						
Wischblatt						
4.2 4.6 4.6 4.6 4.6 4x4 4.6 4x4 5.4 5.4	157 kW 154 kW 162 kW 170 kW 162 kW 170 kW 185 kW 280 kW	09/98→10/01 05/97→08/98 10/96→09/98 10/98→11/03 10/96→09/98 10/98→11/03 10/96→11/03 05/01→11/03	AQUACTRL 2 SET; für Linkslenker	**2800011207280**	**12072**	5
			AQUACTRL 2 SINGLE; Einbauposition fahrerseitig; für Linkslenker; passender Adapter: A	**2800011306280**	**13062**	27
			AQUACTRL 2 SINGLE; Einbauposition beifahrerseitig; für Linkslenker; passender Adapter: A	**2800011306280**	**13062**	27
5.4 Bifuel 4x4	185 kW	10/96→11/03	AQUACTRL 2 SINGLE; Einbauposition beifahrerseitig; für Rechtslenker; passender Adapter: A	**2800011626270**	**62627**	62
			AQUACTRL 2 SINGLE; Einbauposition fahrerseitig; für Rechtslenker; passender Adapter: A	**2800011626270**	**62627**	62
FORD USA - F-150 10/91→12/97						
Wischblatt						
4.9 4.9 4x4 4.9 Supercab 4.9 XL 5.8 4x4	110 kW 136 kW 136 kW 106 kW 149 kW	10/91→09/96 10/91→09/96 10/91→09/96 10/92→09/96 10/91→09/96	AQUACTRL 2 SET; für Linkslenker	**2800011207280**	**12072**	5
			AQUACTRL 2 SINGLE; Einbauposition fahrerseitig; für Linkslenker; passender Adapter: A	**2800011306280**	**13062**	27
			AQUACTRL 2 SINGLE; Einbauposition beifahrerseitig; für Linkslenker; passender Adapter: A	**2800011306280**	**13062**	27

© 2025 Continental Aftermarket & Services GmbH

FORD USA - F-150 Standard Cab Pickup 09/86→12/91						
Wischblatt						
4.9 4WD	136 kW	09/86→09/91	AQUACTRL 2 SINGLE; Einbauposition fahrerseitig; für Rechtslenker; passender Adapter: A	**2800011626270**	**62627**	62
			AQUACTRL 2 SINGLE; Einbauposition beifahrerseitig; für Rechtslenker; passender Adapter: A	**2800011626270**	**62627**	62
FORD USA - F-250 09/86→09/91						
Wischblatt						
4.9 4x4	110 kW	09/86→09/91	AQUACTRL 2 SET; für Linkslenker	**2800011207280**	**12072**	5
5.8	150 kW	10/88→09/91	AQUACTRL 2 SINGLE; Einbauposition beifahrerseitig; für Linkslenker; passender Adapter: A	**2800011306280**	**13062**	27
7.3 Tdi Allrad	132 kW	10/87→09/91	AQUACTRL 2 SINGLE; Einbauposition fahrerseitig; für Linkslenker; passender Adapter: A	**2800011306280**	**13062**	27
7.5 4x4	170 kW	10/87→09/91	AQUACTRL 2 SINGLE; Einbauposition fahrerseitig; für Rechtslenker; passender Adapter: A	**2800011626270**	**62627**	62
			AQUACTRL 2 SINGLE; Einbauposition beifahrerseitig; für Rechtslenker; passender Adapter: A	**2800011626270**	**62627**	62
FORD USA - F-250 10/96→12/03						
Wischblatt						
4.2 Allrad	157 kW	10/96→11/03	AQUACTRL 2 SINGLE; Einbauposition fahrerseitig; für Rechtslenker; passender Adapter: A	**2800011626270**	**62627**	62
			AQUACTRL 2 SINGLE; Einbauposition beifahrerseitig; für Rechtslenker; passender Adapter: A	**2800011626270**	**62627**	62
5.4	191 kW	10/96→11/03	AQUACTRL 2 SET; für Linkslenker	**2800011207280**	**12072**	5
5.4 4x4	185 kW	10/96→11/03	AQUACTRL 2 SINGLE; Einbauposition fahrerseitig; für Linkslenker; passender Adapter: A	**2800011306280**	**13062**	27
			AQUACTRL 2 SINGLE; Einbauposition beifahrerseitig; für Linkslenker; passender Adapter: A	**2800011306280**	**13062**	27
5.4 LPG 4x4	185 kW	10/96→11/03	AQUACTRL 2 SINGLE; Einbauposition fahrerseitig; für Rechtslenker; passender Adapter: A	**2800011626270**	**62627**	62
			AQUACTRL 2 SINGLE; Einbauposition beifahrerseitig; für Rechtslenker; passender Adapter: A	**2800011626270**	**62627**	62
FORD USA - F-250 10/91→04/97						
Wischblatt						
7.3 D	136 kW	10/91→09/96	AQUACTRL 2 SET; für Linkslenker	**2800011207280**	**12072**	5
7.3 D	140 kW	10/91→09/95	AQUACTRL 2 SINGLE; Einbauposition fahrerseitig; für Linkslenker; passender Adapter: A	**2800011306280**	**13062**	27
7.3 D	154 kW	10/94→09/96				
7.3 D 4x4	136 kW	10/91→09/96	AQUACTRL 2 SINGLE; Einbauposition beifahrerseitig; für Linkslenker; passender Adapter: A	**2800011306280**	**13062**	27
7.3 D 4x4	140 kW	10/91→09/95				
7.3 D 4x4	154 kW	10/94→09/96				
FORD USA - F-350 10/96→11/03						
Wischblatt						
7.3 TDi (F30)	154 kW	10/96→11/03	AQUACTRL 2 SET; für Linkslenker	**2800011207280**	**12072**	5
7.3 TDi 4x4 (F31)	154 kW	10/96→11/03	AQUACTRL 2 SINGLE; Einbauposition beifahrerseitig; für Linkslenker; passender Adapter: A	**2800011306280**	**13062**	27
			AQUACTRL 2 SINGLE; Einbauposition fahrerseitig; für Linkslenker; passender Adapter: A	**2800011306280**	**13062**	27
FORD USA - F-350 10/88→04/97						
Wischblatt						
5.8 (F35)	149 kW	10/91→09/96	AQUACTRL 2 SET; für Linkslenker	**2800011207280**	**12072**	5
7.3 D	136 kW	10/91→09/96	AQUACTRL 2 SINGLE; Einbauposition fahrerseitig; für Linkslenker; passender Adapter: A	**2800011306280**	**13062**	27
7.3 D	140 kW	10/91→09/95				
7.3 D	154 kW	10/94→09/96	AQUACTRL 2 SINGLE; Einbauposition beifahrerseitig; für Linkslenker; passender Adapter: A	**2800011306280**	**13062**	27
7.3 D 4x4	136 kW	10/91→09/96				
7.3 D 4x4	140 kW	10/91→09/95				
7.3 D 4x4	154 kW	10/94→09/96				
7.3 TD 4x4	132 kW	10/88→10/93				
7.3 TDi 4x4	135 kW	11/93→04/97				
7.5	177 kW	10/91→09/96				
7.5 4x4	177 kW	10/91→09/96				

© 2025 Continental Aftermarket & Services GmbH

FORD USA - F-350 10/03→09/07						
Wischblatt						
6.0 TDi	239 kW	04/04→09/07	AQUACTRL 2 SET; für Linkslenker	**2800011207280**	**12072**	5
6.0 Tdi 4x4	239 kW	04/04→09/07	AQUACTRL 2 SET; für Linkslenker	**2800011207280**	**12072**	5
			AQUACTRL 2 SINGLE; Einbauposition fahrerseitig; für Linkslenker; passender Adapter: A	**2800011306280**	**13062**	27
			AQUACTRL 2 SINGLE; Einbauposition beifahrerseitig; für Linkslenker; passender Adapter: A	**2800011306280**	**13062**	27
FORD USA - F-450 SUPER DUTY 01/99→12/07						
Wischblatt						
5.4	194 kW	12/03→09/07	AQUACTRL 2 SINGLE; Einbauposition beifahrerseitig; für Rechtslenker; passender Adapter: A	**2800011626270**	**62627**	62
			AQUACTRL 2 SINGLE; Einbauposition fahrerseitig; für Rechtslenker; passender Adapter: A	**2800011626270**	**62627**	62
FORD USA - FIVE HUNDRED 08/04→						
Wischblatt						
3.0	151 kW	08/04→	AQUACTRL 2 SINGLE; Einbauposition beifahrerseitig; für Linkslenker; passender Adapter: BC	**2800011306280**	**13062**	27
			AQUACTRL 2 SINGLE; Einbauposition fahrerseitig; für Linkslenker; passender Adapter: BC	**2800011312280**	**13122**	29
FORD USA - FREESTAR 10/03→09/07						
Wischblatt						
4.2 Limited	150 kW	10/03→09/07	AQUACTRL 2 SET; für Linkslenker	**2800011237280**	**12372**	14
			AQUACTRL 2 SINGLE; Einbauposition beifahrerseitig; für Linkslenker; passender Adapter: A	**2800011306280**	**13062**	27
			AQUACTRL 2 SINGLE; Einbauposition fahrerseitig; für Linkslenker; passender Adapter: A	**2800011312280**	**13122**	29
FORD USA - FUSION 06/05→						
Wischblatt						
2.3	117 kW	06/05→12/09	AQUACTRL 2 SINGLE; Einbauposition beifahrerseitig; für Linkslenker; passender Adapter: A	**2800011305280**	**13052**	27
			AQUACTRL 2 SINGLE; Einbauposition fahrerseitig; für Linkslenker; passender Adapter: A	**2800011312280**	**13122**	29
FORD USA - MUSTANG Convertible 09/05→						
Wischblatt						
3.7 4.0 V6 4.6 V8 4.6 V8 5.0 5.0	227 kW 157 kW 224 kW 235 kW 307 kW 313 kW	09/10→08/14 12/05→12/10 09/05→ 04/09→02/10 09/10→ 01/12→	AQUACTRL 2 SINGLE; Einbauposition beifahrerseitig; für Rechtslenker; passender Adapter: A	**2800011607260** **2800011625270**	**16072** **62527**	55 62
			AQUACTRL 2 SINGLE; Einbauposition fahrerseitig; für Rechtslenker; passender Adapter: A	**2800011610260** **2800011610270**	**16102** **61027**	56 56
5.4 5.4 V8 5.8	373 kW 410 kW 493 kW	09/06→12/09 01/06→ 09/12→	AQUACTRL 2 SINGLE; Einbauposition beifahrerseitig; für Rechtslenker; passender Adapter: A	**2800011607260**	**16072**	55
			AQUACTRL 2 SINGLE; Einbauposition fahrerseitig; für Rechtslenker; passender Adapter: A	**2800011610260**	**16102**	56
FORD USA - MUSTANG Convertible 02/14→						
Wischblatt						
2.3 EcoBoost 2.3 EcoBoost	213 kW 228 kW	09/17→04/23 12/14→04/23	AQUACTRL 2 SINGLE; Einbauposition beifahrerseitig; für Rechtslenker; passender Adapter: B	**2800011607260**	**16072**	55
			AQUACTRL 2 SINGLE; Einbauposition fahrerseitig; für Rechtslenker; passender Adapter: B	**2800011610260**	**16102**	56
2.3 EcoBoost 2.3 EcoBoost	231 kW 233 kW	01/15→04/23 07/15→04/23	AQUACTRL 2 SINGLE; Einbauposition beifahrerseitig; für Rechtslenker; passender Adapter: B	**2800011607260** **2800011625270**	**16072** **62527**	55 62
			AQUACTRL 2 SINGLE; Einbauposition fahrerseitig; für Rechtslenker; passender Adapter: B	**2800011610260** **2800011610270**	**16102** **61027**	56 56
2.3 EcoBoost 3.7 V6	243 kW 224 kW	12/14→04/23 02/14→04/23	AQUACTRL 2 SINGLE; Einbauposition beifahrerseitig; für Rechtslenker; passender Adapter: B	**2800011607260**	**16072**	55
			AQUACTRL 2 SINGLE; Einbauposition fahrerseitig; für Rechtslenker; passender Adapter: B	**2800011610260**	**16102**	56

© 2025 Continental Aftermarket & Services GmbH

FORD USA - MUSTANG Convertible 02/14→

Wischblatt

5.0 V8 5.0 V8	308 kW 310 kW	01/15→04/23 07/15→04/23	AQUACTRL 2 SINGLE; Einbauposition beifahrerseitig; für Rechtslenker; passender Adapter: B	**2800011607260** **2800011625270**	**16072** **62527**	55 62
			AQUACTRL 2 SINGLE; Einbauposition fahrerseitig; für Rechtslenker; passender Adapter: B	**2800011610260** **2800011610270**	**16102** **61027**	56 56
5.0 V8 5.0 V8	324 kW 330 kW	06/19→04/23 12/19→04/23	AQUACTRL 2 SINGLE; Einbauposition beifahrerseitig; für Rechtslenker; passender Adapter: B	**2800011607260**	**16072**	55
			AQUACTRL 2 SINGLE; Einbauposition fahrerseitig; für Rechtslenker; passender Adapter: B	**2800011610260**	**16102**	56
5.0 V8	331 kW	11/17→04/23	AQUACTRL 2 SINGLE; Einbauposition beifahrerseitig; für Rechtslenker; passender Adapter: B	**2800011607260** **2800011625270**	**16072** **62527**	55 62
			AQUACTRL 2 SINGLE; Einbauposition fahrerseitig; für Rechtslenker; passender Adapter: B	**2800011610260** **2800011610270**	**16102** **61027**	56 56
5.0 V8	343 kW	11/17→04/23	AQUACTRL 2 SINGLE; Einbauposition beifahrerseitig; für Rechtslenker; passender Adapter: B	**2800011607260**	**16072**	55
			AQUACTRL 2 SINGLE; Einbauposition fahrerseitig; für Rechtslenker; passender Adapter: B	**2800011610260**	**16102**	56

FORD USA - MUSTANG Convertible (C) 09/93→12/04

Wischblatt

3.8 3.8 3.8 3.8 4.6 4.6 4.6 4.6 4.9	108 kW 112 kW 140 kW 160 kW 160 kW 192 kW 228 kW 236 kW 160 kW	09/93→05/99 09/93→07/99 06/99→09/03 06/99→09/03 11/95→05/99 09/98→12/04 11/95→05/99 06/99→09/03 09/93→12/95	AQUACTRL 2 SET; für Linkslenker	**2800011207280**	**12072**	5
			AQUACTRL 2 SINGLE; Einbauposition fahrerseitig; für Linkslenker; passender Adapter: A	**2800011306280**	**13062**	27
			AQUACTRL 2 SINGLE; Einbauposition beifahrerseitig; für Linkslenker; passender Adapter: A	**2800011306280**	**13062**	27

FORD USA - MUSTANG Coupe 12/04→

Wischblatt

3.7 4.0 V6 4.6 V8	227 kW 157 kW 224 kW	09/10→08/14 12/04→12/10 12/04→	AQUACTRL 2 SINGLE; Einbauposition beifahrerseitig; passender Adapter: A; für Rechtslenker	**2800011607260** **2800011625270**	**16072** **62527**	55 62
			AQUACTRL 2 SINGLE; Einbauposition fahrerseitig; passender Adapter: A; für Rechtslenker	**2800011610260** **2800011610270**	**16102** **61027**	56 56
4.6 V8	235 kW	09/08→02/10	AQUACTRL 2 SINGLE; Einbauposition beifahrerseitig; passender Adapter: A; für Rechtslenker	**2800011607260**	**16072**	55
			AQUACTRL 2 SINGLE; Einbauposition fahrerseitig; passender Adapter: A; für Rechtslenker	**2800011610260**	**16102**	56
5.0	307 kW	09/10→	AQUACTRL 2 SINGLE; Einbauposition beifahrerseitig; passender Adapter: A; für Rechtslenker	**2800011607260** **2800011625270**	**16072** **62527**	55 62
			AQUACTRL 2 SINGLE; Einbauposition fahrerseitig; passender Adapter: A; für Rechtslenker	**2800011610260** **2800011610270**	**16102** **61027**	56 56
5.0 302 5.0 GT 5.4	331 kW 300 kW 373 kW	09/11→ 01/12→11/14 09/07→12/09	AQUACTRL 2 SINGLE; Einbauposition beifahrerseitig; passender Adapter: A; für Rechtslenker	**2800011607260**	**16072**	55
			AQUACTRL 2 SINGLE; Einbauposition fahrerseitig; passender Adapter: A; für Rechtslenker	**2800011610260**	**16102**	56
5.4 V8	355 kW	01/06→	AQUACTRL 2 SINGLE; Einbauposition beifahrerseitig; passender Adapter: A; für Rechtslenker	**2800011607260** **2800011625270**	**16072** **62527**	55 62
			AQUACTRL 2 SINGLE; Einbauposition fahrerseitig; passender Adapter: A; für Rechtslenker	**2800011610260** **2800011610270**	**16102** **61027**	56 56
5.4 V8 5.4 V8	403 kW 410 kW	09/07→12/10 03/10→	AQUACTRL 2 SINGLE; Einbauposition beifahrerseitig; passender Adapter: A; für Rechtslenker	**2800011607260**	**16072**	55
			AQUACTRL 2 SINGLE; Einbauposition fahrerseitig; passender Adapter: A; für Rechtslenker	**2800011610260**	**16102**	56

FORD USA - MUSTANG Coupe 02/14→04/23

Wischblatt

2.3 EcoBoost	213 kW	09/17→04/23	AQUACTRL 2 SINGLE; Einbauposition beifahrerseitig; für Rechtslenker; passender Adapter: B	**2800011607260** **2800011625270**	**16072** **62527**	55 62
			AQUACTRL 2 SINGLE; Einbauposition fahrerseitig; für Rechtslenker; passender Adapter: B	**2800011610260** **2800011610270**	**16102** **61027**	56 56

© 2025 Continental Aftermarket & Services GmbH

FORD USA - MUSTANG Coupe 02/14→04/23

Wischblatt

2.3 EcoBoost	228 kW	12/14→04/23	AQUACTRL 2 SINGLE; Einbauposition beifahrerseitig; für Rechtslenker; passender Adapter: B	**2800011607260** **2800011626270**	**16072** **62627**	55 62
			AQUACTRL 2 SINGLE; Einbauposition fahrerseitig; für Rechtslenker; passender Adapter: B	**2800011610260** **2800011610270**	**16102** **61027**	56 56
2.3 EcoBoost 2.3 EcoBoost	231 kW 233 kW	01/15→04/23 07/15→	AQUACTRL 2 SINGLE; Einbauposition beifahrerseitig; für Rechtslenker; passender Adapter: B	**2800011607260** **2800011625270**	**16072** **62527**	55 62
			AQUACTRL 2 SINGLE; Einbauposition fahrerseitig; für Rechtslenker; passender Adapter: B	**2800011610260** **2800011610270**	**16102** **61027**	56 56
2.3 EcoBoost 3.7 V6	243 kW 224 kW	12/14→04/23 02/14→04/23	AQUACTRL 2 SINGLE; Einbauposition beifahrerseitig; für Rechtslenker; passender Adapter: B	**2800011607260**	**16072**	55
			AQUACTRL 2 SINGLE; Einbauposition fahrerseitig; für Rechtslenker; passender Adapter: B	**2800011610260**	**16102**	56
5.0 V8 5.0 V8 5.0 V8 5.0 V8	306 kW 308 kW 310 kW 320 kW	12/14→04/23 01/15→04/23 07/15→ 12/14→	AQUACTRL 2 SINGLE; Einbauposition beifahrerseitig; für Rechtslenker; passender Adapter: B	**2800011607260** **2800011625270**	**16072** **62527**	55 62
			AQUACTRL 2 SINGLE; Einbauposition fahrerseitig; für Rechtslenker; passender Adapter: B	**2800011610260** **2800011610270**	**16102** **61027**	56 56
5.0 V8 5.0 V8 5.0 V8 5.0 V8 5.0 V8 Bullitt	324 kW 330 kW 331 kW 343 kW 338 kW	06/19→04/23 12/19→04/23 11/17→04/23 01/18→ 06/18→04/23	AQUACTRL 2 SINGLE; Einbauposition beifahrerseitig; für Rechtslenker; passender Adapter: B	**2800011607260**	**16072**	55
			AQUACTRL 2 SINGLE; Einbauposition fahrerseitig; für Rechtslenker; passender Adapter: B	**2800011610260**	**16102**	56
5.2 Shelby GT350	392 kW	11/15→	AQUACTRL 2 SINGLE; Einbauposition beifahrerseitig; für Rechtslenker; passender Adapter: B	**2800011607260** **2800011625270**	**16072** **62527**	55 62
			AQUACTRL 2 SINGLE; Einbauposition fahrerseitig; für Rechtslenker; passender Adapter: B	**2800011610260** **2800011610270**	**16102** **61027**	56 56
5.2 Shelby GT500	567 kW	09/19→04/23	AQUACTRL 2 SINGLE; Einbauposition beifahrerseitig; für Rechtslenker; passender Adapter: B	**2800011607260**	**16072**	55
			AQUACTRL 2 SINGLE; Einbauposition fahrerseitig; für Rechtslenker; passender Adapter: B	**2800011610260**	**16102**	56

FORD USA - MUSTANG Coupe (C) 09/93→12/04

Wischblatt

3.8 3.8 3.8 4.6 4.6 4.6 4.6 4.6 4.9	108 kW 112 kW 140 kW 160 kW 165 kW 192 kW 225 kW 236 kW 160 kW	01/94→05/99 09/93→05/99 09/98→09/03 11/95→05/99 11/95→05/99 09/98→12/04 11/95→05/99 06/99→09/03 09/93→10/95	AQUACTRL 2 SET; für Linkslenker	**2800011207280**	**12072**	5
			AQUACTRL 2 SINGLE; Einbauposition beifahrerseitig; für Linkslenker; passender Adapter: A	**2800011306280**	**13062**	27
			AQUACTRL 2 SINGLE; Einbauposition fahrerseitig; für Linkslenker; passender Adapter: A	**2800011306280**	**13062**	27

FORD USA - PROBE I 08/88→07/93

Wischblatt

2.2 2.2 GT 3.0 V6	82 kW 108 kW 104 kW	08/88→07/93 08/88→12/92 08/88→07/93	AQUACTRL 2 SINGLE; Einbauposition beifahrerseitig; für Linkslenker; passender Adapter: A	**2800011305280**	**13052**	27
			AQUACTRL 2 SINGLE; Einbauposition fahrerseitig; für Linkslenker; passender Adapter: A	**2800011305280**	**13052**	27

FORD USA - PROBE II (ECP) 09/92→03/98

Wischblatt

2.0 16V 2.5 V6 24V 2.5 V6 24V	85 kW 119 kW 120 kW	10/93→03/98 10/93→03/98 12/94→03/98	AQUACTRL 2 SET; für Linkslenker	**2800011207280**	**12072**	5
			AQUACTRL 2 SINGLE; Einbauposition beifahrerseitig; für Linkslenker; passender Adapter: A	**2800011306280**	**13062**	27
			AQUACTRL 2 SINGLE; Einbauposition fahrerseitig; für Linkslenker; passender Adapter: A	**2800011306280**	**13062**	27
			AQUACTRL 2 SINGLE; Einbauposition fahrerseitig; für Rechtslenker; passender Adapter: A	**2800011607260** **2800011625270**	**16072** **62527**	55 62
			AQUACTRL 2 SINGLE; Einbauposition beifahrerseitig; für Rechtslenker; passender Adapter: A	**2800011607260** **2800011625270**	**16072** **62527**	55 62

© 2025 Continental Aftermarket & Services GmbH

FORD USA - RANGER 10/90→12/98						
Wischblatt						
2.3 3.0 3.0 4x4 4.0 4x4	72 kW 99 kW 99 kW 116 kW	10/90→12/95 10/90→12/96 10/90→12/96 10/90→12/98	AQUACTRL 2 SINGLE; Einbauposition fahrerseitig; für Linkslenker; passender Adapter: A	**2800011304280**	**13042**	26
			AQUACTRL 2 SINGLE; Einbauposition beifahrerseitig; für Linkslenker; passender Adapter: A	**2800011304280**	**13042**	26
FORD USA - TAURUS 01/91→12/95						
Wischblatt						
3.0 3.0 Flex-Fuel 3.2	164 kW 110 kW 164 kW	10/91→09/95 01/93→12/95 09/92→12/95	AQUACTRL 2 SET; für Linkslenker	**2800011237280**	**12372**	14
			AQUACTRL 2 SINGLE; Einbauposition beifahrerseitig; für Linkslenker; passender Adapter: A	**2800011306280**	**13062**	27
			AQUACTRL 2 SINGLE; Einbauposition fahrerseitig; für Linkslenker; passender Adapter: A	**2800011312280**	**13122**	29
FORD USA - TAURUS (P5_) 09/95→12/99						
Wischblatt						
3.0 3.0	95 kW 108 kW	11/98→12/99 09/95→12/99	AQUACTRL 2 SET; für Linkslenker	**2800011237280**	**12372**	14
			AQUACTRL 2 SINGLE; Einbauposition beifahrerseitig; für Linkslenker; passender Adapter: A	**2800011306280**	**13062**	27
			AQUACTRL 2 SINGLE; Einbauposition fahrerseitig; für Linkslenker; passender Adapter: A	**2800011312280**	**13122**	29
			AQUACTRL 2 SINGLE; Einbauposition beifahrerseitig; für Rechtslenker; passender Adapter: A	**2800011607260** **2800011625270**	**16072** **62527**	55 62
			AQUACTRL 2 SINGLE; Einbauposition fahrerseitig; für Rechtslenker; passender Adapter: A	**2800011614260** **2800011628270**	**16142** **62827**	58 63
3.0	149 kW	01/96→08/99	AQUACTRL 2 SINGLE; Einbauposition beifahrerseitig; für Rechtslenker; passender Adapter: A	**2800011607260** **2800011625270**	**16072** **62527**	55 62
			AQUACTRL 2 SINGLE; Einbauposition fahrerseitig; für Rechtslenker; passender Adapter: A	**2800011614260** **2800011628270**	**16142** **62827**	58 63
3.0 24V	130 kW	09/95→12/99	AQUACTRL 2 SET; für Linkslenker	**2800011237280**	**12372**	14
			AQUACTRL 2 SINGLE; Einbauposition beifahrerseitig; für Linkslenker; passender Adapter: A	**2800011306280**	**13062**	27
			AQUACTRL 2 SINGLE; Einbauposition fahrerseitig; für Linkslenker; passender Adapter: A	**2800011312280**	**13122**	29
			AQUACTRL 2 SINGLE; Einbauposition beifahrerseitig; für Rechtslenker; passender Adapter: A	**2800011607260**	**16072**	55
			AQUACTRL 2 SINGLE; Einbauposition fahrerseitig; für Rechtslenker; passender Adapter: A	**2800011614260**	**16142**	58
3.0 24V	149 kW	09/96→12/99	AQUACTRL 2 SET; für Linkslenker	**2800011237280**	**12372**	14
			AQUACTRL 2 SINGLE; Einbauposition beifahrerseitig; für Linkslenker; passender Adapter: A	**2800011306280**	**13062**	27
			AQUACTRL 2 SINGLE; Einbauposition fahrerseitig; für Linkslenker; passender Adapter: A	**2800011312280**	**13122**	29
			AQUACTRL 2 SINGLE; Einbauposition beifahrerseitig; für Rechtslenker; passender Adapter: A	**2800011607260** **2800011625270**	**16072** **62527**	55 62
			AQUACTRL 2 SINGLE; Einbauposition fahrerseitig; für Rechtslenker; passender Adapter: A	**2800011614260** **2800011628270**	**16142** **62827**	58 63
3.0 Flex-Fuel	108 kW	09/95→12/99	AQUACTRL 2 SET; für Linkslenker	**2800011237280**	**12372**	14
			AQUACTRL 2 SINGLE; Einbauposition beifahrerseitig; für Linkslenker; passender Adapter: A	**2800011306280**	**13062**	27
			AQUACTRL 2 SINGLE; Einbauposition fahrerseitig; für Linkslenker; passender Adapter: A	**2800011312280**	**13122**	29
			AQUACTRL 2 SINGLE; Einbauposition beifahrerseitig; für Rechtslenker; passender Adapter: A	**2800011607260**	**16072**	55
			AQUACTRL 2 SINGLE; Einbauposition fahrerseitig; für Rechtslenker; passender Adapter: A	**2800011614260**	**16142**	58
3.0 V6	115 kW	03/99→12/99	AQUACTRL 2 SET; für Linkslenker	**2800011237280**	**12372**	14
			AQUACTRL 2 SINGLE; Einbauposition beifahrerseitig; für Linkslenker; passender Adapter: A	**2800011306280**	**13062**	27
			AQUACTRL 2 SINGLE; Einbauposition fahrerseitig; für Linkslenker; passender Adapter: A	**2800011312280**	**13122**	29
			AQUACTRL 2 SINGLE; Einbauposition beifahrerseitig; für Rechtslenker; passender Adapter: A	**2800011607260** **2800011625270**	**16072** **62527**	55 62

→

© 2025 Continental Aftermarket & Services GmbH

FORD USA - TAURUS (P5_) 09/95→12/99						
Wischblatt						
3.0 V6	115 kW	03/99→12/99	AQUACTRL 2 SINGLE; Einbauposition fahrerseitig; für Rechtslenker; passender Adapter: A	**2800011614260** **2800011628270**	**16142** **62827**	58 63
3.4	175 kW	09/95→12/99	AQUACTRL 2 SINGLE; Einbauposition beifahrerseitig; für Rechtslenker; passender Adapter: A	**2800011607260** **2800011625270**	**16072** **62527**	55 62
			AQUACTRL 2 SINGLE; Einbauposition fahrerseitig; für Rechtslenker; passender Adapter: A	**2800011614260** **2800011628270**	**16142** **62827**	58 63
3.4 SHO	175 kW	05/96→10/98	AQUACTRL 2 SET; für Linkslenker	**2800011237280**	**12372**	14
			AQUACTRL 2 SINGLE; Einbauposition beifahrerseitig; für Linkslenker; passender Adapter: A	**2800011306280**	**13062**	27
			AQUACTRL 2 SINGLE; Einbauposition fahrerseitig; für Linkslenker; passender Adapter: A	**2800011312280**	**13122**	29
			AQUACTRL 2 SINGLE; Einbauposition beifahrerseitig; für Rechtslenker; passender Adapter: A	**2800011607260** **2800011625270**	**16072** **62527**	55 62
			AQUACTRL 2 SINGLE; Einbauposition fahrerseitig; für Rechtslenker; passender Adapter: A	**2800011614260** **2800011628270**	**16142** **62827**	58 63
FORD USA - TAURUS Kombi 09/85→10/92						
Wischblatt						
3.8	104 kW	02/88→10/92	AQUACTRL 2 SET; für Linkslenker	**2800011207280**	**12072**	5
			AQUACTRL 2 SINGLE; Einbauposition fahrerseitig; für Linkslenker; passender Adapter: A	**2800011306280**	**13062**	27
			AQUACTRL 2 SINGLE; Einbauposition beifahrerseitig; für Linkslenker; passender Adapter: A	**2800011306280**	**13062**	27
FORD USA - TAURUS Wagon (P5_) 06/95→12/99						
Wischblatt						
3.0 3.0	95 kW 108 kW	11/98→12/99 09/96→12/99	AQUACTRL 2 SET; für Linkslenker	**2800011237280**	**12372**	14
			AQUACTRL 2 SINGLE; Einbauposition beifahrerseitig; für Linkslenker; passender Adapter: A	**2800011306280**	**13062**	27
			AQUACTRL 2 SINGLE; Einbauposition fahrerseitig; für Linkslenker; passender Adapter: A	**2800011312280**	**13122**	29
			AQUACTRL 2 SINGLE; Einbauposition beifahrerseitig; für Rechtslenker; passender Adapter: A	**2800011607260** **2800011625270**	**16072** **62527**	55 62
			AQUACTRL 2 SINGLE; Einbauposition fahrerseitig; für Rechtslenker; passender Adapter: A	**2800011614260** **2800011628270**	**16142** **62827**	58 63
3.0 24V	149 kW	06/95→12/99	AQUACTRL 2 SET; für Linkslenker	**2800011237280**	**12372**	14
			AQUACTRL 2 SINGLE; 09/96 ; Einbauposition beifahrerseitig; für Linkslenker; passender Adapter: A	**2800011306280**	**13062**	27
			AQUACTRL 2 SINGLE; 09/96 ; Einbauposition fahrerseitig; für Linkslenker; passender Adapter: A	**2800011312280**	**13122**	29
			AQUACTRL 2 SINGLE; Einbauposition beifahrerseitig; für Rechtslenker; passender Adapter: A	**2800011607260** **2800011625270**	**16072** **62527**	55 62
			AQUACTRL 2 SINGLE; Einbauposition fahrerseitig; für Rechtslenker; passender Adapter: A	**2800011614260** **2800011628270**	**16142** **62827**	58 63
3.0 Flexfuel	108 kW	09/95→12/99	AQUACTRL 2 SET; für Linkslenker	**2800011237280**	**12372**	14
			AQUACTRL 2 SINGLE; 09/96 ; Einbauposition beifahrerseitig; für Linkslenker; passender Adapter: A	**2800011306280**	**13062**	27
			AQUACTRL 2 SINGLE; 09/96 ; Einbauposition fahrerseitig; für Linkslenker; passender Adapter: A	**2800011312280**	**13122**	29
			AQUACTRL 2 SINGLE; Einbauposition beifahrerseitig; für Rechtslenker; passender Adapter: A	**2800011607260**	**16072**	55
			AQUACTRL 2 SINGLE; Einbauposition fahrerseitig; für Rechtslenker; passender Adapter: A	**2800011614260**	**16142**	58
3.0 V6	115 kW	01/96→12/99	AQUACTRL 2 SET; für Linkslenker	**2800011237280**	**12372**	14
			AQUACTRL 2 SINGLE; Einbauposition beifahrerseitig; für Linkslenker; passender Adapter: A	**2800011306280**	**13062**	27
			AQUACTRL 2 SINGLE; Einbauposition fahrerseitig; für Linkslenker; passender Adapter: A	**2800011312280**	**13122**	29
			AQUACTRL 2 SINGLE; Einbauposition beifahrerseitig; für Rechtslenker; passender Adapter: A	**2800011607260**	**16072**	55

→

© 2025 Continental Aftermarket & Services GmbH

FORD USA - TAURUS Wagon (P5_) 06/95→12/99						
Wischblatt						
3.0 V6	115 kW	01/96→12/99		**2800011625270**	**62527**	62
			AQUACTRL 2 SINGLE; Einbauposition fahrerseitig; für Rechtslenker; passender Adapter: A	**2800011614260**	**16142**	58
				2800011628270	**62827**	63
FORD USA - THUNDERBIRD Cabriolet 02/00→09/05						
Wischblatt						
4.0	188 kW	02/00→12/02	AQUACTRL 2 SINGLE; Einbauposition beifahrerseitig; für Linkslenker; passender Adapter: A	**2800011309280**	**13092**	28
4.0 Premium	209 kW	10/02→09/05				
			AQUACTRL 2 SINGLE; Einbauposition fahrerseitig; für Linkslenker; passender Adapter: A	**2800011312280**	**13122**	29
FORD USA - THUNDERBIRD Coupe 01/89→12/97						
Wischblatt						
3.8	104 kW	01/93→12/96	AQUACTRL 2 SINGLE; Einbauposition beifahrerseitig; für Linkslenker; passender Adapter: A	**2800011309280**	**13092**	28
3.8	157 kW	01/93→12/97				
4.6	151 kW	01/93→12/97	AQUACTRL 2 SINGLE; Einbauposition fahrerseitig; für Linkslenker; passender Adapter: A	**2800011312280**	**13122**	29
4.6	153 kW	01/94→12/97				
FORD USA - WINDSTAR (A3) 01/95→08/04						
Wischblatt						
3.0 V6	108 kW	01/95→12/00	AQUACTRL 2 SET; für Linkslenker	**2800011237280**	**12372**	14
3.0 V6	109 kW	03/95→02/99	AQUACTRL 2 SINGLE; Einbauposition beifahrerseitig; für Linkslenker; passender Adapter: A	**2800011306280**	**13062**	27
			AQUACTRL 2 SINGLE; Einbauposition fahrerseitig; für Linkslenker; passender Adapter: A	**2800011312280**	**13122**	29
			AQUACTRL 2 SINGLE; Einbauposition beifahrerseitig; für Rechtslenker; passender Adapter: A	**2800011607260**	**16072**	55
				2800011625270	**62527**	62
			AQUACTRL 2 SINGLE; Einbauposition fahrerseitig; für Rechtslenker; passender Adapter: A	**2800011614260**	**16142**	58
				2800011628270	**62827**	63
3.8	115 kW	01/95→12/95	AQUACTRL 2 SET; für Linkslenker	**2800011237280**	**12372**	14
3.8	127 kW	09/00→08/04	AQUACTRL 2 SINGLE; Einbauposition beifahrerseitig; für Linkslenker; passender Adapter: A	**2800011306280**	**13062**	27
			AQUACTRL 2 SINGLE; Einbauposition fahrerseitig; für Linkslenker; passender Adapter: A	**2800011312280**	**13122**	29
			AQUACTRL 2 SINGLE; Einbauposition beifahrerseitig; für Rechtslenker; passender Adapter: A	**2800011607260**	**16072**	55
			AQUACTRL 2 SINGLE; Einbauposition fahrerseitig; für Rechtslenker; passender Adapter: A	**2800011614260**	**16142**	58
3.8 V6	149 kW	01/95→06/98	AQUACTRL 2 SET; für Linkslenker	**2800011237280**	**12372**	14
			AQUACTRL 2 SINGLE; Einbauposition beifahrerseitig; für Linkslenker; passender Adapter: A	**2800011306280**	**13062**	27
			AQUACTRL 2 SINGLE; Einbauposition fahrerseitig; für Linkslenker; passender Adapter: A	**2800011312280**	**13122**	29
			AQUACTRL 2 SINGLE; Einbauposition beifahrerseitig; für Rechtslenker; passender Adapter: A	**2800011607260**	**16072**	55
				2800011625270	**62527**	62
			AQUACTRL 2 SINGLE; Einbauposition fahrerseitig; für Rechtslenker; passender Adapter: A	**2800011614260**	**16142**	58
				2800011628270	**62827**	63
4.2	157 kW	09/02→08/04	AQUACTRL 2 SINGLE; Einbauposition beifahrerseitig; für Rechtslenker; passender Adapter: A	**2800011607260**	**16072**	55
			AQUACTRL 2 SINGLE; Einbauposition fahrerseitig; für Rechtslenker; passender Adapter: A	**2800011614260**	**16142**	58
FSO - POLONEZ I 10/77→12/91						
Wischblatt						
1.3	48 kW	01/78→12/80	AQUACTRL 2 SINGLE; Einbauposition fahrerseitig; für Linkslenker; passender Adapter: A	**2800011302280**	**13022**	26
1.5	55 kW	10/77→08/88				
1.5	60 kW	01/78→08/88	AQUACTRL 2 SINGLE; Einbauposition beifahrerseitig; für Linkslenker; passender Adapter: A	**2800011302280**	**13022**	26
1.5 Turbo	70 kW	01/78→12/91				
1.6	64 kW	08/86→08/88				

© 2025 Continental Aftermarket & Services GmbH

FSO - POLONEZ II 08/88→08/92						
Wischblatt						
1.5	55 kW	08/88→08/92	AQUACTRL 2 SINGLE; Einbauposition fahrerseitig; für Linkslenker; passender Adapter: A	**2800011302280**	**13022**	26
1.5 i	55 kW	08/88→08/92				
1.6	64 kW	08/88→08/92	AQUACTRL 2 SINGLE; Einbauposition beifahrerseitig; für Linkslenker; passender Adapter: A	**2800011302280**	**13022**	26
1.9 D	51 kW	08/88→08/92				
FSO - POLONEZ III 09/92→01/05						
Wischblatt						
1.4 i 16V	76 kW	09/92→03/02	AQUACTRL 2 SINGLE; Einbauposition fahrerseitig; für Linkslenker; passender Adapter: A	**2800011302280**	**13022**	26
1.5	55 kW	05/94→12/97				
1.6 i	57 kW	09/92→03/02	AQUACTRL 2 SINGLE; Einbauposition beifahrerseitig; für Linkslenker; passender Adapter: A	**2800011302280**	**13022**	26
1.9 D	51 kW	09/92→03/02				
FSO - POLONEZ III Stufenheck 09/92→03/02						
Wischblatt						
1.4 i 16V	76 kW	09/92→03/02	AQUACTRL 2 SINGLE; Einbauposition beifahrerseitig; für Linkslenker; passender Adapter: A	**2800011302280**	**13022**	26
1.4 MPi	76 kW	10/95→10/98				
1.6 GLi	59 kW	03/96→03/02	AQUACTRL 2 SINGLE; Einbauposition fahrerseitig; für Linkslenker; passender Adapter: A	**2800011302280**	**13022**	26
1.6 i	57 kW	09/92→03/02				
GEELY - CK 04/05→						
Wischblatt						
1.3	63 kW	09/05→	AQUACTRL 2 SET; für Linkslenker	**2800011230280**	**12302**	12
1.5	69 kW	09/05→	AQUACTRL 2 SINGLE; Einbauposition beifahrerseitig; für Linkslenker; passender Adapter: A	**2800011304280**	**13042**	26
1.6	79 kW	09/05→06/11				
			AQUACTRL 2 SINGLE; Einbauposition fahrerseitig; für Linkslenker; passender Adapter: A	**2800011307280**	**13072**	27
GEELY - HQ SRV 09/05→						
Wischblatt						
1.1	40 kW	09/05→	AQUACTRL 2 SINGLE; Einbauposition fahrerseitig; für Linkslenker; passender Adapter: A	**2800011304280**	**13042**	26
			AQUACTRL 2 SINGLE; Einbauposition beifahrerseitig; für Linkslenker; passender Adapter: A	**2800011304280**	**13042**	26
GEELY - MR Schrägheck 05/05→						
Wischblatt						
1.3	63 kW	09/05→	AQUACTRL 2 SINGLE; Einbauposition fahrerseitig; für Linkslenker; passender Adapter: A	**2800011309280**	**13092**	28
GEELY - MR Sedan 09/05→						
Wischblatt						
1.1	40 kW	09/05→	AQUACTRL 2 SINGLE; Einbauposition fahrerseitig; für Linkslenker; passender Adapter: A	**2800011309280**	**13092**	28
1.3	63 kW	09/05→				
1.5	69 kW	09/05→				
GENESIS - G80 (DH) 09/16→						
Wischblatt						
3.8 GDI	232 kW	11/16→	AQUACTRL 2 SINGLE; Einbauposition beifahrerseitig; für Rechtslenker; passender Adapter: A	**2800011623270**	**62327**	61
			AQUACTRL 2 SINGLE; Einbauposition fahrerseitig; für Rechtslenker; passender Adapter: A	**2800011630270**	**63027**	63
GEO - METRO 09/88→12/98						
Wischblatt						
1.0	41 kW	09/88→12/98	AQUACTRL 2 SINGLE; Einbauposition beifahrerseitig; für Linkslenker; passender Adapter: A	**2800011305280**	**13052**	27
1.3 GTI	74 kW	01/89→12/98				
1.3 i	52 kW	01/89→12/98	AQUACTRL 2 SINGLE; Einbauposition fahrerseitig; für Linkslenker; passender Adapter: A	**2800011306280**	**13062**	27
			AQUACTRL 2 SINGLE; Einbauposition beifahrerseitig; für Rechtslenker; passender Adapter: A	**2800011606260** **2800011606270**	**16062** **60627**	54 54
			AQUACTRL 2 SINGLE; Einbauposition fahrerseitig; für Rechtslenker; passender Adapter: A	**2800011607260** **2800011625270**	**16072** **62527**	55 62

© 2025 Continental Aftermarket & Services GmbH

GEO - METRO Cabriolet 01/89→12/98						
Wischblatt						
1.0	41 kW	01/89→12/98	AQUACTRL 2 SINGLE; Einbauposition beifahrerseitig; für Linkslenker; passender Adapter: A	**2800011305280**	**13052**	27
1.3 i	52 kW	01/89→12/98				
			AQUACTRL 2 SINGLE; Einbauposition fahrerseitig; für Linkslenker; passender Adapter: A	**2800011306280**	**13062**	27
			AQUACTRL 2 SINGLE; Einbauposition beifahrerseitig; für Rechtslenker; passender Adapter: A	**2800011606260**	**16062**	54
				2800011606270	**60627**	54
			AQUACTRL 2 SINGLE; Einbauposition fahrerseitig; für Rechtslenker; passender Adapter: A	**2800011607260**	**16072**	55
				2800011625270	**62527**	62
GEO - METRO Stufenheck 01/89→12/98						
Wischblatt						
1.3 i	52 kW	01/89→12/98	AQUACTRL 2 SINGLE; Einbauposition beifahrerseitig; für Linkslenker; passender Adapter: A	**2800011305280**	**13052**	27
			AQUACTRL 2 SINGLE; Einbauposition fahrerseitig; für Linkslenker; passender Adapter: A	**2800011306280**	**13062**	27
			AQUACTRL 2 SINGLE; Einbauposition beifahrerseitig; für Rechtslenker; passender Adapter: A	**2800011606260**	**16062**	54
				2800011606270	**60627**	54
			AQUACTRL 2 SINGLE; Einbauposition fahrerseitig; für Rechtslenker; passender Adapter: A	**2800011607260**	**16072**	55
				2800011625270	**62527**	62
GMC - JIMMY 10/94→12/12						
Wischblatt						
4.3	142 kW	10/94→09/02	AQUACTRL 2 SINGLE; Einbauposition fahrerseitig; für Linkslenker; passender Adapter: A	**2800011302280**	**13022**	26
4.3 AWD	142 kW	10/94→09/02				
			AQUACTRL 2 SINGLE; Einbauposition beifahrerseitig; für Linkslenker; passender Adapter: A	**2800011302280**	**13022**	26
GMC - SAVANA 3500 Standard Cargo Van 09/02→						
Wischblatt						
5.3	213 kW	09/02→12/04	AQUACTRL 2 SINGLE; Einbauposition fahrerseitig; für Rechtslenker; passender Adapter: A	**2800011610270**	**61027**	56
			AQUACTRL 2 SINGLE; Einbauposition beifahrerseitig; für Rechtslenker; passender Adapter: A	**2800011610270**	**61027**	56
GMC - SIERRA 05/96→12/07						
Wischblatt						
4.8	206 kW	10/98→12/07	AQUACTRL 2 SINGLE; Einbauposition fahrerseitig; für Linkslenker; passender Adapter: A	**2800011304280**	**13042**	26
4.8 4x4	206 kW	10/98→12/07				
5.3	213 kW	10/98→12/07	AQUACTRL 2 SINGLE; Einbauposition beifahrerseitig; für Linkslenker; passender Adapter: A	**2800011304280**	**13042**	26
5.3 4x4	213 kW	10/98→12/07				
GMC - YUKON 04/91→12/00						
Wischblatt						
5.7 AWD	149 kW	04/91→12/95	AQUACTRL 2 SINGLE; Einbauposition fahrerseitig; für Linkslenker; passender Adapter: A	**2800011304280**	**13042**	26
5.7 AWD	157 kW	04/91→08/96				
6.5 D 4WD	134 kW	09/93→12/97	AQUACTRL 2 SINGLE; Einbauposition beifahrerseitig; für Linkslenker; passender Adapter: A	**2800011304280**	**13042**	26
HONDA - ACCORD III (CA) 11/85→12/89						
Wischblatt						
1.6 L (CA4)	65 kW	11/85→12/89	AQUACTRL 2 SINGLE; Einbauposition beifahrerseitig; für Linkslenker; passender Adapter: A	**2800011304280**	**13042**	26
2.0 EX (CA5)	75 kW	11/85→12/89				
2.0 EX (CA5)	76 kW	11/85→12/89	AQUACTRL 2 SINGLE; Einbauposition fahrerseitig; für Linkslenker; passender Adapter: A	**2800011304280**	**13042**	26
2.0 EX (CA5)	78 kW	11/85→05/89				
2.0 EXi (CA5)	85 kW	01/86→12/89				
2.0 EXi (CA5)	90 kW	11/85→12/87				
2.0 i 16V (CA5)	98 kW	10/87→12/89				
2.0 i 16V (CA5)	101 kW	01/87→12/87				

© 2025 Continental Aftermarket & Services GmbH

HONDA - ACCORD III Aerodeck (CA) 11/85→12/89

Wischblatt

1.6 L (CA4) 2.0 2.0 EX (CA5) 2.0 EX (CA5) 2.0 EX (CA5) 2.0 EXi (CA5) 2.0 EXi (CA5)	65 kW 101 kW 75 kW 76 kW 78 kW 85 kW 90 kW	11/85→12/89 01/86→12/86 10/87→12/89 10/87→12/89 11/85→05/89 10/87→12/89 11/85→12/87	AQUACTRL 2 SINGLE; Einbauposition fahrerseitig; für Linkslenker; passender Adapter: A	**2800011304280**	**13042**	26
			AQUACTRL 2 SINGLE; Einbauposition beifahrerseitig; für Linkslenker; passender Adapter: A	**2800011304280**	**13042**	26

HONDA - ACCORD IV (CB) 11/89→12/93

Wischblatt

1.8	77 kW	01/90→12/91	AQUACTRL 2 SINGLE; Einbauposition beifahrerseitig; für Linkslenker; passender Adapter: A	**2800011305280**	**13052**	27
			AQUACTRL 2 SINGLE; Einbauposition fahrerseitig; für Linkslenker; passender Adapter: A	**2800011309280**	**13092**	28
			AQUACTRL 2 SINGLE; Einbauposition beifahrerseitig; für Rechtslenker; passender Adapter: A	**2800011606260**	**16062**	54
			AQUACTRL 2 SINGLE; Einbauposition fahrerseitig; für Rechtslenker; passender Adapter: A	**2800011610260**	**16102**	56
2.0 16V (CB3) 2.0 16V (CB3) 2.0 i 2.0 i 16V (CB3) 2.2 (CB3, CB7) 2.2 i 16V (CB7) 2.2 i 16V Automatik (CB7)	66 kW 81 kW 99 kW 98 kW 103 kW 110 kW 108 kW	01/90→03/93 01/90→03/93 09/90→04/93 01/90→03/93 10/91→10/93 01/90→03/93 01/90→03/93	AQUACTRL 2 SINGLE; Einbauposition beifahrerseitig; für Linkslenker; passender Adapter: A	**2800011305280**	**13052**	27
			AQUACTRL 2 SINGLE; Einbauposition fahrerseitig; für Linkslenker; passender Adapter: A	**2800011309280**	**13092**	28
			AQUACTRL 2 SINGLE; Einbauposition beifahrerseitig; für Rechtslenker; passender Adapter: A	**2800011606260** **2800011606270**	**16062** **60627**	54 54
			AQUACTRL 2 SINGLE; Einbauposition fahrerseitig; für Rechtslenker; passender Adapter: A	**2800011610260** **2800011610270**	**16102** **61027**	56 56

HONDA - ACCORD IV Aerodeck (CB) 09/89→02/94

Wischblatt

2.0 i 16V (CC9) 2.2 (CB8, CB9) 2.2 i 16V (CB8) 2.2 i 16V (CB8)	98 kW 103 kW 108 kW 110 kW	03/93→12/93 05/92→12/93 01/91→12/93 01/91→12/93	AQUACTRL 2 SINGLE; Einbauposition beifahrerseitig; für Linkslenker; passender Adapter: A	**2800011305280**	**13052**	27
			AQUACTRL 2 SINGLE; Einbauposition fahrerseitig; für Linkslenker; passender Adapter: A	**2800011309280**	**13092**	28
			AQUACTRL 2 SINGLE; Einbauposition beifahrerseitig; für Rechtslenker; passender Adapter: A	**2800011606260** **2800011606270**	**16062** **60627**	54 54
			AQUACTRL 2 SINGLE; Einbauposition fahrerseitig; für Rechtslenker; passender Adapter: A	**2800011610260** **2800011610270**	**16102** **61027**	56 56

HONDA - ACCORD IV Coupe (CB, CC) 05/89→12/93

Wischblatt

2.0 i	99 kW	09/90→04/93	AQUACTRL 2 SINGLE; Einbauposition beifahrerseitig; für Linkslenker; passender Adapter: A	**2800011305280**	**13052**	27
			AQUACTRL 2 SINGLE; Einbauposition fahrerseitig; für Linkslenker; passender Adapter: A	**2800011309280**	**13092**	28
			AQUACTRL 2 SINGLE; Einbauposition beifahrerseitig; passender Adapter: A; für Rechtslenker	**2800011606260**	**16062**	54
			AQUACTRL 2 SINGLE; Einbauposition fahrerseitig; für Rechtslenker; passender Adapter: A	**2800011610260**	**16102**	56
2.0 i 16V (CC1)	98 kW	01/92→09/93	AQUACTRL 2 SINGLE; Einbauposition beifahrerseitig; für Linkslenker; passender Adapter: A	**2800011305280**	**13052**	27
			AQUACTRL 2 SINGLE; Einbauposition fahrerseitig; für Linkslenker; passender Adapter: A	**2800011309280**	**13092**	28
			AQUACTRL 2 SINGLE; Einbauposition beifahrerseitig; passender Adapter: A; für Rechtslenker	**2800011606260** **2800011606270**	**16062** **60627**	54 54
			AQUACTRL 2 SINGLE; Einbauposition fahrerseitig; für Rechtslenker; passender Adapter: A	**2800011610260** **2800011610270**	**16102** **61027**	56 56
2.2 (CB7)	93 kW	09/89→12/93	AQUACTRL 2 SINGLE; Einbauposition beifahrerseitig; passender Adapter: A; für Rechtslenker	**2800011606260** **2800011625270**	**16062** **62527**	54 62
			AQUACTRL 2 SINGLE; Einbauposition fahrerseitig; für Rechtslenker; passender Adapter: A	**2800011610260** **2800011610270**	**16102** **61027**	56 56

© 2025 Continental Aftermarket & Services GmbH

HONDA - ACCORD V (CC, CD) 06/92→12/97

Wischblatt

2.0 i (CD4)	85 kW	03/93→01/96	AQUACTRL 2 SET; für Linkslenker	**2800011224280**	**12242**	10
			AQUACTRL 2 SINGLE; Einbauposition beifahrerseitig; für Linkslenker; passender Adapter: A	**2800011306280**	**13062**	27
			AQUACTRL 2 SINGLE; Einbauposition fahrerseitig; für Linkslenker; passender Adapter: A	**2800011309280**	**13092**	28
			AQUACTRL 2 SINGLE; Einbauposition beifahrerseitig; passender Adapter: A; für Rechtslenker	**2800011607260** **2800011625270**	**16072** **62527**	55 62
			AQUACTRL 2 SINGLE; Einbauposition fahrerseitig; passender Adapter: A; für Rechtslenker	**2800011610260** **2800011610270**	**16102** **61027**	56 56
2.0 i (CD4)	100 kW	04/93→06/97	AQUACTRL 2 SINGLE; Einbauposition beifahrerseitig; passender Adapter: A; für Rechtslenker	**2800011607260**	**16072**	55
			AQUACTRL 2 SINGLE; Einbauposition fahrerseitig; passender Adapter: A; für Rechtslenker	**2800011610260**	**16102**	56
2.0 i S (CD4)	96 kW	03/93→01/96	AQUACTRL 2 SET; für Linkslenker	**2800011224280**	**12242**	10
			AQUACTRL 2 SINGLE; Einbauposition beifahrerseitig; für Linkslenker; passender Adapter: A	**2800011306280**	**13062**	27
			AQUACTRL 2 SINGLE; Einbauposition fahrerseitig; für Linkslenker; passender Adapter: A	**2800011309280**	**13092**	28
			AQUACTRL 2 SINGLE; Einbauposition beifahrerseitig; passender Adapter: A; für Rechtslenker	**2800011607260** **2800011625270**	**16072** **62527**	55 62
			AQUACTRL 2 SINGLE; Einbauposition fahrerseitig; passender Adapter: A; für Rechtslenker	**2800011610260** **2800011610270**	**16102** **61027**	56 56
2.2 EXi (CD5)	103 kW	10/93→12/97	AQUACTRL 2 SINGLE; Einbauposition fahrerseitig; für Rechtslenker; passender Adapter: A	**2800011610270**	**61027**	56
			AQUACTRL 2 SINGLE; Einbauposition beifahrerseitig; für Rechtslenker; passender Adapter: A	**2800011625270**	**62527**	62
2.2 i (CD5)	110 kW	04/93→06/97	AQUACTRL 2 SINGLE; Einbauposition beifahrerseitig; passender Adapter: A; für Rechtslenker	**2800011607260** **2800011625270**	**16072** **62527**	55 62
			AQUACTRL 2 SINGLE; Einbauposition fahrerseitig; passender Adapter: A; für Rechtslenker	**2800011610260** **2800011610270**	**16102** **61027**	56 56
2.2 Vti (CD5)	107 kW	10/93→12/97	AQUACTRL 2 SINGLE; Einbauposition fahrerseitig; für Rechtslenker; passender Adapter: A	**2800011610270**	**61027**	56
			AQUACTRL 2 SINGLE; Einbauposition beifahrerseitig; für Rechtslenker; passender Adapter: A	**2800011625270**	**62527**	62
2.2 Vti (SV4, CD5) 2.3 i SR (CD6)	108 kW 116 kW	01/94→12/97 03/93→01/96	AQUACTRL 2 SET; für Linkslenker	**2800011224280**	**12242**	10
			AQUACTRL 2 SINGLE; Einbauposition beifahrerseitig; für Linkslenker; passender Adapter: A	**2800011306280**	**13062**	27
			AQUACTRL 2 SINGLE; Einbauposition fahrerseitig; für Linkslenker; passender Adapter: A	**2800011309280**	**13092**	28
			AQUACTRL 2 SINGLE; Einbauposition beifahrerseitig; passender Adapter: A; für Rechtslenker	**2800011607260** **2800011625270**	**16072** **62527**	55 62
			AQUACTRL 2 SINGLE; Einbauposition fahrerseitig; passender Adapter: A; für Rechtslenker	**2800011610260** **2800011610270**	**16102** **61027**	56 56

HONDA - ACCORD V (CE, CF_, CD) 09/95→12/98

Wischblatt

1.8 i (CE7)	85 kW	02/96→10/98	AQUACTRL 2 SINGLE; Einbauposition beifahrerseitig; für Rechtslenker; passender Adapter: A	**2800011607260**	**16072**	55
			AQUACTRL 2 SINGLE; Einbauposition fahrerseitig; für Rechtslenker; passender Adapter: A	**2800011610260**	**16102**	56
1.9 i (CE7) 2.0 i LS (CE8) 2.0 TDi (CF1)	85 kW 96 kW 77 kW	02/96→10/98 02/96→10/98 04/96→10/98	AQUACTRL 2 SET; für Linkslenker	**2800011224280**	**12242**	10
			AQUACTRL 2 SINGLE; Einbauposition beifahrerseitig; für Linkslenker; passender Adapter: A	**2800011306280**	**13062**	27
			AQUACTRL 2 SINGLE; Einbauposition fahrerseitig; für Linkslenker; passender Adapter: A	**2800011309280**	**13092**	28
			AQUACTRL 2 SINGLE; Einbauposition beifahrerseitig; für Rechtslenker; passender Adapter: A	**2800011607260** **2800011625270**	**16072** **62527**	55 62
			AQUACTRL 2 SINGLE; Einbauposition fahrerseitig; für Rechtslenker; passender Adapter: A	**2800011610260** **2800011610270**	**16102** **61027**	56 56

© 2025 Continental Aftermarket & Services GmbH

HONDA - ACCORD V (CE, CF_, CD) 09/95→12/98						
Wischblatt						
2.2 (CD5)	103 kW	04/96→12/97	AQUACTRL 2 SINGLE; Einbauposition beifahrerseitig; für Rechtslenker; passender Adapter: A	**2800011607260**	**16072**	55
			AQUACTRL 2 SINGLE; Einbauposition fahrerseitig; für Rechtslenker; passender Adapter: A	**2800011610260**	**16102**	56
2.2 i VTEC (CE9)	110 kW	02/96→10/98	AQUACTRL 2 SET; für Linkslenker	**2800011224280**	**12242**	10
			AQUACTRL 2 SINGLE; Einbauposition beifahrerseitig; für Linkslenker; passender Adapter: A	**2800011306280**	**13062**	27
			AQUACTRL 2 SINGLE; Einbauposition fahrerseitig; für Linkslenker; passender Adapter: A	**2800011309280**	**13092**	28
			AQUACTRL 2 SINGLE; Einbauposition beifahrerseitig; für Rechtslenker; passender Adapter: A	**2800011607260** **2800011625270**	**16072** **62527**	55 62
			AQUACTRL 2 SINGLE; Einbauposition fahrerseitig; für Rechtslenker; passender Adapter: A	**2800011610260** **2800011610270**	**16102** **61027**	56 56
HONDA - ACCORD V Aerodeck (CE) 04/93→02/98						
Wischblatt						
2.0 i LS 16V (CE2) 2.2 (CE1) 2.2 i ES (CE1)	100 kW 107 kW 110 kW	09/93→02/98 10/93→12/97 09/93→02/98	AQUACTRL 2 SET; für Linkslenker	**2800011224280**	**12242**	10
			AQUACTRL 2 SINGLE; Einbauposition beifahrerseitig; für Linkslenker; passender Adapter: A	**2800011306280**	**13062**	27
			AQUACTRL 2 SINGLE; Einbauposition fahrerseitig; für Linkslenker; passender Adapter: A	**2800011309280**	**13092**	28
			AQUACTRL 2 SINGLE; Einbauposition beifahrerseitig; für Rechtslenker; passender Adapter: A	**2800011607260** **2800011625270**	**16072** **62527**	55 62
			AQUACTRL 2 SINGLE; Einbauposition fahrerseitig; für Rechtslenker; passender Adapter: A	**2800011610260** **2800011610270**	**16102** **61027**	56 56
HONDA - ACCORD V Coupe (CD) 04/93→12/98						
Wischblatt						
2.0 (CD9) 2.2 i ES (CD7)	100 kW 110 kW	09/93→12/97 09/93→02/98	AQUACTRL 2 SET; für Linkslenker	**2800011224280**	**12242**	10
			AQUACTRL 2 SINGLE; Einbauposition beifahrerseitig; für Linkslenker; passender Adapter: A	**2800011306280**	**13062**	27
			AQUACTRL 2 SINGLE; Einbauposition fahrerseitig; für Linkslenker; passender Adapter: A	**2800011309280**	**13092**	28
			AQUACTRL 2 SINGLE; Einbauposition beifahrerseitig; für Rechtslenker; passender Adapter: A	**2800011607260** **2800011625270**	**16072** **62527**	55 62
			AQUACTRL 2 SINGLE; Einbauposition fahrerseitig; für Rechtslenker; passender Adapter: A	**2800011610260** **2800011610270**	**16102** **61027**	56 56
HONDA - ACCORD VI (CK, CG, CH, CF, CL) 03/97→12/03						
Wischblatt						
1.6 i (CG7)	85 kW	10/98→12/02	AQUACTRL 2 SINGLE; Einbauposition beifahrerseitig; für Linkslenker; passender Adapter: A	**2800011305280**	**13052**	27
			AQUACTRL 2 SINGLE; Einbauposition fahrerseitig; für Linkslenker; passender Adapter: A	**2800011309280**	**13092**	28
			AQUACTRL 2 SINGLE; Einbauposition beifahrerseitig; für Rechtslenker; passender Adapter: A	**2800011606260** **2800011606270**	**16062** **60627**	54 54
			AQUACTRL 2 SINGLE; Einbauposition fahrerseitig; für Rechtslenker; passender Adapter: A	**2800011610260** **2800011610270**	**16102** **61027**	56 56
1.6 LS (CG7)	79 kW	10/98→12/02	AQUACTRL 2 SINGLE; Einbauposition beifahrerseitig; für Linkslenker; passender Adapter: A	**2800011305280**	**13052**	27
			AQUACTRL 2 SINGLE; Einbauposition fahrerseitig; für Linkslenker; passender Adapter: A	**2800011309280**	**13092**	28
			AQUACTRL 2 SINGLE; Einbauposition beifahrerseitig; für Rechtslenker; passender Adapter: A	**2800011606260**	**16062**	54
			AQUACTRL 2 SINGLE; Einbauposition fahrerseitig; für Rechtslenker; passender Adapter: A	**2800011610260**	**16102**	56

© 2025 Continental Aftermarket & Services GmbH

HONDA - ACCORD VI (CK, CG, CH, CF, CL) 03/97→12/03

Wischblatt

1.8 i (CG8)	100 kW	10/98→12/02	AQUACTRL 2 SINGLE; Einbauposition beifahrerseitig; für Linkslenker; passender Adapter: A	**2800011305280**	**13052**	27
			AQUACTRL 2 SINGLE; Einbauposition fahrerseitig; für Linkslenker; passender Adapter: A	**2800011309280**	**13092**	28
			AQUACTRL 2 SINGLE; Einbauposition beifahrerseitig; für Rechtslenker; passender Adapter: A	**2800011606260** **2800011606270**	**16062** **60627**	54 54
			AQUACTRL 2 SINGLE; Einbauposition fahrerseitig; für Rechtslenker; passender Adapter: A	**2800011610260** **2800011610270**	**16102** **61027**	56 56
2.0 i (CF4)	147 kW	09/97→05/00	AQUACTRL 2 SINGLE; Einbauposition beifahrerseitig; für Rechtslenker; passender Adapter: A	**2800011606270**	**60627**	54
			AQUACTRL 2 SINGLE; Einbauposition fahrerseitig; für Rechtslenker; passender Adapter: A	**2800011610270**	**61027**	56
2.0 i (CG9) 2.0 Turbo DI (CH2)	108 kW 77 kW	10/98→01/01 02/99→12/02	AQUACTRL 2 SINGLE; Einbauposition beifahrerseitig; für Linkslenker; passender Adapter: A	**2800011305280**	**13052**	27
			AQUACTRL 2 SINGLE; Einbauposition fahrerseitig; für Linkslenker; passender Adapter: A	**2800011309280**	**13092**	28
			AQUACTRL 2 SINGLE; Einbauposition beifahrerseitig; für Rechtslenker; passender Adapter: A	**2800011606260** **2800011606270**	**16062** **60627**	54 54
			AQUACTRL 2 SINGLE; Einbauposition fahrerseitig; für Rechtslenker; passender Adapter: A	**2800011610260** **2800011610270**	**16102** **61027**	56 56
2.0 Vtec (CF9, CF0, CF1, CF2)	110 kW	09/97→05/00	AQUACTRL 2 SINGLE; Einbauposition beifahrerseitig; für Rechtslenker; passender Adapter: A	**2800011606260** **2800011606270**	**16062** **60627**	54 54
			AQUACTRL 2 SINGLE; Einbauposition fahrerseitig; für Rechtslenker; passender Adapter: A	**2800011610260** **2800011610270**	**16102** **61027**	56 56
2.2 Type-R (CH1)	156 kW	02/99→12/02	AQUACTRL 2 SINGLE; Einbauposition beifahrerseitig; für Linkslenker; passender Adapter: A	**2800011305280**	**13052**	27
			AQUACTRL 2 SINGLE; Einbauposition fahrerseitig; für Linkslenker; passender Adapter: A	**2800011309280**	**13092**	28
			AQUACTRL 2 SINGLE; Einbauposition beifahrerseitig; für Rechtslenker; passender Adapter: A	**2800011606260** **2800011606270**	**16062** **60627**	54 54
			AQUACTRL 2 SINGLE; Einbauposition fahrerseitig; für Rechtslenker; passender Adapter: A	**2800011610260** **2800011610270**	**16102** **61027**	56 56
2.3	112 kW	03/97→03/03	AQUACTRL 2 SINGLE; Einbauposition beifahrerseitig; für Linkslenker; passender Adapter: A	**2800011305280**	**13052**	27
			AQUACTRL 2 SINGLE; Einbauposition fahrerseitig; für Linkslenker; passender Adapter: A	**2800011309280**	**13092**	28
			AQUACTRL 2 SINGLE; Einbauposition beifahrerseitig; für Rechtslenker; passender Adapter: A	**2800011606260**	**16062**	54
			AQUACTRL 2 SINGLE; Einbauposition fahrerseitig; für Rechtslenker; passender Adapter: A	**2800011610260**	**16102**	56
2.3 (CG5, CF9, CF0, CF1, CF2) 2.3 (CL3, S86)	110 kW 113 kW	03/97→01/99 01/01→06/03	AQUACTRL 2 SINGLE; Einbauposition beifahrerseitig; für Linkslenker; passender Adapter: A	**2800011305280**	**13052**	27
			AQUACTRL 2 SINGLE; Einbauposition fahrerseitig; für Linkslenker; passender Adapter: A	**2800011309280**	**13092**	28
			AQUACTRL 2 SINGLE; Einbauposition beifahrerseitig; für Rechtslenker; passender Adapter: A	**2800011606260** **2800011606270**	**16062** **60627**	54 54
			AQUACTRL 2 SINGLE; Einbauposition fahrerseitig; für Rechtslenker; passender Adapter: A	**2800011610260** **2800011610270**	**16102** **61027**	56 56
3.0 Vtec (CK1, CG1)	147 kW	03/97→12/03	AQUACTRL 2 SINGLE; Einbauposition beifahrerseitig; für Linkslenker; passender Adapter: A	**2800011305280**	**13052**	27
			AQUACTRL 2 SINGLE; Einbauposition fahrerseitig; für Linkslenker; passender Adapter: A	**2800011309280**	**13092**	28
			AQUACTRL 2 SINGLE; Einbauposition beifahrerseitig; für Rechtslenker; passender Adapter: A	**2800011606270**	**60627**	54
			AQUACTRL 2 SINGLE; Einbauposition fahrerseitig; für Rechtslenker; passender Adapter: A	**2800011610270**	**61027**	56

© 2025 Continental Aftermarket & Services GmbH

HONDA - ACCORD VI Coupe (CG) 12/97→06/03

Wischblatt

2.0	107 kW	11/99→10/02	AQUACTRL 2 SINGLE; Einbauposition beifahrerseitig; für Linkslenker; passender Adapter: A	**2800011305280**	**13052**	27
			AQUACTRL 2 SINGLE; Einbauposition fahrerseitig; für Linkslenker; passender Adapter: A	**2800011309280**	**13092**	28
			AQUACTRL 2 SINGLE; Einbauposition beifahrerseitig; für Rechtslenker; passender Adapter: A	**2800011604260**	**16042**	53
			AQUACTRL 2 SINGLE; Einbauposition fahrerseitig; für Rechtslenker; passender Adapter: A	**2800011610260**	**16102**	56
2.0 i 16V	108 kW	02/98→06/03	AQUACTRL 2 SINGLE; Einbauposition beifahrerseitig; für Linkslenker; passender Adapter: A	**2800011305280**	**13052**	27
			AQUACTRL 2 SINGLE; Einbauposition fahrerseitig; für Linkslenker; passender Adapter: A	**2800011309280**	**13092**	28
			AQUACTRL 2 SINGLE; Einbauposition beifahrerseitig; für Rechtslenker; passender Adapter: A	**2800011604260** **2800011604270**	**16042** **60427**	53 53
			AQUACTRL 2 SINGLE; Einbauposition fahrerseitig; für Rechtslenker; passender Adapter: A	**2800011610260** **2800011610270**	**16102** **61027**	56 56
2.3	112 kW	12/97→12/02	AQUACTRL 2 SINGLE; Einbauposition beifahrerseitig; für Linkslenker; passender Adapter: A	**2800011305280**	**13052**	27
			AQUACTRL 2 SINGLE; Einbauposition fahrerseitig; für Linkslenker; passender Adapter: A	**2800011309280**	**13092**	28
2.3 VTi (CG3)	113 kW	02/98→10/02	AQUACTRL 2 SINGLE; Einbauposition beifahrerseitig; für Linkslenker; passender Adapter: A	**2800011305280**	**13052**	27
			AQUACTRL 2 SINGLE; Einbauposition fahrerseitig; für Linkslenker; passender Adapter: A	**2800011309280**	**13092**	28
			AQUACTRL 2 SINGLE; Einbauposition beifahrerseitig; für Rechtslenker; passender Adapter: A	**2800011606270**	**60627**	54
			AQUACTRL 2 SINGLE; Einbauposition fahrerseitig; für Rechtslenker; passender Adapter: A	**2800011610270**	**61027**	56
3.0 V6 24V (CG2)	147 kW	02/98→06/03	AQUACTRL 2 SINGLE; Einbauposition beifahrerseitig; für Linkslenker; passender Adapter: A	**2800011305280**	**13052**	27
			AQUACTRL 2 SINGLE; Einbauposition fahrerseitig; für Linkslenker; passender Adapter: A	**2800011309280**	**13092**	28
			AQUACTRL 2 SINGLE; Einbauposition beifahrerseitig; für Rechtslenker; passender Adapter: A	**2800011604260** **2800011604270**	**16042** **60427**	53 53
			AQUACTRL 2 SINGLE; Einbauposition fahrerseitig; für Rechtslenker; passender Adapter: A	**2800011610260** **2800011610270**	**16102** **61027**	56 56

HONDA - ACCORD VI Hatchback (CH, CL) 12/99→12/02

Wischblatt

1.6 (CH5)	85 kW	12/99→12/02	AQUACTRL 2 SINGLE; Einbauposition beifahrerseitig; für Linkslenker; passender Adapter: A	**2800011305280**	**13052**	27
			AQUACTRL 2 SINGLE; Einbauposition fahrerseitig; für Linkslenker; passender Adapter: A	**2800011309280**	**13092**	28
			REARCTRL; Einbauposition hinten	**2800011519180**	**15191**	41
			AQUACTRL 2 SINGLE; Einbauposition beifahrerseitig; für Rechtslenker; passender Adapter: A	**2800011606260**	**16062**	54
			AQUACTRL 2 SINGLE; Einbauposition fahrerseitig; für Rechtslenker; passender Adapter: A	**2800011610260**	**16102**	56
1.8 i (CH6) 2.0 (CH7) 2.0 TDi (CH8) 2.3 (CL4)	100 kW 108 kW 77 kW 113 kW	12/99→12/02 12/99→12/02 12/99→10/00 11/00→12/02	AQUACTRL 2 SINGLE; Einbauposition beifahrerseitig; für Linkslenker; passender Adapter: A	**2800011305280**	**13052**	27
			AQUACTRL 2 SINGLE; Einbauposition fahrerseitig; für Linkslenker; passender Adapter: A	**2800011309280**	**13092**	28
			REARCTRL; Einbauposition hinten	**2800011519170** **2800011519180**	**51917** **15191**	41 41
			AQUACTRL 2 SINGLE; Einbauposition beifahrerseitig; für Rechtslenker; passender Adapter: A	**2800011606260** **2800011606270**	**16062** **60627**	54 54
			AQUACTRL 2 SINGLE; Einbauposition fahrerseitig; für Rechtslenker; passender Adapter: A	**2800011610260** **2800011610270**	**16102** **61027**	56 56

© 2025 Continental Aftermarket & Services GmbH

HONDA - ACCORD VII (CL, CN) 01/03→09/12

Wischblatt

2.0	110 kW	01/06→03/08	AQUACTRL 2 SINGLE; Einbauposition beifahrerseitig; für Rechtslenker; passender Adapter: A	**2800011602260**	**16022**	53
			AQUACTRL 2 SINGLE; Einbauposition fahrerseitig; für Rechtslenker; passender Adapter: A	**2800011616260**	**16162**	58
2.0 (CL7)	114 kW	02/03→05/08	AQUACTRL 2 SET; für Linkslenker	**2800011221280**	**12212**	9
2.0 Allrad (CL8)	114 kW	02/03→05/08	AQUACTRL 2 SINGLE; Einbauposition beifahrerseitig; für Linkslenker; passender Adapter: A	**2800011302280**	**13022**	26
			AQUACTRL 2 SINGLE; Einbauposition fahrerseitig; für Linkslenker; passender Adapter: A	**2800011314280**	**13142**	30
			AQUACTRL 2 SINGLE; Einbauposition beifahrerseitig; für Rechtslenker; passender Adapter: A	**2800011602260** **2800011623270**	**16022** **62327**	53 61
			AQUACTRL 2 SINGLE; Einbauposition fahrerseitig; für Rechtslenker; passender Adapter: A	**2800011616260** **2800011630270**	**16162** **63027**	58 63
2.0 R (CL7)	162 kW	01/03→05/08	AQUACTRL 2 SINGLE; Einbauposition beifahrerseitig; für Rechtslenker; passender Adapter: A	**2800011624270**	**62427**	61
			AQUACTRL 2 SINGLE; Einbauposition fahrerseitig; für Rechtslenker; passender Adapter: A	**2800011630270**	**63027**	63
2.2 i-CTDi (CN1)	103 kW	01/04→05/08	AQUACTRL 2 SET; für Linkslenker	**2800011221280**	**12212**	9
			AQUACTRL 2 SINGLE; Einbauposition beifahrerseitig; für Linkslenker; passender Adapter: A	**2800011302280**	**13022**	26
			AQUACTRL 2 SINGLE; Einbauposition fahrerseitig; für Linkslenker; passender Adapter: A	**2800011314280**	**13142**	30
			AQUACTRL 2 SINGLE; Einbauposition beifahrerseitig; für Rechtslenker; passender Adapter: A	**2800011602260** **2800011623270**	**16022** **62327**	53 61
			AQUACTRL 2 SINGLE; Einbauposition fahrerseitig; für Rechtslenker; passender Adapter: A	**2800011616260** **2800011630270**	**16162** **63027**	58 63
2.4	132 kW	01/08→09/12	AQUACTRL 2 SET; für Linkslenker	**2800011221280**	**12212**	9
			AQUACTRL 2 SINGLE; Einbauposition beifahrerseitig; für Linkslenker; passender Adapter: A	**2800011302280**	**13022**	26
			AQUACTRL 2 SINGLE; Einbauposition fahrerseitig; für Linkslenker; passender Adapter: A	**2800011314280**	**13142**	30
2.4 (CL9)	113 kW	09/06→05/08	AQUACTRL 2 SINGLE; Einbauposition beifahrerseitig; für Rechtslenker; passender Adapter: A	**2800011602260**	**16022**	53
			AQUACTRL 2 SINGLE; Einbauposition fahrerseitig; für Rechtslenker; passender Adapter: A	**2800011616260**	**16162**	58
2.4 (CL9)	140 kW	02/03→05/08	AQUACTRL 2 SET; für Linkslenker	**2800011221280**	**12212**	9
			AQUACTRL 2 SINGLE; Einbauposition beifahrerseitig; für Linkslenker; passender Adapter: A	**2800011302280**	**13022**	26
			AQUACTRL 2 SINGLE; Einbauposition fahrerseitig; für Linkslenker; passender Adapter: A	**2800011314280**	**13142**	30
			AQUACTRL 2 SINGLE; Einbauposition beifahrerseitig; für Rechtslenker; passender Adapter: A	**2800011602260** **2800011623270**	**16022** **62327**	53 61
			AQUACTRL 2 SINGLE; Einbauposition fahrerseitig; für Rechtslenker; passender Adapter: A	**2800011616260** **2800011630270**	**16162** **63027**	58 63
2.4 i 16V	115 kW	02/03→05/08	AQUACTRL 2 SINGLE; Einbauposition beifahrerseitig; für Rechtslenker; passender Adapter: A	**2800011602260**	**16022**	53
			AQUACTRL 2 SINGLE; Einbauposition fahrerseitig; für Rechtslenker; passender Adapter: A	**2800011616260**	**16162**	58
2.4 Vtec	122 kW	04/06→07/08	AQUACTRL 2 SINGLE; Einbauposition beifahrerseitig; für Rechtslenker; passender Adapter: A	**2800011602260** **2800011624270**	**16022** **62427**	53 61
			AQUACTRL 2 SINGLE; Einbauposition fahrerseitig; für Rechtslenker; passender Adapter: A	**2800011616260** **2800011630270**	**16162** **63027**	58 63
3.0	182 kW	04/06→05/08	AQUACTRL 2 SINGLE; Einbauposition beifahrerseitig; für Rechtslenker; passender Adapter: A	**2800011602260**	**16022**	53
			AQUACTRL 2 SINGLE; Einbauposition fahrerseitig; für Rechtslenker; passender Adapter: A	**2800011616260**	**16162**	58

HONDA - ACCORD VII (CM) 09/02→05/08

Wischblatt

2.4 Vtec E (CM5)	118 kW	09/02→12/05	AQUACTRL 2 SET; für Linkslenker	**2800011221280**	**12212**	9

→

© 2025 Continental Aftermarket & Services GmbH

HONDA - ACCORD VII (CM) 09/02→05/08

Wischblatt

2.4 Vtec E (CM5)	118 kW	09/02→12/05	AQUACTRL 2 SINGLE; Einbauposition beifahrerseitig; für Linkslenker; passender Adapter: A	**2800011302280**	**13022**	26
			AQUACTRL 2 SINGLE; Einbauposition fahrerseitig; für Linkslenker; passender Adapter: A	**2800011314280**	**13142**	30
			AQUACTRL 2 SINGLE; Einbauposition beifahrerseitig; für Rechtslenker; passender Adapter: A	**2800011602260** **2800011623270**	**16022** **62327**	53 61
			AQUACTRL 2 SINGLE; Einbauposition fahrerseitig; für Rechtslenker; passender Adapter: A	**2800011616260** **2800011630270**	**16162** **63027**	58 63
2.4 Vtec E (CM5)	125 kW	06/06→01/08	AQUACTRL 2 SINGLE; Einbauposition beifahrerseitig; für Rechtslenker; passender Adapter: A	**2800011602260** **2800011623270**	**16022** **62327**	53 61
			AQUACTRL 2 SINGLE; Einbauposition fahrerseitig; für Rechtslenker; passender Adapter: A	**2800011616260** **2800011630270**	**16162** **63027**	58 63
3.0	179 kW	09/02→12/05	AQUACTRL 2 SET; für Linkslenker	**2800011221280**	**12212**	9
			AQUACTRL 2 SINGLE; Einbauposition beifahrerseitig; für Linkslenker; passender Adapter: A	**2800011302280**	**13022**	26
			AQUACTRL 2 SINGLE; Einbauposition fahrerseitig; für Linkslenker; passender Adapter: A	**2800011314280**	**13142**	30
3.0 (CM6)	177 kW	05/03→12/05	AQUACTRL 2 SET; für Linkslenker	**2800011221280**	**12212**	9
			AQUACTRL 2 SINGLE; Einbauposition beifahrerseitig; für Linkslenker; passender Adapter: A	**2800011302280**	**13022**	26
			AQUACTRL 2 SINGLE; Einbauposition fahrerseitig; für Linkslenker; passender Adapter: A	**2800011314280**	**13142**	30
			AQUACTRL 2 SINGLE; Einbauposition beifahrerseitig; für Rechtslenker; passender Adapter: A	**2800011602260** **2800011623270**	**16022** **62327**	53 61
			AQUACTRL 2 SINGLE; Einbauposition fahrerseitig; für Rechtslenker; passender Adapter: A	**2800011616260** **2800011630270**	**16162** **63027**	58 63
3.0 (CM6)	182 kW	09/05→12/07	AQUACTRL 2 SET; für Linkslenker	**2800011221280**	**12212**	9
			AQUACTRL 2 SINGLE; Einbauposition beifahrerseitig; für Linkslenker; passender Adapter: A	**2800011302280**	**13022**	26
			AQUACTRL 2 SINGLE; Einbauposition fahrerseitig; für Linkslenker; passender Adapter: A	**2800011314280**	**13142**	30
3.0 Hybrid	190 kW	09/04→12/07	AQUACTRL 2 SINGLE; Einbauposition beifahrerseitig; für Rechtslenker; passender Adapter: A	**2800011602260**	**16022**	53
			AQUACTRL 2 SINGLE; Einbauposition fahrerseitig; für Rechtslenker; passender Adapter: A	**2800011616260**	**16162**	58

HONDA - ACCORD VII Tourer (CM, CN) 11/02→05/08

Wischblatt

2.0 (CM1) 2.2 i-CTDi (CN2) 2.4 (CM2) 2.4 Vtec T (CM2)	114 kW 103 kW 140 kW 147 kW	04/03→05/08 01/04→05/08 04/03→05/08 09/03→05/08	AQUACTRL 2 SET; für Linkslenker	**2800011221280**	**12212**	9
			AQUACTRL 2 SINGLE; Einbauposition beifahrerseitig; für Linkslenker; passender Adapter: A	**2800011302280**	**13022**	26
			AQUACTRL 2 SINGLE; Einbauposition fahrerseitig; für Linkslenker; passender Adapter: A	**2800011314280**	**13142**	30
			REARCTRL; Einbauposition hinten	**2800011509170** **2800011509180**	**50917** **15091**	36 36
			AQUACTRL 2 SINGLE; Einbauposition beifahrerseitig; für Rechtslenker; passender Adapter: A	**2800011602260** **2800011623270**	**16022** **62327**	53 61
			AQUACTRL 2 SINGLE; Einbauposition fahrerseitig; für Rechtslenker; passender Adapter: A	**2800011616260** **2800011630270**	**16162** **63027**	58 63

HONDA - ACCORD VIII (CP) 09/07→

Wischblatt

2.0 i-VTEC (CP1)	114 kW	07/08→09/12	AQUACTRL 2 SET; für Linkslenker	**2800011237280**	**12372**	14
			AQUACTRL 2 SINGLE; Einbauposition beifahrerseitig; für Linkslenker; passender Adapter: A	**2800011306280**	**13062**	27
			AQUACTRL 2 SINGLE; Einbauposition fahrerseitig; für Linkslenker; passender Adapter: A	**2800011312280**	**13122**	29
			AQUACTRL 2 SINGLE; Einbauposition beifahrerseitig; für Rechtslenker; passender Adapter: A	**2800011610260** **2800011610270**	**16102** **61027**	56 56
			AQUACTRL 2 SINGLE; Einbauposition fahrerseitig; für Rechtslenker; passender Adapter: A	**2800011614260** **2800011628270**	**16142** **62827**	58 63

© 2025 Continental Aftermarket & Services GmbH

HONDA - ACCORD VIII (CP) 09/07→

Wischblatt

2.4 (CP2)	132 kW	09/07→12/12	AQUACTRL 2 SET; für Linkslenker	**2800011237280**	**12372**	14
			AQUACTRL 2 SINGLE; Einbauposition beifahrerseitig; für Linkslenker; passender Adapter: A	**2800011306280**	**13062**	27
			AQUACTRL 2 SINGLE; Einbauposition fahrerseitig; für Linkslenker; passender Adapter: A	**2800011312280**	**13122**	29
			AQUACTRL 2 SINGLE; Einbauposition beifahrerseitig; für Rechtslenker; passender Adapter: A	**2800011606270**	**60627**	54
			AQUACTRL 2 SINGLE; Einbauposition fahrerseitig; für Rechtslenker; passender Adapter: A	**2800011630270**	**63027**	63
2.4 (CP2)	136 kW	02/08→	AQUACTRL 2 SINGLE; Einbauposition beifahrerseitig; für Rechtslenker; passender Adapter: A	**2800011606270**	**60627**	54
			AQUACTRL 2 SINGLE; Einbauposition fahrerseitig; für Rechtslenker; passender Adapter: A	**2800011630270**	**63027**	63
3.5 V 6 (CP3)	202 kW	09/07→09/12	AQUACTRL 2 SET; für Linkslenker	**2800011237280**	**12372**	14
			AQUACTRL 2 SINGLE; Einbauposition beifahrerseitig; für Linkslenker; passender Adapter: A	**2800011306280**	**13062**	27
			AQUACTRL 2 SINGLE; Einbauposition fahrerseitig; für Linkslenker; passender Adapter: A	**2800011312280**	**13122**	29
			AQUACTRL 2 SINGLE; Einbauposition beifahrerseitig; für Rechtslenker; passender Adapter: A	**2800011606270**	**60627**	54
			AQUACTRL 2 SINGLE; Einbauposition fahrerseitig; für Rechtslenker; passender Adapter: A	**2800011630270**	**63027**	63

HONDA - ACCORD VIII (CU) 04/08→

Wischblatt

2.0 i (CU1) 2.2 i-DTEC (CU3) 2.2 i-DTEC (CU3) 2.4 i (CU2)	115 kW 110 kW 132 kW 148 kW	06/08→06/15 07/08→06/15 07/08→06/15 07/08→06/15	AQUACTRL 2 SET; für Linkslenker	**2800011237280**	**12372**	14
			AQUACTRL 2 SINGLE; Einbauposition beifahrerseitig; für Linkslenker; passender Adapter: A	**2800011306280**	**13062**	27
			AQUACTRL 2 SINGLE; Einbauposition fahrerseitig; für Linkslenker; passender Adapter: A	**2800011312280**	**13122**	29
			AQUACTRL 2 SINGLE; Einbauposition beifahrerseitig; für Rechtslenker; passender Adapter: A	**2800011610260** **2800011610270**	**16102** **61027**	56 56
			AQUACTRL 2 SINGLE; Einbauposition fahrerseitig; für Rechtslenker; passender Adapter: A	**2800011614260** **2800011628270**	**16142** **62827**	58 63
3.5 i	202 kW	07/08→	AQUACTRL 2 SET; für Linkslenker	**2800011237280**	**12372**	14
			AQUACTRL 2 SINGLE; Einbauposition beifahrerseitig; für Linkslenker; passender Adapter: A	**2800011306280**	**13062**	27
			AQUACTRL 2 SINGLE; Einbauposition fahrerseitig; für Linkslenker; passender Adapter: A	**2800011312280**	**13122**	29
			AQUACTRL 2 SINGLE; Einbauposition beifahrerseitig; für Rechtslenker; passender Adapter: A	**2800011610260**	**16102**	56
			AQUACTRL 2 SINGLE; Einbauposition fahrerseitig; für Rechtslenker; passender Adapter: A	**2800011614260**	**16142**	58

HONDA - ACCORD VIII Kombi (CW) 07/08→

Wischblatt

2.0 i (CW1) 2.2 i-DTEC (CW3) 2.2 i-DTEC (CW3) 2.4 i (CW2)	115 kW 110 kW 132 kW 148 kW	07/08→06/15 07/08→06/15 07/08→ 07/08→	AQUACTRL 2 SET; für Linkslenker	**2800011237280**	**12372**	14
			AQUACTRL 2 SINGLE; Einbauposition beifahrerseitig; für Linkslenker; passender Adapter: A	**2800011306280**	**13062**	27
			AQUACTRL 2 SINGLE; Einbauposition fahrerseitig; für Linkslenker; passender Adapter: A	**2800011312280**	**13122**	29
			REARCTRL; Einbauposition hinten	**2800011509170** **2800011509180**	**50917** **15091**	36 36
			AQUACTRL 2 SINGLE; Einbauposition beifahrerseitig; für Rechtslenker; passender Adapter: A	**2800011610260** **2800011610270**	**16102** **61027**	56 56
			AQUACTRL 2 SINGLE; Einbauposition fahrerseitig; für Rechtslenker; passender Adapter: A	**2800011614260** **2800011628270**	**16142** **62827**	58 63

© 2025 Continental Aftermarket & Services GmbH

HONDA - ACCORD IX Coupe 09/12→

Wischblatt

2.4	127 kW	05/13→	AQUACTRL 2 SET; für Linkslenker	**2800011221280**	**12212**	9
2.4	136 kW	09/12→	AQUACTRL 2 SINGLE; Einbauposition beifahrerseitig; für Linkslenker; passender Adapter: A	**2800011302280**	**13022**	26
			AQUACTRL 2 SINGLE; Einbauposition fahrerseitig; für Linkslenker; passender Adapter: A	**2800011314280**	**13142**	30
2.4	138 kW	09/12→	AQUACTRL 2 SET; für Linkslenker	**2800011221280**	**12212**	9
			AQUACTRL 2 SINGLE; Einbauposition beifahrerseitig; für Linkslenker; passender Adapter: A	**2800011302280**	**13022**	26
			AQUACTRL 2 SINGLE; Einbauposition fahrerseitig; für Linkslenker; passender Adapter: A	**2800011314280**	**13142**	30
			AQUACTRL 2 SINGLE; Einbauposition beifahrerseitig; für Rechtslenker; passender Adapter: A	**2800011602260**	**16022**	53
			AQUACTRL 2 SINGLE; Einbauposition fahrerseitig; für Rechtslenker; passender Adapter: A	**2800011616260**	**16162**	58
3.5	203 kW	05/13→	AQUACTRL 2 SET; für Linkslenker	**2800011221280**	**12212**	9
3.5	207 kW	09/12→	AQUACTRL 2 SINGLE; Einbauposition beifahrerseitig; für Linkslenker; passender Adapter: A	**2800011302280**	**13022**	26
			AQUACTRL 2 SINGLE; Einbauposition fahrerseitig; für Linkslenker; passender Adapter: A	**2800011314280**	**13142**	30

HONDA - ACCORD IX Stufenheck (CR) 09/12→

Wischblatt

2.0 E85 (CR1)	114 kW	06/13→	AQUACTRL 2 SET; für Linkslenker	**2800011221280**	**12212**	9
			AQUACTRL 2 SINGLE; Einbauposition beifahrerseitig; für Linkslenker; passender Adapter: A	**2800011302280**	**13022**	26
			AQUACTRL 2 SINGLE; Einbauposition fahrerseitig; für Linkslenker; passender Adapter: A	**2800011314280**	**13142**	30
			AQUACTRL 2 SINGLE; Einbauposition beifahrerseitig; für Rechtslenker; passender Adapter: A	**2800011606270**	**60627**	54
			AQUACTRL 2 SINGLE; Einbauposition fahrerseitig; für Rechtslenker; passender Adapter: A	**2800011630270**	**63027**	63
2.0 Hybrid (CR6)	146 kW	01/13→04/16	AQUACTRL 2 SINGLE; Einbauposition beifahrerseitig; für Rechtslenker; passender Adapter: A	**2800011602260**	**16022**	53
2.0 Hybrid (CR6)	158 kW	05/16→		**2800011606270**	**60627**	54
			AQUACTRL 2 SINGLE; Einbauposition fahrerseitig; für Rechtslenker; passender Adapter: A	**2800011616260**	**16162**	58
				2800011630270	**63027**	63
2.4	127 kW	05/13→	AQUACTRL 2 SET; für Linkslenker	**2800011221280**	**12212**	9
2.4	138 kW	09/12→	AQUACTRL 2 SINGLE; Einbauposition beifahrerseitig; für Linkslenker; passender Adapter: A	**2800011302280**	**13022**	26
			AQUACTRL 2 SINGLE; Einbauposition fahrerseitig; für Linkslenker; passender Adapter: A	**2800011314280**	**13142**	30
2.4	139 kW	04/17→	AQUACTRL 2 SET; für Linkslenker	**2800011221280**	**12212**	9
2.4	141 kW	09/12→	AQUACTRL 2 SINGLE; Einbauposition beifahrerseitig; für Linkslenker; passender Adapter: A	**2800011302280**	**13022**	26
			AQUACTRL 2 SINGLE; Einbauposition fahrerseitig; für Linkslenker; passender Adapter: A	**2800011314280**	**13142**	30
			AQUACTRL 2 SINGLE; Einbauposition beifahrerseitig; für Rechtslenker; passender Adapter: A	**2800011602260**	**16022**	53
			AQUACTRL 2 SINGLE; Einbauposition fahrerseitig; für Rechtslenker; passender Adapter: A	**2800011616260**	**16162**	58
2.4 (CR2)	129 kW	11/13→	AQUACTRL 2 SET; für Linkslenker	**2800011221280**	**12212**	9
2.4 (CR2)	132 kW	07/14→	AQUACTRL 2 SINGLE; Einbauposition beifahrerseitig; für Linkslenker; passender Adapter: A	**2800011302280**	**13022**	26
			AQUACTRL 2 SINGLE; Einbauposition fahrerseitig; für Linkslenker; passender Adapter: A	**2800011314280**	**13142**	30
			AQUACTRL 2 SINGLE; Einbauposition beifahrerseitig; für Rechtslenker; passender Adapter: A	**2800011602260**	**16022**	53
				2800011623270	**62327**	61
			AQUACTRL 2 SINGLE; Einbauposition fahrerseitig; für Rechtslenker; passender Adapter: A	**2800011616260**	**16162**	58
				2800011630270	**63027**	63

© 2025 Continental Aftermarket & Services GmbH

HONDA - ACCORD IX Stufenheck (CR) 09/12→						
Wischblatt						
2.4 E85 (CR2)	128 kW	06/13→	AQUACTRL 2 SET; für Linkslenker	**2800011221280**	**12212**	9
			AQUACTRL 2 SINGLE; Einbauposition beifahrerseitig; für Linkslenker; passender Adapter: A	**2800011302280**	**13022**	26
			AQUACTRL 2 SINGLE; Einbauposition fahrerseitig; für Linkslenker; passender Adapter: A	**2800011314280**	**13142**	30
			AQUACTRL 2 SINGLE; Einbauposition beifahrerseitig; für Rechtslenker; passender Adapter: A	**2800011606270**	**60627**	54
			AQUACTRL 2 SINGLE; Einbauposition fahrerseitig; für Rechtslenker; passender Adapter: A	**2800011630270**	**63027**	63
3.5 3.5 3.5	201 kW 203 kW 204 kW	09/14→ 05/13→ 09/13→	AQUACTRL 2 SET; für Linkslenker	**2800011221280**	**12212**	9
			AQUACTRL 2 SINGLE; Einbauposition beifahrerseitig; für Linkslenker; passender Adapter: A	**2800011302280**	**13022**	26
			AQUACTRL 2 SINGLE; Einbauposition fahrerseitig; für Linkslenker; passender Adapter: A	**2800011314280**	**13142**	30
3.5	207 kW	09/12→	AQUACTRL 2 SET; für Linkslenker	**2800011221280**	**12212**	9
			AQUACTRL 2 SINGLE; Einbauposition beifahrerseitig; für Linkslenker; passender Adapter: A	**2800011302280**	**13022**	26
			AQUACTRL 2 SINGLE; Einbauposition fahrerseitig; für Linkslenker; passender Adapter: A	**2800011314280**	**13142**	30
			AQUACTRL 2 SINGLE; Einbauposition beifahrerseitig; für Rechtslenker; passender Adapter: A	**2800011602260** **2800011623270**	**16022** **62327**	53 61
			AQUACTRL 2 SINGLE; Einbauposition fahrerseitig; für Rechtslenker; passender Adapter: A	**2800011616260** **2800011630270**	**16162** **63027**	58 63
HONDA - ACCORD X Stufenheck (CV) 10/17→						
Wischblatt						
1.5 VTEC (CV1)	146 kW	10/17→	AQUACTRL 2 SINGLE; Einbauposition beifahrerseitig; für Rechtslenker; passender Adapter: A	**2800011606270**	**60627**	54
			AQUACTRL 2 SINGLE; Einbauposition fahrerseitig; für Rechtslenker; passender Adapter: A	**2800011630270**	**63027**	63
HONDA - ACCORD Coupe (CM) 07/03→						
Wischblatt						
3.0 V6 (CM7)	180 kW	07/03→12/08	AQUACTRL 2 SINGLE; Einbauposition beifahrerseitig; für Rechtslenker; passender Adapter: A	**2800011624270**	**62427**	61
			AQUACTRL 2 SINGLE; Einbauposition fahrerseitig; für Rechtslenker; passender Adapter: A	**2800011630270**	**63027**	63
HONDA - ACCORD Schrägheck (TF) 01/09→						
Wischblatt						
3.5 i (TF1) 3.5 i Allrad (TF2)	202 kW 199 kW	01/10→12/12 09/09→12/12	AQUACTRL 2 SET; für Linkslenker	**2800011237280**	**12372**	14
			AQUACTRL 2 SINGLE; Einbauposition beifahrerseitig; für Linkslenker; passender Adapter: A	**2800011306280**	**13062**	27
			AQUACTRL 2 SINGLE; Einbauposition fahrerseitig; für Linkslenker; passender Adapter: A	**2800011312280**	**13122**	29
HONDA - AIRWAVE (GJ) 06/04→						
Wischblatt						
1.5 VTEC (GJ1)	81 kW	06/04→	AQUACTRL 2 SINGLE; Einbauposition beifahrerseitig; für Rechtslenker; passender Adapter: A	**2800011600270**	**60027**	52
			AQUACTRL 2 SINGLE; Einbauposition fahrerseitig; für Rechtslenker; passender Adapter: A	**2800011628270**	**62827**	63
HONDA - BRIO (DD_) 01/11→						
Wischblatt						
1.2 i-VTEC (DD1)	65 kW	01/11→	AQUACTRL 2 SINGLE; Einbauposition fahrerseitig; für Rechtslenker; passender Adapter: A	**2800011610270**	**61027**	56
			AQUACTRL 2 SINGLE; Einbauposition beifahrerseitig; für Rechtslenker; passender Adapter: A	**2800011623270**	**62327**	61

© 2025 Continental Aftermarket & Services GmbH

HONDA - CITY III Stufenheck (3A_, SX8) 02/97→11/99						
Wischblatt						
1.3 1.3 (3A2)	63 kW 70 kW	02/97→11/99 02/97→11/99	AQUACTRL 2 SINGLE; Einbauposition fahrerseitig; für Rechtslenker; passender Adapter: A	**2800011606270**	**60627**	54
			AQUACTRL 2 SINGLE; Einbauposition beifahrerseitig; für Rechtslenker; passender Adapter: A	**2800011624270**	**62427**	61
HONDA - CITY IV Stufenheck (GD_) 12/02→07/08						
Wischblatt						
1.3 (GD6) 1.5 i-DSI (GD8) 1.5 i-DSI (GD8) 1.5 i-DSI 4WD (GD9)	63 kW 66 kW 81 kW 66 kW	05/03→07/08 12/02→07/08 10/04→07/08 12/02→07/08	AQUACTRL 2 SINGLE; Einbauposition beifahrerseitig; für Linkslenker; passender Adapter: A	**2800011300280**	**13002**	25
			AQUACTRL 2 SINGLE; Einbauposition fahrerseitig; für Linkslenker; passender Adapter: A	**2800011306280**	**13062**	27
			AQUACTRL 2 SINGLE; Einbauposition beifahrerseitig; für Rechtslenker; passender Adapter: A	**2800011600260** **2800011600270**	**16002** **60027**	52 52
			AQUACTRL 2 SINGLE; Einbauposition fahrerseitig; für Rechtslenker; passender Adapter: A	**2800011607260** **2800011625270**	**16072** **62527**	55 62
1.5 i-DSI 4WD (GD9)	81 kW	03/06→07/08	AQUACTRL 2 SINGLE; Einbauposition beifahrerseitig; für Linkslenker; passender Adapter: A	**2800011300280**	**13002**	25
			AQUACTRL 2 SINGLE; Einbauposition fahrerseitig; für Linkslenker; passender Adapter: A	**2800011306280**	**13062**	27
HONDA - CITY IV Stufenheck (GE4) 11/02→03/09						
Wischblatt						
1.2	61 kW	10/05→07/08	AQUACTRL 2 SET; für Linkslenker	**2800011213280**	**12132**	7
			AQUACTRL 2 SINGLE; Einbauposition beifahrerseitig; für Linkslenker; passender Adapter: A	**2800011300280**	**13002**	25
			AQUACTRL 2 SINGLE; Einbauposition fahrerseitig; für Linkslenker; passender Adapter: A	**2800011312280**	**13122**	29
1.3	60 kW	10/05→07/08	AQUACTRL 2 SET; für Linkslenker	**2800011213280**	**12132**	7
			AQUACTRL 2 SINGLE; Einbauposition beifahrerseitig; für Linkslenker; passender Adapter: A	**2800011300280**	**13002**	25
			AQUACTRL 2 SINGLE; Einbauposition fahrerseitig; für Linkslenker; passender Adapter: A	**2800011312280**	**13122**	29
			AQUACTRL 2 SINGLE; Einbauposition fahrerseitig; für Rechtslenker; passender Adapter: A	**2800011606270**	**60627**	54
			AQUACTRL 2 SINGLE; Einbauposition beifahrerseitig; für Rechtslenker; passender Adapter: A	**2800011624270**	**62427**	61
HONDA - CITY V Stufenheck (GM2, GM3) 09/08→						
Wischblatt						
1.3 i-V TEC (GM1)	73 kW	09/08→	AQUACTRL 2 SET; für Linkslenker	**2800011213280**	**12132**	7
			AQUACTRL 2 SINGLE; Einbauposition beifahrerseitig; für Linkslenker; passender Adapter: A	**2800011300280**	**13002**	25
			AQUACTRL 2 SINGLE; Einbauposition fahrerseitig; für Linkslenker; passender Adapter: A	**2800011312280**	**13122**	29
			AQUACTRL 2 SINGLE; Einbauposition beifahrerseitig; passender Adapter: A; für Rechtslenker	**2800011600260** **2800011600270**	**16002** **60027**	52 52
			AQUACTRL 2 SINGLE; Einbauposition fahrerseitig; passender Adapter: A; für Rechtslenker	**2800011616260** **2800011630270**	**16162** **63027**	58 63
1.5 Flex	85 kW	08/09→12/14	AQUACTRL 2 SINGLE; Einbauposition beifahrerseitig; passender Adapter: A; für Rechtslenker	**2800011600260**	**16002**	52
			AQUACTRL 2 SINGLE; Einbauposition fahrerseitig; passender Adapter: A; für Rechtslenker	**2800011616260**	**16162**	58
1.5 i-VTEC	85 kW	08/09→	AQUACTRL 2 SET; für Linkslenker	**2800011213280**	**12132**	7
			AQUACTRL 2 SINGLE; Einbauposition beifahrerseitig; für Linkslenker; passender Adapter: A	**2800011300280**	**13002**	25
			AQUACTRL 2 SINGLE; Einbauposition fahrerseitig; für Linkslenker; passender Adapter: A	**2800011312280**	**13122**	29
1.5 i-VTEC	87 kW	09/08→	AQUACTRL 2 SINGLE; Einbauposition beifahrerseitig; passender Adapter: A; für Rechtslenker	**2800011600260**	**16002**	52
			AQUACTRL 2 SINGLE; Einbauposition fahrerseitig; passender Adapter: A; für Rechtslenker	**2800011616260**	**16162**	58
1.5 i-VTEC (GM2) →	88 kW	02/09→	AQUACTRL 2 SET; für Linkslenker	**2800011213280**	**12132**	7

© 2025 Continental Aftermarket & Services GmbH

HONDA - CITY V Stufenheck (GM2, GM3) 09/08→						
Wischblatt						
1.5 i-VTEC (GM2)	88 kW	02/09→	AQUACTRL 2 SINGLE; Einbauposition beifahrerseitig; für Linkslenker; passender Adapter: A	**2800011300280**	**13002**	25
			AQUACTRL 2 SINGLE; Einbauposition fahrerseitig; für Linkslenker; passender Adapter: A	**2800011312280**	**13122**	29
			AQUACTRL 2 SINGLE; Einbauposition beifahrerseitig; passender Adapter: A; für Rechtslenker	**2800011600260** **2800011600270**	**16002** **60027**	52 52
			AQUACTRL 2 SINGLE; Einbauposition fahrerseitig; passender Adapter: A; für Rechtslenker	**2800011616260** **2800011630270**	**16162** **63027**	58 63
HONDA - CITY VI Stufenheck (GM4, GM5, GM6, GM9, GM7) 07/13→						
Wischblatt						
1.5 (GM6) 1.5 Hybrid (GM4) 1.5 Hybrid (GM7) 1.5 i-VTEC (GM6)	97 kW 81 kW 81 kW 88 kW	06/15→ 12/14→ 09/17→ 01/14→	AQUACTRL 2 SINGLE; Einbauposition beifahrerseitig; für Rechtslenker; passender Adapter: A	**2800011600270**	**60027**	52
			AQUACTRL 2 SINGLE; Einbauposition fahrerseitig; für Rechtslenker; passender Adapter: A	**2800011630270**	**63027**	63
HONDA - CITY Stufenheck 12/99→09/03						
Wischblatt						
1.3 (3A2) 1.5 (3A3)	70 kW 77 kW	12/99→09/03 12/99→09/03	AQUACTRL 2 SINGLE; Einbauposition fahrerseitig; für Rechtslenker; passender Adapter: A	**2800011606270**	**60627**	54
			AQUACTRL 2 SINGLE; Einbauposition beifahrerseitig; für Rechtslenker; passender Adapter: A	**2800011624270**	**62427**	61
HONDA - CIVIC I Stufenheck (SF) 10/79→12/85						
Wischblatt						
1300 L 1300 L 1300 S	33 kW 44 kW 52 kW	09/80→09/83 09/80→09/83 10/79→12/84	AQUACTRL 2 SINGLE; Einbauposition fahrerseitig; für Linkslenker; passender Adapter: A	**2800011303280**	**13032**	26
			AQUACTRL 2 SINGLE; Einbauposition beifahrerseitig; für Linkslenker; passender Adapter: A	**2800011303280**	**13032**	26
HONDA - CIVIC III Hatchback (AL, AJ, AG, AH) 10/83→10/87						
Wischblatt						
1.2 (AL) 1.3 (AG) 1.5 1.5 GL (AH) 1.5 GT (AH) 1.5 GTI (AH)	40 kW 52 kW 69 kW 63 kW 74 kW 66 kW	01/84→10/87 10/83→10/87 01/84→10/87 10/83→10/87 01/85→10/87 03/86→10/87	AQUACTRL 2 SINGLE; Einbauposition fahrerseitig; für Linkslenker; passender Adapter: A	**2800011303280**	**13032**	26
			AQUACTRL 2 SINGLE; Einbauposition beifahrerseitig; für Linkslenker; passender Adapter: A	**2800011303280**	**13032**	26
HONDA - CIVIC III Shuttle (AN, AR) 08/83→12/87						
Wischblatt						
1.5 (AN) 1.5 4WD (AR)	63 kW 63 kW	10/83→10/87 01/85→10/87	AQUACTRL 2 SINGLE; Einbauposition fahrerseitig; für Linkslenker; passender Adapter: A	**2800011303280**	**13032**	26
			AQUACTRL 2 SINGLE; Einbauposition beifahrerseitig; für Linkslenker; passender Adapter: A	**2800011303280**	**13032**	26
HONDA - CIVIC III Stufenheck (AM, AK, AU) 10/83→12/88						
Wischblatt						
1.2 (AM) 1.3 (AJ, SC9) 1.5 (AAH, SC9) 1.5 GT (AK) 1.5 GTI (AK)	40 kW 52 kW 63 kW 74 kW 66 kW	01/85→10/87 10/83→10/87 10/83→10/87 01/85→10/87 03/86→10/87	AQUACTRL 2 SINGLE; Einbauposition fahrerseitig; für Linkslenker; passender Adapter: A	**2800011303280**	**13032**	26
			AQUACTRL 2 SINGLE; Einbauposition beifahrerseitig; für Linkslenker; passender Adapter: A	**2800011303280**	**13032**	26

© 2025 Continental Aftermarket & Services GmbH

HONDA - CIVIC IV Hatchback (EC, ED, EE, EF) 09/87→10/93

Wischblatt

1.3 (EC8) 1.3 16V Cat (EC8) 1.4 L (EC9)	55 kW 55 kW 66 kW	10/87→12/89 09/89→09/91 10/87→12/91	AQUACTRL 2 SINGLE; Einbauposition beifahrerseitig; für Linkslenker; passender Adapter: A	**2800011304280**	**13042**	26
			AQUACTRL 2 SINGLE; Einbauposition fahrerseitig; für Linkslenker; passender Adapter: A	**2800011305280**	**13052**	27
			AQUACTRL 2 SINGLE; Einbauposition beifahrerseitig; für Rechtslenker; passender Adapter: A	**2800011605260** **2800011624270**	**16052** **62427**	54 61
			AQUACTRL 2 SINGLE; Einbauposition fahrerseitig; für Rechtslenker; passender Adapter: A	**2800011606260** **2800011606270**	**16062** **60627**	54 54
1.5	60 kW	01/88→12/89	AQUACTRL 2 SINGLE; Einbauposition beifahrerseitig; für Linkslenker; passender Adapter: A	**2800011304280**	**13042**	26
			AQUACTRL 2 SINGLE; Einbauposition fahrerseitig; für Linkslenker; passender Adapter: A	**2800011305280**	**13052**	27
			AQUACTRL 2 SINGLE; Einbauposition beifahrerseitig; für Rechtslenker; passender Adapter: A	**2800011605260**	**16052**	54
			AQUACTRL 2 SINGLE; Einbauposition fahrerseitig; für Rechtslenker; passender Adapter: A	**2800011606260**	**16062**	54
1.5 i 16V (ED6) 1.5 i 16V (ED6)	66 kW 69 kW	10/88→09/91 10/88→09/91	AQUACTRL 2 SINGLE; Einbauposition beifahrerseitig; für Linkslenker; passender Adapter: A	**2800011304280**	**13042**	26
			AQUACTRL 2 SINGLE; Einbauposition fahrerseitig; für Linkslenker; passender Adapter: A	**2800011305280**	**13052**	27
			AQUACTRL 2 SINGLE; Einbauposition beifahrerseitig; für Rechtslenker; passender Adapter: A	**2800011605260** **2800011624270**	**16052** **62427**	54 61
			AQUACTRL 2 SINGLE; Einbauposition fahrerseitig; für Rechtslenker; passender Adapter: A	**2800011606260** **2800011606270**	**16062** **60627**	54 54
1.6 i 16V	91 kW	01/88→12/91	AQUACTRL 2 SINGLE; Einbauposition beifahrerseitig; für Linkslenker; passender Adapter: A	**2800011304280**	**13042**	26
			AQUACTRL 2 SINGLE; Einbauposition fahrerseitig; für Linkslenker; passender Adapter: A	**2800011305280**	**13052**	27
			AQUACTRL 2 SINGLE; Einbauposition beifahrerseitig; für Rechtslenker; passender Adapter: A	**2800011605260**	**16052**	54
			AQUACTRL 2 SINGLE; Einbauposition fahrerseitig; für Rechtslenker; passender Adapter: A	**2800011606260**	**16062**	54
1.6 i 16V (ED7) 1.6 i 16V (ED7) 1.6 i 16V (ED7) 1.6 i 16V Vtec (EE9)	80 kW 81 kW 96 kW 110 kW	10/87→09/91 10/87→09/91 09/87→09/91 10/89→09/91	AQUACTRL 2 SINGLE; Einbauposition beifahrerseitig; für Linkslenker; passender Adapter: A	**2800011304280**	**13042**	26
			AQUACTRL 2 SINGLE; Einbauposition fahrerseitig; für Linkslenker; passender Adapter: A	**2800011305280**	**13052**	27
			AQUACTRL 2 SINGLE; Einbauposition beifahrerseitig; für Rechtslenker; passender Adapter: A	**2800011605260** **2800011624270**	**16052** **62427**	54 61
			AQUACTRL 2 SINGLE; Einbauposition fahrerseitig; für Rechtslenker; passender Adapter: A	**2800011606260** **2800011606270**	**16062** **60627**	54 54

HONDA - CIVIC IV Shuttle (EE, EF) 01/88→02/95

Wischblatt

1.4 i 16V (EE1) 1.5 i 16V (EE2) 1.6 4x4 (EE4) 1.6 i 16V 4WD (EE4) 1.6 i 16V 4WD (EE4)	66 kW 69 kW 85 kW 80 kW 81 kW	01/88→12/92 01/88→11/91 01/88→12/92 01/88→12/89 01/88→02/95	AQUACTRL 2 SINGLE; Einbauposition fahrerseitig; für Linkslenker; passender Adapter: A	**2800011303280**	**13032**	26
			AQUACTRL 2 SINGLE; Einbauposition beifahrerseitig; für Linkslenker; passender Adapter: A	**2800011303280**	**13032**	26
			AQUACTRL 2 SINGLE; Einbauposition beifahrerseitig; für Rechtslenker; passender Adapter: A	**2800011605260** **2800011624270**	**16052** **62427**	54 61
			AQUACTRL 2 SINGLE; Einbauposition fahrerseitig; für Rechtslenker; passender Adapter: A	**2800011606260** **2800011606270**	**16062** **60627**	54 54
1.8 (EE7) 1.8 (EE7)	96 kW 103 kW	01/93→02/95 01/88→12/92	AQUACTRL 2 SINGLE; Einbauposition beifahrerseitig; für Rechtslenker; passender Adapter: A	**2800011624270**	**62427**	61
			AQUACTRL 2 SINGLE; Einbauposition fahrerseitig; für Rechtslenker; passender Adapter: A	**2800011625270**	**62527**	62

© 2025 Continental Aftermarket & Services GmbH

HONDA - CIVIC IV Stufenheck (ED, EF) 09/87→10/93

Wischblatt

1.2	41 kW	01/88→12/91	AQUACTRL 2 SINGLE; Einbauposition beifahrerseitig; für Linkslenker; passender Adapter: A	**2800011304280**	**13042**	26
			AQUACTRL 2 SINGLE; Einbauposition fahrerseitig; für Linkslenker; passender Adapter: A	**2800011305280**	**13052**	27
			AQUACTRL 2 SINGLE; Einbauposition beifahrerseitig; für Rechtslenker; passender Adapter: A	**2800011605260**	**16052**	54
			AQUACTRL 2 SINGLE; Einbauposition fahrerseitig; für Rechtslenker; passender Adapter: A	**2800011606260**	**16062**	54
1.3 (ED1) 1.4 L (ED2)	55 kW 66 kW	10/87→12/89 10/87→12/89	AQUACTRL 2 SINGLE; Einbauposition beifahrerseitig; für Linkslenker; passender Adapter: A	**2800011304280**	**13042**	26
			AQUACTRL 2 SINGLE; Einbauposition fahrerseitig; für Linkslenker; passender Adapter: A	**2800011305280**	**13052**	27
			AQUACTRL 2 SINGLE; Einbauposition beifahrerseitig; für Rechtslenker; passender Adapter: A	**2800011605260** **2800011624270**	**16052** **62427**	54 61
			AQUACTRL 2 SINGLE; Einbauposition fahrerseitig; für Rechtslenker; passender Adapter: A	**2800011606260** **2800011606270**	**16062** **60627**	54 54
1.5	60 kW	01/88→12/89	AQUACTRL 2 SINGLE; Einbauposition beifahrerseitig; für Rechtslenker; passender Adapter: A	**2800011605260**	**16052**	54
			AQUACTRL 2 SINGLE; Einbauposition fahrerseitig; für Rechtslenker; passender Adapter: A	**2800011606260**	**16062**	54
1.5	74 kW	01/88→08/88	AQUACTRL 2 SINGLE; Einbauposition beifahrerseitig; für Linkslenker; passender Adapter: A	**2800011304280**	**13042**	26
			AQUACTRL 2 SINGLE; Einbauposition fahrerseitig; für Linkslenker; passender Adapter: A	**2800011305280**	**13052**	27
			AQUACTRL 2 SINGLE; Einbauposition beifahrerseitig; für Rechtslenker; passender Adapter: A	**2800011605260**	**16052**	54
			AQUACTRL 2 SINGLE; Einbauposition fahrerseitig; für Rechtslenker; passender Adapter: A	**2800011606260**	**16062**	54
1.5 i 16V (ED3, SH4) 1.5 i 16V (ED3)	69 kW 66 kW	10/87→09/91 10/87→09/91	AQUACTRL 2 SINGLE; Einbauposition beifahrerseitig; für Linkslenker; passender Adapter: A	**2800011304280**	**13042**	26
			AQUACTRL 2 SINGLE; Einbauposition fahrerseitig; für Linkslenker; passender Adapter: A	**2800011305280**	**13052**	27
			AQUACTRL 2 SINGLE; Einbauposition beifahrerseitig; für Rechtslenker; passender Adapter: A	**2800011605260** **2800011624270**	**16052** **62427**	54 61
			AQUACTRL 2 SINGLE; Einbauposition fahrerseitig; für Rechtslenker; passender Adapter: A	**2800011606260** **2800011606270**	**16062** **60627**	54 54
1.6 1.6 16V 4x4 1.6 4x4 1.6 4x4	91 kW 79 kW 91 kW 110 kW	01/88→12/89 11/87→09/91 01/89→12/89 01/88→12/91	AQUACTRL 2 SINGLE; Einbauposition beifahrerseitig; für Linkslenker; passender Adapter: A	**2800011304280**	**13042**	26
			AQUACTRL 2 SINGLE; Einbauposition fahrerseitig; für Linkslenker; passender Adapter: A	**2800011305280**	**13052**	27
			AQUACTRL 2 SINGLE; Einbauposition beifahrerseitig; für Rechtslenker; passender Adapter: A	**2800011605260**	**16052**	54
			AQUACTRL 2 SINGLE; Einbauposition fahrerseitig; für Rechtslenker; passender Adapter: A	**2800011606260**	**16062**	54
1.6 i 16V (ED4) 1.6 i 16V (ED4) 1.6 i 16V (ED4) 1.6 i 16V 4x4 1.6 i 16V 4x4 (EE5)	80 kW 81 kW 96 kW 81 kW 80 kW	11/87→09/91 10/87→09/91 09/87→09/91 01/89→12/91 10/89→09/91	AQUACTRL 2 SINGLE; Einbauposition beifahrerseitig; für Linkslenker; passender Adapter: A	**2800011304280**	**13042**	26
			AQUACTRL 2 SINGLE; Einbauposition fahrerseitig; für Linkslenker; passender Adapter: A	**2800011305280**	**13052**	27
			AQUACTRL 2 SINGLE; Einbauposition beifahrerseitig; für Rechtslenker; passender Adapter: A	**2800011605260** **2800011624270**	**16052** **62427**	54 61
			AQUACTRL 2 SINGLE; Einbauposition fahrerseitig; für Rechtslenker; passender Adapter: A	**2800011606260** **2800011606270**	**16062** **60627**	54 54

© 2025 Continental Aftermarket & Services GmbH

HONDA - CIVIC V Coupe (EJ) 08/93→03/96

Wischblatt

1.5 i LSi (EJ2) 1.6 i Vtec (EJ1)	74 kW 92 kW	08/93→11/95 01/94→03/96	AQUACTRL 2 SINGLE; Einbauposition beifahrerseitig; für Linkslenker; passender Adapter: A	**2800011304280**	**13042**	26
			AQUACTRL 2 SINGLE; Einbauposition fahrerseitig; für Linkslenker; passender Adapter: A	**2800011306280**	**13062**	27
			AQUACTRL 2 SINGLE; Einbauposition beifahrerseitig; für Rechtslenker; passender Adapter: A	**2800011605260** **2800011624270**	**16052** **62427**	54 61
			AQUACTRL 2 SINGLE; Einbauposition fahrerseitig; für Rechtslenker; passender Adapter: A	**2800011607260** **2800011625270**	**16072** **62527**	55 62

HONDA - CIVIC V Hatchback (EG) 10/91→11/95

Wischblatt

1.3 16V (EG3) 1.5 i 16V (EG4) 1.5 i 16V (EG4) 1.6 16V Vtec (EG5) 1.6 si 16V (EG2, EG6) 1.6 VTi 16V (EG6)	55 kW 66 kW 69 kW 92 kW 90 kW 118 kW	10/91→11/95 10/91→11/95 10/91→11/95 10/91→11/95 10/91→10/93 10/91→11/95	AQUACTRL 2 SINGLE; Einbauposition beifahrerseitig; für Linkslenker; passender Adapter: A	**2800011304280**	**13042**	26
			AQUACTRL 2 SINGLE; Einbauposition fahrerseitig; für Linkslenker; passender Adapter: A	**2800011306280**	**13062**	27
			AQUACTRL 2 SINGLE; Einbauposition beifahrerseitig; für Rechtslenker; passender Adapter: A	**2800011605260** **2800011624270**	**16052** **62427**	54 61
			AQUACTRL 2 SINGLE; Einbauposition fahrerseitig; für Rechtslenker; passender Adapter: A	**2800011607260** **2800011625270**	**16072** **62527**	55 62

HONDA - CIVIC V Stufenheck (EG, EH) 10/91→12/96

Wischblatt

1.3 (EG7) 1.5 1.5 (EG8)	55 kW 66 kW 67 kW	01/92→12/92 10/93→12/95 10/93→12/95	AQUACTRL 2 SINGLE; Einbauposition beifahrerseitig; für Linkslenker; passender Adapter: A	**2800011304280**	**13042**	26
			AQUACTRL 2 SINGLE; Einbauposition fahrerseitig; für Linkslenker; passender Adapter: A	**2800011306280**	**13062**	27
			AQUACTRL 2 SINGLE; Einbauposition beifahrerseitig; für Rechtslenker; passender Adapter: A	**2800011605260** **2800011624270**	**16052** **62427**	54 61
			AQUACTRL 2 SINGLE; Einbauposition fahrerseitig; für Rechtslenker; passender Adapter: A	**2800011607260** **2800011625270**	**16072** **62527**	55 62
1.5 (EG8)	74 kW	10/91→12/95	AQUACTRL 2 SINGLE; Einbauposition beifahrerseitig; für Rechtslenker; passender Adapter: A	**2800011605260** **2800011624270**	**16052** **62427**	54 61
			AQUACTRL 2 SINGLE; Einbauposition fahrerseitig; für Rechtslenker; passender Adapter: A	**2800011607260** **2800011625270**	**16072** **62527**	55 62
1.5 i 16V (EG8) 1.6 16V Vtec (EH9)	69 kW 92 kW	10/91→11/95 10/91→11/95	AQUACTRL 2 SINGLE; Einbauposition beifahrerseitig; für Linkslenker; passender Adapter: A	**2800011304280**	**13042**	26
			AQUACTRL 2 SINGLE; Einbauposition fahrerseitig; für Linkslenker; passender Adapter: A	**2800011306280**	**13062**	27
			AQUACTRL 2 SINGLE; Einbauposition beifahrerseitig; für Rechtslenker; passender Adapter: A	**2800011605260** **2800011624270**	**16052** **62427**	54 61
			AQUACTRL 2 SINGLE; Einbauposition fahrerseitig; für Rechtslenker; passender Adapter: A	**2800011607260** **2800011625270**	**16072** **62527**	55 62
1.6 4x4	92 kW	01/92→10/95	AQUACTRL 2 SINGLE; Einbauposition beifahrerseitig; für Linkslenker; passender Adapter: A	**2800011304280**	**13042**	26
			AQUACTRL 2 SINGLE; Einbauposition fahrerseitig; für Linkslenker; passender Adapter: A	**2800011306280**	**13062**	27
			AQUACTRL 2 SINGLE; Einbauposition beifahrerseitig; für Rechtslenker; passender Adapter: A	**2800011605260**	**16052**	54
			AQUACTRL 2 SINGLE; Einbauposition fahrerseitig; für Rechtslenker; passender Adapter: A	**2800011607260**	**16072**	55
1.6 si 16V (EH8) 1.6 VTi (EG9)	90 kW 118 kW	10/91→10/93 10/91→11/95	AQUACTRL 2 SINGLE; Einbauposition beifahrerseitig; für Linkslenker; passender Adapter: A	**2800011304280**	**13042**	26
			AQUACTRL 2 SINGLE; Einbauposition fahrerseitig; für Linkslenker; passender Adapter: A	**2800011306280**	**13062**	27
			AQUACTRL 2 SINGLE; Einbauposition beifahrerseitig; für Rechtslenker; passender Adapter: A	**2800011605260** **2800011624270**	**16052** **62427**	54 61
			AQUACTRL 2 SINGLE; Einbauposition fahrerseitig; für Rechtslenker; passender Adapter: A	**2800011607260** **2800011625270**	**16072** **62527**	55 62

© 2025 Continental Aftermarket & Services GmbH

HONDA - CIVIC VI Aerodeck (MB, MC) 04/98→02/01

Wischblatt

1.4 16V (MB8)	55 kW	04/98→02/01	AQUACTRL 2 SINGLE; Einbauposition beifahrerseitig; für Linkslenker; passender Adapter: A	**2800011304280**	**13042**	26
1.4 16V (MB8)	66 kW	04/98→02/01				
1.5 16V (MB9)	84 kW	04/98→02/01	AQUACTRL 2 SINGLE; Einbauposition fahrerseitig; für Linkslenker; passender Adapter: A	**2800011306280**	**13062**	27
1.6 16V (MC1)	85 kW	04/98→02/01				
1.6 16V (MC1)	92 kW	04/98→02/01	AQUACTRL 2 SINGLE; Einbauposition beifahrerseitig; für Rechtslenker; passender Adapter: A	**2800011605260** **2800011624270**	**16052** **62427**	54 61
1.8 16V (MC2)	124 kW	04/98→02/01				
2.0 i D (MC3)	77 kW	04/98→02/01				
			AQUACTRL 2 SINGLE; Einbauposition fahrerseitig; für Rechtslenker; passender Adapter: A	**2800011607260** **2800011625270**	**16072** **62527**	55 62

HONDA - CIVIC VI Coupe (EJ, EM1) 03/96→12/00

Wischblatt

1.6 (EJ6)	79 kW	05/96→04/99	AQUACTRL 2 SINGLE; Einbauposition beifahrerseitig; für Linkslenker; passender Adapter: A	**2800011304280**	**13042**	26
			AQUACTRL 2 SINGLE; Einbauposition fahrerseitig; für Linkslenker; passender Adapter: A	**2800011306280**	**13062**	27
			AQUACTRL 2 SINGLE; Einbauposition beifahrerseitig; für Rechtslenker; passender Adapter: A	**2800011605260** **2800011624270**	**16052** **62427**	54 61
			AQUACTRL 2 SINGLE; Einbauposition fahrerseitig; für Rechtslenker; passender Adapter: A	**2800011607260** **2800011625270**	**16072** **62527**	55 62
1.6 (EJ8)	87 kW	09/97→12/99	AQUACTRL 2 SINGLE; Einbauposition beifahrerseitig; für Rechtslenker; passender Adapter: A	**2800011624270**	**62427**	61
			AQUACTRL 2 SINGLE; Einbauposition fahrerseitig; für Rechtslenker; passender Adapter: A	**2800011625270**	**62527**	62
1.6 i (EJ6)	77 kW	03/96→03/00	AQUACTRL 2 SINGLE; Einbauposition beifahrerseitig; für Linkslenker; passender Adapter: A	**2800011304280**	**13042**	26
1.6 i Vtec (EM1)	92 kW	03/96→03/00				
1.6 i Vtec (EM1)	118 kW	04/99→12/00	AQUACTRL 2 SINGLE; Einbauposition fahrerseitig; für Linkslenker; passender Adapter: A	**2800011306280**	**13062**	27
			AQUACTRL 2 SINGLE; Einbauposition beifahrerseitig; für Rechtslenker; passender Adapter: A	**2800011605260** **2800011624270**	**16052** **62427**	54 61
			AQUACTRL 2 SINGLE; Einbauposition fahrerseitig; für Rechtslenker; passender Adapter: A	**2800011607260** **2800011625270**	**16072** **62527**	55 62

HONDA - CIVIC VI Fastback (MA, MB) 09/94→02/01

Wischblatt

1.4 i (MA8, MB2)	55 kW	09/95→02/01	AQUACTRL 2 SINGLE; Einbauposition beifahrerseitig; für Linkslenker; passender Adapter: A	**2800011304280**	**13042**	26
1.4 i (MA8, MB2)	66 kW	06/95→02/01				
1.5 16V (MB3)	84 kW	01/97→02/01	AQUACTRL 2 SINGLE; Einbauposition fahrerseitig; für Linkslenker; passender Adapter: A	**2800011306280**	**13062**	27
1.5 i Vtec-E (MA9)	66 kW	09/94→01/97				
1.6 (MB4)	92 kW	11/98→02/01	AQUACTRL 2 SINGLE; Einbauposition beifahrerseitig; für Rechtslenker; passender Adapter: A	**2800011605260** **2800011624270**	**16052** **62427**	54 61
1.6 16V (MB4)	85 kW	01/97→02/01				
1.6 i (MB1)	83 kW	09/94→01/97				
1.6 i Vtec (MB1)	93 kW	09/94→01/97	AQUACTRL 2 SINGLE; Einbauposition fahrerseitig; für Rechtslenker; passender Adapter: A	**2800011607260** **2800011625270**	**16072** **62527**	55 62
1.6 VTi (MB4)	118 kW	01/97→02/01				
1.8 16V (MB6)	124 kW	01/97→02/01				
2.0 i TD (MB7)	63 kW	01/97→02/01				
2.0 TDiC (MB7)	74 kW	11/98→10/00				
2.0 TDiC (MB7)	77 kW	11/98→10/00	AQUACTRL 2 SINGLE; Einbauposition beifahrerseitig; für Linkslenker; passender Adapter: A	**2800011304280**	**13042**	26
			AQUACTRL 2 SINGLE; Einbauposition fahrerseitig; für Linkslenker; passender Adapter: A	**2800011306280**	**13062**	27
			AQUACTRL 2 SINGLE; Einbauposition beifahrerseitig; für Rechtslenker; passender Adapter: A	**2800011605260**	**16052**	54
			AQUACTRL 2 SINGLE; Einbauposition fahrerseitig; für Rechtslenker; passender Adapter: A	**2800011607260**	**16072**	55

© 2025 Continental Aftermarket & Services GmbH

HONDA - CIVIC VI Hatchback (EJ, EK) 10/95→03/01

Wischblatt

1.4 i (EJ9) 1.4 i S (EJ9)	55 kW 66 kW	11/95→02/01 11/95→02/01	AQUACTRL 2 SINGLE; Einbauposition beifahrerseitig; für Linkslenker; passender Adapter: A	**2800011304280**	**13042**	26
			AQUACTRL 2 SINGLE; Einbauposition fahrerseitig; für Linkslenker; passender Adapter: A	**2800011306280**	**13062**	27
			AQUACTRL 2 SINGLE; Einbauposition beifahrerseitig; für Rechtslenker; passender Adapter: A	**2800011605260** **2800011624270**	**16052** **62427**	54 61
			AQUACTRL 2 SINGLE; Einbauposition fahrerseitig; für Rechtslenker; passender Adapter: A	**2800011607260** **2800011625270**	**16072** **62527**	55 62
1.4 LPG 1.5	66 kW 66 kW	01/97→02/01 11/95→12/96	AQUACTRL 2 SINGLE; Einbauposition beifahrerseitig; für Linkslenker; passender Adapter: A	**2800011304280**	**13042**	26
			AQUACTRL 2 SINGLE; Einbauposition fahrerseitig; für Linkslenker; passender Adapter: A	**2800011306280**	**13062**	27
			AQUACTRL 2 SINGLE; Einbauposition beifahrerseitig; für Rechtslenker; passender Adapter: A	**2800011605260**	**16052**	54
			AQUACTRL 2 SINGLE; Einbauposition fahrerseitig; für Rechtslenker; passender Adapter: A	**2800011607260**	**16072**	55
1.5 i (EK3)	84 kW	11/95→02/01	AQUACTRL 2 SINGLE; Einbauposition beifahrerseitig; für Linkslenker; passender Adapter: A	**2800011304280**	**13042**	26
			AQUACTRL 2 SINGLE; Einbauposition fahrerseitig; für Linkslenker; passender Adapter: A	**2800011306280**	**13062**	27
			AQUACTRL 2 SINGLE; Einbauposition beifahrerseitig; für Rechtslenker; passender Adapter: A	**2800011605260** **2800011624270**	**16052** **62427**	54 61
			AQUACTRL 2 SINGLE; Einbauposition fahrerseitig; für Rechtslenker; passender Adapter: A	**2800011607260** **2800011625270**	**16072** **62527**	55 62
1.6	79 kW	10/95→12/00	AQUACTRL 2 SINGLE; Einbauposition beifahrerseitig; für Rechtslenker; passender Adapter: A	**2800011605260**	**16052**	54
			AQUACTRL 2 SINGLE; Einbauposition fahrerseitig; für Rechtslenker; passender Adapter: A	**2800011607260**	**16072**	55
1.6 (MB1) 1.6 (MB4) 1.6 i (EK1)	93 kW 92 kW 84 kW	10/95→03/01 11/98→03/01 11/95→02/01	AQUACTRL 2 SINGLE; Einbauposition beifahrerseitig; für Linkslenker; passender Adapter: A	**2800011304280**	**13042**	26
			AQUACTRL 2 SINGLE; Einbauposition fahrerseitig; für Linkslenker; passender Adapter: A	**2800011306280**	**13062**	27
			AQUACTRL 2 SINGLE; Einbauposition beifahrerseitig; für Rechtslenker; passender Adapter: A	**2800011605260** **2800011624270**	**16052** **62427**	54 61
			AQUACTRL 2 SINGLE; Einbauposition fahrerseitig; für Rechtslenker; passender Adapter: A	**2800011607260** **2800011625270**	**16072** **62527**	55 62
1.6 VTEC Type R (EK9)	136 kW	08/97→09/00	AQUACTRL 2 SINGLE; Einbauposition beifahrerseitig; für Rechtslenker; passender Adapter: A	**2800011624270**	**62427**	61
			AQUACTRL 2 SINGLE; Einbauposition fahrerseitig; für Rechtslenker; passender Adapter: A	**2800011625270**	**62527**	62
1.6 VTi (EK4)	118 kW	11/95→02/01	AQUACTRL 2 SINGLE; Einbauposition beifahrerseitig; für Linkslenker; passender Adapter: A	**2800011304280**	**13042**	26
			AQUACTRL 2 SINGLE; Einbauposition fahrerseitig; für Linkslenker; passender Adapter: A	**2800011306280**	**13062**	27
			AQUACTRL 2 SINGLE; Einbauposition beifahrerseitig; für Rechtslenker; passender Adapter: A	**2800011605260** **2800011624270**	**16052** **62427**	54 61
			AQUACTRL 2 SINGLE; Einbauposition fahrerseitig; für Rechtslenker; passender Adapter: A	**2800011607260** **2800011625270**	**16072** **62527**	55 62
2.0 TDiC	77 kW	11/98→10/00	AQUACTRL 2 SINGLE; Einbauposition beifahrerseitig; für Linkslenker; passender Adapter: A	**2800011304280**	**13042**	26
			AQUACTRL 2 SINGLE; Einbauposition fahrerseitig; für Linkslenker; passender Adapter: A	**2800011306280**	**13062**	27
			AQUACTRL 2 SINGLE; Einbauposition beifahrerseitig; für Rechtslenker; passender Adapter: A	**2800011605260**	**16052**	54
			AQUACTRL 2 SINGLE; Einbauposition fahrerseitig; für Rechtslenker; passender Adapter: A	**2800011607260**	**16072**	55

© 2025 Continental Aftermarket & Services GmbH

HONDA - CIVIC VI Stufenheck (EJ, EK, SO) 06/95→03/01

Wischblatt

1.4 (EJ9) 1.4 i (EJ9) 1.5 i (EK3)	55 kW 66 kW 84 kW	11/95→10/98 11/95→02/01 11/95→02/01	AQUACTRL 2 SINGLE; Einbauposition beifahrerseitig; für Linkslenker; passender Adapter: A	**2800011304280**	**13042**	26
			AQUACTRL 2 SINGLE; Einbauposition fahrerseitig; für Linkslenker; passender Adapter: A	**2800011306280**	**13062**	27
			AQUACTRL 2 SINGLE; Einbauposition beifahrerseitig; für Rechtslenker; passender Adapter: A	**2800011605260** **2800011624270**	**16052** **62427**	54 61
			AQUACTRL 2 SINGLE; Einbauposition fahrerseitig; für Rechtslenker; passender Adapter: A	**2800011607260** **2800011625270**	**16072** **62527**	55 62
1.5 i (EK3)	96 kW	09/95→08/99	AQUACTRL 2 SINGLE; Einbauposition beifahrerseitig; für Rechtslenker; passender Adapter: A	**2800011624270**	**62427**	61
			AQUACTRL 2 SINGLE; Einbauposition fahrerseitig; für Rechtslenker; passender Adapter: A	**2800011625270**	**62527**	62
1.6 (EK1, EJ6)	88 kW	10/95→09/00	AQUACTRL 2 SINGLE; Einbauposition beifahrerseitig; für Rechtslenker; passender Adapter: A	**2800011605260** **2800011624270**	**16052** **62427**	54 61
			AQUACTRL 2 SINGLE; Einbauposition fahrerseitig; für Rechtslenker; passender Adapter: A	**2800011607260** **2800011625270**	**16072** **62527**	55 62
1.6 (EK1)	78 kW	09/96→12/00	AQUACTRL 2 SINGLE; Einbauposition beifahrerseitig; für Rechtslenker; passender Adapter: A	**2800011624270**	**62427**	61
			AQUACTRL 2 SINGLE; Einbauposition fahrerseitig; für Rechtslenker; passender Adapter: A	**2800011625270**	**62527**	62
1.6 i Vtec (EK1, SO4)	92 kW	11/95→02/01	AQUACTRL 2 SINGLE; Einbauposition beifahrerseitig; für Linkslenker; passender Adapter: A	**2800011304280**	**13042**	26
			AQUACTRL 2 SINGLE; Einbauposition fahrerseitig; für Linkslenker; passender Adapter: A	**2800011306280**	**13062**	27
			AQUACTRL 2 SINGLE; Einbauposition beifahrerseitig; für Rechtslenker; passender Adapter: A	**2800011605260** **2800011624270**	**16052** **62427**	54 61
			AQUACTRL 2 SINGLE; Einbauposition fahrerseitig; für Rechtslenker; passender Adapter: A	**2800011607260** **2800011625270**	**16072** **62527**	55 62
1.6 i Vtec 4x4	92 kW	11/95→02/01	AQUACTRL 2 SINGLE; Einbauposition beifahrerseitig; für Rechtslenker; passender Adapter: A	**2800011605260**	**16052**	54
			AQUACTRL 2 SINGLE; Einbauposition fahrerseitig; für Rechtslenker; passender Adapter: A	**2800011607260**	**16072**	55
1.6 VTi (EK4, SO4)	118 kW	11/95→02/01	AQUACTRL 2 SINGLE; Einbauposition beifahrerseitig; für Linkslenker; passender Adapter: A	**2800011304280**	**13042**	26
			AQUACTRL 2 SINGLE; Einbauposition fahrerseitig; für Linkslenker; passender Adapter: A	**2800011306280**	**13062**	27
			AQUACTRL 2 SINGLE; Einbauposition beifahrerseitig; für Rechtslenker; passender Adapter: A	**2800011605260** **2800011624270**	**16052** **62427**	54 61
			AQUACTRL 2 SINGLE; Einbauposition fahrerseitig; für Rechtslenker; passender Adapter: A	**2800011607260** **2800011625270**	**16072** **62527**	55 62
1.7 (EK9)	92 kW	11/97→03/01	AQUACTRL 2 SINGLE; Einbauposition beifahrerseitig; für Rechtslenker; passender Adapter: A	**2800011605260** **2800011624270**	**16052** **62427**	54 61
			AQUACTRL 2 SINGLE; Einbauposition fahrerseitig; für Rechtslenker; passender Adapter: A	**2800011607260** **2800011625270**	**16072** **62527**	55 62

HONDA - CIVIC VII Coupe (EM2) 02/01→12/05

Wischblatt

1.6 i (EM1) 1.7 i (EM2) 1.7 i VTEC (EM2)	81 kW 88 kW 92 kW	02/01→12/05 05/01→12/05 05/01→12/05	AQUACTRL 2 SET; für Linkslenker	**2800011216280**	**12162**	7
			AQUACTRL 2 SINGLE; Einbauposition beifahrerseitig; für Linkslenker; passender Adapter: A	**2800011305280**	**13052**	27
			AQUACTRL 2 SINGLE; Einbauposition fahrerseitig; für Linkslenker; passender Adapter: A	**2800011307280**	**13072**	27
			AQUACTRL 2 SINGLE; Einbauposition beifahrerseitig; für Rechtslenker; passender Adapter: A	**2800011606260** **2800011606270**	**16062** **60627**	54 54
			AQUACTRL 2 SINGLE; Einbauposition fahrerseitig; für Rechtslenker; passender Adapter: A	**2800011608260** **2800011626270**	**16082** **62627**	55 62

HONDA - CIVIC VII Hatchback (EU, EP, EV) 01/00→02/06

Wischblatt

1.4 i (EP1, EU7) 1.4 iS (EP1, EU5, EU7) →	55 kW 66 kW	02/01→09/05 11/00→09/05	AQUACTRL 2 SET; für Linkslenker	**2800011213280**	**12132**	7

© 2025 Continental Aftermarket & Services GmbH

HONDA - CIVIC VII Hatchback (EU, EP, EV) 01/00→02/06

Wischblatt

1.6 i (EP2, EU8, EU6) 1.7 CTDi (EP4, EU9) 2.0 i Sport (EV1) 2.0 Type-R (EP3)	81 kW 74 kW 118 kW 147 kW	02/01→09/05 01/02→09/05 09/01→09/05 09/01→09/05	AQUACTRL 2 SINGLE; für Linkslenker; Einbauposition beifahrerseitig; passender Adapter: A	**2800011300280**	**13002**	25
			AQUACTRL 2 SINGLE; für Linkslenker; Einbauposition fahrerseitig; passender Adapter: A	**2800011312280**	**13122**	29
			REARCTRL; Einbauposition hinten	**2800011505170** **2800011505180**	**50517** **15051**	34 34
			AQUACTRL 2 SINGLE; Einbauposition beifahrerseitig; für Rechtslenker; passender Adapter: A	**2800011600260** **2800011600270**	**16002** **60027**	52 52
			AQUACTRL 2 SINGLE; Einbauposition fahrerseitig; für Rechtslenker; passender Adapter: A	**2800011614260** **2800011628270**	**16142** **62827**	58 63

HONDA - CIVIC VII Stufenheck (ES, ET) 10/00→04/06

Wischblatt

1.3 IMA (ED9, ES9) 1.4 (ES4)	61 kW 66 kW	10/03→09/05 12/00→09/05	AQUACTRL 2 SET; für Linkslenker	**2800011213280**	**12132**	7
			AQUACTRL 2 SINGLE; Einbauposition beifahrerseitig; für Linkslenker; passender Adapter: A	**2800011300280**	**13002**	25
			AQUACTRL 2 SINGLE; Einbauposition fahrerseitig; für Linkslenker; passender Adapter: A	**2800011312280**	**13122**	29
			AQUACTRL 2 SINGLE; Einbauposition beifahrerseitig; für Rechtslenker; passender Adapter: A	**2800011600260** **2800011600270**	**16002** **60027**	52 52
			AQUACTRL 2 SINGLE; Einbauposition fahrerseitig; für Rechtslenker; passender Adapter: A	**2800011614260** **2800011628270**	**16142** **62827**	58 63
1.5 (ES8)	82 kW	02/03→09/05	AQUACTRL 2 SINGLE; Einbauposition beifahrerseitig; für Rechtslenker; passender Adapter: A	**2800011600260** **2800011600270**	**16002** **60027**	52 52
			AQUACTRL 2 SINGLE; Einbauposition fahrerseitig; für Rechtslenker; passender Adapter: A	**2800011614260** **2800011628270**	**16142** **62827**	58 63
1.6 (ES5)	81 kW	02/01→09/05	AQUACTRL 2 SET; für Linkslenker	**2800011213280**	**12132**	7
			AQUACTRL 2 SINGLE; Einbauposition beifahrerseitig; für Linkslenker; passender Adapter: A	**2800011300280**	**13002**	25
			AQUACTRL 2 SINGLE; Einbauposition fahrerseitig; für Linkslenker; passender Adapter: A	**2800011312280**	**13122**	29
			AQUACTRL 2 SINGLE; Einbauposition beifahrerseitig; für Rechtslenker; passender Adapter: A	**2800011600260** **2800011600270**	**16002** **60027**	52 52
			AQUACTRL 2 SINGLE; Einbauposition fahrerseitig; für Rechtslenker; passender Adapter: A	**2800011614260** **2800011628270**	**16142** **62827**	58 63
1.6 (ES5)	84 kW	02/01→09/05	AQUACTRL 2 SINGLE; Einbauposition beifahrerseitig; für Rechtslenker; passender Adapter: A	**2800011606270**	**60627**	54
			AQUACTRL 2 SINGLE; Einbauposition fahrerseitig; für Rechtslenker; passender Adapter: A	**2800011626270**	**62627**	62
1.7	85 kW	02/01→09/05	AQUACTRL 2 SET; für Linkslenker	**2800011213280**	**12132**	7
			AQUACTRL 2 SINGLE; Einbauposition beifahrerseitig; für Linkslenker; passender Adapter: A	**2800011300280**	**13002**	25
			AQUACTRL 2 SINGLE; Einbauposition fahrerseitig; für Linkslenker; passender Adapter: A	**2800011312280**	**13122**	29
			AQUACTRL 2 SINGLE; Einbauposition beifahrerseitig; für Rechtslenker; passender Adapter: A	**2800011600260** **2800011600270**	**16002** **60027**	52 52
			AQUACTRL 2 SINGLE; Einbauposition fahrerseitig; für Rechtslenker; passender Adapter: A	**2800011614260** **2800011628270**	**16142** **62827**	58 63
1.7 (ES1) 1.7 (ES1)	88 kW 96 kW	10/00→12/05 12/00→09/05	AQUACTRL 2 SINGLE; Einbauposition beifahrerseitig; für Rechtslenker; passender Adapter: A	**2800011606270**	**60627**	54
			AQUACTRL 2 SINGLE; Einbauposition fahrerseitig; für Rechtslenker; passender Adapter: A	**2800011626270**	**62627**	62
1.7 LX, LXL 1.8	85 kW 77 kW	01/01→04/06 07/03→08/05	AQUACTRL 2 SINGLE; Einbauposition beifahrerseitig; für Rechtslenker; passender Adapter: A	**2800011600260**	**16002**	52
			AQUACTRL 2 SINGLE; Einbauposition fahrerseitig; für Rechtslenker; passender Adapter: A	**2800011614260**	**16142**	58

© 2025 Continental Aftermarket & Services GmbH

HONDA - CIVIC VII Stufenheck (ES, ET) 10/00→04/06						
Wischblatt						
2.0 (ET1)	118 kW	10/03→09/05	AQUACTRL 2 SET; für Linkslenker	**2800011213280**	**12132**	7
			AQUACTRL 2 SINGLE; Einbauposition beifahrerseitig; für Linkslenker; passender Adapter: A	**2800011300280**	**13002**	25
			AQUACTRL 2 SINGLE; Einbauposition fahrerseitig; für Linkslenker; passender Adapter: A	**2800011312280**	**13122**	29
			AQUACTRL 2 SINGLE; Einbauposition beifahrerseitig; für Rechtslenker; passender Adapter: A	**2800011606270**	**60627**	54
			AQUACTRL 2 SINGLE; Einbauposition fahrerseitig; für Rechtslenker; passender Adapter: A	**2800011626270**	**62627**	62
HONDA - CIVIC VIII Hatchback (FN, FK) 09/05→12/12						
Wischblatt						
1.4 (FK1, FN4)	73 kW	10/08→12/11	AQUACTRL 2 SINGLE; Einbauposition beifahrerseitig; für Linkslenker; passender Adapter: A	**2800011310280**	**13102**	28
			AQUACTRL 2 SINGLE; Einbauposition fahrerseitig; für Linkslenker; passender Adapter: A	**2800011314280**	**13142**	30
1.4 (FK1) 1.8 (FN1, FK2)	61 kW 103 kW	09/05→09/08 09/05→12/11	AQUACTRL 2 SINGLE; Einbauposition beifahrerseitig; für Linkslenker; passender Adapter: A	**2800011310280**	**13102**	28
			AQUACTRL 2 SINGLE; Einbauposition fahrerseitig; für Linkslenker; passender Adapter: A	**2800011314280**	**13142**	30
			AQUACTRL 2 SINGLE; Einbauposition beifahrerseitig; für Rechtslenker; passender Adapter: BC	**2800011610270**	**61027**	56
			AQUACTRL 2 SINGLE; Einbauposition fahrerseitig; für Rechtslenker; passender Adapter: BC	**2800011630270**	**63027**	63
2.0 i-VTEC Type R (FN2)	177 kW	03/10→12/10	AQUACTRL 2 SINGLE; Einbauposition beifahrerseitig; für Linkslenker; passender Adapter: A	**2800011310280**	**13102**	28
			AQUACTRL 2 SINGLE; Einbauposition fahrerseitig; für Linkslenker; passender Adapter: A	**2800011314280**	**13142**	30
2.2 CTDi (FK3)	103 kW	09/05→12/11	AQUACTRL 2 SINGLE; Einbauposition beifahrerseitig; für Linkslenker; passender Adapter: A	**2800011310280**	**13102**	28
			AQUACTRL 2 SINGLE; Einbauposition fahrerseitig; für Linkslenker; passender Adapter: A	**2800011314280**	**13142**	30
			AQUACTRL 2 SINGLE; Einbauposition beifahrerseitig; für Rechtslenker; passender Adapter: BC	**2800011610270**	**61027**	56
			AQUACTRL 2 SINGLE; Einbauposition fahrerseitig; für Rechtslenker; passender Adapter: BC	**2800011630270**	**63027**	63
Type R (FN2)	148 kW	09/06→01/12	AQUACTRL 2 SINGLE; Einbauposition beifahrerseitig; für Linkslenker; passender Adapter: A	**2800011310280**	**13102**	28
			AQUACTRL 2 SINGLE; Einbauposition fahrerseitig; für Linkslenker; passender Adapter: A	**2800011314280**	**13142**	30
			AQUACTRL 2 SINGLE; Einbauposition beifahrerseitig; für Rechtslenker; passender Adapter: BC	**2800011610270** **2800011628270**	**61027** **62827**	56 63
			AQUACTRL 2 SINGLE; Einbauposition fahrerseitig; für Rechtslenker; passender Adapter: BC	**2800011618270** **2800011630270**	**61827** **63027**	59 63
HONDA - CIVIC VIII Stufenheck (FD, FA) 09/05→05/13						
Wischblatt						
1.3 (FD3)	85 kW	02/06→12/12	AQUACTRL 2 SINGLE; Einbauposition beifahrerseitig; für Linkslenker; passender Adapter: A	**2800011310280**	**13102**	28
			AQUACTRL 2 SINGLE; Einbauposition fahrerseitig; für Linkslenker; passender Adapter: A	**2800011314280**	**13142**	30
1.3 IMA (FA3, FD3)	70 kW	01/06→12/12	AQUACTRL 2 SINGLE; Einbauposition beifahrerseitig; für Linkslenker; passender Adapter: A	**2800011310280**	**13102**	28
			AQUACTRL 2 SINGLE; Einbauposition fahrerseitig; für Linkslenker; passender Adapter: A	**2800011314280**	**13142**	30
			AQUACTRL 2 SINGLE; Einbauposition beifahrerseitig; für Rechtslenker; passender Adapter: A	**2800011612270**	**61227**	57
			AQUACTRL 2 SINGLE; Einbauposition fahrerseitig; für Rechtslenker; passender Adapter: A	**2800011630270**	**63027**	63
1.3 IMA (FD3)	85 kW	01/10→02/12	AQUACTRL 2 SINGLE; Einbauposition beifahrerseitig; für Linkslenker; passender Adapter: A	**2800011310280**	**13102**	28
			AQUACTRL 2 SINGLE; Einbauposition fahrerseitig; für Linkslenker; passender Adapter: A	**2800011314280**	**13142**	30

© 2025 Continental Aftermarket & Services GmbH

HONDA - CIVIC VIII Stufenheck (FD, FA) 09/05→05/13

Wischblatt

1.6	92 kW	09/05→12/12	AQUACTRL 2 SINGLE; Einbauposition beifahrerseitig; für Linkslenker; passender Adapter: A	**2800011310280**	**13102**	28
			AQUACTRL 2 SINGLE; Einbauposition fahrerseitig; für Linkslenker; passender Adapter: A	**2800011314280**	**13142**	30
			AQUACTRL 2 SINGLE; Einbauposition beifahrerseitig; für Rechtslenker; passender Adapter: A	**2800011612270**	**61227**	57
			AQUACTRL 2 SINGLE; Einbauposition fahrerseitig; für Rechtslenker; passender Adapter: A	**2800011630270**	**63027**	63
1.6 1.6 (FD6)	92 kW 84 kW	01/12→12/12 09/05→12/12	AQUACTRL 2 SINGLE; Einbauposition beifahrerseitig; für Linkslenker; passender Adapter: A	**2800011310280**	**13102**	28
			AQUACTRL 2 SINGLE; Einbauposition fahrerseitig; für Linkslenker; passender Adapter: A	**2800011314280**	**13142**	30
1.8 (FD1, FD7, FA1)	103 kW	09/05→02/12	AQUACTRL 2 SINGLE; Einbauposition beifahrerseitig; für Linkslenker; passender Adapter: A	**2800011310280**	**13102**	28
			AQUACTRL 2 SINGLE; Einbauposition fahrerseitig; für Linkslenker; passender Adapter: A	**2800011314280**	**13142**	30
			AQUACTRL 2 SINGLE; Einbauposition beifahrerseitig; für Rechtslenker; passender Adapter: A	**2800011612270**	**61227**	57
			AQUACTRL 2 SINGLE; Einbauposition fahrerseitig; für Rechtslenker; passender Adapter: A	**2800011630270**	**63027**	63
1.8 EXS Flex	103 kW	11/06→05/13	AQUACTRL 2 SINGLE; Einbauposition beifahrerseitig; für Linkslenker; passender Adapter: A	**2800011310280**	**13102**	28
			AQUACTRL 2 SINGLE; Einbauposition fahrerseitig; für Linkslenker; passender Adapter: A	**2800011314280**	**13142**	30
2.0 (FD2)	114 kW	02/06→02/12	AQUACTRL 2 SINGLE; Einbauposition beifahrerseitig; für Rechtslenker; passender Adapter: A	**2800011612270**	**61227**	57
			AQUACTRL 2 SINGLE; Einbauposition fahrerseitig; für Rechtslenker; passender Adapter: A	**2800011630270**	**63027**	63
2.0 i-VTEC Type R (FD2)	165 kW	08/07→09/10	AQUACTRL 2 SINGLE; Einbauposition beifahrerseitig; für Linkslenker; passender Adapter: A	**2800011310280**	**13102**	28
			AQUACTRL 2 SINGLE; Einbauposition fahrerseitig; für Linkslenker; passender Adapter: A	**2800011314280**	**13142**	30
			AQUACTRL 2 SINGLE; Einbauposition beifahrerseitig; für Rechtslenker; passender Adapter: A	**2800011612270**	**61227**	57
			AQUACTRL 2 SINGLE; Einbauposition fahrerseitig; für Rechtslenker; passender Adapter: A	**2800011630270**	**63027**	63

HONDA - CIVIC IX (FK) 02/12→07/17

Wischblatt

1.4 i-VTEC (FK1) 1.6 i-DTEC (FK3) 1.8 i-VTEC (FK2) 2.0 i-VTEC Type R (FK2) 2.2 i-DTEC (FK3)	73 kW 88 kW 104 kW 228 kW 110 kW	02/12→12/16 02/13→12/16 02/12→12/16 08/15→12/16 02/12→12/16	AQUACTRL 2 SINGLE; Einbauposition beifahrerseitig; für Linkslenker; passender Adapter: A	**2800011304280**	**13042**	26
			AQUACTRL 2 SINGLE; Einbauposition fahrerseitig; für Linkslenker; passender Adapter: A	**2800011314280**	**13142**	30
			AQUACTRL 2 SINGLE; Einbauposition beifahrerseitig; für Rechtslenker; passender Adapter: A	**2800011605260** **2800011624270**	**16052** **62427**	54 61
			AQUACTRL 2 SINGLE; Einbauposition fahrerseitig; für Rechtslenker; passender Adapter: A	**2800011616260** **2800011630270**	**16162** **63027**	58 63

HONDA - CIVIC IX Coupe 01/12→

Wischblatt

1.8 2.4	104 kW 138 kW	01/12→ 09/14→	AQUACTRL 2 SINGLE; Einbauposition beifahrerseitig; für Rechtslenker; passender Adapter: A	**2800011605260**	**16052**	54
			AQUACTRL 2 SINGLE; Einbauposition fahrerseitig; für Rechtslenker; passender Adapter: A	**2800011616260**	**16162**	58

© 2025 Continental Aftermarket & Services GmbH

HONDA - CIVIC IX Stufenheck (FB) 09/11→12/16						
Wischblatt						
1.5 IMA (FB4)	67 kW	02/14→12/16	AQUACTRL 2 SINGLE; Einbauposition beifahrerseitig; für Linkslenker; passender Adapter: A	**2800011304280**	**13042**	26
			AQUACTRL 2 SINGLE; Einbauposition fahrerseitig; für Linkslenker; passender Adapter: A	**2800011314280**	**13142**	30
			AQUACTRL 2 SINGLE; Einbauposition beifahrerseitig; für Rechtslenker; passender Adapter: A	**2800011610270**	**61027**	56
			AQUACTRL 2 SINGLE; Einbauposition fahrerseitig; für Rechtslenker; passender Adapter: A	**2800011630270**	**63027**	63
1.5 IMA (FB4)	82 kW	06/12→12/16	AQUACTRL 2 SINGLE; Einbauposition beifahrerseitig; für Rechtslenker; passender Adapter: A	**2800011610270**	**61027**	56
			AQUACTRL 2 SINGLE; Einbauposition fahrerseitig; für Rechtslenker; passender Adapter: A	**2800011630270**	**63027**	63
1.6 (FB7, FB1) 1.8 (FB2) 1.8 (FB2) 1.8 (FB2)	92 kW 103 kW 104 kW 104 kW	09/11→12/16 05/13→12/16 09/11→12/16 02/12→12/16	AQUACTRL 2 SINGLE; Einbauposition beifahrerseitig; für Linkslenker; passender Adapter: A	**2800011304280**	**13042**	26
			AQUACTRL 2 SINGLE; Einbauposition fahrerseitig; für Linkslenker; passender Adapter: A	**2800011314280**	**13142**	30
			AQUACTRL 2 SINGLE; Einbauposition beifahrerseitig; für Rechtslenker; passender Adapter: A	**2800011605260** **2800011624270**	**16052** **62427**	54 61
			AQUACTRL 2 SINGLE; Einbauposition fahrerseitig; für Rechtslenker; passender Adapter: A	**2800011616260** **2800011630270**	**16162** **63027**	58 63
2.0 (FB3)	114 kW	06/12→12/16	AQUACTRL 2 SINGLE; Einbauposition beifahrerseitig; für Linkslenker; passender Adapter: A	**2800011304280**	**13042**	26
			AQUACTRL 2 SINGLE; Einbauposition fahrerseitig; für Linkslenker; passender Adapter: A	**2800011314280**	**13142**	30
			AQUACTRL 2 SINGLE; Einbauposition beifahrerseitig; für Rechtslenker; passender Adapter: A	**2800011610270**	**61027**	56
			AQUACTRL 2 SINGLE; Einbauposition fahrerseitig; für Rechtslenker; passender Adapter: A	**2800011630270**	**63027**	63
HONDA - CIVIC IX Tourer (FK) 01/14→12/16						
Wischblatt						
1.6 i-DTEC (FK3) 1.8 i-VTEC (FK2)	88 kW 104 kW	01/14→12/16 01/14→12/16	AQUACTRL 2 SINGLE; Einbauposition beifahrerseitig; für Linkslenker; passender Adapter: A	**2800011304280**	**13042**	26
			AQUACTRL 2 SINGLE; Einbauposition fahrerseitig; für Linkslenker; passender Adapter: A	**2800011314280**	**13142**	30
			REARCTRL; Einbauposition hinten	**2800011509170** **2800011509180**	**50917** **15091**	36 36
			AQUACTRL 2 SINGLE; Einbauposition beifahrerseitig; für Rechtslenker; passender Adapter: A	**2800011605260** **2800011624270**	**16052** **62427**	54 61
			AQUACTRL 2 SINGLE; Einbauposition fahrerseitig; für Rechtslenker; passender Adapter: A	**2800011616260** **2800011630270**	**16162** **63027**	58 63
HONDA - CIVIC X Schrägheck (FC_, FK_) 09/16→						
Wischblatt						
1.0 VTEC	93 kW	07/18→12/22	AQUACTRL 2 SINGLE; Einbauposition beifahrerseitig; für Linkslenker; passender Adapter: A	**2800011304280**	**13042**	26
			AQUACTRL 2 SINGLE; Einbauposition fahrerseitig; für Linkslenker; passender Adapter: A	**2800011314280**	**13142**	30
			AQUACTRL 2 SINGLE; Einbauposition beifahrerseitig; für Rechtslenker; passender Adapter: A	**2800011605260**	**16052**	54
			AQUACTRL 2 SINGLE; Einbauposition fahrerseitig; für Rechtslenker; passender Adapter: A	**2800011616260**	**16162**	58
1.0 VTEC (FK6)	95 kW	02/17→12/22	AQUACTRL 2 SINGLE; Einbauposition beifahrerseitig; für Linkslenker; passender Adapter: A	**2800011304280**	**13042**	26
			AQUACTRL 2 SINGLE; Einbauposition fahrerseitig; für Linkslenker; passender Adapter: A	**2800011314280**	**13142**	30
			AQUACTRL 2 SINGLE; Einbauposition beifahrerseitig; für Rechtslenker; passender Adapter: A	**2800011605260** **2800011624270**	**16052** **62427**	54 61
			AQUACTRL 2 SINGLE; Einbauposition fahrerseitig; für Rechtslenker; passender Adapter: A	**2800011616260** **2800011630270**	**16162** **63027**	58 63

© 2025 Continental Aftermarket & Services GmbH

HONDA - CIVIC X Schrägheck (FC_, FK_) 09/16→

Wischblatt

1.5 VTEC (FK7) 1.5 VTEC (FK7)	125 kW 127 kW	01/17→ 03/17→	AQUACTRL 2 SINGLE; Einbauposition beifahrerseitig; für Linkslenker; passender Adapter: A	**2800011304280**	**13042**	26
			AQUACTRL 2 SINGLE; Einbauposition fahrerseitig; für Linkslenker; passender Adapter: A	**2800011314280**	**13142**	30
			AQUACTRL 2 SINGLE; Einbauposition beifahrerseitig; für Rechtslenker; passender Adapter: A	**2800011624270**	**62427**	61
			AQUACTRL 2 SINGLE; Einbauposition fahrerseitig; für Rechtslenker; passender Adapter: A	**2800011630270**	**63027**	63
1.5 VTEC (FK7)	134 kW	02/17→12/22	AQUACTRL 2 SINGLE; Einbauposition beifahrerseitig; für Linkslenker; passender Adapter: A	**2800011304280**	**13042**	26
			AQUACTRL 2 SINGLE; Einbauposition fahrerseitig; für Linkslenker; passender Adapter: A	**2800011314280**	**13142**	30
			AQUACTRL 2 SINGLE; Einbauposition beifahrerseitig; für Rechtslenker; passender Adapter: A	**2800011605260** **2800011624270**	**16052** **62427**	54 61
			AQUACTRL 2 SINGLE; Einbauposition fahrerseitig; für Rechtslenker; passender Adapter: A	**2800011616260** **2800011630270**	**16162** **63027**	58 63
1.6 i-DTEC (FK9)	88 kW	01/18→12/22	AQUACTRL 2 SINGLE; Einbauposition beifahrerseitig; für Linkslenker; passender Adapter: A	**2800011304280**	**13042**	26
			AQUACTRL 2 SINGLE; Einbauposition fahrerseitig; für Linkslenker; passender Adapter: A	**2800011314280**	**13142**	30
			AQUACTRL 2 SINGLE; Einbauposition beifahrerseitig; für Rechtslenker; passender Adapter: A	**2800011605260**	**16052**	54
			AQUACTRL 2 SINGLE; Einbauposition fahrerseitig; für Rechtslenker; passender Adapter: A	**2800011616260**	**16162**	58
1.8 iVTEC (FK5)	104 kW	03/17→	AQUACTRL 2 SINGLE; Einbauposition beifahrerseitig; für Rechtslenker; passender Adapter: A	**2800011605260** **2800011624270**	**16052** **62427**	54 61
			AQUACTRL 2 SINGLE; Einbauposition fahrerseitig; für Rechtslenker; passender Adapter: A	**2800011616260** **2800011630270**	**16162** **63027**	58 63
2.0 Type-R	225 kW	09/17→	AQUACTRL 2 SINGLE; Einbauposition beifahrerseitig; für Linkslenker; passender Adapter: A	**2800011304280**	**13042**	26
			AQUACTRL 2 SINGLE; Einbauposition fahrerseitig; für Linkslenker; passender Adapter: A	**2800011314280**	**13142**	30
2.0 Type-R (FK8)	228 kW	09/17→12/21	AQUACTRL 2 SINGLE; Einbauposition beifahrerseitig; für Linkslenker; passender Adapter: A	**2800011304280**	**13042**	26
			AQUACTRL 2 SINGLE; Einbauposition fahrerseitig; für Linkslenker; passender Adapter: A	**2800011314280**	**13142**	30
			AQUACTRL 2 SINGLE; Einbauposition beifahrerseitig; für Rechtslenker; passender Adapter: A	**2800011624270**	**62427**	61
			AQUACTRL 2 SINGLE; Einbauposition fahrerseitig; für Rechtslenker; passender Adapter: A	**2800011630270**	**63027**	63
2.0 Type-R (FK8)	235 kW	06/17→12/22	AQUACTRL 2 SINGLE; Einbauposition beifahrerseitig; für Linkslenker; passender Adapter: A	**2800011304280**	**13042**	26
			AQUACTRL 2 SINGLE; Einbauposition fahrerseitig; für Linkslenker; passender Adapter: A	**2800011314280**	**13142**	30
			AQUACTRL 2 SINGLE; Einbauposition beifahrerseitig; für Rechtslenker; passender Adapter: A	**2800011605260** **2800011624270**	**16052** **62427**	54 61
			AQUACTRL 2 SINGLE; Einbauposition fahrerseitig; für Rechtslenker; passender Adapter: A	**2800011616260** **2800011630270**	**16162** **63027**	58 63

HONDA - CIVIC X Stufenheck (FC_) 09/15→

Wischblatt

1.0 iVTEC (FC9)	93 kW	07/18→12/22	AQUACTRL 2 SINGLE; Einbauposition beifahrerseitig; für Linkslenker; passender Adapter: A	**2800011304280**	**13042**	26
			AQUACTRL 2 SINGLE; Einbauposition fahrerseitig; für Linkslenker; passender Adapter: A	**2800011314280**	**13142**	30
			AQUACTRL 2 SINGLE; Einbauposition beifahrerseitig; für Rechtslenker; passender Adapter: A	**2800011605260**	**16052**	54
			AQUACTRL 2 SINGLE; Einbauposition fahrerseitig; für Rechtslenker; passender Adapter: A	**2800011616260**	**16162**	58

© 2025 Continental Aftermarket & Services GmbH

HONDA - CIVIC X Stufenheck (FC_) 09/15→

Wischblatt

1.5 (FC1)	130 kW	09/15→	AQUACTRL 2 SINGLE; Einbauposition beifahrerseitig; für Rechtslenker; passender Adapter: A	**2800011605260**	**16052**	54
			AQUACTRL 2 SINGLE; Einbauposition fahrerseitig; für Rechtslenker; passender Adapter: A	**2800011616260**	**16162**	58
1.5 RS Turbo (FC1)	127 kW	06/16→	AQUACTRL 2 SINGLE; Einbauposition beifahrerseitig; für Linkslenker; passender Adapter: A	**2800011304280**	**13042**	26
			AQUACTRL 2 SINGLE; Einbauposition fahrerseitig; für Linkslenker; passender Adapter: A	**2800011314280**	**13142**	30
			AQUACTRL 2 SINGLE; Einbauposition beifahrerseitig; für Rechtslenker; passender Adapter: A	**2800011605260** **2800011624270**	**16052** **62427**	54 61
			AQUACTRL 2 SINGLE; Einbauposition fahrerseitig; für Rechtslenker; passender Adapter: A	**2800011616260** **2800011630270**	**16162** **63027**	58 63
1.5 Si (FC1)	153 kW	01/17→	AQUACTRL 2 SINGLE; Einbauposition beifahrerseitig; für Rechtslenker; passender Adapter: A	**2800011605260**	**16052**	54
			AQUACTRL 2 SINGLE; Einbauposition fahrerseitig; für Rechtslenker; passender Adapter: A	**2800011616260**	**16162**	58
1.5 VTEC (FC1) 1.6 i-DTEC (FC8)	134 kW 88 kW	08/16→12/22 05/18→12/22	AQUACTRL 2 SINGLE; Einbauposition beifahrerseitig; für Linkslenker; passender Adapter: A	**2800011304280**	**13042**	26
			AQUACTRL 2 SINGLE; Einbauposition fahrerseitig; für Linkslenker; passender Adapter: A	**2800011314280**	**13142**	30
			AQUACTRL 2 SINGLE; Einbauposition beifahrerseitig; für Rechtslenker; passender Adapter: A	**2800011605260**	**16052**	54
			AQUACTRL 2 SINGLE; Einbauposition fahrerseitig; für Rechtslenker; passender Adapter: A	**2800011616260**	**16162**	58
1.6 i-VTEC (FC5)	92 kW	09/16→12/22	AQUACTRL 2 SINGLE; Einbauposition beifahrerseitig; für Linkslenker; passender Adapter: A	**2800011304280**	**13042**	26
			AQUACTRL 2 SINGLE; Einbauposition fahrerseitig; für Linkslenker; passender Adapter: A	**2800011314280**	**13142**	30
			AQUACTRL 2 SINGLE; Einbauposition beifahrerseitig; für Rechtslenker; passender Adapter: A	**2800011605260** **2800011624270**	**16052** **62427**	54 61
			AQUACTRL 2 SINGLE; Einbauposition fahrerseitig; für Rechtslenker; passender Adapter: A	**2800011616260** **2800011630270**	**16162** **63027**	58 63
1.6 i-VTEC LPG	92 kW	01/19→12/22	AQUACTRL 2 SINGLE; Einbauposition beifahrerseitig; für Linkslenker; passender Adapter: A	**2800011304280**	**13042**	26
			AQUACTRL 2 SINGLE; Einbauposition fahrerseitig; für Linkslenker; passender Adapter: A	**2800011314280**	**13142**	30
			AQUACTRL 2 SINGLE; Einbauposition beifahrerseitig; für Rechtslenker; passender Adapter: A	**2800011605260**	**16052**	54
			AQUACTRL 2 SINGLE; Einbauposition fahrerseitig; für Rechtslenker; passender Adapter: A	**2800011616260**	**16162**	58
1.8 (FC6)	104 kW	06/16→	AQUACTRL 2 SINGLE; Einbauposition beifahrerseitig; für Rechtslenker; passender Adapter: A	**2800011605260** **2800011624270**	**16052** **62427**	54 61
			AQUACTRL 2 SINGLE; Einbauposition fahrerseitig; für Rechtslenker; passender Adapter: A	**2800011616260** **2800011630270**	**16162** **63027**	58 63
2.0 (FC2)	118 kW	09/15→	AQUACTRL 2 SINGLE; Einbauposition beifahrerseitig; für Linkslenker; passender Adapter: A	**2800011304280**	**13042**	26
			AQUACTRL 2 SINGLE; Einbauposition fahrerseitig; für Linkslenker; passender Adapter: A	**2800011314280**	**13142**	30

HONDA - CIVIC XI Schrägheck (FL) 01/21→

Wischblatt

1.5 VTEC (FL1) 2.0 e:HEV	131 kW 135 kW	06/21→ 07/22→	AQUACTRL 2 SET; für Linkslenker	**2800011212280**	**12122**	6
			AQUACTRL 2 SINGLE; Einbauposition beifahrerseitig; für Linkslenker; passender Adapter: B	**2800011305280**	**13052**	27
			AQUACTRL 2 SINGLE; Einbauposition fahrerseitig; für Linkslenker; passender Adapter: B	**2800011312280**	**13122**	29
			AQUACTRL 2 SINGLE; Einbauposition beifahrerseitig; für Rechtslenker; passender Adapter: B	**2800011606260**	**16062**	54
			AQUACTRL 2 SINGLE; Einbauposition fahrerseitig; für Rechtslenker; passender Adapter: B	**2800011614260**	**16142**	58

© 2025 Continental Aftermarket & Services GmbH

HONDA - CIVIC XI Stufenheck (FE) 01/21→						
Wischblatt						
1.5 Turbo Eco LPG (FE1)	95 kW	11/21→	AQUACTRL 2 SET; für Linkslenker	**2800011212280**	**12122**	6
			AQUACTRL 2 SINGLE; Einbauposition beifahrerseitig; für Linkslenker; passender Adapter: B	**2800011305280**	**13052**	27
			AQUACTRL 2 SINGLE; Einbauposition fahrerseitig; für Linkslenker; passender Adapter: B	**2800011312280**	**13122**	29
			AQUACTRL 2 SINGLE; Einbauposition beifahrerseitig; für Rechtslenker; passender Adapter: B	**2800011606260**	**16062**	54
			AQUACTRL 2 SINGLE; Einbauposition fahrerseitig; für Rechtslenker; passender Adapter: B	**2800011614260**	**16142**	58
HONDA - CONCERTO (HW, MA) 08/89→10/96						
Wischblatt						
1.4 1.4 1.5 i 16V (MA1) 1.6 1.6 16V 1.6 i 16V 1.6 i 16V (HW)	61 kW 66 kW 66 kW 96 kW 78 kW 82 kW 90 kW	10/89→10/92 08/89→10/91 08/89→03/95 10/89→10/92 08/89→03/95 08/89→03/95 08/89→03/95	AQUACTRL 2 SINGLE; Einbauposition fahrerseitig; für Linkslenker; passender Adapter: A	**2800011304280**	**13042**	26
			AQUACTRL 2 SINGLE; Einbauposition beifahrerseitig; für Linkslenker; passender Adapter: A	**2800011304280**	**13042**	26
			AQUACTRL 2 SINGLE; Einbauposition fahrerseitig; für Rechtslenker; passender Adapter: A	**2800011605260** **2800011624270**	**16052** **62427**	54 61
			AQUACTRL 2 SINGLE; Einbauposition beifahrerseitig; für Rechtslenker; passender Adapter: A	**2800011605260** **2800011624270**	**16052** **62427**	54 61
HONDA - CONCERTO Stufenheck (HWW) 08/89→05/95						
Wischblatt						
1.4 1.4 1.5 i 16V 1.6 1.6 16V 1.6 i 16V 1.6 i 16V	61 kW 66 kW 66 kW 96 kW 78 kW 82 kW 90 kW	10/89→10/92 08/89→10/91 08/89→05/95 10/89→10/92 08/89→03/95 08/89→03/95 08/89→03/95	AQUACTRL 2 SINGLE; Einbauposition beifahrerseitig; für Linkslenker; passender Adapter: A	**2800011304280**	**13042**	26
			AQUACTRL 2 SINGLE; Einbauposition fahrerseitig; für Linkslenker; passender Adapter: A	**2800011304280**	**13042**	26
			AQUACTRL 2 SINGLE; Einbauposition beifahrerseitig; für Rechtslenker; passender Adapter: A	**2800011605260** **2800011624270**	**16052** **62427**	54 61
			AQUACTRL 2 SINGLE; Einbauposition fahrerseitig; für Rechtslenker; passender Adapter: A	**2800011605260** **2800011624270**	**16052** **62427**	54 61
HONDA - CR-V I (RD) 10/95→07/02						
Wischblatt						
2.0 (RD1) 2.0 16V 4WD (RD1, RD3) 2.0 16V 4WD (RD1, RD3)	98 kW 94 kW 108 kW	04/99→02/02 10/95→12/01 01/99→02/02	AQUACTRL 2 SINGLE; Einbauposition beifahrerseitig; für Linkslenker; passender Adapter: A	**2800011305280**	**13052**	27
			AQUACTRL 2 SINGLE; Einbauposition fahrerseitig; für Linkslenker; passender Adapter: A	**2800011305280**	**13052**	27
			AQUACTRL 2 SINGLE; Einbauposition fahrerseitig; für Rechtslenker; passender Adapter: A	**2800011606260** **2800011606270**	**16062** **60627**	54 54
			AQUACTRL 2 SINGLE; Einbauposition beifahrerseitig; für Rechtslenker; passender Adapter: A	**2800011606260** **2800011606270**	**16062** **60627**	54 54
2.0 4WD (RD1)	109 kW	09/98→12/01	AQUACTRL 2 SINGLE; Einbauposition fahrerseitig; für Rechtslenker; passender Adapter: A	**2800011606260** **2800011606270**	**16062** **60627**	54 54
			AQUACTRL 2 SINGLE; Einbauposition beifahrerseitig; für Rechtslenker; passender Adapter: A	**2800011606260** **2800011606270**	**16062** **60627**	54 54
HONDA - CR-V II (RD_) 09/01→07/07						
Wischblatt						
2.0	112 kW	03/02→09/06	AQUACTRL 2 SINGLE; Einbauposition beifahrerseitig; für Rechtslenker; passender Adapter: A	**2800011607260** **2800011625270**	**16072** **62527**	55 62
			AQUACTRL 2 SINGLE; Einbauposition fahrerseitig; für Rechtslenker; passender Adapter: A	**2800011608260** **2800011626270**	**16082** **62627**	55 62
2.0 (RD4)	112 kW	01/03→12/05	AQUACTRL 2 SINGLE; Einbauposition beifahrerseitig; für Rechtslenker; passender Adapter: A	**2800011625270**	**62527**	62
			AQUACTRL 2 SINGLE; Einbauposition fahrerseitig; für Rechtslenker; passender Adapter: A	**2800011626270**	**62627**	62

© 2025 Continental Aftermarket & Services GmbH

HONDA - CR-V II (RD_) 09/01→07/07						
Wischblatt						
2.0 (RD5)	110 kW	09/01→03/07	AQUACTRL 2 SINGLE; Einbauposition beifahrerseitig; für Linkslenker; passender Adapter: A	**2800011306280**	**13062**	27
			AQUACTRL 2 SINGLE; Einbauposition fahrerseitig; für Linkslenker; passender Adapter: A	**2800011307280**	**13072**	27
			AQUACTRL 2 SINGLE; Einbauposition beifahrerseitig; für Rechtslenker; passender Adapter: A	**2800011607260** **2800011625270**	**16072** **62527**	55 62
			AQUACTRL 2 SINGLE; Einbauposition fahrerseitig; für Rechtslenker; passender Adapter: A	**2800011608260** **2800011626270**	**16082** **62627**	55 62
2.0 (RD5)	115 kW	01/05→07/07	AQUACTRL 2 SINGLE; Einbauposition beifahrerseitig; für Rechtslenker; passender Adapter: A	**2800011625270**	**62527**	62
			AQUACTRL 2 SINGLE; Einbauposition fahrerseitig; für Rechtslenker; passender Adapter: A	**2800011626270**	**62627**	62
2.2 CTDi (RD9)	103 kW	02/05→09/06	AQUACTRL 2 SINGLE; Einbauposition beifahrerseitig; für Linkslenker; passender Adapter: A	**2800011306280**	**13062**	27
			AQUACTRL 2 SINGLE; Einbauposition fahrerseitig; für Linkslenker; passender Adapter: A	**2800011307280**	**13072**	27
			AQUACTRL 2 SINGLE; Einbauposition beifahrerseitig; für Rechtslenker; passender Adapter: A	**2800011607260** **2800011625270**	**16072** **62527**	55 62
			AQUACTRL 2 SINGLE; Einbauposition fahrerseitig; für Rechtslenker; passender Adapter: A	**2800011608260** **2800011626270**	**16082** **62627**	55 62
2.4 4WD (RD7)	119 kW	09/01→12/06	AQUACTRL 2 SINGLE; Einbauposition beifahrerseitig; für Linkslenker; passender Adapter: A	**2800011306280**	**13062**	27
			AQUACTRL 2 SINGLE; Einbauposition fahrerseitig; für Linkslenker; passender Adapter: A	**2800011307280**	**13072**	27
			AQUACTRL 2 SINGLE; Einbauposition beifahrerseitig; für Rechtslenker; passender Adapter: A	**2800011625270**	**62527**	62
			AQUACTRL 2 SINGLE; Einbauposition fahrerseitig; für Rechtslenker; passender Adapter: A	**2800011626270**	**62627**	62
2.4 Vtec (RD6)	118 kW	01/02→12/06	AQUACTRL 2 SINGLE; Einbauposition beifahrerseitig; für Rechtslenker; passender Adapter: A	**2800011625270**	**62527**	62
			AQUACTRL 2 SINGLE; Einbauposition fahrerseitig; für Rechtslenker; passender Adapter: A	**2800011626270**	**62627**	62
2.4 Vtec 4WD (RD7)	118 kW	09/01→09/06	AQUACTRL 2 SINGLE; Einbauposition beifahrerseitig; für Linkslenker; passender Adapter: A	**2800011306280**	**13062**	27
			AQUACTRL 2 SINGLE; Einbauposition fahrerseitig; für Linkslenker; passender Adapter: A	**2800011307280**	**13072**	27
			AQUACTRL 2 SINGLE; Einbauposition beifahrerseitig; für Rechtslenker; passender Adapter: A	**2800011607260** **2800011625270**	**16072** **62527**	55 62
			AQUACTRL 2 SINGLE; Einbauposition fahrerseitig; für Rechtslenker; passender Adapter: A	**2800011608260** **2800011626270**	**16082** **62627**	55 62
HONDA - CR-V III (RE_) 06/06→						
Wischblatt						
2.0 i-VTEC (RE5, RE1)	110 kW	01/07→06/12	AQUACTRL 2 SINGLE; Einbauposition beifahrerseitig; für Linkslenker; passender Adapter: A	**2800011303280**	**13032**	26
			AQUACTRL 2 SINGLE; Einbauposition fahrerseitig; für Linkslenker; passender Adapter: A	**2800011314280**	**13142**	30
			REARCTRL; Einbauposition hinten	**2800011525170** **2800011525180**	**52517** **15251**	44 44
			AQUACTRL 2 SINGLE; → 12/11; Einbauposition beifahrerseitig; für Rechtslenker; passender Adapter: A	**2800011604260** **2800011604270**	**16042** **60427**	53 53
			AQUACTRL 2 SINGLE; → 12/11; Einbauposition fahrerseitig; für Rechtslenker; passender Adapter: A	**2800011616260** **2800011630270**	**16162** **63027**	58 63
2.0 i-VTEC (RE5)	105 kW	11/09→06/12	AQUACTRL 2 SINGLE; → 12/11; Einbauposition beifahrerseitig; für Rechtslenker; passender Adapter: A	**2800011604260**	**16042**	53
			AQUACTRL 2 SINGLE; → 12/11; Einbauposition fahrerseitig; für Rechtslenker; passender Adapter: A	**2800011616260**	**16162**	58

© 2025 Continental Aftermarket & Services GmbH

HONDA - CR-V III (RE_) 06/06→

Wischblatt

2.0 i-VTEC 4WD (RE5, RE2)	110 kW	10/06→06/12	AQUACTRL 2 SINGLE; Einbauposition beifahrerseitig; für Linkslenker; passender Adapter: A	**2800011303280**	**13032**	26
2.2 i-CTDi 4WD (RE6)	103 kW	01/07→	AQUACTRL 2 SINGLE; Einbauposition fahrerseitig; für Linkslenker; passender Adapter: A	**2800011314280**	**13142**	30
2.2 i-DTEC 4WD (RE6)	110 kW	01/07→				
2.4 (RE3)	124 kW	06/06→	REARCTRL; Einbauposition hinten	**2800011525170**	**52517**	44
2.4 (RE3)	125 kW	04/07→		**2800011525180**	**15251**	44
2.4 4WD (RE4)	124 kW	09/06→	AQUACTRL 2 SINGLE; 12/11; Einbauposition beifahrerseitig; für Rechtslenker; passender Adapter: A	**2800011604260**	**16042**	53
2.4 i-Vtec 4WD (RE4)	125 kW	04/07→		**2800011604270**	**60427**	53
			AQUACTRL 2 SINGLE; 12/11; Einbauposition fahrerseitig; für Rechtslenker; passender Adapter: A	**2800011616260**	**16162**	58
				2800011630270	**63027**	63
2.4 i-VTEC 4WD (RE4)	118 kW	10/06→	AQUACTRL 2 SINGLE; Einbauposition beifahrerseitig; für Linkslenker; passender Adapter: A	**2800011303280**	**13032**	26
			AQUACTRL 2 SINGLE; Einbauposition fahrerseitig; für Linkslenker; passender Adapter: A	**2800011314280**	**13142**	30
			REARCTRL; Einbauposition hinten	**2800011525180**	**15251**	44
			AQUACTRL 2 SINGLE; 12/11; Einbauposition beifahrerseitig; für Rechtslenker; passender Adapter: A	**2800011604260**	**16042**	53
			AQUACTRL 2 SINGLE; 12/11; Einbauposition fahrerseitig; für Rechtslenker; passender Adapter: A	**2800011616260**	**16162**	58
2.4 i-VTEC 4WD (RE7)	122 kW	09/09→	AQUACTRL 2 SINGLE; Einbauposition beifahrerseitig; für Linkslenker; passender Adapter: A	**2800011303280**	**13032**	26
			AQUACTRL 2 SINGLE; Einbauposition fahrerseitig; für Linkslenker; passender Adapter: A	**2800011314280**	**13142**	30
			REARCTRL; Einbauposition hinten	**2800011525170**	**52517**	44
				2800011525180	**15251**	44
			AQUACTRL 2 SINGLE; 12/11; Einbauposition beifahrerseitig; für Rechtslenker; passender Adapter: A	**2800011604260**	**16042**	53
				2800011604270	**60427**	53
			AQUACTRL 2 SINGLE; 12/11; Einbauposition fahrerseitig; für Rechtslenker; passender Adapter: A	**2800011616260**	**16162**	58
				2800011630270	**63027**	63

HONDA - CR-V IV (RM_) 01/12→

Wischblatt

1.6 i-DTEC (RE6)	88 kW	10/13→	AQUACTRL 2 SET; für Linkslenker	**2800011221280**	**12212**	9
1.6 i-DTEC 4WD (RE6)	118 kW	02/15→	AQUACTRL 2 SINGLE; Einbauposition beifahrerseitig; für Linkslenker; passender Adapter: A	**2800011302280**	**13022**	26
2.0 (RM1)	110 kW	01/12→				
2.0 AWD (RE5, RM2)	114 kW	10/12→	AQUACTRL 2 SINGLE; Einbauposition fahrerseitig; für Linkslenker; passender Adapter: A	**2800011314280**	**13142**	30
2.0 iVtec (RE5, RM1)	114 kW	10/12→				
			AQUACTRL 2 SINGLE; Einbauposition beifahrerseitig; für Rechtslenker; passender Adapter: A	**2800011602260**	**16022**	53
				2800011623270	**62327**	61
			AQUACTRL 2 SINGLE; Einbauposition fahrerseitig; für Rechtslenker; passender Adapter: A	**2800011616260**	**16162**	58
				2800011630270	**63027**	63
2.2 i-DTEC 4WD (RE6)	110 kW	11/12→05/15	AQUACTRL 2 SINGLE; Einbauposition beifahrerseitig; für Rechtslenker; passender Adapter: A	**2800011602260**	**16022**	53
2.4	138 kW	09/15→				
			AQUACTRL 2 SINGLE; Einbauposition fahrerseitig; für Rechtslenker; passender Adapter: A	**2800011616260**	**16162**	58
2.4 (RM3)	138 kW	01/12→	AQUACTRL 2 SET; für Linkslenker	**2800011221280**	**12212**	9
			AQUACTRL 2 SINGLE; Einbauposition beifahrerseitig; für Linkslenker; passender Adapter: A	**2800011302280**	**13022**	26
			AQUACTRL 2 SINGLE; Einbauposition fahrerseitig; für Linkslenker; passender Adapter: A	**2800011314280**	**13142**	30
			AQUACTRL 2 SINGLE; Einbauposition beifahrerseitig; für Rechtslenker; passender Adapter: A	**2800011602260**	**16022**	53
				2800011623270	**62327**	61
			AQUACTRL 2 SINGLE; Einbauposition fahrerseitig; für Rechtslenker; passender Adapter: A	**2800011616260**	**16162**	58
				2800011630270	**63027**	63

© 2025 Continental Aftermarket & Services GmbH

HONDA - CR-V IV (RM_) 01/12→						
Wischblatt						
2.4 (RM3)	140 kW	09/12→	AQUACTRL 2 SINGLE; Einbauposition beifahrerseitig; für Rechtslenker; passender Adapter: A	**2800011623270**	**62327**	61
			AQUACTRL 2 SINGLE; Einbauposition fahrerseitig; für Rechtslenker; passender Adapter: A	**2800011630270**	**63027**	63
2.4 4WD	136 kW	01/12→	AQUACTRL 2 SET; für Linkslenker	**2800011221280**	**12212**	9
			AQUACTRL 2 SINGLE; Einbauposition beifahrerseitig; für Linkslenker; passender Adapter: A	**2800011302280**	**13022**	26
			AQUACTRL 2 SINGLE; Einbauposition fahrerseitig; für Linkslenker; passender Adapter: A	**2800011314280**	**13142**	30
			AQUACTRL 2 SINGLE; Einbauposition beifahrerseitig; für Rechtslenker; passender Adapter: A	**2800011602260** **2800011623270**	**16022** **62327**	53 61
			AQUACTRL 2 SINGLE; Einbauposition fahrerseitig; für Rechtslenker; passender Adapter: A	**2800011616260** **2800011630270**	**16162** **63027**	58 63
2.4 4WD	138 kW	09/12→	AQUACTRL 2 SET; für Linkslenker	**2800011221280**	**12212**	9
			AQUACTRL 2 SINGLE; Einbauposition beifahrerseitig; für Linkslenker; passender Adapter: A	**2800011302280**	**13022**	26
			AQUACTRL 2 SINGLE; Einbauposition fahrerseitig; für Linkslenker; passender Adapter: A	**2800011314280**	**13142**	30
			AQUACTRL 2 SINGLE; Einbauposition beifahrerseitig; für Rechtslenker; passender Adapter: A	**2800011623270**	**62327**	61
			AQUACTRL 2 SINGLE; Einbauposition fahrerseitig; für Rechtslenker; passender Adapter: A	**2800011630270**	**63027**	63
2.4 AWD	136 kW	01/15→	AQUACTRL 2 SET; für Linkslenker	**2800011221280**	**12212**	9
			AQUACTRL 2 SINGLE; Einbauposition beifahrerseitig; für Linkslenker; passender Adapter: A	**2800011302280**	**13022**	26
			AQUACTRL 2 SINGLE; Einbauposition fahrerseitig; für Linkslenker; passender Adapter: A	**2800011314280**	**13142**	30
2.4 AWD	138 kW	09/15→	AQUACTRL 2 SET; für Linkslenker	**2800011221280**	**12212**	9
			AQUACTRL 2 SINGLE; Einbauposition beifahrerseitig; für Linkslenker; passender Adapter: A	**2800011302280**	**13022**	26
			AQUACTRL 2 SINGLE; Einbauposition fahrerseitig; für Linkslenker; passender Adapter: A	**2800011314280**	**13142**	30
			AQUACTRL 2 SINGLE; Einbauposition beifahrerseitig; für Rechtslenker; passender Adapter: A	**2800011602260**	**16022**	53
			AQUACTRL 2 SINGLE; Einbauposition fahrerseitig; für Rechtslenker; passender Adapter: A	**2800011616260**	**16162**	58
2.4 AWD (RM4, RE7) 2.4 AWD (RM4)	132 kW 140 kW	01/12→ 01/12→	AQUACTRL 2 SET; für Linkslenker	**2800011221280**	**12212**	9
			AQUACTRL 2 SINGLE; Einbauposition beifahrerseitig; für Linkslenker; passender Adapter: A	**2800011302280**	**13022**	26
			AQUACTRL 2 SINGLE; Einbauposition fahrerseitig; für Linkslenker; passender Adapter: A	**2800011314280**	**13142**	30
			AQUACTRL 2 SINGLE; Einbauposition beifahrerseitig; für Rechtslenker; passender Adapter: A	**2800011602260** **2800011623270**	**16022** **62327**	53 61
			AQUACTRL 2 SINGLE; Einbauposition fahrerseitig; für Rechtslenker; passender Adapter: A	**2800011616260** **2800011630270**	**16162** **63027**	58 63
2.4 i-VTEC	136 kW	01/15→	AQUACTRL 2 SET; für Linkslenker	**2800011221280**	**12212**	9
			AQUACTRL 2 SINGLE; Einbauposition beifahrerseitig; für Linkslenker; passender Adapter: A	**2800011302280**	**13022**	26
			AQUACTRL 2 SINGLE; Einbauposition fahrerseitig; für Linkslenker; passender Adapter: A	**2800011314280**	**13142**	30
			AQUACTRL 2 SINGLE; Einbauposition beifahrerseitig; für Rechtslenker; passender Adapter: A	**2800011602260**	**16022**	53
			AQUACTRL 2 SINGLE; Einbauposition fahrerseitig; für Rechtslenker; passender Adapter: A	**2800011616260**	**16162**	58
HONDA - CR-V V (RW_, RT_) 12/16→						
Wischblatt						
1.5 (RW1)	138 kW	12/16→	AQUACTRL 2 SINGLE; Einbauposition beifahrerseitig; für Rechtslenker; passender Adapter: A	**2800011602260**	**16022**	53
			AQUACTRL 2 SINGLE; Einbauposition fahrerseitig; für Rechtslenker; passender Adapter: A	**2800011616260**	**16162**	58

© 2025 Continental Aftermarket & Services GmbH

HONDA - CR-V V (RW_, RT_) 12/16→

Wischblatt

1.5 (RW1) 1.5 (RW1) 1.5 AWD 1.5 AWD (RW2) 1.5 AWD (RW2)	140 kW 142 kW 138 kW 140 kW 142 kW	05/17→ 12/16→ 12/16→ 05/17→ 12/16→	AQUACTRL 2 SINGLE; Einbauposition beifahrerseitig; für Rechtslenker; passender Adapter: A	**2800011602260** **2800011623270**	**16022** **62327**	53 61
			AQUACTRL 2 SINGLE; Einbauposition fahrerseitig; für Rechtslenker; passender Adapter: A	**2800011616260** **2800011630270**	**16162** **63027**	58 63
1.5 VTEC (RW1) 1.5 VTEC AWD (RW2)	127 kW 127 kW	08/17→ 08/17→	AQUACTRL 2 SINGLE; Einbauposition beifahrerseitig; für Rechtslenker; passender Adapter: A	**2800011602260**	**16022**	53
			AQUACTRL 2 SINGLE; Einbauposition fahrerseitig; für Rechtslenker; passender Adapter: A	**2800011616260**	**16162**	58
1.6 i-DTEC AWD 2.0 e-CVT Hybrid (RT5)	88 kW 158 kW	01/19→ 12/18→	AQUACTRL 2 SINGLE; Einbauposition beifahrerseitig; für Rechtslenker; passender Adapter: A	**2800011602260** **2800011623270**	**16022** **62327**	53 61
			AQUACTRL 2 SINGLE; Einbauposition fahrerseitig; für Rechtslenker; passender Adapter: A	**2800011616260** **2800011630270**	**16162** **63027**	58 63
2.0 e-CVT Hybrid AWD (RT6)	158 kW	09/20→	AQUACTRL 2 SINGLE; Einbauposition beifahrerseitig; für Rechtslenker; passender Adapter: A	**2800011602260**	**16022**	53
			AQUACTRL 2 SINGLE; Einbauposition fahrerseitig; für Rechtslenker; passender Adapter: A	**2800011616260**	**16162**	58
2.0 i-VTEC (RW3)	113 kW	01/17→	AQUACTRL 2 SINGLE; Einbauposition beifahrerseitig; für Rechtslenker; passender Adapter: A	**2800011602260** **2800011623270**	**16022** **62327**	53 61
			AQUACTRL 2 SINGLE; Einbauposition fahrerseitig; für Rechtslenker; passender Adapter: A	**2800011616260** **2800011630270**	**16162** **63027**	58 63
2.0 i-VTEC AWD (RW4) 2.4 2.4 AWD 2.4 i-VTEC AWD (RW6)	110 kW 135 kW 135 kW 137 kW	09/17→ 12/16→ 12/16→ 09/17→	AQUACTRL 2 SINGLE; Einbauposition beifahrerseitig; für Rechtslenker; passender Adapter: A	**2800011602260**	**16022**	53
			AQUACTRL 2 SINGLE; Einbauposition fahrerseitig; für Rechtslenker; passender Adapter: A	**2800011616260**	**16162**	58

HONDA - CRX I (AF, AS) 10/83→10/87

Wischblatt

1.3 (AF1) 1.5 i (AF) 1.6 i 16V (AS)	52 kW 74 kW 92 kW	10/83→10/87 10/83→11/86 03/86→10/87	AQUACTRL 2 SINGLE; Einbauposition fahrerseitig; für Linkslenker; passender Adapter: A	**2800011304280**	**13042**	26
			AQUACTRL 2 SINGLE; Einbauposition beifahrerseitig; für Linkslenker; passender Adapter: A	**2800011304280**	**13042**	26

HONDA - CRX II (ED, EE) 10/87→02/92

Wischblatt

1.4 GL 1.6 i 16V	66 kW 79 kW	01/90→12/91 10/87→12/91	AQUACTRL 2 SINGLE; Einbauposition fahrerseitig; für Linkslenker; passender Adapter: A	**2800011304280**	**13042**	26
			AQUACTRL 2 SINGLE; Einbauposition beifahrerseitig; für Linkslenker; passender Adapter: A	**2800011304280**	**13042**	26
1.6 i 16V (ED9)	91 kW	10/87→02/92	AQUACTRL 2 SINGLE; Einbauposition fahrerseitig; für Linkslenker; passender Adapter: A	**2800011304280**	**13042**	26
			AQUACTRL 2 SINGLE; Einbauposition beifahrerseitig; für Linkslenker; passender Adapter: A	**2800011304280**	**13042**	26
			AQUACTRL 2 SINGLE; Einbauposition beifahrerseitig; für Rechtslenker; passender Adapter: A	**2800011606270**	**60627**	54
			AQUACTRL 2 SINGLE; Einbauposition fahrerseitig; für Rechtslenker; passender Adapter: A	**2800011625270**	**62527**	62
1.6 i 16V (ED9)	96 kW	10/87→12/89	AQUACTRL 2 SINGLE; Einbauposition fahrerseitig; für Linkslenker; passender Adapter: A	**2800011304280**	**13042**	26
			AQUACTRL 2 SINGLE; Einbauposition beifahrerseitig; für Linkslenker; passender Adapter: A	**2800011304280**	**13042**	26
1.6 i 16V Vtec (EE8)	110 kW	10/89→02/92	AQUACTRL 2 SINGLE; Einbauposition fahrerseitig; für Linkslenker; passender Adapter: A	**2800011304280**	**13042**	26
			AQUACTRL 2 SINGLE; Einbauposition beifahrerseitig; für Linkslenker; passender Adapter: A	**2800011304280**	**13042**	26
			AQUACTRL 2 SINGLE; Einbauposition beifahrerseitig; für Rechtslenker; passender Adapter: A	**2800011606270**	**60627**	54
			AQUACTRL 2 SINGLE; Einbauposition fahrerseitig; für Rechtslenker; passender Adapter: A	**2800011625270**	**62527**	62

© 2025 Continental Aftermarket & Services GmbH

HONDA - CRX III (EH, EG) 03/92→12/98						
Wischblatt						
1.5 (EG1)	76 kW	08/93→12/95	AQUACTRL 2 SINGLE; Einbauposition beifahrerseitig; für Linkslenker; passender Adapter: A	**2800011304280**	**13042**	26
			AQUACTRL 2 SINGLE; Einbauposition fahrerseitig; für Linkslenker; passender Adapter: A	**2800011306280**	**13062**	27
1.5 (EG1) 1.6 ESi (EH6) 1.6 i VTi (EG2)	77 kW 92 kW 118 kW	01/94→04/98 03/92→12/98 03/92→12/98	AQUACTRL 2 SINGLE; Einbauposition beifahrerseitig; für Linkslenker; passender Adapter: A	**2800011304280**	**13042**	26
			AQUACTRL 2 SINGLE; Einbauposition fahrerseitig; für Linkslenker; passender Adapter: A	**2800011306280**	**13062**	27
			AQUACTRL 2 SINGLE; Einbauposition beifahrerseitig; für Rechtslenker; passender Adapter: A	**2800011605260** **2800011624270**	**16052** **62427**	54 61
			AQUACTRL 2 SINGLE; Einbauposition fahrerseitig; für Rechtslenker; passender Adapter: A	**2800011607260** **2800011625270**	**16072** **62527**	55 62
1.6 Si (EH6)	95 kW	09/96→12/97	AQUACTRL 2 SINGLE; Einbauposition beifahrerseitig; für Rechtslenker; passender Adapter: A	**2800011605260**	**16052**	54
			AQUACTRL 2 SINGLE; Einbauposition fahrerseitig; für Rechtslenker; passender Adapter: A	**2800011607260**	**16072**	55
HONDA - CR-Z (ZF) 06/10→12/16						
Wischblatt						
1.5 IMA (ZF1)	83 kW	06/10→	AQUACTRL 2 SINGLE; Einbauposition beifahrerseitig; für Rechtslenker; passender Adapter: A	**2800011626270**	**62627**	62
			AQUACTRL 2 SINGLE; Einbauposition fahrerseitig; für Rechtslenker; passender Adapter: A	**2800011630270**	**63027**	63
1.5 IMA (ZF1)	91 kW	09/10→12/13	AQUACTRL 2 SINGLE; Einbauposition beifahrerseitig; für Linkslenker; passender Adapter: A	**2800011306280**	**13062**	27
			AQUACTRL 2 SINGLE; Einbauposition fahrerseitig; für Linkslenker; passender Adapter: A	**2800011314280**	**13142**	30
			AQUACTRL 2 SINGLE; Einbauposition beifahrerseitig; für Rechtslenker; passender Adapter: A	**2800011607260** **2800011625270**	**16072** **62527**	55 62
			AQUACTRL 2 SINGLE; Einbauposition fahrerseitig; für Rechtslenker; passender Adapter: A	**2800011616260** **2800011630270**	**16162** **63027**	58 63
1.5 IMA (ZF2)	87 kW	12/13→	AQUACTRL 2 SINGLE; Einbauposition beifahrerseitig; für Rechtslenker; passender Adapter: A	**2800011607260** **2800011625270**	**16072** **62527**	55 62
			AQUACTRL 2 SINGLE; Einbauposition fahrerseitig; für Rechtslenker; passender Adapter: A	**2800011616260** **2800011630270**	**16162** **63027**	58 63
1.5 IMA (ZF2)	101 kW	11/12→	AQUACTRL 2 SINGLE; Einbauposition beifahrerseitig; für Linkslenker; passender Adapter: A	**2800011306280**	**13062**	27
			AQUACTRL 2 SINGLE; Einbauposition fahrerseitig; für Linkslenker; passender Adapter: A	**2800011314280**	**13142**	30
			AQUACTRL 2 SINGLE; Einbauposition beifahrerseitig; für Rechtslenker; passender Adapter: A	**2800011607260** **2800011625270**	**16072** **62527**	55 62
			AQUACTRL 2 SINGLE; Einbauposition fahrerseitig; für Rechtslenker; passender Adapter: A	**2800011616260** **2800011630270**	**16162** **63027**	58 63
1.5 IMA (ZF2)	101 kW	12/13→	AQUACTRL 2 SINGLE; Einbauposition beifahrerseitig; für Rechtslenker; passender Adapter: A	**2800011626270**	**62627**	62
			AQUACTRL 2 SINGLE; Einbauposition fahrerseitig; für Rechtslenker; passender Adapter: A	**2800011630270**	**63027**	63
HONDA - ELEMENT (YH) 07/02→12/11						
Wischblatt						
2.4	119 kW	07/02→12/05	AQUACTRL 2 SET; für Linkslenker	**2800011207280**	**12072**	5
			AQUACTRL 2 SINGLE; für Linkslenker; Einbauposition beifahrerseitig; passender Adapter: A	**2800011306280**	**13062**	27
			AQUACTRL 2 SINGLE; für Linkslenker; Einbauposition fahrerseitig; passender Adapter: A	**2800011306280**	**13062**	27
			AQUACTRL 2 SINGLE; Einbauposition beifahrerseitig; für Rechtslenker; passender Adapter: A	**2800011607260**	**16072**	55
			AQUACTRL 2 SINGLE; Einbauposition fahrerseitig; für Rechtslenker; passender Adapter: A	**2800011607260**	**16072**	55

© 2025 Continental Aftermarket & Services GmbH

HONDA - ELEMENT (YH) 07/02→12/11						
Wischblatt						
2.4 4WD 2.4 4x4	124 kW 119 kW	09/06→12/11 07/02→12/05	AQUACTRL 2 SINGLE; Einbauposition beifahrerseitig; für Rechtslenker; passender Adapter: A	**2800011607260**	**16072**	55
			AQUACTRL 2 SINGLE; Einbauposition fahrerseitig; für Rechtslenker; passender Adapter: A	**2800011607260**	**16072**	55
2.4 Vtec (YH1) 2.4 Vtec 4x4 (YH2)	118 kW 118 kW	07/02→12/11 07/02→12/11	AQUACTRL 2 SET; für Linkslenker	**2800011207280**	**12072**	5
			AQUACTRL 2 SINGLE; für Linkslenker; Einbauposition fahrerseitig; passender Adapter: A	**2800011306280**	**13062**	27
			AQUACTRL 2 SINGLE; für Linkslenker; Einbauposition beifahrerseitig; passender Adapter: A	**2800011306280**	**13062**	27
			AQUACTRL 2 SINGLE; Einbauposition fahrerseitig; für Rechtslenker; passender Adapter: A	**2800011607260** **2800011625270**	**16072** **62527**	55 62
			AQUACTRL 2 SINGLE; Einbauposition beifahrerseitig; für Rechtslenker; passender Adapter: A	**2800011607260** **2800011625270**	**16072** **62527**	55 62
HONDA - FREED I (GB3, GB4, GP3) 05/08→08/16						
Wischblatt						
1.5 Hybrid (GP3) 1.5 i-VTEC (GB3)	73 kW 87 kW	10/11→08/16 05/08→08/16	AQUACTRL 2 SINGLE; Einbauposition beifahrerseitig; für Rechtslenker; passender Adapter: A	**2800011600270**	**60027**	52
			AQUACTRL 2 SINGLE; Einbauposition fahrerseitig; für Rechtslenker; passender Adapter: A	**2800011630270**	**63027**	63
HONDA - FREED II (GB5, GB6, GB7, GB8) 09/16→						
Wischblatt						
1.5 (GB5) 1.5 Hybrid (GB7)	96 kW 81 kW	09/16→ 09/16→	AQUACTRL 2 SINGLE; Einbauposition beifahrerseitig; für Rechtslenker; passender Adapter: A	**2800011600270**	**60027**	52
			AQUACTRL 2 SINGLE; Einbauposition fahrerseitig; für Rechtslenker; passender Adapter: A	**2800011630270**	**63027**	63
HONDA - FREED SPIKE (GB3, GB4, GP3) 07/10→05/15						
Wischblatt						
1.5 (GB3)	87 kW	07/10→05/15	AQUACTRL 2 SINGLE; Einbauposition beifahrerseitig; für Rechtslenker; passender Adapter: A	**2800011600270**	**60027**	52
			AQUACTRL 2 SINGLE; Einbauposition fahrerseitig; für Rechtslenker; passender Adapter: A	**2800011630270**	**63027**	63
HONDA - FR-V (BE) 08/04→						
Wischblatt						
1.7 (BE1) 1.8 (BE1) 2.0 (BE3)	92 kW 103 kW 110 kW	08/04→ 01/07→ 02/05→	AQUACTRL 2 SINGLE; Einbauposition beifahrerseitig; für Linkslenker; passender Adapter: A	**2800011305280**	**13052**	27
			AQUACTRL 2 SINGLE; Einbauposition fahrerseitig; für Linkslenker; passender Adapter: A	**2800011314280**	**13142**	30
			AQUACTRL 2 SINGLE; Einbauposition beifahrerseitig; für Rechtslenker; passender Adapter: A	**2800011606260** **2800011606270**	**16062** **60627**	54 54
			AQUACTRL 2 SINGLE; Einbauposition fahrerseitig; für Rechtslenker; passender Adapter: A	**2800011616260** **2800011630270**	**16162** **63027**	58 63
2.0 (BE3)	114 kW	08/04→09/06	AQUACTRL 2 SINGLE; Einbauposition beifahrerseitig; für Rechtslenker; passender Adapter: A	**2800011606260** **2800011606270**	**16062** **60627**	54 54
			AQUACTRL 2 SINGLE; Einbauposition fahrerseitig; für Rechtslenker; passender Adapter: A	**2800011616260** **2800011630270**	**16162** **63027**	58 63
2.2 i CTDi (BE5)	103 kW	07/05→	AQUACTRL 2 SINGLE; Einbauposition beifahrerseitig; für Linkslenker; passender Adapter: A	**2800011305280**	**13052**	27
			AQUACTRL 2 SINGLE; Einbauposition fahrerseitig; für Linkslenker; passender Adapter: A	**2800011314280**	**13142**	30
			AQUACTRL 2 SINGLE; Einbauposition beifahrerseitig; für Rechtslenker; passender Adapter: A	**2800011606260** **2800011606270**	**16062** **60627**	54 54
			AQUACTRL 2 SINGLE; Einbauposition fahrerseitig; für Rechtslenker; passender Adapter: A	**2800011616260** **2800011630270**	**16162** **63027**	58 63

© 2025 Continental Aftermarket & Services GmbH

HONDA - HR-V (GH_) 03/99→12/06						
Wischblatt						
1.6 16V	91 kW	02/00→11/03	AQUACTRL 2 SINGLE; Einbauposition beifahrerseitig; für Rechtslenker; passender Adapter: A	**2800011604260**	**16042**	53
				2800011604270	**60427**	53
			AQUACTRL 2 SINGLE; Einbauposition fahrerseitig; für Rechtslenker; passender Adapter: A	**2800011607260**	**16072**	55
				2800011625270	**62527**	62
1.6 16V (GH1, GH3)	77 kW	03/99→	AQUACTRL 2 SINGLE; Einbauposition beifahrerseitig; für Linkslenker; passender Adapter: A	**2800011303280**	**13032**	26
1.6 16V 4WD (GH2, GH4)	77 kW	03/99→				
1.6 16V 4WD (GH2, GH4)	91 kW	10/99→09/05	AQUACTRL 2 SINGLE; Einbauposition fahrerseitig; für Linkslenker; passender Adapter: A	**2800011306280**	**13062**	27
			AQUACTRL 2 SINGLE; Einbauposition beifahrerseitig; für Rechtslenker; passender Adapter: A	**2800011604260**	**16042**	53
				2800011604270	**60427**	53
			AQUACTRL 2 SINGLE; Einbauposition fahrerseitig; für Rechtslenker; passender Adapter: A	**2800011607260**	**16072**	55
				2800011625270	**62527**	62
HONDA - HR-V (RU) 11/14→						
Wischblatt						
1.5 (RU1)	88 kW	01/15→	AQUACTRL 2 SINGLE; Einbauposition beifahrerseitig; für Linkslenker; passender Adapter: A	**2800011304280**	**13042**	26
1.5 (RU1)	96 kW	08/15→				
			AQUACTRL 2 SINGLE; Einbauposition fahrerseitig; für Linkslenker; passender Adapter: A	**2800011314280**	**13142**	30
			REARCTRL; Einbauposition hinten	**2800011527170**	**52717**	45
				2800011527180	**15271**	45
			AQUACTRL 2 SINGLE; Einbauposition beifahrerseitig; für Rechtslenker; passender Adapter: A	**2800011605260**	**16052**	54
				2800011624270	**62427**	61
			AQUACTRL 2 SINGLE; Einbauposition fahrerseitig; für Rechtslenker; passender Adapter: A	**2800011616260**	**16162**	58
				2800011630270	**63027**	63
1.5 i-VTEC (RU1)	134 kW	04/19→	AQUACTRL 2 SINGLE; Einbauposition beifahrerseitig; für Linkslenker; passender Adapter: A	**2800011304280**	**13042**	26
			AQUACTRL 2 SINGLE; Einbauposition fahrerseitig; für Linkslenker; passender Adapter: A	**2800011314280**	**13142**	30
			REARCTRL; Einbauposition hinten	**2800011527180**	**15271**	45
			AQUACTRL 2 SINGLE; Einbauposition beifahrerseitig; für Rechtslenker; passender Adapter: A	**2800011605260**	**16052**	54
			AQUACTRL 2 SINGLE; Einbauposition fahrerseitig; für Rechtslenker; passender Adapter: A	**2800011616260**	**16162**	58
1.6 i-DTEC (RU8)	88 kW	08/15→	AQUACTRL 2 SINGLE; Einbauposition beifahrerseitig; für Linkslenker; passender Adapter: A	**2800011304280**	**13042**	26
1.8 (RU5)	104 kW	11/14→				
			AQUACTRL 2 SINGLE; Einbauposition fahrerseitig; für Linkslenker; passender Adapter: A	**2800011314280**	**13142**	30
			REARCTRL; Einbauposition hinten	**2800011527170**	**52717**	45
				2800011527180	**15271**	45
			AQUACTRL 2 SINGLE; Einbauposition beifahrerseitig; für Rechtslenker; passender Adapter: A	**2800011605260**	**16052**	54
				2800011624270	**62427**	61
			AQUACTRL 2 SINGLE; Einbauposition fahrerseitig; für Rechtslenker; passender Adapter: A	**2800011616260**	**16162**	58
				2800011630270	**63027**	63
HONDA - HR-V (RV) 04/21→						
Wischblatt						
1.5 eHEV (RV5)	96 kW	09/21→	AQUACTRL 2 SINGLE; Einbauposition beifahrerseitig; passender Adapter: A; für Rechtslenker	**2800011606260**	**16062**	54
			AQUACTRL 2 SINGLE; Einbauposition fahrerseitig; passender Adapter: A; für Rechtslenker	**2800011616260**	**16162**	58
HONDA - INSIGHT (ZE_) 04/09→						
Wischblatt						
1.3 IMA (ZE2)	73 kW	04/09→	AQUACTRL 2 SET; für Linkslenker	**2800011221280**	**12212**	9
1.3 IMA (ZE28, ZE2)	65 kW	04/09→	AQUACTRL 2 SINGLE; Einbauposition beifahrerseitig; für Linkslenker; passender Adapter: A	**2800011302280**	**13022**	26
			AQUACTRL 2 SINGLE; Einbauposition fahrerseitig; für Linkslenker; passender Adapter: A	**2800011314280**	**13142**	30
			AQUACTRL 2 SINGLE; Einbauposition beifahrerseitig; für Rechtslenker; passender Adapter: A	**2800011602260**	**16022**	53
				2800011623270	**62327**	61

→

© 2025 Continental Aftermarket & Services GmbH

HONDA - INSIGHT (ZE_) 04/09→						
Wischblatt						
1.3 IMA (ZE2) 1.3 IMA (ZE28, ZE2)	73 kW 65 kW	04/09→ 04/09→	AQUACTRL 2 SINGLE; Einbauposition fahrerseitig; für Rechtslenker; passender Adapter: A	**2800011616260** **2800011630270**	**16162** **63027**	58 63
HONDA - INSIGHT (ZE) 04/00→12/06						
Wischblatt						
1.0 IMA (ZE1, ZE18, ZE13)	56 kW	04/00→12/06	AQUACTRL 2 SINGLE; Einbauposition beifahrerseitig; für Linkslenker; passender Adapter: A	**2800011304280**	**13042**	26
			AQUACTRL 2 SINGLE; Einbauposition fahrerseitig; für Linkslenker; passender Adapter: A	**2800011306280**	**13062**	27
			AQUACTRL 2 SINGLE; Einbauposition beifahrerseitig; für Rechtslenker; passender Adapter: A	**2800011605260** **2800011624270**	**16052** **62427**	54 61
			AQUACTRL 2 SINGLE; Einbauposition fahrerseitig; für Rechtslenker; passender Adapter: A	**2800011607260** **2800011625270**	**16072** **62527**	55 62
HONDA - INTEGRA Coupe (DC) 07/93→11/01						
Wischblatt						
1.5	96 kW	09/95→08/99	AQUACTRL 2 SINGLE; Einbauposition beifahrerseitig; für Rechtslenker; passender Adapter: A	**2800011604260**	**16042**	53
			AQUACTRL 2 SINGLE; Einbauposition fahrerseitig; für Rechtslenker; passender Adapter: A	**2800011607260**	**16072**	55
1.6 i (DC1)	88 kW	09/93→08/01	AQUACTRL 2 SINGLE; Einbauposition beifahrerseitig; für Linkslenker; passender Adapter: A	**2800011304280**	**13042**	26
			AQUACTRL 2 SINGLE; Einbauposition fahrerseitig; für Linkslenker; passender Adapter: A	**2800011306280**	**13062**	27
			AQUACTRL 2 SINGLE; Einbauposition beifahrerseitig; für Rechtslenker; passender Adapter: A	**2800011604260**	**16042**	53
			AQUACTRL 2 SINGLE; Einbauposition fahrerseitig; für Rechtslenker; passender Adapter: A	**2800011607260**	**16072**	55
1.8 (DC2)	107 kW	07/93→11/01	AQUACTRL 2 SINGLE; Einbauposition beifahrerseitig; für Linkslenker; passender Adapter: A	**2800011304280**	**13042**	26
			AQUACTRL 2 SINGLE; Einbauposition fahrerseitig; für Linkslenker; passender Adapter: A	**2800011306280**	**13062**	27
			AQUACTRL 2 SINGLE; Einbauposition beifahrerseitig; für Rechtslenker; passender Adapter: A	**2800011604260** **2800011604270**	**16042** **60427**	53 53
			AQUACTRL 2 SINGLE; Einbauposition fahrerseitig; für Rechtslenker; passender Adapter: A	**2800011607260** **2800011625270**	**16072** **62527**	55 62
1.8 SiR (DC2)	132 kW	09/93→08/01	AQUACTRL 2 SINGLE; Einbauposition beifahrerseitig; für Rechtslenker; passender Adapter: A	**2800011604260** **2800011604270**	**16042** **60427**	53 53
			AQUACTRL 2 SINGLE; Einbauposition fahrerseitig; für Rechtslenker; passender Adapter: A	**2800011607260** **2800011625270**	**16072** **62527**	55 62
1.8 Type-R (DC2) 1.8 Type-R (DC2)	140 kW 147 kW	11/97→10/01 09/93→08/01	AQUACTRL 2 SINGLE; Einbauposition beifahrerseitig; für Linkslenker; passender Adapter: A	**2800011304280**	**13042**	26
			AQUACTRL 2 SINGLE; Einbauposition fahrerseitig; für Linkslenker; passender Adapter: A	**2800011306280**	**13062**	27
			AQUACTRL 2 SINGLE; Einbauposition beifahrerseitig; für Rechtslenker; passender Adapter: A	**2800011604260** **2800011604270**	**16042** **60427**	53 53
			AQUACTRL 2 SINGLE; Einbauposition fahrerseitig; für Rechtslenker; passender Adapter: A	**2800011607260** **2800011625270**	**16072** **62527**	55 62
1.8 VTiR (DC2)	125 kW	07/93→11/99	AQUACTRL 2 SINGLE; Einbauposition beifahrerseitig; für Rechtslenker; passender Adapter: A	**2800011604260** **2800011624270**	**16042** **62427**	53 61
			AQUACTRL 2 SINGLE; Einbauposition fahrerseitig; für Rechtslenker; passender Adapter: A	**2800011607260** **2800011610270**	**16072** **61027**	55 56
1.8 VTiR (DC2)	127 kW	07/93→11/99	AQUACTRL 2 SINGLE; Einbauposition beifahrerseitig; für Rechtslenker; passender Adapter: A	**2800011604260** **2800011604270**	**16042** **60427**	53 53
			AQUACTRL 2 SINGLE; Einbauposition fahrerseitig; für Rechtslenker; passender Adapter: A	**2800011607260** **2800011625270**	**16072** **62527**	55 62

© 2025 Continental Aftermarket & Services GmbH

HONDA - INTEGRA Coupe (DC5) 08/01→						
Wischblatt						
2.0 (DC5)	118 kW	02/02→	AQUACTRL 2 SINGLE; Einbauposition beifahrerseitig; für Linkslenker; passender Adapter: A	**2800011304280**	**13042**	26
			AQUACTRL 2 SINGLE; Einbauposition fahrerseitig; für Linkslenker; passender Adapter: A	**2800011306280**	**13062**	27
			AQUACTRL 2 SINGLE; Einbauposition beifahrerseitig; für Rechtslenker; passender Adapter: A	**2800011605260** **2800011624270**	**16052** **62427**	54 61
			AQUACTRL 2 SINGLE; Einbauposition fahrerseitig; für Rechtslenker; passender Adapter: A	**2800011607260** **2800011625270**	**16072** **62527**	55 62
2.0 (DC5)	147 kW	10/04→	AQUACTRL 2 SINGLE; Einbauposition beifahrerseitig; für Rechtslenker; passender Adapter: A	**2800011605260**	**16052**	54
			AQUACTRL 2 SINGLE; Einbauposition fahrerseitig; für Rechtslenker; passender Adapter: A	**2800011607260**	**16072**	55
2.0 16V Type-R (DC5)	162 kW	02/02→	AQUACTRL 2 SINGLE; Einbauposition beifahrerseitig; für Linkslenker; passender Adapter: A	**2800011304280**	**13042**	26
			AQUACTRL 2 SINGLE; Einbauposition fahrerseitig; für Linkslenker; passender Adapter: A	**2800011306280**	**13062**	27
			AQUACTRL 2 SINGLE; Einbauposition beifahrerseitig; für Rechtslenker; passender Adapter: A	**2800011605260** **2800011624270**	**16052** **62427**	54 61
			AQUACTRL 2 SINGLE; Einbauposition fahrerseitig; für Rechtslenker; passender Adapter: A	**2800011607260** **2800011625270**	**16072** **62527**	55 62
2.0 Type-S	154 kW	10/04→04/07	AQUACTRL 2 SINGLE; Einbauposition beifahrerseitig; für Rechtslenker; passender Adapter: A	**2800011605260**	**16052**	54
			AQUACTRL 2 SINGLE; Einbauposition fahrerseitig; für Rechtslenker; passender Adapter: A	**2800011607260**	**16072**	55
HONDA - INTEGRA Schrägheck (DA) 10/85→08/93						
Wischblatt						
1.5 (DA4)	63 kW	10/85→08/89	AQUACTRL 2 SINGLE; Einbauposition beifahrerseitig; für Linkslenker; passender Adapter: A	**2800011304280**	**13042**	26
			AQUACTRL 2 SINGLE; Einbauposition fahrerseitig; für Linkslenker; passender Adapter: A	**2800011304280**	**13042**	26
			AQUACTRL 2 SINGLE; Einbauposition fahrerseitig; für Rechtslenker; passender Adapter: A	**2800011605260** **2800011624270**	**16052** **62427**	54 61
			AQUACTRL 2 SINGLE; Einbauposition beifahrerseitig; für Rechtslenker; passender Adapter: A	**2800011605260** **2800011624270**	**16052** **62427**	54 61
1.6	93 kW	03/86→11/89	AQUACTRL 2 SINGLE; Einbauposition beifahrerseitig; für Linkslenker; passender Adapter: A	**2800011304280**	**13042**	26
			AQUACTRL 2 SINGLE; Einbauposition fahrerseitig; für Linkslenker; passender Adapter: A	**2800011304280**	**13042**	26
			AQUACTRL 2 SINGLE; Einbauposition fahrerseitig; für Rechtslenker; passender Adapter: A	**2800011605260**	**16052**	54
			AQUACTRL 2 SINGLE; Einbauposition beifahrerseitig; für Rechtslenker; passender Adapter: A	**2800011605260**	**16052**	54
1.6 (DA1, DA3)	88 kW	03/86→08/89	AQUACTRL 2 SINGLE; Einbauposition beifahrerseitig; für Linkslenker; passender Adapter: A	**2800011304280**	**13042**	26
			AQUACTRL 2 SINGLE; Einbauposition fahrerseitig; für Linkslenker; passender Adapter: A	**2800011304280**	**13042**	26
			AQUACTRL 2 SINGLE; Einbauposition fahrerseitig; für Rechtslenker; passender Adapter: A	**2800011605260** **2800011624270**	**16052** **62427**	54 61
			AQUACTRL 2 SINGLE; Einbauposition beifahrerseitig; für Rechtslenker; passender Adapter: A	**2800011605260** **2800011624270**	**16052** **62427**	54 61
1.6 (DA6, DA8)	125 kW	09/89→08/93	AQUACTRL 2 SINGLE; Einbauposition fahrerseitig; für Rechtslenker; passender Adapter: A	**2800011605260**	**16052**	54
			AQUACTRL 2 SINGLE; Einbauposition beifahrerseitig; für Rechtslenker; passender Adapter: A	**2800011605260**	**16052**	54
HONDA - JAZZ II (GD_, GE3, GE2) 06/01→12/08						
Wischblatt						
1.2 i-DSI (GD5, GE2) 1.3 iDSi (GD1) 1.3 iDSi (GD1) →	57 kW 61 kW 63 kW	03/02→07/08 03/02→07/08 03/02→09/07	AQUACTRL 2 SINGLE; Einbauposition beifahrerseitig; für Linkslenker; passender Adapter: A	**2800011300280**	**13002**	25

© 2025 Continental Aftermarket & Services GmbH

HONDA - JAZZ II (GD_, GE3, GE2) 06/01→12/08

Wischblatt

1.2 i-DSI (GD5, GE2) 1.3 iDSi (GD1) 1.3 iDSi (GD1)	57 kW 61 kW 63 kW	03/02→07/08 03/02→07/08 03/02→09/07	AQUACTRL 2 SINGLE; Einbauposition fahrerseitig; für Linkslenker; passender Adapter: A	**2800011306280**	**13062**	27
			REARCTRL; Einbauposition hinten	**2800011525170** **2800011525180**	**52517** **15251**	44 44
			AQUACTRL 2 SINGLE; Einbauposition beifahrerseitig; für Rechtslenker; passender Adapter: A	**2800011600260** **2800011600270**	**16002** **60027**	52 52
			AQUACTRL 2 SINGLE; Einbauposition fahrerseitig; für Rechtslenker; passender Adapter: A	**2800011607260** **2800011625270**	**16072** **62527**	55 62
1.3 iDSi (GD2)	63 kW	03/02→09/07	AQUACTRL 2 SINGLE; Einbauposition beifahrerseitig; für Linkslenker; passender Adapter: A	**2800011300280**	**13002**	25
			AQUACTRL 2 SINGLE; Einbauposition fahrerseitig; für Linkslenker; passender Adapter: A	**2800011306280**	**13062**	27
			AQUACTRL 2 SINGLE; Einbauposition beifahrerseitig; für Rechtslenker; passender Adapter: A	**2800011600260** **2800011600270**	**16002** **60027**	52 52
			AQUACTRL 2 SINGLE; Einbauposition fahrerseitig; für Rechtslenker; passender Adapter: A	**2800011607260** **2800011625270**	**16072** **62527**	55 62
1.4 1.4 iDSI (GE3, GD1)	59 kW 61 kW	12/06→10/08 12/06→10/08	AQUACTRL 2 SINGLE; Einbauposition beifahrerseitig; für Linkslenker; passender Adapter: A	**2800011300280**	**13002**	25
			AQUACTRL 2 SINGLE; Einbauposition fahrerseitig; für Linkslenker; passender Adapter: A	**2800011306280**	**13062**	27
			REARCTRL; Einbauposition hinten	**2800011525180**	**15251**	44
			AQUACTRL 2 SINGLE; Einbauposition beifahrerseitig; für Rechtslenker; passender Adapter: A	**2800011600260**	**16002**	52
			AQUACTRL 2 SINGLE; Einbauposition fahrerseitig; für Rechtslenker; passender Adapter: A	**2800011607260**	**16072**	55
1.5 FF (GD3)	79 kW	03/02→09/07	AQUACTRL 2 SINGLE; Einbauposition beifahrerseitig; für Rechtslenker; passender Adapter: A	**2800011600270**	**60027**	52
			AQUACTRL 2 SINGLE; Einbauposition fahrerseitig; für Rechtslenker; passender Adapter: A	**2800011628270**	**62827**	63
1.5 iDSi (GD3)	66 kW	01/04→12/06	AQUACTRL 2 SINGLE; Einbauposition beifahrerseitig; für Linkslenker; passender Adapter: A	**2800011300280**	**13002**	25
			AQUACTRL 2 SINGLE; Einbauposition fahrerseitig; für Linkslenker; passender Adapter: A	**2800011306280**	**13062**	27
			AQUACTRL 2 SINGLE; Einbauposition beifahrerseitig; für Rechtslenker; passender Adapter: A	**2800011600270**	**60027**	52
			AQUACTRL 2 SINGLE; Einbauposition fahrerseitig; für Rechtslenker; passender Adapter: A	**2800011628270**	**62827**	63
1.5 VTEC (GD3)	81 kW	04/02→07/08	AQUACTRL 2 SINGLE; Einbauposition beifahrerseitig; für Linkslenker; passender Adapter: A	**2800011300280**	**13002**	25
			AQUACTRL 2 SINGLE; Einbauposition fahrerseitig; für Linkslenker; passender Adapter: A	**2800011306280**	**13062**	27
			REARCTRL; Einbauposition hinten	**2800011525170** **2800011525180**	**52517** **15251**	44 44
			AQUACTRL 2 SINGLE; Einbauposition beifahrerseitig; für Rechtslenker; passender Adapter: A	**2800011600260** **2800011600270**	**16002** **60027**	52 52
			AQUACTRL 2 SINGLE; Einbauposition fahrerseitig; für Rechtslenker; passender Adapter: A	**2800011607260** **2800011625270**	**16072** **62527**	55 62
1.7	92 kW	10/03→09/07	AQUACTRL 2 SINGLE; Einbauposition beifahrerseitig; für Rechtslenker; passender Adapter: A	**2800011600260**	**16002**	52
			AQUACTRL 2 SINGLE; Einbauposition fahrerseitig; für Rechtslenker; passender Adapter: A	**2800011607260**	**16072**	55

HONDA - JAZZ III (GE_, GG_, GP_, ZA_) 10/07→

Wischblatt

1.2 (GG1) 1.3 HYBRID (GP1) 1.3 i (GE6, GG3, GG6)	66 kW 75 kW 73 kW	07/08→ 04/11→ 07/08→	AQUACTRL 2 SET; für Linkslenker	**2800011220280**	**12202**	8
			AQUACTRL 2 SINGLE; Einbauposition beifahrerseitig; für Linkslenker; passender Adapter: A	**2800011300280**	**13002**	25
			AQUACTRL 2 SINGLE; Einbauposition fahrerseitig; für Linkslenker; passender Adapter: A	**2800011314280**	**13142**	30
			REARCTRL; Einbauposition hinten	**2800011525170** **2800011525180**	**52517** **15251**	44 44

→

© 2025 Continental Aftermarket & Services GmbH

HONDA - JAZZ III (GE_, GG_, GP_, ZA_) 10/07→						
Wischblatt						
1.2 (GG1) 1.3 HYBRID (GP1) 1.3 i (GE6, GG3, GG6)	66 kW 75 kW 73 kW	07/08→ 04/11→ 07/08→	AQUACTRL 2 SINGLE; Einbauposition beifahrerseitig; passender Adapter: A; für Rechtslenker	**2800011600260** **2800011600270**	**16002** **60027**	52 52
			AQUACTRL 2 SINGLE; Einbauposition fahrerseitig; passender Adapter: A; für Rechtslenker	**2800011616260** **2800011630270**	**16162** **63027**	58 63
1.4	74 kW	11/08→	AQUACTRL 2 SET; für Linkslenker	**2800011220280**	**12202**	8
			AQUACTRL 2 SINGLE; Einbauposition beifahrerseitig; für Linkslenker; passender Adapter: A	**2800011300280**	**13002**	25
			AQUACTRL 2 SINGLE; Einbauposition fahrerseitig; für Linkslenker; passender Adapter: A	**2800011314280**	**13142**	30
			REARCTRL; Einbauposition hinten	**2800011525180**	**15251**	44
			AQUACTRL 2 SINGLE; Einbauposition beifahrerseitig; passender Adapter: A; für Rechtslenker	**2800011600260**	**16002**	52
			AQUACTRL 2 SINGLE; Einbauposition fahrerseitig; passender Adapter: A; für Rechtslenker	**2800011616260**	**16162**	58
1.5 4WD (GE9)	88 kW	10/07→03/14	AQUACTRL 2 SET; für Linkslenker	**2800011220280**	**12202**	8
			AQUACTRL 2 SINGLE; Einbauposition beifahrerseitig; für Linkslenker; passender Adapter: A	**2800011300280**	**13002**	25
			AQUACTRL 2 SINGLE; Einbauposition fahrerseitig; für Linkslenker; passender Adapter: A	**2800011314280**	**13142**	30
			REARCTRL; Einbauposition hinten	**2800011525170** **2800011525180**	**52517** **15251**	44 44
			AQUACTRL 2 SINGLE; Einbauposition beifahrerseitig; passender Adapter: A; für Rechtslenker	**2800011600260** **2800011600270**	**16002** **60027**	52 52
			AQUACTRL 2 SINGLE; Einbauposition fahrerseitig; passender Adapter: A; für Rechtslenker	**2800011616260** **2800011630270**	**16162** **63027**	58 63
1.5 Flex 1.5 Flexfuel (GE8)	85 kW 88 kW	11/08→03/14 07/08→	AQUACTRL 2 SINGLE; Einbauposition beifahrerseitig; passender Adapter: A; für Rechtslenker	**2800011600260**	**16002**	52
			AQUACTRL 2 SINGLE; Einbauposition fahrerseitig; passender Adapter: A; für Rechtslenker	**2800011616260**	**16162**	58
1.5 i-VTEC (GE8)	88 kW	07/08→06/14	AQUACTRL 2 SET; für Linkslenker	**2800011220280**	**12202**	8
			AQUACTRL 2 SINGLE; Einbauposition beifahrerseitig; für Linkslenker; passender Adapter: A	**2800011300280**	**13002**	25
			AQUACTRL 2 SINGLE; Einbauposition fahrerseitig; für Linkslenker; passender Adapter: A	**2800011314280**	**13142**	30
			REARCTRL; Einbauposition hinten	**2800011525170** **2800011525180**	**52517** **15251**	44 44
			AQUACTRL 2 SINGLE; Einbauposition beifahrerseitig; passender Adapter: A; für Rechtslenker	**2800011600260** **2800011600270**	**16002** **60027**	52 52
			AQUACTRL 2 SINGLE; Einbauposition fahrerseitig; passender Adapter: A; für Rechtslenker	**2800011616260** **2800011630270**	**16162** **63027**	58 63
HONDA - JAZZ IV (GK_) 09/13→						
Wischblatt						
1.3	75 kW	09/15→	AQUACTRL 2 SET; für Linkslenker	**2800011220280**	**12202**	8
			AQUACTRL 2 SINGLE; Einbauposition beifahrerseitig; für Linkslenker; passender Adapter: A	**2800011300280**	**13002**	25
			AQUACTRL 2 SINGLE; Einbauposition fahrerseitig; für Linkslenker; passender Adapter: A	**2800011314280**	**13142**	30
			REARCTRL; Einbauposition hinten	**2800011525170** **2800011525180**	**52517** **15251**	44 44
			AQUACTRL 2 SINGLE; Einbauposition beifahrerseitig; für Rechtslenker; passender Adapter: A	**2800011600260** **2800011600270**	**16002** **60027**	52 52
			AQUACTRL 2 SINGLE; Einbauposition fahrerseitig; für Rechtslenker; passender Adapter: A	**2800011616260** **2800011630270**	**16162** **63027**	58 63
1.3 (GK3)	73 kW	09/13→	AQUACTRL 2 SET; für Linkslenker	**2800011220280**	**12202**	8
			AQUACTRL 2 SINGLE; Einbauposition beifahrerseitig; für Linkslenker; passender Adapter: A	**2800011300280**	**13002**	25
			AQUACTRL 2 SINGLE; Einbauposition fahrerseitig; für Linkslenker; passender Adapter: A	**2800011314280**	**13142**	30
			REARCTRL; Einbauposition hinten	**2800011525180**	**15251**	44

→

© 2025 Continental Aftermarket & Services GmbH

HONDA - JAZZ IV (GK_) 09/13→

Wischblatt

1.3 (GK3)	73 kW	09/13→	AQUACTRL 2 SINGLE; Einbauposition beifahrerseitig; für Rechtslenker; passender Adapter: A	**2800011600260**	**16002**	52
				2800011600270	**60027**	52
			AQUACTRL 2 SINGLE; Einbauposition fahrerseitig; für Rechtslenker; passender Adapter: A	**2800011616260**	**16162**	58
				2800011630270	**63027**	63
1.3 4WD (GK4)	73 kW	09/13→	AQUACTRL 2 SET; für Linkslenker	**2800011220280**	**12202**	8
			AQUACTRL 2 SINGLE; Einbauposition beifahrerseitig; für Linkslenker; passender Adapter: A	**2800011300280**	**13002**	25
			AQUACTRL 2 SINGLE; Einbauposition fahrerseitig; für Linkslenker; passender Adapter: A	**2800011314280**	**13142**	30
			REARCTRL; Einbauposition hinten	**2800011525180**	**15251**	44
			AQUACTRL 2 SINGLE; Einbauposition beifahrerseitig; für Rechtslenker; passender Adapter: A	**2800011600260**	**16002**	52
			AQUACTRL 2 SINGLE; Einbauposition fahrerseitig; für Rechtslenker; passender Adapter: A	**2800011616260**	**16162**	58
1.5	96 kW	09/17→	AQUACTRL 2 SET; für Linkslenker	**2800011220280**	**12202**	8
			AQUACTRL 2 SINGLE; Einbauposition beifahrerseitig; für Linkslenker; passender Adapter: A	**2800011300280**	**13002**	25
			AQUACTRL 2 SINGLE; Einbauposition fahrerseitig; für Linkslenker; passender Adapter: A	**2800011314280**	**13142**	30
			REARCTRL; Einbauposition hinten	**2800011525170**	**52517**	44
				2800011525180	**15251**	44
			AQUACTRL 2 SINGLE; Einbauposition beifahrerseitig; für Rechtslenker; passender Adapter: A	**2800011600260**	**16002**	52
				2800011600270	**60027**	52
			AQUACTRL 2 SINGLE; Einbauposition fahrerseitig; für Rechtslenker; passender Adapter: A	**2800011616260**	**16162**	58
				2800011630270	**63027**	63
1.5 (GK5)	88 kW	09/14→	AQUACTRL 2 SET; für Linkslenker	**2800011220280**	**12202**	8
			AQUACTRL 2 SINGLE; Einbauposition beifahrerseitig; für Linkslenker; passender Adapter: A	**2800011300280**	**13002**	25
			AQUACTRL 2 SINGLE; Einbauposition fahrerseitig; für Linkslenker; passender Adapter: A	**2800011314280**	**13142**	30
			REARCTRL; Einbauposition hinten	**2800011525180**	**15251**	44
			AQUACTRL 2 SINGLE; Einbauposition beifahrerseitig; für Rechtslenker; passender Adapter: A	**2800011600260**	**16002**	52
				2800011600270	**60027**	52
			AQUACTRL 2 SINGLE; Einbauposition fahrerseitig; für Rechtslenker; passender Adapter: A	**2800011616260**	**16162**	58
				2800011630270	**63027**	63
1.5 (GK5) 1.5 4WD (GK6)	97 kW 97 kW	09/14→ 12/13→	AQUACTRL 2 SET; für Linkslenker	**2800011220280**	**12202**	8
			AQUACTRL 2 SINGLE; Einbauposition beifahrerseitig; für Linkslenker; passender Adapter: A	**2800011300280**	**13002**	25
			AQUACTRL 2 SINGLE; Einbauposition fahrerseitig; für Linkslenker; passender Adapter: A	**2800011314280**	**13142**	30
			REARCTRL; Einbauposition hinten	**2800011525180**	**15251**	44
			AQUACTRL 2 SINGLE; Einbauposition beifahrerseitig; für Rechtslenker; passender Adapter: A	**2800011600260**	**16002**	52
			AQUACTRL 2 SINGLE; Einbauposition fahrerseitig; für Rechtslenker; passender Adapter: A	**2800011616260**	**16162**	58
1.5 Hybrid (GP5, GP4)	101 kW	09/17→	AQUACTRL 2 SET; für Linkslenker	**2800011220280**	**12202**	8
			AQUACTRL 2 SINGLE; Einbauposition beifahrerseitig; für Linkslenker; passender Adapter: A	**2800011300280**	**13002**	25
			AQUACTRL 2 SINGLE; Einbauposition fahrerseitig; für Linkslenker; passender Adapter: A	**2800011314280**	**13142**	30
			REARCTRL; Einbauposition hinten	**2800011525180**	**15251**	44
			AQUACTRL 2 SINGLE; Einbauposition beifahrerseitig; für Rechtslenker; passender Adapter: A	**2800011600260**	**16002**	52
				2800011600270	**60027**	52
			AQUACTRL 2 SINGLE; Einbauposition fahrerseitig; für Rechtslenker; passender Adapter: A	**2800011616260**	**16162**	58
				2800011630270	**63027**	63

© 2025 Continental Aftermarket & Services GmbH

HONDA - JAZZ IV (GK_) 09/13→

Wischblatt

1.5 Hybrid 4WD (GP6)	101 kW	09/13→	AQUACTRL 2 SET; für Linkslenker	**2800011220280**	**12202**	8
			AQUACTRL 2 SINGLE; Einbauposition beifahrerseitig; für Linkslenker; passender Adapter: A	**2800011300280**	**13002**	25
			AQUACTRL 2 SINGLE; Einbauposition fahrerseitig; für Linkslenker; passender Adapter: A	**2800011314280**	**13142**	30
			REARCTRL; Einbauposition hinten	**2800011525180**	**15251**	44
			AQUACTRL 2 SINGLE; Einbauposition beifahrerseitig; für Rechtslenker; passender Adapter: A	**2800011600260**	**16002**	52
			AQUACTRL 2 SINGLE; Einbauposition fahrerseitig; für Rechtslenker; passender Adapter: A	**2800011616260**	**16162**	58
1.5 i-VTEC Flex	88 kW	09/14→	AQUACTRL 2 SET; für Linkslenker	**2800011220280**	**12202**	8
			AQUACTRL 2 SINGLE; Einbauposition beifahrerseitig; für Linkslenker; passender Adapter: A	**2800011300280**	**13002**	25
			AQUACTRL 2 SINGLE; Einbauposition fahrerseitig; für Linkslenker; passender Adapter: A	**2800011314280**	**13142**	30
			REARCTRL; Einbauposition hinten	**2800011525170** **2800011525180**	**52517** **15251**	44 44
			AQUACTRL 2 SINGLE; Einbauposition beifahrerseitig; für Rechtslenker; passender Adapter: A	**2800011600260** **2800011600270**	**16002** **60027**	52 52
			AQUACTRL 2 SINGLE; Einbauposition fahrerseitig; für Rechtslenker; passender Adapter: A	**2800011616260** **2800011630270**	**16162** **63027**	58 63
EV	92 kW	01/14→	AQUACTRL 2 SET; für Linkslenker	**2800011220280**	**12202**	8
			AQUACTRL 2 SINGLE; Einbauposition beifahrerseitig; für Linkslenker; passender Adapter: A	**2800011300280**	**13002**	25
			AQUACTRL 2 SINGLE; Einbauposition fahrerseitig; für Linkslenker; passender Adapter: A	**2800011314280**	**13142**	30
			REARCTRL; Einbauposition hinten	**2800011525180**	**15251**	44
			AQUACTRL 2 SINGLE; Einbauposition beifahrerseitig; für Rechtslenker; passender Adapter: A	**2800011600260**	**16002**	52
			AQUACTRL 2 SINGLE; Einbauposition fahrerseitig; für Rechtslenker; passender Adapter: A	**2800011616260**	**16162**	58

HONDA - JAZZ V (GR_, GS_) 02/20→

Wischblatt

1.5 eHEV (GR3, GR6)	80 kW	02/20→	AQUACTRL 2 SET; für Linkslenker	**2800011220280**	**12202**	8
			AQUACTRL 2 SINGLE; Einbauposition beifahrerseitig; für Linkslenker; passender Adapter: A	**2800011300280**	**13002**	25
			AQUACTRL 2 SINGLE; Einbauposition fahrerseitig; für Linkslenker; passender Adapter: A	**2800011314280**	**13142**	30
			AQUACTRL 2 SINGLE; Einbauposition beifahrerseitig; für Rechtslenker; passender Adapter: A	**2800011600260** **2800011600270**	**16002** **60027**	52 52
			AQUACTRL 2 SINGLE; Einbauposition fahrerseitig; für Rechtslenker; passender Adapter: A	**2800011616260** **2800011630270**	**16162** **63027**	58 63
1.5 eHEV (GR3, GR6)	90 kW	03/23→	AQUACTRL 2 SINGLE; Einbauposition beifahrerseitig; für Rechtslenker; passender Adapter: A	**2800011600260**	**16002**	52
			AQUACTRL 2 SINGLE; Einbauposition fahrerseitig; für Rechtslenker; passender Adapter: A	**2800011616260**	**16162**	58
1.5 eHEV 4WD (GR4)	80 kW	02/20→	AQUACTRL 2 SET; für Linkslenker	**2800011220280**	**12202**	8
			AQUACTRL 2 SINGLE; Einbauposition beifahrerseitig; für Linkslenker; passender Adapter: A	**2800011300280**	**13002**	25
			AQUACTRL 2 SINGLE; Einbauposition fahrerseitig; für Linkslenker; passender Adapter: A	**2800011314280**	**13142**	30
			AQUACTRL 2 SINGLE; Einbauposition beifahrerseitig; für Rechtslenker; passender Adapter: A	**2800011600260**	**16002**	52
			AQUACTRL 2 SINGLE; Einbauposition fahrerseitig; für Rechtslenker; passender Adapter: A	**2800011616260**	**16162**	58

© 2025 Continental Aftermarket & Services GmbH

HONDA - JAZZ SHUTTLE (GG8, GG7, GP2) 03/11→						
Wischblatt						
1.3 Hybrid (GP2)	65 kW	03/11→03/14	AQUACTRL 2 SINGLE; Einbauposition beifahrerseitig; für Rechtslenker; passender Adapter: A	**2800011600270**	**60027**	52
1.5 (GG7)	88 kW	03/11→03/14				
			AQUACTRL 2 SINGLE; Einbauposition fahrerseitig; für Rechtslenker; passender Adapter: A	**2800011630270**	**63027**	63
HONDA - LEGEND I (HS, KA) 01/86→03/91						
Wischblatt						
2.5 i (HS)	110 kW	01/86→12/87	AQUACTRL 2 SET; für Linkslenker	**2800011207280**	**12072**	5
2.5 i (HS)	127 kW	02/87→06/88	AQUACTRL 2 SINGLE; Einbauposition fahrerseitig; für Linkslenker; passender Adapter: A	**2800011306280**	**13062**	27
2.7 i 24V (KA4, HS)	130 kW	01/88→12/90				
2.7 i 24V (KA4)	124 kW	01/88→12/90	AQUACTRL 2 SINGLE; Einbauposition beifahrerseitig; für Linkslenker; passender Adapter: A	**2800011306280**	**13062**	27
HONDA - LEGEND I Coupe (KA_) 10/87→03/91						
Wischblatt						
2.7 i 24V (KA3)	124 kW	10/87→12/90	AQUACTRL 2 SET; für Linkslenker	**2800011207280**	**12072**	5
2.7 i 24V (KA3)	130 kW	10/87→12/90	AQUACTRL 2 SINGLE; Einbauposition fahrerseitig; für Linkslenker; passender Adapter: A	**2800011306280**	**13062**	27
			AQUACTRL 2 SINGLE; Einbauposition beifahrerseitig; für Linkslenker; passender Adapter: A	**2800011306280**	**13062**	27
HONDA - LEGEND II (KA) 01/91→03/96						
Wischblatt						
3.2 i 24V (KA7)	151 kW	01/91→02/96	AQUACTRL 2 SINGLE; Einbauposition beifahrerseitig; für Linkslenker; passender Adapter: A	**2800011305280**	**13052**	27
			AQUACTRL 2 SINGLE; Einbauposition fahrerseitig; für Linkslenker; passender Adapter: A	**2800011306280**	**13062**	27
			AQUACTRL 2 SINGLE; Einbauposition beifahrerseitig; für Rechtslenker; passender Adapter: A	**2800011606260** **2800011606270**	**16062** **60627**	54 54
			AQUACTRL 2 SINGLE; Einbauposition fahrerseitig; für Rechtslenker; passender Adapter: A	**2800011607260** **2800011625270**	**16072** **62527**	55 62
HONDA - LEGEND II Coupe (KA) 01/91→03/96						
Wischblatt						
3.2 i 24V (KA8)	151 kW	01/91→02/96	AQUACTRL 2 SINGLE; Einbauposition beifahrerseitig; für Linkslenker; passender Adapter: A	**2800011305280**	**13052**	27
			AQUACTRL 2 SINGLE; Einbauposition fahrerseitig; für Linkslenker; passender Adapter: A	**2800011306280**	**13062**	27
			AQUACTRL 2 SINGLE; Einbauposition beifahrerseitig; für Rechtslenker; passender Adapter: A	**2800011606260** **2800011606270**	**16062** **60627**	54 54
			AQUACTRL 2 SINGLE; Einbauposition fahrerseitig; für Rechtslenker; passender Adapter: A	**2800011607260** **2800011625270**	**16072** **62527**	55 62
HONDA - LEGEND III (KA) 02/96→09/04						
Wischblatt						
3.5 i 24V (KA9)	151 kW	02/96→10/97	AQUACTRL 2 SINGLE; Einbauposition beifahrerseitig; für Rechtslenker; passender Adapter: A	**2800011606260** **2800011606270**	**16062** **60627**	54 54
3.5 i 24V (KA9)	153 kW	11/97→09/04				
			AQUACTRL 2 SINGLE; Einbauposition fahrerseitig; für Rechtslenker; passender Adapter: A	**2800011607260** **2800011625270**	**16072** **62527**	55 62
HONDA - LEGEND IV (KB_) 10/04→12/13						
Wischblatt						
3.5 V6 4WD (KB1)	217 kW	05/06→12/12	AQUACTRL 2 SINGLE; Einbauposition beifahrerseitig; für Linkslenker; passender Adapter: A	**2800011305280**	**13052**	27
			AQUACTRL 2 SINGLE; Einbauposition fahrerseitig; für Linkslenker; passender Adapter: A	**2800011306280**	**13062**	27
			AQUACTRL 2 SINGLE; Einbauposition beifahrerseitig; passender Adapter: A; für Rechtslenker	**2800011606260** **2800011606270**	**16062** **60627**	54 54
			AQUACTRL 2 SINGLE; Einbauposition fahrerseitig; passender Adapter: A; für Rechtslenker	**2800011607260** **2800011625270**	**16072** **62527**	55 62

© 2025 Continental Aftermarket & Services GmbH

HONDA - LEGEND IV (KB_) 10/04→12/13						
Wischblatt						
3.5 VTEC V6 (KB1)	221 kW	10/04→06/09	AQUACTRL 2 SINGLE; Einbauposition beifahrerseitig; passender Adapter: A; für Rechtslenker	**2800011606260**	**16062**	54
			AQUACTRL 2 SINGLE; Einbauposition fahrerseitig; passender Adapter: A; für Rechtslenker	**2800011607260**	**16072**	55
3.7 VTEC V6 4WD (KB2) 3.7 VTEC V6 4WD (KB2)	217 kW 226 kW	07/08→12/12 08/08→12/13	AQUACTRL 2 SINGLE; Einbauposition beifahrerseitig; für Linkslenker; passender Adapter: A	**2800011305280**	**13052**	27
			AQUACTRL 2 SINGLE; Einbauposition fahrerseitig; für Linkslenker; passender Adapter: A	**2800011306280**	**13062**	27
			AQUACTRL 2 SINGLE; Einbauposition beifahrerseitig; passender Adapter: A; für Rechtslenker	**2800011606260** **2800011606270**	**16062** **60627**	54 54
			AQUACTRL 2 SINGLE; Einbauposition fahrerseitig; passender Adapter: A; für Rechtslenker	**2800011607260** **2800011625270**	**16072** **62527**	55 62
HONDA - LOGO (GA) 10/96→03/02						
Wischblatt						
1.3 (GA3)	48 kW	03/99→03/02	AQUACTRL 2 SINGLE; Einbauposition beifahrerseitig; für Linkslenker; passender Adapter: A	**2800011303280**	**13032**	26
			AQUACTRL 2 SINGLE; Einbauposition fahrerseitig; für Linkslenker; passender Adapter: A	**2800011306280**	**13062**	27
			AQUACTRL 2 SINGLE; Einbauposition beifahrerseitig; für Rechtslenker; passender Adapter: A	**2800011604260** **2800011604270**	**16042** **60427**	53 53
			AQUACTRL 2 SINGLE; Einbauposition fahrerseitig; für Rechtslenker; passender Adapter: A	**2800011607260** **2800011625270**	**16072** **62527**	55 62
HONDA - MDX (YD) 04/03→04/07						
Wischblatt						
3.5 (YD1)	191 kW	04/03→04/07	AQUACTRL 2 SINGLE; Einbauposition beifahrerseitig; für Rechtslenker; passender Adapter: A	**2800011626270**	**62627**	62
			AQUACTRL 2 SINGLE; Einbauposition fahrerseitig; für Rechtslenker; passender Adapter: A	**2800011628270**	**62827**	63
HONDA - NSX I Cabriolet (NA) 03/95→09/05						
Wischblatt						
3.0 24V Vtec (NA1)	201 kW	03/95→09/05	AQUACTRL 2 SET; für Linkslenker	**2800011207280**	**12072**	5
3.0 24V Vtec Automatic (NA1)	188 kW	03/95→09/05	AQUACTRL 2 SINGLE; Einbauposition beifahrerseitig; für Linkslenker; passender Adapter: A	**2800011306280**	**13062**	27
3.2 24V Vtec (NA2)	206 kW	01/97→09/05	AQUACTRL 2 SINGLE; Einbauposition fahrerseitig; für Linkslenker; passender Adapter: A	**2800011306280**	**13062**	27
			AQUACTRL 2 SINGLE; Einbauposition beifahrerseitig; für Rechtslenker; passender Adapter: A	**2800011607260** **2800011625270**	**16072** **62527**	55 62
			AQUACTRL 2 SINGLE; Einbauposition fahrerseitig; für Rechtslenker; passender Adapter: A	**2800011607260** **2800011625270**	**16072** **62527**	55 62
HONDA - NSX I Coupe (NA) 06/90→09/05						
Wischblatt						
3.0 24V Vtec (NA1)	201 kW	06/90→09/05	AQUACTRL 2 SET; für Linkslenker	**2800011207280**	**12072**	5
3.0 24V Vtec Automatik (NA1)	188 kW	06/90→09/05	AQUACTRL 2 SINGLE; Einbauposition fahrerseitig; für Linkslenker; passender Adapter: A	**2800011306280**	**13062**	27
3.2 24V Vtec (NA2)	206 kW	01/97→09/05	AQUACTRL 2 SINGLE; Einbauposition beifahrerseitig; für Linkslenker; passender Adapter: A	**2800011306280**	**13062**	27
			AQUACTRL 2 SINGLE; Einbauposition beifahrerseitig; für Rechtslenker; passender Adapter: A	**2800011607260** **2800011625270**	**16072** **62527**	55 62
			AQUACTRL 2 SINGLE; Einbauposition fahrerseitig; für Rechtslenker; passender Adapter: A	**2800011607260** **2800011625270**	**16072** **62527**	55 62
HONDA - ODYSSEY (RA_) 10/95→10/00						
Wischblatt						
2.2 (RA1) 2.3 (RA3)	104 kW 110 kW	10/95→12/97 10/97→12/99	AQUACTRL 2 SINGLE; Einbauposition beifahrerseitig; für Rechtslenker; passender Adapter: A	**2800011626270**	**62627**	62
			AQUACTRL 2 SINGLE; Einbauposition fahrerseitig; für Rechtslenker; passender Adapter: A	**2800011628270**	**62827**	63

© 2025 Continental Aftermarket & Services GmbH

HONDA - ODYSSEY (RC1, RC2, RC4) 12/13→						
Wischblatt						
2.0 Hybrid (RC4) 2.4 i-VTEC (RC1) 2.4 i-VTEC (RC1) 2.4 i-VTEC 4WD (RC2)	107 kW 129 kW 140 kW 129 kW	02/16→ 12/13→ 12/13→ 12/13→	AQUACTRL 2 SINGLE; Einbauposition beifahrerseitig; für Rechtslenker; passender Adapter: A	**2800011600270**	**60027**	52
			AQUACTRL 2 SINGLE; Einbauposition fahrerseitig; für Rechtslenker; passender Adapter: A	**2800011618270**	**61827**	59
HONDA - ODYSSEY (RL1, RA6, RA_) 09/98→						
Wischblatt						
2.3 (RA6)	110 kW	07/02→09/03	AQUACTRL 2 SINGLE; Einbauposition beifahrerseitig; für Linkslenker; passender Adapter: A	**2800011307280**	**13072**	27
			AQUACTRL 2 SINGLE; Einbauposition fahrerseitig; für Linkslenker; passender Adapter: A	**2800011312280**	**13122**	29
			AQUACTRL 2 SINGLE; Einbauposition beifahrerseitig; für Rechtslenker; passender Adapter: A	**2800011626270**	**62627**	62
			AQUACTRL 2 SINGLE; Einbauposition fahrerseitig; für Rechtslenker; passender Adapter: A	**2800011628270**	**62827**	63
2.4 (RB1) 2.4 (RB3) 2.4 i-VTEC 4x4 (RB4)	118 kW 132 kW 127 kW	10/03→ 04/09→12/13 11/08→	AQUACTRL 2 SINGLE; Einbauposition beifahrerseitig; für Rechtslenker; passender Adapter: A	**2800011600270**	**60027**	52
			AQUACTRL 2 SINGLE; Einbauposition fahrerseitig; für Rechtslenker; passender Adapter: A	**2800011618270**	**61827**	59
3.5 3.5	171 kW 182 kW	07/02→08/04 09/05→	AQUACTRL 2 SINGLE; Einbauposition beifahrerseitig; für Linkslenker; passender Adapter: A	**2800011307280**	**13072**	27
			AQUACTRL 2 SINGLE; Einbauposition fahrerseitig; für Linkslenker; passender Adapter: A	**2800011312280**	**13122**	29
HONDA - ODYSSEY (RL3, RL4) 09/04→12/10						
Wischblatt						
2.4 (RB3)	147 kW	09/04→08/08	AQUACTRL 2 SINGLE; Einbauposition beifahrerseitig; für Rechtslenker; passender Adapter: A	**2800011600270**	**60027**	52
			AQUACTRL 2 SINGLE; Einbauposition fahrerseitig; für Rechtslenker; passender Adapter: A	**2800011618270**	**61827**	59
3.5 3.5 EXi Vtec (RL3)	182 kW 179 kW	09/04→12/10 09/04→05/10	AQUACTRL 2 SINGLE; Einbauposition beifahrerseitig; für Rechtslenker; passender Adapter: A	**2800011610260**	**16102**	56
			AQUACTRL 2 SINGLE; Einbauposition fahrerseitig; für Rechtslenker; passender Adapter: A	**2800011616260**	**16162**	58
3.5 EXi Vtec (RL3)	188 kW	09/04→12/10	AQUACTRL 2 SINGLE; Einbauposition beifahrerseitig; für Rechtslenker; passender Adapter: A	**2800011610260** **2800011610270**	**16102** **61027**	56 56
			AQUACTRL 2 SINGLE; Einbauposition fahrerseitig; für Rechtslenker; passender Adapter: A	**2800011616260** **2800011630270**	**16162** **63027**	58 63
HONDA - ODYSSEY (RL5) 08/10→						
Wischblatt						
3.5	185 kW	08/10→	AQUACTRL 2 SINGLE; Einbauposition beifahrerseitig; für Rechtslenker; passender Adapter: A	**2800011610260** **2800011610270**	**16102** **61027**	56 56
			AQUACTRL 2 SINGLE; Einbauposition fahrerseitig; für Rechtslenker; passender Adapter: A	**2800011616260** **2800011630270**	**16162** **63027**	58 63
HONDA - PILOT 09/08→						
Wischblatt						
3.5	186 kW	09/08→	AQUACTRL 2 SINGLE; Einbauposition fahrerseitig; für Linkslenker; passender Adapter: A	**2800011309280**	**13092**	28
			AQUACTRL 2 SINGLE; Einbauposition beifahrerseitig; für Linkslenker; passender Adapter: A	**2800011309280**	**13092**	28
			AQUACTRL 2 SINGLE; Einbauposition beifahrerseitig; für Rechtslenker; passender Adapter: A	**2800011610260** **2800011610270**	**16102** **61027**	56 56
			AQUACTRL 2 SINGLE; Einbauposition fahrerseitig; für Rechtslenker; passender Adapter: A	**2800011610260** **2800011610270**	**16102** **61027**	56 56

© 2025 Continental Aftermarket & Services GmbH

HONDA - PILOT 09/08→						
Wischblatt						
3.5 4WD	183 kW	01/11→	AQUACTRL 2 SINGLE; Einbauposition fahrerseitig; für Linkslenker; passender Adapter: A	**2800011309280**	**13092**	28
			AQUACTRL 2 SINGLE; Einbauposition beifahrerseitig; für Linkslenker; passender Adapter: A	**2800011309280**	**13092**	28
			AQUACTRL 2 SINGLE; Einbauposition beifahrerseitig; für Rechtslenker; passender Adapter: A	**2800011610260**	**16102**	56
			AQUACTRL 2 SINGLE; Einbauposition fahrerseitig; für Rechtslenker; passender Adapter: A	**2800011610260**	**16102**	56
3.5 4WD 3.5 4WD	186 kW 189 kW	09/08→ 01/10→06/15	AQUACTRL 2 SINGLE; Einbauposition fahrerseitig; für Linkslenker; passender Adapter: A	**2800011309280**	**13092**	28
			AQUACTRL 2 SINGLE; Einbauposition beifahrerseitig; für Linkslenker; passender Adapter: A	**2800011309280**	**13092**	28
			AQUACTRL 2 SINGLE; Einbauposition beifahrerseitig; für Rechtslenker; passender Adapter: A	**2800011610260** **2800011610270**	**16102** **61027**	56 56
			AQUACTRL 2 SINGLE; Einbauposition fahrerseitig; für Rechtslenker; passender Adapter: A	**2800011610260** **2800011610270**	**16102** **61027**	56 56
HONDA - PILOT 09/02→07/08						
Wischblatt						
3.5	184 kW	01/06→07/08	AQUACTRL 2 SINGLE; Einbauposition beifahrerseitig; für Rechtslenker; passender Adapter: A	**2800011610260**	**16102**	56
			AQUACTRL 2 SINGLE; Einbauposition fahrerseitig; für Rechtslenker; passender Adapter: A	**2800011614260**	**16142**	58
3.5 AWD	179 kW	09/02→12/04	AQUACTRL 2 SINGLE; Einbauposition beifahrerseitig; für Linkslenker; passender Adapter: A	**2800011309280**	**13092**	28
			AQUACTRL 2 SINGLE; Einbauposition fahrerseitig; für Linkslenker; passender Adapter: A	**2800011312280**	**13122**	29
			AQUACTRL 2 SINGLE; Einbauposition beifahrerseitig; für Rechtslenker; passender Adapter: A	**2800011610260** **2800011610270**	**16102** **61027**	56 56
			AQUACTRL 2 SINGLE; Einbauposition fahrerseitig; für Rechtslenker; passender Adapter: A	**2800011614260** **2800011628270**	**16142** **62827**	58 63
3.5 AWD	184 kW	01/06→07/08	AQUACTRL 2 SINGLE; Einbauposition beifahrerseitig; für Rechtslenker; passender Adapter: A	**2800011610260**	**16102**	56
			AQUACTRL 2 SINGLE; Einbauposition fahrerseitig; für Rechtslenker; passender Adapter: A	**2800011614260**	**16142**	58
3.5 AWD	195 kW	10/05→07/08	AQUACTRL 2 SINGLE; Einbauposition beifahrerseitig; für Linkslenker; passender Adapter: A	**2800011309280**	**13092**	28
			AQUACTRL 2 SINGLE; Einbauposition fahrerseitig; für Linkslenker; passender Adapter: A	**2800011312280**	**13122**	29
HONDA - PILOT 07/15→						
Wischblatt						
3.5 AWD	209 kW	07/15→	AQUACTRL 2 SINGLE; Einbauposition beifahrerseitig; für Rechtslenker; passender Adapter: A	**2800011628270**	**62827**	63
			AQUACTRL 2 SINGLE; Einbauposition fahrerseitig; für Rechtslenker; passender Adapter: A	**2800011630270**	**63027**	63
HONDA - PRELUDE III (BA) 04/86→11/96						
Wischblatt						
2.0 (BA4) 2.0 EX (BA4) 2.0 i EX 16V (BA2) 2.0 i EX 16V (BA4) 2.0 i EX 16V (BA5) 2.0 i EX 16V Cat (BA4)	84 kW 80 kW 101 kW 103 kW 110 kW 101 kW	08/87→01/92 04/87→01/92 04/86→12/87 10/87→01/92 10/87→12/90 04/87→01/92	AQUACTRL 2 SINGLE; Einbauposition beifahrerseitig; für Linkslenker; passender Adapter: A	**2800011304280**	**13042**	26
			AQUACTRL 2 SINGLE; Einbauposition fahrerseitig; für Linkslenker; passender Adapter: A	**2800011305280**	**13052**	27

© 2025 Continental Aftermarket & Services GmbH

HONDA - PRELUDE IV (BB_) 12/91→02/97						
Wischblatt						
2.0 i 16V (BB3)	98 kW	02/92→09/96	AQUACTRL 2 SINGLE; Einbauposition beifahrerseitig; für Linkslenker; passender Adapter: A	**2800011305280**	**13052**	27
			AQUACTRL 2 SINGLE; Einbauposition fahrerseitig; für Linkslenker; passender Adapter: A	**2800011306280**	**13062**	27
			AQUACTRL 2 SINGLE; Einbauposition beifahrerseitig; für Rechtslenker; passender Adapter: A	**2800011606260** **2800011606270**	**16062** **60627**	54 54
			AQUACTRL 2 SINGLE; Einbauposition fahrerseitig; für Rechtslenker; passender Adapter: A	**2800011607260** **2800011625270**	**16072** **62527**	55 62
2.2 (BB5)	101 kW	12/91→12/96	AQUACTRL 2 SINGLE; Einbauposition beifahrerseitig; für Rechtslenker; passender Adapter: A	**2800011606260**	**16062**	54
			AQUACTRL 2 SINGLE; Einbauposition fahrerseitig; für Rechtslenker; passender Adapter: A	**2800011607260**	**16072**	55
2.2 i 16V Vtec (BB1) 2.3 i 16V (BB2)	136 kW 118 kW	02/93→09/96 02/92→09/96	AQUACTRL 2 SINGLE; Einbauposition beifahrerseitig; für Linkslenker; passender Adapter: A	**2800011305280**	**13052**	27
			AQUACTRL 2 SINGLE; Einbauposition fahrerseitig; für Linkslenker; passender Adapter: A	**2800011306280**	**13062**	27
			AQUACTRL 2 SINGLE; Einbauposition beifahrerseitig; für Rechtslenker; passender Adapter: A	**2800011606260** **2800011606270**	**16062** **60627**	54 54
			AQUACTRL 2 SINGLE; Einbauposition fahrerseitig; für Rechtslenker; passender Adapter: A	**2800011607260** **2800011625270**	**16072** **62527**	55 62
HONDA - PRELUDE V (BB_) 10/96→12/01						
Wischblatt						
2.0 16V (BB9) 2.2 16V (BB6, BB8) 2.2 16V (BB6, BB8)	98 kW 136 kW 147 kW	10/96→10/00 10/96→10/00 10/96→12/01	AQUACTRL 2 SINGLE; Einbauposition beifahrerseitig; für Linkslenker; passender Adapter: A	**2800011305280**	**13052**	27
			AQUACTRL 2 SINGLE; Einbauposition fahrerseitig; für Linkslenker; passender Adapter: A	**2800011306280**	**13062**	27
			AQUACTRL 2 SINGLE; Einbauposition beifahrerseitig; für Rechtslenker; passender Adapter: A	**2800011605260** **2800011624270**	**16052** **62427**	54 61
			AQUACTRL 2 SINGLE; Einbauposition fahrerseitig; für Rechtslenker; passender Adapter: A	**2800011607260** **2800011625270**	**16072** **62527**	55 62
2.2 Si (BB5)	118 kW	03/97→04/01	AQUACTRL 2 SINGLE; Einbauposition beifahrerseitig; für Rechtslenker; passender Adapter: A	**2800011605260**	**16052**	54
			AQUACTRL 2 SINGLE; Einbauposition fahrerseitig; für Rechtslenker; passender Adapter: A	**2800011607260**	**16072**	55
HONDA - QUINTET (SU) 02/80→04/85						
Wischblatt						
1.6 EX	59 kW	02/80→12/84	AQUACTRL 2 SINGLE; Einbauposition fahrerseitig; für Linkslenker; passender Adapter: A	**2800011303280**	**13032**	26
			AQUACTRL 2 SINGLE; Einbauposition beifahrerseitig; für Linkslenker; passender Adapter: A	**2800011303280**	**13032**	26
HONDA - RIDGELINE (YK) 03/05→12/14						
Wischblatt						
3.5 4x4 (YK1) 3.5 4x4 (YK1)	182 kW 188 kW	10/05→06/14 03/05→12/14	AQUACTRL 2 SINGLE; Einbauposition beifahrerseitig; für Linkslenker; passender Adapter: A	**2800011309280**	**13092**	28
			AQUACTRL 2 SINGLE; Einbauposition fahrerseitig; für Linkslenker; passender Adapter: A	**2800011312280**	**13122**	29
HONDA - S2000 (AP) 03/99→						
Wischblatt						
2.0 (AP1)	177 kW	06/99→	AQUACTRL 2 SINGLE; Einbauposition fahrerseitig; für Linkslenker; passender Adapter: A	**2800011302280**	**13022**	26
			AQUACTRL 2 SINGLE; Einbauposition beifahrerseitig; für Linkslenker; passender Adapter: A	**2800011306280**	**13062**	27
			AQUACTRL 2 SINGLE; Einbauposition fahrerseitig; für Rechtslenker; passender Adapter: A	**2800011602260** **2800011623270**	**16022** **62327**	53 61
			AQUACTRL 2 SINGLE; Einbauposition beifahrerseitig; für Rechtslenker; passender Adapter: A	**2800011607260** **2800011625270**	**16072** **62527**	55 62

© 2025 Continental Aftermarket & Services GmbH

HONDA - S2000 (AP) 03/99→						
Wischblatt						
2.0 Vtec	170 kW	03/99→10/03	AQUACTRL 2 SINGLE; Einbauposition fahrerseitig; für Rechtslenker; passender Adapter: A	**2800011602260**	**16022**	53
			AQUACTRL 2 SINGLE; Einbauposition beifahrerseitig; für Rechtslenker; passender Adapter: A	**2800011607260**	**16072**	55
2.0 Vtec (AP1) 2.2 Vtec (AP2)	184 kW 176 kW	10/03→ 10/03→	AQUACTRL 2 SINGLE; Einbauposition fahrerseitig; für Linkslenker; passender Adapter: A	**2800011302280**	**13022**	26
			AQUACTRL 2 SINGLE; Einbauposition beifahrerseitig; für Linkslenker; passender Adapter: A	**2800011306280**	**13062**	27
			AQUACTRL 2 SINGLE; Einbauposition fahrerseitig; für Rechtslenker; passender Adapter: A	**2800011602260** **2800011623270**	**16022** **62327**	53 61
			AQUACTRL 2 SINGLE; Einbauposition beifahrerseitig; für Rechtslenker; passender Adapter: A	**2800011607260** **2800011625270**	**16072** **62527**	55 62
HONDA - SHUTTLE (RA) 06/94→06/04						
Wischblatt						
2.2 16V (RA1)	110 kW	10/94→02/98	AQUACTRL 2 SINGLE; Einbauposition fahrerseitig; für Linkslenker; passender Adapter: A	**2800011309280**	**13092**	28
			AQUACTRL 2 SINGLE; Einbauposition beifahrerseitig; für Linkslenker; passender Adapter: A	**2800011309280**	**13092**	28
			AQUACTRL 2 SINGLE; Einbauposition fahrerseitig; für Rechtslenker; passender Adapter: A	**2800011610260** **2800011610270**	**16102** **61027**	56 56
			AQUACTRL 2 SINGLE; Einbauposition beifahrerseitig; für Rechtslenker; passender Adapter: A	**2800011610260** **2800011610270**	**16102** **61027**	56 56
2.2 4x4 (RA2)	102 kW	06/94→09/97	AQUACTRL 2 SINGLE; Einbauposition fahrerseitig; für Rechtslenker; passender Adapter: A	**2800011610260** **2800011610270**	**16102** **61027**	56 56
			AQUACTRL 2 SINGLE; Einbauposition beifahrerseitig; für Rechtslenker; passender Adapter: A	**2800011610260** **2800011610270**	**16102** **61027**	56 56
2.3 16V (RA3, RA5)	110 kW	10/97→06/04	AQUACTRL 2 SINGLE; Einbauposition fahrerseitig; für Linkslenker; passender Adapter: A	**2800011309280**	**13092**	28
			AQUACTRL 2 SINGLE; Einbauposition beifahrerseitig; für Linkslenker; passender Adapter: A	**2800011309280**	**13092**	28
			AQUACTRL 2 SINGLE; Einbauposition fahrerseitig; für Rechtslenker; passender Adapter: A	**2800011610260** **2800011610270**	**16102** **61027**	56 56
			AQUACTRL 2 SINGLE; Einbauposition beifahrerseitig; für Rechtslenker; passender Adapter: A	**2800011610260** **2800011610270**	**16102** **61027**	56 56
2.3 16V 4x4 (RA4, RA6)	110 kW	10/97→06/02	AQUACTRL 2 SINGLE; Einbauposition fahrerseitig; für Rechtslenker; passender Adapter: A	**2800011610260** **2800011610270**	**16102** **61027**	56 56
			AQUACTRL 2 SINGLE; Einbauposition beifahrerseitig; für Rechtslenker; passender Adapter: A	**2800011610260** **2800011610270**	**16102** **61027**	56 56
3.0 (RA8) 3.0 4x4 (RA9)	154 kW 154 kW	10/97→06/04 10/97→06/02	AQUACTRL 2 SINGLE; Einbauposition fahrerseitig; für Linkslenker; passender Adapter: A	**2800011309280**	**13092**	28
			AQUACTRL 2 SINGLE; Einbauposition beifahrerseitig; für Linkslenker; passender Adapter: A	**2800011309280**	**13092**	28
			AQUACTRL 2 SINGLE; Einbauposition fahrerseitig; für Rechtslenker; passender Adapter: A	**2800011610260** **2800011610270**	**16102** **61027**	56 56
			AQUACTRL 2 SINGLE; Einbauposition beifahrerseitig; für Rechtslenker; passender Adapter: A	**2800011610260** **2800011610270**	**16102** **61027**	56 56
3.5 3.5 ESi	151 kW 171 kW	07/02→06/04 07/02→06/04	AQUACTRL 2 SINGLE; Einbauposition fahrerseitig; für Rechtslenker; passender Adapter: A	**2800011610260**	**16102**	56
			AQUACTRL 2 SINGLE; Einbauposition beifahrerseitig; für Rechtslenker; passender Adapter: A	**2800011610260**	**16102**	56
HONDA - SHUTTLE Großraumlimousine (GP7, GP8, GK8, GK9) 05/15→						
Wischblatt						
1.5 (GK8) 1.5 Hybrid (GP7)	97 kW 101 kW	05/15→ 05/15→	AQUACTRL 2 SINGLE; Einbauposition beifahrerseitig; für Rechtslenker; passender Adapter: A	**2800011600270**	**60027**	52
			AQUACTRL 2 SINGLE; Einbauposition fahrerseitig; für Rechtslenker; passender Adapter: A	**2800011630270**	**63027**	63

© 2025 Continental Aftermarket & Services GmbH

HONDA - STEPWGN (DBA-RK_) 10/09→12/15						
Wischblatt						
2.0 i-VTEC (RK5, RK1) 2.0 i-VTEC 4WD (RK2, RK6)	110 kW 110 kW	10/09→03/15 10/09→12/15	AQUACTRL 2 SINGLE; Einbauposition beifahrerseitig; für Rechtslenker; passender Adapter: A	**2800011600270**	**60027**	52
			AQUACTRL 2 SINGLE; Einbauposition fahrerseitig; für Rechtslenker; passender Adapter: A	**2800011618270**	**61827**	59
HONDA - STEPWGN (DBA-RP_) 04/15→						
Wischblatt						
1.5 (RP3) 1.5 4WD (RP4) 2.0 Hybrid (RP5)	110 kW 110 kW 158 kW	04/15→ 04/15→ 09/17→	AQUACTRL 2 SINGLE; Einbauposition beifahrerseitig; für Rechtslenker; passender Adapter: A	**2800011600270**	**60027**	52
			AQUACTRL 2 SINGLE; Einbauposition fahrerseitig; für Rechtslenker; passender Adapter: A	**2800011618270**	**61827**	59
HONDA - STEPWGN (LA-RF_, UA-RF_) 10/00→09/05						
Wischblatt						
2.0 (RF3)	118 kW	10/00→09/05	AQUACTRL 2 SET; für Linkslenker	**2800011216280**	**12162**	7
			AQUACTRL 2 SINGLE; Einbauposition beifahrerseitig; für Linkslenker; passender Adapter: A	**2800011305280**	**13052**	27
			AQUACTRL 2 SINGLE; Einbauposition fahrerseitig; für Linkslenker; passender Adapter: A	**2800011307280**	**13072**	27
			AQUACTRL 2 SINGLE; Einbauposition beifahrerseitig; für Rechtslenker; passender Adapter: A	**2800011623270**	**62327**	61
			AQUACTRL 2 SINGLE; Einbauposition fahrerseitig; für Rechtslenker; passender Adapter: A	**2800011628270**	**62827**	63
2.0 4WD (RF4)	118 kW	10/00→09/05	AQUACTRL 2 SET; für Linkslenker	**2800011216280**	**12162**	7
			AQUACTRL 2 SINGLE; Einbauposition beifahrerseitig; für Linkslenker; passender Adapter: A	**2800011305280**	**13052**	27
			AQUACTRL 2 SINGLE; Einbauposition fahrerseitig; für Linkslenker; passender Adapter: A	**2800011307280**	**13072**	27
2.4 (RF7)	119 kW	10/00→09/05	AQUACTRL 2 SINGLE; Einbauposition beifahrerseitig; für Rechtslenker; passender Adapter: A	**2800011623270**	**62327**	61
			AQUACTRL 2 SINGLE; Einbauposition fahrerseitig; für Rechtslenker; passender Adapter: A	**2800011628270**	**62827**	63
HONDA - STREAM (RN) 05/01→						
Wischblatt						
1.7 16V (RN1) 2.0 16V (RN3)	92 kW 115 kW	05/01→09/06 05/01→09/06	AQUACTRL 2 SET; für Linkslenker	**2800011213280**	**12132**	7
			AQUACTRL 2 SINGLE; für Linkslenker; Einbauposition beifahrerseitig; passender Adapter: A	**2800011300280**	**13002**	25
			AQUACTRL 2 SINGLE; für Linkslenker; Einbauposition fahrerseitig; passender Adapter: A	**2800011312280**	**13122**	29
			AQUACTRL 2 SINGLE; Einbauposition beifahrerseitig; für Rechtslenker; passender Adapter: A	**2800011600270**	**60027**	52
			AQUACTRL 2 SINGLE; Einbauposition fahrerseitig; für Rechtslenker; passender Adapter: A	**2800011628270**	**62827**	63
HONDA - STREAM (RN) 10/05→						
Wischblatt						
1.8 Vtec (RN6) 1.8 Vtec AWD (RN7) 2.0 Vtec (RN8)	103 kW 103 kW 110 kW	10/05→ 10/06→05/14 10/05→	AQUACTRL 2 SINGLE; Einbauposition beifahrerseitig; für Rechtslenker; passender Adapter: A	**2800011600260** **2800011600270**	**16002** **60027**	52 52
			AQUACTRL 2 SINGLE; Einbauposition fahrerseitig; für Rechtslenker; passender Adapter: A	**2800011616260** **2800011630270**	**16162** **63027**	58 63
HONDA - VEZEL SUV (RU) 09/13→						
Wischblatt						
1.5 Hybrid (RU3) 1.5 i-VTEC (RU1)	112 kW 96 kW	09/13→ 09/13→	AQUACTRL 2 SINGLE; Einbauposition beifahrerseitig; für Rechtslenker; passender Adapter: A	**2800011623270**	**62327**	61
			AQUACTRL 2 SINGLE; Einbauposition fahrerseitig; für Rechtslenker; passender Adapter: A	**2800011630270**	**63027**	63

© 2025 Continental Aftermarket & Services GmbH

HUMMER - H2 Geländewagen geschlossen 09/02→12/09						
Wischblatt						
6.0 AWD	236 kW	09/03→12/04	AQUACTRL 2 SINGLE; Einbauposition fahrerseitig; für Rechtslenker; passender Adapter: A	**2800011604270**	**60427**	53
			AQUACTRL 2 SINGLE; Einbauposition beifahrerseitig; für Rechtslenker; passender Adapter: A	**2800011604270**	**60427**	53
HUMMER - HUMMER H1 01/92→03/11						
Wischblatt						
6.5 D 6.5 Turbo D	125 kW 145 kW	01/92→09/97 01/92→12/04	AQUACTRL 2 SINGLE; Einbauposition beifahrerseitig; für Linkslenker; passender Adapter: A	**2800011303280**	**13032**	26
			AQUACTRL 2 SINGLE; Einbauposition fahrerseitig; für Linkslenker; passender Adapter: A	**2800011303280**	**13032**	26
			AQUACTRL 2 SINGLE; Einbauposition beifahrerseitig; für Rechtslenker; passender Adapter: A	**2800011604260** **2800011604270**	**16042** **60427**	53 53
			AQUACTRL 2 SINGLE; Einbauposition fahrerseitig; für Rechtslenker; passender Adapter: A	**2800011604260** **2800011604270**	**16042** **60427**	53 53
HUMMER - HUMMER H2 08/02→						
Wischblatt						
6.0 AWD	232 kW	09/02→09/04	AQUACTRL 2 SINGLE; Einbauposition beifahrerseitig; für Linkslenker; passender Adapter: A	**2800011302280**	**13022**	26
			AQUACTRL 2 SINGLE; Einbauposition fahrerseitig; für Linkslenker; passender Adapter: A	**2800011302280**	**13022**	26
			AQUACTRL 2 SINGLE; Einbauposition beifahrerseitig; für Rechtslenker; passender Adapter: A	**2800011604260** **2800011604270**	**16042** **60427**	53 53
			AQUACTRL 2 SINGLE; Einbauposition fahrerseitig; für Rechtslenker; passender Adapter: A	**2800011604260** **2800011604270**	**16042** **60427**	53 53
6.0 AWD	242 kW	10/04→12/09	AQUACTRL 2 SINGLE; Einbauposition fahrerseitig; für Rechtslenker; passender Adapter: A	**2800011604260** **2800011604270**	**16042** **60427**	53 53
			AQUACTRL 2 SINGLE; Einbauposition beifahrerseitig; für Rechtslenker; passender Adapter: A	**2800011604260** **2800011604270**	**16042** **60427**	53 53
6.2 AWD	293 kW	10/04→	AQUACTRL 2 SINGLE; Einbauposition beifahrerseitig; für Linkslenker; passender Adapter: A	**2800011302280**	**13022**	26
			AQUACTRL 2 SINGLE; Einbauposition fahrerseitig; für Linkslenker; passender Adapter: A	**2800011302280**	**13022**	26
			AQUACTRL 2 SINGLE; Einbauposition beifahrerseitig; für Rechtslenker; passender Adapter: A	**2800011604260** **2800011604270**	**16042** **60427**	53 53
			AQUACTRL 2 SINGLE; Einbauposition fahrerseitig; für Rechtslenker; passender Adapter: A	**2800011604260** **2800011604270**	**16042** **60427**	53 53
6.2 FLEX AWD	293 kW	09/08→12/09	AQUACTRL 2 SINGLE; Einbauposition beifahrerseitig; für Linkslenker; passender Adapter: A	**2800011302280**	**13022**	26
			AQUACTRL 2 SINGLE; Einbauposition fahrerseitig; für Linkslenker; passender Adapter: A	**2800011302280**	**13022**	26
			AQUACTRL 2 SINGLE; Einbauposition beifahrerseitig; für Rechtslenker; passender Adapter: A	**2800011604260**	**16042**	53
			AQUACTRL 2 SINGLE; Einbauposition fahrerseitig; für Rechtslenker; passender Adapter: A	**2800011604260**	**16042**	53
HUMMER - HUMMER H2 SUT 09/04→						
Wischblatt						
6.0 AWD	237 kW	09/04→	AQUACTRL 2 SINGLE; Einbauposition fahrerseitig; für Rechtslenker; passender Adapter: A	**2800011604260** **2800011604270**	**16042** **60427**	53 53
			AQUACTRL 2 SINGLE; Einbauposition beifahrerseitig; für Rechtslenker; passender Adapter: A	**2800011604260** **2800011604270**	**16042** **60427**	53 53
6.0 AWD 6.2 Flexfuel AWD	293 kW 293 kW	09/07→12/08 09/08→12/09	AQUACTRL 2 SINGLE; Einbauposition fahrerseitig; für Rechtslenker; passender Adapter: A	**2800011604260**	**16042**	53
			AQUACTRL 2 SINGLE; Einbauposition beifahrerseitig; für Rechtslenker; passender Adapter: A	**2800011604260**	**16042**	53

© 2025 Continental Aftermarket & Services GmbH

HUMMER - HUMMER H3 04/05→						
Wischblatt						
3.5 3.7 4WD 3.7 4WD	162 kW 180 kW 180 kW	04/05→ 09/06→ 01/07→	AQUACTRL 2 SINGLE; Einbauposition beifahrerseitig; für Linkslenker; passender Adapter: A	**2800011303280**	**13032**	26
			AQUACTRL 2 SINGLE; Einbauposition fahrerseitig; für Linkslenker; passender Adapter: A	**2800011303280**	**13032**	26
			AQUACTRL 2 SINGLE; Einbauposition beifahrerseitig; für Rechtslenker; passender Adapter: A	**2800011604260** **2800011604270**	**16042** **60427**	53 53
			AQUACTRL 2 SINGLE; Einbauposition fahrerseitig; für Rechtslenker; passender Adapter: A	**2800011604260** **2800011604270**	**16042** **60427**	53 53
5.3 Flexfuel 4WD	224 kW	09/09→12/10	AQUACTRL 2 SINGLE; Einbauposition fahrerseitig; für Rechtslenker; passender Adapter: A	**2800011604260**	**16042**	53
			AQUACTRL 2 SINGLE; Einbauposition beifahrerseitig; für Rechtslenker; passender Adapter: A	**2800011604260**	**16042**	53
5.3 V8 AWD	224 kW	10/08→	AQUACTRL 2 SINGLE; Einbauposition beifahrerseitig; für Linkslenker; passender Adapter: A	**2800011303280**	**13032**	26
			AQUACTRL 2 SINGLE; Einbauposition fahrerseitig; für Linkslenker; passender Adapter: A	**2800011303280**	**13032**	26
			AQUACTRL 2 SINGLE; Einbauposition beifahrerseitig; für Rechtslenker; passender Adapter: A	**2800011604260** **2800011604270**	**16042** **60427**	53 53
			AQUACTRL 2 SINGLE; Einbauposition fahrerseitig; für Rechtslenker; passender Adapter: A	**2800011604260** **2800011604270**	**16042** **60427**	53 53
HYUNDAI - ACCENT I (X-3) 05/94→12/02						
Wischblatt						
1.3 1.3 1.3 i 12V	44 kW 55 kW 62 kW	10/94→01/00 10/94→01/00 10/94→01/00	AQUACTRL 2 SINGLE; Einbauposition beifahrerseitig; für Linkslenker; passender Adapter: A	**2800011304280**	**13042**	26
			AQUACTRL 2 SINGLE; Einbauposition fahrerseitig; für Linkslenker; passender Adapter: A	**2800011306280**	**13062**	27
			AQUACTRL 2 SINGLE; Einbauposition beifahrerseitig; für Rechtslenker; passender Adapter: A	**2800011605260** **2800011624270**	**16052** **62427**	54 61
			AQUACTRL 2 SINGLE; Einbauposition fahrerseitig; für Rechtslenker; passender Adapter: A	**2800011607260** **2800011625270**	**16072** **62527**	55 62
1.5	68 kW	01/98→12/02	AQUACTRL 2 SINGLE; Einbauposition beifahrerseitig; für Rechtslenker; passender Adapter: A	**2800011605260**	**16052**	54
			AQUACTRL 2 SINGLE; Einbauposition fahrerseitig; für Rechtslenker; passender Adapter: A	**2800011607260**	**16072**	55
1.5	69 kW	10/94→12/97	AQUACTRL 2 SINGLE; Einbauposition beifahrerseitig; für Linkslenker; passender Adapter: A	**2800011304280**	**13042**	26
			AQUACTRL 2 SINGLE; Einbauposition fahrerseitig; für Linkslenker; passender Adapter: A	**2800011306280**	**13062**	27
			AQUACTRL 2 SINGLE; Einbauposition beifahrerseitig; für Rechtslenker; passender Adapter: A	**2800011605260**	**16052**	54
			AQUACTRL 2 SINGLE; Einbauposition fahrerseitig; für Rechtslenker; passender Adapter: A	**2800011607260**	**16072**	55
1.5 i 12V 1.5 i 16V	65 kW 73 kW	10/94→01/00 12/95→01/00	AQUACTRL 2 SINGLE; Einbauposition beifahrerseitig; für Linkslenker; passender Adapter: A	**2800011304280**	**13042**	26
			AQUACTRL 2 SINGLE; Einbauposition fahrerseitig; für Linkslenker; passender Adapter: A	**2800011306280**	**13062**	27
			AQUACTRL 2 SINGLE; Einbauposition beifahrerseitig; für Rechtslenker; passender Adapter: A	**2800011605260** **2800011624270**	**16052** **62427**	54 61
			AQUACTRL 2 SINGLE; Einbauposition fahrerseitig; für Rechtslenker; passender Adapter: A	**2800011607260** **2800011625270**	**16072** **62527**	55 62
HYUNDAI - ACCENT II (LC) 09/99→12/12						
Wischblatt						
1.3 1.3 1.3 1.3	55 kW 61 kW 62 kW 63 kW	01/00→11/05 01/00→11/05 08/02→11/05 01/00→11/05	AQUACTRL 2 SINGLE; Einbauposition beifahrerseitig; für Linkslenker; passender Adapter: A	**2800011304280**	**13042**	26
			AQUACTRL 2 SINGLE; Einbauposition fahrerseitig; für Linkslenker; passender Adapter: A	**2800011306280**	**13062**	27
			AQUACTRL 2 SINGLE; Einbauposition beifahrerseitig; für Rechtslenker; passender Adapter: A	**2800011605260** **2800011624270**	**16052** **62427**	54 61
			AQUACTRL 2 SINGLE; Einbauposition fahrerseitig; für Rechtslenker; passender Adapter: A	**2800011607260** **2800011625270**	**16072** **62527**	55 62

© 2025 Continental Aftermarket & Services GmbH

HYUNDAI - ACCENT II (LC) 09/99→12/12

Wischblatt

1.5	65 kW	09/99→10/02	AQUACTRL 2 SINGLE; Einbauposition beifahrerseitig; für Linkslenker; passender Adapter: A	**2800011304280**	**13042**	26
			AQUACTRL 2 SINGLE; Einbauposition fahrerseitig; für Linkslenker; passender Adapter: A	**2800011306280**	**13062**	27
			AQUACTRL 2 SINGLE; Einbauposition beifahrerseitig; für Rechtslenker; passender Adapter: A	**2800011605260**	**16052**	54
			AQUACTRL 2 SINGLE; Einbauposition fahrerseitig; für Rechtslenker; passender Adapter: A	**2800011607260**	**16072**	55
1.5	66 kW	01/00→11/05	AQUACTRL 2 SINGLE; Einbauposition beifahrerseitig; für Linkslenker; passender Adapter: A	**2800011304280**	**13042**	26
			AQUACTRL 2 SINGLE; Einbauposition fahrerseitig; für Linkslenker; passender Adapter: A	**2800011306280**	**13062**	27
			AQUACTRL 2 SINGLE; Einbauposition beifahrerseitig; für Rechtslenker; passender Adapter: A	**2800011605260** **2800011624270**	**16052** **62427**	54 61
			AQUACTRL 2 SINGLE; Einbauposition fahrerseitig; für Rechtslenker; passender Adapter: A	**2800011607260** **2800011625270**	**16072** **62527**	55 62
1.5	68 kW	01/00→10/02	AQUACTRL 2 SINGLE; Einbauposition beifahrerseitig; für Linkslenker; passender Adapter: A	**2800011304280**	**13042**	26
			AQUACTRL 2 SINGLE; Einbauposition fahrerseitig; für Linkslenker; passender Adapter: A	**2800011306280**	**13062**	27
			AQUACTRL 2 SINGLE; Einbauposition beifahrerseitig; für Rechtslenker; passender Adapter: A	**2800011605260**	**16052**	54
			AQUACTRL 2 SINGLE; Einbauposition fahrerseitig; für Rechtslenker; passender Adapter: A	**2800011607260**	**16072**	55
1.5	75 kW	09/00→02/03	AQUACTRL 2 SINGLE; Einbauposition beifahrerseitig; für Linkslenker; passender Adapter: A	**2800011304280**	**13042**	26
			AQUACTRL 2 SINGLE; Einbauposition fahrerseitig; für Linkslenker; passender Adapter: A	**2800011306280**	**13062**	27
			AQUACTRL 2 SINGLE; Einbauposition beifahrerseitig; für Rechtslenker; passender Adapter: A	**2800011605260** **2800011624270**	**16052** **62427**	54 61
			AQUACTRL 2 SINGLE; Einbauposition fahrerseitig; für Rechtslenker; passender Adapter: A	**2800011607260** **2800011625270**	**16072** **62527**	55 62
1.5	77 kW	09/99→10/02	AQUACTRL 2 SINGLE; Einbauposition beifahrerseitig; für Linkslenker; passender Adapter: A	**2800011304280**	**13042**	26
			AQUACTRL 2 SINGLE; Einbauposition fahrerseitig; für Linkslenker; passender Adapter: A	**2800011306280**	**13062**	27
			AQUACTRL 2 SINGLE; Einbauposition beifahrerseitig; für Rechtslenker; passender Adapter: A	**2800011605260**	**16052**	54
			AQUACTRL 2 SINGLE; Einbauposition fahrerseitig; für Rechtslenker; passender Adapter: A	**2800011607260**	**16072**	55
1.5 CRDi 1.6	60 kW 77 kW	04/02→11/05 12/02→11/05	AQUACTRL 2 SINGLE; Einbauposition beifahrerseitig; für Linkslenker; passender Adapter: A	**2800011304280**	**13042**	26
			AQUACTRL 2 SINGLE; Einbauposition fahrerseitig; für Linkslenker; passender Adapter: A	**2800011306280**	**13062**	27
			AQUACTRL 2 SINGLE; Einbauposition beifahrerseitig; für Rechtslenker; passender Adapter: A	**2800011605260** **2800011624270**	**16052** **62427**	54 61
			AQUACTRL 2 SINGLE; Einbauposition fahrerseitig; für Rechtslenker; passender Adapter: A	**2800011607260** **2800011625270**	**16072** **62527**	55 62

HYUNDAI - ACCENT II Stufenheck (LC) 09/99→11/17

Wischblatt

1.3 1.3 1.5 1.5	55 kW 63 kW 66 kW 69 kW	01/00→11/05 01/00→11/05 01/00→11/05 01/00→12/06	AQUACTRL 2 SINGLE; Einbauposition beifahrerseitig; für Linkslenker; passender Adapter: A	**2800011304280**	**13042**	26
			AQUACTRL 2 SINGLE; Einbauposition fahrerseitig; für Linkslenker; passender Adapter: A	**2800011306280**	**13062**	27
			AQUACTRL 2 SINGLE; Einbauposition beifahrerseitig; für Rechtslenker; passender Adapter: A	**2800011605260** **2800011624270**	**16052** **62427**	54 61
			AQUACTRL 2 SINGLE; Einbauposition fahrerseitig; für Rechtslenker; passender Adapter: A	**2800011607260** **2800011625270**	**16072** **62527**	55 62

© 2025 Continental Aftermarket & Services GmbH

HYUNDAI - ACCENT II Stufenheck (LC) 09/99→11/17

Wischblatt

1.5	73 kW	09/99→10/02	AQUACTRL 2 SINGLE; Einbauposition beifahrerseitig; für Linkslenker; passender Adapter: A	**2800011304280**	**13042**	26
			AQUACTRL 2 SINGLE; Einbauposition fahrerseitig; für Linkslenker; passender Adapter: A	**2800011306280**	**13062**	27
			AQUACTRL 2 SINGLE; Einbauposition beifahrerseitig; für Rechtslenker; passender Adapter: A	**2800011605260**	**16052**	54
			AQUACTRL 2 SINGLE; Einbauposition fahrerseitig; für Rechtslenker; passender Adapter: A	**2800011607260**	**16072**	55
1.5 1.5 CRDi	75 kW 60 kW	09/99→10/02 01/02→11/05	AQUACTRL 2 SINGLE; Einbauposition beifahrerseitig; für Linkslenker; passender Adapter: A	**2800011304280**	**13042**	26
			AQUACTRL 2 SINGLE; Einbauposition fahrerseitig; für Linkslenker; passender Adapter: A	**2800011306280**	**13062**	27
			AQUACTRL 2 SINGLE; Einbauposition beifahrerseitig; für Rechtslenker; passender Adapter: A	**2800011605260** **2800011624270**	**16052** **62427**	54 61
			AQUACTRL 2 SINGLE; Einbauposition fahrerseitig; für Rechtslenker; passender Adapter: A	**2800011607260** **2800011625270**	**16072** **62527**	55 62
1.5 LPG	69 kW	01/00→12/06	AQUACTRL 2 SINGLE; Einbauposition beifahrerseitig; für Rechtslenker; passender Adapter: A	**2800011605260**	**16052**	54
			AQUACTRL 2 SINGLE; Einbauposition fahrerseitig; für Rechtslenker; passender Adapter: A	**2800011607260**	**16072**	55
1.6	77 kW	12/02→11/05	AQUACTRL 2 SINGLE; Einbauposition beifahrerseitig; für Linkslenker; passender Adapter: A	**2800011304280**	**13042**	26
			AQUACTRL 2 SINGLE; Einbauposition fahrerseitig; für Linkslenker; passender Adapter: A	**2800011306280**	**13062**	27
			AQUACTRL 2 SINGLE; Einbauposition beifahrerseitig; für Rechtslenker; passender Adapter: A	**2800011605260** **2800011624270**	**16052** **62427**	54 61
			AQUACTRL 2 SINGLE; Einbauposition fahrerseitig; für Rechtslenker; passender Adapter: A	**2800011607260** **2800011625270**	**16072** **62527**	55 62

HYUNDAI - ACCENT III (MC) 08/05→12/10

Wischblatt

1.4 GL 1.5 CRDi GLS 1.6 GLS	71 kW 81 kW 82 kW	11/05→11/10 11/05→11/10 11/05→11/10	AQUACTRL 2 SINGLE; Einbauposition beifahrerseitig; für Linkslenker; passender Adapter: A	**2800011304280**	**13042**	26
			AQUACTRL 2 SINGLE; Einbauposition fahrerseitig; für Linkslenker; passender Adapter: A	**2800011306280**	**13062**	27
			REARCTRL; Einbauposition hinten	**2800011526170** **2800011526180**	**52617** **15261**	45 45
			AQUACTRL 2 SINGLE; Einbauposition beifahrerseitig; für Rechtslenker; passender Adapter: A	**2800011602260** **2800011623270**	**16022** **62327**	53 61
			AQUACTRL 2 SINGLE; Einbauposition fahrerseitig; für Rechtslenker; passender Adapter: A	**2800011610260** **2800011610270**	**16102** **61027**	56 56

HYUNDAI - ACCENT III Stufenheck (MC) 11/05→12/12

Wischblatt

1.4 GL 1.5 CRDi GLS 1.6 GLS	71 kW 81 kW 82 kW	11/05→11/10 11/05→11/10 11/05→11/10	AQUACTRL 2 SINGLE; Einbauposition beifahrerseitig; für Linkslenker; passender Adapter: A	**2800011304280**	**13042**	26
			AQUACTRL 2 SINGLE; Einbauposition fahrerseitig; für Linkslenker; passender Adapter: A	**2800011306280**	**13062**	27
			AQUACTRL 2 SINGLE; Einbauposition beifahrerseitig; für Rechtslenker; passender Adapter: A	**2800011602260** **2800011623270**	**16022** **62327**	53 61
			AQUACTRL 2 SINGLE; Einbauposition fahrerseitig; für Rechtslenker; passender Adapter: A	**2800011610260** **2800011610270**	**16102** **61027**	56 56

© 2025 Continental Aftermarket & Services GmbH

HYUNDAI - ACCENT IV (RB) 11/10→04/19

Wischblatt

1.4	73 kW	04/15→04/19	AQUACTRL 2 SET; für Linkslenker	**2800011221280**	**12212**	9
1.4	74 kW	09/15→04/19	AQUACTRL 2 SINGLE; Einbauposition beifahrerseitig; für Linkslenker; passender Adapter: A	**2800011302280**	**13022**	26
			AQUACTRL 2 SINGLE; Einbauposition fahrerseitig; für Linkslenker; passender Adapter: A	**2800011314280**	**13142**	30
			AQUACTRL 2 SINGLE; Einbauposition beifahrerseitig; für Rechtslenker; passender Adapter: A	**2800011623270**	**62327**	61
			AQUACTRL 2 SINGLE; Einbauposition fahrerseitig; für Rechtslenker; passender Adapter: A	**2800011630270**	**63027**	63
1.4	79 kW	11/10→03/18	AQUACTRL 2 SET; für Linkslenker	**2800011221280**	**12212**	9
1.6	91 kW	11/10→03/18	AQUACTRL 2 SINGLE; Einbauposition beifahrerseitig; für Linkslenker; passender Adapter: A	**2800011302280**	**13022**	26
			AQUACTRL 2 SINGLE; Einbauposition fahrerseitig; für Linkslenker; passender Adapter: A	**2800011314280**	**13142**	30
			AQUACTRL 2 SINGLE; Einbauposition beifahrerseitig; für Rechtslenker; passender Adapter: A	**2800011602260** **2800011623270**	**16022** **62327**	53 61
			AQUACTRL 2 SINGLE; Einbauposition fahrerseitig; für Rechtslenker; passender Adapter: A	**2800011616260** **2800011630270**	**16162** **63027**	58 63
1.6 CRDi	94 kW	07/11→10/17	AQUACTRL 2 SET; für Linkslenker	**2800011221280**	**12212**	9
1.6 CRDi	100 kW	02/15→12/18	AQUACTRL 2 SINGLE; Einbauposition beifahrerseitig; für Linkslenker; passender Adapter: A	**2800011302280**	**13022**	26
			AQUACTRL 2 SINGLE; Einbauposition fahrerseitig; für Linkslenker; passender Adapter: A	**2800011314280**	**13142**	30
			AQUACTRL 2 SINGLE; Einbauposition beifahrerseitig; für Rechtslenker; passender Adapter: A	**2800011623270**	**62327**	61
			AQUACTRL 2 SINGLE; Einbauposition fahrerseitig; für Rechtslenker; passender Adapter: A	**2800011630270**	**63027**	63
1.6 CVVT	90 kW	12/10→12/17	AQUACTRL 2 SET; für Linkslenker	**2800011221280**	**12212**	9
			AQUACTRL 2 SINGLE; Einbauposition beifahrerseitig; für Linkslenker; passender Adapter: A	**2800011302280**	**13022**	26
			AQUACTRL 2 SINGLE; Einbauposition fahrerseitig; für Linkslenker; passender Adapter: A	**2800011314280**	**13142**	30
			AQUACTRL 2 SINGLE; Einbauposition beifahrerseitig; für Rechtslenker; passender Adapter: A	**2800011602260**	**16022**	53
			AQUACTRL 2 SINGLE; Einbauposition fahrerseitig; für Rechtslenker; passender Adapter: A	**2800011616260**	**16162**	58
1.6 GDI	103 kW	09/11→04/19	AQUACTRL 2 SET; für Linkslenker	**2800011221280**	**12212**	9
			AQUACTRL 2 SINGLE; Einbauposition beifahrerseitig; für Linkslenker; passender Adapter: A	**2800011302280**	**13022**	26
			AQUACTRL 2 SINGLE; Einbauposition fahrerseitig; für Linkslenker; passender Adapter: A	**2800011314280**	**13142**	30

HYUNDAI - ACCENT IV Stufenheck (RB) 08/10→

Wischblatt

1.4	73 kW	04/15→	AQUACTRL 2 SINGLE; Einbauposition beifahrerseitig; für Rechtslenker; passender Adapter: A	**2800011602260**	**16022**	53
			AQUACTRL 2 SINGLE; Einbauposition fahrerseitig; für Rechtslenker; passender Adapter: A	**2800011616260**	**16162**	58
1.4	74 kW	11/10→	AQUACTRL 2 SET; für Linkslenker	**2800011221280**	**12212**	9
			AQUACTRL 2 SINGLE; Einbauposition beifahrerseitig; für Linkslenker; passender Adapter: A	**2800011302280**	**13022**	26
			AQUACTRL 2 SINGLE; Einbauposition fahrerseitig; für Linkslenker; passender Adapter: A	**2800011314280**	**13142**	30
			AQUACTRL 2 SINGLE; Einbauposition beifahrerseitig; für Rechtslenker; passender Adapter: A	**2800011602260** **2800011623270**	**16022** **62327**	53 61
			AQUACTRL 2 SINGLE; Einbauposition fahrerseitig; für Rechtslenker; passender Adapter: A	**2800011616260** **2800011630270**	**16162** **63027**	58 63
1.4	79 kW	11/10→12/13	AQUACTRL 2 SINGLE; Einbauposition beifahrerseitig; für Rechtslenker; passender Adapter: A	**2800011602260**	**16022**	53
			AQUACTRL 2 SINGLE; Einbauposition fahrerseitig; für Rechtslenker; passender Adapter: A	**2800011616260**	**16162**	58
1.4	80 kW	11/10→12/17	AQUACTRL 2 SET; für Linkslenker	**2800011221280**	**12212**	9

→

© 2025 Continental Aftermarket & Services GmbH

HYUNDAI - ACCENT IV Stufenheck (RB) 08/10→

Wischblatt

1.4	80 kW	11/10→12/17	AQUACTRL 2 SINGLE; Einbauposition beifahrerseitig; für Linkslenker; passender Adapter: A	**2800011302280**	**13022**	26
			AQUACTRL 2 SINGLE; Einbauposition fahrerseitig; für Linkslenker; passender Adapter: A	**2800011314280**	**13142**	30
			AQUACTRL 2 SINGLE; Einbauposition beifahrerseitig; für Rechtslenker; passender Adapter: A	**2800011602260** **2800011623270**	**16022** **62327**	53 61
			AQUACTRL 2 SINGLE; Einbauposition fahrerseitig; für Rechtslenker; passender Adapter: A	**2800011616260** **2800011630270**	**16162** **63027**	58 63
1.4 CRDi	66 kW	11/10→	AQUACTRL 2 SET; für Linkslenker	**2800011221280**	**12212**	9
			AQUACTRL 2 SINGLE; Einbauposition beifahrerseitig; für Linkslenker; passender Adapter: A	**2800011302280**	**13022**	26
			AQUACTRL 2 SINGLE; Einbauposition fahrerseitig; für Linkslenker; passender Adapter: A	**2800011314280**	**13142**	30
1.6 1.6 1.6 CRDi 1.6 CRDI 1.6 GDI	90 kW 91 kW 94 kW 100 kW 103 kW	11/10→ 11/10→12/17 11/10→12/17 04/11→12/17 11/10→12/17	AQUACTRL 2 SET; für Linkslenker	**2800011221280**	**12212**	9
			AQUACTRL 2 SINGLE; Einbauposition beifahrerseitig; für Linkslenker; passender Adapter: A	**2800011302280**	**13022**	26
			AQUACTRL 2 SINGLE; Einbauposition fahrerseitig; für Linkslenker; passender Adapter: A	**2800011314280**	**13142**	30
			AQUACTRL 2 SINGLE; Einbauposition beifahrerseitig; für Rechtslenker; passender Adapter: A	**2800011602260** **2800011623270**	**16022** **62327**	53 61
			AQUACTRL 2 SINGLE; Einbauposition fahrerseitig; für Rechtslenker; passender Adapter: A	**2800011616260** **2800011630270**	**16162** **63027**	58 63

HYUNDAI - ACCENT V Stufenheck (HC) 01/17→

Wischblatt

1.4 1.6 CRDI	73 kW 94 kW	07/18→ 01/17→	AQUACTRL 2 SINGLE; Einbauposition fahrerseitig; für Rechtslenker; passender Adapter: A	**2800011610270**	**61027**	56
			AQUACTRL 2 SINGLE; Einbauposition beifahrerseitig; für Rechtslenker; passender Adapter: A	**2800011623270**	**62327**	61

HYUNDAI - ACCENT Stufenheck (X-3) 04/94→12/01

Wischblatt

1.3 1.3 1.3 i 12V	44 kW 55 kW 62 kW	10/94→01/00 10/94→01/00 10/94→01/00	AQUACTRL 2 SINGLE; Einbauposition beifahrerseitig; für Linkslenker; passender Adapter: A	**2800011304280**	**13042**	26
			AQUACTRL 2 SINGLE; Einbauposition fahrerseitig; für Linkslenker; passender Adapter: A	**2800011306280**	**13062**	27
			AQUACTRL 2 SINGLE; Einbauposition beifahrerseitig; passender Adapter: A; für Rechtslenker	**2800011605260** **2800011624270**	**16052** **62427**	54 61
			AQUACTRL 2 SINGLE; Einbauposition fahrerseitig; für Rechtslenker; passender Adapter: A	**2800011607260** **2800011625270**	**16072** **62527**	55 62
1.5	69 kW	10/94→12/99	AQUACTRL 2 SINGLE; Einbauposition beifahrerseitig; passender Adapter: A; für Rechtslenker	**2800011605260**	**16052**	54
			AQUACTRL 2 SINGLE; Einbauposition fahrerseitig; für Rechtslenker; passender Adapter: A	**2800011607260**	**16072**	55
1.5 i 12V 1.5 i 16V	65 kW 73 kW	10/94→01/00 10/95→01/00	AQUACTRL 2 SINGLE; Einbauposition beifahrerseitig; für Linkslenker; passender Adapter: A	**2800011304280**	**13042**	26
			AQUACTRL 2 SINGLE; Einbauposition fahrerseitig; für Linkslenker; passender Adapter: A	**2800011306280**	**13062**	27
			AQUACTRL 2 SINGLE; Einbauposition beifahrerseitig; passender Adapter: A; für Rechtslenker	**2800011605260** **2800011624270**	**16052** **62427**	54 61
			AQUACTRL 2 SINGLE; Einbauposition fahrerseitig; für Rechtslenker; passender Adapter: A	**2800011607260** **2800011625270**	**16072** **62527**	55 62

© 2025 Continental Aftermarket & Services GmbH

HYUNDAI - ATOS (MX) 01/97→07/15

Wischblatt

0.8 1.0	40 kW 46 kW	01/97→12/02 09/05→08/08	AQUACTRL 2 SINGLE; Einbauposition beifahrerseitig; für Linkslenker; passender Adapter: A	**2800011302280**	**13022**	26
			AQUACTRL 2 SINGLE; Einbauposition fahrerseitig; für Linkslenker; passender Adapter: A	**2800011306280**	**13062**	27
			REARCTRL; Einbauposition hinten	**2800011539180**	**15391**	51
			AQUACTRL 2 SINGLE; Einbauposition beifahrerseitig; für Rechtslenker; passender Adapter: A	**2800011602260**	**16022**	53
			AQUACTRL 2 SINGLE; Einbauposition fahrerseitig; für Rechtslenker; passender Adapter: A	**2800011607260**	**16072**	55
1.0 i	40 kW	02/98→12/00	AQUACTRL 2 SINGLE; Einbauposition beifahrerseitig; für Linkslenker; passender Adapter: A	**2800011302280**	**13022**	26
			AQUACTRL 2 SINGLE; Einbauposition fahrerseitig; für Linkslenker; passender Adapter: A	**2800011306280**	**13062**	27
			REARCTRL; Einbauposition hinten	**2800011539170** **2800011539180**	**53917** **15391**	51 51
			AQUACTRL 2 SINGLE; Einbauposition beifahrerseitig; für Rechtslenker; passender Adapter: A	**2800011602260** **2800011623270**	**16022** **62327**	53 61
			AQUACTRL 2 SINGLE; Einbauposition fahrerseitig; für Rechtslenker; passender Adapter: A	**2800011607260** **2800011625270**	**16072** **62527**	55 62
1.0 i	41 kW	02/98→03/02	AQUACTRL 2 SINGLE; Einbauposition beifahrerseitig; für Linkslenker; passender Adapter: A	**2800011302280**	**13022**	26
			AQUACTRL 2 SINGLE; Einbauposition fahrerseitig; für Linkslenker; passender Adapter: A	**2800011306280**	**13062**	27
			REARCTRL; Einbauposition hinten	**2800011539180**	**15391**	51
			AQUACTRL 2 SINGLE; Einbauposition beifahrerseitig; für Rechtslenker; passender Adapter: A	**2800011602260** **2800011623270**	**16022** **62327**	53 61
			AQUACTRL 2 SINGLE; Einbauposition fahrerseitig; für Rechtslenker; passender Adapter: A	**2800011607260** **2800011625270**	**16072** **62527**	55 62
1.0 i 1.1 1.1 1.1	43 kW 43 kW 45 kW 46 kW	03/01→07/03 08/03→12/08 06/03→12/10 08/03→12/08	AQUACTRL 2 SINGLE; Einbauposition beifahrerseitig; für Linkslenker; passender Adapter: A	**2800011302280**	**13022**	26
			AQUACTRL 2 SINGLE; Einbauposition fahrerseitig; für Linkslenker; passender Adapter: A	**2800011306280**	**13062**	27
			REARCTRL; Einbauposition hinten	**2800011539170** **2800011539180**	**53917** **15391**	51 51
			AQUACTRL 2 SINGLE; Einbauposition beifahrerseitig; für Rechtslenker; passender Adapter: A	**2800011602260** **2800011623270**	**16022** **62327**	53 61
			AQUACTRL 2 SINGLE; Einbauposition fahrerseitig; für Rechtslenker; passender Adapter: A	**2800011607260** **2800011625270**	**16072** **62527**	55 62

HYUNDAI - BAYON (BC3) 05/21→

Wischblatt

1.0 T-GDI 1.0 T-GDI 48V-Hybrid 1.0 T-GDI 48V-Hybrid	74 kW 74 kW 88 kW	05/21→ 05/21→ 05/21→	AQUACTRL 2 SINGLE; Einbauposition beifahrerseitig; für Linkslenker; passender Adapter: B	**2800011301280**	**13012**	25
			AQUACTRL 2 SINGLE; Einbauposition fahrerseitig; für Linkslenker; passender Adapter: B	**2800011312280**	**13122**	29
			AQUACTRL 2 SINGLE; Einbauposition beifahrerseitig; passender Adapter: B; für Rechtslenker	**2800011606260**	**16062**	54
			AQUACTRL 2 SINGLE; Einbauposition fahrerseitig; passender Adapter: B; für Rechtslenker	**2800011614260**	**16142**	58
1.2 LPG	62 kW	05/23→	AQUACTRL 2 SINGLE; Einbauposition beifahrerseitig; passender Adapter: B; für Rechtslenker	**2800011606260**	**16062**	54
			AQUACTRL 2 SINGLE; Einbauposition fahrerseitig; passender Adapter: B; für Rechtslenker	**2800011614260**	**16142**	58
1.2 MPI 1.4 MPI	62 kW 74 kW	05/21→ 05/21→	AQUACTRL 2 SINGLE; Einbauposition beifahrerseitig; für Linkslenker; passender Adapter: B	**2800011301280**	**13012**	25
			AQUACTRL 2 SINGLE; Einbauposition fahrerseitig; für Linkslenker; passender Adapter: B	**2800011312280**	**13122**	29
			AQUACTRL 2 SINGLE; Einbauposition beifahrerseitig; passender Adapter: B; für Rechtslenker	**2800011606260**	**16062**	54
			AQUACTRL 2 SINGLE; Einbauposition fahrerseitig; passender Adapter: B; für Rechtslenker	**2800011614260**	**16142**	58

© 2025 Continental Aftermarket & Services GmbH

HYUNDAI - COUPE I (RD) 05/96→03/04

Wischblatt

1.6 16V	85 kW	03/98→04/02	AQUACTRL 2 SINGLE; Einbauposition beifahrerseitig; für Linkslenker; passender Adapter: A	**2800011304280**	**13042**	26
			AQUACTRL 2 SINGLE; Einbauposition fahrerseitig; für Linkslenker; passender Adapter: A	**2800011309280**	**13092**	28
			AQUACTRL 2 SINGLE; Einbauposition beifahrerseitig; für Rechtslenker; passender Adapter: A	**2800011605260** **2800011624270**	**16052** **62427**	54 61
			AQUACTRL 2 SINGLE; Einbauposition fahrerseitig; für Rechtslenker; passender Adapter: A	**2800011610260** **2800011610270**	**16102** **61027**	56 56
1.6 i 16V	79 kW	08/00→01/02	AQUACTRL 2 SINGLE; Einbauposition beifahrerseitig; für Linkslenker; passender Adapter: A	**2800011304280**	**13042**	26
			AQUACTRL 2 SINGLE; Einbauposition fahrerseitig; für Linkslenker; passender Adapter: A	**2800011309280**	**13092**	28
			AQUACTRL 2 SINGLE; Einbauposition beifahrerseitig; für Rechtslenker; passender Adapter: A	**2800011605260**	**16052**	54
			AQUACTRL 2 SINGLE; Einbauposition fahrerseitig; für Rechtslenker; passender Adapter: A	**2800011610260**	**16102**	56
1.6 i 16V 2.0 2.0 16V 2.0 16V	84 kW 101 kW 99 kW 102 kW	12/96→04/02 08/99→01/02 03/01→04/02 08/96→04/02	AQUACTRL 2 SINGLE; Einbauposition beifahrerseitig; für Linkslenker; passender Adapter: A	**2800011304280**	**13042**	26
			AQUACTRL 2 SINGLE; Einbauposition fahrerseitig; für Linkslenker; passender Adapter: A	**2800011309280**	**13092**	28
			AQUACTRL 2 SINGLE; Einbauposition beifahrerseitig; für Rechtslenker; passender Adapter: A	**2800011605260** **2800011624270**	**16052** **62427**	54 61
			AQUACTRL 2 SINGLE; Einbauposition fahrerseitig; für Rechtslenker; passender Adapter: A	**2800011610260** **2800011610270**	**16102** **61027**	56 56
F2 Evolution	115 kW	01/99→12/01	AQUACTRL 2 SINGLE; Einbauposition beifahrerseitig; für Linkslenker; passender Adapter: A	**2800011304280**	**13042**	26
			AQUACTRL 2 SINGLE; Einbauposition fahrerseitig; für Linkslenker; passender Adapter: A	**2800011309280**	**13092**	28
			AQUACTRL 2 SINGLE; Einbauposition beifahrerseitig; für Rechtslenker; passender Adapter: A	**2800011605260**	**16052**	54
			AQUACTRL 2 SINGLE; Einbauposition fahrerseitig; für Rechtslenker; passender Adapter: A	**2800011610260**	**16102**	56

HYUNDAI - COUPE II (GK) 01/01→12/12

Wischblatt

1.6 16V 1.6 16V 2.0 2.0 2.0 GLS 2.7 V6 2.7 V6	77 kW 79 kW 100 kW 102 kW 105 kW 121 kW 123 kW	03/02→08/09 03/02→08/09 08/01→08/09 03/02→08/09 02/03→08/09 01/01→08/09 03/02→08/09	AQUACTRL 2 SINGLE; Einbauposition beifahrerseitig; für Linkslenker; passender Adapter: A	**2800011304280**	**13042**	26
			AQUACTRL 2 SINGLE; Einbauposition fahrerseitig; für Linkslenker; passender Adapter: A	**2800011309280**	**13092**	28
			AQUACTRL 2 SINGLE; Einbauposition beifahrerseitig; für Rechtslenker; passender Adapter: A	**2800011605260** **2800011624270**	**16052** **62427**	54 61
			AQUACTRL 2 SINGLE; Einbauposition fahrerseitig; für Rechtslenker; passender Adapter: A	**2800011610260** **2800011610270**	**16102** **61027**	56 56

HYUNDAI - CRETA 01/16→01/21

Wischblatt

1.4 CRDi	66 kW	01/16→01/21	AQUACTRL 2 SET; für Linkslenker	**2800011221280**	**12212**	9
			AQUACTRL 2 SINGLE; Einbauposition beifahrerseitig; für Linkslenker; passender Adapter: A	**2800011302280**	**13022**	26
			AQUACTRL 2 SINGLE; Einbauposition fahrerseitig; für Linkslenker; passender Adapter: A	**2800011314280**	**13142**	30
1.6	90 kW	01/16→01/21	AQUACTRL 2 SET; für Linkslenker	**2800011221280**	**12212**	9
			AQUACTRL 2 SINGLE; Einbauposition beifahrerseitig; für Linkslenker; passender Adapter: A	**2800011302280**	**13022**	26
			AQUACTRL 2 SINGLE; Einbauposition fahrerseitig; für Linkslenker; passender Adapter: A	**2800011314280**	**13142**	30
			AQUACTRL 2 SINGLE; Einbauposition beifahrerseitig; für Rechtslenker; passender Adapter: A	**2800011623270**	**62327**	61
			AQUACTRL 2 SINGLE; Einbauposition fahrerseitig; für Rechtslenker; passender Adapter: A	**2800011630270**	**63027**	63

© 2025 Continental Aftermarket & Services GmbH

HYUNDAI - CRETA 01/16→01/21

Wischblatt

1.6 4WD 1.6 Attitude, Pulse, Flex	90 kW 96 kW	08/16→01/21 01/17→01/21	AQUACTRL 2 SET; für Linkslenker	**2800011221280**	**12212**	9
			AQUACTRL 2 SINGLE; Einbauposition beifahrerseitig; für Linkslenker; passender Adapter: A	**2800011302280**	**13022**	26
			AQUACTRL 2 SINGLE; Einbauposition fahrerseitig; für Linkslenker; passender Adapter: A	**2800011314280**	**13142**	30
1.6 CRDi	94 kW	01/16→01/21	AQUACTRL 2 SET; für Linkslenker	**2800011221280**	**12212**	9
			AQUACTRL 2 SINGLE; Einbauposition beifahrerseitig; für Linkslenker; passender Adapter: A	**2800011302280**	**13022**	26
			AQUACTRL 2 SINGLE; Einbauposition fahrerseitig; für Linkslenker; passender Adapter: A	**2800011314280**	**13142**	30
			AQUACTRL 2 SINGLE; Einbauposition beifahrerseitig; für Rechtslenker; passender Adapter: A	**2800011623270**	**62327**	61
			AQUACTRL 2 SINGLE; Einbauposition fahrerseitig; für Rechtslenker; passender Adapter: A	**2800011630270**	**63027**	63
2.0 2.0 4WD	110 kW 110 kW	01/16→01/21 01/16→01/21	AQUACTRL 2 SET; für Linkslenker	**2800011221280**	**12212**	9
			AQUACTRL 2 SINGLE; Einbauposition beifahrerseitig; für Linkslenker; passender Adapter: A	**2800011302280**	**13022**	26
			AQUACTRL 2 SINGLE; Einbauposition fahrerseitig; für Linkslenker; passender Adapter: A	**2800011314280**	**13142**	30

HYUNDAI - ELANTRA III (XD) 03/00→08/06

Wischblatt

1.5 VVTi	77 kW	08/03→05/06	AQUACTRL 2 SINGLE; Einbauposition beifahrerseitig; für Linkslenker; passender Adapter: A	**2800011304280**	**13042**	26
			AQUACTRL 2 SINGLE; Einbauposition fahrerseitig; für Linkslenker; passender Adapter: A	**2800011306280**	**13062**	27
1.6	66 kW	06/00→07/06	AQUACTRL 2 SINGLE; Einbauposition beifahrerseitig; für Linkslenker; passender Adapter: A	**2800011304280**	**13042**	26
			AQUACTRL 2 SINGLE; Einbauposition fahrerseitig; für Linkslenker; passender Adapter: A	**2800011306280**	**13062**	27
			AQUACTRL 2 SINGLE; Einbauposition beifahrerseitig; für Rechtslenker; passender Adapter: A	**2800011605260**	**16052**	54
			AQUACTRL 2 SINGLE; Einbauposition fahrerseitig; für Rechtslenker; passender Adapter: A	**2800011607260**	**16072**	55
1.6 1.6	77 kW 79 kW	05/03→07/06 06/00→07/06	AQUACTRL 2 SINGLE; Einbauposition beifahrerseitig; für Linkslenker; passender Adapter: A	**2800011304280**	**13042**	26
			AQUACTRL 2 SINGLE; Einbauposition fahrerseitig; für Linkslenker; passender Adapter: A	**2800011306280**	**13062**	27
			AQUACTRL 2 SINGLE; Einbauposition beifahrerseitig; für Rechtslenker; passender Adapter: A	**2800011605260** **2800011624270**	**16052** **62427**	54 61
			AQUACTRL 2 SINGLE; Einbauposition fahrerseitig; für Rechtslenker; passender Adapter: A	**2800011607260** **2800011625270**	**16072** **62527**	55 62
1.6 1.8	82 kW 79 kW	09/03→07/06 06/00→07/03	AQUACTRL 2 SINGLE; Einbauposition beifahrerseitig; für Rechtslenker; passender Adapter: A	**2800011605260** **2800011624270**	**16052** **62427**	54 61
			AQUACTRL 2 SINGLE; Einbauposition fahrerseitig; für Rechtslenker; passender Adapter: A	**2800011607260** **2800011625270**	**16072** **62527**	55 62
1.8 2.0 2.0 2.0 2.0 CRDi	97 kW 102 kW 104 kW 105 kW 83 kW	06/00→07/06 06/00→07/06 06/00→07/06 10/03→07/06 04/01→07/06	AQUACTRL 2 SINGLE; Einbauposition beifahrerseitig; für Linkslenker; passender Adapter: A	**2800011304280**	**13042**	26
			AQUACTRL 2 SINGLE; Einbauposition fahrerseitig; für Linkslenker; passender Adapter: A	**2800011306280**	**13062**	27
			AQUACTRL 2 SINGLE; Einbauposition beifahrerseitig; für Rechtslenker; passender Adapter: A	**2800011605260** **2800011624270**	**16052** **62427**	54 61
			AQUACTRL 2 SINGLE; Einbauposition fahrerseitig; für Rechtslenker; passender Adapter: A	**2800011607260** **2800011625270**	**16072** **62527**	55 62

HYUNDAI - ELANTRA III Stufenheck (XD) 03/00→07/07

Wischblatt

1.5 VVTi	77 kW	08/03→05/06	AQUACTRL 2 SINGLE; Einbauposition beifahrerseitig; für Linkslenker; passender Adapter: A	**2800011304280**	**13042**	26
			AQUACTRL 2 SINGLE; Einbauposition fahrerseitig; für Linkslenker; passender Adapter: A	**2800011306280**	**13062**	27

© 2025 Continental Aftermarket & Services GmbH

HYUNDAI - ELANTRA III Stufenheck (XD) 03/00→07/07						
Wischblatt						
1.6	66 kW	06/00→07/06	AQUACTRL 2 SINGLE; Einbauposition beifahrerseitig; für Linkslenker; passender Adapter: A	**2800011304280**	**13042**	26
1.6	77 kW	05/03→05/06				
1.6	79 kW	06/00→07/06	AQUACTRL 2 SINGLE; Einbauposition fahrerseitig; für Linkslenker; passender Adapter: A	**2800011306280**	**13062**	27
1.8	79 kW	06/00→07/03				
1.8	97 kW	06/00→07/06	AQUACTRL 2 SINGLE; Einbauposition beifahrerseitig; für Rechtslenker; passender Adapter: A	**2800011605260** **2800011624270**	**16052** **62427**	54 61
2.0	102 kW	06/00→07/06				
2.0	104 kW	06/00→07/06				
2.0	105 kW	10/03→07/06	AQUACTRL 2 SINGLE; Einbauposition fahrerseitig; für Rechtslenker; passender Adapter: A	**2800011607260** **2800011625270**	**16072** **62527**	55 62
2.0 CRDi	83 kW	04/01→07/06				
HYUNDAI - ELANTRA IV Stufenheck (HD) 11/05→12/13						
Wischblatt						
1.6 CRDi	85 kW	11/05→12/11	AQUACTRL 2 SINGLE; Einbauposition beifahrerseitig; für Linkslenker; passender Adapter: A	**2800011304280**	**13042**	26
			AQUACTRL 2 SINGLE; Einbauposition fahrerseitig; für Linkslenker; passender Adapter: A	**2800011306280**	**13062**	27
			AQUACTRL 2 SINGLE; Einbauposition beifahrerseitig; für Rechtslenker; passender Adapter: A	**2800011605260** **2800011624270**	**16052** **62427**	54 61
			AQUACTRL 2 SINGLE; Einbauposition fahrerseitig; für Rechtslenker; passender Adapter: A	**2800011607260** **2800011625270**	**16072** **62527**	55 62
1.6 CVVT	89 kW	01/06→12/13	AQUACTRL 2 SINGLE; Einbauposition beifahrerseitig; für Linkslenker; passender Adapter: A	**2800011304280**	**13042**	26
			AQUACTRL 2 SINGLE; Einbauposition fahrerseitig; für Linkslenker; passender Adapter: A	**2800011306280**	**13062**	27
			AQUACTRL 2 SINGLE; Einbauposition beifahrerseitig; für Rechtslenker; passender Adapter: A	**2800011605260**	**16052**	54
			AQUACTRL 2 SINGLE; Einbauposition fahrerseitig; für Rechtslenker; passender Adapter: A	**2800011607260**	**16072**	55
1.6 CVVT	90 kW	06/06→06/11	AQUACTRL 2 SINGLE; Einbauposition beifahrerseitig; für Linkslenker; passender Adapter: A	**2800011304280**	**13042**	26
			AQUACTRL 2 SINGLE; Einbauposition fahrerseitig; für Linkslenker; passender Adapter: A	**2800011306280**	**13062**	27
			AQUACTRL 2 SINGLE; Einbauposition beifahrerseitig; für Rechtslenker; passender Adapter: A	**2800011605260** **2800011624270**	**16052** **62427**	54 61
			AQUACTRL 2 SINGLE; Einbauposition fahrerseitig; für Rechtslenker; passender Adapter: A	**2800011607260** **2800011625270**	**16072** **62527**	55 62
2.0 CVVT	103 kW	06/06→05/10	AQUACTRL 2 SINGLE; Einbauposition beifahrerseitig; für Linkslenker; passender Adapter: A	**2800011304280**	**13042**	26
			AQUACTRL 2 SINGLE; Einbauposition fahrerseitig; für Linkslenker; passender Adapter: A	**2800011306280**	**13062**	27
			AQUACTRL 2 SINGLE; Einbauposition beifahrerseitig; für Rechtslenker; passender Adapter: A	**2800011605260**	**16052**	54
			AQUACTRL 2 SINGLE; Einbauposition fahrerseitig; für Rechtslenker; passender Adapter: A	**2800011607260**	**16072**	55
2.0 CVVT	105 kW	06/06→06/11	AQUACTRL 2 SINGLE; Einbauposition beifahrerseitig; für Linkslenker; passender Adapter: A	**2800011304280**	**13042**	26
			AQUACTRL 2 SINGLE; Einbauposition fahrerseitig; für Linkslenker; passender Adapter: A	**2800011306280**	**13062**	27
			AQUACTRL 2 SINGLE; Einbauposition beifahrerseitig; für Rechtslenker; passender Adapter: A	**2800011605260** **2800011624270**	**16052** **62427**	54 61
			AQUACTRL 2 SINGLE; Einbauposition fahrerseitig; für Rechtslenker; passender Adapter: A	**2800011607260** **2800011625270**	**16072** **62527**	55 62
HYUNDAI - ELANTRA V Stufenheck (MD, UD) 09/10→12/17						
Wischblatt						
1.6	94 kW	04/11→04/16	AQUACTRL 2 SET; für Linkslenker	**2800011220280**	**12202**	8
1.6	96 kW	06/11→12/15	AQUACTRL 2 SINGLE; Einbauposition beifahrerseitig; für Linkslenker; passender Adapter: A	**2800011300280**	**13002**	25
1.6	97 kW	06/11→12/15				
1.6	103 kW	06/11→08/15	AQUACTRL 2 SINGLE; Einbauposition fahrerseitig; für Linkslenker; passender Adapter: A	**2800011314280**	**13142**	30
1.6 CRDi	94 kW	02/11→12/15				
			AQUACTRL 2 SINGLE; Einbauposition beifahrerseitig; für Rechtslenker; passender Adapter: A	**2800011600260** **2800011600270**	**16002** **60027**	52 52

→

© 2025 Continental Aftermarket & Services GmbH

HYUNDAI - ELANTRA V Stufenheck (MD, UD) 09/10→12/17

Wischblatt

1.6 1.6 1.6 1.6 1.6 CRDi	94 kW 96 kW 97 kW 103 kW 94 kW	04/11→04/16 06/11→12/15 06/11→12/15 06/11→08/15 02/11→12/15	AQUACTRL 2 SINGLE; Einbauposition fahrerseitig; für Rechtslenker; passender Adapter: A	**2800011616260** **2800011630270**	**16162** **63027**	58 63
1.6 Hybrid	84 kW	09/10→08/15	AQUACTRL 2 SET; für Linkslenker	**2800011220280**	**12202**	8
			AQUACTRL 2 SINGLE; Einbauposition beifahrerseitig; für Linkslenker; passender Adapter: A	**2800011300280**	**13002**	25
			AQUACTRL 2 SINGLE; Einbauposition fahrerseitig; für Linkslenker; passender Adapter: A	**2800011314280**	**13142**	30
1.8	108 kW	09/10→12/16	AQUACTRL 2 SINGLE; Einbauposition beifahrerseitig; für Rechtslenker; passender Adapter: A	**2800011600260**	**16002**	52
			AQUACTRL 2 SINGLE; Einbauposition fahrerseitig; für Rechtslenker; passender Adapter: A	**2800011616260**	**16162**	58
1.8	110 kW	09/10→12/16	AQUACTRL 2 SET; für Linkslenker	**2800011220280**	**12202**	8
			AQUACTRL 2 SINGLE; Einbauposition beifahrerseitig; für Linkslenker; passender Adapter: A	**2800011300280**	**13002**	25
			AQUACTRL 2 SINGLE; Einbauposition fahrerseitig; für Linkslenker; passender Adapter: A	**2800011314280**	**13142**	30
			AQUACTRL 2 SINGLE; Einbauposition beifahrerseitig; für Rechtslenker; passender Adapter: A	**2800011600260** **2800011600270**	**16002** **60027**	52 52
			AQUACTRL 2 SINGLE; Einbauposition fahrerseitig; für Rechtslenker; passender Adapter: A	**2800011616260** **2800011630270**	**16162** **63027**	58 63
2.0 2.0 2.0	124 kW 129 kW 129 kW	10/14→08/15 09/10→08/15 09/13→08/15	AQUACTRL 2 SET; für Linkslenker	**2800011220280**	**12202**	8
			AQUACTRL 2 SINGLE; Einbauposition beifahrerseitig; für Linkslenker; passender Adapter: A	**2800011300280**	**13002**	25
			AQUACTRL 2 SINGLE; Einbauposition fahrerseitig; für Linkslenker; passender Adapter: A	**2800011314280**	**13142**	30

HYUNDAI - ELANTRA VI Stufenheck (AD, ADA) 09/15→09/22

Wischblatt

1.6	94 kW	02/16→12/20	AQUACTRL 2 SET; für Linkslenker	**2800011221280**	**12212**	9
			AQUACTRL 2 SINGLE; Einbauposition beifahrerseitig; für Linkslenker; passender Adapter: A	**2800011302280**	**13022**	26
			AQUACTRL 2 SINGLE; Einbauposition fahrerseitig; für Linkslenker; passender Adapter: A	**2800011314280**	**13142**	30
			AQUACTRL 2 SINGLE; Einbauposition beifahrerseitig; für Rechtslenker; passender Adapter: A	**2800011602260** **2800011623270**	**16022** **62327**	53 61
			AQUACTRL 2 SINGLE; Einbauposition fahrerseitig; für Rechtslenker; passender Adapter: A	**2800011616260** **2800011630270**	**16162** **63027**	58 63
1.6	97 kW	09/15→12/20	AQUACTRL 2 SET; für Linkslenker	**2800011221280**	**12212**	9
			AQUACTRL 2 SINGLE; Einbauposition beifahrerseitig; für Linkslenker; passender Adapter: A	**2800011302280**	**13022**	26
			AQUACTRL 2 SINGLE; Einbauposition fahrerseitig; für Linkslenker; passender Adapter: A	**2800011314280**	**13142**	30
1.6 D	100 kW	02/16→12/20	AQUACTRL 2 SET; für Linkslenker	**2800011221280**	**12212**	9
			AQUACTRL 2 SINGLE; Einbauposition beifahrerseitig; für Linkslenker; passender Adapter: A	**2800011302280**	**13022**	26
			AQUACTRL 2 SINGLE; Einbauposition fahrerseitig; für Linkslenker; passender Adapter: A	**2800011314280**	**13142**	30
			AQUACTRL 2 SINGLE; Einbauposition beifahrerseitig; für Rechtslenker; passender Adapter: A	**2800011602260**	**16022**	53
			AQUACTRL 2 SINGLE; Einbauposition fahrerseitig; für Rechtslenker; passender Adapter: A	**2800011616260**	**16162**	58
1.6 SR Turbo 2.0 2.0	150 kW 110 kW 112 kW	02/16→12/20 02/16→12/20 10/15→12/20	AQUACTRL 2 SET; für Linkslenker	**2800011221280**	**12212**	9
			AQUACTRL 2 SINGLE; Einbauposition beifahrerseitig; für Linkslenker; passender Adapter: A	**2800011302280**	**13022**	26
			AQUACTRL 2 SINGLE; Einbauposition fahrerseitig; für Linkslenker; passender Adapter: A	**2800011314280**	**13142**	30
			AQUACTRL 2 SINGLE; Einbauposition beifahrerseitig; für Rechtslenker; passender Adapter: A	**2800011602260** **2800011623270**	**16022** **62327**	53 61

→

© 2025 Continental Aftermarket & Services GmbH

HYUNDAI - ELANTRA VI Stufenheck (AD, ADA) 09/15→09/22						
Wischblatt						
1.6 SR Turbo 2.0 2.0	150 kW 110 kW 112 kW	02/16→12/20 02/16→12/20 10/15→12/20	AQUACTRL 2 SINGLE; Einbauposition fahrerseitig; für Rechtslenker; passender Adapter: A	**2800011616260** **2800011630270**	**16162** **63027**	58 63
2.0 MPI	115 kW	10/17→09/22	AQUACTRL 2 SET; für Linkslenker	**2800011221280**	**12212**	9
			AQUACTRL 2 SINGLE; Einbauposition beifahrerseitig; für Linkslenker; passender Adapter: A	**2800011302280**	**13022**	26
			AQUACTRL 2 SINGLE; Einbauposition fahrerseitig; für Linkslenker; passender Adapter: A	**2800011314280**	**13142**	30
			AQUACTRL 2 SINGLE; Einbauposition beifahrerseitig; für Rechtslenker; passender Adapter: A	**2800011623270**	**62327**	61
			AQUACTRL 2 SINGLE; Einbauposition fahrerseitig; für Rechtslenker; passender Adapter: A	**2800011630270**	**63027**	63
HYUNDAI - ELANTRA VII Stufenheck (CN7) 03/20→						
Wischblatt						
1.6	90 kW	03/20→	AQUACTRL 2 SINGLE; Einbauposition beifahrerseitig; für Rechtslenker; passender Adapter: A	**2800011624270**	**62427**	61
			AQUACTRL 2 SINGLE; Einbauposition fahrerseitig; für Rechtslenker; passender Adapter: A	**2800011628270**	**62827**	63
HYUNDAI - EQUUS / CENTENNIAL (JS) 10/99→03/09						
Wischblatt						
3.0 24V 3.5 4.5	134 kW 155 kW 195 kW	10/99→03/09 10/99→03/09 10/99→09/03	AQUACTRL 2 SINGLE; Einbauposition fahrerseitig; für Rechtslenker; passender Adapter: A	**2800011610260** **2800011610270**	**16102** **61027**	56 56
			AQUACTRL 2 SINGLE; Einbauposition beifahrerseitig; für Rechtslenker; passender Adapter: A	**2800011610260** **2800011610270**	**16102** **61027**	56 56
HYUNDAI - EQUUS / CENTENNIAL (VI) 03/09→12/16						
Wischblatt						
3.8 3.8 GDi 4.6 V8	213 kW 246 kW 269 kW	03/09→12/16 03/09→12/16 03/09→12/16	AQUACTRL 2 SET; für Linkslenker; 11/12	**2800011272280**	**12722**	23
			AQUACTRL 2 SINGLE; Einbauposition beifahrerseitig; für Linkslenker; 11/12; passender Adapter: B	**2800011305280**	**13052**	27
			AQUACTRL 2 SINGLE; für Linkslenker; Einbauposition beifahrerseitig; 12/12 ; passender Adapter: A	**2800011305280**	**13052**	27
			AQUACTRL 2 SINGLE; Einbauposition fahrerseitig; für Linkslenker; 11/12; passender Adapter: B	**2800011312280**	**13122**	29
			AQUACTRL 2 SINGLE; für Linkslenker; Einbauposition fahrerseitig; 12/12 ; passender Adapter: A	**2800011312280**	**13122**	29
			AQUACTRL 2 SINGLE; Einbauposition beifahrerseitig; für Rechtslenker; passender Adapter: B	**2800011606260** **2800011606270**	**16062** **60627**	54 54
			AQUACTRL 2 SINGLE; Einbauposition fahrerseitig; für Rechtslenker; passender Adapter: B	**2800011614260** **2800011628270**	**16142** **62827**	58 63
4.6 V8	274 kW	03/09→12/16	AQUACTRL 2 SET; für Linkslenker; 11/12	**2800011272280**	**12722**	23
			AQUACTRL 2 SINGLE; Einbauposition beifahrerseitig; für Linkslenker; 11/12; passender Adapter: B	**2800011305280**	**13052**	27
			AQUACTRL 2 SINGLE; für Linkslenker; Einbauposition beifahrerseitig; 12/12 ; passender Adapter: A	**2800011305280**	**13052**	27
			AQUACTRL 2 SINGLE; Einbauposition fahrerseitig; für Linkslenker; 11/12; passender Adapter: B	**2800011312280**	**13122**	29
			AQUACTRL 2 SINGLE; für Linkslenker; Einbauposition fahrerseitig; 12/12 ; passender Adapter: A	**2800011312280**	**13122**	29
			AQUACTRL 2 SINGLE; Einbauposition beifahrerseitig; für Rechtslenker; passender Adapter: B	**2800011606260**	**16062**	54
			AQUACTRL 2 SINGLE; Einbauposition fahrerseitig; für Rechtslenker; passender Adapter: B	**2800011614260**	**16142**	58

© 2025 Continental Aftermarket & Services GmbH

HYUNDAI - EQUUS / CENTENNIAL (VI) 03/09→12/16

Wischblatt

5.0 GDi	311 kW	08/14→12/16	AQUACTRL 2 SINGLE; für Linkslenker; Einbauposition beifahrerseitig; passender Adapter: A	**2800011305280**	**13052**	27
			AQUACTRL 2 SINGLE; für Linkslenker; Einbauposition fahrerseitig; passender Adapter: A	**2800011312280**	**13122**	29
			AQUACTRL 2 SINGLE; Einbauposition beifahrerseitig; für Rechtslenker; passender Adapter: A	**2800011625270**	**62527**	62
			AQUACTRL 2 SINGLE; Einbauposition fahrerseitig; für Rechtslenker; passender Adapter: A	**2800011628270**	**62827**	63
5.0 GDi	316 kW	03/09→12/16	AQUACTRL 2 SET; für Linkslenker; 11/12	**2800011272280**	**12722**	23
			AQUACTRL 2 SINGLE; Einbauposition beifahrerseitig; für Linkslenker; 11/12; passender Adapter: B	**2800011305280**	**13052**	27
			AQUACTRL 2 SINGLE; für Linkslenker; Einbauposition beifahrerseitig; 12/12 ; passender Adapter: A	**2800011305280**	**13052**	27
			AQUACTRL 2 SINGLE; Einbauposition fahrerseitig; für Linkslenker; 11/12; passender Adapter: B	**2800011312280**	**13122**	29
			AQUACTRL 2 SINGLE; für Linkslenker; Einbauposition fahrerseitig; 12/12 ; passender Adapter: A	**2800011312280**	**13122**	29
			AQUACTRL 2 SINGLE; Einbauposition beifahrerseitig; für Rechtslenker; passender Adapter: B	**2800011606260** **2800011606270**	**16062** **60627**	54 54
			AQUACTRL 2 SINGLE; Einbauposition fahrerseitig; für Rechtslenker; passender Adapter: B	**2800011614260** **2800011628270**	**16142** **62827**	58 63
5.0 GDI	320 kW	09/11→12/16	AQUACTRL 2 SET; für Linkslenker; 11/12	**2800011272280**	**12722**	23
			AQUACTRL 2 SINGLE; Einbauposition beifahrerseitig; für Linkslenker; 11/12; passender Adapter: B	**2800011305280**	**13052**	27
			AQUACTRL 2 SINGLE; für Linkslenker; Einbauposition beifahrerseitig; 12/12 ; passender Adapter: A	**2800011305280**	**13052**	27
			AQUACTRL 2 SINGLE; Einbauposition fahrerseitig; für Linkslenker; 11/12; passender Adapter: B	**2800011312280**	**13122**	29
			AQUACTRL 2 SINGLE; für Linkslenker; Einbauposition fahrerseitig; 12/12 ; passender Adapter: A	**2800011312280**	**13122**	29

HYUNDAI - GALLOPER I 08/91→07/98

Wischblatt

2.5 TD 2.5 TD intercooler 3.0 V6	62 kW 70 kW 104 kW	08/91→07/98 08/91→07/98 08/91→07/98	AQUACTRL 2 SINGLE; Einbauposition fahrerseitig; für Linkslenker; passender Adapter: A	**2800011303280**	**13032**	26
			AQUACTRL 2 SINGLE; Einbauposition beifahrerseitig; für Linkslenker; passender Adapter: A	**2800011303280**	**13032**	26
			AQUACTRL 2 SINGLE; Einbauposition beifahrerseitig; für Rechtslenker; passender Adapter: A	**2800011604260** **2800011604270**	**16042** **60427**	53 53
			AQUACTRL 2 SINGLE; Einbauposition fahrerseitig; für Rechtslenker; passender Adapter: A	**2800011604260** **2800011604270**	**16042** **60427**	53 53

HYUNDAI - GALLOPER II (JK-01) 02/97→12/03

Wischblatt

2.5 TCi D 2.5 TD	77 kW 65 kW	08/98→12/03 08/98→12/03	AQUACTRL 2 SINGLE; Einbauposition beifahrerseitig; für Rechtslenker; passender Adapter: A	**2800011604260** **2800011604270**	**16042** **60427**	53 53
			AQUACTRL 2 SINGLE; Einbauposition fahrerseitig; für Rechtslenker; passender Adapter: A	**2800011604260** **2800011604270**	**16042** **60427**	53 53
2.5 TDCI Allrad (KPE1CP)	59 kW	11/97→06/03	AQUACTRL 2 SINGLE; Einbauposition beifahrerseitig; für Rechtslenker; passender Adapter: A	**2800011604260**	**16042**	53
			AQUACTRL 2 SINGLE; Einbauposition fahrerseitig; für Rechtslenker; passender Adapter: A	**2800011604260**	**16042**	53
2.5 TD intercooler	73 kW	08/98→12/03	AQUACTRL 2 SINGLE; Einbauposition beifahrerseitig; für Rechtslenker; passender Adapter: A	**2800011604260** **2800011604270**	**16042** **60427**	53 53
			AQUACTRL 2 SINGLE; Einbauposition fahrerseitig; für Rechtslenker; passender Adapter: A	**2800011604260** **2800011604270**	**16042** **60427**	53 53

© 2025 Continental Aftermarket & Services GmbH

HYUNDAI - GALLOPER II (JK-01) 02/97→12/03						
Wischblatt						
2.6 TD Allrad 3.0 AWD	63 kW 118 kW	08/98→06/03 05/99→09/01	AQUACTRL 2 SINGLE; Einbauposition beifahrerseitig; für Rechtslenker; passender Adapter: A	**2800011604260**	**16042**	53
			AQUACTRL 2 SINGLE; Einbauposition fahrerseitig; für Rechtslenker; passender Adapter: A	**2800011604260**	**16042**	53
3.0 V6	104 kW	08/98→12/03	AQUACTRL 2 SINGLE; Einbauposition beifahrerseitig; für Rechtslenker; passender Adapter: A	**2800011604260** **2800011604270**	**16042** **60427**	53 53
			AQUACTRL 2 SINGLE; Einbauposition fahrerseitig; für Rechtslenker; passender Adapter: A	**2800011604260** **2800011604270**	**16042** **60427**	53 53
HYUNDAI - GENESIS (BH) 01/08→12/15						
Wischblatt						
3.0 GDi	200 kW	01/12→12/15	AQUACTRL 2 SINGLE; Einbauposition beifahrerseitig; für Linkslenker; passender Adapter: A	**2800011305280**	**13052**	27
			AQUACTRL 2 SINGLE; Einbauposition fahrerseitig; für Linkslenker; passender Adapter: A	**2800011312280**	**13122**	29
			AQUACTRL 2 SINGLE; Einbauposition beifahrerseitig; für Rechtslenker; passender Adapter: A	**2800011606260**	**16062**	54
			AQUACTRL 2 SINGLE; Einbauposition fahrerseitig; für Rechtslenker; passender Adapter: A	**2800011614260**	**16142**	58
3.3	193 kW	01/09→02/14	AQUACTRL 2 SINGLE; Einbauposition beifahrerseitig; für Linkslenker; passender Adapter: A	**2800011305280**	**13052**	27
			AQUACTRL 2 SINGLE; Einbauposition fahrerseitig; für Linkslenker; passender Adapter: A	**2800011312280**	**13122**	29
			AQUACTRL 2 SINGLE; Einbauposition beifahrerseitig; für Rechtslenker; passender Adapter: A	**2800011606260** **2800011625270**	**16062** **62527**	54 62
			AQUACTRL 2 SINGLE; Einbauposition fahrerseitig; für Rechtslenker; passender Adapter: A	**2800011614260** **2800011628270**	**16142** **62827**	58 63
3.3 24V 3.3 24V	171 kW 221 kW	06/08→12/14 01/08→12/14	AQUACTRL 2 SINGLE; Einbauposition beifahrerseitig; für Linkslenker; passender Adapter: A	**2800011305280**	**13052**	27
			AQUACTRL 2 SINGLE; Einbauposition fahrerseitig; für Linkslenker; passender Adapter: A	**2800011312280**	**13122**	29
			AQUACTRL 2 SINGLE; Einbauposition beifahrerseitig; für Rechtslenker; passender Adapter: A	**2800011606260** **2800011606270**	**16062** **60627**	54 54
			AQUACTRL 2 SINGLE; Einbauposition fahrerseitig; für Rechtslenker; passender Adapter: A	**2800011614260** **2800011628270**	**16142** **62827**	58 63
3.8 GDI	248 kW	09/11→12/14	AQUACTRL 2 SINGLE; Einbauposition beifahrerseitig; für Linkslenker; passender Adapter: A	**2800011305280**	**13052**	27
			AQUACTRL 2 SINGLE; Einbauposition fahrerseitig; für Linkslenker; passender Adapter: A	**2800011312280**	**13122**	29
			AQUACTRL 2 SINGLE; Einbauposition beifahrerseitig; für Rechtslenker; passender Adapter: A	**2800011606260**	**16062**	54
			AQUACTRL 2 SINGLE; Einbauposition fahrerseitig; für Rechtslenker; passender Adapter: A	**2800011614260**	**16142**	58
3.8 V6 3.8 V6	213 kW 246 kW	01/08→12/14 01/11→12/14	AQUACTRL 2 SINGLE; Einbauposition beifahrerseitig; für Linkslenker; passender Adapter: A	**2800011305280**	**13052**	27
			AQUACTRL 2 SINGLE; Einbauposition fahrerseitig; für Linkslenker; passender Adapter: A	**2800011312280**	**13122**	29
			AQUACTRL 2 SINGLE; Einbauposition beifahrerseitig; für Rechtslenker; passender Adapter: A	**2800011606260** **2800011606270**	**16062** **60627**	54 54
			AQUACTRL 2 SINGLE; Einbauposition fahrerseitig; für Rechtslenker; passender Adapter: A	**2800011614260** **2800011628270**	**16142** **62827**	58 63
4.6 4.6 4.6 5.0 GDI 5.0 GDI	269 kW 280 kW 287 kW 316 kW 320 kW	05/13→12/14 09/08→12/10 09/10→12/12 10/12→12/14 09/11→12/14	AQUACTRL 2 SINGLE; Einbauposition beifahrerseitig; für Linkslenker; passender Adapter: A	**2800011305280**	**13052**	27
			AQUACTRL 2 SINGLE; Einbauposition fahrerseitig; für Linkslenker; passender Adapter: A	**2800011312280**	**13122**	29
			AQUACTRL 2 SINGLE; Einbauposition beifahrerseitig; für Rechtslenker; passender Adapter: A	**2800011606260**	**16062**	54
			AQUACTRL 2 SINGLE; Einbauposition fahrerseitig; für Rechtslenker; passender Adapter: A	**2800011614260**	**16142**	58

© 2025 Continental Aftermarket & Services GmbH

					Continental	
HYUNDAI - GENESIS (DH) 03/14→06/19						
Wischblatt						
3.0 GDI	183 kW	06/14→07/17	AQUACTRL 2 SET; für Linkslenker	**2800011221280**	**12212**	9
			AQUACTRL 2 SINGLE; Einbauposition beifahrerseitig; für Linkslenker; passender Adapter: A	**2800011302280**	**13022**	26
			AQUACTRL 2 SINGLE; Einbauposition fahrerseitig; für Linkslenker; passender Adapter: A	**2800011314280**	**13142**	30
			AQUACTRL 2 SINGLE; Einbauposition beifahrerseitig; für Rechtslenker; passender Adapter: A	**2800011606260**	**16062**	54
			AQUACTRL 2 SINGLE; Einbauposition fahrerseitig; für Rechtslenker; passender Adapter: A	**2800011616260**	**16162**	58
3.0 GDI	189 kW	08/14→07/17	AQUACTRL 2 SET; für Linkslenker	**2800011221280**	**12212**	9
			AQUACTRL 2 SINGLE; Einbauposition beifahrerseitig; für Linkslenker; passender Adapter: A	**2800011302280**	**13022**	26
			AQUACTRL 2 SINGLE; Einbauposition fahrerseitig; für Linkslenker; passender Adapter: A	**2800011314280**	**13142**	30
3.0 GDI 4WD	183 kW	06/14→07/17	AQUACTRL 2 SET; für Linkslenker	**2800011221280**	**12212**	9
			AQUACTRL 2 SINGLE; Einbauposition beifahrerseitig; für Linkslenker; passender Adapter: A	**2800011302280**	**13022**	26
			AQUACTRL 2 SINGLE; Einbauposition fahrerseitig; für Linkslenker; passender Adapter: A	**2800011314280**	**13142**	30
			AQUACTRL 2 SINGLE; Einbauposition beifahrerseitig; für Rechtslenker; passender Adapter: A	**2800011606260**	**16062**	54
			AQUACTRL 2 SINGLE; Einbauposition fahrerseitig; für Rechtslenker; passender Adapter: A	**2800011616260**	**16162**	58
3.0 GDI 4WD 3.3 GDI 3.3 GDI 3.3 GDI 4WD 3.3 GDI 4WD	189 kW 183 kW 207 kW 193 kW 207 kW	08/14→07/17 03/14→07/17 08/14→07/17 03/14→07/17 08/14→07/17	AQUACTRL 2 SET; für Linkslenker	**2800011221280**	**12212**	9
			AQUACTRL 2 SINGLE; Einbauposition beifahrerseitig; für Linkslenker; passender Adapter: A	**2800011302280**	**13022**	26
			AQUACTRL 2 SINGLE; Einbauposition fahrerseitig; für Linkslenker; passender Adapter: A	**2800011314280**	**13142**	30
3.8 GDI 3.8 GDI 4WD 5.0 GDI	232 kW 232 kW 304 kW	06/14→07/17 06/14→07/17 07/14→07/17	AQUACTRL 2 SET; für Linkslenker	**2800011221280**	**12212**	9
			AQUACTRL 2 SINGLE; Einbauposition beifahrerseitig; für Linkslenker; passender Adapter: A	**2800011302280**	**13022**	26
			AQUACTRL 2 SINGLE; Einbauposition fahrerseitig; für Linkslenker; passender Adapter: A	**2800011314280**	**13142**	30
			AQUACTRL 2 SINGLE; Einbauposition beifahrerseitig; für Rechtslenker; passender Adapter: A	**2800011606260** **2800011606270**	**16062** **60627**	54 54
			AQUACTRL 2 SINGLE; Einbauposition fahrerseitig; für Rechtslenker; passender Adapter: A	**2800011616260** **2800011630270**	**16162** **63027**	58 63
HYUNDAI - GENESIS Coupe 01/08→						
Wischblatt						
2.0	191 kW	01/13→	AQUACTRL 2 SINGLE; Einbauposition beifahrerseitig; für Linkslenker; passender Adapter: A	**2800011305280**	**13052**	27
			AQUACTRL 2 SINGLE; Einbauposition fahrerseitig; für Linkslenker; passender Adapter: A	**2800011312280**	**13122**	29
			AQUACTRL 2 SINGLE; Einbauposition beifahrerseitig; für Rechtslenker; passender Adapter: A	**2800011606260** **2800011606270**	**16062** **60627**	54 54
			AQUACTRL 2 SINGLE; Einbauposition fahrerseitig; für Rechtslenker; passender Adapter: A	**2800011614260** **2800011628270**	**16142** **62827**	58 63
2.0 CVVT 2.0 CVVT	154 kW 184 kW	06/08→02/14 02/13→02/14	AQUACTRL 2 SINGLE; Einbauposition beifahrerseitig; für Linkslenker; passender Adapter: A	**2800011305280**	**13052**	27
			AQUACTRL 2 SINGLE; Einbauposition fahrerseitig; für Linkslenker; passender Adapter: A	**2800011312280**	**13122**	29
			AQUACTRL 2 SINGLE; Einbauposition beifahrerseitig; für Rechtslenker; passender Adapter: A	**2800011606260**	**16062**	54
			AQUACTRL 2 SINGLE; Einbauposition fahrerseitig; für Rechtslenker; passender Adapter: A	**2800011614260**	**16142**	58

© 2025 Continental Aftermarket & Services GmbH

HYUNDAI - GENESIS Coupe 01/08→

Wischblatt

2.0 T 2.0 T 2.0 T	157 kW 202 kW 204 kW	01/08→12/12 11/11→12/14 04/12→02/14	AQUACTRL 2 SINGLE; Einbauposition beifahrerseitig; für Linkslenker; passender Adapter: A	**2800011305280**	**13052**	27
			AQUACTRL 2 SINGLE; Einbauposition fahrerseitig; für Linkslenker; passender Adapter: A	**2800011312280**	**13122**	29
			AQUACTRL 2 SINGLE; Einbauposition beifahrerseitig; für Rechtslenker; passender Adapter: A	**2800011606260** **2800011606270**	**16062** **60627**	54 54
			AQUACTRL 2 SINGLE; Einbauposition fahrerseitig; für Rechtslenker; passender Adapter: A	**2800011614260** **2800011628270**	**16142** **62827**	58 63
3.8 CVVT	228 kW	09/09→12/13	AQUACTRL 2 SINGLE; Einbauposition beifahrerseitig; für Linkslenker; passender Adapter: A	**2800011305280**	**13052**	27
			AQUACTRL 2 SINGLE; Einbauposition fahrerseitig; für Linkslenker; passender Adapter: A	**2800011312280**	**13122**	29
3.8 GDi	228 kW	09/09→12/13	AQUACTRL 2 SINGLE; Einbauposition beifahrerseitig; für Rechtslenker; passender Adapter: A	**2800011606260**	**16062**	54
			AQUACTRL 2 SINGLE; Einbauposition fahrerseitig; für Rechtslenker; passender Adapter: A	**2800011614260**	**16142**	58
3.8 V6 3.8 V6 3.8 V6	223 kW 255 kW 260 kW	01/08→02/14 11/11→12/14 04/12→	AQUACTRL 2 SINGLE; Einbauposition beifahrerseitig; für Linkslenker; passender Adapter: A	**2800011305280**	**13052**	27
			AQUACTRL 2 SINGLE; Einbauposition fahrerseitig; für Linkslenker; passender Adapter: A	**2800011312280**	**13122**	29
			AQUACTRL 2 SINGLE; Einbauposition beifahrerseitig; für Rechtslenker; passender Adapter: A	**2800011606260** **2800011606270**	**16062** **60627**	54 54
			AQUACTRL 2 SINGLE; Einbauposition fahrerseitig; für Rechtslenker; passender Adapter: A	**2800011614260** **2800011628270**	**16142** **62827**	58 63

HYUNDAI - GETZ (TB) 06/01→01/11

Wischblatt

1.1 1.1 1.3 1.3 1.3 i 1.4 i	46 kW 49 kW 61 kW 63 kW 60 kW 71 kW	09/02→09/05 09/05→06/09 09/04→06/09 09/03→09/05 09/02→03/04 08/05→12/10	AQUACTRL 2 SINGLE; Einbauposition beifahrerseitig; für Linkslenker; passender Adapter: A	**2800011300280**	**13002**	25
			AQUACTRL 2 SINGLE; Einbauposition fahrerseitig; für Linkslenker; passender Adapter: A	**2800011309280**	**13092**	28
			REARCTRL; Einbauposition hinten	**2800011539170** **2800011539180**	**53917** **15391**	51 51
			AQUACTRL 2 SINGLE; Einbauposition beifahrerseitig; für Rechtslenker; passender Adapter: A	**2800011600260** **2800011600270**	**16002** **60027**	52 52
			AQUACTRL 2 SINGLE; Einbauposition fahrerseitig; für Rechtslenker; passender Adapter: A	**2800011610260** **2800011610270**	**16102** **61027**	56 56
1.5	66 kW	06/01→01/04	AQUACTRL 2 SINGLE; Einbauposition beifahrerseitig; für Linkslenker; passender Adapter: A	**2800011300280**	**13002**	25
			AQUACTRL 2 SINGLE; Einbauposition fahrerseitig; für Linkslenker; passender Adapter: A	**2800011309280**	**13092**	28
			REARCTRL; Einbauposition hinten	**2800011539180**	**15391**	51
			AQUACTRL 2 SINGLE; Einbauposition beifahrerseitig; für Rechtslenker; passender Adapter: A	**2800011600260**	**16002**	52
			AQUACTRL 2 SINGLE; Einbauposition fahrerseitig; für Rechtslenker; passender Adapter: A	**2800011610260**	**16102**	56
1.5 CRDi 1.5 CRDi	60 kW 65 kW	03/03→09/05 08/05→06/09	AQUACTRL 2 SINGLE; Einbauposition beifahrerseitig; für Linkslenker; passender Adapter: A	**2800011300280**	**13002**	25
			AQUACTRL 2 SINGLE; Einbauposition fahrerseitig; für Linkslenker; passender Adapter: A	**2800011309280**	**13092**	28
			REARCTRL; Einbauposition hinten	**2800011539170** **2800011539180**	**53917** **15391**	51 51
			AQUACTRL 2 SINGLE; Einbauposition beifahrerseitig; für Rechtslenker; passender Adapter: A	**2800011600260** **2800011600270**	**16002** **60027**	52 52
			AQUACTRL 2 SINGLE; Einbauposition fahrerseitig; für Rechtslenker; passender Adapter: A	**2800011610260** **2800011610270**	**16102** **61027**	56 56

© 2025 Continental Aftermarket & Services GmbH

HYUNDAI - GETZ (TB) 06/01→01/11

Wischblatt

1.5 CRDi GLS	75 kW	07/04→08/05	AQUACTRL 2 SINGLE; Einbauposition beifahrerseitig; für Linkslenker; passender Adapter: A	**2800011300280**	**13002**	25
			AQUACTRL 2 SINGLE; Einbauposition fahrerseitig; für Linkslenker; passender Adapter: A	**2800011309280**	**13092**	28
			AQUACTRL 2 SINGLE; Einbauposition beifahrerseitig; für Rechtslenker; passender Adapter: A	**2800011600260**	**16002**	52
			AQUACTRL 2 SINGLE; Einbauposition fahrerseitig; für Rechtslenker; passender Adapter: A	**2800011610260**	**16102**	56
1.5 CRDi GLS	81 kW	08/05→06/09	AQUACTRL 2 SINGLE; Einbauposition beifahrerseitig; für Linkslenker; passender Adapter: A	**2800011300280**	**13002**	25
			AQUACTRL 2 SINGLE; Einbauposition fahrerseitig; für Linkslenker; passender Adapter: A	**2800011309280**	**13092**	28
			REARCTRL; Einbauposition hinten	**2800011539170** **2800011539180**	**53917** **15391**	51 51
			AQUACTRL 2 SINGLE; Einbauposition beifahrerseitig; für Rechtslenker; passender Adapter: A	**2800011600260** **2800011600270**	**16002** **60027**	52 52
			AQUACTRL 2 SINGLE; Einbauposition fahrerseitig; für Rechtslenker; passender Adapter: A	**2800011610260** **2800011610270**	**16102** **61027**	56 56
1.5 i	73 kW	03/03→09/05	AQUACTRL 2 SINGLE; Einbauposition beifahrerseitig; für Linkslenker; passender Adapter: A	**2800011300280**	**13002**	25
			AQUACTRL 2 SINGLE; Einbauposition fahrerseitig; für Linkslenker; passender Adapter: A	**2800011309280**	**13092**	28
			REARCTRL; Einbauposition hinten	**2800011539180**	**15391**	51
			AQUACTRL 2 SINGLE; Einbauposition beifahrerseitig; für Rechtslenker; passender Adapter: A	**2800011600260**	**16002**	52
			AQUACTRL 2 SINGLE; Einbauposition fahrerseitig; für Rechtslenker; passender Adapter: A	**2800011610260**	**16102**	56
1.6 1.6	77 kW 78 kW	09/02→09/05 06/05→06/09	AQUACTRL 2 SINGLE; Einbauposition beifahrerseitig; für Linkslenker; passender Adapter: A	**2800011300280**	**13002**	25
			AQUACTRL 2 SINGLE; Einbauposition fahrerseitig; für Linkslenker; passender Adapter: A	**2800011309280**	**13092**	28
			REARCTRL; Einbauposition hinten	**2800011539170** **2800011539180**	**53917** **15391**	51 51
			AQUACTRL 2 SINGLE; Einbauposition beifahrerseitig; für Rechtslenker; passender Adapter: A	**2800011600260** **2800011600270**	**16002** **60027**	52 52
			AQUACTRL 2 SINGLE; Einbauposition fahrerseitig; für Rechtslenker; passender Adapter: A	**2800011610260** **2800011610270**	**16102** **61027**	56 56

HYUNDAI - GRANDEUR (HG) 01/11→

Wischblatt

2.2 D	147 kW	01/11→	AQUACTRL 2 SINGLE; Einbauposition beifahrerseitig; für Linkslenker; passender Adapter: A	**2800011307280**	**13072**	27
			AQUACTRL 2 SINGLE; Einbauposition fahrerseitig; für Linkslenker; passender Adapter: A	**2800011312280**	**13122**	29
			AQUACTRL 2 SINGLE; Einbauposition beifahrerseitig; für Rechtslenker; passender Adapter: A	**2800011607260** **2800011625270**	**16072** **62527**	55 62
			AQUACTRL 2 SINGLE; Einbauposition fahrerseitig; für Rechtslenker; passender Adapter: A	**2800011614260** **2800011628270**	**16142** **62827**	58 63
2.2 D	149 kW	09/14→10/16	AQUACTRL 2 SINGLE; Einbauposition beifahrerseitig; für Linkslenker; passender Adapter: A	**2800011307280**	**13072**	27
			AQUACTRL 2 SINGLE; Einbauposition fahrerseitig; für Linkslenker; passender Adapter: A	**2800011312280**	**13122**	29
2.4	132 kW	07/11→	AQUACTRL 2 SINGLE; Einbauposition beifahrerseitig; für Linkslenker; passender Adapter: A	**2800011307280**	**13072**	27
			AQUACTRL 2 SINGLE; Einbauposition fahrerseitig; für Linkslenker; passender Adapter: A	**2800011312280**	**13122**	29
			AQUACTRL 2 SINGLE; Einbauposition beifahrerseitig; für Rechtslenker; passender Adapter: A	**2800011607260**	**16072**	55
			AQUACTRL 2 SINGLE; Einbauposition fahrerseitig; für Rechtslenker; passender Adapter: A	**2800011614260**	**16142**	58

© 2025 Continental Aftermarket & Services GmbH

HYUNDAI - GRANDEUR (HG) 01/11→

Wischblatt

2.4 16V	148 kW	01/11→10/16	AQUACTRL 2 SINGLE; Einbauposition beifahrerseitig; für Linkslenker; passender Adapter: A	**2800011307280**	**13072**	27
			AQUACTRL 2 SINGLE; Einbauposition fahrerseitig; für Linkslenker; passender Adapter: A	**2800011312280**	**13122**	29
			AQUACTRL 2 SINGLE; Einbauposition beifahrerseitig; für Rechtslenker; passender Adapter: A	**2800011607260** **2800011625270**	**16072** **62527**	55 62
			AQUACTRL 2 SINGLE; Einbauposition fahrerseitig; für Rechtslenker; passender Adapter: A	**2800011614260** **2800011628270**	**16142** **62827**	58 63
2.4 GDI 2.4 Hybrid	140 kW 150 kW	02/11→04/16 07/11→	AQUACTRL 2 SINGLE; Einbauposition beifahrerseitig; für Linkslenker; passender Adapter: A	**2800011307280**	**13072**	27
			AQUACTRL 2 SINGLE; Einbauposition fahrerseitig; für Linkslenker; passender Adapter: A	**2800011312280**	**13122**	29
3.0	199 kW	02/11→10/16	AQUACTRL 2 SINGLE; Einbauposition beifahrerseitig; für Linkslenker; passender Adapter: A	**2800011307280**	**13072**	27
			AQUACTRL 2 SINGLE; Einbauposition fahrerseitig; für Linkslenker; passender Adapter: A	**2800011312280**	**13122**	29
			AQUACTRL 2 SINGLE; Einbauposition beifahrerseitig; für Rechtslenker; passender Adapter: A	**2800011607260**	**16072**	55
			AQUACTRL 2 SINGLE; Einbauposition fahrerseitig; für Rechtslenker; passender Adapter: A	**2800011614260**	**16142**	58
3.0 GDI	195 kW	12/11→	AQUACTRL 2 SINGLE; Einbauposition beifahrerseitig; für Linkslenker; passender Adapter: A	**2800011307280**	**13072**	27
			AQUACTRL 2 SINGLE; Einbauposition fahrerseitig; für Linkslenker; passender Adapter: A	**2800011312280**	**13122**	29
3.0 LPG	173 kW	01/11→12/11	AQUACTRL 2 SINGLE; Einbauposition beifahrerseitig; für Linkslenker; passender Adapter: A	**2800011307280**	**13072**	27
			AQUACTRL 2 SINGLE; Einbauposition fahrerseitig; für Linkslenker; passender Adapter: A	**2800011312280**	**13122**	29
			AQUACTRL 2 SINGLE; Einbauposition beifahrerseitig; für Rechtslenker; passender Adapter: A	**2800011607260**	**16072**	55
			AQUACTRL 2 SINGLE; Einbauposition fahrerseitig; für Rechtslenker; passender Adapter: A	**2800011614260**	**16142**	58
3.0 MPI	184 kW	07/11→	AQUACTRL 2 SINGLE; Einbauposition beifahrerseitig; für Linkslenker; passender Adapter: A	**2800011307280**	**13072**	27
			AQUACTRL 2 SINGLE; Einbauposition fahrerseitig; für Linkslenker; passender Adapter: A	**2800011312280**	**13122**	29
			AQUACTRL 2 SINGLE; Einbauposition beifahrerseitig; für Rechtslenker; passender Adapter: A	**2800011607260** **2800011625270**	**16072** **62527**	55 62
			AQUACTRL 2 SINGLE; Einbauposition fahrerseitig; für Rechtslenker; passender Adapter: A	**2800011614260** **2800011628270**	**16142** **62827**	58 63
3.0 MPI	184 kW	01/12→10/16	AQUACTRL 2 SINGLE; Einbauposition beifahrerseitig; für Linkslenker; passender Adapter: A	**2800011307280**	**13072**	27
			AQUACTRL 2 SINGLE; Einbauposition fahrerseitig; für Linkslenker; passender Adapter: A	**2800011312280**	**13122**	29
			AQUACTRL 2 SINGLE; Einbauposition beifahrerseitig; für Rechtslenker; passender Adapter: A	**2800011607260**	**16072**	55
			AQUACTRL 2 SINGLE; Einbauposition fahrerseitig; für Rechtslenker; passender Adapter: A	**2800011614260**	**16142**	58
3.3 3.3 3.3 GDI	216 kW 218 kW 210 kW	02/11→10/16 09/11→ 02/11→10/16	AQUACTRL 2 SINGLE; Einbauposition beifahrerseitig; für Linkslenker; passender Adapter: A	**2800011307280**	**13072**	27
			AQUACTRL 2 SINGLE; Einbauposition fahrerseitig; für Linkslenker; passender Adapter: A	**2800011312280**	**13122**	29

HYUNDAI - GRANDEUR (TG) 06/03→06/12

Wischblatt

2.0	109 kW	06/03→05/05	AQUACTRL 2 SET; für Linkslenker	**2800011237280**	**12372**	14
			AQUACTRL 2 SINGLE; Einbauposition beifahrerseitig; für Linkslenker; passender Adapter: A	**2800011306280**	**13062**	27
			AQUACTRL 2 SINGLE; Einbauposition fahrerseitig; für Linkslenker; passender Adapter: A	**2800011312280**	**13122**	29
2.2 CRDi 2.2 CRDi →	110 kW 114 kW	06/06→12/11 06/06→10/10	AQUACTRL 2 SET; für Linkslenker	**2800011237280**	**12372**	14

© 2025 Continental Aftermarket & Services GmbH

HYUNDAI - GRANDEUR (TG) 06/03→06/12

Wischblatt

2.2 CRDi 2.2 CRDi	110 kW 114 kW	06/06→12/11 06/06→10/10	AQUACTRL 2 SINGLE; Einbauposition beifahrerseitig; für Linkslenker; passender Adapter: A	**2800011306280**	**13062**	27
			AQUACTRL 2 SINGLE; Einbauposition fahrerseitig; für Linkslenker; passender Adapter: A	**2800011312280**	**13122**	29
			AQUACTRL 2 SINGLE; Einbauposition beifahrerseitig; für Rechtslenker; passender Adapter: A	**2800011607260** **2800011625270**	**16072** **62527**	55 62
			AQUACTRL 2 SINGLE; Einbauposition fahrerseitig; für Rechtslenker; passender Adapter: A	**2800011614260** **2800011628270**	**16142** **62827**	58 63
2.4 2.4	106 kW 119 kW	11/06→12/11 10/05→02/11	AQUACTRL 2 SINGLE; Einbauposition beifahrerseitig; für Rechtslenker; passender Adapter: A	**2800011607260**	**16072**	55
			AQUACTRL 2 SINGLE; Einbauposition fahrerseitig; für Rechtslenker; passender Adapter: A	**2800011614260**	**16142**	58
2.4	121 kW	09/06→12/08	AQUACTRL 2 SET; für Linkslenker	**2800011237280**	**12372**	14
			AQUACTRL 2 SINGLE; Einbauposition beifahrerseitig; für Linkslenker; passender Adapter: A	**2800011306280**	**13062**	27
			AQUACTRL 2 SINGLE; Einbauposition fahrerseitig; für Linkslenker; passender Adapter: A	**2800011312280**	**13122**	29
			AQUACTRL 2 SINGLE; Einbauposition beifahrerseitig; für Rechtslenker; passender Adapter: A	**2800011607260** **2800011625270**	**16072** **62527**	55 62
			AQUACTRL 2 SINGLE; Einbauposition fahrerseitig; für Rechtslenker; passender Adapter: A	**2800011614260** **2800011628270**	**16142** **62827**	58 63
2.4	132 kW	01/09→12/09	AQUACTRL 2 SINGLE; Einbauposition beifahrerseitig; für Rechtslenker; passender Adapter: A	**2800011607260**	**16072**	55
			AQUACTRL 2 SINGLE; Einbauposition fahrerseitig; für Rechtslenker; passender Adapter: A	**2800011614260**	**16142**	58
2.7	141 kW	05/06→10/10	AQUACTRL 2 SET; für Linkslenker	**2800011237280**	**12372**	14
			AQUACTRL 2 SINGLE; Einbauposition beifahrerseitig; für Linkslenker; passender Adapter: A	**2800011306280**	**13062**	27
			AQUACTRL 2 SINGLE; Einbauposition fahrerseitig; für Linkslenker; passender Adapter: A	**2800011312280**	**13122**	29
			AQUACTRL 2 SINGLE; Einbauposition beifahrerseitig; für Rechtslenker; passender Adapter: A	**2800011607260** **2800011625270**	**16072** **62527**	55 62
			AQUACTRL 2 SINGLE; Einbauposition fahrerseitig; für Rechtslenker; passender Adapter: A	**2800011614260** **2800011628270**	**16142** **62827**	58 63
2.7	143 kW	01/09→12/10	AQUACTRL 2 SINGLE; Einbauposition beifahrerseitig; für Rechtslenker; passender Adapter: A	**2800011607260** **2800011625270**	**16072** **62527**	55 62
			AQUACTRL 2 SINGLE; Einbauposition fahrerseitig; für Rechtslenker; passender Adapter: A	**2800011614260** **2800011628270**	**16142** **62827**	58 63
2.7 LPG	143 kW	01/08→12/08	AQUACTRL 2 SINGLE; Einbauposition beifahrerseitig; für Rechtslenker; passender Adapter: A	**2800011607260**	**16072**	55
			AQUACTRL 2 SINGLE; Einbauposition fahrerseitig; für Rechtslenker; passender Adapter: A	**2800011614260**	**16142**	58
3.3 3.3	173 kW 191 kW	04/05→12/10 11/10→12/11	AQUACTRL 2 SET; für Linkslenker	**2800011237280**	**12372**	14
			AQUACTRL 2 SINGLE; Einbauposition beifahrerseitig; für Linkslenker; passender Adapter: A	**2800011306280**	**13062**	27
			AQUACTRL 2 SINGLE; Einbauposition fahrerseitig; für Linkslenker; passender Adapter: A	**2800011312280**	**13122**	29
			AQUACTRL 2 SINGLE; Einbauposition beifahrerseitig; für Rechtslenker; passender Adapter: A	**2800011607260** **2800011625270**	**16072** **62527**	55 62
			AQUACTRL 2 SINGLE; Einbauposition fahrerseitig; für Rechtslenker; passender Adapter: A	**2800011614260** **2800011628270**	**16142** **62827**	58 63
3.3	198 kW	02/07→12/11	AQUACTRL 2 SINGLE; Einbauposition beifahrerseitig; für Rechtslenker; passender Adapter: A	**2800011607260**	**16072**	55
			AQUACTRL 2 SINGLE; Einbauposition fahrerseitig; für Rechtslenker; passender Adapter: A	**2800011614260**	**16142**	58
3.8	195 kW	06/05→12/11	AQUACTRL 2 SINGLE; Einbauposition beifahrerseitig; für Rechtslenker; passender Adapter: A	**2800011607260** **2800011625270**	**16072** **62527**	55 62
			AQUACTRL 2 SINGLE; Einbauposition fahrerseitig; für Rechtslenker; passender Adapter: A	**2800011614260** **2800011628270**	**16142** **62827**	58 63

© 2025 Continental Aftermarket & Services GmbH

HYUNDAI - GRAND SANTA FÉ 01/13→12/19

Wischblatt

2.2 CRDi Allrad 2.2 CRDi Allrad	145 kW 147 kW	06/13→11/18 09/13→11/18	AQUACTRL 2 SET; für Linkslenker	**2800011220280**	**12202**	8
			AQUACTRL 2 SINGLE; Einbauposition beifahrerseitig; für Linkslenker; passender Adapter: A	**2800011300280**	**13002**	25
			AQUACTRL 2 SINGLE; Einbauposition fahrerseitig; für Linkslenker; passender Adapter: A	**2800011314280**	**13142**	30
			AQUACTRL 2 SINGLE; Einbauposition beifahrerseitig; für Rechtslenker; passender Adapter: A	**2800011600260** **2800011600270**	**16002** **60027**	52 52
			AQUACTRL 2 SINGLE; Einbauposition fahrerseitig; für Rechtslenker; passender Adapter: A	**2800011616260** **2800011630270**	**16162** **63027**	58 63
3.0 GDi Allrad	183 kW	07/13→11/18	AQUACTRL 2 SET; für Linkslenker	**2800011220280**	**12202**	8
			AQUACTRL 2 SINGLE; Einbauposition beifahrerseitig; für Linkslenker; passender Adapter: A	**2800011300280**	**13002**	25
			AQUACTRL 2 SINGLE; Einbauposition fahrerseitig; für Linkslenker; passender Adapter: A	**2800011314280**	**13142**	30
			AQUACTRL 2 SINGLE; Einbauposition beifahrerseitig; für Rechtslenker; passender Adapter: A	**2800011600260**	**16002**	52
			AQUACTRL 2 SINGLE; Einbauposition fahrerseitig; für Rechtslenker; passender Adapter: A	**2800011616260**	**16162**	58
3.0 GDi Allrad	194 kW	07/13→11/18	AQUACTRL 2 SET; für Linkslenker	**2800011220280**	**12202**	8
			AQUACTRL 2 SINGLE; Einbauposition beifahrerseitig; für Linkslenker; passender Adapter: A	**2800011300280**	**13002**	25
			AQUACTRL 2 SINGLE; Einbauposition fahrerseitig; für Linkslenker; passender Adapter: A	**2800011314280**	**13142**	30
3.3	183 kW	01/14→11/18	AQUACTRL 2 SET; für Linkslenker	**2800011220280**	**12202**	8
			AQUACTRL 2 SINGLE; Einbauposition beifahrerseitig; für Linkslenker; passender Adapter: A	**2800011300280**	**13002**	25
			AQUACTRL 2 SINGLE; Einbauposition fahrerseitig; für Linkslenker; passender Adapter: A	**2800011314280**	**13142**	30
			AQUACTRL 2 SINGLE; Einbauposition beifahrerseitig; für Rechtslenker; passender Adapter: A	**2800011600260**	**16002**	52
			AQUACTRL 2 SINGLE; Einbauposition fahrerseitig; für Rechtslenker; passender Adapter: A	**2800011616260**	**16162**	58
3.3	199 kW	12/14→11/18	AQUACTRL 2 SET; für Linkslenker	**2800011220280**	**12202**	8
			AQUACTRL 2 SINGLE; Einbauposition beifahrerseitig; für Linkslenker; passender Adapter: A	**2800011300280**	**13002**	25
			AQUACTRL 2 SINGLE; Einbauposition fahrerseitig; für Linkslenker; passender Adapter: A	**2800011314280**	**13142**	30
3.3 Allrad	199 kW	02/14→11/18	AQUACTRL 2 SET; für Linkslenker	**2800011220280**	**12202**	8
			AQUACTRL 2 SINGLE; Einbauposition beifahrerseitig; für Linkslenker; passender Adapter: A	**2800011300280**	**13002**	25
			AQUACTRL 2 SINGLE; Einbauposition fahrerseitig; für Linkslenker; passender Adapter: A	**2800011314280**	**13142**	30
			AQUACTRL 2 SINGLE; Einbauposition beifahrerseitig; für Rechtslenker; passender Adapter: A	**2800011600260**	**16002**	52
			AQUACTRL 2 SINGLE; Einbauposition fahrerseitig; für Rechtslenker; passender Adapter: A	**2800011616260**	**16162**	58
3.3 GDi	216 kW	07/13→12/19	AQUACTRL 2 SINGLE; Einbauposition beifahrerseitig; für Rechtslenker; passender Adapter: A	**2800011600260**	**16002**	52
			AQUACTRL 2 SINGLE; Einbauposition fahrerseitig; für Rechtslenker; passender Adapter: A	**2800011616260**	**16162**	58
3.3 GDi Allrad	210 kW	07/13→11/18	AQUACTRL 2 SET; für Linkslenker	**2800011220280**	**12202**	8
			AQUACTRL 2 SINGLE; Einbauposition beifahrerseitig; für Linkslenker; passender Adapter: A	**2800011300280**	**13002**	25
			AQUACTRL 2 SINGLE; Einbauposition fahrerseitig; für Linkslenker; passender Adapter: A	**2800011314280**	**13142**	30
3.3 GDi Allrad	216 kW	07/13→12/19	AQUACTRL 2 SINGLE; Einbauposition beifahrerseitig; für Rechtslenker; passender Adapter: A	**2800011600260**	**16002**	52
			AQUACTRL 2 SINGLE; Einbauposition fahrerseitig; für Rechtslenker; passender Adapter: A	**2800011616260**	**16162**	58

© 2025 Continental Aftermarket & Services GmbH

HYUNDAI - H-1 / STAREX Bus (A1) 06/97→

Wischblatt

2.4 2.4 2.4 2.4 4WD 2.4 4WD 2.5 CRDi 2.5 CRDi 2.5 CRDi	82 kW 101 kW 107 kW 82 kW 99 kW 81 kW 103 kW 120 kW	06/97→04/04 02/03→04/04 11/01→04/04 02/98→04/04 06/01→04/04 06/06→12/07 12/02→09/07 12/02→04/04	AQUACTRL 2 SINGLE; Einbauposition beifahrerseitig; für Linkslenker; passender Adapter: A	**2800011306280**	**13062**	27
			AQUACTRL 2 SINGLE; Einbauposition fahrerseitig; für Linkslenker; passender Adapter: A	**2800011314280**	**13142**	30
			REARCTRL; Einbauposition hinten	**2800011540170**	**54017**	51
				2800011540180	**15401**	51
			AQUACTRL 2 SINGLE; Einbauposition beifahrerseitig; passender Adapter: A; für Rechtslenker	**2800011607260**	**16072**	55
				2800011625270	**62527**	62
			AQUACTRL 2 SINGLE; Einbauposition fahrerseitig; passender Adapter: A; für Rechtslenker	**2800011616260**	**16162**	58
				2800011630270	**63027**	63
2.5 CRDi 4WD	103 kW	12/02→04/04	AQUACTRL 2 SINGLE; Einbauposition beifahrerseitig; für Linkslenker; passender Adapter: A	**2800011306280**	**13062**	27
			AQUACTRL 2 SINGLE; Einbauposition fahrerseitig; für Linkslenker; passender Adapter: A	**2800011314280**	**13142**	30
			REARCTRL; Einbauposition hinten	**2800011540180**	**15401**	51
			AQUACTRL 2 SINGLE; Einbauposition beifahrerseitig; passender Adapter: A; für Rechtslenker	**2800011607260**	**16072**	55
			AQUACTRL 2 SINGLE; Einbauposition fahrerseitig; passender Adapter: A; für Rechtslenker	**2800011616260**	**16162**	58
2.5 D 2.5 TCi 2.5 TCi 2.5 TD 2.5 TD 4WD 2.5 TD 4WD 2.5 TD 4WD	57 kW 73 kW 74 kW 59 kW 59 kW 73 kW 74 kW	10/97→04/04 10/97→12/07 05/04→12/07 06/97→04/04 02/98→04/04 03/01→04/04 11/01→04/04	AQUACTRL 2 SINGLE; Einbauposition beifahrerseitig; für Linkslenker; passender Adapter: A	**2800011306280**	**13062**	27
			AQUACTRL 2 SINGLE; Einbauposition fahrerseitig; für Linkslenker; passender Adapter: A	**2800011314280**	**13142**	30
			REARCTRL; Einbauposition hinten	**2800011540170**	**54017**	51
				2800011540180	**15401**	51
			AQUACTRL 2 SINGLE; Einbauposition beifahrerseitig; passender Adapter: A; für Rechtslenker	**2800011607260**	**16072**	55
				2800011625270	**62527**	62
			AQUACTRL 2 SINGLE; Einbauposition fahrerseitig; passender Adapter: A; für Rechtslenker	**2800011616260**	**16162**	58
				2800011630270	**63027**	63
2.6 TDiC	63 kW	10/97→04/04	AQUACTRL 2 SINGLE; Einbauposition beifahrerseitig; für Linkslenker; passender Adapter: A	**2800011306280**	**13062**	27
			AQUACTRL 2 SINGLE; Einbauposition fahrerseitig; für Linkslenker; passender Adapter: A	**2800011314280**	**13142**	30
			REARCTRL; Einbauposition hinten	**2800011540180**	**15401**	51
			AQUACTRL 2 SINGLE; Einbauposition beifahrerseitig; passender Adapter: A; für Rechtslenker	**2800011607260**	**16072**	55
			AQUACTRL 2 SINGLE; Einbauposition fahrerseitig; passender Adapter: A; für Rechtslenker	**2800011616260**	**16162**	58
CRDi	107 kW	01/02→12/07	AQUACTRL 2 SINGLE; Einbauposition beifahrerseitig; passender Adapter: A; für Rechtslenker	**2800011607260**	**16072**	55
			AQUACTRL 2 SINGLE; Einbauposition fahrerseitig; passender Adapter: A; für Rechtslenker	**2800011616260**	**16162**	58

HYUNDAI - H-1 Cargo (TQ) 09/07→

Wischblatt

2.4 2.4 i 2.5 CRDi 2.5 CRDi	129 kW 126 kW 81 kW 85 kW	03/08→ 02/08→ 02/08→ 01/09→	AQUACTRL 2 SET; für Linkslenker	**2800011237280**	**12372**	14
			AQUACTRL 2 SINGLE; Einbauposition beifahrerseitig; für Linkslenker; passender Adapter: A	**2800011306280**	**13062**	27
			AQUACTRL 2 SINGLE; Einbauposition fahrerseitig; für Linkslenker; passender Adapter: A	**2800011312280**	**13122**	29
			REARCTRL; Einbauposition hinten	**2800011526180**	**15261**	45
2.5 CRDi	100 kW	08/09→	AQUACTRL 2 SET; für Linkslenker	**2800011237280**	**12372**	14
			AQUACTRL 2 SINGLE; Einbauposition beifahrerseitig; für Linkslenker; passender Adapter: A	**2800011306280**	**13062**	27
			AQUACTRL 2 SINGLE; Einbauposition fahrerseitig; für Linkslenker; passender Adapter: A	**2800011312280**	**13122**	29
			REARCTRL; Einbauposition hinten	**2800011526170**	**52617**	45
				2800011526180	**15261**	45
			AQUACTRL 2 SINGLE; Einbauposition beifahrerseitig; für Rechtslenker; passender Adapter: A	**2800011625270**	**62527**	62
			AQUACTRL 2 SINGLE; Einbauposition fahrerseitig; für Rechtslenker; passender Adapter: A	**2800011628270**	**62827**	63

© 2025 Continental Aftermarket & Services GmbH

HYUNDAI - H-1 Cargo (TQ) 09/07→

Wischblatt

2.5 CRDi	120 kW	02/08→	AQUACTRL 2 SET; für Linkslenker	**2800011237280**	**12372**	14
			AQUACTRL 2 SINGLE; Einbauposition beifahrerseitig; für Linkslenker; passender Adapter: A	**2800011306280**	**13062**	27
			AQUACTRL 2 SINGLE; Einbauposition fahrerseitig; für Linkslenker; passender Adapter: A	**2800011312280**	**13122**	29
			REARCTRL; Einbauposition hinten	**2800011526180**	**15261**	45
2.5 CRDi	125 kW	02/08→	AQUACTRL 2 SET; für Linkslenker	**2800011237280**	**12372**	14
			AQUACTRL 2 SINGLE; Einbauposition beifahrerseitig; für Linkslenker; passender Adapter: A	**2800011306280**	**13062**	27
			AQUACTRL 2 SINGLE; Einbauposition fahrerseitig; für Linkslenker; passender Adapter: A	**2800011312280**	**13122**	29
			REARCTRL; Einbauposition hinten	**2800011526170** **2800011526180**	**52617** **15261**	45 45
			AQUACTRL 2 SINGLE; Einbauposition beifahrerseitig; für Rechtslenker; passender Adapter: A	**2800011625270**	**62527**	62
			AQUACTRL 2 SINGLE; Einbauposition fahrerseitig; für Rechtslenker; passender Adapter: A	**2800011628270**	**62827**	63
2.5 CRDI	94 kW	01/09→	AQUACTRL 2 SET; für Linkslenker	**2800011237280**	**12372**	14
			AQUACTRL 2 SINGLE; Einbauposition beifahrerseitig; für Linkslenker; passender Adapter: A	**2800011306280**	**13062**	27
			AQUACTRL 2 SINGLE; Einbauposition fahrerseitig; für Linkslenker; passender Adapter: A	**2800011312280**	**13122**	29
			REARCTRL; Einbauposition hinten	**2800011526180**	**15261**	45
2.5 TDCi	74 kW	09/07→	AQUACTRL 2 SET; für Linkslenker	**2800011237280**	**12372**	14
			AQUACTRL 2 SINGLE; Einbauposition beifahrerseitig; für Linkslenker; passender Adapter: A	**2800011306280**	**13062**	27
			AQUACTRL 2 SINGLE; Einbauposition fahrerseitig; für Linkslenker; passender Adapter: A	**2800011312280**	**13122**	29
			REARCTRL; Einbauposition hinten	**2800011526170** **2800011526180**	**52617** **15261**	45 45
			AQUACTRL 2 SINGLE; Einbauposition beifahrerseitig; für Rechtslenker; passender Adapter: A	**2800011625270**	**62527**	62
			AQUACTRL 2 SINGLE; Einbauposition fahrerseitig; für Rechtslenker; passender Adapter: A	**2800011628270**	**62827**	63

HYUNDAI - H-1 Kasten (A1) 10/97→04/08

Wischblatt

2.4	82 kW	03/00→04/04	AQUACTRL 2 SINGLE; Einbauposition beifahrerseitig; für Linkslenker; passender Adapter: A	**2800011306280**	**13062**	27
			AQUACTRL 2 SINGLE; Einbauposition fahrerseitig; für Linkslenker; passender Adapter: A	**2800011314280**	**13142**	30
			REARCTRL; Einbauposition hinten	**2800011540180**	**15401**	51
2.4	107 kW	11/01→04/04	AQUACTRL 2 SINGLE; Einbauposition beifahrerseitig; für Rechtslenker; passender Adapter: A	**2800011625270**	**62527**	62
			AQUACTRL 2 SINGLE; Einbauposition fahrerseitig; für Rechtslenker; passender Adapter: A	**2800011628270**	**62827**	63
2.5 CRDi	81 kW	07/01→04/04	AQUACTRL 2 SINGLE; Einbauposition beifahrerseitig; für Linkslenker; passender Adapter: A	**2800011306280**	**13062**	27
			AQUACTRL 2 SINGLE; Einbauposition fahrerseitig; für Linkslenker; passender Adapter: A	**2800011314280**	**13142**	30
			REARCTRL; Einbauposition hinten	**2800011540180**	**15401**	51
2.5 CRDi	103 kW	08/03→12/07	AQUACTRL 2 SINGLE; Einbauposition beifahrerseitig; für Linkslenker; passender Adapter: A	**2800011306280**	**13062**	27
			AQUACTRL 2 SINGLE; Einbauposition fahrerseitig; für Linkslenker; passender Adapter: A	**2800011314280**	**13142**	30
			REARCTRL; Einbauposition hinten	**2800011540170** **2800011540180**	**54017** **15401**	51 51
			AQUACTRL 2 SINGLE; Einbauposition beifahrerseitig; für Rechtslenker; passender Adapter: A	**2800011625270**	**62527**	62
			AQUACTRL 2 SINGLE; Einbauposition fahrerseitig; für Rechtslenker; passender Adapter: A	**2800011628270**	**62827**	63

© 2025 Continental Aftermarket & Services GmbH

HYUNDAI - H-1 Kasten (A1) 10/97→04/08						
Wischblatt						
2.5 TD	59 kW	03/00→09/00	AQUACTRL 2 SINGLE; Einbauposition beifahrerseitig; für Linkslenker; passender Adapter: A	**2800011306280**	**13062**	27
			AQUACTRL 2 SINGLE; Einbauposition fahrerseitig; für Linkslenker; passender Adapter: A	**2800011314280**	**13142**	30
			REARCTRL; Einbauposition hinten	**2800011540180**	**15401**	51
2.5 TD	73 kW	03/00→10/06	AQUACTRL 2 SINGLE; Einbauposition beifahrerseitig; für Linkslenker; passender Adapter: A	**2800011306280**	**13062**	27
			AQUACTRL 2 SINGLE; Einbauposition fahrerseitig; für Linkslenker; passender Adapter: A	**2800011314280**	**13142**	30
			REARCTRL; Einbauposition hinten	**2800011540170** **2800011540180**	**54017** **15401**	51 51
			AQUACTRL 2 SINGLE; Einbauposition beifahrerseitig; für Rechtslenker; passender Adapter: A	**2800011625270**	**62527**	62
			AQUACTRL 2 SINGLE; Einbauposition fahrerseitig; für Rechtslenker; passender Adapter: A	**2800011628270**	**62827**	63
2.5 TD 2.6 CRDi	74 kW 79 kW	10/01→08/07 10/97→12/07	AQUACTRL 2 SINGLE; Einbauposition beifahrerseitig; für Linkslenker; passender Adapter: A	**2800011306280**	**13062**	27
			AQUACTRL 2 SINGLE; Einbauposition fahrerseitig; für Linkslenker; passender Adapter: A	**2800011314280**	**13142**	30
			REARCTRL; Einbauposition hinten	**2800011540180**	**15401**	51
HYUNDAI - H-1 Pritsche/Fahrgestell 06/00→10/06						
Wischblatt						
2.5 CRDi	103 kW	12/02→10/05	AQUACTRL 2 SINGLE; Einbauposition beifahrerseitig; für Linkslenker; passender Adapter: A	**2800011306280**	**13062**	27
			AQUACTRL 2 SINGLE; Einbauposition fahrerseitig; für Linkslenker; passender Adapter: A	**2800011314280**	**13142**	30
2.5 D	73 kW	06/00→10/06	AQUACTRL 2 SINGLE; Einbauposition beifahrerseitig; für Linkslenker; passender Adapter: A	**2800011306280**	**13062**	27
			AQUACTRL 2 SINGLE; Einbauposition fahrerseitig; für Linkslenker; passender Adapter: A	**2800011314280**	**13142**	30
			AQUACTRL 2 SINGLE; Einbauposition beifahrerseitig; für Rechtslenker; passender Adapter: A	**2800011625270**	**62527**	62
			AQUACTRL 2 SINGLE; Einbauposition fahrerseitig; für Rechtslenker; passender Adapter: A	**2800011628270**	**62827**	63
HYUNDAI - H-1 Travel (TQ) 09/07→						
Wischblatt						
2.4	101 kW	02/08→	AQUACTRL 2 SET; für Linkslenker	**2800011237280**	**12372**	14
			AQUACTRL 2 SINGLE; Einbauposition beifahrerseitig; für Linkslenker; passender Adapter: A	**2800011306280**	**13062**	27
			AQUACTRL 2 SINGLE; Einbauposition fahrerseitig; für Linkslenker; passender Adapter: A	**2800011312280**	**13122**	29
			REARCTRL; Einbauposition hinten	**2800011526170** **2800011526180**	**52617** **15261**	45 45
			AQUACTRL 2 SINGLE; Einbauposition beifahrerseitig; für Rechtslenker; passender Adapter: A	**2800011625270**	**62527**	62
			AQUACTRL 2 SINGLE; Einbauposition fahrerseitig; für Rechtslenker; passender Adapter: A	**2800011628270**	**62827**	63
2.4 i	126 kW	02/08→	AQUACTRL 2 SET; für Linkslenker	**2800011237280**	**12372**	14
			AQUACTRL 2 SINGLE; Einbauposition beifahrerseitig; für Linkslenker; passender Adapter: A	**2800011306280**	**13062**	27
			AQUACTRL 2 SINGLE; Einbauposition fahrerseitig; für Linkslenker; passender Adapter: A	**2800011312280**	**13122**	29
			REARCTRL; Einbauposition hinten	**2800011526180**	**15261**	45
2.4 i	129 kW	02/08→	AQUACTRL 2 SET; für Linkslenker	**2800011237280**	**12372**	14
			AQUACTRL 2 SINGLE; Einbauposition beifahrerseitig; für Linkslenker; passender Adapter: A	**2800011306280**	**13062**	27
			AQUACTRL 2 SINGLE; Einbauposition fahrerseitig; für Linkslenker; passender Adapter: A	**2800011312280**	**13122**	29
			REARCTRL; Einbauposition hinten	**2800011526170** **2800011526180**	**52617** **15261**	45 45

→

© 2025 Continental Aftermarket & Services GmbH

HYUNDAI - H-1 Travel (TQ) 09/07→						
Wischblatt						
2.4 i	129 kW	02/08→	AQUACTRL 2 SINGLE; Einbauposition beifahrerseitig; für Rechtslenker; passender Adapter: A	**2800011625270**	**62527**	62
			AQUACTRL 2 SINGLE; Einbauposition fahrerseitig; für Rechtslenker; passender Adapter: A	**2800011628270**	**62827**	63
2.4 LPG	117 kW	07/12→	AQUACTRL 2 SET; für Linkslenker	**2800011237280**	**12372**	14
2.5 CRDi	81 kW	07/10→	AQUACTRL 2 SINGLE; Einbauposition beifahrerseitig; für Linkslenker; passender Adapter: A	**2800011306280**	**13062**	27
2.5 CRDi	85 kW	08/11→				
2.5 CRDi	120 kW	05/08→	AQUACTRL 2 SINGLE; Einbauposition fahrerseitig; für Linkslenker; passender Adapter: A	**2800011312280**	**13122**	29
			REARCTRL; Einbauposition hinten	**2800011526180**	**15261**	45
2.5 CRDi	125 kW	05/08→	AQUACTRL 2 SET; für Linkslenker	**2800011237280**	**12372**	14
2.5 CRDi	129 kW	01/15→	AQUACTRL 2 SINGLE; Einbauposition beifahrerseitig; für Linkslenker; passender Adapter: A	**2800011306280**	**13062**	27
			AQUACTRL 2 SINGLE; Einbauposition fahrerseitig; für Linkslenker; passender Adapter: A	**2800011312280**	**13122**	29
			REARCTRL; Einbauposition hinten	**2800011526170**	**52617**	45
				2800011526180	**15261**	45
			AQUACTRL 2 SINGLE; Einbauposition beifahrerseitig; für Rechtslenker; passender Adapter: A	**2800011625270**	**62527**	62
			AQUACTRL 2 SINGLE; Einbauposition fahrerseitig; für Rechtslenker; passender Adapter: A	**2800011628270**	**62827**	63
2.5 CRDI	94 kW	02/08→	AQUACTRL 2 SET; für Linkslenker	**2800011237280**	**12372**	14
			AQUACTRL 2 SINGLE; Einbauposition beifahrerseitig; für Linkslenker; passender Adapter: A	**2800011306280**	**13062**	27
			AQUACTRL 2 SINGLE; Einbauposition fahrerseitig; für Linkslenker; passender Adapter: A	**2800011312280**	**13122**	29
			REARCTRL; Einbauposition hinten	**2800011526180**	**15261**	45
2.5 CRDI	100 kW	07/08→	AQUACTRL 2 SET; für Linkslenker	**2800011237280**	**12372**	14
2.5 TDCi	74 kW	09/07→	AQUACTRL 2 SINGLE; Einbauposition beifahrerseitig; für Linkslenker; passender Adapter: A	**2800011306280**	**13062**	27
			AQUACTRL 2 SINGLE; Einbauposition fahrerseitig; für Linkslenker; passender Adapter: A	**2800011312280**	**13122**	29
			REARCTRL; Einbauposition hinten	**2800011526170**	**52617**	45
				2800011526180	**15261**	45
			AQUACTRL 2 SINGLE; Einbauposition beifahrerseitig; für Rechtslenker; passender Adapter: A	**2800011625270**	**62527**	62
			AQUACTRL 2 SINGLE; Einbauposition fahrerseitig; für Rechtslenker; passender Adapter: A	**2800011628270**	**62827**	63
HYUNDAI - H100 Bus (P) 07/93→10/04						
Wischblatt						
2.4	84 kW	01/97→03/00	AQUACTRL 2 SINGLE; Einbauposition fahrerseitig; für Linkslenker; passender Adapter: A	**2800011304280**	**13042**	26
			AQUACTRL 2 SINGLE; Einbauposition beifahrerseitig; für Linkslenker; passender Adapter: A	**2800011304280**	**13042**	26
			REARCTRL; Einbauposition hinten	**2800011540170**	**54017**	51
				2800011540180	**15401**	51
			AQUACTRL 2 SINGLE; Einbauposition beifahrerseitig; für Rechtslenker; passender Adapter: A	**2800011624270**	**62427**	61
			AQUACTRL 2 SINGLE; Einbauposition fahrerseitig; für Rechtslenker; passender Adapter: A	**2800011624270**	**62427**	61
2.4	90 kW	07/93→03/00	AQUACTRL 2 SINGLE; Einbauposition fahrerseitig; für Linkslenker; passender Adapter: A	**2800011304280**	**13042**	26
			AQUACTRL 2 SINGLE; Einbauposition beifahrerseitig; für Linkslenker; passender Adapter: A	**2800011304280**	**13042**	26
			REARCTRL; Einbauposition hinten	**2800011540180**	**15401**	51

© 2025 Continental Aftermarket & Services GmbH

HYUNDAI - H100 Bus (P) 07/93→10/04						
Wischblatt						
2.5 D 2.5 D 2.5 TD	55 kW 57 kW 59 kW	07/93→12/94 12/94→03/00 07/93→03/00	AQUACTRL 2 SINGLE; Einbauposition fahrerseitig; für Linkslenker; passender Adapter: A	**2800011304280**	**13042**	26
			AQUACTRL 2 SINGLE; Einbauposition beifahrerseitig; für Linkslenker; passender Adapter: A	**2800011304280**	**13042**	26
			REARCTRL; Einbauposition hinten	**2800011540170** **2800011540180**	**54017** **15401**	51 51
			AQUACTRL 2 SINGLE; Einbauposition beifahrerseitig; für Rechtslenker; passender Adapter: A	**2800011624270**	**62427**	61
			AQUACTRL 2 SINGLE; Einbauposition fahrerseitig; für Rechtslenker; passender Adapter: A	**2800011624270**	**62427**	61
2.6 D	57 kW	10/99→10/04	AQUACTRL 2 SINGLE; Einbauposition fahrerseitig; für Rechtslenker; passender Adapter: A	**2800011624270**	**62427**	61
			AQUACTRL 2 SINGLE; Einbauposition beifahrerseitig; für Rechtslenker; passender Adapter: A	**2800011624270**	**62427**	61
HYUNDAI - H100 Kasten 07/93→02/07						
Wischblatt						
2.4 2.4 2.4 TD	82 kW 84 kW 90 kW	10/97→12/04 08/97→10/03 07/93→07/97	AQUACTRL 2 SINGLE; Einbauposition beifahrerseitig; für Linkslenker; passender Adapter: A	**2800011304280**	**13042**	26
			AQUACTRL 2 SINGLE; Einbauposition fahrerseitig; für Linkslenker; passender Adapter: A	**2800011304280**	**13042**	26
			REARCTRL; Einbauposition hinten	**2800011540180**	**15401**	51
2.5 D 2.5 D	55 kW 57 kW	07/93→12/94 12/94→03/00	AQUACTRL 2 SINGLE; Einbauposition beifahrerseitig; für Linkslenker; passender Adapter: A	**2800011304280**	**13042**	26
			AQUACTRL 2 SINGLE; Einbauposition fahrerseitig; für Linkslenker; passender Adapter: A	**2800011304280**	**13042**	26
			REARCTRL; Einbauposition hinten	**2800011540170** **2800011540180**	**54017** **15401**	51 51
			AQUACTRL 2 SINGLE; Einbauposition fahrerseitig; für Rechtslenker; passender Adapter: A	**2800011624270**	**62427**	61
			AQUACTRL 2 SINGLE; Einbauposition beifahrerseitig; für Rechtslenker; passender Adapter: A	**2800011624270**	**62427**	61
2.5 TDiC	59 kW	06/98→10/03	AQUACTRL 2 SINGLE; Einbauposition beifahrerseitig; für Linkslenker; passender Adapter: A	**2800011304280**	**13042**	26
			AQUACTRL 2 SINGLE; Einbauposition fahrerseitig; für Linkslenker; passender Adapter: A	**2800011304280**	**13042**	26
			REARCTRL; Einbauposition hinten	**2800011540180**	**15401**	51
2.6 D	57 kW	10/99→12/04	AQUACTRL 2 SINGLE; Einbauposition beifahrerseitig; für Linkslenker; passender Adapter: A	**2800011304280**	**13042**	26
			AQUACTRL 2 SINGLE; Einbauposition fahrerseitig; für Linkslenker; passender Adapter: A	**2800011304280**	**13042**	26
			AQUACTRL 2 SINGLE; Einbauposition beifahrerseitig; für Rechtslenker; passender Adapter: A	**2800011624270**	**62427**	61
			AQUACTRL 2 SINGLE; Einbauposition fahrerseitig; für Rechtslenker; passender Adapter: A	**2800011624270**	**62427**	61
2.6 TD	63 kW	07/93→05/98	AQUACTRL 2 SINGLE; Einbauposition beifahrerseitig; für Linkslenker; passender Adapter: A	**2800011304280**	**13042**	26
			AQUACTRL 2 SINGLE; Einbauposition fahrerseitig; für Linkslenker; passender Adapter: A	**2800011304280**	**13042**	26
HYUNDAI - H100 Pritsche/Fahrgestell 07/93→08/98						
Wischblatt						
2.4 2.5 D	84 kW 57 kW	05/96→12/97 07/93→12/97	AQUACTRL 2 SINGLE; Einbauposition fahrerseitig; für Linkslenker; passender Adapter: A	**2800011304280**	**13042**	26
			AQUACTRL 2 SINGLE; Einbauposition beifahrerseitig; für Linkslenker; passender Adapter: A	**2800011304280**	**13042**	26

© 2025 Continental Aftermarket & Services GmbH

HYUNDAI - H100 Pritsche/Fahrgestell 07/93→08/98						
Wischblatt						
2.5 D	59 kW	05/96→12/97	AQUACTRL 2 SINGLE; Einbauposition fahrerseitig; für Linkslenker; passender Adapter: A	**2800011304280**	**13042**	26
			AQUACTRL 2 SINGLE; Einbauposition beifahrerseitig; für Linkslenker; passender Adapter: A	**2800011304280**	**13042**	26
			AQUACTRL 2 SINGLE; Einbauposition beifahrerseitig; für Rechtslenker; passender Adapter: A	**2800011624270**	**62427**	61
			AQUACTRL 2 SINGLE; Einbauposition fahrerseitig; für Rechtslenker; passender Adapter: A	**2800011624270**	**62427**	61
HYUNDAI - H100 Pritsche/Fahrgestell 05/96→10/01						
Wischblatt						
2.5 D	57 kW	05/96→10/01	AQUACTRL 2 SINGLE; Einbauposition fahrerseitig; für Linkslenker; passender Adapter: A	**2800011304280**	**13042**	26
			AQUACTRL 2 SINGLE; Einbauposition beifahrerseitig; für Linkslenker; passender Adapter: A	**2800011304280**	**13042**	26
2.6 TD	63 kW	05/96→12/97	AQUACTRL 2 SINGLE; Einbauposition fahrerseitig; für Rechtslenker; passender Adapter: A	**2800011624270**	**62427**	61
			AQUACTRL 2 SINGLE; Einbauposition beifahrerseitig; für Rechtslenker; passender Adapter: A	**2800011624270**	**62427**	61
HYUNDAI - H100 Pritsche/Fahrgestell (HR) 01/04→						
Wischblatt						
2.5 CRDI	96 kW	01/04→	AQUACTRL 2 SINGLE; Einbauposition beifahrerseitig; für Linkslenker; passender Adapter: A	**2800011304280**	**13042**	26
			AQUACTRL 2 SINGLE; Einbauposition fahrerseitig; für Linkslenker; passender Adapter: A	**2800011304280**	**13042**	26
2.5 TD	74 kW	11/06→	AQUACTRL 2 SINGLE; Einbauposition beifahrerseitig; für Linkslenker; passender Adapter: A	**2800011304280**	**13042**	26
			AQUACTRL 2 SINGLE; Einbauposition fahrerseitig; für Linkslenker; passender Adapter: A	**2800011304280**	**13042**	26
			AQUACTRL 2 SINGLE; Einbauposition fahrerseitig; für Rechtslenker; passender Adapter: A	**2800011624270**	**62427**	61
			AQUACTRL 2 SINGLE; Einbauposition beifahrerseitig; für Rechtslenker; passender Adapter: A	**2800011624270**	**62427**	61
2.5 TD	92 kW	01/10→	AQUACTRL 2 SINGLE; Einbauposition beifahrerseitig; für Linkslenker; passender Adapter: A	**2800011304280**	**13042**	26
			AQUACTRL 2 SINGLE; Einbauposition fahrerseitig; für Linkslenker; passender Adapter: A	**2800011304280**	**13042**	26
HYUNDAI - H350 Bus 04/15→						
Wischblatt						
2.5 CRDI 2.5 CRDI	110 kW 125 kW	04/15→ 04/15→	AQUACTRL 2 SINGLE; Einbauposition beifahrerseitig; für Linkslenker; passender Adapter: A	**2800011312280**	**13122**	29
			AQUACTRL 2 SINGLE; Einbauposition fahrerseitig; für Linkslenker; passender Adapter: A	**2800011314280**	**13142**	30
HYUNDAI - H350 Kasten 04/15→						
Wischblatt						
2.5 CRDI 2.5 CRDI	110 kW 125 kW	04/15→ 04/15→	AQUACTRL 2 SINGLE; Einbauposition beifahrerseitig; für Linkslenker; passender Adapter: A	**2800011312280**	**13122**	29
			AQUACTRL 2 SINGLE; Einbauposition fahrerseitig; für Linkslenker; passender Adapter: A	**2800011314280**	**13142**	30
HYUNDAI - H350 Pritsche/Fahrgestell 04/15→						
Wischblatt						
2.5 CRDI 2.5 CRDI	110 kW 125 kW	04/15→ 04/15→	AQUACTRL 2 SINGLE; Einbauposition beifahrerseitig; für Linkslenker; passender Adapter: A	**2800011312280**	**13122**	29
			AQUACTRL 2 SINGLE; Einbauposition fahrerseitig; für Linkslenker; passender Adapter: A	**2800011314280**	**13142**	30

© 2025 Continental Aftermarket & Services GmbH

HYUNDAI - HIGHWAY VAN 03/00→03/04

Wischblatt

2.0 16V 2.0 CRDi 2.0 CVVT 2.7 V6 24V	100 kW 83 kW 104 kW 127 kW	03/00→03/04 03/01→03/04 11/03→03/04 03/00→03/04	AQUACTRL 2 SET; für Linkslenker	**2800011207280**	**12072**	5
			AQUACTRL 2 SINGLE; Einbauposition fahrerseitig; für Linkslenker; passender Adapter: A	**2800011306280**	**13062**	27
			AQUACTRL 2 SINGLE; Einbauposition beifahrerseitig; für Linkslenker; passender Adapter: A	**2800011306280**	**13062**	27

HYUNDAI - I10 I (PA) 10/07→05/18

Wischblatt

1.0 1.1 1.1 1.1 1.1 1.1 CRDi	51 kW 48 kW 49 kW 50 kW 51 kW 55 kW	01/11→12/13 12/07→12/13 01/08→12/13 11/08→12/13 04/11→12/13 01/08→12/11	AQUACTRL 2 SET; für Linkslenker	**2800011201280**	**12012**	3
			AQUACTRL 2 SINGLE; Einbauposition beifahrerseitig; für Linkslenker; passender Adapter: A	**2800011302280**	**13022**	26
			AQUACTRL 2 SINGLE; Einbauposition fahrerseitig; für Linkslenker; passender Adapter: A	**2800011309280**	**13092**	28
			REARCTRL; Einbauposition hinten	**2800011538170** **2800011538180**	**53817** **15381**	50 50
			AQUACTRL 2 SINGLE; Einbauposition beifahrerseitig; für Rechtslenker; passender Adapter: A	**2800011602260** **2800011623270**	**16022** **62327**	53 61
			AQUACTRL 2 SINGLE; Einbauposition fahrerseitig; für Rechtslenker; passender Adapter: A	**2800011610260** **2800011610270**	**16102** **61027**	56 56
1.1 LPG	48 kW	01/09→12/13	REARCTRL; Einbauposition hinten	**2800011538180**	**15381**	50
			AQUACTRL 2 SINGLE; Einbauposition beifahrerseitig; für Rechtslenker; passender Adapter: A	**2800011602260**	**16022**	53
			AQUACTRL 2 SINGLE; Einbauposition fahrerseitig; für Rechtslenker; passender Adapter: A	**2800011610260**	**16102**	56
1.1 LPG	51 kW	04/11→12/13	AQUACTRL 2 SET; für Linkslenker	**2800011201280**	**12012**	3
			AQUACTRL 2 SINGLE; Einbauposition beifahrerseitig; für Linkslenker; passender Adapter: A	**2800011302280**	**13022**	26
			AQUACTRL 2 SINGLE; Einbauposition fahrerseitig; für Linkslenker; passender Adapter: A	**2800011309280**	**13092**	28
			REARCTRL; Einbauposition hinten	**2800011538180**	**15381**	50
			AQUACTRL 2 SINGLE; Einbauposition beifahrerseitig; für Rechtslenker; passender Adapter: A	**2800011602260**	**16022**	53
			AQUACTRL 2 SINGLE; Einbauposition fahrerseitig; für Rechtslenker; passender Adapter: A	**2800011610260**	**16102**	56
1.2	55 kW	10/08→04/11	AQUACTRL 2 SINGLE; Einbauposition beifahrerseitig; für Rechtslenker; passender Adapter: A	**2800011602260**	**16022**	53
			AQUACTRL 2 SINGLE; Einbauposition fahrerseitig; für Rechtslenker; passender Adapter: A	**2800011610260**	**16102**	56
1.2	57 kW	11/08→12/11	AQUACTRL 2 SET; für Linkslenker	**2800011201280**	**12012**	3
			AQUACTRL 2 SINGLE; Einbauposition beifahrerseitig; für Linkslenker; passender Adapter: A	**2800011302280**	**13022**	26
			AQUACTRL 2 SINGLE; Einbauposition fahrerseitig; für Linkslenker; passender Adapter: A	**2800011309280**	**13092**	28
			REARCTRL; Einbauposition hinten	**2800011538170** **2800011538180**	**53817** **15381**	50 50
			AQUACTRL 2 SINGLE; Einbauposition beifahrerseitig; für Rechtslenker; passender Adapter: A	**2800011602260** **2800011623270**	**16022** **62327**	53 61
			AQUACTRL 2 SINGLE; Einbauposition fahrerseitig; für Rechtslenker; passender Adapter: A	**2800011610260** **2800011610270**	**16102** **61027**	56 56
1.2	59 kW	10/07→12/13	AQUACTRL 2 SET; für Linkslenker	**2800011201280**	**12012**	3
			AQUACTRL 2 SINGLE; Einbauposition beifahrerseitig; für Linkslenker; passender Adapter: A	**2800011302280**	**13022**	26
			AQUACTRL 2 SINGLE; Einbauposition fahrerseitig; für Linkslenker; passender Adapter: A	**2800011309280**	**13092**	28
			REARCTRL; Einbauposition hinten	**2800011538180**	**15381**	50
1.2	63 kW	04/11→12/13	AQUACTRL 2 SET; für Linkslenker	**2800011201280**	**12012**	3
			AQUACTRL 2 SINGLE; Einbauposition beifahrerseitig; für Linkslenker; passender Adapter: A	**2800011302280**	**13022**	26
			AQUACTRL 2 SINGLE; Einbauposition fahrerseitig; für Linkslenker; passender Adapter: A	**2800011309280**	**13092**	28
			REARCTRL; Einbauposition hinten	**2800011538170**	**53817**	50

→

© 2025 Continental Aftermarket & Services GmbH

HYUNDAI - i10 I (PA) 10/07→05/18

Wischblatt

1.2	63 kW	04/11→12/13		**2800011538180**	**15381**	50
			AQUACTRL 2 SINGLE; Einbauposition beifahrerseitig; für Rechtslenker; passender Adapter: A	**2800011602260** **2800011623270**	**16022** **62327**	53 61
			AQUACTRL 2 SINGLE; Einbauposition fahrerseitig; für Rechtslenker; passender Adapter: A	**2800011610260** **2800011610270**	**16102** **61027**	56 56
1.2 1.2 LPG	64 kW 57 kW	01/11→05/18 01/10→12/13	AQUACTRL 2 SET; für Linkslenker	**2800011201280**	**12012**	3
			AQUACTRL 2 SINGLE; Einbauposition beifahrerseitig; für Linkslenker; passender Adapter: A	**2800011302280**	**13022**	26
			AQUACTRL 2 SINGLE; Einbauposition fahrerseitig; für Linkslenker; passender Adapter: A	**2800011309280**	**13092**	28
			REARCTRL; Einbauposition hinten	**2800011538180**	**15381**	50
			AQUACTRL 2 SINGLE; Einbauposition beifahrerseitig; für Rechtslenker; passender Adapter: A	**2800011602260**	**16022**	53
			AQUACTRL 2 SINGLE; Einbauposition fahrerseitig; für Rechtslenker; passender Adapter: A	**2800011610260**	**16102**	56

HYUNDAI - i10 II (BA, IA) 08/13→12/21

Wischblatt

1.0	49 kW	08/13→12/19	AQUACTRL 2 SET; für Linkslenker	**2800011201280**	**12012**	3
			AQUACTRL 2 SINGLE; Einbauposition beifahrerseitig; für Linkslenker; passender Adapter: A	**2800011302280**	**13022**	26
			AQUACTRL 2 SINGLE; Einbauposition fahrerseitig; für Linkslenker; passender Adapter: A	**2800011309280**	**13092**	28
			REARCTRL; Einbauposition hinten	**2800011536170** **2800011536180**	**53617** **15361**	49 49
			AQUACTRL 2 SINGLE; Einbauposition beifahrerseitig; für Rechtslenker; passender Adapter: A	**2800011602260** **2800011623270**	**16022** **62327**	53 61
			AQUACTRL 2 SINGLE; Einbauposition fahrerseitig; für Rechtslenker; passender Adapter: A	**2800011610260** **2800011610270**	**16102** **61027**	56 56
1.0 LPG 1.0 LPG	49 kW 51 kW	02/14→12/19 07/14→08/16	AQUACTRL 2 SET; für Linkslenker	**2800011201280**	**12012**	3
			AQUACTRL 2 SINGLE; Einbauposition beifahrerseitig; für Linkslenker; passender Adapter: A	**2800011302280**	**13022**	26
			AQUACTRL 2 SINGLE; Einbauposition fahrerseitig; für Linkslenker; passender Adapter: A	**2800011309280**	**13092**	28
			REARCTRL; Einbauposition hinten	**2800011536180**	**15361**	49
			AQUACTRL 2 SINGLE; Einbauposition beifahrerseitig; für Rechtslenker; passender Adapter: A	**2800011602260**	**16022**	53
			AQUACTRL 2 SINGLE; Einbauposition fahrerseitig; für Rechtslenker; passender Adapter: A	**2800011610260**	**16102**	56
1.2 1.2	60 kW 61 kW	09/13→12/17 01/18→12/21	AQUACTRL 2 SET; für Linkslenker	**2800011201280**	**12012**	3
			AQUACTRL 2 SINGLE; Einbauposition beifahrerseitig; für Linkslenker; passender Adapter: A	**2800011302280**	**13022**	26
			AQUACTRL 2 SINGLE; Einbauposition fahrerseitig; für Linkslenker; passender Adapter: A	**2800011309280**	**13092**	28
			REARCTRL; Einbauposition hinten	**2800011536180**	**15361**	49
1.2	64 kW	12/13→12/19	AQUACTRL 2 SET; für Linkslenker	**2800011201280**	**12012**	3
			AQUACTRL 2 SINGLE; Einbauposition beifahrerseitig; für Linkslenker; passender Adapter: A	**2800011302280**	**13022**	26
			AQUACTRL 2 SINGLE; Einbauposition fahrerseitig; für Linkslenker; passender Adapter: A	**2800011309280**	**13092**	28
			REARCTRL; Einbauposition hinten	**2800011536170** **2800011536180**	**53617** **15361**	49 49
			AQUACTRL 2 SINGLE; Einbauposition beifahrerseitig; für Rechtslenker; passender Adapter: A	**2800011602260** **2800011623270**	**16022** **62327**	53 61
			AQUACTRL 2 SINGLE; Einbauposition fahrerseitig; für Rechtslenker; passender Adapter: A	**2800011610260** **2800011610270**	**16102** **61027**	56 56

© 2025 Continental Aftermarket & Services GmbH

					Continental	
HYUNDAI - i10 II Stufenheck 12/13→						
Wischblatt						
1.2	61 kW	12/13→	AQUACTRL 2 SET; für Linkslenker	**2800011201280**	**12012**	3
			AQUACTRL 2 SINGLE; Einbauposition beifahrerseitig; für Linkslenker; passender Adapter: A	**2800011302280**	**13022**	26
			AQUACTRL 2 SINGLE; Einbauposition fahrerseitig; für Linkslenker; passender Adapter: A	**2800011309280**	**13092**	28
			AQUACTRL 2 SINGLE; Einbauposition fahrerseitig; für Rechtslenker; passender Adapter: A	**2800011610270**	**61027**	56
			AQUACTRL 2 SINGLE; Einbauposition beifahrerseitig; für Rechtslenker; passender Adapter: A	**2800011623270**	**62327**	61
1.2	64 kW	08/15→	AQUACTRL 2 SET; für Linkslenker	**2800011201280**	**12012**	3
			AQUACTRL 2 SINGLE; Einbauposition beifahrerseitig; für Linkslenker; passender Adapter: A	**2800011302280**	**13022**	26
			AQUACTRL 2 SINGLE; Einbauposition fahrerseitig; für Linkslenker; passender Adapter: A	**2800011309280**	**13092**	28
			AQUACTRL 2 SINGLE; Einbauposition beifahrerseitig; für Rechtslenker; passender Adapter: A	**2800011602260** **2800011623270**	**16022** **62327**	53 61
			AQUACTRL 2 SINGLE; Einbauposition fahrerseitig; für Rechtslenker; passender Adapter: A	**2800011610260** **2800011610270**	**16102** **61027**	56 56
HYUNDAI - i10 III (AC3, AI3) 09/19→						
Wischblatt						
1.0 MPi 1.0 T-GDi 1.2 MPi	49 kW 74 kW 62 kW	09/19→ 02/20→ 09/19→	AQUACTRL 2 SET; für Linkslenker	**2800011211280**	**12112**	6
			AQUACTRL 2 SINGLE; Einbauposition beifahrerseitig; für Linkslenker; passender Adapter: A	**2800011302280**	**13022**	26
			AQUACTRL 2 SINGLE; Einbauposition fahrerseitig; für Linkslenker; passender Adapter: A	**2800011312280**	**13122**	29
			AQUACTRL 2 SINGLE; Einbauposition beifahrerseitig; für Rechtslenker; passender Adapter: A	**2800011602260**	**16022**	53
			AQUACTRL 2 SINGLE; Einbauposition fahrerseitig; für Rechtslenker; passender Adapter: A	**2800011614260**	**16142**	58
HYUNDAI - i20 I (PB, PBT) 08/08→12/15						
Wischblatt						
1.1 CRDi	55 kW	03/12→12/15	AQUACTRL 2 SET; für Linkslenker	**2800011211280**	**12112**	6
			AQUACTRL 2 SINGLE; Einbauposition beifahrerseitig; für Linkslenker; passender Adapter: A	**2800011302280**	**13022**	26
			AQUACTRL 2 SINGLE; Einbauposition fahrerseitig; für Linkslenker; passender Adapter: A	**2800011312280**	**13122**	29
			REARCTRL; Einbauposition hinten	**2800011508170** **2800011508180**	**50817** **15081**	36 36
			AQUACTRL 2 SINGLE; Einbauposition beifahrerseitig; für Rechtslenker; passender Adapter: A	**2800011602260** **2800011623270**	**16022** **62327**	53 61
			AQUACTRL 2 SINGLE; Einbauposition fahrerseitig; für Rechtslenker; passender Adapter: A	**2800011614260** **2800011628270**	**16142** **62827**	58 63
1.2	56 kW	12/08→08/14	AQUACTRL 2 SET; für Linkslenker	**2800011211280**	**12112**	6
			AQUACTRL 2 SINGLE; Einbauposition beifahrerseitig; für Linkslenker; passender Adapter: A	**2800011302280**	**13022**	26
			AQUACTRL 2 SINGLE; Einbauposition fahrerseitig; für Linkslenker; passender Adapter: A	**2800011312280**	**13122**	29
			REARCTRL; Einbauposition hinten	**2800011508180**	**15081**	36
			AQUACTRL 2 SINGLE; Einbauposition beifahrerseitig; für Rechtslenker; passender Adapter: A	**2800011602260**	**16022**	53
			AQUACTRL 2 SINGLE; Einbauposition fahrerseitig; für Rechtslenker; passender Adapter: A	**2800011614260**	**16142**	58
1.2	57 kW	09/08→12/12	AQUACTRL 2 SET; für Linkslenker	**2800011211280**	**12112**	6
			AQUACTRL 2 SINGLE; Einbauposition beifahrerseitig; für Linkslenker; passender Adapter: A	**2800011302280**	**13022**	26
			AQUACTRL 2 SINGLE; Einbauposition fahrerseitig; für Linkslenker; passender Adapter: A	**2800011312280**	**13122**	29
			REARCTRL; Einbauposition hinten	**2800011508170** **2800011508180**	**50817** **15081**	36 36

→

© 2025 Continental Aftermarket & Services GmbH

HYUNDAI - I20 I (PB, PBT) 08/08→12/15

Wischblatt

1.2	57 kW	09/08→12/12	AQUACTRL 2 SINGLE; Einbauposition beifahrerseitig; für Rechtslenker; passender Adapter: A	**2800011602260** **2800011623270**	**16022** **62327**	53 61
			AQUACTRL 2 SINGLE; Einbauposition fahrerseitig; für Rechtslenker; passender Adapter: A	**2800011614260** **2800011628270**	**16142** **62827**	58 63
1.2	59 kW	08/08→08/14	AQUACTRL 2 SET; für Linkslenker	**2800011211280**	**12112**	6
1.2	62 kW	01/13→08/14	AQUACTRL 2 SINGLE; Einbauposition beifahrerseitig; für Linkslenker; passender Adapter: A	**2800011302280**	**13022**	26
			AQUACTRL 2 SINGLE; Einbauposition fahrerseitig; für Linkslenker; passender Adapter: A	**2800011312280**	**13122**	29
			REARCTRL; Einbauposition hinten	**2800011508180**	**15081**	36
			AQUACTRL 2 SINGLE; Einbauposition beifahrerseitig; für Rechtslenker; passender Adapter: A	**2800011602260**	**16022**	53
			AQUACTRL 2 SINGLE; Einbauposition fahrerseitig; für Rechtslenker; passender Adapter: A	**2800011614260**	**16142**	58
1.2	63 kW	03/12→12/15	AQUACTRL 2 SET; für Linkslenker	**2800011211280**	**12112**	6
			AQUACTRL 2 SINGLE; Einbauposition beifahrerseitig; für Linkslenker; passender Adapter: A	**2800011302280**	**13022**	26
			AQUACTRL 2 SINGLE; Einbauposition fahrerseitig; für Linkslenker; passender Adapter: A	**2800011312280**	**13122**	29
			REARCTRL; Einbauposition hinten	**2800011508170** **2800011508180**	**50817** **15081**	36 36
			AQUACTRL 2 SINGLE; Einbauposition beifahrerseitig; für Rechtslenker; passender Adapter: A	**2800011602260** **2800011623270**	**16022** **62327**	53 61
			AQUACTRL 2 SINGLE; Einbauposition fahrerseitig; für Rechtslenker; passender Adapter: A	**2800011614260** **2800011628270**	**16142** **62827**	58 63
1.2 LPG	60 kW	01/09→08/14	AQUACTRL 2 SET; für Linkslenker	**2800011211280**	**12112**	6
			AQUACTRL 2 SINGLE; Einbauposition beifahrerseitig; für Linkslenker; passender Adapter: A	**2800011302280**	**13022**	26
			AQUACTRL 2 SINGLE; Einbauposition fahrerseitig; für Linkslenker; passender Adapter: A	**2800011312280**	**13122**	29
			REARCTRL; Einbauposition hinten	**2800011508180**	**15081**	36
			AQUACTRL 2 SINGLE; Einbauposition beifahrerseitig; für Rechtslenker; passender Adapter: A	**2800011602260**	**16022**	53
			AQUACTRL 2 SINGLE; Einbauposition fahrerseitig; für Rechtslenker; passender Adapter: A	**2800011614260**	**16142**	58
1.4	74 kW	09/08→12/15	AQUACTRL 2 SET; für Linkslenker	**2800011211280**	**12112**	6
1.4 CRDi	55 kW	09/08→12/12	AQUACTRL 2 SINGLE; Einbauposition beifahrerseitig; für Linkslenker; passender Adapter: A	**2800011302280**	**13022**	26
1.4 CRDi	66 kW	08/08→12/15	AQUACTRL 2 SINGLE; Einbauposition fahrerseitig; für Linkslenker; passender Adapter: A	**2800011312280**	**13122**	29
			REARCTRL; Einbauposition hinten	**2800011508170** **2800011508180**	**50817** **15081**	36 36
			AQUACTRL 2 SINGLE; Einbauposition beifahrerseitig; für Rechtslenker; passender Adapter: A	**2800011602260** **2800011623270**	**16022** **62327**	53 61
			AQUACTRL 2 SINGLE; Einbauposition fahrerseitig; für Rechtslenker; passender Adapter: A	**2800011614260** **2800011628270**	**16142** **62827**	58 63
1.4 LPG	75 kW	12/08→12/12	AQUACTRL 2 SET; für Linkslenker	**2800011211280**	**12112**	6
1.6	91 kW	12/08→08/14	AQUACTRL 2 SINGLE; Einbauposition beifahrerseitig; für Linkslenker; passender Adapter: A	**2800011302280**	**13022**	26
			AQUACTRL 2 SINGLE; Einbauposition fahrerseitig; für Linkslenker; passender Adapter: A	**2800011312280**	**13122**	29
			REARCTRL; Einbauposition hinten	**2800011508180**	**15081**	36
			AQUACTRL 2 SINGLE; Einbauposition beifahrerseitig; für Rechtslenker; passender Adapter: A	**2800011602260**	**16022**	53
			AQUACTRL 2 SINGLE; Einbauposition fahrerseitig; für Rechtslenker; passender Adapter: A	**2800011614260**	**16142**	58

© 2025 Continental Aftermarket & Services GmbH

HYUNDAI - I20 I (PB, PBT) 08/08→12/15

Wischblatt

1.6 1.6 CRDi 1.6 CRDi	93 kW 85 kW 94 kW	09/08→12/12 09/08→12/12 01/09→12/12	AQUACTRL 2 SET; für Linkslenker	**2800011211280**	**12112**	6
			AQUACTRL 2 SINGLE; Einbauposition beifahrerseitig; für Linkslenker; passender Adapter: A	**2800011302280**	**13022**	26
			AQUACTRL 2 SINGLE; Einbauposition fahrerseitig; für Linkslenker; passender Adapter: A	**2800011312280**	**13122**	29
			REARCTRL; Einbauposition hinten	**2800011508170** **2800011508180**	**50817** **15081**	36 36
			AQUACTRL 2 SINGLE; Einbauposition beifahrerseitig; für Rechtslenker; passender Adapter: A	**2800011602260** **2800011623270**	**16022** **62327**	53 61
			AQUACTRL 2 SINGLE; Einbauposition fahrerseitig; für Rechtslenker; passender Adapter: A	**2800011614260** **2800011628270**	**16142** **62827**	58 63

HYUNDAI - I20 II (GB, IB) 11/14→08/21

Wischblatt

1.0 T-GDI 1.0 T-GDI 1.1 CRDi 1.2	74 kW 88 kW 55 kW 55 kW	01/16→08/20 01/16→08/20 11/14→06/18 11/14→03/20	AQUACTRL 2 SET; für Linkslenker	**2800011211280**	**12112**	6
			AQUACTRL 2 SINGLE; Einbauposition beifahrerseitig; für Linkslenker; passender Adapter: A	**2800011302280**	**13022**	26
			AQUACTRL 2 SINGLE; Einbauposition fahrerseitig; für Linkslenker; passender Adapter: A	**2800011312280**	**13122**	29
			REARCTRL; Einbauposition hinten	**2800011505170** **2800011505180**	**50517** **15051**	34 34
			AQUACTRL 2 SINGLE; Einbauposition beifahrerseitig; für Rechtslenker; passender Adapter: A	**2800011602260** **2800011623270**	**16022** **62327**	53 61
			AQUACTRL 2 SINGLE; Einbauposition fahrerseitig; für Rechtslenker; passender Adapter: A	**2800011614260** **2800011628270**	**16142** **62827**	58 63
1.2	61 kW	11/14→06/21	AQUACTRL 2 SINGLE; Einbauposition beifahrerseitig; für Rechtslenker; passender Adapter: A	**2800011602260**	**16022**	53
			AQUACTRL 2 SINGLE; Einbauposition fahrerseitig; für Rechtslenker; passender Adapter: A	**2800011614260**	**16142**	58
1.2	62 kW	11/14→08/20	AQUACTRL 2 SET; für Linkslenker	**2800011211280**	**12112**	6
			AQUACTRL 2 SINGLE; Einbauposition beifahrerseitig; für Linkslenker; passender Adapter: A	**2800011302280**	**13022**	26
			AQUACTRL 2 SINGLE; Einbauposition fahrerseitig; für Linkslenker; passender Adapter: A	**2800011312280**	**13122**	29
			REARCTRL; Einbauposition hinten	**2800011505170** **2800011505180**	**50517** **15051**	34 34
			AQUACTRL 2 SINGLE; Einbauposition beifahrerseitig; für Rechtslenker; passender Adapter: A	**2800011602260** **2800011623270**	**16022** **62327**	53 61
			AQUACTRL 2 SINGLE; Einbauposition fahrerseitig; für Rechtslenker; passender Adapter: A	**2800011614260** **2800011628270**	**16142** **62827**	58 63
1.2 LPG 1.2 LPGI	55 kW 61 kW	01/19→09/20 11/14→06/19	AQUACTRL 2 SET; für Linkslenker	**2800011211280**	**12112**	6
			AQUACTRL 2 SINGLE; Einbauposition beifahrerseitig; für Linkslenker; passender Adapter: A	**2800011302280**	**13022**	26
			AQUACTRL 2 SINGLE; Einbauposition fahrerseitig; für Linkslenker; passender Adapter: A	**2800011312280**	**13122**	29
			REARCTRL; Einbauposition hinten	**2800011505180**	**15051**	34
			AQUACTRL 2 SINGLE; Einbauposition beifahrerseitig; für Rechtslenker; passender Adapter: A	**2800011602260**	**16022**	53
			AQUACTRL 2 SINGLE; Einbauposition fahrerseitig; für Rechtslenker; passender Adapter: A	**2800011614260**	**16142**	58
1.4 1.4 CRDi	74 kW 66 kW	11/14→06/18 11/14→06/18	AQUACTRL 2 SET; für Linkslenker	**2800011211280**	**12112**	6
			AQUACTRL 2 SINGLE; Einbauposition beifahrerseitig; für Linkslenker; passender Adapter: A	**2800011302280**	**13022**	26
			AQUACTRL 2 SINGLE; Einbauposition fahrerseitig; für Linkslenker; passender Adapter: A	**2800011312280**	**13122**	29
			REARCTRL; Einbauposition hinten	**2800011505170** **2800011505180**	**50517** **15051**	34 34
			AQUACTRL 2 SINGLE; Einbauposition beifahrerseitig; für Rechtslenker; passender Adapter: A	**2800011602260** **2800011623270**	**16022** **62327**	53 61
			AQUACTRL 2 SINGLE; Einbauposition fahrerseitig; für Rechtslenker; passender Adapter: A	**2800011614260** **2800011628270**	**16142** **62827**	58 63

© 2025 Continental Aftermarket & Services GmbH

HYUNDAI - i20 II Coupe (GB) 03/15→

Wischblatt

1.0 T-GDI	74 kW	01/16→	AQUACTRL 2 SET; für Linkslenker	**2800011211280**	**12112**	6
1.0 T-GDI	88 kW	01/16→	AQUACTRL 2 SINGLE; Einbauposition beifahrerseitig; für Linkslenker; passender Adapter: A	**2800011302280**	**13022**	26
1.1 CRDi	55 kW	05/15→				
1.2	62 kW	05/15→	AQUACTRL 2 SINGLE; Einbauposition fahrerseitig; für Linkslenker; passender Adapter: A	**2800011312280**	**13122**	29
1.4	74 kW	05/15→				
1.4 CRDi	66 kW	05/15→	REARCTRL; Einbauposition hinten	**2800011505170**	**50517**	34
				2800011505180	**15051**	34
			AQUACTRL 2 SINGLE; Einbauposition beifahrerseitig; für Rechtslenker; passender Adapter: A	**2800011602260**	**16022**	53
				2800011623270	**62327**	61
			AQUACTRL 2 SINGLE; Einbauposition fahrerseitig; für Rechtslenker; passender Adapter: A	**2800011614260**	**16142**	58
				2800011628270	**62827**	63

HYUNDAI - i20 II Hatchback Van (GB, IB) 11/14→

Wischblatt

1.0 T-GDi	74 kW	01/16→	AQUACTRL 2 SET; für Linkslenker	**2800011211280**	**12112**	6
1.1 CRDi	55 kW	05/15→	AQUACTRL 2 SINGLE; Einbauposition beifahrerseitig; für Linkslenker; passender Adapter: A	**2800011302280**	**13022**	26
1.2 MPI	55 kW	05/15→				
1.2 MPI	62 kW	05/15→	AQUACTRL 2 SINGLE; Einbauposition fahrerseitig; für Linkslenker; passender Adapter: A	**2800011312280**	**13122**	29
1.4 CRDi	66 kW	05/15→				
1.4 MPi	74 kW	05/15→	REARCTRL; Einbauposition hinten	**2800011505180**	**15051**	34
			AQUACTRL 2 SINGLE; Einbauposition beifahrerseitig; für Rechtslenker; passender Adapter: A	**2800011602260**	**16022**	53
			AQUACTRL 2 SINGLE; Einbauposition fahrerseitig; für Rechtslenker; passender Adapter: A	**2800011614260**	**16142**	58

HYUNDAI - i20 III (BC3, BI3) 08/20→

Wischblatt

1.0 T-GDI	74 kW	08/20→	AQUACTRL 2 SINGLE; Einbauposition beifahrerseitig; für Linkslenker; passender Adapter: B	**2800011301280**	**13012**	25
1.0 T-GDI hybrid 48V	74 kW	08/20→				
1.0 T-GDI hybrid 48V	88 kW	08/20→	AQUACTRL 2 SINGLE; Einbauposition fahrerseitig; für Linkslenker; passender Adapter: B	**2800011312280**	**13122**	29
1.2	62 kW	08/20→				
			AQUACTRL 2 SINGLE; Einbauposition beifahrerseitig; für Rechtslenker; passender Adapter: B	**2800011601260**	**16012**	52
			AQUACTRL 2 SINGLE; Einbauposition fahrerseitig; für Rechtslenker; passender Adapter: B	**2800011614260**	**16142**	58
1.4 MPI	74 kW	05/21→	AQUACTRL 2 SINGLE; Einbauposition beifahrerseitig; für Linkslenker; passender Adapter: B	**2800011301280**	**13012**	25
			AQUACTRL 2 SINGLE; Einbauposition fahrerseitig; für Linkslenker; passender Adapter: B	**2800011312280**	**13122**	29
1.6 T-GDi N	150 kW	11/20→	AQUACTRL 2 SINGLE; Einbauposition beifahrerseitig; für Linkslenker; passender Adapter: B	**2800011301280**	**13012**	25
			AQUACTRL 2 SINGLE; Einbauposition fahrerseitig; für Linkslenker; passender Adapter: B	**2800011312280**	**13122**	29
			AQUACTRL 2 SINGLE; Einbauposition beifahrerseitig; für Rechtslenker; passender Adapter: B	**2800011601260**	**16012**	52
				2800011601270	**60127**	52
			AQUACTRL 2 SINGLE; Einbauposition fahrerseitig; für Rechtslenker; passender Adapter: B	**2800011614260**	**16142**	58
				2800011628270	**62827**	63

HYUNDAI - i20 ACTIVE (IB, GB) 09/15→08/21

Wischblatt

1.0 T-GDI	74 kW	09/15→06/18	AQUACTRL 2 SET; für Linkslenker	**2800011211280**	**12112**	6
1.0 T-GDI	88 kW	09/15→06/18	AQUACTRL 2 SINGLE; Einbauposition beifahrerseitig; für Linkslenker; passender Adapter: A	**2800011302280**	**13022**	26
1.4 CRDI	66 kW	09/15→06/18				
1.4 CVVT	74 kW	09/15→06/18	AQUACTRL 2 SINGLE; Einbauposition fahrerseitig; für Linkslenker; passender Adapter: A	**2800011312280**	**13122**	29
			REARCTRL; Einbauposition hinten	**2800011505170**	**50517**	34
				2800011505180	**15051**	34
			AQUACTRL 2 SINGLE; Einbauposition beifahrerseitig; für Rechtslenker; passender Adapter: A	**2800011602260**	**16022**	53
				2800011623270	**62327**	61
			AQUACTRL 2 SINGLE; Einbauposition fahrerseitig; für Rechtslenker; passender Adapter: A	**2800011614260**	**16142**	58
				2800011628270	**62827**	63

© 2025 Continental Aftermarket & Services GmbH

HYUNDAI - I30 (FD) 10/07→07/12

Wischblatt

1.4	77 kW	10/07→11/11	AQUACTRL 2 SET; 03/10; für Linkslenker	**2800011202280**	**12022**	3
1.4	80 kW	10/07→11/11	AQUACTRL 2 SET; 04/10 ; für Linkslenker; Befestigungsart: Hakenbefestigung	**2800011209280**	**12092**	5
			AQUACTRL 2 SINGLE; 04/10 ; Einbauposition beifahrerseitig; für Linkslenker; passender Adapter: A; Befestigungsart: Hakenbefestigung	**2800011304280**	**13042**	26
			AQUACTRL 2 SINGLE; 03/10; Einbauposition beifahrerseitig; für Linkslenker; passender Adapter: BC	**2800011304280**	**13042**	26
			AQUACTRL 2 SINGLE; 04/10 ; Einbauposition fahrerseitig; für Linkslenker; passender Adapter: A; Befestigungsart: Hakenbefestigung	**2800011312280**	**13122**	29
			AQUACTRL 2 SINGLE; 03/10; Einbauposition fahrerseitig; für Linkslenker; passender Adapter: BC	**2800011312280**	**13122**	29
			REARCTRL; Einbauposition hinten	**2800011512170** **2800011512180**	**51217** **15121**	38 38
			AQUACTRL 2 SINGLE; 04/10 ; Einbauposition beifahrerseitig; für Rechtslenker; passender Adapter: A	**2800011605260** **2800011624270**	**16052** **62427**	54 61
			AQUACTRL 2 SINGLE; 03/10; Einbauposition beifahrerseitig; für Rechtslenker; passender Adapter: BC	**2800011605260** **2800011624270**	**16052** **62427**	54 61
			AQUACTRL 2 SINGLE; 04/10 ; Einbauposition fahrerseitig; für Rechtslenker; passender Adapter: A	**2800011614260** **2800011628270**	**16142** **62827**	58 63
			AQUACTRL 2 SINGLE; 03/10; Einbauposition fahrerseitig; für Rechtslenker; passender Adapter: BC	**2800011614260** **2800011628270**	**16142** **62827**	58 63
1.4 LPG	80 kW	01/09→11/11	AQUACTRL 2 SET; 03/10; für Linkslenker	**2800011202280**	**12022**	3
			AQUACTRL 2 SET; 04/10 ; für Linkslenker; Befestigungsart: Hakenbefestigung	**2800011209280**	**12092**	5
			AQUACTRL 2 SINGLE; 04/10 ; Einbauposition beifahrerseitig; für Linkslenker; passender Adapter: A; Befestigungsart: Hakenbefestigung	**2800011304280**	**13042**	26
			AQUACTRL 2 SINGLE; 03/10; Einbauposition beifahrerseitig; für Linkslenker; passender Adapter: BC	**2800011304280**	**13042**	26
			AQUACTRL 2 SINGLE; 04/10 ; Einbauposition fahrerseitig; für Linkslenker; passender Adapter: A; Befestigungsart: Hakenbefestigung	**2800011312280**	**13122**	29
			AQUACTRL 2 SINGLE; 03/10; Einbauposition fahrerseitig; für Linkslenker; passender Adapter: BC	**2800011312280**	**13122**	29
			REARCTRL; Einbauposition hinten	**2800011512180**	**15121**	38
			AQUACTRL 2 SINGLE; 04/10 ; Einbauposition beifahrerseitig; für Rechtslenker; passender Adapter: A	**2800011605260**	**16052**	54
			AQUACTRL 2 SINGLE; 03/10; Einbauposition beifahrerseitig; für Rechtslenker; passender Adapter: BC	**2800011605260**	**16052**	54
			AQUACTRL 2 SINGLE; 04/10 ; Einbauposition fahrerseitig; für Rechtslenker; passender Adapter: A	**2800011614260**	**16142**	58
			AQUACTRL 2 SINGLE; 03/10; Einbauposition fahrerseitig; für Rechtslenker; passender Adapter: BC	**2800011614260**	**16142**	58
1.6	85 kW	10/07→11/11	AQUACTRL 2 SET; 03/10; für Linkslenker	**2800011202280**	**12022**	3
1.6	90 kW	10/07→11/11	AQUACTRL 2 SET; 04/10 ; für Linkslenker; Befestigungsart: Hakenbefestigung	**2800011209280**	**12092**	5
1.6	93 kW	02/08→11/11				
1.6 CRDi	66 kW	10/07→11/11	AQUACTRL 2 SINGLE; 04/10 ; Einbauposition beifahrerseitig; für Linkslenker; passender Adapter: A; Befestigungsart: Hakenbefestigung	**2800011304280**	**13042**	26
1.6 CRDi	85 kW	10/07→11/11				
1.6 CRDi	94 kW	01/10→11/11				

→

© 2025 Continental Aftermarket & Services GmbH

HYUNDAI - I30 (FD) 10/07→07/12

Wischblatt

1.6 1.6 1.6	85 kW 90 kW 93 kW	10/07→11/11 10/07→11/11 02/08→11/11	AQUACTRL 2 SINGLE; 03/10; Einbauposition beifahrerseitig; für Linkslenker; passender Adapter: BC	**2800011304280**	**13042**	26
1.6 CRDi 1.6 CRDi 1.6 CRDi	66 kW 85 kW 94 kW	10/07→11/11 10/07→11/11 01/10→11/11	AQUACTRL 2 SINGLE; 04/10 ; Einbauposition fahrerseitig; für Linkslenker; passender Adapter: A; Befestigungsart: Hakenbefestigung	**2800011312280**	**13122**	29
			AQUACTRL 2 SINGLE; 03/10; Einbauposition fahrerseitig; für Linkslenker; passender Adapter: BC	**2800011312280**	**13122**	29
			REARCTRL; Einbauposition hinten	**2800011512170** **2800011512180**	**51217** **15121**	38 38
			AQUACTRL 2 SINGLE; 04/10 ; Einbauposition beifahrerseitig; für Rechtslenker; passender Adapter: A	**2800011605260** **2800011624270**	**16052** **62427**	54 61
			AQUACTRL 2 SINGLE; 03/10; Einbauposition beifahrerseitig; für Rechtslenker; passender Adapter: BC	**2800011605260** **2800011624270**	**16052** **62427**	54 61
			AQUACTRL 2 SINGLE; 04/10 ; Einbauposition fahrerseitig; für Rechtslenker; passender Adapter: A	**2800011614260** **2800011628270**	**16142** **62827**	58 63
			AQUACTRL 2 SINGLE; 03/10; Einbauposition fahrerseitig; für Rechtslenker; passender Adapter: BC	**2800011614260** **2800011628270**	**16142** **62827**	58 63
1.6 CRDi VGT	81 kW	10/07→11/11	AQUACTRL 2 SET; 03/10; für Linkslenker	**2800011202280**	**12022**	3
			AQUACTRL 2 SET; 04/10 ; für Linkslenker; Befestigungsart: Hakenbefestigung	**2800011209280**	**12092**	5
			AQUACTRL 2 SINGLE; 04/10 ; Einbauposition beifahrerseitig; für Linkslenker; passender Adapter: A; Befestigungsart: Hakenbefestigung	**2800011304280**	**13042**	26
			AQUACTRL 2 SINGLE; 03/10; Einbauposition beifahrerseitig; für Linkslenker; passender Adapter: BC	**2800011304280**	**13042**	26
			AQUACTRL 2 SINGLE; 04/10 ; Einbauposition fahrerseitig; für Linkslenker; passender Adapter: A; Befestigungsart: Hakenbefestigung	**2800011312280**	**13122**	29
			AQUACTRL 2 SINGLE; 03/10; Einbauposition fahrerseitig; für Linkslenker; passender Adapter: BC	**2800011312280**	**13122**	29
			REARCTRL; Einbauposition hinten	**2800011512180**	**15121**	38
			AQUACTRL 2 SINGLE; 04/10 ; Einbauposition beifahrerseitig; für Rechtslenker; passender Adapter: A	**2800011605260**	**16052**	54
			AQUACTRL 2 SINGLE; 03/10; Einbauposition beifahrerseitig; für Rechtslenker; passender Adapter: BC	**2800011605260**	**16052**	54
			AQUACTRL 2 SINGLE; 04/10 ; Einbauposition fahrerseitig; für Rechtslenker; passender Adapter: A	**2800011614260**	**16142**	58
			AQUACTRL 2 SINGLE; 03/10; Einbauposition fahrerseitig; für Rechtslenker; passender Adapter: BC	**2800011614260**	**16142**	58
2.0 2.0 CRDi 2.0 CRDi	105 kW 100 kW 103 kW	10/07→11/11 10/07→11/11 10/07→11/11	AQUACTRL 2 SET; 03/10; für Linkslenker	**2800011202280**	**12022**	3
			AQUACTRL 2 SET; 04/10 ; für Linkslenker; Befestigungsart: Hakenbefestigung	**2800011209280**	**12092**	5
			AQUACTRL 2 SINGLE; 04/10 ; Einbauposition beifahrerseitig; für Linkslenker; passender Adapter: A; Befestigungsart: Hakenbefestigung	**2800011304280**	**13042**	26
			AQUACTRL 2 SINGLE; 03/10; Einbauposition beifahrerseitig; für Linkslenker; passender Adapter: BC	**2800011304280**	**13042**	26
			AQUACTRL 2 SINGLE; 04/10 ; Einbauposition fahrerseitig; für Linkslenker; passender Adapter: A; Befestigungsart: Hakenbefestigung	**2800011312280**	**13122**	29

→

© 2025 Continental Aftermarket & Services GmbH

HYUNDAI - I30 (FD) 10/07→07/12						
Wischblatt						
2.0 2.0 CRDi 2.0 CRDi	105 kW 100 kW 103 kW	10/07→11/11 10/07→11/11 10/07→11/11	AQUACTRL 2 SINGLE; 03/10; Einbauposition fahrerseitig; für Linkslenker; passender Adapter: BC	**2800011312280**	**13122**	29
			REARCTRL; Einbauposition hinten	**2800011512170** **2800011512180**	**51217** **15121**	38 38
			AQUACTRL 2 SINGLE; 04/10 ; Einbauposition beifahrerseitig; für Rechtslenker; passender Adapter: A	**2800011605260** **2800011624270**	**16052** **62427**	54 61
			AQUACTRL 2 SINGLE; 03/10; Einbauposition beifahrerseitig; für Rechtslenker; passender Adapter: BC	**2800011605260** **2800011624270**	**16052** **62427**	54 61
			AQUACTRL 2 SINGLE; 04/10 ; Einbauposition fahrerseitig; für Rechtslenker; passender Adapter: A	**2800011614260** **2800011628270**	**16142** **62827**	58 63
			AQUACTRL 2 SINGLE; 03/10; Einbauposition fahrerseitig; für Rechtslenker; passender Adapter: BC	**2800011614260** **2800011628270**	**16142** **62827**	58 63
HYUNDAI - I30 (GD) 06/11→						
Wischblatt						
1.4	73 kW	12/11→12/15	AQUACTRL 2 SET; für Linkslenker	**2800011220280**	**12202**	8
			AQUACTRL 2 SINGLE; Einbauposition beifahrerseitig; für Linkslenker; passender Adapter: A	**2800011300280**	**13002**	25
			AQUACTRL 2 SINGLE; Einbauposition fahrerseitig; für Linkslenker; passender Adapter: A	**2800011314280**	**13142**	30
			REARCTRL; Einbauposition hinten	**2800011537170** **2800011537180**	**53717** **15371**	50 50
			AQUACTRL 2 SINGLE; Einbauposition beifahrerseitig; für Rechtslenker; passender Adapter: A	**2800011600260** **2800011600270**	**16002** **60027**	52 52
			AQUACTRL 2 SINGLE; Einbauposition fahrerseitig; für Rechtslenker; passender Adapter: A	**2800011616260** **2800011630270**	**16162** **63027**	58 63
1.4 1.4 CRDi	74 kW 66 kW	12/14→12/16 12/11→12/16	AQUACTRL 2 SET; für Linkslenker	**2800011220280**	**12202**	8
			AQUACTRL 2 SINGLE; Einbauposition beifahrerseitig; für Linkslenker; passender Adapter: A	**2800011300280**	**13002**	25
			AQUACTRL 2 SINGLE; Einbauposition fahrerseitig; für Linkslenker; passender Adapter: A	**2800011314280**	**13142**	30
			REARCTRL; Einbauposition hinten	**2800011537170** **2800011537180**	**53717** **15371**	50 50
			AQUACTRL 2 SINGLE; 10/16; Einbauposition beifahrerseitig; für Rechtslenker; passender Adapter: A	**2800011600260** **2800011600270**	**16002** **60027**	52 52
			AQUACTRL 2 SINGLE; 10/16; Einbauposition fahrerseitig; für Rechtslenker; passender Adapter: A	**2800011616260** **2800011630270**	**16162** **63027**	58 63
1.4 LPG	73 kW	01/13→12/14	AQUACTRL 2 SET; für Linkslenker	**2800011220280**	**12202**	8
			AQUACTRL 2 SINGLE; Einbauposition beifahrerseitig; für Linkslenker; passender Adapter: A	**2800011300280**	**13002**	25
			AQUACTRL 2 SINGLE; Einbauposition fahrerseitig; für Linkslenker; passender Adapter: A	**2800011314280**	**13142**	30
			REARCTRL; Einbauposition hinten	**2800011537180**	**15371**	50
			AQUACTRL 2 SINGLE; Einbauposition beifahrerseitig; für Rechtslenker; passender Adapter: A	**2800011600260**	**16002**	52
			AQUACTRL 2 SINGLE; Einbauposition fahrerseitig; für Rechtslenker; passender Adapter: A	**2800011616260**	**16162**	58
1.6	88 kW	01/12→12/16	AQUACTRL 2 SET; für Linkslenker	**2800011220280**	**12202**	8
			AQUACTRL 2 SINGLE; Einbauposition beifahrerseitig; für Linkslenker; passender Adapter: A	**2800011300280**	**13002**	25
			AQUACTRL 2 SINGLE; Einbauposition fahrerseitig; für Linkslenker; passender Adapter: A	**2800011314280**	**13142**	30
			REARCTRL; Einbauposition hinten	**2800011537170** **2800011537180**	**53717** **15371**	50 50

→

© 2025 Continental Aftermarket & Services GmbH

HYUNDAI - I30 (GD) 06/11→

Wischblatt

1.6	88 kW	01/12→12/16	AQUACTRL 2 SINGLE; 10/16; Einbauposition beifahrerseitig; für Rechtslenker; passender Adapter: A	**2800011600260** **2800011600270**	**16002** **60027**	52 52
			AQUACTRL 2 SINGLE; 10/16; Einbauposition fahrerseitig; für Rechtslenker; passender Adapter: A	**2800011616260** **2800011630270**	**16162** **63027**	58 63
1.6	95 kW	12/11→12/15	AQUACTRL 2 SET; für Linkslenker	**2800011220280**	**12202**	8
			AQUACTRL 2 SINGLE; Einbauposition beifahrerseitig; für Linkslenker; passender Adapter: A	**2800011300280**	**13002**	25
			AQUACTRL 2 SINGLE; Einbauposition fahrerseitig; für Linkslenker; passender Adapter: A	**2800011314280**	**13142**	30
			REARCTRL; Einbauposition hinten	**2800011537170** **2800011537180**	**53717** **15371**	50 50
			AQUACTRL 2 SINGLE; Einbauposition beifahrerseitig; für Rechtslenker; passender Adapter: A	**2800011600260** **2800011600270**	**16002** **60027**	52 52
			AQUACTRL 2 SINGLE; Einbauposition fahrerseitig; für Rechtslenker; passender Adapter: A	**2800011616260** **2800011630270**	**16162** **63027**	58 63
1.6	96 kW	06/14→	AQUACTRL 2 SET; für Linkslenker	**2800011220280**	**12202**	8
			AQUACTRL 2 SINGLE; Einbauposition beifahrerseitig; für Linkslenker; passender Adapter: A	**2800011300280**	**13002**	25
			AQUACTRL 2 SINGLE; Einbauposition fahrerseitig; für Linkslenker; passender Adapter: A	**2800011314280**	**13142**	30
			REARCTRL; Einbauposition hinten	**2800011537180**	**15371**	50
			AQUACTRL 2 SINGLE; 10/16; Einbauposition beifahrerseitig; für Rechtslenker; passender Adapter: A	**2800011600260**	**16002**	52
			AQUACTRL 2 SINGLE; 10/16; Einbauposition fahrerseitig; für Rechtslenker; passender Adapter: A	**2800011616260**	**16162**	58
1.6 16V Flex	94 kW	11/11→12/16	AQUACTRL 2 SINGLE; 10/16; Einbauposition beifahrerseitig; für Rechtslenker; passender Adapter: A	**2800011600260**	**16002**	52
			AQUACTRL 2 SINGLE; 10/16; Einbauposition fahrerseitig; für Rechtslenker; passender Adapter: A	**2800011616260**	**16162**	58
1.6 CRDi	81 kW	12/11→12/16	AQUACTRL 2 SET; für Linkslenker	**2800011220280**	**12202**	8
			AQUACTRL 2 SINGLE; Einbauposition beifahrerseitig; für Linkslenker; passender Adapter: A	**2800011300280**	**13002**	25
			AQUACTRL 2 SINGLE; Einbauposition fahrerseitig; für Linkslenker; passender Adapter: A	**2800011314280**	**13142**	30
			REARCTRL; Einbauposition hinten	**2800011537170** **2800011537180**	**53717** **15371**	50 50
			AQUACTRL 2 SINGLE; 10/16; Einbauposition beifahrerseitig; für Rechtslenker; passender Adapter: A	**2800011600260** **2800011600270**	**16002** **60027**	52 52
			AQUACTRL 2 SINGLE; 10/16; Einbauposition fahrerseitig; für Rechtslenker; passender Adapter: A	**2800011616260** **2800011630270**	**16162** **63027**	58 63
1.6 CRDi	94 kW	12/11→12/15	AQUACTRL 2 SET; für Linkslenker	**2800011220280**	**12202**	8
			AQUACTRL 2 SINGLE; Einbauposition beifahrerseitig; für Linkslenker; passender Adapter: A	**2800011300280**	**13002**	25
			AQUACTRL 2 SINGLE; Einbauposition fahrerseitig; für Linkslenker; passender Adapter: A	**2800011314280**	**13142**	30
			REARCTRL; Einbauposition hinten	**2800011537170** **2800011537180**	**53717** **15371**	50 50
			AQUACTRL 2 SINGLE; Einbauposition beifahrerseitig; für Rechtslenker; passender Adapter: A	**2800011600260** **2800011600270**	**16002** **60027**	52 52
			AQUACTRL 2 SINGLE; Einbauposition fahrerseitig; für Rechtslenker; passender Adapter: A	**2800011616260** **2800011630270**	**16162** **63027**	58 63

© 2025 Continental Aftermarket & Services GmbH

HYUNDAI - I30 (GD) 06/11→

Wischblatt

1.6 CRDi 1.6 GDI	100 kW 99 kW	11/11→12/16 12/11→12/16	AQUACTRL 2 SET; für Linkslenker	**2800011220280**	**12202**	8
			AQUACTRL 2 SINGLE; Einbauposition beifahrerseitig; für Linkslenker; passender Adapter: A	**2800011300280**	**13002**	25
			AQUACTRL 2 SINGLE; Einbauposition fahrerseitig; für Linkslenker; passender Adapter: A	**2800011314280**	**13142**	30
			REARCTRL; Einbauposition hinten	**2800011537170** **2800011537180**	**53717** **15371**	50 50
			AQUACTRL 2 SINGLE; 10/16; Einbauposition beifahrerseitig; für Rechtslenker; passender Adapter: A	**2800011600260** **2800011600270**	**16002** **60027**	52 52
			AQUACTRL 2 SINGLE; 10/16; Einbauposition fahrerseitig; für Rechtslenker; passender Adapter: A	**2800011616260** **2800011630270**	**16162** **63027**	58 63
1.6 GDI 1.6 MPI	103 kW 94 kW	06/11→ 06/14→	AQUACTRL 2 SET; für Linkslenker	**2800011220280**	**12202**	8
			AQUACTRL 2 SINGLE; Einbauposition beifahrerseitig; für Linkslenker; passender Adapter: A	**2800011300280**	**13002**	25
			AQUACTRL 2 SINGLE; Einbauposition fahrerseitig; für Linkslenker; passender Adapter: A	**2800011314280**	**13142**	30
			REARCTRL; Einbauposition hinten	**2800011537180**	**15371**	50
			AQUACTRL 2 SINGLE; 10/16; Einbauposition beifahrerseitig; für Rechtslenker; passender Adapter: A	**2800011600260**	**16002**	52
			AQUACTRL 2 SINGLE; 10/16; Einbauposition fahrerseitig; für Rechtslenker; passender Adapter: A	**2800011616260**	**16162**	58
1.6 T-GDI	137 kW	01/15→	AQUACTRL 2 SET; für Linkslenker	**2800011220280**	**12202**	8
			AQUACTRL 2 SINGLE; Einbauposition beifahrerseitig; für Linkslenker; passender Adapter: A	**2800011300280**	**13002**	25
			AQUACTRL 2 SINGLE; Einbauposition fahrerseitig; für Linkslenker; passender Adapter: A	**2800011314280**	**13142**	30
			REARCTRL; Einbauposition hinten	**2800011537170** **2800011537180**	**53717** **15371**	50 50
			AQUACTRL 2 SINGLE; 10/16; Einbauposition beifahrerseitig; für Rechtslenker; passender Adapter: A	**2800011600260** **2800011600270**	**16002** **60027**	52 52
			AQUACTRL 2 SINGLE; 10/16; Einbauposition fahrerseitig; für Rechtslenker; passender Adapter: A	**2800011616260** **2800011630270**	**16162** **63027**	58 63
1.8 1.8	107 kW 108 kW	08/13→ 09/12→	AQUACTRL 2 SET; für Linkslenker	**2800011220280**	**12202**	8
			AQUACTRL 2 SINGLE; Einbauposition beifahrerseitig; für Linkslenker; passender Adapter: A	**2800011300280**	**13002**	25
			AQUACTRL 2 SINGLE; Einbauposition fahrerseitig; für Linkslenker; passender Adapter: A	**2800011314280**	**13142**	30
			REARCTRL; Einbauposition hinten	**2800011537180**	**15371**	50
			AQUACTRL 2 SINGLE; 10/16; Einbauposition beifahrerseitig; für Rechtslenker; passender Adapter: A	**2800011600260**	**16002**	52
			AQUACTRL 2 SINGLE; 10/16; Einbauposition fahrerseitig; für Rechtslenker; passender Adapter: A	**2800011616260**	**16162**	58
1.8	110 kW	01/12→	AQUACTRL 2 SET; für Linkslenker	**2800011220280**	**12202**	8
			AQUACTRL 2 SINGLE; Einbauposition beifahrerseitig; für Linkslenker; passender Adapter: A	**2800011300280**	**13002**	25
			AQUACTRL 2 SINGLE; Einbauposition fahrerseitig; für Linkslenker; passender Adapter: A	**2800011314280**	**13142**	30
			REARCTRL; Einbauposition hinten	**2800011537170** **2800011537180**	**53717** **15371**	50 50
			AQUACTRL 2 SINGLE; 10/16; Einbauposition beifahrerseitig; für Rechtslenker; passender Adapter: A	**2800011600260**	**16002**	52
			AQUACTRL 2 SINGLE; Einbauposition beifahrerseitig; für Rechtslenker; passender Adapter: A	**2800011600270**	**60027**	52

→

© 2025 Continental Aftermarket & Services GmbH

HYUNDAI - I30 (GD) 06/11→

Wischblatt

1.8	110 kW	01/12→	AQUACTRL 2 SINGLE; 10/16; Einbauposition fahrerseitig; für Rechtslenker; passender Adapter: A	**2800011616260**	**16162**	58
			AQUACTRL 2 SINGLE; Einbauposition fahrerseitig; für Rechtslenker; passender Adapter: A	**2800011630270**	**63027**	63
2.0 2.0 2.0 GDi	124 kW 129 kW 127 kW	12/14→02/17 09/13→ 10/14→	AQUACTRL 2 SET; für Linkslenker	**2800011220280**	**12202**	8
			AQUACTRL 2 SINGLE; Einbauposition beifahrerseitig; für Linkslenker; passender Adapter: A	**2800011300280**	**13002**	25
			AQUACTRL 2 SINGLE; Einbauposition fahrerseitig; für Linkslenker; passender Adapter: A	**2800011314280**	**13142**	30
			REARCTRL; Einbauposition hinten	**2800011537180**	**15371**	50
			AQUACTRL 2 SINGLE; 10/16; Einbauposition beifahrerseitig; für Rechtslenker; passender Adapter: A	**2800011600260**	**16002**	52
			AQUACTRL 2 SINGLE; 10/16; Einbauposition fahrerseitig; für Rechtslenker; passender Adapter: A	**2800011616260**	**16162**	58

HYUNDAI - I30 (PDE, PD, PDEN) 11/16→

Wischblatt

1.0 T-GDI	88 kW	11/16→	AQUACTRL 2 SET; für Linkslenker	**2800011221280**	**12212**	9
			AQUACTRL 2 SINGLE; Einbauposition beifahrerseitig; für Linkslenker; passender Adapter: A	**2800011302280**	**13022**	26
			AQUACTRL 2 SINGLE; Einbauposition fahrerseitig; für Linkslenker; passender Adapter: A	**2800011314280**	**13142**	30
			REARCTRL; Einbauposition hinten	**2800011536170** **2800011536180**	**53617** **15361**	49 49
			AQUACTRL 2 SINGLE; Einbauposition beifahrerseitig; für Rechtslenker; passender Adapter: A	**2800011602260** **2800011623270**	**16022** **62327**	53 61
			AQUACTRL 2 SINGLE; Einbauposition fahrerseitig; für Rechtslenker; passender Adapter: A	**2800011616260** **2800011630270**	**16162** **63027**	58 63
1.0 T-GDI hybrid 48V 1.4 MPI	88 kW 74 kW	03/20→ 11/16→12/20	AQUACTRL 2 SET; für Linkslenker	**2800011221280**	**12212**	9
			AQUACTRL 2 SINGLE; Einbauposition beifahrerseitig; für Linkslenker; passender Adapter: A	**2800011302280**	**13022**	26
			AQUACTRL 2 SINGLE; Einbauposition fahrerseitig; für Linkslenker; passender Adapter: A	**2800011314280**	**13142**	30
			REARCTRL; Einbauposition hinten	**2800011536180**	**15361**	49
			AQUACTRL 2 SINGLE; Einbauposition beifahrerseitig; für Rechtslenker; passender Adapter: A	**2800011602260**	**16022**	53
			AQUACTRL 2 SINGLE; Einbauposition fahrerseitig; für Rechtslenker; passender Adapter: A	**2800011616260**	**16162**	58
1.4 T-GDI	103 kW	11/16→12/20	AQUACTRL 2 SET; für Linkslenker	**2800011221280**	**12212**	9
			AQUACTRL 2 SINGLE; Einbauposition beifahrerseitig; für Linkslenker; passender Adapter: A	**2800011302280**	**13022**	26
			AQUACTRL 2 SINGLE; Einbauposition fahrerseitig; für Linkslenker; passender Adapter: A	**2800011314280**	**13142**	30
			REARCTRL; Einbauposition hinten	**2800011536170** **2800011536180**	**53617** **15361**	49 49
			AQUACTRL 2 SINGLE; Einbauposition beifahrerseitig; für Rechtslenker; passender Adapter: A	**2800011602260** **2800011623270**	**16022** **62327**	53 61
			AQUACTRL 2 SINGLE; Einbauposition fahrerseitig; für Rechtslenker; passender Adapter: A	**2800011616260** **2800011630270**	**16162** **63027**	58 63
1.5 1.5 T-GDI hybrid 48V 1.6 16V 1.6 CRDi 1.6 CRDi 1.6 CRDi 1.6 CRDi 1.6 CRDi	81 kW 118 kW 94 kW 70 kW 70 kW 81 kW 81 kW 85 kW	06/20→ 03/20→ 07/17→ 11/16→ 08/18→ 11/16→ 08/18→ 08/18→	AQUACTRL 2 SET; für Linkslenker	**2800011221280**	**12212**	9
			AQUACTRL 2 SINGLE; Einbauposition beifahrerseitig; für Linkslenker; passender Adapter: A	**2800011302280**	**13022**	26
			AQUACTRL 2 SINGLE; Einbauposition fahrerseitig; für Linkslenker; passender Adapter: A	**2800011314280**	**13142**	30
			REARCTRL; Einbauposition hinten	**2800011536180**	**15361**	49
			AQUACTRL 2 SINGLE; Einbauposition beifahrerseitig; für Rechtslenker; passender Adapter: A	**2800011602260**	**16022**	53
			AQUACTRL 2 SINGLE; Einbauposition fahrerseitig; für Rechtslenker; passender Adapter: A	**2800011616260**	**16162**	58

© 2025 Continental Aftermarket & Services GmbH

HYUNDAI - I30 (PDE, PD, PDEN) 11/16→

Wischblatt

1.6 CRDi	100 kW	11/16→	AQUACTRL 2 SET; für Linkslenker	2800011221280	12212	9
			AQUACTRL 2 SINGLE; Einbauposition beifahrerseitig; für Linkslenker; passender Adapter: A	2800011302280	13022	26
			AQUACTRL 2 SINGLE; Einbauposition fahrerseitig; für Linkslenker; passender Adapter: A	2800011314280	13142	30
			REARCTRL; Einbauposition hinten	2800011536170	53617	49
				2800011536180	15361	49
			AQUACTRL 2 SINGLE; Einbauposition beifahrerseitig; für Rechtslenker; passender Adapter: A	2800011602260	16022	53
				2800011623270	62327	61
			AQUACTRL 2 SINGLE; Einbauposition fahrerseitig; für Rechtslenker; passender Adapter: A	2800011616260	16162	58
				2800011630270	63027	63
1.6 CRDi 1.6 CRDi hybrid 48V 1.6 T-GDi 2.0	100 kW 100 kW 150 kW 120 kW	08/18→ 03/20→ 11/16→ 11/16→	AQUACTRL 2 SET; für Linkslenker	2800011221280	12212	9
			AQUACTRL 2 SINGLE; Einbauposition beifahrerseitig; für Linkslenker; passender Adapter: A	2800011302280	13022	26
			AQUACTRL 2 SINGLE; Einbauposition fahrerseitig; für Linkslenker; passender Adapter: A	2800011314280	13142	30
			REARCTRL; Einbauposition hinten	2800011536180	15361	49
			AQUACTRL 2 SINGLE; Einbauposition beifahrerseitig; für Rechtslenker; passender Adapter: A	2800011602260	16022	53
			AQUACTRL 2 SINGLE; Einbauposition fahrerseitig; für Rechtslenker; passender Adapter: A	2800011616260	16162	58
2.0 N 2.0 N	184 kW 202 kW	07/17→ 07/17→	AQUACTRL 2 SET; für Linkslenker	2800011221280	12212	9
			AQUACTRL 2 SINGLE; Einbauposition beifahrerseitig; für Linkslenker; passender Adapter: A	2800011302280	13022	26
			AQUACTRL 2 SINGLE; Einbauposition fahrerseitig; für Linkslenker; passender Adapter: A	2800011314280	13142	30
			REARCTRL; Einbauposition hinten	2800011536170	53617	49
				2800011536180	15361	49
			AQUACTRL 2 SINGLE; Einbauposition beifahrerseitig; für Rechtslenker; passender Adapter: A	2800011602260	16022	53
				2800011623270	62327	61
			AQUACTRL 2 SINGLE; Einbauposition fahrerseitig; für Rechtslenker; passender Adapter: A	2800011616260	16162	58
				2800011630270	63027	63
2.0 N	206 kW	03/21→	AQUACTRL 2 SET; für Linkslenker	2800011221280	12212	9
			AQUACTRL 2 SINGLE; Einbauposition beifahrerseitig; für Linkslenker; passender Adapter: A	2800011302280	13022	26
			AQUACTRL 2 SINGLE; Einbauposition fahrerseitig; für Linkslenker; passender Adapter: A	2800011314280	13142	30
			REARCTRL; Einbauposition hinten	2800011536180	15361	49
			AQUACTRL 2 SINGLE; Einbauposition beifahrerseitig; für Rechtslenker; passender Adapter: A	2800011602260	16022	53
				2800011623270	62327	61
			AQUACTRL 2 SINGLE; Einbauposition fahrerseitig; für Rechtslenker; passender Adapter: A	2800011616260	16162	58
				2800011630270	63027	63

HYUNDAI - I30 Coupe 05/13→

Wischblatt

1.4 1.4 1.4 CRDi 1.6 CRDi 1.6 CRDi 1.6 CRDi 1.6 GDI 1.6 MPI	73 kW 74 kW 66 kW 81 kW 94 kW 100 kW 99 kW 88 kW	05/13→12/14 12/14→ 05/13→05/17 05/13→ 05/13→ 12/14→ 05/13→ 05/13→	AQUACTRL 2 SET; für Linkslenker	2800011220280	12202	8
			AQUACTRL 2 SINGLE; Einbauposition beifahrerseitig; für Linkslenker; passender Adapter: A	2800011300280	13002	25
			AQUACTRL 2 SINGLE; Einbauposition fahrerseitig; für Linkslenker; passender Adapter: A	2800011314280	13142	30
			REARCTRL; Einbauposition hinten	2800011537170	53717	50
				2800011537180	15371	50
			AQUACTRL 2 SINGLE; Einbauposition beifahrerseitig; für Rechtslenker; passender Adapter: A	2800011600260	16002	52
				2800011600270	60027	52
			AQUACTRL 2 SINGLE; Einbauposition fahrerseitig; für Rechtslenker; passender Adapter: A	2800011616260	16162	58
				2800011630270	63027	63

© 2025 Continental Aftermarket & Services GmbH

HYUNDAI - I30 Coupe 05/13→

Wischblatt

1.6 MPI	96 kW	06/14→	AQUACTRL 2 SET; für Linkslenker	**2800011220280**	**12202**	8
			AQUACTRL 2 SINGLE; Einbauposition beifahrerseitig; für Linkslenker; passender Adapter: A	**2800011300280**	**13002**	25
			AQUACTRL 2 SINGLE; Einbauposition fahrerseitig; für Linkslenker; passender Adapter: A	**2800011314280**	**13142**	30
			REARCTRL; Einbauposition hinten	**2800011537180**	**15371**	50
1.6 T-GDI	137 kW	01/15→	AQUACTRL 2 SET; für Linkslenker	**2800011220280**	**12202**	8
			AQUACTRL 2 SINGLE; Einbauposition beifahrerseitig; für Linkslenker; passender Adapter: A	**2800011300280**	**13002**	25
			AQUACTRL 2 SINGLE; Einbauposition fahrerseitig; für Linkslenker; passender Adapter: A	**2800011314280**	**13142**	30
			REARCTRL; Einbauposition hinten	**2800011537170** **2800011537180**	**53717** **15371**	50 50
			AQUACTRL 2 SINGLE; Einbauposition beifahrerseitig; für Rechtslenker; passender Adapter: A	**2800011600260** **2800011600270**	**16002** **60027**	52 52
			AQUACTRL 2 SINGLE; Einbauposition fahrerseitig; für Rechtslenker; passender Adapter: A	**2800011616260** **2800011630270**	**16162** **63027**	58 63

HYUNDAI - I30 FASTBACK (PDE, PDEN) 06/17→

Wischblatt

1.0 T-GDI 1.0 T-GDI hybrid 48V	88 kW 88 kW	06/17→ 06/17→	AQUACTRL 2 SET; für Linkslenker	**2800011221280**	**12212**	9
			AQUACTRL 2 SINGLE; Einbauposition beifahrerseitig; für Linkslenker; passender Adapter: A	**2800011302280**	**13022**	26
			AQUACTRL 2 SINGLE; Einbauposition fahrerseitig; für Linkslenker; passender Adapter: A	**2800011314280**	**13142**	30
			AQUACTRL 2 SINGLE; Einbauposition beifahrerseitig; für Rechtslenker; passender Adapter: A	**2800011602260**	**16022**	53
			AQUACTRL 2 SINGLE; Einbauposition fahrerseitig; für Rechtslenker; passender Adapter: A	**2800011616260**	**16162**	58
1.4 T-GDI	103 kW	06/17→	AQUACTRL 2 SET; für Linkslenker	**2800011221280**	**12212**	9
			AQUACTRL 2 SINGLE; Einbauposition beifahrerseitig; für Linkslenker; passender Adapter: A	**2800011302280**	**13022**	26
			AQUACTRL 2 SINGLE; Einbauposition fahrerseitig; für Linkslenker; passender Adapter: A	**2800011314280**	**13142**	30
			AQUACTRL 2 SINGLE; Einbauposition beifahrerseitig; für Rechtslenker; passender Adapter: A	**2800011602260** **2800011623270**	**16022** **62327**	53 61
			AQUACTRL 2 SINGLE; Einbauposition fahrerseitig; für Rechtslenker; passender Adapter: A	**2800011616260** **2800011630270**	**16162** **63027**	58 63
1.5 T-GDI Hybrid 48V 1.6 CRDi 1.6 CRDi 1.6 CRDi hybrid 48V 2.0 N	118 kW 100 kW 100 kW 100 kW 184 kW	03/20→ 08/18→ 09/18→ 03/20→ 07/17→	AQUACTRL 2 SET; für Linkslenker	**2800011221280**	**12212**	9
			AQUACTRL 2 SINGLE; Einbauposition beifahrerseitig; für Linkslenker; passender Adapter: A	**2800011302280**	**13022**	26
			AQUACTRL 2 SINGLE; Einbauposition fahrerseitig; für Linkslenker; passender Adapter: A	**2800011314280**	**13142**	30
			AQUACTRL 2 SINGLE; Einbauposition beifahrerseitig; für Rechtslenker; passender Adapter: A	**2800011602260**	**16022**	53
			AQUACTRL 2 SINGLE; Einbauposition fahrerseitig; für Rechtslenker; passender Adapter: A	**2800011616260**	**16162**	58
2.0 N	202 kW	07/17→	AQUACTRL 2 SET; für Linkslenker	**2800011221280**	**12212**	9
			AQUACTRL 2 SINGLE; Einbauposition beifahrerseitig; für Linkslenker; passender Adapter: A	**2800011302280**	**13022**	26
			AQUACTRL 2 SINGLE; Einbauposition fahrerseitig; für Linkslenker; passender Adapter: A	**2800011314280**	**13142**	30
			AQUACTRL 2 SINGLE; Einbauposition beifahrerseitig; für Rechtslenker; passender Adapter: A	**2800011602260** **2800011623270**	**16022** **62327**	53 61
			AQUACTRL 2 SINGLE; Einbauposition fahrerseitig; für Rechtslenker; passender Adapter: A	**2800011616260** **2800011630270**	**16162** **63027**	58 63
2.0 N	206 kW	03/21→	AQUACTRL 2 SINGLE; Einbauposition beifahrerseitig; für Rechtslenker; passender Adapter: A	**2800011602260**	**16022**	53
			AQUACTRL 2 SINGLE; Einbauposition fahrerseitig; für Rechtslenker; passender Adapter: A	**2800011616260**	**16162**	58

© 2025 Continental Aftermarket & Services GmbH

HYUNDAI - I30 Hatchback Van (GDE) 06/12→						
Wischblatt						
1.4 MPI 1.6 CRDI 1.6 GDI	74 kW 81 kW 99 kW	05/15→05/17 05/15→ 05/15→	AQUACTRL 2 SINGLE; Einbauposition beifahrerseitig; für Rechtslenker; passender Adapter: A	**2800011600260**	**16002**	52
			AQUACTRL 2 SINGLE; Einbauposition fahrerseitig; für Rechtslenker; passender Adapter: A	**2800011616260**	**16162**	58
HYUNDAI - I30 Hatchback Van (PDE) 11/16→						
Wischblatt						
1.0 T-GDi 1.4 T-GDi	88 kW 103 kW	11/16→ 11/16→12/20	AQUACTRL 2 SINGLE; Einbauposition beifahrerseitig; für Rechtslenker; passender Adapter: A	**2800011602260**	**16022**	53
			AQUACTRL 2 SINGLE; Einbauposition fahrerseitig; für Rechtslenker; passender Adapter: A	**2800011616260**	**16162**	58
HYUNDAI - I30 Kombi (FD) 10/07→06/12						
Wischblatt						
1.4 1.4	77 kW 80 kW	10/07→06/12 11/09→06/12	AQUACTRL 2 SET; 03/10; für Linkslenker	**2800011202280**	**12022**	3
			AQUACTRL 2 SET; 04/10 ; für Linkslenker; Befestigungsart: Hakenbefestigung	**2800011209280**	**12092**	5
			AQUACTRL 2 SINGLE; 04/10 ; Einbauposition beifahrerseitig; für Linkslenker; passender Adapter: A; Befestigungsart: Hakenbefestigung	**2800011304280**	**13042**	26
			AQUACTRL 2 SINGLE; 03/10; Einbauposition beifahrerseitig; für Linkslenker; passender Adapter: BC	**2800011304280**	**13042**	26
			AQUACTRL 2 SINGLE; 04/10 ; Einbauposition fahrerseitig; für Linkslenker; passender Adapter: A; Befestigungsart: Hakenbefestigung	**2800011312280**	**13122**	29
			AQUACTRL 2 SINGLE; 03/10; Einbauposition fahrerseitig; für Linkslenker; passender Adapter: BC	**2800011312280**	**13122**	29
			REARCTRL; Einbauposition hinten	**2800011512170** **2800011512180**	**51217** **15121**	38 38
			AQUACTRL 2 SINGLE; 04/10 ; Einbauposition beifahrerseitig; für Rechtslenker; passender Adapter: A	**2800011605260** **2800011624270**	**16052** **62427**	54 61
			AQUACTRL 2 SINGLE; 03/10; Einbauposition beifahrerseitig; für Rechtslenker; passender Adapter: BC	**2800011605260** **2800011624270**	**16052** **62427**	54 61
			AQUACTRL 2 SINGLE; 04/10 ; Einbauposition fahrerseitig; für Rechtslenker; passender Adapter: A	**2800011614260** **2800011628270**	**16142** **62827**	58 63
			AQUACTRL 2 SINGLE; 03/10; Einbauposition fahrerseitig; für Rechtslenker; passender Adapter: BC	**2800011614260** **2800011628270**	**16142** **62827**	58 63
1.4 LPG	80 kW	11/09→06/12	AQUACTRL 2 SET; 03/10; für Linkslenker	**2800011202280**	**12022**	3
			AQUACTRL 2 SET; 04/10 ; für Linkslenker; Befestigungsart: Hakenbefestigung	**2800011209280**	**12092**	5
			AQUACTRL 2 SINGLE; 04/10 ; Einbauposition beifahrerseitig; für Linkslenker; passender Adapter: A; Befestigungsart: Hakenbefestigung	**2800011304280**	**13042**	26
			AQUACTRL 2 SINGLE; 03/10; Einbauposition beifahrerseitig; für Linkslenker; passender Adapter: BC	**2800011304280**	**13042**	26
			AQUACTRL 2 SINGLE; 04/10 ; Einbauposition fahrerseitig; für Linkslenker; passender Adapter: A; Befestigungsart: Hakenbefestigung	**2800011312280**	**13122**	29
			AQUACTRL 2 SINGLE; 03/10; Einbauposition fahrerseitig; für Linkslenker; passender Adapter: BC	**2800011312280**	**13122**	29
			REARCTRL; Einbauposition hinten	**2800011512180**	**15121**	38
			AQUACTRL 2 SINGLE; 04/10 ; Einbauposition beifahrerseitig; für Rechtslenker; passender Adapter: A	**2800011605260**	**16052**	54

→

© 2025 Continental Aftermarket & Services GmbH

HYUNDAI - I30 Kombi (FD) 10/07→06/12

Wischblatt

1.4 LPG	80 kW	11/09→06/12	AQUACTRL 2 SINGLE; 03/10; Einbauposition beifahrerseitig; für Rechtslenker; passender Adapter: BC	**2800011605260**	**16052**	54
			AQUACTRL 2 SINGLE; 04/10 ; Einbauposition fahrerseitig; für Rechtslenker; passender Adapter: A	**2800011614260**	**16142**	58
			AQUACTRL 2 SINGLE; 03/10; Einbauposition fahrerseitig; für Rechtslenker; passender Adapter: BC	**2800011614260**	**16142**	58
1.6 1.6 1.6 1.6 CRDi 1.6 CRDi	85 kW 90 kW 93 kW 66 kW 85 kW	02/08→06/12 02/08→06/12 02/08→06/12 02/08→06/12 02/08→06/12	AQUACTRL 2 SET; 03/10; für Linkslenker	**2800011202280**	**12022**	3
			AQUACTRL 2 SET; 04/10 ; für Linkslenker; Befestigungsart: Hakenbefestigung	**2800011209280**	**12092**	5
			AQUACTRL 2 SINGLE; 04/10 ; Einbauposition beifahrerseitig; für Linkslenker; passender Adapter: A; Befestigungsart: Hakenbefestigung	**2800011304280**	**13042**	26
			AQUACTRL 2 SINGLE; 03/10; Einbauposition beifahrerseitig; für Linkslenker; passender Adapter: BC	**2800011304280**	**13042**	26
			AQUACTRL 2 SINGLE; 04/10 ; Einbauposition fahrerseitig; für Linkslenker; passender Adapter: A; Befestigungsart: Hakenbefestigung	**2800011312280**	**13122**	29
			AQUACTRL 2 SINGLE; 03/10; Einbauposition fahrerseitig; für Linkslenker; passender Adapter: BC	**2800011312280**	**13122**	29
			REARCTRL; Einbauposition hinten	**2800011512170** **2800011512180**	**51217** **15121**	38 38
			AQUACTRL 2 SINGLE; 04/10 ; Einbauposition beifahrerseitig; für Rechtslenker; passender Adapter: A	**2800011605260** **2800011624270**	**16052** **62427**	54 61
			AQUACTRL 2 SINGLE; 03/10; Einbauposition beifahrerseitig; für Rechtslenker; passender Adapter: BC	**2800011605260** **2800011624270**	**16052** **62427**	54 61
			AQUACTRL 2 SINGLE; 04/10 ; Einbauposition fahrerseitig; für Rechtslenker; passender Adapter: A	**2800011614260** **2800011628270**	**16142** **62827**	58 63
			AQUACTRL 2 SINGLE; 03/10; Einbauposition fahrerseitig; für Rechtslenker; passender Adapter: BC	**2800011614260** **2800011628270**	**16142** **62827**	58 63
1.6 CRDi	94 kW	01/10→06/12	AQUACTRL 2 SET; 03/10; für Linkslenker	**2800011202280**	**12022**	3
			AQUACTRL 2 SET; 04/10 ; für Linkslenker; Befestigungsart: Hakenbefestigung	**2800011209280**	**12092**	5
			AQUACTRL 2 SINGLE; 04/10 ; Einbauposition beifahrerseitig; für Linkslenker; passender Adapter: A; Befestigungsart: Hakenbefestigung	**2800011304280**	**13042**	26
			AQUACTRL 2 SINGLE; 03/10; Einbauposition beifahrerseitig; für Linkslenker; passender Adapter: BC	**2800011304280**	**13042**	26
			AQUACTRL 2 SINGLE; 04/10 ; Einbauposition fahrerseitig; für Linkslenker; passender Adapter: A; Befestigungsart: Hakenbefestigung	**2800011312280**	**13122**	29
			AQUACTRL 2 SINGLE; 03/10; Einbauposition fahrerseitig; für Linkslenker; passender Adapter: BC	**2800011312280**	**13122**	29
			REARCTRL; Einbauposition hinten	**2800011512180**	**15121**	38
			AQUACTRL 2 SINGLE; 04/10 ; Einbauposition beifahrerseitig; für Rechtslenker; passender Adapter: A	**2800011605260**	**16052**	54
			AQUACTRL 2 SINGLE; 03/10; Einbauposition beifahrerseitig; für Rechtslenker; passender Adapter: BC	**2800011605260**	**16052**	54
			AQUACTRL 2 SINGLE; 04/10 ; Einbauposition fahrerseitig; für Rechtslenker; passender Adapter: A	**2800011614260**	**16142**	58

→

© 2025 Continental Aftermarket & Services GmbH

HYUNDAI - I30 Kombi (FD) 10/07→06/12

Wischblatt

1.6 CRDi	94 kW	01/10→06/12	AQUACTRL 2 SINGLE; 03/10; Einbauposition fahrerseitig; für Rechtslenker; passender Adapter: BC	**2800011614260**	**16142**	58
2.0 2.0 CRDi 2.0 CRDi	105 kW 100 kW 103 kW	02/08→06/12 10/08→06/12 02/08→06/12	AQUACTRL 2 SET; 03/10; für Linkslenker	**2800011202280**	**12022**	3
			AQUACTRL 2 SET; 04/10 ; für Linkslenker; Befestigungsart: Hakenbefestigung	**2800011209280**	**12092**	5
			AQUACTRL 2 SINGLE; 04/10 ; Einbauposition beifahrerseitig; für Linkslenker; passender Adapter: A; Befestigungsart: Hakenbefestigung	**2800011304280**	**13042**	26
			AQUACTRL 2 SINGLE; 03/10; Einbauposition beifahrerseitig; für Linkslenker; passender Adapter: BC	**2800011304280**	**13042**	26
			AQUACTRL 2 SINGLE; 04/10 ; Einbauposition fahrerseitig; für Linkslenker; passender Adapter: A; Befestigungsart: Hakenbefestigung	**2800011312280**	**13122**	29
			AQUACTRL 2 SINGLE; 03/10; Einbauposition fahrerseitig; für Linkslenker; passender Adapter: BC	**2800011312280**	**13122**	29
			REARCTRL; Einbauposition hinten	**2800011512170** **2800011512180**	**51217** **15121**	38 38
			AQUACTRL 2 SINGLE; 04/10 ; Einbauposition beifahrerseitig; für Rechtslenker; passender Adapter: A	**2800011605260** **2800011624270**	**16052** **62427**	54 61
			AQUACTRL 2 SINGLE; 03/10; Einbauposition beifahrerseitig; für Rechtslenker; passender Adapter: BC	**2800011605260** **2800011624270**	**16052** **62427**	54 61
			AQUACTRL 2 SINGLE; 04/10 ; Einbauposition fahrerseitig; für Rechtslenker; passender Adapter: A	**2800011614260** **2800011628270**	**16142** **62827**	58 63
			AQUACTRL 2 SINGLE; 03/10; Einbauposition fahrerseitig; für Rechtslenker; passender Adapter: BC	**2800011614260** **2800011628270**	**16142** **62827**	58 63

HYUNDAI - I30 Kombi (GD) 06/12→

Wischblatt

1.4	73 kW	06/12→12/15	AQUACTRL 2 SET; für Linkslenker	**2800011220280**	**12202**	8
			AQUACTRL 2 SINGLE; Einbauposition beifahrerseitig; für Linkslenker; passender Adapter: A	**2800011300280**	**13002**	25
			AQUACTRL 2 SINGLE; Einbauposition fahrerseitig; für Linkslenker; passender Adapter: A	**2800011314280**	**13142**	30
			REARCTRL; Einbauposition hinten	**2800011537170** **2800011537180**	**53717** **15371**	50 50
			AQUACTRL 2 SINGLE; Einbauposition beifahrerseitig; für Rechtslenker; passender Adapter: A	**2800011600260** **2800011600270**	**16002** **60027**	52 52
			AQUACTRL 2 SINGLE; Einbauposition fahrerseitig; für Rechtslenker; passender Adapter: A	**2800011616260** **2800011630270**	**16162** **63027**	58 63
1.4 1.4 CRDi 1.6	74 kW 66 kW 88 kW	01/14→05/17 06/12→05/17 06/12→	AQUACTRL 2 SET; für Linkslenker	**2800011220280**	**12202**	8
			AQUACTRL 2 SINGLE; Einbauposition beifahrerseitig; für Linkslenker; passender Adapter: A	**2800011300280**	**13002**	25
			AQUACTRL 2 SINGLE; Einbauposition fahrerseitig; für Linkslenker; passender Adapter: A	**2800011314280**	**13142**	30
			REARCTRL; Einbauposition hinten	**2800011537170** **2800011537180**	**53717** **15371**	50 50
			AQUACTRL 2 SINGLE; 02/17; Einbauposition beifahrerseitig; für Rechtslenker; passender Adapter: A	**2800011600260** **2800011600270**	**16002** **60027**	52 52
			AQUACTRL 2 SINGLE; 02/17; Einbauposition fahrerseitig; für Rechtslenker; passender Adapter: A	**2800011616260** **2800011630270**	**16162** **63027**	58 63
1.6	95 kW	06/12→12/15	AQUACTRL 2 SET; für Linkslenker	**2800011220280**	**12202**	8
			AQUACTRL 2 SINGLE; Einbauposition beifahrerseitig; für Linkslenker; passender Adapter: A	**2800011300280**	**13002**	25

→

© 2025 Continental Aftermarket & Services GmbH

HYUNDAI - i30 Kombi (GD) 06/12→

Wischblatt

1.6	95 kW	06/12→12/15	AQUACTRL 2 SINGLE; Einbauposition fahrerseitig; für Linkslenker; passender Adapter: A	**2800011314280**	**13142**	30
			REARCTRL; Einbauposition hinten	**2800011537170** **2800011537180**	**53717** **15371**	50 50
			AQUACTRL 2 SINGLE; Einbauposition beifahrerseitig; für Rechtslenker; passender Adapter: A	**2800011600260** **2800011600270**	**16002** **60027**	52 52
			AQUACTRL 2 SINGLE; Einbauposition fahrerseitig; für Rechtslenker; passender Adapter: A	**2800011616260** **2800011630270**	**16162** **63027**	58 63
1.6 CRDi	81 kW	06/12→	AQUACTRL 2 SET; für Linkslenker	**2800011220280**	**12202**	8
			AQUACTRL 2 SINGLE; Einbauposition beifahrerseitig; für Linkslenker; passender Adapter: A	**2800011300280**	**13002**	25
			AQUACTRL 2 SINGLE; Einbauposition fahrerseitig; für Linkslenker; passender Adapter: A	**2800011314280**	**13142**	30
			REARCTRL; Einbauposition hinten	**2800011537170** **2800011537180**	**53717** **15371**	50 50
			AQUACTRL 2 SINGLE; 02/17; Einbauposition beifahrerseitig; für Rechtslenker; passender Adapter: A	**2800011600260** **2800011600270**	**16002** **60027**	52 52
			AQUACTRL 2 SINGLE; 02/17; Einbauposition fahrerseitig; für Rechtslenker; passender Adapter: A	**2800011616260** **2800011630270**	**16162** **63027**	58 63
1.6 CRDi	94 kW	06/12→12/15	AQUACTRL 2 SET; für Linkslenker	**2800011220280**	**12202**	8
			AQUACTRL 2 SINGLE; Einbauposition beifahrerseitig; für Linkslenker; passender Adapter: A	**2800011300280**	**13002**	25
			AQUACTRL 2 SINGLE; Einbauposition fahrerseitig; für Linkslenker; passender Adapter: A	**2800011314280**	**13142**	30
			REARCTRL; Einbauposition hinten	**2800011537170** **2800011537180**	**53717** **15371**	50 50
			AQUACTRL 2 SINGLE; Einbauposition beifahrerseitig; für Rechtslenker; passender Adapter: A	**2800011600260** **2800011600270**	**16002** **60027**	52 52
			AQUACTRL 2 SINGLE; Einbauposition fahrerseitig; für Rechtslenker; passender Adapter: A	**2800011616260** **2800011630270**	**16162** **63027**	58 63
1.6 CRDi 1.6 GDI	100 kW 99 kW	06/12→ 06/12→	AQUACTRL 2 SET; für Linkslenker	**2800011220280**	**12202**	8
			AQUACTRL 2 SINGLE; Einbauposition beifahrerseitig; für Linkslenker; passender Adapter: A	**2800011300280**	**13002**	25
			AQUACTRL 2 SINGLE; Einbauposition fahrerseitig; für Linkslenker; passender Adapter: A	**2800011314280**	**13142**	30
			REARCTRL; Einbauposition hinten	**2800011537170** **2800011537180**	**53717** **15371**	50 50
			AQUACTRL 2 SINGLE; 02/17; Einbauposition beifahrerseitig; für Rechtslenker; passender Adapter: A	**2800011600260** **2800011600270**	**16002** **60027**	52 52
			AQUACTRL 2 SINGLE; 02/17; Einbauposition fahrerseitig; für Rechtslenker; passender Adapter: A	**2800011616260** **2800011630270**	**16162** **63027**	58 63

HYUNDAI - i30 Kombi (PDE) 03/17→

Wischblatt

1.0 T-GDI	88 kW	03/17→	AQUACTRL 2 SET; für Linkslenker	**2800011221280**	**12212**	9
			AQUACTRL 2 SINGLE; Einbauposition beifahrerseitig; für Linkslenker; passender Adapter: A	**2800011302280**	**13022**	26
			AQUACTRL 2 SINGLE; Einbauposition fahrerseitig; für Linkslenker; passender Adapter: A	**2800011314280**	**13142**	30
			AQUACTRL 2 SINGLE; Einbauposition beifahrerseitig; für Rechtslenker; passender Adapter: A	**2800011602260** **2800011623270**	**16022** **62327**	53 61
			AQUACTRL 2 SINGLE; Einbauposition fahrerseitig; für Rechtslenker; passender Adapter: A	**2800011616260** **2800011630270**	**16162** **63027**	58 63

© 2025 Continental Aftermarket & Services GmbH

HYUNDAI - i30 Kombi (PDE) 03/17→						
Wischblatt						
1.0 T-GDI hybrid 48V 1.4 MPI	88 kW 74 kW	03/20→ 03/17→12/20	AQUACTRL 2 SET; für Linkslenker	**2800011221280**	**12212**	9
			AQUACTRL 2 SINGLE; Einbauposition beifahrerseitig; für Linkslenker; passender Adapter: A	**2800011302280**	**13022**	26
			AQUACTRL 2 SINGLE; Einbauposition fahrerseitig; für Linkslenker; passender Adapter: A	**2800011314280**	**13142**	30
			AQUACTRL 2 SINGLE; Einbauposition beifahrerseitig; für Rechtslenker; passender Adapter: A	**2800011602260**	**16022**	53
			AQUACTRL 2 SINGLE; Einbauposition fahrerseitig; für Rechtslenker; passender Adapter: A	**2800011616260**	**16162**	58
1.4 T-GDI	103 kW	03/17→12/20	AQUACTRL 2 SET; für Linkslenker	**2800011221280**	**12212**	9
			AQUACTRL 2 SINGLE; Einbauposition beifahrerseitig; für Linkslenker; passender Adapter: A	**2800011302280**	**13022**	26
			AQUACTRL 2 SINGLE; Einbauposition fahrerseitig; für Linkslenker; passender Adapter: A	**2800011314280**	**13142**	30
			AQUACTRL 2 SINGLE; Einbauposition beifahrerseitig; für Rechtslenker; passender Adapter: A	**2800011602260** **2800011623270**	**16022** **62327**	53 61
			AQUACTRL 2 SINGLE; Einbauposition fahrerseitig; für Rechtslenker; passender Adapter: A	**2800011616260** **2800011630270**	**16162** **63027**	58 63
1.5 1.5 T-GDI Hybrid 48V 1.6 16V 1.6 CRDi 1.6 CRDi 1.6 CRDi 1.6 CRDi 1.6 CRDi 1.6 CRDi 1.6 CRDi hybrid 48V	81 kW 118 kW 94 kW 81 kW 81 kW 85 kW 94 kW 100 kW 100 kW 100 kW	06/20→ 03/20→ 07/17→ 03/17→ 08/18→ 08/18→ 08/18→ 03/17→ 08/18→ 03/20→	AQUACTRL 2 SET; für Linkslenker	**2800011221280**	**12212**	9
			AQUACTRL 2 SINGLE; Einbauposition beifahrerseitig; für Linkslenker; passender Adapter: A	**2800011302280**	**13022**	26
			AQUACTRL 2 SINGLE; Einbauposition fahrerseitig; für Linkslenker; passender Adapter: A	**2800011314280**	**13142**	30
			AQUACTRL 2 SINGLE; Einbauposition beifahrerseitig; für Rechtslenker; passender Adapter: A	**2800011602260**	**16022**	53
			AQUACTRL 2 SINGLE; Einbauposition fahrerseitig; für Rechtslenker; passender Adapter: A	**2800011616260**	**16162**	58
HYUNDAI - i30 Kombi Van (GDE, GD) 06/12→						
Wischblatt						
1.4 MPI 1.6 CRDI 1.6 GDI	74 kW 81 kW 99 kW	05/15→05/17 05/15→ 05/15→	AQUACTRL 2 SINGLE; 10/16; Einbauposition beifahrerseitig; für Rechtslenker; passender Adapter: A	**2800011600260**	**16002**	52
			AQUACTRL 2 SINGLE; 10/16; Einbauposition fahrerseitig; für Rechtslenker; passender Adapter: A	**2800011616260**	**16162**	58
HYUNDAI - i30 Kombi Van (PDE) 03/17→						
Wischblatt						
1.0 T-GDi 1.4 T-GDi 1.6 CRDi VGT 1.6 CRDi VGT	88 kW 103 kW 81 kW 100 kW	03/17→ 03/17→12/20 03/17→ 03/17→	AQUACTRL 2 SET; für Linkslenker	**2800011221280**	**12212**	9
			AQUACTRL 2 SINGLE; Einbauposition beifahrerseitig; für Linkslenker; passender Adapter: A	**2800011302280**	**13022**	26
			AQUACTRL 2 SINGLE; Einbauposition fahrerseitig; für Linkslenker; passender Adapter: A	**2800011314280**	**13142**	30
			AQUACTRL 2 SINGLE; Einbauposition beifahrerseitig; für Rechtslenker; passender Adapter: A	**2800011602260**	**16022**	53
			AQUACTRL 2 SINGLE; Einbauposition fahrerseitig; für Rechtslenker; passender Adapter: A	**2800011616260**	**16162**	58
HYUNDAI - i40 I (VF) 03/12→05/19						
Wischblatt						
1.6 CRDi 1.6 CRDi	85 kW 100 kW	07/18→05/19 07/18→05/19	AQUACTRL 2 SET; für Linkslenker	**2800011221280**	**12212**	9
			AQUACTRL 2 SINGLE; Einbauposition beifahrerseitig; für Linkslenker; passender Adapter: A	**2800011302280**	**13022**	26
			AQUACTRL 2 SINGLE; Einbauposition fahrerseitig; für Linkslenker; passender Adapter: A	**2800011314280**	**13142**	30
			REARCTRL; Einbauposition hinten	**2800011526180**	**15261**	45
			AQUACTRL 2 SINGLE; Einbauposition beifahrerseitig; für Rechtslenker; passender Adapter: A	**2800011602260**	**16022**	53
			AQUACTRL 2 SINGLE; Einbauposition fahrerseitig; für Rechtslenker; passender Adapter: A	**2800011616260**	**16162**	58
1.6 GDI →	99 kW	03/12→05/19	AQUACTRL 2 SET; für Linkslenker	**2800011221280**	**12212**	9

© 2025 Continental Aftermarket & Services GmbH

HYUNDAI - i40 I (VF) 03/12→05/19

Wischblatt

1.7 CRDi 1.7 CRDi	85 kW 100 kW	03/12→05/19 03/12→05/19	AQUACTRL 2 SINGLE; Einbauposition beifahrerseitig; für Linkslenker; passender Adapter: A	**2800011302280**	**13022**	26
			AQUACTRL 2 SINGLE; Einbauposition fahrerseitig; für Linkslenker; passender Adapter: A	**2800011314280**	**13142**	30
			REARCTRL; Einbauposition hinten	**2800011526170** **2800011526180**	**52617** **15261**	45 45
			AQUACTRL 2 SINGLE; Einbauposition beifahrerseitig; für Rechtslenker; passender Adapter: A	**2800011602260** **2800011623270**	**16022** **62327**	53 61
			AQUACTRL 2 SINGLE; Einbauposition fahrerseitig; für Rechtslenker; passender Adapter: A	**2800011616260** **2800011630270**	**16162** **63027**	58 63
1.7 CRDI	103 kW	10/12→05/19	AQUACTRL 2 SET; für Linkslenker	**2800011221280**	**12212**	9
			AQUACTRL 2 SINGLE; Einbauposition beifahrerseitig; für Linkslenker; passender Adapter: A	**2800011302280**	**13022**	26
			AQUACTRL 2 SINGLE; Einbauposition fahrerseitig; für Linkslenker; passender Adapter: A	**2800011314280**	**13142**	30
			REARCTRL; Einbauposition hinten	**2800011526180**	**15261**	45
			AQUACTRL 2 SINGLE; Einbauposition beifahrerseitig; für Rechtslenker; passender Adapter: A	**2800011602260**	**16022**	53
			AQUACTRL 2 SINGLE; Einbauposition fahrerseitig; für Rechtslenker; passender Adapter: A	**2800011616260**	**16162**	58
1.7 CRDI	104 kW	01/15→05/19	AQUACTRL 2 SET; für Linkslenker	**2800011221280**	**12212**	9
			AQUACTRL 2 SINGLE; Einbauposition beifahrerseitig; für Linkslenker; passender Adapter: A	**2800011302280**	**13022**	26
			AQUACTRL 2 SINGLE; Einbauposition fahrerseitig; für Linkslenker; passender Adapter: A	**2800011314280**	**13142**	30
			REARCTRL; Einbauposition hinten	**2800011526170** **2800011526180**	**52617** **15261**	45 45
			AQUACTRL 2 SINGLE; Einbauposition beifahrerseitig; für Rechtslenker; passender Adapter: A	**2800011602260** **2800011623270**	**16022** **62327**	53 61
			AQUACTRL 2 SINGLE; Einbauposition fahrerseitig; für Rechtslenker; passender Adapter: A	**2800011616260** **2800011630270**	**16162** **63027**	58 63
2.0 2.0 CVVT 2.0 CVVT 2.0 CVVT	123 kW 110 kW 121 kW 130 kW	03/12→05/19 10/12→05/19 03/12→05/19 03/12→05/19	AQUACTRL 2 SET; für Linkslenker	**2800011221280**	**12212**	9
			AQUACTRL 2 SINGLE; Einbauposition beifahrerseitig; für Linkslenker; passender Adapter: A	**2800011302280**	**13022**	26
			AQUACTRL 2 SINGLE; Einbauposition fahrerseitig; für Linkslenker; passender Adapter: A	**2800011314280**	**13142**	30
			REARCTRL; Einbauposition hinten	**2800011526180**	**15261**	45
			AQUACTRL 2 SINGLE; Einbauposition beifahrerseitig; für Rechtslenker; passender Adapter: A	**2800011602260**	**16022**	53
			AQUACTRL 2 SINGLE; Einbauposition fahrerseitig; für Rechtslenker; passender Adapter: A	**2800011616260**	**16162**	58
2.0 GDi	121 kW	12/14→05/19	AQUACTRL 2 SET; für Linkslenker	**2800011221280**	**12212**	9
			AQUACTRL 2 SINGLE; Einbauposition beifahrerseitig; für Linkslenker; passender Adapter: A	**2800011302280**	**13022**	26
			AQUACTRL 2 SINGLE; Einbauposition fahrerseitig; für Linkslenker; passender Adapter: A	**2800011314280**	**13142**	30
			REARCTRL; Einbauposition hinten	**2800011526170** **2800011526180**	**52617** **15261**	45 45
			AQUACTRL 2 SINGLE; Einbauposition beifahrerseitig; für Rechtslenker; passender Adapter: A	**2800011602260** **2800011623270**	**16022** **62327**	53 61
			AQUACTRL 2 SINGLE; Einbauposition fahrerseitig; für Rechtslenker; passender Adapter: A	**2800011616260** **2800011630270**	**16162** **63027**	58 63

© 2025 Continental Aftermarket & Services GmbH

HYUNDAI - I40 I (VF) 03/12→05/19

Wischblatt

2.0 GDI 2.0 GDI	122 kW 130 kW	03/12→05/19 03/12→05/19	AQUACTRL 2 SET; für Linkslenker	**2800011221280**	**12212**	9
			AQUACTRL 2 SINGLE; Einbauposition beifahrerseitig; für Linkslenker; passender Adapter: A	**2800011302280**	**13022**	26
			AQUACTRL 2 SINGLE; Einbauposition fahrerseitig; für Linkslenker; passender Adapter: A	**2800011314280**	**13142**	30
			REARCTRL; Einbauposition hinten	**2800011526180**	**15261**	45
			AQUACTRL 2 SINGLE; Einbauposition beifahrerseitig; für Rechtslenker; passender Adapter: A	**2800011602260**	**16022**	53
			AQUACTRL 2 SINGLE; Einbauposition fahrerseitig; für Rechtslenker; passender Adapter: A	**2800011616260**	**16162**	58
2.0 GDI	131 kW	03/12→05/19	AQUACTRL 2 SET; für Linkslenker	**2800011221280**	**12212**	9
			AQUACTRL 2 SINGLE; Einbauposition beifahrerseitig; für Linkslenker; passender Adapter: A	**2800011302280**	**13022**	26
			AQUACTRL 2 SINGLE; Einbauposition fahrerseitig; für Linkslenker; passender Adapter: A	**2800011314280**	**13142**	30
			REARCTRL; Einbauposition hinten	**2800011526170** **2800011526180**	**52617** **15261**	45 45
			AQUACTRL 2 SINGLE; Einbauposition beifahrerseitig; für Rechtslenker; passender Adapter: A	**2800011602260** **2800011623270**	**16022** **62327**	53 61
			AQUACTRL 2 SINGLE; Einbauposition fahrerseitig; für Rechtslenker; passender Adapter: A	**2800011616260** **2800011630270**	**16162** **63027**	58 63

HYUNDAI - I40 I CW (VF) 07/11→05/19

Wischblatt

1.6 CRDi 1.6 CRDi	85 kW 100 kW	07/18→05/19 07/18→05/19	AQUACTRL 2 SET; für Linkslenker	**2800011221280**	**12212**	9
			AQUACTRL 2 SINGLE; Einbauposition beifahrerseitig; für Linkslenker; passender Adapter: A	**2800011302280**	**13022**	26
			AQUACTRL 2 SINGLE; Einbauposition fahrerseitig; für Linkslenker; passender Adapter: A	**2800011314280**	**13142**	30
			REARCTRL; Einbauposition hinten	**2800011526180**	**15261**	45
			AQUACTRL 2 SINGLE; Einbauposition beifahrerseitig; für Rechtslenker; passender Adapter: A	**2800011602260**	**16022**	53
			AQUACTRL 2 SINGLE; Einbauposition fahrerseitig; für Rechtslenker; passender Adapter: A	**2800011616260**	**16162**	58
1.6 GDI 1.7 CRDi 1.7 CRDi 1.7 CRDi	99 kW 85 kW 100 kW 104 kW	07/11→05/19 07/11→05/19 07/11→05/19 01/15→05/19	AQUACTRL 2 SET; für Linkslenker	**2800011221280**	**12212**	9
			AQUACTRL 2 SINGLE; Einbauposition beifahrerseitig; für Linkslenker; passender Adapter: A	**2800011302280**	**13022**	26
			AQUACTRL 2 SINGLE; Einbauposition fahrerseitig; für Linkslenker; passender Adapter: A	**2800011314280**	**13142**	30
			REARCTRL; Einbauposition hinten	**2800011526170** **2800011526180**	**52617** **15261**	45 45
			AQUACTRL 2 SINGLE; Einbauposition beifahrerseitig; für Rechtslenker; passender Adapter: A	**2800011602260** **2800011623270**	**16022** **62327**	53 61
			AQUACTRL 2 SINGLE; Einbauposition fahrerseitig; für Rechtslenker; passender Adapter: A	**2800011616260** **2800011630270**	**16162** **63027**	58 63
1.7 CRDI	103 kW	03/12→05/19	AQUACTRL 2 SET; für Linkslenker	**2800011221280**	**12212**	9
			AQUACTRL 2 SINGLE; Einbauposition beifahrerseitig; für Linkslenker; passender Adapter: A	**2800011302280**	**13022**	26
			AQUACTRL 2 SINGLE; Einbauposition fahrerseitig; für Linkslenker; passender Adapter: A	**2800011314280**	**13142**	30
			REARCTRL; Einbauposition hinten	**2800011526180**	**15261**	45
2.0	122 kW	03/12→05/19	AQUACTRL 2 SET; für Linkslenker	**2800011221280**	**12212**	9
			AQUACTRL 2 SINGLE; Einbauposition beifahrerseitig; für Linkslenker; passender Adapter: A	**2800011302280**	**13022**	26
			AQUACTRL 2 SINGLE; Einbauposition fahrerseitig; für Linkslenker; passender Adapter: A	**2800011314280**	**13142**	30
			REARCTRL; Einbauposition hinten	**2800011526180**	**15261**	45
			AQUACTRL 2 SINGLE; Einbauposition beifahrerseitig; für Rechtslenker; passender Adapter: A	**2800011602260** **2800011623270**	**16022** **62327**	53 61
			AQUACTRL 2 SINGLE; Einbauposition fahrerseitig; für Rechtslenker; passender Adapter: A	**2800011616260** **2800011630270**	**16162** **63027**	58 63

© 2025 Continental Aftermarket & Services GmbH

HYUNDAI - i40 I CW (VF) 07/11→05/19

Wischblatt

2.0 CVVT 2.0 CVVT 2.0 CVVT 2.0 CVVT	110 kW 112 kW 121 kW 130 kW	10/12→05/19 07/18→05/19 06/12→05/19 07/11→05/19	AQUACTRL 2 SET; für Linkslenker	**2800011221280**	**12212**	9
			AQUACTRL 2 SINGLE; Einbauposition beifahrerseitig; für Linkslenker; passender Adapter: A	**2800011302280**	**13022**	26
			AQUACTRL 2 SINGLE; Einbauposition fahrerseitig; für Linkslenker; passender Adapter: A	**2800011314280**	**13142**	30
			REARCTRL; Einbauposition hinten	**2800011526180**	**15261**	45
			AQUACTRL 2 SINGLE; Einbauposition beifahrerseitig; für Rechtslenker; passender Adapter: A	**2800011602260**	**16022**	53
			AQUACTRL 2 SINGLE; Einbauposition fahrerseitig; für Rechtslenker; passender Adapter: A	**2800011616260**	**16162**	58
2.0 GDi 2.0 GDI	121 kW 130 kW	12/14→05/19 07/11→05/19	AQUACTRL 2 SET; für Linkslenker	**2800011221280**	**12212**	9
			AQUACTRL 2 SINGLE; Einbauposition beifahrerseitig; für Linkslenker; passender Adapter: A	**2800011302280**	**13022**	26
			AQUACTRL 2 SINGLE; Einbauposition fahrerseitig; für Linkslenker; passender Adapter: A	**2800011314280**	**13142**	30
			REARCTRL; Einbauposition hinten	**2800011526170** **2800011526180**	**52617** **15261**	45 45
			AQUACTRL 2 SINGLE; Einbauposition beifahrerseitig; für Rechtslenker; passender Adapter: A	**2800011602260** **2800011623270**	**16022** **62327**	53 61
			AQUACTRL 2 SINGLE; Einbauposition fahrerseitig; für Rechtslenker; passender Adapter: A	**2800011616260** **2800011630270**	**16162** **63027**	58 63

HYUNDAI - i40 I Kombi Van (VF) 07/11→05/19

Wischblatt

1.7 CRDI	85 kW	05/15→05/19	AQUACTRL 2 SINGLE; Einbauposition beifahrerseitig; für Rechtslenker; passender Adapter: A	**2800011602260**	**16022**	53
			AQUACTRL 2 SINGLE; Einbauposition fahrerseitig; für Rechtslenker; passender Adapter: A	**2800011616260**	**16162**	58

HYUNDAI - IONIQ (AE) 03/16→03/23

Wischblatt

1.6 GDI Hybrid	104 kW	03/16→07/22	AQUACTRL 2 SINGLE; Einbauposition beifahrerseitig; für Linkslenker; passender Adapter: A	**2800011304280**	**13042**	26
			AQUACTRL 2 SINGLE; Einbauposition fahrerseitig; für Linkslenker; passender Adapter: A	**2800011314280**	**13142**	30
			AQUACTRL 2 SINGLE; Einbauposition beifahrerseitig; für Rechtslenker; passender Adapter: A	**2800011605260** **2800011624270**	**16052** **62427**	54 61
			AQUACTRL 2 SINGLE; Einbauposition fahrerseitig; für Rechtslenker; passender Adapter: A	**2800011616260** **2800011630270**	**16162** **63027**	58 63
1.6 GDI Plug-in Hybrid	104 kW	03/16→07/22	AQUACTRL 2 SINGLE; Einbauposition beifahrerseitig; für Linkslenker; passender Adapter: A	**2800011304280**	**13042**	26
			AQUACTRL 2 SINGLE; Einbauposition fahrerseitig; für Linkslenker; passender Adapter: A	**2800011314280**	**13142**	30
			AQUACTRL 2 SINGLE; Einbauposition beifahrerseitig; für Rechtslenker; passender Adapter: A	**2800011605260**	**16052**	54
			AQUACTRL 2 SINGLE; Einbauposition fahrerseitig; für Rechtslenker; passender Adapter: A	**2800011616260**	**16162**	58
Electric Electric	88 kW 100 kW	03/16→08/19 07/19→07/22	AQUACTRL 2 SINGLE; Einbauposition beifahrerseitig; für Linkslenker; passender Adapter: A	**2800011304280**	**13042**	26
			AQUACTRL 2 SINGLE; Einbauposition fahrerseitig; für Linkslenker; passender Adapter: A	**2800011314280**	**13142**	30
			AQUACTRL 2 SINGLE; Einbauposition beifahrerseitig; für Rechtslenker; passender Adapter: A	**2800011605260** **2800011624270**	**16052** **62427**	54 61
			AQUACTRL 2 SINGLE; Einbauposition fahrerseitig; für Rechtslenker; passender Adapter: A	**2800011616260** **2800011630270**	**16162** **63027**	58 63

© 2025 Continental Aftermarket & Services GmbH

HYUNDAI - IONIQ 5 (NE) 07/20→						
Wischblatt						
EV	125 kW	05/21→	AQUACTRL 2 SINGLE; Einbauposition beifahrerseitig; für Linkslenker; passender Adapter: A	**2800011304280**	**13042**	26
EV	160 kW	05/21→				
EV	168 kW	05/21→	AQUACTRL 2 SINGLE; Einbauposition fahrerseitig; für Linkslenker; passender Adapter: A	**2800011314280**	**13142**	30
EV Allrad	173 kW	05/21→				
EV Allrad	225 kW	05/21→				
EV Allrad	239 kW	05/21→				
HYUNDAI - IONIQ 6 (CE) 10/22→						
Wischblatt						
EV	111 kW	10/22→	AQUACTRL 2 SINGLE; Einbauposition beifahrerseitig; für Linkslenker; passender Adapter: A	**2800011304280**	**13042**	26
EV	168 kW	10/22→				
EV Allrad	239 kW	10/22→	AQUACTRL 2 SINGLE; Einbauposition fahrerseitig; für Linkslenker; passender Adapter: A	**2800011314280**	**13142**	30
			AQUACTRL 2 SINGLE; Einbauposition beifahrerseitig; für Rechtslenker; passender Adapter: A	**2800011605260**	**16052**	54
			AQUACTRL 2 SINGLE; Einbauposition fahrerseitig; für Rechtslenker; passender Adapter: A	**2800011616260**	**16162**	58
HYUNDAI - ix20 (JC) 11/10→07/19						
Wischblatt						
1.4	66 kW	11/10→07/19	AQUACTRL 2 SINGLE; Einbauposition beifahrerseitig; für Linkslenker; passender Adapter: BC	**2800011300280**	**13002**	25
			AQUACTRL 2 SINGLE; Einbauposition fahrerseitig; für Linkslenker; passender Adapter: BC	**2800011314280**	**13142**	30
			REARCTRL; Einbauposition hinten	**2800011505170**	**50517**	34
				2800011505180	**15051**	34
			AQUACTRL 2 SINGLE; Einbauposition beifahrerseitig; für Rechtslenker; passender Adapter: BC	**2800011600260**	**16002**	52
				2800011600270	**60027**	52
			AQUACTRL 2 SINGLE; Einbauposition fahrerseitig; für Rechtslenker; passender Adapter: BC	**2800011616260**	**16162**	58
				2800011630270	**63027**	63
1.4	74 kW	11/10→07/19	AQUACTRL 2 SINGLE; Einbauposition beifahrerseitig; für Linkslenker; passender Adapter: BC	**2800011300280**	**13002**	25
			AQUACTRL 2 SINGLE; Einbauposition fahrerseitig; für Linkslenker; passender Adapter: BC	**2800011314280**	**13142**	30
			REARCTRL; Einbauposition hinten	**2800011505180**	**15051**	34
			AQUACTRL 2 SINGLE; Einbauposition beifahrerseitig; für Rechtslenker; passender Adapter: BC	**2800011600260**	**16002**	52
			AQUACTRL 2 SINGLE; Einbauposition fahrerseitig; für Rechtslenker; passender Adapter: BC	**2800011616260**	**16162**	58
1.4 CRDi	57 kW	06/11→07/19	AQUACTRL 2 SINGLE; Einbauposition beifahrerseitig; für Linkslenker; passender Adapter: BC	**2800011300280**	**13002**	25
1.4 CRDi	66 kW	11/10→07/19				
			AQUACTRL 2 SINGLE; Einbauposition fahrerseitig; für Linkslenker; passender Adapter: BC	**2800011314280**	**13142**	30
			REARCTRL; Einbauposition hinten	**2800011505170**	**50517**	34
				2800011505180	**15051**	34
			AQUACTRL 2 SINGLE; Einbauposition beifahrerseitig; für Rechtslenker; passender Adapter: BC	**2800011600260**	**16002**	52
				2800011600270	**60027**	52
			AQUACTRL 2 SINGLE; Einbauposition fahrerseitig; für Rechtslenker; passender Adapter: BC	**2800011616260**	**16162**	58
				2800011630270	**63027**	63
1.4 LPG	66 kW	11/10→07/19	AQUACTRL 2 SINGLE; Einbauposition beifahrerseitig; für Linkslenker; passender Adapter: BC	**2800011300280**	**13002**	25
			AQUACTRL 2 SINGLE; Einbauposition fahrerseitig; für Linkslenker; passender Adapter: BC	**2800011314280**	**13142**	30
			REARCTRL; Einbauposition hinten	**2800011505180**	**15051**	34
			AQUACTRL 2 SINGLE; Einbauposition beifahrerseitig; für Rechtslenker; passender Adapter: BC	**2800011600260**	**16002**	52
			AQUACTRL 2 SINGLE; Einbauposition fahrerseitig; für Rechtslenker; passender Adapter: BC	**2800011616260**	**16162**	58
1.6	92 kW	11/10→07/19	AQUACTRL 2 SINGLE; Einbauposition beifahrerseitig; für Linkslenker; passender Adapter: BC	**2800011300280**	**13002**	25
1.6 CRDI	85 kW	06/11→07/19				
1.6 CRDI	94 kW	06/11→07/19	AQUACTRL 2 SINGLE; Einbauposition fahrerseitig; für Linkslenker; passender Adapter: BC	**2800011314280**	**13142**	30

→

© 2025 Continental Aftermarket & Services GmbH

HYUNDAI - ix20 (JC) 11/10→07/19

Wischblatt

1.6	92 kW	11/10→07/19	REARCTRL; Einbauposition hinten	**2800011505170**	**50517**	34
1.6 CRDI	85 kW	06/11→07/19		**2800011505180**	**15051**	34
1.6 CRDI	94 kW	06/11→07/19	AQUACTRL 2 SINGLE; Einbauposition beifahrerseitig; für Rechtslenker; passender Adapter: BC	**2800011600260**	**16002**	52
				2800011600270	**60027**	52
			AQUACTRL 2 SINGLE; Einbauposition fahrerseitig; für Rechtslenker; passender Adapter: BC	**2800011616260**	**16162**	58
				2800011630270	**63027**	63
1.6 LPG	92 kW	11/10→07/19	AQUACTRL 2 SINGLE; Einbauposition beifahrerseitig; für Linkslenker; passender Adapter: BC	**2800011300280**	**13002**	25
			AQUACTRL 2 SINGLE; Einbauposition fahrerseitig; für Linkslenker; passender Adapter: BC	**2800011314280**	**13142**	30
			REARCTRL; Einbauposition hinten	**2800011505180**	**15051**	34
			AQUACTRL 2 SINGLE; Einbauposition beifahrerseitig; für Rechtslenker; passender Adapter: BC	**2800011600260**	**16002**	52
			AQUACTRL 2 SINGLE; Einbauposition fahrerseitig; für Rechtslenker; passender Adapter: BC	**2800011616260**	**16162**	58

HYUNDAI - ix35 (LM, EL, ELH) 08/09→10/16

Wischblatt

1.6	99 kW	11/10→12/15	AQUACTRL 2 SET; für Linkslenker	**2800011211280**	**12112**	6
1.7 CRDi	85 kW	11/10→12/15	AQUACTRL 2 SINGLE; Einbauposition beifahrerseitig; für Linkslenker; passender Adapter: A	**2800011302280**	**13022**	26
2.0	113 kW	08/13→12/15				
2.0	114 kW	11/13→12/15	AQUACTRL 2 SINGLE; Einbauposition fahrerseitig; für Linkslenker; passender Adapter: A	**2800011312280**	**13122**	29
2.0	120 kW	01/10→07/13				
2.0	122 kW	01/10→12/15	REARCTRL; Einbauposition hinten	**2800011512170**	**51217**	38
				2800011512180	**15121**	38
			AQUACTRL 2 SINGLE; Einbauposition beifahrerseitig; für Rechtslenker; passender Adapter: A	**2800011602260**	**16022**	53
				2800011623270	**62327**	61
			AQUACTRL 2 SINGLE; Einbauposition fahrerseitig; für Rechtslenker; passender Adapter: A	**2800011614260**	**16142**	58
				2800011628270	**62827**	63
2.0 4WD	113 kW	09/14→12/15	AQUACTRL 2 SET; für Linkslenker	**2800011211280**	**12112**	6
			AQUACTRL 2 SINGLE; Einbauposition beifahrerseitig; für Linkslenker; passender Adapter: A	**2800011302280**	**13022**	26
			AQUACTRL 2 SINGLE; Einbauposition fahrerseitig; für Linkslenker; passender Adapter: A	**2800011312280**	**13122**	29
			REARCTRL; Einbauposition hinten	**2800011512180**	**15121**	38
			AQUACTRL 2 SINGLE; Einbauposition beifahrerseitig; für Rechtslenker; passender Adapter: A	**2800011602260**	**16022**	53
			AQUACTRL 2 SINGLE; Einbauposition fahrerseitig; für Rechtslenker; passender Adapter: A	**2800011614260**	**16142**	58
2.0 4WD	116 kW	09/14→06/15	AQUACTRL 2 SET; für Linkslenker	**2800011211280**	**12112**	6
2.0 4WD	120 kW	01/10→12/15	AQUACTRL 2 SINGLE; Einbauposition beifahrerseitig; für Linkslenker; passender Adapter: A	**2800011302280**	**13022**	26
			AQUACTRL 2 SINGLE; Einbauposition fahrerseitig; für Linkslenker; passender Adapter: A	**2800011312280**	**13122**	29
			REARCTRL; Einbauposition hinten	**2800011512170**	**51217**	38
				2800011512180	**15121**	38
			AQUACTRL 2 SINGLE; Einbauposition beifahrerseitig; für Rechtslenker; passender Adapter: A	**2800011602260**	**16022**	53
				2800011623270	**62327**	61
			AQUACTRL 2 SINGLE; Einbauposition fahrerseitig; für Rechtslenker; passender Adapter: A	**2800011614260**	**16142**	58
				2800011628270	**62827**	63
2.0 AWD	114 kW	11/13→12/15	AQUACTRL 2 SET; für Linkslenker	**2800011211280**	**12112**	6
			AQUACTRL 2 SINGLE; Einbauposition beifahrerseitig; für Linkslenker; passender Adapter: A	**2800011302280**	**13022**	26
			AQUACTRL 2 SINGLE; Einbauposition fahrerseitig; für Linkslenker; passender Adapter: A	**2800011312280**	**13122**	29
			REARCTRL; Einbauposition hinten	**2800011512180**	**15121**	38
			AQUACTRL 2 SINGLE; Einbauposition beifahrerseitig; für Rechtslenker; passender Adapter: A	**2800011602260**	**16022**	53
			AQUACTRL 2 SINGLE; Einbauposition fahrerseitig; für Rechtslenker; passender Adapter: A	**2800011614260**	**16142**	58
2.0 CRDi	100 kW	01/10→12/15	AQUACTRL 2 SET; für Linkslenker	**2800011211280**	**12112**	6

→

© 2025 Continental Aftermarket & Services GmbH

HYUNDAI - ix35 (LM, EL, ELH) 08/09→10/16

Wischblatt

2.0 CRDi	100 kW	01/10→12/15	AQUACTRL 2 SINGLE; Einbauposition beifahrerseitig; für Linkslenker; passender Adapter: A	**2800011302280**	**13022**	26
			AQUACTRL 2 SINGLE; Einbauposition fahrerseitig; für Linkslenker; passender Adapter: A	**2800011312280**	**13122**	29
			REARCTRL; Einbauposition hinten	**2800011512170** **2800011512180**	**51217** **15121**	38 38
			AQUACTRL 2 SINGLE; Einbauposition beifahrerseitig; für Rechtslenker; passender Adapter: A	**2800011602260** **2800011623270**	**16022** **62327**	53 61
			AQUACTRL 2 SINGLE; Einbauposition fahrerseitig; für Rechtslenker; passender Adapter: A	**2800011614260** **2800011628270**	**16142** **62827**	58 63
2.0 CRDi	130 kW	01/12→12/15	AQUACTRL 2 SET; für Linkslenker	**2800011211280**	**12112**	6
			AQUACTRL 2 SINGLE; Einbauposition beifahrerseitig; für Linkslenker; passender Adapter: A	**2800011302280**	**13022**	26
			AQUACTRL 2 SINGLE; Einbauposition fahrerseitig; für Linkslenker; passender Adapter: A	**2800011312280**	**13122**	29
			REARCTRL; Einbauposition hinten	**2800011512180**	**15121**	38
			AQUACTRL 2 SINGLE; Einbauposition beifahrerseitig; für Rechtslenker; passender Adapter: A	**2800011602260**	**16022**	53
			AQUACTRL 2 SINGLE; Einbauposition fahrerseitig; für Rechtslenker; passender Adapter: A	**2800011614260**	**16142**	58
2.0 CRDi 2.0 CRDi 4WD 2.0 CRDi 4WD	135 kW 100 kW 130 kW	08/09→12/15 01/10→12/15 01/11→12/15	AQUACTRL 2 SET; für Linkslenker	**2800011211280**	**12112**	6
			AQUACTRL 2 SINGLE; Einbauposition beifahrerseitig; für Linkslenker; passender Adapter: A	**2800011302280**	**13022**	26
			AQUACTRL 2 SINGLE; Einbauposition fahrerseitig; für Linkslenker; passender Adapter: A	**2800011312280**	**13122**	29
			REARCTRL; Einbauposition hinten	**2800011512170** **2800011512180**	**51217** **15121**	38 38
			AQUACTRL 2 SINGLE; Einbauposition beifahrerseitig; für Rechtslenker; passender Adapter: A	**2800011602260** **2800011623270**	**16022** **62327**	53 61
			AQUACTRL 2 SINGLE; Einbauposition fahrerseitig; für Rechtslenker; passender Adapter: A	**2800011614260** **2800011628270**	**16142** **62827**	58 63
2.0 CRDi 4WD	132 kW	01/10→06/15	AQUACTRL 2 SET; für Linkslenker	**2800011211280**	**12112**	6
			AQUACTRL 2 SINGLE; Einbauposition beifahrerseitig; für Linkslenker; passender Adapter: A	**2800011302280**	**13022**	26
			AQUACTRL 2 SINGLE; Einbauposition fahrerseitig; für Linkslenker; passender Adapter: A	**2800011312280**	**13122**	29
			REARCTRL; Einbauposition hinten	**2800011512180**	**15121**	38
			AQUACTRL 2 SINGLE; Einbauposition beifahrerseitig; für Rechtslenker; passender Adapter: A	**2800011602260**	**16022**	53
			AQUACTRL 2 SINGLE; Einbauposition fahrerseitig; für Rechtslenker; passender Adapter: A	**2800011614260**	**16142**	58
2.0 CRDi 4WD 2.0 CVVT	135 kW 110 kW	01/10→12/15 08/09→07/13	AQUACTRL 2 SET; für Linkslenker	**2800011211280**	**12112**	6
			AQUACTRL 2 SINGLE; Einbauposition beifahrerseitig; für Linkslenker; passender Adapter: A	**2800011302280**	**13022**	26
			AQUACTRL 2 SINGLE; Einbauposition fahrerseitig; für Linkslenker; passender Adapter: A	**2800011312280**	**13122**	29
			REARCTRL; Einbauposition hinten	**2800011512170** **2800011512180**	**51217** **15121**	38 38
			AQUACTRL 2 SINGLE; Einbauposition beifahrerseitig; für Rechtslenker; passender Adapter: A	**2800011602260** **2800011623270**	**16022** **62327**	53 61
			AQUACTRL 2 SINGLE; Einbauposition fahrerseitig; für Rechtslenker; passender Adapter: A	**2800011614260** **2800011628270**	**16142** **62827**	58 63

© 2025 Continental Aftermarket & Services GmbH

HYUNDAI - ix35 (LM, EL, ELH) 08/09→10/16

Wischblatt

2.0 CVVT 2.0 CVVT 4WD 2.0 CVVT 4WD	110 kW 110 kW 122 kW	08/13→12/15 08/13→12/15 08/09→12/15	AQUACTRL 2 SET; für Linkslenker	**2800011211280**	**12112**	6
			AQUACTRL 2 SINGLE; Einbauposition beifahrerseitig; für Linkslenker; passender Adapter: A	**2800011302280**	**13022**	26
			AQUACTRL 2 SINGLE; Einbauposition fahrerseitig; für Linkslenker; passender Adapter: A	**2800011312280**	**13122**	29
			REARCTRL; Einbauposition hinten	**2800011512180**	**15121**	38
			AQUACTRL 2 SINGLE; Einbauposition beifahrerseitig; für Rechtslenker; passender Adapter: A	**2800011602260**	**16022**	53
			AQUACTRL 2 SINGLE; Einbauposition fahrerseitig; für Rechtslenker; passender Adapter: A	**2800011614260**	**16142**	58
2.0 CVVT AWD 2.0 GDi 2.0 GDi 4WD 2.4 4WD 2.4 4WD	110 kW 122 kW 122 kW 129 kW 130 kW	08/09→07/13 08/13→12/15 08/13→12/15 09/12→12/13 01/10→12/15	AQUACTRL 2 SET; für Linkslenker	**2800011211280**	**12112**	6
			AQUACTRL 2 SINGLE; Einbauposition beifahrerseitig; für Linkslenker; passender Adapter: A	**2800011302280**	**13022**	26
			AQUACTRL 2 SINGLE; Einbauposition fahrerseitig; für Linkslenker; passender Adapter: A	**2800011312280**	**13122**	29
			REARCTRL; Einbauposition hinten	**2800011512170** **2800011512180**	**51217** **15121**	38 38
			AQUACTRL 2 SINGLE; Einbauposition beifahrerseitig; für Rechtslenker; passender Adapter: A	**2800011602260** **2800011623270**	**16022** **62327**	53 61
			AQUACTRL 2 SINGLE; Einbauposition fahrerseitig; für Rechtslenker; passender Adapter: A	**2800011614260** **2800011628270**	**16142** **62827**	58 63
2.4 CVVT 4WD	125 kW	12/14→06/15	AQUACTRL 2 SET; für Linkslenker	**2800011211280**	**12112**	6
			AQUACTRL 2 SINGLE; Einbauposition beifahrerseitig; für Linkslenker; passender Adapter: A	**2800011302280**	**13022**	26
			AQUACTRL 2 SINGLE; Einbauposition fahrerseitig; für Linkslenker; passender Adapter: A	**2800011312280**	**13122**	29
			REARCTRL; Einbauposition hinten	**2800011512180**	**15121**	38
			AQUACTRL 2 SINGLE; Einbauposition beifahrerseitig; für Rechtslenker; passender Adapter: A	**2800011602260**	**16022**	53
			AQUACTRL 2 SINGLE; Einbauposition fahrerseitig; für Rechtslenker; passender Adapter: A	**2800011614260**	**16142**	58
2.4 DCVVT-I 4WD	128 kW	07/10→12/13	AQUACTRL 2 SET; für Linkslenker	**2800011211280**	**12112**	6
			AQUACTRL 2 SINGLE; Einbauposition beifahrerseitig; für Linkslenker; passender Adapter: A	**2800011302280**	**13022**	26
			AQUACTRL 2 SINGLE; Einbauposition fahrerseitig; für Linkslenker; passender Adapter: A	**2800011312280**	**13122**	29
			REARCTRL; Einbauposition hinten	**2800011512170** **2800011512180**	**51217** **15121**	38 38
			AQUACTRL 2 SINGLE; Einbauposition beifahrerseitig; für Rechtslenker; passender Adapter: A	**2800011602260** **2800011623270**	**16022** **62327**	53 61
			AQUACTRL 2 SINGLE; Einbauposition fahrerseitig; für Rechtslenker; passender Adapter: A	**2800011614260** **2800011628270**	**16142** **62827**	58 63
2.4 GDi 2.4 GDi 4WD	136 kW 136 kW	09/13→12/15 01/13→12/15	AQUACTRL 2 SET; für Linkslenker	**2800011211280**	**12112**	6
			AQUACTRL 2 SINGLE; Einbauposition beifahrerseitig; für Linkslenker; passender Adapter: A	**2800011302280**	**13022**	26
			AQUACTRL 2 SINGLE; Einbauposition fahrerseitig; für Linkslenker; passender Adapter: A	**2800011312280**	**13122**	29
			REARCTRL; Einbauposition hinten	**2800011512180**	**15121**	38
			AQUACTRL 2 SINGLE; Einbauposition beifahrerseitig; für Rechtslenker; passender Adapter: A	**2800011602260**	**16022**	53
			AQUACTRL 2 SINGLE; Einbauposition fahrerseitig; für Rechtslenker; passender Adapter: A	**2800011614260**	**16142**	58

© 2025 Continental Aftermarket & Services GmbH

HYUNDAI - ix35 (LM, EL, ELH) 08/09→10/16						
Wischblatt						
Fuel Cell	100 kW	09/14→12/15	AQUACTRL 2 SET; für Linkslenker	**2800011211280**	**12112**	6
			AQUACTRL 2 SINGLE; Einbauposition beifahrerseitig; für Linkslenker; passender Adapter: A	**2800011302280**	**13022**	26
			AQUACTRL 2 SINGLE; Einbauposition fahrerseitig; für Linkslenker; passender Adapter: A	**2800011312280**	**13122**	29
			REARCTRL; Einbauposition hinten	**2800011512170** **2800011512180**	**51217** **15121**	38 38
			AQUACTRL 2 SINGLE; Einbauposition beifahrerseitig; für Rechtslenker; passender Adapter: A	**2800011602260** **2800011623270**	**16022** **62327**	53 61
			AQUACTRL 2 SINGLE; Einbauposition fahrerseitig; für Rechtslenker; passender Adapter: A	**2800011614260** **2800011628270**	**16142** **62827**	58 63
HYUNDAI - ix35 Van 08/09→12/15						
Wischblatt						
CRDi CRDi	85 kW 100 kW	09/10→12/15 08/09→12/15	AQUACTRL 2 SINGLE; Einbauposition beifahrerseitig; für Rechtslenker; passender Adapter: A	**2800011602260** **2800011623270**	**16022** **62327**	53 61
			AQUACTRL 2 SINGLE; Einbauposition fahrerseitig; für Rechtslenker; passender Adapter: A	**2800011614260** **2800011628270**	**16142** **62827**	58 63
CRDi 4WD	100 kW	08/09→12/15	AQUACTRL 2 SINGLE; Einbauposition beifahrerseitig; für Rechtslenker; passender Adapter: A	**2800011602260**	**16022**	53
			AQUACTRL 2 SINGLE; Einbauposition fahrerseitig; für Rechtslenker; passender Adapter: A	**2800011614260**	**16142**	58
GDi	99 kW	05/15→12/15	AQUACTRL 2 SINGLE; Einbauposition beifahrerseitig; für Rechtslenker; passender Adapter: A	**2800011602260** **2800011623270**	**16022** **62327**	53 61
			AQUACTRL 2 SINGLE; Einbauposition fahrerseitig; für Rechtslenker; passender Adapter: A	**2800011614260** **2800011628270**	**16142** **62827**	58 63
HYUNDAI - ix55 09/06→12/14						
Wischblatt						
3.0 V6 CRDi 3.0 V6 CRDi	176 kW 187 kW	01/08→11/12 03/12→11/12	AQUACTRL 2 SINGLE; Einbauposition beifahrerseitig; für Linkslenker; passender Adapter: BC	**2800011306280**	**13062**	27
			AQUACTRL 2 SINGLE; Einbauposition fahrerseitig; für Linkslenker; passender Adapter: BC	**2800011312280**	**13122**	29
3.0 V6 CRDi 4WD	176 kW	09/08→12/11	AQUACTRL 2 SINGLE; Einbauposition beifahrerseitig; für Linkslenker; passender Adapter: BC	**2800011306280**	**13062**	27
			AQUACTRL 2 SINGLE; Einbauposition fahrerseitig; für Linkslenker; passender Adapter: BC	**2800011312280**	**13122**	29
			AQUACTRL 2 SINGLE; Einbauposition beifahrerseitig; für Rechtslenker; passender Adapter: BC	**2800011607260** **2800011625270**	**16072** **62527**	55 62
			AQUACTRL 2 SINGLE; Einbauposition fahrerseitig; für Rechtslenker; passender Adapter: BC	**2800011614260** **2800011628270**	**16142** **62827**	58 63
3.0 V6 CRDi 4WD	180 kW	11/08→11/12	AQUACTRL 2 SINGLE; Einbauposition beifahrerseitig; für Rechtslenker; passender Adapter: BC	**2800011607260**	**16072**	55
			AQUACTRL 2 SINGLE; Einbauposition fahrerseitig; für Rechtslenker; passender Adapter: BC	**2800011614260**	**16142**	58
3.0 V6 CRDi 4WD	184 kW	09/11→12/12	AQUACTRL 2 SINGLE; Einbauposition beifahrerseitig; für Linkslenker; passender Adapter: BC	**2800011306280**	**13062**	27
			AQUACTRL 2 SINGLE; Einbauposition fahrerseitig; für Linkslenker; passender Adapter: BC	**2800011312280**	**13122**	29
			AQUACTRL 2 SINGLE; Einbauposition beifahrerseitig; für Rechtslenker; passender Adapter: BC	**2800011607260** **2800011625270**	**16072** **62527**	55 62
			AQUACTRL 2 SINGLE; Einbauposition fahrerseitig; für Rechtslenker; passender Adapter: BC	**2800011614260** **2800011628270**	**16142** **62827**	58 63
3.0 V6 CRDi 4WD	188 kW	03/12→11/12	AQUACTRL 2 SINGLE; Einbauposition beifahrerseitig; für Linkslenker; passender Adapter: BC	**2800011306280**	**13062**	27
			AQUACTRL 2 SINGLE; Einbauposition fahrerseitig; für Linkslenker; passender Adapter: BC	**2800011312280**	**13122**	29
			AQUACTRL 2 SINGLE; Einbauposition beifahrerseitig; für Rechtslenker; passender Adapter: BC	**2800011607260**	**16072**	55
			AQUACTRL 2 SINGLE; Einbauposition fahrerseitig; für Rechtslenker; passender Adapter: BC	**2800011614260**	**16142**	58

© 2025 Continental Aftermarket & Services GmbH

HYUNDAI - ix55 09/06→12/14

Wischblatt

3.8 V6	194 kW	01/11→11/12	AQUACTRL 2 SINGLE; Einbauposition beifahrerseitig; für Linkslenker; passender Adapter: BC	**2800011306280**	**13062**	27
			AQUACTRL 2 SINGLE; Einbauposition fahrerseitig; für Linkslenker; passender Adapter: BC	**2800011312280**	**13122**	29
			AQUACTRL 2 SINGLE; Einbauposition beifahrerseitig; für Rechtslenker; passender Adapter: BC	**2800011607260** **2800011625270**	**16072** **62527**	55 62
			AQUACTRL 2 SINGLE; Einbauposition fahrerseitig; für Rechtslenker; passender Adapter: BC	**2800011614260** **2800011628270**	**16142** **62827**	58 63
3.8 V6 4WD	191 kW	01/07→11/12	AQUACTRL 2 SINGLE; Einbauposition beifahrerseitig; für Linkslenker; passender Adapter: BC	**2800011306280**	**13062**	27
			AQUACTRL 2 SINGLE; Einbauposition fahrerseitig; für Linkslenker; passender Adapter: BC	**2800011312280**	**13122**	29
			AQUACTRL 2 SINGLE; Einbauposition beifahrerseitig; für Rechtslenker; passender Adapter: BC	**2800011607260**	**16072**	55
			AQUACTRL 2 SINGLE; Einbauposition fahrerseitig; für Rechtslenker; passender Adapter: BC	**2800011614260**	**16142**	58
3.8 V6 4WD	194 kW	01/11→11/12	AQUACTRL 2 SINGLE; Einbauposition beifahrerseitig; für Linkslenker; passender Adapter: BC	**2800011306280**	**13062**	27
			AQUACTRL 2 SINGLE; Einbauposition fahrerseitig; für Linkslenker; passender Adapter: BC	**2800011312280**	**13122**	29
			AQUACTRL 2 SINGLE; Einbauposition beifahrerseitig; für Rechtslenker; passender Adapter: BC	**2800011607260** **2800011625270**	**16072** **62527**	55 62
			AQUACTRL 2 SINGLE; Einbauposition fahrerseitig; für Rechtslenker; passender Adapter: BC	**2800011614260** **2800011628270**	**16142** **62827**	58 63
3.8 V6 4WD	199 kW	01/08→11/12	AQUACTRL 2 SINGLE; Einbauposition beifahrerseitig; für Rechtslenker; passender Adapter: BC	**2800011607260**	**16072**	55
			AQUACTRL 2 SINGLE; Einbauposition fahrerseitig; für Rechtslenker; passender Adapter: BC	**2800011614260**	**16142**	58

HYUNDAI - KONA (OS, OSE, OSI) 06/17→04/23

Wischblatt

1.0 T-GDi	88 kW	07/17→04/23	AQUACTRL 2 SET; für Linkslenker	**2800011221280**	**12212**	9
			AQUACTRL 2 SINGLE; Einbauposition beifahrerseitig; für Linkslenker; passender Adapter: A	**2800011302280**	**13022**	26
			AQUACTRL 2 SINGLE; Einbauposition fahrerseitig; für Linkslenker; passender Adapter: A	**2800011314280**	**13142**	30
			AQUACTRL 2 SINGLE; Einbauposition beifahrerseitig; für Rechtslenker; passender Adapter: A	**2800011602260** **2800011623270**	**16022** **62327**	53 61
			AQUACTRL 2 SINGLE; Einbauposition fahrerseitig; für Rechtslenker; passender Adapter: A	**2800011616260** **2800011630270**	**16162** **63027**	58 63
1.0 T-GDi Hybrid 48V 1.6 CRDi 1.6 CRDi e-VGT 1.6 CRDi e-VGT AWD 1.6 CRDi Hybrid 48V 1.6 CRDi Hybrid 48V 4WD	88 kW 85 kW 100 kW 100 kW 100 kW 100 kW	11/20→04/23 08/18→11/20 08/18→08/21 08/18→08/21 11/20→08/21 11/20→08/21	AQUACTRL 2 SET; für Linkslenker	**2800011221280**	**12212**	9
			AQUACTRL 2 SINGLE; Einbauposition beifahrerseitig; für Linkslenker; passender Adapter: A	**2800011302280**	**13022**	26
			AQUACTRL 2 SINGLE; Einbauposition fahrerseitig; für Linkslenker; passender Adapter: A	**2800011314280**	**13142**	30
			AQUACTRL 2 SINGLE; Einbauposition beifahrerseitig; für Rechtslenker; passender Adapter: A	**2800011602260**	**16022**	53
			AQUACTRL 2 SINGLE; Einbauposition fahrerseitig; für Rechtslenker; passender Adapter: A	**2800011616260**	**16162**	58
1.6 GDi Hybrid 1.6 T-GDi 1.6 T-GDi 1.6 T-GDi 4WD 1.6 T-GDi 4WD 2.0	104 kW 130 kW 146 kW 130 kW 146 kW 110 kW	09/19→04/23 07/17→12/20 11/20→04/23 06/17→03/23 11/20→04/23 07/17→03/23	AQUACTRL 2 SET; für Linkslenker	**2800011221280**	**12212**	9
			AQUACTRL 2 SINGLE; Einbauposition beifahrerseitig; für Linkslenker; passender Adapter: A	**2800011302280**	**13022**	26
			AQUACTRL 2 SINGLE; Einbauposition fahrerseitig; für Linkslenker; passender Adapter: A	**2800011314280**	**13142**	30
			AQUACTRL 2 SINGLE; Einbauposition beifahrerseitig; für Rechtslenker; passender Adapter: A	**2800011602260** **2800011623270**	**16022** **62327**	53 61
			AQUACTRL 2 SINGLE; Einbauposition fahrerseitig; für Rechtslenker; passender Adapter: A	**2800011616260** **2800011630270**	**16162** **63027**	58 63

© 2025 Continental Aftermarket & Services GmbH

HYUNDAI - KONA (OS, OSE, OSI) 06/17→04/23

Wischblatt

2.0	110 kW	01/21→03/23	AQUACTRL 2 SET; für Linkslenker	**2800011221280**	**12212**	9
			AQUACTRL 2 SINGLE; Einbauposition beifahrerseitig; für Linkslenker; passender Adapter: A	**2800011302280**	**13022**	26
			AQUACTRL 2 SINGLE; Einbauposition fahrerseitig; für Linkslenker; passender Adapter: A	**2800011314280**	**13142**	30
			AQUACTRL 2 SINGLE; Einbauposition beifahrerseitig; für Rechtslenker; passender Adapter: A	**2800011602260**	**16022**	53
			AQUACTRL 2 SINGLE; Einbauposition fahrerseitig; für Rechtslenker; passender Adapter: A	**2800011616260**	**16162**	58
2.0 N	206 kW	07/21→03/23	AQUACTRL 2 SET; für Linkslenker	**2800011221280**	**12212**	9
EV	100 kW	04/18→04/23	AQUACTRL 2 SINGLE; Einbauposition beifahrerseitig; für Linkslenker; passender Adapter: A	**2800011302280**	**13022**	26
EV	150 kW	04/18→03/23	AQUACTRL 2 SINGLE; Einbauposition fahrerseitig; für Linkslenker; passender Adapter: A	**2800011314280**	**13142**	30
			AQUACTRL 2 SINGLE; Einbauposition beifahrerseitig; für Rechtslenker; passender Adapter: A	**2800011602260** **2800011623270**	**16022** **62327**	53 61
			AQUACTRL 2 SINGLE; Einbauposition fahrerseitig; für Rechtslenker; passender Adapter: A	**2800011616260** **2800011630270**	**16162** **63027**	58 63

HYUNDAI - KONA (SX2) 04/23→

Wischblatt

1.0 T-GDi	88 kW	04/23→	AQUACTRL 2 SET; für Linkslenker	**2800011221280**	**12212**	9
1.0 T-GDi Hybrid 48V	88 kW	04/23→	AQUACTRL 2 SINGLE; Einbauposition beifahrerseitig; für Linkslenker; passender Adapter: A	**2800011302280**	**13022**	26
1.6 T-GDi	146 kW	04/23→				
1.6 T-GDi 4WD	146 kW	04/23→				
1.6 T-GDi Hybrid	104 kW	04/23→	AQUACTRL 2 SINGLE; Einbauposition fahrerseitig; für Linkslenker; passender Adapter: A	**2800011314280**	**13142**	30
2.0 MPi	110 kW	04/23→				
EV	115 kW	07/23→	AQUACTRL 2 SINGLE; Einbauposition beifahrerseitig; für Rechtslenker; passender Adapter: A	**2800011602260**	**16022**	53
EV	160 kW	07/23→				
			AQUACTRL 2 SINGLE; Einbauposition fahrerseitig; für Rechtslenker; passender Adapter: A	**2800011616260**	**16162**	58

HYUNDAI - KONA Kasten/SUV (OS, OSE, OSI) 06/17→

Wischblatt

1.0 T-GDi	88 kW	07/17→	AQUACTRL 2 SET; für Linkslenker	**2800011221280**	**12212**	9
1.6 GDi Hybrid	104 kW	06/19→	AQUACTRL 2 SINGLE; Einbauposition beifahrerseitig; für Linkslenker; passender Adapter: A	**2800011302280**	**13022**	26
EV	150 kW	04/18→				
			AQUACTRL 2 SINGLE; Einbauposition fahrerseitig; für Linkslenker; passender Adapter: A	**2800011314280**	**13142**	30
			AQUACTRL 2 SINGLE; Einbauposition beifahrerseitig; für Rechtslenker; passender Adapter: A	**2800011602260**	**16022**	53
			AQUACTRL 2 SINGLE; Einbauposition fahrerseitig; für Rechtslenker; passender Adapter: A	**2800011616260**	**16162**	58

HYUNDAI - LANTRA I (J-1) 10/90→11/95

Wischblatt

1.5 i.e.	63 kW	10/90→11/95	AQUACTRL 2 SINGLE; Einbauposition beifahrerseitig; für Linkslenker; passender Adapter: A	**2800011305280**	**13052**	27
1.6 i.e. 16V	78 kW	10/90→11/95				
1.6 i.e. 16V	84 kW	10/90→11/95	AQUACTRL 2 SINGLE; Einbauposition fahrerseitig; für Linkslenker; passender Adapter: A	**2800011306280**	**13062**	27
1.8 i.e. 16V	93 kW	10/90→11/95				
			AQUACTRL 2 SINGLE; Einbauposition beifahrerseitig; für Rechtslenker; passender Adapter: A	**2800011606260** **2800011606270**	**16062** **60627**	54 54
			AQUACTRL 2 SINGLE; Einbauposition fahrerseitig; für Rechtslenker; passender Adapter: A	**2800011607260** **2800011625270**	**16072** **62527**	55 62

© 2025 Continental Aftermarket & Services GmbH

HYUNDAI - LANTRA II (J-2) 01/95→12/02

Wischblatt

1.5 12V 1.6 16V	65 kW 84 kW	12/96→09/00 11/95→09/00	AQUACTRL 2 SINGLE; Einbauposition beifahrerseitig; für Linkslenker; passender Adapter: A	**2800011304280**	**13042**	26
			AQUACTRL 2 SINGLE; Einbauposition fahrerseitig; für Linkslenker; passender Adapter: A	**2800011306280**	**13062**	27
			AQUACTRL 2 SINGLE; Einbauposition beifahrerseitig; für Rechtslenker; passender Adapter: A	**2800011605260** **2800011624270**	**16052** **62427**	54 61
			AQUACTRL 2 SINGLE; Einbauposition fahrerseitig; für Rechtslenker; passender Adapter: A	**2800011607260** **2800011625270**	**16072** **62527**	55 62
1.6 16V	87 kW	06/95→09/00	AQUACTRL 2 SINGLE; Einbauposition beifahrerseitig; für Linkslenker; passender Adapter: A	**2800011304280**	**13042**	26
			AQUACTRL 2 SINGLE; Einbauposition fahrerseitig; für Linkslenker; passender Adapter: A	**2800011306280**	**13062**	27
			AQUACTRL 2 SINGLE; Einbauposition beifahrerseitig; für Rechtslenker; passender Adapter: A	**2800011605260**	**16052**	54
			AQUACTRL 2 SINGLE; Einbauposition fahrerseitig; für Rechtslenker; passender Adapter: A	**2800011607260**	**16072**	55
1.6 i 1.8 16V 1.9 D	66 kW 94 kW 50 kW	11/95→09/00 11/95→09/00 03/98→09/00	AQUACTRL 2 SINGLE; Einbauposition beifahrerseitig; für Linkslenker; passender Adapter: A	**2800011304280**	**13042**	26
			AQUACTRL 2 SINGLE; Einbauposition fahrerseitig; für Linkslenker; passender Adapter: A	**2800011306280**	**13062**	27
			AQUACTRL 2 SINGLE; Einbauposition beifahrerseitig; für Rechtslenker; passender Adapter: A	**2800011605260** **2800011624270**	**16052** **62427**	54 61
			AQUACTRL 2 SINGLE; Einbauposition fahrerseitig; für Rechtslenker; passender Adapter: A	**2800011607260** **2800011625270**	**16072** **62527**	55 62
2.0	100 kW	04/97→05/00	AQUACTRL 2 SINGLE; Einbauposition beifahrerseitig; für Linkslenker; passender Adapter: A	**2800011304280**	**13042**	26
			AQUACTRL 2 SINGLE; Einbauposition fahrerseitig; für Linkslenker; passender Adapter: A	**2800011306280**	**13062**	27
			AQUACTRL 2 SINGLE; Einbauposition beifahrerseitig; für Rechtslenker; passender Adapter: A	**2800011605260**	**16052**	54
			AQUACTRL 2 SINGLE; Einbauposition fahrerseitig; für Rechtslenker; passender Adapter: A	**2800011607260**	**16072**	55
2.0 16V	102 kW	08/96→09/00	AQUACTRL 2 SINGLE; Einbauposition beifahrerseitig; für Linkslenker; passender Adapter: A	**2800011304280**	**13042**	26
			AQUACTRL 2 SINGLE; Einbauposition fahrerseitig; für Linkslenker; passender Adapter: A	**2800011306280**	**13062**	27
			AQUACTRL 2 SINGLE; Einbauposition beifahrerseitig; für Rechtslenker; passender Adapter: A	**2800011605260** **2800011624270**	**16052** **62427**	54 61
			AQUACTRL 2 SINGLE; Einbauposition fahrerseitig; für Rechtslenker; passender Adapter: A	**2800011607260** **2800011625270**	**16072** **62527**	55 62

HYUNDAI - LANTRA II Kombi (J-2) 06/95→12/01

Wischblatt

1.5 12V 1.6 16V	65 kW 84 kW	04/97→10/00 02/96→10/00	AQUACTRL 2 SINGLE; Einbauposition beifahrerseitig; für Linkslenker; passender Adapter: A	**2800011304280**	**13042**	26
			AQUACTRL 2 SINGLE; Einbauposition fahrerseitig; für Linkslenker; passender Adapter: A	**2800011306280**	**13062**	27
			REARCTRL; Einbauposition hinten	**2800011539170** **2800011539180**	**53917** **15391**	51 51
			AQUACTRL 2 SINGLE; Einbauposition beifahrerseitig; für Rechtslenker; passender Adapter: A	**2800011605260** **2800011624270**	**16052** **62427**	54 61
			AQUACTRL 2 SINGLE; Einbauposition fahrerseitig; für Rechtslenker; passender Adapter: A	**2800011607260** **2800011625270**	**16072** **62527**	55 62
1.6 16V	87 kW	06/98→05/00	AQUACTRL 2 SINGLE; Einbauposition beifahrerseitig; für Linkslenker; passender Adapter: A	**2800011304280**	**13042**	26
			AQUACTRL 2 SINGLE; Einbauposition fahrerseitig; für Linkslenker; passender Adapter: A	**2800011306280**	**13062**	27
			REARCTRL; Einbauposition hinten	**2800011539180**	**15391**	51
			AQUACTRL 2 SINGLE; Einbauposition beifahrerseitig; für Rechtslenker; passender Adapter: A	**2800011605260**	**16052**	54
			AQUACTRL 2 SINGLE; Einbauposition fahrerseitig; für Rechtslenker; passender Adapter: A	**2800011607260**	**16072**	55

© 2025 Continental Aftermarket & Services GmbH

HYUNDAI - LANTRA II Kombi (J-2) 06/95→12/01						
Wischblatt						
1.6 i 1.8 16V	66 kW 94 kW	02/96→10/00 02/96→10/00	AQUACTRL 2 SINGLE; Einbauposition beifahrerseitig; für Linkslenker; passender Adapter: A	**2800011304280**	**13042**	26
			AQUACTRL 2 SINGLE; Einbauposition fahrerseitig; für Linkslenker; passender Adapter: A	**2800011306280**	**13062**	27
			REARCTRL; Einbauposition hinten	**2800011539170** **2800011539180**	**53917** **15391**	51 51
			AQUACTRL 2 SINGLE; Einbauposition beifahrerseitig; für Rechtslenker; passender Adapter: A	**2800011605260** **2800011624270**	**16052** **62427**	54 61
			AQUACTRL 2 SINGLE; Einbauposition fahrerseitig; für Rechtslenker; passender Adapter: A	**2800011607260** **2800011625270**	**16072** **62527**	55 62
1.9 D	50 kW	03/98→10/00	AQUACTRL 2 SINGLE; Einbauposition beifahrerseitig; für Linkslenker; passender Adapter: A	**2800011304280**	**13042**	26
			AQUACTRL 2 SINGLE; Einbauposition fahrerseitig; für Linkslenker; passender Adapter: A	**2800011306280**	**13062**	27
			AQUACTRL 2 SINGLE; Einbauposition beifahrerseitig; für Rechtslenker; passender Adapter: A	**2800011605260** **2800011624270**	**16052** **62427**	54 61
			AQUACTRL 2 SINGLE; Einbauposition fahrerseitig; für Rechtslenker; passender Adapter: A	**2800011607260** **2800011625270**	**16072** **62527**	55 62
2.0	100 kW	04/97→05/00	AQUACTRL 2 SINGLE; Einbauposition beifahrerseitig; für Linkslenker; passender Adapter: A	**2800011304280**	**13042**	26
			AQUACTRL 2 SINGLE; Einbauposition fahrerseitig; für Linkslenker; passender Adapter: A	**2800011306280**	**13062**	27
			AQUACTRL 2 SINGLE; Einbauposition beifahrerseitig; für Rechtslenker; passender Adapter: A	**2800011605260**	**16052**	54
			AQUACTRL 2 SINGLE; Einbauposition fahrerseitig; für Rechtslenker; passender Adapter: A	**2800011607260**	**16072**	55
2.0 16V	102 kW	11/95→10/00	AQUACTRL 2 SINGLE; Einbauposition beifahrerseitig; für Linkslenker; passender Adapter: A	**2800011304280**	**13042**	26
			AQUACTRL 2 SINGLE; Einbauposition fahrerseitig; für Linkslenker; passender Adapter: A	**2800011306280**	**13062**	27
			REARCTRL; Einbauposition hinten	**2800011539170** **2800011539180**	**53917** **15391**	51 51
			AQUACTRL 2 SINGLE; Einbauposition beifahrerseitig; für Rechtslenker; passender Adapter: A	**2800011605260** **2800011624270**	**16052** **62427**	54 61
			AQUACTRL 2 SINGLE; Einbauposition fahrerseitig; für Rechtslenker; passender Adapter: A	**2800011607260** **2800011625270**	**16072** **62527**	55 62
HYUNDAI - MATRIX (FC) 06/01→08/10						
Wischblatt						
1.5 CRDi 1.5 CRDi 1.5 CRDi VGT	60 kW 75 kW 81 kW	10/01→08/10 12/04→08/10 08/05→08/10	AQUACTRL 2 SET; für Linkslenker	**2800011201280**	**12012**	3
			AQUACTRL 2 SINGLE; Einbauposition beifahrerseitig; für Linkslenker; passender Adapter: A	**2800011302280**	**13022**	26
			AQUACTRL 2 SINGLE; Einbauposition fahrerseitig; für Linkslenker; passender Adapter: A	**2800011309280**	**13092**	28
			REARCTRL; Einbauposition hinten	**2800011539170** **2800011539180**	**53917** **15391**	51 51
			AQUACTRL 2 SINGLE; Einbauposition beifahrerseitig; für Rechtslenker; passender Adapter: A	**2800011602260** **2800011623270**	**16022** **62327**	53 61
			AQUACTRL 2 SINGLE; Einbauposition fahrerseitig; für Rechtslenker; passender Adapter: A	**2800011610260** **2800011610270**	**16102** **61027**	56 56
1.6	66 kW	01/02→12/05	AQUACTRL 2 SET; für Linkslenker	**2800011201280**	**12012**	3
			AQUACTRL 2 SINGLE; Einbauposition beifahrerseitig; für Linkslenker; passender Adapter: A	**2800011302280**	**13022**	26
			AQUACTRL 2 SINGLE; Einbauposition fahrerseitig; für Linkslenker; passender Adapter: A	**2800011309280**	**13092**	28
			REARCTRL; Einbauposition hinten	**2800011539180**	**15391**	51
			AQUACTRL 2 SINGLE; Einbauposition beifahrerseitig; für Rechtslenker; passender Adapter: A	**2800011602260**	**16022**	53
			AQUACTRL 2 SINGLE; Einbauposition fahrerseitig; für Rechtslenker; passender Adapter: A	**2800011610260**	**16102**	56
1.6 →	76 kW	06/01→08/10	AQUACTRL 2 SET; für Linkslenker	**2800011201280**	**12012**	3

© 2025 Continental Aftermarket & Services GmbH

HYUNDAI - MATRIX (FC) 06/01→08/10						
Wischblatt						
1.8	90 kW	06/01→08/10	AQUACTRL 2 SINGLE; Einbauposition beifahrerseitig; für Linkslenker; passender Adapter: A	**2800011302280**	**13022**	26
			AQUACTRL 2 SINGLE; Einbauposition fahrerseitig; für Linkslenker; passender Adapter: A	**2800011309280**	**13092**	28
			REARCTRL; Einbauposition hinten	**2800011539170**	**53917**	51
				2800011539180	**15391**	51
			AQUACTRL 2 SINGLE; Einbauposition beifahrerseitig; für Rechtslenker; passender Adapter: A	**2800011602260**	**16022**	53
				2800011623270	**62327**	61
			AQUACTRL 2 SINGLE; Einbauposition fahrerseitig; für Rechtslenker; passender Adapter: A	**2800011610260**	**16102**	56
				2800011610270	**61027**	56
HYUNDAI - NEXO (FE) 03/18→						
Wischblatt						
FCEV	120 kW	03/18→	AQUACTRL 2 SET; für Linkslenker	**2800011221280**	**12212**	9
			AQUACTRL 2 SINGLE; Einbauposition beifahrerseitig; für Linkslenker; passender Adapter: A	**2800011302280**	**13022**	26
			AQUACTRL 2 SINGLE; Einbauposition fahrerseitig; für Linkslenker; passender Adapter: A	**2800011314280**	**13142**	30
			REARCTRL; Einbauposition hinten	**2800011508170**	**50817**	36
				2800011508180	**15081**	36
			AQUACTRL 2 SINGLE; Einbauposition beifahrerseitig; für Rechtslenker; passender Adapter: A	**2800011602260**	**16022**	53
				2800011623270	**62327**	61
			AQUACTRL 2 SINGLE; Einbauposition fahrerseitig; für Rechtslenker; passender Adapter: A	**2800011616260**	**16162**	58
				2800011630270	**63027**	63
HYUNDAI - PONY 06/74→12/85						
Wischblatt						
1.2	40 kW	06/74→12/82	AQUACTRL 2 SINGLE; Einbauposition fahrerseitig; für Linkslenker; passender Adapter: A	**2800011302280**	**13022**	26
			AQUACTRL 2 SINGLE; Einbauposition beifahrerseitig; für Linkslenker; passender Adapter: A	**2800011302280**	**13022**	26
1.4	50 kW	08/77→12/85	AQUACTRL 2 SINGLE; 12/82; Einbauposition fahrerseitig; für Linkslenker; passender Adapter: A	**2800011302280**	**13022**	26
			AQUACTRL 2 SINGLE; 12/82; Einbauposition beifahrerseitig; für Linkslenker; passender Adapter: A	**2800011302280**	**13022**	26
HYUNDAI - PONY / EXCEL Stufenheck (X-2) 04/89→01/95						
Wischblatt						
1.3	48 kW	12/92→09/94	AQUACTRL 2 SINGLE; Einbauposition beifahrerseitig; für Linkslenker; passender Adapter: A	**2800011304280**	**13042**	26
			AQUACTRL 2 SINGLE; Einbauposition fahrerseitig; für Linkslenker; passender Adapter: A	**2800011304280**	**13042**	26
1.3 1.3	49 kW 51 kW	01/90→01/95 09/89→08/94	AQUACTRL 2 SINGLE; Einbauposition beifahrerseitig; für Linkslenker; passender Adapter: A	**2800011304280**	**13042**	26
			AQUACTRL 2 SINGLE; Einbauposition fahrerseitig; für Linkslenker; passender Adapter: A	**2800011304280**	**13042**	26
			AQUACTRL 2 SINGLE; Einbauposition fahrerseitig; für Rechtslenker; passender Adapter: A	**2800011624270**	**62427**	61
			AQUACTRL 2 SINGLE; Einbauposition beifahrerseitig; für Rechtslenker; passender Adapter: A	**2800011624270**	**62427**	61
1.5 1.5 i 1.5 i	53 kW 61 kW 62 kW	01/90→01/95 01/90→01/95 01/90→01/95	AQUACTRL 2 SINGLE; Einbauposition beifahrerseitig; für Linkslenker; passender Adapter: A	**2800011304280**	**13042**	26
			AQUACTRL 2 SINGLE; Einbauposition fahrerseitig; für Linkslenker; passender Adapter: A	**2800011304280**	**13042**	26

© 2025 Continental Aftermarket & Services GmbH

HYUNDAI - PONY (X-2) 10/89→01/95						
Wischblatt						
1.3 1.3 1.3 1.5 1.5 i 1.5 i	43 kW 49 kW 51 kW 53 kW 61 kW 62 kW	10/89→01/95 10/89→01/95 12/89→07/91 10/89→01/95 10/89→01/95 10/89→01/95	AQUACTRL 2 SINGLE; Einbauposition fahrerseitig; für Linkslenker; passender Adapter: A	**2800011304280**	**13042**	26
			AQUACTRL 2 SINGLE; Einbauposition beifahrerseitig; für Linkslenker; passender Adapter: A	**2800011304280**	**13042**	26
HYUNDAI - PONY Wagon 02/78→06/86						
Wischblatt						
1.2 1.4	40 kW 50 kW	02/78→06/86 02/78→06/86	AQUACTRL 2 SINGLE; Einbauposition fahrerseitig; für Linkslenker; passender Adapter: A	**2800011302280**	**13022**	26
			AQUACTRL 2 SINGLE; Einbauposition beifahrerseitig; für Linkslenker; passender Adapter: A	**2800011302280**	**13022**	26
HYUNDAI - PORTER Bus 07/94→04/04						
Wischblatt						
2.5 TD	57 kW	07/94→04/04	AQUACTRL 2 SINGLE; Einbauposition fahrerseitig; für Rechtslenker; passender Adapter: A	**2800011624270**	**62427**	61
			AQUACTRL 2 SINGLE; Einbauposition beifahrerseitig; für Rechtslenker; passender Adapter: A	**2800011624270**	**62427**	61
HYUNDAI - PORTER Kasten 07/94→04/04						
Wischblatt						
2.4	82 kW	03/96→04/04	AQUACTRL 2 SINGLE; Einbauposition fahrerseitig; für Linkslenker; passender Adapter: A	**2800011304280**	**13042**	26
			AQUACTRL 2 SINGLE; Einbauposition beifahrerseitig; für Linkslenker; passender Adapter: A	**2800011304280**	**13042**	26
2.5 CRDi 2.5 TD 2.5 TD	103 kW 57 kW 73 kW	02/03→04/04 07/94→04/04 07/94→04/04	AQUACTRL 2 SINGLE; Einbauposition fahrerseitig; für Linkslenker; passender Adapter: A	**2800011304280**	**13042**	26
			AQUACTRL 2 SINGLE; Einbauposition beifahrerseitig; für Linkslenker; passender Adapter: A	**2800011304280**	**13042**	26
			AQUACTRL 2 SINGLE; Einbauposition fahrerseitig; für Rechtslenker; passender Adapter: A	**2800011624270**	**62427**	61
			AQUACTRL 2 SINGLE; Einbauposition beifahrerseitig; für Rechtslenker; passender Adapter: A	**2800011624270**	**62427**	61
2.6 TD	63 kW	07/94→04/04	AQUACTRL 2 SINGLE; Einbauposition fahrerseitig; für Linkslenker; passender Adapter: A	**2800011304280**	**13042**	26
			AQUACTRL 2 SINGLE; Einbauposition beifahrerseitig; für Linkslenker; passender Adapter: A	**2800011304280**	**13042**	26
HYUNDAI - PORTER Pritsche/Fahrgestell 07/94→12/04						
Wischblatt						
2.4 2.5 CRDi	82 kW 103 kW	03/96→04/04 02/03→04/04	AQUACTRL 2 SINGLE; Einbauposition fahrerseitig; für Linkslenker; passender Adapter: A	**2800011304280**	**13042**	26
			AQUACTRL 2 SINGLE; Einbauposition beifahrerseitig; für Linkslenker; passender Adapter: A	**2800011304280**	**13042**	26
2.5 TD	57 kW	07/94→04/04	AQUACTRL 2 SINGLE; Einbauposition fahrerseitig; für Linkslenker; passender Adapter: A	**2800011304280**	**13042**	26
			AQUACTRL 2 SINGLE; Einbauposition beifahrerseitig; für Linkslenker; passender Adapter: A	**2800011304280**	**13042**	26
			AQUACTRL 2 SINGLE; Einbauposition fahrerseitig; für Rechtslenker; passender Adapter: A	**2800011624270**	**62427**	61
			AQUACTRL 2 SINGLE; Einbauposition beifahrerseitig; für Rechtslenker; passender Adapter: A	**2800011624270**	**62427**	61
2.5 TD	73 kW	07/94→04/04	AQUACTRL 2 SINGLE; Einbauposition fahrerseitig; für Linkslenker; passender Adapter: A	**2800011304280**	**13042**	26
			AQUACTRL 2 SINGLE; Einbauposition beifahrerseitig; für Linkslenker; passender Adapter: A	**2800011304280**	**13042**	26

© 2025 Continental Aftermarket & Services GmbH

HYUNDAI - PORTER Pritsche/Fahrgestell 05/04→						
Wischblatt						
2.5 D	99 kW	01/12→	AQUACTRL 2 SINGLE; Einbauposition fahrerseitig; für Linkslenker; passender Adapter: A	**2800011304280**	**13042**	26
			AQUACTRL 2 SINGLE; Einbauposition beifahrerseitig; für Linkslenker; passender Adapter: A	**2800011304280**	**13042**	26
HYUNDAI - SANTA FÉ I (SM) 11/00→03/06						
Wischblatt						
2.0	99 kW	08/01→03/06	AQUACTRL 2 SET; für Linkslenker	**2800011224280**	**12242**	10
2.0 CRDi	83 kW	08/01→03/06	AQUACTRL 2 SINGLE; Einbauposition beifahrerseitig; für Linkslenker; passender Adapter: A	**2800011306280**	**13062**	27
2.0 CRDi 4x4	83 kW	04/01→03/06				
2.0 CRDi 4x4	92 kW	08/03→03/06	AQUACTRL 2 SINGLE; Einbauposition fahrerseitig; für Linkslenker; passender Adapter: A	**2800011309280**	**13092**	28
			REARCTRL; Einbauposition hinten	**2800011539170**	**53917**	51
				2800011539180	**15391**	51
			AQUACTRL 2 SINGLE; Einbauposition beifahrerseitig; für Rechtslenker; passender Adapter: A	**2800011607260**	**16072**	55
				2800011625270	**62527**	62
			AQUACTRL 2 SINGLE; Einbauposition fahrerseitig; für Rechtslenker; passender Adapter: A	**2800011610260**	**16102**	56
				2800011610270	**61027**	56
2.0 CRDi Allrad	107 kW	11/03→02/06	AQUACTRL 2 SET; für Linkslenker	**2800011224280**	**12242**	10
			AQUACTRL 2 SINGLE; Einbauposition beifahrerseitig; für Linkslenker; passender Adapter: A	**2800011306280**	**13062**	27
			AQUACTRL 2 SINGLE; Einbauposition fahrerseitig; für Linkslenker; passender Adapter: A	**2800011309280**	**13092**	28
			REARCTRL; Einbauposition hinten	**2800011539180**	**15391**	51
			AQUACTRL 2 SINGLE; Einbauposition beifahrerseitig; für Rechtslenker; passender Adapter: A	**2800011607260**	**16072**	55
			AQUACTRL 2 SINGLE; Einbauposition fahrerseitig; für Rechtslenker; passender Adapter: A	**2800011610260**	**16102**	56
2.4 16V	100 kW	02/01→03/06	AQUACTRL 2 SET; für Linkslenker	**2800011224280**	**12242**	10
2.4 16V	107 kW	02/01→03/06	AQUACTRL 2 SINGLE; Einbauposition beifahrerseitig; für Linkslenker; passender Adapter: A	**2800011306280**	**13062**	27
2.4 16V 4x4	100 kW	02/01→03/06				
2.4 16V 4x4	107 kW	02/01→03/06	AQUACTRL 2 SINGLE; Einbauposition fahrerseitig; für Linkslenker; passender Adapter: A	**2800011309280**	**13092**	28
			REARCTRL; Einbauposition hinten	**2800011539170**	**53917**	51
				2800011539180	**15391**	51
			AQUACTRL 2 SINGLE; Einbauposition beifahrerseitig; für Rechtslenker; passender Adapter: A	**2800011607260**	**16072**	55
				2800011625270	**62527**	62
			AQUACTRL 2 SINGLE; Einbauposition fahrerseitig; für Rechtslenker; passender Adapter: A	**2800011610260**	**16102**	56
				2800011610270	**61027**	56
2.7 4x4	129 kW	09/02→12/04	AQUACTRL 2 SET; für Linkslenker	**2800011224280**	**12242**	10
			AQUACTRL 2 SINGLE; Einbauposition beifahrerseitig; für Linkslenker; passender Adapter: A	**2800011306280**	**13062**	27
			AQUACTRL 2 SINGLE; Einbauposition fahrerseitig; für Linkslenker; passender Adapter: A	**2800011309280**	**13092**	28
			REARCTRL; Einbauposition hinten	**2800011539180**	**15391**	51
			AQUACTRL 2 SINGLE; Einbauposition beifahrerseitig; für Rechtslenker; passender Adapter: A	**2800011607260**	**16072**	55
			AQUACTRL 2 SINGLE; Einbauposition fahrerseitig; für Rechtslenker; passender Adapter: A	**2800011610260**	**16102**	56
2.7 4x4	132 kW	11/00→03/06	AQUACTRL 2 SET; für Linkslenker	**2800011224280**	**12242**	10
2.7 V6 4x4	127 kW	02/01→03/06	AQUACTRL 2 SINGLE; Einbauposition beifahrerseitig; für Linkslenker; passender Adapter: A	**2800011306280**	**13062**	27
			AQUACTRL 2 SINGLE; Einbauposition fahrerseitig; für Linkslenker; passender Adapter: A	**2800011309280**	**13092**	28
			REARCTRL; Einbauposition hinten	**2800011539170**	**53917**	51
				2800011539180	**15391**	51
			AQUACTRL 2 SINGLE; Einbauposition beifahrerseitig; für Rechtslenker; passender Adapter: A	**2800011607260**	**16072**	55
				2800011625270	**62527**	62
			AQUACTRL 2 SINGLE; Einbauposition fahrerseitig; für Rechtslenker; passender Adapter: A	**2800011610260**	**16102**	56
				2800011610270	**61027**	56

© 2025 Continental Aftermarket & Services GmbH

HYUNDAI - SANTA FÉ I (SM) 11/00→03/06						
Wischblatt						
3.5 3.5 4x4	147 kW 147 kW	09/03→02/06 09/03→02/06	AQUACTRL 2 SINGLE; Einbauposition beifahrerseitig; für Rechtslenker; passender Adapter: A	**2800011607260**	**16072**	55
			AQUACTRL 2 SINGLE; Einbauposition fahrerseitig; für Rechtslenker; passender Adapter: A	**2800011610260**	**16102**	56
HYUNDAI - SANTA FÉ II (CM) 01/05→03/15						
Wischblatt						
2.0 CRDi	110 kW	12/10→12/12	AQUACTRL 2 SET; für Linkslenker	**2800011209280**	**12092**	5
			AQUACTRL 2 SINGLE; Einbauposition beifahrerseitig; für Linkslenker; passender Adapter: A	**2800011304280**	**13042**	26
			AQUACTRL 2 SINGLE; Einbauposition fahrerseitig; für Linkslenker; passender Adapter: A	**2800011312280**	**13122**	29
			REARCTRL; Einbauposition hinten	**2800011526170** **2800011526180**	**52617** **15261**	45 45
			AQUACTRL 2 SINGLE; Einbauposition beifahrerseitig; für Rechtslenker; passender Adapter: A	**2800011605260** **2800011624270**	**16052** **62427**	54 61
			AQUACTRL 2 SINGLE; Einbauposition fahrerseitig; für Rechtslenker; passender Adapter: A	**2800011614260** **2800011628270**	**16142** **62827**	58 63
2.0 CRDi	135 kW	01/09→12/12	AQUACTRL 2 SINGLE; Einbauposition beifahrerseitig; für Rechtslenker; passender Adapter: A	**2800011605260** **2800011624270**	**16052** **62427**	54 61
			AQUACTRL 2 SINGLE; Einbauposition fahrerseitig; für Rechtslenker; passender Adapter: A	**2800011614260** **2800011628270**	**16142** **62827**	58 63
2.0 CRDi 4x4 2.0 CRDi 4x4 2.0 CRDi 4x4 2.2 CRDi 2.2 CRDi 2.2 CRDi	85 kW 110 kW 135 kW 102 kW 114 kW 145 kW	03/06→12/12 12/10→12/12 03/06→12/12 03/06→12/12 03/06→12/09 01/09→12/12	AQUACTRL 2 SET; für Linkslenker	**2800011209280**	**12092**	5
			AQUACTRL 2 SINGLE; Einbauposition beifahrerseitig; für Linkslenker; passender Adapter: A	**2800011304280**	**13042**	26
			AQUACTRL 2 SINGLE; Einbauposition fahrerseitig; für Linkslenker; passender Adapter: A	**2800011312280**	**13122**	29
			REARCTRL; Einbauposition hinten	**2800011526170** **2800011526180**	**52617** **15261**	45 45
			AQUACTRL 2 SINGLE; Einbauposition beifahrerseitig; für Rechtslenker; passender Adapter: A	**2800011605260** **2800011624270**	**16052** **62427**	54 61
			AQUACTRL 2 SINGLE; Einbauposition fahrerseitig; für Rechtslenker; passender Adapter: A	**2800011614260** **2800011628270**	**16142** **62827**	58 63
2.2 CRDi	147 kW	01/09→12/10	AQUACTRL 2 SET; für Linkslenker	**2800011209280**	**12092**	5
			AQUACTRL 2 SINGLE; Einbauposition beifahrerseitig; für Linkslenker; passender Adapter: A	**2800011304280**	**13042**	26
			AQUACTRL 2 SINGLE; Einbauposition fahrerseitig; für Linkslenker; passender Adapter: A	**2800011312280**	**13122**	29
			REARCTRL; Einbauposition hinten	**2800011526180**	**15261**	45
			AQUACTRL 2 SINGLE; Einbauposition beifahrerseitig; für Rechtslenker; passender Adapter: A	**2800011605260**	**16052**	54
			AQUACTRL 2 SINGLE; Einbauposition fahrerseitig; für Rechtslenker; passender Adapter: A	**2800011614260**	**16142**	58
2.2 CRDi 4x4 2.2 CRDi 4x4 2.2 CRDi 4x4	102 kW 114 kW 145 kW	03/06→12/12 03/06→12/09 01/09→12/12	AQUACTRL 2 SET; für Linkslenker	**2800011209280**	**12092**	5
			AQUACTRL 2 SINGLE; Einbauposition beifahrerseitig; für Linkslenker; passender Adapter: A	**2800011304280**	**13042**	26
			AQUACTRL 2 SINGLE; Einbauposition fahrerseitig; für Linkslenker; passender Adapter: A	**2800011312280**	**13122**	29
			REARCTRL; Einbauposition hinten	**2800011526170** **2800011526180**	**52617** **15261**	45 45
			AQUACTRL 2 SINGLE; Einbauposition beifahrerseitig; für Rechtslenker; passender Adapter: A	**2800011605260** **2800011624270**	**16052** **62427**	54 61
			AQUACTRL 2 SINGLE; Einbauposition fahrerseitig; für Rechtslenker; passender Adapter: A	**2800011614260** **2800011628270**	**16142** **62827**	58 63

© 2025 Continental Aftermarket & Services GmbH

HYUNDAI - SANTA FÉ II (CM) 01/05→03/15

Wischblatt

2.2 CRDi 4x4	147 kW	01/09→12/12	AQUACTRL 2 SET; für Linkslenker	**2800011209280**	**12092**	5
			AQUACTRL 2 SINGLE; Einbauposition beifahrerseitig; für Linkslenker; passender Adapter: A	**2800011304280**	**13042**	26
			AQUACTRL 2 SINGLE; Einbauposition fahrerseitig; für Linkslenker; passender Adapter: A	**2800011312280**	**13122**	29
			REARCTRL; Einbauposition hinten	**2800011526180**	**15261**	45
			AQUACTRL 2 SINGLE; Einbauposition beifahrerseitig; für Rechtslenker; passender Adapter: A	**2800011605260**	**16052**	54
			AQUACTRL 2 SINGLE; Einbauposition fahrerseitig; für Rechtslenker; passender Adapter: A	**2800011614260**	**16142**	58
2.2 CRDi GLS 2.2 CRDi GLS 4x4 2.4	110 kW 110 kW 128 kW	03/06→12/09 03/06→12/09 11/10→12/12	AQUACTRL 2 SET; für Linkslenker	**2800011209280**	**12092**	5
			AQUACTRL 2 SINGLE; Einbauposition beifahrerseitig; für Linkslenker; passender Adapter: A	**2800011304280**	**13042**	26
			AQUACTRL 2 SINGLE; Einbauposition fahrerseitig; für Linkslenker; passender Adapter: A	**2800011312280**	**13122**	29
			REARCTRL; Einbauposition hinten	**2800011526170** **2800011526180**	**52617** **15261**	45 45
			AQUACTRL 2 SINGLE; Einbauposition beifahrerseitig; für Rechtslenker; passender Adapter: A	**2800011605260** **2800011624270**	**16052** **62427**	54 61
			AQUACTRL 2 SINGLE; Einbauposition fahrerseitig; für Rechtslenker; passender Adapter: A	**2800011614260** **2800011628270**	**16142** **62827**	58 63
2.4	130 kW	09/09→12/12	AQUACTRL 2 SINGLE; Einbauposition beifahrerseitig; für Rechtslenker; passender Adapter: A	**2800011605260**	**16052**	54
			AQUACTRL 2 SINGLE; Einbauposition fahrerseitig; für Rechtslenker; passender Adapter: A	**2800011614260**	**16142**	58
2.4 4x4	128 kW	07/10→12/12	AQUACTRL 2 SET; für Linkslenker	**2800011209280**	**12092**	5
			AQUACTRL 2 SINGLE; Einbauposition beifahrerseitig; für Linkslenker; passender Adapter: A	**2800011304280**	**13042**	26
			AQUACTRL 2 SINGLE; Einbauposition fahrerseitig; für Linkslenker; passender Adapter: A	**2800011312280**	**13122**	29
			REARCTRL; Einbauposition hinten	**2800011526170** **2800011526180**	**52617** **15261**	45 45
			AQUACTRL 2 SINGLE; Einbauposition beifahrerseitig; für Rechtslenker; passender Adapter: A	**2800011605260** **2800011624270**	**16052** **62427**	54 61
			AQUACTRL 2 SINGLE; Einbauposition fahrerseitig; für Rechtslenker; passender Adapter: A	**2800011614260** **2800011628270**	**16142** **62827**	58 63
2.4 AWD	130 kW	09/09→12/12	AQUACTRL 2 SINGLE; Einbauposition beifahrerseitig; für Rechtslenker; passender Adapter: A	**2800011605260**	**16052**	54
			AQUACTRL 2 SINGLE; Einbauposition fahrerseitig; für Rechtslenker; passender Adapter: A	**2800011614260**	**16142**	58
2.7	125 kW	03/06→12/12	AQUACTRL 2 SET; für Linkslenker	**2800011209280**	**12092**	5
			AQUACTRL 2 SINGLE; Einbauposition beifahrerseitig; für Linkslenker; passender Adapter: A	**2800011304280**	**13042**	26
			AQUACTRL 2 SINGLE; Einbauposition fahrerseitig; für Linkslenker; passender Adapter: A	**2800011312280**	**13122**	29
			REARCTRL; Einbauposition hinten	**2800011526170** **2800011526180**	**52617** **15261**	45 45
			AQUACTRL 2 SINGLE; Einbauposition beifahrerseitig; für Rechtslenker; passender Adapter: A	**2800011605260** **2800011624270**	**16052** **62427**	54 61
			AQUACTRL 2 SINGLE; Einbauposition fahrerseitig; für Rechtslenker; passender Adapter: A	**2800011614260** **2800011628270**	**16142** **62827**	58 63
2.7	136 kW	09/06→12/09	AQUACTRL 2 SINGLE; Einbauposition beifahrerseitig; für Rechtslenker; passender Adapter: A	**2800011605260**	**16052**	54
			AQUACTRL 2 SINGLE; Einbauposition fahrerseitig; für Rechtslenker; passender Adapter: A	**2800011614260**	**16142**	58

© 2025 Continental Aftermarket & Services GmbH

HYUNDAI - SANTA FÉ II (CM) 01/05→03/15

Wischblatt

2.7 4x4	125 kW	03/06→12/12	AQUACTRL 2 SET; für Linkslenker	**2800011209280**	**12092**	5
			AQUACTRL 2 SINGLE; Einbauposition beifahrerseitig; für Linkslenker; passender Adapter: A	**2800011304280**	**13042**	26
			AQUACTRL 2 SINGLE; Einbauposition fahrerseitig; für Linkslenker; passender Adapter: A	**2800011312280**	**13122**	29
			REARCTRL; Einbauposition hinten	**2800011526170** **2800011526180**	**52617** **15261**	45 45
			AQUACTRL 2 SINGLE; Einbauposition beifahrerseitig; für Rechtslenker; passender Adapter: A	**2800011605260** **2800011624270**	**16052** **62427**	54 61
			AQUACTRL 2 SINGLE; Einbauposition fahrerseitig; für Rechtslenker; passender Adapter: A	**2800011614260** **2800011628270**	**16142** **62827**	58 63
2.7 4x4	136 kW	09/06→12/09	AQUACTRL 2 SINGLE; Einbauposition beifahrerseitig; für Rechtslenker; passender Adapter: A	**2800011605260** **2800011624270**	**16052** **62427**	54 61
			AQUACTRL 2 SINGLE; Einbauposition fahrerseitig; für Rechtslenker; passender Adapter: A	**2800011614260** **2800011628270**	**16142** **62827**	58 63
2.7 4x4	147 kW	01/07→12/12	AQUACTRL 2 SET; für Linkslenker	**2800011209280**	**12092**	5
			AQUACTRL 2 SINGLE; Einbauposition beifahrerseitig; für Linkslenker; passender Adapter: A	**2800011304280**	**13042**	26
			AQUACTRL 2 SINGLE; Einbauposition fahrerseitig; für Linkslenker; passender Adapter: A	**2800011312280**	**13122**	29
			REARCTRL; Einbauposition hinten	**2800011526180**	**15261**	45
			AQUACTRL 2 SINGLE; Einbauposition beifahrerseitig; für Rechtslenker; passender Adapter: A	**2800011605260**	**16052**	54
			AQUACTRL 2 SINGLE; Einbauposition fahrerseitig; für Rechtslenker; passender Adapter: A	**2800011614260**	**16142**	58
2.7 V6 GLS 2.7 V6 GLS 4x4	139 kW 139 kW	03/06→12/09 03/06→12/09	AQUACTRL 2 SET; für Linkslenker	**2800011209280**	**12092**	5
			AQUACTRL 2 SINGLE; Einbauposition beifahrerseitig; für Linkslenker; passender Adapter: A	**2800011304280**	**13042**	26
			AQUACTRL 2 SINGLE; Einbauposition fahrerseitig; für Linkslenker; passender Adapter: A	**2800011312280**	**13122**	29
			REARCTRL; Einbauposition hinten	**2800011526170** **2800011526180**	**52617** **15261**	45 45
			AQUACTRL 2 SINGLE; Einbauposition beifahrerseitig; für Rechtslenker; passender Adapter: A	**2800011605260** **2800011624270**	**16052** **62427**	54 61
			AQUACTRL 2 SINGLE; Einbauposition fahrerseitig; für Rechtslenker; passender Adapter: A	**2800011614260** **2800011628270**	**16142** **62827**	58 63
3.3 3.3 AWD 3.3 Dynamic 4x4 3.5	180 kW 180 kW 173 kW 206 kW	07/07→01/09 03/06→12/09 03/06→12/12 09/09→12/12	AQUACTRL 2 SINGLE; Einbauposition beifahrerseitig; für Rechtslenker; passender Adapter: A	**2800011605260**	**16052**	54
			AQUACTRL 2 SINGLE; Einbauposition fahrerseitig; für Rechtslenker; passender Adapter: A	**2800011614260**	**16142**	58
3.5 4x4 3.5 4x4	203 kW 204 kW	08/11→12/12 08/11→12/12	AQUACTRL 2 SET; für Linkslenker	**2800011209280**	**12092**	5
			AQUACTRL 2 SINGLE; Einbauposition beifahrerseitig; für Linkslenker; passender Adapter: A	**2800011304280**	**13042**	26
			AQUACTRL 2 SINGLE; Einbauposition fahrerseitig; für Linkslenker; passender Adapter: A	**2800011312280**	**13122**	29
			REARCTRL; Einbauposition hinten	**2800011526180**	**15261**	45
			AQUACTRL 2 SINGLE; Einbauposition beifahrerseitig; für Rechtslenker; passender Adapter: A	**2800011605260**	**16052**	54
			AQUACTRL 2 SINGLE; Einbauposition fahrerseitig; für Rechtslenker; passender Adapter: A	**2800011614260**	**16142**	58
3.5 4x4	206 kW	09/09→12/12	AQUACTRL 2 SET; für Linkslenker	**2800011209280**	**12092**	5
			AQUACTRL 2 SINGLE; Einbauposition beifahrerseitig; für Linkslenker; passender Adapter: A	**2800011304280**	**13042**	26
			AQUACTRL 2 SINGLE; Einbauposition fahrerseitig; für Linkslenker; passender Adapter: A	**2800011312280**	**13122**	29
			REARCTRL; Einbauposition hinten	**2800011526180**	**15261**	45

© 2025 Continental Aftermarket & Services GmbH

HYUNDAI - SANTA FÉ II (CM) 01/05→03/15						
Wischblatt						
3.5 4x4	210 kW	07/10→12/12	AQUACTRL 2 SET; für Linkslenker	**2800011209280**	**12092**	5
			AQUACTRL 2 SINGLE; Einbauposition beifahrerseitig; für Linkslenker; passender Adapter: A	**2800011304280**	**13042**	26
			AQUACTRL 2 SINGLE; Einbauposition fahrerseitig; für Linkslenker; passender Adapter: A	**2800011312280**	**13122**	29
			REARCTRL; Einbauposition hinten	**2800011526180**	**15261**	45
			AQUACTRL 2 SINGLE; Einbauposition beifahrerseitig; für Rechtslenker; passender Adapter: A	**2800011605260**	**16052**	54
			AQUACTRL 2 SINGLE; Einbauposition fahrerseitig; für Rechtslenker; passender Adapter: A	**2800011614260**	**16142**	58
HYUNDAI - SANTA FÉ III (DM, DMA) 09/12→12/18						
Wischblatt						
2.0	197 kW	09/12→12/18	AQUACTRL 2 SET; für Linkslenker	**2800011220280**	**12202**	8
			AQUACTRL 2 SINGLE; Einbauposition beifahrerseitig; für Linkslenker; passender Adapter: A	**2800011300280**	**13002**	25
			AQUACTRL 2 SINGLE; Einbauposition fahrerseitig; für Linkslenker; passender Adapter: A	**2800011314280**	**13142**	30
2.0 CRDi 2.0 CRDi 2.0 CRDi 4WD	110 kW 136 kW 110 kW	09/12→08/18 05/15→08/18 09/12→08/18	AQUACTRL 2 SET; für Linkslenker	**2800011220280**	**12202**	8
			AQUACTRL 2 SINGLE; Einbauposition beifahrerseitig; für Linkslenker; passender Adapter: A	**2800011300280**	**13002**	25
			AQUACTRL 2 SINGLE; Einbauposition fahrerseitig; für Linkslenker; passender Adapter: A	**2800011314280**	**13142**	30
			AQUACTRL 2 SINGLE; Einbauposition beifahrerseitig; für Rechtslenker; passender Adapter: A	**2800011600260** **2800011600270**	**16002** **60027**	52 52
			AQUACTRL 2 SINGLE; Einbauposition fahrerseitig; für Rechtslenker; passender Adapter: A	**2800011616260** **2800011630270**	**16162** **63027**	58 63
2.0 CRDi 4WD	136 kW	09/12→08/18	AQUACTRL 2 SET; für Linkslenker	**2800011220280**	**12202**	8
			AQUACTRL 2 SINGLE; Einbauposition beifahrerseitig; für Linkslenker; passender Adapter: A	**2800011300280**	**13002**	25
			AQUACTRL 2 SINGLE; Einbauposition fahrerseitig; für Linkslenker; passender Adapter: A	**2800011314280**	**13142**	30
			AQUACTRL 2 SINGLE; Einbauposition beifahrerseitig; für Rechtslenker; passender Adapter: A	**2800011600260**	**16002**	52
			AQUACTRL 2 SINGLE; Einbauposition fahrerseitig; für Rechtslenker; passender Adapter: A	**2800011616260**	**16162**	58
2.0 GDi 2.0 GDi 4WD	177 kW 177 kW	06/15→12/18 06/15→12/18	AQUACTRL 2 SET; für Linkslenker	**2800011220280**	**12202**	8
			AQUACTRL 2 SINGLE; Einbauposition beifahrerseitig; für Linkslenker; passender Adapter: A	**2800011300280**	**13002**	25
			AQUACTRL 2 SINGLE; Einbauposition fahrerseitig; für Linkslenker; passender Adapter: A	**2800011314280**	**13142**	30
2.2 CRDi 2.2 CRDi	145 kW 147 kW	09/12→12/15 10/15→08/18	AQUACTRL 2 SET; für Linkslenker	**2800011220280**	**12202**	8
			AQUACTRL 2 SINGLE; Einbauposition beifahrerseitig; für Linkslenker; passender Adapter: A	**2800011300280**	**13002**	25
			AQUACTRL 2 SINGLE; Einbauposition fahrerseitig; für Linkslenker; passender Adapter: A	**2800011314280**	**13142**	30
			AQUACTRL 2 SINGLE; Einbauposition beifahrerseitig; für Rechtslenker; passender Adapter: A	**2800011600260** **2800011600270**	**16002** **60027**	52 52
			AQUACTRL 2 SINGLE; Einbauposition fahrerseitig; für Rechtslenker; passender Adapter: A	**2800011616260** **2800011630270**	**16162** **63027**	58 63
2.2 CRDi	149 kW	06/15→12/18	AQUACTRL 2 SET; für Linkslenker	**2800011220280**	**12202**	8
			AQUACTRL 2 SINGLE; Einbauposition beifahrerseitig; für Linkslenker; passender Adapter: A	**2800011300280**	**13002**	25
			AQUACTRL 2 SINGLE; Einbauposition fahrerseitig; für Linkslenker; passender Adapter: A	**2800011314280**	**13142**	30
			AQUACTRL 2 SINGLE; Einbauposition beifahrerseitig; für Rechtslenker; passender Adapter: A	**2800011600270**	**60027**	52
			AQUACTRL 2 SINGLE; Einbauposition fahrerseitig; für Rechtslenker; passender Adapter: A	**2800011630270**	**63027**	63
2.2 CRDi 4WD 2.2 CRDi 4WD 2.2 CRDi 4WD	145 kW 147 kW 149 kW	09/12→12/15 10/15→08/18 06/15→12/18	AQUACTRL 2 SET; für Linkslenker	**2800011220280**	**12202**	8
			AQUACTRL 2 SINGLE; Einbauposition beifahrerseitig; für Linkslenker; passender Adapter: A	**2800011300280**	**13002**	25

→

© 2025 Continental Aftermarket & Services GmbH

HYUNDAI - SANTA FÉ III (DM, DMA) 09/12→12/18

Wischblatt

2.2 CRDi 4WD 2.2 CRDi 4WD 2.2 CRDi 4WD	145 kW 147 kW 149 kW	09/12→12/15 10/15→08/18 06/15→12/18	AQUACTRL 2 SINGLE; Einbauposition fahrerseitig; für Linkslenker; passender Adapter: A	**2800011314280**	**13142**	30
			AQUACTRL 2 SINGLE; Einbauposition beifahrerseitig; für Rechtslenker; passender Adapter: A	**2800011600260** **2800011600270**	**16002** **60027**	52 52
			AQUACTRL 2 SINGLE; Einbauposition fahrerseitig; für Rechtslenker; passender Adapter: A	**2800011616260** **2800011630270**	**16162** **63027**	58 63
2.2 CRDi AWD	142 kW	07/18→12/18	AQUACTRL 2 SINGLE; Einbauposition beifahrerseitig; für Rechtslenker; passender Adapter: A	**2800011600260**	**16002**	52
			AQUACTRL 2 SINGLE; Einbauposition fahrerseitig; für Rechtslenker; passender Adapter: A	**2800011616260**	**16162**	58
2.4 2.4 4WD	141 kW 141 kW	09/12→10/15 09/12→10/15	AQUACTRL 2 SET; für Linkslenker	**2800011220280**	**12202**	8
			AQUACTRL 2 SINGLE; Einbauposition beifahrerseitig; für Linkslenker; passender Adapter: A	**2800011300280**	**13002**	25
			AQUACTRL 2 SINGLE; Einbauposition fahrerseitig; für Linkslenker; passender Adapter: A	**2800011314280**	**13142**	30
			AQUACTRL 2 SINGLE; Einbauposition beifahrerseitig; für Rechtslenker; passender Adapter: A	**2800011600260** **2800011600270**	**16002** **60027**	52 52
			AQUACTRL 2 SINGLE; Einbauposition fahrerseitig; für Rechtslenker; passender Adapter: A	**2800011616260** **2800011630270**	**16162** **63027**	58 63
2.4 CCVT	126 kW	06/15→10/18	AQUACTRL 2 SET; für Linkslenker	**2800011220280**	**12202**	8
			AQUACTRL 2 SINGLE; Einbauposition beifahrerseitig; für Linkslenker; passender Adapter: A	**2800011300280**	**13002**	25
			AQUACTRL 2 SINGLE; Einbauposition fahrerseitig; für Linkslenker; passender Adapter: A	**2800011314280**	**13142**	30
			AQUACTRL 2 SINGLE; Einbauposition beifahrerseitig; für Rechtslenker; passender Adapter: A	**2800011600260**	**16002**	52
			AQUACTRL 2 SINGLE; Einbauposition fahrerseitig; für Rechtslenker; passender Adapter: A	**2800011616260**	**16162**	58
2.4 CCVT	129 kW	09/12→12/18	AQUACTRL 2 SET; für Linkslenker	**2800011220280**	**12202**	8
			AQUACTRL 2 SINGLE; Einbauposition beifahrerseitig; für Linkslenker; passender Adapter: A	**2800011300280**	**13002**	25
			AQUACTRL 2 SINGLE; Einbauposition fahrerseitig; für Linkslenker; passender Adapter: A	**2800011314280**	**13142**	30
			AQUACTRL 2 SINGLE; Einbauposition beifahrerseitig; für Rechtslenker; passender Adapter: A	**2800011600260** **2800011600270**	**16002** **60027**	52 52
			AQUACTRL 2 SINGLE; Einbauposition fahrerseitig; für Rechtslenker; passender Adapter: A	**2800011616260** **2800011630270**	**16162** **63027**	58 63
2.4 CCVT AWD	126 kW	06/15→10/18	AQUACTRL 2 SET; für Linkslenker	**2800011220280**	**12202**	8
			AQUACTRL 2 SINGLE; Einbauposition beifahrerseitig; für Linkslenker; passender Adapter: A	**2800011300280**	**13002**	25
			AQUACTRL 2 SINGLE; Einbauposition fahrerseitig; für Linkslenker; passender Adapter: A	**2800011314280**	**13142**	30
			AQUACTRL 2 SINGLE; Einbauposition beifahrerseitig; für Rechtslenker; passender Adapter: A	**2800011600260**	**16002**	52
			AQUACTRL 2 SINGLE; Einbauposition fahrerseitig; für Rechtslenker; passender Adapter: A	**2800011616260**	**16162**	58
2.4 CCVT AWD 2.4 GDI 2.4 GDI 4WD	129 kW 138 kW 138 kW	09/12→02/18 05/15→08/18 05/15→08/18	AQUACTRL 2 SET; für Linkslenker	**2800011220280**	**12202**	8
			AQUACTRL 2 SINGLE; Einbauposition beifahrerseitig; für Linkslenker; passender Adapter: A	**2800011300280**	**13002**	25
			AQUACTRL 2 SINGLE; Einbauposition fahrerseitig; für Linkslenker; passender Adapter: A	**2800011314280**	**13142**	30
			AQUACTRL 2 SINGLE; Einbauposition beifahrerseitig; für Rechtslenker; passender Adapter: A	**2800011600260** **2800011600270**	**16002** **60027**	52 52
			AQUACTRL 2 SINGLE; Einbauposition fahrerseitig; für Rechtslenker; passender Adapter: A	**2800011616260** **2800011630270**	**16162** **63027**	58 63
3.0 GDi 3.0 GDi 4WD 3.3 3.3 4WD	194 kW 194 kW 199 kW 199 kW	01/13→12/18 01/13→12/18 03/14→12/19 03/14→12/19	AQUACTRL 2 SET; für Linkslenker	**2800011220280**	**12202**	8
			AQUACTRL 2 SINGLE; Einbauposition beifahrerseitig; für Linkslenker; passender Adapter: A	**2800011300280**	**13002**	25
			AQUACTRL 2 SINGLE; Einbauposition fahrerseitig; für Linkslenker; passender Adapter: A	**2800011314280**	**13142**	30

© 2025 Continental Aftermarket & Services GmbH

HYUNDAI - SANTA FE IV (TM, TMA) 02/18→

Wischblatt

1.6 T-GDI Hybrid	169 kW	08/20→	AQUACTRL 2 SET; für Linkslenker	**2800011221280**	**12212**	9
1.6 T-GDI Hybrid HTRAC	169 kW	08/20→	AQUACTRL 2 SINGLE; Einbauposition beifahrerseitig; für Linkslenker; passender Adapter: A	**2800011302280**	**13022**	26
			AQUACTRL 2 SINGLE; Einbauposition fahrerseitig; für Linkslenker; passender Adapter: A	**2800011314280**	**13142**	30
			REARCTRL; Einbauposition hinten	**2800011534170**	**53417**	48
			AQUACTRL 2 SINGLE; Einbauposition beifahrerseitig; für Rechtslenker; passender Adapter: A	**2800011602260** **2800011623270**	**16022** **62327**	53 61
			AQUACTRL 2 SINGLE; Einbauposition fahrerseitig; für Rechtslenker; passender Adapter: A	**2800011616260** **2800011630270**	**16162** **63027**	58 63
1.6 T-GDI Plug-in-Hybrid HTRAC	195 kW	03/21→	AQUACTRL 2 SET; für Linkslenker	**2800011221280**	**12212**	9
2.0 AWD	173 kW	02/18→	AQUACTRL 2 SINGLE; Einbauposition beifahrerseitig; für Linkslenker; passender Adapter: A	**2800011302280**	**13022**	26
2.0 CRDi	110 kW	07/18→07/20	AQUACTRL 2 SINGLE; Einbauposition fahrerseitig; für Linkslenker; passender Adapter: A	**2800011314280**	**13142**	30
2.0 CRDi	137 kW	02/18→07/20	AQUACTRL 2 SINGLE; Einbauposition beifahrerseitig; für Rechtslenker; passender Adapter: A	**2800011602260**	**16022**	53
2.0 CRDi AWD	110 kW	07/18→07/20	AQUACTRL 2 SINGLE; Einbauposition fahrerseitig; für Rechtslenker; passender Adapter: A	**2800011616260**	**16162**	58
2.0 CRDi AWD	137 kW	02/18→07/20				
2.0 T-GDI	173 kW	02/18→				
2.2 CRDi	142 kW	04/22→				
2.2 CRDi	147 kW	07/18→11/20	AQUACTRL 2 SET; für Linkslenker	**2800011221280**	**12212**	9
2.2 CRDi	148 kW	11/20→	AQUACTRL 2 SINGLE; Einbauposition beifahrerseitig; für Linkslenker; passender Adapter: A	**2800011302280**	**13022**	26
			AQUACTRL 2 SINGLE; Einbauposition fahrerseitig; für Linkslenker; passender Adapter: A	**2800011314280**	**13142**	30
			REARCTRL; Einbauposition hinten	**2800011534170**	**53417**	48
			AQUACTRL 2 SINGLE; Einbauposition beifahrerseitig; für Rechtslenker; passender Adapter: A	**2800011602260** **2800011623270**	**16022** **62327**	53 61
			AQUACTRL 2 SINGLE; Einbauposition fahrerseitig; für Rechtslenker; passender Adapter: A	**2800011616260** **2800011630270**	**16162** **63027**	58 63
2.2 CRDi	149 kW	02/18→	AQUACTRL 2 SET; für Linkslenker	**2800011221280**	**12212**	9
			AQUACTRL 2 SINGLE; Einbauposition beifahrerseitig; für Linkslenker; passender Adapter: A	**2800011302280**	**13022**	26
			AQUACTRL 2 SINGLE; Einbauposition fahrerseitig; für Linkslenker; passender Adapter: A	**2800011314280**	**13142**	30
			AQUACTRL 2 SINGLE; Einbauposition beifahrerseitig; für Rechtslenker; passender Adapter: A	**2800011602260**	**16022**	53
			AQUACTRL 2 SINGLE; Einbauposition fahrerseitig; für Rechtslenker; passender Adapter: A	**2800011616260**	**16162**	58
2.2 CRDi AWD	147 kW	07/18→11/20	AQUACTRL 2 SET; für Linkslenker	**2800011221280**	**12212**	9
			AQUACTRL 2 SINGLE; Einbauposition beifahrerseitig; für Linkslenker; passender Adapter: A	**2800011302280**	**13022**	26
			AQUACTRL 2 SINGLE; Einbauposition fahrerseitig; für Linkslenker; passender Adapter: A	**2800011314280**	**13142**	30
			REARCTRL; Einbauposition hinten	**2800011534170**	**53417**	48
			AQUACTRL 2 SINGLE; Einbauposition beifahrerseitig; für Rechtslenker; passender Adapter: A	**2800011602260** **2800011623270**	**16022** **62327**	53 61
			AQUACTRL 2 SINGLE; Einbauposition fahrerseitig; für Rechtslenker; passender Adapter: A	**2800011616260** **2800011630270**	**16162** **63027**	58 63
2.2 CRDi AWD	149 kW	02/18→	AQUACTRL 2 SET; für Linkslenker	**2800011221280**	**12212**	9
2.2 CRDi HTRAC	142 kW	04/22→	AQUACTRL 2 SINGLE; Einbauposition beifahrerseitig; für Linkslenker; passender Adapter: A	**2800011302280**	**13022**	26
			AQUACTRL 2 SINGLE; Einbauposition fahrerseitig; für Linkslenker; passender Adapter: A	**2800011314280**	**13142**	30
			AQUACTRL 2 SINGLE; Einbauposition beifahrerseitig; für Rechtslenker; passender Adapter: A	**2800011602260**	**16022**	53
			AQUACTRL 2 SINGLE; Einbauposition fahrerseitig; für Rechtslenker; passender Adapter: A	**2800011616260**	**16162**	58
2.2 CRDi HTRAC	148 kW	11/20→	AQUACTRL 2 SET; für Linkslenker	**2800011221280**	**12212**	9
2.4	127 kW	07/18→	AQUACTRL 2 SINGLE; Einbauposition beifahrerseitig; für Linkslenker; passender Adapter: A	**2800011302280**	**13022**	26
			AQUACTRL 2 SINGLE; Einbauposition fahrerseitig; für Linkslenker; passender Adapter: A	**2800011314280**	**13142**	30

→

© 2025 Continental Aftermarket & Services GmbH

HYUNDAI - SANTA FE IV (TM, TMA) 02/18→

Wischblatt

2.2 CRDi HTRAC	148 kW	11/20→	REARCTRL; Einbauposition hinten	**2800011534170**	**53417**	48
2.4	127 kW	07/18→	AQUACTRL 2 SINGLE; Einbauposition beifahrerseitig; für Rechtslenker; passender Adapter: A	**2800011602260**	**16022**	53
				2800011623270	**62327**	61
			AQUACTRL 2 SINGLE; Einbauposition fahrerseitig; für Rechtslenker; passender Adapter: A	**2800011616260**	**16162**	58
				2800011630270	**63027**	63
2.4 AWD	127 kW	07/18→07/20	AQUACTRL 2 SET; für Linkslenker	**2800011221280**	**12212**	9
2.4 GDI	136 kW	07/18→	AQUACTRL 2 SINGLE; Einbauposition beifahrerseitig; für Linkslenker; passender Adapter: A	**2800011302280**	**13022**	26
2.4 GDI	138 kW	07/18→	AQUACTRL 2 SINGLE; Einbauposition fahrerseitig; für Linkslenker; passender Adapter: A	**2800011314280**	**13142**	30
			AQUACTRL 2 SINGLE; Einbauposition beifahrerseitig; für Rechtslenker; passender Adapter: A	**2800011602260**	**16022**	53
			AQUACTRL 2 SINGLE; Einbauposition fahrerseitig; für Rechtslenker; passender Adapter: A	**2800011616260**	**16162**	58
2.4 GDI AWD	136 kW	07/18→07/20	AQUACTRL 2 SET; für Linkslenker	**2800011221280**	**12212**	9
2.4 GDI AWD	138 kW	07/18→07/20	AQUACTRL 2 SINGLE; Einbauposition beifahrerseitig; für Linkslenker; passender Adapter: A	**2800011302280**	**13022**	26
			AQUACTRL 2 SINGLE; Einbauposition fahrerseitig; für Linkslenker; passender Adapter: A	**2800011314280**	**13142**	30
			REARCTRL; Einbauposition hinten	**2800011534170**	**53417**	48
			AQUACTRL 2 SINGLE; Einbauposition beifahrerseitig; für Rechtslenker; passender Adapter: A	**2800011602260**	**16022**	53
				2800011623270	**62327**	61
			AQUACTRL 2 SINGLE; Einbauposition fahrerseitig; für Rechtslenker; passender Adapter: A	**2800011616260**	**16162**	58
				2800011630270	**63027**	63
2.5 MPI	132 kW	07/21→	AQUACTRL 2 SET; für Linkslenker	**2800011221280**	**12212**	9
			AQUACTRL 2 SINGLE; Einbauposition beifahrerseitig; für Linkslenker; passender Adapter: A	**2800011302280**	**13022**	26
			AQUACTRL 2 SINGLE; Einbauposition fahrerseitig; für Linkslenker; passender Adapter: A	**2800011314280**	**13142**	30
			AQUACTRL 2 SINGLE; Einbauposition beifahrerseitig; für Rechtslenker; passender Adapter: A	**2800011602260**	**16022**	53
				2800011623270	**62327**	61
			AQUACTRL 2 SINGLE; Einbauposition fahrerseitig; für Rechtslenker; passender Adapter: A	**2800011616260**	**16162**	58
				2800011630270	**63027**	63
2.5 MPI AWD	132 kW	07/21→	AQUACTRL 2 SET; für Linkslenker	**2800011221280**	**12212**	9
3.5 MPI AWD	183 kW	07/19→07/20	AQUACTRL 2 SINGLE; Einbauposition beifahrerseitig; für Linkslenker; passender Adapter: A	**2800011302280**	**13022**	26
3.5 MPI AWD	206 kW	07/18→				
3.5 MPI FWD	200 kW	10/20→	AQUACTRL 2 SINGLE; Einbauposition fahrerseitig; für Linkslenker; passender Adapter: A	**2800011314280**	**13142**	30
3.5 MPI FWD	206 kW	07/18→				
			AQUACTRL 2 SINGLE; Einbauposition beifahrerseitig; für Rechtslenker; passender Adapter: A	**2800011602260**	**16022**	53
			AQUACTRL 2 SINGLE; Einbauposition fahrerseitig; für Rechtslenker; passender Adapter: A	**2800011616260**	**16162**	58

HYUNDAI - SANTAMO 10/98→12/02

Wischblatt

2.0	77 kW	10/98→10/02	AQUACTRL 2 SINGLE; Einbauposition beifahrerseitig; für Linkslenker; passender Adapter: A	**2800011304280**	**13042**	26
			AQUACTRL 2 SINGLE; Einbauposition fahrerseitig; für Linkslenker; passender Adapter: A	**2800011309280**	**13092**	28
			AQUACTRL 2 SINGLE; Einbauposition beifahrerseitig; für Rechtslenker; passender Adapter: A	**2800011605260**	**16052**	54
			AQUACTRL 2 SINGLE; Einbauposition fahrerseitig; für Rechtslenker; passender Adapter: A	**2800011610260**	**16102**	56
2.0 16V	102 kW	05/99→12/02	AQUACTRL 2 SINGLE; Einbauposition beifahrerseitig; für Linkslenker; passender Adapter: A	**2800011304280**	**13042**	26
2.0 16V 4x4	102 kW	05/99→12/02				
			AQUACTRL 2 SINGLE; Einbauposition fahrerseitig; für Linkslenker; passender Adapter: A	**2800011309280**	**13092**	28
			AQUACTRL 2 SINGLE; Einbauposition beifahrerseitig; für Rechtslenker; passender Adapter: A	**2800011605260**	**16052**	54
				2800011624270	**62427**	61
			AQUACTRL 2 SINGLE; Einbauposition fahrerseitig; für Rechtslenker; passender Adapter: A	**2800011610260**	**16102**	56
				2800011610270	**61027**	56

© 2025 Continental Aftermarket & Services GmbH

HYUNDAI - S COUPE (SLC) 02/90→05/96

Wischblatt

1.5 GS	57 kW	03/90→12/92	AQUACTRL 2 SINGLE; Einbauposition beifahrerseitig; für Linkslenker; passender Adapter: A	**2800011304280**	**13042**	26
			AQUACTRL 2 SINGLE; Einbauposition fahrerseitig; für Linkslenker; passender Adapter: A	**2800011305280**	**13052**	27
			AQUACTRL 2 SINGLE; Einbauposition beifahrerseitig; für Rechtslenker; passender Adapter: A	**2800011605260**	**16052**	54
			AQUACTRL 2 SINGLE; Einbauposition fahrerseitig; für Rechtslenker; passender Adapter: A	**2800011606260**	**16062**	54
1.5 i 1.5 i 1.5 i Turbo	62 kW 65 kW 85 kW	02/90→05/96 04/92→05/96 04/91→05/96	AQUACTRL 2 SINGLE; Einbauposition beifahrerseitig; für Linkslenker; passender Adapter: A	**2800011304280**	**13042**	26
			AQUACTRL 2 SINGLE; Einbauposition fahrerseitig; für Linkslenker; passender Adapter: A	**2800011305280**	**13052**	27
			AQUACTRL 2 SINGLE; Einbauposition beifahrerseitig; für Rechtslenker; passender Adapter: A	**2800011605260** **2800011624270**	**16052** **62427**	54 61
			AQUACTRL 2 SINGLE; Einbauposition fahrerseitig; für Rechtslenker; passender Adapter: A	**2800011606260** **2800011606270**	**16062** **60627**	54 54

HYUNDAI - SOLARIS Stufenheck (HCR, HCI) 01/17→

Wischblatt

1.4	74 kW	01/17→	AQUACTRL 2 SET; für Linkslenker	**2800011211280**	**12112**	6
			AQUACTRL 2 SINGLE; Einbauposition beifahrerseitig; für Linkslenker; passender Adapter: A	**2800011302280**	**13022**	26
			AQUACTRL 2 SINGLE; Einbauposition fahrerseitig; für Linkslenker; passender Adapter: A	**2800011312280**	**13122**	29
			AQUACTRL 2 SINGLE; Einbauposition beifahrerseitig; für Rechtslenker; passender Adapter: A	**2800011602260** **2800011623270**	**16022** **62327**	53 61
			AQUACTRL 2 SINGLE; Einbauposition fahrerseitig; für Rechtslenker; passender Adapter: A	**2800011614260** **2800011628270**	**16142** **62827**	58 63
1.6 1.6	89 kW 90 kW	01/17→ 01/17→	AQUACTRL 2 SET; für Linkslenker	**2800011211280**	**12112**	6
			AQUACTRL 2 SINGLE; Einbauposition beifahrerseitig; für Linkslenker; passender Adapter: A	**2800011302280**	**13022**	26
			AQUACTRL 2 SINGLE; Einbauposition fahrerseitig; für Linkslenker; passender Adapter: A	**2800011312280**	**13122**	29
			AQUACTRL 2 SINGLE; Einbauposition beifahrerseitig; für Rechtslenker; passender Adapter: A	**2800011602260**	**16022**	53
			AQUACTRL 2 SINGLE; Einbauposition fahrerseitig; für Rechtslenker; passender Adapter: A	**2800011614260**	**16142**	58

HYUNDAI - SONATA II (Y-2) 09/88→12/93

Wischblatt

1.8	73 kW	06/89→03/91	AQUACTRL 2 SINGLE; Einbauposition beifahrerseitig; für Linkslenker; passender Adapter: A	**2800011304280**	**13042**	26
			AQUACTRL 2 SINGLE; Einbauposition fahrerseitig; für Linkslenker; passender Adapter: A	**2800011306280**	**13062**	27
1.8 i 2.0 i 2.0 i 2.0 i 16V 2.4 i	70 kW 74 kW 80 kW 96 kW 83 kW	09/88→10/93 09/88→08/91 01/91→10/93 01/91→10/93 09/88→08/91	AQUACTRL 2 SINGLE; Einbauposition beifahrerseitig; für Linkslenker; passender Adapter: A	**2800011304280**	**13042**	26
			AQUACTRL 2 SINGLE; Einbauposition fahrerseitig; für Linkslenker; passender Adapter: A	**2800011306280**	**13062**	27
			AQUACTRL 2 SINGLE; Einbauposition beifahrerseitig; für Rechtslenker; passender Adapter: A	**2800011624270**	**62427**	61
			AQUACTRL 2 SINGLE; Einbauposition fahrerseitig; für Rechtslenker; passender Adapter: A	**2800011625270**	**62527**	62
3.0 i V6	107 kW	01/91→10/93	AQUACTRL 2 SINGLE; Einbauposition beifahrerseitig; für Linkslenker; passender Adapter: A	**2800011304280**	**13042**	26
			AQUACTRL 2 SINGLE; Einbauposition fahrerseitig; für Linkslenker; passender Adapter: A	**2800011306280**	**13062**	27

© 2025 Continental Aftermarket & Services GmbH

HYUNDAI - SONATA III (Y-3) 07/92→12/00

Wischblatt

1.8 GLS	63 kW	07/96→05/98	AQUACTRL 2 SET; für Linkslenker	**2800011207280**	**12072**	5
			AQUACTRL 2 SINGLE; Einbauposition beifahrerseitig; für Linkslenker; passender Adapter: A	**2800011306280**	**13062**	27
			AQUACTRL 2 SINGLE; Einbauposition fahrerseitig; für Linkslenker; passender Adapter: A	**2800011306280**	**13062**	27
			AQUACTRL 2 SINGLE; Einbauposition fahrerseitig; für Rechtslenker; passender Adapter: A	**2800011607260**	**16072**	55
			AQUACTRL 2 SINGLE; Einbauposition beifahrerseitig; für Rechtslenker; passender Adapter: A	**2800011607260**	**16072**	55
1.8 i	72 kW	05/93→06/98	AQUACTRL 2 SET; für Linkslenker	**2800011207280**	**12072**	5
			AQUACTRL 2 SINGLE; Einbauposition fahrerseitig; für Linkslenker; passender Adapter: A	**2800011306280**	**13062**	27
			AQUACTRL 2 SINGLE; Einbauposition beifahrerseitig; für Linkslenker; passender Adapter: A	**2800011306280**	**13062**	27
			AQUACTRL 2 SINGLE; Einbauposition beifahrerseitig; für Rechtslenker; passender Adapter: A	**2800011607260** **2800011625270**	**16072** **62527**	55 62
			AQUACTRL 2 SINGLE; Einbauposition fahrerseitig; für Rechtslenker; passender Adapter: A	**2800011607260** **2800011625270**	**16072** **62527**	55 62
2.0	96 kW	05/93→10/94	AQUACTRL 2 SET; für Linkslenker	**2800011207280**	**12072**	5
			AQUACTRL 2 SINGLE; Einbauposition beifahrerseitig; für Linkslenker; passender Adapter: A	**2800011306280**	**13062**	27
			AQUACTRL 2 SINGLE; Einbauposition fahrerseitig; für Linkslenker; passender Adapter: A	**2800011306280**	**13062**	27
			AQUACTRL 2 SINGLE; Einbauposition fahrerseitig; für Rechtslenker; passender Adapter: A	**2800011607260**	**16072**	55
			AQUACTRL 2 SINGLE; Einbauposition beifahrerseitig; für Rechtslenker; passender Adapter: A	**2800011607260**	**16072**	55
2.0 i 2.0 i 2.0 i 16V 2.0 i 16V 3.0 i V6	70 kW 77 kW 92 kW 102 kW 107 kW	08/96→06/98 06/94→08/96 06/96→06/98 05/93→06/98 05/93→06/98	AQUACTRL 2 SET; für Linkslenker	**2800011207280**	**12072**	5
			AQUACTRL 2 SINGLE; Einbauposition fahrerseitig; für Linkslenker; passender Adapter: A	**2800011306280**	**13062**	27
			AQUACTRL 2 SINGLE; Einbauposition beifahrerseitig; für Linkslenker; passender Adapter: A	**2800011306280**	**13062**	27
			AQUACTRL 2 SINGLE; Einbauposition beifahrerseitig; für Rechtslenker; passender Adapter: A	**2800011607260** **2800011625270**	**16072** **62527**	55 62
			AQUACTRL 2 SINGLE; Einbauposition fahrerseitig; für Rechtslenker; passender Adapter: A	**2800011607260** **2800011625270**	**16072** **62527**	55 62

HYUNDAI - SONATA IV (EF) 03/98→12/05

Wischblatt

2.0 16V 2.0 16V 2.0 16V 2.4 16V	96 kW 100 kW 106 kW 105 kW	10/01→11/04 06/98→10/01 10/01→11/04 03/98→10/01	AQUACTRL 2 SET; für Linkslenker	**2800011224280**	**12242**	10
			AQUACTRL 2 SINGLE; Einbauposition beifahrerseitig; für Linkslenker; passender Adapter: A	**2800011306280**	**13062**	27
			AQUACTRL 2 SINGLE; Einbauposition fahrerseitig; für Linkslenker; passender Adapter: A	**2800011309280**	**13092**	28
			AQUACTRL 2 SINGLE; Einbauposition beifahrerseitig; für Rechtslenker; passender Adapter: A	**2800011606260** **2800011606270**	**16062** **60627**	54 54
			AQUACTRL 2 SINGLE; Einbauposition fahrerseitig; für Rechtslenker; passender Adapter: A	**2800011610260** **2800011610270**	**16102** **61027**	56 56
2.5 i V6	127 kW	08/98→09/01	AQUACTRL 2 SINGLE; Einbauposition fahrerseitig; für Rechtslenker; passender Adapter: A	**2800011610270**	**61027**	56
			AQUACTRL 2 SINGLE; Einbauposition beifahrerseitig; für Rechtslenker; passender Adapter: A	**2800011625270**	**62527**	62
2.5 V6 24V 2.7 i V6	118 kW 132 kW	06/98→10/01 10/01→05/05	AQUACTRL 2 SET; für Linkslenker	**2800011224280**	**12242**	10
			AQUACTRL 2 SINGLE; Einbauposition beifahrerseitig; für Linkslenker; passender Adapter: A	**2800011306280**	**13062**	27
			AQUACTRL 2 SINGLE; Einbauposition fahrerseitig; für Linkslenker; passender Adapter: A	**2800011309280**	**13092**	28
			AQUACTRL 2 SINGLE; Einbauposition beifahrerseitig; für Rechtslenker; passender Adapter: A	**2800011606260** **2800011606270**	**16062** **60627**	54 54
			AQUACTRL 2 SINGLE; Einbauposition fahrerseitig; für Rechtslenker; passender Adapter: A	**2800011610260** **2800011610270**	**16102** **61027**	56 56

© 2025 Continental Aftermarket & Services GmbH

HYUNDAI - SONATA IV (EF) 03/98→12/05

Wischblatt

2.7 V6	123 kW	10/01→11/04	AQUACTRL 2 SINGLE; Einbauposition beifahrerseitig; für Rechtslenker; passender Adapter: A	**2800011606260**	**16062**	54
			AQUACTRL 2 SINGLE; Einbauposition fahrerseitig; für Rechtslenker; passender Adapter: A	**2800011610260**	**16102**	56
2.7 V6	127 kW	10/01→11/04	AQUACTRL 2 SET; für Linkslenker	**2800011224280**	**12242**	10
2.7 V6	129 kW	11/02→11/04	AQUACTRL 2 SINGLE; Einbauposition beifahrerseitig; für Linkslenker; passender Adapter: A	**2800011306280**	**13062**	27
			AQUACTRL 2 SINGLE; Einbauposition fahrerseitig; für Linkslenker; passender Adapter: A	**2800011309280**	**13092**	28
			AQUACTRL 2 SINGLE; Einbauposition beifahrerseitig; für Rechtslenker; passender Adapter: A	**2800011606260** **2800011606270**	**16062** **60627**	54 54
			AQUACTRL 2 SINGLE; Einbauposition fahrerseitig; für Rechtslenker; passender Adapter: A	**2800011610260** **2800011610270**	**16102** **61027**	56 56

HYUNDAI - SONATA V (NF) 08/04→11/14

Wischblatt

2.0 CRDi 2.0 CRDi 2.0 CRDi 2.0 GLSI 2.0 VVTi GLS 2.0 VVTi GLS 2.4	100 kW 103 kW 110 kW 119 kW 106 kW 121 kW 119 kW	02/06→12/10 02/06→12/10 03/09→12/10 07/08→12/10 05/05→12/10 01/08→12/10 01/05→12/10	AQUACTRL 2 SET; für Linkslenker	**2800011237280**	**12372**	14
			AQUACTRL 2 SINGLE; Einbauposition beifahrerseitig; für Linkslenker; passender Adapter: A	**2800011306280**	**13062**	27
			AQUACTRL 2 SINGLE; Einbauposition fahrerseitig; für Linkslenker; passender Adapter: A	**2800011312280**	**13122**	29
			AQUACTRL 2 SINGLE; Einbauposition beifahrerseitig; für Rechtslenker; passender Adapter: A	**2800011606260** **2800011606270**	**16062** **60627**	54 54
			AQUACTRL 2 SINGLE; Einbauposition fahrerseitig; für Rechtslenker; passender Adapter: A	**2800011614260** **2800011628270**	**16142** **62827**	58 63
2.4	121 kW	01/05→12/08	AQUACTRL 2 SINGLE; Einbauposition beifahrerseitig; für Rechtslenker; passender Adapter: A	**2800011606260**	**16062**	54
			AQUACTRL 2 SINGLE; Einbauposition fahrerseitig; für Rechtslenker; passender Adapter: A	**2800011614260**	**16142**	58
2.4	128 kW	06/08→12/10	AQUACTRL 2 SET; für Linkslenker	**2800011237280**	**12372**	14
			AQUACTRL 2 SINGLE; Einbauposition beifahrerseitig; für Linkslenker; passender Adapter: A	**2800011306280**	**13062**	27
			AQUACTRL 2 SINGLE; Einbauposition fahrerseitig; für Linkslenker; passender Adapter: A	**2800011312280**	**13122**	29
			AQUACTRL 2 SINGLE; Einbauposition beifahrerseitig; für Rechtslenker; passender Adapter: A	**2800011606260** **2800011606270**	**16062** **60627**	54 54
			AQUACTRL 2 SINGLE; Einbauposition fahrerseitig; für Rechtslenker; passender Adapter: A	**2800011614260** **2800011628270**	**16142** **62827**	58 63
2.4	130 kW	09/08→12/10	AQUACTRL 2 SINGLE; Einbauposition beifahrerseitig; für Rechtslenker; passender Adapter: A	**2800011606260**	**16062**	54
			AQUACTRL 2 SINGLE; Einbauposition fahrerseitig; für Rechtslenker; passender Adapter: A	**2800011614260**	**16142**	58
3.3 3.3 3.3	171 kW 173 kW 184 kW	01/05→12/10 06/05→12/10 01/08→12/10	AQUACTRL 2 SET; für Linkslenker	**2800011237280**	**12372**	14
			AQUACTRL 2 SINGLE; Einbauposition beifahrerseitig; für Linkslenker; passender Adapter: A	**2800011306280**	**13062**	27
			AQUACTRL 2 SINGLE; Einbauposition fahrerseitig; für Linkslenker; passender Adapter: A	**2800011312280**	**13122**	29
			AQUACTRL 2 SINGLE; Einbauposition beifahrerseitig; für Rechtslenker; passender Adapter: A	**2800011606260** **2800011606270**	**16062** **60627**	54 54
			AQUACTRL 2 SINGLE; Einbauposition fahrerseitig; für Rechtslenker; passender Adapter: A	**2800011614260** **2800011628270**	**16142** **62827**	58 63
3.3	186 kW	09/07→12/08	AQUACTRL 2 SET; für Linkslenker	**2800011237280**	**12372**	14
			AQUACTRL 2 SINGLE; Einbauposition beifahrerseitig; für Linkslenker; passender Adapter: A	**2800011306280**	**13062**	27
			AQUACTRL 2 SINGLE; Einbauposition fahrerseitig; für Linkslenker; passender Adapter: A	**2800011312280**	**13122**	29
			AQUACTRL 2 SINGLE; Einbauposition beifahrerseitig; für Rechtslenker; passender Adapter: A	**2800011606260**	**16062**	54
			AQUACTRL 2 SINGLE; Einbauposition fahrerseitig; für Rechtslenker; passender Adapter: A	**2800011614260**	**16142**	58

© 2025 Continental Aftermarket & Services GmbH

HYUNDAI - SONATA VI (YF) 06/09→12/15						
Wischblatt						
2.0	110 kW	06/09→06/14	AQUACTRL 2 SINGLE; Einbauposition beifahrerseitig; für Linkslenker; passender Adapter: A	**2800011304280**	**13042**	26
			AQUACTRL 2 SINGLE; Einbauposition fahrerseitig; für Linkslenker; passender Adapter: A	**2800011314280**	**13142**	30
			AQUACTRL 2 SINGLE; Einbauposition beifahrerseitig; für Rechtslenker; passender Adapter: A	**2800011605260** **2800011624270**	**16052** **62427**	54 61
			AQUACTRL 2 SINGLE; Einbauposition fahrerseitig; für Rechtslenker; passender Adapter: A	**2800011616260** **2800011630270**	**16162** **63027**	58 63
2.0	115 kW	09/10→12/15	AQUACTRL 2 SINGLE; Einbauposition beifahrerseitig; für Linkslenker; passender Adapter: A	**2800011304280**	**13042**	26
			AQUACTRL 2 SINGLE; Einbauposition fahrerseitig; für Linkslenker; passender Adapter: A	**2800011314280**	**13142**	30
			AQUACTRL 2 SINGLE; Einbauposition beifahrerseitig; für Rechtslenker; passender Adapter: A	**2800011624270**	**62427**	61
			AQUACTRL 2 SINGLE; Einbauposition fahrerseitig; für Rechtslenker; passender Adapter: A	**2800011630270**	**63027**	63
2.0	126 kW	10/12→06/14	AQUACTRL 2 SINGLE; Einbauposition beifahrerseitig; für Linkslenker; passender Adapter: A	**2800011304280**	**13042**	26
			AQUACTRL 2 SINGLE; Einbauposition fahrerseitig; für Linkslenker; passender Adapter: A	**2800011314280**	**13142**	30
2.0 Hybrid 2.0 i 2.0 i	110 kW 120 kW 121 kW	01/11→06/14 09/12→06/14 01/11→06/14	AQUACTRL 2 SINGLE; Einbauposition beifahrerseitig; für Linkslenker; passender Adapter: A	**2800011304280**	**13042**	26
			AQUACTRL 2 SINGLE; Einbauposition fahrerseitig; für Linkslenker; passender Adapter: A	**2800011314280**	**13142**	30
			AQUACTRL 2 SINGLE; Einbauposition beifahrerseitig; für Rechtslenker; passender Adapter: A	**2800011605260** **2800011624270**	**16052** **62427**	54 61
			AQUACTRL 2 SINGLE; Einbauposition fahrerseitig; für Rechtslenker; passender Adapter: A	**2800011616260** **2800011630270**	**16162** **63027**	58 63
2.4	128 kW	06/09→11/10	AQUACTRL 2 SINGLE; Einbauposition beifahrerseitig; für Linkslenker; passender Adapter: A	**2800011304280**	**13042**	26
			AQUACTRL 2 SINGLE; Einbauposition fahrerseitig; für Linkslenker; passender Adapter: A	**2800011314280**	**13142**	30
			AQUACTRL 2 SINGLE; Einbauposition beifahrerseitig; für Rechtslenker; passender Adapter: A	**2800011605260**	**16052**	54
			AQUACTRL 2 SINGLE; Einbauposition fahrerseitig; für Rechtslenker; passender Adapter: A	**2800011616260**	**16162**	58
2.4 2.4	130 kW 131 kW	01/10→12/15 11/10→12/15	AQUACTRL 2 SINGLE; Einbauposition beifahrerseitig; für Linkslenker; passender Adapter: A	**2800011304280**	**13042**	26
			AQUACTRL 2 SINGLE; Einbauposition fahrerseitig; für Linkslenker; passender Adapter: A	**2800011314280**	**13142**	30
			AQUACTRL 2 SINGLE; Einbauposition beifahrerseitig; für Rechtslenker; passender Adapter: A	**2800011605260** **2800011624270**	**16052** **62427**	54 61
			AQUACTRL 2 SINGLE; Einbauposition fahrerseitig; für Rechtslenker; passender Adapter: A	**2800011616260** **2800011630270**	**16162** **63027**	58 63
2.4	142 kW	09/11→12/14	AQUACTRL 2 SINGLE; Einbauposition beifahrerseitig; für Linkslenker; passender Adapter: A	**2800011304280**	**13042**	26
			AQUACTRL 2 SINGLE; Einbauposition fahrerseitig; für Linkslenker; passender Adapter: A	**2800011314280**	**13142**	30
2.4 GDI	148 kW	06/09→06/14	AQUACTRL 2 SINGLE; Einbauposition beifahrerseitig; für Rechtslenker; passender Adapter: A	**2800011624270**	**62427**	61
			AQUACTRL 2 SINGLE; Einbauposition fahrerseitig; für Rechtslenker; passender Adapter: A	**2800011630270**	**63027**	63
HYUNDAI - SONATA VII (LF) 03/14→06/23						
Wischblatt						
1.6	133 kW	09/14→12/19	AQUACTRL 2 SINGLE; Einbauposition beifahrerseitig; für Linkslenker; passender Adapter: A	**2800011304280**	**13042**	26
			AQUACTRL 2 SINGLE; Einbauposition fahrerseitig; für Linkslenker; passender Adapter: A	**2800011314280**	**13142**	30

© 2025 Continental Aftermarket & Services GmbH

HYUNDAI - SONATA VII (LF) 03/14→06/23

Wischblatt

1.7 CRDI 2.0	104 kW 113 kW	01/15→12/19 06/14→12/19	AQUACTRL 2 SINGLE; Einbauposition beifahrerseitig; für Linkslenker; passender Adapter: A	**2800011304280**	**13042**	26
			AQUACTRL 2 SINGLE; Einbauposition fahrerseitig; für Linkslenker; passender Adapter: A	**2800011314280**	**13142**	30
			AQUACTRL 2 SINGLE; Einbauposition beifahrerseitig; für Rechtslenker; passender Adapter: A	**2800011624270**	**62427**	61
			AQUACTRL 2 SINGLE; Einbauposition fahrerseitig; für Rechtslenker; passender Adapter: A	**2800011630270**	**63027**	63
2.0	114 kW	06/14→12/19	AQUACTRL 2 SINGLE; Einbauposition beifahrerseitig; für Rechtslenker; passender Adapter: A	**2800011605260** **2800011624270**	**16052** **62427**	54 61
			AQUACTRL 2 SINGLE; Einbauposition fahrerseitig; für Rechtslenker; passender Adapter: A	**2800011616260** **2800011630270**	**16162** **63027**	58 63
2.0	180 kW	09/14→12/19	AQUACTRL 2 SINGLE; Einbauposition beifahrerseitig; für Linkslenker; passender Adapter: A	**2800011304280**	**13042**	26
			AQUACTRL 2 SINGLE; Einbauposition fahrerseitig; für Linkslenker; passender Adapter: A	**2800011314280**	**13142**	30
			AQUACTRL 2 SINGLE; Einbauposition beifahrerseitig; für Rechtslenker; passender Adapter: A	**2800011624270**	**62427**	61
			AQUACTRL 2 SINGLE; Einbauposition fahrerseitig; für Rechtslenker; passender Adapter: A	**2800011630270**	**63027**	63
2.0 CVVL	124 kW	09/14→12/19	AQUACTRL 2 SINGLE; Einbauposition beifahrerseitig; für Linkslenker; passender Adapter: A	**2800011304280**	**13042**	26
			AQUACTRL 2 SINGLE; Einbauposition fahrerseitig; für Linkslenker; passender Adapter: A	**2800011314280**	**13142**	30
2.0 CVVT	110 kW	11/14→12/19	AQUACTRL 2 SINGLE; Einbauposition beifahrerseitig; für Linkslenker; passender Adapter: A	**2800011304280**	**13042**	26
			AQUACTRL 2 SINGLE; Einbauposition fahrerseitig; für Linkslenker; passender Adapter: A	**2800011314280**	**13142**	30
			AQUACTRL 2 SINGLE; Einbauposition beifahrerseitig; für Rechtslenker; passender Adapter: A	**2800011605260** **2800011624270**	**16052** **62427**	54 61
			AQUACTRL 2 SINGLE; Einbauposition fahrerseitig; für Rechtslenker; passender Adapter: A	**2800011616260** **2800011630270**	**16162** **63027**	58 63
2.0 Hybrid 2.0 Hybrid 2.0 LPG	110 kW 144 kW 111 kW	09/14→12/19 08/15→12/19 06/14→06/23	AQUACTRL 2 SINGLE; Einbauposition beifahrerseitig; für Linkslenker; passender Adapter: A	**2800011304280**	**13042**	26
			AQUACTRL 2 SINGLE; Einbauposition fahrerseitig; für Linkslenker; passender Adapter: A	**2800011314280**	**13142**	30
2.0 LPG 2.0 MPI	113 kW 115 kW	09/14→12/19 06/14→12/19	AQUACTRL 2 SINGLE; Einbauposition beifahrerseitig; für Linkslenker; passender Adapter: A	**2800011304280**	**13042**	26
			AQUACTRL 2 SINGLE; Einbauposition fahrerseitig; für Linkslenker; passender Adapter: A	**2800011314280**	**13142**	30
			AQUACTRL 2 SINGLE; Einbauposition beifahrerseitig; für Rechtslenker; passender Adapter: A	**2800011624270**	**62427**	61
			AQUACTRL 2 SINGLE; Einbauposition fahrerseitig; für Rechtslenker; passender Adapter: A	**2800011630270**	**63027**	63
2.4	126 kW	03/17→12/19	AQUACTRL 2 SINGLE; Einbauposition beifahrerseitig; für Linkslenker; passender Adapter: A	**2800011304280**	**13042**	26
			AQUACTRL 2 SINGLE; Einbauposition fahrerseitig; für Linkslenker; passender Adapter: A	**2800011314280**	**13142**	30
2.4	131 kW	12/14→12/19	AQUACTRL 2 SINGLE; Einbauposition beifahrerseitig; für Linkslenker; passender Adapter: A	**2800011304280**	**13042**	26
			AQUACTRL 2 SINGLE; Einbauposition fahrerseitig; für Linkslenker; passender Adapter: A	**2800011314280**	**13142**	30
			AQUACTRL 2 SINGLE; Einbauposition beifahrerseitig; für Rechtslenker; passender Adapter: A	**2800011624270**	**62427**	61
			AQUACTRL 2 SINGLE; Einbauposition fahrerseitig; für Rechtslenker; passender Adapter: A	**2800011630270**	**63027**	63

© 2025 Continental Aftermarket & Services GmbH

HYUNDAI - SONATA VII (LF) 03/14→06/23						
Wischblatt						
2.4	138 kW	09/14→12/19	AQUACTRL 2 SINGLE; Einbauposition beifahrerseitig; für Linkslenker; passender Adapter: A	**2800011304280**	**13042**	26
			AQUACTRL 2 SINGLE; Einbauposition fahrerseitig; für Linkslenker; passender Adapter: A	**2800011314280**	**13142**	30
			AQUACTRL 2 SINGLE; Einbauposition beifahrerseitig; für Rechtslenker; passender Adapter: A	**2800011605260** **2800011624270**	**16052** **62427**	54 61
			AQUACTRL 2 SINGLE; Einbauposition fahrerseitig; für Rechtslenker; passender Adapter: A	**2800011616260** **2800011630270**	**16162** **63027**	58 63
2.4 GDI	142 kW	09/14→12/19	AQUACTRL 2 SINGLE; Einbauposition beifahrerseitig; für Linkslenker; passender Adapter: A	**2800011304280**	**13042**	26
			AQUACTRL 2 SINGLE; Einbauposition fahrerseitig; für Linkslenker; passender Adapter: A	**2800011314280**	**13142**	30
			AQUACTRL 2 SINGLE; Einbauposition beifahrerseitig; für Rechtslenker; passender Adapter: A	**2800011624270**	**62427**	61
			AQUACTRL 2 SINGLE; Einbauposition fahrerseitig; für Rechtslenker; passender Adapter: A	**2800011630270**	**63027**	63
HYUNDAI - SONATA VIII (DN8) 03/19→						
Wischblatt						
1.6 GDI 2.0 CVVL 2.0 CVVL 2.0 LPI	134 kW 110 kW 118 kW 107 kW	09/19→ 01/20→ 03/19→ 03/19→	AQUACTRL 2 SINGLE; Einbauposition beifahrerseitig; für Linkslenker; passender Adapter: A	**2800011304280**	**13042**	26
			AQUACTRL 2 SINGLE; Einbauposition fahrerseitig; für Linkslenker; passender Adapter: A	**2800011314280**	**13142**	30
			AQUACTRL 2 SINGLE; Einbauposition beifahrerseitig; für Rechtslenker; passender Adapter: A	**2800011605260**	**16052**	54
			AQUACTRL 2 SINGLE; Einbauposition fahrerseitig; für Rechtslenker; passender Adapter: A	**2800011616260**	**16162**	58
2.5 MPI	132 kW	01/20→	AQUACTRL 2 SINGLE; Einbauposition beifahrerseitig; für Linkslenker; passender Adapter: A	**2800011304280**	**13042**	26
			AQUACTRL 2 SINGLE; Einbauposition fahrerseitig; für Linkslenker; passender Adapter: A	**2800011314280**	**13142**	30
			AQUACTRL 2 SINGLE; Einbauposition beifahrerseitig; für Rechtslenker; passender Adapter: A	**2800011605260** **2800011624270**	**16052** **62427**	54 61
			AQUACTRL 2 SINGLE; Einbauposition fahrerseitig; für Rechtslenker; passender Adapter: A	**2800011616260** **2800011630270**	**16162** **63027**	58 63
2.5 T-GDI Hybrid	213 kW 143 kW	01/20→ 01/20→	AQUACTRL 2 SINGLE; Einbauposition beifahrerseitig; für Linkslenker; passender Adapter: A	**2800011304280**	**13042**	26
			AQUACTRL 2 SINGLE; Einbauposition fahrerseitig; für Linkslenker; passender Adapter: A	**2800011314280**	**13142**	30
			AQUACTRL 2 SINGLE; Einbauposition beifahrerseitig; für Rechtslenker; passender Adapter: A	**2800011605260**	**16052**	54
			AQUACTRL 2 SINGLE; Einbauposition fahrerseitig; für Rechtslenker; passender Adapter: A	**2800011616260**	**16162**	58
HYUNDAI - STELLAR (F31_, SF2_) 10/83→12/91						
Wischblatt						
1.4 1.6 2.0 GSL	50 kW 56 kW 61 kW	10/83→08/86 10/83→12/91 09/86→12/89	AQUACTRL 2 SINGLE; Einbauposition beifahrerseitig; für Linkslenker; passender Adapter: A	**2800011304280**	**13042**	26
			AQUACTRL 2 SINGLE; Einbauposition fahrerseitig; für Linkslenker; passender Adapter: A	**2800011304280**	**13042**	26
HYUNDAI - TERRACAN (HP) 02/01→03/08						
Wischblatt						
2.5 D	59 kW	06/01→10/03	AQUACTRL 2 SINGLE; Einbauposition beifahrerseitig; für Rechtslenker; passender Adapter: A	**2800011607260**	**16072**	55
			AQUACTRL 2 SINGLE; Einbauposition fahrerseitig; für Rechtslenker; passender Adapter: A	**2800011610260**	**16102**	56
2.5 D	74 kW	06/01→10/03	REARCTRL; Einbauposition hinten	**2800011540180**	**15401**	51
			AQUACTRL 2 SINGLE; Einbauposition beifahrerseitig; für Rechtslenker; passender Adapter: A	**2800011607260**	**16072**	55
			AQUACTRL 2 SINGLE; Einbauposition fahrerseitig; für Rechtslenker; passender Adapter: A	**2800011610260**	**16102**	56

© 2025 Continental Aftermarket & Services GmbH

HYUNDAI - TERRACAN (HP) 02/01→03/08

Wischblatt

2.5 TD	74 kW	12/01→12/06	AQUACTRL 2 SET; für Linkslenker	**2800011224280**	**12242**	10
			AQUACTRL 2 SINGLE; Einbauposition beifahrerseitig; für Linkslenker; passender Adapter: A	**2800011306280**	**13062**	27
			AQUACTRL 2 SINGLE; Einbauposition fahrerseitig; für Linkslenker; passender Adapter: A	**2800011309280**	**13092**	28
			REARCTRL; Einbauposition hinten	**2800011540170** **2800011540180**	**54017** **15401**	51 51
			AQUACTRL 2 SINGLE; Einbauposition beifahrerseitig; für Rechtslenker; passender Adapter: A	**2800011607260** **2800011625270**	**16072** **62527**	55 62
			AQUACTRL 2 SINGLE; Einbauposition fahrerseitig; für Rechtslenker; passender Adapter: A	**2800011610260** **2800011610270**	**16102** **61027**	56 56
2.9 CRDi	110 kW	11/01→07/03	AQUACTRL 2 SET; für Linkslenker	**2800011224280**	**12242**	10
			AQUACTRL 2 SINGLE; Einbauposition beifahrerseitig; für Linkslenker; passender Adapter: A	**2800011306280**	**13062**	27
			AQUACTRL 2 SINGLE; Einbauposition fahrerseitig; für Linkslenker; passender Adapter: A	**2800011309280**	**13092**	28
			REARCTRL; Einbauposition hinten	**2800011540180**	**15401**	51
			AQUACTRL 2 SINGLE; Einbauposition beifahrerseitig; für Rechtslenker; passender Adapter: A	**2800011607260**	**16072**	55
			AQUACTRL 2 SINGLE; Einbauposition fahrerseitig; für Rechtslenker; passender Adapter: A	**2800011610260**	**16102**	56
2.9 CRDi 4WD 2.9 CRDi 4WD 3.5 i V6 4WD 3.5 i V6 4WD	110 kW 120 kW 143 kW 147 kW	12/01→12/06 11/03→12/06 12/01→12/06 12/01→12/06	AQUACTRL 2 SET; für Linkslenker	**2800011224280**	**12242**	10
			AQUACTRL 2 SINGLE; Einbauposition beifahrerseitig; für Linkslenker; passender Adapter: A	**2800011306280**	**13062**	27
			AQUACTRL 2 SINGLE; Einbauposition fahrerseitig; für Linkslenker; passender Adapter: A	**2800011309280**	**13092**	28
			REARCTRL; Einbauposition hinten	**2800011540170** **2800011540180**	**54017** **15401**	51 51
			AQUACTRL 2 SINGLE; Einbauposition beifahrerseitig; für Rechtslenker; passender Adapter: A	**2800011607260** **2800011625270**	**16072** **62527**	55 62
			AQUACTRL 2 SINGLE; Einbauposition fahrerseitig; für Rechtslenker; passender Adapter: A	**2800011610260** **2800011610270**	**16102** **61027**	56 56

HYUNDAI - TIBURON Coupe 01/01→12/08

Wischblatt

2.0 CVVT 2.7	105 kW 123 kW	10/06→12/08 01/06→12/08	AQUACTRL 2 SINGLE; Einbauposition beifahrerseitig; für Linkslenker; passender Adapter: A	**2800011304280**	**13042**	26
			AQUACTRL 2 SINGLE; Einbauposition fahrerseitig; für Linkslenker; passender Adapter: A	**2800011309280**	**13092**	28
			AQUACTRL 2 SINGLE; Einbauposition beifahrerseitig; für Rechtslenker; passender Adapter: A	**2800011605260** **2800011624270**	**16052** **62427**	54 61
			AQUACTRL 2 SINGLE; Einbauposition fahrerseitig; für Rechtslenker; passender Adapter: A	**2800011610260** **2800011610270**	**16102** **61027**	56 56

HYUNDAI - TIBURON Coupe 01/96→12/01

Wischblatt

2.0	101 kW	08/99→12/01	AQUACTRL 2 SINGLE; Einbauposition beifahrerseitig; passender Adapter: A; für Rechtslenker	**2800011605260**	**16052**	54
			AQUACTRL 2 SINGLE; Einbauposition fahrerseitig; passender Adapter: A; für Rechtslenker	**2800011610260**	**16102**	56
2.0	102 kW	08/96→12/01	AQUACTRL 2 SINGLE; Einbauposition beifahrerseitig; passender Adapter: A; für Rechtslenker	**2800011605260** **2800011624270**	**16052** **62427**	54 61
			AQUACTRL 2 SINGLE; Einbauposition fahrerseitig; passender Adapter: A; für Rechtslenker	**2800011610260** **2800011610270**	**16102** **61027**	56 56
2.0	104 kW	09/96→12/01	AQUACTRL 2 SINGLE; Einbauposition beifahrerseitig; passender Adapter: A; für Rechtslenker	**2800011605260**	**16052**	54
			AQUACTRL 2 SINGLE; Einbauposition fahrerseitig; passender Adapter: A; für Rechtslenker	**2800011610260**	**16102**	56

© 2025 Continental Aftermarket & Services GmbH

HYUNDAI - TRAJET (FO) 01/99→07/08

Wischblatt

2.0	100 kW	03/00→07/08	AQUACTRL 2 SINGLE; Einbauposition beifahrerseitig; für Linkslenker; passender Adapter: A	**2800011309280**	**13092**	28
2.0	103 kW	03/01→10/03				
2.0	103 kW	01/04→07/08	AQUACTRL 2 SINGLE; Einbauposition fahrerseitig; für Linkslenker; passender Adapter: A	**2800011314280**	**13142**	30
2.0	104 kW	11/03→07/08				
2.0 CRDi	83 kW	04/01→07/08	REARCTRL; Einbauposition hinten	**2800011540170**	**54017**	51
2.0 CRDi	92 kW	08/05→07/08		**2800011540180**	**15401**	51
2.7 V6	127 kW	09/00→07/08				
			AQUACTRL 2 SINGLE; Einbauposition beifahrerseitig; für Rechtslenker; passender Adapter: A	**2800011610260**	**16102**	56
				2800011610270	**61027**	56
			AQUACTRL 2 SINGLE; Einbauposition fahrerseitig; für Rechtslenker; passender Adapter: A	**2800011616260**	**16162**	58
				2800011630270	**63027**	63

HYUNDAI - TUCSON (JM) 06/04→12/19

Wischblatt

2.0	104 kW	08/04→12/10	AQUACTRL 2 SET; für Linkslenker	**2800011211280**	**12112**	6
2.0	105 kW	01/07→01/12	AQUACTRL 2 SINGLE; Einbauposition beifahrerseitig; für Linkslenker; passender Adapter: A	**2800011302280**	**13022**	26
			AQUACTRL 2 SINGLE; Einbauposition fahrerseitig; für Linkslenker; passender Adapter: A	**2800011312280**	**13122**	29
			AQUACTRL 2 SINGLE; Einbauposition beifahrerseitig; für Rechtslenker; passender Adapter: A	**2800011602260**	**16022**	53
				2800011623270	**62327**	61
			AQUACTRL 2 SINGLE; Einbauposition fahrerseitig; für Rechtslenker; passender Adapter: A	**2800011614260**	**16142**	58
				2800011628270	**62827**	63
2.0	116 kW	09/09→11/10	AQUACTRL 2 SET; für Linkslenker	**2800011211280**	**12112**	6
			AQUACTRL 2 SINGLE; Einbauposition beifahrerseitig; für Linkslenker; passender Adapter: A	**2800011302280**	**13022**	26
			AQUACTRL 2 SINGLE; Einbauposition fahrerseitig; für Linkslenker; passender Adapter: A	**2800011312280**	**13122**	29
			AQUACTRL 2 SINGLE; Einbauposition beifahrerseitig; für Rechtslenker; passender Adapter: A	**2800011623270**	**62327**	61
			AQUACTRL 2 SINGLE; Einbauposition fahrerseitig; für Rechtslenker; passender Adapter: A	**2800011628270**	**62827**	63
2.0 Allrad	104 kW	08/04→03/10	AQUACTRL 2 SET; für Linkslenker	**2800011211280**	**12112**	6
			AQUACTRL 2 SINGLE; Einbauposition beifahrerseitig; für Linkslenker; passender Adapter: A	**2800011302280**	**13022**	26
			AQUACTRL 2 SINGLE; Einbauposition fahrerseitig; für Linkslenker; passender Adapter: A	**2800011312280**	**13122**	29
			AQUACTRL 2 SINGLE; Einbauposition beifahrerseitig; für Rechtslenker; passender Adapter: A	**2800011602260**	**16022**	53
				2800011623270	**62327**	61
			AQUACTRL 2 SINGLE; Einbauposition fahrerseitig; für Rechtslenker; passender Adapter: A	**2800011614260**	**16142**	58
				2800011628270	**62827**	63
2.0 Allrad	105 kW	07/05→11/10	AQUACTRL 2 SET; für Linkslenker	**2800011211280**	**12112**	6
			AQUACTRL 2 SINGLE; Einbauposition beifahrerseitig; für Linkslenker; passender Adapter: A	**2800011302280**	**13022**	26
			AQUACTRL 2 SINGLE; Einbauposition fahrerseitig; für Linkslenker; passender Adapter: A	**2800011312280**	**13122**	29
			AQUACTRL 2 SINGLE; Einbauposition beifahrerseitig; für Rechtslenker; passender Adapter: A	**2800011602260**	**16022**	53
			AQUACTRL 2 SINGLE; Einbauposition fahrerseitig; für Rechtslenker; passender Adapter: A	**2800011614260**	**16142**	58
2.0 CRDi	83 kW	08/04→03/10	AQUACTRL 2 SET; für Linkslenker	**2800011211280**	**12112**	6
2.0 CRDi	88 kW	01/07→03/10	AQUACTRL 2 SINGLE; Einbauposition beifahrerseitig; für Linkslenker; passender Adapter: A	**2800011302280**	**13022**	26
2.0 CRDi	100 kW	01/06→03/10				
2.0 CRDi	103 kW	01/06→03/10	AQUACTRL 2 SINGLE; Einbauposition fahrerseitig; für Linkslenker; passender Adapter: A	**2800011312280**	**13122**	29
2.0 CRDi	110 kW	01/09→03/10				
2.0 CRDi Allrad	83 kW	08/04→03/10	AQUACTRL 2 SINGLE; Einbauposition beifahrerseitig; für Rechtslenker; passender Adapter: A	**2800011602260**	**16022**	53
				2800011623270	**62327**	61
			AQUACTRL 2 SINGLE; Einbauposition fahrerseitig; für Rechtslenker; passender Adapter: A	**2800011614260**	**16142**	58
				2800011628270	**62827**	63

© 2025 Continental Aftermarket & Services GmbH

HYUNDAI - TUCSON (JM) 06/04→12/19

Wischblatt

2.0 CRDi Allrad	88 kW	01/07→03/10	AQUACTRL 2 SET; für Linkslenker	**2800011211280**	**12112**	6
			AQUACTRL 2 SINGLE; Einbauposition beifahrerseitig; für Linkslenker; passender Adapter: A	**2800011302280**	**13022**	26
			AQUACTRL 2 SINGLE; Einbauposition fahrerseitig; für Linkslenker; passender Adapter: A	**2800011312280**	**13122**	29
			AQUACTRL 2 SINGLE; Einbauposition beifahrerseitig; für Rechtslenker; passender Adapter: A	**2800011602260**	**16022**	53
			AQUACTRL 2 SINGLE; Einbauposition fahrerseitig; für Rechtslenker; passender Adapter: A	**2800011614260**	**16142**	58
2.0 CRDi Allrad 2.0 CRDi Allrad 2.0 CRDi Allrad	100 kW 103 kW 110 kW	01/06→03/10 01/06→03/10 01/09→03/10	AQUACTRL 2 SET; für Linkslenker	**2800011211280**	**12112**	6
			AQUACTRL 2 SINGLE; Einbauposition beifahrerseitig; für Linkslenker; passender Adapter: A	**2800011302280**	**13022**	26
			AQUACTRL 2 SINGLE; Einbauposition fahrerseitig; für Linkslenker; passender Adapter: A	**2800011312280**	**13122**	29
			AQUACTRL 2 SINGLE; Einbauposition beifahrerseitig; für Rechtslenker; passender Adapter: A	**2800011602260** **2800011623270**	**16022** **62327**	53 61
			AQUACTRL 2 SINGLE; Einbauposition fahrerseitig; für Rechtslenker; passender Adapter: A	**2800011614260** **2800011628270**	**16142** **62827**	58 63
2.0 LPG 2.0 LPG Allrad	104 kW 104 kW	06/04→03/10 06/09→03/10	AQUACTRL 2 SINGLE; Einbauposition beifahrerseitig; für Rechtslenker; passender Adapter: A	**2800011602260**	**16022**	53
			AQUACTRL 2 SINGLE; Einbauposition fahrerseitig; für Rechtslenker; passender Adapter: A	**2800011614260**	**16142**	58
2.7	129 kW	08/04→12/09	AQUACTRL 2 SET; für Linkslenker	**2800011211280**	**12112**	6
			AQUACTRL 2 SINGLE; Einbauposition beifahrerseitig; für Linkslenker; passender Adapter: A	**2800011302280**	**13022**	26
			AQUACTRL 2 SINGLE; Einbauposition fahrerseitig; für Linkslenker; passender Adapter: A	**2800011312280**	**13122**	29
			AQUACTRL 2 SINGLE; Einbauposition beifahrerseitig; für Rechtslenker; passender Adapter: A	**2800011602260**	**16022**	53
			AQUACTRL 2 SINGLE; Einbauposition fahrerseitig; für Rechtslenker; passender Adapter: A	**2800011614260**	**16142**	58
2.7 Allrad	129 kW	08/04→11/10	AQUACTRL 2 SET; für Linkslenker	**2800011211280**	**12112**	6
			AQUACTRL 2 SINGLE; Einbauposition beifahrerseitig; für Linkslenker; passender Adapter: A	**2800011302280**	**13022**	26
			AQUACTRL 2 SINGLE; Einbauposition fahrerseitig; für Linkslenker; passender Adapter: A	**2800011312280**	**13122**	29
			AQUACTRL 2 SINGLE; Einbauposition beifahrerseitig; für Rechtslenker; passender Adapter: A	**2800011602260** **2800011623270**	**16022** **62327**	53 61
			AQUACTRL 2 SINGLE; Einbauposition fahrerseitig; für Rechtslenker; passender Adapter: A	**2800011614260** **2800011628270**	**16142** **62827**	58 63

HYUNDAI - TUCSON (NX4E, NX4A) 10/20→

Wischblatt

1.6 CRDi 1.6 CRDi 1.6 CRDi HTRAC 1.6 CRDi Hybrid 48V 1.6 CRDi Hybrid 48V HTRAC 1.6 T-GDi	85 kW 100 kW 100 kW 100 kW 100 kW 110 kW	11/20→ 11/20→ 11/20→ 11/20→ 11/20→ 05/21→	AQUACTRL 2 SET; für Linkslenker	**2800011204280**	**12042**	4
			AQUACTRL 2 SINGLE; Einbauposition beifahrerseitig; für Linkslenker; passender Adapter: B	**2800011302280**	**13022**	26
			AQUACTRL 2 SINGLE; Einbauposition fahrerseitig; für Linkslenker; passender Adapter: B	**2800011314280**	**13142**	30
			REARCTRL; Einbauposition hinten	**2800011536180**	**15361**	49
			AQUACTRL 2 SINGLE; Einbauposition beifahrerseitig; für Rechtslenker; passender Adapter: A	**2800011602260**	**16022**	53
			AQUACTRL 2 SINGLE; Einbauposition fahrerseitig; für Rechtslenker; passender Adapter: A	**2800011616260**	**16162**	58
1.6 T-GDi	118 kW	05/24→	AQUACTRL 2 SET; für Linkslenker	**2800011204280**	**12042**	4
			AQUACTRL 2 SINGLE; Einbauposition beifahrerseitig; für Linkslenker; passender Adapter: B	**2800011302280**	**13022**	26
			AQUACTRL 2 SINGLE; Einbauposition fahrerseitig; für Linkslenker; passender Adapter: B	**2800011314280**	**13142**	30
			REARCTRL; Einbauposition hinten	**2800011536180**	**15361**	49

© 2025 Continental Aftermarket & Services GmbH

HYUNDAI - TUCSON (NX4E, NX4A) 10/20→

Wischblatt

1.6 T-GDi 1.6 T-GDi HTRAC 1.6 T-GDI HTRAC	132 kW 110 kW 132 kW	07/21→ 01/22→ 01/21→	AQUACTRL 2 SET; für Linkslenker	**2800011204280**	**12042**	4
			AQUACTRL 2 SINGLE; Einbauposition beifahrerseitig; für Linkslenker; passender Adapter: B	**2800011302280**	**13022**	26
			AQUACTRL 2 SINGLE; Einbauposition fahrerseitig; für Linkslenker; passender Adapter: B	**2800011314280**	**13142**	30
			REARCTRL; Einbauposition hinten	**2800011536180**	**15361**	49
			AQUACTRL 2 SINGLE; Einbauposition beifahrerseitig; für Rechtslenker; passender Adapter: A	**2800011602260**	**16022**	53
			AQUACTRL 2 SINGLE; Einbauposition fahrerseitig; für Rechtslenker; passender Adapter: A	**2800011616260**	**16162**	58
1.6 T-GDi Hybrid	158 kW	06/24→	AQUACTRL 2 SET; für Linkslenker	**2800011204280**	**12042**	4
			AQUACTRL 2 SINGLE; Einbauposition beifahrerseitig; für Linkslenker; passender Adapter: B	**2800011302280**	**13022**	26
			AQUACTRL 2 SINGLE; Einbauposition fahrerseitig; für Linkslenker; passender Adapter: B	**2800011314280**	**13142**	30
			REARCTRL; Einbauposition hinten	**2800011536180**	**15361**	49
1.6 T-GDi Hybrid	169 kW	11/20→	AQUACTRL 2 SET; für Linkslenker	**2800011204280**	**12042**	4
			AQUACTRL 2 SINGLE; Einbauposition beifahrerseitig; für Linkslenker; passender Adapter: B	**2800011302280**	**13022**	26
			AQUACTRL 2 SINGLE; Einbauposition fahrerseitig; für Linkslenker; passender Adapter: B	**2800011314280**	**13142**	30
			REARCTRL; Einbauposition hinten	**2800011536180**	**15361**	49
			AQUACTRL 2 SINGLE; Einbauposition beifahrerseitig; für Rechtslenker; passender Adapter: A	**2800011602260** **2800011623270**	**16022** **62327**	53 61
			AQUACTRL 2 SINGLE; Einbauposition fahrerseitig; für Rechtslenker; passender Adapter: A	**2800011616260** **2800011630270**	**16162** **63027**	58 63
1.6 T-GDi Hybrid 48V	110 kW	11/20→	AQUACTRL 2 SET; für Linkslenker	**2800011204280**	**12042**	4
			AQUACTRL 2 SINGLE; Einbauposition beifahrerseitig; für Linkslenker; passender Adapter: B	**2800011302280**	**13022**	26
			AQUACTRL 2 SINGLE; Einbauposition fahrerseitig; für Linkslenker; passender Adapter: B	**2800011314280**	**13142**	30
			REARCTRL; Einbauposition hinten	**2800011536180**	**15361**	49
			AQUACTRL 2 SINGLE; Einbauposition beifahrerseitig; für Rechtslenker; passender Adapter: A	**2800011602260**	**16022**	53
			AQUACTRL 2 SINGLE; Einbauposition fahrerseitig; für Rechtslenker; passender Adapter: A	**2800011616260**	**16162**	58
1.6 T-GDi Hybrid 48V	118 kW	06/24→	AQUACTRL 2 SET; für Linkslenker	**2800011204280**	**12042**	4
			AQUACTRL 2 SINGLE; Einbauposition beifahrerseitig; für Linkslenker; passender Adapter: B	**2800011302280**	**13022**	26
			AQUACTRL 2 SINGLE; Einbauposition fahrerseitig; für Linkslenker; passender Adapter: B	**2800011314280**	**13142**	30
			REARCTRL; Einbauposition hinten	**2800011536180**	**15361**	49
1.6 T-GDi Hybrid 48V	132 kW	11/20→	AQUACTRL 2 SET; für Linkslenker	**2800011204280**	**12042**	4
			AQUACTRL 2 SINGLE; Einbauposition beifahrerseitig; für Linkslenker; passender Adapter: B	**2800011302280**	**13022**	26
			AQUACTRL 2 SINGLE; Einbauposition fahrerseitig; für Linkslenker; passender Adapter: B	**2800011314280**	**13142**	30
			REARCTRL; Einbauposition hinten	**2800011536180**	**15361**	49
			AQUACTRL 2 SINGLE; Einbauposition beifahrerseitig; für Rechtslenker; passender Adapter: A	**2800011602260**	**16022**	53
			AQUACTRL 2 SINGLE; Einbauposition fahrerseitig; für Rechtslenker; passender Adapter: A	**2800011616260**	**16162**	58
1.6 T-GDi Hybrid 48V Allrad	118 kW	06/24→	AQUACTRL 2 SET; für Linkslenker	**2800011204280**	**12042**	4
			AQUACTRL 2 SINGLE; Einbauposition beifahrerseitig; für Linkslenker; passender Adapter: B	**2800011302280**	**13022**	26
			AQUACTRL 2 SINGLE; Einbauposition fahrerseitig; für Linkslenker; passender Adapter: B	**2800011314280**	**13142**	30
			REARCTRL; Einbauposition hinten	**2800011536180**	**15361**	49

© 2025 Continental Aftermarket & Services GmbH

HYUNDAI - TUCSON (NX4E, NX4A) 10/20→

Wischblatt

1.6 T-GDi Hybrid 48V HTRAC	132 kW	11/20→	AQUACTRL 2 SET; für Linkslenker	**2800011204280**	**12042**	4
			AQUACTRL 2 SINGLE; Einbauposition beifahrerseitig; für Linkslenker; passender Adapter: B	**2800011302280**	**13022**	26
			AQUACTRL 2 SINGLE; Einbauposition fahrerseitig; für Linkslenker; passender Adapter: B	**2800011314280**	**13142**	30
			REARCTRL; Einbauposition hinten	**2800011536180**	**15361**	49
			AQUACTRL 2 SINGLE; Einbauposition beifahrerseitig; für Rechtslenker; passender Adapter: A	**2800011602260**	**16022**	53
			AQUACTRL 2 SINGLE; Einbauposition fahrerseitig; für Rechtslenker; passender Adapter: A	**2800011616260**	**16162**	58
1.6 T-GDi Hybrid 4WD	158 kW	06/24→	AQUACTRL 2 SET; für Linkslenker	**2800011204280**	**12042**	4
			AQUACTRL 2 SINGLE; Einbauposition beifahrerseitig; für Linkslenker; passender Adapter: B	**2800011302280**	**13022**	26
			AQUACTRL 2 SINGLE; Einbauposition fahrerseitig; für Linkslenker; passender Adapter: B	**2800011314280**	**13142**	30
			REARCTRL; Einbauposition hinten	**2800011536180**	**15361**	49
1.6 T-GDi Hybrid HTRAC	169 kW	11/20→	AQUACTRL 2 SET; für Linkslenker	**2800011204280**	**12042**	4
			AQUACTRL 2 SINGLE; Einbauposition beifahrerseitig; für Linkslenker; passender Adapter: B	**2800011302280**	**13022**	26
			AQUACTRL 2 SINGLE; Einbauposition fahrerseitig; für Linkslenker; passender Adapter: B	**2800011314280**	**13142**	30
			REARCTRL; Einbauposition hinten	**2800011536180**	**15361**	49
			AQUACTRL 2 SINGLE; Einbauposition beifahrerseitig; für Rechtslenker; passender Adapter: A	**2800011602260**	**16022**	53
			AQUACTRL 2 SINGLE; Einbauposition fahrerseitig; für Rechtslenker; passender Adapter: A	**2800011616260**	**16162**	58
1.6 T-GDI Plug-in-Hybrid Allrad	185 kW	06/24→	AQUACTRL 2 SET; für Linkslenker	**2800011204280**	**12042**	4
			AQUACTRL 2 SINGLE; Einbauposition beifahrerseitig; für Linkslenker; passender Adapter: B	**2800011302280**	**13022**	26
			AQUACTRL 2 SINGLE; Einbauposition fahrerseitig; für Linkslenker; passender Adapter: B	**2800011314280**	**13142**	30
			REARCTRL; Einbauposition hinten	**2800011536180**	**15361**	49
1.6 T-GDI Plug-in-Hybrid HTRAC	195 kW	05/21→	AQUACTRL 2 SET; für Linkslenker	**2800011204280**	**12042**	4
2.0 CRDi AWD	137 kW	10/20→	AQUACTRL 2 SINGLE; Einbauposition beifahrerseitig; für Linkslenker; passender Adapter: B	**2800011302280**	**13022**	26
2.0 MPI	110 kW	01/21→	AQUACTRL 2 SINGLE; Einbauposition fahrerseitig; für Linkslenker; passender Adapter: B	**2800011314280**	**13142**	30
2.0 MPI	115 kW	01/21→	REARCTRL; Einbauposition hinten	**2800011536180**	**15361**	49
2.0 MPI 4WD	115 kW	01/21→	AQUACTRL 2 SINGLE; Einbauposition beifahrerseitig; für Rechtslenker; passender Adapter: A	**2800011602260**	**16022**	53
2.0 MPI HTRAC	110 kW	01/21→	AQUACTRL 2 SINGLE; Einbauposition fahrerseitig; für Rechtslenker; passender Adapter: A	**2800011616260**	**16162**	58
2.5 GDi	139 kW	06/21→				
2.5 GDi HTRAC	139 kW	06/21→				
2.5 GDi HTRAC	140 kW	01/21→				

HYUNDAI - TUCSON (TL, TLE) 05/15→05/23

Wischblatt

1.6 CRDi	85 kW	08/18→09/20	AQUACTRL 2 SET; für Linkslenker	**2800011221280**	**12212**	9
1.6 CRDi	100 kW	08/18→12/20	AQUACTRL 2 SINGLE; Einbauposition beifahrerseitig; für Linkslenker; passender Adapter: A	**2800011302280**	**13022**	26
1.6 CRDi Allrad	85 kW	08/18→09/20	AQUACTRL 2 SINGLE; Einbauposition fahrerseitig; für Linkslenker; passender Adapter: A	**2800011314280**	**13142**	30
1.6 CRDi Allrad	100 kW	08/18→12/20	REARCTRL; Einbauposition hinten	**2800011526180**	**15261**	45
1.6 CRDi hybrid 48V	85 kW	03/19→12/20	AQUACTRL 2 SINGLE; Einbauposition beifahrerseitig; für Rechtslenker; passender Adapter: A	**2800011602260**	**16022**	53
1.6 CRDi hybrid 48V	100 kW	03/19→12/20	AQUACTRL 2 SINGLE; Einbauposition fahrerseitig; für Rechtslenker; passender Adapter: A	**2800011616260**	**16162**	58
1.6 CRDi hybrid 48V Allrad	100 kW	03/19→12/20				
1.6 GDi	96 kW	06/15→09/20				
1.6 GDi	97 kW	06/15→09/20	AQUACTRL 2 SET; für Linkslenker	**2800011221280**	**12212**	9
1.6 T-GDi	129 kW	01/16→09/20	AQUACTRL 2 SINGLE; Einbauposition beifahrerseitig; für Linkslenker; passender Adapter: A	**2800011302280**	**13022**	26
1.6 T-GDi	130 kW	06/15→05/23	AQUACTRL 2 SINGLE; Einbauposition fahrerseitig; für Linkslenker; passender Adapter: A	**2800011314280**	**13142**	30
1.6 T-GDi	131 kW	06/15→09/20	REARCTRL; Einbauposition hinten	**2800011526170**	**52617**	45
1.6 T-GDi Allrad	130 kW	06/15→09/20		**2800011526180**	**15261**	45
1.7 CRDi	85 kW	06/15→09/20				
1.7 CRDi	104 kW	06/15→09/20				
2.0	114 kW	06/15→09/20				

→

© 2025 Continental Aftermarket & Services GmbH

HYUNDAI - TUCSON (TL, TLE) 05/15→05/23

Wischblatt

1.6 GDi	97 kW	06/15→09/20	AQUACTRL 2 SINGLE; Einbauposition beifahrerseitig; für Rechtslenker; passender Adapter: A	2800011602260	16022	53
1.6 T-GDi	129 kW	01/16→09/20		2800011623270	62327	61
1.6 T-GDi	130 kW	06/15→05/23	AQUACTRL 2 SINGLE; Einbauposition fahrerseitig; für Rechtslenker; passender Adapter: A	2800011616260	16162	58
1.6 T-GDi	131 kW	06/15→09/20		2800011630270	63027	63
1.6 T-GDi Allrad	130 kW	06/15→09/20				
1.7 CRDi	85 kW	06/15→09/20				
1.7 CRDi	104 kW	06/15→09/20				
2.0	114 kW	06/15→09/20				
2.0	115 kW	06/15→09/20	AQUACTRL 2 SET; für Linkslenker	2800011221280	12212	9
			AQUACTRL 2 SINGLE; Einbauposition beifahrerseitig; für Linkslenker; passender Adapter: A	2800011302280	13022	26
			AQUACTRL 2 SINGLE; Einbauposition fahrerseitig; für Linkslenker; passender Adapter: A	2800011314280	13142	30
			REARCTRL; Einbauposition hinten	2800011526170	52617	45
				2800011526180	15261	45
			AQUACTRL 2 SINGLE; Einbauposition beifahrerseitig; für Rechtslenker; passender Adapter: A	2800011623270	62327	61
			AQUACTRL 2 SINGLE; Einbauposition fahrerseitig; für Rechtslenker; passender Adapter: A	2800011630270	63027	63
2.0 Allrad	114 kW	06/15→09/20	AQUACTRL 2 SET; für Linkslenker	2800011221280	12212	9
2.0 Allrad	115 kW	06/15→09/20	AQUACTRL 2 SINGLE; Einbauposition beifahrerseitig; für Linkslenker; passender Adapter: A	2800011302280	13022	26
			AQUACTRL 2 SINGLE; Einbauposition fahrerseitig; für Linkslenker; passender Adapter: A	2800011314280	13142	30
			REARCTRL; Einbauposition hinten	2800011526180	15261	45
			AQUACTRL 2 SINGLE; Einbauposition beifahrerseitig; für Rechtslenker; passender Adapter: A	2800011602260	16022	53
			AQUACTRL 2 SINGLE; Einbauposition fahrerseitig; für Rechtslenker; passender Adapter: A	2800011616260	16162	58
2.0 CRDi	100 kW	06/15→09/20	AQUACTRL 2 SET; für Linkslenker	2800011221280	12212	9
2.0 CRDi	131 kW	06/15→09/20	AQUACTRL 2 SINGLE; Einbauposition beifahrerseitig; für Linkslenker; passender Adapter: A	2800011302280	13022	26
2.0 CRDi	136 kW	06/15→09/20	AQUACTRL 2 SINGLE; Einbauposition fahrerseitig; für Linkslenker; passender Adapter: A	2800011314280	13142	30
2.0 CRDi Allrad	100 kW	06/15→09/20	REARCTRL; Einbauposition hinten	2800011526170	52617	45
				2800011526180	15261	45
			AQUACTRL 2 SINGLE; Einbauposition beifahrerseitig; für Rechtslenker; passender Adapter: A	2800011602260	16022	53
				2800011623270	62327	61
			AQUACTRL 2 SINGLE; Einbauposition fahrerseitig; für Rechtslenker; passender Adapter: A	2800011616260	16162	58
				2800011630270	63027	63
2.0 CRDi Allrad	131 kW	06/15→09/20	AQUACTRL 2 SET; für Linkslenker	2800011221280	12212	9
			AQUACTRL 2 SINGLE; Einbauposition beifahrerseitig; für Linkslenker; passender Adapter: A	2800011302280	13022	26
			AQUACTRL 2 SINGLE; Einbauposition fahrerseitig; für Linkslenker; passender Adapter: A	2800011314280	13142	30
			REARCTRL; Einbauposition hinten	2800011526180	15261	45
			AQUACTRL 2 SINGLE; Einbauposition beifahrerseitig; für Rechtslenker; passender Adapter: A	2800011602260	16022	53
			AQUACTRL 2 SINGLE; Einbauposition fahrerseitig; für Rechtslenker; passender Adapter: A	2800011616260	16162	58
2.0 CRDi Allrad	136 kW	06/15→09/20	AQUACTRL 2 SET; für Linkslenker	2800011221280	12212	9
			AQUACTRL 2 SINGLE; Einbauposition beifahrerseitig; für Linkslenker; passender Adapter: A	2800011302280	13022	26
			AQUACTRL 2 SINGLE; Einbauposition fahrerseitig; für Linkslenker; passender Adapter: A	2800011314280	13142	30
			REARCTRL; Einbauposition hinten	2800011526170	52617	45
				2800011526180	15261	45
			AQUACTRL 2 SINGLE; Einbauposition beifahrerseitig; für Rechtslenker; passender Adapter: A	2800011602260	16022	53
				2800011623270	62327	61
			AQUACTRL 2 SINGLE; Einbauposition fahrerseitig; für Rechtslenker; passender Adapter: A	2800011616260	16162	58
				2800011630270	63027	63

© 2025 Continental Aftermarket & Services GmbH

HYUNDAI - TUCSON (TL, TLE) 05/15→05/23

Wischblatt

2.0 CRDi Hybrid 48V Allrad	136 kW	10/18→12/20	AQUACTRL 2 SET; für Linkslenker	**2800011221280**	**12212**	9
			AQUACTRL 2 SINGLE; Einbauposition beifahrerseitig; für Linkslenker; passender Adapter: A	**2800011302280**	**13022**	26
2.0 CVVT	110 kW	06/15→09/20				
2.0 CVVT Allrad	110 kW	06/15→09/20	AQUACTRL 2 SINGLE; Einbauposition fahrerseitig; für Linkslenker; passender Adapter: A	**2800011314280**	**13142**	30
			REARCTRL; Einbauposition hinten	**2800011526180**	**15261**	45
			AQUACTRL 2 SINGLE; Einbauposition beifahrerseitig; für Rechtslenker; passender Adapter: A	**2800011602260**	**16022**	53
			AQUACTRL 2 SINGLE; Einbauposition fahrerseitig; für Rechtslenker; passender Adapter: A	**2800011616260**	**16162**	58
2.0 GDi	121 kW	06/15→09/20	AQUACTRL 2 SET; für Linkslenker	**2800011221280**	**12212**	9
			AQUACTRL 2 SINGLE; Einbauposition beifahrerseitig; für Linkslenker; passender Adapter: A	**2800011302280**	**13022**	26
			AQUACTRL 2 SINGLE; Einbauposition fahrerseitig; für Linkslenker; passender Adapter: A	**2800011314280**	**13142**	30
			REARCTRL; Einbauposition hinten	**2800011526180**	**15261**	45
2.0 GDi	122 kW	09/15→09/20	AQUACTRL 2 SET; für Linkslenker	**2800011221280**	**12212**	9
			AQUACTRL 2 SINGLE; Einbauposition beifahrerseitig; für Linkslenker; passender Adapter: A	**2800011302280**	**13022**	26
			AQUACTRL 2 SINGLE; Einbauposition fahrerseitig; für Linkslenker; passender Adapter: A	**2800011314280**	**13142**	30
			REARCTRL; Einbauposition hinten	**2800011526180**	**15261**	45
			AQUACTRL 2 SINGLE; Einbauposition beifahrerseitig; für Rechtslenker; passender Adapter: A	**2800011602260**	**16022**	53
			AQUACTRL 2 SINGLE; Einbauposition fahrerseitig; für Rechtslenker; passender Adapter: A	**2800011616260**	**16162**	58
2.0 GDi Allrad	121 kW	06/15→09/20	AQUACTRL 2 SET; für Linkslenker	**2800011221280**	**12212**	9
			AQUACTRL 2 SINGLE; Einbauposition beifahrerseitig; für Linkslenker; passender Adapter: A	**2800011302280**	**13022**	26
			AQUACTRL 2 SINGLE; Einbauposition fahrerseitig; für Linkslenker; passender Adapter: A	**2800011314280**	**13142**	30
			REARCTRL; Einbauposition hinten	**2800011526180**	**15261**	45
2.0 GDi Allrad	122 kW	09/15→09/20	AQUACTRL 2 SET; für Linkslenker	**2800011221280**	**12212**	9
			AQUACTRL 2 SINGLE; Einbauposition beifahrerseitig; für Linkslenker; passender Adapter: A	**2800011302280**	**13022**	26
			AQUACTRL 2 SINGLE; Einbauposition fahrerseitig; für Linkslenker; passender Adapter: A	**2800011314280**	**13142**	30
			REARCTRL; Einbauposition hinten	**2800011526180**	**15261**	45
			AQUACTRL 2 SINGLE; Einbauposition beifahrerseitig; für Rechtslenker; passender Adapter: A	**2800011602260** **2800011623270**	**16022** **62327**	53 61
			AQUACTRL 2 SINGLE; Einbauposition fahrerseitig; für Rechtslenker; passender Adapter: A	**2800011616260** **2800011630270**	**16162** **63027**	58 63
2.4 GDI Allrad	133 kW	01/19→09/20	AQUACTRL 2 SET; für Linkslenker	**2800011221280**	**12212**	9
2.4 GDI Allrad	135 kW	07/19→09/20	AQUACTRL 2 SINGLE; Einbauposition beifahrerseitig; für Linkslenker; passender Adapter: A	**2800011302280**	**13022**	26
			AQUACTRL 2 SINGLE; Einbauposition fahrerseitig; für Linkslenker; passender Adapter: A	**2800011314280**	**13142**	30
			REARCTRL; Einbauposition hinten	**2800011526180**	**15261**	45
			AQUACTRL 2 SINGLE; Einbauposition beifahrerseitig; für Rechtslenker; passender Adapter: A	**2800011602260**	**16022**	53
			AQUACTRL 2 SINGLE; Einbauposition fahrerseitig; für Rechtslenker; passender Adapter: A	**2800011616260**	**16162**	58

© 2025 Continental Aftermarket & Services GmbH

HYUNDAI - VELOSTER (FS) 03/11→12/17						
Wischblatt						
1.6	94 kW	06/11→12/17	AQUACTRL 2 SINGLE; Einbauposition beifahrerseitig; für Linkslenker; passender Adapter: A	**2800011304280**	**13042**	26
			AQUACTRL 2 SINGLE; Einbauposition fahrerseitig; für Linkslenker; passender Adapter: A	**2800011314280**	**13142**	30
			AQUACTRL 2 SINGLE; Einbauposition beifahrerseitig; für Rechtslenker; passender Adapter: A	**2800011624270**	**62427**	61
			AQUACTRL 2 SINGLE; Einbauposition fahrerseitig; für Rechtslenker; passender Adapter: A	**2800011630270**	**63027**	63
1.6 GDi 1.6 GDI	95 kW 103 kW	10/11→12/17 03/11→12/17	AQUACTRL 2 SINGLE; Einbauposition beifahrerseitig; für Linkslenker; passender Adapter: A	**2800011304280**	**13042**	26
			AQUACTRL 2 SINGLE; Einbauposition fahrerseitig; für Linkslenker; passender Adapter: A	**2800011314280**	**13142**	30
			AQUACTRL 2 SINGLE; Einbauposition beifahrerseitig; für Rechtslenker; passender Adapter: A	**2800011602260** **2800011623270**	**16022** **62327**	53 61
			AQUACTRL 2 SINGLE; Einbauposition fahrerseitig; für Rechtslenker; passender Adapter: A	**2800011616260** **2800011630270**	**16162** **63027**	58 63
1.6 MPI	96 kW	01/15→12/17	AQUACTRL 2 SINGLE; Einbauposition beifahrerseitig; für Linkslenker; passender Adapter: A	**2800011304280**	**13042**	26
			AQUACTRL 2 SINGLE; Einbauposition fahrerseitig; für Linkslenker; passender Adapter: A	**2800011314280**	**13142**	30
1.6 MPI 1.6 T-GDI	97 kW 137 kW	04/11→12/17 10/12→12/17	AQUACTRL 2 SINGLE; Einbauposition beifahrerseitig; für Linkslenker; passender Adapter: A	**2800011304280**	**13042**	26
			AQUACTRL 2 SINGLE; Einbauposition fahrerseitig; für Linkslenker; passender Adapter: A	**2800011314280**	**13142**	30
			AQUACTRL 2 SINGLE; Einbauposition beifahrerseitig; für Rechtslenker; passender Adapter: A	**2800011602260** **2800011623270**	**16022** **62327**	53 61
			AQUACTRL 2 SINGLE; Einbauposition fahrerseitig; für Rechtslenker; passender Adapter: A	**2800011616260** **2800011630270**	**16162** **63027**	58 63
1.6 T-GDI	150 kW	08/12→12/17	AQUACTRL 2 SINGLE; Einbauposition beifahrerseitig; für Linkslenker; passender Adapter: A	**2800011304280**	**13042**	26
			AQUACTRL 2 SINGLE; Einbauposition fahrerseitig; für Linkslenker; passender Adapter: A	**2800011314280**	**13142**	30
			AQUACTRL 2 SINGLE; Einbauposition beifahrerseitig; für Rechtslenker; passender Adapter: A	**2800011624270**	**62427**	61
			AQUACTRL 2 SINGLE; Einbauposition fahrerseitig; für Rechtslenker; passender Adapter: A	**2800011630270**	**63027**	63
HYUNDAI - VENUE (QX, QXI) 07/19→						
Wischblatt						
1.6 (QX) MPi (QX)	90 kW 90 kW	09/19→ 07/19→	AQUACTRL 2 SINGLE; Einbauposition beifahrerseitig; für Rechtslenker; passender Adapter: A	**2800011624270**	**62427**	61
			AQUACTRL 2 SINGLE; Einbauposition fahrerseitig; für Rechtslenker; passender Adapter: A	**2800011628270**	**62827**	63
HYUNDAI - XG (XG) 12/98→12/05						
Wischblatt						
250	120 kW	12/98→12/05	AQUACTRL 2 SET; für Linkslenker	**2800011224280**	**12242**	10
			AQUACTRL 2 SINGLE; Einbauposition beifahrerseitig; für Linkslenker; passender Adapter: A	**2800011306280**	**13062**	27
			AQUACTRL 2 SINGLE; Einbauposition fahrerseitig; für Linkslenker; passender Adapter: A	**2800011309280**	**13092**	28
			AQUACTRL 2 SINGLE; Einbauposition beifahrerseitig; für Rechtslenker; passender Adapter: A	**2800011607260** **2800011625270**	**16072** **62527**	55 62
			AQUACTRL 2 SINGLE; Einbauposition fahrerseitig; für Rechtslenker; passender Adapter: A	**2800011610260** **2800011610270**	**16102** **61027**	56 56

© 2025 Continental Aftermarket & Services GmbH

HYUNDAI - XG (XG) 12/98→12/05						
Wischblatt						
3.0	153 kW	10/01→05/05	AQUACTRL 2 SET; für Linkslenker	**2800011224280**	**12242**	10
			AQUACTRL 2 SINGLE; Einbauposition beifahrerseitig; für Linkslenker; passender Adapter: A	**2800011306280**	**13062**	27
			AQUACTRL 2 SINGLE; Einbauposition fahrerseitig; für Linkslenker; passender Adapter: A	**2800011309280**	**13092**	28
			AQUACTRL 2 SINGLE; Einbauposition beifahrerseitig; für Rechtslenker; passender Adapter: A	**2800011607260**	**16072**	55
			AQUACTRL 2 SINGLE; Einbauposition fahrerseitig; für Rechtslenker; passender Adapter: A	**2800011610260**	**16102**	56
30 300 350	138 kW 145 kW 145 kW	12/98→12/05 09/99→09/03 10/02→12/05	AQUACTRL 2 SET; für Linkslenker	**2800011224280**	**12242**	10
			AQUACTRL 2 SINGLE; Einbauposition beifahrerseitig; für Linkslenker; passender Adapter: A	**2800011306280**	**13062**	27
			AQUACTRL 2 SINGLE; Einbauposition fahrerseitig; für Linkslenker; passender Adapter: A	**2800011309280**	**13092**	28
			AQUACTRL 2 SINGLE; Einbauposition beifahrerseitig; für Rechtslenker; passender Adapter: A	**2800011607260** **2800011625270**	**16072** **62527**	55 62
			AQUACTRL 2 SINGLE; Einbauposition fahrerseitig; für Rechtslenker; passender Adapter: A	**2800011610260** **2800011610270**	**16102** **61027**	56 56
HYUNDAI - XG Stufenheck 09/00→12/05						
Wischblatt						
250 300	123 kW 143 kW	10/03→09/05 09/00→12/01	AQUACTRL 2 SET; für Linkslenker	**2800011224280**	**12242**	10
			AQUACTRL 2 SINGLE; Einbauposition beifahrerseitig; für Linkslenker; passender Adapter: A	**2800011306280**	**13062**	27
			AQUACTRL 2 SINGLE; Einbauposition fahrerseitig; für Linkslenker; passender Adapter: A	**2800011309280**	**13092**	28
			AQUACTRL 2 SINGLE; Einbauposition beifahrerseitig; für Rechtslenker; passender Adapter: A	**2800011607260** **2800011625270**	**16072** **62527**	55 62
			AQUACTRL 2 SINGLE; Einbauposition fahrerseitig; für Rechtslenker; passender Adapter: A	**2800011610260** **2800011610270**	**16102** **61027**	56 56
INFINITI - EX 09/07→						
Wischblatt						
25 25 AWD 30d 35 37 37	175 kW 163 kW 175 kW 221 kW 228 kW 235 kW	04/10→12/13 09/07→ 04/10→ 10/08→ 10/08→ 09/10→	AQUACTRL 2 SINGLE; Einbauposition beifahrerseitig; für Linkslenker; passender Adapter: A	**2800011303280**	**13032**	26
			AQUACTRL 2 SINGLE; Einbauposition fahrerseitig; für Linkslenker; passender Adapter: A	**2800011312280**	**13122**	29
			REARCTRL; Einbauposition hinten	**2800011525170** **2800011525180**	**52517** **15251**	44 44
			AQUACTRL 2 SINGLE; Einbauposition beifahrerseitig; für Rechtslenker; passender Adapter: A	**2800011602260** **2800011623270**	**16022** **62327**	53 61
			AQUACTRL 2 SINGLE; Einbauposition fahrerseitig; für Rechtslenker; passender Adapter: A	**2800011614260** **2800011628270**	**16142** **62827**	58 63
INFINITI - FX 09/02→12/08						
Wischblatt						
35 35 Allrad	206 kW 206 kW	02/03→12/08 01/03→12/08	AQUACTRL 2 SET; für Linkslenker	**2800011224280**	**12242**	10
			AQUACTRL 2 SINGLE; Einbauposition beifahrerseitig; für Linkslenker; passender Adapter: A	**2800011306280**	**13062**	27
			AQUACTRL 2 SINGLE; Einbauposition fahrerseitig; für Linkslenker; passender Adapter: A	**2800011309280**	**13092**	28
			AQUACTRL 2 SINGLE; Einbauposition beifahrerseitig; für Rechtslenker; passender Adapter: A	**2800011607260** **2800011625270**	**16072** **62527**	55 62
			AQUACTRL 2 SINGLE; Einbauposition fahrerseitig; für Rechtslenker; passender Adapter: A	**2800011610260** **2800011610270**	**16102** **61027**	56 56

© 2025 Continental Aftermarket & Services GmbH

INFINITI - FX 09/02→12/08						
Wischblatt						
45	232 kW	02/03→12/08	AQUACTRL 2 SET; für Linkslenker	**2800011224280**	**12242**	10
			AQUACTRL 2 SINGLE; Einbauposition beifahrerseitig; für Linkslenker; passender Adapter: A	**2800011306280**	**13062**	27
			AQUACTRL 2 SINGLE; Einbauposition fahrerseitig; für Linkslenker; passender Adapter: A	**2800011309280**	**13092**	28
			AQUACTRL 2 SINGLE; Einbauposition beifahrerseitig; für Rechtslenker; passender Adapter: A	**2800011607260**	**16072**	55
			AQUACTRL 2 SINGLE; Einbauposition fahrerseitig; für Rechtslenker; passender Adapter: A	**2800011610260**	**16102**	56
45 Allrad	232 kW	01/03→12/08	AQUACTRL 2 SET; für Linkslenker	**2800011224280**	**12242**	10
			AQUACTRL 2 SINGLE; Einbauposition beifahrerseitig; für Linkslenker; passender Adapter: A	**2800011306280**	**13062**	27
			AQUACTRL 2 SINGLE; Einbauposition fahrerseitig; für Linkslenker; passender Adapter: A	**2800011309280**	**13092**	28
			AQUACTRL 2 SINGLE; Einbauposition beifahrerseitig; für Rechtslenker; passender Adapter: A	**2800011607260** **2800011625270**	**16072** **62527**	55 62
			AQUACTRL 2 SINGLE; Einbauposition fahrerseitig; für Rechtslenker; passender Adapter: A	**2800011610260** **2800011610270**	**16102** **61027**	56 56
INFINITI - FX 07/08→						
Wischblatt						
30d AWD	175 kW	04/10→	AQUACTRL 2 SINGLE; Einbauposition beifahrerseitig; für Linkslenker; passender Adapter: A	**2800011305280**	**13052**	27
			AQUACTRL 2 SINGLE; Einbauposition fahrerseitig; für Linkslenker; passender Adapter: A	**2800011309280**	**13092**	28
			REARCTRL; Einbauposition hinten	**2800011525170** **2800011525180**	**52517** **15251**	44 44
			AQUACTRL 2 SINGLE; Einbauposition beifahrerseitig; für Rechtslenker; passender Adapter: A	**2800011606260** **2800011606270**	**16062** **60627**	54 54
			AQUACTRL 2 SINGLE; Einbauposition fahrerseitig; für Rechtslenker; passender Adapter: A	**2800011614260** **2800011628270**	**16142** **62827**	58 63
35 35 35 AWD 35 AWD	205 kW 226 kW 205 kW 223 kW	07/08→10/09 10/08→12/11 07/08→05/09 01/12→07/13	AQUACTRL 2 SINGLE; Einbauposition beifahrerseitig; für Linkslenker; passender Adapter: A	**2800011305280**	**13052**	27
			AQUACTRL 2 SINGLE; Einbauposition fahrerseitig; für Linkslenker; passender Adapter: A	**2800011309280**	**13092**	28
			REARCTRL; Einbauposition hinten	**2800011525180**	**15251**	44
			AQUACTRL 2 SINGLE; Einbauposition beifahrerseitig; für Rechtslenker; passender Adapter: A	**2800011606260**	**16062**	54
			AQUACTRL 2 SINGLE; Einbauposition fahrerseitig; für Rechtslenker; passender Adapter: A	**2800011614260**	**16142**	58
35 AWD 37 AWD	226 kW 235 kW	02/09→12/10 10/08→	AQUACTRL 2 SINGLE; Einbauposition beifahrerseitig; für Linkslenker; passender Adapter: A	**2800011305280**	**13052**	27
			AQUACTRL 2 SINGLE; Einbauposition fahrerseitig; für Linkslenker; passender Adapter: A	**2800011309280**	**13092**	28
			REARCTRL; Einbauposition hinten	**2800011525170** **2800011525180**	**52517** **15251**	44 44
			AQUACTRL 2 SINGLE; Einbauposition beifahrerseitig; für Rechtslenker; passender Adapter: A	**2800011606260** **2800011606270**	**16062** **60627**	54 54
			AQUACTRL 2 SINGLE; Einbauposition fahrerseitig; für Rechtslenker; passender Adapter: A	**2800011614260** **2800011628270**	**16142** **62827**	58 63
37 AWD 37 AWD 45 AWD	242 kW 245 kW 241 kW	09/12→ 07/08→07/13 10/08→	AQUACTRL 2 SINGLE; Einbauposition beifahrerseitig; für Linkslenker; passender Adapter: A	**2800011305280**	**13052**	27
			AQUACTRL 2 SINGLE; Einbauposition fahrerseitig; für Linkslenker; passender Adapter: A	**2800011309280**	**13092**	28
			REARCTRL; Einbauposition hinten	**2800011525180**	**15251**	44
			AQUACTRL 2 SINGLE; Einbauposition beifahrerseitig; für Rechtslenker; passender Adapter: A	**2800011606260**	**16062**	54
			AQUACTRL 2 SINGLE; Einbauposition fahrerseitig; für Rechtslenker; passender Adapter: A	**2800011614260**	**16142**	58
50 AWD	287 kW	10/08→	AQUACTRL 2 SINGLE; Einbauposition beifahrerseitig; für Linkslenker; passender Adapter: A	**2800011305280**	**13052**	27

→

© 2025 Continental Aftermarket & Services GmbH

INFINITI - FX 07/08→						
Wischblatt						
50 AWD	287 kW	10/08→	AQUACTRL 2 SINGLE; Einbauposition fahrerseitig; für Linkslenker; passender Adapter: A	**2800011309280**	**13092**	28
			REARCTRL; Einbauposition hinten	**2800011525170**	**52517**	44
				2800011525180	**15251**	44
			AQUACTRL 2 SINGLE; Einbauposition beifahrerseitig; für Rechtslenker; passender Adapter: A	**2800011606260**	**16062**	54
				2800011606270	**60627**	54
			AQUACTRL 2 SINGLE; Einbauposition fahrerseitig; für Rechtslenker; passender Adapter: A	**2800011614260**	**16142**	58
				2800011628270	**62827**	63
50 AWD	291 kW	10/08→	AQUACTRL 2 SINGLE; Einbauposition beifahrerseitig; für Linkslenker; passender Adapter: A	**2800011305280**	**13052**	27
			AQUACTRL 2 SINGLE; Einbauposition fahrerseitig; für Linkslenker; passender Adapter: A	**2800011309280**	**13092**	28
			REARCTRL; Einbauposition hinten	**2800011525180**	**15251**	44
			AQUACTRL 2 SINGLE; Einbauposition beifahrerseitig; für Rechtslenker; passender Adapter: A	**2800011606260**	**16062**	54
			AQUACTRL 2 SINGLE; Einbauposition fahrerseitig; für Rechtslenker; passender Adapter: A	**2800011614260**	**16142**	58
50 AWD	309 kW	06/13→07/13	AQUACTRL 2 SINGLE; Einbauposition beifahrerseitig; für Linkslenker; passender Adapter: A	**2800011305280**	**13052**	27
			AQUACTRL 2 SINGLE; Einbauposition fahrerseitig; für Linkslenker; passender Adapter: A	**2800011309280**	**13092**	28
			REARCTRL; Einbauposition hinten	**2800011525170**	**52517**	44
				2800011525180	**15251**	44
			AQUACTRL 2 SINGLE; Einbauposition beifahrerseitig; für Rechtslenker; passender Adapter: A	**2800011606260**	**16062**	54
				2800011606270	**60627**	54
			AQUACTRL 2 SINGLE; Einbauposition fahrerseitig; für Rechtslenker; passender Adapter: A	**2800011614260**	**16142**	58
				2800011628270	**62827**	63
INFINITI - G20 01/90→12/97						
Wischblatt						
2.0	85 kW	01/90→12/97	AQUACTRL 2 SET; für Linkslenker	**2800011216280**	**12162**	7
			AQUACTRL 2 SINGLE; Einbauposition beifahrerseitig; für Linkslenker; passender Adapter: A	**2800011305280**	**13052**	27
			AQUACTRL 2 SINGLE; Einbauposition fahrerseitig; für Linkslenker; passender Adapter: A	**2800011307280**	**13072**	27
			AQUACTRL 2 SINGLE; Einbauposition beifahrerseitig; für Rechtslenker; passender Adapter: A	**2800011606260**	**16062**	54
				2800011606270	**60627**	54
			AQUACTRL 2 SINGLE; Einbauposition fahrerseitig; für Rechtslenker; passender Adapter: A	**2800011607260**	**16072**	55
				2800011625270	**62527**	62
2.0	104 kW	09/90→12/96	AQUACTRL 2 SINGLE; Einbauposition beifahrerseitig; für Rechtslenker; passender Adapter: A	**2800011606260**	**16062**	54
				2800011606270	**60627**	54
			AQUACTRL 2 SINGLE; Einbauposition fahrerseitig; für Rechtslenker; passender Adapter: A	**2800011607260**	**16072**	55
				2800011625270	**62527**	62
INFINITI - G Cabriolet 09/10→						
Wischblatt						
37	235 kW	09/10→	AQUACTRL 2 SINGLE; Einbauposition beifahrerseitig; für Linkslenker; passender Adapter: A	**2800011303280**	**13032**	26
			AQUACTRL 2 SINGLE; Einbauposition fahrerseitig; für Linkslenker; passender Adapter: A	**2800011314280**	**13142**	30
			AQUACTRL 2 SINGLE; Einbauposition beifahrerseitig; für Rechtslenker; passender Adapter: A	**2800011602260**	**16022**	53
				2800011623270	**62327**	61
			AQUACTRL 2 SINGLE; Einbauposition fahrerseitig; für Rechtslenker; passender Adapter: A	**2800011616260**	**16162**	58
				2800011630270	**63027**	63

© 2025 Continental Aftermarket & Services GmbH

INFINITI - G Cabriolet 09/10→						
Wischblatt						
37 37	242 kW 245 kW	09/10→ 09/10→	AQUACTRL 2 SINGLE; Einbauposition beifahrerseitig; für Linkslenker; passender Adapter: A	**2800011303280**	**13032**	26
			AQUACTRL 2 SINGLE; Einbauposition fahrerseitig; für Linkslenker; passender Adapter: A	**2800011314280**	**13142**	30
			AQUACTRL 2 SINGLE; Einbauposition beifahrerseitig; für Rechtslenker; passender Adapter: A	**2800011602260**	**16022**	53
			AQUACTRL 2 SINGLE; Einbauposition fahrerseitig; für Rechtslenker; passender Adapter: A	**2800011616260**	**16162**	58
INFINITI - G Coupe 09/07→						
Wischblatt						
37 37 37	235 kW 243 kW 245 kW	09/10→ 09/07→ 09/08→12/12	AQUACTRL 2 SINGLE; Einbauposition beifahrerseitig; für Linkslenker; passender Adapter: A	**2800011303280**	**13032**	26
			AQUACTRL 2 SINGLE; Einbauposition fahrerseitig; für Linkslenker; passender Adapter: A	**2800011314280**	**13142**	30
			AQUACTRL 2 SINGLE; Einbauposition beifahrerseitig; für Rechtslenker; passender Adapter: A	**2800011602260** **2800011623270**	**16022** **62327**	53 61
			AQUACTRL 2 SINGLE; Einbauposition fahrerseitig; für Rechtslenker; passender Adapter: A	**2800011616260** **2800011630270**	**16162** **63027**	58 63
INFINITI - G Coupe 09/02→12/07						
Wischblatt						
3.5	191 kW	01/03→12/06	AQUACTRL 2 SINGLE; Einbauposition beifahrerseitig; für Rechtslenker; passender Adapter: A	**2800011604260**	**16042**	53
			AQUACTRL 2 SINGLE; Einbauposition fahrerseitig; für Rechtslenker; passender Adapter: A	**2800011616260**	**16162**	58
3.5 3.5 3.5 X	209 kW 220 kW 209 kW	09/02→12/06 09/04→06/07 09/04→06/07	AQUACTRL 2 SINGLE; Einbauposition beifahrerseitig; für Rechtslenker; passender Adapter: A	**2800011604260** **2800011604270**	**16042** **60427**	53 53
			AQUACTRL 2 SINGLE; Einbauposition fahrerseitig; für Rechtslenker; passender Adapter: A	**2800011616260** **2800011630270**	**16162** **63027**	58 63
INFINITI - G Stufenheck 08/02→						
Wischblatt						
3.5	209 kW	09/04→06/07	AQUACTRL 2 SINGLE; Einbauposition beifahrerseitig; für Rechtslenker; passender Adapter: A	**2800011604260**	**16042**	53
			AQUACTRL 2 SINGLE; Einbauposition fahrerseitig; für Rechtslenker; passender Adapter: A	**2800011616260**	**16162**	58
3.5 X 35	209 kW 191 kW	09/04→12/06 10/02→	AQUACTRL 2 SINGLE; Einbauposition beifahrerseitig; für Rechtslenker; passender Adapter: A	**2800011604260** **2800011604270**	**16042** **60427**	53 53
			AQUACTRL 2 SINGLE; Einbauposition fahrerseitig; für Rechtslenker; passender Adapter: A	**2800011616260** **2800011630270**	**16162** **63027**	58 63
35 X	191 kW	08/02→08/04	AQUACTRL 2 SINGLE; Einbauposition beifahrerseitig; für Rechtslenker; passender Adapter: A	**2800011604260**	**16042**	53
			AQUACTRL 2 SINGLE; Einbauposition fahrerseitig; für Rechtslenker; passender Adapter: A	**2800011616260**	**16162**	58
INFINITI - G Stufenheck 01/07→						
Wischblatt						
25	163 kW	01/11→	AQUACTRL 2 SINGLE; Einbauposition beifahrerseitig; für Linkslenker; passender Adapter: A	**2800011303280**	**13032**	26
			AQUACTRL 2 SINGLE; Einbauposition fahrerseitig; für Linkslenker; passender Adapter: A	**2800011314280**	**13142**	30
			AQUACTRL 2 SINGLE; Einbauposition beifahrerseitig; für Rechtslenker; passender Adapter: A	**2800011602260**	**16022**	53
			AQUACTRL 2 SINGLE; Einbauposition fahrerseitig; für Rechtslenker; passender Adapter: A	**2800011616260**	**16162**	58
35	228 kW	09/07→12/08	AQUACTRL 2 SINGLE; Einbauposition beifahrerseitig; für Linkslenker; passender Adapter: A	**2800011303280**	**13032**	26
			AQUACTRL 2 SINGLE; Einbauposition fahrerseitig; für Linkslenker; passender Adapter: A	**2800011314280**	**13142**	30

© 2025 Continental Aftermarket & Services GmbH

INFINITI - G Stufenheck 01/07→						
Wischblatt						
35 X	228 kW	01/07→12/08	AQUACTRL 2 SINGLE; Einbauposition beifahrerseitig; für Linkslenker; passender Adapter: A	**2800011303280**	**13032**	26
			AQUACTRL 2 SINGLE; Einbauposition fahrerseitig; für Linkslenker; passender Adapter: A	**2800011314280**	**13142**	30
			AQUACTRL 2 SINGLE; Einbauposition beifahrerseitig; für Rechtslenker; passender Adapter: A	**2800011602260**	**16022**	53
			AQUACTRL 2 SINGLE; Einbauposition fahrerseitig; für Rechtslenker; passender Adapter: A	**2800011616260**	**16162**	58
37	235 kW	10/08→	AQUACTRL 2 SINGLE; Einbauposition beifahrerseitig; für Linkslenker; passender Adapter: A	**2800011303280**	**13032**	26
			AQUACTRL 2 SINGLE; Einbauposition fahrerseitig; für Linkslenker; passender Adapter: A	**2800011314280**	**13142**	30
			AQUACTRL 2 SINGLE; Einbauposition beifahrerseitig; für Rechtslenker; passender Adapter: A	**2800011602260** **2800011623270**	**16022** **62327**	53 61
			AQUACTRL 2 SINGLE; Einbauposition fahrerseitig; für Rechtslenker; passender Adapter: A	**2800011616260** **2800011630270**	**16162** **63027**	58 63
37	240 kW	01/12→	AQUACTRL 2 SINGLE; Einbauposition beifahrerseitig; für Linkslenker; passender Adapter: A	**2800011303280**	**13032**	26
			AQUACTRL 2 SINGLE; Einbauposition fahrerseitig; für Linkslenker; passender Adapter: A	**2800011314280**	**13142**	30
37 37 X	243 kW 235 kW	10/08→ 10/08→	AQUACTRL 2 SINGLE; Einbauposition beifahrerseitig; für Linkslenker; passender Adapter: A	**2800011303280**	**13032**	26
			AQUACTRL 2 SINGLE; Einbauposition fahrerseitig; für Linkslenker; passender Adapter: A	**2800011314280**	**13142**	30
			AQUACTRL 2 SINGLE; Einbauposition beifahrerseitig; für Rechtslenker; passender Adapter: A	**2800011602260** **2800011623270**	**16022** **62327**	53 61
			AQUACTRL 2 SINGLE; Einbauposition fahrerseitig; für Rechtslenker; passender Adapter: A	**2800011616260** **2800011630270**	**16162** **63027**	58 63
37 X	245 kW	09/08→12/13	AQUACTRL 2 SINGLE; Einbauposition beifahrerseitig; für Linkslenker; passender Adapter: A	**2800011303280**	**13032**	26
			AQUACTRL 2 SINGLE; Einbauposition fahrerseitig; für Linkslenker; passender Adapter: A	**2800011314280**	**13142**	30
			AQUACTRL 2 SINGLE; Einbauposition beifahrerseitig; für Rechtslenker; passender Adapter: A	**2800011602260**	**16022**	53
			AQUACTRL 2 SINGLE; Einbauposition fahrerseitig; für Rechtslenker; passender Adapter: A	**2800011616260**	**16162**	58
INFINITI - I30 01/97→						
Wischblatt						
3.0	142 kW	01/97→	AQUACTRL 2 SINGLE; Einbauposition beifahrerseitig; für Linkslenker; passender Adapter: A	**2800011303280**	**13032**	26
			AQUACTRL 2 SINGLE; Einbauposition fahrerseitig; für Linkslenker; passender Adapter: A	**2800011312280**	**13122**	29
			AQUACTRL 2 SINGLE; Einbauposition beifahrerseitig; für Rechtslenker; passender Adapter: A	**2800011607260** **2800011625270**	**16072** **62527**	55 62
			AQUACTRL 2 SINGLE; Einbauposition fahrerseitig; für Rechtslenker; passender Adapter: A	**2800011610260** **2800011610270**	**16102** **61027**	56 56
INFINITI - I35 Stufenheck 09/95→12/04						
Wischblatt						
3.5	188 kW	07/01→12/04	AQUACTRL 2 SINGLE; Einbauposition beifahrerseitig; für Rechtslenker; passender Adapter: A	**2800011604260**	**16042**	53
			AQUACTRL 2 SINGLE; Einbauposition fahrerseitig; für Rechtslenker; passender Adapter: A	**2800011616260**	**16162**	58
INFINITI - JX SUV (L50) 09/12→						
Wischblatt						
3.5 AWD 3.5 AWD	195 kW 198 kW	11/12→09/13 09/12→	AQUACTRL 2 SINGLE; Einbauposition beifahrerseitig; für Rechtslenker; passender Adapter: A	**2800011604260**	**16042**	53
			AQUACTRL 2 SINGLE; Einbauposition fahrerseitig; für Rechtslenker; passender Adapter: A	**2800011616260**	**16162**	58

© 2025 Continental Aftermarket & Services GmbH

INFINITI - M (Y51) 03/10→						
Wischblatt						
25	160 kW	03/10→	AQUACTRL 2 SINGLE; Einbauposition beifahrerseitig; für Linkslenker; passender Adapter: A	**2800011305280**	**13052**	27
			AQUACTRL 2 SINGLE; Einbauposition fahrerseitig; für Linkslenker; passender Adapter: A	**2800011314280**	**13142**	30
25	163 kW	07/10→	AQUACTRL 2 SINGLE; Einbauposition beifahrerseitig; für Linkslenker; passender Adapter: A	**2800011305280**	**13052**	27
			AQUACTRL 2 SINGLE; Einbauposition fahrerseitig; für Linkslenker; passender Adapter: A	**2800011314280**	**13142**	30
			AQUACTRL 2 SINGLE; Einbauposition beifahrerseitig; für Rechtslenker; passender Adapter: A	**2800011606260** **2800011606270**	**16062** **60627**	54 54
			AQUACTRL 2 SINGLE; Einbauposition fahrerseitig; für Rechtslenker; passender Adapter: A	**2800011616260** **2800011630270**	**16162** **63027**	58 63
25	173 kW	09/10→12/12	AQUACTRL 2 SINGLE; Einbauposition beifahrerseitig; für Linkslenker; passender Adapter: A	**2800011305280**	**13052**	27
			AQUACTRL 2 SINGLE; Einbauposition fahrerseitig; für Linkslenker; passender Adapter: A	**2800011314280**	**13142**	30
30d 35h 37	175 kW 268 kW 235 kW	03/10→ 04/11→ 03/10→	AQUACTRL 2 SINGLE; Einbauposition beifahrerseitig; für Linkslenker; passender Adapter: A	**2800011305280**	**13052**	27
			AQUACTRL 2 SINGLE; Einbauposition fahrerseitig; für Linkslenker; passender Adapter: A	**2800011314280**	**13142**	30
			AQUACTRL 2 SINGLE; Einbauposition beifahrerseitig; für Rechtslenker; passender Adapter: A	**2800011606260** **2800011606270**	**16062** **60627**	54 54
			AQUACTRL 2 SINGLE; Einbauposition fahrerseitig; für Rechtslenker; passender Adapter: A	**2800011616260** **2800011630270**	**16162** **63027**	58 63
37 X 56	246 kW 300 kW	09/10→ 03/10→	AQUACTRL 2 SINGLE; Einbauposition beifahrerseitig; für Linkslenker; passender Adapter: A	**2800011305280**	**13052**	27
			AQUACTRL 2 SINGLE; Einbauposition fahrerseitig; für Linkslenker; passender Adapter: A	**2800011314280**	**13142**	30
			AQUACTRL 2 SINGLE; Einbauposition beifahrerseitig; für Rechtslenker; passender Adapter: A	**2800011606260**	**16062**	54
			AQUACTRL 2 SINGLE; Einbauposition fahrerseitig; für Rechtslenker; passender Adapter: A	**2800011616260**	**16162**	58
56	309 kW	01/12→	AQUACTRL 2 SINGLE; Einbauposition beifahrerseitig; für Linkslenker; passender Adapter: A	**2800011305280**	**13052**	27
			AQUACTRL 2 SINGLE; Einbauposition fahrerseitig; für Linkslenker; passender Adapter: A	**2800011314280**	**13142**	30
56 X	300 kW	03/10→	AQUACTRL 2 SINGLE; Einbauposition beifahrerseitig; für Linkslenker; passender Adapter: A	**2800011305280**	**13052**	27
			AQUACTRL 2 SINGLE; Einbauposition fahrerseitig; für Linkslenker; passender Adapter: A	**2800011314280**	**13142**	30
			AQUACTRL 2 SINGLE; Einbauposition beifahrerseitig; für Rechtslenker; passender Adapter: A	**2800011606260**	**16062**	54
			AQUACTRL 2 SINGLE; Einbauposition fahrerseitig; für Rechtslenker; passender Adapter: A	**2800011616260**	**16162**	58
INFINITI - M30 Convertible 01/90→12/93						
Wischblatt						
3.0	121 kW	01/90→12/93	AQUACTRL 2 SET; für Linkslenker	**2800011216280**	**12162**	7
			AQUACTRL 2 SINGLE; Einbauposition beifahrerseitig; für Linkslenker; passender Adapter: A	**2800011305280**	**13052**	27
			AQUACTRL 2 SINGLE; Einbauposition fahrerseitig; für Linkslenker; passender Adapter: A	**2800011307280**	**13072**	27
			AQUACTRL 2 SINGLE; Einbauposition beifahrerseitig; für Rechtslenker; passender Adapter: A	**2800011606260** **2800011606270**	**16062** **60627**	54 54
			AQUACTRL 2 SINGLE; Einbauposition fahrerseitig; für Rechtslenker; passender Adapter: A	**2800011607260** **2800011625270**	**16072** **62527**	55 62
INFINITI - M30 Coupe 01/89→12/93						
Wischblatt						
3.0	121 kW	01/89→12/93	AQUACTRL 2 SET; für Linkslenker	**2800011216280**	**12162**	7

→

© 2025 Continental Aftermarket & Services GmbH

INFINITI - M30 Coupe 01/89→12/93						
Wischblatt						
3.0	121 kW	01/89→12/93	AQUACTRL 2 SINGLE; Einbauposition beifahrerseitig; für Linkslenker; passender Adapter: A	**2800011305280**	**13052**	27
			AQUACTRL 2 SINGLE; Einbauposition fahrerseitig; für Linkslenker; passender Adapter: A	**2800011307280**	**13072**	27
			AQUACTRL 2 SINGLE; Einbauposition beifahrerseitig; für Rechtslenker; passender Adapter: A	**2800011606260** **2800011606270**	**16062** **60627**	54 54
			AQUACTRL 2 SINGLE; Einbauposition fahrerseitig; für Rechtslenker; passender Adapter: A	**2800011607260** **2800011625270**	**16072** **62527**	55 62
INFINITI - M35 01/05→						
Wischblatt						
3.5	206 kW	01/05→	AQUACTRL 2 SINGLE; Einbauposition beifahrerseitig; für Linkslenker; passender Adapter: A	**2800011305280**	**13052**	27
			AQUACTRL 2 SINGLE; Einbauposition fahrerseitig; für Linkslenker; passender Adapter: A	**2800011312280**	**13122**	29
			AQUACTRL 2 SINGLE; Einbauposition beifahrerseitig; für Rechtslenker; passender Adapter: A	**2800011606260** **2800011606270**	**16062** **60627**	54 54
			AQUACTRL 2 SINGLE; Einbauposition fahrerseitig; für Rechtslenker; passender Adapter: A	**2800011614260** **2800011628270**	**16142** **62827**	58 63
3.5	226 kW	09/08→12/10	AQUACTRL 2 SINGLE; Einbauposition beifahrerseitig; für Linkslenker; passender Adapter: A	**2800011305280**	**13052**	27
			AQUACTRL 2 SINGLE; Einbauposition fahrerseitig; für Linkslenker; passender Adapter: A	**2800011312280**	**13122**	29
			AQUACTRL 2 SINGLE; Einbauposition beifahrerseitig; für Rechtslenker; passender Adapter: A	**2800011606260**	**16062**	54
			AQUACTRL 2 SINGLE; Einbauposition fahrerseitig; für Rechtslenker; passender Adapter: A	**2800011614260**	**16142**	58
3.5 X	206 kW	01/05→	AQUACTRL 2 SINGLE; Einbauposition beifahrerseitig; für Rechtslenker; passender Adapter: A	**2800011606260**	**16062**	54
			AQUACTRL 2 SINGLE; Einbauposition fahrerseitig; für Rechtslenker; passender Adapter: A	**2800011614260**	**16142**	58
3.5 X	226 kW	09/08→12/10	AQUACTRL 2 SINGLE; Einbauposition beifahrerseitig; für Linkslenker; passender Adapter: A	**2800011305280**	**13052**	27
			AQUACTRL 2 SINGLE; Einbauposition fahrerseitig; für Linkslenker; passender Adapter: A	**2800011312280**	**13122**	29
			AQUACTRL 2 SINGLE; Einbauposition beifahrerseitig; für Rechtslenker; passender Adapter: A	**2800011606260**	**16062**	54
			AQUACTRL 2 SINGLE; Einbauposition fahrerseitig; für Rechtslenker; passender Adapter: A	**2800011614260**	**16142**	58
INFINITI - M37 01/10→						
Wischblatt						
3.7	243 kW	01/10→	AQUACTRL 2 SINGLE; Einbauposition beifahrerseitig; für Rechtslenker; passender Adapter: A	**2800011606260** **2800011606270**	**16062** **60627**	54 54
			AQUACTRL 2 SINGLE; Einbauposition fahrerseitig; für Rechtslenker; passender Adapter: A	**2800011614260** **2800011628270**	**16142** **62827**	58 63
3.7 3.7 Allrad	246 kW 246 kW	01/11→ 01/11→	AQUACTRL 2 SINGLE; Einbauposition beifahrerseitig; für Rechtslenker; passender Adapter: A	**2800011606260**	**16062**	54
			AQUACTRL 2 SINGLE; Einbauposition fahrerseitig; für Rechtslenker; passender Adapter: A	**2800011614260**	**16142**	58
INFINITI - M45 01/05→						
Wischblatt						
4.5	250 kW	01/05→	AQUACTRL 2 SINGLE; Einbauposition beifahrerseitig; für Rechtslenker; passender Adapter: A	**2800011606260**	**16062**	54
			AQUACTRL 2 SINGLE; Einbauposition fahrerseitig; für Rechtslenker; passender Adapter: A	**2800011614260**	**16142**	58
INFINITI - Q30 11/15→						
Wischblatt						
1.5 D	80 kW	11/15→	AQUACTRL 2 SET; für Linkslenker	**2800011272280**	**12722**	23

→

© 2025 Continental Aftermarket & Services GmbH

INFINITI - Q30 11/15→						
Wischblatt						
1.6	90 kW	11/15→	AQUACTRL 2 SINGLE; Einbauposition beifahrerseitig; für Linkslenker; passender Adapter: B	**2800011305280**	**13052**	27
			AQUACTRL 2 SINGLE; Einbauposition fahrerseitig; für Linkslenker; passender Adapter: B	**2800011312280**	**13122**	29
			REARCTRL; Einbauposition hinten	**2800011510170**	**51017**	37
				2800011510180	**15101**	37
			AQUACTRL 2 SINGLE; Einbauposition beifahrerseitig; für Rechtslenker; passender Adapter: B	**2800011606260**	**16062**	54
				2800011606270	**60627**	54
			AQUACTRL 2 SINGLE; Einbauposition fahrerseitig; für Rechtslenker; passender Adapter: B	**2800011614260**	**16142**	58
				2800011628270	**62827**	63
1.6	110 kW	12/15→	AQUACTRL 2 SET; für Linkslenker	**2800011272280**	**12722**	23
			AQUACTRL 2 SINGLE; Einbauposition beifahrerseitig; für Linkslenker; passender Adapter: B	**2800011305280**	**13052**	27
			AQUACTRL 2 SINGLE; Einbauposition fahrerseitig; für Linkslenker; passender Adapter: B	**2800011312280**	**13122**	29
			REARCTRL; Einbauposition hinten	**2800011510180**	**15101**	37
			AQUACTRL 2 SINGLE; Einbauposition beifahrerseitig; für Rechtslenker; passender Adapter: B	**2800011606260**	**16062**	54
			AQUACTRL 2 SINGLE; Einbauposition fahrerseitig; für Rechtslenker; passender Adapter: B	**2800011614260**	**16142**	58
1.6 2.0 T 2.0 T AWD 2.2 D 2.2 D AWD	115 kW 155 kW 155 kW 125 kW 125 kW	11/15→ 11/15→ 11/15→ 11/15→ 11/15→	AQUACTRL 2 SET; für Linkslenker	**2800011272280**	**12722**	23
			AQUACTRL 2 SINGLE; Einbauposition beifahrerseitig; für Linkslenker; passender Adapter: B	**2800011305280**	**13052**	27
			AQUACTRL 2 SINGLE; Einbauposition fahrerseitig; für Linkslenker; passender Adapter: B	**2800011312280**	**13122**	29
			REARCTRL; Einbauposition hinten	**2800011510170**	**51017**	37
				2800011510180	**15101**	37
			AQUACTRL 2 SINGLE; Einbauposition beifahrerseitig; für Rechtslenker; passender Adapter: B	**2800011606260**	**16062**	54
				2800011606270	**60627**	54
			AQUACTRL 2 SINGLE; Einbauposition fahrerseitig; für Rechtslenker; passender Adapter: B	**2800011614260**	**16142**	58
				2800011628270	**62827**	63
INFINITI - Q45 I 01/89→12/96						
Wischblatt						
4.1 4.5	205 kW 205 kW	01/93→12/96 01/89→12/93	AQUACTRL 2 SET; für Linkslenker	**2800011209280**	**12092**	5
			AQUACTRL 2 SINGLE; Einbauposition beifahrerseitig; für Linkslenker; passender Adapter: A	**2800011304280**	**13042**	26
			AQUACTRL 2 SINGLE; Einbauposition fahrerseitig; für Linkslenker; passender Adapter: A	**2800011312280**	**13122**	29
			AQUACTRL 2 SINGLE; Einbauposition beifahrerseitig; für Rechtslenker; passender Adapter: A	**2800011605260**	**16052**	54
				2800011624270	**62427**	61
			AQUACTRL 2 SINGLE; Einbauposition fahrerseitig; für Rechtslenker; passender Adapter: A	**2800011614260**	**16142**	58
				2800011628270	**62827**	63
INFINITI - Q45 II (FY33) 01/97→01/01						
Wischblatt						
4.1	205 kW	01/97→01/01	AQUACTRL 2 SINGLE; Einbauposition beifahrerseitig; für Rechtslenker; passender Adapter: A	**2800011605260**	**16052**	54
				2800011624270	**62427**	61
			AQUACTRL 2 SINGLE; Einbauposition fahrerseitig; für Rechtslenker; passender Adapter: A	**2800011616260**	**16162**	58
				2800011630270	**63027**	63
INFINITI - Q45 III (F50) 02/01→						
Wischblatt						
4.5	250 kW	02/01→06/06	AQUACTRL 2 SINGLE; Einbauposition beifahrerseitig; für Rechtslenker; passender Adapter: A	**2800011605260**	**16052**	54
			AQUACTRL 2 SINGLE; Einbauposition fahrerseitig; für Rechtslenker; passender Adapter: A	**2800011616260**	**16162**	58

© 2025 Continental Aftermarket & Services GmbH

INFINITI - Q50 04/13→

Wischblatt

2.0 T	153 kW	04/14→	AQUACTRL 2 SINGLE; Einbauposition beifahrerseitig; für Linkslenker; passender Adapter: A	**2800011303280**	**13032**	26
			AQUACTRL 2 SINGLE; Einbauposition fahrerseitig; für Linkslenker; passender Adapter: A	**2800011314280**	**13142**	30
2.0 T	155 kW	04/14→	AQUACTRL 2 SINGLE; Einbauposition beifahrerseitig; für Linkslenker; passender Adapter: A	**2800011303280**	**13032**	26
			AQUACTRL 2 SINGLE; Einbauposition fahrerseitig; für Linkslenker; passender Adapter: A	**2800011314280**	**13142**	30
			AQUACTRL 2 SINGLE; Einbauposition beifahrerseitig; für Rechtslenker; passender Adapter: A	**2800011602260** **2800011623270**	**16022** **62327**	53 61
			AQUACTRL 2 SINGLE; Einbauposition fahrerseitig; für Rechtslenker; passender Adapter: A	**2800011616260** **2800011630270**	**16162** **63027**	58 63
3.0 t 50	224 kW 241 kW	10/16→ 06/13→	AQUACTRL 2 SINGLE; Einbauposition beifahrerseitig; für Linkslenker; passender Adapter: A	**2800011303280**	**13032**	26
			AQUACTRL 2 SINGLE; Einbauposition fahrerseitig; für Linkslenker; passender Adapter: A	**2800011314280**	**13142**	30
50 D	125 kW	04/13→	AQUACTRL 2 SINGLE; Einbauposition beifahrerseitig; für Linkslenker; passender Adapter: A	**2800011303280**	**13032**	26
			AQUACTRL 2 SINGLE; Einbauposition fahrerseitig; für Linkslenker; passender Adapter: A	**2800011314280**	**13142**	30
			AQUACTRL 2 SINGLE; Einbauposition beifahrerseitig; für Rechtslenker; passender Adapter: A	**2800011602260** **2800011623270**	**16022** **62327**	53 61
			AQUACTRL 2 SINGLE; Einbauposition fahrerseitig; für Rechtslenker; passender Adapter: A	**2800011616260** **2800011630270**	**16162** **63027**	58 63
50 Hybrid	257 kW	12/14→	AQUACTRL 2 SINGLE; Einbauposition beifahrerseitig; für Linkslenker; passender Adapter: A	**2800011303280**	**13032**	26
			AQUACTRL 2 SINGLE; Einbauposition fahrerseitig; für Linkslenker; passender Adapter: A	**2800011314280**	**13142**	30
50 Hybrid 50 Hybrid	261 kW 268 kW	06/13→ 04/13→	AQUACTRL 2 SINGLE; Einbauposition beifahrerseitig; für Linkslenker; passender Adapter: A	**2800011303280**	**13032**	26
			AQUACTRL 2 SINGLE; Einbauposition fahrerseitig; für Linkslenker; passender Adapter: A	**2800011314280**	**13142**	30
			AQUACTRL 2 SINGLE; Einbauposition beifahrerseitig; für Rechtslenker; passender Adapter: A	**2800011602260** **2800011623270**	**16022** **62327**	53 61
			AQUACTRL 2 SINGLE; Einbauposition fahrerseitig; für Rechtslenker; passender Adapter: A	**2800011616260** **2800011630270**	**16162** **63027**	58 63
50 Hybrid AWD	261 kW	06/13→	AQUACTRL 2 SINGLE; Einbauposition beifahrerseitig; für Linkslenker; passender Adapter: A	**2800011303280**	**13032**	26
			AQUACTRL 2 SINGLE; Einbauposition fahrerseitig; für Linkslenker; passender Adapter: A	**2800011314280**	**13142**	30
			AQUACTRL 2 SINGLE; Einbauposition beifahrerseitig; für Rechtslenker; passender Adapter: A	**2800011602260**	**16022**	53
			AQUACTRL 2 SINGLE; Einbauposition fahrerseitig; für Rechtslenker; passender Adapter: A	**2800011616260**	**16162**	58
50 Hybrid AWD 50 Red	268 kW 298 kW	04/13→ 09/15→	AQUACTRL 2 SINGLE; Einbauposition beifahrerseitig; für Linkslenker; passender Adapter: A	**2800011303280**	**13032**	26
			AQUACTRL 2 SINGLE; Einbauposition fahrerseitig; für Linkslenker; passender Adapter: A	**2800011314280**	**13142**	30
			AQUACTRL 2 SINGLE; Einbauposition beifahrerseitig; für Rechtslenker; passender Adapter: A	**2800011602260** **2800011623270**	**16022** **62327**	53 61
			AQUACTRL 2 SINGLE; Einbauposition fahrerseitig; für Rechtslenker; passender Adapter: A	**2800011616260** **2800011630270**	**16162** **63027**	58 63
50 Red AWD	298 kW	09/15→	AQUACTRL 2 SINGLE; Einbauposition beifahrerseitig; für Linkslenker; passender Adapter: A	**2800011303280**	**13032**	26
			AQUACTRL 2 SINGLE; Einbauposition fahrerseitig; für Linkslenker; passender Adapter: A	**2800011314280**	**13142**	30
			AQUACTRL 2 SINGLE; Einbauposition beifahrerseitig; für Rechtslenker; passender Adapter: A	**2800011602260**	**16022**	53
			AQUACTRL 2 SINGLE; Einbauposition fahrerseitig; für Rechtslenker; passender Adapter: A	**2800011616260**	**16162**	58

© 2025 Continental Aftermarket & Services GmbH

INFINITI - Q60 Cabriolet 10/13→						
Wischblatt						
3.7	235 kW	10/13→	AQUACTRL 2 SINGLE; Einbauposition beifahrerseitig; für Linkslenker; passender Adapter: A	**2800011303280**	**13032**	26
			AQUACTRL 2 SINGLE; Einbauposition fahrerseitig; für Linkslenker; passender Adapter: A	**2800011314280**	**13142**	30
			AQUACTRL 2 SINGLE; Einbauposition beifahrerseitig; für Rechtslenker; passender Adapter: A	**2800011602260** **2800011623270**	**16022** **62327**	53 61
			AQUACTRL 2 SINGLE; Einbauposition fahrerseitig; für Rechtslenker; passender Adapter: A	**2800011616260** **2800011630270**	**16162** **63027**	58 63
3.7 3.7	242 kW 245 kW	10/13→ 10/13→	AQUACTRL 2 SINGLE; Einbauposition beifahrerseitig; für Linkslenker; passender Adapter: A	**2800011303280**	**13032**	26
			AQUACTRL 2 SINGLE; Einbauposition fahrerseitig; für Linkslenker; passender Adapter: A	**2800011314280**	**13142**	30
INFINITI - Q60 Coupe 09/16→						
Wischblatt						
2.0 T	155 kW	09/16→	AQUACTRL 2 SINGLE; Einbauposition beifahrerseitig; für Linkslenker; passender Adapter: A	**2800011303280**	**13032**	26
			AQUACTRL 2 SINGLE; Einbauposition fahrerseitig; für Linkslenker; passender Adapter: A	**2800011314280**	**13142**	30
			AQUACTRL 2 SINGLE; Einbauposition beifahrerseitig; für Rechtslenker; passender Adapter: A	**2800011606260** **2800011606270**	**16062** **60627**	54 54
			AQUACTRL 2 SINGLE; Einbauposition fahrerseitig; für Rechtslenker; passender Adapter: A	**2800011616260** **2800011630270**	**16162** **63027**	58 63
3.0 T	298 kW	09/16→	AQUACTRL 2 SINGLE; Einbauposition beifahrerseitig; für Linkslenker; passender Adapter: A	**2800011303280**	**13032**	26
			AQUACTRL 2 SINGLE; Einbauposition fahrerseitig; für Linkslenker; passender Adapter: A	**2800011314280**	**13142**	30
			AQUACTRL 2 SINGLE; Einbauposition beifahrerseitig; für Rechtslenker; passender Adapter: A	**2800011604270**	**60427**	53
			AQUACTRL 2 SINGLE; Einbauposition fahrerseitig; für Rechtslenker; passender Adapter: A	**2800011630270**	**63027**	63
3.0 T AWD	298 kW	09/16→	AQUACTRL 2 SINGLE; Einbauposition beifahrerseitig; für Linkslenker; passender Adapter: A	**2800011303280**	**13032**	26
			AQUACTRL 2 SINGLE; Einbauposition fahrerseitig; für Linkslenker; passender Adapter: A	**2800011314280**	**13142**	30
			AQUACTRL 2 SINGLE; Einbauposition beifahrerseitig; für Rechtslenker; passender Adapter: A	**2800011606260** **2800011606270**	**16062** **60627**	54 54
			AQUACTRL 2 SINGLE; Einbauposition fahrerseitig; für Rechtslenker; passender Adapter: A	**2800011616260** **2800011630270**	**16162** **63027**	58 63
INFINITI - Q60 Coupe 08/13→						
Wischblatt						
3.7	235 kW	10/13→	AQUACTRL 2 SINGLE; Einbauposition beifahrerseitig; für Linkslenker; passender Adapter: A	**2800011303280**	**13032**	26
			AQUACTRL 2 SINGLE; Einbauposition fahrerseitig; für Linkslenker; passender Adapter: A	**2800011314280**	**13142**	30
			AQUACTRL 2 SINGLE; Einbauposition beifahrerseitig; für Rechtslenker; passender Adapter: A	**2800011602260** **2800011623270**	**16022** **62327**	53 61
			AQUACTRL 2 SINGLE; Einbauposition fahrerseitig; für Rechtslenker; passender Adapter: A	**2800011616260** **2800011630270**	**16162** **63027**	58 63
3.7	242 kW	10/13→	AQUACTRL 2 SINGLE; Einbauposition beifahrerseitig; für Linkslenker; passender Adapter: A	**2800011303280**	**13032**	26
			AQUACTRL 2 SINGLE; Einbauposition fahrerseitig; für Linkslenker; passender Adapter: A	**2800011314280**	**13142**	30
3.7	245 kW	10/13→	AQUACTRL 2 SINGLE; Einbauposition beifahrerseitig; für Linkslenker; passender Adapter: A	**2800011303280**	**13032**	26
			AQUACTRL 2 SINGLE; Einbauposition fahrerseitig; für Linkslenker; passender Adapter: A	**2800011314280**	**13142**	30
			AQUACTRL 2 SINGLE; Einbauposition beifahrerseitig; für Rechtslenker; passender Adapter: A	**2800011602260** **2800011623270**	**16022** **62327**	53 61
			AQUACTRL 2 SINGLE; Einbauposition fahrerseitig; für Rechtslenker; passender Adapter: A	**2800011616260** **2800011630270**	**16162** **63027**	58 63

© 2025 Continental Aftermarket & Services GmbH

INFINITI - Q70 (Y51) 03/13→

Wischblatt

2.2 D 2.5 3.0	125 kW 163 kW 175 kW	10/14→ 05/15→ 03/13→	AQUACTRL 2 SINGLE; Einbauposition beifahrerseitig; für Linkslenker; passender Adapter: A	**2800011305280**	**13052**	27
			AQUACTRL 2 SINGLE; Einbauposition fahrerseitig; für Linkslenker; passender Adapter: A	**2800011314280**	**13142**	30
			AQUACTRL 2 SINGLE; Einbauposition beifahrerseitig; für Rechtslenker; passender Adapter: A	**2800011606260** **2800011606270**	**16062** **60627**	54 54
			AQUACTRL 2 SINGLE; Einbauposition fahrerseitig; für Rechtslenker; passender Adapter: A	**2800011616260** **2800011630270**	**16162** **63027**	58 63
3.5 Hybrid	268 kW	03/13→	AQUACTRL 2 SINGLE; Einbauposition beifahrerseitig; für Rechtslenker; passender Adapter: A	**2800011606260**	**16062**	54
			AQUACTRL 2 SINGLE; Einbauposition fahrerseitig; für Rechtslenker; passender Adapter: A	**2800011616260**	**16162**	58
3.7	235 kW	03/13→	AQUACTRL 2 SINGLE; Einbauposition beifahrerseitig; für Linkslenker; passender Adapter: A	**2800011305280**	**13052**	27
			AQUACTRL 2 SINGLE; Einbauposition fahrerseitig; für Linkslenker; passender Adapter: A	**2800011314280**	**13142**	30
			AQUACTRL 2 SINGLE; Einbauposition beifahrerseitig; für Rechtslenker; passender Adapter: A	**2800011606260** **2800011606270**	**16062** **60627**	54 54
			AQUACTRL 2 SINGLE; Einbauposition fahrerseitig; für Rechtslenker; passender Adapter: A	**2800011616260** **2800011630270**	**16162** **63027**	58 63
3.7 3.7	241 kW 245 kW	06/13→ 06/13→	AQUACTRL 2 SINGLE; Einbauposition beifahrerseitig; für Linkslenker; passender Adapter: A	**2800011305280**	**13052**	27
			AQUACTRL 2 SINGLE; Einbauposition fahrerseitig; für Linkslenker; passender Adapter: A	**2800011314280**	**13142**	30
3.7 AWD	245 kW	01/14→	AQUACTRL 2 SINGLE; Einbauposition beifahrerseitig; für Linkslenker; passender Adapter: A	**2800011305280**	**13052**	27
			AQUACTRL 2 SINGLE; Einbauposition fahrerseitig; für Linkslenker; passender Adapter: A	**2800011314280**	**13142**	30
			AQUACTRL 2 SINGLE; Einbauposition beifahrerseitig; für Rechtslenker; passender Adapter: A	**2800011606260**	**16062**	54
			AQUACTRL 2 SINGLE; Einbauposition fahrerseitig; für Rechtslenker; passender Adapter: A	**2800011616260**	**16162**	58
5.6	296 kW	01/15→	AQUACTRL 2 SINGLE; Einbauposition beifahrerseitig; für Linkslenker; passender Adapter: A	**2800011305280**	**13052**	27
			AQUACTRL 2 SINGLE; Einbauposition fahrerseitig; für Linkslenker; passender Adapter: A	**2800011314280**	**13142**	30
5.6 AWD	300 kW	01/15→	AQUACTRL 2 SINGLE; Einbauposition beifahrerseitig; für Linkslenker; passender Adapter: A	**2800011305280**	**13052**	27
			AQUACTRL 2 SINGLE; Einbauposition fahrerseitig; für Linkslenker; passender Adapter: A	**2800011314280**	**13142**	30
			AQUACTRL 2 SINGLE; Einbauposition beifahrerseitig; für Rechtslenker; passender Adapter: A	**2800011606260**	**16062**	54
			AQUACTRL 2 SINGLE; Einbauposition fahrerseitig; für Rechtslenker; passender Adapter: A	**2800011616260**	**16162**	58

INFINITI - QX4 01/97→

Wischblatt

3.3	125 kW	01/97→	AQUACTRL 2 SINGLE; Einbauposition beifahrerseitig; für Linkslenker; passender Adapter: A	**2800011307280**	**13072**	27
			AQUACTRL 2 SINGLE; Einbauposition fahrerseitig; für Linkslenker; passender Adapter: A	**2800011309280**	**13092**	28
			AQUACTRL 2 SINGLE; Einbauposition beifahrerseitig; für Rechtslenker; passender Adapter: A	**2800011607260** **2800011625270**	**16072** **62527**	55 62
			AQUACTRL 2 SINGLE; Einbauposition fahrerseitig; für Rechtslenker; passender Adapter: A	**2800011610260** **2800011610270**	**16102** **61027**	56 56
3.5 4WD	179 kW	09/00→12/03	AQUACTRL 2 SINGLE; Einbauposition beifahrerseitig; für Rechtslenker; passender Adapter: A	**2800011607260**	**16072**	55
			AQUACTRL 2 SINGLE; Einbauposition fahrerseitig; für Rechtslenker; passender Adapter: A	**2800011610260**	**16102**	56

© 2025 Continental Aftermarket & Services GmbH

					Continental	
INFINITI - QX30 04/16→						
Wischblatt						
2.0 AWD	155 kW	09/16→	AQUACTRL 2 SET; für Linkslenker	**2800011272280**	**12722**	23
2.2 D AWD	125 kW	04/16→	AQUACTRL 2 SINGLE; Einbauposition beifahrerseitig; für Linkslenker; passender Adapter: B	**2800011305280**	**13052**	27
			AQUACTRL 2 SINGLE; Einbauposition fahrerseitig; für Linkslenker; passender Adapter: B	**2800011312280**	**13122**	29
			REARCTRL; Einbauposition hinten	**2800011510170**	**51017**	37
				2800011510180	**15101**	37
			AQUACTRL 2 SINGLE; Einbauposition beifahrerseitig; für Rechtslenker; passender Adapter: B	**2800011606260**	**16062**	54
				2800011606270	**60627**	54
			AQUACTRL 2 SINGLE; Einbauposition fahrerseitig; für Rechtslenker; passender Adapter: B	**2800011614260**	**16142**	58
				2800011628270	**62827**	63
INFINITI - QX50 I 08/13→						
Wischblatt						
2.5 AWD	163 kW	02/14→	AQUACTRL 2 SET; für Linkslenker	**2800011209280**	**12092**	5
			AQUACTRL 2 SINGLE; Einbauposition beifahrerseitig; für Linkslenker; passender Adapter: A	**2800011304280**	**13042**	26
			AQUACTRL 2 SINGLE; Einbauposition fahrerseitig; für Linkslenker; passender Adapter: A	**2800011312280**	**13122**	29
			REARCTRL; Einbauposition hinten	**2800011525170**	**52517**	44
				2800011525180	**15251**	44
			AQUACTRL 2 SINGLE; Einbauposition beifahrerseitig; für Rechtslenker; passender Adapter: A	**2800011605260**	**16052**	54
				2800011624270	**62427**	61
			AQUACTRL 2 SINGLE; Einbauposition fahrerseitig; für Rechtslenker; passender Adapter: A	**2800011614260**	**16142**	58
				2800011628270	**62827**	63
30d AWD	175 kW	08/13→	AQUACTRL 2 SET; für Linkslenker	**2800011209280**	**12092**	5
			AQUACTRL 2 SINGLE; Einbauposition beifahrerseitig; für Linkslenker; passender Adapter: A	**2800011304280**	**13042**	26
			AQUACTRL 2 SINGLE; Einbauposition fahrerseitig; für Linkslenker; passender Adapter: A	**2800011312280**	**13122**	29
			REARCTRL; Einbauposition hinten	**2800011525180**	**15251**	44
			AQUACTRL 2 SINGLE; Einbauposition beifahrerseitig; für Rechtslenker; passender Adapter: A	**2800011605260**	**16052**	54
			AQUACTRL 2 SINGLE; Einbauposition fahrerseitig; für Rechtslenker; passender Adapter: A	**2800011614260**	**16142**	58
37 AWD	235 kW	08/13→	AQUACTRL 2 SET; für Linkslenker	**2800011209280**	**12092**	5
			AQUACTRL 2 SINGLE; Einbauposition beifahrerseitig; für Linkslenker; passender Adapter: A	**2800011304280**	**13042**	26
			AQUACTRL 2 SINGLE; Einbauposition fahrerseitig; für Linkslenker; passender Adapter: A	**2800011312280**	**13122**	29
			REARCTRL; Einbauposition hinten	**2800011525170**	**52517**	44
				2800011525180	**15251**	44
			AQUACTRL 2 SINGLE; Einbauposition beifahrerseitig; für Rechtslenker; passender Adapter: A	**2800011605260**	**16052**	54
				2800011624270	**62427**	61
			AQUACTRL 2 SINGLE; Einbauposition fahrerseitig; für Rechtslenker; passender Adapter: A	**2800011614260**	**16142**	58
				2800011628270	**62827**	63
37 AWD	240 kW	05/15→	AQUACTRL 2 SET; für Linkslenker	**2800011209280**	**12092**	5
			AQUACTRL 2 SINGLE; Einbauposition beifahrerseitig; für Linkslenker; passender Adapter: A	**2800011304280**	**13042**	26
			AQUACTRL 2 SINGLE; Einbauposition fahrerseitig; für Linkslenker; passender Adapter: A	**2800011312280**	**13122**	29
			REARCTRL; Einbauposition hinten	**2800011525180**	**15251**	44

© 2025 Continental Aftermarket & Services GmbH

INFINITI - QX50 I 08/13→						
Wischblatt						
37 AWD	242 kW	08/13→	AQUACTRL 2 SET; für Linkslenker	**2800011209280**	**12092**	5
			AQUACTRL 2 SINGLE; Einbauposition beifahrerseitig; für Linkslenker; passender Adapter: A	**2800011304280**	**13042**	26
			AQUACTRL 2 SINGLE; Einbauposition fahrerseitig; für Linkslenker; passender Adapter: A	**2800011312280**	**13122**	29
			REARCTRL; Einbauposition hinten	**2800011525180**	**15251**	44
			AQUACTRL 2 SINGLE; Einbauposition beifahrerseitig; für Rechtslenker; passender Adapter: A	**2800011605260**	**16052**	54
			AQUACTRL 2 SINGLE; Einbauposition fahrerseitig; für Rechtslenker; passender Adapter: A	**2800011614260**	**16142**	58
INFINITI - QX50 II 11/17→						
Wischblatt						
2.0 AWD (J55)	197 kW	11/17→	AQUACTRL 2 SINGLE; Einbauposition beifahrerseitig; für Rechtslenker; passender Adapter: A	**2800011604270**	**60427**	53
			AQUACTRL 2 SINGLE; Einbauposition fahrerseitig; für Rechtslenker; passender Adapter: A	**2800011628270**	**62827**	63
INFINITI - QX56 01/10→						
Wischblatt						
5.6 AWD	324 kW	09/10→09/13	AQUACTRL 2 SINGLE; Einbauposition beifahrerseitig; für Linkslenker; passender Adapter: A	**2800011305280**	**13052**	27
			AQUACTRL 2 SINGLE; Einbauposition fahrerseitig; für Linkslenker; passender Adapter: A	**2800011312280**	**13122**	29
56 56 AWD	294 kW 298 kW	01/12→ 03/10→01/14	AQUACTRL 2 SINGLE; Einbauposition beifahrerseitig; für Linkslenker; passender Adapter: A	**2800011305280**	**13052**	27
			AQUACTRL 2 SINGLE; Einbauposition fahrerseitig; für Linkslenker; passender Adapter: A	**2800011312280**	**13122**	29
			AQUACTRL 2 SINGLE; Einbauposition beifahrerseitig; für Rechtslenker; passender Adapter: A	**2800011610260** **2800011610270**	**16102** **61027**	56 56
			AQUACTRL 2 SINGLE; Einbauposition fahrerseitig; für Rechtslenker; passender Adapter: A	**2800011614260** **2800011628270**	**16142** **62827**	58 63
INFINITI - QX56 09/03→12/10						
Wischblatt						
5.6 5.6 4WD	239 kW 239 kW	09/03→12/10 09/03→12/09	AQUACTRL 2 SINGLE; Einbauposition beifahrerseitig; für Rechtslenker; passender Adapter: A	**2800011610260** **2800011610270**	**16102** **61027**	56 56
			AQUACTRL 2 SINGLE; Einbauposition fahrerseitig; für Rechtslenker; passender Adapter: A	**2800011614260** **2800011628270**	**16142** **62827**	58 63
INFINITI - QX60 04/12→						
Wischblatt						
2.5 Hybrid 3.5	186 kW 198 kW	09/13→ 09/13→	AQUACTRL 2 SINGLE; Einbauposition beifahrerseitig; für Linkslenker; passender Adapter: A	**2800011303280**	**13032**	26
3.5 AWD 3.5 AWD	193 kW 195 kW	10/13→ 04/12→	AQUACTRL 2 SINGLE; Einbauposition fahrerseitig; für Linkslenker; passender Adapter: A	**2800011314280**	**13142**	30
3.5 AWD Hybrid AWD	198 kW 170 kW	09/13→ 07/20→	REARCTRL; Einbauposition hinten	**2800011505180**	**15051**	34
INFINITI - QX70 08/13→						
Wischblatt						
3.7 AWD 30d AWD	235 kW 175 kW	08/13→ 08/13→	AQUACTRL 2 SINGLE; Einbauposition beifahrerseitig; für Linkslenker; passender Adapter: A	**2800011305280**	**13052**	27
			AQUACTRL 2 SINGLE; Einbauposition fahrerseitig; für Linkslenker; passender Adapter: A	**2800011309280**	**13092**	28
			REARCTRL; Einbauposition hinten	**2800011525170** **2800011525180**	**52517** **15251**	44 44
			AQUACTRL 2 SINGLE; Einbauposition beifahrerseitig; für Rechtslenker; passender Adapter: A	**2800011606260** **2800011606270**	**16062** **60627**	54 54
			AQUACTRL 2 SINGLE; Einbauposition fahrerseitig; für Rechtslenker; passender Adapter: A	**2800011614260** **2800011628270**	**16142** **62827**	58 63

© 2025 Continental Aftermarket & Services GmbH

					Continental	
INFINITI - QX70 08/13→						
Wischblatt						
37 AWD	242 kW	08/13→	AQUACTRL 2 SINGLE; Einbauposition beifahrerseitig; für Linkslenker; passender Adapter: A	**2800011305280**	**13052**	27
			AQUACTRL 2 SINGLE; Einbauposition fahrerseitig; für Linkslenker; passender Adapter: A	**2800011309280**	**13092**	28
			REARCTRL; Einbauposition hinten	**2800011525170** **2800011525180**	**52517** **15251**	44 44
			AQUACTRL 2 SINGLE; Einbauposition beifahrerseitig; für Rechtslenker; passender Adapter: A	**2800011606270**	**60627**	54
			AQUACTRL 2 SINGLE; Einbauposition fahrerseitig; für Rechtslenker; passender Adapter: A	**2800011628270**	**62827**	63
37 AWD	245 kW	02/14→	AQUACTRL 2 SINGLE; Einbauposition beifahrerseitig; für Linkslenker; passender Adapter: A	**2800011305280**	**13052**	27
			AQUACTRL 2 SINGLE; Einbauposition fahrerseitig; für Linkslenker; passender Adapter: A	**2800011309280**	**13092**	28
			REARCTRL; Einbauposition hinten	**2800011525180**	**15251**	44
			AQUACTRL 2 SINGLE; Einbauposition beifahrerseitig; für Rechtslenker; passender Adapter: A	**2800011606260**	**16062**	54
			AQUACTRL 2 SINGLE; Einbauposition fahrerseitig; für Rechtslenker; passender Adapter: A	**2800011614260**	**16142**	58
37 RWD	242 kW	08/13→	AQUACTRL 2 SINGLE; Einbauposition beifahrerseitig; für Linkslenker; passender Adapter: A	**2800011305280**	**13052**	27
			AQUACTRL 2 SINGLE; Einbauposition fahrerseitig; für Linkslenker; passender Adapter: A	**2800011309280**	**13092**	28
			REARCTRL; Einbauposition hinten	**2800011525180**	**15251**	44
50 AWD	287 kW	08/13→	AQUACTRL 2 SINGLE; Einbauposition beifahrerseitig; für Linkslenker; passender Adapter: A	**2800011305280**	**13052**	27
			AQUACTRL 2 SINGLE; Einbauposition fahrerseitig; für Linkslenker; passender Adapter: A	**2800011309280**	**13092**	28
			REARCTRL; Einbauposition hinten	**2800011525170** **2800011525180**	**52517** **15251**	44 44
			AQUACTRL 2 SINGLE; Einbauposition beifahrerseitig; für Rechtslenker; passender Adapter: A	**2800011606260** **2800011606270**	**16062** **60627**	54 54
			AQUACTRL 2 SINGLE; Einbauposition fahrerseitig; für Rechtslenker; passender Adapter: A	**2800011614260** **2800011628270**	**16142** **62827**	58 63
50 AWD	291 kW	08/13→	AQUACTRL 2 SINGLE; Einbauposition beifahrerseitig; für Linkslenker; passender Adapter: A	**2800011305280**	**13052**	27
			AQUACTRL 2 SINGLE; Einbauposition fahrerseitig; für Linkslenker; passender Adapter: A	**2800011309280**	**13092**	28
			REARCTRL; Einbauposition hinten	**2800011525180**	**15251**	44
50 AWD	294 kW	08/13→	AQUACTRL 2 SINGLE; Einbauposition beifahrerseitig; für Linkslenker; passender Adapter: A	**2800011305280**	**13052**	27
			AQUACTRL 2 SINGLE; Einbauposition fahrerseitig; für Linkslenker; passender Adapter: A	**2800011309280**	**13092**	28
			REARCTRL; Einbauposition hinten	**2800011525180**	**15251**	44
			AQUACTRL 2 SINGLE; Einbauposition beifahrerseitig; für Rechtslenker; passender Adapter: A	**2800011606260**	**16062**	54
			AQUACTRL 2 SINGLE; Einbauposition fahrerseitig; für Rechtslenker; passender Adapter: A	**2800011614260**	**16142**	58
INFINITI - QX80 08/13→						
Wischblatt						
5.6 AWD	294 kW	09/13→	AQUACTRL 2 SINGLE; Einbauposition beifahrerseitig; für Linkslenker; passender Adapter: A	**2800011303280**	**13032**	26
			AQUACTRL 2 SINGLE; Einbauposition fahrerseitig; für Linkslenker; passender Adapter: A	**2800011314280**	**13142**	30

© 2025 Continental Aftermarket & Services GmbH

INFINITI - QX80 08/13→						
Wischblatt						
5.6 AWD	298 kW	09/13→	AQUACTRL 2 SINGLE; Einbauposition beifahrerseitig; für Linkslenker; passender Adapter: A	**2800011303280**	**13032**	26
			AQUACTRL 2 SINGLE; Einbauposition fahrerseitig; für Linkslenker; passender Adapter: A	**2800011314280**	**13142**	30
			AQUACTRL 2 SINGLE; Einbauposition beifahrerseitig; für Rechtslenker; passender Adapter: A	**2800011604260** **2800011604270**	**16042** **60427**	53 53
			AQUACTRL 2 SINGLE; Einbauposition fahrerseitig; für Rechtslenker; passender Adapter: A	**2800011616260** **2800011630270**	**16162** **63027**	58 63
INOKOM - SANTA FE (CM) 09/06→12/12						
Wischblatt						
2.2 CRDi 2.2 CRDi AWD 2.7 2.7 AWD	110 kW 110 kW 138 kW 138 kW	09/06→12/12 09/06→12/12 09/06→12/12 09/06→12/12	AQUACTRL 2 SINGLE; Einbauposition beifahrerseitig; für Rechtslenker; passender Adapter: A	**2800011624270**	**62427**	61
			AQUACTRL 2 SINGLE; Einbauposition fahrerseitig; für Rechtslenker; passender Adapter: A	**2800011628270**	**62827**	63
IRMSCHER - COUPE 01/97→						
Wischblatt						
1.6 16V	78 kW	01/97→	AQUACTRL 2 SINGLE; Einbauposition beifahrerseitig; für Linkslenker; passender Adapter: A	**2800011305280**	**13052**	27
			AQUACTRL 2 SINGLE; Einbauposition fahrerseitig; für Linkslenker; passender Adapter: A	**2800011306280**	**13062**	27
IRMSCHER - GT 01/88→12/90						
Wischblatt						
3.6	147 kW	01/88→12/90	AQUACTRL 2 SINGLE; Einbauposition fahrerseitig; für Linkslenker; passender Adapter: A	**2800011304280**	**13042**	26
			AQUACTRL 2 SINGLE; Einbauposition beifahrerseitig; für Linkslenker; passender Adapter: A	**2800011304280**	**13042**	26
IRMSCHER - OMEGA Caravan 01/90→12/96						
Wischblatt						
4.0 i	200 kW	01/90→12/96	AQUACTRL 2 SINGLE; Einbauposition fahrerseitig; für Linkslenker; passender Adapter: A	**2800011305280**	**13052**	27
			AQUACTRL 2 SINGLE; Einbauposition beifahrerseitig; für Linkslenker; passender Adapter: A	**2800011305280**	**13052**	27
IRMSCHER - SENATOR 01/90→12/96						
Wischblatt						
4.0 24V	200 kW	01/90→12/96	AQUACTRL 2 SINGLE; Einbauposition fahrerseitig; für Linkslenker; passender Adapter: A	**2800011305280**	**13052**	27
			AQUACTRL 2 SINGLE; Einbauposition beifahrerseitig; für Linkslenker; passender Adapter: A	**2800011305280**	**13052**	27
ISUZU - ASCENDER 06/02→						
Wischblatt						
4.2	205 kW	09/03→12/08	AQUACTRL 2 SINGLE; Einbauposition beifahrerseitig; für Rechtslenker; passender Adapter: A	**2800011610260**	**16102**	56
			AQUACTRL 2 SINGLE; Einbauposition fahrerseitig; für Rechtslenker; passender Adapter: A	**2800011610260**	**16102**	56
4.2 4WD	217 kW	03/03→	AQUACTRL 2 SINGLE; Einbauposition fahrerseitig; für Linkslenker; passender Adapter: A	**2800011309280**	**13092**	28
			AQUACTRL 2 SINGLE; Einbauposition beifahrerseitig; für Linkslenker; passender Adapter: A	**2800011309280**	**13092**	28
			AQUACTRL 2 SINGLE; Einbauposition beifahrerseitig; für Rechtslenker; passender Adapter: A	**2800011610260** **2800011610270**	**16102** **61027**	56 56
			AQUACTRL 2 SINGLE; Einbauposition fahrerseitig; für Rechtslenker; passender Adapter: A	**2800011610260** **2800011610270**	**16102** **61027**	56 56

© 2025 Continental Aftermarket & Services GmbH

ISUZU - ASCENDER 06/02→						
Wischblatt						
5.3 4WD 5.3 4WD	216 kW 220 kW	03/03→07/09 06/02→09/07	AQUACTRL 2 SINGLE; Einbauposition fahrerseitig; für Linkslenker; passender Adapter: A	**2800011309280**	**13092**	28
			AQUACTRL 2 SINGLE; Einbauposition beifahrerseitig; für Linkslenker; passender Adapter: A	**2800011309280**	**13092**	28
			AQUACTRL 2 SINGLE; Einbauposition beifahrerseitig; für Rechtslenker; passender Adapter: A	**2800011610260**	**16102**	56
			AQUACTRL 2 SINGLE; Einbauposition fahrerseitig; für Rechtslenker; passender Adapter: A	**2800011610260**	**16102**	56
5.3 4WD	224 kW	03/03→	AQUACTRL 2 SINGLE; Einbauposition fahrerseitig; für Linkslenker; passender Adapter: A	**2800011309280**	**13092**	28
			AQUACTRL 2 SINGLE; Einbauposition beifahrerseitig; für Linkslenker; passender Adapter: A	**2800011309280**	**13092**	28
			AQUACTRL 2 SINGLE; Einbauposition beifahrerseitig; für Rechtslenker; passender Adapter: A	**2800011610260** **2800011610270**	**16102** **61027**	56 56
			AQUACTRL 2 SINGLE; Einbauposition fahrerseitig; für Rechtslenker; passender Adapter: A	**2800011610260** **2800011610270**	**16102** **61027**	56 56
ISUZU - CAMPO (KB) 04/77→12/91						
Wischblatt						
2.0 (KB21, KB27) 2.0 (KB23) 2.0 (KB28) 2.0 4WD (KB41, KB45) 2.0 4WD (KB43, KB48) 2.0 4WD (KB48) 2.2 (TFS) 2.2 4WD 2.2 D (KBD27) 2.2 D (KBD27) 2.2 D (KDB23, KDB28) 2.2 D 4WD 2.2 D 4WD (KBD42, KBD47) 2.5 D (KB27) 2.5 D 4WD (KBD47)	48 kW 52 kW 58 kW 48 kW 52 kW 58 kW 66 kW 66 kW 39 kW 45 kW 36 kW 36 kW 39 kW 55 kW 55 kW	04/77→12/82 01/83→03/88 06/85→12/88 04/77→12/82 01/83→03/88 06/85→12/88 01/89→12/90 04/88→12/88 04/86→12/90 01/83→12/91 08/78→12/82 04/77→12/82 01/83→12/90 01/83→12/90 01/83→12/90	AQUACTRL 2 SINGLE; Einbauposition fahrerseitig; für Linkslenker; passender Adapter: A	**2800011304280**	**13042**	26
			AQUACTRL 2 SINGLE; Einbauposition beifahrerseitig; für Linkslenker; passender Adapter: A	**2800011304280**	**13042**	26
ISUZU - D-MAX I (TFR, TFS) 05/02→12/12						
Wischblatt						
2.5 2.5	56 kW 57 kW	10/06→10/12 06/03→10/04	AQUACTRL 2 SINGLE; Einbauposition beifahrerseitig; für Linkslenker; passender Adapter: A	**2800011305280**	**13052**	27
			AQUACTRL 2 SINGLE; Einbauposition fahrerseitig; für Linkslenker; passender Adapter: A	**2800011309280**	**13092**	28
			AQUACTRL 2 SINGLE; Einbauposition beifahrerseitig; für Rechtslenker; passender Adapter: A	**2800011606260**	**16062**	54
			AQUACTRL 2 SINGLE; Einbauposition fahrerseitig; für Rechtslenker; passender Adapter: A	**2800011610260**	**16102**	56
2.5 (TFR54H) 2.5 4x4 (TFS54)	58 kW 58 kW	07/05→06/12 10/10→06/12	AQUACTRL 2 SINGLE; Einbauposition beifahrerseitig; für Rechtslenker; passender Adapter: A	**2800011606260**	**16062**	54
			AQUACTRL 2 SINGLE; Einbauposition fahrerseitig; für Rechtslenker; passender Adapter: A	**2800011610260**	**16102**	56
2.5 DiTD (TFR86_, TFR54_) 2.5 DiTD (TFR86_)	74 kW 85 kW	10/02→06/12 10/06→06/12	AQUACTRL 2 SINGLE; Einbauposition beifahrerseitig; für Linkslenker; passender Adapter: A	**2800011305280**	**13052**	27
			AQUACTRL 2 SINGLE; Einbauposition fahrerseitig; für Linkslenker; passender Adapter: A	**2800011309280**	**13092**	28
			AQUACTRL 2 SINGLE; Einbauposition beifahrerseitig; für Rechtslenker; passender Adapter: A	**2800011606260** **2800011606270**	**16062** **60627**	54 54
			AQUACTRL 2 SINGLE; Einbauposition fahrerseitig; für Rechtslenker; passender Adapter: A	**2800011610260** **2800011610270**	**16102** **61027**	56 56

© 2025 Continental Aftermarket & Services GmbH

ISUZU - D-MAX I (TFR, TFS) 05/02→12/12						
Wischblatt						
2.5 DiTD (TFR86_)	100 kW	10/06→06/12	AQUACTRL 2 SINGLE; Einbauposition beifahrerseitig; für Linkslenker; passender Adapter: A	**2800011305280**	**13052**	27
			AQUACTRL 2 SINGLE; Einbauposition fahrerseitig; für Linkslenker; passender Adapter: A	**2800011309280**	**13092**	28
			AQUACTRL 2 SINGLE; Einbauposition beifahrerseitig; für Rechtslenker; passender Adapter: A	**2800011606260**	**16062**	54
			AQUACTRL 2 SINGLE; Einbauposition fahrerseitig; für Rechtslenker; passender Adapter: A	**2800011610260**	**16102**	56
2.5 DiTD 4x4 (TFS54) 2.5 DiTD 4x4 (TFS86_) 2.5 DiTD 4x4 (TFS86H) 3.0 D 4WD (TFS77H)	74 kW 100 kW 85 kW 88 kW	05/02→06/12 01/07→06/12 10/06→06/12 06/03→10/04	AQUACTRL 2 SINGLE; Einbauposition beifahrerseitig; für Linkslenker; passender Adapter: A	**2800011305280**	**13052**	27
			AQUACTRL 2 SINGLE; Einbauposition fahrerseitig; für Linkslenker; passender Adapter: A	**2800011309280**	**13092**	28
			AQUACTRL 2 SINGLE; Einbauposition beifahrerseitig; für Rechtslenker; passender Adapter: A	**2800011606260** **2800011606270**	**16062** **60627**	54 54
			AQUACTRL 2 SINGLE; Einbauposition fahrerseitig; für Rechtslenker; passender Adapter: A	**2800011610260** **2800011610270**	**16102** **61027**	56 56
3.0 DiTD (TFR77H)	96 kW	10/02→06/12	AQUACTRL 2 SINGLE; Einbauposition beifahrerseitig; für Rechtslenker; passender Adapter: A	**2800011606260** **2800011606270**	**16062** **60627**	54 54
			AQUACTRL 2 SINGLE; Einbauposition fahrerseitig; für Rechtslenker; passender Adapter: A	**2800011610260** **2800011610270**	**16102** **61027**	56 56
3.0 DiTD (TFR85_) 3.0 DiTD 4x4 3.0 DiTD 4x4 (TFS77H) 3.0 DiTD 4x4 (TFS85_)	120 kW 100 kW 96 kW 120 kW	01/07→06/12 06/03→12/12 05/02→06/12 01/07→06/12	AQUACTRL 2 SINGLE; Einbauposition beifahrerseitig; für Linkslenker; passender Adapter: A	**2800011305280**	**13052**	27
			AQUACTRL 2 SINGLE; Einbauposition fahrerseitig; für Linkslenker; passender Adapter: A	**2800011309280**	**13092**	28
			AQUACTRL 2 SINGLE; Einbauposition beifahrerseitig; für Rechtslenker; passender Adapter: A	**2800011606260** **2800011606270**	**16062** **60627**	54 54
			AQUACTRL 2 SINGLE; Einbauposition fahrerseitig; für Rechtslenker; passender Adapter: A	**2800011610260** **2800011610270**	**16102** **61027**	56 56
ISUZU - D-MAX I Pritsche/Fahrgestell (TFR, TFS) 10/06→10/12						
Wischblatt						
2.5 DiTD 2.5 DiTD 4x4 3.0 D 4x4	100 kW 100 kW 120 kW	10/06→06/12 10/06→10/12 01/07→06/12	AQUACTRL 2 SINGLE; Einbauposition beifahrerseitig; für Linkslenker; passender Adapter: A	**2800011305280**	**13052**	27
			AQUACTRL 2 SINGLE; Einbauposition fahrerseitig; für Linkslenker; passender Adapter: A	**2800011309280**	**13092**	28
			AQUACTRL 2 SINGLE; Einbauposition beifahrerseitig; für Rechtslenker; passender Adapter: A	**2800011606260** **2800011606270**	**16062** **60627**	54 54
			AQUACTRL 2 SINGLE; Einbauposition fahrerseitig; für Rechtslenker; passender Adapter: A	**2800011610260** **2800011610270**	**16102** **61027**	56 56
ISUZU - D-MAX II (TFR, TFS) 06/12→						
Wischblatt						
1.9 Ddi (TFR87J)	110 kW	11/15→	AQUACTRL 2 SINGLE; Einbauposition beifahrerseitig; für Linkslenker; passender Adapter: A	**2800011304280**	**13042**	26
			AQUACTRL 2 SINGLE; Einbauposition fahrerseitig; für Linkslenker; passender Adapter: A	**2800011309280**	**13092**	28
			AQUACTRL 2 SINGLE; Einbauposition beifahrerseitig; für Rechtslenker; passender Adapter: A	**2800011606270**	**60627**	54
			AQUACTRL 2 SINGLE; Einbauposition fahrerseitig; für Rechtslenker; passender Adapter: A	**2800011610270**	**61027**	56
1.9 Ddi (TFR87J) 1.9 Ddi 4x4 (TFS87J)	120 kW 120 kW	03/17→12/22 03/17→12/22	AQUACTRL 2 SINGLE; Einbauposition beifahrerseitig; für Linkslenker; passender Adapter: A	**2800011304280**	**13042**	26
			AQUACTRL 2 SINGLE; Einbauposition fahrerseitig; für Linkslenker; passender Adapter: A	**2800011309280**	**13092**	28
			AQUACTRL 2 SINGLE; Einbauposition beifahrerseitig; für Rechtslenker; passender Adapter: A	**2800011606260** **2800011606270**	**16062** **60627**	54 54
			AQUACTRL 2 SINGLE; Einbauposition fahrerseitig; für Rechtslenker; passender Adapter: A	**2800011610260** **2800011610270**	**16102** **61027**	56 56

© 2025 Continental Aftermarket & Services GmbH

ISUZU - D-MAX II (TFR, TFS) 06/12→

Wischblatt

2.5 CRDi (TFR86J, TFR54J)	58 kW	06/12→	AQUACTRL 2 SINGLE; Einbauposition beifahrerseitig; für Linkslenker; passender Adapter: A	**2800011304280**	**13042**	26
2.5 CRDi (TFR86J)	100 kW	06/12→	AQUACTRL 2 SINGLE; Einbauposition fahrerseitig; für Linkslenker; passender Adapter: A	**2800011309280**	**13092**	28
			AQUACTRL 2 SINGLE; Einbauposition beifahrerseitig; für Rechtslenker; passender Adapter: A	**2800011606270**	**60627**	54
			AQUACTRL 2 SINGLE; Einbauposition fahrerseitig; für Rechtslenker; passender Adapter: A	**2800011610270**	**61027**	56
2.5 CRDi (TFR86J)	120 kW	06/12→12/18	AQUACTRL 2 SINGLE; Einbauposition beifahrerseitig; für Linkslenker; passender Adapter: A	**2800011304280**	**13042**	26
			AQUACTRL 2 SINGLE; Einbauposition fahrerseitig; für Linkslenker; passender Adapter: A	**2800011309280**	**13092**	28
			AQUACTRL 2 SINGLE; Einbauposition beifahrerseitig; für Rechtslenker; passender Adapter: A	**2800011606260** **2800011606270**	**16062** **60627**	54 54
			AQUACTRL 2 SINGLE; Einbauposition fahrerseitig; für Rechtslenker; passender Adapter: A	**2800011610260** **2800011610270**	**16102** **61027**	56 56
2.5 CRDi 4x4 (TFS86J) 2.5 CRDi 4x4 (TFS86J)	80 kW 100 kW	06/12→ 06/12→	AQUACTRL 2 SINGLE; Einbauposition beifahrerseitig; für Linkslenker; passender Adapter: A	**2800011304280**	**13042**	26
			AQUACTRL 2 SINGLE; Einbauposition fahrerseitig; für Linkslenker; passender Adapter: A	**2800011309280**	**13092**	28
			AQUACTRL 2 SINGLE; Einbauposition beifahrerseitig; für Rechtslenker; passender Adapter: A	**2800011606270**	**60627**	54
			AQUACTRL 2 SINGLE; Einbauposition fahrerseitig; für Rechtslenker; passender Adapter: A	**2800011610270**	**61027**	56
2.5 CRDi 4x4 (TFS86J)	120 kW	06/12→12/18	AQUACTRL 2 SINGLE; Einbauposition beifahrerseitig; für Linkslenker; passender Adapter: A	**2800011304280**	**13042**	26
			AQUACTRL 2 SINGLE; Einbauposition fahrerseitig; für Linkslenker; passender Adapter: A	**2800011309280**	**13092**	28
			AQUACTRL 2 SINGLE; Einbauposition beifahrerseitig; für Rechtslenker; passender Adapter: A	**2800011606260** **2800011606270**	**16062** **60627**	54 54
			AQUACTRL 2 SINGLE; Einbauposition fahrerseitig; für Rechtslenker; passender Adapter: A	**2800011610260** **2800011610270**	**16102** **61027**	56 56
3.0 CRDi (TFR85J) 3.0 CRDi (TFR85J) 3.0 CRDi 4x4 (TFS85J) 3.0 CRDi 4x4 (TFS85J)	100 kW 130 kW 100 kW 130 kW	06/12→ 06/12→ 06/12→ 06/12→	AQUACTRL 2 SINGLE; Einbauposition beifahrerseitig; für Linkslenker; passender Adapter: A	**2800011304280**	**13042**	26
			AQUACTRL 2 SINGLE; Einbauposition fahrerseitig; für Linkslenker; passender Adapter: A	**2800011309280**	**13092**	28
			AQUACTRL 2 SINGLE; Einbauposition beifahrerseitig; für Rechtslenker; passender Adapter: A	**2800011606270**	**60627**	54
			AQUACTRL 2 SINGLE; Einbauposition fahrerseitig; für Rechtslenker; passender Adapter: A	**2800011610270**	**61027**	56

ISUZU - D-MAX II Pritsche/Fahrgestell (TFR, TFS) 06/12→

Wischblatt

2.5 CRDi	58 kW	06/12→	AQUACTRL 2 SINGLE; Einbauposition beifahrerseitig; für Linkslenker; passender Adapter: A	**2800011304280**	**13042**	26
			AQUACTRL 2 SINGLE; Einbauposition fahrerseitig; für Linkslenker; passender Adapter: A	**2800011309280**	**13092**	28
			AQUACTRL 2 SINGLE; Einbauposition beifahrerseitig; für Rechtslenker; passender Adapter: A	**2800011606270**	**60627**	54
			AQUACTRL 2 SINGLE; Einbauposition fahrerseitig; für Rechtslenker; passender Adapter: A	**2800011610270**	**61027**	56
2.5 CRDi 2.5 CRDi 4WD	120 kW 120 kW	06/12→ 06/12→	AQUACTRL 2 SINGLE; Einbauposition beifahrerseitig; für Linkslenker; passender Adapter: A	**2800011304280**	**13042**	26
			AQUACTRL 2 SINGLE; Einbauposition fahrerseitig; für Linkslenker; passender Adapter: A	**2800011309280**	**13092**	28
			AQUACTRL 2 SINGLE; Einbauposition beifahrerseitig; für Rechtslenker; passender Adapter: A	**2800011606260** **2800011606270**	**16062** **60627**	54 54
			AQUACTRL 2 SINGLE; Einbauposition fahrerseitig; für Rechtslenker; passender Adapter: A	**2800011610260** **2800011610270**	**16102** **61027**	56 56

© 2025 Continental Aftermarket & Services GmbH

ISUZU - D-MAX III (TFR, TFS) 06/19→						
Wischblatt						
1.9 DDI (TFR87J, TFR87)	110 kW	11/19→	AQUACTRL 2 SINGLE; Einbauposition beifahrerseitig; für Rechtslenker; passender Adapter: A	**2800011606270**	**60627**	54
1.9 DDI 4x4 (TFS87J)	110 kW	11/19→				
3.0 DDI (TFR40J)	140 kW	11/19→	AQUACTRL 2 SINGLE; Einbauposition fahrerseitig; für Rechtslenker; passender Adapter: A	**2800011610270**	**61027**	56
3.0 DDI 4x4 (TFS40J)	130 kW	11/19→				
3.0 DDI 4x4 (TFS40J)	140 kW	11/19→				
ISUZU - ELF Kasten (NHR5_) 10/85→09/03						
Wischblatt						
2.8 D	42 kW	10/85→09/03	AQUACTRL 2 SINGLE; Einbauposition fahrerseitig; für Rechtslenker; passender Adapter: A	**2800011625270**	**62527**	62
2.8 TD	57 kW	10/85→09/92				
			AQUACTRL 2 SINGLE; Einbauposition beifahrerseitig; für Rechtslenker; passender Adapter: A	**2800011625270**	**62527**	62
ISUZU - ELF Kasten (NHR6_, NKR6_, NKR7_, NKS7_) 09/92→09/03						
Wischblatt						
3.1 TD	72 kW	09/93→09/01	AQUACTRL 2 SINGLE; Einbauposition beifahrerseitig; für Rechtslenker; passender Adapter: A	**2800011625270**	**62527**	62
3.6	78 kW	09/93→09/01				
4.3 DiTD	90 kW	09/99→09/03	AQUACTRL 2 SINGLE; Einbauposition fahrerseitig; für Rechtslenker; passender Adapter: A	**2800011625270**	**62527**	62
4.3 TD	96 kW	09/92→09/99				
4.6 DiTD	98 kW	10/99→09/03				
4.6 DiTD 4x4	98 kW	10/99→09/03				
4.6 TD	103 kW	10/92→09/00				
ISUZU - ELF Kasten (NKR8_) 10/03→						
Wischblatt						
2.8 TD	67 kW	10/03→	AQUACTRL 2 SINGLE; Einbauposition fahrerseitig; für Rechtslenker; passender Adapter: A	**2800011625270**	**62527**	62
4.8 Di	96 kW	10/03→				
			AQUACTRL 2 SINGLE; Einbauposition beifahrerseitig; für Rechtslenker; passender Adapter: A	**2800011625270**	**62527**	62
ISUZU - ELF Pritsche/Fahrgestell (NHR5_) 10/85→09/03						
Wischblatt						
2.8 D	42 kW	10/85→09/03	AQUACTRL 2 SINGLE; Einbauposition beifahrerseitig; für Rechtslenker; passender Adapter: A	**2800011625270**	**62527**	62
2.8 TD	57 kW	10/85→09/92				
			AQUACTRL 2 SINGLE; Einbauposition fahrerseitig; für Rechtslenker; passender Adapter: A	**2800011625270**	**62527**	62
ISUZU - ELF Pritsche/Fahrgestell (NKR7_, NKS7_, NHR6_, NKR6_, NPR_6) 09/92→09/03						
Wischblatt						
2.5 TD	61 kW	09/93→09/99	AQUACTRL 2 SINGLE; Einbauposition beifahrerseitig; für Rechtslenker; passender Adapter: A	**2800011625270**	**62527**	62
2.5 TD Allrad	61 kW	09/93→09/99				
2.7 TD	63 kW	10/99→09/01	AQUACTRL 2 SINGLE; Einbauposition fahrerseitig; für Rechtslenker; passender Adapter: A	**2800011625270**	**62527**	62
2.7 TD Allrad	63 kW	10/99→09/01				
3.1 TD	72 kW	09/93→09/01				
3.6	78 kW	09/93→09/01				
4.3 DiTD	90 kW	09/99→09/03				
4.3 TD	96 kW	09/92→09/99				
4.6 DiTD	98 kW	10/99→09/03				
4.6 TD	103 kW	10/92→09/00				
ISUZU - ELF Pritsche/Fahrgestell (NKR8_, NKQ8_) 10/03→						
Wischblatt						
2.8 TD	67 kW	10/03→	AQUACTRL 2 SINGLE; Einbauposition fahrerseitig; für Rechtslenker; passender Adapter: A	**2800011625270**	**62527**	62
3.0 Di	96 kW	10/03→				
4.3 DiTD	88 kW	10/03→	AQUACTRL 2 SINGLE; Einbauposition beifahrerseitig; für Rechtslenker; passender Adapter: A	**2800011625270**	**62527**	62
5.2 Di	110 kW	10/03→				
ISUZU - FARGO Bus 01/80→12/98						
Wischblatt						
2.0	69 kW	01/86→12/88	AQUACTRL 2 SINGLE; Einbauposition fahrerseitig; für Rechtslenker; passender Adapter: A	**2800011624270**	**62427**	61
2.2 D 4WD	45 kW	01/83→12/95				
			AQUACTRL 2 SINGLE; Einbauposition beifahrerseitig; für Rechtslenker; passender Adapter: A	**2800011624270**	**62427**	61

© 2025 Continental Aftermarket & Services GmbH

ISUZU - FARGO Kasten 01/80→12/99						
Wischblatt						
2.0	62 kW	08/82→03/88	AQUACTRL 2 SINGLE; Einbauposition beifahrerseitig; für Rechtslenker; passender Adapter: A	**2800011624270**	**62427**	61
			AQUACTRL 2 SINGLE; Einbauposition fahrerseitig; für Rechtslenker; passender Adapter: A	**2800011624270**	**62427**	61
ISUZU - GEMINI 01/90→12/93						
Wischblatt						
1.5	73 kW	01/90→12/93	AQUACTRL 2 SINGLE; Einbauposition fahrerseitig; für Linkslenker; passender Adapter: A	**2800011304280**	**13042**	26
1.6	97 kW	01/90→12/93				
1.6	132 kW	01/90→12/93	AQUACTRL 2 SINGLE; Einbauposition beifahrerseitig; für Linkslenker; passender Adapter: A	**2800011304280**	**13042**	26
1.7 TD	65 kW	01/90→12/93				
1.8	105 kW	01/90→12/93				
ISUZU - GEMINI (JT) 10/84→12/90						
Wischblatt						
1.3	53 kW	10/84→06/90	AQUACTRL 2 SINGLE; Einbauposition beifahrerseitig; für Linkslenker; passender Adapter: A	**2800011304280**	**13042**	26
1.5	52 kW	02/88→12/90				
1.5	56 kW	01/85→12/87	AQUACTRL 2 SINGLE; Einbauposition fahrerseitig; für Linkslenker; passender Adapter: A	**2800011304280**	**13042**	26
1.5	88 kW	02/88→06/90				
1.5 D	37 kW	02/88→12/90				
1.5 TD	49 kW	02/88→12/90				
1.6 GTi 16V	92 kW	03/88→06/90				
1.6 GTI 16V	84 kW	08/88→12/90				
ISUZU - GEMINI Stufenheck 01/90→12/93						
Wischblatt						
1.5 i	73 kW	01/90→12/93	AQUACTRL 2 SINGLE; Einbauposition fahrerseitig; für Linkslenker; passender Adapter: A	**2800011304280**	**13042**	26
1.6 i	71 kW	01/90→12/93				
1.6 i	97 kW	01/90→12/93	AQUACTRL 2 SINGLE; Einbauposition beifahrerseitig; für Linkslenker; passender Adapter: A	**2800011304280**	**13042**	26
1.6 i Turbo	132 kW	01/90→12/93				
1.6 i Turbo	132 kW	07/90→09/93				
1.7 TD	65 kW	01/90→12/93				
1.8	105 kW	01/90→12/93				
ISUZU - GEMINI Stufenheck (JT) 09/84→06/90						
Wischblatt						
1.3	53 kW	10/84→06/90	AQUACTRL 2 SINGLE; Einbauposition beifahrerseitig; für Linkslenker; passender Adapter: A	**2800011304280**	**13042**	26
1.5	52 kW	02/88→12/89				
1.5	56 kW	09/84→06/90	AQUACTRL 2 SINGLE; Einbauposition fahrerseitig; für Linkslenker; passender Adapter: A	**2800011304280**	**13042**	26
1.5 D	37 kW	02/88→12/89				
1.5 TD	49 kW	02/88→12/89				
1.6	93 kW	09/88→12/89				
ISUZU - IMPULSE 01/90→12/93						
Wischblatt						
1.6	71 kW	01/90→12/93	AQUACTRL 2 SINGLE; Einbauposition fahrerseitig; für Linkslenker; passender Adapter: A	**2800011309280**	**13092**	28
1.6	97 kW	01/90→11/93				
1.6	120 kW	01/90→12/93	AQUACTRL 2 SINGLE; Einbauposition beifahrerseitig; für Linkslenker; passender Adapter: A	**2800011309280**	**13092**	28
1.6 4WD	120 kW	07/90→11/93				
ISUZU - KB 07/02→						
Wischblatt						
2.4	94 kW	06/04→	AQUACTRL 2 SET; für Linkslenker	**2800011216280**	**12162**	7
3.0 D-TEQ 4WD	120 kW	08/10→	AQUACTRL 2 SINGLE; Einbauposition beifahrerseitig; für Linkslenker; passender Adapter: A	**2800011305280**	**13052**	27
			AQUACTRL 2 SINGLE; Einbauposition fahrerseitig; für Linkslenker; passender Adapter: A	**2800011307280**	**13072**	27
ISUZU - KB 05/88→08/04						
Wischblatt						
2.5 TDi	66 kW	12/90→04/00	AQUACTRL 2 SINGLE; Einbauposition fahrerseitig; für Rechtslenker; passender Adapter: A	**2800011624270**	**62427**	61
			AQUACTRL 2 SINGLE; Einbauposition beifahrerseitig; für Rechtslenker; passender Adapter: A	**2800011624270**	**62427**	61

© 2025 Continental Aftermarket & Services GmbH

ISUZU - MIDI Bus (94000, 98000) 06/88→07/96

Wischblatt

2.0 (98000)	61 kW	06/88→08/92	AQUACTRL 2 SINGLE; Einbauposition beifahrerseitig; für Linkslenker; passender Adapter: A	2800011304280	13042	26
2.0 4WD (94000)	61 kW	06/88→08/92				
2.0 TD (98000)	51 kW	01/89→08/92	AQUACTRL 2 SINGLE; Einbauposition fahrerseitig; für Linkslenker; passender Adapter: A	2800011304280	13042	26
2.2 D (98000)	45 kW	06/88→08/92				
2.2 D 4WD (94000)	45 kW	06/88→08/92				
2.4 D (98000)	56 kW	01/94→07/96				
2.4 TD 4x4	56 kW	01/94→07/96				

ISUZU - MIDI Kasten (94000, 98000) 06/88→07/96

Wischblatt

2.0 (98000)	61 kW	06/88→08/92	AQUACTRL 2 SINGLE; Einbauposition fahrerseitig; für Linkslenker; passender Adapter: A	2800011304280	13042	26
2.0 4WD (94000)	61 kW	06/88→08/92				
2.0 TD (98000)	51 kW	01/89→08/92	AQUACTRL 2 SINGLE; Einbauposition beifahrerseitig; für Linkslenker; passender Adapter: A	2800011304280	13042	26
2.2 D (98000)	45 kW	06/88→08/92				
2.2 D 4WD (94000)	45 kW	06/88→08/92				
2.4 TD (98000)	56 kW	01/94→07/96				
2.4 TD 4x4	56 kW	01/94→07/96				

ISUZU - MIDI Kasten (98000N) 06/88→07/96

Wischblatt

2.0	61 kW	06/88→08/92	AQUACTRL 2 SINGLE; Einbauposition fahrerseitig; für Linkslenker; passender Adapter: A	2800011304280	13042	26
2.0 4WD	61 kW	06/88→08/92				
2.0 TD	51 kW	09/90→08/92	AQUACTRL 2 SINGLE; Einbauposition beifahrerseitig; für Linkslenker; passender Adapter: A	2800011304280	13042	26
2.2 D	45 kW	06/88→08/92				
2.2 D 4WD	45 kW	06/88→08/92				
2.4 TD	56 kW	09/92→07/96				

ISUZU - MU (_U_) 02/89→08/02

Wischblatt

3.0 D 4x4 (UES73EW)	107 kW	06/98→08/02	AQUACTRL 2 SINGLE; Einbauposition beifahrerseitig; für Rechtslenker; passender Adapter: A	2800011624270	62427	61
3.2 4x4 (UES25)	158 kW	06/98→08/02				
			AQUACTRL 2 SINGLE; Einbauposition fahrerseitig; für Rechtslenker; passender Adapter: A	2800011624270	62427	61

ISUZU - MU-X SUV (TFS/TFR) 10/20→

Wischblatt

3.0 Ddi	140 kW	10/20→	AQUACTRL 2 SINGLE; Einbauposition beifahrerseitig; für Rechtslenker; passender Adapter: A	2800011604270	60427	53
3.0 Ddi 4x4	140 kW	10/20→				
			AQUACTRL 2 SINGLE; Einbauposition fahrerseitig; für Rechtslenker; passender Adapter: A	2800011610270	61027	56

ISUZU - MU-X SUV (UCS/UCR) 11/13→

Wischblatt

3.0 CRDi	130 kW	11/13→	AQUACTRL 2 SINGLE; Einbauposition beifahrerseitig; für Rechtslenker; passender Adapter: A	2800011604270	60427	53
3.0 CRDi 4x4	130 kW	11/13→				
			AQUACTRL 2 SINGLE; Einbauposition fahrerseitig; für Rechtslenker; passender Adapter: A	2800011610270	61027	56

ISUZU - TFR/TFS Pick-up (TF_) 09/88→12/02

Wischblatt

2.5 4WD (TFS54H)	57 kW	09/91→12/02	AQUACTRL 2 SINGLE; Einbauposition fahrerseitig; für Rechtslenker; passender Adapter: A	2800011624270	62427	61
2.5 TD 4WD	86 kW	09/88→08/91				
2.8 D (TFR55H)	74 kW	09/91→08/99	AQUACTRL 2 SINGLE; Einbauposition beifahrerseitig; für Rechtslenker; passender Adapter: A	2800011624270	62427	61
2.8 D 4WD (TFS55H)	74 kW	09/91→08/99				

ISUZU - TROOPER I (UBS) 01/83→12/91

Wischblatt

1.9	58 kW	07/83→10/86	AQUACTRL 2 SINGLE; Einbauposition fahrerseitig; für Linkslenker; passender Adapter: A	2800011303280	13032	26
1.9 4WD	58 kW	01/83→12/85				
			AQUACTRL 2 SINGLE; Einbauposition beifahrerseitig; für Linkslenker; passender Adapter: A	2800011303280	13032	26

© 2025 Continental Aftermarket & Services GmbH

ISUZU - TROOPER I (UBS) 01/83→12/91

Wischblatt

2.2 D 2.2 D 4WD 2.2 TD 4WD	45 kW 39 kW 53 kW	01/83→12/83 05/84→12/89 03/84→12/91	AQUACTRL 2 SINGLE; Einbauposition fahrerseitig; für Linkslenker; passender Adapter: A	**2800011303280**	**13032**	26
			AQUACTRL 2 SINGLE; Einbauposition beifahrerseitig; für Linkslenker; passender Adapter: A	**2800011303280**	**13032**	26
			AQUACTRL 2 SINGLE; Einbauposition beifahrerseitig; für Rechtslenker; passender Adapter: A	**2800011624270**	**62427**	61
			AQUACTRL 2 SINGLE; Einbauposition fahrerseitig; für Rechtslenker; passender Adapter: A	**2800011624270**	**62427**	61
2.3 4WD	66 kW	09/84→12/91	AQUACTRL 2 SINGLE; Einbauposition fahrerseitig; für Linkslenker; passender Adapter: A	**2800011303280**	**13032**	26
			AQUACTRL 2 SINGLE; Einbauposition beifahrerseitig; für Linkslenker; passender Adapter: A	**2800011303280**	**13032**	26
2.6 4WD 2.8 TD	85 kW 74 kW	11/86→07/91 10/87→12/91	AQUACTRL 2 SINGLE; Einbauposition fahrerseitig; für Linkslenker; passender Adapter: A	**2800011303280**	**13032**	26
			AQUACTRL 2 SINGLE; Einbauposition beifahrerseitig; für Linkslenker; passender Adapter: A	**2800011303280**	**13032**	26
			AQUACTRL 2 SINGLE; Einbauposition beifahrerseitig; für Rechtslenker; passender Adapter: A	**2800011624270**	**62427**	61
			AQUACTRL 2 SINGLE; Einbauposition fahrerseitig; für Rechtslenker; passender Adapter: A	**2800011624270**	**62427**	61
2.8 TD (UBS55)	71 kW	10/87→12/91	AQUACTRL 2 SINGLE; Einbauposition fahrerseitig; für Linkslenker; passender Adapter: A	**2800011303280**	**13032**	26
			AQUACTRL 2 SINGLE; Einbauposition beifahrerseitig; für Linkslenker; passender Adapter: A	**2800011303280**	**13032**	26
2.8 TD (UBS55)	78 kW	10/88→12/91	AQUACTRL 2 SINGLE; Einbauposition fahrerseitig; für Linkslenker; passender Adapter: A	**2800011303280**	**13032**	26
			AQUACTRL 2 SINGLE; Einbauposition beifahrerseitig; für Linkslenker; passender Adapter: A	**2800011303280**	**13032**	26
			AQUACTRL 2 SINGLE; Einbauposition beifahrerseitig; für Rechtslenker; passender Adapter: A	**2800011624270**	**62427**	61
			AQUACTRL 2 SINGLE; Einbauposition fahrerseitig; für Rechtslenker; passender Adapter: A	**2800011624270**	**62427**	61

ISUZU - TROOPER I Geländewagen offen (UBS) 01/83→12/91

Wischblatt

2.0 (UBS13) 2.2 D (UBS52)	58 kW 45 kW	01/83→12/85 01/83→12/83	AQUACTRL 2 SINGLE; Einbauposition fahrerseitig; für Linkslenker; passender Adapter: A	**2800011303280**	**13032**	26
			AQUACTRL 2 SINGLE; Einbauposition beifahrerseitig; für Linkslenker; passender Adapter: A	**2800011303280**	**13032**	26
2.2 D 4x4	39 kW	05/84→07/89	AQUACTRL 2 SINGLE; Einbauposition fahrerseitig; für Linkslenker; passender Adapter: A	**2800011303280**	**13032**	26
			AQUACTRL 2 SINGLE; Einbauposition beifahrerseitig; für Linkslenker; passender Adapter: A	**2800011303280**	**13032**	26
			AQUACTRL 2 SINGLE; Einbauposition fahrerseitig; für Rechtslenker; passender Adapter: A	**2800011624270**	**62427**	61
			AQUACTRL 2 SINGLE; Einbauposition beifahrerseitig; für Rechtslenker; passender Adapter: A	**2800011624270**	**62427**	61
2.2 TD (UBS52) 2.3 (UBS16)	53 kW 66 kW	03/84→12/91 11/85→12/91	AQUACTRL 2 SINGLE; Einbauposition fahrerseitig; für Linkslenker; passender Adapter: A	**2800011303280**	**13032**	26
			AQUACTRL 2 SINGLE; Einbauposition beifahrerseitig; für Linkslenker; passender Adapter: A	**2800011303280**	**13032**	26
2.6 i (UBS17)	85 kW	10/87→12/91	AQUACTRL 2 SINGLE; Einbauposition fahrerseitig; für Linkslenker; passender Adapter: A	**2800011303280**	**13032**	26
			AQUACTRL 2 SINGLE; Einbauposition beifahrerseitig; für Linkslenker; passender Adapter: A	**2800011303280**	**13032**	26
			AQUACTRL 2 SINGLE; Einbauposition fahrerseitig; für Rechtslenker; passender Adapter: A	**2800011624270**	**62427**	61
			AQUACTRL 2 SINGLE; Einbauposition beifahrerseitig; für Rechtslenker; passender Adapter: A	**2800011624270**	**62427**	61

© 2025 Continental Aftermarket & Services GmbH

ISUZU - TROOPER II (UB) 08/91→04/00						
Wischblatt						
2.6 4x4	85 kW	08/91→04/96	AQUACTRL 2 SINGLE; Einbauposition fahrerseitig; für Rechtslenker; passender Adapter: A	**2800011607260** **2800011625270**	**16072** **62527**	55 62
			AQUACTRL 2 SINGLE; Einbauposition beifahrerseitig; für Rechtslenker; passender Adapter: A	**2800011607260** **2800011625270**	**16072** **62527**	55 62
3.1 TD	84 kW	08/91→07/98	AQUACTRL 2 SET; für Linkslenker	**2800011207280**	**12072**	5
3.2	130 kW	08/91→07/98	AQUACTRL 2 SINGLE; Einbauposition fahrerseitig; für Linkslenker; passender Adapter: A	**2800011306280**	**13062**	27
			AQUACTRL 2 SINGLE; Einbauposition beifahrerseitig; für Linkslenker; passender Adapter: A	**2800011306280**	**13062**	27
			AQUACTRL 2 SINGLE; Einbauposition fahrerseitig; für Rechtslenker; passender Adapter: A	**2800011607260** **2800011625270**	**16072** **62527**	55 62
			AQUACTRL 2 SINGLE; Einbauposition beifahrerseitig; für Rechtslenker; passender Adapter: A	**2800011607260** **2800011625270**	**16072** **62527**	55 62
ISUZU - TROOPER II Geländewagen offen (UB) 08/91→07/98						
Wischblatt						
2.6 4x4	85 kW	08/91→04/96	AQUACTRL 2 SINGLE; Einbauposition fahrerseitig; für Rechtslenker; passender Adapter: A	**2800011607260**	**16072**	55
			AQUACTRL 2 SINGLE; Einbauposition beifahrerseitig; für Rechtslenker; passender Adapter: A	**2800011607260**	**16072**	55
3.1 TD	84 kW	08/91→07/98	AQUACTRL 2 SET; für Linkslenker	**2800011207280**	**12072**	5
			AQUACTRL 2 SINGLE; Einbauposition fahrerseitig; für Linkslenker; passender Adapter: A	**2800011306280**	**13062**	27
			AQUACTRL 2 SINGLE; Einbauposition beifahrerseitig; für Linkslenker; passender Adapter: A	**2800011306280**	**13062**	27
			AQUACTRL 2 SINGLE; Einbauposition fahrerseitig; für Rechtslenker; passender Adapter: A	**2800011607260**	**16072**	55
			AQUACTRL 2 SINGLE; Einbauposition beifahrerseitig; für Rechtslenker; passender Adapter: A	**2800011607260**	**16072**	55
3.2	130 kW	08/91→07/98	AQUACTRL 2 SET; für Linkslenker	**2800011207280**	**12072**	5
			AQUACTRL 2 SINGLE; Einbauposition beifahrerseitig; für Linkslenker; passender Adapter: A	**2800011306280**	**13062**	27
			AQUACTRL 2 SINGLE; Einbauposition fahrerseitig; für Linkslenker; passender Adapter: A	**2800011306280**	**13062**	27
			AQUACTRL 2 SINGLE; Einbauposition beifahrerseitig; für Rechtslenker; passender Adapter: A	**2800011607260** **2800011625270**	**16072** **62527**	55 62
			AQUACTRL 2 SINGLE; Einbauposition fahrerseitig; für Rechtslenker; passender Adapter: A	**2800011607260** **2800011625270**	**16072** **62527**	55 62
ISUZU - TROOPER III 05/98→08/04						
Wischblatt						
3.0 DTI	117 kW	05/98→08/04	AQUACTRL 2 SET; für Linkslenker	**2800011207280**	**12072**	5
			AQUACTRL 2 SINGLE; Einbauposition beifahrerseitig; für Linkslenker; passender Adapter: A	**2800011306280**	**13062**	27
			AQUACTRL 2 SINGLE; Einbauposition fahrerseitig; für Linkslenker; passender Adapter: A	**2800011306280**	**13062**	27
			AQUACTRL 2 SINGLE; Einbauposition beifahrerseitig; für Rechtslenker; passender Adapter: A	**2800011607260** **2800011625270**	**16072** **62527**	55 62
			AQUACTRL 2 SINGLE; Einbauposition fahrerseitig; für Rechtslenker; passender Adapter: A	**2800011607260** **2800011625270**	**16072** **62527**	55 62
3.0 Tdi	117 kW	10/00→06/02	AQUACTRL 2 SINGLE; Einbauposition beifahrerseitig; für Rechtslenker; passender Adapter: A	**2800011607260** **2800011625270**	**16072** **62527**	55 62
			AQUACTRL 2 SINGLE; Einbauposition fahrerseitig; für Rechtslenker; passender Adapter: A	**2800011607260** **2800011625270**	**16072** **62527**	55 62
3.5 V6 24V AWD	158 kW	04/00→08/04	AQUACTRL 2 SET; für Linkslenker	**2800011207280**	**12072**	5
			AQUACTRL 2 SINGLE; Einbauposition beifahrerseitig; für Linkslenker; passender Adapter: A	**2800011306280**	**13062**	27
			AQUACTRL 2 SINGLE; Einbauposition fahrerseitig; für Linkslenker; passender Adapter: A	**2800011306280**	**13062**	27
			AQUACTRL 2 SINGLE; Einbauposition beifahrerseitig; für Rechtslenker; passender Adapter: A	**2800011607260** **2800011625270**	**16072** **62527**	55 62

→

© 2025 Continental Aftermarket & Services GmbH

ISUZU - TROOPER III 05/98→08/04						
Wischblatt						
3.5 V6 24V AWD	158 kW	04/00→08/04	AQUACTRL 2 SINGLE; Einbauposition fahrerseitig; für Rechtslenker; passender Adapter: A	**2800011607260** **2800011625270**	**16072** **62527**	55 62
ISUZU - TROOPER III Geländewagen offen 04/00→08/04						
Wischblatt						
3.0 DTI	118 kW	04/00→08/04	AQUACTRL 2 SET; für Linkslenker	**2800011207280**	**12072**	5
3.5 V6 24V	158 kW	04/00→08/04	AQUACTRL 2 SINGLE; Einbauposition beifahrerseitig; für Linkslenker; passender Adapter: A	**2800011306280**	**13062**	27
			AQUACTRL 2 SINGLE; Einbauposition fahrerseitig; für Linkslenker; passender Adapter: A	**2800011306280**	**13062**	27
			AQUACTRL 2 SINGLE; Einbauposition fahrerseitig; für Rechtslenker; passender Adapter: A	**2800011607260** **2800011625270**	**16072** **62527**	55 62
			AQUACTRL 2 SINGLE; Einbauposition beifahrerseitig; für Rechtslenker; passender Adapter: A	**2800011607260** **2800011625270**	**16072** **62527**	55 62
IVECO - DAILY VI Bus 03/14→						
Wischblatt						
40C15, 50C15, 60C15	107 kW	03/14→10/16	AQUACTRL 2 SINGLE; Einbauposition beifahrerseitig; für Linkslenker; passender Adapter: B	**2800011312280**	**13122**	29
			AQUACTRL 2 SINGLE; Einbauposition fahrerseitig; für Linkslenker; passender Adapter: B	**2800011312280**	**13122**	29
			AQUACTRL 2 SINGLE; Einbauposition beifahrerseitig; für Rechtslenker; passender Adapter: B	**2800011614260** **2800011628270**	**16142** **62827**	58 63
			AQUACTRL 2 SINGLE; Einbauposition fahrerseitig; für Rechtslenker; passender Adapter: B	**2800011614260** **2800011628270**	**16142** **62827**	58 63
40C15, 50C15, 60C15	110 kW	04/16→	AQUACTRL 2 SINGLE; Einbauposition beifahrerseitig; für Linkslenker; passender Adapter: B	**2800011312280**	**13122**	29
			AQUACTRL 2 SINGLE; Einbauposition fahrerseitig; für Linkslenker; passender Adapter: B	**2800011312280**	**13122**	29
			AQUACTRL 2 SINGLE; Einbauposition fahrerseitig; für Rechtslenker; passender Adapter: B	**2800011614260**	**16142**	58
			AQUACTRL 2 SINGLE; Einbauposition beifahrerseitig; für Rechtslenker; passender Adapter: B	**2800011614260**	**16142**	58
40C17, 50C17, 60C17	125 kW	03/14→10/16	AQUACTRL 2 SINGLE; Einbauposition beifahrerseitig; für Linkslenker; passender Adapter: B	**2800011312280**	**13122**	29
			AQUACTRL 2 SINGLE; Einbauposition fahrerseitig; für Linkslenker; passender Adapter: B	**2800011312280**	**13122**	29
			AQUACTRL 2 SINGLE; Einbauposition beifahrerseitig; für Rechtslenker; passender Adapter: B	**2800011614260** **2800011628270**	**16142** **62827**	58 63
			AQUACTRL 2 SINGLE; Einbauposition fahrerseitig; für Rechtslenker; passender Adapter: B	**2800011614260** **2800011628270**	**16142** **62827**	58 63
40C18, 50C18, 60C18	132 kW	04/16→	AQUACTRL 2 SINGLE; Einbauposition beifahrerseitig; für Linkslenker; passender Adapter: B	**2800011312280**	**13122**	29
			AQUACTRL 2 SINGLE; Einbauposition fahrerseitig; für Linkslenker; passender Adapter: B	**2800011312280**	**13122**	29
			AQUACTRL 2 SINGLE; Einbauposition fahrerseitig; für Rechtslenker; passender Adapter: B	**2800011614260**	**16142**	58
			AQUACTRL 2 SINGLE; Einbauposition beifahrerseitig; für Rechtslenker; passender Adapter: B	**2800011614260**	**16142**	58
50C16 50C18, 60C18 50C21, 60C21 50C21, 60C21	115 kW 129 kW 152 kW 155 kW	04/19→ 07/21→ 07/21→ 04/16→	AQUACTRL 2 SINGLE; Einbauposition beifahrerseitig; für Rechtslenker; passender Adapter: B	**2800011614260**	**16142**	58
			AQUACTRL 2 SINGLE; Einbauposition fahrerseitig; für Rechtslenker; passender Adapter: B	**2800011614260**	**16142**	58
50C80E NaturalPower 40C14, 50C14, 60C14	80 kW 100 kW	04/16→10/16 03/14→10/16	AQUACTRL 2 SINGLE; Einbauposition beifahrerseitig; für Linkslenker; passender Adapter: B	**2800011312280**	**13122**	29
			AQUACTRL 2 SINGLE; Einbauposition fahrerseitig; für Linkslenker; passender Adapter: B	**2800011312280**	**13122**	29
			AQUACTRL 2 SINGLE; Einbauposition beifahrerseitig; für Rechtslenker; passender Adapter: B	**2800011614260** **2800011628270**	**16142** **62827**	58 63
			AQUACTRL 2 SINGLE; Einbauposition fahrerseitig; für Rechtslenker; passender Adapter: B	**2800011614260** **2800011628270**	**16142** **62827**	58 63

© 2025 Continental Aftermarket & Services GmbH

IVECO - DAILY VI Kasten 03/14→

Wischblatt

33S11, 35S11, 35C11 33S12, 35S12, 35C12	78 kW 85 kW	03/14→07/21 04/16→	AQUACTRL 2 SINGLE; Einbauposition beifahrerseitig; für Linkslenker; passender Adapter: B	**2800011312280**	**13122**	29
33S13, 35S13, 35C13 33S14, 35S14, 35C14, 42S14	93 kW 100 kW	03/14→04/16 04/16→	AQUACTRL 2 SINGLE; Einbauposition fahrerseitig; für Linkslenker; passender Adapter: B	**2800011312280**	**13122**	29
33S15, 35S15, 35C15 33S16, 35S16, 35C16, 38S16, 40C16, 42S16, 50C16	107 kW 115 kW	03/14→04/16 04/16→	AQUACTRL 2 SINGLE; Einbauposition beifahrerseitig; für Rechtslenker; passender Adapter: B	**2800011614260** **2800011628270**	**16142** **62827**	58 63
			AQUACTRL 2 SINGLE; Einbauposition fahrerseitig; für Rechtslenker; passender Adapter: B	**2800011614260** **2800011628270**	**16142** **62827**	58 63
35S15, 35C15, 40C15, 45C15, 50C15, 65C15, 70C15	107 kW	03/14→04/16				
35S15, 35C15, 40C15, 50C15, 60C15, 65C15, 70C15	110 kW	04/16→				
35S16, 35C16, 40C16, 50C16, 70C16	118 kW	07/21→	AQUACTRL 2 SINGLE; Einbauposition beifahrerseitig; für Rechtslenker; passender Adapter: B	**2800011614260**	**16142**	58
			AQUACTRL 2 SINGLE; Einbauposition fahrerseitig; für Rechtslenker; passender Adapter: B	**2800011614260**	**16142**	58
35S17, 35C17, 40C17, 50C17, 55C17, 60C17, 65C17, 70C17	125 kW	03/14→04/16	AQUACTRL 2 SINGLE; Einbauposition beifahrerseitig; für Linkslenker; passender Adapter: B	**2800011312280**	**13122**	29
			AQUACTRL 2 SINGLE; Einbauposition fahrerseitig; für Linkslenker; passender Adapter: B	**2800011312280**	**13122**	29
			AQUACTRL 2 SINGLE; Einbauposition beifahrerseitig; für Rechtslenker; passender Adapter: B	**2800011614260** **2800011628270**	**16142** **62827**	58 63
			AQUACTRL 2 SINGLE; Einbauposition fahrerseitig; für Rechtslenker; passender Adapter: B	**2800011614260** **2800011628270**	**16142** **62827**	58 63
35S18, 35C18, 40C18, 42S18, 50C18, 60C18, 65C18, 70C18	129 kW	07/21→	AQUACTRL 2 SINGLE; Einbauposition beifahrerseitig; für Rechtslenker; passender Adapter: B	**2800011614260**	**16142**	58
			AQUACTRL 2 SINGLE; Einbauposition fahrerseitig; für Rechtslenker; passender Adapter: B	**2800011614260**	**16142**	58
35S18, 35C18, 40C18, 50C18, 60C18, 65C18, 70C18	132 kW	04/16→	AQUACTRL 2 SINGLE; Einbauposition beifahrerseitig; für Linkslenker; passender Adapter: B	**2800011312280**	**13122**	29
			AQUACTRL 2 SINGLE; Einbauposition fahrerseitig; für Linkslenker; passender Adapter: B	**2800011312280**	**13122**	29
			AQUACTRL 2 SINGLE; Einbauposition beifahrerseitig; für Rechtslenker; passender Adapter: B	**2800011614260** **2800011628270**	**16142** **62827**	58 63
			AQUACTRL 2 SINGLE; Einbauposition fahrerseitig; für Rechtslenker; passender Adapter: B	**2800011614260** **2800011628270**	**16142** **62827**	58 63
35S21, 35C21, 40C21, 42S21, 50C21, 60C21, 65C21, 70C21	152 kW	07/21→	AQUACTRL 2 SINGLE; Einbauposition beifahrerseitig; für Rechtslenker; passender Adapter: B	**2800011614260**	**16142**	58
			AQUACTRL 2 SINGLE; Einbauposition fahrerseitig; für Rechtslenker; passender Adapter: B	**2800011614260**	**16142**	58
35S21, 35C21, 40C21, 50C21	150 kW	03/14→	AQUACTRL 2 SINGLE; Einbauposition beifahrerseitig; für Linkslenker; passender Adapter: B	**2800011312280**	**13122**	29
			AQUACTRL 2 SINGLE; Einbauposition fahrerseitig; für Linkslenker; passender Adapter: B	**2800011312280**	**13122**	29
			AQUACTRL 2 SINGLE; Einbauposition beifahrerseitig; für Rechtslenker; passender Adapter: B	**2800011614260** **2800011628270**	**16142** **62827**	58 63
			AQUACTRL 2 SINGLE; Einbauposition fahrerseitig; für Rechtslenker; passender Adapter: B	**2800011614260** **2800011628270**	**16142** **62827**	58 63
35S21, 35C21, 40C21, 50C21, 60C21, 65C21, 70C21	155 kW	04/19→	AQUACTRL 2 SINGLE; Einbauposition beifahrerseitig; für Rechtslenker; passender Adapter: B	**2800011614260**	**16142**	58
			AQUACTRL 2 SINGLE; Einbauposition fahrerseitig; für Rechtslenker; passender Adapter: B	**2800011614260**	**16142**	58
35S60E 50C80E	60 kW 80 kW	10/15→ 10/15→	AQUACTRL 2 SINGLE; Einbauposition beifahrerseitig; für Linkslenker; passender Adapter: B	**2800011312280**	**13122**	29
			AQUACTRL 2 SINGLE; Einbauposition fahrerseitig; für Linkslenker; passender Adapter: B	**2800011312280**	**13122**	29
			AQUACTRL 2 SINGLE; Einbauposition fahrerseitig; für Rechtslenker; passender Adapter: B	**2800011614260**	**16142**	58
			AQUACTRL 2 SINGLE; Einbauposition beifahrerseitig; für Rechtslenker; passender Adapter: B	**2800011614260**	**16142**	58

© 2025 Continental Aftermarket & Services GmbH

IVECO - DAILY VI Kasten 03/14→						
Wischblatt						
55S18, 55C18, 70S18, 70C18	129 kW	06/22→	AQUACTRL 2 SINGLE; Einbauposition beifahrerseitig; für Rechtslenker; passender Adapter: B	**2800011614260**	**16142**	58
55S18, 55C18, 70S18, 70C18	132 kW	01/18→	AQUACTRL 2 SINGLE; Einbauposition fahrerseitig; für Rechtslenker; passender Adapter: B	**2800011614260**	**16142**	58
eDAILY 35S10E, 38S10E, 42S10E	100 kW	12/22→				
eDAILY 35S14E, 38S, 42S, 42C, 50C, 60C, 72C	140 kW	12/22→				
NaturalPower 35S14, 35C, 38S, 40C, 50C, 60C, 65C, 70C	100 kW	03/14→	AQUACTRL 2 SINGLE; Einbauposition beifahrerseitig; für Linkslenker; passender Adapter: B	**2800011312280**	**13122**	29
			AQUACTRL 2 SINGLE; Einbauposition fahrerseitig; für Linkslenker; passender Adapter: B	**2800011312280**	**13122**	29
			AQUACTRL 2 SINGLE; Einbauposition beifahrerseitig; für Rechtslenker; passender Adapter: B	**2800011614260** **2800011628270**	**16142** **62827**	58 63
			AQUACTRL 2 SINGLE; Einbauposition fahrerseitig; für Rechtslenker; passender Adapter: B	**2800011614260** **2800011628270**	**16142** **62827**	58 63
IVECO - DAILY VI Pritsche/Fahrgestell 03/14→						
Wischblatt						
33S11, 35S11, 35C11 33S12, 35S12, 35C12 33S13, 35S13, 35C13 33S14, 35S14, 35C14, 38S14 33S15, 35S15, 35C15 33S16, 35S16, 35C16, 40C16, 42S16, 50C16	78 kW 85 kW 93 kW 100 kW 107 kW 115 kW	03/14→07/21 04/16→ 03/14→04/16 04/16→ 03/14→04/16 04/16→	AQUACTRL 2 SINGLE; Einbauposition beifahrerseitig; für Linkslenker; passender Adapter: B	**2800011312280**	**13122**	29
			AQUACTRL 2 SINGLE; Einbauposition fahrerseitig; für Linkslenker; passender Adapter: B	**2800011312280**	**13122**	29
			AQUACTRL 2 SINGLE; Einbauposition fahrerseitig; für Rechtslenker; passender Adapter: B	**2800011614260** **2800011628270**	**16142** **62827**	58 63
			AQUACTRL 2 SINGLE; Einbauposition beifahrerseitig; für Rechtslenker; passender Adapter: B	**2800011614260** **2800011628270**	**16142** **62827**	58 63
35C21, 35S21, 40C21, 42S21, 50C21, 60C21, 65C21, 70C21	152 kW	07/21→	AQUACTRL 2 SINGLE; Einbauposition fahrerseitig; für Rechtslenker; passender Adapter: B	**2800011614260**	**16142**	58
35C21, 35S21, 40C21, 50C21, 60C21, 65C21, 70C21	155 kW	04/19→	AQUACTRL 2 SINGLE; Einbauposition beifahrerseitig; für Rechtslenker; passender Adapter: B	**2800011614260**	**16142**	58
35S14, 35S15, 35C15, 40S14, 40C15, 50C15, 60C5, 65C15,...	107 kW	03/14→04/16	AQUACTRL 2 SINGLE; Einbauposition beifahrerseitig; für Linkslenker; passender Adapter: B	**2800011312280**	**13122**	29
35S15, 35C15, 40C15, 50C15, 60C15, 65C15, 70C15	110 kW	04/16→	AQUACTRL 2 SINGLE; Einbauposition fahrerseitig; für Linkslenker; passender Adapter: B	**2800011312280**	**13122**	29
			AQUACTRL 2 SINGLE; Einbauposition fahrerseitig; für Rechtslenker; passender Adapter: B	**2800011614260** **2800011628270**	**16142** **62827**	58 63
			AQUACTRL 2 SINGLE; Einbauposition beifahrerseitig; für Rechtslenker; passender Adapter: B	**2800011614260** **2800011628270**	**16142** **62827**	58 63
35S15, 55S15, 70S15, 70C15 35S16, 35C16, 40C16, 42S16, 50C16, 60C16, 65C16, 70C16	107 kW 118 kW	03/14→ 04/19→	AQUACTRL 2 SINGLE; Einbauposition fahrerseitig; für Rechtslenker; passender Adapter: B	**2800011614260**	**16142**	58
			AQUACTRL 2 SINGLE; Einbauposition beifahrerseitig; für Rechtslenker; passender Adapter: B	**2800011614260**	**16142**	58
35S17, 35C17, 40C17, 45S17,45C17, 50C17, 60C17, 65C17,...	125 kW	03/14→04/16	AQUACTRL 2 SINGLE; Einbauposition beifahrerseitig; für Linkslenker; passender Adapter: B	**2800011312280**	**13122**	29
35S17, 55S17 4x4 35S18, 35C18, 40C18, 45C18, 50C18, 60C18, 65C18, 70C18	125 kW 132 kW	03/14→04/16 04/16→	AQUACTRL 2 SINGLE; Einbauposition fahrerseitig; für Linkslenker; passender Adapter: B	**2800011312280**	**13122**	29
			AQUACTRL 2 SINGLE; Einbauposition fahrerseitig; für Rechtslenker; passender Adapter: B	**2800011614260** **2800011628270**	**16142** **62827**	58 63
			AQUACTRL 2 SINGLE; Einbauposition beifahrerseitig; für Rechtslenker; passender Adapter: B	**2800011614260** **2800011628270**	**16142** **62827**	58 63
35S18, 35C18, 55C18, 55S18, 70C18, 70S18	129 kW	06/22→	AQUACTRL 2 SINGLE; Einbauposition fahrerseitig; für Rechtslenker; passender Adapter: B	**2800011614260**	**16142**	58
35S18, 42S18, 35C18, 38S18, 40C18, 50C18, 60C18, 65C18,...	129 kW	07/21→	AQUACTRL 2 SINGLE; Einbauposition beifahrerseitig; für Rechtslenker; passender Adapter: B	**2800011614260**	**16142**	58

© 2025 Continental Aftermarket & Services GmbH

IVECO - DAILY VI Pritsche/Fahrgestell 03/14→

Wischblatt

35S18, 55S18, 55C18, 70S18, 70C18 4x4	132 kW	04/16→	AQUACTRL 2 SINGLE; Einbauposition beifahrerseitig; für Linkslenker; passender Adapter: B	**2800011312280**	**13122**	29
35S21, 35C21, 40C21, 45C21, 50C21, 60C21, 65C21, 70C21	150 kW	03/14→	AQUACTRL 2 SINGLE; Einbauposition fahrerseitig; für Linkslenker; passender Adapter: B	**2800011312280**	**13122**	29
			AQUACTRL 2 SINGLE; Einbauposition fahrerseitig; für Rechtslenker; passender Adapter: B	**2800011614260** **2800011628270**	**16142** **62827**	58 63
			AQUACTRL 2 SINGLE; Einbauposition beifahrerseitig; für Rechtslenker; passender Adapter: B	**2800011614260** **2800011628270**	**16142** **62827**	58 63
35S60E, 35C60E 45C80E, 50C80E	60 kW 80 kW	10/15→ 10/15→	AQUACTRL 2 SINGLE; Einbauposition beifahrerseitig; für Linkslenker; passender Adapter: B	**2800011312280**	**13122**	29
			AQUACTRL 2 SINGLE; Einbauposition fahrerseitig; für Linkslenker; passender Adapter: B	**2800011312280**	**13122**	29
			AQUACTRL 2 SINGLE; Einbauposition beifahrerseitig; für Rechtslenker; passender Adapter: B	**2800011614260**	**16142**	58
			AQUACTRL 2 SINGLE; Einbauposition fahrerseitig; für Rechtslenker; passender Adapter: B	**2800011614260**	**16142**	58
eDAILY 35S10E, 42S10E eDAILY 35S14E, 38S, 42S, 42C, 50C, 60C, 72C	100 kW 140 kW	12/22→ 12/22→	AQUACTRL 2 SINGLE; Einbauposition fahrerseitig; für Rechtslenker; passender Adapter: B	**2800011614260**	**16142**	58
			AQUACTRL 2 SINGLE; Einbauposition beifahrerseitig; für Rechtslenker; passender Adapter: B	**2800011614260**	**16142**	58
NaturalPower 35S14, 35C, 38S, 40C, 50C, 60C, 65C, 70C	100 kW	03/14→	AQUACTRL 2 SINGLE; Einbauposition beifahrerseitig; für Linkslenker; passender Adapter: B	**2800011312280**	**13122**	29
			AQUACTRL 2 SINGLE; Einbauposition fahrerseitig; für Linkslenker; passender Adapter: B	**2800011312280**	**13122**	29
			AQUACTRL 2 SINGLE; Einbauposition fahrerseitig; für Rechtslenker; passender Adapter: B	**2800011614260** **2800011628270**	**16142** **62827**	58 63
			AQUACTRL 2 SINGLE; Einbauposition beifahrerseitig; für Rechtslenker; passender Adapter: B	**2800011614260** **2800011628270**	**16142** **62827**	58 63

JAGUAR - E-PACE (X540) 09/17→

Wischblatt

1.5 P160 MHEV 1.5 P300e Plug-in Hybrid AWD	118 kW 227 kW	11/20→ 11/20→	AQUACTRL 2 SET; für Linkslenker; Fahrzeugausstattung: für Fahrzeuge ohne integrierte Waschdüse im Wischerarm	**2800011256280**	**12562**	19
			REARCTRL; Einbauposition hinten	**2800011537180**	**15371**	50
2.0 AWD 2.0 D150 2.0 D150 AWD	221 kW 110 kW 110 kW	09/17→ 09/17→ 09/17→	AQUACTRL 2 SET; für Linkslenker; Fahrzeugausstattung: für Fahrzeuge ohne integrierte Waschdüse im Wischerarm	**2800011256280**	**12562**	19
			REARCTRL; Einbauposition hinten	**2800011537170** **2800011537180**	**53717** **15371**	50 50
			AQUACTRL 2 SINGLE; Einbauposition beifahrerseitig; für Rechtslenker; passender Adapter: BC	**2800011625270**	**62527**	62
			AQUACTRL 2 SINGLE; Einbauposition fahrerseitig; für Rechtslenker; passender Adapter: BC	**2800011630270**	**63027**	63
2.0 D165 2.0 D165 MHEV AWD	120 kW 120 kW	11/20→ 11/20→	AQUACTRL 2 SET; für Linkslenker; Fahrzeugausstattung: für Fahrzeuge ohne integrierte Waschdüse im Wischerarm	**2800011256280**	**12562**	19
			REARCTRL; Einbauposition hinten	**2800011537180**	**15371**	50
2.0 D180 AWD	132 kW	09/17→	AQUACTRL 2 SET; für Linkslenker; Fahrzeugausstattung: für Fahrzeuge ohne integrierte Waschdüse im Wischerarm	**2800011256280**	**12562**	19
			REARCTRL; Einbauposition hinten	**2800011537170** **2800011537180**	**53717** **15371**	50 50
			AQUACTRL 2 SINGLE; Einbauposition beifahrerseitig; für Rechtslenker; passender Adapter: BC	**2800011625270**	**62527**	62
			AQUACTRL 2 SINGLE; Einbauposition fahrerseitig; für Rechtslenker; passender Adapter: BC	**2800011630270**	**63027**	63
2.0 D200 MHEV AWD	150 kW	11/20→	AQUACTRL 2 SET; für Linkslenker; Fahrzeugausstattung: für Fahrzeuge ohne integrierte Waschdüse im Wischerarm	**2800011256280**	**12562**	19
			REARCTRL; Einbauposition hinten	**2800011537180**	**15371**	50

© 2025 Continental Aftermarket & Services GmbH

JAGUAR - E-PACE (X540) 09/17→						
Wischblatt						
2.0 D240 AWD	177 kW	09/17→	AQUACTRL 2 SET; für Linkslenker; Fahrzeugausstattung: für Fahrzeuge ohne integrierte Waschdüse im Wischerarm	**2800011256280**	**12562**	19
			REARCTRL; Einbauposition hinten	**2800011537170**	**53717**	50
				2800011537180	**15371**	50
			AQUACTRL 2 SINGLE; Einbauposition beifahrerseitig; für Rechtslenker; passender Adapter: BC	**2800011625270**	**62527**	62
			AQUACTRL 2 SINGLE; Einbauposition fahrerseitig; für Rechtslenker; passender Adapter: BC	**2800011630270**	**63027**	63
2.0 Flexfuel AWD 2.0 P200 AWD	183 kW 147 kW	09/17→ 08/18→	AQUACTRL 2 SET; für Linkslenker; Fahrzeugausstattung: für Fahrzeuge ohne integrierte Waschdüse im Wischerarm	**2800011256280**	**12562**	19
			REARCTRL; Einbauposition hinten	**2800011537180**	**15371**	50
2.0 P200 AWD	183 kW	09/17→	AQUACTRL 2 SET; für Linkslenker; Fahrzeugausstattung: für Fahrzeuge ohne integrierte Waschdüse im Wischerarm	**2800011256280**	**12562**	19
			REARCTRL; Einbauposition hinten	**2800011537170**	**53717**	50
				2800011537180	**15371**	50
			AQUACTRL 2 SINGLE; Einbauposition beifahrerseitig; für Rechtslenker; passender Adapter: BC	**2800011625270**	**62527**	62
			AQUACTRL 2 SINGLE; Einbauposition fahrerseitig; für Rechtslenker; passender Adapter: BC	**2800011630270**	**63027**	63
2.0 P200 MHEV AWD 2.0 P250 MHEV AWD 2.0 P300 MHEV AWD	147 kW 184 kW 221 kW	11/20→ 11/20→ 11/20→	AQUACTRL 2 SET; für Linkslenker; Fahrzeugausstattung: für Fahrzeuge ohne integrierte Waschdüse im Wischerarm	**2800011256280**	**12562**	19
			REARCTRL; Einbauposition hinten	**2800011537180**	**15371**	50
JAGUAR - F-PACE (X761) 09/15→						
Wischblatt						
2.0 D165 MHEV	120 kW	10/20→	AQUACTRL 2 SET; für Linkslenker	**2800011225280**	**12252**	10
			AQUACTRL 2 SINGLE; Einbauposition beifahrerseitig; für Linkslenker; passender Adapter: BC	**2800011305280**	**13052**	27
			AQUACTRL 2 SINGLE; Einbauposition fahrerseitig; für Linkslenker; passender Adapter: BC	**2800011314280**	**13142**	30
			AQUACTRL 2 SINGLE; Einbauposition beifahrerseitig; für Rechtslenker; passender Adapter: BC	**2800011606260**	**16062**	54
			AQUACTRL 2 SINGLE; Einbauposition fahrerseitig; für Rechtslenker; passender Adapter: BC	**2800011616260**	**16162**	58
2.0 D200 MHEV	150 kW	10/20→	AQUACTRL 2 SET; für Linkslenker	**2800011225280**	**12252**	10
			AQUACTRL 2 SINGLE; Einbauposition beifahrerseitig; für Linkslenker; passender Adapter: BC	**2800011305280**	**13052**	27
			AQUACTRL 2 SINGLE; Einbauposition fahrerseitig; für Linkslenker; passender Adapter: BC	**2800011314280**	**13142**	30
			AQUACTRL 2 SINGLE; Einbauposition beifahrerseitig; für Rechtslenker; passender Adapter: BC	**2800011606260**	**16062**	54
				2800011606270	**60627**	54
			AQUACTRL 2 SINGLE; Einbauposition fahrerseitig; für Rechtslenker; passender Adapter: BC	**2800011616260**	**16162**	58
				2800011630270	**63027**	63
2.0 P400e Plug-in Hybrid	297 kW	10/20→	AQUACTRL 2 SET; für Linkslenker	**2800011225280**	**12252**	10
			AQUACTRL 2 SINGLE; Einbauposition beifahrerseitig; für Linkslenker; passender Adapter: BC	**2800011305280**	**13052**	27
			AQUACTRL 2 SINGLE; Einbauposition fahrerseitig; für Linkslenker; passender Adapter: BC	**2800011314280**	**13142**	30
			AQUACTRL 2 SINGLE; Einbauposition beifahrerseitig; für Rechtslenker; passender Adapter: BC	**2800011606260**	**16062**	54
			AQUACTRL 2 SINGLE; Einbauposition fahrerseitig; für Rechtslenker; passender Adapter: BC	**2800011616260**	**16162**	58
2.0 SD4 AWD 2.0 TD4 2.0 TD4 2.0 TD4 AWD	177 kW 120 kW 132 kW 132 kW	02/17→ 02/17→ 09/15→ 09/15→	AQUACTRL 2 SET; für Linkslenker	**2800011225280**	**12252**	10
			AQUACTRL 2 SINGLE; Einbauposition beifahrerseitig; für Linkslenker; passender Adapter: BC	**2800011305280**	**13052**	27
			AQUACTRL 2 SINGLE; Einbauposition fahrerseitig; für Linkslenker; passender Adapter: BC	**2800011314280**	**13142**	30

→

© 2025 Continental Aftermarket & Services GmbH

JAGUAR - F-PACE (X761) 09/15→

Wischblatt

2.0 SD4 AWD	177 kW	02/17→	AQUACTRL 2 SINGLE; Einbauposition beifahrerseitig; für Rechtslenker; passender Adapter: BC	**2800011606260**	**16062**	54
2.0 TD4	120 kW	02/17→		**2800011606270**	**60627**	54
2.0 TD4	132 kW	09/15→	AQUACTRL 2 SINGLE; Einbauposition fahrerseitig; für Rechtslenker; passender Adapter: BC	**2800011616260**	**16162**	58
2.0 TD4 AWD	132 kW	09/15→		**2800011630270**	**63027**	63
2.0 Ti4	177 kW	05/16→	AQUACTRL 2 SET; für Linkslenker	**2800011225280**	**12252**	10
			AQUACTRL 2 SINGLE; Einbauposition beifahrerseitig; für Linkslenker; passender Adapter: BC	**2800011305280**	**13052**	27
			AQUACTRL 2 SINGLE; Einbauposition fahrerseitig; für Linkslenker; passender Adapter: BC	**2800011314280**	**13142**	30
2.0 Ti4	184 kW	09/17→	AQUACTRL 2 SET; für Linkslenker	**2800011225280**	**12252**	10
2.0 Ti4 AWD	184 kW	02/17→	AQUACTRL 2 SINGLE; Einbauposition beifahrerseitig; für Linkslenker; passender Adapter: BC	**2800011305280**	**13052**	27
2.0 Ti4 AWD	221 kW	06/17→				
			AQUACTRL 2 SINGLE; Einbauposition fahrerseitig; für Linkslenker; passender Adapter: BC	**2800011314280**	**13142**	30
			AQUACTRL 2 SINGLE; Einbauposition beifahrerseitig; für Rechtslenker; passender Adapter: BC	**2800011606260**	**16062**	54
				2800011606270	**60627**	54
			AQUACTRL 2 SINGLE; Einbauposition fahrerseitig; für Rechtslenker; passender Adapter: BC	**2800011616260**	**16162**	58
				2800011630270	**63027**	63
3.0 D300 MHEV	221 kW	10/20→	AQUACTRL 2 SET; für Linkslenker	**2800011225280**	**12252**	10
			AQUACTRL 2 SINGLE; Einbauposition beifahrerseitig; für Linkslenker; passender Adapter: BC	**2800011305280**	**13052**	27
			AQUACTRL 2 SINGLE; Einbauposition fahrerseitig; für Linkslenker; passender Adapter: BC	**2800011314280**	**13142**	30
			AQUACTRL 2 SINGLE; Einbauposition beifahrerseitig; für Rechtslenker; passender Adapter: BC	**2800011606260**	**16062**	54
			AQUACTRL 2 SINGLE; Einbauposition fahrerseitig; für Rechtslenker; passender Adapter: BC	**2800011616260**	**16162**	58
3.0 P400 MHEV	294 kW	10/20→	AQUACTRL 2 SET; für Linkslenker	**2800011225280**	**12252**	10
3.0 SCV6 AWD	250 kW	09/15→	AQUACTRL 2 SINGLE; Einbauposition beifahrerseitig; für Linkslenker; passender Adapter: BC	**2800011305280**	**13052**	27
3.0 SCV6 AWD	280 kW	09/15→				
3.0 SDV6 AWD	221 kW	09/15→	AQUACTRL 2 SINGLE; Einbauposition fahrerseitig; für Linkslenker; passender Adapter: BC	**2800011314280**	**13142**	30
5.0 SCV8 SVR AWD	405 kW	08/18→				
			AQUACTRL 2 SINGLE; Einbauposition beifahrerseitig; für Rechtslenker; passender Adapter: BC	**2800011606260**	**16062**	54
				2800011606270	**60627**	54
			AQUACTRL 2 SINGLE; Einbauposition fahrerseitig; für Rechtslenker; passender Adapter: BC	**2800011616260**	**16162**	58
				2800011630270	**63027**	63
5.0 SVR P550 MHEV	405 kW	10/20→	AQUACTRL 2 SET; für Linkslenker	**2800011225280**	**12252**	10
			AQUACTRL 2 SINGLE; Einbauposition beifahrerseitig; für Linkslenker; passender Adapter: BC	**2800011305280**	**13052**	27
			AQUACTRL 2 SINGLE; Einbauposition fahrerseitig; für Linkslenker; passender Adapter: BC	**2800011314280**	**13142**	30
			AQUACTRL 2 SINGLE; Einbauposition beifahrerseitig; für Rechtslenker; passender Adapter: BC	**2800011606260**	**16062**	54
			AQUACTRL 2 SINGLE; Einbauposition fahrerseitig; für Rechtslenker; passender Adapter: BC	**2800011616260**	**16162**	58

JAGUAR - F-TYPE Cabriolet (X152) 10/12→

Wischblatt

2.0 Ti4	221 kW	07/17→	AQUACTRL 2 SINGLE; Einbauposition beifahrerseitig; für Linkslenker; passender Adapter: A	**2800011307280**	**13072**	27
3.0 SCV6	250 kW	10/12→				
3.0 SCV6 S	280 kW	10/12→	AQUACTRL 2 SINGLE; Einbauposition fahrerseitig; für Linkslenker; passender Adapter: A	**2800011309280**	**13092**	28
3.0 SCV6 S AWD	280 kW	12/14→				
5.0 SCV8 P450	331 kW	12/19→				
			AQUACTRL 2 SINGLE; Einbauposition beifahrerseitig; für Rechtslenker; passender Adapter: A	**2800011608260**	**16082**	55
				2800011626270	**62627**	62
			AQUACTRL 2 SINGLE; Einbauposition fahrerseitig; für Rechtslenker; passender Adapter: A	**2800011610260**	**16102**	56
				2800011610270	**61027**	56

© 2025 Continental Aftermarket & Services GmbH

JAGUAR - F-TYPE Cabriolet (X152) 10/12→						
Wischblatt						
5.0 SCV8 P450 AWD	331 kW	12/19→	AQUACTRL 2 SINGLE; Einbauposition beifahrerseitig; für Linkslenker; passender Adapter: A	**2800011307280**	**13072**	27
			AQUACTRL 2 SINGLE; Einbauposition fahrerseitig; für Linkslenker; passender Adapter: A	**2800011309280**	**13092**	28
			AQUACTRL 2 SINGLE; Einbauposition beifahrerseitig; für Rechtslenker; passender Adapter: A	**2800011608260**	**16082**	55
			AQUACTRL 2 SINGLE; Einbauposition fahrerseitig; für Rechtslenker; passender Adapter: A	**2800011610260**	**16102**	56
5.0 SCV8 R	405 kW	10/13→	AQUACTRL 2 SINGLE; Einbauposition beifahrerseitig; für Linkslenker; passender Adapter: A	**2800011307280**	**13072**	27
5.0 SCV8 R AWD	405 kW	12/14→				
5.0 SCV8 S	364 kW	10/12→	AQUACTRL 2 SINGLE; Einbauposition fahrerseitig; für Linkslenker; passender Adapter: A	**2800011309280**	**13092**	28
5.0 SCV8 SVR	423 kW	05/15→				
5.0 SCV8 SVR / SCV8 P575 R AWD	423 kW	12/15→	AQUACTRL 2 SINGLE; Einbauposition beifahrerseitig; für Rechtslenker; passender Adapter: A	**2800011608260** **2800011626270**	**16082** **62627**	55 62
SCV6 400 SPORT	294 kW	11/16→	AQUACTRL 2 SINGLE; Einbauposition fahrerseitig; für Rechtslenker; passender Adapter: A	**2800011610260** **2800011610270**	**16102** **61027**	56 56
SCV6 400 SPORT AWD	294 kW	11/16→				
JAGUAR - F-TYPE Coupe (X152) 09/13→						
Wischblatt						
2.0 Ti4	221 kW	07/17→	AQUACTRL 2 SINGLE; Einbauposition beifahrerseitig; für Linkslenker; passender Adapter: A	**2800011307280**	**13072**	27
3.0 SCV6	250 kW	10/13→				
3.0 SCV6 400 SPORT	294 kW	11/16→	AQUACTRL 2 SINGLE; Einbauposition fahrerseitig; für Linkslenker; passender Adapter: A	**2800011309280**	**13092**	28
3.0 SCV6 400 SPORT AWD	294 kW	11/16→				
3.0 SCV6 S	280 kW	10/13→	AQUACTRL 2 SINGLE; Einbauposition beifahrerseitig; für Rechtslenker; passender Adapter: A	**2800011608260** **2800011626270**	**16082** **62627**	55 62
3.0 SCV6 S AWD	280 kW	12/14→				
5.0 SCV8 P450	331 kW	12/19→	AQUACTRL 2 SINGLE; Einbauposition fahrerseitig; für Rechtslenker; passender Adapter: A	**2800011610260** **2800011610270**	**16102** **61027**	56 56
5.0 SCV8 P450 AWD	331 kW	12/19→	AQUACTRL 2 SINGLE; Einbauposition beifahrerseitig; für Linkslenker; passender Adapter: A	**2800011307280**	**13072**	27
			AQUACTRL 2 SINGLE; Einbauposition fahrerseitig; für Linkslenker; passender Adapter: A	**2800011309280**	**13092**	28
			AQUACTRL 2 SINGLE; Einbauposition beifahrerseitig; für Rechtslenker; passender Adapter: A	**2800011608260**	**16082**	55
			AQUACTRL 2 SINGLE; Einbauposition fahrerseitig; für Rechtslenker; passender Adapter: A	**2800011610260**	**16102**	56
5.0 SCV8 R	405 kW	10/13→	AQUACTRL 2 SINGLE; Einbauposition beifahrerseitig; für Linkslenker; passender Adapter: A	**2800011307280**	**13072**	27
5.0 SCV8 R AWD	405 kW	12/14→				
5.0 SCV8 SVR / SCV8 P575 R	423 kW	12/15→	AQUACTRL 2 SINGLE; Einbauposition fahrerseitig; für Linkslenker; passender Adapter: A	**2800011309280**	**13092**	28
			AQUACTRL 2 SINGLE; Einbauposition beifahrerseitig; für Rechtslenker; passender Adapter: A	**2800011608260** **2800011626270**	**16082** **62627**	55 62
			AQUACTRL 2 SINGLE; Einbauposition fahrerseitig; für Rechtslenker; passender Adapter: A	**2800011610260** **2800011610270**	**16102** **61027**	56 56
JAGUAR - I-PACE (X590) 02/18→						
Wischblatt						
EV320 AWD	236 kW	10/20→	AQUACTRL 2 SINGLE; Einbauposition beifahrerseitig; für Linkslenker; passender Adapter: B	**2800011306280**	**13062**	27
			AQUACTRL 2 SINGLE; Einbauposition fahrerseitig; für Linkslenker; passender Adapter: B	**2800011314280**	**13142**	30
			AQUACTRL 2 SINGLE; Einbauposition beifahrerseitig; für Rechtslenker; passender Adapter: B	**2800011607260**	**16072**	55
			AQUACTRL 2 SINGLE; Einbauposition fahrerseitig; für Rechtslenker; passender Adapter: B	**2800011616260**	**16162**	58
EV400 AWD	294 kW	02/18→	AQUACTRL 2 SINGLE; Einbauposition beifahrerseitig; für Linkslenker; passender Adapter: B	**2800011306280**	**13062**	27
			AQUACTRL 2 SINGLE; Einbauposition fahrerseitig; für Linkslenker; passender Adapter: B	**2800011314280**	**13142**	30
			AQUACTRL 2 SINGLE; Einbauposition beifahrerseitig; für Rechtslenker; passender Adapter: B	**2800011607260** **2800011625270**	**16072** **62527**	55 62
			AQUACTRL 2 SINGLE; Einbauposition fahrerseitig; für Rechtslenker; passender Adapter: B	**2800011616260** **2800011630270**	**16162** **63027**	58 63

© 2025 Continental Aftermarket & Services GmbH

JAGUAR - S-TYPE II (X200) 10/98→12/08

Wischblatt

2.5 V6	147 kW	04/02→10/07	AQUACTRL 2 SINGLE; 04/02; Einbauposition beifahrerseitig; für Linkslenker; passender Adapter: A; Fahrzeugausstattung: für Fahrzeuge ohne integrierte Waschdüse im Wischerarm	**2800011309280**	**13092**	28
			AQUACTRL 2 SINGLE; 04/02; Einbauposition fahrerseitig; für Linkslenker; passender Adapter: A; Fahrzeugausstattung: für Fahrzeuge ohne integrierte Waschdüse im Wischerarm	**2800011309280**	**13092**	28
			AQUACTRL 2 SINGLE; Einbauposition beifahrerseitig; für Rechtslenker; passender Adapter: A	**2800011606270**	**60627**	54
			AQUACTRL 2 SINGLE; Einbauposition fahrerseitig; für Rechtslenker; passender Adapter: A	**2800011628270**	**62827**	63
3.0	172 kW	09/99→12/02	AQUACTRL 2 SINGLE; 03/02; Einbauposition fahrerseitig; für Rechtslenker; Ergänzungsartikel/Ergänzende Info 2: ohne integrierte Waschwasserdüse; passender Adapter: A	**2800011610260**	**16102**	56
			AQUACTRL 2 SINGLE; 03/02; Einbauposition beifahrerseitig; für Rechtslenker; Ergänzungsartikel/Ergänzende Info 2: ohne integrierte Waschwasserdüse; passender Adapter: A	**2800011610260**	**16102**	56
3.0 V6	175 kW	01/99→10/07	AQUACTRL 2 SINGLE; 04/02; Einbauposition beifahrerseitig; für Linkslenker; passender Adapter: A; Fahrzeugausstattung: für Fahrzeuge ohne integrierte Waschdüse im Wischerarm	**2800011309280**	**13092**	28
			AQUACTRL 2 SINGLE; 04/02; Einbauposition fahrerseitig; für Linkslenker; passender Adapter: A; Fahrzeugausstattung: für Fahrzeuge ohne integrierte Waschdüse im Wischerarm	**2800011309280**	**13092**	28
			AQUACTRL 2 SINGLE; 03/02; Einbauposition fahrerseitig; für Rechtslenker; Ergänzungsartikel/Ergänzende Info 2: ohne integrierte Waschwasserdüse; passender Adapter: A	**2800011610260** **2800011610270**	**16102** **61027**	56 56
			AQUACTRL 2 SINGLE; 03/02; Einbauposition beifahrerseitig; für Rechtslenker; Ergänzungsartikel/Ergänzende Info 2: ohne integrierte Waschwasserdüse; passender Adapter: A	**2800011610260** **2800011610270**	**16102** **61027**	56 56
4.0 V8	203 kW	01/99→04/02	AQUACTRL 2 SINGLE; Einbauposition fahrerseitig; für Linkslenker; passender Adapter: A; Fahrzeugausstattung: für Fahrzeuge ohne integrierte Waschdüse im Wischerarm	**2800011309280**	**13092**	28
			AQUACTRL 2 SINGLE; Einbauposition beifahrerseitig; für Linkslenker; passender Adapter: A; Fahrzeugausstattung: für Fahrzeuge ohne integrierte Waschdüse im Wischerarm	**2800011309280**	**13092**	28
			AQUACTRL 2 SINGLE; 03/02; Einbauposition fahrerseitig; für Rechtslenker; Ergänzungsartikel/Ergänzende Info 2: ohne integrierte Waschwasserdüse; passender Adapter: A	**2800011610260** **2800011610270**	**16102** **61027**	56 56
			AQUACTRL 2 SINGLE; 03/02; Einbauposition beifahrerseitig; für Rechtslenker; Ergänzungsartikel/Ergänzende Info 2: ohne integrierte Waschwasserdüse; passender Adapter: A	**2800011610260** **2800011610270**	**16102** **61027**	56 56

© 2025 Continental Aftermarket & Services GmbH

JAGUAR - S-TYPE II (X200) 10/98→12/08

Wischblatt

4.0 V8 4.2 Supercharged	209 kW 298 kW	09/99→12/02 11/01→12/08	AQUACTRL 2 SINGLE; 04/02; Einbauposition beifahrerseitig; für Linkslenker; passender Adapter: A; Fahrzeugausstattung: für Fahrzeuge ohne integrierte Waschdüse im Wischerarm	**2800011309280**	**13092**	28
			AQUACTRL 2 SINGLE; 04/02; Einbauposition fahrerseitig; für Linkslenker; passender Adapter: A; Fahrzeugausstattung: für Fahrzeuge ohne integrierte Waschdüse im Wischerarm	**2800011309280**	**13092**	28
			AQUACTRL 2 SINGLE; 03/02; Einbauposition fahrerseitig; für Rechtslenker; Ergänzungsartikel/Ergänzende Info 2: ohne integrierte Waschwasserdüse; passender Adapter: A	**2800011610260** **2800011610270**	**16102** **61027**	56 56
			AQUACTRL 2 SINGLE; 03/02; Einbauposition beifahrerseitig; für Rechtslenker; Ergänzungsartikel/Ergänzende Info 2: ohne integrierte Waschwasserdüse; passender Adapter: A	**2800011610260** **2800011610270**	**16102** **61027**	56 56
4.2 V8 R 4,2 V8	219 kW 291 kW	04/02→10/07 04/02→10/07	AQUACTRL 2 SINGLE; 04/02; Einbauposition beifahrerseitig; für Linkslenker; passender Adapter: A; Fahrzeugausstattung: für Fahrzeuge ohne integrierte Waschdüse im Wischerarm	**2800011309280**	**13092**	28
			AQUACTRL 2 SINGLE; 04/02; Einbauposition fahrerseitig; für Linkslenker; passender Adapter: A; Fahrzeugausstattung: für Fahrzeuge ohne integrierte Waschdüse im Wischerarm	**2800011309280**	**13092**	28
			AQUACTRL 2 SINGLE; Einbauposition beifahrerseitig; für Rechtslenker; passender Adapter: A	**2800011606270**	**60627**	54
			AQUACTRL 2 SINGLE; Einbauposition fahrerseitig; für Rechtslenker; passender Adapter: A	**2800011628270**	**62827**	63

JAGUAR - XE (X760) 03/15→

Wischblatt

2.0 2.0 2.0 2.0 2.0 2.0 AWD 2.0 AWD 2.0 D 2.0 D	147 kW 147 kW 177 kW 184 kW 221 kW 184 kW 221 kW 120 kW 132 kW	03/15→ 02/17→ 03/15→ 02/17→ 06/17→ 02/17→ 06/17→ 03/15→ 03/15→	AQUACTRL 2 SINGLE; Einbauposition beifahrerseitig; für Linkslenker; passender Adapter: BC	**2800011303280**	**13032**	26
			AQUACTRL 2 SINGLE; Einbauposition fahrerseitig; für Linkslenker; passender Adapter: BC	**2800011314280**	**13142**	30
			AQUACTRL 2 SINGLE; Einbauposition beifahrerseitig; für Rechtslenker; passender Adapter: BC	**2800011604260** **2800011604270**	**16042** **60427**	53 53
			AQUACTRL 2 SINGLE; Einbauposition fahrerseitig; für Rechtslenker; passender Adapter: BC	**2800011618260** **2800011618270**	**16182** **61827**	59 59
2.0 D200 MHEV 2.0 D200 MHEV AWD	150 kW 150 kW	11/20→ 11/20→	AQUACTRL 2 SINGLE; Einbauposition beifahrerseitig; für Linkslenker; passender Adapter: BC	**2800011303280**	**13032**	26
			AQUACTRL 2 SINGLE; Einbauposition fahrerseitig; für Linkslenker; passender Adapter: BC	**2800011314280**	**13142**	30
			AQUACTRL 2 SINGLE; Einbauposition beifahrerseitig; für Rechtslenker; passender Adapter: BC	**2800011604260**	**16042**	53
			AQUACTRL 2 SINGLE; Einbauposition fahrerseitig; für Rechtslenker; passender Adapter: BC	**2800011618260**	**16182**	59
2.0 D AWD	132 kW	10/15→	AQUACTRL 2 SINGLE; Einbauposition beifahrerseitig; für Linkslenker; passender Adapter: BC	**2800011303280**	**13032**	26
			AQUACTRL 2 SINGLE; Einbauposition fahrerseitig; für Linkslenker; passender Adapter: BC	**2800011314280**	**13142**	30
			AQUACTRL 2 SINGLE; Einbauposition beifahrerseitig; für Rechtslenker; passender Adapter: BC	**2800011604260** **2800011604270**	**16042** **60427**	53 53
			AQUACTRL 2 SINGLE; Einbauposition fahrerseitig; für Rechtslenker; passender Adapter: BC	**2800011618260** **2800011618270**	**16182** **61827**	59 59
2.0 D AWD	177 kW	02/17→	AQUACTRL 2 SINGLE; Einbauposition beifahrerseitig; für Linkslenker; passender Adapter: BC	**2800011303280**	**13032**	26
			AQUACTRL 2 SINGLE; Einbauposition fahrerseitig; für Linkslenker; passender Adapter: BC	**2800011314280**	**13142**	30
			AQUACTRL 2 SINGLE; Einbauposition beifahrerseitig; für Rechtslenker; passender Adapter: BC	**2800011604260**	**16042**	53
			AQUACTRL 2 SINGLE; Einbauposition fahrerseitig; für Rechtslenker; passender Adapter: BC	**2800011618260**	**16182**	59

© 2025 Continental Aftermarket & Services GmbH

JAGUAR - XE (X760) 03/15→

Wischblatt

3.0 S	250 kW	03/15→	AQUACTRL 2 SINGLE; Einbauposition beifahrerseitig; für Linkslenker; passender Adapter: BC	**2800011303280**	**13032**	26
3.0 S	280 kW	02/17→				
5.0 SVO PROJECT 8	441 kW	03/18→				
			AQUACTRL 2 SINGLE; Einbauposition fahrerseitig; für Linkslenker; passender Adapter: BC	**2800011314280**	**13142**	30
			AQUACTRL 2 SINGLE; Einbauposition beifahrerseitig; für Rechtslenker; passender Adapter: BC	**2800011604260**	**16042**	53
				2800011604270	**60427**	53
			AQUACTRL 2 SINGLE; Einbauposition fahrerseitig; für Rechtslenker; passender Adapter: BC	**2800011618260**	**16182**	59
				2800011618270	**61827**	59
P250	184 kW	09/22→	AQUACTRL 2 SINGLE; Einbauposition beifahrerseitig; für Rechtslenker; passender Adapter: BC	**2800011604260**	**16042**	53
			AQUACTRL 2 SINGLE; Einbauposition fahrerseitig; für Rechtslenker; passender Adapter: BC	**2800011618260**	**16182**	59

JAGUAR - XF I (X250) 03/08→04/15

Wischblatt

2.0	177 kW	06/12→04/15	AQUACTRL 2 SET; für Linkslenker	**2800011272280**	**12722**	23
2.2 D	120 kW	04/11→04/15	AQUACTRL 2 SINGLE; Einbauposition beifahrerseitig; für Linkslenker; passender Adapter: B	**2800011305280**	**13052**	27
2.2 D	140 kW	05/11→04/15				
2.2 D	147 kW	03/12→04/15	AQUACTRL 2 SINGLE; Einbauposition fahrerseitig; für Linkslenker; passender Adapter: B	**2800011312280**	**13122**	29
2.7 D	152 kW	03/08→04/15				
3.0	175 kW	03/08→04/15	AQUACTRL 2 SINGLE; Einbauposition beifahrerseitig; für Rechtslenker; passender Adapter: B	**2800011606260**	**16062**	54
3.0	250 kW	03/12→04/15		**2800011606270**	**60627**	54
3.0 AWD	250 kW	10/12→04/15				
3.0 D	155 kW	03/09→04/15	AQUACTRL 2 SINGLE; Einbauposition fahrerseitig; für Rechtslenker; passender Adapter: B	**2800011614260**	**16142**	58
3.0 D	177 kW	03/09→04/15		**2800011628270**	**62827**	63
3.0 D	202 kW	03/09→04/15				
4.2	219 kW	03/08→04/15				
4.2 Kompressor	306 kW	03/08→04/15				
5.0	283 kW	03/09→04/15				
5.0 Kompressor	346 kW	01/09→04/15				
5.0 Kompressor	375 kW	03/09→04/15				
5.0 Kompressor	380 kW	01/13→04/15	AQUACTRL 2 SET; für Linkslenker	**2800011272280**	**12722**	23
			AQUACTRL 2 SINGLE; Einbauposition beifahrerseitig; für Linkslenker; passender Adapter: B	**2800011305280**	**13052**	27
			AQUACTRL 2 SINGLE; Einbauposition fahrerseitig; für Linkslenker; passender Adapter: B	**2800011312280**	**13122**	29
			AQUACTRL 2 SINGLE; Einbauposition beifahrerseitig; für Rechtslenker; passender Adapter: B	**2800011606260**	**16062**	54
			AQUACTRL 2 SINGLE; Einbauposition fahrerseitig; für Rechtslenker; passender Adapter: B	**2800011614260**	**16142**	58
5.0 XFR-S	405 kW	10/12→04/15	AQUACTRL 2 SET; für Linkslenker	**2800011272280**	**12722**	23
			AQUACTRL 2 SINGLE; Einbauposition beifahrerseitig; für Linkslenker; passender Adapter: B	**2800011305280**	**13052**	27
			AQUACTRL 2 SINGLE; Einbauposition fahrerseitig; für Linkslenker; passender Adapter: B	**2800011312280**	**13122**	29
			AQUACTRL 2 SINGLE; Einbauposition beifahrerseitig; für Rechtslenker; passender Adapter: B	**2800011606260**	**16062**	54
				2800011606270	**60627**	54
			AQUACTRL 2 SINGLE; Einbauposition fahrerseitig; für Rechtslenker; passender Adapter: B	**2800011614260**	**16142**	58
				2800011628270	**62827**	63

JAGUAR - XF II (X260) 05/15→

Wischblatt

2.0	147 kW	03/17→	AQUACTRL 2 SINGLE; Einbauposition beifahrerseitig; für Linkslenker; passender Adapter: BC	**2800011303280**	**13032**	26
2.0	177 kW	05/15→				
2.0	184 kW	03/17→				
2.0	221 kW	06/17→				
2.0 AWD	184 kW	03/17→				
2.0 AWD	221 kW	09/17→				
2.0 D	120 kW	05/15→				
2.0 D	132 kW	05/15→				
2.0 D	177 kW	03/17→				
			AQUACTRL 2 SINGLE; Einbauposition fahrerseitig; für Linkslenker; passender Adapter: BC	**2800011314280**	**13142**	30
			AQUACTRL 2 SINGLE; Einbauposition beifahrerseitig; für Rechtslenker; passender Adapter: BC	**2800011604260**	**16042**	53
				2800011604270	**60427**	53
			AQUACTRL 2 SINGLE; Einbauposition fahrerseitig; für Rechtslenker; passender Adapter: BC	**2800011618260**	**16182**	59
				2800011618270	**61827**	59

© 2025 Continental Aftermarket & Services GmbH

JAGUAR - XF II (X260) 05/15→						
Wischblatt						
2.0 D200 MHEV 2.0 D200 MHEV AWD	150 kW 150 kW	11/20→ 11/20→	AQUACTRL 2 SINGLE; Einbauposition beifahrerseitig; für Linkslenker; passender Adapter: BC	**2800011303280**	**13032**	26
			AQUACTRL 2 SINGLE; Einbauposition fahrerseitig; für Linkslenker; passender Adapter: BC	**2800011314280**	**13142**	30
			AQUACTRL 2 SINGLE; Einbauposition beifahrerseitig; für Rechtslenker; passender Adapter: BC	**2800011604260**	**16042**	53
			AQUACTRL 2 SINGLE; Einbauposition fahrerseitig; für Rechtslenker; passender Adapter: BC	**2800011618260**	**16182**	59
2.0 D AWD	132 kW	03/16→	AQUACTRL 2 SINGLE; Einbauposition beifahrerseitig; für Linkslenker; passender Adapter: BC	**2800011303280**	**13032**	26
			AQUACTRL 2 SINGLE; Einbauposition fahrerseitig; für Linkslenker; passender Adapter: BC	**2800011314280**	**13142**	30
			AQUACTRL 2 SINGLE; Einbauposition beifahrerseitig; für Rechtslenker; passender Adapter: BC	**2800011604260** **2800011604270**	**16042** **60427**	53 53
			AQUACTRL 2 SINGLE; Einbauposition fahrerseitig; für Rechtslenker; passender Adapter: BC	**2800011618260** **2800011618270**	**16182** **61827**	59 59
2.0 D AWD	177 kW	03/17→	AQUACTRL 2 SINGLE; Einbauposition beifahrerseitig; für Linkslenker; passender Adapter: BC	**2800011303280**	**13032**	26
			AQUACTRL 2 SINGLE; Einbauposition fahrerseitig; für Linkslenker; passender Adapter: BC	**2800011314280**	**13142**	30
			AQUACTRL 2 SINGLE; Einbauposition beifahrerseitig; für Rechtslenker; passender Adapter: BC	**2800011604260**	**16042**	53
			AQUACTRL 2 SINGLE; Einbauposition fahrerseitig; für Rechtslenker; passender Adapter: BC	**2800011618260**	**16182**	59
3.0 3.0 3.0 AWD 3.0 AWD 3.0 D	250 kW 280 kW 250 kW 280 kW 221 kW	05/15→ 05/15→ 07/15→ 07/15→ 05/15→	AQUACTRL 2 SINGLE; Einbauposition beifahrerseitig; für Linkslenker; passender Adapter: BC	**2800011303280**	**13032**	26
			AQUACTRL 2 SINGLE; Einbauposition fahrerseitig; für Linkslenker; passender Adapter: BC	**2800011314280**	**13142**	30
			AQUACTRL 2 SINGLE; Einbauposition beifahrerseitig; für Rechtslenker; passender Adapter: BC	**2800011604260** **2800011604270**	**16042** **60427**	53 53
			AQUACTRL 2 SINGLE; Einbauposition fahrerseitig; für Rechtslenker; passender Adapter: BC	**2800011618260** **2800011618270**	**16182** **61827**	59 59
JAGUAR - XF SPORTBRAKE (X250) 09/12→12/15						
Wischblatt						
2.0 T	177 kW	08/13→12/15	AQUACTRL 2 SET; für Linkslenker	**2800011272280**	**12722**	23
			AQUACTRL 2 SINGLE; Einbauposition beifahrerseitig; für Linkslenker; passender Adapter: B	**2800011305280**	**13052**	27
			AQUACTRL 2 SINGLE; Einbauposition fahrerseitig; für Linkslenker; passender Adapter: B	**2800011312280**	**13122**	29
			REARCTRL; Einbauposition hinten	**2800011505180**	**15051**	34
			AQUACTRL 2 SINGLE; Einbauposition beifahrerseitig; für Rechtslenker; passender Adapter: B	**2800011606260**	**16062**	54
			AQUACTRL 2 SINGLE; Einbauposition fahrerseitig; für Rechtslenker; passender Adapter: B	**2800011614260**	**16142**	58
2.2 D 2.2 D 3.0 D 3.0 D 5.0 XFR-S	120 kW 147 kW 177 kW 202 kW 405 kW	09/12→04/14 09/12→04/14 09/12→04/14 09/12→04/14 02/13→04/14	AQUACTRL 2 SET; für Linkslenker	**2800011272280**	**12722**	23
			AQUACTRL 2 SINGLE; Einbauposition beifahrerseitig; für Linkslenker; passender Adapter: B	**2800011305280**	**13052**	27
			AQUACTRL 2 SINGLE; Einbauposition fahrerseitig; für Linkslenker; passender Adapter: B	**2800011312280**	**13122**	29
			REARCTRL; Einbauposition hinten	**2800011505170** **2800011505180**	**50517** **15051**	34 34
			AQUACTRL 2 SINGLE; Einbauposition beifahrerseitig; für Rechtslenker; passender Adapter: B	**2800011606260** **2800011606270**	**16062** **60627**	54 54
			AQUACTRL 2 SINGLE; Einbauposition fahrerseitig; für Rechtslenker; passender Adapter: B	**2800011614260** **2800011628270**	**16142** **62827**	58 63

© 2025 Continental Aftermarket & Services GmbH

JAGUAR - XF SPORTBRAKE (X260) 07/17→

Wischblatt

2.0	147 kW	07/17→	AQUACTRL 2 SINGLE; Einbauposition beifahrerseitig; für Linkslenker; passender Adapter: BC	**2800011303280**	**13032**	26
			AQUACTRL 2 SINGLE; Einbauposition fahrerseitig; für Linkslenker; passender Adapter: BC	**2800011314280**	**13142**	30
			AQUACTRL 2 SINGLE; Einbauposition beifahrerseitig; für Rechtslenker; passender Adapter: BC	**2800011604260**	**16042**	53
			AQUACTRL 2 SINGLE; Einbauposition fahrerseitig; für Rechtslenker; passender Adapter: BC	**2800011618260**	**16182**	59
2.0	184 kW	07/17→	AQUACTRL 2 SINGLE; Einbauposition beifahrerseitig; für Linkslenker; passender Adapter: BC	**2800011303280**	**13032**	26
			AQUACTRL 2 SINGLE; Einbauposition fahrerseitig; für Linkslenker; passender Adapter: BC	**2800011314280**	**13142**	30
			AQUACTRL 2 SINGLE; Einbauposition beifahrerseitig; für Rechtslenker; passender Adapter: BC	**2800011604260** **2800011604270**	**16042** **60427**	53 53
			AQUACTRL 2 SINGLE; Einbauposition fahrerseitig; für Rechtslenker; passender Adapter: BC	**2800011618260** **2800011618270**	**16182** **61827**	59 59
2.0 AWD 2.0 AWD 2.0 D	184 kW 221 kW 120 kW	11/20→ 08/18→ 07/17→	AQUACTRL 2 SINGLE; Einbauposition beifahrerseitig; für Linkslenker; passender Adapter: BC	**2800011303280**	**13032**	26
			AQUACTRL 2 SINGLE; Einbauposition fahrerseitig; für Linkslenker; passender Adapter: BC	**2800011314280**	**13142**	30
			AQUACTRL 2 SINGLE; Einbauposition beifahrerseitig; für Rechtslenker; passender Adapter: BC	**2800011604260**	**16042**	53
			AQUACTRL 2 SINGLE; Einbauposition fahrerseitig; für Rechtslenker; passender Adapter: BC	**2800011618260**	**16182**	59
2.0 D	132 kW	07/17→	AQUACTRL 2 SINGLE; Einbauposition beifahrerseitig; für Linkslenker; passender Adapter: BC	**2800011303280**	**13032**	26
			AQUACTRL 2 SINGLE; Einbauposition fahrerseitig; für Linkslenker; passender Adapter: BC	**2800011314280**	**13142**	30
			AQUACTRL 2 SINGLE; Einbauposition beifahrerseitig; für Rechtslenker; passender Adapter: BC	**2800011604260** **2800011604270**	**16042** **60427**	53 53
			AQUACTRL 2 SINGLE; Einbauposition fahrerseitig; für Rechtslenker; passender Adapter: BC	**2800011618260** **2800011618270**	**16182** **61827**	59 59
2.0 D200 MHEV 2.0 D200 MHEV AWD 2.0 D AWD 2.0 D AWD 3.0 3.0 AWD	150 kW 150 kW 132 kW 177 kW 280 kW 280 kW	11/20→ 11/20→ 07/17→ 07/17→ 07/17→ 07/17→	AQUACTRL 2 SINGLE; Einbauposition beifahrerseitig; für Linkslenker; passender Adapter: BC	**2800011303280**	**13032**	26
			AQUACTRL 2 SINGLE; Einbauposition fahrerseitig; für Linkslenker; passender Adapter: BC	**2800011314280**	**13142**	30
			AQUACTRL 2 SINGLE; Einbauposition beifahrerseitig; für Rechtslenker; passender Adapter: BC	**2800011604260**	**16042**	53
			AQUACTRL 2 SINGLE; Einbauposition fahrerseitig; für Rechtslenker; passender Adapter: BC	**2800011618260**	**16182**	59
3.0 D	221 kW	07/17→	AQUACTRL 2 SINGLE; Einbauposition beifahrerseitig; für Linkslenker; passender Adapter: BC	**2800011303280**	**13032**	26
			AQUACTRL 2 SINGLE; Einbauposition fahrerseitig; für Linkslenker; passender Adapter: BC	**2800011314280**	**13142**	30
			AQUACTRL 2 SINGLE; Einbauposition beifahrerseitig; für Rechtslenker; passender Adapter: BC	**2800011604260** **2800011604270**	**16042** **60427**	53 53
			AQUACTRL 2 SINGLE; Einbauposition fahrerseitig; für Rechtslenker; passender Adapter: BC	**2800011618260** **2800011618270**	**16182** **61827**	59 59

JAGUAR - XJ 07/68→02/93

Wischblatt

12 5.3 12 5.3 12 5.3 12 5.3 12 H.E. 2.8 4.2 6 2.8 6 3.4 6 4.2 6 4.2	186 kW 187 kW 198 kW 211 kW 217 kW 132 kW 183 kW 110 kW 119 kW 124 kW 127 kW	09/73→12/76 08/86→09/89 06/72→09/73 05/75→02/93 05/81→12/92 10/68→10/73 09/68→12/70 09/68→10/75 05/75→10/86 11/73→01/80 01/75→12/79	AQUACTRL 2 SINGLE; Einbauposition beifahrerseitig; für Linkslenker; passender Adapter: A	**2800011300280**	**13002**	25
			AQUACTRL 2 SINGLE; Einbauposition fahrerseitig; für Linkslenker; passender Adapter: A	**2800011300280**	**13002**	25

→

© 2025 Continental Aftermarket & Services GmbH

JAGUAR - XJ 07/68→02/93						
Wischblatt						
6 4.2	130 kW	09/85→12/86	AQUACTRL 2 SINGLE; Einbauposition beifahrerseitig; für Linkslenker; passender Adapter: A	**2800011300280**	**13002**	25
6 4.2	133 kW	09/85→12/86				
6 4.2	137 kW	10/69→05/75	AQUACTRL 2 SINGLE; Einbauposition fahrerseitig; für Linkslenker; passender Adapter: A	**2800011300280**	**13002**	25
6 4.2	151 kW	09/79→12/87				
Sovereign V12	194 kW	10/86→12/92				
Sovereign V12	197 kW	07/85→12/92				
JAGUAR - XJ (X351) 10/09→						
Wischblatt						
2.0 Ti4	177 kW	05/12→12/19	AQUACTRL 2 SET; für Linkslenker	**2800011272280**	**12722**	23
3.0 SCV6	250 kW	03/12→12/19	AQUACTRL 2 SINGLE; Einbauposition beifahrerseitig; für Linkslenker; passender Adapter: B	**2800011305280**	**13052**	27
3.0 SCV6 AWD	250 kW	10/12→12/19				
3.0 SDV6	202 kW	10/09→04/16	AQUACTRL 2 SINGLE; Einbauposition fahrerseitig; für Linkslenker; passender Adapter: B	**2800011312280**	**13122**	29
3.0 SDV6	221 kW	04/15→12/19				
3.0 V6	175 kW	01/11→12/19	AQUACTRL 2 SINGLE; Einbauposition beifahrerseitig; für Rechtslenker; passender Adapter: B	**2800011606260** **2800011606270**	**16062** **60627**	54 54
5.0 SCV8	346 kW	10/09→12/19				
5.0 SCV8	375 kW	10/09→12/19				
5.0 SCV8	405 kW	06/13→12/19	AQUACTRL 2 SINGLE; Einbauposition fahrerseitig; für Rechtslenker; passender Adapter: B	**2800011614260** **2800011628270**	**16142** **62827**	58 63
5.0 SCV8 R575	423 kW	06/17→12/19				
5.0 V8	283 kW	10/09→12/19				
5.0 V8	287 kW	08/12→12/19	AQUACTRL 2 SET; für Linkslenker	**2800011272280**	**12722**	23
			AQUACTRL 2 SINGLE; Einbauposition beifahrerseitig; für Linkslenker; passender Adapter: B	**2800011305280**	**13052**	27
			AQUACTRL 2 SINGLE; Einbauposition fahrerseitig; für Linkslenker; passender Adapter: B	**2800011312280**	**13122**	29
JAGUAR - XK II Cabriolet (X150) 03/06→07/14						
Wischblatt						
3.6	190 kW	10/07→07/14	AQUACTRL 2 SINGLE; Einbauposition fahrerseitig; für Linkslenker; passender Adapter: A	**2800011307280**	**13072**	27
			AQUACTRL 2 SINGLE; Einbauposition beifahrerseitig; für Linkslenker; passender Adapter: A	**2800011307280**	**13072**	27
			AQUACTRL 2 SINGLE; Einbauposition beifahrerseitig; für Rechtslenker; passender Adapter: A	**2800011608260** **2800011626270**	**16082** **62627**	55 62
			AQUACTRL 2 SINGLE; Einbauposition fahrerseitig; für Rechtslenker; passender Adapter: A	**2800011610260** **2800011610270**	**16102** **61027**	56 56
4.2	291 kW	09/07→12/09	AQUACTRL 2 SINGLE; Einbauposition beifahrerseitig; für Linkslenker; passender Adapter: A	**2800011307280**	**13072**	27
			AQUACTRL 2 SINGLE; Einbauposition fahrerseitig; für Linkslenker; passender Adapter: A	**2800011307280**	**13072**	27
			AQUACTRL 2 SINGLE; Einbauposition beifahrerseitig; für Rechtslenker; passender Adapter: A	**2800011608260**	**16082**	55
			AQUACTRL 2 SINGLE; Einbauposition fahrerseitig; für Rechtslenker; passender Adapter: A	**2800011610260**	**16102**	56
4.2 XK	224 kW	02/08→07/14	AQUACTRL 2 SINGLE; Einbauposition fahrerseitig; für Linkslenker; passender Adapter: A	**2800011307280**	**13072**	27
4.2 XK8	219 kW	03/06→07/14				
4.2 XKR	306 kW	03/06→07/14	AQUACTRL 2 SINGLE; Einbauposition beifahrerseitig; für Linkslenker; passender Adapter: A	**2800011307280**	**13072**	27
4.2 XKR	313 kW	08/06→07/14				
5.0 V8	283 kW	01/09→07/14	AQUACTRL 2 SINGLE; Einbauposition beifahrerseitig; für Rechtslenker; passender Adapter: A	**2800011608260** **2800011626270**	**16082** **62627**	55 62
5.0 XKR	375 kW	01/09→07/14				
5.0 XKR-S	405 kW	01/11→07/14	AQUACTRL 2 SINGLE; Einbauposition fahrerseitig; für Rechtslenker; passender Adapter: A	**2800011610260** **2800011610270**	**16102** **61027**	56 56

© 2025 Continental Aftermarket & Services GmbH

JAGUAR - XK II Coupe (X150) 03/06→12/14

Wischblatt

3.6	190 kW	07/07→07/14	AQUACTRL 2 SINGLE; Einbauposition fahrerseitig; für Linkslenker; passender Adapter: A	**2800011307280**	**13072**	27
4.2 XK	224 kW	02/08→07/14				
4.2 XK8	219 kW	03/06→07/14	AQUACTRL 2 SINGLE; Einbauposition beifahrerseitig; für Linkslenker; passender Adapter: A	**2800011307280**	**13072**	27
4.2 XKR	291 kW	03/06→07/14				
4.2 XKR	306 kW	03/06→07/14	AQUACTRL 2 SINGLE; Einbauposition beifahrerseitig; für Rechtslenker; passender Adapter: A	**2800011608260** **2800011626270**	**16082** **62627**	55 62
4.2 XKR	313 kW	08/06→07/14				
5.0 V8	283 kW	01/09→07/14	AQUACTRL 2 SINGLE; Einbauposition fahrerseitig; für Rechtslenker; passender Adapter: A	**2800011610260** **2800011610270**	**16102** **61027**	56 56
5.0 XKR	375 kW	01/09→07/14				
5.0 XKR	390 kW	09/10→07/14				
5.0 XKR-S	405 kW	01/11→07/14				

JAGUAR - XK 8 Convertible (X100) 03/96→12/06

Wischblatt

4.0	209 kW	03/96→12/02	AQUACTRL 2 SINGLE; Einbauposition fahrerseitig; für Linkslenker; passender Adapter: A	**2800011307280**	**13072**	27
4.0	216 kW	05/96→07/99				
4.0	267 kW	02/98→07/05	AQUACTRL 2 SINGLE; Einbauposition beifahrerseitig; für Linkslenker; passender Adapter: A	**2800011307280**	**13072**	27
4.0 XKR	276 kW	05/98→07/05				
4.2	219 kW	08/02→12/06	AQUACTRL 2 SINGLE; Einbauposition beifahrerseitig; für Rechtslenker; passender Adapter: A	**2800011608260** **2800011626270**	**16082** **62627**	55 62
R 4.2	291 kW	08/02→12/06				
			AQUACTRL 2 SINGLE; Einbauposition fahrerseitig; für Rechtslenker; passender Adapter: A	**2800011608260** **2800011626270**	**16082** **62627**	55 62

JAGUAR - XK 8 Coupe (X100) 03/96→12/06

Wischblatt

4.0	209 kW	03/96→07/05	AQUACTRL 2 SINGLE; Einbauposition beifahrerseitig; für Linkslenker; passender Adapter: A	**2800011307280**	**13072**	27
4.0	216 kW	05/96→07/05				
4.0	267 kW	02/98→07/05	AQUACTRL 2 SINGLE; Einbauposition fahrerseitig; für Linkslenker; passender Adapter: A	**2800011307280**	**13072**	27
4.0 XKR	276 kW	05/98→07/05				
4.2	219 kW	08/02→07/05	AQUACTRL 2 SINGLE; Einbauposition beifahrerseitig; für Rechtslenker; passender Adapter: A	**2800011608260** **2800011626270**	**16082** **62627**	55 62
R 4.2	291 kW	08/02→07/05				
			AQUACTRL 2 SINGLE; Einbauposition fahrerseitig; für Rechtslenker; passender Adapter: A	**2800011608260** **2800011626270**	**16082** **62627**	55 62

JAGUAR - X-TYPE I (X400) 03/01→11/09

Wischblatt

2.0 D	96 kW	07/03→11/09	AQUACTRL 2 SINGLE; Einbauposition beifahrerseitig; für Linkslenker; passender Adapter: A	**2800011305280**	**13052**	27
2.1 V6	115 kW	03/02→11/09				
2.2 D	107 kW	01/07→11/09	AQUACTRL 2 SINGLE; Einbauposition fahrerseitig; für Linkslenker; passender Adapter: A	**2800011309280**	**13092**	28
2.2 D	110 kW	10/05→11/09				
2.2 D	114 kW	10/05→11/09	AQUACTRL 2 SINGLE; Einbauposition beifahrerseitig; passender Adapter: A; für Rechtslenker	**2800011606260** **2800011606270**	**16062** **60627**	54 54
			AQUACTRL 2 SINGLE; Einbauposition fahrerseitig; für Rechtslenker; passender Adapter: A	**2800011610260** **2800011610270**	**16102** **61027**	56 56
2.5 Allrad	143 kW	03/01→12/05	AQUACTRL 2 SINGLE; Einbauposition beifahrerseitig; passender Adapter: A; für Rechtslenker	**2800011606260**	**16062**	54
			AQUACTRL 2 SINGLE; Einbauposition fahrerseitig; für Rechtslenker; passender Adapter: A	**2800011610260**	**16102**	56
2.5 V6 Allrad	144 kW	06/01→11/09	AQUACTRL 2 SINGLE; Einbauposition beifahrerseitig; für Linkslenker; passender Adapter: A	**2800011305280**	**13052**	27
3.0 V6 Allrad	169 kW	06/01→12/08				
			AQUACTRL 2 SINGLE; Einbauposition fahrerseitig; für Linkslenker; passender Adapter: A	**2800011309280**	**13092**	28
			AQUACTRL 2 SINGLE; Einbauposition beifahrerseitig; passender Adapter: A; für Rechtslenker	**2800011606260** **2800011606270**	**16062** **60627**	54 54
			AQUACTRL 2 SINGLE; Einbauposition fahrerseitig; für Rechtslenker; passender Adapter: A	**2800011610260** **2800011610270**	**16102** **61027**	56 56

JAGUAR - X-TYPE I Kombi (X400) 09/03→12/09

Wischblatt

2.0 D	96 kW	02/04→12/09	AQUACTRL 2 SINGLE; Einbauposition beifahrerseitig; für Linkslenker; passender Adapter: A	**2800011305280**	**13052**	27
2.1 V6	115 kW	11/03→03/09				
2.2 D	107 kW	01/07→12/09	AQUACTRL 2 SINGLE; Einbauposition fahrerseitig; für Linkslenker; passender Adapter: A	**2800011309280**	**13092**	28
2.2 D	110 kW	10/05→12/09				

→

© 2025 Continental Aftermarket & Services GmbH

JAGUAR - X-TYPE I Kombi (X400) 09/03→12/09						
Wischblatt						
2.2 D	114 kW	10/05→12/09	REARCTRL; Einbauposition hinten	**2800011517170**	**51717**	40
2.5	144 kW	02/04→12/09		**2800011517180**	**15171**	40
3.0	169 kW	02/04→12/09	AQUACTRL 2 SINGLE; Einbauposition beifahrerseitig; für Rechtslenker; passender Adapter: A	**2800011606260**	**16062**	54
				2800011606270	**60627**	54
			AQUACTRL 2 SINGLE; Einbauposition fahrerseitig; für Rechtslenker; passender Adapter: A	**2800011610260**	**16102**	56
				2800011610270	**61027**	56
JEEP - CHEROKEE (KJ) 03/01→01/08						
Wischblatt						
2.4 4x4	108 kW	09/01→01/08	AQUACTRL 2 SINGLE; Einbauposition beifahrerseitig; für Linkslenker; passender Adapter: A	**2800011304280**	**13042**	26
2.4 Laredo	108 kW	10/01→09/04				
2.5 CRD 4x4	105 kW	09/01→01/08	AQUACTRL 2 SINGLE; Einbauposition fahrerseitig; für Linkslenker; passender Adapter: A	**2800011304280**	**13042**	26
			AQUACTRL 2 SINGLE; Einbauposition fahrerseitig; für Rechtslenker; passender Adapter: A	**2800011606260**	**16062**	54
				2800011606270	**60627**	54
			AQUACTRL 2 SINGLE; Einbauposition beifahrerseitig; für Rechtslenker; passender Adapter: A	**2800011606260**	**16062**	54
				2800011606270	**60627**	54
2.8 CRD	120 kW	09/04→12/06	AQUACTRL 2 SINGLE; Einbauposition fahrerseitig; für Rechtslenker; passender Adapter: A	**2800011606260**	**16062**	54
			AQUACTRL 2 SINGLE; Einbauposition beifahrerseitig; für Rechtslenker; passender Adapter: A	**2800011606260**	**16062**	54
2.8 CRD 4x4	110 kW	11/02→01/08	AQUACTRL 2 SINGLE; Einbauposition beifahrerseitig; für Linkslenker; passender Adapter: A	**2800011304280**	**13042**	26
2.8 CRD 4x4	120 kW	11/04→01/08				
			AQUACTRL 2 SINGLE; Einbauposition fahrerseitig; für Linkslenker; passender Adapter: A	**2800011304280**	**13042**	26
			AQUACTRL 2 SINGLE; Einbauposition fahrerseitig; für Rechtslenker; passender Adapter: A	**2800011606260**	**16062**	54
				2800011606270	**60627**	54
			AQUACTRL 2 SINGLE; Einbauposition beifahrerseitig; für Rechtslenker; passender Adapter: A	**2800011606260**	**16062**	54
				2800011606270	**60627**	54
3.7	157 kW	09/01→01/08	AQUACTRL 2 SINGLE; Einbauposition fahrerseitig; für Rechtslenker; passender Adapter: A	**2800011606260**	**16062**	54
			AQUACTRL 2 SINGLE; Einbauposition beifahrerseitig; für Rechtslenker; passender Adapter: A	**2800011606260**	**16062**	54
3.7 4x4	150 kW	08/03→01/08	AQUACTRL 2 SINGLE; Einbauposition beifahrerseitig; für Linkslenker; passender Adapter: A	**2800011304280**	**13042**	26
3.7 4x4	155 kW	09/01→01/08				
			AQUACTRL 2 SINGLE; Einbauposition fahrerseitig; für Linkslenker; passender Adapter: A	**2800011304280**	**13042**	26
			AQUACTRL 2 SINGLE; Einbauposition fahrerseitig; für Rechtslenker; passender Adapter: A	**2800011606260**	**16062**	54
				2800011606270	**60627**	54
			AQUACTRL 2 SINGLE; Einbauposition beifahrerseitig; für Rechtslenker; passender Adapter: A	**2800011606260**	**16062**	54
				2800011606270	**60627**	54
3.7 4x4	157 kW	09/01→10/07	AQUACTRL 2 SINGLE; Einbauposition beifahrerseitig; für Linkslenker; passender Adapter: A	**2800011304280**	**13042**	26
			AQUACTRL 2 SINGLE; Einbauposition fahrerseitig; für Linkslenker; passender Adapter: A	**2800011304280**	**13042**	26
			AQUACTRL 2 SINGLE; Einbauposition fahrerseitig; für Rechtslenker; passender Adapter: A	**2800011606260**	**16062**	54
			AQUACTRL 2 SINGLE; Einbauposition beifahrerseitig; für Rechtslenker; passender Adapter: A	**2800011606260**	**16062**	54
3.7 Laredo	150 kW	10/01→09/04	AQUACTRL 2 SINGLE; Einbauposition beifahrerseitig; für Linkslenker; passender Adapter: A	**2800011304280**	**13042**	26
			AQUACTRL 2 SINGLE; Einbauposition fahrerseitig; für Linkslenker; passender Adapter: A	**2800011304280**	**13042**	26
			AQUACTRL 2 SINGLE; Einbauposition fahrerseitig; für Rechtslenker; passender Adapter: A	**2800011606260**	**16062**	54
				2800011606270	**60627**	54
			AQUACTRL 2 SINGLE; Einbauposition beifahrerseitig; für Rechtslenker; passender Adapter: A	**2800011606260**	**16062**	54
				2800011606270	**60627**	54

© 2025 Continental Aftermarket & Services GmbH

JEEP - CHEROKEE (KK) 09/07→

Wischblatt

2.8 CRD 4x4 2.8 CRD 4x4 3.7 V6	130 kW 147 kW 151 kW	05/08→ 01/10→ 01/08→03/13	AQUACTRL 2 SINGLE; Einbauposition beifahrerseitig; für Linkslenker; passender Adapter: A	**2800011305280**	**13052**	27
			AQUACTRL 2 SINGLE; Einbauposition fahrerseitig; für Linkslenker; passender Adapter: A	**2800011305280**	**13052**	27
			AQUACTRL 2 SINGLE; Einbauposition beifahrerseitig; für Rechtslenker; passender Adapter: A	**2800011606260** **2800011606270**	**16062** **60627**	54 54
			AQUACTRL 2 SINGLE; Einbauposition fahrerseitig; für Rechtslenker; passender Adapter: A	**2800011606260** **2800011606270**	**16062** **60627**	54 54
3.7 V6	157 kW	01/08→	AQUACTRL 2 SINGLE; Einbauposition beifahrerseitig; für Linkslenker; passender Adapter: A	**2800011305280**	**13052**	27
			AQUACTRL 2 SINGLE; Einbauposition fahrerseitig; für Linkslenker; passender Adapter: A	**2800011305280**	**13052**	27
			AQUACTRL 2 SINGLE; Einbauposition beifahrerseitig; für Rechtslenker; passender Adapter: A	**2800011606260**	**16062**	54
			AQUACTRL 2 SINGLE; Einbauposition fahrerseitig; für Rechtslenker; passender Adapter: A	**2800011606260**	**16062**	54
3.7 V6 4x4	151 kW	01/08→	AQUACTRL 2 SINGLE; Einbauposition beifahrerseitig; für Linkslenker; passender Adapter: A	**2800011305280**	**13052**	27
			AQUACTRL 2 SINGLE; Einbauposition fahrerseitig; für Linkslenker; passender Adapter: A	**2800011305280**	**13052**	27
			AQUACTRL 2 SINGLE; Einbauposition beifahrerseitig; für Rechtslenker; passender Adapter: A	**2800011606260** **2800011606270**	**16062** **60627**	54 54
			AQUACTRL 2 SINGLE; Einbauposition fahrerseitig; für Rechtslenker; passender Adapter: A	**2800011606260** **2800011606270**	**16062** **60627**	54 54
3.7 V6 Allrad	157 kW	01/08→08/12	AQUACTRL 2 SINGLE; Einbauposition beifahrerseitig; für Linkslenker; passender Adapter: A	**2800011305280**	**13052**	27
			AQUACTRL 2 SINGLE; Einbauposition fahrerseitig; für Linkslenker; passender Adapter: A	**2800011305280**	**13052**	27
			AQUACTRL 2 SINGLE; Einbauposition beifahrerseitig; für Rechtslenker; passender Adapter: A	**2800011606260**	**16062**	54
			AQUACTRL 2 SINGLE; Einbauposition fahrerseitig; für Rechtslenker; passender Adapter: A	**2800011606260**	**16062**	54

JEEP - CHEROKEE (KL) 06/13→

Wischblatt

2.0 CRD 2.0 CRD 4x4 2.0 CRD 4x4 2.0 T-GDi	103 kW 103 kW 125 kW 200 kW	04/14→08/18 04/14→08/18 04/14→08/18 09/18→	AQUACTRL 2 SINGLE; Einbauposition beifahrerseitig; für Linkslenker; passender Adapter: A	**2800011304280**	**13042**	26
			AQUACTRL 2 SINGLE; Einbauposition fahrerseitig; für Linkslenker; passender Adapter: A	**2800011314280**	**13142**	30
			REARCTRL; Einbauposition hinten	**2800011526170** **2800011526180**	**52617** **15261**	45 45
			AQUACTRL 2 SINGLE; Einbauposition beifahrerseitig; für Rechtslenker; passender Adapter: A	**2800011605260** **2800011624270**	**16052** **62427**	54 61
			AQUACTRL 2 SINGLE; Einbauposition fahrerseitig; für Rechtslenker; passender Adapter: A	**2800011616260** **2800011630270**	**16162** **63027**	58 63
2.2 CRD 2.2 CRD	110 kW 143 kW	09/18→ 09/18→	AQUACTRL 2 SINGLE; Einbauposition beifahrerseitig; für Linkslenker; passender Adapter: A	**2800011304280**	**13042**	26
			AQUACTRL 2 SINGLE; Einbauposition fahrerseitig; für Linkslenker; passender Adapter: A	**2800011314280**	**13142**	30
			REARCTRL; Einbauposition hinten	**2800011526180**	**15261**	45
			AQUACTRL 2 SINGLE; Einbauposition beifahrerseitig; für Rechtslenker; passender Adapter: A	**2800011605260**	**16052**	54
			AQUACTRL 2 SINGLE; Einbauposition fahrerseitig; für Rechtslenker; passender Adapter: A	**2800011616260**	**16162**	58
2.2 CRD 4x4	136 kW	08/15→08/18	AQUACTRL 2 SINGLE; Einbauposition beifahrerseitig; für Linkslenker; passender Adapter: A	**2800011304280**	**13042**	26
			AQUACTRL 2 SINGLE; Einbauposition fahrerseitig; für Linkslenker; passender Adapter: A	**2800011314280**	**13142**	30
			REARCTRL; Einbauposition hinten	**2800011526170** **2800011526180**	**52617** **15261**	45 45
			AQUACTRL 2 SINGLE; Einbauposition beifahrerseitig; für Rechtslenker; passender Adapter: A	**2800011605260** **2800011624270**	**16052** **62427**	54 61

→

© 2025 Continental Aftermarket & Services GmbH

JEEP - CHEROKEE (KL) 06/13→

Wischblatt

2.2 CRD 4x4	136 kW	08/15→08/18	AQUACTRL 2 SINGLE; Einbauposition fahrerseitig; für Rechtslenker; passender Adapter: A	**2800011616260** **2800011630270**	**16162** **63027**	58 63
2.2 CRD 4x4	143 kW	09/18→	AQUACTRL 2 SINGLE; Einbauposition beifahrerseitig; für Linkslenker; passender Adapter: A	**2800011304280**	**13042**	26
			AQUACTRL 2 SINGLE; Einbauposition fahrerseitig; für Linkslenker; passender Adapter: A	**2800011314280**	**13142**	30
			REARCTRL; Einbauposition hinten	**2800011526180**	**15261**	45
			AQUACTRL 2 SINGLE; Einbauposition beifahrerseitig; für Rechtslenker; passender Adapter: A	**2800011605260**	**16052**	54
			AQUACTRL 2 SINGLE; Einbauposition fahrerseitig; für Rechtslenker; passender Adapter: A	**2800011616260**	**16162**	58
2.2 CRD 4x4 2.4	147 kW 130 kW	08/15→08/18 11/13→	AQUACTRL 2 SINGLE; Einbauposition beifahrerseitig; für Linkslenker; passender Adapter: A	**2800011304280**	**13042**	26
			AQUACTRL 2 SINGLE; Einbauposition fahrerseitig; für Linkslenker; passender Adapter: A	**2800011314280**	**13142**	30
			REARCTRL; Einbauposition hinten	**2800011526170** **2800011526180**	**52617** **15261**	45 45
			AQUACTRL 2 SINGLE; Einbauposition beifahrerseitig; für Rechtslenker; passender Adapter: A	**2800011605260** **2800011624270**	**16052** **62427**	54 61
			AQUACTRL 2 SINGLE; Einbauposition fahrerseitig; für Rechtslenker; passender Adapter: A	**2800011616260** **2800011630270**	**16162** **63027**	58 63
2.4	135 kW	04/15→	AQUACTRL 2 SINGLE; Einbauposition beifahrerseitig; für Linkslenker; passender Adapter: A	**2800011304280**	**13042**	26
			AQUACTRL 2 SINGLE; Einbauposition fahrerseitig; für Linkslenker; passender Adapter: A	**2800011314280**	**13142**	30
			REARCTRL; Einbauposition hinten	**2800011526180**	**15261**	45
			AQUACTRL 2 SINGLE; Einbauposition beifahrerseitig; für Rechtslenker; passender Adapter: A	**2800011605260**	**16052**	54
			AQUACTRL 2 SINGLE; Einbauposition fahrerseitig; für Rechtslenker; passender Adapter: A	**2800011616260**	**16162**	58
2.4	137 kW	11/13→	AQUACTRL 2 SINGLE; Einbauposition beifahrerseitig; für Linkslenker; passender Adapter: A	**2800011304280**	**13042**	26
			AQUACTRL 2 SINGLE; Einbauposition fahrerseitig; für Linkslenker; passender Adapter: A	**2800011314280**	**13142**	30
			REARCTRL; Einbauposition hinten	**2800011526180**	**15261**	45
2.4 4x4	130 kW	11/13→	AQUACTRL 2 SINGLE; Einbauposition beifahrerseitig; für Linkslenker; passender Adapter: A	**2800011304280**	**13042**	26
			AQUACTRL 2 SINGLE; Einbauposition fahrerseitig; für Linkslenker; passender Adapter: A	**2800011314280**	**13142**	30
			REARCTRL; Einbauposition hinten	**2800011526170** **2800011526180**	**52617** **15261**	45 45
			AQUACTRL 2 SINGLE; Einbauposition beifahrerseitig; für Rechtslenker; passender Adapter: A	**2800011605260** **2800011624270**	**16052** **62427**	54 61
			AQUACTRL 2 SINGLE; Einbauposition fahrerseitig; für Rechtslenker; passender Adapter: A	**2800011616260** **2800011630270**	**16162** **63027**	58 63
2.4 4x4	135 kW	04/15→	AQUACTRL 2 SINGLE; Einbauposition beifahrerseitig; für Linkslenker; passender Adapter: A	**2800011304280**	**13042**	26
			AQUACTRL 2 SINGLE; Einbauposition fahrerseitig; für Linkslenker; passender Adapter: A	**2800011314280**	**13142**	30
			REARCTRL; Einbauposition hinten	**2800011526180**	**15261**	45
2.4 4x4	137 kW	11/13→	AQUACTRL 2 SINGLE; Einbauposition beifahrerseitig; für Linkslenker; passender Adapter: A	**2800011304280**	**13042**	26
			AQUACTRL 2 SINGLE; Einbauposition fahrerseitig; für Linkslenker; passender Adapter: A	**2800011314280**	**13142**	30
			REARCTRL; Einbauposition hinten	**2800011526170** **2800011526180**	**52617** **15261**	45 45
			AQUACTRL 2 SINGLE; Einbauposition beifahrerseitig; für Rechtslenker; passender Adapter: A	**2800011605260** **2800011624270**	**16052** **62427**	54 61
			AQUACTRL 2 SINGLE; Einbauposition fahrerseitig; für Rechtslenker; passender Adapter: A	**2800011616260** **2800011630270**	**16162** **63027**	58 63

© 2025 Continental Aftermarket & Services GmbH

JEEP - CHEROKEE (KL) 06/13→

Wischblatt

3.2 4x4 3.2 V6	202 kW 200 kW	01/14→ 11/13→	AQUACTRL 2 SINGLE; Einbauposition beifahrerseitig; für Linkslenker; passender Adapter: A	**2800011304280**	**13042**	26
			AQUACTRL 2 SINGLE; Einbauposition fahrerseitig; für Linkslenker; passender Adapter: A	**2800011314280**	**13142**	30
			REARCTRL; Einbauposition hinten	**2800011526180**	**15261**	45
			AQUACTRL 2 SINGLE; Einbauposition beifahrerseitig; für Rechtslenker; passender Adapter: A	**2800011605260**	**16052**	54
			AQUACTRL 2 SINGLE; Einbauposition fahrerseitig; für Rechtslenker; passender Adapter: A	**2800011616260**	**16162**	58
3.2 V6 4x4	199 kW	05/14→	AQUACTRL 2 SINGLE; Einbauposition beifahrerseitig; für Linkslenker; passender Adapter: A	**2800011304280**	**13042**	26
			AQUACTRL 2 SINGLE; Einbauposition fahrerseitig; für Linkslenker; passender Adapter: A	**2800011314280**	**13142**	30
			REARCTRL; Einbauposition hinten	**2800011526170** **2800011526180**	**52617** **15261**	45 45
			AQUACTRL 2 SINGLE; Einbauposition beifahrerseitig; für Rechtslenker; passender Adapter: A	**2800011624270**	**62427**	61
			AQUACTRL 2 SINGLE; Einbauposition fahrerseitig; für Rechtslenker; passender Adapter: A	**2800011630270**	**63027**	63
3.2 V6 4x4	200 kW	11/13→	AQUACTRL 2 SINGLE; Einbauposition beifahrerseitig; für Linkslenker; passender Adapter: A	**2800011304280**	**13042**	26
			AQUACTRL 2 SINGLE; Einbauposition fahrerseitig; für Linkslenker; passender Adapter: A	**2800011314280**	**13142**	30
			REARCTRL; Einbauposition hinten	**2800011526170** **2800011526180**	**52617** **15261**	45 45
			AQUACTRL 2 SINGLE; Einbauposition beifahrerseitig; für Rechtslenker; passender Adapter: A	**2800011605260** **2800011624270**	**16052** **62427**	54 61
			AQUACTRL 2 SINGLE; Einbauposition fahrerseitig; für Rechtslenker; passender Adapter: A	**2800011616260** **2800011630270**	**16162** **63027**	58 63

JEEP - CHEROKEE (SJ) 09/73→09/86

Wischblatt

4.2 4x4 5.9 4x4	76 kW 128 kW	09/79→12/83 10/80→09/86	AQUACTRL 2 SINGLE; Einbauposition beifahrerseitig; für Linkslenker; passender Adapter: A	**2800011304280**	**13042**	26
			AQUACTRL 2 SINGLE; Einbauposition fahrerseitig; für Linkslenker; passender Adapter: A	**2800011304280**	**13042**	26

JEEP - CHEROKEE (XJ) 09/83→09/01

Wischblatt

2.1 D 4x4 2.1 TD 2.1 TD 2.5 2.5 2.5 2.5 4x4 2.5 4x4 2.5 4x4 2.5 i 4x4 2.5 i 4x4 2.5 SE 2.5 TD 4x4 2.5 Tdi 4x4 4.0 4.0 4x4	59 kW 59 kW 64 kW 89 kW 89 kW 90 kW 87 kW 89 kW 90 kW 87 kW 90 kW 87 kW 85 kW 85 kW 131 kW 131 kW	10/86→09/92 06/89→03/92 10/84→09/01 10/90→09/96 10/95→09/01 10/86→09/90 10/84→09/86 10/90→09/96 10/86→09/90 10/84→09/01 12/91→09/01 10/96→09/99 01/88→09/01 10/96→09/01 10/86→09/90 10/86→09/90	AQUACTRL 2 SINGLE; Einbauposition beifahrerseitig; für Linkslenker; passender Adapter: A	**2800011304280**	**13042**	26
			AQUACTRL 2 SINGLE; Einbauposition fahrerseitig; für Linkslenker; passender Adapter: A	**2800011304280**	**13042**	26
			AQUACTRL 2 SINGLE; Einbauposition beifahrerseitig; für Rechtslenker; passender Adapter: A	**2800011605260** **2800011624270**	**16052** **62427**	54 61
			AQUACTRL 2 SINGLE; Einbauposition fahrerseitig; für Rechtslenker; passender Adapter: A	**2800011605260** **2800011624270**	**16052** **62427**	54 61
4.0 i	125 kW	10/90→09/01	AQUACTRL 2 SINGLE; Einbauposition beifahrerseitig; für Linkslenker; passender Adapter: A	**2800011304280**	**13042**	26
			AQUACTRL 2 SINGLE; Einbauposition fahrerseitig; für Linkslenker; passender Adapter: A	**2800011304280**	**13042**	26
			AQUACTRL 2 SINGLE; Einbauposition beifahrerseitig; für Rechtslenker; passender Adapter: A	**2800011605260**	**16052**	54
			AQUACTRL 2 SINGLE; Einbauposition fahrerseitig; für Rechtslenker; passender Adapter: A	**2800011605260**	**16052**	54

© 2025 Continental Aftermarket & Services GmbH

JEEP - CHEROKEE (XJ) 09/83→09/01						
Wischblatt						
4.0 i 4.0 i 4.0 i 4.0 i 4.0 i 4x4	127 kW 135 kW 135 kW 136 kW 131 kW	07/98→09/01 12/91→09/01 02/99→09/01 01/88→09/01 01/95→09/01	AQUACTRL 2 SINGLE; Einbauposition beifahrerseitig; für Linkslenker; passender Adapter: A	**2800011304280**	**13042**	26
			AQUACTRL 2 SINGLE; Einbauposition fahrerseitig; für Linkslenker; passender Adapter: A	**2800011304280**	**13042**	26
			AQUACTRL 2 SINGLE; Einbauposition beifahrerseitig; für Rechtslenker; passender Adapter: A	**2800011605260** **2800011624270**	**16052** **62427**	54 61
			AQUACTRL 2 SINGLE; Einbauposition fahrerseitig; für Rechtslenker; passender Adapter: A	**2800011605260** **2800011624270**	**16052** **62427**	54 61
4.2 4x4	76 kW	10/83→09/86	AQUACTRL 2 SINGLE; Einbauposition beifahrerseitig; für Rechtslenker; passender Adapter: A	**2800011605260** **2800011624270**	**16052** **62427**	54 61
			AQUACTRL 2 SINGLE; Einbauposition fahrerseitig; für Rechtslenker; passender Adapter: A	**2800011605260** **2800011624270**	**16052** **62427**	54 61
JEEP - COMMANDER (XK, XH) 09/05→12/10						
Wischblatt						
3.0 CRD 4x4	155 kW	09/05→12/10	AQUACTRL 2 SINGLE; Einbauposition beifahrerseitig; für Linkslenker; passender Adapter: A	**2800011304280**	**13042**	26
			AQUACTRL 2 SINGLE; Einbauposition fahrerseitig; für Linkslenker; passender Adapter: A	**2800011304280**	**13042**	26
			AQUACTRL 2 SINGLE; Einbauposition fahrerseitig; für Rechtslenker; passender Adapter: A	**2800011605260**	**16052**	54
			AQUACTRL 2 SINGLE; Einbauposition beifahrerseitig; für Rechtslenker; passender Adapter: A	**2800011605260**	**16052**	54
3.0 CRD 4x4 3.7 V6 4x4 4.7 V8 4x4	160 kW 157 kW 170 kW	04/06→12/10 09/05→12/10 09/05→12/10	AQUACTRL 2 SINGLE; Einbauposition beifahrerseitig; für Linkslenker; passender Adapter: A	**2800011304280**	**13042**	26
			AQUACTRL 2 SINGLE; Einbauposition fahrerseitig; für Linkslenker; passender Adapter: A	**2800011304280**	**13042**	26
			AQUACTRL 2 SINGLE; Einbauposition fahrerseitig; für Rechtslenker; passender Adapter: A	**2800011605260** **2800011624270**	**16052** **62427**	54 61
			AQUACTRL 2 SINGLE; Einbauposition beifahrerseitig; für Rechtslenker; passender Adapter: A	**2800011605260** **2800011624270**	**16052** **62427**	54 61
4.7 V8 4x4 5.7 HEMI 4x4	223 kW 255 kW	01/08→12/09 06/09→12/10	AQUACTRL 2 SINGLE; Einbauposition beifahrerseitig; für Linkslenker; passender Adapter: A	**2800011304280**	**13042**	26
			AQUACTRL 2 SINGLE; Einbauposition fahrerseitig; für Linkslenker; passender Adapter: A	**2800011304280**	**13042**	26
			AQUACTRL 2 SINGLE; Einbauposition fahrerseitig; für Rechtslenker; passender Adapter: A	**2800011605260**	**16052**	54
			AQUACTRL 2 SINGLE; Einbauposition beifahrerseitig; für Rechtslenker; passender Adapter: A	**2800011605260**	**16052**	54
5.7 V8 4x4	240 kW	09/05→12/10	AQUACTRL 2 SINGLE; Einbauposition beifahrerseitig; für Linkslenker; passender Adapter: A	**2800011304280**	**13042**	26
			AQUACTRL 2 SINGLE; Einbauposition fahrerseitig; für Linkslenker; passender Adapter: A	**2800011304280**	**13042**	26
			AQUACTRL 2 SINGLE; Einbauposition fahrerseitig; für Rechtslenker; passender Adapter: A	**2800011605260** **2800011624270**	**16052** **62427**	54 61
			AQUACTRL 2 SINGLE; Einbauposition beifahrerseitig; für Rechtslenker; passender Adapter: A	**2800011605260** **2800011624270**	**16052** **62427**	54 61
JEEP - COMPASS (MK49) 08/06→						
Wischblatt						
2.0	115 kW	05/11→	AQUACTRL 2 SET; für Linkslenker	**2800011207280**	**12072**	5
			AQUACTRL 2 SINGLE; Einbauposition fahrerseitig; für Linkslenker; passender Adapter: A	**2800011306280**	**13062**	27
			AQUACTRL 2 SINGLE; Einbauposition beifahrerseitig; für Linkslenker; passender Adapter: A	**2800011306280**	**13062**	27
			AQUACTRL 2 SINGLE; Einbauposition beifahrerseitig; für Rechtslenker; passender Adapter: A	**2800011607260** **2800011625270**	**16072** **62527**	55 62
			AQUACTRL 2 SINGLE; Einbauposition fahrerseitig; für Rechtslenker; passender Adapter: A	**2800011610260** **2800011610270**	**16102** **61027**	56 56

© 2025 Continental Aftermarket & Services GmbH

JEEP - COMPASS (MK49) 08/06→

Wischblatt

2.0	118 kW	08/06→	AQUACTRL 2 SINGLE; Einbauposition beifahrerseitig; für Rechtslenker; passender Adapter: A	**2800011607260**	**16072**	55
			AQUACTRL 2 SINGLE; Einbauposition fahrerseitig; für Rechtslenker; passender Adapter: A	**2800011610260**	**16102**	56
2.0 CRD	103 kW	08/06→	AQUACTRL 2 SET; für Linkslenker	**2800011207280**	**12072**	5
			AQUACTRL 2 SINGLE; Einbauposition fahrerseitig; für Linkslenker; passender Adapter: A	**2800011306280**	**13062**	27
			AQUACTRL 2 SINGLE; Einbauposition beifahrerseitig; für Linkslenker; passender Adapter: A	**2800011306280**	**13062**	27
			AQUACTRL 2 SINGLE; Einbauposition beifahrerseitig; für Rechtslenker; passender Adapter: A	**2800011607260** **2800011625270**	**16072** **62527**	55 62
			AQUACTRL 2 SINGLE; Einbauposition fahrerseitig; für Rechtslenker; passender Adapter: A	**2800011610260** **2800011610270**	**16102** **61027**	56 56
2.0 CRD 4x4	88 kW	02/07→	AQUACTRL 2 SET; für Linkslenker	**2800011207280**	**12072**	5
			AQUACTRL 2 SINGLE; Einbauposition beifahrerseitig; für Linkslenker; passender Adapter: A	**2800011306280**	**13062**	27
			AQUACTRL 2 SINGLE; Einbauposition fahrerseitig; für Linkslenker; passender Adapter: A	**2800011306280**	**13062**	27
			AQUACTRL 2 SINGLE; Einbauposition beifahrerseitig; für Rechtslenker; passender Adapter: A	**2800011607260**	**16072**	55
			AQUACTRL 2 SINGLE; Einbauposition fahrerseitig; für Rechtslenker; passender Adapter: A	**2800011610260**	**16102**	56
2.0 CRD 4x4 2.2 CRD 2.2 CRD 4x4 2.2 CRD 4x4 2.4 2.4 4x4	103 kW 100 kW 120 kW 100 kW 125 kW 125 kW	09/06→ 05/11→ 12/10→ 05/11→ 08/06→ 09/06→	AQUACTRL 2 SET; für Linkslenker	**2800011207280**	**12072**	5
			AQUACTRL 2 SINGLE; Einbauposition fahrerseitig; für Linkslenker; passender Adapter: A	**2800011306280**	**13062**	27
			AQUACTRL 2 SINGLE; Einbauposition beifahrerseitig; für Linkslenker; passender Adapter: A	**2800011306280**	**13062**	27
			AQUACTRL 2 SINGLE; Einbauposition beifahrerseitig; für Rechtslenker; passender Adapter: A	**2800011607260** **2800011625270**	**16072** **62527**	55 62
			AQUACTRL 2 SINGLE; Einbauposition fahrerseitig; für Rechtslenker; passender Adapter: A	**2800011610260** **2800011610270**	**16102** **61027**	56 56
2.4 4x4	128 kW	08/06→	AQUACTRL 2 SINGLE; Einbauposition beifahrerseitig; für Rechtslenker; passender Adapter: A	**2800011607260**	**16072**	55
			AQUACTRL 2 SINGLE; Einbauposition fahrerseitig; für Rechtslenker; passender Adapter: A	**2800011610260**	**16102**	56

JEEP - COMPASS (MP, M6, MV, M7) 01/16→

Wischblatt

1.3 1.3 1.3 Hybrid 4x4 1.3 Hybrid 4x4 1.3 T270 1.3 T270 1.3 T270 Turbo Flex	96 kW 110 kW 140 kW 177 kW 127 kW 129 kW 136 kW	08/20→ 08/20→ 04/21→ 04/20→ 08/20→ 09/21→ 06/21→	AQUACTRL 2 SET; für Linkslenker	**2800011209280**	**12092**	5
			AQUACTRL 2 SINGLE; Einbauposition beifahrerseitig; für Linkslenker; passender Adapter: A	**2800011304280**	**13042**	26
			AQUACTRL 2 SINGLE; Einbauposition fahrerseitig; für Linkslenker; passender Adapter: A	**2800011312280**	**13122**	29
			REARCTRL; Einbauposition hinten	**2800011532180**	**15321**	48
			AQUACTRL 2 SINGLE; Einbauposition beifahrerseitig; für Rechtslenker; passender Adapter: A	**2800011605260**	**16052**	54
			AQUACTRL 2 SINGLE; Einbauposition fahrerseitig; für Rechtslenker; passender Adapter: A	**2800011614260**	**16142**	58
1.4 MultiAir	103 kW	03/17→	AQUACTRL 2 SET; für Linkslenker	**2800011209280**	**12092**	5
			AQUACTRL 2 SINGLE; Einbauposition beifahrerseitig; für Linkslenker; passender Adapter: A	**2800011304280**	**13042**	26
			AQUACTRL 2 SINGLE; Einbauposition fahrerseitig; für Linkslenker; passender Adapter: A	**2800011312280**	**13122**	29
			REARCTRL; Einbauposition hinten	**2800011532170** **2800011532180**	**53217** **15321**	48 48
			AQUACTRL 2 SINGLE; Einbauposition beifahrerseitig; für Rechtslenker; passender Adapter: A	**2800011605260** **2800011624270**	**16052** **62427**	54 61
			AQUACTRL 2 SINGLE; Einbauposition fahrerseitig; für Rechtslenker; passender Adapter: A	**2800011614260** **2800011628270**	**16142** **62827**	58 63

© 2025 Continental Aftermarket & Services GmbH

JEEP - COMPASS (MP, M6, MV, M7) 01/16→

Wischblatt

1.4 MultiAir	120 kW	03/17→	AQUACTRL 2 SET; für Linkslenker	**2800011209280**	**12092**	5
			AQUACTRL 2 SINGLE; Einbauposition beifahrerseitig; für Linkslenker; passender Adapter: A	**2800011304280**	**13042**	26
			AQUACTRL 2 SINGLE; Einbauposition fahrerseitig; für Linkslenker; passender Adapter: A	**2800011312280**	**13122**	29
			REARCTRL; Einbauposition hinten	**2800011532180**	**15321**	48
			AQUACTRL 2 SINGLE; Einbauposition beifahrerseitig; für Rechtslenker; passender Adapter: A	**2800011605260**	**16052**	54
			AQUACTRL 2 SINGLE; Einbauposition fahrerseitig; für Rechtslenker; passender Adapter: A	**2800011614260**	**16142**	58
1.4 MultiAir 4x4	125 kW	03/17→	AQUACTRL 2 SET; für Linkslenker	**2800011209280**	**12092**	5
			AQUACTRL 2 SINGLE; Einbauposition beifahrerseitig; für Linkslenker; passender Adapter: A	**2800011304280**	**13042**	26
			AQUACTRL 2 SINGLE; Einbauposition fahrerseitig; für Linkslenker; passender Adapter: A	**2800011312280**	**13122**	29
			REARCTRL; Einbauposition hinten	**2800011532170** **2800011532180**	**53217** **15321**	48 48
			AQUACTRL 2 SINGLE; Einbauposition beifahrerseitig; für Rechtslenker; passender Adapter: A	**2800011605260** **2800011624270**	**16052** **62427**	54 61
			AQUACTRL 2 SINGLE; Einbauposition fahrerseitig; für Rechtslenker; passender Adapter: A	**2800011614260** **2800011628270**	**16142** **62827**	58 63
1.5 T4 Hybrid 1.6 CRD 1.6 Multijet 2.0 CRD 4x4	96 kW 88 kW 96 kW 103 kW	03/22→ 03/17→ 04/21→ 03/17→	AQUACTRL 2 SET; für Linkslenker	**2800011209280**	**12092**	5
			AQUACTRL 2 SINGLE; Einbauposition beifahrerseitig; für Linkslenker; passender Adapter: A	**2800011304280**	**13042**	26
			AQUACTRL 2 SINGLE; Einbauposition fahrerseitig; für Linkslenker; passender Adapter: A	**2800011312280**	**13122**	29
			REARCTRL; Einbauposition hinten	**2800011532180**	**15321**	48
			AQUACTRL 2 SINGLE; Einbauposition beifahrerseitig; für Rechtslenker; passender Adapter: A	**2800011605260**	**16052**	54
			AQUACTRL 2 SINGLE; Einbauposition fahrerseitig; für Rechtslenker; passender Adapter: A	**2800011614260**	**16142**	58
2.0 CRD 4x4	125 kW	12/16→	AQUACTRL 2 SET; für Linkslenker	**2800011209280**	**12092**	5
			AQUACTRL 2 SINGLE; Einbauposition beifahrerseitig; für Linkslenker; passender Adapter: A	**2800011304280**	**13042**	26
			AQUACTRL 2 SINGLE; Einbauposition fahrerseitig; für Linkslenker; passender Adapter: A	**2800011312280**	**13122**	29
			REARCTRL; Einbauposition hinten	**2800011532170** **2800011532180**	**53217** **15321**	48 48
			AQUACTRL 2 SINGLE; Einbauposition beifahrerseitig; für Rechtslenker; passender Adapter: A	**2800011605260** **2800011624270**	**16052** **62427**	54 61
			AQUACTRL 2 SINGLE; Einbauposition fahrerseitig; für Rechtslenker; passender Adapter: A	**2800011614260** **2800011628270**	**16142** **62827**	58 63
2.0 Flex 2.0 Flex 4x4 2.0 Multijet II 2.0 Multijet II 4x4 2.0 T-GDi 2.4 2.4 16V 4x4 2.4 4x4 2.4 MultiAir 2.4 MultiAir 4x4	122 kW 122 kW 127 kW 127 kW 149 kW 134 kW 110 kW 134 kW 129 kW 129 kW	01/16→04/21 09/17→12/18 10/18→ 03/17→ 09/22→ 09/17→ 05/21→ 09/17→ 09/17→ 09/17→	AQUACTRL 2 SET; für Linkslenker	**2800011209280**	**12092**	5
			AQUACTRL 2 SINGLE; Einbauposition beifahrerseitig; für Linkslenker; passender Adapter: A	**2800011304280**	**13042**	26
			AQUACTRL 2 SINGLE; Einbauposition fahrerseitig; für Linkslenker; passender Adapter: A	**2800011312280**	**13122**	29
			REARCTRL; Einbauposition hinten	**2800011532180**	**15321**	48
			AQUACTRL 2 SINGLE; Einbauposition beifahrerseitig; für Rechtslenker; passender Adapter: A	**2800011605260**	**16052**	54
			AQUACTRL 2 SINGLE; Einbauposition fahrerseitig; für Rechtslenker; passender Adapter: A	**2800011614260**	**16142**	58

JEEP - GRAND CHEROKEE I (ZJ, ZG) 09/91→04/99

Wischblatt

2.5 TD 4x4 (Z) 2.5 TD Laredo 4.0 i 4x4 (Z) 4.0 i 4x4 (ZJ) 4.0 i 4x4 (ZJ) 4.0 Laredo	85 kW 85 kW 130 kW 132 kW 135 kW 131 kW	10/95→04/99 10/96→09/98 10/95→04/99 06/92→04/99 09/91→04/99 10/96→09/98	AQUACTRL 2 SET; für Linkslenker	**2800011207280**	**12072**	5
			AQUACTRL 2 SINGLE; Einbauposition beifahrerseitig; für Linkslenker; passender Adapter: A	**2800011306280**	**13062**	27
			AQUACTRL 2 SINGLE; Einbauposition fahrerseitig; für Linkslenker; passender Adapter: A	**2800011306280**	**13062**	27

→

© 2025 Continental Aftermarket & Services GmbH

JEEP - GRAND CHEROKEE I (ZJ, ZG) 09/91→04/99

Wischblatt

5.2	164 kW	10/96→09/98	AQUACTRL 2 SINGLE; Einbauposition beifahrerseitig; für Rechtslenker; passender Adapter: A	**2800011607260**	**16072**	55
5.2 4x4	164 kW	10/96→09/98		**2800011625270**	**62527**	62
5.2 4x4 (Z)	156 kW	10/95→04/99	AQUACTRL 2 SINGLE; Einbauposition fahrerseitig; für Rechtslenker; passender Adapter: A	**2800011607260**	**16072**	55
5.2 i 4x4 (ZJ)	155 kW	01/92→04/99		**2800011625270**	**62527**	62
5.2 i 4x4 (ZJ)	158 kW	09/92→09/98				
5.2 Limited 4x4	136 kW	10/96→09/98				
5.9 i 4x4	177 kW	08/97→04/99				

JEEP - GRAND CHEROKEE II (WJ, WG) 09/98→09/05

Wischblatt

2.7 CRD 4x4	120 kW	10/01→09/05	AQUACTRL 2 SINGLE; Einbauposition fahrerseitig; für Linkslenker; passender Adapter: A	**2800011307280**	**13072**	27
2.7 CRD 4x4	120 kW	10/04→09/05				
3.1 TD 4x4	103 kW	04/99→12/01	AQUACTRL 2 SINGLE; Einbauposition beifahrerseitig; für Linkslenker; passender Adapter: A	**2800011307280**	**13072**	27
			AQUACTRL 2 SINGLE; Einbauposition fahrerseitig; für Rechtslenker; passender Adapter: A	**2800011608260**	**16082**	55
				2800011626270	**62627**	62
			AQUACTRL 2 SINGLE; Einbauposition beifahrerseitig; für Rechtslenker; passender Adapter: A	**2800011608260**	**16082**	55
				2800011626270	**62627**	62
4.0	140 kW	10/98→09/04	AQUACTRL 2 SINGLE; Einbauposition fahrerseitig; für Linkslenker; passender Adapter: A	**2800011307280**	**13072**	27
			AQUACTRL 2 SINGLE; Einbauposition beifahrerseitig; für Linkslenker; passender Adapter: A	**2800011307280**	**13072**	27
			AQUACTRL 2 SINGLE; Einbauposition fahrerseitig; für Rechtslenker; passender Adapter: A	**2800011608260**	**16082**	55
			AQUACTRL 2 SINGLE; Einbauposition beifahrerseitig; für Rechtslenker; passender Adapter: A	**2800011608260**	**16082**	55
4.0 4x4	140 kW	04/99→09/05	AQUACTRL 2 SINGLE; Einbauposition fahrerseitig; für Linkslenker; passender Adapter: A	**2800011307280**	**13072**	27
			AQUACTRL 2 SINGLE; Einbauposition beifahrerseitig; für Linkslenker; passender Adapter: A	**2800011307280**	**13072**	27
			AQUACTRL 2 SINGLE; Einbauposition fahrerseitig; für Rechtslenker; passender Adapter: A	**2800011608260**	**16082**	55
				2800011626270	**62627**	62
			AQUACTRL 2 SINGLE; Einbauposition beifahrerseitig; für Rechtslenker; passender Adapter: A	**2800011608260**	**16082**	55
				2800011626270	**62627**	62
4.7 4x4	172 kW	09/98→08/04	AQUACTRL 2 SINGLE; Einbauposition beifahrerseitig; für Rechtslenker; passender Adapter: A	**2800011608260**	**16082**	55
			AQUACTRL 2 SINGLE; Einbauposition fahrerseitig; für Rechtslenker; passender Adapter: A	**2800011608260**	**16082**	55
4.7 V8 4x4	162 kW	04/99→08/00	AQUACTRL 2 SINGLE; Einbauposition fahrerseitig; für Linkslenker; passender Adapter: A	**2800011307280**	**13072**	27
4.7 V8 4x4	164 kW	04/99→09/05				
4.7 V8 4x4	167 kW	06/03→09/05	AQUACTRL 2 SINGLE; Einbauposition beifahrerseitig; für Linkslenker; passender Adapter: A	**2800011307280**	**13072**	27
4.7 V8 4x4	190 kW	10/01→09/05				
			AQUACTRL 2 SINGLE; Einbauposition fahrerseitig; für Rechtslenker; passender Adapter: A	**2800011608260**	**16082**	55
				2800011626270	**62627**	62
			AQUACTRL 2 SINGLE; Einbauposition beifahrerseitig; für Rechtslenker; passender Adapter: A	**2800011608260**	**16082**	55
				2800011626270	**62627**	62

JEEP - GRAND CHEROKEE III (WH, WK) 10/04→10/11

Wischblatt

3.0 CRD	160 kW	06/05→12/10	AQUACTRL 2 SINGLE; Einbauposition beifahrerseitig; für Linkslenker; passender Adapter: A	**2800011307280**	**13072**	27
3.0 CRD 4x4	132 kW	05/06→12/10				
			AQUACTRL 2 SINGLE; Einbauposition fahrerseitig; für Linkslenker; passender Adapter: A	**2800011307280**	**13072**	27
			AQUACTRL 2 SINGLE; Einbauposition beifahrerseitig; für Rechtslenker; passender Adapter: A	**2800011608260**	**16082**	55
			AQUACTRL 2 SINGLE; Einbauposition fahrerseitig; für Rechtslenker; passender Adapter: A	**2800011608260**	**16082**	55

© 2025 Continental Aftermarket & Services GmbH

JEEP - GRAND CHEROKEE III (WH, WK) 10/04→10/11

Wischblatt

3.0 CRD 4x4 3.0 CRD 4x4	155 kW 160 kW	05/06→12/10 06/05→12/10	AQUACTRL 2 SINGLE; Einbauposition beifahrerseitig; für Linkslenker; passender Adapter: A	**2800011307280**	**13072**	27
			AQUACTRL 2 SINGLE; Einbauposition fahrerseitig; für Linkslenker; passender Adapter: A	**2800011307280**	**13072**	27
			AQUACTRL 2 SINGLE; Einbauposition beifahrerseitig; für Rechtslenker; passender Adapter: A	**2800011608260** **2800011626270**	**16082** **62627**	55 62
			AQUACTRL 2 SINGLE; Einbauposition fahrerseitig; für Rechtslenker; passender Adapter: A	**2800011608260** **2800011626270**	**16082** **62627**	55 62
3.0 CRD 4x4	165 kW	03/05→10/11	AQUACTRL 2 SINGLE; Einbauposition fahrerseitig; für Rechtslenker; passender Adapter: A	**2800011608260**	**16082**	55
			AQUACTRL 2 SINGLE; Einbauposition beifahrerseitig; für Rechtslenker; passender Adapter: A	**2800011608260**	**16082**	55
3.7 V6	157 kW	10/04→12/10	AQUACTRL 2 SINGLE; Einbauposition beifahrerseitig; für Linkslenker; passender Adapter: A	**2800011307280**	**13072**	27
			AQUACTRL 2 SINGLE; Einbauposition fahrerseitig; für Linkslenker; passender Adapter: A	**2800011307280**	**13072**	27
			AQUACTRL 2 SINGLE; Einbauposition beifahrerseitig; für Rechtslenker; passender Adapter: A	**2800011608260**	**16082**	55
			AQUACTRL 2 SINGLE; Einbauposition fahrerseitig; für Rechtslenker; passender Adapter: A	**2800011608260**	**16082**	55
3.7 V6 4x4 3.7 V6 4x4 4.7 V8 4.7 V8 4x4	148 kW 157 kW 167 kW 164 kW	01/08→12/10 10/04→12/10 10/04→05/10 06/05→12/10	AQUACTRL 2 SINGLE; Einbauposition beifahrerseitig; für Linkslenker; passender Adapter: A	**2800011307280**	**13072**	27
			AQUACTRL 2 SINGLE; Einbauposition fahrerseitig; für Linkslenker; passender Adapter: A	**2800011307280**	**13072**	27
			AQUACTRL 2 SINGLE; Einbauposition beifahrerseitig; für Rechtslenker; passender Adapter: A	**2800011608260** **2800011626270**	**16082** **62627**	55 62
			AQUACTRL 2 SINGLE; Einbauposition fahrerseitig; für Rechtslenker; passender Adapter: A	**2800011608260** **2800011626270**	**16082** **62627**	55 62
4.7 V8 4x4	167 kW	10/07→05/10	AQUACTRL 2 SINGLE; Einbauposition beifahrerseitig; für Linkslenker; passender Adapter: A	**2800011307280**	**13072**	27
			AQUACTRL 2 SINGLE; Einbauposition fahrerseitig; für Linkslenker; passender Adapter: A	**2800011307280**	**13072**	27
			AQUACTRL 2 SINGLE; Einbauposition beifahrerseitig; für Rechtslenker; passender Adapter: A	**2800011608260**	**16082**	55
			AQUACTRL 2 SINGLE; Einbauposition fahrerseitig; für Rechtslenker; passender Adapter: A	**2800011608260**	**16082**	55
4.7 V8 4x4 4.7 V8 4x4 4.7 V8 FLEX	170 kW 223 kW 167 kW	06/05→12/10 09/07→02/10 10/04→05/10	AQUACTRL 2 SINGLE; Einbauposition beifahrerseitig; für Linkslenker; passender Adapter: A	**2800011307280**	**13072**	27
			AQUACTRL 2 SINGLE; Einbauposition fahrerseitig; für Linkslenker; passender Adapter: A	**2800011307280**	**13072**	27
			AQUACTRL 2 SINGLE; Einbauposition beifahrerseitig; für Rechtslenker; passender Adapter: A	**2800011608260** **2800011626270**	**16082** **62627**	55 62
			AQUACTRL 2 SINGLE; Einbauposition fahrerseitig; für Rechtslenker; passender Adapter: A	**2800011608260** **2800011626270**	**16082** **62627**	55 62
5.7	240 kW	06/05→12/08	AQUACTRL 2 SINGLE; Einbauposition beifahrerseitig; für Linkslenker; passender Adapter: A	**2800011307280**	**13072**	27
			AQUACTRL 2 SINGLE; Einbauposition fahrerseitig; für Linkslenker; passender Adapter: A	**2800011307280**	**13072**	27
			AQUACTRL 2 SINGLE; Einbauposition beifahrerseitig; für Rechtslenker; passender Adapter: A	**2800011608260**	**16082**	55
			AQUACTRL 2 SINGLE; Einbauposition fahrerseitig; für Rechtslenker; passender Adapter: A	**2800011608260**	**16082**	55
5.7 V8 4x4 5.7 V8 4x4	240 kW 259 kW	06/05→12/10 01/09→12/10	AQUACTRL 2 SINGLE; Einbauposition beifahrerseitig; für Linkslenker; passender Adapter: A	**2800011307280**	**13072**	27
			AQUACTRL 2 SINGLE; Einbauposition fahrerseitig; für Linkslenker; passender Adapter: A	**2800011307280**	**13072**	27
			AQUACTRL 2 SINGLE; Einbauposition beifahrerseitig; für Rechtslenker; passender Adapter: A	**2800011608260** **2800011626270**	**16082** **62627**	55 62
			AQUACTRL 2 SINGLE; Einbauposition fahrerseitig; für Rechtslenker; passender Adapter: A	**2800011608260** **2800011626270**	**16082** **62627**	55 62

© 2025 Continental Aftermarket & Services GmbH

JEEP - GRAND CHEROKEE III (WH, WK) 10/04→10/11

Wischblatt

5.7 V8 4x4	265 kW	01/09→12/10	AQUACTRL 2 SINGLE; Einbauposition fahrerseitig; für Rechtslenker; passender Adapter: A	**2800011608260**	**16082**	55
			AQUACTRL 2 SINGLE; Einbauposition beifahrerseitig; für Rechtslenker; passender Adapter: A	**2800011608260**	**16082**	55
5.7 V8 4x4	269 kW	01/09→12/10	AQUACTRL 2 SINGLE; Einbauposition fahrerseitig; für Linkslenker; passender Adapter: A	**2800011307280**	**13072**	27
			AQUACTRL 2 SINGLE; Einbauposition beifahrerseitig; für Linkslenker; passender Adapter: A	**2800011307280**	**13072**	27
6.1 SRT8 4x4	313 kW	03/06→12/10	AQUACTRL 2 SINGLE; Einbauposition beifahrerseitig; für Linkslenker; passender Adapter: A	**2800011307280**	**13072**	27
			AQUACTRL 2 SINGLE; Einbauposition fahrerseitig; für Linkslenker; passender Adapter: A	**2800011307280**	**13072**	27
			AQUACTRL 2 SINGLE; Einbauposition beifahrerseitig; für Rechtslenker; passender Adapter: A	**2800011608260** **2800011626270**	**16082** **62627**	55 62
			AQUACTRL 2 SINGLE; Einbauposition fahrerseitig; für Rechtslenker; passender Adapter: A	**2800011608260** **2800011626270**	**16082** **62627**	55 62
6.1 SRT8 RWD	313 kW	03/06→05/10	AQUACTRL 2 SINGLE; Einbauposition beifahrerseitig; für Linkslenker; passender Adapter: A	**2800011307280**	**13072**	27
			AQUACTRL 2 SINGLE; Einbauposition fahrerseitig; für Linkslenker; passender Adapter: A	**2800011307280**	**13072**	27
			AQUACTRL 2 SINGLE; Einbauposition beifahrerseitig; für Rechtslenker; passender Adapter: A	**2800011608260**	**16082**	55
			AQUACTRL 2 SINGLE; Einbauposition fahrerseitig; für Rechtslenker; passender Adapter: A	**2800011608260**	**16082**	55

JEEP - GRAND CHEROKEE IV (WK, WK2) 06/10→

Wischblatt

3.0 CRD	179 kW	09/13→	AQUACTRL 2 SINGLE; Einbauposition beifahrerseitig; für Linkslenker; passender Adapter: A	**2800011307280**	**13072**	27
			AQUACTRL 2 SINGLE; Einbauposition fahrerseitig; für Linkslenker; passender Adapter: A	**2800011307280**	**13072**	27
			AQUACTRL 2 SINGLE; Einbauposition beifahrerseitig; für Rechtslenker; passender Adapter: A	**2800011608260**	**16082**	55
			AQUACTRL 2 SINGLE; Einbauposition fahrerseitig; für Rechtslenker; passender Adapter: A	**2800011608260**	**16082**	55
3.0 CRD V6 4x4 3.0 CRD V6 4x4 3.0 CRD V6 4x4 3.0 CRD V6 4x4	140 kW 160 kW 177 kW 184 kW	02/11→ 01/11→ 02/11→ 07/13→	AQUACTRL 2 SINGLE; Einbauposition beifahrerseitig; für Linkslenker; passender Adapter: A	**2800011307280**	**13072**	27
			AQUACTRL 2 SINGLE; Einbauposition fahrerseitig; für Linkslenker; passender Adapter: A	**2800011307280**	**13072**	27
			REARCTRL; Einbauposition hinten; 08/13	**2800011508170** **2800011508180**	**50817** **15081**	36 36
			AQUACTRL 2 SINGLE; Einbauposition fahrerseitig; für Rechtslenker; passender Adapter: A	**2800011608260** **2800011626270**	**16082** **62627**	55 62
			AQUACTRL 2 SINGLE; Einbauposition beifahrerseitig; für Rechtslenker; passender Adapter: A	**2800011608260** **2800011626270**	**16082** **62627**	55 62
3.0 TD V6 4x4	179 kW	04/14→	AQUACTRL 2 SINGLE; Einbauposition beifahrerseitig; für Linkslenker; passender Adapter: A	**2800011307280**	**13072**	27
			AQUACTRL 2 SINGLE; Einbauposition fahrerseitig; für Linkslenker; passender Adapter: A	**2800011307280**	**13072**	27
			AQUACTRL 2 SINGLE; Einbauposition beifahrerseitig; für Rechtslenker; passender Adapter: A	**2800011608260** **2800011626270**	**16082** **62627**	55 62
			AQUACTRL 2 SINGLE; Einbauposition fahrerseitig; für Rechtslenker; passender Adapter: A	**2800011608260** **2800011626270**	**16082** **62627**	55 62
3.0 V6 4x4	175 kW	09/14→	AQUACTRL 2 SINGLE; Einbauposition beifahrerseitig; für Linkslenker; passender Adapter: A	**2800011307280**	**13072**	27
			AQUACTRL 2 SINGLE; Einbauposition fahrerseitig; für Linkslenker; passender Adapter: A	**2800011307280**	**13072**	27
			AQUACTRL 2 SINGLE; Einbauposition beifahrerseitig; für Rechtslenker; passender Adapter: A	**2800011608260**	**16082**	55
			AQUACTRL 2 SINGLE; Einbauposition fahrerseitig; für Rechtslenker; passender Adapter: A	**2800011608260**	**16082**	55

© 2025 Continental Aftermarket & Services GmbH

JEEP - GRAND CHEROKEE IV (WK, WK2) 06/10→

Wischblatt

3.6 V6 3.6 V6 4x4	209 kW 207 kW	11/10→ 11/10→	AQUACTRL 2 SINGLE; Einbauposition beifahrerseitig; für Linkslenker; passender Adapter: A	**2800011307280**	**13072**	27
			AQUACTRL 2 SINGLE; Einbauposition fahrerseitig; für Linkslenker; passender Adapter: A	**2800011307280**	**13072**	27
			REARCTRL; Einbauposition hinten; 08/13	**2800011508180**	**15081**	36
			AQUACTRL 2 SINGLE; Einbauposition beifahrerseitig; für Rechtslenker; passender Adapter: A	**2800011608260**	**16082**	55
			AQUACTRL 2 SINGLE; Einbauposition fahrerseitig; für Rechtslenker; passender Adapter: A	**2800011608260**	**16082**	55
3.6 V6 4x4 3.6 V6 FlexFuel 4x4	210 kW 210 kW	11/10→ 11/10→	AQUACTRL 2 SINGLE; Einbauposition beifahrerseitig; für Linkslenker; passender Adapter: A	**2800011307280**	**13072**	27
			AQUACTRL 2 SINGLE; Einbauposition fahrerseitig; für Linkslenker; passender Adapter: A	**2800011307280**	**13072**	27
			REARCTRL; Einbauposition hinten; 08/13	**2800011508170** **2800011508180**	**50817** **15081**	36 36
			AQUACTRL 2 SINGLE; Einbauposition fahrerseitig; für Rechtslenker; passender Adapter: A	**2800011608260** **2800011626270**	**16082** **62627**	55 62
			AQUACTRL 2 SINGLE; Einbauposition beifahrerseitig; für Rechtslenker; passender Adapter: A	**2800011608260** **2800011626270**	**16082** **62627**	55 62
3.6 VVT 4x4	213 kW	04/16→	AQUACTRL 2 SINGLE; Einbauposition beifahrerseitig; für Linkslenker; passender Adapter: A	**2800011307280**	**13072**	27
			AQUACTRL 2 SINGLE; Einbauposition fahrerseitig; für Linkslenker; passender Adapter: A	**2800011307280**	**13072**	27
			AQUACTRL 2 SINGLE; Einbauposition beifahrerseitig; für Rechtslenker; passender Adapter: A	**2800011608260** **2800011626270**	**16082** **62627**	55 62
			AQUACTRL 2 SINGLE; Einbauposition fahrerseitig; für Rechtslenker; passender Adapter: A	**2800011608260** **2800011626270**	**16082** **62627**	55 62
5.7 4x4	268 kW	01/11→	AQUACTRL 2 SINGLE; Einbauposition beifahrerseitig; für Linkslenker; passender Adapter: A	**2800011307280**	**13072**	27
			AQUACTRL 2 SINGLE; Einbauposition fahrerseitig; für Linkslenker; passender Adapter: A	**2800011307280**	**13072**	27
			REARCTRL; Einbauposition hinten; 08/13	**2800011508180**	**15081**	36
			AQUACTRL 2 SINGLE; Einbauposition beifahrerseitig; für Rechtslenker; passender Adapter: A	**2800011608260**	**16082**	55
			AQUACTRL 2 SINGLE; Einbauposition fahrerseitig; für Rechtslenker; passender Adapter: A	**2800011608260**	**16082**	55
5.7 4x4	269 kW	01/11→	AQUACTRL 2 SINGLE; Einbauposition beifahrerseitig; für Linkslenker; passender Adapter: A	**2800011307280**	**13072**	27
			AQUACTRL 2 SINGLE; Einbauposition fahrerseitig; für Linkslenker; passender Adapter: A	**2800011307280**	**13072**	27
			REARCTRL; Einbauposition hinten; 08/13	**2800011508170** **2800011508180**	**50817** **15081**	36 36
			AQUACTRL 2 SINGLE; Einbauposition fahrerseitig; für Rechtslenker; passender Adapter: A	**2800011610270**	**61027**	56
			AQUACTRL 2 SINGLE; Einbauposition beifahrerseitig; für Rechtslenker; passender Adapter: A	**2800011626270**	**62627**	62
5.7 V8 4x4	259 kW	11/10→	AQUACTRL 2 SINGLE; Einbauposition beifahrerseitig; für Linkslenker; passender Adapter: A	**2800011307280**	**13072**	27
			AQUACTRL 2 SINGLE; Einbauposition fahrerseitig; für Linkslenker; passender Adapter: A	**2800011307280**	**13072**	27
			REARCTRL; Einbauposition hinten; 08/13	**2800011508170** **2800011508180**	**50817** **15081**	36 36
			AQUACTRL 2 SINGLE; Einbauposition fahrerseitig; für Rechtslenker; passender Adapter: A	**2800011608260** **2800011626270**	**16082** **62627**	55 62
			AQUACTRL 2 SINGLE; Einbauposition beifahrerseitig; für Rechtslenker; passender Adapter: A	**2800011608260** **2800011626270**	**16082** **62627**	55 62

© 2025 Continental Aftermarket & Services GmbH

JEEP - GRAND CHEROKEE IV (WK, WK2) 06/10→

Wischblatt

5.7 V8 4x4	265 kW	05/13→	AQUACTRL 2 SINGLE; Einbauposition beifahrerseitig; für Linkslenker; passender Adapter: A	**2800011307280**	**13072**	27
			AQUACTRL 2 SINGLE; Einbauposition fahrerseitig; für Linkslenker; passender Adapter: A	**2800011307280**	**13072**	27
			REARCTRL; Einbauposition hinten; 08/13	**2800011508180**	**15081**	36
			AQUACTRL 2 SINGLE; Einbauposition beifahrerseitig; für Rechtslenker; passender Adapter: A	**2800011608260**	**16082**	55
			AQUACTRL 2 SINGLE; Einbauposition fahrerseitig; für Rechtslenker; passender Adapter: A	**2800011608260**	**16082**	55
6.2 4x4	527 kW	07/18→	AQUACTRL 2 SINGLE; Einbauposition fahrerseitig; für Linkslenker; passender Adapter: A	**2800011307280**	**13072**	27
			AQUACTRL 2 SINGLE; Einbauposition beifahrerseitig; für Linkslenker; passender Adapter: A	**2800011307280**	**13072**	27
6.2 i V8 4x4	522 kW	09/17→	AQUACTRL 2 SINGLE; Einbauposition beifahrerseitig; für Linkslenker; passender Adapter: A	**2800011307280**	**13072**	27
			AQUACTRL 2 SINGLE; Einbauposition fahrerseitig; für Linkslenker; passender Adapter: A	**2800011307280**	**13072**	27
			AQUACTRL 2 SINGLE; Einbauposition beifahrerseitig; für Rechtslenker; passender Adapter: A	**2800011608260** **2800011626270**	**16082** **62627**	55 62
			AQUACTRL 2 SINGLE; Einbauposition fahrerseitig; für Rechtslenker; passender Adapter: A	**2800011608260** **2800011626270**	**16082** **62627**	55 62
6.4 SRT8 4x4	344 kW	03/11→	AQUACTRL 2 SINGLE; Einbauposition beifahrerseitig; für Linkslenker; passender Adapter: A	**2800011307280**	**13072**	27
			AQUACTRL 2 SINGLE; Einbauposition fahrerseitig; für Linkslenker; passender Adapter: A	**2800011307280**	**13072**	27
			REARCTRL; Einbauposition hinten; 08/13	**2800011508170** **2800011508180**	**50817** **15081**	36 36
			AQUACTRL 2 SINGLE; Einbauposition fahrerseitig; für Rechtslenker; passender Adapter: A	**2800011608260** **2800011626270**	**16082** **62627**	55 62
			AQUACTRL 2 SINGLE; Einbauposition beifahrerseitig; für Rechtslenker; passender Adapter: A	**2800011608260** **2800011626270**	**16082** **62627**	55 62
6.4 SRT8 4x4	347 kW	06/11→	AQUACTRL 2 SINGLE; Einbauposition beifahrerseitig; für Linkslenker; passender Adapter: A	**2800011307280**	**13072**	27
			AQUACTRL 2 SINGLE; Einbauposition fahrerseitig; für Linkslenker; passender Adapter: A	**2800011307280**	**13072**	27
			REARCTRL; Einbauposition hinten; 08/13	**2800011508180**	**15081**	36
			AQUACTRL 2 SINGLE; Einbauposition beifahrerseitig; für Rechtslenker; passender Adapter: A	**2800011608260**	**16082**	55
			AQUACTRL 2 SINGLE; Einbauposition fahrerseitig; für Rechtslenker; passender Adapter: A	**2800011608260**	**16082**	55
6.4 SRT8 4x4	350 kW	09/11→	AQUACTRL 2 SINGLE; Einbauposition beifahrerseitig; für Linkslenker; passender Adapter: A	**2800011307280**	**13072**	27
			AQUACTRL 2 SINGLE; Einbauposition fahrerseitig; für Linkslenker; passender Adapter: A	**2800011307280**	**13072**	27
			REARCTRL; Einbauposition hinten; 08/13	**2800011508170** **2800011508180**	**50817** **15081**	36 36
			AQUACTRL 2 SINGLE; Einbauposition fahrerseitig; für Rechtslenker; passender Adapter: A	**2800011610270**	**61027**	56
			AQUACTRL 2 SINGLE; Einbauposition beifahrerseitig; für Rechtslenker; passender Adapter: A	**2800011626270**	**62627**	62
6.4 SRT8 4x4	351 kW	01/14→	AQUACTRL 2 SINGLE; Einbauposition beifahrerseitig; für Linkslenker; passender Adapter: A	**2800011307280**	**13072**	27
			AQUACTRL 2 SINGLE; Einbauposition fahrerseitig; für Linkslenker; passender Adapter: A	**2800011307280**	**13072**	27
			AQUACTRL 2 SINGLE; Einbauposition beifahrerseitig; für Rechtslenker; passender Adapter: A	**2800011608260**	**16082**	55
			AQUACTRL 2 SINGLE; Einbauposition fahrerseitig; für Rechtslenker; passender Adapter: A	**2800011608260**	**16082**	55

© 2025 Continental Aftermarket & Services GmbH

JEEP - GRAND CHEROKEE IV (WK, WK2) 06/10→						
Wischblatt						
6.4 SRT8 4x4	354 kW	12/14→	AQUACTRL 2 SINGLE; Einbauposition fahrerseitig; für Linkslenker; passender Adapter: A	**2800011307280**	**13072**	27
			AQUACTRL 2 SINGLE; Einbauposition beifahrerseitig; für Linkslenker; passender Adapter: A	**2800011307280**	**13072**	27
JEEP - GRAND CHEROKEE VAN (WK2) 06/10→						
Wischblatt						
3.0 CRD	184 kW	07/13→	AQUACTRL 2 SINGLE; Einbauposition fahrerseitig; für Rechtslenker; passender Adapter: A	**2800011610270**	**61027**	56
			AQUACTRL 2 SINGLE; Einbauposition beifahrerseitig; für Rechtslenker; passender Adapter: A	**2800011626270**	**62627**	62
JEEP - GRAND WAGONEER Geländewagen geschlossen (XJ) 09/83→12/93						
Wischblatt						
2.5 2.8 4WD 4.2 4WD	81 kW 81 kW 81 kW	10/83→09/86 10/83→09/86 10/83→09/86	AQUACTRL 2 SINGLE; Einbauposition beifahrerseitig; für Linkslenker; passender Adapter: A	**2800011304280**	**13042**	26
			AQUACTRL 2 SINGLE; Einbauposition fahrerseitig; für Linkslenker; passender Adapter: A	**2800011304280**	**13042**	26
JEEP - PATRIOT (MK74) 02/07→12/17						
Wischblatt						
2.0	115 kW	01/11→12/17	AQUACTRL 2 SINGLE; Einbauposition beifahrerseitig; für Linkslenker; passender Adapter: A	**2800011307280**	**13072**	27
			AQUACTRL 2 SINGLE; Einbauposition fahrerseitig; für Linkslenker; passender Adapter: A	**2800011307280**	**13072**	27
			AQUACTRL 2 SINGLE; Einbauposition beifahrerseitig; für Rechtslenker; passender Adapter: A	**2800011608260** **2800011626270**	**16082** **62627**	55 62
			AQUACTRL 2 SINGLE; Einbauposition fahrerseitig; für Rechtslenker; passender Adapter: A	**2800011610260** **2800011610270**	**16102** **61027**	56 56
2.0 4x4 2.0 CRD 2.0 CRD 4x4	115 kW 103 kW 88 kW	02/07→12/17 02/07→12/17 02/07→12/17	AQUACTRL 2 SINGLE; Einbauposition fahrerseitig; für Linkslenker; passender Adapter: A	**2800011307280**	**13072**	27
			AQUACTRL 2 SINGLE; Einbauposition beifahrerseitig; für Linkslenker; passender Adapter: A	**2800011307280**	**13072**	27
			AQUACTRL 2 SINGLE; Einbauposition beifahrerseitig; für Rechtslenker; passender Adapter: A	**2800011608260**	**16082**	55
			AQUACTRL 2 SINGLE; Einbauposition fahrerseitig; für Rechtslenker; passender Adapter: A	**2800011610260**	**16102**	56
2.0 CRD 4x4	103 kW	02/07→12/17	AQUACTRL 2 SINGLE; Einbauposition beifahrerseitig; für Linkslenker; passender Adapter: A	**2800011307280**	**13072**	27
			AQUACTRL 2 SINGLE; Einbauposition fahrerseitig; für Linkslenker; passender Adapter: A	**2800011307280**	**13072**	27
			AQUACTRL 2 SINGLE; Einbauposition beifahrerseitig; für Rechtslenker; passender Adapter: A	**2800011608260** **2800011626270**	**16082** **62627**	55 62
			AQUACTRL 2 SINGLE; Einbauposition fahrerseitig; für Rechtslenker; passender Adapter: A	**2800011610260** **2800011610270**	**16102** **61027**	56 56
2.2 CRD	100 kW	01/11→12/17	AQUACTRL 2 SINGLE; Einbauposition fahrerseitig; für Linkslenker; passender Adapter: A	**2800011307280**	**13072**	27
			AQUACTRL 2 SINGLE; Einbauposition beifahrerseitig; für Linkslenker; passender Adapter: A	**2800011307280**	**13072**	27
			AQUACTRL 2 SINGLE; Einbauposition beifahrerseitig; für Rechtslenker; passender Adapter: A	**2800011608260**	**16082**	55
			AQUACTRL 2 SINGLE; Einbauposition fahrerseitig; für Rechtslenker; passender Adapter: A	**2800011610260**	**16102**	56
2.2 CRD 4x4 2.2 CRD 4x4 2.4 2.4 4x4	100 kW 120 kW 125 kW 125 kW	01/11→12/17 01/11→12/17 06/09→12/17 01/08→12/17	AQUACTRL 2 SINGLE; Einbauposition beifahrerseitig; für Linkslenker; passender Adapter: A	**2800011307280**	**13072**	27
			AQUACTRL 2 SINGLE; Einbauposition fahrerseitig; für Linkslenker; passender Adapter: A	**2800011307280**	**13072**	27
			AQUACTRL 2 SINGLE; Einbauposition beifahrerseitig; für Rechtslenker; passender Adapter: A	**2800011608260** **2800011626270**	**16082** **62627**	55 62
			AQUACTRL 2 SINGLE; Einbauposition fahrerseitig; für Rechtslenker; passender Adapter: A	**2800011610260** **2800011610270**	**16102** **61027**	56 56

© 2025 Continental Aftermarket & Services GmbH

JEEP - PATRIOT (MK74) 02/07→12/17						
Wischblatt						
2.4 4x4	128 kW	02/07→12/17	AQUACTRL 2 SINGLE; Einbauposition fahrerseitig; für Linkslenker; passender Adapter: A	**2800011307280**	**13072**	27
			AQUACTRL 2 SINGLE; Einbauposition beifahrerseitig; für Linkslenker; passender Adapter: A	**2800011307280**	**13072**	27
			AQUACTRL 2 SINGLE; Einbauposition beifahrerseitig; für Rechtslenker; passender Adapter: A	**2800011608260**	**16082**	55
			AQUACTRL 2 SINGLE; Einbauposition fahrerseitig; für Rechtslenker; passender Adapter: A	**2800011610260**	**16102**	56
2.4 Eco + 4x4	125 kW	07/08→12/17	AQUACTRL 2 SINGLE; Einbauposition beifahrerseitig; für Linkslenker; passender Adapter: A	**2800011307280**	**13072**	27
			AQUACTRL 2 SINGLE; Einbauposition fahrerseitig; für Linkslenker; passender Adapter: A	**2800011307280**	**13072**	27
			AQUACTRL 2 SINGLE; Einbauposition beifahrerseitig; für Rechtslenker; passender Adapter: A	**2800011608260** **2800011626270**	**16082** **62627**	55 62
			AQUACTRL 2 SINGLE; Einbauposition fahrerseitig; für Rechtslenker; passender Adapter: A	**2800011610260** **2800011610270**	**16102** **61027**	56 56
JEEP - RENEGADE SUV (BU, B1, BV) 07/14→						
Wischblatt						
1.0 T-GDi	84 kW	08/21→	AQUACTRL 2 SINGLE; Einbauposition beifahrerseitig; für Rechtslenker; passender Adapter: BC	**2800011607260**	**16072**	55
			AQUACTRL 2 SINGLE; Einbauposition fahrerseitig; für Rechtslenker; passender Adapter: BC	**2800011610260**	**16102**	56
1.0 T-GDi 1.3 PHEV 4Xe	88 kW 140 kW	08/18→ 08/20→	AQUACTRL 2 SINGLE; Einbauposition beifahrerseitig; passender Adapter: B; für Linkslenker	**2800011306280**	**13062**	27
			AQUACTRL 2 SINGLE; Einbauposition fahrerseitig; passender Adapter: B; für Linkslenker	**2800011309280**	**13092**	28
			REARCTRL; Einbauposition hinten	**2800011522180**	**15221**	43
			AQUACTRL 2 SINGLE; Einbauposition beifahrerseitig; für Rechtslenker; passender Adapter: BC	**2800011607260**	**16072**	55
			AQUACTRL 2 SINGLE; Einbauposition fahrerseitig; für Rechtslenker; passender Adapter: BC	**2800011610260**	**16102**	56
1.3 PHEV 4Xe 1.3 T-GDi	177 kW 110 kW	08/20→ 08/18→	AQUACTRL 2 SINGLE; Einbauposition beifahrerseitig; passender Adapter: B; für Linkslenker	**2800011306280**	**13062**	27
			AQUACTRL 2 SINGLE; Einbauposition fahrerseitig; passender Adapter: B; für Linkslenker	**2800011309280**	**13092**	28
			REARCTRL; Einbauposition hinten	**2800011522170** **2800011522180**	**52217** **15221**	43 43
			AQUACTRL 2 SINGLE; Einbauposition beifahrerseitig; für Rechtslenker; passender Adapter: BC	**2800011607260** **2800011625270**	**16072** **62527**	55 62
			AQUACTRL 2 SINGLE; Einbauposition fahrerseitig; für Rechtslenker; passender Adapter: BC	**2800011610260** **2800011610270**	**16102** **61027**	56 56
1.3 T-GDi 4x4 1.4	132 kW 100 kW	08/18→ 01/16→	AQUACTRL 2 SINGLE; Einbauposition beifahrerseitig; passender Adapter: B; für Linkslenker	**2800011306280**	**13062**	27
			AQUACTRL 2 SINGLE; Einbauposition fahrerseitig; passender Adapter: B; für Linkslenker	**2800011309280**	**13092**	28
			REARCTRL; Einbauposition hinten	**2800011522180**	**15221**	43
			AQUACTRL 2 SINGLE; Einbauposition beifahrerseitig; für Rechtslenker; passender Adapter: BC	**2800011607260**	**16072**	55
			AQUACTRL 2 SINGLE; Einbauposition fahrerseitig; für Rechtslenker; passender Adapter: BC	**2800011610260**	**16102**	56
1.4 1.4 4x4	103 kW 125 kW	07/14→12/18 07/14→12/18	AQUACTRL 2 SINGLE; Einbauposition beifahrerseitig; passender Adapter: B; für Linkslenker	**2800011306280**	**13062**	27
			AQUACTRL 2 SINGLE; Einbauposition fahrerseitig; passender Adapter: B; für Linkslenker	**2800011309280**	**13092**	28
			REARCTRL; Einbauposition hinten	**2800011522170** **2800011522180**	**52217** **15221**	43 43
			AQUACTRL 2 SINGLE; Einbauposition beifahrerseitig; für Rechtslenker; passender Adapter: BC	**2800011607260** **2800011625270**	**16072** **62527**	55 62
			AQUACTRL 2 SINGLE; Einbauposition fahrerseitig; für Rechtslenker; passender Adapter: BC	**2800011610260** **2800011610270**	**16102** **61027**	56 56

© 2025 Continental Aftermarket & Services GmbH

JEEP - RENEGADE SUV (BU, B1, BV) 07/14→

Wischblatt

1.4 LPG 1.5 T4 Hybrid	88 kW 96 kW	01/16→ 03/22→	AQUACTRL 2 SINGLE; Einbauposition beifahrerseitig; für Rechtslenker; passender Adapter: BC	**2800011607260**	**16072**	55
			AQUACTRL 2 SINGLE; Einbauposition fahrerseitig; für Rechtslenker; passender Adapter: BC	**2800011610260**	**16102**	56
1.6	81 kW	07/14→09/18	AQUACTRL 2 SINGLE; Einbauposition beifahrerseitig; passender Adapter: B; für Linkslenker	**2800011306280**	**13062**	27
			AQUACTRL 2 SINGLE; Einbauposition fahrerseitig; passender Adapter: B; für Linkslenker	**2800011309280**	**13092**	28
			REARCTRL; Einbauposition hinten	**2800011522170** **2800011522180**	**52217** **15221**	43 43
			AQUACTRL 2 SINGLE; Einbauposition beifahrerseitig; für Rechtslenker; passender Adapter: BC	**2800011607260** **2800011625270**	**16072** **62527**	55 62
			AQUACTRL 2 SINGLE; Einbauposition fahrerseitig; für Rechtslenker; passender Adapter: BC	**2800011610260** **2800011610270**	**16102** **61027**	56 56
1.6 CRD	70 kW	11/16→	AQUACTRL 2 SINGLE; Einbauposition beifahrerseitig; passender Adapter: B; für Linkslenker	**2800011306280**	**13062**	27
			AQUACTRL 2 SINGLE; Einbauposition fahrerseitig; passender Adapter: B; für Linkslenker	**2800011309280**	**13092**	28
			REARCTRL; Einbauposition hinten	**2800011522180**	**15221**	43
			AQUACTRL 2 SINGLE; Einbauposition beifahrerseitig; für Rechtslenker; passender Adapter: BC	**2800011607260**	**16072**	55
			AQUACTRL 2 SINGLE; Einbauposition fahrerseitig; für Rechtslenker; passender Adapter: BC	**2800011610260**	**16102**	56
1.6 CRD	88 kW	07/14→	AQUACTRL 2 SINGLE; Einbauposition beifahrerseitig; passender Adapter: B; für Linkslenker	**2800011306280**	**13062**	27
			AQUACTRL 2 SINGLE; Einbauposition fahrerseitig; passender Adapter: B; für Linkslenker	**2800011309280**	**13092**	28
			REARCTRL; Einbauposition hinten	**2800011522170** **2800011522180**	**52217** **15221**	43 43
			AQUACTRL 2 SINGLE; Einbauposition beifahrerseitig; für Rechtslenker; passender Adapter: BC	**2800011607260** **2800011625270**	**16072** **62527**	55 62
			AQUACTRL 2 SINGLE; Einbauposition fahrerseitig; für Rechtslenker; passender Adapter: BC	**2800011610260** **2800011610270**	**16102** **61027**	56 56
1.6 MultiJet	84 kW	08/22→	AQUACTRL 2 SINGLE; Einbauposition beifahrerseitig; für Rechtslenker; passender Adapter: BC	**2800011607260**	**16072**	55
			AQUACTRL 2 SINGLE; Einbauposition fahrerseitig; für Rechtslenker; passender Adapter: BC	**2800011610260**	**16102**	56
1.6 MultiJet 2.0 CRD 4x4	96 kW 88 kW	02/20→ 07/14→	AQUACTRL 2 SINGLE; Einbauposition beifahrerseitig; passender Adapter: B; für Linkslenker	**2800011306280**	**13062**	27
			AQUACTRL 2 SINGLE; Einbauposition fahrerseitig; passender Adapter: B; für Linkslenker	**2800011309280**	**13092**	28
			REARCTRL; Einbauposition hinten	**2800011522180**	**15221**	43
			AQUACTRL 2 SINGLE; Einbauposition beifahrerseitig; für Rechtslenker; passender Adapter: BC	**2800011607260**	**16072**	55
			AQUACTRL 2 SINGLE; Einbauposition fahrerseitig; für Rechtslenker; passender Adapter: BC	**2800011610260**	**16102**	56
2.0 CRD 4x4 2.0 CRD 4x4	103 kW 125 kW	07/14→ 07/14→	AQUACTRL 2 SINGLE; Einbauposition beifahrerseitig; passender Adapter: B; für Linkslenker	**2800011306280**	**13062**	27
			AQUACTRL 2 SINGLE; Einbauposition fahrerseitig; passender Adapter: B; für Linkslenker	**2800011309280**	**13092**	28
			REARCTRL; Einbauposition hinten	**2800011522170** **2800011522180**	**52217** **15221**	43 43
			AQUACTRL 2 SINGLE; Einbauposition beifahrerseitig; für Rechtslenker; passender Adapter: BC	**2800011607260** **2800011625270**	**16072** **62527**	55 62
			AQUACTRL 2 SINGLE; Einbauposition fahrerseitig; für Rechtslenker; passender Adapter: BC	**2800011610260** **2800011610270**	**16102** **61027**	56 56
2.4 2.4 4x4 2.4 4x4	132 kW 132 kW 134 kW	09/15→ 09/15→ 06/16→	AQUACTRL 2 SINGLE; Einbauposition beifahrerseitig; passender Adapter: B; für Linkslenker	**2800011306280**	**13062**	27
			AQUACTRL 2 SINGLE; Einbauposition fahrerseitig; passender Adapter: B; für Linkslenker	**2800011309280**	**13092**	28
			REARCTRL; Einbauposition hinten	**2800011522180**	**15221**	43

© 2025 Continental Aftermarket & Services GmbH

JEEP - WRANGLER II (TJ) 08/96→12/08						
Wischblatt						
2.4	105 kW	11/02→04/07	AQUACTRL 2 SINGLE; Einbauposition fahrerseitig; für Linkslenker; passender Adapter: A	**2800011300280**	**13002**	25
			AQUACTRL 2 SINGLE; Einbauposition beifahrerseitig; für Linkslenker; passender Adapter: A	**2800011300280**	**13002**	25
2.5	87 kW	08/96→04/07	AQUACTRL 2 SINGLE; Einbauposition beifahrerseitig; für Linkslenker; passender Adapter: A	**2800011300280**	**13002**	25
			AQUACTRL 2 SINGLE; Einbauposition fahrerseitig; für Linkslenker; passender Adapter: A	**2800011300280**	**13002**	25
			AQUACTRL 2 SINGLE; Einbauposition fahrerseitig; für Rechtslenker; passender Adapter: A	**2800011601270**	**60127**	52
			AQUACTRL 2 SINGLE; Einbauposition beifahrerseitig; für Rechtslenker; passender Adapter: A	**2800011601270**	**60127**	52
4.0	124 kW	06/98→04/07	AQUACTRL 2 SINGLE; Einbauposition fahrerseitig; für Linkslenker; passender Adapter: A	**2800011300280**	**13002**	25
			AQUACTRL 2 SINGLE; Einbauposition beifahrerseitig; für Linkslenker; passender Adapter: A	**2800011300280**	**13002**	25
4.0 4.0 Rubicon	130 kW 128 kW	08/96→04/07 08/03→04/07	AQUACTRL 2 SINGLE; Einbauposition beifahrerseitig; für Linkslenker; passender Adapter: A	**2800011300280**	**13002**	25
			AQUACTRL 2 SINGLE; Einbauposition fahrerseitig; für Linkslenker; passender Adapter: A	**2800011300280**	**13002**	25
			AQUACTRL 2 SINGLE; Einbauposition fahrerseitig; für Rechtslenker; passender Adapter: A	**2800011601270**	**60127**	52
			AQUACTRL 2 SINGLE; Einbauposition beifahrerseitig; für Rechtslenker; passender Adapter: A	**2800011601270**	**60127**	52
JEEP - WRANGLER III (JK) 06/06→						
Wischblatt						
2.8 CRD	120 kW	07/10→	AQUACTRL 2 SINGLE; Einbauposition fahrerseitig; für Linkslenker; passender Adapter: A	**2800011300280**	**13002**	25
			AQUACTRL 2 SINGLE; Einbauposition beifahrerseitig; für Linkslenker; passender Adapter: A	**2800011300280**	**13002**	25
			REARCTRL; Einbauposition hinten	**2800011515180**	**15151**	39
			AQUACTRL 2 SINGLE; Einbauposition fahrerseitig; für Rechtslenker; passender Adapter: A	**2800011600260**	**16002**	52
			AQUACTRL 2 SINGLE; Einbauposition beifahrerseitig; für Rechtslenker; passender Adapter: A	**2800011600260**	**16002**	52
2.8 CRD 2.8 CRD 3.6 V6 3.6 V6 3.8 3.8	130 kW 147 kW 209 kW 213 kW 146 kW 153 kW	04/07→ 11/10→ 10/11→ 01/15→ 04/07→ 04/07→12/11	AQUACTRL 2 SINGLE; Einbauposition beifahrerseitig; für Linkslenker; passender Adapter: A	**2800011300280**	**13002**	25
			AQUACTRL 2 SINGLE; Einbauposition fahrerseitig; für Linkslenker; passender Adapter: A	**2800011300280**	**13002**	25
			REARCTRL; Einbauposition hinten	**2800011515170** **2800011515180**	**51517** **15151**	39 39
			AQUACTRL 2 SINGLE; Einbauposition beifahrerseitig; für Rechtslenker; passender Adapter: A	**2800011600260** **2800011600270**	**16002** **60027**	52 52
			AQUACTRL 2 SINGLE; Einbauposition fahrerseitig; für Rechtslenker; passender Adapter: A	**2800011600260** **2800011600270**	**16002** **60027**	52 52
3.8 RWD 3.8 RWD	146 kW 153 kW	10/07→09/10 04/07→12/10	AQUACTRL 2 SINGLE; Einbauposition fahrerseitig; für Linkslenker; passender Adapter: A	**2800011300280**	**13002**	25
			AQUACTRL 2 SINGLE; Einbauposition beifahrerseitig; für Linkslenker; passender Adapter: A	**2800011300280**	**13002**	25
			REARCTRL; Einbauposition hinten	**2800011515180**	**15151**	39
			AQUACTRL 2 SINGLE; Einbauposition fahrerseitig; für Rechtslenker; passender Adapter: A	**2800011600260**	**16002**	52
			AQUACTRL 2 SINGLE; Einbauposition beifahrerseitig; für Rechtslenker; passender Adapter: A	**2800011600260**	**16002**	52
JEEP - WRANGLER IV (JL) 11/17→						
Wischblatt						
2.0 2.0 4xe Plug-in Hybrid (JL74) 2.0 T-GDi (JL72, JL74)	195 kW 280 kW 199 kW	07/18→ 05/21→ 11/17→	AQUACTRL 2 SINGLE; Einbauposition fahrerseitig; für Linkslenker; passender Adapter: A	**2800011302280**	**13022**	26
			AQUACTRL 2 SINGLE; Einbauposition beifahrerseitig; für Linkslenker; passender Adapter: A	**2800011302280**	**13022**	26

→

© 2025 Continental Aftermarket & Services GmbH

JEEP - WRANGLER IV (JL) 11/17→						
Wischblatt						
2.0 2.0 4xe Plug-in Hybrid (JL74) 2.0 T-GDi (JL72, JL74)	195 kW 280 kW 199 kW	07/18→ 05/21→ 11/17→	REARCTRL; Einbauposition hinten	**2800011509170** **2800011509180**	**50917** **15091**	36 36
			AQUACTRL 2 SINGLE; Einbauposition beifahrerseitig; für Rechtslenker; passender Adapter: A	**2800011602260** **2800011623270**	**16022** **62327**	53 61
			AQUACTRL 2 SINGLE; Einbauposition fahrerseitig; für Rechtslenker; passender Adapter: A	**2800011602260** **2800011623270**	**16022** **62327**	53 61
2.0 T-GDi (JL72, JL74)	200 kW	01/19→	REARCTRL; Einbauposition hinten	**2800011509170**	**50917**	36
			AQUACTRL 2 SINGLE; Einbauposition beifahrerseitig; für Rechtslenker; passender Adapter: A	**2800011602260** **2800011623270**	**16022** **62327**	53 61
			AQUACTRL 2 SINGLE; Einbauposition fahrerseitig; für Rechtslenker; passender Adapter: A	**2800011602260** **2800011623270**	**16022** **62327**	53 61
2.2 Multijet II (JL72, JL74) 3.6 VVT (JL72, JL74)	147 kW 209 kW	11/17→ 11/17→	AQUACTRL 2 SINGLE; Einbauposition fahrerseitig; für Linkslenker; passender Adapter: A	**2800011302280**	**13022**	26
			AQUACTRL 2 SINGLE; Einbauposition beifahrerseitig; für Linkslenker; passender Adapter: A	**2800011302280**	**13022**	26
			REARCTRL; Einbauposition hinten	**2800011509170** **2800011509180**	**50917** **15091**	36 36
			AQUACTRL 2 SINGLE; Einbauposition beifahrerseitig; für Rechtslenker; passender Adapter: A	**2800011602260** **2800011623270**	**16022** **62327**	53 61
			AQUACTRL 2 SINGLE; Einbauposition fahrerseitig; für Rechtslenker; passender Adapter: A	**2800011602260** **2800011623270**	**16022** **62327**	53 61
6.4	346 kW	09/21→	AQUACTRL 2 SINGLE; Einbauposition fahrerseitig; für Rechtslenker; passender Adapter: A	**2800011602260**	**16022**	53
			AQUACTRL 2 SINGLE; Einbauposition beifahrerseitig; für Rechtslenker; passender Adapter: A	**2800011602260**	**16022**	53
JENSEN - S-V8 10/98→05/07						
Wischblatt						
4.6	243 kW	10/98→05/07	AQUACTRL 2 SINGLE; Einbauposition beifahrerseitig; für Linkslenker; passender Adapter: A	**2800011304280**	**13042**	26
			AQUACTRL 2 SINGLE; Einbauposition fahrerseitig; für Linkslenker; passender Adapter: A	**2800011304280**	**13042**	26
KIA - AVELLA (KBA1) 11/95→12/01						
Wischblatt						
1.3 1.5	55 kW 55 kW	11/95→12/01 02/97→12/01	AQUACTRL 2 SINGLE; Einbauposition beifahrerseitig; für Linkslenker; passender Adapter: A	**2800011302280**	**13022**	26
			AQUACTRL 2 SINGLE; Einbauposition fahrerseitig; für Linkslenker; passender Adapter: A	**2800011306280**	**13062**	27
			AQUACTRL 2 SINGLE; Einbauposition beifahrerseitig; für Rechtslenker; passender Adapter: A	**2800011602260** **2800011623270**	**16022** **62327**	53 61
			AQUACTRL 2 SINGLE; Einbauposition fahrerseitig; für Rechtslenker; passender Adapter: A	**2800011607260** **2800011625270**	**16072** **62527**	55 62
KIA - AVELLA Schrägheck (KBA1) 11/95→12/01						
Wischblatt						
1.3 1.5	55 kW 55 kW	11/95→12/01 02/97→12/01	AQUACTRL 2 SINGLE; Einbauposition beifahrerseitig; für Linkslenker; passender Adapter: A	**2800011302280**	**13022**	26
			AQUACTRL 2 SINGLE; Einbauposition fahrerseitig; für Linkslenker; passender Adapter: A	**2800011306280**	**13062**	27
			AQUACTRL 2 SINGLE; Einbauposition beifahrerseitig; für Rechtslenker; passender Adapter: A	**2800011602260**	**16022**	53
			AQUACTRL 2 SINGLE; Einbauposition fahrerseitig; für Rechtslenker; passender Adapter: A	**2800011607260**	**16072**	55
KIA - BESTA Bus 07/86→12/03						
Wischblatt						
2.2 D	48 kW	07/92→12/03	AQUACTRL 2 SINGLE; Einbauposition beifahrerseitig; für Linkslenker; passender Adapter: A	**2800011304280**	**13042**	26
			AQUACTRL 2 SINGLE; Einbauposition fahrerseitig; für Linkslenker; passender Adapter: A	**2800011304280**	**13042**	26

© 2025 Continental Aftermarket & Services GmbH

KIA - BESTA Kasten 01/93→12/05

Wischblatt

2.2 D 2.4 D 2.7 D	48 kW 51 kW 61 kW	02/96→12/03 07/93→12/03 10/97→12/05	AQUACTRL 2 SINGLE; Einbauposition beifahrerseitig; für Linkslenker; passender Adapter: A	**2800011304280**	**13042**	26
			AQUACTRL 2 SINGLE; Einbauposition fahrerseitig; für Linkslenker; passender Adapter: A	**2800011304280**	**13042**	26

KIA - BONGO Bus 10/03→

Wischblatt

2.4 TDCi 2.7 D	69 kW 59 kW	10/03→ 10/03→	AQUACTRL 2 SINGLE; Einbauposition beifahrerseitig; für Linkslenker; passender Adapter: A	**2800011304280**	**13042**	26
2.9 TDiC 2.9 TDiC 4WD	90 kW 90 kW	10/03→ 10/03→	AQUACTRL 2 SINGLE; Einbauposition fahrerseitig; für Linkslenker; passender Adapter: A	**2800011309280**	**13092**	28

KIA - BONGO Kasten 10/03→

Wischblatt

2.5 TDCi 2.7 D	69 kW 59 kW	10/03→ 10/03→	AQUACTRL 2 SINGLE; Einbauposition beifahrerseitig; für Linkslenker; passender Adapter: A	**2800011304280**	**13042**	26
2.9 TDiC 2.9 TDiC Allrad	90 kW 90 kW	10/03→ 10/03→	AQUACTRL 2 SINGLE; Einbauposition fahrerseitig; für Linkslenker; passender Adapter: A	**2800011309280**	**13092**	28

KIA - BONGO Pritsche/Fahrgestell (PU) 10/03→

Wischblatt

2.4 TDCi 2.5 CRDi	69 kW 98 kW	10/03→ 01/12→	AQUACTRL 2 SINGLE; Einbauposition beifahrerseitig; für Linkslenker; passender Adapter: A	**2800011304280**	**13042**	26
2.5 CRDi 4WD 2.7 D 4WD 2.9 TDiC 2.9 TDiC 4WD	98 kW 61 kW 90 kW 90 kW	01/12→ 01/12→12/15 10/03→ 10/03→	AQUACTRL 2 SINGLE; Einbauposition fahrerseitig; für Linkslenker; passender Adapter: A	**2800011309280**	**13092**	28

KIA - CARENS I Großraumlimousine (FC, FJ) 09/98→05/07

Wischblatt

1.6 1.8 i	77 kW 81 kW	07/02→08/06 11/00→07/02	AQUACTRL 2 SINGLE; Einbauposition beifahrerseitig; für Linkslenker; passender Adapter: A	**2800011305280**	**13052**	27
			AQUACTRL 2 SINGLE; Einbauposition fahrerseitig; für Linkslenker; passender Adapter: A	**2800011312280**	**13122**	29
			REARCTRL; Einbauposition hinten	**2800011539170** **2800011539180**	**53917** **15391**	51 51
			AQUACTRL 2 SINGLE; Einbauposition beifahrerseitig; für Rechtslenker; passender Adapter: A	**2800011606260** **2800011606270**	**16062** **60627**	54 54
			AQUACTRL 2 SINGLE; Einbauposition fahrerseitig; für Rechtslenker; passender Adapter: A	**2800011614260** **2800011628270**	**16142** **62827**	58 63
1.8 i	93 kW	03/00→08/06	REARCTRL; Einbauposition hinten	**2800011539170** **2800011539180**	**53917** **15391**	51 51
			AQUACTRL 2 SINGLE; Einbauposition beifahrerseitig; für Rechtslenker; passender Adapter: A	**2800011606260** **2800011606270**	**16062** **60627**	54 54
			AQUACTRL 2 SINGLE; Einbauposition fahrerseitig; für Rechtslenker; passender Adapter: A	**2800011614260** **2800011628270**	**16142** **62827**	58 63
1.8 i 16V 2.0 CRDi 2.0 CRDi 2.0 CVVT	81 kW 83 kW 103 kW 102 kW	03/00→05/02 07/02→04/06 11/05→04/06 08/04→05/07	AQUACTRL 2 SINGLE; Einbauposition beifahrerseitig; für Linkslenker; passender Adapter: A	**2800011305280**	**13052**	27
			AQUACTRL 2 SINGLE; Einbauposition fahrerseitig; für Linkslenker; passender Adapter: A	**2800011312280**	**13122**	29
			REARCTRL; Einbauposition hinten	**2800011539170** **2800011539180**	**53917** **15391**	51 51
			AQUACTRL 2 SINGLE; Einbauposition beifahrerseitig; für Rechtslenker; passender Adapter: A	**2800011606260** **2800011606270**	**16062** **60627**	54 54
			AQUACTRL 2 SINGLE; Einbauposition fahrerseitig; für Rechtslenker; passender Adapter: A	**2800011614260** **2800011628270**	**16142** **62827**	58 63
2.0 GSX	100 kW	10/01→06/02	AQUACTRL 2 SINGLE; Einbauposition beifahrerseitig; für Rechtslenker; passender Adapter: A	**2800011606260**	**16062**	54
			AQUACTRL 2 SINGLE; Einbauposition fahrerseitig; für Rechtslenker; passender Adapter: A	**2800011614260**	**16142**	58

© 2025 Continental Aftermarket & Services GmbH

KIA - CARENS II Großraumlimousine (FJ) 07/02→03/13						
Wischblatt						
1.8	93 kW	07/02→08/06	AQUACTRL 2 SINGLE; Einbauposition beifahrerseitig; für Linkslenker; passender Adapter: A	**2800011305280**	**13052**	27
			AQUACTRL 2 SINGLE; Einbauposition fahrerseitig; für Linkslenker; passender Adapter: A	**2800011312280**	**13122**	29
			REARCTRL; Einbauposition hinten	**2800011539170**	**53917**	51
				2800011539180	**15391**	51
			AQUACTRL 2 SINGLE; Einbauposition beifahrerseitig; für Rechtslenker; passender Adapter: A	**2800011606260**	**16062**	54
				2800011606270	**60627**	54
			AQUACTRL 2 SINGLE; Einbauposition fahrerseitig; für Rechtslenker; passender Adapter: A	**2800011614260**	**16142**	58
				2800011628270	**62827**	63
KIA - CARENS III Großraumlimousine (UN) 05/06→12/13						
Wischblatt						
1.6 CRDi 110 1.6 CRDi 128 1.6 CVVT 1.6 CVVT 2.0 CRDi 115 2.0 CRDi 135 2.0 CRDi 140	85 kW 94 kW 93 kW 97 kW 85 kW 100 kW 103 kW	10/10→03/13 10/10→03/13 06/09→03/13 08/09→03/13 05/07→03/13 08/09→03/13 09/06→03/13	AQUACTRL 2 SINGLE; Einbauposition beifahrerseitig; für Linkslenker; passender Adapter: A	**2800011305280**	**13052**	27
			AQUACTRL 2 SINGLE; Einbauposition fahrerseitig; für Linkslenker; passender Adapter: A	**2800011312280**	**13122**	29
			REARCTRL; Einbauposition hinten	**2800011526170**	**52617**	45
				2800011526180	**15261**	45
			AQUACTRL 2 SINGLE; Einbauposition beifahrerseitig; für Rechtslenker; passender Adapter: A	**2800011602260**	**16022**	53
				2800011623270	**62327**	61
			AQUACTRL 2 SINGLE; Einbauposition fahrerseitig; für Rechtslenker; passender Adapter: A	**2800011616260**	**16162**	58
				2800011630270	**63027**	63
2.0 CVVT	105 kW	05/06→03/13	AQUACTRL 2 SINGLE; Einbauposition beifahrerseitig; für Rechtslenker; passender Adapter: A	**2800011602260**	**16022**	53
				2800011623270	**62327**	61
			AQUACTRL 2 SINGLE; Einbauposition fahrerseitig; für Rechtslenker; passender Adapter: A	**2800011616260**	**16162**	58
				2800011630270	**63027**	63
2.0 CVVT	106 kW	09/06→06/13	AQUACTRL 2 SINGLE; Einbauposition beifahrerseitig; für Linkslenker; passender Adapter: A	**2800011305280**	**13052**	27
			AQUACTRL 2 SINGLE; Einbauposition fahrerseitig; für Linkslenker; passender Adapter: A	**2800011312280**	**13122**	29
			REARCTRL; Einbauposition hinten	**2800011526170**	**52617**	45
				2800011526180	**15261**	45
			AQUACTRL 2 SINGLE; Einbauposition beifahrerseitig; für Rechtslenker; passender Adapter: A	**2800011602260**	**16022**	53
				2800011623270	**62327**	61
			AQUACTRL 2 SINGLE; Einbauposition fahrerseitig; für Rechtslenker; passender Adapter: A	**2800011616260**	**16162**	58
				2800011630270	**63027**	63
2.0 CVVT	111 kW	01/09→12/13	AQUACTRL 2 SINGLE; Einbauposition beifahrerseitig; für Linkslenker; passender Adapter: A	**2800011305280**	**13052**	27
			AQUACTRL 2 SINGLE; Einbauposition fahrerseitig; für Linkslenker; passender Adapter: A	**2800011312280**	**13122**	29
			REARCTRL; Einbauposition hinten	**2800011526180**	**15261**	45
2.0 LPI 2.0 LPI	100 kW 104 kW	09/06→12/08 01/09→03/13	AQUACTRL 2 SINGLE; Einbauposition beifahrerseitig; für Linkslenker; passender Adapter: A	**2800011305280**	**13052**	27
			AQUACTRL 2 SINGLE; Einbauposition fahrerseitig; für Linkslenker; passender Adapter: A	**2800011312280**	**13122**	29
			REARCTRL; Einbauposition hinten	**2800011526180**	**15261**	45
			AQUACTRL 2 SINGLE; Einbauposition beifahrerseitig; für Rechtslenker; passender Adapter: A	**2800011602260**	**16022**	53
			AQUACTRL 2 SINGLE; Einbauposition fahrerseitig; für Rechtslenker; passender Adapter: A	**2800011616260**	**16162**	58
KIA - CARENS IV 01/13→						
Wischblatt						
1.6 GDi 1.7 CRDi 1.7 CRDi 1.7 CRDi 1.7 CRDi	99 kW 85 kW 99 kW 100 kW 104 kW	03/13→08/16 03/13→08/16 03/13→ 03/13→08/16 07/15→08/16	AQUACTRL 2 SINGLE; Einbauposition fahrerseitig; für Linkslenker; passender Adapter: A	**2800011316280**	**13162**	30
			AQUACTRL 2 SINGLE; Einbauposition beifahrerseitig; für Linkslenker; passender Adapter: A	**2800011317280**	**13172**	31
			REARCTRL; Einbauposition hinten	**2800011536170**	**53617**	49
				2800011536180	**15361**	49

→

© 2025 Continental Aftermarket & Services GmbH

KIA - CARENS IV 01/13→

Wischblatt

1.6 GDi 1.7 CRDi 1.7 CRDi 1.7 CRDi 1.7 CRDi	99 kW 85 kW 99 kW 100 kW 104 kW	03/13→08/16 03/13→08/16 03/13→ 03/13→08/16 07/15→08/16	AQUACTRL 2 SINGLE; Einbauposition fahrerseitig; für Rechtslenker; passender Adapter: A	**2800011618260** **2800011618270**	**16182** **61827**	59 59
			AQUACTRL 2 SINGLE; Einbauposition beifahrerseitig; für Rechtslenker; passender Adapter: A	**2800011618260** **2800011618270**	**16182** **61827**	59 59
2.0 GDi	121 kW	06/16→08/16	AQUACTRL 2 SINGLE; Einbauposition fahrerseitig; für Rechtslenker; passender Adapter: A	**2800011618260**	**16182**	59
			AQUACTRL 2 SINGLE; Einbauposition beifahrerseitig; für Rechtslenker; passender Adapter: A	**2800011618260**	**16182**	59
2.0 GDi 2.0 GDi 2.0 MPI	122 kW 130 kW 110 kW	03/13→08/16 03/13→ 03/13→08/16	AQUACTRL 2 SINGLE; Einbauposition fahrerseitig; für Linkslenker; passender Adapter: A	**2800011316280**	**13162**	30
			AQUACTRL 2 SINGLE; Einbauposition beifahrerseitig; für Linkslenker; passender Adapter: A	**2800011317280**	**13172**	31
			REARCTRL; Einbauposition hinten	**2800011536170** **2800011536180**	**53617** **15361**	49 49
			AQUACTRL 2 SINGLE; Einbauposition fahrerseitig; für Rechtslenker; passender Adapter: A	**2800011618260** **2800011618270**	**16182** **61827**	59 59
			AQUACTRL 2 SINGLE; Einbauposition beifahrerseitig; für Rechtslenker; passender Adapter: A	**2800011618260** **2800011618270**	**16182** **61827**	59 59
2.0 MPI	112 kW	01/14→	AQUACTRL 2 SINGLE; Einbauposition fahrerseitig; für Linkslenker; passender Adapter: A	**2800011316280**	**13162**	30
			AQUACTRL 2 SINGLE; Einbauposition beifahrerseitig; für Linkslenker; passender Adapter: A	**2800011317280**	**13172**	31
			REARCTRL; Einbauposition hinten	**2800011536170** **2800011536180**	**53617** **15361**	49 49
			AQUACTRL 2 SINGLE; Einbauposition fahrerseitig; für Rechtslenker; passender Adapter: A	**2800011618270**	**61827**	59
			AQUACTRL 2 SINGLE; Einbauposition beifahrerseitig; für Rechtslenker; passender Adapter: A	**2800011624270**	**62427**	61

KIA - CARNIVAL / GRAND CARNIVAL III (VQ) 09/05→06/15

Wischblatt

2.2 CRDi 2.2 CRDi 2.7 V6	110 kW 143 kW 139 kW	01/10→06/15 01/10→06/15 06/06→06/15	AQUACTRL 2 SINGLE; Einbauposition beifahrerseitig; für Linkslenker; passender Adapter: A	**2800011304280**	**13042**	26
			AQUACTRL 2 SINGLE; Einbauposition fahrerseitig; für Linkslenker; passender Adapter: A	**2800011314280**	**13142**	30
			AQUACTRL 2 SINGLE; Einbauposition beifahrerseitig; für Rechtslenker; passender Adapter: A	**2800011602260** **2800011623270**	**16022** **62327**	53 61
			AQUACTRL 2 SINGLE; Einbauposition fahrerseitig; für Rechtslenker; passender Adapter: A	**2800011616260** **2800011630270**	**16162** **63027**	58 63
2.9 CRDi	118 kW	09/05→06/15	AQUACTRL 2 SINGLE; Einbauposition beifahrerseitig; für Rechtslenker; passender Adapter: A	**2800011602260** **2800011624270**	**16022** **62427**	53 61
			AQUACTRL 2 SINGLE; Einbauposition fahrerseitig; für Rechtslenker; passender Adapter: A	**2800011616260** **2800011630270**	**16162** **63027**	58 63
2.9 CRDi 2.9 CRDi LX	136 kW 141 kW	04/06→06/15 09/06→06/15	AQUACTRL 2 SINGLE; Einbauposition beifahrerseitig; für Linkslenker; passender Adapter: A	**2800011304280**	**13042**	26
			AQUACTRL 2 SINGLE; Einbauposition fahrerseitig; für Linkslenker; passender Adapter: A	**2800011314280**	**13142**	30
			AQUACTRL 2 SINGLE; Einbauposition beifahrerseitig; für Rechtslenker; passender Adapter: A	**2800011602260** **2800011623270**	**16022** **62327**	53 61
			AQUACTRL 2 SINGLE; Einbauposition fahrerseitig; für Rechtslenker; passender Adapter: A	**2800011616260** **2800011630270**	**16162** **63027**	58 63
3.5 CVVT 3.5 CVVT 3.8	191 kW 202 kW 178 kW	12/12→06/15 06/10→06/15 07/06→06/15	AQUACTRL 2 SINGLE; Einbauposition beifahrerseitig; für Linkslenker; passender Adapter: A	**2800011304280**	**13042**	26
			AQUACTRL 2 SINGLE; Einbauposition fahrerseitig; für Linkslenker; passender Adapter: A	**2800011314280**	**13142**	30
3.8	195 kW	09/05→06/15	AQUACTRL 2 SINGLE; Einbauposition beifahrerseitig; für Rechtslenker; passender Adapter: A	**2800011602260**	**16022**	53
			AQUACTRL 2 SINGLE; Einbauposition fahrerseitig; für Rechtslenker; passender Adapter: A	**2800011616260**	**16162**	58

© 2025 Continental Aftermarket & Services GmbH

KIA - CARNIVAL I (UP) 06/98→10/01						
Wischblatt						
2.5 V6 2.9 TDi	121 kW 93 kW	08/99→10/01 08/99→10/01	AQUACTRL 2 SINGLE; Einbauposition fahrerseitig; für Linkslenker; passender Adapter: A	**2800011312280**	**13122**	29
			AQUACTRL 2 SINGLE; Einbauposition beifahrerseitig; für Linkslenker; passender Adapter: A	**2800011312280**	**13122**	29
			REARCTRL; Einbauposition hinten	**2800011540170** **2800011540180**	**54017** **15401**	51 51
			AQUACTRL 2 SINGLE; Einbauposition beifahrerseitig; für Rechtslenker; passender Adapter: A	**2800011614260** **2800011628270**	**16142** **62827**	58 63
			AQUACTRL 2 SINGLE; Einbauposition fahrerseitig; für Rechtslenker; passender Adapter: A	**2800011614260** **2800011628270**	**16142** **62827**	58 63
KIA - CARNIVAL II (GQ) 01/99→09/07						
Wischblatt						
2.5 V6	110 kW	10/01→06/06	AQUACTRL 2 SINGLE; Einbauposition beifahrerseitig; für Linkslenker; passender Adapter: A	**2800011304280**	**13042**	26
			AQUACTRL 2 SINGLE; Einbauposition fahrerseitig; für Linkslenker; passender Adapter: A	**2800011314280**	**13142**	30
			REARCTRL; Einbauposition hinten	**2800011540170** **2800011540180**	**54017** **15401**	51 51
			AQUACTRL 2 SINGLE; Einbauposition fahrerseitig; für Rechtslenker; passender Adapter: A	**2800011614260** **2800011628270**	**16142** **62827**	58 63
			AQUACTRL 2 SINGLE; Einbauposition beifahrerseitig; für Rechtslenker; passender Adapter: A	**2800011614260** **2800011628270**	**16142** **62827**	58 63
2.5 V6	132 kW	10/01→06/06	AQUACTRL 2 SINGLE; Einbauposition beifahrerseitig; für Rechtslenker; passender Adapter: A	**2800011614260** **2800011628270**	**16142** **62827**	58 63
			AQUACTRL 2 SINGLE; Einbauposition fahrerseitig; für Rechtslenker; passender Adapter: A	**2800011614260** **2800011628270**	**16142** **62827**	58 63
2.9 CRDi 2.9 TDi 3.5	106 kW 93 kW 143 kW	10/01→06/06 08/99→09/07 07/02→04/06	AQUACTRL 2 SINGLE; Einbauposition beifahrerseitig; für Linkslenker; passender Adapter: A	**2800011304280**	**13042**	26
			AQUACTRL 2 SINGLE; Einbauposition fahrerseitig; für Linkslenker; passender Adapter: A	**2800011314280**	**13142**	30
			REARCTRL; Einbauposition hinten	**2800011540170** **2800011540180**	**54017** **15401**	51 51
			AQUACTRL 2 SINGLE; Einbauposition fahrerseitig; für Rechtslenker; passender Adapter: A	**2800011614260** **2800011628270**	**16142** **62827**	58 63
			AQUACTRL 2 SINGLE; Einbauposition beifahrerseitig; für Rechtslenker; passender Adapter: A	**2800011614260** **2800011628270**	**16142** **62827**	58 63
KIA - CARNIVAL IV (KA4) 09/20→						
Wischblatt						
2.2 CRDi VGT	148 kW	09/20→	AQUACTRL 2 SINGLE; Einbauposition beifahrerseitig; für Rechtslenker; passender Adapter: A	**2800011624270**	**62427**	61
			AQUACTRL 2 SINGLE; Einbauposition fahrerseitig; für Rechtslenker; passender Adapter: A	**2800011630270**	**63027**	63
KIA - CEE'D (JD) 05/12→07/18						
Wischblatt						
1.0 T-GDI 1.0 T-GDI 1.4 CRDi 90 1.4 CVVT 1.4 CVVT	74 kW 88 kW 66 kW 66 kW 73 kW	07/15→07/18 07/15→07/18 05/12→07/18 05/12→07/18 05/12→07/18	AQUACTRL 2 SET; für Linkslenker	**2800011220280**	**12202**	8
			AQUACTRL 2 SINGLE; Einbauposition beifahrerseitig; für Linkslenker; passender Adapter: A	**2800011300280**	**13002**	25
			AQUACTRL 2 SINGLE; Einbauposition fahrerseitig; für Linkslenker; passender Adapter: A	**2800011314280**	**13142**	30
			REARCTRL; Einbauposition hinten	**2800011534170** **2800011534180**	**53417** **15341**	48 48
			AQUACTRL 2 SINGLE; Einbauposition beifahrerseitig; für Rechtslenker; passender Adapter: A	**2800011600260** **2800011600270**	**16002** **60027**	52 52
			AQUACTRL 2 SINGLE; Einbauposition fahrerseitig; für Rechtslenker; passender Adapter: A	**2800011616260** **2800011630270**	**16162** **63027**	58 63

© 2025 Continental Aftermarket & Services GmbH

KIA - CEE'D (JD) 05/12→07/18

Wischblatt

1.4 LPG	72 kW	05/12→07/18	AQUACTRL 2 SET; für Linkslenker	**2800011220280**	**12202**	8
			AQUACTRL 2 SINGLE; Einbauposition beifahrerseitig; für Linkslenker; passender Adapter: A	**2800011300280**	**13002**	25
			AQUACTRL 2 SINGLE; Einbauposition fahrerseitig; für Linkslenker; passender Adapter: A	**2800011314280**	**13142**	30
			REARCTRL; Einbauposition hinten	**2800011534180**	**15341**	48
			AQUACTRL 2 SINGLE; Einbauposition beifahrerseitig; für Rechtslenker; passender Adapter: A	**2800011600260**	**16002**	52
			AQUACTRL 2 SINGLE; Einbauposition fahrerseitig; für Rechtslenker; passender Adapter: A	**2800011616260**	**16162**	58
1.4 MPI	74 kW	04/15→07/18	AQUACTRL 2 SET; für Linkslenker	**2800011220280**	**12202**	8
			AQUACTRL 2 SINGLE; Einbauposition beifahrerseitig; für Linkslenker; passender Adapter: A	**2800011300280**	**13002**	25
			AQUACTRL 2 SINGLE; Einbauposition fahrerseitig; für Linkslenker; passender Adapter: A	**2800011314280**	**13142**	30
			REARCTRL; Einbauposition hinten	**2800011534170** **2800011534180**	**53417** **15341**	48 48
			AQUACTRL 2 SINGLE; Einbauposition beifahrerseitig; für Rechtslenker; passender Adapter: A	**2800011600260** **2800011600270**	**16002** **60027**	52 52
			AQUACTRL 2 SINGLE; Einbauposition fahrerseitig; für Rechtslenker; passender Adapter: A	**2800011616260** **2800011630270**	**16162** **63027**	58 63
1.6 CRDi 110	81 kW	05/12→07/18	AQUACTRL 2 SET; für Linkslenker	**2800011220280**	**12202**	8
			AQUACTRL 2 SINGLE; Einbauposition beifahrerseitig; für Linkslenker; passender Adapter: A	**2800011300280**	**13002**	25
			AQUACTRL 2 SINGLE; Einbauposition fahrerseitig; für Linkslenker; passender Adapter: A	**2800011314280**	**13142**	30
			REARCTRL; Einbauposition hinten	**2800011534180**	**15341**	48
			AQUACTRL 2 SINGLE; Einbauposition beifahrerseitig; für Rechtslenker; passender Adapter: A	**2800011600260**	**16002**	52
			AQUACTRL 2 SINGLE; Einbauposition fahrerseitig; für Rechtslenker; passender Adapter: A	**2800011616260**	**16162**	58
1.6 CRDi 128 1.6 CRDi 136	94 kW 100 kW	05/12→07/18 07/15→07/18	AQUACTRL 2 SET; für Linkslenker	**2800011220280**	**12202**	8
			AQUACTRL 2 SINGLE; Einbauposition beifahrerseitig; für Linkslenker; passender Adapter: A	**2800011300280**	**13002**	25
			AQUACTRL 2 SINGLE; Einbauposition fahrerseitig; für Linkslenker; passender Adapter: A	**2800011314280**	**13142**	30
			REARCTRL; Einbauposition hinten	**2800011534170** **2800011534180**	**53417** **15341**	48 48
			AQUACTRL 2 SINGLE; Einbauposition beifahrerseitig; für Rechtslenker; passender Adapter: A	**2800011600260** **2800011600270**	**16002** **60027**	52 52
			AQUACTRL 2 SINGLE; Einbauposition fahrerseitig; für Rechtslenker; passender Adapter: A	**2800011616260** **2800011630270**	**16162** **63027**	58 63
1.6 CVVT 1.6 CVVT	95 kW 96 kW	01/13→07/18 11/14→07/18	AQUACTRL 2 SET; für Linkslenker	**2800011220280**	**12202**	8
			AQUACTRL 2 SINGLE; Einbauposition beifahrerseitig; für Linkslenker; passender Adapter: A	**2800011300280**	**13002**	25
			AQUACTRL 2 SINGLE; Einbauposition fahrerseitig; für Linkslenker; passender Adapter: A	**2800011314280**	**13142**	30
			REARCTRL; Einbauposition hinten	**2800011534180**	**15341**	48
			AQUACTRL 2 SINGLE; Einbauposition beifahrerseitig; für Rechtslenker; passender Adapter: A	**2800011600260**	**16002**	52
			AQUACTRL 2 SINGLE; Einbauposition fahrerseitig; für Rechtslenker; passender Adapter: A	**2800011616260**	**16162**	58

© 2025 Continental Aftermarket & Services GmbH

KIA - CEE'D (JD) 05/12→07/18

Wischblatt

1.6 GDI	99 kW	05/12→07/18	AQUACTRL 2 SET; für Linkslenker	**2800011220280**	**12202**	8
			AQUACTRL 2 SINGLE; Einbauposition beifahrerseitig; für Linkslenker; passender Adapter: A	**2800011300280**	**13002**	25
			AQUACTRL 2 SINGLE; Einbauposition fahrerseitig; für Linkslenker; passender Adapter: A	**2800011314280**	**13142**	30
			REARCTRL; Einbauposition hinten	**2800011534170** **2800011534180**	**53417** **15341**	48 48
			AQUACTRL 2 SINGLE; Einbauposition beifahrerseitig; für Rechtslenker; passender Adapter: A	**2800011600260** **2800011600270**	**16002** **60027**	52 52
			AQUACTRL 2 SINGLE; Einbauposition fahrerseitig; für Rechtslenker; passender Adapter: A	**2800011616260** **2800011630270**	**16162** **63027**	58 63
1.6 GT	150 kW	06/13→07/18	AQUACTRL 2 SET; für Linkslenker	**2800011220280**	**12202**	8
			AQUACTRL 2 SINGLE; Einbauposition beifahrerseitig; für Linkslenker; passender Adapter: A	**2800011300280**	**13002**	25
			AQUACTRL 2 SINGLE; Einbauposition fahrerseitig; für Linkslenker; passender Adapter: A	**2800011314280**	**13142**	30
			REARCTRL; Einbauposition hinten	**2800011534180**	**15341**	48
			AQUACTRL 2 SINGLE; Einbauposition beifahrerseitig; für Rechtslenker; passender Adapter: A	**2800011600260**	**16002**	52
			AQUACTRL 2 SINGLE; Einbauposition fahrerseitig; für Rechtslenker; passender Adapter: A	**2800011616260**	**16162**	58

KIA - CEE'D Combi Van (JD) 07/12→07/18

Wischblatt

1.0 T-GDI 1.0 T-GDI 1.4 CRDi 1.4 CVVT 1.6 CRDi 1.6 GDi	74 kW 88 kW 66 kW 73 kW 94 kW 99 kW	04/15→07/18 04/15→07/18 04/15→07/18 04/15→07/18 07/12→07/18 04/15→07/18	AQUACTRL 2 SET; für Linkslenker	**2800011220280**	**12202**	8
			AQUACTRL 2 SINGLE; Einbauposition beifahrerseitig; für Linkslenker; passender Adapter: A	**2800011300280**	**13002**	25
			AQUACTRL 2 SINGLE; Einbauposition fahrerseitig; für Linkslenker; passender Adapter: A	**2800011314280**	**13142**	30
			REARCTRL; Einbauposition hinten	**2800011534180**	**15341**	48
			AQUACTRL 2 SINGLE; Einbauposition beifahrerseitig; für Rechtslenker; passender Adapter: A	**2800011600260**	**16002**	52
			AQUACTRL 2 SINGLE; Einbauposition fahrerseitig; für Rechtslenker; passender Adapter: A	**2800011616260**	**16162**	58

KIA - CEE'D Schrägheck (ED) 12/06→12/12

Wischblatt

1.4 1.4	77 kW 80 kW	12/06→12/12 12/06→12/12	AQUACTRL 2 SET; 06/09; für Linkslenker	**2800011202280**	**12022**	3
			AQUACTRL 2 SET; 07/09 ; für Linkslenker; Befestigungsart: Hakenbefestigung	**2800011209280**	**12092**	5
			AQUACTRL 2 SINGLE; 07/09 ; Einbauposition beifahrerseitig; für Linkslenker; passender Adapter: A; Befestigungsart: Hakenbefestigung	**2800011304280**	**13042**	26
			AQUACTRL 2 SINGLE; 06/09; Einbauposition beifahrerseitig; für Linkslenker; passender Adapter: BC	**2800011304280**	**13042**	26
			AQUACTRL 2 SINGLE; 07/09 ; Einbauposition fahrerseitig; für Linkslenker; passender Adapter: A; Befestigungsart: Hakenbefestigung	**2800011312280**	**13122**	29
			AQUACTRL 2 SINGLE; 06/09; Einbauposition fahrerseitig; für Linkslenker; passender Adapter: BC	**2800011312280**	**13122**	29
			REARCTRL; Einbauposition hinten	**2800011512170** **2800011512180**	**51217** **15121**	38 38
			AQUACTRL 2 SINGLE; 07/09 ; Einbauposition beifahrerseitig; für Rechtslenker; passender Adapter: A	**2800011605260** **2800011624270**	**16052** **62427**	54 61
			AQUACTRL 2 SINGLE; 06/09; Einbauposition beifahrerseitig; für Rechtslenker; passender Adapter: BC	**2800011605260** **2800011624270**	**16052** **62427**	54 61

→

© 2025 Continental Aftermarket & Services GmbH

KIA - CEE'D Schrägheck (ED) 12/06→12/12

Wischblatt

1.4 1.4	77 kW 80 kW	12/06→12/12 12/06→12/12	AQUACTRL 2 SINGLE; 07/09 ; Einbauposition fahrerseitig; für Rechtslenker; passender Adapter: A	**2800011614260** **2800011628270**	**16142** **62827**	58 63
			AQUACTRL 2 SINGLE; 06/09; Einbauposition fahrerseitig; für Rechtslenker; passender Adapter: BC	**2800011614260** **2800011628270**	**16142** **62827**	58 63
1.4 CVVT	66 kW	08/09→12/12	AQUACTRL 2 SET; für Linkslenker; Befestigungsart: Hakenbefestigung	**2800011209280**	**12092**	5
			AQUACTRL 2 SINGLE; Einbauposition beifahrerseitig; für Linkslenker; passender Adapter: A; Befestigungsart: Hakenbefestigung	**2800011304280**	**13042**	26
			AQUACTRL 2 SINGLE; Einbauposition fahrerseitig; für Linkslenker; passender Adapter: A; Befestigungsart: Hakenbefestigung	**2800011312280**	**13122**	29
			REARCTRL; Einbauposition hinten	**2800011512170** **2800011512180**	**51217** **15121**	38 38
			AQUACTRL 2 SINGLE; Einbauposition beifahrerseitig; für Rechtslenker; passender Adapter: A	**2800011605260** **2800011624270**	**16052** **62427**	54 61
			AQUACTRL 2 SINGLE; Einbauposition fahrerseitig; für Rechtslenker; passender Adapter: A	**2800011614260** **2800011628270**	**16142** **62827**	58 63
1.4 LPG	64 kW	06/11→04/12	AQUACTRL 2 SET; für Linkslenker; Befestigungsart: Hakenbefestigung	**2800011209280**	**12092**	5
			AQUACTRL 2 SINGLE; Einbauposition beifahrerseitig; für Linkslenker; passender Adapter: A; Befestigungsart: Hakenbefestigung	**2800011304280**	**13042**	26
			AQUACTRL 2 SINGLE; Einbauposition fahrerseitig; für Linkslenker; passender Adapter: A; Befestigungsart: Hakenbefestigung	**2800011312280**	**13122**	29
			REARCTRL; Einbauposition hinten	**2800011512180**	**15121**	38
			AQUACTRL 2 SINGLE; Einbauposition beifahrerseitig; für Rechtslenker; passender Adapter: A	**2800011605260**	**16052**	54
			AQUACTRL 2 SINGLE; Einbauposition fahrerseitig; für Rechtslenker; passender Adapter: A	**2800011614260**	**16142**	58
1.4 LPG	80 kW	01/09→12/10	AQUACTRL 2 SET; 06/09; für Linkslenker	**2800011202280**	**12022**	3
			AQUACTRL 2 SET; 07/09 ; für Linkslenker; Befestigungsart: Hakenbefestigung	**2800011209280**	**12092**	5
			AQUACTRL 2 SINGLE; 07/09 ; Einbauposition beifahrerseitig; für Linkslenker; passender Adapter: A; Befestigungsart: Hakenbefestigung	**2800011304280**	**13042**	26
			AQUACTRL 2 SINGLE; 06/09; Einbauposition beifahrerseitig; für Linkslenker; passender Adapter: BC	**2800011304280**	**13042**	26
			AQUACTRL 2 SINGLE; 07/09 ; Einbauposition fahrerseitig; für Linkslenker; passender Adapter: A; Befestigungsart: Hakenbefestigung	**2800011312280**	**13122**	29
			AQUACTRL 2 SINGLE; 06/09; Einbauposition fahrerseitig; für Linkslenker; passender Adapter: BC	**2800011312280**	**13122**	29
			REARCTRL; Einbauposition hinten	**2800011512180**	**15121**	38
			AQUACTRL 2 SINGLE; 07/09 ; Einbauposition beifahrerseitig; für Rechtslenker; passender Adapter: A	**2800011605260**	**16052**	54
			AQUACTRL 2 SINGLE; 06/09; Einbauposition beifahrerseitig; für Rechtslenker; passender Adapter: BC	**2800011605260**	**16052**	54
			AQUACTRL 2 SINGLE; 07/09 ; Einbauposition fahrerseitig; für Rechtslenker; passender Adapter: A	**2800011614260**	**16142**	58
			AQUACTRL 2 SINGLE; 06/09; Einbauposition fahrerseitig; für Rechtslenker; passender Adapter: BC	**2800011614260**	**16142**	58

© 2025 Continental Aftermarket & Services GmbH

KIA - CEE'D Schrägheck (ED) 12/06→12/12

Wischblatt

1.6 1.6 1.6 1.6 CRDi 115	85 kW 90 kW 93 kW 85 kW	09/07→12/12 12/06→12/12 02/08→12/12 12/06→12/12	AQUACTRL 2 SET; 06/09; für Linkslenker	**2800011202280**	**12022**	3
			AQUACTRL 2 SET; 07/09 ; für Linkslenker; Befestigungsart: Hakenbefestigung	**2800011209280**	**12092**	5
			AQUACTRL 2 SINGLE; 07/09 ; Einbauposition beifahrerseitig; für Linkslenker; passender Adapter: A; Befestigungsart: Hakenbefestigung	**2800011304280**	**13042**	26
			AQUACTRL 2 SINGLE; 06/09; Einbauposition beifahrerseitig; für Linkslenker; passender Adapter: BC	**2800011304280**	**13042**	26
			AQUACTRL 2 SINGLE; 07/09 ; Einbauposition fahrerseitig; für Linkslenker; passender Adapter: A; Befestigungsart: Hakenbefestigung	**2800011312280**	**13122**	29
			AQUACTRL 2 SINGLE; 06/09; Einbauposition fahrerseitig; für Linkslenker; passender Adapter: BC	**2800011312280**	**13122**	29
			REARCTRL; Einbauposition hinten	**2800011512170** **2800011512180**	**51217** **15121**	38 38
			AQUACTRL 2 SINGLE; 07/09 ; Einbauposition beifahrerseitig; für Rechtslenker; passender Adapter: A	**2800011605260** **2800011624270**	**16052** **62427**	54 61
			AQUACTRL 2 SINGLE; 06/09; Einbauposition beifahrerseitig; für Rechtslenker; passender Adapter: BC	**2800011605260** **2800011624270**	**16052** **62427**	54 61
			AQUACTRL 2 SINGLE; 07/09 ; Einbauposition fahrerseitig; für Rechtslenker; passender Adapter: A	**2800011614260** **2800011628270**	**16142** **62827**	58 63
			AQUACTRL 2 SINGLE; 06/09; Einbauposition fahrerseitig; für Rechtslenker; passender Adapter: BC	**2800011614260** **2800011628270**	**16142** **62827**	58 63
1.6 CRDi 128	94 kW	10/10→12/12	AQUACTRL 2 SET; für Linkslenker; Befestigungsart: Hakenbefestigung	**2800011209280**	**12092**	5
			AQUACTRL 2 SINGLE; Einbauposition beifahrerseitig; für Linkslenker; passender Adapter: A; Befestigungsart: Hakenbefestigung	**2800011304280**	**13042**	26
			AQUACTRL 2 SINGLE; Einbauposition fahrerseitig; für Linkslenker; passender Adapter: A; Befestigungsart: Hakenbefestigung	**2800011312280**	**13122**	29
			REARCTRL; Einbauposition hinten	**2800011512170** **2800011512180**	**51217** **15121**	38 38
			AQUACTRL 2 SINGLE; Einbauposition beifahrerseitig; für Rechtslenker; passender Adapter: A	**2800011605260** **2800011624270**	**16052** **62427**	54 61
			AQUACTRL 2 SINGLE; Einbauposition fahrerseitig; für Rechtslenker; passender Adapter: A	**2800011614260** **2800011628270**	**16142** **62827**	58 63
1.6 CRDi 90	66 kW	12/06→12/12	AQUACTRL 2 SET; 06/09; für Linkslenker	**2800011202280**	**12022**	3
			AQUACTRL 2 SET; 07/09 ; für Linkslenker; Befestigungsart: Hakenbefestigung	**2800011209280**	**12092**	5
			AQUACTRL 2 SINGLE; 07/09 ; Einbauposition beifahrerseitig; für Linkslenker; passender Adapter: A; Befestigungsart: Hakenbefestigung	**2800011304280**	**13042**	26
			AQUACTRL 2 SINGLE; 06/09; Einbauposition beifahrerseitig; für Linkslenker; passender Adapter: BC	**2800011304280**	**13042**	26
			AQUACTRL 2 SINGLE; 07/09 ; Einbauposition fahrerseitig; für Linkslenker; passender Adapter: A; Befestigungsart: Hakenbefestigung	**2800011312280**	**13122**	29
			AQUACTRL 2 SINGLE; 06/09; Einbauposition fahrerseitig; für Linkslenker; passender Adapter: BC	**2800011312280**	**13122**	29
			REARCTRL; Einbauposition hinten	**2800011512170** **2800011512180**	**51217** **15121**	38 38
			AQUACTRL 2 SINGLE; 07/09 ; Einbauposition beifahrerseitig; für Rechtslenker; passender Adapter: A	**2800011605260** **2800011624270**	**16052** **62427**	54 61

→

© 2025 Continental Aftermarket & Services GmbH

KIA - CEE'D Schrägheck (ED) 12/06→12/12

Wischblatt

1.6 CRDi 90	66 kW	12/06→12/12	AQUACTRL 2 SINGLE; 06/09; Einbauposition beifahrerseitig; für Rechtslenker; passender Adapter: BC	**2800011605260** **2800011624270**	**16052** **62427**	54 61
			AQUACTRL 2 SINGLE; 07/09 ; Einbauposition fahrerseitig; für Rechtslenker; passender Adapter: A	**2800011614260** **2800011628270**	**16142** **62827**	58 63
			AQUACTRL 2 SINGLE; 06/09; Einbauposition fahrerseitig; für Rechtslenker; passender Adapter: BC	**2800011614260** **2800011628270**	**16142** **62827**	58 63
1.6 CVVT	92 kW	10/10→12/12	AQUACTRL 2 SET; für Linkslenker; Befestigungsart: Hakenbefestigung	**2800011209280**	**12092**	5
			AQUACTRL 2 SINGLE; Einbauposition beifahrerseitig; für Linkslenker; passender Adapter: A; Befestigungsart: Hakenbefestigung	**2800011304280**	**13042**	26
			AQUACTRL 2 SINGLE; Einbauposition fahrerseitig; für Linkslenker; passender Adapter: A; Befestigungsart: Hakenbefestigung	**2800011312280**	**13122**	29
			REARCTRL; Einbauposition hinten	**2800011512170** **2800011512180**	**51217** **15121**	38 38
			AQUACTRL 2 SINGLE; Einbauposition beifahrerseitig; für Rechtslenker; passender Adapter: A	**2800011605260** **2800011624270**	**16052** **62427**	54 61
			AQUACTRL 2 SINGLE; Einbauposition fahrerseitig; für Rechtslenker; passender Adapter: A	**2800011614260** **2800011628270**	**16142** **62827**	58 63
1.6 LPG	87 kW	06/11→12/11	AQUACTRL 2 SET; für Linkslenker; Befestigungsart: Hakenbefestigung	**2800011209280**	**12092**	5
			AQUACTRL 2 SINGLE; Einbauposition beifahrerseitig; für Linkslenker; passender Adapter: A; Befestigungsart: Hakenbefestigung	**2800011304280**	**13042**	26
			AQUACTRL 2 SINGLE; Einbauposition fahrerseitig; für Linkslenker; passender Adapter: A; Befestigungsart: Hakenbefestigung	**2800011312280**	**13122**	29
			REARCTRL; Einbauposition hinten	**2800011512180**	**15121**	38
			AQUACTRL 2 SINGLE; Einbauposition beifahrerseitig; für Rechtslenker; passender Adapter: A	**2800011605260**	**16052**	54
			AQUACTRL 2 SINGLE; Einbauposition fahrerseitig; für Rechtslenker; passender Adapter: A	**2800011614260**	**16142**	58

© 2025 Continental Aftermarket & Services GmbH

KIA - CEE'D Schrägheck (ED) 12/06→12/12

Wischblatt

1.6 LPG	91 kW	06/07→12/11	AQUACTRL 2 SET; 06/09; für Linkslenker	**2800011202280**	**12022**	3
			AQUACTRL 2 SET; 07/09 ; für Linkslenker; Befestigungsart: Hakenbefestigung	**2800011209280**	**12092**	5
			AQUACTRL 2 SINGLE; 07/09 ; Einbauposition beifahrerseitig; für Linkslenker; passender Adapter: A; Befestigungsart: Hakenbefestigung	**2800011304280**	**13042**	26
			AQUACTRL 2 SINGLE; 06/09; Einbauposition beifahrerseitig; für Linkslenker; passender Adapter: BC	**2800011304280**	**13042**	26
			AQUACTRL 2 SINGLE; 07/09 ; Einbauposition fahrerseitig; für Linkslenker; passender Adapter: A; Befestigungsart: Hakenbefestigung	**2800011312280**	**13122**	29
			AQUACTRL 2 SINGLE; 06/09; Einbauposition fahrerseitig; für Linkslenker; passender Adapter: BC	**2800011312280**	**13122**	29
			REARCTRL; Einbauposition hinten	**2800011512180**	**15121**	38
			AQUACTRL 2 SINGLE; 07/09 ; Einbauposition beifahrerseitig; für Rechtslenker; passender Adapter: A	**2800011605260**	**16052**	54
			AQUACTRL 2 SINGLE; 06/09; Einbauposition beifahrerseitig; für Rechtslenker; passender Adapter: BC	**2800011605260**	**16052**	54
			AQUACTRL 2 SINGLE; 07/09 ; Einbauposition fahrerseitig; für Rechtslenker; passender Adapter: A	**2800011614260**	**16142**	58
			AQUACTRL 2 SINGLE; 06/09; Einbauposition fahrerseitig; für Rechtslenker; passender Adapter: BC	**2800011614260**	**16142**	58
2.0 2.0 CRDi 2.0 CRDi 140	105 kW 100 kW 103 kW	12/06→12/12 06/07→12/12 09/07→12/12	AQUACTRL 2 SET; 06/09; für Linkslenker	**2800011202280**	**12022**	3
			AQUACTRL 2 SET; 07/09 ; für Linkslenker; Befestigungsart: Hakenbefestigung	**2800011209280**	**12092**	5
			AQUACTRL 2 SINGLE; 07/09 ; Einbauposition beifahrerseitig; für Linkslenker; passender Adapter: A; Befestigungsart: Hakenbefestigung	**2800011304280**	**13042**	26
			AQUACTRL 2 SINGLE; 06/09; Einbauposition beifahrerseitig; für Linkslenker; passender Adapter: BC	**2800011304280**	**13042**	26
			AQUACTRL 2 SINGLE; 07/09 ; Einbauposition fahrerseitig; für Linkslenker; passender Adapter: A; Befestigungsart: Hakenbefestigung	**2800011312280**	**13122**	29
			AQUACTRL 2 SINGLE; 06/09; Einbauposition fahrerseitig; für Linkslenker; passender Adapter: BC	**2800011312280**	**13122**	29
			REARCTRL; Einbauposition hinten	**2800011512170** **2800011512180**	**51217** **15121**	38 38
			AQUACTRL 2 SINGLE; 07/09 ; Einbauposition beifahrerseitig; für Rechtslenker; passender Adapter: A	**2800011605260** **2800011624270**	**16052** **62427**	54 61
			AQUACTRL 2 SINGLE; 06/09; Einbauposition beifahrerseitig; für Rechtslenker; passender Adapter: BC	**2800011605260** **2800011624270**	**16052** **62427**	54 61
			AQUACTRL 2 SINGLE; 07/09 ; Einbauposition fahrerseitig; für Rechtslenker; passender Adapter: A	**2800011614260** **2800011628270**	**16142** **62827**	58 63
			AQUACTRL 2 SINGLE; 06/09; Einbauposition fahrerseitig; für Rechtslenker; passender Adapter: BC	**2800011614260** **2800011628270**	**16142** **62827**	58 63

KIA - CEE'D Sportswagon (JD) 09/12→07/18

Wischblatt

1.0 T-GDI 1.0 T-GDI 1.4 CRDi 90	74 kW 88 kW 66 kW	07/15→07/18 07/15→07/18 09/12→07/18	AQUACTRL 2 SET; für Linkslenker	**2800011220280**	**12202**	8
			AQUACTRL 2 SINGLE; Einbauposition beifahrerseitig; für Linkslenker; passender Adapter: A	**2800011300280**	**13002**	25

→

© 2025 Continental Aftermarket & Services GmbH

KIA - CEE'D Sportswagon (JD) 09/12→07/18

Wischblatt

1.4 CVVT	73 kW	09/12→07/15	AQUACTRL 2 SINGLE; Einbauposition fahrerseitig; für Linkslenker; passender Adapter: A	**2800011314280**	**13142**	30
			REARCTRL; Einbauposition hinten	**2800011534170**	**53417**	48
				2800011534180	**15341**	48
			AQUACTRL 2 SINGLE; Einbauposition beifahrerseitig; für Rechtslenker; passender Adapter: A	**2800011600260**	**16002**	52
				2800011600270	**60027**	52
			AQUACTRL 2 SINGLE; Einbauposition fahrerseitig; für Rechtslenker; passender Adapter: A	**2800011616260**	**16162**	58
				2800011630270	**63027**	63
1.4 LPG	72 kW	01/13→07/18	AQUACTRL 2 SET; für Linkslenker	**2800011220280**	**12202**	8
			AQUACTRL 2 SINGLE; Einbauposition beifahrerseitig; für Linkslenker; passender Adapter: A	**2800011300280**	**13002**	25
			AQUACTRL 2 SINGLE; Einbauposition fahrerseitig; für Linkslenker; passender Adapter: A	**2800011314280**	**13142**	30
			REARCTRL; Einbauposition hinten	**2800011534180**	**15341**	48
			AQUACTRL 2 SINGLE; Einbauposition beifahrerseitig; für Rechtslenker; passender Adapter: A	**2800011600260**	**16002**	52
			AQUACTRL 2 SINGLE; Einbauposition fahrerseitig; für Rechtslenker; passender Adapter: A	**2800011616260**	**16162**	58
1.4 MPI 1.6 CRDi 110 1.6 CRDi 128 1.6 CRDi 136	74 kW 81 kW 94 kW 100 kW	04/15→07/18 03/13→07/18 09/12→07/15 07/15→07/18	AQUACTRL 2 SET; für Linkslenker	**2800011220280**	**12202**	8
			AQUACTRL 2 SINGLE; Einbauposition beifahrerseitig; für Linkslenker; passender Adapter: A	**2800011300280**	**13002**	25
			AQUACTRL 2 SINGLE; Einbauposition fahrerseitig; für Linkslenker; passender Adapter: A	**2800011314280**	**13142**	30
			REARCTRL; Einbauposition hinten	**2800011534170**	**53417**	48
				2800011534180	**15341**	48
			AQUACTRL 2 SINGLE; Einbauposition beifahrerseitig; für Rechtslenker; passender Adapter: A	**2800011600260**	**16002**	52
				2800011600270	**60027**	52
			AQUACTRL 2 SINGLE; Einbauposition fahrerseitig; für Rechtslenker; passender Adapter: A	**2800011616260**	**16162**	58
				2800011630270	**63027**	63
1.6 CVVT 1.6 CVVT	95 kW 96 kW	11/14→07/18 11/14→07/18	AQUACTRL 2 SET; für Linkslenker	**2800011220280**	**12202**	8
			AQUACTRL 2 SINGLE; Einbauposition beifahrerseitig; für Linkslenker; passender Adapter: A	**2800011300280**	**13002**	25
			AQUACTRL 2 SINGLE; Einbauposition fahrerseitig; für Linkslenker; passender Adapter: A	**2800011314280**	**13142**	30
			REARCTRL; Einbauposition hinten	**2800011534180**	**15341**	48
			AQUACTRL 2 SINGLE; Einbauposition beifahrerseitig; für Rechtslenker; passender Adapter: A	**2800011600260**	**16002**	52
			AQUACTRL 2 SINGLE; Einbauposition fahrerseitig; für Rechtslenker; passender Adapter: A	**2800011616260**	**16162**	58
1.6 GDI	99 kW	09/12→07/18	AQUACTRL 2 SET; für Linkslenker	**2800011220280**	**12202**	8
			AQUACTRL 2 SINGLE; Einbauposition beifahrerseitig; für Linkslenker; passender Adapter: A	**2800011300280**	**13002**	25
			AQUACTRL 2 SINGLE; Einbauposition fahrerseitig; für Linkslenker; passender Adapter: A	**2800011314280**	**13142**	30
			REARCTRL; Einbauposition hinten	**2800011534170**	**53417**	48
				2800011534180	**15341**	48
			AQUACTRL 2 SINGLE; Einbauposition beifahrerseitig; für Rechtslenker; passender Adapter: A	**2800011600260**	**16002**	52
				2800011600270	**60027**	52
			AQUACTRL 2 SINGLE; Einbauposition fahrerseitig; für Rechtslenker; passender Adapter: A	**2800011616260**	**16162**	58
				2800011630270	**63027**	63

KIA - CEE'D SW (ED) 07/07→12/12

Wischblatt

1.4	77 kW	10/10→12/12	AQUACTRL 2 SET; für Linkslenker; Befestigungsart: Hakenbefestigung	**2800011209280**	**12092**	5
			AQUACTRL 2 SINGLE; Einbauposition beifahrerseitig; für Linkslenker; passender Adapter: A; Befestigungsart: Hakenbefestigung	**2800011304280**	**13042**	26
			AQUACTRL 2 SINGLE; Einbauposition fahrerseitig; für Linkslenker; passender Adapter: A; Befestigungsart: Hakenbefestigung	**2800011312280**	**13122**	29

→

© 2025 Continental Aftermarket & Services GmbH

KIA - CEE'D SW (ED) 07/07→12/12

Wischblatt

1.4	77 kW	10/10→12/12	REARCTRL; Einbauposition hinten	2800011512170 2800011512180	51217 15121	38 38
			AQUACTRL 2 SINGLE; Einbauposition beifahrerseitig; für Rechtslenker; passender Adapter: A	2800011605260 2800011624270	16052 62427	54 61
			AQUACTRL 2 SINGLE; Einbauposition fahrerseitig; für Rechtslenker; passender Adapter: A	2800011614260 2800011628270	16142 62827	58 63
1.4	80 kW	09/07→12/12	AQUACTRL 2 SET; 06/09; für Linkslenker	2800011202280	12022	3
			AQUACTRL 2 SET; 07/09 ; für Linkslenker; Befestigungsart: Hakenbefestigung	2800011209280	12092	5
			AQUACTRL 2 SINGLE; 07/09 ; Einbauposition beifahrerseitig; für Linkslenker; passender Adapter: A; Befestigungsart: Hakenbefestigung	2800011304280	13042	26
			AQUACTRL 2 SINGLE; 06/09; Einbauposition beifahrerseitig; für Linkslenker; passender Adapter: BC	2800011304280	13042	26
			AQUACTRL 2 SINGLE; 07/09 ; Einbauposition fahrerseitig; für Linkslenker; passender Adapter: A; Befestigungsart: Hakenbefestigung	2800011312280	13122	29
			AQUACTRL 2 SINGLE; 06/09; Einbauposition fahrerseitig; für Linkslenker; passender Adapter: BC	2800011312280	13122	29
			REARCTRL; Einbauposition hinten	2800011512170 2800011512180	51217 15121	38 38
			AQUACTRL 2 SINGLE; 07/09 ; Einbauposition beifahrerseitig; für Rechtslenker; passender Adapter: A	2800011605260 2800011624270	16052 62427	54 61
			AQUACTRL 2 SINGLE; 06/09; Einbauposition beifahrerseitig; für Rechtslenker; passender Adapter: BC	2800011605260 2800011624270	16052 62427	54 61
			AQUACTRL 2 SINGLE; 07/09 ; Einbauposition fahrerseitig; für Rechtslenker; passender Adapter: A	2800011614260 2800011628270	16142 62827	58 63
			AQUACTRL 2 SINGLE; 06/09; Einbauposition fahrerseitig; für Rechtslenker; passender Adapter: BC	2800011614260 2800011628270	16142 62827	58 63
1.4 CVVT	66 kW	07/09→12/12	AQUACTRL 2 SET; für Linkslenker; Befestigungsart: Hakenbefestigung	2800011209280	12092	5
			AQUACTRL 2 SINGLE; Einbauposition beifahrerseitig; für Linkslenker; passender Adapter: A; Befestigungsart: Hakenbefestigung	2800011304280	13042	26
			AQUACTRL 2 SINGLE; Einbauposition fahrerseitig; für Linkslenker; passender Adapter: A; Befestigungsart: Hakenbefestigung	2800011312280	13122	29
			REARCTRL; Einbauposition hinten	2800011512170 2800011512180	51217 15121	38 38
			AQUACTRL 2 SINGLE; Einbauposition beifahrerseitig; für Rechtslenker; passender Adapter: A	2800011605260 2800011624270	16052 62427	54 61
			AQUACTRL 2 SINGLE; Einbauposition fahrerseitig; für Rechtslenker; passender Adapter: A	2800011614260 2800011628270	16142 62827	58 63
1.4 LPG	64 kW	06/11→04/12	AQUACTRL 2 SET; für Linkslenker; Befestigungsart: Hakenbefestigung	2800011209280	12092	5
			AQUACTRL 2 SINGLE; Einbauposition beifahrerseitig; für Linkslenker; passender Adapter: A; Befestigungsart: Hakenbefestigung	2800011304280	13042	26
			AQUACTRL 2 SINGLE; Einbauposition fahrerseitig; für Linkslenker; passender Adapter: A; Befestigungsart: Hakenbefestigung	2800011312280	13122	29
			REARCTRL; Einbauposition hinten	2800011512180	15121	38
			AQUACTRL 2 SINGLE; Einbauposition beifahrerseitig; für Rechtslenker; passender Adapter: A	2800011605260	16052	54
			AQUACTRL 2 SINGLE; Einbauposition fahrerseitig; für Rechtslenker; passender Adapter: A	2800011614260	16142	58

© 2025 Continental Aftermarket & Services GmbH

KIA - CEE'D SW (ED) 07/07→12/12

Wischblatt

1.4 LPG	80 kW	01/09→12/10	AQUACTRL 2 SET; 06/09; für Linkslenker	**2800011202280**	**12022**	3
			AQUACTRL 2 SET; 07/09 ; für Linkslenker; Befestigungsart: Hakenbefestigung	**2800011209280**	**12092**	5
			AQUACTRL 2 SINGLE; 07/09 ; Einbauposition beifahrerseitig; für Linkslenker; passender Adapter: A; Befestigungsart: Hakenbefestigung	**2800011304280**	**13042**	26
			AQUACTRL 2 SINGLE; 06/09; Einbauposition beifahrerseitig; für Linkslenker; passender Adapter: BC	**2800011304280**	**13042**	26
			AQUACTRL 2 SINGLE; 07/09 ; Einbauposition fahrerseitig; für Linkslenker; passender Adapter: A; Befestigungsart: Hakenbefestigung	**2800011312280**	**13122**	29
			AQUACTRL 2 SINGLE; 06/09; Einbauposition fahrerseitig; für Linkslenker; passender Adapter: BC	**2800011312280**	**13122**	29
			REARCTRL; Einbauposition hinten	**2800011512180**	**15121**	38
			AQUACTRL 2 SINGLE; 07/09 ; Einbauposition beifahrerseitig; für Rechtslenker; passender Adapter: A	**2800011605260**	**16052**	54
			AQUACTRL 2 SINGLE; 06/09; Einbauposition beifahrerseitig; für Rechtslenker; passender Adapter: BC	**2800011605260**	**16052**	54
			AQUACTRL 2 SINGLE; 07/09 ; Einbauposition fahrerseitig; für Rechtslenker; passender Adapter: A	**2800011614260**	**16142**	58
			AQUACTRL 2 SINGLE; 06/09; Einbauposition fahrerseitig; für Rechtslenker; passender Adapter: BC	**2800011614260**	**16142**	58
1.6 1.6 1.6 1.6 CRDi 115	85 kW 90 kW 93 kW 85 kW	09/07→11/12 09/07→12/12 09/07→12/12 09/07→12/12	AQUACTRL 2 SET; 06/09; für Linkslenker	**2800011202280**	**12022**	3
			AQUACTRL 2 SET; 07/09 ; für Linkslenker; Befestigungsart: Hakenbefestigung	**2800011209280**	**12092**	5
			AQUACTRL 2 SINGLE; 07/09 ; Einbauposition beifahrerseitig; für Linkslenker; passender Adapter: A; Befestigungsart: Hakenbefestigung	**2800011304280**	**13042**	26
			AQUACTRL 2 SINGLE; 06/09; Einbauposition beifahrerseitig; für Linkslenker; passender Adapter: BC	**2800011304280**	**13042**	26
			AQUACTRL 2 SINGLE; 07/09 ; Einbauposition fahrerseitig; für Linkslenker; passender Adapter: A; Befestigungsart: Hakenbefestigung	**2800011312280**	**13122**	29
			AQUACTRL 2 SINGLE; 06/09; Einbauposition fahrerseitig; für Linkslenker; passender Adapter: BC	**2800011312280**	**13122**	29
			REARCTRL; Einbauposition hinten	**2800011512170** **2800011512180**	**51217** **15121**	38 38
			AQUACTRL 2 SINGLE; 07/09 ; Einbauposition beifahrerseitig; für Rechtslenker; passender Adapter: A	**2800011605260** **2800011624270**	**16052** **62427**	54 61
			AQUACTRL 2 SINGLE; 06/09; Einbauposition beifahrerseitig; für Rechtslenker; passender Adapter: BC	**2800011605260** **2800011624270**	**16052** **62427**	54 61
			AQUACTRL 2 SINGLE; 07/09 ; Einbauposition fahrerseitig; für Rechtslenker; passender Adapter: A	**2800011614260** **2800011628270**	**16142** **62827**	58 63
			AQUACTRL 2 SINGLE; 06/09; Einbauposition fahrerseitig; für Rechtslenker; passender Adapter: BC	**2800011614260** **2800011628270**	**16142** **62827**	58 63
1.6 CRDi 128	94 kW	10/10→12/12	AQUACTRL 2 SET; für Linkslenker; Befestigungsart: Hakenbefestigung	**2800011209280**	**12092**	5
			AQUACTRL 2 SINGLE; Einbauposition beifahrerseitig; für Linkslenker; passender Adapter: A; Befestigungsart: Hakenbefestigung	**2800011304280**	**13042**	26

→

© 2025 Continental Aftermarket & Services GmbH

KIA - CEE'D SW (ED) 07/07→12/12

Wischblatt

1.6 CRDi 128	94 kW	10/10→12/12	AQUACTRL 2 SINGLE; Einbauposition fahrerseitig; für Linkslenker; passender Adapter: A; Befestigungsart: Hakenbefestigung	**2800011312280**	**13122**	29
			REARCTRL; Einbauposition hinten	**2800011512170** **2800011512180**	**51217** **15121**	38 38
			AQUACTRL 2 SINGLE; Einbauposition beifahrerseitig; für Rechtslenker; passender Adapter: A	**2800011605260** **2800011624270**	**16052** **62427**	54 61
			AQUACTRL 2 SINGLE; Einbauposition fahrerseitig; für Rechtslenker; passender Adapter: A	**2800011614260** **2800011628270**	**16142** **62827**	58 63
1.6 CRDi 90	66 kW	09/07→12/12	AQUACTRL 2 SET; 06/09; für Linkslenker	**2800011202280**	**12022**	3
			AQUACTRL 2 SET; 07/09 ; für Linkslenker; Befestigungsart: Hakenbefestigung	**2800011209280**	**12092**	5
			AQUACTRL 2 SINGLE; 07/09 ; Einbauposition beifahrerseitig; für Linkslenker; passender Adapter: A; Befestigungsart: Hakenbefestigung	**2800011304280**	**13042**	26
			AQUACTRL 2 SINGLE; 06/09; Einbauposition beifahrerseitig; für Linkslenker; passender Adapter: BC	**2800011304280**	**13042**	26
			AQUACTRL 2 SINGLE; 07/09 ; Einbauposition fahrerseitig; für Linkslenker; passender Adapter: A; Befestigungsart: Hakenbefestigung	**2800011312280**	**13122**	29
			AQUACTRL 2 SINGLE; 06/09; Einbauposition fahrerseitig; für Linkslenker; passender Adapter: BC	**2800011312280**	**13122**	29
			REARCTRL; Einbauposition hinten	**2800011512170** **2800011512180**	**51217** **15121**	38 38
			AQUACTRL 2 SINGLE; 07/09 ; Einbauposition beifahrerseitig; für Rechtslenker; passender Adapter: A	**2800011605260** **2800011624270**	**16052** **62427**	54 61
			AQUACTRL 2 SINGLE; 06/09; Einbauposition beifahrerseitig; für Rechtslenker; passender Adapter: BC	**2800011605260** **2800011624270**	**16052** **62427**	54 61
			AQUACTRL 2 SINGLE; 07/09 ; Einbauposition fahrerseitig; für Rechtslenker; passender Adapter: A	**2800011614260** **2800011628270**	**16142** **62827**	58 63
			AQUACTRL 2 SINGLE; 06/09; Einbauposition fahrerseitig; für Rechtslenker; passender Adapter: BC	**2800011614260** **2800011628270**	**16142** **62827**	58 63
1.6 CVVT	92 kW	06/09→12/12	AQUACTRL 2 SET; 06/09; für Linkslenker	**2800011202280**	**12022**	3
			AQUACTRL 2 SET; 07/09 ; für Linkslenker; Befestigungsart: Hakenbefestigung	**2800011209280**	**12092**	5
			AQUACTRL 2 SINGLE; 07/09 ; Einbauposition beifahrerseitig; für Linkslenker; passender Adapter: A; Befestigungsart: Hakenbefestigung	**2800011304280**	**13042**	26
			AQUACTRL 2 SINGLE; 06/09; Einbauposition beifahrerseitig; für Linkslenker; passender Adapter: BC	**2800011304280**	**13042**	26
			AQUACTRL 2 SINGLE; 07/09 ; Einbauposition fahrerseitig; für Linkslenker; passender Adapter: A; Befestigungsart: Hakenbefestigung	**2800011312280**	**13122**	29
			AQUACTRL 2 SINGLE; 06/09; Einbauposition fahrerseitig; für Linkslenker; passender Adapter: BC	**2800011312280**	**13122**	29
			REARCTRL; Einbauposition hinten	**2800011512170** **2800011512180**	**51217** **15121**	38 38
			AQUACTRL 2 SINGLE; 07/09 ; Einbauposition beifahrerseitig; für Rechtslenker; passender Adapter: A	**2800011605260** **2800011624270**	**16052** **62427**	54 61
			AQUACTRL 2 SINGLE; 07/09 ; Einbauposition fahrerseitig; für Rechtslenker; passender Adapter: A	**2800011614260** **2800011628270**	**16142** **62827**	58 63
1.6 LPG	91 kW	01/08→09/12	AQUACTRL 2 SET; 06/09; für Linkslenker	**2800011202280**	**12022**	3

→

© 2025 Continental Aftermarket & Services GmbH

KIA - CEE'D SW (ED) 07/07→12/12

Wischblatt

1.6 LPG	91 kW	01/08→09/12	AQUACTRL 2 SET; 07/09 ; für Linkslenker; Befestigungsart: Hakenbefestigung	**2800011209280**	**12092**	5
			AQUACTRL 2 SINGLE; 07/09 ; Einbauposition beifahrerseitig; für Linkslenker; passender Adapter: A; Befestigungsart: Hakenbefestigung	**2800011304280**	**13042**	26
			AQUACTRL 2 SINGLE; 06/09; Einbauposition beifahrerseitig; für Linkslenker; passender Adapter: BC	**2800011304280**	**13042**	26
			AQUACTRL 2 SINGLE; 07/09 ; Einbauposition fahrerseitig; für Linkslenker; passender Adapter: A; Befestigungsart: Hakenbefestigung	**2800011312280**	**13122**	29
			AQUACTRL 2 SINGLE; 06/09; Einbauposition fahrerseitig; für Linkslenker; passender Adapter: BC	**2800011312280**	**13122**	29
			REARCTRL; Einbauposition hinten	**2800011512180**	**15121**	38
			AQUACTRL 2 SINGLE; 07/09 ; Einbauposition beifahrerseitig; für Rechtslenker; passender Adapter: A	**2800011605260**	**16052**	54
			AQUACTRL 2 SINGLE; 06/09; Einbauposition beifahrerseitig; für Rechtslenker; passender Adapter: BC	**2800011605260**	**16052**	54
			AQUACTRL 2 SINGLE; 07/09 ; Einbauposition fahrerseitig; für Rechtslenker; passender Adapter: A	**2800011614260**	**16142**	58
			AQUACTRL 2 SINGLE; 06/09; Einbauposition fahrerseitig; für Rechtslenker; passender Adapter: BC	**2800011614260**	**16142**	58
2.0	105 kW	09/07→12/12	AQUACTRL 2 SET; 06/09; für Linkslenker	**2800011202280**	**12022**	3
			AQUACTRL 2 SET; 07/09 ; für Linkslenker; Befestigungsart: Hakenbefestigung	**2800011209280**	**12092**	5
			AQUACTRL 2 SINGLE; 07/09 ; Einbauposition beifahrerseitig; für Linkslenker; passender Adapter: A; Befestigungsart: Hakenbefestigung	**2800011304280**	**13042**	26
			AQUACTRL 2 SINGLE; 06/09; Einbauposition beifahrerseitig; für Linkslenker; passender Adapter: BC	**2800011304280**	**13042**	26
			AQUACTRL 2 SINGLE; 07/09 ; Einbauposition fahrerseitig; für Linkslenker; passender Adapter: A; Befestigungsart: Hakenbefestigung	**2800011312280**	**13122**	29
			AQUACTRL 2 SINGLE; 06/09; Einbauposition fahrerseitig; für Linkslenker; passender Adapter: BC	**2800011312280**	**13122**	29
			REARCTRL; Einbauposition hinten	**2800011512170** **2800011512180**	**51217** **15121**	38 38
			AQUACTRL 2 SINGLE; 07/09 ; Einbauposition beifahrerseitig; für Rechtslenker; passender Adapter: A	**2800011605260** **2800011624270**	**16052** **62427**	54 61
			AQUACTRL 2 SINGLE; 06/09; Einbauposition beifahrerseitig; für Rechtslenker; passender Adapter: BC	**2800011605260** **2800011624270**	**16052** **62427**	54 61
			AQUACTRL 2 SINGLE; 07/09 ; Einbauposition fahrerseitig; für Rechtslenker; passender Adapter: A	**2800011614260** **2800011628270**	**16142** **62827**	58 63
			AQUACTRL 2 SINGLE; 06/09; Einbauposition fahrerseitig; für Rechtslenker; passender Adapter: BC	**2800011614260** **2800011628270**	**16142** **62827**	58 63
2.0 CRDi 140	100 kW	07/07→12/12	AQUACTRL 2 SET; 06/09; für Linkslenker	**2800011202280**	**12022**	3
			AQUACTRL 2 SET; 07/09 ; für Linkslenker; Befestigungsart: Hakenbefestigung	**2800011209280**	**12092**	5
			AQUACTRL 2 SINGLE; 07/09 ; Einbauposition beifahrerseitig; für Linkslenker; passender Adapter: A; Befestigungsart: Hakenbefestigung	**2800011304280**	**13042**	26

→

© 2025 Continental Aftermarket & Services GmbH

KIA - CEE'D SW (ED) 07/07→12/12

Wischblatt

2.0 CRDi 140	100 kW	07/07→12/12	AQUACTRL 2 SINGLE; 06/09; Einbauposition beifahrerseitig; für Linkslenker; passender Adapter: BC	**2800011304280**	**13042**	26
			AQUACTRL 2 SINGLE; 07/09 ; Einbauposition fahrerseitig; für Linkslenker; passender Adapter: A; Befestigungsart: Hakenbefestigung	**2800011312280**	**13122**	29
			AQUACTRL 2 SINGLE; 06/09; Einbauposition fahrerseitig; für Linkslenker; passender Adapter: BC	**2800011312280**	**13122**	29
			REARCTRL; Einbauposition hinten	**2800011512180**	**15121**	38
			AQUACTRL 2 SINGLE; 07/09 ; Einbauposition beifahrerseitig; für Rechtslenker; passender Adapter: A	**2800011605260**	**16052**	54
			AQUACTRL 2 SINGLE; 06/09; Einbauposition beifahrerseitig; für Rechtslenker; passender Adapter: BC	**2800011605260**	**16052**	54
			AQUACTRL 2 SINGLE; 07/09 ; Einbauposition fahrerseitig; für Rechtslenker; passender Adapter: A	**2800011614260**	**16142**	58
			AQUACTRL 2 SINGLE; 06/09; Einbauposition fahrerseitig; für Rechtslenker; passender Adapter: BC	**2800011614260**	**16142**	58
2.0 CRDi 140	103 kW	07/07→12/12	AQUACTRL 2 SET; 06/09; für Linkslenker	**2800011202280**	**12022**	3
			AQUACTRL 2 SET; 07/09 ; für Linkslenker; Befestigungsart: Hakenbefestigung	**2800011209280**	**12092**	5
			AQUACTRL 2 SINGLE; 07/09 ; Einbauposition beifahrerseitig; für Linkslenker; passender Adapter: A; Befestigungsart: Hakenbefestigung	**2800011304280**	**13042**	26
			AQUACTRL 2 SINGLE; 06/09; Einbauposition beifahrerseitig; für Linkslenker; passender Adapter: BC	**2800011304280**	**13042**	26
			AQUACTRL 2 SINGLE; 07/09 ; Einbauposition fahrerseitig; für Linkslenker; passender Adapter: A; Befestigungsart: Hakenbefestigung	**2800011312280**	**13122**	29
			AQUACTRL 2 SINGLE; 06/09; Einbauposition fahrerseitig; für Linkslenker; passender Adapter: BC	**2800011312280**	**13122**	29
			REARCTRL; Einbauposition hinten	**2800011512170** **2800011512180**	**51217** **15121**	38 38
			AQUACTRL 2 SINGLE; 07/09 ; Einbauposition beifahrerseitig; für Rechtslenker; passender Adapter: A	**2800011605260** **2800011624270**	**16052** **62427**	54 61
			AQUACTRL 2 SINGLE; 06/09; Einbauposition beifahrerseitig; für Rechtslenker; passender Adapter: BC	**2800011605260** **2800011624270**	**16052** **62427**	54 61
			AQUACTRL 2 SINGLE; 07/09 ; Einbauposition fahrerseitig; für Rechtslenker; passender Adapter: A	**2800011614260** **2800011628270**	**16142** **62827**	58 63
			AQUACTRL 2 SINGLE; 06/09; Einbauposition fahrerseitig; für Rechtslenker; passender Adapter: BC	**2800011614260** **2800011628270**	**16142** **62827**	58 63

KIA - CEED (CD) 03/18→

Wischblatt

1.0 T-GDI	74 kW	09/19→	AQUACTRL 2 SET; für Linkslenker	**2800011221280**	**12212**	9
1.0 T-GDI	88 kW	03/18→	AQUACTRL 2 SINGLE; Einbauposition beifahrerseitig; für Linkslenker; passender Adapter: A	**2800011302280**	**13022**	26
1.0 T-GDI 100 Eco-Dynamics+	74 kW	01/21→	AQUACTRL 2 SINGLE; Einbauposition fahrerseitig; für Linkslenker; passender Adapter: A	**2800011314280**	**13142**	30
1.0 T-GDI MHEV	88 kW	10/21→	AQUACTRL 2 SINGLE; Einbauposition beifahrerseitig; für Rechtslenker; passender Adapter: A	**2800011602260**	**16022**	53
1.4	73 kW	03/18→12/20	AQUACTRL 2 SINGLE; Einbauposition fahrerseitig; für Rechtslenker; passender Adapter: A	**2800011616260**	**16162**	58
1.4 LPG	71 kW	12/18→12/20				
1.4 T-GDI	103 kW	03/18→12/20				
1.5 T-GDI	118 kW	01/21→				
1.5 T-GDI Eco-Dynamics+	118 kW	01/21→				

→

© 2025 Continental Aftermarket & Services GmbH

KIA - CEED (CD) 03/18→

Wischblatt

1.6	94 kW	03/18→	AQUACTRL 2 SET; für Linkslenker	2800011221280	12212	9
1.6 CRDi 115	85 kW	03/18→	AQUACTRL 2 SINGLE; Einbauposition beifahrerseitig; für Linkslenker; passender Adapter: A	2800011302280	13022	26
1.6 CRDi 115 Eco-Dynamics+	85 kW	12/19→	AQUACTRL 2 SINGLE; Einbauposition fahrerseitig; für Linkslenker; passender Adapter: A	2800011314280	13142	30
1.6 CRDi 136	100 kW	03/18→	AQUACTRL 2 SINGLE; Einbauposition beifahrerseitig; für Rechtslenker; passender Adapter: A	2800011602260	16022	53
1.6 CRDi 136 Eco-Dynamics+	100 kW	12/19→	AQUACTRL 2 SINGLE; Einbauposition fahrerseitig; für Rechtslenker; passender Adapter: A	2800011616260	16162	58
1.6 T-GDI GT	150 kW	10/18→				

KIA - CEED Combi Van (CD) 03/18→

Wischblatt

1.4 T-GDI	103 kW	04/18→12/20	AQUACTRL 2 SET; für Linkslenker	2800011221280	12212	9
CRDi 115	85 kW	05/18→	AQUACTRL 2 SINGLE; Einbauposition beifahrerseitig; für Linkslenker; passender Adapter: A	2800011302280	13022	26
CRDI 136	100 kW	05/18→	AQUACTRL 2 SINGLE; Einbauposition fahrerseitig; für Linkslenker; passender Adapter: A	2800011314280	13142	30
GDI Hybrid	104 kW	12/19→	AQUACTRL 2 SINGLE; Einbauposition beifahrerseitig; für Rechtslenker; passender Adapter: A	2800011602260	16022	53
T-GDI	88 kW	05/18→	AQUACTRL 2 SINGLE; Einbauposition fahrerseitig; für Rechtslenker; passender Adapter: A	2800011616260	16162	58

KIA - CEED Hatchback Van (CD) 03/18→

Wischblatt

1.4 T-GDI	103 kW	03/18→12/20	AQUACTRL 2 SET; für Linkslenker	2800011221280	12212	9
CRDi 115	85 kW	03/18→	AQUACTRL 2 SINGLE; Einbauposition beifahrerseitig; für Linkslenker; passender Adapter: A	2800011302280	13022	26
CRDI 136	100 kW	03/18→	AQUACTRL 2 SINGLE; Einbauposition fahrerseitig; für Linkslenker; passender Adapter: A	2800011314280	13142	30
T-GDI	88 kW	03/18→	AQUACTRL 2 SINGLE; Einbauposition beifahrerseitig; für Rechtslenker; passender Adapter: A	2800011602260	16022	53
T-GDI GT	150 kW	10/18→	AQUACTRL 2 SINGLE; Einbauposition fahrerseitig; für Rechtslenker; passender Adapter: A	2800011616260	16162	58

KIA - CEED Sportswagon (CD) 03/18→

Wischblatt

1.0 T-GDI	74 kW	09/19→	AQUACTRL 2 SET; für Linkslenker	2800011221280	12212	9
1.0 T-GDI	88 kW	05/18→	AQUACTRL 2 SINGLE; Einbauposition beifahrerseitig; für Linkslenker; passender Adapter: A	2800011302280	13022	26
1.0 T-GDI 100 Eco-Dynamics+	74 kW	04/22→	AQUACTRL 2 SINGLE; Einbauposition fahrerseitig; für Linkslenker; passender Adapter: A	2800011314280	13142	30
1.0 T-GDI Eco-Dynamics+	88 kW	07/21→	AQUACTRL 2 SINGLE; Einbauposition beifahrerseitig; für Rechtslenker; passender Adapter: A	2800011602260	16022	53
1.4	73 kW	04/18→12/20	AQUACTRL 2 SINGLE; Einbauposition fahrerseitig; für Rechtslenker; passender Adapter: A	2800011616260	16162	58
1.4 LPG	71 kW	12/18→12/20				
1.4 T-GDI	103 kW	04/18→12/20				
1.5 T-GDI	118 kW	01/21→				
1.5 T-GDI Eco-Dynamics+	118 kW	01/21→				
1.6	94 kW	05/18→				
1.6 CRDi 115	85 kW	05/18→				
1.6 CRDi 115 Eco-Dynamics+	85 kW	12/19→				
1.6 CRDi 136	100 kW	05/18→				
1.6 CRDi 136 Eco-Dynamics+	100 kW	12/19→				
1.6 GDI Hybrid	104 kW	12/19→				

© 2025 Continental Aftermarket & Services GmbH

KIA - CERATO I Schrägheck (LD) 03/04→12/10

Wischblatt

1.5 CRDi	54 kW	07/05→08/06	AQUACTRL 2 SET; für Linkslenker	**2800011211280**	**12112**	6
1.5 CRDi	66 kW	07/05→08/06	AQUACTRL 2 SINGLE; Einbauposition beifahrerseitig; für Linkslenker; passender Adapter: A	**2800011302280**	**13022**	26
			AQUACTRL 2 SINGLE; Einbauposition fahrerseitig; für Linkslenker; passender Adapter: A	**2800011312280**	**13122**	29
			REARCTRL; Einbauposition hinten	**2800011526180**	**15261**	45
			AQUACTRL 2 SINGLE; Einbauposition beifahrerseitig; für Rechtslenker; passender Adapter: A	**2800011602260**	**16022**	53
			AQUACTRL 2 SINGLE; Einbauposition fahrerseitig; für Rechtslenker; passender Adapter: A	**2800011614260**	**16142**	58
1.5 CRDi	75 kW	07/05→08/06	AQUACTRL 2 SET; für Linkslenker	**2800011211280**	**12112**	6
1.6	77 kW	07/04→01/07	AQUACTRL 2 SINGLE; Einbauposition beifahrerseitig; für Linkslenker; passender Adapter: A	**2800011302280**	**13022**	26
1.6	90 kW	05/06→06/09	AQUACTRL 2 SINGLE; Einbauposition fahrerseitig; für Linkslenker; passender Adapter: A	**2800011312280**	**13122**	29
1.6 CRDi	85 kW	06/05→06/08				
2.0	105 kW	03/04→05/07	REARCTRL; Einbauposition hinten	**2800011526170**	**52617**	45
2.0 CRDi	83 kW	04/04→05/06		**2800011526180**	**15261**	45
			AQUACTRL 2 SINGLE; Einbauposition beifahrerseitig; für Rechtslenker; passender Adapter: A	**2800011602260**	**16022**	53
				2800011623270	**62327**	61
			AQUACTRL 2 SINGLE; Einbauposition fahrerseitig; für Rechtslenker; passender Adapter: A	**2800011614260**	**16142**	58
				2800011628270	**62827**	63

KIA - CERATO I Stufenheck (LD) 04/04→12/11

Wischblatt

1.5 CRDi	54 kW	07/05→08/06	AQUACTRL 2 SET; für Linkslenker	**2800011211280**	**12112**	6
1.5 CRDi	66 kW	07/05→12/09	AQUACTRL 2 SINGLE; Einbauposition beifahrerseitig; für Linkslenker; passender Adapter: A	**2800011302280**	**13022**	26
			AQUACTRL 2 SINGLE; Einbauposition fahrerseitig; für Linkslenker; passender Adapter: A	**2800011312280**	**13122**	29
			AQUACTRL 2 SINGLE; Einbauposition beifahrerseitig; für Rechtslenker; passender Adapter: A	**2800011602260**	**16022**	53
			AQUACTRL 2 SINGLE; Einbauposition fahrerseitig; für Rechtslenker; passender Adapter: A	**2800011614260**	**16142**	58
1.5 CRDi	75 kW	07/05→08/06	AQUACTRL 2 SET; für Linkslenker	**2800011211280**	**12112**	6
			AQUACTRL 2 SINGLE; Einbauposition beifahrerseitig; für Linkslenker; passender Adapter: A	**2800011302280**	**13022**	26
			AQUACTRL 2 SINGLE; Einbauposition fahrerseitig; für Linkslenker; passender Adapter: A	**2800011312280**	**13122**	29
			AQUACTRL 2 SINGLE; Einbauposition beifahrerseitig; für Rechtslenker; passender Adapter: A	**2800011602260**	**16022**	53
				2800011623270	**62327**	61
			AQUACTRL 2 SINGLE; Einbauposition fahrerseitig; für Rechtslenker; passender Adapter: A	**2800011614260**	**16142**	58
				2800011628270	**62827**	63
1.6	75 kW	04/04→12/09	AQUACTRL 2 SET; für Linkslenker	**2800011211280**	**12112**	6
			AQUACTRL 2 SINGLE; Einbauposition beifahrerseitig; für Linkslenker; passender Adapter: A	**2800011302280**	**13022**	26
			AQUACTRL 2 SINGLE; Einbauposition fahrerseitig; für Linkslenker; passender Adapter: A	**2800011312280**	**13122**	29
			AQUACTRL 2 SINGLE; Einbauposition beifahrerseitig; für Rechtslenker; passender Adapter: A	**2800011602260**	**16022**	53
			AQUACTRL 2 SINGLE; Einbauposition fahrerseitig; für Rechtslenker; passender Adapter: A	**2800011614260**	**16142**	58
1.6	77 kW	04/04→12/09	AQUACTRL 2 SET; für Linkslenker	**2800011211280**	**12112**	6
			AQUACTRL 2 SINGLE; Einbauposition beifahrerseitig; für Linkslenker; passender Adapter: A	**2800011302280**	**13022**	26
			AQUACTRL 2 SINGLE; Einbauposition fahrerseitig; für Linkslenker; passender Adapter: A	**2800011312280**	**13122**	29
			AQUACTRL 2 SINGLE; Einbauposition beifahrerseitig; für Rechtslenker; passender Adapter: A	**2800011602260**	**16022**	53
				2800011623270	**62327**	61
			AQUACTRL 2 SINGLE; Einbauposition fahrerseitig; für Rechtslenker; passender Adapter: A	**2800011614260**	**16142**	58
				2800011628270	**62827**	63

© 2025 Continental Aftermarket & Services GmbH

KIA - CERATO I Stufenheck (LD) 04/04→12/11

Wischblatt

1.6	90 kW	04/04→01/07	AQUACTRL 2 SET; für Linkslenker	**2800011211280**	**12112**	6
			AQUACTRL 2 SINGLE; Einbauposition beifahrerseitig; für Linkslenker; passender Adapter: A	**2800011302280**	**13022**	26
			AQUACTRL 2 SINGLE; Einbauposition fahrerseitig; für Linkslenker; passender Adapter: A	**2800011312280**	**13122**	29
			AQUACTRL 2 SINGLE; Einbauposition beifahrerseitig; für Rechtslenker; passender Adapter: A	**2800011602260**	**16022**	53
			AQUACTRL 2 SINGLE; Einbauposition fahrerseitig; für Rechtslenker; passender Adapter: A	**2800011614260**	**16142**	58
1.6 1.6 CRDi	90 kW 85 kW	05/06→12/09 06/05→12/09	AQUACTRL 2 SET; für Linkslenker	**2800011211280**	**12112**	6
			AQUACTRL 2 SINGLE; Einbauposition beifahrerseitig; für Linkslenker; passender Adapter: A	**2800011302280**	**13022**	26
			AQUACTRL 2 SINGLE; Einbauposition fahrerseitig; für Linkslenker; passender Adapter: A	**2800011312280**	**13122**	29
			AQUACTRL 2 SINGLE; Einbauposition beifahrerseitig; für Rechtslenker; passender Adapter: A	**2800011602260** **2800011623270**	**16022** **62327**	53 61
			AQUACTRL 2 SINGLE; Einbauposition fahrerseitig; für Rechtslenker; passender Adapter: A	**2800011614260** **2800011628270**	**16142** **62827**	58 63
2.0 2.0	98 kW 103 kW	04/04→12/09 04/04→12/09	AQUACTRL 2 SINGLE; Einbauposition beifahrerseitig; für Rechtslenker; passender Adapter: A	**2800011602260**	**16022**	53
			AQUACTRL 2 SINGLE; Einbauposition fahrerseitig; für Rechtslenker; passender Adapter: A	**2800011614260**	**16142**	58
2.0 2.0 CRDi	105 kW 83 kW	04/04→01/07 04/04→05/06	AQUACTRL 2 SET; für Linkslenker	**2800011211280**	**12112**	6
			AQUACTRL 2 SINGLE; Einbauposition beifahrerseitig; für Linkslenker; passender Adapter: A	**2800011302280**	**13022**	26
			AQUACTRL 2 SINGLE; Einbauposition fahrerseitig; für Linkslenker; passender Adapter: A	**2800011312280**	**13122**	29
			AQUACTRL 2 SINGLE; Einbauposition beifahrerseitig; für Rechtslenker; passender Adapter: A	**2800011602260** **2800011623270**	**16022** **62327**	53 61
			AQUACTRL 2 SINGLE; Einbauposition fahrerseitig; für Rechtslenker; passender Adapter: A	**2800011614260** **2800011628270**	**16142** **62827**	58 63

KIA - CERATO II (TD) 01/09→12/13

Wischblatt

1.6	91 kW	02/09→10/13	AQUACTRL 2 SINGLE; Einbauposition beifahrerseitig; für Rechtslenker; passender Adapter: A	**2800011625270**	**62527**	62
			AQUACTRL 2 SINGLE; Einbauposition fahrerseitig; für Rechtslenker; passender Adapter: A	**2800011628270**	**62827**	63

KIA - CERATO II Stufenheck (TD) 01/09→02/14

Wischblatt

1.6 1.6 1.6 CVVT	90 kW 93 kW 91 kW	01/10→02/14 01/10→06/13 02/09→06/13	AQUACTRL 2 SET; für Linkslenker	**2800011211280**	**12112**	6
			AQUACTRL 2 SINGLE; Einbauposition beifahrerseitig; für Linkslenker; passender Adapter: A	**2800011302280**	**13022**	26
			AQUACTRL 2 SINGLE; Einbauposition fahrerseitig; für Linkslenker; passender Adapter: A	**2800011312280**	**13122**	29
			AQUACTRL 2 SINGLE; Einbauposition beifahrerseitig; für Rechtslenker; passender Adapter: A	**2800011606260** **2800011606270**	**16062** **60627**	54 54
			AQUACTRL 2 SINGLE; Einbauposition fahrerseitig; für Rechtslenker; passender Adapter: A	**2800011614260** **2800011628270**	**16142** **62827**	58 63
1.6 CVVT	96 kW	05/13→02/14	AQUACTRL 2 SET; für Linkslenker	**2800011211280**	**12112**	6
			AQUACTRL 2 SINGLE; Einbauposition beifahrerseitig; für Linkslenker; passender Adapter: A	**2800011302280**	**13022**	26
			AQUACTRL 2 SINGLE; Einbauposition fahrerseitig; für Linkslenker; passender Adapter: A	**2800011312280**	**13122**	29
2.0	115 kW	01/09→06/13	AQUACTRL 2 SET; für Linkslenker	**2800011211280**	**12112**	6
			AQUACTRL 2 SINGLE; Einbauposition beifahrerseitig; für Linkslenker; passender Adapter: A	**2800011302280**	**13022**	26
			AQUACTRL 2 SINGLE; Einbauposition fahrerseitig; für Linkslenker; passender Adapter: A	**2800011312280**	**13122**	29
			AQUACTRL 2 SINGLE; Einbauposition beifahrerseitig; für Rechtslenker; passender Adapter: A	**2800011606260** **2800011606270**	**16062** **60627**	54 54

→

© 2025 Continental Aftermarket & Services GmbH

KIA - CERATO II Stufenheck (TD) 01/09→02/14						
Wischblatt						
2.0	115 kW	01/09→06/13	AQUACTRL 2 SINGLE; Einbauposition fahrerseitig; für Rechtslenker; passender Adapter: A	**2800011614260** **2800011628270**	**16142** **62827**	58 63
2.0 CVVT	110 kW	07/09→06/13	AQUACTRL 2 SET; für Linkslenker	**2800011211280**	**12112**	6
			AQUACTRL 2 SINGLE; Einbauposition beifahrerseitig; für Linkslenker; passender Adapter: A	**2800011302280**	**13022**	26
			AQUACTRL 2 SINGLE; Einbauposition fahrerseitig; für Linkslenker; passender Adapter: A	**2800011312280**	**13122**	29
			AQUACTRL 2 SINGLE; Einbauposition beifahrerseitig; für Rechtslenker; passender Adapter: A	**2800011606260**	**16062**	54
			AQUACTRL 2 SINGLE; Einbauposition fahrerseitig; für Rechtslenker; passender Adapter: A	**2800011614260**	**16142**	58
2.0 CVVT	118 kW	05/13→02/14	AQUACTRL 2 SET; für Linkslenker	**2800011211280**	**12112**	6
			AQUACTRL 2 SINGLE; Einbauposition beifahrerseitig; für Linkslenker; passender Adapter: A	**2800011302280**	**13022**	26
			AQUACTRL 2 SINGLE; Einbauposition fahrerseitig; für Linkslenker; passender Adapter: A	**2800011312280**	**13122**	29
KIA - CERATO III Schrägheck (YD) 09/12→						
Wischblatt						
1.6 CVVT	95 kW	11/14→	AQUACTRL 2 SINGLE; Einbauposition beifahrerseitig; für Rechtslenker; passender Adapter: A	**2800011607260**	**16072**	55
			AQUACTRL 2 SINGLE; Einbauposition fahrerseitig; für Rechtslenker; passender Adapter: A	**2800011614260**	**16142**	58
2.0 CVVT	112 kW	01/16→	AQUACTRL 2 SINGLE; Einbauposition beifahrerseitig; für Rechtslenker; passender Adapter: A	**2800011600270**	**60027**	52
			AQUACTRL 2 SINGLE; Einbauposition fahrerseitig; für Rechtslenker; passender Adapter: A	**2800011630270**	**63027**	63
KIA - CERATO III Stufenheck (YD) 09/12→09/19						
Wischblatt						
1.6 16V Flex	94 kW	06/13→09/19	AQUACTRL 2 SET; für Linkslenker	**2800011211280**	**12112**	6
			AQUACTRL 2 SINGLE; Einbauposition beifahrerseitig; für Linkslenker; passender Adapter: A	**2800011302280**	**13022**	26
			AQUACTRL 2 SINGLE; Einbauposition fahrerseitig; für Linkslenker; passender Adapter: A	**2800011312280**	**13122**	29
1.6 CRDI	100 kW	08/16→06/18	AQUACTRL 2 SET; für Linkslenker	**2800011211280**	**12112**	6
			AQUACTRL 2 SINGLE; Einbauposition beifahrerseitig; für Linkslenker; passender Adapter: A	**2800011302280**	**13022**	26
			AQUACTRL 2 SINGLE; Einbauposition fahrerseitig; für Linkslenker; passender Adapter: A	**2800011312280**	**13122**	29
			AQUACTRL 2 SINGLE; Einbauposition beifahrerseitig; für Rechtslenker; passender Adapter: A	**2800011607260**	**16072**	55
			AQUACTRL 2 SINGLE; Einbauposition fahrerseitig; für Rechtslenker; passender Adapter: A	**2800011614260**	**16142**	58
1.6 CVVT	94 kW	11/14→10/18	AQUACTRL 2 SET; für Linkslenker	**2800011211280**	**12112**	6
			AQUACTRL 2 SINGLE; Einbauposition beifahrerseitig; für Linkslenker; passender Adapter: A	**2800011302280**	**13022**	26
			AQUACTRL 2 SINGLE; Einbauposition fahrerseitig; für Linkslenker; passender Adapter: A	**2800011312280**	**13122**	29
			AQUACTRL 2 SINGLE; Einbauposition beifahrerseitig; für Rechtslenker; passender Adapter: A	**2800011600270**	**60027**	52
			AQUACTRL 2 SINGLE; Einbauposition fahrerseitig; für Rechtslenker; passender Adapter: A	**2800011630270**	**63027**	63
1.6 CVVT	95 kW	07/16→06/18	AQUACTRL 2 SET; für Linkslenker	**2800011211280**	**12112**	6
			AQUACTRL 2 SINGLE; Einbauposition beifahrerseitig; für Linkslenker; passender Adapter: A	**2800011302280**	**13022**	26
			AQUACTRL 2 SINGLE; Einbauposition fahrerseitig; für Linkslenker; passender Adapter: A	**2800011312280**	**13122**	29
			AQUACTRL 2 SINGLE; Einbauposition beifahrerseitig; für Rechtslenker; passender Adapter: A	**2800011607260**	**16072**	55
			AQUACTRL 2 SINGLE; Einbauposition fahrerseitig; für Rechtslenker; passender Adapter: A	**2800011614260**	**16142**	58

© 2025 Continental Aftermarket & Services GmbH

KIA - CERATO III Stufenheck (YD) 09/12→09/19

Wischblatt

1.6 MPi	96 kW	06/13→05/17	AQUACTRL 2 SET; für Linkslenker	**2800011211280**	**12112**	6
			AQUACTRL 2 SINGLE; Einbauposition beifahrerseitig; für Linkslenker; passender Adapter: A	**2800011302280**	**13022**	26
			AQUACTRL 2 SINGLE; Einbauposition fahrerseitig; für Linkslenker; passender Adapter: A	**2800011312280**	**13122**	29
			AQUACTRL 2 SINGLE; Einbauposition beifahrerseitig; für Rechtslenker; passender Adapter: A	**2800011607260** **2800011625270**	**16072** **62527**	55 62
			AQUACTRL 2 SINGLE; Einbauposition fahrerseitig; für Rechtslenker; passender Adapter: A	**2800011614260** **2800011628270**	**16142** **62827**	58 63
2.0 CVVT	117 kW	12/14→12/18	AQUACTRL 2 SET; für Linkslenker	**2800011211280**	**12112**	6
			AQUACTRL 2 SINGLE; Einbauposition beifahrerseitig; für Linkslenker; passender Adapter: A	**2800011302280**	**13022**	26
			AQUACTRL 2 SINGLE; Einbauposition fahrerseitig; für Linkslenker; passender Adapter: A	**2800011312280**	**13122**	29
			AQUACTRL 2 SINGLE; Einbauposition beifahrerseitig; für Rechtslenker; passender Adapter: A	**2800011600270**	**60027**	52
			AQUACTRL 2 SINGLE; Einbauposition fahrerseitig; für Rechtslenker; passender Adapter: A	**2800011630270**	**63027**	63
2.0 CVVT	118 kW	07/16→12/18	AQUACTRL 2 SET; für Linkslenker	**2800011211280**	**12112**	6
			AQUACTRL 2 SINGLE; Einbauposition beifahrerseitig; für Linkslenker; passender Adapter: A	**2800011302280**	**13022**	26
			AQUACTRL 2 SINGLE; Einbauposition fahrerseitig; für Linkslenker; passender Adapter: A	**2800011312280**	**13122**	29
2.0 MPi	110 kW	06/13→12/16	AQUACTRL 2 SET; für Linkslenker	**2800011211280**	**12112**	6
			AQUACTRL 2 SINGLE; Einbauposition beifahrerseitig; für Linkslenker; passender Adapter: A	**2800011302280**	**13022**	26
			AQUACTRL 2 SINGLE; Einbauposition fahrerseitig; für Linkslenker; passender Adapter: A	**2800011312280**	**13122**	29
			AQUACTRL 2 SINGLE; Einbauposition beifahrerseitig; für Rechtslenker; passender Adapter: A	**2800011607260**	**16072**	55
			AQUACTRL 2 SINGLE; Einbauposition fahrerseitig; für Rechtslenker; passender Adapter: A	**2800011614260**	**16142**	58
2.0 MPi	112 kW	03/16→06/18	AQUACTRL 2 SET; für Linkslenker	**2800011211280**	**12112**	6
			AQUACTRL 2 SINGLE; Einbauposition beifahrerseitig; für Linkslenker; passender Adapter: A	**2800011302280**	**13022**	26
			AQUACTRL 2 SINGLE; Einbauposition fahrerseitig; für Linkslenker; passender Adapter: A	**2800011312280**	**13122**	29
			AQUACTRL 2 SINGLE; Einbauposition beifahrerseitig; für Rechtslenker; passender Adapter: A	**2800011607260** **2800011625270**	**16072** **62527**	55 62
			AQUACTRL 2 SINGLE; Einbauposition fahrerseitig; für Rechtslenker; passender Adapter: A	**2800011614260** **2800011628270**	**16142** **62827**	58 63

KIA - CERATO IV Stufenheck (BD, BDM) 02/18→

Wischblatt

1.6 MPi	94 kW	02/18→	AQUACTRL 2 SINGLE; Einbauposition beifahrerseitig; für Rechtslenker; passender Adapter: A	**2800011602260** **2800011623270**	**16022** **62327**	53 61
			AQUACTRL 2 SINGLE; Einbauposition fahrerseitig; für Rechtslenker; passender Adapter: A	**2800011616260** **2800011630270**	**16162** **63027**	58 63
1.6 MPi 1.6 TCi	96 kW 100 kW	10/18→ 11/18→	AQUACTRL 2 SINGLE; Einbauposition beifahrerseitig; für Rechtslenker; passender Adapter: A	**2800011602260**	**16022**	53
			AQUACTRL 2 SINGLE; Einbauposition fahrerseitig; für Rechtslenker; passender Adapter: A	**2800011616260**	**16162**	58
1.6 T-GDI 2.0 MPi	150 kW 110 kW	11/18→ 02/18→	AQUACTRL 2 SINGLE; Einbauposition beifahrerseitig; für Rechtslenker; passender Adapter: A	**2800011602260** **2800011623270**	**16022** **62327**	53 61
			AQUACTRL 2 SINGLE; Einbauposition fahrerseitig; für Rechtslenker; passender Adapter: A	**2800011616260** **2800011630270**	**16162** **63027**	58 63
2.0 MPi	112 kW	02/18→	AQUACTRL 2 SINGLE; Einbauposition beifahrerseitig; für Rechtslenker; passender Adapter: A	**2800011602260**	**16022**	53
			AQUACTRL 2 SINGLE; Einbauposition fahrerseitig; für Rechtslenker; passender Adapter: A	**2800011616260**	**16162**	58

© 2025 Continental Aftermarket & Services GmbH

KIA - CERATO KOUP II (TD) 01/09→02/14						
Wischblatt						
1.6 CVVT	91 kW	10/09→06/13	AQUACTRL 2 SINGLE; Einbauposition beifahrerseitig; für Rechtslenker; passender Adapter: A	**2800011606260**	**16062**	54
				2800011606270	**60627**	54
			AQUACTRL 2 SINGLE; Einbauposition fahrerseitig; für Rechtslenker; passender Adapter: A	**2800011614260**	**16142**	58
				2800011628270	**62827**	63
1.6 CVVT 1.6 CVVT	93 kW 150 kW	01/10→06/13 09/13→02/14	AQUACTRL 2 SINGLE; Einbauposition beifahrerseitig; für Rechtslenker; passender Adapter: A	**2800011606260**	**16062**	54
			AQUACTRL 2 SINGLE; Einbauposition fahrerseitig; für Rechtslenker; passender Adapter: A	**2800011614260**	**16142**	58
2.0 CVVT	115 kW	01/09→06/13	AQUACTRL 2 SINGLE; Einbauposition beifahrerseitig; für Rechtslenker; passender Adapter: A	**2800011606260**	**16062**	54
				2800011606270	**60627**	54
			AQUACTRL 2 SINGLE; Einbauposition fahrerseitig; für Rechtslenker; passender Adapter: A	**2800011614260**	**16142**	58
				2800011628270	**62827**	63
KIA - CERATO KOUP III (YD) 12/13→						
Wischblatt						
1.6 T-GDI	150 kW	12/13→	AQUACTRL 2 SINGLE; Einbauposition beifahrerseitig; für Rechtslenker; passender Adapter: A	**2800011607260**	**16072**	55
				2800011625270	**62527**	62
			AQUACTRL 2 SINGLE; Einbauposition fahrerseitig; für Rechtslenker; passender Adapter: A	**2800011614260**	**16142**	58
				2800011628270	**62827**	63
2.0 CVVT 2.0 GDi 2.0 MPi	116 kW 118 kW 110 kW	03/16→ 09/14→ 12/13→	AQUACTRL 2 SINGLE; Einbauposition beifahrerseitig; für Rechtslenker; passender Adapter: A	**2800011607260**	**16072**	55
			AQUACTRL 2 SINGLE; Einbauposition fahrerseitig; für Rechtslenker; passender Adapter: A	**2800011614260**	**16142**	58
KIA - CERATO Stufenheck (FB) 06/00→12/04						
Wischblatt						
1.8	85 kW	10/01→07/04	AQUACTRL 2 SET; für Linkslenker	**2800011211280**	**12112**	6
			AQUACTRL 2 SINGLE; Einbauposition beifahrerseitig; für Linkslenker; passender Adapter: A	**2800011302280**	**13022**	26
			AQUACTRL 2 SINGLE; Einbauposition fahrerseitig; für Linkslenker; passender Adapter: A	**2800011312280**	**13122**	29
			AQUACTRL 2 SINGLE; Einbauposition beifahrerseitig; für Rechtslenker; passender Adapter: A	**2800011606260**	**16062**	54
				2800011606270	**60627**	54
			AQUACTRL 2 SINGLE; Einbauposition fahrerseitig; für Rechtslenker; passender Adapter: A	**2800011608260**	**16082**	55
				2800011626270	**62627**	62
KIA - CLARUS (K9A) 10/95→11/01						
Wischblatt						
1.8 i 16V 2.0 i 16V	85 kW 98 kW	07/96→08/01 07/96→11/01	AQUACTRL 2 SET; für Linkslenker	**2800011216280**	**12162**	7
			AQUACTRL 2 SINGLE; Einbauposition beifahrerseitig; für Linkslenker; passender Adapter: A	**2800011305280**	**13052**	27
			AQUACTRL 2 SINGLE; Einbauposition fahrerseitig; für Linkslenker; passender Adapter: A	**2800011307280**	**13072**	27
			AQUACTRL 2 SINGLE; Einbauposition beifahrerseitig; für Rechtslenker; passender Adapter: A	**2800011606260**	**16062**	54
				2800011606270	**60627**	54
			AQUACTRL 2 SINGLE; Einbauposition fahrerseitig; für Rechtslenker; passender Adapter: A	**2800011608260**	**16082**	55
				2800011626270	**62627**	62
KIA - CLARUS Kombi (GC) 06/97→10/00						
Wischblatt						
1.8 i 16V 2.0 i 16V	85 kW 98 kW	05/98→10/00 05/98→10/00	AQUACTRL 2 SET; für Linkslenker	**2800011216280**	**12162**	7
			AQUACTRL 2 SINGLE; Einbauposition beifahrerseitig; für Linkslenker; passender Adapter: A	**2800011305280**	**13052**	27
			AQUACTRL 2 SINGLE; Einbauposition fahrerseitig; für Linkslenker; passender Adapter: A	**2800011307280**	**13072**	27
			AQUACTRL 2 SINGLE; Einbauposition beifahrerseitig; für Rechtslenker; passender Adapter: A	**2800011606260**	**16062**	54
				2800011606270	**60627**	54
			AQUACTRL 2 SINGLE; Einbauposition fahrerseitig; für Rechtslenker; passender Adapter: A	**2800011608260**	**16082**	55
				2800011626270	**62627**	62

© 2025 Continental Aftermarket & Services GmbH

KIA - EV6 (CV) 07/21→

Wischblatt

58 77 77 GT AWD ELECTRIC AWD	125 kW 168 kW 430 kW 239 kW	07/21→ 07/21→ 07/21→ 07/21→	AQUACTRL 2 SET; für Linkslenker	**2800011221280**	**12212**	9
			AQUACTRL 2 SINGLE; Einbauposition beifahrerseitig; für Linkslenker; passender Adapter: A	**2800011302280**	**13022**	26
			AQUACTRL 2 SINGLE; Einbauposition fahrerseitig; für Linkslenker; passender Adapter: A	**2800011314280**	**13142**	30
			AQUACTRL 2 SINGLE; Einbauposition beifahrerseitig; für Rechtslenker; passender Adapter: A	**2800011602260**	**16022**	53
			AQUACTRL 2 SINGLE; Einbauposition fahrerseitig; für Rechtslenker; passender Adapter: A	**2800011616260**	**16162**	58

KIA - JOICE (MTE1P) 02/00→09/03

Wischblatt

2.0 2.0	88 kW 102 kW	09/01→09/03 02/00→09/03	AQUACTRL 2 SINGLE; Einbauposition fahrerseitig; für Linkslenker; passender Adapter: A	**2800011309280**	**13092**	28
			AQUACTRL 2 SINGLE; Einbauposition beifahrerseitig; für Linkslenker; passender Adapter: A	**2800011309280**	**13092**	28
			REARCTRL; Einbauposition hinten	**2800011540170** **2800011540180**	**54017** **15401**	51 51
			AQUACTRL 2 SINGLE; Einbauposition beifahrerseitig; für Rechtslenker; passender Adapter: A	**2800011605260** **2800011624270**	**16052** **62427**	54 61
			AQUACTRL 2 SINGLE; Einbauposition fahrerseitig; für Rechtslenker; passender Adapter: A	**2800011610260** **2800011610270**	**16102** **61027**	56 56

KIA - K2500 Pritsche/Fahrgestell (SD) 06/01→

Wischblatt

2.5 CRDi 2.5 CRDi 2.5 D 2.5 D	95 kW 96 kW 69 kW 70 kW	01/10→ 01/10→ 01/03→ 01/10→12/11	AQUACTRL 2 SINGLE; Einbauposition fahrerseitig; für Linkslenker; passender Adapter: A	**2800011304280**	**13042**	26
			AQUACTRL 2 SINGLE; Einbauposition beifahrerseitig; für Linkslenker; passender Adapter: A	**2800011304280**	**13042**	26

KIA - K2700 (SD) 10/99→

Wischblatt

2.7 D 3.0	59 kW 78 kW	10/99→ 06/01→10/03	AQUACTRL 2 SINGLE; Einbauposition fahrerseitig; für Linkslenker; passender Adapter: A	**2800011304280**	**13042**	26
			AQUACTRL 2 SINGLE; Einbauposition beifahrerseitig; für Linkslenker; passender Adapter: A	**2800011304280**	**13042**	26

KIA - MAGENTIS I (GD, MS) 05/01→04/07

Wischblatt

2.0 2.5 V6	100 kW 124 kW	05/01→09/05 05/01→09/05	AQUACTRL 2 SET; für Linkslenker	**2800011224280**	**12242**	10
			AQUACTRL 2 SINGLE; Einbauposition beifahrerseitig; für Linkslenker; passender Adapter: A	**2800011306280**	**13062**	27
			AQUACTRL 2 SINGLE; Einbauposition fahrerseitig; für Linkslenker; passender Adapter: A	**2800011309280**	**13092**	28
			AQUACTRL 2 SINGLE; Einbauposition beifahrerseitig; für Rechtslenker; passender Adapter: A	**2800011607260** **2800011625270**	**16072** **62527**	55 62
			AQUACTRL 2 SINGLE; Einbauposition fahrerseitig; für Rechtslenker; passender Adapter: A	**2800011610260** **2800011610270**	**16102** **61027**	56 56

KIA - MAGENTIS II (MG) 10/05→04/11

Wischblatt

1.8	97 kW	10/05→11/10	AQUACTRL 2 SINGLE; Einbauposition beifahrerseitig; für Rechtslenker; passender Adapter: A	**2800011605260**	**16052**	54
			AQUACTRL 2 SINGLE; Einbauposition fahrerseitig; für Rechtslenker; passender Adapter: A	**2800011614260**	**16142**	58
2.0 2.0	106 kW 121 kW	11/05→12/10 09/09→12/10	AQUACTRL 2 SET; für Linkslenker	**2800011209280**	**12092**	5
			AQUACTRL 2 SINGLE; Einbauposition beifahrerseitig; für Linkslenker; passender Adapter: A	**2800011304280**	**13042**	26
			AQUACTRL 2 SINGLE; Einbauposition fahrerseitig; für Linkslenker; passender Adapter: A	**2800011312280**	**13122**	29
			AQUACTRL 2 SINGLE; Einbauposition beifahrerseitig; für Rechtslenker; passender Adapter: A	**2800011605260** **2800011624270**	**16052** **62427**	54 61

→

© 2025 Continental Aftermarket & Services GmbH

KIA - MAGENTIS II (MG) 10/05→04/11

Wischblatt

2.0 2.0	106 kW 121 kW	11/05→12/10 09/09→12/10	AQUACTRL 2 SINGLE; Einbauposition fahrerseitig; für Rechtslenker; passender Adapter: A	**2800011614260** **2800011628270**	**16142** **62827**	58 63
2.0 BiFuel	103 kW	10/05→12/08	AQUACTRL 2 SINGLE; Einbauposition beifahrerseitig; für Rechtslenker; passender Adapter: A	**2800011605260**	**16052**	54
			AQUACTRL 2 SINGLE; Einbauposition fahrerseitig; für Rechtslenker; passender Adapter: A	**2800011614260**	**16142**	58
2.0 CRDi 2.0 CRDi 2.0 CRDi	100 kW 103 kW 110 kW	11/05→12/08 04/06→12/10 04/06→12/10	AQUACTRL 2 SET; für Linkslenker	**2800011209280**	**12092**	5
			AQUACTRL 2 SINGLE; Einbauposition beifahrerseitig; für Linkslenker; passender Adapter: A	**2800011304280**	**13042**	26
			AQUACTRL 2 SINGLE; Einbauposition fahrerseitig; für Linkslenker; passender Adapter: A	**2800011312280**	**13122**	29
			AQUACTRL 2 SINGLE; Einbauposition beifahrerseitig; für Rechtslenker; passender Adapter: A	**2800011605260** **2800011624270**	**16052** **62427**	54 61
			AQUACTRL 2 SINGLE; Einbauposition fahrerseitig; für Rechtslenker; passender Adapter: A	**2800011614260** **2800011628270**	**16142** **62827**	58 63
2.0 CVVT BiFuel 2.4	104 kW 119 kW	01/09→11/10 08/06→12/09	AQUACTRL 2 SET; für Linkslenker	**2800011209280**	**12092**	5
			AQUACTRL 2 SINGLE; Einbauposition beifahrerseitig; für Linkslenker; passender Adapter: A	**2800011304280**	**13042**	26
			AQUACTRL 2 SINGLE; Einbauposition fahrerseitig; für Linkslenker; passender Adapter: A	**2800011312280**	**13122**	29
2.4	120 kW	11/05→12/08	AQUACTRL 2 SINGLE; Einbauposition beifahrerseitig; für Rechtslenker; passender Adapter: A	**2800011605260**	**16052**	54
			AQUACTRL 2 SINGLE; Einbauposition fahrerseitig; für Rechtslenker; passender Adapter: A	**2800011614260**	**16142**	58
2.4	132 kW	01/09→11/10	AQUACTRL 2 SET; für Linkslenker	**2800011209280**	**12092**	5
			AQUACTRL 2 SINGLE; Einbauposition beifahrerseitig; für Linkslenker; passender Adapter: A	**2800011304280**	**13042**	26
			AQUACTRL 2 SINGLE; Einbauposition fahrerseitig; für Linkslenker; passender Adapter: A	**2800011312280**	**13122**	29
2.7 2.7 V6	138 kW 142 kW	11/05→12/10 07/09→12/10	AQUACTRL 2 SET; für Linkslenker	**2800011209280**	**12092**	5
			AQUACTRL 2 SINGLE; Einbauposition beifahrerseitig; für Linkslenker; passender Adapter: A	**2800011304280**	**13042**	26
			AQUACTRL 2 SINGLE; Einbauposition fahrerseitig; für Linkslenker; passender Adapter: A	**2800011312280**	**13122**	29
			AQUACTRL 2 SINGLE; Einbauposition beifahrerseitig; für Rechtslenker; passender Adapter: A	**2800011605260** **2800011624270**	**16052** **62427**	54 61
			AQUACTRL 2 SINGLE; Einbauposition fahrerseitig; für Rechtslenker; passender Adapter: A	**2800011614260** **2800011628270**	**16142** **62827**	58 63

KIA - NIRO I (DE) 09/16→08/22

Wischblatt

1.6 GDI Hybrid	104 kW	09/16→08/22	AQUACTRL 2 SET; für Linkslenker	**2800011221280**	**12212**	9
			AQUACTRL 2 SINGLE; Einbauposition beifahrerseitig; für Linkslenker; passender Adapter: A	**2800011302280**	**13022**	26
			AQUACTRL 2 SINGLE; Einbauposition fahrerseitig; für Linkslenker; passender Adapter: A	**2800011314280**	**13142**	30
			AQUACTRL 2 SINGLE; Einbauposition beifahrerseitig; für Rechtslenker; passender Adapter: A	**2800011602260**	**16022**	53
			AQUACTRL 2 SINGLE; Einbauposition fahrerseitig; für Rechtslenker; passender Adapter: A	**2800011616260**	**16162**	58
1.6 GDI Plug-in Hybrid	104 kW	09/16→08/22	AQUACTRL 2 SET; für Linkslenker	**2800011221280**	**12212**	9
			AQUACTRL 2 SINGLE; Einbauposition beifahrerseitig; für Linkslenker; passender Adapter: A	**2800011302280**	**13022**	26
			AQUACTRL 2 SINGLE; Einbauposition fahrerseitig; für Linkslenker; passender Adapter: A	**2800011314280**	**13142**	30
			AQUACTRL 2 SINGLE; Einbauposition beifahrerseitig; für Rechtslenker; passender Adapter: A	**2800011602260** **2800011623270**	**16022** **62327**	53 61
			AQUACTRL 2 SINGLE; Einbauposition fahrerseitig; für Rechtslenker; passender Adapter: A	**2800011616260** **2800011630270**	**16162** **63027**	58 63

© 2025 Continental Aftermarket & Services GmbH

KIA - NIRO I (DE) 09/16→08/22						
Wischblatt						
E-NIRO	100 kW	08/18→08/22	AQUACTRL 2 SET; für Linkslenker	**2800011221280**	**12212**	9
			AQUACTRL 2 SINGLE; Einbauposition beifahrerseitig; für Linkslenker; passender Adapter: A	**2800011302280**	**13022**	26
			AQUACTRL 2 SINGLE; Einbauposition fahrerseitig; für Linkslenker; passender Adapter: A	**2800011314280**	**13142**	30
			AQUACTRL 2 SINGLE; Einbauposition beifahrerseitig; für Rechtslenker; passender Adapter: A	**2800011602260**	**16022**	53
			AQUACTRL 2 SINGLE; Einbauposition fahrerseitig; für Rechtslenker; passender Adapter: A	**2800011616260**	**16162**	58
E-NIRO	150 kW	08/18→08/22	AQUACTRL 2 SET; für Linkslenker	**2800011221280**	**12212**	9
			AQUACTRL 2 SINGLE; Einbauposition beifahrerseitig; für Linkslenker; passender Adapter: A	**2800011302280**	**13022**	26
			AQUACTRL 2 SINGLE; Einbauposition fahrerseitig; für Linkslenker; passender Adapter: A	**2800011314280**	**13142**	30
			AQUACTRL 2 SINGLE; Einbauposition beifahrerseitig; für Rechtslenker; passender Adapter: A	**2800011602260** **2800011623270**	**16022** **62327**	53 61
			AQUACTRL 2 SINGLE; Einbauposition fahrerseitig; für Rechtslenker; passender Adapter: A	**2800011616260** **2800011630270**	**16162** **63027**	58 63
KIA - NIRO II (SG2) 01/22→						
Wischblatt						
1.6 GDi Hybrid 1.6 GDi Plug-in Hybrid EV	104 kW 134 kW 150 kW	04/22→ 04/22→ 05/22→	AQUACTRL 2 SET; für Linkslenker	**2800011221280**	**12212**	9
			AQUACTRL 2 SINGLE; Einbauposition beifahrerseitig; für Linkslenker; passender Adapter: A	**2800011302280**	**13022**	26
			AQUACTRL 2 SINGLE; Einbauposition fahrerseitig; für Linkslenker; passender Adapter: A	**2800011314280**	**13142**	30
			AQUACTRL 2 SINGLE; Einbauposition beifahrerseitig; für Rechtslenker; passender Adapter: A	**2800011602260**	**16022**	53
			AQUACTRL 2 SINGLE; Einbauposition fahrerseitig; für Rechtslenker; passender Adapter: A	**2800011616260**	**16162**	58
KIA - NIRO VAN (DE) 09/16→						
Wischblatt						
GDI Hybrid	104 kW	09/16→	AQUACTRL 2 SET; für Linkslenker	**2800011221280**	**12212**	9
			AQUACTRL 2 SINGLE; Einbauposition beifahrerseitig; für Linkslenker; passender Adapter: A	**2800011302280**	**13022**	26
			AQUACTRL 2 SINGLE; Einbauposition fahrerseitig; für Linkslenker; passender Adapter: A	**2800011314280**	**13142**	30
			AQUACTRL 2 SINGLE; Einbauposition beifahrerseitig; für Rechtslenker; passender Adapter: A	**2800011602260**	**16022**	53
			AQUACTRL 2 SINGLE; Einbauposition fahrerseitig; für Rechtslenker; passender Adapter: A	**2800011616260**	**16162**	58
KIA - OPIRUS (GH) 06/03→10/12						
Wischblatt						
2.7 2.7	120 kW 139 kW	10/03→09/06 10/06→02/12	AQUACTRL 2 SINGLE; Einbauposition beifahrerseitig; für Rechtslenker; passender Adapter: A	**2800011605260**	**16052**	54
			AQUACTRL 2 SINGLE; Einbauposition fahrerseitig; für Rechtslenker; passender Adapter: A	**2800011614260**	**16142**	58
3.0 GH300	138 kW	09/03→09/06	AQUACTRL 2 SET; für Linkslenker	**2800011209280**	**12092**	5
			AQUACTRL 2 SINGLE; Einbauposition beifahrerseitig; für Linkslenker; passender Adapter: A	**2800011304280**	**13042**	26
			AQUACTRL 2 SINGLE; Einbauposition fahrerseitig; für Linkslenker; passender Adapter: A	**2800011312280**	**13122**	29
			AQUACTRL 2 SINGLE; Einbauposition beifahrerseitig; für Rechtslenker; passender Adapter: A	**2800011605260**	**16052**	54
			AQUACTRL 2 SINGLE; Einbauposition fahrerseitig; für Rechtslenker; passender Adapter: A	**2800011614260**	**16142**	58
3.3	173 kW	10/06→12/07	AQUACTRL 2 SINGLE; Einbauposition beifahrerseitig; für Rechtslenker; passender Adapter: A	**2800011605260**	**16052**	54
			AQUACTRL 2 SINGLE; Einbauposition fahrerseitig; für Rechtslenker; passender Adapter: A	**2800011614260**	**16142**	58

© 2025 Continental Aftermarket & Services GmbH

KIA - OPIRUS (GH) 06/03→10/12						
Wischblatt						
3.5 3.8 V6	149 kW 196 kW	09/03→12/06 10/06→10/12	AQUACTRL 2 SET; für Linkslenker	**2800011209280**	**12092**	5
			AQUACTRL 2 SINGLE; Einbauposition beifahrerseitig; für Linkslenker; passender Adapter: A	**2800011304280**	**13042**	26
			AQUACTRL 2 SINGLE; Einbauposition fahrerseitig; für Linkslenker; passender Adapter: A	**2800011312280**	**13122**	29
			AQUACTRL 2 SINGLE; Einbauposition beifahrerseitig; für Rechtslenker; passender Adapter: A	**2800011605260** **2800011624270**	**16052** **62427**	54 61
			AQUACTRL 2 SINGLE; Einbauposition fahrerseitig; für Rechtslenker; passender Adapter: A	**2800011614260** **2800011628270**	**16142** **62827**	58 63
KIA - OPTIMA (FSGDS6B) 01/10→04/17						
Wischblatt						
1.7 CRDi 2.0 2.0 2.0 CVVL 2.0 CVVT	100 kW 125 kW 204 kW 121 kW 110 kW	03/12→12/15 03/12→12/15 09/10→12/15 03/12→12/15 01/11→12/15	AQUACTRL 2 SET; für Linkslenker	**2800011209280**	**12092**	5
			AQUACTRL 2 SINGLE; Einbauposition beifahrerseitig; für Linkslenker; passender Adapter: A	**2800011304280**	**13042**	26
			AQUACTRL 2 SINGLE; Einbauposition fahrerseitig; für Linkslenker; passender Adapter: A	**2800011312280**	**13122**	29
			AQUACTRL 2 SINGLE; Einbauposition beifahrerseitig; für Rechtslenker; passender Adapter: A	**2800011605260** **2800011624270**	**16052** **62427**	54 61
			AQUACTRL 2 SINGLE; Einbauposition fahrerseitig; für Rechtslenker; passender Adapter: A	**2800011614260** **2800011628270**	**16142** **62827**	58 63
2.0 CVVT	119 kW	12/14→12/15	AQUACTRL 2 SET; für Linkslenker	**2800011209280**	**12092**	5
			AQUACTRL 2 SINGLE; Einbauposition beifahrerseitig; für Linkslenker; passender Adapter: A	**2800011304280**	**13042**	26
			AQUACTRL 2 SINGLE; Einbauposition fahrerseitig; für Linkslenker; passender Adapter: A	**2800011312280**	**13122**	29
2.0 CVVT 2.0 CVVT Hybrid	121 kW 140 kW	03/13→12/15 12/12→12/15	AQUACTRL 2 SET; für Linkslenker	**2800011209280**	**12092**	5
			AQUACTRL 2 SINGLE; Einbauposition beifahrerseitig; für Linkslenker; passender Adapter: A	**2800011304280**	**13042**	26
			AQUACTRL 2 SINGLE; Einbauposition fahrerseitig; für Linkslenker; passender Adapter: A	**2800011312280**	**13122**	29
			AQUACTRL 2 SINGLE; Einbauposition beifahrerseitig; für Rechtslenker; passender Adapter: A	**2800011605260** **2800011624270**	**16052** **62427**	54 61
			AQUACTRL 2 SINGLE; Einbauposition fahrerseitig; für Rechtslenker; passender Adapter: A	**2800011614260** **2800011628270**	**16142** **62827**	58 63
2.4	129 kW	06/10→12/15	AQUACTRL 2 SET; für Linkslenker	**2800011209280**	**12092**	5
			AQUACTRL 2 SINGLE; Einbauposition beifahrerseitig; für Linkslenker; passender Adapter: A	**2800011304280**	**13042**	26
			AQUACTRL 2 SINGLE; Einbauposition fahrerseitig; für Linkslenker; passender Adapter: A	**2800011312280**	**13122**	29
			AQUACTRL 2 SINGLE; Einbauposition beifahrerseitig; für Rechtslenker; passender Adapter: A	**2800011605260**	**16052**	54
			AQUACTRL 2 SINGLE; Einbauposition fahrerseitig; für Rechtslenker; passender Adapter: A	**2800011614260**	**16142**	58
2.4 2.4 2.4 CVVT 2.4 Hybrid	132 kW 149 kW 132 kW 154 kW	03/12→12/15 09/10→12/15 01/12→12/15 09/11→12/15	AQUACTRL 2 SET; für Linkslenker	**2800011209280**	**12092**	5
			AQUACTRL 2 SINGLE; Einbauposition beifahrerseitig; für Linkslenker; passender Adapter: A	**2800011304280**	**13042**	26
			AQUACTRL 2 SINGLE; Einbauposition fahrerseitig; für Linkslenker; passender Adapter: A	**2800011312280**	**13122**	29
			AQUACTRL 2 SINGLE; Einbauposition beifahrerseitig; für Rechtslenker; passender Adapter: A	**2800011605260** **2800011624270**	**16052** **62427**	54 61
			AQUACTRL 2 SINGLE; Einbauposition fahrerseitig; für Rechtslenker; passender Adapter: A	**2800011614260** **2800011628270**	**16142** **62827**	58 63

© 2025 Continental Aftermarket & Services GmbH

KIA - OPTIMA (JF) 09/15→

Wischblatt

1.6 CRDi 1.6 T-GDI 1.7 CRDi 1.7 CRDi	100 kW 132 kW 99 kW 104 kW	09/18→12/19 09/18→12/19 09/16→04/18 11/15→04/18	AQUACTRL 2 SINGLE; Einbauposition beifahrerseitig; für Linkslenker; passender Adapter: A	**2800011304280**	**13042**	26
			AQUACTRL 2 SINGLE; Einbauposition fahrerseitig; für Linkslenker; passender Adapter: A	**2800011314280**	**13142**	30
			AQUACTRL 2 SINGLE; Einbauposition beifahrerseitig; für Rechtslenker; passender Adapter: A	**2800011605260**	**16052**	54
			AQUACTRL 2 SINGLE; Einbauposition fahrerseitig; für Rechtslenker; passender Adapter: A	**2800011616260**	**16162**	58
2.0 2.0 2.0 CVVL	110 kW 113 kW 120 kW	09/15→12/19 09/15→12/19 09/15→12/19	AQUACTRL 2 SINGLE; Einbauposition beifahrerseitig; für Linkslenker; passender Adapter: A	**2800011304280**	**13042**	26
			AQUACTRL 2 SINGLE; Einbauposition fahrerseitig; für Linkslenker; passender Adapter: A	**2800011314280**	**13142**	30
			AQUACTRL 2 SINGLE; Einbauposition beifahrerseitig; für Rechtslenker; passender Adapter: A	**2800011605260** **2800011624270**	**16052** **62427**	54 61
			AQUACTRL 2 SINGLE; Einbauposition fahrerseitig; für Rechtslenker; passender Adapter: A	**2800011616260** **2800011630270**	**16162** **63027**	58 63
2.0 CVVL	124 kW	09/15→12/17	AQUACTRL 2 SINGLE; Einbauposition beifahrerseitig; für Linkslenker; passender Adapter: A	**2800011304280**	**13042**	26
			AQUACTRL 2 SINGLE; Einbauposition fahrerseitig; für Linkslenker; passender Adapter: A	**2800011314280**	**13142**	30
			AQUACTRL 2 SINGLE; Einbauposition beifahrerseitig; für Rechtslenker; passender Adapter: A	**2800011605260**	**16052**	54
			AQUACTRL 2 SINGLE; Einbauposition fahrerseitig; für Rechtslenker; passender Adapter: A	**2800011616260**	**16162**	58
2.0 GDI Hybrid	151 kW	09/16→12/19	AQUACTRL 2 SINGLE; Einbauposition beifahrerseitig; für Linkslenker; passender Adapter: A	**2800011304280**	**13042**	26
			AQUACTRL 2 SINGLE; Einbauposition fahrerseitig; für Linkslenker; passender Adapter: A	**2800011314280**	**13142**	30
			AQUACTRL 2 SINGLE; Einbauposition beifahrerseitig; für Rechtslenker; passender Adapter: A	**2800011605260** **2800011624270**	**16052** **62427**	54 61
			AQUACTRL 2 SINGLE; Einbauposition fahrerseitig; für Rechtslenker; passender Adapter: A	**2800011616260** **2800011630270**	**16162** **63027**	58 63
2.0 T-GDi	175 kW	06/18→12/19	AQUACTRL 2 SINGLE; Einbauposition beifahrerseitig; für Linkslenker; passender Adapter: A	**2800011304280**	**13042**	26
			AQUACTRL 2 SINGLE; Einbauposition fahrerseitig; für Linkslenker; passender Adapter: A	**2800011314280**	**13142**	30
			AQUACTRL 2 SINGLE; Einbauposition beifahrerseitig; für Rechtslenker; passender Adapter: A	**2800011605260**	**16052**	54
			AQUACTRL 2 SINGLE; Einbauposition fahrerseitig; für Rechtslenker; passender Adapter: A	**2800011616260**	**16162**	58
2.0 T-GDi 2.4 GDI	180 kW 138 kW	09/15→12/19 09/15→12/19	AQUACTRL 2 SINGLE; Einbauposition beifahrerseitig; für Linkslenker; passender Adapter: A	**2800011304280**	**13042**	26
			AQUACTRL 2 SINGLE; Einbauposition fahrerseitig; für Linkslenker; passender Adapter: A	**2800011314280**	**13142**	30
			AQUACTRL 2 SINGLE; Einbauposition beifahrerseitig; für Rechtslenker; passender Adapter: A	**2800011605260** **2800011624270**	**16052** **62427**	54 61
			AQUACTRL 2 SINGLE; Einbauposition fahrerseitig; für Rechtslenker; passender Adapter: A	**2800011616260** **2800011630270**	**16162** **63027**	58 63
2.4 MPi	126 kW	09/15→12/19	AQUACTRL 2 SINGLE; Einbauposition beifahrerseitig; für Linkslenker; passender Adapter: A	**2800011304280**	**13042**	26
			AQUACTRL 2 SINGLE; Einbauposition fahrerseitig; für Linkslenker; passender Adapter: A	**2800011314280**	**13142**	30
			AQUACTRL 2 SINGLE; Einbauposition beifahrerseitig; für Rechtslenker; passender Adapter: A	**2800011605260**	**16052**	54
			AQUACTRL 2 SINGLE; Einbauposition fahrerseitig; für Rechtslenker; passender Adapter: A	**2800011616260**	**16162**	58

© 2025 Continental Aftermarket & Services GmbH

KIA - OPTIMA (JF) 09/15→						
Wischblatt						
2.4 MPi	131 kW	09/15→12/19	AQUACTRL 2 SINGLE; Einbauposition beifahrerseitig; für Linkslenker; passender Adapter: A	**2800011304280**	**13042**	26
			AQUACTRL 2 SINGLE; Einbauposition fahrerseitig; für Linkslenker; passender Adapter: A	**2800011314280**	**13142**	30
			AQUACTRL 2 SINGLE; Einbauposition beifahrerseitig; für Rechtslenker; passender Adapter: A	**2800011624270**	**62427**	61
			AQUACTRL 2 SINGLE; Einbauposition fahrerseitig; für Rechtslenker; passender Adapter: A	**2800011630270**	**63027**	63
KIA - OPTIMA Sportswagon (JF) 09/16→12/19						
Wischblatt						
1.6 CRDi 1.6 T-GDI 1.7 CRDi	100 kW 132 kW 99 kW	01/18→12/19 01/18→12/19 09/16→04/18	AQUACTRL 2 SINGLE; Einbauposition beifahrerseitig; für Linkslenker; passender Adapter: A	**2800011304280**	**13042**	26
			AQUACTRL 2 SINGLE; Einbauposition fahrerseitig; für Linkslenker; passender Adapter: A	**2800011314280**	**13142**	30
			AQUACTRL 2 SINGLE; Einbauposition beifahrerseitig; für Rechtslenker; passender Adapter: A	**2800011605260**	**16052**	54
			AQUACTRL 2 SINGLE; Einbauposition fahrerseitig; für Rechtslenker; passender Adapter: A	**2800011616260**	**16162**	58
1.7 CRDi 2.0 CVVL	104 kW 120 kW	09/16→04/18 09/16→12/19	AQUACTRL 2 SINGLE; Einbauposition beifahrerseitig; für Linkslenker; passender Adapter: A	**2800011304280**	**13042**	26
			AQUACTRL 2 SINGLE; Einbauposition fahrerseitig; für Linkslenker; passender Adapter: A	**2800011314280**	**13142**	30
			AQUACTRL 2 SINGLE; Einbauposition beifahrerseitig; für Rechtslenker; passender Adapter: A	**2800011605260** **2800011624270**	**16052** **62427**	54 61
			AQUACTRL 2 SINGLE; Einbauposition fahrerseitig; für Rechtslenker; passender Adapter: A	**2800011616260** **2800011630270**	**16162** **63027**	58 63
2.0 GDI Hybrid	151 kW	04/17→12/19	AQUACTRL 2 SINGLE; Einbauposition beifahrerseitig; für Linkslenker; passender Adapter: A	**2800011304280**	**13042**	26
			AQUACTRL 2 SINGLE; Einbauposition fahrerseitig; für Linkslenker; passender Adapter: A	**2800011314280**	**13142**	30
			AQUACTRL 2 SINGLE; Einbauposition beifahrerseitig; für Rechtslenker; passender Adapter: A	**2800011605260**	**16052**	54
			AQUACTRL 2 SINGLE; Einbauposition fahrerseitig; für Rechtslenker; passender Adapter: A	**2800011616260**	**16162**	58
2.0 T-GDi	180 kW	09/16→12/19	AQUACTRL 2 SINGLE; Einbauposition beifahrerseitig; für Linkslenker; passender Adapter: A	**2800011304280**	**13042**	26
			AQUACTRL 2 SINGLE; Einbauposition fahrerseitig; für Linkslenker; passender Adapter: A	**2800011314280**	**13142**	30
			AQUACTRL 2 SINGLE; Einbauposition beifahrerseitig; für Rechtslenker; passender Adapter: A	**2800011605260** **2800011624270**	**16052** **62427**	54 61
			AQUACTRL 2 SINGLE; Einbauposition fahrerseitig; für Rechtslenker; passender Adapter: A	**2800011616260** **2800011630270**	**16162** **63027**	58 63
2.0 T-GDi GT	175 kW	01/18→12/19	AQUACTRL 2 SINGLE; Einbauposition beifahrerseitig; für Linkslenker; passender Adapter: A	**2800011304280**	**13042**	26
			AQUACTRL 2 SINGLE; Einbauposition fahrerseitig; für Linkslenker; passender Adapter: A	**2800011314280**	**13142**	30
			AQUACTRL 2 SINGLE; Einbauposition beifahrerseitig; für Rechtslenker; passender Adapter: A	**2800011605260**	**16052**	54
			AQUACTRL 2 SINGLE; Einbauposition fahrerseitig; für Rechtslenker; passender Adapter: A	**2800011616260**	**16162**	58
KIA - PICANTO I (SA) 04/04→05/12						
Wischblatt						
1.0 1.0	45 kW 46 kW	04/04→04/11 09/07→04/11	AQUACTRL 2 SET; für Linkslenker	**2800011201280**	**12012**	3
			AQUACTRL 2 SINGLE; Einbauposition beifahrerseitig; für Linkslenker; passender Adapter: A	**2800011302280**	**13022**	26
			AQUACTRL 2 SINGLE; Einbauposition fahrerseitig; für Linkslenker; passender Adapter: A	**2800011309280**	**13092**	28
			REARCTRL; Einbauposition hinten	**2800011511170** **2800011511180**	**51117** **15111**	37 37

→

© 2025 Continental Aftermarket & Services GmbH

KIA - PICANTO I (SA) 04/04→05/12

Wischblatt

1.0 1.0	45 kW 46 kW	04/04→04/11 09/07→04/11	AQUACTRL 2 SINGLE; Einbauposition beifahrerseitig; für Rechtslenker; passender Adapter: A	**2800011602260** **2800011623270**	**16022** **62327**	53 61
			AQUACTRL 2 SINGLE; Einbauposition fahrerseitig; für Rechtslenker; passender Adapter: A	**2800011610260** **2800011610270**	**16102** **61027**	56 56
1.0 1.0 LPG	53 kW 45 kW	04/04→04/11 01/09→04/11	AQUACTRL 2 SET; für Linkslenker	**2800011201280**	**12012**	3
			AQUACTRL 2 SINGLE; Einbauposition beifahrerseitig; für Linkslenker; passender Adapter: A	**2800011302280**	**13022**	26
			AQUACTRL 2 SINGLE; Einbauposition fahrerseitig; für Linkslenker; passender Adapter: A	**2800011309280**	**13092**	28
			REARCTRL; Einbauposition hinten	**2800011511180**	**15111**	37
			AQUACTRL 2 SINGLE; Einbauposition beifahrerseitig; für Rechtslenker; passender Adapter: A	**2800011602260**	**16022**	53
			AQUACTRL 2 SINGLE; Einbauposition fahrerseitig; für Rechtslenker; passender Adapter: A	**2800011610260**	**16102**	56
1.1	48 kW	04/04→09/11	AQUACTRL 2 SET; für Linkslenker	**2800011201280**	**12012**	3
			AQUACTRL 2 SINGLE; Einbauposition beifahrerseitig; für Linkslenker; passender Adapter: A	**2800011302280**	**13022**	26
			AQUACTRL 2 SINGLE; Einbauposition fahrerseitig; für Linkslenker; passender Adapter: A	**2800011309280**	**13092**	28
			REARCTRL; Einbauposition hinten	**2800011511170** **2800011511180**	**51117** **15111**	37 37
			AQUACTRL 2 SINGLE; 04/11; Einbauposition beifahrerseitig; für Rechtslenker; passender Adapter: A	**2800011602260** **2800011623270**	**16022** **62327**	53 61
			AQUACTRL 2 SINGLE; 04/11; Einbauposition fahrerseitig; für Rechtslenker; passender Adapter: A	**2800011610260** **2800011610270**	**16102** **61027**	56 56
1.1 CRDi	55 kW	10/05→04/11	AQUACTRL 2 SET; für Linkslenker	**2800011201280**	**12012**	3
			AQUACTRL 2 SINGLE; Einbauposition beifahrerseitig; für Linkslenker; passender Adapter: A	**2800011302280**	**13022**	26
			AQUACTRL 2 SINGLE; Einbauposition fahrerseitig; für Linkslenker; passender Adapter: A	**2800011309280**	**13092**	28
			REARCTRL; Einbauposition hinten	**2800011511170** **2800011511180**	**51117** **15111**	37 37
			AQUACTRL 2 SINGLE; Einbauposition beifahrerseitig; für Rechtslenker; passender Adapter: A	**2800011602260** **2800011623270**	**16022** **62327**	53 61
			AQUACTRL 2 SINGLE; Einbauposition fahrerseitig; für Rechtslenker; passender Adapter: A	**2800011610260** **2800011610270**	**16102** **61027**	56 56
1.1 LPG	48 kW	01/09→04/11	AQUACTRL 2 SET; für Linkslenker	**2800011201280**	**12012**	3
			AQUACTRL 2 SINGLE; Einbauposition beifahrerseitig; für Linkslenker; passender Adapter: A	**2800011302280**	**13022**	26
			AQUACTRL 2 SINGLE; Einbauposition fahrerseitig; für Linkslenker; passender Adapter: A	**2800011309280**	**13092**	28
			REARCTRL; Einbauposition hinten	**2800011511180**	**15111**	37
			AQUACTRL 2 SINGLE; Einbauposition beifahrerseitig; für Rechtslenker; passender Adapter: A	**2800011602260**	**16022**	53
			AQUACTRL 2 SINGLE; Einbauposition fahrerseitig; für Rechtslenker; passender Adapter: A	**2800011610260**	**16102**	56

KIA - PICANTO II (TA) 05/11→04/18

Wischblatt

1.0 1.0	49 kW 51 kW	05/11→03/17 05/11→03/17	AQUACTRL 2 SET; für Linkslenker	**2800011201280**	**12012**	3
			AQUACTRL 2 SINGLE; Einbauposition beifahrerseitig; für Linkslenker; passender Adapter: A	**2800011302280**	**13022**	26
			AQUACTRL 2 SINGLE; Einbauposition fahrerseitig; für Linkslenker; passender Adapter: A	**2800011309280**	**13092**	28
			REARCTRL; Einbauposition hinten	**2800011512170** **2800011512180**	**51217** **15121**	38 38
			AQUACTRL 2 SINGLE; 02/17; Einbauposition beifahrerseitig; für Rechtslenker; passender Adapter: A	**2800011602260** **2800011623270**	**16022** **62327**	53 61

→

© 2025 Continental Aftermarket & Services GmbH

KIA - PICANTO II (TA) 05/11→04/18						
Wischblatt						
1.0 1.0	49 kW 51 kW	05/11→03/17 05/11→03/17	AQUACTRL 2 SINGLE; 02/17; Einbauposition fahrerseitig; für Rechtslenker; passender Adapter: A	**2800011610260** **2800011610270**	**16102** **61027**	56 56
1.0 Bi-Fuel	60 kW	05/11→10/14	AQUACTRL 2 SET; für Linkslenker	**2800011201280**	**12012**	3
			AQUACTRL 2 SINGLE; Einbauposition beifahrerseitig; für Linkslenker; passender Adapter: A	**2800011302280**	**13022**	26
			AQUACTRL 2 SINGLE; Einbauposition fahrerseitig; für Linkslenker; passender Adapter: A	**2800011309280**	**13092**	28
			REARCTRL; Einbauposition hinten	**2800011512170** **2800011512180**	**51217** **15121**	38 38
			AQUACTRL 2 SINGLE; Einbauposition beifahrerseitig; für Rechtslenker; passender Adapter: A	**2800011602260** **2800011623270**	**16022** **62327**	53 61
			AQUACTRL 2 SINGLE; Einbauposition fahrerseitig; für Rechtslenker; passender Adapter: A	**2800011610260** **2800011610270**	**16102** **61027**	56 56
1.0 Flex	59 kW	08/11→12/17	AQUACTRL 2 SET; für Linkslenker	**2800011201280**	**12012**	3
			AQUACTRL 2 SINGLE; Einbauposition beifahrerseitig; für Linkslenker; passender Adapter: A	**2800011302280**	**13022**	26
			AQUACTRL 2 SINGLE; Einbauposition fahrerseitig; für Linkslenker; passender Adapter: A	**2800011309280**	**13092**	28
			REARCTRL; Einbauposition hinten	**2800011512180**	**15121**	38
1.0 LPG 1.2	49 kW 63 kW	08/13→03/17 09/11→03/17	AQUACTRL 2 SET; für Linkslenker	**2800011201280**	**12012**	3
			AQUACTRL 2 SINGLE; Einbauposition beifahrerseitig; für Linkslenker; passender Adapter: A	**2800011302280**	**13022**	26
			AQUACTRL 2 SINGLE; Einbauposition fahrerseitig; für Linkslenker; passender Adapter: A	**2800011309280**	**13092**	28
			REARCTRL; Einbauposition hinten	**2800011512170** **2800011512180**	**51217** **15121**	38 38
			AQUACTRL 2 SINGLE; 02/17; Einbauposition beifahrerseitig; für Rechtslenker; passender Adapter: A	**2800011602260** **2800011623270**	**16022** **62327**	53 61
			AQUACTRL 2 SINGLE; 02/17; Einbauposition fahrerseitig; für Rechtslenker; passender Adapter: A	**2800011610260** **2800011610270**	**16102** **61027**	56 56
1.2	64 kW	09/11→02/17	AQUACTRL 2 SET; für Linkslenker	**2800011201280**	**12012**	3
			AQUACTRL 2 SINGLE; Einbauposition beifahrerseitig; für Linkslenker; passender Adapter: A	**2800011302280**	**13022**	26
			AQUACTRL 2 SINGLE; Einbauposition fahrerseitig; für Linkslenker; passender Adapter: A	**2800011309280**	**13092**	28
			REARCTRL; Einbauposition hinten	**2800011512170** **2800011512180**	**51217** **15121**	38 38
			AQUACTRL 2 SINGLE; Einbauposition beifahrerseitig; für Rechtslenker; passender Adapter: A	**2800011602260** **2800011623270**	**16022** **62327**	53 61
			AQUACTRL 2 SINGLE; Einbauposition fahrerseitig; für Rechtslenker; passender Adapter: A	**2800011610260** **2800011610270**	**16102** **61027**	56 56
KIA - PICANTO III (JA) 03/17→						
Wischblatt						
1.0	49 kW	03/17→	AQUACTRL 2 SET; für Linkslenker	**2800011213280**	**12132**	7
			AQUACTRL 2 SINGLE; Einbauposition beifahrerseitig; für Linkslenker; passender Adapter: A	**2800011300280**	**13002**	25
			AQUACTRL 2 SINGLE; Einbauposition fahrerseitig; für Linkslenker; passender Adapter: A	**2800011312280**	**13122**	29
			REARCTRL; Einbauposition hinten	**2800011536170** **2800011536180**	**53617** **15361**	49 49
			AQUACTRL 2 SINGLE; Einbauposition beifahrerseitig; für Rechtslenker; passender Adapter: A	**2800011600260** **2800011600270**	**16002** **60027**	52 52
			AQUACTRL 2 SINGLE; Einbauposition fahrerseitig; für Rechtslenker; passender Adapter: A	**2800011614260** **2800011628270**	**16142** **62827**	58 63

© 2025 Continental Aftermarket & Services GmbH

KIA - PICANTO III (JA) 03/17→

Wischblatt

1.0 1.0 LPG	51 kW 48 kW	03/17→ 11/18→	AQUACTRL 2 SET; für Linkslenker	**2800011213280**	**12132**	7
			AQUACTRL 2 SINGLE; Einbauposition beifahrerseitig; für Linkslenker; passender Adapter: A	**2800011300280**	**13002**	25
			AQUACTRL 2 SINGLE; Einbauposition fahrerseitig; für Linkslenker; passender Adapter: A	**2800011312280**	**13122**	29
			REARCTRL; Einbauposition hinten	**2800011536180**	**15361**	49
			AQUACTRL 2 SINGLE; Einbauposition beifahrerseitig; für Rechtslenker; passender Adapter: A	**2800011600260**	**16002**	52
			AQUACTRL 2 SINGLE; Einbauposition fahrerseitig; für Rechtslenker; passender Adapter: A	**2800011614260**	**16142**	58
1.0 T-GDi 1.2	74 kW 62 kW	03/17→ 03/17→	AQUACTRL 2 SET; für Linkslenker	**2800011213280**	**12132**	7
			AQUACTRL 2 SINGLE; Einbauposition beifahrerseitig; für Linkslenker; passender Adapter: A	**2800011300280**	**13002**	25
			AQUACTRL 2 SINGLE; Einbauposition fahrerseitig; für Linkslenker; passender Adapter: A	**2800011312280**	**13122**	29
			REARCTRL; Einbauposition hinten	**2800011536170** **2800011536180**	**53617** **15361**	49 49
			AQUACTRL 2 SINGLE; Einbauposition beifahrerseitig; für Rechtslenker; passender Adapter: A	**2800011600260** **2800011600270**	**16002** **60027**	52 52
			AQUACTRL 2 SINGLE; Einbauposition fahrerseitig; für Rechtslenker; passender Adapter: A	**2800011614260** **2800011628270**	**16142** **62827**	58 63
1.2	64 kW	03/17→	AQUACTRL 2 SET; für Linkslenker	**2800011213280**	**12132**	7
			AQUACTRL 2 SINGLE; Einbauposition beifahrerseitig; für Linkslenker; passender Adapter: A	**2800011300280**	**13002**	25
			AQUACTRL 2 SINGLE; Einbauposition fahrerseitig; für Linkslenker; passender Adapter: A	**2800011312280**	**13122**	29
			REARCTRL; Einbauposition hinten	**2800011536180**	**15361**	49
1.2 MPI	62 kW	07/20→	AQUACTRL 2 SET; für Linkslenker	**2800011213280**	**12132**	7
			AQUACTRL 2 SINGLE; Einbauposition beifahrerseitig; für Linkslenker; passender Adapter: A	**2800011300280**	**13002**	25
			AQUACTRL 2 SINGLE; Einbauposition fahrerseitig; für Linkslenker; passender Adapter: A	**2800011312280**	**13122**	29
			REARCTRL; Einbauposition hinten	**2800011536180**	**15361**	49
			AQUACTRL 2 SINGLE; Einbauposition beifahrerseitig; für Rechtslenker; passender Adapter: A	**2800011600260**	**16002**	52
			AQUACTRL 2 SINGLE; Einbauposition fahrerseitig; für Rechtslenker; passender Adapter: A	**2800011614260**	**16142**	58

KIA - PREGIO Bus 08/95→04/10

Wischblatt

2.5 D	69 kW	08/95→09/04	AQUACTRL 2 SINGLE; Einbauposition beifahrerseitig; für Rechtslenker; passender Adapter: A	**2800011624270**	**62427**	61
			AQUACTRL 2 SINGLE; Einbauposition fahrerseitig; für Rechtslenker; passender Adapter: A	**2800011626270**	**62627**	62

KIA - PREGIO Kasten (TB) 10/97→

Wischblatt

2.5 TCi D 2.7 D	69 kW 60 kW	09/02→ 10/97→	AQUACTRL 2 SET; für Linkslenker	**2800011230280**	**12302**	12
			AQUACTRL 2 SINGLE; Einbauposition beifahrerseitig; für Linkslenker; passender Adapter: A	**2800011304280**	**13042**	26
			AQUACTRL 2 SINGLE; Einbauposition fahrerseitig; für Linkslenker; passender Adapter: A	**2800011307280**	**13072**	27
			AQUACTRL 2 SINGLE; Einbauposition beifahrerseitig; für Rechtslenker; passender Adapter: A	**2800011624270**	**62427**	61
			AQUACTRL 2 SINGLE; Einbauposition fahrerseitig; für Rechtslenker; passender Adapter: A	**2800011626270**	**62627**	62

© 2025 Continental Aftermarket & Services GmbH

KIA - PRIDE (DA) 01/90→12/11						
Wischblatt						
1.1 i	38 kW	01/91→10/00	AQUACTRL 2 SINGLE; Einbauposition fahrerseitig; für Linkslenker; passender Adapter: A	**2800011304280**	**13042**	26
1.3	44 kW	01/90→10/00				
1.3	47 kW	10/96→05/01	AQUACTRL 2 SINGLE; Einbauposition beifahrerseitig; für Linkslenker; passender Adapter: A	**2800011304280**	**13042**	26
1.3	53 kW	01/90→09/01				
1.3	54 kW	05/94→05/97	AQUACTRL 2 SINGLE; Einbauposition beifahrerseitig; für Rechtslenker; passender Adapter: A	**2800011605260** **2800011624270**	**16052** **62427**	54 61
1.3 i	51 kW	01/90→05/97				
			AQUACTRL 2 SINGLE; Einbauposition fahrerseitig; für Rechtslenker; passender Adapter: A	**2800011605260** **2800011624270**	**16052** **62427**	54 61
KIA - PRIDE Kombi 08/98→05/01						
Wischblatt						
1.3	47 kW	08/99→05/01	AQUACTRL 2 SINGLE; Einbauposition beifahrerseitig; für Linkslenker; passender Adapter: A	**2800011304280**	**13042**	26
			AQUACTRL 2 SINGLE; Einbauposition fahrerseitig; für Linkslenker; passender Adapter: A	**2800011304280**	**13042**	26
			AQUACTRL 2 SINGLE; Einbauposition fahrerseitig; für Rechtslenker; passender Adapter: A	**2800011605260** **2800011624270**	**16052** **62427**	54 61
			AQUACTRL 2 SINGLE; Einbauposition beifahrerseitig; für Rechtslenker; passender Adapter: A	**2800011605260** **2800011624270**	**16052** **62427**	54 61
KIA - PRIDE Stufenheck 06/96→05/01						
Wischblatt						
1.3	47 kW	10/96→05/01	AQUACTRL 2 SINGLE; Einbauposition beifahrerseitig; für Rechtslenker; passender Adapter: A	**2800011605260** **2800011624270**	**16052** **62427**	54 61
			AQUACTRL 2 SINGLE; Einbauposition fahrerseitig; für Rechtslenker; passender Adapter: A	**2800011605260** **2800011624270**	**16052** **62427**	54 61
KIA - PRO CEE'D (ED) 02/08→02/13						
Wischblatt						
1.4	77 kW	02/08→09/12	AQUACTRL 2 SET; für Linkslenker	**2800011202280**	**12022**	3
1.4	80 kW	02/08→09/12	AQUACTRL 2 SINGLE; Einbauposition beifahrerseitig; für Linkslenker; passender Adapter: BC	**2800011304280**	**13042**	26
			AQUACTRL 2 SINGLE; Einbauposition fahrerseitig; für Linkslenker; passender Adapter: BC	**2800011312280**	**13122**	29
			REARCTRL; Einbauposition hinten	**2800011512170** **2800011512180**	**51217** **15121**	38 38
			AQUACTRL 2 SINGLE; 07/09 ; Einbauposition beifahrerseitig; für Rechtslenker; passender Adapter: A	**2800011605260** **2800011624270**	**16052** **62427**	54 61
			AQUACTRL 2 SINGLE; 06/09; Einbauposition beifahrerseitig; für Rechtslenker; passender Adapter: BC	**2800011605260** **2800011624270**	**16052** **62427**	54 61
			AQUACTRL 2 SINGLE; 07/09 ; Einbauposition fahrerseitig; für Rechtslenker; passender Adapter: A	**2800011614260** **2800011628270**	**16142** **62827**	58 63
			AQUACTRL 2 SINGLE; 06/09; Einbauposition fahrerseitig; für Rechtslenker; passender Adapter: BC	**2800011614260** **2800011628270**	**16142** **62827**	58 63
1.4 CVVT	66 kW	06/10→09/12	AQUACTRL 2 SET; für Linkslenker	**2800011202280**	**12022**	3
			AQUACTRL 2 SINGLE; Einbauposition beifahrerseitig; für Linkslenker; passender Adapter: BC	**2800011304280**	**13042**	26
			AQUACTRL 2 SINGLE; Einbauposition fahrerseitig; für Linkslenker; passender Adapter: BC	**2800011312280**	**13122**	29
			REARCTRL; Einbauposition hinten	**2800011512170** **2800011512180**	**51217** **15121**	38 38
			AQUACTRL 2 SINGLE; Einbauposition beifahrerseitig; für Rechtslenker; passender Adapter: A	**2800011605260** **2800011624270**	**16052** **62427**	54 61
			AQUACTRL 2 SINGLE; Einbauposition fahrerseitig; für Rechtslenker; passender Adapter: A	**2800011614260** **2800011628270**	**16142** **62827**	58 63
1.6	90 kW	02/08→09/12	AQUACTRL 2 SET; für Linkslenker	**2800011202280**	**12022**	3
1.6	93 kW	02/08→09/12	AQUACTRL 2 SINGLE; Einbauposition beifahrerseitig; für Linkslenker; passender Adapter: BC	**2800011304280**	**13042**	26
1.6 CRDi 115	85 kW	02/08→09/12				

→

© 2025 Continental Aftermarket & Services GmbH

KIA - PRO CEE'D (ED) 02/08→02/13

Wischblatt

1.6 1.6 1.6 CRDi 115	90 kW 93 kW 85 kW	02/08→09/12 02/08→09/12 02/08→09/12	AQUACTRL 2 SINGLE; Einbauposition fahrerseitig; für Linkslenker; passender Adapter: BC	**2800011312280**	**13122**	29
			REARCTRL; Einbauposition hinten	**2800011512170** **2800011512180**	**51217** **15121**	38 38
			AQUACTRL 2 SINGLE; 07/09 ; Einbauposition beifahrerseitig; für Rechtslenker; passender Adapter: A	**2800011605260** **2800011624270**	**16052** **62427**	54 61
			AQUACTRL 2 SINGLE; 06/09; Einbauposition beifahrerseitig; für Rechtslenker; passender Adapter: BC	**2800011605260** **2800011624270**	**16052** **62427**	54 61
			AQUACTRL 2 SINGLE; 07/09 ; Einbauposition fahrerseitig; für Rechtslenker; passender Adapter: A	**2800011614260** **2800011628270**	**16142** **62827**	58 63
			AQUACTRL 2 SINGLE; 06/09; Einbauposition fahrerseitig; für Rechtslenker; passender Adapter: BC	**2800011614260** **2800011628270**	**16142** **62827**	58 63
1.6 CRDi 128	94 kW	10/10→09/12	AQUACTRL 2 SET; für Linkslenker	**2800011202280**	**12022**	3
			AQUACTRL 2 SINGLE; Einbauposition beifahrerseitig; für Linkslenker; passender Adapter: BC	**2800011304280**	**13042**	26
			AQUACTRL 2 SINGLE; Einbauposition fahrerseitig; für Linkslenker; passender Adapter: BC	**2800011312280**	**13122**	29
			REARCTRL; Einbauposition hinten	**2800011512170** **2800011512180**	**51217** **15121**	38 38
			AQUACTRL 2 SINGLE; Einbauposition beifahrerseitig; für Rechtslenker; passender Adapter: A	**2800011605260** **2800011624270**	**16052** **62427**	54 61
			AQUACTRL 2 SINGLE; Einbauposition fahrerseitig; für Rechtslenker; passender Adapter: A	**2800011614260** **2800011628270**	**16142** **62827**	58 63
1.6 CRDi 90	66 kW	02/08→09/12	AQUACTRL 2 SET; für Linkslenker	**2800011202280**	**12022**	3
			AQUACTRL 2 SINGLE; Einbauposition beifahrerseitig; für Linkslenker; passender Adapter: BC	**2800011304280**	**13042**	26
			AQUACTRL 2 SINGLE; Einbauposition fahrerseitig; für Linkslenker; passender Adapter: BC	**2800011312280**	**13122**	29
			REARCTRL; Einbauposition hinten	**2800011512170** **2800011512180**	**51217** **15121**	38 38
			AQUACTRL 2 SINGLE; 07/09 ; Einbauposition beifahrerseitig; für Rechtslenker; passender Adapter: A	**2800011605260** **2800011624270**	**16052** **62427**	54 61
			AQUACTRL 2 SINGLE; 06/09; Einbauposition beifahrerseitig; für Rechtslenker; passender Adapter: BC	**2800011605260** **2800011624270**	**16052** **62427**	54 61
			AQUACTRL 2 SINGLE; 07/09 ; Einbauposition fahrerseitig; für Rechtslenker; passender Adapter: A	**2800011614260** **2800011628270**	**16142** **62827**	58 63
			AQUACTRL 2 SINGLE; 06/09; Einbauposition fahrerseitig; für Rechtslenker; passender Adapter: BC	**2800011614260** **2800011628270**	**16142** **62827**	58 63
1.6 CVVT	85 kW	02/08→09/12	AQUACTRL 2 SET; für Linkslenker	**2800011202280**	**12022**	3
			AQUACTRL 2 SINGLE; Einbauposition beifahrerseitig; für Linkslenker; passender Adapter: BC	**2800011304280**	**13042**	26
			AQUACTRL 2 SINGLE; Einbauposition fahrerseitig; für Linkslenker; passender Adapter: BC	**2800011312280**	**13122**	29
			REARCTRL; Einbauposition hinten	**2800011512180**	**15121**	38
			AQUACTRL 2 SINGLE; 07/09 ; Einbauposition beifahrerseitig; für Rechtslenker; passender Adapter: A	**2800011605260**	**16052**	54
			AQUACTRL 2 SINGLE; 06/09; Einbauposition beifahrerseitig; für Rechtslenker; passender Adapter: BC	**2800011605260**	**16052**	54
			AQUACTRL 2 SINGLE; 07/09 ; Einbauposition fahrerseitig; für Rechtslenker; passender Adapter: A	**2800011614260**	**16142**	58

→

© 2025 Continental Aftermarket & Services GmbH

KIA - PRO CEE'D (ED) 02/08→02/13

Wischblatt

1.6 CVVT	85 kW	02/08→09/12	AQUACTRL 2 SINGLE; 06/09; Einbauposition fahrerseitig; für Rechtslenker; passender Adapter: BC	**2800011614260**	**16142**	58
1.6 CVVT	92 kW	10/10→02/13	AQUACTRL 2 SET; für Linkslenker	**2800011202280**	**12022**	3
			AQUACTRL 2 SINGLE; Einbauposition beifahrerseitig; für Linkslenker; passender Adapter: BC	**2800011304280**	**13042**	26
			AQUACTRL 2 SINGLE; Einbauposition fahrerseitig; für Linkslenker; passender Adapter: BC	**2800011312280**	**13122**	29
			REARCTRL; Einbauposition hinten	**2800011512170** **2800011512180**	**51217** **15121**	38 38
			AQUACTRL 2 SINGLE; Einbauposition beifahrerseitig; für Rechtslenker; passender Adapter: A	**2800011605260** **2800011624270**	**16052** **62427**	54 61
			AQUACTRL 2 SINGLE; Einbauposition fahrerseitig; für Rechtslenker; passender Adapter: A	**2800011614260** **2800011628270**	**16142** **62827**	58 63
2.0 2.0 CRDi 140 2.0 LPG	105 kW 103 kW 105 kW	02/08→09/12 02/08→09/12 01/09→12/09	AQUACTRL 2 SET; für Linkslenker	**2800011202280**	**12022**	3
			AQUACTRL 2 SINGLE; Einbauposition beifahrerseitig; für Linkslenker; passender Adapter: BC	**2800011304280**	**13042**	26
			AQUACTRL 2 SINGLE; Einbauposition fahrerseitig; für Linkslenker; passender Adapter: BC	**2800011312280**	**13122**	29
			REARCTRL; Einbauposition hinten	**2800011512170** **2800011512180**	**51217** **15121**	38 38
			AQUACTRL 2 SINGLE; 07/09 ; Einbauposition beifahrerseitig; für Rechtslenker; passender Adapter: A	**2800011605260** **2800011624270**	**16052** **62427**	54 61
			AQUACTRL 2 SINGLE; 06/09; Einbauposition beifahrerseitig; für Rechtslenker; passender Adapter: BC	**2800011605260** **2800011624270**	**16052** **62427**	54 61
			AQUACTRL 2 SINGLE; 07/09 ; Einbauposition fahrerseitig; für Rechtslenker; passender Adapter: A	**2800011614260** **2800011628270**	**16142** **62827**	58 63
			AQUACTRL 2 SINGLE; 06/09; Einbauposition fahrerseitig; für Rechtslenker; passender Adapter: BC	**2800011614260** **2800011628270**	**16142** **62827**	58 63

KIA - PRO CEE'D (JD) 03/13→07/18

Wischblatt

1.0 T-GDI 1.0 T-GDI 1.4 CRDi 90 1.4 CVVT	74 kW 88 kW 66 kW 73 kW	07/15→07/18 07/15→07/18 03/13→07/18 03/13→07/15	AQUACTRL 2 SET; für Linkslenker	**2800011220280**	**12202**	8
			AQUACTRL 2 SINGLE; Einbauposition beifahrerseitig; für Linkslenker; passender Adapter: A	**2800011300280**	**13002**	25
			AQUACTRL 2 SINGLE; Einbauposition fahrerseitig; für Linkslenker; passender Adapter: A	**2800011314280**	**13142**	30
			REARCTRL; Einbauposition hinten	**2800011534170** **2800011534180**	**53417** **15341**	48 48
			AQUACTRL 2 SINGLE; Einbauposition beifahrerseitig; für Rechtslenker; passender Adapter: A	**2800011600260** **2800011600270**	**16002** **60027**	52 52
			AQUACTRL 2 SINGLE; Einbauposition fahrerseitig; für Rechtslenker; passender Adapter: A	**2800011616260** **2800011630270**	**16162** **63027**	58 63
1.4 CVVT 1.4 MPI	74 kW 73 kW	07/13→07/18 07/13→07/18	AQUACTRL 2 SET; für Linkslenker	**2800011220280**	**12202**	8
			AQUACTRL 2 SINGLE; Einbauposition beifahrerseitig; für Linkslenker; passender Adapter: A	**2800011300280**	**13002**	25
			AQUACTRL 2 SINGLE; Einbauposition fahrerseitig; für Linkslenker; passender Adapter: A	**2800011314280**	**13142**	30
			REARCTRL; Einbauposition hinten	**2800011534180**	**15341**	48
			AQUACTRL 2 SINGLE; Einbauposition beifahrerseitig; für Rechtslenker; passender Adapter: A	**2800011600260**	**16002**	52
			AQUACTRL 2 SINGLE; Einbauposition fahrerseitig; für Rechtslenker; passender Adapter: A	**2800011616260**	**16162**	58
1.4 MPI 1.6 CRDi 110 1.6 CRDi 128 1.6 CRDi 136	74 kW 81 kW 94 kW 100 kW	04/15→07/18 03/13→07/18 03/13→07/15 07/15→07/18	AQUACTRL 2 SET; für Linkslenker	**2800011220280**	**12202**	8
			AQUACTRL 2 SINGLE; Einbauposition beifahrerseitig; für Linkslenker; passender Adapter: A	**2800011300280**	**13002**	25
			AQUACTRL 2 SINGLE; Einbauposition fahrerseitig; für Linkslenker; passender Adapter: A	**2800011314280**	**13142**	30

→

© 2025 Continental Aftermarket & Services GmbH

KIA - PRO CEE'D (JD) 03/13→07/18

Wischblatt

1.4 MPI 1.6 CRDi 110 1.6 CRDi 128 1.6 CRDi 136	74 kW 81 kW 94 kW 100 kW	04/15→07/18 03/13→07/18 03/13→07/15 07/15→07/18	REARCTRL; Einbauposition hinten	**2800011534170** **2800011534180**	**53417** **15341**	48 48
			AQUACTRL 2 SINGLE; Einbauposition beifahrerseitig; für Rechtslenker; passender Adapter: A	**2800011600260** **2800011600270**	**16002** **60027**	52 52
			AQUACTRL 2 SINGLE; Einbauposition fahrerseitig; für Rechtslenker; passender Adapter: A	**2800011616260** **2800011630270**	**16162** **63027**	58 63
1.6 CVVT	95 kW	03/13→07/18	AQUACTRL 2 SET; für Linkslenker	**2800011220280**	**12202**	8
			AQUACTRL 2 SINGLE; Einbauposition beifahrerseitig; für Linkslenker; passender Adapter: A	**2800011300280**	**13002**	25
			AQUACTRL 2 SINGLE; Einbauposition fahrerseitig; für Linkslenker; passender Adapter: A	**2800011314280**	**13142**	30
			REARCTRL; Einbauposition hinten	**2800011534180**	**15341**	48
			AQUACTRL 2 SINGLE; Einbauposition beifahrerseitig; für Rechtslenker; passender Adapter: A	**2800011600260**	**16002**	52
			AQUACTRL 2 SINGLE; Einbauposition fahrerseitig; für Rechtslenker; passender Adapter: A	**2800011616260**	**16162**	58
1.6 GDI 1.6 GT	99 kW 150 kW	03/13→07/18 06/13→07/18	AQUACTRL 2 SET; für Linkslenker	**2800011220280**	**12202**	8
			AQUACTRL 2 SINGLE; Einbauposition beifahrerseitig; für Linkslenker; passender Adapter: A	**2800011300280**	**13002**	25
			AQUACTRL 2 SINGLE; Einbauposition fahrerseitig; für Linkslenker; passender Adapter: A	**2800011314280**	**13142**	30
			REARCTRL; Einbauposition hinten	**2800011534170** **2800011534180**	**53417** **15341**	48 48
			AQUACTRL 2 SINGLE; Einbauposition beifahrerseitig; für Rechtslenker; passender Adapter: A	**2800011600260** **2800011600270**	**16002** **60027**	52 52
			AQUACTRL 2 SINGLE; Einbauposition fahrerseitig; für Rechtslenker; passender Adapter: A	**2800011616260** **2800011630270**	**16162** **63027**	58 63

KIA - PRO CEE'D Hatchback Van (JD) 03/12→07/18

Wischblatt

1.0 T-GDi	88 kW	05/15→07/18	AQUACTRL 2 SINGLE; Einbauposition beifahrerseitig; für Rechtslenker; passender Adapter: A	**2800011600260**	**16002**	52
			AQUACTRL 2 SINGLE; Einbauposition fahrerseitig; für Rechtslenker; passender Adapter: A	**2800011616260**	**16162**	58
1.4 CRDi 1.4 CVVT	66 kW 73 kW	05/15→07/18 05/12→07/18	AQUACTRL 2 SET; für Linkslenker	**2800011220280**	**12202**	8
			AQUACTRL 2 SINGLE; Einbauposition beifahrerseitig; für Linkslenker; passender Adapter: A	**2800011300280**	**13002**	25
			AQUACTRL 2 SINGLE; Einbauposition fahrerseitig; für Linkslenker; passender Adapter: A	**2800011314280**	**13142**	30
			REARCTRL; Einbauposition hinten	**2800011534180**	**15341**	48
			AQUACTRL 2 SINGLE; Einbauposition beifahrerseitig; für Rechtslenker; passender Adapter: A	**2800011600260**	**16002**	52
			AQUACTRL 2 SINGLE; Einbauposition fahrerseitig; für Rechtslenker; passender Adapter: A	**2800011616260**	**16162**	58
1.4 MPI	74 kW	05/15→07/18	AQUACTRL 2 SINGLE; Einbauposition beifahrerseitig; für Rechtslenker; passender Adapter: A	**2800011600260**	**16002**	52
			AQUACTRL 2 SINGLE; Einbauposition fahrerseitig; für Rechtslenker; passender Adapter: A	**2800011616260**	**16162**	58
1.6 CRDi	94 kW	10/12→07/18	AQUACTRL 2 SET; für Linkslenker	**2800011220280**	**12202**	8
			AQUACTRL 2 SINGLE; Einbauposition beifahrerseitig; für Linkslenker; passender Adapter: A	**2800011300280**	**13002**	25
			AQUACTRL 2 SINGLE; Einbauposition fahrerseitig; für Linkslenker; passender Adapter: A	**2800011314280**	**13142**	30
			REARCTRL; Einbauposition hinten	**2800011534180**	**15341**	48
			AQUACTRL 2 SINGLE; Einbauposition beifahrerseitig; für Rechtslenker; passender Adapter: A	**2800011600260**	**16002**	52
			AQUACTRL 2 SINGLE; Einbauposition fahrerseitig; für Rechtslenker; passender Adapter: A	**2800011616260**	**16162**	58
1.6 CRDI	100 kW	05/15→07/18	AQUACTRL 2 SINGLE; Einbauposition beifahrerseitig; für Rechtslenker; passender Adapter: A	**2800011600260**	**16002**	52
			AQUACTRL 2 SINGLE; Einbauposition fahrerseitig; für Rechtslenker; passender Adapter: A	**2800011616260**	**16162**	58

© 2025 Continental Aftermarket & Services GmbH

KIA - PRO CEE'D Hatchback Van (JD) 03/12→07/18

Wischblatt

1.6 GDI	99 kW	04/15→07/18	AQUACTRL 2 SET; für Linkslenker	2800011220280	12202	8
			AQUACTRL 2 SINGLE; Einbauposition beifahrerseitig; für Linkslenker; passender Adapter: A	2800011300280	13002	25
			AQUACTRL 2 SINGLE; Einbauposition fahrerseitig; für Linkslenker; passender Adapter: A	2800011314280	13142	30
			REARCTRL; Einbauposition hinten	2800011534180	15341	48
			AQUACTRL 2 SINGLE; Einbauposition beifahrerseitig; für Rechtslenker; passender Adapter: A	2800011600260	16002	52
			AQUACTRL 2 SINGLE; Einbauposition fahrerseitig; für Rechtslenker; passender Adapter: A	2800011616260	16162	58

KIA - PROCEED (CD) 10/18→

Wischblatt

1.0 T-GDI	88 kW	10/18→	AQUACTRL 2 SET; für Linkslenker	2800011221280	12212	9
1.4 T-GDI	103 kW	10/18→12/20	AQUACTRL 2 SINGLE; Einbauposition beifahrerseitig; für Linkslenker; passender Adapter: A	2800011302280	13022	26
1.5 T-GDI	118 kW	01/21→	AQUACTRL 2 SINGLE; Einbauposition fahrerseitig; für Linkslenker; passender Adapter: A	2800011314280	13142	30
1.5 T-GDI Eco-Dynamics+	118 kW	01/21→	AQUACTRL 2 SINGLE; Einbauposition beifahrerseitig; für Rechtslenker; passender Adapter: A	2800011602260	16022	53
1.6 CRDi 136	100 kW	10/18→	AQUACTRL 2 SINGLE; Einbauposition fahrerseitig; für Rechtslenker; passender Adapter: A	2800011616260	16162	58
1.6 CRDi 136 Eco-Dynamics+	100 kW	12/19→				
1.6 T-GDI	147 kW	10/18→				
1.6 T-GDI GT	150 kW	10/18→				

KIA - PROCEED Combi Van (CD) 10/18→

Wischblatt

1.4 T-GDI	103 kW	10/18→12/20	AQUACTRL 2 SET; für Linkslenker	2800011221280	12212	9
1.6 CRDI 136	100 kW	10/18→	AQUACTRL 2 SINGLE; Einbauposition beifahrerseitig; für Linkslenker; passender Adapter: A	2800011302280	13022	26
1.6 T-GDI GT	150 kW	10/18→	AQUACTRL 2 SINGLE; Einbauposition fahrerseitig; für Linkslenker; passender Adapter: A	2800011314280	13142	30
			AQUACTRL 2 SINGLE; Einbauposition beifahrerseitig; für Rechtslenker; passender Adapter: A	2800011602260	16022	53
			AQUACTRL 2 SINGLE; Einbauposition fahrerseitig; für Rechtslenker; passender Adapter: A	2800011616260	16162	58

KIA - QUORIS I (KH) 04/12→

Wischblatt

3.8	213 kW	01/13→	AQUACTRL 2 SINGLE; Einbauposition beifahrerseitig; passender Adapter: A; für Rechtslenker	2800011607260	16072	55
3.8	216 kW	03/17→	AQUACTRL 2 SINGLE; Einbauposition fahrerseitig; passender Adapter: A; für Rechtslenker	2800011614260	16142	58
3.8 GDI	232 kW	07/14→				
3.8 GDI	246 kW	04/15→				
5.0 GDI	224 kW	01/17→				
5.0 GDI	312 kW	05/15→				

KIA - RETONA Geländewagen geschlossen (FK) 06/99→12/01

Wischblatt

2.0 16V	94 kW	05/00→12/01	AQUACTRL 2 SINGLE; Einbauposition fahrerseitig; für Linkslenker; passender Adapter: A	2800011300280	13002	25
2.0 TD	61 kW	06/99→12/01	AQUACTRL 2 SINGLE; Einbauposition beifahrerseitig; für Linkslenker; passender Adapter: A	2800011300280	13002	25
			AQUACTRL 2 SINGLE; Einbauposition beifahrerseitig; für Rechtslenker; passender Adapter: A	2800011600260 2800011600270	16002 60027	52 52
			AQUACTRL 2 SINGLE; Einbauposition fahrerseitig; für Rechtslenker; passender Adapter: A	2800011600260 2800011600270	16002 60027	52 52

KIA - RIO I Schrägheck (DC) 07/00→04/06

Wischblatt

1.3	55 kW	08/00→02/05	AQUACTRL 2 SET; für Linkslenker	2800011230280	12302	12
1.3	60 kW	08/00→02/05	AQUACTRL 2 SINGLE; Einbauposition beifahrerseitig; für Linkslenker; passender Adapter: A	2800011304280	13042	26
1.5 16V	71 kW	09/02→02/05	AQUACTRL 2 SINGLE; Einbauposition fahrerseitig; für Linkslenker; passender Adapter: A	2800011307280	13072	27
1.5 16V	72 kW	08/00→02/05				

→

© 2025 Continental Aftermarket & Services GmbH

KIA - RIO I Schrägheck (DC) 07/00→04/06

Wischblatt

1.3	55 kW	08/00→02/05	REARCTRL; Einbauposition hinten	**2800011539170**	**53917**	51
1.3	60 kW	08/00→02/05		**2800011539180**	**15391**	51
1.5 16V	71 kW	09/02→02/05	AQUACTRL 2 SINGLE; Einbauposition beifahrerseitig; für Rechtslenker; passender Adapter: A	**2800011605260**	**16052**	54
1.5 16V	72 kW	08/00→02/05		**2800011624270**	**62427**	61
			AQUACTRL 2 SINGLE; Einbauposition fahrerseitig; für Rechtslenker; passender Adapter: A	**2800011608260**	**16082**	55
				2800011626270	**62627**	62

KIA - RIO I Stufenheck (DC_) 07/00→04/06

Wischblatt

1.3	55 kW	09/00→02/05	AQUACTRL 2 SET; für Linkslenker	**2800011230280**	**12302**	12
1.3	60 kW	08/02→02/05	AQUACTRL 2 SINGLE; Einbauposition beifahrerseitig; für Linkslenker; passender Adapter: A	**2800011304280**	**13042**	26
			AQUACTRL 2 SINGLE; Einbauposition fahrerseitig; für Linkslenker; passender Adapter: A	**2800011307280**	**13072**	27
			AQUACTRL 2 SINGLE; Einbauposition beifahrerseitig; für Rechtslenker; passender Adapter: A	**2800011605260**	**16052**	54
				2800011624270	**62427**	61
			AQUACTRL 2 SINGLE; Einbauposition fahrerseitig; für Rechtslenker; passender Adapter: A	**2800011608260**	**16082**	55
				2800011626270	**62627**	62
1.5	70 kW	09/02→02/05	AQUACTRL 2 SET; für Linkslenker	**2800011230280**	**12302**	12
1.5 16V	71 kW	09/02→02/05	AQUACTRL 2 SINGLE; Einbauposition beifahrerseitig; für Linkslenker; passender Adapter: A	**2800011304280**	**13042**	26
			AQUACTRL 2 SINGLE; Einbauposition fahrerseitig; für Linkslenker; passender Adapter: A	**2800011307280**	**13072**	27
			AQUACTRL 2 SINGLE; Einbauposition beifahrerseitig; für Rechtslenker; passender Adapter: A	**2800011605260**	**16052**	54
			AQUACTRL 2 SINGLE; Einbauposition fahrerseitig; für Rechtslenker; passender Adapter: A	**2800011608260**	**16082**	55
1.5 16V	72 kW	09/00→02/05	AQUACTRL 2 SET; für Linkslenker	**2800011230280**	**12302**	12
			AQUACTRL 2 SINGLE; Einbauposition beifahrerseitig; für Linkslenker; passender Adapter: A	**2800011304280**	**13042**	26
			AQUACTRL 2 SINGLE; Einbauposition fahrerseitig; für Linkslenker; passender Adapter: A	**2800011307280**	**13072**	27
			AQUACTRL 2 SINGLE; Einbauposition beifahrerseitig; für Rechtslenker; passender Adapter: A	**2800011605260**	**16052**	54
				2800011624270	**62427**	61
			AQUACTRL 2 SINGLE; Einbauposition fahrerseitig; für Rechtslenker; passender Adapter: A	**2800011608260**	**16082**	55
				2800011626270	**62627**	62

KIA - RIO II (JB) 03/05→12/11

Wischblatt

1.4	55 kW	01/10→12/11	AQUACTRL 2 SET; für Linkslenker	**2800011201280**	**12012**	3
			AQUACTRL 2 SINGLE; Einbauposition beifahrerseitig; für Linkslenker; passender Adapter: A	**2800011302280**	**13022**	26
			AQUACTRL 2 SINGLE; Einbauposition fahrerseitig; für Linkslenker; passender Adapter: A	**2800011309280**	**13092**	28
			REARCTRL; Einbauposition hinten	**2800011526180**	**15261**	45
			AQUACTRL 2 SINGLE; Einbauposition beifahrerseitig; für Rechtslenker; passender Adapter: A	**2800011602260**	**16022**	53
			AQUACTRL 2 SINGLE; Einbauposition fahrerseitig; für Rechtslenker; passender Adapter: A	**2800011610260**	**16102**	56
1.4 16V	71 kW	03/05→12/11	AQUACTRL 2 SET; für Linkslenker	**2800011201280**	**12012**	3
1.5 CRDi	65 kW	06/08→12/11	AQUACTRL 2 SINGLE; Einbauposition beifahrerseitig; für Linkslenker; passender Adapter: A	**2800011302280**	**13022**	26
1.5 CRDi	81 kW	03/05→12/11				
1.6 CVVT	82 kW	03/05→12/11	AQUACTRL 2 SINGLE; Einbauposition fahrerseitig; für Linkslenker; passender Adapter: A	**2800011309280**	**13092**	28
			REARCTRL; Einbauposition hinten	**2800011526170**	**52617**	45
				2800011526180	**15261**	45
			AQUACTRL 2 SINGLE; Einbauposition beifahrerseitig; für Rechtslenker; passender Adapter: A	**2800011602260**	**16022**	53
				2800011623270	**62327**	61
			AQUACTRL 2 SINGLE; Einbauposition fahrerseitig; für Rechtslenker; passender Adapter: A	**2800011610260**	**16102**	56
				2800011610270	**61027**	56

© 2025 Continental Aftermarket & Services GmbH

KIA - RIO II Stufenheck (JB) 03/05→12/11

Wischblatt

1.4 16V 1.5 CRDi 1.5 CRDi 1.6 16V	71 kW 65 kW 81 kW 82 kW	03/05→12/11 06/08→12/11 03/05→12/11 03/05→12/11	AQUACTRL 2 SET; für Linkslenker	**2800011201280**	**12012**	3
			AQUACTRL 2 SINGLE; Einbauposition beifahrerseitig; für Linkslenker; passender Adapter: A	**2800011302280**	**13022**	26
			AQUACTRL 2 SINGLE; Einbauposition fahrerseitig; für Linkslenker; passender Adapter: A	**2800011309280**	**13092**	28
			AQUACTRL 2 SINGLE; Einbauposition beifahrerseitig; passender Adapter: A; für Rechtslenker	**2800011602260** **2800011623270**	**16022** **62327**	53 61
			AQUACTRL 2 SINGLE; Einbauposition fahrerseitig; für Rechtslenker; passender Adapter: A	**2800011610260** **2800011610270**	**16102** **61027**	56 56
MPI HEV	71 kW	03/05→12/10	AQUACTRL 2 SINGLE; Einbauposition beifahrerseitig; passender Adapter: A; für Rechtslenker	**2800011602260**	**16022**	53
			AQUACTRL 2 SINGLE; Einbauposition fahrerseitig; für Rechtslenker; passender Adapter: A	**2800011610260**	**16102**	56

KIA - RIO III (UB) 09/11→12/17

Wischblatt

1.1 CRDi	55 kW	09/11→12/17	AQUACTRL 2 SET; für Linkslenker	**2800011221280**	**12212**	9
			AQUACTRL 2 SINGLE; Einbauposition beifahrerseitig; für Linkslenker; passender Adapter: A	**2800011302280**	**13022**	26
			AQUACTRL 2 SINGLE; Einbauposition fahrerseitig; für Linkslenker; passender Adapter: A	**2800011314280**	**13142**	30
			AQUACTRL 2 SINGLE; Einbauposition beifahrerseitig; für Rechtslenker; passender Adapter: A	**2800011602260** **2800011623270**	**16022** **62327**	53 61
			AQUACTRL 2 SINGLE; Einbauposition fahrerseitig; für Rechtslenker; passender Adapter: A	**2800011616260** **2800011630270**	**16162** **63027**	58 63
1.2 1.25	51 kW 64 kW	09/11→12/17 11/14→12/17	AQUACTRL 2 SET; für Linkslenker	**2800011221280**	**12212**	9
			AQUACTRL 2 SINGLE; Einbauposition beifahrerseitig; für Linkslenker; passender Adapter: A	**2800011302280**	**13022**	26
			AQUACTRL 2 SINGLE; Einbauposition fahrerseitig; für Linkslenker; passender Adapter: A	**2800011314280**	**13142**	30
			AQUACTRL 2 SINGLE; Einbauposition beifahrerseitig; für Rechtslenker; passender Adapter: A	**2800011602260**	**16022**	53
			AQUACTRL 2 SINGLE; Einbauposition fahrerseitig; für Rechtslenker; passender Adapter: A	**2800011616260**	**16162**	58
1.25 CVVT	63 kW	09/11→12/17	AQUACTRL 2 SET; für Linkslenker	**2800011221280**	**12212**	9
			AQUACTRL 2 SINGLE; Einbauposition beifahrerseitig; für Linkslenker; passender Adapter: A	**2800011302280**	**13022**	26
			AQUACTRL 2 SINGLE; Einbauposition fahrerseitig; für Linkslenker; passender Adapter: A	**2800011314280**	**13142**	30
			AQUACTRL 2 SINGLE; Einbauposition beifahrerseitig; für Rechtslenker; passender Adapter: A	**2800011602260** **2800011623270**	**16022** **62327**	53 61
			AQUACTRL 2 SINGLE; Einbauposition fahrerseitig; für Rechtslenker; passender Adapter: A	**2800011616260** **2800011630270**	**16162** **63027**	58 63
1.25 CVVT	65 kW	09/11→12/17	AQUACTRL 2 SET; für Linkslenker	**2800011221280**	**12212**	9
			AQUACTRL 2 SINGLE; Einbauposition beifahrerseitig; für Linkslenker; passender Adapter: A	**2800011302280**	**13022**	26
			AQUACTRL 2 SINGLE; Einbauposition fahrerseitig; für Linkslenker; passender Adapter: A	**2800011314280**	**13142**	30
			AQUACTRL 2 SINGLE; Einbauposition beifahrerseitig; für Rechtslenker; passender Adapter: A	**2800011602260**	**16022**	53
			AQUACTRL 2 SINGLE; Einbauposition fahrerseitig; für Rechtslenker; passender Adapter: A	**2800011616260**	**16162**	58
1.25 LPG 1.2 CVVT 1.4 CRDi	63 kW 62 kW 66 kW	09/11→12/17 09/11→12/17 09/11→12/17	AQUACTRL 2 SET; für Linkslenker	**2800011221280**	**12212**	9
			AQUACTRL 2 SINGLE; Einbauposition beifahrerseitig; für Linkslenker; passender Adapter: A	**2800011302280**	**13022**	26
			AQUACTRL 2 SINGLE; Einbauposition fahrerseitig; für Linkslenker; passender Adapter: A	**2800011314280**	**13142**	30
			AQUACTRL 2 SINGLE; Einbauposition beifahrerseitig; für Rechtslenker; passender Adapter: A	**2800011602260** **2800011623270**	**16022** **62327**	53 61
			AQUACTRL 2 SINGLE; Einbauposition fahrerseitig; für Rechtslenker; passender Adapter: A	**2800011616260** **2800011630270**	**16162** **63027**	58 63

© 2025 Continental Aftermarket & Services GmbH

KIA - RIO III (UB) 09/11→12/17						
Wischblatt						
1.4 CVVT	78 kW	09/11→12/17	AQUACTRL 2 SET; für Linkslenker	**2800011221280**	**12212**	9
			AQUACTRL 2 SINGLE; Einbauposition beifahrerseitig; für Linkslenker; passender Adapter: A	**2800011302280**	**13022**	26
			AQUACTRL 2 SINGLE; Einbauposition fahrerseitig; für Linkslenker; passender Adapter: A	**2800011314280**	**13142**	30
1.4 CVVT 1.4 CVVT	79 kW 80 kW	09/11→12/17 09/11→12/17	AQUACTRL 2 SET; für Linkslenker	**2800011221280**	**12212**	9
			AQUACTRL 2 SINGLE; Einbauposition beifahrerseitig; für Linkslenker; passender Adapter: A	**2800011302280**	**13022**	26
			AQUACTRL 2 SINGLE; Einbauposition fahrerseitig; für Linkslenker; passender Adapter: A	**2800011314280**	**13142**	30
			AQUACTRL 2 SINGLE; Einbauposition beifahrerseitig; für Rechtslenker; passender Adapter: A	**2800011602260** **2800011623270**	**16022** **62327**	53 61
			AQUACTRL 2 SINGLE; Einbauposition fahrerseitig; für Rechtslenker; passender Adapter: A	**2800011616260** **2800011630270**	**16162** **63027**	58 63
1.6	103 kW	09/12→12/17	AQUACTRL 2 SINGLE; Einbauposition beifahrerseitig; für Rechtslenker; passender Adapter: A	**2800011602260**	**16022**	53
			AQUACTRL 2 SINGLE; Einbauposition fahrerseitig; für Rechtslenker; passender Adapter: A	**2800011616260**	**16162**	58
1.6 CVVT	90 kW	06/12→12/17	AQUACTRL 2 SET; für Linkslenker	**2800011221280**	**12212**	9
			AQUACTRL 2 SINGLE; Einbauposition beifahrerseitig; für Linkslenker; passender Adapter: A	**2800011302280**	**13022**	26
			AQUACTRL 2 SINGLE; Einbauposition fahrerseitig; für Linkslenker; passender Adapter: A	**2800011314280**	**13142**	30
			AQUACTRL 2 SINGLE; Einbauposition beifahrerseitig; für Rechtslenker; passender Adapter: A	**2800011602260** **2800011623270**	**16022** **62327**	53 61
			AQUACTRL 2 SINGLE; Einbauposition fahrerseitig; für Rechtslenker; passender Adapter: A	**2800011616260** **2800011630270**	**16162** **63027**	58 63
KIA - RIO III Hatchback Van (UB) 09/11→						
Wischblatt						
1.1 CRDi 1.2 CVVT 1.4 CRDi 1.4 CVVT	55 kW 63 kW 66 kW 80 kW	09/11→ 04/15→12/17 04/15→ 04/15→	AQUACTRL 2 SET; für Linkslenker	**2800011221280**	**12212**	9
			AQUACTRL 2 SINGLE; Einbauposition beifahrerseitig; für Linkslenker; passender Adapter: A	**2800011302280**	**13022**	26
			AQUACTRL 2 SINGLE; Einbauposition fahrerseitig; für Linkslenker; passender Adapter: A	**2800011314280**	**13142**	30
			AQUACTRL 2 SINGLE; Einbauposition beifahrerseitig; für Rechtslenker; passender Adapter: A	**2800011602260**	**16022**	53
			AQUACTRL 2 SINGLE; Einbauposition fahrerseitig; für Rechtslenker; passender Adapter: A	**2800011616260**	**16162**	58
KIA - RIO III Stufenheck (UB) 09/10→12/17						
Wischblatt						
1.25 CVVT	61 kW	04/15→12/17	AQUACTRL 2 SET; für Linkslenker	**2800011221280**	**12212**	9
			AQUACTRL 2 SINGLE; Einbauposition beifahrerseitig; für Linkslenker; passender Adapter: A	**2800011302280**	**13022**	26
			AQUACTRL 2 SINGLE; Einbauposition fahrerseitig; für Linkslenker; passender Adapter: A	**2800011314280**	**13142**	30
1.25 CVVT 1.25 CVVT 1.2 CVVT 1.4 CVVT 1.4 CVVT	63 kW 65 kW 64 kW 79 kW 80 kW	10/11→12/17 06/11→12/17 11/14→12/17 06/11→12/17 10/11→12/17	AQUACTRL 2 SET; für Linkslenker	**2800011221280**	**12212**	9
			AQUACTRL 2 SINGLE; Einbauposition beifahrerseitig; für Linkslenker; passender Adapter: A	**2800011302280**	**13022**	26
			AQUACTRL 2 SINGLE; Einbauposition fahrerseitig; für Linkslenker; passender Adapter: A	**2800011314280**	**13142**	30
			AQUACTRL 2 SINGLE; Einbauposition beifahrerseitig; für Rechtslenker; passender Adapter: A	**2800011602260** **2800011623270**	**16022** **62327**	53 61
			AQUACTRL 2 SINGLE; Einbauposition fahrerseitig; für Rechtslenker; passender Adapter: A	**2800011616260** **2800011630270**	**16162** **63027**	58 63
1.6	103 kW	06/11→12/17	AQUACTRL 2 SINGLE; Einbauposition beifahrerseitig; für Rechtslenker; passender Adapter: A	**2800011602260**	**16022**	53
			AQUACTRL 2 SINGLE; Einbauposition fahrerseitig; für Rechtslenker; passender Adapter: A	**2800011616260**	**16162**	58

© 2025 Continental Aftermarket & Services GmbH

					Continental	
KIA - RIO III Stufenheck (UB) 09/10→12/17						
Wischblatt						
1.6 CVVT	90 kW	06/12→12/17	AQUACTRL 2 SET; für Linkslenker	**2800011221280**	**12212**	9
			AQUACTRL 2 SINGLE; Einbauposition beifahrerseitig; für Linkslenker; passender Adapter: A	**2800011302280**	**13022**	26
			AQUACTRL 2 SINGLE; Einbauposition fahrerseitig; für Linkslenker; passender Adapter: A	**2800011314280**	**13142**	30
			AQUACTRL 2 SINGLE; Einbauposition beifahrerseitig; für Rechtslenker; passender Adapter: A	**2800011602260**	**16022**	53
			AQUACTRL 2 SINGLE; Einbauposition fahrerseitig; für Rechtslenker; passender Adapter: A	**2800011616260**	**16162**	58
KIA - RIO IV (YB, SC, FB) 01/17→						
Wischblatt						
1.0 T-GDI 100	74 kW	01/17→	AQUACTRL 2 SET; für Linkslenker	**2800011221280**	**12212**	9
			AQUACTRL 2 SINGLE; Einbauposition beifahrerseitig; für Linkslenker; passender Adapter: A	**2800011302280**	**13022**	26
			AQUACTRL 2 SINGLE; Einbauposition fahrerseitig; für Linkslenker; passender Adapter: A	**2800011314280**	**13142**	30
			AQUACTRL 2 SINGLE; Einbauposition beifahrerseitig; für Rechtslenker; passender Adapter: A	**2800011602260** **2800011623270**	**16022** **62327**	53 61
			AQUACTRL 2 SINGLE; Einbauposition fahrerseitig; für Rechtslenker; passender Adapter: A	**2800011616260** **2800011630270**	**16162** **63027**	58 63
1.0 T-GDI 100 Eco-Dynamics+	74 kW	02/17→	AQUACTRL 2 SET; für Linkslenker	**2800011221280**	**12212**	9
			AQUACTRL 2 SINGLE; Einbauposition beifahrerseitig; für Linkslenker; passender Adapter: A	**2800011302280**	**13022**	26
			AQUACTRL 2 SINGLE; Einbauposition fahrerseitig; für Linkslenker; passender Adapter: A	**2800011314280**	**13142**	30
			AQUACTRL 2 SINGLE; Einbauposition beifahrerseitig; für Rechtslenker; passender Adapter: A	**2800011602260**	**16022**	53
			AQUACTRL 2 SINGLE; Einbauposition fahrerseitig; für Rechtslenker; passender Adapter: A	**2800011616260**	**16162**	58
1.0 T-GDI 120	88 kW	01/17→	AQUACTRL 2 SET; für Linkslenker	**2800011221280**	**12212**	9
			AQUACTRL 2 SINGLE; Einbauposition beifahrerseitig; für Linkslenker; passender Adapter: A	**2800011302280**	**13022**	26
			AQUACTRL 2 SINGLE; Einbauposition fahrerseitig; für Linkslenker; passender Adapter: A	**2800011314280**	**13142**	30
			AQUACTRL 2 SINGLE; Einbauposition beifahrerseitig; für Rechtslenker; passender Adapter: A	**2800011602260** **2800011623270**	**16022** **62327**	53 61
			AQUACTRL 2 SINGLE; Einbauposition fahrerseitig; für Rechtslenker; passender Adapter: A	**2800011616260** **2800011630270**	**16162** **63027**	58 63
1.0 T-GDI 120 Eco-Dynamics+	88 kW	02/17→	AQUACTRL 2 SET; für Linkslenker	**2800011221280**	**12212**	9
1.25	62 kW	01/17→	AQUACTRL 2 SINGLE; Einbauposition beifahrerseitig; für Linkslenker; passender Adapter: A	**2800011302280**	**13022**	26
1.25 LPG	60 kW	07/20→	AQUACTRL 2 SINGLE; Einbauposition fahrerseitig; für Linkslenker; passender Adapter: A	**2800011314280**	**13142**	30
1.2 CVVT	62 kW	05/20→	AQUACTRL 2 SINGLE; Einbauposition beifahrerseitig; für Rechtslenker; passender Adapter: A	**2800011602260**	**16022**	53
			AQUACTRL 2 SINGLE; Einbauposition fahrerseitig; für Rechtslenker; passender Adapter: A	**2800011616260**	**16162**	58
1.4	73 kW	01/17→	AQUACTRL 2 SET; für Linkslenker	**2800011221280**	**12212**	9
1.4	74 kW	01/17→	AQUACTRL 2 SINGLE; Einbauposition beifahrerseitig; für Linkslenker; passender Adapter: A	**2800011302280**	**13022**	26
			AQUACTRL 2 SINGLE; Einbauposition fahrerseitig; für Linkslenker; passender Adapter: A	**2800011314280**	**13142**	30
			AQUACTRL 2 SINGLE; Einbauposition beifahrerseitig; für Rechtslenker; passender Adapter: A	**2800011602260** **2800011623270**	**16022** **62327**	53 61
			AQUACTRL 2 SINGLE; Einbauposition fahrerseitig; für Rechtslenker; passender Adapter: A	**2800011616260** **2800011630270**	**16162** **63027**	58 63

© 2025 Continental Aftermarket & Services GmbH

KIA - RIO IV (YB, SC, FB) 01/17→

Wischblatt

1.4 CRDi 77 1.4 CRDi 90 1.6 1.6 1.6 Flex LPG	57 kW 66 kW 89 kW 90 kW 94 kW 60 kW	01/17→ 01/17→ 01/17→ 01/17→ 07/17→ 05/20→	AQUACTRL 2 SET; für Linkslenker	**2800011221280**	**12212**	9
			AQUACTRL 2 SINGLE; Einbauposition beifahrerseitig; für Linkslenker; passender Adapter: A	**2800011302280**	**13022**	26
			AQUACTRL 2 SINGLE; Einbauposition fahrerseitig; für Linkslenker; passender Adapter: A	**2800011314280**	**13142**	30
			AQUACTRL 2 SINGLE; Einbauposition beifahrerseitig; für Rechtslenker; passender Adapter: A	**2800011602260**	**16022**	53
			AQUACTRL 2 SINGLE; Einbauposition fahrerseitig; für Rechtslenker; passender Adapter: A	**2800011616260**	**16162**	58

KIA - RIO IV Hatchback Van (YB, SC, FB) 01/17→

Wischblatt

1.0 T-GDI 100 1.0 T-GDI 120	74 kW 88 kW	01/17→ 01/17→	AQUACTRL 2 SET; für Linkslenker	**2800011221280**	**12212**	9
			AQUACTRL 2 SINGLE; Einbauposition beifahrerseitig; für Linkslenker; passender Adapter: A	**2800011302280**	**13022**	26
			AQUACTRL 2 SINGLE; Einbauposition fahrerseitig; für Linkslenker; passender Adapter: A	**2800011314280**	**13142**	30
			AQUACTRL 2 SINGLE; Einbauposition beifahrerseitig; für Rechtslenker; passender Adapter: A	**2800011602260**	**16022**	53
			AQUACTRL 2 SINGLE; Einbauposition fahrerseitig; für Rechtslenker; passender Adapter: A	**2800011616260**	**16162**	58

KIA - RIO IV Stufenheck (SC, FB) 07/17→

Wischblatt

1.4 1.4	73 kW 74 kW	07/17→ 07/17→	AQUACTRL 2 SET; für Linkslenker	**2800011221280**	**12212**	9
			AQUACTRL 2 SINGLE; Einbauposition beifahrerseitig; für Linkslenker; passender Adapter: A	**2800011302280**	**13022**	26
			AQUACTRL 2 SINGLE; Einbauposition fahrerseitig; für Linkslenker; passender Adapter: A	**2800011314280**	**13142**	30
			AQUACTRL 2 SINGLE; Einbauposition beifahrerseitig; für Rechtslenker; passender Adapter: A	**2800011602260**	**16022**	53
			AQUACTRL 2 SINGLE; Einbauposition fahrerseitig; für Rechtslenker; passender Adapter: A	**2800011616260**	**16162**	58
1.6	89 kW	07/17→	AQUACTRL 2 SET; für Linkslenker	**2800011221280**	**12212**	9
			AQUACTRL 2 SINGLE; Einbauposition beifahrerseitig; für Linkslenker; passender Adapter: A	**2800011302280**	**13022**	26
			AQUACTRL 2 SINGLE; Einbauposition fahrerseitig; für Linkslenker; passender Adapter: A	**2800011314280**	**13142**	30
1.6	90 kW	07/17→	AQUACTRL 2 SET; für Linkslenker	**2800011221280**	**12212**	9
			AQUACTRL 2 SINGLE; Einbauposition beifahrerseitig; für Linkslenker; passender Adapter: A	**2800011302280**	**13022**	26
			AQUACTRL 2 SINGLE; Einbauposition fahrerseitig; für Linkslenker; passender Adapter: A	**2800011314280**	**13142**	30
			AQUACTRL 2 SINGLE; Einbauposition beifahrerseitig; für Rechtslenker; passender Adapter: A	**2800011602260**	**16022**	53
			AQUACTRL 2 SINGLE; Einbauposition fahrerseitig; für Rechtslenker; passender Adapter: A	**2800011616260**	**16162**	58

KIA - ROADSTER (DB63) 08/99→

Wischblatt

1.8	100 kW	08/99→	AQUACTRL 2 SINGLE; Einbauposition beifahrerseitig; für Linkslenker; passender Adapter: A	**2800011309280**	**13092**	28
			AQUACTRL 2 SINGLE; Einbauposition fahrerseitig; für Linkslenker; passender Adapter: A	**2800011309280**	**13092**	28
			AQUACTRL 2 SINGLE; Einbauposition fahrerseitig; für Rechtslenker; passender Adapter: A	**2800011610260** **2800011610270**	**16102** **61027**	56 56
			AQUACTRL 2 SINGLE; Einbauposition beifahrerseitig; für Rechtslenker; passender Adapter: A	**2800011610260** **2800011610270**	**16102** **61027**	56 56

© 2025 Continental Aftermarket & Services GmbH

KIA - SEDONA III (YP) 09/14→						
Wischblatt						
2.2 TD 3.3 3.3	147 kW 196 kW 199 kW	07/15→ 01/15→ 01/15→	AQUACTRL 2 SINGLE; Einbauposition beifahrerseitig; für Rechtslenker; passender Adapter: A	**2800011624270**	**62427**	61
			AQUACTRL 2 SINGLE; Einbauposition fahrerseitig; für Rechtslenker; passender Adapter: A	**2800011630270**	**63027**	63
KIA - SEPHIA (FA) 01/95→10/97						
Wischblatt						
1.5 i 1.6 i 1.8 i 16V	59 kW 59 kW 82 kW	02/96→10/97 01/95→10/97 01/95→10/97	AQUACTRL 2 SET; für Linkslenker	**2800011216280**	**12162**	7
			AQUACTRL 2 SINGLE; Einbauposition beifahrerseitig; für Linkslenker; passender Adapter: A	**2800011305280**	**13052**	27
			AQUACTRL 2 SINGLE; Einbauposition fahrerseitig; für Linkslenker; passender Adapter: A	**2800011307280**	**13072**	27
			AQUACTRL 2 SINGLE; Einbauposition beifahrerseitig; für Rechtslenker; passender Adapter: A	**2800011606260** **2800011606270**	**16062** **60627**	54 54
			AQUACTRL 2 SINGLE; Einbauposition fahrerseitig; für Rechtslenker; passender Adapter: A	**2800011608260** **2800011626270**	**16082** **62627**	55 62
KIA - SEPHIA Stufenheck (FA) 01/92→09/01						
Wischblatt						
1.5 i	59 kW	02/96→10/97	AQUACTRL 2 SET; für Linkslenker	**2800011216280**	**12162**	7
			AQUACTRL 2 SINGLE; Einbauposition beifahrerseitig; für Linkslenker; passender Adapter: A	**2800011305280**	**13052**	27
			AQUACTRL 2 SINGLE; Einbauposition fahrerseitig; für Linkslenker; passender Adapter: A	**2800011307280**	**13072**	27
			AQUACTRL 2 SINGLE; Einbauposition beifahrerseitig; passender Adapter: A; für Rechtslenker	**2800011606260** **2800011606270**	**16062** **60627**	54 54
			AQUACTRL 2 SINGLE; Einbauposition fahrerseitig; passender Adapter: A; für Rechtslenker	**2800011608260** **2800011626270**	**16082** **62627**	55 62
1.5 i 1.5 i	65 kW 68 kW	01/92→10/94 01/92→10/94	AQUACTRL 2 SINGLE; Einbauposition beifahrerseitig; passender Adapter: A; für Rechtslenker	**2800011606260**	**16062**	54
			AQUACTRL 2 SINGLE; Einbauposition fahrerseitig; passender Adapter: A; für Rechtslenker	**2800011608260**	**16082**	55
1.6 i 1.8 i 16V	59 kW 82 kW	09/93→10/97 01/95→10/97	AQUACTRL 2 SET; für Linkslenker	**2800011216280**	**12162**	7
			AQUACTRL 2 SINGLE; Einbauposition beifahrerseitig; für Linkslenker; passender Adapter: A	**2800011305280**	**13052**	27
			AQUACTRL 2 SINGLE; Einbauposition fahrerseitig; für Linkslenker; passender Adapter: A	**2800011307280**	**13072**	27
			AQUACTRL 2 SINGLE; Einbauposition beifahrerseitig; passender Adapter: A; für Rechtslenker	**2800011606260** **2800011606270**	**16062** **60627**	54 54
			AQUACTRL 2 SINGLE; Einbauposition fahrerseitig; passender Adapter: A; für Rechtslenker	**2800011608260** **2800011626270**	**16082** **62627**	55 62
KIA - SHUMA I (FB) 09/96→12/01						
Wischblatt						
1.5 i 16V (AFB242) 1.8 i 16V	65 kW 81 kW	10/97→03/01 10/97→03/01	AQUACTRL 2 SET; für Linkslenker	**2800011216280**	**12162**	7
			AQUACTRL 2 SINGLE; Einbauposition beifahrerseitig; für Linkslenker; passender Adapter: A	**2800011305280**	**13052**	27
			AQUACTRL 2 SINGLE; Einbauposition fahrerseitig; für Linkslenker; passender Adapter: A	**2800011307280**	**13072**	27
			AQUACTRL 2 SINGLE; Einbauposition beifahrerseitig; für Rechtslenker; passender Adapter: A	**2800011606260** **2800011606270**	**16062** **60627**	54 54
			AQUACTRL 2 SINGLE; Einbauposition fahrerseitig; für Rechtslenker; passender Adapter: A	**2800011608260** **2800011626270**	**16082** **62627**	55 62
KIA - SHUMA II (FB) 05/01→12/07						
Wischblatt						
1.6 1.8	75 kW 84 kW	05/01→08/04 04/03→08/04	AQUACTRL 2 SET; für Linkslenker	**2800011216280**	**12162**	7
			AQUACTRL 2 SINGLE; Einbauposition beifahrerseitig; für Linkslenker; passender Adapter: A	**2800011305280**	**13052**	27
			AQUACTRL 2 SINGLE; Einbauposition fahrerseitig; für Linkslenker; passender Adapter: A	**2800011307280**	**13072**	27

→

© 2025 Continental Aftermarket & Services GmbH

KIA - SHUMA II (FB) 05/01→12/07

Wischblatt

1.6 1.8	75 kW 84 kW	05/01→08/04 04/03→08/04	AQUACTRL 2 SINGLE; Einbauposition beifahrerseitig; für Rechtslenker; passender Adapter: A	**2800011606260** **2800011606270**	**16062** **60627**	54 54
			AQUACTRL 2 SINGLE; Einbauposition fahrerseitig; passender Adapter: A; für Rechtslenker	**2800011608260** **2800011626270**	**16082** **62627**	55 62
1.8	93 kW	05/01→08/04	AQUACTRL 2 SINGLE; Einbauposition beifahrerseitig; für Rechtslenker; passender Adapter: A	**2800011606260**	**16062**	54
			AQUACTRL 2 SINGLE; Einbauposition fahrerseitig; passender Adapter: A; für Rechtslenker	**2800011608260**	**16082**	55
1.8 (AFB243)	81 kW	05/01→06/04	AQUACTRL 2 SET; für Linkslenker	**2800011216280**	**12162**	7
			AQUACTRL 2 SINGLE; Einbauposition beifahrerseitig; für Linkslenker; passender Adapter: A	**2800011305280**	**13052**	27
			AQUACTRL 2 SINGLE; Einbauposition fahrerseitig; für Linkslenker; passender Adapter: A	**2800011307280**	**13072**	27
			AQUACTRL 2 SINGLE; Einbauposition beifahrerseitig; für Rechtslenker; passender Adapter: A	**2800011606260** **2800011606270**	**16062** **60627**	54 54
			AQUACTRL 2 SINGLE; Einbauposition fahrerseitig; passender Adapter: A; für Rechtslenker	**2800011608260** **2800011626270**	**16082** **62627**	55 62

KIA - SHUMA II Stufenheck (FB) 05/01→05/04

Wischblatt

1.6	75 kW	05/01→05/04	AQUACTRL 2 SET; für Linkslenker	**2800011216280**	**12162**	7
			AQUACTRL 2 SINGLE; Einbauposition beifahrerseitig; für Linkslenker; passender Adapter: A	**2800011305280**	**13052**	27
			AQUACTRL 2 SINGLE; Einbauposition fahrerseitig; für Linkslenker; passender Adapter: A	**2800011307280**	**13072**	27
			AQUACTRL 2 SINGLE; Einbauposition beifahrerseitig; für Rechtslenker; passender Adapter: A	**2800011606260** **2800011606270**	**16062** **60627**	54 54
			AQUACTRL 2 SINGLE; Einbauposition fahrerseitig; für Rechtslenker; passender Adapter: A	**2800011608260** **2800011626270**	**16082** **62627**	55 62

KIA - SHUMA Stufenheck (FB) 03/96→10/01

Wischblatt

1.5 1.5 i 16V (AFB222)	59 kW 65 kW	03/96→12/98 10/97→10/01	AQUACTRL 2 SET; für Linkslenker	**2800011216280**	**12162**	7
			AQUACTRL 2 SINGLE; Einbauposition beifahrerseitig; für Linkslenker; passender Adapter: A	**2800011305280**	**13052**	27
			AQUACTRL 2 SINGLE; Einbauposition fahrerseitig; für Linkslenker; passender Adapter: A	**2800011307280**	**13072**	27
			AQUACTRL 2 SINGLE; Einbauposition beifahrerseitig; für Rechtslenker; passender Adapter: A	**2800011606260** **2800011606270**	**16062** **60627**	54 54
			AQUACTRL 2 SINGLE; Einbauposition fahrerseitig; für Rechtslenker; passender Adapter: A	**2800011608260** **2800011626270**	**16082** **62627**	55 62

KIA - SORENTO I (JC) 08/02→12/11

Wischblatt

2.4 2.5 CRDi 2.5 CRDi	102 kW 120 kW 125 kW	08/02→06/09 05/06→12/11 12/06→12/11	AQUACTRL 2 SET; für Linkslenker	**2800011209280**	**12092**	5
			AQUACTRL 2 SINGLE; Einbauposition beifahrerseitig; für Linkslenker; passender Adapter: A	**2800011304280**	**13042**	26
			AQUACTRL 2 SINGLE; Einbauposition fahrerseitig; für Linkslenker; passender Adapter: A	**2800011312280**	**13122**	29
			REARCTRL; Einbauposition hinten	**2800011539170** **2800011539180**	**53917** **15391**	51 51
			AQUACTRL 2 SINGLE; Einbauposition beifahrerseitig; für Rechtslenker; passender Adapter: A	**2800011605260** **2800011624270**	**16052** **62427**	54 61
			AQUACTRL 2 SINGLE; Einbauposition fahrerseitig; für Rechtslenker; passender Adapter: A	**2800011614260** **2800011628270**	**16142** **62827**	58 63
2.5 CRDi	131 kW	09/06→12/11	AQUACTRL 2 SINGLE; Einbauposition beifahrerseitig; für Rechtslenker; passender Adapter: A	**2800011605260**	**16052**	54
			AQUACTRL 2 SINGLE; Einbauposition fahrerseitig; für Rechtslenker; passender Adapter: A	**2800011614260**	**16142**	58
2.5 CRDi 4WD	103 kW	08/02→03/11	AQUACTRL 2 SET; für Linkslenker	**2800011209280**	**12092**	5

→

© 2025 Continental Aftermarket & Services GmbH

KIA - SORENTO I (JC) 08/02→12/11						
Wischblatt						
2.5 CRDi 4WD	103 kW	08/02→03/11	AQUACTRL 2 SINGLE; Einbauposition beifahrerseitig; für Linkslenker; passender Adapter: A	**2800011304280**	**13042**	26
			AQUACTRL 2 SINGLE; Einbauposition fahrerseitig; für Linkslenker; passender Adapter: A	**2800011312280**	**13122**	29
			REARCTRL; Einbauposition hinten	**2800011539170**	**53917**	51
				2800011539180	**15391**	51
			AQUACTRL 2 SINGLE; Einbauposition beifahrerseitig; für Rechtslenker; passender Adapter: A	**2800011605260**	**16052**	54
				2800011624270	**62427**	61
			AQUACTRL 2 SINGLE; Einbauposition fahrerseitig; für Rechtslenker; passender Adapter: A	**2800011614260**	**16142**	58
				2800011628270	**62827**	63
2.5 CRDi 4WD	131 kW	09/06→12/11	AQUACTRL 2 SINGLE; Einbauposition beifahrerseitig; für Rechtslenker; passender Adapter: A	**2800011605260**	**16052**	54
			AQUACTRL 2 SINGLE; Einbauposition fahrerseitig; für Rechtslenker; passender Adapter: A	**2800011614260**	**16142**	58
3.3 4WD	180 kW	09/08→12/09	AQUACTRL 2 SET; für Linkslenker	**2800011209280**	**12092**	5
			AQUACTRL 2 SINGLE; Einbauposition beifahrerseitig; für Linkslenker; passender Adapter: A	**2800011304280**	**13042**	26
			AQUACTRL 2 SINGLE; Einbauposition fahrerseitig; für Linkslenker; passender Adapter: A	**2800011312280**	**13122**	29
			REARCTRL; Einbauposition hinten	**2800011539180**	**15391**	51
			AQUACTRL 2 SINGLE; Einbauposition beifahrerseitig; für Rechtslenker; passender Adapter: A	**2800011605260**	**16052**	54
			AQUACTRL 2 SINGLE; Einbauposition fahrerseitig; für Rechtslenker; passender Adapter: A	**2800011614260**	**16142**	58
3.3 V6 4WD	182 kW	02/07→12/11	AQUACTRL 2 SET; für Linkslenker	**2800011209280**	**12092**	5
			AQUACTRL 2 SINGLE; Einbauposition beifahrerseitig; für Linkslenker; passender Adapter: A	**2800011304280**	**13042**	26
			AQUACTRL 2 SINGLE; Einbauposition fahrerseitig; für Linkslenker; passender Adapter: A	**2800011312280**	**13122**	29
			REARCTRL; Einbauposition hinten	**2800011539170**	**53917**	51
				2800011539180	**15391**	51
			AQUACTRL 2 SINGLE; Einbauposition beifahrerseitig; für Rechtslenker; passender Adapter: A	**2800011605260**	**16052**	54
				2800011624270	**62427**	61
			AQUACTRL 2 SINGLE; Einbauposition fahrerseitig; für Rechtslenker; passender Adapter: A	**2800011614260**	**16142**	58
				2800011628270	**62827**	63
3.5	143 kW	09/02→12/06	AQUACTRL 2 SINGLE; Einbauposition beifahrerseitig; für Rechtslenker; passender Adapter: A	**2800011605260**	**16052**	54
			AQUACTRL 2 SINGLE; Einbauposition fahrerseitig; für Rechtslenker; passender Adapter: A	**2800011614260**	**16142**	58
3.5 V6 4WD	143 kW	08/02→12/11	AQUACTRL 2 SET; für Linkslenker	**2800011209280**	**12092**	5
			AQUACTRL 2 SINGLE; Einbauposition beifahrerseitig; für Linkslenker; passender Adapter: A	**2800011304280**	**13042**	26
			AQUACTRL 2 SINGLE; Einbauposition fahrerseitig; für Linkslenker; passender Adapter: A	**2800011312280**	**13122**	29
			REARCTRL; Einbauposition hinten	**2800011539170**	**53917**	51
				2800011539180	**15391**	51
			AQUACTRL 2 SINGLE; Einbauposition beifahrerseitig; für Rechtslenker; passender Adapter: A	**2800011605260**	**16052**	54
				2800011624270	**62427**	61
			AQUACTRL 2 SINGLE; Einbauposition fahrerseitig; für Rechtslenker; passender Adapter: A	**2800011614260**	**16142**	58
				2800011628270	**62827**	63
3.8 4WD	196 kW	09/06→12/11	AQUACTRL 2 SINGLE; Einbauposition beifahrerseitig; für Rechtslenker; passender Adapter: A	**2800011605260**	**16052**	54
			AQUACTRL 2 SINGLE; Einbauposition fahrerseitig; für Rechtslenker; passender Adapter: A	**2800011614260**	**16142**	58
KIA - SORENTO II (XM) 09/09→04/16						
Wischblatt						
2.0 CRDi	110 kW	11/10→12/15	AQUACTRL 2 SET; für Linkslenker	**2800011237280**	**12372**	14
			AQUACTRL 2 SINGLE; Einbauposition beifahrerseitig; für Linkslenker; passender Adapter: A	**2800011306280**	**13062**	27

→

© 2025 Continental Aftermarket & Services GmbH

KIA - SORENTO II (XM) 09/09→04/16

Wischblatt

2.0 CRDi	110 kW	11/10→12/15	AQUACTRL 2 SINGLE; Einbauposition fahrerseitig; für Linkslenker; passender Adapter: A	**2800011312280**	**13122**	29
			AQUACTRL 2 SINGLE; Einbauposition beifahrerseitig; für Rechtslenker; passender Adapter: A	**2800011607260** **2800011625270**	**16072** **62527**	55 62
			AQUACTRL 2 SINGLE; Einbauposition fahrerseitig; für Rechtslenker; passender Adapter: A	**2800011614260** **2800011628270**	**16142** **62827**	58 63
2.0 CRDi	135 kW	11/09→12/15	AQUACTRL 2 SET; für Linkslenker	**2800011237280**	**12372**	14
			AQUACTRL 2 SINGLE; Einbauposition beifahrerseitig; für Linkslenker; passender Adapter: A	**2800011306280**	**13062**	27
			AQUACTRL 2 SINGLE; Einbauposition fahrerseitig; für Linkslenker; passender Adapter: A	**2800011312280**	**13122**	29
2.0 CRDi 4WD	110 kW	11/10→12/15	AQUACTRL 2 SET; für Linkslenker	**2800011237280**	**12372**	14
			AQUACTRL 2 SINGLE; Einbauposition beifahrerseitig; für Linkslenker; passender Adapter: A	**2800011306280**	**13062**	27
			AQUACTRL 2 SINGLE; Einbauposition fahrerseitig; für Linkslenker; passender Adapter: A	**2800011312280**	**13122**	29
			AQUACTRL 2 SINGLE; Einbauposition beifahrerseitig; für Rechtslenker; passender Adapter: A	**2800011607260** **2800011625270**	**16072** **62527**	55 62
			AQUACTRL 2 SINGLE; Einbauposition fahrerseitig; für Rechtslenker; passender Adapter: A	**2800011614260** **2800011628270**	**16142** **62827**	58 63
2.0 CRDi 4WD	135 kW	11/09→12/15	AQUACTRL 2 SET; für Linkslenker	**2800011237280**	**12372**	14
			AQUACTRL 2 SINGLE; Einbauposition beifahrerseitig; für Linkslenker; passender Adapter: A	**2800011306280**	**13062**	27
			AQUACTRL 2 SINGLE; Einbauposition fahrerseitig; für Linkslenker; passender Adapter: A	**2800011312280**	**13122**	29
2.2 CRDi	145 kW	11/09→12/15	AQUACTRL 2 SET; für Linkslenker	**2800011237280**	**12372**	14
			AQUACTRL 2 SINGLE; Einbauposition beifahrerseitig; für Linkslenker; passender Adapter: A	**2800011306280**	**13062**	27
			AQUACTRL 2 SINGLE; Einbauposition fahrerseitig; für Linkslenker; passender Adapter: A	**2800011312280**	**13122**	29
			AQUACTRL 2 SINGLE; Einbauposition beifahrerseitig; für Rechtslenker; passender Adapter: A	**2800011607260** **2800011625270**	**16072** **62527**	55 62
			AQUACTRL 2 SINGLE; Einbauposition fahrerseitig; für Rechtslenker; passender Adapter: A	**2800011614260** **2800011628270**	**16142** **62827**	58 63
2.2 CRDi	147 kW	11/09→12/15	AQUACTRL 2 SET; für Linkslenker	**2800011237280**	**12372**	14
			AQUACTRL 2 SINGLE; Einbauposition beifahrerseitig; für Linkslenker; passender Adapter: A	**2800011306280**	**13062**	27
			AQUACTRL 2 SINGLE; Einbauposition fahrerseitig; für Linkslenker; passender Adapter: A	**2800011312280**	**13122**	29
			AQUACTRL 2 SINGLE; Einbauposition beifahrerseitig; für Rechtslenker; passender Adapter: A	**2800011607260**	**16072**	55
			AQUACTRL 2 SINGLE; Einbauposition fahrerseitig; für Rechtslenker; passender Adapter: A	**2800011614260**	**16142**	58
2.2 CRDi 4WD	145 kW	11/09→12/15	AQUACTRL 2 SET; für Linkslenker	**2800011237280**	**12372**	14
			AQUACTRL 2 SINGLE; Einbauposition beifahrerseitig; für Linkslenker; passender Adapter: A	**2800011306280**	**13062**	27
			AQUACTRL 2 SINGLE; Einbauposition fahrerseitig; für Linkslenker; passender Adapter: A	**2800011312280**	**13122**	29
			AQUACTRL 2 SINGLE; Einbauposition beifahrerseitig; für Rechtslenker; passender Adapter: A	**2800011607260** **2800011625270**	**16072** **62527**	55 62
			AQUACTRL 2 SINGLE; Einbauposition fahrerseitig; für Rechtslenker; passender Adapter: A	**2800011614260** **2800011628270**	**16142** **62827**	58 63
2.2 CRDi 4WD	147 kW	11/09→12/15	AQUACTRL 2 SET; für Linkslenker	**2800011237280**	**12372**	14
			AQUACTRL 2 SINGLE; Einbauposition beifahrerseitig; für Linkslenker; passender Adapter: A	**2800011306280**	**13062**	27
			AQUACTRL 2 SINGLE; Einbauposition fahrerseitig; für Linkslenker; passender Adapter: A	**2800011312280**	**13122**	29
			AQUACTRL 2 SINGLE; Einbauposition beifahrerseitig; für Rechtslenker; passender Adapter: A	**2800011607260**	**16072**	55
			AQUACTRL 2 SINGLE; Einbauposition fahrerseitig; für Rechtslenker; passender Adapter: A	**2800011614260**	**16142**	58

© 2025 Continental Aftermarket & Services GmbH

KIA - SORENTO II (XM) 09/09→04/16

Wischblatt

2.4 2.4 AWD	130 kW 130 kW	09/10→12/12 09/10→12/12	AQUACTRL 2 SET; für Linkslenker	**2800011237280**	**12372**	14
			AQUACTRL 2 SINGLE; Einbauposition beifahrerseitig; für Linkslenker; passender Adapter: A	**2800011306280**	**13062**	27
			AQUACTRL 2 SINGLE; Einbauposition fahrerseitig; für Linkslenker; passender Adapter: A	**2800011312280**	**13122**	29
			AQUACTRL 2 SINGLE; Einbauposition beifahrerseitig; für Rechtslenker; passender Adapter: A	**2800011625270**	**62527**	62
			AQUACTRL 2 SINGLE; Einbauposition fahrerseitig; für Rechtslenker; passender Adapter: A	**2800011628270**	**62827**	63
2.4 CVVT 2.4 CVVT 2.4 CVVT 4WD 2.4 CVVT 4WD 2.4 GDI 2.4 GDI 4WD	128 kW 141 kW 128 kW 141 kW 141 kW 141 kW	11/09→12/15 10/12→12/15 11/09→12/15 10/12→12/15 10/12→12/15 10/12→12/15	AQUACTRL 2 SET; für Linkslenker	**2800011237280**	**12372**	14
			AQUACTRL 2 SINGLE; Einbauposition beifahrerseitig; für Linkslenker; passender Adapter: A	**2800011306280**	**13062**	27
			AQUACTRL 2 SINGLE; Einbauposition fahrerseitig; für Linkslenker; passender Adapter: A	**2800011312280**	**13122**	29
			AQUACTRL 2 SINGLE; Einbauposition beifahrerseitig; für Rechtslenker; passender Adapter: A	**2800011607260** **2800011625270**	**16072** **62527**	55 62
			AQUACTRL 2 SINGLE; Einbauposition fahrerseitig; für Rechtslenker; passender Adapter: A	**2800011614260** **2800011628270**	**16142** **62827**	58 63
2.4 LPG 2.4 LPG 4WD	126 kW 126 kW	04/10→12/15 04/10→12/15	AQUACTRL 2 SET; für Linkslenker	**2800011237280**	**12372**	14
			AQUACTRL 2 SINGLE; Einbauposition beifahrerseitig; für Linkslenker; passender Adapter: A	**2800011306280**	**13062**	27
			AQUACTRL 2 SINGLE; Einbauposition fahrerseitig; für Linkslenker; passender Adapter: A	**2800011312280**	**13122**	29
			AQUACTRL 2 SINGLE; Einbauposition beifahrerseitig; für Rechtslenker; passender Adapter: A	**2800011607260**	**16072**	55
			AQUACTRL 2 SINGLE; Einbauposition fahrerseitig; für Rechtslenker; passender Adapter: A	**2800011614260**	**16142**	58
2.7 LPI 3.5	119 kW 203 kW	11/09→12/15 11/09→12/15	AQUACTRL 2 SET; für Linkslenker	**2800011237280**	**12372**	14
			AQUACTRL 2 SINGLE; Einbauposition beifahrerseitig; für Linkslenker; passender Adapter: A	**2800011306280**	**13062**	27
			AQUACTRL 2 SINGLE; Einbauposition fahrerseitig; für Linkslenker; passender Adapter: A	**2800011312280**	**13122**	29
3.5	204 kW	05/13→12/15	AQUACTRL 2 SET; für Linkslenker	**2800011237280**	**12372**	14
			AQUACTRL 2 SINGLE; Einbauposition beifahrerseitig; für Linkslenker; passender Adapter: A	**2800011306280**	**13062**	27
			AQUACTRL 2 SINGLE; Einbauposition fahrerseitig; für Linkslenker; passender Adapter: A	**2800011312280**	**13122**	29
			AQUACTRL 2 SINGLE; Einbauposition beifahrerseitig; für Rechtslenker; passender Adapter: A	**2800011607260** **2800011625270**	**16072** **62527**	55 62
			AQUACTRL 2 SINGLE; Einbauposition fahrerseitig; für Rechtslenker; passender Adapter: A	**2800011614260** **2800011628270**	**16142** **62827**	58 63
3.5 4WD	203 kW	11/09→12/15	AQUACTRL 2 SET; für Linkslenker	**2800011237280**	**12372**	14
			AQUACTRL 2 SINGLE; Einbauposition beifahrerseitig; für Linkslenker; passender Adapter: A	**2800011306280**	**13062**	27
			AQUACTRL 2 SINGLE; Einbauposition fahrerseitig; für Linkslenker; passender Adapter: A	**2800011312280**	**13122**	29
3.5 4WD	204 kW	05/13→12/15	AQUACTRL 2 SET; für Linkslenker	**2800011237280**	**12372**	14
			AQUACTRL 2 SINGLE; Einbauposition beifahrerseitig; für Linkslenker; passender Adapter: A	**2800011306280**	**13062**	27
			AQUACTRL 2 SINGLE; Einbauposition fahrerseitig; für Linkslenker; passender Adapter: A	**2800011312280**	**13122**	29
			AQUACTRL 2 SINGLE; Einbauposition beifahrerseitig; für Rechtslenker; passender Adapter: A	**2800011607260** **2800011625270**	**16072** **62527**	55 62
			AQUACTRL 2 SINGLE; Einbauposition fahrerseitig; für Rechtslenker; passender Adapter: A	**2800011614260** **2800011628270**	**16142** **62827**	58 63
3.5 4WD	206 kW	01/11→12/15	AQUACTRL 2 SET; für Linkslenker	**2800011237280**	**12372**	14
			AQUACTRL 2 SINGLE; Einbauposition beifahrerseitig; für Linkslenker; passender Adapter: A	**2800011306280**	**13062**	27
			AQUACTRL 2 SINGLE; Einbauposition fahrerseitig; für Linkslenker; passender Adapter: A	**2800011312280**	**13122**	29

© 2025 Continental Aftermarket & Services GmbH

KIA - SORENTO II Kasten/SUV (XM) 06/09→12/15

Wischblatt

CRDi CRDi 4WD CVVT CVVT 4WD	145 kW 145 kW 128 kW 128 kW	11/09→12/15 11/09→12/15 06/09→12/15 06/09→12/15	AQUACTRL 2 SINGLE; Einbauposition beifahrerseitig; für Rechtslenker; passender Adapter: A	**2800011625270**	**62527**	62
			AQUACTRL 2 SINGLE; Einbauposition fahrerseitig; für Rechtslenker; passender Adapter: A	**2800011628270**	**62827**	63

KIA - SORENTO III (UM) 01/15→02/23

Wischblatt

2.0 CRDi 2.0 CRDi 2.0 CRDi 4WD	136 kW 137 kW 137 kW	12/17→12/20 07/15→12/20 07/15→12/20	AQUACTRL 2 SET; für Linkslenker	**2800011221280**	**12212**	9
			AQUACTRL 2 SINGLE; Einbauposition beifahrerseitig; für Linkslenker; passender Adapter: A	**2800011302280**	**13022**	26
			AQUACTRL 2 SINGLE; Einbauposition fahrerseitig; für Linkslenker; passender Adapter: A	**2800011314280**	**13142**	30
			REARCTRL; Einbauposition hinten	**2800011536180**	**15361**	49
2.0 CRDI 4WD	136 kW	07/15→12/20	AQUACTRL 2 SET; für Linkslenker	**2800011221280**	**12212**	9
			AQUACTRL 2 SINGLE; Einbauposition beifahrerseitig; für Linkslenker; passender Adapter: A	**2800011302280**	**13022**	26
			AQUACTRL 2 SINGLE; Einbauposition fahrerseitig; für Linkslenker; passender Adapter: A	**2800011314280**	**13142**	30
			REARCTRL; Einbauposition hinten	**2800011536180**	**15361**	49
			AQUACTRL 2 SINGLE; Einbauposition beifahrerseitig; für Rechtslenker; passender Adapter: A	**2800011602260**	**16022**	53
			AQUACTRL 2 SINGLE; Einbauposition fahrerseitig; für Rechtslenker; passender Adapter: A	**2800011616260**	**16162**	58
2.0 GDI	177 kW	01/15→12/18	AQUACTRL 2 SET; für Linkslenker	**2800011221280**	**12212**	9
			AQUACTRL 2 SINGLE; Einbauposition beifahrerseitig; für Linkslenker; passender Adapter: A	**2800011302280**	**13022**	26
			AQUACTRL 2 SINGLE; Einbauposition fahrerseitig; für Linkslenker; passender Adapter: A	**2800011314280**	**13142**	30
			REARCTRL; Einbauposition hinten	**2800011536180**	**15361**	49
2.2 CRDi	143 kW	01/15→12/20	AQUACTRL 2 SET; für Linkslenker	**2800011221280**	**12212**	9
			AQUACTRL 2 SINGLE; Einbauposition beifahrerseitig; für Linkslenker; passender Adapter: A	**2800011302280**	**13022**	26
			AQUACTRL 2 SINGLE; Einbauposition fahrerseitig; für Linkslenker; passender Adapter: A	**2800011314280**	**13142**	30
			REARCTRL; Einbauposition hinten	**2800011536170** **2800011536180**	**53617** **15361**	49 49
			AQUACTRL 2 SINGLE; Einbauposition beifahrerseitig; für Rechtslenker; passender Adapter: A	**2800011623270**	**62327**	61
			AQUACTRL 2 SINGLE; Einbauposition fahrerseitig; für Rechtslenker; passender Adapter: A	**2800011630270**	**63027**	63
2.2 CRDi 2.2 CRDi 4WD	147 kW 147 kW	01/15→08/20 01/15→08/20	AQUACTRL 2 SET; für Linkslenker	**2800011221280**	**12212**	9
			AQUACTRL 2 SINGLE; Einbauposition beifahrerseitig; für Linkslenker; passender Adapter: A	**2800011302280**	**13022**	26
			AQUACTRL 2 SINGLE; Einbauposition fahrerseitig; für Linkslenker; passender Adapter: A	**2800011314280**	**13142**	30
			REARCTRL; Einbauposition hinten	**2800011536170** **2800011536180**	**53617** **15361**	49 49
			AQUACTRL 2 SINGLE; Einbauposition beifahrerseitig; für Rechtslenker; passender Adapter: A	**2800011602260** **2800011623270**	**16022** **62327**	53 61
			AQUACTRL 2 SINGLE; Einbauposition fahrerseitig; für Rechtslenker; passender Adapter: A	**2800011616260** **2800011630270**	**16162** **63027**	58 63
2.2 CRDi 4WD 2.2 CRDI 4WD	149 kW 142 kW	01/15→12/20 11/16→12/20	AQUACTRL 2 SET; für Linkslenker	**2800011221280**	**12212**	9
			AQUACTRL 2 SINGLE; Einbauposition beifahrerseitig; für Linkslenker; passender Adapter: A	**2800011302280**	**13022**	26
			AQUACTRL 2 SINGLE; Einbauposition fahrerseitig; für Linkslenker; passender Adapter: A	**2800011314280**	**13142**	30
			REARCTRL; Einbauposition hinten	**2800011536180**	**15361**	49
			AQUACTRL 2 SINGLE; Einbauposition beifahrerseitig; für Rechtslenker; passender Adapter: A	**2800011602260**	**16022**	53
			AQUACTRL 2 SINGLE; Einbauposition fahrerseitig; für Rechtslenker; passender Adapter: A	**2800011616260**	**16162**	58
2.2 CRDI 4WD →	145 kW	11/16→12/20	AQUACTRL 2 SET; für Linkslenker	**2800011221280**	**12212**	9

© 2025 Continental Aftermarket & Services GmbH

KIA - SORENTO III (UM) 01/15→02/23

Wischblatt

2.2 CRDI 4WD	145 kW	11/16→12/20	AQUACTRL 2 SINGLE; Einbauposition beifahrerseitig; für Linkslenker; passender Adapter: A	**2800011302280**	**13022**	26
			AQUACTRL 2 SINGLE; Einbauposition fahrerseitig; für Linkslenker; passender Adapter: A	**2800011314280**	**13142**	30
			REARCTRL; Einbauposition hinten	**2800011536170** **2800011536180**	**53617** **15361**	49 49
			AQUACTRL 2 SINGLE; Einbauposition beifahrerseitig; für Rechtslenker; passender Adapter: A	**2800011602260** **2800011623270**	**16022** **62327**	53 61
			AQUACTRL 2 SINGLE; Einbauposition fahrerseitig; für Rechtslenker; passender Adapter: A	**2800011616260** **2800011630270**	**16162** **63027**	58 63
2.4	126 kW	01/15→02/20	AQUACTRL 2 SET; für Linkslenker	**2800011221280**	**12212**	9
			AQUACTRL 2 SINGLE; Einbauposition beifahrerseitig; für Linkslenker; passender Adapter: A	**2800011302280**	**13022**	26
			AQUACTRL 2 SINGLE; Einbauposition fahrerseitig; für Linkslenker; passender Adapter: A	**2800011314280**	**13142**	30
			REARCTRL; Einbauposition hinten	**2800011536180**	**15361**	49
2.4	128 kW	01/15→12/20	AQUACTRL 2 SET; für Linkslenker	**2800011221280**	**12212**	9
			AQUACTRL 2 SINGLE; Einbauposition beifahrerseitig; für Linkslenker; passender Adapter: A	**2800011302280**	**13022**	26
			AQUACTRL 2 SINGLE; Einbauposition fahrerseitig; für Linkslenker; passender Adapter: A	**2800011314280**	**13142**	30
			REARCTRL; Einbauposition hinten	**2800011536170** **2800011536180**	**53617** **15361**	49 49
			AQUACTRL 2 SINGLE; Einbauposition beifahrerseitig; für Rechtslenker; passender Adapter: A	**2800011623270**	**62327**	61
			AQUACTRL 2 SINGLE; Einbauposition fahrerseitig; für Rechtslenker; passender Adapter: A	**2800011630270**	**63027**	63
2.4	129 kW	01/15→12/20	AQUACTRL 2 SET; für Linkslenker	**2800011221280**	**12212**	9
			AQUACTRL 2 SINGLE; Einbauposition beifahrerseitig; für Linkslenker; passender Adapter: A	**2800011302280**	**13022**	26
			AQUACTRL 2 SINGLE; Einbauposition fahrerseitig; für Linkslenker; passender Adapter: A	**2800011314280**	**13142**	30
			REARCTRL; Einbauposition hinten	**2800011536170** **2800011536180**	**53617** **15361**	49 49
			AQUACTRL 2 SINGLE; Einbauposition beifahrerseitig; für Rechtslenker; passender Adapter: A	**2800011602260** **2800011623270**	**16022** **62327**	53 61
			AQUACTRL 2 SINGLE; Einbauposition fahrerseitig; für Rechtslenker; passender Adapter: A	**2800011616260** **2800011630270**	**16162** **63027**	58 63
2.4 4WD	126 kW	01/15→10/20	AQUACTRL 2 SET; für Linkslenker	**2800011221280**	**12212**	9
			AQUACTRL 2 SINGLE; Einbauposition beifahrerseitig; für Linkslenker; passender Adapter: A	**2800011302280**	**13022**	26
			AQUACTRL 2 SINGLE; Einbauposition fahrerseitig; für Linkslenker; passender Adapter: A	**2800011314280**	**13142**	30
			REARCTRL; Einbauposition hinten	**2800011536170** **2800011536180**	**53617** **15361**	49 49
			AQUACTRL 2 SINGLE; Einbauposition beifahrerseitig; für Rechtslenker; passender Adapter: A	**2800011623270**	**62327**	61
			AQUACTRL 2 SINGLE; Einbauposition fahrerseitig; für Rechtslenker; passender Adapter: A	**2800011630270**	**63027**	63
2.4 4WD 2.4 GDI	129 kW 138 kW	01/15→12/20 01/15→10/18	AQUACTRL 2 SET; für Linkslenker	**2800011221280**	**12212**	9
			AQUACTRL 2 SINGLE; Einbauposition beifahrerseitig; für Linkslenker; passender Adapter: A	**2800011302280**	**13022**	26
			AQUACTRL 2 SINGLE; Einbauposition fahrerseitig; für Linkslenker; passender Adapter: A	**2800011314280**	**13142**	30
			REARCTRL; Einbauposition hinten	**2800011536170** **2800011536180**	**53617** **15361**	49 49
			AQUACTRL 2 SINGLE; Einbauposition beifahrerseitig; für Rechtslenker; passender Adapter: A	**2800011602260** **2800011623270**	**16022** **62327**	53 61
			AQUACTRL 2 SINGLE; Einbauposition fahrerseitig; für Rechtslenker; passender Adapter: A	**2800011616260** **2800011630270**	**16162** **63027**	58 63

© 2025 Continental Aftermarket & Services GmbH

KIA - SORENTO III (UM) 01/15→02/23

Wischblatt

2.4 GDI 4WD	138 kW	01/15→10/18	AQUACTRL 2 SET; für Linkslenker	**2800011221280**	**12212**	9
			AQUACTRL 2 SINGLE; Einbauposition beifahrerseitig; für Linkslenker; passender Adapter: A	**2800011302280**	**13022**	26
			AQUACTRL 2 SINGLE; Einbauposition fahrerseitig; für Linkslenker; passender Adapter: A	**2800011314280**	**13142**	30
			REARCTRL; Einbauposition hinten	**2800011536180**	**15361**	49
			AQUACTRL 2 SINGLE; Einbauposition beifahrerseitig; für Rechtslenker; passender Adapter: A	**2800011602260**	**16022**	53
			AQUACTRL 2 SINGLE; Einbauposition fahrerseitig; für Rechtslenker; passender Adapter: A	**2800011616260**	**16162**	58
3.3	196 kW	01/15→12/20	AQUACTRL 2 SET; für Linkslenker	**2800011221280**	**12212**	9
			AQUACTRL 2 SINGLE; Einbauposition beifahrerseitig; für Linkslenker; passender Adapter: A	**2800011302280**	**13022**	26
			AQUACTRL 2 SINGLE; Einbauposition fahrerseitig; für Linkslenker; passender Adapter: A	**2800011314280**	**13142**	30
			REARCTRL; Einbauposition hinten	**2800011536180**	**15361**	49
3.3	199 kW	04/15→12/18	AQUACTRL 2 SET; für Linkslenker	**2800011221280**	**12212**	9
			AQUACTRL 2 SINGLE; Einbauposition beifahrerseitig; für Linkslenker; passender Adapter: A	**2800011302280**	**13022**	26
			AQUACTRL 2 SINGLE; Einbauposition fahrerseitig; für Linkslenker; passender Adapter: A	**2800011314280**	**13142**	30
			REARCTRL; Einbauposition hinten	**2800011536170** **2800011536180**	**53617** **15361**	49 49
			AQUACTRL 2 SINGLE; Einbauposition beifahrerseitig; für Rechtslenker; passender Adapter: A	**2800011602260** **2800011623270**	**16022** **62327**	53 61
			AQUACTRL 2 SINGLE; Einbauposition fahrerseitig; für Rechtslenker; passender Adapter: A	**2800011616260** **2800011630270**	**16162** **63027**	58 63
3.3 4WD	196 kW	01/15→12/20	AQUACTRL 2 SET; für Linkslenker	**2800011221280**	**12212**	9
			AQUACTRL 2 SINGLE; Einbauposition beifahrerseitig; für Linkslenker; passender Adapter: A	**2800011302280**	**13022**	26
			AQUACTRL 2 SINGLE; Einbauposition fahrerseitig; für Linkslenker; passender Adapter: A	**2800011314280**	**13142**	30
			REARCTRL; Einbauposition hinten	**2800011536180**	**15361**	49
3.3 4WD 3.3 CVVT 4WD 3.5 D-CVVT	199 kW 184 kW 183 kW	04/15→12/18 04/15→12/20 12/18→12/20	AQUACTRL 2 SET; für Linkslenker	**2800011221280**	**12212**	9
			AQUACTRL 2 SINGLE; Einbauposition beifahrerseitig; für Linkslenker; passender Adapter: A	**2800011302280**	**13022**	26
			AQUACTRL 2 SINGLE; Einbauposition fahrerseitig; für Linkslenker; passender Adapter: A	**2800011314280**	**13142**	30
			REARCTRL; Einbauposition hinten	**2800011536180**	**15361**	49
			AQUACTRL 2 SINGLE; Einbauposition beifahrerseitig; für Rechtslenker; passender Adapter: A	**2800011602260**	**16022**	53
			AQUACTRL 2 SINGLE; Einbauposition fahrerseitig; für Rechtslenker; passender Adapter: A	**2800011616260**	**16162**	58
3.5 D-CVVT 3.5 D-CVVT	203 kW 206 kW	07/17→12/20 07/17→12/20	AQUACTRL 2 SET; für Linkslenker	**2800011221280**	**12212**	9
			AQUACTRL 2 SINGLE; Einbauposition beifahrerseitig; für Linkslenker; passender Adapter: A	**2800011302280**	**13022**	26
			AQUACTRL 2 SINGLE; Einbauposition fahrerseitig; für Linkslenker; passender Adapter: A	**2800011314280**	**13142**	30
			REARCTRL; Einbauposition hinten	**2800011536180**	**15361**	49
3.5 D-CVVT 4WD	183 kW	12/18→12/20	AQUACTRL 2 SET; für Linkslenker	**2800011221280**	**12212**	9
			AQUACTRL 2 SINGLE; Einbauposition beifahrerseitig; für Linkslenker; passender Adapter: A	**2800011302280**	**13022**	26
			AQUACTRL 2 SINGLE; Einbauposition fahrerseitig; für Linkslenker; passender Adapter: A	**2800011314280**	**13142**	30
			REARCTRL; Einbauposition hinten	**2800011536180**	**15361**	49
			AQUACTRL 2 SINGLE; Einbauposition beifahrerseitig; für Rechtslenker; passender Adapter: A	**2800011602260**	**16022**	53
			AQUACTRL 2 SINGLE; Einbauposition fahrerseitig; für Rechtslenker; passender Adapter: A	**2800011616260**	**16162**	58

© 2025 Continental Aftermarket & Services GmbH

					Continental	
KIA - SORENTO III (UM) 01/15→02/23						
Wischblatt						
3.5 D-CVVT 4WD	203 kW	07/17→12/20	AQUACTRL 2 SET; für Linkslenker	**2800011221280**	**12212**	9
			AQUACTRL 2 SINGLE; Einbauposition beifahrerseitig; für Linkslenker; passender Adapter: A	**2800011302280**	**13022**	26
			AQUACTRL 2 SINGLE; Einbauposition fahrerseitig; für Linkslenker; passender Adapter: A	**2800011314280**	**13142**	30
			REARCTRL; Einbauposition hinten	**2800011536180**	**15361**	49
KIA - SORENTO IV (MQ4, MQ4A) 03/20→						
Wischblatt						
1.6 T-GDi Hybrid 1.6 T-GDi Hybrid AWD 1.6 T-GDi Hybrid AWD	169 kW 169 kW 195 kW	06/20→ 06/20→ 11/20→	AQUACTRL 2 SET; für Linkslenker	**2800011221280**	**12212**	9
			AQUACTRL 2 SINGLE; Einbauposition beifahrerseitig; für Linkslenker; passender Adapter: A	**2800011302280**	**13022**	26
			AQUACTRL 2 SINGLE; Einbauposition fahrerseitig; für Linkslenker; passender Adapter: A	**2800011314280**	**13142**	30
			AQUACTRL 2 SINGLE; Einbauposition beifahrerseitig; für Rechtslenker; passender Adapter: A	**2800011602260** **2800011623270**	**16022** **62327**	53 61
			AQUACTRL 2 SINGLE; Einbauposition fahrerseitig; für Rechtslenker; passender Adapter: A	**2800011616260** **2800011630270**	**16162** **63027**	58 63
2.2 CRDi	142 kW	01/22→	AQUACTRL 2 SET; für Linkslenker	**2800011221280**	**12212**	9
			AQUACTRL 2 SINGLE; Einbauposition beifahrerseitig; für Linkslenker; passender Adapter: A	**2800011302280**	**13022**	26
			AQUACTRL 2 SINGLE; Einbauposition fahrerseitig; für Linkslenker; passender Adapter: A	**2800011314280**	**13142**	30
			AQUACTRL 2 SINGLE; Einbauposition beifahrerseitig; für Rechtslenker; passender Adapter: A	**2800011602260**	**16022**	53
			AQUACTRL 2 SINGLE; Einbauposition fahrerseitig; für Rechtslenker; passender Adapter: A	**2800011616260**	**16162**	58
2.2 CRDi 2.2 CRDi 4WD	148 kW 148 kW	03/20→ 03/20→	AQUACTRL 2 SET; für Linkslenker	**2800011221280**	**12212**	9
			AQUACTRL 2 SINGLE; Einbauposition beifahrerseitig; für Linkslenker; passender Adapter: A	**2800011302280**	**13022**	26
			AQUACTRL 2 SINGLE; Einbauposition fahrerseitig; für Linkslenker; passender Adapter: A	**2800011314280**	**13142**	30
			AQUACTRL 2 SINGLE; Einbauposition beifahrerseitig; für Rechtslenker; passender Adapter: A	**2800011602260** **2800011623270**	**16022** **62327**	53 61
			AQUACTRL 2 SINGLE; Einbauposition fahrerseitig; für Rechtslenker; passender Adapter: A	**2800011616260** **2800011630270**	**16162** **63027**	58 63
2.2 CRDi AWD	142 kW	01/22→	AQUACTRL 2 SET; für Linkslenker	**2800011221280**	**12212**	9
			AQUACTRL 2 SINGLE; Einbauposition beifahrerseitig; für Linkslenker; passender Adapter: A	**2800011302280**	**13022**	26
			AQUACTRL 2 SINGLE; Einbauposition fahrerseitig; für Linkslenker; passender Adapter: A	**2800011314280**	**13142**	30
			AQUACTRL 2 SINGLE; Einbauposition beifahrerseitig; für Rechtslenker; passender Adapter: A	**2800011602260**	**16022**	53
			AQUACTRL 2 SINGLE; Einbauposition fahrerseitig; für Rechtslenker; passender Adapter: A	**2800011616260**	**16162**	58
2.5 MPI 2.5 MPI AWD	132 kW 132 kW	04/21→ 04/21→	AQUACTRL 2 SET; für Linkslenker	**2800011221280**	**12212**	9
			AQUACTRL 2 SINGLE; Einbauposition beifahrerseitig; für Linkslenker; passender Adapter: A	**2800011302280**	**13022**	26
			AQUACTRL 2 SINGLE; Einbauposition fahrerseitig; für Linkslenker; passender Adapter: A	**2800011314280**	**13142**	30
			AQUACTRL 2 SINGLE; Einbauposition beifahrerseitig; für Rechtslenker; passender Adapter: A	**2800011602260** **2800011623270**	**16022** **62327**	53 61
			AQUACTRL 2 SINGLE; Einbauposition fahrerseitig; für Rechtslenker; passender Adapter: A	**2800011616260** **2800011630270**	**16162** **63027**	58 63

© 2025 Continental Aftermarket & Services GmbH

KIA - SORENTO IV (MQ4, MQ4A) 03/20→

Wischblatt

3.5 MPi	200 kW	03/20→	AQUACTRL 2 SET; für Linkslenker	**2800011221280**	**12212**	9
			AQUACTRL 2 SINGLE; Einbauposition beifahrerseitig; für Linkslenker; passender Adapter: A	**2800011302280**	**13022**	26
			AQUACTRL 2 SINGLE; Einbauposition fahrerseitig; für Linkslenker; passender Adapter: A	**2800011314280**	**13142**	30
			AQUACTRL 2 SINGLE; Einbauposition beifahrerseitig; für Rechtslenker; passender Adapter: A	**2800011602260**	**16022**	53
			AQUACTRL 2 SINGLE; Einbauposition fahrerseitig; für Rechtslenker; passender Adapter: A	**2800011616260**	**16162**	58

KIA - SOUL I (AM) 01/09→12/14

Wischblatt

1.6 1.6 CRDi 115 1.6 CRDi 128 1.6 CVVT 1.6 CVVT 1.6 CVVT	91 kW 85 kW 94 kW 77 kW 93 kW 95 kW	09/09→12/14 02/09→12/14 02/09→12/14 02/09→12/11 02/09→12/11 06/11→12/14	AQUACTRL 2 SET; für Linkslenker	**2800011237280**	**12372**	14
			AQUACTRL 2 SINGLE; Einbauposition beifahrerseitig; für Linkslenker; passender Adapter: A	**2800011306280**	**13062**	27
			AQUACTRL 2 SINGLE; Einbauposition fahrerseitig; für Linkslenker; passender Adapter: A	**2800011312280**	**13122**	29
			AQUACTRL 2 SINGLE; Einbauposition beifahrerseitig; für Rechtslenker; passender Adapter: A	**2800011607260** **2800011625270**	**16072** **62527**	55 62
			AQUACTRL 2 SINGLE; Einbauposition fahrerseitig; für Rechtslenker; passender Adapter: A	**2800011614260** **2800011628270**	**16142** **62827**	58 63
1.6 Flex	94 kW	01/11→12/14	AQUACTRL 2 SET; für Linkslenker	**2800011237280**	**12372**	14
			AQUACTRL 2 SINGLE; Einbauposition beifahrerseitig; für Linkslenker; passender Adapter: A	**2800011306280**	**13062**	27
			AQUACTRL 2 SINGLE; Einbauposition fahrerseitig; für Linkslenker; passender Adapter: A	**2800011312280**	**13122**	29
1.6 GDI	103 kW	06/11→12/14	AQUACTRL 2 SET; für Linkslenker	**2800011237280**	**12372**	14
			AQUACTRL 2 SINGLE; Einbauposition beifahrerseitig; für Linkslenker; passender Adapter: A	**2800011306280**	**13062**	27
			AQUACTRL 2 SINGLE; Einbauposition fahrerseitig; für Linkslenker; passender Adapter: A	**2800011312280**	**13122**	29
			AQUACTRL 2 SINGLE; Einbauposition beifahrerseitig; für Rechtslenker; passender Adapter: A	**2800011607260** **2800011625270**	**16072** **62527**	55 62
			AQUACTRL 2 SINGLE; Einbauposition fahrerseitig; für Rechtslenker; passender Adapter: A	**2800011614260** **2800011628270**	**16142** **62827**	58 63
1.6 LPG 1.6 LPG	87 kW 92 kW	06/11→12/14 02/09→12/11	AQUACTRL 2 SET; für Linkslenker	**2800011237280**	**12372**	14
			AQUACTRL 2 SINGLE; Einbauposition beifahrerseitig; für Linkslenker; passender Adapter: A	**2800011306280**	**13062**	27
			AQUACTRL 2 SINGLE; Einbauposition fahrerseitig; für Linkslenker; passender Adapter: A	**2800011312280**	**13122**	29
			AQUACTRL 2 SINGLE; Einbauposition beifahrerseitig; für Rechtslenker; passender Adapter: A	**2800011607260**	**16072**	55
			AQUACTRL 2 SINGLE; Einbauposition fahrerseitig; für Rechtslenker; passender Adapter: A	**2800011614260**	**16142**	58
2.0	106 kW	09/09→12/11	AQUACTRL 2 SET; für Linkslenker	**2800011237280**	**12372**	14
			AQUACTRL 2 SINGLE; Einbauposition beifahrerseitig; für Linkslenker; passender Adapter: A	**2800011306280**	**13062**	27
			AQUACTRL 2 SINGLE; Einbauposition fahrerseitig; für Linkslenker; passender Adapter: A	**2800011312280**	**13122**	29
			AQUACTRL 2 SINGLE; Einbauposition beifahrerseitig; für Rechtslenker; passender Adapter: A	**2800011625270**	**62527**	62
			AQUACTRL 2 SINGLE; Einbauposition fahrerseitig; für Rechtslenker; passender Adapter: A	**2800011628270**	**62827**	63
2.0	122 kW	02/09→12/14	AQUACTRL 2 SINGLE; Einbauposition beifahrerseitig; für Rechtslenker; passender Adapter: A	**2800011607260**	**16072**	55
			AQUACTRL 2 SINGLE; Einbauposition fahrerseitig; für Rechtslenker; passender Adapter: A	**2800011614260**	**16142**	58

KIA - SOUL II (PS) 02/14→12/18

Wischblatt

1.6 CRDi 128	94 kW	02/14→12/18	AQUACTRL 2 SET; für Linkslenker	**2800011237280**	**12372**	14

→

© 2025 Continental Aftermarket & Services GmbH

KIA - SOUL II (PS) 02/14→12/18

Wischblatt

1.6 CRDi 136 1.6 CVVT	100 kW 91 kW	04/15→12/18 02/14→12/18	AQUACTRL 2 SINGLE; Einbauposition beifahrerseitig; für Linkslenker; passender Adapter: A	**2800011306280**	**13062**	27
			AQUACTRL 2 SINGLE; Einbauposition fahrerseitig; für Linkslenker; passender Adapter: A	**2800011312280**	**13122**	29
			AQUACTRL 2 SINGLE; Einbauposition beifahrerseitig; für Rechtslenker; passender Adapter: A	**2800011607260** **2800011625270**	**16072** **62527**	55 62
			AQUACTRL 2 SINGLE; Einbauposition fahrerseitig; für Rechtslenker; passender Adapter: A	**2800011614260** **2800011628270**	**16142** **62827**	58 63
1.6 CVVT 1.6 CVVT Flex	95 kW 94 kW	07/16→12/18 09/14→12/18	AQUACTRL 2 SET; für Linkslenker	**2800011237280**	**12372**	14
			AQUACTRL 2 SINGLE; Einbauposition beifahrerseitig; für Linkslenker; passender Adapter: A	**2800011306280**	**13062**	27
			AQUACTRL 2 SINGLE; Einbauposition fahrerseitig; für Linkslenker; passender Adapter: A	**2800011312280**	**13122**	29
			AQUACTRL 2 SINGLE; Einbauposition beifahrerseitig; für Rechtslenker; passender Adapter: A	**2800011607260**	**16072**	55
			AQUACTRL 2 SINGLE; Einbauposition fahrerseitig; für Rechtslenker; passender Adapter: A	**2800011614260**	**16142**	58
1.6 GDI	97 kW	02/14→12/18	AQUACTRL 2 SET; für Linkslenker	**2800011237280**	**12372**	14
			AQUACTRL 2 SINGLE; Einbauposition beifahrerseitig; für Linkslenker; passender Adapter: A	**2800011306280**	**13062**	27
			AQUACTRL 2 SINGLE; Einbauposition fahrerseitig; für Linkslenker; passender Adapter: A	**2800011312280**	**13122**	29
			AQUACTRL 2 SINGLE; Einbauposition beifahrerseitig; für Rechtslenker; passender Adapter: A	**2800011607260** **2800011625270**	**16072** **62527**	55 62
			AQUACTRL 2 SINGLE; Einbauposition fahrerseitig; für Rechtslenker; passender Adapter: A	**2800011614260** **2800011628270**	**16142** **62827**	58 63
1.6 LPG 1.6 LPG 1.6 MPi	87 kW 96 kW 90 kW	12/14→12/18 12/14→12/18 07/18→12/18	AQUACTRL 2 SET; für Linkslenker	**2800011237280**	**12372**	14
			AQUACTRL 2 SINGLE; Einbauposition beifahrerseitig; für Linkslenker; passender Adapter: A	**2800011306280**	**13062**	27
			AQUACTRL 2 SINGLE; Einbauposition fahrerseitig; für Linkslenker; passender Adapter: A	**2800011312280**	**13122**	29
			AQUACTRL 2 SINGLE; Einbauposition beifahrerseitig; für Rechtslenker; passender Adapter: A	**2800011607260**	**16072**	55
			AQUACTRL 2 SINGLE; Einbauposition fahrerseitig; für Rechtslenker; passender Adapter: A	**2800011614260**	**16142**	58
1.6 TGDI	150 kW	11/16→12/18	AQUACTRL 2 SET; für Linkslenker	**2800011237280**	**12372**	14
			AQUACTRL 2 SINGLE; Einbauposition beifahrerseitig; für Linkslenker; passender Adapter: A	**2800011306280**	**13062**	27
			AQUACTRL 2 SINGLE; Einbauposition fahrerseitig; für Linkslenker; passender Adapter: A	**2800011312280**	**13122**	29
			AQUACTRL 2 SINGLE; Einbauposition beifahrerseitig; für Rechtslenker; passender Adapter: A	**2800011607260** **2800011625270**	**16072** **62527**	55 62
			AQUACTRL 2 SINGLE; Einbauposition fahrerseitig; für Rechtslenker; passender Adapter: A	**2800011614260** **2800011628270**	**16142** **62827**	58 63
2.0 CVVT 2.0 CVVT	110 kW 112 kW	08/16→12/18 02/14→12/18	AQUACTRL 2 SET; für Linkslenker	**2800011237280**	**12372**	14
			AQUACTRL 2 SINGLE; Einbauposition beifahrerseitig; für Linkslenker; passender Adapter: A	**2800011306280**	**13062**	27
			AQUACTRL 2 SINGLE; Einbauposition fahrerseitig; für Linkslenker; passender Adapter: A	**2800011312280**	**13122**	29
			AQUACTRL 2 SINGLE; Einbauposition beifahrerseitig; für Rechtslenker; passender Adapter: A	**2800011607260**	**16072**	55
			AQUACTRL 2 SINGLE; Einbauposition fahrerseitig; für Rechtslenker; passender Adapter: A	**2800011614260**	**16142**	58

© 2025 Continental Aftermarket & Services GmbH

KIA - SOUL II (PS) 02/14→12/18

Wischblatt

2.0 CVVT	113 kW	02/14→12/18	AQUACTRL 2 SET; für Linkslenker	**2800011237280**	**12372**	14
			AQUACTRL 2 SINGLE; Einbauposition beifahrerseitig; für Linkslenker; passender Adapter: A	**2800011306280**	**13062**	27
			AQUACTRL 2 SINGLE; Einbauposition fahrerseitig; für Linkslenker; passender Adapter: A	**2800011312280**	**13122**	29
			AQUACTRL 2 SINGLE; Einbauposition beifahrerseitig; für Rechtslenker; passender Adapter: A	**2800011607260** **2800011625270**	**16072** **62527**	55 62
			AQUACTRL 2 SINGLE; Einbauposition fahrerseitig; für Rechtslenker; passender Adapter: A	**2800011614260** **2800011628270**	**16142** **62827**	58 63
2.0 GDI	122 kW	02/14→12/18	AQUACTRL 2 SET; für Linkslenker	**2800011237280**	**12372**	14
			AQUACTRL 2 SINGLE; Einbauposition beifahrerseitig; für Linkslenker; passender Adapter: A	**2800011306280**	**13062**	27
			AQUACTRL 2 SINGLE; Einbauposition fahrerseitig; für Linkslenker; passender Adapter: A	**2800011312280**	**13122**	29
			AQUACTRL 2 SINGLE; Einbauposition beifahrerseitig; für Rechtslenker; passender Adapter: A	**2800011607260**	**16072**	55
			AQUACTRL 2 SINGLE; Einbauposition fahrerseitig; für Rechtslenker; passender Adapter: A	**2800011614260**	**16142**	58
EV Electric	25 kW	09/14→11/18	AQUACTRL 2 SET; für Linkslenker	**2800011237280**	**12372**	14
			AQUACTRL 2 SINGLE; Einbauposition beifahrerseitig; für Linkslenker; passender Adapter: A	**2800011306280**	**13062**	27
			AQUACTRL 2 SINGLE; Einbauposition fahrerseitig; für Linkslenker; passender Adapter: A	**2800011312280**	**13122**	29
			AQUACTRL 2 SINGLE; Einbauposition beifahrerseitig; für Rechtslenker; passender Adapter: A	**2800011607260** **2800011625270**	**16072** **62527**	55 62
			AQUACTRL 2 SINGLE; Einbauposition fahrerseitig; für Rechtslenker; passender Adapter: A	**2800011614260** **2800011628270**	**16142** **62827**	58 63
EV Electric EV Electric	26 kW 81 kW	03/17→11/18 09/14→11/18	AQUACTRL 2 SET; für Linkslenker	**2800011237280**	**12372**	14
			AQUACTRL 2 SINGLE; Einbauposition beifahrerseitig; für Linkslenker; passender Adapter: A	**2800011306280**	**13062**	27
			AQUACTRL 2 SINGLE; Einbauposition fahrerseitig; für Linkslenker; passender Adapter: A	**2800011312280**	**13122**	29
			AQUACTRL 2 SINGLE; Einbauposition beifahrerseitig; für Rechtslenker; passender Adapter: A	**2800011607260**	**16072**	55
			AQUACTRL 2 SINGLE; Einbauposition fahrerseitig; für Rechtslenker; passender Adapter: A	**2800011614260**	**16142**	58

KIA - SOUL III (SK3) 01/19→

Wischblatt

1.6 MPi 1.6 T-GDI 1.6 T-GDI 2.0 MPi E-SOUL	91 kW 147 kW 150 kW 110 kW 100 kW	01/19→ 01/19→ 01/19→ 01/19→ 01/19→	AQUACTRL 2 SET; für Linkslenker	**2800011237280**	**12372**	14
			AQUACTRL 2 SINGLE; Einbauposition beifahrerseitig; für Linkslenker; passender Adapter: A	**2800011306280**	**13062**	27
			AQUACTRL 2 SINGLE; Einbauposition fahrerseitig; für Linkslenker; passender Adapter: A	**2800011312280**	**13122**	29
			AQUACTRL 2 SINGLE; Einbauposition beifahrerseitig; für Rechtslenker; passender Adapter: A	**2800011607260**	**16072**	55
			AQUACTRL 2 SINGLE; Einbauposition fahrerseitig; für Rechtslenker; passender Adapter: A	**2800011614260**	**16142**	58
E-SOUL	150 kW	01/19→	AQUACTRL 2 SET; für Linkslenker	**2800011237280**	**12372**	14
			AQUACTRL 2 SINGLE; Einbauposition beifahrerseitig; für Linkslenker; passender Adapter: A	**2800011306280**	**13062**	27
			AQUACTRL 2 SINGLE; Einbauposition fahrerseitig; für Linkslenker; passender Adapter: A	**2800011312280**	**13122**	29
			AQUACTRL 2 SINGLE; Einbauposition beifahrerseitig; für Rechtslenker; passender Adapter: A	**2800011607260** **2800011625270**	**16072** **62527**	55 62
			AQUACTRL 2 SINGLE; Einbauposition fahrerseitig; für Rechtslenker; passender Adapter: A	**2800011614260** **2800011628270**	**16142** **62827**	58 63

© 2025 Continental Aftermarket & Services GmbH

KIA - SOUL III Cargo (SK3) 06/20→						
Wischblatt						
E-SOUL E-SOUL	100 kW 150 kW	06/20→ 06/20→	AQUACTRL 2 SET; für Linkslenker	**2800011237280**	**12372**	14
			AQUACTRL 2 SINGLE; Einbauposition beifahrerseitig; für Linkslenker; passender Adapter: A	**2800011306280**	**13062**	27
			AQUACTRL 2 SINGLE; Einbauposition fahrerseitig; für Linkslenker; passender Adapter: A	**2800011312280**	**13122**	29
			AQUACTRL 2 SINGLE; Einbauposition beifahrerseitig; für Rechtslenker; passender Adapter: A	**2800011607260**	**16072**	55
			AQUACTRL 2 SINGLE; Einbauposition fahrerseitig; für Rechtslenker; passender Adapter: A	**2800011614260**	**16142**	58
KIA - SPORTAGE II (JE_, KM_) 09/04→05/11						
Wischblatt						
2.0	122 kW	01/09→05/10	AQUACTRL 2 SET; für Linkslenker	**2800011211280**	**12112**	6
			AQUACTRL 2 SINGLE; Einbauposition beifahrerseitig; für Linkslenker; passender Adapter: A	**2800011302280**	**13022**	26
			AQUACTRL 2 SINGLE; Einbauposition fahrerseitig; für Linkslenker; passender Adapter: A	**2800011312280**	**13122**	29
			AQUACTRL 2 SINGLE; → 08/09; Einbauposition beifahrerseitig; für Rechtslenker; passender Adapter: A	**2800011602260**	**16022**	53
			AQUACTRL 2 SINGLE; → 08/09; Einbauposition fahrerseitig; für Rechtslenker; passender Adapter: A	**2800011614260**	**16142**	58
2.0 16V 4WD	104 kW	09/04→08/10	AQUACTRL 2 SET; für Linkslenker	**2800011211280**	**12112**	6
			AQUACTRL 2 SINGLE; Einbauposition beifahrerseitig; für Linkslenker; passender Adapter: A	**2800011302280**	**13022**	26
			AQUACTRL 2 SINGLE; Einbauposition fahrerseitig; für Linkslenker; passender Adapter: A	**2800011312280**	**13122**	29
			AQUACTRL 2 SINGLE; → 08/09; Einbauposition beifahrerseitig; für Rechtslenker; passender Adapter: A	**2800011602260** **2800011623270**	**16022** **62327**	53 61
			AQUACTRL 2 SINGLE; → 08/09; Einbauposition fahrerseitig; für Rechtslenker; passender Adapter: A	**2800011614260** **2800011628270**	**16142** **62827**	58 63
2.0 CRDi	83 kW	02/05→12/06	AQUACTRL 2 SET; für Linkslenker	**2800011211280**	**12112**	6
			AQUACTRL 2 SINGLE; Einbauposition beifahrerseitig; für Linkslenker; passender Adapter: A	**2800011302280**	**13022**	26
			AQUACTRL 2 SINGLE; Einbauposition fahrerseitig; für Linkslenker; passender Adapter: A	**2800011312280**	**13122**	29
			AQUACTRL 2 SINGLE; Einbauposition beifahrerseitig; für Rechtslenker; passender Adapter: A	**2800011602260**	**16022**	53
			AQUACTRL 2 SINGLE; Einbauposition fahrerseitig; für Rechtslenker; passender Adapter: A	**2800011614260**	**16142**	58
			AQUACTRL 2 SINGLE; → 08/09; Einbauposition beifahrerseitig; für Rechtslenker; passender Adapter: A	**2800011623270**	**62327**	61
			AQUACTRL 2 SINGLE; → 08/09; Einbauposition fahrerseitig; für Rechtslenker; passender Adapter: A	**2800011628270**	**62827**	63
2.0 CRDi	100 kW	01/06→05/10	AQUACTRL 2 SET; für Linkslenker	**2800011211280**	**12112**	6
			AQUACTRL 2 SINGLE; Einbauposition beifahrerseitig; für Linkslenker; passender Adapter: A	**2800011302280**	**13022**	26
			AQUACTRL 2 SINGLE; Einbauposition fahrerseitig; für Linkslenker; passender Adapter: A	**2800011312280**	**13122**	29
			AQUACTRL 2 SINGLE; → 08/09; Einbauposition beifahrerseitig; für Rechtslenker; passender Adapter: A	**2800011602260** **2800011623270**	**16022** **62327**	53 61
			AQUACTRL 2 SINGLE; → 08/09; Einbauposition fahrerseitig; für Rechtslenker; passender Adapter: A	**2800011614260** **2800011628270**	**16142** **62827**	58 63
2.0 CRDi	103 kW	01/06→10/08	AQUACTRL 2 SET; für Linkslenker	**2800011211280**	**12112**	6
			AQUACTRL 2 SINGLE; Einbauposition beifahrerseitig; für Linkslenker; passender Adapter: A	**2800011302280**	**13022**	26

→

© 2025 Continental Aftermarket & Services GmbH

KIA - SPORTAGE II (JE_, KM_) 09/04→05/11

Wischblatt

2.0 CRDi	103 kW	01/06→10/08	AQUACTRL 2 SINGLE; Einbauposition fahrerseitig; für Linkslenker; passender Adapter: A	**2800011312280**	**13122**	29
			AQUACTRL 2 SINGLE; Einbauposition beifahrerseitig; für Rechtslenker; passender Adapter: A	**2800011602260**	**16022**	53
			AQUACTRL 2 SINGLE; Einbauposition fahrerseitig; für Rechtslenker; passender Adapter: A	**2800011614260**	**16142**	58
			AQUACTRL 2 SINGLE; → 08/09; Einbauposition beifahrerseitig; für Rechtslenker; passender Adapter: A	**2800011623270**	**62327**	61
			AQUACTRL 2 SINGLE; → 08/09; Einbauposition fahrerseitig; für Rechtslenker; passender Adapter: A	**2800011628270**	**62827**	63
2.0 CRDi	110 kW	09/07→12/10	AQUACTRL 2 SET; für Linkslenker	**2800011211280**	**12112**	6
			AQUACTRL 2 SINGLE; Einbauposition beifahrerseitig; für Linkslenker; passender Adapter: A	**2800011302280**	**13022**	26
			AQUACTRL 2 SINGLE; Einbauposition fahrerseitig; für Linkslenker; passender Adapter: A	**2800011312280**	**13122**	29
			AQUACTRL 2 SINGLE; → 08/09; Einbauposition beifahrerseitig; für Rechtslenker; passender Adapter: A	**2800011602260** **2800011623270**	**16022** **62327**	53 61
			AQUACTRL 2 SINGLE; → 08/09; Einbauposition fahrerseitig; für Rechtslenker; passender Adapter: A	**2800011614260** **2800011628270**	**16142** **62827**	58 63
2.0 CRDi 4WD	83 kW	09/04→12/06	AQUACTRL 2 SET; für Linkslenker	**2800011211280**	**12112**	6
			AQUACTRL 2 SINGLE; Einbauposition beifahrerseitig; für Linkslenker; passender Adapter: A	**2800011302280**	**13022**	26
			AQUACTRL 2 SINGLE; Einbauposition fahrerseitig; für Linkslenker; passender Adapter: A	**2800011312280**	**13122**	29
			AQUACTRL 2 SINGLE; Einbauposition beifahrerseitig; für Rechtslenker; passender Adapter: A	**2800011602260**	**16022**	53
			AQUACTRL 2 SINGLE; Einbauposition fahrerseitig; für Rechtslenker; passender Adapter: A	**2800011614260**	**16142**	58
			AQUACTRL 2 SINGLE; → 08/09; Einbauposition beifahrerseitig; für Rechtslenker; passender Adapter: A	**2800011623270**	**62327**	61
			AQUACTRL 2 SINGLE; → 08/09; Einbauposition fahrerseitig; für Rechtslenker; passender Adapter: A	**2800011628270**	**62827**	63
2.0 CRDi 4WD 2.0 CRDi 4WD 2.0 CRDi 4WD 2.0 i 16V	100 kW 103 kW 110 kW 104 kW	01/06→05/10 01/06→10/08 09/08→05/10 09/04→08/10	AQUACTRL 2 SET; für Linkslenker	**2800011211280**	**12112**	6
			AQUACTRL 2 SINGLE; Einbauposition beifahrerseitig; für Linkslenker; passender Adapter: A	**2800011302280**	**13022**	26
			AQUACTRL 2 SINGLE; Einbauposition fahrerseitig; für Linkslenker; passender Adapter: A	**2800011312280**	**13122**	29
			AQUACTRL 2 SINGLE; → 08/09; Einbauposition beifahrerseitig; für Rechtslenker; passender Adapter: A	**2800011602260** **2800011623270**	**16022** **62327**	53 61
			AQUACTRL 2 SINGLE; → 08/09; Einbauposition fahrerseitig; für Rechtslenker; passender Adapter: A	**2800011614260** **2800011628270**	**16142** **62827**	58 63
2.0 LPG	101 kW	06/09→05/10	AQUACTRL 2 SET; für Linkslenker	**2800011211280**	**12112**	6
			AQUACTRL 2 SINGLE; Einbauposition beifahrerseitig; für Linkslenker; passender Adapter: A	**2800011302280**	**13022**	26
			AQUACTRL 2 SINGLE; Einbauposition fahrerseitig; für Linkslenker; passender Adapter: A	**2800011312280**	**13122**	29
			AQUACTRL 2 SINGLE; → 08/09; Einbauposition beifahrerseitig; für Rechtslenker; passender Adapter: A	**2800011602260**	**16022**	53
			AQUACTRL 2 SINGLE; → 08/09; Einbauposition fahrerseitig; für Rechtslenker; passender Adapter: A	**2800011614260**	**16142**	58
2.7 V6 4WD	129 kW	09/04→08/10	AQUACTRL 2 SET; für Linkslenker	**2800011211280**	**12112**	6
			AQUACTRL 2 SINGLE; Einbauposition beifahrerseitig; für Linkslenker; passender Adapter: A	**2800011302280**	**13022**	26

→

© 2025 Continental Aftermarket & Services GmbH

KIA - SPORTAGE II (JE_, KM_) 09/04→05/11						
Wischblatt						
2.7 V6 4WD	129 kW	09/04→08/10	AQUACTRL 2 SINGLE; Einbauposition fahrerseitig; für Linkslenker; passender Adapter: A	**2800011312280**	**13122**	29
			AQUACTRL 2 SINGLE; → 08/09; Einbauposition beifahrerseitig; für Rechtslenker; passender Adapter: A	**2800011602260** **2800011623270**	**16022** **62327**	53 61
			AQUACTRL 2 SINGLE; → 08/09; Einbauposition fahrerseitig; für Rechtslenker; passender Adapter: A	**2800011614260** **2800011628270**	**16142** **62827**	58 63
KIA - SPORTAGE III (SL) 09/09→07/17						
Wischblatt						
1.6 GDI	99 kW	06/10→12/15	AQUACTRL 2 SET; für Linkslenker	**2800011209280**	**12092**	5
			AQUACTRL 2 SINGLE; Einbauposition beifahrerseitig; für Linkslenker; passender Adapter: A	**2800011304280**	**13042**	26
			AQUACTRL 2 SINGLE; Einbauposition fahrerseitig; für Linkslenker; passender Adapter: A	**2800011312280**	**13122**	29
			REARCTRL; Einbauposition hinten	**2800011512170** **2800011512180**	**51217** **15121**	38 38
			AQUACTRL 2 SINGLE; → 08/15; Einbauposition beifahrerseitig; für Rechtslenker; passender Adapter: A	**2800011605260** **2800011624270**	**16052** **62427**	54 61
			AQUACTRL 2 SINGLE; → 08/15; Einbauposition fahrerseitig; für Rechtslenker; passender Adapter: A	**2800011614260** **2800011628270**	**16142** **62827**	58 63
1.6 LPG	99 kW	01/14→12/15	AQUACTRL 2 SET; für Linkslenker	**2800011209280**	**12092**	5
			AQUACTRL 2 SINGLE; Einbauposition beifahrerseitig; für Linkslenker; passender Adapter: A	**2800011304280**	**13042**	26
			AQUACTRL 2 SINGLE; Einbauposition fahrerseitig; für Linkslenker; passender Adapter: A	**2800011312280**	**13122**	29
			REARCTRL; Einbauposition hinten	**2800011512180**	**15121**	38
			AQUACTRL 2 SINGLE; → 08/15; Einbauposition beifahrerseitig; für Rechtslenker; passender Adapter: A	**2800011605260**	**16052**	54
			AQUACTRL 2 SINGLE; → 08/15; Einbauposition fahrerseitig; für Rechtslenker; passender Adapter: A	**2800011614260**	**16142**	58
1.7 CRDi 2.0 CRDi	85 kW 100 kW	12/10→12/15 07/10→12/15	AQUACTRL 2 SET; für Linkslenker	**2800011209280**	**12092**	5
			AQUACTRL 2 SINGLE; Einbauposition beifahrerseitig; für Linkslenker; passender Adapter: A	**2800011304280**	**13042**	26
			AQUACTRL 2 SINGLE; Einbauposition fahrerseitig; für Linkslenker; passender Adapter: A	**2800011312280**	**13122**	29
			REARCTRL; Einbauposition hinten	**2800011512170** **2800011512180**	**51217** **15121**	38 38
			AQUACTRL 2 SINGLE; → 08/15; Einbauposition beifahrerseitig; für Rechtslenker; passender Adapter: A	**2800011605260** **2800011624270**	**16052** **62427**	54 61
			AQUACTRL 2 SINGLE; → 08/15; Einbauposition fahrerseitig; für Rechtslenker; passender Adapter: A	**2800011614260** **2800011628270**	**16142** **62827**	58 63
2.0 CRDi	130 kW	08/12→12/16	AQUACTRL 2 SET; für Linkslenker	**2800011209280**	**12092**	5
			AQUACTRL 2 SINGLE; Einbauposition beifahrerseitig; für Linkslenker; passender Adapter: A	**2800011304280**	**13042**	26
			AQUACTRL 2 SINGLE; Einbauposition fahrerseitig; für Linkslenker; passender Adapter: A	**2800011312280**	**13122**	29
			REARCTRL; Einbauposition hinten	**2800011512170** **2800011512180**	**51217** **15121**	38 38
			AQUACTRL 2 SINGLE; → 08/15; Einbauposition beifahrerseitig; für Rechtslenker; passender Adapter: A	**2800011605260**	**16052**	54
			AQUACTRL 2 SINGLE; → 08/15; Einbauposition fahrerseitig; für Rechtslenker; passender Adapter: A	**2800011614260**	**16142**	58

→

© 2025 Continental Aftermarket & Services GmbH

KIA - SPORTAGE III (SL) 09/09→07/17

Wischblatt

2.0 CRDi	130 kW	08/12→12/16	AQUACTRL 2 SINGLE; Einbauposition beifahrerseitig; für Rechtslenker; passender Adapter: A	**2800011624270**	**62427**	61
			AQUACTRL 2 SINGLE; Einbauposition fahrerseitig; für Rechtslenker; passender Adapter: A	**2800011628270**	**62827**	63
2.0 CRDi 2.0 CRDi AWD	135 kW 100 kW	08/10→12/15 07/10→12/15	AQUACTRL 2 SET; für Linkslenker	**2800011209280**	**12092**	5
			AQUACTRL 2 SINGLE; Einbauposition beifahrerseitig; für Linkslenker; passender Adapter: A	**2800011304280**	**13042**	26
			AQUACTRL 2 SINGLE; Einbauposition fahrerseitig; für Linkslenker; passender Adapter: A	**2800011312280**	**13122**	29
			REARCTRL; Einbauposition hinten	**2800011512170** **2800011512180**	**51217** **15121**	38 38
			AQUACTRL 2 SINGLE; 08/15; Einbauposition beifahrerseitig; für Rechtslenker; passender Adapter: A	**2800011605260** **2800011624270**	**16052** **62427**	54 61
			AQUACTRL 2 SINGLE; 08/15; Einbauposition fahrerseitig; für Rechtslenker; passender Adapter: A	**2800011614260** **2800011628270**	**16142** **62827**	58 63
2.0 CRDi AWD	130 kW	08/12→12/16	AQUACTRL 2 SET; für Linkslenker	**2800011209280**	**12092**	5
			AQUACTRL 2 SINGLE; Einbauposition beifahrerseitig; für Linkslenker; passender Adapter: A	**2800011304280**	**13042**	26
			AQUACTRL 2 SINGLE; Einbauposition fahrerseitig; für Linkslenker; passender Adapter: A	**2800011312280**	**13122**	29
			REARCTRL; Einbauposition hinten	**2800011512180**	**15121**	38
			AQUACTRL 2 SINGLE; 08/15; Einbauposition beifahrerseitig; für Rechtslenker; passender Adapter: A	**2800011605260**	**16052**	54
			AQUACTRL 2 SINGLE; 08/15; Einbauposition fahrerseitig; für Rechtslenker; passender Adapter: A	**2800011614260**	**16142**	58
2.0 CRDi AWD	135 kW	08/10→12/15	AQUACTRL 2 SET; für Linkslenker	**2800011209280**	**12092**	5
			AQUACTRL 2 SINGLE; Einbauposition beifahrerseitig; für Linkslenker; passender Adapter: A	**2800011304280**	**13042**	26
			AQUACTRL 2 SINGLE; Einbauposition fahrerseitig; für Linkslenker; passender Adapter: A	**2800011312280**	**13122**	29
			REARCTRL; Einbauposition hinten	**2800011512170** **2800011512180**	**51217** **15121**	38 38
			AQUACTRL 2 SINGLE; 08/15; Einbauposition beifahrerseitig; für Rechtslenker; passender Adapter: A	**2800011605260** **2800011624270**	**16052** **62427**	54 61
			AQUACTRL 2 SINGLE; 08/15; Einbauposition fahrerseitig; für Rechtslenker; passender Adapter: A	**2800011614260** **2800011628270**	**16142** **62827**	58 63
2.0 CVVT	110 kW	06/10→12/13	AQUACTRL 2 SET; für Linkslenker	**2800011209280**	**12092**	5
			AQUACTRL 2 SINGLE; Einbauposition beifahrerseitig; für Linkslenker; passender Adapter: A	**2800011304280**	**13042**	26
			AQUACTRL 2 SINGLE; Einbauposition fahrerseitig; für Linkslenker; passender Adapter: A	**2800011312280**	**13122**	29
			REARCTRL; Einbauposition hinten	**2800011512170** **2800011512180**	**51217** **15121**	38 38
			AQUACTRL 2 SINGLE; Einbauposition beifahrerseitig; für Rechtslenker; passender Adapter: A	**2800011605260** **2800011624270**	**16052** **62427**	54 61
			AQUACTRL 2 SINGLE; Einbauposition fahrerseitig; für Rechtslenker; passender Adapter: A	**2800011614260** **2800011628270**	**16142** **62827**	58 63

© 2025 Continental Aftermarket & Services GmbH

KIA - SPORTAGE III (SL) 09/09→07/17

Wischblatt

2.0 CVVT 2.0 CVVT 2.0 CVVT	110 kW 113 kW 115 kW	01/14→12/15 11/14→12/15 04/15→12/15	AQUACTRL 2 SET; für Linkslenker	**2800011209280**	**12092**	5
			AQUACTRL 2 SINGLE; Einbauposition beifahrerseitig; für Linkslenker; passender Adapter: A	**2800011304280**	**13042**	26
			AQUACTRL 2 SINGLE; Einbauposition fahrerseitig; für Linkslenker; passender Adapter: A	**2800011312280**	**13122**	29
			REARCTRL; Einbauposition hinten	**2800011512180**	**15121**	38
			AQUACTRL 2 SINGLE; 08/15; Einbauposition beifahrerseitig; für Rechtslenker; passender Adapter: A	**2800011605260**	**16052**	54
			AQUACTRL 2 SINGLE; 08/15; Einbauposition fahrerseitig; für Rechtslenker; passender Adapter: A	**2800011614260**	**16142**	58
2.0 CVVT 2.0 CVVT	120 kW 122 kW	07/10→12/15 07/10→12/15	AQUACTRL 2 SET; für Linkslenker	**2800011209280**	**12092**	5
			AQUACTRL 2 SINGLE; Einbauposition beifahrerseitig; für Linkslenker; passender Adapter: A	**2800011304280**	**13042**	26
			AQUACTRL 2 SINGLE; Einbauposition fahrerseitig; für Linkslenker; passender Adapter: A	**2800011312280**	**13122**	29
			REARCTRL; Einbauposition hinten	**2800011512170** **2800011512180**	**51217** **15121**	38 38
			AQUACTRL 2 SINGLE; 08/15; Einbauposition beifahrerseitig; für Rechtslenker; passender Adapter: A	**2800011605260** **2800011624270**	**16052** **62427**	54 61
			AQUACTRL 2 SINGLE; 08/15; Einbauposition fahrerseitig; für Rechtslenker; passender Adapter: A	**2800011614260** **2800011628270**	**16142** **62827**	58 63
2.0 CVVT AWD	110 kW	06/10→12/13	AQUACTRL 2 SET; für Linkslenker	**2800011209280**	**12092**	5
			AQUACTRL 2 SINGLE; Einbauposition beifahrerseitig; für Linkslenker; passender Adapter: A	**2800011304280**	**13042**	26
			AQUACTRL 2 SINGLE; Einbauposition fahrerseitig; für Linkslenker; passender Adapter: A	**2800011312280**	**13122**	29
			REARCTRL; Einbauposition hinten	**2800011512170** **2800011512180**	**51217** **15121**	38 38
			AQUACTRL 2 SINGLE; Einbauposition beifahrerseitig; für Rechtslenker; passender Adapter: A	**2800011605260** **2800011624270**	**16052** **62427**	54 61
			AQUACTRL 2 SINGLE; Einbauposition fahrerseitig; für Rechtslenker; passender Adapter: A	**2800011614260** **2800011628270**	**16142** **62827**	58 63
2.0 CVVT AWD	110 kW	01/14→12/15	AQUACTRL 2 SET; für Linkslenker	**2800011209280**	**12092**	5
			AQUACTRL 2 SINGLE; Einbauposition beifahrerseitig; für Linkslenker; passender Adapter: A	**2800011304280**	**13042**	26
			AQUACTRL 2 SINGLE; Einbauposition fahrerseitig; für Linkslenker; passender Adapter: A	**2800011312280**	**13122**	29
			REARCTRL; Einbauposition hinten	**2800011512180**	**15121**	38
			AQUACTRL 2 SINGLE; 08/15; Einbauposition beifahrerseitig; für Rechtslenker; passender Adapter: A	**2800011605260**	**16052**	54
			AQUACTRL 2 SINGLE; 08/15; Einbauposition fahrerseitig; für Rechtslenker; passender Adapter: A	**2800011614260**	**16142**	58
2.0 CVVT AWD 2.0 CVVT AWD 2.0 CVVT AWD	113 kW 120 kW 122 kW	11/14→12/15 07/10→12/15 07/10→12/15	AQUACTRL 2 SET; für Linkslenker	**2800011209280**	**12092**	5
			AQUACTRL 2 SINGLE; Einbauposition beifahrerseitig; für Linkslenker; passender Adapter: A	**2800011304280**	**13042**	26
			AQUACTRL 2 SINGLE; Einbauposition fahrerseitig; für Linkslenker; passender Adapter: A	**2800011312280**	**13122**	29
			REARCTRL; Einbauposition hinten	**2800011512170** **2800011512180**	**51217** **15121**	38 38
			AQUACTRL 2 SINGLE; 08/15; Einbauposition beifahrerseitig; für Rechtslenker; passender Adapter: A	**2800011605260** **2800011624270**	**16052** **62427**	54 61
			AQUACTRL 2 SINGLE; 08/15; Einbauposition fahrerseitig; für Rechtslenker; passender Adapter: A	**2800011614260** **2800011628270**	**16142** **62827**	58 63

© 2025 Continental Aftermarket & Services GmbH

KIA - SPORTAGE III (SL) 09/09→07/17

Wischblatt

2.0 CVVT Flex 2.0 CVVT Flex AWD	131 kW 131 kW	02/12→12/16 01/12→12/16	AQUACTRL 2 SET; für Linkslenker	**2800011209280**	**12092**	5
			AQUACTRL 2 SINGLE; Einbauposition beifahrerseitig; für Linkslenker; passender Adapter: A	**2800011304280**	**13042**	26
			AQUACTRL 2 SINGLE; Einbauposition fahrerseitig; für Linkslenker; passender Adapter: A	**2800011312280**	**13122**	29
			REARCTRL; Einbauposition hinten	**2800011512180**	**15121**	38
			AQUACTRL 2 SINGLE; 08/15; Einbauposition beifahrerseitig; für Rechtslenker; passender Adapter: A	**2800011605260**	**16052**	54
			AQUACTRL 2 SINGLE; 08/15; Einbauposition fahrerseitig; für Rechtslenker; passender Adapter: A	**2800011614260**	**16142**	58
2.0 GDI	122 kW	02/14→12/15	AQUACTRL 2 SET; für Linkslenker	**2800011209280**	**12092**	5
			AQUACTRL 2 SINGLE; Einbauposition beifahrerseitig; für Linkslenker; passender Adapter: A	**2800011304280**	**13042**	26
			AQUACTRL 2 SINGLE; Einbauposition fahrerseitig; für Linkslenker; passender Adapter: A	**2800011312280**	**13122**	29
			REARCTRL; Einbauposition hinten	**2800011512170** **2800011512180**	**51217** **15121**	38 38
			AQUACTRL 2 SINGLE; 08/15; Einbauposition beifahrerseitig; für Rechtslenker; passender Adapter: A	**2800011605260** **2800011624270**	**16052** **62427**	54 61
			AQUACTRL 2 SINGLE; 08/15; Einbauposition fahrerseitig; für Rechtslenker; passender Adapter: A	**2800011614260** **2800011628270**	**16142** **62827**	58 63
2.0 GDI	194 kW	09/13→12/15	AQUACTRL 2 SET; für Linkslenker	**2800011209280**	**12092**	5
			AQUACTRL 2 SINGLE; Einbauposition beifahrerseitig; für Linkslenker; passender Adapter: A	**2800011304280**	**13042**	26
			AQUACTRL 2 SINGLE; Einbauposition fahrerseitig; für Linkslenker; passender Adapter: A	**2800011312280**	**13122**	29
			REARCTRL; Einbauposition hinten	**2800011512180**	**15121**	38
			AQUACTRL 2 SINGLE; 08/15; Einbauposition beifahrerseitig; für Rechtslenker; passender Adapter: A	**2800011605260**	**16052**	54
			AQUACTRL 2 SINGLE; 08/15; Einbauposition fahrerseitig; für Rechtslenker; passender Adapter: A	**2800011614260**	**16142**	58
2.0 GDI AWD	122 kW	02/14→12/15	AQUACTRL 2 SET; für Linkslenker	**2800011209280**	**12092**	5
			AQUACTRL 2 SINGLE; Einbauposition beifahrerseitig; für Linkslenker; passender Adapter: A	**2800011304280**	**13042**	26
			AQUACTRL 2 SINGLE; Einbauposition fahrerseitig; für Linkslenker; passender Adapter: A	**2800011312280**	**13122**	29
			REARCTRL; Einbauposition hinten	**2800011512170** **2800011512180**	**51217** **15121**	38 38
			AQUACTRL 2 SINGLE; 08/15; Einbauposition beifahrerseitig; für Rechtslenker; passender Adapter: A	**2800011605260** **2800011624270**	**16052** **62427**	54 61
			AQUACTRL 2 SINGLE; 08/15; Einbauposition fahrerseitig; für Rechtslenker; passender Adapter: A	**2800011614260** **2800011628270**	**16142** **62827**	58 63
2.4 2.4 GDI 2.4 GDI AWD 2.4 i AWD	131 kW 136 kW 136 kW 130 kW	09/10→12/15 09/13→05/16 09/13→05/16 08/10→12/15	AQUACTRL 2 SET; für Linkslenker	**2800011209280**	**12092**	5
			AQUACTRL 2 SINGLE; Einbauposition beifahrerseitig; für Linkslenker; passender Adapter: A	**2800011304280**	**13042**	26
			AQUACTRL 2 SINGLE; Einbauposition fahrerseitig; für Linkslenker; passender Adapter: A	**2800011312280**	**13122**	29
			REARCTRL; Einbauposition hinten	**2800011512180**	**15121**	38
			AQUACTRL 2 SINGLE; 08/15; Einbauposition beifahrerseitig; für Rechtslenker; passender Adapter: A	**2800011605260**	**16052**	54
			AQUACTRL 2 SINGLE; 08/15; Einbauposition fahrerseitig; für Rechtslenker; passender Adapter: A	**2800011614260**	**16142**	58

© 2025 Continental Aftermarket & Services GmbH

KIA - SPORTAGE IV (QL, QLE) 01/15→10/22

Wischblatt

1.6 CRDi 1.6 CRDi 1.6 CRDi AWD 1.6 CRDi Eco-Dynamics+ 1.6 CRDi Eco-Dynamics+ 1.6 CRDi Eco-Dynamics+ AWD	85 kW 100 kW 100 kW 85 kW 100 kW 100 kW	07/18→09/22 07/18→09/22 07/18→09/22 03/19→09/22 03/19→09/22 03/19→09/22	AQUACTRL 2 SET; für Linkslenker	**2800011221280**	**12212**	9
			AQUACTRL 2 SINGLE; Einbauposition beifahrerseitig; für Linkslenker; passender Adapter: A	**2800011302280**	**13022**	26
			AQUACTRL 2 SINGLE; Einbauposition fahrerseitig; für Linkslenker; passender Adapter: A	**2800011314280**	**13142**	30
			REARCTRL; Einbauposition hinten	**2800011536180**	**15361**	49
			AQUACTRL 2 SINGLE; Einbauposition beifahrerseitig; für Rechtslenker; passender Adapter: A	**2800011602260**	**16022**	53
			AQUACTRL 2 SINGLE; Einbauposition fahrerseitig; für Rechtslenker; passender Adapter: A	**2800011616260**	**16162**	58
1.6 GDI	97 kW	09/15→09/22	AQUACTRL 2 SET; für Linkslenker	**2800011221280**	**12212**	9
			AQUACTRL 2 SINGLE; Einbauposition beifahrerseitig; für Linkslenker; passender Adapter: A	**2800011302280**	**13022**	26
			AQUACTRL 2 SINGLE; Einbauposition fahrerseitig; für Linkslenker; passender Adapter: A	**2800011314280**	**13142**	30
			REARCTRL; Einbauposition hinten	**2800011536170** **2800011536180**	**53617** **15361**	49 49
			AQUACTRL 2 SINGLE; Einbauposition beifahrerseitig; für Rechtslenker; passender Adapter: A	**2800011602260** **2800011623270**	**16022** **62327**	53 61
			AQUACTRL 2 SINGLE; Einbauposition fahrerseitig; für Rechtslenker; passender Adapter: A	**2800011616260** **2800011630270**	**16162** **63027**	58 63
1.6 LPG (QLE)	93 kW	07/20→09/22	AQUACTRL 2 SET; für Linkslenker	**2800011221280**	**12212**	9
			AQUACTRL 2 SINGLE; Einbauposition beifahrerseitig; für Linkslenker; passender Adapter: A	**2800011302280**	**13022**	26
			AQUACTRL 2 SINGLE; Einbauposition fahrerseitig; für Linkslenker; passender Adapter: A	**2800011314280**	**13142**	30
			REARCTRL; Einbauposition hinten	**2800011536180**	**15361**	49
			AQUACTRL 2 SINGLE; Einbauposition beifahrerseitig; für Rechtslenker; passender Adapter: A	**2800011602260**	**16022**	53
			AQUACTRL 2 SINGLE; Einbauposition fahrerseitig; für Rechtslenker; passender Adapter: A	**2800011616260**	**16162**	58
1.6 T-GDI 1.6 T-GDI AWD 1.7 CRDi 1.7 CRDi	130 kW 130 kW 85 kW 104 kW	09/15→09/22 09/15→09/22 09/15→09/22 11/16→09/22	AQUACTRL 2 SET; für Linkslenker	**2800011221280**	**12212**	9
			AQUACTRL 2 SINGLE; Einbauposition beifahrerseitig; für Linkslenker; passender Adapter: A	**2800011302280**	**13022**	26
			AQUACTRL 2 SINGLE; Einbauposition fahrerseitig; für Linkslenker; passender Adapter: A	**2800011314280**	**13142**	30
			REARCTRL; Einbauposition hinten	**2800011536170** **2800011536180**	**53617** **15361**	49 49
			AQUACTRL 2 SINGLE; Einbauposition beifahrerseitig; für Rechtslenker; passender Adapter: A	**2800011602260** **2800011623270**	**16022** **62327**	53 61
			AQUACTRL 2 SINGLE; Einbauposition fahrerseitig; für Rechtslenker; passender Adapter: A	**2800011616260** **2800011630270**	**16162** **63027**	58 63
2.0	110 kW	12/15→09/22	AQUACTRL 2 SET; für Linkslenker	**2800011221280**	**12212**	9
			AQUACTRL 2 SINGLE; Einbauposition beifahrerseitig; für Linkslenker; passender Adapter: A	**2800011302280**	**13022**	26
			AQUACTRL 2 SINGLE; Einbauposition fahrerseitig; für Linkslenker; passender Adapter: A	**2800011314280**	**13142**	30
			REARCTRL; Einbauposition hinten	**2800011536180**	**15361**	49
			AQUACTRL 2 SINGLE; Einbauposition beifahrerseitig; für Rechtslenker; passender Adapter: A	**2800011602260**	**16022**	53
			AQUACTRL 2 SINGLE; Einbauposition fahrerseitig; für Rechtslenker; passender Adapter: A	**2800011616260**	**16162**	58
2.0 2.0	114 kW 115 kW	12/15→09/22 12/15→09/22	AQUACTRL 2 SET; für Linkslenker	**2800011221280**	**12212**	9
			AQUACTRL 2 SINGLE; Einbauposition beifahrerseitig; für Linkslenker; passender Adapter: A	**2800011302280**	**13022**	26
			AQUACTRL 2 SINGLE; Einbauposition fahrerseitig; für Linkslenker; passender Adapter: A	**2800011314280**	**13142**	30
			REARCTRL; Einbauposition hinten	**2800011536170** **2800011536180**	**53617** **15361**	49 49
			AQUACTRL 2 SINGLE; Einbauposition beifahrerseitig; für Rechtslenker; passender Adapter: A	**2800011602260** **2800011623270**	**16022** **62327**	53 61

→

© 2025 Continental Aftermarket & Services GmbH

KIA - SPORTAGE IV (QL, QLE) 01/15→10/22

Wischblatt

2.0 2.0	114 kW 115 kW	12/15→09/22 12/15→09/22	AQUACTRL 2 SINGLE; Einbauposition fahrerseitig; für Rechtslenker; passender Adapter: A	**2800011616260** **2800011630270**	**16162** **63027**	58 63
2.0 2.0 Alcohol	117 kW 114 kW	12/15→09/22 12/15→09/22	AQUACTRL 2 SET; für Linkslenker	**2800011221280**	**12212**	9
			AQUACTRL 2 SINGLE; Einbauposition beifahrerseitig; für Linkslenker; passender Adapter: A	**2800011302280**	**13022**	26
			AQUACTRL 2 SINGLE; Einbauposition fahrerseitig; für Linkslenker; passender Adapter: A	**2800011314280**	**13142**	30
			REARCTRL; Einbauposition hinten	**2800011536180**	**15361**	49
			AQUACTRL 2 SINGLE; Einbauposition beifahrerseitig; für Rechtslenker; passender Adapter: A	**2800011602260**	**16022**	53
			AQUACTRL 2 SINGLE; Einbauposition fahrerseitig; für Rechtslenker; passender Adapter: A	**2800011616260**	**16162**	58
2.0 AWD	110 kW	12/15→09/22	AQUACTRL 2 SET; für Linkslenker	**2800011221280**	**12212**	9
			AQUACTRL 2 SINGLE; Einbauposition beifahrerseitig; für Linkslenker; passender Adapter: A	**2800011302280**	**13022**	26
			AQUACTRL 2 SINGLE; Einbauposition fahrerseitig; für Linkslenker; passender Adapter: A	**2800011314280**	**13142**	30
			REARCTRL; Einbauposition hinten	**2800011536170** **2800011536180**	**53617** **15361**	49 49
			AQUACTRL 2 SINGLE; Einbauposition beifahrerseitig; für Rechtslenker; passender Adapter: A	**2800011602260** **2800011623270**	**16022** **62327**	53 61
			AQUACTRL 2 SINGLE; Einbauposition fahrerseitig; für Rechtslenker; passender Adapter: A	**2800011616260** **2800011630270**	**16162** **63027**	58 63
2.0 AWD	114 kW	12/15→09/22	AQUACTRL 2 SET; für Linkslenker	**2800011221280**	**12212**	9
			AQUACTRL 2 SINGLE; Einbauposition beifahrerseitig; für Linkslenker; passender Adapter: A	**2800011302280**	**13022**	26
			AQUACTRL 2 SINGLE; Einbauposition fahrerseitig; für Linkslenker; passender Adapter: A	**2800011314280**	**13142**	30
			REARCTRL; Einbauposition hinten	**2800011536180**	**15361**	49
			AQUACTRL 2 SINGLE; Einbauposition beifahrerseitig; für Rechtslenker; passender Adapter: A	**2800011602260**	**16022**	53
			AQUACTRL 2 SINGLE; Einbauposition fahrerseitig; für Rechtslenker; passender Adapter: A	**2800011616260**	**16162**	58
2.0 CRDi 2.0 CRDi 2.0 CRDi AWD	100 kW 136 kW 100 kW	09/15→09/22 09/15→09/22 09/15→09/22	AQUACTRL 2 SET; für Linkslenker	**2800011221280**	**12212**	9
			AQUACTRL 2 SINGLE; Einbauposition beifahrerseitig; für Linkslenker; passender Adapter: A	**2800011302280**	**13022**	26
			AQUACTRL 2 SINGLE; Einbauposition fahrerseitig; für Linkslenker; passender Adapter: A	**2800011314280**	**13142**	30
			REARCTRL; Einbauposition hinten	**2800011536170** **2800011536180**	**53617** **15361**	49 49
			AQUACTRL 2 SINGLE; Einbauposition beifahrerseitig; für Rechtslenker; passender Adapter: A	**2800011602260** **2800011623270**	**16022** **62327**	53 61
			AQUACTRL 2 SINGLE; Einbauposition fahrerseitig; für Rechtslenker; passender Adapter: A	**2800011616260** **2800011630270**	**16162** **63027**	58 63
2.0 CRDi AWD 2.0 CRDi AWD	131 kW 134 kW	09/15→09/22 01/16→09/22	AQUACTRL 2 SET; für Linkslenker	**2800011221280**	**12212**	9
			AQUACTRL 2 SINGLE; Einbauposition beifahrerseitig; für Linkslenker; passender Adapter: A	**2800011302280**	**13022**	26
			AQUACTRL 2 SINGLE; Einbauposition fahrerseitig; für Linkslenker; passender Adapter: A	**2800011314280**	**13142**	30
			REARCTRL; Einbauposition hinten	**2800011536180**	**15361**	49
			AQUACTRL 2 SINGLE; Einbauposition beifahrerseitig; für Rechtslenker; passender Adapter: A	**2800011602260**	**16022**	53
			AQUACTRL 2 SINGLE; Einbauposition fahrerseitig; für Rechtslenker; passender Adapter: A	**2800011616260**	**16162**	58

© 2025 Continental Aftermarket & Services GmbH

KIA - SPORTAGE IV (QL, QLE) 01/15→10/22

Wischblatt

2.0 CRDi AWD	136 kW	09/15→09/22	AQUACTRL 2 SET; für Linkslenker	2800011221280	12212	9
			AQUACTRL 2 SINGLE; Einbauposition beifahrerseitig; für Linkslenker; passender Adapter: A	2800011302280	13022	26
			AQUACTRL 2 SINGLE; Einbauposition fahrerseitig; für Linkslenker; passender Adapter: A	2800011314280	13142	30
			REARCTRL; Einbauposition hinten	2800011536170	53617	49
				2800011536180	15361	49
			AQUACTRL 2 SINGLE; Einbauposition beifahrerseitig; für Rechtslenker; passender Adapter: A	2800011602260	16022	53
				2800011623270	62327	61
			AQUACTRL 2 SINGLE; Einbauposition fahrerseitig; für Rechtslenker; passender Adapter: A	2800011616260	16162	58
				2800011630270	63027	63
2.0 CRDi Eco-Dynamics+ AWD	136 kW	06/18→09/22	AQUACTRL 2 SET; für Linkslenker	2800011221280	12212	9
2.4 GDI	135 kW	05/16→09/22	AQUACTRL 2 SINGLE; Einbauposition beifahrerseitig; für Linkslenker; passender Adapter: A	2800011302280	13022	26
			AQUACTRL 2 SINGLE; Einbauposition fahrerseitig; für Linkslenker; passender Adapter: A	2800011314280	13142	30
			REARCTRL; Einbauposition hinten	2800011536180	15361	49
			AQUACTRL 2 SINGLE; Einbauposition beifahrerseitig; für Rechtslenker; passender Adapter: A	2800011602260	16022	53
			AQUACTRL 2 SINGLE; Einbauposition fahrerseitig; für Rechtslenker; passender Adapter: A	2800011616260	16162	58
2.4 GDI AWD	135 kW	09/15→09/22	AQUACTRL 2 SET; für Linkslenker	2800011221280	12212	9
			AQUACTRL 2 SINGLE; Einbauposition beifahrerseitig; für Linkslenker; passender Adapter: A	2800011302280	13022	26
			AQUACTRL 2 SINGLE; Einbauposition fahrerseitig; für Linkslenker; passender Adapter: A	2800011314280	13142	30
			REARCTRL; Einbauposition hinten	2800011536170	53617	49
				2800011536180	15361	49
			AQUACTRL 2 SINGLE; Einbauposition beifahrerseitig; für Rechtslenker; passender Adapter: A	2800011602260	16022	53
				2800011623270	62327	61
			AQUACTRL 2 SINGLE; Einbauposition fahrerseitig; für Rechtslenker; passender Adapter: A	2800011616260	16162	58
				2800011630270	63027	63

KIA - SPORTAGE IV VAN (QL, QLE) 09/15→

Wischblatt

1.6 CRDI Eco-Dynamics+	100 kW	03/19→	AQUACTRL 2 SINGLE; 08/21; Einbauposition beifahrerseitig; passender Adapter: A; für Rechtslenker	2800011602260	16022	53
1.6 CRDI Eco-Dynamics+ Allrad	100 kW	03/19→				
1.6 T-GDI	130 kW	05/18→	AQUACTRL 2 SINGLE; 08/21; Einbauposition fahrerseitig; passender Adapter: A; für Rechtslenker	2800011616260	16162	58

KIA - SPORTAGE V (NQ5) 09/21→

Wischblatt

1.6 CRDi	85 kW	11/21→	AQUACTRL 2 SET; für Linkslenker	2800011226280	12262	10
1.6 CRDi MHEV	100 kW	11/21→	AQUACTRL 2 SINGLE; Einbauposition beifahrerseitig; für Linkslenker; passender Adapter: B	2800011304280	13042	26
1.6 CRDi MHEV AWD	100 kW	11/21→				
1.6 LPG	100 kW	01/23→	AQUACTRL 2 SINGLE; für Linkslenker; Einbauposition fahrerseitig; passender Adapter: B	2800011314280	13142	30
1.6 T-GDI	110 kW	11/21→				
1.6 T-GDI	132 kW	09/21→	REARCTRL; Einbauposition hinten	2800011536180	15361	49
			AQUACTRL 2 SINGLE; Einbauposition beifahrerseitig; passender Adapter: B; für Rechtslenker	2800011605260	16052	54
			AQUACTRL 2 SINGLE; Einbauposition fahrerseitig; passender Adapter: B; für Rechtslenker	2800011616260	16162	58
1.6 T-GDI	139 kW	04/22→	AQUACTRL 2 SET; für Linkslenker	2800011226280	12262	10
			AQUACTRL 2 SINGLE; Einbauposition beifahrerseitig; für Linkslenker; passender Adapter: B	2800011304280	13042	26
			AQUACTRL 2 SINGLE; für Linkslenker; Einbauposition fahrerseitig; passender Adapter: B	2800011314280	13142	30
			REARCTRL; Einbauposition hinten	2800011536180	15361	49

© 2025 Continental Aftermarket & Services GmbH

KIA - SPORTAGE V (NQ5) 09/21→

Wischblatt

1.6 T-GDI AWD	132 kW	09/21→	AQUACTRL 2 SET; für Linkslenker	2800011226280	12262	10
			AQUACTRL 2 SINGLE; Einbauposition beifahrerseitig; für Linkslenker; passender Adapter: B	2800011304280	13042	26
			AQUACTRL 2 SINGLE; für Linkslenker; Einbauposition fahrerseitig; passender Adapter: B	2800011314280	13142	30
			REARCTRL; Einbauposition hinten	2800011536180	15361	49
			AQUACTRL 2 SINGLE; Einbauposition beifahrerseitig; passender Adapter: B; für Rechtslenker	2800011605260	16052	54
			AQUACTRL 2 SINGLE; Einbauposition fahrerseitig; passender Adapter: B; für Rechtslenker	2800011616260	16162	58
1.6 T-GDI AWD	139 kW	04/22→	AQUACTRL 2 SET; für Linkslenker	2800011226280	12262	10
			AQUACTRL 2 SINGLE; Einbauposition beifahrerseitig; für Linkslenker; passender Adapter: B	2800011304280	13042	26
			AQUACTRL 2 SINGLE; für Linkslenker; Einbauposition fahrerseitig; passender Adapter: B	2800011314280	13142	30
			REARCTRL; Einbauposition hinten	2800011536180	15361	49
1.6 T-GDi Hybrid 1.6 T-GDi Hybrid AWD 1.6 T-GDI MHEV 1.6 T-GDI MHEV 1.6 T-GDI MHEV AWD 1.6 T-GDI MHEV AWD 1.6 T-GDi Plug-in Hybrid AWD	169 kW 169 kW 110 kW 132 kW 110 kW 132 kW 195 kW	11/21→ 11/21→ 11/21→ 11/21→ 11/21→ 11/21→ 11/21→	AQUACTRL 2 SET; für Linkslenker	2800011226280	12262	10
			AQUACTRL 2 SINGLE; Einbauposition beifahrerseitig; für Linkslenker; passender Adapter: B	2800011304280	13042	26
			AQUACTRL 2 SINGLE; für Linkslenker; Einbauposition fahrerseitig; passender Adapter: B	2800011314280	13142	30
			REARCTRL; Einbauposition hinten	2800011536180	15361	49
			AQUACTRL 2 SINGLE; Einbauposition beifahrerseitig; passender Adapter: B; für Rechtslenker	2800011605260	16052	54
			AQUACTRL 2 SINGLE; Einbauposition fahrerseitig; passender Adapter: B; für Rechtslenker	2800011616260	16162	58
2.0 CRDI AWD	137 kW	09/21→	AQUACTRL 2 SET; für Linkslenker	2800011226280	12262	10
			AQUACTRL 2 SINGLE; Einbauposition beifahrerseitig; für Linkslenker; passender Adapter: B	2800011304280	13042	26
			AQUACTRL 2 SINGLE; für Linkslenker; Einbauposition fahrerseitig; passender Adapter: B	2800011314280	13142	30
			REARCTRL; Einbauposition hinten	2800011536180	15361	49
2.0 MPI	115 kW	09/21→	AQUACTRL 2 SET; für Linkslenker	2800011226280	12262	10
			AQUACTRL 2 SINGLE; Einbauposition beifahrerseitig; für Linkslenker; passender Adapter: B	2800011304280	13042	26
			AQUACTRL 2 SINGLE; für Linkslenker; Einbauposition fahrerseitig; passender Adapter: B	2800011314280	13142	30
			REARCTRL; Einbauposition hinten	2800011536180	15361	49
			AQUACTRL 2 SINGLE; Einbauposition beifahrerseitig; passender Adapter: B; für Rechtslenker	2800011605260	16052	54
			AQUACTRL 2 SINGLE; Einbauposition fahrerseitig; passender Adapter: B; für Rechtslenker	2800011616260	16162	58
2.5 GDI 2.5 T-GDI AWD	139 kW 139 kW	09/21→ 09/21→	AQUACTRL 2 SET; für Linkslenker	2800011226280	12262	10
			AQUACTRL 2 SINGLE; Einbauposition beifahrerseitig; für Linkslenker; passender Adapter: B	2800011304280	13042	26
			AQUACTRL 2 SINGLE; für Linkslenker; Einbauposition fahrerseitig; passender Adapter: B	2800011314280	13142	30
			REARCTRL; Einbauposition hinten	2800011536180	15361	49

KIA - SPORTAGE SUV (K00) 04/94→04/05

Wischblatt

2.0 2.0 4WD 2.0 i 16V 2.0 i 16V 4WD	87 kW 87 kW 94 kW 94 kW	10/00→08/03 10/00→08/03 10/99→08/03 04/94→08/03	AQUACTRL 2 SET; für Linkslenker	2800011207280	12072	5
			AQUACTRL 2 SINGLE; Einbauposition fahrerseitig; für Linkslenker; passender Adapter: A	2800011306280	13062	27
			AQUACTRL 2 SINGLE; Einbauposition beifahrerseitig; für Linkslenker; passender Adapter: A	2800011306280	13062	27
			REARCTRL; Einbauposition hinten	2800011540170 2800011540180	54017 15401	51 51
			AQUACTRL 2 SINGLE; Einbauposition beifahrerseitig; für Rechtslenker; passender Adapter: A	2800011607260 2800011625270	16072 62527	55 62
			AQUACTRL 2 SINGLE; Einbauposition fahrerseitig; für Rechtslenker; passender Adapter: A	2800011607260 2800011625270	16072 62527	55 62

© 2025 Continental Aftermarket & Services GmbH

KIA - SPORTAGE SUV (K00) 04/94→04/05

Wischblatt

2.0 i 16V 4WD	95 kW	11/98→08/04	AQUACTRL 2 SET; für Linkslenker	**2800011207280**	**12072**	5
			AQUACTRL 2 SINGLE; Einbauposition beifahrerseitig; für Linkslenker; passender Adapter: A	**2800011306280**	**13062**	27
			AQUACTRL 2 SINGLE; Einbauposition fahrerseitig; für Linkslenker; passender Adapter: A	**2800011306280**	**13062**	27
			REARCTRL; Einbauposition hinten	**2800011540180**	**15401**	51
			AQUACTRL 2 SINGLE; Einbauposition beifahrerseitig; für Rechtslenker; passender Adapter: A	**2800011607260**	**16072**	55
			AQUACTRL 2 SINGLE; Einbauposition fahrerseitig; für Rechtslenker; passender Adapter: A	**2800011607260**	**16072**	55
2.0 i 4WD 2.0 TD 4WD	70 kW 61 kW	04/94→08/99 10/97→08/03	AQUACTRL 2 SET; für Linkslenker	**2800011207280**	**12072**	5
			AQUACTRL 2 SINGLE; Einbauposition fahrerseitig; für Linkslenker; passender Adapter: A	**2800011306280**	**13062**	27
			AQUACTRL 2 SINGLE; Einbauposition beifahrerseitig; für Linkslenker; passender Adapter: A	**2800011306280**	**13062**	27
			REARCTRL; Einbauposition hinten	**2800011540170** **2800011540180**	**54017** **15401**	51 51
			AQUACTRL 2 SINGLE; Einbauposition beifahrerseitig; für Rechtslenker; passender Adapter: A	**2800011607260** **2800011625270**	**16072** **62527**	55 62
			AQUACTRL 2 SINGLE; Einbauposition fahrerseitig; für Rechtslenker; passender Adapter: A	**2800011607260** **2800011625270**	**16072** **62527**	55 62
2.2 D 4WD	52 kW	08/94→04/99	REARCTRL; Einbauposition hinten	**2800011540170** **2800011540180**	**54017** **15401**	51 51
			AQUACTRL 2 SINGLE; Einbauposition fahrerseitig; für Rechtslenker; passender Adapter: A	**2800011607260** **2800011625270**	**16072** **62527**	55 62
			AQUACTRL 2 SINGLE; Einbauposition beifahrerseitig; für Rechtslenker; passender Adapter: A	**2800011607260** **2800011625270**	**16072** **62527**	55 62

KIA - STINGER (CK) 06/17→

Wischblatt

2.0 T-GDi	188 kW	06/17→	AQUACTRL 2 SINGLE; Einbauposition beifahrerseitig; für Linkslenker; passender Adapter: A	**2800011304280**	**13042**	26
			AQUACTRL 2 SINGLE; Einbauposition fahrerseitig; für Linkslenker; passender Adapter: A	**2800011314280**	**13142**	30
			AQUACTRL 2 SINGLE; Einbauposition beifahrerseitig; für Rechtslenker; passender Adapter: A	**2800011605260** **2800011624270**	**16052** **62427**	54 61
			AQUACTRL 2 SINGLE; Einbauposition fahrerseitig; für Rechtslenker; passender Adapter: A	**2800011616260** **2800011630270**	**16162** **63027**	58 63
2.0 T-GDI 2.0 T-GDI	145 kW 180 kW	07/18→ 07/18→	AQUACTRL 2 SINGLE; Einbauposition beifahrerseitig; für Linkslenker; passender Adapter: A	**2800011304280**	**13042**	26
			AQUACTRL 2 SINGLE; Einbauposition fahrerseitig; für Linkslenker; passender Adapter: A	**2800011314280**	**13142**	30
			AQUACTRL 2 SINGLE; Einbauposition beifahrerseitig; für Rechtslenker; passender Adapter: A	**2800011605260**	**16052**	54
			AQUACTRL 2 SINGLE; Einbauposition fahrerseitig; für Rechtslenker; passender Adapter: A	**2800011616260**	**16162**	58
2.0 T-GDI 2.0 T-GDI 2.0 T-GDi 4WD	182 kW 184 kW 188 kW	06/17→ 06/17→ 06/17→	AQUACTRL 2 SINGLE; Einbauposition beifahrerseitig; für Linkslenker; passender Adapter: A	**2800011304280**	**13042**	26
			AQUACTRL 2 SINGLE; Einbauposition fahrerseitig; für Linkslenker; passender Adapter: A	**2800011314280**	**13142**	30
			AQUACTRL 2 SINGLE; Einbauposition beifahrerseitig; für Rechtslenker; passender Adapter: A	**2800011605260** **2800011624270**	**16052** **62427**	54 61
			AQUACTRL 2 SINGLE; Einbauposition fahrerseitig; für Rechtslenker; passender Adapter: A	**2800011616260** **2800011630270**	**16162** **63027**	58 63
2.0 T-GDI 4WD 2.0 T-GDI 4WD 2.2 CRDi VGT 2.2 CRDi VGT 4WD	145 kW 182 kW 147 kW 147 kW	07/18→ 06/17→ 06/17→ 06/17→	AQUACTRL 2 SINGLE; Einbauposition beifahrerseitig; für Linkslenker; passender Adapter: A	**2800011304280**	**13042**	26
			AQUACTRL 2 SINGLE; Einbauposition fahrerseitig; für Linkslenker; passender Adapter: A	**2800011314280**	**13142**	30
			AQUACTRL 2 SINGLE; Einbauposition beifahrerseitig; für Rechtslenker; passender Adapter: A	**2800011605260**	**16052**	54
			AQUACTRL 2 SINGLE; Einbauposition fahrerseitig; für Rechtslenker; passender Adapter: A	**2800011616260**	**16162**	58

© 2025 Continental Aftermarket & Services GmbH

KIA - STINGER (CK) 06/17→

Wischblatt

3.3 T-GDi	272 kW	06/17→	AQUACTRL 2 SINGLE; Einbauposition beifahrerseitig; für Linkslenker; passender Adapter: A	**2800011304280**	**13042**	26
			AQUACTRL 2 SINGLE; Einbauposition fahrerseitig; für Linkslenker; passender Adapter: A	**2800011314280**	**13142**	30
			AQUACTRL 2 SINGLE; Einbauposition beifahrerseitig; für Rechtslenker; passender Adapter: A	**2800011605260** **2800011624270**	**16052** **62427**	54 61
			AQUACTRL 2 SINGLE; Einbauposition fahrerseitig; für Rechtslenker; passender Adapter: A	**2800011616260** **2800011630270**	**16162** **63027**	58 63
3.3 T-GDI	268 kW	06/17→	AQUACTRL 2 SINGLE; Einbauposition beifahrerseitig; für Linkslenker; passender Adapter: A	**2800011304280**	**13042**	26
			AQUACTRL 2 SINGLE; Einbauposition fahrerseitig; für Linkslenker; passender Adapter: A	**2800011314280**	**13142**	30
			AQUACTRL 2 SINGLE; Einbauposition beifahrerseitig; für Rechtslenker; passender Adapter: A	**2800011605260**	**16052**	54
			AQUACTRL 2 SINGLE; Einbauposition fahrerseitig; für Rechtslenker; passender Adapter: A	**2800011616260**	**16162**	58
3.3 T-GDI 3.3 T-GDi 4WD	269 kW 272 kW	07/18→ 06/17→	AQUACTRL 2 SINGLE; Einbauposition beifahrerseitig; für Linkslenker; passender Adapter: A	**2800011304280**	**13042**	26
			AQUACTRL 2 SINGLE; Einbauposition fahrerseitig; für Linkslenker; passender Adapter: A	**2800011314280**	**13142**	30
			AQUACTRL 2 SINGLE; Einbauposition beifahrerseitig; für Rechtslenker; passender Adapter: A	**2800011605260** **2800011624270**	**16052** **62427**	54 61
			AQUACTRL 2 SINGLE; Einbauposition fahrerseitig; für Rechtslenker; passender Adapter: A	**2800011616260** **2800011630270**	**16162** **63027**	58 63
3.3 T-GDI 4WD	269 kW	07/18→	AQUACTRL 2 SINGLE; Einbauposition beifahrerseitig; für Linkslenker; passender Adapter: A	**2800011304280**	**13042**	26
			AQUACTRL 2 SINGLE; Einbauposition fahrerseitig; für Linkslenker; passender Adapter: A	**2800011314280**	**13142**	30
			AQUACTRL 2 SINGLE; Einbauposition beifahrerseitig; für Rechtslenker; passender Adapter: A	**2800011605260**	**16052**	54
			AQUACTRL 2 SINGLE; Einbauposition fahrerseitig; für Rechtslenker; passender Adapter: A	**2800011616260**	**16162**	58

KIA - STINGER Hatchback Van (CK) 06/17→

Wischblatt

2.0 T-GDI 2.2 CRDi VGT 2.2 CRDi VGT 4WD 3.3 T-GDI 3.3 T-GDI 4WD	180 kW 147 kW 147 kW 269 kW 269 kW	07/18→ 07/18→ 06/17→ 07/18→ 07/18→	AQUACTRL 2 SINGLE; Einbauposition beifahrerseitig; für Linkslenker; passender Adapter: A	**2800011304280**	**13042**	26
			AQUACTRL 2 SINGLE; Einbauposition fahrerseitig; für Linkslenker; passender Adapter: A	**2800011314280**	**13142**	30
			AQUACTRL 2 SINGLE; Einbauposition beifahrerseitig; für Rechtslenker; passender Adapter: A	**2800011605260**	**16052**	54
			AQUACTRL 2 SINGLE; Einbauposition fahrerseitig; für Rechtslenker; passender Adapter: A	**2800011616260**	**16162**	58

KIA - STONIC (YB) 07/17→

Wischblatt

1.0 T-GDi 1.0 T-GDi	74 kW 88 kW	08/18→ 07/17→	AQUACTRL 2 SET; für Linkslenker	**2800011221280**	**12212**	9
			AQUACTRL 2 SINGLE; Einbauposition beifahrerseitig; für Linkslenker; passender Adapter: A	**2800011302280**	**13022**	26
			AQUACTRL 2 SINGLE; Einbauposition fahrerseitig; für Linkslenker; passender Adapter: A	**2800011314280**	**13142**	30
			AQUACTRL 2 SINGLE; Einbauposition beifahrerseitig; für Rechtslenker; passender Adapter: A	**2800011602260** **2800011623270**	**16022** **62327**	53 61
			AQUACTRL 2 SINGLE; Einbauposition fahrerseitig; für Rechtslenker; passender Adapter: A	**2800011616260** **2800011630270**	**16162** **63027**	58 63
1.0 T-GDi Eco-Dynamics+	74 kW	01/21→	AQUACTRL 2 SINGLE; Einbauposition beifahrerseitig; für Rechtslenker; passender Adapter: A	**2800011602260**	**16022**	53
			AQUACTRL 2 SINGLE; Einbauposition fahrerseitig; für Rechtslenker; passender Adapter: A	**2800011616260**	**16162**	58
1.0 T-GDi Eco-Dynamics+	88 kW	07/20→	AQUACTRL 2 SET; für Linkslenker	**2800011221280**	**12212**	9
			AQUACTRL 2 SINGLE; Einbauposition beifahrerseitig; für Linkslenker; passender Adapter: A	**2800011302280**	**13022**	26

→

© 2025 Continental Aftermarket & Services GmbH

KIA - STONIC (YB) 07/17→

Wischblatt

1.0 T-GDi Eco-Dynamics+	88 kW	07/20→	AQUACTRL 2 SINGLE; Einbauposition fahrerseitig; für Linkslenker; passender Adapter: A	**2800011314280**	**13142**	30
			AQUACTRL 2 SINGLE; Einbauposition beifahrerseitig; für Rechtslenker; passender Adapter: A	**2800011602260** **2800011623270**	**16022** **62327**	53 61
			AQUACTRL 2 SINGLE; Einbauposition fahrerseitig; für Rechtslenker; passender Adapter: A	**2800011616260** **2800011630270**	**16162** **63027**	58 63
1.0 T-GDi LPG	70 kW	01/23→	AQUACTRL 2 SINGLE; Einbauposition beifahrerseitig; für Rechtslenker; passender Adapter: A	**2800011602260**	**16022**	53
			AQUACTRL 2 SINGLE; Einbauposition fahrerseitig; für Rechtslenker; passender Adapter: A	**2800011616260**	**16162**	58
1.2 CVVT	62 kW	07/17→	AQUACTRL 2 SET; für Linkslenker	**2800011221280**	**12212**	9
			AQUACTRL 2 SINGLE; Einbauposition beifahrerseitig; für Linkslenker; passender Adapter: A	**2800011302280**	**13022**	26
			AQUACTRL 2 SINGLE; Einbauposition fahrerseitig; für Linkslenker; passender Adapter: A	**2800011314280**	**13142**	30
			AQUACTRL 2 SINGLE; Einbauposition beifahrerseitig; für Rechtslenker; passender Adapter: A	**2800011602260**	**16022**	53
			AQUACTRL 2 SINGLE; Einbauposition fahrerseitig; für Rechtslenker; passender Adapter: A	**2800011616260**	**16162**	58
1.2 CVVT 1.2 LPG	62 kW 60 kW	11/21→ 01/23→	AQUACTRL 2 SINGLE; Einbauposition beifahrerseitig; für Rechtslenker; passender Adapter: A	**2800011602260**	**16022**	53
			AQUACTRL 2 SINGLE; Einbauposition fahrerseitig; für Rechtslenker; passender Adapter: A	**2800011616260**	**16162**	58
1.4 CVVT	73 kW	07/17→	AQUACTRL 2 SET; für Linkslenker	**2800011221280**	**12212**	9
			AQUACTRL 2 SINGLE; Einbauposition beifahrerseitig; für Linkslenker; passender Adapter: A	**2800011302280**	**13022**	26
			AQUACTRL 2 SINGLE; Einbauposition fahrerseitig; für Linkslenker; passender Adapter: A	**2800011314280**	**13142**	30
			AQUACTRL 2 SINGLE; Einbauposition beifahrerseitig; für Rechtslenker; passender Adapter: A	**2800011602260** **2800011623270**	**16022** **62327**	53 61
			AQUACTRL 2 SINGLE; Einbauposition fahrerseitig; für Rechtslenker; passender Adapter: A	**2800011616260** **2800011630270**	**16162** **63027**	58 63
1.4 LPG 1.6 CRDi 1.6 CRDi 1.6 CRDi	71 kW 81 kW 85 kW 100 kW	11/18→ 07/17→ 08/18→ 08/18→	AQUACTRL 2 SET; für Linkslenker	**2800011221280**	**12212**	9
			AQUACTRL 2 SINGLE; Einbauposition beifahrerseitig; für Linkslenker; passender Adapter: A	**2800011302280**	**13022**	26
			AQUACTRL 2 SINGLE; Einbauposition fahrerseitig; für Linkslenker; passender Adapter: A	**2800011314280**	**13142**	30
			AQUACTRL 2 SINGLE; Einbauposition beifahrerseitig; für Rechtslenker; passender Adapter: A	**2800011602260**	**16022**	53
			AQUACTRL 2 SINGLE; Einbauposition fahrerseitig; für Rechtslenker; passender Adapter: A	**2800011616260**	**16162**	58

KIA - STONIC Hatchback Van (YB) 07/17→

Wischblatt

1.0 T-GDi 1.0 T-GDi 1.6 CRDi	74 kW 88 kW 85 kW	08/18→ 07/17→ 08/18→	AQUACTRL 2 SET; für Linkslenker	**2800011221280**	**12212**	9
			AQUACTRL 2 SINGLE; Einbauposition beifahrerseitig; für Linkslenker; passender Adapter: A	**2800011302280**	**13022**	26
			AQUACTRL 2 SINGLE; Einbauposition fahrerseitig; für Linkslenker; passender Adapter: A	**2800011314280**	**13142**	30
			AQUACTRL 2 SINGLE; Einbauposition beifahrerseitig; für Rechtslenker; passender Adapter: A	**2800011602260**	**16022**	53
			AQUACTRL 2 SINGLE; Einbauposition fahrerseitig; für Rechtslenker; passender Adapter: A	**2800011616260**	**16162**	58

KIA - VENGA (YN) 02/10→03/19

Wischblatt

1.4 CRDi 75 1.4 CRDi 75 1.4 CRDi 90 1.4 CVVT	55 kW 57 kW 66 kW 66 kW	02/10→03/19 02/10→03/19 02/10→03/19 02/10→03/19	AQUACTRL 2 SINGLE; Einbauposition beifahrerseitig; für Linkslenker; passender Adapter: BC	**2800011300280**	**13002**	25
			AQUACTRL 2 SINGLE; Einbauposition fahrerseitig; für Linkslenker; passender Adapter: BC	**2800011314280**	**13142**	30
			REARCTRL; Einbauposition hinten	**2800011505170**	**50517**	34

→

© 2025 Continental Aftermarket & Services GmbH

KIA - VENGA (YN) 02/10→03/19

Wischblatt

1.4 CRDi 75	55 kW	02/10→03/19		**2800011505180**	**15051**	34
1.4 CRDi 75 1.4 CRDi 90 1.4 CVVT	57 kW 66 kW 66 kW	02/10→03/19 02/10→03/19 02/10→03/19	AQUACTRL 2 SINGLE; Einbauposition beifahrerseitig; für Rechtslenker; passender Adapter: BC	**2800011600260** **2800011600270**	**16002** **60027**	52 52
			AQUACTRL 2 SINGLE; Einbauposition fahrerseitig; für Rechtslenker; passender Adapter: BC	**2800011616260** **2800011630270**	**16162** **63027**	58 63
1.4 LPG	66 kW	02/10→03/19	AQUACTRL 2 SINGLE; Einbauposition beifahrerseitig; für Linkslenker; passender Adapter: BC	**2800011300280**	**13002**	25
			AQUACTRL 2 SINGLE; Einbauposition fahrerseitig; für Linkslenker; passender Adapter: BC	**2800011314280**	**13142**	30
			REARCTRL; Einbauposition hinten	**2800011505180**	**15051**	34
			AQUACTRL 2 SINGLE; Einbauposition beifahrerseitig; für Rechtslenker; passender Adapter: BC	**2800011600260**	**16002**	52
			AQUACTRL 2 SINGLE; Einbauposition fahrerseitig; für Rechtslenker; passender Adapter: BC	**2800011616260**	**16162**	58
1.6 CRDi 115 1.6 CRDi 128 1.6 CVVT	85 kW 94 kW 92 kW	02/10→03/19 02/10→03/19 02/10→03/19	AQUACTRL 2 SINGLE; Einbauposition beifahrerseitig; für Linkslenker; passender Adapter: BC	**2800011300280**	**13002**	25
			AQUACTRL 2 SINGLE; Einbauposition fahrerseitig; für Linkslenker; passender Adapter: BC	**2800011314280**	**13142**	30
			REARCTRL; Einbauposition hinten	**2800011505170** **2800011505180**	**50517** **15051**	34 34
			AQUACTRL 2 SINGLE; Einbauposition beifahrerseitig; für Rechtslenker; passender Adapter: BC	**2800011600260** **2800011600270**	**16002** **60027**	52 52
			AQUACTRL 2 SINGLE; Einbauposition fahrerseitig; für Rechtslenker; passender Adapter: BC	**2800011616260** **2800011630270**	**16162** **63027**	58 63

KIA - VENGA Hatchback Van (YN) 02/10→

Wischblatt

CRDi CRDi CVVT CVVT	57 kW 66 kW 66 kW 92 kW	04/15→ 04/15→ 04/15→ 02/15→	AQUACTRL 2 SINGLE; Einbauposition beifahrerseitig; für Rechtslenker; passender Adapter: BC	**2800011600260**	**16002**	52
			AQUACTRL 2 SINGLE; Einbauposition fahrerseitig; für Rechtslenker; passender Adapter: BC	**2800011616260**	**16162**	58

KIA - XCEED (CD) 06/19→

Wischblatt

1.0 T-GDI 1.0 T-GDI LPG 1.0 T-GDI MHEV 1.4 T-GDI 1.5 T-GDI 1.5 T-GDi MHEV 1.6 CRDi 115 1.6 CRDi 115 Eco-Dynamics+ 1.6 CRDi 136 1.6 CRDi 136 Eco-Dynamics+ 1.6 GDI Hybrid 1.6 T-GDI 1.6 T-GDI	88 kW 86 kW 88 kW 103 kW 118 kW 118 kW 85 kW 85 kW 100 kW 100 kW 104 kW 147 kW 150 kW	06/19→ 05/21→ 08/21→ 06/19→12/20 01/21→ 01/21→ 06/19→ 12/19→ 06/19→ 12/19→ 12/19→ 06/19→ 06/19→	AQUACTRL 2 SET; für Linkslenker	**2800011221280**	**12212**	9
			AQUACTRL 2 SINGLE; Einbauposition beifahrerseitig; für Linkslenker; passender Adapter: A	**2800011302280**	**13022**	26
			AQUACTRL 2 SINGLE; Einbauposition fahrerseitig; für Linkslenker; passender Adapter: A	**2800011314280**	**13142**	30
			AQUACTRL 2 SINGLE; Einbauposition beifahrerseitig; für Rechtslenker; passender Adapter: A	**2800011602260**	**16022**	53
			AQUACTRL 2 SINGLE; Einbauposition fahrerseitig; für Rechtslenker; passender Adapter: A	**2800011616260**	**16162**	58

KIA - XCEED Van (CD) 06/19→

Wischblatt

1.4 T-GDI 1.6 CRDI 1.6 GDI Hybrid 1.6 T-GDI	103 kW 100 kW 104 kW 150 kW	06/19→12/20 06/19→ 12/19→ 06/19→	AQUACTRL 2 SET; für Linkslenker	**2800011221280**	**12212**	9
			AQUACTRL 2 SINGLE; Einbauposition beifahrerseitig; für Linkslenker; passender Adapter: A	**2800011302280**	**13022**	26
			AQUACTRL 2 SINGLE; Einbauposition fahrerseitig; für Linkslenker; passender Adapter: A	**2800011314280**	**13142**	30
			AQUACTRL 2 SINGLE; Einbauposition beifahrerseitig; für Rechtslenker; passender Adapter: A	**2800011602260**	**16022**	53
			AQUACTRL 2 SINGLE; Einbauposition fahrerseitig; für Rechtslenker; passender Adapter: A	**2800011616260**	**16162**	58

© 2025 Continental Aftermarket & Services GmbH

LADA - 110 (2110) 01/95→12/12

Wischblatt

1.5	52 kW	06/96→09/04	AQUACTRL 2 SET; für Linkslenker	**2800011207280**	**12072**	5
1.5	54 kW	01/95→12/05	AQUACTRL 2 SINGLE; Einbauposition fahrerseitig; für Linkslenker; passender Adapter: A	**2800011306280**	**13062**	27
1.5	56 kW	10/00→12/05				
1.5	57 kW	01/95→12/05	AQUACTRL 2 SINGLE; Einbauposition beifahrerseitig; für Linkslenker; passender Adapter: A	**2800011306280**	**13062**	27
1.5 16V	67 kW	10/00→12/10				
1.5 16V	70 kW	01/95→12/05				
1.6	60 kW	01/00→12/12				
1.6	66 kW	01/00→12/08				
1.6	72 kW	01/95→12/07				
1.6 16V	67 kW	10/04→12/10				
1.6 LPG	60 kW	10/04→03/07				
2.0 i (21106)	110 kW	08/96→07/00				
Wankel	88 kW	06/97→09/04				

LADA - 111 (2111) 01/95→02/09

Wischblatt

1.5	52 kW	01/97→12/03	AQUACTRL 2 SET; für Linkslenker	**2800011207280**	**12072**	5
1.5	56 kW	10/00→02/09	AQUACTRL 2 SINGLE; Einbauposition beifahrerseitig; für Linkslenker; passender Adapter: A	**2800011306280**	**13062**	27
1.5	57 kW	01/96→12/05				
1.5	58 kW	10/00→09/04	AQUACTRL 2 SINGLE; Einbauposition fahrerseitig; für Linkslenker; passender Adapter: A	**2800011306280**	**13062**	27
1.5 16V	67 kW	10/00→12/05				
1.5 16V	70 kW	01/95→08/02				
1.6	60 kW	09/04→02/09				
1.6	66 kW	09/04→12/07				

LADA - 112 (2112) 01/95→12/11

Wischblatt

1.5	56 kW	10/00→12/05	AQUACTRL 2 SET; für Linkslenker	**2800011207280**	**12072**	5
1.5	57 kW	01/95→09/04	AQUACTRL 2 SINGLE; Einbauposition fahrerseitig; für Linkslenker; passender Adapter: A	**2800011306280**	**13062**	27
1.5 16V	67 kW	10/00→12/05				
1.5 16V	70 kW	01/95→09/00	AQUACTRL 2 SINGLE; Einbauposition beifahrerseitig; für Linkslenker; passender Adapter: A	**2800011306280**	**13062**	27
1.6	60 kW	01/05→12/11				
1.6	66 kW	03/06→12/08				

LADA - GRANTA (2190_) 10/11→

Wischblatt

1.6 (21901)	64 kW	10/11→	AQUACTRL 2 SET; für Linkslenker	**2800011211280**	**12112**	6
1.6 (21902)	72 kW	10/11→	AQUACTRL 2 SINGLE; Einbauposition beifahrerseitig; für Linkslenker; passender Adapter: A	**2800011302280**	**13022**	26
			AQUACTRL 2 SINGLE; Einbauposition fahrerseitig; für Linkslenker; passender Adapter: A	**2800011312280**	**13122**	29
			AQUACTRL 2 SINGLE; Einbauposition beifahrerseitig; für Rechtslenker; passender Adapter: A	**2800011602260**	**16022**	53
			AQUACTRL 2 SINGLE; Einbauposition fahrerseitig; für Rechtslenker; passender Adapter: A	**2800011614260**	**16142**	58
1.6 (21904)	66 kW	04/21→	AQUACTRL 2 SINGLE; Einbauposition beifahrerseitig; für Rechtslenker; passender Adapter: A	**2800011602260**	**16022**	53
			AQUACTRL 2 SINGLE; Einbauposition fahrerseitig; für Rechtslenker; passender Adapter: A	**2800011614260**	**16142**	58
1.6 (21906)	60 kW	10/11→	AQUACTRL 2 SET; für Linkslenker	**2800011211280**	**12112**	6
1.6 (21907)	78 kW	07/13→	AQUACTRL 2 SINGLE; Einbauposition beifahrerseitig; für Linkslenker; passender Adapter: A	**2800011302280**	**13022**	26
1.6 Sport (21905)	87 kW	07/13→09/18				
1.6 Sport (219059)	84 kW	04/16→01/19	AQUACTRL 2 SINGLE; Einbauposition fahrerseitig; für Linkslenker; passender Adapter: A	**2800011312280**	**13122**	29
			AQUACTRL 2 SINGLE; Einbauposition beifahrerseitig; für Rechtslenker; passender Adapter: A	**2800011602260**	**16022**	53
			AQUACTRL 2 SINGLE; Einbauposition fahrerseitig; für Rechtslenker; passender Adapter: A	**2800011614260**	**16142**	58

© 2025 Continental Aftermarket & Services GmbH

LADA - GRANTA Kombi (2194_) 08/18→

Wischblatt

1.6 (21941)	64 kW	08/18→	AQUACTRL 2 SET; für Linkslenker	**2800011211280**	**12112**	6
1.6 (21942)	72 kW	08/18→	AQUACTRL 2 SINGLE; Einbauposition beifahrerseitig; für Linkslenker; passender Adapter: A	**2800011302280**	**13022**	26
1.6 (21944)	66 kW	04/21→				
1.6 (21947)	78 kW	08/18→	AQUACTRL 2 SINGLE; Einbauposition fahrerseitig; für Linkslenker; passender Adapter: A	**2800011312280**	**13122**	29
1.6 Cross (21944)	66 kW	04/21→				
			AQUACTRL 2 SINGLE; Einbauposition beifahrerseitig; für Rechtslenker; passender Adapter: A	**2800011602260**	**16022**	53
			AQUACTRL 2 SINGLE; Einbauposition fahrerseitig; für Rechtslenker; passender Adapter: A	**2800011614260**	**16142**	58

LADA - GRANTA Liftback (2191_) 05/14→

Wischblatt

1.6 (21911)	64 kW	08/14→	AQUACTRL 2 SET; für Linkslenker	**2800011211280**	**12112**	6
1.6 (21912)	72 kW	08/14→	AQUACTRL 2 SINGLE; Einbauposition beifahrerseitig; für Linkslenker; passender Adapter: A	**2800011302280**	**13022**	26
			AQUACTRL 2 SINGLE; Einbauposition fahrerseitig; für Linkslenker; passender Adapter: A	**2800011312280**	**13122**	29
			AQUACTRL 2 SINGLE; Einbauposition beifahrerseitig; für Rechtslenker; passender Adapter: A	**2800011602260**	**16022**	53
			AQUACTRL 2 SINGLE; Einbauposition fahrerseitig; für Rechtslenker; passender Adapter: A	**2800011614260**	**16142**	58
1.6 (21914)	66 kW	04/21→	AQUACTRL 2 SINGLE; Einbauposition beifahrerseitig; für Rechtslenker; passender Adapter: A	**2800011602260**	**16022**	53
			AQUACTRL 2 SINGLE; Einbauposition fahrerseitig; für Rechtslenker; passender Adapter: A	**2800011614260**	**16142**	58
1.6 (21917)	78 kW	08/14→	AQUACTRL 2 SET; für Linkslenker	**2800011211280**	**12112**	6
			AQUACTRL 2 SINGLE; Einbauposition beifahrerseitig; für Linkslenker; passender Adapter: A	**2800011302280**	**13022**	26
			AQUACTRL 2 SINGLE; Einbauposition fahrerseitig; für Linkslenker; passender Adapter: A	**2800011312280**	**13122**	29
			AQUACTRL 2 SINGLE; Einbauposition beifahrerseitig; für Rechtslenker; passender Adapter: A	**2800011602260**	**16022**	53
			AQUACTRL 2 SINGLE; Einbauposition fahrerseitig; für Rechtslenker; passender Adapter: A	**2800011614260**	**16142**	58

LADA - GRANTA Schrägheck (2192_) 08/18→

Wischblatt

1.6	66 kW	04/21→	AQUACTRL 2 SET; für Linkslenker	**2800011211280**	**12112**	6
1.6 (21921)	64 kW	08/18→	AQUACTRL 2 SINGLE; Einbauposition beifahrerseitig; für Linkslenker; passender Adapter: A	**2800011302280**	**13022**	26
1.6 (21922)	72 kW	08/18→				
1.6 (21927)	78 kW	08/18→	AQUACTRL 2 SINGLE; Einbauposition fahrerseitig; für Linkslenker; passender Adapter: A	**2800011312280**	**13122**	29
			AQUACTRL 2 SINGLE; Einbauposition beifahrerseitig; für Rechtslenker; passender Adapter: A	**2800011602260**	**16022**	53
			AQUACTRL 2 SINGLE; Einbauposition fahrerseitig; für Rechtslenker; passender Adapter: A	**2800011614260**	**16142**	58

LADA - KALINA II Kombi (2194_) 05/13→09/18

Wischblatt

1.6 (21941)	64 kW	11/13→09/18	AQUACTRL 2 SET; für Linkslenker	**2800011211280**	**12112**	6
1.6 (21942, 21947)	72 kW	11/13→09/18	AQUACTRL 2 SINGLE; Einbauposition beifahrerseitig; für Linkslenker; passender Adapter: A	**2800011302280**	**13022**	26
1.6 (21947)	78 kW	11/13→09/18				
			AQUACTRL 2 SINGLE; Einbauposition fahrerseitig; für Linkslenker; passender Adapter: A	**2800011312280**	**13122**	29
			AQUACTRL 2 SINGLE; Einbauposition beifahrerseitig; für Rechtslenker; passender Adapter: A	**2800011602260**	**16022**	53
			AQUACTRL 2 SINGLE; Einbauposition fahrerseitig; für Rechtslenker; passender Adapter: A	**2800011614260**	**16142**	58

© 2025 Continental Aftermarket & Services GmbH

LADA - KALINA II Schrägheck (2192_) 05/13→09/19

Wischblatt

1.6 (21921) 1.6 (21922) 1.6 (21927) 1.6 NFR 1.6 Sport (21925) 1.6 Sport (219259)	64 kW 72 kW 78 kW 100 kW 87 kW 85 kW	06/13→09/18 06/13→08/18 06/13→09/18 09/16→12/17 06/14→08/18 04/17→08/18	AQUACTRL 2 SET; für Linkslenker	**2800011211280**	**12112**	6
			AQUACTRL 2 SINGLE; Einbauposition beifahrerseitig; für Linkslenker; passender Adapter: A	**2800011302280**	**13022**	26
			AQUACTRL 2 SINGLE; Einbauposition fahrerseitig; für Linkslenker; passender Adapter: A	**2800011312280**	**13122**	29
			AQUACTRL 2 SINGLE; Einbauposition beifahrerseitig; für Rechtslenker; passender Adapter: A	**2800011602260**	**16022**	53
			AQUACTRL 2 SINGLE; Einbauposition fahrerseitig; für Rechtslenker; passender Adapter: A	**2800011614260**	**16142**	58

LADA - KALINA Kombi (1117) 09/04→12/13

Wischblatt

1.4 16V 1.4 16V LPG 1.6	66 kW 65 kW 60 kW	11/08→12/13 11/08→12/13 10/07→12/13	AQUACTRL 2 SET; für Linkslenker	**2800011211280**	**12112**	6
			AQUACTRL 2 SINGLE; Einbauposition beifahrerseitig; für Linkslenker; passender Adapter: A	**2800011302280**	**13022**	26
			AQUACTRL 2 SINGLE; Einbauposition fahrerseitig; für Linkslenker; passender Adapter: A	**2800011312280**	**13122**	29
			AQUACTRL 2 SINGLE; Einbauposition beifahrerseitig; für Rechtslenker; passender Adapter: A	**2800011602260** **2800011623270**	**16022** **62327**	53 61
			AQUACTRL 2 SINGLE; Einbauposition fahrerseitig; für Rechtslenker; passender Adapter: A	**2800011614260** **2800011628270**	**16142** **62827**	58 63
1.6 1.6 EL	62 kW 72 kW 60 kW	01/10→12/13 10/04→12/13 12/12→12/13	AQUACTRL 2 SET; für Linkslenker	**2800011211280**	**12112**	6
			AQUACTRL 2 SINGLE; Einbauposition beifahrerseitig; für Linkslenker; passender Adapter: A	**2800011302280**	**13022**	26
			AQUACTRL 2 SINGLE; Einbauposition fahrerseitig; für Linkslenker; passender Adapter: A	**2800011312280**	**13122**	29
			AQUACTRL 2 SINGLE; Einbauposition beifahrerseitig; für Rechtslenker; passender Adapter: A	**2800011602260**	**16022**	53
			AQUACTRL 2 SINGLE; Einbauposition fahrerseitig; für Rechtslenker; passender Adapter: A	**2800011614260**	**16142**	58

LADA - KALINA Schrägheck (1119) 10/04→12/13

Wischblatt

1.4 16V 1.4 16V LPG 1.6	66 kW 65 kW 60 kW	11/08→12/13 11/08→12/13 10/04→12/13	AQUACTRL 2 SET; für Linkslenker	**2800011211280**	**12112**	6
			AQUACTRL 2 SINGLE; Einbauposition beifahrerseitig; für Linkslenker; passender Adapter: A	**2800011302280**	**13022**	26
			AQUACTRL 2 SINGLE; Einbauposition fahrerseitig; für Linkslenker; passender Adapter: A	**2800011312280**	**13122**	29
			REARCTRL; Einbauposition hinten; Ergänzungsartikel/Ergänzende Info: Adapter entfernen	**2800011540170** **2800011540180**	**54017** **15401**	51 51
			AQUACTRL 2 SINGLE; Einbauposition beifahrerseitig; für Rechtslenker; passender Adapter: A	**2800011602260** **2800011623270**	**16022** **62327**	53 61
			AQUACTRL 2 SINGLE; Einbauposition fahrerseitig; für Rechtslenker; passender Adapter: A	**2800011614260** **2800011628270**	**16142** **62827**	58 63
1.6	62 kW	01/10→12/13	AQUACTRL 2 SET; für Linkslenker	**2800011211280**	**12112**	6
			AQUACTRL 2 SINGLE; Einbauposition beifahrerseitig; für Linkslenker; passender Adapter: A	**2800011302280**	**13022**	26
			AQUACTRL 2 SINGLE; Einbauposition fahrerseitig; für Linkslenker; passender Adapter: A	**2800011312280**	**13122**	29
			REARCTRL; Einbauposition hinten; Ergänzungsartikel/Ergänzende Info: Adapter entfernen	**2800011540180**	**15401**	51
			AQUACTRL 2 SINGLE; Einbauposition beifahrerseitig; für Rechtslenker; passender Adapter: A	**2800011602260**	**16022**	53
			AQUACTRL 2 SINGLE; Einbauposition fahrerseitig; für Rechtslenker; passender Adapter: A	**2800011614260**	**16142**	58

© 2025 Continental Aftermarket & Services GmbH

LADA - KALINA Schrägheck (1119) 10/04→12/13

Wischblatt

1.6 Sport	87 kW	06/13→12/13	AQUACTRL 2 SET; für Linkslenker	**2800011211280**	**12112**	6
			AQUACTRL 2 SINGLE; Einbauposition beifahrerseitig; für Linkslenker; passender Adapter: A	**2800011302280**	**13022**	26
			AQUACTRL 2 SINGLE; Einbauposition fahrerseitig; für Linkslenker; passender Adapter: A	**2800011312280**	**13122**	29
			AQUACTRL 2 SINGLE; Einbauposition beifahrerseitig; für Rechtslenker; passender Adapter: A	**2800011602260**	**16022**	53
			AQUACTRL 2 SINGLE; Einbauposition fahrerseitig; für Rechtslenker; passender Adapter: A	**2800011614260**	**16142**	58
1.6 Sport (11196)	72 kW	09/06→06/13	AQUACTRL 2 SET; für Linkslenker	**2800011211280**	**12112**	6
			AQUACTRL 2 SINGLE; Einbauposition beifahrerseitig; für Linkslenker; passender Adapter: A	**2800011302280**	**13022**	26
			AQUACTRL 2 SINGLE; Einbauposition fahrerseitig; für Linkslenker; passender Adapter: A	**2800011312280**	**13122**	29
			REARCTRL; Einbauposition hinten; Ergänzungsartikel/Ergänzende Info: Adapter entfernen	**2800011540180**	**15401**	51
			AQUACTRL 2 SINGLE; Einbauposition beifahrerseitig; für Rechtslenker; passender Adapter: A	**2800011602260**	**16022**	53
			AQUACTRL 2 SINGLE; Einbauposition fahrerseitig; für Rechtslenker; passender Adapter: A	**2800011614260**	**16142**	58

LADA - KALINA Stufenheck (1118) 09/04→12/13

Wischblatt

1.4 16V 1.4 16V LPG 1.6	66 kW 65 kW 60 kW	09/06→12/13 11/08→12/13 10/04→12/13	AQUACTRL 2 SET; für Linkslenker	**2800011211280**	**12112**	6
			AQUACTRL 2 SINGLE; Einbauposition beifahrerseitig; für Linkslenker; passender Adapter: A	**2800011302280**	**13022**	26
			AQUACTRL 2 SINGLE; Einbauposition fahrerseitig; für Linkslenker; passender Adapter: A	**2800011312280**	**13122**	29
			AQUACTRL 2 SINGLE; Einbauposition beifahrerseitig; für Rechtslenker; passender Adapter: A	**2800011602260** **2800011623270**	**16022** **62327**	53 61
			AQUACTRL 2 SINGLE; Einbauposition fahrerseitig; für Rechtslenker; passender Adapter: A	**2800011614260** **2800011628270**	**16142** **62827**	58 63
1.6 1.6	62 kW 72 kW	01/10→12/13 10/04→12/13	AQUACTRL 2 SET; für Linkslenker	**2800011211280**	**12112**	6
			AQUACTRL 2 SINGLE; Einbauposition beifahrerseitig; für Linkslenker; passender Adapter: A	**2800011302280**	**13022**	26
			AQUACTRL 2 SINGLE; Einbauposition fahrerseitig; für Linkslenker; passender Adapter: A	**2800011312280**	**13122**	29
			AQUACTRL 2 SINGLE; Einbauposition beifahrerseitig; für Rechtslenker; passender Adapter: A	**2800011602260**	**16022**	53
			AQUACTRL 2 SINGLE; Einbauposition fahrerseitig; für Rechtslenker; passender Adapter: A	**2800011614260**	**16142**	58

LADA - LARGUS (KS0_, RS0_, KSA_) 03/12→

Wischblatt

1.6 (KS025) 1.6 (KS035, RS035) 1.6 (KS045, RS045) 1.6 (KS0Y5, RS0Y5) 1.6 (RS0Y5, KS0Y5) 1.6 CNG (KSA45)	66 kW 64 kW 78 kW 77 kW 62 kW 69 kW	04/21→ 04/16→03/21 09/17→ 03/12→ 03/12→ 11/18→	AQUACTRL 2 SINGLE; Einbauposition beifahrerseitig; für Rechtslenker; passender Adapter: A	**2800011607260**	**16072**	55
			AQUACTRL 2 SINGLE; Einbauposition fahrerseitig; für Rechtslenker; passender Adapter: A	**2800011607260**	**16072**	55

LADA - LARGUS Kasten/Kombi (KS0_, RS0_, KSA_) 03/12→

Wischblatt

1.6 (KS035, RS035) 1.6 (KS045, RS045) 1.6 (KS0Y5, RS0Y5) 1.6 (KS0Y5, RS0Y5) 1.6 (KS0Y5, RS0Y5) 1.6 CNG (KSA45)	64 kW 78 kW 62 kW 75 kW 77 kW 69 kW	06/16→ 09/17→ 03/12→ 04/16→ 03/12→ 11/18→	AQUACTRL 2 SET; für Linkslenker	**2800011207280**	**12072**	5
			AQUACTRL 2 SINGLE; Einbauposition beifahrerseitig; für Linkslenker; passender Adapter: A	**2800011306280**	**13062**	27
			AQUACTRL 2 SINGLE; Einbauposition fahrerseitig; für Linkslenker; passender Adapter: A	**2800011306280**	**13062**	27
			REARCTRL; Einbauposition hinten	**2800011515180**	**15151**	39
			AQUACTRL 2 SINGLE; Einbauposition beifahrerseitig; für Rechtslenker; passender Adapter: A	**2800011607260**	**16072**	55
			AQUACTRL 2 SINGLE; Einbauposition fahrerseitig; für Rechtslenker; passender Adapter: A	**2800011607260**	**16072**	55

© 2025 Continental Aftermarket & Services GmbH

LADA - NADESCHDA (2120) 12/97→12/06						
Wischblatt						
1.7	58 kW	12/97→12/06	AQUACTRL 2 SET; für Linkslenker	**2800011207280**	**12072**	5
1.7 i	59 kW	12/97→12/06	AQUACTRL 2 SINGLE; Einbauposition fahrerseitig; für Linkslenker; passender Adapter: A	**2800011306280**	**13062**	27
1.8	60 kW	12/97→12/06				
1.8 i	67 kW	12/97→12/06	AQUACTRL 2 SINGLE; Einbauposition beifahrerseitig; für Linkslenker; passender Adapter: A	**2800011306280**	**13062**	27
LADA - OKA (1111_) 02/88→12/08						
Wischblatt						
0.6	22 kW	02/88→12/96	AQUACTRL 2 SINGLE; Einbauposition fahrerseitig; für Linkslenker; passender Adapter: A	**2800011306280**	**13062**	27
0.8	24 kW	08/96→09/07				
0.8	26 kW	02/88→12/08				
0.8	30 kW	08/96→09/07				
1.0 (11116)	39 kW	10/04→12/08				
1.1 ASTRO (11301)	36 kW	10/02→12/06				
1.1 ASTRO (113011)	42 kW	09/06→12/07				
LADA - PRIORA Kombi (2171) 05/09→12/15						
Wischblatt						
1.6	72 kW	10/09→12/15	AQUACTRL 2 SET; für Linkslenker	**2800011207280**	**12072**	5
			AQUACTRL 2 SINGLE; Einbauposition beifahrerseitig; für Linkslenker; passender Adapter: A	**2800011306280**	**13062**	27
			AQUACTRL 2 SINGLE; Einbauposition fahrerseitig; für Linkslenker; passender Adapter: A	**2800011306280**	**13062**	27
			AQUACTRL 2 SINGLE; Einbauposition beifahrerseitig; für Rechtslenker; passender Adapter: A	**2800011607260** **2800011625270**	**16072** **62527**	55 62
			AQUACTRL 2 SINGLE; Einbauposition fahrerseitig; für Rechtslenker; passender Adapter: A	**2800011607260** **2800011625270**	**16072** **62527**	55 62
1.6	78 kW	02/14→12/15	AQUACTRL 2 SET; für Linkslenker	**2800011207280**	**12072**	5
			AQUACTRL 2 SINGLE; Einbauposition fahrerseitig; für Linkslenker; passender Adapter: A	**2800011306280**	**13062**	27
			AQUACTRL 2 SINGLE; Einbauposition beifahrerseitig; für Linkslenker; passender Adapter: A	**2800011306280**	**13062**	27
			AQUACTRL 2 SINGLE; Einbauposition fahrerseitig; für Rechtslenker; passender Adapter: A	**2800011607260**	**16072**	55
			AQUACTRL 2 SINGLE; Einbauposition beifahrerseitig; für Rechtslenker; passender Adapter: A	**2800011607260**	**16072**	55
LADA - PRIORA Schrägheck (2172) 02/08→12/15						
Wischblatt						
1.6	60 kW	12/08→12/13	AQUACTRL 2 SET; für Linkslenker	**2800011207280**	**12072**	5
1.6	66 kW	01/11→12/13	AQUACTRL 2 SINGLE; Einbauposition beifahrerseitig; für Linkslenker; passender Adapter: A	**2800011306280**	**13062**	27
			AQUACTRL 2 SINGLE; Einbauposition fahrerseitig; für Linkslenker; passender Adapter: A	**2800011306280**	**13062**	27
			AQUACTRL 2 SINGLE; Einbauposition beifahrerseitig; für Rechtslenker; passender Adapter: A	**2800011607260**	**16072**	55
			AQUACTRL 2 SINGLE; Einbauposition fahrerseitig; für Rechtslenker; passender Adapter: A	**2800011607260**	**16072**	55
1.6	72 kW	12/08→12/15	AQUACTRL 2 SET; für Linkslenker	**2800011207280**	**12072**	5
			AQUACTRL 2 SINGLE; Einbauposition fahrerseitig; für Linkslenker; passender Adapter: A	**2800011306280**	**13062**	27
			AQUACTRL 2 SINGLE; Einbauposition beifahrerseitig; für Linkslenker; passender Adapter: A	**2800011306280**	**13062**	27
			AQUACTRL 2 SINGLE; Einbauposition fahrerseitig; für Rechtslenker; passender Adapter: A	**2800011607260** **2800011625270**	**16072** **62527**	55 62
			AQUACTRL 2 SINGLE; Einbauposition beifahrerseitig; für Rechtslenker; passender Adapter: A	**2800011607260** **2800011625270**	**16072** **62527**	55 62

© 2025 Continental Aftermarket & Services GmbH

LADA - PRIORA Schrägheck (2172) 02/08→12/15

Wischblatt

1.6	78 kW	02/14→12/15	AQUACTRL 2 SET; für Linkslenker	**2800011207280**	**12072**	5
			AQUACTRL 2 SINGLE; Einbauposition beifahrerseitig; für Linkslenker; passender Adapter: A	**2800011306280**	**13062**	27
			AQUACTRL 2 SINGLE; Einbauposition fahrerseitig; für Linkslenker; passender Adapter: A	**2800011306280**	**13062**	27
			AQUACTRL 2 SINGLE; Einbauposition beifahrerseitig; für Rechtslenker; passender Adapter: A	**2800011607260**	**16072**	55
			AQUACTRL 2 SINGLE; Einbauposition fahrerseitig; für Rechtslenker; passender Adapter: A	**2800011607260**	**16072**	55
1.6 LPG	71 kW	12/08→12/13	AQUACTRL 2 SET; für Linkslenker	**2800011207280**	**12072**	5
			AQUACTRL 2 SINGLE; Einbauposition fahrerseitig; für Linkslenker; passender Adapter: A	**2800011306280**	**13062**	27
			AQUACTRL 2 SINGLE; Einbauposition beifahrerseitig; für Linkslenker; passender Adapter: A	**2800011306280**	**13062**	27
			AQUACTRL 2 SINGLE; Einbauposition fahrerseitig; für Rechtslenker; passender Adapter: A	**2800011607260** **2800011625270**	**16072** **62527**	55 62
			AQUACTRL 2 SINGLE; Einbauposition beifahrerseitig; für Rechtslenker; passender Adapter: A	**2800011607260** **2800011625270**	**16072** **62527**	55 62

LADA - PRIORA Stufenheck (2170_) 04/07→07/18

Wischblatt

1.6 1.6	60 kW 66 kW	12/08→12/13 01/11→12/13	AQUACTRL 2 SET; für Linkslenker	**2800011207280**	**12072**	5
			AQUACTRL 2 SINGLE; Einbauposition beifahrerseitig; für Linkslenker; passender Adapter: A	**2800011306280**	**13062**	27
			AQUACTRL 2 SINGLE; Einbauposition fahrerseitig; für Linkslenker; passender Adapter: A	**2800011306280**	**13062**	27
			AQUACTRL 2 SINGLE; Einbauposition beifahrerseitig; für Rechtslenker; passender Adapter: A	**2800011607260**	**16072**	55
			AQUACTRL 2 SINGLE; Einbauposition fahrerseitig; für Rechtslenker; passender Adapter: A	**2800011607260**	**16072**	55
1.6	72 kW	04/07→07/18	AQUACTRL 2 SET; für Linkslenker	**2800011207280**	**12072**	5
			AQUACTRL 2 SINGLE; Einbauposition fahrerseitig; für Linkslenker; passender Adapter: A	**2800011306280**	**13062**	27
			AQUACTRL 2 SINGLE; Einbauposition beifahrerseitig; für Linkslenker; passender Adapter: A	**2800011306280**	**13062**	27
			AQUACTRL 2 SINGLE; Einbauposition fahrerseitig; für Rechtslenker; passender Adapter: A	**2800011607260** **2800011625270**	**16072** **62527**	55 62
			AQUACTRL 2 SINGLE; Einbauposition beifahrerseitig; für Rechtslenker; passender Adapter: A	**2800011607260** **2800011625270**	**16072** **62527**	55 62
1.6 1.6 (21703-28)	78 kW 90 kW	02/14→07/18 10/14→08/16	AQUACTRL 2 SET; für Linkslenker	**2800011207280**	**12072**	5
			AQUACTRL 2 SINGLE; Einbauposition beifahrerseitig; für Linkslenker; passender Adapter: A	**2800011306280**	**13062**	27
			AQUACTRL 2 SINGLE; Einbauposition fahrerseitig; für Linkslenker; passender Adapter: A	**2800011306280**	**13062**	27
			AQUACTRL 2 SINGLE; Einbauposition beifahrerseitig; für Rechtslenker; passender Adapter: A	**2800011607260**	**16072**	55
			AQUACTRL 2 SINGLE; Einbauposition fahrerseitig; für Rechtslenker; passender Adapter: A	**2800011607260**	**16072**	55
1.6 LPG	71 kW	03/09→09/16	AQUACTRL 2 SET; für Linkslenker	**2800011207280**	**12072**	5
			AQUACTRL 2 SINGLE; Einbauposition fahrerseitig; für Linkslenker; passender Adapter: A	**2800011306280**	**13062**	27
			AQUACTRL 2 SINGLE; Einbauposition beifahrerseitig; für Linkslenker; passender Adapter: A	**2800011306280**	**13062**	27
			AQUACTRL 2 SINGLE; Einbauposition fahrerseitig; für Rechtslenker; passender Adapter: A	**2800011607260** **2800011625270**	**16072** **62527**	55 62
			AQUACTRL 2 SINGLE; Einbauposition beifahrerseitig; für Rechtslenker; passender Adapter: A	**2800011607260** **2800011625270**	**16072** **62527**	55 62

© 2025 Continental Aftermarket & Services GmbH

LADA - SAMARA (2108, 2109, 2113, 2114) 09/84→12/13

Wischblatt

1.5	56 kW	04/96→12/13	AQUACTRL 2 SINGLE; Einbauposition fahrerseitig; für Linkslenker; passender Adapter: A	**2800011307280**	**13072**	27
1.5	59 kW	08/03→12/06				
1.6	60 kW	02/09→12/13	AQUACTRL 2 SINGLE; Einbauposition beifahrerseitig; für Linkslenker; passender Adapter: A	**2800011307280**	**13072**	27
1100	39 kW	02/88→12/94				
1100	43 kW	02/96→08/99				
1300	45 kW	09/91→08/99				
1300	46 kW	06/87→12/96				
1300	48 kW	01/86→12/94				
1300	50 kW	02/96→12/99				
1500	50 kW	09/91→12/96				
1500	52 kW	02/95→12/06				
1500	53 kW	09/87→12/96				
1500	55 kW	01/86→12/96				

LADA - SAMARA Schrägheck (2113, 2114) 03/97→12/13

Wischblatt

1.5	53 kW	08/03→12/13	AQUACTRL 2 SINGLE; Einbauposition beifahrerseitig; für Linkslenker; passender Adapter: A	**2800011307280**	**13072**	27
			AQUACTRL 2 SINGLE; Einbauposition fahrerseitig; für Linkslenker; passender Adapter: A	**2800011307280**	**13072**	27
			REARCTRL; Einbauposition hinten	**2800011539180**	**15391**	51

LADA - SAMARA Stufenheck (21099, 2115) 09/87→12/12

Wischblatt

1.5	57 kW	01/00→12/06	AQUACTRL 2 SINGLE; Einbauposition beifahrerseitig; für Linkslenker; passender Adapter: A	**2800011307280**	**13072**	27
1.5	59 kW	08/03→12/06				
1.6	60 kW	02/09→12/12	AQUACTRL 2 SINGLE; Einbauposition fahrerseitig; für Linkslenker; passender Adapter: A	**2800011307280**	**13072**	27
1100	39 kW	07/91→08/99				
1300	45 kW	07/91→08/99				
1300	46 kW	05/90→08/99				
1300	48 kW	05/89→07/97				
1300	50 kW	06/95→12/06				
1500	50 kW	07/91→12/96				
1500	52 kW	11/94→12/06				
1500	53 kW	09/91→12/96				

LADA - VESTA (GFL_) 11/15→

Wischblatt

1.6 (GFL11)	75 kW	11/18→	AQUACTRL 2 SET; für Linkslenker	**2800011209280**	**12092**	5
1.6 (GFL11)	78 kW	11/15→	AQUACTRL 2 SINGLE; Einbauposition beifahrerseitig; für Linkslenker; passender Adapter: A	**2800011304280**	**13042**	26
			AQUACTRL 2 SINGLE; Einbauposition fahrerseitig; für Linkslenker; passender Adapter: A	**2800011312280**	**13122**	29
			AQUACTRL 2 SINGLE; Einbauposition beifahrerseitig; für Rechtslenker; passender Adapter: A	**2800011605260**	**16052**	54
			AQUACTRL 2 SINGLE; Einbauposition fahrerseitig; für Rechtslenker; passender Adapter: A	**2800011614260**	**16142**	58
1.6 (GFL21)	66 kW	06/23→	AQUACTRL 2 SINGLE; Einbauposition beifahrerseitig; für Rechtslenker; passender Adapter: A	**2800011605260**	**16052**	54
			AQUACTRL 2 SINGLE; Einbauposition fahrerseitig; für Rechtslenker; passender Adapter: A	**2800011614260**	**16142**	58
1.6 (GFL44)	83 kW	11/19→	AQUACTRL 2 SET; für Linkslenker	**2800011209280**	**12092**	5
1.6 CNG (GFLA1)	78 kW	08/17→	AQUACTRL 2 SINGLE; Einbauposition beifahrerseitig; für Linkslenker; passender Adapter: A	**2800011304280**	**13042**	26
1.8 (GFL33)	90 kW	06/16→				
1.8 Sport (GFLS3)	107 kW	02/19→	AQUACTRL 2 SINGLE; Einbauposition fahrerseitig; für Linkslenker; passender Adapter: A	**2800011312280**	**13122**	29
			AQUACTRL 2 SINGLE; Einbauposition beifahrerseitig; für Rechtslenker; passender Adapter: A	**2800011605260**	**16052**	54
			AQUACTRL 2 SINGLE; Einbauposition fahrerseitig; für Rechtslenker; passender Adapter: A	**2800011614260**	**16142**	58

© 2025 Continental Aftermarket & Services GmbH

LADA - VESTA SW Kombi (GFK_) 11/15→

Wischblatt

1.6 (GFK11) 1.6 (GFK11)	75 kW 78 kW	11/18→ 11/15→	AQUACTRL 2 SET; für Linkslenker	**2800011209280**	**12092**	5
			AQUACTRL 2 SINGLE; Einbauposition beifahrerseitig; für Linkslenker; passender Adapter: A	**2800011304280**	**13042**	26
			AQUACTRL 2 SINGLE; Einbauposition fahrerseitig; für Linkslenker; passender Adapter: A	**2800011312280**	**13122**	29
			REARCTRL; Einbauposition hinten	**2800011505180**	**15051**	34
			AQUACTRL 2 SINGLE; Einbauposition beifahrerseitig; für Rechtslenker; passender Adapter: A	**2800011605260**	**16052**	54
			AQUACTRL 2 SINGLE; Einbauposition fahrerseitig; für Rechtslenker; passender Adapter: A	**2800011614260**	**16142**	58
1.6 (GFK21)	66 kW	06/23→	AQUACTRL 2 SINGLE; Einbauposition beifahrerseitig; für Rechtslenker; passender Adapter: A	**2800011605260**	**16052**	54
			AQUACTRL 2 SINGLE; Einbauposition fahrerseitig; für Rechtslenker; passender Adapter: A	**2800011614260**	**16142**	58
1.6 (GFK44) 1.8 (GFK33) Cross 1.6 (GFK11)	83 kW 90 kW 75 kW	11/19→ 07/16→ 11/18→	AQUACTRL 2 SET; für Linkslenker	**2800011209280**	**12092**	5
			AQUACTRL 2 SINGLE; Einbauposition beifahrerseitig; für Linkslenker; passender Adapter: A	**2800011304280**	**13042**	26
			AQUACTRL 2 SINGLE; Einbauposition fahrerseitig; für Linkslenker; passender Adapter: A	**2800011312280**	**13122**	29
			REARCTRL; Einbauposition hinten	**2800011505180**	**15051**	34
			AQUACTRL 2 SINGLE; Einbauposition beifahrerseitig; für Rechtslenker; passender Adapter: A	**2800011605260**	**16052**	54
			AQUACTRL 2 SINGLE; Einbauposition fahrerseitig; für Rechtslenker; passender Adapter: A	**2800011614260**	**16142**	58

LADA - XRAY (GAB_) 02/16→

Wischblatt

1.6 (GAB11) 1.6 (GAB43)	78 kW 81 kW	02/16→ 02/16→	AQUACTRL 2 SET; für Linkslenker	**2800011236280**	**12362**	13
			AQUACTRL 2 SINGLE; Einbauposition beifahrerseitig; für Linkslenker; passender Adapter: F	**2800011300280**	**13002**	25
			AQUACTRL 2 SINGLE; Einbauposition fahrerseitig; für Linkslenker; passender Adapter: F	**2800011314280**	**13142**	30
			REARCTRL; Einbauposition hinten	**2800011505180**	**15051**	34
1.6 Cross (GAB44)	83 kW	10/19→	REARCTRL; Einbauposition hinten	**2800011505180**	**15051**	34
1.8 (GAB32, GAB33)	90 kW	02/16→	AQUACTRL 2 SET; für Linkslenker	**2800011236280**	**12362**	13
			AQUACTRL 2 SINGLE; Einbauposition beifahrerseitig; für Linkslenker; passender Adapter: F	**2800011300280**	**13002**	25
			AQUACTRL 2 SINGLE; Einbauposition fahrerseitig; für Linkslenker; passender Adapter: F	**2800011314280**	**13142**	30
			REARCTRL; Einbauposition hinten	**2800011505180**	**15051**	34

LANCIA - BETA MONTE CARLO (137_) 09/75→10/83

Wischblatt

2.0 (137AS_) 2.0 (137AS)	88 kW 90 kW	09/75→05/81 06/81→10/83	AQUACTRL 2 SINGLE; Einbauposition fahrerseitig; für Linkslenker; passender Adapter: A	**2800011304280**	**13042**	26
			AQUACTRL 2 SINGLE; Einbauposition beifahrerseitig; für Linkslenker; passender Adapter: A	**2800011304280**	**13042**	26

LANCIA - DEDRA (835_) 01/89→07/99

Wischblatt

1.6 16V (835EI) 1.6 i.e. (835AA) 1.6 i.e. (835AB) 1.6 i.e. (835AN) 1.6 LE Cat (835EB) 1.8 16V LE (835FG) 1.8 GT 16V (835EH) 1.8 i.e. (835AC, 835BC) 1.8 i.e. (835AT) 1.8 i.e. (835BD, 835AD) 1.8 i.e. (835FA) 1.9 TDS (835EE, 835EF)	76 kW 66 kW 57 kW 55 kW 66 kW 83 kW 96 kW 80 kW 66 kW 77 kW 74 kW 66 kW	01/96→07/99 08/89→06/94 08/89→03/93 04/93→07/99 07/94→07/99 03/96→07/99 03/96→07/99 09/89→06/94 08/93→07/99 09/89→07/99 07/94→07/99 04/89→07/99	AQUACTRL 2 SET; für Linkslenker	**2800011216280**	**12162**	7
			AQUACTRL 2 SINGLE; Einbauposition beifahrerseitig; für Linkslenker; passender Adapter: A	**2800011305280**	**13052**	27
			AQUACTRL 2 SINGLE; Einbauposition fahrerseitig; für Linkslenker; passender Adapter: A	**2800011307280**	**13072**	27
			AQUACTRL 2 SINGLE; Einbauposition beifahrerseitig; für Rechtslenker; passender Adapter: A	**2800011606260** **2800011606270**	**16062** **60627**	54 54
			AQUACTRL 2 SINGLE; Einbauposition fahrerseitig; für Rechtslenker; passender Adapter: A	**2800011608260** **2800011626270**	**16082** **62627**	55 62

→

© 2025 Continental Aftermarket & Services GmbH

LANCIA - DEDRA (835_) 01/89→07/99

Wischblatt

2.0 16V (835ED)	102 kW	07/94→07/99	AQUACTRL 2 SET; für Linkslenker	**2800011216280**	**12162**	7
2.0 HF Integrale (835AP)	124 kW	11/90→07/94	AQUACTRL 2 SINGLE; Einbauposition beifahrerseitig; für Linkslenker; passender Adapter: A	**2800011305280**	**13052**	27
2.0 i.e. (835AI)	86 kW	09/89→07/92				
2.0 i.e. (835AL)	83 kW	09/89→07/99	AQUACTRL 2 SINGLE; Einbauposition fahrerseitig; für Linkslenker; passender Adapter: A	**2800011307280**	**13072**	27
2.0 i.e. Turbo (835AR)	119 kW	04/91→07/99				
2.0 i.e. Turbo Integrale (835AO)	121 kW	04/90→08/91	AQUACTRL 2 SINGLE; Einbauposition beifahrerseitig; für Rechtslenker; passender Adapter: A	**2800011606260** **2800011606270**	**16062** **60627**	54 54
2.0 Turbo (835AQ)	130 kW	11/90→06/94				
			AQUACTRL 2 SINGLE; Einbauposition fahrerseitig; für Rechtslenker; passender Adapter: A	**2800011608260** **2800011626270**	**16082** **62627**	55 62

LANCIA - DEDRA SW (835_) 07/94→07/99

Wischblatt

1.6 (835EB)	66 kW	10/94→07/99	AQUACTRL 2 SET; für Linkslenker	**2800011216280**	**12162**	7
1.6 16V (835EI)	76 kW	01/96→07/99	AQUACTRL 2 SINGLE; Einbauposition beifahrerseitig; für Linkslenker; passender Adapter: A	**2800011305280**	**13052**	27
1.8 16V LE (835FG)	83 kW	03/96→07/99				
1.8 GT 16V (835EH)	96 kW	03/96→07/99	AQUACTRL 2 SINGLE; Einbauposition fahrerseitig; für Linkslenker; passender Adapter: A	**2800011307280**	**13072**	27
1.8 i.e. (835FA)	74 kW	07/94→07/99				
1.9 TDS (835EE, 835EF)	66 kW	07/94→07/99	AQUACTRL 2 SINGLE; Einbauposition beifahrerseitig; für Rechtslenker; passender Adapter: A	**2800011606260** **2800011606270**	**16062** **60627**	54 54
2.0 16V (835ED)	102 kW	07/94→07/99				
2.0 Integrale (835ED)	102 kW	07/94→07/99	AQUACTRL 2 SINGLE; Einbauposition fahrerseitig; für Rechtslenker; passender Adapter: A	**2800011608260** **2800011626270**	**16082** **62627**	55 62

LANCIA - DELTA I (831_) 09/79→01/94

Wischblatt

1.1 (831AB.015)	47 kW	01/86→12/90	AQUACTRL 2 SINGLE; Einbauposition beifahrerseitig; für Linkslenker; passender Adapter: A	**2800011304280**	**13042**	26
1.3 (831.AB)	58 kW	09/83→08/92				
1.3 (831AB.011)	55 kW	09/79→08/92	AQUACTRL 2 SINGLE; Einbauposition fahrerseitig; für Linkslenker; passender Adapter: A	**2800011304280**	**13042**	26
1.5 (831AB.025)	63 kW	09/79→12/92				
1.6 GT (831AB.06)	77 kW	11/82→04/86				
1.6 GT i.e. (831AB.010)	66 kW	05/87→08/92				
1.6 GT i.e. (831AB.016)	80 kW	08/86→08/88				
1.6 HF Turbo	122 kW	08/86→05/93				
1.6 HF Turbo (831AB.0)	96 kW	10/83→12/86				
1.6 HF Turbo (831AB.020)	103 kW	08/86→08/88				
1.6 HF Turbo (831AB.020S)	97 kW	04/87→03/89				
1.9 Turbo DS (831AB.021)	59 kW	10/86→12/89				
2.0 16V HF Evo II Integrale (831.AB)	158 kW	06/93→01/94				
2.0 16V HF Evo I Integrale (831.AB)	154 kW	09/91→12/92				
2.0 16V HF Evo Integrale (831AB.000)	151 kW	06/91→01/94				
2.0 16V HF Evo Integrale (831AB.027)	155 kW	06/93→01/94				
2.0 16V HF Integrale (831AB.026)	144 kW	03/89→09/91				
2.0 HF Integrale (831AB.019)	122 kW	11/86→08/88				
2.0 HF Integrale (831AB.024)	133 kW	10/87→12/91				
2.0 HF Integrale (831AB.024S, 831AB.028)	130 kW	12/86→12/92				

LANCIA - DELTA II (836_) 06/93→09/99

Wischblatt

1.4 i.e. (836AF, 836AH)	51 kW	10/94→08/99	AQUACTRL 2 SET; für Linkslenker	**2800011216280**	**12162**	7
1.6 i.e. (836AD)	55 kW	06/93→08/99	AQUACTRL 2 SINGLE; Einbauposition beifahrerseitig; für Linkslenker; passender Adapter: A	**2800011305280**	**13052**	27
1.6 i.e. (836AP)	66 kW	03/96→08/99				
1.6 i.e. 16V (836AO)	76 kW	01/96→08/99	AQUACTRL 2 SINGLE; Einbauposition fahrerseitig; für Linkslenker; passender Adapter: A	**2800011307280**	**13072**	27
1.8 i.e. (836AE)	76 kW	06/93→08/99				
1.8 i.e. (836AG, 836AL)	66 kW	07/94→08/99	AQUACTRL 2 SINGLE; Einbauposition beifahrerseitig; für Rechtslenker; passender Adapter: A	**2800011606260** **2800011606270**	**16062** **60627**	54 54
1.8 i.e. 16V (836AQ)	83 kW	03/96→08/99				
1.8 i.e. 16V GT (836AR)	96 kW	03/96→08/99				

→

© 2025 Continental Aftermarket & Services GmbH

LANCIA - DELTA II (836_) 06/93→09/99

Wischblatt

1.9 TD (836AM, 836AN)	66 kW	10/94→08/99	AQUACTRL 2 SINGLE; Einbauposition fahrerseitig; für Rechtslenker; passender Adapter: A	**2800011608260**	**16082**	55
2.0 16V (836AA, 836CA)	102 kW	06/93→08/99		**2800011626270**	**62627**	62
2.0 16V Turbo (836AB)	137 kW	06/93→08/99				
2.0 16V Turbo (836AS)	142 kW	07/96→08/99				

LANCIA - DELTA III (844_) 08/08→08/14

Wischblatt

1.4 (844.AXA1A)	88 kW	09/08→08/14	AQUACTRL 2 SINGLE; Einbauposition beifahrerseitig; für Linkslenker; passender Adapter: BC	**2800011303280**	**13032**	26
1.4 (844.AXB1A)	110 kW	09/08→08/14				
1.4 16V (844.AXL1A)	103 kW	07/10→08/14	AQUACTRL 2 SINGLE; Einbauposition fahrerseitig; für Linkslenker; passender Adapter: BC	**2800011312280**	**13122**	29
1.4 Bifuel (844.AXA1A)	88 kW	07/11→08/14				
1.6 D Multijet (844.AXC11, 844.AXC1A)	88 kW	09/08→08/14	REARCTRL; Einbauposition hinten	**2800011505170**	**50517**	34
				2800011505180	**15051**	34
1.6 D Multijet (844.AXF11, 844.AXF1A)	85 kW	08/08→08/14	AQUACTRL 2 SINGLE; Einbauposition beifahrerseitig; für Rechtslenker; passender Adapter: BC	**2800011605260**	**16052**	54
1.6 D Multijet (844.AXP1A)	77 kW	04/11→08/14		**2800011624270**	**62427**	61
1.8 (844.AXH12)	147 kW	01/09→08/14	AQUACTRL 2 SINGLE; Einbauposition fahrerseitig; für Rechtslenker; passender Adapter: BC	**2800011614260**	**16142**	58
1.9 D Multijet (844.AXE1A)	140 kW	01/09→08/14		**2800011628270**	**62827**	63
2.0 D Multijet (844.AXD1A, 844.AXM1A)	121 kW	09/08→08/14				
2.0 D Multijet (844.AXG1A, 844.AXN1A)	120 kW	09/08→08/14				

LANCIA - FLAVIA Cabriolet (JS_) 03/12→12/14

Wischblatt

2.4 (JK, JS)	125 kW	03/12→12/14	AQUACTRL 2 SINGLE; Einbauposition beifahrerseitig; für Linkslenker; passender Adapter: A	**2800011309280**	**13092**	28
			AQUACTRL 2 SINGLE; Einbauposition fahrerseitig; für Linkslenker; passender Adapter: A	**2800011312280**	**13122**	29
			AQUACTRL 2 SINGLE; Einbauposition beifahrerseitig; für Rechtslenker; passender Adapter: A	**2800011610260**	**16102**	56
				2800011610270	**61027**	56
			AQUACTRL 2 SINGLE; Einbauposition fahrerseitig; für Rechtslenker; passender Adapter: A	**2800011614260**	**16142**	58
				2800011628270	**62827**	63
2.4 (JS)	129 kW	03/12→12/14	AQUACTRL 2 SINGLE; Einbauposition beifahrerseitig; für Linkslenker; passender Adapter: A	**2800011309280**	**13092**	28
			AQUACTRL 2 SINGLE; Einbauposition fahrerseitig; für Linkslenker; passender Adapter: A	**2800011312280**	**13122**	29
			AQUACTRL 2 SINGLE; Einbauposition beifahrerseitig; für Rechtslenker; passender Adapter: A	**2800011610260**	**16102**	56
			AQUACTRL 2 SINGLE; Einbauposition fahrerseitig; für Rechtslenker; passender Adapter: A	**2800011614260**	**16142**	58

LANCIA - GAMMA Coupe (830_) 09/77→10/86

Wischblatt

2000 (830.AC2)	88 kW	05/81→09/84	AQUACTRL 2 SINGLE; 08/81 → 04/84; Einbauposition fahrerseitig; für Linkslenker; passender Adapter: A	**2800011304280**	**13042**	26
2500 (830AC_)	103 kW	09/77→10/86				
			AQUACTRL 2 SINGLE; 08/81 → 04/84; Einbauposition beifahrerseitig; für Linkslenker; passender Adapter: A	**2800011304280**	**13042**	26

© 2025 Continental Aftermarket & Services GmbH

LANCIA - KAPPA (838_) 08/94→10/01

Wischblatt

2.0 16V Turbo (838AB1AA)	151 kW	02/95→10/01	AQUACTRL 2 SINGLE; Einbauposition beifahrerseitig; für Linkslenker; passender Adapter: A	**2800011307280**	**13072**	27
2.0 20V (838AA1AA)	107 kW	10/94→10/01				
2.0 20V (838AG1AA, 838AG11A)	114 kW	07/96→10/01	AQUACTRL 2 SINGLE; Einbauposition fahrerseitig; für Linkslenker; passender Adapter: A	**2800011312280**	**13122**	29
2.0 20V Turbo (838AM1AA)	162 kW	06/98→10/01	AQUACTRL 2 SINGLE; Einbauposition beifahrerseitig; für Rechtslenker; passender Adapter: A	**2800011608260** **2800011626270**	**16082** **62627**	55 62
2.4 20V (838AC1AA, 838AC11A)	129 kW	08/94→10/01	AQUACTRL 2 SINGLE; Einbauposition fahrerseitig; für Rechtslenker; passender Adapter: A	**2800011614260** **2800011628270**	**16142** **62827**	58 63
2.4 JTD (838AL1AA)	100 kW	06/98→10/01				
2.4 T.DS (838AE1AA, 838AH1AA)	91 kW	08/94→10/01				
3.0 24V (838AD1AA, 838AD11A, 838XD1AA, 838ZD1AA)	150 kW	10/94→10/01				

LANCIA - KAPPA Coupe (838_) 07/96→03/01

Wischblatt

2.0 16V Turbo (838CB)	151 kW	11/96→03/01	AQUACTRL 2 SINGLE; Einbauposition beifahrerseitig; für Linkslenker; passender Adapter: A	**2800011307280**	**13072**	27
2.0 20V Turbo (838CM)	162 kW	06/98→03/01				
2.4 20V (838CC)	129 kW	11/96→03/01	AQUACTRL 2 SINGLE; Einbauposition fahrerseitig; für Linkslenker; passender Adapter: A	**2800011312280**	**13122**	29
3.0 24V (838CD, 838CD11A)	150 kW	09/96→03/01	AQUACTRL 2 SINGLE; Einbauposition beifahrerseitig; für Rechtslenker; passender Adapter: A	**2800011608260** **2800011626270**	**16082** **62627**	55 62
			AQUACTRL 2 SINGLE; Einbauposition fahrerseitig; für Rechtslenker; passender Adapter: A	**2800011614260** **2800011628270**	**16142** **62827**	58 63

LANCIA - KAPPA SW (838_) 07/96→10/01

Wischblatt

2.0 16V Turbo (838BB1AA)	151 kW	07/96→10/01	AQUACTRL 2 SINGLE; Einbauposition beifahrerseitig; für Linkslenker; passender Adapter: A	**2800011307280**	**13072**	27
2.0 20V (838BG1AA)	114 kW	07/96→10/01				
2.0 20V Turbo (838BM1AA)	162 kW	06/98→10/01	AQUACTRL 2 SINGLE; Einbauposition fahrerseitig; für Linkslenker; passender Adapter: A	**2800011312280**	**13122**	29
2.4 20V (838BC1AA, 838BC11A)	129 kW	07/96→10/01	AQUACTRL 2 SINGLE; Einbauposition beifahrerseitig; für Rechtslenker; passender Adapter: A	**2800011608260** **2800011626270**	**16082** **62627**	55 62
2.4 JTD (838BL1AA)	100 kW	06/98→10/01				
2.4 T.DS (838BH1AA)	91 kW	07/96→10/01	AQUACTRL 2 SINGLE; Einbauposition fahrerseitig; für Rechtslenker; passender Adapter: A	**2800011614260** **2800011628270**	**16142** **62827**	58 63
3.0 24V (838BD11A)	150 kW	07/96→10/01				

LANCIA - LYBRA (839_) 07/99→10/05

Wischblatt

1.6	76 kW	10/00→10/05	AQUACTRL 2 SINGLE; Einbauposition beifahrerseitig; für Linkslenker; passender Adapter: A	**2800011307280**	**13072**	27
			AQUACTRL 2 SINGLE; Einbauposition fahrerseitig; für Linkslenker; passender Adapter: A	**2800011309280**	**13092**	28
			AQUACTRL 2 SINGLE; Einbauposition beifahrerseitig; für Rechtslenker; passender Adapter: A	**2800011608260**	**16082**	55
			AQUACTRL 2 SINGLE; Einbauposition fahrerseitig; für Rechtslenker; passender Adapter: A	**2800011610260**	**16102**	56
1.6 16V (839AXA1A)	76 kW	07/99→10/05	AQUACTRL 2 SINGLE; Einbauposition beifahrerseitig; für Linkslenker; passender Adapter: A	**2800011307280**	**13072**	27
1.8 16V (839AXB1A, 839AXG1A)	96 kW	07/99→10/05				
1.9 JTD (839.AXI1A, 839.AXN1A, 839.CXL1A)	85 kW	05/01→10/05	AQUACTRL 2 SINGLE; Einbauposition fahrerseitig; für Linkslenker; passender Adapter: A	**2800011309280**	**13092**	28
1.9 JTD (839AXD1A)	77 kW	07/99→09/00	AQUACTRL 2 SINGLE; Einbauposition beifahrerseitig; für Rechtslenker; passender Adapter: A	**2800011608260** **2800011626270**	**16082** **62627**	55 62
1.9 JTD (839AXI1A)	81 kW	09/00→05/01				
2.0 20V (839AXC11, 839AXC1A)	113 kW	07/99→09/00	AQUACTRL 2 SINGLE; Einbauposition fahrerseitig; für Rechtslenker; passender Adapter: A	**2800011610260** **2800011610270**	**16102** **61027**	56 56
2.0 20V (839AXH1A)	110 kW	09/00→10/05				
2.4 20V (839.CXM1A)	125 kW	10/01→10/05				
2.4 JTD (839.AXE1A)	110 kW	05/02→10/05				
2.4 JTD (839AXE1A)	99 kW	07/99→02/01				
2.4 JTD (839AXL1A)	103 kW	09/00→05/02				

© 2025 Continental Aftermarket & Services GmbH

LANCIA - LYBRA SW (839_) 07/99→10/05

Wischblatt

1.6 (839.BXF1A)	76 kW	10/00→10/05	AQUACTRL 2 SINGLE; Einbauposition beifahrerseitig; für Linkslenker; passender Adapter: A	**2800011307280**	**13072**	27
			AQUACTRL 2 SINGLE; Einbauposition fahrerseitig; für Linkslenker; passender Adapter: A	**2800011309280**	**13092**	28
			AQUACTRL 2 SINGLE; Einbauposition beifahrerseitig; für Rechtslenker; passender Adapter: A	**2800011608260**	**16082**	55
			AQUACTRL 2 SINGLE; Einbauposition fahrerseitig; für Rechtslenker; passender Adapter: A	**2800011610260**	**16102**	56
1.6 16V (839BXA1A)	76 kW	07/99→10/05	AQUACTRL 2 SINGLE; Einbauposition beifahrerseitig; für Linkslenker; passender Adapter: A	**2800011307280**	**13072**	27
1.8 16V (839BXB1A, 839BXG1A)	96 kW	07/99→10/05				
1.9 JTD (839.BXI1A, 839.BXN1A, 839.CXL1A)	85 kW	05/01→10/05	AQUACTRL 2 SINGLE; Einbauposition fahrerseitig; für Linkslenker; passender Adapter: A	**2800011309280**	**13092**	28
1.9 JTD (839BXD1A)	77 kW	07/99→09/01	AQUACTRL 2 SINGLE; Einbauposition beifahrerseitig; für Rechtslenker; passender Adapter: A	**2800011608260** **2800011626270**	**16082** **62627**	55 62
1.9 JTD (839BXI1A)	81 kW	09/00→05/01				
2.0 20V (839BXC11, 839BXC1A)	113 kW	07/99→09/00	AQUACTRL 2 SINGLE; Einbauposition fahrerseitig; für Rechtslenker; passender Adapter: A	**2800011610260** **2800011610270**	**16102** **61027**	56 56
2.0 20V (839BXH1A)	110 kW	09/00→10/05				
2.4 JTD (839.BXE1A)	110 kW	05/02→10/05				
2.4 JTD (839BXE1A)	99 kW	10/99→09/00				
2.4 JTD (839BXL1A)	103 kW	09/00→10/05				

LANCIA - MUSA (350_) 10/04→09/12

Wischblatt

1.3 D Multijet (350.AXB11, 350.AXB1A)	51 kW	10/04→09/12	AQUACTRL 2 SET; für Linkslenker; → 09/07; Ergänzungsartikel/Ergänzende Info 2: Maß abweichend vom Original	**2800011201280**	**12012**	3
1.3 D Multijet (350.AXG11, 350.AXG1A)	66 kW	09/06→09/12				
			AQUACTRL 2 SINGLE; Einbauposition beifahrerseitig; für Linkslenker; passender Adapter: A; → 09/07	**2800011301280**	**13012**	25
			AQUACTRL 2 SINGLE; Einbauposition beifahrerseitig; für Linkslenker; passender Adapter: BC; → 10/07	**2800011301280**	**13012**	25
			AQUACTRL 2 SINGLE; Einbauposition fahrerseitig; für Linkslenker; passender Adapter: A; → 09/07	**2800011311280**	**13112**	29
			AQUACTRL 2 SINGLE; Einbauposition fahrerseitig; für Linkslenker; passender Adapter: BC; → 10/07	**2800011311280**	**13112**	29
			AQUACTRL 2 SINGLE; → 10/07 ; Einbauposition beifahrerseitig; für Rechtslenker; passender Adapter: BC	**2800011601260**	**16012**	52
			AQUACTRL 2 SINGLE; → 09/07; Einbauposition beifahrerseitig; für Rechtslenker; passender Adapter: A	**2800011601260**	**16012**	52
			AQUACTRL 2 SINGLE; → 10/07 ; Einbauposition beifahrerseitig; für Rechtslenker; passender Adapter: A / BC	**2800011601270**	**60127**	52
			AQUACTRL 2 SINGLE; → 09/07; Einbauposition fahrerseitig; für Rechtslenker; passender Adapter: A	**2800011610260** **2800011610270**	**16102** **61027**	56 56
			AQUACTRL 2 SINGLE; → 10/07 ; Einbauposition fahrerseitig; für Rechtslenker; passender Adapter: BC	**2800011610260** **2800011610270**	**16102** **61027**	56 56
1.3 D Multijet (350.AXM11, 350.AXM1A, 350.AXI1A)	70 kW	03/09→09/12	AQUACTRL 2 SINGLE; Einbauposition beifahrerseitig; für Linkslenker; passender Adapter: BC	**2800011301280**	**13012**	25
			AQUACTRL 2 SINGLE; Einbauposition fahrerseitig; für Linkslenker; passender Adapter: BC	**2800011311280**	**13112**	29
			AQUACTRL 2 SINGLE; Einbauposition beifahrerseitig; für Rechtslenker; passender Adapter: BC	**2800011601260** **2800011601270**	**16012** **60127**	52 52
			AQUACTRL 2 SINGLE; Einbauposition fahrerseitig; für Rechtslenker; passender Adapter: BC	**2800011610260** **2800011610270**	**16102** **61027**	56 56
1.4 (350.AXA11, 350.AXA1A)	70 kW	10/04→09/12	AQUACTRL 2 SET; für Linkslenker; → 09/07; Ergänzungsartikel/Ergänzende Info 2: Maß abweichend vom Original	**2800011201280**	**12012**	3

→

© 2025 Continental Aftermarket & Services GmbH

LANCIA - MUSA (350_) 10/04→09/12

Wischblatt

1.4 (350.AXA11, 350.AXA1A)	70 kW	10/04→09/12	AQUACTRL 2 SINGLE; Einbauposition beifahrerseitig; für Linkslenker; passender Adapter: A; → 09/07	**2800011301280**	**13012**	25
			AQUACTRL 2 SINGLE; Einbauposition beifahrerseitig; für Linkslenker; passender Adapter: BC; → 10/07	**2800011301280**	**13012**	25
			AQUACTRL 2 SINGLE; Einbauposition fahrerseitig; für Linkslenker; passender Adapter: A; → 09/07	**2800011311280**	**13112**	29
			AQUACTRL 2 SINGLE; Einbauposition fahrerseitig; für Linkslenker; passender Adapter: BC; → 10/07	**2800011311280**	**13112**	29
			AQUACTRL 2 SINGLE; → 10/07 ; Einbauposition beifahrerseitig; für Rechtslenker; passender Adapter: BC	**2800011601260**	**16012**	52
			AQUACTRL 2 SINGLE; → 09/07; Einbauposition beifahrerseitig; für Rechtslenker; passender Adapter: A	**2800011601260**	**16012**	52
			AQUACTRL 2 SINGLE; → 10/07 ; Einbauposition beifahrerseitig; für Rechtslenker; passender Adapter: A / BC	**2800011601270**	**60127**	52
			AQUACTRL 2 SINGLE; → 09/07; Einbauposition fahrerseitig; für Rechtslenker; passender Adapter: A	**2800011610260** **2800011610270**	**16102** **61027**	56 56
			AQUACTRL 2 SINGLE; → 10/07 ; Einbauposition fahrerseitig; für Rechtslenker; passender Adapter: BC	**2800011610260** **2800011610270**	**16102** **61027**	56 56
1.4 (350.AXE1A)	66 kW	10/07→09/12	AQUACTRL 2 SINGLE; Einbauposition beifahrerseitig; für Linkslenker; passender Adapter: BC	**2800011301280**	**13012**	25
			AQUACTRL 2 SINGLE; Einbauposition fahrerseitig; für Linkslenker; passender Adapter: BC	**2800011311280**	**13112**	29
			AQUACTRL 2 SINGLE; Einbauposition beifahrerseitig; für Rechtslenker; passender Adapter: BC	**2800011601260** **2800011601270**	**16012** **60127**	52 52
			AQUACTRL 2 SINGLE; Einbauposition fahrerseitig; für Rechtslenker; passender Adapter: BC	**2800011610260** **2800011610270**	**16102** **61027**	56 56
1.4 (350.AXF1A)	57 kW	09/05→09/12	AQUACTRL 2 SET; für Linkslenker; → 09/07; Ergänzungsartikel/Ergänzende Info 2: Maß abweichend vom Original	**2800011201280**	**12012**	3
			AQUACTRL 2 SINGLE; Einbauposition beifahrerseitig; für Linkslenker; passender Adapter: A; → 09/07	**2800011301280**	**13012**	25
			AQUACTRL 2 SINGLE; Einbauposition beifahrerseitig; für Linkslenker; passender Adapter: BC; → 10/07	**2800011301280**	**13012**	25
			AQUACTRL 2 SINGLE; Einbauposition fahrerseitig; für Linkslenker; passender Adapter: A; → 09/07	**2800011311280**	**13112**	29
			AQUACTRL 2 SINGLE; Einbauposition fahrerseitig; für Linkslenker; passender Adapter: BC; → 10/07	**2800011311280**	**13112**	29
			AQUACTRL 2 SINGLE; → 10/07 ; Einbauposition beifahrerseitig; für Rechtslenker; passender Adapter: BC	**2800011601260**	**16012**	52
			AQUACTRL 2 SINGLE; → 09/07; Einbauposition beifahrerseitig; für Rechtslenker; passender Adapter: A	**2800011601260**	**16012**	52
			AQUACTRL 2 SINGLE; → 10/07 ; Einbauposition beifahrerseitig; für Rechtslenker; passender Adapter: A / BC	**2800011601270**	**60127**	52
			AQUACTRL 2 SINGLE; → 09/07; Einbauposition fahrerseitig; für Rechtslenker; passender Adapter: A	**2800011610260** **2800011610270**	**16102** **61027**	56 56
			AQUACTRL 2 SINGLE; → 10/07 ; Einbauposition fahrerseitig; für Rechtslenker; passender Adapter: BC	**2800011610260** **2800011610270**	**16102** **61027**	56 56

© 2025 Continental Aftermarket & Services GmbH

LANCIA - MUSA (350_) 10/04→09/12

Wischblatt

1.4 LPG (350.AXF1A) 1.6 D Multijet (350.AXH1A) 1.6 D Multijet (350.AXL1A, 350.AXH1A)	57 kW 88 kW 85 kW	11/10→09/12 07/08→09/12 07/08→09/12	AQUACTRL 2 SINGLE; Einbauposition beifahrerseitig; für Linkslenker; passender Adapter: BC	**2800011301280**	**13012**	25
			AQUACTRL 2 SINGLE; Einbauposition fahrerseitig; für Linkslenker; passender Adapter: BC	**2800011311280**	**13112**	29
			AQUACTRL 2 SINGLE; Einbauposition beifahrerseitig; für Rechtslenker; passender Adapter: BC	**2800011601260** **2800011601270**	**16012** **60127**	52 52
			AQUACTRL 2 SINGLE; Einbauposition fahrerseitig; für Rechtslenker; passender Adapter: BC	**2800011610260** **2800011610270**	**16102** **61027**	56 56
1.9 D Multijet (350.AXC1A)	74 kW	10/04→09/12	AQUACTRL 2 SET; für Linkslenker; → 09/07; Ergänzungsartikel/Ergänzende Info 2: Maß abweichend vom Original	**2800011201280**	**12012**	3
			AQUACTRL 2 SINGLE; Einbauposition beifahrerseitig; für Linkslenker; passender Adapter: A; → 09/07	**2800011301280**	**13012**	25
			AQUACTRL 2 SINGLE; Einbauposition beifahrerseitig; für Linkslenker; passender Adapter: BC; → 10/07	**2800011301280**	**13012**	25
			AQUACTRL 2 SINGLE; Einbauposition fahrerseitig; für Linkslenker; passender Adapter: A; → 09/07	**2800011311280**	**13112**	29
			AQUACTRL 2 SINGLE; Einbauposition fahrerseitig; für Linkslenker; passender Adapter: BC; → 10/07	**2800011311280**	**13112**	29
			AQUACTRL 2 SINGLE; → 10/07 ; Einbauposition beifahrerseitig; für Rechtslenker; passender Adapter: BC	**2800011601260**	**16012**	52
			AQUACTRL 2 SINGLE; → 09/07; Einbauposition beifahrerseitig; für Rechtslenker; passender Adapter: A	**2800011601260**	**16012**	52
			AQUACTRL 2 SINGLE; → 10/07 ; Einbauposition beifahrerseitig; für Rechtslenker; passender Adapter: A / BC	**2800011601270**	**60127**	52
			AQUACTRL 2 SINGLE; → 09/07; Einbauposition fahrerseitig; für Rechtslenker; passender Adapter: A	**2800011610260** **2800011610270**	**16102** **61027**	56 56
			AQUACTRL 2 SINGLE; → 10/07 ; Einbauposition fahrerseitig; für Rechtslenker; passender Adapter: BC	**2800011610260** **2800011610270**	**16102** **61027**	56 56

LANCIA - PHEDRA (179_) 09/02→11/10

Wischblatt

2.0 (179AXA11, 179AXA1A) 2.0 D Multijet (179.AXL1B, 179.BXL1B) 2.0 JTD (179.AXE1A) 2.0 JTD (179.AXH1B, 179.BXH1B) 2.0 JTD (179AXB1A) 2.2 D Multijet (179.AXM1B, 179.AXP11, 179.BXM1B,... 2.2 JTD (179.AXN1B, 179.AXQ11, 179.BXN1B, 179.BXQ11) 2.2 JTD (179AXC1A) 3.0 V6 (179.BXD11)	100 kW 100 kW 79 kW 88 kW 80 kW 125 kW 120 kW 94 kW 150 kW	09/02→11/10 07/06→11/10 07/03→11/10 06/06→11/10 09/02→11/10 03/08→11/10 04/06→11/10 09/02→11/10 09/02→11/10	REARCTRL; Einbauposition hinten	**2800011515180**	**15151**	39

© 2025 Continental Aftermarket & Services GmbH

LANCIA - PRISMA (831_) 01/83→02/92

Wischblatt

1.3 (831AB)	58 kW	01/83→12/89	AQUACTRL 2 SINGLE; Einbauposition beifahrerseitig; für Linkslenker; passender Adapter: A	**2800011304280**	**13042**	26
1.5 (831AB)	55 kW	09/85→02/92				
1.5 (831AB)	59 kW	05/86→07/89	AQUACTRL 2 SINGLE; Einbauposition fahrerseitig; für Linkslenker; passender Adapter: A	**2800011304280**	**13042**	26
1.5 (831AB)	63 kW	01/83→04/86				
1.6 (831AB)	73 kW	08/86→02/92				
1.6 (831AB)	77 kW	01/83→04/86				
1.6 i.e. (831AB)	80 kW	05/86→12/89				
1.6 i.e. Super (831AB)	66 kW	05/87→12/89				
1.9 Diesel (831AB)	48 kW	01/83→02/92				
1.9 Turbo Diesel (831AB)	59 kW	05/85→12/89				
2.0 i.e. Allrad (831AB)	85 kW	04/86→12/89				

LANCIA - THEMA (LX_) 09/11→10/14

Wischblatt

3.0 D (48, LX)	176 kW	09/11→10/14	AQUACTRL 2 SINGLE; Einbauposition beifahrerseitig; für Linkslenker; passender Adapter: A	**2800011307280**	**13072**	27
3.0 D (LX, 48)	140 kW	09/11→10/14				
3.6 (48, LX)	210 kW	09/11→10/14	AQUACTRL 2 SINGLE; Einbauposition fahrerseitig; für Linkslenker; passender Adapter: A	**2800011312280**	**13122**	29
3.6 4WD (LX, 48)	210 kW	09/11→10/14				
			AQUACTRL 2 SINGLE; Einbauposition beifahrerseitig; für Rechtslenker; passender Adapter: A	**2800011608260** **2800011626270**	**16082** **62627**	55 62
			AQUACTRL 2 SINGLE; Einbauposition fahrerseitig; für Rechtslenker; passender Adapter: A	**2800011614260** **2800011628270**	**16142** **62827**	58 63

LANCIA - THEMA SW (834_) 03/87→07/94

Wischblatt

2000 16V (834FA)	112 kW	05/92→07/94	AQUACTRL 2 SET; für Linkslenker	**2800011207280**	**12072**	5
2000 i.e. 16V (834AA)	108 kW	05/89→08/92	AQUACTRL 2 SINGLE; Einbauposition beifahrerseitig; für Linkslenker; passender Adapter: A	**2800011306280**	**13062**	27
2000 i.e. 16V (834AI)	104 kW	02/89→05/92				
2000 i.e. 16V Turbo (834AC)	133 kW	12/88→06/90	AQUACTRL 2 SINGLE; Einbauposition fahrerseitig; für Linkslenker; passender Adapter: A	**2800011306280**	**13062**	27
2000 i.e. 16V Turbo (834AL)	130 kW	04/89→03/93				
2000 i.e. Turbo (834.05)	122 kW	06/87→07/94				
2000 Turbo (834.FA, 834.BV, 834.CV)	110 kW	12/88→03/92				
2000 Turbo 16V (834GC, 834FC)	148 kW	11/92→07/94				
2500 Turbo DS (834AE)	85 kW	06/88→05/92				
2500 Turbo DS (834AM)	77 kW	05/88→07/92				
2500 Turbo DS (834D)	74 kW	03/87→09/90				
2500 Turbo DS (834FE, 834LE)	85 kW	09/92→07/94				
3000 V6 (834GD, 834FD)	126 kW	09/92→07/94				

LANCIA - THESIS (841_) 07/02→07/09

Wischblatt

2.0 Turbo (841AXA1B03)	136 kW	07/02→07/09	AQUACTRL 2 SINGLE; Einbauposition beifahrerseitig; für Linkslenker; passender Adapter: A	**2800011307280**	**13072**	27
2.4 (841AXB1B00)	125 kW	07/02→07/09				
2.4 D Multijet (841.AXN111, 841.AXH110)	136 kW	04/06→07/09	AQUACTRL 2 SINGLE; Einbauposition fahrerseitig; für Linkslenker; passender Adapter: A	**2800011314280**	**13142**	30
2.4 JTD (841.AXE1B0, 841.AXH110)	120 kW	09/03→07/09	AQUACTRL 2 SINGLE; Einbauposition beifahrerseitig; für Rechtslenker; passender Adapter: A	**2800011607260** **2800011625270**	**16072** **62527**	55 62
2.4 JTD (841.AXE1B0, 841.AXH110)	129 kW	05/03→07/09				
2.4 JTD (841AXD1B02)	110 kW	07/02→07/09	AQUACTRL 2 SINGLE; Einbauposition fahrerseitig; für Rechtslenker; passender Adapter: A	**2800011616260** **2800011630270**	**16162** **63027**	58 63
3.0 V6 (841AXC11O1)	158 kW	07/02→07/09				
3.2 V6 (841.AXF110)	169 kW	05/03→07/09				

LANCIA - VOYAGER Großraumlimousine (404_) 09/11→12/14

Wischblatt

2.8 CRD (RT, 53)	120 kW	09/11→12/14	AQUACTRL 2 SINGLE; Einbauposition beifahrerseitig; für Linkslenker; passender Adapter: A	**2800011306280**	**13062**	27
2.8 CRD (RT, 53)	130 kW	08/13→12/14				
2.8 CRD (RT, 53)	131 kW	07/12→12/14	AQUACTRL 2 SINGLE; Einbauposition fahrerseitig; für Linkslenker; passender Adapter: A	**2800011314280**	**13142**	30
3.6 V6 (RT, 53)	208 kW	09/11→12/14				

→

© 2025 Continental Aftermarket & Services GmbH

LANCIA - VOYAGER Großraumlimousine (404_) 09/11→12/14

Wischblatt

2.8 CRD (RT, 53) 2.8 CRD (RT, 53) 2.8 CRD (RT, 53) 3.6 V6 (RT, 53)	120 kW 130 kW 131 kW 208 kW	09/11→12/14 08/13→12/14 07/12→12/14 09/11→12/14	REARCTRL; Einbauposition hinten; Befestigungsart: Hakenbefestigung	**2800011540170** **2800011540180**	**54017** **15401**	51 51
			AQUACTRL 2 SINGLE; Einbauposition beifahrerseitig; für Rechtslenker; passender Adapter: A	**2800011607260** **2800011625270**	**16072** **62527**	55 62
			AQUACTRL 2 SINGLE; Einbauposition fahrerseitig; für Rechtslenker; passender Adapter: A	**2800011616260** **2800011630270**	**16162** **63027**	58 63
3.6 V6 LPG (53)	208 kW	01/14→12/14	AQUACTRL 2 SINGLE; Einbauposition beifahrerseitig; für Linkslenker; passender Adapter: A	**2800011306280**	**13062**	27
			AQUACTRL 2 SINGLE; Einbauposition fahrerseitig; für Linkslenker; passender Adapter: A	**2800011314280**	**13142**	30
			REARCTRL; Einbauposition hinten; Befestigungsart: Hakenbefestigung	**2800011540180**	**15401**	51
			AQUACTRL 2 SINGLE; Einbauposition beifahrerseitig; für Rechtslenker; passender Adapter: A	**2800011607260**	**16072**	55
			AQUACTRL 2 SINGLE; Einbauposition fahrerseitig; für Rechtslenker; passender Adapter: A	**2800011616260**	**16162**	58

LANCIA - Y (840_) 11/95→09/03

Wischblatt

1.1 (840AE) 1.2 (840AA, 840AF1A) 1.2 16V (840AD) 1.2 16V (840AG1A) 1.4 12V (840AB) 1.4 12V (840AC)	40 kW 44 kW 63 kW 59 kW 59 kW 55 kW	11/95→09/03 03/96→09/03 04/97→09/03 10/00→09/03 10/96→09/03 03/96→09/03	AQUACTRL 2 SET; für Linkslenker	**2800011201280**	**12012**	3
			AQUACTRL 2 SINGLE; Einbauposition beifahrerseitig; für Linkslenker; passender Adapter: A	**2800011302280**	**13022**	26
			AQUACTRL 2 SINGLE; Einbauposition fahrerseitig; für Linkslenker; passender Adapter: A	**2800011309280**	**13092**	28
			AQUACTRL 2 SINGLE; Einbauposition beifahrerseitig; für Rechtslenker; passender Adapter: A	**2800011602260** **2800011623270**	**16022** **62327**	53 61
			AQUACTRL 2 SINGLE; Einbauposition fahrerseitig; für Rechtslenker; passender Adapter: A	**2800011610260** **2800011610270**	**16102** **61027**	56 56

LANCIA - YPSILON (312_) 05/11→

Wischblatt

0.9 CNG (312.YXG1A)	63 kW	05/11→	AQUACTRL 2 SINGLE; Einbauposition beifahrerseitig; für Linkslenker; passender Adapter: BC	**2800011301280**	**13012**	25
			AQUACTRL 2 SINGLE; Einbauposition fahrerseitig; für Linkslenker; passender Adapter: BC	**2800011312280**	**13122**	29
			AQUACTRL 2 SINGLE; Einbauposition beifahrerseitig; für Rechtslenker; passender Adapter: BC	**2800011601260** **2800011601270**	**16012** **60127**	52 52
			AQUACTRL 2 SINGLE; Einbauposition fahrerseitig; für Rechtslenker; passender Adapter: BC	**2800011614260** **2800011628270**	**16142** **62827**	58 63
0.9 CNG (312.YXN1A)	59 kW	01/14→	AQUACTRL 2 SINGLE; Einbauposition beifahrerseitig; für Linkslenker; passender Adapter: BC	**2800011301280**	**13012**	25
			AQUACTRL 2 SINGLE; Einbauposition fahrerseitig; für Linkslenker; passender Adapter: BC	**2800011312280**	**13122**	29
			AQUACTRL 2 SINGLE; Einbauposition beifahrerseitig; für Rechtslenker; passender Adapter: BC	**2800011601260**	**16012**	52
			AQUACTRL 2 SINGLE; Einbauposition fahrerseitig; für Rechtslenker; passender Adapter: BC	**2800011614260**	**16142**	58
0.9 TwinAir (312.PXG11, 312.PXG1A, 312.YXG11, 312.YXG1A) 0.9 TwinAir (312.YXN11, 312.YXN1A)	63 kW 59 kW	05/11→12/18 12/13→12/18	AQUACTRL 2 SINGLE; Einbauposition beifahrerseitig; für Linkslenker; passender Adapter: BC	**2800011301280**	**13012**	25
			AQUACTRL 2 SINGLE; Einbauposition fahrerseitig; für Linkslenker; passender Adapter: BC	**2800011312280**	**13122**	29
			AQUACTRL 2 SINGLE; Einbauposition beifahrerseitig; für Rechtslenker; passender Adapter: BC	**2800011601260** **2800011601270**	**16012** **60127**	52 52
			AQUACTRL 2 SINGLE; Einbauposition fahrerseitig; für Rechtslenker; passender Adapter: BC	**2800011614260** **2800011628270**	**16142** **62827**	58 63

© 2025 Continental Aftermarket & Services GmbH

LANCIA - YPSILON (312_) 05/11→

Wischblatt

1.0 Mild Hybrid (312)	51 kW	03/20→	AQUACTRL 2 SINGLE; Einbauposition beifahrerseitig; für Linkslenker; passender Adapter: BC	**2800011301280**	**13012**	25
			AQUACTRL 2 SINGLE; Einbauposition fahrerseitig; für Linkslenker; passender Adapter: BC	**2800011312280**	**13122**	29
			AQUACTRL 2 SINGLE; Einbauposition beifahrerseitig; für Rechtslenker; passender Adapter: BC	**2800011601260**	**16012**	52
			AQUACTRL 2 SINGLE; Einbauposition fahrerseitig; für Rechtslenker; passender Adapter: BC	**2800011614260**	**16142**	58
1.2 (312.PXA1A, 312.YXA1A) 1.2 Bi-fuel (312.YXA1A) 1.2 Bi-fuel (312.YXA1A) 1.3 D Multijet (312.YXE1A, 312.YXU1A)	51 kW 49 kW 51 kW 70 kW	05/11→12/21 05/11→ 05/11→ 05/11→08/18	AQUACTRL 2 SINGLE; Einbauposition beifahrerseitig; für Linkslenker; passender Adapter: BC	**2800011301280**	**13012**	25
			AQUACTRL 2 SINGLE; Einbauposition fahrerseitig; für Linkslenker; passender Adapter: BC	**2800011312280**	**13122**	29
			AQUACTRL 2 SINGLE; Einbauposition beifahrerseitig; für Rechtslenker; passender Adapter: BC	**2800011601260** **2800011601270**	**16012** **60127**	52 52
			AQUACTRL 2 SINGLE; Einbauposition fahrerseitig; für Rechtslenker; passender Adapter: BC	**2800011614260** **2800011628270**	**16142** **62827**	58 63

LANCIA - YPSILON (843_) 10/03→12/11

Wischblatt

1.2 (843.AXA1A) 1.2 (843.AXB1A) 1.2 (843.AXL1A) 1.3 D Multijet (843.AXE11, 843.AXE1A) 1.3 D Multijet (843.AXF11, 843.AXF1A, 843.AXM11,... 1.3 D Multijet (843.AXH1A, 843.AXE1A) 1.3 JTD (843.AXD11, 843.AXD1A) 1.4 (843.AXG1A) 1.4 16V (843.AXC11, 843.AXC1B, 843.AXC1A) 1.4 LPG (843.AXG1A)	44 kW 59 kW 51 kW 66 kW 55 kW 77 kW 51 kW 57 kW 70 kW 57 kW	10/03→12/11 10/03→12/11 08/10→12/11 09/06→12/11 09/06→12/11 05/07→12/11 10/03→12/11 02/06→12/11 10/03→12/11 11/10→12/11	AQUACTRL 2 SET; für Linkslenker	**2800011211280**	**12112**	6
			AQUACTRL 2 SINGLE; Einbauposition beifahrerseitig; für Linkslenker; passender Adapter: A	**2800011302280**	**13022**	26
			AQUACTRL 2 SINGLE; Einbauposition fahrerseitig; für Linkslenker; passender Adapter: A	**2800011312280**	**13122**	29
			AQUACTRL 2 SINGLE; Einbauposition beifahrerseitig; für Rechtslenker; passender Adapter: A	**2800011602260** **2800011623270**	**16022** **62327**	53 61
			AQUACTRL 2 SINGLE; Einbauposition fahrerseitig; für Rechtslenker; passender Adapter: A	**2800011614260** **2800011628270**	**16142** **62827**	58 63

LANCIA - ZETA (22_) 05/95→10/03

Wischblatt

2.0 16V (220AL5) 2.0 16V (220AQ5, 220AQ4) 2.0 JTD (220.AR5, 220.AN5)	97 kW 100 kW 80 kW	05/98→07/00 07/00→09/02 09/99→09/02	REARCTRL; Einbauposition hinten	**2800011540170** **2800011540180**	**54017** **15401**	51 51
			AQUACTRL 2 SINGLE; Einbauposition beifahrerseitig; für Rechtslenker; passender Adapter: A	**2800011607260** **2800011625270**	**16072** **62527**	55 62
			AQUACTRL 2 SINGLE; Einbauposition fahrerseitig; für Rechtslenker; passender Adapter: A	**2800011616260** **2800011630270**	**16162** **63027**	58 63
2.0 JTD 16V (220.AR5OOL)	81 kW	04/01→10/03	REARCTRL; Einbauposition hinten	**2800011540180**	**15401**	51
			AQUACTRL 2 SINGLE; Einbauposition beifahrerseitig; für Rechtslenker; passender Adapter: A	**2800011607260**	**16072**	55
			AQUACTRL 2 SINGLE; Einbauposition fahrerseitig; für Rechtslenker; passender Adapter: A	**2800011616260**	**16162**	58
2.0 Turbo (220AD5, 220CD5) 2.1 TD (220AJ5)	108 kW 80 kW	05/95→09/02 05/96→09/99	REARCTRL; Einbauposition hinten	**2800011540170** **2800011540180**	**54017** **15401**	51 51
			AQUACTRL 2 SINGLE; Einbauposition beifahrerseitig; für Rechtslenker; passender Adapter: A	**2800011607260** **2800011625270**	**16072** **62527**	55 62
			AQUACTRL 2 SINGLE; Einbauposition fahrerseitig; für Rechtslenker; passender Adapter: A	**2800011616260** **2800011630270**	**16162** **63027**	58 63

LAND ROVER - DEFENDER Cabrio (L316) 08/90→02/16

Wischblatt

2.2 Td4 4x4 (L317) 2.4 Td4 4x4 (L317) 2.5 Td5 4x4 (L316) 2.5 TDI 4x4 (L316)	90 kW 90 kW 90 kW 83 kW	08/11→02/16 05/07→02/16 06/98→02/16 08/90→11/98	AQUACTRL 2 SINGLE; Einbauposition beifahrerseitig; für Rechtslenker; passender Adapter: A	**2800011600270**	**60027**	52
			AQUACTRL 2 SINGLE; Einbauposition fahrerseitig; für Rechtslenker; passender Adapter: A	**2800011600270**	**60027**	52

© 2025 Continental Aftermarket & Services GmbH

LAND ROVER - DEFENDER Pick Up (L316) 10/95→05/16						
Wischblatt						
2.2 Td4 4x4 (L317) 2.4 Td4 4x4 (L317)	90 kW 90 kW	08/11→02/16 05/07→02/16	AQUACTRL 2 SINGLE; Einbauposition beifahrer-seitig; für Rechtslenker; passender Adapter: A	**2800011600270**	**60027**	52
2.5 Td5 4x4 (L316) 2.8 4x4	90 kW 140 kW	06/98→02/16 11/98→09/03	AQUACTRL 2 SINGLE; Einbauposition fahrerseitig; für Rechtslenker; passender Adapter: A	**2800011600270**	**60027**	52
LAND ROVER - DEFENDER Pritsche/Fahrgestell (L316) 09/90→02/16						
Wischblatt						
2.2 Td4 4x4 (L317) 2.4 TD4 4x4	90 kW 90 kW	08/11→02/16 05/07→02/16	AQUACTRL 2 SINGLE; Einbauposition beifahrer-seitig; für Rechtslenker; passender Adapter: A	**2800011600270**	**60027**	52
			AQUACTRL 2 SINGLE; Einbauposition fahrerseitig; für Rechtslenker; passender Adapter: A	**2800011600270**	**60027**	52
LAND ROVER - DEFENDER Station Wagon (L316) 05/90→02/16						
Wischblatt						
2.2 Td4 4x4 (L316) 2.2 Td4 4x4 (L316)	90 kW 110 kW	08/11→02/16 02/15→02/16	REARCTRL; Einbauposition hinten	**2800011539170** **2800011539180**	**53917** **15391**	51 51
			AQUACTRL 2 SINGLE; Einbauposition fahrerseitig; für Rechtslenker; passender Adapter: A	**2800011600270**	**60027**	52
			AQUACTRL 2 SINGLE; Einbauposition beifahrer-seitig; für Rechtslenker; passender Adapter: A	**2800011600270**	**60027**	52
2.4 Td4 4x4	103 kW	07/07→02/16	REARCTRL; Einbauposition hinten	**2800011539180**	**15391**	51
2.4 Td4 4x4 (L316) 2.5 4x4	90 kW 61 kW	10/06→02/16 09/90→12/94	REARCTRL; Einbauposition hinten	**2800011539170** **2800011539180**	**53917** **15391**	51 51
			AQUACTRL 2 SINGLE; Einbauposition fahrerseitig; für Rechtslenker; passender Adapter: A	**2800011600270**	**60027**	52
			AQUACTRL 2 SINGLE; Einbauposition beifahrer-seitig; für Rechtslenker; passender Adapter: A	**2800011600270**	**60027**	52
2.5 D 4x4 (L316)	51 kW	09/90→07/94	REARCTRL; Einbauposition hinten	**2800011539180**	**15391**	51
2.5 Td5 4x4 (L316) 2.5 TDI 4x4 (L316)	90 kW 83 kW	06/98→02/16 08/90→12/98	REARCTRL; Einbauposition hinten	**2800011539170** **2800011539180**	**53917** **15391**	51 51
			AQUACTRL 2 SINGLE; Einbauposition fahrerseitig; für Rechtslenker; passender Adapter: A	**2800011600270**	**60027**	52
			AQUACTRL 2 SINGLE; Einbauposition beifahrer-seitig; für Rechtslenker; passender Adapter: A	**2800011600270**	**60027**	52
3.5 4x4 3.9 4x4 (L316)	100 kW 134 kW	09/90→07/94 01/93→09/00	REARCTRL; Einbauposition hinten	**2800011539180**	**15391**	51
3.9 V8 4x4 (L316)	136 kW	11/98→02/16	REARCTRL; Einbauposition hinten	**2800011539170** **2800011539180**	**53917** **15391**	51 51
			AQUACTRL 2 SINGLE; Einbauposition fahrerseitig; für Rechtslenker; passender Adapter: A	**2800011600270**	**60027**	52
			AQUACTRL 2 SINGLE; Einbauposition beifahrer-seitig; für Rechtslenker; passender Adapter: A	**2800011600270**	**60027**	52
LAND ROVER - DEFENDER Station Wagon (L663) 09/19→						
Wischblatt						
D200 MHEV 4x4 D200 SD4 4x4 D240 SD4 4x4 D250 MHEV 4x4 D300 MHEV 4x4	147 kW 147 kW 177 kW 183 kW 221 kW	09/19→ 09/19→ 09/19→ 09/20→ 09/20→	AQUACTRL 2 SINGLE; Einbauposition fahrerseitig; für Linkslenker; passender Adapter: B	**2800011311280**	**13112**	29
			AQUACTRL 2 SINGLE; Einbauposition beifahrer-seitig; für Linkslenker; passender Adapter: B	**2800011311280**	**13112**	29
			REARCTRL; Einbauposition hinten; Ergänzungsar-tikel/Ergänzende Info: Adapter entfernen	**2800011510170** **2800011510180**	**51017** **15101**	37 37
			AQUACTRL 2 SINGLE; Einbauposition beifahrer-seitig; für Rechtslenker; passender Adapter: B	**2800011612260** **2800011612270**	**16122** **61227**	57 57
			AQUACTRL 2 SINGLE; Einbauposition fahrerseitig; für Rechtslenker; passender Adapter: B	**2800011612260** **2800011612270**	**16122** **61227**	57 57

© 2025 Continental Aftermarket & Services GmbH

LAND ROVER - DEFENDER Station Wagon (L663) 09/19→

Wischblatt

P300 MHEV 4x4	221 kW	05/22→	AQUACTRL 2 SINGLE; Einbauposition fahrerseitig; für Linkslenker; passender Adapter: B	**2800011311280**	**13112**	29
			AQUACTRL 2 SINGLE; Einbauposition beifahrerseitig; für Linkslenker; passender Adapter: B	**2800011311280**	**13112**	29
			REARCTRL; Einbauposition hinten; Ergänzungsartikel/Ergänzende Info: Adapter entfernen	**2800011510180**	**15101**	37
			AQUACTRL 2 SINGLE; Einbauposition beifahrerseitig; für Rechtslenker; passender Adapter: B	**2800011612260**	**16122**	57
			AQUACTRL 2 SINGLE; Einbauposition fahrerseitig; für Rechtslenker; passender Adapter: B	**2800011612260**	**16122**	57
P300 Si4 4x4	221 kW	09/19→	AQUACTRL 2 SINGLE; Einbauposition fahrerseitig; für Linkslenker; passender Adapter: B	**2800011311280**	**13112**	29
			AQUACTRL 2 SINGLE; Einbauposition beifahrerseitig; für Linkslenker; passender Adapter: B	**2800011311280**	**13112**	29
			REARCTRL; Einbauposition hinten; Ergänzungsartikel/Ergänzende Info: Adapter entfernen	**2800011510170** **2800011510180**	**51017** **15101**	37 37
			AQUACTRL 2 SINGLE; Einbauposition beifahrerseitig; für Rechtslenker; passender Adapter: B	**2800011612260** **2800011612270**	**16122** **61227**	57 57
			AQUACTRL 2 SINGLE; Einbauposition fahrerseitig; für Rechtslenker; passender Adapter: B	**2800011612260** **2800011612270**	**16122** **61227**	57 57
P400e Hybrid 4x4	297 kW	09/20→	AQUACTRL 2 SINGLE; Einbauposition fahrerseitig; für Linkslenker; passender Adapter: B	**2800011311280**	**13112**	29
			AQUACTRL 2 SINGLE; Einbauposition beifahrerseitig; für Linkslenker; passender Adapter: B	**2800011311280**	**13112**	29
			REARCTRL; Einbauposition hinten; Ergänzungsartikel/Ergänzende Info: Adapter entfernen	**2800011510180**	**15101**	37
			AQUACTRL 2 SINGLE; Einbauposition beifahrerseitig; für Rechtslenker; passender Adapter: B	**2800011612260**	**16122**	57
			AQUACTRL 2 SINGLE; Einbauposition fahrerseitig; für Rechtslenker; passender Adapter: B	**2800011612260**	**16122**	57
P400 I6 MHEV 4x4	294 kW	09/19→	AQUACTRL 2 SINGLE; Einbauposition fahrerseitig; für Linkslenker; passender Adapter: B	**2800011311280**	**13112**	29
			AQUACTRL 2 SINGLE; Einbauposition beifahrerseitig; für Linkslenker; passender Adapter: B	**2800011311280**	**13112**	29
			REARCTRL; Einbauposition hinten; Ergänzungsartikel/Ergänzende Info: Adapter entfernen	**2800011510170** **2800011510180**	**51017** **15101**	37 37
			AQUACTRL 2 SINGLE; Einbauposition beifahrerseitig; für Rechtslenker; passender Adapter: B	**2800011612260** **2800011612270**	**16122** **61227**	57 57
			AQUACTRL 2 SINGLE; Einbauposition fahrerseitig; für Rechtslenker; passender Adapter: B	**2800011612260** **2800011612270**	**16122** **61227**	57 57
P500 4x4	368 kW	04/23→	AQUACTRL 2 SINGLE; Einbauposition beifahrerseitig; passender Adapter: B; für Rechtslenker	**2800011608260**	**16082**	55
			AQUACTRL 2 SINGLE; Einbauposition fahrerseitig; passender Adapter: B; für Rechtslenker	**2800011608260**	**16082**	55
P525 4x4	386 kW	05/21→	AQUACTRL 2 SINGLE; Einbauposition fahrerseitig; für Linkslenker; passender Adapter: B	**2800011311280**	**13112**	29
			AQUACTRL 2 SINGLE; Einbauposition beifahrerseitig; für Linkslenker; passender Adapter: B	**2800011311280**	**13112**	29
			REARCTRL; Einbauposition hinten; Ergänzungsartikel/Ergänzende Info: Adapter entfernen	**2800011510170** **2800011510180**	**51017** **15101**	37 37
			AQUACTRL 2 SINGLE; Einbauposition beifahrerseitig; für Rechtslenker; passender Adapter: B	**2800011612260** **2800011612270**	**16122** **61227**	57 57
			AQUACTRL 2 SINGLE; Einbauposition fahrerseitig; für Rechtslenker; passender Adapter: B	**2800011612260** **2800011612270**	**16122** **61227**	57 57

© 2025 Continental Aftermarket & Services GmbH

LAND ROVER - DEFENDER Van (L663) 02/20→

Wischblatt

2.0 D200 SD4 4x4 2.0 D240 SD4 4x4 2.0 P300 Si4 4x4 2.0 P400e Hybrid 4x4 3.0 D200 MHEV 4x4 3.0 D250 MHEV 4x4 3.0 D300 MHEV 4x4 3.0 P400 I6 MHEV 4x4	147 kW 177 kW 221 kW 297 kW 147 kW 183 kW 221 kW 294 kW	02/20→ 02/20→ 02/20→ 09/20→ 09/20→ 09/20→ 09/20→ 02/20→	AQUACTRL 2 SINGLE; Einbauposition fahrerseitig; für Linkslenker; passender Adapter: B	**2800011311280**	**13112**	29
			AQUACTRL 2 SINGLE; Einbauposition beifahrerseitig; für Linkslenker; passender Adapter: B	**2800011311280**	**13112**	29
			REARCTRL; Einbauposition hinten; Ergänzungsartikel/Ergänzende Info: Adapter entfernen	**2800011510180**	**15101**	37
			AQUACTRL 2 SINGLE; Einbauposition fahrerseitig; für Rechtslenker; passender Adapter: B	**2800011612260**	**16122**	57
			AQUACTRL 2 SINGLE; Einbauposition beifahrerseitig; für Rechtslenker; passender Adapter: B	**2800011612260**	**16122**	57

LAND ROVER - DISCOVERY I (LJ) 06/89→12/98

Wischblatt

2.0 16 V 4x4	99 kW	06/89→10/98	AQUACTRL 2 SINGLE; 10/89 ; Einbauposition beifahrerseitig; für Linkslenker; passender Adapter: A	**2800011304280**	**13042**	26
			AQUACTRL 2 SINGLE; 10/89 ; Einbauposition fahrerseitig; für Linkslenker; passender Adapter: A	**2800011304280**	**13042**	26
			AQUACTRL 2 SINGLE; Einbauposition fahrerseitig; passender Adapter: A; für Rechtslenker	**2800011605260** **2800011624270**	**16052** **62427**	54 61
			AQUACTRL 2 SINGLE; Einbauposition beifahrerseitig; passender Adapter: A; für Rechtslenker	**2800011605260** **2800011624270**	**16052** **62427**	54 61
2.5 D 4x4	85 kW	10/93→12/98	AQUACTRL 2 SINGLE; Einbauposition beifahrerseitig; passender Adapter: A; für Rechtslenker	**2800011605260**	**16052**	54
			AQUACTRL 2 SINGLE; Einbauposition fahrerseitig; passender Adapter: A; für Rechtslenker	**2800011605260**	**16052**	54
2.5 TDI 4x4 2.5 TDI 4x4	83 kW 90 kW	10/89→10/98 06/93→10/98	AQUACTRL 2 SINGLE; Einbauposition beifahrerseitig; für Linkslenker; passender Adapter: A	**2800011304280**	**13042**	26
			AQUACTRL 2 SINGLE; Einbauposition fahrerseitig; für Linkslenker; passender Adapter: A	**2800011304280**	**13042**	26
			AQUACTRL 2 SINGLE; Einbauposition beifahrerseitig; passender Adapter: A; für Rechtslenker	**2800011605260** **2800011624270**	**16052** **62427**	54 61
			AQUACTRL 2 SINGLE; Einbauposition fahrerseitig; passender Adapter: A; für Rechtslenker	**2800011605260** **2800011624270**	**16052** **62427**	54 61
3.5 4x4	84 kW	11/89→09/90	AQUACTRL 2 SINGLE; Einbauposition beifahrerseitig; für Linkslenker; passender Adapter: A	**2800011304280**	**13042**	26
			AQUACTRL 2 SINGLE; Einbauposition fahrerseitig; für Linkslenker; passender Adapter: A	**2800011304280**	**13042**	26
			AQUACTRL 2 SINGLE; Einbauposition beifahrerseitig; passender Adapter: A; für Rechtslenker	**2800011605260**	**16052**	54
			AQUACTRL 2 SINGLE; Einbauposition fahrerseitig; passender Adapter: A; für Rechtslenker	**2800011605260**	**16052**	54
3.5 4x4 3.5 4x4 3.5 4x4 (SALLJG)	98 kW 122 kW 113 kW	06/89→08/90 06/89→06/94 06/89→06/94	AQUACTRL 2 SINGLE; 10/89 ; Einbauposition beifahrerseitig; für Linkslenker; passender Adapter: A	**2800011304280**	**13042**	26
			AQUACTRL 2 SINGLE; 10/89 ; Einbauposition fahrerseitig; für Linkslenker; passender Adapter: A	**2800011304280**	**13042**	26
			AQUACTRL 2 SINGLE; Einbauposition fahrerseitig; passender Adapter: A; für Rechtslenker	**2800011605260** **2800011624270**	**16052** **62427**	54 61
			AQUACTRL 2 SINGLE; Einbauposition beifahrerseitig; passender Adapter: A; für Rechtslenker	**2800011605260** **2800011624270**	**16052** **62427**	54 61
4.0 4x4 4.0 4x4	134 kW 136 kW	09/93→10/98 09/93→10/98	AQUACTRL 2 SINGLE; Einbauposition beifahrerseitig; für Linkslenker; passender Adapter: A	**2800011304280**	**13042**	26
			AQUACTRL 2 SINGLE; Einbauposition fahrerseitig; für Linkslenker; passender Adapter: A	**2800011304280**	**13042**	26
			AQUACTRL 2 SINGLE; Einbauposition beifahrerseitig; passender Adapter: A; für Rechtslenker	**2800011605260** **2800011624270**	**16052** **62427**	54 61
			AQUACTRL 2 SINGLE; Einbauposition fahrerseitig; passender Adapter: A; für Rechtslenker	**2800011605260** **2800011624270**	**16052** **62427**	54 61

© 2025 Continental Aftermarket & Services GmbH

LAND ROVER - DISCOVERY II (L318) 10/98→08/04						
Wischblatt						
2.5 Td5 4x4 4.0 V8 4x4	102 kW 136 kW	11/98→06/04 11/98→06/04	AQUACTRL 2 SINGLE; Einbauposition fahrerseitig; für Rechtslenker; passender Adapter: A	**2800011626270**	**62627**	62
			AQUACTRL 2 SINGLE; Einbauposition beifahrerseitig; für Rechtslenker; passender Adapter: A	**2800011626270**	**62627**	62
LAND ROVER - DISCOVERY III (L319) 07/04→09/09						
Wischblatt						
2.7 TD 4x4	140 kW	07/04→09/09	AQUACTRL 2 SINGLE; Einbauposition fahrerseitig; für Linkslenker; passender Adapter: A	**2800011309280**	**13092**	28
			AQUACTRL 2 SINGLE; Einbauposition beifahrerseitig; für Linkslenker; passender Adapter: A	**2800011309280**	**13092**	28
			AQUACTRL 2 SINGLE; Einbauposition fahrerseitig; für Rechtslenker; passender Adapter: A	**2800011610260** **2800011610270**	**16102** **61027**	56 56
			AQUACTRL 2 SINGLE; Einbauposition beifahrerseitig; für Rechtslenker; passender Adapter: A	**2800011610260** **2800011610270**	**16102** **61027**	56 56
2.7 TD 4x4	147 kW	09/04→08/09	AQUACTRL 2 SINGLE; Einbauposition fahrerseitig; für Linkslenker; passender Adapter: A	**2800011309280**	**13092**	28
			AQUACTRL 2 SINGLE; Einbauposition beifahrerseitig; für Linkslenker; passender Adapter: A	**2800011309280**	**13092**	28
			AQUACTRL 2 SINGLE; Einbauposition fahrerseitig; für Rechtslenker; passender Adapter: A	**2800011610260**	**16102**	56
			AQUACTRL 2 SINGLE; Einbauposition beifahrerseitig; für Rechtslenker; passender Adapter: A	**2800011610260**	**16102**	56
4.0 4x4 4.0 V6 4x4 4.4 4x4	160 kW 160 kW 220 kW	02/05→09/09 10/04→09/09 07/04→09/09	AQUACTRL 2 SINGLE; Einbauposition fahrerseitig; für Linkslenker; passender Adapter: A	**2800011309280**	**13092**	28
			AQUACTRL 2 SINGLE; Einbauposition beifahrerseitig; für Linkslenker; passender Adapter: A	**2800011309280**	**13092**	28
			AQUACTRL 2 SINGLE; Einbauposition fahrerseitig; für Rechtslenker; passender Adapter: A	**2800011610260** **2800011610270**	**16102** **61027**	56 56
			AQUACTRL 2 SINGLE; Einbauposition beifahrerseitig; für Rechtslenker; passender Adapter: A	**2800011610260** **2800011610270**	**16102** **61027**	56 56
LAND ROVER - DISCOVERY III VAN (L319) 01/07→07/09						
Wischblatt						
2.7 TD 4x4	140 kW	01/07→07/09	AQUACTRL 2 SINGLE; Einbauposition beifahrerseitig; für Rechtslenker; passender Adapter: A	**2800011610260**	**16102**	56
			AQUACTRL 2 SINGLE; Einbauposition fahrerseitig; für Rechtslenker; passender Adapter: A	**2800011610260**	**16102**	56
LAND ROVER - DISCOVERY IV (L319) 09/09→12/18						
Wischblatt						
2.7 TD 4x4 3.0 4x4 3.0 SDV6 4x4 3.0 TD 4x4 3.0 TD 4x4 3.0 TD 4x4	140 kW 250 kW 188 kW 155 kW 180 kW 183 kW	09/09→12/18 08/13→12/18 11/09→12/18 05/10→12/18 09/09→12/18 07/12→12/18	AQUACTRL 2 SINGLE; Einbauposition beifahrerseitig; für Linkslenker; passender Adapter: A	**2800011309280**	**13092**	28
			AQUACTRL 2 SINGLE; Einbauposition fahrerseitig; für Linkslenker; passender Adapter: A	**2800011309280**	**13092**	28
			AQUACTRL 2 SINGLE; Einbauposition fahrerseitig; für Rechtslenker; passender Adapter: A	**2800011610260** **2800011610270**	**16102** **61027**	56 56
			AQUACTRL 2 SINGLE; Einbauposition beifahrerseitig; für Rechtslenker; passender Adapter: A	**2800011610260** **2800011610270**	**16102** **61027**	56 56
3.0 TD 4x4 4.0 4x4	200 kW 160 kW	09/09→12/18 09/09→12/18	AQUACTRL 2 SINGLE; Einbauposition beifahrerseitig; für Linkslenker; passender Adapter: A	**2800011309280**	**13092**	28
			AQUACTRL 2 SINGLE; Einbauposition fahrerseitig; für Linkslenker; passender Adapter: A	**2800011309280**	**13092**	28
			AQUACTRL 2 SINGLE; Einbauposition fahrerseitig; für Rechtslenker; passender Adapter: A	**2800011610260**	**16102**	56
			AQUACTRL 2 SINGLE; Einbauposition beifahrerseitig; für Rechtslenker; passender Adapter: A	**2800011610260**	**16102**	56

© 2025 Continental Aftermarket & Services GmbH

LAND ROVER - DISCOVERY IV (L319) 09/09→12/18						
Wischblatt						
5.0 V8 4x4	276 kW	09/09→12/18	AQUACTRL 2 SINGLE; Einbauposition beifahrerseitig; für Linkslenker; passender Adapter: A	**2800011309280**	**13092**	28
			AQUACTRL 2 SINGLE; Einbauposition fahrerseitig; für Linkslenker; passender Adapter: A	**2800011309280**	**13092**	28
			AQUACTRL 2 SINGLE; Einbauposition fahrerseitig; für Rechtslenker; passender Adapter: A	**2800011610260** **2800011610270**	**16102** **61027**	56 56
			AQUACTRL 2 SINGLE; Einbauposition beifahrerseitig; für Rechtslenker; passender Adapter: A	**2800011610260** **2800011610270**	**16102** **61027**	56 56
LAND ROVER - DISCOVERY IV VAN (L319) 09/09→12/17						
Wischblatt						
3.0 TD 4x4 3.0 TD 4x4 3.0 TD 4x4	155 kW 180 kW 188 kW	01/11→12/17 01/11→12/17 01/11→12/17	AQUACTRL 2 SINGLE; Einbauposition fahrerseitig; für Linkslenker; passender Adapter: A	**2800011309280**	**13092**	28
			AQUACTRL 2 SINGLE; Einbauposition beifahrerseitig; für Linkslenker; passender Adapter: A	**2800011309280**	**13092**	28
			AQUACTRL 2 SINGLE; Einbauposition fahrerseitig; für Rechtslenker; passender Adapter: A	**2800011610260**	**16102**	56
			AQUACTRL 2 SINGLE; Einbauposition beifahrerseitig; für Rechtslenker; passender Adapter: A	**2800011610260**	**16102**	56
LAND ROVER - DISCOVERY V (L462) 09/16→						
Wischblatt						
2.0 Sd4 4x4 2.0 Si4 4x4 2.0 Td4 4x4	177 kW 221 kW 132 kW	09/16→ 09/17→ 09/16→	AQUACTRL 2 SET; für Linkslenker; Ergänzungsartikel/Ergänzende Info 2: Maß abweichend vom Original	**2800011254280**	**12542**	19
			REARCTRL; Einbauposition hinten	**2800011510170** **2800011510180**	**51017** **15101**	37 37
			AQUACTRL 2 SINGLE; Einbauposition beifahrerseitig; für Rechtslenker; passender Adapter: A	**2800011625270**	**62527**	62
			AQUACTRL 2 SINGLE; Einbauposition fahrerseitig; für Rechtslenker; passender Adapter: BC	**2800011628270**	**62827**	63
3.0 D 4x4	155 kW	09/16→	AQUACTRL 2 SET; für Linkslenker; Ergänzungsartikel/Ergänzende Info 2: Maß abweichend vom Original	**2800011254280**	**12542**	19
			REARCTRL; Einbauposition hinten	**2800011510180**	**15101**	37
3.0 D 4x4 3.0 SCV6 4x4	183 kW 250 kW	09/16→ 09/16→	AQUACTRL 2 SET; für Linkslenker; Ergänzungsartikel/Ergänzende Info 2: Maß abweichend vom Original	**2800011254280**	**12542**	19
			REARCTRL; Einbauposition hinten	**2800011510170** **2800011510180**	**51017** **15101**	37 37
			AQUACTRL 2 SINGLE; Einbauposition beifahrerseitig; für Rechtslenker; passender Adapter: A	**2800011625270**	**62527**	62
			AQUACTRL 2 SINGLE; Einbauposition fahrerseitig; für Rechtslenker; passender Adapter: BC	**2800011628270**	**62827**	63
3.0 SDV6 4x4	225 kW	09/18→	AQUACTRL 2 SET; für Linkslenker; Ergänzungsartikel/Ergänzende Info 2: Maß abweichend vom Original	**2800011254280**	**12542**	19
			REARCTRL; Einbauposition hinten	**2800011510180**	**15101**	37
3.0 Td6 4x4	190 kW	09/16→	AQUACTRL 2 SET; für Linkslenker; Ergänzungsartikel/Ergänzende Info 2: Maß abweichend vom Original	**2800011254280**	**12542**	19
			REARCTRL; Einbauposition hinten	**2800011510170** **2800011510180**	**51017** **15101**	37 37
			AQUACTRL 2 SINGLE; Einbauposition beifahrerseitig; für Rechtslenker; passender Adapter: A	**2800011625270**	**62527**	62
			AQUACTRL 2 SINGLE; Einbauposition fahrerseitig; für Rechtslenker; passender Adapter: BC	**2800011628270**	**62827**	63
D250 MHEV 4x4 D300 MHEV 4x4 P360 MHEV 4x4	183 kW 221 kW 265 kW	12/20→ 12/20→ 12/20→	AQUACTRL 2 SET; für Linkslenker; Ergänzungsartikel/Ergänzende Info 2: Maß abweichend vom Original	**2800011254280**	**12542**	19
			REARCTRL; Einbauposition hinten	**2800011510180**	**15101**	37

© 2025 Continental Aftermarket & Services GmbH

LAND ROVER - DISCOVERY V VAN (L462) 09/16→						
Wischblatt						
2.0 Sd4 4x4	177 kW	09/16→	AQUACTRL 2 SET; für Linkslenker; Ergänzungsartikel/Ergänzende Info 2: Maß abweichend vom Original	**2800011254280**	**12542**	19
			REARCTRL; Einbauposition hinten	**2800011510170** **2800011510180**	**51017** **15101**	37 37
			AQUACTRL 2 SINGLE; Einbauposition beifahrerseitig; für Rechtslenker; passender Adapter: A	**2800011625270**	**62527**	62
			AQUACTRL 2 SINGLE; Einbauposition fahrerseitig; für Rechtslenker; passender Adapter: BC	**2800011628270**	**62827**	63
2.0 Si4 4x4 2.0 Td4 4x4 3.0 D300 MHEV 4x4	221 kW 132 kW 221 kW	09/17→ 09/16→12/18 12/20→	AQUACTRL 2 SET; für Linkslenker; Ergänzungsartikel/Ergänzende Info 2: Maß abweichend vom Original	**2800011254280**	**12542**	19
			REARCTRL; Einbauposition hinten	**2800011510180**	**15101**	37
3.0 Scv6 4x4	250 kW	09/16→	AQUACTRL 2 SET; für Linkslenker; Ergänzungsartikel/Ergänzende Info 2: Maß abweichend vom Original	**2800011254280**	**12542**	19
			REARCTRL; Einbauposition hinten	**2800011510170** **2800011510180**	**51017** **15101**	37 37
			AQUACTRL 2 SINGLE; Einbauposition beifahrerseitig; für Rechtslenker; passender Adapter: A	**2800011625270**	**62527**	62
			AQUACTRL 2 SINGLE; Einbauposition fahrerseitig; für Rechtslenker; passender Adapter: BC	**2800011628270**	**62827**	63
3.0 Sdv6 4x4	225 kW	09/18→	AQUACTRL 2 SET; für Linkslenker; Ergänzungsartikel/Ergänzende Info 2: Maß abweichend vom Original	**2800011254280**	**12542**	19
			REARCTRL; Einbauposition hinten	**2800011510180**	**15101**	37
3.0 Td6 4x4	190 kW	09/16→	AQUACTRL 2 SET; für Linkslenker; Ergänzungsartikel/Ergänzende Info 2: Maß abweichend vom Original	**2800011254280**	**12542**	19
			REARCTRL; Einbauposition hinten	**2800011510170** **2800011510180**	**51017** **15101**	37 37
			AQUACTRL 2 SINGLE; Einbauposition beifahrerseitig; für Rechtslenker; passender Adapter: A	**2800011625270**	**62527**	62
			AQUACTRL 2 SINGLE; Einbauposition fahrerseitig; für Rechtslenker; passender Adapter: BC	**2800011628270**	**62827**	63
LAND ROVER - DISCOVERY SPORT (L550) 09/14→						
Wischblatt						
1.5 P300e Hybrid 4x4	227 kW	02/20→	AQUACTRL 2 SINGLE; Einbauposition beifahrerseitig; für Linkslenker; passender Adapter: A	**2800011306280**	**13062**	27
			AQUACTRL 2 SINGLE; Einbauposition fahrerseitig; für Linkslenker; passender Adapter: A	**2800011314280**	**13142**	30
			REARCTRL; Einbauposition hinten	**2800011508180**	**15081**	36
			AQUACTRL 2 SINGLE; Einbauposition beifahrerseitig; für Rechtslenker; passender Adapter: A	**2800011607260**	**16072**	55
			AQUACTRL 2 SINGLE; Einbauposition fahrerseitig; für Rechtslenker; passender Adapter: A	**2800011616260**	**16162**	58
2.0 4x4	176 kW	03/15→	AQUACTRL 2 SINGLE; Einbauposition beifahrerseitig; für Linkslenker; passender Adapter: A	**2800011306280**	**13062**	27
			AQUACTRL 2 SINGLE; Einbauposition fahrerseitig; für Linkslenker; passender Adapter: A	**2800011314280**	**13142**	30
			REARCTRL; 09/15 ; Einbauposition hinten	**2800011508180**	**15081**	36
			AQUACTRL 2 SINGLE; Einbauposition beifahrerseitig; für Rechtslenker; passender Adapter: A	**2800011607260**	**16072**	55
			AQUACTRL 2 SINGLE; Einbauposition fahrerseitig; für Rechtslenker; passender Adapter: A	**2800011616260**	**16162**	58
2.0 4x4	177 kW	11/14→	AQUACTRL 2 SINGLE; Einbauposition beifahrerseitig; für Linkslenker; passender Adapter: A	**2800011306280**	**13062**	27
			AQUACTRL 2 SINGLE; Einbauposition fahrerseitig; für Linkslenker; passender Adapter: A	**2800011314280**	**13142**	30
			REARCTRL; 09/15 ; Einbauposition hinten	**2800011508170** **2800011508180**	**50817** **15081**	36 36

→

© 2025 Continental Aftermarket & Services GmbH

LAND ROVER - DISCOVERY SPORT (L550) 09/14→

Wischblatt

2.0 4x4	177 kW	11/14→	AQUACTRL 2 SINGLE; Einbauposition beifahrerseitig; für Rechtslenker; passender Adapter: A	**2800011607260**	**16072**	55
				2800011625270	**62527**	62
			AQUACTRL 2 SINGLE; Einbauposition fahrerseitig; für Rechtslenker; passender Adapter: A	**2800011616260**	**16162**	58
				2800011630270	**63027**	63
2.0 4x4	213 kW	08/17→	AQUACTRL 2 SINGLE; Einbauposition beifahrerseitig; für Linkslenker; passender Adapter: A	**2800011306280**	**13062**	27
			AQUACTRL 2 SINGLE; Einbauposition fahrerseitig; für Linkslenker; passender Adapter: A	**2800011314280**	**13142**	30
			REARCTRL; Einbauposition hinten	**2800011508170**	**50817**	36
				2800011508180	**15081**	36
			AQUACTRL 2 SINGLE; Einbauposition beifahrerseitig; für Rechtslenker; passender Adapter: A	**2800011607260**	**16072**	55
				2800011625270	**62527**	62
			AQUACTRL 2 SINGLE; Einbauposition fahrerseitig; für Rechtslenker; passender Adapter: A	**2800011616260**	**16162**	58
				2800011630270	**63027**	63
2.0 D	110 kW	08/15→	AQUACTRL 2 SINGLE; Einbauposition beifahrerseitig; für Linkslenker; passender Adapter: A	**2800011306280**	**13062**	27
			AQUACTRL 2 SINGLE; Einbauposition fahrerseitig; für Linkslenker; passender Adapter: A	**2800011314280**	**13142**	30
			REARCTRL; 09/15 ; Einbauposition hinten	**2800011508170**	**50817**	36
				2800011508180	**15081**	36
			AQUACTRL 2 SINGLE; Einbauposition beifahrerseitig; für Rechtslenker; passender Adapter: A	**2800011607260**	**16072**	55
				2800011625270	**62527**	62
			AQUACTRL 2 SINGLE; Einbauposition fahrerseitig; für Rechtslenker; passender Adapter: A	**2800011616260**	**16162**	58
				2800011630270	**63027**	63
2.0 D150 MHEV 4x4 2.0 D165	110 kW 120 kW	05/19→ 07/20→	AQUACTRL 2 SINGLE; Einbauposition beifahrerseitig; für Linkslenker; passender Adapter: A	**2800011306280**	**13062**	27
			AQUACTRL 2 SINGLE; Einbauposition fahrerseitig; für Linkslenker; passender Adapter: A	**2800011314280**	**13142**	30
			REARCTRL; Einbauposition hinten	**2800011508170**	**50817**	36
				2800011508180	**15081**	36
			AQUACTRL 2 SINGLE; Einbauposition beifahrerseitig; für Rechtslenker; passender Adapter: A	**2800011607260**	**16072**	55
				2800011625270	**62527**	62
			AQUACTRL 2 SINGLE; Einbauposition fahrerseitig; für Rechtslenker; passender Adapter: A	**2800011616260**	**16162**	58
				2800011630270	**63027**	63
2.0 D165 MHEV	120 kW	03/21→	AQUACTRL 2 SINGLE; Einbauposition beifahrerseitig; für Rechtslenker; passender Adapter: A	**2800011607260**	**16072**	55
			AQUACTRL 2 SINGLE; Einbauposition fahrerseitig; für Rechtslenker; passender Adapter: A	**2800011616260**	**16162**	58
2.0 D165 MHEV 4x4 2.0 D180 MHEV 4x4	120 kW 132 kW	07/20→ 05/19→	AQUACTRL 2 SINGLE; Einbauposition beifahrerseitig; für Linkslenker; passender Adapter: A	**2800011306280**	**13062**	27
			AQUACTRL 2 SINGLE; Einbauposition fahrerseitig; für Linkslenker; passender Adapter: A	**2800011314280**	**13142**	30
			REARCTRL; Einbauposition hinten	**2800011508180**	**15081**	36
			AQUACTRL 2 SINGLE; Einbauposition beifahrerseitig; für Rechtslenker; passender Adapter: A	**2800011607260**	**16072**	55
			AQUACTRL 2 SINGLE; Einbauposition fahrerseitig; für Rechtslenker; passender Adapter: A	**2800011616260**	**16162**	58
2.0 D200 MHEV 4x4	150 kW	07/20→	AQUACTRL 2 SINGLE; Einbauposition beifahrerseitig; für Linkslenker; passender Adapter: A	**2800011306280**	**13062**	27
			AQUACTRL 2 SINGLE; Einbauposition fahrerseitig; für Linkslenker; passender Adapter: A	**2800011314280**	**13142**	30
			REARCTRL; Einbauposition hinten	**2800011508170**	**50817**	36
				2800011508180	**15081**	36
			AQUACTRL 2 SINGLE; Einbauposition beifahrerseitig; für Rechtslenker; passender Adapter: A	**2800011607260**	**16072**	55
				2800011625270	**62527**	62
			AQUACTRL 2 SINGLE; Einbauposition fahrerseitig; für Rechtslenker; passender Adapter: A	**2800011616260**	**16162**	58
				2800011630270	**63027**	63

© 2025 Continental Aftermarket & Services GmbH

LAND ROVER - DISCOVERY SPORT (L550) 09/14→

Wischblatt

2.0 D240 MHEV 4x4	177 kW	05/19→	AQUACTRL 2 SINGLE; Einbauposition beifahrerseitig; für Linkslenker; passender Adapter: A	**2800011306280**	**13062**	27
			AQUACTRL 2 SINGLE; Einbauposition fahrerseitig; für Linkslenker; passender Adapter: A	**2800011314280**	**13142**	30
			REARCTRL; Einbauposition hinten	**2800011508180**	**15081**	36
			AQUACTRL 2 SINGLE; Einbauposition beifahrerseitig; für Rechtslenker; passender Adapter: A	**2800011607260**	**16072**	55
			AQUACTRL 2 SINGLE; Einbauposition fahrerseitig; für Rechtslenker; passender Adapter: A	**2800011616260**	**16162**	58
2.0 D 4x4 2.0 D 4x4	110 kW 132 kW	12/14→ 06/15→	AQUACTRL 2 SINGLE; Einbauposition beifahrerseitig; für Linkslenker; passender Adapter: A	**2800011306280**	**13062**	27
			AQUACTRL 2 SINGLE; Einbauposition fahrerseitig; für Linkslenker; passender Adapter: A	**2800011314280**	**13142**	30
			REARCTRL; 09/15 ; Einbauposition hinten	**2800011508170** **2800011508180**	**50817** **15081**	36 36
			AQUACTRL 2 SINGLE; Einbauposition beifahrerseitig; für Rechtslenker; passender Adapter: A	**2800011607260** **2800011625270**	**16072** **62527**	55 62
			AQUACTRL 2 SINGLE; Einbauposition fahrerseitig; für Rechtslenker; passender Adapter: A	**2800011616260** **2800011630270**	**16162** **63027**	58 63
2.0 D 4x4 2.0 P200 4x4	177 kW 147 kW	08/17→ 07/20→	AQUACTRL 2 SINGLE; Einbauposition beifahrerseitig; für Linkslenker; passender Adapter: A	**2800011306280**	**13062**	27
			AQUACTRL 2 SINGLE; Einbauposition fahrerseitig; für Linkslenker; passender Adapter: A	**2800011314280**	**13142**	30
			REARCTRL; Einbauposition hinten	**2800011508170** **2800011508180**	**50817** **15081**	36 36
			AQUACTRL 2 SINGLE; Einbauposition beifahrerseitig; für Rechtslenker; passender Adapter: A	**2800011607260** **2800011625270**	**16072** **62527**	55 62
			AQUACTRL 2 SINGLE; Einbauposition fahrerseitig; für Rechtslenker; passender Adapter: A	**2800011616260** **2800011630270**	**16162** **63027**	58 63
2.0 P200 FLEX 4x4	147 kW	05/22→	AQUACTRL 2 SINGLE; Einbauposition beifahrerseitig; für Rechtslenker; passender Adapter: A	**2800011607260**	**16072**	55
			AQUACTRL 2 SINGLE; Einbauposition fahrerseitig; für Rechtslenker; passender Adapter: A	**2800011616260**	**16162**	58
2.0 P200 FLEX MHEV 4x4	147 kW	09/20→	AQUACTRL 2 SINGLE; Einbauposition beifahrerseitig; für Linkslenker; passender Adapter: A	**2800011306280**	**13062**	27
			AQUACTRL 2 SINGLE; Einbauposition fahrerseitig; für Linkslenker; passender Adapter: A	**2800011314280**	**13142**	30
			REARCTRL; Einbauposition hinten	**2800011508180**	**15081**	36
			AQUACTRL 2 SINGLE; Einbauposition beifahrerseitig; für Rechtslenker; passender Adapter: A	**2800011607260**	**16072**	55
			AQUACTRL 2 SINGLE; Einbauposition fahrerseitig; für Rechtslenker; passender Adapter: A	**2800011616260**	**16162**	58
2.0 P200 MHEV 4x4 2.0 P250 4x4 2.0 P250 MHEV 4x4	147 kW 183 kW 184 kW	05/19→ 05/19→ 05/19→	AQUACTRL 2 SINGLE; Einbauposition beifahrerseitig; für Linkslenker; passender Adapter: A	**2800011306280**	**13062**	27
			AQUACTRL 2 SINGLE; Einbauposition fahrerseitig; für Linkslenker; passender Adapter: A	**2800011314280**	**13142**	30
			REARCTRL; Einbauposition hinten	**2800011508170** **2800011508180**	**50817** **15081**	36 36
			AQUACTRL 2 SINGLE; Einbauposition beifahrerseitig; für Rechtslenker; passender Adapter: A	**2800011607260** **2800011625270**	**16072** **62527**	55 62
			AQUACTRL 2 SINGLE; Einbauposition fahrerseitig; für Rechtslenker; passender Adapter: A	**2800011616260** **2800011630270**	**16162** **63027**	58 63
2.0 P290 MHEV 4x4	213 kW	07/20→	AQUACTRL 2 SINGLE; Einbauposition beifahrerseitig; für Linkslenker; passender Adapter: A	**2800011306280**	**13062**	27
			AQUACTRL 2 SINGLE; Einbauposition fahrerseitig; für Linkslenker; passender Adapter: A	**2800011314280**	**13142**	30
			REARCTRL; Einbauposition hinten	**2800011508180**	**15081**	36
			AQUACTRL 2 SINGLE; Einbauposition beifahrerseitig; für Rechtslenker; passender Adapter: A	**2800011607260**	**16072**	55
			AQUACTRL 2 SINGLE; Einbauposition fahrerseitig; für Rechtslenker; passender Adapter: A	**2800011616260**	**16162**	58

© 2025 Continental Aftermarket & Services GmbH

LAND ROVER - DISCOVERY SPORT (L550) 09/14→

Wischblatt

2.0 Si4 4x4	177 kW	12/17→	AQUACTRL 2 SINGLE; Einbauposition beifahrerseitig; für Rechtslenker; passender Adapter: A	**2800011607260**	**16072**	55
			AQUACTRL 2 SINGLE; Einbauposition fahrerseitig; für Rechtslenker; passender Adapter: A	**2800011616260**	**16162**	58
2.0 Si4 FLEX 4x4	177 kW	12/18→	AQUACTRL 2 SINGLE; Einbauposition beifahrerseitig; für Linkslenker; passender Adapter: A	**2800011306280**	**13062**	27
			AQUACTRL 2 SINGLE; Einbauposition fahrerseitig; für Linkslenker; passender Adapter: A	**2800011314280**	**13142**	30
			REARCTRL; Einbauposition hinten	**2800011508180**	**15081**	36
			AQUACTRL 2 SINGLE; Einbauposition beifahrerseitig; für Rechtslenker; passender Adapter: A	**2800011607260**	**16072**	55
			AQUACTRL 2 SINGLE; Einbauposition fahrerseitig; für Rechtslenker; passender Adapter: A	**2800011616260**	**16162**	58
2.2 D 4x4 2.2 D 4x4	110 kW 140 kW	09/14→ 09/14→	AQUACTRL 2 SINGLE; Einbauposition beifahrerseitig; für Linkslenker; passender Adapter: A	**2800011306280**	**13062**	27
			AQUACTRL 2 SINGLE; Einbauposition fahrerseitig; für Linkslenker; passender Adapter: A	**2800011314280**	**13142**	30
			REARCTRL; 09/15 ; Einbauposition hinten	**2800011508170** **2800011508180**	**50817** **15081**	36 36
			AQUACTRL 2 SINGLE; Einbauposition beifahrerseitig; für Rechtslenker; passender Adapter: A	**2800011607260** **2800011625270**	**16072** **62527**	55 62
			AQUACTRL 2 SINGLE; Einbauposition fahrerseitig; für Rechtslenker; passender Adapter: A	**2800011616260** **2800011630270**	**16162** **63027**	58 63

LAND ROVER - DISCOVERY SPORT VAN (L550) 09/14→

Wischblatt

eD4 E-Capability	110 kW	08/15→	AQUACTRL 2 SINGLE; Einbauposition beifahrerseitig; für Linkslenker; passender Adapter: A	**2800011306280**	**13062**	27
			AQUACTRL 2 SINGLE; Einbauposition fahrerseitig; für Linkslenker; passender Adapter: A	**2800011314280**	**13142**	30
			REARCTRL; 09/15 ; Einbauposition hinten	**2800011508170** **2800011508180**	**50817** **15081**	36 36
			AQUACTRL 2 SINGLE; Einbauposition beifahrerseitig; für Rechtslenker; passender Adapter: A	**2800011607260** **2800011625270**	**16072** **62527**	55 62
			AQUACTRL 2 SINGLE; Einbauposition fahrerseitig; für Rechtslenker; passender Adapter: A	**2800011616260** **2800011630270**	**16162** **63027**	58 63
SD4 4x4 Si4 4x4 Si4 4x4 Si4 4x4	177 kW 177 kW 177 kW 213 kW	06/15→ 01/17→ 12/17→ 08/17→	AQUACTRL 2 SINGLE; Einbauposition beifahrerseitig; für Linkslenker; passender Adapter: A	**2800011306280**	**13062**	27
			AQUACTRL 2 SINGLE; Einbauposition fahrerseitig; für Linkslenker; passender Adapter: A	**2800011314280**	**13142**	30
			REARCTRL; Einbauposition hinten	**2800011508180**	**15081**	36
			AQUACTRL 2 SINGLE; Einbauposition beifahrerseitig; für Rechtslenker; passender Adapter: A	**2800011607260**	**16072**	55
			AQUACTRL 2 SINGLE; Einbauposition fahrerseitig; für Rechtslenker; passender Adapter: A	**2800011616260**	**16162**	58
TD4 4x4 TD4 4x4	110 kW 132 kW	12/14→ 06/15→	AQUACTRL 2 SINGLE; Einbauposition beifahrerseitig; für Linkslenker; passender Adapter: A	**2800011306280**	**13062**	27
			AQUACTRL 2 SINGLE; Einbauposition fahrerseitig; für Linkslenker; passender Adapter: A	**2800011314280**	**13142**	30
			REARCTRL; 09/15 ; Einbauposition hinten	**2800011508170** **2800011508180**	**50817** **15081**	36 36
			AQUACTRL 2 SINGLE; Einbauposition beifahrerseitig; für Rechtslenker; passender Adapter: A	**2800011607260** **2800011625270**	**16072** **62527**	55 62
			AQUACTRL 2 SINGLE; Einbauposition fahrerseitig; für Rechtslenker; passender Adapter: A	**2800011616260** **2800011630270**	**16162** **63027**	58 63

© 2025 Continental Aftermarket & Services GmbH

LAND ROVER - FREELANDER I (L314) 02/98→10/06

Wischblatt

1.8 16V 4x4 1.8 i 16V 4x4 2.0 DI 4x4 2.0 Td4 4x4 2.0 Td4 4x4 2.5 V6 4x4	86 kW 88 kW 72 kW 80 kW 82 kW 130 kW	04/98→10/06 02/98→11/00 02/98→11/00 03/01→10/06 11/00→10/06 11/00→10/06	AQUACTRL 2 SINGLE; Einbauposition beifahrerseitig; für Linkslenker; passender Adapter: A	**2800011307280**	**13072**	27
			AQUACTRL 2 SINGLE; Einbauposition fahrerseitig; für Linkslenker; passender Adapter: A	**2800011309280**	**13092**	28
			AQUACTRL 2 SINGLE; Einbauposition beifahrerseitig; für Rechtslenker; passender Adapter: A	**2800011608260** **2800011626270**	**16082** **62627**	55 62
			AQUACTRL 2 SINGLE; Einbauposition fahrerseitig; für Rechtslenker; passender Adapter: A	**2800011610260** **2800011610270**	**16102** **61027**	56 56

LAND ROVER - FREELANDER I Soft Top (L314) 02/98→10/06

Wischblatt

1.8 4x4 1.8 i 16V 4x4 2.0 DI 4x4 2.0 TD4 4x4	86 kW 88 kW 72 kW 82 kW	10/00→10/06 02/98→10/06 02/98→10/06 10/00→10/06	AQUACTRL 2 SINGLE; Einbauposition beifahrerseitig; für Linkslenker; passender Adapter: A	**2800011307280**	**13072**	27
			AQUACTRL 2 SINGLE; Einbauposition fahrerseitig; für Linkslenker; passender Adapter: A	**2800011309280**	**13092**	28
			AQUACTRL 2 SINGLE; Einbauposition beifahrerseitig; für Rechtslenker; passender Adapter: A	**2800011608260** **2800011626270**	**16082** **62627**	55 62
			AQUACTRL 2 SINGLE; Einbauposition fahrerseitig; für Rechtslenker; passender Adapter: A	**2800011610260** **2800011610270**	**16102** **61027**	56 56
2.5 V6 4x4	130 kW	11/00→10/06	AQUACTRL 2 SINGLE; Einbauposition beifahrerseitig; für Linkslenker; passender Adapter: A	**2800011307280**	**13072**	27
			AQUACTRL 2 SINGLE; Einbauposition fahrerseitig; für Linkslenker; passender Adapter: A	**2800011309280**	**13092**	28
			AQUACTRL 2 SINGLE; Einbauposition beifahrerseitig; für Rechtslenker; passender Adapter: A	**2800011608260**	**16082**	55
			AQUACTRL 2 SINGLE; Einbauposition fahrerseitig; für Rechtslenker; passender Adapter: A	**2800011610260**	**16102**	56

LAND ROVER - FREELANDER 2 (L359) 10/06→12/15

Wischblatt

2.0 Si4 4x4 2.2 eD4 2.2 SD4 4x4 2.2 TD4 4x4 2.2 TD4 4x4 2.2 TD4 4x4 2.2 TD4 4x4 3.2 4x4	177 kW 110 kW 140 kW 110 kW 112 kW 115 kW 118 kW 171 kW	10/11→10/14 08/10→10/14 08/10→10/14 10/06→10/14 01/07→10/14 10/06→10/14 10/06→10/14 10/06→10/14	AQUACTRL 2 SET; für Linkslenker; Ergänzungsartikel/Ergänzende Info 2: Maß abweichend vom Original	**2800011272280**	**12722**	23
			AQUACTRL 2 SINGLE; Einbauposition beifahrerseitig; für Linkslenker; passender Adapter: B	**2800011306280**	**13062**	27
			AQUACTRL 2 SINGLE; Einbauposition fahrerseitig; für Linkslenker; passender Adapter: B	**2800011312280**	**13122**	29
			REARCTRL; Einbauposition hinten	**2800011539170** **2800011539180**	**53917** **15391**	51 51
			AQUACTRL 2 SINGLE; Einbauposition beifahrerseitig; für Rechtslenker; passender Adapter: B	**2800011606260** **2800011606270**	**16062** **60627**	54 54
			AQUACTRL 2 SINGLE; Einbauposition fahrerseitig; für Rechtslenker; passender Adapter: B	**2800011614260** **2800011628270**	**16142** **62827**	58 63

LAND ROVER - FREELANDER 2 VAN (L359) 10/06→10/14

Wischblatt

2.2 TD4 4x4	118 kW	10/06→10/14	AQUACTRL 2 SET; für Linkslenker; Ergänzungsartikel/Ergänzende Info 2: Maß abweichend vom Original	**2800011272280**	**12722**	23
			AQUACTRL 2 SINGLE; Einbauposition beifahrerseitig; für Linkslenker; passender Adapter: B	**2800011306280**	**13062**	27
			AQUACTRL 2 SINGLE; Einbauposition fahrerseitig; für Linkslenker; passender Adapter: B	**2800011312280**	**13122**	29
			REARCTRL; Einbauposition hinten	**2800011539180**	**15391**	51
			AQUACTRL 2 SINGLE; Einbauposition beifahrerseitig; für Rechtslenker; passender Adapter: B	**2800011606260**	**16062**	54
			AQUACTRL 2 SINGLE; Einbauposition fahrerseitig; für Rechtslenker; passender Adapter: B	**2800011614260**	**16142**	58

© 2025 Continental Aftermarket & Services GmbH

LAND ROVER - RANGE ROVER I 10/69→04/96

Wischblatt

2.4 TD 4x4	78 kW	10/85→09/89	AQUACTRL 2 SINGLE; Einbauposition fahrerseitig; für Linkslenker; passender Adapter: A	**2800011304280**	**13042**	26
2.4 TD 4x4	78 kW	04/86→12/90				
2.4 TD 4x4	83 kW	04/86→07/94	AQUACTRL 2 SINGLE; Einbauposition beifahrerseitig; für Linkslenker; passender Adapter: A	**2800011304280**	**13042**	26
2.4 TD 4x4	89 kW	10/89→02/92				
2.5 TD 4x4	89 kW	10/89→11/92				
2.5 TDi 4x4	83 kW	11/92→04/96				
3.5 4x4	96 kW	10/69→08/91				
3.5 4x4	97 kW	07/70→08/81				
3.5 4x4	107 kW	01/87→09/90				
3.5 Vogue 4x4	93 kW	08/81→09/90				
3.5 Vogue 4x4	120 kW	10/85→09/90				
3.9 4x4	134 kW	11/88→12/92				
3.9 4x4	136 kW	10/89→12/94				
3.9 Cat 4x4	127 kW	11/88→07/94				
3.9 Vogue SEI 4x4	134 kW	11/88→07/94				
4.3 Vogue LSE 4x4	149 kW	09/92→07/94				

LAND ROVER - RANGE ROVER II (P38A) 07/94→03/02

Wischblatt

2.5 D 4x4	100 kW	07/94→03/02	AQUACTRL 2 SINGLE; Einbauposition beifahrerseitig; für Linkslenker; passender Adapter: A	**2800011309280**	**13092**	28
3.9 4x4	140 kW	07/94→03/02				
4.0 4x4	136 kW	01/95→03/02	AQUACTRL 2 SINGLE; Einbauposition fahrerseitig; für Linkslenker; passender Adapter: A	**2800011309280**	**13092**	28
4.6 4x4	160 kW	06/98→03/02				
4.6 4x4	165 kW	07/94→03/02	AQUACTRL 2 SINGLE; Einbauposition beifahrerseitig; für Rechtslenker; passender Adapter: A	**2800011610260** **2800011610270**	**16102** **61027**	56 56
			AQUACTRL 2 SINGLE; Einbauposition fahrerseitig; für Rechtslenker; passender Adapter: A	**2800011610260** **2800011610270**	**16102** **61027**	56 56
4.6 4x4	168 kW	09/95→03/02	AQUACTRL 2 SINGLE; Einbauposition beifahrerseitig; für Linkslenker; passender Adapter: A	**2800011309280**	**13092**	28
			AQUACTRL 2 SINGLE; Einbauposition fahrerseitig; für Linkslenker; passender Adapter: A	**2800011309280**	**13092**	28
			AQUACTRL 2 SINGLE; Einbauposition beifahrerseitig; für Rechtslenker; passender Adapter: A	**2800011610260**	**16102**	56
			AQUACTRL 2 SINGLE; Einbauposition fahrerseitig; für Rechtslenker; passender Adapter: A	**2800011610260**	**16102**	56

LAND ROVER - RANGE ROVER III (L322) 03/02→12/12

Wischblatt

3.0 D 4x4	130 kW	03/02→08/12	AQUACTRL 2 SINGLE; Einbauposition beifahrerseitig; für Rechtslenker; passender Adapter: A	**2800011630270**	**63027**	63
3.6 D 4x4	200 kW	04/06→08/12				
4.2 4x4	291 kW	05/05→08/12	AQUACTRL 2 SINGLE; Einbauposition fahrerseitig; für Rechtslenker; passender Adapter: A	**2800011630270**	**63027**	63
4.4 4x4	210 kW	03/02→08/05				
4.4 4x4	225 kW	05/05→08/12				
4.4 D 4x4	230 kW	07/10→08/12				
5.0 4x4	276 kW	09/09→08/12				
5.0 4x4	375 kW	09/09→08/12				

LAND ROVER - RANGE ROVER IV (L405) 08/12→09/21

Wischblatt

2.0 P400e Hybrid 4x4	297 kW	10/17→09/21	AQUACTRL 2 SINGLE; Einbauposition beifahrerseitig; für Rechtslenker; passender Adapter: K	**2800011625270**	**62527**	62
			AQUACTRL 2 SINGLE; Einbauposition fahrerseitig; für Rechtslenker; passender Adapter: K	**2800011628270**	**62827**	63
3.0 SCV6 4x4	250 kW	10/13→09/21	AQUACTRL 2 SET; 12/16; für Linkslenker; Befestigungsart: Hakenbefestigung	**2800011237280**	**12372**	14
3.0 SCV6 4x4	280 kW	06/15→01/16				
			AQUACTRL 2 SINGLE; 12/16; Einbauposition beifahrerseitig; für Linkslenker; passender Adapter: A; Befestigungsart: Hakenbefestigung	**2800011306280**	**13062**	27
			AQUACTRL 2 SINGLE; 12/16; Einbauposition fahrerseitig; für Linkslenker; passender Adapter: A; Befestigungsart: Hakenbefestigung	**2800011312280**	**13122**	29
			AQUACTRL 2 SINGLE; 11/16; Einbauposition beifahrerseitig; für Rechtslenker; passender Adapter: A	**2800011607260** **2800011625270**	**16072** **62527**	55 62

→

© 2025 Continental Aftermarket & Services GmbH

LAND ROVER - RANGE ROVER IV (L405) 08/12→09/21

Wischblatt

3.0 SCV6 4x4 3.0 SCV6 4x4	250 kW 280 kW	10/13→09/21 06/15→01/16	AQUACTRL 2 SINGLE; 11/16; Einbauposition fahrerseitig; für Rechtslenker; passender Adapter: A	**2800011614260** **2800011628270**	**16142** **62827**	58 63
3.0 SDV6 4x4	182 kW	12/14→09/21	AQUACTRL 2 SET; 12/16; für Linkslenker; Befestigungsart: Hakenbefestigung	**2800011237280**	**12372**	14
			AQUACTRL 2 SINGLE; 12/16; Einbauposition beifahrerseitig; für Linkslenker; passender Adapter: A; Befestigungsart: Hakenbefestigung	**2800011306280**	**13062**	27
			AQUACTRL 2 SINGLE; 12/16; Einbauposition fahrerseitig; für Linkslenker; passender Adapter: A; Befestigungsart: Hakenbefestigung	**2800011312280**	**13122**	29
3.0 SDV6 4x4	183 kW	08/12→01/16	AQUACTRL 2 SET; für Linkslenker; Befestigungsart: Hakenbefestigung	**2800011237280**	**12372**	14
			AQUACTRL 2 SINGLE; Einbauposition beifahrerseitig; für Linkslenker; passender Adapter: A; Befestigungsart: Hakenbefestigung	**2800011306280**	**13062**	27
			AQUACTRL 2 SINGLE; Einbauposition fahrerseitig; für Linkslenker; passender Adapter: A; Befestigungsart: Hakenbefestigung	**2800011312280**	**13122**	29
			AQUACTRL 2 SINGLE; Einbauposition beifahrerseitig; für Rechtslenker; passender Adapter: A	**2800011607260**	**16072**	55
			AQUACTRL 2 SINGLE; Einbauposition fahrerseitig; für Rechtslenker; passender Adapter: A	**2800011614260**	**16142**	58
			AQUACTRL 2 SINGLE; 11/16; Einbauposition beifahrerseitig; für Rechtslenker; passender Adapter: A	**2800011625270**	**62527**	62
			AQUACTRL 2 SINGLE; 11/16; Einbauposition fahrerseitig; für Rechtslenker; passender Adapter: A	**2800011628270**	**62827**	63
3.0 SDV6 4x4	215 kW	10/12→09/21	AQUACTRL 2 SET; 12/16; für Linkslenker; Befestigungsart: Hakenbefestigung	**2800011237280**	**12372**	14
			AQUACTRL 2 SINGLE; 12/16; Einbauposition beifahrerseitig; für Linkslenker; passender Adapter: A; Befestigungsart: Hakenbefestigung	**2800011306280**	**13062**	27
			AQUACTRL 2 SINGLE; 12/16; Einbauposition fahrerseitig; für Linkslenker; passender Adapter: A; Befestigungsart: Hakenbefestigung	**2800011312280**	**13122**	29
			AQUACTRL 2 SINGLE; 11/16; Einbauposition beifahrerseitig; für Rechtslenker; passender Adapter: A	**2800011607260**	**16072**	55
			AQUACTRL 2 SINGLE; 11/16; Einbauposition fahrerseitig; für Rechtslenker; passender Adapter: A	**2800011614260**	**16142**	58
3.0 SDV6 Hybrid 4x4 3.0 SDV6 Hybrid 4x4	250 kW 260 kW	10/13→09/21 06/15→09/21	AQUACTRL 2 SET; 12/16; für Linkslenker; Befestigungsart: Hakenbefestigung	**2800011237280**	**12372**	14
			AQUACTRL 2 SINGLE; 12/16; Einbauposition beifahrerseitig; für Linkslenker; passender Adapter: A; Befestigungsart: Hakenbefestigung	**2800011306280**	**13062**	27
			AQUACTRL 2 SINGLE; 12/16; Einbauposition fahrerseitig; für Linkslenker; passender Adapter: A; Befestigungsart: Hakenbefestigung	**2800011312280**	**13122**	29
			AQUACTRL 2 SINGLE; 11/16; Einbauposition beifahrerseitig; für Rechtslenker; passender Adapter: A	**2800011607260** **2800011625270**	**16072** **62527**	55 62
			AQUACTRL 2 SINGLE; 11/16; Einbauposition fahrerseitig; für Rechtslenker; passender Adapter: A	**2800011614260** **2800011628270**	**16142** **62827**	58 63
3.0 TDV6 4x4	155 kW	10/13→01/16	AQUACTRL 2 SET; für Linkslenker; Befestigungsart: Hakenbefestigung	**2800011237280**	**12372**	14
			AQUACTRL 2 SINGLE; Einbauposition beifahrerseitig; für Linkslenker; passender Adapter: A; Befestigungsart: Hakenbefestigung	**2800011306280**	**13062**	27

→

© 2025 Continental Aftermarket & Services GmbH

LAND ROVER - RANGE ROVER IV (L405) 08/12→09/21

Wischblatt

3.0 TDV6 4x4	155 kW	10/13→01/16	AQUACTRL 2 SINGLE; Einbauposition fahrerseitig; für Linkslenker; passender Adapter: A; Befestigungsart: Hakenbefestigung	**2800011312280**	**13122**	29
			AQUACTRL 2 SINGLE; Einbauposition beifahrerseitig; für Rechtslenker; passender Adapter: A	**2800011607260**	**16072**	55
			AQUACTRL 2 SINGLE; Einbauposition fahrerseitig; für Rechtslenker; passender Adapter: A	**2800011614260**	**16142**	58
			AQUACTRL 2 SINGLE; 11/16; Einbauposition beifahrerseitig; für Rechtslenker; passender Adapter: A	**2800011625270**	**62527**	62
			AQUACTRL 2 SINGLE; 11/16; Einbauposition fahrerseitig; für Rechtslenker; passender Adapter: A	**2800011628270**	**62827**	63
3.0 TDV6 4x4 4.4 SDV8 4x4 4.4 SDV8 4x4	190 kW 230 kW 250 kW	08/12→09/21 08/13→09/21 08/12→09/21	AQUACTRL 2 SET; 12/16; für Linkslenker; Befestigungsart: Hakenbefestigung	**2800011237280**	**12372**	14
			AQUACTRL 2 SINGLE; 12/16; Einbauposition beifahrerseitig; für Linkslenker; passender Adapter: A; Befestigungsart: Hakenbefestigung	**2800011306280**	**13062**	27
			AQUACTRL 2 SINGLE; 12/16; Einbauposition fahrerseitig; für Linkslenker; passender Adapter: A; Befestigungsart: Hakenbefestigung	**2800011312280**	**13122**	29
			AQUACTRL 2 SINGLE; 11/16; Einbauposition beifahrerseitig; für Rechtslenker; passender Adapter: A	**2800011607260** **2800011625270**	**16072** **62527**	55 62
			AQUACTRL 2 SINGLE; 11/16; Einbauposition fahrerseitig; für Rechtslenker; passender Adapter: A	**2800011614260** **2800011628270**	**16142** **62827**	58 63
4.4 SDV8 4x4	253 kW	08/13→09/21	AQUACTRL 2 SET; 12/16; für Linkslenker; Befestigungsart: Hakenbefestigung	**2800011237280**	**12372**	14
			AQUACTRL 2 SINGLE; 12/16; Einbauposition beifahrerseitig; für Linkslenker; passender Adapter: A; Befestigungsart: Hakenbefestigung	**2800011306280**	**13062**	27
			AQUACTRL 2 SINGLE; 12/16; Einbauposition fahrerseitig; für Linkslenker; passender Adapter: A; Befestigungsart: Hakenbefestigung	**2800011312280**	**13122**	29
			AQUACTRL 2 SINGLE; Einbauposition beifahrerseitig; für Rechtslenker; passender Adapter: A / K	**2800011625270**	**62527**	62
			AQUACTRL 2 SINGLE; Einbauposition fahrerseitig; für Rechtslenker; passender Adapter: A / K	**2800011628270**	**62827**	63
5.0 SCV8 4x4	375 kW	08/12→09/21	AQUACTRL 2 SET; 12/16; für Linkslenker; Befestigungsart: Hakenbefestigung	**2800011237280**	**12372**	14
			AQUACTRL 2 SINGLE; 12/16; Einbauposition beifahrerseitig; für Linkslenker; passender Adapter: A; Befestigungsart: Hakenbefestigung	**2800011306280**	**13062**	27
			AQUACTRL 2 SINGLE; 12/16; Einbauposition fahrerseitig; für Linkslenker; passender Adapter: A; Befestigungsart: Hakenbefestigung	**2800011312280**	**13122**	29
			AQUACTRL 2 SINGLE; 11/16; Einbauposition beifahrerseitig; für Rechtslenker; passender Adapter: A	**2800011607260** **2800011625270**	**16072** **62527**	55 62
			AQUACTRL 2 SINGLE; 11/16; Einbauposition fahrerseitig; für Rechtslenker; passender Adapter: A	**2800011614260** **2800011628270**	**16142** **62827**	58 63
5.0 SCV8 4x4	386 kW	11/17→09/21	AQUACTRL 2 SINGLE; Einbauposition beifahrerseitig; für Rechtslenker; passender Adapter: K	**2800011625270**	**62527**	62
			AQUACTRL 2 SINGLE; Einbauposition fahrerseitig; für Rechtslenker; passender Adapter: K	**2800011628270**	**62827**	63
5.0 SCV8 4x4	405 kW	06/15→09/21	AQUACTRL 2 SET; 12/16; für Linkslenker; Befestigungsart: Hakenbefestigung	**2800011237280**	**12372**	14
			AQUACTRL 2 SINGLE; 12/16; Einbauposition beifahrerseitig; für Linkslenker; passender Adapter: A; Befestigungsart: Hakenbefestigung	**2800011306280**	**13062**	27

→

© 2025 Continental Aftermarket & Services GmbH

LAND ROVER - RANGE ROVER IV (L405) 08/12→09/21

Wischblatt

5.0 SCV8 4x4	405 kW	06/15→09/21	AQUACTRL 2 SINGLE; 12/16; Einbauposition fahrerseitig; für Linkslenker; passender Adapter: A; Befestigungsart: Hakenbefestigung	**2800011312280**	**13122**	29
			AQUACTRL 2 SINGLE; 11/16; Einbauposition beifahrerseitig; für Rechtslenker; passender Adapter: A	**2800011607260** **2800011625270**	**16072** **62527**	55 62
			AQUACTRL 2 SINGLE; 11/16; Einbauposition fahrerseitig; für Rechtslenker; passender Adapter: A	**2800011614260** **2800011628270**	**16142** **62827**	58 63
5.0 SCV8 4x4	416 kW	11/17→09/21	AQUACTRL 2 SINGLE; Einbauposition beifahrerseitig; für Rechtslenker; passender Adapter: K	**2800011625270**	**62527**	62
			AQUACTRL 2 SINGLE; Einbauposition fahrerseitig; für Rechtslenker; passender Adapter: K	**2800011628270**	**62827**	63
5.0 V8 4x4	276 kW	12/13→01/16	AQUACTRL 2 SET; für Linkslenker; Befestigungsart: Hakenbefestigung	**2800011237280**	**12372**	14
			AQUACTRL 2 SINGLE; Einbauposition beifahrerseitig; für Linkslenker; passender Adapter: A; Befestigungsart: Hakenbefestigung	**2800011306280**	**13062**	27
			AQUACTRL 2 SINGLE; Einbauposition fahrerseitig; für Linkslenker; passender Adapter: A; Befestigungsart: Hakenbefestigung	**2800011312280**	**13122**	29
			AQUACTRL 2 SINGLE; Einbauposition beifahrerseitig; für Rechtslenker; passender Adapter: A	**2800011607260**	**16072**	55
			AQUACTRL 2 SINGLE; Einbauposition fahrerseitig; für Rechtslenker; passender Adapter: A	**2800011614260**	**16142**	58
			AQUACTRL 2 SINGLE; 11/16; Einbauposition beifahrerseitig; für Rechtslenker; passender Adapter: A	**2800011625270**	**62527**	62
			AQUACTRL 2 SINGLE; 11/16; Einbauposition fahrerseitig; für Rechtslenker; passender Adapter: A	**2800011628270**	**62827**	63

LAND ROVER - RANGE ROVER EVOQUE (L538) 06/11→12/19

Wischblatt

2.0 4x4 2.0 4x4 2.0 4x4 2.0 4x4 2.0 D 2.0 D 4x4 2.0 D 4x4 2.0 D 4x4 2.2 D 2.2 D 4x4 2.2 D 4x4	176 kW 177 kW 177 kW 213 kW 110 kW 110 kW 132 kW 177 kW 110 kW 110 kW 140 kW	09/11→12/19 06/11→12/19 08/17→12/19 08/17→12/19 06/15→12/19 06/15→12/19 05/15→12/19 08/17→12/19 06/11→12/19 06/11→12/19 06/11→12/19	AQUACTRL 2 SET; für Linkslenker	**2800011231280**	**12312**	12
			AQUACTRL 2 SINGLE; Einbauposition beifahrerseitig; für Linkslenker; passender Adapter: BC	**2800011307280**	**13072**	27
			AQUACTRL 2 SINGLE; Einbauposition fahrerseitig; für Linkslenker; passender Adapter: BC	**2800011312280**	**13122**	29
			AQUACTRL 2 SINGLE; Einbauposition beifahrerseitig; für Rechtslenker; passender Adapter: BC	**2800011608260** **2800011626270**	**16082** **62627**	55 62
			AQUACTRL 2 SINGLE; Einbauposition fahrerseitig; für Rechtslenker; passender Adapter: BC	**2800011614260** **2800011628270**	**16142** **62827**	58 63

LAND ROVER - RANGE ROVER EVOQUE (L551) 12/18→

Wischblatt

1.5 P160 MHEV 1.5 P300e Hybrid 4x4 2.0 D150 2.0 D150 4x4 2.0 D150 MHEV 4x4	118 kW 227 kW 110 kW 110 kW 110 kW	09/20→ 02/20→ 12/18→ 12/18→ 12/18→	AQUACTRL 2 SET; für Linkslenker	**2800011249280**	**12492**	17
			AQUACTRL 2 SINGLE; Einbauposition beifahrerseitig; für Linkslenker; passender Adapter: B	**2800011307280**	**13072**	27
			AQUACTRL 2 SINGLE; Einbauposition fahrerseitig; für Linkslenker; passender Adapter: B	**2800011314280**	**13142**	30
			AQUACTRL 2 SINGLE; Einbauposition beifahrerseitig; für Rechtslenker; passender Adapter: B	**2800011608260** **2800011626270**	**16082** **62627**	55 62
			AQUACTRL 2 SINGLE; Einbauposition fahrerseitig; für Rechtslenker; passender Adapter: B	**2800011616260** **2800011630270**	**16162** **63027**	58 63

© 2025 Continental Aftermarket & Services GmbH

LAND ROVER - RANGE ROVER EVOQUE (L551) 12/18→

Wischblatt

2.0 D165 2.0 D165 MHEV 4x4	120 kW 120 kW	07/20→ 07/20→	AQUACTRL 2 SET; für Linkslenker	**2800011249280**	**12492**	17
			AQUACTRL 2 SINGLE; Einbauposition beifahrerseitig; für Linkslenker; passender Adapter: B	**2800011307280**	**13072**	27
			AQUACTRL 2 SINGLE; Einbauposition fahrerseitig; für Linkslenker; passender Adapter: B	**2800011314280**	**13142**	30
			AQUACTRL 2 SINGLE; Einbauposition beifahrerseitig; für Rechtslenker; passender Adapter: B	**2800011608260**	**16082**	55
			AQUACTRL 2 SINGLE; Einbauposition fahrerseitig; für Rechtslenker; passender Adapter: B	**2800011616260**	**16162**	58
2.0 D180 4x4 2.0 D180 MHEV 4x4 2.0 D200 MHEV 4x4 2.0 D240 MHEV 4x4 2.0 P200 4x4	132 kW 132 kW 150 kW 177 kW 147 kW	12/18→ 12/18→ 07/20→ 12/18→ 12/18→	AQUACTRL 2 SET; für Linkslenker	**2800011249280**	**12492**	17
			AQUACTRL 2 SINGLE; Einbauposition beifahrerseitig; für Linkslenker; passender Adapter: B	**2800011307280**	**13072**	27
			AQUACTRL 2 SINGLE; Einbauposition fahrerseitig; für Linkslenker; passender Adapter: B	**2800011314280**	**13142**	30
			AQUACTRL 2 SINGLE; Einbauposition beifahrerseitig; für Rechtslenker; passender Adapter: B	**2800011608260** **2800011626270**	**16082** **62627**	55 62
			AQUACTRL 2 SINGLE; Einbauposition fahrerseitig; für Rechtslenker; passender Adapter: B	**2800011616260** **2800011630270**	**16162** **63027**	58 63
2.0 P200 FLEX 4x4	147 kW	12/18→	AQUACTRL 2 SINGLE; Einbauposition beifahrerseitig; für Rechtslenker; passender Adapter: B	**2800011608260**	**16082**	55
			AQUACTRL 2 SINGLE; Einbauposition fahrerseitig; für Rechtslenker; passender Adapter: B	**2800011616260**	**16162**	58
2.0 P200 FLEX MHEV 4x4	147 kW	09/20→	AQUACTRL 2 SET; für Linkslenker	**2800011249280**	**12492**	17
			AQUACTRL 2 SINGLE; Einbauposition beifahrerseitig; für Linkslenker; passender Adapter: B	**2800011307280**	**13072**	27
			AQUACTRL 2 SINGLE; Einbauposition fahrerseitig; für Linkslenker; passender Adapter: B	**2800011314280**	**13142**	30
			AQUACTRL 2 SINGLE; Einbauposition beifahrerseitig; für Rechtslenker; passender Adapter: B	**2800011608260**	**16082**	55
			AQUACTRL 2 SINGLE; Einbauposition fahrerseitig; für Rechtslenker; passender Adapter: B	**2800011616260**	**16162**	58
2.0 P200 MHEV 4x4 2.0 P250 4x4 2.0 P250 MHEV 4x4	147 kW 184 kW 183 kW	12/18→ 12/18→ 12/18→	AQUACTRL 2 SET; für Linkslenker	**2800011249280**	**12492**	17
			AQUACTRL 2 SINGLE; Einbauposition beifahrerseitig; für Linkslenker; passender Adapter: B	**2800011307280**	**13072**	27
			AQUACTRL 2 SINGLE; Einbauposition fahrerseitig; für Linkslenker; passender Adapter: B	**2800011314280**	**13142**	30
			AQUACTRL 2 SINGLE; Einbauposition beifahrerseitig; für Rechtslenker; passender Adapter: B	**2800011608260** **2800011626270**	**16082** **62627**	55 62
			AQUACTRL 2 SINGLE; Einbauposition fahrerseitig; für Rechtslenker; passender Adapter: B	**2800011616260** **2800011630270**	**16162** **63027**	58 63
2.0 P300 4x4	221 kW	07/20→	AQUACTRL 2 SET; für Linkslenker	**2800011249280**	**12492**	17
			AQUACTRL 2 SINGLE; Einbauposition beifahrerseitig; für Linkslenker; passender Adapter: B	**2800011307280**	**13072**	27
			AQUACTRL 2 SINGLE; Einbauposition fahrerseitig; für Linkslenker; passender Adapter: B	**2800011314280**	**13142**	30
			AQUACTRL 2 SINGLE; Einbauposition beifahrerseitig; für Rechtslenker; passender Adapter: B	**2800011608260**	**16082**	55
			AQUACTRL 2 SINGLE; Einbauposition fahrerseitig; für Rechtslenker; passender Adapter: B	**2800011616260**	**16162**	58
2.0 P300 MHEV 4x4	221 kW	12/18→	AQUACTRL 2 SET; für Linkslenker	**2800011249280**	**12492**	17
			AQUACTRL 2 SINGLE; Einbauposition beifahrerseitig; für Linkslenker; passender Adapter: B	**2800011307280**	**13072**	27
			AQUACTRL 2 SINGLE; Einbauposition fahrerseitig; für Linkslenker; passender Adapter: B	**2800011314280**	**13142**	30
			AQUACTRL 2 SINGLE; Einbauposition beifahrerseitig; für Rechtslenker; passender Adapter: B	**2800011608260** **2800011626270**	**16082** **62627**	55 62
			AQUACTRL 2 SINGLE; Einbauposition fahrerseitig; für Rechtslenker; passender Adapter: B	**2800011616260** **2800011630270**	**16162** **63027**	58 63

© 2025 Continental Aftermarket & Services GmbH

LAND ROVER - RANGE ROVER EVOQUE Cabriolet (L538) 11/15→12/19

Wischblatt

2.0 4x4	177 kW	11/15→12/19	AQUACTRL 2 SET; für Linkslenker	**2800011231280**	**12312**	12
			AQUACTRL 2 SINGLE; Einbauposition beifahrerseitig; für Linkslenker; passender Adapter: BC	**2800011307280**	**13072**	27
			AQUACTRL 2 SINGLE; Einbauposition fahrerseitig; für Linkslenker; passender Adapter: BC	**2800011312280**	**13122**	29
			AQUACTRL 2 SINGLE; Einbauposition beifahrerseitig; für Rechtslenker; passender Adapter: BC	**2800011608260** **2800011626270**	**16082** **62627**	55 62
			AQUACTRL 2 SINGLE; Einbauposition fahrerseitig; für Rechtslenker; passender Adapter: BC	**2800011614260** **2800011628270**	**16142** **62827**	58 63
2.0 4x4	177 kW	08/17→12/19	AQUACTRL 2 SET; für Linkslenker	**2800011231280**	**12312**	12
			AQUACTRL 2 SINGLE; Einbauposition beifahrerseitig; für Linkslenker; passender Adapter: BC	**2800011307280**	**13072**	27
			AQUACTRL 2 SINGLE; Einbauposition fahrerseitig; für Linkslenker; passender Adapter: BC	**2800011312280**	**13122**	29
			AQUACTRL 2 SINGLE; Einbauposition beifahrerseitig; für Rechtslenker; passender Adapter: BC	**2800011608260**	**16082**	55
			AQUACTRL 2 SINGLE; Einbauposition fahrerseitig; für Rechtslenker; passender Adapter: BC	**2800011614260**	**16142**	58
2.0 D 4x4 2.0 D 4x4	110 kW 132 kW	11/15→12/19 11/15→12/19	AQUACTRL 2 SET; für Linkslenker	**2800011231280**	**12312**	12
			AQUACTRL 2 SINGLE; Einbauposition beifahrerseitig; für Linkslenker; passender Adapter: BC	**2800011307280**	**13072**	27
			AQUACTRL 2 SINGLE; Einbauposition fahrerseitig; für Linkslenker; passender Adapter: BC	**2800011312280**	**13122**	29
			AQUACTRL 2 SINGLE; Einbauposition beifahrerseitig; für Rechtslenker; passender Adapter: BC	**2800011608260** **2800011626270**	**16082** **62627**	55 62
			AQUACTRL 2 SINGLE; Einbauposition fahrerseitig; für Rechtslenker; passender Adapter: BC	**2800011614260** **2800011628270**	**16142** **62827**	58 63
2.0 D 4x4	177 kW	08/17→12/19	AQUACTRL 2 SET; für Linkslenker	**2800011231280**	**12312**	12
			AQUACTRL 2 SINGLE; Einbauposition beifahrerseitig; für Linkslenker; passender Adapter: BC	**2800011307280**	**13072**	27
			AQUACTRL 2 SINGLE; Einbauposition fahrerseitig; für Linkslenker; passender Adapter: BC	**2800011312280**	**13122**	29
			AQUACTRL 2 SINGLE; Einbauposition beifahrerseitig; für Rechtslenker; passender Adapter: BC	**2800011608260**	**16082**	55
			AQUACTRL 2 SINGLE; Einbauposition fahrerseitig; für Rechtslenker; passender Adapter: BC	**2800011614260**	**16142**	58

LAND ROVER - RANGE ROVER EVOQUE VAN (L538) 06/11→12/19

Wischblatt

SD4 4x4	140 kW	05/15→12/19	AQUACTRL 2 SET; für Linkslenker	**2800011231280**	**12312**	12
			AQUACTRL 2 SINGLE; Einbauposition beifahrerseitig; für Linkslenker; passender Adapter: BC	**2800011307280**	**13072**	27
			AQUACTRL 2 SINGLE; Einbauposition fahrerseitig; für Linkslenker; passender Adapter: BC	**2800011312280**	**13122**	29
			AQUACTRL 2 SINGLE; Einbauposition beifahrerseitig; für Rechtslenker; passender Adapter: B	**2800011608260**	**16082**	55
			AQUACTRL 2 SINGLE; Einbauposition fahrerseitig; für Rechtslenker; passender Adapter: B	**2800011616260**	**16162**	58
Si4 4x4	177 kW	09/13→12/19	AQUACTRL 2 SET; für Linkslenker	**2800011231280**	**12312**	12
			AQUACTRL 2 SINGLE; Einbauposition beifahrerseitig; für Linkslenker; passender Adapter: BC	**2800011307280**	**13072**	27
			AQUACTRL 2 SINGLE; Einbauposition fahrerseitig; für Linkslenker; passender Adapter: BC	**2800011312280**	**13122**	29
			AQUACTRL 2 SINGLE; Einbauposition beifahrerseitig; für Rechtslenker; passender Adapter: B	**2800011608260** **2800011626270**	**16082** **62627**	55 62
			AQUACTRL 2 SINGLE; Einbauposition fahrerseitig; für Rechtslenker; passender Adapter: B	**2800011616260** **2800011630270**	**16162** **63027**	58 63

© 2025 Continental Aftermarket & Services GmbH

LAND ROVER - RANGE ROVER EVOQUE VAN (L538) 06/11→12/19

Wischblatt

TD4 TD4 4x4	110 kW 110 kW	05/15→12/19 05/15→12/19	AQUACTRL 2 SET; für Linkslenker	**2800011231280**	**12312**	12
			AQUACTRL 2 SINGLE; Einbauposition beifahrerseitig; für Linkslenker; passender Adapter: BC	**2800011307280**	**13072**	27
			AQUACTRL 2 SINGLE; Einbauposition fahrerseitig; für Linkslenker; passender Adapter: BC	**2800011312280**	**13122**	29
			AQUACTRL 2 SINGLE; Einbauposition beifahrerseitig; für Rechtslenker; passender Adapter: B	**2800011608260**	**16082**	55
			AQUACTRL 2 SINGLE; Einbauposition fahrerseitig; für Rechtslenker; passender Adapter: B	**2800011616260**	**16162**	58

LAND ROVER - RANGE ROVER SPORT I (L320) 02/05→03/13

Wischblatt

2.7 D 4x4 3.0 D 4x4 3.0 D 4x4 3.0 D 4x4 3.0 D 4x4 3.6 D 4x4 4.2 4x4 4.2 4x4	140 kW 155 kW 180 kW 183 kW 188 kW 200 kW 287 kW 291 kW	02/05→03/13 05/10→03/13 09/09→03/13 08/12→03/13 06/11→03/13 04/06→03/13 02/05→03/13 01/06→02/10	AQUACTRL 2 SINGLE; Einbauposition fahrerseitig; für Linkslenker; passender Adapter: A	**2800011309280**	**13092**	28
			AQUACTRL 2 SINGLE; Einbauposition beifahrerseitig; für Linkslenker; passender Adapter: A	**2800011309280**	**13092**	28
			AQUACTRL 2 SINGLE; Einbauposition fahrerseitig; für Rechtslenker; passender Adapter: A	**2800011610260** **2800011610270**	**16102** **61027**	56 56
			AQUACTRL 2 SINGLE; Einbauposition beifahrerseitig; für Rechtslenker; passender Adapter: A	**2800011610260** **2800011610270**	**16102** **61027**	56 56
4.2 4x4	298 kW	09/05→02/10	AQUACTRL 2 SINGLE; Einbauposition fahrerseitig; für Linkslenker; passender Adapter: A	**2800011309280**	**13092**	28
			AQUACTRL 2 SINGLE; Einbauposition beifahrerseitig; für Linkslenker; passender Adapter: A	**2800011309280**	**13092**	28
			AQUACTRL 2 SINGLE; Einbauposition fahrerseitig; für Rechtslenker; passender Adapter: A	**2800011610260**	**16102**	56
			AQUACTRL 2 SINGLE; Einbauposition beifahrerseitig; für Rechtslenker; passender Adapter: A	**2800011610260**	**16102**	56
4.4 4x4 5.0 4x4 5.0 4x4 5.0 4x4	220 kW 276 kW 372 kW 375 kW	02/05→03/13 07/09→03/13 04/09→03/13 09/09→03/13	AQUACTRL 2 SINGLE; Einbauposition fahrerseitig; für Linkslenker; passender Adapter: A	**2800011309280**	**13092**	28
			AQUACTRL 2 SINGLE; Einbauposition beifahrerseitig; für Linkslenker; passender Adapter: A	**2800011309280**	**13092**	28
			AQUACTRL 2 SINGLE; Einbauposition fahrerseitig; für Rechtslenker; passender Adapter: A	**2800011610260** **2800011610270**	**16102** **61027**	56 56
			AQUACTRL 2 SINGLE; Einbauposition beifahrerseitig; für Rechtslenker; passender Adapter: A	**2800011610260** **2800011610270**	**16102** **61027**	56 56

LAND ROVER - RANGE ROVER SPORT II (L494) 04/13→03/22

Wischblatt

2.0 GTDI 4x4	177 kW	10/15→03/22	AQUACTRL 2 SET; 12/16; für Linkslenker; Befestigungsart: Hakenbefestigung	**2800011237280**	**12372**	14
			AQUACTRL 2 SET; 01/17 ; für Linkslenker; Montageart: geklemmt; Fahrzeugausstattung: für Fahrzeuge ohne integrierte Waschdüse im Wischerarm; Ergänzungsartikel/Ergänzende Info 2: Maß abweichend vom Original	**2800011254280**	**12542**	19
			AQUACTRL 2 SINGLE; 12/16; Einbauposition beifahrerseitig; passender Adapter: A; für Linkslenker; Befestigungsart: Hakenbefestigung	**2800011306280**	**13062**	27
			AQUACTRL 2 SINGLE; 12/16; Einbauposition fahrerseitig; passender Adapter: A; für Linkslenker; Befestigungsart: Hakenbefestigung	**2800011312280**	**13122**	29
2.0 P400e PHEV 4x4	297 kW	10/17→03/22	AQUACTRL 2 SET; für Linkslenker; Montageart: geklemmt; Fahrzeugausstattung: für Fahrzeuge ohne integrierte Waschdüse im Wischerarm; Ergänzungsartikel/Ergänzende Info 2: Maß abweichend vom Original	**2800011254280**	**12542**	19
			AQUACTRL 2 SINGLE; Einbauposition beifahrerseitig; für Rechtslenker; passender Adapter: K	**2800011625270**	**62527**	62
			AQUACTRL 2 SINGLE; Einbauposition fahrerseitig; für Rechtslenker; passender Adapter: K	**2800011628270**	**62827**	63

© 2025 Continental Aftermarket & Services GmbH

LAND ROVER - RANGE ROVER SPORT II (L494) 04/13→03/22

Wischblatt

2.0 SD4 4x4	177 kW	08/16→03/22	AQUACTRL 2 SET; 12/16; für Linkslenker; Befestigungsart: Hakenbefestigung	**2800011237280**	**12372**	14
			AQUACTRL 2 SET; 01/17 ; für Linkslenker; Montageart: geklemmt; Fahrzeugausstattung: für Fahrzeuge ohne integrierte Waschdüse im Wischerarm; Ergänzungsartikel/Ergänzende Info 2: Maß abweichend vom Original	**2800011254280**	**12542**	19
			AQUACTRL 2 SINGLE; 12/16; Einbauposition beifahrerseitig; passender Adapter: A; für Linkslenker; Befestigungsart: Hakenbefestigung	**2800011306280**	**13062**	27
			AQUACTRL 2 SINGLE; 12/16; Einbauposition fahrerseitig; passender Adapter: A; für Linkslenker; Befestigungsart: Hakenbefestigung	**2800011312280**	**13122**	29
			AQUACTRL 2 SINGLE; Einbauposition beifahrerseitig; für Rechtslenker; passender Adapter: A / K	**2800011625270**	**62527**	62
			AQUACTRL 2 SINGLE; Einbauposition fahrerseitig; für Rechtslenker; passender Adapter: A / K	**2800011628270**	**62827**	63
2.0 Si4 4x4	221 kW	10/17→03/22	AQUACTRL 2 SET; für Linkslenker; Montageart: geklemmt; Fahrzeugausstattung: für Fahrzeuge ohne integrierte Waschdüse im Wischerarm; Ergänzungsartikel/Ergänzende Info 2: Maß abweichend vom Original	**2800011254280**	**12542**	19
			AQUACTRL 2 SINGLE; Einbauposition beifahrerseitig; für Rechtslenker; passender Adapter: K	**2800011625270**	**62527**	62
			AQUACTRL 2 SINGLE; Einbauposition fahrerseitig; für Rechtslenker; passender Adapter: K	**2800011628270**	**62827**	63
3.0 4x4 3.0 D250 4x4 3.0 D250 MHEV 4x4 3.0 D300 4x4 3.0 D300 MHEV 4x4 3.0 D350 4x4 3.0 D350 MHEV 4x4 3.0 P360 MHEV 4x4 3.0 P400 MHEV 4x4	265 kW 183 kW 183 kW 221 kW 221 kW 258 kW 258 kW 265 kW 294 kW	08/19→03/22 07/20→03/22 07/20→03/22 07/20→03/22 07/20→03/22 07/20→03/22 07/20→03/22 06/19→03/22 02/19→03/22	AQUACTRL 2 SET; für Linkslenker; Montageart: geklemmt; Fahrzeugausstattung: für Fahrzeuge ohne integrierte Waschdüse im Wischerarm; Ergänzungsartikel/Ergänzende Info 2: Maß abweichend vom Original	**2800011254280**	**12542**	19
3.0 SCV6 4x4 3.0 SCV6 4x4 3.0 SDV6 4x4	250 kW 280 kW 183 kW	04/13→12/19 06/15→12/18 04/13→03/22	AQUACTRL 2 SET; 12/16; für Linkslenker; Befestigungsart: Hakenbefestigung	**2800011237280**	**12372**	14
			AQUACTRL 2 SET; 01/17 ; für Linkslenker; Montageart: geklemmt; Fahrzeugausstattung: für Fahrzeuge ohne integrierte Waschdüse im Wischerarm; Ergänzungsartikel/Ergänzende Info 2: Maß abweichend vom Original	**2800011254280**	**12542**	19
			AQUACTRL 2 SINGLE; 12/16; Einbauposition beifahrerseitig; passender Adapter: A; für Linkslenker; Befestigungsart: Hakenbefestigung	**2800011306280**	**13062**	27
			AQUACTRL 2 SINGLE; 12/16; Einbauposition fahrerseitig; passender Adapter: A; für Linkslenker; Befestigungsart: Hakenbefestigung	**2800011312280**	**13122**	29
			AQUACTRL 2 SINGLE; 08/16; Einbauposition beifahrerseitig; für Rechtslenker; passender Adapter: A	**2800011607260** **2800011625270**	**16072** **62527**	55 62
			AQUACTRL 2 SINGLE; 08/16; Einbauposition fahrerseitig; für Rechtslenker; passender Adapter: A	**2800011614260** **2800011628270**	**16142** **62827**	58 63
3.0 SDV6 4x4	215 kW	04/13→12/16	AQUACTRL 2 SET; für Linkslenker; Befestigungsart: Hakenbefestigung	**2800011237280**	**12372**	14
			AQUACTRL 2 SINGLE; Einbauposition beifahrerseitig; passender Adapter: A; für Linkslenker; Befestigungsart: Hakenbefestigung	**2800011306280**	**13062**	27
			AQUACTRL 2 SINGLE; Einbauposition fahrerseitig; passender Adapter: A; für Linkslenker; Befestigungsart: Hakenbefestigung	**2800011312280**	**13122**	29

→

© 2025 Continental Aftermarket & Services GmbH

LAND ROVER - RANGE ROVER SPORT II (L494) 04/13→03/22

Wischblatt

3.0 SDV6 4x4	215 kW	04/13→12/16	AQUACTRL 2 SINGLE; 08/16; Einbauposition beifahrerseitig; für Rechtslenker; passender Adapter: A	**2800011607260** **2800011625270**	**16072** **62527**	55 62
			AQUACTRL 2 SINGLE; 08/16; Einbauposition fahrerseitig; für Rechtslenker; passender Adapter: A	**2800011614260** **2800011628270**	**16142** **62827**	58 63
3.0 SDV6 4x4 3.0 SDV6 Hybrid 4x4 3.0 SDV6 Hybrid 4x4 3.0 TDV6 4x4 3.0 TDV6 4x4 4.4 SDV8 4x4 5.0 SCV8 4x4	225 kW 250 kW 260 kW 155 kW 190 kW 250 kW 375 kW	09/14→03/22 10/13→03/22 06/15→12/17 04/13→12/18 04/13→03/22 10/13→03/22 04/13→12/18	AQUACTRL 2 SET; 12/16; für Linkslenker; Befestigungsart: Hakenbefestigung	**2800011237280**	**12372**	14
			AQUACTRL 2 SET; 01/17 ; für Linkslenker; Montageart: geklemmt; Fahrzeugausstattung: für Fahrzeuge ohne integrierte Waschdüse im Wischerarm; Ergänzungsartikel/Ergänzende Info 2: Maß abweichend vom Original	**2800011254280**	**12542**	19
			AQUACTRL 2 SINGLE; 12/16; Einbauposition beifahrerseitig; passender Adapter: A; für Linkslenker; Befestigungsart: Hakenbefestigung	**2800011306280**	**13062**	27
			AQUACTRL 2 SINGLE; 12/16; Einbauposition fahrerseitig; passender Adapter: A; für Linkslenker; Befestigungsart: Hakenbefestigung	**2800011312280**	**13122**	29
			AQUACTRL 2 SINGLE; 08/16; Einbauposition beifahrerseitig; für Rechtslenker; passender Adapter: A	**2800011607260** **2800011625270**	**16072** **62527**	55 62
			AQUACTRL 2 SINGLE; 08/16; Einbauposition fahrerseitig; für Rechtslenker; passender Adapter: A	**2800011614260** **2800011628270**	**16142** **62827**	58 63
5.0 SCV8 4x4	386 kW	11/17→03/22	AQUACTRL 2 SET; für Linkslenker; Montageart: geklemmt; Fahrzeugausstattung: für Fahrzeuge ohne integrierte Waschdüse im Wischerarm; Ergänzungsartikel/Ergänzende Info 2: Maß abweichend vom Original	**2800011254280**	**12542**	19
			AQUACTRL 2 SINGLE; Einbauposition beifahrerseitig; für Rechtslenker; passender Adapter: K	**2800011625270**	**62527**	62
			AQUACTRL 2 SINGLE; Einbauposition fahrerseitig; für Rechtslenker; passender Adapter: K	**2800011628270**	**62827**	63
5.0 SCV8 4x4	405 kW	01/14→12/18	AQUACTRL 2 SET; 12/16; für Linkslenker; Befestigungsart: Hakenbefestigung	**2800011237280**	**12372**	14
			AQUACTRL 2 SET; 01/17 ; für Linkslenker; Montageart: geklemmt; Fahrzeugausstattung: für Fahrzeuge ohne integrierte Waschdüse im Wischerarm; Ergänzungsartikel/Ergänzende Info 2: Maß abweichend vom Original	**2800011254280**	**12542**	19
			AQUACTRL 2 SINGLE; 12/16; Einbauposition beifahrerseitig; passender Adapter: A; für Linkslenker; Befestigungsart: Hakenbefestigung	**2800011306280**	**13062**	27
			AQUACTRL 2 SINGLE; 12/16; Einbauposition fahrerseitig; passender Adapter: A; für Linkslenker; Befestigungsart: Hakenbefestigung	**2800011312280**	**13122**	29
			AQUACTRL 2 SINGLE; 08/16; Einbauposition beifahrerseitig; für Rechtslenker; passender Adapter: A	**2800011607260** **2800011625270**	**16072** **62527**	55 62
			AQUACTRL 2 SINGLE; 08/16; Einbauposition fahrerseitig; für Rechtslenker; passender Adapter: A	**2800011614260** **2800011628270**	**16142** **62827**	58 63
5.0 SCV8 4x4	423 kW	11/17→03/22	AQUACTRL 2 SET; für Linkslenker; Montageart: geklemmt; Fahrzeugausstattung: für Fahrzeuge ohne integrierte Waschdüse im Wischerarm; Ergänzungsartikel/Ergänzende Info 2: Maß abweichend vom Original	**2800011254280**	**12542**	19
			AQUACTRL 2 SINGLE; Einbauposition beifahrerseitig; für Rechtslenker; passender Adapter: K	**2800011625270**	**62527**	62
			AQUACTRL 2 SINGLE; Einbauposition fahrerseitig; für Rechtslenker; passender Adapter: K	**2800011628270**	**62827**	63

© 2025 Continental Aftermarket & Services GmbH

LAND ROVER - RANGE ROVER VELAR (L560) 03/17→

Wischblatt

2.0 D165 MHEV 4x4	120 kW	02/21→	AQUACTRL 2 SINGLE; Einbauposition beifahrerseitig; für Rechtslenker; passender Adapter: BC	**2800011606260**	**16062**	54
			AQUACTRL 2 SINGLE; Einbauposition fahrerseitig; für Rechtslenker; passender Adapter: BC	**2800011616260**	**16162**	58
2.0 D180 TD4 4x4 2.0 D200 4x4	132 kW 150 kW	03/17→ 07/20→	AQUACTRL 2 SET; für Linkslenker	**2800011225280**	**12252**	10
			AQUACTRL 2 SINGLE; Einbauposition beifahrerseitig; für Linkslenker; passender Adapter: BC	**2800011305280**	**13052**	27
			AQUACTRL 2 SINGLE; Einbauposition fahrerseitig; für Linkslenker; passender Adapter: BC	**2800011314280**	**13142**	30
			REARCTRL; Einbauposition hinten	**2800011510170** **2800011510180**	**51017** **15101**	37 37
			AQUACTRL 2 SINGLE; Einbauposition beifahrerseitig; für Rechtslenker; passender Adapter: BC	**2800011606260** **2800011606270**	**16062** **60627**	54 54
			AQUACTRL 2 SINGLE; Einbauposition fahrerseitig; für Rechtslenker; passender Adapter: BC	**2800011616260** **2800011630270**	**16162** **63027**	58 63
2.0 D200 MHEV 4x4	150 kW	07/20→	AQUACTRL 2 SET; für Linkslenker	**2800011225280**	**12252**	10
			AQUACTRL 2 SINGLE; Einbauposition beifahrerseitig; für Linkslenker; passender Adapter: BC	**2800011305280**	**13052**	27
			AQUACTRL 2 SINGLE; Einbauposition fahrerseitig; für Linkslenker; passender Adapter: BC	**2800011314280**	**13142**	30
			REARCTRL; Einbauposition hinten	**2800011510180**	**15101**	37
			AQUACTRL 2 SINGLE; Einbauposition beifahrerseitig; für Rechtslenker; passender Adapter: BC	**2800011606260**	**16062**	54
			AQUACTRL 2 SINGLE; Einbauposition fahrerseitig; für Rechtslenker; passender Adapter: BC	**2800011616260**	**16162**	58
2.0 D240 SD4 4x4 2.0 P250 Si4 4x4 2.0 P300 Si4 4x4 2.0 P400 Hybrid 4x4 3.0 D275 SDV6 4x4	177 kW 184 kW 221 kW 297 kW 202 kW	03/17→ 03/17→ 03/17→ 07/20→ 04/18→	AQUACTRL 2 SET; für Linkslenker	**2800011225280**	**12252**	10
			AQUACTRL 2 SINGLE; Einbauposition beifahrerseitig; für Linkslenker; passender Adapter: BC	**2800011305280**	**13052**	27
			AQUACTRL 2 SINGLE; Einbauposition fahrerseitig; für Linkslenker; passender Adapter: BC	**2800011314280**	**13142**	30
			REARCTRL; Einbauposition hinten	**2800011510170** **2800011510180**	**51017** **15101**	37 37
			AQUACTRL 2 SINGLE; Einbauposition beifahrerseitig; für Rechtslenker; passender Adapter: BC	**2800011606260** **2800011606270**	**16062** **60627**	54 54
			AQUACTRL 2 SINGLE; Einbauposition fahrerseitig; für Rechtslenker; passender Adapter: BC	**2800011616260** **2800011630270**	**16162** **63027**	58 63
3.0 D300 MHEV 4x4	221 kW	07/20→	AQUACTRL 2 SET; für Linkslenker	**2800011225280**	**12252**	10
			AQUACTRL 2 SINGLE; Einbauposition beifahrerseitig; für Linkslenker; passender Adapter: BC	**2800011305280**	**13052**	27
			AQUACTRL 2 SINGLE; Einbauposition fahrerseitig; für Linkslenker; passender Adapter: BC	**2800011314280**	**13142**	30
			REARCTRL; Einbauposition hinten	**2800011510180**	**15101**	37
			AQUACTRL 2 SINGLE; Einbauposition beifahrerseitig; für Rechtslenker; passender Adapter: BC	**2800011606260**	**16062**	54
			AQUACTRL 2 SINGLE; Einbauposition fahrerseitig; für Rechtslenker; passender Adapter: BC	**2800011616260**	**16162**	58
3.0 D300 SDV6 4x4 3.0 P340 SCV6 4x4 3.0 P380 SCV6 4x4 3.0 P400 MHEV 4x4 5.0 SCV8 4x4	221 kW 250 kW 280 kW 294 kW 405 kW	03/17→ 04/18→ 03/17→ 07/20→ 01/19→	AQUACTRL 2 SET; für Linkslenker	**2800011225280**	**12252**	10
			AQUACTRL 2 SINGLE; Einbauposition beifahrerseitig; für Linkslenker; passender Adapter: BC	**2800011305280**	**13052**	27
			AQUACTRL 2 SINGLE; Einbauposition fahrerseitig; für Linkslenker; passender Adapter: BC	**2800011314280**	**13142**	30
			REARCTRL; Einbauposition hinten	**2800011510170** **2800011510180**	**51017** **15101**	37 37
			AQUACTRL 2 SINGLE; Einbauposition beifahrerseitig; für Rechtslenker; passender Adapter: BC	**2800011606260** **2800011606270**	**16062** **60627**	54 54
			AQUACTRL 2 SINGLE; Einbauposition fahrerseitig; für Rechtslenker; passender Adapter: BC	**2800011616260** **2800011630270**	**16162** **63027**	58 63

© 2025 Continental Aftermarket & Services GmbH

LDV - 400 Bus 04/89→03/96						
Wischblatt						
2.5 D	53 kW	04/89→03/96	AQUACTRL 2 SET; für Linkslenker	**2800011207280**	**12072**	5
			AQUACTRL 2 SINGLE; Einbauposition beifahrerseitig; für Linkslenker; passender Adapter: A	**2800011306280**	**13062**	27
			AQUACTRL 2 SINGLE; Einbauposition fahrerseitig; für Linkslenker; passender Adapter: A	**2800011306280**	**13062**	27
LDV - 400 Bus 11/95→10/98						
Wischblatt						
2.5 TD	71 kW	11/95→10/98	AQUACTRL 2 SET; für Linkslenker	**2800011207280**	**12072**	5
			AQUACTRL 2 SINGLE; Einbauposition fahrerseitig; für Linkslenker; passender Adapter: A	**2800011306280**	**13062**	27
			AQUACTRL 2 SINGLE; Einbauposition beifahrerseitig; für Linkslenker; passender Adapter: A	**2800011306280**	**13062**	27
LDV - 400 Kasten 11/86→12/96						
Wischblatt						
2.0	67 kW	04/89→12/96	AQUACTRL 2 SET; für Linkslenker	**2800011207280**	**12072**	5
			AQUACTRL 2 SINGLE; → 03/96; Einbauposition fahrerseitig; für Linkslenker; passender Adapter: A	**2800011306280**	**13062**	27
			AQUACTRL 2 SINGLE; → 03/96; Einbauposition beifahrerseitig; für Linkslenker; passender Adapter: A	**2800011306280**	**13062**	27
2.5 D	53 kW	04/89→03/96	AQUACTRL 2 SET; für Linkslenker	**2800011207280**	**12072**	5
2.5 D	71 kW	04/89→03/96	AQUACTRL 2 SINGLE; Einbauposition fahrerseitig; für Linkslenker; passender Adapter: A	**2800011306280**	**13062**	27
			AQUACTRL 2 SINGLE; Einbauposition beifahrerseitig; für Linkslenker; passender Adapter: A	**2800011306280**	**13062**	27
3.5	99 kW	04/89→12/96	AQUACTRL 2 SET; für Linkslenker	**2800011207280**	**12072**	5
			AQUACTRL 2 SINGLE; → 03/96; Einbauposition fahrerseitig; für Linkslenker; passender Adapter: A	**2800011306280**	**13062**	27
			AQUACTRL 2 SINGLE; → 03/96; Einbauposition beifahrerseitig; für Linkslenker; passender Adapter: A	**2800011306280**	**13062**	27
LDV - 400 Pritsche/Fahrgestell 11/95→10/96						
Wischblatt						
2.5 TD	71 kW	11/95→10/96	AQUACTRL 2 SET; für Linkslenker	**2800011207280**	**12072**	5
			AQUACTRL 2 SINGLE; Einbauposition beifahrerseitig; für Linkslenker; passender Adapter: A	**2800011306280**	**13062**	27
			AQUACTRL 2 SINGLE; Einbauposition fahrerseitig; für Linkslenker; passender Adapter: A	**2800011306280**	**13062**	27
LDV - 400 Pritsche/Fahrgestell 11/86→10/96						
Wischblatt						
2.0	66 kW	04/89→10/96	AQUACTRL 2 SET; für Linkslenker	**2800011207280**	**12072**	5
2.5 D	53 kW	04/89→10/96	AQUACTRL 2 SINGLE; Einbauposition fahrerseitig; für Linkslenker; passender Adapter: A	**2800011306280**	**13062**	27
3.5	99 kW	04/89→10/96	AQUACTRL 2 SINGLE; Einbauposition beifahrerseitig; für Linkslenker; passender Adapter: A	**2800011306280**	**13062**	27
LDV - CONVOY Bus 04/96→04/09						
Wischblatt						
2.4 D	55 kW	03/02→04/09	AQUACTRL 2 SET; für Linkslenker	**2800011207280**	**12072**	5
2.4 D	66 kW	03/02→04/09	AQUACTRL 2 SINGLE; Einbauposition beifahrerseitig; für Linkslenker; passender Adapter: A	**2800011306280**	**13062**	27
2.5 D	53 kW	04/96→02/02				
2.5 D	55 kW	10/97→04/09	AQUACTRL 2 SINGLE; Einbauposition fahrerseitig; für Linkslenker; passender Adapter: A	**2800011306280**	**13062**	27
2.5 D	71 kW	04/96→02/02				
2.5 D	74 kW	10/97→04/09				

© 2025 Continental Aftermarket & Services GmbH

LDV - CONVOY Kasten 04/96→04/09						
Wischblatt						
2.0	83 kW	01/01→04/06	AQUACTRL 2 SET; für Linkslenker	**2800011207280**	**12072**	5
2.4 D	55 kW	03/02→04/09	AQUACTRL 2 SINGLE; Einbauposition fahrerseitig; für Linkslenker; passender Adapter: A	**2800011306280**	**13062**	27
2.4 D	66 kW	03/02→04/09				
2.5 D	53 kW	04/96→09/97	AQUACTRL 2 SINGLE; Einbauposition beifahrerseitig; für Linkslenker; passender Adapter: A	**2800011306280**	**13062**	27
2.5 D	71 kW	04/96→06/05				
2.5 DI	56 kW	10/98→04/09				
2.5 TDI	74 kW	10/98→04/09				
LDV - CONVOY Pritsche/Fahrgestell 04/96→04/09						
Wischblatt						
2.0	83 kW	01/01→04/06	AQUACTRL 2 SET; für Linkslenker	**2800011207280**	**12072**	5
2.4 D	55 kW	03/02→04/06	AQUACTRL 2 SINGLE; Einbauposition beifahrerseitig; für Linkslenker; passender Adapter: A	**2800011306280**	**13062**	27
2.4 D	66 kW	04/02→04/06				
2.5 D	53 kW	04/96→09/97	AQUACTRL 2 SINGLE; Einbauposition fahrerseitig; für Linkslenker; passender Adapter: A	**2800011306280**	**13062**	27
2.5 D	71 kW	04/96→06/06				
2.5 DI	56 kW	10/98→04/09				
2.5 TDI	74 kW	10/98→04/09				
LDV - CUB 08/98→09/01						
Wischblatt						
2.3 D	53 kW	08/98→09/01	AQUACTRL 2 SINGLE; Einbauposition beifahrerseitig; für Linkslenker; passender Adapter: A	**2800011312280**	**13122**	29
			AQUACTRL 2 SINGLE; Einbauposition fahrerseitig; für Linkslenker; passender Adapter: A	**2800011312280**	**13122**	29
LDV - MAXUS Bus 02/05→12/09						
Wischblatt						
2.5 D	70 kW	02/05→12/08	AQUACTRL 2 SINGLE; Einbauposition beifahrerseitig; für Linkslenker; passender Adapter: A	**2800011309280**	**13092**	28
2.5 D	88 kW	02/05→12/09				
2.5 D	99 kW	02/06→12/09	AQUACTRL 2 SINGLE; Einbauposition fahrerseitig; für Linkslenker; passender Adapter: A	**2800011309280**	**13092**	28
LDV - MAXUS Kasten 02/05→12/09						
Wischblatt						
2.5 D	70 kW	02/05→12/08	AQUACTRL 2 SINGLE; Einbauposition beifahrerseitig; für Linkslenker; passender Adapter: A	**2800011309280**	**13092**	28
2.5 D	78 kW	04/07→12/09				
2.5 D	88 kW	10/05→12/09	AQUACTRL 2 SINGLE; Einbauposition fahrerseitig; für Linkslenker; passender Adapter: A	**2800011309280**	**13092**	28
2.5 D	99 kW	02/06→12/09				
LDV - MAXUS Pritsche/Fahrgestell 02/05→12/09						
Wischblatt						
2.5 D	70 kW	02/05→12/08	AQUACTRL 2 SINGLE; Einbauposition fahrerseitig; für Linkslenker; passender Adapter: A	**2800011309280**	**13092**	28
2.5 D	88 kW	10/05→12/09				
2.5 D	99 kW	02/06→12/09	AQUACTRL 2 SINGLE; Einbauposition beifahrerseitig; für Linkslenker; passender Adapter: A	**2800011309280**	**13092**	28
LEXUS - CT (ZWA10_) 12/10→						
Wischblatt						
200h (ZWA10_, ZWA10R)	100 kW	09/11→	AQUACTRL 2 SET; für Linkslenker	**2800011209280**	**12092**	5
			AQUACTRL 2 SINGLE; Einbauposition beifahrerseitig; für Linkslenker; passender Adapter: A	**2800011304280**	**13042**	26
			AQUACTRL 2 SINGLE; Einbauposition fahrerseitig; für Linkslenker; passender Adapter: A	**2800011312280**	**13122**	29
			AQUACTRL 2 SINGLE; Einbauposition beifahrerseitig; für Rechtslenker; passender Adapter: A	**2800011605260** **2800011624270**	**16052** **62427**	54 61
			AQUACTRL 2 SINGLE; Einbauposition fahrerseitig; für Rechtslenker; passender Adapter: A	**2800011616260** **2800011630270**	**16162** **63027**	58 63

© 2025 Continental Aftermarket & Services GmbH

LEXUS - ES (_V4_) 03/06→12/12						
Wischblatt						
240 (ACV40_)	123 kW	08/09→06/12	AQUACTRL 2 SINGLE; Einbauposition beifahrerseitig; für Rechtslenker; passender Adapter: A	**2800011606260**	**16062**	54
			AQUACTRL 2 SINGLE; Einbauposition fahrerseitig; für Rechtslenker; passender Adapter: A	**2800011614260**	**16142**	58
3.5 (GSV40_, GSV40)	204 kW	05/06→06/12	AQUACTRL 2 SINGLE; Einbauposition beifahrerseitig; für Linkslenker; passender Adapter: A	**2800011305280**	**13052**	27
			AQUACTRL 2 SINGLE; Einbauposition fahrerseitig; für Linkslenker; passender Adapter: A	**2800011312280**	**13122**	29
			AQUACTRL 2 SINGLE; Einbauposition beifahrerseitig; für Rechtslenker; passender Adapter: A	**2800011606260** **2800011606270**	**16062** **60627**	54 54
			AQUACTRL 2 SINGLE; Einbauposition fahrerseitig; für Rechtslenker; passender Adapter: A	**2800011614260** **2800011628270**	**16142** **62827**	58 63
LEXUS - ES (_V6_) 06/12→06/18						
Wischblatt						
200 (ASV61_)	110 kW	08/15→06/18	AQUACTRL 2 SINGLE; Einbauposition beifahrerseitig; für Linkslenker; passender Adapter: A	**2800011304280**	**13042**	26
			AQUACTRL 2 SINGLE; Einbauposition fahrerseitig; für Linkslenker; passender Adapter: A	**2800011314280**	**13142**	30
			AQUACTRL 2 SINGLE; Einbauposition beifahrerseitig; für Rechtslenker; passender Adapter: A	**2800011605260**	**16052**	54
			AQUACTRL 2 SINGLE; Einbauposition fahrerseitig; für Rechtslenker; passender Adapter: A	**2800011616260**	**16162**	58
250 (AV60_)	133 kW	06/12→06/18	AQUACTRL 2 SINGLE; Einbauposition beifahrerseitig; für Linkslenker; passender Adapter: A	**2800011304280**	**13042**	26
			AQUACTRL 2 SINGLE; Einbauposition fahrerseitig; für Linkslenker; passender Adapter: A	**2800011314280**	**13142**	30
250 (AVV60_, ASV60_) 300h (ASV60_, AVV60_, AVV60R)	135 kW 151 kW	06/12→06/18 06/12→06/18	AQUACTRL 2 SINGLE; Einbauposition beifahrerseitig; für Linkslenker; passender Adapter: A	**2800011304280**	**13042**	26
			AQUACTRL 2 SINGLE; Einbauposition fahrerseitig; für Linkslenker; passender Adapter: A	**2800011314280**	**13142**	30
			AQUACTRL 2 SINGLE; Einbauposition beifahrerseitig; für Rechtslenker; passender Adapter: A	**2800011605260** **2800011624270**	**16052** **62427**	54 61
			AQUACTRL 2 SINGLE; Einbauposition fahrerseitig; für Rechtslenker; passender Adapter: A	**2800011616260** **2800011630270**	**16162** **63027**	58 63
300h (ASV60_, AVV60_)	149 kW	09/12→06/18	AQUACTRL 2 SINGLE; Einbauposition beifahrerseitig; für Linkslenker; passender Adapter: A	**2800011304280**	**13042**	26
			AQUACTRL 2 SINGLE; Einbauposition fahrerseitig; für Linkslenker; passender Adapter: A	**2800011314280**	**13142**	30
			AQUACTRL 2 SINGLE; Einbauposition beifahrerseitig; für Rechtslenker; passender Adapter: A	**2800011624270**	**62427**	61
			AQUACTRL 2 SINGLE; Einbauposition fahrerseitig; für Rechtslenker; passender Adapter: A	**2800011630270**	**63027**	63
350 (GSV60_, GSV60R)	204 kW	06/12→06/18	AQUACTRL 2 SINGLE; Einbauposition beifahrerseitig; für Linkslenker; passender Adapter: A	**2800011304280**	**13042**	26
			AQUACTRL 2 SINGLE; Einbauposition fahrerseitig; für Linkslenker; passender Adapter: A	**2800011314280**	**13142**	30
			AQUACTRL 2 SINGLE; Einbauposition beifahrerseitig; für Rechtslenker; passender Adapter: A	**2800011605260** **2800011624270**	**16052** **62427**	54 61
			AQUACTRL 2 SINGLE; Einbauposition fahrerseitig; für Rechtslenker; passender Adapter: A	**2800011616260** **2800011630270**	**16162** **63027**	58 63
350 (GSV60_)	183 kW	06/12→06/18	AQUACTRL 2 SINGLE; Einbauposition beifahrerseitig; für Linkslenker; passender Adapter: A	**2800011304280**	**13042**	26
			AQUACTRL 2 SINGLE; Einbauposition fahrerseitig; für Linkslenker; passender Adapter: A	**2800011314280**	**13142**	30
			AQUACTRL 2 SINGLE; Einbauposition beifahrerseitig; für Rechtslenker; passender Adapter: A	**2800011605260**	**16052**	54
			AQUACTRL 2 SINGLE; Einbauposition fahrerseitig; für Rechtslenker; passender Adapter: A	**2800011616260**	**16162**	58

© 2025 Continental Aftermarket & Services GmbH

LEXUS - ES (_V6_) 06/12→06/18						
Wischblatt						
350 (GSV60_)	200 kW	06/12→06/18	AQUACTRL 2 SINGLE; Einbauposition beifahrerseitig; für Linkslenker; passender Adapter: A	**2800011304280**	**13042**	26
			AQUACTRL 2 SINGLE; Einbauposition fahrerseitig; für Linkslenker; passender Adapter: A	**2800011314280**	**13142**	30
			AQUACTRL 2 SINGLE; Einbauposition beifahrerseitig; für Rechtslenker; passender Adapter: A	**2800011624270**	**62427**	61
			AQUACTRL 2 SINGLE; Einbauposition fahrerseitig; für Rechtslenker; passender Adapter: A	**2800011630270**	**63027**	63
LEXUS - ES (_Z10_, _A10_, _H10_) 07/18→						
Wischblatt						
200 (ASZ10)	110 kW	10/18→	AQUACTRL 2 SINGLE; Einbauposition beifahrerseitig; für Linkslenker; passender Adapter: A	**2800011304280**	**13042**	26
			AQUACTRL 2 SINGLE; Einbauposition fahrerseitig; für Linkslenker; passender Adapter: A	**2800011314280**	**13142**	30
			AQUACTRL 2 SINGLE; Einbauposition beifahrerseitig; für Rechtslenker; passender Adapter: A	**2800011605260**	**16052**	54
			AQUACTRL 2 SINGLE; Einbauposition fahrerseitig; für Rechtslenker; passender Adapter: A	**2800011616260**	**16162**	58
200 (ASZ10)	123 kW	10/18→	AQUACTRL 2 SINGLE; Einbauposition beifahrerseitig; für Linkslenker; passender Adapter: A	**2800011304280**	**13042**	26
			AQUACTRL 2 SINGLE; Einbauposition fahrerseitig; für Linkslenker; passender Adapter: A	**2800011314280**	**13142**	30
200 (MXZA10)	127 kW	07/19→	AQUACTRL 2 SINGLE; Einbauposition beifahrerseitig; für Rechtslenker; passender Adapter: A	**2800011605260**	**16052**	54
			AQUACTRL 2 SINGLE; Einbauposition fahrerseitig; für Rechtslenker; passender Adapter: A	**2800011616260**	**16162**	58
250 (AXZA10)	147 kW	10/18→	AQUACTRL 2 SINGLE; Einbauposition beifahrerseitig; für Linkslenker; passender Adapter: A	**2800011304280**	**13042**	26
			AQUACTRL 2 SINGLE; Einbauposition fahrerseitig; für Linkslenker; passender Adapter: A	**2800011314280**	**13142**	30
			AQUACTRL 2 SINGLE; Einbauposition beifahrerseitig; für Rechtslenker; passender Adapter: A	**2800011605260**	**16052**	54
			AQUACTRL 2 SINGLE; Einbauposition fahrerseitig; für Rechtslenker; passender Adapter: A	**2800011616260**	**16162**	58
250 (AXZA10) 300h (AXZH10, AXZH11)	152 kW 160 kW	10/18→ 07/18→	AQUACTRL 2 SINGLE; Einbauposition beifahrerseitig; für Linkslenker; passender Adapter: A	**2800011304280**	**13042**	26
			AQUACTRL 2 SINGLE; Einbauposition fahrerseitig; für Linkslenker; passender Adapter: A	**2800011314280**	**13142**	30
350 (GSZ10)	183 kW	10/18→	AQUACTRL 2 SINGLE; Einbauposition beifahrerseitig; für Linkslenker; passender Adapter: A	**2800011304280**	**13042**	26
			AQUACTRL 2 SINGLE; Einbauposition fahrerseitig; für Linkslenker; passender Adapter: A	**2800011314280**	**13142**	30
			AQUACTRL 2 SINGLE; Einbauposition beifahrerseitig; für Rechtslenker; passender Adapter: A	**2800011605260** **2800011624270**	**16052** **62427**	54 61
			AQUACTRL 2 SINGLE; Einbauposition fahrerseitig; für Rechtslenker; passender Adapter: A	**2800011616260** **2800011630270**	**16162** **63027**	58 63
LEXUS - ES (MCV_, VZV_) 08/96→06/08						
Wischblatt						
3.0 (MCV20_, MCV30_, MCV30R)	158 kW	10/01→06/08	AQUACTRL 2 SINGLE; Einbauposition beifahrerseitig; für Rechtslenker; passender Adapter: A	**2800011606260**	**16062**	54
			AQUACTRL 2 SINGLE; Einbauposition fahrerseitig; für Rechtslenker; passender Adapter: A	**2800011614260**	**16142**	58
3.0 (MCV30_, MCV20_, MCV20R) 3.0 (MCV30_, MCV30R)	140 kW 157 kW	10/96→07/01 08/01→10/06	AQUACTRL 2 SET; für Linkslenker	**2800011237280**	**12372**	14
			AQUACTRL 2 SINGLE; Einbauposition beifahrerseitig; für Linkslenker; passender Adapter: A	**2800011306280**	**13062**	27
			AQUACTRL 2 SINGLE; Einbauposition fahrerseitig; für Linkslenker; passender Adapter: A	**2800011312280**	**13122**	29
			AQUACTRL 2 SINGLE; Einbauposition beifahrerseitig; für Rechtslenker; passender Adapter: A	**2800011606260** **2800011606270**	**16062** **60627**	54 54
			AQUACTRL 2 SINGLE; Einbauposition fahrerseitig; für Rechtslenker; passender Adapter: A	**2800011614260** **2800011628270**	**16142** **62827**	58 63

© 2025 Continental Aftermarket & Services GmbH

LEXUS - ES (MCV_, VZV_) 08/96→06/08						
Wischblatt						
3.3 (MCV31_)	168 kW	06/03→10/06	AQUACTRL 2 SET; für Linkslenker	**2800011237280**	**12372**	14
			AQUACTRL 2 SINGLE; Einbauposition beifahrerseitig; für Linkslenker; passender Adapter: A	**2800011306280**	**13062**	27
			AQUACTRL 2 SINGLE; Einbauposition fahrerseitig; für Linkslenker; passender Adapter: A	**2800011312280**	**13122**	29
			AQUACTRL 2 SINGLE; Einbauposition beifahrerseitig; für Rechtslenker; passender Adapter: A	**2800011606260**	**16062**	54
			AQUACTRL 2 SINGLE; Einbauposition fahrerseitig; für Rechtslenker; passender Adapter: A	**2800011614260**	**16142**	58
LEXUS - ES (VCV10_, VZV21_) 09/89→12/97						
Wischblatt						
250 (VZV21_, VZV21R) 300 (VCV10_, VCV10R)	118 kW 138 kW	12/89→12/91 09/91→12/97	AQUACTRL 2 SINGLE; Einbauposition fahrerseitig; für Rechtslenker; passender Adapter: A	**2800011608260** **2800011626270**	**16082** **62627**	55 62
			AQUACTRL 2 SINGLE; Einbauposition beifahrerseitig; für Rechtslenker; passender Adapter: A	**2800011608260** **2800011626270**	**16082** **62627**	55 62
LEXUS - GS (_L1_) 08/11→						
Wischblatt						
2.5 VVTi Hybrid (AWL10_, AWL10R)	162 kW	10/13→	AQUACTRL 2 SINGLE; Einbauposition beifahrerseitig; für Linkslenker; passender Adapter: A	**2800011304280**	**13042**	26
			AQUACTRL 2 SINGLE; Einbauposition fahrerseitig; für Linkslenker; passender Adapter: A	**2800011314280**	**13142**	30
200t (ARL10_, ARL10R)	180 kW	09/15→	AQUACTRL 2 SINGLE; Einbauposition beifahrerseitig; für Linkslenker; passender Adapter: A	**2800011304280**	**13042**	26
			AQUACTRL 2 SINGLE; Einbauposition fahrerseitig; für Linkslenker; passender Adapter: A	**2800011314280**	**13142**	30
			AQUACTRL 2 SINGLE; Einbauposition beifahrerseitig; für Rechtslenker; passender Adapter: A	**2800011605260** **2800011624270**	**16052** **62427**	54 61
			AQUACTRL 2 SINGLE; Einbauposition fahrerseitig; für Rechtslenker; passender Adapter: A	**2800011616260** **2800011630270**	**16162** **63027**	58 63
200t (ARL10_)	177 kW	09/15→09/17	AQUACTRL 2 SINGLE; Einbauposition beifahrerseitig; für Linkslenker; passender Adapter: A	**2800011304280**	**13042**	26
			AQUACTRL 2 SINGLE; Einbauposition fahrerseitig; für Linkslenker; passender Adapter: A	**2800011314280**	**13142**	30
250 (GRL11_, GRL11R) 250 (GRL11_, GRL11R) 300 (ARL10_, ARL10R)	154 kW 158 kW 180 kW	01/12→ 12/11→08/16 09/17→	AQUACTRL 2 SINGLE; Einbauposition beifahrerseitig; für Linkslenker; passender Adapter: A	**2800011304280**	**13042**	26
			AQUACTRL 2 SINGLE; Einbauposition fahrerseitig; für Linkslenker; passender Adapter: A	**2800011314280**	**13142**	30
			AQUACTRL 2 SINGLE; Einbauposition beifahrerseitig; für Rechtslenker; passender Adapter: A	**2800011605260** **2800011624270**	**16052** **62427**	54 61
			AQUACTRL 2 SINGLE; Einbauposition fahrerseitig; für Rechtslenker; passender Adapter: A	**2800011616260** **2800011630270**	**16162** **63027**	58 63
300 (ARL10_)	177 kW	09/17→	AQUACTRL 2 SINGLE; Einbauposition beifahrerseitig; für Linkslenker; passender Adapter: A	**2800011304280**	**13042**	26
			AQUACTRL 2 SINGLE; Einbauposition fahrerseitig; für Linkslenker; passender Adapter: A	**2800011314280**	**13142**	30
300h (AWL10_, AWL10R) 350 (GRL10_, GWL10_, GRL10R, GRL12)	164 kW 234 kW	10/13→ 01/12→	AQUACTRL 2 SINGLE; Einbauposition beifahrerseitig; für Linkslenker; passender Adapter: A	**2800011304280**	**13042**	26
			AQUACTRL 2 SINGLE; Einbauposition fahrerseitig; für Linkslenker; passender Adapter: A	**2800011314280**	**13142**	30
			AQUACTRL 2 SINGLE; Einbauposition beifahrerseitig; für Rechtslenker; passender Adapter: A	**2800011605260** **2800011624270**	**16052** **62427**	54 61
			AQUACTRL 2 SINGLE; Einbauposition fahrerseitig; für Rechtslenker; passender Adapter: A	**2800011616260** **2800011630270**	**16162** **63027**	58 63

© 2025 Continental Aftermarket & Services GmbH

LEXUS - GS (_L1_) 08/11→

Wischblatt

350 (GRL10_, GWL10_, GRL15_, GRL12_, GRL10R, GRL12R,...	232 kW	03/12→	AQUACTRL 2 SINGLE; Einbauposition beifahrerseitig; für Linkslenker; passender Adapter: A	**2800011304280**	**13042**	26
350 (GRL10_)	228 kW	09/11→	AQUACTRL 2 SINGLE; Einbauposition fahrerseitig; für Linkslenker; passender Adapter: A	**2800011314280**	**13142**	30
			AQUACTRL 2 SINGLE; Einbauposition beifahrerseitig; für Rechtslenker; passender Adapter: A	**2800011624270**	**62427**	61
			AQUACTRL 2 SINGLE; Einbauposition fahrerseitig; für Rechtslenker; passender Adapter: A	**2800011630270**	**63027**	63
350 (GRL10_)	233 kW	03/12→	AQUACTRL 2 SINGLE; Einbauposition beifahrerseitig; für Linkslenker; passender Adapter: A	**2800011304280**	**13042**	26
			AQUACTRL 2 SINGLE; Einbauposition fahrerseitig; für Linkslenker; passender Adapter: A	**2800011314280**	**13142**	30
			AQUACTRL 2 SINGLE; Einbauposition beifahrerseitig; für Rechtslenker; passender Adapter: A	**2800011605260** **2800011624270**	**16052** **62427**	54 61
			AQUACTRL 2 SINGLE; Einbauposition fahrerseitig; für Rechtslenker; passender Adapter: A	**2800011616260** **2800011630270**	**16162** **63027**	58 63
350 (GRL10)	229 kW	03/12→	AQUACTRL 2 SINGLE; Einbauposition beifahrerseitig; für Linkslenker; passender Adapter: A	**2800011304280**	**13042**	26
			AQUACTRL 2 SINGLE; Einbauposition fahrerseitig; für Linkslenker; passender Adapter: A	**2800011314280**	**13142**	30
			AQUACTRL 2 SINGLE; Einbauposition beifahrerseitig; für Rechtslenker; passender Adapter: A	**2800011624270**	**62427**	61
			AQUACTRL 2 SINGLE; Einbauposition fahrerseitig; für Rechtslenker; passender Adapter: A	**2800011630270**	**63027**	63
350 AWD (GRL15_, GRL16_, GRL15R)	234 kW	12/11→	AQUACTRL 2 SINGLE; Einbauposition beifahrerseitig; für Linkslenker; passender Adapter: A	**2800011304280**	**13042**	26
			AQUACTRL 2 SINGLE; Einbauposition fahrerseitig; für Linkslenker; passender Adapter: A	**2800011314280**	**13142**	30
			AQUACTRL 2 SINGLE; Einbauposition beifahrerseitig; für Rechtslenker; passender Adapter: A	**2800011605260** **2800011624270**	**16052** **62427**	54 61
			AQUACTRL 2 SINGLE; Einbauposition fahrerseitig; für Rechtslenker; passender Adapter: A	**2800011616260** **2800011630270**	**16162** **63027**	58 63
350 AWD (GRL15_)	232 kW	09/15→	AQUACTRL 2 SINGLE; Einbauposition beifahrerseitig; für Linkslenker; passender Adapter: A	**2800011304280**	**13042**	26
			AQUACTRL 2 SINGLE; Einbauposition fahrerseitig; für Linkslenker; passender Adapter: A	**2800011314280**	**13142**	30
350 AWD (GRL15)	233 kW	03/12→	AQUACTRL 2 SINGLE; Einbauposition beifahrerseitig; für Linkslenker; passender Adapter: A	**2800011304280**	**13042**	26
			AQUACTRL 2 SINGLE; Einbauposition fahrerseitig; für Linkslenker; passender Adapter: A	**2800011314280**	**13142**	30
			AQUACTRL 2 SINGLE; Einbauposition beifahrerseitig; für Rechtslenker; passender Adapter: A	**2800011605260**	**16052**	54
			AQUACTRL 2 SINGLE; Einbauposition fahrerseitig; für Rechtslenker; passender Adapter: A	**2800011616260**	**16162**	58
450h (GWL10_, GWL10, GWL10R)	254 kW	03/12→09/18	AQUACTRL 2 SINGLE; Einbauposition beifahrerseitig; für Linkslenker; passender Adapter: A	**2800011304280**	**13042**	26
450h (GWL10_, GWL10R)	254 kW	03/12→09/18	AQUACTRL 2 SINGLE; Einbauposition fahrerseitig; für Linkslenker; passender Adapter: A	**2800011314280**	**13142**	30
			AQUACTRL 2 SINGLE; Einbauposition beifahrerseitig; für Rechtslenker; passender Adapter: A	**2800011605260** **2800011624270**	**16052** **62427**	54 61
			AQUACTRL 2 SINGLE; Einbauposition fahrerseitig; für Rechtslenker; passender Adapter: A	**2800011616260** **2800011630270**	**16162** **63027**	58 63
450h (GWL10)	251 kW	11/18→	AQUACTRL 2 SINGLE; Einbauposition beifahrerseitig; für Linkslenker; passender Adapter: A	**2800011304280**	**13042**	26
			AQUACTRL 2 SINGLE; Einbauposition fahrerseitig; für Linkslenker; passender Adapter: A	**2800011314280**	**13142**	30

© 2025 Continental Aftermarket & Services GmbH

LEXUS - GS (_L1_) 08/11→						
Wischblatt						
F (URL10_, URL10R)	351 kW	09/15→	AQUACTRL 2 SINGLE; Einbauposition beifahrerseitig; für Linkslenker; passender Adapter: A	**2800011304280**	**13042**	26
			AQUACTRL 2 SINGLE; Einbauposition fahrerseitig; für Linkslenker; passender Adapter: A	**2800011314280**	**13142**	30
			AQUACTRL 2 SINGLE; Einbauposition beifahrerseitig; für Rechtslenker; passender Adapter: A	**2800011605260** **2800011624270**	**16052** **62427**	54 61
			AQUACTRL 2 SINGLE; Einbauposition fahrerseitig; für Rechtslenker; passender Adapter: A	**2800011616260** **2800011630270**	**16162** **63027**	58 63
LEXUS - GS (_S16_) 08/97→12/04						
Wischblatt						
300 (JZS160_, JZS160R) 300 (JZS160_, JZS160R) 400 (UZS160_, UZS160R) 430 (UZS161_, UZS161R)	161 kW 163 kW 216 kW 208 kW	10/00→12/04 08/97→10/00 12/97→11/00 11/00→12/04	AQUACTRL 2 SET; für Linkslenker	**2800011237280**	**12372**	14
			AQUACTRL 2 SINGLE; Einbauposition beifahrerseitig; für Linkslenker; passender Adapter: A	**2800011306280**	**13062**	27
			AQUACTRL 2 SINGLE; Einbauposition fahrerseitig; für Linkslenker; passender Adapter: A	**2800011312280**	**13122**	29
			AQUACTRL 2 SINGLE; Einbauposition beifahrerseitig; für Rechtslenker; passender Adapter: A	**2800011607260** **2800011625270**	**16072** **62527**	55 62
			AQUACTRL 2 SINGLE; Einbauposition fahrerseitig; für Rechtslenker; passender Adapter: A	**2800011614260** **2800011628270**	**16142** **62827**	58 63
LEXUS - GS (_S19_) 01/05→12/12						
Wischblatt						
300 (GRS190_, GRS190R) 300 (GRS190_)	183 kW 170 kW	04/05→11/11 04/05→11/11	AQUACTRL 2 SINGLE; Einbauposition beifahrerseitig; für Linkslenker; passender Adapter: A	**2800011305280**	**13052**	27
			AQUACTRL 2 SINGLE; Einbauposition fahrerseitig; für Linkslenker; passender Adapter: A	**2800011312280**	**13122**	29
			AQUACTRL 2 SINGLE; Einbauposition beifahrerseitig; für Rechtslenker; passender Adapter: A	**2800011606260** **2800011606270**	**16062** **60627**	54 54
			AQUACTRL 2 SINGLE; Einbauposition fahrerseitig; für Rechtslenker; passender Adapter: A	**2800011614260** **2800011628270**	**16142** **62827**	58 63
350 (GRS191_, GRS191R)	226 kW	08/05→11/11	AQUACTRL 2 SINGLE; Einbauposition beifahrerseitig; für Rechtslenker; passender Adapter: A	**2800011606260** **2800011606270**	**16062** **60627**	54 54
			AQUACTRL 2 SINGLE; Einbauposition fahrerseitig; für Rechtslenker; passender Adapter: A	**2800011614260** **2800011628270**	**16142** **62827**	58 63
350 (GRS191_, GRS191R)	232 kW	05/08→11/11	AQUACTRL 2 SINGLE; Einbauposition beifahrerseitig; für Rechtslenker; passender Adapter: A	**2800011606270**	**60627**	54
			AQUACTRL 2 SINGLE; Einbauposition fahrerseitig; für Rechtslenker; passender Adapter: A	**2800011628270**	**62827**	63
350 (GRS196) 350 AWD (GRS196_, GRS196R)	223 kW 226 kW	04/05→12/12 09/06→11/11	AQUACTRL 2 SINGLE; Einbauposition beifahrerseitig; für Linkslenker; passender Adapter: A	**2800011305280**	**13052**	27
			AQUACTRL 2 SINGLE; Einbauposition fahrerseitig; für Linkslenker; passender Adapter: A	**2800011312280**	**13122**	29
			AQUACTRL 2 SINGLE; Einbauposition beifahrerseitig; für Rechtslenker; passender Adapter: A	**2800011606260** **2800011606270**	**16062** **60627**	54 54
			AQUACTRL 2 SINGLE; Einbauposition fahrerseitig; für Rechtslenker; passender Adapter: A	**2800011614260** **2800011628270**	**16142** **62827**	58 63
350 AWD (GRS196_, GRS196R)	232 kW	05/08→11/11	AQUACTRL 2 SINGLE; Einbauposition beifahrerseitig; für Rechtslenker; passender Adapter: A	**2800011606260** **2800011606270**	**16062** **60627**	54 54
			AQUACTRL 2 SINGLE; Einbauposition fahrerseitig; für Rechtslenker; passender Adapter: A	**2800011614260** **2800011628270**	**16142** **62827**	58 63
4.3 VVTi (UZS190_)	221 kW	04/05→11/11	AQUACTRL 2 SINGLE; Einbauposition beifahrerseitig; für Rechtslenker; passender Adapter: A	**2800011606260**	**16062**	54
			AQUACTRL 2 SINGLE; Einbauposition fahrerseitig; für Rechtslenker; passender Adapter: A	**2800011614260**	**16142**	58

© 2025 Continental Aftermarket & Services GmbH

LEXUS - GS (_S19_) 01/05→12/12						
Wischblatt						
430 (UZS190_, UZS190R) 450h (GRS191_, GWS191_, GRS191R, GWS191R) 460 (URS190_, URS190R)	208 kW 254 kW 255 kW	04/05→11/11 02/06→11/11 09/07→11/11	AQUACTRL 2 SINGLE; Einbauposition beifahrerseitig; für Linkslenker; passender Adapter: A	**2800011305280**	**13052**	27
			AQUACTRL 2 SINGLE; Einbauposition fahrerseitig; für Linkslenker; passender Adapter: A	**2800011312280**	**13122**	29
			AQUACTRL 2 SINGLE; Einbauposition beifahrerseitig; für Rechtslenker; passender Adapter: A	**2800011606260** **2800011606270**	**16062** **60627**	54 54
			AQUACTRL 2 SINGLE; Einbauposition fahrerseitig; für Rechtslenker; passender Adapter: A	**2800011614260** **2800011628270**	**16142** **62827**	58 63
460 (URS190_)	240 kW	09/08→11/11	AQUACTRL 2 SINGLE; Einbauposition beifahrerseitig; für Linkslenker; passender Adapter: A	**2800011305280**	**13052**	27
			AQUACTRL 2 SINGLE; Einbauposition fahrerseitig; für Linkslenker; passender Adapter: A	**2800011312280**	**13122**	29
			AQUACTRL 2 SINGLE; Einbauposition beifahrerseitig; für Rechtslenker; passender Adapter: A	**2800011606270**	**60627**	54
			AQUACTRL 2 SINGLE; Einbauposition fahrerseitig; für Rechtslenker; passender Adapter: A	**2800011628270**	**62827**	63
LEXUS - GS (JZS147_) 01/93→08/97						
Wischblatt						
300 (JZS147_, JZS147R)	156 kW	01/93→08/97	AQUACTRL 2 SET; für Linkslenker	**2800011216280**	**12162**	7
			AQUACTRL 2 SINGLE; Einbauposition beifahrerseitig; für Linkslenker; passender Adapter: A	**2800011305280**	**13052**	27
			AQUACTRL 2 SINGLE; Einbauposition fahrerseitig; für Linkslenker; passender Adapter: A	**2800011307280**	**13072**	27
			AQUACTRL 2 SINGLE; Einbauposition beifahrerseitig; für Rechtslenker; passender Adapter: A	**2800011606260** **2800011606270**	**16062** **60627**	54 54
			AQUACTRL 2 SINGLE; Einbauposition fahrerseitig; für Rechtslenker; passender Adapter: A	**2800011608260** **2800011626270**	**16082** **62627**	55 62
LEXUS - GX (_J12_) 11/01→11/09						
Wischblatt						
470 (UZJ120) 470 (UZJ120)	175 kW 199 kW	11/01→11/09 11/01→11/09	AQUACTRL 2 SET; für Linkslenker	**2800011224280**	**12242**	10
			AQUACTRL 2 SINGLE; Einbauposition beifahrerseitig; für Linkslenker; passender Adapter: A	**2800011306280**	**13062**	27
			AQUACTRL 2 SINGLE; Einbauposition fahrerseitig; für Linkslenker; passender Adapter: A	**2800011309280**	**13092**	28
			AQUACTRL 2 SINGLE; Einbauposition beifahrerseitig; für Rechtslenker; passender Adapter: A	**2800011607260** **2800011625270**	**16072** **62527**	55 62
			AQUACTRL 2 SINGLE; Einbauposition fahrerseitig; für Rechtslenker; passender Adapter: A	**2800011610260** **2800011610270**	**16102** **61027**	56 56
LEXUS - GX (URJ15_, GRJ15_) 11/09→						
Wischblatt						
460 4WD (URJ150) 460 4WD (URJ150)	218 kW 225 kW	01/10→ 01/10→	AQUACTRL 2 SINGLE; Einbauposition beifahrerseitig; für Linkslenker; passender Adapter: A	**2800011306280**	**13062**	27
			AQUACTRL 2 SINGLE; Einbauposition fahrerseitig; für Linkslenker; passender Adapter: A	**2800011314280**	**13142**	30
			AQUACTRL 2 SINGLE; Einbauposition beifahrerseitig; für Rechtslenker; passender Adapter: A	**2800011607260** **2800011625270**	**16072** **62527**	55 62
			AQUACTRL 2 SINGLE; Einbauposition fahrerseitig; für Rechtslenker; passender Adapter: A	**2800011616260** **2800011630270**	**16162** **63027**	58 63
LEXUS - HS (ANF10) 07/09→01/18						
Wischblatt						
250h (ANF10)	139 kW	09/09→12/12	AQUACTRL 2 SINGLE; Einbauposition beifahrerseitig; passender Adapter: A; für Rechtslenker	**2800011605260** **2800011624270**	**16052** **62427**	54 61
			AQUACTRL 2 SINGLE; Einbauposition fahrerseitig; passender Adapter: A; für Rechtslenker	**2800011616260** **2800011630270**	**16162** **63027**	58 63

© 2025 Continental Aftermarket & Services GmbH

LEXUS - IS I (_E1_) 04/99→07/05						
Wischblatt						
200 (GXE10) 300 (JCE10)	114 kW 157 kW	04/99→07/05 09/01→07/05	AQUACTRL 2 SINGLE; Einbauposition beifahrerseitig; für Linkslenker; passender Adapter: A	**2800011305280**	**13052**	27
			AQUACTRL 2 SINGLE; Einbauposition fahrerseitig; für Linkslenker; passender Adapter: A	**2800011309280**	**13092**	28
			AQUACTRL 2 SINGLE; Einbauposition beifahrerseitig; für Rechtslenker; passender Adapter: A	**2800011606260** **2800011606270**	**16062** **60627**	54 54
			AQUACTRL 2 SINGLE; Einbauposition fahrerseitig; für Rechtslenker; passender Adapter: A	**2800011610260** **2800011610270**	**16102** **61027**	56 56
LEXUS - IS II (_E2_) 08/05→04/13						
Wischblatt						
200d (ALE20_, ALE20R) 220d (ALE20) 250 (GSE20_, GSE20R)	110 kW 130 kW 158 kW	07/10→07/12 08/05→07/12 11/10→03/13	AQUACTRL 2 SET; für Linkslenker	**2800011224280**	**12242**	10
			AQUACTRL 2 SINGLE; Einbauposition beifahrerseitig; für Linkslenker; passender Adapter: A	**2800011306280**	**13062**	27
			AQUACTRL 2 SINGLE; Einbauposition fahrerseitig; für Linkslenker; passender Adapter: A	**2800011309280**	**13092**	28
			AQUACTRL 2 SINGLE; Einbauposition beifahrerseitig; für Rechtslenker; passender Adapter: A	**2800011607260** **2800011625270**	**16072** **62527**	55 62
			AQUACTRL 2 SINGLE; Einbauposition fahrerseitig; für Rechtslenker; passender Adapter: A	**2800011610260** **2800011610270**	**16102** **61027**	56 56
250 (GSE20_)	152 kW	09/10→03/13	AQUACTRL 2 SINGLE; Einbauposition beifahrerseitig; für Rechtslenker; passender Adapter: A	**2800011607260** **2800011625270**	**16072** **62527**	55 62
			AQUACTRL 2 SINGLE; Einbauposition fahrerseitig; für Rechtslenker; passender Adapter: A	**2800011610260** **2800011610270**	**16102** **61027**	56 56
250 (GSE20)	149 kW	01/06→04/13	AQUACTRL 2 SINGLE; Einbauposition beifahrerseitig; für Rechtslenker; passender Adapter: A	**2800011607260**	**16072**	55
			AQUACTRL 2 SINGLE; Einbauposition fahrerseitig; für Rechtslenker; passender Adapter: A	**2800011610260**	**16102**	56
250 (GSE20) 250 AWD (GSE25_, GSE25R) 250 AWD (GSE25_)	153 kW 158 kW 153 kW	08/05→03/13 11/10→03/13 10/05→03/13	AQUACTRL 2 SET; für Linkslenker	**2800011224280**	**12242**	10
			AQUACTRL 2 SINGLE; Einbauposition beifahrerseitig; für Linkslenker; passender Adapter: A	**2800011306280**	**13062**	27
			AQUACTRL 2 SINGLE; Einbauposition fahrerseitig; für Linkslenker; passender Adapter: A	**2800011309280**	**13092**	28
			AQUACTRL 2 SINGLE; Einbauposition beifahrerseitig; für Rechtslenker; passender Adapter: A	**2800011607260** **2800011625270**	**16072** **62527**	55 62
			AQUACTRL 2 SINGLE; Einbauposition fahrerseitig; für Rechtslenker; passender Adapter: A	**2800011610260** **2800011610270**	**16102** **61027**	56 56
300 (GSE22_)	170 kW	07/06→03/13	AQUACTRL 2 SET; für Linkslenker	**2800011224280**	**12242**	10
			AQUACTRL 2 SINGLE; Einbauposition beifahrerseitig; für Linkslenker; passender Adapter: A	**2800011306280**	**13062**	27
			AQUACTRL 2 SINGLE; Einbauposition fahrerseitig; für Linkslenker; passender Adapter: A	**2800011309280**	**13092**	28
350 (GSE21_, GSE21R) 350 (GSE21)	228 kW 234 kW	08/05→03/13 01/08→03/13	AQUACTRL 2 SET; für Linkslenker	**2800011224280**	**12242**	10
			AQUACTRL 2 SINGLE; Einbauposition beifahrerseitig; für Linkslenker; passender Adapter: A	**2800011306280**	**13062**	27
			AQUACTRL 2 SINGLE; Einbauposition fahrerseitig; für Linkslenker; passender Adapter: A	**2800011309280**	**13092**	28
			AQUACTRL 2 SINGLE; Einbauposition beifahrerseitig; für Rechtslenker; passender Adapter: A	**2800011607260** **2800011625270**	**16072** **62527**	55 62
			AQUACTRL 2 SINGLE; Einbauposition fahrerseitig; für Rechtslenker; passender Adapter: A	**2800011610260** **2800011610270**	**16102** **61027**	56 56
350 AWD (GSE26)	228 kW	09/10→03/13	AQUACTRL 2 SET; für Linkslenker	**2800011224280**	**12242**	10
			AQUACTRL 2 SINGLE; Einbauposition beifahrerseitig; für Linkslenker; passender Adapter: A	**2800011306280**	**13062**	27
			AQUACTRL 2 SINGLE; Einbauposition fahrerseitig; für Linkslenker; passender Adapter: A	**2800011309280**	**13092**	28
			AQUACTRL 2 SINGLE; Einbauposition beifahrerseitig; für Rechtslenker; passender Adapter: A	**2800011607260**	**16072**	55
			AQUACTRL 2 SINGLE; Einbauposition fahrerseitig; für Rechtslenker; passender Adapter: A	**2800011610260**	**16102**	56
IS F (USE20) →	311 kW	11/07→03/13	AQUACTRL 2 SET; für Linkslenker	**2800011224280**	**12242**	10

© 2025 Continental Aftermarket & Services GmbH

LEXUS - IS II (_E2_) 08/05→04/13						
Wischblatt						
IS F (USE20)	311 kW	11/07→03/13	AQUACTRL 2 SINGLE; Einbauposition beifahrerseitig; für Linkslenker; passender Adapter: A	**2800011306280**	**13062**	27
			AQUACTRL 2 SINGLE; Einbauposition fahrerseitig; für Linkslenker; passender Adapter: A	**2800011309280**	**13092**	28
			AQUACTRL 2 SINGLE; Einbauposition beifahrerseitig; für Rechtslenker; passender Adapter: A	**2800011607260** **2800011625270**	**16072** **62527**	55 62
			AQUACTRL 2 SINGLE; Einbauposition fahrerseitig; für Rechtslenker; passender Adapter: A	**2800011610260** **2800011610270**	**16102** **61027**	56 56
LEXUS - IS III (_E3_) 04/13→						
Wischblatt						
200t (ASE30_)	177 kW	06/15→	AQUACTRL 2 SET; für Linkslenker	**2800011209280**	**12092**	5
			AQUACTRL 2 SINGLE; Einbauposition beifahrerseitig; für Linkslenker; passender Adapter: A	**2800011304280**	**13042**	26
			AQUACTRL 2 SINGLE; Einbauposition fahrerseitig; für Linkslenker; passender Adapter: A	**2800011312280**	**13122**	29
200t (ASE30) 250 (GSE30_, GSE30R)	180 kW 153 kW	08/15→ 04/13→08/15	AQUACTRL 2 SET; für Linkslenker	**2800011209280**	**12092**	5
			AQUACTRL 2 SINGLE; Einbauposition beifahrerseitig; für Linkslenker; passender Adapter: A	**2800011304280**	**13042**	26
			AQUACTRL 2 SINGLE; Einbauposition fahrerseitig; für Linkslenker; passender Adapter: A	**2800011312280**	**13122**	29
			AQUACTRL 2 SINGLE; Einbauposition beifahrerseitig; für Rechtslenker; passender Adapter: A	**2800011605260** **2800011624270**	**16052** **62427**	54 61
			AQUACTRL 2 SINGLE; Einbauposition fahrerseitig; für Rechtslenker; passender Adapter: A	**2800011614260** **2800011628270**	**16142** **62827**	58 63
250 AWD (GSE35_)	153 kW	04/13→	AQUACTRL 2 SET; für Linkslenker	**2800011209280**	**12092**	5
			AQUACTRL 2 SINGLE; Einbauposition beifahrerseitig; für Linkslenker; passender Adapter: A	**2800011304280**	**13042**	26
			AQUACTRL 2 SINGLE; Einbauposition fahrerseitig; für Linkslenker; passender Adapter: A	**2800011312280**	**13122**	29
			AQUACTRL 2 SINGLE; Einbauposition beifahrerseitig; für Rechtslenker; passender Adapter: A	**2800011624270**	**62427**	61
			AQUACTRL 2 SINGLE; Einbauposition fahrerseitig; für Rechtslenker; passender Adapter: A	**2800011628270**	**62827**	63
300 (ASE30_, ASE30R) 300 (ASE30_) 300h (AVE30_, AVE30R) 300h (AVE30_, AVE30R)	180 kW 177 kW 162 kW 164 kW	10/17→ 10/17→ 04/13→09/20 04/13→09/20	AQUACTRL 2 SET; für Linkslenker	**2800011209280**	**12092**	5
			AQUACTRL 2 SINGLE; Einbauposition beifahrerseitig; für Linkslenker; passender Adapter: A	**2800011304280**	**13042**	26
			AQUACTRL 2 SINGLE; Einbauposition fahrerseitig; für Linkslenker; passender Adapter: A	**2800011312280**	**13122**	29
			AQUACTRL 2 SINGLE; Einbauposition beifahrerseitig; für Rechtslenker; passender Adapter: A	**2800011605260** **2800011624270**	**16052** **62427**	54 61
			AQUACTRL 2 SINGLE; Einbauposition fahrerseitig; für Rechtslenker; passender Adapter: A	**2800011614260** **2800011628270**	**16142** **62827**	58 63
350 (GSE31_, GSE31R)	233 kW	04/13→	AQUACTRL 2 SET; für Linkslenker	**2800011209280**	**12092**	5
			AQUACTRL 2 SINGLE; Einbauposition beifahrerseitig; für Linkslenker; passender Adapter: A	**2800011304280**	**13042**	26
			AQUACTRL 2 SINGLE; Einbauposition fahrerseitig; für Linkslenker; passender Adapter: A	**2800011312280**	**13122**	29
			AQUACTRL 2 SINGLE; Einbauposition beifahrerseitig; für Rechtslenker; passender Adapter: A	**2800011624270**	**62427**	61
			AQUACTRL 2 SINGLE; Einbauposition fahrerseitig; für Rechtslenker; passender Adapter: A	**2800011628270**	**62827**	63
350 (GSE31_)	229 kW	12/15→	AQUACTRL 2 SET; für Linkslenker	**2800011209280**	**12092**	5
			AQUACTRL 2 SINGLE; Einbauposition beifahrerseitig; für Linkslenker; passender Adapter: A	**2800011304280**	**13042**	26
			AQUACTRL 2 SINGLE; Einbauposition fahrerseitig; für Linkslenker; passender Adapter: A	**2800011312280**	**13122**	29
350 (GSE31)	232 kW	11/17→	AQUACTRL 2 SINGLE; Einbauposition beifahrerseitig; für Rechtslenker; passender Adapter: A	**2800011624270**	**62427**	61
			AQUACTRL 2 SINGLE; Einbauposition fahrerseitig; für Rechtslenker; passender Adapter: A	**2800011628270**	**62827**	63

© 2025 Continental Aftermarket & Services GmbH

LEXUS - IS C (GSE2_) 04/09→						
Wischblatt						
250 (GSE20)	153 kW	04/09→06/15	AQUACTRL 2 SET; für Linkslenker	**2800011224280**	**12242**	10
			AQUACTRL 2 SINGLE; Einbauposition beifahrerseitig; für Linkslenker; passender Adapter: A	**2800011306280**	**13062**	27
			AQUACTRL 2 SINGLE; Einbauposition fahrerseitig; für Linkslenker; passender Adapter: A	**2800011309280**	**13092**	28
			AQUACTRL 2 SINGLE; Einbauposition beifahrerseitig; für Rechtslenker; passender Adapter: A	**2800011607260** **2800011625270**	**16072** **62527**	55 62
			AQUACTRL 2 SINGLE; Einbauposition fahrerseitig; für Rechtslenker; passender Adapter: A	**2800011610260** **2800011610270**	**16102** **61027**	56 56
300 (GSE22)	170 kW	11/10→04/13	AQUACTRL 2 SET; für Linkslenker	**2800011224280**	**12242**	10
350 (GSE21)	234 kW	11/10→04/13	AQUACTRL 2 SET; für Linkslenker	**2800011224280**	**12242**	10
			AQUACTRL 2 SINGLE; Einbauposition beifahrerseitig; für Linkslenker; passender Adapter: A	**2800011306280**	**13062**	27
			AQUACTRL 2 SINGLE; Einbauposition fahrerseitig; für Linkslenker; passender Adapter: A	**2800011309280**	**13092**	28
LEXUS - IS SportCross (_E1_) 10/01→10/05						
Wischblatt						
200 (GXE10_, GXE10R) 300 (JCE10_, JCE10R)	114 kW 157 kW	10/02→10/05 10/01→10/05	AQUACTRL 2 SINGLE; Einbauposition beifahrerseitig; für Linkslenker; passender Adapter: A	**2800011305280**	**13052**	27
			AQUACTRL 2 SINGLE; Einbauposition fahrerseitig; für Linkslenker; passender Adapter: A	**2800011309280**	**13092**	28
			REARCTRL; Einbauposition hinten	**2800011526170** **2800011526180**	**52617** **15261**	45 45
			AQUACTRL 2 SINGLE; Einbauposition beifahrerseitig; für Rechtslenker; passender Adapter: A	**2800011606260** **2800011606270**	**16062** **60627**	54 54
			AQUACTRL 2 SINGLE; Einbauposition fahrerseitig; für Rechtslenker; passender Adapter: A	**2800011610260** **2800011610270**	**16102** **61027**	56 56
LEXUS - LC Coupe (_Z10_) 11/16→						
Wischblatt						
500 (URZ100_, URZ100R) 500 (URZ100)	351 kW 341 kW	11/16→ 11/18→	AQUACTRL 2 SINGLE; Einbauposition beifahrerseitig; für Linkslenker; passender Adapter: A	**2800011304280**	**13042**	26
			AQUACTRL 2 SINGLE; Einbauposition fahrerseitig; für Linkslenker; passender Adapter: A	**2800011314280**	**13142**	30
			AQUACTRL 2 SINGLE; Einbauposition beifahrerseitig; passender Adapter: A; für Rechtslenker	**2800011605260** **2800011624270**	**16052** **62427**	54 61
			AQUACTRL 2 SINGLE; Einbauposition fahrerseitig; für Rechtslenker; passender Adapter: A	**2800011616260** **2800011630270**	**16162** **63027**	58 63
500h (GWZ100_, GWZ100R)	264 kW	11/17→	AQUACTRL 2 SINGLE; Einbauposition beifahrerseitig; passender Adapter: A; für Rechtslenker	**2800011605260**	**16052**	54
			AQUACTRL 2 SINGLE; Einbauposition fahrerseitig; für Rechtslenker; passender Adapter: A	**2800011616260**	**16162**	58
LEXUS - LFA (LFA10_) 12/10→11/12						
Wischblatt						
4.8 (LFA10_, LFA10R) 4.8 (LFA10_, LFA10R)	412 kW 420 kW	12/10→11/12 11/11→11/12	AQUACTRL 2 SINGLE; Einbauposition fahrerseitig; für Rechtslenker; Fahrzeugausstattung: für Fahrzeuge mit Einhebelwischarm; passender Adapter: A	**2800011614260** **2800011628270**	**16142** **62827**	58 63
LEXUS - LS (_F1_) 09/89→12/95						
Wischblatt						
400 (UCF10)	180 kW	12/89→12/95	AQUACTRL 2 SINGLE; Einbauposition beifahrerseitig; für Linkslenker; passender Adapter: A	**2800011302280**	**13022**	26
			AQUACTRL 2 SINGLE; Einbauposition fahrerseitig; für Linkslenker; passender Adapter: A	**2800011306280**	**13062**	27
			AQUACTRL 2 SINGLE; Einbauposition fahrerseitig; für Rechtslenker; passender Adapter: A	**2800011610270**	**61027**	56
			AQUACTRL 2 SINGLE; Einbauposition beifahrerseitig; für Rechtslenker; passender Adapter: A	**2800011623270**	**62327**	61

© 2025 Continental Aftermarket & Services GmbH

LEXUS - LS (_F2_) 10/94→12/00						
Wischblatt						
400 (UCF20_, UCF20R) 400 (UCF20_, UCF20R) 400 (UCF20_, UCF20R) 400 (UCF20_)	194 kW 203 kW 209 kW 216 kW	12/94→08/97 09/98→10/00 09/97→10/00 10/97→12/00	AQUACTRL 2 SINGLE; Einbauposition beifahrerseitig; für Linkslenker; passender Adapter: A	**2800011302280**	**13022**	26
			AQUACTRL 2 SINGLE; Einbauposition fahrerseitig; für Linkslenker; passender Adapter: A	**2800011306280**	**13062**	27
			AQUACTRL 2 SINGLE; Einbauposition beifahrerseitig; für Rechtslenker; passender Adapter: A	**2800011602260** **2800011623270**	**16022** **62327**	53 61
			AQUACTRL 2 SINGLE; Einbauposition fahrerseitig; für Rechtslenker; passender Adapter: A	**2800011610260** **2800011610270**	**16102** **61027**	56 56
LEXUS - LS (_F3_) 08/00→08/06						
Wischblatt						
430 (UCF30)	207 kW	08/00→08/06	AQUACTRL 2 SINGLE; Einbauposition beifahrerseitig; für Linkslenker; passender Adapter: A	**2800011302280**	**13022**	26
			AQUACTRL 2 SINGLE; Einbauposition fahrerseitig; für Linkslenker; passender Adapter: A	**2800011306280**	**13062**	27
			AQUACTRL 2 SINGLE; Einbauposition beifahrerseitig; für Rechtslenker; passender Adapter: A	**2800011602260** **2800011623270**	**16022** **62327**	53 61
			AQUACTRL 2 SINGLE; Einbauposition fahrerseitig; für Rechtslenker; passender Adapter: A	**2800011614260** **2800011628270**	**16142** **62827**	58 63
430 (UCF30)	208 kW	10/00→08/06	AQUACTRL 2 SINGLE; Einbauposition beifahrerseitig; für Linkslenker; passender Adapter: A	**2800011302280**	**13022**	26
			AQUACTRL 2 SINGLE; Einbauposition fahrerseitig; für Linkslenker; passender Adapter: A	**2800011306280**	**13062**	27
			AQUACTRL 2 SINGLE; Einbauposition beifahrerseitig; für Rechtslenker; passender Adapter: A	**2800011602260**	**16022**	53
			AQUACTRL 2 SINGLE; Einbauposition fahrerseitig; für Rechtslenker; passender Adapter: A	**2800011614260**	**16142**	58
LEXUS - LS (_F4_) 04/06→						
Wischblatt						
460 (USF40, USF41) 460 (USF40, USF41)	255 kW 285 kW	08/06→ 09/12→	AQUACTRL 2 SINGLE; Einbauposition beifahrerseitig; für Linkslenker; passender Adapter: A	**2800011303280**	**13032**	26
			AQUACTRL 2 SINGLE; Einbauposition fahrerseitig; für Linkslenker; passender Adapter: A	**2800011312280**	**13122**	29
			AQUACTRL 2 SINGLE; Einbauposition beifahrerseitig; für Rechtslenker; passender Adapter: A	**2800011606260** **2800011606270**	**16062** **60627**	54 54
			AQUACTRL 2 SINGLE; Einbauposition fahrerseitig; für Rechtslenker; passender Adapter: A	**2800011614260** **2800011628270**	**16142** **62827**	58 63
460 (USF40, USF41)	288 kW	09/12→	AQUACTRL 2 SINGLE; Einbauposition beifahrerseitig; für Rechtslenker; passender Adapter: A	**2800011606260**	**16062**	54
			AQUACTRL 2 SINGLE; Einbauposition fahrerseitig; für Rechtslenker; passender Adapter: A	**2800011614260**	**16142**	58
460 (USF40) 460 (USF40) 460 4WD (USF45, USF46) 460 AWD (USF45, USF46) 460 AWD (USF45, USF46)	280 kW 283 kW 280 kW 270 kW 272 kW	04/06→ 12/08→ 08/06→ 12/08→ 09/12→	AQUACTRL 2 SINGLE; Einbauposition beifahrerseitig; für Linkslenker; passender Adapter: A	**2800011303280**	**13032**	26
			AQUACTRL 2 SINGLE; Einbauposition fahrerseitig; für Linkslenker; passender Adapter: A	**2800011312280**	**13122**	29
			AQUACTRL 2 SINGLE; Einbauposition beifahrerseitig; für Rechtslenker; passender Adapter: A	**2800011606260** **2800011606270**	**16062** **60627**	54 54
			AQUACTRL 2 SINGLE; Einbauposition fahrerseitig; für Rechtslenker; passender Adapter: A	**2800011614260** **2800011628270**	**16142** **62827**	58 63
460 AWD (USF45)	283 kW	10/09→	AQUACTRL 2 SINGLE; Einbauposition beifahrerseitig; für Rechtslenker; passender Adapter: A	**2800011606260** **2800011606270**	**16062** **60627**	54 54
			AQUACTRL 2 SINGLE; Einbauposition fahrerseitig; für Rechtslenker; passender Adapter: A	**2800011614260** **2800011628270**	**16142** **62827**	58 63
600h AWD (UVF45, UVF46)	327 kW	09/07→	AQUACTRL 2 SINGLE; Einbauposition beifahrerseitig; für Linkslenker; passender Adapter: A	**2800011303280**	**13032**	26
			AQUACTRL 2 SINGLE; Einbauposition fahrerseitig; für Linkslenker; passender Adapter: A	**2800011312280**	**13122**	29
			AQUACTRL 2 SINGLE; Einbauposition beifahrerseitig; für Rechtslenker; passender Adapter: A	**2800011606260** **2800011606270**	**16062** **60627**	54 54
			AQUACTRL 2 SINGLE; Einbauposition fahrerseitig; für Rechtslenker; passender Adapter: A	**2800011614260** **2800011628270**	**16142** **62827**	58 63

© 2025 Continental Aftermarket & Services GmbH

LEXUS - LS (_F5_) 10/17→						
Wischblatt						
350 (GSF50_)	229 kW	10/17→	AQUACTRL 2 SINGLE; Einbauposition beifahrerseitig; für Rechtslenker; passender Adapter: A	**2800011605260**	**16052**	54
			AQUACTRL 2 SINGLE; Einbauposition fahrerseitig; für Rechtslenker; passender Adapter: A	**2800011616260**	**16162**	58
350 (GSF50) 500 (VXFA50_, VXFA50R) 500 AWD (VXFA55_, VXFA55)	232 kW 310 kW 310 kW	10/17→ 10/17→ 10/17→	AQUACTRL 2 SINGLE; Einbauposition beifahrerseitig; für Rechtslenker; passender Adapter: A	**2800011605260** **2800011624270**	**16052** **62427**	54 61
			AQUACTRL 2 SINGLE; Einbauposition fahrerseitig; für Rechtslenker; passender Adapter: A	**2800011616260** **2800011630270**	**16162** **63027**	58 63
500 AWD (VXFA55_)	307 kW	12/17→	AQUACTRL 2 SINGLE; Einbauposition beifahrerseitig; für Rechtslenker; passender Adapter: A	**2800011605260**	**16052**	54
			AQUACTRL 2 SINGLE; Einbauposition fahrerseitig; für Rechtslenker; passender Adapter: A	**2800011616260**	**16162**	58
500h (GVF50, GVF50_, GVF50R)	264 kW	11/17→	AQUACTRL 2 SINGLE; Einbauposition beifahrerseitig; für Rechtslenker; passender Adapter: A	**2800011605260** **2800011624270**	**16052** **62427**	54 61
			AQUACTRL 2 SINGLE; Einbauposition fahrerseitig; für Rechtslenker; passender Adapter: A	**2800011616260** **2800011630270**	**16162** **63027**	58 63
500h AWD (GVF55, GVF55_)	264 kW	11/17→	AQUACTRL 2 SINGLE; Einbauposition beifahrerseitig; für Rechtslenker; passender Adapter: A	**2800011605260**	**16052**	54
			AQUACTRL 2 SINGLE; Einbauposition fahrerseitig; für Rechtslenker; passender Adapter: A	**2800011616260**	**16162**	58
LEXUS - LX (_J2_) 08/07→						
Wischblatt						
450d (VDJ201)	200 kW	09/15→	AQUACTRL 2 SINGLE; Einbauposition beifahrerseitig; für Linkslenker; passender Adapter: A	**2800011309280**	**13092**	28
			AQUACTRL 2 SINGLE; Einbauposition fahrerseitig; für Linkslenker; passender Adapter: A	**2800011312280**	**13122**	29
			AQUACTRL 2 SINGLE; Einbauposition beifahrerseitig; für Rechtslenker; passender Adapter: A	**2800011610260** **2800011610270**	**16102** **61027**	56 56
			AQUACTRL 2 SINGLE; Einbauposition fahrerseitig; für Rechtslenker; passender Adapter: A	**2800011614260** **2800011628270**	**16142** **62827**	58 63
570 (URJ201)	266 kW	01/15→	AQUACTRL 2 SINGLE; Einbauposition beifahrerseitig; für Linkslenker; passender Adapter: A	**2800011309280**	**13092**	28
			AQUACTRL 2 SINGLE; Einbauposition fahrerseitig; für Linkslenker; passender Adapter: A	**2800011312280**	**13122**	29
			AQUACTRL 2 SINGLE; Einbauposition beifahrerseitig; für Rechtslenker; passender Adapter: A	**2800011610270**	**61027**	56
			AQUACTRL 2 SINGLE; Einbauposition fahrerseitig; für Rechtslenker; passender Adapter: A	**2800011628270**	**62827**	63
570 (URJ201)	270 kW	11/07→	AQUACTRL 2 SINGLE; Einbauposition beifahrerseitig; für Linkslenker; passender Adapter: A	**2800011309280**	**13092**	28
			AQUACTRL 2 SINGLE; Einbauposition fahrerseitig; für Linkslenker; passender Adapter: A	**2800011312280**	**13122**	29
			AQUACTRL 2 SINGLE; Einbauposition beifahrerseitig; für Rechtslenker; passender Adapter: A	**2800011610260** **2800011610270**	**16102** **61027**	56 56
			AQUACTRL 2 SINGLE; Einbauposition fahrerseitig; für Rechtslenker; passender Adapter: A	**2800011614260** **2800011628270**	**16142** **62827**	58 63
570 (URJ201)	277 kW	09/15→	AQUACTRL 2 SINGLE; Einbauposition beifahrerseitig; für Rechtslenker; passender Adapter: A	**2800011610270**	**61027**	56
			AQUACTRL 2 SINGLE; Einbauposition fahrerseitig; für Rechtslenker; passender Adapter: A	**2800011628270**	**62827**	63
570 (URJ201) 570 (URJ201)	282 kW 285 kW	11/07→ 08/07→	AQUACTRL 2 SINGLE; Einbauposition beifahrerseitig; für Linkslenker; passender Adapter: A	**2800011309280**	**13092**	28
			AQUACTRL 2 SINGLE; Einbauposition fahrerseitig; für Linkslenker; passender Adapter: A	**2800011312280**	**13122**	29
			AQUACTRL 2 SINGLE; Einbauposition beifahrerseitig; für Rechtslenker; passender Adapter: A	**2800011610260** **2800011610270**	**16102** **61027**	56 56
			AQUACTRL 2 SINGLE; Einbauposition fahrerseitig; für Rechtslenker; passender Adapter: A	**2800011614260** **2800011628270**	**16142** **62827**	58 63

© 2025 Continental Aftermarket & Services GmbH

LEXUS - LX (UZJ100) 09/97→03/08						
Wischblatt						
470 (UZJ100)	170 kW	05/98→03/08	AQUACTRL 2 SET; für Linkslenker	**2800011207280**	**12072**	5
470 (UZJ100)	173 kW	05/98→03/08	AQUACTRL 2 SINGLE; Einbauposition fahrerseitig; für Linkslenker; passender Adapter: A	**2800011306280**	**13062**	27
			AQUACTRL 2 SINGLE; Einbauposition beifahrerseitig; für Linkslenker; passender Adapter: A	**2800011306280**	**13062**	27
			REARCTRL; Einbauposition hinten	**2800011540170**	**54017**	51
				2800011540180	**15401**	51
			AQUACTRL 2 SINGLE; Einbauposition beifahrerseitig; für Rechtslenker; passender Adapter: A	**2800011608260**	**16082**	55
				2800011626270	**62627**	62
			AQUACTRL 2 SINGLE; Einbauposition fahrerseitig; für Rechtslenker; passender Adapter: A	**2800011614260**	**16142**	58
				2800011628270	**62827**	63
470 (UZJ100)	197 kW	05/98→03/08	AQUACTRL 2 SET; für Linkslenker	**2800011207280**	**12072**	5
			AQUACTRL 2 SINGLE; Einbauposition fahrerseitig; für Linkslenker; passender Adapter: A	**2800011306280**	**13062**	27
			AQUACTRL 2 SINGLE; Einbauposition beifahrerseitig; für Linkslenker; passender Adapter: A	**2800011306280**	**13062**	27
			REARCTRL; Einbauposition hinten	**2800011540180**	**15401**	51
			AQUACTRL 2 SINGLE; Einbauposition beifahrerseitig; für Rechtslenker; passender Adapter: A	**2800011608260**	**16082**	55
			AQUACTRL 2 SINGLE; Einbauposition fahrerseitig; für Rechtslenker; passender Adapter: A	**2800011614260**	**16142**	58
470 (UZJ100)	202 kW	08/02→03/08	AQUACTRL 2 SET; für Linkslenker	**2800011207280**	**12072**	5
			AQUACTRL 2 SINGLE; Einbauposition fahrerseitig; für Linkslenker; passender Adapter: A	**2800011306280**	**13062**	27
			AQUACTRL 2 SINGLE; Einbauposition beifahrerseitig; für Linkslenker; passender Adapter: A	**2800011306280**	**13062**	27
			REARCTRL; Einbauposition hinten	**2800011540170**	**54017**	51
				2800011540180	**15401**	51
			AQUACTRL 2 SINGLE; Einbauposition beifahrerseitig; für Rechtslenker; passender Adapter: A	**2800011608260**	**16082**	55
				2800011626270	**62627**	62
			AQUACTRL 2 SINGLE; Einbauposition fahrerseitig; für Rechtslenker; passender Adapter: A	**2800011614260**	**16142**	58
				2800011628270	**62827**	63
LEXUS - NX (_Z1_) 07/14→						
Wischblatt						
200t (AGZ10_, AGZ10R)	175 kW	07/14→	AQUACTRL 2 SINGLE; Einbauposition beifahrerseitig; für Rechtslenker; passender Adapter: BC	**2800011623270**	**62327**	61
200t AWD (AGZ15_, AGZ15R)	175 kW	07/14→	AQUACTRL 2 SINGLE; Einbauposition fahrerseitig; für Rechtslenker; passender Adapter: BC	**2800011630270**	**63027**	63
200t AWD (AGZ15_)	173 kW	07/14→09/17				
300 (AGZ10_, AGZ10R)	175 kW	09/17→				
300 AWD (AGZ15_, AGZ15R)	175 kW	09/17→				
LEXUS - NX II (_A2_, _H2_) 09/21→						
Wischblatt						
250 (AAZA20)	151 kW	11/21→	AQUACTRL 2 SET; für Linkslenker	**2800011221280**	**12212**	9
250 E-Four (AAZA25)	151 kW	11/21→	AQUACTRL 2 SINGLE; Einbauposition beifahrerseitig; für Linkslenker; passender Adapter: A	**2800011302280**	**13022**	26
350 Allrad (TAZA25)	205 kW	09/21→	AQUACTRL 2 SINGLE; Einbauposition fahrerseitig; für Linkslenker; passender Adapter: A	**2800011314280**	**13142**	30
350h (AAZH20)	179 kW	09/21→	REARCTRL; Einbauposition hinten	**2800011508180**	**15081**	36
350h E-Four (AAZH25)	179 kW	09/21→	AQUACTRL 2 SINGLE; Einbauposition beifahrerseitig; für Rechtslenker; passender Adapter: A	**2800011602260**	**16022**	53
450h+ E-Four (AAZH26)	227 kW	09/21→	AQUACTRL 2 SINGLE; Einbauposition fahrerseitig; für Rechtslenker; passender Adapter: A	**2800011616260**	**16162**	58
LEXUS - RC (_C1_) 08/14→						
Wischblatt						
200t (ASC10)	180 kW	08/15→	AQUACTRL 2 SET; für Linkslenker	**2800011209280**	**12092**	5
300 (ASC10_, ASC10R)	180 kW	11/17→	AQUACTRL 2 SINGLE; Einbauposition beifahrerseitig; für Linkslenker; passender Adapter: A	**2800011304280**	**13042**	26
300h (AVC10_, AVC10R)	164 kW	09/14→				

→

© 2025 Continental Aftermarket & Services GmbH

LEXUS - RC (_C1_) 08/14→

Wischblatt

200t (ASC10) 300 (ASC10_, ASC10R) 300h (AVC10_, AVC10R)	180 kW 180 kW 164 kW	08/15→ 11/17→ 09/14→	AQUACTRL 2 SINGLE; Einbauposition fahrerseitig; für Linkslenker; passender Adapter: A	**2800011312280**	**13122**	29
			AQUACTRL 2 SINGLE; Einbauposition beifahrerseitig; für Rechtslenker; passender Adapter: A	**2800011605260** **2800011624270**	**16052** **62427**	54 61
			AQUACTRL 2 SINGLE; Einbauposition fahrerseitig; für Rechtslenker; passender Adapter: A	**2800011614260** **2800011628270**	**16142** **62827**	58 63
350 (GSC10_)	228 kW	08/14→	AQUACTRL 2 SET; für Linkslenker	**2800011209280**	**12092**	5
			AQUACTRL 2 SINGLE; Einbauposition beifahrerseitig; für Linkslenker; passender Adapter: A	**2800011304280**	**13042**	26
			AQUACTRL 2 SINGLE; Einbauposition fahrerseitig; für Linkslenker; passender Adapter: A	**2800011312280**	**13122**	29
350 (GSC10_)	229 kW	09/14→	AQUACTRL 2 SET; für Linkslenker	**2800011209280**	**12092**	5
			AQUACTRL 2 SINGLE; Einbauposition beifahrerseitig; für Linkslenker; passender Adapter: A	**2800011304280**	**13042**	26
			AQUACTRL 2 SINGLE; Einbauposition fahrerseitig; für Linkslenker; passender Adapter: A	**2800011312280**	**13122**	29
			AQUACTRL 2 SINGLE; Einbauposition beifahrerseitig; für Rechtslenker; passender Adapter: A	**2800011624270**	**62427**	61
			AQUACTRL 2 SINGLE; Einbauposition fahrerseitig; für Rechtslenker; passender Adapter: A	**2800011628270**	**62827**	63
350 (GSC10) F (USC10_, USC10R) F (USC10_, USC10R)	234 kW 330 kW 351 kW	09/14→11/17 08/14→ 08/14→	AQUACTRL 2 SET; für Linkslenker	**2800011209280**	**12092**	5
			AQUACTRL 2 SINGLE; Einbauposition beifahrerseitig; für Linkslenker; passender Adapter: A	**2800011304280**	**13042**	26
			AQUACTRL 2 SINGLE; Einbauposition fahrerseitig; für Linkslenker; passender Adapter: A	**2800011312280**	**13122**	29
			AQUACTRL 2 SINGLE; Einbauposition beifahrerseitig; für Rechtslenker; passender Adapter: A	**2800011605260** **2800011624270**	**16052** **62427**	54 61
			AQUACTRL 2 SINGLE; Einbauposition fahrerseitig; für Rechtslenker; passender Adapter: A	**2800011614260** **2800011628270**	**16142** **62827**	58 63
F (USC10_)	341 kW	03/18→	AQUACTRL 2 SET; für Linkslenker	**2800011209280**	**12092**	5
			AQUACTRL 2 SINGLE; Einbauposition beifahrerseitig; für Linkslenker; passender Adapter: A	**2800011304280**	**13042**	26
			AQUACTRL 2 SINGLE; Einbauposition fahrerseitig; für Linkslenker; passender Adapter: A	**2800011312280**	**13122**	29
			AQUACTRL 2 SINGLE; Einbauposition beifahrerseitig; für Rechtslenker; passender Adapter: A	**2800011605260**	**16052**	54
			AQUACTRL 2 SINGLE; Einbauposition fahrerseitig; für Rechtslenker; passender Adapter: A	**2800011614260**	**16142**	58
F (USC10_)	344 kW	08/14→	AQUACTRL 2 SET; für Linkslenker	**2800011209280**	**12092**	5
			AQUACTRL 2 SINGLE; Einbauposition beifahrerseitig; für Linkslenker; passender Adapter: A	**2800011304280**	**13042**	26
			AQUACTRL 2 SINGLE; Einbauposition fahrerseitig; für Linkslenker; passender Adapter: A	**2800011312280**	**13122**	29
			AQUACTRL 2 SINGLE; Einbauposition beifahrerseitig; für Rechtslenker; passender Adapter: A	**2800011605260** **2800011624270**	**16052** **62427**	54 61
			AQUACTRL 2 SINGLE; Einbauposition fahrerseitig; für Rechtslenker; passender Adapter: A	**2800011614260** **2800011628270**	**16142** **62827**	58 63

LEXUS - RX (_L1_) 12/08→12/15

Wischblatt

270 (AGL10_, AGL10R) 350 (GGL10_, GGL10W) 350 (GYL10_, GYL10R) 350 AWD (GGL15_, GGL15R) 350 AWD (GGL15_)	138 kW 202 kW 206 kW 204 kW 206 kW	12/08→10/15 01/09→09/15 12/08→10/15 12/08→08/15 03/09→02/12	AQUACTRL 2 SINGLE; Einbauposition beifahrerseitig; für Linkslenker; passender Adapter: A	**2800011306280**	**13062**	27
			AQUACTRL 2 SINGLE; Einbauposition fahrerseitig; für Linkslenker; passender Adapter: A	**2800011314280**	**13142**	30
			AQUACTRL 2 SINGLE; Einbauposition beifahrerseitig; für Rechtslenker; passender Adapter: A	**2800011610260** **2800011610270**	**16102** **61027**	56 56
			AQUACTRL 2 SINGLE; Einbauposition fahrerseitig; passender Adapter: A; für Rechtslenker	**2800011616260** **2800011630270**	**16162** **63027**	58 63
450h (GYL10, GYL10_, GYL10R) 450h AWD (GYL15, GYL15_, GYL15R)	220 kW 220 kW	09/12→10/15 09/12→10/15	AQUACTRL 2 SINGLE; Einbauposition beifahrerseitig; für Rechtslenker; passender Adapter: A	**2800011610260**	**16102**	56
			AQUACTRL 2 SINGLE; Einbauposition fahrerseitig; passender Adapter: A; für Rechtslenker	**2800011616260**	**16162**	58

© 2025 Continental Aftermarket & Services GmbH

LEXUS - RX (_L2_) 10/15→

Wischblatt

200t (AGL20_) 200t (AGL20R, AGL20_) 200t 4WD (AGL25_) 200t AWD (AGL25_) 300 (AGL20_, AGL20R)	172 kW 175 kW 172 kW 175 kW 175 kW	10/15→12/17 10/15→12/17 10/15→12/17 10/15→12/17 12/17→	AQUACTRL 2 SINGLE; Einbauposition beifahrerseitig; für Linkslenker; passender Adapter: BC	**2800011307280**	**13072**	27
			AQUACTRL 2 SINGLE; Einbauposition fahrerseitig; für Linkslenker; passender Adapter: BC	**2800011314280**	**13142**	30
			AQUACTRL 2 SINGLE; Einbauposition beifahrerseitig; für Rechtslenker; passender Adapter: BC	**2800011626270**	**62627**	62
			AQUACTRL 2 SINGLE; Einbauposition fahrerseitig; für Rechtslenker; passender Adapter: BC	**2800011630270**	**63027**	63
300 (AGL20_) 300 AWD (AGL25_, AGL25R) 300 AWD (AGL25_)	170 kW 175 kW 170 kW	07/20→ 12/17→ 07/20→	AQUACTRL 2 SINGLE; Einbauposition beifahrerseitig; für Linkslenker; passender Adapter: BC	**2800011307280**	**13072**	27
			AQUACTRL 2 SINGLE; Einbauposition fahrerseitig; für Linkslenker; passender Adapter: BC	**2800011314280**	**13142**	30
300 AWD (AGL25_) 350 (GGL20_) 350 (GGL20_) 350 4WD (GGL25_, GGL26_, GGL25R, GGL26R) 350 4WD (GGL25_) 350 4WD (GGL25_) 350 4WD (GGL25_) 350 4WD (GGL25, GGL26) 450h (GYL20_, GYL20W) 450h AWD (GYL25_, GYL26_, GYL25, GYL26, GYL25R, GYL26R)	173 kW 215 kW 217 kW 221 kW 217 kW 218 kW 224 kW 216 kW 230 kW 230 kW	12/17→ 10/15→ 10/15→ 10/15→ 10/15→ 10/15→ 10/15→ 10/15→ 10/15→ 11/15→	AQUACTRL 2 SINGLE; Einbauposition beifahrerseitig; für Linkslenker; passender Adapter: BC	**2800011307280**	**13072**	27
			AQUACTRL 2 SINGLE; Einbauposition fahrerseitig; für Linkslenker; passender Adapter: BC	**2800011314280**	**13142**	30
			AQUACTRL 2 SINGLE; Einbauposition beifahrerseitig; für Rechtslenker; passender Adapter: BC	**2800011626270**	**62627**	62
			AQUACTRL 2 SINGLE; Einbauposition fahrerseitig; für Rechtslenker; passender Adapter: BC	**2800011630270**	**63027**	63

LEXUS - RX (_LA1_, _LH1_) 06/22→

Wischblatt

350 (TALA10) 350 E-Four (TALA15) 350h (AALH10) 350h E-Four (AALH15) 350h E-Four (AALH15) 450h+ E-Four (AALH16, AALH15) 450h+ E-Four (AALH16) 500h DIRECT4 (TALH17)	205 kW 205 kW 184 kW 180 kW 184 kW 225 kW 227 kW 273 kW	01/23→ 01/23→ 02/23→ 06/22→ 02/23→ 06/22→11/22 12/22→ 02/23→	AQUACTRL 2 SINGLE; Einbauposition beifahrerseitig; für Linkslenker; passender Adapter: A	**2800011304280**	**13042**	26
			AQUACTRL 2 SINGLE; Einbauposition fahrerseitig; für Linkslenker; passender Adapter: A	**2800011314280**	**13142**	30
			AQUACTRL 2 SINGLE; Einbauposition beifahrerseitig; für Rechtslenker; passender Adapter: A	**2800011605260**	**16052**	54
			AQUACTRL 2 SINGLE; Einbauposition fahrerseitig; für Rechtslenker; passender Adapter: A	**2800011616260**	**16162**	58

LEXUS - RX (_U3_) 02/03→12/08

Wischblatt

300 (MCU35_, MCU35R) 330 (MCU38_, MCU38R) 330 AWD (MCU38) 350 (GSU30_) 350 AWD (GSU35_, GSU35R)	150 kW 171 kW 171 kW 203 kW 203 kW	05/03→12/08 04/03→01/06 04/03→12/08 01/06→12/08 02/06→12/08	AQUACTRL 2 SINGLE; Einbauposition beifahrerseitig; für Linkslenker; passender Adapter: A	**2800011306280**	**13062**	27
			AQUACTRL 2 SINGLE; Einbauposition fahrerseitig; für Linkslenker; passender Adapter: A	**2800011314280**	**13142**	30
			REARCTRL; Einbauposition hinten	**2800011526170** **2800011526180**	**52617** **15261**	45 45
			AQUACTRL 2 SINGLE; Einbauposition beifahrerseitig; für Rechtslenker; passender Adapter: A	**2800011610260** **2800011610270**	**16102** **61027**	56 56
			AQUACTRL 2 SINGLE; Einbauposition fahrerseitig; für Rechtslenker; passender Adapter: A	**2800011616260** **2800011630270**	**16162** **63027**	58 63
400h (MHU38_, MHU38R)	200 kW	09/05→12/08	AQUACTRL 2 SINGLE; Einbauposition beifahrerseitig; für Rechtslenker; passender Adapter: A	**2800011610260**	**16102**	56
			AQUACTRL 2 SINGLE; Einbauposition fahrerseitig; für Rechtslenker; passender Adapter: A	**2800011616260**	**16162**	58
400h AWD (MHU38_, MHU38R)	200 kW	09/05→12/08	AQUACTRL 2 SINGLE; Einbauposition beifahrerseitig; für Rechtslenker; passender Adapter: A	**2800011610260** **2800011610270**	**16102** **61027**	56 56
			AQUACTRL 2 SINGLE; Einbauposition fahrerseitig; für Rechtslenker; passender Adapter: A	**2800011616260** **2800011630270**	**16162** **63027**	58 63

© 2025 Continental Aftermarket & Services GmbH

LEXUS - RX (MCU15) 01/98→05/03

Wischblatt

300 (MCU10_, MCU10R) 300 (MCU10_) 300 AWD (MCU15_) 300 AWD (MCU15)	148 kW 164 kW 164 kW 148 kW	01/98→02/03 10/99→02/03 01/98→02/03 10/00→05/03	AQUACTRL 2 SINGLE; Einbauposition beifahrerseitig; für Linkslenker; passender Adapter: A	**2800011307280**	**13072**	27
			AQUACTRL 2 SINGLE; Einbauposition fahrerseitig; für Linkslenker; passender Adapter: A	**2800011312280**	**13122**	29
			REARCTRL; Einbauposition hinten	**2800011540170** **2800011540180**	**54017** **15401**	51 51
			AQUACTRL 2 SINGLE; Einbauposition beifahrerseitig; für Rechtslenker; passender Adapter: A	**2800011608260** **2800011626270**	**16082** **62627**	55 62
			AQUACTRL 2 SINGLE; Einbauposition fahrerseitig; für Rechtslenker; passender Adapter: A	**2800011614260** **2800011628270**	**16142** **62827**	58 63

LEXUS - RZ (_BM1_) 01/23→

Wischblatt

450e DIRECT4 (XEBM15)	230 kW	01/23→	AQUACTRL 2 SET; für Linkslenker	**2800011221280**	**12212**	9
			AQUACTRL 2 SINGLE; Einbauposition beifahrerseitig; für Linkslenker; passender Adapter: A	**2800011302280**	**13022**	26
			AQUACTRL 2 SINGLE; Einbauposition fahrerseitig; für Linkslenker; passender Adapter: A	**2800011314280**	**13142**	30
			AQUACTRL 2 SINGLE; Einbauposition beifahrerseitig; für Rechtslenker; passender Adapter: A	**2800011602260**	**16022**	53
			AQUACTRL 2 SINGLE; Einbauposition fahrerseitig; für Rechtslenker; passender Adapter: A	**2800011616260**	**16162**	58

LEXUS - SC Cabriolet (UZZ40_) 01/01→07/10

Wischblatt

430 (UZZ40_, UZZ40R)	210 kW	05/01→07/10	AQUACTRL 2 SET; für Linkslenker	**2800011237280**	**12372**	14
			AQUACTRL 2 SINGLE; Einbauposition beifahrerseitig; für Linkslenker; passender Adapter: A	**2800011306280**	**13062**	27
			AQUACTRL 2 SINGLE; Einbauposition fahrerseitig; für Linkslenker; passender Adapter: A	**2800011312280**	**13122**	29
			AQUACTRL 2 SINGLE; Einbauposition beifahrerseitig; für Rechtslenker; passender Adapter: A	**2800011607260** **2800011625270**	**16072** **62527**	55 62
			AQUACTRL 2 SINGLE; Einbauposition fahrerseitig; für Rechtslenker; passender Adapter: A	**2800011614260** **2800011628270**	**16142** **62827**	58 63
430 (UZZ40_)	215 kW	01/01→07/10	AQUACTRL 2 SET; für Linkslenker	**2800011237280**	**12372**	14
			AQUACTRL 2 SINGLE; Einbauposition beifahrerseitig; für Linkslenker; passender Adapter: A	**2800011306280**	**13062**	27
			AQUACTRL 2 SINGLE; Einbauposition fahrerseitig; für Linkslenker; passender Adapter: A	**2800011312280**	**13122**	29
			AQUACTRL 2 SINGLE; Einbauposition beifahrerseitig; für Rechtslenker; passender Adapter: A	**2800011607260**	**16072**	55
			AQUACTRL 2 SINGLE; Einbauposition fahrerseitig; für Rechtslenker; passender Adapter: A	**2800011614260**	**16142**	58
430 (UZZ40_)	244 kW	05/01→07/10	AQUACTRL 2 SET; für Linkslenker	**2800011237280**	**12372**	14
			AQUACTRL 2 SINGLE; Einbauposition beifahrerseitig; für Linkslenker; passender Adapter: A	**2800011306280**	**13062**	27
			AQUACTRL 2 SINGLE; Einbauposition fahrerseitig; für Linkslenker; passender Adapter: A	**2800011312280**	**13122**	29
			AQUACTRL 2 SINGLE; Einbauposition beifahrerseitig; für Rechtslenker; passender Adapter: A	**2800011607260** **2800011625270**	**16072** **62527**	55 62
			AQUACTRL 2 SINGLE; Einbauposition fahrerseitig; für Rechtslenker; passender Adapter: A	**2800011614260** **2800011628270**	**16142** **62827**	58 63

© 2025 Continental Aftermarket & Services GmbH

LEXUS - UX (_AA1_, _AH1_, _MA1_) 10/18→

Wischblatt

200 (MZAA10)	110 kW	10/18→	AQUACTRL 2 SET; für Linkslenker	**2800011221280**	**12212**	9
			AQUACTRL 2 SINGLE; Einbauposition beifahrerseitig; für Linkslenker; passender Adapter: A	**2800011302280**	**13022**	26
			AQUACTRL 2 SINGLE; Einbauposition fahrerseitig; für Linkslenker; passender Adapter: A	**2800011314280**	**13142**	30
			REARCTRL; Einbauposition hinten	**2800011508180**	**15081**	36
			AQUACTRL 2 SINGLE; Einbauposition beifahrerseitig; für Rechtslenker; passender Adapter: A	**2800011602260**	**16022**	53
			AQUACTRL 2 SINGLE; Einbauposition fahrerseitig; für Rechtslenker; passender Adapter: A	**2800011616260**	**16162**	58
200 (MZAA10)	126 kW	10/18→	AQUACTRL 2 SET; für Linkslenker	**2800011221280**	**12212**	9
			AQUACTRL 2 SINGLE; Einbauposition beifahrerseitig; für Linkslenker; passender Adapter: A	**2800011302280**	**13022**	26
			AQUACTRL 2 SINGLE; Einbauposition fahrerseitig; für Linkslenker; passender Adapter: A	**2800011314280**	**13142**	30
			REARCTRL; Einbauposition hinten	**2800011508170** **2800011508180**	**50817** **15081**	36 36
			AQUACTRL 2 SINGLE; Einbauposition beifahrerseitig; für Rechtslenker; passender Adapter: A	**2800011602260** **2800011623270**	**16022** **62327**	53 61
			AQUACTRL 2 SINGLE; Einbauposition fahrerseitig; für Rechtslenker; passender Adapter: A	**2800011616260** **2800011630270**	**16162** **63027**	58 63
200 (MZAA10)	127 kW	01/19→	AQUACTRL 2 SET; für Linkslenker	**2800011221280**	**12212**	9
			AQUACTRL 2 SINGLE; Einbauposition beifahrerseitig; für Linkslenker; passender Adapter: A	**2800011302280**	**13022**	26
			AQUACTRL 2 SINGLE; Einbauposition fahrerseitig; für Linkslenker; passender Adapter: A	**2800011314280**	**13142**	30
			REARCTRL; Einbauposition hinten	**2800011508180**	**15081**	36
250h (MZAH10)	131 kW	10/18→	AQUACTRL 2 SET; für Linkslenker	**2800011221280**	**12212**	9
			AQUACTRL 2 SINGLE; Einbauposition beifahrerseitig; für Linkslenker; passender Adapter: A	**2800011302280**	**13022**	26
			AQUACTRL 2 SINGLE; Einbauposition fahrerseitig; für Linkslenker; passender Adapter: A	**2800011314280**	**13142**	30
			REARCTRL; Einbauposition hinten	**2800011508170** **2800011508180**	**50817** **15081**	36 36
			AQUACTRL 2 SINGLE; Einbauposition beifahrerseitig; für Rechtslenker; passender Adapter: A	**2800011602260** **2800011623270**	**16022** **62327**	53 61
			AQUACTRL 2 SINGLE; Einbauposition fahrerseitig; für Rechtslenker; passender Adapter: A	**2800011616260** **2800011630270**	**16162** **63027**	58 63
250h (MZAH10)	135 kW	10/18→	AQUACTRL 2 SET; für Linkslenker	**2800011221280**	**12212**	9
			AQUACTRL 2 SINGLE; Einbauposition beifahrerseitig; für Linkslenker; passender Adapter: A	**2800011302280**	**13022**	26
			AQUACTRL 2 SINGLE; Einbauposition fahrerseitig; für Linkslenker; passender Adapter: A	**2800011314280**	**13142**	30
			REARCTRL; Einbauposition hinten	**2800011508180**	**15081**	36
			AQUACTRL 2 SINGLE; Einbauposition beifahrerseitig; für Rechtslenker; passender Adapter: A	**2800011602260**	**16022**	53
			AQUACTRL 2 SINGLE; Einbauposition fahrerseitig; für Rechtslenker; passender Adapter: A	**2800011616260**	**16162**	58
250h E-Four (MZAH15)	131 kW	10/18→	AQUACTRL 2 SET; für Linkslenker	**2800011221280**	**12212**	9
			AQUACTRL 2 SINGLE; Einbauposition beifahrerseitig; für Linkslenker; passender Adapter: A	**2800011302280**	**13022**	26
			AQUACTRL 2 SINGLE; Einbauposition fahrerseitig; für Linkslenker; passender Adapter: A	**2800011314280**	**13142**	30
			REARCTRL; Einbauposition hinten	**2800011508170** **2800011508180**	**50817** **15081**	36 36
			AQUACTRL 2 SINGLE; Einbauposition beifahrerseitig; für Rechtslenker; passender Adapter: A	**2800011602260** **2800011623270**	**16022** **62327**	53 61
			AQUACTRL 2 SINGLE; Einbauposition fahrerseitig; für Rechtslenker; passender Adapter: A	**2800011616260** **2800011630270**	**16162** **63027**	58 63

© 2025 Continental Aftermarket & Services GmbH

LEXUS - UX (_AA1_, _AH1_, _MA1_) 10/18→						
Wischblatt						
250h E-Four (MZAH15)	135 kW	10/18→	AQUACTRL 2 SET; für Linkslenker	**2800011221280**	**12212**	9
			AQUACTRL 2 SINGLE; Einbauposition beifahrerseitig; für Linkslenker; passender Adapter: A	**2800011302280**	**13022**	26
			AQUACTRL 2 SINGLE; Einbauposition fahrerseitig; für Linkslenker; passender Adapter: A	**2800011314280**	**13142**	30
			REARCTRL; Einbauposition hinten	**2800011508180**	**15081**	36
			AQUACTRL 2 SINGLE; Einbauposition beifahrerseitig; für Rechtslenker; passender Adapter: A	**2800011602260**	**16022**	53
			AQUACTRL 2 SINGLE; Einbauposition fahrerseitig; für Rechtslenker; passender Adapter: A	**2800011616260**	**16162**	58
300e (KMA10)	150 kW	04/20→	AQUACTRL 2 SET; für Linkslenker	**2800011221280**	**12212**	9
			AQUACTRL 2 SINGLE; Einbauposition beifahrerseitig; für Linkslenker; passender Adapter: A	**2800011302280**	**13022**	26
			AQUACTRL 2 SINGLE; Einbauposition fahrerseitig; für Linkslenker; passender Adapter: A	**2800011314280**	**13142**	30
			REARCTRL; Einbauposition hinten	**2800011508170** **2800011508180**	**50817** **15081**	36 36
			AQUACTRL 2 SINGLE; Einbauposition beifahrerseitig; für Rechtslenker; passender Adapter: A	**2800011602260** **2800011623270**	**16022** **62327**	53 61
			AQUACTRL 2 SINGLE; Einbauposition fahrerseitig; für Rechtslenker; passender Adapter: A	**2800011616260** **2800011630270**	**16162** **63027**	58 63
LIGIER - AMBRA 12/96→12/06						
Wischblatt						
0.5 0.5	4 kW 14 kW	08/99→12/06 12/96→12/06	AQUACTRL 2 SINGLE; Einbauposition fahrerseitig; für Linkslenker; passender Adapter: A	**2800011312280**	**13122**	29
			AQUACTRL 2 SINGLE; Einbauposition fahrerseitig; für Rechtslenker; Fahrzeugausstattung: für Fahrzeuge mit Einhebelwischarm; passender Adapter: A	**2800011614260** **2800011628270**	**16142** **62827**	58 63
LIGIER - BE UP 08/02→12/06						
Wischblatt						
0.5 0.5	4 kW 14 kW	04/04→12/06 08/02→12/06	AQUACTRL 2 SINGLE; Einbauposition fahrerseitig; für Linkslenker; passender Adapter: A	**2800011312280**	**13122**	29
			AQUACTRL 2 SINGLE; Einbauposition fahrerseitig; für Rechtslenker; Fahrzeugausstattung: für Fahrzeuge mit Einhebelwischarm; passender Adapter: A	**2800011614260** **2800011628270**	**16142** **62827**	58 63
LIGIER - NOVA 08/02→						
Wischblatt						
400 500 650	5 kW 4 kW 14 kW	08/02→12/08 08/02→ 08/02→	AQUACTRL 2 SINGLE; Einbauposition fahrerseitig; für Linkslenker; passender Adapter: A	**2800011312280**	**13122**	29
			AQUACTRL 2 SINGLE; Einbauposition fahrerseitig; für Rechtslenker; Fahrzeugausstattung: für Fahrzeuge mit Einhebelwischarm; passender Adapter: A	**2800011614260** **2800011628270**	**16142** **62827**	58 63
LINCOLN - CONTINENTAL TOWN CAR 01/93→12/02						
Wischblatt						
4.6	142 kW	01/93→01/94	AQUACTRL 2 SET; für Linkslenker	**2800011207280**	**12072**	5
4.6 4.6 Signature	209 kW 157 kW	01/94→12/02 01/94→10/99	AQUACTRL 2 SET; für Linkslenker	**2800011207280**	**12072**	5
			AQUACTRL 2 SINGLE; Einbauposition fahrerseitig; für Linkslenker; passender Adapter: A	**2800011306280**	**13062**	27
			AQUACTRL 2 SINGLE; Einbauposition beifahrerseitig; für Linkslenker; passender Adapter: A	**2800011306280**	**13062**	27
LINCOLN - LS 05/98→						
Wischblatt						
3.9 V8 32V 4.0 4.0 V8 32V	180 kW 209 kW 180 kW	05/98→ 09/02→08/06 05/98→	AQUACTRL 2 SINGLE; Einbauposition beifahrerseitig; für Linkslenker; passender Adapter: A	**2800011305280**	**13052**	27
			AQUACTRL 2 SINGLE; Einbauposition fahrerseitig; für Linkslenker; passender Adapter: A	**2800011312280**	**13122**	29

© 2025 Continental Aftermarket & Services GmbH

LINCOLN - NAVIGATOR (UN173) 05/97→12/02						
Wischblatt						
5.4	224 kW	05/97→12/02	AQUACTRL 2 SET; für Linkslenker	**2800011207280**	**12072**	5
			AQUACTRL 2 SINGLE; Einbauposition fahrerseitig; für Linkslenker; passender Adapter: A	**2800011306280**	**13062**	27
			AQUACTRL 2 SINGLE; Einbauposition beifahrerseitig; für Linkslenker; passender Adapter: A	**2800011306280**	**13062**	27
5.4 Allrad	224 kW	05/97→12/02	AQUACTRL 2 SET; für Linkslenker	**2800011207280**	**12072**	5
			AQUACTRL 2 SINGLE; Einbauposition fahrerseitig; für Linkslenker; passender Adapter: A	**2800011306280**	**13062**	27
			AQUACTRL 2 SINGLE; Einbauposition beifahrerseitig; für Linkslenker; passender Adapter: A	**2800011306280**	**13062**	27
			AQUACTRL 2 SINGLE; Einbauposition beifahrerseitig; für Rechtslenker; passender Adapter: A	**2800011625270**	**62527**	62
			AQUACTRL 2 SINGLE; Einbauposition fahrerseitig; für Rechtslenker; passender Adapter: A	**2800011625270**	**62527**	62
LOTUS - ELAN 09/89→11/95						
Wischblatt						
1.6 i 16V 1.6 i 16V Turbo 1.6 i 16V Turbo	97 kW 115 kW 123 kW	09/89→11/95 09/91→11/95 09/89→11/95	AQUACTRL 2 SINGLE; Einbauposition fahrerseitig; für Linkslenker; passender Adapter: A	**2800011309280**	**13092**	28
			AQUACTRL 2 SINGLE; Einbauposition beifahrerseitig; für Linkslenker; passender Adapter: A	**2800011309280**	**13092**	28
LOTUS - EUROPA 05/70→04/76						
Wischblatt						
1.6	78 kW	05/70→04/76	AQUACTRL 2 SINGLE; Einbauposition fahrerseitig; für Linkslenker; passender Adapter: A	**2800011302280**	**13022**	26
			AQUACTRL 2 SINGLE; Einbauposition beifahrerseitig; für Linkslenker; passender Adapter: A	**2800011302280**	**13022**	26
LOTUS - EUROPA 10/66→10/70						
Wischblatt						
1.5	57 kW	10/66→10/70	AQUACTRL 2 SINGLE; Einbauposition fahrerseitig; für Linkslenker; passender Adapter: A	**2800011302280**	**13022**	26
			AQUACTRL 2 SINGLE; Einbauposition beifahrerseitig; für Linkslenker; passender Adapter: A	**2800011302280**	**13022**	26
LOTUS - EVORA 05/09→						
Wischblatt						
3.5 3.5 400 3.5 410 3.5 430 3.5 S	206 kW 298 kW 306 kW 321 kW 258 kW	05/09→04/16 09/15→ 06/16→ 06/17→ 12/10→04/16	AQUACTRL 2 SINGLE; Einbauposition beifahrerseitig; für Rechtslenker; passender Adapter: BC	**2800011616260** **2800011630270**	**16162** **63027**	58 63
			AQUACTRL 2 SINGLE; Einbauposition fahrerseitig; für Rechtslenker; passender Adapter: BC	**2800011616260** **2800011630270**	**16162** **63027**	58 63
MAN - TGE Bus 02/17→						
Wischblatt						
2.0 TDI 2.0 TDI 2.0 TDI 2.0 TDI AWD 2.0 TDI AWD 2.0 TDI RWD 2.0 TDI RWD	75 kW 103 kW 130 kW 103 kW 130 kW 90 kW 130 kW	02/17→06/24 02/17→ 02/17→ 02/17→ 02/17→ 01/19→ 02/17→06/24	AQUACTRL 2 SINGLE; Einbauposition beifahrerseitig; für Rechtslenker; passender Adapter: B	**2800011616260**	**16162**	58
			AQUACTRL 2 SINGLE; Einbauposition fahrerseitig; für Rechtslenker; passender Adapter: B	**2800011618260**	**16182**	59
MAN - TGE Kasten 02/17→						
Wischblatt						
2.0 TDI (01V, 03V, 36V, UYB, UYC, UYD)	75 kW	02/17→06/24	AQUACTRL 2 SINGLE; Einbauposition beifahrerseitig; für Linkslenker; passender Adapter: B	**2800011314280**	**13142**	30
2.0 TDI (01V, 03V, 36V, UYB, UYC, UYD)	103 kW	02/17→	AQUACTRL 2 SINGLE; Einbauposition fahrerseitig; für Linkslenker; passender Adapter: B	**2800011316280**	**13162**	30
2.0 TDI (01V, 03V, 36V, UYB, UYC, UYD)	130 kW	02/17→	AQUACTRL 2 SINGLE; Einbauposition beifahrerseitig; für Rechtslenker; passender Adapter: B	**2800011616260**	**16162**	58
			AQUACTRL 2 SINGLE; Einbauposition fahrerseitig; für Rechtslenker; passender Adapter: B	**2800011618260**	**16182**	59

© 2025 Continental Aftermarket & Services GmbH

MAN - TGE Kasten 02/17→

Wischblatt

2.0 TDI (UYB, UYC, UYD, 01V, 09V, 03V, 10V)	120 kW	11/22→	AQUACTRL 2 SINGLE; Einbauposition beifahrerseitig; für Linkslenker; passender Adapter: B	**2800011314280**	**13142**	30
			AQUACTRL 2 SINGLE; Einbauposition fahrerseitig; für Linkslenker; passender Adapter: B	**2800011316280**	**13162**	30
2.0 TDI AWD (02V, 04V, 37V, UYB, UYC, UYD)	103 kW	04/17→	AQUACTRL 2 SINGLE; Einbauposition beifahrerseitig; für Linkslenker; passender Adapter: B	**2800011314280**	**13142**	30
2.0 TDI AWD (02V, 04V, 37V, UYB, UYC, UYD)	130 kW	03/17→	AQUACTRL 2 SINGLE; Einbauposition fahrerseitig; für Linkslenker; passender Adapter: B	**2800011316280**	**13162**	30
			AQUACTRL 2 SINGLE; Einbauposition beifahrerseitig; für Rechtslenker; passender Adapter: B	**2800011616260**	**16162**	58
			AQUACTRL 2 SINGLE; Einbauposition fahrerseitig; für Rechtslenker; passender Adapter: B	**2800011618260**	**16182**	59
2.0 TDI AWD (UYB, UYC, UYD, 02V, 04V)	120 kW	11/22→	AQUACTRL 2 SINGLE; Einbauposition beifahrerseitig; für Linkslenker; passender Adapter: B	**2800011314280**	**13142**	30
			AQUACTRL 2 SINGLE; Einbauposition fahrerseitig; für Linkslenker; passender Adapter: B	**2800011316280**	**13162**	30
2.0 TDI RWD (11V, 12V, 33V, 34V, UYB, UYC, UYD)	90 kW	08/17→	AQUACTRL 2 SINGLE; Einbauposition beifahrerseitig; für Linkslenker; passender Adapter: B	**2800011314280**	**13142**	30
2.0 TDI RWD (11V, 12V, 33V, 34V, UYB, UYC, UYD)	130 kW	05/17→06/24	AQUACTRL 2 SINGLE; Einbauposition fahrerseitig; für Linkslenker; passender Adapter: B	**2800011316280**	**13162**	30
2.0 TDI RWD (11V, 12V, UYB, UYC, UYD)	103 kW	10/17→	AQUACTRL 2 SINGLE; Einbauposition beifahrerseitig; für Rechtslenker; passender Adapter: B	**2800011616260**	**16162**	58
			AQUACTRL 2 SINGLE; Einbauposition fahrerseitig; für Rechtslenker; passender Adapter: B	**2800011618260**	**16182**	59
2.0 TDI RWD (UYB, UYC, UYD, 11V, 12V, 33V)	120 kW	03/23→	AQUACTRL 2 SINGLE; Einbauposition beifahrerseitig; für Linkslenker; passender Adapter: B	**2800011314280**	**13142**	30
			AQUACTRL 2 SINGLE; Einbauposition fahrerseitig; für Linkslenker; passender Adapter: B	**2800011316280**	**13162**	30
eTGE (35V, UXB)	100 kW	07/18→	AQUACTRL 2 SINGLE; Einbauposition beifahrerseitig; für Linkslenker; passender Adapter: B	**2800011314280**	**13142**	30
			AQUACTRL 2 SINGLE; Einbauposition fahrerseitig; für Linkslenker; passender Adapter: B	**2800011316280**	**13162**	30
			AQUACTRL 2 SINGLE; Einbauposition beifahrerseitig; für Rechtslenker; passender Adapter: B	**2800011616260**	**16162**	58
			AQUACTRL 2 SINGLE; Einbauposition fahrerseitig; für Rechtslenker; passender Adapter: B	**2800011618260**	**16182**	59

MAN - TGE Pritsche/Fahrgestell (UZ_) 11/16→

Wischblatt

2.0 TDI	75 kW	11/16→06/24	AQUACTRL 2 SINGLE; Einbauposition beifahrerseitig; für Rechtslenker; passender Adapter: B	**2800011616260**	**16162**	58
2.0 TDI	130 kW	11/16→	AQUACTRL 2 SINGLE; Einbauposition fahrerseitig; für Rechtslenker; passender Adapter: B	**2800011618260**	**16182**	59
2.0 TDI (UZB, UZC, 08V, UZH, UZI, 10V, UZO, UZP, 21V,...	103 kW	11/16→				
2.0 TDI (UZB, UZC, UZH, UZI, UZO, UZP, UZJ, UZK, 14V,...	120 kW	11/22→				
2.0 TDI AWD	130 kW	11/17→				
2.0 TDI AWD (UZB, UZC, 15V, UZH, UZI, 19V, UZO, UZP,...	103 kW	11/17→				
2.0 TDI AWD (UZB, UZC, UZH, UZI, UZO, UZP, 15V, 19V)	120 kW	11/22→				
2.0 TDI RWD	90 kW	08/17→				
2.0 TDI RWD	130 kW	07/17→06/24				
2.0 TDI RWD (UZB, UZC, UZD, 14V, 29V, UZH, UZI, 18V, 30V...	103 kW	11/17→				
2.0 TDI RWD (UZB, UZC, UZH, UZI, UZO, UZP, 14V, 18V, 22V...	120 kW	03/23→				

© 2025 Continental Aftermarket & Services GmbH

MASERATI - 228 08/86→06/93						
Wischblatt						
2.8	165 kW	08/86→06/93	AQUACTRL 2 SET; 12/86 → 12/90; für Linkslenker	**2800011207280**	**12072**	5
			AQUACTRL 2 SINGLE; 12/86 → 12/90; Einbauposition beifahrerseitig; für Linkslenker; passender Adapter: A	**2800011306280**	**13062**	27
			AQUACTRL 2 SINGLE; 12/86 → 12/90; Einbauposition fahrerseitig; für Linkslenker; passender Adapter: A	**2800011306280**	**13062**	27
2.8	182 kW	07/87→12/90	AQUACTRL 2 SET; für Linkslenker	**2800011207280**	**12072**	5
2.8 i	184 kW	12/86→12/90	AQUACTRL 2 SINGLE; Einbauposition fahrerseitig; für Linkslenker; passender Adapter: A	**2800011306280**	**13062**	27
			AQUACTRL 2 SINGLE; Einbauposition beifahrerseitig; für Linkslenker; passender Adapter: A	**2800011306280**	**13062**	27
MASERATI - 3200 GT Coupe 10/98→03/02						
Wischblatt						
3.2 Biturbo V8 32V	250 kW	10/98→03/02	AQUACTRL 2 SINGLE; Einbauposition fahrerseitig; für Linkslenker; passender Adapter: A	**2800011309280**	**13092**	28
3.2 Biturbo V8 32V	271 kW	10/98→03/02				
			AQUACTRL 2 SINGLE; Einbauposition beifahrerseitig; für Linkslenker; passender Adapter: A	**2800011309280**	**13092**	28
MASERATI - 4200 GT / COUPE Coupe 03/02→12/07						
Wischblatt						
4.2	287 kW	03/02→12/07	AQUACTRL 2 SINGLE; Einbauposition fahrerseitig; für Rechtslenker; passender Adapter: A	**2800011610260** **2800011610270**	**16102** **61027**	56 56
			AQUACTRL 2 SINGLE; Einbauposition beifahrerseitig; für Rechtslenker; passender Adapter: A	**2800011610260** **2800011610270**	**16102** **61027**	56 56
4.2	291 kW	05/02→11/07	AQUACTRL 2 SINGLE; Einbauposition fahrerseitig; für Rechtslenker; passender Adapter: A	**2800011610260**	**16102**	56
			AQUACTRL 2 SINGLE; Einbauposition beifahrerseitig; für Rechtslenker; passender Adapter: A	**2800011610260**	**16102**	56
MASERATI - 4200 GT SPYDER Cabriolet 10/01→						
Wischblatt						
4.2	287 kW	10/01→	AQUACTRL 2 SINGLE; Einbauposition fahrerseitig; für Rechtslenker; passender Adapter: A	**2800011610260** **2800011610270**	**16102** **61027**	56 56
			AQUACTRL 2 SINGLE; Einbauposition beifahrerseitig; für Rechtslenker; passender Adapter: A	**2800011610260** **2800011610270**	**16102** **61027**	56 56
MASERATI - BITURBO (69, 78, AF3, AM 332) 06/84→12/94						
Wischblatt						
4.24V	180 kW	04/90→12/94	AQUACTRL 2 SET; für Linkslenker	**2800011207280**	**12072**	5
425	140 kW	06/84→08/87	AQUACTRL 2 SINGLE; Einbauposition fahrerseitig; für Linkslenker; passender Adapter: A	**2800011306280**	**13062**	27
425	147 kW	06/84→08/87				
			AQUACTRL 2 SINGLE; Einbauposition beifahrerseitig; für Linkslenker; passender Adapter: A	**2800011306280**	**13062**	27
430	165 kW	10/91→09/94	AQUACTRL 2 SINGLE; Einbauposition beifahrerseitig; für Rechtslenker; passender Adapter: A	**2800011625270**	**62527**	62
430 4V	209 kW	10/91→09/94				
			AQUACTRL 2 SINGLE; Einbauposition fahrerseitig; für Rechtslenker; passender Adapter: A	**2800011625270**	**62527**	62
MASERATI - BITURBO Coupe (AM 331) 12/81→06/93						
Wischblatt						
2.0 2.24v II	177 kW	10/90→06/93	AQUACTRL 2 SINGLE; Einbauposition fahrerseitig; für Rechtslenker; passender Adapter: A	**2800011625270**	**62527**	62
			AQUACTRL 2 SINGLE; Einbauposition beifahrerseitig; für Rechtslenker; passender Adapter: A	**2800011625270**	**62527**	62

© 2025 Continental Aftermarket & Services GmbH

MASERATI - BITURBO Coupe (AM 331) 12/81→06/93

Wischblatt

2.24v	180 kW	03/89→06/93	AQUACTRL 2 SET; für Linkslenker	**2800011207280**	**12072**	5
2.8 222 E	165 kW	01/88→06/93	AQUACTRL 2 SINGLE; Einbauposition beifahrerseitig; für Linkslenker; passender Adapter: A	**2800011306280**	**13062**	27
222	162 kW	01/89→12/92				
222 E	182 kW	01/89→10/89	AQUACTRL 2 SINGLE; Einbauposition fahrerseitig; für Linkslenker; passender Adapter: A	**2800011306280**	**13062**	27
222 SE	184 kW	01/88→12/90				
E	139 kW	06/82→10/87				
ES	147 kW	09/83→12/86				
i	136 kW	07/85→04/87				
S 2.0	151 kW	12/81→02/87				
Si 2.0	151 kW	09/87→12/88				

MASERATI - BITURBO Spyder (AM 333) 07/85→12/94

Wischblatt

2.0	136 kW	07/85→04/87	AQUACTRL 2 SET; für Linkslenker	**2800011207280**	**12072**	5
2.8	165 kW	01/89→12/94	AQUACTRL 2 SINGLE; Einbauposition beifahrerseitig; für Linkslenker; passender Adapter: A	**2800011306280**	**13062**	27
			AQUACTRL 2 SINGLE; Einbauposition fahrerseitig; für Linkslenker; passender Adapter: A	**2800011306280**	**13062**	27

MASERATI - BORA 01/71→12/83

Wischblatt

4.7	228 kW	01/71→05/80	AQUACTRL 2 SINGLE; Einbauposition beifahrerseitig; für Linkslenker; passender Adapter: A	**2800011304280**	**13042**	26
5.0	235 kW	07/76→05/80	AQUACTRL 2 SINGLE; Einbauposition fahrerseitig; für Linkslenker; passender Adapter: A	**2800011304280**	**13042**	26

MASERATI - GHIBLI 01/67→12/73

Wischblatt

4.7	228 kW	01/67→12/73	AQUACTRL 2 SET; für Linkslenker	**2800011207280**	**12072**	5
5.0	247 kW	01/70→12/73	AQUACTRL 2 SINGLE; Einbauposition beifahrerseitig; für Linkslenker; passender Adapter: A	**2800011306280**	**13062**	27
			AQUACTRL 2 SINGLE; Einbauposition fahrerseitig; für Linkslenker; passender Adapter: A	**2800011306280**	**13062**	27

MASERATI - GHIBLI II 04/92→12/97

Wischblatt

2.0	236 kW	05/92→09/94	AQUACTRL 2 SET; für Linkslenker	**2800011207280**	**12072**	5
2.0 24V Biturbo	225 kW	05/92→12/97	AQUACTRL 2 SINGLE; Einbauposition fahrerseitig; für Linkslenker; passender Adapter: A	**2800011306280**	**13062**	27
2.0 24V Biturbo	243 kW	01/96→12/97				
2.8 24V Biturbo	209 kW	06/92→12/97	AQUACTRL 2 SINGLE; Einbauposition beifahrerseitig; für Linkslenker; passender Adapter: A	**2800011306280**	**13062**	27

MASERATI - GHIBLI III (M157) 08/13→

Wischblatt

3.0	243 kW	08/13→	AQUACTRL 2 SINGLE; Einbauposition beifahrerseitig; für Rechtslenker; passender Adapter: BC	**2800011605260**	**16052**	54
3.0	257 kW	08/13→		**2800011624270**	**62427**	61
3.0 D	184 kW	08/13→	AQUACTRL 2 SINGLE; Einbauposition fahrerseitig; für Rechtslenker; passender Adapter: BC	**2800011616260**	**16162**	58
3.0 D	202 kW	08/13→		**2800011630270**	**63027**	63
3.0 S	301 kW	08/13→				
3.0 S	316 kW	07/17→				
3.0 S Q4	301 kW	08/13→				
3.0 S Q4	316 kW	07/17→				
3.8 V8	427 kW	10/20→				
MHEV	243 kW	07/20→				

MASERATI - GHIBLI Spider 01/67→12/73

Wischblatt

4.7	228 kW	06/68→12/73	AQUACTRL 2 SET; für Linkslenker	**2800011207280**	**12072**	5
4.9	247 kW	06/68→12/73	AQUACTRL 2 SINGLE; Einbauposition fahrerseitig; für Linkslenker; passender Adapter: A	**2800011306280**	**13062**	27
			AQUACTRL 2 SINGLE; Einbauposition beifahrerseitig; für Linkslenker; passender Adapter: A	**2800011306280**	**13062**	27

© 2025 Continental Aftermarket & Services GmbH

MASERATI - GRANCABRIO 03/10→						
Wischblatt						
4.7	323 kW	06/10→01/13	AQUACTRL 2 SINGLE; Einbauposition beifahrerseitig; für Rechtslenker; passender Adapter: A	**2800011604260**	**16042**	53
				2800011604270	**60427**	53
			AQUACTRL 2 SINGLE; Einbauposition fahrerseitig; für Rechtslenker; passender Adapter: A	**2800011616260**	**16162**	58
				2800011630270	**63027**	63
4.7	324 kW	03/10→01/13	AQUACTRL 2 SINGLE; Einbauposition beifahrerseitig; für Rechtslenker; passender Adapter: A	**2800011604260**	**16042**	53
			AQUACTRL 2 SINGLE; Einbauposition fahrerseitig; für Rechtslenker; passender Adapter: A	**2800011616260**	**16162**	58
4.7	331 kW	01/11→06/17	AQUACTRL 2 SINGLE; Einbauposition beifahrerseitig; für Rechtslenker; passender Adapter: A	**2800011604260**	**16042**	53
4.7	338 kW	02/13→11/19		**2800011604270**	**60427**	53
			AQUACTRL 2 SINGLE; Einbauposition fahrerseitig; für Rechtslenker; passender Adapter: A	**2800011616260**	**16162**	58
				2800011630270	**63027**	63
MASERATI - GRANSPORT Cabriolet 10/04→						
Wischblatt						
4.2	295 kW	10/04→	AQUACTRL 2 SINGLE; Einbauposition beifahrerseitig; für Rechtslenker; passender Adapter: A	**2800011610260**	**16102**	56
				2800011610270	**61027**	56
			AQUACTRL 2 SINGLE; Einbauposition fahrerseitig; für Rechtslenker; passender Adapter: A	**2800011610260**	**16102**	56
				2800011610270	**61027**	56
MASERATI - GRANSPORT Coupe 06/04→12/07						
Wischblatt						
4.2	295 kW	06/04→11/07	AQUACTRL 2 SINGLE; Einbauposition fahrerseitig; für Rechtslenker; passender Adapter: A	**2800011610260**	**16102**	56
				2800011610270	**61027**	56
			AQUACTRL 2 SINGLE; Einbauposition beifahrerseitig; für Rechtslenker; passender Adapter: A	**2800011610260**	**16102**	56
				2800011610270	**61027**	56
MASERATI - GRAN TURISMO I 09/07→						
Wischblatt						
4.2	298 kW	09/07→	AQUACTRL 2 SINGLE; Einbauposition beifahrerseitig; für Rechtslenker; passender Adapter: A	**2800011604260**	**16042**	53
4.2	302 kW	01/13→		**2800011604270**	**60427**	53
4.7	331 kW	09/10→	AQUACTRL 2 SINGLE; Einbauposition fahrerseitig; für Rechtslenker; passender Adapter: A	**2800011616260**	**16162**	58
4.7	338 kW	05/12→		**2800011630270**	**63027**	63
4.7 S	323 kW	08/08→12/12				
MASERATI - KHAMSIN 01/72→12/82						
Wischblatt						
4.9	235 kW	01/74→12/82	AQUACTRL 2 SINGLE; Einbauposition fahrerseitig; für Linkslenker; passender Adapter: A	**2800011304280**	**13042**	26
			AQUACTRL 2 SINGLE; Einbauposition beifahrerseitig; für Linkslenker; passender Adapter: A	**2800011304280**	**13042**	26
MASERATI - KYALAMI 04/76→12/85						
Wischblatt						
4.2	188 kW	04/76→12/85	AQUACTRL 2 SINGLE; Einbauposition beifahrerseitig; für Linkslenker; passender Adapter: A	**2800011304280**	**13042**	26
4.9	206 kW	04/76→12/85				
			AQUACTRL 2 SINGLE; Einbauposition fahrerseitig; für Linkslenker; passender Adapter: A	**2800011304280**	**13042**	26
MASERATI - LEVANTE SUV (M161) 06/16→						
Wischblatt						
2.0 GT Mild Hybrid Q4	243 kW	08/21→	AQUACTRL 2 SINGLE; Einbauposition beifahrerseitig; für Rechtslenker; passender Adapter: BC	**2800011605260**	**16052**	54
3.0 D Q4	184 kW	06/16→		**2800011624270**	**62427**	61
3.0 D Q4	202 kW	06/16→	AQUACTRL 2 SINGLE; Einbauposition fahrerseitig; für Rechtslenker; passender Adapter: BC	**2800011616260**	**16162**	58
3.0 Q4	257 kW	06/16→		**2800011630270**	**63027**	63
3.0 S Q4	316 kW	06/16→				
3.8 GTS Q4	390 kW	08/19→				
3.8 GTS Q4	404 kW	08/19→	AQUACTRL 2 SINGLE; Einbauposition beifahrerseitig; für Rechtslenker; passender Adapter: BC	**2800011605260**	**16052**	54
			AQUACTRL 2 SINGLE; Einbauposition fahrerseitig; für Rechtslenker; passender Adapter: BC	**2800011616260**	**16162**	58

© 2025 Continental Aftermarket & Services GmbH

MASERATI - LEVANTE SUV (M161) 06/16→						
Wischblatt						
3.8 Trofeo Q4	427 kW	10/19→	AQUACTRL 2 SINGLE; Einbauposition beifahrerseitig; für Rechtslenker; passender Adapter: BC	**2800011605260** **2800011624270**	**16052** **62427**	54 61
			AQUACTRL 2 SINGLE; Einbauposition fahrerseitig; für Rechtslenker; passender Adapter: BC	**2800011616260** **2800011630270**	**16162** **63027**	58 63
3.8 Trofeo Q4	441 kW	10/19→	AQUACTRL 2 SINGLE; Einbauposition beifahrerseitig; für Rechtslenker; passender Adapter: BC	**2800011605260**	**16052**	54
			AQUACTRL 2 SINGLE; Einbauposition fahrerseitig; für Rechtslenker; passender Adapter: BC	**2800011616260**	**16162**	58
MASERATI - MERAK 05/75→12/83						
Wischblatt						
2.0 3.0 SS	125 kW 162 kW	01/76→12/83 05/75→12/83	AQUACTRL 2 SINGLE; Einbauposition beifahrerseitig; für Linkslenker; passender Adapter: A	**2800011304280**	**13042**	26
			AQUACTRL 2 SINGLE; Einbauposition fahrerseitig; für Linkslenker; passender Adapter: A	**2800011304280**	**13042**	26
MASERATI - QUATTROPORTE II 10/74→12/78						
Wischblatt						
3.0	154 kW	10/74→12/78	AQUACTRL 2 SET; 08/76 ; für Linkslenker	**2800011207280**	**12072**	5
			AQUACTRL 2 SINGLE; 08/76 ; Einbauposition fahrerseitig; für Linkslenker; passender Adapter: A	**2800011306280**	**13062**	27
			AQUACTRL 2 SINGLE; 08/76 ; Einbauposition beifahrerseitig; für Linkslenker; passender Adapter: A	**2800011306280**	**13062**	27
MASERATI - QUATTROPORTE IV 03/94→05/01						
Wischblatt						
2.0 Biturbo 2.8 Biturbo 3.2 V8 32V	211 kW 209 kW 247 kW	03/94→09/98 03/94→09/98 12/95→05/01	AQUACTRL 2 SET; für Linkslenker	**2800011207280**	**12072**	5
			AQUACTRL 2 SINGLE; Einbauposition fahrerseitig; für Linkslenker; passender Adapter: A	**2800011306280**	**13062**	27
			AQUACTRL 2 SINGLE; Einbauposition beifahrerseitig; für Linkslenker; passender Adapter: A	**2800011306280**	**13062**	27
			AQUACTRL 2 SINGLE; Einbauposition fahrerseitig; für Rechtslenker; passender Adapter: A	**2800011607260** **2800011625270**	**16072** **62527**	55 62
			AQUACTRL 2 SINGLE; Einbauposition beifahrerseitig; für Rechtslenker; passender Adapter: A	**2800011607260** **2800011625270**	**16072** **62527**	55 62
MASERATI - QUATTROPORTE V 03/04→						
Wischblatt						
4.2	294 kW	03/04→	AQUACTRL 2 SINGLE; Einbauposition beifahrerseitig; für Rechtslenker; passender Adapter: A	**2800011605260** **2800011624270**	**16052** **62427**	54 61
			AQUACTRL 2 SINGLE; Einbauposition fahrerseitig; für Rechtslenker; passender Adapter: A	**2800011616260** **2800011630270**	**16162** **63027**	58 63
4.2	295 kW	03/04→	AQUACTRL 2 SINGLE; Einbauposition beifahrerseitig; für Linkslenker; passender Adapter: A	**2800011304280**	**13042**	26
			AQUACTRL 2 SINGLE; Einbauposition fahrerseitig; für Linkslenker; passender Adapter: A	**2800011314280**	**13142**	30
			AQUACTRL 2 SINGLE; Einbauposition beifahrerseitig; für Rechtslenker; passender Adapter: A	**2800011605260** **2800011624270**	**16052** **62427**	54 61
			AQUACTRL 2 SINGLE; Einbauposition fahrerseitig; für Rechtslenker; passender Adapter: A	**2800011616260** **2800011630270**	**16162** **63027**	58 63
4.2	298 kW	09/04→12/12	AQUACTRL 2 SINGLE; Einbauposition beifahrerseitig; für Linkslenker; passender Adapter: A	**2800011304280**	**13042**	26
			AQUACTRL 2 SINGLE; Einbauposition fahrerseitig; für Linkslenker; passender Adapter: A	**2800011314280**	**13142**	30
			AQUACTRL 2 SINGLE; Einbauposition beifahrerseitig; für Rechtslenker; passender Adapter: A	**2800011605260**	**16052**	54
			AQUACTRL 2 SINGLE; Einbauposition fahrerseitig; für Rechtslenker; passender Adapter: A	**2800011616260**	**16162**	58

© 2025 Continental Aftermarket & Services GmbH

MASERATI - QUATTROPORTE V 03/04→

Wischblatt

4.7 GT S 4.7 GT S 4.7 S	323 kW 331 kW 317 kW	06/08→ 11/11→ 06/08→	AQUACTRL 2 SINGLE; Einbauposition beifahrerseitig; für Linkslenker; passender Adapter: A	**2800011304280**	**13042**	26
			AQUACTRL 2 SINGLE; Einbauposition fahrerseitig; für Linkslenker; passender Adapter: A	**2800011314280**	**13142**	30
			AQUACTRL 2 SINGLE; Einbauposition beifahrerseitig; für Rechtslenker; passender Adapter: A	**2800011605260** **2800011624270**	**16052** **62427**	54 61
			AQUACTRL 2 SINGLE; Einbauposition fahrerseitig; für Rechtslenker; passender Adapter: A	**2800011616260** **2800011630270**	**16162** **63027**	58 63

MASERATI - QUATTROPORTE VI 11/12→

Wischblatt

3.0	243 kW	03/13→	AQUACTRL 2 SET; für Linkslenker	**2800011225280**	**12252**	10
			AQUACTRL 2 SINGLE; Einbauposition beifahrerseitig; für Linkslenker; passender Adapter: BC	**2800011305280**	**13052**	27
			AQUACTRL 2 SINGLE; Einbauposition fahrerseitig; für Linkslenker; passender Adapter: BC	**2800011314280**	**13142**	30
			AQUACTRL 2 SINGLE; Einbauposition beifahrerseitig; für Rechtslenker; passender Adapter: BC	**2800011606260** **2800011606270**	**16062** **60627**	54 54
			AQUACTRL 2 SINGLE; Einbauposition fahrerseitig; für Rechtslenker; passender Adapter: BC	**2800011616260** **2800011630270**	**16162** **63027**	58 63
3.0	257 kW	10/16→	AQUACTRL 2 SINGLE; Einbauposition beifahrerseitig; für Rechtslenker; passender Adapter: BC	**2800011606260** **2800011606270**	**16062** **60627**	54 54
			AQUACTRL 2 SINGLE; Einbauposition fahrerseitig; für Rechtslenker; passender Adapter: BC	**2800011616260** **2800011630270**	**16162** **63027**	58 63
3.0 D 3.0 D	184 kW 202 kW	09/13→ 09/13→	AQUACTRL 2 SET; für Linkslenker	**2800011225280**	**12252**	10
			AQUACTRL 2 SINGLE; Einbauposition beifahrerseitig; für Linkslenker; passender Adapter: BC	**2800011305280**	**13052**	27
			AQUACTRL 2 SINGLE; Einbauposition fahrerseitig; für Linkslenker; passender Adapter: BC	**2800011314280**	**13142**	30
			AQUACTRL 2 SINGLE; Einbauposition beifahrerseitig; für Rechtslenker; passender Adapter: BC	**2800011606260** **2800011606270**	**16062** **60627**	54 54
			AQUACTRL 2 SINGLE; Einbauposition fahrerseitig; für Rechtslenker; passender Adapter: BC	**2800011616260** **2800011630270**	**16162** **63027**	58 63
3.0 S	301 kW	11/16→	AQUACTRL 2 SINGLE; Einbauposition beifahrerseitig; für Rechtslenker; passender Adapter: BC	**2800011606260** **2800011606270**	**16062** **60627**	54 54
			AQUACTRL 2 SINGLE; Einbauposition fahrerseitig; für Rechtslenker; passender Adapter: BC	**2800011616260** **2800011630270**	**16162** **63027**	58 63
3.0 S	302 kW	05/13→	AQUACTRL 2 SET; für Linkslenker	**2800011225280**	**12252**	10
			AQUACTRL 2 SINGLE; Einbauposition beifahrerseitig; für Linkslenker; passender Adapter: BC	**2800011305280**	**13052**	27
			AQUACTRL 2 SINGLE; Einbauposition fahrerseitig; für Linkslenker; passender Adapter: BC	**2800011314280**	**13142**	30
			AQUACTRL 2 SINGLE; Einbauposition beifahrerseitig; für Rechtslenker; passender Adapter: BC	**2800011606260** **2800011606270**	**16062** **60627**	54 54
			AQUACTRL 2 SINGLE; Einbauposition fahrerseitig; für Rechtslenker; passender Adapter: BC	**2800011616260** **2800011630270**	**16162** **63027**	58 63
3.0 S	316 kW	07/17→	AQUACTRL 2 SINGLE; Einbauposition beifahrerseitig; für Rechtslenker; passender Adapter: BC	**2800011606260** **2800011606270**	**16062** **60627**	54 54
			AQUACTRL 2 SINGLE; Einbauposition fahrerseitig; für Rechtslenker; passender Adapter: BC	**2800011616260** **2800011630270**	**16162** **63027**	58 63
3.0 S Q4	302 kW	05/13→	AQUACTRL 2 SET; für Linkslenker	**2800011225280**	**12252**	10
			AQUACTRL 2 SINGLE; Einbauposition beifahrerseitig; für Linkslenker; passender Adapter: BC	**2800011305280**	**13052**	27
			AQUACTRL 2 SINGLE; Einbauposition fahrerseitig; für Linkslenker; passender Adapter: BC	**2800011314280**	**13142**	30
			AQUACTRL 2 SINGLE; Einbauposition beifahrerseitig; für Rechtslenker; passender Adapter: BC	**2800011606260** **2800011606270**	**16062** **60627**	54 54
			AQUACTRL 2 SINGLE; Einbauposition fahrerseitig; für Rechtslenker; passender Adapter: BC	**2800011616260** **2800011630270**	**16162** **63027**	58 63

© 2025 Continental Aftermarket & Services GmbH

MASERATI - QUATTROPORTE VI 11/12→						
Wischblatt						
3.0 S Q4	316 kW	07/17→	AQUACTRL 2 SINGLE; Einbauposition beifahrerseitig; für Rechtslenker; passender Adapter: BC	**2800011606260** **2800011606270**	**16062** **60627**	54 54
			AQUACTRL 2 SINGLE; Einbauposition fahrerseitig; für Rechtslenker; passender Adapter: BC	**2800011616260** **2800011630270**	**16162** **63027**	58 63
3.8 GT S	390 kW	01/13→	AQUACTRL 2 SET; für Linkslenker	**2800011225280**	**12252**	10
			AQUACTRL 2 SINGLE; Einbauposition beifahrerseitig; für Linkslenker; passender Adapter: BC	**2800011305280**	**13052**	27
			AQUACTRL 2 SINGLE; Einbauposition fahrerseitig; für Linkslenker; passender Adapter: BC	**2800011314280**	**13142**	30
			AQUACTRL 2 SINGLE; Einbauposition beifahrerseitig; für Rechtslenker; passender Adapter: BC	**2800011606260** **2800011606270**	**16062** **60627**	54 54
			AQUACTRL 2 SINGLE; Einbauposition fahrerseitig; für Rechtslenker; passender Adapter: BC	**2800011616260** **2800011630270**	**16162** **63027**	58 63
3.8 V8	427 kW	10/20→	AQUACTRL 2 SINGLE; Einbauposition beifahrerseitig; für Rechtslenker; passender Adapter: BC	**2800011606260** **2800011606270**	**16062** **60627**	54 54
			AQUACTRL 2 SINGLE; Einbauposition fahrerseitig; für Rechtslenker; passender Adapter: BC	**2800011616260** **2800011630270**	**16162** **63027**	58 63
MASERATI - SHAMAL 09/89→11/95						
Wischblatt						
3.2	240 kW	12/89→11/95	AQUACTRL 2 SET; für Linkslenker	**2800011207280**	**12072**	5
			AQUACTRL 2 SINGLE; Einbauposition beifahrerseitig; für Linkslenker; passender Adapter: A	**2800011306280**	**13062**	27
			AQUACTRL 2 SINGLE; Einbauposition fahrerseitig; für Linkslenker; passender Adapter: A	**2800011306280**	**13062**	27
MASERATI - SPYDER Cabriolet 10/91→09/95						
Wischblatt						
2.8	165 kW	10/91→09/95	AQUACTRL 2 SET; für Linkslenker	**2800011207280**	**12072**	5
			AQUACTRL 2 SINGLE; Einbauposition fahrerseitig; für Linkslenker; passender Adapter: A	**2800011306280**	**13062**	27
			AQUACTRL 2 SINGLE; Einbauposition beifahrerseitig; für Linkslenker; passender Adapter: A	**2800011306280**	**13062**	27
MASERATI - SPYDER Cabriolet 01/86→09/96						
Wischblatt						
2.0 2.8	162 kW 184 kW	04/88→09/96 04/88→09/96	AQUACTRL 2 SET; für Linkslenker	**2800011207280**	**12072**	5
			AQUACTRL 2 SINGLE; Einbauposition fahrerseitig; für Linkslenker; passender Adapter: A	**2800011306280**	**13062**	27
			AQUACTRL 2 SINGLE; Einbauposition beifahrerseitig; für Linkslenker; passender Adapter: A	**2800011306280**	**13062**	27
MAYBACH - 57 (W240) 09/02→12/12						
Wischblatt						
5.5 (240.078) 6.0	405 kW 471 kW	09/02→12/12 06/09→12/12	AQUACTRL 2 SET; für Linkslenker	**2800011206280**	**12062**	4
			AQUACTRL 2 SINGLE; Einbauposition fahrerseitig; für Linkslenker; passender Adapter: BCE	**2800011314280**	**13142**	30
			AQUACTRL 2 SINGLE; Einbauposition beifahrerseitig; für Linkslenker; passender Adapter: BCE	**2800011314280**	**13142**	30
			AQUACTRL 2 SINGLE; Einbauposition beifahrerseitig; für Rechtslenker; passender Adapter: BCE	**2800011616260** **2800011630270**	**16162** **63027**	58 63
			AQUACTRL 2 SINGLE; Einbauposition fahrerseitig; für Rechtslenker; passender Adapter: BCE	**2800011616260** **2800011630270**	**16162** **63027**	58 63
6.0 (240.079)	463 kW	01/11→12/12	AQUACTRL 2 SET; für Linkslenker	**2800011206280**	**12062**	4
			AQUACTRL 2 SINGLE; Einbauposition fahrerseitig; für Linkslenker; passender Adapter: BCE	**2800011314280**	**13142**	30
			AQUACTRL 2 SINGLE; Einbauposition beifahrerseitig; für Linkslenker; passender Adapter: BCE	**2800011314280**	**13142**	30
			AQUACTRL 2 SINGLE; Einbauposition fahrerseitig; für Rechtslenker; passender Adapter: BCE	**2800011616260**	**16162**	58
			AQUACTRL 2 SINGLE; Einbauposition beifahrerseitig; für Rechtslenker; passender Adapter: BCE	**2800011616260**	**16162**	58

© 2025 Continental Aftermarket & Services GmbH

MAYBACH - 57 (W240) 09/02→12/12						
Wischblatt						
S 6.0 (240.079, 240.077)	450 kW	09/05→12/12	AQUACTRL 2 SET; für Linkslenker	**2800011206280**	**12062**	4
			AQUACTRL 2 SINGLE; Einbauposition fahrerseitig; für Linkslenker; passender Adapter: BCE	**2800011314280**	**13142**	30
			AQUACTRL 2 SINGLE; Einbauposition beifahrerseitig; für Linkslenker; passender Adapter: BCE	**2800011314280**	**13142**	30
			AQUACTRL 2 SINGLE; Einbauposition beifahrerseitig; für Rechtslenker; passender Adapter: BCE	**2800011616260** **2800011630270**	**16162** **63027**	58 63
			AQUACTRL 2 SINGLE; Einbauposition fahrerseitig; für Rechtslenker; passender Adapter: BCE	**2800011616260** **2800011630270**	**16162** **63027**	58 63
MAYBACH - 62 (V240) 09/02→12/12						
Wischblatt						
5.5 (240.178) 6.0 S (240.177) S 6.0 (240.179)	405 kW 463 kW 450 kW	09/02→12/12 01/11→12/12 09/05→12/12	AQUACTRL 2 SET; für Linkslenker	**2800011206280**	**12062**	4
			AQUACTRL 2 SINGLE; Einbauposition fahrerseitig; für Linkslenker; passender Adapter: BCE	**2800011314280**	**13142**	30
			AQUACTRL 2 SINGLE; Einbauposition beifahrerseitig; für Linkslenker; passender Adapter: BCE	**2800011314280**	**13142**	30
MAZDA - 2 (DE_, DH_) 07/07→06/15						
Wischblatt						
1.3 (DE3FS) 1.3 (DE3FS)	55 kW 63 kW	10/07→06/15 10/07→06/15	AQUACTRL 2 SET; für Linkslenker	**2800011213280**	**12132**	7
			AQUACTRL 2 SINGLE; Einbauposition beifahrerseitig; für Linkslenker; passender Adapter: A	**2800011300280**	**13002**	25
			AQUACTRL 2 SINGLE; Einbauposition fahrerseitig; für Linkslenker; passender Adapter: A	**2800011312280**	**13122**	29
			REARCTRL; Einbauposition hinten	**2800011525170** **2800011525180**	**52517** **15251**	44 44
			AQUACTRL 2 SINGLE; Einbauposition beifahrerseitig; für Rechtslenker; passender Adapter: A	**2800011600260** **2800011600270**	**16002** **60027**	52 52
			AQUACTRL 2 SINGLE; Einbauposition fahrerseitig; für Rechtslenker; passender Adapter: A	**2800011614260** **2800011628270**	**16142** **62827**	58 63
1.3 (DE3FS) 1.3 (DEJFS) 1.3 BiFuel 1.3 BiFuel	66 kW 62 kW 55 kW 62 kW	05/12→11/14 06/11→11/14 05/11→11/14 05/11→11/14	AQUACTRL 2 SET; für Linkslenker	**2800011213280**	**12132**	7
			AQUACTRL 2 SINGLE; Einbauposition beifahrerseitig; für Linkslenker; passender Adapter: A	**2800011300280**	**13002**	25
			AQUACTRL 2 SINGLE; Einbauposition fahrerseitig; für Linkslenker; passender Adapter: A	**2800011312280**	**13122**	29
			REARCTRL; Einbauposition hinten	**2800011525180**	**15251**	44
			AQUACTRL 2 SINGLE; Einbauposition beifahrerseitig; für Rechtslenker; passender Adapter: A	**2800011600260**	**16002**	52
			AQUACTRL 2 SINGLE; Einbauposition fahrerseitig; für Rechtslenker; passender Adapter: A	**2800011614260**	**16142**	58
1.3 MZR (DE3FS) 1.4 MZR-CD 1.5 (DE5FS, DE10Y) 1.5 (DE5FS) 1.5 MZR (DE5FS)	62 kW 50 kW 83 kW 76 kW 75 kW	01/10→06/15 01/08→06/15 10/07→06/15 07/07→06/15 06/11→06/15	AQUACTRL 2 SET; für Linkslenker	**2800011213280**	**12132**	7
			AQUACTRL 2 SINGLE; Einbauposition beifahrerseitig; für Linkslenker; passender Adapter: A	**2800011300280**	**13002**	25
			AQUACTRL 2 SINGLE; Einbauposition fahrerseitig; für Linkslenker; passender Adapter: A	**2800011312280**	**13122**	29
			REARCTRL; Einbauposition hinten	**2800011525170** **2800011525180**	**52517** **15251**	44 44
			AQUACTRL 2 SINGLE; Einbauposition beifahrerseitig; für Rechtslenker; passender Adapter: A	**2800011600260** **2800011600270**	**16002** **60027**	52 52
			AQUACTRL 2 SINGLE; Einbauposition fahrerseitig; für Rechtslenker; passender Adapter: A	**2800011614260** **2800011628270**	**16142** **62827**	58 63

© 2025 Continental Aftermarket & Services GmbH

MAZDA - 2 (DE_, DH_) 07/07→06/15

Wischblatt

1.6 MZ-CD	66 kW	10/08→06/15	AQUACTRL 2 SET; für Linkslenker	**2800011213280**	**12132**	7
			AQUACTRL 2 SINGLE; Einbauposition beifahrerseitig; für Linkslenker; passender Adapter: A	**2800011300280**	**13002**	25
			AQUACTRL 2 SINGLE; Einbauposition fahrerseitig; für Linkslenker; passender Adapter: A	**2800011312280**	**13122**	29
			REARCTRL; Einbauposition hinten	**2800011525180**	**15251**	44
			AQUACTRL 2 SINGLE; Einbauposition beifahrerseitig; für Rechtslenker; passender Adapter: A	**2800011600260**	**16002**	52
			AQUACTRL 2 SINGLE; Einbauposition fahrerseitig; für Rechtslenker; passender Adapter: A	**2800011614260**	**16142**	58
1.6 MZ-CD	70 kW	06/11→06/15	AQUACTRL 2 SET; für Linkslenker	**2800011213280**	**12132**	7
			AQUACTRL 2 SINGLE; Einbauposition beifahrerseitig; für Linkslenker; passender Adapter: A	**2800011300280**	**13002**	25
			AQUACTRL 2 SINGLE; Einbauposition fahrerseitig; für Linkslenker; passender Adapter: A	**2800011312280**	**13122**	29
			REARCTRL; Einbauposition hinten	**2800011525170** **2800011525180**	**52517** **15251**	44 44
			AQUACTRL 2 SINGLE; Einbauposition beifahrerseitig; für Rechtslenker; passender Adapter: A	**2800011600260** **2800011600270**	**16002** **60027**	52 52
			AQUACTRL 2 SINGLE; Einbauposition fahrerseitig; für Rechtslenker; passender Adapter: A	**2800011614260** **2800011628270**	**16142** **62827**	58 63

MAZDA - 2 (DY) 02/03→06/07

Wischblatt

1.2 (DY3W)	55 kW	04/03→06/07	AQUACTRL 2 SET; für Linkslenker	**2800011211280**	**12112**	6
			AQUACTRL 2 SINGLE; Einbauposition beifahrerseitig; für Linkslenker; passender Adapter: A	**2800011302280**	**13022**	26
			AQUACTRL 2 SINGLE; Einbauposition fahrerseitig; für Linkslenker; passender Adapter: A	**2800011312280**	**13122**	29
			REARCTRL; Einbauposition hinten	**2800011525170** **2800011525180**	**52517** **15251**	44 44
			AQUACTRL 2 SINGLE; Einbauposition beifahrerseitig; für Rechtslenker; passender Adapter: A	**2800011602260** **2800011623270**	**16022** **62327**	53 61
			AQUACTRL 2 SINGLE; Einbauposition fahrerseitig; für Rechtslenker; passender Adapter: A	**2800011614260** **2800011628270**	**16142** **62827**	58 63
1.3 L (DY3W)	67 kW	04/03→06/07	AQUACTRL 2 SET; für Linkslenker	**2800011211280**	**12112**	6
			AQUACTRL 2 SINGLE; Einbauposition beifahrerseitig; für Linkslenker; passender Adapter: A	**2800011302280**	**13022**	26
			AQUACTRL 2 SINGLE; Einbauposition fahrerseitig; für Linkslenker; passender Adapter: A	**2800011312280**	**13122**	29
			AQUACTRL 2 SINGLE; Einbauposition beifahrerseitig; für Rechtslenker; passender Adapter: A	**2800011602260** **2800011623270**	**16022** **62327**	53 61
			AQUACTRL 2 SINGLE; Einbauposition fahrerseitig; für Rechtslenker; passender Adapter: A	**2800011614260** **2800011628270**	**16142** **62827**	58 63
1.4 1.4 CD 1.6 1.6	59 kW 50 kW 74 kW 74 kW	04/03→06/07 04/03→06/07 02/03→06/07 04/03→06/07	AQUACTRL 2 SET; für Linkslenker	**2800011211280**	**12112**	6
			AQUACTRL 2 SINGLE; Einbauposition beifahrerseitig; für Linkslenker; passender Adapter: A	**2800011302280**	**13022**	26
			AQUACTRL 2 SINGLE; Einbauposition fahrerseitig; für Linkslenker; passender Adapter: A	**2800011312280**	**13122**	29
			REARCTRL; Einbauposition hinten	**2800011525170** **2800011525180**	**52517** **15251**	44 44
			AQUACTRL 2 SINGLE; Einbauposition beifahrerseitig; für Rechtslenker; passender Adapter: A	**2800011602260** **2800011623270**	**16022** **62327**	53 61
			AQUACTRL 2 SINGLE; Einbauposition fahrerseitig; für Rechtslenker; passender Adapter: A	**2800011614260** **2800011628270**	**16142** **62827**	58 63

© 2025 Continental Aftermarket & Services GmbH

MAZDA - 2 Schrägheck (DL, DJ) 08/14→

Wischblatt

1.3 (DJ3FS)	68 kW	11/14→	AQUACTRL 2 SET; für Linkslenker; Ergänzungsartikel/Ergänzende Info 2: Maß abweichend vom Original	**2800011201280**	**12012**	3
			AQUACTRL 2 SINGLE; Einbauposition beifahrerseitig; für Linkslenker; passender Adapter: A	**2800011303280**	**13032**	26
			AQUACTRL 2 SINGLE; Einbauposition fahrerseitig; für Linkslenker; passender Adapter: A	**2800011309280**	**13092**	28
			REARCTRL; Einbauposition hinten	**2800011525180**	**15251**	44
			AQUACTRL 2 SINGLE; Einbauposition beifahrerseitig; für Rechtslenker; passender Adapter: A	**2800011600270** **2800011602260**	**60027** **16022**	52 53
			AQUACTRL 2 SINGLE; Einbauposition fahrerseitig; für Rechtslenker; passender Adapter: A	**2800011610260** **2800011628270**	**16102** **62827**	56 63
1.3 4WD (DJ3AS)	68 kW	11/14→	AQUACTRL 2 SET; für Linkslenker; Ergänzungsartikel/Ergänzende Info 2: Maß abweichend vom Original	**2800011201280**	**12012**	3
			AQUACTRL 2 SINGLE; Einbauposition beifahrerseitig; für Linkslenker; passender Adapter: A	**2800011303280**	**13032**	26
			AQUACTRL 2 SINGLE; Einbauposition fahrerseitig; für Linkslenker; passender Adapter: A	**2800011309280**	**13092**	28
			REARCTRL; Einbauposition hinten	**2800011525180**	**15251**	44
			AQUACTRL 2 SINGLE; Einbauposition beifahrerseitig; für Rechtslenker; passender Adapter: A	**2800011602260**	**16022**	53
			AQUACTRL 2 SINGLE; Einbauposition fahrerseitig; für Rechtslenker; passender Adapter: A	**2800011610260**	**16102**	56
1.5 1.5 (DJ2HA)	55 kW 79 kW	08/14→11/17 11/14→	AQUACTRL 2 SET; für Linkslenker; Ergänzungsartikel/Ergänzende Info 2: Maß abweichend vom Original	**2800011201280**	**12012**	3
			AQUACTRL 2 SINGLE; Einbauposition beifahrerseitig; für Linkslenker; passender Adapter: A	**2800011303280**	**13032**	26
			AQUACTRL 2 SINGLE; Einbauposition fahrerseitig; für Linkslenker; passender Adapter: A	**2800011309280**	**13092**	28
			REARCTRL; Einbauposition hinten	**2800011525170** **2800011525180**	**52517** **15251**	44 44
			AQUACTRL 2 SINGLE; Einbauposition beifahrerseitig; für Rechtslenker; passender Adapter: A	**2800011602260** **2800011623270**	**16022** **62327**	53 61
			AQUACTRL 2 SINGLE; Einbauposition fahrerseitig; für Rechtslenker; passender Adapter: A	**2800011610260** **2800011610270**	**16102** **61027**	56 56
1.5 (DJLFS, DJ2HA)	81 kW	11/14→	AQUACTRL 2 SET; für Linkslenker; Ergänzungsartikel/Ergänzende Info 2: Maß abweichend vom Original	**2800011201280**	**12012**	3
			AQUACTRL 2 SINGLE; Einbauposition beifahrerseitig; für Linkslenker; passender Adapter: A	**2800011303280**	**13032**	26
			AQUACTRL 2 SINGLE; Einbauposition fahrerseitig; für Linkslenker; passender Adapter: A	**2800011309280**	**13092**	28
			REARCTRL; Einbauposition hinten	**2800011525170** **2800011525180**	**52517** **15251**	44 44
			AQUACTRL 2 SINGLE; Einbauposition beifahrerseitig; für Rechtslenker; passender Adapter: A	**2800011600270** **2800011602260**	**60027** **16022**	52 53
			AQUACTRL 2 SINGLE; Einbauposition fahrerseitig; für Rechtslenker; passender Adapter: A	**2800011610260** **2800011628270**	**16102** **62827**	56 63
1.5 (DJLFS)	82 kW	09/19→	AQUACTRL 2 SET; für Linkslenker; Ergänzungsartikel/Ergänzende Info 2: Maß abweichend vom Original	**2800011201280**	**12012**	3
			AQUACTRL 2 SINGLE; Einbauposition beifahrerseitig; für Linkslenker; passender Adapter: A	**2800011303280**	**13032**	26
			AQUACTRL 2 SINGLE; Einbauposition fahrerseitig; für Linkslenker; passender Adapter: A	**2800011309280**	**13092**	28
			REARCTRL; Einbauposition hinten	**2800011525180**	**15251**	44

© 2025 Continental Aftermarket & Services GmbH

MAZDA - 2 Schrägheck (DL, DJ) 08/14→

Wischblatt

1.5 AWD (DJLAS)	81 kW	08/18→	AQUACTRL 2 SET; für Linkslenker; Ergänzungsartikel/Ergänzende Info 2: Maß abweichend vom Original	**2800011201280**	**12012**	3
			AQUACTRL 2 SINGLE; Einbauposition beifahrerseitig; für Linkslenker; passender Adapter: A	**2800011303280**	**13032**	26
			AQUACTRL 2 SINGLE; Einbauposition fahrerseitig; für Linkslenker; passender Adapter: A	**2800011309280**	**13092**	28
			REARCTRL; Einbauposition hinten	**2800011525180**	**15251**	44
			AQUACTRL 2 SINGLE; Einbauposition beifahrerseitig; für Rechtslenker; passender Adapter: A	**2800011602260**	**16022**	53
			AQUACTRL 2 SINGLE; Einbauposition fahrerseitig; für Rechtslenker; passender Adapter: A	**2800011610260**	**16102**	56
1.5 D (DJ5FS)	77 kW	08/14→02/18	AQUACTRL 2 SET; für Linkslenker; Ergänzungsartikel/Ergänzende Info 2: Maß abweichend vom Original	**2800011201280**	**12012**	3
			AQUACTRL 2 SINGLE; Einbauposition beifahrerseitig; für Linkslenker; passender Adapter: A	**2800011303280**	**13032**	26
			AQUACTRL 2 SINGLE; Einbauposition fahrerseitig; für Linkslenker; passender Adapter: A	**2800011309280**	**13092**	28
			REARCTRL; Einbauposition hinten	**2800011525170** **2800011525180**	**52517** **15251**	44 44
			AQUACTRL 2 SINGLE; Einbauposition beifahrerseitig; für Rechtslenker; passender Adapter: A	**2800011602260** **2800011623270**	**16022** **62327**	53 61
			AQUACTRL 2 SINGLE; Einbauposition fahrerseitig; für Rechtslenker; passender Adapter: A	**2800011610260** **2800011610270**	**16102** **61027**	56 56
1.5 D 4WD (DJ5AS)	77 kW	08/14→12/17	AQUACTRL 2 SET; für Linkslenker; Ergänzungsartikel/Ergänzende Info 2: Maß abweichend vom Original	**2800011201280**	**12012**	3
			AQUACTRL 2 SINGLE; Einbauposition beifahrerseitig; für Linkslenker; passender Adapter: A	**2800011303280**	**13032**	26
			AQUACTRL 2 SINGLE; Einbauposition fahrerseitig; für Linkslenker; passender Adapter: A	**2800011309280**	**13092**	28
			REARCTRL; Einbauposition hinten	**2800011525180**	**15251**	44
			AQUACTRL 2 SINGLE; Einbauposition beifahrerseitig; für Rechtslenker; passender Adapter: A	**2800011602260**	**16022**	53
			AQUACTRL 2 SINGLE; Einbauposition fahrerseitig; für Rechtslenker; passender Adapter: A	**2800011610260**	**16102**	56
1.5 E-SKYACTIV G	85 kW	10/21→	AQUACTRL 2 SINGLE; Einbauposition beifahrerseitig; für Rechtslenker; passender Adapter: A	**2800011602260**	**16022**	53
			AQUACTRL 2 SINGLE; Einbauposition fahrerseitig; für Rechtslenker; passender Adapter: A	**2800011610260**	**16102**	56
1.5 SKYACTIV-G 1.5 SKYACTIV-G (DJLFS)	66 kW 85 kW	08/14→11/17 08/14→	AQUACTRL 2 SET; für Linkslenker; Ergänzungsartikel/Ergänzende Info 2: Maß abweichend vom Original	**2800011201280**	**12012**	3
			AQUACTRL 2 SINGLE; Einbauposition beifahrerseitig; für Linkslenker; passender Adapter: A	**2800011303280**	**13032**	26
			AQUACTRL 2 SINGLE; Einbauposition fahrerseitig; für Linkslenker; passender Adapter: A	**2800011309280**	**13092**	28
			REARCTRL; Einbauposition hinten	**2800011525170** **2800011525180**	**52517** **15251**	44 44
			AQUACTRL 2 SINGLE; Einbauposition beifahrerseitig; für Rechtslenker; passender Adapter: A	**2800011602260** **2800011623270**	**16022** **62327**	53 61
			AQUACTRL 2 SINGLE; Einbauposition fahrerseitig; für Rechtslenker; passender Adapter: A	**2800011610260** **2800011610270**	**16102** **61027**	56 56

© 2025 Continental Aftermarket & Services GmbH

MAZDA - 2 Schrägheck (DL, DJ) 08/14→						
Wischblatt						
1.5 SKYACTIV-G M Hybrid 1.5 SKYACTIV-G M Hybrid	55 kW 66 kW	08/19→ 08/19→	AQUACTRL 2 SET; für Linkslenker; Ergänzungsartikel/Ergänzende Info 2: Maß abweichend vom Original	**2800011201280**	**12012**	3
			AQUACTRL 2 SINGLE; Einbauposition beifahrerseitig; für Linkslenker; passender Adapter: A	**2800011303280**	**13032**	26
			AQUACTRL 2 SINGLE; Einbauposition fahrerseitig; für Linkslenker; passender Adapter: A	**2800011309280**	**13092**	28
			REARCTRL; Einbauposition hinten	**2800011525180**	**15251**	44
			AQUACTRL 2 SINGLE; Einbauposition beifahrerseitig; für Rechtslenker; passender Adapter: A	**2800011602260**	**16022**	53
			AQUACTRL 2 SINGLE; Einbauposition fahrerseitig; für Rechtslenker; passender Adapter: A	**2800011610260**	**16102**	56
MAZDA - 2 Schrägheck (KB) 03/22→						
Wischblatt						
1.5 Hybrid (KBAC3X)	85 kW	03/22→	AQUACTRL 2 SINGLE; Einbauposition beifahrerseitig; für Linkslenker; passender Adapter: A	**2800011304280**	**13042**	26
			AQUACTRL 2 SINGLE; Einbauposition fahrerseitig; für Linkslenker; passender Adapter: A	**2800011314280**	**13142**	30
			AQUACTRL 2 SINGLE; Einbauposition beifahrerseitig; passender Adapter: A; für Rechtslenker	**2800011605260**	**16052**	54
			AQUACTRL 2 SINGLE; Einbauposition fahrerseitig; passender Adapter: A; für Rechtslenker	**2800011616260**	**16162**	58
MAZDA - 2 Stufenheck (DE_) 05/10→06/15						
Wischblatt						
1.5 i	76 kW	05/10→06/15	AQUACTRL 2 SINGLE; Einbauposition beifahrerseitig; für Rechtslenker; passender Adapter: A	**2800011600270**	**60027**	52
			AQUACTRL 2 SINGLE; Einbauposition fahrerseitig; für Rechtslenker; passender Adapter: A	**2800011628270**	**62827**	63
MAZDA - 2 Stufenheck (DL) 01/15→						
Wischblatt						
1.5 1.5 (DL2S) 1.5 (DL2S)	85 kW 79 kW 81 kW	01/15→ 08/15→ 01/15→	AQUACTRL 2 SET; für Linkslenker; Ergänzungsartikel/Ergänzende Info 2: Maß abweichend vom Original	**2800011201280**	**12012**	3
			AQUACTRL 2 SINGLE; Einbauposition beifahrerseitig; für Linkslenker; passender Adapter: A	**2800011303280**	**13032**	26
			AQUACTRL 2 SINGLE; Einbauposition fahrerseitig; für Linkslenker; passender Adapter: A	**2800011309280**	**13092**	28
			AQUACTRL 2 SINGLE; Einbauposition beifahrerseitig; für Rechtslenker; passender Adapter: A	**2800011600270**	**60027**	52
			AQUACTRL 2 SINGLE; Einbauposition fahrerseitig; für Rechtslenker; passender Adapter: A	**2800011628270**	**62827**	63
MAZDA - 3 (BK) 10/03→12/09						
Wischblatt						
1.3 (BK14)	62 kW	10/03→06/09	AQUACTRL 2 SINGLE; Einbauposition beifahrerseitig; für Linkslenker; passender Adapter: BCE; Befestigungsart: Stiftbefestigung	**2800011304280**	**13042**	26
			AQUACTRL 2 SINGLE; Einbauposition fahrerseitig; für Linkslenker; passender Adapter: BCE; Befestigungsart: Stiftbefestigung	**2800011307280**	**13072**	27
			REARCTRL; Einbauposition hinten	**2800011517170** **2800011517180**	**51717** **15171**	40 40
			AQUACTRL 2 SINGLE; Einbauposition beifahrerseitig; für Rechtslenker; Ergänzungsartikel/Ergänzende Info 2: Maß abweichend vom Original; passender Adapter: BCE	**2800011605260** **2800011624270**	**16052** **62427**	54 61
			AQUACTRL 2 SINGLE; Einbauposition fahrerseitig; für Rechtslenker; passender Adapter: BCE	**2800011608260** **2800011626270**	**16082** **62627**	55 62

© 2025 Continental Aftermarket & Services GmbH

MAZDA - 3 (BK) 10/03→12/09

Wischblatt

1.5 (BK5P)	84 kW	10/03→03/09	AQUACTRL 2 SINGLE; Einbauposition beifahrerseitig; für Linkslenker; passender Adapter: BCE; Befestigungsart: Stiftbefestigung	**2800011304280**	**13042**	26
			AQUACTRL 2 SINGLE; Einbauposition fahrerseitig; für Linkslenker; passender Adapter: BCE; Befestigungsart: Stiftbefestigung	**2800011307280**	**13072**	27
			REARCTRL; Einbauposition hinten	**2800011517180**	**15171**	40
			AQUACTRL 2 SINGLE; Einbauposition beifahrerseitig; für Rechtslenker; Ergänzungsartikel/Ergänzende Info 2: Maß abweichend vom Original; passender Adapter: BCE	**2800011605260**	**16052**	54
			AQUACTRL 2 SINGLE; Einbauposition fahrerseitig; für Rechtslenker; passender Adapter: BCE	**2800011608260**	**16082**	55
1.6 (BK14) 1.6 DI Turbo 1.6 MZ-CD	77 kW 80 kW 66 kW	10/03→06/09 06/04→06/09 06/06→12/09	AQUACTRL 2 SINGLE; Einbauposition beifahrerseitig; für Linkslenker; passender Adapter: BCE; Befestigungsart: Stiftbefestigung	**2800011304280**	**13042**	26
			AQUACTRL 2 SINGLE; Einbauposition fahrerseitig; für Linkslenker; passender Adapter: BCE; Befestigungsart: Stiftbefestigung	**2800011307280**	**13072**	27
			REARCTRL; Einbauposition hinten	**2800011517170** **2800011517180**	**51717** **15171**	40 40
			AQUACTRL 2 SINGLE; Einbauposition beifahrerseitig; für Rechtslenker; Ergänzungsartikel/Ergänzende Info 2: Maß abweichend vom Original; passender Adapter: BCE	**2800011605260** **2800011624270**	**16052** **62427**	54 61
			AQUACTRL 2 SINGLE; Einbauposition fahrerseitig; für Rechtslenker; passender Adapter: BCE	**2800011608260** **2800011626270**	**16082** **62627**	55 62
2.0 (BK10F, BKEP)	104 kW	10/03→06/06	AQUACTRL 2 SINGLE; Einbauposition beifahrerseitig; für Linkslenker; passender Adapter: BCE; Befestigungsart: Stiftbefestigung	**2800011304280**	**13042**	26
			AQUACTRL 2 SINGLE; Einbauposition fahrerseitig; für Linkslenker; passender Adapter: BCE; Befestigungsart: Stiftbefestigung	**2800011307280**	**13072**	27
			REARCTRL; Einbauposition hinten	**2800011517180**	**15171**	40
			AQUACTRL 2 SINGLE; Einbauposition beifahrerseitig; für Rechtslenker; Ergänzungsartikel/Ergänzende Info 2: Maß abweichend vom Original; passender Adapter: BCE	**2800011605260**	**16052**	54
			AQUACTRL 2 SINGLE; Einbauposition fahrerseitig; für Rechtslenker; passender Adapter: BCE	**2800011608260**	**16082**	55
			AQUACTRL 2 SINGLE; Einbauposition beifahrerseitig; für Rechtslenker; Ergänzungsartikel/Ergänzende Info 2: Maß abweichend vom Original; passender Adapter: BC	**2800011624270**	**62427**	61
			AQUACTRL 2 SINGLE; Einbauposition fahrerseitig; für Rechtslenker; passender Adapter: BC	**2800011626270**	**62627**	62
2.0 (BKEP)	110 kW	10/03→12/09	AQUACTRL 2 SINGLE; Einbauposition beifahrerseitig; für Linkslenker; passender Adapter: BCE; Befestigungsart: Stiftbefestigung	**2800011304280**	**13042**	26
			AQUACTRL 2 SINGLE; Einbauposition fahrerseitig; für Linkslenker; passender Adapter: BCE; Befestigungsart: Stiftbefestigung	**2800011307280**	**13072**	27
			REARCTRL; Einbauposition hinten	**2800011517170** **2800011517180**	**51717** **15171**	40 40
			AQUACTRL 2 SINGLE; Einbauposition beifahrerseitig; für Rechtslenker; Ergänzungsartikel/Ergänzende Info 2: Maß abweichend vom Original; passender Adapter: BCE	**2800011605260** **2800011624270**	**16052** **62427**	54 61
			AQUACTRL 2 SINGLE; Einbauposition fahrerseitig; für Rechtslenker; passender Adapter: BCE	**2800011608260** **2800011626270**	**16082** **62627**	55 62

© 2025 Continental Aftermarket & Services GmbH

MAZDA - 3 (BK) 10/03→12/09

Wischblatt

2.0 AWD (BKEP)	105 kW	06/04→03/09	AQUACTRL 2 SINGLE; Einbauposition beifahrerseitig; für Linkslenker; passender Adapter: BCE; Befestigungsart: Stiftbefestigung	**2800011304280**	**13042**	26
			AQUACTRL 2 SINGLE; Einbauposition fahrerseitig; für Linkslenker; passender Adapter: BCE; Befestigungsart: Stiftbefestigung	**2800011307280**	**13072**	27
			REARCTRL; Einbauposition hinten	**2800011517180**	**15171**	40
			AQUACTRL 2 SINGLE; Einbauposition beifahrerseitig; für Rechtslenker; Ergänzungsartikel/Ergänzende Info 2: Maß abweichend vom Original; passender Adapter: BCE	**2800011605260**	**16052**	54
			AQUACTRL 2 SINGLE; Einbauposition fahrerseitig; für Rechtslenker; passender Adapter: BCE	**2800011608260**	**16082**	55
2.0 MZR-CD (BK14)	105 kW	07/06→06/09	AQUACTRL 2 SINGLE; Einbauposition beifahrerseitig; für Linkslenker; passender Adapter: BCE; Befestigungsart: Stiftbefestigung	**2800011304280**	**13042**	26
			AQUACTRL 2 SINGLE; Einbauposition fahrerseitig; für Linkslenker; passender Adapter: BCE; Befestigungsart: Stiftbefestigung	**2800011307280**	**13072**	27
			REARCTRL; Einbauposition hinten	**2800011517170** **2800011517180**	**51717** **15171**	40 40
			AQUACTRL 2 SINGLE; Einbauposition beifahrerseitig; für Rechtslenker; Ergänzungsartikel/Ergänzende Info 2: Maß abweichend vom Original; passender Adapter: BCE	**2800011605260** **2800011624270**	**16052** **62427**	54 61
			AQUACTRL 2 SINGLE; Einbauposition fahrerseitig; für Rechtslenker; passender Adapter: BCE	**2800011608260** **2800011626270**	**16082** **62627**	55 62
2.3 (BK3P)	194 kW	04/06→03/09	AQUACTRL 2 SINGLE; Einbauposition beifahrerseitig; für Linkslenker; passender Adapter: BCE; Befestigungsart: Stiftbefestigung	**2800011304280**	**13042**	26
			AQUACTRL 2 SINGLE; Einbauposition fahrerseitig; für Linkslenker; passender Adapter: BCE; Befestigungsart: Stiftbefestigung	**2800011307280**	**13072**	27
			REARCTRL; Einbauposition hinten	**2800011517180**	**15171**	40
			AQUACTRL 2 SINGLE; Einbauposition beifahrerseitig; für Rechtslenker; Ergänzungsartikel/Ergänzende Info 2: Maß abweichend vom Original; passender Adapter: BCE	**2800011605260**	**16052**	54
			AQUACTRL 2 SINGLE; Einbauposition fahrerseitig; für Rechtslenker; passender Adapter: BCE	**2800011608260**	**16082**	55
2.3 DiSi Turbo MPS (BK3P) 2.3 MPS Turbo (BK14) 2.3 MZR (BK3P)	184 kW 191 kW 115 kW	06/06→06/09 12/06→06/09 10/03→03/09	AQUACTRL 2 SINGLE; Einbauposition beifahrerseitig; für Linkslenker; passender Adapter: BCE; Befestigungsart: Stiftbefestigung	**2800011304280**	**13042**	26
			AQUACTRL 2 SINGLE; Einbauposition fahrerseitig; für Linkslenker; passender Adapter: BCE; Befestigungsart: Stiftbefestigung	**2800011307280**	**13072**	27
			REARCTRL; Einbauposition hinten	**2800011517170** **2800011517180**	**51717** **15171**	40 40
			AQUACTRL 2 SINGLE; Einbauposition beifahrerseitig; für Rechtslenker; Ergänzungsartikel/Ergänzende Info 2: Maß abweichend vom Original; passender Adapter: BCE	**2800011605260** **2800011624270**	**16052** **62427**	54 61
			AQUACTRL 2 SINGLE; Einbauposition fahrerseitig; für Rechtslenker; passender Adapter: BCE	**2800011608260** **2800011626270**	**16082** **62627**	55 62

© 2025 Continental Aftermarket & Services GmbH

MAZDA - 3 (BK) 10/03→12/09						
Wischblatt						
2.3 MZR Sport (BK3P)	126 kW	10/03→06/09	AQUACTRL 2 SINGLE; Einbauposition beifahrerseitig; für Linkslenker; passender Adapter: BCE; Befestigungsart: Stiftbefestigung	**2800011304280**	**13042**	26
			AQUACTRL 2 SINGLE; Einbauposition fahrerseitig; für Linkslenker; passender Adapter: BCE; Befestigungsart: Stiftbefestigung	**2800011307280**	**13072**	27
			REARCTRL; Einbauposition hinten	**2800011517180**	**15171**	40
			AQUACTRL 2 SINGLE; Einbauposition beifahrerseitig; für Rechtslenker; Ergänzungsartikel/Ergänzende Info 2: Maß abweichend vom Original; passender Adapter: BCE	**2800011605260**	**16052**	54
			AQUACTRL 2 SINGLE; Einbauposition fahrerseitig; für Rechtslenker; passender Adapter: BCE	**2800011608260**	**16082**	55
MAZDA - 3 (BL) 12/08→09/14						
Wischblatt						
1.5 (BL5FW, BL5FP)	82 kW	10/12→05/13	AQUACTRL 2 SINGLE; Einbauposition beifahrerseitig; für Linkslenker; passender Adapter: A	**2800011305280**	**13052**	27
			AQUACTRL 2 SINGLE; Einbauposition fahrerseitig; für Linkslenker; passender Adapter: A	**2800011312280**	**13122**	29
			REARCTRL; Einbauposition hinten	**2800011526180**	**15261**	45
			AQUACTRL 2 SINGLE; Einbauposition beifahrerseitig; für Rechtslenker; passender Adapter: A	**2800011606260**	**16062**	54
			AQUACTRL 2 SINGLE; Einbauposition fahrerseitig; für Rechtslenker; passender Adapter: A	**2800011614260**	**16142**	58
1.6 MZ-CD (BL14)	80 kW	12/08→05/13	AQUACTRL 2 SINGLE; Einbauposition beifahrerseitig; für Linkslenker; passender Adapter: A	**2800011305280**	**13052**	27
			AQUACTRL 2 SINGLE; Einbauposition fahrerseitig; für Linkslenker; passender Adapter: A	**2800011312280**	**13122**	29
			REARCTRL; Einbauposition hinten	**2800011526170** **2800011526180**	**52617** **15261**	45 45
			AQUACTRL 2 SINGLE; Einbauposition beifahrerseitig; für Rechtslenker; passender Adapter: A	**2800011606260** **2800011606270**	**16062** **60627**	54 54
			AQUACTRL 2 SINGLE; Einbauposition fahrerseitig; für Rechtslenker; passender Adapter: A	**2800011614260** **2800011628270**	**16142** **62827**	58 63
1.6 MZR	79 kW	01/10→12/13	AQUACTRL 2 SINGLE; Einbauposition beifahrerseitig; für Linkslenker; passender Adapter: A	**2800011305280**	**13052**	27
			AQUACTRL 2 SINGLE; Einbauposition fahrerseitig; für Linkslenker; passender Adapter: A	**2800011312280**	**13122**	29
			REARCTRL; Einbauposition hinten	**2800011526180**	**15261**	45
			AQUACTRL 2 SINGLE; Einbauposition beifahrerseitig; für Rechtslenker; passender Adapter: A	**2800011606260**	**16062**	54
			AQUACTRL 2 SINGLE; Einbauposition fahrerseitig; für Rechtslenker; passender Adapter: A	**2800011614260**	**16142**	58
1.6 MZR (BL14) 1.6 MZR CD (BL14) 2.0	77 kW 85 kW 108 kW	12/08→09/14 09/10→05/13 06/10→05/13	AQUACTRL 2 SINGLE; Einbauposition beifahrerseitig; für Linkslenker; passender Adapter: A	**2800011305280**	**13052**	27
			AQUACTRL 2 SINGLE; Einbauposition fahrerseitig; für Linkslenker; passender Adapter: A	**2800011312280**	**13122**	29
			REARCTRL; Einbauposition hinten	**2800011526170** **2800011526180**	**52617** **15261**	45 45
			AQUACTRL 2 SINGLE; Einbauposition beifahrerseitig; für Rechtslenker; passender Adapter: A	**2800011606260** **2800011606270**	**16062** **60627**	54 54
			AQUACTRL 2 SINGLE; Einbauposition fahrerseitig; für Rechtslenker; passender Adapter: A	**2800011614260** **2800011628270**	**16142** **62827**	58 63
2.0 (BLFFW, BL107, BLFFP)	113 kW	09/11→10/13	AQUACTRL 2 SINGLE; Einbauposition beifahrerseitig; für Linkslenker; passender Adapter: A	**2800011305280**	**13052**	27
			AQUACTRL 2 SINGLE; Einbauposition fahrerseitig; für Linkslenker; passender Adapter: A	**2800011312280**	**13122**	29
			REARCTRL; Einbauposition hinten	**2800011526180**	**15261**	45
			AQUACTRL 2 SINGLE; Einbauposition beifahrerseitig; für Rechtslenker; passender Adapter: A	**2800011606260** **2800011606270**	**16062** **60627**	54 54

→

© 2025 Continental Aftermarket & Services GmbH

MAZDA - 3 (BL) 12/08→09/14

Wischblatt

2.0 (BLFFW, BL107, BLFFP)	113 kW	09/11→10/13	AQUACTRL 2 SINGLE; Einbauposition fahrerseitig; für Rechtslenker; passender Adapter: A	**2800011614260** **2800011628270**	**16142** **62827**	58 63
2.0 4WD (BLEAW)	105 kW	05/09→02/12	AQUACTRL 2 SINGLE; Einbauposition beifahrerseitig; für Linkslenker; passender Adapter: A	**2800011305280**	**13052**	27
			AQUACTRL 2 SINGLE; Einbauposition fahrerseitig; für Linkslenker; passender Adapter: A	**2800011312280**	**13122**	29
			REARCTRL; Einbauposition hinten	**2800011526180**	**15261**	45
			AQUACTRL 2 SINGLE; Einbauposition beifahrerseitig; für Rechtslenker; passender Adapter: A	**2800011606260**	**16062**	54
			AQUACTRL 2 SINGLE; Einbauposition fahrerseitig; für Rechtslenker; passender Adapter: A	**2800011614260**	**16142**	58
2.0 DISI (BLEFW) 2.0 MZR (BLEFW, BL10F) 2.0 MZR (BLEFW) 2.0 MZR DISI (BLEFW) 2.2 MZR CD (BL10) 2.2 MZR CD (BL10) 2.3 MPS Turbo (BL14)	110 kW 108 kW 110 kW 111 kW 110 kW 136 kW 191 kW	05/09→02/12 04/09→09/14 01/09→09/14 12/08→05/13 01/09→10/13 01/09→05/13 12/08→09/14	AQUACTRL 2 SINGLE; Einbauposition beifahrerseitig; für Linkslenker; passender Adapter: A	**2800011305280**	**13052**	27
			AQUACTRL 2 SINGLE; Einbauposition fahrerseitig; für Linkslenker; passender Adapter: A	**2800011312280**	**13122**	29
			REARCTRL; Einbauposition hinten	**2800011526170** **2800011526180**	**52617** **15261**	45 45
			AQUACTRL 2 SINGLE; Einbauposition beifahrerseitig; für Rechtslenker; passender Adapter: A	**2800011606260** **2800011606270**	**16062** **60627**	54 54
			AQUACTRL 2 SINGLE; Einbauposition fahrerseitig; für Rechtslenker; passender Adapter: A	**2800011614260** **2800011628270**	**16142** **62827**	58 63
2.3 MPS Turbo (BL3FW, BL1031)	194 kW	06/09→12/13	AQUACTRL 2 SINGLE; Einbauposition beifahrerseitig; für Linkslenker; passender Adapter: A	**2800011305280**	**13052**	27
2.5	125 kW	01/12→12/13	AQUACTRL 2 SINGLE; Einbauposition fahrerseitig; für Linkslenker; passender Adapter: A	**2800011312280**	**13122**	29
			REARCTRL; Einbauposition hinten	**2800011526180**	**15261**	45
			AQUACTRL 2 SINGLE; Einbauposition beifahrerseitig; für Rechtslenker; passender Adapter: A	**2800011606260**	**16062**	54
			AQUACTRL 2 SINGLE; Einbauposition fahrerseitig; für Rechtslenker; passender Adapter: A	**2800011614260**	**16142**	58
2.5 (BL10)	122 kW	03/09→09/14	AQUACTRL 2 SINGLE; Einbauposition beifahrerseitig; für Linkslenker; passender Adapter: A	**2800011305280**	**13052**	27
			AQUACTRL 2 SINGLE; Einbauposition fahrerseitig; für Linkslenker; passender Adapter: A	**2800011312280**	**13122**	29
			REARCTRL; Einbauposition hinten	**2800011526170** **2800011526180**	**52617** **15261**	45 45
			AQUACTRL 2 SINGLE; Einbauposition beifahrerseitig; für Rechtslenker; passender Adapter: A	**2800011606260** **2800011606270**	**16062** **60627**	54 54
			AQUACTRL 2 SINGLE; Einbauposition fahrerseitig; für Rechtslenker; passender Adapter: A	**2800011614260** **2800011628270**	**16142** **62827**	58 63

MAZDA - 3 (BM, BN) 07/13→05/19

Wischblatt

1.5 1.5	74 kW 88 kW	09/13→05/19 10/13→05/19	AQUACTRL 2 SET; für Linkslenker	**2800011209280**	**12092**	5
			AQUACTRL 2 SINGLE; für Linkslenker; Einbauposition beifahrerseitig; passender Adapter: A	**2800011304280**	**13042**	26
			AQUACTRL 2 SINGLE; für Linkslenker; Einbauposition fahrerseitig; passender Adapter: A	**2800011312280**	**13122**	29
			REARCTRL; Einbauposition hinten	**2800011509170** **2800011509180**	**50917** **15091**	36 36
			AQUACTRL 2 SINGLE; Einbauposition beifahrerseitig; für Rechtslenker; passender Adapter: A	**2800011605260** **2800011624270**	**16052** **62427**	54 61
			AQUACTRL 2 SINGLE; Einbauposition fahrerseitig; für Rechtslenker; passender Adapter: A	**2800011614260** **2800011628270**	**16142** **62827**	58 63
1.5 (BM5FS)	82 kW	10/14→05/19	AQUACTRL 2 SET; für Linkslenker	**2800011209280**	**12092**	5
			AQUACTRL 2 SINGLE; für Linkslenker; Einbauposition beifahrerseitig; passender Adapter: A	**2800011304280**	**13042**	26
			AQUACTRL 2 SINGLE; für Linkslenker; Einbauposition fahrerseitig; passender Adapter: A	**2800011312280**	**13122**	29
			REARCTRL; Einbauposition hinten	**2800011509180**	**15091**	36

→

© 2025 Continental Aftermarket & Services GmbH

MAZDA - 3 (BM, BN) 07/13→05/19

Wischblatt

1.5 (BM5FS)	82 kW	10/14→05/19	AQUACTRL 2 SINGLE; Einbauposition beifahrerseitig; für Rechtslenker; passender Adapter: A	**2800011605260** **2800011624270**	**16052** **62427**	54 61
			AQUACTRL 2 SINGLE; Einbauposition fahrerseitig; für Rechtslenker; passender Adapter: A	**2800011614260** **2800011628270**	**16142** **62827**	58 63
1.5 4WD (BM5AS)	82 kW	10/14→05/19	AQUACTRL 2 SET; für Linkslenker	**2800011209280**	**12092**	5
			AQUACTRL 2 SINGLE; für Linkslenker; Einbauposition beifahrerseitig; passender Adapter: A	**2800011304280**	**13042**	26
			AQUACTRL 2 SINGLE; für Linkslenker; Einbauposition fahrerseitig; passender Adapter: A	**2800011312280**	**13122**	29
			REARCTRL; Einbauposition hinten	**2800011509180**	**15091**	36
			AQUACTRL 2 SINGLE; Einbauposition beifahrerseitig; für Rechtslenker; passender Adapter: A	**2800011605260**	**16052**	54
			AQUACTRL 2 SINGLE; Einbauposition fahrerseitig; für Rechtslenker; passender Adapter: A	**2800011614260**	**16142**	58
1.5 D (BMLFS, BM4, BN4) 1.6 (BM4, BN4) 2.0	77 kW 77 kW 88 kW	02/16→05/19 09/13→05/19 09/13→05/19	AQUACTRL 2 SET; für Linkslenker	**2800011209280**	**12092**	5
			AQUACTRL 2 SINGLE; für Linkslenker; Einbauposition beifahrerseitig; passender Adapter: A	**2800011304280**	**13042**	26
			AQUACTRL 2 SINGLE; für Linkslenker; Einbauposition fahrerseitig; passender Adapter: A	**2800011312280**	**13122**	29
			REARCTRL; Einbauposition hinten	**2800011509170** **2800011509180**	**50917** **15091**	36 36
			AQUACTRL 2 SINGLE; Einbauposition beifahrerseitig; für Rechtslenker; passender Adapter: A	**2800011605260** **2800011624270**	**16052** **62427**	54 61
			AQUACTRL 2 SINGLE; Einbauposition fahrerseitig; für Rechtslenker; passender Adapter: A	**2800011614260** **2800011628270**	**16142** **62827**	58 63
2.0	110 kW	11/13→05/16	AQUACTRL 2 SET; für Linkslenker	**2800011209280**	**12092**	5
			AQUACTRL 2 SINGLE; für Linkslenker; Einbauposition beifahrerseitig; passender Adapter: A	**2800011304280**	**13042**	26
			AQUACTRL 2 SINGLE; für Linkslenker; Einbauposition fahrerseitig; passender Adapter: A	**2800011312280**	**13122**	29
			REARCTRL; Einbauposition hinten	**2800011509180**	**15091**	36
			AQUACTRL 2 SINGLE; Einbauposition beifahrerseitig; für Rechtslenker; passender Adapter: A	**2800011605260**	**16052**	54
			AQUACTRL 2 SINGLE; Einbauposition fahrerseitig; für Rechtslenker; passender Adapter: A	**2800011614260**	**16142**	58
2.0 2.0 (BMEFS, BM547, BN547) 2.0 Flexfuel 2.2 D	121 kW 114 kW 121 kW 110 kW	07/13→05/19 11/13→05/19 11/14→06/19 09/13→05/19	AQUACTRL 2 SET; für Linkslenker	**2800011209280**	**12092**	5
			AQUACTRL 2 SINGLE; für Linkslenker; Einbauposition beifahrerseitig; passender Adapter: A	**2800011304280**	**13042**	26
			AQUACTRL 2 SINGLE; für Linkslenker; Einbauposition fahrerseitig; passender Adapter: A	**2800011312280**	**13122**	29
			REARCTRL; Einbauposition hinten	**2800011509170** **2800011509180**	**50917** **15091**	36 36
			AQUACTRL 2 SINGLE; Einbauposition beifahrerseitig; für Rechtslenker; passender Adapter: A	**2800011605260** **2800011624270**	**16052** **62427**	54 61
			AQUACTRL 2 SINGLE; Einbauposition fahrerseitig; für Rechtslenker; passender Adapter: A	**2800011614260** **2800011628270**	**16142** **62827**	58 63
2.2 D (BM2FS, BM542) 2.2 D (BM2FS) 2.2 D 4WD (BM2AS) 2.5 (BM543, BN543)	129 kW 129 kW 129 kW 138 kW	02/14→05/16 06/16→05/19 06/16→05/19 11/13→05/19	AQUACTRL 2 SET; für Linkslenker	**2800011209280**	**12092**	5
			AQUACTRL 2 SINGLE; für Linkslenker; Einbauposition beifahrerseitig; passender Adapter: A	**2800011304280**	**13042**	26
			AQUACTRL 2 SINGLE; für Linkslenker; Einbauposition fahrerseitig; passender Adapter: A	**2800011312280**	**13122**	29
			REARCTRL; Einbauposition hinten	**2800011509180**	**15091**	36
			AQUACTRL 2 SINGLE; Einbauposition beifahrerseitig; für Rechtslenker; passender Adapter: A	**2800011605260**	**16052**	54
			AQUACTRL 2 SINGLE; Einbauposition fahrerseitig; für Rechtslenker; passender Adapter: A	**2800011614260**	**16142**	58

© 2025 Continental Aftermarket & Services GmbH

MAZDA - 3 Kasten/Schrägheck (BM) 04/15→05/16

Wischblatt

1.5 2.0 2.0 2.2 D	74 kW 88 kW 121 kW 110 kW	04/15→05/16 04/15→05/16 04/15→05/16 04/15→05/16	AQUACTRL 2 SET; für Linkslenker	**2800011209280**	**12092**	5
			AQUACTRL 2 SINGLE; für Linkslenker; Einbauposition beifahrerseitig; passender Adapter: A	**2800011304280**	**13042**	26
			AQUACTRL 2 SINGLE; für Linkslenker; Einbauposition fahrerseitig; passender Adapter: A	**2800011312280**	**13122**	29
			AQUACTRL 2 SINGLE; Einbauposition beifahrerseitig; für Rechtslenker; passender Adapter: A	**2800011605260**	**16052**	54
			AQUACTRL 2 SINGLE; Einbauposition fahrerseitig; für Rechtslenker; passender Adapter: A	**2800011614260**	**16142**	58

MAZDA - 3 Schrägheck (BP) 11/18→

Wischblatt

1.5 SKYACTIV-G (BP5H, BP6H)	88 kW	11/18→	AQUACTRL 2 SET; für Linkslenker	**2800011221280**	**12212**	9
			AQUACTRL 2 SINGLE; Einbauposition beifahrerseitig; für Linkslenker; passender Adapter: A	**2800011302280**	**13022**	26
			AQUACTRL 2 SINGLE; Einbauposition fahrerseitig; für Linkslenker; passender Adapter: A	**2800011314280**	**13142**	30
			REARCTRL; Einbauposition hinten	**2800011525170** **2800011525180**	**52517** **15251**	44 44
			AQUACTRL 2 SINGLE; Einbauposition beifahrerseitig; für Rechtslenker; passender Adapter: A	**2800011602260** **2800011623270**	**16022** **62327**	53 61
			AQUACTRL 2 SINGLE; Einbauposition fahrerseitig; für Rechtslenker; passender Adapter: A	**2800011616260** **2800011630270**	**16162** **63027**	58 63
1.5 SKYACTIV-G (BP5P) 1.5 SKYACTIV-G M Hybrid 1.8 SKYACTIV-D 2.0 SKYACTIV-G (BP2H) 2.0 SKYACTIV-G (BP2H) 2.0 SKYACTIV-G (BP5H, BP6H) 2.0 SKYACTIV-G M Hybrid 2.0 SKYACTIV-G M Hybrid 2.5 SKYACTIV-G 2.5 SKYACTIV-G 2.5 SKYACTIV-G (BP2H) 2.5 SKYACTIV-G (BP2H) 2.5 SKYACTIV-G AWD (BP2H) 2.5 SKYACTIV-G AWD (BP4H) SKYACTIV-X M Hybrid	82 kW 88 kW 85 kW 114 kW 121 kW 110 kW 90 kW 110 kW 142 kW 170 kW 139 kW 186 kW 186 kW 139 kW 137 kW	05/19→ 08/19→ 01/19→ 11/18→ 07/19→ 11/18→ 11/18→ 01/20→ 09/22→ 09/20→ 04/19→ 09/20→ 04/19→ 04/19→ 02/21→	AQUACTRL 2 SET; für Linkslenker	**2800011221280**	**12212**	9
			AQUACTRL 2 SINGLE; Einbauposition beifahrerseitig; für Linkslenker; passender Adapter: A	**2800011302280**	**13022**	26
			AQUACTRL 2 SINGLE; Einbauposition fahrerseitig; für Linkslenker; passender Adapter: A	**2800011314280**	**13142**	30
			REARCTRL; Einbauposition hinten	**2800011525180**	**15251**	44
			AQUACTRL 2 SINGLE; Einbauposition beifahrerseitig; für Rechtslenker; passender Adapter: A	**2800011602260**	**16022**	53
			AQUACTRL 2 SINGLE; Einbauposition fahrerseitig; für Rechtslenker; passender Adapter: A	**2800011616260**	**16162**	58
SKYACTIV-X M Hybrid (BP2H)	132 kW	06/19→	AQUACTRL 2 SET; für Linkslenker	**2800011221280**	**12212**	9
			AQUACTRL 2 SINGLE; Einbauposition beifahrerseitig; für Linkslenker; passender Adapter: A	**2800011302280**	**13022**	26
			AQUACTRL 2 SINGLE; Einbauposition fahrerseitig; für Linkslenker; passender Adapter: A	**2800011314280**	**13142**	30
			REARCTRL; Einbauposition hinten	**2800011525170** **2800011525180**	**52517** **15251**	44 44
			AQUACTRL 2 SINGLE; Einbauposition beifahrerseitig; für Rechtslenker; passender Adapter: A	**2800011602260** **2800011623270**	**16022** **62327**	53 61
			AQUACTRL 2 SINGLE; Einbauposition fahrerseitig; für Rechtslenker; passender Adapter: A	**2800011616260** **2800011630270**	**16162** **63027**	58 63
SKYACTIV-X M Hybrid AWD	137 kW	02/21→	AQUACTRL 2 SET; für Linkslenker	**2800011221280**	**12212**	9
			AQUACTRL 2 SINGLE; Einbauposition beifahrerseitig; für Linkslenker; passender Adapter: A	**2800011302280**	**13022**	26
			AQUACTRL 2 SINGLE; Einbauposition fahrerseitig; für Linkslenker; passender Adapter: A	**2800011314280**	**13142**	30
			REARCTRL; Einbauposition hinten	**2800011525180**	**15251**	44
			AQUACTRL 2 SINGLE; Einbauposition beifahrerseitig; für Rechtslenker; passender Adapter: A	**2800011602260**	**16022**	53
			AQUACTRL 2 SINGLE; Einbauposition fahrerseitig; für Rechtslenker; passender Adapter: A	**2800011616260**	**16162**	58

© 2025 Continental Aftermarket & Services GmbH

MAZDA - 3 Schrägheck (BP) 11/18→						
Wischblatt						
SKYACTIV-X M Hybrid AWD (BP2H)	132 kW	06/19→	AQUACTRL 2 SET; für Linkslenker	**2800011221280**	**12212**	9
			AQUACTRL 2 SINGLE; Einbauposition beifahrerseitig; für Linkslenker; passender Adapter: A	**2800011302280**	**13022**	26
			AQUACTRL 2 SINGLE; Einbauposition fahrerseitig; für Linkslenker; passender Adapter: A	**2800011314280**	**13142**	30
			REARCTRL; Einbauposition hinten	**2800011525170** **2800011525180**	**52517** **15251**	44 44
			AQUACTRL 2 SINGLE; Einbauposition beifahrerseitig; für Rechtslenker; passender Adapter: A	**2800011602260** **2800011623270**	**16022** **62327**	53 61
			AQUACTRL 2 SINGLE; Einbauposition fahrerseitig; für Rechtslenker; passender Adapter: A	**2800011616260** **2800011630270**	**16162** **63027**	58 63
MAZDA - 3 Stufenheck (BK) 09/99→12/09						
Wischblatt						
1.6 (BK12) 1.6 DI Turbo (BK12Y) 2.0 (BK10F, BKEP) 2.0 (BKEP) 2.0 MZR-CD (BK12) 2.3	77 kW 80 kW 104 kW 110 kW 105 kW 118 kW	02/04→06/09 06/04→06/09 10/03→06/06 10/03→12/09 12/06→06/09 03/04→03/09	AQUACTRL 2 SINGLE; Einbauposition beifahrerseitig; für Linkslenker; passender Adapter: BCE; Befestigungsart: Stiftbefestigung	**2800011304280**	**13042**	26
			AQUACTRL 2 SINGLE; Einbauposition fahrerseitig; für Linkslenker; passender Adapter: BCE; Befestigungsart: Stiftbefestigung	**2800011307280**	**13072**	27
			AQUACTRL 2 SINGLE; Einbauposition beifahrerseitig; für Rechtslenker; Ergänzungsartikel/Ergänzende Info 2: Maß abweichend vom Original; passender Adapter: BCE	**2800011605260** **2800011624270**	**16052** **62427**	54 61
			AQUACTRL 2 SINGLE; Einbauposition fahrerseitig; für Rechtslenker; passender Adapter: BCE	**2800011608260** **2800011626270**	**16082** **62627**	55 62
2.3 (BK3P)	126 kW	04/04→03/09	AQUACTRL 2 SINGLE; Einbauposition beifahrerseitig; für Rechtslenker; Ergänzungsartikel/Ergänzende Info 2: Maß abweichend vom Original; passender Adapter: BCE	**2800011605260**	**16052**	54
			AQUACTRL 2 SINGLE; Einbauposition fahrerseitig; für Rechtslenker; passender Adapter: BCE	**2800011608260**	**16082**	55
MAZDA - 3 Stufenheck (BL) 12/08→12/14						
Wischblatt						
1.5 (BL5FP)	82 kW	10/12→05/13	AQUACTRL 2 SINGLE; Einbauposition beifahrerseitig; für Linkslenker; passender Adapter: A	**2800011305280**	**13052**	27
			AQUACTRL 2 SINGLE; Einbauposition fahrerseitig; für Linkslenker; passender Adapter: A	**2800011312280**	**13122**	29
			AQUACTRL 2 SINGLE; Einbauposition beifahrerseitig; für Rechtslenker; passender Adapter: A	**2800011606260**	**16062**	54
			AQUACTRL 2 SINGLE; Einbauposition fahrerseitig; für Rechtslenker; passender Adapter: A	**2800011614260**	**16142**	58
1.6 MZR (BL12) 1.6 MZR CD (BL12) 1.6 MZR CD (BL14) 2.0 (BLFFP)	77 kW 80 kW 85 kW 113 kW	12/08→09/14 12/08→05/13 09/10→05/13 09/11→09/14	AQUACTRL 2 SINGLE; Einbauposition beifahrerseitig; für Linkslenker; passender Adapter: A	**2800011305280**	**13052**	27
			AQUACTRL 2 SINGLE; Einbauposition fahrerseitig; für Linkslenker; passender Adapter: A	**2800011312280**	**13122**	29
			AQUACTRL 2 SINGLE; Einbauposition beifahrerseitig; für Rechtslenker; passender Adapter: A	**2800011606260** **2800011606270**	**16062** **60627**	54 54
			AQUACTRL 2 SINGLE; Einbauposition fahrerseitig; für Rechtslenker; passender Adapter: A	**2800011614260** **2800011628270**	**16142** **62827**	58 63
2.0 4WD (BLEAP)	105 kW	10/12→05/13	AQUACTRL 2 SINGLE; Einbauposition beifahrerseitig; für Linkslenker; passender Adapter: A	**2800011305280**	**13052**	27
			AQUACTRL 2 SINGLE; Einbauposition fahrerseitig; für Linkslenker; passender Adapter: A	**2800011312280**	**13122**	29
			AQUACTRL 2 SINGLE; Einbauposition beifahrerseitig; für Rechtslenker; passender Adapter: A	**2800011606260**	**16062**	54
			AQUACTRL 2 SINGLE; Einbauposition fahrerseitig; für Rechtslenker; passender Adapter: A	**2800011614260**	**16142**	58

© 2025 Continental Aftermarket & Services GmbH

MAZDA - 3 Stufenheck (BL) 12/08→12/14

Wischblatt

2.0 MZR (BL12, BLEFP) 2.0 MZR (BLEFP, BL10F) 2.0 MZR DISI (BL12) 2.2 MZR CD (BL10) 2.2 MZR CD (BL10)	110 kW 108 kW 111 kW 110 kW 136 kW	03/09→09/14 04/09→09/14 02/09→05/13 01/09→09/14 06/09→05/13	AQUACTRL 2 SINGLE; Einbauposition beifahrerseitig; für Linkslenker; passender Adapter: A	**2800011305280**	**13052**	27
			AQUACTRL 2 SINGLE; Einbauposition fahrerseitig; für Linkslenker; passender Adapter: A	**2800011312280**	**13122**	29
			AQUACTRL 2 SINGLE; Einbauposition beifahrerseitig; für Rechtslenker; passender Adapter: A	**2800011606260** **2800011606270**	**16062** **60627**	54 54
			AQUACTRL 2 SINGLE; Einbauposition fahrerseitig; für Rechtslenker; passender Adapter: A	**2800011614260** **2800011628270**	**16142** **62827**	58 63
2.5 (BL10)	122 kW	04/09→09/14	AQUACTRL 2 SINGLE; Einbauposition beifahrerseitig; für Linkslenker; passender Adapter: A	**2800011305280**	**13052**	27
			AQUACTRL 2 SINGLE; Einbauposition fahrerseitig; für Linkslenker; passender Adapter: A	**2800011312280**	**13122**	29
			AQUACTRL 2 SINGLE; Einbauposition beifahrerseitig; für Rechtslenker; passender Adapter: A	**2800011606260**	**16062**	54
			AQUACTRL 2 SINGLE; Einbauposition fahrerseitig; für Rechtslenker; passender Adapter: A	**2800011614260**	**16142**	58

MAZDA - 3 Stufenheck (BM_, BN_) 09/13→12/19

Wischblatt

1.5 1.5 1.5 (BM5FP, BM5FS)	74 kW 88 kW 82 kW	10/14→05/19 10/13→05/19 09/13→05/19	AQUACTRL 2 SET; für Linkslenker	**2800011209280**	**12092**	5
			AQUACTRL 2 SINGLE; für Linkslenker; Einbauposition beifahrerseitig; passender Adapter: A	**2800011304280**	**13042**	26
			AQUACTRL 2 SINGLE; für Linkslenker; Einbauposition fahrerseitig; passender Adapter: A	**2800011312280**	**13122**	29
			AQUACTRL 2 SINGLE; Einbauposition beifahrerseitig; für Rechtslenker; passender Adapter: A	**2800011605260** **2800011624270**	**16052** **62427**	54 61
			AQUACTRL 2 SINGLE; Einbauposition fahrerseitig; für Rechtslenker; passender Adapter: A	**2800011614260** **2800011628270**	**16142** **62827**	58 63
1.5 4WD (BM5AP, BM5AS)	82 kW	10/14→05/19	AQUACTRL 2 SET; für Linkslenker	**2800011209280**	**12092**	5
			AQUACTRL 2 SINGLE; für Linkslenker; Einbauposition beifahrerseitig; passender Adapter: A	**2800011304280**	**13042**	26
			AQUACTRL 2 SINGLE; für Linkslenker; Einbauposition fahrerseitig; passender Adapter: A	**2800011312280**	**13122**	29
			AQUACTRL 2 SINGLE; Einbauposition beifahrerseitig; für Rechtslenker; passender Adapter: A	**2800011605260**	**16052**	54
			AQUACTRL 2 SINGLE; Einbauposition fahrerseitig; für Rechtslenker; passender Adapter: A	**2800011614260**	**16142**	58
1.5 D (BMLFP, BMLFS) 1.6 (BM6FJ) 2.0	77 kW 77 kW 88 kW	06/16→05/19 09/13→05/19 09/13→05/19	AQUACTRL 2 SET; für Linkslenker	**2800011209280**	**12092**	5
			AQUACTRL 2 SINGLE; für Linkslenker; Einbauposition beifahrerseitig; passender Adapter: A	**2800011304280**	**13042**	26
			AQUACTRL 2 SINGLE; für Linkslenker; Einbauposition fahrerseitig; passender Adapter: A	**2800011312280**	**13122**	29
			AQUACTRL 2 SINGLE; Einbauposition beifahrerseitig; für Rechtslenker; passender Adapter: A	**2800011605260** **2800011624270**	**16052** **62427**	54 61
			AQUACTRL 2 SINGLE; Einbauposition fahrerseitig; für Rechtslenker; passender Adapter: A	**2800011614260** **2800011628270**	**16142** **62827**	58 63
2.0 2.0	110 kW 112 kW	11/13→05/16 04/15→05/16	AQUACTRL 2 SET; für Linkslenker	**2800011209280**	**12092**	5
			AQUACTRL 2 SINGLE; für Linkslenker; Einbauposition beifahrerseitig; passender Adapter: A	**2800011304280**	**13042**	26
			AQUACTRL 2 SINGLE; für Linkslenker; Einbauposition fahrerseitig; passender Adapter: A	**2800011312280**	**13122**	29
			AQUACTRL 2 SINGLE; Einbauposition beifahrerseitig; für Rechtslenker; passender Adapter: A	**2800011605260**	**16052**	54
			AQUACTRL 2 SINGLE; Einbauposition fahrerseitig; für Rechtslenker; passender Adapter: A	**2800011614260**	**16142**	58

© 2025 Continental Aftermarket & Services GmbH

MAZDA - 3 Stufenheck (BM_, BN_) 09/13→12/19

Wischblatt

2.0	116 kW	01/14→05/19	AQUACTRL 2 SET; für Linkslenker	**2800011209280**	**12092**	5
			AQUACTRL 2 SINGLE; für Linkslenker; Einbauposition beifahrerseitig; passender Adapter: A	**2800011304280** **2800011305280**	**13042** **13052**	26 27
			AQUACTRL 2 SINGLE; für Linkslenker; Einbauposition fahrerseitig; passender Adapter: A	**2800011312280**	**13122**	29
			AQUACTRL 2 SINGLE; Einbauposition beifahrerseitig; für Rechtslenker; passender Adapter: A	**2800011605260**	**16052**	54
			AQUACTRL 2 SINGLE; Einbauposition fahrerseitig; für Rechtslenker; passender Adapter: A	**2800011614260**	**16142**	58
2.0 2.0 (BMEFP, BM527, BN527) 2.0 Flexfuel	121 kW 114 kW 121 kW	11/14→05/19 11/13→05/19 11/14→06/19	AQUACTRL 2 SET; für Linkslenker	**2800011209280**	**12092**	5
			AQUACTRL 2 SINGLE; für Linkslenker; Einbauposition beifahrerseitig; passender Adapter: A	**2800011304280**	**13042**	26
			AQUACTRL 2 SINGLE; für Linkslenker; Einbauposition fahrerseitig; passender Adapter: A	**2800011312280**	**13122**	29
			AQUACTRL 2 SINGLE; Einbauposition beifahrerseitig; für Rechtslenker; passender Adapter: A	**2800011605260** **2800011624270**	**16052** **62427**	54 61
			AQUACTRL 2 SINGLE; Einbauposition fahrerseitig; für Rechtslenker; passender Adapter: A	**2800011614260** **2800011628270**	**16142** **62827**	58 63
2.0 Hybrid (BYEFP)	100 kW	10/14→05/19	AQUACTRL 2 SET; für Linkslenker	**2800011209280**	**12092**	5
			AQUACTRL 2 SINGLE; für Linkslenker; Einbauposition beifahrerseitig; passender Adapter: A	**2800011304280**	**13042**	26
			AQUACTRL 2 SINGLE; für Linkslenker; Einbauposition fahrerseitig; passender Adapter: A	**2800011312280**	**13122**	29
			AQUACTRL 2 SINGLE; Einbauposition beifahrerseitig; für Rechtslenker; passender Adapter: A	**2800011605260**	**16052**	54
			AQUACTRL 2 SINGLE; Einbauposition fahrerseitig; für Rechtslenker; passender Adapter: A	**2800011614260**	**16142**	58
2.2 D	110 kW	09/13→05/19	AQUACTRL 2 SET; für Linkslenker	**2800011209280**	**12092**	5
			AQUACTRL 2 SINGLE; für Linkslenker; Einbauposition beifahrerseitig; passender Adapter: A	**2800011304280**	**13042**	26
			AQUACTRL 2 SINGLE; für Linkslenker; Einbauposition fahrerseitig; passender Adapter: A	**2800011312280**	**13122**	29
			AQUACTRL 2 SINGLE; Einbauposition beifahrerseitig; für Rechtslenker; passender Adapter: A	**2800011605260** **2800011624270**	**16052** **62427**	54 61
			AQUACTRL 2 SINGLE; Einbauposition fahrerseitig; für Rechtslenker; passender Adapter: A	**2800011614260** **2800011628270**	**16142** **62827**	58 63
2.2 D (BM2FP) 2.2 D AWD (BM2AP) 2.5 (BM523, BN523)	129 kW 129 kW 138 kW	10/14→05/19 09/16→05/19 11/13→05/19	AQUACTRL 2 SET; für Linkslenker	**2800011209280**	**12092**	5
			AQUACTRL 2 SINGLE; für Linkslenker; Einbauposition beifahrerseitig; passender Adapter: A	**2800011304280**	**13042**	26
			AQUACTRL 2 SINGLE; für Linkslenker; Einbauposition fahrerseitig; passender Adapter: A	**2800011312280**	**13122**	29
			AQUACTRL 2 SINGLE; Einbauposition beifahrerseitig; für Rechtslenker; passender Adapter: A	**2800011605260**	**16052**	54
			AQUACTRL 2 SINGLE; Einbauposition fahrerseitig; für Rechtslenker; passender Adapter: A	**2800011614260**	**16142**	58

MAZDA - 3 Stufenheck (BP_) 11/18→

Wischblatt

1.5 SKYACTIV-G	82 kW	05/19→	AQUACTRL 2 SET; für Linkslenker	**2800011221280**	**12212**	9
			AQUACTRL 2 SINGLE; Einbauposition beifahrerseitig; für Linkslenker; passender Adapter: A	**2800011302280**	**13022**	26
			AQUACTRL 2 SINGLE; Einbauposition fahrerseitig; für Linkslenker; passender Adapter: A	**2800011314280**	**13142**	30
			AQUACTRL 2 SINGLE; Einbauposition beifahrerseitig; für Rechtslenker; passender Adapter: A	**2800011602260**	**16022**	53
			AQUACTRL 2 SINGLE; Einbauposition fahrerseitig; für Rechtslenker; passender Adapter: A	**2800011616260**	**16162**	58
1.5 SKYACTIV-G (BP5S, BP6S)	88 kW	11/18→	AQUACTRL 2 SET; für Linkslenker	**2800011221280**	**12212**	9
			AQUACTRL 2 SINGLE; Einbauposition beifahrerseitig; für Linkslenker; passender Adapter: A	**2800011302280**	**13022**	26
			AQUACTRL 2 SINGLE; Einbauposition fahrerseitig; für Linkslenker; passender Adapter: A	**2800011314280**	**13142**	30

→

© 2025 Continental Aftermarket & Services GmbH

MAZDA - 3 Stufenheck (BP_) 11/18→

Wischblatt

1.5 SKYACTIV-G (BP5S, BP6S)	88 kW	11/18→	AQUACTRL 2 SINGLE; Einbauposition beifahrerseitig; für Rechtslenker; passender Adapter: A	**2800011602260**	**16022**	53
				2800011623270	**62327**	61
			AQUACTRL 2 SINGLE; Einbauposition fahrerseitig; für Rechtslenker; passender Adapter: A	**2800011616260**	**16162**	58
				2800011630270	**63027**	63
1.8 SKYACTIV-D (BP8P)	85 kW	01/19→	AQUACTRL 2 SET; für Linkslenker	**2800011221280**	**12212**	9
2.0 AWD (BPEP, BPEK3R)	140 kW	05/19→	AQUACTRL 2 SINGLE; Einbauposition beifahrerseitig; für Linkslenker; passender Adapter: A	**2800011302280**	**13022**	26
2.0 SKYACTIV-G (BP2S)	114 kW	11/18→				
2.0 SKYACTIV-G (BP2S)	121 kW	07/19→	AQUACTRL 2 SINGLE; Einbauposition fahrerseitig; für Linkslenker; passender Adapter: A	**2800011314280**	**13142**	30
2.0 SKYACTIV-G M Hybrid	90 kW	11/18→				
2.0 SKYACTIV-G M Hybrid (BP5S, BP6S)	110 kW	07/20→	AQUACTRL 2 SINGLE; Einbauposition beifahrerseitig; für Rechtslenker; passender Adapter: A	**2800011602260**	**16022**	53
2.0 SKYACTIV-X M Hybrid	137 kW	02/21→	AQUACTRL 2 SINGLE; Einbauposition fahrerseitig; für Rechtslenker; passender Adapter: A	**2800011616260**	**16162**	58
2.0 SKYACTIV-X M Hybrid (BP2S)	132 kW	06/19→	AQUACTRL 2 SET; für Linkslenker	**2800011221280**	**12212**	9
			AQUACTRL 2 SINGLE; Einbauposition beifahrerseitig; für Linkslenker; passender Adapter: A	**2800011302280**	**13022**	26
			AQUACTRL 2 SINGLE; Einbauposition fahrerseitig; für Linkslenker; passender Adapter: A	**2800011314280**	**13142**	30
			AQUACTRL 2 SINGLE; Einbauposition beifahrerseitig; für Rechtslenker; passender Adapter: A	**2800011602260**	**16022**	53
				2800011623270	**62327**	61
			AQUACTRL 2 SINGLE; Einbauposition fahrerseitig; für Rechtslenker; passender Adapter: A	**2800011616260**	**16162**	58
				2800011630270	**63027**	63
2.5 SKYACTIV-G	186 kW	09/20→	AQUACTRL 2 SET; für Linkslenker	**2800011221280**	**12212**	9
2.5 SKYACTIV-G (BP2S)	139 kW	04/19→	AQUACTRL 2 SINGLE; Einbauposition beifahrerseitig; für Linkslenker; passender Adapter: A	**2800011302280**	**13022**	26
2.5 SKYACTIV-G AWD	186 kW	09/20→				
2.5 SKYACTIV-G AWD (BP4S)	139 kW	04/19→	AQUACTRL 2 SINGLE; Einbauposition fahrerseitig; für Linkslenker; passender Adapter: A	**2800011314280**	**13142**	30
			AQUACTRL 2 SINGLE; Einbauposition beifahrerseitig; für Rechtslenker; passender Adapter: A	**2800011602260**	**16022**	53
			AQUACTRL 2 SINGLE; Einbauposition fahrerseitig; für Rechtslenker; passender Adapter: A	**2800011616260**	**16162**	58

MAZDA - 5 (CR) 02/05→12/10

Wischblatt

1.8 (CR19)	85 kW	02/05→05/10	AQUACTRL 2 SET; für Linkslenker	**2800011221280**	**12212**	9
2.0 (CREW)	107 kW	02/05→05/10	AQUACTRL 2 SINGLE; Einbauposition beifahrerseitig; für Linkslenker; passender Adapter: A	**2800011302280**	**13022**	26
2.0 CD (CR19)	81 kW	02/05→05/10				
2.0 CD (CR19)	105 kW	02/05→05/10	AQUACTRL 2 SINGLE; Einbauposition fahrerseitig; für Linkslenker; passender Adapter: A	**2800011314280**	**13142**	30
2.3 (CR3W)	122 kW	02/05→09/08				
			REARCTRL; Einbauposition hinten	**2800011508170**	**50817**	36
				2800011508180	**15081**	36
			AQUACTRL 2 SINGLE; Einbauposition beifahrerseitig; für Rechtslenker; passender Adapter: A	**2800011602260**	**16022**	53
				2800011623270	**62327**	61
			AQUACTRL 2 SINGLE; Einbauposition fahrerseitig; für Rechtslenker; passender Adapter: A	**2800011616260**	**16162**	58
				2800011630270	**63027**	63

MAZDA - 5 (CW) 06/10→

Wischblatt

1.6 CD	85 kW	07/10→	AQUACTRL 2 SET; für Linkslenker	**2800011221280**	**12212**	9
1.8 MZR	85 kW	09/10→	AQUACTRL 2 SINGLE; Einbauposition beifahrerseitig; für Linkslenker; passender Adapter: A	**2800011302280**	**13022**	26
			AQUACTRL 2 SINGLE; Einbauposition fahrerseitig; für Linkslenker; passender Adapter: A	**2800011314280**	**13142**	30
			REARCTRL; Einbauposition hinten	**2800011508170**	**50817**	36
				2800011508180	**15081**	36
			AQUACTRL 2 SINGLE; Einbauposition beifahrerseitig; für Rechtslenker; passender Adapter: A	**2800011602260**	**16022**	53
				2800011623270	**62327**	61
			AQUACTRL 2 SINGLE; Einbauposition fahrerseitig; für Rechtslenker; passender Adapter: A	**2800011616260**	**16162**	58
				2800011630270	**63027**	63

© 2025 Continental Aftermarket & Services GmbH

MAZDA - 5 (CW) 06/10→

Wischblatt

2.0	108 kW	01/11→	AQUACTRL 2 SET; für Linkslenker	**2800011221280**	**12212**	9
			AQUACTRL 2 SINGLE; Einbauposition beifahrerseitig; für Linkslenker; passender Adapter: A	**2800011302280**	**13022**	26
			AQUACTRL 2 SINGLE; Einbauposition fahrerseitig; für Linkslenker; passender Adapter: A	**2800011314280**	**13142**	30
			REARCTRL; Einbauposition hinten	**2800011508180**	**15081**	36
			AQUACTRL 2 SINGLE; Einbauposition beifahrerseitig; für Rechtslenker; passender Adapter: A	**2800011602260**	**16022**	53
			AQUACTRL 2 SINGLE; Einbauposition fahrerseitig; für Rechtslenker; passender Adapter: A	**2800011616260**	**16162**	58
2.0 (CWEFW) 2.0 (CWEFW)	106 kW 110 kW	06/10→ 09/10→	AQUACTRL 2 SET; für Linkslenker	**2800011221280**	**12212**	9
			AQUACTRL 2 SINGLE; Einbauposition beifahrerseitig; für Linkslenker; passender Adapter: A	**2800011302280**	**13022**	26
			AQUACTRL 2 SINGLE; Einbauposition fahrerseitig; für Linkslenker; passender Adapter: A	**2800011314280**	**13142**	30
			REARCTRL; Einbauposition hinten	**2800011508170** **2800011508180**	**50817** **15081**	36 36
			AQUACTRL 2 SINGLE; Einbauposition beifahrerseitig; für Rechtslenker; passender Adapter: A	**2800011602260** **2800011623270**	**16022** **62327**	53 61
			AQUACTRL 2 SINGLE; Einbauposition fahrerseitig; für Rechtslenker; passender Adapter: A	**2800011616260** **2800011630270**	**16162** **63027**	58 63
2.0 (CWFFW)	111 kW	08/14→	AQUACTRL 2 SET; für Linkslenker	**2800011221280**	**12212**	9
			AQUACTRL 2 SINGLE; Einbauposition beifahrerseitig; für Linkslenker; passender Adapter: A	**2800011302280**	**13022**	26
			AQUACTRL 2 SINGLE; Einbauposition fahrerseitig; für Linkslenker; passender Adapter: A	**2800011314280**	**13142**	30
			REARCTRL; Einbauposition hinten	**2800011508180**	**15081**	36
			AQUACTRL 2 SINGLE; Einbauposition beifahrerseitig; für Rechtslenker; passender Adapter: A	**2800011602260** **2800011623270**	**16022** **62327**	53 61
			AQUACTRL 2 SINGLE; Einbauposition fahrerseitig; für Rechtslenker; passender Adapter: A	**2800011616260** **2800011630270**	**16162** **63027**	58 63
2.0 4WD (CWEAW)	102 kW	08/14→	AQUACTRL 2 SET; für Linkslenker	**2800011221280**	**12212**	9
			AQUACTRL 2 SINGLE; Einbauposition beifahrerseitig; für Linkslenker; passender Adapter: A	**2800011302280**	**13022**	26
			AQUACTRL 2 SINGLE; Einbauposition fahrerseitig; für Linkslenker; passender Adapter: A	**2800011314280**	**13142**	30
			REARCTRL; Einbauposition hinten	**2800011508180**	**15081**	36
			AQUACTRL 2 SINGLE; Einbauposition beifahrerseitig; für Rechtslenker; passender Adapter: A	**2800011602260**	**16022**	53
			AQUACTRL 2 SINGLE; Einbauposition fahrerseitig; für Rechtslenker; passender Adapter: A	**2800011616260**	**16162**	58

MAZDA - 6 Hatchback (GG) 08/02→12/08

Wischblatt

1.8 2.0 (GGES) 2.0 (GGES) 2.0 DI (GG14) 2.0 DI (GG14) 2.0 DI (GG14) 2.3 (GG3S)	88 kW 104 kW 108 kW 89 kW 100 kW 105 kW 122 kW	08/02→08/07 08/02→08/07 03/05→08/07 08/02→08/07 08/02→08/07 06/05→08/07 08/02→08/07	AQUACTRL 2 SINGLE; Einbauposition beifahrerseitig; für Linkslenker; passender Adapter: A	**2800011304280**	**13042**	26
			AQUACTRL 2 SINGLE; Einbauposition fahrerseitig; für Linkslenker; passender Adapter: A	**2800011309280**	**13092**	28
			AQUACTRL 2 SINGLE; Einbauposition beifahrerseitig; für Rechtslenker; passender Adapter: A	**2800011605260** **2800011624270**	**16052** **62427**	54 61
			AQUACTRL 2 SINGLE; Einbauposition fahrerseitig; für Rechtslenker; passender Adapter: A	**2800011610260** **2800011610270**	**16102** **61027**	56 56
3.0 3.0	162 kW 164 kW	01/04→12/07 01/05→12/07	AQUACTRL 2 SINGLE; Einbauposition beifahrerseitig; für Linkslenker; passender Adapter: A	**2800011304280**	**13042**	26
			AQUACTRL 2 SINGLE; Einbauposition fahrerseitig; für Linkslenker; passender Adapter: A	**2800011309280**	**13092**	28
			AQUACTRL 2 SINGLE; Einbauposition beifahrerseitig; für Rechtslenker; passender Adapter: A	**2800011605260**	**16052**	54
			AQUACTRL 2 SINGLE; Einbauposition fahrerseitig; für Rechtslenker; passender Adapter: A	**2800011610260**	**16102**	56

© 2025 Continental Aftermarket & Services GmbH

MAZDA - 6 Hatchback (GH) 08/07→07/13

Wischblatt

1.8 MZR	88 kW	08/07→07/13	AQUACTRL 2 SET; für Linkslenker	**2800011211280**	**12112**	6
2.0 MZR (GHEFS)	108 kW	08/07→07/13	AQUACTRL 2 SINGLE; Einbauposition beifahrerseitig; für Linkslenker; passender Adapter: A	**2800011302280**	**13022**	26
2.0 MZR (GHEFS)	114 kW	01/10→12/12				
2.0 MZR-CD (GH14)	103 kW	08/07→10/09	AQUACTRL 2 SINGLE; Einbauposition fahrerseitig; für Linkslenker; passender Adapter: A	**2800011312280**	**13122**	29
2.2 D (GH10)	95 kW	01/10→12/12				
2.2 MZR-CD (GH10)	92 kW	01/09→12/12	AQUACTRL 2 SINGLE; Einbauposition beifahrerseitig; für Rechtslenker; passender Adapter: A	**2800011602260**	**16022**	53
2.2 MZR-CD (GH10)	120 kW	01/09→12/12		**2800011623270**	**62327**	61
2.2 MZR-CD (GH10)	132 kW	01/10→12/12				
2.2 MZR-CD (GH10)	136 kW	01/09→12/12	AQUACTRL 2 SINGLE; Einbauposition fahrerseitig; für Rechtslenker; passender Adapter: A	**2800011614260**	**16142**	58
2.5 MZR (GH5FS)	125 kW	08/07→03/13		**2800011628270**	**62827**	63

MAZDA - 6 Kasten/Kombi (GJ) 01/13→05/16

Wischblatt

2.0	107 kW	04/15→05/16	AQUACTRL 2 SET; für Linkslenker	**2800011209280**	**12092**	5
2.0	121 kW	04/15→05/16	AQUACTRL 2 SINGLE; Einbauposition beifahrerseitig; für Linkslenker; passender Adapter: A	**2800011304280**	**13042**	26
2.2 D	110 kW	04/15→05/16				
2.2 D	129 kW	04/15→05/16	AQUACTRL 2 SINGLE; Einbauposition fahrerseitig; für Linkslenker; passender Adapter: A	**2800011312280**	**13122**	29
2.2 D AWD	110 kW	01/13→05/16				
2.2 D AWD	129 kW	04/15→05/16	AQUACTRL 2 SINGLE; Einbauposition beifahrerseitig; für Rechtslenker; passender Adapter: A	**2800011605260**	**16052**	54
2.5	141 kW	04/15→05/16				
			AQUACTRL 2 SINGLE; Einbauposition fahrerseitig; für Rechtslenker; passender Adapter: A	**2800011614260**	**16142**	58

MAZDA - 6 Kombi (GH) 12/07→07/13

Wischblatt

1.8 MZR	88 kW	02/08→07/13	AQUACTRL 2 SET; für Linkslenker	**2800011209280**	**12092**	5
			AQUACTRL 2 SINGLE; Einbauposition beifahrerseitig; für Linkslenker; passender Adapter: A	**2800011304280**	**13042**	26
			AQUACTRL 2 SINGLE; Einbauposition fahrerseitig; für Linkslenker; passender Adapter: A	**2800011312280**	**13122**	29
			REARCTRL; Einbauposition hinten	**2800011526170**	**52617**	45
				2800011526180	**15261**	45
			AQUACTRL 2 SINGLE; Einbauposition beifahrerseitig; für Rechtslenker; passender Adapter: A	**2800011602260**	**16022**	53
				2800011623270	**62327**	61
			AQUACTRL 2 SINGLE; Einbauposition fahrerseitig; für Rechtslenker; passender Adapter: A	**2800011614260**	**16142**	58
				2800011628270	**62827**	63
2.0 (GHEFW)	112 kW	10/12→07/13	AQUACTRL 2 SET; für Linkslenker	**2800011209280**	**12092**	5
			AQUACTRL 2 SINGLE; Einbauposition beifahrerseitig; für Linkslenker; passender Adapter: A	**2800011304280**	**13042**	26
			AQUACTRL 2 SINGLE; Einbauposition fahrerseitig; für Linkslenker; passender Adapter: A	**2800011312280**	**13122**	29
			REARCTRL; Einbauposition hinten	**2800011526180**	**15261**	45
			AQUACTRL 2 SINGLE; Einbauposition beifahrerseitig; für Rechtslenker; passender Adapter: A	**2800011602260**	**16022**	53
			AQUACTRL 2 SINGLE; Einbauposition fahrerseitig; für Rechtslenker; passender Adapter: A	**2800011614260**	**16142**	58
2.0 MZR (GHEFW, GH10F)	108 kW	12/07→07/13	AQUACTRL 2 SET; für Linkslenker	**2800011209280**	**12092**	5
2.0 MZR (GHEFW)	114 kW	01/10→07/13	AQUACTRL 2 SINGLE; Einbauposition beifahrerseitig; für Linkslenker; passender Adapter: A	**2800011304280**	**13042**	26
2.0 MZR-CD (GH14)	103 kW	12/07→12/10				
2.2 D (GH10)	95 kW	01/10→07/13	AQUACTRL 2 SINGLE; Einbauposition fahrerseitig; für Linkslenker; passender Adapter: A	**2800011312280**	**13122**	29
2.2 MZR-CD (GH10)	92 kW	01/09→12/10				
2.2 MZR-CD (GH10)	120 kW	08/08→07/13	REARCTRL; Einbauposition hinten	**2800011526170**	**52617**	45
2.2 MZR-CD (GH10)	132 kW	01/10→07/13		**2800011526180**	**15261**	45
2.2 MZR-CD (GH10)	136 kW	08/08→12/11				
2.5 MZR (GH5FW)	125 kW	02/08→07/13	AQUACTRL 2 SINGLE; Einbauposition beifahrerseitig; für Rechtslenker; passender Adapter: A	**2800011602260**	**16022**	53
				2800011623270	**62327**	61
			AQUACTRL 2 SINGLE; Einbauposition fahrerseitig; für Rechtslenker; passender Adapter: A	**2800011614260**	**16142**	58
				2800011628270	**62827**	63

© 2025 Continental Aftermarket & Services GmbH

MAZDA - 6 Kombi (GH) 12/07→07/13

Wischblatt

2.5 Sportbreak (GH5FW, GH5AW)	122 kW	10/12→07/13	AQUACTRL 2 SET; für Linkslenker	**2800011209280**	**12092**	5
			AQUACTRL 2 SINGLE; Einbauposition beifahrerseitig; für Linkslenker; passender Adapter: A	**2800011304280**	**13042**	26
			AQUACTRL 2 SINGLE; Einbauposition fahrerseitig; für Linkslenker; passender Adapter: A	**2800011312280**	**13122**	29
			REARCTRL; Einbauposition hinten	**2800011526180**	**15261**	45
			AQUACTRL 2 SINGLE; Einbauposition beifahrerseitig; für Rechtslenker; passender Adapter: A	**2800011602260**	**16022**	53
			AQUACTRL 2 SINGLE; Einbauposition fahrerseitig; für Rechtslenker; passender Adapter: A	**2800011614260**	**16142**	58

MAZDA - 6 Kombi (GJ, GL) 08/12→

Wischblatt

2.0 (GJEFW, GJ107)	114 kW	12/12→	AQUACTRL 2 SET; 09/18; für Linkslenker	**2800011209280**	**12092**	5
			AQUACTRL 2 SET; 10/18 ; für Linkslenker	**2800011254280**	**12542**	19
			AQUACTRL 2 SINGLE; 09/18; Einbauposition beifahrerseitig; für Linkslenker; passender Adapter: A	**2800011304280**	**13042**	26
			AQUACTRL 2 SINGLE; 09/18; Einbauposition fahrerseitig; für Linkslenker; passender Adapter: A	**2800011312280**	**13122**	29
			REARCTRL; Einbauposition hinten	**2800011508170** **2800011508180**	**50817** **15081**	36 36
			AQUACTRL 2 SINGLE; Einbauposition beifahrerseitig; für Rechtslenker; passender Adapter: A	**2800011624270**	**62427**	61
			AQUACTRL 2 SINGLE; Einbauposition fahrerseitig; für Rechtslenker; passender Adapter: A	**2800011628270**	**62827**	63
2.0 (GJEFW) 2.0 (GJEFW) 2.2 D	107 kW 121 kW 110 kW	01/13→ 01/13→ 10/12→12/20	AQUACTRL 2 SET; 09/18; für Linkslenker	**2800011209280**	**12092**	5
			AQUACTRL 2 SET; 10/18 ; für Linkslenker	**2800011254280**	**12542**	19
			AQUACTRL 2 SINGLE; 09/18; Einbauposition beifahrerseitig; für Linkslenker; passender Adapter: A	**2800011304280**	**13042**	26
			AQUACTRL 2 SINGLE; 09/18; Einbauposition fahrerseitig; für Linkslenker; passender Adapter: A	**2800011312280**	**13122**	29
			REARCTRL; Einbauposition hinten	**2800011508170** **2800011508180**	**50817** **15081**	36 36
			AQUACTRL 2 SINGLE; 08/18; Einbauposition beifahrerseitig; für Rechtslenker; passender Adapter: A	**2800011605260** **2800011624270**	**16052** **62427**	54 61
			AQUACTRL 2 SINGLE; 08/18; Einbauposition fahrerseitig; für Rechtslenker; passender Adapter: A	**2800011614260** **2800011628270**	**16142** **62827**	58 63
2.2 D	135 kW	03/18→12/20	AQUACTRL 2 SET; 09/18; für Linkslenker	**2800011209280**	**12092**	5
			AQUACTRL 2 SET; 10/18 ; für Linkslenker	**2800011254280**	**12542**	19
			AQUACTRL 2 SINGLE; 09/18; Einbauposition beifahrerseitig; für Linkslenker; passender Adapter: A	**2800011304280**	**13042**	26
			AQUACTRL 2 SINGLE; 09/18; Einbauposition fahrerseitig; für Linkslenker; passender Adapter: A	**2800011312280**	**13122**	29
			REARCTRL; Einbauposition hinten	**2800011508180**	**15081**	36
			AQUACTRL 2 SINGLE; 08/18; Einbauposition beifahrerseitig; für Rechtslenker; passender Adapter: A	**2800011605260**	**16052**	54
			AQUACTRL 2 SINGLE; 08/18; Einbauposition fahrerseitig; für Rechtslenker; passender Adapter: A	**2800011614260**	**16142**	58
2.2 D (GJ2FW, GJ1021, GJ1022, GL1021)	129 kW	07/14→	AQUACTRL 2 SET; 09/18; für Linkslenker	**2800011209280**	**12092**	5
			AQUACTRL 2 SET; 10/18 ; für Linkslenker	**2800011254280**	**12542**	19
			AQUACTRL 2 SINGLE; 09/18; Einbauposition beifahrerseitig; für Linkslenker; passender Adapter: A	**2800011304280**	**13042**	26
			AQUACTRL 2 SINGLE; 09/18; Einbauposition fahrerseitig; für Linkslenker; passender Adapter: A	**2800011312280**	**13122**	29
			REARCTRL; Einbauposition hinten	**2800011508170**	**50817**	36

→

© 2025 Continental Aftermarket & Services GmbH

MAZDA - 6 Kombi (GJ, GL) 08/12→

Wischblatt

2.2 D (GJ2FW, GJ1021, GJ1022, GL1021)	129 kW	07/14→		2800011508180	15081	36
			AQUACTRL 2 SINGLE; 08/18; Einbauposition beifahrerseitig; für Rechtslenker; passender Adapter: A	2800011605260 2800011624270	16052 62427	54 61
			AQUACTRL 2 SINGLE; 08/18; Einbauposition fahrerseitig; für Rechtslenker; passender Adapter: A	2800011614260 2800011628270	16142 62827	58 63
2.2 D (GJ2FW, GJ692)	129 kW	08/12→02/18	AQUACTRL 2 SET; für Linkslenker	2800011209280	12092	5
			AQUACTRL 2 SINGLE; Einbauposition beifahrerseitig; für Linkslenker; passender Adapter: A	2800011304280	13042	26
			AQUACTRL 2 SINGLE; Einbauposition fahrerseitig; für Linkslenker; passender Adapter: A	2800011312280	13122	29
			REARCTRL; Einbauposition hinten	2800011508170 2800011508180	50817 15081	36 36
			AQUACTRL 2 SINGLE; Einbauposition beifahrerseitig; für Rechtslenker; passender Adapter: A	2800011605260 2800011624270	16052 62427	54 61
			AQUACTRL 2 SINGLE; Einbauposition fahrerseitig; für Rechtslenker; passender Adapter: A	2800011614260 2800011628270	16142 62827	58 63
2.2 D 4WD (GJ2AW) 2.2 D AWD 2.2 D AWD	129 kW 110 kW 129 kW	07/14→ 12/12→12/20 02/15→	AQUACTRL 2 SET; 09/18; für Linkslenker	2800011209280	12092	5
			AQUACTRL 2 SET; 10/18 ; für Linkslenker	2800011254280	12542	19
			AQUACTRL 2 SINGLE; 09/18; Einbauposition beifahrerseitig; für Linkslenker; passender Adapter: A	2800011304280	13042	26
			AQUACTRL 2 SINGLE; 09/18; Einbauposition fahrerseitig; für Linkslenker; passender Adapter: A	2800011312280	13122	29
			REARCTRL; Einbauposition hinten	2800011508170 2800011508180	50817 15081	36 36
			AQUACTRL 2 SINGLE; 08/18; Einbauposition beifahrerseitig; für Rechtslenker; passender Adapter: A	2800011605260 2800011624270	16052 62427	54 61
			AQUACTRL 2 SINGLE; 08/18; Einbauposition fahrerseitig; für Rechtslenker; passender Adapter: A	2800011614260 2800011628270	16142 62827	58 63
2.2 D AWD	135 kW	03/18→12/20	AQUACTRL 2 SET; 09/18; für Linkslenker	2800011209280	12092	5
			AQUACTRL 2 SET; 10/18 ; für Linkslenker	2800011254280	12542	19
			AQUACTRL 2 SINGLE; 09/18; Einbauposition beifahrerseitig; für Linkslenker; passender Adapter: A	2800011304280	13042	26
			AQUACTRL 2 SINGLE; 09/18; Einbauposition fahrerseitig; für Linkslenker; passender Adapter: A	2800011312280	13122	29
			REARCTRL; Einbauposition hinten	2800011508180	15081	36
			AQUACTRL 2 SINGLE; 08/18; Einbauposition beifahrerseitig; für Rechtslenker; passender Adapter: A	2800011605260	16052	54
			AQUACTRL 2 SINGLE; 08/18; Einbauposition fahrerseitig; für Rechtslenker; passender Adapter: A	2800011614260	16142	58
2.5 2.5	141 kW 143 kW	12/12→ 03/18→	AQUACTRL 2 SET; 09/18; für Linkslenker	2800011209280	12092	5
			AQUACTRL 2 SET; 10/18 ; für Linkslenker	2800011254280	12542	19
			AQUACTRL 2 SINGLE; 09/18; Einbauposition beifahrerseitig; für Linkslenker; passender Adapter: A	2800011304280	13042	26
			AQUACTRL 2 SINGLE; 09/18; Einbauposition fahrerseitig; für Linkslenker; passender Adapter: A	2800011312280	13122	29
			REARCTRL; Einbauposition hinten	2800011508170 2800011508180	50817 15081	36 36
			AQUACTRL 2 SINGLE; 08/18; Einbauposition beifahrerseitig; für Rechtslenker; passender Adapter: A	2800011605260 2800011624270	16052 62427	54 61
			AQUACTRL 2 SINGLE; 08/18; Einbauposition fahrerseitig; für Rechtslenker; passender Adapter: A	2800011614260 2800011628270	16142 62827	58 63

© 2025 Continental Aftermarket & Services GmbH

MAZDA - 6 Kombi (GJ, GL) 08/12→

Wischblatt

2.5 (GJ5FW, GJ1031)	136 kW	12/12→	AQUACTRL 2 SET; 09/18; für Linkslenker	**2800011209280**	**12092**	5
2.5 (GJ5FW, GJ1031)	138 kW	12/12→	AQUACTRL 2 SET; 10/18 ; für Linkslenker	**2800011254280**	**12542**	19
			AQUACTRL 2 SINGLE; 09/18; Einbauposition beifahrerseitig; für Linkslenker; passender Adapter: A	**2800011304280**	**13042**	26
			AQUACTRL 2 SINGLE; 09/18; Einbauposition fahrerseitig; für Linkslenker; passender Adapter: A	**2800011312280**	**13122**	29
			REARCTRL; Einbauposition hinten	**2800011508170**	**50817**	36
				2800011508180	**15081**	36
			AQUACTRL 2 SINGLE; Einbauposition beifahrerseitig; für Rechtslenker; passender Adapter: A	**2800011624270**	**62427**	61
			AQUACTRL 2 SINGLE; Einbauposition fahrerseitig; für Rechtslenker; passender Adapter: A	**2800011628270**	**62827**	63

MAZDA - 6 Station Wagon (GY) 01/02→02/08

Wischblatt

1.8	88 kW	08/02→08/07	AQUACTRL 2 SINGLE; Einbauposition beifahrerseitig; für Linkslenker; passender Adapter: A	**2800011304280**	**13042**	26
2.0 (GYEW)	104 kW	08/02→08/07				
2.0 (GYEW)	108 kW	03/05→08/07	AQUACTRL 2 SINGLE; Einbauposition fahrerseitig; für Linkslenker; passender Adapter: A	**2800011309280**	**13092**	28
2.0 DI (GY19)	89 kW	08/02→08/07				
2.0 DI (GY19)	100 kW	08/02→02/05	REARCTRL; Einbauposition hinten	**2800011508170**	**50817**	36
2.0 DI (GY19)	105 kW	06/05→08/07		**2800011508180**	**15081**	36
2.3 (GY3W, GY10)	122 kW	01/02→02/08				
2.3 AWD (GY3W)	119 kW	11/02→08/07	AQUACTRL 2 SINGLE; Einbauposition beifahrerseitig; für Rechtslenker; passender Adapter: A	**2800011605260**	**16052**	54
				2800011624270	**62427**	61
			AQUACTRL 2 SINGLE; Einbauposition fahrerseitig; für Rechtslenker; passender Adapter: A	**2800011610260**	**16102**	56
				2800011610270	**61027**	56

MAZDA - 6 Stufenheck (GG) 06/02→12/08

Wischblatt

1.8	88 kW	08/02→08/07	AQUACTRL 2 SINGLE; Einbauposition beifahrerseitig; für Linkslenker; passender Adapter: A	**2800011304280**	**13042**	26
2.0 (GGEP, GG10)	104 kW	06/02→08/07				
2.0 (GGEP, GG10)	108 kW	03/05→08/07	AQUACTRL 2 SINGLE; Einbauposition fahrerseitig; für Linkslenker; passender Adapter: A	**2800011309280**	**13092**	28
2.0 DI (GG14)	89 kW	08/02→08/07				
2.0 DI (GG14)	100 kW	06/02→08/07	AQUACTRL 2 SINGLE; Einbauposition beifahrerseitig; für Rechtslenker; passender Adapter: A	**2800011605260**	**16052**	54
2.0 DI (GG14)	105 kW	06/05→08/07		**2800011624270**	**62427**	61
			AQUACTRL 2 SINGLE; Einbauposition fahrerseitig; für Rechtslenker; passender Adapter: A	**2800011610260**	**16102**	56
				2800011610270	**61027**	56
2.3	119 kW	07/03→02/05	AQUACTRL 2 SINGLE; Einbauposition beifahrerseitig; für Rechtslenker; passender Adapter: A	**2800011605260**	**16052**	54
			AQUACTRL 2 SINGLE; Einbauposition fahrerseitig; für Rechtslenker; passender Adapter: A	**2800011610260**	**16102**	56
2.3	120 kW	03/05→07/07	AQUACTRL 2 SINGLE; Einbauposition beifahrerseitig; für Linkslenker; passender Adapter: A	**2800011304280**	**13042**	26
			AQUACTRL 2 SINGLE; Einbauposition fahrerseitig; für Linkslenker; passender Adapter: A	**2800011309280**	**13092**	28
			AQUACTRL 2 SINGLE; Einbauposition beifahrerseitig; für Rechtslenker; passender Adapter: A	**2800011605260**	**16052**	54
			AQUACTRL 2 SINGLE; Einbauposition fahrerseitig; für Rechtslenker; passender Adapter: A	**2800011610260**	**16102**	56
2.3 (GG3P)	122 kW	06/02→08/07	AQUACTRL 2 SINGLE; Einbauposition beifahrerseitig; für Linkslenker; passender Adapter: A	**2800011304280**	**13042**	26
2.3 MPS Turbo (GG3P)	191 kW	12/05→08/07				
			AQUACTRL 2 SINGLE; Einbauposition fahrerseitig; für Linkslenker; passender Adapter: A	**2800011309280**	**13092**	28
			AQUACTRL 2 SINGLE; Einbauposition beifahrerseitig; für Rechtslenker; passender Adapter: A	**2800011605260**	**16052**	54
				2800011624270	**62427**	61
			AQUACTRL 2 SINGLE; Einbauposition fahrerseitig; für Rechtslenker; passender Adapter: A	**2800011610260**	**16102**	56
				2800011610270	**61027**	56

MAZDA - 6 Stufenheck (GH) 08/07→12/13

Wischblatt

1.8 MZR	88 kW	08/07→07/13	AQUACTRL 2 SET; für Linkslenker	**2800011221280**	**12212**	9

→

© 2025 Continental Aftermarket & Services GmbH

MAZDA - 6 Stufenheck (GH) 08/07→12/13

Wischblatt

2.0 MZR (GHEFP, GH10F) 2.0 MZR (GHEFP) 2.0 MZR-CD (GH14) 2.2 D (GH10) 2.2 D (GH10) 2.2 MZR-CD (GH10) 2.2 MZR-CD (GH10) 2.2 MZR-CD (GH10) 2.5 MZR (GH5FS, GH5FP)	108 kW 114 kW 103 kW 95 kW 132 kW 92 kW 120 kW 136 kW 125 kW	08/07→12/12 01/10→12/12 08/07→10/10 01/10→12/12 01/10→07/13 01/09→12/12 01/09→12/12 01/09→12/12 08/07→07/13	AQUACTRL 2 SINGLE; Einbauposition beifahrerseitig; für Linkslenker; passender Adapter: A	**2800011302280**	**13022**	26
			AQUACTRL 2 SINGLE; Einbauposition fahrerseitig; für Linkslenker; passender Adapter: A	**2800011314280**	**13142**	30
			AQUACTRL 2 SINGLE; Einbauposition beifahrerseitig; für Rechtslenker; passender Adapter: A	**2800011602260** **2800011623270**	**16022** **62327**	53 61
			AQUACTRL 2 SINGLE; Einbauposition fahrerseitig; für Rechtslenker; passender Adapter: A	**2800011614260** **2800011628270**	**16142** **62827**	58 63

MAZDA - 6 Stufenheck (GJ, GL) 12/12→

Wischblatt

2.0	110 kW	12/12→02/18	AQUACTRL 2 SET; für Linkslenker	**2800011209280**	**12092**	5
			AQUACTRL 2 SINGLE; Einbauposition beifahrerseitig; für Linkslenker; passender Adapter: A	**2800011304280**	**13042**	26
			AQUACTRL 2 SINGLE; Einbauposition fahrerseitig; für Linkslenker; passender Adapter: A	**2800011312280**	**13122**	29
			AQUACTRL 2 SINGLE; Einbauposition beifahrerseitig; für Rechtslenker; passender Adapter: A	**2800011605260**	**16052**	54
			AQUACTRL 2 SINGLE; Einbauposition fahrerseitig; für Rechtslenker; passender Adapter: A	**2800011614260**	**16142**	58
2.0 (GJ2, GL2, GL6)	107 kW	01/13→	AQUACTRL 2 SET; 09/18; für Linkslenker	**2800011209280**	**12092**	5
			AQUACTRL 2 SET; 10/18 ; für Linkslenker	**2800011254280**	**12542**	19
			AQUACTRL 2 SINGLE; 09/18; Einbauposition beifahrerseitig; für Linkslenker; passender Adapter: A	**2800011304280**	**13042**	26
			AQUACTRL 2 SINGLE; 09/18; Einbauposition fahrerseitig; für Linkslenker; passender Adapter: A	**2800011312280**	**13122**	29
			AQUACTRL 2 SINGLE; 08/18; Einbauposition beifahrerseitig; für Rechtslenker; passender Adapter: A	**2800011605260** **2800011624270**	**16052** **62427**	54 61
			AQUACTRL 2 SINGLE; 08/18; Einbauposition fahrerseitig; für Rechtslenker; passender Adapter: A	**2800011614260** **2800011628270**	**16142** **62827**	58 63
2.0 (GJEFP)	114 kW	12/12→	AQUACTRL 2 SET; 09/18; für Linkslenker	**2800011209280**	**12092**	5
			AQUACTRL 2 SET; 10/18 ; für Linkslenker	**2800011254280**	**12542**	19
			AQUACTRL 2 SINGLE; 09/18; Einbauposition beifahrerseitig; für Linkslenker; passender Adapter: A	**2800011304280**	**13042**	26
			AQUACTRL 2 SINGLE; 09/18; Einbauposition fahrerseitig; für Linkslenker; passender Adapter: A	**2800011312280**	**13122**	29
			AQUACTRL 2 SINGLE; Einbauposition beifahrerseitig; für Rechtslenker; passender Adapter: A	**2800011624270**	**62427**	61
			AQUACTRL 2 SINGLE; Einbauposition fahrerseitig; für Rechtslenker; passender Adapter: A	**2800011628270**	**62827**	63
2.0 (GJEFP)	121 kW	01/13→	AQUACTRL 2 SET; 09/18; für Linkslenker	**2800011209280**	**12092**	5
			AQUACTRL 2 SET; 10/18 ; für Linkslenker	**2800011254280**	**12542**	19
			AQUACTRL 2 SINGLE; 09/18; Einbauposition beifahrerseitig; für Linkslenker; passender Adapter: A	**2800011304280**	**13042**	26
			AQUACTRL 2 SINGLE; 09/18; Einbauposition fahrerseitig; für Linkslenker; passender Adapter: A	**2800011312280**	**13122**	29
			AQUACTRL 2 SINGLE; 08/18; Einbauposition beifahrerseitig; für Rechtslenker; passender Adapter: A	**2800011605260** **2800011624270**	**16052** **62427**	54 61
			AQUACTRL 2 SINGLE; 08/18; Einbauposition fahrerseitig; für Rechtslenker; passender Adapter: A	**2800011614260** **2800011628270**	**16142** **62827**	58 63

© 2025 Continental Aftermarket & Services GmbH

MAZDA - 6 Stufenheck (GJ, GL) 12/12→

Wischblatt

2.2 D	135 kW	03/18→11/20	AQUACTRL 2 SET; 09/18; für Linkslenker	**2800011209280**	**12092**	5
			AQUACTRL 2 SET; 10/18 ; für Linkslenker	**2800011254280**	**12542**	19
			AQUACTRL 2 SINGLE; 09/18; Einbauposition beifahrerseitig; für Linkslenker; passender Adapter: A	**2800011304280**	**13042**	26
			AQUACTRL 2 SINGLE; 09/18; Einbauposition fahrerseitig; für Linkslenker; passender Adapter: A	**2800011312280**	**13122**	29
			AQUACTRL 2 SINGLE; 08/18; Einbauposition beifahrerseitig; für Rechtslenker; passender Adapter: A	**2800011605260**	**16052**	54
			AQUACTRL 2 SINGLE; 08/18; Einbauposition fahrerseitig; für Rechtslenker; passender Adapter: A	**2800011614260**	**16142**	58
2.2 D (GJ2FP, GJ1021, GJ1022, GL1021) 2.2 D (GJ2FP, GJ1021, GJ1022, GL1021) 2.2 D (GJ2FP) 2.2 D 4WD (GJ2AP) 2.5	129 kW 129 kW 110 kW 129 kW 143 kW	12/12→ 07/14→ 12/12→11/20 07/14→ 03/18→	AQUACTRL 2 SET; 09/18; für Linkslenker	**2800011209280**	**12092**	5
			AQUACTRL 2 SET; 10/18 ; für Linkslenker	**2800011254280**	**12542**	19
			AQUACTRL 2 SINGLE; 09/18; Einbauposition beifahrerseitig; für Linkslenker; passender Adapter: A	**2800011304280**	**13042**	26
			AQUACTRL 2 SINGLE; 09/18; Einbauposition fahrerseitig; für Linkslenker; passender Adapter: A	**2800011312280**	**13122**	29
			AQUACTRL 2 SINGLE; 08/18; Einbauposition beifahrerseitig; für Rechtslenker; passender Adapter: A	**2800011605260** **2800011624270**	**16052** **62427**	54 61
			AQUACTRL 2 SINGLE; 08/18; Einbauposition fahrerseitig; für Rechtslenker; passender Adapter: A	**2800011614260** **2800011628270**	**16142** **62827**	58 63
2.5 (GJ5FP, GJ1031) 2.5 (GJ5FP, GJ1031)	136 kW 138 kW	12/12→ 12/12→	AQUACTRL 2 SET; 09/18; für Linkslenker	**2800011209280**	**12092**	5
			AQUACTRL 2 SET; 10/18 ; für Linkslenker	**2800011254280**	**12542**	19
			AQUACTRL 2 SINGLE; 09/18; Einbauposition beifahrerseitig; für Linkslenker; passender Adapter: A	**2800011304280**	**13042**	26
			AQUACTRL 2 SINGLE; 09/18; Einbauposition fahrerseitig; für Linkslenker; passender Adapter: A	**2800011312280**	**13122**	29
			AQUACTRL 2 SINGLE; Einbauposition beifahrerseitig; für Rechtslenker; passender Adapter: A	**2800011624270**	**62427**	61
			AQUACTRL 2 SINGLE; Einbauposition fahrerseitig; für Rechtslenker; passender Adapter: A	**2800011628270**	**62827**	63
2.5 (GJ5FP, GL1032, GL1033) 2.5 (GJ5FP, GL1032, GL1033) 2.5 (GJ5FP, GL1032, GL1033)	140 kW 141 kW 170 kW	03/18→ 01/13→ 03/18→	AQUACTRL 2 SET; 09/18; für Linkslenker	**2800011209280**	**12092**	5
			AQUACTRL 2 SET; 10/18 ; für Linkslenker	**2800011254280**	**12542**	19
			AQUACTRL 2 SINGLE; 09/18; Einbauposition beifahrerseitig; für Linkslenker; passender Adapter: A	**2800011304280**	**13042**	26
			AQUACTRL 2 SINGLE; 09/18; Einbauposition fahrerseitig; für Linkslenker; passender Adapter: A	**2800011312280**	**13122**	29
			AQUACTRL 2 SINGLE; 08/18; Einbauposition beifahrerseitig; für Rechtslenker; passender Adapter: A	**2800011605260** **2800011624270**	**16052** **62427**	54 61
			AQUACTRL 2 SINGLE; 08/18; Einbauposition fahrerseitig; für Rechtslenker; passender Adapter: A	**2800011614260** **2800011628270**	**16142** **62827**	58 63

MAZDA - 121 I (DA) 03/87→06/91

Wischblatt

1.1 (DA101) 1.3 (DA103) 1.3 (DA103) 1.3 (DA103)	42 kW 40 kW 44 kW 48 kW	10/87→10/90 04/89→10/90 10/87→06/91 11/87→10/90	AQUACTRL 2 SINGLE; Einbauposition fahrerseitig; für Linkslenker; passender Adapter: A	**2800011304280**	**13042**	26
			AQUACTRL 2 SINGLE; Einbauposition beifahrerseitig; für Linkslenker; passender Adapter: A	**2800011304280**	**13042**	26

© 2025 Continental Aftermarket & Services GmbH

MAZDA - 121 II (DB) 11/90→05/97						
Wischblatt						
1.1	40 kW	11/90→10/93	AQUACTRL 2 SINGLE; Einbauposition beifahrerseitig; für Linkslenker; passender Adapter: A	**2800011302280**	**13022**	26
			AQUACTRL 2 SINGLE; Einbauposition fahrerseitig; für Linkslenker; passender Adapter: A	**2800011306280**	**13062**	27
			AQUACTRL 2 SINGLE; Einbauposition beifahrerseitig; für Rechtslenker; passender Adapter: A	**2800011602260**	**16022**	53
			AQUACTRL 2 SINGLE; Einbauposition fahrerseitig; für Rechtslenker; passender Adapter: A	**2800011607260**	**16072**	55
1.3 16V (DB3PA) 1.3 i 16V (DB3PA) 1.5 (DB3PA)	39 kW 53 kW 65 kW	11/90→03/96 11/90→03/96 11/90→05/97	AQUACTRL 2 SINGLE; Einbauposition beifahrerseitig; für Linkslenker; passender Adapter: A	**2800011302280**	**13022**	26
			AQUACTRL 2 SINGLE; Einbauposition fahrerseitig; für Linkslenker; passender Adapter: A	**2800011306280**	**13062**	27
			AQUACTRL 2 SINGLE; Einbauposition beifahrerseitig; für Rechtslenker; passender Adapter: A	**2800011602260** **2800011623270**	**16022** **62327**	53 61
			AQUACTRL 2 SINGLE; Einbauposition fahrerseitig; für Rechtslenker; passender Adapter: A	**2800011607260** **2800011625270**	**16072** **62527**	55 62
MAZDA - 121 III (JASM, JBSM) 03/96→04/03						
Wischblatt						
1.25 1.3 1.3 1.8 D	55 kW 37 kW 44 kW 44 kW	03/96→04/03 03/96→04/03 03/96→04/03 03/96→04/03	AQUACTRL 2 SINGLE; Einbauposition fahrerseitig; für Linkslenker; passender Adapter: A	**2800011305280**	**13052**	27
			AQUACTRL 2 SINGLE; Einbauposition beifahrerseitig; für Linkslenker; passender Adapter: A	**2800011305280**	**13052**	27
			AQUACTRL 2 SINGLE; Einbauposition fahrerseitig; für Rechtslenker; passender Adapter: A	**2800011606260** **2800011606270**	**16062** **60627**	54 54
			AQUACTRL 2 SINGLE; Einbauposition beifahrerseitig; für Rechtslenker; passender Adapter: A	**2800011606260** **2800011606270**	**16062** **60627**	54 54
1.8 TD	55 kW	02/00→10/02	AQUACTRL 2 SINGLE; Einbauposition fahrerseitig; für Linkslenker; passender Adapter: A	**2800011305280**	**13052**	27
			AQUACTRL 2 SINGLE; Einbauposition beifahrerseitig; für Linkslenker; passender Adapter: A	**2800011305280**	**13052**	27
			AQUACTRL 2 SINGLE; Einbauposition fahrerseitig; für Rechtslenker; passender Adapter: A	**2800011606260**	**16062**	54
			AQUACTRL 2 SINGLE; Einbauposition beifahrerseitig; für Rechtslenker; passender Adapter: A	**2800011606260**	**16062**	54
MAZDA - 323 II Hatchback (BD) 06/80→10/89						
Wischblatt						
1.1 1.1 (BD101) 1.3 1.3 (BD103) 1.3 (BD103) 1.5 (BD105) 1.5 (BD105) 1.5 (BD105) 1.5 (BD105) 1.5 (BD69)	41 kW 40 kW 48 kW 44 kW 50 kW 55 kW 59 kW 63 kW 65 kW 53 kW	08/82→04/85 11/80→10/85 08/82→04/85 11/80→10/85 11/80→10/89 05/81→07/85 08/82→04/85 11/80→12/83 03/82→12/85 08/82→04/85	AQUACTRL 2 SINGLE; Einbauposition fahrerseitig; für Linkslenker; passender Adapter: A	**2800011304280**	**13042**	26
			AQUACTRL 2 SINGLE; Einbauposition beifahrerseitig; für Linkslenker; passender Adapter: A	**2800011304280**	**13042**	26
MAZDA - 323 III Hatchback (BF) 08/85→07/04						
Wischblatt						
1.1 1.3 1.3 (BF103) 1.3 (BF103) 1.3 (BF103) 1.3 i 1.5 (BF105) 1.5 (BF5S) 1.5 i (BF5S) 1.5 i Turbo (BF5S) 1.6 (BF106) 1.6 GT (BF106)	40 kW 50 kW 44 kW 44 kW 50 kW 49 kW 54 kW 55 kW 70 kW 85 kW 54 kW 63 kW	09/85→10/89 04/87→05/89 09/85→12/87 09/87→10/89 09/85→03/87 09/85→08/89 09/87→10/89 08/85→05/89 08/85→05/89 08/85→05/89 09/87→10/89 09/87→10/89	AQUACTRL 2 SINGLE; Einbauposition beifahrerseitig; für Linkslenker; passender Adapter: A	**2800011304280**	**13042**	26
			AQUACTRL 2 SINGLE; Einbauposition fahrerseitig; für Linkslenker; passender Adapter: A	**2800011304280**	**13042**	26

→

© 2025 Continental Aftermarket & Services GmbH

MAZDA - 323 III Hatchback (BF) 08/85→07/04

Wischblatt

1.6 GT (BF106)	77 kW	08/85→08/93	AQUACTRL 2 SINGLE; Einbauposition beifahrerseitig; für Linkslenker; passender Adapter: A	**2800011304280**	**13042**	26
1.6 GT Turbo (BF1)	103 kW	10/85→08/93				
1.6 GT Turbo 4WD (BF2)	103 kW	10/87→11/91	AQUACTRL 2 SINGLE; Einbauposition fahrerseitig; für Linkslenker; passender Adapter: A	**2800011304280**	**13042**	26
1.6 GT Turbo 4WD (BF2)	110 kW	08/87→10/89				
1.7 D (BF7S)	40 kW	04/86→05/89				
1.7 D (BF7S)	42 kW	01/87→05/89				

MAZDA - 323 III Station Wagon (BW) 01/86→10/98

Wischblatt

1.3	50 kW	01/86→06/87	AQUACTRL 2 SINGLE; Einbauposition beifahrerseitig; für Linkslenker; passender Adapter: A	**2800011304280**	**13042**	26
1.3	52 kW	01/86→06/87				
			AQUACTRL 2 SINGLE; Einbauposition fahrerseitig; für Linkslenker; passender Adapter: A	**2800011304280**	**13042**	26
			AQUACTRL 2 SINGLE; Einbauposition fahrerseitig; für Rechtslenker; passender Adapter: A	**2800011605260**	**16052**	54
			AQUACTRL 2 SINGLE; Einbauposition beifahrerseitig; für Rechtslenker; passender Adapter: A	**2800011605260**	**16052**	54
1.3 (BW103)	44 kW	07/86→04/90	AQUACTRL 2 SINGLE; Einbauposition beifahrerseitig; für Linkslenker; passender Adapter: A	**2800011304280**	**13042**	26
1.5 (BW105)	54 kW	01/87→05/89				
1.5 (BW105)	55 kW	09/89→09/91	AQUACTRL 2 SINGLE; Einbauposition fahrerseitig; für Linkslenker; passender Adapter: A	**2800011304280**	**13042**	26
1.5 (BW5W, BW105)	55 kW	05/86→05/89				
1.6 (BW106)	54 kW	09/87→10/89	AQUACTRL 2 SINGLE; Einbauposition fahrerseitig; für Rechtslenker; passender Adapter: A	**2800011605260** **2800011624270**	**16052** **62427**	54 61
1.6 (BW106)	63 kW	09/86→10/95				
1.6 (BW106)	63 kW	09/92→10/95				
1.6 4x4 (BWMR)	63 kW	05/90→03/93	AQUACTRL 2 SINGLE; Einbauposition beifahrerseitig; für Rechtslenker; passender Adapter: A	**2800011605260** **2800011624270**	**16052** **62427**	54 61
1.7 D (BW7W)	40 kW	11/86→08/87				
1.7 D (BW7W)	41 kW	10/89→03/93				
1.7 D (BW7W)	42 kW	11/86→10/89				
1.8	92 kW	09/92→10/98	AQUACTRL 2 SINGLE; Einbauposition fahrerseitig; für Rechtslenker; passender Adapter: A	**2800011605260**	**16052**	54
			AQUACTRL 2 SINGLE; Einbauposition beifahrerseitig; für Rechtslenker; passender Adapter: A	**2800011605260**	**16052**	54

MAZDA - 323 III Stufenheck (BF) 08/85→07/04

Wischblatt

1.1	40 kW	08/85→04/90	AQUACTRL 2 SINGLE; Einbauposition fahrerseitig; für Linkslenker; passender Adapter: A	**2800011304280**	**13042**	26
1.3 (BF103)	44 kW	08/85→05/89				
1.3 (BF103)	44 kW	04/87→07/89	AQUACTRL 2 SINGLE; Einbauposition beifahrerseitig; für Linkslenker; passender Adapter: A	**2800011304280**	**13042**	26
1.3 (BF103)	50 kW	04/87→05/89				
1.5 (BF105)	54 kW	09/87→10/89				
1.5 (BF5S)	55 kW	08/85→05/89				
1.5 i (BF5S)	70 kW	08/85→05/89				
1.5 i Turbo (BF5S)	85 kW	08/85→05/89				
1.6 GLX	54 kW	06/86→03/87				
1.6 GT (BFMP)	63 kW	11/86→10/89				
1.6 GT (BFMP)	77 kW	01/86→12/88				
1.6 GT Turbo (BFMP)	103 kW	10/85→11/91				
1.7 D (BF7P)	40 kW	09/86→05/89				
1.7 D (BF7P)	42 kW	01/87→05/89				

MAZDA - 323 C IV (BG) 06/89→09/00

Wischblatt

1.3 (BG3S)	49 kW	09/89→07/94	AQUACTRL 2 SET; für Linkslenker	**2800011230280**	**12302**	12
1.3 16V (BG3S)	54 kW	09/89→07/94	AQUACTRL 2 SINGLE; Einbauposition beifahrerseitig; für Linkslenker; passender Adapter: A	**2800011304280**	**13042**	26
1.6 (BG6Z)	62 kW	09/89→06/91				
1.6 (BG6Z)	66 kW	09/93→09/00	AQUACTRL 2 SINGLE; Einbauposition fahrerseitig; für Linkslenker; passender Adapter: A	**2800011307280**	**13072**	27
1.6 16V (BG6Z)	65 kW	03/91→10/94				
1.7 D (BG7S)	41 kW	08/89→07/94	AQUACTRL 2 SINGLE; Einbauposition beifahrerseitig; für Rechtslenker; passender Adapter: A	**2800011605260** **2800011624270**	**16052** **62427**	54 61
1.8 (BG8S)	96 kW	09/89→06/93				
1.8 16V (BG8S)	103 kW	09/89→03/93				
1.8 16V 4WD (BG8S)	76 kW	11/91→12/93	AQUACTRL 2 SINGLE; Einbauposition fahrerseitig; für Rechtslenker; passender Adapter: A	**2800011608260** **2800011626270**	**16082** **62627**	55 62
1.8 16V GT (BG8S)	94 kW	09/89→03/93				
1.8 16V Turbo 4WD (BG8S)	120 kW	09/90→12/92				
1.8 16V Turbo 4WD (BG8S)	136 kW	01/93→07/94				

© 2025 Continental Aftermarket & Services GmbH

MAZDA - 323 C V (BA) 08/94→01/01

Wischblatt

1.3 16V	54 kW	08/94→09/98	AQUACTRL 2 SET; für Linkslenker	**2800011216280**	**12162**	7
1.5 16V (BA11)	65 kW	08/94→09/98	AQUACTRL 2 SINGLE; Einbauposition beifahrerseitig; für Linkslenker; passender Adapter: A	**2800011305280**	**13052**	27
1.8 16V (BA8P)	84 kW	08/94→09/98	AQUACTRL 2 SINGLE; Einbauposition fahrerseitig; für Linkslenker; passender Adapter: A	**2800011307280**	**13072**	27
			REARCTRL; Einbauposition hinten	**2800011540170**	**54017**	51
				2800011540180	**15401**	51
			AQUACTRL 2 SINGLE; Einbauposition beifahrerseitig; für Rechtslenker; passender Adapter: A	**2800011605260**	**16052**	54
				2800011624270	**62427**	61
			AQUACTRL 2 SINGLE; Einbauposition fahrerseitig; für Rechtslenker; passender Adapter: A	**2800011608260**	**16082**	55
				2800011626270	**62627**	62

MAZDA - 323 F IV (BG) 04/87→10/94

Wischblatt

1.5	67 kW	02/89→05/94	AQUACTRL 2 SINGLE; Einbauposition beifahrerseitig; passender Adapter: A; für Rechtslenker	**2800011605260**	**16052**	54
			AQUACTRL 2 SINGLE; Einbauposition fahrerseitig; für Rechtslenker; passender Adapter: A	**2800011608260**	**16082**	55
1.6	77 kW	04/87→08/93	AQUACTRL 2 SET; für Linkslenker	**2800011230280**	**12302**	12
			AQUACTRL 2 SINGLE; Einbauposition beifahrerseitig; für Linkslenker; passender Adapter: A	**2800011304280**	**13042**	26
			AQUACTRL 2 SINGLE; Einbauposition fahrerseitig; für Linkslenker; passender Adapter: A	**2800011307280**	**13072**	27
			AQUACTRL 2 SINGLE; Einbauposition beifahrerseitig; passender Adapter: A; für Rechtslenker	**2800011605260**	**16052**	54
			AQUACTRL 2 SINGLE; Einbauposition fahrerseitig; für Rechtslenker; passender Adapter: A	**2800011608260**	**16082**	55
1.6 (BG6S, BG6P)	62 kW	09/89→06/91	AQUACTRL 2 SET; für Linkslenker	**2800011230280**	**12302**	12
1.6 (BG6S, BG6P)	66 kW	04/91→04/94	AQUACTRL 2 SINGLE; Einbauposition beifahrerseitig; für Linkslenker; passender Adapter: A	**2800011304280**	**13042**	26
1.6 16V (BG6S, BG6P)	65 kW	03/91→10/94				
1.8 16V (BG8S, BG8P)	76 kW	08/89→07/94	AQUACTRL 2 SINGLE; Einbauposition fahrerseitig; für Linkslenker; passender Adapter: A	**2800011307280**	**13072**	27
1.8 16V (BG8S, BG8P)	103 kW	09/89→03/93				
1.8 16V GT (BG8S, BG8P)	94 kW	08/89→07/94				
1.8 4WD (BG8R)	76 kW	01/91→04/94	AQUACTRL 2 SINGLE; Einbauposition beifahrerseitig; passender Adapter: A; für Rechtslenker	**2800011605260**	**16052**	54
				2800011624270	**62427**	61
			AQUACTRL 2 SINGLE; Einbauposition fahrerseitig; für Rechtslenker; passender Adapter: A	**2800011608260**	**16082**	55
				2800011626270	**62627**	62

MAZDA - 323 F V (BA) 07/94→02/00

Wischblatt

1.5 16V (BA11)	65 kW	07/94→09/98	AQUACTRL 2 SET; für Linkslenker	**2800011216280**	**12162**	7
1.8 16V (BA8P)	84 kW	08/94→09/98	AQUACTRL 2 SINGLE; Einbauposition beifahrerseitig; für Linkslenker; passender Adapter: A	**2800011305280**	**13052**	27
			AQUACTRL 2 SINGLE; Einbauposition fahrerseitig; für Linkslenker; passender Adapter: A	**2800011307280**	**13072**	27
			AQUACTRL 2 SINGLE; Einbauposition beifahrerseitig; passender Adapter: A; für Rechtslenker	**2800011605260**	**16052**	54
				2800011624270	**62427**	61
			AQUACTRL 2 SINGLE; Einbauposition fahrerseitig; für Rechtslenker; passender Adapter: A	**2800011608260**	**16082**	55
				2800011626270	**62627**	62
1.8 16V (BA8P)	99 kW	08/94→09/98	AQUACTRL 2 SINGLE; Einbauposition beifahrerseitig; passender Adapter: A; für Rechtslenker	**2800011605260**	**16052**	54
			AQUACTRL 2 SINGLE; Einbauposition fahrerseitig; für Rechtslenker; passender Adapter: A	**2800011608260**	**16082**	55
2.0 24V (BAEP)	106 kW	08/94→09/98	AQUACTRL 2 SET; für Linkslenker	**2800011216280**	**12162**	7
			AQUACTRL 2 SINGLE; Einbauposition beifahrerseitig; für Linkslenker; passender Adapter: A	**2800011305280**	**13052**	27
			AQUACTRL 2 SINGLE; Einbauposition fahrerseitig; für Linkslenker; passender Adapter: A	**2800011307280**	**13072**	27
			AQUACTRL 2 SINGLE; Einbauposition beifahrerseitig; passender Adapter: A; für Rechtslenker	**2800011605260**	**16052**	54
				2800011624270	**62427**	61
			AQUACTRL 2 SINGLE; Einbauposition fahrerseitig; für Rechtslenker; passender Adapter: A	**2800011608260**	**16082**	55
				2800011626270	**62627**	62

© 2025 Continental Aftermarket & Services GmbH

MAZDA - 323 F VI Schrägheck (BJ) 09/98→07/04

Wischblatt

1.3 16V (BJ3P, BJ14)	54 kW	09/98→01/01	AQUACTRL 2 SET; für Linkslenker	**2800011230280**	**12302**	12
1.4 (BJ3P)	53 kW	01/01→05/04	AQUACTRL 2 SINGLE; Einbauposition beifahrerseitig; für Linkslenker; passender Adapter: A	**2800011304280**	**13042**	26
1.5 16V (BJ5W)	65 kW	09/98→01/01				
1.6 (BJ10M)	70 kW	01/01→05/04	AQUACTRL 2 SINGLE; Einbauposition fahrerseitig; für Linkslenker; passender Adapter: A	**2800011307280**	**13072**	27
1.6 (BJ10M)	72 kW	01/01→05/04				
			REARCTRL; Einbauposition hinten	**2800011539170**	**53917**	51
				2800011539180	**15391**	51
			AQUACTRL 2 SINGLE; Einbauposition beifahrerseitig; passender Adapter: A; für Rechtslenker	**2800011606260**	**16062**	54
				2800011606270	**60627**	54
			AQUACTRL 2 SINGLE; Einbauposition fahrerseitig; passender Adapter: A; für Rechtslenker	**2800011608260**	**16082**	55
				2800011626270	**62627**	62
1.6 Astina (BJ10M)	78 kW	09/98→05/02	AQUACTRL 2 SINGLE; Einbauposition beifahrerseitig; passender Adapter: A; für Rechtslenker	**2800011606260**	**16062**	54
			AQUACTRL 2 SINGLE; Einbauposition fahrerseitig; passender Adapter: A; für Rechtslenker	**2800011608260**	**16082**	55
1.8 Astina (BJ10P, BJ8S)	92 kW	09/98→05/04	AQUACTRL 2 SINGLE; Einbauposition beifahrerseitig; passender Adapter: A; für Rechtslenker	**2800011606260**	**16062**	54
				2800011606270	**60627**	54
			AQUACTRL 2 SINGLE; Einbauposition fahrerseitig; passender Adapter: A; für Rechtslenker	**2800011608260**	**16082**	55
				2800011626270	**62627**	62
1.9 16V (BJ14)	84 kW	09/98→01/01	AQUACTRL 2 SET; für Linkslenker	**2800011230280**	**12302**	12
2.0 (BJFW)	96 kW	01/01→05/04	AQUACTRL 2 SINGLE; Einbauposition beifahrerseitig; für Linkslenker; passender Adapter: A	**2800011304280**	**13042**	26
2.0 D	52 kW	09/98→05/04				
2.0 TD	66 kW	09/98→12/01	AQUACTRL 2 SINGLE; Einbauposition fahrerseitig; für Linkslenker; passender Adapter: A	**2800011307280**	**13072**	27
2.0 TD	74 kW	01/01→05/04				
			REARCTRL; Einbauposition hinten	**2800011539170**	**53917**	51
				2800011539180	**15391**	51
			AQUACTRL 2 SINGLE; Einbauposition beifahrerseitig; passender Adapter: A; für Rechtslenker	**2800011606260**	**16062**	54
				2800011606270	**60627**	54
			AQUACTRL 2 SINGLE; Einbauposition fahrerseitig; passender Adapter: A; für Rechtslenker	**2800011608260**	**16082**	55
				2800011626270	**62627**	62

MAZDA - 323 P V (BA) 10/96→09/98

Wischblatt

1.3 16V	54 kW	10/96→09/98	AQUACTRL 2 SET; für Linkslenker	**2800011216280**	**12162**	7
1.5 16V	65 kW	10/96→09/98	AQUACTRL 2 SINGLE; Einbauposition beifahrerseitig; für Linkslenker; passender Adapter: A	**2800011305280**	**13052**	27
2.0 D	52 kW	10/96→09/98				
			AQUACTRL 2 SINGLE; Einbauposition fahrerseitig; für Linkslenker; passender Adapter: A	**2800011307280**	**13072**	27
			REARCTRL; Einbauposition hinten	**2800011540170**	**54017**	51
				2800011540180	**15401**	51
			AQUACTRL 2 SINGLE; Einbauposition beifahrerseitig; für Rechtslenker; passender Adapter: A	**2800011605260**	**16052**	54
				2800011624270	**62427**	61
			AQUACTRL 2 SINGLE; Einbauposition fahrerseitig; für Rechtslenker; passender Adapter: A	**2800011608260**	**16082**	55
				2800011626270	**62627**	62

MAZDA - 323 S IV (BG) 06/89→10/96

Wischblatt

1.3 (BG3P)	49 kW	09/89→06/91	AQUACTRL 2 SET; für Linkslenker	**2800011230280**	**12302**	12
1.3 16V (BG3P)	54 kW	04/91→07/94	AQUACTRL 2 SINGLE; Einbauposition beifahrerseitig; für Linkslenker; passender Adapter: A	**2800011304280**	**13042**	26
1.6 (BG6S)	62 kW	09/89→06/91				
1.6 (BG6S)	64 kW	06/89→03/91	AQUACTRL 2 SINGLE; Einbauposition fahrerseitig; für Linkslenker; passender Adapter: A	**2800011307280**	**13072**	27
1.6 16V (BG6S)	65 kW	08/89→10/96				
1.7 D (BG7P)	41 kW	08/89→07/94				
1.8 16V (BG8P)	76 kW	08/89→07/94				
1.8 16V 4WD	76 kW	09/91→07/94				
1.8 16V GT (BG8P)	94 kW	06/89→07/94				
1.8 16V Turbo 4WD (BG8R)	120 kW	01/91→07/94				
1.8 Turbo 4WD (BG8R)	122 kW	04/91→04/94				

© 2025 Continental Aftermarket & Services GmbH

MAZDA - 323 S V (BA) 09/92→12/03

Wischblatt

1.3 16V	54 kW	08/94→09/98	AQUACTRL 2 SET; für Linkslenker	**2800011216280**	**12162**	7
			AQUACTRL 2 SINGLE; Einbauposition beifahrerseitig; für Linkslenker; passender Adapter: A	**2800011305280**	**13052**	27
			AQUACTRL 2 SINGLE; Einbauposition fahrerseitig; für Linkslenker; passender Adapter: A	**2800011307280**	**13072**	27
			AQUACTRL 2 SINGLE; Einbauposition beifahrerseitig; für Rechtslenker; passender Adapter: A	**2800011605260** **2800011624270**	**16052** **62427**	54 61
			AQUACTRL 2 SINGLE; Einbauposition fahrerseitig; für Rechtslenker; passender Adapter: A	**2800011608260** **2800011626270**	**16082** **62627**	55 62
1.5 16V	66 kW	05/94→12/98	AQUACTRL 2 SET; für Linkslenker	**2800011216280**	**12162**	7
			AQUACTRL 2 SINGLE; Einbauposition beifahrerseitig; für Linkslenker; passender Adapter: A	**2800011305280**	**13052**	27
			AQUACTRL 2 SINGLE; Einbauposition fahrerseitig; für Linkslenker; passender Adapter: A	**2800011307280**	**13072**	27
			AQUACTRL 2 SINGLE; Einbauposition beifahrerseitig; für Rechtslenker; passender Adapter: A	**2800011605260**	**16052**	54
			AQUACTRL 2 SINGLE; Einbauposition fahrerseitig; für Rechtslenker; passender Adapter: A	**2800011608260**	**16082**	55
1.5 16V (BA11)	65 kW	08/94→09/98	AQUACTRL 2 SET; für Linkslenker	**2800011216280**	**12162**	7
			AQUACTRL 2 SINGLE; Einbauposition beifahrerseitig; für Linkslenker; passender Adapter: A	**2800011305280**	**13052**	27
			AQUACTRL 2 SINGLE; Einbauposition fahrerseitig; für Linkslenker; passender Adapter: A	**2800011307280**	**13072**	27
			AQUACTRL 2 SINGLE; Einbauposition beifahrerseitig; für Rechtslenker; passender Adapter: A	**2800011605260** **2800011624270**	**16052** **62427**	54 61
			AQUACTRL 2 SINGLE; Einbauposition fahrerseitig; für Rechtslenker; passender Adapter: A	**2800011608260** **2800011626270**	**16082** **62627**	55 62
1.6 (BA11)	80 kW	08/94→09/98	AQUACTRL 2 SINGLE; Einbauposition beifahrerseitig; für Rechtslenker; passender Adapter: A	**2800011605260**	**16052**	54
			AQUACTRL 2 SINGLE; Einbauposition fahrerseitig; für Rechtslenker; passender Adapter: A	**2800011608260**	**16082**	55
1.7 TD 1.8 16V (BA11) 2.0 D	60 kW 84 kW 52 kW	05/94→09/98 08/94→09/98 10/96→09/98	AQUACTRL 2 SET; für Linkslenker	**2800011216280**	**12162**	7
			AQUACTRL 2 SINGLE; Einbauposition beifahrerseitig; für Linkslenker; passender Adapter: A	**2800011305280**	**13052**	27
			AQUACTRL 2 SINGLE; Einbauposition fahrerseitig; für Linkslenker; passender Adapter: A	**2800011307280**	**13072**	27
			AQUACTRL 2 SINGLE; Einbauposition beifahrerseitig; für Rechtslenker; passender Adapter: A	**2800011605260** **2800011624270**	**16052** **62427**	54 61
			AQUACTRL 2 SINGLE; Einbauposition fahrerseitig; für Rechtslenker; passender Adapter: A	**2800011608260** **2800011626270**	**16082** **62627**	55 62

MAZDA - 323 S VI Stufenheck (BJ) 05/98→07/04

Wischblatt

1.3 (BJ3P) 1.3 16V (BJ3P)	53 kW 54 kW	01/01→05/04 09/98→01/01	AQUACTRL 2 SET; für Linkslenker	**2800011216280**	**12162**	7
			AQUACTRL 2 SINGLE; Einbauposition beifahrerseitig; für Linkslenker; passender Adapter: A	**2800011305280**	**13052**	27
			AQUACTRL 2 SINGLE; Einbauposition fahrerseitig; für Linkslenker; passender Adapter: A	**2800011307280**	**13072**	27
			AQUACTRL 2 SINGLE; Einbauposition beifahrerseitig; für Rechtslenker; passender Adapter: A	**2800011606260** **2800011606270**	**16062** **60627**	54 54
			AQUACTRL 2 SINGLE; Einbauposition fahrerseitig; für Rechtslenker; passender Adapter: A	**2800011608260** **2800011626270**	**16082** **62627**	55 62
1.5 (BJ5P, BJ5W)	81 kW	06/98→08/03	AQUACTRL 2 SINGLE; Einbauposition beifahrerseitig; für Rechtslenker; passender Adapter: A	**2800011606260**	**16062**	54
			AQUACTRL 2 SINGLE; Einbauposition fahrerseitig; für Rechtslenker; passender Adapter: A	**2800011608260**	**16082**	55
1.5 16V (BJ5P) 1.6 (BJ10M)	65 kW 72 kW	09/98→01/01 01/01→05/04	AQUACTRL 2 SET; für Linkslenker	**2800011216280**	**12162**	7
			AQUACTRL 2 SINGLE; Einbauposition beifahrerseitig; für Linkslenker; passender Adapter: A	**2800011305280**	**13052**	27
			AQUACTRL 2 SINGLE; Einbauposition fahrerseitig; für Linkslenker; passender Adapter: A	**2800011307280**	**13072**	27

→

© 2025 Continental Aftermarket & Services GmbH

MAZDA - 323 S VI Stufenheck (BJ) 05/98→07/04

Wischblatt

1.5 16V (BJ5P) 1.6 (BJ10M)	65 kW 72 kW	09/98→01/01 01/01→05/04	AQUACTRL 2 SINGLE; Einbauposition beifahrerseitig; für Rechtslenker; passender Adapter: A	**2800011606260** **2800011606270**	**16062** **60627**	54 54
			AQUACTRL 2 SINGLE; Einbauposition fahrerseitig; für Rechtslenker; passender Adapter: A	**2800011608260** **2800011626270**	**16082** **62627**	55 62
1.6 (BJ10M)	78 kW	09/98→12/03	AQUACTRL 2 SINGLE; Einbauposition beifahrerseitig; für Rechtslenker; passender Adapter: A	**2800011606260**	**16062**	54
			AQUACTRL 2 SINGLE; Einbauposition fahrerseitig; für Rechtslenker; passender Adapter: A	**2800011608260**	**16082**	55
1.6 (BJ10M)	80 kW	09/98→02/01	AQUACTRL 2 SET; für Linkslenker	**2800011216280**	**12162**	7
			AQUACTRL 2 SINGLE; Einbauposition beifahrerseitig; für Rechtslenker; passender Adapter: A	**2800011606260** **2800011606270**	**16062** **60627**	54 54
			AQUACTRL 2 SINGLE; Einbauposition fahrerseitig; für Rechtslenker; passender Adapter: A	**2800011608260** **2800011626270**	**16082** **62627**	55 62
1.6 (BJ12)	70 kW	10/00→05/04	AQUACTRL 2 SET; für Linkslenker	**2800011216280**	**12162**	7
			AQUACTRL 2 SINGLE; Einbauposition beifahrerseitig; für Linkslenker; passender Adapter: A	**2800011305280**	**13052**	27
			AQUACTRL 2 SINGLE; Einbauposition fahrerseitig; für Linkslenker; passender Adapter: A	**2800011307280**	**13072**	27
			AQUACTRL 2 SINGLE; Einbauposition beifahrerseitig; für Rechtslenker; passender Adapter: A	**2800011606260** **2800011606270**	**16062** **60627**	54 54
			AQUACTRL 2 SINGLE; Einbauposition fahrerseitig; für Rechtslenker; passender Adapter: A	**2800011608260** **2800011626270**	**16082** **62627**	55 62
1.8 Protege (BJ10M, BJ8P)	92 kW	05/98→05/04	AQUACTRL 2 SINGLE; Einbauposition beifahrerseitig; für Rechtslenker; passender Adapter: A	**2800011606260** **2800011606270**	**16062** **60627**	54 54
			AQUACTRL 2 SINGLE; Einbauposition fahrerseitig; für Rechtslenker; passender Adapter: A	**2800011608260** **2800011626270**	**16082** **62627**	55 62
1.9 16V (BJ10M)	84 kW	09/98→05/04	AQUACTRL 2 SET; für Linkslenker	**2800011216280**	**12162**	7
			AQUACTRL 2 SINGLE; Einbauposition beifahrerseitig; für Linkslenker; passender Adapter: A	**2800011305280**	**13052**	27
			AQUACTRL 2 SINGLE; Einbauposition fahrerseitig; für Linkslenker; passender Adapter: A	**2800011307280**	**13072**	27
			AQUACTRL 2 SINGLE; Einbauposition beifahrerseitig; für Rechtslenker; passender Adapter: A	**2800011606260** **2800011606270**	**16062** **60627**	54 54
			AQUACTRL 2 SINGLE; Einbauposition fahrerseitig; für Rechtslenker; passender Adapter: A	**2800011608260** **2800011626270**	**16082** **62627**	55 62
2.0 (BJ10S)	98 kW	02/00→05/04	AQUACTRL 2 SET; für Linkslenker	**2800011216280**	**12162**	7
			AQUACTRL 2 SINGLE; Einbauposition beifahrerseitig; für Rechtslenker; passender Adapter: A	**2800011606260** **2800011606270**	**16062** **60627**	54 54
			AQUACTRL 2 SINGLE; Einbauposition fahrerseitig; für Rechtslenker; passender Adapter: A	**2800011608260** **2800011626270**	**16082** **62627**	55 62
2.0 (BJFP) 2.0 D (BJ1_) 2.0 DiTD (BJEP) 2.0 TD (BJEP)	96 kW 52 kW 74 kW 66 kW	01/01→05/04 09/98→05/04 10/00→10/02 09/98→05/04	AQUACTRL 2 SET; für Linkslenker	**2800011216280**	**12162**	7
			AQUACTRL 2 SINGLE; Einbauposition beifahrerseitig; für Linkslenker; passender Adapter: A	**2800011305280**	**13052**	27
			AQUACTRL 2 SINGLE; Einbauposition fahrerseitig; für Linkslenker; passender Adapter: A	**2800011307280**	**13072**	27
			AQUACTRL 2 SINGLE; Einbauposition beifahrerseitig; für Rechtslenker; passender Adapter: A	**2800011606260** **2800011606270**	**16062** **60627**	54 54
			AQUACTRL 2 SINGLE; Einbauposition fahrerseitig; für Rechtslenker; passender Adapter: A	**2800011608260** **2800011626270**	**16082** **62627**	55 62

MAZDA - 626 III (GD) 06/87→05/92

Wischblatt

1.6 (GD106) 1.8 1.8 (GD8P) 2.0 (GDEP) 2.0 12V (GDEP) 2.0 16V (GDEP) 2.0 16V (GDEP) 2.0 D (GDFP) 2.2 12V (GD102) 2.2 12V 4WD (GD102)	60 kW 69 kW 65 kW 66 kW 79 kW 103 kW 109 kW 44 kW 85 kW 85 kW	06/87→05/92 08/89→05/92 11/87→05/92 09/87→10/90 09/87→05/92 11/87→05/92 07/87→09/89 07/87→07/91 11/87→07/91 01/90→05/92	AQUACTRL 2 SINGLE; Einbauposition beifahrerseitig; für Linkslenker; passender Adapter: A	**2800011305280**	**13052**	27
			AQUACTRL 2 SINGLE; Einbauposition fahrerseitig; für Linkslenker; passender Adapter: A	**2800011305280**	**13052**	27

© 2025 Continental Aftermarket & Services GmbH

MAZDA - 626 III Coupe (GD) 06/87→05/92						
Wischblatt						
1.8 (GD8P)	65 kW	09/87→08/91	AQUACTRL 2 SINGLE; Einbauposition beifahrerseitig; für Linkslenker; passender Adapter: A	**2800011305280**	**13052**	27
2.0 (GDEP)	66 kW	09/87→10/90				
2.0 12V (GDEP)	79 kW	09/87→12/88	AQUACTRL 2 SINGLE; Einbauposition fahrerseitig; für Linkslenker; passender Adapter: A	**2800011305280**	**13052**	27
2.0 16V (GDEP)	103 kW	12/87→10/90				
2.0 16V (GDEP)	109 kW	06/87→09/89				
2.2 12V (GD102)	85 kW	04/88→12/91				
MAZDA - 626 III Hatchback (GD) 06/87→05/92						
Wischblatt						
1.6 (GD106)	60 kW	06/87→05/92	AQUACTRL 2 SINGLE; Einbauposition fahrerseitig; für Linkslenker; passender Adapter: A	**2800011305280**	**13052**	27
1.8	66 kW	11/87→07/89				
1.8	69 kW	11/87→05/92	AQUACTRL 2 SINGLE; Einbauposition beifahrerseitig; für Linkslenker; passender Adapter: A	**2800011305280**	**13052**	27
1.8 (GD8P)	65 kW	11/87→05/92	AQUACTRL 2 SINGLE; Einbauposition fahrerseitig; für Linkslenker; passender Adapter: A	**2800011305280**	**13052**	27
			AQUACTRL 2 SINGLE; Einbauposition beifahrerseitig; für Linkslenker; passender Adapter: A	**2800011305280**	**13052**	27
			AQUACTRL 2 SINGLE; Einbauposition fahrerseitig; für Rechtslenker; passender Adapter: A	**2800011606270**	**60627**	54
			AQUACTRL 2 SINGLE; Einbauposition beifahrerseitig; für Rechtslenker; passender Adapter: A	**2800011606270**	**60627**	54
2.0 (GDEP)	66 kW	09/87→10/90	AQUACTRL 2 SINGLE; Einbauposition fahrerseitig; für Linkslenker; passender Adapter: A	**2800011305280**	**13052**	27
2.0 12V (GDEP)	79 kW	11/87→05/92				
2.0 16V (GDEP)	103 kW	11/87→10/90	AQUACTRL 2 SINGLE; Einbauposition beifahrerseitig; für Linkslenker; passender Adapter: A	**2800011305280**	**13052**	27
2.0 16V (GDEP)	109 kW	06/87→08/89				
2.0 4x4	110 kW	08/89→07/91				
2.0 D (GDFP)	44 kW	07/87→07/91				
2.2 12V (GD102)	85 kW	06/88→04/92				
2.2 12V 4WD	85 kW	11/87→07/90				
MAZDA - 626 III Station Wagon (GV) 09/87→10/98						
Wischblatt						
1.8 (GV8W)	65 kW	01/88→03/92	AQUACTRL 2 SINGLE; Einbauposition beifahrerseitig; für Linkslenker; passender Adapter: A	**2800011305280**	**13052**	27
1.8 (GV8W)	66 kW	10/89→03/92				
2.0 (GVEW)	66 kW	10/88→09/97	AQUACTRL 2 SINGLE; Einbauposition fahrerseitig; für Linkslenker; passender Adapter: A	**2800011305280**	**13052**	27
			AQUACTRL 2 SINGLE; Einbauposition fahrerseitig; für Rechtslenker; passender Adapter: A	**2800011606260** **2800011606270**	**16062** **60627**	54 54
			AQUACTRL 2 SINGLE; Einbauposition beifahrerseitig; für Rechtslenker; passender Adapter: A	**2800011606260** **2800011606270**	**16062** **60627**	54 54
2.0 12V	79 kW	09/87→12/92	AQUACTRL 2 SINGLE; Einbauposition beifahrerseitig; für Linkslenker; passender Adapter: A	**2800011305280**	**13052**	27
			AQUACTRL 2 SINGLE; Einbauposition fahrerseitig; für Linkslenker; passender Adapter: A	**2800011305280**	**13052**	27
			AQUACTRL 2 SINGLE; Einbauposition fahrerseitig; für Rechtslenker; passender Adapter: A	**2800011606260**	**16062**	54
			AQUACTRL 2 SINGLE; Einbauposition beifahrerseitig; für Rechtslenker; passender Adapter: A	**2800011606260**	**16062**	54
2.0 12V (GVEW)	81 kW	09/87→01/90	AQUACTRL 2 SINGLE; Einbauposition beifahrerseitig; für Linkslenker; passender Adapter: A	**2800011305280**	**13052**	27
2.0 16V (GVEW)	103 kW	01/88→03/92				
2.0 D (GVFW)	44 kW	09/88→07/91	AQUACTRL 2 SINGLE; Einbauposition fahrerseitig; für Linkslenker; passender Adapter: A	**2800011305280**	**13052**	27
2.0 D (GVFW)	60 kW	11/94→09/97				
2.0 D Comprex (GVFW)	55 kW	05/93→11/96	AQUACTRL 2 SINGLE; Einbauposition fahrerseitig; für Rechtslenker; passender Adapter: A	**2800011606260** **2800011606270**	**16062** **60627**	54 54
2.0 GLX	86 kW	04/92→02/95				
2.0 i 16V (GVEW)	110 kW	10/88→09/97				
2.2 12V (GV102)	85 kW	03/89→11/96	AQUACTRL 2 SINGLE; Einbauposition beifahrerseitig; für Rechtslenker; passender Adapter: A	**2800011606260** **2800011606270**	**16062** **60627**	54 54
2.2 12V 4WD (GV102)	85 kW	05/91→11/92				
MAZDA - 626 IV (GE) 08/91→08/98						
Wischblatt						
1.8	100 kW	08/91→12/94	AQUACTRL 2 SINGLE; Einbauposition beifahrerseitig; für Rechtslenker; passender Adapter: A	**2800011607260**	**16072**	55
			AQUACTRL 2 SINGLE; Einbauposition fahrerseitig; für Rechtslenker; passender Adapter: A	**2800011608260**	**16082**	55

© 2025 Continental Aftermarket & Services GmbH

MAZDA - 626 IV (GE) 08/91→08/98

Wischblatt

1.8 i	78 kW	05/94→06/97	AQUACTRL 2 SINGLE; Einbauposition beifahrerseitig; für Linkslenker; passender Adapter: A	**2800011306280**	**13062**	27
			AQUACTRL 2 SINGLE; Einbauposition fahrerseitig; für Linkslenker; passender Adapter: A	**2800011307280**	**13072**	27
			AQUACTRL 2 SINGLE; Einbauposition beifahrerseitig; für Rechtslenker; passender Adapter: A	**2800011607260**	**16072**	55
			AQUACTRL 2 SINGLE; Einbauposition fahrerseitig; für Rechtslenker; passender Adapter: A	**2800011608260**	**16082**	55
1.8 i (GE8P) 1.8 i (GE8P)	66 kW 77 kW	08/94→04/97 08/91→04/97	AQUACTRL 2 SINGLE; Einbauposition beifahrerseitig; für Linkslenker; passender Adapter: A	**2800011306280**	**13062**	27
			AQUACTRL 2 SINGLE; Einbauposition fahrerseitig; für Linkslenker; passender Adapter: A	**2800011307280**	**13072**	27
			AQUACTRL 2 SINGLE; Einbauposition beifahrerseitig; für Rechtslenker; passender Adapter: A	**2800011607260** **2800011625270**	**16072** **62527**	55 62
			AQUACTRL 2 SINGLE; Einbauposition fahrerseitig; für Rechtslenker; passender Adapter: A	**2800011608260** **2800011626270**	**16082** **62627**	55 62
2.0	118 kW	01/92→12/95	AQUACTRL 2 SINGLE; Einbauposition beifahrerseitig; für Rechtslenker; passender Adapter: A	**2800011607260**	**16072**	55
			AQUACTRL 2 SINGLE; Einbauposition fahrerseitig; für Rechtslenker; passender Adapter: A	**2800011608260**	**16082**	55
2.0 D	56 kW	05/94→06/97	AQUACTRL 2 SINGLE; Einbauposition beifahrerseitig; für Linkslenker; passender Adapter: A	**2800011306280**	**13062**	27
			AQUACTRL 2 SINGLE; Einbauposition fahrerseitig; für Linkslenker; passender Adapter: A	**2800011307280**	**13072**	27
			AQUACTRL 2 SINGLE; Einbauposition beifahrerseitig; für Rechtslenker; passender Adapter: A	**2800011607260**	**16072**	55
			AQUACTRL 2 SINGLE; Einbauposition fahrerseitig; für Rechtslenker; passender Adapter: A	**2800011608260**	**16082**	55
2.0 D GLX Comprex (GEFP) 2.0 i (GE10S1) 2.0 i 4WD (GE10S1) 2.5 24V	55 kW 85 kW 85 kW 121 kW	10/92→04/97 01/92→04/97 04/92→04/97 01/92→04/97	AQUACTRL 2 SINGLE; Einbauposition beifahrerseitig; für Linkslenker; passender Adapter: A	**2800011306280**	**13062**	27
			AQUACTRL 2 SINGLE; Einbauposition fahrerseitig; für Linkslenker; passender Adapter: A	**2800011307280**	**13072**	27
			AQUACTRL 2 SINGLE; Einbauposition beifahrerseitig; für Rechtslenker; passender Adapter: A	**2800011607260** **2800011625270**	**16072** **62527**	55 62
			AQUACTRL 2 SINGLE; Einbauposition fahrerseitig; für Rechtslenker; passender Adapter: A	**2800011608260** **2800011626270**	**16082** **62627**	55 62

MAZDA - 626 IV Hatchback (GE) 08/91→08/98

Wischblatt

1.8	100 kW	08/91→12/94	AQUACTRL 2 SINGLE; Einbauposition beifahrerseitig; für Rechtslenker; passender Adapter: A	**2800011607260**	**16072**	55
			AQUACTRL 2 SINGLE; Einbauposition fahrerseitig; für Rechtslenker; passender Adapter: A	**2800011608260**	**16082**	55
1.8 (GE8P)	66 kW	08/94→04/97	AQUACTRL 2 SINGLE; Einbauposition beifahrerseitig; für Linkslenker; passender Adapter: A	**2800011306280**	**13062**	27
			AQUACTRL 2 SINGLE; Einbauposition fahrerseitig; für Linkslenker; passender Adapter: A	**2800011307280**	**13072**	27
			AQUACTRL 2 SINGLE; Einbauposition beifahrerseitig; für Rechtslenker; passender Adapter: A	**2800011607260** **2800011625270**	**16072** **62527**	55 62
			AQUACTRL 2 SINGLE; Einbauposition fahrerseitig; für Rechtslenker; passender Adapter: A	**2800011608260** **2800011626270**	**16082** **62627**	55 62
1.8 (GE8P)	74 kW	08/93→12/96	AQUACTRL 2 SINGLE; Einbauposition beifahrerseitig; für Rechtslenker; passender Adapter: A	**2800011607260** **2800011625270**	**16072** **62527**	55 62
			AQUACTRL 2 SINGLE; Einbauposition fahrerseitig; für Rechtslenker; passender Adapter: A	**2800011608260** **2800011626270**	**16082** **62627**	55 62

© 2025 Continental Aftermarket & Services GmbH

MAZDA - 626 IV Hatchback (GE) 08/91→08/98						
Wischblatt						
1.8 (GE8P)	77 kW	08/91→04/97	AQUACTRL 2 SINGLE; Einbauposition beifahrerseitig; für Linkslenker; passender Adapter: A	**2800011306280**	**13062**	27
			AQUACTRL 2 SINGLE; Einbauposition fahrerseitig; für Linkslenker; passender Adapter: A	**2800011307280**	**13072**	27
			AQUACTRL 2 SINGLE; Einbauposition beifahrerseitig; für Rechtslenker; passender Adapter: A	**2800011607260** **2800011625270**	**16072** **62527**	55 62
			AQUACTRL 2 SINGLE; Einbauposition fahrerseitig; für Rechtslenker; passender Adapter: A	**2800011608260** **2800011626270**	**16082** **62627**	55 62
2.0	118 kW	08/91→12/94	AQUACTRL 2 SINGLE; Einbauposition beifahrerseitig; für Rechtslenker; passender Adapter: A	**2800011607260**	**16072**	55
			AQUACTRL 2 SINGLE; Einbauposition fahrerseitig; für Rechtslenker; passender Adapter: A	**2800011608260**	**16082**	55
2.0 D GLX Comprex (GEFP)	55 kW	01/93→04/97	AQUACTRL 2 SINGLE; Einbauposition beifahrerseitig; für Linkslenker; passender Adapter: A	**2800011306280**	**13062**	27
2.0 i (GE10S1) 2.0 i 4WD (GE10S1) 2.5 24V (GE5P) 2.5 24V (GE5P)	85 kW 85 kW 120 kW 121 kW	08/91→04/97 04/92→04/97 08/94→04/97 01/92→04/97	AQUACTRL 2 SINGLE; Einbauposition fahrerseitig; für Linkslenker; passender Adapter: A	**2800011307280**	**13072**	27
			AQUACTRL 2 SINGLE; Einbauposition beifahrerseitig; für Rechtslenker; passender Adapter: A	**2800011607260** **2800011625270**	**16072** **62527**	55 62
			AQUACTRL 2 SINGLE; Einbauposition fahrerseitig; für Rechtslenker; passender Adapter: A	**2800011608260** **2800011626270**	**16082** **62627**	55 62
MAZDA - 626 V (GF) 05/97→05/06						
Wischblatt						
1.6 (GF6P)	79 kW	07/97→07/99	AQUACTRL 2 SINGLE; Einbauposition beifahrerseitig; für Rechtslenker; passender Adapter: A	**2800011606260** **2800011624270**	**16062** **62427**	54 61
			AQUACTRL 2 SINGLE; Einbauposition fahrerseitig; für Rechtslenker; passender Adapter: A	**2800011608260** **2800011626270**	**16082** **62627**	55 62
1.8 (GF8P) 1.8 (GF8P)	66 kW 74 kW	05/97→12/99 12/99→10/02	AQUACTRL 2 SET; für Linkslenker	**2800011216280**	**12162**	7
			AQUACTRL 2 SINGLE; Einbauposition beifahrerseitig; für Linkslenker; passender Adapter: A	**2800011305280**	**13052**	27
			AQUACTRL 2 SINGLE; Einbauposition fahrerseitig; für Linkslenker; passender Adapter: A	**2800011307280**	**13072**	27
			AQUACTRL 2 SINGLE; Einbauposition beifahrerseitig; für Rechtslenker; passender Adapter: A	**2800011606260** **2800011606270**	**16062** **60627**	54 54
			AQUACTRL 2 SINGLE; Einbauposition fahrerseitig; für Rechtslenker; passender Adapter: A	**2800011608260** **2800011626270**	**16082** **62627**	55 62
1.9 1.9	66 kW 74 kW	05/97→12/99 12/99→10/02	AQUACTRL 2 SINGLE; Einbauposition beifahrerseitig; für Rechtslenker; passender Adapter: A	**2800011606260**	**16062**	54
			AQUACTRL 2 SINGLE; Einbauposition fahrerseitig; für Rechtslenker; passender Adapter: A	**2800011608260**	**16082**	55
2.0 (GFEP) 2.0 (GFEP) 2.0 DI TD (GFFP) 2.0 TD (GFFP) 2.0 Turbo DI (GFFP)	85 kW 100 kW 66 kW 81 kW 74 kW	05/97→10/02 04/98→10/02 04/98→10/02 10/00→10/02 04/98→10/02	AQUACTRL 2 SET; für Linkslenker	**2800011216280**	**12162**	7
			AQUACTRL 2 SINGLE; Einbauposition beifahrerseitig; für Linkslenker; passender Adapter: A	**2800011305280**	**13052**	27
			AQUACTRL 2 SINGLE; Einbauposition fahrerseitig; für Linkslenker; passender Adapter: A	**2800011307280**	**13072**	27
			AQUACTRL 2 SINGLE; Einbauposition beifahrerseitig; für Rechtslenker; passender Adapter: A	**2800011606260** **2800011606270**	**16062** **60627**	54 54
			AQUACTRL 2 SINGLE; Einbauposition fahrerseitig; für Rechtslenker; passender Adapter: A	**2800011608260** **2800011626270**	**16082** **62627**	55 62
MAZDA - 626 V Hatchback (GF) 05/97→12/02						
Wischblatt						
1.8 (GF8P)	66 kW	05/97→12/99	AQUACTRL 2 SET; für Linkslenker	**2800011216280**	**12162**	7
			AQUACTRL 2 SINGLE; Einbauposition beifahrerseitig; für Linkslenker; passender Adapter: A	**2800011305280**	**13052**	27
			AQUACTRL 2 SINGLE; Einbauposition fahrerseitig; für Linkslenker; passender Adapter: A	**2800011307280**	**13072**	27
			AQUACTRL 2 SINGLE; Einbauposition beifahrerseitig; für Rechtslenker; passender Adapter: A	**2800011606260** **2800011606270**	**16062** **60627**	54 54
			AQUACTRL 2 SINGLE; Einbauposition fahrerseitig; für Rechtslenker; passender Adapter: A	**2800011608260** **2800011626270**	**16082** **62627**	55 62

© 2025 Continental Aftermarket & Services GmbH

MAZDA - 626 V Hatchback (GF) 05/97→12/02						
Wischblatt						
1.9	66 kW	05/97→12/99	AQUACTRL 2 SINGLE; Einbauposition beifahrerseitig; für Rechtslenker; passender Adapter: A	**2800011606260**	**16062**	54
			AQUACTRL 2 SINGLE; Einbauposition fahrerseitig; für Rechtslenker; passender Adapter: A	**2800011608260**	**16082**	55
1.9 (GF8P) 2.0 (GFEP) 2.0 DITD (GFFP) 2.0 H.P. (GFEP) 2.0 TD (GFFP) 2.0 Turbo DI (GFFP)	74 kW 85 kW 66 kW 100 kW 81 kW 74 kW	12/99→10/02 05/97→10/02 04/98→10/02 02/98→10/02 10/00→10/02 04/98→10/02	AQUACTRL 2 SET; für Linkslenker	**2800011216280**	**12162**	7
			AQUACTRL 2 SINGLE; Einbauposition beifahrerseitig; für Linkslenker; passender Adapter: A	**2800011305280**	**13052**	27
			AQUACTRL 2 SINGLE; Einbauposition fahrerseitig; für Linkslenker; passender Adapter: A	**2800011307280**	**13072**	27
			AQUACTRL 2 SINGLE; Einbauposition beifahrerseitig; für Rechtslenker; passender Adapter: A	**2800011606260** **2800011606270**	**16062** **60627**	54 54
			AQUACTRL 2 SINGLE; Einbauposition fahrerseitig; für Rechtslenker; passender Adapter: A	**2800011608260** **2800011626270**	**16082** **62627**	55 62
MAZDA - 626 V Station Wagon (GW) 01/98→05/03						
Wischblatt						
1.8 (GW8W) 1.8 (GW8W)	66 kW 74 kW	02/98→01/00 01/00→10/02	AQUACTRL 2 SET; für Linkslenker	**2800011216280**	**12162**	7
			AQUACTRL 2 SINGLE; Einbauposition beifahrerseitig; für Linkslenker; passender Adapter: A	**2800011305280**	**13052**	27
			AQUACTRL 2 SINGLE; Einbauposition fahrerseitig; für Linkslenker; passender Adapter: A	**2800011307280**	**13072**	27
			AQUACTRL 2 SINGLE; Einbauposition beifahrerseitig; für Rechtslenker; passender Adapter: A	**2800011606260** **2800011606270**	**16062** **60627**	54 54
			AQUACTRL 2 SINGLE; Einbauposition fahrerseitig; für Rechtslenker; passender Adapter: A	**2800011608260** **2800011626270**	**16082** **62627**	55 62
1.9 1.9	66 kW 74 kW	02/98→01/00 01/00→10/02	AQUACTRL 2 SINGLE; Einbauposition beifahrerseitig; für Rechtslenker; passender Adapter: A	**2800011606260**	**16062**	54
			AQUACTRL 2 SINGLE; Einbauposition fahrerseitig; für Rechtslenker; passender Adapter: A	**2800011608260**	**16082**	55
2.0 (GWEW) 2.0 DITD (GWFW) 2.0 H.P. (GWEW) 2.0 TD (GWFW) 2.0 Turbo DI (GWFW)	85 kW 66 kW 100 kW 81 kW 74 kW	02/98→10/02 09/99→10/02 02/98→10/02 10/00→10/02 04/98→10/02	AQUACTRL 2 SET; für Linkslenker	**2800011216280**	**12162**	7
			AQUACTRL 2 SINGLE; Einbauposition beifahrerseitig; für Linkslenker; passender Adapter: A	**2800011305280**	**13052**	27
			AQUACTRL 2 SINGLE; Einbauposition fahrerseitig; für Linkslenker; passender Adapter: A	**2800011307280**	**13072**	27
			AQUACTRL 2 SINGLE; Einbauposition beifahrerseitig; für Rechtslenker; passender Adapter: A	**2800011606260** **2800011606270**	**16062** **60627**	54 54
			AQUACTRL 2 SINGLE; Einbauposition fahrerseitig; für Rechtslenker; passender Adapter: A	**2800011608260** **2800011626270**	**16082** **62627**	55 62
MAZDA - 929 II Kombi (HV) 01/83→12/87						
Wischblatt						
2.0 (LA4V)	66 kW	01/83→12/87	AQUACTRL 2 SINGLE; Einbauposition fahrerseitig; für Linkslenker; passender Adapter: A	**2800011304280**	**13042**	26
			AQUACTRL 2 SINGLE; Einbauposition beifahrerseitig; für Linkslenker; passender Adapter: A	**2800011304280**	**13042**	26
MAZDA - 929 III (HC) 05/87→08/91						
Wischblatt						
2.0 (HCEP)	85 kW	06/87→05/89	AQUACTRL 2 SET; für Linkslenker	**2800011207280**	**12072**	5
			AQUACTRL 2 SINGLE; Einbauposition beifahrerseitig; für Linkslenker; passender Adapter: A	**2800011306280**	**13062**	27
			AQUACTRL 2 SINGLE; Einbauposition fahrerseitig; für Linkslenker; passender Adapter: A	**2800011306280**	**13062**	27
			AQUACTRL 2 SINGLE; Einbauposition beifahrerseitig; für Rechtslenker; passender Adapter: A	**2800011606260** **2800011606270**	**16062** **60627**	54 54
			AQUACTRL 2 SINGLE; Einbauposition fahrerseitig; für Rechtslenker; passender Adapter: A	**2800011606260** **2800011606270**	**16062** **60627**	54 54
2.0 Turbo	107 kW	05/87→12/89	AQUACTRL 2 SINGLE; Einbauposition beifahrerseitig; für Rechtslenker; passender Adapter: A	**2800011606260**	**16062**	54
			AQUACTRL 2 SINGLE; Einbauposition fahrerseitig; für Rechtslenker; passender Adapter: A	**2800011606260**	**16062**	54
2.2 12V →	85 kW	01/88→04/89	AQUACTRL 2 SET; für Linkslenker	**2800011207280**	**12072**	5

© 2025 Continental Aftermarket & Services GmbH

MAZDA - 929 III (HC) 05/87→08/91						
Wischblatt						
2.2 12V 2.2 i 3.0 (HCSS) 3.0 (HCSS) 3.0 i (HCSS)	94 kW 100 kW 125 kW 140 kW 123 kW	04/89→06/91 05/87→12/88 01/88→12/89 06/87→06/91 01/90→06/91	AQUACTRL 2 SINGLE; Einbauposition beifahrerseitig; für Linkslenker; passender Adapter: A	**2800011306280**	**13062**	27
			AQUACTRL 2 SINGLE; Einbauposition fahrerseitig; für Linkslenker; passender Adapter: A	**2800011306280**	**13062**	27
			AQUACTRL 2 SINGLE; Einbauposition beifahrerseitig; für Rechtslenker; passender Adapter: A	**2800011606260** **2800011606270**	**16062** **60627**	54 54
			AQUACTRL 2 SINGLE; Einbauposition fahrerseitig; für Rechtslenker; passender Adapter: A	**2800011606260** **2800011606270**	**16062** **60627**	54 54
MAZDA - 1000 (FA3) 01/75→01/77						
Wischblatt						
1.0	33 kW	01/75→01/77	AQUACTRL 2 SINGLE; Einbauposition beifahrerseitig; für Linkslenker; passender Adapter: A	**2800011300280**	**13002**	25
			AQUACTRL 2 SINGLE; Einbauposition fahrerseitig; für Linkslenker; passender Adapter: A	**2800011300280**	**13002**	25
MAZDA - BIANTE (CC_) 06/08→						
Wischblatt						
2.0 (CCEFW) 2.0 (CCFFW)	110 kW 111 kW	07/08→ 05/13→	AQUACTRL 2 SINGLE; Einbauposition beifahrerseitig; für Rechtslenker; passender Adapter: A	**2800011600270**	**60027**	52
			AQUACTRL 2 SINGLE; Einbauposition fahrerseitig; für Rechtslenker; passender Adapter: A	**2800011630270**	**63027**	63
MAZDA - B-SERIE (PE) 02/77→01/82						
Wischblatt						
1.6 1.8 (PE2N)	55 kW 60 kW	02/77→09/78 02/77→01/82	AQUACTRL 2 SINGLE; Einbauposition beifahrerseitig; für Linkslenker; passender Adapter: A	**2800011300280**	**13002**	25
			AQUACTRL 2 SINGLE; Einbauposition fahrerseitig; für Linkslenker; passender Adapter: A	**2800011300280**	**13002**	25
MAZDA - B-SERIE (UD) 01/81→06/86						
Wischblatt						
1.6 (UDXO) 1.8 2.0 2.0 (UDYO)	58 kW 62 kW 57 kW 57 kW	10/81→12/84 10/81→08/85 06/82→12/84 01/83→12/84	AQUACTRL 2 SINGLE; Einbauposition beifahrerseitig; für Linkslenker; passender Adapter: A	**2800011300280**	**13002**	25
			AQUACTRL 2 SINGLE; Einbauposition fahrerseitig; für Linkslenker; passender Adapter: A	**2800011300280**	**13002**	25
MAZDA - B-SERIE (UF) 01/85→12/00						
Wischblatt						
1.6 2.0	60 kW 62 kW	01/85→03/96 01/85→12/91	AQUACTRL 2 SINGLE; Einbauposition fahrerseitig; für Linkslenker; passender Adapter: A	**2800011304280**	**13042**	26
			AQUACTRL 2 SINGLE; Einbauposition beifahrerseitig; für Linkslenker; passender Adapter: A	**2800011304280**	**13042**	26
			AQUACTRL 2 SINGLE; Einbauposition fahrerseitig; für Rechtslenker; passender Adapter: A	**2800011624270**	**62427**	61
			AQUACTRL 2 SINGLE; Einbauposition beifahrerseitig; für Rechtslenker; passender Adapter: A	**2800011624270**	**62427**	61
2.0	65 kW	01/85→03/96	AQUACTRL 2 SINGLE; Einbauposition fahrerseitig; für Linkslenker; passender Adapter: A	**2800011304280**	**13042**	26
			AQUACTRL 2 SINGLE; Einbauposition beifahrerseitig; für Linkslenker; passender Adapter: A	**2800011304280**	**13042**	26
2.2	68 kW	08/91→12/96	AQUACTRL 2 SINGLE; Einbauposition fahrerseitig; für Linkslenker; passender Adapter: A	**2800011304280**	**13042**	26
			AQUACTRL 2 SINGLE; Einbauposition beifahrerseitig; für Linkslenker; passender Adapter: A	**2800011304280**	**13042**	26
			AQUACTRL 2 SINGLE; Einbauposition fahrerseitig; für Rechtslenker; passender Adapter: A	**2800011624270**	**62427**	61
			AQUACTRL 2 SINGLE; Einbauposition beifahrerseitig; für Rechtslenker; passender Adapter: A	**2800011624270**	**62427**	61
2.2 (UFYO)	64 kW	07/93→05/94	AQUACTRL 2 SINGLE; Einbauposition fahrerseitig; für Rechtslenker; passender Adapter: A	**2800011624270**	**62427**	61
			AQUACTRL 2 SINGLE; Einbauposition beifahrerseitig; für Rechtslenker; passender Adapter: A	**2800011624270**	**62427**	61

© 2025 Continental Aftermarket & Services GmbH

MAZDA - B-SERIE (UF) 01/85→12/00

Wischblatt

2.2 D	46 kW	01/85→11/89	AQUACTRL 2 SINGLE; Einbauposition fahrerseitig; für Linkslenker; passender Adapter: A	**2800011304280**	**13042**	26
			AQUACTRL 2 SINGLE; Einbauposition beifahrerseitig; für Linkslenker; passender Adapter: A	**2800011304280**	**13042**	26
2.2 D (UFYO)	47 kW	01/85→03/96	AQUACTRL 2 SINGLE; Einbauposition fahrerseitig; für Linkslenker; passender Adapter: A	**2800011304280**	**13042**	26
			AQUACTRL 2 SINGLE; Einbauposition beifahrerseitig; für Linkslenker; passender Adapter: A	**2800011304280**	**13042**	26
			AQUACTRL 2 SINGLE; Einbauposition fahrerseitig; für Rechtslenker; passender Adapter: A	**2800011624270**	**62427**	61
			AQUACTRL 2 SINGLE; Einbauposition beifahrerseitig; für Rechtslenker; passender Adapter: A	**2800011624270**	**62427**	61
2.2 D (UFYO)	55 kW	06/89→10/91	AQUACTRL 2 SINGLE; Einbauposition fahrerseitig; für Rechtslenker; passender Adapter: A	**2800011624270**	**62427**	61
			AQUACTRL 2 SINGLE; Einbauposition beifahrerseitig; für Rechtslenker; passender Adapter: A	**2800011624270**	**62427**	61
2.5 D 4WD (UFYO)	57 kW	09/98→06/99	AQUACTRL 2 SINGLE; Einbauposition fahrerseitig; für Linkslenker; passender Adapter: A	**2800011304280**	**13042**	26
			AQUACTRL 2 SINGLE; Einbauposition beifahrerseitig; für Linkslenker; passender Adapter: A	**2800011304280**	**13042**	26
2.5 D 4WD (UFYO)	63 kW	02/96→06/99	AQUACTRL 2 SINGLE; Einbauposition fahrerseitig; für Linkslenker; passender Adapter: A	**2800011304280**	**13042**	26
			AQUACTRL 2 SINGLE; Einbauposition beifahrerseitig; für Linkslenker; passender Adapter: A	**2800011304280**	**13042**	26
			AQUACTRL 2 SINGLE; Einbauposition fahrerseitig; für Rechtslenker; passender Adapter: A	**2800011624270**	**62427**	61
			AQUACTRL 2 SINGLE; Einbauposition beifahrerseitig; für Rechtslenker; passender Adapter: A	**2800011624270**	**62427**	61
2.5 TD (UFYO)	64 kW	04/96→02/99	AQUACTRL 2 SINGLE; Einbauposition fahrerseitig; für Rechtslenker; passender Adapter: A	**2800011624270**	**62427**	61
			AQUACTRL 2 SINGLE; Einbauposition beifahrerseitig; für Rechtslenker; passender Adapter: A	**2800011624270**	**62427**	61
2.6 (UFYO)	73 kW	09/86→12/88	AQUACTRL 2 SINGLE; Einbauposition fahrerseitig; für Linkslenker; passender Adapter: A	**2800011304280**	**13042**	26
			AQUACTRL 2 SINGLE; Einbauposition beifahrerseitig; für Linkslenker; passender Adapter: A	**2800011304280**	**13042**	26
2.6 (UFYO) 2.6 12V 4WD (UFYO)	91 kW 90 kW	12/89→07/91 01/90→06/99	AQUACTRL 2 SINGLE; Einbauposition fahrerseitig; für Linkslenker; passender Adapter: A	**2800011304280**	**13042**	26
			AQUACTRL 2 SINGLE; Einbauposition beifahrerseitig; für Linkslenker; passender Adapter: A	**2800011304280**	**13042**	26
			AQUACTRL 2 SINGLE; Einbauposition fahrerseitig; für Rechtslenker; passender Adapter: A	**2800011624270**	**62427**	61
			AQUACTRL 2 SINGLE; Einbauposition beifahrerseitig; für Rechtslenker; passender Adapter: A	**2800011624270**	**62427**	61
2.6 4WD (UFYO)	73 kW	01/87→10/90	AQUACTRL 2 SINGLE; Einbauposition fahrerseitig; für Linkslenker; passender Adapter: A	**2800011304280**	**13042**	26
			AQUACTRL 2 SINGLE; Einbauposition beifahrerseitig; für Linkslenker; passender Adapter: A	**2800011304280**	**13042**	26
2.6 4WD (UFYO)	89 kW	11/89→10/91	AQUACTRL 2 SINGLE; Einbauposition fahrerseitig; für Linkslenker; passender Adapter: A	**2800011304280**	**13042**	26
			AQUACTRL 2 SINGLE; Einbauposition beifahrerseitig; für Linkslenker; passender Adapter: A	**2800011304280**	**13042**	26
			AQUACTRL 2 SINGLE; Einbauposition fahrerseitig; für Rechtslenker; passender Adapter: A	**2800011624270**	**62427**	61
			AQUACTRL 2 SINGLE; Einbauposition beifahrerseitig; für Rechtslenker; passender Adapter: A	**2800011624270**	**62427**	61

MAZDA - B-SERIE (UN) 11/98→12/08

Wischblatt

2.2	68 kW	11/99→08/02	AQUACTRL 2 SINGLE; Einbauposition fahrerseitig; für Linkslenker; passender Adapter: A	**2800011304280**	**13042**	26
			AQUACTRL 2 SINGLE; Einbauposition beifahrerseitig; für Linkslenker; passender Adapter: A	**2800011304280**	**13042**	26

© 2025 Continental Aftermarket & Services GmbH

MAZDA - B-SERIE (UN) 11/98→12/08

Wischblatt

2.2	71 kW	02/99→07/06	AQUACTRL 2 SINGLE; Einbauposition fahrerseitig; für Linkslenker; passender Adapter: A	**2800011304280**	**13042**	26
			AQUACTRL 2 SINGLE; Einbauposition beifahrerseitig; für Linkslenker; passender Adapter: A	**2800011304280**	**13042**	26
			AQUACTRL 2 SINGLE; Einbauposition fahrerseitig; für Rechtslenker; passender Adapter: A	**2800011624270**	**62427**	61
			AQUACTRL 2 SINGLE; Einbauposition beifahrerseitig; für Rechtslenker; passender Adapter: A	**2800011624270**	**62427**	61
2.2 4WD	60 kW	02/99→11/06	AQUACTRL 2 SINGLE; Einbauposition fahrerseitig; für Linkslenker; passender Adapter: A	**2800011304280**	**13042**	26
			AQUACTRL 2 SINGLE; Einbauposition beifahrerseitig; für Linkslenker; passender Adapter: A	**2800011304280**	**13042**	26
2.2 8V 4WD 2.5 D 2.5 D 2.5 D 2.5 D 4WD 2.5 D 4WD 2.5 D 4WD	68 kW 57 kW 61 kW 62 kW 57 kW 61 kW 62 kW	06/99→11/06 06/99→11/06 11/99→12/01 12/02→11/06 06/99→11/06 11/99→12/01 12/02→11/06	AQUACTRL 2 SINGLE; Einbauposition fahrerseitig; für Linkslenker; passender Adapter: A	**2800011304280**	**13042**	26
			AQUACTRL 2 SINGLE; Einbauposition beifahrerseitig; für Linkslenker; passender Adapter: A	**2800011304280**	**13042**	26
			AQUACTRL 2 SINGLE; Einbauposition fahrerseitig; für Rechtslenker; passender Adapter: A	**2800011624270**	**62427**	61
			AQUACTRL 2 SINGLE; Einbauposition beifahrerseitig; für Rechtslenker; passender Adapter: A	**2800011624270**	**62427**	61
2.5 D 4WD 2.5 D 4WD 2.5 TD 2.5 TD	65 kW 86 kW 80 kW 86 kW	11/99→07/02 02/99→03/05 08/02→11/06 02/99→10/06	AQUACTRL 2 SINGLE; Einbauposition fahrerseitig; für Rechtslenker; passender Adapter: A	**2800011624270**	**62427**	61
			AQUACTRL 2 SINGLE; Einbauposition beifahrerseitig; für Rechtslenker; passender Adapter: A	**2800011624270**	**62427**	61
2.5 TD 4WD 2.6 12V 4WD 2.6 i	80 kW 90 kW 92 kW	06/99→07/06 06/99→11/06 02/99→11/06	AQUACTRL 2 SINGLE; Einbauposition fahrerseitig; für Linkslenker; passender Adapter: A	**2800011304280**	**13042**	26
			AQUACTRL 2 SINGLE; Einbauposition beifahrerseitig; für Linkslenker; passender Adapter: A	**2800011304280**	**13042**	26
			AQUACTRL 2 SINGLE; Einbauposition fahrerseitig; für Rechtslenker; passender Adapter: A	**2800011624270**	**62427**	61
			AQUACTRL 2 SINGLE; Einbauposition beifahrerseitig; für Rechtslenker; passender Adapter: A	**2800011624270**	**62427**	61
2.6 i 4WD	92 kW	02/99→11/06	AQUACTRL 2 SINGLE; Einbauposition fahrerseitig; für Rechtslenker; passender Adapter: A	**2800011624270**	**62427**	61
			AQUACTRL 2 SINGLE; Einbauposition beifahrerseitig; für Rechtslenker; passender Adapter: A	**2800011624270**	**62427**	61
2.9 D	70 kW	09/01→03/05	AQUACTRL 2 SINGLE; Einbauposition fahrerseitig; für Linkslenker; passender Adapter: A	**2800011304280**	**13042**	26
			AQUACTRL 2 SINGLE; Einbauposition beifahrerseitig; für Linkslenker; passender Adapter: A	**2800011304280**	**13042**	26
			AQUACTRL 2 SINGLE; Einbauposition fahrerseitig; für Rechtslenker; passender Adapter: A	**2800011624270**	**62427**	61
			AQUACTRL 2 SINGLE; Einbauposition beifahrerseitig; für Rechtslenker; passender Adapter: A	**2800011624270**	**62427**	61
3.0 3.0 4WD	109 kW 109 kW	01/01→12/08 02/01→09/02	AQUACTRL 2 SINGLE; Einbauposition fahrerseitig; für Linkslenker; passender Adapter: A	**2800011304280**	**13042**	26
			AQUACTRL 2 SINGLE; Einbauposition beifahrerseitig; für Linkslenker; passender Adapter: A	**2800011304280**	**13042**	26

MAZDA - B-SERIE Pritsche/Fahrgestell (UF) 05/85→10/01

Wischblatt

2.2	71 kW	08/91→03/96	AQUACTRL 2 SINGLE; Einbauposition beifahrerseitig; für Rechtslenker; passender Adapter: A	**2800011624270**	**62427**	61
			AQUACTRL 2 SINGLE; Einbauposition fahrerseitig; für Rechtslenker; passender Adapter: A	**2800011624270**	**62427**	61

© 2025 Continental Aftermarket & Services GmbH

MAZDA - BT-50 II Pick-up (B22, B32, UP, UR) 11/11→						
Wischblatt						
2.2 MZ-CD 2.2 MZ-CD 2.2 MZ-CD 4WD 2.5 CNG 2.5 MZI	92 kW 110 kW 92 kW 122 kW 122 kW	04/15→ 11/11→06/20 12/12→ 11/11→ 11/11→	AQUACTRL 2 SINGLE; Einbauposition beifahrerseitig; für Linkslenker; passender Adapter: A	**2800011304280**	**13042**	26
			AQUACTRL 2 SINGLE; Einbauposition fahrerseitig; für Linkslenker; passender Adapter: A	**2800011304280**	**13042**	26
			AQUACTRL 2 SINGLE; Einbauposition beifahrerseitig; für Rechtslenker; passender Adapter: A	**2800011623270**	**62327**	61
			AQUACTRL 2 SINGLE; Einbauposition fahrerseitig; für Rechtslenker; passender Adapter: A	**2800011628270**	**62827**	63
2.5 MZI 4WD 2.5 MZI 4WD	120 kW 122 kW	11/11→ 11/11→	AQUACTRL 2 SINGLE; Einbauposition beifahrerseitig; für Linkslenker; passender Adapter: A	**2800011304280**	**13042**	26
			AQUACTRL 2 SINGLE; Einbauposition fahrerseitig; für Linkslenker; passender Adapter: A	**2800011304280**	**13042**	26
3.2 MZ-CD (UPOYF1, UROYF1) 3.2 MZ-CD 4WD (UPOYF1, UROYF1)	147 kW 147 kW	11/11→ 11/11→	AQUACTRL 2 SINGLE; Einbauposition beifahrerseitig; für Linkslenker; passender Adapter: A	**2800011304280**	**13042**	26
			AQUACTRL 2 SINGLE; Einbauposition fahrerseitig; für Linkslenker; passender Adapter: A	**2800011304280**	**13042**	26
			AQUACTRL 2 SINGLE; Einbauposition beifahrerseitig; für Rechtslenker; passender Adapter: A	**2800011623270**	**62327**	61
			AQUACTRL 2 SINGLE; Einbauposition fahrerseitig; für Rechtslenker; passender Adapter: A	**2800011628270**	**62827**	63
MAZDA - BT-50 III Pick-up 07/20→						
Wischblatt						
1.9 4x2 3.0 (TFR4OJPR, TFR4OJDR) 3.0 4x4 (TFS4OJPR, TFS4OJDR)	110 kW 140 kW 140 kW	01/21→ 07/20→ 07/20→	AQUACTRL 2 SINGLE; Einbauposition beifahrerseitig; für Rechtslenker; passender Adapter: A	**2800011623270**	**62327**	61
			AQUACTRL 2 SINGLE; Einbauposition fahrerseitig; für Rechtslenker; passender Adapter: A	**2800011628270**	**62827**	63
MAZDA - BT-50 Pick-up (CD, UN) 08/06→12/15						
Wischblatt						
2.2 2.2	68 kW 73 kW	10/06→06/13 10/06→06/13	AQUACTRL 2 SINGLE; Einbauposition fahrerseitig; für Linkslenker; passender Adapter: A	**2800011304280**	**13042**	26
			AQUACTRL 2 SINGLE; Einbauposition beifahrerseitig; für Linkslenker; passender Adapter: A	**2800011304280**	**13042**	26
2.5 MRZ-CD (UNYOW3) 2.5 MRZ-CD 4x4 (UNYOW3)	105 kW 105 kW	08/06→06/13 12/06→12/15	AQUACTRL 2 SINGLE; Einbauposition fahrerseitig; für Linkslenker; passender Adapter: A	**2800011304280**	**13042**	26
			AQUACTRL 2 SINGLE; Einbauposition beifahrerseitig; für Linkslenker; passender Adapter: A	**2800011304280**	**13042**	26
			AQUACTRL 2 SINGLE; Einbauposition fahrerseitig; für Rechtslenker; passender Adapter: A	**2800011624270**	**62427**	61
			AQUACTRL 2 SINGLE; Einbauposition beifahrerseitig; für Rechtslenker; passender Adapter: A	**2800011624270**	**62427**	61
2.6 2.6 2.6 4x4 2.6 4x4 2.6 4x4 3.0 CDVi (UNYOE3)	90 kW 92 kW 90 kW 92 kW 115 kW 115 kW	10/06→06/13 10/06→12/15 10/06→11/11 10/06→12/15 10/06→12/15 12/06→12/15	AQUACTRL 2 SINGLE; Einbauposition fahrerseitig; für Linkslenker; passender Adapter: A	**2800011304280**	**13042**	26
			AQUACTRL 2 SINGLE; Einbauposition beifahrerseitig; für Linkslenker; passender Adapter: A	**2800011304280**	**13042**	26
3.0 CDVi 4x4 (UNYOE3)	115 kW	10/06→12/15	AQUACTRL 2 SINGLE; Einbauposition fahrerseitig; für Linkslenker; passender Adapter: A	**2800011304280**	**13042**	26
			AQUACTRL 2 SINGLE; Einbauposition beifahrerseitig; für Linkslenker; passender Adapter: A	**2800011304280**	**13042**	26
			AQUACTRL 2 SINGLE; Einbauposition fahrerseitig; für Rechtslenker; passender Adapter: A	**2800011624270**	**62427**	61
			AQUACTRL 2 SINGLE; Einbauposition beifahrerseitig; für Rechtslenker; passender Adapter: A	**2800011624270**	**62427**	61
MAZDA - BT-50 Pritsche/Fahrgestell (B22, B32, UP, UR) 11/11→						
Wischblatt						
3.2 MZ-CD (UPOYF1, UROYF1)	147 kW	11/11→	AQUACTRL 2 SINGLE; Einbauposition beifahrerseitig; für Rechtslenker; passender Adapter: A	**2800011623270**	**62327**	61
3.2 MZ-CD 4WD (UPOYF1, UROYF1)	147 kW	11/11→	AQUACTRL 2 SINGLE; Einbauposition fahrerseitig; für Rechtslenker; passender Adapter: A	**2800011628270**	**62827**	63

© 2025 Continental Aftermarket & Services GmbH

MAZDA - BT-50 Pritsche/Fahrgestell (CD, UN) 08/06→						
Wischblatt						
2.5 CDVi (UNYOW3)	105 kW	12/06→	AQUACTRL 2 SINGLE; Einbauposition fahrerseitig; für Linkslenker; passender Adapter: A	**2800011304280**	**13042**	26
3.0 CDVi 4x4 (UNYOE3)	115 kW	12/06→	AQUACTRL 2 SINGLE; Einbauposition beifahrerseitig; für Linkslenker; passender Adapter: A	**2800011304280**	**13042**	26
MAZDA - CX-3 (DK) 01/15→						
Wischblatt						
1.5 SKYACTIV-D (DK2WS, DK5FW)	77 kW	02/15→01/18	AQUACTRL 2 SINGLE; Einbauposition beifahrerseitig; für Linkslenker; passender Adapter: A	**2800011304280**	**13042**	26
1.5 SKYACTIV-D AWD (DK4WS, DK5AW)	77 kW	02/15→01/18	AQUACTRL 2 SINGLE; Einbauposition fahrerseitig; für Linkslenker; passender Adapter: A	**2800011309280**	**13092**	28
			REARCTRL; Einbauposition hinten	**2800011527170**	**52717**	45
				2800011527180	**15271**	45
			AQUACTRL 2 SINGLE; Einbauposition beifahrerseitig; für Rechtslenker; passender Adapter: A	**2800011605260**	**16052**	54
				2800011624270	**62427**	61
			AQUACTRL 2 SINGLE; Einbauposition fahrerseitig; für Rechtslenker; passender Adapter: A	**2800011610260**	**16102**	56
				2800011610270	**61027**	56
1.5 SKYACTIV-G (DK2W)	82 kW	06/20→	AQUACTRL 2 SINGLE; Einbauposition beifahrerseitig; für Linkslenker; passender Adapter: A	**2800011304280**	**13042**	26
			AQUACTRL 2 SINGLE; Einbauposition fahrerseitig; für Linkslenker; passender Adapter: A	**2800011309280**	**13092**	28
			REARCTRL; Einbauposition hinten	**2800011527180**	**15271**	45
			AQUACTRL 2 SINGLE; Einbauposition beifahrerseitig; für Rechtslenker; passender Adapter: A	**2800011605260**	**16052**	54
			AQUACTRL 2 SINGLE; Einbauposition fahrerseitig; für Rechtslenker; passender Adapter: A	**2800011610260**	**16102**	56
1.8 SKYACTIV-D (DK4WS)	85 kW	02/18→	AQUACTRL 2 SINGLE; Einbauposition beifahrerseitig; für Linkslenker; passender Adapter: A	**2800011304280**	**13042**	26
1.8 SKYACTIV-D AWD (DK2WS)	85 kW	02/18→	AQUACTRL 2 SINGLE; Einbauposition fahrerseitig; für Linkslenker; passender Adapter: A	**2800011309280**	**13092**	28
			REARCTRL; Einbauposition hinten	**2800011527170**	**52717**	45
				2800011527180	**15271**	45
			AQUACTRL 2 SINGLE; Einbauposition beifahrerseitig; für Rechtslenker; passender Adapter: A	**2800011605260**	**16052**	54
				2800011624270	**62427**	61
			AQUACTRL 2 SINGLE; Einbauposition fahrerseitig; für Rechtslenker; passender Adapter: A	**2800011610260**	**16102**	56
				2800011610270	**61027**	56
2.0 SKYACTIV-G	89 kW	02/18→	AQUACTRL 2 SINGLE; Einbauposition beifahrerseitig; für Linkslenker; passender Adapter: A	**2800011304280**	**13042**	26
			AQUACTRL 2 SINGLE; Einbauposition fahrerseitig; für Linkslenker; passender Adapter: A	**2800011309280**	**13092**	28
			REARCTRL; Einbauposition hinten	**2800011527180**	**15271**	45
			AQUACTRL 2 SINGLE; Einbauposition beifahrerseitig; für Rechtslenker; passender Adapter: A	**2800011605260**	**16052**	54
			AQUACTRL 2 SINGLE; Einbauposition fahrerseitig; für Rechtslenker; passender Adapter: A	**2800011610260**	**16102**	56
2.0 SKYACTIV-G	115 kW	01/16→	AQUACTRL 2 SINGLE; Einbauposition beifahrerseitig; für Linkslenker; passender Adapter: A	**2800011304280**	**13042**	26
2.0 SKYACTIV-G (DK2W7, DKEFW)	109 kW	07/15→	AQUACTRL 2 SINGLE; Einbauposition fahrerseitig; für Linkslenker; passender Adapter: A	**2800011309280**	**13092**	28
			REARCTRL; Einbauposition hinten	**2800011527170**	**52717**	45
				2800011527180	**15271**	45
			AQUACTRL 2 SINGLE; Einbauposition beifahrerseitig; für Rechtslenker; passender Adapter: A	**2800011606270**	**60627**	54
			AQUACTRL 2 SINGLE; Einbauposition fahrerseitig; für Rechtslenker; passender Adapter: A	**2800011610270**	**61027**	56
2.0 SKYACTIV-G (DK2W7, DKEFW)	110 kW	05/18→	AQUACTRL 2 SINGLE; Einbauposition beifahrerseitig; für Linkslenker; passender Adapter: A	**2800011304280**	**13042**	26
2.0 SKYACTIV-G (DK5W, DK6W)	88 kW	05/15→	AQUACTRL 2 SINGLE; Einbauposition fahrerseitig; für Linkslenker; passender Adapter: A	**2800011309280**	**13092**	28
2.0 SKYACTIV-G AWD (DK4W7, DKEAW)	109 kW	07/15→	REARCTRL; Einbauposition hinten	**2800011527170**	**52717**	45
2.0 SKYACTIV-G AWD (DK4W7, DKEAW)	110 kW	05/15→		**2800011527180**	**15271**	45

→

© 2025 Continental Aftermarket & Services GmbH

MAZDA - CX-3 (DK) 01/15→

Wischblatt

2.0 SKYACTIV-G (DK2W7, DKEFW)	110 kW	05/18→	AQUACTRL 2 SINGLE; Einbauposition beifahrerseitig; für Rechtslenker; passender Adapter: A	**2800011605260**	**16052**	54
				2800011624270	**62427**	61
2.0 SKYACTIV-G (DK5W, DK6W)	88 kW	05/15→	AQUACTRL 2 SINGLE; Einbauposition fahrerseitig; für Rechtslenker; passender Adapter: A	**2800011610260**	**16102**	56
2.0 SKYACTIV-G AWD (DK4W7, DKEAW)	109 kW	07/15→		**2800011610270**	**61027**	56
2.0 SKYACTIV-G AWD (DK4W7, DKEAW)	110 kW	05/15→				
2.0 SKYACTIV-G Flex	115 kW	05/15→	AQUACTRL 2 SINGLE; Einbauposition beifahrerseitig; für Linkslenker; passender Adapter: A	**2800011304280**	**13042**	26
			AQUACTRL 2 SINGLE; Einbauposition fahrerseitig; für Linkslenker; passender Adapter: A	**2800011309280**	**13092**	28
			REARCTRL; Einbauposition hinten	**2800011527170**	**52717**	45
				2800011527180	**15271**	45
			AQUACTRL 2 SINGLE; Einbauposition beifahrerseitig; für Rechtslenker; passender Adapter: A	**2800011606270**	**60627**	54
			AQUACTRL 2 SINGLE; Einbauposition fahrerseitig; für Rechtslenker; passender Adapter: A	**2800011610270**	**61027**	56

MAZDA - CX-5 (KE, GH) 11/11→02/17

Wischblatt

2.0	110 kW	02/12→02/17	AQUACTRL 2 SET; für Linkslenker	**2800011209280**	**12092**	5
			AQUACTRL 2 SINGLE; Einbauposition beifahrerseitig; für Linkslenker; passender Adapter: A	**2800011304280**	**13042**	26
			AQUACTRL 2 SINGLE; Einbauposition fahrerseitig; für Linkslenker; passender Adapter: A	**2800011312280**	**13122**	29
			REARCTRL; Einbauposition hinten	**2800011526180**	**15261**	45
			AQUACTRL 2 SINGLE; Einbauposition beifahrerseitig; für Rechtslenker; passender Adapter: A	**2800011605260**	**16052**	54
			AQUACTRL 2 SINGLE; Einbauposition fahrerseitig; für Rechtslenker; passender Adapter: A	**2800011614260**	**16142**	58
2.0	113 kW	04/15→02/17	AQUACTRL 2 SET; für Linkslenker	**2800011209280**	**12092**	5
2.0 (KE107, KEEFW)	114 kW	07/12→02/17	AQUACTRL 2 SINGLE; Einbauposition beifahrerseitig; für Linkslenker; passender Adapter: A	**2800011304280**	**13042**	26
2.0 (KE107)	115 kW	01/12→02/17				
2.0 (KEEFW)	121 kW	11/11→02/17	AQUACTRL 2 SINGLE; Einbauposition fahrerseitig; für Linkslenker; passender Adapter: A	**2800011312280**	**13122**	29
			REARCTRL; Einbauposition hinten	**2800011526170**	**52617**	45
				2800011526180	**15261**	45
			AQUACTRL 2 SINGLE; Einbauposition beifahrerseitig; für Rechtslenker; passender Adapter: A	**2800011605260**	**16052**	54
				2800011624270	**62427**	61
			AQUACTRL 2 SINGLE; Einbauposition fahrerseitig; für Rechtslenker; passender Adapter: A	**2800011614260**	**16142**	58
				2800011628270	**62827**	63
2.0 AWD	110 kW	02/12→02/17	AQUACTRL 2 SET; für Linkslenker	**2800011209280**	**12092**	5
			AQUACTRL 2 SINGLE; Einbauposition beifahrerseitig; für Linkslenker; passender Adapter: A	**2800011304280**	**13042**	26
			AQUACTRL 2 SINGLE; Einbauposition fahrerseitig; für Linkslenker; passender Adapter: A	**2800011312280**	**13122**	29
			REARCTRL; Einbauposition hinten	**2800011526180**	**15261**	45
			AQUACTRL 2 SINGLE; Einbauposition beifahrerseitig; für Rechtslenker; passender Adapter: A	**2800011605260**	**16052**	54
			AQUACTRL 2 SINGLE; Einbauposition fahrerseitig; für Rechtslenker; passender Adapter: A	**2800011614260**	**16142**	58
2.0 AWD	114 kW	07/12→02/17	AQUACTRL 2 SET; für Linkslenker	**2800011209280**	**12092**	5
2.0 AWD (KE107, KEEAW)	113 kW	02/12→02/17	AQUACTRL 2 SINGLE; Einbauposition beifahrerseitig; für Linkslenker; passender Adapter: A	**2800011304280**	**13042**	26
2.0 AWD (KE107)	115 kW	01/12→02/17				
2.0 AWD (KEEAW)	118 kW	11/11→02/17	AQUACTRL 2 SINGLE; Einbauposition fahrerseitig; für Linkslenker; passender Adapter: A	**2800011312280**	**13122**	29
2.2 D	129 kW	04/12→02/17				
2.2 D (KE2FW)	110 kW	04/12→02/17	REARCTRL; Einbauposition hinten	**2800011526170**	**52617**	45
2.2 D (KE2FW)	129 kW	04/12→02/17		**2800011526180**	**15261**	45
2.2 D 4WD (KE2AW)	129 kW	04/12→02/17				
2.2 D AWD (KE102)	129 kW	04/12→02/17	AQUACTRL 2 SINGLE; Einbauposition beifahrerseitig; für Rechtslenker; passender Adapter: A	**2800011605260**	**16052**	54
2.2 D AWD (KE2AW)	110 kW	04/12→02/17		**2800011624270**	**62427**	61

→

© 2025 Continental Aftermarket & Services GmbH

MAZDA - CX-5 (KE, GH) 11/11→02/17

Wischblatt

2.0 AWD	114 kW	07/12→02/17	AQUACTRL 2 SINGLE; Einbauposition fahrerseitig; für Rechtslenker; passender Adapter: A	**2800011614260**	**16142**	58
2.0 AWD (KE107, KEEAW)	113 kW	02/12→02/17		**2800011628270**	**62827**	63
2.0 AWD (KE107)	115 kW	01/12→02/17				
2.0 AWD (KEEAW)	118 kW	11/11→02/17				
2.2 D	129 kW	04/12→02/17				
2.2 D (KE2FW)	110 kW	04/12→02/17				
2.2 D (KE2FW)	129 kW	04/12→02/17				
2.2 D 4WD (KE2AW)	129 kW	04/12→02/17				
2.2 D AWD (KE102)	129 kW	04/12→02/17				
2.2 D AWD (KE2AW)	110 kW	04/12→02/17				
2.5	137 kW	02/13→02/17	AQUACTRL 2 SET; für Linkslenker	**2800011209280**	**12092**	5
			AQUACTRL 2 SINGLE; Einbauposition beifahrerseitig; für Linkslenker; passender Adapter: A	**2800011304280**	**13042**	26
			AQUACTRL 2 SINGLE; Einbauposition fahrerseitig; für Linkslenker; passender Adapter: A	**2800011312280**	**13122**	29
			REARCTRL; Einbauposition hinten	**2800011526180**	**15261**	45
			AQUACTRL 2 SINGLE; Einbauposition beifahrerseitig; für Rechtslenker; passender Adapter: A	**2800011605260**	**16052**	54
			AQUACTRL 2 SINGLE; Einbauposition fahrerseitig; für Rechtslenker; passender Adapter: A	**2800011614260**	**16142**	58
2.5 (KE5FW)	138 kW	02/13→02/17	AQUACTRL 2 SET; für Linkslenker	**2800011209280**	**12092**	5
			AQUACTRL 2 SINGLE; Einbauposition beifahrerseitig; für Linkslenker; passender Adapter: A	**2800011304280**	**13042**	26
			AQUACTRL 2 SINGLE; Einbauposition fahrerseitig; für Linkslenker; passender Adapter: A	**2800011312280**	**13122**	29
			REARCTRL; Einbauposition hinten	**2800011526170**	**52617**	45
				2800011526180	**15261**	45
			AQUACTRL 2 SINGLE; Einbauposition beifahrerseitig; für Rechtslenker; passender Adapter: A	**2800011605260**	**16052**	54
				2800011624270	**62427**	61
			AQUACTRL 2 SINGLE; Einbauposition fahrerseitig; für Rechtslenker; passender Adapter: A	**2800011614260**	**16142**	58
				2800011628270	**62827**	63
2.5 4WD (KE5AW)	135 kW	07/14→02/17	AQUACTRL 2 SET; für Linkslenker	**2800011209280**	**12092**	5
			AQUACTRL 2 SINGLE; Einbauposition beifahrerseitig; für Linkslenker; passender Adapter: A	**2800011304280**	**13042**	26
			AQUACTRL 2 SINGLE; Einbauposition fahrerseitig; für Linkslenker; passender Adapter: A	**2800011312280**	**13122**	29
			REARCTRL; Einbauposition hinten	**2800011526180**	**15261**	45
			AQUACTRL 2 SINGLE; Einbauposition beifahrerseitig; für Rechtslenker; passender Adapter: A	**2800011605260**	**16052**	54
			AQUACTRL 2 SINGLE; Einbauposition fahrerseitig; für Rechtslenker; passender Adapter: A	**2800011614260**	**16142**	58
2.5 AWD	136 kW	04/15→02/17	AQUACTRL 2 SET; für Linkslenker	**2800011209280**	**12092**	5
			AQUACTRL 2 SINGLE; Einbauposition beifahrerseitig; für Linkslenker; passender Adapter: A	**2800011304280**	**13042**	26
			AQUACTRL 2 SINGLE; Einbauposition fahrerseitig; für Linkslenker; passender Adapter: A	**2800011312280**	**13122**	29
			REARCTRL; Einbauposition hinten	**2800011526180**	**15261**	45
			AQUACTRL 2 SINGLE; Einbauposition beifahrerseitig; für Rechtslenker; passender Adapter: A	**2800011605260**	**16052**	54
				2800011624270	**62427**	61
			AQUACTRL 2 SINGLE; Einbauposition fahrerseitig; für Rechtslenker; passender Adapter: A	**2800011614260**	**16142**	58
				2800011628270	**62827**	63

© 2025 Continental Aftermarket & Services GmbH

MAZDA - CX-5 (KE, GH) 11/11→02/17

Wischblatt

2.5 AWD	141 kW	02/15→02/17	AQUACTRL 2 SET; für Linkslenker	**2800011209280**	**12092**	5
2.5 AWD (KE103)	138 kW	02/13→02/17	AQUACTRL 2 SINGLE; Einbauposition beifahrerseitig; für Linkslenker; passender Adapter: A	**2800011304280**	**13042**	26
			AQUACTRL 2 SINGLE; Einbauposition fahrerseitig; für Linkslenker; passender Adapter: A	**2800011312280**	**13122**	29
			REARCTRL; Einbauposition hinten	**2800011526170**	**52617**	45
				2800011526180	**15261**	45
			AQUACTRL 2 SINGLE; Einbauposition beifahrerseitig; für Rechtslenker; passender Adapter: A	**2800011605260**	**16052**	54
				2800011624270	**62427**	61
			AQUACTRL 2 SINGLE; Einbauposition fahrerseitig; für Rechtslenker; passender Adapter: A	**2800011614260**	**16142**	58
				2800011628270	**62827**	63

MAZDA - CX-5 (KF) 11/16→

Wischblatt

2.0	110 kW	03/18→	AQUACTRL 2 SET; für Linkslenker	**2800011254280**	**12542**	19
2.0	113 kW	03/18→	REARCTRL; Einbauposition hinten	**2800011526180**	**15261**	45
2.0	121 kW	05/17→	AQUACTRL 2 SET; für Linkslenker	**2800011254280**	**12542**	19
2.0 (KF2W7, KFEP)	114 kW	11/16→	REARCTRL; Einbauposition hinten	**2800011526170**	**52617**	45
				2800011526180	**15261**	45
			AQUACTRL 2 SINGLE; Einbauposition beifahrerseitig; für Rechtslenker; passender Adapter: BC	**2800011624270**	**62427**	61
			AQUACTRL 2 SINGLE; Einbauposition fahrerseitig; für Rechtslenker; passender Adapter: BC	**2800011628270**	**62827**	63
2.0 AWD	110 kW	03/18→	AQUACTRL 2 SET; für Linkslenker	**2800011254280**	**12542**	19
2.0 AWD	118 kW	05/17→	REARCTRL; Einbauposition hinten	**2800011526180**	**15261**	45
2.0 AWD	121 kW	06/18→				
2.0 e-SKYACTIV G 165	121 kW	02/23→				
2.0 e-SKYACTIV G 165 AWD	121 kW	02/23→				
2.0 SKYACTIV-G	120 kW	03/18→				
2.0 SKYACTIV-G AWD	120 kW	03/18→				
2.2 D	110 kW	05/17→02/18				
2.2 D	129 kW	05/17→	AQUACTRL 2 SET; für Linkslenker	**2800011254280**	**12542**	19
			REARCTRL; Einbauposition hinten	**2800011526170**	**52617**	45
				2800011526180	**15261**	45
			AQUACTRL 2 SINGLE; Einbauposition beifahrerseitig; für Rechtslenker; passender Adapter: BC	**2800011624270**	**62427**	61
			AQUACTRL 2 SINGLE; Einbauposition fahrerseitig; für Rechtslenker; passender Adapter: BC	**2800011628270**	**62827**	63
2.2 D (KF2P)	129 kW	11/16→	AQUACTRL 2 SET; für Linkslenker	**2800011254280**	**12542**	19
2.2 D (KF2P)	140 kW	11/18→	REARCTRL; Einbauposition hinten	**2800011526180**	**15261**	45
2.2 D AWD	110 kW	05/17→02/18				
2.2 D AWD	135 kW	06/18→				
2.2 D AWD	138 kW	03/18→				
2.2 D AWD (KF2P)	129 kW	11/16→				
2.2 D AWD (KF2P)	140 kW	11/18→				
2.2 D AWD (KF4W2)	129 kW	05/17→02/18	AQUACTRL 2 SET; für Linkslenker	**2800011254280**	**12542**	19
			REARCTRL; Einbauposition hinten	**2800011526170**	**52617**	45
				2800011526180	**15261**	45
			AQUACTRL 2 SINGLE; Einbauposition beifahrerseitig; für Rechtslenker; passender Adapter: BC	**2800011624270**	**62427**	61
			AQUACTRL 2 SINGLE; Einbauposition fahrerseitig; für Rechtslenker; passender Adapter: BC	**2800011628270**	**62827**	63
2.2 SKYACTIV-D	135 kW	02/21→	AQUACTRL 2 SET; für Linkslenker	**2800011254280**	**12542**	19
2.2 Skyativ-D AWD (KF4W2)	140 kW	05/18→	REARCTRL; Einbauposition hinten	**2800011526180**	**15261**	45
2.5	141 kW	05/17→	AQUACTRL 2 SET; für Linkslenker	**2800011254280**	**12542**	19
2.5	143 kW	05/17→	REARCTRL; Einbauposition hinten	**2800011526170**	**52617**	45
2.5 (KF5P)	138 kW	05/17→		**2800011526180**	**15261**	45
			AQUACTRL 2 SINGLE; Einbauposition beifahrerseitig; für Rechtslenker; passender Adapter: BC	**2800011624270**	**62427**	61
			AQUACTRL 2 SINGLE; Einbauposition fahrerseitig; für Rechtslenker; passender Adapter: BC	**2800011628270**	**62827**	63

© 2025 Continental Aftermarket & Services GmbH

MAZDA - CX-5 (KF) 11/16→

Wischblatt

2.5 (KF5P)	140 kW	11/16→	AQUACTRL 2 SET; für Linkslenker	**2800011254280**	**12542**	19
			REARCTRL; Einbauposition hinten	**2800011526180**	**15261**	45
			AQUACTRL 2 SINGLE; Einbauposition beifahrerseitig; für Rechtslenker; passender Adapter: BC	**2800011624270**	**62427**	61
			AQUACTRL 2 SINGLE; Einbauposition fahrerseitig; für Rechtslenker; passender Adapter: BC	**2800011628270**	**62827**	63
2.5 (KF5P) 2.5 AWD	169 kW 143 kW	11/18→ 05/17→	AQUACTRL 2 SET; für Linkslenker	**2800011254280**	**12542**	19
			REARCTRL; Einbauposition hinten	**2800011526180**	**15261**	45
2.5 AWD (KF4WL) 2.5 AWD (KF5P)	140 kW 135 kW	11/16→ 11/16→	AQUACTRL 2 SET; für Linkslenker	**2800011254280**	**12542**	19
			REARCTRL; Einbauposition hinten	**2800011526170** **2800011526180**	**52617** **15261**	45 45
			AQUACTRL 2 SINGLE; Einbauposition beifahrerseitig; für Rechtslenker; passender Adapter: BC	**2800011624270**	**62427**	61
			AQUACTRL 2 SINGLE; Einbauposition fahrerseitig; für Rechtslenker; passender Adapter: BC	**2800011628270**	**62827**	63
2.5 AWD (KF5P) 2.5 AWD (KF5P) 2.5 AWD (KF5P) 2.5 e-SKYACTIV G 194 2.5 e-SKYACTIV G 194 AWD	138 kW 169 kW 170 kW 143 kW 143 kW	05/18→ 11/18→ 11/18→ 02/23→ 02/23→	AQUACTRL 2 SET; für Linkslenker	**2800011254280**	**12542**	19
			REARCTRL; Einbauposition hinten	**2800011526180**	**15261**	45

MAZDA - CX-7 (ER) 06/06→12/14

Wischblatt

2.2 MZR-CD AWD	136 kW	09/09→03/13	AQUACTRL 2 SET; für Linkslenker	**2800011221280**	**12212**	9
			AQUACTRL 2 SINGLE; Einbauposition beifahrerseitig; für Linkslenker; passender Adapter: A	**2800011302280**	**13022**	26
			AQUACTRL 2 SINGLE; Einbauposition fahrerseitig; für Linkslenker; passender Adapter: A	**2800011314280**	**13142**	30
			REARCTRL; Einbauposition hinten	**2800011526180**	**15261**	45
			AQUACTRL 2 SINGLE; Einbauposition beifahrerseitig; für Rechtslenker; passender Adapter: A	**2800011602260** **2800011623270**	**16022** **62327**	53 61
			AQUACTRL 2 SINGLE; Einbauposition fahrerseitig; für Rechtslenker; passender Adapter: A	**2800011616260** **2800011630270**	**16162** **63027**	58 63
2.2 MZR-CD AWD (ER10A) 2.2 MZR-CD AWD (ER10A) 2.3 AWD	120 kW 127 kW 182 kW	01/12→03/13 07/09→03/13 06/06→12/12	AQUACTRL 2 SET; für Linkslenker	**2800011221280**	**12212**	9
			AQUACTRL 2 SINGLE; Einbauposition beifahrerseitig; für Linkslenker; passender Adapter: A	**2800011302280**	**13022**	26
			AQUACTRL 2 SINGLE; Einbauposition fahrerseitig; für Linkslenker; passender Adapter: A	**2800011314280**	**13142**	30
			REARCTRL; Einbauposition hinten	**2800011526170** **2800011526180**	**52617** **15261**	45 45
			AQUACTRL 2 SINGLE; Einbauposition beifahrerseitig; für Rechtslenker; passender Adapter: A	**2800011602260** **2800011623270**	**16022** **62327**	53 61
			AQUACTRL 2 SINGLE; Einbauposition fahrerseitig; für Rechtslenker; passender Adapter: A	**2800011616260** **2800011630270**	**16162** **63027**	58 63
2.3 DISi	177 kW	06/06→06/09	AQUACTRL 2 SET; für Linkslenker	**2800011221280**	**12212**	9
			AQUACTRL 2 SINGLE; Einbauposition beifahrerseitig; für Linkslenker; passender Adapter: A	**2800011302280**	**13022**	26
			AQUACTRL 2 SINGLE; Einbauposition fahrerseitig; für Linkslenker; passender Adapter: A	**2800011314280**	**13142**	30
			REARCTRL; Einbauposition hinten	**2800011526180**	**15261**	45
			AQUACTRL 2 SINGLE; Einbauposition beifahrerseitig; für Rechtslenker; passender Adapter: A	**2800011602260**	**16022**	53
			AQUACTRL 2 SINGLE; Einbauposition fahrerseitig; für Rechtslenker; passender Adapter: A	**2800011616260**	**16162**	58
2.3 MZR DISI Turbo (ER3P)	175 kW	01/07→03/13	AQUACTRL 2 SET; für Linkslenker	**2800011221280**	**12212**	9
			AQUACTRL 2 SINGLE; Einbauposition beifahrerseitig; für Linkslenker; passender Adapter: A	**2800011302280**	**13022**	26
			AQUACTRL 2 SINGLE; Einbauposition fahrerseitig; für Linkslenker; passender Adapter: A	**2800011314280**	**13142**	30
			REARCTRL; Einbauposition hinten	**2800011526170** **2800011526180**	**52617** **15261**	45 45

→

© 2025 Continental Aftermarket & Services GmbH

MAZDA - CX-7 (ER) 06/06→12/14						
Wischblatt						
2.3 MZR DISI Turbo (ER3P)	175 kW	01/07→03/13	AQUACTRL 2 SINGLE; Einbauposition beifahrerseitig; für Rechtslenker; passender Adapter: A	**2800011602260** **2800011623270**	**16022** **62327**	53 61
			AQUACTRL 2 SINGLE; Einbauposition fahrerseitig; für Rechtslenker; passender Adapter: A	**2800011616260** **2800011630270**	**16162** **63027**	58 63
2.3 MZR DISI Turbo AWD	179 kW	01/07→03/13	AQUACTRL 2 SET; für Linkslenker	**2800011221280**	**12212**	9
			AQUACTRL 2 SINGLE; Einbauposition beifahrerseitig; für Linkslenker; passender Adapter: A	**2800011302280**	**13022**	26
			AQUACTRL 2 SINGLE; Einbauposition fahrerseitig; für Linkslenker; passender Adapter: A	**2800011314280**	**13142**	30
			REARCTRL; Einbauposition hinten	**2800011526180**	**15261**	45
			AQUACTRL 2 SINGLE; Einbauposition beifahrerseitig; für Rechtslenker; passender Adapter: A	**2800011602260**	**16022**	53
			AQUACTRL 2 SINGLE; Einbauposition fahrerseitig; für Rechtslenker; passender Adapter: A	**2800011616260**	**16162**	58
2.3 MZR DISI Turbo AWD (ER103, ER3P) 2.3 MZR DISI Turbo AWD (ER3P) 2.3 MZR DISI Turbo AWD (ER3P) 2.5 MZR (ER10L)	175 kW 190 kW 191 kW 120 kW	06/06→12/14 10/07→08/09 06/09→03/13 07/09→03/13	AQUACTRL 2 SET; für Linkslenker	**2800011221280**	**12212**	9
			AQUACTRL 2 SINGLE; Einbauposition beifahrerseitig; für Linkslenker; passender Adapter: A	**2800011302280**	**13022**	26
			AQUACTRL 2 SINGLE; Einbauposition fahrerseitig; für Linkslenker; passender Adapter: A	**2800011314280**	**13142**	30
			REARCTRL; Einbauposition hinten	**2800011526170** **2800011526180**	**52617** **15261**	45 45
			AQUACTRL 2 SINGLE; Einbauposition beifahrerseitig; für Rechtslenker; passender Adapter: A	**2800011602260** **2800011623270**	**16022** **62327**	53 61
			AQUACTRL 2 SINGLE; Einbauposition fahrerseitig; für Rechtslenker; passender Adapter: A	**2800011616260** **2800011630270**	**16162** **63027**	58 63
MAZDA - CX-8 (KG) 09/17→						
Wischblatt						
2.2 D (KG2W, KG4W, KG2P)	140 kW	09/17→	AQUACTRL 2 SINGLE; Einbauposition beifahrerseitig; für Rechtslenker	**2800011624270**	**62427**	61
2.2 D 4WD (KG4W, KG2P) 2.5 SkyActiv-G (KG5P, ZV3F)	140 kW 140 kW	09/17→ 11/18→	AQUACTRL 2 SINGLE; Einbauposition fahrerseitig; für Rechtslenker	**2800011628270**	**62827**	63
MAZDA - CX-9 (TB) 09/06→						
Wischblatt						
3.5 3.5 AWD	193 kW 193 kW	09/06→12/07 01/07→	AQUACTRL 2 SINGLE; Einbauposition beifahrerseitig; für Linkslenker; passender Adapter: A	**2800011303280**	**13032**	26
			AQUACTRL 2 SINGLE; Einbauposition fahrerseitig; für Linkslenker; passender Adapter: A	**2800011314280**	**13142**	30
			REARCTRL; Einbauposition hinten	**2800011526170** **2800011526180**	**52617** **15261**	45 45
			AQUACTRL 2 SINGLE; Einbauposition beifahrerseitig; für Rechtslenker; passender Adapter: A	**2800011602260** **2800011623270**	**16022** **62327**	53 61
			AQUACTRL 2 SINGLE; Einbauposition fahrerseitig; für Rechtslenker; passender Adapter: A	**2800011616260** **2800011630270**	**16162** **63027**	58 63
3.7	201 kW	11/12→	AQUACTRL 2 SINGLE; Einbauposition beifahrerseitig; für Linkslenker; passender Adapter: A	**2800011303280**	**13032**	26
			AQUACTRL 2 SINGLE; Einbauposition fahrerseitig; für Linkslenker; passender Adapter: A	**2800011314280**	**13142**	30
			REARCTRL; Einbauposition hinten	**2800011526170** **2800011526180**	**52617** **15261**	45 45
			AQUACTRL 2 SINGLE; Einbauposition beifahrerseitig; für Rechtslenker; passender Adapter: A	**2800011623270**	**62327**	61
			AQUACTRL 2 SINGLE; Einbauposition fahrerseitig; für Rechtslenker; passender Adapter: A	**2800011628270**	**62827**	63
3.7	204 kW	01/07→	AQUACTRL 2 SINGLE; Einbauposition beifahrerseitig; für Linkslenker; passender Adapter: A	**2800011303280**	**13032**	26
			AQUACTRL 2 SINGLE; Einbauposition fahrerseitig; für Linkslenker; passender Adapter: A	**2800011314280**	**13142**	30
			REARCTRL; Einbauposition hinten	**2800011526170** **2800011526180**	**52617** **15261**	45 45

→

© 2025 Continental Aftermarket & Services GmbH

MAZDA - CX-9 (TB) 09/06→						
Wischblatt						
3.7	204 kW	01/07→	AQUACTRL 2 SINGLE; Einbauposition beifahrerseitig; für Rechtslenker; passender Adapter: A	**2800011602260**	**16022**	53
				2800011623270	**62327**	61
			AQUACTRL 2 SINGLE; Einbauposition fahrerseitig; für Rechtslenker; passender Adapter: A	**2800011616260**	**16162**	58
				2800011630270	**63027**	63
3.7 AWD	201 kW	11/12→	AQUACTRL 2 SINGLE; Einbauposition beifahrerseitig; für Linkslenker; passender Adapter: A	**2800011303280**	**13032**	26
			AQUACTRL 2 SINGLE; Einbauposition fahrerseitig; für Linkslenker; passender Adapter: A	**2800011314280**	**13142**	30
			REARCTRL; Einbauposition hinten	**2800011526170**	**52617**	45
				2800011526180	**15261**	45
			AQUACTRL 2 SINGLE; Einbauposition beifahrerseitig; für Rechtslenker; passender Adapter: A	**2800011623270**	**62327**	61
			AQUACTRL 2 SINGLE; Einbauposition fahrerseitig; für Rechtslenker; passender Adapter: A	**2800011628270**	**62827**	63
3.7 AWD (TB10A)	204 kW	01/07→	AQUACTRL 2 SINGLE; Einbauposition beifahrerseitig; für Linkslenker; passender Adapter: A	**2800011303280**	**13032**	26
			AQUACTRL 2 SINGLE; Einbauposition fahrerseitig; für Linkslenker; passender Adapter: A	**2800011314280**	**13142**	30
			REARCTRL; Einbauposition hinten	**2800011526170**	**52617**	45
				2800011526180	**15261**	45
			AQUACTRL 2 SINGLE; Einbauposition beifahrerseitig; für Rechtslenker; passender Adapter: A	**2800011602260**	**16022**	53
				2800011623270	**62327**	61
			AQUACTRL 2 SINGLE; Einbauposition fahrerseitig; für Rechtslenker; passender Adapter: A	**2800011616260**	**16162**	58
				2800011630270	**63027**	63
MAZDA - CX-9 (TC) 06/16→						
Wischblatt						
2.5 T (TC2W)	170 kW	06/16→	AQUACTRL 2 SINGLE; Einbauposition beifahrerseitig; für Rechtslenker; passender Adapter: K	**2800011624270**	**62427**	61
2.5 T AWD (TC4W)	170 kW	06/16→				
			AQUACTRL 2 SINGLE; Einbauposition fahrerseitig; für Rechtslenker; passender Adapter: K	**2800011628270**	**62827**	63
MAZDA - CX-30 (DM) 04/19→						
Wischblatt						
1.8 SKYACTIV-D	85 kW	07/19→	AQUACTRL 2 SET; für Linkslenker	**2800011221280**	**12212**	9
			AQUACTRL 2 SINGLE; Einbauposition beifahrerseitig; für Linkslenker; passender Adapter: A	**2800011302280**	**13022**	26
			AQUACTRL 2 SINGLE; Einbauposition fahrerseitig; für Linkslenker; passender Adapter: A	**2800011314280**	**13142**	30
			REARCTRL; Einbauposition hinten	**2800011525170**	**52517**	44
				2800011525180	**15251**	44
			AQUACTRL 2 SINGLE; Einbauposition beifahrerseitig; für Rechtslenker; passender Adapter: A	**2800011602260**	**16022**	53
				2800011623270	**62327**	61
			AQUACTRL 2 SINGLE; Einbauposition fahrerseitig; für Rechtslenker; passender Adapter: A	**2800011616260**	**16162**	58
				2800011630270	**63027**	63
1.8 SKYACTIV-D AWD	85 kW	07/19→	AQUACTRL 2 SET; für Linkslenker	**2800011221280**	**12212**	9
			AQUACTRL 2 SINGLE; Einbauposition beifahrerseitig; für Linkslenker; passender Adapter: A	**2800011302280**	**13022**	26
			AQUACTRL 2 SINGLE; Einbauposition fahrerseitig; für Linkslenker; passender Adapter: A	**2800011314280**	**13142**	30
			REARCTRL; Einbauposition hinten	**2800011525180**	**15251**	44
			AQUACTRL 2 SINGLE; Einbauposition beifahrerseitig; für Rechtslenker; passender Adapter: A	**2800011602260**	**16022**	53
			AQUACTRL 2 SINGLE; Einbauposition fahrerseitig; für Rechtslenker; passender Adapter: A	**2800011616260**	**16162**	58
2.0 SKYACTIV-G	121 kW	09/19→	AQUACTRL 2 SET; für Linkslenker	**2800011221280**	**12212**	9
2.0 SKYACTIV-G (DM2W7)	114 kW	09/19→	AQUACTRL 2 SINGLE; Einbauposition beifahrerseitig; für Linkslenker; passender Adapter: A	**2800011302280**	**13022**	26
			AQUACTRL 2 SINGLE; Einbauposition fahrerseitig; für Linkslenker; passender Adapter: A	**2800011314280**	**13142**	30
			REARCTRL; Einbauposition hinten	**2800011525170**	**52517**	44

→

© 2025 Continental Aftermarket & Services GmbH

MAZDA - CX-30 (DM) 04/19→

Wischblatt

2.0 SKYACTIV-G	121 kW	09/19→		2800011525180	15251	44
2.0 SKYACTIV-G (DM2W7)	114 kW	09/19→	AQUACTRL 2 SINGLE; Einbauposition beifahrerseitig; für Rechtslenker; passender Adapter: A	2800011623270	62327	61
			AQUACTRL 2 SINGLE; Einbauposition fahrerseitig; für Rechtslenker; passender Adapter: A	2800011630270	63027	63
2.0 SKYACTIV-G (DM2W7)	115 kW	08/19→	AQUACTRL 2 SET; für Linkslenker	2800011221280	12212	9
			AQUACTRL 2 SINGLE; Einbauposition beifahrerseitig; für Linkslenker; passender Adapter: A	2800011302280	13022	26
			AQUACTRL 2 SINGLE; Einbauposition fahrerseitig; für Linkslenker; passender Adapter: A	2800011314280	13142	30
			REARCTRL; Einbauposition hinten	2800011525180	15251	44
2.0 SKYACTIV-G AWD (DM4W7)	115 kW	08/19→	AQUACTRL 2 SET; für Linkslenker	2800011221280	12212	9
			AQUACTRL 2 SINGLE; Einbauposition beifahrerseitig; für Linkslenker; passender Adapter: A	2800011302280	13022	26
			AQUACTRL 2 SINGLE; Einbauposition fahrerseitig; für Linkslenker; passender Adapter: A	2800011314280	13142	30
			REARCTRL; Einbauposition hinten	2800011525180	15251	44
			AQUACTRL 2 SINGLE; Einbauposition beifahrerseitig; für Rechtslenker; passender Adapter: A	2800011602260	16022	53
			AQUACTRL 2 SINGLE; Einbauposition fahrerseitig; für Rechtslenker; passender Adapter: A	2800011616260	16162	58
2.5 SKYACTIV-G	143 kW	09/19→	AQUACTRL 2 SET; für Linkslenker	2800011221280	12212	9
2.5 SKYACTIV-G (DM2WL)	139 kW	09/19→	AQUACTRL 2 SINGLE; Einbauposition beifahrerseitig; für Linkslenker; passender Adapter: A	2800011302280	13022	26
			AQUACTRL 2 SINGLE; Einbauposition fahrerseitig; für Linkslenker; passender Adapter: A	2800011314280	13142	30
			REARCTRL; Einbauposition hinten	2800011525180	15251	44
2.5 SKYACTIV-G AWD (DM4WL)	139 kW	09/19→	AQUACTRL 2 SET; für Linkslenker	2800011221280	12212	9
e-SKYACTIV-X M Hybrid	137 kW	06/21→	AQUACTRL 2 SINGLE; Einbauposition beifahrerseitig; für Linkslenker; passender Adapter: A	2800011302280	13022	26
e-SKYACTIV-X M Hybrid AWD	137 kW	06/21→	AQUACTRL 2 SINGLE; Einbauposition fahrerseitig; für Linkslenker; passender Adapter: A	2800011314280	13142	30
SKYACTIV-G M Hybrid	90 kW	07/19→	REARCTRL; Einbauposition hinten	2800011525180	15251	44
SKYACTIV-G M Hybrid (DM5W, DM6W)	110 kW	01/20→	AQUACTRL 2 SINGLE; Einbauposition beifahrerseitig; für Rechtslenker; passender Adapter: A	2800011602260	16022	53
SKYACTIV-G M Hybrid AWD	90 kW	07/19→	AQUACTRL 2 SINGLE; Einbauposition fahrerseitig; für Rechtslenker; passender Adapter: A	2800011616260	16162	58
SKYACTIV-G M Hybrid AWD (DMEW, DMFW)	110 kW	01/20→				
SKYACTIV-X M Hybrid (DMFP)	132 kW	07/19→	AQUACTRL 2 SET; für Linkslenker	2800011221280	12212	9
SKYACTIV-X M Hybrid AWD (DM4W7, DMFP)	132 kW	07/19→	AQUACTRL 2 SINGLE; Einbauposition beifahrerseitig; für Linkslenker; passender Adapter: A	2800011302280	13022	26
			AQUACTRL 2 SINGLE; Einbauposition fahrerseitig; für Linkslenker; passender Adapter: A	2800011314280	13142	30
			REARCTRL; Einbauposition hinten	2800011525170	52517	44
				2800011525180	15251	44
			AQUACTRL 2 SINGLE; Einbauposition beifahrerseitig; für Rechtslenker; passender Adapter: A	2800011602260	16022	53
				2800011623270	62327	61
			AQUACTRL 2 SINGLE; Einbauposition fahrerseitig; für Rechtslenker; passender Adapter: A	2800011616260	16162	58
				2800011630270	63027	63

MAZDA - CX-60 (KH_) 03/22→

Wischblatt

3.3 e-SKYACTIV-D MHEV	147 kW	11/22→	AQUACTRL 2 SINGLE; Einbauposition beifahrerseitig; für Linkslenker; passender Adapter: A	2800011303280	13032	26
3.3 e-SKYACTIV-D MHEV AWD (KH3R, KHOH)	187 kW	11/22→				
3.3 e-SKYACTIV-G MHEV AWD (KHOH)	209 kW	03/23→	AQUACTRL 2 SINGLE; Einbauposition fahrerseitig; für Linkslenker; passender Adapter: A	2800011314280	13142	30
e-SKYACTIV PHEV (KHOH)	241 kW	03/22→	AQUACTRL 2 SINGLE; Einbauposition beifahrerseitig; passender Adapter: A; für Rechtslenker	2800011604260	16042	53
			AQUACTRL 2 SINGLE; Einbauposition fahrerseitig; passender Adapter: A; für Rechtslenker	2800011616260	16162	58

© 2025 Continental Aftermarket & Services GmbH

MAZDA - DEMIO (DW) 01/96→07/03						
Wischblatt						
1.3 16V (DW3W, DW19) 1.3 i 16V (DW3W) 1.3 i 16V (DW3W) 1.5 16V (DW5W)	46 kW 53 kW 61 kW 55 kW	08/98→07/03 08/98→04/00 01/96→10/02 04/00→07/03	AQUACTRL 2 SINGLE; Einbauposition beifahrerseitig; für Linkslenker; passender Adapter: A	**2800011302280**	**13022**	26
			AQUACTRL 2 SINGLE; Einbauposition fahrerseitig; für Linkslenker; passender Adapter: A	**2800011306280**	**13062**	27
			REARCTRL; Einbauposition hinten	**2800011540170** **2800011540180**	**54017** **15401**	51 51
			AQUACTRL 2 SINGLE; Einbauposition beifahrerseitig; für Rechtslenker; passender Adapter: A	**2800011602260** **2800011623270**	**16022** **62327**	53 61
			AQUACTRL 2 SINGLE; Einbauposition fahrerseitig; für Rechtslenker; passender Adapter: A	**2800011607260** **2800011625270**	**16072** **62527**	55 62
MAZDA - E Bus (SR1) 01/84→07/04						
Wischblatt						
E2000	60 kW	10/89→05/94	AQUACTRL 2 SINGLE; Einbauposition fahrerseitig; für Linkslenker; passender Adapter: A	**2800011302280**	**13022**	26
			AQUACTRL 2 SINGLE; Einbauposition beifahrerseitig; für Linkslenker; passender Adapter: A	**2800011302280**	**13022**	26
			AQUACTRL 2 SINGLE; Einbauposition fahrerseitig; für Rechtslenker; passender Adapter: A	**2800011604270**	**60427**	53
			AQUACTRL 2 SINGLE; Einbauposition beifahrerseitig; für Rechtslenker; passender Adapter: A	**2800011604270**	**60427**	53
E2000	63 kW	11/84→05/94	AQUACTRL 2 SINGLE; 09/89; Einbauposition beifahrerseitig; für Linkslenker; passender Adapter: A	**2800011302280**	**13022**	26
			AQUACTRL 2 SINGLE; 09/89; Einbauposition fahrerseitig; für Linkslenker; passender Adapter: A	**2800011302280**	**13022**	26
E2000 4WD	60 kW	10/88→09/89	AQUACTRL 2 SINGLE; Einbauposition fahrerseitig; für Linkslenker; passender Adapter: A	**2800011302280**	**13022**	26
			AQUACTRL 2 SINGLE; Einbauposition beifahrerseitig; für Linkslenker; passender Adapter: A	**2800011302280**	**13022**	26
E2200 D E2200 D	46 kW 47 kW	01/84→02/88 03/91→05/03	AQUACTRL 2 SINGLE; Einbauposition fahrerseitig; für Linkslenker; passender Adapter: A	**2800011302280**	**13022**	26
			AQUACTRL 2 SINGLE; Einbauposition beifahrerseitig; für Linkslenker; passender Adapter: A	**2800011302280**	**13022**	26
			AQUACTRL 2 SINGLE; Einbauposition fahrerseitig; für Rechtslenker; passender Adapter: A	**2800011604270**	**60427**	53
			AQUACTRL 2 SINGLE; Einbauposition beifahrerseitig; für Rechtslenker; passender Adapter: A	**2800011604270**	**60427**	53
E2200 D 4WD	47 kW	01/87→05/03	AQUACTRL 2 SINGLE; Einbauposition fahrerseitig; für Linkslenker; passender Adapter: A	**2800011302280**	**13022**	26
			AQUACTRL 2 SINGLE; Einbauposition beifahrerseitig; für Linkslenker; passender Adapter: A	**2800011302280**	**13022**	26
MAZDA - E Kasten 04/78→06/84						
Wischblatt						
E1600 (BA2N9)	51 kW	05/78→06/84	AQUACTRL 2 SINGLE; Einbauposition fahrerseitig; für Linkslenker; passender Adapter: A	**2800011300280**	**13002**	25
			AQUACTRL 2 SINGLE; Einbauposition beifahrerseitig; für Linkslenker; passender Adapter: A	**2800011300280**	**13002**	25
MAZDA - E Kasten (SG) 01/99→12/06						
Wischblatt						
E1800i	67 kW	02/03→12/06	AQUACTRL 2 SINGLE; Einbauposition fahrerseitig; für Linkslenker; passender Adapter: A	**2800011302280**	**13022**	26
			AQUACTRL 2 SINGLE; Einbauposition beifahrerseitig; für Linkslenker; passender Adapter: A	**2800011302280**	**13022**	26

© 2025 Continental Aftermarket & Services GmbH

MAZDA - E Kasten (SR2) 10/83→07/04

Wischblatt

2200 D 4WD	47 kW	03/91→05/03	AQUACTRL 2 SINGLE; Einbauposition fahrerseitig; für Linkslenker; passender Adapter: A	**2800011302280**	**13022**	26
			AQUACTRL 2 SINGLE; Einbauposition beifahrerseitig; für Linkslenker; passender Adapter: A	**2800011302280**	**13022**	26
			AQUACTRL 2 SINGLE; Einbauposition fahrerseitig; für Rechtslenker; passender Adapter: A	**2800011604270**	**60427**	53
			AQUACTRL 2 SINGLE; Einbauposition beifahrerseitig; für Rechtslenker; passender Adapter: A	**2800011604270**	**60427**	53
E2000 E2000 E2000	60 kW 63 kW 65 kW	03/91→05/94 05/85→04/89 01/84→12/90	AQUACTRL 2 SINGLE; Einbauposition fahrerseitig; für Linkslenker; passender Adapter: A	**2800011302280**	**13022**	26
			AQUACTRL 2 SINGLE; Einbauposition beifahrerseitig; für Linkslenker; passender Adapter: A	**2800011302280**	**13022**	26
E2000	70 kW	06/94→05/03	AQUACTRL 2 SINGLE; Einbauposition fahrerseitig; für Linkslenker; passender Adapter: A	**2800011302280**	**13022**	26
			AQUACTRL 2 SINGLE; Einbauposition beifahrerseitig; für Linkslenker; passender Adapter: A	**2800011302280**	**13022**	26
			AQUACTRL 2 SINGLE; Einbauposition fahrerseitig; für Rechtslenker; passender Adapter: A	**2800011604270**	**60427**	53
			AQUACTRL 2 SINGLE; Einbauposition beifahrerseitig; für Rechtslenker; passender Adapter: A	**2800011604270**	**60427**	53
E2000	71 kW	04/97→08/99	AQUACTRL 2 SINGLE; Einbauposition fahrerseitig; für Rechtslenker; passender Adapter: A	**2800011604270**	**60427**	53
			AQUACTRL 2 SINGLE; Einbauposition beifahrerseitig; für Rechtslenker; passender Adapter: A	**2800011604270**	**60427**	53
E2000 4WD E2000 4WD E2000 4WD	63 kW 65 kW 71 kW	11/87→09/89 01/88→07/91 04/97→08/99	AQUACTRL 2 SINGLE; Einbauposition fahrerseitig; für Linkslenker; passender Adapter: A	**2800011302280**	**13022**	26
			AQUACTRL 2 SINGLE; Einbauposition beifahrerseitig; für Linkslenker; passender Adapter: A	**2800011302280**	**13022**	26
E2200 D E2200 D E2200 D	46 kW 47 kW 52 kW	05/85→02/88 11/88→12/03 02/97→08/02	AQUACTRL 2 SINGLE; Einbauposition fahrerseitig; für Linkslenker; passender Adapter: A	**2800011302280**	**13022**	26
			AQUACTRL 2 SINGLE; Einbauposition beifahrerseitig; für Linkslenker; passender Adapter: A	**2800011302280**	**13022**	26
			AQUACTRL 2 SINGLE; Einbauposition fahrerseitig; für Rechtslenker; passender Adapter: A	**2800011604270**	**60427**	53
			AQUACTRL 2 SINGLE; Einbauposition beifahrerseitig; für Rechtslenker; passender Adapter: A	**2800011604270**	**60427**	53
E2200 D 4WD	52 kW	02/97→05/03	AQUACTRL 2 SINGLE; Einbauposition fahrerseitig; für Linkslenker; passender Adapter: A	**2800011302280**	**13022**	26
			AQUACTRL 2 SINGLE; Einbauposition beifahrerseitig; für Linkslenker; passender Adapter: A	**2800011302280**	**13022**	26
E2500 TD	84 kW	09/99→07/04	AQUACTRL 2 SINGLE; Einbauposition fahrerseitig; für Rechtslenker; passender Adapter: A	**2800011604270**	**60427**	53
			AQUACTRL 2 SINGLE; Einbauposition beifahrerseitig; für Rechtslenker; passender Adapter: A	**2800011604270**	**60427**	53

MAZDA - E Pritsche/Fahrgestell (SD1, SL) 08/99→02/06

Wischblatt

E2000 E2200 D	71 kW 52 kW	09/99→09/04 09/99→07/04	AQUACTRL 2 SINGLE; Einbauposition fahrerseitig; für Linkslenker; passender Adapter: A	**2800011302280**	**13022**	26
			AQUACTRL 2 SINGLE; Einbauposition beifahrerseitig; für Linkslenker; passender Adapter: A	**2800011302280**	**13022**	26

MAZDA - E Pritsche/Fahrgestell (SD1) 01/83→07/99

Wischblatt

E2000 E2000 E2000 E2000 E2200 D E2200 D	60 kW 63 kW 65 kW 71 kW 47 kW 52 kW	10/89→05/95 11/88→09/89 01/83→07/91 01/91→08/98 11/88→03/97 04/97→07/99	AQUACTRL 2 SINGLE; Einbauposition beifahrerseitig; für Linkslenker; passender Adapter: A	**2800011302280**	**13022**	26
			AQUACTRL 2 SINGLE; Einbauposition fahrerseitig; für Linkslenker; passender Adapter: A	**2800011302280**	**13022**	26

© 2025 Continental Aftermarket & Services GmbH

MAZDA - MPV I (LV) 09/88→09/99

Wischblatt

2.5 TD (LVLW)	85 kW	05/96→09/99	AQUACTRL 2 SET; für Linkslenker	**2800011224280**	**12242**	10
			AQUACTRL 2 SINGLE; Einbauposition beifahrerseitig; für Linkslenker; passender Adapter: A	**2800011306280**	**13062**	27
			AQUACTRL 2 SINGLE; Einbauposition fahrerseitig; für Linkslenker; passender Adapter: A	**2800011309280**	**13092**	28
			AQUACTRL 2 SINGLE; Einbauposition beifahrerseitig; für Rechtslenker; passender Adapter: A	**2800011607260** **2800011625270**	**16072** **62527**	55 62
			AQUACTRL 2 SINGLE; Einbauposition fahrerseitig; für Rechtslenker; passender Adapter: A	**2800011610260** **2800011610270**	**16102** **61027**	56 56
3.0 3.0 4WD	112 kW 112 kW	09/88→12/91 09/88→12/91	AQUACTRL 2 SET; für Linkslenker	**2800011224280**	**12242**	10
			AQUACTRL 2 SINGLE; Einbauposition beifahrerseitig; für Linkslenker; passender Adapter: A	**2800011306280**	**13062**	27
			AQUACTRL 2 SINGLE; Einbauposition fahrerseitig; für Linkslenker; passender Adapter: A	**2800011309280**	**13092**	28
			AQUACTRL 2 SINGLE; Einbauposition beifahrerseitig; für Rechtslenker; passender Adapter: A	**2800011607260**	**16072**	55
			AQUACTRL 2 SINGLE; Einbauposition fahrerseitig; für Rechtslenker; passender Adapter: A	**2800011610260**	**16102**	56
3.0 i V6 (LV10, LV12, LV521, LV321) 3.0 i V6 (LVEW)	113 kW 109 kW	11/88→05/99 11/89→09/99	AQUACTRL 2 SET; für Linkslenker	**2800011224280**	**12242**	10
			AQUACTRL 2 SINGLE; Einbauposition beifahrerseitig; für Linkslenker; passender Adapter: A	**2800011306280**	**13062**	27
			AQUACTRL 2 SINGLE; Einbauposition fahrerseitig; für Linkslenker; passender Adapter: A	**2800011309280**	**13092**	28
			AQUACTRL 2 SINGLE; Einbauposition beifahrerseitig; für Rechtslenker; passender Adapter: A	**2800011607260** **2800011625270**	**16072** **62527**	55 62
			AQUACTRL 2 SINGLE; Einbauposition fahrerseitig; für Rechtslenker; passender Adapter: A	**2800011610260** **2800011610270**	**16102** **61027**	56 56

MAZDA - MPV II (LW) 08/99→12/06

Wischblatt

2.0 (LWEW) 2.0 (LWEW) 2.0 DI 2.3 (LW3W) 2.5 V6 (LW5W)	88 kW 90 kW 100 kW 104 kW 125 kW	08/00→07/02 09/99→08/00 07/02→02/06 07/02→02/06 09/99→03/02	AQUACTRL 2 SINGLE; Einbauposition fahrerseitig; für Linkslenker; passender Adapter: A	**2800011312280**	**13122**	29
			AQUACTRL 2 SINGLE; Einbauposition beifahrerseitig; für Linkslenker; passender Adapter: A	**2800011312280**	**13122**	29
			REARCTRL; Einbauposition hinten	**2800011540170** **2800011540180**	**54017** **15401**	51 51
			AQUACTRL 2 SINGLE; Einbauposition beifahrerseitig; für Rechtslenker; passender Adapter: A	**2800011614260** **2800011628270**	**16142** **62827**	58 63
			AQUACTRL 2 SINGLE; Einbauposition fahrerseitig; für Rechtslenker; passender Adapter: A	**2800011614260** **2800011628270**	**16142** **62827**	58 63
3.0 (LWFW)	149 kW	01/02→05/06	AQUACTRL 2 SINGLE; Einbauposition fahrerseitig; für Linkslenker; passender Adapter: A	**2800011312280**	**13122**	29
			AQUACTRL 2 SINGLE; Einbauposition beifahrerseitig; für Linkslenker; passender Adapter: A	**2800011312280**	**13122**	29
			REARCTRL; Einbauposition hinten	**2800011540170** **2800011540180**	**54017** **15401**	51 51
			AQUACTRL 2 SINGLE; Einbauposition beifahrerseitig; für Rechtslenker; passender Adapter: A	**2800011623270**	**62327**	61
			AQUACTRL 2 SINGLE; Einbauposition fahrerseitig; für Rechtslenker; passender Adapter: A	**2800011630270**	**63027**	63
3.0 i V6 (LWFW)	147 kW	01/02→12/06	AQUACTRL 2 SINGLE; Einbauposition fahrerseitig; für Linkslenker; passender Adapter: A	**2800011312280**	**13122**	29
			AQUACTRL 2 SINGLE; Einbauposition beifahrerseitig; für Linkslenker; passender Adapter: A	**2800011312280**	**13122**	29
			REARCTRL; Einbauposition hinten	**2800011540170** **2800011540180**	**54017** **15401**	51 51
			AQUACTRL 2 SINGLE; Einbauposition beifahrerseitig; für Rechtslenker; passender Adapter: A	**2800011614260** **2800011628270**	**16142** **62827**	58 63
			AQUACTRL 2 SINGLE; Einbauposition fahrerseitig; für Rechtslenker; passender Adapter: A	**2800011614260** **2800011628270**	**16142** **62827**	58 63

© 2025 Continental Aftermarket & Services GmbH

MAZDA - MX-3 (EC) 05/91→09/98

Wischblatt

1.5 i (EC5SA)	88 kW	07/91→12/97	AQUACTRL 2 SET; für Linkslenker	**2800011230280**	**12302**	12
1.6 1.6 i 1.6 i 1.8 i V6 1.8 i V6 (ECPSA) 1.8 i V6 (ECPSA)	66 kW 79 kW 81 kW 99 kW 95 kW 98 kW	05/91→10/93 11/93→09/98 11/93→09/98 01/96→10/97 01/94→10/97 01/92→01/94	AQUACTRL 2 SINGLE; Einbauposition beifahrerseitig; für Linkslenker; passender Adapter: A	**2800011304280**	**13042**	26
			AQUACTRL 2 SINGLE; Einbauposition fahrerseitig; für Linkslenker; passender Adapter: A	**2800011307280**	**13072**	27
			AQUACTRL 2 SINGLE; Einbauposition beifahrerseitig; für Rechtslenker; passender Adapter: A	**2800011605260** **2800011624270**	**16052** **62427**	54 61
			AQUACTRL 2 SINGLE; Einbauposition fahrerseitig; für Rechtslenker; passender Adapter: A	**2800011608260** **2800011626270**	**16082** **62627**	55 62

MAZDA - MX-5 I (NA) 09/89→04/98

Wischblatt

1.6 (NA6C) 1.6 (NA6C)	66 kW 85 kW	01/95→04/98 05/90→01/94	AQUACTRL 2 SINGLE; Einbauposition beifahrerseitig; für Linkslenker; passender Adapter: A	**2800011304280**	**13042**	26
			AQUACTRL 2 SINGLE; Einbauposition fahrerseitig; für Linkslenker; passender Adapter: A	**2800011304280**	**13042**	26
			AQUACTRL 2 SINGLE; Einbauposition fahrerseitig; für Rechtslenker; passender Adapter: A	**2800011624270**	**62427**	61
			AQUACTRL 2 SINGLE; Einbauposition beifahrerseitig; für Rechtslenker; passender Adapter: A	**2800011624270**	**62427**	61
1.6 Turbo	110 kW	09/90→12/92	AQUACTRL 2 SINGLE; Einbauposition beifahrerseitig; für Linkslenker; passender Adapter: A	**2800011304280**	**13042**	26
			AQUACTRL 2 SINGLE; Einbauposition fahrerseitig; für Linkslenker; passender Adapter: A	**2800011304280**	**13042**	26
1.8 (NA8C) 1.8 (NA8C)	96 kW 96 kW	01/93→04/98 09/93→12/97	AQUACTRL 2 SINGLE; Einbauposition beifahrerseitig; für Linkslenker; passender Adapter: A	**2800011304280**	**13042**	26
			AQUACTRL 2 SINGLE; Einbauposition fahrerseitig; für Linkslenker; passender Adapter: A	**2800011304280**	**13042**	26
			AQUACTRL 2 SINGLE; Einbauposition fahrerseitig; für Rechtslenker; passender Adapter: A	**2800011624270**	**62427**	61
			AQUACTRL 2 SINGLE; Einbauposition beifahrerseitig; für Rechtslenker; passender Adapter: A	**2800011624270**	**62427**	61

MAZDA - MX-5 II (NB) 01/98→10/05

Wischblatt

1.6 16V (NB6C) 1.8 (NB8C)	81 kW 103 kW	05/98→10/05 01/98→07/02	AQUACTRL 2 SINGLE; Einbauposition fahrerseitig; für Linkslenker; passender Adapter: A	**2800011304280**	**13042**	26
			AQUACTRL 2 SINGLE; Einbauposition beifahrerseitig; für Linkslenker; passender Adapter: A	**2800011304280**	**13042**	26
			AQUACTRL 2 SINGLE; Einbauposition fahrerseitig; für Rechtslenker; passender Adapter: A	**2800011605260** **2800011624270**	**16052** **62427**	54 61
			AQUACTRL 2 SINGLE; Einbauposition beifahrerseitig; für Rechtslenker; passender Adapter: A	**2800011605260** **2800011624270**	**16052** **62427**	54 61
1.8 (NB8C)	107 kW	08/02→10/05	AQUACTRL 2 SINGLE; Einbauposition fahrerseitig; für Rechtslenker; passender Adapter: A	**2800011605260** **2800011624270**	**16052** **62427**	54 61
			AQUACTRL 2 SINGLE; Einbauposition beifahrerseitig; für Rechtslenker; passender Adapter: A	**2800011605260** **2800011624270**	**16052** **62427**	54 61
1.8 16V (NB8C) 1.8 16V (NB8C) 1.8 16V (NB8C)	102 kW 103 kW 107 kW	11/00→10/05 05/98→10/05 11/00→10/05	AQUACTRL 2 SINGLE; Einbauposition fahrerseitig; für Linkslenker; passender Adapter: A	**2800011304280**	**13042**	26
			AQUACTRL 2 SINGLE; Einbauposition beifahrerseitig; für Linkslenker; passender Adapter: A	**2800011304280**	**13042**	26
			AQUACTRL 2 SINGLE; Einbauposition fahrerseitig; für Rechtslenker; passender Adapter: A	**2800011605260** **2800011624270**	**16052** **62427**	54 61
			AQUACTRL 2 SINGLE; Einbauposition beifahrerseitig; für Rechtslenker; passender Adapter: A	**2800011605260** **2800011624270**	**16052** **62427**	54 61
1.8 i (NB8C)	113 kW	04/02→10/05	AQUACTRL 2 SINGLE; Einbauposition fahrerseitig; für Rechtslenker; passender Adapter: A	**2800011605260** **2800011624270**	**16052** **62427**	54 61
			AQUACTRL 2 SINGLE; Einbauposition beifahrerseitig; für Rechtslenker; passender Adapter: A	**2800011605260** **2800011624270**	**16052** **62427**	54 61

© 2025 Continental Aftermarket & Services GmbH

MAZDA - MX-5 II (NB) 01/98→10/05						
Wischblatt						
1.8 i Turbo	136 kW	04/02→10/05	AQUACTRL 2 SINGLE; Einbauposition fahrerseitig; für Linkslenker; passender Adapter: A	**2800011304280**	**13042**	26
			AQUACTRL 2 SINGLE; Einbauposition beifahrerseitig; für Linkslenker; passender Adapter: A	**2800011304280**	**13042**	26
			AQUACTRL 2 SINGLE; Einbauposition fahrerseitig; für Rechtslenker; passender Adapter: A	**2800011605260** **2800011624270**	**16052** **62427**	54 61
			AQUACTRL 2 SINGLE; Einbauposition beifahrerseitig; für Rechtslenker; passender Adapter: A	**2800011605260** **2800011624270**	**16052** **62427**	54 61
MAZDA - MX-5 III (NC) 03/05→12/14						
Wischblatt						
1.8 (NC18)	93 kW	03/05→12/14	AQUACTRL 2 SINGLE; Einbauposition beifahrerseitig; für Linkslenker; passender Adapter: A	**2800011304280**	**13042**	26
			AQUACTRL 2 SINGLE; Einbauposition fahrerseitig; für Linkslenker; passender Adapter: A	**2800011304280**	**13042**	26
			AQUACTRL 2 SINGLE; Einbauposition fahrerseitig; für Rechtslenker; passender Adapter: A	**2800011605260** **2800011624270**	**16052** **62427**	54 61
			AQUACTRL 2 SINGLE; Einbauposition beifahrerseitig; für Rechtslenker; passender Adapter: A	**2800011605260** **2800011624270**	**16052** **62427**	54 61
2.0	127 kW	03/05→12/07	AQUACTRL 2 SINGLE; Einbauposition beifahrerseitig; für Linkslenker; passender Adapter: A	**2800011304280**	**13042**	26
			AQUACTRL 2 SINGLE; Einbauposition fahrerseitig; für Linkslenker; passender Adapter: A	**2800011304280**	**13042**	26
			AQUACTRL 2 SINGLE; Einbauposition fahrerseitig; für Rechtslenker; passender Adapter: A	**2800011605260**	**16052**	54
			AQUACTRL 2 SINGLE; Einbauposition beifahrerseitig; für Rechtslenker; passender Adapter: A	**2800011605260**	**16052**	54
2.0 (NC18)	118 kW	07/05→12/14	AQUACTRL 2 SINGLE; Einbauposition beifahrerseitig; für Linkslenker; passender Adapter: A	**2800011304280**	**13042**	26
			AQUACTRL 2 SINGLE; Einbauposition fahrerseitig; für Linkslenker; passender Adapter: A	**2800011304280**	**13042**	26
			AQUACTRL 2 SINGLE; Einbauposition fahrerseitig; für Rechtslenker; passender Adapter: A	**2800011605260** **2800011624270**	**16052** **62427**	54 61
			AQUACTRL 2 SINGLE; Einbauposition beifahrerseitig; für Rechtslenker; passender Adapter: A	**2800011605260** **2800011624270**	**16052** **62427**	54 61
2.0 (NCEC)	123 kW	10/08→12/14	AQUACTRL 2 SINGLE; Einbauposition beifahrerseitig; für Linkslenker; passender Adapter: A	**2800011304280**	**13042**	26
			AQUACTRL 2 SINGLE; Einbauposition fahrerseitig; für Linkslenker; passender Adapter: A	**2800011304280**	**13042**	26
			AQUACTRL 2 SINGLE; Einbauposition fahrerseitig; für Rechtslenker; passender Adapter: A	**2800011624270**	**62427**	61
			AQUACTRL 2 SINGLE; Einbauposition beifahrerseitig; für Rechtslenker; passender Adapter: A	**2800011624270**	**62427**	61
MAZDA - MX-5 IV (ND_) 04/15→						
Wischblatt						
1.5 (ND2E, ND5R) 1.5 (ND6E, ND5RC) 2.0 2.0 (ND2E, ND6E) 2.0 (ND6E, NDERC)	96 kW 97 kW 114 kW 118 kW 135 kW	06/15→ 05/18→ 11/15→ 06/15→ 05/18→	AQUACTRL 2 SINGLE; Einbauposition fahrerseitig; für Linkslenker; passender Adapter: A	**2800011304280**	**13042**	26
			AQUACTRL 2 SINGLE; Einbauposition beifahrerseitig; für Linkslenker; passender Adapter: A	**2800011305280**	**13052**	27
			AQUACTRL 2 SINGLE; Einbauposition fahrerseitig; für Rechtslenker; passender Adapter: A	**2800011605260** **2800011624270**	**16052** **62427**	54 61
			AQUACTRL 2 SINGLE; Einbauposition beifahrerseitig; für Rechtslenker; passender Adapter: A	**2800011606260** **2800011606270**	**16062** **60627**	54 54

© 2025 Continental Aftermarket & Services GmbH

MAZDA - MX-5 RF Targa (ND) 10/16→

Wischblatt

1.5 1.5 (ND6E)	96 kW 97 kW	08/17→ 05/18→	AQUACTRL 2 SINGLE; Einbauposition fahrerseitig; für Linkslenker; passender Adapter: A	**2800011304280**	**13042**	26
			AQUACTRL 2 SINGLE; Einbauposition beifahrerseitig; für Linkslenker; passender Adapter: A	**2800011305280**	**13052**	27
			AQUACTRL 2 SINGLE; Einbauposition fahrerseitig; für Rechtslenker; passender Adapter: A	**2800011605260**	**16052**	54
			AQUACTRL 2 SINGLE; Einbauposition beifahrerseitig; für Rechtslenker; passender Adapter: A	**2800011606260**	**16062**	54
2.0 (ND2E) 2.0 (ND6E)	118 kW 135 kW	12/16→ 05/18→	AQUACTRL 2 SINGLE; Einbauposition fahrerseitig; für Linkslenker; passender Adapter: A	**2800011304280**	**13042**	26
			AQUACTRL 2 SINGLE; Einbauposition beifahrerseitig; für Linkslenker; passender Adapter: A	**2800011305280**	**13052**	27
			AQUACTRL 2 SINGLE; Einbauposition fahrerseitig; für Rechtslenker; passender Adapter: A	**2800011605260** **2800011624270**	**16052** **62427**	54 61
			AQUACTRL 2 SINGLE; Einbauposition beifahrerseitig; für Rechtslenker; passender Adapter: A	**2800011606260** **2800011606270**	**16062** **60627**	54 54

MAZDA - MX-6 (GD) 10/87→01/97

Wischblatt

2.0 2.2 i Turbo 2.5	85 kW 108 kW 122 kW	09/95→01/97 10/87→12/92 09/92→01/97	AQUACTRL 2 SINGLE; Einbauposition fahrerseitig; für Rechtslenker; passender Adapter: A	**2800011607260**	**16072**	55
			AQUACTRL 2 SINGLE; Einbauposition beifahrerseitig; für Rechtslenker; passender Adapter: A	**2800011607260**	**16072**	55

MAZDA - MX-6 (GE) 07/91→09/97

Wischblatt

2.0	85 kW	02/92→02/97	AQUACTRL 2 SET; für Linkslenker	**2800011207280**	**12072**	5
			AQUACTRL 2 SINGLE; Einbauposition fahrerseitig; für Linkslenker; passender Adapter: A	**2800011306280**	**13062**	27
			AQUACTRL 2 SINGLE; Einbauposition beifahrerseitig; für Linkslenker; passender Adapter: A	**2800011306280**	**13062**	27
			AQUACTRL 2 SINGLE; Einbauposition fahrerseitig; für Rechtslenker; passender Adapter: A	**2800011607260** **2800011625270**	**16072** **62527**	55 62
			AQUACTRL 2 SINGLE; Einbauposition beifahrerseitig; für Rechtslenker; passender Adapter: A	**2800011607260** **2800011625270**	**16072** **62527**	55 62
2.5 24V	123 kW	02/93→11/95	AQUACTRL 2 SET; für Linkslenker	**2800011207280**	**12072**	5
			AQUACTRL 2 SINGLE; Einbauposition beifahrerseitig; für Linkslenker; passender Adapter: A	**2800011306280**	**13062**	27
			AQUACTRL 2 SINGLE; Einbauposition fahrerseitig; für Linkslenker; passender Adapter: A	**2800011306280**	**13062**	27
			AQUACTRL 2 SINGLE; Einbauposition beifahrerseitig; für Rechtslenker; passender Adapter: A	**2800011607260**	**16072**	55
			AQUACTRL 2 SINGLE; Einbauposition fahrerseitig; für Rechtslenker; passender Adapter: A	**2800011607260**	**16072**	55
2.5 24V (GE10L) 2.5 i 24V (GE20L)	121 kW 120 kW	02/92→09/97 08/94→02/97	AQUACTRL 2 SET; für Linkslenker	**2800011207280**	**12072**	5
			AQUACTRL 2 SINGLE; Einbauposition fahrerseitig; für Linkslenker; passender Adapter: A	**2800011306280**	**13062**	27
			AQUACTRL 2 SINGLE; Einbauposition beifahrerseitig; für Linkslenker; passender Adapter: A	**2800011306280**	**13062**	27
			AQUACTRL 2 SINGLE; Einbauposition fahrerseitig; für Rechtslenker; passender Adapter: A	**2800011607260** **2800011625270**	**16072** **62527**	55 62
			AQUACTRL 2 SINGLE; Einbauposition beifahrerseitig; für Rechtslenker; passender Adapter: A	**2800011607260** **2800011625270**	**16072** **62527**	55 62

© 2025 Continental Aftermarket & Services GmbH

MAZDA - MX-30 (DR) 05/20→						
Wischblatt						
2.0 G20E (DR2W)	114 kW	08/20→	AQUACTRL 2 SINGLE; Einbauposition beifahrerseitig; für Linkslenker; passender Adapter: A	**2800011305280**	**13052**	27
			AQUACTRL 2 SINGLE; Einbauposition fahrerseitig; für Linkslenker; passender Adapter: A	**2800011311280**	**13112**	29
			AQUACTRL 2 SINGLE; Einbauposition beifahrerseitig; für Rechtslenker; passender Adapter: A	**2800011606260**	**16062**	54
			AQUACTRL 2 SINGLE; Einbauposition fahrerseitig; für Rechtslenker; passender Adapter: A	**2800011610260**	**16102**	56
e-SKYACTIV e-SKYACTIV (DR1W)	105 kW 107 kW	05/20→ 05/20→	AQUACTRL 2 SINGLE; Einbauposition beifahrerseitig; für Linkslenker; passender Adapter: A	**2800011305280**	**13052**	27
			AQUACTRL 2 SINGLE; Einbauposition fahrerseitig; für Linkslenker; passender Adapter: A	**2800011311280**	**13112**	29
			AQUACTRL 2 SINGLE; Einbauposition beifahrerseitig; für Rechtslenker; passender Adapter: A	**2800011606260** **2800011606270**	**16062** **60627**	54 54
			AQUACTRL 2 SINGLE; Einbauposition fahrerseitig; für Rechtslenker; passender Adapter: A	**2800011610260** **2800011610270**	**16102** **61027**	56 56
e-SKYACTIV R-EV	125 kW	02/23→	AQUACTRL 2 SINGLE; Einbauposition beifahrerseitig; für Linkslenker; passender Adapter: A	**2800011305280**	**13052**	27
			AQUACTRL 2 SINGLE; Einbauposition fahrerseitig; für Linkslenker; passender Adapter: A	**2800011311280**	**13112**	29
			AQUACTRL 2 SINGLE; Einbauposition beifahrerseitig; für Rechtslenker; passender Adapter: A	**2800011606260**	**16062**	54
			AQUACTRL 2 SINGLE; Einbauposition fahrerseitig; für Rechtslenker; passender Adapter: A	**2800011610260**	**16102**	56
MAZDA - PREMACY (CP) 01/99→03/05						
Wischblatt						
1.9 (CP10P) 1.9 (CP8W) 2.0 (CP10S) 2.0 TD 2.0 TD	84 kW 74 kW 96 kW 66 kW 74 kW	07/99→03/05 07/99→03/05 11/01→03/05 10/99→07/00 07/00→03/05	AQUACTRL 2 SET; für Linkslenker	**2800011211280**	**12112**	6
			AQUACTRL 2 SINGLE; Einbauposition beifahrerseitig; für Linkslenker; passender Adapter: A	**2800011302280**	**13022**	26
			AQUACTRL 2 SINGLE; Einbauposition fahrerseitig; für Linkslenker; passender Adapter: A	**2800011312280**	**13122**	29
			REARCTRL; Einbauposition hinten	**2800011539170** **2800011539180**	**53917** **15391**	51 51
			AQUACTRL 2 SINGLE; Einbauposition beifahrerseitig; für Rechtslenker; passender Adapter: A	**2800011602260** **2800011623270**	**16022** **62327**	53 61
			AQUACTRL 2 SINGLE; Einbauposition fahrerseitig; für Rechtslenker; passender Adapter: A	**2800011614260** **2800011628270**	**16142** **62827**	58 63
MAZDA - RX-7 II (FC) 11/85→12/91						
Wischblatt						
1.3 (FC3S, FC1031)	109 kW	11/85→04/89	AQUACTRL 2 SET; für Linkslenker	**2800011207280**	**12072**	5
			AQUACTRL 2 SINGLE; Einbauposition fahrerseitig; für Linkslenker; passender Adapter: A	**2800011306280**	**13062**	27
			AQUACTRL 2 SINGLE; Einbauposition beifahrerseitig; für Linkslenker; passender Adapter: A	**2800011306280**	**13062**	27
1.3 (FC3S, FC1031)	110 kW	11/85→04/89	AQUACTRL 2 SET; für Linkslenker	**2800011207280**	**12072**	5
			AQUACTRL 2 SINGLE; Einbauposition fahrerseitig; für Linkslenker; passender Adapter: A	**2800011306280**	**13062**	27
			AQUACTRL 2 SINGLE; Einbauposition beifahrerseitig; für Linkslenker; passender Adapter: A	**2800011306280**	**13062**	27
			AQUACTRL 2 SINGLE; Einbauposition beifahrerseitig; für Rechtslenker; passender Adapter: A	**2800011625270**	**62527**	62
			AQUACTRL 2 SINGLE; Einbauposition fahrerseitig; für Rechtslenker; passender Adapter: A	**2800011625270**	**62527**	62
1.3 Turbo	136 kW	11/85→11/89	AQUACTRL 2 SINGLE; Einbauposition fahrerseitig; für Rechtslenker; passender Adapter: A	**2800011625270**	**62527**	62
			AQUACTRL 2 SINGLE; Einbauposition beifahrerseitig; für Rechtslenker; passender Adapter: A	**2800011625270**	**62527**	62

© 2025 Continental Aftermarket & Services GmbH

MAZDA - RX-7 II (FC) 11/85→12/91						
Wischblatt						
1.3 Turbo (FC3S, FC1031)	133 kW	06/87→11/89	AQUACTRL 2 SET; für Linkslenker	**2800011207280**	**12072**	5
1.3 Turbo (FC3S, FC1031)	147 kW	03/89→12/91	AQUACTRL 2 SINGLE; Einbauposition fahrerseitig; für Linkslenker; passender Adapter: A	**2800011306280**	**13062**	27
			AQUACTRL 2 SINGLE; Einbauposition beifahrerseitig; für Linkslenker; passender Adapter: A	**2800011306280**	**13062**	27
MAZDA - RX-7 II Cabriolet 01/88→06/92						
Wischblatt						
1.3 (FC1032)	110 kW	01/88→06/92	AQUACTRL 2 SET; für Linkslenker	**2800011207280**	**12072**	5
1.3 Turbo (FC1032)	147 kW	03/89→12/91	AQUACTRL 2 SINGLE; Einbauposition beifahrerseitig; für Linkslenker; passender Adapter: A	**2800011306280**	**13062**	27
			AQUACTRL 2 SINGLE; Einbauposition fahrerseitig; für Linkslenker; passender Adapter: A	**2800011306280**	**13062**	27
MAZDA - RX-7 III (FD) 07/92→08/02						
Wischblatt						
1.3 Twin Turbo (FD3S, FD1031)	176 kW	07/92→08/02	AQUACTRL 2 SET; für Linkslenker	**2800011207280**	**12072**	5
			AQUACTRL 2 SINGLE; Einbauposition beifahrerseitig; für Linkslenker; passender Adapter: A	**2800011306280**	**13062**	27
			AQUACTRL 2 SINGLE; Einbauposition fahrerseitig; für Linkslenker; passender Adapter: A	**2800011306280**	**13062**	27
			AQUACTRL 2 SINGLE; Einbauposition fahrerseitig; für Rechtslenker; passender Adapter: A	**2800011607260** **2800011625270**	**16072** **62527**	55 62
			AQUACTRL 2 SINGLE; Einbauposition beifahrerseitig; für Rechtslenker; passender Adapter: A	**2800011607260** **2800011625270**	**16072** **62527**	55 62
MAZDA - RX-8 (SE, FE) 10/03→07/12						
Wischblatt						
1.3	151 kW	10/03→06/12	AQUACTRL 2 SINGLE; Einbauposition beifahrerseitig; für Linkslenker; passender Adapter: A	**2800011304280**	**13042**	26
			AQUACTRL 2 SINGLE; Einbauposition fahrerseitig; für Linkslenker; passender Adapter: A	**2800011306280**	**13062**	27
			AQUACTRL 2 SINGLE; Einbauposition beifahrerseitig; passender Adapter: A; für Rechtslenker	**2800011605260**	**16052**	54
			AQUACTRL 2 SINGLE; Einbauposition fahrerseitig; passender Adapter: A; für Rechtslenker	**2800011607260**	**16072**	55
1.3 (FE103, SE3P)	141 kW	10/03→06/12	AQUACTRL 2 SINGLE; Einbauposition beifahrerseitig; für Linkslenker; passender Adapter: A	**2800011304280**	**13042**	26
			AQUACTRL 2 SINGLE; Einbauposition fahrerseitig; für Linkslenker; passender Adapter: A	**2800011306280**	**13062**	27
			AQUACTRL 2 SINGLE; Einbauposition beifahrerseitig; passender Adapter: A; für Rechtslenker	**2800011605260** **2800011624270**	**16052** **62427**	54 61
			AQUACTRL 2 SINGLE; Einbauposition fahrerseitig; passender Adapter: A; für Rechtslenker	**2800011607260** **2800011625270**	**16072** **62527**	55 62
1.3 (FE103, SE3P)	154 kW	10/03→06/12	AQUACTRL 2 SINGLE; Einbauposition beifahrerseitig; passender Adapter: A; für Rechtslenker	**2800011605260**	**16052**	54
			AQUACTRL 2 SINGLE; Einbauposition fahrerseitig; passender Adapter: A; für Rechtslenker	**2800011607260**	**16072**	55
1.3 (FE103, SE3P)	158 kW	11/03→06/12	AQUACTRL 2 SINGLE; Einbauposition beifahrerseitig; passender Adapter: A; für Rechtslenker	**2800011605260** **2800011624270**	**16052** **62427**	54 61
			AQUACTRL 2 SINGLE; Einbauposition fahrerseitig; passender Adapter: A; für Rechtslenker	**2800011607260** **2800011625270**	**16072** **62527**	55 62
1.3 (FE103, SE3P) 1.3 (SE3P)	170 kW 177 kW	10/03→06/12 11/03→06/12	AQUACTRL 2 SINGLE; Einbauposition beifahrerseitig; für Linkslenker; passender Adapter: A	**2800011304280**	**13042**	26
			AQUACTRL 2 SINGLE; Einbauposition fahrerseitig; für Linkslenker; passender Adapter: A	**2800011306280**	**13062**	27
			AQUACTRL 2 SINGLE; Einbauposition beifahrerseitig; passender Adapter: A; für Rechtslenker	**2800011605260** **2800011624270**	**16052** **62427**	54 61
			AQUACTRL 2 SINGLE; Einbauposition fahrerseitig; passender Adapter: A; für Rechtslenker	**2800011607260** **2800011625270**	**16072** **62527**	55 62

© 2025 Continental Aftermarket & Services GmbH

MAZDA - SPECTRON 10/82→10/95						
Wischblatt						
2.2 TD	52 kW	08/86→10/95	AQUACTRL 2 SINGLE; Einbauposition beifahrerseitig; für Rechtslenker; passender Adapter: A	**2800011604270**	**60427**	53
			AQUACTRL 2 SINGLE; Einbauposition beifahrerseitig; für Rechtslenker; passender Adapter: A	**2800011604270**	**60427**	53
MAZDA - TRIBUTE (EP) 03/00→05/08						
Wischblatt						
2.0 (EPEW) 2.0 4WD	91 kW 97 kW	03/00→05/08 09/00→12/04	AQUACTRL 2 SINGLE; Einbauposition beifahrerseitig; für Linkslenker; passender Adapter: A	**2800011305280**	**13052**	27
2.0 4WD (EPEW) 2.3 AWD (EP3W)	91 kW 110 kW	03/00→05/08 04/04→05/08	AQUACTRL 2 SINGLE; Einbauposition fahrerseitig; für Linkslenker; passender Adapter: A	**2800011306280**	**13062**	27
2.3 GX (EP3W) 3.0 V6 24V 4WD (EPFW)	110 kW 145 kW	12/03→10/04 03/00→05/08	AQUACTRL 2 SINGLE; Einbauposition beifahrerseitig; für Rechtslenker; passender Adapter: A	**2800011606260** **2800011606270**	**16062** **60627**	54 54
3.0 V6 AWD (EPFW)	149 kW	04/04→05/08	AQUACTRL 2 SINGLE; Einbauposition fahrerseitig; für Rechtslenker; passender Adapter: A	**2800011606260** **2800011606270**	**16062** **60627**	54 54
MAZDA - XEDOS 6 (CA) 01/92→10/99						
Wischblatt						
1.6 16V 1.6 16V	79 kW 83 kW	04/94→10/99 01/92→03/94	AQUACTRL 2 SINGLE; Einbauposition beifahrerseitig; für Linkslenker; passender Adapter: A	**2800011306280**	**13062**	27
			AQUACTRL 2 SINGLE; Einbauposition fahrerseitig; für Linkslenker; passender Adapter: A	**2800011307280**	**13072**	27
			AQUACTRL 2 SINGLE; Einbauposition beifahrerseitig; passender Adapter: A; für Rechtslenker	**2800011607260** **2800011625270**	**16072** **62527**	55 62
			AQUACTRL 2 SINGLE; Einbauposition fahrerseitig; passender Adapter: A; für Rechtslenker	**2800011608260** **2800011626270**	**16082** **62627**	55 62
1.8 (CA8PE) 2.0 (CAEPE)	103 kW 118 kW	01/92→06/96 01/92→06/96	AQUACTRL 2 SINGLE; Einbauposition beifahrerseitig; passender Adapter: A; für Rechtslenker	**2800011607260**	**16072**	55
			AQUACTRL 2 SINGLE; Einbauposition fahrerseitig; passender Adapter: A; für Rechtslenker	**2800011608260**	**16082**	55
2.0 V6 (CAEP) 2.0 V6 (CAEP)	103 kW 106 kW	06/94→10/99 01/92→05/94	AQUACTRL 2 SINGLE; Einbauposition beifahrerseitig; für Linkslenker; passender Adapter: A	**2800011306280**	**13062**	27
			AQUACTRL 2 SINGLE; Einbauposition fahrerseitig; für Linkslenker; passender Adapter: A	**2800011307280**	**13072**	27
			AQUACTRL 2 SINGLE; Einbauposition beifahrerseitig; passender Adapter: A; für Rechtslenker	**2800011607260** **2800011625270**	**16072** **62527**	55 62
			AQUACTRL 2 SINGLE; Einbauposition fahrerseitig; passender Adapter: A; für Rechtslenker	**2800011608260** **2800011626270**	**16082** **62627**	55 62
MAZDA - XEDOS 9 (TA) 07/93→09/02						
Wischblatt						
2.0 (TAFP)	118 kW	08/98→08/02	AQUACTRL 2 SINGLE; Einbauposition beifahrerseitig; für Rechtslenker; passender Adapter: A	**2800011607260**	**16072**	55
			AQUACTRL 2 SINGLE; Einbauposition fahrerseitig; passender Adapter: A; für Rechtslenker	**2800011608260**	**16082**	55
2.0 24V 2.3 24V (TA3P)	105 kW 155 kW	08/93→01/00 02/95→01/00	AQUACTRL 2 SINGLE; Einbauposition beifahrerseitig; für Linkslenker; passender Adapter: A	**2800011306280**	**13062**	27
			AQUACTRL 2 SINGLE; Einbauposition fahrerseitig; für Linkslenker; passender Adapter: A	**2800011307280**	**13072**	27
			AQUACTRL 2 SINGLE; Einbauposition beifahrerseitig; für Rechtslenker; passender Adapter: A	**2800011607260** **2800011625270**	**16072** **62527**	55 62
			AQUACTRL 2 SINGLE; Einbauposition fahrerseitig; passender Adapter: A; für Rechtslenker	**2800011608260** **2800011626270**	**16082** **62627**	55 62
2.5	127 kW	09/94→09/02	AQUACTRL 2 SINGLE; Einbauposition beifahrerseitig; für Linkslenker; passender Adapter: A	**2800011306280**	**13062**	27
			AQUACTRL 2 SINGLE; Einbauposition fahrerseitig; für Linkslenker; passender Adapter: A	**2800011307280**	**13072**	27
			AQUACTRL 2 SINGLE; Einbauposition beifahrerseitig; für Rechtslenker; passender Adapter: A	**2800011607260**	**16072**	55
			AQUACTRL 2 SINGLE; Einbauposition fahrerseitig; passender Adapter: A; für Rechtslenker	**2800011608260**	**16082**	55

© 2025 Continental Aftermarket & Services GmbH

MAZDA - XEDOS 9 (TA) 07/93→09/02

Wischblatt

2.5 (TA5P)	147 kW	09/00→09/02	AQUACTRL 2 SINGLE; Einbauposition beifahrerseitig; für Rechtslenker; passender Adapter: A	**2800011607260** **2800011625270**	**16072** **62527**	55 62
			AQUACTRL 2 SINGLE; Einbauposition fahrerseitig; passender Adapter: A; für Rechtslenker	**2800011608260** **2800011626270**	**16082** **62627**	55 62
2.5 24V (TA5P) 2.5 V6 (TA5P)	123 kW 120 kW	07/93→07/00 07/00→09/02	AQUACTRL 2 SINGLE; Einbauposition beifahrerseitig; für Linkslenker; passender Adapter: A	**2800011306280**	**13062**	27
			AQUACTRL 2 SINGLE; Einbauposition fahrerseitig; für Linkslenker; passender Adapter: A	**2800011307280**	**13072**	27
			AQUACTRL 2 SINGLE; Einbauposition beifahrerseitig; für Rechtslenker; passender Adapter: A	**2800011607260** **2800011625270**	**16072** **62527**	55 62
			AQUACTRL 2 SINGLE; Einbauposition fahrerseitig; passender Adapter: A; für Rechtslenker	**2800011608260** **2800011626270**	**16082** **62627**	55 62

MERCEDES-BENZ - /8 (W114) 01/68→11/76

Wischblatt

230.6 (114.015) 250 250 (114.010) 250 2.8 (114.011) 280 (114.060) 280 E (114.062)	88 kW 96 kW 85 kW 96 kW 118 kW 136 kW	01/68→11/76 07/68→08/72 01/68→08/72 06/72→11/76 06/72→11/76 06/72→11/76	AQUACTRL 2 SINGLE; Einbauposition beifahrerseitig; für Linkslenker; passender Adapter: A	**2800011302280**	**13022**	26
			AQUACTRL 2 SINGLE; Einbauposition fahrerseitig; für Linkslenker; passender Adapter: A	**2800011302280**	**13022**	26

MERCEDES-BENZ - /8 (W115) 01/68→01/77

Wischblatt

200 200 (115.015) 200 D (115.115) 220 (115.010) 220 (115.010) 220 D (115.110) 230.4 (115.017) 240 D (115.117) 240 D 3.0 (115.114)	70 kW 63 kW 40 kW 66 kW 77 kW 44 kW 81 kW 48 kW 59 kW	01/68→01/77 01/68→01/77 01/68→01/77 01/68→07/73 01/68→07/73 01/68→01/77 08/73→12/76 08/73→01/77 08/74→11/76	AQUACTRL 2 SINGLE; Einbauposition fahrerseitig; für Linkslenker; passender Adapter: A	**2800011302280**	**13022**	26
			AQUACTRL 2 SINGLE; Einbauposition beifahrerseitig; für Linkslenker; passender Adapter: A	**2800011302280**	**13022**	26

MERCEDES-BENZ - 123 Coupe (C123) 03/77→12/85

Wischblatt

230 C (123.043) 230 CE (123.243) 280 C (123.050) 280 CE 280 CE 300 C Turbo-D (123.153)	80 kW 100 kW 115 kW 130 kW 136 kW 92 kW	05/77→04/80 04/80→12/85 03/77→03/80 09/77→08/79 03/77→11/85 09/81→07/85	AQUACTRL 2 SET; für Linkslenker	**2800011207280**	**12072**	5
			AQUACTRL 2 SINGLE; Einbauposition beifahrerseitig; für Linkslenker; passender Adapter: A	**2800011306280**	**13062**	27
			AQUACTRL 2 SINGLE; Einbauposition fahrerseitig; für Linkslenker; passender Adapter: A	**2800011306280**	**13062**	27

MERCEDES-BENZ - 123 Stufenheck (W123) 01/76→12/85

Wischblatt

200 200 200 (123.020) 200 (123.220) 200 D 200 D (123.120) 220 D 220 D (123.126) 230 (123.023) 230 E (123.223) 240 D (123.123) 240 D (123.123) 250 (123.026) 250 (123.026) 280 (123.030) 280 E (123.033) 280 E (123.033) 300 D (123.130) 300 D (123.130) 300 Turbo-D (123.133)	62 kW 74 kW 69 kW 80 kW 44 kW 40 kW 49 kW 44 kW 80 kW 100 kW 48 kW 53 kW 95 kW 103 kW 115 kW 130 kW 136 kW 59 kW 65 kW 92 kW	02/76→08/80 06/80→11/85 02/76→08/80 06/80→11/85 03/79→11/85 07/76→02/79 01/77→03/79 01/76→02/79 02/76→03/81 04/80→12/85 02/76→02/79 03/79→11/85 02/76→10/79 10/79→07/85 02/76→08/81 08/76→08/81 02/76→11/85 02/76→07/80 03/79→11/85 08/81→07/85	AQUACTRL 2 SET; für Linkslenker	**2800011207280**	**12072**	5
			AQUACTRL 2 SINGLE; Einbauposition beifahrerseitig; für Linkslenker; passender Adapter: A	**2800011306280**	**13062**	27
			AQUACTRL 2 SINGLE; Einbauposition fahrerseitig; für Linkslenker; passender Adapter: A	**2800011306280**	**13062**	27

© 2025 Continental Aftermarket & Services GmbH

MERCEDES-BENZ - 123 T-Model (S123) 09/77→12/86

Wischblatt

200 T	80 kW	11/80→11/85	AQUACTRL 2 SET; für Linkslenker	**2800011207280**	**12072**	5
200 T (123.280)	74 kW	11/80→11/85	AQUACTRL 2 SINGLE; Einbauposition fahrerseitig; für Linkslenker; passender Adapter: A	**2800011306280**	**13062**	27
230 T (123.083)	80 kW	09/77→03/80				
230 TE (123.283)	100 kW	04/80→11/85	AQUACTRL 2 SINGLE; Einbauposition beifahrerseitig; für Linkslenker; passender Adapter: A	**2800011306280**	**13062**	27
240 T D	48 kW	09/77→02/79				
240 T D (123.183)	53 kW	03/79→12/85				
250 T (123.086)	95 kW	05/78→10/79				
250 T (123.086)	103 kW	05/78→08/82				
280 TE (123.093)	136 kW	09/77→11/85				
300 T D (123.190)	59 kW	09/77→10/85				
300 T D (123.190)	65 kW	03/79→11/85				
300 T Turbo-D (123.193)	92 kW	10/80→11/85				

MERCEDES-BENZ - A-KLASSE (W168) 07/97→08/05

Wischblatt

A 140 (168.031, 168.131)	60 kW	07/97→08/04	AQUACTRL 2 SINGLE; Einbauposition beifahrerseitig; für Linkslenker; passender Adapter: A	**2800011312280**	**13122**	29
A 140 (168.031, 168.131)	60 kW	01/01→08/04				
A 160 (168.033, 168.133)	75 kW	07/97→08/04	AQUACTRL 2 SINGLE; Einbauposition fahrerseitig; für Linkslenker; passender Adapter: A	**2800011314280**	**13142**	30
A 160 CDI (168.006)	55 kW	02/01→08/04				
A 160 CDI (168.007)	44 kW	07/98→02/01	REARCTRL; Einbauposition hinten	**2800011539170**	**53917**	51
A 170 CDI (168.008)	66 kW	07/98→02/01		**2800011539180**	**15391**	51
A 170 CDI (168.009, 168.109)	70 kW	02/01→08/04	AQUACTRL 2 SINGLE; Einbauposition fahrerseitig; für Rechtslenker; Fahrzeugausstattung: für Fahrzeuge mit gegenlaufenden Wischerarmen; passender Adapter: A	**2800011614260**	**16142**	58
A 190 (168.032, 168.132)	92 kW	03/99→08/04		**2800011628270**	**62827**	63
A 210 (168.035, 168.135)	103 kW	12/01→08/04				
			AQUACTRL 2 SINGLE; Einbauposition beifahrerseitig; für Rechtslenker; Fahrzeugausstattung: für Fahrzeuge mit gegenlaufenden Wischerarmen; passender Adapter: A	**2800011617260**	**16172**	58
				2800011631270	**63127**	64
A 38 AMG Twin Engine (168.032)	184 kW	04/99→02/01	AQUACTRL 2 SINGLE; Einbauposition beifahrerseitig; für Linkslenker; passender Adapter: A	**2800011312280**	**13122**	29
			AQUACTRL 2 SINGLE; Einbauposition fahrerseitig; für Linkslenker; passender Adapter: A	**2800011314280**	**13142**	30

MERCEDES-BENZ - A-KLASSE (W169) 04/04→06/12

Wischblatt

A 150 (169.031, 169.331)	70 kW	09/04→06/12	AQUACTRL 2 SINGLE; Einbauposition beifahrerseitig; für Linkslenker; passender Adapter: B	**2800011313280**	**13132**	29
A 160 (169.031, 169.331)	70 kW	04/09→06/12				
A 160 CDI (169.006, 169.306)	60 kW	09/04→06/12	AQUACTRL 2 SINGLE; Einbauposition fahrerseitig; für Linkslenker; passender Adapter: B	**2800011314280**	**13142**	30
A 170 (169.032, 169.332)	85 kW	09/04→06/12	REARCTRL; Einbauposition hinten	**2800011505170**	**50517**	34
A 180 (169.032, 169.332)	85 kW	04/09→06/12		**2800011505180**	**15051**	34
A 180 CDI (169.007, 169.307)	80 kW	09/04→06/12	AQUACTRL 2 SINGLE; Einbauposition beifahrerseitig; für Rechtslenker; Fahrzeugausstattung: für Fahrzeuge mit gegenlaufenden Wischerarmen; passender Adapter: B	**2800011613260**	**16132**	57
A 200 (169.033, 169.333)	100 kW	09/04→06/12		**2800011613270**	**61327**	57
A 200 CDI (169.008, 169.308)	103 kW	09/04→06/12				
A 200 CDI (169.308, 169.008)	100 kW	09/04→06/12	AQUACTRL 2 SINGLE; Einbauposition fahrerseitig; für Rechtslenker; Fahrzeugausstattung: für Fahrzeuge mit gegenlaufenden Wischerarmen; passender Adapter: B	**2800011616260**	**16162**	58
A 200 TURBO (169.034, 169.334)	142 kW	09/05→06/12		**2800011630270**	**63027**	63
E-CELL (169.090)	50 kW	12/10→06/12				

MERCEDES-BENZ - A-KLASSE (W176) 06/12→05/18

Wischblatt

A 160 (176.041)	75 kW	07/15→05/18	AQUACTRL 2 SET; für Linkslenker	**2800011247280**	**12472**	17
			AQUACTRL 2 SINGLE; Einbauposition beifahrerseitig; für Linkslenker; passender Adapter: H	**2800011305280**	**13052**	27
			AQUACTRL 2 SINGLE; Einbauposition fahrerseitig; für Linkslenker; passender Adapter: H	**2800011312280**	**13122**	29
			REARCTRL; Einbauposition hinten	**2800011521170**	**52117**	42
				2800011521180	**15211**	42
			AQUACTRL 2 SINGLE; Einbauposition beifahrerseitig; für Rechtslenker; passender Adapter: H	**2800011606260**	**16062**	54
				2800011606270	**60627**	54

→

© 2025 Continental Aftermarket & Services GmbH

MERCEDES-BENZ - A-KLASSE (W176) 06/12→05/18

Wischblatt

A 160 (176.041)	75 kW	07/15→05/18	AQUACTRL 2 SINGLE; Einbauposition fahrerseitig; für Rechtslenker; passender Adapter: H	**2800011614260** **2800011628270**	**16142** **62827**	58 63
A 160 CDI / d (176.011) A 180 (176.042) A 180 CDI / d (176.012)	66 kW 90 kW 80 kW	06/13→05/18 09/12→05/18 06/12→05/18	AQUACTRL 2 SET; für Linkslenker; 07/15	**2800011247280**	**12472**	17
			AQUACTRL 2 SET; für Linkslenker; 06/15	**2800011272280**	**12722**	23
			AQUACTRL 2 SINGLE; Einbauposition beifahrerseitig; für Linkslenker; passender Adapter: B; 06/15	**2800011305280**	**13052**	27
			AQUACTRL 2 SINGLE; Einbauposition beifahrerseitig; für Linkslenker; 07/15 ; passender Adapter: H	**2800011305280**	**13052**	27
			AQUACTRL 2 SINGLE; Einbauposition fahrerseitig; für Linkslenker; passender Adapter: B; 06/15	**2800011312280**	**13122**	29
			AQUACTRL 2 SINGLE; Einbauposition fahrerseitig; für Linkslenker; 07/15 ; passender Adapter: H	**2800011312280**	**13122**	29
			REARCTRL; Einbauposition hinten	**2800011521170** **2800011521180**	**52117** **15211**	42 42
			AQUACTRL 2 SINGLE; Einbauposition beifahrerseitig; 07/15 ; für Rechtslenker; passender Adapter: H	**2800011606260** **2800011606270**	**16062** **60627**	54 54
			AQUACTRL 2 SINGLE; 06/15; Einbauposition beifahrerseitig; für Rechtslenker; passender Adapter: B	**2800011606260** **2800011606270**	**16062** **60627**	54 54
			AQUACTRL 2 SINGLE; Einbauposition fahrerseitig; 07/15 ; für Rechtslenker; passender Adapter: H	**2800011614260** **2800011628270**	**16142** **62827**	58 63
			AQUACTRL 2 SINGLE; 06/15; Einbauposition fahrerseitig; für Rechtslenker; passender Adapter: B	**2800011614260** **2800011628270**	**16142** **62827**	58 63
A 180 CDI (176.000)	80 kW	06/12→10/14	AQUACTRL 2 SET; für Linkslenker	**2800011272280**	**12722**	23
			AQUACTRL 2 SINGLE; Einbauposition beifahrerseitig; für Linkslenker; passender Adapter: B	**2800011305280**	**13052**	27
			AQUACTRL 2 SINGLE; Einbauposition fahrerseitig; für Linkslenker; passender Adapter: B	**2800011312280**	**13122**	29
			REARCTRL; Einbauposition hinten	**2800011521170** **2800011521180**	**52117** **15211**	42 42
			AQUACTRL 2 SINGLE; Einbauposition beifahrerseitig; für Rechtslenker; passender Adapter: B	**2800011606260** **2800011606270**	**16062** **60627**	54 54
			AQUACTRL 2 SINGLE; Einbauposition fahrerseitig; für Rechtslenker; passender Adapter: B	**2800011614260** **2800011628270**	**16142** **62827**	58 63
A 180 CDI (176.007)	80 kW	06/13→10/14	AQUACTRL 2 SET; für Linkslenker	**2800011272280**	**12722**	23
			AQUACTRL 2 SINGLE; Einbauposition beifahrerseitig; für Linkslenker; passender Adapter: B	**2800011305280**	**13052**	27
			AQUACTRL 2 SINGLE; Einbauposition fahrerseitig; für Linkslenker; passender Adapter: B	**2800011312280**	**13122**	29
			REARCTRL; Einbauposition hinten	**2800011521180**	**15211**	42
			AQUACTRL 2 SINGLE; Einbauposition beifahrerseitig; für Rechtslenker; passender Adapter: B	**2800011606260**	**16062**	54
			AQUACTRL 2 SINGLE; Einbauposition fahrerseitig; für Rechtslenker; passender Adapter: B	**2800011614260**	**16142**	58
A 200 (176.043) A 200 CDI / d (176.008) A 200 CDI / d 4-matic (176.002)	115 kW 100 kW 100 kW	06/12→05/18 02/14→05/18 02/14→05/18	AQUACTRL 2 SET; für Linkslenker; 07/15	**2800011247280**	**12472**	17
			AQUACTRL 2 SET; für Linkslenker; 06/15	**2800011272280**	**12722**	23
			AQUACTRL 2 SINGLE; Einbauposition beifahrerseitig; für Linkslenker; passender Adapter: B; 06/15	**2800011305280**	**13052**	27
			AQUACTRL 2 SINGLE; Einbauposition beifahrerseitig; für Linkslenker; 07/15 ; passender Adapter: H	**2800011305280**	**13052**	27
			AQUACTRL 2 SINGLE; Einbauposition fahrerseitig; für Linkslenker; passender Adapter: B; 06/15	**2800011312280**	**13122**	29
			AQUACTRL 2 SINGLE; Einbauposition fahrerseitig; für Linkslenker; 07/15 ; passender Adapter: H	**2800011312280**	**13122**	29
			REARCTRL; Einbauposition hinten	**2800011521170**	**52117**	42

→

© 2025 Continental Aftermarket & Services GmbH

MERCEDES-BENZ - A-KLASSE (W176) 06/12→05/18

Wischblatt

A 200 (176.043) A 200 CDI / d (176.008) A 200 CDI / d 4-matic (176.002)	115 kW 100 kW 100 kW	06/12→05/18 02/14→05/18 02/14→05/18		**2800011521180**	**15211**	42
			AQUACTRL 2 SINGLE; Einbauposition beifahrerseitig; 07/15 ; für Rechtslenker; passender Adapter: H	**2800011606260** **2800011606270**	**16062** **60627**	54 54
			AQUACTRL 2 SINGLE; 06/15; Einbauposition beifahrerseitig; für Rechtslenker; passender Adapter: B	**2800011606260** **2800011606270**	**16062** **60627**	54 54
			AQUACTRL 2 SINGLE; Einbauposition fahrerseitig; 07/15 ; für Rechtslenker; passender Adapter: H	**2800011614260** **2800011628270**	**16142** **62827**	58 63
			AQUACTRL 2 SINGLE; 06/15; Einbauposition fahrerseitig; für Rechtslenker; passender Adapter: B	**2800011614260** **2800011628270**	**16142** **62827**	58 63
A 200 CDI (176.001)	100 kW	06/12→10/14	AQUACTRL 2 SET; für Linkslenker	**2800011272280**	**12722**	23
			AQUACTRL 2 SINGLE; Einbauposition beifahrerseitig; für Linkslenker; passender Adapter: B	**2800011305280**	**13052**	27
			AQUACTRL 2 SINGLE; Einbauposition fahrerseitig; für Linkslenker; passender Adapter: B	**2800011312280**	**13122**	29
			REARCTRL; Einbauposition hinten	**2800011521170** **2800011521180**	**52117** **15211**	42 42
			AQUACTRL 2 SINGLE; Einbauposition beifahrerseitig; für Rechtslenker; passender Adapter: B	**2800011606260** **2800011606270**	**16062** **60627**	54 54
			AQUACTRL 2 SINGLE; Einbauposition fahrerseitig; für Rechtslenker; passender Adapter: B	**2800011614260** **2800011628270**	**16142** **62827**	58 63
A 220 4-matic (176.047)	135 kW	05/14→05/18	AQUACTRL 2 SET; für Linkslenker; 07/15	**2800011247280**	**12472**	17
			AQUACTRL 2 SET; für Linkslenker; 06/15	**2800011272280**	**12722**	23
			AQUACTRL 2 SINGLE; Einbauposition beifahrerseitig; für Linkslenker; passender Adapter: B; 06/15	**2800011305280**	**13052**	27
			AQUACTRL 2 SINGLE; Einbauposition beifahrerseitig; für Linkslenker; 07/15 ; passender Adapter: H	**2800011305280**	**13052**	27
			AQUACTRL 2 SINGLE; Einbauposition fahrerseitig; für Linkslenker; passender Adapter: B; 06/15	**2800011312280**	**13122**	29
			AQUACTRL 2 SINGLE; Einbauposition fahrerseitig; für Linkslenker; 07/15 ; passender Adapter: H	**2800011312280**	**13122**	29
			REARCTRL; Einbauposition hinten	**2800011521170** **2800011521180**	**52117** **15211**	42 42
			AQUACTRL 2 SINGLE; Einbauposition beifahrerseitig; 07/15 ; für Rechtslenker; passender Adapter: H	**2800011606260** **2800011606270**	**16062** **60627**	54 54
			AQUACTRL 2 SINGLE; 06/15; Einbauposition beifahrerseitig; für Rechtslenker; passender Adapter: B	**2800011606260** **2800011606270**	**16062** **60627**	54 54
			AQUACTRL 2 SINGLE; Einbauposition fahrerseitig; 07/15 ; für Rechtslenker; passender Adapter: H	**2800011614260** **2800011628270**	**16142** **62827**	58 63
			AQUACTRL 2 SINGLE; 06/15; Einbauposition fahrerseitig; für Rechtslenker; passender Adapter: B	**2800011614260** **2800011628270**	**16142** **62827**	58 63

© 2025 Continental Aftermarket & Services GmbH

MERCEDES-BENZ - A-KLASSE (W176) 06/12→05/18

Wischblatt

A 220 CDI (176.003)	120 kW	01/14→05/18	AQUACTRL 2 SET; für Linkslenker; 07/15	2800011247280	12472	17
			AQUACTRL 2 SET; für Linkslenker; 06/15	2800011272280	12722	23
			AQUACTRL 2 SINGLE; Einbauposition beifahrerseitig; für Linkslenker; passender Adapter: B; 06/15	2800011305280	13052	27
			AQUACTRL 2 SINGLE; Einbauposition beifahrerseitig; für Linkslenker; 07/15 ; passender Adapter: H	2800011305280	13052	27
			AQUACTRL 2 SINGLE; Einbauposition fahrerseitig; für Linkslenker; passender Adapter: B; 06/15	2800011312280	13122	29
			AQUACTRL 2 SINGLE; Einbauposition fahrerseitig; für Linkslenker; 07/15 ; passender Adapter: H	2800011312280	13122	29
			REARCTRL; Einbauposition hinten	2800011521180	15211	42
			AQUACTRL 2 SINGLE; Einbauposition beifahrerseitig; 07/15 ; für Rechtslenker; passender Adapter: H	2800011606260	16062	54
			AQUACTRL 2 SINGLE; 06/15; Einbauposition beifahrerseitig; für Rechtslenker; passender Adapter: B	2800011606260	16062	54
			AQUACTRL 2 SINGLE; Einbauposition fahrerseitig; 07/15 ; für Rechtslenker; passender Adapter: H	2800011614260	16142	58
			AQUACTRL 2 SINGLE; 06/15; Einbauposition fahrerseitig; für Rechtslenker; passender Adapter: B	2800011614260	16142	58
A 220 CDI (176.003) A 220 CDI 4-matic (176.005)	125 kW 125 kW	09/12→05/18 02/14→05/18	AQUACTRL 2 SET; für Linkslenker; 07/15	2800011247280	12472	17
			AQUACTRL 2 SET; für Linkslenker; 06/15	2800011272280	12722	23
			AQUACTRL 2 SINGLE; Einbauposition beifahrerseitig; für Linkslenker; passender Adapter: B; 06/15	2800011305280	13052	27
			AQUACTRL 2 SINGLE; Einbauposition beifahrerseitig; für Linkslenker; 07/15 ; passender Adapter: H	2800011305280	13052	27
			AQUACTRL 2 SINGLE; Einbauposition fahrerseitig; für Linkslenker; passender Adapter: B; 06/15	2800011312280	13122	29
			AQUACTRL 2 SINGLE; Einbauposition fahrerseitig; für Linkslenker; 07/15 ; passender Adapter: H	2800011312280	13122	29
			REARCTRL; Einbauposition hinten	2800011521170 2800011521180	52117 15211	42 42
			AQUACTRL 2 SINGLE; Einbauposition beifahrerseitig; 07/15 ; für Rechtslenker; passender Adapter: H	2800011606260 2800011606270	16062 60627	54 54
			AQUACTRL 2 SINGLE; 06/15; Einbauposition beifahrerseitig; für Rechtslenker; passender Adapter: B	2800011606260 2800011606270	16062 60627	54 54
			AQUACTRL 2 SINGLE; Einbauposition fahrerseitig; 07/15 ; für Rechtslenker; passender Adapter: H	2800011614260 2800011628270	16142 62827	58 63
			AQUACTRL 2 SINGLE; 06/15; Einbauposition fahrerseitig; für Rechtslenker; passender Adapter: B	2800011614260 2800011628270	16142 62827	58 63
A 220 d (176.003) A 220 d 4-matic (176.005)	130 kW 130 kW	07/15→05/18 07/15→05/18	AQUACTRL 2 SET; für Linkslenker	2800011247280	12472	17
			AQUACTRL 2 SINGLE; Einbauposition beifahrerseitig; für Linkslenker; passender Adapter: H	2800011305280	13052	27
			AQUACTRL 2 SINGLE; Einbauposition fahrerseitig; für Linkslenker; passender Adapter: H	2800011312280	13122	29
			REARCTRL; Einbauposition hinten	2800011521170 2800011521180	52117 15211	42 42
			AQUACTRL 2 SINGLE; Einbauposition beifahrerseitig; für Rechtslenker; passender Adapter: H	2800011606260 2800011606270	16062 60627	54 54
			AQUACTRL 2 SINGLE; Einbauposition fahrerseitig; für Rechtslenker; passender Adapter: H	2800011614260 2800011628270	16142 62827	58 63

© 2025 Continental Aftermarket & Services GmbH

MERCEDES-BENZ - A-KLASSE (W176) 06/12→05/18

Wischblatt

A 250 (176.044)	155 kW	06/12→05/18	AQUACTRL 2 SET; für Linkslenker; 07/15	**2800011247280**	**12472**	17
			AQUACTRL 2 SET; für Linkslenker; 06/15	**2800011272280**	**12722**	23
			AQUACTRL 2 SINGLE; Einbauposition beifahrerseitig; für Linkslenker; passender Adapter: B; 06/15	**2800011305280**	**13052**	27
			AQUACTRL 2 SINGLE; Einbauposition beifahrerseitig; für Linkslenker; 07/15 ; passender Adapter: H	**2800011305280**	**13052**	27
			AQUACTRL 2 SINGLE; Einbauposition fahrerseitig; für Linkslenker; passender Adapter: B; 06/15	**2800011312280**	**13122**	29
			AQUACTRL 2 SINGLE; Einbauposition fahrerseitig; für Linkslenker; 07/15 ; passender Adapter: H	**2800011312280**	**13122**	29
			REARCTRL; Einbauposition hinten	**2800011521170** **2800011521180**	**52117** **15211**	42 42
			AQUACTRL 2 SINGLE; Einbauposition beifahrerseitig; 07/15 ; für Rechtslenker; passender Adapter: H	**2800011606260** **2800011606270**	**16062** **60627**	54 54
			AQUACTRL 2 SINGLE; 06/15; Einbauposition beifahrerseitig; für Rechtslenker; passender Adapter: B	**2800011606260** **2800011606270**	**16062** **60627**	54 54
			AQUACTRL 2 SINGLE; Einbauposition fahrerseitig; 07/15 ; für Rechtslenker; passender Adapter: H	**2800011614260** **2800011628270**	**16142** **62827**	58 63
			AQUACTRL 2 SINGLE; 06/15; Einbauposition fahrerseitig; für Rechtslenker; passender Adapter: B	**2800011614260** **2800011628270**	**16142** **62827**	58 63
A 250 (176.050)	160 kW	07/15→05/18	AQUACTRL 2 SET; für Linkslenker	**2800011247280**	**12472**	17
			AQUACTRL 2 SINGLE; Einbauposition beifahrerseitig; für Linkslenker; passender Adapter: H	**2800011305280**	**13052**	27
			AQUACTRL 2 SINGLE; Einbauposition fahrerseitig; für Linkslenker; passender Adapter: H	**2800011312280**	**13122**	29
			REARCTRL; Einbauposition hinten	**2800011521170** **2800011521180**	**52117** **15211**	42 42
			AQUACTRL 2 SINGLE; Einbauposition beifahrerseitig; für Rechtslenker; passender Adapter: H	**2800011606260** **2800011606270**	**16062** **60627**	54 54
			AQUACTRL 2 SINGLE; Einbauposition fahrerseitig; für Rechtslenker; passender Adapter: H	**2800011614260** **2800011628270**	**16142** **62827**	58 63

© 2025 Continental Aftermarket & Services GmbH

MERCEDES-BENZ - A-KLASSE (W176) 06/12→05/18

Wischblatt

A 250 4-matic (176.046)	155 kW	06/13→05/18	AQUACTRL 2 SET; für Linkslenker; 07/15	**2800011247280**	**12472**	17
			AQUACTRL 2 SET; für Linkslenker; 06/15	**2800011272280**	**12722**	23
			AQUACTRL 2 SINGLE; Einbauposition beifahrerseitig; für Linkslenker; passender Adapter: B; 06/15	**2800011305280**	**13052**	27
			AQUACTRL 2 SINGLE; Einbauposition beifahrerseitig; für Linkslenker; 07/15 ; passender Adapter: H	**2800011305280**	**13052**	27
			AQUACTRL 2 SINGLE; Einbauposition fahrerseitig; für Linkslenker; passender Adapter: B; 06/15	**2800011312280**	**13122**	29
			AQUACTRL 2 SINGLE; Einbauposition fahrerseitig; für Linkslenker; 07/15 ; passender Adapter: H	**2800011312280**	**13122**	29
			REARCTRL; Einbauposition hinten	**2800011521170** **2800011521180**	**52117** **15211**	42 42
			AQUACTRL 2 SINGLE; Einbauposition beifahrerseitig; 07/15 ; für Rechtslenker; passender Adapter: H	**2800011606260** **2800011606270**	**16062** **60627**	54 54
			AQUACTRL 2 SINGLE; 06/15; Einbauposition beifahrerseitig; für Rechtslenker; passender Adapter: B	**2800011606260** **2800011606270**	**16062** **60627**	54 54
			AQUACTRL 2 SINGLE; Einbauposition fahrerseitig; 07/15 ; für Rechtslenker; passender Adapter: H	**2800011614260** **2800011628270**	**16142** **62827**	58 63
			AQUACTRL 2 SINGLE; 06/15; Einbauposition fahrerseitig; für Rechtslenker; passender Adapter: B	**2800011614260** **2800011628270**	**16142** **62827**	58 63
A 250 4-matic (176.051)	160 kW	07/15→05/18	AQUACTRL 2 SET; für Linkslenker	**2800011247280**	**12472**	17
			AQUACTRL 2 SINGLE; Einbauposition beifahrerseitig; für Linkslenker; passender Adapter: H	**2800011305280**	**13052**	27
			AQUACTRL 2 SINGLE; Einbauposition fahrerseitig; für Linkslenker; passender Adapter: H	**2800011312280**	**13122**	29
			REARCTRL; Einbauposition hinten	**2800011521170** **2800011521180**	**52117** **15211**	42 42
			AQUACTRL 2 SINGLE; Einbauposition beifahrerseitig; für Rechtslenker; passender Adapter: H	**2800011606260** **2800011606270**	**16062** **60627**	54 54
			AQUACTRL 2 SINGLE; Einbauposition fahrerseitig; für Rechtslenker; passender Adapter: H	**2800011614260** **2800011628270**	**16142** **62827**	58 63

© 2025 Continental Aftermarket & Services GmbH

MERCEDES-BENZ - A-KLASSE (W176) 06/12→05/18						
Wischblatt						
A 45 AMG 4-matic (176.052)	265 kW	06/13→05/18	AQUACTRL 2 SET; für Linkslenker; 07/15	**2800011247280**	**12472**	17
			AQUACTRL 2 SET; für Linkslenker; 06/15	**2800011272280**	**12722**	23
			AQUACTRL 2 SINGLE; Einbauposition beifahrerseitig; für Linkslenker; passender Adapter: B; 06/15	**2800011305280**	**13052**	27
			AQUACTRL 2 SINGLE; Einbauposition beifahrerseitig; für Linkslenker; 07/15 ; passender Adapter: H	**2800011305280**	**13052**	27
			AQUACTRL 2 SINGLE; Einbauposition fahrerseitig; für Linkslenker; passender Adapter: B; 06/15	**2800011312280**	**13122**	29
			AQUACTRL 2 SINGLE; Einbauposition fahrerseitig; für Linkslenker; 07/15 ; passender Adapter: H	**2800011312280**	**13122**	29
			REARCTRL; Einbauposition hinten	**2800011521170** **2800011521180**	**52117** **15211**	42 42
			AQUACTRL 2 SINGLE; Einbauposition beifahrerseitig; 07/15 ; für Rechtslenker; passender Adapter: H	**2800011606260** **2800011606270**	**16062** **60627**	54 54
			AQUACTRL 2 SINGLE; 06/15; Einbauposition beifahrerseitig; für Rechtslenker; passender Adapter: B	**2800011606260** **2800011606270**	**16062** **60627**	54 54
			AQUACTRL 2 SINGLE; Einbauposition fahrerseitig; 07/15 ; für Rechtslenker; passender Adapter: H	**2800011614260** **2800011628270**	**16142** **62827**	58 63
			AQUACTRL 2 SINGLE; 06/15; Einbauposition fahrerseitig; für Rechtslenker; passender Adapter: B	**2800011614260** **2800011628270**	**16142** **62827**	58 63
AMG A 45 4-matic (176.052)	280 kW	07/15→05/18	AQUACTRL 2 SET; für Linkslenker	**2800011247280**	**12472**	17
			AQUACTRL 2 SINGLE; Einbauposition beifahrerseitig; für Linkslenker; passender Adapter: H	**2800011305280**	**13052**	27
			AQUACTRL 2 SINGLE; Einbauposition fahrerseitig; für Linkslenker; passender Adapter: H	**2800011312280**	**13122**	29
			REARCTRL; Einbauposition hinten	**2800011521170** **2800011521180**	**52117** **15211**	42 42
			AQUACTRL 2 SINGLE; Einbauposition beifahrerseitig; für Rechtslenker; passender Adapter: H	**2800011606260** **2800011606270**	**16062** **60627**	54 54
			AQUACTRL 2 SINGLE; Einbauposition fahrerseitig; für Rechtslenker; passender Adapter: H	**2800011614260** **2800011628270**	**16142** **62827**	58 63
MERCEDES-BENZ - A-KLASSE (W177) 03/18→						
Wischblatt						
A 160 (177.082) A 160 d (177.002)	80 kW 70 kW	06/18→ 05/19→	AQUACTRL 2 SET; für Linkslenker; Ergänzungsartikel/Ergänzende Info 2: Maß abweichend vom Original	**2800011247280**	**12472**	17
			AQUACTRL 2 SINGLE; Einbauposition beifahrerseitig; für Linkslenker; Ergänzungsartikel/Ergänzende Info 2: Maß abweichend vom Original; passender Adapter: H	**2800011305280**	**13052**	27
			AQUACTRL 2 SINGLE; Einbauposition fahrerseitig; für Linkslenker; Ergänzungsartikel/Ergänzende Info 2: Maß abweichend vom Original; passender Adapter: H	**2800011312280**	**13122**	29
			REARCTRL; Einbauposition hinten; Ergänzungsartikel/Ergänzende Info: Adapter entfernen	**2800011528180**	**15281**	46
			AQUACTRL 2 SINGLE; Einbauposition beifahrerseitig; Ergänzungsartikel/Ergänzende Info 2: Maß abweichend vom Original; für Rechtslenker; passender Adapter: H	**2800011606260**	**16062**	54
			AQUACTRL 2 SINGLE; Einbauposition fahrerseitig; für Rechtslenker; Ergänzungsartikel/Ergänzende Info 2: Maß abweichend vom Original; passender Adapter: H	**2800011614260**	**16142**	58
A 180 (177.084)	100 kW	06/18→	AQUACTRL 2 SET; für Linkslenker; Ergänzungsartikel/Ergänzende Info 2: Maß abweichend vom Original	**2800011247280**	**12472**	17

→

© 2025 Continental Aftermarket & Services GmbH

MERCEDES-BENZ - A-KLASSE (W177) 03/18→

Wischblatt

A 180 (177.084)	100 kW	06/18→	AQUACTRL 2 SINGLE; Einbauposition beifahrerseitig; für Linkslenker; Ergänzungsartikel/Ergänzende Info 2: Maß abweichend vom Original; passender Adapter: H	**2800011305280**	**13052**	27
			AQUACTRL 2 SINGLE; Einbauposition fahrerseitig; für Linkslenker; Ergänzungsartikel/Ergänzende Info 2: Maß abweichend vom Original; passender Adapter: H	**2800011312280**	**13122**	29
			REARCTRL; Einbauposition hinten; Ergänzungsartikel/Ergänzende Info: Adapter entfernen	**2800011528170** **2800011528180**	**52817** **15281**	46 46
			AQUACTRL 2 SINGLE; Einbauposition beifahrerseitig; Ergänzungsartikel/Ergänzende Info 2: Maß abweichend vom Original; für Rechtslenker; passender Adapter: H	**2800011606260** **2800011606270**	**16062** **60627**	54 54
			AQUACTRL 2 SINGLE; Einbauposition fahrerseitig; für Rechtslenker; Ergänzungsartikel/Ergänzende Info 2: Maß abweichend vom Original; passender Adapter: H	**2800011614260** **2800011628270**	**16142** **62827**	58 63
A 180 d (177.003) A 180 d (177.010) A 180 Mild-Hybrid (177.084) A 200 (177.087)	85 kW 85 kW 100 kW 110 kW	03/18→ 10/20→ 10/22→ 06/18→	AQUACTRL 2 SET; für Linkslenker; Ergänzungsartikel/Ergänzende Info 2: Maß abweichend vom Original	**2800011247280**	**12472**	17
			AQUACTRL 2 SINGLE; Einbauposition beifahrerseitig; für Linkslenker; Ergänzungsartikel/Ergänzende Info 2: Maß abweichend vom Original; passender Adapter: H	**2800011305280**	**13052**	27
			AQUACTRL 2 SINGLE; Einbauposition fahrerseitig; für Linkslenker; Ergänzungsartikel/Ergänzende Info 2: Maß abweichend vom Original; passender Adapter: H	**2800011312280**	**13122**	29
			REARCTRL; Einbauposition hinten; Ergänzungsartikel/Ergänzende Info: Adapter entfernen	**2800011528180**	**15281**	46
			AQUACTRL 2 SINGLE; Einbauposition beifahrerseitig; Ergänzungsartikel/Ergänzende Info 2: Maß abweichend vom Original; für Rechtslenker; passender Adapter: H	**2800011606260**	**16062**	54
			AQUACTRL 2 SINGLE; Einbauposition fahrerseitig; für Rechtslenker; Ergänzungsartikel/Ergänzende Info 2: Maß abweichend vom Original; passender Adapter: H	**2800011614260**	**16142**	58
A 200 (177.087)	120 kW	03/18→	AQUACTRL 2 SET; für Linkslenker; Ergänzungsartikel/Ergänzende Info 2: Maß abweichend vom Original	**2800011247280**	**12472**	17
			AQUACTRL 2 SINGLE; Einbauposition beifahrerseitig; für Linkslenker; Ergänzungsartikel/Ergänzende Info 2: Maß abweichend vom Original; passender Adapter: H	**2800011305280**	**13052**	27
			AQUACTRL 2 SINGLE; Einbauposition fahrerseitig; für Linkslenker; Ergänzungsartikel/Ergänzende Info 2: Maß abweichend vom Original; passender Adapter: H	**2800011312280**	**13122**	29
			REARCTRL; Einbauposition hinten; Ergänzungsartikel/Ergänzende Info: Adapter entfernen	**2800011528170** **2800011528180**	**52817** **15281**	46 46
			AQUACTRL 2 SINGLE; Einbauposition beifahrerseitig; Ergänzungsartikel/Ergänzende Info 2: Maß abweichend vom Original; für Rechtslenker; passender Adapter: H	**2800011606260** **2800011606270**	**16062** **60627**	54 54
			AQUACTRL 2 SINGLE; Einbauposition fahrerseitig; für Rechtslenker; Ergänzungsartikel/Ergänzende Info 2: Maß abweichend vom Original; passender Adapter: H	**2800011614260** **2800011628270**	**16142** **62827**	58 63

© 2025 Continental Aftermarket & Services GmbH

MERCEDES-BENZ - A-KLASSE (W177) 03/18→

Wischblatt

A 200 4-matic (177.088)	120 kW	10/20→	AQUACTRL 2 SET; für Linkslenker; Ergänzungsartikel/Ergänzende Info 2: Maß abweichend vom Original	**2800011247280**	**12472**	17
			AQUACTRL 2 SINGLE; Einbauposition beifahrerseitig; für Linkslenker; Ergänzungsartikel/Ergänzende Info 2: Maß abweichend vom Original; passender Adapter: H	**2800011305280**	**13052**	27
			AQUACTRL 2 SINGLE; Einbauposition fahrerseitig; für Linkslenker; Ergänzungsartikel/Ergänzende Info 2: Maß abweichend vom Original; passender Adapter: H	**2800011312280**	**13122**	29
			REARCTRL; Einbauposition hinten; Ergänzungsartikel/Ergänzende Info: Adapter entfernen	**2800011528180**	**15281**	46
			AQUACTRL 2 SINGLE; Einbauposition beifahrerseitig; Ergänzungsartikel/Ergänzende Info 2: Maß abweichend vom Original; für Rechtslenker; passender Adapter: H	**2800011606260**	**16062**	54
			AQUACTRL 2 SINGLE; Einbauposition fahrerseitig; für Rechtslenker; Ergänzungsartikel/Ergänzende Info 2: Maß abweichend vom Original; passender Adapter: H	**2800011614260**	**16142**	58
A 200 d (177.012)	110 kW	11/18→	AQUACTRL 2 SET; für Linkslenker; Ergänzungsartikel/Ergänzende Info 2: Maß abweichend vom Original	**2800011247280**	**12472**	17
			AQUACTRL 2 SINGLE; Einbauposition beifahrerseitig; für Linkslenker; Ergänzungsartikel/Ergänzende Info 2: Maß abweichend vom Original; passender Adapter: H	**2800011305280**	**13052**	27
			AQUACTRL 2 SINGLE; Einbauposition fahrerseitig; für Linkslenker; Ergänzungsartikel/Ergänzende Info 2: Maß abweichend vom Original; passender Adapter: H	**2800011312280**	**13122**	29
			REARCTRL; Einbauposition hinten; Ergänzungsartikel/Ergänzende Info: Adapter entfernen	**2800011528170** **2800011528180**	**52817** **15281**	46 46
			AQUACTRL 2 SINGLE; Einbauposition beifahrerseitig; Ergänzungsartikel/Ergänzende Info 2: Maß abweichend vom Original; für Rechtslenker; passender Adapter: H	**2800011606260** **2800011606270**	**16062** **60627**	54 54
			AQUACTRL 2 SINGLE; Einbauposition fahrerseitig; für Rechtslenker; Ergänzungsartikel/Ergänzende Info 2: Maß abweichend vom Original; passender Adapter: H	**2800011614260** **2800011628270**	**16142** **62827**	58 63
A 200 d 4-matic (177.013) A 200 Mild-Hybrid (177.087)	110 kW 120 kW	10/19→ 10/22→	AQUACTRL 2 SET; für Linkslenker; Ergänzungsartikel/Ergänzende Info 2: Maß abweichend vom Original	**2800011247280**	**12472**	17
A 220 (177.044) A 220 4-matic (177.045) A 220 d (177.014) A 220 d 4-matic (177.015) A 220 Mild-Hybrid 4-matic (177.045)	140 kW 140 kW 140 kW 140 kW 140 kW	07/18→ 07/18→10/19 11/18→ 10/19→ 10/22→	AQUACTRL 2 SINGLE; Einbauposition beifahrerseitig; für Linkslenker; Ergänzungsartikel/Ergänzende Info 2: Maß abweichend vom Original; passender Adapter: H	**2800011305280**	**13052**	27
			AQUACTRL 2 SINGLE; Einbauposition fahrerseitig; für Linkslenker; Ergänzungsartikel/Ergänzende Info 2: Maß abweichend vom Original; passender Adapter: H	**2800011312280**	**13122**	29
			REARCTRL; Einbauposition hinten; Ergänzungsartikel/Ergänzende Info: Adapter entfernen	**2800011528180**	**15281**	46
			AQUACTRL 2 SINGLE; Einbauposition beifahrerseitig; Ergänzungsartikel/Ergänzende Info 2: Maß abweichend vom Original; für Rechtslenker; passender Adapter: H	**2800011606260**	**16062**	54
			AQUACTRL 2 SINGLE; Einbauposition fahrerseitig; für Rechtslenker; Ergänzungsartikel/Ergänzende Info 2: Maß abweichend vom Original; passender Adapter: H	**2800011614260**	**16142**	58

© 2025 Continental Aftermarket & Services GmbH

MERCEDES-BENZ - A-KLASSE (W177) 03/18→

Wischblatt

A 250 (177.046) A 250 4-matic (177.047)	165 kW 165 kW	03/18→ 07/18→	AQUACTRL 2 SET; für Linkslenker; Ergänzungsartikel/Ergänzende Info 2: Maß abweichend vom Original	**2800011247280**	**12472**	17
			AQUACTRL 2 SINGLE; Einbauposition beifahrerseitig; für Linkslenker; Ergänzungsartikel/Ergänzende Info 2: Maß abweichend vom Original; passender Adapter: H	**2800011305280**	**13052**	27
			AQUACTRL 2 SINGLE; Einbauposition fahrerseitig; für Linkslenker; Ergänzungsartikel/Ergänzende Info 2: Maß abweichend vom Original; passender Adapter: H	**2800011312280**	**13122**	29
			REARCTRL; Einbauposition hinten; Ergänzungsartikel/Ergänzende Info: Adapter entfernen	**2800011528170** **2800011528180**	**52817** **15281**	46 46
			AQUACTRL 2 SINGLE; Einbauposition beifahrerseitig; Ergänzungsartikel/Ergänzende Info 2: Maß abweichend vom Original; für Rechtslenker; passender Adapter: H	**2800011606260** **2800011606270**	**16062** **60627**	54 54
			AQUACTRL 2 SINGLE; Einbauposition fahrerseitig; für Rechtslenker; Ergänzungsartikel/Ergänzende Info 2: Maß abweichend vom Original; passender Adapter: H	**2800011614260** **2800011628270**	**16142** **62827**	58 63
A 250 e (177.085)	160 kW	10/22→	AQUACTRL 2 SET; für Linkslenker; Ergänzungsartikel/Ergänzende Info 2: Maß abweichend vom Original	**2800011247280**	**12472**	17
			AQUACTRL 2 SINGLE; Einbauposition beifahrerseitig; für Linkslenker; Ergänzungsartikel/Ergänzende Info 2: Maß abweichend vom Original; passender Adapter: H	**2800011305280**	**13052**	27
			AQUACTRL 2 SINGLE; Einbauposition fahrerseitig; für Linkslenker; Ergänzungsartikel/Ergänzende Info 2: Maß abweichend vom Original; passender Adapter: H	**2800011312280**	**13122**	29
			REARCTRL; Einbauposition hinten; Ergänzungsartikel/Ergänzende Info: Adapter entfernen	**2800011528180**	**15281**	46
			AQUACTRL 2 SINGLE; Einbauposition beifahrerseitig; Ergänzungsartikel/Ergänzende Info 2: Maß abweichend vom Original; für Rechtslenker; passender Adapter: H	**2800011606260**	**16062**	54
			AQUACTRL 2 SINGLE; Einbauposition fahrerseitig; für Rechtslenker; Ergänzungsartikel/Ergänzende Info 2: Maß abweichend vom Original; passender Adapter: H	**2800011614260**	**16142**	58
A 250 e (177.086)	160 kW	08/19→	AQUACTRL 2 SET; für Linkslenker; Ergänzungsartikel/Ergänzende Info 2: Maß abweichend vom Original	**2800011247280**	**12472**	17
			AQUACTRL 2 SINGLE; Einbauposition beifahrerseitig; für Linkslenker; Ergänzungsartikel/Ergänzende Info 2: Maß abweichend vom Original; passender Adapter: H	**2800011305280**	**13052**	27
			AQUACTRL 2 SINGLE; Einbauposition fahrerseitig; für Linkslenker; Ergänzungsartikel/Ergänzende Info 2: Maß abweichend vom Original; passender Adapter: H	**2800011312280**	**13122**	29
			REARCTRL; Einbauposition hinten; Ergänzungsartikel/Ergänzende Info: Adapter entfernen	**2800011528170** **2800011528180**	**52817** **15281**	46 46
			AQUACTRL 2 SINGLE; Einbauposition beifahrerseitig; Ergänzungsartikel/Ergänzende Info 2: Maß abweichend vom Original; für Rechtslenker; passender Adapter: H	**2800011606260** **2800011606270**	**16062** **60627**	54 54
			AQUACTRL 2 SINGLE; Einbauposition fahrerseitig; für Rechtslenker; Ergänzungsartikel/Ergänzende Info 2: Maß abweichend vom Original; passender Adapter: H	**2800011614260** **2800011628270**	**16142** **62827**	58 63

© 2025 Continental Aftermarket & Services GmbH

MERCEDES-BENZ - A-KLASSE (W177) 03/18→

Wischblatt

A 250 Mild-Hybrid 4-matic (177.047)	165 kW	10/22→	AQUACTRL 2 SET; für Linkslenker; Ergänzungsartikel/Ergänzende Info 2: Maß abweichend vom Original	**2800011247280**	**12472**	17
			AQUACTRL 2 SINGLE; Einbauposition beifahrerseitig; für Linkslenker; Ergänzungsartikel/Ergänzende Info 2: Maß abweichend vom Original; passender Adapter: H	**2800011305280**	**13052**	27
			AQUACTRL 2 SINGLE; Einbauposition fahrerseitig; für Linkslenker; Ergänzungsartikel/Ergänzende Info 2: Maß abweichend vom Original; passender Adapter: H	**2800011312280**	**13122**	29
			REARCTRL; Einbauposition hinten; Ergänzungsartikel/Ergänzende Info: Adapter entfernen	**2800011528180**	**15281**	46
			AQUACTRL 2 SINGLE; Einbauposition beifahrerseitig; Ergänzungsartikel/Ergänzende Info 2: Maß abweichend vom Original; für Rechtslenker; passender Adapter: H	**2800011606260**	**16062**	54
			AQUACTRL 2 SINGLE; Einbauposition fahrerseitig; für Rechtslenker; Ergänzungsartikel/Ergänzende Info 2: Maß abweichend vom Original; passender Adapter: H	**2800011614260**	**16142**	58
AMG A 35 4-matic (177.051)	225 kW	09/18→	AQUACTRL 2 SET; für Linkslenker; Ergänzungsartikel/Ergänzende Info 2: Maß abweichend vom Original	**2800011247280**	**12472**	17
			AQUACTRL 2 SINGLE; Einbauposition beifahrerseitig; für Linkslenker; Ergänzungsartikel/Ergänzende Info 2: Maß abweichend vom Original; passender Adapter: H	**2800011305280**	**13052**	27
			AQUACTRL 2 SINGLE; Einbauposition fahrerseitig; für Linkslenker; Ergänzungsartikel/Ergänzende Info 2: Maß abweichend vom Original; passender Adapter: H	**2800011312280**	**13122**	29
			REARCTRL; Einbauposition hinten; Ergänzungsartikel/Ergänzende Info: Adapter entfernen	**2800011528170** **2800011528180**	**52817** **15281**	46 46
			AQUACTRL 2 SINGLE; Einbauposition beifahrerseitig; Ergänzungsartikel/Ergänzende Info 2: Maß abweichend vom Original; für Rechtslenker; passender Adapter: H	**2800011606260** **2800011606270**	**16062** **60627**	54 54
			AQUACTRL 2 SINGLE; Einbauposition fahrerseitig; für Rechtslenker; Ergänzungsartikel/Ergänzende Info 2: Maß abweichend vom Original; passender Adapter: H	**2800011614260** **2800011628270**	**16142** **62827**	58 63
AMG A 35 Mild-Hybrid 4-matic (177.051) AMG A 45 4-matic+ (177.053)	225 kW 285 kW	10/22→ 07/19→	AQUACTRL 2 SET; für Linkslenker; Ergänzungsartikel/Ergänzende Info 2: Maß abweichend vom Original	**2800011247280**	**12472**	17
			AQUACTRL 2 SINGLE; Einbauposition beifahrerseitig; für Linkslenker; Ergänzungsartikel/Ergänzende Info 2: Maß abweichend vom Original; passender Adapter: H	**2800011305280**	**13052**	27
			AQUACTRL 2 SINGLE; Einbauposition fahrerseitig; für Linkslenker; Ergänzungsartikel/Ergänzende Info 2: Maß abweichend vom Original; passender Adapter: H	**2800011312280**	**13122**	29
			REARCTRL; Einbauposition hinten; Ergänzungsartikel/Ergänzende Info: Adapter entfernen	**2800011528180**	**15281**	46
			AQUACTRL 2 SINGLE; Einbauposition beifahrerseitig; Ergänzungsartikel/Ergänzende Info 2: Maß abweichend vom Original; für Rechtslenker; passender Adapter: H	**2800011606260**	**16062**	54
			AQUACTRL 2 SINGLE; Einbauposition fahrerseitig; für Rechtslenker; Ergänzungsartikel/Ergänzende Info 2: Maß abweichend vom Original; passender Adapter: H	**2800011614260**	**16142**	58

© 2025 Continental Aftermarket & Services GmbH

MERCEDES-BENZ - A-KLASSE (W177) 03/18→						
Wischblatt						
AMG A 45 S 4-matic+ (177.054)	310 kW	07/19→	AQUACTRL 2 SET; für Linkslenker; Ergänzungsartikel/Ergänzende Info 2: Maß abweichend vom Original	**2800011247280**	**12472**	17
			AQUACTRL 2 SINGLE; Einbauposition beifahrerseitig; für Linkslenker; Ergänzungsartikel/Ergänzende Info 2: Maß abweichend vom Original; passender Adapter: H	**2800011305280**	**13052**	27
			AQUACTRL 2 SINGLE; Einbauposition fahrerseitig; für Linkslenker; Ergänzungsartikel/Ergänzende Info 2: Maß abweichend vom Original; passender Adapter: H	**2800011312280**	**13122**	29
			REARCTRL; Einbauposition hinten; Ergänzungsartikel/Ergänzende Info: Adapter entfernen	**2800011528170** **2800011528180**	**52817** **15281**	46 46
			AQUACTRL 2 SINGLE; Einbauposition beifahrerseitig; Ergänzungsartikel/Ergänzende Info 2: Maß abweichend vom Original; für Rechtslenker; passender Adapter: H	**2800011606260** **2800011606270**	**16062** **60627**	54 54
			AQUACTRL 2 SINGLE; Einbauposition fahrerseitig; für Rechtslenker; Ergänzungsartikel/Ergänzende Info 2: Maß abweichend vom Original; passender Adapter: H	**2800011614260** **2800011628270**	**16142** **62827**	58 63
MERCEDES-BENZ - A-KLASSE Stufenheck (V177) 09/18→						
Wischblatt						
A 160 d (177.102)	70 kW	10/19→	AQUACTRL 2 SET; für Linkslenker; Ergänzungsartikel/Ergänzende Info 2: Maß abweichend vom Original	**2800011247280**	**12472**	17
			AQUACTRL 2 SINGLE; Einbauposition beifahrerseitig; für Linkslenker; Ergänzungsartikel/Ergänzende Info 2: Maß abweichend vom Original; passender Adapter: H	**2800011305280**	**13052**	27
			AQUACTRL 2 SINGLE; Einbauposition fahrerseitig; für Linkslenker; Ergänzungsartikel/Ergänzende Info 2: Maß abweichend vom Original; passender Adapter: H	**2800011312280**	**13122**	29
			AQUACTRL 2 SINGLE; Einbauposition beifahrerseitig; Ergänzungsartikel/Ergänzende Info 2: Maß abweichend vom Original; für Rechtslenker; passender Adapter: H	**2800011606260**	**16062**	54
			AQUACTRL 2 SINGLE; Einbauposition fahrerseitig; für Rechtslenker; Ergänzungsartikel/Ergänzende Info 2: Maß abweichend vom Original; passender Adapter: H	**2800011614260**	**16142**	58
A 180 (177.184)	100 kW	04/19→	AQUACTRL 2 SET; für Linkslenker; Ergänzungsartikel/Ergänzende Info 2: Maß abweichend vom Original	**2800011247280**	**12472**	17
			AQUACTRL 2 SINGLE; Einbauposition beifahrerseitig; für Linkslenker; Ergänzungsartikel/Ergänzende Info 2: Maß abweichend vom Original; passender Adapter: H	**2800011305280**	**13052**	27
			AQUACTRL 2 SINGLE; Einbauposition fahrerseitig; für Linkslenker; Ergänzungsartikel/Ergänzende Info 2: Maß abweichend vom Original; passender Adapter: H	**2800011312280**	**13122**	29
			AQUACTRL 2 SINGLE; Einbauposition beifahrerseitig; Ergänzungsartikel/Ergänzende Info 2: Maß abweichend vom Original; für Rechtslenker; passender Adapter: H	**2800011606260** **2800011606270**	**16062** **60627**	54 54
			AQUACTRL 2 SINGLE; Einbauposition fahrerseitig; für Rechtslenker; Ergänzungsartikel/Ergänzende Info 2: Maß abweichend vom Original; passender Adapter: H	**2800011614260** **2800011628270**	**16142** **62827**	58 63

© 2025 Continental Aftermarket & Services GmbH

MERCEDES-BENZ - A-KLASSE Stufenheck (V177) 09/18→

Wischblatt

A 180 d (177.103) A 180 d (177.110)	85 kW 85 kW	09/18→ 10/20→	AQUACTRL 2 SET; für Linkslenker; Ergänzungsartikel/Ergänzende Info 2: Maß abweichend vom Original	**2800011247280**	**12472**	17
			AQUACTRL 2 SINGLE; Einbauposition beifahrerseitig; für Linkslenker; Ergänzungsartikel/Ergänzende Info 2: Maß abweichend vom Original; passender Adapter: H	**2800011305280**	**13052**	27
			AQUACTRL 2 SINGLE; Einbauposition fahrerseitig; für Linkslenker; Ergänzungsartikel/Ergänzende Info 2: Maß abweichend vom Original; passender Adapter: H	**2800011312280**	**13122**	29
			AQUACTRL 2 SINGLE; Einbauposition beifahrerseitig; Ergänzungsartikel/Ergänzende Info 2: Maß abweichend vom Original; für Rechtslenker; passender Adapter: H	**2800011606260**	**16062**	54
			AQUACTRL 2 SINGLE; Einbauposition fahrerseitig; für Rechtslenker; Ergänzungsartikel/Ergänzende Info 2: Maß abweichend vom Original; passender Adapter: H	**2800011614260**	**16142**	58
A 180 Mild-Hybrid (177.184)	100 kW	10/22→	AQUACTRL 2 SINGLE; Einbauposition beifahrerseitig; Ergänzungsartikel/Ergänzende Info 2: Maß abweichend vom Original; für Rechtslenker; passender Adapter: H	**2800011606260**	**16062**	54
			AQUACTRL 2 SINGLE; Einbauposition fahrerseitig; für Rechtslenker; Ergänzungsartikel/Ergänzende Info 2: Maß abweichend vom Original; passender Adapter: H	**2800011614260**	**16142**	58
A 200 (177.187)	110 kW	09/18→	AQUACTRL 2 SET; für Linkslenker; Ergänzungsartikel/Ergänzende Info 2: Maß abweichend vom Original	**2800011247280**	**12472**	17
			AQUACTRL 2 SINGLE; Einbauposition beifahrerseitig; für Linkslenker; Ergänzungsartikel/Ergänzende Info 2: Maß abweichend vom Original; passender Adapter: H	**2800011305280**	**13052**	27
			AQUACTRL 2 SINGLE; Einbauposition fahrerseitig; für Linkslenker; Ergänzungsartikel/Ergänzende Info 2: Maß abweichend vom Original; passender Adapter: H	**2800011312280**	**13122**	29
			AQUACTRL 2 SINGLE; Einbauposition beifahrerseitig; Ergänzungsartikel/Ergänzende Info 2: Maß abweichend vom Original; für Rechtslenker; passender Adapter: H	**2800011606260**	**16062**	54
			AQUACTRL 2 SINGLE; Einbauposition fahrerseitig; für Rechtslenker; Ergänzungsartikel/Ergänzende Info 2: Maß abweichend vom Original; passender Adapter: H	**2800011614260**	**16142**	58
A 200 (177.187)	120 kW	09/18→	AQUACTRL 2 SET; für Linkslenker; Ergänzungsartikel/Ergänzende Info 2: Maß abweichend vom Original	**2800011247280**	**12472**	17
			AQUACTRL 2 SINGLE; Einbauposition beifahrerseitig; für Linkslenker; Ergänzungsartikel/Ergänzende Info 2: Maß abweichend vom Original; passender Adapter: H	**2800011305280**	**13052**	27
			AQUACTRL 2 SINGLE; Einbauposition fahrerseitig; für Linkslenker; Ergänzungsartikel/Ergänzende Info 2: Maß abweichend vom Original; passender Adapter: H	**2800011312280**	**13122**	29
			AQUACTRL 2 SINGLE; Einbauposition beifahrerseitig; Ergänzungsartikel/Ergänzende Info 2: Maß abweichend vom Original; für Rechtslenker; passender Adapter: H	**2800011606260** **2800011606270**	**16062** **60627**	54 54
			AQUACTRL 2 SINGLE; Einbauposition fahrerseitig; für Rechtslenker; Ergänzungsartikel/Ergänzende Info 2: Maß abweichend vom Original; passender Adapter: H	**2800011614260** **2800011628270**	**16142** **62827**	58 63

© 2025 Continental Aftermarket & Services GmbH

MERCEDES-BENZ - A-KLASSE Stufenheck (V177) 09/18→

Wischblatt

A 200 4-matic (177.188) A 200 d (177.112) A 200 d 4-matic (177.113)	120 kW 110 kW 110 kW	10/20→ 08/19→ 10/19→	AQUACTRL 2 SET; für Linkslenker; Ergänzungsartikel/Ergänzende Info 2: Maß abweichend vom Original	**2800011247280**	**12472**	17
			AQUACTRL 2 SINGLE; Einbauposition beifahrerseitig; für Linkslenker; Ergänzungsartikel/Ergänzende Info 2: Maß abweichend vom Original; passender Adapter: H	**2800011305280**	**13052**	27
			AQUACTRL 2 SINGLE; Einbauposition fahrerseitig; für Linkslenker; Ergänzungsartikel/Ergänzende Info 2: Maß abweichend vom Original; passender Adapter: H	**2800011312280**	**13122**	29
			AQUACTRL 2 SINGLE; Einbauposition beifahrerseitig; Ergänzungsartikel/Ergänzende Info 2: Maß abweichend vom Original; für Rechtslenker; passender Adapter: H	**2800011606260**	**16062**	54
			AQUACTRL 2 SINGLE; Einbauposition fahrerseitig; für Rechtslenker; Ergänzungsartikel/Ergänzende Info 2: Maß abweichend vom Original; passender Adapter: H	**2800011614260**	**16142**	58
A 200 Mild-Hybrid (177.187)	120 kW	10/22→	AQUACTRL 2 SINGLE; Einbauposition beifahrerseitig; Ergänzungsartikel/Ergänzende Info 2: Maß abweichend vom Original; für Rechtslenker; passender Adapter: H	**2800011606260**	**16062**	54
			AQUACTRL 2 SINGLE; Einbauposition fahrerseitig; für Rechtslenker; Ergänzungsartikel/Ergänzende Info 2: Maß abweichend vom Original; passender Adapter: H	**2800011614260**	**16142**	58
A 220 (177.144) A 220 4-matic (177.145) A 220 d (177.114) A 220 d 4-matic (177.115)	140 kW 140 kW 140 kW 140 kW	01/19→ 09/18→ 08/19→ 10/19→	AQUACTRL 2 SET; für Linkslenker; Ergänzungsartikel/Ergänzende Info 2: Maß abweichend vom Original	**2800011247280**	**12472**	17
			AQUACTRL 2 SINGLE; Einbauposition beifahrerseitig; für Linkslenker; Ergänzungsartikel/Ergänzende Info 2: Maß abweichend vom Original; passender Adapter: H	**2800011305280**	**13052**	27
			AQUACTRL 2 SINGLE; Einbauposition fahrerseitig; für Linkslenker; Ergänzungsartikel/Ergänzende Info 2: Maß abweichend vom Original; passender Adapter: H	**2800011312280**	**13122**	29
			AQUACTRL 2 SINGLE; Einbauposition beifahrerseitig; Ergänzungsartikel/Ergänzende Info 2: Maß abweichend vom Original; für Rechtslenker; passender Adapter: H	**2800011606260**	**16062**	54
			AQUACTRL 2 SINGLE; Einbauposition fahrerseitig; für Rechtslenker; Ergänzungsartikel/Ergänzende Info 2: Maß abweichend vom Original; passender Adapter: H	**2800011614260**	**16142**	58
A 220 Mild-Hybrid 4-matic (177.145)	140 kW	10/22→	AQUACTRL 2 SINGLE; Einbauposition beifahrerseitig; Ergänzungsartikel/Ergänzende Info 2: Maß abweichend vom Original; für Rechtslenker; passender Adapter: H	**2800011606260**	**16062**	54
			AQUACTRL 2 SINGLE; Einbauposition fahrerseitig; für Rechtslenker; Ergänzungsartikel/Ergänzende Info 2: Maß abweichend vom Original; passender Adapter: H	**2800011614260**	**16142**	58
A 250 (177.146) A 250 4-matic (177.147)	165 kW 165 kW	09/18→ 09/18→	AQUACTRL 2 SET; für Linkslenker; Ergänzungsartikel/Ergänzende Info 2: Maß abweichend vom Original	**2800011247280**	**12472**	17
			AQUACTRL 2 SINGLE; Einbauposition beifahrerseitig; für Linkslenker; Ergänzungsartikel/Ergänzende Info 2: Maß abweichend vom Original; passender Adapter: H	**2800011305280**	**13052**	27
			AQUACTRL 2 SINGLE; Einbauposition fahrerseitig; für Linkslenker; Ergänzungsartikel/Ergänzende Info 2: Maß abweichend vom Original; passender Adapter: H	**2800011312280**	**13122**	29

→

© 2025 Continental Aftermarket & Services GmbH

MERCEDES-BENZ - A-KLASSE Stufenheck (V177) 09/18→

Wischblatt

A 250 (177.146) A 250 4-matic (177.147)	165 kW 165 kW	09/18→ 09/18→	AQUACTRL 2 SINGLE; Einbauposition beifahrerseitig; Ergänzungsartikel/Ergänzende Info 2: Maß abweichend vom Original; für Rechtslenker; passender Adapter: H	**2800011606260** **2800011606270**	**16062** **60627**	54 54
			AQUACTRL 2 SINGLE; Einbauposition fahrerseitig; für Rechtslenker; Ergänzungsartikel/Ergänzende Info 2: Maß abweichend vom Original; passender Adapter: H	**2800011614260** **2800011628270**	**16142** **62827**	58 63
A 250 e (177.185)	160 kW	10/22→	AQUACTRL 2 SINGLE; Einbauposition beifahrerseitig; Ergänzungsartikel/Ergänzende Info 2: Maß abweichend vom Original; für Rechtslenker; passender Adapter: H	**2800011606260**	**16062**	54
			AQUACTRL 2 SINGLE; Einbauposition fahrerseitig; für Rechtslenker; Ergänzungsartikel/Ergänzende Info 2: Maß abweichend vom Original; passender Adapter: H	**2800011614260**	**16142**	58
A 250 e (177.186)	160 kW	08/19→	AQUACTRL 2 SET; für Linkslenker; Ergänzungsartikel/Ergänzende Info 2: Maß abweichend vom Original	**2800011247280**	**12472**	17
			AQUACTRL 2 SINGLE; Einbauposition beifahrerseitig; für Linkslenker; Ergänzungsartikel/Ergänzende Info 2: Maß abweichend vom Original; passender Adapter: H	**2800011305280**	**13052**	27
			AQUACTRL 2 SINGLE; Einbauposition fahrerseitig; für Linkslenker; Ergänzungsartikel/Ergänzende Info 2: Maß abweichend vom Original; passender Adapter: H	**2800011312280**	**13122**	29
			AQUACTRL 2 SINGLE; Einbauposition beifahrerseitig; Ergänzungsartikel/Ergänzende Info 2: Maß abweichend vom Original; für Rechtslenker; passender Adapter: H	**2800011606260** **2800011606270**	**16062** **60627**	54 54
			AQUACTRL 2 SINGLE; Einbauposition fahrerseitig; für Rechtslenker; Ergänzungsartikel/Ergänzende Info 2: Maß abweichend vom Original; passender Adapter: H	**2800011614260** **2800011628270**	**16142** **62827**	58 63
A 250 Mild-Hybrid 4-matic (177.147)	165 kW	10/22→	AQUACTRL 2 SINGLE; Einbauposition beifahrerseitig; Ergänzungsartikel/Ergänzende Info 2: Maß abweichend vom Original; für Rechtslenker; passender Adapter: H	**2800011606260**	**16062**	54
			AQUACTRL 2 SINGLE; Einbauposition fahrerseitig; für Rechtslenker; Ergänzungsartikel/Ergänzende Info 2: Maß abweichend vom Original; passender Adapter: H	**2800011614260**	**16142**	58
AMG A 35 4-matic (177.151)	225 kW	03/19→	AQUACTRL 2 SET; für Linkslenker; Ergänzungsartikel/Ergänzende Info 2: Maß abweichend vom Original	**2800011247280**	**12472**	17
			AQUACTRL 2 SINGLE; Einbauposition beifahrerseitig; für Linkslenker; Ergänzungsartikel/Ergänzende Info 2: Maß abweichend vom Original; passender Adapter: H	**2800011305280**	**13052**	27
			AQUACTRL 2 SINGLE; Einbauposition fahrerseitig; für Linkslenker; Ergänzungsartikel/Ergänzende Info 2: Maß abweichend vom Original; passender Adapter: H	**2800011312280**	**13122**	29
			AQUACTRL 2 SINGLE; Einbauposition beifahrerseitig; Ergänzungsartikel/Ergänzende Info 2: Maß abweichend vom Original; für Rechtslenker; passender Adapter: H	**2800011606260** **2800011606270**	**16062** **60627**	54 54
			AQUACTRL 2 SINGLE; Einbauposition fahrerseitig; für Rechtslenker; Ergänzungsartikel/Ergänzende Info 2: Maß abweichend vom Original; passender Adapter: H	**2800011614260** **2800011628270**	**16142** **62827**	58 63

© 2025 Continental Aftermarket & Services GmbH

MERCEDES-BENZ - A-KLASSE Stufenheck (V177) 09/18→

Wischblatt

AMG A 35 Mild-Hybrid 4-matic (177.151)	225 kW	10/22→	AQUACTRL 2 SINGLE; Einbauposition beifahrerseitig; Ergänzungsartikel/Ergänzende Info 2: Maß abweichend vom Original; für Rechtslenker; passender Adapter: H	**2800011606260**	**16062**	54
			AQUACTRL 2 SINGLE; Einbauposition fahrerseitig; für Rechtslenker; Ergänzungsartikel/Ergänzende Info 2: Maß abweichend vom Original; passender Adapter: H	**2800011614260**	**16142**	58

MERCEDES-BENZ - AMG GT (C190) 10/14→12/21

Wischblatt

GT (190.377)	340 kW	08/15→12/21	AQUACTRL 2 SINGLE; Einbauposition beifahrerseitig; für Rechtslenker; passender Adapter: BC	**2800011607260**	**16072**	55
GT (190.377)	350 kW	01/17→12/21		**2800011625270**	**62527**	62
GT (190.382)	390 kW	07/20→12/21	AQUACTRL 2 SINGLE; Einbauposition fahrerseitig; für Rechtslenker; passender Adapter: BC	**2800011607260**	**16072**	55
GT Black Series (190.381)	537 kW	10/20→12/21		**2800011625270**	**62527**	62
GT C (190.380)	410 kW	03/17→12/21				
GT R (190.379)	430 kW	11/16→12/21				
GT S (190.378)	375 kW	10/14→05/20				
GT S (190.378)	384 kW	01/17→05/20				

MERCEDES-BENZ - AMG GT Roadster (R190) 11/16→01/22

Wischblatt

GT (190.477)	350 kW	11/16→05/20	AQUACTRL 2 SINGLE; Einbauposition beifahrerseitig; für Rechtslenker; passender Adapter: BC	**2800011607260**	**16072**	55
				2800011625270	**62527**	62
			AQUACTRL 2 SINGLE; Einbauposition fahrerseitig; für Rechtslenker; passender Adapter: BC	**2800011607260**	**16072**	55
				2800011625270	**62527**	62
GT (190.482)	390 kW	07/20→12/21	AQUACTRL 2 SINGLE; Einbauposition fahrerseitig; für Rechtslenker; passender Adapter: BC	**2800011607260**	**16072**	55
			AQUACTRL 2 SINGLE; Einbauposition beifahrerseitig; für Rechtslenker; passender Adapter: BC	**2800011607260**	**16072**	55
GT C (190.480)	410 kW	11/16→12/21	AQUACTRL 2 SINGLE; Einbauposition beifahrerseitig; für Rechtslenker; passender Adapter: BC	**2800011607260**	**16072**	55
				2800011625270	**62527**	62
			AQUACTRL 2 SINGLE; Einbauposition fahrerseitig; für Rechtslenker; passender Adapter: BC	**2800011607260**	**16072**	55
				2800011625270	**62527**	62
GT R (190.479)	430 kW	04/19→12/20	AQUACTRL 2 SINGLE; Einbauposition fahrerseitig; für Rechtslenker; passender Adapter: BC	**2800011607260**	**16072**	55
			AQUACTRL 2 SINGLE; Einbauposition beifahrerseitig; für Rechtslenker; passender Adapter: BC	**2800011607260**	**16072**	55
GT S (190.478)	384 kW	05/18→05/20	AQUACTRL 2 SINGLE; Einbauposition beifahrerseitig; für Rechtslenker; passender Adapter: BC	**2800011607260**	**16072**	55
				2800011625270	**62527**	62
			AQUACTRL 2 SINGLE; Einbauposition fahrerseitig; für Rechtslenker; passender Adapter: BC	**2800011607260**	**16072**	55
				2800011625270	**62527**	62

MERCEDES-BENZ - B-KLASSE Sports Tourer (W245) 03/05→11/11

Wischblatt

B 150 (245.231)	70 kW	03/05→11/11	AQUACTRL 2 SINGLE; Einbauposition beifahrerseitig; für Linkslenker; passender Adapter: B	**2800011310280**	**13102**	28
B 160 (245.231)	70 kW	04/09→11/11				
B 170 (245.232)	85 kW	03/05→11/11	AQUACTRL 2 SINGLE; Einbauposition fahrerseitig; für Linkslenker; passender Adapter: B	**2800011314280**	**13142**	30
B 170 NGT (245.233)	85 kW	04/08→11/11				
B 180 (245.232)	85 kW	04/09→11/11	REARCTRL; Einbauposition hinten	**2800011503170**	**50317**	33
B 180 CDI (245.207)	80 kW	03/05→11/11		**2800011503180**	**15031**	33
B 180 NGT (245.233)	85 kW	04/08→11/11				
B 200 (245.233)	100 kW	03/05→11/11	AQUACTRL 2 SINGLE; Einbauposition beifahrerseitig; für Rechtslenker; Fahrzeugausstattung: für Fahrzeuge mit gegenlaufenden Wischerarmen; passender Adapter: B	**2800011613260**	**16132**	57
				2800011613270	**61327**	57
			AQUACTRL 2 SINGLE; Einbauposition fahrerseitig; für Rechtslenker; Fahrzeugausstattung: für Fahrzeuge mit gegenlaufenden Wischerarmen; passender Adapter: B	**2800011616260**	**16162**	58
				2800011630270	**63027**	63

© 2025 Continental Aftermarket & Services GmbH

MERCEDES-BENZ - B-KLASSE Sports Tourer (W245) 03/05→11/11

Wischblatt

B 200 CDI (245.208)	100 kW	03/05→11/11	AQUACTRL 2 SINGLE; Einbauposition beifahrerseitig; für Linkslenker; passender Adapter: B	**2800011310280**	**13102**	28
			AQUACTRL 2 SINGLE; Einbauposition fahrerseitig; für Linkslenker; passender Adapter: B	**2800011314280**	**13142**	30
			REARCTRL; Einbauposition hinten	**2800011503180**	**15031**	33
			AQUACTRL 2 SINGLE; Einbauposition beifahrerseitig; für Rechtslenker; Fahrzeugausstattung: für Fahrzeuge mit gegenlaufenden Wischerarmen; passender Adapter: B	**2800011613260**	**16132**	57
			AQUACTRL 2 SINGLE; Einbauposition fahrerseitig; für Rechtslenker; Fahrzeugausstattung: für Fahrzeuge mit gegenlaufenden Wischerarmen; passender Adapter: B	**2800011616260**	**16162**	58
B 200 CDI (245.208) B 200 TURBO (245.234)	103 kW 142 kW	03/05→11/11 03/05→11/11	AQUACTRL 2 SINGLE; Einbauposition beifahrerseitig; für Linkslenker; passender Adapter: B	**2800011310280**	**13102**	28
			AQUACTRL 2 SINGLE; Einbauposition fahrerseitig; für Linkslenker; passender Adapter: B	**2800011314280**	**13142**	30
			REARCTRL; Einbauposition hinten	**2800011503170** **2800011503180**	**50317** **15031**	33 33
			AQUACTRL 2 SINGLE; Einbauposition beifahrerseitig; für Rechtslenker; Fahrzeugausstattung: für Fahrzeuge mit gegenlaufenden Wischerarmen; passender Adapter: B	**2800011613260** **2800011613270**	**16132** **61327**	57 57
			AQUACTRL 2 SINGLE; Einbauposition fahrerseitig; für Rechtslenker; Fahrzeugausstattung: für Fahrzeuge mit gegenlaufenden Wischerarmen; passender Adapter: B	**2800011616260** **2800011630270**	**16162** **63027**	58 63
F-CELL (242.890)	100 kW	01/10→11/11	AQUACTRL 2 SINGLE; Einbauposition beifahrerseitig; für Linkslenker; passender Adapter: B	**2800011310280**	**13102**	28
			AQUACTRL 2 SINGLE; Einbauposition fahrerseitig; für Linkslenker; passender Adapter: B	**2800011314280**	**13142**	30
			REARCTRL; Einbauposition hinten	**2800011503180**	**15031**	33
			AQUACTRL 2 SINGLE; Einbauposition beifahrerseitig; für Rechtslenker; Fahrzeugausstattung: für Fahrzeuge mit gegenlaufenden Wischerarmen; passender Adapter: B	**2800011613260**	**16132**	57
			AQUACTRL 2 SINGLE; Einbauposition fahrerseitig; für Rechtslenker; Fahrzeugausstattung: für Fahrzeuge mit gegenlaufenden Wischerarmen; passender Adapter: B	**2800011616260**	**16162**	58

MERCEDES-BENZ - B-KLASSE Sports Tourer (W246, W242) 10/11→12/18

Wischblatt

B 160 (246.241)	75 kW	07/15→12/18	AQUACTRL 2 SET; für Linkslenker	**2800011247280**	**12472**	17
			AQUACTRL 2 SINGLE; Einbauposition beifahrerseitig; für Linkslenker; passender Adapter: H	**2800011305280**	**13052**	27
			AQUACTRL 2 SINGLE; Einbauposition fahrerseitig; für Linkslenker; passender Adapter: H	**2800011312280**	**13122**	29
			REARCTRL; Einbauposition hinten	**2800011522170** **2800011522180**	**52217** **15221**	43 43
			AQUACTRL 2 SINGLE; Einbauposition beifahrerseitig; für Rechtslenker; passender Adapter: H	**2800011606260** **2800011606270**	**16062** **60627**	54 54
			AQUACTRL 2 SINGLE; Einbauposition fahrerseitig; für Rechtslenker; passender Adapter: H	**2800011616260** **2800011630270**	**16162** **63027**	58 63
B 160 CDI / d (246.211) B 180 (246.242) B 180 CDI / d (246.212)	66 kW 90 kW 80 kW	05/13→12/18 11/11→12/18 02/13→12/18	AQUACTRL 2 SET; für Linkslenker; → 07/15	**2800011247280**	**12472**	17
			AQUACTRL 2 SET; für Linkslenker; → 06/15	**2800011272280**	**12722**	23
			AQUACTRL 2 SINGLE; Einbauposition beifahrerseitig; für Linkslenker; passender Adapter: B; → 06/15	**2800011305280**	**13052**	27
			AQUACTRL 2 SINGLE; Einbauposition beifahrerseitig; für Linkslenker; → 07/15 ; passender Adapter: H	**2800011305280**	**13052**	27

→

© 2025 Continental Aftermarket & Services GmbH

MERCEDES-BENZ - B-KLASSE Sports Tourer (W246, W242) 10/11→12/18

Wischblatt

B 160 CDI / d (246.211) B 180 (246.242) B 180 CDI / d (246.212)	66 kW 90 kW 80 kW	05/13→12/18 11/11→12/18 02/13→12/18	AQUACTRL 2 SINGLE; Einbauposition fahrerseitig; für Linkslenker; passender Adapter: B; 06/15	**2800011312280**	**13122**	29
			AQUACTRL 2 SINGLE; Einbauposition fahrerseitig; für Linkslenker; 07/15 ; passender Adapter: H	**2800011312280**	**13122**	29
			REARCTRL; Einbauposition hinten	**2800011522170** **2800011522180**	**52217** **15221**	43 43
			AQUACTRL 2 SINGLE; 07/15 ; Einbauposition beifahrerseitig; für Rechtslenker; passender Adapter: H	**2800011606260** **2800011606270**	**16062** **60627**	54 54
			AQUACTRL 2 SINGLE; 06/15; Einbauposition beifahrerseitig; für Rechtslenker; passender Adapter: B	**2800011606260** **2800011606270**	**16062** **60627**	54 54
			AQUACTRL 2 SINGLE; 07/15 ; Einbauposition fahrerseitig; für Rechtslenker; passender Adapter: H	**2800011616260** **2800011630270**	**16162** **63027**	58 63
			AQUACTRL 2 SINGLE; 06/15; Einbauposition fahrerseitig; für Rechtslenker; passender Adapter: B	**2800011616260** **2800011630270**	**16162** **63027**	58 63
B 180 CDI (246.200)	80 kW	11/11→08/14	AQUACTRL 2 SET; für Linkslenker	**2800011272280**	**12722**	23
			AQUACTRL 2 SINGLE; Einbauposition beifahrerseitig; für Linkslenker; passender Adapter: B	**2800011305280**	**13052**	27
			AQUACTRL 2 SINGLE; Einbauposition fahrerseitig; für Linkslenker; passender Adapter: B	**2800011312280**	**13122**	29
			REARCTRL; Einbauposition hinten	**2800011522170** **2800011522180**	**52217** **15221**	43 43
			AQUACTRL 2 SINGLE; Einbauposition beifahrerseitig; für Rechtslenker; passender Adapter: B	**2800011606260** **2800011606270**	**16062** **60627**	54 54
			AQUACTRL 2 SINGLE; Einbauposition fahrerseitig; für Rechtslenker; passender Adapter: B	**2800011616260** **2800011630270**	**16162** **63027**	58 63
B 180 CDI (246.207)	80 kW	06/13→08/14	AQUACTRL 2 SET; für Linkslenker	**2800011272280**	**12722**	23
			AQUACTRL 2 SINGLE; Einbauposition beifahrerseitig; für Linkslenker; passender Adapter: B	**2800011305280**	**13052**	27
			AQUACTRL 2 SINGLE; Einbauposition fahrerseitig; für Linkslenker; passender Adapter: B	**2800011312280**	**13122**	29
			REARCTRL; Einbauposition hinten	**2800011522180**	**15221**	43
			AQUACTRL 2 SINGLE; Einbauposition beifahrerseitig; für Rechtslenker; passender Adapter: B	**2800011606260**	**16062**	54
			AQUACTRL 2 SINGLE; Einbauposition fahrerseitig; für Rechtslenker; passender Adapter: B	**2800011616260**	**16162**	58
B 200 (246.243) B 200 CDI / d (246.208) B 200 CDI / d 4-matic (246.202)	115 kW 100 kW 100 kW	11/11→12/18 08/14→12/18 08/14→12/18	AQUACTRL 2 SET; für Linkslenker; 07/15	**2800011247280**	**12472**	17
			AQUACTRL 2 SET; für Linkslenker; 06/15	**2800011272280**	**12722**	23
			AQUACTRL 2 SINGLE; Einbauposition beifahrerseitig; für Linkslenker; passender Adapter: B; 06/15	**2800011305280**	**13052**	27
			AQUACTRL 2 SINGLE; Einbauposition beifahrerseitig; für Linkslenker; 07/15 ; passender Adapter: H	**2800011305280**	**13052**	27
			AQUACTRL 2 SINGLE; Einbauposition fahrerseitig; für Linkslenker; passender Adapter: B; 06/15	**2800011312280**	**13122**	29
			AQUACTRL 2 SINGLE; Einbauposition fahrerseitig; für Linkslenker; 07/15 ; passender Adapter: H	**2800011312280**	**13122**	29
			REARCTRL; Einbauposition hinten	**2800011522170** **2800011522180**	**52217** **15221**	43 43
			AQUACTRL 2 SINGLE; 07/15 ; Einbauposition beifahrerseitig; für Rechtslenker; passender Adapter: H	**2800011606260** **2800011606270**	**16062** **60627**	54 54
			AQUACTRL 2 SINGLE; 06/15; Einbauposition beifahrerseitig; für Rechtslenker; passender Adapter: B	**2800011606260** **2800011606270**	**16062** **60627**	54 54
			AQUACTRL 2 SINGLE; 07/15 ; Einbauposition fahrerseitig; für Rechtslenker; passender Adapter: H	**2800011616260** **2800011630270**	**16162** **63027**	58 63

→

© 2025 Continental Aftermarket & Services GmbH

MERCEDES-BENZ - B-KLASSE Sports Tourer (W246, W242) 10/11→12/18

Wischblatt

B 200 (246.243) B 200 CDI / d (246.208) B 200 CDI / d 4-matic (246.202)	115 kW 100 kW 100 kW	11/11→12/18 08/14→12/18 08/14→12/18	AQUACTRL 2 SINGLE; 06/15; Einbauposition fahrerseitig; für Rechtslenker; passender Adapter: B	**2800011616260** **2800011630270**	**16162** **63027**	58 63
B 200 CDI (246.201)	100 kW	11/11→08/14	AQUACTRL 2 SET; für Linkslenker	**2800011272280**	**12722**	23
			AQUACTRL 2 SINGLE; Einbauposition beifahrerseitig; für Linkslenker; passender Adapter: B	**2800011305280**	**13052**	27
			AQUACTRL 2 SINGLE; Einbauposition fahrerseitig; für Linkslenker; passender Adapter: B	**2800011312280**	**13122**	29
			REARCTRL; Einbauposition hinten	**2800011522170** **2800011522180**	**52217** **15221**	43 43
			AQUACTRL 2 SINGLE; Einbauposition beifahrerseitig; für Rechtslenker; passender Adapter: B	**2800011606260** **2800011606270**	**16062** **60627**	54 54
			AQUACTRL 2 SINGLE; Einbauposition fahrerseitig; für Rechtslenker; passender Adapter: B	**2800011616260** **2800011630270**	**16162** **63027**	58 63
B 200 Natural Gas Drive / B 200 c (242.848) B 220 4-matic (246.247)	115 kW 135 kW	11/12→12/17 05/13→12/18	AQUACTRL 2 SET; für Linkslenker; 07/15	**2800011247280**	**12472**	17
			AQUACTRL 2 SET; für Linkslenker; 06/15	**2800011272280**	**12722**	23
			AQUACTRL 2 SINGLE; Einbauposition beifahrerseitig; für Linkslenker; passender Adapter: B; 06/15	**2800011305280**	**13052**	27
			AQUACTRL 2 SINGLE; Einbauposition beifahrerseitig; für Linkslenker; 07/15 ; passender Adapter: H	**2800011305280**	**13052**	27
			AQUACTRL 2 SINGLE; Einbauposition fahrerseitig; für Linkslenker; passender Adapter: B; 06/15	**2800011312280**	**13122**	29
			AQUACTRL 2 SINGLE; Einbauposition fahrerseitig; für Linkslenker; 07/15 ; passender Adapter: H	**2800011312280**	**13122**	29
			REARCTRL; Einbauposition hinten	**2800011522170** **2800011522180**	**52217** **15221**	43 43
			AQUACTRL 2 SINGLE; 07/15 ; Einbauposition beifahrerseitig; für Rechtslenker; passender Adapter: H	**2800011606260** **2800011606270**	**16062** **60627**	54 54
			AQUACTRL 2 SINGLE; 06/15; Einbauposition beifahrerseitig; für Rechtslenker; passender Adapter: B	**2800011606260** **2800011606270**	**16062** **60627**	54 54
			AQUACTRL 2 SINGLE; 07/15 ; Einbauposition fahrerseitig; für Rechtslenker; passender Adapter: H	**2800011616260** **2800011630270**	**16162** **63027**	58 63
			AQUACTRL 2 SINGLE; 06/15; Einbauposition fahrerseitig; für Rechtslenker; passender Adapter: B	**2800011616260** **2800011630270**	**16162** **63027**	58 63

© 2025 Continental Aftermarket & Services GmbH

MERCENDES-BENZ - B-KLASSE Sports Tourer (W246, W242) 10/11→12/18

Wischblatt

B 220 CDI / d (246.203)	120 kW	06/13→12/18	AQUACTRL 2 SET; für Linkslenker; 07/15	**2800011247280**	**12472**	17
			AQUACTRL 2 SET; für Linkslenker; 06/15	**2800011272280**	**12722**	23
			AQUACTRL 2 SINGLE; Einbauposition beifahrerseitig; für Linkslenker; passender Adapter: B; 06/15	**2800011305280**	**13052**	27
			AQUACTRL 2 SINGLE; Einbauposition beifahrerseitig; für Linkslenker; 07/15 ; passender Adapter: H	**2800011305280**	**13052**	27
			AQUACTRL 2 SINGLE; Einbauposition fahrerseitig; für Linkslenker; passender Adapter: B; 06/15	**2800011312280**	**13122**	29
			AQUACTRL 2 SINGLE; Einbauposition fahrerseitig; für Linkslenker; 07/15 ; passender Adapter: H	**2800011312280**	**13122**	29
			REARCTRL; Einbauposition hinten	**2800011522180**	**15221**	43
			AQUACTRL 2 SINGLE; 07/15 ; Einbauposition beifahrerseitig; für Rechtslenker; passender Adapter: H	**2800011606260**	**16062**	54
			AQUACTRL 2 SINGLE; 06/15; Einbauposition beifahrerseitig; für Rechtslenker; passender Adapter: B	**2800011606260**	**16062**	54
			AQUACTRL 2 SINGLE; 07/15 ; Einbauposition fahrerseitig; für Rechtslenker; passender Adapter: H	**2800011616260**	**16162**	58
			AQUACTRL 2 SINGLE; 06/15; Einbauposition fahrerseitig; für Rechtslenker; passender Adapter: B	**2800011616260**	**16162**	58
B 220 CDI / d (246.203) B 220 CDI / d (246.203) B 220 CDI / d 4-matic (246.205)	125 kW 130 kW 130 kW	11/11→12/18 08/14→12/18 08/14→12/18	AQUACTRL 2 SET; für Linkslenker; 07/15	**2800011247280**	**12472**	17
			AQUACTRL 2 SET; für Linkslenker; 06/15	**2800011272280**	**12722**	23
			AQUACTRL 2 SINGLE; Einbauposition beifahrerseitig; für Linkslenker; passender Adapter: B; 06/15	**2800011305280**	**13052**	27
			AQUACTRL 2 SINGLE; Einbauposition beifahrerseitig; für Linkslenker; 07/15 ; passender Adapter: H	**2800011305280**	**13052**	27
			AQUACTRL 2 SINGLE; Einbauposition fahrerseitig; für Linkslenker; passender Adapter: B; 06/15	**2800011312280**	**13122**	29
			AQUACTRL 2 SINGLE; Einbauposition fahrerseitig; für Linkslenker; 07/15 ; passender Adapter: H	**2800011312280**	**13122**	29
			REARCTRL; Einbauposition hinten	**2800011522170** **2800011522180**	**52217** **15221**	43 43
			AQUACTRL 2 SINGLE; 07/15 ; Einbauposition beifahrerseitig; für Rechtslenker; passender Adapter: H	**2800011606260** **2800011606270**	**16062** **60627**	54 54
			AQUACTRL 2 SINGLE; 06/15; Einbauposition beifahrerseitig; für Rechtslenker; passender Adapter: B	**2800011606260** **2800011606270**	**16062** **60627**	54 54
			AQUACTRL 2 SINGLE; 07/15 ; Einbauposition fahrerseitig; für Rechtslenker; passender Adapter: H	**2800011616260** **2800011630270**	**16162** **63027**	58 63
			AQUACTRL 2 SINGLE; 06/15; Einbauposition fahrerseitig; für Rechtslenker; passender Adapter: B	**2800011616260** **2800011630270**	**16162** **63027**	58 63
B 220 d 4-matic (246.205)	125 kW	06/18→12/18	AQUACTRL 2 SET; für Linkslenker	**2800011247280**	**12472**	17
			AQUACTRL 2 SINGLE; Einbauposition beifahrerseitig; für Linkslenker; passender Adapter: H	**2800011305280**	**13052**	27
			AQUACTRL 2 SINGLE; Einbauposition fahrerseitig; für Linkslenker; passender Adapter: H	**2800011312280**	**13122**	29
			REARCTRL; Einbauposition hinten	**2800011522180**	**15221**	43
			AQUACTRL 2 SINGLE; Einbauposition beifahrerseitig; für Rechtslenker; passender Adapter: H	**2800011606260**	**16062**	54
			AQUACTRL 2 SINGLE; Einbauposition fahrerseitig; für Rechtslenker; passender Adapter: H	**2800011616260**	**16162**	58
B 250 (246.244) B 250 4-matic (246.246)	155 kW 155 kW	05/12→12/18 08/14→12/18	AQUACTRL 2 SET; für Linkslenker; 07/15	**2800011247280**	**12472**	17
			AQUACTRL 2 SET; für Linkslenker; 06/15	**2800011272280**	**12722**	23

→

© 2025 Continental Aftermarket & Services GmbH

MERCEDES-BENZ - B-KLASSE Sports Tourer (W246, W242) 10/11→12/18

Wischblatt

Electric Drive / B 250 e (242.890)	65 kW	11/14→10/17	AQUACTRL 2 SINGLE; Einbauposition beifahrerseitig; für Linkslenker; passender Adapter: B; 06/15	2800011305280	13052	27
Electric Drive / B 250 e (242.890)	132 kW	11/14→10/17	AQUACTRL 2 SINGLE; Einbauposition beifahrerseitig; für Linkslenker; 07/15 ; passender Adapter: H	2800011305280	13052	27
			AQUACTRL 2 SINGLE; Einbauposition fahrerseitig; für Linkslenker; passender Adapter: B; 06/15	2800011312280	13122	29
			AQUACTRL 2 SINGLE; Einbauposition fahrerseitig; für Linkslenker; 07/15 ; passender Adapter: H	2800011312280	13122	29
			REARCTRL; Einbauposition hinten	2800011522170 2800011522180	52217 15221	43 43
			AQUACTRL 2 SINGLE; 07/15 ; Einbauposition beifahrerseitig; für Rechtslenker; passender Adapter: H	2800011606260 2800011606270	16062 60627	54 54
			AQUACTRL 2 SINGLE; 06/15; Einbauposition beifahrerseitig; für Rechtslenker; passender Adapter: B	2800011606260 2800011606270	16062 60627	54 54
			AQUACTRL 2 SINGLE; 07/15 ; Einbauposition fahrerseitig; für Rechtslenker; passender Adapter: H	2800011616260 2800011630270	16162 63027	58 63
			AQUACTRL 2 SINGLE; 06/15; Einbauposition fahrerseitig; für Rechtslenker; passender Adapter: B	2800011616260 2800011630270	16162 63027	58 63

MERCEDES-BENZ - B-KLASSE Sports Tourer (W247) 12/18→

Wischblatt

B 160 (247.082) B 160 d (247.002)	80 kW 70 kW	04/19→ 05/19→	AQUACTRL 2 SINGLE; Einbauposition beifahrerseitig; für Linkslenker; passender Adapter: H	2800011305280	13052	27
			AQUACTRL 2 SINGLE; Einbauposition fahrerseitig; für Linkslenker; passender Adapter: H	2800011314280	13142	30
			REARCTRL; Einbauposition hinten; Ergänzungsartikel/Ergänzende Info: Adapter entfernen	2800011528180	15281	46
			AQUACTRL 2 SINGLE; Einbauposition beifahrerseitig; für Rechtslenker; passender Adapter: H	2800011606260	16062	54
			AQUACTRL 2 SINGLE; Einbauposition fahrerseitig; für Rechtslenker; passender Adapter: H	2800011616260	16162	58
B 180 (247.084)	100 kW	12/18→	AQUACTRL 2 SINGLE; Einbauposition beifahrerseitig; für Linkslenker; passender Adapter: H	2800011305280	13052	27
			AQUACTRL 2 SINGLE; Einbauposition fahrerseitig; für Linkslenker; passender Adapter: H	2800011314280	13142	30
			REARCTRL; Einbauposition hinten; Ergänzungsartikel/Ergänzende Info: Adapter entfernen	2800011528170 2800011528180	52817 15281	46 46
			AQUACTRL 2 SINGLE; Einbauposition beifahrerseitig; für Rechtslenker; passender Adapter: H	2800011606260 2800011606270	16062 60627	54 54
			AQUACTRL 2 SINGLE; Einbauposition fahrerseitig; für Rechtslenker; passender Adapter: H	2800011616260 2800011630270	16162 63027	58 63
B 180 d (247.003) B 180 d (247.010) B 180 Mild Hybrid (247.084) B 200 (247.087)	85 kW 85 kW 100 kW 110 kW	12/18→ 10/20→ 11/22→ 01/19→	AQUACTRL 2 SINGLE; Einbauposition beifahrerseitig; für Linkslenker; passender Adapter: H	2800011305280	13052	27
			AQUACTRL 2 SINGLE; Einbauposition fahrerseitig; für Linkslenker; passender Adapter: H	2800011314280	13142	30
			REARCTRL; Einbauposition hinten; Ergänzungsartikel/Ergänzende Info: Adapter entfernen	2800011528180	15281	46
			AQUACTRL 2 SINGLE; Einbauposition beifahrerseitig; für Rechtslenker; passender Adapter: H	2800011606260	16062	54
			AQUACTRL 2 SINGLE; Einbauposition fahrerseitig; für Rechtslenker; passender Adapter: H	2800011616260	16162	58
B 200 (247.087)	120 kW	12/18→	AQUACTRL 2 SINGLE; Einbauposition beifahrerseitig; für Linkslenker; passender Adapter: H	2800011305280	13052	27
			AQUACTRL 2 SINGLE; Einbauposition fahrerseitig; für Linkslenker; passender Adapter: H	2800011314280	13142	30
			REARCTRL; Einbauposition hinten; Ergänzungsartikel/Ergänzende Info: Adapter entfernen	2800011528170 2800011528180	52817 15281	46 46

→

© 2025 Continental Aftermarket & Services GmbH

MERCEDES-BENZ - B-KLASSE Sports Tourer (W247) 12/18→

Wischblatt

B 200 (247.087)	120 kW	12/18→	AQUACTRL 2 SINGLE; Einbauposition beifahrerseitig; für Rechtslenker; passender Adapter: H	**2800011606260**	**16062**	54
				2800011606270	**60627**	54
			AQUACTRL 2 SINGLE; Einbauposition fahrerseitig; für Rechtslenker; passender Adapter: H	**2800011616260**	**16162**	58
				2800011630270	**63027**	63
B 200 4-matic (247.088)	120 kW	10/20→	AQUACTRL 2 SINGLE; Einbauposition beifahrerseitig; für Linkslenker; passender Adapter: H	**2800011305280**	**13052**	27
			AQUACTRL 2 SINGLE; Einbauposition fahrerseitig; für Linkslenker; passender Adapter: H	**2800011314280**	**13142**	30
			REARCTRL; Einbauposition hinten; Ergänzungsartikel/Ergänzende Info: Adapter entfernen	**2800011528180**	**15281**	46
			AQUACTRL 2 SINGLE; Einbauposition beifahrerseitig; für Rechtslenker; passender Adapter: H	**2800011606260**	**16062**	54
			AQUACTRL 2 SINGLE; Einbauposition fahrerseitig; für Rechtslenker; passender Adapter: H	**2800011616260**	**16162**	58
B 200 d (247.012)	110 kW	12/18→	AQUACTRL 2 SINGLE; Einbauposition beifahrerseitig; für Linkslenker; passender Adapter: H	**2800011305280**	**13052**	27
			AQUACTRL 2 SINGLE; Einbauposition fahrerseitig; für Linkslenker; passender Adapter: H	**2800011314280**	**13142**	30
			REARCTRL; Einbauposition hinten; Ergänzungsartikel/Ergänzende Info: Adapter entfernen	**2800011528170**	**52817**	46
				2800011528180	**15281**	46
			AQUACTRL 2 SINGLE; Einbauposition beifahrerseitig; für Rechtslenker; passender Adapter: H	**2800011606260**	**16062**	54
				2800011606270	**60627**	54
			AQUACTRL 2 SINGLE; Einbauposition fahrerseitig; für Rechtslenker; passender Adapter: H	**2800011616260**	**16162**	58
				2800011630270	**63027**	63
B 200 d 4-matic (247.013)	110 kW	10/19→09/21	AQUACTRL 2 SINGLE; Einbauposition beifahrerseitig; für Linkslenker; passender Adapter: H	**2800011305280**	**13052**	27
B 200 Mild Hybrid (247.087)	120 kW	11/22→	AQUACTRL 2 SINGLE; Einbauposition fahrerseitig; für Linkslenker; passender Adapter: H	**2800011314280**	**13142**	30
B 220 (247.044)	140 kW	04/19→	REARCTRL; Einbauposition hinten; Ergänzungsartikel/Ergänzende Info: Adapter entfernen	**2800011528180**	**15281**	46
B 220 4-matic (247.045)	140 kW	01/19→	AQUACTRL 2 SINGLE; Einbauposition beifahrerseitig; für Rechtslenker; passender Adapter: H	**2800011606260**	**16062**	54
B 220 d (247.014)	140 kW	12/18→	AQUACTRL 2 SINGLE; Einbauposition fahrerseitig; für Rechtslenker; passender Adapter: H	**2800011616260**	**16162**	58
B 220 d 4-matic (247.015)	140 kW	10/19→				
B 220 Mild-Hybrid 4-matic (247.045)	140 kW	10/22→				
B 250 (247.046)	165 kW	01/19→				
B 250 4-matic (247.047)	165 kW	01/19→				
B 250 e (247.085)	160 kW	11/22→				
B 250 e (247.086)	160 kW	06/20→				
B 250 Mid Hybrid 4-matic (247.047)	165 kW	10/22→				

MERCEDES-BENZ - CITAN Kasten/Großraumlimousine (W415) 11/12→08/21

Wischblatt

108 CDI (415.601, 415.603)	55 kW	11/12→08/21	AQUACTRL 2 SET; für Linkslenker; Befestigungsart: Hakenbefestigung	**2800011224280**	**12242**	10
			AQUACTRL 2 SINGLE; Einbauposition beifahrerseitig; für Linkslenker; passender Adapter: F; Montageart: Bajonett	**2800011307280**	**13072**	27
			AQUACTRL 2 SINGLE; Einbauposition beifahrerseitig; für Linkslenker; passender Adapter: A; Befestigungsart: Hakenbefestigung	**2800011307280**	**13072**	27
			AQUACTRL 2 SINGLE; Einbauposition fahrerseitig; für Linkslenker; passender Adapter: A; Befestigungsart: Hakenbefestigung	**2800011309280**	**13092**	28
			AQUACTRL 2 SINGLE; Einbauposition fahrerseitig; für Linkslenker; passender Adapter: F; Montageart: Bajonett	**2800011311280**	**13112**	29
			REARCTRL; Einbauposition hinten; Fahrzeugausstattung: für Fahrzeuge mit Heckklappe	**2800011517170**	**51717**	40
				2800011517180	**15171**	40
			REARCTRL; Einbauposition hinten; Fahrzeugausstattung: für Fahrzeuge mit Hecktüren	**2800011539170**	**53917**	51
				2800011539180	**15391**	51
			AQUACTRL 2 SINGLE; Einbauposition beifahrerseitig; Montageart: Bajonett; für Rechtslenker; passender Adapter: F	**2800011607260**	**16072**	55
				2800011625270	**62527**	62

→

© 2025 Continental Aftermarket & Services GmbH

MERCEDES-BENZ - CITAN Kasten/Großraumlimousine (W415) 11/12→08/21

Wischblatt

108 CDI (415.601, 415.603)	55 kW	11/12→08/21	AQUACTRL 2 SINGLE; Einbauposition beifahrerseitig; Montageart: Bajonett; für Rechtslenker; passender Adapter: A	**2800011608260** **2800011626270**	**16082** **62627**	55 62
			AQUACTRL 2 SINGLE; Einbauposition fahrerseitig; für Rechtslenker; passender Adapter: A	**2800011610260** **2800011610270**	**16102** **61027**	56 56
			AQUACTRL 2 SINGLE; Einbauposition beifahrerseitig; für Rechtslenker; passender Adapter: A	**2800011610260** **2800011610270**	**16102** **61027**	56 56
			AQUACTRL 2 SINGLE; Einbauposition fahrerseitig; Montageart: Bajonett; für Rechtslenker; passender Adapter: F	**2800011610260** **2800011610270**	**16102** **61027**	56 56
108 CDI (415.603)	59 kW	05/19→08/21	AQUACTRL 2 SET; für Linkslenker; Befestigungsart: Hakenbefestigung	**2800011224280**	**12242**	10
			AQUACTRL 2 SINGLE; Einbauposition beifahrerseitig; für Linkslenker; passender Adapter: F; Montageart: Bajonett	**2800011307280**	**13072**	27
			AQUACTRL 2 SINGLE; Einbauposition beifahrerseitig; für Linkslenker; passender Adapter: A; Befestigungsart: Hakenbefestigung	**2800011307280**	**13072**	27
			AQUACTRL 2 SINGLE; Einbauposition fahrerseitig; für Linkslenker; passender Adapter: A; Befestigungsart: Hakenbefestigung	**2800011309280**	**13092**	28
			AQUACTRL 2 SINGLE; Einbauposition fahrerseitig; für Linkslenker; passender Adapter: F; Montageart: Bajonett	**2800011311280**	**13112**	29
			REARCTRL; Einbauposition hinten; Fahrzeugausstattung: für Fahrzeuge mit Heckklappe	**2800011517180**	**15171**	40
			REARCTRL; Einbauposition hinten; Fahrzeugausstattung: für Fahrzeuge mit Hecktüren	**2800011539180**	**15391**	51
			AQUACTRL 2 SINGLE; Einbauposition beifahrerseitig; Montageart: Bajonett; für Rechtslenker; passender Adapter: F	**2800011607260**	**16072**	55
			AQUACTRL 2 SINGLE; Einbauposition beifahrerseitig; Montageart: Bajonett; für Rechtslenker; passender Adapter: A	**2800011608260**	**16082**	55
			AQUACTRL 2 SINGLE; Einbauposition beifahrerseitig; für Rechtslenker; passender Adapter: A	**2800011610260**	**16102**	56
			AQUACTRL 2 SINGLE; Einbauposition fahrerseitig; für Rechtslenker; passender Adapter: A	**2800011610260**	**16102**	56
			AQUACTRL 2 SINGLE; Einbauposition fahrerseitig; Montageart: Bajonett; für Rechtslenker; passender Adapter: F	**2800011610260**	**16102**	56
109 CDI (415.601, 415.603, 415.605)	66 kW	11/12→08/21	AQUACTRL 2 SET; für Linkslenker; Befestigungsart: Hakenbefestigung	**2800011224280**	**12242**	10
			AQUACTRL 2 SINGLE; Einbauposition beifahrerseitig; für Linkslenker; passender Adapter: F; Montageart: Bajonett	**2800011307280**	**13072**	27
			AQUACTRL 2 SINGLE; Einbauposition beifahrerseitig; für Linkslenker; passender Adapter: A; Befestigungsart: Hakenbefestigung	**2800011307280**	**13072**	27
			AQUACTRL 2 SINGLE; Einbauposition fahrerseitig; für Linkslenker; passender Adapter: A; Befestigungsart: Hakenbefestigung	**2800011309280**	**13092**	28
			AQUACTRL 2 SINGLE; Einbauposition fahrerseitig; für Linkslenker; passender Adapter: F; Montageart: Bajonett	**2800011311280**	**13112**	29
			REARCTRL; Einbauposition hinten; Fahrzeugausstattung: für Fahrzeuge mit Heckklappe	**2800011517170** **2800011517180**	**51717** **15171**	40 40
			REARCTRL; Einbauposition hinten; Fahrzeugausstattung: für Fahrzeuge mit Hecktüren	**2800011539170** **2800011539180**	**53917** **15391**	51 51
			AQUACTRL 2 SINGLE; Einbauposition beifahrerseitig; Montageart: Bajonett; für Rechtslenker; passender Adapter: F	**2800011607260** **2800011625270**	**16072** **62527**	55 62

→

© 2025 Continental Aftermarket & Services GmbH

MERCEDES-BENZ - CITAN Kasten/Großraumlimousine (W415) 11/12→08/21

Wischblatt

109 CDI (415.601, 415.603, 415.605)	66 kW	11/12→08/21	AQUACTRL 2 SINGLE; Einbauposition beifahrerseitig; Montageart: Bajonett; für Rechtslenker; passender Adapter: A	**2800011608260** **2800011626270**	**16082** **62627**	55 62
			AQUACTRL 2 SINGLE; Einbauposition fahrerseitig; für Rechtslenker; passender Adapter: A	**2800011610260** **2800011610270**	**16102** **61027**	56 56
			AQUACTRL 2 SINGLE; Einbauposition beifahrerseitig; für Rechtslenker; passender Adapter: A	**2800011610260** **2800011610270**	**16102** **61027**	56 56
			AQUACTRL 2 SINGLE; Einbauposition fahrerseitig; Montageart: Bajonett; für Rechtslenker; passender Adapter: F	**2800011610260** **2800011610270**	**16102** **61027**	56 56
109 CDI (415.603, 415.605)	70 kW	05/19→08/21	AQUACTRL 2 SET; für Linkslenker; Befestigungsart: Hakenbefestigung	**2800011224280**	**12242**	10
			AQUACTRL 2 SINGLE; Einbauposition beifahrerseitig; für Linkslenker; passender Adapter: F; Montageart: Bajonett	**2800011307280**	**13072**	27
			AQUACTRL 2 SINGLE; Einbauposition beifahrerseitig; für Linkslenker; passender Adapter: A; Befestigungsart: Hakenbefestigung	**2800011307280**	**13072**	27
			AQUACTRL 2 SINGLE; Einbauposition fahrerseitig; für Linkslenker; passender Adapter: A; Befestigungsart: Hakenbefestigung	**2800011309280**	**13092**	28
			AQUACTRL 2 SINGLE; Einbauposition fahrerseitig; für Linkslenker; passender Adapter: F; Montageart: Bajonett	**2800011311280**	**13112**	29
			REARCTRL; Einbauposition hinten; Fahrzeugausstattung: für Fahrzeuge mit Heckklappe	**2800011517180**	**15171**	40
			REARCTRL; Einbauposition hinten; Fahrzeugausstattung: für Fahrzeuge mit Hecktüren	**2800011539180**	**15391**	51
			AQUACTRL 2 SINGLE; Einbauposition beifahrerseitig; Montageart: Bajonett; für Rechtslenker; passender Adapter: F	**2800011607260**	**16072**	55
			AQUACTRL 2 SINGLE; Einbauposition beifahrerseitig; Montageart: Bajonett; für Rechtslenker; passender Adapter: A	**2800011608260**	**16082**	55
			AQUACTRL 2 SINGLE; Einbauposition beifahrerseitig; für Rechtslenker; passender Adapter: A	**2800011610260**	**16102**	56
			AQUACTRL 2 SINGLE; Einbauposition fahrerseitig; für Rechtslenker; passender Adapter: A	**2800011610260**	**16102**	56
			AQUACTRL 2 SINGLE; Einbauposition fahrerseitig; Montageart: Bajonett; für Rechtslenker; passender Adapter: F	**2800011610260**	**16102**	56
111 CDI (415.603, 415.605)	81 kW	06/13→08/21	AQUACTRL 2 SET; für Linkslenker; Befestigungsart: Hakenbefestigung	**2800011224280**	**12242**	10
			AQUACTRL 2 SINGLE; Einbauposition beifahrerseitig; für Linkslenker; passender Adapter: F; Montageart: Bajonett	**2800011307280**	**13072**	27
			AQUACTRL 2 SINGLE; Einbauposition beifahrerseitig; für Linkslenker; passender Adapter: A; Befestigungsart: Hakenbefestigung	**2800011307280**	**13072**	27
			AQUACTRL 2 SINGLE; Einbauposition fahrerseitig; für Linkslenker; passender Adapter: A; Befestigungsart: Hakenbefestigung	**2800011309280**	**13092**	28
			AQUACTRL 2 SINGLE; Einbauposition fahrerseitig; für Linkslenker; passender Adapter: F; Montageart: Bajonett	**2800011311280**	**13112**	29
			REARCTRL; Einbauposition hinten; Fahrzeugausstattung: für Fahrzeuge mit Heckklappe	**2800011517170** **2800011517180**	**51717** **15171**	40 40
			REARCTRL; Einbauposition hinten; Fahrzeugausstattung: für Fahrzeuge mit Hecktüren	**2800011539170** **2800011539180**	**53917** **15391**	51 51
			AQUACTRL 2 SINGLE; Einbauposition beifahrerseitig; Montageart: Bajonett; für Rechtslenker; passender Adapter: F	**2800011607260** **2800011625270**	**16072** **62527**	55 62

→

© 2025 Continental Aftermarket & Services GmbH

MERCEDES-BENZ - CITAN Kasten/Großraumlimousine (W415) 11/12→08/21

Wischblatt

111 CDI (415.603, 415.605)	81 kW	06/13→08/21	AQUACTRL 2 SINGLE; Einbauposition beifahrerseitig; Montageart: Bajonett; für Rechtslenker; passender Adapter: A	**2800011608260** **2800011626270**	**16082** **62627**	55 62
			AQUACTRL 2 SINGLE; Einbauposition fahrerseitig; für Rechtslenker; passender Adapter: A	**2800011610260** **2800011610270**	**16102** **61027**	56 56
			AQUACTRL 2 SINGLE; Einbauposition beifahrerseitig; für Rechtslenker; passender Adapter: A	**2800011610260** **2800011610270**	**16102** **61027**	56 56
			AQUACTRL 2 SINGLE; Einbauposition fahrerseitig; Montageart: Bajonett; für Rechtslenker; passender Adapter: F	**2800011610260** **2800011610270**	**16102** **61027**	56 56
111 CDI (415.603, 415.605)	85 kW	05/19→08/21	AQUACTRL 2 SET; für Linkslenker; Befestigungsart: Hakenbefestigung	**2800011224280**	**12242**	10
			AQUACTRL 2 SINGLE; Einbauposition beifahrerseitig; für Linkslenker; passender Adapter: F; Montageart: Bajonett	**2800011307280**	**13072**	27
			AQUACTRL 2 SINGLE; Einbauposition beifahrerseitig; für Linkslenker; passender Adapter: A; Befestigungsart: Hakenbefestigung	**2800011307280**	**13072**	27
			AQUACTRL 2 SINGLE; Einbauposition fahrerseitig; für Linkslenker; passender Adapter: A; Befestigungsart: Hakenbefestigung	**2800011309280**	**13092**	28
			AQUACTRL 2 SINGLE; Einbauposition fahrerseitig; für Linkslenker; passender Adapter: F; Montageart: Bajonett	**2800011311280**	**13112**	29
			REARCTRL; Einbauposition hinten; Fahrzeugausstattung: für Fahrzeuge mit Heckklappe	**2800011517180**	**15171**	40
			REARCTRL; Einbauposition hinten; Fahrzeugausstattung: für Fahrzeuge mit Hecktüren	**2800011539180**	**15391**	51
			AQUACTRL 2 SINGLE; Einbauposition beifahrerseitig; Montageart: Bajonett; für Rechtslenker; passender Adapter: F	**2800011607260**	**16072**	55
			AQUACTRL 2 SINGLE; Einbauposition beifahrerseitig; Montageart: Bajonett; für Rechtslenker; passender Adapter: A	**2800011608260**	**16082**	55
			AQUACTRL 2 SINGLE; Einbauposition beifahrerseitig; für Rechtslenker; passender Adapter: A	**2800011610260**	**16102**	56
			AQUACTRL 2 SINGLE; Einbauposition fahrerseitig; für Rechtslenker; passender Adapter: A	**2800011610260**	**16102**	56
			AQUACTRL 2 SINGLE; Einbauposition fahrerseitig; Montageart: Bajonett; für Rechtslenker; passender Adapter: F	**2800011610260**	**16102**	56
112 (415.603)	84 kW	06/13→08/21	AQUACTRL 2 SET; für Linkslenker; Befestigungsart: Hakenbefestigung	**2800011224280**	**12242**	10
			AQUACTRL 2 SINGLE; Einbauposition beifahrerseitig; für Linkslenker; passender Adapter: F; Montageart: Bajonett	**2800011307280**	**13072**	27
			AQUACTRL 2 SINGLE; Einbauposition beifahrerseitig; für Linkslenker; passender Adapter: A; Befestigungsart: Hakenbefestigung	**2800011307280**	**13072**	27
			AQUACTRL 2 SINGLE; Einbauposition fahrerseitig; für Linkslenker; passender Adapter: A; Befestigungsart: Hakenbefestigung	**2800011309280**	**13092**	28
			AQUACTRL 2 SINGLE; Einbauposition fahrerseitig; für Linkslenker; passender Adapter: F; Montageart: Bajonett	**2800011311280**	**13112**	29
			REARCTRL; Einbauposition hinten; Fahrzeugausstattung: für Fahrzeuge mit Heckklappe	**2800011517170** **2800011517180**	**51717** **15171**	40 40
			REARCTRL; Einbauposition hinten; Fahrzeugausstattung: für Fahrzeuge mit Hecktüren	**2800011539170** **2800011539180**	**53917** **15391**	51 51
			AQUACTRL 2 SINGLE; Einbauposition beifahrerseitig; Montageart: Bajonett; für Rechtslenker; passender Adapter: F	**2800011607260** **2800011625270**	**16072** **62527**	55 62

→

© 2025 Continental Aftermarket & Services GmbH

MERCEDES-BENZ - CITAN Kasten/Großraumlimousine (W415) 11/12→08/21

Wischblatt

112 (415.603)	84 kW	06/13→08/21	AQUACTRL 2 SINGLE; Einbauposition beifahrerseitig; Montageart: Bajonett; für Rechtslenker; passender Adapter: A	**2800011608260** **2800011626270**	**16082** **62627**	55 62
			AQUACTRL 2 SINGLE; Einbauposition fahrerseitig; für Rechtslenker; passender Adapter: A	**2800011610260** **2800011610270**	**16102** **61027**	56 56
			AQUACTRL 2 SINGLE; Einbauposition beifahrerseitig; für Rechtslenker; passender Adapter: A	**2800011610260** **2800011610270**	**16102** **61027**	56 56
			AQUACTRL 2 SINGLE; Einbauposition fahrerseitig; Montageart: Bajonett; für Rechtslenker; passender Adapter: F	**2800011610260** **2800011610270**	**16102** **61027**	56 56

MERCEDES-BENZ - CITAN Kasten/Großraumlimousine (W420) 09/21→

Wischblatt

1.3 110 (420.653) 1.3 113 (420.663, 420.665) 1.5 108 CDI (420.613) 1.5 110 CDI (420.623, 420.625) 1.5 112 CDI (420.633, 420.635) eCITAN (420.693, 420.695)	75 kW 96 kW 55 kW 70 kW 85 kW 90 kW	09/21→ 09/21→ 09/21→ 09/21→ 09/21→ 09/22→	AQUACTRL 2 SINGLE; Einbauposition beifahrerseitig; für Linkslenker; passender Adapter: BC	**2800011304280**	**13042**	26
			AQUACTRL 2 SINGLE; Einbauposition fahrerseitig; für Linkslenker; passender Adapter: BC	**2800011314280**	**13142**	30
			AQUACTRL 2 SINGLE; Einbauposition beifahrerseitig; passender Adapter: BC; für Rechtslenker	**2800011605260**	**16052**	54
			AQUACTRL 2 SINGLE; Einbauposition fahrerseitig; passender Adapter: BC; für Rechtslenker	**2800011616260**	**16162**	58

MERCEDES-BENZ - CITAN Mixto (Double Cabin) (W415) 11/12→08/21

Wischblatt

109 CDI (415.603, 415.605) 111 CDI (415.603, 415.605)	66 kW 81 kW	11/12→08/21 06/13→08/21	AQUACTRL 2 SET; für Linkslenker; Befestigungsart: Hakenbefestigung	**2800011224280**	**12242**	10
			AQUACTRL 2 SINGLE; Einbauposition beifahrerseitig; für Linkslenker; passender Adapter: F; Montageart: Bajonett	**2800011307280**	**13072**	27
			AQUACTRL 2 SINGLE; Einbauposition beifahrerseitig; für Linkslenker; passender Adapter: A; Befestigungsart: Hakenbefestigung	**2800011307280**	**13072**	27
			AQUACTRL 2 SINGLE; Einbauposition fahrerseitig; für Linkslenker; passender Adapter: A; Befestigungsart: Hakenbefestigung	**2800011309280**	**13092**	28
			AQUACTRL 2 SINGLE; Einbauposition fahrerseitig; für Linkslenker; passender Adapter: F; Montageart: Bajonett	**2800011311280**	**13112**	29
			REARCTRL; Einbauposition hinten; Fahrzeugausstattung: für Fahrzeuge mit Heckklappe	**2800011517170** **2800011517180**	**51717** **15171**	40 40
			REARCTRL; Einbauposition hinten; Fahrzeugausstattung: für Fahrzeuge mit Hecktüren	**2800011539170** **2800011539180**	**53917** **15391**	51 51
			AQUACTRL 2 SINGLE; Einbauposition beifahrerseitig; Montageart: Bajonett; für Rechtslenker; passender Adapter: F	**2800011607260** **2800011625270**	**16072** **62527**	55 62
			AQUACTRL 2 SINGLE; Einbauposition beifahrerseitig; für Rechtslenker; passender Adapter: A	**2800011610260** **2800011610270**	**16102** **61027**	56 56
			AQUACTRL 2 SINGLE; Einbauposition fahrerseitig; für Rechtslenker; passender Adapter: A	**2800011610260** **2800011610270**	**16102** **61027**	56 56
			AQUACTRL 2 SINGLE; Einbauposition fahrerseitig; Montageart: Bajonett; für Rechtslenker; passender Adapter: F	**2800011610260** **2800011610270**	**16102** **61027**	56 56

MERCEDES-BENZ - CITAN Tourer (W415) 11/12→08/21

Wischblatt

108 CDI (415.703)	55 kW	11/12→08/21	AQUACTRL 2 SET; für Linkslenker; Befestigungsart: Hakenbefestigung	**2800011224280**	**12242**	10
			AQUACTRL 2 SINGLE; Einbauposition beifahrerseitig; für Linkslenker; passender Adapter: F; Montageart: Bajonett	**2800011307280**	**13072**	27

→

© 2025 Continental Aftermarket & Services GmbH

MERCEDES-BENZ - CITAN Tourer (W415) 11/12→08/21

Wischblatt

108 CDI (415.703)	55 kW	11/12→08/21	AQUACTRL 2 SINGLE; Einbauposition beifahrerseitig; für Linkslenker; passender Adapter: A; Befestigungsart: Hakenbefestigung	**2800011307280**	**13072**	27
			AQUACTRL 2 SINGLE; Einbauposition fahrerseitig; für Linkslenker; passender Adapter: A; Befestigungsart: Hakenbefestigung	**2800011309280**	**13092**	28
			AQUACTRL 2 SINGLE; Einbauposition fahrerseitig; für Linkslenker; passender Adapter: F; Montageart: Bajonett	**2800011311280**	**13112**	29
			REARCTRL; Einbauposition hinten; Fahrzeugausstattung: für Fahrzeuge mit Heckklappe	**2800011517170** **2800011517180**	**51717** **15171**	40 40
			REARCTRL; Einbauposition hinten; Fahrzeugausstattung: für Fahrzeuge mit Hecktüren	**2800011539170** **2800011539180**	**53917** **15391**	51 51
			AQUACTRL 2 SINGLE; Einbauposition beifahrerseitig; Montageart: Bajonett; für Rechtslenker; passender Adapter: F	**2800011607260** **2800011625270**	**16072** **62527**	55 62
			AQUACTRL 2 SINGLE; Einbauposition fahrerseitig; für Rechtslenker; passender Adapter: A	**2800011610260** **2800011610270**	**16102** **61027**	56 56
			AQUACTRL 2 SINGLE; Einbauposition beifahrerseitig; für Rechtslenker; passender Adapter: A	**2800011610260** **2800011610270**	**16102** **61027**	56 56
			AQUACTRL 2 SINGLE; Einbauposition fahrerseitig; Montageart: Bajonett; für Rechtslenker; passender Adapter: F	**2800011610260** **2800011610270**	**16102** **61027**	56 56
108 CDI (415.703)	59 kW	02/19→08/21	AQUACTRL 2 SET; für Linkslenker; Befestigungsart: Hakenbefestigung	**2800011224280**	**12242**	10
			AQUACTRL 2 SINGLE; Einbauposition beifahrerseitig; für Linkslenker; passender Adapter: F; Montageart: Bajonett	**2800011307280**	**13072**	27
			AQUACTRL 2 SINGLE; Einbauposition beifahrerseitig; für Linkslenker; passender Adapter: A; Befestigungsart: Hakenbefestigung	**2800011307280**	**13072**	27
			AQUACTRL 2 SINGLE; Einbauposition fahrerseitig; für Linkslenker; passender Adapter: A; Befestigungsart: Hakenbefestigung	**2800011309280**	**13092**	28
			AQUACTRL 2 SINGLE; Einbauposition fahrerseitig; für Linkslenker; passender Adapter: F; Montageart: Bajonett	**2800011311280**	**13112**	29
			REARCTRL; Einbauposition hinten; Fahrzeugausstattung: für Fahrzeuge mit Heckklappe	**2800011517180**	**15171**	40
			REARCTRL; Einbauposition hinten; Fahrzeugausstattung: für Fahrzeuge mit Hecktüren	**2800011539180**	**15391**	51
			AQUACTRL 2 SINGLE; Einbauposition beifahrerseitig; Montageart: Bajonett; für Rechtslenker; passender Adapter: F	**2800011607260**	**16072**	55
			AQUACTRL 2 SINGLE; Einbauposition beifahrerseitig; für Rechtslenker; passender Adapter: A	**2800011610260**	**16102**	56
			AQUACTRL 2 SINGLE; Einbauposition fahrerseitig; für Rechtslenker; passender Adapter: A	**2800011610260**	**16102**	56
			AQUACTRL 2 SINGLE; Einbauposition fahrerseitig; Montageart: Bajonett; für Rechtslenker; passender Adapter: F	**2800011610260**	**16102**	56
109 CDI (415.703)	66 kW	11/12→08/21	AQUACTRL 2 SET; für Linkslenker; Befestigungsart: Hakenbefestigung	**2800011224280**	**12242**	10
			AQUACTRL 2 SINGLE; Einbauposition beifahrerseitig; für Linkslenker; passender Adapter: F; Montageart: Bajonett	**2800011307280**	**13072**	27
			AQUACTRL 2 SINGLE; Einbauposition beifahrerseitig; für Linkslenker; passender Adapter: A; Befestigungsart: Hakenbefestigung	**2800011307280**	**13072**	27
			AQUACTRL 2 SINGLE; Einbauposition fahrerseitig; für Linkslenker; passender Adapter: A; Befestigungsart: Hakenbefestigung	**2800011309280**	**13092**	28

→

© 2025 Continental Aftermarket & Services GmbH

MERCEDES-BENZ - CITAN Tourer (W415) 11/12→08/21

Wischblatt

109 CDI (415.703)	66 kW	11/12→08/21	AQUACTRL 2 SINGLE; Einbauposition fahrerseitig; für Linkslenker; passender Adapter: F; Montageart: Bajonett	**2800011311280**	**13112**	29
			REARCTRL; Einbauposition hinten; Fahrzeugausstattung: für Fahrzeuge mit Heckklappe	**2800011517170** **2800011517180**	**51717** **15171**	40 40
			REARCTRL; Einbauposition hinten; Fahrzeugausstattung: für Fahrzeuge mit Hecktüren	**2800011539170** **2800011539180**	**53917** **15391**	51 51
			AQUACTRL 2 SINGLE; Einbauposition beifahrerseitig; Montageart: Bajonett; für Rechtslenker; passender Adapter: F	**2800011607260** **2800011625270**	**16072** **62527**	55 62
			AQUACTRL 2 SINGLE; Einbauposition fahrerseitig; für Rechtslenker; passender Adapter: A	**2800011610260** **2800011610270**	**16102** **61027**	56 56
			AQUACTRL 2 SINGLE; Einbauposition beifahrerseitig; für Rechtslenker; passender Adapter: A	**2800011610260** **2800011610270**	**16102** **61027**	56 56
			AQUACTRL 2 SINGLE; Einbauposition fahrerseitig; Montageart: Bajonett; für Rechtslenker; passender Adapter: F	**2800011610260** **2800011610270**	**16102** **61027**	56 56
109 CDI (415.703)	70 kW	02/19→08/21	AQUACTRL 2 SET; für Linkslenker; Befestigungsart: Hakenbefestigung	**2800011224280**	**12242**	10
			AQUACTRL 2 SINGLE; Einbauposition beifahrerseitig; für Linkslenker; passender Adapter: F; Montageart: Bajonett	**2800011307280**	**13072**	27
			AQUACTRL 2 SINGLE; Einbauposition beifahrerseitig; für Linkslenker; passender Adapter: A; Befestigungsart: Hakenbefestigung	**2800011307280**	**13072**	27
			AQUACTRL 2 SINGLE; Einbauposition fahrerseitig; für Linkslenker; passender Adapter: A; Befestigungsart: Hakenbefestigung	**2800011309280**	**13092**	28
			AQUACTRL 2 SINGLE; Einbauposition fahrerseitig; für Linkslenker; passender Adapter: F; Montageart: Bajonett	**2800011311280**	**13112**	29
			REARCTRL; Einbauposition hinten; Fahrzeugausstattung: für Fahrzeuge mit Heckklappe	**2800011517180**	**15171**	40
			REARCTRL; Einbauposition hinten; Fahrzeugausstattung: für Fahrzeuge mit Hecktüren	**2800011539180**	**15391**	51
			AQUACTRL 2 SINGLE; Einbauposition beifahrerseitig; Montageart: Bajonett; für Rechtslenker; passender Adapter: F	**2800011607260**	**16072**	55
			AQUACTRL 2 SINGLE; Einbauposition beifahrerseitig; für Rechtslenker; passender Adapter: A	**2800011610260**	**16102**	56
			AQUACTRL 2 SINGLE; Einbauposition fahrerseitig; für Rechtslenker; passender Adapter: A	**2800011610260**	**16102**	56
			AQUACTRL 2 SINGLE; Einbauposition fahrerseitig; Montageart: Bajonett; für Rechtslenker; passender Adapter: F	**2800011610260**	**16102**	56

© 2025 Continental Aftermarket & Services GmbH

MERCEDES-BENZ - CITAN Tourer (W415) 11/12→08/21

Wischblatt

111 CDI (415.703, 415.705)	81 kW	06/13→08/21	AQUACTRL 2 SET; für Linkslenker; Befestigungsart: Hakenbefestigung	**2800011224280**	**12242**	10
			AQUACTRL 2 SINGLE; Einbauposition beifahrerseitig; für Linkslenker; passender Adapter: F; Montageart: Bajonett	**2800011307280**	**13072**	27
			AQUACTRL 2 SINGLE; Einbauposition beifahrerseitig; für Linkslenker; passender Adapter: A; Befestigungsart: Hakenbefestigung	**2800011307280**	**13072**	27
			AQUACTRL 2 SINGLE; Einbauposition fahrerseitig; für Linkslenker; passender Adapter: A; Befestigungsart: Hakenbefestigung	**2800011309280**	**13092**	28
			AQUACTRL 2 SINGLE; Einbauposition fahrerseitig; für Linkslenker; passender Adapter: F; Montageart: Bajonett	**2800011311280**	**13112**	29
			REARCTRL; Einbauposition hinten; Fahrzeugausstattung: für Fahrzeuge mit Heckklappe	**2800011517170** **2800011517180**	**51717** **15171**	40 40
			REARCTRL; Einbauposition hinten; Fahrzeugausstattung: für Fahrzeuge mit Hecktüren	**2800011539170** **2800011539180**	**53917** **15391**	51 51
			AQUACTRL 2 SINGLE; Einbauposition beifahrerseitig; Montageart: Bajonett; für Rechtslenker; passender Adapter: F	**2800011607260** **2800011625270**	**16072** **62527**	55 62
			AQUACTRL 2 SINGLE; Einbauposition fahrerseitig; für Rechtslenker; passender Adapter: A	**2800011610260** **2800011610270**	**16102** **61027**	56 56
			AQUACTRL 2 SINGLE; Einbauposition beifahrerseitig; für Rechtslenker; passender Adapter: A	**2800011610260** **2800011610270**	**16102** **61027**	56 56
			AQUACTRL 2 SINGLE; Einbauposition fahrerseitig; Montageart: Bajonett; für Rechtslenker; passender Adapter: F	**2800011610260** **2800011610270**	**16102** **61027**	56 56
111 CDI (415.703)	85 kW	02/19→08/21	AQUACTRL 2 SET; für Linkslenker; Befestigungsart: Hakenbefestigung	**2800011224280**	**12242**	10
			AQUACTRL 2 SINGLE; Einbauposition beifahrerseitig; für Linkslenker; passender Adapter: F; Montageart: Bajonett	**2800011307280**	**13072**	27
			AQUACTRL 2 SINGLE; Einbauposition beifahrerseitig; für Linkslenker; passender Adapter: A; Befestigungsart: Hakenbefestigung	**2800011307280**	**13072**	27
			AQUACTRL 2 SINGLE; Einbauposition fahrerseitig; für Linkslenker; passender Adapter: A; Befestigungsart: Hakenbefestigung	**2800011309280**	**13092**	28
			AQUACTRL 2 SINGLE; Einbauposition fahrerseitig; für Linkslenker; passender Adapter: F; Montageart: Bajonett	**2800011311280**	**13112**	29
			REARCTRL; Einbauposition hinten; Fahrzeugausstattung: für Fahrzeuge mit Heckklappe	**2800011517180**	**15171**	40
			REARCTRL; Einbauposition hinten; Fahrzeugausstattung: für Fahrzeuge mit Hecktüren	**2800011539180**	**15391**	51
			AQUACTRL 2 SINGLE; Einbauposition beifahrerseitig; Montageart: Bajonett; für Rechtslenker; passender Adapter: F	**2800011607260**	**16072**	55
			AQUACTRL 2 SINGLE; Einbauposition beifahrerseitig; für Rechtslenker; passender Adapter: A	**2800011610260**	**16102**	56
			AQUACTRL 2 SINGLE; Einbauposition fahrerseitig; für Rechtslenker; passender Adapter: A	**2800011610260**	**16102**	56
			AQUACTRL 2 SINGLE; Einbauposition fahrerseitig; Montageart: Bajonett; für Rechtslenker; passender Adapter: F	**2800011610260**	**16102**	56

© 2025 Continental Aftermarket & Services GmbH

MERCEDES-BENZ - CITAN Tourer (W415) 11/12→08/21

Wischblatt

112 (415.703)	84 kW	06/13→08/21	AQUACTRL 2 SET; für Linkslenker; Befestigungsart: Hakenbefestigung	**2800011224280**	**12242**	10
			AQUACTRL 2 SINGLE; Einbauposition beifahrerseitig; für Linkslenker; passender Adapter: F; Montageart: Bajonett	**2800011307280**	**13072**	27
			AQUACTRL 2 SINGLE; Einbauposition beifahrerseitig; für Linkslenker; passender Adapter: A; Befestigungsart: Hakenbefestigung	**2800011307280**	**13072**	27
			AQUACTRL 2 SINGLE; Einbauposition fahrerseitig; für Linkslenker; passender Adapter: A; Befestigungsart: Hakenbefestigung	**2800011309280**	**13092**	28
			AQUACTRL 2 SINGLE; Einbauposition fahrerseitig; für Linkslenker; passender Adapter: F; Montageart: Bajonett	**2800011311280**	**13112**	29
			REARCTRL; Einbauposition hinten; Fahrzeugausstattung: für Fahrzeuge mit Heckklappe	**2800011517170** **2800011517180**	**51717** **15171**	40 40
			REARCTRL; Einbauposition hinten; Fahrzeugausstattung: für Fahrzeuge mit Hecktüren	**2800011539170** **2800011539180**	**53917** **15391**	51 51
			AQUACTRL 2 SINGLE; Einbauposition beifahrerseitig; Montageart: Bajonett; für Rechtslenker; passender Adapter: F	**2800011607260** **2800011625270**	**16072** **62527**	55 62
			AQUACTRL 2 SINGLE; Einbauposition fahrerseitig; für Rechtslenker; passender Adapter: A	**2800011610260** **2800011610270**	**16102** **61027**	56 56
			AQUACTRL 2 SINGLE; Einbauposition beifahrerseitig; für Rechtslenker; passender Adapter: A	**2800011610260** **2800011610270**	**16102** **61027**	56 56
			AQUACTRL 2 SINGLE; Einbauposition fahrerseitig; Montageart: Bajonett; für Rechtslenker; passender Adapter: F	**2800011610260** **2800011610270**	**16102** **61027**	56 56

MERCEDES-BENZ - CITAN Tourer (W420) 09/21→

Wischblatt

108 CDI (420.713) 110 (420.753) 110 CDI (420.723) 112 CDI (420.733) 113 (420.763, 420.765) eCITAN (420.793)	55 kW 75 kW 70 kW 85 kW 96 kW 90 kW	09/21→ 09/21→ 09/21→ 09/21→ 09/21→ 07/23→	AQUACTRL 2 SINGLE; Einbauposition beifahrerseitig; für Linkslenker; passender Adapter: BC	**2800011304280**	**13042**	26
			AQUACTRL 2 SINGLE; Einbauposition fahrerseitig; für Linkslenker; passender Adapter: BC	**2800011314280**	**13142**	30
			AQUACTRL 2 SINGLE; Einbauposition beifahrerseitig; passender Adapter: BC; für Rechtslenker	**2800011605260**	**16052**	54
			AQUACTRL 2 SINGLE; Einbauposition fahrerseitig; passender Adapter: BC; für Rechtslenker	**2800011616260**	**16162**	58

MERCEDES-BENZ - C-KLASSE (W203) 05/00→12/07

Wischblatt

C 180 (203.035)	95 kW	10/00→05/02	AQUACTRL 2 SINGLE; Einbauposition beifahrerseitig; für Linkslenker; passender Adapter: A	**2800011309280**	**13092**	28
			AQUACTRL 2 SINGLE; Einbauposition fahrerseitig; für Linkslenker; passender Adapter: A	**2800011312280**	**13122**	29
C 180 Kompressor (203.046)	105 kW	05/02→02/07	AQUACTRL 2 SINGLE; → 12/03; Einbauposition beifahrerseitig; für Linkslenker; passender Adapter: A	**2800011309280**	**13092**	28
			AQUACTRL 2 SINGLE; → 12/03; Einbauposition fahrerseitig; für Linkslenker; passender Adapter: A	**2800011312280**	**13122**	29
C 200 CDI (203.004) C 200 CDI (203.004)	75 kW 85 kW	02/01→06/03 09/00→06/03	AQUACTRL 2 SINGLE; Einbauposition beifahrerseitig; für Linkslenker; passender Adapter: A	**2800011309280**	**13092**	28
			AQUACTRL 2 SINGLE; Einbauposition fahrerseitig; für Linkslenker; passender Adapter: A	**2800011312280**	**13122**	29
C 200 CDI (203.007) C 200 CGI Kompressor (203.043)	90 kW 125 kW	04/03→02/07 07/03→02/07	AQUACTRL 2 SINGLE; → 12/03; Einbauposition beifahrerseitig; für Linkslenker; passender Adapter: A	**2800011309280**	**13092**	28
C 200 Kompressor (203.042)	120 kW	05/02→02/07	AQUACTRL 2 SINGLE; → 12/03; Einbauposition fahrerseitig; für Linkslenker; passender Adapter: A	**2800011312280**	**13122**	29

© 2025 Continental Aftermarket & Services GmbH

MERCEDES-BENZ - C-KLASSE (W203) 05/00→12/07						
Wischblatt						
C 200 Kompressor (203.045)	120 kW	05/00→06/02	AQUACTRL 2 SINGLE; Einbauposition beifahrerseitig; für Linkslenker; passender Adapter: A	**2800011309280**	**13092**	28
			AQUACTRL 2 SINGLE; Einbauposition fahrerseitig; für Linkslenker; passender Adapter: A	**2800011312280**	**13122**	29
C 220 CDI (203.006, 203.008) C 220 CDI (203.006) C 220 CDI (203.008)	105 kW 100 kW 110 kW	05/00→02/07 05/00→02/07 04/03→02/07	AQUACTRL 2 SINGLE; 12/03; Einbauposition beifahrerseitig; für Linkslenker; passender Adapter: A	**2800011309280**	**13092**	28
			AQUACTRL 2 SINGLE; 12/03; Einbauposition fahrerseitig; für Linkslenker; passender Adapter: A	**2800011312280**	**13122**	29
C 240 (203.061) C 240 4-matic (203.081)	125 kW 125 kW	05/00→02/07 07/02→02/07	AQUACTRL 2 SINGLE; 12/03; Einbauposition beifahrerseitig; für Linkslenker; passender Adapter: A	**2800011309280**	**13092**	28
			AQUACTRL 2 SINGLE; 12/03; Einbauposition fahrerseitig; für Linkslenker; passender Adapter: A	**2800011312280**	**13122**	29
			AQUACTRL 2 SINGLE; Einbauposition beifahrerseitig; für Rechtslenker; passender Adapter: A	**2800011610270**	**61027**	56
			AQUACTRL 2 SINGLE; Einbauposition fahrerseitig; für Rechtslenker; passender Adapter: A	**2800011628270**	**62827**	63
C 270 CDI (203.016) C 270 CDI (203.016) C 30 CDI AMG (203.018)	120 kW 125 kW 170 kW	12/00→02/07 12/00→02/07 01/03→02/07	AQUACTRL 2 SINGLE; 12/03; Einbauposition beifahrerseitig; für Linkslenker; passender Adapter: A	**2800011309280**	**13092**	28
			AQUACTRL 2 SINGLE; 12/03; Einbauposition fahrerseitig; für Linkslenker; passender Adapter: A	**2800011312280**	**13122**	29
C 320 (203.064) C 320 4-matic (203.084)	160 kW 160 kW	05/00→02/07 07/02→02/07	AQUACTRL 2 SINGLE; 12/03; Einbauposition beifahrerseitig; für Linkslenker; passender Adapter: A	**2800011309280**	**13092**	28
			AQUACTRL 2 SINGLE; 12/03; Einbauposition fahrerseitig; für Linkslenker; passender Adapter: A	**2800011312280**	**13122**	29
			AQUACTRL 2 SINGLE; Einbauposition beifahrerseitig; für Rechtslenker; passender Adapter: A	**2800011610270**	**61027**	56
			AQUACTRL 2 SINGLE; Einbauposition fahrerseitig; für Rechtslenker; passender Adapter: A	**2800011628270**	**62827**	63
C 32 AMG Kompressor (203.065)	260 kW	02/01→02/07	AQUACTRL 2 SINGLE; 12/03; Einbauposition beifahrerseitig; für Linkslenker; passender Adapter: A	**2800011309280**	**13092**	28
			AQUACTRL 2 SINGLE; 12/03; Einbauposition fahrerseitig; für Linkslenker; passender Adapter: A	**2800011312280**	**13122**	29
MERCEDES-BENZ - C-KLASSE (W204) 01/07→01/15						
Wischblatt						
C 180 CDI (204.000)	88 kW	04/10→03/14	AQUACTRL 2 SET; für Linkslenker; 03/13	**2800011223280**	**12232**	9
			AQUACTRL 2 SET; für Linkslenker; 02/13; Befestigungsart: Stiftbefestigung	**2800011276280**	**12762**	24
			AQUACTRL 2 SINGLE; Einbauposition fahrerseitig; für Linkslenker; passender Adapter: BC; 03/13 ; Montageart: geklemmt	**2800011312280**	**13122**	29
			AQUACTRL 2 SINGLE; Einbauposition beifahrerseitig; für Linkslenker; passender Adapter: BC; 03/13 ; Montageart: geklemmt	**2800011312280**	**13122**	29
			AQUACTRL 2 SINGLE; Einbauposition beifahrerseitig; für Linkslenker; passender Adapter: BCE; 02/13; Befestigungsart: Stiftbefestigung	**2800011312280**	**13122**	29
			AQUACTRL 2 SINGLE; Einbauposition fahrerseitig; für Linkslenker; passender Adapter: BCE; 02/13; Befestigungsart: Stiftbefestigung	**2800011312280**	**13122**	29
			AQUACTRL 2 SINGLE; 03/13 ; Einbauposition beifahrerseitig; für Rechtslenker; passender Adapter: BC	**2800011614260** **2800011628270**	**16142** **62827**	58 63
			AQUACTRL 2 SINGLE; 03/13 ; Einbauposition fahrerseitig; für Rechtslenker; passender Adapter: BC	**2800011614260** **2800011628270**	**16142** **62827**	58 63

→

© 2025 Continental Aftermarket & Services GmbH

MERCEDES-BENZ - C-KLASSE (W204) 01/07→01/15

Wischblatt

C 180 CDI (204.000)	88 kW	04/10→03/14	AQUACTRL 2 SINGLE; 02/13; Einbauposition beifahrerseitig; für Rechtslenker; passender Adapter: BCE	**2800011614260** **2800011628270**	**16142** **62827**	58 63
			AQUACTRL 2 SINGLE; 02/13; Einbauposition fahrerseitig; für Rechtslenker; passender Adapter: BCE	**2800011614260** **2800011628270**	**16142** **62827**	58 63
C 180 CGI (204.031) C 180 CGI (204.049) C 180 Kompressor (204.044, 204.045) C 180 Kompressor (204.046)	115 kW 115 kW 115 kW 115 kW	01/08→01/14 01/07→01/14 01/08→01/14 01/07→01/14	AQUACTRL 2 SET; für Linkslenker; 03/13	**2800011223280**	**12232**	9
			AQUACTRL 2 SET; für Linkslenker; 12/08 02/13; Befestigungsart: Stiftbefestigung	**2800011276280**	**12762**	24
			AQUACTRL 2 SINGLE; Einbauposition fahrerseitig; für Linkslenker; passender Adapter: BCE; 12/08 02/13; Befestigungsart: Stiftbefestigung	**2800011312280**	**13122**	29
			AQUACTRL 2 SINGLE; Einbauposition beifahrerseitig; für Linkslenker; passender Adapter: BCE; 12/08 02/13; Befestigungsart: Stiftbefestigung	**2800011312280**	**13122**	29
			AQUACTRL 2 SINGLE; Einbauposition beifahrerseitig; für Linkslenker; passender Adapter: BC; 11/08; Befestigungsart: Stiftbefestigung	**2800011312280**	**13122**	29
			AQUACTRL 2 SINGLE; Einbauposition fahrerseitig; für Linkslenker; passender Adapter: BC; 11/08; Befestigungsart: Stiftbefestigung	**2800011312280**	**13122**	29
			AQUACTRL 2 SINGLE; Einbauposition beifahrerseitig; für Linkslenker; passender Adapter: BC; 03/13 ; Montageart: geklemmt	**2800011312280**	**13122**	29
			AQUACTRL 2 SINGLE; Einbauposition fahrerseitig; für Linkslenker; passender Adapter: BC; 03/13 ; Montageart: geklemmt	**2800011312280**	**13122**	29
			AQUACTRL 2 SINGLE; 03/13 ; Einbauposition fahrerseitig; für Rechtslenker; passender Adapter: BC	**2800011614260** **2800011628270**	**16142** **62827**	58 63
			AQUACTRL 2 SINGLE; 03/13 ; Einbauposition beifahrerseitig; für Rechtslenker; passender Adapter: BC	**2800011614260** **2800011628270**	**16142** **62827**	58 63
			AQUACTRL 2 SINGLE; 02/13; Einbauposition fahrerseitig; für Rechtslenker; passender Adapter: BCE	**2800011614260** **2800011628270**	**16142** **62827**	58 63
			AQUACTRL 2 SINGLE; 02/13; Einbauposition beifahrerseitig; für Rechtslenker; passender Adapter: BCE	**2800011614260** **2800011628270**	**16142** **62827**	58 63
C 200 (204.048) C 200 CDI (204.001)	137 kW 100 kW	05/11→01/14 11/09→03/14	AQUACTRL 2 SET; für Linkslenker; 03/13	**2800011223280**	**12232**	9
			AQUACTRL 2 SET; für Linkslenker; 02/13; Befestigungsart: Stiftbefestigung	**2800011276280**	**12762**	24
			AQUACTRL 2 SINGLE; Einbauposition fahrerseitig; für Linkslenker; passender Adapter: BC; 03/13 ; Montageart: geklemmt	**2800011312280**	**13122**	29
			AQUACTRL 2 SINGLE; Einbauposition beifahrerseitig; für Linkslenker; passender Adapter: BC; 03/13 ; Montageart: geklemmt	**2800011312280**	**13122**	29
			AQUACTRL 2 SINGLE; Einbauposition beifahrerseitig; für Linkslenker; passender Adapter: BCE; 02/13; Befestigungsart: Stiftbefestigung	**2800011312280**	**13122**	29
			AQUACTRL 2 SINGLE; Einbauposition fahrerseitig; für Linkslenker; passender Adapter: BCE; 02/13; Befestigungsart: Stiftbefestigung	**2800011312280**	**13122**	29
			AQUACTRL 2 SINGLE; 03/13 ; Einbauposition beifahrerseitig; für Rechtslenker; passender Adapter: BC	**2800011614260** **2800011628270**	**16142** **62827**	58 63
			AQUACTRL 2 SINGLE; 03/13 ; Einbauposition fahrerseitig; für Rechtslenker; passender Adapter: BC	**2800011614260** **2800011628270**	**16142** **62827**	58 63
			AQUACTRL 2 SINGLE; 02/13; Einbauposition beifahrerseitig; für Rechtslenker; passender Adapter: BCE	**2800011614260** **2800011628270**	**16142** **62827**	58 63

→

© 2025 Continental Aftermarket & Services GmbH

MERCEDES-BENZ - C-KLASSE (W204) 01/07→01/15

Wischblatt

C 200 (204.048) C 200 CDI (204.001)	137 kW 100 kW	05/11→01/14 11/09→03/14	AQUACTRL 2 SINGLE; 02/13; Einbauposition fahrerseitig; für Rechtslenker; passender Adapter: BCE	**2800011614260** **2800011628270**	**16142** **62827**	58 63
C 200 CDI (204.007, 204.006)	100 kW	01/07→12/09	AQUACTRL 2 SET; für Linkslenker; 12/08 ; Befestigungsart: Stiftbefestigung	**2800011276280**	**12762**	24
			AQUACTRL 2 SINGLE; Einbauposition fahrerseitig; für Linkslenker; passender Adapter: BCE; 12/08 ; Befestigungsart: Stiftbefestigung	**2800011312280**	**13122**	29
			AQUACTRL 2 SINGLE; Einbauposition beifahrerseitig; für Linkslenker; passender Adapter: BC; 11/08; Befestigungsart: Stiftbefestigung	**2800011312280**	**13122**	29
			AQUACTRL 2 SINGLE; Einbauposition fahrerseitig; für Linkslenker; passender Adapter: BC; 11/08; Befestigungsart: Stiftbefestigung	**2800011312280**	**13122**	29
			AQUACTRL 2 SINGLE; Einbauposition beifahrerseitig; für Linkslenker; passender Adapter: BCE; 12/08 ; Befestigungsart: Stiftbefestigung	**2800011312280**	**13122**	29
			AQUACTRL 2 SINGLE; Einbauposition beifahrerseitig; für Rechtslenker; passender Adapter: BCE	**2800011614260** **2800011628270**	**16142** **62827**	58 63
			AQUACTRL 2 SINGLE; Einbauposition fahrerseitig; für Rechtslenker; passender Adapter: BCE	**2800011614260** **2800011628270**	**16142** **62827**	58 63
C 200 CGI (204.048) C 200 Kompressor (204.041) C 220 CDI (204.002)	135 kW 135 kW 120 kW	01/07→01/14 01/07→01/14 10/08→01/14	AQUACTRL 2 SET; für Linkslenker; 03/13	**2800011223280**	**12232**	9
			AQUACTRL 2 SET; für Linkslenker; 12/08 02/13; Befestigungsart: Stiftbefestigung	**2800011276280**	**12762**	24
			AQUACTRL 2 SINGLE; Einbauposition fahrerseitig; für Linkslenker; passender Adapter: BCE; 12/08 02/13; Befestigungsart: Stiftbefestigung	**2800011312280**	**13122**	29
			AQUACTRL 2 SINGLE; Einbauposition beifahrerseitig; für Linkslenker; passender Adapter: BCE; 12/08 02/13; Befestigungsart: Stiftbefestigung	**2800011312280**	**13122**	29
			AQUACTRL 2 SINGLE; Einbauposition beifahrerseitig; für Linkslenker; passender Adapter: BC; 11/08; Befestigungsart: Stiftbefestigung	**2800011312280**	**13122**	29
			AQUACTRL 2 SINGLE; Einbauposition fahrerseitig; für Linkslenker; passender Adapter: BC; 11/08; Befestigungsart: Stiftbefestigung	**2800011312280**	**13122**	29
			AQUACTRL 2 SINGLE; Einbauposition beifahrerseitig; für Linkslenker; passender Adapter: BC; 03/13 ; Montageart: geklemmt	**2800011312280**	**13122**	29
			AQUACTRL 2 SINGLE; Einbauposition fahrerseitig; für Linkslenker; passender Adapter: BC; 03/13 ; Montageart: geklemmt	**2800011312280**	**13122**	29
			AQUACTRL 2 SINGLE; 03/13 ; Einbauposition fahrerseitig; für Rechtslenker; passender Adapter: BC	**2800011614260** **2800011628270**	**16142** **62827**	58 63
			AQUACTRL 2 SINGLE; 03/13 ; Einbauposition beifahrerseitig; für Rechtslenker; passender Adapter: BC	**2800011614260** **2800011628270**	**16142** **62827**	58 63
			AQUACTRL 2 SINGLE; 02/13; Einbauposition fahrerseitig; für Rechtslenker; passender Adapter: BCE	**2800011614260** **2800011628270**	**16142** **62827**	58 63
			AQUACTRL 2 SINGLE; 02/13; Einbauposition beifahrerseitig; für Rechtslenker; passender Adapter: BCE	**2800011614260** **2800011628270**	**16142** **62827**	58 63
C 220 CDI (204.002)	125 kW	12/08→01/14	AQUACTRL 2 SET; für Linkslenker; 03/13	**2800011223280**	**12232**	9
			AQUACTRL 2 SET; für Linkslenker; 02/13; Befestigungsart: Stiftbefestigung	**2800011276280**	**12762**	24
			AQUACTRL 2 SINGLE; Einbauposition fahrerseitig; für Linkslenker; passender Adapter: BC; 03/13 ; Montageart: geklemmt	**2800011312280**	**13122**	29
			AQUACTRL 2 SINGLE; Einbauposition beifahrerseitig; für Linkslenker; passender Adapter: BC; 03/13 ; Montageart: geklemmt	**2800011312280**	**13122**	29

→

© 2025 Continental Aftermarket & Services GmbH

MERCEDES-BENZ - C-KLASSE (W204) 01/07→01/15

Wischblatt

C 220 CDI (204.002)	125 kW	12/08→01/14	AQUACTRL 2 SINGLE; Einbauposition beifahrerseitig; für Linkslenker; passender Adapter: BCE; 02/13; Befestigungsart: Stiftbefestigung	**2800011312280**	**13122**	29
			AQUACTRL 2 SINGLE; Einbauposition fahrerseitig; für Linkslenker; passender Adapter: BCE; 02/13; Befestigungsart: Stiftbefestigung	**2800011312280**	**13122**	29
			AQUACTRL 2 SINGLE; 03/13 ; Einbauposition beifahrerseitig; für Rechtslenker; passender Adapter: BC	**2800011614260** **2800011628270**	**16142** **62827**	58 63
			AQUACTRL 2 SINGLE; 03/13 ; Einbauposition fahrerseitig; für Rechtslenker; passender Adapter: BC	**2800011614260** **2800011628270**	**16142** **62827**	58 63
			AQUACTRL 2 SINGLE; 02/13; Einbauposition beifahrerseitig; für Rechtslenker; passender Adapter: BCE	**2800011614260** **2800011628270**	**16142** **62827**	58 63
			AQUACTRL 2 SINGLE; 02/13; Einbauposition fahrerseitig; für Rechtslenker; passender Adapter: BCE	**2800011614260** **2800011628270**	**16142** **62827**	58 63
C 220 CDI (204.008)	120 kW	01/07→11/08	AQUACTRL 2 SINGLE; Einbauposition fahrerseitig; für Linkslenker; passender Adapter: BC; Befestigungsart: Stiftbefestigung	**2800011312280**	**13122**	29
			AQUACTRL 2 SINGLE; Einbauposition beifahrerseitig; für Linkslenker; passender Adapter: BC; Befestigungsart: Stiftbefestigung	**2800011312280**	**13122**	29
			AQUACTRL 2 SINGLE; Einbauposition fahrerseitig; für Rechtslenker; passender Adapter: BC	**2800011614260**	**16142**	58
			AQUACTRL 2 SINGLE; Einbauposition beifahrerseitig; für Rechtslenker; passender Adapter: BC	**2800011614260**	**16142**	58
C 220 CDI (204.008)	125 kW	01/07→11/08	AQUACTRL 2 SINGLE; Einbauposition fahrerseitig; für Linkslenker; passender Adapter: BC; Befestigungsart: Stiftbefestigung	**2800011312280**	**13122**	29
			AQUACTRL 2 SINGLE; Einbauposition beifahrerseitig; für Linkslenker; passender Adapter: BC; Befestigungsart: Stiftbefestigung	**2800011312280**	**13122**	29
			AQUACTRL 2 SINGLE; Einbauposition beifahrerseitig; für Rechtslenker; passender Adapter: BC	**2800011614260** **2800011628270**	**16142** **62827**	58 63
			AQUACTRL 2 SINGLE; Einbauposition fahrerseitig; für Rechtslenker; passender Adapter: BC	**2800011614260** **2800011628270**	**16142** **62827**	58 63
C 220 CDI 4-matic (204.084)	125 kW	02/13→01/14	AQUACTRL 2 SET; für Linkslenker; 03/13	**2800011223280**	**12232**	9
			AQUACTRL 2 SET; für Linkslenker; 02/13; Befestigungsart: Stiftbefestigung	**2800011276280**	**12762**	24
			AQUACTRL 2 SINGLE; Einbauposition beifahrerseitig; für Linkslenker; passender Adapter: BCE; 02/13; Befestigungsart: Stiftbefestigung	**2800011312280**	**13122**	29
			AQUACTRL 2 SINGLE; Einbauposition fahrerseitig; für Linkslenker; passender Adapter: BCE; 02/13; Befestigungsart: Stiftbefestigung	**2800011312280**	**13122**	29
			AQUACTRL 2 SINGLE; Einbauposition beifahrerseitig; für Linkslenker; passender Adapter: BC; 03/13 ; Montageart: geklemmt	**2800011312280**	**13122**	29
			AQUACTRL 2 SINGLE; Einbauposition fahrerseitig; für Linkslenker; passender Adapter: BC; 03/13 ; Montageart: geklemmt	**2800011312280**	**13122**	29
			AQUACTRL 2 SINGLE; 03/13 ; Einbauposition fahrerseitig; für Rechtslenker; passender Adapter: BC	**2800011614260** **2800011628270**	**16142** **62827**	58 63
			AQUACTRL 2 SINGLE; 03/13 ; Einbauposition beifahrerseitig; für Rechtslenker; passender Adapter: BC	**2800011614260** **2800011628270**	**16142** **62827**	58 63
C 230 (204.052) C 230 4-matic (204.085) C 250 CDI (204.003)	150 kW 150 kW 150 kW	01/07→01/14 07/07→01/14 08/08→01/14	AQUACTRL 2 SET; für Linkslenker; 03/13	**2800011223280**	**12232**	9
			AQUACTRL 2 SET; für Linkslenker; 12/08 02/13; Befestigungsart: Stiftbefestigung	**2800011276280**	**12762**	24

→

© 2025 Continental Aftermarket & Services GmbH

MERCEDES-BENZ - C-KLASSE (W204) 01/07→01/15

Wischblatt

C 230 (204.052) C 230 4-matic (204.085) C 250 CDI (204.003)	150 kW 150 kW 150 kW	01/07→01/14 07/07→01/14 08/08→01/14	AQUACTRL 2 SINGLE; Einbauposition fahrerseitig; für Linkslenker; passender Adapter: BCE; 12/08 → 02/13; Befestigungsart: Stiftbefestigung	**2800011312280**	**13122**	29
			AQUACTRL 2 SINGLE; Einbauposition beifahrerseitig; für Linkslenker; passender Adapter: BCE; 12/08 → 02/13; Befestigungsart: Stiftbefestigung	**2800011312280**	**13122**	29
			AQUACTRL 2 SINGLE; Einbauposition beifahrerseitig; für Linkslenker; passender Adapter: BC; → 11/08; Befestigungsart: Stiftbefestigung	**2800011312280**	**13122**	29
			AQUACTRL 2 SINGLE; Einbauposition fahrerseitig; für Linkslenker; passender Adapter: BC; → 11/08; Befestigungsart: Stiftbefestigung	**2800011312280**	**13122**	29
			AQUACTRL 2 SINGLE; Einbauposition beifahrerseitig; für Linkslenker; passender Adapter: BC; 03/13 ; Montageart: geklemmt	**2800011312280**	**13122**	29
			AQUACTRL 2 SINGLE; Einbauposition fahrerseitig; für Linkslenker; passender Adapter: BC; 03/13 ; Montageart: geklemmt	**2800011312280**	**13122**	29
			AQUACTRL 2 SINGLE; 03/13 ; Einbauposition fahrerseitig; für Rechtslenker; passender Adapter: BC	**2800011614260** **2800011628270**	**16142** **62827**	58 63
			AQUACTRL 2 SINGLE; 03/13 ; Einbauposition beifahrerseitig; für Rechtslenker; passender Adapter: BC	**2800011614260** **2800011628270**	**16142** **62827**	58 63
			AQUACTRL 2 SINGLE; → 02/13; Einbauposition fahrerseitig; für Rechtslenker; passender Adapter: BCE	**2800011614260** **2800011628270**	**16142** **62827**	58 63
			AQUACTRL 2 SINGLE; → 02/13; Einbauposition beifahrerseitig; für Rechtslenker; passender Adapter: BCE	**2800011614260** **2800011628270**	**16142** **62827**	58 63
C 250 CDI 4-matic (204.082) C 250 CGI (204.047)	150 kW 150 kW	01/11→01/14 07/09→01/14	AQUACTRL 2 SET; für Linkslenker; 03/13	**2800011223280**	**12232**	9
			AQUACTRL 2 SET; für Linkslenker; → 02/13; Befestigungsart: Stiftbefestigung	**2800011276280**	**12762**	24
			AQUACTRL 2 SINGLE; Einbauposition fahrerseitig; für Linkslenker; passender Adapter: BC; 03/13 ; Montageart: geklemmt	**2800011312280**	**13122**	29
			AQUACTRL 2 SINGLE; Einbauposition beifahrerseitig; für Linkslenker; passender Adapter: BC; 03/13 ; Montageart: geklemmt	**2800011312280**	**13122**	29
			AQUACTRL 2 SINGLE; Einbauposition beifahrerseitig; für Linkslenker; passender Adapter: BCE; → 02/13; Befestigungsart: Stiftbefestigung	**2800011312280**	**13122**	29
			AQUACTRL 2 SINGLE; Einbauposition fahrerseitig; für Linkslenker; passender Adapter: BCE; → 02/13; Befestigungsart: Stiftbefestigung	**2800011312280**	**13122**	29
			AQUACTRL 2 SINGLE; 03/13 ; Einbauposition beifahrerseitig; für Rechtslenker; passender Adapter: BC	**2800011614260** **2800011628270**	**16142** **62827**	58 63
			AQUACTRL 2 SINGLE; 03/13 ; Einbauposition fahrerseitig; für Rechtslenker; passender Adapter: BC	**2800011614260** **2800011628270**	**16142** **62827**	58 63
			AQUACTRL 2 SINGLE; → 02/13; Einbauposition beifahrerseitig; für Rechtslenker; passender Adapter: BCE	**2800011614260** **2800011628270**	**16142** **62827**	58 63
			AQUACTRL 2 SINGLE; → 02/13; Einbauposition fahrerseitig; für Rechtslenker; passender Adapter: BCE	**2800011614260** **2800011628270**	**16142** **62827**	58 63
C 280 (204.054) C 280 4-matic (204.081)	170 kW 170 kW	01/07→01/14 07/07→01/14	AQUACTRL 2 SET; für Linkslenker; 03/13	**2800011223280**	**12232**	9
			AQUACTRL 2 SET; für Linkslenker; 12/08 → 02/13; Befestigungsart: Stiftbefestigung	**2800011276280**	**12762**	24
			AQUACTRL 2 SINGLE; Einbauposition fahrerseitig; für Linkslenker; passender Adapter: BCE; 12/08 → 02/13; Befestigungsart: Stiftbefestigung	**2800011312280**	**13122**	29

→

© 2025 Continental Aftermarket & Services GmbH

MERCEDES-BENZ - C-KLASSE (W204) 01/07→01/15

Wischblatt

C 280 (204.054) C 280 4-matic (204.081)	170 kW 170 kW	01/07→01/14 07/07→01/14	AQUACTRL 2 SINGLE; Einbauposition beifahrerseitig; für Linkslenker; passender Adapter: BCE; 12/08 → 02/13; Befestigungsart: Stiftbefestigung	**2800011312280**	**13122**	29
			AQUACTRL 2 SINGLE; Einbauposition beifahrerseitig; für Linkslenker; passender Adapter: BC; → 11/08; Befestigungsart: Stiftbefestigung	**2800011312280**	**13122**	29
			AQUACTRL 2 SINGLE; Einbauposition fahrerseitig; für Linkslenker; passender Adapter: BC; → 11/08; Befestigungsart: Stiftbefestigung	**2800011312280**	**13122**	29
			AQUACTRL 2 SINGLE; Einbauposition beifahrerseitig; für Linkslenker; passender Adapter: BC; 03/13 ; Montageart: geklemmt	**2800011312280**	**13122**	29
			AQUACTRL 2 SINGLE; Einbauposition fahrerseitig; für Linkslenker; passender Adapter: BC; 03/13 ; Montageart: geklemmt	**2800011312280**	**13122**	29
			AQUACTRL 2 SINGLE; 03/13 ; Einbauposition fahrerseitig; für Rechtslenker; passender Adapter: BC	**2800011614260** **2800011628270**	**16142** **62827**	58 63
			AQUACTRL 2 SINGLE; 03/13 ; Einbauposition beifahrerseitig; für Rechtslenker; passender Adapter: BC	**2800011614260** **2800011628270**	**16142** **62827**	58 63
			AQUACTRL 2 SINGLE; → 02/13; Einbauposition fahrerseitig; für Rechtslenker; passender Adapter: BCE	**2800011614260** **2800011628270**	**16142** **62827**	58 63
			AQUACTRL 2 SINGLE; → 02/13; Einbauposition beifahrerseitig; für Rechtslenker; passender Adapter: BCE	**2800011614260** **2800011628270**	**16142** **62827**	58 63
C 300 (204.054) C 300 (204.055) C 300 4-matic (204.080)	170 kW 185 kW 185 kW	07/09→01/14 02/11→01/14 02/11→01/14	AQUACTRL 2 SET; für Linkslenker; 03/13	**2800011223280**	**12232**	9
			AQUACTRL 2 SET; für Linkslenker; → 02/13; Befestigungsart: Stiftbefestigung	**2800011276280**	**12762**	24
			AQUACTRL 2 SINGLE; Einbauposition fahrerseitig; für Linkslenker; passender Adapter: BC; 03/13 ; Montageart: geklemmt	**2800011312280**	**13122**	29
			AQUACTRL 2 SINGLE; Einbauposition beifahrerseitig; für Linkslenker; passender Adapter: BC; 03/13 ; Montageart: geklemmt	**2800011312280**	**13122**	29
			AQUACTRL 2 SINGLE; Einbauposition beifahrerseitig; für Linkslenker; passender Adapter: BCE; → 02/13; Befestigungsart: Stiftbefestigung	**2800011312280**	**13122**	29
			AQUACTRL 2 SINGLE; Einbauposition fahrerseitig; für Linkslenker; passender Adapter: BCE; → 02/13; Befestigungsart: Stiftbefestigung	**2800011312280**	**13122**	29
			AQUACTRL 2 SINGLE; 03/13 ; Einbauposition beifahrerseitig; für Rechtslenker; passender Adapter: BC	**2800011614260** **2800011628270**	**16142** **62827**	58 63
			AQUACTRL 2 SINGLE; 03/13 ; Einbauposition fahrerseitig; für Rechtslenker; passender Adapter: BC	**2800011614260** **2800011628270**	**16142** **62827**	58 63
			AQUACTRL 2 SINGLE; → 02/13; Einbauposition beifahrerseitig; für Rechtslenker; passender Adapter: BCE	**2800011614260** **2800011628270**	**16142** **62827**	58 63
			AQUACTRL 2 SINGLE; → 02/13; Einbauposition fahrerseitig; für Rechtslenker; passender Adapter: BCE	**2800011614260** **2800011628270**	**16142** **62827**	58 63
C 300 4-matic (204.081)	170 kW	07/07→01/14	AQUACTRL 2 SET; für Linkslenker; 03/13	**2800011223280**	**12232**	9
			AQUACTRL 2 SET; für Linkslenker; 12/08 → 02/13; Befestigungsart: Stiftbefestigung	**2800011276280**	**12762**	24
			AQUACTRL 2 SINGLE; Einbauposition fahrerseitig; für Linkslenker; passender Adapter: BCE; 12/08 → 02/13; Befestigungsart: Stiftbefestigung	**2800011312280**	**13122**	29
			AQUACTRL 2 SINGLE; Einbauposition beifahrerseitig; für Linkslenker; passender Adapter: BCE; 12/08 → 02/13; Befestigungsart: Stiftbefestigung	**2800011312280**	**13122**	29

→

© 2025 Continental Aftermarket & Services GmbH

MERCEDES-BENZ - C-KLASSE (W204) 01/07→01/15

Wischblatt

C 300 4-matic (204.081)	170 kW	07/07→01/14	AQUACTRL 2 SINGLE; Einbauposition beifahrerseitig; für Linkslenker; passender Adapter: BC; 11/08; Befestigungsart: Stiftbefestigung	**2800011312280**	**13122**	29
			AQUACTRL 2 SINGLE; Einbauposition fahrerseitig; für Linkslenker; passender Adapter: BC; 11/08; Befestigungsart: Stiftbefestigung	**2800011312280**	**13122**	29
			AQUACTRL 2 SINGLE; Einbauposition beifahrerseitig; für Linkslenker; passender Adapter: BC; 03/13 ; Montageart: geklemmt	**2800011312280**	**13122**	29
			AQUACTRL 2 SINGLE; Einbauposition fahrerseitig; für Linkslenker; passender Adapter: BC; 03/13 ; Montageart: geklemmt	**2800011312280**	**13122**	29
			AQUACTRL 2 SINGLE; 03/13 ; Einbauposition fahrerseitig; für Rechtslenker; passender Adapter: BC	**2800011614260** **2800011628270**	**16142** **62827**	58 63
			AQUACTRL 2 SINGLE; 03/13 ; Einbauposition beifahrerseitig; für Rechtslenker; passender Adapter: BC	**2800011614260** **2800011628270**	**16142** **62827**	58 63
			AQUACTRL 2 SINGLE; 02/13; Einbauposition fahrerseitig; für Rechtslenker; passender Adapter: BCE	**2800011614260** **2800011628270**	**16142** **62827**	58 63
			AQUACTRL 2 SINGLE; 02/13; Einbauposition beifahrerseitig; für Rechtslenker; passender Adapter: BCE	**2800011614260** **2800011628270**	**16142** **62827**	58 63
C 300 CDI 4-matic (204.092)	170 kW	01/11→01/14	AQUACTRL 2 SET; für Linkslenker; 03/13	**2800011223280**	**12232**	9
			AQUACTRL 2 SET; für Linkslenker; 02/13; Befestigungsart: Stiftbefestigung	**2800011276280**	**12762**	24
			AQUACTRL 2 SINGLE; Einbauposition fahrerseitig; für Linkslenker; passender Adapter: BC; 03/13 ; Montageart: geklemmt	**2800011312280**	**13122**	29
			AQUACTRL 2 SINGLE; Einbauposition beifahrerseitig; für Linkslenker; passender Adapter: BC; 03/13 ; Montageart: geklemmt	**2800011312280**	**13122**	29
			AQUACTRL 2 SINGLE; Einbauposition beifahrerseitig; für Linkslenker; passender Adapter: BCE; 02/13; Befestigungsart: Stiftbefestigung	**2800011312280**	**13122**	29
			AQUACTRL 2 SINGLE; Einbauposition fahrerseitig; für Linkslenker; passender Adapter: BCE; 02/13; Befestigungsart: Stiftbefestigung	**2800011312280**	**13122**	29
			AQUACTRL 2 SINGLE; 03/13 ; Einbauposition beifahrerseitig; für Rechtslenker; passender Adapter: BC	**2800011614260** **2800011628270**	**16142** **62827**	58 63
			AQUACTRL 2 SINGLE; 03/13 ; Einbauposition fahrerseitig; für Rechtslenker; passender Adapter: BC	**2800011614260** **2800011628270**	**16142** **62827**	58 63
			AQUACTRL 2 SINGLE; 02/13; Einbauposition beifahrerseitig; für Rechtslenker; passender Adapter: BCE	**2800011614260** **2800011628270**	**16142** **62827**	58 63
			AQUACTRL 2 SINGLE; 02/13; Einbauposition fahrerseitig; für Rechtslenker; passender Adapter: BCE	**2800011614260** **2800011628270**	**16142** **62827**	58 63
C 320 CDI (204.022) C 320 CDI 4-matic (204.089) C 350 (204.056)	165 kW 165 kW 200 kW	01/07→01/14 07/07→01/14 01/07→01/14	AQUACTRL 2 SET; für Linkslenker; 03/13	**2800011223280**	**12232**	9
			AQUACTRL 2 SET; für Linkslenker; 12/08 02/13; Befestigungsart: Stiftbefestigung	**2800011276280**	**12762**	24
			AQUACTRL 2 SINGLE; Einbauposition fahrerseitig; für Linkslenker; passender Adapter: BCE; 12/08 02/13; Befestigungsart: Stiftbefestigung	**2800011312280**	**13122**	29
			AQUACTRL 2 SINGLE; Einbauposition beifahrerseitig; für Linkslenker; passender Adapter: BCE; 12/08 02/13; Befestigungsart: Stiftbefestigung	**2800011312280**	**13122**	29
			AQUACTRL 2 SINGLE; Einbauposition beifahrerseitig; für Linkslenker; passender Adapter: BC; 11/08; Befestigungsart: Stiftbefestigung	**2800011312280**	**13122**	29

→

© 2025 Continental Aftermarket & Services GmbH

MERCEDES-BENZ - C-KLASSE (W204) 01/07→01/15

Wischblatt

C 320 CDI (204.022) C 320 CDI 4-matic (204.089)	165 kW 165 kW	01/07→01/14 07/07→01/14	AQUACTRL 2 SINGLE; Einbauposition fahrerseitig; für Linkslenker; passender Adapter: BC; 11/08; Befestigungsart: Stiftbefestigung	**2800011312280**	**13122**	29
C 350 (204.056)	200 kW	01/07→01/14	AQUACTRL 2 SINGLE; Einbauposition beifahrerseitig; für Linkslenker; passender Adapter: BC; 03/13 ; Montageart: geklemmt	**2800011312280**	**13122**	29
			AQUACTRL 2 SINGLE; Einbauposition fahrerseitig; für Linkslenker; passender Adapter: BC; 03/13 ; Montageart: geklemmt	**2800011312280**	**13122**	29
			AQUACTRL 2 SINGLE; 03/13 ; Einbauposition fahrerseitig; für Rechtslenker; passender Adapter: BC	**2800011614260** **2800011628270**	**16142** **62827**	58 63
			AQUACTRL 2 SINGLE; 03/13 ; Einbauposition beifahrerseitig; für Rechtslenker; passender Adapter: BC	**2800011614260** **2800011628270**	**16142** **62827**	58 63
			AQUACTRL 2 SINGLE; 02/13; Einbauposition fahrerseitig; für Rechtslenker; passender Adapter: BCE	**2800011614260** **2800011628270**	**16142** **62827**	58 63
			AQUACTRL 2 SINGLE; 02/13; Einbauposition beifahrerseitig; für Rechtslenker; passender Adapter: BCE	**2800011614260** **2800011628270**	**16142** **62827**	58 63
C 350 (204.057)	225 kW	01/11→01/14	AQUACTRL 2 SET; für Linkslenker; 03/13	**2800011223280**	**12232**	9
			AQUACTRL 2 SET; für Linkslenker; 02/13; Befestigungsart: Stiftbefestigung	**2800011276280**	**12762**	24
			AQUACTRL 2 SINGLE; Einbauposition fahrerseitig; für Linkslenker; passender Adapter: BC; 03/13 ; Montageart: geklemmt	**2800011312280**	**13122**	29
			AQUACTRL 2 SINGLE; Einbauposition beifahrerseitig; für Linkslenker; passender Adapter: BC; 03/13 ; Montageart: geklemmt	**2800011312280**	**13122**	29
			AQUACTRL 2 SINGLE; Einbauposition beifahrerseitig; für Linkslenker; passender Adapter: BCE; 02/13; Befestigungsart: Stiftbefestigung	**2800011312280**	**13122**	29
			AQUACTRL 2 SINGLE; Einbauposition fahrerseitig; für Linkslenker; passender Adapter: BCE; 02/13; Befestigungsart: Stiftbefestigung	**2800011312280**	**13122**	29
			AQUACTRL 2 SINGLE; 03/13 ; Einbauposition beifahrerseitig; für Rechtslenker; passender Adapter: BC	**2800011614260** **2800011628270**	**16142** **62827**	58 63
			AQUACTRL 2 SINGLE; 03/13 ; Einbauposition fahrerseitig; für Rechtslenker; passender Adapter: BC	**2800011614260** **2800011628270**	**16142** **62827**	58 63
			AQUACTRL 2 SINGLE; 02/13; Einbauposition beifahrerseitig; für Rechtslenker; passender Adapter: BCE	**2800011614260** **2800011628270**	**16142** **62827**	58 63
			AQUACTRL 2 SINGLE; 02/13; Einbauposition fahrerseitig; für Rechtslenker; passender Adapter: BCE	**2800011614260** **2800011628270**	**16142** **62827**	58 63
C 350 4-matic (204.087)	200 kW	07/07→01/14	AQUACTRL 2 SET; für Linkslenker; 03/13	**2800011223280**	**12232**	9
			AQUACTRL 2 SET; für Linkslenker; 12/08 02/13; Befestigungsart: Stiftbefestigung	**2800011276280**	**12762**	24
			AQUACTRL 2 SINGLE; Einbauposition fahrerseitig; für Linkslenker; passender Adapter: BCE; 12/08 02/13; Befestigungsart: Stiftbefestigung	**2800011312280**	**13122**	29
			AQUACTRL 2 SINGLE; Einbauposition beifahrerseitig; für Linkslenker; passender Adapter: BCE; 12/08 02/13; Befestigungsart: Stiftbefestigung	**2800011312280**	**13122**	29
			AQUACTRL 2 SINGLE; Einbauposition beifahrerseitig; für Linkslenker; passender Adapter: BC; 11/08; Befestigungsart: Stiftbefestigung	**2800011312280**	**13122**	29
			AQUACTRL 2 SINGLE; Einbauposition fahrerseitig; für Linkslenker; passender Adapter: BC; 11/08; Befestigungsart: Stiftbefestigung	**2800011312280**	**13122**	29

→

© 2025 Continental Aftermarket & Services GmbH

MERCEDES-BENZ - C-KLASSE (W204) 01/07→01/15

Wischblatt

C 350 4-matic (204.087)	200 kW	07/07→01/14	AQUACTRL 2 SINGLE; Einbauposition beifahrerseitig; für Linkslenker; passender Adapter: BC; 03/13 ; Montageart: geklemmt	**2800011312280**	**13122**	29
			AQUACTRL 2 SINGLE; Einbauposition fahrerseitig; für Linkslenker; passender Adapter: BC; 03/13 ; Montageart: geklemmt	**2800011312280**	**13122**	29
			AQUACTRL 2 SINGLE; 03/13 ; Einbauposition fahrerseitig; für Rechtslenker; passender Adapter: BC	**2800011614260** **2800011628270**	**16142** **62827**	58 63
			AQUACTRL 2 SINGLE; 03/13 ; Einbauposition beifahrerseitig; für Rechtslenker; passender Adapter: BC	**2800011614260** **2800011628270**	**16142** **62827**	58 63
			AQUACTRL 2 SINGLE; 02/13; Einbauposition fahrerseitig; für Rechtslenker; passender Adapter: BCE	**2800011614260** **2800011628270**	**16142** **62827**	58 63
			AQUACTRL 2 SINGLE; 02/13; Einbauposition beifahrerseitig; für Rechtslenker; passender Adapter: BCE	**2800011614260** **2800011628270**	**16142** **62827**	58 63
C 350 4-matic (204.088) C 350 CDI (204.022) C 350 CDI (204.023) C 350 CDI (204.025) C 350 CDI 4-matic (204.089) C 350 CDI 4-matic (204.092)	225 kW 165 kW 195 kW 170 kW 165 kW 170 kW	01/11→01/14 07/09→01/14 06/11→01/14 10/09→01/14 07/09→01/14 10/09→01/14	AQUACTRL 2 SET; für Linkslenker; 03/13	**2800011223280**	**12232**	9
			AQUACTRL 2 SET; für Linkslenker; 02/13; Befestigungsart: Stiftbefestigung	**2800011276280**	**12762**	24
			AQUACTRL 2 SINGLE; Einbauposition fahrerseitig; für Linkslenker; passender Adapter: BC; 03/13 ; Montageart: geklemmt	**2800011312280**	**13122**	29
			AQUACTRL 2 SINGLE; Einbauposition beifahrerseitig; für Linkslenker; passender Adapter: BC; 03/13 ; Montageart: geklemmt	**2800011312280**	**13122**	29
			AQUACTRL 2 SINGLE; Einbauposition beifahrerseitig; für Linkslenker; passender Adapter: BCE; 02/13; Befestigungsart: Stiftbefestigung	**2800011312280**	**13122**	29
			AQUACTRL 2 SINGLE; Einbauposition fahrerseitig; für Linkslenker; passender Adapter: BCE; 02/13; Befestigungsart: Stiftbefestigung	**2800011312280**	**13122**	29
			AQUACTRL 2 SINGLE; 03/13 ; Einbauposition beifahrerseitig; für Rechtslenker; passender Adapter: BC	**2800011614260** **2800011628270**	**16142** **62827**	58 63
			AQUACTRL 2 SINGLE; 03/13 ; Einbauposition fahrerseitig; für Rechtslenker; passender Adapter: BC	**2800011614260** **2800011628270**	**16142** **62827**	58 63
			AQUACTRL 2 SINGLE; 02/13; Einbauposition beifahrerseitig; für Rechtslenker; passender Adapter: BCE	**2800011614260** **2800011628270**	**16142** **62827**	58 63
			AQUACTRL 2 SINGLE; 02/13; Einbauposition fahrerseitig; für Rechtslenker; passender Adapter: BCE	**2800011614260** **2800011628270**	**16142** **62827**	58 63
C 350 CGI (204.065) C 63 AMG (204.077) C 63 AMG (204.077) C 63 AMG (204.077)	215 kW 336 kW 358 kW 373 kW	09/08→01/14 02/08→01/14 02/08→01/14 02/08→01/14	AQUACTRL 2 SET; für Linkslenker; 03/13	**2800011223280**	**12232**	9
			AQUACTRL 2 SET; für Linkslenker; 12/08 02/13; Befestigungsart: Stiftbefestigung	**2800011276280**	**12762**	24
			AQUACTRL 2 SINGLE; Einbauposition fahrerseitig; für Linkslenker; passender Adapter: BCE; 12/08 02/13; Befestigungsart: Stiftbefestigung	**2800011312280**	**13122**	29
			AQUACTRL 2 SINGLE; Einbauposition beifahrerseitig; für Linkslenker; passender Adapter: BCE; 12/08 02/13; Befestigungsart: Stiftbefestigung	**2800011312280**	**13122**	29
			AQUACTRL 2 SINGLE; Einbauposition beifahrerseitig; für Linkslenker; passender Adapter: BC; 11/08; Befestigungsart: Stiftbefestigung	**2800011312280**	**13122**	29
			AQUACTRL 2 SINGLE; Einbauposition fahrerseitig; für Linkslenker; passender Adapter: BC; 11/08; Befestigungsart: Stiftbefestigung	**2800011312280**	**13122**	29
			AQUACTRL 2 SINGLE; Einbauposition beifahrerseitig; für Linkslenker; passender Adapter: BC; 03/13 ; Montageart: geklemmt	**2800011312280**	**13122**	29

→

© 2025 Continental Aftermarket & Services GmbH

MERCEDES-BENZ - C-KLASSE (W204) 01/07→01/15

Wischblatt

C 350 CGI (204.065) C 63 AMG (204.077) C 63 AMG (204.077) C 63 AMG (204.077)	215 kW 336 kW 358 kW 373 kW	09/08→01/14 02/08→01/14 02/08→01/14 02/08→01/14	AQUACTRL 2 SINGLE; Einbauposition fahrerseitig; für Linkslenker; passender Adapter: BC; 03/13 ; Montageart: geklemmt	**2800011312280**	**13122**	29
			AQUACTRL 2 SINGLE; 03/13 ; Einbauposition fahrerseitig; für Rechtslenker; passender Adapter: BC	**2800011614260** **2800011628270**	**16142** **62827**	58 63
			AQUACTRL 2 SINGLE; 03/13 ; Einbauposition beifahrerseitig; für Rechtslenker; passender Adapter: BC	**2800011614260** **2800011628270**	**16142** **62827**	58 63
			AQUACTRL 2 SINGLE; 02/13; Einbauposition fahrerseitig; für Rechtslenker; passender Adapter: BCE	**2800011614260** **2800011628270**	**16142** **62827**	58 63
			AQUACTRL 2 SINGLE; 02/13; Einbauposition beifahrerseitig; für Rechtslenker; passender Adapter: BCE	**2800011614260** **2800011628270**	**16142** **62827**	58 63
C 63 AMG DR 520	383 kW	07/10→01/14	AQUACTRL 2 SET; für Linkslenker; 03/13	**2800011223280**	**12232**	9
			AQUACTRL 2 SET; für Linkslenker; 02/13; Befestigungsart: Stiftbefestigung	**2800011276280**	**12762**	24
			AQUACTRL 2 SINGLE; Einbauposition beifahrerseitig; für Linkslenker; passender Adapter: BC; 03/13 ; Montageart: geklemmt	**2800011312280**	**13122**	29
			AQUACTRL 2 SINGLE; Einbauposition fahrerseitig; für Linkslenker; passender Adapter: BC; 03/13 ; Montageart: geklemmt	**2800011312280**	**13122**	29
			AQUACTRL 2 SINGLE; Einbauposition beifahrerseitig; für Linkslenker; passender Adapter: BCE; 02/13; Befestigungsart: Stiftbefestigung	**2800011312280**	**13122**	29
			AQUACTRL 2 SINGLE; Einbauposition fahrerseitig; für Linkslenker; passender Adapter: BCE; 02/13; Befestigungsart: Stiftbefestigung	**2800011312280**	**13122**	29
			AQUACTRL 2 SINGLE; 03/13 ; Einbauposition fahrerseitig; für Rechtslenker; passender Adapter: BC	**2800011614260**	**16142**	58
			AQUACTRL 2 SINGLE; 03/13 ; Einbauposition beifahrerseitig; für Rechtslenker; passender Adapter: BC	**2800011614260**	**16142**	58
			AQUACTRL 2 SINGLE; 02/13; Einbauposition beifahrerseitig; für Rechtslenker; passender Adapter: BCE	**2800011614260**	**16142**	58
			AQUACTRL 2 SINGLE; 02/13; Einbauposition fahrerseitig; für Rechtslenker; passender Adapter: BCE	**2800011614260**	**16142**	58

MERCEDES-BENZ - C-KLASSE (W205) 07/13→02/23

Wischblatt

AMG C 43 4-matic (205.064) AMG C 43 4-matic (205.064) AMG C 63 (205.086) AMG C 63 S (205.087) C 160 (205.044) C 160 (205.075)	270 kW 287 kW 350 kW 375 kW 95 kW 95 kW	04/16→05/18 05/18→05/21 10/14→05/21 10/14→05/21 04/15→11/19 06/19→05/21	AQUACTRL 2 SET; für Linkslenker	**2800011245280**	**12452**	16
			AQUACTRL 2 SINGLE; Einbauposition beifahrerseitig; für Linkslenker; passender Adapter: H	**2800011309280**	**13092**	28
			AQUACTRL 2 SINGLE; Einbauposition fahrerseitig; für Linkslenker; passender Adapter: H	**2800011309280**	**13092**	28
			AQUACTRL 2 SINGLE; für Rechtslenker; Einbauposition beifahrerseitig; passender Adapter: H	**2800011610260** **2800011610270**	**16102** **61027**	56 56
			AQUACTRL 2 SINGLE; für Rechtslenker; Einbauposition fahrerseitig; passender Adapter: H	**2800011610260** **2800011610270**	**16102** **61027**	56 56
C 180 (205.040, 205.140)	115 kW	03/14→03/21	AQUACTRL 2 SET; für Linkslenker; 08/14	**2800011245280**	**12452**	16
			AQUACTRL 2 SINGLE; für Linkslenker; Einbauposition beifahrerseitig; passender Adapter: B; 07/14	**2800011307280**	**13072**	27
			AQUACTRL 2 SINGLE; für Linkslenker; Einbauposition fahrerseitig; passender Adapter: B; 07/14	**2800011309280**	**13092**	28
			AQUACTRL 2 SINGLE; Einbauposition beifahrerseitig; für Linkslenker; 08/14 ; passender Adapter: H	**2800011309280**	**13092**	28

→

© 2025 Continental Aftermarket & Services GmbH

MERCEDES-BENZ - C-KLASSE (W205) 07/13→02/23

Wischblatt

C 180 (205.040, 205.140)	115 kW	03/14→03/21	AQUACTRL 2 SINGLE; Einbauposition fahrerseitig; für Linkslenker; 08/14 ; passender Adapter: H	**2800011309280**	**13092**	28
			AQUACTRL 2 SINGLE; 07/14; Einbauposition beifahrerseitig; für Rechtslenker; passender Adapter: B	**2800011608260**	**16082**	55
			AQUACTRL 2 SINGLE; 08/14 ; für Rechtslenker; Einbauposition fahrerseitig; passender Adapter: H	**2800011610260** **2800011610270**	**16102** **61027**	56 56
			AQUACTRL 2 SINGLE; 07/14; Einbauposition fahrerseitig; für Rechtslenker; passender Adapter: B	**2800011610260** **2800011610270**	**16102** **61027**	56 56
			AQUACTRL 2 SINGLE; 08/14 ; für Rechtslenker; Einbauposition beifahrerseitig; passender Adapter: H	**2800011610260** **2800011610270**	**16102** **61027**	56 56
C 180 (205.040)	110 kW	10/18→03/21	AQUACTRL 2 SET; für Linkslenker	**2800011245280**	**12452**	16
			AQUACTRL 2 SINGLE; Einbauposition fahrerseitig; für Linkslenker; passender Adapter: H	**2800011309280**	**13092**	28
			AQUACTRL 2 SINGLE; Einbauposition beifahrerseitig; für Linkslenker; passender Adapter: H	**2800011309280**	**13092**	28
			AQUACTRL 2 SINGLE; für Rechtslenker; Einbauposition beifahrerseitig; passender Adapter: H	**2800011610260**	**16102**	56
			AQUACTRL 2 SINGLE; für Rechtslenker; Einbauposition fahrerseitig; passender Adapter: H	**2800011610260**	**16102**	56
C 180 (205.076)	115 kW	06/19→05/21	AQUACTRL 2 SET; für Linkslenker	**2800011245280**	**12452**	16
			AQUACTRL 2 SINGLE; Einbauposition beifahrerseitig; für Linkslenker; passender Adapter: H	**2800011309280**	**13092**	28
			AQUACTRL 2 SINGLE; Einbauposition fahrerseitig; für Linkslenker; passender Adapter: H	**2800011309280**	**13092**	28
			AQUACTRL 2 SINGLE; für Rechtslenker; Einbauposition beifahrerseitig; passender Adapter: H	**2800011610260** **2800011610270**	**16102** **61027**	56 56
			AQUACTRL 2 SINGLE; für Rechtslenker; Einbauposition fahrerseitig; passender Adapter: H	**2800011610260** **2800011610270**	**16102** **61027**	56 56
C 180 BlueTEC / d (205.036)	85 kW	05/14→05/18	AQUACTRL 2 SET; für Linkslenker; 08/14	**2800011245280**	**12452**	16
			AQUACTRL 2 SINGLE; für Linkslenker; Einbauposition beifahrerseitig; passender Adapter: B; 07/14	**2800011307280**	**13072**	27
			AQUACTRL 2 SINGLE; für Linkslenker; Einbauposition fahrerseitig; passender Adapter: B; 07/14	**2800011309280**	**13092**	28
			AQUACTRL 2 SINGLE; Einbauposition beifahrerseitig; für Linkslenker; 08/14 ; passender Adapter: H	**2800011309280**	**13092**	28
			AQUACTRL 2 SINGLE; Einbauposition fahrerseitig; für Linkslenker; 08/14 ; passender Adapter: H	**2800011309280**	**13092**	28
			AQUACTRL 2 SINGLE; 07/14; Einbauposition beifahrerseitig; für Rechtslenker; passender Adapter: B	**2800011608260**	**16082**	55
			AQUACTRL 2 SINGLE; 08/14 ; für Rechtslenker; Einbauposition fahrerseitig; passender Adapter: H	**2800011610260** **2800011610270**	**16102** **61027**	56 56
			AQUACTRL 2 SINGLE; 07/14; Einbauposition fahrerseitig; für Rechtslenker; passender Adapter: B	**2800011610260** **2800011610270**	**16102** **61027**	56 56
			AQUACTRL 2 SINGLE; 08/14 ; für Rechtslenker; Einbauposition beifahrerseitig; passender Adapter: H	**2800011610260** **2800011610270**	**16102** **61027**	56 56

© 2025 Continental Aftermarket & Services GmbH

MERCEDES-BENZ - C-KLASSE (W205) 07/13→02/23

Wischblatt

C 180 d (205.000)	90 kW	05/18→05/21	AQUACTRL 2 SET; für Linkslenker	**2800011245280**	**12452**	16
			AQUACTRL 2 SINGLE; Einbauposition fahrerseitig; für Linkslenker; passender Adapter: H	**2800011309280**	**13092**	28
			AQUACTRL 2 SINGLE; Einbauposition beifahrerseitig; für Linkslenker; passender Adapter: H	**2800011309280**	**13092**	28
			AQUACTRL 2 SINGLE; für Rechtslenker; Einbauposition beifahrerseitig; passender Adapter: H	**2800011610260**	**16102**	56
			AQUACTRL 2 SINGLE; für Rechtslenker; Einbauposition fahrerseitig; passender Adapter: H	**2800011610260**	**16102**	56
C 200 (205.042)	135 kW	12/13→08/18	AQUACTRL 2 SET; für Linkslenker; 08/14	**2800011245280**	**12452**	16
			AQUACTRL 2 SINGLE; für Linkslenker; Einbauposition beifahrerseitig; passender Adapter: B; 07/14	**2800011307280**	**13072**	27
			AQUACTRL 2 SINGLE; für Linkslenker; Einbauposition fahrerseitig; passender Adapter: B; 07/14	**2800011309280**	**13092**	28
			AQUACTRL 2 SINGLE; Einbauposition beifahrerseitig; für Linkslenker; 08/14 ; passender Adapter: H	**2800011309280**	**13092**	28
			AQUACTRL 2 SINGLE; Einbauposition fahrerseitig; für Linkslenker; 08/14 ; passender Adapter: H	**2800011309280**	**13092**	28
			AQUACTRL 2 SINGLE; 07/14; Einbauposition beifahrerseitig; für Rechtslenker; passender Adapter: B	**2800011608260**	**16082**	55
			AQUACTRL 2 SINGLE; 08/14 ; für Rechtslenker; Einbauposition fahrerseitig; passender Adapter: H	**2800011610260** **2800011610270**	**16102** **61027**	56 56
			AQUACTRL 2 SINGLE; 07/14; Einbauposition fahrerseitig; für Rechtslenker; passender Adapter: B	**2800011610260** **2800011610270**	**16102** **61027**	56 56
			AQUACTRL 2 SINGLE; 08/14 ; für Rechtslenker; Einbauposition beifahrerseitig; passender Adapter: H	**2800011610260** **2800011610270**	**16102** **61027**	56 56
C 200 (205.080) C 200 4-matic (205.043)	150 kW 135 kW	08/19→05/21 04/15→08/18	AQUACTRL 2 SET; für Linkslenker	**2800011245280**	**12452**	16
			AQUACTRL 2 SINGLE; Einbauposition beifahrerseitig; für Linkslenker; passender Adapter: H	**2800011309280**	**13092**	28
			AQUACTRL 2 SINGLE; Einbauposition fahrerseitig; für Linkslenker; passender Adapter: H	**2800011309280**	**13092**	28
			AQUACTRL 2 SINGLE; für Rechtslenker; Einbauposition beifahrerseitig; passender Adapter: H	**2800011610260** **2800011610270**	**16102** **61027**	56 56
			AQUACTRL 2 SINGLE; für Rechtslenker; Einbauposition fahrerseitig; passender Adapter: H	**2800011610260** **2800011610270**	**16102** **61027**	56 56
C 200 4-matic (205.079)	150 kW	08/19→05/21	AQUACTRL 2 SET; für Linkslenker	**2800011245280**	**12452**	16
			AQUACTRL 2 SINGLE; Einbauposition fahrerseitig; für Linkslenker; passender Adapter: H	**2800011309280**	**13092**	28
			AQUACTRL 2 SINGLE; Einbauposition beifahrerseitig; für Linkslenker; passender Adapter: H	**2800011309280**	**13092**	28
			AQUACTRL 2 SINGLE; für Rechtslenker; Einbauposition beifahrerseitig; passender Adapter: H	**2800011610260**	**16102**	56
			AQUACTRL 2 SINGLE; für Rechtslenker; Einbauposition fahrerseitig; passender Adapter: H	**2800011610260**	**16102**	56
C 200 BlueTEC / d (205.037)	100 kW	05/14→05/18	AQUACTRL 2 SET; für Linkslenker; 08/14	**2800011245280**	**12452**	16
			AQUACTRL 2 SINGLE; für Linkslenker; Einbauposition beifahrerseitig; passender Adapter: B; 07/14	**2800011307280**	**13072**	27
			AQUACTRL 2 SINGLE; für Linkslenker; Einbauposition fahrerseitig; passender Adapter: B; 07/14	**2800011309280**	**13092**	28
			AQUACTRL 2 SINGLE; Einbauposition beifahrerseitig; für Linkslenker; 08/14 ; passender Adapter: H	**2800011309280**	**13092**	28
			AQUACTRL 2 SINGLE; Einbauposition fahrerseitig; für Linkslenker; 08/14 ; passender Adapter: H	**2800011309280**	**13092**	28

→

© 2025 Continental Aftermarket & Services GmbH

MERCEDES-BENZ - C-KLASSE (W205) 07/13→02/23

Wischblatt

C 200 BlueTEC / d (205.037)	100 kW	05/14→05/18	AQUACTRL 2 SINGLE; 07/14; Einbauposition beifahrerseitig; für Rechtslenker; passender Adapter: B	**2800011608260**	**16082**	55
			AQUACTRL 2 SINGLE; 08/14 ; für Rechtslenker; Einbauposition fahrerseitig; passender Adapter: H	**2800011610260** **2800011610270**	**16102** **61027**	56 56
			AQUACTRL 2 SINGLE; 07/14; Einbauposition fahrerseitig; für Rechtslenker; passender Adapter: B	**2800011610260** **2800011610270**	**16102** **61027**	56 56
			AQUACTRL 2 SINGLE; 08/14 ; für Rechtslenker; Einbauposition beifahrerseitig; passender Adapter: H	**2800011610260** **2800011610270**	**16102** **61027**	56 56
C 200 d (205.001)	118 kW	05/18→05/21	AQUACTRL 2 SET; für Linkslenker	**2800011245280**	**12452**	16
			AQUACTRL 2 SINGLE; Einbauposition fahrerseitig; für Linkslenker; passender Adapter: H	**2800011309280**	**13092**	28
			AQUACTRL 2 SINGLE; Einbauposition beifahrerseitig; für Linkslenker; passender Adapter: H	**2800011309280**	**13092**	28
			AQUACTRL 2 SINGLE; für Rechtslenker; Einbauposition beifahrerseitig; passender Adapter: H	**2800011610260**	**16102**	56
			AQUACTRL 2 SINGLE; für Rechtslenker; Einbauposition fahrerseitig; passender Adapter: H	**2800011610260**	**16102**	56
C 200 d (205.007)	100 kW	10/15→05/18	AQUACTRL 2 SET; für Linkslenker	**2800011245280**	**12452**	16
			AQUACTRL 2 SINGLE; Einbauposition beifahrerseitig; für Linkslenker; passender Adapter: H	**2800011309280**	**13092**	28
			AQUACTRL 2 SINGLE; Einbauposition fahrerseitig; für Linkslenker; passender Adapter: H	**2800011309280**	**13092**	28
			AQUACTRL 2 SINGLE; für Rechtslenker; Einbauposition beifahrerseitig; passender Adapter: H	**2800011610260** **2800011610270**	**16102** **61027**	56 56
			AQUACTRL 2 SINGLE; für Rechtslenker; Einbauposition fahrerseitig; passender Adapter: H	**2800011610260** **2800011610270**	**16102** **61027**	56 56
C 200 d (205.011)	110 kW	05/18→11/18	AQUACTRL 2 SET; für Linkslenker	**2800011245280**	**12452**	16
			AQUACTRL 2 SINGLE; Einbauposition fahrerseitig; für Linkslenker; passender Adapter: H	**2800011309280**	**13092**	28
			AQUACTRL 2 SINGLE; Einbauposition beifahrerseitig; für Linkslenker; passender Adapter: H	**2800011309280**	**13092**	28
			AQUACTRL 2 SINGLE; für Rechtslenker; Einbauposition beifahrerseitig; passender Adapter: H	**2800011610260**	**16102**	56
			AQUACTRL 2 SINGLE; für Rechtslenker; Einbauposition fahrerseitig; passender Adapter: H	**2800011610260**	**16102**	56
C 200 EQ Boost (205.077) C 200 EQ Boost 4-matic (205.078)	135 kW 135 kW	04/18→06/21 04/18→05/21	AQUACTRL 2 SET; für Linkslenker	**2800011245280**	**12452**	16
			AQUACTRL 2 SINGLE; Einbauposition beifahrerseitig; für Linkslenker; passender Adapter: H	**2800011309280**	**13092**	28
			AQUACTRL 2 SINGLE; Einbauposition fahrerseitig; für Linkslenker; passender Adapter: H	**2800011309280**	**13092**	28
			AQUACTRL 2 SINGLE; für Rechtslenker; Einbauposition beifahrerseitig; passender Adapter: H	**2800011610260** **2800011610270**	**16102** **61027**	56 56
			AQUACTRL 2 SINGLE; für Rechtslenker; Einbauposition fahrerseitig; passender Adapter: H	**2800011610260** **2800011610270**	**16102** **61027**	56 56
C 220 BlueTEC / d (205.002, 205.004) C 220 BlueTEC / d (205.003)	125 kW 120 kW	02/14→05/18 03/14→05/16	AQUACTRL 2 SET; für Linkslenker; 08/14	**2800011245280**	**12452**	16
			AQUACTRL 2 SINGLE; für Linkslenker; Einbauposition beifahrerseitig; passender Adapter: B; 07/14	**2800011307280**	**13072**	27
			AQUACTRL 2 SINGLE; für Linkslenker; Einbauposition fahrerseitig; passender Adapter: B; 07/14	**2800011309280**	**13092**	28
			AQUACTRL 2 SINGLE; Einbauposition beifahrerseitig; für Linkslenker; 08/14 ; passender Adapter: H	**2800011309280**	**13092**	28
			AQUACTRL 2 SINGLE; Einbauposition fahrerseitig; für Linkslenker; 08/14 ; passender Adapter: H	**2800011309280**	**13092**	28
			AQUACTRL 2 SINGLE; 07/14; Einbauposition beifahrerseitig; für Rechtslenker; passender Adapter: B	**2800011608260**	**16082**	55

→

© 2025 Continental Aftermarket & Services GmbH

MERCEDES-BENZ - C-KLASSE (W205) 07/13→02/23

Wischblatt

C 220 BlueTEC / d (205.002, 205.004) C 220 BlueTEC / d (205.003)	125 kW 120 kW	02/14→05/18 03/14→05/16	AQUACTRL 2 SINGLE; 08/14 ; für Rechtslenker; Einbauposition fahrerseitig; passender Adapter: H	**2800011610260** **2800011610270**	**16102** **61027**	56 56
			AQUACTRL 2 SINGLE; 07/14; Einbauposition fahrerseitig; für Rechtslenker; passender Adapter: B	**2800011610260** **2800011610270**	**16102** **61027**	56 56
			AQUACTRL 2 SINGLE; 08/14 ; für Rechtslenker; Einbauposition beifahrerseitig; passender Adapter: H	**2800011610260** **2800011610270**	**16102** **61027**	56 56
C 220 d (205.014) C 220 d 4-matic (205.005)	143 kW 125 kW	05/18→05/21 04/15→05/18	AQUACTRL 2 SET; für Linkslenker	**2800011245280**	**12452**	16
			AQUACTRL 2 SINGLE; Einbauposition beifahrerseitig; für Linkslenker; passender Adapter: H	**2800011309280**	**13092**	28
			AQUACTRL 2 SINGLE; Einbauposition fahrerseitig; für Linkslenker; passender Adapter: H	**2800011309280**	**13092**	28
			AQUACTRL 2 SINGLE; für Rechtslenker; Einbauposition beifahrerseitig; passender Adapter: H	**2800011610260** **2800011610270**	**16102** **61027**	56 56
			AQUACTRL 2 SINGLE; für Rechtslenker; Einbauposition fahrerseitig; passender Adapter: H	**2800011610260** **2800011610270**	**16102** **61027**	56 56
C 220 d 4-matic (205.015)	143 kW	05/18→05/21	AQUACTRL 2 SET; für Linkslenker	**2800011245280**	**12452**	16
			AQUACTRL 2 SINGLE; Einbauposition fahrerseitig; für Linkslenker; passender Adapter: H	**2800011309280**	**13092**	28
			AQUACTRL 2 SINGLE; Einbauposition beifahrerseitig; für Linkslenker; passender Adapter: H	**2800011309280**	**13092**	28
			AQUACTRL 2 SINGLE; für Rechtslenker; Einbauposition beifahrerseitig; passender Adapter: H	**2800011610260**	**16102**	56
			AQUACTRL 2 SINGLE; für Rechtslenker; Einbauposition fahrerseitig; passender Adapter: H	**2800011610260**	**16102**	56
C 250 (205.045) C 250 BlueTEC / d (205.008, 205.006) C 250 BlueTEC / d 4-matic (205.009)	155 kW 150 kW 150 kW	03/14→05/18 02/14→05/18 02/14→05/18	AQUACTRL 2 SET; für Linkslenker; 08/14	**2800011245280**	**12452**	16
			AQUACTRL 2 SINGLE; für Linkslenker; Einbauposition beifahrerseitig; passender Adapter: B; 07/14	**2800011307280**	**13072**	27
			AQUACTRL 2 SINGLE; für Linkslenker; Einbauposition fahrerseitig; passender Adapter: B; 07/14	**2800011309280**	**13092**	28
			AQUACTRL 2 SINGLE; Einbauposition beifahrerseitig; für Linkslenker; 08/14 ; passender Adapter: H	**2800011309280**	**13092**	28
			AQUACTRL 2 SINGLE; Einbauposition fahrerseitig; für Linkslenker; 08/14 ; passender Adapter: H	**2800011309280**	**13092**	28
			AQUACTRL 2 SINGLE; 07/14; Einbauposition beifahrerseitig; für Rechtslenker; passender Adapter: B	**2800011608260**	**16082**	55
			AQUACTRL 2 SINGLE; 08/14 ; für Rechtslenker; Einbauposition fahrerseitig; passender Adapter: H	**2800011610260** **2800011610270**	**16102** **61027**	56 56
			AQUACTRL 2 SINGLE; 07/14; Einbauposition fahrerseitig; für Rechtslenker; passender Adapter: B	**2800011610260** **2800011610270**	**16102** **61027**	56 56
			AQUACTRL 2 SINGLE; 08/14 ; für Rechtslenker; Einbauposition beifahrerseitig; passender Adapter: H	**2800011610260** **2800011610270**	**16102** **61027**	56 56
C 300 (205.048)	180 kW	09/15→08/18	AQUACTRL 2 SET; für Linkslenker	**2800011245280**	**12452**	16
			AQUACTRL 2 SINGLE; Einbauposition beifahrerseitig; für Linkslenker; passender Adapter: H	**2800011309280**	**13092**	28
			AQUACTRL 2 SINGLE; Einbauposition fahrerseitig; für Linkslenker; passender Adapter: H	**2800011309280**	**13092**	28
			AQUACTRL 2 SINGLE; für Rechtslenker; Einbauposition beifahrerseitig; passender Adapter: H	**2800011610260** **2800011610270**	**16102** **61027**	56 56
			AQUACTRL 2 SINGLE; für Rechtslenker; Einbauposition fahrerseitig; passender Adapter: H	**2800011610260** **2800011610270**	**16102** **61027**	56 56

© 2025 Continental Aftermarket & Services GmbH

MERCEDES-BENZ - C-KLASSE (W205) 07/13→02/23

Wischblatt

C 300 (205.083)	183 kW	05/18→05/21	AQUACTRL 2 SET; für Linkslenker	**2800011245280**	**12452**	16
			AQUACTRL 2 SINGLE; Einbauposition fahrerseitig; für Linkslenker; passender Adapter: H	**2800011309280**	**13092**	28
			AQUACTRL 2 SINGLE; Einbauposition beifahrerseitig; für Linkslenker; passender Adapter: H	**2800011309280**	**13092**	28
			AQUACTRL 2 SINGLE; für Rechtslenker; Einbauposition beifahrerseitig; passender Adapter: H	**2800011610260**	**16102**	56
			AQUACTRL 2 SINGLE; für Rechtslenker; Einbauposition fahrerseitig; passender Adapter: H	**2800011610260**	**16102**	56
C 300 (205.083)	190 kW	05/18→05/21	AQUACTRL 2 SET; für Linkslenker	**2800011245280**	**12452**	16
			AQUACTRL 2 SINGLE; Einbauposition beifahrerseitig; für Linkslenker; passender Adapter: H	**2800011309280**	**13092**	28
			AQUACTRL 2 SINGLE; Einbauposition fahrerseitig; für Linkslenker; passender Adapter: H	**2800011309280**	**13092**	28
			AQUACTRL 2 SINGLE; für Rechtslenker; Einbauposition beifahrerseitig; passender Adapter: H	**2800011610260** **2800011610270**	**16102** **61027**	56 56
			AQUACTRL 2 SINGLE; für Rechtslenker; Einbauposition fahrerseitig; passender Adapter: H	**2800011610260** **2800011610270**	**16102** **61027**	56 56
C 300 4-matic (205.049)	180 kW	12/13→08/18	AQUACTRL 2 SET; für Linkslenker; 08/14	**2800011245280**	**12452**	16
			AQUACTRL 2 SINGLE; für Linkslenker; Einbauposition beifahrerseitig; passender Adapter: B; 07/14	**2800011307280**	**13072**	27
			AQUACTRL 2 SINGLE; für Linkslenker; Einbauposition fahrerseitig; passender Adapter: B; 07/14	**2800011309280**	**13092**	28
			AQUACTRL 2 SINGLE; Einbauposition fahrerseitig; für Linkslenker; 08/14 ; passender Adapter: H	**2800011309280**	**13092**	28
			AQUACTRL 2 SINGLE; Einbauposition beifahrerseitig; für Linkslenker; 08/14 ; passender Adapter: H	**2800011309280**	**13092**	28
			AQUACTRL 2 SINGLE; 07/14; Einbauposition beifahrerseitig; für Rechtslenker; passender Adapter: B	**2800011608260**	**16082**	55
			AQUACTRL 2 SINGLE; 08/14 ; für Rechtslenker; Einbauposition fahrerseitig; passender Adapter: H	**2800011610260**	**16102**	56
			AQUACTRL 2 SINGLE; 07/14; Einbauposition fahrerseitig; für Rechtslenker; passender Adapter: B	**2800011610260**	**16102**	56
			AQUACTRL 2 SINGLE; 08/14 ; für Rechtslenker; Einbauposition beifahrerseitig; passender Adapter: H	**2800011610260**	**16102**	56
C 300 4-matic (205.084)	190 kW	05/18→05/21	AQUACTRL 2 SET; für Linkslenker	**2800011245280**	**12452**	16
			AQUACTRL 2 SINGLE; Einbauposition fahrerseitig; für Linkslenker; passender Adapter: H	**2800011309280**	**13092**	28
			AQUACTRL 2 SINGLE; Einbauposition beifahrerseitig; für Linkslenker; passender Adapter: H	**2800011309280**	**13092**	28
			AQUACTRL 2 SINGLE; für Rechtslenker; Einbauposition beifahrerseitig; passender Adapter: H	**2800011610260**	**16102**	56
			AQUACTRL 2 SINGLE; für Rechtslenker; Einbauposition fahrerseitig; passender Adapter: H	**2800011610260**	**16102**	56
C 300 BlueTEC Hybrid / h (205.012)	170 kW	05/14→05/18	AQUACTRL 2 SET; für Linkslenker; 08/14	**2800011245280**	**12452**	16
			AQUACTRL 2 SINGLE; für Linkslenker; Einbauposition beifahrerseitig; passender Adapter: B; 07/14	**2800011307280**	**13072**	27
			AQUACTRL 2 SINGLE; für Linkslenker; Einbauposition fahrerseitig; passender Adapter: B; 07/14	**2800011309280**	**13092**	28
			AQUACTRL 2 SINGLE; Einbauposition beifahrerseitig; für Linkslenker; 08/14 ; passender Adapter: H	**2800011309280**	**13092**	28
			AQUACTRL 2 SINGLE; Einbauposition fahrerseitig; für Linkslenker; 08/14 ; passender Adapter: H	**2800011309280**	**13092**	28

→

© 2025 Continental Aftermarket & Services GmbH

MERCEDES-BENZ - C-KLASSE (W205) 07/13→02/23

Wischblatt

C 300 BlueTEC Hybrid / h (205.012)	170 kW	05/14→05/18	AQUACTRL 2 SINGLE; 07/14; Einbauposition beifahrerseitig; für Rechtslenker; passender Adapter: B	**2800011608260**	**16082**	55
			AQUACTRL 2 SINGLE; 08/14 ; für Rechtslenker; Einbauposition fahrerseitig; passender Adapter: H	**2800011610260** **2800011610270**	**16102** **61027**	56 56
			AQUACTRL 2 SINGLE; 07/14; Einbauposition fahrerseitig; für Rechtslenker; passender Adapter: B	**2800011610260** **2800011610270**	**16102** **61027**	56 56
			AQUACTRL 2 SINGLE; 08/14 ; für Rechtslenker; Einbauposition beifahrerseitig; passender Adapter: H	**2800011610260** **2800011610270**	**16102** **61027**	56 56
C 300 d (205.018) C 300 d 4-matic (205.019) C 300 de (205.013)	180 kW 180 kW 225 kW	06/18→05/21 06/18→05/21 05/19→05/21	AQUACTRL 2 SET; für Linkslenker	**2800011245280**	**12452**	16
			AQUACTRL 2 SINGLE; Einbauposition fahrerseitig; für Linkslenker; passender Adapter: H	**2800011309280**	**13092**	28
			AQUACTRL 2 SINGLE; Einbauposition beifahrerseitig; für Linkslenker; passender Adapter: H	**2800011309280**	**13092**	28
			AQUACTRL 2 SINGLE; für Rechtslenker; Einbauposition beifahrerseitig; passender Adapter: H	**2800011610260**	**16102**	56
			AQUACTRL 2 SINGLE; für Rechtslenker; Einbauposition fahrerseitig; passender Adapter: H	**2800011610260**	**16102**	56
C 300 e (205.053)	235 kW	07/19→05/21	AQUACTRL 2 SET; für Linkslenker	**2800011245280**	**12452**	16
			AQUACTRL 2 SINGLE; Einbauposition beifahrerseitig; für Linkslenker; passender Adapter: H	**2800011309280**	**13092**	28
			AQUACTRL 2 SINGLE; Einbauposition fahrerseitig; für Linkslenker; passender Adapter: H	**2800011309280**	**13092**	28
			AQUACTRL 2 SINGLE; für Rechtslenker; Einbauposition beifahrerseitig; passender Adapter: H	**2800011610260** **2800011610270**	**16102** **61027**	56 56
			AQUACTRL 2 SINGLE; für Rechtslenker; Einbauposition fahrerseitig; passender Adapter: H	**2800011610260** **2800011610270**	**16102** **61027**	56 56
C 300 e 4-matic (205.054) C 300 EQ Boost (205.083) C 300 EQ Boost 4-matic (205.084)	235 kW 190 kW 190 kW	07/19→05/21 05/19→05/21 05/19→05/21	AQUACTRL 2 SET; für Linkslenker	**2800011245280**	**12452**	16
			AQUACTRL 2 SINGLE; Einbauposition fahrerseitig; für Linkslenker; passender Adapter: H	**2800011309280**	**13092**	28
			AQUACTRL 2 SINGLE; Einbauposition beifahrerseitig; für Linkslenker; passender Adapter: H	**2800011309280**	**13092**	28
			AQUACTRL 2 SINGLE; für Rechtslenker; Einbauposition beifahrerseitig; passender Adapter: H	**2800011610260**	**16102**	56
			AQUACTRL 2 SINGLE; für Rechtslenker; Einbauposition fahrerseitig; passender Adapter: H	**2800011610260**	**16102**	56
C 350 e (205.047) C 400 4-matic (205.066) C 450 AMG 4-matic (205.064)	205 kW 245 kW 270 kW	02/15→08/18 10/14→11/20 04/15→05/18	AQUACTRL 2 SET; für Linkslenker	**2800011245280**	**12452**	16
			AQUACTRL 2 SINGLE; Einbauposition beifahrerseitig; für Linkslenker; passender Adapter: H	**2800011309280**	**13092**	28
			AQUACTRL 2 SINGLE; Einbauposition fahrerseitig; für Linkslenker; passender Adapter: H	**2800011309280**	**13092**	28
			AQUACTRL 2 SINGLE; für Rechtslenker; Einbauposition beifahrerseitig; passender Adapter: H	**2800011610260** **2800011610270**	**16102** **61027**	56 56
			AQUACTRL 2 SINGLE; für Rechtslenker; Einbauposition fahrerseitig; passender Adapter: H	**2800011610260** **2800011610270**	**16102** **61027**	56 56

MERCEDES-BENZ - C-KLASSE Cabriolet (A205) 06/16→04/23

Wischblatt

AMG C 43 4-matic (205.464) AMG C 43 4-matic (205.464) AMG C 63 (205.486) AMG C 63 S (205.487) C 180 (205.440)	270 kW 287 kW 350 kW 375 kW 115 kW	10/16→05/18 05/18→04/23 10/16→04/23 10/16→04/23 06/16→08/20	AQUACTRL 2 SET; für Linkslenker	**2800011245280**	**12452**	16
			AQUACTRL 2 SINGLE; Einbauposition beifahrerseitig; für Linkslenker; passender Adapter: H	**2800011309280**	**13092**	28
			AQUACTRL 2 SINGLE; Einbauposition fahrerseitig; für Linkslenker; passender Adapter: H	**2800011309280**	**13092**	28
			AQUACTRL 2 SINGLE; für Rechtslenker; Einbauposition beifahrerseitig; passender Adapter: H	**2800011610260** **2800011610270**	**16102** **61027**	56 56
			AQUACTRL 2 SINGLE; für Rechtslenker; Einbauposition fahrerseitig; passender Adapter: H	**2800011610260** **2800011610270**	**16102** **61027**	56 56

© 2025 Continental Aftermarket & Services GmbH

MERCEDES-BENZ - C-KLASSE Cabriolet (A205) 06/16→04/23

Wischblatt

C 180 (205.476)	115 kW	06/19→04/23	AQUACTRL 2 SET; für Linkslenker	**2800011245280**	**12452**	16
			AQUACTRL 2 SINGLE; Einbauposition beifahrerseitig; für Linkslenker; passender Adapter: H	**2800011309280**	**13092**	28
			AQUACTRL 2 SINGLE; Einbauposition fahrerseitig; für Linkslenker; passender Adapter: H	**2800011309280**	**13092**	28
			AQUACTRL 2 SINGLE; für Rechtslenker; Einbauposition beifahrerseitig; passender Adapter: H	**2800011610260**	**16102**	56
			AQUACTRL 2 SINGLE; für Rechtslenker; Einbauposition fahrerseitig; passender Adapter: H	**2800011610260**	**16102**	56
C 200 (205.442) C 200 (205.480) C 200 4-matic (205.443)	135 kW 150 kW 135 kW	06/16→05/18 08/19→04/23 06/16→05/18	AQUACTRL 2 SET; für Linkslenker	**2800011245280**	**12452**	16
			AQUACTRL 2 SINGLE; Einbauposition beifahrerseitig; für Linkslenker; passender Adapter: H	**2800011309280**	**13092**	28
			AQUACTRL 2 SINGLE; Einbauposition fahrerseitig; für Linkslenker; passender Adapter: H	**2800011309280**	**13092**	28
			AQUACTRL 2 SINGLE; für Rechtslenker; Einbauposition beifahrerseitig; passender Adapter: H	**2800011610260** **2800011610270**	**16102** **61027**	56 56
			AQUACTRL 2 SINGLE; für Rechtslenker; Einbauposition fahrerseitig; passender Adapter: H	**2800011610260** **2800011610270**	**16102** **61027**	56 56
C 200 d (205.401)	118 kW	07/18→11/19	AQUACTRL 2 SET; für Linkslenker	**2800011245280**	**12452**	16
			AQUACTRL 2 SINGLE; Einbauposition beifahrerseitig; für Linkslenker; passender Adapter: H	**2800011309280**	**13092**	28
			AQUACTRL 2 SINGLE; Einbauposition fahrerseitig; für Linkslenker; passender Adapter: H	**2800011309280**	**13092**	28
			AQUACTRL 2 SINGLE; für Rechtslenker; Einbauposition beifahrerseitig; passender Adapter: H	**2800011610260**	**16102**	56
			AQUACTRL 2 SINGLE; für Rechtslenker; Einbauposition fahrerseitig; passender Adapter: H	**2800011610260**	**16102**	56
C 200 EQ Boost (205.477)	135 kW	05/18→04/23	AQUACTRL 2 SET; für Linkslenker	**2800011245280**	**12452**	16
			AQUACTRL 2 SINGLE; Einbauposition beifahrerseitig; für Linkslenker; passender Adapter: H	**2800011309280**	**13092**	28
			AQUACTRL 2 SINGLE; Einbauposition fahrerseitig; für Linkslenker; passender Adapter: H	**2800011309280**	**13092**	28
			AQUACTRL 2 SINGLE; für Rechtslenker; Einbauposition beifahrerseitig; passender Adapter: H	**2800011610260** **2800011610270**	**16102** **61027**	56 56
			AQUACTRL 2 SINGLE; für Rechtslenker; Einbauposition fahrerseitig; passender Adapter: H	**2800011610260** **2800011610270**	**16102** **61027**	56 56
C 200 EQ Boost 4-matic (205.478) C 220 d (205.404)	135 kW 120 kW	05/18→04/23 06/16→05/18	AQUACTRL 2 SET; für Linkslenker	**2800011245280**	**12452**	16
			AQUACTRL 2 SINGLE; Einbauposition beifahrerseitig; für Linkslenker; passender Adapter: H	**2800011309280**	**13092**	28
			AQUACTRL 2 SINGLE; Einbauposition fahrerseitig; für Linkslenker; passender Adapter: H	**2800011309280**	**13092**	28
			AQUACTRL 2 SINGLE; für Rechtslenker; Einbauposition beifahrerseitig; passender Adapter: H	**2800011610260**	**16102**	56
			AQUACTRL 2 SINGLE; für Rechtslenker; Einbauposition fahrerseitig; passender Adapter: H	**2800011610260**	**16102**	56
C 220 d (205.404)	125 kW	06/16→05/18	AQUACTRL 2 SET; für Linkslenker	**2800011245280**	**12452**	16
			AQUACTRL 2 SINGLE; Einbauposition beifahrerseitig; für Linkslenker; passender Adapter: H	**2800011309280**	**13092**	28
			AQUACTRL 2 SINGLE; Einbauposition fahrerseitig; für Linkslenker; passender Adapter: H	**2800011309280**	**13092**	28
			AQUACTRL 2 SINGLE; für Rechtslenker; Einbauposition beifahrerseitig; passender Adapter: H	**2800011610260** **2800011610270**	**16102** **61027**	56 56
			AQUACTRL 2 SINGLE; für Rechtslenker; Einbauposition fahrerseitig; passender Adapter: H	**2800011610260** **2800011610270**	**16102** **61027**	56 56

© 2025 Continental Aftermarket & Services GmbH

MERCEDES-BENZ - C-KLASSE Cabriolet (A205) 06/16→04/23

Wischblatt

C 220 d (205.414)	143 kW	04/18→04/23	AQUACTRL 2 SET; für Linkslenker	**2800011245280**	**12452**	16
			AQUACTRL 2 SINGLE; Einbauposition beifahrerseitig; für Linkslenker; passender Adapter: H	**2800011309280**	**13092**	28
			AQUACTRL 2 SINGLE; Einbauposition fahrerseitig; für Linkslenker; passender Adapter: H	**2800011309280**	**13092**	28
			AQUACTRL 2 SINGLE; für Rechtslenker; Einbauposition beifahrerseitig; passender Adapter: H	**2800011610260**	**16102**	56
			AQUACTRL 2 SINGLE; für Rechtslenker; Einbauposition fahrerseitig; passender Adapter: H	**2800011610260**	**16102**	56
C 220 d 4-matic (205.405)	125 kW	06/16→05/18	AQUACTRL 2 SET; für Linkslenker	**2800011245280**	**12452**	16
			AQUACTRL 2 SINGLE; Einbauposition beifahrerseitig; für Linkslenker; passender Adapter: H	**2800011309280**	**13092**	28
			AQUACTRL 2 SINGLE; Einbauposition fahrerseitig; für Linkslenker; passender Adapter: H	**2800011309280**	**13092**	28
			AQUACTRL 2 SINGLE; für Rechtslenker; Einbauposition beifahrerseitig; passender Adapter: H	**2800011610260** **2800011610270**	**16102** **61027**	56 56
			AQUACTRL 2 SINGLE; für Rechtslenker; Einbauposition fahrerseitig; passender Adapter: H	**2800011610260** **2800011610270**	**16102** **61027**	56 56
C 220 d 4-matic (205.415)	143 kW	06/18→04/23	AQUACTRL 2 SET; für Linkslenker	**2800011245280**	**12452**	16
			AQUACTRL 2 SINGLE; Einbauposition beifahrerseitig; für Linkslenker; passender Adapter: H	**2800011309280**	**13092**	28
			AQUACTRL 2 SINGLE; Einbauposition fahrerseitig; für Linkslenker; passender Adapter: H	**2800011309280**	**13092**	28
			AQUACTRL 2 SINGLE; für Rechtslenker; Einbauposition beifahrerseitig; passender Adapter: H	**2800011610260**	**16102**	56
			AQUACTRL 2 SINGLE; für Rechtslenker; Einbauposition fahrerseitig; passender Adapter: H	**2800011610260**	**16102**	56
C 250 (205.445) C 250 d (205.408) C 300 (205.448) C 300 (205.483)	155 kW 150 kW 180 kW 190 kW	06/16→05/18 06/16→05/18 06/16→05/18 05/18→04/23	AQUACTRL 2 SET; für Linkslenker	**2800011245280**	**12452**	16
			AQUACTRL 2 SINGLE; Einbauposition beifahrerseitig; für Linkslenker; passender Adapter: H	**2800011309280**	**13092**	28
			AQUACTRL 2 SINGLE; Einbauposition fahrerseitig; für Linkslenker; passender Adapter: H	**2800011309280**	**13092**	28
			AQUACTRL 2 SINGLE; für Rechtslenker; Einbauposition beifahrerseitig; passender Adapter: H	**2800011610260** **2800011610270**	**16102** **61027**	56 56
			AQUACTRL 2 SINGLE; für Rechtslenker; Einbauposition fahrerseitig; passender Adapter: H	**2800011610260** **2800011610270**	**16102** **61027**	56 56
C 300 d (205.418) C 300 EQ Boost (205.483) C 300 EQ Boost 4-matic (205.484)	180 kW 190 kW 190 kW	07/18→04/23 05/19→04/23 05/19→04/23	AQUACTRL 2 SET; für Linkslenker	**2800011245280**	**12452**	16
			AQUACTRL 2 SINGLE; Einbauposition beifahrerseitig; für Linkslenker; passender Adapter: H	**2800011309280**	**13092**	28
			AQUACTRL 2 SINGLE; Einbauposition fahrerseitig; für Linkslenker; passender Adapter: H	**2800011309280**	**13092**	28
			AQUACTRL 2 SINGLE; für Rechtslenker; Einbauposition beifahrerseitig; passender Adapter: H	**2800011610260**	**16102**	56
			AQUACTRL 2 SINGLE; für Rechtslenker; Einbauposition fahrerseitig; passender Adapter: H	**2800011610260**	**16102**	56
C 400 4-matic (205.466)	245 kW	06/16→04/23	AQUACTRL 2 SET; für Linkslenker	**2800011245280**	**12452**	16
			AQUACTRL 2 SINGLE; Einbauposition beifahrerseitig; für Linkslenker; passender Adapter: H	**2800011309280**	**13092**	28
			AQUACTRL 2 SINGLE; Einbauposition fahrerseitig; für Linkslenker; passender Adapter: H	**2800011309280**	**13092**	28
			AQUACTRL 2 SINGLE; für Rechtslenker; Einbauposition beifahrerseitig; passender Adapter: H	**2800011610260** **2800011610270**	**16102** **61027**	56 56
			AQUACTRL 2 SINGLE; für Rechtslenker; Einbauposition fahrerseitig; passender Adapter: H	**2800011610260** **2800011610270**	**16102** **61027**	56 56

MERCEDES-BENZ - C-KLASSE Coupe (C204) 01/11→

Wischblatt

C 180 (204.331) C 180 (204.349) C 200 CGI (204.348)	115 kW 115 kW 135 kW	01/13→ 06/11→ 06/11→	AQUACTRL 2 SET; für Linkslenker; 03/13	**2800011223280**	**12232**	9
			AQUACTRL 2 SET; für Linkslenker; 02/13; Befestigungsart: Stiftbefestigung	**2800011276280**	**12762**	24

→

© 2025 Continental Aftermarket & Services GmbH

MERCEDES-BENZ - C-KLASSE Coupe (C204) 01/11→

Wischblatt

C 180 (204.331) C 180 (204.349) C 200 CGI (204.348)	115 kW 115 kW 135 kW	01/13→ 06/11→ 06/11→	AQUACTRL 2 SINGLE; Einbauposition fahrerseitig; für Linkslenker; passender Adapter: BC; 03/13 ; Montageart: geklemmt	**2800011312280**	**13122**	29
			AQUACTRL 2 SINGLE; Einbauposition beifahrerseitig; für Linkslenker; passender Adapter: BC; 03/13 ; Montageart: geklemmt	**2800011312280**	**13122**	29
			AQUACTRL 2 SINGLE; Einbauposition beifahrerseitig; für Linkslenker; passender Adapter: BCE; 02/13; Befestigungsart: Stiftbefestigung	**2800011312280**	**13122**	29
			AQUACTRL 2 SINGLE; Einbauposition fahrerseitig; für Linkslenker; passender Adapter: BCE; 02/13; Befestigungsart: Stiftbefestigung	**2800011312280**	**13122**	29
			AQUACTRL 2 SINGLE; 03/13 ; Einbauposition beifahrerseitig; für Rechtslenker; passender Adapter: BC	**2800011614260** **2800011628270**	**16142** **62827**	58 63
			AQUACTRL 2 SINGLE; 03/13 ; Einbauposition fahrerseitig; für Rechtslenker; passender Adapter: BC	**2800011614260** **2800011628270**	**16142** **62827**	58 63
			AQUACTRL 2 SINGLE; 02/13; Einbauposition fahrerseitig; für Rechtslenker; passender Adapter: BCE	**2800011614260** **2800011628270**	**16142** **62827**	58 63
			AQUACTRL 2 SINGLE; 02/13; Einbauposition beifahrerseitig; für Rechtslenker; passender Adapter: BCE	**2800011614260** **2800011628270**	**16142** **62827**	58 63
C 220 CDI (204.302)	120 kW	06/11→	AQUACTRL 2 SET; für Linkslenker; 03/13	**2800011223280**	**12232**	9
			AQUACTRL 2 SET; für Linkslenker; 02/13; Befestigungsart: Stiftbefestigung	**2800011276280**	**12762**	24
			AQUACTRL 2 SINGLE; Einbauposition fahrerseitig; für Linkslenker; passender Adapter: BC; 03/13 ; Montageart: geklemmt	**2800011312280**	**13122**	29
			AQUACTRL 2 SINGLE; Einbauposition beifahrerseitig; für Linkslenker; passender Adapter: BC; 03/13 ; Montageart: geklemmt	**2800011312280**	**13122**	29
			AQUACTRL 2 SINGLE; Einbauposition beifahrerseitig; für Linkslenker; passender Adapter: BCE; 02/13; Befestigungsart: Stiftbefestigung	**2800011312280**	**13122**	29
			AQUACTRL 2 SINGLE; Einbauposition fahrerseitig; für Linkslenker; passender Adapter: BCE; 02/13; Befestigungsart: Stiftbefestigung	**2800011312280**	**13122**	29
			AQUACTRL 2 SINGLE; 03/13 ; Einbauposition beifahrerseitig; für Rechtslenker; passender Adapter: BC	**2800011614260**	**16142**	58
			AQUACTRL 2 SINGLE; 03/13 ; Einbauposition fahrerseitig; für Rechtslenker; passender Adapter: BC	**2800011614260**	**16142**	58
			AQUACTRL 2 SINGLE; 02/13; Einbauposition fahrerseitig; für Rechtslenker; passender Adapter: BCE	**2800011614260**	**16142**	58
			AQUACTRL 2 SINGLE; 02/13; Einbauposition beifahrerseitig; für Rechtslenker; passender Adapter: BCE	**2800011614260**	**16142**	58
C 220 CDI (204.302) C 250 (204.347) C 250 CDI (204.303) C 350 (204.357)	125 kW 150 kW 150 kW 225 kW	06/11→ 06/11→ 06/11→ 06/11→	AQUACTRL 2 SET; für Linkslenker; 03/13	**2800011223280**	**12232**	9
			AQUACTRL 2 SET; für Linkslenker; 02/13; Befestigungsart: Stiftbefestigung	**2800011276280**	**12762**	24
			AQUACTRL 2 SINGLE; Einbauposition fahrerseitig; für Linkslenker; passender Adapter: BC; 03/13 ; Montageart: geklemmt	**2800011312280**	**13122**	29
			AQUACTRL 2 SINGLE; Einbauposition beifahrerseitig; für Linkslenker; passender Adapter: BC; 03/13 ; Montageart: geklemmt	**2800011312280**	**13122**	29
			AQUACTRL 2 SINGLE; Einbauposition beifahrerseitig; für Linkslenker; passender Adapter: BCE; 02/13; Befestigungsart: Stiftbefestigung	**2800011312280**	**13122**	29

→

© 2025 Continental Aftermarket & Services GmbH

MERCEDES-BENZ - C-KLASSE Coupe (C204) 01/11→

Wischblatt

C 220 CDI (204.302) C 250 (204.347) C 250 CDI (204.303) C 350 (204.357)	125 kW 150 kW 150 kW 225 kW	06/11→ 06/11→ 06/11→ 06/11→	AQUACTRL 2 SINGLE; Einbauposition fahrerseitig; für Linkslenker; passender Adapter: BCE; 02/13; Befestigungsart: Stiftbefestigung	**2800011312280**	**13122**	29
			AQUACTRL 2 SINGLE; 03/13 ; Einbauposition beifahrerseitig; für Rechtslenker; passender Adapter: BC	**2800011614260** **2800011628270**	**16142** **62827**	58 63
			AQUACTRL 2 SINGLE; 03/13 ; Einbauposition fahrerseitig; für Rechtslenker; passender Adapter: BC	**2800011614260** **2800011628270**	**16142** **62827**	58 63
			AQUACTRL 2 SINGLE; 02/13; Einbauposition fahrerseitig; für Rechtslenker; passender Adapter: BCE	**2800011614260** **2800011628270**	**16142** **62827**	58 63
			AQUACTRL 2 SINGLE; 02/13; Einbauposition beifahrerseitig; für Rechtslenker; passender Adapter: BCE	**2800011614260** **2800011628270**	**16142** **62827**	58 63
C 350 4-matic (204.388)	225 kW	09/13→	AQUACTRL 2 SET; für Linkslenker	**2800011223280**	**12232**	9
			AQUACTRL 2 SINGLE; Einbauposition beifahrerseitig; für Linkslenker; passender Adapter: BC; Montageart: geklemmt	**2800011312280**	**13122**	29
			AQUACTRL 2 SINGLE; Einbauposition fahrerseitig; für Linkslenker; passender Adapter: BC; Montageart: geklemmt	**2800011312280**	**13122**	29
			AQUACTRL 2 SINGLE; Einbauposition fahrerseitig; für Rechtslenker; passender Adapter: BC	**2800011614260**	**16142**	58
			AQUACTRL 2 SINGLE; Einbauposition beifahrerseitig; für Rechtslenker; passender Adapter: BC	**2800011614260**	**16142**	58
C 63 AMG (204.377) C 63 AMG (204.377) C 63 AMG (204.377) C 63 AMG (204.377)	336 kW 358 kW 373 kW 380 kW	06/11→ 01/12→ 11/12→ 01/12→	AQUACTRL 2 SET; für Linkslenker; 03/13	**2800011223280**	**12232**	9
			AQUACTRL 2 SET; für Linkslenker; 02/13; Befestigungsart: Stiftbefestigung	**2800011276280**	**12762**	24
			AQUACTRL 2 SINGLE; Einbauposition fahrerseitig; für Linkslenker; passender Adapter: BC; 03/13 ; Montageart: geklemmt	**2800011312280**	**13122**	29
			AQUACTRL 2 SINGLE; Einbauposition beifahrerseitig; für Linkslenker; passender Adapter: BC; 03/13 ; Montageart: geklemmt	**2800011312280**	**13122**	29
			AQUACTRL 2 SINGLE; Einbauposition beifahrerseitig; für Linkslenker; passender Adapter: BCE; 02/13; Befestigungsart: Stiftbefestigung	**2800011312280**	**13122**	29
			AQUACTRL 2 SINGLE; Einbauposition fahrerseitig; für Linkslenker; passender Adapter: BCE; 02/13; Befestigungsart: Stiftbefestigung	**2800011312280**	**13122**	29
			AQUACTRL 2 SINGLE; 03/13 ; Einbauposition beifahrerseitig; für Rechtslenker; passender Adapter: BC	**2800011614260** **2800011628270**	**16142** **62827**	58 63
			AQUACTRL 2 SINGLE; 03/13 ; Einbauposition fahrerseitig; für Rechtslenker; passender Adapter: BC	**2800011614260** **2800011628270**	**16142** **62827**	58 63
			AQUACTRL 2 SINGLE; 02/13; Einbauposition fahrerseitig; für Rechtslenker; passender Adapter: BCE	**2800011614260** **2800011628270**	**16142** **62827**	58 63
			AQUACTRL 2 SINGLE; 02/13; Einbauposition beifahrerseitig; für Rechtslenker; passender Adapter: BCE	**2800011614260** **2800011628270**	**16142** **62827**	58 63
C 63 AMG (204.377)	336 kW	09/12→	AQUACTRL 2 SET; für Linkslenker; 03/13	**2800011223280**	**12232**	9
			AQUACTRL 2 SET; für Linkslenker; 02/13; Befestigungsart: Stiftbefestigung	**2800011276280**	**12762**	24
			AQUACTRL 2 SINGLE; Einbauposition fahrerseitig; für Linkslenker; passender Adapter: BC; 03/13 ; Montageart: geklemmt	**2800011312280**	**13122**	29
			AQUACTRL 2 SINGLE; Einbauposition beifahrerseitig; für Linkslenker; passender Adapter: BC; 03/13 ; Montageart: geklemmt	**2800011312280**	**13122**	29

→

© 2025 Continental Aftermarket & Services GmbH

MERCEDES-BENZ - C-KLASSE Coupe (C204) 01/11→

Wischblatt

C 63 AMG (204.377)	336 kW	09/12→	AQUACTRL 2 SINGLE; Einbauposition beifahrerseitig; für Linkslenker; passender Adapter: BCE; 02/13; Befestigungsart: Stiftbefestigung	**2800011312280**	**13122**	29
			AQUACTRL 2 SINGLE; Einbauposition fahrerseitig; für Linkslenker; passender Adapter: BCE; 02/13; Befestigungsart: Stiftbefestigung	**2800011312280**	**13122**	29
			AQUACTRL 2 SINGLE; 03/13 ; Einbauposition beifahrerseitig; für Rechtslenker; passender Adapter: BC	**2800011614260**	**16142**	58
			AQUACTRL 2 SINGLE; 03/13 ; Einbauposition fahrerseitig; für Rechtslenker; passender Adapter: BC	**2800011614260**	**16142**	58
			AQUACTRL 2 SINGLE; 02/13; Einbauposition fahrerseitig; für Rechtslenker; passender Adapter: BCE	**2800011614260**	**16142**	58
			AQUACTRL 2 SINGLE; 02/13; Einbauposition beifahrerseitig; für Rechtslenker; passender Adapter: BCE	**2800011614260**	**16142**	58

MERCEDES-BENZ - C-KLASSE Coupe (C205) 10/15→04/23

Wischblatt

AMG C 43 4-matic (205.364) AMG C 43 4-matic (205.364) AMG C 63 (205.386) AMG C 63 S (205.387)	270 kW 287 kW 350 kW 375 kW	04/16→05/18 05/18→04/23 02/16→04/23 02/16→04/23	AQUACTRL 2 SET; für Linkslenker	**2800011245280**	**12452**	16
			AQUACTRL 2 SINGLE; Einbauposition beifahrerseitig; für Linkslenker; passender Adapter: H	**2800011309280**	**13092**	28
			AQUACTRL 2 SINGLE; Einbauposition fahrerseitig; für Linkslenker; passender Adapter: H	**2800011309280**	**13092**	28
			AQUACTRL 2 SINGLE; für Rechtslenker; Einbauposition beifahrerseitig; passender Adapter: H	**2800011610260** **2800011610270**	**16102** **61027**	56 56
			AQUACTRL 2 SINGLE; für Rechtslenker; Einbauposition fahrerseitig; passender Adapter: H	**2800011610260** **2800011610270**	**16102** **61027**	56 56
C 180 (205.340)	110 kW	11/18→08/20	AQUACTRL 2 SET; für Linkslenker	**2800011245280**	**12452**	16
			AQUACTRL 2 SINGLE; Einbauposition beifahrerseitig; für Linkslenker; passender Adapter: H	**2800011309280**	**13092**	28
			AQUACTRL 2 SINGLE; Einbauposition fahrerseitig; für Linkslenker; passender Adapter: H	**2800011309280**	**13092**	28
			AQUACTRL 2 SINGLE; für Rechtslenker; Einbauposition beifahrerseitig; passender Adapter: H	**2800011610260**	**16102**	56
			AQUACTRL 2 SINGLE; für Rechtslenker; Einbauposition fahrerseitig; passender Adapter: H	**2800011610260**	**16102**	56
C 180 (205.340)	115 kW	10/15→08/20	AQUACTRL 2 SET; für Linkslenker	**2800011245280**	**12452**	16
			AQUACTRL 2 SINGLE; Einbauposition beifahrerseitig; für Linkslenker; passender Adapter: H	**2800011309280**	**13092**	28
			AQUACTRL 2 SINGLE; Einbauposition fahrerseitig; für Linkslenker; passender Adapter: H	**2800011309280**	**13092**	28
			AQUACTRL 2 SINGLE; für Rechtslenker; Einbauposition beifahrerseitig; passender Adapter: H	**2800011610260** **2800011610270**	**16102** **61027**	56 56
			AQUACTRL 2 SINGLE; für Rechtslenker; Einbauposition fahrerseitig; passender Adapter: H	**2800011610260** **2800011610270**	**16102** **61027**	56 56
C 180 (205.376)	115 kW	06/19→04/23	AQUACTRL 2 SET; für Linkslenker	**2800011245280**	**12452**	16
			AQUACTRL 2 SINGLE; Einbauposition beifahrerseitig; für Linkslenker; passender Adapter: H	**2800011309280**	**13092**	28
			AQUACTRL 2 SINGLE; Einbauposition fahrerseitig; für Linkslenker; passender Adapter: H	**2800011309280**	**13092**	28
			AQUACTRL 2 SINGLE; für Rechtslenker; Einbauposition beifahrerseitig; passender Adapter: H	**2800011610260**	**16102**	56
			AQUACTRL 2 SINGLE; für Rechtslenker; Einbauposition fahrerseitig; passender Adapter: H	**2800011610260**	**16102**	56
C 200 (205.342) C 200 (205.380) C 200 4-matic (205.343)	135 kW 150 kW 135 kW	10/15→05/18 08/19→04/23 04/16→05/18	AQUACTRL 2 SET; für Linkslenker	**2800011245280**	**12452**	16
			AQUACTRL 2 SINGLE; Einbauposition beifahrerseitig; für Linkslenker; passender Adapter: H	**2800011309280**	**13092**	28
			AQUACTRL 2 SINGLE; Einbauposition fahrerseitig; für Linkslenker; passender Adapter: H	**2800011309280**	**13092**	28

→

© 2025 Continental Aftermarket & Services GmbH

MERCEDES-BENZ - C-KLASSE Coupe (C205) 10/15→04/23

Wischblatt

C 200 (205.342) C 200 (205.380) C 200 4-matic (205.343)	135 kW 150 kW 135 kW	10/15→05/18 08/19→04/23 04/16→05/18	AQUACTRL 2 SINGLE; für Rechtslenker; Einbauposition beifahrerseitig; passender Adapter: H	**2800011610260** **2800011610270**	**16102** **61027**	56 56
			AQUACTRL 2 SINGLE; für Rechtslenker; Einbauposition fahrerseitig; passender Adapter: H	**2800011610260** **2800011610270**	**16102** **61027**	56 56
C 200 d (205.301)	118 kW	07/18→11/19	AQUACTRL 2 SET; für Linkslenker	**2800011245280**	**12452**	16
			AQUACTRL 2 SINGLE; Einbauposition beifahrerseitig; für Linkslenker; passender Adapter: H	**2800011309280**	**13092**	28
			AQUACTRL 2 SINGLE; Einbauposition fahrerseitig; für Linkslenker; passender Adapter: H	**2800011309280**	**13092**	28
			AQUACTRL 2 SINGLE; für Rechtslenker; Einbauposition beifahrerseitig; passender Adapter: H	**2800011610260**	**16102**	56
			AQUACTRL 2 SINGLE; für Rechtslenker; Einbauposition fahrerseitig; passender Adapter: H	**2800011610260**	**16102**	56
C 200 EQ Boost (205.377)	135 kW	05/18→04/23	AQUACTRL 2 SET; für Linkslenker	**2800011245280**	**12452**	16
			AQUACTRL 2 SINGLE; Einbauposition beifahrerseitig; für Linkslenker; passender Adapter: H	**2800011309280**	**13092**	28
			AQUACTRL 2 SINGLE; Einbauposition fahrerseitig; für Linkslenker; passender Adapter: H	**2800011309280**	**13092**	28
			AQUACTRL 2 SINGLE; für Rechtslenker; Einbauposition beifahrerseitig; passender Adapter: H	**2800011610260** **2800011610270**	**16102** **61027**	56 56
			AQUACTRL 2 SINGLE; für Rechtslenker; Einbauposition fahrerseitig; passender Adapter: H	**2800011610260** **2800011610270**	**16102** **61027**	56 56
C 200 EQ Boost 4-matic (205.378) C 220 d (205.304)	135 kW 120 kW	05/18→04/23 10/15→05/18	AQUACTRL 2 SET; für Linkslenker	**2800011245280**	**12452**	16
			AQUACTRL 2 SINGLE; Einbauposition beifahrerseitig; für Linkslenker; passender Adapter: H	**2800011309280**	**13092**	28
			AQUACTRL 2 SINGLE; Einbauposition fahrerseitig; für Linkslenker; passender Adapter: H	**2800011309280**	**13092**	28
			AQUACTRL 2 SINGLE; für Rechtslenker; Einbauposition beifahrerseitig; passender Adapter: H	**2800011610260**	**16102**	56
			AQUACTRL 2 SINGLE; für Rechtslenker; Einbauposition fahrerseitig; passender Adapter: H	**2800011610260**	**16102**	56
C 220 d (205.304) C 220 d (205.314) C 220 d 4-matic (205.305)	125 kW 143 kW 125 kW	10/15→05/18 04/18→04/23 04/16→05/18	AQUACTRL 2 SET; für Linkslenker	**2800011245280**	**12452**	16
			AQUACTRL 2 SINGLE; Einbauposition beifahrerseitig; für Linkslenker; passender Adapter: H	**2800011309280**	**13092**	28
			AQUACTRL 2 SINGLE; Einbauposition fahrerseitig; für Linkslenker; passender Adapter: H	**2800011309280**	**13092**	28
			AQUACTRL 2 SINGLE; für Rechtslenker; Einbauposition beifahrerseitig; passender Adapter: H	**2800011610260** **2800011610270**	**16102** **61027**	56 56
			AQUACTRL 2 SINGLE; für Rechtslenker; Einbauposition fahrerseitig; passender Adapter: H	**2800011610260** **2800011610270**	**16102** **61027**	56 56
C 220 d 4-matic (205.315)	143 kW	06/18→04/23	AQUACTRL 2 SET; für Linkslenker	**2800011245280**	**12452**	16
			AQUACTRL 2 SINGLE; Einbauposition beifahrerseitig; für Linkslenker; passender Adapter: H	**2800011309280**	**13092**	28
			AQUACTRL 2 SINGLE; Einbauposition fahrerseitig; für Linkslenker; passender Adapter: H	**2800011309280**	**13092**	28
			AQUACTRL 2 SINGLE; für Rechtslenker; Einbauposition beifahrerseitig; passender Adapter: H	**2800011610260**	**16102**	56
			AQUACTRL 2 SINGLE; für Rechtslenker; Einbauposition fahrerseitig; passender Adapter: H	**2800011610260**	**16102**	56
C 250 (205.345) C 250 d (205.308) C 250 d 4-matic (205.309) C 300 (205.348) C 300 (205.383)	155 kW 150 kW 150 kW 180 kW 190 kW	10/15→05/18 10/15→05/18 04/16→05/18 10/15→12/18 05/18→04/23	AQUACTRL 2 SET; für Linkslenker	**2800011245280**	**12452**	16
			AQUACTRL 2 SINGLE; Einbauposition beifahrerseitig; für Linkslenker; passender Adapter: H	**2800011309280**	**13092**	28
			AQUACTRL 2 SINGLE; Einbauposition fahrerseitig; für Linkslenker; passender Adapter: H	**2800011309280**	**13092**	28
			AQUACTRL 2 SINGLE; für Rechtslenker; Einbauposition beifahrerseitig; passender Adapter: H	**2800011610260** **2800011610270**	**16102** **61027**	56 56
			AQUACTRL 2 SINGLE; für Rechtslenker; Einbauposition fahrerseitig; passender Adapter: H	**2800011610260** **2800011610270**	**16102** **61027**	56 56

© 2025 Continental Aftermarket & Services GmbH

MERCEDES-BENZ - C-KLASSE Coupe (C205) 10/15→04/23

Wischblatt

C 300 4-matic (205.384) C 300 d (205.318) C 300 d 4-matic (205.319) C 300 EQ Boost (205.383) C 300 EQ Boost 4-matic (205.384)	190 kW 180 kW 180 kW 190 kW 190 kW	05/18→04/23 07/18→04/23 07/18→04/23 05/19→04/23 05/19→04/23	AQUACTRL 2 SET; für Linkslenker	**2800011245280**	**12452**	16
			AQUACTRL 2 SINGLE; Einbauposition beifahrerseitig; für Linkslenker; passender Adapter: H	**2800011309280**	**13092**	28
			AQUACTRL 2 SINGLE; Einbauposition fahrerseitig; für Linkslenker; passender Adapter: H	**2800011309280**	**13092**	28
			AQUACTRL 2 SINGLE; für Rechtslenker; Einbauposition beifahrerseitig; passender Adapter: H	**2800011610260**	**16102**	56
			AQUACTRL 2 SINGLE; für Rechtslenker; Einbauposition fahrerseitig; passender Adapter: H	**2800011610260**	**16102**	56
C 400 4-matic (205.366)	245 kW	04/16→06/22	AQUACTRL 2 SET; für Linkslenker	**2800011245280**	**12452**	16
			AQUACTRL 2 SINGLE; Einbauposition beifahrerseitig; für Linkslenker; passender Adapter: H	**2800011309280**	**13092**	28
			AQUACTRL 2 SINGLE; Einbauposition fahrerseitig; für Linkslenker; passender Adapter: H	**2800011309280**	**13092**	28
			AQUACTRL 2 SINGLE; für Rechtslenker; Einbauposition beifahrerseitig; passender Adapter: H	**2800011610260** **2800011610270**	**16102** **61027**	56 56
			AQUACTRL 2 SINGLE; für Rechtslenker; Einbauposition fahrerseitig; passender Adapter: H	**2800011610260** **2800011610270**	**16102** **61027**	56 56

MERCEDES-BENZ - C-KLASSE Sportcoupe (CL203) 03/01→06/11

Wischblatt

C 160 Kompressor (203.730)	90 kW	05/02→05/08	AQUACTRL 2 SINGLE; Einbauposition beifahrerseitig; für Linkslenker; passender Adapter: A; → 12/03; Befestigungsart: Hakenbefestigung	**2800011309280**	**13092**	28
			AQUACTRL 2 SINGLE; Einbauposition fahrerseitig; für Linkslenker; passender Adapter: A; → 12/03; Befestigungsart: Hakenbefestigung	**2800011312280**	**13122**	29
C 180 (203.735)	95 kW	03/01→05/02	AQUACTRL 2 SINGLE; Einbauposition beifahrerseitig; für Linkslenker; passender Adapter: A; Befestigungsart: Hakenbefestigung	**2800011309280**	**13092**	28
			AQUACTRL 2 SINGLE; Einbauposition fahrerseitig; für Linkslenker; passender Adapter: A; Befestigungsart: Hakenbefestigung	**2800011312280**	**13122**	29
C 180 Kompressor (203.746) C 200 CDI (203.707) C 200 CGI Kompressor (203.743) C 200 Kompressor (203.742)	105 kW 90 kW 125 kW 120 kW	05/02→05/08 03/03→05/08 03/03→05/08 05/02→05/08	AQUACTRL 2 SINGLE; Einbauposition beifahrerseitig; für Linkslenker; passender Adapter: A; → 12/03; Befestigungsart: Hakenbefestigung	**2800011309280**	**13092**	28
			AQUACTRL 2 SINGLE; Einbauposition fahrerseitig; für Linkslenker; passender Adapter: A; → 12/03; Befestigungsart: Hakenbefestigung	**2800011312280**	**13122**	29
			AQUACTRL 2 SINGLE; Einbauposition beifahrerseitig; für Rechtslenker; passender Adapter: A	**2800011610270**	**61027**	56
			AQUACTRL 2 SINGLE; Einbauposition fahrerseitig; für Rechtslenker; passender Adapter: A	**2800011628270**	**62827**	63
C 200 Kompressor (203.745)	120 kW	03/01→05/02	AQUACTRL 2 SINGLE; Einbauposition beifahrerseitig; für Linkslenker; passender Adapter: A; Befestigungsart: Hakenbefestigung	**2800011309280**	**13092**	28
			AQUACTRL 2 SINGLE; Einbauposition fahrerseitig; für Linkslenker; passender Adapter: A; Befestigungsart: Hakenbefestigung	**2800011312280**	**13122**	29
			AQUACTRL 2 SINGLE; Einbauposition beifahrerseitig; für Rechtslenker; passender Adapter: A	**2800011610270**	**61027**	56
			AQUACTRL 2 SINGLE; Einbauposition fahrerseitig; für Rechtslenker; passender Adapter: A	**2800011628270**	**62827**	63
C 220 C 220 CDI C 220 CDI (203.706)	120 kW 100 kW 105 kW	05/02→05/08 03/01→01/04 03/01→01/04	AQUACTRL 2 SINGLE; Einbauposition beifahrerseitig; für Linkslenker; passender Adapter: A; → 12/03; Befestigungsart: Hakenbefestigung	**2800011309280**	**13092**	28
			AQUACTRL 2 SINGLE; Einbauposition fahrerseitig; für Linkslenker; passender Adapter: A; → 12/03; Befestigungsart: Hakenbefestigung	**2800011312280**	**13122**	29
C 220 CDI (203.708)	110 kW	02/04→05/08	AQUACTRL 2 SINGLE; Einbauposition beifahrerseitig; für Rechtslenker	**2800011610270**	**61027**	56
			AQUACTRL 2 SINGLE; Einbauposition fahrerseitig; für Rechtslenker	**2800011610270**	**61027**	56

© 2025 Continental Aftermarket & Services GmbH

MERCEDES-BENZ - C-KLASSE Sportcoupe (CL203) 03/01→06/11						
Wischblatt						
C 230 Kompressor (203.740)	141 kW	05/02→05/08	AQUACTRL 2 SINGLE; Einbauposition beifahrerseitig; für Linkslenker; passender Adapter: A; 12/03; Befestigungsart: Hakenbefestigung	**2800011309280**	**13092**	28
			AQUACTRL 2 SINGLE; Einbauposition fahrerseitig; für Linkslenker; passender Adapter: A; 12/03; Befestigungsart: Hakenbefestigung	**2800011312280**	**13122**	29
			AQUACTRL 2 SINGLE; Einbauposition beifahrerseitig; für Rechtslenker; passender Adapter: A	**2800011610270**	**61027**	56
			AQUACTRL 2 SINGLE; Einbauposition fahrerseitig; für Rechtslenker; passender Adapter: A	**2800011628270**	**62827**	63
C 230 Kompressor (203.747)	145 kW	03/01→05/02	AQUACTRL 2 SINGLE; Einbauposition beifahrerseitig; für Linkslenker; passender Adapter: A; Befestigungsart: Hakenbefestigung	**2800011309280**	**13092**	28
			AQUACTRL 2 SINGLE; Einbauposition fahrerseitig; für Linkslenker; passender Adapter: A; Befestigungsart: Hakenbefestigung	**2800011312280**	**13122**	29
			AQUACTRL 2 SINGLE; Einbauposition beifahrerseitig; für Rechtslenker; passender Adapter: A	**2800011610270**	**61027**	56
			AQUACTRL 2 SINGLE; Einbauposition fahrerseitig; für Rechtslenker; passender Adapter: A	**2800011628270**	**62827**	63
C 30 CDI AMG (203.718)	170 kW	09/02→05/08	AQUACTRL 2 SINGLE; Einbauposition beifahrerseitig; für Linkslenker; passender Adapter: A; 12/03; Befestigungsart: Hakenbefestigung	**2800011309280**	**13092**	28
			AQUACTRL 2 SINGLE; Einbauposition fahrerseitig; für Linkslenker; passender Adapter: A; 12/03; Befestigungsart: Hakenbefestigung	**2800011312280**	**13122**	29
C 320 (203.764)	160 kW	09/02→05/08	AQUACTRL 2 SINGLE; Einbauposition beifahrerseitig; für Linkslenker; passender Adapter: A; 12/03; Befestigungsart: Hakenbefestigung	**2800011309280**	**13092**	28
			AQUACTRL 2 SINGLE; Einbauposition fahrerseitig; für Linkslenker; passender Adapter: A; 12/03; Befestigungsart: Hakenbefestigung	**2800011312280**	**13122**	29
			AQUACTRL 2 SINGLE; Einbauposition beifahrerseitig; für Rechtslenker; passender Adapter: A	**2800011610270**	**61027**	56
			AQUACTRL 2 SINGLE; Einbauposition fahrerseitig; für Rechtslenker; passender Adapter: A	**2800011628270**	**62827**	63
C 32 AMG Kompressor (203.765)	260 kW	05/02→05/08	AQUACTRL 2 SINGLE; Einbauposition beifahrerseitig; für Linkslenker; passender Adapter: A; 12/03; Befestigungsart: Hakenbefestigung	**2800011309280**	**13092**	28
			AQUACTRL 2 SINGLE; Einbauposition fahrerseitig; für Linkslenker; passender Adapter: A; 12/03; Befestigungsart: Hakenbefestigung	**2800011312280**	**13122**	29
MERCEDES-BENZ - C-KLASSE T-Model (S203) 03/01→08/07						
Wischblatt						
C 180 (203.235)	95 kW	03/01→05/02	AQUACTRL 2 SINGLE; Einbauposition beifahrerseitig; für Linkslenker; passender Adapter: A	**2800011309280**	**13092**	28
			AQUACTRL 2 SINGLE; Einbauposition fahrerseitig; für Linkslenker; passender Adapter: A	**2800011312280**	**13122**	29
C 180 Kompressor (203.246) C 200 CDI (203.204) C 200 CDI (203.204) C 200 CDI (203.207) C 200 CGI Kompressor (203.243) C 200 Kompressor (203.242)	105 kW 75 kW 85 kW 90 kW 125 kW 120 kW	05/02→08/07 03/01→08/07 03/01→08/07 04/03→08/07 07/03→08/07 05/02→08/07	AQUACTRL 2 SINGLE; 12/03; Einbauposition beifahrerseitig; für Linkslenker; passender Adapter: A	**2800011309280**	**13092**	28
			AQUACTRL 2 SINGLE; 12/03; Einbauposition fahrerseitig; für Linkslenker; passender Adapter: A	**2800011312280**	**13122**	29
C 200 Kompressor (203.245)	120 kW	03/01→05/02	AQUACTRL 2 SINGLE; Einbauposition beifahrerseitig; für Linkslenker; passender Adapter: A	**2800011309280**	**13092**	28
			AQUACTRL 2 SINGLE; Einbauposition fahrerseitig; für Linkslenker; passender Adapter: A	**2800011312280**	**13122**	29

© 2025 Continental Aftermarket & Services GmbH

MERCEDES-BENZ - C-KLASSE T-Model (S203) 03/01→08/07

Wischblatt

C 220 CDI (203.206, 203.208)	105 kW	03/01→08/07	AQUACTRL 2 SINGLE; 12/03; Einbauposition beifahrerseitig; für Linkslenker; passender Adapter: A	**2800011309280**	**13092**	28
C 240 (203.261)	125 kW	03/01→08/07				
C 240 4-matic (203.281)	125 kW	07/02→08/07	AQUACTRL 2 SINGLE; 12/03; Einbauposition fahrerseitig; für Linkslenker; passender Adapter: A	**2800011312280**	**13122**	29
C 270 CDI (203.216)	120 kW	03/01→08/07				
C 270 CDI (203.216)	125 kW	03/01→08/07				
C 30 CDI AMG (203.218)	170 kW	01/03→08/07				
C 320 (203.264)	160 kW	03/01→08/07				
C 320 4-matic (203.284)	160 kW	07/02→08/07				
C 32 AMG Kompressor (203.265)	260 kW	03/01→08/07				

MERCEDES-BENZ - C-KLASSE T-Model (S204) 08/07→08/14

Wischblatt

C 180 (204.231)	115 kW	02/12→08/14	AQUACTRL 2 SET; für Linkslenker; 03/13	**2800011223280**	**12232**	9
C 180 CDI (204.200)	88 kW	04/10→08/14	AQUACTRL 2 SET; für Linkslenker; 02/13; Befestigungsart: Stiftbefestigung	**2800011276280**	**12762**	24
C 180 CGI (204.249)	115 kW	11/09→08/14				
			AQUACTRL 2 SINGLE; Einbauposition fahrerseitig; für Linkslenker; passender Adapter: BC; 03/13 ; Montageart: geklemmt	**2800011312280**	**13122**	29
			AQUACTRL 2 SINGLE; Einbauposition beifahrerseitig; für Linkslenker; passender Adapter: BCE; 02/13; Befestigungsart: Stiftbefestigung	**2800011312280**	**13122**	29
			AQUACTRL 2 SINGLE; Einbauposition fahrerseitig; für Linkslenker; passender Adapter: BCE; 02/13; Befestigungsart: Stiftbefestigung	**2800011312280**	**13122**	29
			AQUACTRL 2 SINGLE; Einbauposition beifahrerseitig; für Linkslenker; passender Adapter: BC; 03/13 ; Montageart: geklemmt	**2800011312280**	**13122**	29
			REARCTRL; Einbauposition hinten	**2800011503170** **2800011503180**	**50317** **15031**	33 33
			AQUACTRL 2 SINGLE; 03/13 ; Einbauposition beifahrerseitig; für Rechtslenker; passender Adapter: BC	**2800011614260** **2800011628270**	**16142** **62827**	58 63
			AQUACTRL 2 SINGLE; 03/13 ; Einbauposition fahrerseitig; für Rechtslenker; passender Adapter: BC	**2800011614260** **2800011628270**	**16142** **62827**	58 63
			AQUACTRL 2 SINGLE; 02/13; Einbauposition beifahrerseitig; für Rechtslenker; passender Adapter: BCE	**2800011614260** **2800011628270**	**16142** **62827**	58 63
			AQUACTRL 2 SINGLE; 02/13; Einbauposition fahrerseitig; für Rechtslenker; passender Adapter: BCE	**2800011614260** **2800011628270**	**16142** **62827**	58 63
C 180 Kompressor (204.245)	115 kW	01/08→08/14	AQUACTRL 2 SET; für Linkslenker; 03/13	**2800011223280**	**12232**	9
C 180 Kompressor (204.246)	115 kW	08/07→08/14	AQUACTRL 2 SET; für Linkslenker; 12/08 02/13; Befestigungsart: Stiftbefestigung	**2800011276280**	**12762**	24
			AQUACTRL 2 SINGLE; Einbauposition fahrerseitig; für Linkslenker; passender Adapter: BCE; 12/08 02/13; Befestigungsart: Stiftbefestigung	**2800011312280**	**13122**	29
			AQUACTRL 2 SINGLE; Einbauposition beifahrerseitig; für Linkslenker; passender Adapter: BCE; 12/08 02/13; Befestigungsart: Stiftbefestigung	**2800011312280**	**13122**	29
			AQUACTRL 2 SINGLE; Einbauposition beifahrerseitig; für Linkslenker; passender Adapter: BC; 11/08; Befestigungsart: Stiftbefestigung	**2800011312280**	**13122**	29
			AQUACTRL 2 SINGLE; Einbauposition fahrerseitig; für Linkslenker; passender Adapter: BC; 11/08; Befestigungsart: Stiftbefestigung	**2800011312280**	**13122**	29
			AQUACTRL 2 SINGLE; Einbauposition beifahrerseitig; für Linkslenker; passender Adapter: BC; 03/13 ; Montageart: geklemmt	**2800011312280**	**13122**	29
			AQUACTRL 2 SINGLE; Einbauposition fahrerseitig; für Linkslenker; passender Adapter: BC; 03/13 ; Montageart: geklemmt	**2800011312280**	**13122**	29
			REARCTRL; Einbauposition hinten	**2800011503170**	**50317**	33

→

© 2025 Continental Aftermarket & Services GmbH

MERCEDES-BENZ - C-KLASSE T-Model (S204) 08/07→08/14

Wischblatt

C 180 Kompressor (204.245) C 180 Kompressor (204.246)	115 kW	01/08→08/14 08/07→08/14		2800011503180	15031	33
			AQUACTRL 2 SINGLE; 02/13; Einbauposition beifahrerseitig; für Rechtslenker; passender Adapter: BCE	2800011614260 2800011628270	16142 62827	58 63
			AQUACTRL 2 SINGLE; 02/13; Einbauposition fahrerseitig; für Rechtslenker; passender Adapter: BCE	2800011614260 2800011628270	16142 62827	58 63
			AQUACTRL 2 SINGLE; 03/13 ; Einbauposition fahrerseitig; für Rechtslenker; passender Adapter: BC	2800011614260 2800011628270	16142 62827	58 63
			AQUACTRL 2 SINGLE; 03/13 ; Einbauposition beifahrerseitig; für Rechtslenker; passender Adapter: BC	2800011614260 2800011628270	16142 62827	58 63
C 200 CDI (204.201)	100 kW	08/10→08/14	AQUACTRL 2 SET; für Linkslenker; 03/13	2800011223280	12232	9
			AQUACTRL 2 SET; für Linkslenker; 02/13; Befestigungsart: Stiftbefestigung	2800011276280	12762	24
			AQUACTRL 2 SINGLE; Einbauposition fahrerseitig; für Linkslenker; passender Adapter: BC; 03/13 ; Montageart: geklemmt	2800011312280	13122	29
			AQUACTRL 2 SINGLE; Einbauposition beifahrerseitig; für Linkslenker; passender Adapter: BCE; 02/13; Befestigungsart: Stiftbefestigung	2800011312280	13122	29
			AQUACTRL 2 SINGLE; Einbauposition fahrerseitig; für Linkslenker; passender Adapter: BCE; 02/13; Befestigungsart: Stiftbefestigung	2800011312280	13122	29
			AQUACTRL 2 SINGLE; Einbauposition beifahrerseitig; für Linkslenker; passender Adapter: BC; 03/13 ; Montageart: geklemmt	2800011312280	13122	29
			REARCTRL; Einbauposition hinten	2800011503170 2800011503180	50317 15031	33 33
			AQUACTRL 2 SINGLE; 03/13 ; Einbauposition beifahrerseitig; für Rechtslenker; passender Adapter: BC	2800011614260 2800011628270	16142 62827	58 63
			AQUACTRL 2 SINGLE; 03/13 ; Einbauposition fahrerseitig; für Rechtslenker; passender Adapter: BC	2800011614260 2800011628270	16142 62827	58 63
			AQUACTRL 2 SINGLE; 02/13; Einbauposition beifahrerseitig; für Rechtslenker; passender Adapter: BCE	2800011614260 2800011628270	16142 62827	58 63
			AQUACTRL 2 SINGLE; 02/13; Einbauposition fahrerseitig; für Rechtslenker; passender Adapter: BCE	2800011614260 2800011628270	16142 62827	58 63
C 200 CDI (204.207)	100 kW	08/07→12/09	AQUACTRL 2 SET; für Linkslenker; 12/08 ; Befestigungsart: Stiftbefestigung	2800011276280	12762	24
			AQUACTRL 2 SINGLE; Einbauposition fahrerseitig; für Linkslenker; passender Adapter: BCE; 12/08 ; Befestigungsart: Stiftbefestigung	2800011312280	13122	29
			AQUACTRL 2 SINGLE; Einbauposition beifahrerseitig; für Linkslenker; passender Adapter: BC; 11/08; Befestigungsart: Stiftbefestigung	2800011312280	13122	29
			AQUACTRL 2 SINGLE; Einbauposition fahrerseitig; für Linkslenker; passender Adapter: BC; 11/08; Befestigungsart: Stiftbefestigung	2800011312280	13122	29
			AQUACTRL 2 SINGLE; Einbauposition beifahrerseitig; für Linkslenker; passender Adapter: BCE; 12/08 ; Befestigungsart: Stiftbefestigung	2800011312280	13122	29
			REARCTRL; Einbauposition hinten	2800011503170 2800011503180	50317 15031	33 33
			AQUACTRL 2 SINGLE; Einbauposition fahrerseitig; für Rechtslenker; passender Adapter: BCE	2800011614260 2800011628270	16142 62827	58 63
			AQUACTRL 2 SINGLE; Einbauposition beifahrerseitig; für Rechtslenker; passender Adapter: BCE	2800011614260 2800011628270	16142 62827	58 63
C 200 CGI (204.248)	135 kW	08/07→08/14	AQUACTRL 2 SET; für Linkslenker; 03/13	2800011223280	12232	9

→

© 2025 Continental Aftermarket & Services GmbH

MERCEDES-BENZ - C-KLASSE T-Model (S204) 08/07→08/14

Wischblatt

C 200 Kompressor (204.241)	135 kW	08/07→08/14	AQUACTRL 2 SET; für Linkslenker; 12/08 → 02/13; Befestigungsart: Stiftbefestigung	**2800011276280**	**12762**	24
			AQUACTRL 2 SINGLE; Einbauposition fahrerseitig; für Linkslenker; passender Adapter: BCE; 12/08 → 02/13; Befestigungsart: Stiftbefestigung	**2800011312280**	**13122**	29
			AQUACTRL 2 SINGLE; Einbauposition beifahrerseitig; für Linkslenker; passender Adapter: BCE; 12/08 → 02/13; Befestigungsart: Stiftbefestigung	**2800011312280**	**13122**	29
			AQUACTRL 2 SINGLE; Einbauposition beifahrerseitig; für Linkslenker; passender Adapter: BC; → 11/08; Befestigungsart: Stiftbefestigung	**2800011312280**	**13122**	29
			AQUACTRL 2 SINGLE; Einbauposition fahrerseitig; für Linkslenker; passender Adapter: BC; → 11/08; Befestigungsart: Stiftbefestigung	**2800011312280**	**13122**	29
			AQUACTRL 2 SINGLE; Einbauposition beifahrerseitig; für Linkslenker; passender Adapter: BC; 03/13 ; Montageart: geklemmt	**2800011312280**	**13122**	29
			AQUACTRL 2 SINGLE; Einbauposition fahrerseitig; für Linkslenker; passender Adapter: BC; 03/13 ; Montageart: geklemmt	**2800011312280**	**13122**	29
			REARCTRL; Einbauposition hinten	**2800011503170** **2800011503180**	**50317** **15031**	33 33
			AQUACTRL 2 SINGLE; → 02/13; Einbauposition beifahrerseitig; für Rechtslenker; passender Adapter: BCE	**2800011614260** **2800011628270**	**16142** **62827**	58 63
			AQUACTRL 2 SINGLE; → 02/13; Einbauposition fahrerseitig; für Rechtslenker; passender Adapter: BCE	**2800011614260** **2800011628270**	**16142** **62827**	58 63
			AQUACTRL 2 SINGLE; 03/13 ; Einbauposition fahrerseitig; für Rechtslenker; passender Adapter: BC	**2800011614260** **2800011628270**	**16142** **62827**	58 63
			AQUACTRL 2 SINGLE; 03/13 ; Einbauposition beifahrerseitig; für Rechtslenker; passender Adapter: BC	**2800011614260** **2800011628270**	**16142** **62827**	58 63
C 220 CDI (204.202)	120 kW	12/08→08/14	AQUACTRL 2 SET; für Linkslenker; 03/13	**2800011223280**	**12232**	9
C 220 CDI (204.202)	125 kW	12/08→08/14	AQUACTRL 2 SET; für Linkslenker; → 02/13; Befestigungsart: Stiftbefestigung	**2800011276280**	**12762**	24
			AQUACTRL 2 SINGLE; Einbauposition fahrerseitig; für Linkslenker; passender Adapter: BC; 03/13 ; Montageart: geklemmt	**2800011312280**	**13122**	29
			AQUACTRL 2 SINGLE; Einbauposition beifahrerseitig; für Linkslenker; passender Adapter: BCE; → 02/13; Befestigungsart: Stiftbefestigung	**2800011312280**	**13122**	29
			AQUACTRL 2 SINGLE; Einbauposition fahrerseitig; für Linkslenker; passender Adapter: BCE; → 02/13; Befestigungsart: Stiftbefestigung	**2800011312280**	**13122**	29
			AQUACTRL 2 SINGLE; Einbauposition beifahrerseitig; für Linkslenker; passender Adapter: BC; 03/13 ; Montageart: geklemmt	**2800011312280**	**13122**	29
			REARCTRL; Einbauposition hinten	**2800011503170** **2800011503180**	**50317** **15031**	33 33
			AQUACTRL 2 SINGLE; 03/13 ; Einbauposition beifahrerseitig; für Rechtslenker; passender Adapter: BC	**2800011614260** **2800011628270**	**16142** **62827**	58 63
			AQUACTRL 2 SINGLE; 03/13 ; Einbauposition fahrerseitig; für Rechtslenker; passender Adapter: BC	**2800011614260** **2800011628270**	**16142** **62827**	58 63
			AQUACTRL 2 SINGLE; → 02/13; Einbauposition beifahrerseitig; für Rechtslenker; passender Adapter: BCE	**2800011614260** **2800011628270**	**16142** **62827**	58 63
			AQUACTRL 2 SINGLE; → 02/13; Einbauposition fahrerseitig; für Rechtslenker; passender Adapter: BCE	**2800011614260** **2800011628270**	**16142** **62827**	58 63

© 2025 Continental Aftermarket & Services GmbH

MERCEDES-BENZ - C-KLASSE T-Model (S204) 08/07→08/14

Wischblatt

C 220 CDI (204.208)	120 kW	08/07→11/08	AQUACTRL 2 SINGLE; Einbauposition beifahrerseitig; für Linkslenker; passender Adapter: BC; Befestigungsart: Stiftbefestigung	**2800011312280**	**13122**	29
			AQUACTRL 2 SINGLE; Einbauposition fahrerseitig; für Linkslenker; passender Adapter: BC; Befestigungsart: Stiftbefestigung	**2800011312280**	**13122**	29
			AQUACTRL 2 SINGLE; Einbauposition fahrerseitig; für Rechtslenker; passender Adapter: BC	**2800011614260**	**16142**	58
			AQUACTRL 2 SINGLE; Einbauposition beifahrerseitig; für Rechtslenker; passender Adapter: BC	**2800011614260**	**16142**	58
C 220 CDI (204.208)	125 kW	08/07→11/08	AQUACTRL 2 SINGLE; Einbauposition beifahrerseitig; für Linkslenker; passender Adapter: BC; Befestigungsart: Stiftbefestigung	**2800011312280**	**13122**	29
			AQUACTRL 2 SINGLE; Einbauposition fahrerseitig; für Linkslenker; passender Adapter: BC; Befestigungsart: Stiftbefestigung	**2800011312280**	**13122**	29
			REARCTRL; Einbauposition hinten	**2800011503170** **2800011503180**	**50317** **15031**	33 33
			AQUACTRL 2 SINGLE; Einbauposition fahrerseitig; für Rechtslenker; passender Adapter: BC	**2800011614260** **2800011628270**	**16142** **62827**	58 63
			AQUACTRL 2 SINGLE; Einbauposition beifahrerseitig; für Rechtslenker; passender Adapter: BC	**2800011614260** **2800011628270**	**16142** **62827**	58 63
C 220 CDI 4-matic (204.284)	125 kW	02/13→08/14	AQUACTRL 2 SET; für Linkslenker; 03/13	**2800011223280**	**12232**	9
			AQUACTRL 2 SET; für Linkslenker; 02/13; Befestigungsart: Stiftbefestigung	**2800011276280**	**12762**	24
			AQUACTRL 2 SINGLE; Einbauposition beifahrerseitig; für Linkslenker; passender Adapter: BCE; 02/13; Befestigungsart: Stiftbefestigung	**2800011312280**	**13122**	29
			AQUACTRL 2 SINGLE; Einbauposition fahrerseitig; für Linkslenker; passender Adapter: BCE; 02/13; Befestigungsart: Stiftbefestigung	**2800011312280**	**13122**	29
			AQUACTRL 2 SINGLE; Einbauposition beifahrerseitig; für Linkslenker; passender Adapter: BC; 03/13 ; Montageart: geklemmt	**2800011312280**	**13122**	29
			AQUACTRL 2 SINGLE; Einbauposition fahrerseitig; für Linkslenker; passender Adapter: BC; 03/13 ; Montageart: geklemmt	**2800011312280**	**13122**	29
			REARCTRL; Einbauposition hinten	**2800011503170** **2800011503180**	**50317** **15031**	33 33
			AQUACTRL 2 SINGLE; 03/13 ; Einbauposition beifahrerseitig; für Rechtslenker; passender Adapter: BC	**2800011614260** **2800011628270**	**16142** **62827**	58 63
			AQUACTRL 2 SINGLE; 03/13 ; Einbauposition fahrerseitig; für Rechtslenker; passender Adapter: BC	**2800011614260** **2800011628270**	**16142** **62827**	58 63
C 230 (204.252)	150 kW	08/07→08/14	AQUACTRL 2 SET; für Linkslenker; 03/13	**2800011223280**	**12232**	9
			AQUACTRL 2 SET; für Linkslenker; 12/08 02/13; Befestigungsart: Stiftbefestigung	**2800011276280**	**12762**	24
			AQUACTRL 2 SINGLE; Einbauposition fahrerseitig; für Linkslenker; passender Adapter: BCE; 12/08 02/13; Befestigungsart: Stiftbefestigung	**2800011312280**	**13122**	29
			AQUACTRL 2 SINGLE; Einbauposition beifahrerseitig; für Linkslenker; passender Adapter: BCE; 12/08 02/13; Befestigungsart: Stiftbefestigung	**2800011312280**	**13122**	29
			AQUACTRL 2 SINGLE; Einbauposition beifahrerseitig; für Linkslenker; passender Adapter: BC; 11/08; Befestigungsart: Stiftbefestigung	**2800011312280**	**13122**	29
			AQUACTRL 2 SINGLE; Einbauposition fahrerseitig; für Linkslenker; passender Adapter: BC; 11/08; Befestigungsart: Stiftbefestigung	**2800011312280**	**13122**	29
			AQUACTRL 2 SINGLE; Einbauposition beifahrerseitig; für Linkslenker; passender Adapter: BC; 03/13 ; Montageart: geklemmt	**2800011312280**	**13122**	29

→

© 2025 Continental Aftermarket & Services GmbH

MERCEDES-BENZ - C-KLASSE T-Model (S204) 08/07→08/14

Wischblatt

C 230 (204.252)	150 kW	08/07→08/14	AQUACTRL 2 SINGLE; Einbauposition fahrerseitig; für Linkslenker; passender Adapter: BC; 03/13 ; Montageart: geklemmt	**2800011312280**	**13122**	29
			REARCTRL; Einbauposition hinten	**2800011503170** **2800011503180**	**50317** **15031**	33 33
			AQUACTRL 2 SINGLE; 02/13; Einbauposition beifahrerseitig; für Rechtslenker; passender Adapter: BCE	**2800011614260** **2800011628270**	**16142** **62827**	58 63
			AQUACTRL 2 SINGLE; 02/13; Einbauposition fahrerseitig; für Rechtslenker; passender Adapter: BCE	**2800011614260** **2800011628270**	**16142** **62827**	58 63
			AQUACTRL 2 SINGLE; 03/13 ; Einbauposition fahrerseitig; für Rechtslenker; passender Adapter: BC	**2800011614260** **2800011628270**	**16142** **62827**	58 63
			AQUACTRL 2 SINGLE; 03/13 ; Einbauposition beifahrerseitig; für Rechtslenker; passender Adapter: BC	**2800011614260** **2800011628270**	**16142** **62827**	58 63
C 250 (204.252)	150 kW	02/08→12/12	AQUACTRL 2 SET; für Linkslenker; 12/08 ; Befestigungsart: Stiftbefestigung	**2800011276280**	**12762**	24
			AQUACTRL 2 SINGLE; Einbauposition fahrerseitig; für Linkslenker; passender Adapter: BCE; 12/08 ; Befestigungsart: Stiftbefestigung	**2800011312280**	**13122**	29
			AQUACTRL 2 SINGLE; Einbauposition beifahrerseitig; für Linkslenker; passender Adapter: BC; 11/08; Befestigungsart: Stiftbefestigung	**2800011312280**	**13122**	29
			AQUACTRL 2 SINGLE; Einbauposition fahrerseitig; für Linkslenker; passender Adapter: BC; 11/08; Befestigungsart: Stiftbefestigung	**2800011312280**	**13122**	29
			AQUACTRL 2 SINGLE; Einbauposition beifahrerseitig; für Linkslenker; passender Adapter: BCE; 12/08 ; Befestigungsart: Stiftbefestigung	**2800011312280**	**13122**	29
			REARCTRL; Einbauposition hinten	**2800011503170** **2800011503180**	**50317** **15031**	33 33
			AQUACTRL 2 SINGLE; Einbauposition fahrerseitig; für Rechtslenker; passender Adapter: BCE	**2800011614260** **2800011628270**	**16142** **62827**	58 63
			AQUACTRL 2 SINGLE; Einbauposition beifahrerseitig; für Rechtslenker; passender Adapter: BCE	**2800011614260** **2800011628270**	**16142** **62827**	58 63
C 250 CDI (204.203) C 250 CDI 4-matic (204.282) C 250 CGI (204.247)	150 kW 150 kW 150 kW	01/09→08/14 04/10→08/14 07/09→08/14	AQUACTRL 2 SET; für Linkslenker; 03/13	**2800011223280**	**12232**	9
			AQUACTRL 2 SET; für Linkslenker; 02/13; Befestigungsart: Stiftbefestigung	**2800011276280**	**12762**	24
			AQUACTRL 2 SINGLE; Einbauposition fahrerseitig; für Linkslenker; passender Adapter: BC; 03/13 ; Montageart: geklemmt	**2800011312280**	**13122**	29
			AQUACTRL 2 SINGLE; Einbauposition beifahrerseitig; für Linkslenker; passender Adapter: BCE; 02/13; Befestigungsart: Stiftbefestigung	**2800011312280**	**13122**	29
			AQUACTRL 2 SINGLE; Einbauposition fahrerseitig; für Linkslenker; passender Adapter: BCE; 02/13; Befestigungsart: Stiftbefestigung	**2800011312280**	**13122**	29
			AQUACTRL 2 SINGLE; Einbauposition beifahrerseitig; für Linkslenker; passender Adapter: BC; 03/13 ; Montageart: geklemmt	**2800011312280**	**13122**	29
			REARCTRL; Einbauposition hinten	**2800011503170** **2800011503180**	**50317** **15031**	33 33
			AQUACTRL 2 SINGLE; 03/13 ; Einbauposition beifahrerseitig; für Rechtslenker; passender Adapter: BC	**2800011614260** **2800011628270**	**16142** **62827**	58 63
			AQUACTRL 2 SINGLE; 03/13 ; Einbauposition fahrerseitig; für Rechtslenker; passender Adapter: BC	**2800011614260** **2800011628270**	**16142** **62827**	58 63
			AQUACTRL 2 SINGLE; 02/13; Einbauposition beifahrerseitig; für Rechtslenker; passender Adapter: BCE	**2800011614260** **2800011628270**	**16142** **62827**	58 63

→

© 2025 Continental Aftermarket & Services GmbH

MERCENDES-BENZ - C-KLASSE T-Model (S204) 08/07→08/14

Wischblatt

C 250 CDI (204.203) C 250 CDI 4-matic (204.282) C 250 CGI (204.247)	150 kW 150 kW 150 kW	01/09→08/14 04/10→08/14 07/09→08/14	AQUACTRL 2 SINGLE; 02/13; Einbauposition fahrerseitig; für Rechtslenker; passender Adapter: BCE	**2800011614260** **2800011628270**	**16142** **62827**	58 63
C 280 (204.254) C 300 (204.254)	170 kW 170 kW	08/07→08/14 08/07→08/14	AQUACTRL 2 SET; für Linkslenker; 03/13	**2800011223280**	**12232**	9
			AQUACTRL 2 SET; für Linkslenker; 12/08 02/13; Befestigungsart: Stiftbefestigung	**2800011276280**	**12762**	24
			AQUACTRL 2 SINGLE; Einbauposition fahrerseitig; für Linkslenker; passender Adapter: BCE; 12/08 02/13; Befestigungsart: Stiftbefestigung	**2800011312280**	**13122**	29
			AQUACTRL 2 SINGLE; Einbauposition beifahrerseitig; für Linkslenker; passender Adapter: BCE; 12/08 02/13; Befestigungsart: Stiftbefestigung	**2800011312280**	**13122**	29
			AQUACTRL 2 SINGLE; Einbauposition beifahrerseitig; für Linkslenker; passender Adapter: BC; 11/08; Befestigungsart: Stiftbefestigung	**2800011312280**	**13122**	29
			AQUACTRL 2 SINGLE; Einbauposition fahrerseitig; für Linkslenker; passender Adapter: BC; 11/08; Befestigungsart: Stiftbefestigung	**2800011312280**	**13122**	29
			AQUACTRL 2 SINGLE; Einbauposition beifahrerseitig; für Linkslenker; passender Adapter: BC; 03/13 ; Montageart: geklemmt	**2800011312280**	**13122**	29
			AQUACTRL 2 SINGLE; Einbauposition fahrerseitig; für Linkslenker; passender Adapter: BC; 03/13 ; Montageart: geklemmt	**2800011312280**	**13122**	29
			REARCTRL; Einbauposition hinten	**2800011503170** **2800011503180**	**50317** **15031**	33 33
			AQUACTRL 2 SINGLE; 02/13; Einbauposition beifahrerseitig; für Rechtslenker; passender Adapter: BCE	**2800011614260** **2800011628270**	**16142** **62827**	58 63
			AQUACTRL 2 SINGLE; 02/13; Einbauposition fahrerseitig; für Rechtslenker; passender Adapter: BCE	**2800011614260** **2800011628270**	**16142** **62827**	58 63
			AQUACTRL 2 SINGLE; 03/13 ; Einbauposition fahrerseitig; für Rechtslenker; passender Adapter: BC	**2800011614260** **2800011628270**	**16142** **62827**	58 63
			AQUACTRL 2 SINGLE; 03/13 ; Einbauposition beifahrerseitig; für Rechtslenker; passender Adapter: BC	**2800011614260** **2800011628270**	**16142** **62827**	58 63

© 2025 Continental Aftermarket & Services GmbH

MERCEDES-BENZ - C-KLASSE T-Model (S204) 08/07→08/14

Wischblatt

C 300 CDI 4-matic (204.292)	170 kW	06/11→08/14	AQUACTRL 2 SET; für Linkslenker; 03/13	2800011223280	12232	9
			AQUACTRL 2 SET; für Linkslenker; 02/13; Befestigungsart: Stiftbefestigung	2800011276280	12762	24
			AQUACTRL 2 SINGLE; Einbauposition fahrerseitig; für Linkslenker; passender Adapter: BC; 03/13 ; Montageart: geklemmt	2800011312280	13122	29
			AQUACTRL 2 SINGLE; Einbauposition beifahrerseitig; für Linkslenker; passender Adapter: BCE; 02/13; Befestigungsart: Stiftbefestigung	2800011312280	13122	29
			AQUACTRL 2 SINGLE; Einbauposition fahrerseitig; für Linkslenker; passender Adapter: BCE; 02/13; Befestigungsart: Stiftbefestigung	2800011312280	13122	29
			AQUACTRL 2 SINGLE; Einbauposition beifahrerseitig; für Linkslenker; passender Adapter: BC; 03/13 ; Montageart: geklemmt	2800011312280	13122	29
			REARCTRL; Einbauposition hinten	2800011503180	15031	33
			AQUACTRL 2 SINGLE; 03/13 ; Einbauposition fahrerseitig; für Rechtslenker; passender Adapter: BC	2800011614260	16142	58
			AQUACTRL 2 SINGLE; 03/13 ; Einbauposition beifahrerseitig; für Rechtslenker; passender Adapter: BC	2800011614260	16142	58
			AQUACTRL 2 SINGLE; 02/13; Einbauposition beifahrerseitig; für Rechtslenker; passender Adapter: BCE	2800011614260	16142	58
			AQUACTRL 2 SINGLE; 02/13; Einbauposition fahrerseitig; für Rechtslenker; passender Adapter: BCE	2800011614260	16142	58
C 320 CDI (204.222)	165 kW	08/07→08/14	AQUACTRL 2 SET; für Linkslenker; 03/13	2800011223280	12232	9
			AQUACTRL 2 SET; für Linkslenker; 12/08 02/13; Befestigungsart: Stiftbefestigung	2800011276280	12762	24
			AQUACTRL 2 SINGLE; Einbauposition fahrerseitig; für Linkslenker; passender Adapter: BCE; 12/08 02/13; Befestigungsart: Stiftbefestigung	2800011312280	13122	29
			AQUACTRL 2 SINGLE; Einbauposition beifahrerseitig; für Linkslenker; passender Adapter: BCE; 12/08 02/13; Befestigungsart: Stiftbefestigung	2800011312280	13122	29
			AQUACTRL 2 SINGLE; Einbauposition beifahrerseitig; für Linkslenker; passender Adapter: BC; 11/08; Befestigungsart: Stiftbefestigung	2800011312280	13122	29
			AQUACTRL 2 SINGLE; Einbauposition fahrerseitig; für Linkslenker; passender Adapter: BC; 11/08; Befestigungsart: Stiftbefestigung	2800011312280	13122	29
			AQUACTRL 2 SINGLE; Einbauposition beifahrerseitig; für Linkslenker; passender Adapter: BC; 03/13 ; Montageart: geklemmt	2800011312280	13122	29
			AQUACTRL 2 SINGLE; Einbauposition fahrerseitig; für Linkslenker; passender Adapter: BC; 03/13 ; Montageart: geklemmt	2800011312280	13122	29
			REARCTRL; Einbauposition hinten	2800011503170 2800011503180	50317 15031	33 33
			AQUACTRL 2 SINGLE; 02/13; Einbauposition beifahrerseitig; für Rechtslenker; passender Adapter: BCE	2800011614260 2800011628270	16142 62827	58 63
			AQUACTRL 2 SINGLE; 02/13; Einbauposition fahrerseitig; für Rechtslenker; passender Adapter: BCE	2800011614260 2800011628270	16142 62827	58 63
			AQUACTRL 2 SINGLE; 03/13 ; Einbauposition fahrerseitig; für Rechtslenker; passender Adapter: BC	2800011614260 2800011628270	16142 62827	58 63
			AQUACTRL 2 SINGLE; 03/13 ; Einbauposition beifahrerseitig; für Rechtslenker; passender Adapter: BC	2800011614260 2800011628270	16142 62827	58 63

© 2025 Continental Aftermarket & Services GmbH

MERCEDES-BENZ - C-KLASSE T-Model (S204) 08/07→08/14

Wischblatt

C 320 CDI 4-matic (204.289)	165 kW	08/07→12/11	AQUACTRL 2 SET; für Linkslenker; 12/08 ; Befestigungsart: Stiftbefestigung	**2800011276280**	**12762**	24
			AQUACTRL 2 SINGLE; Einbauposition fahrerseitig; für Linkslenker; passender Adapter: BCE; 12/08 ; Befestigungsart: Stiftbefestigung	**2800011312280**	**13122**	29
			AQUACTRL 2 SINGLE; Einbauposition beifahrerseitig; für Linkslenker; passender Adapter: BC; 11/08; Befestigungsart: Stiftbefestigung	**2800011312280**	**13122**	29
			AQUACTRL 2 SINGLE; Einbauposition fahrerseitig; für Linkslenker; passender Adapter: BC; 11/08; Befestigungsart: Stiftbefestigung	**2800011312280**	**13122**	29
			AQUACTRL 2 SINGLE; Einbauposition beifahrerseitig; für Linkslenker; passender Adapter: BCE; 12/08 ; Befestigungsart: Stiftbefestigung	**2800011312280**	**13122**	29
			REARCTRL; Einbauposition hinten	**2800011503170** **2800011503180**	**50317** **15031**	33 33
			AQUACTRL 2 SINGLE; Einbauposition fahrerseitig; für Rechtslenker; passender Adapter: BCE	**2800011614260** **2800011628270**	**16142** **62827**	58 63
			AQUACTRL 2 SINGLE; Einbauposition beifahrerseitig; für Rechtslenker; passender Adapter: BCE	**2800011614260** **2800011628270**	**16142** **62827**	58 63
C 350 (204.256)	200 kW	08/07→08/14	AQUACTRL 2 SET; für Linkslenker; 03/13	**2800011223280**	**12232**	9
			AQUACTRL 2 SET; für Linkslenker; 12/08 → 02/13; Befestigungsart: Stiftbefestigung	**2800011276280**	**12762**	24
			AQUACTRL 2 SINGLE; Einbauposition fahrerseitig; für Linkslenker; passender Adapter: BCE; 12/08 → 02/13; Befestigungsart: Stiftbefestigung	**2800011312280**	**13122**	29
			AQUACTRL 2 SINGLE; Einbauposition beifahrerseitig; für Linkslenker; passender Adapter: BCE; 12/08 → 02/13; Befestigungsart: Stiftbefestigung	**2800011312280**	**13122**	29
			AQUACTRL 2 SINGLE; Einbauposition beifahrerseitig; für Linkslenker; passender Adapter: BC; 11/08; Befestigungsart: Stiftbefestigung	**2800011312280**	**13122**	29
			AQUACTRL 2 SINGLE; Einbauposition fahrerseitig; für Linkslenker; passender Adapter: BC; 11/08; Befestigungsart: Stiftbefestigung	**2800011312280**	**13122**	29
			AQUACTRL 2 SINGLE; Einbauposition beifahrerseitig; für Linkslenker; passender Adapter: BC; 03/13 ; Montageart: geklemmt	**2800011312280**	**13122**	29
			AQUACTRL 2 SINGLE; Einbauposition fahrerseitig; für Linkslenker; passender Adapter: BC; 03/13 ; Montageart: geklemmt	**2800011312280**	**13122**	29
			REARCTRL; Einbauposition hinten	**2800011503170** **2800011503180**	**50317** **15031**	33 33
			AQUACTRL 2 SINGLE; 02/13; Einbauposition beifahrerseitig; für Rechtslenker; passender Adapter: BCE	**2800011614260** **2800011628270**	**16142** **62827**	58 63
			AQUACTRL 2 SINGLE; 02/13; Einbauposition fahrerseitig; für Rechtslenker; passender Adapter: BCE	**2800011614260** **2800011628270**	**16142** **62827**	58 63
			AQUACTRL 2 SINGLE; 03/13 ; Einbauposition fahrerseitig; für Rechtslenker; passender Adapter: BC	**2800011614260** **2800011628270**	**16142** **62827**	58 63
			AQUACTRL 2 SINGLE; 03/13 ; Einbauposition beifahrerseitig; für Rechtslenker; passender Adapter: BC	**2800011614260** **2800011628270**	**16142** **62827**	58 63

© 2025 Continental Aftermarket & Services GmbH

MERCEDES-BENZ - C-KLASSE T-Model (S204) 08/07→08/14

Wischblatt

C 350 CDI (204.223)	195 kW	06/11→08/14	AQUACTRL 2 SET; für Linkslenker; 03/13	**2800011223280**	**12232**	9
			AQUACTRL 2 SET; für Linkslenker; 02/13; Befestigungsart: Stiftbefestigung	**2800011276280**	**12762**	24
			AQUACTRL 2 SINGLE; Einbauposition fahrerseitig; für Linkslenker; passender Adapter: BC; 03/13 ; Montageart: geklemmt	**2800011312280**	**13122**	29
			AQUACTRL 2 SINGLE; Einbauposition beifahrerseitig; für Linkslenker; passender Adapter: BCE; 02/13; Befestigungsart: Stiftbefestigung	**2800011312280**	**13122**	29
			AQUACTRL 2 SINGLE; Einbauposition fahrerseitig; für Linkslenker; passender Adapter: BCE; 02/13; Befestigungsart: Stiftbefestigung	**2800011312280**	**13122**	29
			AQUACTRL 2 SINGLE; Einbauposition beifahrerseitig; für Linkslenker; passender Adapter: BC; 03/13 ; Montageart: geklemmt	**2800011312280**	**13122**	29
			REARCTRL; Einbauposition hinten	**2800011503170** **2800011503180**	**50317** **15031**	33 33
			AQUACTRL 2 SINGLE; 03/13 ; Einbauposition beifahrerseitig; für Rechtslenker; passender Adapter: BC	**2800011614260** **2800011628270**	**16142** **62827**	58 63
			AQUACTRL 2 SINGLE; 03/13 ; Einbauposition fahrerseitig; für Rechtslenker; passender Adapter: BC	**2800011614260** **2800011628270**	**16142** **62827**	58 63
			AQUACTRL 2 SINGLE; 02/13; Einbauposition beifahrerseitig; für Rechtslenker; passender Adapter: BCE	**2800011614260** **2800011628270**	**16142** **62827**	58 63
			AQUACTRL 2 SINGLE; 02/13; Einbauposition fahrerseitig; für Rechtslenker; passender Adapter: BCE	**2800011614260** **2800011628270**	**16142** **62827**	58 63

© 2025 Continental Aftermarket & Services GmbH

MERCENDES-BENZ - C-KLASSE T-Model (S204) 08/07→08/14

Wischblatt

C 350 CDI (204.225)	165 kW	08/07→08/14	AQUACTRL 2 SET; für Linkslenker; 03/13	**2800011223280**	**12232**	9
			AQUACTRL 2 SET; für Linkslenker; 12/08 → 02/13; Befestigungsart: Stiftbefestigung	**2800011276280**	**12762**	24
			AQUACTRL 2 SINGLE; Einbauposition fahrerseitig; für Linkslenker; passender Adapter: BCE; 12/08 → 02/13; Befestigungsart: Stiftbefestigung	**2800011312280**	**13122**	29
			AQUACTRL 2 SINGLE; Einbauposition beifahrerseitig; für Linkslenker; passender Adapter: BCE; 12/08 → 02/13; Befestigungsart: Stiftbefestigung	**2800011312280**	**13122**	29
			AQUACTRL 2 SINGLE; Einbauposition beifahrerseitig; für Linkslenker; passender Adapter: BC; → 11/08; Befestigungsart: Stiftbefestigung	**2800011312280**	**13122**	29
			AQUACTRL 2 SINGLE; Einbauposition fahrerseitig; für Linkslenker; passender Adapter: BC; → 11/08; Befestigungsart: Stiftbefestigung	**2800011312280**	**13122**	29
			AQUACTRL 2 SINGLE; Einbauposition beifahrerseitig; für Linkslenker; passender Adapter: BC; 03/13 ; Montageart: geklemmt	**2800011312280**	**13122**	29
			AQUACTRL 2 SINGLE; Einbauposition fahrerseitig; für Linkslenker; passender Adapter: BC; 03/13 ; Montageart: geklemmt	**2800011312280**	**13122**	29
			REARCTRL; Einbauposition hinten	**2800011503170** **2800011503180**	**50317** **15031**	33 33
			AQUACTRL 2 SINGLE; → 02/13; Einbauposition beifahrerseitig; für Rechtslenker; passender Adapter: BCE	**2800011614260** **2800011628270**	**16142** **62827**	58 63
			AQUACTRL 2 SINGLE; → 02/13; Einbauposition fahrerseitig; für Rechtslenker; passender Adapter: BCE	**2800011614260** **2800011628270**	**16142** **62827**	58 63
			AQUACTRL 2 SINGLE; 03/13 ; Einbauposition fahrerseitig; für Rechtslenker; passender Adapter: BC	**2800011614260** **2800011628270**	**16142** **62827**	58 63
			AQUACTRL 2 SINGLE; 03/13 ; Einbauposition beifahrerseitig; für Rechtslenker; passender Adapter: BC	**2800011614260** **2800011628270**	**16142** **62827**	58 63

© 2025 Continental Aftermarket & Services GmbH

MERCEDES-BENZ - C-KLASSE T-Model (S204) 08/07→08/14

Wischblatt

C 350 CDI (204.225)	170 kW	10/09→08/14	AQUACTRL 2 SET; für Linkslenker; 03/13	**2800011223280**	**12232**	9
			AQUACTRL 2 SET; für Linkslenker; 02/13; Befestigungsart: Stiftbefestigung	**2800011276280**	**12762**	24
			AQUACTRL 2 SINGLE; Einbauposition fahrerseitig; für Linkslenker; passender Adapter: BC; 03/13 ; Montageart: geklemmt	**2800011312280**	**13122**	29
			AQUACTRL 2 SINGLE; Einbauposition beifahrerseitig; für Linkslenker; passender Adapter: BCE; 02/13; Befestigungsart: Stiftbefestigung	**2800011312280**	**13122**	29
			AQUACTRL 2 SINGLE; Einbauposition fahrerseitig; für Linkslenker; passender Adapter: BCE; 02/13; Befestigungsart: Stiftbefestigung	**2800011312280**	**13122**	29
			AQUACTRL 2 SINGLE; Einbauposition beifahrerseitig; für Linkslenker; passender Adapter: BC; 03/13 ; Montageart: geklemmt	**2800011312280**	**13122**	29
			REARCTRL; Einbauposition hinten	**2800011503170** **2800011503180**	**50317** **15031**	33 33
			AQUACTRL 2 SINGLE; 03/13 ; Einbauposition beifahrerseitig; für Rechtslenker; passender Adapter: BC	**2800011614260** **2800011628270**	**16142** **62827**	58 63
			AQUACTRL 2 SINGLE; 03/13 ; Einbauposition fahrerseitig; für Rechtslenker; passender Adapter: BC	**2800011614260** **2800011628270**	**16142** **62827**	58 63
			AQUACTRL 2 SINGLE; 02/13; Einbauposition beifahrerseitig; für Rechtslenker; passender Adapter: BCE	**2800011614260** **2800011628270**	**16142** **62827**	58 63
			AQUACTRL 2 SINGLE; 02/13; Einbauposition fahrerseitig; für Rechtslenker; passender Adapter: BCE	**2800011614260** **2800011628270**	**16142** **62827**	58 63
C 350 CDI 4-matic (204.289)	165 kW	08/07→12/11	AQUACTRL 2 SET; für Linkslenker; 12/08 ; Befestigungsart: Stiftbefestigung	**2800011276280**	**12762**	24
			AQUACTRL 2 SINGLE; Einbauposition beifahrerseitig; für Linkslenker; passender Adapter: BCE; 12/08 ; Befestigungsart: Stiftbefestigung	**2800011312280**	**13122**	29
			AQUACTRL 2 SINGLE; Einbauposition fahrerseitig; für Linkslenker; passender Adapter: BC; 11/08; Befestigungsart: Stiftbefestigung	**2800011312280**	**13122**	29
			AQUACTRL 2 SINGLE; Einbauposition beifahrerseitig; für Linkslenker; passender Adapter: BC; 11/08; Befestigungsart: Stiftbefestigung	**2800011312280**	**13122**	29
			AQUACTRL 2 SINGLE; Einbauposition fahrerseitig; für Linkslenker; passender Adapter: BCE; 12/08 ; Befestigungsart: Stiftbefestigung	**2800011312280**	**13122**	29
			REARCTRL; Einbauposition hinten	**2800011503180**	**15031**	33
			AQUACTRL 2 SINGLE; Einbauposition fahrerseitig; für Rechtslenker; passender Adapter: BCE	**2800011614260**	**16142**	58
			AQUACTRL 2 SINGLE; Einbauposition beifahrerseitig; für Rechtslenker; passender Adapter: BCE	**2800011614260**	**16142**	58

© 2025 Continental Aftermarket & Services GmbH

MERCEDES-BENZ - C-KLASSE T-Model (S204) 08/07→08/14

Wischblatt

C 350 CDI 4-matic (204.292)	170 kW	10/09→08/14	AQUACTRL 2 SET; für Linkslenker; 03/13	**2800011223280**	**12232**	9
C 350 CGI (204.257)	225 kW	06/11→08/14	AQUACTRL 2 SET; für Linkslenker; 02/13; Befestigungsart: Stiftbefestigung	**2800011276280**	**12762**	24
			AQUACTRL 2 SINGLE; Einbauposition fahrerseitig; für Linkslenker; passender Adapter: BC; 03/13 ; Montageart: geklemmt	**2800011312280**	**13122**	29
			AQUACTRL 2 SINGLE; Einbauposition beifahrerseitig; für Linkslenker; passender Adapter: BCE; 02/13; Befestigungsart: Stiftbefestigung	**2800011312280**	**13122**	29
			AQUACTRL 2 SINGLE; Einbauposition fahrerseitig; für Linkslenker; passender Adapter: BCE; 02/13; Befestigungsart: Stiftbefestigung	**2800011312280**	**13122**	29
			AQUACTRL 2 SINGLE; Einbauposition beifahrerseitig; für Linkslenker; passender Adapter: BC; 03/13 ; Montageart: geklemmt	**2800011312280**	**13122**	29
			REARCTRL; Einbauposition hinten	**2800011503170** **2800011503180**	**50317** **15031**	33 33
			AQUACTRL 2 SINGLE; 03/13 ; Einbauposition beifahrerseitig; für Rechtslenker; passender Adapter: BC	**2800011614260** **2800011628270**	**16142** **62827**	58 63
			AQUACTRL 2 SINGLE; 03/13 ; Einbauposition fahrerseitig; für Rechtslenker; passender Adapter: BC	**2800011614260** **2800011628270**	**16142** **62827**	58 63
			AQUACTRL 2 SINGLE; 02/13; Einbauposition beifahrerseitig; für Rechtslenker; passender Adapter: BCE	**2800011614260** **2800011628270**	**16142** **62827**	58 63
			AQUACTRL 2 SINGLE; 02/13; Einbauposition fahrerseitig; für Rechtslenker; passender Adapter: BCE	**2800011614260** **2800011628270**	**16142** **62827**	58 63
C 63 AMG	373 kW	06/13→08/14	AQUACTRL 2 SET; für Linkslenker	**2800011223280**	**12232**	9
			AQUACTRL 2 SINGLE; Einbauposition fahrerseitig; für Linkslenker; passender Adapter: BC; Montageart: geklemmt	**2800011312280**	**13122**	29
			AQUACTRL 2 SINGLE; Einbauposition beifahrerseitig; für Linkslenker; passender Adapter: BC; Montageart: geklemmt	**2800011312280**	**13122**	29
			REARCTRL; Einbauposition hinten	**2800011503170** **2800011503180**	**50317** **15031**	33 33
			AQUACTRL 2 SINGLE; Einbauposition beifahrerseitig; für Rechtslenker; passender Adapter: BC	**2800011614260** **2800011628270**	**16142** **62827**	58 63
			AQUACTRL 2 SINGLE; Einbauposition fahrerseitig; für Rechtslenker; passender Adapter: BC	**2800011614260** **2800011628270**	**16142** **62827**	58 63
C 63 AMG	383 kW	07/10→08/11	AQUACTRL 2 SET; für Linkslenker; Befestigungsart: Stiftbefestigung	**2800011276280**	**12762**	24
			AQUACTRL 2 SINGLE; Einbauposition fahrerseitig; für Linkslenker; passender Adapter: BCE; Befestigungsart: Stiftbefestigung	**2800011312280**	**13122**	29
			AQUACTRL 2 SINGLE; Einbauposition beifahrerseitig; für Linkslenker; passender Adapter: BCE; Befestigungsart: Stiftbefestigung	**2800011312280**	**13122**	29
			REARCTRL; Einbauposition hinten	**2800011503180**	**15031**	33
			AQUACTRL 2 SINGLE; Einbauposition fahrerseitig; für Rechtslenker; passender Adapter: BCE	**2800011614260**	**16142**	58
			AQUACTRL 2 SINGLE; Einbauposition beifahrerseitig; für Rechtslenker; passender Adapter: BCE	**2800011614260**	**16142**	58
C 63 AMG (204.277)	336 kW	02/08→08/14	AQUACTRL 2 SET; für Linkslenker; 03/13	**2800011223280**	**12232**	9
			AQUACTRL 2 SET; für Linkslenker; 12/08 02/13; Befestigungsart: Stiftbefestigung	**2800011276280**	**12762**	24
			AQUACTRL 2 SINGLE; Einbauposition fahrerseitig; für Linkslenker; passender Adapter: BCE; 12/08 02/13; Befestigungsart: Stiftbefestigung	**2800011312280**	**13122**	29

→

© 2025 Continental Aftermarket & Services GmbH

MERCEDES-BENZ - C-KLASSE T-Model (S204) 08/07→08/14

Wischblatt

C 63 AMG (204.277)	336 kW	02/08→08/14	AQUACTRL 2 SINGLE; Einbauposition beifahrerseitig; für Linkslenker; passender Adapter: BCE; 12/08 → 02/13; Befestigungsart: Stiftbefestigung	**2800011312280**	**13122**	29
			AQUACTRL 2 SINGLE; Einbauposition beifahrerseitig; für Linkslenker; passender Adapter: BC; → 11/08; Befestigungsart: Stiftbefestigung	**2800011312280**	**13122**	29
			AQUACTRL 2 SINGLE; Einbauposition fahrerseitig; für Linkslenker; passender Adapter: BC; → 11/08; Befestigungsart: Stiftbefestigung	**2800011312280**	**13122**	29
			AQUACTRL 2 SINGLE; Einbauposition beifahrerseitig; für Linkslenker; passender Adapter: BC; → 03/13 ; Montageart: geklemmt	**2800011312280**	**13122**	29
			AQUACTRL 2 SINGLE; Einbauposition fahrerseitig; für Linkslenker; passender Adapter: BC; → 03/13 ; Montageart: geklemmt	**2800011312280**	**13122**	29
			REARCTRL; Einbauposition hinten	**2800011503170** **2800011503180**	**50317** **15031**	33 33
			AQUACTRL 2 SINGLE; → 02/13; Einbauposition beifahrerseitig; für Rechtslenker; passender Adapter: BCE	**2800011614260** **2800011628270**	**16142** **62827**	58 63
			AQUACTRL 2 SINGLE; → 02/13; Einbauposition fahrerseitig; für Rechtslenker; passender Adapter: BCE	**2800011614260** **2800011628270**	**16142** **62827**	58 63
			AQUACTRL 2 SINGLE; → 03/13 ; Einbauposition fahrerseitig; für Rechtslenker; passender Adapter: BC	**2800011614260** **2800011628270**	**16142** **62827**	58 63
			AQUACTRL 2 SINGLE; → 03/13 ; Einbauposition beifahrerseitig; für Rechtslenker; passender Adapter: BC	**2800011614260** **2800011628270**	**16142** **62827**	58 63
C 63 AMG (204.277)	358 kW	01/12→08/14	AQUACTRL 2 SET; für Linkslenker; → 03/13	**2800011223280**	**12232**	9
			AQUACTRL 2 SET; für Linkslenker; → 02/13; Befestigungsart: Stiftbefestigung	**2800011276280**	**12762**	24
			AQUACTRL 2 SINGLE; Einbauposition fahrerseitig; für Linkslenker; passender Adapter: BC; → 03/13 ; Montageart: geklemmt	**2800011312280**	**13122**	29
			AQUACTRL 2 SINGLE; Einbauposition beifahrerseitig; für Linkslenker; passender Adapter: BCE; → 02/13; Befestigungsart: Stiftbefestigung	**2800011312280**	**13122**	29
			AQUACTRL 2 SINGLE; Einbauposition fahrerseitig; für Linkslenker; passender Adapter: BCE; → 02/13; Befestigungsart: Stiftbefestigung	**2800011312280**	**13122**	29
			AQUACTRL 2 SINGLE; Einbauposition beifahrerseitig; für Linkslenker; passender Adapter: BC; → 03/13 ; Montageart: geklemmt	**2800011312280**	**13122**	29
			REARCTRL; Einbauposition hinten	**2800011503170** **2800011503180**	**50317** **15031**	33 33
			AQUACTRL 2 SINGLE; → 03/13 ; Einbauposition beifahrerseitig; für Rechtslenker; passender Adapter: BC	**2800011614260** **2800011628270**	**16142** **62827**	58 63
			AQUACTRL 2 SINGLE; → 03/13 ; Einbauposition fahrerseitig; für Rechtslenker; passender Adapter: BC	**2800011614260** **2800011628270**	**16142** **62827**	58 63
			AQUACTRL 2 SINGLE; → 02/13; Einbauposition beifahrerseitig; für Rechtslenker; passender Adapter: BCE	**2800011614260** **2800011628270**	**16142** **62827**	58 63
			AQUACTRL 2 SINGLE; → 02/13; Einbauposition fahrerseitig; für Rechtslenker; passender Adapter: BCE	**2800011614260** **2800011628270**	**16142** **62827**	58 63

MERCEDES-BENZ - C-KLASSE T-Model (S205) 09/14→02/23

Wischblatt

AMG C 43 4-matic (205.264) →	270 kW	04/16→05/18	AQUACTRL 2 SET; für Linkslenker	**2800011245280**	**12452**	16

© 2025 Continental Aftermarket & Services GmbH

MERCEDES-BENZ - C-KLASSE T-Model (S205) 09/14→02/23

Wischblatt

AMG C 43 4-matic (205.264)	287 kW	05/18→02/21	AQUACTRL 2 SINGLE; Einbauposition fahrerseitig; für Linkslenker; passender Adapter: H	**2800011309280**	**13092**	28
AMG C 63 (205.286) AMG C 63 S (205.287) C 160 (205.244)	350 kW 375 kW 95 kW	10/15→02/21 10/15→02/21 04/15→11/19	AQUACTRL 2 SINGLE; Einbauposition beifahrerseitig; für Linkslenker; passender Adapter: H	**2800011309280**	**13092**	28
			REARCTRL; Einbauposition hinten	**2800011521170** **2800011521180**	**52117** **15211**	42 42
			AQUACTRL 2 SINGLE; für Rechtslenker; Einbauposition beifahrerseitig; passender Adapter: H	**2800011610260** **2800011610270**	**16102** **61027**	56 56
			AQUACTRL 2 SINGLE; für Rechtslenker; Einbauposition fahrerseitig; passender Adapter: H	**2800011610260** **2800011610270**	**16102** **61027**	56 56
C 160 (205.275)	95 kW	06/19→11/19	AQUACTRL 2 SET; für Linkslenker	**2800011245280**	**12452**	16
			AQUACTRL 2 SINGLE; Einbauposition beifahrerseitig; für Linkslenker; passender Adapter: H	**2800011309280**	**13092**	28
			AQUACTRL 2 SINGLE; Einbauposition fahrerseitig; für Linkslenker; passender Adapter: H	**2800011309280**	**13092**	28
			REARCTRL; Einbauposition hinten	**2800011521180**	**15211**	42
			AQUACTRL 2 SINGLE; für Rechtslenker; Einbauposition beifahrerseitig; passender Adapter: H	**2800011610260**	**16102**	56
			AQUACTRL 2 SINGLE; für Rechtslenker; Einbauposition fahrerseitig; passender Adapter: H	**2800011610260**	**16102**	56
C 180 (205.240)	115 kW	09/14→08/20	AQUACTRL 2 SET; für Linkslenker	**2800011245280**	**12452**	16
			AQUACTRL 2 SINGLE; Einbauposition fahrerseitig; für Linkslenker; passender Adapter: H	**2800011309280**	**13092**	28
			AQUACTRL 2 SINGLE; Einbauposition beifahrerseitig; für Linkslenker; passender Adapter: H	**2800011309280**	**13092**	28
			REARCTRL; Einbauposition hinten	**2800011521170** **2800011521180**	**52117** **15211**	42 42
			AQUACTRL 2 SINGLE; für Rechtslenker; Einbauposition beifahrerseitig; passender Adapter: H	**2800011610260** **2800011610270**	**16102** **61027**	56 56
			AQUACTRL 2 SINGLE; für Rechtslenker; Einbauposition fahrerseitig; passender Adapter: H	**2800011610260** **2800011610270**	**16102** **61027**	56 56
C 180 (205.276)	115 kW	06/19→02/21	AQUACTRL 2 SET; für Linkslenker	**2800011245280**	**12452**	16
			AQUACTRL 2 SINGLE; Einbauposition beifahrerseitig; für Linkslenker; passender Adapter: H	**2800011309280**	**13092**	28
			AQUACTRL 2 SINGLE; Einbauposition fahrerseitig; für Linkslenker; passender Adapter: H	**2800011309280**	**13092**	28
			REARCTRL; Einbauposition hinten	**2800011521180**	**15211**	42
			AQUACTRL 2 SINGLE; für Rechtslenker; Einbauposition beifahrerseitig; passender Adapter: H	**2800011610260**	**16102**	56
			AQUACTRL 2 SINGLE; für Rechtslenker; Einbauposition fahrerseitig; passender Adapter: H	**2800011610260**	**16102**	56
C 180 BlueTEC / d (205.236)	85 kW	09/14→05/18	AQUACTRL 2 SET; für Linkslenker	**2800011245280**	**12452**	16
			AQUACTRL 2 SINGLE; Einbauposition fahrerseitig; für Linkslenker; passender Adapter: H	**2800011309280**	**13092**	28
			AQUACTRL 2 SINGLE; Einbauposition beifahrerseitig; für Linkslenker; passender Adapter: H	**2800011309280**	**13092**	28
			REARCTRL; Einbauposition hinten	**2800011521170** **2800011521180**	**52117** **15211**	42 42
			AQUACTRL 2 SINGLE; für Rechtslenker; Einbauposition beifahrerseitig; passender Adapter: H	**2800011610260** **2800011610270**	**16102** **61027**	56 56
			AQUACTRL 2 SINGLE; für Rechtslenker; Einbauposition fahrerseitig; passender Adapter: H	**2800011610260** **2800011610270**	**16102** **61027**	56 56

© 2025 Continental Aftermarket & Services GmbH

MERCEDES-BENZ - C-KLASSE T-Model (S205) 09/14→02/23

Wischblatt

C 180 d (205.200)	90 kW	05/18→02/21	AQUACTRL 2 SET; für Linkslenker	**2800011245280**	**12452**	16
			AQUACTRL 2 SINGLE; Einbauposition beifahrerseitig; für Linkslenker; passender Adapter: H	**2800011309280**	**13092**	28
			AQUACTRL 2 SINGLE; Einbauposition fahrerseitig; für Linkslenker; passender Adapter: H	**2800011309280**	**13092**	28
			REARCTRL; Einbauposition hinten	**2800011521180**	**15211**	42
			AQUACTRL 2 SINGLE; für Rechtslenker; Einbauposition beifahrerseitig; passender Adapter: H	**2800011610260**	**16102**	56
			AQUACTRL 2 SINGLE; für Rechtslenker; Einbauposition fahrerseitig; passender Adapter: H	**2800011610260**	**16102**	56
C 200 (205.242)	135 kW	09/14→05/18	AQUACTRL 2 SET; für Linkslenker	**2800011245280**	**12452**	16
			AQUACTRL 2 SINGLE; Einbauposition fahrerseitig; für Linkslenker; passender Adapter: H	**2800011309280**	**13092**	28
			AQUACTRL 2 SINGLE; Einbauposition beifahrerseitig; für Linkslenker; passender Adapter: H	**2800011309280**	**13092**	28
			REARCTRL; Einbauposition hinten	**2800011521170** **2800011521180**	**52117** **15211**	42 42
			AQUACTRL 2 SINGLE; für Rechtslenker; Einbauposition beifahrerseitig; passender Adapter: H	**2800011610260** **2800011610270**	**16102** **61027**	56 56
			AQUACTRL 2 SINGLE; für Rechtslenker; Einbauposition fahrerseitig; passender Adapter: H	**2800011610260** **2800011610270**	**16102** **61027**	56 56
C 200 (205.280)	150 kW	06/18→02/21	AQUACTRL 2 SINGLE; für Rechtslenker; Einbauposition beifahrerseitig; passender Adapter: H	**2800011610260** **2800011610270**	**16102** **61027**	56 56
			AQUACTRL 2 SINGLE; für Rechtslenker; Einbauposition fahrerseitig; passender Adapter: H	**2800011610260** **2800011610270**	**16102** **61027**	56 56
C 200 4-matic (205.243) C 200 BlueTEC / d (205.237)	135 kW 100 kW	04/15→05/18 09/14→05/18	AQUACTRL 2 SET; für Linkslenker	**2800011245280**	**12452**	16
			AQUACTRL 2 SINGLE; Einbauposition fahrerseitig; für Linkslenker; passender Adapter: H	**2800011309280**	**13092**	28
			AQUACTRL 2 SINGLE; Einbauposition beifahrerseitig; für Linkslenker; passender Adapter: H	**2800011309280**	**13092**	28
			REARCTRL; Einbauposition hinten	**2800011521170** **2800011521180**	**52117** **15211**	42 42
			AQUACTRL 2 SINGLE; für Rechtslenker; Einbauposition beifahrerseitig; passender Adapter: H	**2800011610260** **2800011610270**	**16102** **61027**	56 56
			AQUACTRL 2 SINGLE; für Rechtslenker; Einbauposition fahrerseitig; passender Adapter: H	**2800011610260** **2800011610270**	**16102** **61027**	56 56
C 200 d (205.201)	118 kW	05/18→02/21	AQUACTRL 2 SET; für Linkslenker	**2800011245280**	**12452**	16
			AQUACTRL 2 SINGLE; Einbauposition beifahrerseitig; für Linkslenker; passender Adapter: H	**2800011309280**	**13092**	28
			AQUACTRL 2 SINGLE; Einbauposition fahrerseitig; für Linkslenker; passender Adapter: H	**2800011309280**	**13092**	28
			REARCTRL; Einbauposition hinten	**2800011521180**	**15211**	42
			AQUACTRL 2 SINGLE; für Rechtslenker; Einbauposition beifahrerseitig; passender Adapter: H	**2800011610260**	**16102**	56
			AQUACTRL 2 SINGLE; für Rechtslenker; Einbauposition fahrerseitig; passender Adapter: H	**2800011610260**	**16102**	56
C 200 d (205.207)	100 kW	10/15→05/18	AQUACTRL 2 SET; für Linkslenker	**2800011245280**	**12452**	16
			AQUACTRL 2 SINGLE; Einbauposition fahrerseitig; für Linkslenker; passender Adapter: H	**2800011309280**	**13092**	28
			AQUACTRL 2 SINGLE; Einbauposition beifahrerseitig; für Linkslenker; passender Adapter: H	**2800011309280**	**13092**	28
			REARCTRL; Einbauposition hinten	**2800011521170** **2800011521180**	**52117** **15211**	42 42
			AQUACTRL 2 SINGLE; für Rechtslenker; Einbauposition beifahrerseitig; passender Adapter: H	**2800011610260** **2800011610270**	**16102** **61027**	56 56
			AQUACTRL 2 SINGLE; für Rechtslenker; Einbauposition fahrerseitig; passender Adapter: H	**2800011610260** **2800011610270**	**16102** **61027**	56 56

© 2025 Continental Aftermarket & Services GmbH

MERCEDES-BENZ - C-KLASSE T-Model (S205) 09/14→02/23

Wischblatt

C 200 d (205.211)	110 kW	05/18→11/18	AQUACTRL 2 SET; für Linkslenker	**2800011245280**	**12452**	16
			AQUACTRL 2 SINGLE; Einbauposition beifahrerseitig; für Linkslenker; passender Adapter: H	**2800011309280**	**13092**	28
			AQUACTRL 2 SINGLE; Einbauposition fahrerseitig; für Linkslenker; passender Adapter: H	**2800011309280**	**13092**	28
			REARCTRL; Einbauposition hinten	**2800011521180**	**15211**	42
			AQUACTRL 2 SINGLE; für Rechtslenker; Einbauposition beifahrerseitig; passender Adapter: H	**2800011610260**	**16102**	56
			AQUACTRL 2 SINGLE; für Rechtslenker; Einbauposition fahrerseitig; passender Adapter: H	**2800011610260**	**16102**	56
C 200 EQ Boost (205.277) C 200 EQ Boost 4-matic (205.278)	135 kW 135 kW	04/18→02/21 04/18→02/21	AQUACTRL 2 SET; für Linkslenker	**2800011245280**	**12452**	16
			AQUACTRL 2 SINGLE; Einbauposition fahrerseitig; für Linkslenker; passender Adapter: H	**2800011309280**	**13092**	28
			AQUACTRL 2 SINGLE; Einbauposition beifahrerseitig; für Linkslenker; passender Adapter: H	**2800011309280**	**13092**	28
			REARCTRL; Einbauposition hinten	**2800011521170** **2800011521180**	**52117** **15211**	42 42
			AQUACTRL 2 SINGLE; für Rechtslenker; Einbauposition beifahrerseitig; passender Adapter: H	**2800011610260** **2800011610270**	**16102** **61027**	56 56
			AQUACTRL 2 SINGLE; für Rechtslenker; Einbauposition fahrerseitig; passender Adapter: H	**2800011610260** **2800011610270**	**16102** **61027**	56 56
C 220 BlueTEC / d (205.204)	120 kW	09/14→05/18	AQUACTRL 2 SET; für Linkslenker	**2800011245280**	**12452**	16
			AQUACTRL 2 SINGLE; Einbauposition beifahrerseitig; für Linkslenker; passender Adapter: H	**2800011309280**	**13092**	28
			AQUACTRL 2 SINGLE; Einbauposition fahrerseitig; für Linkslenker; passender Adapter: H	**2800011309280**	**13092**	28
			REARCTRL; Einbauposition hinten	**2800011521180**	**15211**	42
			AQUACTRL 2 SINGLE; für Rechtslenker; Einbauposition beifahrerseitig; passender Adapter: H	**2800011610260**	**16102**	56
			AQUACTRL 2 SINGLE; für Rechtslenker; Einbauposition fahrerseitig; passender Adapter: H	**2800011610260**	**16102**	56
C 220 BlueTEC / d (205.204) C 220 d (205.214) C 220 d 4-matic (205.205)	125 kW 143 kW 125 kW	09/14→05/18 04/18→02/21 04/15→05/18	AQUACTRL 2 SET; für Linkslenker	**2800011245280**	**12452**	16
			AQUACTRL 2 SINGLE; Einbauposition fahrerseitig; für Linkslenker; passender Adapter: H	**2800011309280**	**13092**	28
			AQUACTRL 2 SINGLE; Einbauposition beifahrerseitig; für Linkslenker; passender Adapter: H	**2800011309280**	**13092**	28
			REARCTRL; Einbauposition hinten	**2800011521170** **2800011521180**	**52117** **15211**	42 42
			AQUACTRL 2 SINGLE; für Rechtslenker; Einbauposition beifahrerseitig; passender Adapter: H	**2800011610260** **2800011610270**	**16102** **61027**	56 56
			AQUACTRL 2 SINGLE; für Rechtslenker; Einbauposition fahrerseitig; passender Adapter: H	**2800011610260** **2800011610270**	**16102** **61027**	56 56
C 220 d 4-matic (205.215)	143 kW	05/18→02/21	AQUACTRL 2 SET; für Linkslenker	**2800011245280**	**12452**	16
			AQUACTRL 2 SINGLE; Einbauposition beifahrerseitig; für Linkslenker; passender Adapter: H	**2800011309280**	**13092**	28
			AQUACTRL 2 SINGLE; Einbauposition fahrerseitig; für Linkslenker; passender Adapter: H	**2800011309280**	**13092**	28
			REARCTRL; Einbauposition hinten	**2800011521180**	**15211**	42
			AQUACTRL 2 SINGLE; für Rechtslenker; Einbauposition beifahrerseitig; passender Adapter: H	**2800011610260**	**16102**	56
			AQUACTRL 2 SINGLE; für Rechtslenker; Einbauposition fahrerseitig; passender Adapter: H	**2800011610260**	**16102**	56

© 2025 Continental Aftermarket & Services GmbH

MERCEDES-BENZ - C-KLASSE T-Model (S205) 09/14→02/23

Wischblatt

C 250 (205.245) C 250 BlueTEC / d (205.208) C 250 BlueTEC / d 4-matic (205.209) C 300 (205.248) C 300 (205.283)	155 kW 150 kW 150 kW 180 kW 190 kW	09/14→05/18 09/14→05/18 10/14→05/18 09/15→05/18 05/18→02/21	AQUACTRL 2 SET; für Linkslenker	**2800011245280**	**12452**	16
			AQUACTRL 2 SINGLE; Einbauposition fahrerseitig; für Linkslenker; passender Adapter: H	**2800011309280**	**13092**	28
			AQUACTRL 2 SINGLE; Einbauposition beifahrerseitig; für Linkslenker; passender Adapter: H	**2800011309280**	**13092**	28
			REARCTRL; Einbauposition hinten	**2800011521170** **2800011521180**	**52117** **15211**	42 42
			AQUACTRL 2 SINGLE; für Rechtslenker; Einbauposition beifahrerseitig; passender Adapter: H	**2800011610260** **2800011610270**	**16102** **61027**	56 56
			AQUACTRL 2 SINGLE; für Rechtslenker; Einbauposition fahrerseitig; passender Adapter: H	**2800011610260** **2800011610270**	**16102** **61027**	56 56
C 300 4-matic (205.284)	190 kW	05/18→02/21	AQUACTRL 2 SET; für Linkslenker	**2800011245280**	**12452**	16
			AQUACTRL 2 SINGLE; Einbauposition beifahrerseitig; für Linkslenker; passender Adapter: H	**2800011309280**	**13092**	28
			AQUACTRL 2 SINGLE; Einbauposition fahrerseitig; für Linkslenker; passender Adapter: H	**2800011309280**	**13092**	28
			REARCTRL; Einbauposition hinten	**2800011521180**	**15211**	42
			AQUACTRL 2 SINGLE; für Rechtslenker; Einbauposition beifahrerseitig; passender Adapter: H	**2800011610260**	**16102**	56
			AQUACTRL 2 SINGLE; für Rechtslenker; Einbauposition fahrerseitig; passender Adapter: H	**2800011610260**	**16102**	56
C 300 BlueTEC Hybrid / h (205.212)	150 kW	10/14→05/18	AQUACTRL 2 SET; für Linkslenker	**2800011245280**	**12452**	16
			AQUACTRL 2 SINGLE; Einbauposition fahrerseitig; für Linkslenker; passender Adapter: H	**2800011309280**	**13092**	28
			AQUACTRL 2 SINGLE; Einbauposition beifahrerseitig; für Linkslenker; passender Adapter: H	**2800011309280**	**13092**	28
			REARCTRL; Einbauposition hinten	**2800011521170** **2800011521180**	**52117** **15211**	42 42
			AQUACTRL 2 SINGLE; für Rechtslenker; Einbauposition beifahrerseitig; passender Adapter: H	**2800011610260** **2800011610270**	**16102** **61027**	56 56
			AQUACTRL 2 SINGLE; für Rechtslenker; Einbauposition fahrerseitig; passender Adapter: H	**2800011610260** **2800011610270**	**16102** **61027**	56 56
C 300 d (205.218) C 300 d 4-matic (205.219) C 300 de (205.213) C 300 e (205.253) C 300 EQ Boost (205.283) C 300 EQ Boost 4-matic (205.284)	180 kW 180 kW 225 kW 235 kW 190 kW 190 kW	06/18→02/21 06/18→02/21 05/19→02/21 07/19→02/21 05/19→02/21 05/19→02/21	AQUACTRL 2 SET; für Linkslenker	**2800011245280**	**12452**	16
			AQUACTRL 2 SINGLE; Einbauposition beifahrerseitig; für Linkslenker; passender Adapter: H	**2800011309280**	**13092**	28
			AQUACTRL 2 SINGLE; Einbauposition fahrerseitig; für Linkslenker; passender Adapter: H	**2800011309280**	**13092**	28
			REARCTRL; Einbauposition hinten	**2800011521180**	**15211**	42
			AQUACTRL 2 SINGLE; für Rechtslenker; Einbauposition beifahrerseitig; passender Adapter: H	**2800011610260**	**16102**	56
			AQUACTRL 2 SINGLE; für Rechtslenker; Einbauposition fahrerseitig; passender Adapter: H	**2800011610260**	**16102**	56
C 350 e (205.247) C 400 4-matic (205.266) C 450 AMG 4-matic (205.264)	205 kW 245 kW 270 kW	02/15→05/18 10/14→02/21 04/15→05/18	AQUACTRL 2 SET; für Linkslenker	**2800011245280**	**12452**	16
			AQUACTRL 2 SINGLE; Einbauposition fahrerseitig; für Linkslenker; passender Adapter: H	**2800011309280**	**13092**	28
			AQUACTRL 2 SINGLE; Einbauposition beifahrerseitig; für Linkslenker; passender Adapter: H	**2800011309280**	**13092**	28
			REARCTRL; Einbauposition hinten	**2800011521170** **2800011521180**	**52117** **15211**	42 42
			AQUACTRL 2 SINGLE; für Rechtslenker; Einbauposition beifahrerseitig; passender Adapter: H	**2800011610260** **2800011610270**	**16102** **61027**	56 56
			AQUACTRL 2 SINGLE; für Rechtslenker; Einbauposition fahrerseitig; passender Adapter: H	**2800011610260** **2800011610270**	**16102** **61027**	56 56

MERCEDES-BENZ - CLA (C118) 03/19→

Wischblatt

AMG CLA 35 4-matic (118.351)	225 kW	04/19→	AQUACTRL 2 SET; für Linkslenker	**2800011247280**	**12472**	17
			AQUACTRL 2 SINGLE; Einbauposition beifahrerseitig; für Linkslenker; passender Adapter: H	**2800011305280**	**13052**	27

→

© 2025 Continental Aftermarket & Services GmbH

MERCEDES-BENZ - CLA (C118) 03/19→

Wischblatt

AMG CLA 35 4-matic (118.351)	225 kW	04/19→	AQUACTRL 2 SINGLE; Einbauposition fahrerseitig; für Linkslenker; passender Adapter: H	**2800011312280**	**13122**	29
			AQUACTRL 2 SINGLE; Einbauposition beifahrerseitig; für Rechtslenker; passender Adapter: H	**2800011606260** **2800011606270**	**16062** **60627**	54 54
			AQUACTRL 2 SINGLE; Einbauposition fahrerseitig; für Rechtslenker; passender Adapter: H	**2800011614260** **2800011628270**	**16142** **62827**	58 63
AMG CLA 45 4-matic+ (118.353)	285 kW	07/19→	AQUACTRL 2 SET; für Linkslenker	**2800011247280**	**12472**	17
			AQUACTRL 2 SINGLE; Einbauposition beifahrerseitig; für Linkslenker; passender Adapter: H	**2800011305280**	**13052**	27
			AQUACTRL 2 SINGLE; Einbauposition fahrerseitig; für Linkslenker; passender Adapter: H	**2800011312280**	**13122**	29
			AQUACTRL 2 SINGLE; Einbauposition beifahrerseitig; für Rechtslenker; passender Adapter: H	**2800011606260**	**16062**	54
			AQUACTRL 2 SINGLE; Einbauposition fahrerseitig; für Rechtslenker; passender Adapter: H	**2800011614260**	**16142**	58
AMG CLA 45 S 4-matic+ (118.354)	310 kW	07/19→	AQUACTRL 2 SET; für Linkslenker	**2800011247280**	**12472**	17
CLA 180 (118.384)	100 kW	03/19→	AQUACTRL 2 SINGLE; Einbauposition beifahrerseitig; für Linkslenker; passender Adapter: H	**2800011305280**	**13052**	27
			AQUACTRL 2 SINGLE; Einbauposition fahrerseitig; für Linkslenker; passender Adapter: H	**2800011312280**	**13122**	29
			AQUACTRL 2 SINGLE; Einbauposition beifahrerseitig; für Rechtslenker; passender Adapter: H	**2800011606260** **2800011606270**	**16062** **60627**	54 54
			AQUACTRL 2 SINGLE; Einbauposition fahrerseitig; für Rechtslenker; passender Adapter: H	**2800011614260** **2800011628270**	**16142** **62827**	58 63
CLA 180 d (118.303)	85 kW	03/19→	AQUACTRL 2 SET; für Linkslenker	**2800011247280**	**12472**	17
CLA 180 d (118.310)	85 kW	10/20→	AQUACTRL 2 SINGLE; Einbauposition beifahrerseitig; für Linkslenker; passender Adapter: H	**2800011305280**	**13052**	27
CLA 200 (118.387)	110 kW	03/19→	AQUACTRL 2 SINGLE; Einbauposition fahrerseitig; für Linkslenker; passender Adapter: H	**2800011312280**	**13122**	29
			AQUACTRL 2 SINGLE; Einbauposition beifahrerseitig; für Rechtslenker; passender Adapter: H	**2800011606260**	**16062**	54
			AQUACTRL 2 SINGLE; Einbauposition fahrerseitig; für Rechtslenker; passender Adapter: H	**2800011614260**	**16142**	58
CLA 200 (118.387)	120 kW	03/19→	AQUACTRL 2 SET; für Linkslenker	**2800011247280**	**12472**	17
			AQUACTRL 2 SINGLE; Einbauposition beifahrerseitig; für Linkslenker; passender Adapter: H	**2800011305280**	**13052**	27
			AQUACTRL 2 SINGLE; Einbauposition fahrerseitig; für Linkslenker; passender Adapter: H	**2800011312280**	**13122**	29
			AQUACTRL 2 SINGLE; Einbauposition beifahrerseitig; für Rechtslenker; passender Adapter: H	**2800011606260** **2800011606270**	**16062** **60627**	54 54
			AQUACTRL 2 SINGLE; Einbauposition fahrerseitig; für Rechtslenker; passender Adapter: H	**2800011614260** **2800011628270**	**16142** **62827**	58 63
CLA 200 4-matic (118.388)	120 kW	10/20→	AQUACTRL 2 SET; für Linkslenker	**2800011247280**	**12472**	17
			AQUACTRL 2 SINGLE; Einbauposition beifahrerseitig; für Linkslenker; passender Adapter: H	**2800011305280**	**13052**	27
			AQUACTRL 2 SINGLE; Einbauposition fahrerseitig; für Linkslenker; passender Adapter: H	**2800011312280**	**13122**	29
			AQUACTRL 2 SINGLE; Einbauposition beifahrerseitig; für Rechtslenker; passender Adapter: H	**2800011606260**	**16062**	54
			AQUACTRL 2 SINGLE; Einbauposition fahrerseitig; für Rechtslenker; passender Adapter: H	**2800011614260**	**16142**	58
CLA 200 d (118.312)	110 kW	04/19→	AQUACTRL 2 SET; für Linkslenker	**2800011247280**	**12472**	17
CLA 200 d 4-matic (118.313)	110 kW	04/19→	AQUACTRL 2 SINGLE; Einbauposition beifahrerseitig; für Linkslenker; passender Adapter: H	**2800011305280**	**13052**	27
			AQUACTRL 2 SINGLE; Einbauposition fahrerseitig; für Linkslenker; passender Adapter: H	**2800011312280**	**13122**	29
			AQUACTRL 2 SINGLE; Einbauposition beifahrerseitig; für Rechtslenker; passender Adapter: H	**2800011606260** **2800011606270**	**16062** **60627**	54 54
			AQUACTRL 2 SINGLE; Einbauposition fahrerseitig; für Rechtslenker; passender Adapter: H	**2800011614260** **2800011628270**	**16142** **62827**	58 63

© 2025 Continental Aftermarket & Services GmbH

MERCEDES-BENZ - CLA (C118) 03/19→

Wischblatt

CLA 220 (118.344) CLA 220 4-matic (118.345) CLA 220 d (118.314) CLA 220 d 4-matic (118.315)	140 kW 140 kW 140 kW 140 kW	03/19→ 03/19→ 04/19→ 07/20→	AQUACTRL 2 SET; für Linkslenker	**2800011247280**	**12472**	17
			AQUACTRL 2 SINGLE; Einbauposition beifahrerseitig; für Linkslenker; passender Adapter: H	**2800011305280**	**13052**	27
			AQUACTRL 2 SINGLE; Einbauposition fahrerseitig; für Linkslenker; passender Adapter: H	**2800011312280**	**13122**	29
			AQUACTRL 2 SINGLE; Einbauposition beifahrerseitig; für Rechtslenker; passender Adapter: H	**2800011606260**	**16062**	54
			AQUACTRL 2 SINGLE; Einbauposition fahrerseitig; für Rechtslenker; passender Adapter: H	**2800011614260**	**16142**	58
CLA 250 (118.346) CLA 250 4-matic (118.347)	165 kW 165 kW	03/19→ 03/19→	AQUACTRL 2 SET; für Linkslenker	**2800011247280**	**12472**	17
			AQUACTRL 2 SINGLE; Einbauposition beifahrerseitig; für Linkslenker; passender Adapter: H	**2800011305280**	**13052**	27
			AQUACTRL 2 SINGLE; Einbauposition fahrerseitig; für Linkslenker; passender Adapter: H	**2800011312280**	**13122**	29
			AQUACTRL 2 SINGLE; Einbauposition beifahrerseitig; für Rechtslenker; passender Adapter: H	**2800011606260** **2800011606270**	**16062** **60627**	54 54
			AQUACTRL 2 SINGLE; Einbauposition fahrerseitig; für Rechtslenker; passender Adapter: H	**2800011614260** **2800011628270**	**16142** **62827**	58 63
CLA 250 e (118.386)	160 kW	06/20→	AQUACTRL 2 SET; für Linkslenker	**2800011247280**	**12472**	17
			AQUACTRL 2 SINGLE; Einbauposition beifahrerseitig; für Linkslenker; passender Adapter: H	**2800011305280**	**13052**	27
			AQUACTRL 2 SINGLE; Einbauposition fahrerseitig; für Linkslenker; passender Adapter: H	**2800011312280**	**13122**	29
			AQUACTRL 2 SINGLE; Einbauposition beifahrerseitig; für Rechtslenker; passender Adapter: H	**2800011606260**	**16062**	54
			AQUACTRL 2 SINGLE; Einbauposition fahrerseitig; für Rechtslenker; passender Adapter: H	**2800011614260**	**16142**	58

MERCEDES-BENZ - CLA Coupe (C117) 01/13→03/19

Wischblatt

AMG CLA 45 4-matic (117.352)	280 kW	07/15→03/19	AQUACTRL 2 SET; für Linkslenker	**2800011247280**	**12472**	17
			AQUACTRL 2 SINGLE; Einbauposition beifahrerseitig; für Linkslenker; passender Adapter: H	**2800011305280**	**13052**	27
			AQUACTRL 2 SINGLE; Einbauposition fahrerseitig; für Linkslenker; passender Adapter: H	**2800011312280**	**13122**	29
			AQUACTRL 2 SINGLE; für Rechtslenker; Einbauposition beifahrerseitig; passender Adapter: H	**2800011606260** **2800011606270**	**16062** **60627**	54 54
			AQUACTRL 2 SINGLE; Einbauposition fahrerseitig; für Rechtslenker; passender Adapter: H	**2800011614260** **2800011628270**	**16142** **62827**	58 63
CLA 180 (117.342) CLA 180 CDI / d (117.312)	90 kW 80 kW	01/13→03/19 10/13→05/18	AQUACTRL 2 SET; für Linkslenker; 07/15	**2800011247280**	**12472**	17
			AQUACTRL 2 SET; für Linkslenker; 06/15	**2800011272280**	**12722**	23
			AQUACTRL 2 SINGLE; 06/15; Einbauposition beifahrerseitig; für Linkslenker; passender Adapter: B	**2800011305280**	**13052**	27
			AQUACTRL 2 SINGLE; Einbauposition beifahrerseitig; für Linkslenker; 07/15 ; passender Adapter: H	**2800011305280**	**13052**	27
			AQUACTRL 2 SINGLE; 06/15; Einbauposition fahrerseitig; für Linkslenker; passender Adapter: B	**2800011312280**	**13122**	29
			AQUACTRL 2 SINGLE; Einbauposition fahrerseitig; für Linkslenker; 07/15 ; passender Adapter: H	**2800011312280**	**13122**	29
			AQUACTRL 2 SINGLE; 06/15; Einbauposition beifahrerseitig; für Rechtslenker; passender Adapter: B	**2800011606260** **2800011606270**	**16062** **60627**	54 54
			AQUACTRL 2 SINGLE; 07/15 ; für Rechtslenker; Einbauposition beifahrerseitig; passender Adapter: H	**2800011606260** **2800011606270**	**16062** **60627**	54 54
			AQUACTRL 2 SINGLE; Einbauposition fahrerseitig; für Rechtslenker; 07/15 ; passender Adapter: H	**2800011614260** **2800011628270**	**16142** **62827**	58 63
			AQUACTRL 2 SINGLE; 06/15; Einbauposition fahrerseitig; für Rechtslenker; passender Adapter: B	**2800011614260** **2800011628270**	**16142** **62827**	58 63

© 2025 Continental Aftermarket & Services GmbH

MERCEDES-BENZ - CLA Coupe (C117) 01/13→03/19

Wischblatt

CLA 200 (117.343)	110 kW	07/18→03/19	AQUACTRL 2 SET; für Linkslenker	2800011247280	12472	17
			AQUACTRL 2 SINGLE; Einbauposition beifahrerseitig; für Linkslenker; passender Adapter: H	2800011305280	13052	27
			AQUACTRL 2 SINGLE; Einbauposition fahrerseitig; für Linkslenker; passender Adapter: H	2800011312280	13122	29
			AQUACTRL 2 SINGLE; für Rechtslenker; Einbauposition beifahrerseitig; passender Adapter: H	2800011606260	16062	54
			AQUACTRL 2 SINGLE; Einbauposition fahrerseitig; für Rechtslenker; passender Adapter: H	2800011614260	16142	58
CLA 200 (117.343) CLA 200 CDI / d (117.308) CLA 200 CDI / d 4-matic (117.302)	115 kW 100 kW 100 kW	01/13→03/19 07/14→03/19 07/14→03/19	AQUACTRL 2 SET; für Linkslenker; 07/15	2800011247280	12472	17
			AQUACTRL 2 SET; für Linkslenker; 06/15	2800011272280	12722	23
			AQUACTRL 2 SINGLE; 06/15; Einbauposition beifahrerseitig; für Linkslenker; passender Adapter: B	2800011305280	13052	27
			AQUACTRL 2 SINGLE; Einbauposition beifahrerseitig; für Linkslenker; 07/15 ; passender Adapter: H	2800011305280	13052	27
			AQUACTRL 2 SINGLE; 06/15; Einbauposition fahrerseitig; für Linkslenker; passender Adapter: B	2800011312280	13122	29
			AQUACTRL 2 SINGLE; Einbauposition fahrerseitig; für Linkslenker; 07/15 ; passender Adapter: H	2800011312280	13122	29
			AQUACTRL 2 SINGLE; 06/15; Einbauposition beifahrerseitig; für Rechtslenker; passender Adapter: B	2800011606260 2800011606270	16062 60627	54 54
			AQUACTRL 2 SINGLE; 07/15 ; für Rechtslenker; Einbauposition beifahrerseitig; passender Adapter: H	2800011606260 2800011606270	16062 60627	54 54
			AQUACTRL 2 SINGLE; Einbauposition fahrerseitig; für Rechtslenker; 07/15 ; passender Adapter: H	2800011614260 2800011628270	16142 62827	58 63
			AQUACTRL 2 SINGLE; 06/15; Einbauposition fahrerseitig; für Rechtslenker; passender Adapter: B	2800011614260 2800011628270	16142 62827	58 63
CLA 200 CDI (117.301)	100 kW	06/13→08/14	AQUACTRL 2 SET; für Linkslenker	2800011272280	12722	23
			AQUACTRL 2 SINGLE; Einbauposition beifahrerseitig; für Linkslenker; passender Adapter: B	2800011305280	13052	27
			AQUACTRL 2 SINGLE; Einbauposition fahrerseitig; für Linkslenker; passender Adapter: B	2800011312280	13122	29
			AQUACTRL 2 SINGLE; Einbauposition beifahrerseitig; für Rechtslenker; passender Adapter: B	2800011606260 2800011606270	16062 60627	54 54
			AQUACTRL 2 SINGLE; Einbauposition fahrerseitig; für Rechtslenker; passender Adapter: B	2800011614260 2800011628270	16142 62827	58 63
CLA 220 (117.345)	135 kW	04/16→03/19	AQUACTRL 2 SINGLE; für Rechtslenker; Einbauposition beifahrerseitig; passender Adapter: H	2800011606260 2800011606270	16062 60627	54 54
			AQUACTRL 2 SINGLE; Einbauposition fahrerseitig; für Rechtslenker; passender Adapter: H	2800011614260 2800011628270	16142 62827	58 63
CLA 220 4-matic (117.347)	135 kW	04/16→03/19	AQUACTRL 2 SET; für Linkslenker	2800011247280	12472	17
			AQUACTRL 2 SINGLE; Einbauposition beifahrerseitig; für Linkslenker; passender Adapter: H	2800011305280	13052	27
			AQUACTRL 2 SINGLE; Einbauposition fahrerseitig; für Linkslenker; passender Adapter: H	2800011312280	13122	29
			AQUACTRL 2 SINGLE; für Rechtslenker; Einbauposition beifahrerseitig; passender Adapter: H	2800011606260 2800011606270	16062 60627	54 54
			AQUACTRL 2 SINGLE; Einbauposition fahrerseitig; für Rechtslenker; passender Adapter: H	2800011614260 2800011628270	16142 62827	58 63
CLA 220 CDI / d (117.303) CLA 220 CDI / d (117.303) CLA 220 CDI / d (117.303) CLA 220 CDI / d 4-matic (117.305) CLA 220 CDI / d 4-matic (117.305)	120 kW 125 kW 130 kW 120 kW 130 kW	01/13→03/19 01/13→03/19 09/14→03/19 08/14→03/19 09/14→03/19	AQUACTRL 2 SET; für Linkslenker; 07/15	2800011247280	12472	17
			AQUACTRL 2 SET; für Linkslenker; 06/15	2800011272280	12722	23
			AQUACTRL 2 SINGLE; 06/15; Einbauposition beifahrerseitig; für Linkslenker; passender Adapter: B	2800011305280	13052	27

→

© 2025 Continental Aftermarket & Services GmbH

MERCEDES-BENZ - CLA Coupe (C117) 01/13→03/19

Wischblatt

CLA 220 CDI 4-matic (117.305)	125 kW	07/14→03/19	AQUACTRL 2 SINGLE; Einbauposition beifahrerseitig; für Linkslenker; 07/15 ; passender Adapter: H	**2800011305280**	**13052**	27
CLA 250 (117.344)	155 kW	01/13→03/19	AQUACTRL 2 SINGLE; 06/15; Einbauposition fahrerseitig; für Linkslenker; passender Adapter: B	**2800011312280**	**13122**	29
			AQUACTRL 2 SINGLE; Einbauposition fahrerseitig; für Linkslenker; 07/15 ; passender Adapter: H	**2800011312280**	**13122**	29
			AQUACTRL 2 SINGLE; 06/15; Einbauposition beifahrerseitig; für Rechtslenker; passender Adapter: B	**2800011606260** **2800011606270**	**16062** **60627**	54 54
			AQUACTRL 2 SINGLE; 07/15 ; für Rechtslenker; Einbauposition beifahrerseitig; passender Adapter: H	**2800011606260** **2800011606270**	**16062** **60627**	54 54
			AQUACTRL 2 SINGLE; Einbauposition fahrerseitig; für Rechtslenker; 07/15 ; passender Adapter: H	**2800011614260** **2800011628270**	**16142** **62827**	58 63
			AQUACTRL 2 SINGLE; 06/15; Einbauposition fahrerseitig; für Rechtslenker; passender Adapter: B	**2800011614260** **2800011628270**	**16142** **62827**	58 63
CLA 250 (117.350)	160 kW	07/15→03/19	AQUACTRL 2 SET; für Linkslenker	**2800011247280**	**12472**	17
			AQUACTRL 2 SINGLE; Einbauposition beifahrerseitig; für Linkslenker; passender Adapter: H	**2800011305280**	**13052**	27
			AQUACTRL 2 SINGLE; Einbauposition fahrerseitig; für Linkslenker; passender Adapter: H	**2800011312280**	**13122**	29
			AQUACTRL 2 SINGLE; für Rechtslenker; Einbauposition beifahrerseitig; passender Adapter: H	**2800011606260** **2800011606270**	**16062** **60627**	54 54
			AQUACTRL 2 SINGLE; Einbauposition fahrerseitig; für Rechtslenker; passender Adapter: H	**2800011614260** **2800011628270**	**16142** **62827**	58 63
CLA 250 4-matic (117.346)	155 kW	07/13→03/19	AQUACTRL 2 SET; für Linkslenker; 07/15	**2800011247280**	**12472**	17
			AQUACTRL 2 SET; für Linkslenker; 06/15	**2800011272280**	**12722**	23
			AQUACTRL 2 SINGLE; 06/15; Einbauposition beifahrerseitig; für Linkslenker; passender Adapter: B	**2800011305280**	**13052**	27
			AQUACTRL 2 SINGLE; Einbauposition beifahrerseitig; für Linkslenker; 07/15 ; passender Adapter: H	**2800011305280**	**13052**	27
			AQUACTRL 2 SINGLE; 06/15; Einbauposition fahrerseitig; für Linkslenker; passender Adapter: B	**2800011312280**	**13122**	29
			AQUACTRL 2 SINGLE; Einbauposition fahrerseitig; für Linkslenker; 07/15 ; passender Adapter: H	**2800011312280**	**13122**	29
			AQUACTRL 2 SINGLE; 06/15; Einbauposition beifahrerseitig; für Rechtslenker; passender Adapter: B	**2800011606260** **2800011606270**	**16062** **60627**	54 54
			AQUACTRL 2 SINGLE; 07/15 ; für Rechtslenker; Einbauposition beifahrerseitig; passender Adapter: H	**2800011606260** **2800011606270**	**16062** **60627**	54 54
			AQUACTRL 2 SINGLE; Einbauposition fahrerseitig; für Rechtslenker; 07/15 ; passender Adapter: H	**2800011614260** **2800011628270**	**16142** **62827**	58 63
			AQUACTRL 2 SINGLE; 06/15; Einbauposition fahrerseitig; für Rechtslenker; passender Adapter: B	**2800011614260** **2800011628270**	**16142** **62827**	58 63
CLA 250 4-matic (117.351)	160 kW	07/15→03/19	AQUACTRL 2 SET; für Linkslenker	**2800011247280**	**12472**	17
			AQUACTRL 2 SINGLE; Einbauposition beifahrerseitig; für Linkslenker; passender Adapter: H	**2800011305280**	**13052**	27
			AQUACTRL 2 SINGLE; Einbauposition fahrerseitig; für Linkslenker; passender Adapter: H	**2800011312280**	**13122**	29
			AQUACTRL 2 SINGLE; für Rechtslenker; Einbauposition beifahrerseitig; passender Adapter: H	**2800011606260** **2800011606270**	**16062** **60627**	54 54
			AQUACTRL 2 SINGLE; Einbauposition fahrerseitig; für Rechtslenker; passender Adapter: H	**2800011614260** **2800011628270**	**16142** **62827**	58 63

© 2025 Continental Aftermarket & Services GmbH

MERCEDES-BENZ - CLA Coupe (C117) 01/13→03/19

Wischblatt

CLA 45 AMG 4-matic (117.352)	265 kW	07/13→03/19	AQUACTRL 2 SET; für Linkslenker; 07/15	2800011247280	12472	17
			AQUACTRL 2 SET; für Linkslenker; 06/15	2800011272280	12722	23
			AQUACTRL 2 SINGLE; 06/15; Einbauposition beifahrerseitig; für Linkslenker; passender Adapter: B	2800011305280	13052	27
			AQUACTRL 2 SINGLE; Einbauposition beifahrerseitig; für Linkslenker; 07/15 ; passender Adapter: H	2800011305280	13052	27
			AQUACTRL 2 SINGLE; 06/15; Einbauposition fahrerseitig; für Linkslenker; passender Adapter: B	2800011312280	13122	29
			AQUACTRL 2 SINGLE; Einbauposition fahrerseitig; für Linkslenker; 07/15 ; passender Adapter: H	2800011312280	13122	29
			AQUACTRL 2 SINGLE; 06/15; Einbauposition beifahrerseitig; für Rechtslenker; passender Adapter: B	2800011606260 2800011606270	16062 60627	54 54
			AQUACTRL 2 SINGLE; 07/15 ; für Rechtslenker; Einbauposition beifahrerseitig; passender Adapter: H	2800011606260 2800011606270	16062 60627	54 54
			AQUACTRL 2 SINGLE; Einbauposition fahrerseitig; für Rechtslenker; 07/15 ; passender Adapter: H	2800011614260 2800011628270	16142 62827	58 63
			AQUACTRL 2 SINGLE; 06/15; Einbauposition fahrerseitig; für Rechtslenker; passender Adapter: B	2800011614260 2800011628270	16142 62827	58 63

MERCEDES-BENZ - CLA Shooting Brake (X117) 01/15→03/19

Wischblatt

AMG CLA 45 4-matic (117.952)	280 kW	07/15→03/19	AQUACTRL 2 SET; für Linkslenker	2800011247280	12472	17
			AQUACTRL 2 SINGLE; Einbauposition beifahrerseitig; für Linkslenker; passender Adapter: H	2800011305280	13052	27
			AQUACTRL 2 SINGLE; Einbauposition fahrerseitig; für Linkslenker; passender Adapter: H	2800011312280	13122	29
			REARCTRL; Einbauposition hinten	2800011510170 2800011510180	51017 15101	37 37
			AQUACTRL 2 SINGLE; für Rechtslenker; Einbauposition beifahrerseitig; passender Adapter: H	2800011606260 2800011606270	16062 60627	54 54
			AQUACTRL 2 SINGLE; Einbauposition fahrerseitig; für Rechtslenker; passender Adapter: H	2800011614260 2800011628270	16142 62827	58 63
CLA 180 (117.942)	90 kW	01/15→03/19	AQUACTRL 2 SET; für Linkslenker; 07/15	2800011247280	12472	17
			AQUACTRL 2 SET; für Linkslenker; 06/15	2800011272280	12722	23
			AQUACTRL 2 SINGLE; 06/15; Einbauposition beifahrerseitig; für Linkslenker; passender Adapter: B	2800011305280	13052	27
			AQUACTRL 2 SINGLE; Einbauposition beifahrerseitig; für Linkslenker; 07/15 ; passender Adapter: H	2800011305280	13052	27
			AQUACTRL 2 SINGLE; 06/15; Einbauposition fahrerseitig; für Linkslenker; passender Adapter: B	2800011312280	13122	29
			AQUACTRL 2 SINGLE; Einbauposition fahrerseitig; für Linkslenker; 07/15 ; passender Adapter: H	2800011312280	13122	29
			REARCTRL; Einbauposition hinten	2800011510170 2800011510180	51017 15101	37 37
			AQUACTRL 2 SINGLE; 07/15 ; für Rechtslenker; Einbauposition beifahrerseitig; passender Adapter: H	2800011606260 2800011606270	16062 60627	54 54
			AQUACTRL 2 SINGLE; 06/15; Einbauposition beifahrerseitig; für Rechtslenker; passender Adapter: B	2800011606260 2800011606270	16062 60627	54 54
			AQUACTRL 2 SINGLE; Einbauposition fahrerseitig; für Rechtslenker; 07/15 ; passender Adapter: H	2800011614260 2800011628270	16142 62827	58 63

→

© 2025 Continental Aftermarket & Services GmbH

MERCEDES-BENZ - CLA Shooting Brake (X117) 01/15→03/19

Wischblatt

CLA 180 (117.942)	90 kW	01/15→03/19	AQUACTRL 2 SINGLE; 06/15; Einbauposition fahrerseitig; für Rechtslenker; passender Adapter: B	**2800011614260** **2800011628270**	**16142** **62827**	58 63
CLA 180 d (117.912)	80 kW	07/15→05/18	AQUACTRL 2 SET; für Linkslenker	**2800011247280**	**12472**	17
			AQUACTRL 2 SINGLE; Einbauposition beifahrerseitig; für Linkslenker; passender Adapter: H	**2800011305280**	**13052**	27
			AQUACTRL 2 SINGLE; Einbauposition fahrerseitig; für Linkslenker; passender Adapter: H	**2800011312280**	**13122**	29
			REARCTRL; Einbauposition hinten	**2800011510170** **2800011510180**	**51017** **15101**	37 37
			AQUACTRL 2 SINGLE; für Rechtslenker; Einbauposition beifahrerseitig; passender Adapter: H	**2800011606260** **2800011606270**	**16062** **60627**	54 54
			AQUACTRL 2 SINGLE; Einbauposition fahrerseitig; für Rechtslenker; passender Adapter: H	**2800011614260** **2800011628270**	**16142** **62827**	58 63
CLA 200 (117.943) CLA 200 CDI / d (117.908) CLA 200 CDI / d 4-matic (117.902)	115 kW 100 kW 100 kW	01/15→03/19 01/15→03/19 01/15→03/19	AQUACTRL 2 SET; für Linkslenker; 07/15	**2800011247280**	**12472**	17
			AQUACTRL 2 SET; für Linkslenker; 06/15	**2800011272280**	**12722**	23
			AQUACTRL 2 SINGLE; 06/15; Einbauposition beifahrerseitig; für Linkslenker; passender Adapter: B	**2800011305280**	**13052**	27
			AQUACTRL 2 SINGLE; Einbauposition beifahrerseitig; für Linkslenker; 07/15 ; passender Adapter: H	**2800011305280**	**13052**	27
			AQUACTRL 2 SINGLE; 06/15; Einbauposition fahrerseitig; für Linkslenker; passender Adapter: B	**2800011312280**	**13122**	29
			AQUACTRL 2 SINGLE; Einbauposition fahrerseitig; für Linkslenker; 07/15 ; passender Adapter: H	**2800011312280**	**13122**	29
			REARCTRL; Einbauposition hinten	**2800011510170** **2800011510180**	**51017** **15101**	37 37
			AQUACTRL 2 SINGLE; 07/15 ; für Rechtslenker; Einbauposition beifahrerseitig; passender Adapter: H	**2800011606260** **2800011606270**	**16062** **60627**	54 54
			AQUACTRL 2 SINGLE; 06/15; Einbauposition beifahrerseitig; für Rechtslenker; passender Adapter: B	**2800011606260** **2800011606270**	**16062** **60627**	54 54
			AQUACTRL 2 SINGLE; Einbauposition fahrerseitig; für Rechtslenker; 07/15 ; passender Adapter: H	**2800011614260** **2800011628270**	**16142** **62827**	58 63
			AQUACTRL 2 SINGLE; 06/15; Einbauposition fahrerseitig; für Rechtslenker; passender Adapter: B	**2800011614260** **2800011628270**	**16142** **62827**	58 63
CLA 220 4-matic (117.947)	135 kW	04/16→03/19	AQUACTRL 2 SET; für Linkslenker	**2800011247280**	**12472**	17
			AQUACTRL 2 SINGLE; Einbauposition beifahrerseitig; für Linkslenker; passender Adapter: H	**2800011305280**	**13052**	27
			AQUACTRL 2 SINGLE; Einbauposition fahrerseitig; für Linkslenker; passender Adapter: H	**2800011312280**	**13122**	29
			REARCTRL; Einbauposition hinten	**2800011510170** **2800011510180**	**51017** **15101**	37 37
			AQUACTRL 2 SINGLE; für Rechtslenker; Einbauposition beifahrerseitig; passender Adapter: H	**2800011606260** **2800011606270**	**16062** **60627**	54 54
			AQUACTRL 2 SINGLE; Einbauposition fahrerseitig; für Rechtslenker; passender Adapter: H	**2800011614260** **2800011628270**	**16142** **62827**	58 63
CLA 220 CDI / d (117.903)	120 kW	01/15→03/19	AQUACTRL 2 SET; für Linkslenker; 07/15	**2800011247280**	**12472**	17
			AQUACTRL 2 SET; für Linkslenker; 06/15	**2800011272280**	**12722**	23
			AQUACTRL 2 SINGLE; 06/15; Einbauposition beifahrerseitig; für Linkslenker; passender Adapter: B	**2800011305280**	**13052**	27
			AQUACTRL 2 SINGLE; Einbauposition beifahrerseitig; für Linkslenker; 07/15 ; passender Adapter: H	**2800011305280**	**13052**	27
			AQUACTRL 2 SINGLE; 06/15; Einbauposition fahrerseitig; für Linkslenker; passender Adapter: B	**2800011312280**	**13122**	29

→

© 2025 Continental Aftermarket & Services GmbH

MERCENDES-BENZ - CLA Shooting Brake (X117) 01/15→03/19

Wischblatt

CLA 220 CDI / d (117.903)	120 kW	01/15→03/19	AQUACTRL 2 SINGLE; Einbauposition fahrerseitig; für Linkslenker; 07/15 ; passender Adapter: H	**2800011312280**	**13122**	29
			REARCTRL; Einbauposition hinten	**2800011510180**	**15101**	37
			AQUACTRL 2 SINGLE; 07/15 ; für Rechtslenker; Einbauposition beifahrerseitig; passender Adapter: H	**2800011606260**	**16062**	54
			AQUACTRL 2 SINGLE; 06/15; Einbauposition beifahrerseitig; für Rechtslenker; passender Adapter: B	**2800011606260**	**16062**	54
			AQUACTRL 2 SINGLE; Einbauposition fahrerseitig; für Rechtslenker; 07/15 ; passender Adapter: H	**2800011614260**	**16142**	58
			AQUACTRL 2 SINGLE; 06/15; Einbauposition fahrerseitig; für Rechtslenker; passender Adapter: B	**2800011614260**	**16142**	58
CLA 220 CDI / d (117.903)	130 kW	01/15→03/19	AQUACTRL 2 SET; für Linkslenker; 07/15	**2800011247280**	**12472**	17
			AQUACTRL 2 SET; für Linkslenker; 06/15	**2800011272280**	**12722**	23
			AQUACTRL 2 SINGLE; 06/15; Einbauposition beifahrerseitig; für Linkslenker; passender Adapter: B	**2800011305280**	**13052**	27
			AQUACTRL 2 SINGLE; Einbauposition beifahrerseitig; für Linkslenker; 07/15 ; passender Adapter: H	**2800011305280**	**13052**	27
			AQUACTRL 2 SINGLE; 06/15; Einbauposition fahrerseitig; für Linkslenker; passender Adapter: B	**2800011312280**	**13122**	29
			AQUACTRL 2 SINGLE; Einbauposition fahrerseitig; für Linkslenker; 07/15 ; passender Adapter: H	**2800011312280**	**13122**	29
			REARCTRL; Einbauposition hinten	**2800011510170** **2800011510180**	**51017** **15101**	37 37
			AQUACTRL 2 SINGLE; 07/15 ; für Rechtslenker; Einbauposition beifahrerseitig; passender Adapter: H	**2800011606260** **2800011606270**	**16062** **60627**	54 54
			AQUACTRL 2 SINGLE; 06/15; Einbauposition beifahrerseitig; für Rechtslenker; passender Adapter: B	**2800011606260** **2800011606270**	**16062** **60627**	54 54
			AQUACTRL 2 SINGLE; Einbauposition fahrerseitig; für Rechtslenker; 07/15 ; passender Adapter: H	**2800011614260** **2800011628270**	**16142** **62827**	58 63
			AQUACTRL 2 SINGLE; 06/15; Einbauposition fahrerseitig; für Rechtslenker; passender Adapter: B	**2800011614260** **2800011628270**	**16142** **62827**	58 63
CLA 220 CDI / d 4-matic (117.905)	120 kW	09/15→03/19	AQUACTRL 2 SET; für Linkslenker	**2800011247280**	**12472**	17
			AQUACTRL 2 SINGLE; Einbauposition beifahrerseitig; für Linkslenker; passender Adapter: H	**2800011305280**	**13052**	27
			AQUACTRL 2 SINGLE; Einbauposition fahrerseitig; für Linkslenker; passender Adapter: H	**2800011312280**	**13122**	29
			REARCTRL; Einbauposition hinten	**2800011510180**	**15101**	37
			AQUACTRL 2 SINGLE; für Rechtslenker; Einbauposition beifahrerseitig; passender Adapter: H	**2800011606260**	**16062**	54
			AQUACTRL 2 SINGLE; Einbauposition fahrerseitig; für Rechtslenker; passender Adapter: H	**2800011614260**	**16142**	58

© 2025 Continental Aftermarket & Services GmbH

MERCEDES-BENZ - CLA Shooting Brake (X117) 01/15→03/19

Wischblatt

CLA 220 CDI / d 4-matic (117.905)	130 kW	01/15→03/19	AQUACTRL 2 SET; für Linkslenker; 07/15	**2800011247280**	**12472**	17
			AQUACTRL 2 SET; für Linkslenker; 06/15	**2800011272280**	**12722**	23
			AQUACTRL 2 SINGLE; 06/15; Einbauposition beifahrerseitig; für Linkslenker; passender Adapter: B	**2800011305280**	**13052**	27
			AQUACTRL 2 SINGLE; Einbauposition beifahrerseitig; für Linkslenker; 07/15 ; passender Adapter: H	**2800011305280**	**13052**	27
			AQUACTRL 2 SINGLE; 06/15; Einbauposition fahrerseitig; für Linkslenker; passender Adapter: B	**2800011312280**	**13122**	29
			AQUACTRL 2 SINGLE; Einbauposition fahrerseitig; für Linkslenker; 07/15 ; passender Adapter: H	**2800011312280**	**13122**	29
			REARCTRL; Einbauposition hinten	**2800011510170** **2800011510180**	**51017** **15101**	37 37
			AQUACTRL 2 SINGLE; 07/15 ; für Rechtslenker; Einbauposition beifahrerseitig; passender Adapter: H	**2800011606260** **2800011606270**	**16062** **60627**	54 54
			AQUACTRL 2 SINGLE; 06/15; Einbauposition beifahrerseitig; für Rechtslenker; passender Adapter: B	**2800011606260** **2800011606270**	**16062** **60627**	54 54
			AQUACTRL 2 SINGLE; Einbauposition fahrerseitig; für Rechtslenker; 07/15 ; passender Adapter: H	**2800011614260** **2800011628270**	**16142** **62827**	58 63
			AQUACTRL 2 SINGLE; 06/15; Einbauposition fahrerseitig; für Rechtslenker; passender Adapter: B	**2800011614260** **2800011628270**	**16142** **62827**	58 63
CLA 220 d (117.903)	125 kW	07/18→03/19	AQUACTRL 2 SET; für Linkslenker	**2800011247280**	**12472**	17
			AQUACTRL 2 SINGLE; Einbauposition beifahrerseitig; für Linkslenker; passender Adapter: H	**2800011305280**	**13052**	27
			AQUACTRL 2 SINGLE; Einbauposition fahrerseitig; für Linkslenker; passender Adapter: H	**2800011312280**	**13122**	29
			REARCTRL; Einbauposition hinten	**2800011510170** **2800011510180**	**51017** **15101**	37 37
			AQUACTRL 2 SINGLE; für Rechtslenker; Einbauposition beifahrerseitig; passender Adapter: H	**2800011606260** **2800011606270**	**16062** **60627**	54 54
			AQUACTRL 2 SINGLE; Einbauposition fahrerseitig; für Rechtslenker; passender Adapter: H	**2800011614260** **2800011628270**	**16142** **62827**	58 63
CLA 220 d 4-matic (117.905)	125 kW	07/18→03/19	AQUACTRL 2 SET; für Linkslenker	**2800011247280**	**12472**	17
			AQUACTRL 2 SINGLE; Einbauposition beifahrerseitig; für Linkslenker; passender Adapter: H	**2800011305280**	**13052**	27
			AQUACTRL 2 SINGLE; Einbauposition fahrerseitig; für Linkslenker; passender Adapter: H	**2800011312280**	**13122**	29
			REARCTRL; Einbauposition hinten	**2800011510180**	**15101**	37
			AQUACTRL 2 SINGLE; für Rechtslenker; Einbauposition beifahrerseitig; passender Adapter: H	**2800011606260**	**16062**	54
			AQUACTRL 2 SINGLE; Einbauposition fahrerseitig; für Rechtslenker; passender Adapter: H	**2800011614260**	**16142**	58
CLA 250 (117.944)	155 kW	01/15→03/19	AQUACTRL 2 SET; für Linkslenker; 07/15	**2800011247280**	**12472**	17
CLA 250 4-matic (117.946)	155 kW	01/15→03/19	AQUACTRL 2 SET; für Linkslenker; 06/15	**2800011272280**	**12722**	23
			AQUACTRL 2 SINGLE; 06/15; Einbauposition beifahrerseitig; für Linkslenker; passender Adapter: B	**2800011305280**	**13052**	27
			AQUACTRL 2 SINGLE; Einbauposition beifahrerseitig; für Linkslenker; 07/15 ; passender Adapter: H	**2800011305280**	**13052**	27
			AQUACTRL 2 SINGLE; 06/15; Einbauposition fahrerseitig; für Linkslenker; passender Adapter: B	**2800011312280**	**13122**	29
			AQUACTRL 2 SINGLE; Einbauposition fahrerseitig; für Linkslenker; 07/15 ; passender Adapter: H	**2800011312280**	**13122**	29
			REARCTRL; Einbauposition hinten	**2800011510170** **2800011510180**	**51017** **15101**	37 37

→

© 2025 Continental Aftermarket & Services GmbH

MERCEDES-BENZ - CLA Shooting Brake (X117) 01/15→03/19

Wischblatt

CLA 250 (117.944) CLA 250 4-matic (117.946)	155 kW 155 kW	01/15→03/19 01/15→03/19	AQUACTRL 2 SINGLE; 07/15 ; für Rechtslenker; Einbauposition beifahrerseitig; passender Adapter: H	**2800011606260** **2800011606270**	**16062** **60627**	54 54
			AQUACTRL 2 SINGLE; 06/15; Einbauposition beifahrerseitig; für Rechtslenker; passender Adapter: B	**2800011606260** **2800011606270**	**16062** **60627**	54 54
			AQUACTRL 2 SINGLE; Einbauposition fahrerseitig; für Rechtslenker; 07/15 ; passender Adapter: H	**2800011614260** **2800011628270**	**16142** **62827**	58 63
			AQUACTRL 2 SINGLE; 06/15; Einbauposition fahrerseitig; für Rechtslenker; passender Adapter: B	**2800011614260** **2800011628270**	**16142** **62827**	58 63
CLA 250 4-matic (117.951)	160 kW	07/15→03/19	AQUACTRL 2 SET; für Linkslenker	**2800011247280**	**12472**	17
			AQUACTRL 2 SINGLE; Einbauposition beifahrerseitig; für Linkslenker; passender Adapter: H	**2800011305280**	**13052**	27
			AQUACTRL 2 SINGLE; Einbauposition fahrerseitig; für Linkslenker; passender Adapter: H	**2800011312280**	**13122**	29
			REARCTRL; Einbauposition hinten	**2800011510170** **2800011510180**	**51017** **15101**	37 37
			AQUACTRL 2 SINGLE; für Rechtslenker; Einbauposition beifahrerseitig; passender Adapter: H	**2800011606260** **2800011606270**	**16062** **60627**	54 54
			AQUACTRL 2 SINGLE; Einbauposition fahrerseitig; für Rechtslenker; passender Adapter: H	**2800011614260** **2800011628270**	**16142** **62827**	58 63
CLA 45 AMG 4-matic (117.952)	265 kW	01/15→07/15	AQUACTRL 2 SET; für Linkslenker; 07/15	**2800011247280**	**12472**	17
			AQUACTRL 2 SET; für Linkslenker; 06/15	**2800011272280**	**12722**	23
			AQUACTRL 2 SINGLE; 06/15; Einbauposition beifahrerseitig; für Linkslenker; passender Adapter: B	**2800011305280**	**13052**	27
			AQUACTRL 2 SINGLE; Einbauposition beifahrerseitig; für Linkslenker; 07/15 ; passender Adapter: H	**2800011305280**	**13052**	27
			AQUACTRL 2 SINGLE; 06/15; Einbauposition fahrerseitig; für Linkslenker; passender Adapter: B	**2800011312280**	**13122**	29
			AQUACTRL 2 SINGLE; Einbauposition fahrerseitig; für Linkslenker; 07/15 ; passender Adapter: H	**2800011312280**	**13122**	29
			REARCTRL; Einbauposition hinten	**2800011510170** **2800011510180**	**51017** **15101**	37 37
			AQUACTRL 2 SINGLE; 07/15 ; für Rechtslenker; Einbauposition beifahrerseitig; passender Adapter: H	**2800011606260** **2800011606270**	**16062** **60627**	54 54
			AQUACTRL 2 SINGLE; Einbauposition beifahrerseitig; für Rechtslenker; passender Adapter: B	**2800011606260** **2800011606270**	**16062** **60627**	54 54
			AQUACTRL 2 SINGLE; Einbauposition fahrerseitig; für Rechtslenker; 07/15 ; passender Adapter: H	**2800011614260** **2800011628270**	**16142** **62827**	58 63
			AQUACTRL 2 SINGLE; Einbauposition fahrerseitig; für Rechtslenker; passender Adapter: B	**2800011614260** **2800011628270**	**16142** **62827**	58 63

MERCEDES-BENZ - CLA Shooting Brake (X118) 06/19→

Wischblatt

AMG CLA 35 4-matic (118.651) AMG CLA 45 4-matic+ (118.653)	225 kW 285 kW	06/19→ 07/19→	AQUACTRL 2 SET; für Linkslenker	**2800011247280**	**12472**	17
			AQUACTRL 2 SINGLE; Einbauposition beifahrerseitig; für Linkslenker; passender Adapter: H	**2800011305280**	**13052**	27
			AQUACTRL 2 SINGLE; Einbauposition fahrerseitig; für Linkslenker; passender Adapter: H	**2800011312280**	**13122**	29
			AQUACTRL 2 SINGLE; Einbauposition beifahrerseitig; für Rechtslenker; passender Adapter: H	**2800011606260**	**16062**	54
			AQUACTRL 2 SINGLE; Einbauposition fahrerseitig; für Rechtslenker; passender Adapter: H	**2800011614260**	**16142**	58
AMG CLA 45 S 4-matic+ (118.654) CLA 180 (118.684)	310 kW 100 kW	07/19→ 06/19→	AQUACTRL 2 SET; für Linkslenker	**2800011247280**	**12472**	17
			AQUACTRL 2 SINGLE; Einbauposition beifahrerseitig; für Linkslenker; passender Adapter: H	**2800011305280**	**13052**	27

→

© 2025 Continental Aftermarket & Services GmbH

MERCEDES-BENZ - CLA Shooting Brake (X118) 06/19→

Wischblatt

AMG CLA 45 S 4-matic+ (118.654)	310 kW	07/19→	AQUACTRL 2 SINGLE; Einbauposition fahrerseitig; für Linkslenker; passender Adapter: H	**2800011312280**	**13122**	29
CLA 180 (118.684)	100 kW	06/19→	AQUACTRL 2 SINGLE; Einbauposition beifahrerseitig; für Rechtslenker; passender Adapter: H	**2800011606260**	**16062**	54
				2800011606270	**60627**	54
			AQUACTRL 2 SINGLE; Einbauposition fahrerseitig; für Rechtslenker; passender Adapter: H	**2800011614260**	**16142**	58
				2800011628270	**62827**	63
CLA 180 d (118.603)	85 kW	06/19→	AQUACTRL 2 SET; für Linkslenker	**2800011247280**	**12472**	17
CLA 180 d (118.610)	85 kW	10/20→	AQUACTRL 2 SINGLE; Einbauposition beifahrerseitig; für Linkslenker; passender Adapter: H	**2800011305280**	**13052**	27
CLA 200 (118.687)	110 kW	06/19→	AQUACTRL 2 SINGLE; Einbauposition fahrerseitig; für Linkslenker; passender Adapter: H	**2800011312280**	**13122**	29
			AQUACTRL 2 SINGLE; Einbauposition beifahrerseitig; für Rechtslenker; passender Adapter: H	**2800011606260**	**16062**	54
			AQUACTRL 2 SINGLE; Einbauposition fahrerseitig; für Rechtslenker; passender Adapter: H	**2800011614260**	**16142**	58
CLA 200 (118.687)	120 kW	06/19→	AQUACTRL 2 SET; für Linkslenker	**2800011247280**	**12472**	17
CLA 200 d (118.612)	110 kW	06/19→	AQUACTRL 2 SINGLE; Einbauposition beifahrerseitig; für Linkslenker; passender Adapter: H	**2800011305280**	**13052**	27
			AQUACTRL 2 SINGLE; Einbauposition fahrerseitig; für Linkslenker; passender Adapter: H	**2800011312280**	**13122**	29
			AQUACTRL 2 SINGLE; Einbauposition beifahrerseitig; für Rechtslenker; passender Adapter: H	**2800011606260**	**16062**	54
				2800011606270	**60627**	54
			AQUACTRL 2 SINGLE; Einbauposition fahrerseitig; für Rechtslenker; passender Adapter: H	**2800011614260**	**16142**	58
				2800011628270	**62827**	63
CLA 200 d 4-matic (118.613)	110 kW	10/19→	AQUACTRL 2 SET; für Linkslenker	**2800011247280**	**12472**	17
CLA 220 (118.644)	140 kW	06/19→	AQUACTRL 2 SINGLE; Einbauposition beifahrerseitig; für Linkslenker; passender Adapter: H	**2800011305280**	**13052**	27
CLA 220 d (118.614)	140 kW	06/19→	AQUACTRL 2 SINGLE; Einbauposition fahrerseitig; für Linkslenker; passender Adapter: H	**2800011312280**	**13122**	29
CLA 220 d 4-matic (118.615)	140 kW	10/19→	AQUACTRL 2 SINGLE; Einbauposition beifahrerseitig; für Rechtslenker; passender Adapter: H	**2800011606260**	**16062**	54
CLA 250 (118.646)	165 kW	06/19→	AQUACTRL 2 SINGLE; Einbauposition fahrerseitig; für Rechtslenker; passender Adapter: H	**2800011614260**	**16142**	58
CLA 250 4-matic (118.647)	165 kW	06/19→	AQUACTRL 2 SET; für Linkslenker	**2800011247280**	**12472**	17
			AQUACTRL 2 SINGLE; Einbauposition beifahrerseitig; für Linkslenker; passender Adapter: H	**2800011305280**	**13052**	27
			AQUACTRL 2 SINGLE; Einbauposition fahrerseitig; für Linkslenker; passender Adapter: H	**2800011312280**	**13122**	29
			AQUACTRL 2 SINGLE; Einbauposition beifahrerseitig; für Rechtslenker; passender Adapter: H	**2800011606260**	**16062**	54
				2800011606270	**60627**	54
			AQUACTRL 2 SINGLE; Einbauposition fahrerseitig; für Rechtslenker; passender Adapter: H	**2800011614260**	**16142**	58
				2800011628270	**62827**	63
CLA 250 e (118.686)	160 kW	06/20→	AQUACTRL 2 SET; für Linkslenker	**2800011247280**	**12472**	17
			AQUACTRL 2 SINGLE; Einbauposition beifahrerseitig; für Linkslenker; passender Adapter: H	**2800011305280**	**13052**	27
			AQUACTRL 2 SINGLE; Einbauposition fahrerseitig; für Linkslenker; passender Adapter: H	**2800011312280**	**13122**	29
			AQUACTRL 2 SINGLE; Einbauposition beifahrerseitig; für Rechtslenker; passender Adapter: H	**2800011606260**	**16062**	54
			AQUACTRL 2 SINGLE; Einbauposition fahrerseitig; für Rechtslenker; passender Adapter: H	**2800011614260**	**16142**	58

MERCEDES-BENZ - CLC-KLASSE (CL203) 05/08→06/11

Wischblatt

CLC 180 Kompressor (203.746)	105 kW	05/08→06/11	AQUACTRL 2 SINGLE; Einbauposition beifahrerseitig; für Rechtslenker	**2800011610270**	**61027**	56
CLC 200 Kompressor (203.741)	135 kW	05/08→06/11	AQUACTRL 2 SINGLE; Einbauposition fahrerseitig; für Rechtslenker	**2800011610270**	**61027**	56
CLC 350 (203.756)	200 kW	05/08→06/11				

© 2025 Continental Aftermarket & Services GmbH

MERCEDES-BENZ - CLK (C209) 05/02→03/10

Wischblatt

CLK 200 CGI (209.343) CLK 200 Kompressor (209.341) CLK 200 Kompressor (209.342) CLK 240 (209.361) CLK 280 (209.354) CLK 320 (209.365) CLK 350 (209.356) CLK 500 (209.375) CLK 55 AMG (209.376)	125 kW 135 kW 120 kW	07/03→05/09 10/06→05/09 09/02→05/09	AQUACTRL 2 SINGLE; Einbauposition fahrerseitig; für Rechtslenker	**2800011610270**	**61027**	56
			AQUACTRL 2 SINGLE; Einbauposition beifahrerseitig; für Rechtslenker	**2800011610270**	**61027**	56

MERCEDES-BENZ - CLS (C218) 01/11→12/17

Wischblatt

CLS 220 BlueTEC / d (218.301) CLS 220 BlueTEC / d (218.301)	120 kW	05/14→12/17	AQUACTRL 2 SET; für Linkslenker	**2800011223280**	**12232**	9
			AQUACTRL 2 SINGLE; Einbauposition fahrerseitig; für Linkslenker; passender Adapter: BC	**2800011312280**	**13122**	29
			AQUACTRL 2 SINGLE; Einbauposition beifahrerseitig; für Linkslenker; passender Adapter: BC	**2800011312280**	**13122**	29
			AQUACTRL 2 SINGLE; Einbauposition fahrerseitig; für Rechtslenker; passender Adapter: BC	**2800011614260**	**16142**	58
			AQUACTRL 2 SINGLE; Einbauposition beifahrerseitig; für Rechtslenker; passender Adapter: BC	**2800011614260**	**16142**	58
CLS 220 BlueTEC / d (218.301) CLS 250 BlueTEC / d 4-matic (218.397)	130 kW 150 kW	05/14→12/17 05/14→12/17	AQUACTRL 2 SET; für Linkslenker	**2800011223280**	**12232**	9
			AQUACTRL 2 SINGLE; Einbauposition beifahrerseitig; für Linkslenker; passender Adapter: BC	**2800011312280**	**13122**	29
			AQUACTRL 2 SINGLE; Einbauposition fahrerseitig; für Linkslenker; passender Adapter: BC	**2800011312280**	**13122**	29
			AQUACTRL 2 SINGLE; Einbauposition fahrerseitig; für Rechtslenker; passender Adapter: BC	**2800011614260** **2800011628270**	**16142** **62827**	58 63
			AQUACTRL 2 SINGLE; Einbauposition beifahrerseitig; für Rechtslenker; passender Adapter: BC	**2800011614260** **2800011628270**	**16142** **62827**	58 63
CLS 250 CDI / BlueTEC / d (218.303, 218.304) CLS 350 (218.359)	150 kW 225 kW	04/11→12/17 01/11→08/14	AQUACTRL 2 SET; für Linkslenker; 03/14	**2800011223280**	**12232**	9
			AQUACTRL 2 SET; für Linkslenker; 02/14; Befestigungsart: Stiftbefestigung	**2800011276280**	**12762**	24
			AQUACTRL 2 SINGLE; Einbauposition fahrerseitig; für Linkslenker; passender Adapter: BC; 03/14	**2800011312280**	**13122**	29
			AQUACTRL 2 SINGLE; Einbauposition beifahrerseitig; für Linkslenker; passender Adapter: BC; 03/14	**2800011312280**	**13122**	29
			AQUACTRL 2 SINGLE; Einbauposition beifahrerseitig; für Linkslenker; passender Adapter: BCE; 02/14; Befestigungsart: Stiftbefestigung	**2800011312280**	**13122**	29
			AQUACTRL 2 SINGLE; Einbauposition fahrerseitig; für Linkslenker; passender Adapter: BCE; 02/14; Befestigungsart: Stiftbefestigung	**2800011312280**	**13122**	29
			AQUACTRL 2 SINGLE; 02/13; Einbauposition beifahrerseitig; für Rechtslenker; passender Adapter: BCE	**2800011614260** **2800011628270**	**16142** **62827**	58 63
			AQUACTRL 2 SINGLE; 03/13 ; Einbauposition beifahrerseitig; für Rechtslenker; passender Adapter: BC	**2800011614260** **2800011628270**	**16142** **62827**	58 63
			AQUACTRL 2 SINGLE; 03/13 ; Einbauposition fahrerseitig; für Rechtslenker; passender Adapter: BC	**2800011614260** **2800011628270**	**16142** **62827**	58 63
			AQUACTRL 2 SINGLE; 02/13; Einbauposition fahrerseitig; für Rechtslenker; passender Adapter: BCE	**2800011614260** **2800011628270**	**16142** **62827**	58 63
CLS 350 BlueTEC / d (218.326)	185 kW	02/13→12/17	AQUACTRL 2 SET; für Linkslenker; 03/14	**2800011223280**	**12232**	9
			AQUACTRL 2 SET; für Linkslenker; 02/14; Befestigungsart: Stiftbefestigung	**2800011276280**	**12762**	24
			AQUACTRL 2 SINGLE; Einbauposition fahrerseitig; für Linkslenker; passender Adapter: BCE; 02/14; Befestigungsart: Stiftbefestigung	**2800011312280**	**13122**	29

→

© 2025 Continental Aftermarket & Services GmbH

MERCEDES-BENZ - CLS (C218) 01/11→12/17

Wischblatt

CLS 350 BlueTEC / d (218.326)	185 kW	02/13→12/17	AQUACTRL 2 SINGLE; Einbauposition beifahrerseitig; für Linkslenker; passender Adapter: BC; 03/14	**2800011312280**	**13122**	29
			AQUACTRL 2 SINGLE; Einbauposition fahrerseitig; für Linkslenker; passender Adapter: BC; 03/14	**2800011312280**	**13122**	29
			AQUACTRL 2 SINGLE; Einbauposition beifahrerseitig; für Linkslenker; passender Adapter: BCE; 02/14; Befestigungsart: Stiftbefestigung	**2800011312280**	**13122**	29
			AQUACTRL 2 SINGLE; 03/13 ; Einbauposition beifahrerseitig; für Rechtslenker; passender Adapter: BC	**2800011614260** **2800011628270**	**16142** **62827**	58 63
			AQUACTRL 2 SINGLE; 03/13 ; Einbauposition fahrerseitig; für Rechtslenker; passender Adapter: BC	**2800011614260** **2800011628270**	**16142** **62827**	58 63
CLS 350 BlueTEC / d (218.326)	190 kW	06/14→12/17	AQUACTRL 2 SET; für Linkslenker	**2800011223280**	**12232**	9
			AQUACTRL 2 SINGLE; Einbauposition beifahrerseitig; für Linkslenker; passender Adapter: BC	**2800011312280**	**13122**	29
			AQUACTRL 2 SINGLE; Einbauposition fahrerseitig; für Linkslenker; passender Adapter: BC	**2800011312280**	**13122**	29
			AQUACTRL 2 SINGLE; Einbauposition fahrerseitig; für Rechtslenker; passender Adapter: BC	**2800011614260** **2800011628270**	**16142** **62827**	58 63
			AQUACTRL 2 SINGLE; Einbauposition beifahrerseitig; für Rechtslenker; passender Adapter: BC	**2800011614260** **2800011628270**	**16142** **62827**	58 63
CLS 350 BlueTEC / d 4-matic (218.394)	185 kW	02/13→12/17	AQUACTRL 2 SET; für Linkslenker; 03/14	**2800011223280**	**12232**	9
			AQUACTRL 2 SET; für Linkslenker; 02/14; Befestigungsart: Stiftbefestigung	**2800011276280**	**12762**	24
			AQUACTRL 2 SINGLE; Einbauposition fahrerseitig; für Linkslenker; passender Adapter: BCE; 02/14; Befestigungsart: Stiftbefestigung	**2800011312280**	**13122**	29
			AQUACTRL 2 SINGLE; Einbauposition beifahrerseitig; für Linkslenker; passender Adapter: BC; 03/14	**2800011312280**	**13122**	29
			AQUACTRL 2 SINGLE; Einbauposition fahrerseitig; für Linkslenker; passender Adapter: BC; 03/14	**2800011312280**	**13122**	29
			AQUACTRL 2 SINGLE; Einbauposition beifahrerseitig; für Linkslenker; passender Adapter: BCE; 02/14; Befestigungsart: Stiftbefestigung	**2800011312280**	**13122**	29
			AQUACTRL 2 SINGLE; 03/13 ; Einbauposition beifahrerseitig; für Rechtslenker; passender Adapter: BC	**2800011614260** **2800011628270**	**16142** **62827**	58 63
			AQUACTRL 2 SINGLE; 03/13 ; Einbauposition fahrerseitig; für Rechtslenker; passender Adapter: BC	**2800011614260** **2800011628270**	**16142** **62827**	58 63
CLS 350 CDI / d (218.323) CLS 350 CDI / d 4-matic (218.393)	195 kW 195 kW	01/11→08/14 09/11→08/14	AQUACTRL 2 SET; für Linkslenker; 03/14	**2800011223280**	**12232**	9
			AQUACTRL 2 SET; für Linkslenker; 02/14; Befestigungsart: Stiftbefestigung	**2800011276280**	**12762**	24
			AQUACTRL 2 SINGLE; Einbauposition fahrerseitig; für Linkslenker; passender Adapter: BC; 03/14	**2800011312280**	**13122**	29
			AQUACTRL 2 SINGLE; Einbauposition beifahrerseitig; für Linkslenker; passender Adapter: BC; 03/14	**2800011312280**	**13122**	29
			AQUACTRL 2 SINGLE; Einbauposition beifahrerseitig; für Linkslenker; passender Adapter: BCE; 02/14; Befestigungsart: Stiftbefestigung	**2800011312280**	**13122**	29
			AQUACTRL 2 SINGLE; Einbauposition fahrerseitig; für Linkslenker; passender Adapter: BCE; 02/14; Befestigungsart: Stiftbefestigung	**2800011312280**	**13122**	29
			AQUACTRL 2 SINGLE; 02/13; Einbauposition beifahrerseitig; für Rechtslenker; passender Adapter: BCE	**2800011614260** **2800011628270**	**16142** **62827**	58 63
			AQUACTRL 2 SINGLE; 03/13 ; Einbauposition beifahrerseitig; für Rechtslenker; passender Adapter: BC	**2800011614260** **2800011628270**	**16142** **62827**	58 63

→

© 2025 Continental Aftermarket & Services GmbH

MERCEDES-BENZ - CLS (C218) 01/11→12/17

Wischblatt

CLS 350 CDI / d (218.323) CLS 350 CDI / d 4-matic (218.393)	195 kW 195 kW	01/11→08/14 09/11→08/14	AQUACTRL 2 SINGLE; 03/13 ; Einbauposition fahrerseitig; für Rechtslenker; passender Adapter: BC	**2800011614260** **2800011628270**	**16142** **62827**	58 63
			AQUACTRL 2 SINGLE; 02/13; Einbauposition fahrerseitig; für Rechtslenker; passender Adapter: BCE	**2800011614260** **2800011628270**	**16142** **62827**	58 63
CLS 350 d 4-matic (218.394) CLS 400 (218.361) CLS 400 (218.365)	190 kW 245 kW 245 kW	04/15→12/17 07/14→12/17 05/14→12/17	AQUACTRL 2 SET; für Linkslenker	**2800011223280**	**12232**	9
			AQUACTRL 2 SINGLE; Einbauposition beifahrerseitig; für Linkslenker; passender Adapter: BC	**2800011312280**	**13122**	29
			AQUACTRL 2 SINGLE; Einbauposition fahrerseitig; für Linkslenker; passender Adapter: BC	**2800011312280**	**13122**	29
			AQUACTRL 2 SINGLE; Einbauposition fahrerseitig; für Rechtslenker; passender Adapter: BC	**2800011614260** **2800011628270**	**16142** **62827**	58 63
			AQUACTRL 2 SINGLE; Einbauposition beifahrerseitig; für Rechtslenker; passender Adapter: BC	**2800011614260** **2800011628270**	**16142** **62827**	58 63
CLS 400 4-matic (218.367)	245 kW	05/14→12/17	AQUACTRL 2 SET; für Linkslenker	**2800011223280**	**12232**	9
			AQUACTRL 2 SINGLE; Einbauposition fahrerseitig; für Linkslenker; passender Adapter: BC	**2800011312280**	**13122**	29
			AQUACTRL 2 SINGLE; Einbauposition beifahrerseitig; für Linkslenker; passender Adapter: BC	**2800011312280**	**13122**	29
			AQUACTRL 2 SINGLE; Einbauposition fahrerseitig; für Rechtslenker; passender Adapter: BC	**2800011614260**	**16142**	58
			AQUACTRL 2 SINGLE; Einbauposition beifahrerseitig; für Rechtslenker; passender Adapter: BC	**2800011614260**	**16142**	58
CLS 400 4-matic (218.368)	245 kW	07/14→12/17	AQUACTRL 2 SET; für Linkslenker	**2800011223280**	**12232**	9
			AQUACTRL 2 SINGLE; Einbauposition beifahrerseitig; für Linkslenker; passender Adapter: BC	**2800011312280**	**13122**	29
			AQUACTRL 2 SINGLE; Einbauposition fahrerseitig; für Linkslenker; passender Adapter: BC	**2800011312280**	**13122**	29
			AQUACTRL 2 SINGLE; Einbauposition fahrerseitig; für Rechtslenker; passender Adapter: BC	**2800011614260** **2800011628270**	**16142** **62827**	58 63
			AQUACTRL 2 SINGLE; Einbauposition beifahrerseitig; für Rechtslenker; passender Adapter: BC	**2800011614260** **2800011628270**	**16142** **62827**	58 63
CLS 500 (218.373) CLS 500 4-matic (218.391) CLS 63 AMG (218.374) CLS 63 AMG (218.374)	300 kW 300 kW 386 kW 410 kW	02/11→12/17 09/11→12/17 01/11→12/17 01/11→12/17	AQUACTRL 2 SET; für Linkslenker; 03/14	**2800011223280**	**12232**	9
			AQUACTRL 2 SET; für Linkslenker; 02/14; Befestigungsart: Stiftbefestigung	**2800011276280**	**12762**	24
			AQUACTRL 2 SINGLE; Einbauposition fahrerseitig; für Linkslenker; passender Adapter: BC; 03/14	**2800011312280**	**13122**	29
			AQUACTRL 2 SINGLE; Einbauposition beifahrerseitig; für Linkslenker; passender Adapter: BC; 03/14	**2800011312280**	**13122**	29
			AQUACTRL 2 SINGLE; Einbauposition beifahrerseitig; für Linkslenker; passender Adapter: BCE; 02/14; Befestigungsart: Stiftbefestigung	**2800011312280**	**13122**	29
			AQUACTRL 2 SINGLE; Einbauposition fahrerseitig; für Linkslenker; passender Adapter: BCE; 02/14; Befestigungsart: Stiftbefestigung	**2800011312280**	**13122**	29
			AQUACTRL 2 SINGLE; 02/13; Einbauposition beifahrerseitig; für Rechtslenker; passender Adapter: BCE	**2800011614260** **2800011628270**	**16142** **62827**	58 63
			AQUACTRL 2 SINGLE; 03/13 ; Einbauposition beifahrerseitig; für Rechtslenker; passender Adapter: BC	**2800011614260** **2800011628270**	**16142** **62827**	58 63
			AQUACTRL 2 SINGLE; 03/13 ; Einbauposition fahrerseitig; für Rechtslenker; passender Adapter: BC	**2800011614260** **2800011628270**	**16142** **62827**	58 63
			AQUACTRL 2 SINGLE; 02/13; Einbauposition fahrerseitig; für Rechtslenker; passender Adapter: BCE	**2800011614260** **2800011628270**	**16142** **62827**	58 63
CLS 63 AMG (218.375) CLS 63 AMG 4-matic (218.376)	430 kW 430 kW	02/13→12/17 02/13→12/17	AQUACTRL 2 SET; für Linkslenker; 03/14	**2800011223280**	**12232**	9
			AQUACTRL 2 SET; für Linkslenker; 02/14; Befestigungsart: Stiftbefestigung	**2800011276280**	**12762**	24

→

© 2025 Continental Aftermarket & Services GmbH

MERCEDES-BENZ - CLS (C218) 01/11→12/17						
Wischblatt						
CLS 63 AMG (218.375) CLS 63 AMG 4-matic (218.376)	430 kW 430 kW	02/13→12/17 02/13→12/17	AQUACTRL 2 SINGLE; Einbauposition fahrerseitig; für Linkslenker; passender Adapter: BCE; 02/14; Befestigungsart: Stiftbefestigung	**2800011312280**	**13122**	29
			AQUACTRL 2 SINGLE; Einbauposition beifahrerseitig; für Linkslenker; passender Adapter: BC; 03/14	**2800011312280**	**13122**	29
			AQUACTRL 2 SINGLE; Einbauposition fahrerseitig; für Linkslenker; passender Adapter: BC; 03/14	**2800011312280**	**13122**	29
			AQUACTRL 2 SINGLE; Einbauposition beifahrerseitig; für Linkslenker; passender Adapter: BCE; 02/14; Befestigungsart: Stiftbefestigung	**2800011312280**	**13122**	29
			AQUACTRL 2 SINGLE; 03/13 ; Einbauposition beifahrerseitig; für Rechtslenker; passender Adapter: BC	**2800011614260** **2800011628270**	**16142** **62827**	58 63
			AQUACTRL 2 SINGLE; 03/13 ; Einbauposition fahrerseitig; für Rechtslenker; passender Adapter: BC	**2800011614260** **2800011628270**	**16142** **62827**	58 63
CLS 63 AMG 4-matic (218.392)	410 kW	05/13→12/17	AQUACTRL 2 SET; für Linkslenker; 03/14	**2800011223280**	**12232**	9
			AQUACTRL 2 SET; für Linkslenker; 02/14; Befestigungsart: Stiftbefestigung	**2800011276280**	**12762**	24
			AQUACTRL 2 SINGLE; Einbauposition fahrerseitig; für Linkslenker; passender Adapter: BCE; 02/14; Befestigungsart: Stiftbefestigung	**2800011312280**	**13122**	29
			AQUACTRL 2 SINGLE; Einbauposition beifahrerseitig; für Linkslenker; passender Adapter: BC; 03/14	**2800011312280**	**13122**	29
			AQUACTRL 2 SINGLE; Einbauposition fahrerseitig; für Linkslenker; passender Adapter: BC; 03/14	**2800011312280**	**13122**	29
			AQUACTRL 2 SINGLE; Einbauposition beifahrerseitig; für Linkslenker; passender Adapter: BCE; 02/14; Befestigungsart: Stiftbefestigung	**2800011312280**	**13122**	29
			AQUACTRL 2 SINGLE; Einbauposition fahrerseitig; für Rechtslenker; passender Adapter: BC	**2800011614260** **2800011628270**	**16142** **62827**	58 63
			AQUACTRL 2 SINGLE; Einbauposition beifahrerseitig; für Rechtslenker; passender Adapter: BC	**2800011614260** **2800011628270**	**16142** **62827**	58 63
MERCEDES-BENZ - CLS (C219) 10/04→02/11						
Wischblatt						
CLS 280 (219.354) CLS 300 (219.354)	170 kW 170 kW	07/08→12/10 04/09→12/10	AQUACTRL 2 SET; für Linkslenker	**2800011206280**	**12062**	4
			AQUACTRL 2 SINGLE; Einbauposition fahrerseitig; für Linkslenker; passender Adapter: BCE	**2800011314280**	**13142**	30
			AQUACTRL 2 SINGLE; Einbauposition beifahrerseitig; für Linkslenker; passender Adapter: BCE	**2800011314280**	**13142**	30
			AQUACTRL 2 SINGLE; Einbauposition beifahrerseitig; für Rechtslenker; passender Adapter: BCE	**2800011616260** **2800011630270**	**16162** **63027**	58 63
			AQUACTRL 2 SINGLE; Einbauposition fahrerseitig; für Rechtslenker; passender Adapter: BCE	**2800011616260** **2800011630270**	**16162** **63027**	58 63
CLS 320 CDI	155 kW	01/05→12/10	AQUACTRL 2 SET; für Linkslenker	**2800011206280**	**12062**	4
			AQUACTRL 2 SINGLE; Einbauposition fahrerseitig; für Linkslenker; passender Adapter: BCE	**2800011314280**	**13142**	30
			AQUACTRL 2 SINGLE; Einbauposition beifahrerseitig; für Linkslenker; passender Adapter: BCE	**2800011314280**	**13142**	30
			AQUACTRL 2 SINGLE; Einbauposition fahrerseitig; für Rechtslenker; passender Adapter: BCE	**2800011616260**	**16162**	58
			AQUACTRL 2 SINGLE; Einbauposition beifahrerseitig; für Rechtslenker; passender Adapter: BCE	**2800011616260**	**16162**	58
CLS 320 CDI (219.322) CLS 350 (219.356) CLS 350 (219.357)	165 kW 200 kW 215 kW	01/05→12/10 10/04→12/10 04/06→12/10	AQUACTRL 2 SET; für Linkslenker	**2800011206280**	**12062**	4
			AQUACTRL 2 SINGLE; Einbauposition fahrerseitig; für Linkslenker; passender Adapter: BCE	**2800011314280**	**13142**	30
			AQUACTRL 2 SINGLE; Einbauposition beifahrerseitig; für Linkslenker; passender Adapter: BCE	**2800011314280**	**13142**	30
			AQUACTRL 2 SINGLE; Einbauposition beifahrerseitig; für Rechtslenker; passender Adapter: BCE	**2800011616260** **2800011630270**	**16162** **63027**	58 63

→

© 2025 Continental Aftermarket & Services GmbH

MERCEDES-BENZ - CLS (C219) 10/04→02/11

Wischblatt

CLS 320 CDI (219.322) CLS 350 (219.356) CLS 350 (219.357)	165 kW 200 kW 215 kW	01/05→12/10 10/04→12/10 04/06→12/10	AQUACTRL 2 SINGLE; Einbauposition fahrerseitig; für Rechtslenker; passender Adapter: BCE	**2800011616260** **2800011630270**	**16162** **63027**	58 63
CLS 350 CDI	200 kW	04/09→12/10	AQUACTRL 2 SET; für Linkslenker	**2800011206280**	**12062**	4
			AQUACTRL 2 SINGLE; Einbauposition fahrerseitig; für Linkslenker; passender Adapter: BCE	**2800011314280**	**13142**	30
			AQUACTRL 2 SINGLE; Einbauposition beifahrerseitig; für Linkslenker; passender Adapter: BCE	**2800011314280**	**13142**	30
			AQUACTRL 2 SINGLE; Einbauposition fahrerseitig; für Rechtslenker; passender Adapter: BCE	**2800011616260**	**16162**	58
			AQUACTRL 2 SINGLE; Einbauposition beifahrerseitig; für Rechtslenker; passender Adapter: BCE	**2800011616260**	**16162**	58
CLS 350 CDI (219.322) CLS 500 (219.372) CLS 500 (219.375)	165 kW 285 kW 225 kW	04/09→12/10 04/06→12/10 10/04→12/10	AQUACTRL 2 SET; für Linkslenker	**2800011206280**	**12062**	4
			AQUACTRL 2 SINGLE; Einbauposition fahrerseitig; für Linkslenker; passender Adapter: BCE	**2800011314280**	**13142**	30
			AQUACTRL 2 SINGLE; Einbauposition beifahrerseitig; für Linkslenker; passender Adapter: BCE	**2800011314280**	**13142**	30
			AQUACTRL 2 SINGLE; Einbauposition beifahrerseitig; für Rechtslenker; passender Adapter: BCE	**2800011616260** **2800011630270**	**16162** **63027**	58 63
			AQUACTRL 2 SINGLE; Einbauposition fahrerseitig; für Rechtslenker; passender Adapter: BCE	**2800011616260** **2800011630270**	**16162** **63027**	58 63
CLS 55 AMG	350 kW	09/05→12/06	AQUACTRL 2 SET; für Linkslenker	**2800011206280**	**12062**	4
			AQUACTRL 2 SINGLE; Einbauposition fahrerseitig; für Linkslenker; passender Adapter: BCE	**2800011314280**	**13142**	30
			AQUACTRL 2 SINGLE; Einbauposition beifahrerseitig; für Linkslenker; passender Adapter: BCE	**2800011314280**	**13142**	30
			AQUACTRL 2 SINGLE; Einbauposition fahrerseitig; für Rechtslenker; passender Adapter: BCE	**2800011616260**	**16162**	58
			AQUACTRL 2 SINGLE; Einbauposition beifahrerseitig; für Rechtslenker; passender Adapter: BCE	**2800011616260**	**16162**	58
CLS 55 AMG (219.376) CLS 63 AMG (219.377)	350 kW 378 kW	01/05→12/10 04/06→12/10	AQUACTRL 2 SET; für Linkslenker	**2800011206280**	**12062**	4
			AQUACTRL 2 SINGLE; Einbauposition fahrerseitig; für Linkslenker; passender Adapter: BCE	**2800011314280**	**13142**	30
			AQUACTRL 2 SINGLE; Einbauposition beifahrerseitig; für Linkslenker; passender Adapter: BCE	**2800011314280**	**13142**	30
			AQUACTRL 2 SINGLE; Einbauposition beifahrerseitig; für Rechtslenker; passender Adapter: BCE	**2800011616260** **2800011630270**	**16162** **63027**	58 63
			AQUACTRL 2 SINGLE; Einbauposition fahrerseitig; für Rechtslenker; passender Adapter: BCE	**2800011616260** **2800011630270**	**16162** **63027**	58 63
CLS 63 AMG (219.377)	378 kW	09/06→12/10	AQUACTRL 2 SET; für Linkslenker	**2800011206280**	**12062**	4
			AQUACTRL 2 SINGLE; Einbauposition fahrerseitig; für Linkslenker; passender Adapter: BCE	**2800011314280**	**13142**	30
			AQUACTRL 2 SINGLE; Einbauposition beifahrerseitig; für Linkslenker; passender Adapter: BCE	**2800011314280**	**13142**	30
			AQUACTRL 2 SINGLE; Einbauposition fahrerseitig; für Rechtslenker; passender Adapter: BCE	**2800011616260**	**16162**	58
			AQUACTRL 2 SINGLE; Einbauposition beifahrerseitig; für Rechtslenker; passender Adapter: BCE	**2800011616260**	**16162**	58

MERCEDES-BENZ - CLS (C257) 12/17→

Wischblatt

AMG CLS 53 EQ Boost 4-matic+ (257.361)	320 kW	05/18→	AQUACTRL 2 SET; für Linkslenker	**2800011248280**	**12482**	17
CLS 220 d (257.314)	143 kW	06/18→	AQUACTRL 2 SINGLE; Einbauposition beifahrerseitig; für Linkslenker; passender Adapter: H	**2800011309280**	**13092**	28
CLS 300 d (257.318)	180 kW	04/18→	AQUACTRL 2 SINGLE; Einbauposition fahrerseitig; für Linkslenker; passender Adapter: H	**2800011312280**	**13122**	29
			AQUACTRL 2 SINGLE; Einbauposition beifahrerseitig; für Rechtslenker; passender Adapter: H	**2800011610260** **2800011610270**	**16102** **61027**	56 56
			AQUACTRL 2 SINGLE; Einbauposition fahrerseitig; für Rechtslenker; passender Adapter: H	**2800011614260** **2800011628270**	**16142** **62827**	58 63

© 2025 Continental Aftermarket & Services GmbH

MERCEDES-BENZ - CLS (C257) 12/17→

Wischblatt

CLS 300 d 4-matic (257.319) CLS 350 d (257.320) CLS 350 d 4-matic (257.321) CLS 350 d 4-matic (257.321)	195 kW 210 kW 183 kW 210 kW	04/21→ 08/18→ 12/17→ 12/17→	AQUACTRL 2 SET; für Linkslenker	**2800011248280**	**12482**	17
			AQUACTRL 2 SINGLE; Einbauposition beifahrerseitig; für Linkslenker; passender Adapter: H	**2800011309280**	**13092**	28
			AQUACTRL 2 SINGLE; Einbauposition fahrerseitig; für Linkslenker; passender Adapter: H	**2800011312280**	**13122**	29
			AQUACTRL 2 SINGLE; Einbauposition beifahrerseitig; für Rechtslenker; passender Adapter: H	**2800011610260**	**16102**	56
			AQUACTRL 2 SINGLE; Einbauposition fahrerseitig; für Rechtslenker; passender Adapter: H	**2800011614260**	**16142**	58
CLS 350 EQ Boost (257.350)	220 kW	08/18→	AQUACTRL 2 SET; für Linkslenker	**2800011248280**	**12482**	17
			AQUACTRL 2 SINGLE; Einbauposition beifahrerseitig; für Linkslenker; passender Adapter: H	**2800011309280**	**13092**	28
			AQUACTRL 2 SINGLE; Einbauposition fahrerseitig; für Linkslenker; passender Adapter: H	**2800011312280**	**13122**	29
			AQUACTRL 2 SINGLE; Einbauposition beifahrerseitig; für Rechtslenker; passender Adapter: H	**2800011610260** **2800011610270**	**16102** **61027**	56 56
			AQUACTRL 2 SINGLE; Einbauposition fahrerseitig; für Rechtslenker; passender Adapter: H	**2800011614260** **2800011628270**	**16142** **62827**	58 63
CLS 350 EQ Boost 4-matic (257.351) CLS 400 d 4-matic (257.323) CLS 400 d 4-matic (257.323)	220 kW 243 kW 250 kW	08/18→ 06/20→ 12/17→	AQUACTRL 2 SET; für Linkslenker	**2800011248280**	**12482**	17
			AQUACTRL 2 SINGLE; Einbauposition beifahrerseitig; für Linkslenker; passender Adapter: H	**2800011309280**	**13092**	28
			AQUACTRL 2 SINGLE; Einbauposition fahrerseitig; für Linkslenker; passender Adapter: H	**2800011312280**	**13122**	29
			AQUACTRL 2 SINGLE; Einbauposition beifahrerseitig; für Rechtslenker; passender Adapter: H	**2800011610260**	**16102**	56
			AQUACTRL 2 SINGLE; Einbauposition fahrerseitig; für Rechtslenker; passender Adapter: H	**2800011614260**	**16142**	58
CLS 450 EQ Boost 4-matic (257.359)	270 kW	12/17→	AQUACTRL 2 SET; für Linkslenker	**2800011248280**	**12482**	17
			AQUACTRL 2 SINGLE; Einbauposition beifahrerseitig; für Linkslenker; passender Adapter: H	**2800011309280**	**13092**	28
			AQUACTRL 2 SINGLE; Einbauposition fahrerseitig; für Linkslenker; passender Adapter: H	**2800011312280**	**13122**	29
			AQUACTRL 2 SINGLE; Einbauposition beifahrerseitig; für Rechtslenker; passender Adapter: H	**2800011610260** **2800011610270**	**16102** **61027**	56 56
			AQUACTRL 2 SINGLE; Einbauposition fahrerseitig; für Rechtslenker; passender Adapter: H	**2800011614260** **2800011628270**	**16142** **62827**	58 63

MERCEDES-BENZ - CLS Shooting Brake (X218) 10/12→12/17

Wischblatt

CLS 220 BlueTEC / d (218.901)	120 kW	05/14→12/17	AQUACTRL 2 SET; für Linkslenker	**2800011223280**	**12232**	9
			AQUACTRL 2 SINGLE; Einbauposition beifahrerseitig; für Linkslenker; passender Adapter: BC	**2800011312280**	**13122**	29
			AQUACTRL 2 SINGLE; Einbauposition fahrerseitig; für Linkslenker; passender Adapter: BC	**2800011312280**	**13122**	29
			REARCTRL; Einbauposition hinten; Ergänzungsartikel/Ergänzende Info 2: Maß abweichend vom Original	**2800011510180**	**15101**	37
			AQUACTRL 2 SINGLE; Einbauposition beifahrerseitig; für Rechtslenker; passender Adapter: BC	**2800011614260**	**16142**	58
			AQUACTRL 2 SINGLE; Einbauposition fahrerseitig; für Rechtslenker; passender Adapter: BC	**2800011614260**	**16142**	58
CLS 220 BlueTEC / d (218.901) CLS 220 BlueTEC / d (218.901) CLS 250 BlueTEC / d 4-matic (218.997)	125 kW 130 kW 150 kW	05/14→12/17 05/14→12/17 05/14→12/17	AQUACTRL 2 SET; für Linkslenker	**2800011223280**	**12232**	9
			AQUACTRL 2 SINGLE; Einbauposition fahrerseitig; für Linkslenker; passender Adapter: BC	**2800011312280**	**13122**	29
			AQUACTRL 2 SINGLE; Einbauposition beifahrerseitig; für Linkslenker; passender Adapter: BC	**2800011312280**	**13122**	29
			REARCTRL; Einbauposition hinten; Ergänzungsartikel/Ergänzende Info 2: Maß abweichend vom Original	**2800011510170** **2800011510180**	**51017** **15101**	37 37
			AQUACTRL 2 SINGLE; Einbauposition fahrerseitig; für Rechtslenker; passender Adapter: BC	**2800011614260** **2800011628270**	**16142** **62827**	58 63

→

© 2025 Continental Aftermarket & Services GmbH

MERCEDES-BENZ - CLS Shooting Brake (X218) 10/12→12/17

Wischblatt

CLS 220 BlueTEC / d (218.901) CLS 220 BlueTEC / d (218.901) CLS 250 BlueTEC / d 4-matic (218.997)	125 kW 130 kW 150 kW	05/14→12/17 05/14→12/17 05/14→12/17	AQUACTRL 2 SINGLE; Einbauposition beifahrerseitig; für Rechtslenker; passender Adapter: BC	**2800011614260** **2800011628270**	**16142** **62827**	58 63
CLS 250 CDI / BlueTEC / d (218.903, 218.904) CLS 350 (218.959)	150 kW 225 kW	10/12→12/17 10/12→08/14	AQUACTRL 2 SET; für Linkslenker; 03/14	**2800011223280**	**12232**	9
			AQUACTRL 2 SET; für Linkslenker; 02/14; Befestigungsart: Stiftbefestigung	**2800011276280**	**12762**	24
			AQUACTRL 2 SINGLE; Einbauposition fahrerseitig; für Linkslenker; passender Adapter: BCE; 02/14; Befestigungsart: Stiftbefestigung	**2800011312280**	**13122**	29
			AQUACTRL 2 SINGLE; Einbauposition beifahrerseitig; für Linkslenker; passender Adapter: BC; 03/14	**2800011312280**	**13122**	29
			AQUACTRL 2 SINGLE; Einbauposition fahrerseitig; für Linkslenker; passender Adapter: BC; 03/14	**2800011312280**	**13122**	29
			AQUACTRL 2 SINGLE; Einbauposition beifahrerseitig; für Linkslenker; passender Adapter: BCE; 02/14; Befestigungsart: Stiftbefestigung	**2800011312280**	**13122**	29
			REARCTRL; Einbauposition hinten; Ergänzungsartikel/Ergänzende Info 2: Maß abweichend vom Original	**2800011510170** **2800011510180**	**51017** **15101**	37 37
			AQUACTRL 2 SINGLE; 02/13; Einbauposition fahrerseitig; für Rechtslenker; passender Adapter: BCE	**2800011614260** **2800011628270**	**16142** **62827**	58 63
			AQUACTRL 2 SINGLE; 03/13 ; Einbauposition fahrerseitig; für Rechtslenker; passender Adapter: BC	**2800011614260** **2800011628270**	**16142** **62827**	58 63
			AQUACTRL 2 SINGLE; 03/13 ; Einbauposition beifahrerseitig; für Rechtslenker; passender Adapter: BC	**2800011614260** **2800011628270**	**16142** **62827**	58 63
			AQUACTRL 2 SINGLE; 02/13; Einbauposition beifahrerseitig; für Rechtslenker; passender Adapter: BCE	**2800011614260** **2800011628270**	**16142** **62827**	58 63
CLS 350 BlueTEC / d (218.926)	185 kW	05/14→12/17	AQUACTRL 2 SET; für Linkslenker	**2800011223280**	**12232**	9
			AQUACTRL 2 SINGLE; Einbauposition beifahrerseitig; für Linkslenker; passender Adapter: BC	**2800011312280**	**13122**	29
			AQUACTRL 2 SINGLE; Einbauposition fahrerseitig; für Linkslenker; passender Adapter: BC	**2800011312280**	**13122**	29
			REARCTRL; Einbauposition hinten; Ergänzungsartikel/Ergänzende Info 2: Maß abweichend vom Original	**2800011510180**	**15101**	37
			AQUACTRL 2 SINGLE; Einbauposition beifahrerseitig; für Rechtslenker; passender Adapter: BC	**2800011614260**	**16142**	58
			AQUACTRL 2 SINGLE; Einbauposition fahrerseitig; für Rechtslenker; passender Adapter: BC	**2800011614260**	**16142**	58
CLS 350 BlueTEC / d (218.926) CLS 350 BlueTEC / d 4-matic (218.994)	190 kW 185 kW	05/14→12/17 05/14→12/17	AQUACTRL 2 SET; für Linkslenker	**2800011223280**	**12232**	9
			AQUACTRL 2 SINGLE; Einbauposition fahrerseitig; für Linkslenker; passender Adapter: BC	**2800011312280**	**13122**	29
			AQUACTRL 2 SINGLE; Einbauposition beifahrerseitig; für Linkslenker; passender Adapter: BC	**2800011312280**	**13122**	29
			REARCTRL; Einbauposition hinten; Ergänzungsartikel/Ergänzende Info 2: Maß abweichend vom Original	**2800011510170** **2800011510180**	**51017** **15101**	37 37
			AQUACTRL 2 SINGLE; Einbauposition fahrerseitig; für Rechtslenker; passender Adapter: BC	**2800011614260** **2800011628270**	**16142** **62827**	58 63
			AQUACTRL 2 SINGLE; Einbauposition beifahrerseitig; für Rechtslenker; passender Adapter: BC	**2800011614260** **2800011628270**	**16142** **62827**	58 63
CLS 350 CDI / d (218.923) CLS 350 CDI / d 4-matic (218.993)	195 kW 195 kW	10/12→08/14 10/12→08/14	AQUACTRL 2 SET; für Linkslenker; 03/14	**2800011223280**	**12232**	9
			AQUACTRL 2 SET; für Linkslenker; 02/14; Befestigungsart: Stiftbefestigung	**2800011276280**	**12762**	24

→

© 2025 Continental Aftermarket & Services GmbH

MERCEDES-BENZ - CLS Shooting Brake (X218) 10/12→12/17

Wischblatt

CLS 350 CDI / d (218.923) CLS 350 CDI / d 4-matic (218.993)	195 kW 195 kW	10/12→08/14 10/12→08/14	AQUACTRL 2 SINGLE; Einbauposition fahrerseitig; für Linkslenker; passender Adapter: BCE; 02/14; Befestigungsart: Stiftbefestigung	**2800011312280**	**13122**	29
			AQUACTRL 2 SINGLE; Einbauposition beifahrerseitig; für Linkslenker; passender Adapter: BC; 03/14	**2800011312280**	**13122**	29
			AQUACTRL 2 SINGLE; Einbauposition fahrerseitig; für Linkslenker; passender Adapter: BC; 03/14	**2800011312280**	**13122**	29
			AQUACTRL 2 SINGLE; Einbauposition beifahrerseitig; für Linkslenker; passender Adapter: BCE; 02/14; Befestigungsart: Stiftbefestigung	**2800011312280**	**13122**	29
			REARCTRL; Einbauposition hinten; Ergänzungsartikel/Ergänzende Info 2: Maß abweichend vom Original	**2800011510170** **2800011510180**	**51017** **15101**	37 37
			AQUACTRL 2 SINGLE; 02/13; Einbauposition fahrerseitig; für Rechtslenker; passender Adapter: BCE	**2800011614260** **2800011628270**	**16142** **62827**	58 63
			AQUACTRL 2 SINGLE; 03/13 ; Einbauposition fahrerseitig; für Rechtslenker; passender Adapter: BC	**2800011614260** **2800011628270**	**16142** **62827**	58 63
			AQUACTRL 2 SINGLE; 03/13 ; Einbauposition beifahrerseitig; für Rechtslenker; passender Adapter: BC	**2800011614260** **2800011628270**	**16142** **62827**	58 63
			AQUACTRL 2 SINGLE; 02/13; Einbauposition beifahrerseitig; für Rechtslenker; passender Adapter: BCE	**2800011614260** **2800011628270**	**16142** **62827**	58 63
CLS 350 d 4-matic (218.994)	190 kW	04/15→12/17	AQUACTRL 2 SET; für Linkslenker	**2800011223280**	**12232**	9
CLS 400 (218.961)	245 kW	07/14→12/17	AQUACTRL 2 SINGLE; Einbauposition fahrerseitig; für Linkslenker; passender Adapter: BC	**2800011312280**	**13122**	29
CLS 400 (218.965) CLS 400 4-matic (218.967)	245 kW 245 kW	05/14→12/17 05/14→12/17	AQUACTRL 2 SINGLE; Einbauposition beifahrerseitig; für Linkslenker; passender Adapter: BC	**2800011312280**	**13122**	29
CLS 400 4-matic (218.968)	245 kW	07/14→12/17	REARCTRL; Einbauposition hinten; Ergänzungsartikel/Ergänzende Info 2: Maß abweichend vom Original	**2800011510170** **2800011510180**	**51017** **15101**	37 37
			AQUACTRL 2 SINGLE; Einbauposition fahrerseitig; für Rechtslenker; passender Adapter: BC	**2800011614260** **2800011628270**	**16142** **62827**	58 63
			AQUACTRL 2 SINGLE; Einbauposition beifahrerseitig; für Rechtslenker; passender Adapter: BC	**2800011614260** **2800011628270**	**16142** **62827**	58 63

© 2025 Continental Aftermarket & Services GmbH

MERCEDES-BENZ - CLS Shooting Brake (X218) 10/12→12/17

Wischblatt

CLS 500 (218.973) CLS 500 4-matic (218.991) CLS 63 AMG (218.974)	300 kW 300 kW 386 kW	10/12→12/17 10/12→12/17 10/12→12/17	AQUACTRL 2 SET; für Linkslenker; 03/14	**2800011223280**	**12232**	9
			AQUACTRL 2 SET; für Linkslenker; 02/14; Befestigungsart: Stiftbefestigung	**2800011276280**	**12762**	24
			AQUACTRL 2 SINGLE; Einbauposition fahrerseitig; für Linkslenker; passender Adapter: BCE; 02/14; Befestigungsart: Stiftbefestigung	**2800011312280**	**13122**	29
			AQUACTRL 2 SINGLE; Einbauposition beifahrerseitig; für Linkslenker; passender Adapter: BC; 03/14	**2800011312280**	**13122**	29
			AQUACTRL 2 SINGLE; Einbauposition fahrerseitig; für Linkslenker; passender Adapter: BC; 03/14	**2800011312280**	**13122**	29
			AQUACTRL 2 SINGLE; Einbauposition beifahrerseitig; für Linkslenker; passender Adapter: BCE; 02/14; Befestigungsart: Stiftbefestigung	**2800011312280**	**13122**	29
			REARCTRL; Einbauposition hinten; Ergänzungsartikel/Ergänzende Info 2: Maß abweichend vom Original	**2800011510170** **2800011510180**	**51017** **15101**	37 37
			AQUACTRL 2 SINGLE; 02/13; Einbauposition fahrerseitig; für Rechtslenker; passender Adapter: BCE	**2800011614260** **2800011628270**	**16142** **62827**	58 63
			AQUACTRL 2 SINGLE; 03/13 ; Einbauposition fahrerseitig; für Rechtslenker; passender Adapter: BC	**2800011614260** **2800011628270**	**16142** **62827**	58 63
			AQUACTRL 2 SINGLE; 03/13 ; Einbauposition beifahrerseitig; für Rechtslenker; passender Adapter: BC	**2800011614260** **2800011628270**	**16142** **62827**	58 63
			AQUACTRL 2 SINGLE; 02/13; Einbauposition beifahrerseitig; für Rechtslenker; passender Adapter: BCE	**2800011614260** **2800011628270**	**16142** **62827**	58 63
CLS 63 AMG (218.974)	410 kW	05/13→12/17	AQUACTRL 2 SET; für Linkslenker; 03/14	**2800011223280**	**12232**	9
			AQUACTRL 2 SET; für Linkslenker; 02/14; Befestigungsart: Stiftbefestigung	**2800011276280**	**12762**	24
			AQUACTRL 2 SINGLE; Einbauposition beifahrerseitig; für Linkslenker; passender Adapter: BCE; 02/14; Befestigungsart: Stiftbefestigung	**2800011312280**	**13122**	29
			AQUACTRL 2 SINGLE; Einbauposition fahrerseitig; für Linkslenker; passender Adapter: BCE; 02/14; Befestigungsart: Stiftbefestigung	**2800011312280**	**13122**	29
			AQUACTRL 2 SINGLE; Einbauposition fahrerseitig; für Linkslenker; passender Adapter: BC; 03/14	**2800011312280**	**13122**	29
			AQUACTRL 2 SINGLE; Einbauposition beifahrerseitig; für Linkslenker; passender Adapter: BC; 03/14	**2800011312280**	**13122**	29
			REARCTRL; Einbauposition hinten; Ergänzungsartikel/Ergänzende Info 2: Maß abweichend vom Original	**2800011510170** **2800011510180**	**51017** **15101**	37 37
			AQUACTRL 2 SINGLE; Einbauposition beifahrerseitig; für Rechtslenker; passender Adapter: BC	**2800011614260** **2800011628270**	**16142** **62827**	58 63
			AQUACTRL 2 SINGLE; Einbauposition fahrerseitig; für Rechtslenker; passender Adapter: BC	**2800011614260** **2800011628270**	**16142** **62827**	58 63

© 2025 Continental Aftermarket & Services GmbH

MERCEDES-BENZ - CLS Shooting Brake (X218) 10/12→12/17

Wischblatt

CLS 63 AMG (218.975) CLS 63 AMG 4-matic (218.976)	430 kW 430 kW	02/13→12/17 02/13→12/17	AQUACTRL 2 SET; für Linkslenker; 03/14	**2800011223280**	**12232**	9
			AQUACTRL 2 SET; für Linkslenker; 02/14; Befestigungsart: Stiftbefestigung	**2800011276280**	**12762**	24
			AQUACTRL 2 SINGLE; Einbauposition fahrerseitig; für Linkslenker; passender Adapter: BCE; 02/14; Befestigungsart: Stiftbefestigung	**2800011312280**	**13122**	29
			AQUACTRL 2 SINGLE; Einbauposition beifahrerseitig; für Linkslenker; passender Adapter: BCE; 02/14; Befestigungsart: Stiftbefestigung	**2800011312280**	**13122**	29
			AQUACTRL 2 SINGLE; Einbauposition beifahrerseitig; für Linkslenker; passender Adapter: BC; 03/14	**2800011312280**	**13122**	29
			AQUACTRL 2 SINGLE; Einbauposition fahrerseitig; für Linkslenker; passender Adapter: BC; 03/14	**2800011312280**	**13122**	29
			REARCTRL; Einbauposition hinten; Ergänzungsartikel/Ergänzende Info 2: Maß abweichend vom Original	**2800011510170** **2800011510180**	**51017** **15101**	37 37
			AQUACTRL 2 SINGLE; 03/13 ; Einbauposition beifahrerseitig; für Rechtslenker; passender Adapter: BC	**2800011614260** **2800011628270**	**16142** **62827**	58 63
			AQUACTRL 2 SINGLE; 03/13 ; Einbauposition fahrerseitig; für Rechtslenker; passender Adapter: BC	**2800011614260** **2800011628270**	**16142** **62827**	58 63
CLS 63 AMG 4-matic (218.992)	410 kW	05/13→12/17	AQUACTRL 2 SET; für Linkslenker; 03/14	**2800011223280**	**12232**	9
			AQUACTRL 2 SET; für Linkslenker; 02/14; Befestigungsart: Stiftbefestigung	**2800011276280**	**12762**	24
			AQUACTRL 2 SINGLE; Einbauposition beifahrerseitig; für Linkslenker; passender Adapter: BCE; 02/14; Befestigungsart: Stiftbefestigung	**2800011312280**	**13122**	29
			AQUACTRL 2 SINGLE; Einbauposition fahrerseitig; für Linkslenker; passender Adapter: BCE; 02/14; Befestigungsart: Stiftbefestigung	**2800011312280**	**13122**	29
			AQUACTRL 2 SINGLE; Einbauposition fahrerseitig; für Linkslenker; passender Adapter: BC; 03/14	**2800011312280**	**13122**	29
			AQUACTRL 2 SINGLE; Einbauposition beifahrerseitig; für Linkslenker; passender Adapter: BC; 03/14	**2800011312280**	**13122**	29
			REARCTRL; Einbauposition hinten; Ergänzungsartikel/Ergänzende Info 2: Maß abweichend vom Original	**2800011510170** **2800011510180**	**51017** **15101**	37 37
			AQUACTRL 2 SINGLE; Einbauposition beifahrerseitig; für Rechtslenker; passender Adapter: BC	**2800011614260** **2800011628270**	**16142** **62827**	58 63
			AQUACTRL 2 SINGLE; Einbauposition fahrerseitig; für Rechtslenker; passender Adapter: BC	**2800011614260** **2800011628270**	**16142** **62827**	58 63

MERCEDES-BENZ - E-KLASSE (W211) 03/02→03/09

Wischblatt

E 200 CDI (211.004) E 200 CDI (211.004) E 200 CDI (211.007) E 200 Kompressor (211.041) E 200 Kompressor (211.042) E 200 NGT (211.042) E 220 CDI E 220 CDI (211.006) E 220 CDI (211.006) E 220 CDI (211.008) E 230 (211.052) E 240 (211.061) E 240 4-matic (211.080)	75 kW 90 kW 100 kW 135 kW 120 kW 120 kW 120 kW 100 kW 110 kW 125 kW 150 kW 130 kW 130 kW	07/02→12/08 07/02→12/08 04/06→12/08 04/06→12/08 11/02→12/08 03/04→12/08 03/03→12/08 03/02→12/08 03/02→12/08 04/06→12/08 09/07→12/08 03/02→12/08 03/03→12/08	AQUACTRL 2 SET; für Linkslenker	**2800011206280**	**12062**	4
			AQUACTRL 2 SINGLE; Einbauposition fahrerseitig; für Linkslenker; passender Adapter: BCE	**2800011314280**	**13142**	30
			AQUACTRL 2 SINGLE; Einbauposition beifahrerseitig; für Linkslenker; passender Adapter: BCE	**2800011314280**	**13142**	30
			AQUACTRL 2 SINGLE; Einbauposition beifahrerseitig; für Rechtslenker; passender Adapter: BCE	**2800011616260** **2800011630270**	**16162** **63027**	58 63
			AQUACTRL 2 SINGLE; Einbauposition fahrerseitig; für Rechtslenker; passender Adapter: BCE	**2800011616260** **2800011630270**	**16162** **63027**	58 63

© 2025 Continental Aftermarket & Services GmbH

MERCEDES-BENZ - E-KLASSE (W211) 03/02→03/09

Wischblatt

E 270 CDI (211.016)	120 kW	03/02→12/08	AQUACTRL 2 SET; für Linkslenker	**2800011206280**	**12062**	4
			AQUACTRL 2 SINGLE; Einbauposition fahrerseitig; für Linkslenker; passender Adapter: BCE	**2800011314280**	**13142**	30
			AQUACTRL 2 SINGLE; Einbauposition beifahrerseitig; für Linkslenker; passender Adapter: BCE	**2800011314280**	**13142**	30
			AQUACTRL 2 SINGLE; Einbauposition fahrerseitig; für Rechtslenker; passender Adapter: BCE	**2800011616260**	**16162**	58
			AQUACTRL 2 SINGLE; Einbauposition beifahrerseitig; für Rechtslenker; passender Adapter: BCE	**2800011616260**	**16162**	58
E 270 CDI (211.016) E 280 (211.054) E 280 4-matic (211.092) E 280 CDI (211.020) E 280 CDI (211.023) E 280 CDI 4-matic (211.084) E 300 BlueTEC (211.024) E 320 (211.065) E 320 4-matic (211.082)	130 kW 170 kW 170 kW 140 kW 130 kW 140 kW 155 kW 165 kW 165 kW	03/02→12/08 03/05→12/08 01/06→12/08 03/05→12/08 05/04→12/08 03/05→12/08 09/07→12/08 03/02→12/08 03/03→12/08	AQUACTRL 2 SET; für Linkslenker	**2800011206280**	**12062**	4
			AQUACTRL 2 SINGLE; Einbauposition fahrerseitig; für Linkslenker; passender Adapter: BCE	**2800011314280**	**13142**	30
			AQUACTRL 2 SINGLE; Einbauposition beifahrerseitig; für Linkslenker; passender Adapter: BCE	**2800011314280**	**13142**	30
			AQUACTRL 2 SINGLE; Einbauposition beifahrerseitig; für Rechtslenker; passender Adapter: BCE	**2800011616260** **2800011630270**	**16162** **63027**	58 63
			AQUACTRL 2 SINGLE; Einbauposition fahrerseitig; für Rechtslenker; passender Adapter: BCE	**2800011616260** **2800011630270**	**16162** **63027**	58 63
E320 CDI (211.022)	156 kW	09/06→12/08	AQUACTRL 2 SET; für Linkslenker	**2800011206280**	**12062**	4
			AQUACTRL 2 SINGLE; Einbauposition fahrerseitig; für Linkslenker; passender Adapter: BCE	**2800011314280**	**13142**	30
			AQUACTRL 2 SINGLE; Einbauposition beifahrerseitig; für Linkslenker; passender Adapter: BCE	**2800011314280**	**13142**	30
			AQUACTRL 2 SINGLE; Einbauposition fahrerseitig; für Rechtslenker; passender Adapter: BCE	**2800011616260**	**16162**	58
			AQUACTRL 2 SINGLE; Einbauposition beifahrerseitig; für Rechtslenker; passender Adapter: BCE	**2800011616260**	**16162**	58
E 320 CDI (211.022) E 320 CDI (211.026) E 320 CDI 4-matic (211.089) E 350 (211.056) E 350 4-matic (211.087) E 350 CGI (211.057) E 400 CDI (211.028) E 420 CDI (211.029) E 500 (211.070) E 500 (211.072) E 500 4-matic (211.083) E 500 4-matic (211.090) E 55 AMG Kompressor (211.076) E 63 AMG (211.077)	165 kW 150 kW 165 kW 200 kW 200 kW 215 kW 191 kW 231 kW 225 kW 285 kW 225 kW 285 kW 350 kW 378 kW	03/05→12/08 11/02→12/08 03/05→12/08 03/05→12/08 03/05→12/08 09/07→12/08 02/03→12/08 01/06→12/08 03/02→12/08 04/06→12/08 10/03→12/08 04/06→12/08 10/02→12/08 03/06→12/08	AQUACTRL 2 SET; für Linkslenker	**2800011206280**	**12062**	4
			AQUACTRL 2 SINGLE; Einbauposition fahrerseitig; für Linkslenker; passender Adapter: BCE	**2800011314280**	**13142**	30
			AQUACTRL 2 SINGLE; Einbauposition beifahrerseitig; für Linkslenker; passender Adapter: BCE	**2800011314280**	**13142**	30
			AQUACTRL 2 SINGLE; Einbauposition beifahrerseitig; für Rechtslenker; passender Adapter: BCE	**2800011616260** **2800011630270**	**16162** **63027**	58 63
			AQUACTRL 2 SINGLE; Einbauposition fahrerseitig; für Rechtslenker; passender Adapter: BCE	**2800011616260** **2800011630270**	**16162** **63027**	58 63
E 63 AMG (211.077)	378 kW	09/06→12/08	AQUACTRL 2 SET; für Linkslenker	**2800011206280**	**12062**	4
			AQUACTRL 2 SINGLE; Einbauposition fahrerseitig; für Linkslenker; passender Adapter: BCE	**2800011314280**	**13142**	30
			AQUACTRL 2 SINGLE; Einbauposition beifahrerseitig; für Linkslenker; passender Adapter: BCE	**2800011314280**	**13142**	30
			AQUACTRL 2 SINGLE; Einbauposition fahrerseitig; für Rechtslenker; passender Adapter: BCE	**2800011616260**	**16162**	58
			AQUACTRL 2 SINGLE; Einbauposition beifahrerseitig; für Rechtslenker; passender Adapter: BCE	**2800011616260**	**16162**	58

MERCEDES-BENZ - E-KLASSE (W212) 01/09→12/16

Wischblatt

E 180 (212.040)	115 kW	08/13→12/15	AQUACTRL 2 SET; für Linkslenker; 03/14	**2800011223280**	**12232**	9
			AQUACTRL 2 SET; für Linkslenker; 02/14; Befestigungsart: Stiftbefestigung	**2800011276280**	**12762**	24
			AQUACTRL 2 SINGLE; Einbauposition fahrerseitig; für Linkslenker; passender Adapter: BCE; 02/14; Befestigungsart: Stiftbefestigung	**2800011312280**	**13122**	29

→

© 2025 Continental Aftermarket & Services GmbH

MERCEDES-BENZ - E-KLASSE (W212) 01/09→12/16

Wischblatt

E 180 (212.040)	115 kW	08/13→12/15	AQUACTRL 2 SINGLE; Einbauposition beifahrer-seitig; für Linkslenker; passender Adapter: BC; 03/14	**2800011312280**	**13122**	29
			AQUACTRL 2 SINGLE; Einbauposition fahrerseitig; für Linkslenker; passender Adapter: BC; 03/14	**2800011312280**	**13122**	29
			AQUACTRL 2 SINGLE; Einbauposition beifahrer-seitig; für Linkslenker; passender Adapter: BCE; 02/14; Befestigungsart: Stiftbefestigung	**2800011312280**	**13122**	29
			AQUACTRL 2 SINGLE; Einbauposition beifahrer-seitig; für Rechtslenker; passender Adapter: BC	**2800011614260**	**16142**	58
			AQUACTRL 2 SINGLE; Einbauposition fahrerseitig; für Rechtslenker; passender Adapter: BC	**2800011614260**	**16142**	58
E 200 (212.034) E 200 CDI / BlueTEC (212.005, 212.006) E 200 CGI (212.048, 212.148)	135 kW 100 kW 135 kW	01/13→12/16 01/09→12/15 08/09→12/15	AQUACTRL 2 SET; für Linkslenker; 03/14	**2800011223280**	**12232**	9
			AQUACTRL 2 SET; für Linkslenker; 02/14; Befestigungsart: Stiftbefestigung	**2800011276280**	**12762**	24
			AQUACTRL 2 SINGLE; Einbauposition beifahrer-seitig; für Linkslenker; passender Adapter: BC; 03/14	**2800011312280**	**13122**	29
			AQUACTRL 2 SINGLE; Einbauposition fahrerseitig; für Linkslenker; passender Adapter: BC; 03/14	**2800011312280**	**13122**	29
			AQUACTRL 2 SINGLE; Einbauposition fahrerseitig; für Linkslenker; passender Adapter: BCE; 02/14; Befestigungsart: Stiftbefestigung	**2800011312280**	**13122**	29
			AQUACTRL 2 SINGLE; Einbauposition beifahrer-seitig; für Linkslenker; passender Adapter: BCE; 02/14; Befestigungsart: Stiftbefestigung	**2800011312280**	**13122**	29
			AQUACTRL 2 SINGLE; 02/13; Einbauposition fahrerseitig; für Rechtslenker; passender Adapter: BCE	**2800011614260** **2800011628270**	**16142** **62827**	58 63
			AQUACTRL 2 SINGLE; 03/13 ; Einbauposition beifahrerseitig; für Rechtslenker; passender Adapter: BC	**2800011614260** **2800011628270**	**16142** **62827**	58 63
			AQUACTRL 2 SINGLE; 03/13 ; Einbauposition fahrerseitig; für Rechtslenker; passender Adapter: BC	**2800011614260** **2800011628270**	**16142** **62827**	58 63
			AQUACTRL 2 SINGLE; 02/13; Einbauposition beifahrerseitig; für Rechtslenker; passender Adapter: BCE	**2800011614260** **2800011628270**	**16142** **62827**	58 63
E 200 NGT (212.035)	115 kW	07/13→12/15	AQUACTRL 2 SET; für Linkslenker; 03/14	**2800011223280**	**12232**	9
			AQUACTRL 2 SET; für Linkslenker; 02/14; Befestigungsart: Stiftbefestigung	**2800011276280**	**12762**	24
			AQUACTRL 2 SINGLE; Einbauposition beifahrer-seitig; für Linkslenker; passender Adapter: BCE; 02/14; Befestigungsart: Stiftbefestigung	**2800011312280**	**13122**	29
			AQUACTRL 2 SINGLE; Einbauposition fahrerseitig; für Linkslenker; passender Adapter: BC; 03/14	**2800011312280**	**13122**	29
			AQUACTRL 2 SINGLE; Einbauposition beifahrer-seitig; für Linkslenker; passender Adapter: BC; 03/14	**2800011312280**	**13122**	29
			AQUACTRL 2 SINGLE; Einbauposition fahrerseitig; für Linkslenker; passender Adapter: BCE; 02/14; Befestigungsart: Stiftbefestigung	**2800011312280**	**13122**	29
			AQUACTRL 2 SINGLE; Einbauposition beifahrer-seitig; für Rechtslenker; passender Adapter: BC	**2800011614260** **2800011628270**	**16142** **62827**	58 63
			AQUACTRL 2 SINGLE; Einbauposition fahrerseitig; für Rechtslenker; passender Adapter: BC	**2800011614260** **2800011628270**	**16142** **62827**	58 63

© 2025 Continental Aftermarket & Services GmbH

MERCEDES-BENZ - E-KLASSE (W212) 01/09→12/16

Wischblatt

E 200 NGT (212.041)	120 kW	03/11→12/15	AQUACTRL 2 SET; für Linkslenker; 03/14	2800011223280	12232	9
			AQUACTRL 2 SET; für Linkslenker; 02/14; Befestigungsart: Stiftbefestigung	2800011276280	12762	24
			AQUACTRL 2 SINGLE; Einbauposition beifahrerseitig; für Linkslenker; passender Adapter: BC; 03/14	2800011312280	13122	29
			AQUACTRL 2 SINGLE; Einbauposition fahrerseitig; für Linkslenker; passender Adapter: BC; 03/14	2800011312280	13122	29
			AQUACTRL 2 SINGLE; Einbauposition fahrerseitig; für Linkslenker; passender Adapter: BCE; 02/14; Befestigungsart: Stiftbefestigung	2800011312280	13122	29
			AQUACTRL 2 SINGLE; Einbauposition beifahrerseitig; für Linkslenker; passender Adapter: BCE; 02/14; Befestigungsart: Stiftbefestigung	2800011312280	13122	29
			AQUACTRL 2 SINGLE; 02/13; Einbauposition fahrerseitig; für Rechtslenker; passender Adapter: BCE	2800011614260 2800011628270	16142 62827	58 63
			AQUACTRL 2 SINGLE; 03/13 ; Einbauposition beifahrerseitig; für Rechtslenker; passender Adapter: BC	2800011614260 2800011628270	16142 62827	58 63
			AQUACTRL 2 SINGLE; 03/13 ; Einbauposition fahrerseitig; für Rechtslenker; passender Adapter: BC	2800011614260 2800011628270	16142 62827	58 63
			AQUACTRL 2 SINGLE; 02/13; Einbauposition beifahrerseitig; für Rechtslenker; passender Adapter: BCE	2800011614260 2800011628270	16142 62827	58 63
E 220 BlueTEC (212.001) E 220 BlueTEC 4-matic (212.011)	130 kW 125 kW	05/14→12/15 01/15→12/15	AQUACTRL 2 SET; für Linkslenker	2800011223280	12232	9
			AQUACTRL 2 SINGLE; Einbauposition beifahrerseitig; für Linkslenker; passender Adapter: BC	2800011312280	13122	29
			AQUACTRL 2 SINGLE; Einbauposition fahrerseitig; für Linkslenker; passender Adapter: BC	2800011312280	13122	29
			AQUACTRL 2 SINGLE; Einbauposition fahrerseitig; für Rechtslenker; passender Adapter: BC	2800011614260 2800011628270	16142 62827	58 63
			AQUACTRL 2 SINGLE; Einbauposition beifahrerseitig; für Rechtslenker; passender Adapter: BC	2800011614260 2800011628270	16142 62827	58 63
E 220 CDI E 220 CDI / BlueTEC (212.001, 212.002) E 250 (212.036)	120 kW 125 kW 155 kW	01/09→12/15 01/09→12/16 01/13→12/16	AQUACTRL 2 SET; für Linkslenker; 03/14	2800011223280	12232	9
			AQUACTRL 2 SET; für Linkslenker; 02/14; Befestigungsart: Stiftbefestigung	2800011276280	12762	24
			AQUACTRL 2 SINGLE; Einbauposition beifahrerseitig; für Linkslenker; passender Adapter: BC; 03/14	2800011312280	13122	29
			AQUACTRL 2 SINGLE; Einbauposition fahrerseitig; für Linkslenker; passender Adapter: BC; 03/14	2800011312280	13122	29
			AQUACTRL 2 SINGLE; Einbauposition fahrerseitig; für Linkslenker; passender Adapter: BCE; 02/14; Befestigungsart: Stiftbefestigung	2800011312280	13122	29
			AQUACTRL 2 SINGLE; Einbauposition beifahrerseitig; für Linkslenker; passender Adapter: BCE; 02/14; Befestigungsart: Stiftbefestigung	2800011312280	13122	29
			AQUACTRL 2 SINGLE; 02/13; Einbauposition fahrerseitig; für Rechtslenker; passender Adapter: BCE	2800011614260 2800011628270	16142 62827	58 63
			AQUACTRL 2 SINGLE; 03/13 ; Einbauposition beifahrerseitig; für Rechtslenker; passender Adapter: BC	2800011614260 2800011628270	16142 62827	58 63
			AQUACTRL 2 SINGLE; 03/13 ; Einbauposition fahrerseitig; für Rechtslenker; passender Adapter: BC	2800011614260 2800011628270	16142 62827	58 63
			AQUACTRL 2 SINGLE; 02/13; Einbauposition beifahrerseitig; für Rechtslenker; passender Adapter: BCE	2800011614260 2800011628270	16142 62827	58 63

© 2025 Continental Aftermarket & Services GmbH

MERCEDES-BENZ - E-KLASSE (W212) 01/09→12/16

Wischblatt

E 250 (212.052)	150 kW	05/09→12/11	AQUACTRL 2 SET; für Linkslenker; Befestigungsart: Stiftbefestigung	**2800011276280**	**12762**	24
			AQUACTRL 2 SINGLE; Einbauposition fahrerseitig; für Linkslenker; passender Adapter: BCE; Befestigungsart: Stiftbefestigung	**2800011312280**	**13122**	29
			AQUACTRL 2 SINGLE; Einbauposition beifahrerseitig; für Linkslenker; passender Adapter: BCE; Befestigungsart: Stiftbefestigung	**2800011312280**	**13122**	29
			AQUACTRL 2 SINGLE; Einbauposition fahrerseitig; für Rechtslenker; passender Adapter: BCE	**2800011614260**	**16142**	58
			AQUACTRL 2 SINGLE; Einbauposition beifahrerseitig; für Rechtslenker; passender Adapter: BCE	**2800011614260**	**16142**	58
E 250 CDI / BlueTEC (212.003, 212.004) E 250 CDI / BlueTEC 4-matic (212.082, 212.097) E 250 CGI (212.047, 212.147)	150 kW 150 kW 150 kW	01/09→12/16 01/11→12/15 01/09→12/15	AQUACTRL 2 SET; für Linkslenker; 03/14	**2800011223280**	**12232**	9
			AQUACTRL 2 SET; für Linkslenker; 02/14; Befestigungsart: Stiftbefestigung	**2800011276280**	**12762**	24
			AQUACTRL 2 SINGLE; Einbauposition beifahrerseitig; für Linkslenker; passender Adapter: BC; 03/14	**2800011312280**	**13122**	29
			AQUACTRL 2 SINGLE; Einbauposition fahrerseitig; für Linkslenker; passender Adapter: BC; 03/14	**2800011312280**	**13122**	29
			AQUACTRL 2 SINGLE; Einbauposition fahrerseitig; für Linkslenker; passender Adapter: BCE; 02/14; Befestigungsart: Stiftbefestigung	**2800011312280**	**13122**	29
			AQUACTRL 2 SINGLE; Einbauposition beifahrerseitig; für Linkslenker; passender Adapter: BCE; 02/14; Befestigungsart: Stiftbefestigung	**2800011312280**	**13122**	29
			AQUACTRL 2 SINGLE; 02/13; Einbauposition fahrerseitig; für Rechtslenker; passender Adapter: BCE	**2800011614260** **2800011628270**	**16142** **62827**	58 63
			AQUACTRL 2 SINGLE; 03/13 ; Einbauposition beifahrerseitig; für Rechtslenker; passender Adapter: BC	**2800011614260** **2800011628270**	**16142** **62827**	58 63
			AQUACTRL 2 SINGLE; 03/13 ; Einbauposition fahrerseitig; für Rechtslenker; passender Adapter: BC	**2800011614260** **2800011628270**	**16142** **62827**	58 63
			AQUACTRL 2 SINGLE; 02/13; Einbauposition beifahrerseitig; für Rechtslenker; passender Adapter: BCE	**2800011614260** **2800011628270**	**16142** **62827**	58 63
E 300 (212.054)	170 kW	01/09→12/13	AQUACTRL 2 SET; für Linkslenker; Befestigungsart: Stiftbefestigung	**2800011276280**	**12762**	24
			AQUACTRL 2 SINGLE; Einbauposition fahrerseitig; für Linkslenker; passender Adapter: BCE; Befestigungsart: Stiftbefestigung	**2800011312280**	**13122**	29
			AQUACTRL 2 SINGLE; Einbauposition beifahrerseitig; für Linkslenker; passender Adapter: BCE; Befestigungsart: Stiftbefestigung	**2800011312280**	**13122**	29
			AQUACTRL 2 SINGLE; 02/13; Einbauposition beifahrerseitig; für Rechtslenker; passender Adapter: BCE	**2800011614260** **2800011628270**	**16142** **62827**	58 63
			AQUACTRL 2 SINGLE; 03/13 ; Einbauposition beifahrerseitig; für Rechtslenker; passender Adapter: BC	**2800011614260** **2800011628270**	**16142** **62827**	58 63
			AQUACTRL 2 SINGLE; 03/13 ; Einbauposition fahrerseitig; für Rechtslenker; passender Adapter: BC	**2800011614260** **2800011628270**	**16142** **62827**	58 63
			AQUACTRL 2 SINGLE; 02/13; Einbauposition fahrerseitig; für Rechtslenker; passender Adapter: BCE	**2800011614260** **2800011628270**	**16142** **62827**	58 63

© 2025 Continental Aftermarket & Services GmbH

MERCEDES-BENZ - E-KLASSE (W212) 01/09→12/16

Wischblatt

E 300 (212.055) E 300 4-matic (212.080) E 300 CDI / BlueTEC (212.020, 212.021, 212.027)	185 kW 185 kW 170 kW	07/11→12/15 07/11→12/15 03/11→12/15	AQUACTRL 2 SET; für Linkslenker; 03/14	**2800011223280**	**12232**	9
			AQUACTRL 2 SET; für Linkslenker; 02/14; Befestigungsart: Stiftbefestigung	**2800011276280**	**12762**	24
			AQUACTRL 2 SINGLE; Einbauposition beifahrerseitig; für Linkslenker; passender Adapter: BC; 03/14	**2800011312280**	**13122**	29
			AQUACTRL 2 SINGLE; Einbauposition fahrerseitig; für Linkslenker; passender Adapter: BC; 03/14	**2800011312280**	**13122**	29
			AQUACTRL 2 SINGLE; Einbauposition fahrerseitig; für Linkslenker; passender Adapter: BCE; 02/14; Befestigungsart: Stiftbefestigung	**2800011312280**	**13122**	29
			AQUACTRL 2 SINGLE; Einbauposition beifahrerseitig; für Linkslenker; passender Adapter: BCE; 02/14; Befestigungsart: Stiftbefestigung	**2800011312280**	**13122**	29
			AQUACTRL 2 SINGLE; 02/13; Einbauposition fahrerseitig; für Rechtslenker; passender Adapter: BCE	**2800011614260** **2800011628270**	**16142** **62827**	58 63
			AQUACTRL 2 SINGLE; 03/13 ; Einbauposition beifahrerseitig; für Rechtslenker; passender Adapter: BC	**2800011614260** **2800011628270**	**16142** **62827**	58 63
			AQUACTRL 2 SINGLE; 03/13 ; Einbauposition fahrerseitig; für Rechtslenker; passender Adapter: BC	**2800011614260** **2800011628270**	**16142** **62827**	58 63
			AQUACTRL 2 SINGLE; 02/13; Einbauposition beifahrerseitig; für Rechtslenker; passender Adapter: BCE	**2800011614260** **2800011628270**	**16142** **62827**	58 63
E 300 CDI (212.020)	150 kW	12/09→12/10	AQUACTRL 2 SET; für Linkslenker; Befestigungsart: Stiftbefestigung	**2800011276280**	**12762**	24
			AQUACTRL 2 SINGLE; Einbauposition fahrerseitig; für Linkslenker; passender Adapter: BCE; Befestigungsart: Stiftbefestigung	**2800011312280**	**13122**	29
			AQUACTRL 2 SINGLE; Einbauposition beifahrerseitig; für Linkslenker; passender Adapter: BCE; Befestigungsart: Stiftbefestigung	**2800011312280**	**13122**	29
			AQUACTRL 2 SINGLE; Einbauposition beifahrerseitig; für Rechtslenker; passender Adapter: BCE	**2800011614260** **2800011628270**	**16142** **62827**	58 63
			AQUACTRL 2 SINGLE; Einbauposition fahrerseitig; für Rechtslenker; passender Adapter: BCE	**2800011614260** **2800011628270**	**16142** **62827**	58 63

© 2025 Continental Aftermarket & Services GmbH

MERCEDES-BENZ - E-KLASSE (W212) 01/09→12/16

Wischblatt

E 300 Hybrid / BlueTEC Hybrid (212.098)	150 kW	12/11→12/16	AQUACTRL 2 SET; für Linkslenker; 03/14	**2800011223280**	**12232**	9
			AQUACTRL 2 SET; für Linkslenker; 02/14; Befestigungsart: Stiftbefestigung	**2800011276280**	**12762**	24
			AQUACTRL 2 SINGLE; Einbauposition beifahrerseitig; für Linkslenker; passender Adapter: BC; 03/14	**2800011312280**	**13122**	29
			AQUACTRL 2 SINGLE; Einbauposition fahrerseitig; für Linkslenker; passender Adapter: BC; 03/14	**2800011312280**	**13122**	29
			AQUACTRL 2 SINGLE; Einbauposition fahrerseitig; für Linkslenker; passender Adapter: BCE; 02/14; Befestigungsart: Stiftbefestigung	**2800011312280**	**13122**	29
			AQUACTRL 2 SINGLE; Einbauposition beifahrerseitig; für Linkslenker; passender Adapter: BCE; 02/14; Befestigungsart: Stiftbefestigung	**2800011312280**	**13122**	29
			AQUACTRL 2 SINGLE; 02/13; Einbauposition fahrerseitig; für Rechtslenker; passender Adapter: BCE	**2800011614260** **2800011628270**	**16142** **62827**	58 63
			AQUACTRL 2 SINGLE; 03/13 ; Einbauposition beifahrerseitig; für Rechtslenker; passender Adapter: BC	**2800011614260** **2800011628270**	**16142** **62827**	58 63
			AQUACTRL 2 SINGLE; 03/13 ; Einbauposition fahrerseitig; für Rechtslenker; passender Adapter: BC	**2800011614260** **2800011628270**	**16142** **62827**	58 63
			AQUACTRL 2 SINGLE; 02/13; Einbauposition beifahrerseitig; für Rechtslenker; passender Adapter: BCE	**2800011614260** **2800011628270**	**16142** **62827**	58 63
E 350 (212.056)	200 kW	01/09→12/13	AQUACTRL 2 SET; für Linkslenker; Befestigungsart: Stiftbefestigung	**2800011276280**	**12762**	24
			AQUACTRL 2 SINGLE; Einbauposition fahrerseitig; für Linkslenker; passender Adapter: BCE; Befestigungsart: Stiftbefestigung	**2800011312280**	**13122**	29
			AQUACTRL 2 SINGLE; Einbauposition beifahrerseitig; für Linkslenker; passender Adapter: BCE; Befestigungsart: Stiftbefestigung	**2800011312280**	**13122**	29
			AQUACTRL 2 SINGLE; 02/13; Einbauposition beifahrerseitig; für Rechtslenker; passender Adapter: BCE	**2800011614260** **2800011628270**	**16142** **62827**	58 63
			AQUACTRL 2 SINGLE; 03/13 ; Einbauposition beifahrerseitig; für Rechtslenker; passender Adapter: BC	**2800011614260** **2800011628270**	**16142** **62827**	58 63
			AQUACTRL 2 SINGLE; 03/13 ; Einbauposition fahrerseitig; für Rechtslenker; passender Adapter: BC	**2800011614260** **2800011628270**	**16142** **62827**	58 63
			AQUACTRL 2 SINGLE; 02/13; Einbauposition fahrerseitig; für Rechtslenker; passender Adapter: BCE	**2800011614260** **2800011628270**	**16142** **62827**	58 63
E 350 (212.059)	225 kW	09/11→12/15	AQUACTRL 2 SET; für Linkslenker; 03/14	**2800011223280**	**12232**	9
			AQUACTRL 2 SET; für Linkslenker; 02/14; Befestigungsart: Stiftbefestigung	**2800011276280**	**12762**	24
			AQUACTRL 2 SINGLE; Einbauposition beifahrerseitig; für Linkslenker; passender Adapter: BC; 03/14	**2800011312280**	**13122**	29
			AQUACTRL 2 SINGLE; Einbauposition fahrerseitig; für Linkslenker; passender Adapter: BC; 03/14	**2800011312280**	**13122**	29
			AQUACTRL 2 SINGLE; Einbauposition fahrerseitig; für Linkslenker; passender Adapter: BCE; 02/14; Befestigungsart: Stiftbefestigung	**2800011312280**	**13122**	29
			AQUACTRL 2 SINGLE; Einbauposition beifahrerseitig; für Linkslenker; passender Adapter: BCE; 02/14; Befestigungsart: Stiftbefestigung	**2800011312280**	**13122**	29
			AQUACTRL 2 SINGLE; 02/13; Einbauposition fahrerseitig; für Rechtslenker; passender Adapter: BCE	**2800011614260** **2800011628270**	**16142** **62827**	58 63

→

© 2025 Continental Aftermarket & Services GmbH

MERCEDES-BENZ - E-KLASSE (W212) 01/09→12/16

Wischblatt

E 350 (212.059)	225 kW	09/11→12/15	AQUACTRL 2 SINGLE; 03/13 ; Einbauposition beifahrerseitig; für Rechtslenker; passender Adapter: BC	**2800011614260** **2800011628270**	**16142** **62827**	58 63
			AQUACTRL 2 SINGLE; 03/13 ; Einbauposition fahrerseitig; für Rechtslenker; passender Adapter: BC	**2800011614260** **2800011628270**	**16142** **62827**	58 63
			AQUACTRL 2 SINGLE; 02/13; Einbauposition beifahrerseitig; für Rechtslenker; passender Adapter: BCE	**2800011614260** **2800011628270**	**16142** **62827**	58 63
E 350 4-matic (212.087)	200 kW	01/09→08/11	AQUACTRL 2 SET; für Linkslenker; Befestigungsart: Stiftbefestigung	**2800011276280**	**12762**	24
			AQUACTRL 2 SINGLE; Einbauposition fahrerseitig; für Linkslenker; passender Adapter: BCE; Befestigungsart: Stiftbefestigung	**2800011312280**	**13122**	29
			AQUACTRL 2 SINGLE; Einbauposition beifahrerseitig; für Linkslenker; passender Adapter: BCE; Befestigungsart: Stiftbefestigung	**2800011312280**	**13122**	29
			AQUACTRL 2 SINGLE; Einbauposition beifahrerseitig; für Rechtslenker; passender Adapter: BCE	**2800011614260** **2800011628270**	**16142** **62827**	58 63
			AQUACTRL 2 SINGLE; Einbauposition fahrerseitig; für Rechtslenker; passender Adapter: BCE	**2800011614260** **2800011628270**	**16142** **62827**	58 63
E 350 4-matic (212.088) E 350 BlueTEC E 350 BlueTEC (212.024)	225 kW 185 kW 155 kW	09/11→12/15 01/13→12/15 01/09→12/15	AQUACTRL 2 SET; für Linkslenker; 03/14	**2800011223280**	**12232**	9
			AQUACTRL 2 SET; für Linkslenker; 02/14; Befestigungsart: Stiftbefestigung	**2800011276280**	**12762**	24
			AQUACTRL 2 SINGLE; Einbauposition beifahrerseitig; für Linkslenker; passender Adapter: BC; 03/14	**2800011312280**	**13122**	29
			AQUACTRL 2 SINGLE; Einbauposition fahrerseitig; für Linkslenker; passender Adapter: BC; 03/14	**2800011312280**	**13122**	29
			AQUACTRL 2 SINGLE; Einbauposition fahrerseitig; für Linkslenker; passender Adapter: BCE; 02/14; Befestigungsart: Stiftbefestigung	**2800011312280**	**13122**	29
			AQUACTRL 2 SINGLE; Einbauposition beifahrerseitig; für Linkslenker; passender Adapter: BCE; 02/14; Befestigungsart: Stiftbefestigung	**2800011312280**	**13122**	29
			AQUACTRL 2 SINGLE; 02/13; Einbauposition fahrerseitig; für Rechtslenker; passender Adapter: BCE	**2800011614260** **2800011628270**	**16142** **62827**	58 63
			AQUACTRL 2 SINGLE; 03/13 ; Einbauposition beifahrerseitig; für Rechtslenker; passender Adapter: BC	**2800011614260** **2800011628270**	**16142** **62827**	58 63
			AQUACTRL 2 SINGLE; 03/13 ; Einbauposition fahrerseitig; für Rechtslenker; passender Adapter: BC	**2800011614260** **2800011628270**	**16142** **62827**	58 63
			AQUACTRL 2 SINGLE; 02/13; Einbauposition beifahrerseitig; für Rechtslenker; passender Adapter: BCE	**2800011614260** **2800011628270**	**16142** **62827**	58 63
E 350 BlueTEC (212.026)	190 kW	05/14→12/15	AQUACTRL 2 SET; für Linkslenker	**2800011223280**	**12232**	9
			AQUACTRL 2 SINGLE; Einbauposition beifahrerseitig; für Linkslenker; passender Adapter: BC	**2800011312280**	**13122**	29
			AQUACTRL 2 SINGLE; Einbauposition fahrerseitig; für Linkslenker; passender Adapter: BC	**2800011312280**	**13122**	29
			AQUACTRL 2 SINGLE; Einbauposition fahrerseitig; für Rechtslenker; passender Adapter: BC	**2800011614260** **2800011628270**	**16142** **62827**	58 63
			AQUACTRL 2 SINGLE; Einbauposition beifahrerseitig; für Rechtslenker; passender Adapter: BC	**2800011614260** **2800011628270**	**16142** **62827**	58 63
E 350 BlueTEC 4-matic (212.094)	185 kW	01/13→12/15	AQUACTRL 2 SET; für Linkslenker; 03/14	**2800011223280**	**12232**	9
			AQUACTRL 2 SET; für Linkslenker; 02/14; Befestigungsart: Stiftbefestigung	**2800011276280**	**12762**	24
			AQUACTRL 2 SINGLE; Einbauposition beifahrerseitig; für Linkslenker; passender Adapter: BC; 03/14	**2800011312280**	**13122**	29

→

© 2025 Continental Aftermarket & Services GmbH

MERCEDES-BENZ - E-KLASSE (W212) 01/09→12/16

Wischblatt

E 350 BlueTEC 4-matic (212.094)	185 kW	01/13→12/15	AQUACTRL 2 SINGLE; Einbauposition fahrerseitig; für Linkslenker; passender Adapter: BC; 03/14	**2800011312280**	**13122**	29
			AQUACTRL 2 SINGLE; Einbauposition fahrerseitig; für Linkslenker; passender Adapter: BCE; 02/14; Befestigungsart: Stiftbefestigung	**2800011312280**	**13122**	29
			AQUACTRL 2 SINGLE; Einbauposition beifahrerseitig; für Linkslenker; passender Adapter: BCE; 02/14; Befestigungsart: Stiftbefestigung	**2800011312280**	**13122**	29
			AQUACTRL 2 SINGLE; 02/13; Einbauposition fahrerseitig; für Rechtslenker; passender Adapter: BCE	**2800011614260** **2800011628270**	**16142** **62827**	58 63
			AQUACTRL 2 SINGLE; 03/13 ; Einbauposition beifahrerseitig; für Rechtslenker; passender Adapter: BC	**2800011614260** **2800011628270**	**16142** **62827**	58 63
			AQUACTRL 2 SINGLE; 03/13 ; Einbauposition fahrerseitig; für Rechtslenker; passender Adapter: BC	**2800011614260** **2800011628270**	**16142** **62827**	58 63
			AQUACTRL 2 SINGLE; 02/13; Einbauposition beifahrerseitig; für Rechtslenker; passender Adapter: BCE	**2800011614260** **2800011628270**	**16142** **62827**	58 63
E 350 BlueTEC 4-matic (212.094)	190 kW	05/14→12/15	AQUACTRL 2 SET; für Linkslenker	**2800011223280**	**12232**	9
			AQUACTRL 2 SINGLE; Einbauposition beifahrerseitig; für Linkslenker; passender Adapter: BC	**2800011312280**	**13122**	29
			AQUACTRL 2 SINGLE; Einbauposition fahrerseitig; für Linkslenker; passender Adapter: BC	**2800011312280**	**13122**	29
			AQUACTRL 2 SINGLE; Einbauposition fahrerseitig; für Rechtslenker; passender Adapter: BC	**2800011614260** **2800011628270**	**16142** **62827**	58 63
			AQUACTRL 2 SINGLE; Einbauposition beifahrerseitig; für Rechtslenker; passender Adapter: BC	**2800011614260** **2800011628270**	**16142** **62827**	58 63
E 350 CDI	157 kW	09/10→12/15	AQUACTRL 2 SET; für Linkslenker; 03/14	**2800011223280**	**12232**	9
			AQUACTRL 2 SET; für Linkslenker; 02/14; Befestigungsart: Stiftbefestigung	**2800011276280**	**12762**	24
			AQUACTRL 2 SINGLE; Einbauposition fahrerseitig; für Linkslenker; passender Adapter: BC; 03/14	**2800011312280**	**13122**	29
			AQUACTRL 2 SINGLE; Einbauposition beifahrerseitig; für Linkslenker; passender Adapter: BC; 03/14	**2800011312280**	**13122**	29
			AQUACTRL 2 SINGLE; Einbauposition fahrerseitig; für Linkslenker; passender Adapter: BCE; 02/14; Befestigungsart: Stiftbefestigung	**2800011312280**	**13122**	29
			AQUACTRL 2 SINGLE; Einbauposition beifahrerseitig; für Linkslenker; passender Adapter: BCE; 02/14; Befestigungsart: Stiftbefestigung	**2800011312280**	**13122**	29
			AQUACTRL 2 SINGLE; 02/13; Einbauposition fahrerseitig; für Rechtslenker; passender Adapter: BCE	**2800011614260**	**16142**	58
			AQUACTRL 2 SINGLE; 03/13 ; Einbauposition fahrerseitig; für Rechtslenker; passender Adapter: BC	**2800011614260**	**16142**	58
			AQUACTRL 2 SINGLE; 03/13 ; Einbauposition beifahrerseitig; für Rechtslenker; passender Adapter: BC	**2800011614260**	**16142**	58
			AQUACTRL 2 SINGLE; 02/13; Einbauposition beifahrerseitig; für Rechtslenker; passender Adapter: BCE	**2800011614260**	**16142**	58
E 350 CDI (212.023) E 350 CDI (212.025)	195 kW 170 kW	03/11→12/15 01/09→12/15	AQUACTRL 2 SET; für Linkslenker; 03/14	**2800011223280**	**12232**	9
			AQUACTRL 2 SET; für Linkslenker; 02/14; Befestigungsart: Stiftbefestigung	**2800011276280**	**12762**	24
			AQUACTRL 2 SINGLE; Einbauposition beifahrerseitig; für Linkslenker; passender Adapter: BC; 03/14	**2800011312280**	**13122**	29
			AQUACTRL 2 SINGLE; Einbauposition fahrerseitig; für Linkslenker; passender Adapter: BC; 03/14	**2800011312280**	**13122**	29

→

© 2025 Continental Aftermarket & Services GmbH

MERCEDES-BENZ - E-KLASSE (W212) 01/09→12/16

Wischblatt

E 350 CDI (212.023) E 350 CDI (212.025)	195 kW 170 kW	03/11→12/15 01/09→12/15	AQUACTRL 2 SINGLE; Einbauposition fahrerseitig; für Linkslenker; passender Adapter: BCE; 02/14; Befestigungsart: Stiftbefestigung	**2800011312280**	**13122**	29
			AQUACTRL 2 SINGLE; Einbauposition beifahrerseitig; für Linkslenker; passender Adapter: BCE; 02/14; Befestigungsart: Stiftbefestigung	**2800011312280**	**13122**	29
			AQUACTRL 2 SINGLE; 02/13; Einbauposition fahrerseitig; für Rechtslenker; passender Adapter: BCE	**2800011614260** **2800011628270**	**16142** **62827**	58 63
			AQUACTRL 2 SINGLE; 03/13 ; Einbauposition beifahrerseitig; für Rechtslenker; passender Adapter: BC	**2800011614260** **2800011628270**	**16142** **62827**	58 63
			AQUACTRL 2 SINGLE; 03/13 ; Einbauposition fahrerseitig; für Rechtslenker; passender Adapter: BC	**2800011614260** **2800011628270**	**16142** **62827**	58 63
			AQUACTRL 2 SINGLE; 02/13; Einbauposition beifahrerseitig; für Rechtslenker; passender Adapter: BCE	**2800011614260** **2800011628270**	**16142** **62827**	58 63
E 350 CDI 4-matic (212.089)	170 kW	09/09→08/11	AQUACTRL 2 SET; für Linkslenker; Befestigungsart: Stiftbefestigung	**2800011276280**	**12762**	24
			AQUACTRL 2 SINGLE; Einbauposition fahrerseitig; für Linkslenker; passender Adapter: BCE; Befestigungsart: Stiftbefestigung	**2800011312280**	**13122**	29
			AQUACTRL 2 SINGLE; Einbauposition beifahrerseitig; für Linkslenker; passender Adapter: BCE; Befestigungsart: Stiftbefestigung	**2800011312280**	**13122**	29
			AQUACTRL 2 SINGLE; Einbauposition beifahrerseitig; für Rechtslenker; passender Adapter: BCE	**2800011614260** **2800011628270**	**16142** **62827**	58 63
			AQUACTRL 2 SINGLE; Einbauposition fahrerseitig; für Rechtslenker; passender Adapter: BCE	**2800011614260** **2800011628270**	**16142** **62827**	58 63
E 350 CDI 4-matic (212.093)	195 kW	03/11→12/15	AQUACTRL 2 SET; für Linkslenker; 03/14	**2800011223280**	**12232**	9
			AQUACTRL 2 SET; für Linkslenker; 02/14; Befestigungsart: Stiftbefestigung	**2800011276280**	**12762**	24
			AQUACTRL 2 SINGLE; Einbauposition beifahrerseitig; für Linkslenker; passender Adapter: BC; 03/14	**2800011312280**	**13122**	29
			AQUACTRL 2 SINGLE; Einbauposition fahrerseitig; für Linkslenker; passender Adapter: BC; 03/14	**2800011312280**	**13122**	29
			AQUACTRL 2 SINGLE; Einbauposition fahrerseitig; für Linkslenker; passender Adapter: BCE; 02/14; Befestigungsart: Stiftbefestigung	**2800011312280**	**13122**	29
			AQUACTRL 2 SINGLE; Einbauposition beifahrerseitig; für Linkslenker; passender Adapter: BCE; 02/14; Befestigungsart: Stiftbefestigung	**2800011312280**	**13122**	29
			AQUACTRL 2 SINGLE; 02/13; Einbauposition fahrerseitig; für Rechtslenker; passender Adapter: BCE	**2800011614260** **2800011628270**	**16142** **62827**	58 63
			AQUACTRL 2 SINGLE; 03/13 ; Einbauposition beifahrerseitig; für Rechtslenker; passender Adapter: BC	**2800011614260** **2800011628270**	**16142** **62827**	58 63
			AQUACTRL 2 SINGLE; 03/13 ; Einbauposition fahrerseitig; für Rechtslenker; passender Adapter: BC	**2800011614260** **2800011628270**	**16142** **62827**	58 63
			AQUACTRL 2 SINGLE; 02/13; Einbauposition beifahrerseitig; für Rechtslenker; passender Adapter: BCE	**2800011614260** **2800011628270**	**16142** **62827**	58 63

© 2025 Continental Aftermarket & Services GmbH

MERCEDES-BENZ - E-KLASSE (W212) 01/09→12/16

Wischblatt

E 350 CGI (212.057)	215 kW	01/09→08/11	AQUACTRL 2 SET; für Linkslenker; Befestigungsart: Stiftbefestigung	**2800011276280**	**12762**	24
			AQUACTRL 2 SINGLE; Einbauposition fahrerseitig; für Linkslenker; passender Adapter: BCE; Befestigungsart: Stiftbefestigung	**2800011312280**	**13122**	29
			AQUACTRL 2 SINGLE; Einbauposition beifahrerseitig; für Linkslenker; passender Adapter: BCE; Befestigungsart: Stiftbefestigung	**2800011312280**	**13122**	29
			AQUACTRL 2 SINGLE; Einbauposition beifahrerseitig; für Rechtslenker; passender Adapter: BCE	**2800011614260** **2800011628270**	**16142** **62827**	58 63
			AQUACTRL 2 SINGLE; Einbauposition fahrerseitig; für Rechtslenker; passender Adapter: BCE	**2800011614260** **2800011628270**	**16142** **62827**	58 63
E 400 (212.061)	245 kW	07/14→12/15	AQUACTRL 2 SET; für Linkslenker	**2800011223280**	**12232**	9
			AQUACTRL 2 SINGLE; Einbauposition beifahrerseitig; für Linkslenker; passender Adapter: BC	**2800011312280**	**13122**	29
			AQUACTRL 2 SINGLE; Einbauposition fahrerseitig; für Linkslenker; passender Adapter: BC	**2800011312280**	**13122**	29
			AQUACTRL 2 SINGLE; Einbauposition fahrerseitig; für Rechtslenker; passender Adapter: BC	**2800011614260** **2800011628270**	**16142** **62827**	58 63
			AQUACTRL 2 SINGLE; Einbauposition beifahrerseitig; für Rechtslenker; passender Adapter: BC	**2800011614260** **2800011628270**	**16142** **62827**	58 63
E 400 (212.065) E 400 4-matic (212.067)	245 kW 245 kW	01/13→12/16 01/13→12/16	AQUACTRL 2 SET; für Linkslenker; → 03/14	**2800011223280**	**12232**	9
			AQUACTRL 2 SET; für Linkslenker; → 02/14; Befestigungsart: Stiftbefestigung	**2800011276280**	**12762**	24
			AQUACTRL 2 SINGLE; Einbauposition beifahrerseitig; für Linkslenker; passender Adapter: BC; → 03/14	**2800011312280**	**13122**	29
			AQUACTRL 2 SINGLE; Einbauposition fahrerseitig; für Linkslenker; passender Adapter: BC; → 03/14	**2800011312280**	**13122**	29
			AQUACTRL 2 SINGLE; Einbauposition fahrerseitig; für Linkslenker; passender Adapter: BCE; → 02/14; Befestigungsart: Stiftbefestigung	**2800011312280**	**13122**	29
			AQUACTRL 2 SINGLE; Einbauposition beifahrerseitig; für Linkslenker; passender Adapter: BCE; → 02/14; Befestigungsart: Stiftbefestigung	**2800011312280**	**13122**	29
			AQUACTRL 2 SINGLE; → 02/13; Einbauposition fahrerseitig; für Rechtslenker; passender Adapter: BCE	**2800011614260** **2800011628270**	**16142** **62827**	58 63
			AQUACTRL 2 SINGLE; → 03/13 ; Einbauposition beifahrerseitig; für Rechtslenker; passender Adapter: BC	**2800011614260** **2800011628270**	**16142** **62827**	58 63
			AQUACTRL 2 SINGLE; → 03/13 ; Einbauposition fahrerseitig; für Rechtslenker; passender Adapter: BC	**2800011614260** **2800011628270**	**16142** **62827**	58 63
			AQUACTRL 2 SINGLE; → 02/13; Einbauposition beifahrerseitig; für Rechtslenker; passender Adapter: BCE	**2800011614260** **2800011628270**	**16142** **62827**	58 63
E 400 4-matic (212.099)	245 kW	07/14→12/15	AQUACTRL 2 SET; für Linkslenker	**2800011223280**	**12232**	9
			AQUACTRL 2 SINGLE; Einbauposition beifahrerseitig; für Linkslenker; passender Adapter: BC	**2800011312280**	**13122**	29
			AQUACTRL 2 SINGLE; Einbauposition fahrerseitig; für Linkslenker; passender Adapter: BC	**2800011312280**	**13122**	29
			AQUACTRL 2 SINGLE; Einbauposition fahrerseitig; für Rechtslenker; passender Adapter: BC	**2800011614260** **2800011628270**	**16142** **62827**	58 63
			AQUACTRL 2 SINGLE; Einbauposition beifahrerseitig; für Rechtslenker; passender Adapter: BC	**2800011614260** **2800011628270**	**16142** **62827**	58 63
E 500 (212.072)	285 kW	01/09→12/11	AQUACTRL 2 SET; für Linkslenker; Befestigungsart: Stiftbefestigung	**2800011276280**	**12762**	24
			AQUACTRL 2 SINGLE; Einbauposition fahrerseitig; für Linkslenker; passender Adapter: BCE; Befestigungsart: Stiftbefestigung	**2800011312280**	**13122**	29

→

© 2025 Continental Aftermarket & Services GmbH

MERCEDES-BENZ - E-KLASSE (W212) 01/09→12/16

Wischblatt

E 500 (212.072)	285 kW	01/09→12/11	AQUACTRL 2 SINGLE; Einbauposition beifahrerseitig; für Linkslenker; passender Adapter: BCE; Befestigungsart: Stiftbefestigung	**2800011312280**	**13122**	29
			AQUACTRL 2 SINGLE; Einbauposition beifahrerseitig; für Rechtslenker; passender Adapter: BCE	**2800011614260** **2800011628270**	**16142** **62827**	58 63
			AQUACTRL 2 SINGLE; Einbauposition fahrerseitig; für Rechtslenker; passender Adapter: BCE	**2800011614260** **2800011628270**	**16142** **62827**	58 63
E 500 (212.073)	300 kW	09/11→12/15	AQUACTRL 2 SET; für Linkslenker; 03/14	**2800011223280**	**12232**	9
			AQUACTRL 2 SET; für Linkslenker; 02/14; Befestigungsart: Stiftbefestigung	**2800011276280**	**12762**	24
			AQUACTRL 2 SINGLE; Einbauposition beifahrerseitig; für Linkslenker; passender Adapter: BC; 03/14	**2800011312280**	**13122**	29
			AQUACTRL 2 SINGLE; Einbauposition fahrerseitig; für Linkslenker; passender Adapter: BC; 03/14	**2800011312280**	**13122**	29
			AQUACTRL 2 SINGLE; Einbauposition fahrerseitig; für Linkslenker; passender Adapter: BCE; 02/14; Befestigungsart: Stiftbefestigung	**2800011312280**	**13122**	29
			AQUACTRL 2 SINGLE; Einbauposition beifahrerseitig; für Linkslenker; passender Adapter: BCE; 02/14; Befestigungsart: Stiftbefestigung	**2800011312280**	**13122**	29
			AQUACTRL 2 SINGLE; 02/13; Einbauposition fahrerseitig; für Rechtslenker; passender Adapter: BCE	**2800011614260** **2800011628270**	**16142** **62827**	58 63
			AQUACTRL 2 SINGLE; 03/13 ; Einbauposition beifahrerseitig; für Rechtslenker; passender Adapter: BC	**2800011614260** **2800011628270**	**16142** **62827**	58 63
			AQUACTRL 2 SINGLE; 03/13 ; Einbauposition fahrerseitig; für Rechtslenker; passender Adapter: BC	**2800011614260** **2800011628270**	**16142** **62827**	58 63
			AQUACTRL 2 SINGLE; 02/13; Einbauposition beifahrerseitig; für Rechtslenker; passender Adapter: BCE	**2800011614260** **2800011628270**	**16142** **62827**	58 63
E 500 4-matic (212.090)	285 kW	01/09→12/11	AQUACTRL 2 SET; für Linkslenker; Befestigungsart: Stiftbefestigung	**2800011276280**	**12762**	24
			AQUACTRL 2 SINGLE; Einbauposition fahrerseitig; für Linkslenker; passender Adapter: BCE; Befestigungsart: Stiftbefestigung	**2800011312280**	**13122**	29
			AQUACTRL 2 SINGLE; Einbauposition beifahrerseitig; für Linkslenker; passender Adapter: BCE; Befestigungsart: Stiftbefestigung	**2800011312280**	**13122**	29
			AQUACTRL 2 SINGLE; Einbauposition beifahrerseitig; für Rechtslenker; passender Adapter: BCE	**2800011614260** **2800011628270**	**16142** **62827**	58 63
			AQUACTRL 2 SINGLE; Einbauposition fahrerseitig; für Rechtslenker; passender Adapter: BCE	**2800011614260** **2800011628270**	**16142** **62827**	58 63
E 500 4-matic (212.091) E 63 AMG (212.074) E 63 AMG (212.074)	300 kW 386 kW 410 kW	09/11→12/15 02/11→12/16 02/11→12/16	AQUACTRL 2 SET; für Linkslenker; 03/14	**2800011223280**	**12232**	9
			AQUACTRL 2 SET; für Linkslenker; 02/14; Befestigungsart: Stiftbefestigung	**2800011276280**	**12762**	24
			AQUACTRL 2 SINGLE; Einbauposition beifahrerseitig; für Linkslenker; passender Adapter: BC; 03/14	**2800011312280**	**13122**	29
			AQUACTRL 2 SINGLE; Einbauposition fahrerseitig; für Linkslenker; passender Adapter: BC; 03/14	**2800011312280**	**13122**	29
			AQUACTRL 2 SINGLE; Einbauposition fahrerseitig; für Linkslenker; passender Adapter: BCE; 02/14; Befestigungsart: Stiftbefestigung	**2800011312280**	**13122**	29
			AQUACTRL 2 SINGLE; Einbauposition beifahrerseitig; für Linkslenker; passender Adapter: BCE; 02/14; Befestigungsart: Stiftbefestigung	**2800011312280**	**13122**	29
			AQUACTRL 2 SINGLE; 02/13; Einbauposition fahrerseitig; für Rechtslenker; passender Adapter: BCE	**2800011614260** **2800011628270**	**16142** **62827**	58 63

→

© 2025 Continental Aftermarket & Services GmbH

MERCEDES-BENZ - E-KLASSE (W212) 01/09→12/16

Wischblatt

E 500 4-matic (212.091) E 63 AMG (212.074) E 63 AMG (212.074)	300 kW 386 kW 410 kW	09/11→12/15 02/11→12/16 02/11→12/16	AQUACTRL 2 SINGLE; 03/13 ; Einbauposition beifahrerseitig; für Rechtslenker; passender Adapter: BC	**2800011614260** **2800011628270**	**16142** **62827**	58 63
			AQUACTRL 2 SINGLE; 03/13 ; Einbauposition fahrerseitig; für Rechtslenker; passender Adapter: BC	**2800011614260** **2800011628270**	**16142** **62827**	58 63
			AQUACTRL 2 SINGLE; 02/13; Einbauposition beifahrerseitig; für Rechtslenker; passender Adapter: BCE	**2800011614260** **2800011628270**	**16142** **62827**	58 63
E 63 AMG (212.075)	430 kW	02/13→12/16	AQUACTRL 2 SET; für Linkslenker; 03/14	**2800011223280**	**12232**	9
			AQUACTRL 2 SET; für Linkslenker; 02/14; Befestigungsart: Stiftbefestigung	**2800011276280**	**12762**	24
			AQUACTRL 2 SINGLE; Einbauposition beifahrerseitig; für Linkslenker; passender Adapter: BCE; 02/14; Befestigungsart: Stiftbefestigung	**2800011312280**	**13122**	29
			AQUACTRL 2 SINGLE; Einbauposition fahrerseitig; für Linkslenker; passender Adapter: BC; 03/14	**2800011312280**	**13122**	29
			AQUACTRL 2 SINGLE; Einbauposition beifahrerseitig; für Linkslenker; passender Adapter: BC; 03/14	**2800011312280**	**13122**	29
			AQUACTRL 2 SINGLE; Einbauposition fahrerseitig; für Linkslenker; passender Adapter: BCE; 02/14; Befestigungsart: Stiftbefestigung	**2800011312280**	**13122**	29
			AQUACTRL 2 SINGLE; 03/13 ; Einbauposition beifahrerseitig; für Rechtslenker; passender Adapter: BC	**2800011614260** **2800011628270**	**16142** **62827**	58 63
			AQUACTRL 2 SINGLE; 03/13 ; Einbauposition fahrerseitig; für Rechtslenker; passender Adapter: BC	**2800011614260** **2800011628270**	**16142** **62827**	58 63
E 63 AMG (212.077)	386 kW	12/09→12/15	AQUACTRL 2 SET; für Linkslenker; 03/14	**2800011223280**	**12232**	9
			AQUACTRL 2 SET; für Linkslenker; 02/14; Befestigungsart: Stiftbefestigung	**2800011276280**	**12762**	24
			AQUACTRL 2 SINGLE; Einbauposition beifahrerseitig; für Linkslenker; passender Adapter: BC; 03/14	**2800011312280**	**13122**	29
			AQUACTRL 2 SINGLE; Einbauposition fahrerseitig; für Linkslenker; passender Adapter: BC; 03/14	**2800011312280**	**13122**	29
			AQUACTRL 2 SINGLE; Einbauposition fahrerseitig; für Linkslenker; passender Adapter: BCE; 02/14; Befestigungsart: Stiftbefestigung	**2800011312280**	**13122**	29
			AQUACTRL 2 SINGLE; Einbauposition beifahrerseitig; für Linkslenker; passender Adapter: BCE; 02/14; Befestigungsart: Stiftbefestigung	**2800011312280**	**13122**	29
			AQUACTRL 2 SINGLE; 02/13; Einbauposition fahrerseitig; für Rechtslenker; passender Adapter: BCE	**2800011614260** **2800011628270**	**16142** **62827**	58 63
			AQUACTRL 2 SINGLE; 03/13 ; Einbauposition beifahrerseitig; für Rechtslenker; passender Adapter: BC	**2800011614260** **2800011628270**	**16142** **62827**	58 63
			AQUACTRL 2 SINGLE; 03/13 ; Einbauposition fahrerseitig; für Rechtslenker; passender Adapter: BC	**2800011614260** **2800011628270**	**16142** **62827**	58 63
			AQUACTRL 2 SINGLE; 02/13; Einbauposition beifahrerseitig; für Rechtslenker; passender Adapter: BCE	**2800011614260** **2800011628270**	**16142** **62827**	58 63
E 63 AMG 4-matic (212.076)	430 kW	02/13→12/16	AQUACTRL 2 SET; für Linkslenker; 03/14	**2800011223280**	**12232**	9
			AQUACTRL 2 SET; für Linkslenker; 02/14; Befestigungsart: Stiftbefestigung	**2800011276280**	**12762**	24
			AQUACTRL 2 SINGLE; Einbauposition beifahrerseitig; für Linkslenker; passender Adapter: BCE; 02/14; Befestigungsart: Stiftbefestigung	**2800011312280**	**13122**	29
			AQUACTRL 2 SINGLE; Einbauposition fahrerseitig; für Linkslenker; passender Adapter: BC; 03/14	**2800011312280**	**13122**	29

→

© 2025 Continental Aftermarket & Services GmbH

MERCEDES-BENZ - E-KLASSE (W212) 01/09→12/16

Wischblatt

E 63 AMG 4-matic (212.076)	430 kW	02/13→12/16	AQUACTRL 2 SINGLE; Einbauposition beifahrerseitig; für Linkslenker; passender Adapter: BC; 03/14	**2800011312280**	**13122**	29
			AQUACTRL 2 SINGLE; Einbauposition fahrerseitig; für Linkslenker; passender Adapter: BCE; 02/14; Befestigungsart: Stiftbefestigung	**2800011312280**	**13122**	29
			AQUACTRL 2 SINGLE; 03/13 ; Einbauposition beifahrerseitig; für Rechtslenker; passender Adapter: BC	**2800011614260** **2800011628270**	**16142** **62827**	58 63
			AQUACTRL 2 SINGLE; 03/13 ; Einbauposition fahrerseitig; für Rechtslenker; passender Adapter: BC	**2800011614260** **2800011628270**	**16142** **62827**	58 63
E 63 AMG 4-matic (212.092)	410 kW	01/13→12/16	AQUACTRL 2 SET; für Linkslenker; 03/14	**2800011223280**	**12232**	9
			AQUACTRL 2 SET; für Linkslenker; 02/14; Befestigungsart: Stiftbefestigung	**2800011276280**	**12762**	24
			AQUACTRL 2 SINGLE; Einbauposition beifahrerseitig; für Linkslenker; passender Adapter: BC; 03/14	**2800011312280**	**13122**	29
			AQUACTRL 2 SINGLE; Einbauposition fahrerseitig; für Linkslenker; passender Adapter: BC; 03/14	**2800011312280**	**13122**	29
			AQUACTRL 2 SINGLE; Einbauposition fahrerseitig; für Linkslenker; passender Adapter: BCE; 02/14; Befestigungsart: Stiftbefestigung	**2800011312280**	**13122**	29
			AQUACTRL 2 SINGLE; Einbauposition beifahrerseitig; für Linkslenker; passender Adapter: BCE; 02/14; Befestigungsart: Stiftbefestigung	**2800011312280**	**13122**	29
			AQUACTRL 2 SINGLE; 02/13; Einbauposition fahrerseitig; für Rechtslenker; passender Adapter: BCE	**2800011614260** **2800011628270**	**16142** **62827**	58 63
			AQUACTRL 2 SINGLE; 03/13 ; Einbauposition beifahrerseitig; für Rechtslenker; passender Adapter: BC	**2800011614260** **2800011628270**	**16142** **62827**	58 63
			AQUACTRL 2 SINGLE; 03/13 ; Einbauposition fahrerseitig; für Rechtslenker; passender Adapter: BC	**2800011614260** **2800011628270**	**16142** **62827**	58 63
			AQUACTRL 2 SINGLE; 02/13; Einbauposition beifahrerseitig; für Rechtslenker; passender Adapter: BCE	**2800011614260** **2800011628270**	**16142** **62827**	58 63

MERCEDES-BENZ - E-KLASSE (W213) 01/16→

Wischblatt

AMG E 43 4-matic (213.064) AMG E 53 EQ Boost 4-matic+ (213.061) AMG E 63 4-matic+ (213.088) AMG E 63 S 4-matic+ (213.089) E 180 (213.040)	295 kW 320 kW 420 kW 450 kW 115 kW	07/16→05/18 04/18→10/23 01/17→11/21 01/17→10/23 01/17→06/19	AQUACTRL 2 SET; für Linkslenker	**2800011248280**	**12482**	17
			AQUACTRL 2 SINGLE; Einbauposition beifahrerseitig; für Linkslenker; passender Adapter: H	**2800011309280**	**13092**	28
			AQUACTRL 2 SINGLE; Einbauposition fahrerseitig; für Linkslenker; passender Adapter: H	**2800011312280**	**13122**	29
			AQUACTRL 2 SINGLE; Einbauposition beifahrerseitig; für Rechtslenker; passender Adapter: H	**2800011610260** **2800011610270**	**16102** **61027**	56 56
			AQUACTRL 2 SINGLE; Einbauposition fahrerseitig; für Rechtslenker; passender Adapter: H	**2800011614260** **2800011628270**	**16142** **62827**	58 63
E 180 (213.076)	115 kW	07/19→10/23	AQUACTRL 2 SINGLE; Einbauposition beifahrerseitig; für Rechtslenker; passender Adapter: H	**2800011610260**	**16102**	56
			AQUACTRL 2 SINGLE; Einbauposition fahrerseitig; für Rechtslenker; passender Adapter: H	**2800011614260**	**16142**	58
E 200 (213.042) E 200 (213.080) E 200 4-matic (213.043)	135 kW 145 kW 135 kW	01/16→02/19 10/18→10/23 07/16→06/19	AQUACTRL 2 SET; für Linkslenker	**2800011248280**	**12482**	17
			AQUACTRL 2 SINGLE; Einbauposition beifahrerseitig; für Linkslenker; passender Adapter: H	**2800011309280**	**13092**	28
			AQUACTRL 2 SINGLE; Einbauposition fahrerseitig; für Linkslenker; passender Adapter: H	**2800011312280**	**13122**	29
			AQUACTRL 2 SINGLE; Einbauposition beifahrerseitig; für Rechtslenker; passender Adapter: H	**2800011610260** **2800011610270**	**16102** **61027**	56 56
			AQUACTRL 2 SINGLE; Einbauposition fahrerseitig; für Rechtslenker; passender Adapter: H	**2800011614260** **2800011628270**	**16142** **62827**	58 63

© 2025 Continental Aftermarket & Services GmbH

MERCEDES-BENZ - E-KLASSE (W213) 01/16→

Wischblatt

E 200 d (213.012)	118 kW	11/18→08/23	AQUACTRL 2 SET; für Linkslenker	**2800011248280**	**12482**	17
			AQUACTRL 2 SINGLE; Einbauposition beifahrerseitig; für Linkslenker; passender Adapter: H	**2800011309280**	**13092**	28
			AQUACTRL 2 SINGLE; Einbauposition fahrerseitig; für Linkslenker; passender Adapter: H	**2800011312280**	**13122**	29
			AQUACTRL 2 SINGLE; Einbauposition beifahrerseitig; für Rechtslenker; passender Adapter: H	**2800011610260**	**16102**	56
			AQUACTRL 2 SINGLE; Einbauposition fahrerseitig; für Rechtslenker; passender Adapter: H	**2800011614260**	**16142**	58
E 200 d (213.013)	110 kW	07/16→06/20	AQUACTRL 2 SET; für Linkslenker	**2800011248280**	**12482**	17
			AQUACTRL 2 SINGLE; Einbauposition beifahrerseitig; für Linkslenker; passender Adapter: H	**2800011309280**	**13092**	28
			AQUACTRL 2 SINGLE; Einbauposition fahrerseitig; für Linkslenker; passender Adapter: H	**2800011312280**	**13122**	29
			AQUACTRL 2 SINGLE; Einbauposition beifahrerseitig; für Rechtslenker; passender Adapter: H	**2800011610260** **2800011610270**	**16102** **61027**	56 56
			AQUACTRL 2 SINGLE; Einbauposition fahrerseitig; für Rechtslenker; passender Adapter: H	**2800011614260** **2800011628270**	**16142** **62827**	58 63
E 200 EQ Boost (213.080) E 200 EQ Boost 4-matic (213.087) E 220 d (213.004)	145 kW 145 kW 120 kW	06/19→10/23 06/19→10/23 01/16→10/23	AQUACTRL 2 SET; für Linkslenker	**2800011248280**	**12482**	17
			AQUACTRL 2 SINGLE; Einbauposition beifahrerseitig; für Linkslenker; passender Adapter: H	**2800011309280**	**13092**	28
			AQUACTRL 2 SINGLE; Einbauposition fahrerseitig; für Linkslenker; passender Adapter: H	**2800011312280**	**13122**	29
			AQUACTRL 2 SINGLE; Einbauposition beifahrerseitig; für Rechtslenker; passender Adapter: H	**2800011610260**	**16102**	56
			AQUACTRL 2 SINGLE; Einbauposition fahrerseitig; für Rechtslenker; passender Adapter: H	**2800011614260**	**16142**	58
E 220 d (213.004)	143 kW	01/16→10/23	AQUACTRL 2 SET; für Linkslenker	**2800011248280**	**12482**	17
			AQUACTRL 2 SINGLE; Einbauposition beifahrerseitig; für Linkslenker; passender Adapter: H	**2800011309280**	**13092**	28
			AQUACTRL 2 SINGLE; Einbauposition fahrerseitig; für Linkslenker; passender Adapter: H	**2800011312280**	**13122**	29
			AQUACTRL 2 SINGLE; Einbauposition beifahrerseitig; für Rechtslenker; passender Adapter: H	**2800011610260** **2800011610270**	**16102** **61027**	56 56
			AQUACTRL 2 SINGLE; Einbauposition fahrerseitig; für Rechtslenker; passender Adapter: H	**2800011614260** **2800011628270**	**16142** **62827**	58 63
E 220 d (213.004) E 220 d 4-matic (213.005)	147 kW 120 kW	02/22→10/23 10/16→10/23	AQUACTRL 2 SET; für Linkslenker	**2800011248280**	**12482**	17
			AQUACTRL 2 SINGLE; Einbauposition beifahrerseitig; für Linkslenker; passender Adapter: H	**2800011309280**	**13092**	28
			AQUACTRL 2 SINGLE; Einbauposition fahrerseitig; für Linkslenker; passender Adapter: H	**2800011312280**	**13122**	29
			AQUACTRL 2 SINGLE; Einbauposition beifahrerseitig; für Rechtslenker; passender Adapter: H	**2800011610260**	**16102**	56
			AQUACTRL 2 SINGLE; Einbauposition fahrerseitig; für Rechtslenker; passender Adapter: H	**2800011614260**	**16142**	58
E 220 d 4-matic (213.005)	143 kW	10/16→10/23	AQUACTRL 2 SET; für Linkslenker	**2800011248280**	**12482**	17
			AQUACTRL 2 SINGLE; Einbauposition beifahrerseitig; für Linkslenker; passender Adapter: H	**2800011309280**	**13092**	28
			AQUACTRL 2 SINGLE; Einbauposition fahrerseitig; für Linkslenker; passender Adapter: H	**2800011312280**	**13122**	29
			AQUACTRL 2 SINGLE; Einbauposition beifahrerseitig; für Rechtslenker; passender Adapter: H	**2800011610260** **2800011610270**	**16102** **61027**	56 56
			AQUACTRL 2 SINGLE; Einbauposition fahrerseitig; für Rechtslenker; passender Adapter: H	**2800011614260** **2800011628270**	**16142** **62827**	58 63

© 2025 Continental Aftermarket & Services GmbH

MERCEDES-BENZ - E-KLASSE (W213) 01/16→

Wischblatt

E 220 d 4-matic (213.005)	147 kW	02/22→10/23	AQUACTRL 2 SET; für Linkslenker	**2800011248280**	**12482**	17
			AQUACTRL 2 SINGLE; Einbauposition beifahrerseitig; für Linkslenker; passender Adapter: H	**2800011309280**	**13092**	28
			AQUACTRL 2 SINGLE; Einbauposition fahrerseitig; für Linkslenker; passender Adapter: H	**2800011312280**	**13122**	29
			AQUACTRL 2 SINGLE; Einbauposition beifahrerseitig; für Rechtslenker; passender Adapter: H	**2800011610260**	**16102**	56
			AQUACTRL 2 SINGLE; Einbauposition fahrerseitig; für Rechtslenker; passender Adapter: H	**2800011614260**	**16142**	58
E 250 (213.045) E 300 (213.048, 213.083) E 300 (213.048)	155 kW 190 kW 180 kW	07/16→10/23 02/19→10/23 07/16→06/20	AQUACTRL 2 SET; für Linkslenker	**2800011248280**	**12482**	17
			AQUACTRL 2 SINGLE; Einbauposition beifahrerseitig; für Linkslenker; passender Adapter: H	**2800011309280**	**13092**	28
			AQUACTRL 2 SINGLE; Einbauposition fahrerseitig; für Linkslenker; passender Adapter: H	**2800011312280**	**13122**	29
			AQUACTRL 2 SINGLE; Einbauposition beifahrerseitig; für Rechtslenker; passender Adapter: H	**2800011610260** **2800011610270**	**16102** **61027**	56 56
			AQUACTRL 2 SINGLE; Einbauposition fahrerseitig; für Rechtslenker; passender Adapter: H	**2800011614260** **2800011628270**	**16142** **62827**	58 63
E 300 4-matic (213.049) E 300 d (213.008) E 300 d 4-matic (213.019) E 300 de (213.016) E 300 de 4-matic (213.011)	180 kW 180 kW 195 kW 225 kW 225 kW	09/16→06/20 12/17→06/20 01/21→10/23 10/18→10/23 06/20→08/23	AQUACTRL 2 SET; für Linkslenker	**2800011248280**	**12482**	17
			AQUACTRL 2 SINGLE; Einbauposition beifahrerseitig; für Linkslenker; passender Adapter: H	**2800011309280**	**13092**	28
			AQUACTRL 2 SINGLE; Einbauposition fahrerseitig; für Linkslenker; passender Adapter: H	**2800011312280**	**13122**	29
			AQUACTRL 2 SINGLE; Einbauposition beifahrerseitig; für Rechtslenker; passender Adapter: H	**2800011610260**	**16102**	56
			AQUACTRL 2 SINGLE; Einbauposition fahrerseitig; für Rechtslenker; passender Adapter: H	**2800011614260**	**16142**	58
E 300 e (213.053)	235 kW	11/18→10/23	AQUACTRL 2 SET; für Linkslenker	**2800011248280**	**12482**	17
			AQUACTRL 2 SINGLE; Einbauposition beifahrerseitig; für Linkslenker; passender Adapter: H	**2800011309280**	**13092**	28
			AQUACTRL 2 SINGLE; Einbauposition fahrerseitig; für Linkslenker; passender Adapter: H	**2800011312280**	**13122**	29
			AQUACTRL 2 SINGLE; Einbauposition beifahrerseitig; für Rechtslenker; passender Adapter: H	**2800011610260** **2800011610270**	**16102** **61027**	56 56
			AQUACTRL 2 SINGLE; Einbauposition fahrerseitig; für Rechtslenker; passender Adapter: H	**2800011614260** **2800011628270**	**16142** **62827**	58 63
E 300 e 4-matic (213.054)	235 kW	07/20→10/23	AQUACTRL 2 SET; für Linkslenker	**2800011248280**	**12482**	17
			AQUACTRL 2 SINGLE; Einbauposition beifahrerseitig; für Linkslenker; passender Adapter: H	**2800011309280**	**13092**	28
			AQUACTRL 2 SINGLE; Einbauposition fahrerseitig; für Linkslenker; passender Adapter: H	**2800011312280**	**13122**	29
			AQUACTRL 2 SINGLE; Einbauposition beifahrerseitig; für Rechtslenker; passender Adapter: H	**2800011610260**	**16102**	56
			AQUACTRL 2 SINGLE; Einbauposition fahrerseitig; für Rechtslenker; passender Adapter: H	**2800011614260**	**16142**	58
E 300 EQ Boost (213.083) E 350 d (213.022) E 350 d (213.033)	190 kW 210 kW 190 kW	06/19→10/23 08/18→06/20 01/16→05/18	AQUACTRL 2 SET; für Linkslenker	**2800011248280**	**12482**	17
			AQUACTRL 2 SINGLE; Einbauposition beifahrerseitig; für Linkslenker; passender Adapter: H	**2800011309280**	**13092**	28
			AQUACTRL 2 SINGLE; Einbauposition fahrerseitig; für Linkslenker; passender Adapter: H	**2800011312280**	**13122**	29
			AQUACTRL 2 SINGLE; Einbauposition beifahrerseitig; für Rechtslenker; passender Adapter: H	**2800011610260** **2800011610270**	**16102** **61027**	56 56
			AQUACTRL 2 SINGLE; Einbauposition fahrerseitig; für Rechtslenker; passender Adapter: H	**2800011614260** **2800011628270**	**16142** **62827**	58 63

© 2025 Continental Aftermarket & Services GmbH

MERCEDES-BENZ - E-KLASSE (W213) 01/16→

Wischblatt

E 350 d 4-matic (213.034)	190 kW	06/17→05/18	AQUACTRL 2 SET; für Linkslenker	**2800011248280**	**12482**	17
			AQUACTRL 2 SINGLE; Einbauposition beifahrerseitig; für Linkslenker; passender Adapter: H	**2800011309280**	**13092**	28
			AQUACTRL 2 SINGLE; Einbauposition fahrerseitig; für Linkslenker; passender Adapter: H	**2800011312280**	**13122**	29
			AQUACTRL 2 SINGLE; Einbauposition beifahrerseitig; für Rechtslenker; passender Adapter: H	**2800011610260**	**16102**	56
			AQUACTRL 2 SINGLE; Einbauposition fahrerseitig; für Rechtslenker; passender Adapter: H	**2800011614260**	**16142**	58
E 350 e (213.050)	210 kW	07/16→06/19	AQUACTRL 2 SET; für Linkslenker	**2800011248280**	**12482**	17
			AQUACTRL 2 SINGLE; Einbauposition beifahrerseitig; für Linkslenker; passender Adapter: H	**2800011309280**	**13092**	28
			AQUACTRL 2 SINGLE; Einbauposition fahrerseitig; für Linkslenker; passender Adapter: H	**2800011312280**	**13122**	29
			AQUACTRL 2 SINGLE; Einbauposition beifahrerseitig; für Rechtslenker; passender Adapter: H	**2800011610260** **2800011610270**	**16102** **61027**	56 56
			AQUACTRL 2 SINGLE; Einbauposition fahrerseitig; für Rechtslenker; passender Adapter: H	**2800011614260** **2800011628270**	**16142** **62827**	58 63
E 350 e (213.050)	235 kW	09/16→06/19	AQUACTRL 2 SET; für Linkslenker	**2800011248280**	**12482**	17
			AQUACTRL 2 SINGLE; Einbauposition beifahrerseitig; für Linkslenker; passender Adapter: H	**2800011309280**	**13092**	28
			AQUACTRL 2 SINGLE; Einbauposition fahrerseitig; für Linkslenker; passender Adapter: H	**2800011312280**	**13122**	29
			AQUACTRL 2 SINGLE; Einbauposition beifahrerseitig; für Rechtslenker; passender Adapter: H	**2800011610260**	**16102**	56
			AQUACTRL 2 SINGLE; Einbauposition fahrerseitig; für Rechtslenker; passender Adapter: H	**2800011614260**	**16142**	58
E 350 EQ Boost (213.085) E 400 4-matic (213.066) E 400 4-matic (213.071)	220 kW 245 kW 245 kW	08/18→10/23 06/16→05/18 07/16→05/18	AQUACTRL 2 SET; für Linkslenker	**2800011248280**	**12482**	17
			AQUACTRL 2 SINGLE; Einbauposition beifahrerseitig; für Linkslenker; passender Adapter: H	**2800011309280**	**13092**	28
			AQUACTRL 2 SINGLE; Einbauposition fahrerseitig; für Linkslenker; passender Adapter: H	**2800011312280**	**13122**	29
			AQUACTRL 2 SINGLE; Einbauposition beifahrerseitig; für Rechtslenker; passender Adapter: H	**2800011610260** **2800011610270**	**16102** **61027**	56 56
			AQUACTRL 2 SINGLE; Einbauposition fahrerseitig; für Rechtslenker; passender Adapter: H	**2800011614260** **2800011628270**	**16142** **62827**	58 63
E 400 d (213.020) E 400 d 4-matic (213.023) E 400 d 4-matic (213.023)	250 kW 243 kW 250 kW	12/18→06/20 06/20→10/23 04/18→10/23	AQUACTRL 2 SET; für Linkslenker	**2800011248280**	**12482**	17
			AQUACTRL 2 SINGLE; Einbauposition beifahrerseitig; für Linkslenker; passender Adapter: H	**2800011309280**	**13092**	28
			AQUACTRL 2 SINGLE; Einbauposition fahrerseitig; für Linkslenker; passender Adapter: H	**2800011312280**	**13122**	29
			AQUACTRL 2 SINGLE; Einbauposition beifahrerseitig; für Rechtslenker; passender Adapter: H	**2800011610260**	**16102**	56
			AQUACTRL 2 SINGLE; Einbauposition fahrerseitig; für Rechtslenker; passender Adapter: H	**2800011614260**	**16142**	58
E 450 4-matic (213.068)	270 kW	08/18→06/20	AQUACTRL 2 SET; für Linkslenker	**2800011248280**	**12482**	17
			AQUACTRL 2 SINGLE; Einbauposition beifahrerseitig; für Linkslenker; passender Adapter: H	**2800011309280**	**13092**	28
			AQUACTRL 2 SINGLE; Einbauposition fahrerseitig; für Linkslenker; passender Adapter: H	**2800011312280**	**13122**	29
			AQUACTRL 2 SINGLE; Einbauposition beifahrerseitig; für Rechtslenker; passender Adapter: H	**2800011610260** **2800011610270**	**16102** **61027**	56 56
			AQUACTRL 2 SINGLE; Einbauposition fahrerseitig; für Rechtslenker; passender Adapter: H	**2800011614260** **2800011628270**	**16142** **62827**	58 63

© 2025 Continental Aftermarket & Services GmbH

MERCEDES-BENZ - E-KLASSE (W213) 01/16→

Wischblatt

E 450 EQ Boost 4-matic (213.059)	270 kW	07/20→10/23	AQUACTRL 2 SET; für Linkslenker	**2800011248280**	**12482**	17
			AQUACTRL 2 SINGLE; Einbauposition beifahrerseitig; für Linkslenker; passender Adapter: H	**2800011309280**	**13092**	28
			AQUACTRL 2 SINGLE; Einbauposition fahrerseitig; für Linkslenker; passender Adapter: H	**2800011312280**	**13122**	29
			AQUACTRL 2 SINGLE; Einbauposition beifahrerseitig; für Rechtslenker; passender Adapter: H	**2800011610260**	**16102**	56
			AQUACTRL 2 SINGLE; Einbauposition fahrerseitig; für Rechtslenker; passender Adapter: H	**2800011614260**	**16142**	58

MERCEDES-BENZ - E-KLASSE All-Terrain (S213) 01/17→10/23

Wischblatt

E 200 EQ Boost (213.279)	145 kW	08/20→08/23	AQUACTRL 2 SET; für Linkslenker	**2800011248280**	**12482**	17
			AQUACTRL 2 SINGLE; Einbauposition beifahrerseitig; für Linkslenker; passender Adapter: H	**2800011309280**	**13092**	28
			AQUACTRL 2 SINGLE; Einbauposition fahrerseitig; für Linkslenker; passender Adapter: H	**2800011312280**	**13122**	29
			REARCTRL; Einbauposition hinten	**2800011510180**	**15101**	37
			AQUACTRL 2 SINGLE; Einbauposition beifahrerseitig; für Rechtslenker; passender Adapter: H	**2800011610260**	**16102**	56
			AQUACTRL 2 SINGLE; Einbauposition fahrerseitig; für Rechtslenker; passender Adapter: H	**2800011614260**	**16142**	58
E 220 d 4-matic (213.205)	147 kW	02/22→10/23	AQUACTRL 2 SINGLE; Einbauposition beifahrerseitig; für Rechtslenker; passender Adapter: H	**2800011610260**	**16102**	56
			AQUACTRL 2 SINGLE; Einbauposition fahrerseitig; für Rechtslenker; passender Adapter: H	**2800011614260**	**16142**	58
E 220 d 4-matic (213.217)	143 kW	01/17→10/23	AQUACTRL 2 SET; für Linkslenker	**2800011248280**	**12482**	17
			AQUACTRL 2 SINGLE; Einbauposition beifahrerseitig; für Linkslenker; passender Adapter: H	**2800011309280**	**13092**	28
			AQUACTRL 2 SINGLE; Einbauposition fahrerseitig; für Linkslenker; passender Adapter: H	**2800011312280**	**13122**	29
			REARCTRL; Einbauposition hinten	**2800011510170** **2800011510180**	**51017** **15101**	37 37
			AQUACTRL 2 SINGLE; Einbauposition beifahrerseitig; für Rechtslenker; passender Adapter: H	**2800011610260** **2800011610270**	**16102** **61027**	56 56
			AQUACTRL 2 SINGLE; Einbauposition fahrerseitig; für Rechtslenker; passender Adapter: H	**2800011614260** **2800011628270**	**16142** **62827**	58 63
E 350 d 4-matic (213.237) E 400 d 4-matic (213.227) E 400 d 4-matic (213.227) E 450 EQ Boost (213.260)	190 kW 243 kW 250 kW 270 kW	06/17→05/18 07/20→10/23 08/18→10/23 08/20→08/23	AQUACTRL 2 SET; für Linkslenker	**2800011248280**	**12482**	17
			AQUACTRL 2 SINGLE; Einbauposition beifahrerseitig; für Linkslenker; passender Adapter: H	**2800011309280**	**13092**	28
			AQUACTRL 2 SINGLE; Einbauposition fahrerseitig; für Linkslenker; passender Adapter: H	**2800011312280**	**13122**	29
			REARCTRL; Einbauposition hinten	**2800011510180**	**15101**	37
			AQUACTRL 2 SINGLE; Einbauposition beifahrerseitig; für Rechtslenker; passender Adapter: H	**2800011610260**	**16102**	56
			AQUACTRL 2 SINGLE; Einbauposition fahrerseitig; für Rechtslenker; passender Adapter: H	**2800011614260**	**16142**	58

MERCEDES-BENZ - E-KLASSE Cabriolet (A207) 01/10→12/16

Wischblatt

E 200 (207.434)	135 kW	03/13→12/16	AQUACTRL 2 SET; für Linkslenker	**2800011223280**	**12232**	9
			AQUACTRL 2 SINGLE; Einbauposition fahrerseitig; für Linkslenker; passender Adapter: BC	**2800011312280**	**13122**	29
			AQUACTRL 2 SINGLE; Einbauposition beifahrerseitig; für Linkslenker; passender Adapter: BC	**2800011312280**	**13122**	29
			AQUACTRL 2 SINGLE; Einbauposition fahrerseitig; für Rechtslenker; passender Adapter: BC	**2800011614260** **2800011628270**	**16142** **62827**	58 63
			AQUACTRL 2 SINGLE; Einbauposition beifahrerseitig; für Rechtslenker; passender Adapter: BC	**2800011614260** **2800011628270**	**16142** **62827**	58 63
E 200 CGI (207.448)	135 kW	01/10→12/16	AQUACTRL 2 SET; für Linkslenker; 03/13	**2800011223280**	**12232**	9
			AQUACTRL 2 SET; für Linkslenker; 02/13; Befestigungsart: Stiftbefestigung	**2800011276280**	**12762**	24

→

© 2025 Continental Aftermarket & Services GmbH

MERCEDES-BENZ - E-KLASSE Cabriolet (A207) 01/10→12/16

Wischblatt

E 200 CGI (207.448)	135 kW	01/10→12/16	AQUACTRL 2 SINGLE; Einbauposition beifahrerseitig; für Linkslenker; passender Adapter: BC; 03/13 ; Montageart: geklemmt	**2800011312280**	**13122**	29
			AQUACTRL 2 SINGLE; Einbauposition fahrerseitig; für Linkslenker; passender Adapter: BC; 03/13 ; Montageart: geklemmt	**2800011312280**	**13122**	29
			AQUACTRL 2 SINGLE; Einbauposition beifahrerseitig; für Linkslenker; passender Adapter: BCE; 02/13; Befestigungsart: Stiftbefestigung	**2800011312280**	**13122**	29
			AQUACTRL 2 SINGLE; Einbauposition fahrerseitig; für Linkslenker; passender Adapter: BCE; 02/13; Befestigungsart: Stiftbefestigung	**2800011312280**	**13122**	29
			AQUACTRL 2 SINGLE; 03/13 ; Einbauposition fahrerseitig; für Rechtslenker; passender Adapter: BC	**2800011614260** **2800011628270**	**16142** **62827**	58 63
			AQUACTRL 2 SINGLE; 03/13 ; Einbauposition beifahrerseitig; für Rechtslenker; passender Adapter: BC	**2800011614260** **2800011628270**	**16142** **62827**	58 63
			AQUACTRL 2 SINGLE; 02/13; Einbauposition beifahrerseitig; für Rechtslenker; passender Adapter: BCE	**2800011614260** **2800011628270**	**16142** **62827**	58 63
			AQUACTRL 2 SINGLE; 02/13; Einbauposition fahrerseitig; für Rechtslenker; passender Adapter: BCE	**2800011614260** **2800011628270**	**16142** **62827**	58 63
E 220 BlueTEC (207.401)	130 kW	05/14→12/16	AQUACTRL 2 SET; für Linkslenker	**2800011223280**	**12232**	9
			AQUACTRL 2 SINGLE; Einbauposition fahrerseitig; für Linkslenker; passender Adapter: BC	**2800011312280**	**13122**	29
			AQUACTRL 2 SINGLE; Einbauposition beifahrerseitig; für Linkslenker; passender Adapter: BC	**2800011312280**	**13122**	29
			AQUACTRL 2 SINGLE; Einbauposition beifahrerseitig; für Rechtslenker; passender Adapter: BC	**2800011614260**	**16142**	58
			AQUACTRL 2 SINGLE; Einbauposition fahrerseitig; für Rechtslenker; passender Adapter: BC	**2800011614260**	**16142**	58
E 220 CDI / BlueTEC / d (207.402, 207.401)	125 kW	01/10→12/16	AQUACTRL 2 SET; für Linkslenker; 03/13	**2800011223280**	**12232**	9
			AQUACTRL 2 SET; für Linkslenker; 02/13; Befestigungsart: Stiftbefestigung	**2800011276280**	**12762**	24
			AQUACTRL 2 SINGLE; Einbauposition beifahrerseitig; für Linkslenker; passender Adapter: BC; 03/13 ; Montageart: geklemmt	**2800011312280**	**13122**	29
			AQUACTRL 2 SINGLE; Einbauposition fahrerseitig; für Linkslenker; passender Adapter: BC; 03/13 ; Montageart: geklemmt	**2800011312280**	**13122**	29
			AQUACTRL 2 SINGLE; Einbauposition beifahrerseitig; für Linkslenker; passender Adapter: BCE; 02/13; Befestigungsart: Stiftbefestigung	**2800011312280**	**13122**	29
			AQUACTRL 2 SINGLE; Einbauposition fahrerseitig; für Linkslenker; passender Adapter: BCE; 02/13; Befestigungsart: Stiftbefestigung	**2800011312280**	**13122**	29
			AQUACTRL 2 SINGLE; 03/13 ; Einbauposition fahrerseitig; für Rechtslenker; passender Adapter: BC	**2800011614260** **2800011628270**	**16142** **62827**	58 63
			AQUACTRL 2 SINGLE; 03/13 ; Einbauposition beifahrerseitig; für Rechtslenker; passender Adapter: BC	**2800011614260** **2800011628270**	**16142** **62827**	58 63
			AQUACTRL 2 SINGLE; 02/13; Einbauposition beifahrerseitig; für Rechtslenker; passender Adapter: BCE	**2800011614260** **2800011628270**	**16142** **62827**	58 63
			AQUACTRL 2 SINGLE; 02/13; Einbauposition fahrerseitig; für Rechtslenker; passender Adapter: BCE	**2800011614260** **2800011628270**	**16142** **62827**	58 63
E 220 CDI (207.402)	120 kW	02/10→12/16	AQUACTRL 2 SET; für Linkslenker; 03/13	**2800011223280**	**12232**	9
			AQUACTRL 2 SET; für Linkslenker; 02/13; Befestigungsart: Stiftbefestigung	**2800011276280**	**12762**	24

→

© 2025 Continental Aftermarket & Services GmbH

MERCEDES-BENZ - E-KLASSE Cabriolet (A207) 01/10→12/16

Wischblatt

E 220 CDI (207.402)	120 kW	02/10→12/16	AQUACTRL 2 SINGLE; Einbauposition fahrerseitig; für Linkslenker; passender Adapter: BC; 03/13 ; Montageart: geklemmt	**2800011312280**	**13122**	29
			AQUACTRL 2 SINGLE; Einbauposition beifahrerseitig; für Linkslenker; passender Adapter: BC; 03/13 ; Montageart: geklemmt	**2800011312280**	**13122**	29
			AQUACTRL 2 SINGLE; Einbauposition beifahrerseitig; für Linkslenker; passender Adapter: BCE; 02/13; Befestigungsart: Stiftbefestigung	**2800011312280**	**13122**	29
			AQUACTRL 2 SINGLE; Einbauposition fahrerseitig; für Linkslenker; passender Adapter: BCE; 02/13; Befestigungsart: Stiftbefestigung	**2800011312280**	**13122**	29
			AQUACTRL 2 SINGLE; 03/13 ; Einbauposition beifahrerseitig; für Rechtslenker; passender Adapter: BC	**2800011614260**	**16142**	58
			AQUACTRL 2 SINGLE; 03/13 ; Einbauposition fahrerseitig; für Rechtslenker; passender Adapter: BC	**2800011614260**	**16142**	58
			AQUACTRL 2 SINGLE; 02/13; Einbauposition beifahrerseitig; für Rechtslenker; passender Adapter: BCE	**2800011614260**	**16142**	58
			AQUACTRL 2 SINGLE; 02/13; Einbauposition fahrerseitig; für Rechtslenker; passender Adapter: BCE	**2800011614260**	**16142**	58
E 250 (207.436)	155 kW	06/13→12/16	AQUACTRL 2 SET; für Linkslenker	**2800011223280**	**12232**	9
			AQUACTRL 2 SINGLE; Einbauposition fahrerseitig; für Linkslenker; passender Adapter: BC	**2800011312280**	**13122**	29
			AQUACTRL 2 SINGLE; Einbauposition beifahrerseitig; für Linkslenker; passender Adapter: BC	**2800011312280**	**13122**	29
			AQUACTRL 2 SINGLE; Einbauposition fahrerseitig; für Rechtslenker; passender Adapter: BC	**2800011614260** **2800011628270**	**16142** **62827**	58 63
			AQUACTRL 2 SINGLE; Einbauposition beifahrerseitig; für Rechtslenker; passender Adapter: BC	**2800011614260** **2800011628270**	**16142** **62827**	58 63
E 250 CDI / BlueTEC / d (207.403, 207.404) E 250 CGI (207.447) E 300 (207.455)	150 kW 150 kW 185 kW	01/10→12/16 01/10→12/16 04/11→12/16	AQUACTRL 2 SET; für Linkslenker; 03/13	**2800011223280**	**12232**	9
			AQUACTRL 2 SET; für Linkslenker; 02/13; Befestigungsart: Stiftbefestigung	**2800011276280**	**12762**	24
			AQUACTRL 2 SINGLE; Einbauposition beifahrerseitig; für Linkslenker; passender Adapter: BC; 03/13 ; Montageart: geklemmt	**2800011312280**	**13122**	29
			AQUACTRL 2 SINGLE; Einbauposition fahrerseitig; für Linkslenker; passender Adapter: BC; 03/13 ; Montageart: geklemmt	**2800011312280**	**13122**	29
			AQUACTRL 2 SINGLE; Einbauposition beifahrerseitig; für Linkslenker; passender Adapter: BCE; 02/13; Befestigungsart: Stiftbefestigung	**2800011312280**	**13122**	29
			AQUACTRL 2 SINGLE; Einbauposition fahrerseitig; für Linkslenker; passender Adapter: BCE; 02/13; Befestigungsart: Stiftbefestigung	**2800011312280**	**13122**	29
			AQUACTRL 2 SINGLE; 03/13 ; Einbauposition fahrerseitig; für Rechtslenker; passender Adapter: BC	**2800011614260** **2800011628270**	**16142** **62827**	58 63
			AQUACTRL 2 SINGLE; 03/13 ; Einbauposition beifahrerseitig; für Rechtslenker; passender Adapter: BC	**2800011614260** **2800011628270**	**16142** **62827**	58 63
			AQUACTRL 2 SINGLE; 02/13; Einbauposition beifahrerseitig; für Rechtslenker; passender Adapter: BCE	**2800011614260** **2800011628270**	**16142** **62827**	58 63
			AQUACTRL 2 SINGLE; 02/13; Einbauposition fahrerseitig; für Rechtslenker; passender Adapter: BCE	**2800011614260** **2800011628270**	**16142** **62827**	58 63
E 320 (207.462)	200 kW	07/14→12/16	AQUACTRL 2 SET; für Linkslenker	**2800011223280**	**12232**	9
			AQUACTRL 2 SINGLE; Einbauposition fahrerseitig; für Linkslenker; passender Adapter: BC	**2800011312280**	**13122**	29

→

© 2025 Continental Aftermarket & Services GmbH

MERCEDES-BENZ - E-KLASSE Cabriolet (A207) 01/10→12/16

Wischblatt

E 320 (207.462)	200 kW	07/14→12/16	AQUACTRL 2 SINGLE; Einbauposition beifahrerseitig; für Linkslenker; passender Adapter: BC	**2800011312280**	**13122**	29
			AQUACTRL 2 SINGLE; Einbauposition fahrerseitig; für Rechtslenker; passender Adapter: BC	**2800011614260** **2800011628270**	**16142** **62827**	58 63
			AQUACTRL 2 SINGLE; Einbauposition beifahrerseitig; für Rechtslenker; passender Adapter: BC	**2800011614260** **2800011628270**	**16142** **62827**	58 63
E 350 (207.456)	200 kW	03/10→12/11	AQUACTRL 2 SET; für Linkslenker; Befestigungsart: Stiftbefestigung	**2800011276280**	**12762**	24
			AQUACTRL 2 SINGLE; Einbauposition beifahrerseitig; für Linkslenker; passender Adapter: BCE; Befestigungsart: Stiftbefestigung	**2800011312280**	**13122**	29
			AQUACTRL 2 SINGLE; Einbauposition fahrerseitig; für Linkslenker; passender Adapter: BCE; Befestigungsart: Stiftbefestigung	**2800011312280**	**13122**	29
			AQUACTRL 2 SINGLE; Einbauposition fahrerseitig; für Rechtslenker; passender Adapter: BCE	**2800011614260** **2800011628270**	**16142** **62827**	58 63
			AQUACTRL 2 SINGLE; Einbauposition beifahrerseitig; für Rechtslenker; passender Adapter: BCE	**2800011614260** **2800011628270**	**16142** **62827**	58 63
E 350 (207.459)	225 kW	04/11→12/14	AQUACTRL 2 SET; für Linkslenker; 03/13	**2800011223280**	**12232**	9
			AQUACTRL 2 SET; für Linkslenker; 02/13; Befestigungsart: Stiftbefestigung	**2800011276280**	**12762**	24
			AQUACTRL 2 SINGLE; Einbauposition beifahrerseitig; für Linkslenker; passender Adapter: BC; 03/13 ; Montageart: geklemmt	**2800011312280**	**13122**	29
			AQUACTRL 2 SINGLE; Einbauposition fahrerseitig; für Linkslenker; passender Adapter: BC; 03/13 ; Montageart: geklemmt	**2800011312280**	**13122**	29
			AQUACTRL 2 SINGLE; Einbauposition beifahrerseitig; für Linkslenker; passender Adapter: BCE; 02/13; Befestigungsart: Stiftbefestigung	**2800011312280**	**13122**	29
			AQUACTRL 2 SINGLE; Einbauposition fahrerseitig; für Linkslenker; passender Adapter: BCE; 02/13; Befestigungsart: Stiftbefestigung	**2800011312280**	**13122**	29
			AQUACTRL 2 SINGLE; 03/13 ; Einbauposition fahrerseitig; für Rechtslenker; passender Adapter: BC	**2800011614260** **2800011628270**	**16142** **62827**	58 63
			AQUACTRL 2 SINGLE; 03/13 ; Einbauposition beifahrerseitig; für Rechtslenker; passender Adapter: BC	**2800011614260** **2800011628270**	**16142** **62827**	58 63
			AQUACTRL 2 SINGLE; 02/13; Einbauposition beifahrerseitig; für Rechtslenker; passender Adapter: BCE	**2800011614260** **2800011628270**	**16142** **62827**	58 63
			AQUACTRL 2 SINGLE; 02/13; Einbauposition fahrerseitig; für Rechtslenker; passender Adapter: BCE	**2800011614260** **2800011628270**	**16142** **62827**	58 63
E 350 BlueTEC/ d (207.426) E 350 BlueTEC (207.426)	190 kW 185 kW	05/14→12/16 06/13→12/16	AQUACTRL 2 SET; für Linkslenker	**2800011223280**	**12232**	9
			AQUACTRL 2 SINGLE; Einbauposition fahrerseitig; für Linkslenker; passender Adapter: BC	**2800011312280**	**13122**	29
			AQUACTRL 2 SINGLE; Einbauposition beifahrerseitig; für Linkslenker; passender Adapter: BC	**2800011312280**	**13122**	29
			AQUACTRL 2 SINGLE; Einbauposition fahrerseitig; für Rechtslenker; passender Adapter: BC	**2800011614260** **2800011628270**	**16142** **62827**	58 63
			AQUACTRL 2 SINGLE; Einbauposition beifahrerseitig; für Rechtslenker; passender Adapter: BC	**2800011614260** **2800011628270**	**16142** **62827**	58 63
E 350 CDI (207.422)	170 kW	01/10→12/11	AQUACTRL 2 SET; für Linkslenker; Befestigungsart: Stiftbefestigung	**2800011276280**	**12762**	24
			AQUACTRL 2 SINGLE; Einbauposition beifahrerseitig; für Linkslenker; passender Adapter: BCE; Befestigungsart: Stiftbefestigung	**2800011312280**	**13122**	29
			AQUACTRL 2 SINGLE; Einbauposition fahrerseitig; für Linkslenker; passender Adapter: BCE; Befestigungsart: Stiftbefestigung	**2800011312280**	**13122**	29

→

© 2025 Continental Aftermarket & Services GmbH

MERCEDES-BENZ - E-KLASSE Cabriolet (A207) 01/10→12/16

Wischblatt

E 350 CDI (207.422)	170 kW	01/10→12/11	AQUACTRL 2 SINGLE; Einbauposition fahrerseitig; für Rechtslenker; passender Adapter: BCE	**2800011614260** **2800011628270**	**16142** **62827**	58 63
			AQUACTRL 2 SINGLE; Einbauposition beifahrerseitig; für Rechtslenker; passender Adapter: BCE	**2800011614260** **2800011628270**	**16142** **62827**	58 63
E 350 CDI (207.423) E 350 CGI (207.457)	195 kW 215 kW	04/11→12/13 01/10→12/14	AQUACTRL 2 SET; für Linkslenker; 03/13	**2800011223280**	**12232**	9
			AQUACTRL 2 SET; für Linkslenker; 02/13; Befestigungsart: Stiftbefestigung	**2800011276280**	**12762**	24
			AQUACTRL 2 SINGLE; Einbauposition beifahrerseitig; für Linkslenker; passender Adapter: BC; 03/13 ; Montageart: geklemmt	**2800011312280**	**13122**	29
			AQUACTRL 2 SINGLE; Einbauposition fahrerseitig; für Linkslenker; passender Adapter: BC; 03/13 ; Montageart: geklemmt	**2800011312280**	**13122**	29
			AQUACTRL 2 SINGLE; Einbauposition beifahrerseitig; für Linkslenker; passender Adapter: BCE; 02/13; Befestigungsart: Stiftbefestigung	**2800011312280**	**13122**	29
			AQUACTRL 2 SINGLE; Einbauposition fahrerseitig; für Linkslenker; passender Adapter: BCE; 02/13; Befestigungsart: Stiftbefestigung	**2800011312280**	**13122**	29
			AQUACTRL 2 SINGLE; 03/13 ; Einbauposition fahrerseitig; für Rechtslenker; passender Adapter: BC	**2800011614260** **2800011628270**	**16142** **62827**	58 63
			AQUACTRL 2 SINGLE; 03/13 ; Einbauposition beifahrerseitig; für Rechtslenker; passender Adapter: BC	**2800011614260** **2800011628270**	**16142** **62827**	58 63
			AQUACTRL 2 SINGLE; 02/13; Einbauposition beifahrerseitig; für Rechtslenker; passender Adapter: BCE	**2800011614260** **2800011628270**	**16142** **62827**	58 63
			AQUACTRL 2 SINGLE; 02/13; Einbauposition fahrerseitig; für Rechtslenker; passender Adapter: BCE	**2800011614260** **2800011628270**	**16142** **62827**	58 63
E 400 (207.461) E 400 (207.465)	245 kW 245 kW	07/14→12/16 06/13→12/16	AQUACTRL 2 SET; für Linkslenker	**2800011223280**	**12232**	9
			AQUACTRL 2 SINGLE; Einbauposition fahrerseitig; für Linkslenker; passender Adapter: BC	**2800011312280**	**13122**	29
			AQUACTRL 2 SINGLE; Einbauposition beifahrerseitig; für Linkslenker; passender Adapter: BC	**2800011312280**	**13122**	29
			AQUACTRL 2 SINGLE; Einbauposition fahrerseitig; für Rechtslenker; passender Adapter: BC	**2800011614260** **2800011628270**	**16142** **62827**	58 63
			AQUACTRL 2 SINGLE; Einbauposition beifahrerseitig; für Rechtslenker; passender Adapter: BC	**2800011614260** **2800011628270**	**16142** **62827**	58 63
E 500 (207.472)	285 kW	01/10→12/11	AQUACTRL 2 SET; für Linkslenker; Befestigungsart: Stiftbefestigung	**2800011276280**	**12762**	24
			AQUACTRL 2 SINGLE; Einbauposition beifahrerseitig; für Linkslenker; passender Adapter: BCE; Befestigungsart: Stiftbefestigung	**2800011312280**	**13122**	29
			AQUACTRL 2 SINGLE; Einbauposition fahrerseitig; für Linkslenker; passender Adapter: BCE; Befestigungsart: Stiftbefestigung	**2800011312280**	**13122**	29
			AQUACTRL 2 SINGLE; Einbauposition fahrerseitig; für Rechtslenker; passender Adapter: BCE	**2800011614260** **2800011628270**	**16142** **62827**	58 63
			AQUACTRL 2 SINGLE; Einbauposition beifahrerseitig; für Rechtslenker; passender Adapter: BCE	**2800011614260** **2800011628270**	**16142** **62827**	58 63
E 500 (207.473)	300 kW	09/11→12/16	AQUACTRL 2 SET; für Linkslenker; 03/13	**2800011223280**	**12232**	9
			AQUACTRL 2 SET; für Linkslenker; 02/13; Befestigungsart: Stiftbefestigung	**2800011276280**	**12762**	24
			AQUACTRL 2 SINGLE; Einbauposition beifahrerseitig; für Linkslenker; passender Adapter: BC; 03/13 ; Montageart: geklemmt	**2800011312280**	**13122**	29
			AQUACTRL 2 SINGLE; Einbauposition fahrerseitig; für Linkslenker; passender Adapter: BC; 03/13 ; Montageart: geklemmt	**2800011312280**	**13122**	29

→

© 2025 Continental Aftermarket & Services GmbH

MERCEDES-BENZ - E-KLASSE Cabriolet (A207) 01/10→12/16

Wischblatt

E 500 (207.473)	300 kW	09/11→12/16	AQUACTRL 2 SINGLE; Einbauposition beifahrerseitig; für Linkslenker; passender Adapter: BCE; 02/13; Befestigungsart: Stiftbefestigung	**2800011312280**	**13122**	29
			AQUACTRL 2 SINGLE; Einbauposition fahrerseitig; für Linkslenker; passender Adapter: BCE; 02/13; Befestigungsart: Stiftbefestigung	**2800011312280**	**13122**	29
			AQUACTRL 2 SINGLE; 03/13 ; Einbauposition fahrerseitig; für Rechtslenker; passender Adapter: BC	**2800011614260** **2800011628270**	**16142** **62827**	58 63
			AQUACTRL 2 SINGLE; 03/13 ; Einbauposition beifahrerseitig; für Rechtslenker; passender Adapter: BC	**2800011614260** **2800011628270**	**16142** **62827**	58 63
			AQUACTRL 2 SINGLE; 02/13; Einbauposition beifahrerseitig; für Rechtslenker; passender Adapter: BCE	**2800011614260** **2800011628270**	**16142** **62827**	58 63
			AQUACTRL 2 SINGLE; 02/13; Einbauposition fahrerseitig; für Rechtslenker; passender Adapter: BCE	**2800011614260** **2800011628270**	**16142** **62827**	58 63

MERCEDES-BENZ - E-KLASSE Cabriolet (A238) 06/17→

Wischblatt

AMG E53 EQ Boost 4-matic+ (238.461) E 200 (238.442)	320 kW 135 kW	05/18→ 06/17→	AQUACTRL 2 SET; für Linkslenker; Ergänzungsartikel/Ergänzende Info 2: Waschwasserbehälter unbeheizt	**2800011248280**	**12482**	17
			AQUACTRL 2 SINGLE; Einbauposition beifahrerseitig; für Linkslenker; Ergänzungsartikel/Ergänzende Info 2: Waschwasserbehälter unbeheizt; passender Adapter: H	**2800011309280**	**13092**	28
			AQUACTRL 2 SINGLE; Einbauposition fahrerseitig; für Linkslenker; Ergänzungsartikel/Ergänzende Info 2: Waschwasserbehälter unbeheizt; passender Adapter: H	**2800011312280**	**13122**	29
			AQUACTRL 2 SINGLE; Einbauposition beifahrerseitig; für Rechtslenker; Ergänzungsartikel/Ergänzende Info 2: Waschwasserbehälter unbeheizt; passender Adapter: H	**2800011610260** **2800011610270**	**16102** **61027**	56 56
			AQUACTRL 2 SINGLE; Einbauposition fahrerseitig; für Rechtslenker; Ergänzungsartikel/Ergänzende Info 2: Waschwasserbehälter unbeheizt; passender Adapter: H	**2800011614260** **2800011628270**	**16142** **62827**	58 63
E 200 4-matic (238.443) E 200 EQ Boost (238.480) E 200 EQ Boost 4-matic (238.487) E 220 d (238.414) E 220 d (238.414) E 220 d 4-matic (238.415)	135 kW 145 kW 145 kW 120 kW 143 kW 143 kW	10/17→ 06/19→ 06/19→ 06/17→ 06/17→ 10/17→	AQUACTRL 2 SET; für Linkslenker; Ergänzungsartikel/Ergänzende Info 2: Waschwasserbehälter unbeheizt	**2800011248280**	**12482**	17
			AQUACTRL 2 SINGLE; Einbauposition beifahrerseitig; für Linkslenker; Ergänzungsartikel/Ergänzende Info 2: Waschwasserbehälter unbeheizt; passender Adapter: H	**2800011309280**	**13092**	28
			AQUACTRL 2 SINGLE; Einbauposition fahrerseitig; für Linkslenker; Ergänzungsartikel/Ergänzende Info 2: Waschwasserbehälter unbeheizt; passender Adapter: H	**2800011312280**	**13122**	29
			AQUACTRL 2 SINGLE; Einbauposition beifahrerseitig; für Rechtslenker; Ergänzungsartikel/Ergänzende Info 2: Waschwasserbehälter unbeheizt; passender Adapter: H	**2800011610260**	**16102**	56
			AQUACTRL 2 SINGLE; Einbauposition fahrerseitig; für Rechtslenker; Ergänzungsartikel/Ergänzende Info 2: Waschwasserbehälter unbeheizt; passender Adapter: H	**2800011614260**	**16142**	58
E 300 (238.448)	180 kW	06/17→	AQUACTRL 2 SET; für Linkslenker; Ergänzungsartikel/Ergänzende Info 2: Waschwasserbehälter unbeheizt	**2800011248280**	**12482**	17
			AQUACTRL 2 SINGLE; Einbauposition beifahrerseitig; für Linkslenker; Ergänzungsartikel/Ergän-	**2800011309280**	**13092**	28

→

© 2025 Continental Aftermarket & Services GmbH

MERCEDES-BENZ - E-KLASSE Cabriolet (A238) 06/17→

Wischblatt

E 300 (238.448)	180 kW	06/17→	zende Info 2: Waschwasserbehälter unbeheizt; passender Adapter: H			
			AQUACTRL 2 SINGLE; Einbauposition fahrerseitig; für Linkslenker; Ergänzungsartikel/Ergänzende Info 2: Waschwasserbehälter unbeheizt; passender Adapter: H	**2800011312280**	**13122**	29
			AQUACTRL 2 SINGLE; Einbauposition beifahrerseitig; für Rechtslenker; Ergänzungsartikel/Ergänzende Info 2: Waschwasserbehälter unbeheizt; passender Adapter: H	**2800011610260** **2800011610270**	**16102** **61027**	56 56
			AQUACTRL 2 SINGLE; Einbauposition fahrerseitig; für Rechtslenker; Ergänzungsartikel/Ergänzende Info 2: Waschwasserbehälter unbeheizt; passender Adapter: H	**2800011614260** **2800011628270**	**16142** **62827**	58 63
E 300 (238.483) E 300 d (238.418) E 300 d 4-matic (238.419)	190 kW 180 kW 195 kW	03/19→ 05/18→ 04/21→	AQUACTRL 2 SET; für Linkslenker; Ergänzungsartikel/Ergänzende Info 2: Waschwasserbehälter unbeheizt	**2800011248280**	**12482**	17
			AQUACTRL 2 SINGLE; Einbauposition beifahrerseitig; für Linkslenker; Ergänzungsartikel/Ergänzende Info 2: Waschwasserbehälter unbeheizt; passender Adapter: H	**2800011309280**	**13092**	28
			AQUACTRL 2 SINGLE; Einbauposition fahrerseitig; für Linkslenker; Ergänzungsartikel/Ergänzende Info 2: Waschwasserbehälter unbeheizt; passender Adapter: H	**2800011312280**	**13122**	29
			AQUACTRL 2 SINGLE; Einbauposition beifahrerseitig; für Rechtslenker; Ergänzungsartikel/Ergänzende Info 2: Waschwasserbehälter unbeheizt; passender Adapter: H	**2800011610260**	**16102**	56
			AQUACTRL 2 SINGLE; Einbauposition fahrerseitig; für Rechtslenker; Ergänzungsartikel/Ergänzende Info 2: Waschwasserbehälter unbeheizt; passender Adapter: H	**2800011614260**	**16142**	58
E 300 EQ Boost (238.483)	190 kW	06/19→	AQUACTRL 2 SET; für Linkslenker; Ergänzungsartikel/Ergänzende Info 2: Waschwasserbehälter unbeheizt	**2800011248280**	**12482**	17
			AQUACTRL 2 SINGLE; Einbauposition beifahrerseitig; für Linkslenker; Ergänzungsartikel/Ergänzende Info 2: Waschwasserbehälter unbeheizt; passender Adapter: H	**2800011309280**	**13092**	28
			AQUACTRL 2 SINGLE; Einbauposition fahrerseitig; für Linkslenker; Ergänzungsartikel/Ergänzende Info 2: Waschwasserbehälter unbeheizt; passender Adapter: H	**2800011312280**	**13122**	29
			AQUACTRL 2 SINGLE; Einbauposition beifahrerseitig; für Rechtslenker; Ergänzungsartikel/Ergänzende Info 2: Waschwasserbehälter unbeheizt; passender Adapter: H	**2800011610260** **2800011610270**	**16102** **61027**	56 56
			AQUACTRL 2 SINGLE; Einbauposition fahrerseitig; für Rechtslenker; Ergänzungsartikel/Ergänzende Info 2: Waschwasserbehälter unbeheizt; passender Adapter: H	**2800011614260** **2800011628270**	**16142** **62827**	58 63

© 2025 Continental Aftermarket & Services GmbH

MERCEDES-BENZ - E-KLASSE Cabriolet (A238) 06/17→

Wischblatt

E 350 d (238.420) E 350 d 4-matic (238.434)	210 kW 190 kW	11/18→ 06/17→	AQUACTRL 2 SET; für Linkslenker; Ergänzungsartikel/Ergänzende Info 2: Waschwasserbehälter unbeheizt	**2800011248280**	**12482**	17
			AQUACTRL 2 SINGLE; Einbauposition beifahrerseitig; für Linkslenker; Ergänzungsartikel/Ergänzende Info 2: Waschwasserbehälter unbeheizt; passender Adapter: H	**2800011309280**	**13092**	28
			AQUACTRL 2 SINGLE; Einbauposition fahrerseitig; für Linkslenker; Ergänzungsartikel/Ergänzende Info 2: Waschwasserbehälter unbeheizt; passender Adapter: H	**2800011312280**	**13122**	29
			AQUACTRL 2 SINGLE; Einbauposition beifahrerseitig; für Rechtslenker; Ergänzungsartikel/Ergänzende Info 2: Waschwasserbehälter unbeheizt; passender Adapter: H	**2800011610260**	**16102**	56
			AQUACTRL 2 SINGLE; Einbauposition fahrerseitig; für Rechtslenker; Ergänzungsartikel/Ergänzende Info 2: Waschwasserbehälter unbeheizt; passender Adapter: H	**2800011614260**	**16142**	58
E 350 EQ Boost (238.485) E 400 4-matic (238.466)	220 kW 245 kW	10/17→ 06/17→	AQUACTRL 2 SET; für Linkslenker; Ergänzungsartikel/Ergänzende Info 2: Waschwasserbehälter unbeheizt	**2800011248280**	**12482**	17
			AQUACTRL 2 SINGLE; Einbauposition beifahrerseitig; für Linkslenker; Ergänzungsartikel/Ergänzende Info 2: Waschwasserbehälter unbeheizt; passender Adapter: H	**2800011309280**	**13092**	28
			AQUACTRL 2 SINGLE; Einbauposition fahrerseitig; für Linkslenker; Ergänzungsartikel/Ergänzende Info 2: Waschwasserbehälter unbeheizt; passender Adapter: H	**2800011312280**	**13122**	29
			AQUACTRL 2 SINGLE; Einbauposition beifahrerseitig; für Rechtslenker; Ergänzungsartikel/Ergänzende Info 2: Waschwasserbehälter unbeheizt; passender Adapter: H	**2800011610260** **2800011610270**	**16102** **61027**	56 56
			AQUACTRL 2 SINGLE; Einbauposition fahrerseitig; für Rechtslenker; Ergänzungsartikel/Ergänzende Info 2: Waschwasserbehälter unbeheizt; passender Adapter: H	**2800011614260** **2800011628270**	**16142** **62827**	58 63
E 400 d 4-matic (238.423) E 400 d 4-matic (238.423)	243 kW 250 kW	07/20→ 08/18→	AQUACTRL 2 SET; für Linkslenker; Ergänzungsartikel/Ergänzende Info 2: Waschwasserbehälter unbeheizt	**2800011248280**	**12482**	17
			AQUACTRL 2 SINGLE; Einbauposition beifahrerseitig; für Linkslenker; Ergänzungsartikel/Ergänzende Info 2: Waschwasserbehälter unbeheizt; passender Adapter: H	**2800011309280**	**13092**	28
			AQUACTRL 2 SINGLE; Einbauposition fahrerseitig; für Linkslenker; Ergänzungsartikel/Ergänzende Info 2: Waschwasserbehälter unbeheizt; passender Adapter: H	**2800011312280**	**13122**	29
			AQUACTRL 2 SINGLE; Einbauposition beifahrerseitig; für Rechtslenker; Ergänzungsartikel/Ergänzende Info 2: Waschwasserbehälter unbeheizt; passender Adapter: H	**2800011610260**	**16102**	56
			AQUACTRL 2 SINGLE; Einbauposition fahrerseitig; für Rechtslenker; Ergänzungsartikel/Ergänzende Info 2: Waschwasserbehälter unbeheizt; passender Adapter: H	**2800011614260**	**16142**	58
E 450 4-matic (238.468)	270 kW	08/18→	AQUACTRL 2 SET; für Linkslenker; Ergänzungsartikel/Ergänzende Info 2: Waschwasserbehälter unbeheizt	**2800011248280**	**12482**	17
			AQUACTRL 2 SINGLE; Einbauposition beifahrerseitig; für Linkslenker; Ergänzungsartikel/Ergänzende Info 2: Waschwasserbehälter unbeheizt; passender Adapter: H	**2800011309280**	**13092**	28
			AQUACTRL 2 SINGLE; Einbauposition fahrerseitig; für Linkslenker; Ergänzungsartikel/Ergänzende	**2800011312280**	**13122**	29

→

© 2025 Continental Aftermarket & Services GmbH

MERCEDES-BENZ - E-KLASSE Cabriolet (A238) 06/17→

Wischblatt

E 450 4-matic (238.468)	270 kW	08/18→	Info 2: Waschwasserbehälter unbeheizt; passender Adapter: H			
			AQUACTRL 2 SINGLE; Einbauposition beifahrerseitig; für Rechtslenker; Ergänzungsartikel/Ergänzende Info 2: Waschwasserbehälter unbeheizt; passender Adapter: H	**2800011610260** **2800011610270**	**16102** **61027**	56 56
			AQUACTRL 2 SINGLE; Einbauposition fahrerseitig; für Rechtslenker; Ergänzungsartikel/Ergänzende Info 2: Waschwasserbehälter unbeheizt; passender Adapter: H	**2800011614260** **2800011628270**	**16142** **62827**	58 63
E 450 EQ Boost 4-matic (238.459)	270 kW	07/20→	AQUACTRL 2 SET; für Linkslenker; Ergänzungsartikel/Ergänzende Info 2: Waschwasserbehälter unbeheizt	**2800011248280**	**12482**	17
			AQUACTRL 2 SINGLE; Einbauposition beifahrerseitig; für Linkslenker; Ergänzungsartikel/Ergänzende Info 2: Waschwasserbehälter unbeheizt; passender Adapter: H	**2800011309280**	**13092**	28
			AQUACTRL 2 SINGLE; Einbauposition fahrerseitig; für Linkslenker; Ergänzungsartikel/Ergänzende Info 2: Waschwasserbehälter unbeheizt; passender Adapter: H	**2800011312280**	**13122**	29
			AQUACTRL 2 SINGLE; Einbauposition beifahrerseitig; für Rechtslenker; Ergänzungsartikel/Ergänzende Info 2: Waschwasserbehälter unbeheizt; passender Adapter: H	**2800011610260**	**16102**	56
			AQUACTRL 2 SINGLE; Einbauposition fahrerseitig; für Rechtslenker; Ergänzungsartikel/Ergänzende Info 2: Waschwasserbehälter unbeheizt; passender Adapter: H	**2800011614260**	**16142**	58

MERCEDES-BENZ - E-KLASSE Coupe (C207) 01/09→12/16

Wischblatt

E 200 (207.334)	135 kW	06/13→12/16	AQUACTRL 2 SET; für Linkslenker	**2800011223280**	**12232**	9
			AQUACTRL 2 SINGLE; Einbauposition fahrerseitig; für Linkslenker; passender Adapter: BC	**2800011312280**	**13122**	29
			AQUACTRL 2 SINGLE; Einbauposition beifahrerseitig; für Linkslenker; passender Adapter: BC	**2800011312280**	**13122**	29
			AQUACTRL 2 SINGLE; Einbauposition fahrerseitig; für Rechtslenker; passender Adapter: BC	**2800011614260** **2800011628270**	**16142** **62827**	58 63
			AQUACTRL 2 SINGLE; Einbauposition beifahrerseitig; für Rechtslenker; passender Adapter: BC	**2800011614260** **2800011628270**	**16142** **62827**	58 63
E 200 CGI (207.348)	135 kW	01/10→12/16	AQUACTRL 2 SET; für Linkslenker; → 03/13	**2800011223280**	**12232**	9
			AQUACTRL 2 SET; für Linkslenker; → 02/13; Befestigungsart: Stiftbefestigung	**2800011276280**	**12762**	24
			AQUACTRL 2 SINGLE; Einbauposition fahrerseitig; für Linkslenker; passender Adapter: BC; → 03/13 ; Montageart: geklemmt	**2800011312280**	**13122**	29
			AQUACTRL 2 SINGLE; Einbauposition beifahrerseitig; für Linkslenker; passender Adapter: BC; → 03/13 ; Montageart: geklemmt	**2800011312280**	**13122**	29
			AQUACTRL 2 SINGLE; Einbauposition beifahrerseitig; für Linkslenker; passender Adapter: BCE; → 02/13; Befestigungsart: Stiftbefestigung	**2800011312280**	**13122**	29
			AQUACTRL 2 SINGLE; Einbauposition fahrerseitig; für Linkslenker; passender Adapter: BCE; → 02/13; Befestigungsart: Stiftbefestigung	**2800011312280**	**13122**	29
			AQUACTRL 2 SINGLE; → 03/13 ; Einbauposition fahrerseitig; für Rechtslenker; passender Adapter: BC	**2800011614260** **2800011628270**	**16142** **62827**	58 63
			AQUACTRL 2 SINGLE; → 03/13 ; Einbauposition beifahrerseitig; für Rechtslenker; passender Adapter: BC	**2800011614260** **2800011628270**	**16142** **62827**	58 63

→

© 2025 Continental Aftermarket & Services GmbH

MERCEDES-BENZ - E-KLASSE Coupe (C207) 01/09→12/16

Wischblatt

E 200 CGI (207.348)	135 kW	01/10→12/16	AQUACTRL 2 SINGLE; 02/13; Einbauposition beifahrerseitig; für Rechtslenker; passender Adapter: BCE	**2800011614260** **2800011628270**	**16142** **62827**	58 63
			AQUACTRL 2 SINGLE; 02/13; Einbauposition fahrerseitig; für Rechtslenker; passender Adapter: BCE	**2800011614260** **2800011628270**	**16142** **62827**	58 63
E 220 BlueTEC (207.301)	130 kW	05/14→12/16	AQUACTRL 2 SET; für Linkslenker	**2800011223280**	**12232**	9
			AQUACTRL 2 SINGLE; Einbauposition fahrerseitig; für Linkslenker; passender Adapter: BC	**2800011312280**	**13122**	29
			AQUACTRL 2 SINGLE; Einbauposition beifahrerseitig; für Linkslenker; passender Adapter: BC	**2800011312280**	**13122**	29
			AQUACTRL 2 SINGLE; Einbauposition beifahrerseitig; für Rechtslenker; passender Adapter: BC	**2800011614260**	**16142**	58
			AQUACTRL 2 SINGLE; Einbauposition fahrerseitig; für Rechtslenker; passender Adapter: BC	**2800011614260**	**16142**	58
E 220 CDI / d (207.302, 207.301) E 220 CDI (207.302)	125 kW 120 kW	01/10→12/16 02/10→12/14	AQUACTRL 2 SET; für Linkslenker; 03/13	**2800011223280**	**12232**	9
			AQUACTRL 2 SET; für Linkslenker; 02/13; Befestigungsart: Stiftbefestigung	**2800011276280**	**12762**	24
			AQUACTRL 2 SINGLE; Einbauposition fahrerseitig; für Linkslenker; passender Adapter: BC; 03/13 ; Montageart: geklemmt	**2800011312280**	**13122**	29
			AQUACTRL 2 SINGLE; Einbauposition beifahrerseitig; für Linkslenker; passender Adapter: BC; 03/13 ; Montageart: geklemmt	**2800011312280**	**13122**	29
			AQUACTRL 2 SINGLE; Einbauposition beifahrerseitig; für Linkslenker; passender Adapter: BCE; 02/13; Befestigungsart: Stiftbefestigung	**2800011312280**	**13122**	29
			AQUACTRL 2 SINGLE; Einbauposition fahrerseitig; für Linkslenker; passender Adapter: BCE; 02/13; Befestigungsart: Stiftbefestigung	**2800011312280**	**13122**	29
			AQUACTRL 2 SINGLE; 03/13 ; Einbauposition fahrerseitig; für Rechtslenker; passender Adapter: BC	**2800011614260** **2800011628270**	**16142** **62827**	58 63
			AQUACTRL 2 SINGLE; 03/13 ; Einbauposition beifahrerseitig; für Rechtslenker; passender Adapter: BC	**2800011614260** **2800011628270**	**16142** **62827**	58 63
			AQUACTRL 2 SINGLE; 02/13; Einbauposition beifahrerseitig; für Rechtslenker; passender Adapter: BCE	**2800011614260** **2800011628270**	**16142** **62827**	58 63
			AQUACTRL 2 SINGLE; 02/13; Einbauposition fahrerseitig; für Rechtslenker; passender Adapter: BCE	**2800011614260** **2800011628270**	**16142** **62827**	58 63
E 250 (207.336)	155 kW	06/13→12/16	AQUACTRL 2 SET; für Linkslenker	**2800011223280**	**12232**	9
			AQUACTRL 2 SINGLE; Einbauposition fahrerseitig; für Linkslenker; passender Adapter: BC	**2800011312280**	**13122**	29
			AQUACTRL 2 SINGLE; Einbauposition beifahrerseitig; für Linkslenker; passender Adapter: BC	**2800011312280**	**13122**	29
			AQUACTRL 2 SINGLE; Einbauposition fahrerseitig; für Rechtslenker; passender Adapter: BC	**2800011614260** **2800011628270**	**16142** **62827**	58 63
			AQUACTRL 2 SINGLE; Einbauposition beifahrerseitig; für Rechtslenker; passender Adapter: BC	**2800011614260** **2800011628270**	**16142** **62827**	58 63
E 250 CDI / BlueTEC / d (207.303, 207.304) E 250 CGI (207.347) E 300 (207.355)	150 kW 150 kW 185 kW	01/09→12/16 01/09→12/16 04/11→06/16	AQUACTRL 2 SET; für Linkslenker; 03/13	**2800011223280**	**12232**	9
			AQUACTRL 2 SET; für Linkslenker; 02/13; Befestigungsart: Stiftbefestigung	**2800011276280**	**12762**	24
			AQUACTRL 2 SINGLE; Einbauposition fahrerseitig; für Linkslenker; passender Adapter: BC; 03/13 ; Montageart: geklemmt	**2800011312280**	**13122**	29
			AQUACTRL 2 SINGLE; Einbauposition beifahrerseitig; für Linkslenker; passender Adapter: BC; 03/13 ; Montageart: geklemmt	**2800011312280**	**13122**	29
			AQUACTRL 2 SINGLE; Einbauposition beifahrerseitig; für Linkslenker; passender Adapter: BCE; 02/13; Befestigungsart: Stiftbefestigung	**2800011312280**	**13122**	29

→

© 2025 Continental Aftermarket & Services GmbH

MERCEDES-BENZ - E-KLASSE Coupe (C207) 01/09→12/16

Wischblatt

E 250 CDI / BlueTEC / d (207.303, 207.304)	150 kW	01/09→12/16	AQUACTRL 2 SINGLE; Einbauposition fahrerseitig; für Linkslenker; passender Adapter: BCE; 02/13; Befestigungsart: Stiftbefestigung	**2800011312280**	**13122**	29
E 250 CGI (207.347)	150 kW	01/09→12/16				
E 300 (207.355)	185 kW	04/11→06/16	AQUACTRL 2 SINGLE; 03/13 ; Einbauposition fahrerseitig; für Rechtslenker; passender Adapter: BC	**2800011614260** **2800011628270**	**16142** **62827**	58 63
			AQUACTRL 2 SINGLE; 03/13 ; Einbauposition beifahrerseitig; für Rechtslenker; passender Adapter: BC	**2800011614260** **2800011628270**	**16142** **62827**	58 63
			AQUACTRL 2 SINGLE; 02/13; Einbauposition beifahrerseitig; für Rechtslenker; passender Adapter: BCE	**2800011614260** **2800011628270**	**16142** **62827**	58 63
			AQUACTRL 2 SINGLE; 02/13; Einbauposition fahrerseitig; für Rechtslenker; passender Adapter: BCE	**2800011614260** **2800011628270**	**16142** **62827**	58 63
E 320 (207.362)	200 kW	07/14→12/16	AQUACTRL 2 SET; für Linkslenker	**2800011223280**	**12232**	9
			AQUACTRL 2 SINGLE; Einbauposition fahrerseitig; für Linkslenker; passender Adapter: BC	**2800011312280**	**13122**	29
			AQUACTRL 2 SINGLE; Einbauposition beifahrerseitig; für Linkslenker; passender Adapter: BC	**2800011312280**	**13122**	29
			AQUACTRL 2 SINGLE; Einbauposition fahrerseitig; für Rechtslenker; passender Adapter: BC	**2800011614260** **2800011628270**	**16142** **62827**	58 63
			AQUACTRL 2 SINGLE; Einbauposition beifahrerseitig; für Rechtslenker; passender Adapter: BC	**2800011614260** **2800011628270**	**16142** **62827**	58 63
E 350 (207.356)	200 kW	01/10→12/11	AQUACTRL 2 SET; für Linkslenker; Befestigungsart: Stiftbefestigung	**2800011276280**	**12762**	24
			AQUACTRL 2 SINGLE; Einbauposition beifahrerseitig; für Linkslenker; passender Adapter: BCE; Befestigungsart: Stiftbefestigung	**2800011312280**	**13122**	29
			AQUACTRL 2 SINGLE; Einbauposition fahrerseitig; für Linkslenker; passender Adapter: BCE; Befestigungsart: Stiftbefestigung	**2800011312280**	**13122**	29
			AQUACTRL 2 SINGLE; Einbauposition beifahrerseitig; für Rechtslenker; passender Adapter: BCE	**2800011614260** **2800011628270**	**16142** **62827**	58 63
			AQUACTRL 2 SINGLE; Einbauposition fahrerseitig; für Rechtslenker; passender Adapter: BCE	**2800011614260** **2800011628270**	**16142** **62827**	58 63
E 350 (207.359)	225 kW	04/11→12/14	AQUACTRL 2 SET; für Linkslenker; 03/13	**2800011223280**	**12232**	9
			AQUACTRL 2 SET; für Linkslenker; 02/13; Befestigungsart: Stiftbefestigung	**2800011276280**	**12762**	24
			AQUACTRL 2 SINGLE; Einbauposition fahrerseitig; für Linkslenker; passender Adapter: BC; 03/13 ; Montageart: geklemmt	**2800011312280**	**13122**	29
			AQUACTRL 2 SINGLE; Einbauposition beifahrerseitig; für Linkslenker; passender Adapter: BC; 03/13 ; Montageart: geklemmt	**2800011312280**	**13122**	29
			AQUACTRL 2 SINGLE; Einbauposition beifahrerseitig; für Linkslenker; passender Adapter: BCE; 02/13; Befestigungsart: Stiftbefestigung	**2800011312280**	**13122**	29
			AQUACTRL 2 SINGLE; Einbauposition fahrerseitig; für Linkslenker; passender Adapter: BCE; 02/13; Befestigungsart: Stiftbefestigung	**2800011312280**	**13122**	29
			AQUACTRL 2 SINGLE; 03/13 ; Einbauposition fahrerseitig; für Rechtslenker; passender Adapter: BC	**2800011614260** **2800011628270**	**16142** **62827**	58 63
			AQUACTRL 2 SINGLE; 03/13 ; Einbauposition beifahrerseitig; für Rechtslenker; passender Adapter: BC	**2800011614260** **2800011628270**	**16142** **62827**	58 63
			AQUACTRL 2 SINGLE; 02/13; Einbauposition beifahrerseitig; für Rechtslenker; passender Adapter: BCE	**2800011614260** **2800011628270**	**16142** **62827**	58 63
			AQUACTRL 2 SINGLE; 02/13; Einbauposition fahrerseitig; für Rechtslenker; passender Adapter: BCE	**2800011614260** **2800011628270**	**16142** **62827**	58 63

© 2025 Continental Aftermarket & Services GmbH

MERCEDES-BENZ - E-KLASSE Coupe (C207) 01/09→12/16

Wischblatt

E 350 4-matic (207.388)	225 kW	02/13→12/16	AQUACTRL 2 SET; für Linkslenker; 03/13	**2800011223280**	**12232**	9
			AQUACTRL 2 SET; für Linkslenker; 02/13; Befestigungsart: Stiftbefestigung	**2800011276280**	**12762**	24
			AQUACTRL 2 SINGLE; Einbauposition beifahrerseitig; für Linkslenker; passender Adapter: BCE; 02/13; Befestigungsart: Stiftbefestigung	**2800011312280**	**13122**	29
			AQUACTRL 2 SINGLE; Einbauposition fahrerseitig; für Linkslenker; passender Adapter: BCE; 02/13; Befestigungsart: Stiftbefestigung	**2800011312280**	**13122**	29
			AQUACTRL 2 SINGLE; Einbauposition beifahrerseitig; für Linkslenker; passender Adapter: BC; 03/13 ; Montageart: geklemmt	**2800011312280**	**13122**	29
			AQUACTRL 2 SINGLE; Einbauposition fahrerseitig; für Linkslenker; passender Adapter: BC; 03/13 ; Montageart: geklemmt	**2800011312280**	**13122**	29
			AQUACTRL 2 SINGLE; 03/13 ; Einbauposition beifahrerseitig; für Rechtslenker; passender Adapter: BC	**2800011614260** **2800011628270**	**16142** **62827**	58 63
			AQUACTRL 2 SINGLE; 03/13 ; Einbauposition fahrerseitig; für Rechtslenker; passender Adapter: BC	**2800011614260** **2800011628270**	**16142** **62827**	58 63
E 350 BlueTEC / d (207.326)	190 kW	05/14→12/16	AQUACTRL 2 SET; für Linkslenker	**2800011223280**	**12232**	9
			AQUACTRL 2 SINGLE; Einbauposition fahrerseitig; für Linkslenker; passender Adapter: BC	**2800011312280**	**13122**	29
			AQUACTRL 2 SINGLE; Einbauposition beifahrerseitig; für Linkslenker; passender Adapter: BC	**2800011312280**	**13122**	29
			AQUACTRL 2 SINGLE; Einbauposition beifahrerseitig; für Rechtslenker; passender Adapter: BC	**2800011614260**	**16142**	58
			AQUACTRL 2 SINGLE; Einbauposition fahrerseitig; für Rechtslenker; passender Adapter: BC	**2800011614260**	**16142**	58
E 350 BlueTEC (207.326)	185 kW	06/13→12/16	AQUACTRL 2 SET; für Linkslenker	**2800011223280**	**12232**	9
			AQUACTRL 2 SINGLE; Einbauposition fahrerseitig; für Linkslenker; passender Adapter: BC	**2800011312280**	**13122**	29
			AQUACTRL 2 SINGLE; Einbauposition beifahrerseitig; für Linkslenker; passender Adapter: BC	**2800011312280**	**13122**	29
			AQUACTRL 2 SINGLE; Einbauposition fahrerseitig; für Rechtslenker; passender Adapter: BC	**2800011614260** **2800011628270**	**16142** **62827**	58 63
			AQUACTRL 2 SINGLE; Einbauposition beifahrerseitig; für Rechtslenker; passender Adapter: BC	**2800011614260** **2800011628270**	**16142** **62827**	58 63
E 350 CDI (207.322)	170 kW	01/09→06/11	AQUACTRL 2 SET; für Linkslenker; Befestigungsart: Stiftbefestigung	**2800011276280**	**12762**	24
			AQUACTRL 2 SINGLE; Einbauposition beifahrerseitig; für Linkslenker; passender Adapter: BCE; Befestigungsart: Stiftbefestigung	**2800011312280**	**13122**	29
			AQUACTRL 2 SINGLE; Einbauposition fahrerseitig; für Linkslenker; passender Adapter: BCE; Befestigungsart: Stiftbefestigung	**2800011312280**	**13122**	29
			AQUACTRL 2 SINGLE; Einbauposition beifahrerseitig; für Rechtslenker; passender Adapter: BCE	**2800011614260** **2800011628270**	**16142** **62827**	58 63
			AQUACTRL 2 SINGLE; Einbauposition fahrerseitig; für Rechtslenker; passender Adapter: BCE	**2800011614260** **2800011628270**	**16142** **62827**	58 63

© 2025 Continental Aftermarket & Services GmbH

MERCEDES-BENZ - E-KLASSE Coupe (C207) 01/09→12/16

Wischblatt

E 350 CDI (207.323)	195 kW	06/11→06/13	AQUACTRL 2 SET; für Linkslenker; 03/13	2800011223280	12232	9
			AQUACTRL 2 SET; für Linkslenker; 02/13; Befestigungsart: Stiftbefestigung	2800011276280	12762	24
			AQUACTRL 2 SINGLE; Einbauposition fahrerseitig; für Linkslenker; passender Adapter: BC; 03/13 ; Montageart: geklemmt	2800011312280	13122	29
			AQUACTRL 2 SINGLE; Einbauposition beifahrerseitig; für Linkslenker; passender Adapter: BC; 03/13 ; Montageart: geklemmt	2800011312280	13122	29
			AQUACTRL 2 SINGLE; Einbauposition beifahrerseitig; für Linkslenker; passender Adapter: BCE; 02/13; Befestigungsart: Stiftbefestigung	2800011312280	13122	29
			AQUACTRL 2 SINGLE; Einbauposition fahrerseitig; für Linkslenker; passender Adapter: BCE; 02/13; Befestigungsart: Stiftbefestigung	2800011312280	13122	29
			AQUACTRL 2 SINGLE; 03/13 ; Einbauposition fahrerseitig; für Rechtslenker; passender Adapter: BC	2800011614260 2800011628270	16142 62827	58 63
			AQUACTRL 2 SINGLE; 03/13 ; Einbauposition beifahrerseitig; für Rechtslenker; passender Adapter: BC	2800011614260 2800011628270	16142 62827	58 63
			AQUACTRL 2 SINGLE; 02/13; Einbauposition beifahrerseitig; für Rechtslenker; passender Adapter: BCE	2800011614260 2800011628270	16142 62827	58 63
			AQUACTRL 2 SINGLE; 02/13; Einbauposition fahrerseitig; für Rechtslenker; passender Adapter: BCE	2800011614260 2800011628270	16142 62827	58 63
E 350 CGI (207.357)	215 kW	01/09→12/11	AQUACTRL 2 SET; für Linkslenker; Befestigungsart: Stiftbefestigung	2800011276280	12762	24
			AQUACTRL 2 SINGLE; Einbauposition beifahrerseitig; für Linkslenker; passender Adapter: BCE; Befestigungsart: Stiftbefestigung	2800011312280	13122	29
			AQUACTRL 2 SINGLE; Einbauposition fahrerseitig; für Linkslenker; passender Adapter: BCE; Befestigungsart: Stiftbefestigung	2800011312280	13122	29
			AQUACTRL 2 SINGLE; Einbauposition beifahrerseitig; für Rechtslenker; passender Adapter: BCE	2800011614260 2800011628270	16142 62827	58 63
			AQUACTRL 2 SINGLE; Einbauposition fahrerseitig; für Rechtslenker; passender Adapter: BCE	2800011614260 2800011628270	16142 62827	58 63
E 400 (207.361) E 400 (207.365)	245 kW 245 kW	07/14→12/16 06/13→12/16	AQUACTRL 2 SET; für Linkslenker	2800011223280	12232	9
			AQUACTRL 2 SINGLE; Einbauposition fahrerseitig; für Linkslenker; passender Adapter: BC	2800011312280	13122	29
			AQUACTRL 2 SINGLE; Einbauposition beifahrerseitig; für Linkslenker; passender Adapter: BC	2800011312280	13122	29
			AQUACTRL 2 SINGLE; Einbauposition fahrerseitig; für Rechtslenker; passender Adapter: BC	2800011614260 2800011628270	16142 62827	58 63
			AQUACTRL 2 SINGLE; Einbauposition beifahrerseitig; für Rechtslenker; passender Adapter: BC	2800011614260 2800011628270	16142 62827	58 63
E 500 (207.372) E 500 (207.373)	285 kW 300 kW	01/09→12/16 09/11→12/16	AQUACTRL 2 SET; für Linkslenker; 03/13	2800011223280	12232	9
			AQUACTRL 2 SET; für Linkslenker; 02/13; Befestigungsart: Stiftbefestigung	2800011276280	12762	24
			AQUACTRL 2 SINGLE; Einbauposition fahrerseitig; für Linkslenker; passender Adapter: BC; 03/13 ; Montageart: geklemmt	2800011312280	13122	29
			AQUACTRL 2 SINGLE; Einbauposition beifahrerseitig; für Linkslenker; passender Adapter: BC; 03/13 ; Montageart: geklemmt	2800011312280	13122	29
			AQUACTRL 2 SINGLE; Einbauposition beifahrerseitig; für Linkslenker; passender Adapter: BCE; 02/13; Befestigungsart: Stiftbefestigung	2800011312280	13122	29
			AQUACTRL 2 SINGLE; Einbauposition fahrerseitig; für Linkslenker; passender Adapter: BCE; 02/13; Befestigungsart: Stiftbefestigung	2800011312280	13122	29

→

© 2025 Continental Aftermarket & Services GmbH

MERCEDES-BENZ - E-KLASSE Coupe (C207) 01/09→12/16						
Wischblatt						
E 500 (207.372) E 500 (207.373)	285 kW 300 kW	01/09→12/16 09/11→12/16	AQUACTRL 2 SINGLE; 03/13 ; Einbauposition fahrerseitig; für Rechtslenker; passender Adapter: BC	**2800011614260** **2800011628270**	**16142** **62827**	58 63
			AQUACTRL 2 SINGLE; 03/13 ; Einbauposition beifahrerseitig; für Rechtslenker; passender Adapter: BC	**2800011614260** **2800011628270**	**16142** **62827**	58 63
			AQUACTRL 2 SINGLE; 02/13; Einbauposition beifahrerseitig; für Rechtslenker; passender Adapter: BCE	**2800011614260** **2800011628270**	**16142** **62827**	58 63
			AQUACTRL 2 SINGLE; 02/13; Einbauposition fahrerseitig; für Rechtslenker; passender Adapter: BCE	**2800011614260** **2800011628270**	**16142** **62827**	58 63
MERCEDES-BENZ - E-KLASSE Coupe (C238) 12/16→						
Wischblatt						
AMG E 53 EQ Boost 4-matic+ (238.361) E 200 (238.342)	320 kW 135 kW	05/18→ 12/16→	AQUACTRL 2 SET; für Linkslenker; Ergänzungsartikel/Ergänzende Info 2: Waschwasserbehälter unbeheizt	**2800011248280**	**12482**	17
			AQUACTRL 2 SINGLE; Einbauposition beifahrerseitig; für Linkslenker; Ergänzungsartikel/Ergänzende Info 2: Waschwasserbehälter unbeheizt; passender Adapter: H	**2800011309280**	**13092**	28
			AQUACTRL 2 SINGLE; Einbauposition fahrerseitig; für Linkslenker; Ergänzungsartikel/Ergänzende Info 2: Waschwasserbehälter unbeheizt; passender Adapter: H	**2800011312280**	**13122**	29
			AQUACTRL 2 SINGLE; Einbauposition beifahrerseitig; für Rechtslenker; Ergänzungsartikel/Ergänzende Info 2: Waschwasserbehälter unbeheizt; passender Adapter: H	**2800011610260** **2800011610270**	**16102** **61027**	56 56
			AQUACTRL 2 SINGLE; Einbauposition fahrerseitig; für Rechtslenker; Ergänzungsartikel/Ergänzende Info 2: Waschwasserbehälter unbeheizt; passender Adapter: H	**2800011614260** **2800011628270**	**16142** **62827**	58 63
E 200 4-matic (238.343)	135 kW	06/17→	AQUACTRL 2 SET; für Linkslenker; Ergänzungsartikel/Ergänzende Info 2: Waschwasserbehälter unbeheizt	**2800011248280**	**12482**	17
			AQUACTRL 2 SINGLE; Einbauposition beifahrerseitig; für Linkslenker; Ergänzungsartikel/Ergänzende Info 2: Waschwasserbehälter unbeheizt; passender Adapter: H	**2800011309280**	**13092**	28
			AQUACTRL 2 SINGLE; Einbauposition fahrerseitig; für Linkslenker; Ergänzungsartikel/Ergänzende Info 2: Waschwasserbehälter unbeheizt; passender Adapter: H	**2800011312280**	**13122**	29
			AQUACTRL 2 SINGLE; Einbauposition beifahrerseitig; für Rechtslenker; Ergänzungsartikel/Ergänzende Info 2: Waschwasserbehälter unbeheizt; passender Adapter: H	**2800011610260**	**16102**	56
			AQUACTRL 2 SINGLE; Einbauposition fahrerseitig; für Rechtslenker; Ergänzungsartikel/Ergänzende Info 2: Waschwasserbehälter unbeheizt; passender Adapter: H	**2800011614260**	**16142**	58
E 200 EQ Boost (238.380)	145 kW	06/19→	AQUACTRL 2 SET; für Linkslenker; Ergänzungsartikel/Ergänzende Info 2: Waschwasserbehälter unbeheizt	**2800011248280**	**12482**	17
			AQUACTRL 2 SINGLE; Einbauposition beifahrerseitig; für Linkslenker; Ergänzungsartikel/Ergänzende Info 2: Waschwasserbehälter unbeheizt; passender Adapter: H	**2800011309280**	**13092**	28
			AQUACTRL 2 SINGLE; Einbauposition fahrerseitig; für Linkslenker; Ergänzungsartikel/Ergänzende Info 2: Waschwasserbehälter unbeheizt; passender Adapter: H	**2800011312280**	**13122**	29

→

© 2025 Continental Aftermarket & Services GmbH

MERCEDES-BENZ - E-KLASSE Coupe (C238) 12/16→

Wischblatt

E 200 EQ Boost (238.380)	145 kW	06/19→	AQUACTRL 2 SINGLE; Einbauposition beifahrerseitig; für Rechtslenker; Ergänzungsartikel/Ergänzende Info 2: Waschwasserbehälter unbeheizt; passender Adapter: H	**2800011610260** **2800011610270**	**16102** **61027**	56 56
			AQUACTRL 2 SINGLE; Einbauposition fahrerseitig; für Rechtslenker; Ergänzungsartikel/Ergänzende Info 2: Waschwasserbehälter unbeheizt; passender Adapter: H	**2800011614260** **2800011628270**	**16142** **62827**	58 63
E 200 EQ Boost 4-matic (238.387) E 220 d (238.314)	145 kW 120 kW	06/19→ 12/16→	AQUACTRL 2 SET; für Linkslenker; Ergänzungsartikel/Ergänzende Info 2: Waschwasserbehälter unbeheizt	**2800011248280**	**12482**	17
			AQUACTRL 2 SINGLE; Einbauposition beifahrerseitig; für Linkslenker; Ergänzungsartikel/Ergänzende Info 2: Waschwasserbehälter unbeheizt; passender Adapter: H	**2800011309280**	**13092**	28
			AQUACTRL 2 SINGLE; Einbauposition fahrerseitig; für Linkslenker; Ergänzungsartikel/Ergänzende Info 2: Waschwasserbehälter unbeheizt; passender Adapter: H	**2800011312280**	**13122**	29
			AQUACTRL 2 SINGLE; Einbauposition beifahrerseitig; für Rechtslenker; Ergänzungsartikel/Ergänzende Info 2: Waschwasserbehälter unbeheizt; passender Adapter: H	**2800011610260**	**16102**	56
			AQUACTRL 2 SINGLE; Einbauposition fahrerseitig; für Rechtslenker; Ergänzungsartikel/Ergänzende Info 2: Waschwasserbehälter unbeheizt; passender Adapter: H	**2800011614260**	**16142**	58
E 220 d (238.314)	143 kW	12/16→	AQUACTRL 2 SET; für Linkslenker; Ergänzungsartikel/Ergänzende Info 2: Waschwasserbehälter unbeheizt	**2800011248280**	**12482**	17
			AQUACTRL 2 SINGLE; Einbauposition beifahrerseitig; für Linkslenker; Ergänzungsartikel/Ergänzende Info 2: Waschwasserbehälter unbeheizt; passender Adapter: H	**2800011309280**	**13092**	28
			AQUACTRL 2 SINGLE; Einbauposition fahrerseitig; für Linkslenker; Ergänzungsartikel/Ergänzende Info 2: Waschwasserbehälter unbeheizt; passender Adapter: H	**2800011312280**	**13122**	29
			AQUACTRL 2 SINGLE; Einbauposition beifahrerseitig; für Rechtslenker; Ergänzungsartikel/Ergänzende Info 2: Waschwasserbehälter unbeheizt; passender Adapter: H	**2800011610260** **2800011610270**	**16102** **61027**	56 56
			AQUACTRL 2 SINGLE; Einbauposition fahrerseitig; für Rechtslenker; Ergänzungsartikel/Ergänzende Info 2: Waschwasserbehälter unbeheizt; passender Adapter: H	**2800011614260** **2800011628270**	**16142** **62827**	58 63
E 220 d 4-matic (238.315)	143 kW	03/17→	AQUACTRL 2 SET; für Linkslenker; Ergänzungsartikel/Ergänzende Info 2: Waschwasserbehälter unbeheizt	**2800011248280**	**12482**	17
			AQUACTRL 2 SINGLE; Einbauposition beifahrerseitig; für Linkslenker; Ergänzungsartikel/Ergänzende Info 2: Waschwasserbehälter unbeheizt; passender Adapter: H	**2800011309280**	**13092**	28
			AQUACTRL 2 SINGLE; Einbauposition fahrerseitig; für Linkslenker; Ergänzungsartikel/Ergänzende Info 2: Waschwasserbehälter unbeheizt; passender Adapter: H	**2800011312280**	**13122**	29
			AQUACTRL 2 SINGLE; Einbauposition beifahrerseitig; für Rechtslenker; Ergänzungsartikel/Ergänzende Info 2: Waschwasserbehälter unbeheizt; passender Adapter: H	**2800011610260**	**16102**	56
			AQUACTRL 2 SINGLE; Einbauposition fahrerseitig; für Rechtslenker; Ergänzungsartikel/Ergänzende Info 2: Waschwasserbehälter unbeheizt; passender Adapter: H	**2800011614260**	**16142**	58

© 2025 Continental Aftermarket & Services GmbH

MERCEDES-BENZ - E-KLASSE Coupe (C238) 12/16→

Wischblatt

E 300 (238.348)	180 kW	12/16→	AQUACTRL 2 SET; für Linkslenker; Ergänzungsartikel/Ergänzende Info 2: Waschwasserbehälter unbeheizt	**2800011248280**	**12482**	17
			AQUACTRL 2 SINGLE; Einbauposition beifahrerseitig; für Linkslenker; Ergänzungsartikel/Ergänzende Info 2: Waschwasserbehälter unbeheizt; passender Adapter: H	**2800011309280**	**13092**	28
			AQUACTRL 2 SINGLE; Einbauposition fahrerseitig; für Linkslenker; Ergänzungsartikel/Ergänzende Info 2: Waschwasserbehälter unbeheizt; passender Adapter: H	**2800011312280**	**13122**	29
			AQUACTRL 2 SINGLE; Einbauposition beifahrerseitig; für Rechtslenker; Ergänzungsartikel/Ergänzende Info 2: Waschwasserbehälter unbeheizt; passender Adapter: H	**2800011610260** **2800011610270**	**16102** **61027**	56 56
			AQUACTRL 2 SINGLE; Einbauposition fahrerseitig; für Rechtslenker; Ergänzungsartikel/Ergänzende Info 2: Waschwasserbehälter unbeheizt; passender Adapter: H	**2800011614260** **2800011628270**	**16142** **62827**	58 63
E 300 (238.383) E 300 d (238.318) E 300 d 4-matic (238.319)	190 kW 180 kW 195 kW	08/18→ 05/18→ 01/21→	AQUACTRL 2 SET; für Linkslenker; Ergänzungsartikel/Ergänzende Info 2: Waschwasserbehälter unbeheizt	**2800011248280**	**12482**	17
			AQUACTRL 2 SINGLE; Einbauposition beifahrerseitig; für Linkslenker; Ergänzungsartikel/Ergänzende Info 2: Waschwasserbehälter unbeheizt; passender Adapter: H	**2800011309280**	**13092**	28
			AQUACTRL 2 SINGLE; Einbauposition fahrerseitig; für Linkslenker; Ergänzungsartikel/Ergänzende Info 2: Waschwasserbehälter unbeheizt; passender Adapter: H	**2800011312280**	**13122**	29
			AQUACTRL 2 SINGLE; Einbauposition beifahrerseitig; für Rechtslenker; Ergänzungsartikel/Ergänzende Info 2: Waschwasserbehälter unbeheizt; passender Adapter: H	**2800011610260**	**16102**	56
			AQUACTRL 2 SINGLE; Einbauposition fahrerseitig; für Rechtslenker; Ergänzungsartikel/Ergänzende Info 2: Waschwasserbehälter unbeheizt; passender Adapter: H	**2800011614260**	**16142**	58
E 300 EQ Boost (238.383)	190 kW	06/19→	AQUACTRL 2 SET; für Linkslenker; Ergänzungsartikel/Ergänzende Info 2: Waschwasserbehälter unbeheizt	**2800011248280**	**12482**	17
			AQUACTRL 2 SINGLE; Einbauposition beifahrerseitig; für Linkslenker; Ergänzungsartikel/Ergänzende Info 2: Waschwasserbehälter unbeheizt; passender Adapter: H	**2800011309280**	**13092**	28
			AQUACTRL 2 SINGLE; Einbauposition fahrerseitig; für Linkslenker; Ergänzungsartikel/Ergänzende Info 2: Waschwasserbehälter unbeheizt; passender Adapter: H	**2800011312280**	**13122**	29
			AQUACTRL 2 SINGLE; Einbauposition beifahrerseitig; für Rechtslenker; Ergänzungsartikel/Ergänzende Info 2: Waschwasserbehälter unbeheizt; passender Adapter: H	**2800011610260** **2800011610270**	**16102** **61027**	56 56
			AQUACTRL 2 SINGLE; Einbauposition fahrerseitig; für Rechtslenker; Ergänzungsartikel/Ergänzende Info 2: Waschwasserbehälter unbeheizt; passender Adapter: H	**2800011614260** **2800011628270**	**16142** **62827**	58 63

© 2025 Continental Aftermarket & Services GmbH

MERCEDES-BENZ - E-KLASSE Coupe (C238) 12/16→

Wischblatt

E 350 d (238.320) E 350 d 4-matic (238.334)	210 kW 190 kW	11/18→ 06/17→	AQUACTRL 2 SET; für Linkslenker; Ergänzungsartikel/Ergänzende Info 2: Waschwasserbehälter unbeheizt	**2800011248280**	**12482**	17
			AQUACTRL 2 SINGLE; Einbauposition beifahrerseitig; für Linkslenker; Ergänzungsartikel/Ergänzende Info 2: Waschwasserbehälter unbeheizt; passender Adapter: H	**2800011309280**	**13092**	28
			AQUACTRL 2 SINGLE; Einbauposition fahrerseitig; für Linkslenker; Ergänzungsartikel/Ergänzende Info 2: Waschwasserbehälter unbeheizt; passender Adapter: H	**2800011312280**	**13122**	29
			AQUACTRL 2 SINGLE; Einbauposition beifahrerseitig; für Rechtslenker; Ergänzungsartikel/Ergänzende Info 2: Waschwasserbehälter unbeheizt; passender Adapter: H	**2800011610260**	**16102**	56
			AQUACTRL 2 SINGLE; Einbauposition fahrerseitig; für Rechtslenker; Ergänzungsartikel/Ergänzende Info 2: Waschwasserbehälter unbeheizt; passender Adapter: H	**2800011614260**	**16142**	58
E 350 EQ Boost (238.385) E 400 4-matic (238.366)	220 kW 245 kW	10/17→ 12/16→	AQUACTRL 2 SET; für Linkslenker; Ergänzungsartikel/Ergänzende Info 2: Waschwasserbehälter unbeheizt	**2800011248280**	**12482**	17
			AQUACTRL 2 SINGLE; Einbauposition beifahrerseitig; für Linkslenker; Ergänzungsartikel/Ergänzende Info 2: Waschwasserbehälter unbeheizt; passender Adapter: H	**2800011309280**	**13092**	28
			AQUACTRL 2 SINGLE; Einbauposition fahrerseitig; für Linkslenker; Ergänzungsartikel/Ergänzende Info 2: Waschwasserbehälter unbeheizt; passender Adapter: H	**2800011312280**	**13122**	29
			AQUACTRL 2 SINGLE; Einbauposition beifahrerseitig; für Rechtslenker; Ergänzungsartikel/Ergänzende Info 2: Waschwasserbehälter unbeheizt; passender Adapter: H	**2800011610260** **2800011610270**	**16102** **61027**	56 56
			AQUACTRL 2 SINGLE; Einbauposition fahrerseitig; für Rechtslenker; Ergänzungsartikel/Ergänzende Info 2: Waschwasserbehälter unbeheizt; passender Adapter: H	**2800011614260** **2800011628270**	**16142** **62827**	58 63
E 400 d 4-matic (238.323) E 400 d 4-matic (238.323)	243 kW 250 kW	07/20→ 08/18→	AQUACTRL 2 SET; für Linkslenker; Ergänzungsartikel/Ergänzende Info 2: Waschwasserbehälter unbeheizt	**2800011248280**	**12482**	17
			AQUACTRL 2 SINGLE; Einbauposition beifahrerseitig; für Linkslenker; Ergänzungsartikel/Ergänzende Info 2: Waschwasserbehälter unbeheizt; passender Adapter: H	**2800011309280**	**13092**	28
			AQUACTRL 2 SINGLE; Einbauposition fahrerseitig; für Linkslenker; Ergänzungsartikel/Ergänzende Info 2: Waschwasserbehälter unbeheizt; passender Adapter: H	**2800011312280**	**13122**	29
			AQUACTRL 2 SINGLE; Einbauposition beifahrerseitig; für Rechtslenker; Ergänzungsartikel/Ergänzende Info 2: Waschwasserbehälter unbeheizt; passender Adapter: H	**2800011610260**	**16102**	56
			AQUACTRL 2 SINGLE; Einbauposition fahrerseitig; für Rechtslenker; Ergänzungsartikel/Ergänzende Info 2: Waschwasserbehälter unbeheizt; passender Adapter: H	**2800011614260**	**16142**	58
E 450 4-matic (238.368)	270 kW	08/18→	AQUACTRL 2 SET; für Linkslenker; Ergänzungsartikel/Ergänzende Info 2: Waschwasserbehälter unbeheizt	**2800011248280**	**12482**	17
			AQUACTRL 2 SINGLE; Einbauposition beifahrerseitig; für Linkslenker; Ergänzungsartikel/Ergänzende Info 2: Waschwasserbehälter unbeheizt; passender Adapter: H	**2800011309280**	**13092**	28
			AQUACTRL 2 SINGLE; Einbauposition fahrerseitig; für Linkslenker; Ergänzungsartikel/Ergänzende	**2800011312280**	**13122**	29

→

© 2025 Continental Aftermarket & Services GmbH

MERCEDES-BENZ - E-KLASSE Coupe (C238) 12/16→						
Wischblatt						
E 450 4-matic (238.368)	270 kW	08/18→	Info 2: Waschwasserbehälter unbeheizt; passender Adapter: H			
			AQUACTRL 2 SINGLE; Einbauposition beifahrerseitig; für Rechtslenker; Ergänzungsartikel/Ergänzende Info 2: Waschwasserbehälter unbeheizt; passender Adapter: H	**2800011610260** **2800011610270**	**16102** **61027**	56 56
			AQUACTRL 2 SINGLE; Einbauposition fahrerseitig; für Rechtslenker; Ergänzungsartikel/Ergänzende Info 2: Waschwasserbehälter unbeheizt; passender Adapter: H	**2800011614260** **2800011628270**	**16142** **62827**	58 63
E 450 EQ Boost 4-matic (238.359)	270 kW	07/20→	AQUACTRL 2 SET; für Linkslenker; Ergänzungsartikel/Ergänzende Info 2: Waschwasserbehälter unbeheizt	**2800011248280**	**12482**	17
			AQUACTRL 2 SINGLE; Einbauposition beifahrerseitig; für Linkslenker; Ergänzungsartikel/Ergänzende Info 2: Waschwasserbehälter unbeheizt; passender Adapter: H	**2800011309280**	**13092**	28
			AQUACTRL 2 SINGLE; Einbauposition fahrerseitig; für Linkslenker; Ergänzungsartikel/Ergänzende Info 2: Waschwasserbehälter unbeheizt; passender Adapter: H	**2800011312280**	**13122**	29
			AQUACTRL 2 SINGLE; Einbauposition beifahrerseitig; für Rechtslenker; Ergänzungsartikel/Ergänzende Info 2: Waschwasserbehälter unbeheizt; passender Adapter: H	**2800011610260**	**16102**	56
			AQUACTRL 2 SINGLE; Einbauposition fahrerseitig; für Rechtslenker; Ergänzungsartikel/Ergänzende Info 2: Waschwasserbehälter unbeheizt; passender Adapter: H	**2800011614260**	**16142**	58
MERCEDES-BENZ - E-KLASSE Pritsche/Fahrgestell (VF211) 03/03→07/09						
Wischblatt						
E 220 CDI (211.606) E 220 CDI (211.608)	110 kW 125 kW	10/03→07/06 04/06→07/09	AQUACTRL 2 SET; für Linkslenker	**2800011206280**	**12062**	4
			AQUACTRL 2 SINGLE; Einbauposition fahrerseitig; für Linkslenker; passender Adapter: BCE	**2800011314280**	**13142**	30
			AQUACTRL 2 SINGLE; Einbauposition beifahrerseitig; für Linkslenker; passender Adapter: BCE	**2800011314280**	**13142**	30
			AQUACTRL 2 SINGLE; Einbauposition fahrerseitig; für Rechtslenker; passender Adapter: BCE	**2800011616260** **2800011630270**	**16162** **63027**	58 63
			AQUACTRL 2 SINGLE; Einbauposition beifahrerseitig; für Rechtslenker; passender Adapter: BCE	**2800011616260** **2800011630270**	**16162** **63027**	58 63
E 270 CDI (211.616) E 270 CDI (211.616)	120 kW 130 kW	03/03→07/09 10/03→07/05	AQUACTRL 2 SET; für Linkslenker	**2800011206280**	**12062**	4
			AQUACTRL 2 SINGLE; Einbauposition fahrerseitig; für Linkslenker; passender Adapter: BCE	**2800011314280**	**13142**	30
			AQUACTRL 2 SINGLE; Einbauposition beifahrerseitig; für Linkslenker; passender Adapter: BCE	**2800011314280**	**13142**	30
			AQUACTRL 2 SINGLE; Einbauposition beifahrerseitig; für Rechtslenker; passender Adapter: BCE	**2800011616260**	**16162**	58
			AQUACTRL 2 SINGLE; Einbauposition fahrerseitig; für Rechtslenker; passender Adapter: BCE	**2800011616260**	**16162**	58
E 280 CDI (211.620)	140 kW	08/05→07/09	AQUACTRL 2 SET; für Linkslenker	**2800011206280**	**12062**	4
			AQUACTRL 2 SINGLE; Einbauposition fahrerseitig; für Linkslenker; passender Adapter: BCE	**2800011314280**	**13142**	30
			AQUACTRL 2 SINGLE; Einbauposition beifahrerseitig; für Linkslenker; passender Adapter: BCE	**2800011314280**	**13142**	30
			AQUACTRL 2 SINGLE; Einbauposition fahrerseitig; für Rechtslenker; passender Adapter: BCE	**2800011616260** **2800011630270**	**16162** **63027**	58 63
			AQUACTRL 2 SINGLE; Einbauposition beifahrerseitig; für Rechtslenker; passender Adapter: BCE	**2800011616260** **2800011630270**	**16162** **63027**	58 63
MERCEDES-BENZ - E-KLASSE T-Model (S211) 02/03→07/09						
Wischblatt						
350 CGI (211.257) →	215 kW	05/06→07/09	AQUACTRL 2 SET; für Linkslenker	**2800011206280**	**12062**	4

© 2025 Continental Aftermarket & Services GmbH

MERCEDES-BENZ - E-KLASSE T-Model (S211) 02/03→07/09

Wischblatt

E 200 CDI (211.207) E 200 Kompressor (211.241) E 200 T Kompressor (211.242) E 220 CDI (211.206) E 220 T CDI E 220 T CDI (211.206) E 220 T CDI (211.208) E 230 T (211.252) E 240 T (211.261) E 240 T 4-matic (211.280)	100 kW 135 kW 120 kW 100 kW 120 kW 110 kW 125 kW 150 kW 130 kW 130 kW	04/06→07/09 04/06→07/09 03/03→07/09 03/03→07/09 03/03→07/09 03/03→07/09 04/06→07/09 05/07→07/09 03/03→07/09 07/03→07/09	AQUACTRL 2 SINGLE; Einbauposition fahrerseitig; für Linkslenker; passender Adapter: BCE	**2800011314280**	**13142**	30
			AQUACTRL 2 SINGLE; Einbauposition beifahrerseitig; für Linkslenker; passender Adapter: BCE	**2800011314280**	**13142**	30
			AQUACTRL 2 SINGLE; Einbauposition fahrerseitig; für Rechtslenker; passender Adapter: BCE	**2800011616260** **2800011630270**	**16162** **63027**	58 63
			AQUACTRL 2 SINGLE; Einbauposition beifahrerseitig; für Rechtslenker; passender Adapter: BCE	**2800011616260** **2800011630270**	**16162** **63027**	58 63
E 270 T CDI (211.216)	120 kW	03/03→07/09	AQUACTRL 2 SET; für Linkslenker	**2800011206280**	**12062**	4
			AQUACTRL 2 SINGLE; Einbauposition fahrerseitig; für Linkslenker; passender Adapter: BCE	**2800011314280**	**13142**	30
			AQUACTRL 2 SINGLE; Einbauposition beifahrerseitig; für Linkslenker; passender Adapter: BCE	**2800011314280**	**13142**	30
			AQUACTRL 2 SINGLE; Einbauposition beifahrerseitig; für Rechtslenker; passender Adapter: BCE	**2800011616260**	**16162**	58
			AQUACTRL 2 SINGLE; Einbauposition fahrerseitig; für Rechtslenker; passender Adapter: BCE	**2800011616260**	**16162**	58
E 270 T CDI (211.216) E 280 T (211.254) E 280 T 4-matic (211.292) E 280 T CDI (211.220) E 280 T CDI (211.223) E 280 T CDI 4-matic (211.284) E 320 T (211.265) E 320 T 4-matic (211.282)	130 kW 170 kW 170 kW 140 kW 130 kW 140 kW 165 kW 165 kW	03/03→07/09 03/05→07/09 03/05→07/09 03/05→07/09 05/04→07/09 03/05→07/09 03/03→07/09 07/03→07/09	AQUACTRL 2 SET; für Linkslenker	**2800011206280**	**12062**	4
			AQUACTRL 2 SINGLE; Einbauposition fahrerseitig; für Linkslenker; passender Adapter: BCE	**2800011314280**	**13142**	30
			AQUACTRL 2 SINGLE; Einbauposition beifahrerseitig; für Linkslenker; passender Adapter: BCE	**2800011314280**	**13142**	30
			AQUACTRL 2 SINGLE; Einbauposition fahrerseitig; für Rechtslenker; passender Adapter: BCE	**2800011616260** **2800011630270**	**16162** **63027**	58 63
			AQUACTRL 2 SINGLE; Einbauposition beifahrerseitig; für Rechtslenker; passender Adapter: BCE	**2800011616260** **2800011630270**	**16162** **63027**	58 63
E 320 T CDI (211.222)	155 kW	11/07→07/09	AQUACTRL 2 SET; für Linkslenker	**2800011206280**	**12062**	4
			AQUACTRL 2 SINGLE; Einbauposition fahrerseitig; für Linkslenker; passender Adapter: BCE	**2800011314280**	**13142**	30
			AQUACTRL 2 SINGLE; Einbauposition beifahrerseitig; für Linkslenker; passender Adapter: BCE	**2800011314280**	**13142**	30
			AQUACTRL 2 SINGLE; Einbauposition beifahrerseitig; für Rechtslenker; passender Adapter: BCE	**2800011616260**	**16162**	58
			AQUACTRL 2 SINGLE; Einbauposition fahrerseitig; für Rechtslenker; passender Adapter: BCE	**2800011616260**	**16162**	58
E 320 T CDI (211.222) E 320 T CDI (211.226) E 320 T CDI 4-matic (211.289) E 350 T (211.256) E 350 T 4-matic (211.287) E 500 T (211.270) E 500 T (211.272) E 500 T 4-matic (211.283) E 500 T 4-matic (211.290)	165 kW 150 kW 165 kW 200 kW 200 kW 225 kW 285 kW 225 kW 285 kW	03/05→07/09 03/03→07/09 03/05→07/09 03/05→07/09 03/05→07/09 10/03→07/09 04/06→07/09 10/03→07/09 04/06→07/09	AQUACTRL 2 SET; für Linkslenker	**2800011206280**	**12062**	4
			AQUACTRL 2 SINGLE; Einbauposition fahrerseitig; für Linkslenker; passender Adapter: BCE	**2800011314280**	**13142**	30
			AQUACTRL 2 SINGLE; Einbauposition beifahrerseitig; für Linkslenker; passender Adapter: BCE	**2800011314280**	**13142**	30
			AQUACTRL 2 SINGLE; Einbauposition fahrerseitig; für Rechtslenker; passender Adapter: BCE	**2800011616260** **2800011630270**	**16162** **63027**	58 63
			AQUACTRL 2 SINGLE; Einbauposition beifahrerseitig; für Rechtslenker; passender Adapter: BCE	**2800011616260** **2800011630270**	**16162** **63027**	58 63
E 55 T AMG Kompressor	350 kW	09/05→12/06	AQUACTRL 2 SINGLE; Einbauposition beifahrerseitig; für Rechtslenker; passender Adapter: BCE	**2800011616260**	**16162**	58
			AQUACTRL 2 SINGLE; Einbauposition fahrerseitig; für Rechtslenker; passender Adapter: BCE	**2800011616260**	**16162**	58
E 55 T AMG Kompressor (211.276) E 63 AMG (211.277)	350 kW 378 kW	07/03→07/09 03/06→07/09	AQUACTRL 2 SET; für Linkslenker	**2800011206280**	**12062**	4
			AQUACTRL 2 SINGLE; Einbauposition fahrerseitig; für Linkslenker; passender Adapter: BCE	**2800011314280**	**13142**	30
			AQUACTRL 2 SINGLE; Einbauposition beifahrerseitig; für Linkslenker; passender Adapter: BCE	**2800011314280**	**13142**	30
			AQUACTRL 2 SINGLE; Einbauposition fahrerseitig; für Rechtslenker; passender Adapter: BCE	**2800011616260** **2800011630270**	**16162** **63027**	58 63
			AQUACTRL 2 SINGLE; Einbauposition beifahrerseitig; für Rechtslenker; passender Adapter: BCE	**2800011616260** **2800011630270**	**16162** **63027**	58 63

© 2025 Continental Aftermarket & Services GmbH

MERCEDES-BENZ - E-KLASSE T-Model (S212) 08/09→12/16

Wischblatt

E 200 (212.234) E 200 CDI / BlueTEC (212.205, 212.206) E 200 CGI (212.248)	135 kW 100 kW 135 kW	11/12→12/16 11/09→12/16 11/09→12/16	AQUACTRL 2 SET; für Linkslenker; 03/14	**2800011223280**	**12232**	9
			AQUACTRL 2 SET; für Linkslenker; 02/14; Befestigungsart: Stiftbefestigung	**2800011276280**	**12762**	24
			AQUACTRL 2 SINGLE; Einbauposition beifahrerseitig; für Linkslenker; passender Adapter: BCE; 02/14; Befestigungsart: Stiftbefestigung	**2800011312280**	**13122**	29
			AQUACTRL 2 SINGLE; Einbauposition beifahrerseitig; für Linkslenker; passender Adapter: BC; 03/14	**2800011312280**	**13122**	29
			AQUACTRL 2 SINGLE; Einbauposition fahrerseitig; für Linkslenker; passender Adapter: BC; 03/14	**2800011312280**	**13122**	29
			AQUACTRL 2 SINGLE; Einbauposition fahrerseitig; für Linkslenker; passender Adapter: BCE; 02/14; Befestigungsart: Stiftbefestigung	**2800011312280**	**13122**	29
			REARCTRL; Einbauposition hinten	**2800011505170** **2800011505180**	**50517** **15051**	34 34
			AQUACTRL 2 SINGLE; 03/13 ; Einbauposition fahrerseitig; für Rechtslenker; passender Adapter: BC	**2800011614260** **2800011628270**	**16142** **62827**	58 63
			AQUACTRL 2 SINGLE; 03/13 ; Einbauposition beifahrerseitig; für Rechtslenker; passender Adapter: BC	**2800011614260** **2800011628270**	**16142** **62827**	58 63
			AQUACTRL 2 SINGLE; 02/13; Einbauposition beifahrerseitig; für Rechtslenker; passender Adapter: BCE	**2800011614260** **2800011628270**	**16142** **62827**	58 63
			AQUACTRL 2 SINGLE; 02/13; Einbauposition fahrerseitig; für Rechtslenker; passender Adapter: BCE	**2800011614260** **2800011628270**	**16142** **62827**	58 63
E 220 BlueTEC E 220 BlueTEC 4-matic (212.211)	130 kW 125 kW	05/15→12/16 12/14→12/16	AQUACTRL 2 SET; für Linkslenker	**2800011223280**	**12232**	9
			AQUACTRL 2 SINGLE; Einbauposition beifahrerseitig; für Linkslenker; passender Adapter: BC	**2800011312280**	**13122**	29
			AQUACTRL 2 SINGLE; Einbauposition fahrerseitig; für Linkslenker; passender Adapter: BC	**2800011312280**	**13122**	29
			REARCTRL; Einbauposition hinten	**2800011505170** **2800011505180**	**50517** **15051**	34 34
			AQUACTRL 2 SINGLE; Einbauposition beifahrerseitig; für Rechtslenker; passender Adapter: BC	**2800011614260** **2800011628270**	**16142** **62827**	58 63
			AQUACTRL 2 SINGLE; Einbauposition fahrerseitig; für Rechtslenker; passender Adapter: BC	**2800011614260** **2800011628270**	**16142** **62827**	58 63
E 220 CDI / BlueTEC (212.202, 212.201)	125 kW	11/09→12/16	AQUACTRL 2 SET; für Linkslenker; 03/14	**2800011223280**	**12232**	9
			AQUACTRL 2 SET; für Linkslenker; 02/14; Befestigungsart: Stiftbefestigung	**2800011276280**	**12762**	24
			AQUACTRL 2 SINGLE; Einbauposition beifahrerseitig; für Linkslenker; passender Adapter: BCE; 02/14; Befestigungsart: Stiftbefestigung	**2800011312280**	**13122**	29
			AQUACTRL 2 SINGLE; Einbauposition beifahrerseitig; für Linkslenker; passender Adapter: BC; 03/14	**2800011312280**	**13122**	29
			AQUACTRL 2 SINGLE; Einbauposition fahrerseitig; für Linkslenker; passender Adapter: BC; 03/14	**2800011312280**	**13122**	29
			AQUACTRL 2 SINGLE; Einbauposition fahrerseitig; für Linkslenker; passender Adapter: BCE; 02/14; Befestigungsart: Stiftbefestigung	**2800011312280**	**13122**	29
			REARCTRL; Einbauposition hinten	**2800011505170** **2800011505180**	**50517** **15051**	34 34
			AQUACTRL 2 SINGLE; 03/13 ; Einbauposition fahrerseitig; für Rechtslenker; passender Adapter: BC	**2800011614260** **2800011628270**	**16142** **62827**	58 63
			AQUACTRL 2 SINGLE; 03/13 ; Einbauposition beifahrerseitig; für Rechtslenker; passender Adapter: BC	**2800011614260** **2800011628270**	**16142** **62827**	58 63

→

© 2025 Continental Aftermarket & Services GmbH

MERCEDES-BENZ - E-KLASSE T-Model (S212) 08/09→12/16

Wischblatt

E 220 CDI / BlueTEC (212.202, 212.201)	125 kW	11/09→12/16	AQUACTRL 2 SINGLE; 02/13; Einbauposition beifahrerseitig; für Rechtslenker; passender Adapter: BCE	**2800011614260** **2800011628270**	**16142** **62827**	58 63
			AQUACTRL 2 SINGLE; 02/13; Einbauposition fahrerseitig; für Rechtslenker; passender Adapter: BCE	**2800011614260** **2800011628270**	**16142** **62827**	58 63
E 220 CDI (212.202)	120 kW	08/09→08/14	AQUACTRL 2 SET; für Linkslenker; 03/14	**2800011223280**	**12232**	9
			AQUACTRL 2 SET; für Linkslenker; 02/14; Befestigungsart: Stiftbefestigung	**2800011276280**	**12762**	24
			AQUACTRL 2 SINGLE; Einbauposition fahrerseitig; für Linkslenker; passender Adapter: BCE; 02/14; Befestigungsart: Stiftbefestigung	**2800011312280**	**13122**	29
			AQUACTRL 2 SINGLE; Einbauposition beifahrerseitig; für Linkslenker; passender Adapter: BC; 03/14	**2800011312280**	**13122**	29
			AQUACTRL 2 SINGLE; Einbauposition fahrerseitig; für Linkslenker; passender Adapter: BC; 03/14	**2800011312280**	**13122**	29
			AQUACTRL 2 SINGLE; Einbauposition beifahrerseitig; für Linkslenker; passender Adapter: BCE; 02/14; Befestigungsart: Stiftbefestigung	**2800011312280**	**13122**	29
			REARCTRL; Einbauposition hinten	**2800011505180**	**15051**	34
			AQUACTRL 2 SINGLE; 03/13 ; Einbauposition fahrerseitig; für Rechtslenker; passender Adapter: BC	**2800011614260**	**16142**	58
			AQUACTRL 2 SINGLE; 03/13 ; Einbauposition beifahrerseitig; für Rechtslenker; passender Adapter: BC	**2800011614260**	**16142**	58
			AQUACTRL 2 SINGLE; 02/13; Einbauposition beifahrerseitig; für Rechtslenker; passender Adapter: BCE	**2800011614260**	**16142**	58
			AQUACTRL 2 SINGLE; 02/13; Einbauposition fahrerseitig; für Rechtslenker; passender Adapter: BCE	**2800011614260**	**16142**	58
E 250 (212.236) E 250 CDI / BlueTEC (212.203, 212.204) E 250 CDI / BlueTEC 4-matic (212.282, 212.297)	155 kW 150 kW 150 kW	11/12→12/16 11/09→12/16 07/10→12/16	AQUACTRL 2 SET; für Linkslenker; 03/14	**2800011223280**	**12232**	9
			AQUACTRL 2 SET; für Linkslenker; 02/14; Befestigungsart: Stiftbefestigung	**2800011276280**	**12762**	24
			AQUACTRL 2 SINGLE; Einbauposition beifahrerseitig; für Linkslenker; passender Adapter: BCE; 02/14; Befestigungsart: Stiftbefestigung	**2800011312280**	**13122**	29
			AQUACTRL 2 SINGLE; Einbauposition beifahrerseitig; für Linkslenker; passender Adapter: BC; 03/14	**2800011312280**	**13122**	29
			AQUACTRL 2 SINGLE; Einbauposition fahrerseitig; für Linkslenker; passender Adapter: BC; 03/14	**2800011312280**	**13122**	29
			AQUACTRL 2 SINGLE; Einbauposition fahrerseitig; für Linkslenker; passender Adapter: BCE; 02/14; Befestigungsart: Stiftbefestigung	**2800011312280**	**13122**	29
			REARCTRL; Einbauposition hinten	**2800011505170** **2800011505180**	**50517** **15051**	34 34
			AQUACTRL 2 SINGLE; 03/13 ; Einbauposition fahrerseitig; für Rechtslenker; passender Adapter: BC	**2800011614260** **2800011628270**	**16142** **62827**	58 63
			AQUACTRL 2 SINGLE; 03/13 ; Einbauposition beifahrerseitig; für Rechtslenker; passender Adapter: BC	**2800011614260** **2800011628270**	**16142** **62827**	58 63
			AQUACTRL 2 SINGLE; 02/13; Einbauposition beifahrerseitig; für Rechtslenker; passender Adapter: BCE	**2800011614260** **2800011628270**	**16142** **62827**	58 63
			AQUACTRL 2 SINGLE; 02/13; Einbauposition fahrerseitig; für Rechtslenker; passender Adapter: BCE	**2800011614260** **2800011628270**	**16142** **62827**	58 63
E 250 CGI (212.247)	150 kW	11/09→12/13	AQUACTRL 2 SET; für Linkslenker; Befestigungsart: Stiftbefestigung	**2800011276280**	**12762**	24

→

© 2025 Continental Aftermarket & Services GmbH

MERCEDES-BENZ - E-KLASSE T-Model (S212) 08/09→12/16

Wischblatt

E 250 CGI (212.247)	150 kW	11/09→12/13	AQUACTRL 2 SINGLE; Einbauposition beifahrerseitig; für Linkslenker; passender Adapter: BCE; Befestigungsart: Stiftbefestigung	**2800011312280**	**13122**	29
			AQUACTRL 2 SINGLE; Einbauposition fahrerseitig; für Linkslenker; passender Adapter: BCE; Befestigungsart: Stiftbefestigung	**2800011312280**	**13122**	29
			REARCTRL; Einbauposition hinten	**2800011505170** **2800011505180**	**50517** **15051**	34 34
			AQUACTRL 2 SINGLE; → 02/13; Einbauposition fahrerseitig; für Rechtslenker; passender Adapter: BCE	**2800011614260** **2800011628270**	**16142** **62827**	58 63
			AQUACTRL 2 SINGLE; → 03/13 ; Einbauposition beifahrerseitig; für Rechtslenker; passender Adapter: BC	**2800011614260** **2800011628270**	**16142** **62827**	58 63
			AQUACTRL 2 SINGLE; → 03/13 ; Einbauposition fahrerseitig; für Rechtslenker; passender Adapter: BC	**2800011614260** **2800011628270**	**16142** **62827**	58 63
			AQUACTRL 2 SINGLE; → 02/13; Einbauposition beifahrerseitig; für Rechtslenker; passender Adapter: BCE	**2800011614260** **2800011628270**	**16142** **62827**	58 63
E 300 (212.254)	170 kW	11/09→12/11	AQUACTRL 2 SET; für Linkslenker; Befestigungsart: Stiftbefestigung	**2800011276280**	**12762**	24
			AQUACTRL 2 SINGLE; Einbauposition beifahrerseitig; für Linkslenker; passender Adapter: BCE; Befestigungsart: Stiftbefestigung	**2800011312280**	**13122**	29
			AQUACTRL 2 SINGLE; Einbauposition fahrerseitig; für Linkslenker; passender Adapter: BCE; Befestigungsart: Stiftbefestigung	**2800011312280**	**13122**	29
			REARCTRL; Einbauposition hinten	**2800011505170** **2800011505180**	**50517** **15051**	34 34
			AQUACTRL 2 SINGLE; Einbauposition fahrerseitig; für Rechtslenker; passender Adapter: BCE	**2800011614260** **2800011628270**	**16142** **62827**	58 63
			AQUACTRL 2 SINGLE; Einbauposition beifahrerseitig; für Rechtslenker; passender Adapter: BCE	**2800011614260** **2800011628270**	**16142** **62827**	58 63
E 300 (212.255) E 300 4-matic (212.280) E 300 CDI / BlueTEC (212.227, 212.221)	185 kW 185 kW 170 kW	07/11→12/16 07/11→12/16 11/09→12/16	AQUACTRL 2 SET; für Linkslenker; → 03/14	**2800011223280**	**12232**	9
			AQUACTRL 2 SET; für Linkslenker; → 02/14; Befestigungsart: Stiftbefestigung	**2800011276280**	**12762**	24
			AQUACTRL 2 SINGLE; Einbauposition beifahrerseitig; für Linkslenker; passender Adapter: BCE; → 02/14; Befestigungsart: Stiftbefestigung	**2800011312280**	**13122**	29
			AQUACTRL 2 SINGLE; Einbauposition beifahrerseitig; für Linkslenker; passender Adapter: BC; → 03/14	**2800011312280**	**13122**	29
			AQUACTRL 2 SINGLE; Einbauposition fahrerseitig; für Linkslenker; passender Adapter: BC; → 03/14	**2800011312280**	**13122**	29
			AQUACTRL 2 SINGLE; Einbauposition fahrerseitig; für Linkslenker; passender Adapter: BCE; → 02/14; Befestigungsart: Stiftbefestigung	**2800011312280**	**13122**	29
			REARCTRL; Einbauposition hinten	**2800011505170** **2800011505180**	**50517** **15051**	34 34
			AQUACTRL 2 SINGLE; → 03/13 ; Einbauposition fahrerseitig; für Rechtslenker; passender Adapter: BC	**2800011614260** **2800011628270**	**16142** **62827**	58 63
			AQUACTRL 2 SINGLE; → 03/13 ; Einbauposition beifahrerseitig; für Rechtslenker; passender Adapter: BC	**2800011614260** **2800011628270**	**16142** **62827**	58 63
			AQUACTRL 2 SINGLE; → 02/13; Einbauposition beifahrerseitig; für Rechtslenker; passender Adapter: BCE	**2800011614260** **2800011628270**	**16142** **62827**	58 63
			AQUACTRL 2 SINGLE; → 02/13; Einbauposition fahrerseitig; für Rechtslenker; passender Adapter: BCE	**2800011614260** **2800011628270**	**16142** **62827**	58 63

© 2025 Continental Aftermarket & Services GmbH

MERCENDES-BENZ - E-KLASSE T-Model (S212) 08/09→12/16

Wischblatt

E 300 CDI (212.220)	150 kW	12/09→12/10	AQUACTRL 2 SET; für Linkslenker; Befestigungsart: Stiftbefestigung	**2800011276280**	**12762**	24
			AQUACTRL 2 SINGLE; Einbauposition beifahrerseitig; für Linkslenker; passender Adapter: BCE; Befestigungsart: Stiftbefestigung	**2800011312280**	**13122**	29
			AQUACTRL 2 SINGLE; Einbauposition fahrerseitig; für Linkslenker; passender Adapter: BCE; Befestigungsart: Stiftbefestigung	**2800011312280**	**13122**	29
			REARCTRL; Einbauposition hinten	**2800011505170** **2800011505180**	**50517** **15051**	34 34
			AQUACTRL 2 SINGLE; Einbauposition fahrerseitig; für Rechtslenker; passender Adapter: BCE	**2800011614260** **2800011628270**	**16142** **62827**	58 63
			AQUACTRL 2 SINGLE; Einbauposition beifahrerseitig; für Rechtslenker; passender Adapter: BCE	**2800011614260** **2800011628270**	**16142** **62827**	58 63
E 300 Hybrid / BlueTEC Hybrid (212.298)	150 kW	12/11→12/16	AQUACTRL 2 SET; für Linkslenker; 03/14	**2800011223280**	**12232**	9
			AQUACTRL 2 SET; für Linkslenker; 02/14; Befestigungsart: Stiftbefestigung	**2800011276280**	**12762**	24
			AQUACTRL 2 SINGLE; Einbauposition beifahrerseitig; für Linkslenker; passender Adapter: BCE; 02/14; Befestigungsart: Stiftbefestigung	**2800011312280**	**13122**	29
			AQUACTRL 2 SINGLE; Einbauposition beifahrerseitig; für Linkslenker; passender Adapter: BC; 03/14	**2800011312280**	**13122**	29
			AQUACTRL 2 SINGLE; Einbauposition fahrerseitig; für Linkslenker; passender Adapter: BC; 03/14	**2800011312280**	**13122**	29
			AQUACTRL 2 SINGLE; Einbauposition fahrerseitig; für Linkslenker; passender Adapter: BCE; 02/14; Befestigungsart: Stiftbefestigung	**2800011312280**	**13122**	29
			REARCTRL; Einbauposition hinten	**2800011505170** **2800011505180**	**50517** **15051**	34 34
			AQUACTRL 2 SINGLE; 03/13 ; Einbauposition fahrerseitig; für Rechtslenker; passender Adapter: BC	**2800011614260** **2800011628270**	**16142** **62827**	58 63
			AQUACTRL 2 SINGLE; 03/13 ; Einbauposition beifahrerseitig; für Rechtslenker; passender Adapter: BC	**2800011614260** **2800011628270**	**16142** **62827**	58 63
			AQUACTRL 2 SINGLE; 02/13; Einbauposition beifahrerseitig; für Rechtslenker; passender Adapter: BCE	**2800011614260** **2800011628270**	**16142** **62827**	58 63
			AQUACTRL 2 SINGLE; 02/13; Einbauposition fahrerseitig; für Rechtslenker; passender Adapter: BCE	**2800011614260** **2800011628270**	**16142** **62827**	58 63
E 350 (212.256)	200 kW	08/09→12/11	AQUACTRL 2 SET; für Linkslenker; Befestigungsart: Stiftbefestigung	**2800011276280**	**12762**	24
			AQUACTRL 2 SINGLE; Einbauposition beifahrerseitig; für Linkslenker; passender Adapter: BCE; Befestigungsart: Stiftbefestigung	**2800011312280**	**13122**	29
			AQUACTRL 2 SINGLE; Einbauposition fahrerseitig; für Linkslenker; passender Adapter: BCE; Befestigungsart: Stiftbefestigung	**2800011312280**	**13122**	29
			REARCTRL; Einbauposition hinten	**2800011505170** **2800011505180**	**50517** **15051**	34 34
			AQUACTRL 2 SINGLE; Einbauposition fahrerseitig; für Rechtslenker; passender Adapter: BCE	**2800011614260** **2800011628270**	**16142** **62827**	58 63
			AQUACTRL 2 SINGLE; Einbauposition beifahrerseitig; für Rechtslenker; passender Adapter: BCE	**2800011614260** **2800011628270**	**16142** **62827**	58 63
E 350 (212.259)	225 kW	09/11→12/14	AQUACTRL 2 SET; für Linkslenker; 03/14	**2800011223280**	**12232**	9
			AQUACTRL 2 SET; für Linkslenker; 02/14; Befestigungsart: Stiftbefestigung	**2800011276280**	**12762**	24
			AQUACTRL 2 SINGLE; Einbauposition beifahrerseitig; für Linkslenker; passender Adapter: BCE; 02/14; Befestigungsart: Stiftbefestigung	**2800011312280**	**13122**	29

→

© 2025 Continental Aftermarket & Services GmbH

MERCEDES-BENZ - E-KLASSE T-Model (S212) 08/09→12/16

Wischblatt

E 350 (212.259)	225 kW	09/11→12/14	AQUACTRL 2 SINGLE; Einbauposition beifahrerseitig; für Linkslenker; passender Adapter: BC; 03/14	**2800011312280**	**13122**	29
			AQUACTRL 2 SINGLE; Einbauposition fahrerseitig; für Linkslenker; passender Adapter: BC; 03/14	**2800011312280**	**13122**	29
			AQUACTRL 2 SINGLE; Einbauposition fahrerseitig; für Linkslenker; passender Adapter: BCE; 02/14; Befestigungsart: Stiftbefestigung	**2800011312280**	**13122**	29
			REARCTRL; Einbauposition hinten	**2800011505170** **2800011505180**	**50517** **15051**	34 34
			AQUACTRL 2 SINGLE; 03/13 ; Einbauposition fahrerseitig; für Rechtslenker; passender Adapter: BC	**2800011614260** **2800011628270**	**16142** **62827**	58 63
			AQUACTRL 2 SINGLE; 03/13 ; Einbauposition beifahrerseitig; für Rechtslenker; passender Adapter: BC	**2800011614260** **2800011628270**	**16142** **62827**	58 63
			AQUACTRL 2 SINGLE; 02/13; Einbauposition beifahrerseitig; für Rechtslenker; passender Adapter: BCE	**2800011614260** **2800011628270**	**16142** **62827**	58 63
			AQUACTRL 2 SINGLE; 02/13; Einbauposition fahrerseitig; für Rechtslenker; passender Adapter: BCE	**2800011614260** **2800011628270**	**16142** **62827**	58 63
E 350 4-matic (212.287)	200 kW	11/09→12/11	AQUACTRL 2 SET; für Linkslenker; Befestigungsart: Stiftbefestigung	**2800011276280**	**12762**	24
			AQUACTRL 2 SINGLE; Einbauposition beifahrerseitig; für Linkslenker; passender Adapter: BCE; Befestigungsart: Stiftbefestigung	**2800011312280**	**13122**	29
			AQUACTRL 2 SINGLE; Einbauposition fahrerseitig; für Linkslenker; passender Adapter: BCE; Befestigungsart: Stiftbefestigung	**2800011312280**	**13122**	29
			REARCTRL; Einbauposition hinten	**2800011505170** **2800011505180**	**50517** **15051**	34 34
			AQUACTRL 2 SINGLE; Einbauposition fahrerseitig; für Rechtslenker; passender Adapter: BCE	**2800011614260** **2800011628270**	**16142** **62827**	58 63
			AQUACTRL 2 SINGLE; Einbauposition beifahrerseitig; für Rechtslenker; passender Adapter: BCE	**2800011614260** **2800011628270**	**16142** **62827**	58 63

© 2025 Continental Aftermarket & Services GmbH

MERCEDES-BENZ - E-KLASSE T-Model (S212) 08/09→12/16

Wischblatt

E 350 4-matic (212.288) E 350 BlueTEC	225 kW 185 kW	09/11→12/16 11/12→12/16	AQUACTRL 2 SET; für Linkslenker; 03/14	**2800011223280**	**12232**	9
			AQUACTRL 2 SET; für Linkslenker; 02/14; Befestigungsart: Stiftbefestigung	**2800011276280**	**12762**	24
			AQUACTRL 2 SINGLE; Einbauposition beifahrerseitig; für Linkslenker; passender Adapter: BCE; 02/14; Befestigungsart: Stiftbefestigung	**2800011312280**	**13122**	29
			AQUACTRL 2 SINGLE; Einbauposition beifahrerseitig; für Linkslenker; passender Adapter: BC; 03/14	**2800011312280**	**13122**	29
			AQUACTRL 2 SINGLE; Einbauposition fahrerseitig; für Linkslenker; passender Adapter: BC; 03/14	**2800011312280**	**13122**	29
			AQUACTRL 2 SINGLE; Einbauposition fahrerseitig; für Linkslenker; passender Adapter: BCE; 02/14; Befestigungsart: Stiftbefestigung	**2800011312280**	**13122**	29
			REARCTRL; Einbauposition hinten	**2800011505170** **2800011505180**	**50517** **15051**	34 34
			AQUACTRL 2 SINGLE; 03/13 ; Einbauposition fahrerseitig; für Rechtslenker; passender Adapter: BC	**2800011614260** **2800011628270**	**16142** **62827**	58 63
			AQUACTRL 2 SINGLE; 03/13 ; Einbauposition beifahrerseitig; für Rechtslenker; passender Adapter: BC	**2800011614260** **2800011628270**	**16142** **62827**	58 63
			AQUACTRL 2 SINGLE; 02/13; Einbauposition beifahrerseitig; für Rechtslenker; passender Adapter: BCE	**2800011614260** **2800011628270**	**16142** **62827**	58 63
			AQUACTRL 2 SINGLE; 02/13; Einbauposition fahrerseitig; für Rechtslenker; passender Adapter: BCE	**2800011614260** **2800011628270**	**16142** **62827**	58 63
E 350 BlueTEC (212.224)	155 kW	11/09→12/13	AQUACTRL 2 SET; für Linkslenker; Befestigungsart: Stiftbefestigung	**2800011276280**	**12762**	24
			AQUACTRL 2 SINGLE; Einbauposition beifahrerseitig; für Linkslenker; passender Adapter: BCE; Befestigungsart: Stiftbefestigung	**2800011312280**	**13122**	29
			AQUACTRL 2 SINGLE; Einbauposition fahrerseitig; für Linkslenker; passender Adapter: BCE; Befestigungsart: Stiftbefestigung	**2800011312280**	**13122**	29
			REARCTRL; Einbauposition hinten	**2800011505170** **2800011505180**	**50517** **15051**	34 34
			AQUACTRL 2 SINGLE; 02/13; Einbauposition fahrerseitig; für Rechtslenker; passender Adapter: BCE	**2800011614260** **2800011628270**	**16142** **62827**	58 63
			AQUACTRL 2 SINGLE; 03/13 ; Einbauposition beifahrerseitig; für Rechtslenker; passender Adapter: BC	**2800011614260** **2800011628270**	**16142** **62827**	58 63
			AQUACTRL 2 SINGLE; 03/13 ; Einbauposition fahrerseitig; für Rechtslenker; passender Adapter: BC	**2800011614260** **2800011628270**	**16142** **62827**	58 63
			AQUACTRL 2 SINGLE; 02/13; Einbauposition beifahrerseitig; für Rechtslenker; passender Adapter: BCE	**2800011614260** **2800011628270**	**16142** **62827**	58 63
E 350 BlueTEC (212.226)	190 kW	07/14→12/16	AQUACTRL 2 SET; für Linkslenker	**2800011223280**	**12232**	9
			AQUACTRL 2 SINGLE; Einbauposition beifahrerseitig; für Linkslenker; passender Adapter: BC	**2800011312280**	**13122**	29
			AQUACTRL 2 SINGLE; Einbauposition fahrerseitig; für Linkslenker; passender Adapter: BC	**2800011312280**	**13122**	29
			REARCTRL; Einbauposition hinten	**2800011505170** **2800011505180**	**50517** **15051**	34 34
			AQUACTRL 2 SINGLE; Einbauposition beifahrerseitig; für Rechtslenker; passender Adapter: BC	**2800011614260** **2800011628270**	**16142** **62827**	58 63
			AQUACTRL 2 SINGLE; Einbauposition fahrerseitig; für Rechtslenker; passender Adapter: BC	**2800011614260** **2800011628270**	**16142** **62827**	58 63
E 350 BlueTEC 4-matic (212.294)	185 kW	11/12→12/16	AQUACTRL 2 SET; für Linkslenker; 03/14	**2800011223280**	**12232**	9

→

© 2025 Continental Aftermarket & Services GmbH

MERCEDES-BENZ - E-KLASSE T-Model (S212) 08/09→12/16

Wischblatt

E 350 BlueTEC 4-matic (212.294)	185 kW	11/12→12/16	AQUACTRL 2 SET; für Linkslenker; 02/14; Befestigungsart: Stiftbefestigung	**2800011276280**	**12762**	24
			AQUACTRL 2 SINGLE; Einbauposition beifahrerseitig; für Linkslenker; passender Adapter: BCE; 02/14; Befestigungsart: Stiftbefestigung	**2800011312280**	**13122**	29
			AQUACTRL 2 SINGLE; Einbauposition beifahrerseitig; für Linkslenker; passender Adapter: BC; 03/14	**2800011312280**	**13122**	29
			AQUACTRL 2 SINGLE; Einbauposition fahrerseitig; für Linkslenker; passender Adapter: BC; 03/14	**2800011312280**	**13122**	29
			AQUACTRL 2 SINGLE; Einbauposition fahrerseitig; für Linkslenker; passender Adapter: BCE; 02/14; Befestigungsart: Stiftbefestigung	**2800011312280**	**13122**	29
			REARCTRL; Einbauposition hinten	**2800011505170** **2800011505180**	**50517** **15051**	34 34
			AQUACTRL 2 SINGLE; 03/13 ; Einbauposition fahrerseitig; für Rechtslenker; passender Adapter: BC	**2800011614260** **2800011628270**	**16142** **62827**	58 63
			AQUACTRL 2 SINGLE; 03/13 ; Einbauposition beifahrerseitig; für Rechtslenker; passender Adapter: BC	**2800011614260** **2800011628270**	**16142** **62827**	58 63
			AQUACTRL 2 SINGLE; 02/13; Einbauposition beifahrerseitig; für Rechtslenker; passender Adapter: BCE	**2800011614260** **2800011628270**	**16142** **62827**	58 63
			AQUACTRL 2 SINGLE; 02/13; Einbauposition fahrerseitig; für Rechtslenker; passender Adapter: BCE	**2800011614260** **2800011628270**	**16142** **62827**	58 63
E 350 BlueTEC 4-matic (212.294)	190 kW	07/14→12/16	AQUACTRL 2 SET; für Linkslenker	**2800011223280**	**12232**	9
			AQUACTRL 2 SINGLE; Einbauposition beifahrerseitig; für Linkslenker; passender Adapter: BC	**2800011312280**	**13122**	29
			AQUACTRL 2 SINGLE; Einbauposition fahrerseitig; für Linkslenker; passender Adapter: BC	**2800011312280**	**13122**	29
			REARCTRL; Einbauposition hinten	**2800011505170** **2800011505180**	**50517** **15051**	34 34
			AQUACTRL 2 SINGLE; Einbauposition beifahrerseitig; für Rechtslenker; passender Adapter: BC	**2800011614260** **2800011628270**	**16142** **62827**	58 63
			AQUACTRL 2 SINGLE; Einbauposition fahrerseitig; für Rechtslenker; passender Adapter: BC	**2800011614260** **2800011628270**	**16142** **62827**	58 63
E 350 CDI (212.223)	195 kW	07/11→12/13	AQUACTRL 2 SET; für Linkslenker; Befestigungsart: Stiftbefestigung	**2800011276280**	**12762**	24
			AQUACTRL 2 SINGLE; Einbauposition beifahrerseitig; für Linkslenker; passender Adapter: BCE; Befestigungsart: Stiftbefestigung	**2800011312280**	**13122**	29
			AQUACTRL 2 SINGLE; Einbauposition fahrerseitig; für Linkslenker; passender Adapter: BCE; Befestigungsart: Stiftbefestigung	**2800011312280**	**13122**	29
			REARCTRL; Einbauposition hinten	**2800011505170** **2800011505180**	**50517** **15051**	34 34
			AQUACTRL 2 SINGLE; 02/13; Einbauposition fahrerseitig; für Rechtslenker; passender Adapter: BCE	**2800011614260** **2800011628270**	**16142** **62827**	58 63
			AQUACTRL 2 SINGLE; 03/13 ; Einbauposition beifahrerseitig; für Rechtslenker; passender Adapter: BC	**2800011614260** **2800011628270**	**16142** **62827**	58 63
			AQUACTRL 2 SINGLE; 03/13 ; Einbauposition fahrerseitig; für Rechtslenker; passender Adapter: BC	**2800011614260** **2800011628270**	**16142** **62827**	58 63
			AQUACTRL 2 SINGLE; 02/13; Einbauposition beifahrerseitig; für Rechtslenker; passender Adapter: BCE	**2800011614260** **2800011628270**	**16142** **62827**	58 63
E 350 CDI (212.225) E 350 CDI 4-matic (212.289)	170 kW 170 kW	11/09→12/11 11/09→12/11	AQUACTRL 2 SET; für Linkslenker; Befestigungsart: Stiftbefestigung	**2800011276280**	**12762**	24

→

© 2025 Continental Aftermarket & Services GmbH

MERCEDES-BENZ - E-KLASSE T-Model (S212) 08/09→12/16

Wischblatt

E 350 CDI (212.225) E 350 CDI 4-matic (212.289)	170 kW 170 kW	11/09→12/11 11/09→12/11	AQUACTRL 2 SINGLE; Einbauposition beifahrerseitig; für Linkslenker; passender Adapter: BCE; Befestigungsart: Stiftbefestigung	**2800011312280**	**13122**	29
			AQUACTRL 2 SINGLE; Einbauposition fahrerseitig; für Linkslenker; passender Adapter: BCE; Befestigungsart: Stiftbefestigung	**2800011312280**	**13122**	29
			REARCTRL; Einbauposition hinten	**2800011505170** **2800011505180**	**50517** **15051**	34 34
			AQUACTRL 2 SINGLE; Einbauposition fahrerseitig; für Rechtslenker; passender Adapter: BCE	**2800011614260** **2800011628270**	**16142** **62827**	58 63
			AQUACTRL 2 SINGLE; Einbauposition beifahrerseitig; für Rechtslenker; passender Adapter: BCE	**2800011614260** **2800011628270**	**16142** **62827**	58 63
E 350 CDI 4-matic (212.293)	195 kW	07/11→12/13	AQUACTRL 2 SET; für Linkslenker; Befestigungsart: Stiftbefestigung	**2800011276280**	**12762**	24
			AQUACTRL 2 SINGLE; Einbauposition beifahrerseitig; für Linkslenker; passender Adapter: BCE; Befestigungsart: Stiftbefestigung	**2800011312280**	**13122**	29
			AQUACTRL 2 SINGLE; Einbauposition fahrerseitig; für Linkslenker; passender Adapter: BCE; Befestigungsart: Stiftbefestigung	**2800011312280**	**13122**	29
			REARCTRL; Einbauposition hinten	**2800011505170** **2800011505180**	**50517** **15051**	34 34
			AQUACTRL 2 SINGLE; → 02/13; Einbauposition fahrerseitig; für Rechtslenker; passender Adapter: BCE	**2800011614260** **2800011628270**	**16142** **62827**	58 63
			AQUACTRL 2 SINGLE; → 03/13 ; Einbauposition beifahrerseitig; für Rechtslenker; passender Adapter: BC	**2800011614260** **2800011628270**	**16142** **62827**	58 63
			AQUACTRL 2 SINGLE; → 03/13 ; Einbauposition fahrerseitig; für Rechtslenker; passender Adapter: BC	**2800011614260** **2800011628270**	**16142** **62827**	58 63
			AQUACTRL 2 SINGLE; → 02/13; Einbauposition beifahrerseitig; für Rechtslenker; passender Adapter: BCE	**2800011614260** **2800011628270**	**16142** **62827**	58 63
E 350 CGI (212.257)	215 kW	11/09→12/11	AQUACTRL 2 SET; für Linkslenker; Befestigungsart: Stiftbefestigung	**2800011276280**	**12762**	24
			AQUACTRL 2 SINGLE; Einbauposition beifahrerseitig; für Linkslenker; passender Adapter: BCE; Befestigungsart: Stiftbefestigung	**2800011312280**	**13122**	29
			AQUACTRL 2 SINGLE; Einbauposition fahrerseitig; für Linkslenker; passender Adapter: BCE; Befestigungsart: Stiftbefestigung	**2800011312280**	**13122**	29
			REARCTRL; Einbauposition hinten	**2800011505170** **2800011505180**	**50517** **15051**	34 34
			AQUACTRL 2 SINGLE; Einbauposition fahrerseitig; für Rechtslenker; passender Adapter: BCE	**2800011614260** **2800011628270**	**16142** **62827**	58 63
			AQUACTRL 2 SINGLE; Einbauposition beifahrerseitig; für Rechtslenker; passender Adapter: BCE	**2800011614260** **2800011628270**	**16142** **62827**	58 63
E 400 (212.261)	245 kW	07/14→12/16	AQUACTRL 2 SET; für Linkslenker	**2800011223280**	**12232**	9
			AQUACTRL 2 SINGLE; Einbauposition beifahrerseitig; für Linkslenker; passender Adapter: BC	**2800011312280**	**13122**	29
			AQUACTRL 2 SINGLE; Einbauposition fahrerseitig; für Linkslenker; passender Adapter: BC	**2800011312280**	**13122**	29
			REARCTRL; Einbauposition hinten	**2800011505170** **2800011505180**	**50517** **15051**	34 34
			AQUACTRL 2 SINGLE; Einbauposition beifahrerseitig; für Rechtslenker; passender Adapter: BC	**2800011614260** **2800011628270**	**16142** **62827**	58 63
			AQUACTRL 2 SINGLE; Einbauposition fahrerseitig; für Rechtslenker; passender Adapter: BC	**2800011614260** **2800011628270**	**16142** **62827**	58 63

© 2025 Continental Aftermarket & Services GmbH

MERCEDES-BENZ - E-KLASSE T-Model (S212) 08/09→12/16

Wischblatt

E 400 (212.265) E 400 4-matic (212.267)	245 kW 245 kW	01/13→12/16 01/13→12/16	AQUACTRL 2 SET; für Linkslenker; 03/14	**2800011223280**	**12232**	9
			AQUACTRL 2 SET; für Linkslenker; 02/14; Befestigungsart: Stiftbefestigung	**2800011276280**	**12762**	24
			AQUACTRL 2 SINGLE; Einbauposition beifahrerseitig; für Linkslenker; passender Adapter: BCE; 02/14; Befestigungsart: Stiftbefestigung	**2800011312280**	**13122**	29
			AQUACTRL 2 SINGLE; Einbauposition beifahrerseitig; für Linkslenker; passender Adapter: BC; 03/14	**2800011312280**	**13122**	29
			AQUACTRL 2 SINGLE; Einbauposition fahrerseitig; für Linkslenker; passender Adapter: BC; 03/14	**2800011312280**	**13122**	29
			AQUACTRL 2 SINGLE; Einbauposition fahrerseitig; für Linkslenker; passender Adapter: BCE; 02/14; Befestigungsart: Stiftbefestigung	**2800011312280**	**13122**	29
			REARCTRL; Einbauposition hinten	**2800011505170** **2800011505180**	**50517** **15051**	34 34
			AQUACTRL 2 SINGLE; 03/13 ; Einbauposition fahrerseitig; für Rechtslenker; passender Adapter: BC	**2800011614260** **2800011628270**	**16142** **62827**	58 63
			AQUACTRL 2 SINGLE; 03/13 ; Einbauposition beifahrerseitig; für Rechtslenker; passender Adapter: BC	**2800011614260** **2800011628270**	**16142** **62827**	58 63
			AQUACTRL 2 SINGLE; 02/13; Einbauposition beifahrerseitig; für Rechtslenker; passender Adapter: BCE	**2800011614260** **2800011628270**	**16142** **62827**	58 63
			AQUACTRL 2 SINGLE; 02/13; Einbauposition fahrerseitig; für Rechtslenker; passender Adapter: BCE	**2800011614260** **2800011628270**	**16142** **62827**	58 63
E 400 4-matic (212.299)	245 kW	07/14→12/16	AQUACTRL 2 SET; für Linkslenker	**2800011223280**	**12232**	9
			AQUACTRL 2 SINGLE; Einbauposition beifahrerseitig; für Linkslenker; passender Adapter: BC	**2800011312280**	**13122**	29
			AQUACTRL 2 SINGLE; Einbauposition fahrerseitig; für Linkslenker; passender Adapter: BC	**2800011312280**	**13122**	29
			REARCTRL; Einbauposition hinten	**2800011505170** **2800011505180**	**50517** **15051**	34 34
			AQUACTRL 2 SINGLE; Einbauposition beifahrerseitig; für Rechtslenker; passender Adapter: BC	**2800011614260** **2800011628270**	**16142** **62827**	58 63
			AQUACTRL 2 SINGLE; Einbauposition fahrerseitig; für Rechtslenker; passender Adapter: BC	**2800011614260** **2800011628270**	**16142** **62827**	58 63
E 500 (212.272)	285 kW	11/09→12/11	AQUACTRL 2 SET; für Linkslenker; Befestigungsart: Stiftbefestigung	**2800011276280**	**12762**	24
			AQUACTRL 2 SINGLE; Einbauposition beifahrerseitig; für Linkslenker; passender Adapter: BCE; Befestigungsart: Stiftbefestigung	**2800011312280**	**13122**	29
			AQUACTRL 2 SINGLE; Einbauposition fahrerseitig; für Linkslenker; passender Adapter: BCE; Befestigungsart: Stiftbefestigung	**2800011312280**	**13122**	29
			REARCTRL; Einbauposition hinten	**2800011505170** **2800011505180**	**50517** **15051**	34 34
			AQUACTRL 2 SINGLE; Einbauposition fahrerseitig; für Rechtslenker; passender Adapter: BCE	**2800011614260** **2800011628270**	**16142** **62827**	58 63
			AQUACTRL 2 SINGLE; Einbauposition beifahrerseitig; für Rechtslenker; passender Adapter: BCE	**2800011614260** **2800011628270**	**16142** **62827**	58 63
E 500 (212.273) E 500 4-matic (212.291) E 63 AMG (212.274) E 63 AMG (212.274)	300 kW 300 kW 386 kW 410 kW	09/11→12/16 09/11→12/16 02/11→12/16 02/11→12/16	AQUACTRL 2 SET; für Linkslenker; 03/14	**2800011223280**	**12232**	9
			AQUACTRL 2 SET; für Linkslenker; 02/14; Befestigungsart: Stiftbefestigung	**2800011276280**	**12762**	24
			AQUACTRL 2 SINGLE; Einbauposition beifahrerseitig; für Linkslenker; passender Adapter: BCE; 02/14; Befestigungsart: Stiftbefestigung	**2800011312280**	**13122**	29
			AQUACTRL 2 SINGLE; Einbauposition beifahrerseitig; für Linkslenker; passender Adapter: BC; 03/14	**2800011312280**	**13122**	29

→

© 2025 Continental Aftermarket & Services GmbH

MERCEDES-BENZ - E-KLASSE T-Model (S212) 08/09→12/16

Wischblatt

E 500 (212.273) E 500 4-matic (212.291) E 63 AMG (212.274) E 63 AMG (212.274)	300 kW 300 kW 386 kW 410 kW	09/11→12/16 09/11→12/16 02/11→12/16 02/11→12/16	AQUACTRL 2 SINGLE; Einbauposition fahrerseitig; für Linkslenker; passender Adapter: BC; 03/14	**2800011312280**	**13122**	29
			AQUACTRL 2 SINGLE; Einbauposition fahrerseitig; für Linkslenker; passender Adapter: BCE; 02/14; Befestigungsart: Stiftbefestigung	**2800011312280**	**13122**	29
			REARCTRL; Einbauposition hinten	**2800011505170** **2800011505180**	**50517** **15051**	34 34
			AQUACTRL 2 SINGLE; 03/13 ; Einbauposition fahrerseitig; für Rechtslenker; passender Adapter: BC	**2800011614260** **2800011628270**	**16142** **62827**	58 63
			AQUACTRL 2 SINGLE; 03/13 ; Einbauposition beifahrerseitig; für Rechtslenker; passender Adapter: BC	**2800011614260** **2800011628270**	**16142** **62827**	58 63
			AQUACTRL 2 SINGLE; 02/13; Einbauposition beifahrerseitig; für Rechtslenker; passender Adapter: BCE	**2800011614260** **2800011628270**	**16142** **62827**	58 63
			AQUACTRL 2 SINGLE; 02/13; Einbauposition fahrerseitig; für Rechtslenker; passender Adapter: BCE	**2800011614260** **2800011628270**	**16142** **62827**	58 63
E 63 AMG (212.275)	430 kW	02/13→12/16	AQUACTRL 2 SET; für Linkslenker; 03/14	**2800011223280**	**12232**	9
			AQUACTRL 2 SET; für Linkslenker; 02/14; Befestigungsart: Stiftbefestigung	**2800011276280**	**12762**	24
			AQUACTRL 2 SINGLE; Einbauposition beifahrerseitig; für Linkslenker; passender Adapter: BC; 03/14	**2800011312280**	**13122**	29
			AQUACTRL 2 SINGLE; Einbauposition fahrerseitig; für Linkslenker; passender Adapter: BCE; 02/14; Befestigungsart: Stiftbefestigung	**2800011312280**	**13122**	29
			AQUACTRL 2 SINGLE; Einbauposition beifahrerseitig; für Linkslenker; passender Adapter: BCE; 02/14; Befestigungsart: Stiftbefestigung	**2800011312280**	**13122**	29
			AQUACTRL 2 SINGLE; Einbauposition fahrerseitig; für Linkslenker; passender Adapter: BC; 03/14	**2800011312280**	**13122**	29
			REARCTRL; Einbauposition hinten	**2800011505170** **2800011505180**	**50517** **15051**	34 34
			AQUACTRL 2 SINGLE; 03/13 ; Einbauposition fahrerseitig; für Rechtslenker; passender Adapter: BC	**2800011614260** **2800011628270**	**16142** **62827**	58 63
			AQUACTRL 2 SINGLE; 03/13 ; Einbauposition beifahrerseitig; für Rechtslenker; passender Adapter: BC	**2800011614260** **2800011628270**	**16142** **62827**	58 63
E 63 AMG (212.277)	386 kW	08/09→12/11	AQUACTRL 2 SET; für Linkslenker; Befestigungsart: Stiftbefestigung	**2800011276280**	**12762**	24
			AQUACTRL 2 SINGLE; Einbauposition beifahrerseitig; für Linkslenker; passender Adapter: BCE; Befestigungsart: Stiftbefestigung	**2800011312280**	**13122**	29
			AQUACTRL 2 SINGLE; Einbauposition fahrerseitig; für Linkslenker; passender Adapter: BCE; Befestigungsart: Stiftbefestigung	**2800011312280**	**13122**	29
			REARCTRL; Einbauposition hinten	**2800011505170** **2800011505180**	**50517** **15051**	34 34
			AQUACTRL 2 SINGLE; Einbauposition fahrerseitig; für Rechtslenker; passender Adapter: BCE	**2800011614260** **2800011628270**	**16142** **62827**	58 63
			AQUACTRL 2 SINGLE; Einbauposition beifahrerseitig; für Rechtslenker; passender Adapter: BCE	**2800011614260** **2800011628270**	**16142** **62827**	58 63
E 63 AMG 4-matic (212.276)	430 kW	02/13→12/16	AQUACTRL 2 SET; für Linkslenker; 03/14	**2800011223280**	**12232**	9
			AQUACTRL 2 SET; für Linkslenker; 02/14; Befestigungsart: Stiftbefestigung	**2800011276280**	**12762**	24
			AQUACTRL 2 SINGLE; Einbauposition beifahrerseitig; für Linkslenker; passender Adapter: BC; 03/14	**2800011312280**	**13122**	29

→

© 2025 Continental Aftermarket & Services GmbH

MERCEDES-BENZ - E-KLASSE T-Model (S212) 08/09→12/16						
Wischblatt						
E 63 AMG 4-matic (212.276)	430 kW	02/13→12/16	AQUACTRL 2 SINGLE; Einbauposition fahrerseitig; für Linkslenker; passender Adapter: BCE; 02/14; Befestigungsart: Stiftbefestigung	**2800011312280**	**13122**	29
			AQUACTRL 2 SINGLE; Einbauposition beifahrerseitig; für Linkslenker; passender Adapter: BCE; 02/14; Befestigungsart: Stiftbefestigung	**2800011312280**	**13122**	29
			AQUACTRL 2 SINGLE; Einbauposition fahrerseitig; für Linkslenker; passender Adapter: BC; 03/14	**2800011312280**	**13122**	29
			REARCTRL; Einbauposition hinten	**2800011505170** **2800011505180**	**50517** **15051**	34 34
			AQUACTRL 2 SINGLE; 03/13 ; Einbauposition fahrerseitig; für Rechtslenker; passender Adapter: BC	**2800011614260** **2800011628270**	**16142** **62827**	58 63
			AQUACTRL 2 SINGLE; 03/13 ; Einbauposition beifahrerseitig; für Rechtslenker; passender Adapter: BC	**2800011614260** **2800011628270**	**16142** **62827**	58 63
E 63 AMG 4-matic (212.292)	410 kW	02/11→12/16	AQUACTRL 2 SET; für Linkslenker; 03/14	**2800011223280**	**12232**	9
			AQUACTRL 2 SET; für Linkslenker; 02/14; Befestigungsart: Stiftbefestigung	**2800011276280**	**12762**	24
			AQUACTRL 2 SINGLE; Einbauposition beifahrerseitig; für Linkslenker; passender Adapter: BCE; 02/14; Befestigungsart: Stiftbefestigung	**2800011312280**	**13122**	29
			AQUACTRL 2 SINGLE; Einbauposition beifahrerseitig; für Linkslenker; passender Adapter: BC; 03/14	**2800011312280**	**13122**	29
			AQUACTRL 2 SINGLE; Einbauposition fahrerseitig; für Linkslenker; passender Adapter: BC; 03/14	**2800011312280**	**13122**	29
			AQUACTRL 2 SINGLE; Einbauposition fahrerseitig; für Linkslenker; passender Adapter: BCE; 02/14; Befestigungsart: Stiftbefestigung	**2800011312280**	**13122**	29
			REARCTRL; Einbauposition hinten	**2800011505170** **2800011505180**	**50517** **15051**	34 34
			AQUACTRL 2 SINGLE; 03/13 ; Einbauposition fahrerseitig; für Rechtslenker; passender Adapter: BC	**2800011614260** **2800011628270**	**16142** **62827**	58 63
			AQUACTRL 2 SINGLE; 03/13 ; Einbauposition beifahrerseitig; für Rechtslenker; passender Adapter: BC	**2800011614260** **2800011628270**	**16142** **62827**	58 63
			AQUACTRL 2 SINGLE; 02/13; Einbauposition beifahrerseitig; für Rechtslenker; passender Adapter: BCE	**2800011614260** **2800011628270**	**16142** **62827**	58 63
			AQUACTRL 2 SINGLE; 02/13; Einbauposition fahrerseitig; für Rechtslenker; passender Adapter: BCE	**2800011614260** **2800011628270**	**16142** **62827**	58 63
MERCEDES-BENZ - E-KLASSE T-Model (S213) 07/16→10/23						
Wischblatt						
AMG E 43 4-matic (213.264) AMG E 53 EQ Boost 4-matic+ (213.261)	295 kW 320 kW	10/16→05/18 04/18→10/23	AQUACTRL 2 SET; für Linkslenker	**2800011248280**	**12482**	17
			AQUACTRL 2 SINGLE; Einbauposition beifahrerseitig; für Linkslenker; passender Adapter: H	**2800011309280**	**13092**	28
			AQUACTRL 2 SINGLE; Einbauposition fahrerseitig; für Linkslenker; passender Adapter: H	**2800011312280**	**13122**	29
			REARCTRL; Einbauposition hinten	**2800011510170** **2800011510180**	**51017** **15101**	37 37
			AQUACTRL 2 SINGLE; Einbauposition beifahrerseitig; für Rechtslenker; passender Adapter: H	**2800011610260** **2800011610270**	**16102** **61027**	56 56
			AQUACTRL 2 SINGLE; Einbauposition fahrerseitig; für Rechtslenker; passender Adapter: H	**2800011614260** **2800011628270**	**16142** **62827**	58 63

© 2025 Continental Aftermarket & Services GmbH

MERCEDES-BENZ - E-KLASSE T-Model (S213) 07/16→10/23

Wischblatt

AMG E 63 4-matic+ (213.288) AMG E 63 S 4-matic+ (213.289)	420 kW 450 kW	05/17→10/23 05/17→10/23	AQUACTRL 2 SET; für Linkslenker	**2800011248280**	**12482**	17
			AQUACTRL 2 SINGLE; Einbauposition beifahrerseitig; für Linkslenker; passender Adapter: H	**2800011309280**	**13092**	28
			AQUACTRL 2 SINGLE; Einbauposition fahrerseitig; für Linkslenker; passender Adapter: H	**2800011312280**	**13122**	29
			REARCTRL; Einbauposition hinten	**2800011510180**	**15101**	37
			AQUACTRL 2 SINGLE; Einbauposition beifahrerseitig; für Rechtslenker; passender Adapter: H	**2800011610260**	**16102**	56
			AQUACTRL 2 SINGLE; Einbauposition fahrerseitig; für Rechtslenker; passender Adapter: H	**2800011614260**	**16142**	58
E 200 (213.242)	135 kW	07/16→06/20	AQUACTRL 2 SET; für Linkslenker	**2800011248280**	**12482**	17
			AQUACTRL 2 SINGLE; Einbauposition beifahrerseitig; für Linkslenker; passender Adapter: H	**2800011309280**	**13092**	28
			AQUACTRL 2 SINGLE; Einbauposition fahrerseitig; für Linkslenker; passender Adapter: H	**2800011312280**	**13122**	29
			REARCTRL; Einbauposition hinten	**2800011510170** **2800011510180**	**51017** **15101**	37 37
			AQUACTRL 2 SINGLE; Einbauposition beifahrerseitig; für Rechtslenker; passender Adapter: H	**2800011610260** **2800011610270**	**16102** **61027**	56 56
			AQUACTRL 2 SINGLE; Einbauposition fahrerseitig; für Rechtslenker; passender Adapter: H	**2800011614260** **2800011628270**	**16142** **62827**	58 63
E 200 4-matic (213.243) E 200 d (213.212)	135 kW 118 kW	01/17→06/19 11/18→08/23	AQUACTRL 2 SET; für Linkslenker	**2800011248280**	**12482**	17
			AQUACTRL 2 SINGLE; Einbauposition beifahrerseitig; für Linkslenker; passender Adapter: H	**2800011309280**	**13092**	28
			AQUACTRL 2 SINGLE; Einbauposition fahrerseitig; für Linkslenker; passender Adapter: H	**2800011312280**	**13122**	29
			REARCTRL; Einbauposition hinten	**2800011510180**	**15101**	37
			AQUACTRL 2 SINGLE; Einbauposition beifahrerseitig; für Rechtslenker; passender Adapter: H	**2800011610260**	**16102**	56
			AQUACTRL 2 SINGLE; Einbauposition fahrerseitig; für Rechtslenker; passender Adapter: H	**2800011614260**	**16142**	58
E 200 d (213.213)	110 kW	10/16→06/19	AQUACTRL 2 SET; für Linkslenker	**2800011248280**	**12482**	17
			AQUACTRL 2 SINGLE; Einbauposition beifahrerseitig; für Linkslenker; passender Adapter: H	**2800011309280**	**13092**	28
			AQUACTRL 2 SINGLE; Einbauposition fahrerseitig; für Linkslenker; passender Adapter: H	**2800011312280**	**13122**	29
			REARCTRL; Einbauposition hinten	**2800011510170** **2800011510180**	**51017** **15101**	37 37
			AQUACTRL 2 SINGLE; Einbauposition beifahrerseitig; für Rechtslenker; passender Adapter: H	**2800011610260** **2800011610270**	**16102** **61027**	56 56
			AQUACTRL 2 SINGLE; Einbauposition fahrerseitig; für Rechtslenker; passender Adapter: H	**2800011614260** **2800011628270**	**16142** **62827**	58 63
E 200 EQ Boost (213.280) E 200 EQ Boost 4-matic (213.287) E 220 d (213.204)	145 kW 145 kW 120 kW	06/19→10/23 06/19→10/23 07/16→10/23	AQUACTRL 2 SET; für Linkslenker	**2800011248280**	**12482**	17
			AQUACTRL 2 SINGLE; Einbauposition beifahrerseitig; für Linkslenker; passender Adapter: H	**2800011309280**	**13092**	28
			AQUACTRL 2 SINGLE; Einbauposition fahrerseitig; für Linkslenker; passender Adapter: H	**2800011312280**	**13122**	29
			REARCTRL; Einbauposition hinten	**2800011510180**	**15101**	37
			AQUACTRL 2 SINGLE; Einbauposition beifahrerseitig; für Rechtslenker; passender Adapter: H	**2800011610260**	**16102**	56
			AQUACTRL 2 SINGLE; Einbauposition fahrerseitig; für Rechtslenker; passender Adapter: H	**2800011614260**	**16142**	58

© 2025 Continental Aftermarket & Services GmbH

MERCEDES-BENZ - E-KLASSE T-Model (S213) 07/16→10/23

Wischblatt

E 220 d (213.204)	143 kW	07/16→10/23	AQUACTRL 2 SET; für Linkslenker	**2800011248280**	**12482**	17
			AQUACTRL 2 SINGLE; Einbauposition beifahrerseitig; für Linkslenker; passender Adapter: H	**2800011309280**	**13092**	28
			AQUACTRL 2 SINGLE; Einbauposition fahrerseitig; für Linkslenker; passender Adapter: H	**2800011312280**	**13122**	29
			REARCTRL; Einbauposition hinten	**2800011510170**	**51017**	37
				2800011510180	**15101**	37
			AQUACTRL 2 SINGLE; Einbauposition beifahrerseitig; für Rechtslenker; passender Adapter: H	**2800011610260**	**16102**	56
				2800011610270	**61027**	56
			AQUACTRL 2 SINGLE; Einbauposition fahrerseitig; für Rechtslenker; passender Adapter: H	**2800011614260**	**16142**	58
				2800011628270	**62827**	63
E 220 d (213.204)	147 kW	02/22→10/23	AQUACTRL 2 SET; für Linkslenker	**2800011248280**	**12482**	17
E 220 d 4-matic (213.205)	143 kW	01/17→10/23	AQUACTRL 2 SINGLE; Einbauposition beifahrerseitig; für Linkslenker; passender Adapter: H	**2800011309280**	**13092**	28
E 220 d 4-matic (213.205)	147 kW	02/22→10/23	AQUACTRL 2 SINGLE; Einbauposition fahrerseitig; für Linkslenker; passender Adapter: H	**2800011312280**	**13122**	29
			REARCTRL; Einbauposition hinten	**2800011510180**	**15101**	37
			AQUACTRL 2 SINGLE; Einbauposition beifahrerseitig; für Rechtslenker; passender Adapter: H	**2800011610260**	**16102**	56
			AQUACTRL 2 SINGLE; Einbauposition fahrerseitig; für Rechtslenker; passender Adapter: H	**2800011614260**	**16142**	58
E 250 (213.245)	155 kW	07/16→11/18	AQUACTRL 2 SET; für Linkslenker	**2800011248280**	**12482**	17
			AQUACTRL 2 SINGLE; Einbauposition beifahrerseitig; für Linkslenker; passender Adapter: H	**2800011309280**	**13092**	28
			AQUACTRL 2 SINGLE; Einbauposition fahrerseitig; für Linkslenker; passender Adapter: H	**2800011312280**	**13122**	29
			REARCTRL; Einbauposition hinten	**2800011510170**	**51017**	37
				2800011510180	**15101**	37
			AQUACTRL 2 SINGLE; Einbauposition beifahrerseitig; für Rechtslenker; passender Adapter: H	**2800011610260**	**16102**	56
				2800011610270	**61027**	56
			AQUACTRL 2 SINGLE; Einbauposition fahrerseitig; für Rechtslenker; passender Adapter: H	**2800011614260**	**16142**	58
				2800011628270	**62827**	63
E 300 d (213.208)	180 kW	12/17→06/20	AQUACTRL 2 SET; für Linkslenker	**2800011248280**	**12482**	17
E 300 d 4-matic (213.219)	195 kW	01/21→10/23	AQUACTRL 2 SINGLE; Einbauposition beifahrerseitig; für Linkslenker; passender Adapter: H	**2800011309280**	**13092**	28
E 300 de (213.216)	225 kW	10/18→10/23	AQUACTRL 2 SINGLE; Einbauposition fahrerseitig; für Linkslenker; passender Adapter: H	**2800011312280**	**13122**	29
E 300 de 4-matic (213.211)	225 kW	08/20→08/23	REARCTRL; Einbauposition hinten	**2800011510180**	**15101**	37
E 300 e (213.253)	235 kW	06/20→08/23	AQUACTRL 2 SINGLE; Einbauposition beifahrerseitig; für Rechtslenker; passender Adapter: H	**2800011610260**	**16102**	56
			AQUACTRL 2 SINGLE; Einbauposition fahrerseitig; für Rechtslenker; passender Adapter: H	**2800011614260**	**16142**	58
E 300 EQ Boost (213.283)	190 kW	06/19→10/23	AQUACTRL 2 SET; für Linkslenker	**2800011248280**	**12482**	17
			AQUACTRL 2 SINGLE; Einbauposition beifahrerseitig; für Linkslenker; passender Adapter: H	**2800011309280**	**13092**	28
			AQUACTRL 2 SINGLE; Einbauposition fahrerseitig; für Linkslenker; passender Adapter: H	**2800011312280**	**13122**	29
			REARCTRL; Einbauposition hinten	**2800011510170**	**51017**	37
				2800011510180	**15101**	37
			AQUACTRL 2 SINGLE; Einbauposition beifahrerseitig; für Rechtslenker; passender Adapter: H	**2800011610260**	**16102**	56
				2800011610270	**61027**	56
			AQUACTRL 2 SINGLE; Einbauposition fahrerseitig; für Rechtslenker; passender Adapter: H	**2800011614260**	**16142**	58
				2800011628270	**62827**	63

© 2025 Continental Aftermarket & Services GmbH

MERCENDES-BENZ - E-KLASSE T-Model (S213) 07/16→10/23

Wischblatt

E 350 d (213.222)	210 kW	08/18→06/20	AQUACTRL 2 SET; für Linkslenker	**2800011248280**	**12482**	17
			AQUACTRL 2 SINGLE; Einbauposition beifahrerseitig; für Linkslenker; passender Adapter: H	**2800011309280**	**13092**	28
			AQUACTRL 2 SINGLE; Einbauposition fahrerseitig; für Linkslenker; passender Adapter: H	**2800011312280**	**13122**	29
			REARCTRL; Einbauposition hinten	**2800011510180**	**15101**	37
			AQUACTRL 2 SINGLE; Einbauposition beifahrerseitig; für Rechtslenker; passender Adapter: H	**2800011610260**	**16102**	56
			AQUACTRL 2 SINGLE; Einbauposition fahrerseitig; für Rechtslenker; passender Adapter: H	**2800011614260**	**16142**	58
E 350 d (213.233)	190 kW	10/16→05/18	AQUACTRL 2 SET; für Linkslenker	**2800011248280**	**12482**	17
			AQUACTRL 2 SINGLE; Einbauposition beifahrerseitig; für Linkslenker; passender Adapter: H	**2800011309280**	**13092**	28
			AQUACTRL 2 SINGLE; Einbauposition fahrerseitig; für Linkslenker; passender Adapter: H	**2800011312280**	**13122**	29
			REARCTRL; Einbauposition hinten	**2800011510170** **2800011510180**	**51017** **15101**	37 37
			AQUACTRL 2 SINGLE; Einbauposition beifahrerseitig; für Rechtslenker; passender Adapter: H	**2800011610260** **2800011610270**	**16102** **61027**	56 56
			AQUACTRL 2 SINGLE; Einbauposition fahrerseitig; für Rechtslenker; passender Adapter: H	**2800011614260** **2800011628270**	**16142** **62827**	58 63
E 350 d 4-matic (213.234)	190 kW	06/17→05/18	AQUACTRL 2 SET; für Linkslenker	**2800011248280**	**12482**	17
			AQUACTRL 2 SINGLE; Einbauposition beifahrerseitig; für Linkslenker; passender Adapter: H	**2800011309280**	**13092**	28
			AQUACTRL 2 SINGLE; Einbauposition fahrerseitig; für Linkslenker; passender Adapter: H	**2800011312280**	**13122**	29
			REARCTRL; Einbauposition hinten	**2800011510180**	**15101**	37
			AQUACTRL 2 SINGLE; Einbauposition beifahrerseitig; für Rechtslenker; passender Adapter: H	**2800011610260**	**16102**	56
			AQUACTRL 2 SINGLE; Einbauposition fahrerseitig; für Rechtslenker; passender Adapter: H	**2800011614260**	**16142**	58
E 400 4-matic (213.271)	245 kW	10/16→05/18	AQUACTRL 2 SET; für Linkslenker	**2800011248280**	**12482**	17
			AQUACTRL 2 SINGLE; Einbauposition beifahrerseitig; für Linkslenker; passender Adapter: H	**2800011309280**	**13092**	28
			AQUACTRL 2 SINGLE; Einbauposition fahrerseitig; für Linkslenker; passender Adapter: H	**2800011312280**	**13122**	29
			REARCTRL; Einbauposition hinten	**2800011510170** **2800011510180**	**51017** **15101**	37 37
			AQUACTRL 2 SINGLE; Einbauposition beifahrerseitig; für Rechtslenker; passender Adapter: H	**2800011610260** **2800011610270**	**16102** **61027**	56 56
			AQUACTRL 2 SINGLE; Einbauposition fahrerseitig; für Rechtslenker; passender Adapter: H	**2800011614260** **2800011628270**	**16142** **62827**	58 63
E 400 d (213.220) E 400 d 4-matic (213.223) E 400 d 4-matic (213.223)	250 kW 243 kW 250 kW	02/19→06/20 07/20→10/23 04/18→10/23	AQUACTRL 2 SET; für Linkslenker	**2800011248280**	**12482**	17
			AQUACTRL 2 SINGLE; Einbauposition beifahrerseitig; für Linkslenker; passender Adapter: H	**2800011309280**	**13092**	28
			AQUACTRL 2 SINGLE; Einbauposition fahrerseitig; für Linkslenker; passender Adapter: H	**2800011312280**	**13122**	29
			REARCTRL; Einbauposition hinten	**2800011510180**	**15101**	37
			AQUACTRL 2 SINGLE; Einbauposition beifahrerseitig; für Rechtslenker; passender Adapter: H	**2800011610260**	**16102**	56
			AQUACTRL 2 SINGLE; Einbauposition fahrerseitig; für Rechtslenker; passender Adapter: H	**2800011614260**	**16142**	58

© 2025 Continental Aftermarket & Services GmbH

MERCEDES-BENZ - E-KLASSE T-Model (S213) 07/16→10/23

Wischblatt

E 450 4-matic (213.268)	270 kW	08/18→06/20	AQUACTRL 2 SET; für Linkslenker	**2800011248280**	**12482**	17
			AQUACTRL 2 SINGLE; Einbauposition beifahrerseitig; für Linkslenker; passender Adapter: H	**2800011309280**	**13092**	28
			AQUACTRL 2 SINGLE; Einbauposition fahrerseitig; für Linkslenker; passender Adapter: H	**2800011312280**	**13122**	29
			REARCTRL; Einbauposition hinten	**2800011510170** **2800011510180**	**51017** **15101**	37 37
			AQUACTRL 2 SINGLE; Einbauposition beifahrerseitig; für Rechtslenker; passender Adapter: H	**2800011610260** **2800011610270**	**16102** **61027**	56 56
			AQUACTRL 2 SINGLE; Einbauposition fahrerseitig; für Rechtslenker; passender Adapter: H	**2800011614260** **2800011628270**	**16142** **62827**	58 63
E 450 EQ Boost (213.259)	270 kW	08/20→08/23	AQUACTRL 2 SET; für Linkslenker	**2800011248280**	**12482**	17
			AQUACTRL 2 SINGLE; Einbauposition beifahrerseitig; für Linkslenker; passender Adapter: H	**2800011309280**	**13092**	28
			AQUACTRL 2 SINGLE; Einbauposition fahrerseitig; für Linkslenker; passender Adapter: H	**2800011312280**	**13122**	29
			REARCTRL; Einbauposition hinten	**2800011510180**	**15101**	37
			AQUACTRL 2 SINGLE; Einbauposition beifahrerseitig; für Rechtslenker; passender Adapter: H	**2800011610260**	**16102**	56
			AQUACTRL 2 SINGLE; Einbauposition fahrerseitig; für Rechtslenker; passender Adapter: H	**2800011614260**	**16142**	58

MERCEDES-BENZ - EQA (H243) 02/21→

Wischblatt

EQA 250 (243.701)	140 kW	02/21→	AQUACTRL 2 SINGLE; Einbauposition beifahrerseitig; für Linkslenker; passender Adapter: H	**2800011305280**	**13052**	27
			AQUACTRL 2 SINGLE; Einbauposition fahrerseitig; für Linkslenker; passender Adapter: H	**2800011314280**	**13142**	30
			REARCTRL; Einbauposition hinten; Ergänzungsartikel/Ergänzende Info: Adapter entfernen	**2800011528170** **2800011528180**	**52817** **15281**	46 46
			AQUACTRL 2 SINGLE; Einbauposition beifahrerseitig; für Rechtslenker; passender Adapter: H	**2800011606260**	**16062**	54
			AQUACTRL 2 SINGLE; Einbauposition beifahrerseitig; für Rechtslenker; Ergänzungsartikel/Ergänzende Info 2: Maß abweichend vom Original; passender Adapter: H	**2800011606270**	**60627**	54
			AQUACTRL 2 SINGLE; Einbauposition fahrerseitig; für Rechtslenker; passender Adapter: H	**2800011616260**	**16162**	58
			AQUACTRL 2 SINGLE; Einbauposition fahrerseitig; für Rechtslenker; Ergänzungsartikel/Ergänzende Info 2: Maß abweichend vom Original; passender Adapter: H	**2800011628270**	**62827**	63
EQA 250+ (243.702) EQA 300 4-matic (243.708, 243.709)	140 kW 168 kW	03/22→ 05/21→	AQUACTRL 2 SINGLE; Einbauposition beifahrerseitig; für Linkslenker; passender Adapter: H	**2800011305280**	**13052**	27
			AQUACTRL 2 SINGLE; Einbauposition fahrerseitig; für Linkslenker; passender Adapter: H	**2800011314280**	**13142**	30
			REARCTRL; Einbauposition hinten; Ergänzungsartikel/Ergänzende Info: Adapter entfernen	**2800011528180**	**15281**	46
			AQUACTRL 2 SINGLE; Einbauposition beifahrerseitig; für Rechtslenker; passender Adapter: H	**2800011606260**	**16062**	54
			AQUACTRL 2 SINGLE; Einbauposition fahrerseitig; für Rechtslenker; passender Adapter: H	**2800011616260**	**16162**	58
EQA 350 4-matic (243.712)	215 kW	05/21→	AQUACTRL 2 SINGLE; Einbauposition beifahrerseitig; für Linkslenker; passender Adapter: H	**2800011305280**	**13052**	27
			AQUACTRL 2 SINGLE; Einbauposition fahrerseitig; für Linkslenker; passender Adapter: H	**2800011314280**	**13142**	30
			REARCTRL; Einbauposition hinten; Ergänzungsartikel/Ergänzende Info: Adapter entfernen	**2800011528170** **2800011528180**	**52817** **15281**	46 46
			AQUACTRL 2 SINGLE; Einbauposition beifahrerseitig; für Rechtslenker; passender Adapter: H	**2800011606260**	**16062**	54
			AQUACTRL 2 SINGLE; Einbauposition beifahrerseitig; für Rechtslenker; Ergänzungsartikel/Ergän-	**2800011606270**	**60627**	54

→

© 2025 Continental Aftermarket & Services GmbH

MERCEDES-BENZ - EQA (H243) 02/21→

Wischblatt

EQA 350 4-matic (243.712)	215 kW	05/21→	zende Info 2: Maß abweichend vom Original; passender Adapter: H			
			AQUACTRL 2 SINGLE; Einbauposition fahrerseitig; für Rechtslenker; passender Adapter: H	**2800011616260**	**16162**	58
			AQUACTRL 2 SINGLE; Einbauposition fahrerseitig; für Rechtslenker; Ergänzungsartikel/Ergänzende Info 2: Maß abweichend vom Original; passender Adapter: H	**2800011628270**	**62827**	63

MERCEDES-BENZ - EQC (N293) 05/19→07/23

Wischblatt

EQC 400 4-matic (293.890)	300 kW	05/19→07/23	AQUACTRL 2 SET; für Linkslenker	**2800011245280**	**12452**	16
			AQUACTRL 2 SINGLE; Einbauposition beifahrerseitig; für Linkslenker; passender Adapter: H	**2800011309280**	**13092**	28
			AQUACTRL 2 SINGLE; Einbauposition fahrerseitig; für Linkslenker; passender Adapter: H	**2800011309280**	**13092**	28
			REARCTRL; Einbauposition hinten; Ergänzungsartikel/Ergänzende Info: Adapter entfernen	**2800011504170** **2800011504180**	**50417** **15041**	34 34
			AQUACTRL 2 SINGLE; Einbauposition beifahrerseitig; für Rechtslenker; passender Adapter: H	**2800011610260** **2800011610270**	**16102** **61027**	56 56
			AQUACTRL 2 SINGLE; Einbauposition fahrerseitig; für Rechtslenker; passender Adapter: H	**2800011610260** **2800011610270**	**16102** **61027**	56 56

MERCEDES-BENZ - EQV (W447) 06/20→

Wischblatt

EQV 250 (447.813, 447.815)	150 kW	11/21→	AQUACTRL 2 SET; für Linkslenker	**2800011246280**	**12462**	16
			AQUACTRL 2 SINGLE; Einbauposition beifahrerseitig; für Linkslenker; passender Adapter: H	**2800011304280**	**13042**	26
			AQUACTRL 2 SINGLE; Einbauposition fahrerseitig; für Linkslenker; passender Adapter: H	**2800011316280**	**13162**	30
			REARCTRL; Einbauposition hinten; Ergänzungsartikel/Ergänzende Info: Adapter entfernen	**2800011523180**	**15231**	43
			AQUACTRL 2 SINGLE; Einbauposition beifahrerseitig; für Rechtslenker; passender Adapter: H	**2800011605260**	**16052**	54
			AQUACTRL 2 SINGLE; Einbauposition fahrerseitig; für Rechtslenker; passender Adapter: H	**2800011618260**	**16182**	59
EQV 300 (447.813, 447.815)	150 kW	06/20→	AQUACTRL 2 SET; für Linkslenker	**2800011246280**	**12462**	16
			AQUACTRL 2 SINGLE; Einbauposition beifahrerseitig; für Linkslenker; passender Adapter: H	**2800011304280**	**13042**	26
			AQUACTRL 2 SINGLE; Einbauposition fahrerseitig; für Linkslenker; passender Adapter: H	**2800011316280**	**13162**	30
			REARCTRL; Einbauposition hinten; Ergänzungsartikel/Ergänzende Info: Adapter entfernen	**2800011523170** **2800011523180**	**52317** **15231**	43 43
			AQUACTRL 2 SINGLE; Einbauposition beifahrerseitig; für Rechtslenker; passender Adapter: H	**2800011605260** **2800011624270**	**16052** **62427**	54 61
			AQUACTRL 2 SINGLE; Einbauposition fahrerseitig; für Rechtslenker; passender Adapter: H	**2800011618260** **2800011618270**	**16182** **61827**	59 59

MERCEDES-BENZ - G-KLASSE (W460) 03/79→08/93

Wischblatt

200 G	80 kW	07/82→08/89	AQUACTRL 2 SINGLE; Einbauposition fahrerseitig; für Linkslenker; passender Adapter: A	**2800011302280**	**13022**	26
230 G (460,2)	66 kW	03/79→07/93				
230 G (460,2)	75 kW	02/80→07/87				
230 GE (460,2)	90 kW	05/87→08/92	AQUACTRL 2 SINGLE; Einbauposition beifahrerseitig; für Linkslenker; passender Adapter: A	**2800011302280**	**13022**	26
230 GE (460,2)	92 kW	04/82→08/92				
240 GD (460,3)	53 kW	03/79→08/87				
250 GD (460,3)	62 kW	10/87→12/92				
250 GD (460,3)	68 kW	12/88→08/92				
280 GE (460,2)	110 kW	08/84→08/89				
280 GE (460,2)	115 kW	11/79→08/89				
300 GD (460,3)	65 kW	12/79→12/91				

© 2025 Continental Aftermarket & Services GmbH

MERCEDES-BENZ - G-KLASSE (W461) 09/89→

Wischblatt

230 GE (461.238, 461.239) 230 GE (461) 250 GD (461) 290 GD/G 290 D (461.337, 461.338) G 270 CDI G 280 CDI (461.304, 461.334, 461.339, 461.344, 461.390) G 290 TD (461.335, 461.336) G 300 CDI (461.333)	90 kW 92 kW 68 kW 70 kW 115 kW 135 kW 88 kW 135 kW	09/89→07/96 06/93→07/00 02/90→05/93 06/93→07/00 01/03→12/06 04/09→ 07/97→07/01 	AQUACTRL 2 SINGLE; Einbauposition beifahrerseitig; für Linkslenker; passender Adapter: A	**2800011302280**	**13022**	26
			AQUACTRL 2 SINGLE; Einbauposition fahrerseitig; für Linkslenker; passender Adapter: A	**2800011302280**	**13022**	26
			AQUACTRL 2 SINGLE; Einbauposition beifahrerseitig; für Rechtslenker; passender Adapter: A	**2800011602260** **2800011623270**	**16022** **62327**	53 61
			AQUACTRL 2 SINGLE; Einbauposition fahrerseitig; für Rechtslenker; passender Adapter: A	**2800011602260** **2800011623270**	**16022** **62327**	53 61

MERCEDES-BENZ - G-KLASSE (W463) 01/18→

Wischblatt

AMG G 63 (463.276, 463.277)	430 kW	03/18→	AQUACTRL 2 SINGLE; Einbauposition fahrerseitig; für Rechtslenker; passender Adapter: A	**2800011602260** **2800011623270**	**16022** **62327**	53 61
			AQUACTRL 2 SINGLE; Einbauposition beifahrerseitig; für Rechtslenker; passender Adapter: A	**2800011602260** **2800011623270**	**16022** **62327**	53 61
AMG G 63 4x4² (463.280) G 350 d 4-matic (463.349)	430 kW 183 kW	10/22→ 05/19→02/22	AQUACTRL 2 SINGLE; Einbauposition beifahrerseitig; für Rechtslenker; passender Adapter: A	**2800011602260**	**16022**	53
			AQUACTRL 2 SINGLE; Einbauposition fahrerseitig; für Rechtslenker; passender Adapter: A	**2800011602260**	**16022**	53
G 350 d 4-matic (463.349) G 400 d 4-matic (463.350) G 500 (463.260, 463.261)	210 kW 243 kW 310 kW	01/19→11/22 07/19→ 01/18→	AQUACTRL 2 SINGLE; Einbauposition fahrerseitig; für Rechtslenker; passender Adapter: A	**2800011602260** **2800011623270**	**16022** **62327**	53 61
			AQUACTRL 2 SINGLE; Einbauposition beifahrerseitig; für Rechtslenker; passender Adapter: A	**2800011602260** **2800011623270**	**16022** **62327**	53 61

MERCEDES-BENZ - G-KLASSE (W463) 09/89→12/18

Wischblatt

200 GE (463.220)	85 kW	01/90→07/93	AQUACTRL 2 SINGLE; Einbauposition beifahrerseitig; für Linkslenker; passender Adapter: A	**2800011302280**	**13022**	26
			AQUACTRL 2 SINGLE; Einbauposition fahrerseitig; für Linkslenker; passender Adapter: A	**2800011302280**	**13022**	26
			AQUACTRL 2 SINGLE; Einbauposition beifahrerseitig; für Rechtslenker; passender Adapter: A	**2800011602260**	**16022**	53
			AQUACTRL 2 SINGLE; Einbauposition fahrerseitig; für Rechtslenker; passender Adapter: A	**2800011602260**	**16022**	53
230 GE (463.224, 463.225) 250 GD (463.324, 463.325) 300 GD (463.327, 463.328) 300 GE (463.227, 463.228) 300 GE (463.227, 463.228) 350 Turbo GD (463.320, 463.321) 500 GE (463.228) AMG G 63 (463.272) AMG G 65 (463.274, 463.275) G 270 CDI (463.322, 463.323)	93 kW 69 kW 83 kW 125 kW 128 kW 100 kW 177 kW 420 kW 463 kW 115 kW	06/90→06/93 06/90→10/92 09/89→08/93 09/89→08/93 06/90→08/97 09/91→08/96 09/93→12/94 06/15→03/18 06/15→04/18 10/01→07/03	AQUACTRL 2 SINGLE; Einbauposition fahrerseitig; für Linkslenker; passender Adapter: A	**2800011302280**	**13022**	26
			AQUACTRL 2 SINGLE; Einbauposition beifahrerseitig; für Linkslenker; passender Adapter: A	**2800011302280**	**13022**	26
			AQUACTRL 2 SINGLE; Einbauposition fahrerseitig; für Rechtslenker; passender Adapter: A	**2800011602260** **2800011623270**	**16022** **62327**	53 61
			AQUACTRL 2 SINGLE; Einbauposition beifahrerseitig; für Rechtslenker; passender Adapter: A	**2800011602260** **2800011623270**	**16022** **62327**	53 61
G 300 (463.228, 463.227)	125 kW	06/93→08/97	AQUACTRL 2 SINGLE; Einbauposition beifahrerseitig; für Linkslenker; passender Adapter: A	**2800011302280**	**13022**	26
			AQUACTRL 2 SINGLE; Einbauposition fahrerseitig; für Linkslenker; passender Adapter: A	**2800011302280**	**13022**	26
			AQUACTRL 2 SINGLE; Einbauposition beifahrerseitig; für Rechtslenker; passender Adapter: A	**2800011602260**	**16022**	53
			AQUACTRL 2 SINGLE; Einbauposition fahrerseitig; für Rechtslenker; passender Adapter: A	**2800011602260**	**16022**	53

© 2025 Continental Aftermarket & Services GmbH

MERCEDES-BENZ - G-KLASSE (W463) 09/89→12/18

Wischblatt

G 300 Diesel (463.327, 463.328)	83 kW	09/93→08/94	AQUACTRL 2 SINGLE; Einbauposition beifahrerseitig; für Rechtslenker; passender Adapter: A	**2800011602260**	**16022**	53
			AQUACTRL 2 SINGLE; Einbauposition fahrerseitig; für Rechtslenker; passender Adapter: A	**2800011602260**	**16022**	53
G 300 TD (463.330, 463.331)	130 kW	08/96→07/00	AQUACTRL 2 SINGLE; Einbauposition fahrerseitig; für Linkslenker; passender Adapter: A	**2800011302280**	**13022**	26
G 320 (463.230, 463.231) G 320 (463.232, 463.233, 463.244, 463.245)	155 kW 158 kW	09/94→12/97 07/97→08/04	AQUACTRL 2 SINGLE; Einbauposition beifahrerseitig; für Linkslenker; passender Adapter: A	**2800011302280**	**13022**	26
			AQUACTRL 2 SINGLE; Einbauposition fahrerseitig; für Rechtslenker; passender Adapter: A	**2800011602260** **2800011623270**	**16022** **62327**	53 61
			AQUACTRL 2 SINGLE; Einbauposition beifahrerseitig; für Rechtslenker; passender Adapter: A	**2800011602260** **2800011623270**	**16022** **62327**	53 61
G 320 CDI (463.321)	100 kW	09/96→08/99	AQUACTRL 2 SINGLE; Einbauposition beifahrerseitig; für Linkslenker; passender Adapter: A	**2800011302280**	**13022**	26
			AQUACTRL 2 SINGLE; Einbauposition fahrerseitig; für Linkslenker; passender Adapter: A	**2800011302280**	**13022**	26
G 320 CDI (463.343)	165 kW	09/06→12/12	AQUACTRL 2 SINGLE; Einbauposition fahrerseitig; für Linkslenker; passender Adapter: A	**2800011302280**	**13022**	26
			AQUACTRL 2 SINGLE; Einbauposition beifahrerseitig; für Linkslenker; passender Adapter: A	**2800011302280**	**13022**	26
			AQUACTRL 2 SINGLE; Einbauposition fahrerseitig; für Rechtslenker; passender Adapter: A	**2800011602260** **2800011623270**	**16022** **62327**	53 61
			AQUACTRL 2 SINGLE; Einbauposition beifahrerseitig; für Rechtslenker; passender Adapter: A	**2800011602260** **2800011623270**	**16022** **62327**	53 61
G 350 CDI (463.306, 463.340, 463.341, 463.346)	165 kW	06/09→12/11	AQUACTRL 2 SINGLE; Einbauposition beifahrerseitig; für Linkslenker; passender Adapter: A	**2800011302280**	**13022**	26
			AQUACTRL 2 SINGLE; Einbauposition fahrerseitig; für Linkslenker; passender Adapter: A	**2800011302280**	**13022**	26
			AQUACTRL 2 SINGLE; Einbauposition beifahrerseitig; für Rechtslenker; passender Adapter: A	**2800011602260**	**16022**	53
			AQUACTRL 2 SINGLE; Einbauposition fahrerseitig; für Rechtslenker; passender Adapter: A	**2800011602260**	**16022**	53
G 350 CDI (463.346) G 350 d (463.348) G 36 AMG (463.230) G 400 CDI (463.332, 463.333) G 500 (463.222, 463.236, 463.237, 463.242) G 500 (463.234, 463.239) G 500 (463.247, 463.248, 463.249, 463.240, 463.241,...	155 kW 180 kW 200 kW 184 kW 285 kW 310 kW 218 kW	07/11→08/15 06/15→04/18 01/95→07/98 12/00→07/06 05/08→08/15 06/15→04/18 04/98→12/15	AQUACTRL 2 SINGLE; Einbauposition fahrerseitig; für Linkslenker; passender Adapter: A	**2800011302280**	**13022**	26
			AQUACTRL 2 SINGLE; Einbauposition beifahrerseitig; für Linkslenker; passender Adapter: A	**2800011302280**	**13022**	26
			AQUACTRL 2 SINGLE; Einbauposition fahrerseitig; für Rechtslenker; passender Adapter: A	**2800011602260** **2800011623270**	**16022** **62327**	53 61
			AQUACTRL 2 SINGLE; Einbauposition beifahrerseitig; für Rechtslenker; passender Adapter: A	**2800011602260** **2800011623270**	**16022** **62327**	53 61
G 500 (463.249)	215 kW	09/04→12/05	AQUACTRL 2 SINGLE; Einbauposition beifahrerseitig; für Rechtslenker; passender Adapter: A	**2800011602260**	**16022**	53
			AQUACTRL 2 SINGLE; Einbauposition fahrerseitig; für Rechtslenker; passender Adapter: A	**2800011602260**	**16022**	53
G 55 AMG (463.243, 463.246)	260 kW	04/99→07/08	AQUACTRL 2 SINGLE; Einbauposition fahrerseitig; für Linkslenker; passender Adapter: A	**2800011302280**	**13022**	26
G 55 AMG (463.270, 463.271)	350 kW	06/04→07/06	AQUACTRL 2 SINGLE; Einbauposition beifahrerseitig; für Linkslenker; passender Adapter: A	**2800011302280**	**13022**	26
G 55 AMG (463.270, 463.271)	368 kW	08/06→12/12	AQUACTRL 2 SINGLE; Einbauposition fahrerseitig; für Rechtslenker; passender Adapter: A	**2800011602260** **2800011623270**	**16022** **62327**	53 61
			AQUACTRL 2 SINGLE; Einbauposition beifahrerseitig; für Rechtslenker; passender Adapter: A	**2800011602260** **2800011623270**	**16022** **62327**	53 61
G 55 AMG (463.270, 463.271)	350 kW	09/04→12/11	AQUACTRL 2 SINGLE; Einbauposition beifahrerseitig; für Rechtslenker; passender Adapter: A	**2800011602260**	**16022**	53
			AQUACTRL 2 SINGLE; Einbauposition fahrerseitig; für Rechtslenker; passender Adapter: A	**2800011602260**	**16022**	53

© 2025 Continental Aftermarket & Services GmbH

MERCEDES-BENZ - G-KLASSE (W463) 09/89→12/18

Wischblatt

G 55 AMG (463.270, 463.271)	373 kW	08/08→06/12	AQUACTRL 2 SINGLE; Einbauposition fahrerseitig; für Linkslenker; passender Adapter: A	**2800011302280**	**13022**	26
G 63 AMG (463.273) G 63 AMG 6x6 G 65 AMG	400 kW 400 kW 450 kW	05/12→03/18 12/14→03/18 05/12→04/18	AQUACTRL 2 SINGLE; Einbauposition beifahrerseitig; für Linkslenker; passender Adapter: A	**2800011302280**	**13022**	26
			AQUACTRL 2 SINGLE; Einbauposition fahrerseitig; für Rechtslenker; passender Adapter: A	**2800011602260** **2800011623270**	**16022** **62327**	53 61
			AQUACTRL 2 SINGLE; Einbauposition beifahrerseitig; für Rechtslenker; passender Adapter: A	**2800011602260** **2800011623270**	**16022** **62327**	53 61

MERCEDES-BENZ - G-KLASSE Cabrio (W463) 09/89→02/18

Wischblatt

200 GE (463.200) 200 GE (463.200)	80 kW 85 kW	01/90→07/93 01/90→07/93	AQUACTRL 2 SINGLE; Einbauposition beifahrerseitig; für Linkslenker; passender Adapter: A	**2800011302280**	**13022**	26
			AQUACTRL 2 SINGLE; Einbauposition fahrerseitig; für Linkslenker; passender Adapter: A	**2800011302280**	**13022**	26
			AQUACTRL 2 SINGLE; Einbauposition fahrerseitig; für Rechtslenker; passender Adapter: A	**2800011602260**	**16022**	53
			AQUACTRL 2 SINGLE; Einbauposition beifahrerseitig; für Rechtslenker; passender Adapter: A	**2800011602260**	**16022**	53
230 GE (463.204) 300 GD (463.307) 300 GE (463.207) 320 GE (463.208) 350 G Turbo-D (463.300)	93 kW 83 kW 125 kW 155 kW 100 kW	06/90→02/93 09/89→08/93 09/89→09/97 09/94→11/97 09/91→09/97	AQUACTRL 2 SINGLE; Einbauposition fahrerseitig; für Linkslenker; passender Adapter: A	**2800011302280**	**13022**	26
			AQUACTRL 2 SINGLE; Einbauposition beifahrerseitig; für Linkslenker; passender Adapter: A	**2800011302280**	**13022**	26
			AQUACTRL 2 SINGLE; Einbauposition beifahrerseitig; für Rechtslenker; passender Adapter: A	**2800011602260** **2800011623270**	**16022** **62327**	53 61
			AQUACTRL 2 SINGLE; Einbauposition fahrerseitig; für Rechtslenker; passender Adapter: A	**2800011602260** **2800011623270**	**16022** **62327**	53 61
G 300 Diesel (463.307)	83 kW	09/93→08/94	AQUACTRL 2 SINGLE; Einbauposition fahrerseitig; für Rechtslenker; passender Adapter: A	**2800011602260**	**16022**	53
			AQUACTRL 2 SINGLE; Einbauposition beifahrerseitig; für Rechtslenker; passender Adapter: A	**2800011602260**	**16022**	53
G 300 TD (463.308) G 320 (463.209, 463.250) G 320 CDI (463.303)	130 kW 158 kW 165 kW	09/96→07/00 11/97→08/04 09/06→12/12	AQUACTRL 2 SINGLE; Einbauposition fahrerseitig; für Linkslenker; passender Adapter: A	**2800011302280**	**13022**	26
			AQUACTRL 2 SINGLE; Einbauposition beifahrerseitig; für Linkslenker; passender Adapter: A	**2800011302280**	**13022**	26
			AQUACTRL 2 SINGLE; Einbauposition beifahrerseitig; für Rechtslenker; passender Adapter: A	**2800011602260** **2800011623270**	**16022** **62327**	53 61
			AQUACTRL 2 SINGLE; Einbauposition fahrerseitig; für Rechtslenker; passender Adapter: A	**2800011602260** **2800011623270**	**16022** **62327**	53 61
G 320 CDI (463.320)	100 kW	09/96→08/99	AQUACTRL 2 SINGLE; Einbauposition beifahrerseitig; für Linkslenker; passender Adapter: A	**2800011302280**	**13022**	26
			AQUACTRL 2 SINGLE; Einbauposition fahrerseitig; für Linkslenker; passender Adapter: A	**2800011302280**	**13022**	26
G 350 CDI	155 kW	07/11→12/15	AQUACTRL 2 SINGLE; Einbauposition fahrerseitig; für Linkslenker; passender Adapter: A	**2800011302280**	**13022**	26
			AQUACTRL 2 SINGLE; Einbauposition beifahrerseitig; für Linkslenker; passender Adapter: A	**2800011302280**	**13022**	26
			AQUACTRL 2 SINGLE; Einbauposition beifahrerseitig; für Rechtslenker; passender Adapter: A	**2800011602260** **2800011623270**	**16022** **62327**	53 61
			AQUACTRL 2 SINGLE; Einbauposition fahrerseitig; für Rechtslenker; passender Adapter: A	**2800011602260** **2800011623270**	**16022** **62327**	53 61
G 350 CDI (463.306)	165 kW	06/09→12/11	AQUACTRL 2 SINGLE; Einbauposition beifahrerseitig; für Linkslenker; passender Adapter: A	**2800011302280**	**13022**	26
			AQUACTRL 2 SINGLE; Einbauposition fahrerseitig; für Linkslenker; passender Adapter: A	**2800011302280**	**13022**	26
			AQUACTRL 2 SINGLE; Einbauposition fahrerseitig; für Rechtslenker; passender Adapter: A	**2800011602260**	**16022**	53
			AQUACTRL 2 SINGLE; Einbauposition beifahrerseitig; für Rechtslenker; passender Adapter: A	**2800011602260**	**16022**	53

© 2025 Continental Aftermarket & Services GmbH

MERCEDES-BENZ - G-KLASSE Cabrio (W463) 09/89→02/18						
Wischblatt						
G 400 CDI (463.309) G 500 (463.202) G 500 (463)	184 kW 285 kW 218 kW	12/00→07/06 12/09→08/14 04/98→12/15	AQUACTRL 2 SINGLE; Einbauposition fahrerseitig; für Linkslenker; passender Adapter: A	**2800011302280**	**13022**	26
			AQUACTRL 2 SINGLE; Einbauposition beifahrerseitig; für Linkslenker; passender Adapter: A	**2800011302280**	**13022**	26
			AQUACTRL 2 SINGLE; Einbauposition beifahrerseitig; für Rechtslenker; passender Adapter: A	**2800011602260** **2800011623270**	**16022** **62327**	53 61
			AQUACTRL 2 SINGLE; Einbauposition fahrerseitig; für Rechtslenker; passender Adapter: A	**2800011602260** **2800011623270**	**16022** **62327**	53 61
MERCEDES-BENZ - GLA (H247) 02/20→						
Wischblatt						
AMG GLA 35 4-matic (247.751)	225 kW	06/20→	AQUACTRL 2 SINGLE; Einbauposition beifahrerseitig; für Linkslenker; passender Adapter: H	**2800011305280**	**13052**	27
			AQUACTRL 2 SINGLE; Einbauposition fahrerseitig; für Linkslenker; passender Adapter: H	**2800011314280**	**13142**	30
			REARCTRL; Einbauposition hinten; Ergänzungsartikel/Ergänzende Info: Adapter entfernen	**2800011528170** **2800011528180**	**52817** **15281**	46 46
			AQUACTRL 2 SINGLE; Einbauposition beifahrerseitig; für Rechtslenker; passender Adapter: H	**2800011606260** **2800011606270**	**16062** **60627**	54 54
			AQUACTRL 2 SINGLE; Einbauposition fahrerseitig; für Rechtslenker; passender Adapter: H	**2800011616260** **2800011630270**	**16162** **63027**	58 63
AMG GLA 45 4-matic+ (247.753)	285 kW	06/20→	AQUACTRL 2 SINGLE; Einbauposition beifahrerseitig; für Linkslenker; passender Adapter: H	**2800011305280**	**13052**	27
			AQUACTRL 2 SINGLE; Einbauposition fahrerseitig; für Linkslenker; passender Adapter: H	**2800011314280**	**13142**	30
			REARCTRL; Einbauposition hinten; Ergänzungsartikel/Ergänzende Info: Adapter entfernen	**2800011528180**	**15281**	46
			AQUACTRL 2 SINGLE; Einbauposition beifahrerseitig; für Rechtslenker; passender Adapter: H	**2800011606260**	**16062**	54
			AQUACTRL 2 SINGLE; Einbauposition fahrerseitig; für Rechtslenker; passender Adapter: H	**2800011616260**	**16162**	58
AMG GLA 45 S 4-matic+ (247.754) GLA 180 (247.784)	310 kW 100 kW	06/20→ 07/20→	AQUACTRL 2 SINGLE; Einbauposition beifahrerseitig; für Linkslenker; passender Adapter: H	**2800011305280**	**13052**	27
			AQUACTRL 2 SINGLE; Einbauposition fahrerseitig; für Linkslenker; passender Adapter: H	**2800011314280**	**13142**	30
			REARCTRL; Einbauposition hinten; Ergänzungsartikel/Ergänzende Info: Adapter entfernen	**2800011528170** **2800011528180**	**52817** **15281**	46 46
			AQUACTRL 2 SINGLE; Einbauposition beifahrerseitig; für Rechtslenker; passender Adapter: H	**2800011606260** **2800011606270**	**16062** **60627**	54 54
			AQUACTRL 2 SINGLE; Einbauposition fahrerseitig; für Rechtslenker; passender Adapter: H	**2800011616260** **2800011630270**	**16162** **63027**	58 63
GLA 180 d (247.710)	85 kW	03/20→	AQUACTRL 2 SINGLE; Einbauposition beifahrerseitig; für Linkslenker; passender Adapter: H	**2800011305280**	**13052**	27
			AQUACTRL 2 SINGLE; Einbauposition fahrerseitig; für Linkslenker; passender Adapter: H	**2800011314280**	**13142**	30
			REARCTRL; Einbauposition hinten; Ergänzungsartikel/Ergänzende Info: Adapter entfernen	**2800011528180**	**15281**	46
			AQUACTRL 2 SINGLE; Einbauposition beifahrerseitig; für Rechtslenker; passender Adapter: H	**2800011606260**	**16062**	54
			AQUACTRL 2 SINGLE; Einbauposition fahrerseitig; für Rechtslenker; passender Adapter: H	**2800011616260**	**16162**	58
GLA 200 (247.787)	120 kW	02/20→	AQUACTRL 2 SINGLE; Einbauposition beifahrerseitig; für Linkslenker; passender Adapter: H	**2800011305280**	**13052**	27
			AQUACTRL 2 SINGLE; Einbauposition fahrerseitig; für Linkslenker; passender Adapter: H	**2800011314280**	**13142**	30
			REARCTRL; Einbauposition hinten; Ergänzungsartikel/Ergänzende Info: Adapter entfernen	**2800011528170** **2800011528180**	**52817** **15281**	46 46
			AQUACTRL 2 SINGLE; Einbauposition beifahrerseitig; für Rechtslenker; passender Adapter: H	**2800011606260** **2800011606270**	**16062** **60627**	54 54
			AQUACTRL 2 SINGLE; Einbauposition fahrerseitig; für Rechtslenker; passender Adapter: H	**2800011616260** **2800011630270**	**16162** **63027**	58 63

© 2025 Continental Aftermarket & Services GmbH

MERCEDES-BENZ - GLA (H247) 02/20→

Wischblatt

GLA 200 4-matic (247.788)	110 kW	01/22→	AQUACTRL 2 SINGLE; Einbauposition beifahrerseitig; für Rechtslenker; passender Adapter: H	**2800011606260**	**16062**	54
			AQUACTRL 2 SINGLE; Einbauposition fahrerseitig; für Rechtslenker; passender Adapter: H	**2800011616260**	**16162**	58
GLA 200 4-matic (247.788)	120 kW	10/20→	AQUACTRL 2 SINGLE; Einbauposition beifahrerseitig; für Linkslenker; passender Adapter: H	**2800011305280**	**13052**	27
GLA 200 d (247.712) GLA 200 d 4-matic (247.713)	110 kW 110 kW	02/20→ 02/20→	AQUACTRL 2 SINGLE; Einbauposition fahrerseitig; für Linkslenker; passender Adapter: H	**2800011314280**	**13142**	30
GLA 220 d (247.714) GLA 220 d 4-matic (247.715)	140 kW 140 kW	02/20→ 02/20→	REARCTRL; Einbauposition hinten; Ergänzungsartikel/Ergänzende Info: Adapter entfernen	**2800011528180**	**15281**	46
			AQUACTRL 2 SINGLE; Einbauposition beifahrerseitig; für Rechtslenker; passender Adapter: H	**2800011606260**	**16062**	54
			AQUACTRL 2 SINGLE; Einbauposition fahrerseitig; für Rechtslenker; passender Adapter: H	**2800011616260**	**16162**	58
GLA 250 (247.746) GLA 250 4-matic (247.747)	165 kW 165 kW	02/20→ 02/20→	AQUACTRL 2 SINGLE; Einbauposition beifahrerseitig; für Linkslenker; passender Adapter: H	**2800011305280**	**13052**	27
			AQUACTRL 2 SINGLE; Einbauposition fahrerseitig; für Linkslenker; passender Adapter: H	**2800011314280**	**13142**	30
			REARCTRL; Einbauposition hinten; Ergänzungsartikel/Ergänzende Info: Adapter entfernen	**2800011528170** **2800011528180**	**52817** **15281**	46 46
			AQUACTRL 2 SINGLE; Einbauposition beifahrerseitig; für Rechtslenker; passender Adapter: H	**2800011606260** **2800011606270**	**16062** **60627**	54 54
			AQUACTRL 2 SINGLE; Einbauposition fahrerseitig; für Rechtslenker; passender Adapter: H	**2800011616260** **2800011630270**	**16162** **63027**	58 63
GLA 250 e (247.786)	160 kW	06/20→	AQUACTRL 2 SINGLE; Einbauposition beifahrerseitig; für Linkslenker; passender Adapter: H	**2800011305280**	**13052**	27
			AQUACTRL 2 SINGLE; Einbauposition fahrerseitig; für Linkslenker; passender Adapter: H	**2800011314280**	**13142**	30
			REARCTRL; Einbauposition hinten; Ergänzungsartikel/Ergänzende Info: Adapter entfernen	**2800011528180**	**15281**	46
			AQUACTRL 2 SINGLE; Einbauposition beifahrerseitig; für Rechtslenker; passender Adapter: H	**2800011606260**	**16062**	54
			AQUACTRL 2 SINGLE; Einbauposition fahrerseitig; für Rechtslenker; passender Adapter: H	**2800011616260**	**16162**	58

MERCEDES-BENZ - GLA-KLASSE (X156) 12/13→05/22

Wischblatt

AMG GLA 45 4-matic (156.952)	280 kW	07/15→06/19	AQUACTRL 2 SET; für Linkslenker	**2800011247280**	**12472**	17
			AQUACTRL 2 SINGLE; Einbauposition beifahrerseitig; für Linkslenker; passender Adapter: H	**2800011305280**	**13052**	27
			AQUACTRL 2 SINGLE; Einbauposition fahrerseitig; für Linkslenker; passender Adapter: H	**2800011312280**	**13122**	29
			REARCTRL; Einbauposition hinten	**2800011510170** **2800011510180**	**51017** **15101**	37 37
			AQUACTRL 2 SINGLE; Einbauposition beifahrerseitig; für Rechtslenker; passender Adapter: H	**2800011606260** **2800011606270**	**16062** **60627**	54 54
			AQUACTRL 2 SINGLE; Einbauposition fahrerseitig; für Rechtslenker; passender Adapter: H	**2800011614260** **2800011628270**	**16142** **62827**	58 63
GLA 180 (156.942) GLA 180 CDI / d (156.912)	90 kW 80 kW	02/15→12/19 07/14→05/18	AQUACTRL 2 SET; für Linkslenker; 07/15	**2800011247280**	**12472**	17
			AQUACTRL 2 SET; für Linkslenker; 06/15	**2800011272280**	**12722**	23
			AQUACTRL 2 SINGLE; Einbauposition beifahrerseitig; für Linkslenker; 07/15 ; passender Adapter: H	**2800011305280**	**13052**	27
			AQUACTRL 2 SINGLE; Einbauposition beifahrerseitig; für Linkslenker; passender Adapter: B; 06/15	**2800011305280**	**13052**	27
			AQUACTRL 2 SINGLE; Einbauposition fahrerseitig; für Linkslenker; 07/15 ; passender Adapter: H	**2800011312280**	**13122**	29
			AQUACTRL 2 SINGLE; Einbauposition fahrerseitig; für Linkslenker; passender Adapter: B; 06/15	**2800011312280**	**13122**	29
			REARCTRL; Einbauposition hinten	**2800011510170** **2800011510180**	**51017** **15101**	37 37

→

© 2025 Continental Aftermarket & Services GmbH

MERCEDES-BENZ - GLA-KLASSE (X156) 12/13→05/22

Wischblatt

GLA 180 (156.942) GLA 180 CDI / d (156.912)	90 kW 80 kW	02/15→12/19 07/14→05/18	AQUACTRL 2 SINGLE; 06/15; Einbauposition beifahrerseitig; für Rechtslenker; passender Adapter: B	**2800011606260** **2800011606270**	**16062** **60627**	54 54
			AQUACTRL 2 SINGLE; Einbauposition beifahrerseitig; für Rechtslenker; passender Adapter: H	**2800011606260** **2800011606270**	**16062** **60627**	54 54
			AQUACTRL 2 SINGLE; 06/15; Einbauposition fahrerseitig; für Rechtslenker; passender Adapter: B	**2800011614260** **2800011628270**	**16142** **62827**	58 63
			AQUACTRL 2 SINGLE; Einbauposition fahrerseitig; für Rechtslenker; passender Adapter: H	**2800011614260** **2800011628270**	**16142** **62827**	58 63
GLA 200 (156.943)	110 kW	07/18→12/19	AQUACTRL 2 SET; für Linkslenker	**2800011247280**	**12472**	17
			AQUACTRL 2 SINGLE; Einbauposition beifahrerseitig; für Linkslenker; passender Adapter: H	**2800011305280**	**13052**	27
			AQUACTRL 2 SINGLE; Einbauposition fahrerseitig; für Linkslenker; passender Adapter: H	**2800011312280**	**13122**	29
			REARCTRL; Einbauposition hinten	**2800011510170** **2800011510180**	**51017** **15101**	37 37
			AQUACTRL 2 SINGLE; Einbauposition beifahrerseitig; für Rechtslenker; passender Adapter: H	**2800011606260** **2800011606270**	**16062** **60627**	54 54
			AQUACTRL 2 SINGLE; Einbauposition fahrerseitig; für Rechtslenker; passender Adapter: H	**2800011614260** **2800011628270**	**16142** **62827**	58 63
GLA 200 (156.943)	115 kW	12/13→12/19	AQUACTRL 2 SET; für Linkslenker; 07/15	**2800011247280**	**12472**	17
			AQUACTRL 2 SET; für Linkslenker; 06/15	**2800011272280**	**12722**	23
			AQUACTRL 2 SINGLE; Einbauposition beifahrerseitig; für Linkslenker; passender Adapter: B; 06/15	**2800011305280**	**13052**	27
			AQUACTRL 2 SINGLE; Einbauposition beifahrerseitig; für Linkslenker; 07/15 ; passender Adapter: H	**2800011305280**	**13052**	27
			AQUACTRL 2 SINGLE; Einbauposition fahrerseitig; für Linkslenker; passender Adapter: B; 06/15	**2800011312280**	**13122**	29
			AQUACTRL 2 SINGLE; Einbauposition fahrerseitig; für Linkslenker; 07/15 ; passender Adapter: H	**2800011312280**	**13122**	29
			REARCTRL; Einbauposition hinten	**2800011510170** **2800011510180**	**51017** **15101**	37 37
			AQUACTRL 2 SINGLE; Einbauposition beifahrerseitig; für Rechtslenker; passender Adapter: H; 07/15	**2800011606260** **2800011606270**	**16062** **60627**	54 54
			AQUACTRL 2 SINGLE; 06/15; Einbauposition beifahrerseitig; für Rechtslenker; passender Adapter: B	**2800011606260** **2800011606270**	**16062** **60627**	54 54
			AQUACTRL 2 SINGLE; Einbauposition fahrerseitig; für Rechtslenker; passender Adapter: H; 07/15	**2800011614260** **2800011628270**	**16142** **62827**	58 63
			AQUACTRL 2 SINGLE; 06/15; Einbauposition fahrerseitig; für Rechtslenker; passender Adapter: B	**2800011614260** **2800011628270**	**16142** **62827**	58 63
GLA 200 (156.945)	135 kW	09/14→12/19	AQUACTRL 2 SET; für Linkslenker; 07/15	**2800011247280**	**12472**	17
			AQUACTRL 2 SET; für Linkslenker; 06/15	**2800011272280**	**12722**	23
			AQUACTRL 2 SINGLE; Einbauposition beifahrerseitig; für Linkslenker; passender Adapter: B; 06/15	**2800011305280**	**13052**	27
			AQUACTRL 2 SINGLE; Einbauposition beifahrerseitig; für Linkslenker; 07/15 ; passender Adapter: H	**2800011305280**	**13052**	27
			AQUACTRL 2 SINGLE; Einbauposition fahrerseitig; für Linkslenker; 07/15 ; passender Adapter: H	**2800011312280**	**13122**	29
			AQUACTRL 2 SINGLE; Einbauposition fahrerseitig; für Linkslenker; passender Adapter: B; 06/15	**2800011312280**	**13122**	29
			REARCTRL; Einbauposition hinten	**2800011510180**	**15101**	37
			AQUACTRL 2 SINGLE; Einbauposition beifahrerseitig; für Rechtslenker; passender Adapter: H	**2800011606260**	**16062**	54

→

© 2025 Continental Aftermarket & Services GmbH

MERCEDES-BENZ - GLA-KLASSE (X156) 12/13→05/22

Wischblatt

GLA 200 (156.945)	135 kW	09/14→12/19	AQUACTRL 2 SINGLE; Einbauposition fahrerseitig; für Rechtslenker; passender Adapter: H	**2800011614260**	**16142**	58
GLA 200 CDI / d (156.908) GLA 200 CDI 4-matic (156.902)	100 kW	12/13→12/19	AQUACTRL 2 SET; für Linkslenker; 07/15	**2800011247280**	**12472**	17
			AQUACTRL 2 SET; für Linkslenker; 06/15	**2800011272280**	**12722**	23
	100 kW	12/13→05/19	AQUACTRL 2 SINGLE; Einbauposition beifahrerseitig; für Linkslenker; 07/15 ; passender Adapter: H	**2800011305280**	**13052**	27
			AQUACTRL 2 SINGLE; Einbauposition beifahrerseitig; für Linkslenker; passender Adapter: B; 06/15	**2800011305280**	**13052**	27
			AQUACTRL 2 SINGLE; Einbauposition fahrerseitig; für Linkslenker; 07/15 ; passender Adapter: H	**2800011312280**	**13122**	29
			AQUACTRL 2 SINGLE; Einbauposition fahrerseitig; für Linkslenker; passender Adapter: B; 06/15	**2800011312280**	**13122**	29
			REARCTRL; Einbauposition hinten	**2800011510170** **2800011510180**	**51017** **15101**	37 37
			AQUACTRL 2 SINGLE; 06/15; Einbauposition beifahrerseitig; für Rechtslenker; passender Adapter: B	**2800011606260** **2800011606270**	**16062** **60627**	54 54
			AQUACTRL 2 SINGLE; Einbauposition beifahrerseitig; für Rechtslenker; passender Adapter: H	**2800011606260** **2800011606270**	**16062** **60627**	54 54
			AQUACTRL 2 SINGLE; 06/15; Einbauposition fahrerseitig; für Rechtslenker; passender Adapter: B	**2800011614260** **2800011628270**	**16142** **62827**	58 63
			AQUACTRL 2 SINGLE; Einbauposition fahrerseitig; für Rechtslenker; passender Adapter: H	**2800011614260** **2800011628270**	**16142** **62827**	58 63
GLA 220 (156.945)	135 kW	01/17→12/19	AQUACTRL 2 SINGLE; Einbauposition beifahrerseitig; für Rechtslenker; passender Adapter: H	**2800011606260** **2800011606270**	**16062** **60627**	54 54
			AQUACTRL 2 SINGLE; Einbauposition fahrerseitig; für Rechtslenker; passender Adapter: H	**2800011614260** **2800011628270**	**16142** **62827**	58 63
GLA 220 4-matic (156.947)	135 kW	01/17→12/19	AQUACTRL 2 SET; für Linkslenker	**2800011247280**	**12472**	17
			AQUACTRL 2 SINGLE; Einbauposition beifahrerseitig; für Linkslenker; passender Adapter: H	**2800011305280**	**13052**	27
			AQUACTRL 2 SINGLE; Einbauposition fahrerseitig; für Linkslenker; passender Adapter: H	**2800011312280**	**13122**	29
			REARCTRL; Einbauposition hinten	**2800011510180**	**15101**	37
			AQUACTRL 2 SINGLE; Einbauposition beifahrerseitig; für Rechtslenker; passender Adapter: H	**2800011606260**	**16062**	54
			AQUACTRL 2 SINGLE; Einbauposition fahrerseitig; für Rechtslenker; passender Adapter: H	**2800011614260**	**16142**	58

© 2025 Continental Aftermarket & Services GmbH

MERCEDES-BENZ - GLA-KLASSE (X156) 12/13→05/22

Wischblatt

GLA 220 CDI / d (156.903) GLA 220 CDI / d 4-matic (156.905)	120 kW 120 kW	12/13→05/19 12/13→12/19	AQUACTRL 2 SET; für Linkslenker; 07/15	**2800011247280**	**12472**	17
			AQUACTRL 2 SET; für Linkslenker; 06/15	**2800011272280**	**12722**	23
			AQUACTRL 2 SINGLE; Einbauposition beifahrerseitig; für Linkslenker; 07/15 ; passender Adapter: H	**2800011305280**	**13052**	27
			AQUACTRL 2 SINGLE; Einbauposition beifahrerseitig; für Linkslenker; passender Adapter: B; 06/15	**2800011305280**	**13052**	27
			AQUACTRL 2 SINGLE; Einbauposition fahrerseitig; für Linkslenker; 07/15 ; passender Adapter: H	**2800011312280**	**13122**	29
			AQUACTRL 2 SINGLE; Einbauposition fahrerseitig; für Linkslenker; passender Adapter: B; 06/15	**2800011312280**	**13122**	29
			REARCTRL; Einbauposition hinten	**2800011510180**	**15101**	37
			AQUACTRL 2 SINGLE; 06/15; Einbauposition beifahrerseitig; für Rechtslenker; passender Adapter: B	**2800011606260**	**16062**	54
			AQUACTRL 2 SINGLE; Einbauposition beifahrerseitig; für Rechtslenker; passender Adapter: H	**2800011606260**	**16062**	54
			AQUACTRL 2 SINGLE; 06/15; Einbauposition fahrerseitig; für Rechtslenker; passender Adapter: B	**2800011614260**	**16142**	58
			AQUACTRL 2 SINGLE; Einbauposition fahrerseitig; für Rechtslenker; passender Adapter: H	**2800011614260**	**16142**	58
GLA 220 CDI (156.903) GLA 220 CDI 4-matic (156.905)	125 kW 125 kW	12/13→05/19 12/13→12/19	AQUACTRL 2 SET; für Linkslenker; 07/15	**2800011247280**	**12472**	17
			AQUACTRL 2 SET; für Linkslenker; 06/15	**2800011272280**	**12722**	23
			AQUACTRL 2 SINGLE; Einbauposition beifahrerseitig; für Linkslenker; 07/15 ; passender Adapter: H	**2800011305280**	**13052**	27
			AQUACTRL 2 SINGLE; Einbauposition beifahrerseitig; für Linkslenker; passender Adapter: B; 06/15	**2800011305280**	**13052**	27
			AQUACTRL 2 SINGLE; Einbauposition fahrerseitig; für Linkslenker; 07/15 ; passender Adapter: H	**2800011312280**	**13122**	29
			AQUACTRL 2 SINGLE; Einbauposition fahrerseitig; für Linkslenker; passender Adapter: B; 06/15	**2800011312280**	**13122**	29
			REARCTRL; Einbauposition hinten	**2800011510170** **2800011510180**	**51017** **15101**	37 37
			AQUACTRL 2 SINGLE; 06/15; Einbauposition beifahrerseitig; für Rechtslenker; passender Adapter: B	**2800011606260** **2800011606270**	**16062** **60627**	54 54
			AQUACTRL 2 SINGLE; Einbauposition beifahrerseitig; für Rechtslenker; passender Adapter: H	**2800011606260** **2800011606270**	**16062** **60627**	54 54
			AQUACTRL 2 SINGLE; 06/15; Einbauposition fahrerseitig; für Rechtslenker; passender Adapter: B	**2800011614260** **2800011628270**	**16142** **62827**	58 63
			AQUACTRL 2 SINGLE; Einbauposition fahrerseitig; für Rechtslenker; passender Adapter: H	**2800011614260** **2800011628270**	**16142** **62827**	58 63
GLA 220 d (156.903) GLA 220 d 4-matic (156.905)	130 kW 130 kW	07/15→05/19 07/15→12/19	AQUACTRL 2 SET; für Linkslenker	**2800011247280**	**12472**	17
			AQUACTRL 2 SINGLE; Einbauposition beifahrerseitig; für Linkslenker; passender Adapter: H	**2800011305280**	**13052**	27
			AQUACTRL 2 SINGLE; Einbauposition fahrerseitig; für Linkslenker; passender Adapter: H	**2800011312280**	**13122**	29
			REARCTRL; Einbauposition hinten	**2800011510170** **2800011510180**	**51017** **15101**	37 37
			AQUACTRL 2 SINGLE; Einbauposition beifahrerseitig; für Rechtslenker; passender Adapter: H	**2800011606260** **2800011606270**	**16062** **60627**	54 54
			AQUACTRL 2 SINGLE; Einbauposition fahrerseitig; für Rechtslenker; passender Adapter: H	**2800011614260** **2800011628270**	**16142** **62827**	58 63
GLA 250 (156.944) GLA 250 4-matic (156.946) GLA 250 Flex (156.944)	155 kW 155 kW 155 kW	12/13→12/19 12/13→12/19 01/15→12/19	AQUACTRL 2 SET; für Linkslenker; 07/15	**2800011247280**	**12472**	17
			AQUACTRL 2 SET; für Linkslenker; 06/15	**2800011272280**	**12722**	23

→

© 2025 Continental Aftermarket & Services GmbH

MERCEDES-BENZ - GLA-KLASSE (X156) 12/13→05/22

Wischblatt

GLA 45 AMG 4-matic (156.952)	265 kW	05/14→06/19	AQUACTRL 2 SINGLE; Einbauposition beifahrerseitig; für Linkslenker; 07/15 ; passender Adapter: H	**2800011305280**	**13052**	27
			AQUACTRL 2 SINGLE; Einbauposition beifahrerseitig; für Linkslenker; passender Adapter: B; 06/15	**2800011305280**	**13052**	27
			AQUACTRL 2 SINGLE; Einbauposition fahrerseitig; für Linkslenker; 07/15 ; passender Adapter: H	**2800011312280**	**13122**	29
			AQUACTRL 2 SINGLE; Einbauposition fahrerseitig; für Linkslenker; passender Adapter: B; 06/15	**2800011312280**	**13122**	29
			REARCTRL; Einbauposition hinten	**2800011510170** **2800011510180**	**51017** **15101**	37 37
			AQUACTRL 2 SINGLE; 06/15; Einbauposition beifahrerseitig; für Rechtslenker; passender Adapter: B	**2800011606260** **2800011606270**	**16062** **60627**	54 54
			AQUACTRL 2 SINGLE; Einbauposition beifahrerseitig; für Rechtslenker; passender Adapter: H	**2800011606260** **2800011606270**	**16062** **60627**	54 54
			AQUACTRL 2 SINGLE; 06/15; Einbauposition fahrerseitig; für Rechtslenker; passender Adapter: B	**2800011614260** **2800011628270**	**16142** **62827**	58 63
			AQUACTRL 2 SINGLE; Einbauposition fahrerseitig; für Rechtslenker; passender Adapter: H	**2800011614260** **2800011628270**	**16142** **62827**	58 63

MERCEDES-BENZ - GLB (X247) 07/19→

Wischblatt

AMG GLB 35 4-matic (247.651) GLB 180 (247.684)	225 kW 100 kW	08/19→ 04/20→	AQUACTRL 2 SET; für Linkslenker	**2800011248280**	**12482**	17
			AQUACTRL 2 SINGLE; Einbauposition beifahrerseitig; für Linkslenker; passender Adapter: H	**2800011309280**	**13092**	28
			AQUACTRL 2 SINGLE; Einbauposition fahrerseitig; für Linkslenker; passender Adapter: H	**2800011312280**	**13122**	29
			AQUACTRL 2 SINGLE; Einbauposition beifahrerseitig; für Rechtslenker; passender Adapter: H	**2800011610260** **2800011610270**	**16102** **61027**	56 56
			AQUACTRL 2 SINGLE; Einbauposition fahrerseitig; für Rechtslenker; passender Adapter: H	**2800011614260** **2800011628270**	**16142** **62827**	58 63
GLB 180 d (247.610)	85 kW	08/19→	AQUACTRL 2 SET; für Linkslenker	**2800011248280**	**12482**	17
			AQUACTRL 2 SINGLE; Einbauposition beifahrerseitig; für Linkslenker; passender Adapter: H	**2800011309280**	**13092**	28
			AQUACTRL 2 SINGLE; Einbauposition fahrerseitig; für Linkslenker; passender Adapter: H	**2800011312280**	**13122**	29
			AQUACTRL 2 SINGLE; Einbauposition beifahrerseitig; für Rechtslenker; passender Adapter: H	**2800011610260**	**16102**	56
			AQUACTRL 2 SINGLE; Einbauposition fahrerseitig; für Rechtslenker; passender Adapter: H	**2800011614260**	**16142**	58
GLB 200 (247.687)	120 kW	08/19→	AQUACTRL 2 SET; für Linkslenker	**2800011248280**	**12482**	17
			AQUACTRL 2 SINGLE; Einbauposition beifahrerseitig; für Linkslenker; passender Adapter: H	**2800011309280**	**13092**	28
			AQUACTRL 2 SINGLE; Einbauposition fahrerseitig; für Linkslenker; passender Adapter: H	**2800011312280**	**13122**	29
			AQUACTRL 2 SINGLE; Einbauposition beifahrerseitig; für Rechtslenker; passender Adapter: H	**2800011610260** **2800011610270**	**16102** **61027**	56 56
			AQUACTRL 2 SINGLE; Einbauposition fahrerseitig; für Rechtslenker; passender Adapter: H	**2800011614260** **2800011628270**	**16142** **62827**	58 63
GLB 200 4-matic (247.688) GLB 200 d (247.612) GLB 200 d 4-matic (247.613) GLB 220 d (247.614)	120 kW 110 kW 110 kW 140 kW	10/20→ 08/19→ 08/19→ 12/19→	AQUACTRL 2 SET; für Linkslenker	**2800011248280**	**12482**	17
			AQUACTRL 2 SINGLE; Einbauposition beifahrerseitig; für Linkslenker; passender Adapter: H	**2800011309280**	**13092**	28
			AQUACTRL 2 SINGLE; Einbauposition fahrerseitig; für Linkslenker; passender Adapter: H	**2800011312280**	**13122**	29
			AQUACTRL 2 SINGLE; Einbauposition beifahrerseitig; für Rechtslenker; passender Adapter: H	**2800011610260**	**16102**	56
			AQUACTRL 2 SINGLE; Einbauposition fahrerseitig; für Rechtslenker; passender Adapter: H	**2800011614260**	**16142**	58

© 2025 Continental Aftermarket & Services GmbH

MERCEDES-BENZ - GLB (X247) 07/19→

Wischblatt

GLB 220 d 4-matic (247.615)	140 kW	08/19→	AQUACTRL 2 SET; für Linkslenker	2800011248280	12482	17
			AQUACTRL 2 SINGLE; Einbauposition beifahrerseitig; für Linkslenker; passender Adapter: H	2800011309280	13092	28
GLB 250 (247.646)	165 kW	12/19→				
GLB 250 4-matic (247.647)	165 kW	08/19→	AQUACTRL 2 SINGLE; Einbauposition fahrerseitig; für Linkslenker; passender Adapter: H	2800011312280	13122	29
			AQUACTRL 2 SINGLE; Einbauposition beifahrerseitig; für Rechtslenker; passender Adapter: H	2800011610260 2800011610270	16102 61027	56 56
			AQUACTRL 2 SINGLE; Einbauposition fahrerseitig; für Rechtslenker; passender Adapter: H	2800011614260 2800011628270	16142 62827	58 63

MERCEDES-BENZ - GLC (X253) 06/15→06/22

Wischblatt

200 (253.942)	135 kW	06/16→04/19	AQUACTRL 2 SET; für Linkslenker	2800011245280	12452	16
			AQUACTRL 2 SINGLE; Einbauposition beifahrerseitig; für Linkslenker; passender Adapter: H	2800011309280	13092	28
			AQUACTRL 2 SINGLE; Einbauposition fahrerseitig; für Linkslenker; passender Adapter: H	2800011309280	13092	28
			REARCTRL; Einbauposition hinten; 11/18	2800011510170 2800011510180	51017 15101	37 37
			REARCTRL; Einbauposition hinten; 12/18 ; Ergänzungsartikel/Ergänzende Info: Adapter entfernen	2800011528170 2800011528180	52817 15281	46 46
			AQUACTRL 2 SINGLE; für Rechtslenker; Einbauposition beifahrerseitig; passender Adapter: H	2800011610260 2800011610270	16102 61027	56 56
			AQUACTRL 2 SINGLE; für Rechtslenker; Einbauposition fahrerseitig; passender Adapter: H	2800011610260 2800011610270	16102 61027	56 56
200 4-matic (253.943)	145 kW	01/16→12/18	AQUACTRL 2 SINGLE; für Rechtslenker; Einbauposition fahrerseitig; passender Adapter: H	2800011610260	16102	56
			AQUACTRL 2 SINGLE; für Rechtslenker; Einbauposition beifahrerseitig; passender Adapter: H	2800011610260	16102	56
200 d (253.913)	120 kW	04/19→06/22	AQUACTRL 2 SET; für Linkslenker	2800011245280	12452	16
200 d 4-matic (253.916)	120 kW	04/19→06/22	AQUACTRL 2 SINGLE; Einbauposition beifahrerseitig; für Linkslenker; passender Adapter: H	2800011309280	13092	28
			AQUACTRL 2 SINGLE; Einbauposition fahrerseitig; für Linkslenker; passender Adapter: H	2800011309280	13092	28
			REARCTRL; Einbauposition hinten; Ergänzungsartikel/Ergänzende Info: Adapter entfernen	2800011528180	15281	46
			AQUACTRL 2 SINGLE; für Rechtslenker; Einbauposition beifahrerseitig; passender Adapter: H	2800011610260	16102	56
			AQUACTRL 2 SINGLE; für Rechtslenker; Einbauposition fahrerseitig; passender Adapter: H	2800011610260	16102	56
200 EQ Boost (253.980)	145 kW	04/19→06/22	AQUACTRL 2 SET; für Linkslenker	2800011245280	12452	16
			AQUACTRL 2 SINGLE; Einbauposition beifahrerseitig; für Linkslenker; passender Adapter: H	2800011309280	13092	28
			AQUACTRL 2 SINGLE; Einbauposition fahrerseitig; für Linkslenker; passender Adapter: H	2800011309280	13092	28
			REARCTRL; Einbauposition hinten; Ergänzungsartikel/Ergänzende Info: Adapter entfernen	2800011528170 2800011528180	52817 15281	46 46
			AQUACTRL 2 SINGLE; für Rechtslenker; Einbauposition beifahrerseitig; passender Adapter: H	2800011610260 2800011610270	16102 61027	56 56
			AQUACTRL 2 SINGLE; für Rechtslenker; Einbauposition fahrerseitig; passender Adapter: H	2800011610260 2800011610270	16102 61027	56 56
200 EQ Boost 4-matic (253.981)	145 kW	04/19→06/22	AQUACTRL 2 SET; für Linkslenker	2800011245280	12452	16
			AQUACTRL 2 SINGLE; Einbauposition beifahrerseitig; für Linkslenker; passender Adapter: H	2800011309280	13092	28
			AQUACTRL 2 SINGLE; Einbauposition fahrerseitig; für Linkslenker; passender Adapter: H	2800011309280	13092	28
			REARCTRL; Einbauposition hinten; Ergänzungsartikel/Ergänzende Info: Adapter entfernen	2800011528180	15281	46
			AQUACTRL 2 SINGLE; für Rechtslenker; Einbauposition beifahrerseitig; passender Adapter: H	2800011610260	16102	56
			AQUACTRL 2 SINGLE; für Rechtslenker; Einbauposition fahrerseitig; passender Adapter: H	2800011610260	16102	56

© 2025 Continental Aftermarket & Services GmbH

MERCEDES-BENZ - GLC (X253) 06/15→06/22

Wischblatt

220 d (253.914)	143 kW	04/19→06/22	AQUACTRL 2 SET; für Linkslenker	2800011245280	12452	16
			AQUACTRL 2 SINGLE; Einbauposition beifahrerseitig; für Linkslenker; passender Adapter: H	2800011309280	13092	28
			AQUACTRL 2 SINGLE; Einbauposition fahrerseitig; für Linkslenker; passender Adapter: H	2800011309280	13092	28
			REARCTRL; Einbauposition hinten; Ergänzungsartikel/Ergänzende Info: Adapter entfernen	2800011528170 2800011528180	52817 15281	46 46
			AQUACTRL 2 SINGLE; für Rechtslenker; Einbauposition beifahrerseitig; passender Adapter: H	2800011610260 2800011610270	16102 61027	56 56
			AQUACTRL 2 SINGLE; für Rechtslenker; Einbauposition fahrerseitig; passender Adapter: H	2800011610260 2800011610270	16102 61027	56 56
220 d 4-matic (253.905, 253.903)	120 kW	06/15→04/19	AQUACTRL 2 SET; für Linkslenker	2800011245280	12452	16
			AQUACTRL 2 SINGLE; Einbauposition fahrerseitig; für Linkslenker; passender Adapter: H	2800011309280	13092	28
			AQUACTRL 2 SINGLE; Einbauposition beifahrerseitig; für Linkslenker; passender Adapter: H	2800011309280	13092	28
			REARCTRL; Einbauposition hinten; 11/18	2800011510180	15101	37
			REARCTRL; Einbauposition hinten; 12/18 ; Ergänzungsartikel/Ergänzende Info: Adapter entfernen	2800011528180	15281	46
			AQUACTRL 2 SINGLE; für Rechtslenker; Einbauposition beifahrerseitig; passender Adapter: H	2800011610260	16102	56
			AQUACTRL 2 SINGLE; für Rechtslenker; Einbauposition fahrerseitig; passender Adapter: H	2800011610260	16102	56
220 d 4-matic (253.905, 253.903)	125 kW	06/15→04/19	AQUACTRL 2 SET; für Linkslenker	2800011245280	12452	16
			AQUACTRL 2 SINGLE; Einbauposition beifahrerseitig; für Linkslenker; passender Adapter: H	2800011309280	13092	28
			AQUACTRL 2 SINGLE; Einbauposition fahrerseitig; für Linkslenker; passender Adapter: H	2800011309280	13092	28
			REARCTRL; Einbauposition hinten; 11/18	2800011510170 2800011510180	51017 15101	37 37
			REARCTRL; Einbauposition hinten; 12/18 ; Ergänzungsartikel/Ergänzende Info: Adapter entfernen	2800011528170 2800011528180	52817 15281	46 46
			AQUACTRL 2 SINGLE; für Rechtslenker; Einbauposition beifahrerseitig; passender Adapter: H	2800011610260 2800011610270	16102 61027	56 56
			AQUACTRL 2 SINGLE; für Rechtslenker; Einbauposition fahrerseitig; passender Adapter: H	2800011610260 2800011610270	16102 61027	56 56
220 d 4-matic (253.915)	143 kW	04/19→06/22	AQUACTRL 2 SET; für Linkslenker	2800011245280	12452	16
			AQUACTRL 2 SINGLE; Einbauposition beifahrerseitig; für Linkslenker; passender Adapter: H	2800011309280	13092	28
			AQUACTRL 2 SINGLE; Einbauposition fahrerseitig; für Linkslenker; passender Adapter: H	2800011309280	13092	28
			REARCTRL; Einbauposition hinten; Ergänzungsartikel/Ergänzende Info: Adapter entfernen	2800011528170 2800011528180	52817 15281	46 46
			AQUACTRL 2 SINGLE; für Rechtslenker; Einbauposition beifahrerseitig; passender Adapter: H	2800011610260 2800011610270	16102 61027	56 56
			AQUACTRL 2 SINGLE; für Rechtslenker; Einbauposition fahrerseitig; passender Adapter: H	2800011610260 2800011610270	16102 61027	56 56
250 4-matic (253.946) 250 CNG 4-matic (253.946) 250 d 4-matic (253.909) 250 Flexfuel 4-matic (253.946)	155 kW 155 kW 150 kW 155 kW	06/15→04/19 06/15→04/19 06/15→04/19 06/15→04/19	AQUACTRL 2 SET; für Linkslenker	2800011245280	12452	16
			AQUACTRL 2 SINGLE; Einbauposition beifahrerseitig; für Linkslenker; passender Adapter: H	2800011309280	13092	28
			AQUACTRL 2 SINGLE; Einbauposition fahrerseitig; für Linkslenker; passender Adapter: H	2800011309280	13092	28
			REARCTRL; Einbauposition hinten; 11/18	2800011510170 2800011510180	51017 15101	37 37
			REARCTRL; Einbauposition hinten; 12/18 ; Ergänzungsartikel/Ergänzende Info: Adapter entfernen	2800011528170 2800011528180	52817 15281	46 46
			AQUACTRL 2 SINGLE; für Rechtslenker; Einbauposition beifahrerseitig; passender Adapter: H	2800011610260 2800011610270	16102 61027	56 56
			AQUACTRL 2 SINGLE; für Rechtslenker; Einbauposition fahrerseitig; passender Adapter: H	2800011610260 2800011610270	16102 61027	56 56

© 2025 Continental Aftermarket & Services GmbH

MERCEDES-BENZ - GLC (X253) 06/15→06/22

Wischblatt

300 (253.948) 300 4-matic (253.949)	180 kW 177 kW	01/16→04/19 07/15→04/19	AQUACTRL 2 SET; für Linkslenker	**2800011245280**	**12452**	16
			AQUACTRL 2 SINGLE; Einbauposition fahrerseitig; für Linkslenker; passender Adapter: H	**2800011309280**	**13092**	28
			AQUACTRL 2 SINGLE; Einbauposition beifahrerseitig; für Linkslenker; passender Adapter: H	**2800011309280**	**13092**	28
			REARCTRL; Einbauposition hinten; 11/18	**2800011510180**	**15101**	37
			REARCTRL; Einbauposition hinten; 12/18 ; Ergänzungsartikel/Ergänzende Info: Adapter entfernen	**2800011528180**	**15281**	46
			AQUACTRL 2 SINGLE; für Rechtslenker; Einbauposition beifahrerseitig; passender Adapter: H	**2800011610260**	**16102**	56
			AQUACTRL 2 SINGLE; für Rechtslenker; Einbauposition fahrerseitig; passender Adapter: H	**2800011610260**	**16102**	56
300 4-matic (253.949)	180 kW	07/15→04/19	AQUACTRL 2 SET; für Linkslenker	**2800011245280**	**12452**	16
			AQUACTRL 2 SINGLE; Einbauposition beifahrerseitig; für Linkslenker; passender Adapter: H	**2800011309280**	**13092**	28
			AQUACTRL 2 SINGLE; Einbauposition fahrerseitig; für Linkslenker; passender Adapter: H	**2800011309280**	**13092**	28
			REARCTRL; Einbauposition hinten; 11/18	**2800011510170** **2800011510180**	**51017** **15101**	37 37
			REARCTRL; Einbauposition hinten; 12/18 ; Ergänzungsartikel/Ergänzende Info: Adapter entfernen	**2800011528170** **2800011528180**	**52817** **15281**	46 46
			AQUACTRL 2 SINGLE; für Rechtslenker; Einbauposition beifahrerseitig; passender Adapter: H	**2800011610260** **2800011610270**	**16102** **61027**	56 56
			AQUACTRL 2 SINGLE; für Rechtslenker; Einbauposition fahrerseitig; passender Adapter: H	**2800011610260** **2800011610270**	**16102** **61027**	56 56
300 4-matic (253.949)	190 kW	09/15→05/19	AQUACTRL 2 SINGLE; für Rechtslenker; Einbauposition fahrerseitig; passender Adapter: H	**2800011610260**	**16102**	56
			AQUACTRL 2 SINGLE; für Rechtslenker; Einbauposition beifahrerseitig; passender Adapter: H	**2800011610260**	**16102**	56
300 d 4-matic (253.919) 300 de 4-matic (253.911)	180 kW 225 kW	04/19→06/22 05/20→06/22	AQUACTRL 2 SET; für Linkslenker	**2800011245280**	**12452**	16
			AQUACTRL 2 SINGLE; Einbauposition beifahrerseitig; für Linkslenker; passender Adapter: H	**2800011309280**	**13092**	28
			AQUACTRL 2 SINGLE; Einbauposition fahrerseitig; für Linkslenker; passender Adapter: H	**2800011309280**	**13092**	28
			REARCTRL; Einbauposition hinten; Ergänzungsartikel/Ergänzende Info: Adapter entfernen	**2800011528180**	**15281**	46
			AQUACTRL 2 SINGLE; für Rechtslenker; Einbauposition beifahrerseitig; passender Adapter: H	**2800011610260**	**16102**	56
			AQUACTRL 2 SINGLE; für Rechtslenker; Einbauposition fahrerseitig; passender Adapter: H	**2800011610260**	**16102**	56
300 e 4-matic (253.953) 300 EQ Boost 4-matic (253.984)	235 kW 190 kW	11/19→06/22 04/19→06/22	AQUACTRL 2 SET; für Linkslenker	**2800011245280**	**12452**	16
			AQUACTRL 2 SINGLE; Einbauposition beifahrerseitig; für Linkslenker; passender Adapter: H	**2800011309280**	**13092**	28
			AQUACTRL 2 SINGLE; Einbauposition fahrerseitig; für Linkslenker; passender Adapter: H	**2800011309280**	**13092**	28
			REARCTRL; Einbauposition hinten; Ergänzungsartikel/Ergänzende Info: Adapter entfernen	**2800011528170** **2800011528180**	**52817** **15281**	46 46
			AQUACTRL 2 SINGLE; für Rechtslenker; Einbauposition beifahrerseitig; passender Adapter: H	**2800011610260** **2800011610270**	**16102** **61027**	56 56
			AQUACTRL 2 SINGLE; für Rechtslenker; Einbauposition fahrerseitig; passender Adapter: H	**2800011610260** **2800011610270**	**16102** **61027**	56 56
350 d 4-matic (253.925) 350 e 4-matic (253.954)	190 kW 235 kW	10/16→04/19 01/16→04/19	AQUACTRL 2 SET; für Linkslenker	**2800011245280**	**12452**	16
			AQUACTRL 2 SINGLE; Einbauposition beifahrerseitig; für Linkslenker; passender Adapter: H	**2800011309280**	**13092**	28
			AQUACTRL 2 SINGLE; Einbauposition fahrerseitig; für Linkslenker; passender Adapter: H	**2800011309280**	**13092**	28
			REARCTRL; Einbauposition hinten; 11/18	**2800011510170** **2800011510180**	**51017** **15101**	37 37
			REARCTRL; Einbauposition hinten; 12/18 ; Ergänzungsartikel/Ergänzende Info: Adapter entfernen	**2800011528170** **2800011528180**	**52817** **15281**	46 46

→

© 2025 Continental Aftermarket & Services GmbH

MERCEDES-BENZ - GLC (X253) 06/15→06/22

Wischblatt

350 d 4-matic (253.925) 350 e 4-matic (253.954)	190 kW 235 kW	10/16→04/19 01/16→04/19	AQUACTRL 2 SINGLE; für Rechtslenker; Einbauposition beifahrerseitig; passender Adapter: H	**2800011610260** **2800011610270**	**16102** **61027**	56 56
			AQUACTRL 2 SINGLE; für Rechtslenker; Einbauposition fahrerseitig; passender Adapter: H	**2800011610260** **2800011610270**	**16102** **61027**	56 56
400 d 4-matic (253.923)	243 kW	08/19→06/22	AQUACTRL 2 SET; für Linkslenker	**2800011245280**	**12452**	16
			AQUACTRL 2 SINGLE; Einbauposition beifahrerseitig; für Linkslenker; passender Adapter: H	**2800011309280**	**13092**	28
			AQUACTRL 2 SINGLE; Einbauposition fahrerseitig; für Linkslenker; passender Adapter: H	**2800011309280**	**13092**	28
			REARCTRL; Einbauposition hinten; Ergänzungsartikel/Ergänzende Info: Adapter entfernen	**2800011528180**	**15281**	46
			AQUACTRL 2 SINGLE; für Rechtslenker; Einbauposition beifahrerseitig; passender Adapter: H	**2800011610260**	**16102**	56
			AQUACTRL 2 SINGLE; für Rechtslenker; Einbauposition fahrerseitig; passender Adapter: H	**2800011610260**	**16102**	56
AMG 43 4-matic (253.964)	270 kW	04/16→08/19	AQUACTRL 2 SET; für Linkslenker	**2800011245280**	**12452**	16
			AQUACTRL 2 SINGLE; Einbauposition beifahrerseitig; für Linkslenker; passender Adapter: H	**2800011309280**	**13092**	28
			AQUACTRL 2 SINGLE; Einbauposition fahrerseitig; für Linkslenker; passender Adapter: H	**2800011309280**	**13092**	28
			REARCTRL; Einbauposition hinten; → 11/18	**2800011510170** **2800011510180**	**51017** **15101**	37 37
			REARCTRL; Einbauposition hinten; → 12/18 ; Ergänzungsartikel/Ergänzende Info: Adapter entfernen	**2800011528170** **2800011528180**	**52817** **15281**	46 46
			AQUACTRL 2 SINGLE; für Rechtslenker; Einbauposition beifahrerseitig; passender Adapter: H	**2800011610260** **2800011610270**	**16102** **61027**	56 56
			AQUACTRL 2 SINGLE; für Rechtslenker; Einbauposition fahrerseitig; passender Adapter: H	**2800011610260** **2800011610270**	**16102** **61027**	56 56
AMG 43 4-matic (253.964)	287 kW	08/19→06/22	AQUACTRL 2 SET; für Linkslenker	**2800011245280**	**12452**	16
			AQUACTRL 2 SINGLE; Einbauposition beifahrerseitig; für Linkslenker; passender Adapter: H	**2800011309280**	**13092**	28
			AQUACTRL 2 SINGLE; Einbauposition fahrerseitig; für Linkslenker; passender Adapter: H	**2800011309280**	**13092**	28
			REARCTRL; Einbauposition hinten; Ergänzungsartikel/Ergänzende Info: Adapter entfernen	**2800011528170** **2800011528180**	**52817** **15281**	46 46
			AQUACTRL 2 SINGLE; für Rechtslenker; Einbauposition beifahrerseitig; passender Adapter: H	**2800011610260** **2800011610270**	**16102** **61027**	56 56
			AQUACTRL 2 SINGLE; für Rechtslenker; Einbauposition fahrerseitig; passender Adapter: H	**2800011610260** **2800011610270**	**16102** **61027**	56 56
AMG 63 4-matic+ (253.988) AMG 63 S 4-matic+ (253.989)	350 kW 375 kW	06/17→06/22 06/17→06/22	AQUACTRL 2 SET; für Linkslenker	**2800011245280**	**12452**	16
			AQUACTRL 2 SINGLE; Einbauposition beifahrerseitig; für Linkslenker; passender Adapter: H	**2800011309280**	**13092**	28
			AQUACTRL 2 SINGLE; Einbauposition fahrerseitig; für Linkslenker; passender Adapter: H	**2800011309280**	**13092**	28
			REARCTRL; Einbauposition hinten; → 11/18	**2800011510170** **2800011510180**	**51017** **15101**	37 37
			REARCTRL; Einbauposition hinten; → 12/18 ; Ergänzungsartikel/Ergänzende Info: Adapter entfernen	**2800011528170** **2800011528180**	**52817** **15281**	46 46
			AQUACTRL 2 SINGLE; für Rechtslenker; Einbauposition beifahrerseitig; passender Adapter: H	**2800011610260** **2800011610270**	**16102** **61027**	56 56
			AQUACTRL 2 SINGLE; für Rechtslenker; Einbauposition fahrerseitig; passender Adapter: H	**2800011610260** **2800011610270**	**16102** **61027**	56 56

© 2025 Continental Aftermarket & Services GmbH

MERCEDES-BENZ - GLC (X253) 06/15→06/22

Wischblatt

F-CELL (253.992, 253.993)	155 kW	10/18→04/20	AQUACTRL 2 SET; für Linkslenker	**2800011245280**	**12452**	16
			AQUACTRL 2 SINGLE; Einbauposition beifahrerseitig; für Linkslenker; passender Adapter: H	**2800011309280**	**13092**	28
			AQUACTRL 2 SINGLE; Einbauposition fahrerseitig; für Linkslenker; passender Adapter: H	**2800011309280**	**13092**	28
			REARCTRL; Einbauposition hinten; Ergänzungsartikel/Ergänzende Info: Adapter entfernen	**2800011528180**	**15281**	46
			AQUACTRL 2 SINGLE; für Rechtslenker; Einbauposition beifahrerseitig; passender Adapter: H	**2800011610260**	**16102**	56
			AQUACTRL 2 SINGLE; für Rechtslenker; Einbauposition fahrerseitig; passender Adapter: H	**2800011610260**	**16102**	56

MERCEDES-BENZ - GLC Coupe (C253) 06/16→03/23

Wischblatt

200 (253.342)	135 kW	06/16→04/19	AQUACTRL 2 SET; für Linkslenker	**2800011245280**	**12452**	16
			AQUACTRL 2 SINGLE; Einbauposition fahrerseitig; für Linkslenker; passender Adapter: H	**2800011309280**	**13092**	28
			AQUACTRL 2 SINGLE; Einbauposition beifahrerseitig; für Linkslenker; passender Adapter: H	**2800011309280**	**13092**	28
			AQUACTRL 2 SINGLE; für Rechtslenker; Einbauposition beifahrerseitig; passender Adapter: H	**2800011610260** **2800011610270**	**16102** **61027**	56 56
			AQUACTRL 2 SINGLE; für Rechtslenker; Einbauposition fahrerseitig; passender Adapter: H	**2800011610260** **2800011610270**	**16102** **61027**	56 56
200 4-matic (253.343)	145 kW	01/17→05/19	AQUACTRL 2 SINGLE; für Rechtslenker; Einbauposition beifahrerseitig; passender Adapter: H	**2800011610260**	**16102**	56
			AQUACTRL 2 SINGLE; für Rechtslenker; Einbauposition fahrerseitig; passender Adapter: H	**2800011610260**	**16102**	56
200 d (253.313) 200 d 4-matic (253.316)	120 kW 120 kW	04/19→08/21 04/19→03/23	AQUACTRL 2 SET; für Linkslenker	**2800011245280**	**12452**	16
			AQUACTRL 2 SINGLE; Einbauposition fahrerseitig; für Linkslenker; passender Adapter: H	**2800011309280**	**13092**	28
			AQUACTRL 2 SINGLE; Einbauposition beifahrerseitig; für Linkslenker; passender Adapter: H	**2800011309280**	**13092**	28
			AQUACTRL 2 SINGLE; für Rechtslenker; Einbauposition beifahrerseitig; passender Adapter: H	**2800011610260**	**16102**	56
			AQUACTRL 2 SINGLE; für Rechtslenker; Einbauposition fahrerseitig; passender Adapter: H	**2800011610260**	**16102**	56
200 EQ Boost (253.380) 200 EQ Boost 4-matic (253.381)	145 kW 145 kW	04/19→03/23 04/19→03/23	AQUACTRL 2 SET; für Linkslenker	**2800011245280**	**12452**	16
			AQUACTRL 2 SINGLE; Einbauposition fahrerseitig; für Linkslenker; passender Adapter: H	**2800011309280**	**13092**	28
			AQUACTRL 2 SINGLE; Einbauposition beifahrerseitig; für Linkslenker; passender Adapter: H	**2800011309280**	**13092**	28
			AQUACTRL 2 SINGLE; für Rechtslenker; Einbauposition beifahrerseitig; passender Adapter: H	**2800011610260** **2800011610270**	**16102** **61027**	56 56
			AQUACTRL 2 SINGLE; für Rechtslenker; Einbauposition fahrerseitig; passender Adapter: H	**2800011610260** **2800011610270**	**16102** **61027**	56 56
220 d 4-matic (253.303, 253.305)	120 kW	06/16→04/19	AQUACTRL 2 SET; für Linkslenker	**2800011245280**	**12452**	16
			AQUACTRL 2 SINGLE; Einbauposition fahrerseitig; für Linkslenker; passender Adapter: H	**2800011309280**	**13092**	28
			AQUACTRL 2 SINGLE; Einbauposition beifahrerseitig; für Linkslenker; passender Adapter: H	**2800011309280**	**13092**	28
			AQUACTRL 2 SINGLE; für Rechtslenker; Einbauposition beifahrerseitig; passender Adapter: H	**2800011610260**	**16102**	56
			AQUACTRL 2 SINGLE; für Rechtslenker; Einbauposition fahrerseitig; passender Adapter: H	**2800011610260**	**16102**	56
220 d 4-matic (253.303, 253.305) 220 d 4-matic (253.315) 250 4-matic (253.346) 250 d 4-matic (253.309) 260 4-matic (253.381) 300 4-matic (253.349)	125 kW 143 kW 155 kW 150 kW 145 kW 180 kW	06/16→04/19 04/19→03/23 06/16→04/19 06/16→04/19 11/19→03/23 10/16→04/19	AQUACTRL 2 SET; für Linkslenker	**2800011245280**	**12452**	16
			AQUACTRL 2 SINGLE; Einbauposition fahrerseitig; für Linkslenker; passender Adapter: H	**2800011309280**	**13092**	28
			AQUACTRL 2 SINGLE; Einbauposition beifahrerseitig; für Linkslenker; passender Adapter: H	**2800011309280**	**13092**	28
			AQUACTRL 2 SINGLE; für Rechtslenker; Einbauposition beifahrerseitig; passender Adapter: H	**2800011610260** **2800011610270**	**16102** **61027**	56 56

→

© 2025 Continental Aftermarket & Services GmbH

MERCEDES-BENZ - GLC Coupe (C253) 06/16→03/23

Wischblatt

220 d 4-matic (253.303, 253.305)	125 kW	06/16→04/19	AQUACTRL 2 SINGLE; für Rechtslenker; Einbauposition fahrerseitig; passender Adapter: H	**2800011610260**	**16102**	56
				2800011610270	**61027**	56
220 d 4-matic (253.315)	143 kW	04/19→03/23				
250 4-matic (253.346)	155 kW	06/16→04/19				
250 d 4-matic (253.309)	150 kW	06/16→04/19				
260 4-matic (253.381)	145 kW	11/19→03/23				
300 4-matic (253.349)	180 kW	10/16→04/19				
300 4-matic (253.349)	190 kW	11/16→05/19	AQUACTRL 2 SINGLE; für Rechtslenker; Einbauposition beifahrerseitig; passender Adapter: H	**2800011610260**	**16102**	56
			AQUACTRL 2 SINGLE; für Rechtslenker; Einbauposition fahrerseitig; passender Adapter: H	**2800011610260**	**16102**	56
300 4-matic (253.384)	190 kW	11/19→03/23	AQUACTRL 2 SET; für Linkslenker	**2800011245280**	**12452**	16
			AQUACTRL 2 SINGLE; Einbauposition fahrerseitig; für Linkslenker; passender Adapter: H	**2800011309280**	**13092**	28
			AQUACTRL 2 SINGLE; Einbauposition beifahrerseitig; für Linkslenker; passender Adapter: H	**2800011309280**	**13092**	28
			AQUACTRL 2 SINGLE; für Rechtslenker; Einbauposition beifahrerseitig; passender Adapter: H	**2800011610260**	**16102**	56
				2800011610270	**61027**	56
			AQUACTRL 2 SINGLE; für Rechtslenker; Einbauposition fahrerseitig; passender Adapter: H	**2800011610260**	**16102**	56
				2800011610270	**61027**	56
300 d 4-matic (253.319)	180 kW	04/19→03/23	AQUACTRL 2 SET; für Linkslenker	**2800011245280**	**12452**	16
300 de 4-matic (253.311)	225 kW	05/20→03/23	AQUACTRL 2 SINGLE; Einbauposition fahrerseitig; für Linkslenker; passender Adapter: H	**2800011309280**	**13092**	28
			AQUACTRL 2 SINGLE; Einbauposition beifahrerseitig; für Linkslenker; passender Adapter: H	**2800011309280**	**13092**	28
			AQUACTRL 2 SINGLE; für Rechtslenker; Einbauposition beifahrerseitig; passender Adapter: H	**2800011610260**	**16102**	56
			AQUACTRL 2 SINGLE; für Rechtslenker; Einbauposition fahrerseitig; passender Adapter: H	**2800011610260**	**16102**	56
300 e 4-matic (253.353)	235 kW	11/19→03/23	AQUACTRL 2 SET; für Linkslenker	**2800011245280**	**12452**	16
300 EQ Boost 4-matic (253.384)	190 kW	04/19→03/23	AQUACTRL 2 SINGLE; Einbauposition fahrerseitig; für Linkslenker; passender Adapter: H	**2800011309280**	**13092**	28
350 d 4-matic (253.325)	190 kW	10/16→04/19	AQUACTRL 2 SINGLE; Einbauposition beifahrerseitig; für Linkslenker; passender Adapter: H	**2800011309280**	**13092**	28
350 e 4-matic (253.354)	235 kW	10/16→04/19				
			AQUACTRL 2 SINGLE; für Rechtslenker; Einbauposition beifahrerseitig; passender Adapter: H	**2800011610260**	**16102**	56
				2800011610270	**61027**	56
			AQUACTRL 2 SINGLE; für Rechtslenker; Einbauposition fahrerseitig; passender Adapter: H	**2800011610260**	**16102**	56
				2800011610270	**61027**	56
400 d 4-matic (253.323)	243 kW	08/19→03/23	AQUACTRL 2 SET; für Linkslenker	**2800011245280**	**12452**	16
			AQUACTRL 2 SINGLE; Einbauposition fahrerseitig; für Linkslenker; passender Adapter: H	**2800011309280**	**13092**	28
			AQUACTRL 2 SINGLE; Einbauposition beifahrerseitig; für Linkslenker; passender Adapter: H	**2800011309280**	**13092**	28
			AQUACTRL 2 SINGLE; für Rechtslenker; Einbauposition beifahrerseitig; passender Adapter: H	**2800011610260**	**16102**	56
			AQUACTRL 2 SINGLE; für Rechtslenker; Einbauposition fahrerseitig; passender Adapter: H	**2800011610260**	**16102**	56
AMG 43 4-matic (253.364)	270 kW	10/16→08/19	AQUACTRL 2 SET; für Linkslenker	**2800011245280**	**12452**	16
AMG 43 4-matic (253.364)	287 kW	08/19→03/23	AQUACTRL 2 SINGLE; Einbauposition fahrerseitig; für Linkslenker; passender Adapter: H	**2800011309280**	**13092**	28
			AQUACTRL 2 SINGLE; Einbauposition beifahrerseitig; für Linkslenker; passender Adapter: H	**2800011309280**	**13092**	28
			AQUACTRL 2 SINGLE; für Rechtslenker; Einbauposition beifahrerseitig; passender Adapter: H	**2800011610260**	**16102**	56
				2800011610270	**61027**	56
			AQUACTRL 2 SINGLE; für Rechtslenker; Einbauposition fahrerseitig; passender Adapter: H	**2800011610260**	**16102**	56
				2800011610270	**61027**	56

© 2025 Continental Aftermarket & Services GmbH

MERCEDES-BENZ - GLC Coupe (C253) 06/16→03/23						
Wischblatt						
AMG 63 4-matic+ (253.388)	350 kW	06/17→03/23	AQUACTRL 2 SET; für Linkslenker	**2800011245280**	**12452**	16
			AQUACTRL 2 SINGLE; Einbauposition fahrerseitig; für Linkslenker; passender Adapter: H	**2800011309280**	**13092**	28
			AQUACTRL 2 SINGLE; Einbauposition beifahrerseitig; für Linkslenker; passender Adapter: H	**2800011309280**	**13092**	28
			AQUACTRL 2 SINGLE; für Rechtslenker; Einbauposition beifahrerseitig; passender Adapter: H	**2800011610260**	**16102**	56
			AQUACTRL 2 SINGLE; für Rechtslenker; Einbauposition fahrerseitig; passender Adapter: H	**2800011610260**	**16102**	56
AMG 63 S 4-matic+ (253.389)	375 kW	06/17→03/23	AQUACTRL 2 SET; für Linkslenker	**2800011245280**	**12452**	16
			AQUACTRL 2 SINGLE; Einbauposition fahrerseitig; für Linkslenker; passender Adapter: H	**2800011309280**	**13092**	28
			AQUACTRL 2 SINGLE; Einbauposition beifahrerseitig; für Linkslenker; passender Adapter: H	**2800011309280**	**13092**	28
			AQUACTRL 2 SINGLE; für Rechtslenker; Einbauposition beifahrerseitig; passender Adapter: H	**2800011610260** **2800011610270**	**16102** **61027**	56 56
			AQUACTRL 2 SINGLE; für Rechtslenker; Einbauposition fahrerseitig; passender Adapter: H	**2800011610260** **2800011610270**	**16102** **61027**	56 56
MERCEDES-BENZ - GLE (V167) 10/18→						
Wischblatt						
AMG GLE 53 EQ Boost 4-matic+ (167.161)	320 kW	04/19→	AQUACTRL 2 SINGLE; Einbauposition beifahrerseitig; für Linkslenker; passender Adapter: H; Fahrzeugausstattung: für Fahrzeuge ohne integrierte Waschdüse im Wischblatt	**2800011309280**	**13092**	28
			AQUACTRL 2 SINGLE; Einbauposition fahrerseitig; für Linkslenker; passender Adapter: H; Fahrzeugausstattung: für Fahrzeuge ohne integrierte Waschdüse im Wischblatt	**2800011314280**	**13142**	30
			REARCTRL; Einbauposition hinten; Ergänzungsartikel/Ergänzende Info: Adapter entfernen	**2800011528170** **2800011528180**	**52817** **15281**	46 46
			AQUACTRL 2 SINGLE; Einbauposition beifahrerseitig; für Rechtslenker; passender Adapter: H; Fahrzeugausstattung: für Fahrzeuge ohne integrierte Waschdüse im Wischblatt	**2800011610260** **2800011610270**	**16102** **61027**	56 56
			AQUACTRL 2 SINGLE; Einbauposition fahrerseitig; für Rechtslenker; passender Adapter: H; Fahrzeugausstattung: für Fahrzeuge ohne integrierte Waschdüse im Wischblatt	**2800011616260** **2800011630270**	**16162** **63027**	58 63
AMG GLE 63 EQ Boost 4-matic+ (167.188)	420 kW	11/19→03/23	AQUACTRL 2 SINGLE; Einbauposition beifahrerseitig; für Linkslenker; passender Adapter: H; Fahrzeugausstattung: für Fahrzeuge ohne integrierte Waschdüse im Wischblatt	**2800011309280**	**13092**	28
			AQUACTRL 2 SINGLE; Einbauposition fahrerseitig; für Linkslenker; passender Adapter: H; Fahrzeugausstattung: für Fahrzeuge ohne integrierte Waschdüse im Wischblatt	**2800011314280**	**13142**	30
			REARCTRL; Einbauposition hinten; Ergänzungsartikel/Ergänzende Info: Adapter entfernen	**2800011528180**	**15281**	46
			AQUACTRL 2 SINGLE; Einbauposition beifahrerseitig; für Rechtslenker; passender Adapter: H; Fahrzeugausstattung: für Fahrzeuge ohne integrierte Waschdüse im Wischblatt	**2800011610260**	**16102**	56
			AQUACTRL 2 SINGLE; Einbauposition fahrerseitig; für Rechtslenker; passender Adapter: H; Fahrzeugausstattung: für Fahrzeuge ohne integrierte Waschdüse im Wischblatt	**2800011616260**	**16162**	58
AMG GLE 63 S EQ Boost 4-matic+ (167.189)	450 kW	11/19→	AQUACTRL 2 SINGLE; Einbauposition beifahrerseitig; für Linkslenker; passender Adapter: H; Fahrzeugausstattung: für Fahrzeuge ohne integrierte Waschdüse im Wischblatt	**2800011309280**	**13092**	28
GLE 300 d 4-matic (167.119)	180 kW	10/18→03/23				
			AQUACTRL 2 SINGLE; Einbauposition fahrerseitig; für Linkslenker; passender Adapter: H; Fahrzeug-	**2800011314280**	**13142**	30

→

© 2025 Continental Aftermarket & Services GmbH

MERCEDES-BENZ - GLE (V167) 10/18→

Wischblatt

AMG GLE 63 S EQ Boost 4-matic+ (167.189)	450 kW	11/19→	ausstattung: für Fahrzeuge ohne integrierte Waschdüse im Wischblatt			
GLE 300 d 4-matic (167.119)	180 kW	10/18→03/23	REARCTRL; Einbauposition hinten; Ergänzungsartikel/Ergänzende Info: Adapter entfernen	**2800011528170** **2800011528180**	**52817** **15281**	46 46
			AQUACTRL 2 SINGLE; Einbauposition beifahrerseitig; für Rechtslenker; passender Adapter: H; Fahrzeugausstattung: für Fahrzeuge ohne integrierte Waschdüse im Wischblatt	**2800011610260** **2800011610270**	**16102** **61027**	56 56
			AQUACTRL 2 SINGLE; Einbauposition fahrerseitig; für Rechtslenker; passender Adapter: H; Fahrzeugausstattung: für Fahrzeuge ohne integrierte Waschdüse im Wischblatt	**2800011616260** **2800011630270**	**16162** **63027**	58 63
GLE 300 d EQ Boost 4-matic (167.119, 167.109)	200 kW	06/21→03/23	AQUACTRL 2 SINGLE; Einbauposition beifahrerseitig; für Linkslenker; passender Adapter: H; Fahrzeugausstattung: für Fahrzeuge ohne integrierte Waschdüse im Wischblatt	**2800011309280**	**13092**	28
			AQUACTRL 2 SINGLE; Einbauposition fahrerseitig; für Linkslenker; passender Adapter: H; Fahrzeugausstattung: für Fahrzeuge ohne integrierte Waschdüse im Wischblatt	**2800011314280**	**13142**	30
			REARCTRL; Einbauposition hinten; Ergänzungsartikel/Ergänzende Info: Adapter entfernen	**2800011528180**	**15281**	46
			AQUACTRL 2 SINGLE; Einbauposition beifahrerseitig; für Rechtslenker; passender Adapter: H; Fahrzeugausstattung: für Fahrzeuge ohne integrierte Waschdüse im Wischblatt	**2800011610260**	**16102**	56
			AQUACTRL 2 SINGLE; Einbauposition fahrerseitig; für Rechtslenker; passender Adapter: H; Fahrzeugausstattung: für Fahrzeuge ohne integrierte Waschdüse im Wischblatt	**2800011616260**	**16162**	58
GLE 350 4-matic (167.149)	190 kW	04/19→	AQUACTRL 2 SINGLE; Einbauposition beifahrerseitig; für Rechtslenker; passender Adapter: H; Fahrzeugausstattung: für Fahrzeuge ohne integrierte Waschdüse im Wischblatt	**2800011610260**	**16102**	56
			AQUACTRL 2 SINGLE; Einbauposition fahrerseitig; für Rechtslenker; passender Adapter: H; Fahrzeugausstattung: für Fahrzeuge ohne integrierte Waschdüse im Wischblatt	**2800011616260**	**16162**	58
GLE 350 d 4-matic (167.121) GLE 350 de 4-matic (167.117)	200 kW 225 kW	12/18→05/21 11/19→03/23	AQUACTRL 2 SINGLE; Einbauposition beifahrerseitig; für Linkslenker; passender Adapter: H; Fahrzeugausstattung: für Fahrzeuge ohne integrierte Waschdüse im Wischblatt	**2800011309280**	**13092**	28
			AQUACTRL 2 SINGLE; Einbauposition fahrerseitig; für Linkslenker; passender Adapter: H; Fahrzeugausstattung: für Fahrzeuge ohne integrierte Waschdüse im Wischblatt	**2800011314280**	**13142**	30
			REARCTRL; Einbauposition hinten; Ergänzungsartikel/Ergänzende Info: Adapter entfernen	**2800011528180**	**15281**	46
			AQUACTRL 2 SINGLE; Einbauposition beifahrerseitig; für Rechtslenker; passender Adapter: H; Fahrzeugausstattung: für Fahrzeuge ohne integrierte Waschdüse im Wischblatt	**2800011610260**	**16102**	56
			AQUACTRL 2 SINGLE; Einbauposition fahrerseitig; für Rechtslenker; passender Adapter: H; Fahrzeugausstattung: für Fahrzeuge ohne integrierte Waschdüse im Wischblatt	**2800011616260**	**16162**	58
GLE 350 de 4-matic (167.117)	235 kW	03/20→03/23	AQUACTRL 2 SINGLE; Einbauposition beifahrerseitig; für Linkslenker; passender Adapter: H; Fahrzeugausstattung: für Fahrzeuge ohne integrierte Waschdüse im Wischblatt	**2800011309280**	**13092**	28
			AQUACTRL 2 SINGLE; Einbauposition fahrerseitig; für Linkslenker; passender Adapter: H; Fahrzeugausstattung: für Fahrzeuge ohne integrierte Waschdüse im Wischblatt	**2800011314280**	**13142**	30

→

© 2025 Continental Aftermarket & Services GmbH

MERCEDES-BENZ - GLE (V167) 10/18→

Wischblatt

GLE 350 de 4-matic (167.117)	235 kW	03/20→03/23	REARCTRL; Einbauposition hinten; Ergänzungsartikel/Ergänzende Info: Adapter entfernen	**2800011528170** **2800011528180**	**52817** **15281**	46 46
			AQUACTRL 2 SINGLE; Einbauposition beifahrerseitig; für Rechtslenker; passender Adapter: H; Fahrzeugausstattung: für Fahrzeuge ohne integrierte Waschdüse im Wischblatt	**2800011610260** **2800011610270**	**16102** **61027**	56 56
			AQUACTRL 2 SINGLE; Einbauposition fahrerseitig; für Rechtslenker; passender Adapter: H; Fahrzeugausstattung: für Fahrzeuge ohne integrierte Waschdüse im Wischblatt	**2800011616260** **2800011630270**	**16162** **63027**	58 63
GLE 350 e 4-matic (167.154)	245 kW	06/20→03/23	AQUACTRL 2 SINGLE; Einbauposition beifahrerseitig; für Linkslenker; passender Adapter: H; Fahrzeugausstattung: für Fahrzeuge ohne integrierte Waschdüse im Wischblatt	**2800011309280**	**13092**	28
			AQUACTRL 2 SINGLE; Einbauposition fahrerseitig; für Linkslenker; passender Adapter: H; Fahrzeugausstattung: für Fahrzeuge ohne integrierte Waschdüse im Wischblatt	**2800011314280**	**13142**	30
			REARCTRL; Einbauposition hinten; Ergänzungsartikel/Ergänzende Info: Adapter entfernen	**2800011528180**	**15281**	46
			AQUACTRL 2 SINGLE; Einbauposition beifahrerseitig; für Rechtslenker; passender Adapter: H; Fahrzeugausstattung: für Fahrzeuge ohne integrierte Waschdüse im Wischblatt	**2800011610260**	**16102**	56
			AQUACTRL 2 SINGLE; Einbauposition fahrerseitig; für Rechtslenker; passender Adapter: H; Fahrzeugausstattung: für Fahrzeuge ohne integrierte Waschdüse im Wischblatt	**2800011616260**	**16162**	58
GLE 400 d 4-matic (167.123) GLE 450 EQ Boost 4-matic (167.159)	243 kW 270 kW	12/18→03/23 10/18→	AQUACTRL 2 SINGLE; Einbauposition beifahrerseitig; für Linkslenker; passender Adapter: H; Fahrzeugausstattung: für Fahrzeuge ohne integrierte Waschdüse im Wischblatt	**2800011309280**	**13092**	28
			AQUACTRL 2 SINGLE; Einbauposition fahrerseitig; für Linkslenker; passender Adapter: H; Fahrzeugausstattung: für Fahrzeuge ohne integrierte Waschdüse im Wischblatt	**2800011314280**	**13142**	30
			REARCTRL; Einbauposition hinten; Ergänzungsartikel/Ergänzende Info: Adapter entfernen	**2800011528170** **2800011528180**	**52817** **15281**	46 46
			AQUACTRL 2 SINGLE; Einbauposition beifahrerseitig; für Rechtslenker; passender Adapter: H; Fahrzeugausstattung: für Fahrzeuge ohne integrierte Waschdüse im Wischblatt	**2800011610260** **2800011610270**	**16102** **61027**	56 56
			AQUACTRL 2 SINGLE; Einbauposition fahrerseitig; für Rechtslenker; passender Adapter: H; Fahrzeugausstattung: für Fahrzeuge ohne integrierte Waschdüse im Wischblatt	**2800011616260** **2800011630270**	**16162** **63027**	58 63
GLE 580 EQ Boost 4-matic (167.186)	360 kW	11/19→03/23	AQUACTRL 2 SINGLE; Einbauposition beifahrerseitig; für Linkslenker; passender Adapter: H; Fahrzeugausstattung: für Fahrzeuge ohne integrierte Waschdüse im Wischblatt	**2800011309280**	**13092**	28
			AQUACTRL 2 SINGLE; Einbauposition fahrerseitig; für Linkslenker; passender Adapter: H; Fahrzeugausstattung: für Fahrzeuge ohne integrierte Waschdüse im Wischblatt	**2800011314280**	**13142**	30
			REARCTRL; Einbauposition hinten; Ergänzungsartikel/Ergänzende Info: Adapter entfernen	**2800011528180**	**15281**	46
			AQUACTRL 2 SINGLE; Einbauposition beifahrerseitig; für Rechtslenker; passender Adapter: H; Fahrzeugausstattung: für Fahrzeuge ohne integrierte Waschdüse im Wischblatt	**2800011610260**	**16102**	56
			AQUACTRL 2 SINGLE; Einbauposition fahrerseitig; für Rechtslenker; passender Adapter: H; Fahrzeugausstattung: für Fahrzeuge ohne integrierte Waschdüse im Wischblatt	**2800011616260**	**16162**	58

© 2025 Continental Aftermarket & Services GmbH

MERCEDES-BENZ - GLE (W166) 04/15→10/18

Wischblatt

250 d (166.006) 250 d 4-matic (166.004) 320 4-matic (166.062)	150 kW 150 kW 200 kW	04/15→10/18 04/15→10/18 10/15→10/18	AQUACTRL 2 SINGLE; Einbauposition beifahrerseitig; für Linkslenker; passender Adapter: BC; Ergänzungsartikel/Ergänzende Info 2: Waschwasserbehälter unbeheizt	**2800011311280**	**13112**	29
			AQUACTRL 2 SINGLE; Einbauposition fahrerseitig; für Linkslenker; passender Adapter: BC; Ergänzungsartikel/Ergänzende Info 2: Waschwasserbehälter unbeheizt	**2800011314280**	**13142**	30
			REARCTRL; Einbauposition hinten	**2800011503170** **2800011503180**	**50317** **15031**	33 33
			AQUACTRL 2 SINGLE; Einbauposition beifahrerseitig; für Rechtslenker; passender Adapter: BC	**2800011610260** **2800011610270**	**16102** **61027**	56 56
			AQUACTRL 2 SINGLE; Einbauposition fahrerseitig; für Rechtslenker; passender Adapter: BC	**2800011616260** **2800011630270**	**16162** **63027**	58 63
350 (166.058)	225 kW	11/15→10/18	AQUACTRL 2 SINGLE; Einbauposition beifahrerseitig; für Rechtslenker; passender Adapter: BC	**2800011610260**	**16102**	56
			AQUACTRL 2 SINGLE; Einbauposition fahrerseitig; für Rechtslenker; passender Adapter: BC	**2800011616260**	**16162**	58
350 d 4-matic (166.024)	183 kW	04/15→10/18	AQUACTRL 2 SINGLE; Einbauposition beifahrerseitig; für Linkslenker; passender Adapter: BC; Ergänzungsartikel/Ergänzende Info 2: Waschwasserbehälter unbeheizt	**2800011311280**	**13112**	29
			AQUACTRL 2 SINGLE; Einbauposition fahrerseitig; für Linkslenker; passender Adapter: BC; Ergänzungsartikel/Ergänzende Info 2: Waschwasserbehälter unbeheizt	**2800011314280**	**13142**	30
			REARCTRL; Einbauposition hinten	**2800011503180**	**15031**	33
			AQUACTRL 2 SINGLE; Einbauposition beifahrerseitig; für Rechtslenker; passender Adapter: BC	**2800011610260**	**16102**	56
			AQUACTRL 2 SINGLE; Einbauposition fahrerseitig; für Rechtslenker; passender Adapter: BC	**2800011616260**	**16162**	58
350 d 4-matic (166.024) 400 4-matic (166.056) 450 AMG 4-matic (166.064) 500 4-matic (166.073) 500 4-matic (166.073) 500 e 4-matic (166.063) AMG 43 4-matic (166.064) AMG 43 4-matic (166.064)	190 kW 245 kW 270 kW 320 kW 335 kW 325 kW 270 kW 287 kW	04/15→10/18 04/15→10/18 10/15→10/18 04/15→10/18 10/15→10/18 04/15→10/18 05/16→10/18 06/17→10/18	AQUACTRL 2 SINGLE; Einbauposition beifahrerseitig; für Linkslenker; passender Adapter: BC; Ergänzungsartikel/Ergänzende Info 2: Waschwasserbehälter unbeheizt	**2800011311280**	**13112**	29
			AQUACTRL 2 SINGLE; Einbauposition fahrerseitig; für Linkslenker; passender Adapter: BC; Ergänzungsartikel/Ergänzende Info 2: Waschwasserbehälter unbeheizt	**2800011314280**	**13142**	30
			REARCTRL; Einbauposition hinten	**2800011503170** **2800011503180**	**50317** **15031**	33 33
			AQUACTRL 2 SINGLE; Einbauposition beifahrerseitig; für Rechtslenker; passender Adapter: BC	**2800011610260** **2800011610270**	**16102** **61027**	56 56
			AQUACTRL 2 SINGLE; Einbauposition fahrerseitig; für Rechtslenker; passender Adapter: BC	**2800011616260** **2800011630270**	**16162** **63027**	58 63
AMG 63 4-matic (166.074)	386 kW	04/15→05/17	AQUACTRL 2 SINGLE; Einbauposition beifahrerseitig; für Linkslenker; passender Adapter: BC; Ergänzungsartikel/Ergänzende Info 2: Waschwasserbehälter unbeheizt	**2800011311280**	**13112**	29
			AQUACTRL 2 SINGLE; Einbauposition fahrerseitig; für Linkslenker; passender Adapter: BC; Ergänzungsartikel/Ergänzende Info 2: Waschwasserbehälter unbeheizt	**2800011314280**	**13142**	30
			REARCTRL; Einbauposition hinten	**2800011503180**	**15031**	33
			AQUACTRL 2 SINGLE; Einbauposition beifahrerseitig; für Rechtslenker; passender Adapter: BC	**2800011610260**	**16102**	56
			AQUACTRL 2 SINGLE; Einbauposition fahrerseitig; für Rechtslenker; passender Adapter: BC	**2800011616260**	**16162**	58
AMG 63 4-matic (166.074) AMG 63 S 4-matic (166.075)	410 kW 430 kW	04/15→10/18 04/15→10/18	AQUACTRL 2 SINGLE; Einbauposition beifahrerseitig; für Linkslenker; passender Adapter: BC; Ergänzungsartikel/Ergänzende Info 2: Waschwasserbehälter unbeheizt	**2800011311280**	**13112**	29
			AQUACTRL 2 SINGLE; Einbauposition fahrerseitig; für Linkslenker; passender Adapter: BC; Ergän-	**2800011314280**	**13142**	30

→

© 2025 Continental Aftermarket & Services GmbH

			zungsartikel/Ergänzende Info 2: Waschwasserbehälter unbeheizt			
AMG 63 4-matic (166.074) AMG 63 S 4-matic (166.075)	410 kW 430 kW	04/15→10/18 04/15→10/18	REARCTRL; Einbauposition hinten	**2800011503170** **2800011503180**	**50317** **15031**	33 33
			AQUACTRL 2 SINGLE; Einbauposition beifahrerseitig; für Rechtslenker; passender Adapter: BC	**2800011610260** **2800011610270**	**16102** **61027**	56 56
			AQUACTRL 2 SINGLE; Einbauposition fahrerseitig; für Rechtslenker; passender Adapter: BC	**2800011616260** **2800011630270**	**16162** **63027**	58 63
MERCEDES-BENZ - GLE Coupe (C167) 11/19→						
Wischblatt						
AMG GLE 53 EQ Boost 4-matic+ (167.361)	320 kW	11/19→	AQUACTRL 2 SINGLE; Einbauposition beifahrerseitig; für Linkslenker; passender Adapter: H; Fahrzeugausstattung: für Fahrzeuge ohne integrierte Waschdüse im Wischblatt	**2800011309280**	**13092**	28
			AQUACTRL 2 SINGLE; Einbauposition fahrerseitig; für Linkslenker; passender Adapter: H; Fahrzeugausstattung: für Fahrzeuge ohne integrierte Waschdüse im Wischblatt	**2800011314280**	**13142**	30
			AQUACTRL 2 SINGLE; Einbauposition beifahrerseitig; für Rechtslenker; passender Adapter: H; Fahrzeugausstattung: für Fahrzeuge ohne integrierte Waschdüse im Wischblatt	**2800011610260** **2800011610270**	**16102** **61027**	56 56
			AQUACTRL 2 SINGLE; Einbauposition fahrerseitig; für Rechtslenker; passender Adapter: H; Fahrzeugausstattung: für Fahrzeuge ohne integrierte Waschdüse im Wischblatt	**2800011616260** **2800011630270**	**16162** **63027**	58 63
AMG GLE 63 EQ Boost 4-matic+ (167.388)	420 kW	03/20→03/23	AQUACTRL 2 SINGLE; Einbauposition beifahrerseitig; für Linkslenker; passender Adapter: H; Fahrzeugausstattung: für Fahrzeuge ohne integrierte Waschdüse im Wischblatt	**2800011309280**	**13092**	28
			AQUACTRL 2 SINGLE; Einbauposition fahrerseitig; für Linkslenker; passender Adapter: H; Fahrzeugausstattung: für Fahrzeuge ohne integrierte Waschdüse im Wischblatt	**2800011314280**	**13142**	30
			AQUACTRL 2 SINGLE; Einbauposition beifahrerseitig; für Rechtslenker; passender Adapter: H; Fahrzeugausstattung: für Fahrzeuge ohne integrierte Waschdüse im Wischblatt	**2800011610260**	**16102**	56
			AQUACTRL 2 SINGLE; Einbauposition fahrerseitig; für Rechtslenker; passender Adapter: H; Fahrzeugausstattung: für Fahrzeuge ohne integrierte Waschdüse im Wischblatt	**2800011616260**	**16162**	58
AMG GLE 63 EQ Boost 4-matic+ (167.389)	450 kW	03/20→	AQUACTRL 2 SINGLE; Einbauposition beifahrerseitig; für Linkslenker; passender Adapter: H; Fahrzeugausstattung: für Fahrzeuge ohne integrierte Waschdüse im Wischblatt	**2800011309280**	**13092**	28
			AQUACTRL 2 SINGLE; Einbauposition fahrerseitig; für Linkslenker; passender Adapter: H; Fahrzeugausstattung: für Fahrzeuge ohne integrierte Waschdüse im Wischblatt	**2800011314280**	**13142**	30
			AQUACTRL 2 SINGLE; Einbauposition beifahrerseitig; für Rechtslenker; passender Adapter: H; Fahrzeugausstattung: für Fahrzeuge ohne integrierte Waschdüse im Wischblatt	**2800011610260** **2800011610270**	**16102** **61027**	56 56
			AQUACTRL 2 SINGLE; Einbauposition fahrerseitig; für Rechtslenker; passender Adapter: H; Fahrzeugausstattung: für Fahrzeuge ohne integrierte Waschdüse im Wischblatt	**2800011616260** **2800011630270**	**16162** **63027**	58 63

© 2025 Continental Aftermarket & Services GmbH

MERCEDES-BENZ - GLE Coupe (C167) 11/19→

Wischblatt

GLE 300 d 4-matic (167.309) GLE 300 d EQ Boost 4-matic (167.309)	198 kW 200 kW	03/23→ 06/21→03/23	AQUACTRL 2 SINGLE; Einbauposition beifahrerseitig; für Linkslenker; passender Adapter: H; Fahrzeugausstattung: für Fahrzeuge ohne integrierte Waschdüse im Wischblatt	**2800011309280**	**13092**	28
			AQUACTRL 2 SINGLE; Einbauposition fahrerseitig; für Linkslenker; passender Adapter: H; Fahrzeugausstattung: für Fahrzeuge ohne integrierte Waschdüse im Wischblatt	**2800011314280**	**13142**	30
			AQUACTRL 2 SINGLE; Einbauposition beifahrerseitig; für Rechtslenker; passender Adapter: H; Fahrzeugausstattung: für Fahrzeuge ohne integrierte Waschdüse im Wischblatt	**2800011610260**	**16102**	56
			AQUACTRL 2 SINGLE; Einbauposition fahrerseitig; für Rechtslenker; passender Adapter: H; Fahrzeugausstattung: für Fahrzeuge ohne integrierte Waschdüse im Wischblatt	**2800011616260**	**16162**	58
GLE 350 4-matic (167.349) GLE 350 d 4-matic	190 kW 183 kW	09/20→ 10/21→	AQUACTRL 2 SINGLE; Einbauposition beifahrerseitig; für Rechtslenker; passender Adapter: H; Fahrzeugausstattung: für Fahrzeuge ohne integrierte Waschdüse im Wischblatt	**2800011610260**	**16102**	56
			AQUACTRL 2 SINGLE; Einbauposition fahrerseitig; für Rechtslenker; passender Adapter: H; Fahrzeugausstattung: für Fahrzeuge ohne integrierte Waschdüse im Wischblatt	**2800011616260**	**16162**	58
GLE 350 d 4-matic (167.321) GLE 350 de 4-matic (167.306) GLE 350 de 4-matic (167.317) GLE 350 e 4-matic (167.354)	200 kW 245 kW 235 kW 245 kW	11/19→03/23 03/23→ 03/20→03/23 06/20→03/23	AQUACTRL 2 SINGLE; Einbauposition beifahrerseitig; für Linkslenker; passender Adapter: H; Fahrzeugausstattung: für Fahrzeuge ohne integrierte Waschdüse im Wischblatt	**2800011309280**	**13092**	28
			AQUACTRL 2 SINGLE; Einbauposition fahrerseitig; für Linkslenker; passender Adapter: H; Fahrzeugausstattung: für Fahrzeuge ohne integrierte Waschdüse im Wischblatt	**2800011314280**	**13142**	30
			AQUACTRL 2 SINGLE; Einbauposition beifahrerseitig; für Rechtslenker; passender Adapter: H; Fahrzeugausstattung: für Fahrzeuge ohne integrierte Waschdüse im Wischblatt	**2800011610260**	**16102**	56
			AQUACTRL 2 SINGLE; Einbauposition fahrerseitig; für Rechtslenker; passender Adapter: H; Fahrzeugausstattung: für Fahrzeuge ohne integrierte Waschdüse im Wischblatt	**2800011616260**	**16162**	58
GLE 400 d 4-matic (167.323)	243 kW	11/19→03/23	AQUACTRL 2 SINGLE; Einbauposition beifahrerseitig; für Linkslenker; passender Adapter: H; Fahrzeugausstattung: für Fahrzeuge ohne integrierte Waschdüse im Wischblatt	**2800011309280**	**13092**	28
			AQUACTRL 2 SINGLE; Einbauposition fahrerseitig; für Linkslenker; passender Adapter: H; Fahrzeugausstattung: für Fahrzeuge ohne integrierte Waschdüse im Wischblatt	**2800011314280**	**13142**	30
			AQUACTRL 2 SINGLE; Einbauposition beifahrerseitig; für Rechtslenker; passender Adapter: H; Fahrzeugausstattung: für Fahrzeuge ohne integrierte Waschdüse im Wischblatt	**2800011610260** **2800011610270**	**16102** **61027**	56 56
			AQUACTRL 2 SINGLE; Einbauposition fahrerseitig; für Rechtslenker; passender Adapter: H; Fahrzeugausstattung: für Fahrzeuge ohne integrierte Waschdüse im Wischblatt	**2800011616260** **2800011630270**	**16162** **63027**	58 63

© 2025 Continental Aftermarket & Services GmbH

MERCEDES-BENZ - GLE Coupe (C167) 11/19→

Wischblatt

GLE 400 e 4-matic (167.346) GLE 450 d 4-matic (167.333)	280 kW 272 kW	03/23→ 03/23→	AQUACTRL 2 SINGLE; Einbauposition beifahrerseitig; für Linkslenker; passender Adapter: H; Fahrzeugausstattung: für Fahrzeuge ohne integrierte Waschdüse im Wischblatt	**2800011309280**	**13092**	28
			AQUACTRL 2 SINGLE; Einbauposition fahrerseitig; für Linkslenker; passender Adapter: H; Fahrzeugausstattung: für Fahrzeuge ohne integrierte Waschdüse im Wischblatt	**2800011314280**	**13142**	30
			AQUACTRL 2 SINGLE; Einbauposition beifahrerseitig; für Rechtslenker; passender Adapter: H; Fahrzeugausstattung: für Fahrzeuge ohne integrierte Waschdüse im Wischblatt	**2800011610260**	**16102**	56
			AQUACTRL 2 SINGLE; Einbauposition fahrerseitig; für Rechtslenker; passender Adapter: H; Fahrzeugausstattung: für Fahrzeuge ohne integrierte Waschdüse im Wischblatt	**2800011616260**	**16162**	58
GLE 450 EQ Boost 4-matic (167.359)	270 kW	02/20→	AQUACTRL 2 SINGLE; Einbauposition beifahrerseitig; für Rechtslenker; passender Adapter: H; Fahrzeugausstattung: für Fahrzeuge ohne integrierte Waschdüse im Wischblatt	**2800011610260** **2800011610270**	**16102** **61027**	56 56
			AQUACTRL 2 SINGLE; Einbauposition fahrerseitig; für Rechtslenker; passender Adapter: H; Fahrzeugausstattung: für Fahrzeuge ohne integrierte Waschdüse im Wischblatt	**2800011616260** **2800011630270**	**16162** **63027**	58 63

MERCEDES-BENZ - GLE Coupe (C292) 03/15→10/19

Wischblatt

350 d 4-matic (292.323, 292.324)	190 kW	03/15→10/19	AQUACTRL 2 SINGLE; Einbauposition beifahrerseitig; für Linkslenker; passender Adapter: BC; Ergänzungsartikel/Ergänzende Info 2: Waschwasserbehälter unbeheizt	**2800011311280**	**13112**	29
			AQUACTRL 2 SINGLE; Einbauposition fahrerseitig; für Linkslenker; passender Adapter: BC; Ergänzungsartikel/Ergänzende Info 2: Waschwasserbehälter unbeheizt	**2800011314280**	**13142**	30
			AQUACTRL 2 SINGLE; Einbauposition beifahrerseitig; für Rechtslenker; passender Adapter: BC	**2800011610260** **2800011610270**	**16102** **61027**	56 56
			AQUACTRL 2 SINGLE; Einbauposition fahrerseitig; für Rechtslenker; passender Adapter: BC	**2800011616260** **2800011630270**	**16162** **63027**	58 63
350 d 4-matic (292.324)	183 kW	01/17→10/19	AQUACTRL 2 SINGLE; Einbauposition beifahrerseitig; für Linkslenker; passender Adapter: BC; Ergänzungsartikel/Ergänzende Info 2: Waschwasserbehälter unbeheizt	**2800011311280**	**13112**	29
			AQUACTRL 2 SINGLE; Einbauposition fahrerseitig; für Linkslenker; passender Adapter: BC; Ergänzungsartikel/Ergänzende Info 2: Waschwasserbehälter unbeheizt	**2800011314280**	**13142**	30
			AQUACTRL 2 SINGLE; Einbauposition beifahrerseitig; für Rechtslenker; passender Adapter: BC	**2800011610260**	**16102**	56
			AQUACTRL 2 SINGLE; Einbauposition fahrerseitig; für Rechtslenker; passender Adapter: BC	**2800011616260**	**16162**	58
400 4-matic (292.356) 450 AMG 4-matic (292.364) 500 4-matic (292.373) AMG 43 4-matic (292.364) AMG 43 4-matic (292.364) AMG 63 4-matic (292.374) AMG 63 S 4-matic (292.375)	245 kW 270 kW 335 kW 270 kW 287 kW 410 kW 430 kW	03/15→10/19 03/15→10/19 10/15→10/19 05/16→10/19 06/17→10/19 03/15→10/19 03/15→10/19	AQUACTRL 2 SINGLE; Einbauposition beifahrerseitig; für Linkslenker; passender Adapter: BC; Ergänzungsartikel/Ergänzende Info 2: Waschwasserbehälter unbeheizt	**2800011311280**	**13112**	29
			AQUACTRL 2 SINGLE; Einbauposition fahrerseitig; für Linkslenker; passender Adapter: BC; Ergänzungsartikel/Ergänzende Info 2: Waschwasserbehälter unbeheizt	**2800011314280**	**13142**	30
			AQUACTRL 2 SINGLE; Einbauposition beifahrerseitig; für Rechtslenker; passender Adapter: BC	**2800011610260** **2800011610270**	**16102** **61027**	56 56
			AQUACTRL 2 SINGLE; Einbauposition fahrerseitig; für Rechtslenker; passender Adapter: BC	**2800011616260** **2800011630270**	**16162** **63027**	58 63

© 2025 Continental Aftermarket & Services GmbH

MERCEDES-BENZ - GLK-KLASSE (X204) 06/08→12/15

Wischblatt

200 (204.934) 200 CDI (204.901)	135 kW 100 kW	08/13→06/15 12/13→06/15	AQUACTRL 2 SINGLE; Einbauposition beifahrerseitig; für Linkslenker; passender Adapter: BCE; 01/14; Befestigungsart: Stiftbefestigung	**2800011305280**	**13052**	27
			AQUACTRL 2 SINGLE; Einbauposition fahrerseitig; für Linkslenker; passender Adapter: BCE; 01/14; Befestigungsart: Stiftbefestigung	**2800011309280**	**13092**	28
			REARCTRL; Einbauposition hinten	**2800011505180**	**15051**	34
			AQUACTRL 2 SINGLE; 01/14; Einbauposition beifahrerseitig; für Rechtslenker; passender Adapter: BCE	**2800011605260**	**16052**	54
			AQUACTRL 2 SINGLE; 02/14 ; Einbauposition beifahrerseitig; für Rechtslenker; passender Adapter: BC	**2800011606260**	**16062**	54
			AQUACTRL 2 SINGLE; 02/14 ; Einbauposition fahrerseitig; für Rechtslenker; passender Adapter: BC	**2800011610260**	**16102**	56
			AQUACTRL 2 SINGLE; 01/14; Einbauposition fahrerseitig; für Rechtslenker; passender Adapter: BCE	**2800011610260**	**16102**	56
200 CDI (204.901)	105 kW	07/10→06/15	AQUACTRL 2 SINGLE; Einbauposition beifahrerseitig; für Linkslenker; passender Adapter: BCE; 01/14; Befestigungsart: Stiftbefestigung	**2800011305280**	**13052**	27
			AQUACTRL 2 SINGLE; Einbauposition fahrerseitig; für Linkslenker; passender Adapter: BCE; 01/14; Befestigungsart: Stiftbefestigung	**2800011309280**	**13092**	28
			REARCTRL; Einbauposition hinten	**2800011505170** **2800011505180**	**50517** **15051**	34 34
			AQUACTRL 2 SINGLE; 01/14; Einbauposition beifahrerseitig; für Rechtslenker; passender Adapter: BCE	**2800011605260** **2800011624270**	**16052** **62427**	54 61
			AQUACTRL 2 SINGLE; 02/14 ; Einbauposition beifahrerseitig; für Rechtslenker; passender Adapter: BC	**2800011606260** **2800011606270**	**16062** **60627**	54 54
			AQUACTRL 2 SINGLE; 02/14 ; Einbauposition fahrerseitig; für Rechtslenker; passender Adapter: BC	**2800011610260** **2800011610270**	**16102** **61027**	56 56
			AQUACTRL 2 SINGLE; 01/14; Einbauposition fahrerseitig; für Rechtslenker; passender Adapter: BCE	**2800011610260** **2800011610270**	**16102** **61027**	56 56
220 CDI (204.902)	120 kW	12/08→06/15	AQUACTRL 2 SINGLE; Einbauposition beifahrerseitig; für Linkslenker; passender Adapter: BCE; 01/14; Befestigungsart: Stiftbefestigung	**2800011305280**	**13052**	27
			AQUACTRL 2 SINGLE; Einbauposition fahrerseitig; für Linkslenker; passender Adapter: BCE; 01/14; Befestigungsart: Stiftbefestigung	**2800011309280**	**13092**	28
			REARCTRL; Einbauposition hinten	**2800011505180**	**15051**	34
			AQUACTRL 2 SINGLE; 01/14; Einbauposition beifahrerseitig; für Rechtslenker; passender Adapter: BCE	**2800011605260**	**16052**	54
			AQUACTRL 2 SINGLE; 02/14 ; Einbauposition beifahrerseitig; für Rechtslenker; passender Adapter: BC	**2800011606260**	**16062**	54
			AQUACTRL 2 SINGLE; 02/14 ; Einbauposition fahrerseitig; für Rechtslenker; passender Adapter: BC	**2800011610260**	**16102**	56
			AQUACTRL 2 SINGLE; 01/14; Einbauposition fahrerseitig; für Rechtslenker; passender Adapter: BCE	**2800011610260**	**16102**	56
220 CDI (204.902) 220 CDI 4-matic (204.984, 204.997)	125 kW 125 kW	12/08→06/15 12/08→06/15	AQUACTRL 2 SINGLE; Einbauposition beifahrerseitig; für Linkslenker; passender Adapter: BCE; 01/14; Befestigungsart: Stiftbefestigung	**2800011305280**	**13052**	27
			AQUACTRL 2 SINGLE; Einbauposition fahrerseitig; für Linkslenker; passender Adapter: BCE; 01/14; Befestigungsart: Stiftbefestigung	**2800011309280**	**13092**	28

→

© 2025 Continental Aftermarket & Services GmbH

MERCEDES-BENZ - GLK-KLASSE (X204) 06/08→12/15

Wischblatt

220 CDI (204.902) 220 CDI 4-matic (204.984, 204.997)	125 kW 125 kW	12/08→06/15 12/08→06/15	REARCTRL; Einbauposition hinten	**2800011505170** **2800011505180**	**50517** **15051**	34 34
			AQUACTRL 2 SINGLE; 01/14; Einbauposition beifahrerseitig; für Rechtslenker; passender Adapter: BCE	**2800011605260** **2800011624270**	**16052** **62427**	54 61
			AQUACTRL 2 SINGLE; 02/14 ; Einbauposition beifahrerseitig; für Rechtslenker; passender Adapter: BC	**2800011606260** **2800011606270**	**16062** **60627**	54 54
			AQUACTRL 2 SINGLE; 02/14 ; Einbauposition fahrerseitig; für Rechtslenker; passender Adapter: BC	**2800011610260** **2800011610270**	**16102** **61027**	56 56
			AQUACTRL 2 SINGLE; 01/14; Einbauposition fahrerseitig; für Rechtslenker; passender Adapter: BCE	**2800011610260** **2800011610270**	**16102** **61027**	56 56
220 CDI 4-matic (204.984) 250 (204.936)	120 kW 155 kW	12/08→06/15 08/13→06/15	AQUACTRL 2 SINGLE; Einbauposition beifahrerseitig; für Linkslenker; passender Adapter: BCE; 01/14; Befestigungsart: Stiftbefestigung	**2800011305280**	**13052**	27
			AQUACTRL 2 SINGLE; Einbauposition fahrerseitig; für Linkslenker; passender Adapter: BCE; 01/14; Befestigungsart: Stiftbefestigung	**2800011309280**	**13092**	28
			REARCTRL; Einbauposition hinten	**2800011505180**	**15051**	34
			AQUACTRL 2 SINGLE; 01/14; Einbauposition beifahrerseitig; für Rechtslenker; passender Adapter: BCE	**2800011605260**	**16052**	54
			AQUACTRL 2 SINGLE; 02/14 ; Einbauposition beifahrerseitig; für Rechtslenker; passender Adapter: BC	**2800011606260**	**16062**	54
			AQUACTRL 2 SINGLE; 02/14 ; Einbauposition fahrerseitig; für Rechtslenker; passender Adapter: BC	**2800011610260**	**16102**	56
			AQUACTRL 2 SINGLE; 01/14; Einbauposition fahrerseitig; für Rechtslenker; passender Adapter: BCE	**2800011610260**	**16102**	56
250 4-matic (204.937) 250 CDI 4-matic (204.982, 204.904)	155 kW 150 kW	08/13→06/15 09/09→06/15	AQUACTRL 2 SINGLE; Einbauposition beifahrerseitig; für Linkslenker; passender Adapter: BCE; 01/14; Befestigungsart: Stiftbefestigung	**2800011305280**	**13052**	27
			AQUACTRL 2 SINGLE; Einbauposition fahrerseitig; für Linkslenker; passender Adapter: BCE; 01/14; Befestigungsart: Stiftbefestigung	**2800011309280**	**13092**	28
			REARCTRL; Einbauposition hinten	**2800011505170** **2800011505180**	**50517** **15051**	34 34
			AQUACTRL 2 SINGLE; 01/14; Einbauposition beifahrerseitig; für Rechtslenker; passender Adapter: BCE	**2800011605260** **2800011624270**	**16052** **62427**	54 61
			AQUACTRL 2 SINGLE; 02/14 ; Einbauposition beifahrerseitig; für Rechtslenker; passender Adapter: BC	**2800011606260** **2800011606270**	**16062** **60627**	54 54
			AQUACTRL 2 SINGLE; 02/14 ; Einbauposition fahrerseitig; für Rechtslenker; passender Adapter: BC	**2800011610260** **2800011610270**	**16102** **61027**	56 56
			AQUACTRL 2 SINGLE; 01/14; Einbauposition fahrerseitig; für Rechtslenker; passender Adapter: BCE	**2800011610260** **2800011610270**	**16102** **61027**	56 56
280 4-matic (204.981)	170 kW	06/08→06/09	AQUACTRL 2 SINGLE; Einbauposition beifahrerseitig; für Linkslenker; passender Adapter: BCE; Befestigungsart: Stiftbefestigung	**2800011305280**	**13052**	27
			AQUACTRL 2 SINGLE; Einbauposition fahrerseitig; für Linkslenker; passender Adapter: BCE; Befestigungsart: Stiftbefestigung	**2800011309280**	**13092**	28
			REARCTRL; Einbauposition hinten	**2800011505170** **2800011505180**	**50517** **15051**	34 34
			AQUACTRL 2 SINGLE; Einbauposition beifahrerseitig; für Rechtslenker; passender Adapter: BCE	**2800011605260** **2800011624270**	**16052** **62427**	54 61

→

© 2025 Continental Aftermarket & Services GmbH

MERCEDES-BENZ - GLK-KLASSE (X204) 06/08→12/15

Wischblatt

280 4-matic (204.981)	170 kW	06/08→06/09	AQUACTRL 2 SINGLE; Einbauposition fahrerseitig; für Rechtslenker; passender Adapter: BCE	**2800011610260** **2800011610270**	**16102** **61027**	56 56
300 4-matic (204.981)	170 kW	07/09→12/15	AQUACTRL 2 SINGLE; Einbauposition beifahrerseitig; für Linkslenker; passender Adapter: BCE; 01/14; Befestigungsart: Stiftbefestigung	**2800011305280**	**13052**	27
			AQUACTRL 2 SINGLE; Einbauposition fahrerseitig; für Linkslenker; passender Adapter: BCE; 01/14; Befestigungsart: Stiftbefestigung	**2800011309280**	**13092**	28
			REARCTRL; Einbauposition hinten	**2800011505170** **2800011505180**	**50517** **15051**	34 34
			AQUACTRL 2 SINGLE; 01/14; Einbauposition beifahrerseitig; für Rechtslenker; passender Adapter: BCE	**2800011605260** **2800011624270**	**16052** **62427**	54 61
			AQUACTRL 2 SINGLE; 02/14 ; Einbauposition beifahrerseitig; für Rechtslenker; passender Adapter: BC	**2800011606260** **2800011606270**	**16062** **60627**	54 54
			AQUACTRL 2 SINGLE; 02/14 ; Einbauposition fahrerseitig; für Rechtslenker; passender Adapter: BC	**2800011610260** **2800011610270**	**16102** **61027**	56 56
			AQUACTRL 2 SINGLE; 01/14; Einbauposition fahrerseitig; für Rechtslenker; passender Adapter: BCE	**2800011610260** **2800011610270**	**16102** **61027**	56 56
300 4-matic (204.990) 300 4-matic (204.990)	182 kW 185 kW	09/09→12/15 09/09→06/15	AQUACTRL 2 SINGLE; Einbauposition beifahrerseitig; für Linkslenker; passender Adapter: BCE; 01/14; Befestigungsart: Stiftbefestigung	**2800011305280**	**13052**	27
			AQUACTRL 2 SINGLE; Einbauposition fahrerseitig; für Linkslenker; passender Adapter: BCE; 01/14; Befestigungsart: Stiftbefestigung	**2800011309280**	**13092**	28
			REARCTRL; Einbauposition hinten	**2800011505180**	**15051**	34
			AQUACTRL 2 SINGLE; 01/14; Einbauposition beifahrerseitig; für Rechtslenker; passender Adapter: BCE	**2800011605260**	**16052**	54
			AQUACTRL 2 SINGLE; 02/14 ; Einbauposition beifahrerseitig; für Rechtslenker; passender Adapter: BC	**2800011606260**	**16062**	54
			AQUACTRL 2 SINGLE; 02/14 ; Einbauposition fahrerseitig; für Rechtslenker; passender Adapter: BC	**2800011610260**	**16102**	56
			AQUACTRL 2 SINGLE; 01/14; Einbauposition fahrerseitig; für Rechtslenker; passender Adapter: BCE	**2800011610260**	**16102**	56
320 CDI 4-matic (204.983) 350 (204.956)	165 kW 200 kW	06/08→06/15 04/09→06/15	AQUACTRL 2 SINGLE; Einbauposition beifahrerseitig; für Linkslenker; passender Adapter: BCE; 01/14; Befestigungsart: Stiftbefestigung	**2800011305280**	**13052**	27
			AQUACTRL 2 SINGLE; Einbauposition fahrerseitig; für Linkslenker; passender Adapter: BCE; 01/14; Befestigungsart: Stiftbefestigung	**2800011309280**	**13092**	28
			REARCTRL; Einbauposition hinten	**2800011505170** **2800011505180**	**50517** **15051**	34 34
			AQUACTRL 2 SINGLE; 01/14; Einbauposition beifahrerseitig; für Rechtslenker; passender Adapter: BCE	**2800011605260** **2800011624270**	**16052** **62427**	54 61
			AQUACTRL 2 SINGLE; 02/14 ; Einbauposition beifahrerseitig; für Rechtslenker; passender Adapter: BC	**2800011606260** **2800011606270**	**16062** **60627**	54 54
			AQUACTRL 2 SINGLE; 02/14 ; Einbauposition fahrerseitig; für Rechtslenker; passender Adapter: BC	**2800011610260** **2800011610270**	**16102** **61027**	56 56
			AQUACTRL 2 SINGLE; 01/14; Einbauposition fahrerseitig; für Rechtslenker; passender Adapter: BCE	**2800011610260** **2800011610270**	**16102** **61027**	56 56

© 2025 Continental Aftermarket & Services GmbH

MERCEDES-BENZ - GLK-KLASSE (X204) 06/08→12/15

Wischblatt

350 4-matic (204.987)	200 kW	06/08→04/11	AQUACTRL 2 SINGLE; Einbauposition beifahrerseitig; für Linkslenker; passender Adapter: BCE; Befestigungsart: Stiftbefestigung	**2800011305280**	**13052**	27
			AQUACTRL 2 SINGLE; Einbauposition fahrerseitig; für Linkslenker; passender Adapter: BCE; Befestigungsart: Stiftbefestigung	**2800011309280**	**13092**	28
			REARCTRL; Einbauposition hinten	**2800011505170** **2800011505180**	**50517** **15051**	34 34
			AQUACTRL 2 SINGLE; Einbauposition beifahrerseitig; für Rechtslenker; passender Adapter: BCE	**2800011605260** **2800011624270**	**16052** **62427**	54 61
			AQUACTRL 2 SINGLE; Einbauposition fahrerseitig; für Rechtslenker; passender Adapter: BCE	**2800011610260** **2800011610270**	**16102** **61027**	56 56
350 4-matic (204.988)	225 kW	06/08→06/15	AQUACTRL 2 SINGLE; Einbauposition beifahrerseitig; für Linkslenker; passender Adapter: BCE; 01/14; Befestigungsart: Stiftbefestigung	**2800011305280**	**13052**	27
			AQUACTRL 2 SINGLE; Einbauposition fahrerseitig; für Linkslenker; passender Adapter: BCE; 01/14; Befestigungsart: Stiftbefestigung	**2800011309280**	**13092**	28
			REARCTRL; Einbauposition hinten	**2800011505170** **2800011505180**	**50517** **15051**	34 34
			AQUACTRL 2 SINGLE; 01/14; Einbauposition beifahrerseitig; für Rechtslenker; passender Adapter: BCE	**2800011605260** **2800011624270**	**16052** **62427**	54 61
			AQUACTRL 2 SINGLE; 02/14 ; Einbauposition beifahrerseitig; für Rechtslenker; passender Adapter: BC	**2800011606260** **2800011606270**	**16062** **60627**	54 54
			AQUACTRL 2 SINGLE; 02/14 ; Einbauposition fahrerseitig; für Rechtslenker; passender Adapter: BC	**2800011610260** **2800011610270**	**16102** **61027**	56 56
			AQUACTRL 2 SINGLE; 01/14; Einbauposition fahrerseitig; für Rechtslenker; passender Adapter: BCE	**2800011610260** **2800011610270**	**16102** **61027**	56 56
350 CDI 4-matic (204.992)	165 kW	07/09→01/10	AQUACTRL 2 SINGLE; Einbauposition beifahrerseitig; für Linkslenker; passender Adapter: BCE; Befestigungsart: Stiftbefestigung	**2800011305280**	**13052**	27
			AQUACTRL 2 SINGLE; Einbauposition fahrerseitig; für Linkslenker; passender Adapter: BCE; Befestigungsart: Stiftbefestigung	**2800011309280**	**13092**	28
			REARCTRL; Einbauposition hinten	**2800011505170** **2800011505180**	**50517** **15051**	34 34
			AQUACTRL 2 SINGLE; Einbauposition beifahrerseitig; für Rechtslenker; passender Adapter: BCE	**2800011605260** **2800011624270**	**16052** **62427**	54 61
			AQUACTRL 2 SINGLE; Einbauposition fahrerseitig; für Rechtslenker; passender Adapter: BCE	**2800011610260** **2800011610270**	**16102** **61027**	56 56
350 CDI 4-matic (204.992) 350 CDI 4-matic (204.993)	170 kW 195 kW	02/10→06/15 07/12→06/15	AQUACTRL 2 SINGLE; Einbauposition beifahrerseitig; für Linkslenker; passender Adapter: BCE; 01/14; Befestigungsart: Stiftbefestigung	**2800011305280**	**13052**	27
			AQUACTRL 2 SINGLE; Einbauposition fahrerseitig; für Linkslenker; passender Adapter: BCE; 01/14; Befestigungsart: Stiftbefestigung	**2800011309280**	**13092**	28
			REARCTRL; Einbauposition hinten	**2800011505170** **2800011505180**	**50517** **15051**	34 34
			AQUACTRL 2 SINGLE; 01/14; Einbauposition beifahrerseitig; für Rechtslenker; passender Adapter: BCE	**2800011605260** **2800011624270**	**16052** **62427**	54 61
			AQUACTRL 2 SINGLE; 02/14 ; Einbauposition beifahrerseitig; für Rechtslenker; passender Adapter: BC	**2800011606260** **2800011606270**	**16062** **60627**	54 54
			AQUACTRL 2 SINGLE; 02/14 ; Einbauposition fahrerseitig; für Rechtslenker; passender Adapter: BC	**2800011610260** **2800011610270**	**16102** **61027**	56 56

→

© 2025 Continental Aftermarket & Services GmbH

MERCEDES-BENZ - GLK-KLASSE (X204) 06/08→12/15						
Wischblatt						
350 CDI 4-matic (204.992) 350 CDI 4-matic (204.993)	170 kW 195 kW	02/10→06/15 07/12→06/15	AQUACTRL 2 SINGLE; 01/14; Einbauposition fahrerseitig; für Rechtslenker; passender Adapter: BCE	**2800011610260** **2800011610270**	**16102** **61027**	56 56
MERCEDES-BENZ - GL-KLASSE (X164) 09/06→12/12						
Wischblatt						
GL 320 CDI / 350 BlueTEC 4-matic (164.824, 164.825)	155 kW	12/09→08/12	AQUACTRL 2 SINGLE; Einbauposition beifahrerseitig; für Linkslenker; passender Adapter: B	**2800011307280**	**13072**	27
			AQUACTRL 2 SINGLE; Einbauposition fahrerseitig; für Linkslenker; passender Adapter: B	**2800011316280**	**13162**	30
			REARCTRL; Einbauposition hinten	**2800011505170** **2800011505180**	**50517** **15051**	34 34
			AQUACTRL 2 SINGLE; Einbauposition beifahrerseitig; für Rechtslenker; passender Adapter: B	**2800011608260** **2800011626270**	**16082** **62627**	55 62
			AQUACTRL 2 SINGLE; Einbauposition fahrerseitig; für Rechtslenker; passender Adapter: B	**2800011618260** **2800011618270**	**16182** **61827**	59 59
GL 320 CDI 4-matic	160 kW	09/06→12/09	AQUACTRL 2 SINGLE; Einbauposition beifahrerseitig; für Linkslenker; passender Adapter: B	**2800011307280**	**13072**	27
			AQUACTRL 2 SINGLE; Einbauposition fahrerseitig; für Linkslenker; passender Adapter: B	**2800011316280**	**13162**	30
			REARCTRL; Einbauposition hinten	**2800011505180**	**15051**	34
			AQUACTRL 2 SINGLE; Einbauposition beifahrerseitig; für Rechtslenker; passender Adapter: B	**2800011608260**	**16082**	55
			AQUACTRL 2 SINGLE; Einbauposition fahrerseitig; für Rechtslenker; passender Adapter: B	**2800011618260**	**16182**	59
GL 320 CDI 4-matic (164.822) GL 350 CDI 4-matic (164.822) GL 350 CDI 4-matic (164.823) GL 420 CDI 4-matic (164.828) GL 450 4-matic (164.871) GL 450 CDI 4-matic (164.828) GL 500 4-matic (164.886)	165 kW 165 kW 195 kW 225 kW 250 kW 225 kW 285 kW	09/06→05/09 05/09→08/12 10/10→08/12 09/06→05/09 09/06→08/12 05/09→08/12 09/06→12/12	AQUACTRL 2 SINGLE; Einbauposition beifahrerseitig; für Linkslenker; passender Adapter: B	**2800011307280**	**13072**	27
			AQUACTRL 2 SINGLE; Einbauposition fahrerseitig; für Linkslenker; passender Adapter: B	**2800011316280**	**13162**	30
			REARCTRL; Einbauposition hinten	**2800011505170** **2800011505180**	**50517** **15051**	34 34
			AQUACTRL 2 SINGLE; Einbauposition beifahrerseitig; für Rechtslenker; passender Adapter: B	**2800011608260** **2800011626270**	**16082** **62627**	55 62
			AQUACTRL 2 SINGLE; Einbauposition fahrerseitig; für Rechtslenker; passender Adapter: B	**2800011618260** **2800011618270**	**16182** **61827**	59 59
MERCEDES-BENZ - GL-KLASSE (X166) 07/12→12/15						
Wischblatt						
GL 350 CDI / BlueTec 4-matic (166.823, 166.824)	190 kW	07/12→10/15	AQUACTRL 2 SINGLE; Einbauposition beifahrerseitig; für Linkslenker; passender Adapter: BC	**2800011311280**	**13112**	29
			AQUACTRL 2 SINGLE; Einbauposition fahrerseitig; für Linkslenker; passender Adapter: BC	**2800011314280**	**13142**	30
			REARCTRL; Einbauposition hinten	**2800011505170** **2800011505180**	**50517** **15051**	34 34
			AQUACTRL 2 SINGLE; Einbauposition beifahrerseitig; für Rechtslenker; passender Adapter: BC	**2800011610260** **2800011610270**	**16102** **61027**	56 56
			AQUACTRL 2 SINGLE; Einbauposition fahrerseitig; für Rechtslenker; passender Adapter: BC	**2800011616260** **2800011630270**	**16162** **63027**	58 63
GL 350 CDI / BlueTEC 4-matic (166.824)	179 kW	07/12→10/15	AQUACTRL 2 SINGLE; Einbauposition beifahrerseitig; für Linkslenker; passender Adapter: BC	**2800011311280**	**13112**	29
			AQUACTRL 2 SINGLE; Einbauposition fahrerseitig; für Linkslenker; passender Adapter: BC	**2800011314280**	**13142**	30
			REARCTRL; Einbauposition hinten	**2800011505180**	**15051**	34

© 2025 Continental Aftermarket & Services GmbH

MERCEDES-BENZ - GL-KLASSE (X166) 07/12→12/15

Wischblatt

GL 350 CDI / BlueTEC 4-matic (166.824)	183 kW	07/12→10/15	AQUACTRL 2 SINGLE; Einbauposition beifahrerseitig; für Linkslenker; passender Adapter: BC	**2800011311280**	**13112**	29
			AQUACTRL 2 SINGLE; Einbauposition fahrerseitig; für Linkslenker; passender Adapter: BC	**2800011314280**	**13142**	30
			REARCTRL; Einbauposition hinten	**2800011505180**	**15051**	34
			AQUACTRL 2 SINGLE; Einbauposition beifahrerseitig; für Rechtslenker; passender Adapter: BC	**2800011610260**	**16102**	56
			AQUACTRL 2 SINGLE; Einbauposition fahrerseitig; für Rechtslenker; passender Adapter: BC	**2800011616260**	**16162**	58
GL 400 4-matic (166.856)	245 kW	08/13→10/15	AQUACTRL 2 SINGLE; Einbauposition beifahrerseitig; für Linkslenker; passender Adapter: BC	**2800011311280**	**13112**	29
			AQUACTRL 2 SINGLE; Einbauposition fahrerseitig; für Linkslenker; passender Adapter: BC	**2800011314280**	**13142**	30
			REARCTRL; Einbauposition hinten	**2800011505170** **2800011505180**	**50517** **15051**	34 34
			AQUACTRL 2 SINGLE; Einbauposition beifahrerseitig; für Rechtslenker; passender Adapter: BC	**2800011610260** **2800011610270**	**16102** **61027**	56 56
			AQUACTRL 2 SINGLE; Einbauposition fahrerseitig; für Rechtslenker; passender Adapter: BC	**2800011616260** **2800011630270**	**16162** **63027**	58 63
GL 450 4-matic GL 500 4-matic (166.871)	270 kW 310 kW	09/14→10/15 04/15→12/15	AQUACTRL 2 SINGLE; Einbauposition beifahrerseitig; für Linkslenker; passender Adapter: BC	**2800011311280**	**13112**	29
			AQUACTRL 2 SINGLE; Einbauposition fahrerseitig; für Linkslenker; passender Adapter: BC	**2800011314280**	**13142**	30
			REARCTRL; Einbauposition hinten	**2800011505180**	**15051**	34
GL 500 4-matic (166.873) GL 500 4-matic (166.873)	300 kW 320 kW	07/14→10/15 07/12→10/15	AQUACTRL 2 SINGLE; Einbauposition beifahrerseitig; für Linkslenker; passender Adapter: BC	**2800011311280**	**13112**	29
			AQUACTRL 2 SINGLE; Einbauposition fahrerseitig; für Linkslenker; passender Adapter: BC	**2800011314280**	**13142**	30
			REARCTRL; Einbauposition hinten	**2800011505170** **2800011505180**	**50517** **15051**	34 34
			AQUACTRL 2 SINGLE; Einbauposition beifahrerseitig; für Rechtslenker; passender Adapter: BC	**2800011610260** **2800011610270**	**16102** **61027**	56 56
			AQUACTRL 2 SINGLE; Einbauposition fahrerseitig; für Rechtslenker; passender Adapter: BC	**2800011616260** **2800011630270**	**16162** **63027**	58 63
GL 63 AMG 4-matic (166.874)	400 kW	07/12→10/15	AQUACTRL 2 SINGLE; Einbauposition beifahrerseitig; für Linkslenker; passender Adapter: BC	**2800011311280**	**13112**	29
			AQUACTRL 2 SINGLE; Einbauposition fahrerseitig; für Linkslenker; passender Adapter: BC	**2800011314280**	**13142**	30
			REARCTRL; Einbauposition hinten	**2800011505180**	**15051**	34
			AQUACTRL 2 SINGLE; Einbauposition beifahrerseitig; für Rechtslenker; passender Adapter: BC	**2800011610260**	**16102**	56
			AQUACTRL 2 SINGLE; Einbauposition fahrerseitig; für Rechtslenker; passender Adapter: BC	**2800011616260**	**16162**	58
GL 63 AMG 4-matic (166.874)	410 kW	07/12→10/15	AQUACTRL 2 SINGLE; Einbauposition beifahrerseitig; für Linkslenker; passender Adapter: BC	**2800011311280**	**13112**	29
			AQUACTRL 2 SINGLE; Einbauposition fahrerseitig; für Linkslenker; passender Adapter: BC	**2800011314280**	**13142**	30
			REARCTRL; Einbauposition hinten	**2800011505170** **2800011505180**	**50517** **15051**	34 34
			AQUACTRL 2 SINGLE; Einbauposition beifahrerseitig; für Rechtslenker; passender Adapter: BC	**2800011610260** **2800011610270**	**16102** **61027**	56 56
			AQUACTRL 2 SINGLE; Einbauposition fahrerseitig; für Rechtslenker; passender Adapter: BC	**2800011616260** **2800011630270**	**16162** **63027**	58 63

© 2025 Continental Aftermarket & Services GmbH

MERCEDES-BENZ - GLS (X166) 11/15→04/19

Wischblatt

350 d 4-matic (166.824)	183 kW	01/17→04/19	AQUACTRL 2 SINGLE; Einbauposition beifahrerseitig; für Linkslenker; passender Adapter: BC; Ergänzungsartikel/Ergänzende Info 2: Waschwasserbehälter unbeheizt	**2800011311280**	**13112**	29
			AQUACTRL 2 SINGLE; Einbauposition fahrerseitig; für Linkslenker; passender Adapter: BC; Ergänzungsartikel/Ergänzende Info 2: Waschwasserbehälter unbeheizt	**2800011314280**	**13142**	30
			REARCTRL; Einbauposition hinten	**2800011505180**	**15051**	34
			AQUACTRL 2 SINGLE; Einbauposition beifahrerseitig; für Rechtslenker; passender Adapter: BC	**2800011610260**	**16102**	56
			AQUACTRL 2 SINGLE; Einbauposition fahrerseitig; für Rechtslenker; passender Adapter: BC	**2800011616260**	**16162**	58
350 d 4-matic (166.824) 400 4-matic (166.856)	190 kW 245 kW	11/15→04/19 11/15→04/19	AQUACTRL 2 SINGLE; Einbauposition beifahrerseitig; für Linkslenker; passender Adapter: BC; Ergänzungsartikel/Ergänzende Info 2: Waschwasserbehälter unbeheizt	**2800011311280**	**13112**	29
			AQUACTRL 2 SINGLE; Einbauposition fahrerseitig; für Linkslenker; passender Adapter: BC; Ergänzungsartikel/Ergänzende Info 2: Waschwasserbehälter unbeheizt	**2800011314280**	**13142**	30
			REARCTRL; Einbauposition hinten	**2800011505170** **2800011505180**	**50517** **15051**	34 34
			AQUACTRL 2 SINGLE; Einbauposition beifahrerseitig; für Rechtslenker; passender Adapter: BC	**2800011610260** **2800011610270**	**16102** **61027**	56 56
			AQUACTRL 2 SINGLE; Einbauposition fahrerseitig; für Rechtslenker; passender Adapter: BC	**2800011616260** **2800011630270**	**16162** **63027**	58 63
500 4-matic (166.871)	310 kW	03/16→04/19	AQUACTRL 2 SINGLE; Einbauposition beifahrerseitig; für Linkslenker; passender Adapter: BC; Ergänzungsartikel/Ergänzende Info 2: Waschwasserbehälter unbeheizt	**2800011311280**	**13112**	29
			AQUACTRL 2 SINGLE; Einbauposition fahrerseitig; für Linkslenker; passender Adapter: BC; Ergänzungsartikel/Ergänzende Info 2: Waschwasserbehälter unbeheizt	**2800011314280**	**13142**	30
			REARCTRL; Einbauposition hinten	**2800011505180**	**15051**	34
500 4-matic (166.873) AMG 63 4-matic (166.875)	335 kW 430 kW	11/15→04/19 11/15→04/19	AQUACTRL 2 SINGLE; Einbauposition beifahrerseitig; für Linkslenker; passender Adapter: BC; Ergänzungsartikel/Ergänzende Info 2: Waschwasserbehälter unbeheizt	**2800011311280**	**13112**	29
			AQUACTRL 2 SINGLE; Einbauposition fahrerseitig; für Linkslenker; passender Adapter: BC; Ergänzungsartikel/Ergänzende Info 2: Waschwasserbehälter unbeheizt	**2800011314280**	**13142**	30
			REARCTRL; Einbauposition hinten	**2800011505170** **2800011505180**	**50517** **15051**	34 34
			AQUACTRL 2 SINGLE; Einbauposition beifahrerseitig; für Rechtslenker; passender Adapter: BC	**2800011610260** **2800011610270**	**16102** **61027**	56 56
			AQUACTRL 2 SINGLE; Einbauposition fahrerseitig; für Rechtslenker; passender Adapter: BC	**2800011616260** **2800011630270**	**16162** **63027**	58 63

© 2025 Continental Aftermarket & Services GmbH

MERCEDES-BENZ - GLS (X167) 04/19→

Wischblatt

350 d 4-matic (167.921) 400 d 4-matic (167.923) 450 EQ Boost 4-matic (167.959)	210 kW 243 kW 270 kW	04/19→ 04/19→ 06/19→	AQUACTRL 2 SINGLE; Einbauposition beifahrerseitig; für Linkslenker; passender Adapter: H; Fahrzeugausstattung: für Fahrzeuge ohne integrierte Waschdüse im Wischblatt	**2800011309280**	**13092**	28
			AQUACTRL 2 SINGLE; Einbauposition fahrerseitig; für Linkslenker; passender Adapter: H; Fahrzeugausstattung: für Fahrzeuge ohne integrierte Waschdüse im Wischblatt	**2800011314280**	**13142**	30
			AQUACTRL 2 SINGLE; Einbauposition beifahrerseitig; für Rechtslenker; passender Adapter: H; Fahrzeugausstattung: für Fahrzeuge ohne integrierte Waschdüse im Wischblatt	**2800011610260** **2800011610270**	**16102** **61027**	56 56
			AQUACTRL 2 SINGLE; Einbauposition fahrerseitig; für Rechtslenker; passender Adapter: H; Fahrzeugausstattung: für Fahrzeuge ohne integrierte Waschdüse im Wischblatt	**2800011616260** **2800011630270**	**16162** **63027**	58 63
580 EQ Boost 4-matic (167.986, 167.980)	360 kW	11/19→	AQUACTRL 2 SINGLE; Einbauposition beifahrerseitig; für Linkslenker; passender Adapter: H; Fahrzeugausstattung: für Fahrzeuge ohne integrierte Waschdüse im Wischblatt	**2800011309280**	**13092**	28
			AQUACTRL 2 SINGLE; Einbauposition fahrerseitig; für Linkslenker; passender Adapter: H; Fahrzeugausstattung: für Fahrzeuge ohne integrierte Waschdüse im Wischblatt	**2800011314280**	**13142**	30
			AQUACTRL 2 SINGLE; Einbauposition beifahrerseitig; für Rechtslenker; passender Adapter: H; Fahrzeugausstattung: für Fahrzeuge ohne integrierte Waschdüse im Wischblatt	**2800011610260**	**16102**	56
			AQUACTRL 2 SINGLE; Einbauposition fahrerseitig; für Rechtslenker; passender Adapter: H; Fahrzeugausstattung: für Fahrzeuge ohne integrierte Waschdüse im Wischblatt	**2800011616260**	**16162**	58
AMG 63 4Matic+ EQ Boost 4-matic+ (167.989)	450 kW	11/19→	AQUACTRL 2 SINGLE; Einbauposition beifahrerseitig; für Linkslenker; passender Adapter: H; Fahrzeugausstattung: für Fahrzeuge ohne integrierte Waschdüse im Wischblatt	**2800011309280**	**13092**	28
			AQUACTRL 2 SINGLE; Einbauposition fahrerseitig; für Linkslenker; passender Adapter: H; Fahrzeugausstattung: für Fahrzeuge ohne integrierte Waschdüse im Wischblatt	**2800011314280**	**13142**	30
			AQUACTRL 2 SINGLE; Einbauposition beifahrerseitig; für Rechtslenker; passender Adapter: H; Fahrzeugausstattung: für Fahrzeuge ohne integrierte Waschdüse im Wischblatt	**2800011610260** **2800011610270**	**16102** **61027**	56 56
			AQUACTRL 2 SINGLE; Einbauposition fahrerseitig; für Rechtslenker; passender Adapter: H; Fahrzeugausstattung: für Fahrzeuge ohne integrierte Waschdüse im Wischblatt	**2800011616260** **2800011630270**	**16162** **63027**	58 63
Maybach 480 EQ Boost 4-matic (167.967)	270 kW	11/20→	AQUACTRL 2 SINGLE; Einbauposition beifahrerseitig; für Linkslenker; passender Adapter: H; Fahrzeugausstattung: für Fahrzeuge ohne integrierte Waschdüse im Wischblatt	**2800011309280**	**13092**	28
			AQUACTRL 2 SINGLE; Einbauposition fahrerseitig; für Linkslenker; passender Adapter: H; Fahrzeugausstattung: für Fahrzeuge ohne integrierte Waschdüse im Wischblatt	**2800011314280**	**13142**	30
			AQUACTRL 2 SINGLE; Einbauposition beifahrerseitig; für Rechtslenker; passender Adapter: H; Fahrzeugausstattung: für Fahrzeuge ohne integrierte Waschdüse im Wischblatt	**2800011610260**	**16102**	56
			AQUACTRL 2 SINGLE; Einbauposition fahrerseitig; für Rechtslenker; passender Adapter: H; Fahrzeugausstattung: für Fahrzeuge ohne integrierte Waschdüse im Wischblatt	**2800011616260**	**16162**	58

© 2025 Continental Aftermarket & Services GmbH

MERCEDES-BENZ - GLS (X167) 04/19→

Wischblatt

Maybach 600 EQ Boost 4-matic (167.987)	410 kW	11/19→	AQUACTRL 2 SINGLE; Einbauposition beifahrerseitig; für Linkslenker; passender Adapter: H; Fahrzeugausstattung: für Fahrzeuge ohne integrierte Waschdüse im Wischblatt	**2800011309280**	**13092**	28
			AQUACTRL 2 SINGLE; Einbauposition fahrerseitig; für Linkslenker; passender Adapter: H; Fahrzeugausstattung: für Fahrzeuge ohne integrierte Waschdüse im Wischblatt	**2800011314280**	**13142**	30
			AQUACTRL 2 SINGLE; Einbauposition beifahrerseitig; für Rechtslenker; passender Adapter: H; Fahrzeugausstattung: für Fahrzeuge ohne integrierte Waschdüse im Wischblatt	**2800011610260** **2800011610270**	**16102** **61027**	56 56
			AQUACTRL 2 SINGLE; Einbauposition fahrerseitig; für Rechtslenker; passender Adapter: H; Fahrzeugausstattung: für Fahrzeuge ohne integrierte Waschdüse im Wischblatt	**2800011616260** **2800011630270**	**16162** **63027**	58 63

MERCEDES-BENZ - MARCO POLO Camper (W447) 03/15→

Wischblatt

160 CDI (447.703)	65 kW	03/15→	AQUACTRL 2 SET; für Linkslenker	**2800011246280**	**12462**	16
170 CDI (447.703) 180 CDI (447.703)	75 kW 84 kW	06/20→ 03/15→	AQUACTRL 2 SINGLE; Einbauposition beifahrerseitig; für Linkslenker; passender Adapter: H	**2800011304280**	**13042**	26
200 CDI (447.703, 447.813) 200 CDI (447.703, 447.813) 200 CDI (447.703)	100 kW 100 kW 100 kW	03/19→ 03/15→ 06/20→	AQUACTRL 2 SINGLE; Einbauposition fahrerseitig; für Linkslenker; passender Adapter: H	**2800011316280**	**13162**	30
200 CDI 4-matic (447.703, 447.813)	100 kW	03/19→	REARCTRL; Einbauposition hinten; Ergänzungsartikel/Ergänzende Info: Adapter entfernen	**2800011523180**	**15231**	43
200 CDI 4-matic (447.703, 447.813)	100 kW	03/15→	AQUACTRL 2 SINGLE; Einbauposition beifahrerseitig; für Rechtslenker; passender Adapter: H	**2800011605260**	**16052**	54
220 CDI (447.703, 447.813)	120 kW	03/19→	AQUACTRL 2 SINGLE; Einbauposition fahrerseitig; für Rechtslenker; passender Adapter: H	**2800011618260**	**16182**	59
220 CDI (447.703, 447.813)	120 kW	03/15→	AQUACTRL 2 SET; für Linkslenker	**2800011246280**	**12462**	16
			AQUACTRL 2 SINGLE; Einbauposition beifahrerseitig; für Linkslenker; passender Adapter: H	**2800011304280**	**13042**	26
			AQUACTRL 2 SINGLE; Einbauposition fahrerseitig; für Linkslenker; passender Adapter: H	**2800011316280**	**13162**	30
			REARCTRL; Einbauposition hinten; Ergänzungsartikel/Ergänzende Info: Adapter entfernen	**2800011523170** **2800011523180**	**52317** **15231**	43 43
			AQUACTRL 2 SINGLE; Einbauposition beifahrerseitig; für Rechtslenker; passender Adapter: H	**2800011605260** **2800011624270**	**16052** **62427**	54 61
			AQUACTRL 2 SINGLE; Einbauposition fahrerseitig; für Rechtslenker; passender Adapter: H	**2800011618260** **2800011618270**	**16182** **61827**	59 59
220 CDI 4-matic (447.703, 447.813) 220 CDI 4-matic (447.703, 447.813)	120 kW 120 kW	03/19→ 03/15→	AQUACTRL 2 SET; für Linkslenker	**2800011246280**	**12462**	16
			AQUACTRL 2 SINGLE; Einbauposition beifahrerseitig; für Linkslenker; passender Adapter: H	**2800011304280**	**13042**	26
			AQUACTRL 2 SINGLE; Einbauposition fahrerseitig; für Linkslenker; passender Adapter: H	**2800011316280**	**13162**	30
			REARCTRL; Einbauposition hinten; Ergänzungsartikel/Ergänzende Info: Adapter entfernen	**2800011523180**	**15231**	43
			AQUACTRL 2 SINGLE; Einbauposition beifahrerseitig; für Rechtslenker; passender Adapter: H	**2800011605260**	**16052**	54
			AQUACTRL 2 SINGLE; Einbauposition fahrerseitig; für Rechtslenker; passender Adapter: H	**2800011618260**	**16182**	59
250 CDI (447.703, 447.813)	140 kW	03/19→	AQUACTRL 2 SET; für Linkslenker	**2800011246280**	**12462**	16
			AQUACTRL 2 SINGLE; Einbauposition beifahrerseitig; für Linkslenker; passender Adapter: H	**2800011304280**	**13042**	26
			AQUACTRL 2 SINGLE; Einbauposition fahrerseitig; für Linkslenker; passender Adapter: H	**2800011316280**	**13162**	30
			REARCTRL; Einbauposition hinten; Ergänzungsartikel/Ergänzende Info: Adapter entfernen	**2800011523170** **2800011523180**	**52317** **15231**	43 43
			AQUACTRL 2 SINGLE; Einbauposition beifahrerseitig; für Rechtslenker; passender Adapter: H	**2800011605260** **2800011624270**	**16052** **62427**	54 61
			AQUACTRL 2 SINGLE; Einbauposition fahrerseitig; für Rechtslenker; passender Adapter: H	**2800011618260** **2800011618270**	**16182** **61827**	59 59

© 2025 Continental Aftermarket & Services GmbH

MERCEDES-BENZ - MARCO POLO Camper (W447) 03/15→

Wischblatt

250 CDI (447.703, 447.813)	140 kW	03/15→	AQUACTRL 2 SET; für Linkslenker	**2800011246280**	**12462**	16
250 CDI 4-matic (447.703, 447.813)	140 kW	03/19→	AQUACTRL 2 SINGLE; Einbauposition beifahrerseitig; für Linkslenker; passender Adapter: H	**2800011304280**	**13042**	26
250 CDI 4-matic (447.703, 447.813)	140 kW	03/15→	AQUACTRL 2 SINGLE; Einbauposition fahrerseitig; für Linkslenker; passender Adapter: H	**2800011316280**	**13162**	30
300 CDI (447.813, 447.703)	174 kW	01/21→	REARCTRL; Einbauposition hinten; Ergänzungsartikel/Ergänzende Info: Adapter entfernen	**2800011523180**	**15231**	43
300 CDI (447.813, 447.703)	176 kW	03/19→12/20				
300 CDI 4-matic (447.813, 447.703)	174 kW	01/21→	AQUACTRL 2 SINGLE; Einbauposition beifahrerseitig; für Rechtslenker; passender Adapter: H	**2800011605260**	**16052**	54
300 CDI 4-matic (447.813, 447.703)	176 kW	03/19→12/20	AQUACTRL 2 SINGLE; Einbauposition fahrerseitig; für Rechtslenker; passender Adapter: H	**2800011618260**	**16182**	59

MERCEDES-BENZ - MB Bus (W631) 02/88→04/96

Wischblatt

2.0 D	44 kW	04/88→08/93	AQUACTRL 2 SET; für Linkslenker	**2800011207280**	**12072**	5
2.0 D	45 kW	09/93→04/96	AQUACTRL 2 SINGLE; Einbauposition fahrerseitig; für Linkslenker; passender Adapter: A	**2800011306280**	**13062**	27
			AQUACTRL 2 SINGLE; Einbauposition beifahrerseitig; für Linkslenker; passender Adapter: A	**2800011306280**	**13062**	27
D	41 kW	12/90→12/94	AQUACTRL 2 SET; für Linkslenker	**2800011207280**	**12072**	5
			AQUACTRL 2 SINGLE; Einbauposition fahrerseitig; für Linkslenker; passender Adapter: A	**2800011306280**	**13062**	27
			AQUACTRL 2 SINGLE; Einbauposition beifahrerseitig; für Linkslenker; passender Adapter: A	**2800011306280**	**13062**	27
			AQUACTRL 2 SINGLE; Einbauposition fahrerseitig; für Rechtslenker; passender Adapter: A	**2800011624270**	**62427**	61
			AQUACTRL 2 SINGLE; Einbauposition beifahrerseitig; für Rechtslenker; passender Adapter: A	**2800011624270**	**62427**	61
D (631.333, 631.343, 631.334, 631.344)	53 kW	02/88→05/92	AQUACTRL 2 SET; für Linkslenker	**2800011207280**	**12072**	5
			AQUACTRL 2 SINGLE; Einbauposition fahrerseitig; für Linkslenker; passender Adapter: A	**2800011306280**	**13062**	27
			AQUACTRL 2 SINGLE; Einbauposition beifahrerseitig; für Linkslenker; passender Adapter: A	**2800011306280**	**13062**	27
D (631.333, 631.343, 631.334, 631.344)	55 kW	12/90→02/96	AQUACTRL 2 SET; für Linkslenker	**2800011207280**	**12072**	5
			AQUACTRL 2 SINGLE; Einbauposition fahrerseitig; für Linkslenker; passender Adapter: A	**2800011306280**	**13062**	27
			AQUACTRL 2 SINGLE; Einbauposition beifahrerseitig; für Linkslenker; passender Adapter: A	**2800011306280**	**13062**	27
			AQUACTRL 2 SINGLE; Einbauposition fahrerseitig; für Rechtslenker; passender Adapter: A	**2800011624270**	**62427**	61
			AQUACTRL 2 SINGLE; Einbauposition beifahrerseitig; für Rechtslenker; passender Adapter: A	**2800011624270**	**62427**	61

MERCEDES-BENZ - MB Kasten (W631) 02/88→09/96

Wischblatt

2.0 D	44 kW	04/88→08/93	AQUACTRL 2 SET; für Linkslenker	**2800011207280**	**12072**	5
2.0 D	45 kW	09/93→04/96	AQUACTRL 2 SINGLE; Einbauposition beifahrerseitig; für Linkslenker; passender Adapter: A	**2800011306280**	**13062**	27
D (631.332, 631.342)	53 kW	02/88→05/92	AQUACTRL 2 SINGLE; Einbauposition fahrerseitig; für Linkslenker; passender Adapter: A	**2800011306280**	**13062**	27
D (631.332, 631.342)	55 kW	12/90→02/96	AQUACTRL 2 SET; für Linkslenker	**2800011207280**	**12072**	5
			AQUACTRL 2 SINGLE; Einbauposition beifahrerseitig; für Linkslenker; passender Adapter: A	**2800011306280**	**13062**	27
			AQUACTRL 2 SINGLE; Einbauposition fahrerseitig; für Linkslenker; passender Adapter: A	**2800011306280**	**13062**	27
			AQUACTRL 2 SINGLE; Einbauposition fahrerseitig; für Rechtslenker; passender Adapter: A	**2800011624270**	**62427**	61
			AQUACTRL 2 SINGLE; Einbauposition beifahrerseitig; für Rechtslenker; passender Adapter: A	**2800011624270**	**62427**	61

© 2025 Continental Aftermarket & Services GmbH

MERCEDES-BENZ - MB Kasten (W661) 11/99→05/05						
Wischblatt						
100 2.3 i 100 2.4 D 140 2.9 D	90 kW 53 kW 70 kW	11/99→05/05 11/99→12/02 11/99→05/05	AQUACTRL 2 SINGLE; Einbauposition beifahrerseitig; für Rechtslenker; passender Adapter: A	**2800011624270**	**62427**	61
			AQUACTRL 2 SINGLE; Einbauposition fahrerseitig; für Rechtslenker; passender Adapter: A	**2800011624270**	**62427**	61
MERCEDES-BENZ - MB Pritsche/Fahrgestell (W631) 02/88→02/96						
Wischblatt						
D (631.340) D (631.340)	53 kW 55 kW	02/88→05/92 12/90→02/96	AQUACTRL 2 SET; für Linkslenker	**2800011207280**	**12072**	5
			AQUACTRL 2 SINGLE; Einbauposition fahrerseitig; für Linkslenker; passender Adapter: A	**2800011306280**	**13062**	27
			AQUACTRL 2 SINGLE; Einbauposition beifahrerseitig; für Linkslenker; passender Adapter: A	**2800011306280**	**13062**	27
MERCEDES-BENZ - M-KLASSE (W163) 02/98→07/05						
Wischblatt						
ML 230 (163.136) ML 270 CDI (163.113) ML 320 (163.154) ML 350 ML 350 (163.157) ML 400 CDI (163.128) ML 430 (163.172) ML 500 (163.175) ML 55 AMG (163.174)	110 kW 120 kW 160 kW 173 kW 180 kW 184 kW 200 kW 215 kW 255 kW	02/98→06/05 12/99→06/05 02/98→08/02 02/03→06/05 08/02→06/05 09/01→06/05 02/98→06/05 09/01→06/05 02/00→06/05	AQUACTRL 2 SINGLE; Einbauposition fahrerseitig; für Linkslenker; passender Adapter: A	**2800011309280**	**13092**	28
			AQUACTRL 2 SINGLE; Einbauposition beifahrerseitig; für Linkslenker; passender Adapter: A	**2800011309280**	**13092**	28
			AQUACTRL 2 SINGLE; Einbauposition beifahrerseitig; für Rechtslenker; passender Adapter: A	**2800011610260** **2800011610270**	**16102** **61027**	56 56
			AQUACTRL 2 SINGLE; Einbauposition fahrerseitig; für Rechtslenker; passender Adapter: A	**2800011610260** **2800011610270**	**16102** **61027**	56 56
MERCEDES-BENZ - M-KLASSE (W164) 02/05→12/12						
Wischblatt						
ML 280 CDI 4-matic (164.120)	140 kW	07/05→07/09	AQUACTRL 2 SINGLE; Einbauposition beifahrerseitig; für Linkslenker; passender Adapter: B	**2800011307280**	**13072**	27
ML 300 4-matic (164.182) ML 300 CDI 4-matic (164.120) ML 300 CDI 4-matic (164.121)	170 kW 140 kW 150 kW	03/10→12/11 07/09→12/11 02/10→12/11	AQUACTRL 2 SINGLE; Einbauposition fahrerseitig; für Linkslenker; passender Adapter: B	**2800011316280**	**13162**	30
			REARCTRL; Einbauposition hinten	**2800011505170** **2800011505180**	**50517** **15051**	34 34
			AQUACTRL 2 SINGLE; Einbauposition beifahrerseitig; für Rechtslenker; passender Adapter: B	**2800011608260** **2800011626270**	**16082** **62627**	55 62
			AQUACTRL 2 SINGLE; Einbauposition fahrerseitig; für Rechtslenker; passender Adapter: B	**2800011618260** **2800011618270**	**16182** **61827**	59 59
ML 320 CDI 4-matic	160 kW	09/06→12/08	AQUACTRL 2 SINGLE; Einbauposition beifahrerseitig; für Linkslenker; passender Adapter: B	**2800011307280**	**13072**	27
			AQUACTRL 2 SINGLE; Einbauposition fahrerseitig; für Linkslenker; passender Adapter: B	**2800011316280**	**13162**	30
			REARCTRL; Einbauposition hinten	**2800011505180**	**15051**	34
			AQUACTRL 2 SINGLE; Einbauposition beifahrerseitig; für Rechtslenker; passender Adapter: B	**2800011608260**	**16082**	55
			AQUACTRL 2 SINGLE; Einbauposition fahrerseitig; für Rechtslenker; passender Adapter: B	**2800011618260**	**16182**	59
ML 320 CDI 4-matic (164.122)	165 kW	07/05→07/09	AQUACTRL 2 SINGLE; Einbauposition beifahrerseitig; für Linkslenker; passender Adapter: B	**2800011307280**	**13072**	27
			AQUACTRL 2 SINGLE; Einbauposition fahrerseitig; für Linkslenker; passender Adapter: B	**2800011316280**	**13162**	30
			REARCTRL; Einbauposition hinten	**2800011505170** **2800011505180**	**50517** **15051**	34 34
			AQUACTRL 2 SINGLE; Einbauposition beifahrerseitig; für Rechtslenker; passender Adapter: B	**2800011608260** **2800011626270**	**16082** **62627**	55 62
			AQUACTRL 2 SINGLE; Einbauposition fahrerseitig; für Rechtslenker; passender Adapter: B	**2800011618260** **2800011618270**	**16182** **61827**	59 59

© 2025 Continental Aftermarket & Services GmbH

MERCEDES-BENZ - M-KLASSE (W164) 02/05→12/12

Wischblatt

ML 320 CDI 4-matic (164.124, 164.125, 164.122)	155 kW	07/05→07/11	AQUACTRL 2 SINGLE; Einbauposition beifahrerseitig; für Linkslenker; passender Adapter: B	**2800011307280**	**13072**	27
			AQUACTRL 2 SINGLE; Einbauposition fahrerseitig; für Linkslenker; passender Adapter: B	**2800011316280**	**13162**	30
			REARCTRL; Einbauposition hinten	**2800011505180**	**15051**	34
			AQUACTRL 2 SINGLE; Einbauposition beifahrerseitig; für Rechtslenker; passender Adapter: B	**2800011608260**	**16082**	55
			AQUACTRL 2 SINGLE; Einbauposition fahrerseitig; für Rechtslenker; passender Adapter: B	**2800011618260**	**16182**	59
ML 350 4-matic (164.186)	200 kW	02/05→12/11	AQUACTRL 2 SINGLE; Einbauposition beifahrerseitig; für Linkslenker; passender Adapter: B	**2800011307280**	**13072**	27
			AQUACTRL 2 SINGLE; Einbauposition fahrerseitig; für Linkslenker; passender Adapter: B	**2800011316280**	**13162**	30
			REARCTRL; Einbauposition hinten	**2800011505170** **2800011505180**	**50517** **15051**	34 34
			AQUACTRL 2 SINGLE; Einbauposition beifahrerseitig; für Rechtslenker; passender Adapter: B	**2800011608260** **2800011626270**	**16082** **62627**	55 62
			AQUACTRL 2 SINGLE; Einbauposition fahrerseitig; für Rechtslenker; passender Adapter: B	**2800011618260** **2800011618270**	**16182** **61827**	59 59
ML 350 CDI 4-matic	157 kW	09/09→12/10	AQUACTRL 2 SINGLE; Einbauposition beifahrerseitig; für Linkslenker; passender Adapter: B	**2800011307280**	**13072**	27
			AQUACTRL 2 SINGLE; Einbauposition fahrerseitig; für Linkslenker; passender Adapter: B	**2800011316280**	**13162**	30
			REARCTRL; Einbauposition hinten	**2800011505180**	**15051**	34
			AQUACTRL 2 SINGLE; Einbauposition beifahrerseitig; für Rechtslenker; passender Adapter: B	**2800011608260**	**16082**	55
			AQUACTRL 2 SINGLE; Einbauposition fahrerseitig; für Rechtslenker; passender Adapter: B	**2800011618260**	**16182**	59
ML 350 CDI 4-matic (164.122)	165 kW	07/09→12/11	AQUACTRL 2 SINGLE; Einbauposition beifahrerseitig; für Linkslenker; passender Adapter: B	**2800011307280**	**13072**	27
ML 350 CDI 4-matic (164.125, 164.124)	155 kW	09/09→12/11	AQUACTRL 2 SINGLE; Einbauposition fahrerseitig; für Linkslenker; passender Adapter: B	**2800011316280**	**13162**	30
ML 350 CDI 4-matic (164.125, 164.124)	170 kW	02/10→12/11	REARCTRL; Einbauposition hinten	**2800011505170** **2800011505180**	**50517** **15051**	34 34
ML 420 CDI 4-matic (164.128)	225 kW	02/06→09/09	AQUACTRL 2 SINGLE; Einbauposition beifahrerseitig; für Rechtslenker; passender Adapter: B	**2800011608260** **2800011626270**	**16082** **62627**	55 62
ML 450 CDI 4-matic (164.128)	225 kW	09/09→12/11	AQUACTRL 2 SINGLE; Einbauposition fahrerseitig; für Rechtslenker; passender Adapter: B	**2800011618260** **2800011618270**	**16182** **61827**	59 59
ML 500 4-matic (164.172)	285 kW	12/07→12/11				
ML 500 4-matic (164.175)	225 kW	07/05→12/11				
ML 63 AMG 4-matic (164.177)	375 kW	01/06→12/11				
ML 63 AMG 4-matic (164.177)	375 kW	09/06→12/11	AQUACTRL 2 SINGLE; Einbauposition beifahrerseitig; für Linkslenker; passender Adapter: B	**2800011307280**	**13072**	27
			AQUACTRL 2 SINGLE; Einbauposition fahrerseitig; für Linkslenker; passender Adapter: B	**2800011316280**	**13162**	30
			REARCTRL; Einbauposition hinten	**2800011505180**	**15051**	34
			AQUACTRL 2 SINGLE; Einbauposition beifahrerseitig; für Rechtslenker; passender Adapter: B	**2800011608260**	**16082**	55
			AQUACTRL 2 SINGLE; Einbauposition fahrerseitig; für Rechtslenker; passender Adapter: B	**2800011618260**	**16182**	59

MERCEDES-BENZ - M-KLASSE (W166) 06/11→12/15

Wischblatt

ML 250 CDI / BlueTEC 4-matic (166.004, 166.003)	150 kW	06/11→12/15	AQUACTRL 2 SINGLE; für Linkslenker; Einbauposition beifahrerseitig; passender Adapter: B; → 08/11	**2800011307280**	**13072**	27
			AQUACTRL 2 SINGLE; für Linkslenker; Einbauposition beifahrerseitig; passender Adapter: BC; → 09/11	**2800011311280**	**13112**	29
			AQUACTRL 2 SINGLE; Einbauposition fahrerseitig; für Linkslenker; passender Adapter: BC; → 09/11	**2800011314280**	**13142**	30

→

© 2025 Continental Aftermarket & Services GmbH

MERCEDES-BENZ - M-KLASSE (W166) 06/11→12/15

Wischblatt

ML 250 CDI / BlueTEC 4-matic (166.004, 166.003)	150 kW	06/11→12/15	AQUACTRL 2 SINGLE; für Linkslenker; Einbauposition fahrerseitig; passender Adapter: B; 08/11	2800011316280	13162	30
			REARCTRL; Einbauposition hinten	2800011505170	50517	34
				2800011505180	15051	34
			AQUACTRL 2 SINGLE; Einbauposition beifahrerseitig; für Rechtslenker; passender Adapter: BC	2800011610260	16102	56
				2800011610270	61027	56
			AQUACTRL 2 SINGLE; Einbauposition fahrerseitig; für Rechtslenker; passender Adapter: BC	2800011616260	16162	58
				2800011630270	63027	63
ML 300 4-matic (166.055)	183 kW	08/12→02/15	AQUACTRL 2 SINGLE; für Linkslenker; Einbauposition beifahrerseitig; passender Adapter: BC	2800011311280	13112	29
ML 300 4-matic (166.055)	185 kW	08/12→02/15				
			AQUACTRL 2 SINGLE; Einbauposition fahrerseitig; für Linkslenker; passender Adapter: BC	2800011314280	13142	30
			REARCTRL; Einbauposition hinten	2800011505180	15051	34
			AQUACTRL 2 SINGLE; Einbauposition beifahrerseitig; für Rechtslenker; passender Adapter: BC	2800011610260	16102	56
			AQUACTRL 2 SINGLE; Einbauposition fahrerseitig; für Rechtslenker; passender Adapter: BC	2800011616260	16162	58
ML 320 4-matic (166.062)	200 kW	11/13→02/15	AQUACTRL 2 SINGLE; für Linkslenker; Einbauposition beifahrerseitig; passender Adapter: BC	2800011311280	13112	29
ML 350 (166.058)	225 kW	09/11→02/15				
			AQUACTRL 2 SINGLE; Einbauposition fahrerseitig; für Linkslenker; passender Adapter: BC	2800011314280	13142	30
			REARCTRL; Einbauposition hinten	2800011505180	15051	34
ML 350 4-matic (166.057)	225 kW	06/11→12/15	AQUACTRL 2 SINGLE; für Linkslenker; Einbauposition beifahrerseitig; passender Adapter: B; 08/11	2800011307280	13072	27
ML 350 BlueTEC 4-matic (166.024, 166.023)	190 kW	06/11→02/15				
			AQUACTRL 2 SINGLE; für Linkslenker; Einbauposition beifahrerseitig; passender Adapter: BC; 09/11	2800011311280	13112	29
			AQUACTRL 2 SINGLE; Einbauposition fahrerseitig; für Linkslenker; passender Adapter: BC; 09/11	2800011314280	13142	30
			AQUACTRL 2 SINGLE; für Linkslenker; Einbauposition fahrerseitig; passender Adapter: B; 08/11	2800011316280	13162	30
			REARCTRL; Einbauposition hinten	2800011505170	50517	34
				2800011505180	15051	34
			AQUACTRL 2 SINGLE; Einbauposition beifahrerseitig; für Rechtslenker; passender Adapter: BC	2800011610260	16102	56
				2800011610270	61027	56
			AQUACTRL 2 SINGLE; Einbauposition fahrerseitig; für Rechtslenker; passender Adapter: BC	2800011616260	16162	58
				2800011630270	63027	63
ML 400 4-matic (166.056)	245 kW	08/13→02/15	AQUACTRL 2 SINGLE; für Linkslenker; Einbauposition beifahrerseitig; passender Adapter: BC	2800011311280	13112	29
ML 500 4-matic (166.073)	300 kW	02/12→02/15				
ML 63 AMG 4-matic (166.074)	386 kW	11/11→02/15	AQUACTRL 2 SINGLE; Einbauposition fahrerseitig; für Linkslenker; passender Adapter: BC	2800011314280	13142	30
ML 63 AMG 4-matic (166.074)	410 kW	11/11→02/15	REARCTRL; Einbauposition hinten	2800011505170	50517	34
				2800011505180	15051	34
			AQUACTRL 2 SINGLE; Einbauposition beifahrerseitig; für Rechtslenker; passender Adapter: BC	2800011610260	16102	56
				2800011610270	61027	56
			AQUACTRL 2 SINGLE; Einbauposition fahrerseitig; für Rechtslenker; passender Adapter: BC	2800011616260	16162	58
				2800011630270	63027	63

MERCEDES-BENZ - R-KLASSE (W251, V251) 08/05→10/17

Wischblatt

R 280 (251.054, 251.154)	170 kW	01/07→12/14	AQUACTRL 2 SINGLE; Einbauposition beifahrerseitig; für Linkslenker; passender Adapter: B	2800011307280	13072	27
R 280 4-matic (251.062)	170 kW	05/07→12/11				
R 280 CDI (251.121, 251.026, 251.126)	140 kW	05/06→12/12	AQUACTRL 2 SINGLE; Einbauposition fahrerseitig; für Linkslenker; passender Adapter: B	2800011316280	13162	30
R 280 CDI 4-matic (251.020)	140 kW	05/06→12/12	REARCTRL; Einbauposition hinten	2800011505170	50517	34
				2800011505180	15051	34
R 300 (251.054, 251.154)	170 kW	07/09→12/14	AQUACTRL 2 SINGLE; Einbauposition beifahrerseitig; für Rechtslenker; passender Adapter: B	2800011608260	16082	55
R 300 4-matic (251.062)	170 kW	07/09→12/11		2800011626270	62627	62
R 300 CDI (251.021, 251.121, 251.026, 251.126)	140 kW	07/09→12/12	AQUACTRL 2 SINGLE; Einbauposition fahrerseitig; für Rechtslenker; passender Adapter: B	2800011618260	16182	59
				2800011618270	61827	59

→

© 2025 Continental Aftermarket & Services GmbH

MERCEDES-BENZ - R-KLASSE (W251, V251) 08/05→10/17

Wischblatt

R 300 CDI 4-matic (251.020)	140 kW	07/09→12/12	AQUACTRL 2 SINGLE; Einbauposition beifahrerseitig; für Linkslenker; passender Adapter: B	**2800011307280**	**13072**	27
R 320 CDI 4-matic (251.022, 251.122)	165 kW	01/06→07/10	AQUACTRL 2 SINGLE; Einbauposition fahrerseitig; für Linkslenker; passender Adapter: B	**2800011316280**	**13162**	30
R 320 CDI 4-matic (251.125)	155 kW	01/06→12/12	REARCTRL; Einbauposition hinten	**2800011505170**	**50517**	34
R 350 (251.056, 251.156)	200 kW	01/07→12/12		**2800011505180**	**15051**	34
R 350 4-matic (251.065, 251.165)	200 kW	08/05→12/12	AQUACTRL 2 SINGLE; Einbauposition beifahrerseitig; für Rechtslenker; passender Adapter: B	**2800011608260**	**16082**	55
				2800011626270	**62627**	62
R 350 CDI 4-matic (251.022, 251.122)	165 kW	07/09→12/12	AQUACTRL 2 SINGLE; Einbauposition fahrerseitig; für Rechtslenker; passender Adapter: B	**2800011618260**	**16182**	59
				2800011618270	**61827**	59
R 350 CDI 4-matic (251.023, 251.123)	195 kW	08/10→12/14				
R 350 CDI 4-matic (251.124, 251.125)	155 kW	01/06→12/14				
R 350 CGI 4-matic (251.057, 251.157)	225 kW	10/11→12/14				
R 500 4-matic (251.072, 251.172)	285 kW	05/07→12/14				
R 500 4-matic (251.075, 251.175)	225 kW	08/05→12/14				
R 63 AMG 4-matic (251.077, 251.177)	375 kW	02/06→12/10				

MERCEDES-BENZ - S-KLASSE (W116) 08/72→07/80

Wischblatt

280 S (116.020)	115 kW	08/72→07/80	AQUACTRL 2 SINGLE; Einbauposition beifahrerseitig; für Linkslenker; passender Adapter: A	**2800011302280**	**13022**	26
280 S (116.020)	118 kW	08/72→07/80				
280 SE, SEL (116.024, 116.025)	130 kW	08/72→07/80	AQUACTRL 2 SINGLE; Einbauposition fahrerseitig; für Linkslenker; passender Adapter: A	**2800011304280**	**13042**	26
280 SE, SEL (116.024, 116.025)	136 kW	08/72→07/80				
350 SE, SEL (116.028, 116.029)	143 kW	03/76→03/80				
350 SE, SEL (116.028, 116.029)	147 kW	08/72→02/76				
350 SE, SEL (116.028, 116.029)	151 kW	03/76→03/80				
450 SE, SEL (116.032)	165 kW	01/73→04/80				
450 SE, SEL (116.033)	160 kW	12/75→04/80				
450 SEL 6.9 (116.036)	210 kW	07/75→03/80				

MERCEDES-BENZ - S-KLASSE (W126) 10/79→06/91

Wischblatt

260 SE (126.020)	118 kW	09/85→06/91	AQUACTRL 2 SINGLE; Einbauposition beifahrerseitig; für Linkslenker; passender Adapter: A	**2800011307280**	**13072**	27
260 SE (126.020)	122 kW	09/85→06/91				
280 S (126.021)	115 kW	12/79→07/85	AQUACTRL 2 SINGLE; Einbauposition fahrerseitig; für Linkslenker; passender Adapter: A	**2800011307280**	**13072**	27
280 SE, SEL (126.022, 126.023)	136 kW	10/79→07/85				
			AQUACTRL 2 SINGLE; Einbauposition fahrerseitig; für Rechtslenker; passender Adapter: A	**2800011610260**	**16102**	56
				2800011610270	**61027**	56
			AQUACTRL 2 SINGLE; Einbauposition beifahrerseitig; für Rechtslenker; passender Adapter: A	**2800011610260**	**16102**	56
				2800011610270	**61027**	56
3.8	160 kW	08/80→08/84	AQUACTRL 2 SINGLE; Einbauposition fahrerseitig; für Linkslenker; passender Adapter: A	**2800011307280**	**13072**	27
			AQUACTRL 2 SINGLE; Einbauposition beifahrerseitig; für Linkslenker; passender Adapter: A	**2800011307280**	**13072**	27
			AQUACTRL 2 SINGLE; Einbauposition fahrerseitig; für Rechtslenker; passender Adapter: A	**2800011610260**	**16102**	56
			AQUACTRL 2 SINGLE; Einbauposition beifahrerseitig; für Rechtslenker; passender Adapter: A	**2800011610260**	**16102**	56
300 SD (126.120)	92 kW	09/80→12/85	AQUACTRL 2 SINGLE; Einbauposition beifahrerseitig; für Rechtslenker; passender Adapter: A	**2800011610260**	**16102**	56
300 SDL (126.125)	107 kW	09/86→12/87				
300 SDL (126.125)	110 kW	09/85→12/86	AQUACTRL 2 SINGLE; Einbauposition fahrerseitig; für Rechtslenker; passender Adapter: A	**2800011610260**	**16102**	56

© 2025 Continental Aftermarket & Services GmbH

MERCEDES-BENZ - S-KLASSE (W126) 10/79→06/91

Wischblatt

300 SE, SEL (126.024, 126.025)	132 kW	01/86→06/91	AQUACTRL 2 SINGLE; Einbauposition beifahrerseitig; für Linkslenker; passender Adapter: A	**2800011307280**	**13072**	27
300 SE, SEL (126.024, 126.025)	138 kW	09/85→12/89	AQUACTRL 2 SINGLE; Einbauposition fahrerseitig; für Linkslenker; passender Adapter: A	**2800011307280**	**13072**	27
			AQUACTRL 2 SINGLE; Einbauposition fahrerseitig; für Rechtslenker; passender Adapter: A	**2800011610260** **2800011610270**	**16102** **61027**	56 56
			AQUACTRL 2 SINGLE; Einbauposition beifahrerseitig; für Rechtslenker; passender Adapter: A	**2800011610260** **2800011610270**	**16102** **61027**	56 56
350 SD, SDL	110 kW	09/89→06/91	AQUACTRL 2 SINGLE; Einbauposition beifahrerseitig; für Rechtslenker; passender Adapter: A	**2800011610260**	**16102**	56
			AQUACTRL 2 SINGLE; Einbauposition fahrerseitig; für Rechtslenker; passender Adapter: A	**2800011610260**	**16102**	56
380 SE, SEL (126.032, 126.033)	160 kW	09/80→10/81	AQUACTRL 2 SINGLE; Einbauposition beifahrerseitig; für Linkslenker; passender Adapter: A	**2800011307280**	**13072**	27
380 SE, SEL (126.032) 420 SE, SEL 420 SE, SEL	150 kW 165 kW 170 kW	10/81→08/85 10/85→06/91 10/85→12/87	AQUACTRL 2 SINGLE; Einbauposition fahrerseitig; für Linkslenker; passender Adapter: A	**2800011307280**	**13072**	27
			AQUACTRL 2 SINGLE; Einbauposition fahrerseitig; für Rechtslenker; passender Adapter: A	**2800011610260** **2800011610270**	**16102** **61027**	56 56
			AQUACTRL 2 SINGLE; Einbauposition beifahrerseitig; für Rechtslenker; passender Adapter: A	**2800011610260** **2800011610270**	**16102** **61027**	56 56
420 SE, SEL	150 kW	10/85→06/91	AQUACTRL 2 SINGLE; Einbauposition beifahrerseitig; für Rechtslenker; passender Adapter: A	**2800011610260**	**16102**	56
			AQUACTRL 2 SINGLE; Einbauposition fahrerseitig; für Rechtslenker; passender Adapter: A	**2800011610260**	**16102**	56
420 SE, SEL (126.034, 126.035)	150 kW	10/85→06/91	AQUACTRL 2 SINGLE; Einbauposition beifahrerseitig; für Linkslenker; passender Adapter: A	**2800011307280**	**13072**	27
420 SE, SEL (126.034) 500 SE, SEL 500 SE, SEL 500 SE, SEL (126.036) 500 SE, SEL (126.036) 500 SE, SEL (126.036) 500 SE, SEL (126.036) 500 SE, SEL Cat 560 SE, SEL 560 SE, SEL 560 SE, SEL (126.038, 126.039) 560 SE, SEL (126.038)	160 kW 185 kW 195 kW 164 kW 170 kW 177 kW 180 kW 185 kW 205 kW 220 kW 178 kW 200 kW	10/85→12/87 09/87→06/91 09/87→06/91 09/85→06/91 12/79→08/85 12/79→08/85 09/85→06/91 06/89→06/91 08/87→06/91 10/85→06/91 10/85→06/91 10/85→12/87	AQUACTRL 2 SINGLE; Einbauposition fahrerseitig; für Linkslenker; passender Adapter: A	**2800011307280**	**13072**	27
			AQUACTRL 2 SINGLE; Einbauposition fahrerseitig; für Rechtslenker; passender Adapter: A	**2800011610260** **2800011610270**	**16102** **61027**	56 56
			AQUACTRL 2 SINGLE; Einbauposition beifahrerseitig; für Rechtslenker; passender Adapter: A	**2800011610260** **2800011610270**	**16102** **61027**	56 56

MERCEDES-BENZ - S-KLASSE (W140) 02/91→10/98

Wischblatt

300 SE, SEL/S320 (140.032, 140.033)	170 kW	03/91→10/98	AQUACTRL 2 SINGLE; Einbauposition fahrerseitig; für Rechtslenker; passender Adapter: A	**2800011618270**	**61827**	59
300 SE 2.8 (140.028) 500 SE, SEL (140.050, 140.051) S 280 (140.028) S 500 (140.050, 140.051) S 600 (140.056, 140.057)	145 kW 240 kW 142 kW 235 kW 290 kW	01/93→10/98 02/91→10/98 02/93→10/98 01/93→10/98 01/93→10/98	AQUACTRL 2 SINGLE; Einbauposition beifahrerseitig; für Rechtslenker; passender Adapter: A	**2800011630270**	**63027**	63

MERCEDES-BENZ - S-KLASSE (W220, V220) 09/98→08/05

Wischblatt

S 280 (220.063, 220.163) S 320 (220.065, 220.165)	150 kW 165 kW	10/98→08/05 10/98→08/05	AQUACTRL 2 SET; für Linkslenker; 03/00	**2800011206280**	**12062**	4
			AQUACTRL 2 SINGLE; Einbauposition beifahrerseitig; für Linkslenker; passender Adapter: BCE; 03/00	**2800011314280**	**13142**	30
			AQUACTRL 2 SINGLE; Einbauposition fahrerseitig; für Linkslenker; passender Adapter: BCE; 03/00	**2800011314280**	**13142**	30
			AQUACTRL 2 SINGLE; 04/00 ; Einbauposition fahrerseitig; für Rechtslenker; passender Adapter: BCE	**2800011616260** **2800011630270**	**16162** **63027**	58 63

→

© 2025 Continental Aftermarket & Services GmbH

MERCEDES-BENZ - S-KLASSE (W220, V220) 09/98→08/05

Wischblatt

S 280 (220.063, 220.163) S 320 (220.065, 220.165)	150 kW 165 kW	10/98→08/05 10/98→08/05	AQUACTRL 2 SINGLE; 04/00 ; Einbauposition beifahrerseitig; für Rechtslenker; passender Adapter: BCE	**2800011616260** **2800011630270**	**16162** **63027**	58 63
S 320 CDI (220.025, 220.125)	150 kW	09/02→08/05	AQUACTRL 2 SET; für Linkslenker	**2800011206280**	**12062**	4
			AQUACTRL 2 SINGLE; Einbauposition beifahrerseitig; für Linkslenker; passender Adapter: BCE	**2800011314280**	**13142**	30
			AQUACTRL 2 SINGLE; Einbauposition fahrerseitig; für Linkslenker; passender Adapter: BCE	**2800011314280**	**13142**	30
			AQUACTRL 2 SINGLE; Einbauposition beifahrerseitig; für Rechtslenker; passender Adapter: BCE	**2800011616260** **2800011630270**	**16162** **63027**	58 63
			AQUACTRL 2 SINGLE; Einbauposition fahrerseitig; für Rechtslenker; passender Adapter: BCE	**2800011616260** **2800011630270**	**16162** **63027**	58 63
S 320 CDI (220.026, 220.126)	145 kW	08/99→09/02	AQUACTRL 2 SET; für Linkslenker; 03/00	**2800011206280**	**12062**	4
			AQUACTRL 2 SINGLE; Einbauposition beifahrerseitig; für Linkslenker; passender Adapter: BCE; 03/00	**2800011314280**	**13142**	30
			AQUACTRL 2 SINGLE; Einbauposition fahrerseitig; für Linkslenker; passender Adapter: BCE; 03/00	**2800011314280**	**13142**	30
			AQUACTRL 2 SINGLE; 04/00 ; Einbauposition fahrerseitig; für Rechtslenker; passender Adapter: BCE	**2800011616260** **2800011630270**	**16162** **63027**	58 63
			AQUACTRL 2 SINGLE; 04/00 ; Einbauposition beifahrerseitig; für Rechtslenker; passender Adapter: BCE	**2800011616260** **2800011630270**	**16162** **63027**	58 63
S 350, S 350 L (220.067, 220.167) S 350 4-matic (220.087, 220.187) S 400 CDI (220.028, 220.128) S 400 CDI (220.028, 220.128)	180 kW 180 kW 184 kW 191 kW	09/02→08/05 06/03→08/05 06/00→08/05 06/03→08/05	AQUACTRL 2 SET; für Linkslenker	**2800011206280**	**12062**	4
			AQUACTRL 2 SINGLE; Einbauposition beifahrerseitig; für Linkslenker; passender Adapter: BCE	**2800011314280**	**13142**	30
			AQUACTRL 2 SINGLE; Einbauposition fahrerseitig; für Linkslenker; passender Adapter: BCE	**2800011314280**	**13142**	30
			AQUACTRL 2 SINGLE; Einbauposition beifahrerseitig; für Rechtslenker; passender Adapter: BCE	**2800011616260** **2800011630270**	**16162** **63027**	58 63
			AQUACTRL 2 SINGLE; Einbauposition fahrerseitig; für Rechtslenker; passender Adapter: BCE	**2800011616260** **2800011630270**	**16162** **63027**	58 63
S 430, S 430 L (220.070, 220.170)	205 kW	10/98→08/05	AQUACTRL 2 SET; für Linkslenker; 03/00	**2800011206280**	**12062**	4
			AQUACTRL 2 SINGLE; Einbauposition beifahrerseitig; für Linkslenker; passender Adapter: BCE; 03/00	**2800011314280**	**13142**	30
			AQUACTRL 2 SINGLE; Einbauposition fahrerseitig; für Linkslenker; passender Adapter: BCE; 03/00	**2800011314280**	**13142**	30
			AQUACTRL 2 SINGLE; 04/00 ; Einbauposition fahrerseitig; für Rechtslenker; passender Adapter: BCE	**2800011616260** **2800011630270**	**16162** **63027**	58 63
			AQUACTRL 2 SINGLE; 04/00 ; Einbauposition beifahrerseitig; für Rechtslenker; passender Adapter: BCE	**2800011616260** **2800011630270**	**16162** **63027**	58 63
S 430 4-matic (220.083, 220.183)	205 kW	09/02→08/05	AQUACTRL 2 SET; für Linkslenker	**2800011206280**	**12062**	4
			AQUACTRL 2 SINGLE; Einbauposition beifahrerseitig; für Linkslenker; passender Adapter: BCE	**2800011314280**	**13142**	30
			AQUACTRL 2 SINGLE; Einbauposition fahrerseitig; für Linkslenker; passender Adapter: BCE	**2800011314280**	**13142**	30
			AQUACTRL 2 SINGLE; Einbauposition beifahrerseitig; für Rechtslenker; passender Adapter: BCE	**2800011616260** **2800011630270**	**16162** **63027**	58 63
			AQUACTRL 2 SINGLE; Einbauposition fahrerseitig; für Rechtslenker; passender Adapter: BCE	**2800011616260** **2800011630270**	**16162** **63027**	58 63

© 2025 Continental Aftermarket & Services GmbH

MERCEDES-BENZ - S-KLASSE (W220, V220) 09/98→08/05

Wischblatt

S 500, S 500 L (220.075, 220.175, 220.875)	225 kW	10/98→08/05	AQUACTRL 2 SET; für Linkslenker; 03/00	**2800011206280**	**12062**	4
			AQUACTRL 2 SINGLE; Einbauposition beifahrerseitig; für Linkslenker; passender Adapter: BCE; 03/00	**2800011314280**	**13142**	30
			AQUACTRL 2 SINGLE; Einbauposition fahrerseitig; für Linkslenker; passender Adapter: BCE; 03/00	**2800011314280**	**13142**	30
			AQUACTRL 2 SINGLE; 04/00 ; Einbauposition fahrerseitig; für Rechtslenker; passender Adapter: BCE	**2800011616260** **2800011630270**	**16162** **63027**	58 63
			AQUACTRL 2 SINGLE; 04/00 ; Einbauposition beifahrerseitig; für Rechtslenker; passender Adapter: BCE	**2800011616260** **2800011630270**	**16162** **63027**	58 63
S 500 (220.075, 220.175, 220.875)	220 kW	10/98→12/03	AQUACTRL 2 SET; für Linkslenker; 03/00	**2800011206280**	**12062**	4
			AQUACTRL 2 SINGLE; Einbauposition beifahrerseitig; für Linkslenker; passender Adapter: BCE; 03/00	**2800011314280**	**13142**	30
			AQUACTRL 2 SINGLE; Einbauposition fahrerseitig; für Linkslenker; passender Adapter: BCE; 03/00	**2800011314280**	**13142**	30
			AQUACTRL 2 SINGLE; 04/00 ; Einbauposition beifahrerseitig; für Rechtslenker; passender Adapter: BCE	**2800011616260**	**16162**	58
			AQUACTRL 2 SINGLE; 04/00 ; Einbauposition fahrerseitig; für Rechtslenker; passender Adapter: BCE	**2800011616260**	**16162**	58
S 500 4-matic (220.084, 220.184)	225 kW	09/02→08/05	AQUACTRL 2 SET; für Linkslenker	**2800011206280**	**12062**	4
			AQUACTRL 2 SINGLE; Einbauposition beifahrerseitig; für Linkslenker; passender Adapter: BCE	**2800011314280**	**13142**	30
			AQUACTRL 2 SINGLE; Einbauposition fahrerseitig; für Linkslenker; passender Adapter: BCE	**2800011314280**	**13142**	30
			AQUACTRL 2 SINGLE; Einbauposition beifahrerseitig; für Rechtslenker; passender Adapter: BCE	**2800011616260** **2800011630270**	**16162** **63027**	58 63
			AQUACTRL 2 SINGLE; Einbauposition fahrerseitig; für Rechtslenker; passender Adapter: BCE	**2800011616260** **2800011630270**	**16162** **63027**	58 63
S 55 AMG (220.073, 220.173)	265 kW	04/99→08/05	AQUACTRL 2 SET; für Linkslenker; 03/00	**2800011206280**	**12062**	4
			AQUACTRL 2 SINGLE; Einbauposition beifahrerseitig; für Linkslenker; passender Adapter: BCE; 03/00	**2800011314280**	**13142**	30
			AQUACTRL 2 SINGLE; Einbauposition fahrerseitig; für Linkslenker; passender Adapter: BCE; 03/00	**2800011314280**	**13142**	30
			AQUACTRL 2 SINGLE; 04/00 ; Einbauposition fahrerseitig; für Rechtslenker; passender Adapter: BCE	**2800011616260** **2800011630270**	**16162** **63027**	58 63
			AQUACTRL 2 SINGLE; 04/00 ; Einbauposition beifahrerseitig; für Rechtslenker; passender Adapter: BCE	**2800011616260** **2800011630270**	**16162** **63027**	58 63
S 55 AMG Kompressor (220.074, 220.174) S 600, S 600 L (220.176)	368 kW 368 kW	06/02→08/05 09/02→08/05	AQUACTRL 2 SET; für Linkslenker	**2800011206280**	**12062**	4
			AQUACTRL 2 SINGLE; Einbauposition beifahrerseitig; für Linkslenker; passender Adapter: BCE	**2800011314280**	**13142**	30
			AQUACTRL 2 SINGLE; Einbauposition fahrerseitig; für Linkslenker; passender Adapter: BCE	**2800011314280**	**13142**	30
			AQUACTRL 2 SINGLE; Einbauposition beifahrerseitig; für Rechtslenker; passender Adapter: BCE	**2800011616260** **2800011630270**	**16162** **63027**	58 63
			AQUACTRL 2 SINGLE; Einbauposition fahrerseitig; für Rechtslenker; passender Adapter: BCE	**2800011616260** **2800011630270**	**16162** **63027**	58 63
S 600, S 600 L (220.878, 220.178)	270 kW	01/00→08/05	AQUACTRL 2 SET; für Linkslenker; 03/00	**2800011206280**	**12062**	4
			AQUACTRL 2 SINGLE; Einbauposition beifahrerseitig; für Linkslenker; passender Adapter: BCE; 03/00	**2800011314280**	**13142**	30

→

© 2025 Continental Aftermarket & Services GmbH

MERCEDES-BENZ - S-KLASSE (W220, V220) 09/98→08/05

Wischblatt

S 600, S 600 L (220.878, 220.178)	270 kW	01/00→08/05	AQUACTRL 2 SINGLE; Einbauposition fahrerseitig; für Linkslenker; passender Adapter: BCE; 03/00	**2800011314280**	**13142**	30
			AQUACTRL 2 SINGLE; 04/00 ; Einbauposition fahrerseitig; für Rechtslenker; passender Adapter: BCE	**2800011616260** **2800011630270**	**16162** **63027**	58 63
			AQUACTRL 2 SINGLE; 04/00 ; Einbauposition beifahrerseitig; für Rechtslenker; passender Adapter: BCE	**2800011616260** **2800011630270**	**16162** **63027**	58 63
S 63 AMG	326 kW	09/01→08/05	AQUACTRL 2 SET; für Linkslenker	**2800011206280**	**12062**	4
S 65 AMG, S 65 AMG L (220.179)	450 kW	03/04→08/05	AQUACTRL 2 SINGLE; Einbauposition beifahrerseitig; für Linkslenker; passender Adapter: BCE	**2800011314280**	**13142**	30
			AQUACTRL 2 SINGLE; Einbauposition fahrerseitig; für Linkslenker; passender Adapter: BCE	**2800011314280**	**13142**	30
			AQUACTRL 2 SINGLE; Einbauposition beifahrerseitig; für Rechtslenker; passender Adapter: BCE	**2800011616260** **2800011630270**	**16162** **63027**	58 63
			AQUACTRL 2 SINGLE; Einbauposition fahrerseitig; für Rechtslenker; passender Adapter: BCE	**2800011616260** **2800011630270**	**16162** **63027**	58 63

MERCEDES-BENZ - S-KLASSE (W221, V221) 09/05→12/13

Wischblatt

S 250 CDI (221.003, 221.103)	150 kW	01/11→12/13	AQUACTRL 2 SET; für Linkslenker	**2800011206280**	**12062**	4
S 280 (221.054)	170 kW	08/06→12/13	AQUACTRL 2 SINGLE; Einbauposition fahrerseitig; für Linkslenker; passender Adapter: BCE	**2800011314280**	**13142**	30
S 300 (221.054, 221.154)	170 kW	08/06→12/13				
S 320 CDI	155 kW	10/05→12/13	AQUACTRL 2 SINGLE; Einbauposition beifahrerseitig; für Linkslenker; passender Adapter: BCE	**2800011314280**	**13142**	30
S 320 CDI (221.022, 221.122)	173 kW	12/05→06/09				
S 320 CDI 4-matic (221.080, 221.180)	155 kW	10/05→12/13	AQUACTRL 2 SINGLE; Einbauposition fahrerseitig; für Rechtslenker; passender Adapter: BCE	**2800011616260** **2800011630270**	**16162** **63027**	58 63
S 320 CDI 4-matic (221.080, 221.180)	173 kW	10/06→12/13	AQUACTRL 2 SINGLE; Einbauposition beifahrerseitig; für Rechtslenker; passender Adapter: BCE	**2800011616260** **2800011630270**	**16162** **63027**	58 63
S 350 (221.056, 221.156)	200 kW	10/05→12/13				
S 350 4-matic (221.087, 221.187)	200 kW	02/08→12/13				
S 350 BlueTec (221.026, 221.126)	190 kW	04/11→12/13				
S 350 BlueTEC 4-matic (221.083, 221.183)	190 kW	04/11→12/13				
S 350 CDI	155 kW	06/09→12/13	AQUACTRL 2 SET; für Linkslenker	**2800011206280**	**12062**	4
			AQUACTRL 2 SINGLE; Einbauposition fahrerseitig; für Linkslenker; passender Adapter: BCE	**2800011314280**	**13142**	30
			AQUACTRL 2 SINGLE; Einbauposition beifahrerseitig; für Linkslenker; passender Adapter: BCE	**2800011314280**	**13142**	30
			AQUACTRL 2 SINGLE; Einbauposition beifahrerseitig; für Rechtslenker; passender Adapter: BCE	**2800011616260**	**16162**	58
			AQUACTRL 2 SINGLE; Einbauposition fahrerseitig; für Rechtslenker; passender Adapter: BCE	**2800011616260**	**16162**	58
S 350 CDI (221.022, 221.122)	173 kW	06/09→12/13	AQUACTRL 2 SET; für Linkslenker	**2800011206280**	**12062**	4
			AQUACTRL 2 SINGLE; Einbauposition fahrerseitig; für Linkslenker; passender Adapter: BCE	**2800011314280**	**13142**	30
			AQUACTRL 2 SINGLE; Einbauposition beifahrerseitig; für Linkslenker; passender Adapter: BCE	**2800011314280**	**13142**	30
			AQUACTRL 2 SINGLE; Einbauposition fahrerseitig; für Rechtslenker; passender Adapter: BCE	**2800011616260** **2800011630270**	**16162** **63027**	58 63
			AQUACTRL 2 SINGLE; Einbauposition beifahrerseitig; für Rechtslenker; passender Adapter: BCE	**2800011616260** **2800011630270**	**16162** **63027**	58 63

© 2025 Continental Aftermarket & Services GmbH

MERCEDES-BENZ - S-KLASSE (W221, V221) 09/05→12/13

Wischblatt

S 350 CDI 4-matic (221.080, 221.081)	155 kW	01/09→12/10	AQUACTRL 2 SET; für Linkslenker	**2800011206280**	**12062**	4
			AQUACTRL 2 SINGLE; Einbauposition fahrerseitig; für Linkslenker; passender Adapter: BCE	**2800011314280**	**13142**	30
			AQUACTRL 2 SINGLE; Einbauposition beifahrerseitig; für Linkslenker; passender Adapter: BCE	**2800011314280**	**13142**	30
			AQUACTRL 2 SINGLE; Einbauposition beifahrerseitig; für Rechtslenker; passender Adapter: BCE	**2800011616260**	**16162**	58
			AQUACTRL 2 SINGLE; Einbauposition fahrerseitig; für Rechtslenker; passender Adapter: BCE	**2800011616260**	**16162**	58
S 350 CDI 4-matic (221.080, 221.180)	173 kW	06/09→07/13	AQUACTRL 2 SET; für Linkslenker	**2800011206280**	**12062**	4
S 350 CGI (221.057, 221.157)	225 kW	04/11→12/13	AQUACTRL 2 SINGLE; Einbauposition fahrerseitig; für Linkslenker; passender Adapter: BCE	**2800011314280**	**13142**	30
S 350 CGI 4-matic (221.082, 221.182)	225 kW	04/11→12/13	AQUACTRL 2 SINGLE; Einbauposition beifahrerseitig; für Linkslenker; passender Adapter: BCE	**2800011314280**	**13142**	30
			AQUACTRL 2 SINGLE; Einbauposition fahrerseitig; für Rechtslenker; passender Adapter: BCE	**2800011616260** **2800011630270**	**16162** **63027**	58 63
			AQUACTRL 2 SINGLE; Einbauposition beifahrerseitig; für Rechtslenker; passender Adapter: BCE	**2800011616260** **2800011630270**	**16162** **63027**	58 63
S 400 Hybrid	220 kW	09/09→12/13	AQUACTRL 2 SET; für Linkslenker	**2800011206280**	**12062**	4
			AQUACTRL 2 SINGLE; Einbauposition fahrerseitig; für Linkslenker; passender Adapter: BCE	**2800011314280**	**13142**	30
			AQUACTRL 2 SINGLE; Einbauposition beifahrerseitig; für Linkslenker; passender Adapter: BCE	**2800011314280**	**13142**	30
			AQUACTRL 2 SINGLE; Einbauposition beifahrerseitig; für Rechtslenker; passender Adapter: BCE	**2800011616260**	**16162**	58
			AQUACTRL 2 SINGLE; Einbauposition fahrerseitig; für Rechtslenker; passender Adapter: BCE	**2800011616260**	**16162**	58
S 400 Hybrid (221.095, 221.195)	205 kW	01/09→12/13	AQUACTRL 2 SET; für Linkslenker	**2800011206280**	**12062**	4
S 420 CDI (221.028, 221.128)	235 kW	10/06→12/09	AQUACTRL 2 SINGLE; Einbauposition fahrerseitig; für Linkslenker; passender Adapter: BCE	**2800011314280**	**13142**	30
S 450, S 450 L (221.070, 221.170)	250 kW	12/05→12/13	AQUACTRL 2 SINGLE; Einbauposition beifahrerseitig; für Linkslenker; passender Adapter: BCE	**2800011314280**	**13142**	30
S 450 4-matic (221.084, 221.184)	250 kW	12/05→12/13	AQUACTRL 2 SINGLE; Einbauposition fahrerseitig; für Rechtslenker; passender Adapter: BCE	**2800011616260** **2800011630270**	**16162** **63027**	58 63
			AQUACTRL 2 SINGLE; Einbauposition beifahrerseitig; für Rechtslenker; passender Adapter: BCE	**2800011616260** **2800011630270**	**16162** **63027**	58 63
S 450 CDI (221.028, 221.128)	235 kW	01/09→12/13	AQUACTRL 2 SET; für Linkslenker	**2800011206280**	**12062**	4
			AQUACTRL 2 SINGLE; Einbauposition fahrerseitig; für Linkslenker; passender Adapter: BCE	**2800011314280**	**13142**	30
			AQUACTRL 2 SINGLE; Einbauposition beifahrerseitig; für Linkslenker; passender Adapter: BCE	**2800011314280**	**13142**	30
			AQUACTRL 2 SINGLE; Einbauposition beifahrerseitig; für Rechtslenker; passender Adapter: BCE	**2800011616260**	**16162**	58
			AQUACTRL 2 SINGLE; Einbauposition fahrerseitig; für Rechtslenker; passender Adapter: BCE	**2800011616260**	**16162**	58
S 500 (221.071, 221.171)	285 kW	10/05→12/13	AQUACTRL 2 SET; für Linkslenker	**2800011206280**	**12062**	4
S 500 4-matic (221.086, 221.186)	285 kW	10/05→12/13	AQUACTRL 2 SINGLE; Einbauposition fahrerseitig; für Linkslenker; passender Adapter: BCE	**2800011314280**	**13142**	30
S 500 CGI (221.073, 221.173)	320 kW	04/11→12/13	AQUACTRL 2 SINGLE; Einbauposition beifahrerseitig; für Linkslenker; passender Adapter: BCE	**2800011314280**	**13142**	30
S 500 CGI 4-matic (221.094, 221.194)	320 kW	03/11→12/13	AQUACTRL 2 SINGLE; Einbauposition fahrerseitig; für Rechtslenker; passender Adapter: BCE	**2800011616260** **2800011630270**	**16162** **63027**	58 63
			AQUACTRL 2 SINGLE; Einbauposition beifahrerseitig; für Rechtslenker; passender Adapter: BCE	**2800011616260** **2800011630270**	**16162** **63027**	58 63

© 2025 Continental Aftermarket & Services GmbH

MERCEDES-BENZ - S-KLASSE (W221, V221) 09/05→12/13

Wischblatt

S 550 (221.073, 221.173)	320 kW	09/11→12/13	AQUACTRL 2 SET; für Linkslenker	**2800011206280**	**12062**	4
			AQUACTRL 2 SINGLE; Einbauposition fahrerseitig; für Linkslenker; passender Adapter: BCE	**2800011314280**	**13142**	30
			AQUACTRL 2 SINGLE; Einbauposition beifahrerseitig; für Linkslenker; passender Adapter: BCE	**2800011314280**	**13142**	30
			AQUACTRL 2 SINGLE; Einbauposition beifahrerseitig; für Rechtslenker; passender Adapter: BCE	**2800011616260**	**16162**	58
			AQUACTRL 2 SINGLE; Einbauposition fahrerseitig; für Rechtslenker; passender Adapter: BCE	**2800011616260**	**16162**	58
S 600 (221.176) S 63 AMG (221.074, 221.174) S 63 AMG (221.074, 221.174) S 63 AMG (221.077, 221.177) S 65 AMG (221.179) S 65 AMG (221.179)	380 kW 400 kW 420 kW 386 kW 450 kW 463 kW	12/05→12/13 03/11→12/13 02/12→12/13 10/06→12/13 12/05→12/13 10/10→12/13	AQUACTRL 2 SET; für Linkslenker	**2800011206280**	**12062**	4
			AQUACTRL 2 SINGLE; Einbauposition fahrerseitig; für Linkslenker; passender Adapter: BCE	**2800011314280**	**13142**	30
			AQUACTRL 2 SINGLE; Einbauposition beifahrerseitig; für Linkslenker; passender Adapter: BCE	**2800011314280**	**13142**	30
			AQUACTRL 2 SINGLE; Einbauposition fahrerseitig; für Rechtslenker; passender Adapter: BCE	**2800011616260** **2800011630270**	**16162** **63027**	58 63
			AQUACTRL 2 SINGLE; Einbauposition beifahrerseitig; für Rechtslenker; passender Adapter: BCE	**2800011616260** **2800011630270**	**16162** **63027**	58 63

MERCEDES-BENZ - S-KLASSE (W222, V222, X222) 05/13→08/20

Wischblatt

AMG S 63 (222.187) AMG S 63 4-matic+ (222.188) S 300 BlueTEC Hybrid / h (222.104, 222.004) S 320 (222.162) S 350 BlueTEC / d (222.132, 222.032, 222.123) S 350 BlueTEC / d 4-matic (222.033, 222.133)	450 kW 450 kW 170 kW 200 kW 190 kW 190 kW	05/17→07/20 05/17→07/20 02/14→05/17 05/14→07/20 05/13→05/17 02/14→05/17	AQUACTRL 2 SINGLE; Einbauposition beifahrerseitig; für Rechtslenker; passender Adapter: B	**2800011610260** **2800011610270**	**16102** **61027**	56 56
			AQUACTRL 2 SINGLE; Einbauposition fahrerseitig; für Rechtslenker; passender Adapter: B	**2800011616260** **2800011630270**	**16162** **63027**	58 63
S 350 BlueTEC 4-matic (222.133)	185 kW	02/14→05/17	AQUACTRL 2 SINGLE; Einbauposition beifahrerseitig; für Rechtslenker; passender Adapter: B	**2800011610260**	**16102**	56
			AQUACTRL 2 SINGLE; Einbauposition fahrerseitig; für Rechtslenker; passender Adapter: B	**2800011616260**	**16162**	58
S 350 d (222.020, 222.120)	210 kW	07/17→07/20	AQUACTRL 2 SINGLE; Einbauposition beifahrerseitig; für Rechtslenker; passender Adapter: B	**2800011610260** **2800011610270**	**16102** **61027**	56 56
			AQUACTRL 2 SINGLE; Einbauposition fahrerseitig; für Rechtslenker; passender Adapter: B	**2800011616260** **2800011630270**	**16162** **63027**	58 63
S 350 d 4-matic (222.021, 222.121)	210 kW	05/17→07/20	AQUACTRL 2 SINGLE; Einbauposition beifahrerseitig; für Rechtslenker; passender Adapter: B	**2800011610260**	**16102**	56
S 350 d 4-matic (222.121)	183 kW	07/18→07/20	AQUACTRL 2 SINGLE; Einbauposition fahrerseitig; für Rechtslenker; passender Adapter: B	**2800011616260**	**16162**	58
S 400 (222.165) S 400 4-matic (222.067, 222.167) S 400 d (222.034, 222.134) S 400 d 4-matic (222.035, 222.135) S 400 Hybrid / h (222.057, 222.157) S 400 Maybach 4-matic (222.967) S 450 (222.066, 222.166)	245 kW 245 kW 250 kW 250 kW 225 kW 245 kW 270 kW	03/14→05/17 11/14→05/17 07/17→07/20 05/17→07/20 05/13→05/17 01/15→05/17 02/17→07/20	AQUACTRL 2 SINGLE; Einbauposition beifahrerseitig; für Rechtslenker; passender Adapter: B	**2800011610260** **2800011610270**	**16102** **61027**	56 56
			AQUACTRL 2 SINGLE; Einbauposition fahrerseitig; für Rechtslenker; passender Adapter: B	**2800011616260** **2800011630270**	**16162** **63027**	58 63
S 450 4-matic (222.064, 222.164, 222.964)	270 kW	02/17→07/20	AQUACTRL 2 SINGLE; Einbauposition beifahrerseitig; für Rechtslenker; passender Adapter: B	**2800011610260**	**16102**	56
			AQUACTRL 2 SINGLE; Einbauposition fahrerseitig; für Rechtslenker; passender Adapter: B	**2800011616260**	**16162**	58
S 450 EQ Boost (222.158, 222.058)	270 kW	07/17→07/20	AQUACTRL 2 SINGLE; Einbauposition beifahrerseitig; für Rechtslenker; passender Adapter: B	**2800011610260** **2800011610270**	**16102** **61027**	56 56
			AQUACTRL 2 SINGLE; Einbauposition fahrerseitig; für Rechtslenker; passender Adapter: B	**2800011616260** **2800011630270**	**16162** **63027**	58 63

© 2025 Continental Aftermarket & Services GmbH

MERCEDES-BENZ - S-KLASSE (W222, V222, X222) 05/13→08/20

Wischblatt

S 450 EQ Boost 4-matic (222.059, 222.159)	270 kW	07/17→07/20	AQUACTRL 2 SINGLE; Einbauposition beifahrerseitig; für Rechtslenker; passender Adapter: B	**2800011610260**	**16102**	56
S 450 Maybach 4-matic (222.964)	270 kW	09/17→07/20	AQUACTRL 2 SINGLE; Einbauposition fahrerseitig; für Rechtslenker; passender Adapter: B	**2800011616260**	**16162**	58
S 500 (222.082, 222.182)	320 kW	07/13→05/17				
S 500 (222.082, 222.182)	335 kW	05/13→05/17	AQUACTRL 2 SINGLE; Einbauposition beifahrerseitig; für Rechtslenker; passender Adapter: B	**2800011610260**	**16102**	56
S 500 4-matic (222.085, 222.185)	335 kW	05/13→05/17		**2800011610270**	**61027**	56
			AQUACTRL 2 SINGLE; Einbauposition fahrerseitig; für Rechtslenker; passender Adapter: B	**2800011616260**	**16162**	58
				2800011630270	**63027**	63
S 500 4-matic (222.169)	320 kW	11/17→04/20	AQUACTRL 2 SINGLE; Einbauposition beifahrerseitig; für Rechtslenker; passender Adapter: B	**2800011610260**	**16102**	56
S 500 4-matic (222.185)	320 kW	09/13→05/17				
			AQUACTRL 2 SINGLE; Einbauposition fahrerseitig; für Rechtslenker; passender Adapter: B	**2800011616260**	**16162**	58
S 500 EQ Boost (222.060, 222.160)	320 kW	07/17→07/20	AQUACTRL 2 SINGLE; Einbauposition beifahrerseitig; für Rechtslenker; passender Adapter: B	**2800011610260**	**16102**	56
				2800011610270	**61027**	56
			AQUACTRL 2 SINGLE; Einbauposition fahrerseitig; für Rechtslenker; passender Adapter: B	**2800011616260**	**16162**	58
				2800011630270	**63027**	63
S 500 EQ Boost 4-matic (222.169)	320 kW	09/19→04/20	AQUACTRL 2 SINGLE; Einbauposition beifahrerseitig; für Rechtslenker; passender Adapter: B	**2800011610260**	**16102**	56
			AQUACTRL 2 SINGLE; Einbauposition fahrerseitig; für Rechtslenker; passender Adapter: B	**2800011616260**	**16162**	58
S 500 Hybrid / e (222.163)	325 kW	07/14→05/17	AQUACTRL 2 SINGLE; Einbauposition beifahrerseitig; für Rechtslenker; passender Adapter: B	**2800011610260**	**16102**	56
S 500 Maybach (222.982)	335 kW	12/14→05/17		**2800011610270**	**61027**	56
S 500 Maybach 4-matic (222.985)	335 kW	04/15→05/17	AQUACTRL 2 SINGLE; Einbauposition fahrerseitig; für Rechtslenker; passender Adapter: B	**2800011616260**	**16162**	58
S 560 (222.083, 222.183)	345 kW	07/17→07/20		**2800011630270**	**63027**	63
S 560 4-matic (222.086, 222.186)	345 kW	05/17→07/20	AQUACTRL 2 SINGLE; Einbauposition beifahrerseitig; für Rechtslenker; passender Adapter: B	**2800011610260**	**16102**	56
			AQUACTRL 2 SINGLE; Einbauposition fahrerseitig; für Rechtslenker; passender Adapter: B	**2800011616260**	**16162**	58
S 560 e (222.173)	350 kW	10/18→07/20	AQUACTRL 2 SINGLE; Einbauposition beifahrerseitig; für Rechtslenker; passender Adapter: B	**2800011610260**	**16102**	56
S 560 Maybach (222.983)	345 kW	07/17→07/20		**2800011610270**	**61027**	56
S 560 Maybach 4-matic (222.986)	345 kW	07/17→07/20	AQUACTRL 2 SINGLE; Einbauposition fahrerseitig; für Rechtslenker; passender Adapter: B	**2800011616260**	**16162**	58
S 600 (222.176)	390 kW	02/14→07/20		**2800011630270**	**63027**	63
S 600 Maybach (222.976)	390 kW	12/14→11/18				
S 63 AMG (222.077, 222.177)	430 kW	05/13→05/17				
S 63 AMG 4-matic (222.178)	430 kW	05/13→05/17				
S 650 Maybach (222.980)	390 kW	03/19→07/20	AQUACTRL 2 SINGLE; Einbauposition beifahrerseitig; für Rechtslenker; passender Adapter: B	**2800011610260**	**16102**	56
			AQUACTRL 2 SINGLE; Einbauposition fahrerseitig; für Rechtslenker; passender Adapter: B	**2800011616260**	**16162**	58
S 650 Maybach (222.980)	463 kW	07/17→07/20	AQUACTRL 2 SINGLE; Einbauposition beifahrerseitig; für Rechtslenker; passender Adapter: B	**2800011610260**	**16102**	56
S 65 AMG (222.179)	463 kW	02/14→11/19		**2800011610270**	**61027**	56
			AQUACTRL 2 SINGLE; Einbauposition fahrerseitig; für Rechtslenker; passender Adapter: B	**2800011616260**	**16162**	58
				2800011630270	**63027**	63

MERCEDES-BENZ - S-KLASSE Cabriolet (A217) 12/15→08/20

Wischblatt

AMG S 63 (217.477)	430 kW	02/16→10/17	AQUACTRL 2 SINGLE; Einbauposition beifahrerseitig; für Rechtslenker; passender Adapter: BC	**2800011610260**	**16102**	56
AMG S 63 (217.487)	450 kW	12/18→07/20		**2800011610270**	**61027**	56
AMG S 63 4-matic (217.478)	430 kW	12/15→10/17	AQUACTRL 2 SINGLE; Einbauposition fahrerseitig; für Rechtslenker; passender Adapter: BC	**2800011614260**	**16142**	58
AMG S 63 4-matic+ (217.488)	450 kW	10/17→07/20		**2800011628270**	**62827**	63
AMG S 65 (217.479)	463 kW	04/16→05/19				
S 500 (217.482)	335 kW	12/15→10/17				
S 560 (217.483)	345 kW	10/17→07/20				
S 650 Maybach (217.479)	463 kW	08/17→05/19	AQUACTRL 2 SINGLE; Einbauposition beifahrerseitig; für Rechtslenker; passender Adapter: BC	**2800011610260**	**16102**	56
			AQUACTRL 2 SINGLE; Einbauposition fahrerseitig; für Rechtslenker; passender Adapter: BC	**2800011614260**	**16142**	58

© 2025 Continental Aftermarket & Services GmbH

MERCEDES-BENZ - S-KLASSE Coupe (C126) 08/80→06/91

Wischblatt

380 SEC (126.043) 420 SEC (126.046) 420 SEC (126.046) 420 SEC (126.046)	150 kW 150 kW 160 kW 165 kW	10/81→07/85 10/85→06/91 10/85→12/87 10/85→06/91	AQUACTRL 2 SINGLE; Einbauposition beifahrerseitig; für Linkslenker; passender Adapter: A	**2800011307280**	**13072**	27
			AQUACTRL 2 SINGLE; Einbauposition fahrerseitig; für Linkslenker; passender Adapter: A	**2800011307280**	**13072**	27
			AQUACTRL 2 SINGLE; Einbauposition fahrerseitig; für Rechtslenker; passender Adapter: A	**2800011610260** **2800011610270**	**16102** **61027**	56 56
			AQUACTRL 2 SINGLE; Einbauposition beifahrerseitig; für Rechtslenker; passender Adapter: A	**2800011610260** **2800011610270**	**16102** **61027**	56 56
420 SEC (126.046)	170 kW	09/86→06/91	AQUACTRL 2 SINGLE; Einbauposition fahrerseitig; für Linkslenker; passender Adapter: A	**2800011307280**	**13072**	27
			AQUACTRL 2 SINGLE; Einbauposition beifahrerseitig; für Linkslenker; passender Adapter: A	**2800011307280**	**13072**	27
			AQUACTRL 2 SINGLE; Einbauposition fahrerseitig; für Rechtslenker; passender Adapter: A	**2800011610260**	**16102**	56
			AQUACTRL 2 SINGLE; Einbauposition beifahrerseitig; für Rechtslenker; passender Adapter: A	**2800011610260**	**16102**	56
500 SEC (126.044) 500 SEC (126.044)	164 kW 170 kW	10/85→06/91 10/81→08/85	AQUACTRL 2 SINGLE; Einbauposition beifahrerseitig; für Linkslenker; passender Adapter: A	**2800011307280**	**13072**	27
			AQUACTRL 2 SINGLE; Einbauposition fahrerseitig; für Linkslenker; passender Adapter: A	**2800011307280**	**13072**	27
			AQUACTRL 2 SINGLE; Einbauposition fahrerseitig; für Rechtslenker; passender Adapter: A	**2800011610260** **2800011610270**	**16102** **61027**	56 56
			AQUACTRL 2 SINGLE; Einbauposition beifahrerseitig; für Rechtslenker; passender Adapter: A	**2800011610260** **2800011610270**	**16102** **61027**	56 56
500 SEC (126.044)	177 kW	08/80→08/85	AQUACTRL 2 SINGLE; Einbauposition fahrerseitig; für Linkslenker; passender Adapter: A	**2800011307280**	**13072**	27
			AQUACTRL 2 SINGLE; Einbauposition beifahrerseitig; für Linkslenker; passender Adapter: A	**2800011307280**	**13072**	27
			AQUACTRL 2 SINGLE; Einbauposition fahrerseitig; für Rechtslenker; passender Adapter: A	**2800011610260**	**16102**	56
			AQUACTRL 2 SINGLE; Einbauposition beifahrerseitig; für Rechtslenker; passender Adapter: A	**2800011610260**	**16102**	56
500 SEC (126.044) 500 SEC (126.044) 500 SEC (126.044) 500 SEC Cat 560 SEC (126.045) 560 SEC (126.045) 560 SEC (126.045) 560 SEC (126.045)	180 kW 185 kW 195 kW 185 kW 178 kW 200 kW 205 kW 220 kW	09/85→06/91 08/87→06/91 09/85→06/91 06/89→06/91 10/85→06/91 10/85→12/87 10/85→06/91 10/85→12/89	AQUACTRL 2 SINGLE; Einbauposition beifahrerseitig; für Linkslenker; passender Adapter: A	**2800011307280**	**13072**	27
			AQUACTRL 2 SINGLE; Einbauposition fahrerseitig; für Linkslenker; passender Adapter: A	**2800011307280**	**13072**	27
			AQUACTRL 2 SINGLE; Einbauposition fahrerseitig; für Rechtslenker; passender Adapter: A	**2800011610260** **2800011610270**	**16102** **61027**	56 56
			AQUACTRL 2 SINGLE; Einbauposition beifahrerseitig; für Rechtslenker; passender Adapter: A	**2800011610260** **2800011610270**	**16102** **61027**	56 56

MERCEDES-BENZ - S-KLASSE Coupe (C140) 07/92→12/99

Wischblatt

500 SEC / CL 500 (140.070)	235 kW	10/92→12/99	AQUACTRL 2 SINGLE; Einbauposition fahrerseitig; für Rechtslenker; passender Adapter: A	**2800011618270**	**61827**	59
SEC/CL 600	300 kW	07/92→05/93	AQUACTRL 2 SINGLE; Einbauposition beifahrerseitig; für Rechtslenker; passender Adapter: A	**2800011630270**	**63027**	63

MERCEDES-BENZ - S-KLASSE Coupe (C215) 03/99→12/06

Wischblatt

CL 500 (215.375) CL 55 AMG (215.373)	225 kW 265 kW	03/99→03/06 10/99→03/06	AQUACTRL 2 SET; für Linkslenker	**2800011206280**	**12062**	4
			AQUACTRL 2 SINGLE; Einbauposition fahrerseitig; für Linkslenker; passender Adapter: BCE	**2800011314280**	**13142**	30
			AQUACTRL 2 SINGLE; Einbauposition beifahrerseitig; für Linkslenker; passender Adapter: BCE	**2800011314280**	**13142**	30
			AQUACTRL 2 SINGLE; → 03/00 ; Einbauposition fahrerseitig; für Rechtslenker; passender Adapter: BCE	**2800011616260** **2800011630270**	**16162** **63027**	58 63
			AQUACTRL 2 SINGLE; → 03/00 ; Einbauposition beifahrerseitig; für Rechtslenker; passender Adapter: BCE	**2800011616260** **2800011630270**	**16162** **63027**	58 63

© 2025 Continental Aftermarket & Services GmbH

MERCEDES-BENZ - S-KLASSE Coupe (C215) 03/99→12/06

Wischblatt

CL 55 AMG Kompressor (215.374)	368 kW	06/02→03/06	AQUACTRL 2 SET; für Linkslenker	2800011206280	12062	4
CL 600 (215.376)	368 kW	09/02→03/06	AQUACTRL 2 SINGLE; Einbauposition beifahrerseitig; für Linkslenker; passender Adapter: BCE	2800011314280	13142	30
			AQUACTRL 2 SINGLE; Einbauposition fahrerseitig; für Linkslenker; passender Adapter: BCE	2800011314280	13142	30
			AQUACTRL 2 SINGLE; Einbauposition fahrerseitig; für Rechtslenker; passender Adapter: BCE	2800011616260 2800011630270	16162 63027	58 63
			AQUACTRL 2 SINGLE; Einbauposition beifahrerseitig; für Rechtslenker; passender Adapter: BCE	2800011616260 2800011630270	16162 63027	58 63
CL 600 (215.378)	270 kW	03/99→03/06	AQUACTRL 2 SET; für Linkslenker	2800011206280	12062	4
			AQUACTRL 2 SINGLE; Einbauposition fahrerseitig; für Linkslenker; passender Adapter: BCE	2800011314280	13142	30
			AQUACTRL 2 SINGLE; Einbauposition beifahrerseitig; für Linkslenker; passender Adapter: BCE	2800011314280	13142	30
			AQUACTRL 2 SINGLE; 03/00 ; Einbauposition fahrerseitig; für Rechtslenker; passender Adapter: BCE	2800011616260 2800011630270	16162 63027	58 63
			AQUACTRL 2 SINGLE; 03/00 ; Einbauposition beifahrerseitig; für Rechtslenker; passender Adapter: BCE	2800011616260 2800011630270	16162 63027	58 63
CL 63 AMG	326 kW	09/01→03/06	AQUACTRL 2 SET; für Linkslenker	2800011206280	12062	4
CL 65 AMG (215.379)	450 kW	09/03→03/06	AQUACTRL 2 SINGLE; Einbauposition beifahrerseitig; für Linkslenker; passender Adapter: BCE	2800011314280	13142	30
			AQUACTRL 2 SINGLE; Einbauposition fahrerseitig; für Linkslenker; passender Adapter: BCE	2800011314280	13142	30
			AQUACTRL 2 SINGLE; Einbauposition fahrerseitig; für Rechtslenker; passender Adapter: BCE	2800011616260 2800011630270	16162 63027	58 63
			AQUACTRL 2 SINGLE; Einbauposition beifahrerseitig; für Rechtslenker; passender Adapter: BCE	2800011616260 2800011630270	16162 63027	58 63

MERCEDES-BENZ - S-KLASSE Coupe (C216) 05/06→12/13

Wischblatt

CL 500 (216.371)	285 kW	06/06→12/13	AQUACTRL 2 SET; für Linkslenker	2800011206280	12062	4
CL 500 (216.373)	320 kW	02/11→12/13	AQUACTRL 2 SINGLE; Einbauposition beifahrerseitig; für Linkslenker; passender Adapter: BCE	2800011314280	13142	30
CL 500 4-matic (216.386)	285 kW	02/08→12/13				
CL 500 4-matic (216.394)	320 kW	02/11→12/13	AQUACTRL 2 SINGLE; Einbauposition fahrerseitig; für Linkslenker; passender Adapter: BCE	2800011314280	13142	30
CL 600 (216.376)	380 kW	05/06→12/13				
CL 63 AMG (216.374)	400 kW	02/11→12/13	AQUACTRL 2 SINGLE; Einbauposition beifahrerseitig; für Rechtslenker; passender Adapter: BCE	2800011616260 2800011630270	16162 63027	58 63
CL 63 AMG (216.374)	420 kW	01/10→12/13				
CL 63 AMG (216.377)	386 kW	10/06→12/13	AQUACTRL 2 SINGLE; Einbauposition fahrerseitig; für Rechtslenker; passender Adapter: BCE	2800011616260 2800011630270	16162 63027	58 63
CL 63 AMG (216.377)	386 kW	09/07→12/11	AQUACTRL 2 SET; für Linkslenker	2800011206280	12062	4
			AQUACTRL 2 SINGLE; Einbauposition beifahrerseitig; für Linkslenker; passender Adapter: BCE	2800011314280	13142	30
			AQUACTRL 2 SINGLE; Einbauposition fahrerseitig; für Linkslenker; passender Adapter: BCE	2800011314280	13142	30
			AQUACTRL 2 SINGLE; Einbauposition fahrerseitig; für Rechtslenker; passender Adapter: BCE	2800011616260	16162	58
			AQUACTRL 2 SINGLE; Einbauposition beifahrerseitig; für Rechtslenker; passender Adapter: BCE	2800011616260	16162	58
CL 65 AMG (216.379)	450 kW	10/06→12/10	AQUACTRL 2 SET; für Linkslenker	2800011206280	12062	4
CL 65 AMG (216.379)	463 kW	02/11→12/13	AQUACTRL 2 SINGLE; Einbauposition beifahrerseitig; für Linkslenker; passender Adapter: BCE	2800011314280	13142	30
			AQUACTRL 2 SINGLE; Einbauposition fahrerseitig; für Linkslenker; passender Adapter: BCE	2800011314280	13142	30
			AQUACTRL 2 SINGLE; Einbauposition beifahrerseitig; für Rechtslenker; passender Adapter: BCE	2800011616260 2800011630270	16162 63027	58 63
			AQUACTRL 2 SINGLE; Einbauposition fahrerseitig; für Rechtslenker; passender Adapter: BCE	2800011616260 2800011630270	16162 63027	58 63

© 2025 Continental Aftermarket & Services GmbH

MERCEDES-BENZ - S-KLASSE Coupe (C217) 04/14→08/20

Wischblatt

S 400 4-matic (217.364)	270 kW	10/15→07/20	AQUACTRL 2 SINGLE; Einbauposition beifahrerseitig; für Rechtslenker; passender Adapter: BC	**2800011610260**	**16102**	56
S 450 4-matic (217.364)	270 kW	12/15→07/20		**2800011610270**	**61027**	56
S 500 (217.382)	335 kW	11/14→10/17	AQUACTRL 2 SINGLE; Einbauposition fahrerseitig; für Rechtslenker; passender Adapter: BC	**2800011614260**	**16142**	58
S 500 4-matic (217.385)	335 kW	04/14→10/17		**2800011628270**	**62827**	63
S 560 (217.383)	345 kW	10/17→07/20				
S 560 4-matic (217.386)	345 kW	10/17→07/20	AQUACTRL 2 SINGLE; Einbauposition beifahrerseitig; für Rechtslenker; passender Adapter: BC	**2800011610260**	**16102**	56
			AQUACTRL 2 SINGLE; Einbauposition fahrerseitig; für Rechtslenker; passender Adapter: BC	**2800011614260**	**16142**	58
S 63 AMG (217.377)	430 kW	07/14→10/17	AQUACTRL 2 SINGLE; Einbauposition beifahrerseitig; für Rechtslenker; passender Adapter: BC	**2800011610260**	**16102**	56
S 63 AMG (217.387)	450 kW	12/18→07/20		**2800011610270**	**61027**	56
S 63 AMG 4-matic (217.378)	430 kW	04/14→10/17	AQUACTRL 2 SINGLE; Einbauposition fahrerseitig; für Rechtslenker; passender Adapter: BC	**2800011614260**	**16142**	58
S 63 AMG 4-matic+ (217.388)	450 kW	10/17→07/20		**2800011628270**	**62827**	63
S 65 AMG (217.379)	463 kW	07/14→05/19				

MERCEDES-BENZ - SL (R107) 05/71→12/89

Wischblatt

280 SL (107.042)	130 kW	06/76→09/81	AQUACTRL 2 SINGLE; Einbauposition beifahrerseitig; für Linkslenker; passender Adapter: A	**2800011304280**	**13042**	26
280 SL (107.042)	136 kW	08/74→07/85				
300 SL (107.041)	132 kW	09/85→08/89	AQUACTRL 2 SINGLE; Einbauposition fahrerseitig; für Linkslenker; passender Adapter: A	**2800011304280**	**13042**	26
300 SL (107.041)	138 kW	09/85→08/89				
350 SL (107.043)	143 kW	05/71→02/80				
350 SL (107.043)	147 kW	05/71→12/76				
380 SL (107.045)	150 kW	09/80→08/85				
380 SL (107.045)	160 kW	09/80→08/81				
420 SL (107.047)	150 kW	01/86→08/89				
420 SL (107.047)	160 kW	01/86→08/89				
450 SL (107.044)	160 kW	09/75→10/80				
450 SL (107.044)	165 kW	10/72→10/80				
500 SL (107.046)	164 kW	01/86→08/89				
500 SL (107.046)	170 kW	05/80→12/85				
500 SL (107.046)	177 kW	05/80→12/81				
500 SL (107.046)	180 kW	01/86→08/89				
560 SL	178 kW	01/86→12/89				
560 SL (107.048)	169 kW	09/85→12/89				

MERCEDES-BENZ - SL (R230) 10/01→01/12

Wischblatt

280 (230.454)	170 kW	03/08→01/12	AQUACTRL 2 SET; für Linkslenker	**2800011206280**	**12062**	4
300 (230.454)	170 kW	04/09→01/12	AQUACTRL 2 SINGLE; Einbauposition beifahrerseitig; für Linkslenker; passender Adapter: BCE	**2800011314280**	**13142**	30
350 (230.456)	200 kW	03/06→01/12				
350 (230.458)	232 kW	04/08→01/12	AQUACTRL 2 SINGLE; Einbauposition fahrerseitig; für Linkslenker; passender Adapter: BCE	**2800011314280**	**13142**	30
350 (230.467)	180 kW	03/03→01/12				
500 (230.471)	285 kW	03/06→01/12	AQUACTRL 2 SINGLE; Einbauposition fahrerseitig; für Rechtslenker; passender Adapter: BCE	**2800011616260**	**16162**	58
500 (230.475)	225 kW	10/01→01/12		**2800011630270**	**63027**	63
55 AMG (230.472)	380 kW	03/06→01/12	AQUACTRL 2 SINGLE; Einbauposition beifahrerseitig; für Rechtslenker; passender Adapter: BCE	**2800011616260**	**16162**	58
55 AMG (230.474)	350 kW	10/01→06/02		**2800011630270**	**63027**	63
55 AMG (230.474)	350 kW	09/03→12/05	AQUACTRL 2 SET; für Linkslenker	**2800011206280**	**12062**	4
			AQUACTRL 2 SINGLE; Einbauposition beifahrerseitig; für Linkslenker; passender Adapter: BCE	**2800011314280**	**13142**	30
			AQUACTRL 2 SINGLE; Einbauposition fahrerseitig; für Linkslenker; passender Adapter: BCE	**2800011314280**	**13142**	30
			AQUACTRL 2 SINGLE; Einbauposition fahrerseitig; für Rechtslenker; passender Adapter: BCE	**2800011616260**	**16162**	58
			AQUACTRL 2 SINGLE; Einbauposition beifahrerseitig; für Rechtslenker; passender Adapter: BCE	**2800011616260**	**16162**	58
			AQUACTRL 2 SINGLE; Einbauposition beifahrerseitig; für Rechtslenker; passender Adapter: BC	**2800011630270**	**63027**	63
			AQUACTRL 2 SINGLE; Einbauposition fahrerseitig; für Rechtslenker; passender Adapter: BC	**2800011630270**	**63027**	63
55 AMG Kompressor (230.474)	368 kW	06/02→01/12	AQUACTRL 2 SET; für Linkslenker	**2800011206280**	**12062**	4
600 (230.476)	368 kW	04/03→01/12	AQUACTRL 2 SINGLE; Einbauposition beifahrerseitig; für Linkslenker; passender Adapter: BCE	**2800011314280**	**13142**	30

→

© 2025 Continental Aftermarket & Services GmbH

MERCEDES-BENZ - SL (R230) 10/01→01/12						
Wischblatt						
600 (230.477) 63 AMG (230.470) 65 AMG (230.479) 65 AMG Black Series (230.479)	380 kW 386 kW 450 kW 493 kW	03/06→01/12 03/08→01/12 03/04→01/12 07/08→01/12	AQUACTRL 2 SINGLE; Einbauposition fahrerseitig; für Linkslenker; passender Adapter: BCE	**2800011314280**	**13142**	30
			AQUACTRL 2 SINGLE; Einbauposition fahrerseitig; für Rechtslenker; passender Adapter: BCE	**2800011616260** **2800011630270**	**16162** **63027**	58 63
			AQUACTRL 2 SINGLE; Einbauposition beifahrerseitig; für Rechtslenker; passender Adapter: BCE	**2800011616260** **2800011630270**	**16162** **63027**	58 63
MERCEDES-BENZ - SL (R231) 12/11→04/20						
Wischblatt						
500 (231.473) 500 (231.473) 65 AMG (231.479)	320 kW 335 kW 463 kW	01/12→04/20 04/15→04/20 05/12→06/18	AQUACTRL 2 SINGLE; Einbauposition fahrerseitig; für Rechtslenker; passender Adapter: BCE	**2800011630270**	**63027**	63
			AQUACTRL 2 SINGLE; Einbauposition beifahrerseitig; für Rechtslenker; passender Adapter: BCE	**2800011630270**	**63027**	63
MERCEDES-BENZ - SLC (R172) 01/16→						
Wischblatt						
180 (172.431) 200 (172.434) 250 d (172.404) 300 (172.438) AMG SLC 43 (172.466) AMG SLC 43 (172.466)	115 kW 135 kW 150 kW 180 kW 270 kW 287 kW	01/16→ 01/16→ 01/16→10/17 01/16→ 01/16→ 06/18→	AQUACTRL 2 SINGLE; Einbauposition fahrerseitig; für Linkslenker; passender Adapter: B	**2800011309280**	**13092**	28
			AQUACTRL 2 SINGLE; Einbauposition beifahrerseitig; für Linkslenker; passender Adapter: B	**2800011309280**	**13092**	28
			AQUACTRL 2 SINGLE; Einbauposition beifahrerseitig; für Rechtslenker; passender Adapter: B	**2800011610260** **2800011610270**	**16102** **61027**	56 56
			AQUACTRL 2 SINGLE; Einbauposition fahrerseitig; für Rechtslenker; passender Adapter: B	**2800011610260** **2800011610270**	**16102** **61027**	56 56
MERCEDES-BENZ - SL Coupe (C107) 01/72→08/85						
Wischblatt						
280 SLC (107.022) 280 SLC (107.022) 350 SLC (107.023) 350 SLC (107.023) 380 SLC (107.025) 450 SLC (107.024) 450 SLC (107.024) 450 SLC 5.0 (107.026)	130 kW 136 kW 143 kW 147 kW 160 kW 160 kW 165 kW 177 kW	06/76→09/81 08/74→09/81 03/76→02/80 01/72→02/76 07/80→08/81 09/75→08/79 01/73→11/75 06/78→02/80	AQUACTRL 2 SINGLE; Einbauposition fahrerseitig; für Linkslenker; passender Adapter: A	**2800011304280**	**13042**	26
			AQUACTRL 2 SINGLE; Einbauposition beifahrerseitig; für Linkslenker; passender Adapter: A	**2800011304280**	**13042**	26
MERCEDES-BENZ - SLK (R170) 04/96→04/04						
Wischblatt						
200 (170.435) 200 Kompressor (170.444) 200 Kompressor (170.445)	100 kW 120 kW 141 kW	09/96→03/00 03/00→04/04 10/96→03/00	AQUACTRL 2 SINGLE; Einbauposition fahrerseitig; für Linkslenker; passender Adapter: A	**2800011309280**	**13092**	28
			AQUACTRL 2 SINGLE; Einbauposition beifahrerseitig; für Linkslenker; passender Adapter: A	**2800011309280**	**13092**	28
			AQUACTRL 2 SINGLE; Einbauposition fahrerseitig; für Rechtslenker; passender Adapter: A	**2800011610260** **2800011610270**	**16102** **61027**	56 56
			AQUACTRL 2 SINGLE; Einbauposition beifahrerseitig; für Rechtslenker; passender Adapter: A	**2800011610260** **2800011610270**	**16102** **61027**	56 56
230 (170.449)	143 kW	09/00→04/04	AQUACTRL 2 SINGLE; Einbauposition fahrerseitig; für Rechtslenker; passender Adapter: A	**2800011610260**	**16102**	56
			AQUACTRL 2 SINGLE; Einbauposition beifahrerseitig; für Rechtslenker; passender Adapter: A	**2800011610260**	**16102**	56
230 Kompressor (170.447) 230 Kompressor (170.449) 320 (170.465) 32 AMG Kompressor (170.466)	142 kW 145 kW 160 kW 260 kW	09/96→03/00 03/00→04/04 03/00→04/04 03/01→04/04	AQUACTRL 2 SINGLE; Einbauposition fahrerseitig; für Linkslenker; passender Adapter: A	**2800011309280**	**13092**	28
			AQUACTRL 2 SINGLE; Einbauposition beifahrerseitig; für Linkslenker; passender Adapter: A	**2800011309280**	**13092**	28
			AQUACTRL 2 SINGLE; Einbauposition fahrerseitig; für Rechtslenker; passender Adapter: A	**2800011610260** **2800011610270**	**16102** **61027**	56 56
			AQUACTRL 2 SINGLE; Einbauposition beifahrerseitig; für Rechtslenker; passender Adapter: A	**2800011610260** **2800011610270**	**16102** **61027**	56 56

© 2025 Continental Aftermarket & Services GmbH

MERCEDES-BENZ - SLK (R171) 03/04→12/11

Wischblatt

200 Kompressor (171.442) 200 Kompressor (171.445) 280 (171.454) 300 (171.454) 350 (171.456) 350 (171.458)	120 kW 135 kW 170 kW 170 kW 200 kW 224 kW	03/04→02/11 01/08→02/11 01/05→02/11 04/09→02/11 06/04→02/11 01/08→02/11	AQUACTRL 2 SINGLE; Einbauposition fahrerseitig; für Linkslenker; passender Adapter: B	**2800011309280**	**13092**	28
			AQUACTRL 2 SINGLE; Einbauposition beifahrerseitig; für Linkslenker; passender Adapter: B	**2800011309280**	**13092**	28
			AQUACTRL 2 SINGLE; Einbauposition fahrerseitig; für Rechtslenker; passender Adapter: B	**2800011610260** **2800011610270**	**16102** **61027**	56 56
			AQUACTRL 2 SINGLE; Einbauposition beifahrerseitig; für Rechtslenker; passender Adapter: B	**2800011610260** **2800011610270**	**16102** **61027**	56 56
55 AMG (171.473)	265 kW	09/09→12/11	AQUACTRL 2 SINGLE; Einbauposition fahrerseitig; für Rechtslenker; passender Adapter: B	**2800011610260** **2800011610270**	**16102** **61027**	56 56
			AQUACTRL 2 SINGLE; Einbauposition beifahrerseitig; für Rechtslenker; passender Adapter: B	**2800011610260** **2800011610270**	**16102** **61027**	56 56
55 AMG (171.473)	265 kW	06/04→02/11	AQUACTRL 2 SINGLE; Einbauposition fahrerseitig; für Linkslenker; passender Adapter: B	**2800011309280**	**13092**	28
			AQUACTRL 2 SINGLE; Einbauposition beifahrerseitig; für Linkslenker; passender Adapter: B	**2800011309280**	**13092**	28
			AQUACTRL 2 SINGLE; Einbauposition fahrerseitig; für Rechtslenker; passender Adapter: B	**2800011610260** **2800011610270**	**16102** **61027**	56 56
			AQUACTRL 2 SINGLE; Einbauposition beifahrerseitig; für Rechtslenker; passender Adapter: B	**2800011610260** **2800011610270**	**16102** **61027**	56 56
55 AMG (171.473)	294 kW	06/06→02/11	AQUACTRL 2 SINGLE; Einbauposition fahrerseitig; für Linkslenker; passender Adapter: B	**2800011309280**	**13092**	28
			AQUACTRL 2 SINGLE; Einbauposition beifahrerseitig; für Linkslenker; passender Adapter: B	**2800011309280**	**13092**	28
			AQUACTRL 2 SINGLE; Einbauposition fahrerseitig; für Rechtslenker; passender Adapter: B	**2800011610260**	**16102**	56
			AQUACTRL 2 SINGLE; Einbauposition beifahrerseitig; für Rechtslenker; passender Adapter: B	**2800011610260**	**16102**	56

MERCEDES-BENZ - SLK (R172) 01/11→

Wischblatt

200 (172.434) 200 (172.448) 250 (172.447) 250 CDI / d (172.403) 300 (172.438) 350 (172.457) 55 AMG (172.475)	135 kW 135 kW 150 kW 150 kW 180 kW 225 kW 310 kW	04/15→ 02/11→ 02/11→ 01/12→ 07/15→ 02/11→ 01/12→	AQUACTRL 2 SINGLE; Einbauposition fahrerseitig; für Linkslenker; passender Adapter: B	**2800011309280**	**13092**	28
			AQUACTRL 2 SINGLE; Einbauposition beifahrerseitig; für Linkslenker; passender Adapter: B	**2800011309280**	**13092**	28
			AQUACTRL 2 SINGLE; Einbauposition beifahrerseitig; für Rechtslenker; passender Adapter: B	**2800011610260** **2800011610270**	**16102** **61027**	56 56
			AQUACTRL 2 SINGLE; Einbauposition fahrerseitig; für Rechtslenker; passender Adapter: B	**2800011610260** **2800011610270**	**16102** **61027**	56 56

MERCEDES-BENZ - SLR (R199) 04/04→

Wischblatt

5.4 (199.376)	460 kW	04/04→	AQUACTRL 2 SINGLE; Einbauposition fahrerseitig; für Rechtslenker; passender Adapter: BC	**2800011616260** **2800011630270**	**16162** **63027**	58 63
			AQUACTRL 2 SINGLE; Einbauposition beifahrerseitig; für Rechtslenker; passender Adapter: BC	**2800011616260** **2800011630270**	**16162** **63027**	58 63
5.4 (199.376)	460 kW	09/04→	AQUACTRL 2 SINGLE; Einbauposition beifahrerseitig; für Rechtslenker; passender Adapter: BC	**2800011616260**	**16162**	58
			AQUACTRL 2 SINGLE; Einbauposition fahrerseitig; für Rechtslenker; passender Adapter: BC	**2800011616260**	**16162**	58
5.4 722 Edition	478 kW	10/06→	AQUACTRL 2 SINGLE; Einbauposition fahrerseitig; für Rechtslenker; passender Adapter: BC	**2800011616260** **2800011630270**	**16162** **63027**	58 63
			AQUACTRL 2 SINGLE; Einbauposition beifahrerseitig; für Rechtslenker; passender Adapter: BC	**2800011616260** **2800011630270**	**16162** **63027**	58 63

MERCEDES-BENZ - SLR Roadster (R199) 10/06→

Wischblatt

5.4 5.4	460 kW 478 kW	04/07→ 10/06→	AQUACTRL 2 SINGLE; Einbauposition beifahrerseitig; für Rechtslenker; passender Adapter: BC	**2800011616260** **2800011630270**	**16162** **63027**	58 63
			AQUACTRL 2 SINGLE; Einbauposition fahrerseitig; für Rechtslenker; passender Adapter: BC	**2800011616260** **2800011630270**	**16162** **63027**	58 63

© 2025 Continental Aftermarket & Services GmbH

MERCEDES-BENZ - SLS AMG (C197) 03/10→						
Wischblatt						
6.2 6.2 (197.377) 6.2 GT	464 kW 420 kW 435 kW	06/13→ 03/10→ 06/13→	AQUACTRL 2 SINGLE; Einbauposition beifahrerseitig; für Rechtslenker; passender Adapter: BC	**2800011607260** **2800011625270**	**16072** **62527**	55 62
			AQUACTRL 2 SINGLE; Einbauposition fahrerseitig; für Rechtslenker; passender Adapter: BC	**2800011607260** **2800011625270**	**16072** **62527**	55 62
6.3 (197.377) Electric Drive	420 kW 552 kW	09/10→12/12 06/13→	AQUACTRL 2 SINGLE; Einbauposition fahrerseitig; für Rechtslenker; passender Adapter: BC	**2800011607260**	**16072**	55
			AQUACTRL 2 SINGLE; Einbauposition beifahrerseitig; für Rechtslenker; passender Adapter: BC	**2800011607260**	**16072**	55
MERCEDES-BENZ - SLS AMG Roadster (R197) 06/11→						
Wischblatt						
6.2 (197.477) 6.2 GT (197.478)	420 kW 435 kW	06/11→ 06/13→	AQUACTRL 2 SINGLE; Einbauposition fahrerseitig; für Rechtslenker; passender Adapter: BC	**2800011607260** **2800011625270**	**16072** **62527**	55 62
			AQUACTRL 2 SINGLE; Einbauposition beifahrerseitig; für Rechtslenker; passender Adapter: BC	**2800011607260** **2800011625270**	**16072** **62527**	55 62
MERCEDES-BENZ - SPRINTER 2-t Bus (B901, B902) 01/95→05/06						
Wischblatt						
208 CDI (901.671, 902.671, 902.672)	60 kW	04/00→05/06	AQUACTRL 2 SINGLE; Einbauposition beifahrerseitig; für Linkslenker; passender Adapter: A	**2800011309280**	**13092**	28
208 D (901.371, 902.371, 902.372) 210 D (902.471, 902.472)	58 kW 75 kW	02/95→04/00 03/97→04/00	AQUACTRL 2 SINGLE; Einbauposition fahrerseitig; für Linkslenker; passender Adapter: A	**2800011312280**	**13122**	29
211 CDI (902.671, 902.672)	80 kW	04/00→05/06	AQUACTRL 2 SINGLE; Einbauposition beifahrerseitig; für Linkslenker; passender Adapter: A	**2800011309280**	**13092**	28
			AQUACTRL 2 SINGLE; Einbauposition fahrerseitig; für Linkslenker; passender Adapter: A	**2800011312280**	**13122**	29
			AQUACTRL 2 SINGLE; Einbauposition beifahrerseitig; für Rechtslenker; passender Adapter: A	**2800011610270**	**61027**	56
			AQUACTRL 2 SINGLE; Einbauposition fahrerseitig; für Rechtslenker; passender Adapter: A	**2800011628270**	**62827**	63
212 D (902.471, 902.472) 213 CDI (902.671, 902.672)	90 kW 95 kW	02/95→04/00 04/00→05/06	AQUACTRL 2 SINGLE; Einbauposition beifahrerseitig; für Linkslenker; passender Adapter: A	**2800011309280**	**13092**	28
			AQUACTRL 2 SINGLE; Einbauposition fahrerseitig; für Linkslenker; passender Adapter: A	**2800011312280**	**13122**	29
214 (902.071, 902.072, 902.671, 902.672)	105 kW	02/95→05/06	AQUACTRL 2 SINGLE; Einbauposition beifahrerseitig; für Linkslenker; passender Adapter: A	**2800011309280**	**13092**	28
			AQUACTRL 2 SINGLE; Einbauposition fahrerseitig; für Linkslenker; passender Adapter: A	**2800011312280**	**13122**	29
			AQUACTRL 2 SINGLE; Einbauposition beifahrerseitig; für Rechtslenker; passender Adapter: A	**2800011610270**	**61027**	56
			AQUACTRL 2 SINGLE; Einbauposition fahrerseitig; für Rechtslenker; passender Adapter: A	**2800011628270**	**62827**	63
214 NGT (902.072, 902.671, 902.672)	95 kW	02/95→05/06	AQUACTRL 2 SINGLE; Einbauposition beifahrerseitig; für Linkslenker; passender Adapter: A	**2800011309280**	**13092**	28
216 CDI (902.671, 902.672)	115 kW	04/00→05/06	AQUACTRL 2 SINGLE; Einbauposition fahrerseitig; für Linkslenker; passender Adapter: A	**2800011312280**	**13122**	29
MERCEDES-BENZ - SPRINTER 2-t Kasten (B901, B902) 01/95→05/06						
Wischblatt						
208 CDI (901.661, 901.662, 902.661, 902.662)	60 kW	04/00→05/06	AQUACTRL 2 SINGLE; Einbauposition beifahrerseitig; für Linkslenker; passender Adapter: A	**2800011309280**	**13092**	28
208 D (901.361, 901.362, 902.361, 902.362)	58 kW	02/95→04/00	AQUACTRL 2 SINGLE; Einbauposition fahrerseitig; für Linkslenker; passender Adapter: A	**2800011312280**	**13122**	29
208 D (901.361, 901.362, 902.361, 902.362)	60 kW	10/96→04/00				
210 D (901.461, 901.462, 902.461, 902.462)	75 kW	01/97→04/00				
211 CDI (901.661, 901.662, 902.661, 902.662)	80 kW	04/00→05/06				
212 D (901.461, 901.462, 902.461, 902.462)	90 kW	02/95→04/00				
213 CDI (901.661, 901.662, 902.661, 902.662)	95 kW	04/00→05/06				

© 2025 Continental Aftermarket & Services GmbH

MERCEDES-BENZ - SPRINTER 2-t Kasten (B901, B902) 01/95→05/06

Wischblatt

214 (901.061, 901.062, 901.661, 901.662, 902.061,...	105 kW	02/95→05/06	AQUACTRL 2 SINGLE; Einbauposition beifahrerseitig; für Linkslenker; passender Adapter: A	**2800011309280**	**13092**	28
			AQUACTRL 2 SINGLE; Einbauposition fahrerseitig; für Linkslenker; passender Adapter: A	**2800011312280**	**13122**	29
			AQUACTRL 2 SINGLE; Einbauposition beifahrerseitig; für Rechtslenker; passender Adapter: A	**2800011610270**	**61027**	56
			AQUACTRL 2 SINGLE; Einbauposition fahrerseitig; für Rechtslenker; passender Adapter: A	**2800011628270**	**62827**	63
214 NGT (901.661, 902.061, 902.062, 902.661, 902.662)	95 kW	02/95→05/06	AQUACTRL 2 SINGLE; Einbauposition beifahrerseitig; für Linkslenker; passender Adapter: A	**2800011309280**	**13092**	28
216 CDI (902.661, 902.662)	115 kW	04/00→05/06	AQUACTRL 2 SINGLE; Einbauposition fahrerseitig; für Linkslenker; passender Adapter: A	**2800011312280**	**13122**	29

MERCEDES-BENZ - SPRINTER 2-t Pritsche/Fahrgestell (B901, B902) 01/95→05/06

Wischblatt

208 CDI (901.611, 901.612, 901.621, 902.611, 902.612,...	60 kW	04/00→05/06	AQUACTRL 2 SINGLE; Einbauposition beifahrerseitig; für Linkslenker; passender Adapter: A	**2800011309280**	**13092**	28
208 D (901.311, 901.312, 901.321, 902.311, 902.312,...	58 kW	01/95→04/00	AQUACTRL 2 SINGLE; Einbauposition fahrerseitig; für Linkslenker; passender Adapter: A	**2800011312280**	**13122**	29
208 D (901.311, 901.312, 901.321, 902.311, 902.312,...	60 kW	09/96→04/00				
210 D (901.421, 902.412)	75 kW	01/97→04/00				
211 CDI (901.621, 902.611, 902.612, 902.621, 902.622)	80 kW	04/00→05/06				
212 D (901.421, 902.412)	90 kW	02/95→04/00				
213 CDI (901.621, 902.611, 902.612, 902.621, 902.622)	95 kW	04/00→05/06				
214 (902.011, 902.012, 902.611, 902.612)	105 kW	02/95→05/06				
214 NGT (902.012, 902.611, 902.612)	95 kW	02/95→05/06				
216 CDI (902.611, 902.612, 902.621, 902.622)	115 kW	04/00→05/06				

MERCEDES-BENZ - SPRINTER 3,5-t Bus (B906) 06/06→09/20

Wischblatt

309 CDI (906.731, 906.733, 906.735)	65 kW	04/12→12/19	AQUACTRL 2 SINGLE; Einbauposition beifahrerseitig; für Linkslenker; passender Adapter: B	**2800011312280**	**13122**	29
			AQUACTRL 2 SINGLE; Einbauposition fahrerseitig; für Linkslenker; passender Adapter: B	**2800011314280**	**13142**	30
			AQUACTRL 2 SINGLE; Einbauposition beifahrerseitig; für Rechtslenker; passender Adapter: B	**2800011614260**	**16142**	58
			AQUACTRL 2 SINGLE; Einbauposition fahrerseitig; für Rechtslenker; passender Adapter: B	**2800011616260**	**16162**	58
310 CDI (906.731, 906.733, 906.735)	70 kW	03/09→12/16	AQUACTRL 2 SINGLE; Einbauposition beifahrerseitig; für Linkslenker; passender Adapter: B	**2800011312280**	**13122**	29
311 CDI (906.731, 906.733, 906.735)	80 kW	06/06→12/09	AQUACTRL 2 SINGLE; Einbauposition fahrerseitig; für Linkslenker; passender Adapter: B	**2800011314280**	**13142**	30
311 CDI (906.731, 906.733, 906.735)	84 kW	05/16→12/18	AQUACTRL 2 SINGLE; Einbauposition beifahrerseitig; für Rechtslenker; passender Adapter: B	**2800011614260** **2800011628270**	**16142** **62827**	58 63
311 CDI 4x4 (906.731, 906.733, 906.735)	80 kW	02/08→12/09	AQUACTRL 2 SINGLE; Einbauposition fahrerseitig; für Rechtslenker; passender Adapter: B	**2800011616260** **2800011630270**	**16162** **63027**	58 63
313 CDI (906.731, 906.733, 906.735)	95 kW	08/11→12/16				
313 CDI 4x4 (906.731, 906.733, 906.735)	95 kW	08/11→12/16				
314 CDI (906.731, 906.733, 906.735)	105 kW	05/16→12/18				
314 CDI 4x4 (906.731, 906.733, 906.735)	105 kW	05/16→12/18				
315 CDI (906.731, 906.733, 906.735)	110 kW	06/06→12/09				
315 CDI (906.733)	110 kW	06/13→09/20				
315 CDI 4x4 (906.731, 906.733, 906.735)	110 kW	02/08→12/09				

→

© 2025 Continental Aftermarket & Services GmbH

MERCEDES-BENZ - SPRINTER 3,5-t Bus (B906) 06/06→09/20

Wischblatt

316 (906.733, 906.735)	115 kW	09/08→12/18	AQUACTRL 2 SINGLE; Einbauposition beifahrerseitig; für Linkslenker; passender Adapter: B	**2800011312280**	**13122**	29
316 CDI (906.731, 906.733, 906.735)	120 kW	08/11→12/18	AQUACTRL 2 SINGLE; Einbauposition fahrerseitig; für Linkslenker; passender Adapter: B	**2800011314280**	**13142**	30
316 CDI 4x4 (906.731, 906.733, 906.735)	120 kW	08/11→12/18	AQUACTRL 2 SINGLE; Einbauposition beifahrerseitig; für Rechtslenker; passender Adapter: B	**2800011614260** **2800011628270**	**16142** **62827**	58 63
316 LGT	115 kW	09/08→12/18	AQUACTRL 2 SINGLE; Einbauposition fahrerseitig; für Rechtslenker; passender Adapter: B	**2800011616260** **2800011630270**	**16162** **63027**	58 63
316 NGT (906.733)	115 kW	03/09→12/18	AQUACTRL 2 SINGLE; Einbauposition beifahrerseitig; für Linkslenker; passender Adapter: B	**2800011312280**	**13122**	29
			AQUACTRL 2 SINGLE; Einbauposition fahrerseitig; für Linkslenker; passender Adapter: B	**2800011314280**	**13142**	30
			AQUACTRL 2 SINGLE; Einbauposition beifahrerseitig; für Rechtslenker; passender Adapter: B	**2800011614260**	**16142**	58
			AQUACTRL 2 SINGLE; Einbauposition fahrerseitig; für Rechtslenker; passender Adapter: B	**2800011616260**	**16162**	58
318 CDI (906.731, 906.733, 906.735)	135 kW	02/08→12/09	AQUACTRL 2 SINGLE; Einbauposition beifahrerseitig; für Linkslenker; passender Adapter: B	**2800011312280**	**13122**	29
318 CDI 4x4 (906.731, 906.733, 906.735)	135 kW	02/08→12/09	AQUACTRL 2 SINGLE; Einbauposition fahrerseitig; für Linkslenker; passender Adapter: B	**2800011314280**	**13142**	30
319 CDI / BlueTEC (906.731, 906.733, 906.735)	140 kW	03/09→12/18	AQUACTRL 2 SINGLE; Einbauposition beifahrerseitig; für Rechtslenker; passender Adapter: B	**2800011614260** **2800011628270**	**16142** **62827**	58 63
319 CDI / BlueTEC 4x4 (906.731, 906.733, 906.735)	140 kW	03/09→12/18	AQUACTRL 2 SINGLE; Einbauposition fahrerseitig; für Rechtslenker; passender Adapter: B	**2800011616260** **2800011630270**	**16162** **63027**	58 63
324 (906.733, 906.735)	190 kW	06/06→12/16				

MERCEDES-BENZ - SPRINTER 3,5-t Kasten (B906) 06/06→09/20

Wischblatt

309 CDI (906.631, 906.633, 906.635, 906.637)	65 kW	06/06→12/09	AQUACTRL 2 SINGLE; Einbauposition beifahrerseitig; für Linkslenker; passender Adapter: B	**2800011312280**	**13122**	29
310 CDI (906.631, 906.633, 906.635, 906.637)	70 kW	03/09→12/16	AQUACTRL 2 SINGLE; Einbauposition fahrerseitig; für Linkslenker; passender Adapter: B	**2800011314280**	**13142**	30
311 CDI (906.631, 906.633, 906.635, 906.637)	80 kW	06/06→12/09	AQUACTRL 2 SINGLE; Einbauposition beifahrerseitig; für Rechtslenker; passender Adapter: B	**2800011614260** **2800011628270**	**16142** **62827**	58 63
311 CDI (906.631, 906.633, 906.635, 906.637)	84 kW	05/16→12/18	AQUACTRL 2 SINGLE; Einbauposition fahrerseitig; für Rechtslenker; passender Adapter: B	**2800011616260** **2800011630270**	**16162** **63027**	58 63
311 CDI 4x4 (906.631, 906.633, 906.635, 906.637)	80 kW	02/08→12/09				
313 CDI (906.631, 906.633, 906.635, 906.637)	95 kW	06/06→12/16				
313 CDI (906.631, 906.633, 906.635, 906.637)	95 kW	05/09→12/16				
313 CDI 4x4 (906.631, 906.633, 906.635, 906.637)	95 kW	03/09→12/16				
314 CDI (906.631, 906.633, 906.635, 906.637)	105 kW	05/16→12/18				
314 CDI 4x4 (906.631, 906.633, 906.635, 906.637)	105 kW	05/16→12/18				
315 CDI (906.631, 906.633, 906.635, 906.637)	110 kW	06/06→12/09				
315 CDI (906.633, 906.637)	110 kW	12/14→09/20				
315 CDI 4x4 (906.631, 906.633, 906.635, 906.637)	110 kW	02/08→12/09				
316 (906.635, 906.633)	115 kW	09/08→12/18				
316 CDI (906.631, 906.633, 906.635, 906.637)	120 kW	03/09→12/18				

→

© 2025 Continental Aftermarket & Services GmbH

MERCEDES-BENZ - SPRINTER 3,5-t Kasten (B906) 06/06→09/20

Wischblatt

316 CDI 4x4 (906.631, 906.633, 906.635, 906.637)	120 kW	03/09→12/18	AQUACTRL 2 SINGLE; Einbauposition beifahrerseitig; für Linkslenker; passender Adapter: B	**2800011312280**	**13122**	29
316 LGT (906.633, 906.635)	115 kW	01/11→12/18	AQUACTRL 2 SINGLE; Einbauposition fahrerseitig; für Linkslenker; passender Adapter: B	**2800011314280**	**13142**	30
316 NGT (906.633, 906.635)	115 kW	09/08→12/18	AQUACTRL 2 SINGLE; Einbauposition beifahrerseitig; für Rechtslenker; passender Adapter: B	**2800011614260** **2800011628270**	**16142** **62827**	58 63
318 CDI (906.631, 906.633, 906.635, 906.637)	135 kW	06/06→12/09	AQUACTRL 2 SINGLE; Einbauposition fahrerseitig; für Rechtslenker; passender Adapter: B	**2800011616260** **2800011630270**	**16162** **63027**	58 63
318 CDI 4x4 (906.631, 906.633, 906.635, 906.637)	135 kW	02/08→12/09				
319 CDI / BlueTEC (906.631, 906.633, 906.635, 906.637)	140 kW	03/09→12/18				
319 CDI / BlueTEC 4x4 (906.631, 906.633, 906.635,...	140 kW	03/09→12/18				
324 (906.633, 906.635, 906.637)	190 kW	06/06→12/16				

MERCEDES-BENZ - SPRINTER 3,5-t Kasten (B907, B910) 02/18→

Wischblatt

311 CDI (910.631, 910.633)	84 kW	10/21→	AQUACTRL 2 SINGLE; Einbauposition beifahrerseitig; für Linkslenker; Fahrzeugausstattung: für Fahrzeuge ohne integrierte Waschdüse im Wischblatt; passender Adapter: H	**2800011312280**	**13122**	29
			AQUACTRL 2 SINGLE; Einbauposition fahrerseitig; für Linkslenker; Fahrzeugausstattung: für Fahrzeuge ohne integrierte Waschdüse im Wischblatt; passender Adapter: H	**2800011314280**	**13142**	30
			AQUACTRL 2 SINGLE; Einbauposition beifahrerseitig; für Rechtslenker; Fahrzeugausstattung: für Fahrzeuge ohne integrierte Waschdüse im Wischblatt; passender Adapter: H	**2800011614260**	**16142**	58
			AQUACTRL 2 SINGLE; Einbauposition fahrerseitig; für Rechtslenker; Fahrzeugausstattung: für Fahrzeuge ohne integrierte Waschdüse im Wischblatt; passender Adapter: H	**2800011616260**	**16162**	58
311 CDI (910.631, 910.633)	84 kW	02/18→12/21	AQUACTRL 2 SINGLE; Einbauposition beifahrerseitig; für Linkslenker; Fahrzeugausstattung: für Fahrzeuge ohne integrierte Waschdüse im Wischblatt; passender Adapter: H	**2800011312280**	**13122**	29
			AQUACTRL 2 SINGLE; Einbauposition fahrerseitig; für Linkslenker; Fahrzeugausstattung: für Fahrzeuge ohne integrierte Waschdüse im Wischblatt; passender Adapter: H	**2800011314280**	**13142**	30
			AQUACTRL 2 SINGLE; Einbauposition beifahrerseitig; für Rechtslenker; Fahrzeugausstattung: für Fahrzeuge ohne integrierte Waschdüse im Wischblatt; passender Adapter: H	**2800011614260** **2800011628270**	**16142** **62827**	58 63
			AQUACTRL 2 SINGLE; Einbauposition fahrerseitig; für Rechtslenker; Fahrzeugausstattung: für Fahrzeuge ohne integrierte Waschdüse im Wischblatt; passender Adapter: H	**2800011616260** **2800011630270**	**16162** **63027**	58 63

© 2025 Continental Aftermarket & Services GmbH

MERCEDES-BENZ - SPRINTER 3,5-t Kasten (B907, B910) 02/18→

Wischblatt

311 CDI RWD (907.631, 907.633, 907.635, 907.637)	84 kW	06/20→	AQUACTRL 2 SINGLE; Einbauposition beifahrerseitig; für Linkslenker; Fahrzeugausstattung: für Fahrzeuge ohne integrierte Waschdüse im Wischblatt; passender Adapter: H	**2800011312280**	**13122**	29
			AQUACTRL 2 SINGLE; Einbauposition fahrerseitig; für Linkslenker; Fahrzeugausstattung: für Fahrzeuge ohne integrierte Waschdüse im Wischblatt; passender Adapter: H	**2800011314280**	**13142**	30
			AQUACTRL 2 SINGLE; Einbauposition beifahrerseitig; für Rechtslenker; Fahrzeugausstattung: für Fahrzeuge ohne integrierte Waschdüse im Wischblatt; passender Adapter: H	**2800011614260**	**16142**	58
			AQUACTRL 2 SINGLE; Einbauposition fahrerseitig; für Rechtslenker; Fahrzeugausstattung: für Fahrzeuge ohne integrierte Waschdüse im Wischblatt; passender Adapter: H	**2800011616260**	**16162**	58
311 CDI RWD (907.633, 907.635, 907.631, 907.637) 314 CDI (910.631, 910.633) 314 CDI Allrad (907.633, 907.635, 907.637) 314 CDI RWD (907.631, 907.633, 907.635, 907.637) 315 CDI (910.631, 910.633) 315 CDI RWD (907.631, 907.633, 907.635, 907.637) 316 CDI Allrad (907.633, 907.635, 907.637) 316 CDI RWD (907.631, 907.633, 907.635, 907.637)	84 kW 105 kW 105 kW 105 kW 110 kW 110 kW 120 kW 120 kW	02/18→12/21 02/18→12/21 01/19→12/21 02/18→12/21 10/21→ 06/20→ 01/19→12/21 02/18→12/21	AQUACTRL 2 SINGLE; Einbauposition beifahrerseitig; für Linkslenker; Fahrzeugausstattung: für Fahrzeuge ohne integrierte Waschdüse im Wischblatt; passender Adapter: H	**2800011312280**	**13122**	29
			AQUACTRL 2 SINGLE; Einbauposition fahrerseitig; für Linkslenker; Fahrzeugausstattung: für Fahrzeuge ohne integrierte Waschdüse im Wischblatt; passender Adapter: H	**2800011314280**	**13142**	30
			AQUACTRL 2 SINGLE; Einbauposition beifahrerseitig; für Rechtslenker; Fahrzeugausstattung: für Fahrzeuge ohne integrierte Waschdüse im Wischblatt; passender Adapter: H	**2800011614260** **2800011628270**	**16142** **62827**	58 63
			AQUACTRL 2 SINGLE; Einbauposition fahrerseitig; für Rechtslenker; Fahrzeugausstattung: für Fahrzeuge ohne integrierte Waschdüse im Wischblatt; passender Adapter: H	**2800011616260** **2800011630270**	**16162** **63027**	58 63
317 CDI (910.633)	125 kW	03/22→	AQUACTRL 2 SINGLE; Einbauposition beifahrerseitig; für Rechtslenker; Fahrzeugausstattung: für Fahrzeuge ohne integrierte Waschdüse im Wischblatt; passender Adapter: H	**2800011614260**	**16142**	58
			AQUACTRL 2 SINGLE; Einbauposition fahrerseitig; für Rechtslenker; Fahrzeugausstattung: für Fahrzeuge ohne integrierte Waschdüse im Wischblatt; passender Adapter: H	**2800011616260**	**16162**	58
317 CDI RWD (907.631, 907.633, 907.635, 907.637)	125 kW	06/20→	AQUACTRL 2 SINGLE; Einbauposition beifahrerseitig; für Linkslenker; Fahrzeugausstattung: für Fahrzeuge ohne integrierte Waschdüse im Wischblatt; passender Adapter: H	**2800011312280**	**13122**	29
			AQUACTRL 2 SINGLE; Einbauposition fahrerseitig; für Linkslenker; Fahrzeugausstattung: für Fahrzeuge ohne integrierte Waschdüse im Wischblatt; passender Adapter: H	**2800011314280**	**13142**	30
			AQUACTRL 2 SINGLE; Einbauposition beifahrerseitig; für Rechtslenker; Fahrzeugausstattung: für Fahrzeuge ohne integrierte Waschdüse im Wischblatt; passender Adapter: H	**2800011614260** **2800011628270**	**16142** **62827**	58 63
			AQUACTRL 2 SINGLE; Einbauposition fahrerseitig; für Rechtslenker; Fahrzeugausstattung: für Fahrzeuge ohne integrierte Waschdüse im Wischblatt; passender Adapter: H	**2800011616260** **2800011630270**	**16162** **63027**	58 63

© 2025 Continental Aftermarket & Services GmbH

MERCEDES-BENZ - SPRINTER 3,5-t Kasten (B907, B910) 02/18→

Wischblatt

319 CDI Allrad (907.633, 907.635, 907.637)	140 kW	10/21→	AQUACTRL 2 SINGLE; Einbauposition beifahrerseitig; für Linkslenker; Fahrzeugausstattung: für Fahrzeuge ohne integrierte Waschdüse im Wischblatt; passender Adapter: H	**2800011312280**	**13122**	29
			AQUACTRL 2 SINGLE; Einbauposition fahrerseitig; für Linkslenker; Fahrzeugausstattung: für Fahrzeuge ohne integrierte Waschdüse im Wischblatt; passender Adapter: H	**2800011314280**	**13142**	30
			AQUACTRL 2 SINGLE; Einbauposition beifahrerseitig; für Rechtslenker; Fahrzeugausstattung: für Fahrzeuge ohne integrierte Waschdüse im Wischblatt; passender Adapter: H	**2800011614260**	**16142**	58
			AQUACTRL 2 SINGLE; Einbauposition fahrerseitig; für Rechtslenker; Fahrzeugausstattung: für Fahrzeuge ohne integrierte Waschdüse im Wischblatt; passender Adapter: H	**2800011616260**	**16162**	58
319 CDI Allrad (907.633, 907.635, 907.637) 319 CDI RWD (907.633, 907.635, 907.637)	140 kW 140 kW	01/19→12/21 10/21→	AQUACTRL 2 SINGLE; Einbauposition beifahrerseitig; für Linkslenker; Fahrzeugausstattung: für Fahrzeuge ohne integrierte Waschdüse im Wischblatt; passender Adapter: H	**2800011312280**	**13122**	29
319 CDI RWD (907.633, 907.635, 907.637)	140 kW	02/18→12/21	AQUACTRL 2 SINGLE; Einbauposition fahrerseitig; für Linkslenker; Fahrzeugausstattung: für Fahrzeuge ohne integrierte Waschdüse im Wischblatt; passender Adapter: H	**2800011314280**	**13142**	30
			AQUACTRL 2 SINGLE; Einbauposition beifahrerseitig; für Rechtslenker; Fahrzeugausstattung: für Fahrzeuge ohne integrierte Waschdüse im Wischblatt; passender Adapter: H	**2800011614260** **2800011628270**	**16142** **62827**	58 63
			AQUACTRL 2 SINGLE; Einbauposition fahrerseitig; für Rechtslenker; Fahrzeugausstattung: für Fahrzeuge ohne integrierte Waschdüse im Wischblatt; passender Adapter: H	**2800011616260** **2800011630270**	**16162** **63027**	58 63
eSPRINTER (910.633)	85 kW	02/20→12/23	AQUACTRL 2 SINGLE; Einbauposition beifahrerseitig; für Linkslenker; Fahrzeugausstattung: für Fahrzeuge ohne integrierte Waschdüse im Wischblatt; passender Adapter: H	**2800011312280**	**13122**	29
			AQUACTRL 2 SINGLE; Einbauposition fahrerseitig; für Linkslenker; Fahrzeugausstattung: für Fahrzeuge ohne integrierte Waschdüse im Wischblatt; passender Adapter: H	**2800011314280**	**13142**	30
			AQUACTRL 2 SINGLE; Einbauposition beifahrerseitig; für Rechtslenker; Fahrzeugausstattung: für Fahrzeuge ohne integrierte Waschdüse im Wischblatt; passender Adapter: H	**2800011614260**	**16142**	58
			AQUACTRL 2 SINGLE; Einbauposition fahrerseitig; für Rechtslenker; Fahrzeugausstattung: für Fahrzeuge ohne integrierte Waschdüse im Wischblatt; passender Adapter: H	**2800011616260**	**16162**	58

MERCEDES-BENZ - SPRINTER 3,5-t Pritsche/Fahrgestell (B906) 06/06→12/18

Wischblatt

309 CDI (906.131, 906.133, 906.135, 906.231, 906.233,...	65 kW	06/06→12/09	AQUACTRL 2 SINGLE; Einbauposition beifahrerseitig; für Linkslenker; passender Adapter: B	**2800011312280**	**13122**	29
310 CDI (906.131, 906.133, 906.135, 906.231, 906.233,...	70 kW	03/09→12/16	AQUACTRL 2 SINGLE; Einbauposition fahrerseitig; für Linkslenker; passender Adapter: B	**2800011314280**	**13142**	30
311 CDI (906.131, 906.133, 906.135, 906.231, 906.233,...	80 kW	06/06→12/09	AQUACTRL 2 SINGLE; Einbauposition beifahrerseitig; für Rechtslenker; passender Adapter: B	**2800011614260** **2800011628270**	**16142** **62827**	58 63
311 CDI (906.131, 906.133, 906.135, 906.231, 906.233,...	84 kW	05/16→12/18	AQUACTRL 2 SINGLE; Einbauposition fahrerseitig; für Rechtslenker; passender Adapter: B	**2800011616260** **2800011630270**	**16162** **63027**	58 63

→

© 2025 Continental Aftermarket & Services GmbH

MERCEDES-BENZ - SPRINTER 3,5-t Pritsche/Fahrgestell (B906) 06/06→12/18

Wischblatt

311 CDI 4x4 (906.131, 906.133, 906.135, 906.231, 906.233...	80 kW	02/08→12/09	AQUACTRL 2 SINGLE; Einbauposition beifahrerseitig; für Linkslenker; passender Adapter: B	**2800011312280**	**13122**	29
313 CDI (906.131, 906.133, 906.135, 906.231, 906.233,...	95 kW	06/06→05/16	AQUACTRL 2 SINGLE; Einbauposition fahrerseitig; für Linkslenker; passender Adapter: B	**2800011314280**	**13142**	30
313 CDI (906.131, 906.133, 906.135, 906.231, 906.233,...	95 kW	06/06→12/16	AQUACTRL 2 SINGLE; Einbauposition beifahrerseitig; für Rechtslenker; passender Adapter: B	**2800011614260** **2800011628270**	**16142** **62827**	58 63
313 CDI 4x4 (906.131, 906.133, 906.135, 906.231, 906.233...	95 kW	06/06→12/16	AQUACTRL 2 SINGLE; Einbauposition fahrerseitig; für Rechtslenker; passender Adapter: B	**2800011616260** **2800011630270**	**16162** **63027**	58 63
314 CDI (906.131, 906.133, 906.135, 906.231, 906.233,...	105 kW	04/16→12/18				
314 CDI 4x4 (906.131, 906.133, 906.135, 906.231, 906.233...	105 kW	05/16→12/18				
315 CDI (906.131, 906.133, 906.135, 906.231, 906.233,...	110 kW	06/06→12/09				
315 CDI 4x4 (906.131, 906.133, 906.135, 906.231, 906.233...	110 kW	02/08→12/09				
316 (906.133, 906.135, 906.233, 906.235)	115 kW	09/08→12/18				
316 CDI (906.131, 906.133, 906.135, 906.231, 906.233,...	120 kW	03/09→12/18				
316 CDI 4x4 (906.131, 906.133, 906.135, 906.231, 906.233...	120 kW	03/09→12/18				
316 LGT (906.133, 906.135, 906.233, 906.235)	115 kW	01/11→12/18				
316 NGT (906.133, 906.135, 906.233, 906.235)	115 kW	09/08→12/18				
318 CDI (906.131, 906.133, 906.135, 906.231, 906.233,...	135 kW	06/06→12/09				
318 CDI 4x4 (906.131, 906.133, 906.135, 906.231, 906.233...	135 kW	02/08→12/09				
319 CDI / BlueTEC (906.131, 906.133, 906.135, 906.231,...	140 kW	03/09→12/18				
319 CDI / BlueTEC 4x4 (906.131, 906.133, 906.135,...	140 kW	03/09→12/18				
324 (906.133, 906.135, 906.233, 906.235, 906.132,...	190 kW	06/06→12/16				

© 2025 Continental Aftermarket & Services GmbH

MERCEDES-BENZ - SPRINTER 3,5-t Pritsche/Fahrgestell (B907, B910) 02/18→

Wischblatt

311 CDI (910.131, 910.133)	84 kW	10/21→	AQUACTRL 2 SINGLE; Einbauposition beifahrerseitig; für Linkslenker; Fahrzeugausstattung: für Fahrzeuge ohne integrierte Waschdüse im Wischblatt; passender Adapter: H	**2800011312280**	**13122**	29
			AQUACTRL 2 SINGLE; Einbauposition fahrerseitig; für Linkslenker; Fahrzeugausstattung: für Fahrzeuge ohne integrierte Waschdüse im Wischblatt; passender Adapter: H	**2800011314280**	**13142**	30
			AQUACTRL 2 SINGLE; Einbauposition beifahrerseitig; für Rechtslenker; Fahrzeugausstattung: für Fahrzeuge ohne integrierte Waschdüse im Wischblatt; passender Adapter: H	**2800011614260**	**16142**	58
			AQUACTRL 2 SINGLE; Einbauposition fahrerseitig; für Rechtslenker; Fahrzeugausstattung: für Fahrzeuge ohne integrierte Waschdüse im Wischblatt; passender Adapter: H	**2800011616260**	**16162**	58
311 CDI (910.131, 910.133)	84 kW	02/18→12/21	AQUACTRL 2 SINGLE; Einbauposition beifahrerseitig; für Linkslenker; Fahrzeugausstattung: für Fahrzeuge ohne integrierte Waschdüse im Wischblatt; passender Adapter: H	**2800011312280**	**13122**	29
			AQUACTRL 2 SINGLE; Einbauposition fahrerseitig; für Linkslenker; Fahrzeugausstattung: für Fahrzeuge ohne integrierte Waschdüse im Wischblatt; passender Adapter: H	**2800011314280**	**13142**	30
			AQUACTRL 2 SINGLE; Einbauposition beifahrerseitig; für Rechtslenker; Fahrzeugausstattung: für Fahrzeuge ohne integrierte Waschdüse im Wischblatt; passender Adapter: H	**2800011614260** **2800011628270**	**16142** **62827**	58 63
			AQUACTRL 2 SINGLE; Einbauposition fahrerseitig; für Rechtslenker; Fahrzeugausstattung: für Fahrzeuge ohne integrierte Waschdüse im Wischblatt; passender Adapter: H	**2800011616260** **2800011630270**	**16162** **63027**	58 63
311 CDI RWD (907.131, 907.133, 907.135, 907.231, 907.233...	84 kW	06/20→	AQUACTRL 2 SINGLE; Einbauposition beifahrerseitig; für Linkslenker; Fahrzeugausstattung: für Fahrzeuge ohne integrierte Waschdüse im Wischblatt; passender Adapter: H	**2800011312280**	**13122**	29
			AQUACTRL 2 SINGLE; Einbauposition fahrerseitig; für Linkslenker; Fahrzeugausstattung: für Fahrzeuge ohne integrierte Waschdüse im Wischblatt; passender Adapter: H	**2800011314280**	**13142**	30
			AQUACTRL 2 SINGLE; Einbauposition beifahrerseitig; für Rechtslenker; Fahrzeugausstattung: für Fahrzeuge ohne integrierte Waschdüse im Wischblatt; passender Adapter: H	**2800011614260**	**16142**	58
			AQUACTRL 2 SINGLE; Einbauposition fahrerseitig; für Rechtslenker; Fahrzeugausstattung: für Fahrzeuge ohne integrierte Waschdüse im Wischblatt; passender Adapter: H	**2800011616260**	**16162**	58
311 CDI RWD (907.131, 907.133, 907.135, 907.231, 907.233... 314 CDI (910.131, 910.133, 910.030) 314 CDI Allrad (907.133, 907.135, 907.233, 907.235) 314 CDI RWD (907.131, 907.133, 907.135, 907.231, 907.233...	84 kW 105 kW 105 kW 105 kW	02/18→12/21 02/18→12/21 01/19→12/21 02/18→12/21	AQUACTRL 2 SINGLE; Einbauposition beifahrerseitig; für Linkslenker; Fahrzeugausstattung: für Fahrzeuge ohne integrierte Waschdüse im Wischblatt; passender Adapter: H	**2800011312280**	**13122**	29
			AQUACTRL 2 SINGLE; Einbauposition fahrerseitig; für Linkslenker; Fahrzeugausstattung: für Fahrzeuge ohne integrierte Waschdüse im Wischblatt; passender Adapter: H	**2800011314280**	**13142**	30
			AQUACTRL 2 SINGLE; Einbauposition beifahrerseitig; für Rechtslenker; Fahrzeugausstattung: für Fahrzeuge ohne integrierte Waschdüse im Wischblatt; passender Adapter: H	**2800011614260** **2800011628270**	**16142** **62827**	58 63
			AQUACTRL 2 SINGLE; Einbauposition fahrerseitig; für Rechtslenker; Fahrzeugausstattung: für Fahrzeuge ohne integrierte Waschdüse im Wischblatt; passender Adapter: H	**2800011616260** **2800011630270**	**16162** **63027**	58 63

© 2025 Continental Aftermarket & Services GmbH

MERCEDES-BENZ - SPRINTER 3,5-t Pritsche/Fahrgestell (B907, B910) 02/18→

Wischblatt

315 CDI (910.030) 315 CDI (910.131, 910.133) 315 CDI RWD (907.131, 907.133, 907.135, 907.231, 907.233...	110 kW 110 kW 110 kW	06/20→ 10/21→ 06/20→	AQUACTRL 2 SINGLE; Einbauposition beifahrerseitig; für Linkslenker; Fahrzeugausstattung: für Fahrzeuge ohne integrierte Waschdüse im Wischblatt; passender Adapter: H	**2800011312280**	**13122**	29
			AQUACTRL 2 SINGLE; Einbauposition fahrerseitig; für Linkslenker; Fahrzeugausstattung: für Fahrzeuge ohne integrierte Waschdüse im Wischblatt; passender Adapter: H	**2800011314280**	**13142**	30
			AQUACTRL 2 SINGLE; Einbauposition beifahrerseitig; für Rechtslenker; Fahrzeugausstattung: für Fahrzeuge ohne integrierte Waschdüse im Wischblatt; passender Adapter: H	**2800011614260**	**16142**	58
			AQUACTRL 2 SINGLE; Einbauposition fahrerseitig; für Rechtslenker; Fahrzeugausstattung: für Fahrzeuge ohne integrierte Waschdüse im Wischblatt; passender Adapter: H	**2800011616260**	**16162**	58
316 CDI Allrad (907.133, 907.135, 907.233, 907.235) 316 CDI RWD (907.131, 907.133, 907.135, 907.231, 907.233...	120 kW 120 kW	01/19→12/21 02/18→12/21	AQUACTRL 2 SINGLE; Einbauposition beifahrerseitig; für Linkslenker; Fahrzeugausstattung: für Fahrzeuge ohne integrierte Waschdüse im Wischblatt; passender Adapter: H	**2800011312280**	**13122**	29
			AQUACTRL 2 SINGLE; Einbauposition fahrerseitig; für Linkslenker; Fahrzeugausstattung: für Fahrzeuge ohne integrierte Waschdüse im Wischblatt; passender Adapter: H	**2800011314280**	**13142**	30
			AQUACTRL 2 SINGLE; Einbauposition beifahrerseitig; für Rechtslenker; Fahrzeugausstattung: für Fahrzeuge ohne integrierte Waschdüse im Wischblatt; passender Adapter: H	**2800011614260** **2800011628270**	**16142** **62827**	58 63
			AQUACTRL 2 SINGLE; Einbauposition fahrerseitig; für Rechtslenker; Fahrzeugausstattung: für Fahrzeuge ohne integrierte Waschdüse im Wischblatt; passender Adapter: H	**2800011616260** **2800011630270**	**16162** **63027**	58 63
317 CDI (910.030) 317 CDI (910.030) 317 CDI RWD (907.131, 907.133, 907.135, 907.231, 907.233... 318 CDI (910.030) 319 CDI Allrad (907.133, 907.135, 907.233)	125 kW 125 kW 125 kW 130 kW 140 kW	06/20→ 02/18→12/21 06/20→ 02/18→12/21 10/21→	AQUACTRL 2 SINGLE; Einbauposition beifahrerseitig; für Linkslenker; Fahrzeugausstattung: für Fahrzeuge ohne integrierte Waschdüse im Wischblatt; passender Adapter: H	**2800011312280**	**13122**	29
			AQUACTRL 2 SINGLE; Einbauposition fahrerseitig; für Linkslenker; Fahrzeugausstattung: für Fahrzeuge ohne integrierte Waschdüse im Wischblatt; passender Adapter: H	**2800011314280**	**13142**	30
			AQUACTRL 2 SINGLE; Einbauposition beifahrerseitig; für Rechtslenker; Fahrzeugausstattung: für Fahrzeuge ohne integrierte Waschdüse im Wischblatt; passender Adapter: H	**2800011614260**	**16142**	58
			AQUACTRL 2 SINGLE; Einbauposition fahrerseitig; für Rechtslenker; Fahrzeugausstattung: für Fahrzeuge ohne integrierte Waschdüse im Wischblatt; passender Adapter: H	**2800011616260**	**16162**	58
319 CDI Allrad (907.133, 907.135, 907.233)	140 kW	01/19→12/21	AQUACTRL 2 SINGLE; Einbauposition beifahrerseitig; für Linkslenker; Fahrzeugausstattung: für Fahrzeuge ohne integrierte Waschdüse im Wischblatt; passender Adapter: H	**2800011312280**	**13122**	29
			AQUACTRL 2 SINGLE; Einbauposition fahrerseitig; für Linkslenker; Fahrzeugausstattung: für Fahrzeuge ohne integrierte Waschdüse im Wischblatt; passender Adapter: H	**2800011314280**	**13142**	30
			AQUACTRL 2 SINGLE; Einbauposition beifahrerseitig; für Rechtslenker; Fahrzeugausstattung: für Fahrzeuge ohne integrierte Waschdüse im Wischblatt; passender Adapter: H	**2800011614260** **2800011628270**	**16142** **62827**	58 63
			AQUACTRL 2 SINGLE; Einbauposition fahrerseitig; für Rechtslenker; Fahrzeugausstattung: für Fahrzeuge ohne integrierte Waschdüse im Wischblatt; passender Adapter: H	**2800011616260** **2800011630270**	**16162** **63027**	58 63

© 2025 Continental Aftermarket & Services GmbH

MERCEDES-BENZ - SPRINTER 3,5-t Pritsche/Fahrgestell (B907, B910) 02/18→

Wischblatt

319 CDI RWD (907.133, 907.135, 907.233, 907.235)	140 kW	10/21→	AQUACTRL 2 SINGLE; Einbauposition beifahrerseitig; für Linkslenker; Fahrzeugausstattung: für Fahrzeuge ohne integrierte Waschdüse im Wischblatt; passender Adapter: H	**2800011312280**	**13122**	29
319 CDI RWD (907.133, 907.135, 907.233, 907.235)	140 kW	02/18→12/21				
			AQUACTRL 2 SINGLE; Einbauposition fahrerseitig; für Linkslenker; Fahrzeugausstattung: für Fahrzeuge ohne integrierte Waschdüse im Wischblatt; passender Adapter: H	**2800011314280**	**13142**	30
			AQUACTRL 2 SINGLE; Einbauposition beifahrerseitig; für Rechtslenker; Fahrzeugausstattung: für Fahrzeuge ohne integrierte Waschdüse im Wischblatt; passender Adapter: H	**2800011614260**	**16142**	58
			AQUACTRL 2 SINGLE; Einbauposition fahrerseitig; für Rechtslenker; Fahrzeugausstattung: für Fahrzeuge ohne integrierte Waschdüse im Wischblatt; passender Adapter: H	**2800011616260**	**16162**	58

MERCEDES-BENZ - SPRINTER 3,5-t Tourer Bus (B907) 02/18→

Wischblatt

311 CDI (907.731, 907.733, 907.735)	84 kW	10/21→	AQUACTRL 2 SINGLE; Einbauposition beifahrerseitig; für Linkslenker; Fahrzeugausstattung: für Fahrzeuge ohne integrierte Waschdüse im Wischblatt; passender Adapter: H	**2800011312280**	**13122**	29
311 CDI (907.731, 907.733, 907.735)	84 kW	02/18→12/21				
314 CDI (907.731, 907.733, 907.735)	105 kW	02/18→12/21				
			AQUACTRL 2 SINGLE; Einbauposition fahrerseitig; für Linkslenker; Fahrzeugausstattung: für Fahrzeuge ohne integrierte Waschdüse im Wischblatt; passender Adapter: H	**2800011314280**	**13142**	30
			AQUACTRL 2 SINGLE; Einbauposition beifahrerseitig; für Rechtslenker; Fahrzeugausstattung: für Fahrzeuge ohne integrierte Waschdüse im Wischblatt; passender Adapter: H	**2800011614260**	**16142**	58
			AQUACTRL 2 SINGLE; Einbauposition fahrerseitig; für Rechtslenker; Fahrzeugausstattung: für Fahrzeuge ohne integrierte Waschdüse im Wischblatt; passender Adapter: H	**2800011616260**	**16162**	58
314 CDI Allrad (907.733)	105 kW	01/19→12/21	AQUACTRL 2 SINGLE; Einbauposition beifahrerseitig; für Linkslenker; Fahrzeugausstattung: für Fahrzeuge ohne integrierte Waschdüse im Wischblatt; passender Adapter: H	**2800011312280**	**13122**	29
			AQUACTRL 2 SINGLE; Einbauposition fahrerseitig; für Linkslenker; Fahrzeugausstattung: für Fahrzeuge ohne integrierte Waschdüse im Wischblatt; passender Adapter: H	**2800011314280**	**13142**	30
			AQUACTRL 2 SINGLE; Einbauposition beifahrerseitig; für Rechtslenker; Fahrzeugausstattung: für Fahrzeuge ohne integrierte Waschdüse im Wischblatt; passender Adapter: H	**2800011614260** **2800011628270**	**16142** **62827**	58 63
			AQUACTRL 2 SINGLE; Einbauposition fahrerseitig; für Rechtslenker; Fahrzeugausstattung: für Fahrzeuge ohne integrierte Waschdüse im Wischblatt; passender Adapter: H	**2800011616260** **2800011630270**	**16162** **63027**	58 63

© 2025 Continental Aftermarket & Services GmbH

MERCEDES-BENZ - SPRINTER 3,5-t Tourer Bus (B907) 02/18→

Wischblatt

315 CDI (907.731, 907.733, 907.735) 316 CDI (907.731, 907.733, 907.735)	110 kW 120 kW	10/21→ 02/18→12/21	AQUACTRL 2 SINGLE; Einbauposition beifahrerseitig; für Linkslenker; Fahrzeugausstattung: für Fahrzeuge ohne integrierte Waschdüse im Wischblatt; passender Adapter: H	**2800011312280**	**13122**	29
			AQUACTRL 2 SINGLE; Einbauposition fahrerseitig; für Linkslenker; Fahrzeugausstattung: für Fahrzeuge ohne integrierte Waschdüse im Wischblatt; passender Adapter: H	**2800011314280**	**13142**	30
			AQUACTRL 2 SINGLE; Einbauposition beifahrerseitig; für Rechtslenker; Fahrzeugausstattung: für Fahrzeuge ohne integrierte Waschdüse im Wischblatt; passender Adapter: H	**2800011614260**	**16142**	58
			AQUACTRL 2 SINGLE; Einbauposition fahrerseitig; für Rechtslenker; Fahrzeugausstattung: für Fahrzeuge ohne integrierte Waschdüse im Wischblatt; passender Adapter: H	**2800011616260**	**16162**	58
316 CDI Allrad (907.733)	120 kW	01/19→12/21	AQUACTRL 2 SINGLE; Einbauposition beifahrerseitig; für Linkslenker; Fahrzeugausstattung: für Fahrzeuge ohne integrierte Waschdüse im Wischblatt; passender Adapter: H	**2800011312280**	**13122**	29
			AQUACTRL 2 SINGLE; Einbauposition fahrerseitig; für Linkslenker; Fahrzeugausstattung: für Fahrzeuge ohne integrierte Waschdüse im Wischblatt; passender Adapter: H	**2800011314280**	**13142**	30
			AQUACTRL 2 SINGLE; Einbauposition beifahrerseitig; für Rechtslenker; Fahrzeugausstattung: für Fahrzeuge ohne integrierte Waschdüse im Wischblatt; passender Adapter: H	**2800011614260** **2800011628270**	**16142** **62827**	58 63
			AQUACTRL 2 SINGLE; Einbauposition fahrerseitig; für Rechtslenker; Fahrzeugausstattung: für Fahrzeuge ohne integrierte Waschdüse im Wischblatt; passender Adapter: H	**2800011616260** **2800011630270**	**16162** **63027**	58 63
317 CDI (907.731, 907.733, 907.735) 319 CDI (907.733, 907.735) 319 CDI (907.733, 907.735) 319 CDI Allrad (907.733)	125 kW 140 kW 140 kW 140 kW	10/21→ 10/21→ 02/18→12/21 10/21→	AQUACTRL 2 SINGLE; Einbauposition beifahrerseitig; für Linkslenker; Fahrzeugausstattung: für Fahrzeuge ohne integrierte Waschdüse im Wischblatt; passender Adapter: H	**2800011312280**	**13122**	29
			AQUACTRL 2 SINGLE; Einbauposition fahrerseitig; für Linkslenker; Fahrzeugausstattung: für Fahrzeuge ohne integrierte Waschdüse im Wischblatt; passender Adapter: H	**2800011314280**	**13142**	30
			AQUACTRL 2 SINGLE; Einbauposition beifahrerseitig; für Rechtslenker; Fahrzeugausstattung: für Fahrzeuge ohne integrierte Waschdüse im Wischblatt; passender Adapter: H	**2800011614260**	**16142**	58
			AQUACTRL 2 SINGLE; Einbauposition fahrerseitig; für Rechtslenker; Fahrzeugausstattung: für Fahrzeuge ohne integrierte Waschdüse im Wischblatt; passender Adapter: H	**2800011616260**	**16162**	58
319 CDI Allrad (907.733)	140 kW	01/19→12/21	AQUACTRL 2 SINGLE; Einbauposition beifahrerseitig; für Linkslenker; Fahrzeugausstattung: für Fahrzeuge ohne integrierte Waschdüse im Wischblatt; passender Adapter: H	**2800011312280**	**13122**	29
			AQUACTRL 2 SINGLE; Einbauposition fahrerseitig; für Linkslenker; Fahrzeugausstattung: für Fahrzeuge ohne integrierte Waschdüse im Wischblatt; passender Adapter: H	**2800011314280**	**13142**	30
			AQUACTRL 2 SINGLE; Einbauposition beifahrerseitig; für Rechtslenker; Fahrzeugausstattung: für Fahrzeuge ohne integrierte Waschdüse im Wischblatt; passender Adapter: H	**2800011614260** **2800011628270**	**16142** **62827**	58 63
			AQUACTRL 2 SINGLE; Einbauposition fahrerseitig; für Rechtslenker; Fahrzeugausstattung: für Fahrzeuge ohne integrierte Waschdüse im Wischblatt; passender Adapter: H	**2800011616260** **2800011630270**	**16162** **63027**	58 63

© 2025 Continental Aftermarket & Services GmbH

MERCEDES-BENZ - SPRINTER 3-t Bus (B903) 01/95→05/12

Wischblatt

308 CDI (903.671, 903.672, 903.673)	60 kW	04/00→05/06	AQUACTRL 2 SINGLE; Einbauposition beifahrerseitig; für Linkslenker; passender Adapter: A	**2800011309280**	**13092**	28
308 D (903.371, 903.372, 903.373)	60 kW	03/97→04/00	AQUACTRL 2 SINGLE; Einbauposition fahrerseitig; für Linkslenker; passender Adapter: A	**2800011312280**	**13122**	29
308 D (903.372, 903.373)	58 kW	02/95→04/00				
308 E (903.372)	40 kW	01/96→05/06				
310 D (903.471, 903.472, 903.473)	75 kW	01/97→12/99				
310 D 4x4 (903.472, 903.473)	75 kW	05/97→08/02				
311 CDI (903.671, 903.672)	80 kW	04/00→05/06	AQUACTRL 2 SINGLE; Einbauposition beifahrerseitig; für Linkslenker; passender Adapter: A	**2800011309280**	**13092**	28
311 CDI 4x4 (903.672, 903.673)	80 kW	08/02→05/06				
			AQUACTRL 2 SINGLE; Einbauposition fahrerseitig; für Linkslenker; passender Adapter: A	**2800011312280**	**13122**	29
			AQUACTRL 2 SINGLE; Einbauposition beifahrerseitig; für Rechtslenker; passender Adapter: A	**2800011610270**	**61027**	56
			AQUACTRL 2 SINGLE; Einbauposition fahrerseitig; für Rechtslenker; passender Adapter: A	**2800011628270**	**62827**	63
312 D 2.9 (903.471, 903.472, 903.473)	90 kW	02/95→04/00	AQUACTRL 2 SINGLE; Einbauposition beifahrerseitig; für Linkslenker; passender Adapter: A	**2800011309280**	**13092**	28
312 D 2.9 4x4 (903.473)	90 kW	05/97→08/02	AQUACTRL 2 SINGLE; Einbauposition fahrerseitig; für Linkslenker; passender Adapter: A	**2800011312280**	**13122**	29
313 CDI (903.671, 903.672)	95 kW	04/00→05/06				
313 CDI 4x4 (903.672, 903.673)	95 kW	08/02→05/06				
314 (903.071, 903.072, 903.073, 903.671, 903.672,...	105 kW	02/95→05/06	AQUACTRL 2 SINGLE; Einbauposition beifahrerseitig; für Linkslenker; passender Adapter: A	**2800011309280**	**13092**	28
314 4x4 (903.672, 903.673)	105 kW	02/95→05/06	AQUACTRL 2 SINGLE; Einbauposition fahrerseitig; für Linkslenker; passender Adapter: A	**2800011312280**	**13122**	29
314 NGT (903.072, 903.671, 903.672)	95 kW	02/95→05/06	AQUACTRL 2 SINGLE; Einbauposition beifahrerseitig; für Rechtslenker; passender Adapter: A	**2800011610270**	**61027**	56
316 CDI (903.671, 903.672, 903.673)	115 kW	04/00→05/06	AQUACTRL 2 SINGLE; Einbauposition fahrerseitig; für Rechtslenker; passender Adapter: A	**2800011628270**	**62827**	63
316 CDI 4x4 (903.672, 903.673)	115 kW	08/02→05/06				

MERCEDES-BENZ - SPRINTER 3-t Bus (B906) 06/06→12/19

Wischblatt

209 CDI (906.711, 906.713)	65 kW	04/12→12/19	AQUACTRL 2 SINGLE; Einbauposition beifahrerseitig; für Linkslenker; passender Adapter: B	**2800011312280**	**13122**	29
			AQUACTRL 2 SINGLE; Einbauposition fahrerseitig; für Linkslenker; passender Adapter: B	**2800011314280**	**13142**	30
			AQUACTRL 2 SINGLE; Einbauposition beifahrerseitig; für Rechtslenker; passender Adapter: B	**2800011614260**	**16142**	58
			AQUACTRL 2 SINGLE; Einbauposition fahrerseitig; für Rechtslenker; passender Adapter: B	**2800011616260**	**16162**	58
210 CDI (906.711, 906.713)	70 kW	03/09→12/16	AQUACTRL 2 SINGLE; Einbauposition beifahrerseitig; für Linkslenker; passender Adapter: B	**2800011312280**	**13122**	29
211 CDI (906.711, 906.713)	80 kW	06/06→12/09				
211 CDI (906.711, 906.713)	84 kW	04/16→12/18	AQUACTRL 2 SINGLE; Einbauposition fahrerseitig; für Linkslenker; passender Adapter: B	**2800011314280**	**13142**	30
213 CDI (906.711, 906.713)	95 kW	06/06→12/16				
214 CDI (906.711, 906.713)	105 kW	04/16→12/18	AQUACTRL 2 SINGLE; Einbauposition beifahrerseitig; für Rechtslenker; passender Adapter: B	**2800011614260** **2800011628270**	**16142** **62827**	58 63
215 CDI (906.711, 906.713)	110 kW	06/06→12/09				
216 (906.713)	115 kW	03/09→12/18				
216 CDI (906.711, 906.713)	120 kW	06/09→12/18	AQUACTRL 2 SINGLE; Einbauposition fahrerseitig; für Rechtslenker; passender Adapter: B	**2800011616260** **2800011630270**	**16162** **63027**	58 63
218 CDI (906.711, 906.713)	135 kW	04/12→12/18	AQUACTRL 2 SINGLE; Einbauposition beifahrerseitig; für Linkslenker; passender Adapter: B	**2800011312280**	**13122**	29
			AQUACTRL 2 SINGLE; Einbauposition fahrerseitig; für Linkslenker; passender Adapter: B	**2800011314280**	**13142**	30
			AQUACTRL 2 SINGLE; Einbauposition beifahrerseitig; für Rechtslenker; passender Adapter: B	**2800011614260**	**16142**	58
			AQUACTRL 2 SINGLE; Einbauposition fahrerseitig; für Rechtslenker; passender Adapter: B	**2800011616260**	**16162**	58

© 2025 Continental Aftermarket & Services GmbH

MERCEDES-BENZ - SPRINTER 3-t Bus (B906) 06/06→12/19						
Wischblatt						
224 (906.713)	190 kW	06/06→12/13	AQUACTRL 2 SINGLE; Einbauposition beifahrerseitig; für Linkslenker; passender Adapter: B	**2800011312280**	**13122**	29
			AQUACTRL 2 SINGLE; Einbauposition fahrerseitig; für Linkslenker; passender Adapter: B	**2800011314280**	**13142**	30
			AQUACTRL 2 SINGLE; Einbauposition beifahrerseitig; für Rechtslenker; passender Adapter: B	**2800011614260** **2800011628270**	**16142** **62827**	58 63
			AQUACTRL 2 SINGLE; Einbauposition fahrerseitig; für Rechtslenker; passender Adapter: B	**2800011616260** **2800011630270**	**16162** **63027**	58 63
MERCEDES-BENZ - SPRINTER 3-t Kasten (B903) 01/95→05/12						
Wischblatt						
308 CDI (903.661, 903.662, 903.663)	60 kW	04/00→05/06	AQUACTRL 2 SINGLE; Einbauposition beifahrerseitig; für Linkslenker; passender Adapter: A	**2800011309280**	**13092**	28
308 D 2.3 (903.361, 903.362, 903.363)	58 kW	02/95→04/00	AQUACTRL 2 SINGLE; Einbauposition fahrerseitig; für Linkslenker; passender Adapter: A	**2800011312280**	**13122**	29
308 D 2.3 (903.361)	60 kW	02/95→04/00				
308 E (903.362)	40 kW	01/96→05/06				
310 D 2.9 (903.461, 903.462, 903.463)	75 kW	02/95→04/00				
310 D 2.9 4x4 (903.461, 903.462)	75 kW	06/97→04/00				
311 CDI (903.661, 903.662, 903.663)	80 kW	04/00→05/06	AQUACTRL 2 SINGLE; Einbauposition beifahrerseitig; für Linkslenker; passender Adapter: A	**2800011309280**	**13092**	28
311 CDI 4x4 (903.662, 903.663)	80 kW	08/02→05/06	AQUACTRL 2 SINGLE; Einbauposition fahrerseitig; für Linkslenker; passender Adapter: A	**2800011312280**	**13122**	29
			AQUACTRL 2 SINGLE; Einbauposition beifahrerseitig; für Rechtslenker; passender Adapter: A	**2800011610270**	**61027**	56
			AQUACTRL 2 SINGLE; Einbauposition fahrerseitig; für Rechtslenker; passender Adapter: A	**2800011628270**	**62827**	63
312 D 2.9 (903.461, 903.462, 903.463)	90 kW	02/95→04/00	AQUACTRL 2 SINGLE; Einbauposition beifahrerseitig; für Linkslenker; passender Adapter: A	**2800011309280**	**13092**	28
312 D 2.9 4x4 (903.461, 903.462)	90 kW	05/97→08/02	AQUACTRL 2 SINGLE; Einbauposition fahrerseitig; für Linkslenker; passender Adapter: A	**2800011312280**	**13122**	29
313 CDI (903.663, 903.662, 903.661)	95 kW	04/00→05/06	AQUACTRL 2 SINGLE; Einbauposition beifahrerseitig; für Linkslenker; passender Adapter: A	**2800011309280**	**13092**	28
			AQUACTRL 2 SINGLE; Einbauposition fahrerseitig; für Linkslenker; passender Adapter: A	**2800011312280**	**13122**	29
			AQUACTRL 2 SINGLE; Einbauposition beifahrerseitig; für Rechtslenker; passender Adapter: A	**2800011610270**	**61027**	56
			AQUACTRL 2 SINGLE; Einbauposition fahrerseitig; für Rechtslenker; passender Adapter: A	**2800011628270**	**62827**	63
313 CDI 4x4 (903.662, 903.663)	95 kW	08/02→05/06	AQUACTRL 2 SINGLE; Einbauposition beifahrerseitig; für Linkslenker; passender Adapter: A	**2800011309280**	**13092**	28
			AQUACTRL 2 SINGLE; Einbauposition fahrerseitig; für Linkslenker; passender Adapter: A	**2800011312280**	**13122**	29
314 (903.061, 903.062, 903.063, 903.661, 903.662)	105 kW	02/95→05/06	AQUACTRL 2 SINGLE; Einbauposition beifahrerseitig; für Linkslenker; passender Adapter: A	**2800011309280**	**13092**	28
314 4x4 (903.661, 903.662, 903.663)	105 kW	02/95→05/06	AQUACTRL 2 SINGLE; Einbauposition fahrerseitig; für Linkslenker; passender Adapter: A	**2800011312280**	**13122**	29
314 NGT (903.661, 903.061, 903.062, 903.063, 903.662)	95 kW	02/95→05/06	AQUACTRL 2 SINGLE; Einbauposition beifahrerseitig; für Rechtslenker; passender Adapter: A	**2800011610270**	**61027**	56
			AQUACTRL 2 SINGLE; Einbauposition fahrerseitig; für Rechtslenker; passender Adapter: A	**2800011628270**	**62827**	63
316 CDI (903.661, 903.662, 903.663)	115 kW	04/00→05/06	AQUACTRL 2 SINGLE; Einbauposition beifahrerseitig; für Linkslenker; passender Adapter: A	**2800011309280**	**13092**	28
316 CDI 4x4 (903.662, 903.663)	115 kW	02/01→05/06	AQUACTRL 2 SINGLE; Einbauposition fahrerseitig; für Linkslenker; passender Adapter: A	**2800011312280**	**13122**	29
MERCEDES-BENZ - SPRINTER 3-t Kasten (B906) 06/06→12/18						
Wischblatt						
209 CDI (906.611, 906.613)	65 kW	06/06→12/09	AQUACTRL 2 SINGLE; Einbauposition beifahrerseitig; für Linkslenker; passender Adapter: B	**2800011312280**	**13122**	29
210 CDI (906.611, 906.613)	70 kW	03/09→12/16				

→

© 2025 Continental Aftermarket & Services GmbH

MERCEDES-BENZ - SPRINTER 3-t Kasten (B906) 06/06→12/18

Wischblatt

211 CDI (906.611, 906.613)	80 kW	06/06→12/09	AQUACTRL 2 SINGLE; Einbauposition fahrerseitig; für Linkslenker; passender Adapter: B	**2800011314280**	**13142**	30
211 CDI (906.611, 906.613)	84 kW	04/16→12/18				
213 CDI (906.611, 906.613)	95 kW	06/06→12/09	AQUACTRL 2 SINGLE; Einbauposition beifahrerseitig; für Rechtslenker; passender Adapter: B	**2800011614260**	**16142**	58
213 CDI (906.611, 906.613)	95 kW	06/06→12/16		**2800011628270**	**62827**	63
214 CDI (906.611, 906.613)	105 kW	04/16→12/18	AQUACTRL 2 SINGLE; Einbauposition fahrerseitig; für Rechtslenker; passender Adapter: B	**2800011616260**	**16162**	58
215 CDI (906.611, 906.613)	110 kW	06/06→12/09		**2800011630270**	**63027**	63
216 (906.613)	115 kW	09/08→12/18				
216 CDI (906.611, 906.613)	120 kW	03/09→12/18				
218 CDI (906.611, 906.613)	135 kW	06/06→12/09				
219 CDI / BlueTEC (906.611, 906.613)	140 kW	03/09→12/18				
224 (906.613)	190 kW	06/06→12/16				

MERCEDES-BENZ - SPRINTER 3-t Kasten (B910) 02/18→

Wischblatt

211 CDI (910.621, 910.623)	84 kW	10/21→	AQUACTRL 2 SINGLE; Einbauposition beifahrerseitig; für Linkslenker; Fahrzeugausstattung: für Fahrzeuge ohne integrierte Waschdüse im Wischblatt; passender Adapter: H	**2800011312280**	**13122**	29
211 CDI (910.621, 910.623)	84 kW	02/18→12/21				
214 CDI (910.621, 910.623)	105 kW	02/18→12/21				
215 CDI (910.621, 910.623)	110 kW	10/21→				
			AQUACTRL 2 SINGLE; Einbauposition fahrerseitig; für Linkslenker; Fahrzeugausstattung: für Fahrzeuge ohne integrierte Waschdüse im Wischblatt; passender Adapter: H	**2800011314280**	**13142**	30
			AQUACTRL 2 SINGLE; Einbauposition beifahrerseitig; für Rechtslenker; Fahrzeugausstattung: für Fahrzeuge ohne integrierte Waschdüse im Wischblatt; passender Adapter: H	**2800011614260**	**16142**	58
			AQUACTRL 2 SINGLE; Einbauposition fahrerseitig; für Rechtslenker; Fahrzeugausstattung: für Fahrzeuge ohne integrierte Waschdüse im Wischblatt; passender Adapter: H	**2800011616260**	**16162**	58

MERCEDES-BENZ - SPRINTER 3-t Pritsche/Fahrgestell (B903) 01/95→05/12

Wischblatt

308 CDI (903.611, 903.612, 903.613, 903.621, 903.622,...	60 kW	04/00→05/06	AQUACTRL 2 SINGLE; Einbauposition beifahrerseitig; für Linkslenker; passender Adapter: A	**2800011309280**	**13092**	28
308 D 2.3 (903.311, 903.312, 903.322)	58 kW	02/95→04/00	AQUACTRL 2 SINGLE; Einbauposition fahrerseitig; für Linkslenker; passender Adapter: A	**2800011312280**	**13122**	29
308 D 2.3 (903.311, 903.322)	60 kW	11/96→04/00				
308 E (903.312, 903.322)	40 kW	01/96→05/06				
310 D 2.9 (903.411, 903.412, 903.413, 903.421, 903.422,...	75 kW	01/97→04/00				
310 D 2.9 4x4 (903.421, 903.422, 903.423)	75 kW	01/97→04/00				
311 CDI (903.611, 903.612, 903.613, 903.621, 903.622,...	80 kW	04/00→05/06				
311 CDI 4x4 (903.612, 903.613, 903.622, 903.623)	80 kW	04/00→05/06				
312 D 2.9 (903.411, 903.412, 903.413, 903.421, 903.422,...	85 kW	12/98→09/01				
312 D 2.9 (903.411, 903.412, 903.421, 903.422, 903.423)	90 kW	02/95→04/00				
313 CDI (903.611, 903.612, 903.621, 903.622)	95 kW	04/00→05/06				
313 CDI 4x4 (903.612, 903.613, 903.622, 903.623)	95 kW	04/00→05/06				

© 2025 Continental Aftermarket & Services GmbH

MERCEDES-BENZ - SPRINTER 3-t Pritsche/Fahrgestell (B903) 01/95→05/12

Wischblatt

314 (903.011, 903.012, 903.013, 903.022, 903.612,...	105 kW	02/95→05/06	AQUACTRL 2 SINGLE; Einbauposition beifahrerseitig; für Linkslenker; passender Adapter: A	**2800011309280**	**13092**	28
			AQUACTRL 2 SINGLE; Einbauposition fahrerseitig; für Linkslenker; passender Adapter: A	**2800011312280**	**13122**	29
			AQUACTRL 2 SINGLE; Einbauposition beifahrerseitig; für Rechtslenker; passender Adapter: A	**2800011610270**	**61027**	56
			AQUACTRL 2 SINGLE; Einbauposition fahrerseitig; für Rechtslenker; passender Adapter: A	**2800011628270**	**62827**	63
314 4x4 (903.612, 903.613, 903.622)	105 kW	02/95→05/06	AQUACTRL 2 SINGLE; Einbauposition beifahrerseitig; für Linkslenker; passender Adapter: A	**2800011309280**	**13092**	28
			AQUACTRL 2 SINGLE; Einbauposition fahrerseitig; für Linkslenker; passender Adapter: A	**2800011312280**	**13122**	29
314 NGT (903.611, 903.612, 903.613, 903.622, 903.012,...	95 kW	02/95→05/06	AQUACTRL 2 SINGLE; Einbauposition beifahrerseitig; für Linkslenker; passender Adapter: A	**2800011309280**	**13092**	28
			AQUACTRL 2 SINGLE; Einbauposition fahrerseitig; für Linkslenker; passender Adapter: A	**2800011312280**	**13122**	29
			AQUACTRL 2 SINGLE; Einbauposition beifahrerseitig; für Rechtslenker; passender Adapter: A	**2800011610270**	**61027**	56
			AQUACTRL 2 SINGLE; Einbauposition fahrerseitig; für Rechtslenker; passender Adapter: A	**2800011628270**	**62827**	63
316 CDI (903.611, 903.612, 903.613, 903.621, 903.622,...	115 kW	04/00→05/06	AQUACTRL 2 SINGLE; Einbauposition beifahrerseitig; für Linkslenker; passender Adapter: A	**2800011309280**	**13092**	28
316 CDI 4x4 (903.612, 903.613, 903.622, 903.623)	115 kW	08/02→05/06	AQUACTRL 2 SINGLE; Einbauposition fahrerseitig; für Linkslenker; passender Adapter: A	**2800011312280**	**13122**	29

MERCEDES-BENZ - SPRINTER 3-t Pritsche/Fahrgestell (B906) 06/06→12/18

Wischblatt

209 CDI (906.111, 906.113, 906.211, 906.213)	65 kW	06/06→12/09	AQUACTRL 2 SINGLE; Einbauposition beifahrerseitig; für Linkslenker; passender Adapter: B	**2800011312280**	**13122**	29
210 CDI (906.111, 906.113, 906.211, 906.213)	70 kW	03/09→12/16	AQUACTRL 2 SINGLE; Einbauposition fahrerseitig; für Linkslenker; passender Adapter: B	**2800011314280**	**13142**	30
211 CDI (906.111, 906.113, 906.211, 906.213)	80 kW	06/06→12/09	AQUACTRL 2 SINGLE; Einbauposition beifahrerseitig; für Rechtslenker; passender Adapter: B	**2800011614260** **2800011628270**	**16142** **62827**	58 63
211 CDI (906.111, 906.113, 906.211, 906.213)	84 kW	04/16→12/18	AQUACTRL 2 SINGLE; Einbauposition fahrerseitig; für Rechtslenker; passender Adapter: B	**2800011616260** **2800011630270**	**16162** **63027**	58 63
213 CDI (906.111, 906.113, 906.211, 906.213)	95 kW	06/06→12/09				
213 CDI (906.111, 906.113, 906.211, 906.213)	95 kW	03/09→12/16				
214 CDI (906.111, 906.113, 906.211, 906.213)	105 kW	04/16→12/18				
215 CDI (906.111, 906.113, 906.211, 906.213)	110 kW	06/06→12/09				
216 (906.113, 906.213)	115 kW	09/08→12/18				
216 CDI (906.111, 906.113, 906.211, 906.213)	120 kW	03/09→12/18				
218 CDI (906.111, 906.113, 906.211, 906.213)	135 kW	06/06→12/09				
219 CDI / BlueTEC (906.111, 906.113, 906.211, 906.213)	140 kW	03/09→12/18				
224 (906.113, 906.213)	190 kW	06/06→12/16				

© 2025 Continental Aftermarket & Services GmbH

MERCEDES-BENZ - SPRINTER 3-t Pritsche/Fahrgestell (B910, B907) 02/18→

Wischblatt

211 CDI (910.121, 910.123) 211 CDI (910.121, 910.123) 211 CDI RWD (907.221, 907.223, 907.123)	84 kW 84 kW 84 kW	10/21→ 02/18→12/21 06/20→	AQUACTRL 2 SINGLE; Einbauposition beifahrerseitig; für Linkslenker; Fahrzeugausstattung: für Fahrzeuge ohne integrierte Waschdüse im Wischblatt; passender Adapter: H	**2800011312280**	**13122**	29
211 CDI RWD (907.221, 907.223)	84 kW	02/18→12/21	AQUACTRL 2 SINGLE; Einbauposition fahrerseitig; für Linkslenker; Fahrzeugausstattung: für Fahrzeuge ohne integrierte Waschdüse im Wischblatt; passender Adapter: H	**2800011314280**	**13142**	30
214 CDI (910.121, 910.123) 214 CDI RWD (907.221, 907.223)	105 kW 105 kW	02/18→12/21 02/18→12/21				
215 CDI (910.121, 910.123) 215 CDI RWD (907.221, 907.223)	110 kW 110 kW	10/21→ 06/20→	AQUACTRL 2 SINGLE; Einbauposition beifahrerseitig; für Rechtslenker; Fahrzeugausstattung: für Fahrzeuge ohne integrierte Waschdüse im Wischblatt; passender Adapter: H	**2800011614260**	**16142**	58
216 CDI RWD (907.221, 907.223) 217 CDI RWD (907.221, 907.223)	120 kW 125 kW	02/18→12/21 06/20→	AQUACTRL 2 SINGLE; Einbauposition fahrerseitig; für Rechtslenker; Fahrzeugausstattung: für Fahrzeuge ohne integrierte Waschdüse im Wischblatt; passender Adapter: H	**2800011616260**	**16162**	58

MERCEDES-BENZ - SPRINTER 3-t Tourer Bus (B907) 02/18→

Wischblatt

211 CDI (907.721, 907.723) 211 CDI (907.721, 907.723) 214 CDi (907.721, 907.723) 215 CDI (907.721, 907.723) 217 CDI (907.721, 907.723)	84 kW 84 kW 105 kW 110 kW 125 kW	10/21→ 02/18→12/21 02/18→12/21 10/21→ 10/21→	AQUACTRL 2 SINGLE; Einbauposition beifahrerseitig; für Linkslenker; Fahrzeugausstattung: für Fahrzeuge ohne integrierte Waschdüse im Wischblatt; passender Adapter: H	**2800011312280**	**13122**	29
			AQUACTRL 2 SINGLE; Einbauposition fahrerseitig; für Linkslenker; Fahrzeugausstattung: für Fahrzeuge ohne integrierte Waschdüse im Wischblatt; passender Adapter: H	**2800011314280**	**13142**	30

MERCEDES-BENZ - SPRINTER 4,6-t Bus (B906) 06/06→09/20

Wischblatt

415 CDI (906.653)	110 kW	06/06→09/20	AQUACTRL 2 SINGLE; Einbauposition beifahrerseitig; für Rechtslenker; passender Adapter: B	**2800011614260**	**16142**	58
			AQUACTRL 2 SINGLE; Einbauposition fahrerseitig; für Rechtslenker; passender Adapter: B	**2800011616260**	**16162**	58

MERCEDES-BENZ - SPRINTER 4,6-t Kasten (B906) 06/06→09/20

Wischblatt

411 CDI (906.653, 906.655, 906.657)	80 kW	06/09→12/18	AQUACTRL 2 SINGLE; Einbauposition beifahrerseitig; für Linkslenker; passender Adapter: B	**2800011312280**	**13122**	29
			AQUACTRL 2 SINGLE; Einbauposition fahrerseitig; für Linkslenker; passender Adapter: B	**2800011314280**	**13142**	30
			AQUACTRL 2 SINGLE; Einbauposition beifahrerseitig; für Rechtslenker; passender Adapter: B	**2800011614260** **2800011628270**	**16142** **62827**	58 63
			AQUACTRL 2 SINGLE; Einbauposition fahrerseitig; für Rechtslenker; passender Adapter: B	**2800011616260** **2800011630270**	**16162** **63027**	58 63
411 CDI (906.653, 906.655, 906.657)	84 kW	04/16→12/18	AQUACTRL 2 SINGLE; Einbauposition beifahrerseitig; für Linkslenker; passender Adapter: B	**2800011312280**	**13122**	29
			AQUACTRL 2 SINGLE; Einbauposition fahrerseitig; für Linkslenker; passender Adapter: B	**2800011314280**	**13142**	30
413 CDI (906.653, 906.655, 906.657)	95 kW	06/06→12/16	AQUACTRL 2 SINGLE; Einbauposition beifahrerseitig; für Linkslenker; passender Adapter: B	**2800011312280**	**13122**	29
414 CDI (906.653, 906.655, 906.657)	105 kW	05/16→12/18	AQUACTRL 2 SINGLE; Einbauposition fahrerseitig; für Linkslenker; passender Adapter: B	**2800011314280**	**13142**	30
			AQUACTRL 2 SINGLE; Einbauposition beifahrerseitig; für Rechtslenker; passender Adapter: B	**2800011614260** **2800011628270**	**16142** **62827**	58 63
			AQUACTRL 2 SINGLE; Einbauposition fahrerseitig; für Rechtslenker; passender Adapter: B	**2800011616260** **2800011630270**	**16162** **63027**	58 63

© 2025 Continental Aftermarket & Services GmbH

MERCEDES-BENZ - SPRINTER 4,6-t Kasten (B906) 06/06→09/20

Wischblatt

414 CDI 4x4 (906.653, 906.655, 906.657)	105 kW	05/16→12/18	AQUACTRL 2 SINGLE; Einbauposition beifahrerseitig; für Linkslenker; passender Adapter: B	**2800011312280**	**13122**	29
			AQUACTRL 2 SINGLE; Einbauposition fahrerseitig; für Linkslenker; passender Adapter: B	**2800011314280**	**13142**	30
			AQUACTRL 2 SINGLE; Einbauposition beifahrerseitig; für Rechtslenker; passender Adapter: B	**2800011614260**	**16142**	58
			AQUACTRL 2 SINGLE; Einbauposition fahrerseitig; für Rechtslenker; passender Adapter: B	**2800011616260**	**16162**	58
415 CDI (906.653, 906.655, 906.657)	110 kW	06/09→12/09	AQUACTRL 2 SINGLE; Einbauposition beifahrerseitig; für Linkslenker; passender Adapter: B	**2800011312280**	**13122**	29
416 CDI (906.653, 906.655, 906.657, 906.633, 906.635,...	120 kW	03/09→12/18	AQUACTRL 2 SINGLE; Einbauposition fahrerseitig; für Linkslenker; passender Adapter: B	**2800011314280**	**13142**	30
			AQUACTRL 2 SINGLE; Einbauposition beifahrerseitig; für Rechtslenker; passender Adapter: B	**2800011614260** **2800011628270**	**16142** **62827**	58 63
			AQUACTRL 2 SINGLE; Einbauposition fahrerseitig; für Rechtslenker; passender Adapter: B	**2800011616260** **2800011630270**	**16162** **63027**	58 63
416 CDI 4x4 (906.655, 906.657)	120 kW	11/13→12/18	AQUACTRL 2 SINGLE; Einbauposition beifahrerseitig; für Linkslenker; passender Adapter: B	**2800011312280**	**13122**	29
			AQUACTRL 2 SINGLE; Einbauposition fahrerseitig; für Linkslenker; passender Adapter: B	**2800011314280**	**13142**	30
			AQUACTRL 2 SINGLE; Einbauposition beifahrerseitig; für Rechtslenker; passender Adapter: B	**2800011614260**	**16142**	58
			AQUACTRL 2 SINGLE; Einbauposition fahrerseitig; für Rechtslenker; passender Adapter: B	**2800011616260**	**16162**	58
418 CDI (906.653, 906.655, 906.657)	135 kW	06/09→05/16	AQUACTRL 2 SINGLE; Einbauposition beifahrerseitig; für Linkslenker; passender Adapter: B	**2800011312280**	**13122**	29
419 CDI (906.653, 906.655, 906.657)	140 kW	03/09→12/18	AQUACTRL 2 SINGLE; Einbauposition fahrerseitig; für Linkslenker; passender Adapter: B	**2800011314280**	**13142**	30
424 (906.655, 906.657, 906.653)	190 kW	06/06→12/16	AQUACTRL 2 SINGLE; Einbauposition beifahrerseitig; für Rechtslenker; passender Adapter: B	**2800011614260** **2800011628270**	**16142** **62827**	58 63
			AQUACTRL 2 SINGLE; Einbauposition fahrerseitig; für Rechtslenker; passender Adapter: B	**2800011616260** **2800011630270**	**16162** **63027**	58 63

MERCEDES-BENZ - SPRINTER 4,6-t Pritsche/Fahrgestell (B906) 06/06→09/20

Wischblatt

411 CDI (906.153, 906.155, 906.253, 906.255)	80 kW	06/09→12/18	AQUACTRL 2 SINGLE; Einbauposition beifahrerseitig; für Linkslenker; passender Adapter: B	**2800011312280**	**13122**	29
			AQUACTRL 2 SINGLE; Einbauposition fahrerseitig; für Linkslenker; passender Adapter: B	**2800011314280**	**13142**	30
			AQUACTRL 2 SINGLE; Einbauposition beifahrerseitig; für Rechtslenker; passender Adapter: B	**2800011614260** **2800011628270**	**16142** **62827**	58 63
			AQUACTRL 2 SINGLE; Einbauposition fahrerseitig; für Rechtslenker; passender Adapter: B	**2800011616260** **2800011630270**	**16162** **63027**	58 63
411 CDI (906.153, 906.155, 906.253, 906.255)	84 kW	04/16→12/18	AQUACTRL 2 SINGLE; Einbauposition beifahrerseitig; für Linkslenker; passender Adapter: B	**2800011312280**	**13122**	29
			AQUACTRL 2 SINGLE; Einbauposition fahrerseitig; für Linkslenker; passender Adapter: B	**2800011314280**	**13142**	30
			AQUACTRL 2 SINGLE; Einbauposition beifahrerseitig; für Rechtslenker; passender Adapter: B	**2800011614260**	**16142**	58
			AQUACTRL 2 SINGLE; Einbauposition fahrerseitig; für Rechtslenker; passender Adapter: B	**2800011616260**	**16162**	58
413 CDI (906.153, 906.155, 906.253, 906.255)	95 kW	06/06→12/16	AQUACTRL 2 SINGLE; Einbauposition beifahrerseitig; für Linkslenker; passender Adapter: B	**2800011312280**	**13122**	29
414 CDI (906.153, 906.155, 906.253, 906.255)	105 kW	05/16→12/18	AQUACTRL 2 SINGLE; Einbauposition fahrerseitig; für Linkslenker; passender Adapter: B	**2800011314280**	**13142**	30
415 CDI (906.153, 906.155, 906.253, 906.255)	110 kW	06/06→12/09	AQUACTRL 2 SINGLE; Einbauposition beifahrerseitig; für Rechtslenker; passender Adapter: B	**2800011614260** **2800011628270**	**16142** **62827**	58 63
			AQUACTRL 2 SINGLE; Einbauposition fahrerseitig; für Rechtslenker; passender Adapter: B	**2800011616260** **2800011630270**	**16162** **63027**	58 63

© 2025 Continental Aftermarket & Services GmbH

MERCEDES-BENZ - SPRINTER 4,6-t Pritsche/Fahrgestell (B906) 06/06→09/20

Wischblatt

415 CDI (906.155)	110 kW	01/12→09/20	AQUACTRL 2 SINGLE; Einbauposition beifahrerseitig; für Linkslenker; passender Adapter: B	**2800011312280**	**13122**	29
			AQUACTRL 2 SINGLE; Einbauposition fahrerseitig; für Linkslenker; passender Adapter: B	**2800011314280**	**13142**	30
			AQUACTRL 2 SINGLE; Einbauposition beifahrerseitig; für Rechtslenker; passender Adapter: B	**2800011614260**	**16142**	58
			AQUACTRL 2 SINGLE; Einbauposition fahrerseitig; für Rechtslenker; passender Adapter: B	**2800011616260**	**16162**	58
416 CDI (906.153, 906.155, 906.253, 906.255)	120 kW	03/09→12/18	AQUACTRL 2 SINGLE; Einbauposition beifahrerseitig; für Linkslenker; passender Adapter: B	**2800011312280**	**13122**	29
418 CDI (906.153, 906.155, 906.253, 906.255)	135 kW	06/06→12/09	AQUACTRL 2 SINGLE; Einbauposition fahrerseitig; für Linkslenker; passender Adapter: B	**2800011314280**	**13142**	30
419 CDI (906.153, 906.155, 906.253, 906.255)	140 kW	03/09→12/18	AQUACTRL 2 SINGLE; Einbauposition beifahrerseitig; für Rechtslenker; passender Adapter: B	**2800011614260** **2800011628270**	**16142** **62827**	58 63
424 (906.153, 906.155, 906.253, 906.255)	190 kW	06/06→12/16	AQUACTRL 2 SINGLE; Einbauposition fahrerseitig; für Rechtslenker; passender Adapter: B	**2800011616260** **2800011630270**	**16162** **63027**	58 63

MERCEDES-BENZ - SPRINTER 4-t Bus (B904) 02/96→05/06

Wischblatt

408 CDI (904.662, 904.663)	60 kW	04/00→05/06	AQUACTRL 2 SINGLE; Einbauposition beifahrerseitig; für Linkslenker; passender Adapter: A	**2800011309280**	**13092**	28
			AQUACTRL 2 SINGLE; Einbauposition fahrerseitig; für Linkslenker; passender Adapter: A	**2800011312280**	**13122**	29
411 CDI (904.662, 904.663)	80 kW	04/00→05/06	AQUACTRL 2 SINGLE; Einbauposition beifahrerseitig; für Linkslenker; passender Adapter: A	**2800011309280**	**13092**	28
			AQUACTRL 2 SINGLE; Einbauposition fahrerseitig; für Linkslenker; passender Adapter: A	**2800011312280**	**13122**	29
			AQUACTRL 2 SINGLE; Einbauposition beifahrerseitig; für Rechtslenker; passender Adapter: A	**2800011610270**	**61027**	56
			AQUACTRL 2 SINGLE; Einbauposition fahrerseitig; für Rechtslenker; passender Adapter: A	**2800011628270**	**62827**	63
413 CDI (904.663, 904.662)	95 kW	04/00→05/06	AQUACTRL 2 SINGLE; Einbauposition beifahrerseitig; für Linkslenker; passender Adapter: A	**2800011309280**	**13092**	28
414 (904.662, 904.663) 416 CDI (904.662, 904.663)	105 kW 115 kW	02/96→05/06 04/00→05/06	AQUACTRL 2 SINGLE; Einbauposition fahrerseitig; für Linkslenker; passender Adapter: A	**2800011312280**	**13122**	29

MERCEDES-BENZ - SPRINTER 4-t Kasten (B904) 02/95→05/12

Wischblatt

408 CDI	60 kW	04/00→05/06	AQUACTRL 2 SINGLE; Einbauposition beifahrerseitig; für Linkslenker; passender Adapter: A	**2800011309280**	**13092**	28
			AQUACTRL 2 SINGLE; Einbauposition fahrerseitig; für Linkslenker; passender Adapter: A	**2800011312280**	**13122**	29
408 D	58 kW	02/96→05/06	AQUACTRL 2 SINGLE; Einbauposition beifahrerseitig; für Linkslenker; passender Adapter: A	**2800011309280**	**13092**	28
			AQUACTRL 2 SINGLE; Einbauposition fahrerseitig; für Linkslenker; passender Adapter: A	**2800011312280**	**13122**	29
			AQUACTRL 2 SINGLE; Einbauposition beifahrerseitig; für Rechtslenker; passender Adapter: A	**2800011610270**	**61027**	56
			AQUACTRL 2 SINGLE; Einbauposition fahrerseitig; für Rechtslenker; passender Adapter: A	**2800011628270**	**62827**	63
410 D 410 D 4x4 411 CDI 411 CDI 4x4	75 kW 75 kW 80 kW 80 kW	02/96→05/06 05/97→05/06 04/00→05/06 04/00→05/06	AQUACTRL 2 SINGLE; Einbauposition beifahrerseitig; für Linkslenker; passender Adapter: A	**2800011309280**	**13092**	28
			AQUACTRL 2 SINGLE; Einbauposition fahrerseitig; für Linkslenker; passender Adapter: A	**2800011312280**	**13122**	29
412 D 412 D	85 kW 90 kW	02/96→05/06 02/96→05/06	AQUACTRL 2 SINGLE; Einbauposition beifahrerseitig; für Linkslenker; passender Adapter: A	**2800011309280**	**13092**	28
			AQUACTRL 2 SINGLE; Einbauposition fahrerseitig; für Linkslenker; passender Adapter: A	**2800011312280**	**13122**	29
			AQUACTRL 2 SINGLE; Einbauposition beifahrerseitig; für Rechtslenker; passender Adapter: A	**2800011610270**	**61027**	56
			AQUACTRL 2 SINGLE; Einbauposition fahrerseitig; für Rechtslenker; passender Adapter: A	**2800011628270**	**62827**	63

© 2025 Continental Aftermarket & Services GmbH

MERCEDES-BENZ - SPRINTER 4-t Kasten (B904) 02/95→05/12

Wischblatt

412 D 4x4 412 D 4x4	85 kW 90 kW	05/97→05/06 05/97→05/06	AQUACTRL 2 SINGLE; Einbauposition beifahrerseitig; für Linkslenker; passender Adapter: A	**2800011309280**	**13092**	28
			AQUACTRL 2 SINGLE; Einbauposition fahrerseitig; für Linkslenker; passender Adapter: A	**2800011312280**	**13122**	29
413 CDI	95 kW	04/00→05/06	AQUACTRL 2 SINGLE; Einbauposition beifahrerseitig; für Linkslenker; passender Adapter: A	**2800011309280**	**13092**	28
			AQUACTRL 2 SINGLE; Einbauposition fahrerseitig; für Linkslenker; passender Adapter: A	**2800011312280**	**13122**	29
			AQUACTRL 2 SINGLE; Einbauposition beifahrerseitig; für Rechtslenker; passender Adapter: A	**2800011610270**	**61027**	56
			AQUACTRL 2 SINGLE; Einbauposition fahrerseitig; für Rechtslenker; passender Adapter: A	**2800011628270**	**62827**	63
413 CDI 4x4 414 (904.062, 904.063, 904.662, 904.663) 414 4x4 (904.062, 904.063, 904.662, 904.663) 414 D 4x4 414 NGT	95 kW 105 kW 105 kW 90 kW 95 kW	04/00→05/06 02/96→05/06 05/97→05/06 05/97→05/06 02/95→05/06	AQUACTRL 2 SINGLE; Einbauposition beifahrerseitig; für Linkslenker; passender Adapter: A	**2800011309280**	**13092**	28
			AQUACTRL 2 SINGLE; Einbauposition fahrerseitig; für Linkslenker; passender Adapter: A	**2800011312280**	**13122**	29
416 CDI	115 kW	04/00→05/06	AQUACTRL 2 SINGLE; Einbauposition beifahrerseitig; für Linkslenker; passender Adapter: A	**2800011309280**	**13092**	28
			AQUACTRL 2 SINGLE; Einbauposition fahrerseitig; für Linkslenker; passender Adapter: A	**2800011312280**	**13122**	29
			AQUACTRL 2 SINGLE; Einbauposition beifahrerseitig; für Rechtslenker; passender Adapter: A	**2800011610270**	**61027**	56
			AQUACTRL 2 SINGLE; Einbauposition fahrerseitig; für Rechtslenker; passender Adapter: A	**2800011628270**	**62827**	63
416 CDI 4x4	115 kW	04/00→05/06	AQUACTRL 2 SINGLE; Einbauposition beifahrerseitig; für Linkslenker; passender Adapter: A	**2800011309280**	**13092**	28
			AQUACTRL 2 SINGLE; Einbauposition fahrerseitig; für Linkslenker; passender Adapter: A	**2800011312280**	**13122**	29

MERCEDES-BENZ - SPRINTER 4-t Kasten (B907, B910) 02/18→

Wischblatt

411 CDI (910.641, 910.643)	84 kW	02/18→12/21	AQUACTRL 2 SINGLE; Einbauposition beifahrerseitig; für Linkslenker; Fahrzeugausstattung: für Fahrzeuge ohne integrierte Waschdüse im Wischblatt; passender Adapter: H	**2800011312280**	**13122**	29
			AQUACTRL 2 SINGLE; Einbauposition fahrerseitig; für Linkslenker; Fahrzeugausstattung: für Fahrzeuge ohne integrierte Waschdüse im Wischblatt; passender Adapter: H	**2800011314280**	**13142**	30
			AQUACTRL 2 SINGLE; Einbauposition beifahrerseitig; für Rechtslenker; Fahrzeugausstattung: für Fahrzeuge ohne integrierte Waschdüse im Wischblatt; passender Adapter: H	**2800011614260** **2800011628270**	**16142** **62827**	58 63
			AQUACTRL 2 SINGLE; Einbauposition fahrerseitig; für Rechtslenker; Fahrzeugausstattung: für Fahrzeuge ohne integrierte Waschdüse im Wischblatt; passender Adapter: H	**2800011616260** **2800011630270**	**16162** **63027**	58 63

© 2025 Continental Aftermarket & Services GmbH

MERCEDES-BENZ - SPRINTER 4-t Kasten (B907, B910) 02/18→

Wischblatt

411 CDI RWD (907.641, 907.643, 907.645, 907.647)	84 kW	10/21→	AQUACTRL 2 SINGLE; Einbauposition beifahrerseitig; für Linkslenker; Fahrzeugausstattung: für Fahrzeuge ohne integrierte Waschdüse im Wischblatt; passender Adapter: H	**2800011312280**	**13122**	29
411 CDI RWD (907.643, 907.645)	84 kW	02/18→12/21	AQUACTRL 2 SINGLE; Einbauposition fahrerseitig; für Linkslenker; Fahrzeugausstattung: für Fahrzeuge ohne integrierte Waschdüse im Wischblatt; passender Adapter: H	**2800011314280**	**13142**	30
414 CDI (910.643, 910.641)	105 kW	02/18→12/21	AQUACTRL 2 SINGLE; Einbauposition beifahrerseitig; für Rechtslenker; Fahrzeugausstattung: für Fahrzeuge ohne integrierte Waschdüse im Wischblatt; passender Adapter: H	**2800011614260**	**16142**	58
			AQUACTRL 2 SINGLE; Einbauposition fahrerseitig; für Rechtslenker; Fahrzeugausstattung: für Fahrzeuge ohne integrierte Waschdüse im Wischblatt; passender Adapter: H	**2800011616260**	**16162**	58
414 CDI Allrad (907.643, 907.645, 907.647)	105 kW	01/19→12/21	AQUACTRL 2 SINGLE; Einbauposition beifahrerseitig; für Linkslenker; Fahrzeugausstattung: für Fahrzeuge ohne integrierte Waschdüse im Wischblatt; passender Adapter: H	**2800011312280**	**13122**	29
414 CDI RWD (907.643, 907.645, 907.647)	105 kW	02/18→12/21				
			AQUACTRL 2 SINGLE; Einbauposition fahrerseitig; für Linkslenker; Fahrzeugausstattung: für Fahrzeuge ohne integrierte Waschdüse im Wischblatt; passender Adapter: H	**2800011314280**	**13142**	30
			AQUACTRL 2 SINGLE; Einbauposition beifahrerseitig; für Rechtslenker; Fahrzeugausstattung: für Fahrzeuge ohne integrierte Waschdüse im Wischblatt; passender Adapter: H	**2800011614260** **2800011628270**	**16142** **62827**	58 63
			AQUACTRL 2 SINGLE; Einbauposition fahrerseitig; für Rechtslenker; Fahrzeugausstattung: für Fahrzeuge ohne integrierte Waschdüse im Wischblatt; passender Adapter: H	**2800011616260** **2800011630270**	**16162** **63027**	58 63
415 CDI (910.641, 910.643)	110 kW	10/21→	AQUACTRL 2 SINGLE; Einbauposition beifahrerseitig; für Linkslenker; Fahrzeugausstattung: für Fahrzeuge ohne integrierte Waschdüse im Wischblatt; passender Adapter: H	**2800011312280**	**13122**	29
			AQUACTRL 2 SINGLE; Einbauposition fahrerseitig; für Linkslenker; Fahrzeugausstattung: für Fahrzeuge ohne integrierte Waschdüse im Wischblatt; passender Adapter: H	**2800011314280**	**13142**	30
			AQUACTRL 2 SINGLE; Einbauposition beifahrerseitig; für Rechtslenker; Fahrzeugausstattung: für Fahrzeuge ohne integrierte Waschdüse im Wischblatt; passender Adapter: H	**2800011614260**	**16142**	58
			AQUACTRL 2 SINGLE; Einbauposition fahrerseitig; für Rechtslenker; Fahrzeugausstattung: für Fahrzeuge ohne integrierte Waschdüse im Wischblatt; passender Adapter: H	**2800011616260**	**16162**	58
415 CDI RWD (907.641, 907.643, 907.645, 907.647)	110 kW	10/21→	AQUACTRL 2 SINGLE; Einbauposition beifahrerseitig; für Linkslenker; Fahrzeugausstattung: für Fahrzeuge ohne integrierte Waschdüse im Wischblatt; passender Adapter: H	**2800011312280**	**13122**	29
416 CDI Allrad (907.643, 907.645, 907.647)	120 kW	01/19→12/21				
416 CDI RWD (907.643, 907.645, 907.647)	120 kW	02/18→12/21	AQUACTRL 2 SINGLE; Einbauposition fahrerseitig; für Linkslenker; Fahrzeugausstattung: für Fahrzeuge ohne integrierte Waschdüse im Wischblatt; passender Adapter: H	**2800011314280**	**13142**	30
417 CDI RWD (907.641, 907.643, 907.645, 907.647)	125 kW	06/20→				
			AQUACTRL 2 SINGLE; Einbauposition beifahrerseitig; für Rechtslenker; Fahrzeugausstattung: für Fahrzeuge ohne integrierte Waschdüse im Wischblatt; passender Adapter: H	**2800011614260** **2800011628270**	**16142** **62827**	58 63
			AQUACTRL 2 SINGLE; Einbauposition fahrerseitig; für Rechtslenker; Fahrzeugausstattung: für Fahrzeuge ohne integrierte Waschdüse im Wischblatt; passender Adapter: H	**2800011616260** **2800011630270**	**16162** **63027**	58 63

© 2025 Continental Aftermarket & Services GmbH

MERCEDES-BENZ - SPRINTER 4-t Kasten (B907, B910) 02/18→						
Wischblatt						
419 CDI Allrad (907.643, 907.645, 907.647)	140 kW	10/21→	AQUACTRL 2 SINGLE; Einbauposition beifahrerseitig; für Linkslenker; Fahrzeugausstattung: für Fahrzeuge ohne integrierte Waschdüse im Wischblatt; passender Adapter: H	**2800011312280**	**13122**	29
			AQUACTRL 2 SINGLE; Einbauposition fahrerseitig; für Linkslenker; Fahrzeugausstattung: für Fahrzeuge ohne integrierte Waschdüse im Wischblatt; passender Adapter: H	**2800011314280**	**13142**	30
			AQUACTRL 2 SINGLE; Einbauposition beifahrerseitig; für Rechtslenker; Fahrzeugausstattung: für Fahrzeuge ohne integrierte Waschdüse im Wischblatt; passender Adapter: H	**2800011614260**	**16142**	58
			AQUACTRL 2 SINGLE; Einbauposition fahrerseitig; für Rechtslenker; Fahrzeugausstattung: für Fahrzeuge ohne integrierte Waschdüse im Wischblatt; passender Adapter: H	**2800011616260**	**16162**	58
419 CDI Allrad (907.643, 907.645, 907.647) 419 CDI RWD (907.643, 907.645, 907.647) 419 CDI RWD (907.643, 907.645, 907.647)	140 kW 140 kW 140 kW	01/19→12/21 10/21→ 02/18→12/21	AQUACTRL 2 SINGLE; Einbauposition beifahrerseitig; für Linkslenker; Fahrzeugausstattung: für Fahrzeuge ohne integrierte Waschdüse im Wischblatt; passender Adapter: H	**2800011312280**	**13122**	29
			AQUACTRL 2 SINGLE; Einbauposition fahrerseitig; für Linkslenker; Fahrzeugausstattung: für Fahrzeuge ohne integrierte Waschdüse im Wischblatt; passender Adapter: H	**2800011314280**	**13142**	30
			AQUACTRL 2 SINGLE; Einbauposition beifahrerseitig; für Rechtslenker; Fahrzeugausstattung: für Fahrzeuge ohne integrierte Waschdüse im Wischblatt; passender Adapter: H	**2800011614260** **2800011628270**	**16142** **62827**	58 63
			AQUACTRL 2 SINGLE; Einbauposition fahrerseitig; für Rechtslenker; Fahrzeugausstattung: für Fahrzeuge ohne integrierte Waschdüse im Wischblatt; passender Adapter: H	**2800011616260** **2800011630270**	**16162** **63027**	58 63
MERCEDES-BENZ - SPRINTER 4-t Pritsche/Fahrgestell (B904) 02/95→05/12						
Wischblatt						
408 CDI	60 kW	04/00→05/06	AQUACTRL 2 SINGLE; Einbauposition beifahrerseitig; für Linkslenker; passender Adapter: A	**2800011309280**	**13092**	28
			AQUACTRL 2 SINGLE; Einbauposition fahrerseitig; für Linkslenker; passender Adapter: A	**2800011312280**	**13122**	29
408 D	58 kW	02/96→05/06	AQUACTRL 2 SINGLE; Einbauposition beifahrerseitig; für Linkslenker; passender Adapter: A	**2800011309280**	**13092**	28
			AQUACTRL 2 SINGLE; Einbauposition fahrerseitig; für Linkslenker; passender Adapter: A	**2800011312280**	**13122**	29
			AQUACTRL 2 SINGLE; Einbauposition beifahrerseitig; für Rechtslenker; passender Adapter: A	**2800011610270**	**61027**	56
			AQUACTRL 2 SINGLE; Einbauposition fahrerseitig; für Rechtslenker; passender Adapter: A	**2800011628270**	**62827**	63
410 D 410 D 4x4 411 CDI 411 CDI 4x4	75 kW 75 kW 80 kW 80 kW	02/96→05/06 05/97→05/06 04/00→05/06 04/00→05/06	AQUACTRL 2 SINGLE; Einbauposition beifahrerseitig; für Linkslenker; passender Adapter: A	**2800011309280**	**13092**	28
			AQUACTRL 2 SINGLE; Einbauposition fahrerseitig; für Linkslenker; passender Adapter: A	**2800011312280**	**13122**	29
412 D 412 D	85 kW 90 kW	02/96→05/06 02/96→05/06	AQUACTRL 2 SINGLE; Einbauposition beifahrerseitig; für Linkslenker; passender Adapter: A	**2800011309280**	**13092**	28
			AQUACTRL 2 SINGLE; Einbauposition fahrerseitig; für Linkslenker; passender Adapter: A	**2800011312280**	**13122**	29
			AQUACTRL 2 SINGLE; Einbauposition beifahrerseitig; für Rechtslenker; passender Adapter: A	**2800011610270**	**61027**	56
			AQUACTRL 2 SINGLE; Einbauposition fahrerseitig; für Rechtslenker; passender Adapter: A	**2800011628270**	**62827**	63

© 2025 Continental Aftermarket & Services GmbH

MERCEDES-BENZ - SPRINTER 4-t Pritsche/Fahrgestell (B904) 02/95→05/12

Wischblatt

412 D 4x4	85 kW	05/97→05/06	AQUACTRL 2 SINGLE; Einbauposition beifahrerseitig; für Linkslenker; passender Adapter: A	**2800011309280**	**13092**	28
412 D 4x4	90 kW	05/97→05/06				
413 CDI	95 kW	04/00→05/06	AQUACTRL 2 SINGLE; Einbauposition fahrerseitig; für Linkslenker; passender Adapter: A	**2800011312280**	**13122**	29
413 CDI 4x4	95 kW	04/00→05/06				
414 (904.012, 904.013, 904.612, 904.613)	105 kW	02/95→05/06				
414 4x4 (904.012, 904.013, 904.612, 904.613)	105 kW	05/97→05/06				
414 NGT	95 kW	02/95→05/06				
416 CDI	115 kW	04/00→05/06				
416 CDI 4x4	115 kW	04/00→05/06				

MERCEDES-BENZ - SPRINTER 4-t Pritsche/Fahrgestell (B907, B910) 02/18→

Wischblatt

411 CDI (910.143, 910.141)	84 kW	02/18→12/21	AQUACTRL 2 SINGLE; Einbauposition beifahrerseitig; für Linkslenker; Fahrzeugausstattung: für Fahrzeuge ohne integrierte Waschdüse im Wischblatt; passender Adapter: H	**2800011312280**	**13122**	29
			AQUACTRL 2 SINGLE; Einbauposition fahrerseitig; für Linkslenker; Fahrzeugausstattung: für Fahrzeuge ohne integrierte Waschdüse im Wischblatt; passender Adapter: H	**2800011314280**	**13142**	30
			AQUACTRL 2 SINGLE; Einbauposition beifahrerseitig; für Rechtslenker; Fahrzeugausstattung: für Fahrzeuge ohne integrierte Waschdüse im Wischblatt; passender Adapter: H	**2800011614260** **2800011628270**	**16142** **62827**	58 63
			AQUACTRL 2 SINGLE; Einbauposition fahrerseitig; für Rechtslenker; Fahrzeugausstattung: für Fahrzeuge ohne integrierte Waschdüse im Wischblatt; passender Adapter: H	**2800011616260** **2800011630270**	**16162** **63027**	58 63
411 CDI RWD (907.141, 907.143, 907.145, 907.241, 907.243...	84 kW	10/21→	AQUACTRL 2 SINGLE; Einbauposition beifahrerseitig; für Linkslenker; Fahrzeugausstattung: für Fahrzeuge ohne integrierte Waschdüse im Wischblatt; passender Adapter: H	**2800011312280**	**13122**	29
			AQUACTRL 2 SINGLE; Einbauposition fahrerseitig; für Linkslenker; Fahrzeugausstattung: für Fahrzeuge ohne integrierte Waschdüse im Wischblatt; passender Adapter: H	**2800011314280**	**13142**	30
			AQUACTRL 2 SINGLE; Einbauposition beifahrerseitig; für Rechtslenker; Fahrzeugausstattung: für Fahrzeuge ohne integrierte Waschdüse im Wischblatt; passender Adapter: H	**2800011614260**	**16142**	58
			AQUACTRL 2 SINGLE; Einbauposition fahrerseitig; für Rechtslenker; Fahrzeugausstattung: für Fahrzeuge ohne integrierte Waschdüse im Wischblatt; passender Adapter: H	**2800011616260**	**16162**	58
411 CDI RWD (907.141, 907.143, 907.145, 907.241, 907.243...	84 kW	02/18→12/21	AQUACTRL 2 SINGLE; Einbauposition beifahrerseitig; für Linkslenker; Fahrzeugausstattung: für Fahrzeuge ohne integrierte Waschdüse im Wischblatt; passender Adapter: H	**2800011312280**	**13122**	29
414 CDI (910.141, 910.143, 910.040)	105 kW	02/18→12/21				
414 CDI Allrad (907.143, 907.145, 907.243, 907.245)	105 kW	01/19→12/21	AQUACTRL 2 SINGLE; Einbauposition fahrerseitig; für Linkslenker; Fahrzeugausstattung: für Fahrzeuge ohne integrierte Waschdüse im Wischblatt; passender Adapter: H	**2800011314280**	**13142**	30
414 CDI RWD (907.143, 907.145, 907.243, 907.245, 907.141...	105 kW	02/18→12/21				
			AQUACTRL 2 SINGLE; Einbauposition beifahrerseitig; für Rechtslenker; Fahrzeugausstattung: für Fahrzeuge ohne integrierte Waschdüse im Wischblatt; passender Adapter: H	**2800011614260** **2800011628270**	**16142** **62827**	58 63
			AQUACTRL 2 SINGLE; Einbauposition fahrerseitig; für Rechtslenker; Fahrzeugausstattung: für Fahrzeuge ohne integrierte Waschdüse im Wischblatt; passender Adapter: H	**2800011616260** **2800011630270**	**16162** **63027**	58 63

© 2025 Continental Aftermarket & Services GmbH

MERCEDES-BENZ - SPRINTER 4-t Pritsche/Fahrgestell (B907, B910) 02/18→

Wischblatt

415 CDI (910.040) 415 CDI (910.141, 910.143) 415 CDI RWD (907.141, 907.143, 907.145, 907.241, 907.243...	110 kW 110 kW 110 kW	06/20→ 10/21→ 10/21→	AQUACTRL 2 SINGLE; Einbauposition beifahrerseitig; für Linkslenker; Fahrzeugausstattung: für Fahrzeuge ohne integrierte Waschdüse im Wischblatt; passender Adapter: H	**2800011312280**	**13122**	29
			AQUACTRL 2 SINGLE; Einbauposition fahrerseitig; für Linkslenker; Fahrzeugausstattung: für Fahrzeuge ohne integrierte Waschdüse im Wischblatt; passender Adapter: H	**2800011314280**	**13142**	30
			AQUACTRL 2 SINGLE; Einbauposition beifahrerseitig; für Rechtslenker; Fahrzeugausstattung: für Fahrzeuge ohne integrierte Waschdüse im Wischblatt; passender Adapter: H	**2800011614260**	**16142**	58
			AQUACTRL 2 SINGLE; Einbauposition fahrerseitig; für Rechtslenker; Fahrzeugausstattung: für Fahrzeuge ohne integrierte Waschdüse im Wischblatt; passender Adapter: H	**2800011616260**	**16162**	58
416 CDI Allrad (907.143, 907.145, 907.243, 907.245) 416 CDI RWD (907.143, 907.145, 907.243, 907.141, 907.241...	120 kW 120 kW	01/19→12/21 02/18→12/21	AQUACTRL 2 SINGLE; Einbauposition beifahrerseitig; für Linkslenker; Fahrzeugausstattung: für Fahrzeuge ohne integrierte Waschdüse im Wischblatt; passender Adapter: H	**2800011312280**	**13122**	29
			AQUACTRL 2 SINGLE; Einbauposition fahrerseitig; für Linkslenker; Fahrzeugausstattung: für Fahrzeuge ohne integrierte Waschdüse im Wischblatt; passender Adapter: H	**2800011314280**	**13142**	30
			AQUACTRL 2 SINGLE; Einbauposition beifahrerseitig; für Rechtslenker; Fahrzeugausstattung: für Fahrzeuge ohne integrierte Waschdüse im Wischblatt; passender Adapter: H	**2800011614260** **2800011628270**	**16142** **62827**	58 63
			AQUACTRL 2 SINGLE; Einbauposition fahrerseitig; für Rechtslenker; Fahrzeugausstattung: für Fahrzeuge ohne integrierte Waschdüse im Wischblatt; passender Adapter: H	**2800011616260** **2800011630270**	**16162** **63027**	58 63
417 CDI (910.040) 417 CDI (910.040) 417 CDI RWD (907.141, 907.143, 907.145, 907.241, 907.243... 418 CDI (910.040) 419 CDI Allrad (907.143, 907.145, 907.243, 907.245)	125 kW 125 kW 125 kW 130 kW 140 kW	06/20→ 02/18→12/21 10/21→ 02/18→12/21 10/21→	AQUACTRL 2 SINGLE; Einbauposition beifahrerseitig; für Linkslenker; Fahrzeugausstattung: für Fahrzeuge ohne integrierte Waschdüse im Wischblatt; passender Adapter: H	**2800011312280**	**13122**	29
			AQUACTRL 2 SINGLE; Einbauposition fahrerseitig; für Linkslenker; Fahrzeugausstattung: für Fahrzeuge ohne integrierte Waschdüse im Wischblatt; passender Adapter: H	**2800011314280**	**13142**	30
			AQUACTRL 2 SINGLE; Einbauposition beifahrerseitig; für Rechtslenker; Fahrzeugausstattung: für Fahrzeuge ohne integrierte Waschdüse im Wischblatt; passender Adapter: H	**2800011614260**	**16142**	58
			AQUACTRL 2 SINGLE; Einbauposition fahrerseitig; für Rechtslenker; Fahrzeugausstattung: für Fahrzeuge ohne integrierte Waschdüse im Wischblatt; passender Adapter: H	**2800011616260**	**16162**	58
419 CDI Allrad (907.143, 907.145, 907.243, 907.245)	140 kW	01/19→12/21	AQUACTRL 2 SINGLE; Einbauposition beifahrerseitig; für Linkslenker; Fahrzeugausstattung: für Fahrzeuge ohne integrierte Waschdüse im Wischblatt; passender Adapter: H	**2800011312280**	**13122**	29
			AQUACTRL 2 SINGLE; Einbauposition fahrerseitig; für Linkslenker; Fahrzeugausstattung: für Fahrzeuge ohne integrierte Waschdüse im Wischblatt; passender Adapter: H	**2800011314280**	**13142**	30
			AQUACTRL 2 SINGLE; Einbauposition beifahrerseitig; für Rechtslenker; Fahrzeugausstattung: für Fahrzeuge ohne integrierte Waschdüse im Wischblatt; passender Adapter: H	**2800011614260** **2800011628270**	**16142** **62827**	58 63
			AQUACTRL 2 SINGLE; Einbauposition fahrerseitig; für Rechtslenker; Fahrzeugausstattung: für Fahrzeuge ohne integrierte Waschdüse im Wischblatt; passender Adapter: H	**2800011616260** **2800011630270**	**16162** **63027**	58 63

© 2025 Continental Aftermarket & Services GmbH

MERCEDES-BENZ - SPRINTER 4-t Pritsche/Fahrgestell (B907, B910) 02/18→

Wischblatt

419 CDI RWD (907.143, 907.145, 907.243, 907.245)	140 kW	10/21→	AQUACTRL 2 SINGLE; Einbauposition beifahrerseitig; für Linkslenker; Fahrzeugausstattung: für Fahrzeuge ohne integrierte Waschdüse im Wischblatt; passender Adapter: H	**2800011312280**	**13122**	29
			AQUACTRL 2 SINGLE; Einbauposition fahrerseitig; für Linkslenker; Fahrzeugausstattung: für Fahrzeuge ohne integrierte Waschdüse im Wischblatt; passender Adapter: H	**2800011314280**	**13142**	30
			AQUACTRL 2 SINGLE; Einbauposition beifahrerseitig; für Rechtslenker; Fahrzeugausstattung: für Fahrzeuge ohne integrierte Waschdüse im Wischblatt; passender Adapter: H	**2800011614260**	**16142**	58
			AQUACTRL 2 SINGLE; Einbauposition fahrerseitig; für Rechtslenker; Fahrzeugausstattung: für Fahrzeuge ohne integrierte Waschdüse im Wischblatt; passender Adapter: H	**2800011616260**	**16162**	58
419 CDI RWD (907.143, 907.145, 907.243, 907.245)	140 kW	02/18→12/21	AQUACTRL 2 SINGLE; Einbauposition beifahrerseitig; für Linkslenker; Fahrzeugausstattung: für Fahrzeuge ohne integrierte Waschdüse im Wischblatt; passender Adapter: H	**2800011312280**	**13122**	29
			AQUACTRL 2 SINGLE; Einbauposition fahrerseitig; für Linkslenker; Fahrzeugausstattung: für Fahrzeuge ohne integrierte Waschdüse im Wischblatt; passender Adapter: H	**2800011314280**	**13142**	30
			AQUACTRL 2 SINGLE; Einbauposition beifahrerseitig; für Rechtslenker; Fahrzeugausstattung: für Fahrzeuge ohne integrierte Waschdüse im Wischblatt; passender Adapter: H	**2800011614260** **2800011628270**	**16142** **62827**	58 63
			AQUACTRL 2 SINGLE; Einbauposition fahrerseitig; für Rechtslenker; Fahrzeugausstattung: für Fahrzeuge ohne integrierte Waschdüse im Wischblatt; passender Adapter: H	**2800011616260** **2800011630270**	**16162** **63027**	58 63

MERCEDES-BENZ - SPRINTER 4-t Tourer Bus (B907) 02/18→

Wischblatt

411 CDI (907.741, 907.743, 907.745)	84 kW	02/18→12/21	AQUACTRL 2 SINGLE; Einbauposition beifahrerseitig; für Linkslenker; Fahrzeugausstattung: für Fahrzeuge ohne integrierte Waschdüse im Wischblatt; passender Adapter: H	**2800011312280**	**13122**	29
			AQUACTRL 2 SINGLE; Einbauposition fahrerseitig; für Linkslenker; Fahrzeugausstattung: für Fahrzeuge ohne integrierte Waschdüse im Wischblatt; passender Adapter: H	**2800011314280**	**13142**	30
			AQUACTRL 2 SINGLE; Einbauposition beifahrerseitig; für Rechtslenker; Fahrzeugausstattung: für Fahrzeuge ohne integrierte Waschdüse im Wischblatt; passender Adapter: H	**2800011614260**	**16142**	58
			AQUACTRL 2 SINGLE; Einbauposition fahrerseitig; für Rechtslenker; Fahrzeugausstattung: für Fahrzeuge ohne integrierte Waschdüse im Wischblatt; passender Adapter: H	**2800011616260**	**16162**	58

© 2025 Continental Aftermarket & Services GmbH

MERCEDES-BENZ - SPRINTER 4-t Tourer Bus (B907) 02/18→

Wischblatt

414 CDI (907.741, 907.743, 907.745)	105 kW	09/19→12/21	AQUACTRL 2 SINGLE; Einbauposition beifahrerseitig; für Linkslenker; Fahrzeugausstattung: für Fahrzeuge ohne integrierte Waschdüse im Wischblatt; passender Adapter: H	**2800011312280**	**13122**	29
			AQUACTRL 2 SINGLE; Einbauposition fahrerseitig; für Linkslenker; Fahrzeugausstattung: für Fahrzeuge ohne integrierte Waschdüse im Wischblatt; passender Adapter: H	**2800011314280**	**13142**	30
			AQUACTRL 2 SINGLE; Einbauposition beifahrerseitig; für Rechtslenker; Fahrzeugausstattung: für Fahrzeuge ohne integrierte Waschdüse im Wischblatt; passender Adapter: H	**2800011614260** **2800011628270**	**16142** **62827**	58 63
			AQUACTRL 2 SINGLE; Einbauposition fahrerseitig; für Rechtslenker; Fahrzeugausstattung: für Fahrzeuge ohne integrierte Waschdüse im Wischblatt; passender Adapter: H	**2800011616260** **2800011630270**	**16162** **63027**	58 63
415 CDI (907.643) 416 CDI (907.843, 907.743, 907.745) 417 CDI (907.743, 907.745, 907.843, 907.741)	110 kW 120 kW 125 kW	01/22→ 04/19→12/21 01/22→	AQUACTRL 2 SINGLE; Einbauposition beifahrerseitig; für Rechtslenker; Fahrzeugausstattung: für Fahrzeuge ohne integrierte Waschdüse im Wischblatt; passender Adapter: H	**2800011614260** **2800011628270**	**16142** **62827**	58 63
			AQUACTRL 2 SINGLE; Einbauposition fahrerseitig; für Rechtslenker; Fahrzeugausstattung: für Fahrzeuge ohne integrierte Waschdüse im Wischblatt; passender Adapter: H	**2800011616260** **2800011630270**	**16162** **63027**	58 63
419 CDI (907.743, 907.745)	140 kW	02/18→12/21	AQUACTRL 2 SINGLE; Einbauposition beifahrerseitig; für Linkslenker; Fahrzeugausstattung: für Fahrzeuge ohne integrierte Waschdüse im Wischblatt; passender Adapter: H	**2800011312280**	**13122**	29
			AQUACTRL 2 SINGLE; Einbauposition fahrerseitig; für Linkslenker; Fahrzeugausstattung: für Fahrzeuge ohne integrierte Waschdüse im Wischblatt; passender Adapter: H	**2800011314280**	**13142**	30
			AQUACTRL 2 SINGLE; Einbauposition beifahrerseitig; für Rechtslenker; Fahrzeugausstattung: für Fahrzeuge ohne integrierte Waschdüse im Wischblatt; passender Adapter: H	**2800011614260**	**16142**	58
			AQUACTRL 2 SINGLE; Einbauposition fahrerseitig; für Rechtslenker; Fahrzeugausstattung: für Fahrzeuge ohne integrierte Waschdüse im Wischblatt; passender Adapter: H	**2800011616260**	**16162**	58

MERCEDES-BENZ - SPRINTER 5-t Bus (B906) 06/06→09/20

Wischblatt

513 CDI (906.655, 906.657)	95 kW	03/09→12/16	AQUACTRL 2 SINGLE; Einbauposition beifahrerseitig; für Linkslenker; passender Adapter: B	**2800011312280**	**13122**	29
			AQUACTRL 2 SINGLE; Einbauposition fahrerseitig; für Linkslenker; passender Adapter: B	**2800011314280**	**13142**	30
			AQUACTRL 2 SINGLE; Einbauposition beifahrerseitig; für Rechtslenker; passender Adapter: B	**2800011614260**	**16142**	58
			AQUACTRL 2 SINGLE; Einbauposition fahrerseitig; für Rechtslenker; passender Adapter: B	**2800011616260**	**16162**	58
515 CDI (906.655, 906.657)	110 kW	06/06→09/20	AQUACTRL 2 SINGLE; Einbauposition beifahrerseitig; für Linkslenker; passender Adapter: B	**2800011312280**	**13122**	29
			AQUACTRL 2 SINGLE; Einbauposition fahrerseitig; für Linkslenker; passender Adapter: B	**2800011314280**	**13142**	30
			AQUACTRL 2 SINGLE; Einbauposition beifahrerseitig; für Rechtslenker; passender Adapter: B	**2800011614260** **2800011628270**	**16142** **62827**	58 63
			AQUACTRL 2 SINGLE; Einbauposition fahrerseitig; für Rechtslenker; passender Adapter: B	**2800011616260** **2800011630270**	**16162** **63027**	58 63

© 2025 Continental Aftermarket & Services GmbH

MERCEDES-BENZ - SPRINTER 5-t Bus (B906) 06/06→09/20

Wischblatt

516 CDI (906.655, 906.657)	120 kW	03/09→12/18	AQUACTRL 2 SINGLE; Einbauposition beifahrerseitig; für Linkslenker; passender Adapter: B	**2800011312280**	**13122**	29
519 CDI (906.655, 906.657)	140 kW	03/09→12/18	AQUACTRL 2 SINGLE; Einbauposition fahrerseitig; für Linkslenker; passender Adapter: B	**2800011314280**	**13142**	30
			AQUACTRL 2 SINGLE; Einbauposition beifahrerseitig; für Rechtslenker; passender Adapter: B	**2800011614260**	**16142**	58
			AQUACTRL 2 SINGLE; Einbauposition fahrerseitig; für Rechtslenker; passender Adapter: B	**2800011616260**	**16162**	58

MERCEDES-BENZ - SPRINTER 5-t Kasten (B906) 06/06→09/20

Wischblatt

509 CDI (906.653, 906.655, 906.657)	65 kW	06/06→12/09	AQUACTRL 2 SINGLE; Einbauposition beifahrerseitig; für Linkslenker; passender Adapter: B	**2800011312280**	**13122**	29
510 CDI (906.653, 906.655, 906.657)	70 kW	03/09→12/16	AQUACTRL 2 SINGLE; Einbauposition fahrerseitig; für Linkslenker; passender Adapter: B	**2800011314280**	**13142**	30
511 CDI (906.653, 906.655, 906.657)	80 kW	06/06→12/09	AQUACTRL 2 SINGLE; Einbauposition beifahrerseitig; für Rechtslenker; passender Adapter: B	**2800011614260** **2800011628270**	**16142** **62827**	58 63
511 CDI (906.653, 906.655, 906.657)	84 kW	05/16→12/18	AQUACTRL 2 SINGLE; Einbauposition fahrerseitig; für Rechtslenker; passender Adapter: B	**2800011616260** **2800011630270**	**16162** **63027**	58 63
511 CDI 4x4 (906.653, 906.655, 906.657)	80 kW	06/06→12/09				
513 CDI (906.653, 906.655, 906.657)	95 kW	03/09→05/16				
513 CDI (906.653, 906.655, 906.657)	95 kW	06/06→12/16				
513 CDI 4x4 (906.653, 906.655, 906.657)	95 kW	03/09→12/16				
514 CDI (906.653, 906.655, 906.657)	105 kW	05/16→12/18				
514 CDI 4x4 (906.653, 906.655, 906.657)	105 kW	05/16→12/18				
515 CDI (906.653, 906.655, 906.657)	110 kW	06/06→12/09				
515 CDI (906.655, 906.653, 906.957, 906.657)	110 kW	06/11→09/20	AQUACTRL 2 SINGLE; Einbauposition beifahrerseitig; für Linkslenker; passender Adapter: B	**2800011312280**	**13122**	29
			AQUACTRL 2 SINGLE; Einbauposition fahrerseitig; für Linkslenker; passender Adapter: B	**2800011314280**	**13142**	30
			AQUACTRL 2 SINGLE; Einbauposition beifahrerseitig; für Rechtslenker; passender Adapter: B	**2800011614260**	**16142**	58
			AQUACTRL 2 SINGLE; Einbauposition fahrerseitig; für Rechtslenker; passender Adapter: B	**2800011616260**	**16162**	58
515 CDI 4x4 (906.653, 906.655, 906.657)	110 kW	06/06→12/09	AQUACTRL 2 SINGLE; Einbauposition beifahrerseitig; für Linkslenker; passender Adapter: B	**2800011312280**	**13122**	29
			AQUACTRL 2 SINGLE; Einbauposition fahrerseitig; für Linkslenker; passender Adapter: B	**2800011314280**	**13142**	30
			AQUACTRL 2 SINGLE; Einbauposition beifahrerseitig; für Rechtslenker; passender Adapter: B	**2800011614260** **2800011628270**	**16142** **62827**	58 63
			AQUACTRL 2 SINGLE; Einbauposition fahrerseitig; für Rechtslenker; passender Adapter: B	**2800011616260** **2800011630270**	**16162** **63027**	58 63
516	115 kW	03/09→12/18	AQUACTRL 2 SINGLE; Einbauposition beifahrerseitig; für Linkslenker; passender Adapter: B	**2800011312280**	**13122**	29
			AQUACTRL 2 SINGLE; Einbauposition fahrerseitig; für Linkslenker; passender Adapter: B	**2800011314280**	**13142**	30
			AQUACTRL 2 SINGLE; Einbauposition beifahrerseitig; für Rechtslenker; passender Adapter: B	**2800011614260**	**16142**	58
			AQUACTRL 2 SINGLE; Einbauposition fahrerseitig; für Rechtslenker; passender Adapter: B	**2800011616260**	**16162**	58

© 2025 Continental Aftermarket & Services GmbH

MERCEDES-BENZ - SPRINTER 5-t Kasten (B906) 06/06→09/20

Wischblatt

516 CDI (906.653, 906.655, 906.657)	120 kW	03/09→12/18	AQUACTRL 2 SINGLE; Einbauposition beifahrerseitig; für Linkslenker; passender Adapter: B	**2800011312280**	**13122**	29
516 CDI 4x4 (906.653, 906.655, 906.657)	120 kW	03/09→12/18	AQUACTRL 2 SINGLE; Einbauposition fahrerseitig; für Linkslenker; passender Adapter: B	**2800011314280**	**13142**	30
			AQUACTRL 2 SINGLE; Einbauposition beifahrerseitig; für Rechtslenker; passender Adapter: B	**2800011614260** **2800011628270**	**16142** **62827**	58 63
			AQUACTRL 2 SINGLE; Einbauposition fahrerseitig; für Rechtslenker; passender Adapter: B	**2800011616260** **2800011630270**	**16162** **63027**	58 63
516 NGT (906.655)	115 kW	03/09→12/18	AQUACTRL 2 SINGLE; Einbauposition beifahrerseitig; für Linkslenker; passender Adapter: B	**2800011312280**	**13122**	29
			AQUACTRL 2 SINGLE; Einbauposition fahrerseitig; für Linkslenker; passender Adapter: B	**2800011314280**	**13142**	30
			AQUACTRL 2 SINGLE; Einbauposition beifahrerseitig; für Rechtslenker; passender Adapter: B	**2800011614260**	**16142**	58
			AQUACTRL 2 SINGLE; Einbauposition fahrerseitig; für Rechtslenker; passender Adapter: B	**2800011616260**	**16162**	58
518 CDI (906.653, 906.655, 906.657)	135 kW	06/06→12/09	AQUACTRL 2 SINGLE; Einbauposition beifahrerseitig; für Linkslenker; passender Adapter: B	**2800011312280**	**13122**	29
518 CDI 4x4 (906.653, 906.655, 906.657)	135 kW	06/06→12/16	AQUACTRL 2 SINGLE; Einbauposition fahrerseitig; für Linkslenker; passender Adapter: B	**2800011314280**	**13142**	30
519 CDI / BlueTEC (906.653, 906.655, 906.657)	140 kW	03/09→12/18	AQUACTRL 2 SINGLE; Einbauposition beifahrerseitig; für Rechtslenker; passender Adapter: B	**2800011614260** **2800011628270**	**16142** **62827**	58 63
519 CDI / BlueTEC 4x4 (906.653, 906.655, 906.657)	140 kW	03/09→12/18	AQUACTRL 2 SINGLE; Einbauposition fahrerseitig; für Rechtslenker; passender Adapter: B	**2800011616260** **2800011630270**	**16162** **63027**	58 63
524 (906.653, 906.655, 906.657)	190 kW	06/06→12/16				

MERCEDES-BENZ - SPRINTER 5-t Kasten (B907) 02/18→

Wischblatt

511 CDI (907.653, 907.655, 907.657) 514 CDI (907.653, 907.655, 907.657) 515 CDI (907.653, 907.655, 907.657)	84 kW 105 kW 110 kW	02/18→12/21 02/18→12/21 10/21→	AQUACTRL 2 SINGLE; Einbauposition beifahrerseitig; für Linkslenker; Fahrzeugausstattung: für Fahrzeuge ohne integrierte Waschdüse im Wischblatt; passender Adapter: H	**2800011312280**	**13122**	29
			AQUACTRL 2 SINGLE; Einbauposition fahrerseitig; für Linkslenker; Fahrzeugausstattung: für Fahrzeuge ohne integrierte Waschdüse im Wischblatt; passender Adapter: H	**2800011314280**	**13142**	30
			AQUACTRL 2 SINGLE; Einbauposition beifahrerseitig; für Rechtslenker; Fahrzeugausstattung: für Fahrzeuge ohne integrierte Waschdüse im Wischblatt; passender Adapter: H	**2800011614260**	**16142**	58
			AQUACTRL 2 SINGLE; Einbauposition fahrerseitig; für Rechtslenker; Fahrzeugausstattung: für Fahrzeuge ohne integrierte Waschdüse im Wischblatt; passender Adapter: H	**2800011616260**	**16162**	58
516 CDI (907.653, 907.655, 907.657) 516 CDI Allrad (907.653, 907.655, 907.657) 517 CDI (907.653, 907.655, 907.657) 519 CDI (907.653, 907.655, 907.657) 519 CDI (907.653, 907.655, 907.657)	120 kW 120 kW 125 kW 140 kW 140 kW	02/18→12/21 01/19→12/21 06/20→ 10/21→ 02/18→12/21	AQUACTRL 2 SINGLE; Einbauposition beifahrerseitig; für Linkslenker; Fahrzeugausstattung: für Fahrzeuge ohne integrierte Waschdüse im Wischblatt; passender Adapter: H	**2800011312280**	**13122**	29
			AQUACTRL 2 SINGLE; Einbauposition fahrerseitig; für Linkslenker; Fahrzeugausstattung: für Fahrzeuge ohne integrierte Waschdüse im Wischblatt; passender Adapter: H	**2800011314280**	**13142**	30
			AQUACTRL 2 SINGLE; Einbauposition beifahrerseitig; für Rechtslenker; Fahrzeugausstattung: für Fahrzeuge ohne integrierte Waschdüse im Wischblatt; passender Adapter: H	**2800011614260** **2800011628270**	**16142** **62827**	58 63
			AQUACTRL 2 SINGLE; Einbauposition fahrerseitig; für Rechtslenker; Fahrzeugausstattung: für Fahrzeuge ohne integrierte Waschdüse im Wischblatt; passender Adapter: H	**2800011616260** **2800011630270**	**16162** **63027**	58 63

© 2025 Continental Aftermarket & Services GmbH

MERCEDES-BENZ - SPRINTER 5-t Kasten (B907) 02/18→

Wischblatt

519 CDI Allrad (907.653, 907.655, 907.657)	140 kW	10/21→	AQUACTRL 2 SINGLE; Einbauposition beifahrerseitig; für Linkslenker; Fahrzeugausstattung: für Fahrzeuge ohne integrierte Waschdüse im Wischblatt; passender Adapter: H	**2800011312280**	**13122**	29
			AQUACTRL 2 SINGLE; Einbauposition fahrerseitig; für Linkslenker; Fahrzeugausstattung: für Fahrzeuge ohne integrierte Waschdüse im Wischblatt; passender Adapter: H	**2800011314280**	**13142**	30
			AQUACTRL 2 SINGLE; Einbauposition beifahrerseitig; für Rechtslenker; Fahrzeugausstattung: für Fahrzeuge ohne integrierte Waschdüse im Wischblatt; passender Adapter: H	**2800011614260**	**16142**	58
			AQUACTRL 2 SINGLE; Einbauposition fahrerseitig; für Rechtslenker; Fahrzeugausstattung: für Fahrzeuge ohne integrierte Waschdüse im Wischblatt; passender Adapter: H	**2800011616260**	**16162**	58
519 CDI Allrad (907.653, 907.655, 907.657)	140 kW	01/19→12/21	AQUACTRL 2 SINGLE; Einbauposition beifahrerseitig; für Linkslenker; Fahrzeugausstattung: für Fahrzeuge ohne integrierte Waschdüse im Wischblatt; passender Adapter: H	**2800011312280**	**13122**	29
			AQUACTRL 2 SINGLE; Einbauposition fahrerseitig; für Linkslenker; Fahrzeugausstattung: für Fahrzeuge ohne integrierte Waschdüse im Wischblatt; passender Adapter: H	**2800011314280**	**13142**	30
			AQUACTRL 2 SINGLE; Einbauposition beifahrerseitig; für Rechtslenker; Fahrzeugausstattung: für Fahrzeuge ohne integrierte Waschdüse im Wischblatt; passender Adapter: H	**2800011614260** **2800011628270**	**16142** **62827**	58 63
			AQUACTRL 2 SINGLE; Einbauposition fahrerseitig; für Rechtslenker; Fahrzeugausstattung: für Fahrzeuge ohne integrierte Waschdüse im Wischblatt; passender Adapter: H	**2800011616260** **2800011630270**	**16162** **63027**	58 63

MERCEDES-BENZ - SPRINTER 5-t Pritsche/Fahrgestell (B905) 04/01→05/06

Wischblatt

616 CDI (905.612, 905.613, 905.622, 905.623)	115 kW	04/01→05/06	AQUACTRL 2 SINGLE; Einbauposition beifahrerseitig; für Linkslenker; passender Adapter: A	**2800011309280**	**13092**	28
			AQUACTRL 2 SINGLE; Einbauposition fahrerseitig; für Linkslenker; passender Adapter: A	**2800011312280**	**13122**	29

MERCEDES-BENZ - SPRINTER 5-t Pritsche/Fahrgestell (B906) 06/06→09/20

Wischblatt

509 CDI (906.153, 906.155, 906.253, 906.255)	65 kW	06/06→12/09	AQUACTRL 2 SINGLE; Einbauposition beifahrerseitig; für Linkslenker; passender Adapter: B	**2800011312280**	**13122**	29
510 CDI (906.153, 906.155, 906.253, 906.255)	70 kW	03/09→12/16	AQUACTRL 2 SINGLE; Einbauposition fahrerseitig; für Linkslenker; passender Adapter: B	**2800011314280**	**13142**	30
511 CDI (906.153, 906.155, 906.253, 906.255)	80 kW	06/06→12/09	AQUACTRL 2 SINGLE; Einbauposition beifahrerseitig; für Rechtslenker; passender Adapter: B	**2800011614260** **2800011628270**	**16142** **62827**	58 63
511 CDI (906.153, 906.155, 906.253, 906.255)	84 kW	05/16→12/18	AQUACTRL 2 SINGLE; Einbauposition fahrerseitig; für Rechtslenker; passender Adapter: B	**2800011616260** **2800011630270**	**16162** **63027**	58 63
511 CDI 4x4 (906.155, 906.253, 906.255)	80 kW	06/06→12/09				
513 CDI (906.155, 906.253, 906.255, 906.153)	95 kW	06/06→12/16				
513 CDI (906.155, 906.253, 906.255)	95 kW	03/09→05/16				
513 CDI 4x4 (906.155, 906.253, 906.255, 906.153)	95 kW	05/11→12/16				
514 CDI (906.153, 906.155, 906.253, 906.255)	105 kW	05/16→12/18				
514 CDI 4x4 (906.153, 906.155, 906.253, 906.255)	105 kW	05/16→12/18				
515 CDI (906.153, 906.155, 906.253, 906.255)	110 kW	06/06→12/09				

© 2025 Continental Aftermarket & Services GmbH

MERCEDES-BENZ - SPRINTER 5-t Pritsche/Fahrgestell (B906) 06/06→09/20

Wischblatt

515 CDI (906.155)	110 kW	06/11→09/20	AQUACTRL 2 SINGLE; Einbauposition beifahrerseitig; für Linkslenker; passender Adapter: B	**2800011312280**	**13122**	29
			AQUACTRL 2 SINGLE; Einbauposition fahrerseitig; für Linkslenker; passender Adapter: B	**2800011314280**	**13142**	30
			AQUACTRL 2 SINGLE; Einbauposition beifahrerseitig; für Rechtslenker; passender Adapter: B	**2800011614260**	**16142**	58
			AQUACTRL 2 SINGLE; Einbauposition fahrerseitig; für Rechtslenker; passender Adapter: B	**2800011616260**	**16162**	58
515 CDI 4x4 (906.153, 906.155, 906.253, 906.255)	110 kW	06/06→12/09	AQUACTRL 2 SINGLE; Einbauposition beifahrerseitig; für Linkslenker; passender Adapter: B	**2800011312280**	**13122**	29
516 (906.153, 906.155, 906.253, 906.255)	115 kW	09/08→12/18	AQUACTRL 2 SINGLE; Einbauposition fahrerseitig; für Linkslenker; passender Adapter: B	**2800011314280**	**13142**	30
516 CDI (906.153, 906.155, 906.253, 906.255)	120 kW	03/09→12/18	AQUACTRL 2 SINGLE; Einbauposition beifahrerseitig; für Rechtslenker; passender Adapter: B	**2800011614260** **2800011628270**	**16142** **62827**	58 63
516 CDI 4x4 (906.153, 906.155, 906.255, 906.253)	120 kW	03/09→12/18	AQUACTRL 2 SINGLE; Einbauposition fahrerseitig; für Rechtslenker; passender Adapter: B	**2800011616260** **2800011630270**	**16162** **63027**	58 63
516 NGT (906.153, 906.155, 906.253, 906.255)	115 kW	09/08→12/18				
518 CDI (906.153, 906.155, 906.253, 906.255)	135 kW	06/06→12/09				
518 CDI 4x4 (906.153, 906.155, 906.253, 906.255)	135 kW	06/06→12/09				
519 CDI / BlueTEC (906.153, 906.155, 906.253, 906.255)	140 kW	03/09→12/18				
519 CDI / BlueTEC 4x4 (906.153, 906.155, 906.253,...	140 kW	03/09→12/18				
524 (906.153, 906.155, 906.253, 906.255)	190 kW	06/06→12/16				

MERCEDES-BENZ - SPRINTER 5-t Pritsche/Fahrgestell (B907) 02/18→

Wischblatt

511 CDI (907.153, 907.155, 907.253, 907.255)	84 kW	02/18→12/21	AQUACTRL 2 SINGLE; Einbauposition beifahrerseitig; für Linkslenker; Fahrzeugausstattung: für Fahrzeuge ohne integrierte Waschdüse im Wischblatt; passender Adapter: H	**2800011312280**	**13122**	29
514 CDI (907.153, 907.155, 907.253, 907.255)	105 kW	02/18→12/21				
515 CDI RWD (907.153, 907.155, 907.253, 907.255)	110 kW	10/21→	AQUACTRL 2 SINGLE; Einbauposition fahrerseitig; für Linkslenker; Fahrzeugausstattung: für Fahrzeuge ohne integrierte Waschdüse im Wischblatt; passender Adapter: H	**2800011314280**	**13142**	30
			AQUACTRL 2 SINGLE; Einbauposition beifahrerseitig; für Rechtslenker; Fahrzeugausstattung: für Fahrzeuge ohne integrierte Waschdüse im Wischblatt; passender Adapter: H	**2800011614260**	**16142**	58
			AQUACTRL 2 SINGLE; Einbauposition fahrerseitig; für Rechtslenker; Fahrzeugausstattung: für Fahrzeuge ohne integrierte Waschdüse im Wischblatt; passender Adapter: H	**2800011616260**	**16162**	58

© 2025 Continental Aftermarket & Services GmbH

MERCEDES-BENZ - SPRINTER 5-t Pritsche/Fahrgestell (B907) 02/18→

Wischblatt

516 CDI (907.153, 907.155, 907.253, 907.255) 516 CDI Allrad (907.153, 907.155, 907.253, 907.255)	120 kW	02/18→12/21 01/19→12/21	AQUACTRL 2 SINGLE; Einbauposition beifahrerseitig; für Linkslenker; Fahrzeugausstattung: für Fahrzeuge ohne integrierte Waschdüse im Wischblatt; passender Adapter: H	**2800011312280**	**13122**	29
			AQUACTRL 2 SINGLE; Einbauposition fahrerseitig; für Linkslenker; Fahrzeugausstattung: für Fahrzeuge ohne integrierte Waschdüse im Wischblatt; passender Adapter: H	**2800011314280**	**13142**	30
			AQUACTRL 2 SINGLE; Einbauposition beifahrerseitig; für Rechtslenker; Fahrzeugausstattung: für Fahrzeuge ohne integrierte Waschdüse im Wischblatt; passender Adapter: H	**2800011614260** **2800011628270**	**16142** **62827**	58 63
			AQUACTRL 2 SINGLE; Einbauposition fahrerseitig; für Rechtslenker; Fahrzeugausstattung: für Fahrzeuge ohne integrierte Waschdüse im Wischblatt; passender Adapter: H	**2800011616260** **2800011630270**	**16162** **63027**	58 63
517 CDI RWD (907.153, 907.155, 907.253, 907.255)	125 kW	01/22→	AQUACTRL 2 SINGLE; Einbauposition beifahrerseitig; für Rechtslenker; Fahrzeugausstattung: für Fahrzeuge ohne integrierte Waschdüse im Wischblatt; passender Adapter: H	**2800011614260** **2800011628270**	**16142** **62827**	58 63
			AQUACTRL 2 SINGLE; Einbauposition fahrerseitig; für Rechtslenker; Fahrzeugausstattung: für Fahrzeuge ohne integrierte Waschdüse im Wischblatt; passender Adapter: H	**2800011616260** **2800011630270**	**16162** **63027**	58 63
519 CDI (907.153, 907.155, 907.253, 907.255)	140 kW	02/18→12/21	AQUACTRL 2 SINGLE; Einbauposition beifahrerseitig; für Linkslenker; Fahrzeugausstattung: für Fahrzeuge ohne integrierte Waschdüse im Wischblatt; passender Adapter: H	**2800011312280**	**13122**	29
			AQUACTRL 2 SINGLE; Einbauposition fahrerseitig; für Linkslenker; Fahrzeugausstattung: für Fahrzeuge ohne integrierte Waschdüse im Wischblatt; passender Adapter: H	**2800011314280**	**13142**	30
			AQUACTRL 2 SINGLE; Einbauposition beifahrerseitig; für Rechtslenker; Fahrzeugausstattung: für Fahrzeuge ohne integrierte Waschdüse im Wischblatt; passender Adapter: H	**2800011614260** **2800011628270**	**16142** **62827**	58 63
			AQUACTRL 2 SINGLE; Einbauposition fahrerseitig; für Rechtslenker; Fahrzeugausstattung: für Fahrzeuge ohne integrierte Waschdüse im Wischblatt; passender Adapter: H	**2800011616260** **2800011630270**	**16162** **63027**	58 63
519 CDI Allrad (907.153, 907.155, 907.253, 907.255)	140 kW	10/21→	AQUACTRL 2 SINGLE; Einbauposition beifahrerseitig; für Linkslenker; Fahrzeugausstattung: für Fahrzeuge ohne integrierte Waschdüse im Wischblatt; passender Adapter: H	**2800011312280**	**13122**	29
			AQUACTRL 2 SINGLE; Einbauposition fahrerseitig; für Linkslenker; Fahrzeugausstattung: für Fahrzeuge ohne integrierte Waschdüse im Wischblatt; passender Adapter: H	**2800011314280**	**13142**	30
			AQUACTRL 2 SINGLE; Einbauposition beifahrerseitig; für Rechtslenker; Fahrzeugausstattung: für Fahrzeuge ohne integrierte Waschdüse im Wischblatt; passender Adapter: H	**2800011614260**	**16142**	58
			AQUACTRL 2 SINGLE; Einbauposition fahrerseitig; für Rechtslenker; Fahrzeugausstattung: für Fahrzeuge ohne integrierte Waschdüse im Wischblatt; passender Adapter: H	**2800011616260**	**16162**	58

© 2025 Continental Aftermarket & Services GmbH

MERCEDES-BENZ - SPRINTER 5-t Pritsche/Fahrgestell (B907) 02/18→

Wischblatt

519 CDI Allrad (907.153, 907.155, 907.253, 907.255) 519 CDI RWD (907.153, 907.155, 907.253, 907.255)	140 kW 140 kW	01/19→12/21 10/21→	AQUACTRL 2 SINGLE; Einbauposition beifahrerseitig; für Linkslenker; Fahrzeugausstattung: für Fahrzeuge ohne integrierte Waschdüse im Wischblatt; passender Adapter: H	**2800011312280**	**13122**	29
			AQUACTRL 2 SINGLE; Einbauposition fahrerseitig; für Linkslenker; Fahrzeugausstattung: für Fahrzeuge ohne integrierte Waschdüse im Wischblatt; passender Adapter: H	**2800011314280**	**13142**	30
			AQUACTRL 2 SINGLE; Einbauposition beifahrerseitig; für Rechtslenker; Fahrzeugausstattung: für Fahrzeuge ohne integrierte Waschdüse im Wischblatt; passender Adapter: H	**2800011614260** **2800011628270**	**16142** **62827**	58 63
			AQUACTRL 2 SINGLE; Einbauposition fahrerseitig; für Rechtslenker; Fahrzeugausstattung: für Fahrzeuge ohne integrierte Waschdüse im Wischblatt; passender Adapter: H	**2800011616260** **2800011630270**	**16162** **63027**	58 63

MERCEDES-BENZ - SPRINTER CLASSIC 3,5-t Kasten (B909) 09/13→

Wischblatt

311 CDI (909.632, 909.633) 313 CDI (909.632, 909.633)	80 kW 100 kW	09/13→ 01/17→	AQUACTRL 2 SINGLE; Einbauposition beifahrerseitig; für Linkslenker; passender Adapter: A	**2800011309280**	**13092**	28
			AQUACTRL 2 SINGLE; Einbauposition fahrerseitig; für Linkslenker; passender Adapter: A	**2800011312280**	**13122**	29
			AQUACTRL 2 SINGLE; Einbauposition beifahrerseitig; für Rechtslenker; passender Adapter: B	**2800011614260**	**16142**	58
			AQUACTRL 2 SINGLE; Einbauposition fahrerseitig; für Rechtslenker; passender Adapter: B	**2800011616260**	**16162**	58

MERCEDES-BENZ - SPRINTER CLASSIC 4,6-t Bus (B909) 09/13→

Wischblatt

411 CDI (909.843)	80 kW	09/13→	AQUACTRL 2 SINGLE; Einbauposition beifahrerseitig; für Linkslenker; passender Adapter: A	**2800011309280**	**13092**	28
			AQUACTRL 2 SINGLE; Einbauposition fahrerseitig; für Linkslenker; passender Adapter: A	**2800011312280**	**13122**	29
			AQUACTRL 2 SINGLE; Einbauposition beifahrerseitig; für Rechtslenker; passender Adapter: B	**2800011614260**	**16142**	58
			AQUACTRL 2 SINGLE; Einbauposition fahrerseitig; für Rechtslenker; passender Adapter: B	**2800011616260**	**16162**	58

MERCEDES-BENZ - SPRINTER CLASSIC 4,6-t Kasten (B909) 01/17→

Wischblatt

413 CDI (909.643)	100 kW	01/17→	AQUACTRL 2 SINGLE; Einbauposition beifahrerseitig; für Linkslenker; passender Adapter: A	**2800011309280**	**13092**	28
			AQUACTRL 2 SINGLE; Einbauposition fahrerseitig; für Linkslenker; passender Adapter: A	**2800011312280**	**13122**	29
			AQUACTRL 2 SINGLE; Einbauposition beifahrerseitig; für Rechtslenker; passender Adapter: B	**2800011614260**	**16142**	58
			AQUACTRL 2 SINGLE; Einbauposition fahrerseitig; für Rechtslenker; passender Adapter: B	**2800011616260**	**16162**	58

MERCEDES-BENZ - T1/TN Kasten 07/81→06/95

Wischblatt

407 D (611.367, 611.368) 408 D (611.367, 611.368) 408 D (611.367, 611.368) 409 D (611.467, 611.468) 410 (611.067, 611.068) 410 (611.067, 611.068) 410 D (611.467, 611.468) 410 D (611.467, 611.468)	53 kW 58 kW 60 kW 65 kW 70 kW 77 kW 70 kW 72 kW	07/81→01/89 11/88→06/95 11/88→06/95 04/82→01/89 08/82→06/95 08/82→06/95 11/88→06/95 11/88→06/95	AQUACTRL 2 SET; für Linkslenker	**2800011207280**	**12072**	5
			AQUACTRL 2 SINGLE; Einbauposition fahrerseitig; für Linkslenker; passender Adapter: A	**2800011306280**	**13062**	27
			AQUACTRL 2 SINGLE; Einbauposition beifahrerseitig; für Linkslenker; passender Adapter: A	**2800011306280**	**13062**	27

© 2025 Continental Aftermarket & Services GmbH

MERCEDES-BENZ - T1/TN Pritsche/Fahrgestell 07/81→06/95

Wischblatt

407 D (611.317, 611.318)	53 kW	07/81→01/89	AQUACTRL 2 SET; für Linkslenker	2800011207280	12072	5
408 D (611.317, 611.318)	58 kW	11/88→06/95	AQUACTRL 2 SINGLE; Einbauposition beifahrerseitig; für Linkslenker; passender Adapter: A	2800011306280	13062	27
408 D (611.317, 611.318)	60 kW	11/88→06/95				
409 D (611.417, 611.418)	65 kW	04/82→01/89	AQUACTRL 2 SINGLE; Einbauposition fahrerseitig; für Linkslenker; passender Adapter: A	2800011306280	13062	27
410 (611.017, 611.018)	70 kW	08/82→06/95				
410 (611.017, 611.018)	77 kW	08/82→06/95				
410 D (611.417, 611.418)	70 kW	11/88→06/95				
410 D (611.417, 611.418)	72 kW	11/88→06/95				

MERCEDES-BENZ - T1 Bus (602) 04/77→02/96

Wischblatt

308 D 2.3	58 kW	05/90→02/96	AQUACTRL 2 SET; für Linkslenker	2800011207280	12072	5
308 D 2.3	60 kW	06/89→02/96	AQUACTRL 2 SINGLE; Einbauposition fahrerseitig; für Linkslenker; passender Adapter: A	2800011306280	13062	27
310 D 2.9	70 kW	06/89→02/96				
310 D 2.9	72 kW	06/90→02/96	AQUACTRL 2 SINGLE; Einbauposition beifahrerseitig; für Linkslenker; passender Adapter: A	2800011306280	13062	27

MERCEDES-BENZ - T1 Bus (B601) 05/77→02/96

Wischblatt

207 D 2.4 (601.371, 601.372, 601.376, 601.377)	48 kW	05/77→12/82	AQUACTRL 2 SET; für Linkslenker	2800011207280	12072	5
207 D 2.4 (601.371, 601.376, 601.377)	53 kW	07/82→01/90	AQUACTRL 2 SINGLE; Einbauposition fahrerseitig; für Linkslenker; passender Adapter: A	2800011306280	13062	27
208 2.3	63 kW	05/77→12/82	AQUACTRL 2 SINGLE; Einbauposition beifahrerseitig; für Linkslenker; passender Adapter: A	2800011306280	13062	27
208 D 2.3	60 kW	10/88→02/96				
208 D 2.3 (601.371, 601.372, 601.376, 601.377)	58 kW	10/88→02/96				
209 D 2.9	65 kW	12/82→01/90				
210 2.3	70 kW	07/82→01/90				
210 2.3	77 kW	05/89→02/96				
210 D 2.8	70 kW	11/88→02/96				
210 D 2.8	72 kW	11/88→02/96				

MERCEDES-BENZ - T1 Kasten (601, 611) 05/77→02/96

Wischblatt

207 D 2.4	53 kW	06/82→01/90	AQUACTRL 2 SET; für Linkslenker	2800011207280	12072	5
208 D 2.3	58 kW	11/88→02/96	AQUACTRL 2 SINGLE; Einbauposition fahrerseitig; für Linkslenker; passender Adapter: A	2800011306280	13062	27
208 D 2.3	60 kW	10/88→02/96				
209 D 2.9	65 kW	12/82→01/90	AQUACTRL 2 SINGLE; Einbauposition beifahrerseitig; für Linkslenker; passender Adapter: A	2800011306280	13062	27
210 2.3	63 kW	05/77→12/82				
210 2.3	70 kW	07/82→02/96				
210 2.3	77 kW	05/89→02/96				
210 D 2.8	70 kW	10/88→02/96				
210 D 2.8	72 kW	10/88→02/96				
407 D 2.4 (611.367, 611.368)	53 kW	04/81→07/82				

MERCEDES-BENZ - T1 Kasten (B602) 10/82→02/96

Wischblatt

307 D 2.4	53 kW	10/82→01/90	AQUACTRL 2 SET; für Linkslenker	2800011207280	12072	5
308 D 2.3	58 kW	11/88→02/96	AQUACTRL 2 SINGLE; Einbauposition beifahrerseitig; für Linkslenker; passender Adapter: A	2800011306280	13062	27
308 D 2.3	60 kW	06/89→02/96				
309 D 3.0	65 kW	10/82→01/90	AQUACTRL 2 SINGLE; Einbauposition fahrerseitig; für Linkslenker; passender Adapter: A	2800011306280	13062	27
310 2.3	70 kW	06/89→02/96	AQUACTRL 2 SET; für Linkslenker	2800011207280	12072	5
310 2.3	77 kW	01/89→12/95	AQUACTRL 2 SINGLE; Einbauposition beifahrerseitig; für Linkslenker; passender Adapter: A	2800011306280	13062	27
			AQUACTRL 2 SINGLE; Einbauposition fahrerseitig; für Linkslenker; passender Adapter: A	2800011306280	13062	27
			AQUACTRL 2 SINGLE; Einbauposition beifahrerseitig; für Rechtslenker; passender Adapter: A	2800011625270	62527	62
			AQUACTRL 2 SINGLE; Einbauposition fahrerseitig; für Rechtslenker; passender Adapter: A	2800011625270	62527	62

© 2025 Continental Aftermarket & Services GmbH

MERCEDES-BENZ - T1 Kasten (B602) 10/82→02/96

Wischblatt

310 D 2.9	70 kW	06/89→02/96	AQUACTRL 2 SET; für Linkslenker	2800011207280	12072	5
310 D 2.9	72 kW	06/89→02/96	AQUACTRL 2 SINGLE; Einbauposition beifahrerseitig; für Linkslenker; passender Adapter: A	2800011306280	13062	27
			AQUACTRL 2 SINGLE; Einbauposition fahrerseitig; für Linkslenker; passender Adapter: A	2800011306280	13062	27

MERCEDES-BENZ - T1 Pritsche/Fahrgestell (601) 01/77→02/96

Wischblatt

207 D 2.4	48 kW	04/77→12/82	AQUACTRL 2 SET; für Linkslenker	2800011207280	12072	5
207 D 2.4	53 kW	12/77→10/89	AQUACTRL 2 SINGLE; Einbauposition fahrerseitig; für Linkslenker; passender Adapter: A	2800011306280	13062	27
208 D 2.3	58 kW	11/88→02/96	AQUACTRL 2 SINGLE; Einbauposition beifahrerseitig; für Linkslenker; passender Adapter: A	2800011306280	13062	27
208 D 2.3	60 kW	06/89→02/96				
209 D 2.9	65 kW	12/82→01/90				
210 2.3	63 kW	04/77→10/89				
210 2.3	70 kW	04/77→10/89				
210 D 2.8	72 kW	11/88→02/96				
210 D 2.9	70 kW	11/88→02/96				

MERCEDES-BENZ - T1 Pritsche/Fahrgestell (B602) 01/77→02/96

Wischblatt

307 D 2.4	48 kW	04/77→01/83	AQUACTRL 2 SET; für Linkslenker	2800011207280	12072	5
307 D 2.4	53 kW	06/82→01/90	AQUACTRL 2 SINGLE; Einbauposition beifahrerseitig; für Linkslenker; passender Adapter: A	2800011306280	13062	27
308 D 2.3	58 kW	06/89→02/96	AQUACTRL 2 SINGLE; Einbauposition fahrerseitig; für Linkslenker; passender Adapter: A	2800011306280	13062	27
308 D 2.3	60 kW	06/89→02/96				
309 D 3.0	65 kW	10/82→01/90				
310 2.3	70 kW	01/82→12/94				
310 D 2.9	70 kW	06/89→02/96				
310 D 2.9	72 kW	06/89→02/96				

MERCEDES-BENZ - T2/LN1 Kasten 04/86→12/94

Wischblatt

709 D (669.061, 669.062, 669.063)	63 kW	04/86→12/94	AQUACTRL 2 SINGLE; Einbauposition beifahrerseitig; für Rechtslenker; passender Adapter: A	2800011625270	62527	62
			AQUACTRL 2 SINGLE; Einbauposition fahrerseitig; für Rechtslenker; passender Adapter: A	2800011625270	62527	62

MERCEDES-BENZ - T2/LN1 Pritsche/Fahrgestell 04/86→12/94

Wischblatt

709 D (669.000, 669.001, 669.002, 669.003, 669.041)	66 kW	04/86→12/94	AQUACTRL 2 SINGLE; Einbauposition beifahrerseitig; für Rechtslenker; passender Adapter: A	2800011625270	62527	62
709 D (669.001, 669.002, 669.003, 669.041, 669.000)	63 kW	04/86→12/94	AQUACTRL 2 SINGLE; Einbauposition fahrerseitig; für Rechtslenker; passender Adapter: A	2800011625270	62527	62

MERCEDES-BENZ - T-KLASSE Großraumlimousine (W420) 05/22→

Wischblatt

T 160 (420.853)	75 kW	05/22→	AQUACTRL 2 SINGLE; Einbauposition beifahrerseitig; für Linkslenker; passender Adapter: BC	2800011304280	13042	26
T 160 CDI (420.823)	70 kW	05/22→	AQUACTRL 2 SINGLE; Einbauposition fahrerseitig; für Linkslenker; passender Adapter: BC	2800011314280	13142	30
T 180 (420.863, 420.865)	96 kW	05/22→	AQUACTRL 2 SINGLE; Einbauposition beifahrerseitig; passender Adapter: BC; für Rechtslenker	2800011605260	16052	54
T 180 CDI (420.833)	85 kW	05/22→	AQUACTRL 2 SINGLE; Einbauposition fahrerseitig; passender Adapter: BC; für Rechtslenker	2800011616260	16162	58

MERCEDES-BENZ - VANEO (414) 02/02→07/05

Wischblatt

1.6 (414.700)	60 kW	02/02→07/05	AQUACTRL 2 SINGLE; Einbauposition beifahrerseitig; für Linkslenker; passender Adapter: A	2800011312280	13122	29
1.6 (414.700)	75 kW	02/02→07/05	AQUACTRL 2 SINGLE; Einbauposition fahrerseitig; für Linkslenker; passender Adapter: A	2800011314280	13142	30
1.7 CDI (414.700)	55 kW	02/02→07/05	REARCTRL; Einbauposition hinten	2800011505170	50517	34
1.7 CDI (414.700)	67 kW	02/02→07/05				
1.9 (414.700)	92 kW	02/02→07/05				

→

© 2025 Continental Aftermarket & Services GmbH

MERCEDES-BENZ - VANEO (414) 02/02→07/05

Wischblatt

1.6 (414.700)	60 kW	02/02→07/05		**2800011505180**	**15051**	34
1.6 (414.700) 1.7 CDI (414.700) 1.7 CDI (414.700) 1.9 (414.700)	75 kW 55 kW 67 kW 92 kW	02/02→07/05 02/02→07/05 02/02→07/05 02/02→07/05	AQUACTRL 2 SINGLE; 10/04 ; Einbauposition fahrerseitig; für Rechtslenker; Fahrzeugausstattung: für Fahrzeuge mit gegenlaufenden Wischerarmen; passender Adapter: B	**2800011610260** **2800011610270**	**16102** **61027**	56 56
			AQUACTRL 2 SINGLE; 09/04; Einbauposition fahrerseitig; für Rechtslenker; Fahrzeugausstattung: für Fahrzeuge mit gegenlaufenden Wischerarmen; passender Adapter: A	**2800011614260** **2800011628270**	**16142** **62827**	58 63
			AQUACTRL 2 SINGLE; 09/04; Einbauposition beifahrerseitig; für Rechtslenker; Fahrzeugausstattung: für Fahrzeuge mit gegenlaufenden Wischerarmen; passender Adapter: A	**2800011616260** **2800011630270**	**16162** **63027**	58 63
			AQUACTRL 2 SINGLE; 10/04 ; Einbauposition beifahrerseitig; für Rechtslenker; Fahrzeugausstattung: für Fahrzeuge mit gegenlaufenden Wischerarmen; passender Adapter: B	**2800011617260** **2800011631270**	**16172** **63127**	58 64

MERCEDES-BENZ - VIANO (W639) 09/03→

Wischblatt

3.2 (639.711, 639.811, 639.813) 3.2 (639.713, 639.813, 639.815)	140 kW 160 kW	09/03→ 09/03→	AQUACTRL 2 SINGLE; 09/05 ; Einbauposition beifahrerseitig; für Linkslenker; passender Adapter: B; Fahrzeugausstattung: für Fahrzeuge ohne integrierte Waschdüse im Wischblatt	**2800011315280**	**13152**	30
			AQUACTRL 2 SINGLE; 09/05 ; Einbauposition fahrerseitig; für Linkslenker; passender Adapter: B; Fahrzeugausstattung: für Fahrzeuge ohne integrierte Waschdüse im Wischblatt	**2800011316280**	**13162**	30
			REARCTRL; Einbauposition hinten; 08/10; Fahrzeugausstattung: für Fahrzeuge mit Heckklappe	**2800011539170** **2800011539180**	**53917** **15391**	51 51
			REARCTRL; Einbauposition hinten; 08/10; Fahrzeugausstattung: für Fahrzeuge mit Hecktüren	**2800011540170** **2800011540180**	**54017** **15401**	51 51
			AQUACTRL 2 SINGLE; 09/05 ; Einbauposition fahrerseitig; für Rechtslenker; Fahrzeugausstattung: für Fahrzeuge mit gegenlaufenden Wischerarmen; passender Adapter: B	**2800011616260** **2800011630270**	**16162** **63027**	58 63
			AQUACTRL 2 SINGLE; 09/05 ; Einbauposition beifahrerseitig; für Rechtslenker; Fahrzeugausstattung: für Fahrzeuge mit gegenlaufenden Wischerarmen; passender Adapter: B	**2800011619260** **2800011619270**	**16192** **61927**	59 59
3.5 (639.811, 639.813, 639.815)	190 kW	09/07→	AQUACTRL 2 SINGLE; Einbauposition beifahrerseitig; für Linkslenker; passender Adapter: B; Fahrzeugausstattung: für Fahrzeuge ohne integrierte Waschdüse im Wischblatt	**2800011315280**	**13152**	30
			AQUACTRL 2 SINGLE; Einbauposition fahrerseitig; für Linkslenker; passender Adapter: B; Fahrzeugausstattung: für Fahrzeuge ohne integrierte Waschdüse im Wischblatt	**2800011316280**	**13162**	30
			REARCTRL; Einbauposition hinten; 08/10; Fahrzeugausstattung: für Fahrzeuge mit Heckklappe	**2800011539170** **2800011539180**	**53917** **15391**	51 51
			REARCTRL; Einbauposition hinten; 08/10; Fahrzeugausstattung: für Fahrzeuge mit Hecktüren	**2800011540170** **2800011540180**	**54017** **15401**	51 51
			AQUACTRL 2 SINGLE; Einbauposition fahrerseitig; für Rechtslenker; Fahrzeugausstattung: für Fahrzeuge mit gegenlaufenden Wischerarmen; passender Adapter: B	**2800011616260** **2800011630270**	**16162** **63027**	58 63
			AQUACTRL 2 SINGLE; Einbauposition beifahrerseitig; für Rechtslenker; Fahrzeugausstattung: für Fahrzeuge mit gegenlaufenden Wischerarmen; passender Adapter: B	**2800011619260** **2800011619270**	**16192** **61927**	59 59
3.7 (639.811, 639.813, 639.815)	165 kW	06/04→07/07	AQUACTRL 2 SINGLE; 09/05 ; Einbauposition beifahrerseitig; für Linkslenker; passender Adapter: B; Fahrzeugausstattung: für Fahrzeuge ohne integrierte Waschdüse im Wischblatt	**2800011315280**	**13152**	30

→

© 2025 Continental Aftermarket & Services GmbH

MERCEDES-BENZ - VIANO (W639) 09/03→

Wischblatt

3.7 (639.811, 639.813, 639.815)	165 kW	06/04→07/07	AQUACTRL 2 SINGLE; 09/05 ; Einbauposition fahrerseitig; für Linkslenker; passender Adapter: B; Fahrzeugausstattung: für Fahrzeuge ohne integrierte Waschdüse im Wischblatt	**2800011316280**	**13162**	30
			REARCTRL; Einbauposition hinten; Fahrzeugausstattung: für Fahrzeuge mit Heckklappe	**2800011539170** **2800011539180**	**53917** **15391**	51 51
			REARCTRL; Einbauposition hinten; Fahrzeugausstattung: für Fahrzeuge mit Hecktüren	**2800011540170** **2800011540180**	**54017** **15401**	51 51
			AQUACTRL 2 SINGLE; 09/05 ; Einbauposition fahrerseitig; für Rechtslenker; Fahrzeugausstattung: für Fahrzeuge mit gegenlaufenden Wischerarmen; passender Adapter: B	**2800011616260** **2800011630270**	**16162** **63027**	58 63
			AQUACTRL 2 SINGLE; 09/05 ; Einbauposition beifahrerseitig; für Rechtslenker; Fahrzeugausstattung: für Fahrzeuge mit gegenlaufenden Wischerarmen; passender Adapter: B	**2800011619260** **2800011619270**	**16192** **61927**	59 59
3.7 (639.815) CDI 2.0 (639.711, 639.713, 639.811, 639.813, 639.815) CDI 2.0 (639.711, 639.713, 639.811, 639.813, 639.815)	170 kW 80 kW 85 kW	06/04→ 09/03→ 08/05→	AQUACTRL 2 SINGLE; 09/05 ; Einbauposition beifahrerseitig; für Linkslenker; passender Adapter: B; Fahrzeugausstattung: für Fahrzeuge ohne integrierte Waschdüse im Wischblatt	**2800011315280**	**13152**	30
			AQUACTRL 2 SINGLE; 09/05 ; Einbauposition fahrerseitig; für Linkslenker; passender Adapter: B; Fahrzeugausstattung: für Fahrzeuge ohne integrierte Waschdüse im Wischblatt	**2800011316280**	**13162**	30
			REARCTRL; Einbauposition hinten; 08/10; Fahrzeugausstattung: für Fahrzeuge mit Heckklappe	**2800011539170** **2800011539180**	**53917** **15391**	51 51
			REARCTRL; Einbauposition hinten; 08/10; Fahrzeugausstattung: für Fahrzeuge mit Hecktüren	**2800011540170** **2800011540180**	**54017** **15401**	51 51
			AQUACTRL 2 SINGLE; 09/05 ; Einbauposition fahrerseitig; für Rechtslenker; Fahrzeugausstattung: für Fahrzeuge mit gegenlaufenden Wischerarmen; passender Adapter: B	**2800011616260** **2800011630270**	**16162** **63027**	58 63
			AQUACTRL 2 SINGLE; 09/05 ; Einbauposition beifahrerseitig; für Rechtslenker; Fahrzeugausstattung: für Fahrzeuge mit gegenlaufenden Wischerarmen; passender Adapter: B	**2800011619260** **2800011619270**	**16192** **61927**	59 59
CDI 2.0 4-matic (639.711, 639.713, 639.811, 639.813,...	85 kW	03/06→	AQUACTRL 2 SINGLE; Einbauposition beifahrerseitig; für Linkslenker; passender Adapter: B	**2800011315280**	**13152**	30
			AQUACTRL 2 SINGLE; Einbauposition fahrerseitig; für Linkslenker; passender Adapter: B	**2800011316280**	**13162**	30
			REARCTRL; Einbauposition hinten; 08/10; Fahrzeugausstattung: für Fahrzeuge mit Heckklappe	**2800011539170** **2800011539180**	**53917** **15391**	51 51
			REARCTRL; Einbauposition hinten; 08/10; Fahrzeugausstattung: für Fahrzeuge mit Hecktüren	**2800011540170** **2800011540180**	**54017** **15401**	51 51
			AQUACTRL 2 SINGLE; Einbauposition fahrerseitig; für Rechtslenker; Fahrzeugausstattung: für Fahrzeuge mit gegenlaufenden Wischerarmen; passender Adapter: B	**2800011616260** **2800011630270**	**16162** **63027**	58 63
			AQUACTRL 2 SINGLE; Einbauposition beifahrerseitig; für Rechtslenker; Fahrzeugausstattung: für Fahrzeuge mit gegenlaufenden Wischerarmen; passender Adapter: B	**2800011619260** **2800011619270**	**16192** **61927**	59 59

© 2025 Continental Aftermarket & Services GmbH

MERCEDES-BENZ - VIANO (W639) 09/03→

Wischblatt

CDI 2.0 4-matic (639.713) CDI 2.2 (639.711, 639.713, 639.811, 639.813, 639.815)	80 kW 110 kW	07/05→ 09/03→	AQUACTRL 2 SINGLE; 09/05 ; Einbauposition beifahrerseitig; für Linkslenker; passender Adapter: B; Fahrzeugausstattung: für Fahrzeuge ohne integrierte Waschdüse im Wischblatt	**2800011315280**	**13152**	30
			AQUACTRL 2 SINGLE; 09/05 ; Einbauposition fahrerseitig; für Linkslenker; passender Adapter: B; Fahrzeugausstattung: für Fahrzeuge ohne integrierte Waschdüse im Wischblatt	**2800011316280**	**13162**	30
			REARCTRL; Einbauposition hinten; 08/10; Fahrzeugausstattung: für Fahrzeuge mit Heckklappe	**2800011539170** **2800011539180**	**53917** **15391**	51 51
			REARCTRL; Einbauposition hinten; 08/10; Fahrzeugausstattung: für Fahrzeuge mit Hecktüren	**2800011540170** **2800011540180**	**54017** **15401**	51 51
			AQUACTRL 2 SINGLE; 09/05 ; Einbauposition fahrerseitig; für Rechtslenker; Fahrzeugausstattung: für Fahrzeuge mit gegenlaufenden Wischerarmen; passender Adapter: B	**2800011616260** **2800011630270**	**16162** **63027**	58 63
			AQUACTRL 2 SINGLE; 09/05 ; Einbauposition beifahrerseitig; für Rechtslenker; Fahrzeugausstattung: für Fahrzeuge mit gegenlaufenden Wischerarmen; passender Adapter: B	**2800011619260** **2800011619270**	**16192** **61927**	59 59
CDI 2.2 (639.711, 639.713)	70 kW	09/10→	AQUACTRL 2 SINGLE; Einbauposition beifahrerseitig; für Linkslenker; passender Adapter: B; Fahrzeugausstattung: für Fahrzeuge ohne integrierte Waschdüse im Wischblatt	**2800011315280**	**13152**	30
			AQUACTRL 2 SINGLE; Einbauposition fahrerseitig; für Linkslenker; passender Adapter: B; Fahrzeugausstattung: für Fahrzeuge ohne integrierte Waschdüse im Wischblatt	**2800011316280**	**13162**	30
			AQUACTRL 2 SINGLE; Einbauposition fahrerseitig; für Rechtslenker; Fahrzeugausstattung: für Fahrzeuge mit gegenlaufenden Wischerarmen; passender Adapter: B	**2800011616260**	**16162**	58
			AQUACTRL 2 SINGLE; Einbauposition beifahrerseitig; für Rechtslenker; Fahrzeugausstattung: für Fahrzeuge mit gegenlaufenden Wischerarmen; passender Adapter: B	**2800011619260**	**16192**	59
CDI 2.2 (639.811, 639.813, 639.815, 639.711, 639.713) CDI 2.2 (639.811, 639.813, 639.815, 639.711, 639.713)	100 kW 120 kW	07/10→ 07/10→	AQUACTRL 2 SINGLE; Einbauposition beifahrerseitig; für Linkslenker; passender Adapter: B; Fahrzeugausstattung: für Fahrzeuge ohne integrierte Waschdüse im Wischblatt	**2800011315280**	**13152**	30
			AQUACTRL 2 SINGLE; Einbauposition fahrerseitig; für Linkslenker; passender Adapter: B; Fahrzeugausstattung: für Fahrzeuge ohne integrierte Waschdüse im Wischblatt	**2800011316280**	**13162**	30
			AQUACTRL 2 SINGLE; Einbauposition fahrerseitig; für Rechtslenker; Fahrzeugausstattung: für Fahrzeuge mit gegenlaufenden Wischerarmen; passender Adapter: B	**2800011616260** **2800011630270**	**16162** **63027**	58 63
			AQUACTRL 2 SINGLE; Einbauposition beifahrerseitig; für Rechtslenker; Fahrzeugausstattung: für Fahrzeuge mit gegenlaufenden Wischerarmen; passender Adapter: B	**2800011619260** **2800011619270**	**16192** **61927**	59 59

© 2025 Continental Aftermarket & Services GmbH

MERCEDES-BENZ - VIANO (W639) 09/03→

Wischblatt

CDI 2.2 (639.811, 639.813, 639.815)	110 kW	01/14→	AQUACTRL 2 SINGLE; Einbauposition beifahrerseitig; für Linkslenker; passender Adapter: B; Fahrzeugausstattung: für Fahrzeuge ohne integrierte Waschdüse im Wischblatt	**2800011315280**	**13152**	30
			AQUACTRL 2 SINGLE; Einbauposition fahrerseitig; für Linkslenker; passender Adapter: B; Fahrzeugausstattung: für Fahrzeuge ohne integrierte Waschdüse im Wischblatt	**2800011316280**	**13162**	30
			AQUACTRL 2 SINGLE; Einbauposition fahrerseitig; für Rechtslenker; Fahrzeugausstattung: für Fahrzeuge mit gegenlaufenden Wischerarmen; passender Adapter: B	**2800011616260**	**16162**	58
			AQUACTRL 2 SINGLE; Einbauposition beifahrerseitig; für Rechtslenker; Fahrzeugausstattung: für Fahrzeuge mit gegenlaufenden Wischerarmen; passender Adapter: B	**2800011619260**	**16192**	59
CDI 2.2 4-matic (639.711, 639.713, 639.811, 639.813,...	110 kW	07/05→	AQUACTRL 2 SINGLE; 09/05 ; Einbauposition beifahrerseitig; für Linkslenker; passender Adapter: B; Fahrzeugausstattung: für Fahrzeuge ohne integrierte Waschdüse im Wischblatt	**2800011315280**	**13152**	30
			AQUACTRL 2 SINGLE; 09/05 ; Einbauposition fahrerseitig; für Linkslenker; passender Adapter: B; Fahrzeugausstattung: für Fahrzeuge ohne integrierte Waschdüse im Wischblatt	**2800011316280**	**13162**	30
			REARCTRL; Einbauposition hinten; 08/10; Fahrzeugausstattung: für Fahrzeuge mit Heckklappe	**2800011539170** **2800011539180**	**53917** **15391**	51 51
			REARCTRL; Einbauposition hinten; 08/10; Fahrzeugausstattung: für Fahrzeuge mit Hecktüren	**2800011540170** **2800011540180**	**54017** **15401**	51 51
			AQUACTRL 2 SINGLE; 09/05 ; Einbauposition fahrerseitig; für Rechtslenker; Fahrzeugausstattung: für Fahrzeuge mit gegenlaufenden Wischerarmen; passender Adapter: B	**2800011616260** **2800011630270**	**16162** **63027**	58 63
			AQUACTRL 2 SINGLE; 09/05 ; Einbauposition beifahrerseitig; für Rechtslenker; Fahrzeugausstattung: für Fahrzeuge mit gegenlaufenden Wischerarmen; passender Adapter: B	**2800011619260** **2800011619270**	**16192** **61927**	59 59
CDI 2.2 4-matic (639.811, 639.813, 639.815, 639.711,... CDI 2.2 4-matic (639.811, 639.813, 639.815, 639.711,...	100 kW 120 kW	07/10→ 07/10→	AQUACTRL 2 SINGLE; Einbauposition beifahrerseitig; für Linkslenker; passender Adapter: B; Fahrzeugausstattung: für Fahrzeuge ohne integrierte Waschdüse im Wischblatt	**2800011315280**	**13152**	30
			AQUACTRL 2 SINGLE; Einbauposition fahrerseitig; für Linkslenker; passender Adapter: B; Fahrzeugausstattung: für Fahrzeuge ohne integrierte Waschdüse im Wischblatt	**2800011316280**	**13162**	30
			AQUACTRL 2 SINGLE; Einbauposition fahrerseitig; für Rechtslenker; Fahrzeugausstattung: für Fahrzeuge mit gegenlaufenden Wischerarmen; passender Adapter: B	**2800011616260** **2800011630270**	**16162** **63027**	58 63
			AQUACTRL 2 SINGLE; Einbauposition beifahrerseitig; für Rechtslenker; Fahrzeugausstattung: für Fahrzeuge mit gegenlaufenden Wischerarmen; passender Adapter: B	**2800011619260** **2800011619270**	**16192** **61927**	59 59
CDI 3.0 (639.811, 639.813, 639.815)	150 kW	03/06→	AQUACTRL 2 SINGLE; Einbauposition beifahrerseitig; für Linkslenker; passender Adapter: B; Fahrzeugausstattung: für Fahrzeuge ohne integrierte Waschdüse im Wischblatt	**2800011315280**	**13152**	30
			AQUACTRL 2 SINGLE; Einbauposition fahrerseitig; für Linkslenker; passender Adapter: B; Fahrzeugausstattung: für Fahrzeuge ohne integrierte Waschdüse im Wischblatt	**2800011316280**	**13162**	30
			REARCTRL; Einbauposition hinten; 08/10; Fahrzeugausstattung: für Fahrzeuge mit Heckklappe	**2800011539170** **2800011539180**	**53917** **15391**	51 51
			REARCTRL; Einbauposition hinten; 08/10; Fahrzeugausstattung: für Fahrzeuge mit Hecktüren	**2800011540170** **2800011540180**	**54017** **15401**	51 51

→

© 2025 Continental Aftermarket & Services GmbH

MERCEDES-BENZ - VIANO (W639) 09/03→

Wischblatt

CDI 3.0 (639.811, 639.813, 639.815)	150 kW	03/06→	AQUACTRL 2 SINGLE; Einbauposition fahrerseitig; für Rechtslenker; Fahrzeugausstattung: für Fahrzeuge mit gegenlaufenden Wischerarmen; passender Adapter: B	**2800011616260** **2800011630270**	**16162** **63027**	58 63
			AQUACTRL 2 SINGLE; Einbauposition beifahrerseitig; für Rechtslenker; Fahrzeugausstattung: für Fahrzeuge mit gegenlaufenden Wischerarmen; passender Adapter: B	**2800011619260** **2800011619270**	**16192** **61927**	59 59
CDI 3.0 (639.811, 639.813, 639.815)	165 kW	07/10→	AQUACTRL 2 SINGLE; Einbauposition beifahrerseitig; für Linkslenker; passender Adapter: B; Fahrzeugausstattung: für Fahrzeuge ohne integrierte Waschdüse im Wischblatt	**2800011315280**	**13152**	30
			AQUACTRL 2 SINGLE; Einbauposition fahrerseitig; für Linkslenker; passender Adapter: B; Fahrzeugausstattung: für Fahrzeuge ohne integrierte Waschdüse im Wischblatt	**2800011316280**	**13162**	30
			AQUACTRL 2 SINGLE; Einbauposition fahrerseitig; für Rechtslenker; Fahrzeugausstattung: für Fahrzeuge mit gegenlaufenden Wischerarmen; passender Adapter: B	**2800011616260** **2800011630270**	**16162** **63027**	58 63
			AQUACTRL 2 SINGLE; Einbauposition beifahrerseitig; für Rechtslenker; Fahrzeugausstattung: für Fahrzeuge mit gegenlaufenden Wischerarmen; passender Adapter: B	**2800011619260** **2800011619270**	**16192** **61927**	59 59

MERCEDES-BENZ - VITO / MIXTO Kasten (W639) 08/03→

Wischblatt

109 CDI (639.601, 639.603, 639.605)	65 kW	09/03→	AQUACTRL 2 SINGLE; 09/05 ; Einbauposition beifahrerseitig; für Linkslenker; passender Adapter: B; Fahrzeugausstattung: für Fahrzeuge ohne integrierte Waschdüse im Wischblatt	**2800011315280**	**13152**	30
			AQUACTRL 2 SINGLE; 09/05 ; Einbauposition fahrerseitig; für Linkslenker; passender Adapter: B; Fahrzeugausstattung: für Fahrzeuge ohne integrierte Waschdüse im Wischblatt	**2800011316280**	**13162**	30
			REARCTRL; Einbauposition hinten; 08/10; Fahrzeugausstattung: für Fahrzeuge mit Heckklappe	**2800011539170** **2800011539180**	**53917** **15391**	51 51
			REARCTRL; Einbauposition hinten; 08/10; Fahrzeugausstattung: für Fahrzeuge mit Hecktüren	**2800011540170** **2800011540180**	**54017** **15401**	51 51
			AQUACTRL 2 SINGLE; 09/05 ; Einbauposition fahrerseitig; für Rechtslenker; Fahrzeugausstattung: für Fahrzeuge mit gegenlaufenden Wischerarmen; passender Adapter: B	**2800011616260** **2800011630270**	**16162** **63027**	58 63
			AQUACTRL 2 SINGLE; 09/05 ; Einbauposition beifahrerseitig; für Rechtslenker; Fahrzeugausstattung: für Fahrzeuge mit gegenlaufenden Wischerarmen; passender Adapter: B	**2800011619260** **2800011619270**	**16192** **61927**	59 59
109 CDI (639.601, 639.603, 639.605)	70 kW	08/06→	AQUACTRL 2 SINGLE; Einbauposition beifahrerseitig; für Linkslenker; passender Adapter: B; Fahrzeugausstattung: für Fahrzeuge ohne integrierte Waschdüse im Wischblatt	**2800011315280**	**13152**	30
			AQUACTRL 2 SINGLE; Einbauposition fahrerseitig; für Linkslenker; passender Adapter: B; Fahrzeugausstattung: für Fahrzeuge ohne integrierte Waschdüse im Wischblatt	**2800011316280**	**13162**	30
			REARCTRL; Einbauposition hinten; 08/10; Fahrzeugausstattung: für Fahrzeuge mit Heckklappe	**2800011539170** **2800011539180**	**53917** **15391**	51 51
			REARCTRL; Einbauposition hinten; 08/10; Fahrzeugausstattung: für Fahrzeuge mit Hecktüren	**2800011540170** **2800011540180**	**54017** **15401**	51 51
			AQUACTRL 2 SINGLE; Einbauposition fahrerseitig; für Rechtslenker; Fahrzeugausstattung: für Fahrzeuge mit gegenlaufenden Wischerarmen; passender Adapter: B	**2800011616260** **2800011630270**	**16162** **63027**	58 63
			AQUACTRL 2 SINGLE; Einbauposition beifahrerseitig; für Rechtslenker; Fahrzeugausstattung:	**2800011619260**	**16192**	59

→

© 2025 Continental Aftermarket & Services GmbH

MERCEDES-BENZ - VITO / MIXTO Kasten (W639) 08/03→

Wischblatt

109 CDI (639.601, 639.603, 639.605)	70 kW	08/06→	für Fahrzeuge mit gegenlaufenden Wischerarmen; passender Adapter: B	**2800011619270**	**61927**	59
110 CDI (639.601, 639.603, 639.605)	70 kW	09/10→	AQUACTRL 2 SINGLE; Einbauposition beifahrerseitig; für Linkslenker; passender Adapter: B; Fahrzeugausstattung: für Fahrzeuge ohne integrierte Waschdüse im Wischblatt	**2800011315280**	**13152**	30
			AQUACTRL 2 SINGLE; Einbauposition fahrerseitig; für Linkslenker; passender Adapter: B; Fahrzeugausstattung: für Fahrzeuge ohne integrierte Waschdüse im Wischblatt	**2800011316280**	**13162**	30
			AQUACTRL 2 SINGLE; Einbauposition fahrerseitig; für Rechtslenker; Fahrzeugausstattung: für Fahrzeuge mit gegenlaufenden Wischerarmen; passender Adapter: B	**2800011616260** **2800011630270**	**16162** **63027**	58 63
			AQUACTRL 2 SINGLE; Einbauposition beifahrerseitig; für Rechtslenker; Fahrzeugausstattung: für Fahrzeuge mit gegenlaufenden Wischerarmen; passender Adapter: B	**2800011619260** **2800011619270**	**16192** **61927**	59 59
111 CDI (639.601, 639.603, 639.605)	80 kW	09/03→	AQUACTRL 2 SINGLE; 09/05 ; Einbauposition beifahrerseitig; für Linkslenker; passender Adapter: B; Fahrzeugausstattung: für Fahrzeuge ohne integrierte Waschdüse im Wischblatt	**2800011315280**	**13152**	30
			AQUACTRL 2 SINGLE; 09/05 ; Einbauposition fahrerseitig; für Linkslenker; passender Adapter: B; Fahrzeugausstattung: für Fahrzeuge ohne integrierte Waschdüse im Wischblatt	**2800011316280**	**13162**	30
			REARCTRL; Einbauposition hinten; 08/10; Fahrzeugausstattung: für Fahrzeuge mit Heckklappe	**2800011539170** **2800011539180**	**53917** **15391**	51 51
			REARCTRL; Einbauposition hinten; 08/10; Fahrzeugausstattung: für Fahrzeuge mit Hecktüren	**2800011540170** **2800011540180**	**54017** **15401**	51 51
			AQUACTRL 2 SINGLE; 09/05 ; Einbauposition fahrerseitig; für Rechtslenker; Fahrzeugausstattung: für Fahrzeuge mit gegenlaufenden Wischerarmen; passender Adapter: B	**2800011616260** **2800011630270**	**16162** **63027**	58 63
			AQUACTRL 2 SINGLE; 09/05 ; Einbauposition beifahrerseitig; für Rechtslenker; Fahrzeugausstattung: für Fahrzeuge mit gegenlaufenden Wischerarmen; passender Adapter: B	**2800011619260** **2800011619270**	**16192** **61927**	59 59
111 CDI (639.601, 639.603) 111 CDI 4x4 (639.601, 639.603, 639.605)	85 kW 80 kW	09/07→ 09/07→	AQUACTRL 2 SINGLE; Einbauposition beifahrerseitig; für Linkslenker; passender Adapter: B; Fahrzeugausstattung: für Fahrzeuge ohne integrierte Waschdüse im Wischblatt	**2800011315280**	**13152**	30
			AQUACTRL 2 SINGLE; Einbauposition fahrerseitig; für Linkslenker; passender Adapter: B; Fahrzeugausstattung: für Fahrzeuge ohne integrierte Waschdüse im Wischblatt	**2800011316280**	**13162**	30
			REARCTRL; Einbauposition hinten; 08/10; Fahrzeugausstattung: für Fahrzeuge mit Heckklappe	**2800011539170** **2800011539180**	**53917** **15391**	51 51
			REARCTRL; Einbauposition hinten; 08/10; Fahrzeugausstattung: für Fahrzeuge mit Hecktüren	**2800011540170** **2800011540180**	**54017** **15401**	51 51
			AQUACTRL 2 SINGLE; Einbauposition fahrerseitig; für Rechtslenker; Fahrzeugausstattung: für Fahrzeuge mit gegenlaufenden Wischerarmen; passender Adapter: B	**2800011616260** **2800011630270**	**16162** **63027**	58 63
			AQUACTRL 2 SINGLE; Einbauposition beifahrerseitig; für Rechtslenker; Fahrzeugausstattung: für Fahrzeuge mit gegenlaufenden Wischerarmen; passender Adapter: B	**2800011619260** **2800011619270**	**16192** **61927**	59 59

© 2025 Continental Aftermarket & Services GmbH

MERCEDES-BENZ - VITO / MIXTO Kasten (W639) 08/03→

Wischblatt

113 CDI (639.601, 639.603, 639.605) 113 CDI 4x4 (639.601, 639.603, 639.605)	100 kW	09/10→	AQUACTRL 2 SINGLE; Einbauposition beifahrerseitig; für Linkslenker; passender Adapter: B; Fahrzeugausstattung: für Fahrzeuge ohne integrierte Waschdüse im Wischblatt	**2800011315280**	**13152**	30
			AQUACTRL 2 SINGLE; Einbauposition fahrerseitig; für Linkslenker; passender Adapter: B; Fahrzeugausstattung: für Fahrzeuge ohne integrierte Waschdüse im Wischblatt	**2800011316280**	**13162**	30
			AQUACTRL 2 SINGLE; Einbauposition fahrerseitig; für Rechtslenker; Fahrzeugausstattung: für Fahrzeuge mit gegenlaufenden Wischerarmen; passender Adapter: B	**2800011616260** **2800011630270**	**16162** **63027**	58 63
			AQUACTRL 2 SINGLE; Einbauposition beifahrerseitig; für Rechtslenker; Fahrzeugausstattung: für Fahrzeuge mit gegenlaufenden Wischerarmen; passender Adapter: B	**2800011619260** **2800011619270**	**16192** **61927**	59 59
115 CDI (639.601, 639.603, 639.605)	110 kW	09/03→	AQUACTRL 2 SINGLE; 09/05 ; Einbauposition beifahrerseitig; für Linkslenker; passender Adapter: B; Fahrzeugausstattung: für Fahrzeuge ohne integrierte Waschdüse im Wischblatt	**2800011315280**	**13152**	30
			AQUACTRL 2 SINGLE; 09/05 ; Einbauposition fahrerseitig; für Linkslenker; passender Adapter: B; Fahrzeugausstattung: für Fahrzeuge ohne integrierte Waschdüse im Wischblatt	**2800011316280**	**13162**	30
			REARCTRL; Einbauposition hinten; 08/10; Fahrzeugausstattung: für Fahrzeuge mit Heckklappe	**2800011539170** **2800011539180**	**53917** **15391**	51 51
			REARCTRL; Einbauposition hinten; 08/10; Fahrzeugausstattung: für Fahrzeuge mit Hecktüren	**2800011540170** **2800011540180**	**54017** **15401**	51 51
			AQUACTRL 2 SINGLE; 09/05 ; Einbauposition fahrerseitig; für Rechtslenker; Fahrzeugausstattung: für Fahrzeuge mit gegenlaufenden Wischerarmen; passender Adapter: B	**2800011616260** **2800011630270**	**16162** **63027**	58 63
			AQUACTRL 2 SINGLE; 09/05 ; Einbauposition beifahrerseitig; für Rechtslenker; Fahrzeugausstattung: für Fahrzeuge mit gegenlaufenden Wischerarmen; passender Adapter: B	**2800011619260** **2800011619270**	**16192** **61927**	59 59
115 CDI 4x4 (639.601, 639.603, 639.605)	110 kW	07/06→	AQUACTRL 2 SINGLE; Einbauposition beifahrerseitig; für Linkslenker; passender Adapter: B; Fahrzeugausstattung: für Fahrzeuge ohne integrierte Waschdüse im Wischblatt	**2800011315280**	**13152**	30
			AQUACTRL 2 SINGLE; Einbauposition fahrerseitig; für Linkslenker; passender Adapter: B; Fahrzeugausstattung: für Fahrzeuge ohne integrierte Waschdüse im Wischblatt	**2800011316280**	**13162**	30
			REARCTRL; Einbauposition hinten; 08/10; Fahrzeugausstattung: für Fahrzeuge mit Heckklappe	**2800011539170** **2800011539180**	**53917** **15391**	51 51
			REARCTRL; Einbauposition hinten; 08/10; Fahrzeugausstattung: für Fahrzeuge mit Hecktüren	**2800011540170** **2800011540180**	**54017** **15401**	51 51
			AQUACTRL 2 SINGLE; Einbauposition fahrerseitig; für Rechtslenker; Fahrzeugausstattung: für Fahrzeuge mit gegenlaufenden Wischerarmen; passender Adapter: B	**2800011616260** **2800011630270**	**16162** **63027**	58 63
			AQUACTRL 2 SINGLE; Einbauposition beifahrerseitig; für Rechtslenker; Fahrzeugausstattung: für Fahrzeuge mit gegenlaufenden Wischerarmen; passender Adapter: B	**2800011619260** **2800011619270**	**16192** **61927**	59 59

© 2025 Continental Aftermarket & Services GmbH

MERCEDES-BENZ - VITO / MIXTO Kasten (W639) 08/03→

Wischblatt

116 CDI (639.601, 639.603, 639.605) 116 CDI 4x4 (639.601, 639.603, 639.605)	120 kW	09/10→	AQUACTRL 2 SINGLE; Einbauposition beifahrerseitig; für Linkslenker; passender Adapter: B; Fahrzeugausstattung: für Fahrzeuge ohne integrierte Waschdüse im Wischblatt	**2800011315280**	**13152**	30
			AQUACTRL 2 SINGLE; Einbauposition fahrerseitig; für Linkslenker; passender Adapter: B; Fahrzeugausstattung: für Fahrzeuge ohne integrierte Waschdüse im Wischblatt	**2800011316280**	**13162**	30
			AQUACTRL 2 SINGLE; Einbauposition fahrerseitig; für Rechtslenker; Fahrzeugausstattung: für Fahrzeuge mit gegenlaufenden Wischerarmen; passender Adapter: B	**2800011616260** **2800011630270**	**16162** **63027**	58 63
			AQUACTRL 2 SINGLE; Einbauposition beifahrerseitig; für Rechtslenker; Fahrzeugausstattung: für Fahrzeuge mit gegenlaufenden Wischerarmen; passender Adapter: B	**2800011619260** **2800011619270**	**16192** **61927**	59 59
119 (639.601, 639.603, 639.605)	140 kW	09/03→	AQUACTRL 2 SINGLE; 09/05 ; Einbauposition beifahrerseitig; für Linkslenker; passender Adapter: B; Fahrzeugausstattung: für Fahrzeuge ohne integrierte Waschdüse im Wischblatt	**2800011315280**	**13152**	30
			AQUACTRL 2 SINGLE; 09/05 ; Einbauposition fahrerseitig; für Linkslenker; passender Adapter: B; Fahrzeugausstattung: für Fahrzeuge ohne integrierte Waschdüse im Wischblatt	**2800011316280**	**13162**	30
			REARCTRL; Einbauposition hinten; 08/10; Fahrzeugausstattung: für Fahrzeuge mit Heckklappe	**2800011539170** **2800011539180**	**53917** **15391**	51 51
			REARCTRL; Einbauposition hinten; 08/10; Fahrzeugausstattung: für Fahrzeuge mit Hecktüren	**2800011540170** **2800011540180**	**54017** **15401**	51 51
			AQUACTRL 2 SINGLE; 09/05 ; Einbauposition fahrerseitig; für Rechtslenker; Fahrzeugausstattung: für Fahrzeuge mit gegenlaufenden Wischerarmen; passender Adapter: B	**2800011616260** **2800011630270**	**16162** **63027**	58 63
			AQUACTRL 2 SINGLE; 09/05 ; Einbauposition beifahrerseitig; für Rechtslenker; Fahrzeugausstattung: für Fahrzeuge mit gegenlaufenden Wischerarmen; passender Adapter: B	**2800011619260** **2800011619270**	**16192** **61927**	59 59
120 CDI (639.601, 639.603, 639.605)	150 kW	07/06→	AQUACTRL 2 SINGLE; Einbauposition beifahrerseitig; für Linkslenker; passender Adapter: B; Fahrzeugausstattung: für Fahrzeuge ohne integrierte Waschdüse im Wischblatt	**2800011315280**	**13152**	30
			AQUACTRL 2 SINGLE; Einbauposition fahrerseitig; für Linkslenker; passender Adapter: B; Fahrzeugausstattung: für Fahrzeuge ohne integrierte Waschdüse im Wischblatt	**2800011316280**	**13162**	30
			REARCTRL; Einbauposition hinten; 08/10; Fahrzeugausstattung: für Fahrzeuge mit Heckklappe	**2800011539170** **2800011539180**	**53917** **15391**	51 51
			REARCTRL; Einbauposition hinten; 08/10; Fahrzeugausstattung: für Fahrzeuge mit Hecktüren	**2800011540170** **2800011540180**	**54017** **15401**	51 51
			AQUACTRL 2 SINGLE; Einbauposition fahrerseitig; für Rechtslenker; Fahrzeugausstattung: für Fahrzeuge mit gegenlaufenden Wischerarmen; passender Adapter: B	**2800011616260** **2800011630270**	**16162** **63027**	58 63
			AQUACTRL 2 SINGLE; Einbauposition beifahrerseitig; für Rechtslenker; Fahrzeugausstattung: für Fahrzeuge mit gegenlaufenden Wischerarmen; passender Adapter: B	**2800011619260** **2800011619270**	**16192** **61927**	59 59
122 (639.601, 639.603, 639.605)	160 kW	09/03→	AQUACTRL 2 SINGLE; 09/05 ; Einbauposition beifahrerseitig; für Linkslenker; passender Adapter: B; Fahrzeugausstattung: für Fahrzeuge ohne integrierte Waschdüse im Wischblatt	**2800011315280**	**13152**	30
			AQUACTRL 2 SINGLE; 09/05 ; Einbauposition fahrerseitig; für Linkslenker; passender Adapter: B; Fahrzeugausstattung: für Fahrzeuge ohne integrierte Waschdüse im Wischblatt	**2800011316280**	**13162**	30

→

© 2025 Continental Aftermarket & Services GmbH

MERCEDES-BENZ - VITO / MIXTO Kasten (W639) 08/03→

Wischblatt

122 (639.601, 639.603, 639.605)	160 kW	09/03→	REARCTRL; Einbauposition hinten; 08/10; Fahrzeugausstattung: für Fahrzeuge mit Heckklappe	**2800011539170** **2800011539180**	**53917** **15391**	51 51
			REARCTRL; Einbauposition hinten; 08/10; Fahrzeugausstattung: für Fahrzeuge mit Hecktüren	**2800011540170** **2800011540180**	**54017** **15401**	51 51
			AQUACTRL 2 SINGLE; 09/05 ; Einbauposition fahrerseitig; für Rechtslenker; Fahrzeugausstattung: für Fahrzeuge mit gegenlaufenden Wischerarmen; passender Adapter: B	**2800011616260** **2800011630270**	**16162** **63027**	58 63
			AQUACTRL 2 SINGLE; 09/05 ; Einbauposition beifahrerseitig; für Rechtslenker; Fahrzeugausstattung: für Fahrzeuge mit gegenlaufenden Wischerarmen; passender Adapter: B	**2800011619260** **2800011619270**	**16192** **61927**	59 59
122 CDI (639.601, 639.603, 639.605)	165 kW	09/10→	AQUACTRL 2 SINGLE; Einbauposition beifahrerseitig; für Linkslenker; passender Adapter: B; Fahrzeugausstattung: für Fahrzeuge ohne integrierte Waschdüse im Wischblatt	**2800011315280**	**13152**	30
			AQUACTRL 2 SINGLE; Einbauposition fahrerseitig; für Linkslenker; passender Adapter: B; Fahrzeugausstattung: für Fahrzeuge ohne integrierte Waschdüse im Wischblatt	**2800011316280**	**13162**	30
			AQUACTRL 2 SINGLE; Einbauposition fahrerseitig; für Rechtslenker; Fahrzeugausstattung: für Fahrzeuge mit gegenlaufenden Wischerarmen; passender Adapter: B	**2800011616260** **2800011630270**	**16162** **63027**	58 63
			AQUACTRL 2 SINGLE; Einbauposition beifahrerseitig; für Rechtslenker; Fahrzeugausstattung: für Fahrzeuge mit gegenlaufenden Wischerarmen; passender Adapter: B	**2800011619260** **2800011619270**	**16192** **61927**	59 59
123 (639.601, 639.603, 639.605)	165 kW	06/04→07/08	AQUACTRL 2 SINGLE; 09/05 ; Einbauposition beifahrerseitig; für Linkslenker; passender Adapter: B; Fahrzeugausstattung: für Fahrzeuge ohne integrierte Waschdüse im Wischblatt	**2800011315280**	**13152**	30
			AQUACTRL 2 SINGLE; 09/05 ; Einbauposition fahrerseitig; für Linkslenker; passender Adapter: B; Fahrzeugausstattung: für Fahrzeuge ohne integrierte Waschdüse im Wischblatt	**2800011316280**	**13162**	30
			REARCTRL; Einbauposition hinten; Fahrzeugausstattung: für Fahrzeuge mit Heckklappe	**2800011539180**	**15391**	51
			REARCTRL; Einbauposition hinten; Fahrzeugausstattung: für Fahrzeuge mit Hecktüren	**2800011540180**	**15401**	51
			AQUACTRL 2 SINGLE; 09/05 ; Einbauposition fahrerseitig; für Rechtslenker; Fahrzeugausstattung: für Fahrzeuge mit gegenlaufenden Wischerarmen; passender Adapter: B	**2800011616260**	**16162**	58
			AQUACTRL 2 SINGLE; 09/05 ; Einbauposition beifahrerseitig; für Rechtslenker; Fahrzeugausstattung: für Fahrzeuge mit gegenlaufenden Wischerarmen; passender Adapter: B	**2800011619260**	**16192**	59
123 (639.601)	170 kW	06/04→07/08	AQUACTRL 2 SINGLE; 09/05 ; Einbauposition beifahrerseitig; für Linkslenker; passender Adapter: B; Fahrzeugausstattung: für Fahrzeuge ohne integrierte Waschdüse im Wischblatt	**2800011315280**	**13152**	30
			AQUACTRL 2 SINGLE; 09/05 ; Einbauposition fahrerseitig; für Linkslenker; passender Adapter: B; Fahrzeugausstattung: für Fahrzeuge ohne integrierte Waschdüse im Wischblatt	**2800011316280**	**13162**	30
			REARCTRL; Einbauposition hinten; Fahrzeugausstattung: für Fahrzeuge mit Heckklappe	**2800011539170** **2800011539180**	**53917** **15391**	51 51
			REARCTRL; Einbauposition hinten; Fahrzeugausstattung: für Fahrzeuge mit Hecktüren	**2800011540170** **2800011540180**	**54017** **15401**	51 51
			AQUACTRL 2 SINGLE; 09/05 ; Einbauposition fahrerseitig; für Rechtslenker; Fahrzeugausstattung: für Fahrzeuge mit gegenlaufenden Wischerarmen; passender Adapter: B	**2800011616260** **2800011630270**	**16162** **63027**	58 63

→

© 2025 Continental Aftermarket & Services GmbH

MERCEDES-BENZ - VITO / MIXTO Kasten (W639) 08/03→						
Wischblatt						
123 (639.601)	170 kW	06/04→07/08	AQUACTRL 2 SINGLE; 09/05 ; Einbauposition beifahrerseitig; für Rechtslenker; Fahrzeugausstattung: für Fahrzeuge mit gegenlaufenden Wischerarmen; passender Adapter: B	**2800011619260** **2800011619270**	**16192** **61927**	59 59
126 (639.601, 639.603, 639.605)	190 kW	09/07→	AQUACTRL 2 SINGLE; Einbauposition beifahrerseitig; für Linkslenker; passender Adapter: B; Fahrzeugausstattung: für Fahrzeuge ohne integrierte Waschdüse im Wischblatt	**2800011315280**	**13152**	30
			AQUACTRL 2 SINGLE; Einbauposition fahrerseitig; für Linkslenker; passender Adapter: B; Fahrzeugausstattung: für Fahrzeuge ohne integrierte Waschdüse im Wischblatt	**2800011316280**	**13162**	30
			REARCTRL; Einbauposition hinten; 08/10; Fahrzeugausstattung: für Fahrzeuge mit Heckklappe	**2800011539170** **2800011539180**	**53917** **15391**	51 51
			REARCTRL; Einbauposition hinten; 08/10; Fahrzeugausstattung: für Fahrzeuge mit Hecktüren	**2800011540170** **2800011540180**	**54017** **15401**	51 51
			AQUACTRL 2 SINGLE; Einbauposition fahrerseitig; für Rechtslenker; Fahrzeugausstattung: für Fahrzeuge mit gegenlaufenden Wischerarmen; passender Adapter: B	**2800011616260** **2800011630270**	**16162** **63027**	58 63
			AQUACTRL 2 SINGLE; Einbauposition beifahrerseitig; für Rechtslenker; Fahrzeugausstattung: für Fahrzeuge mit gegenlaufenden Wischerarmen; passender Adapter: B	**2800011619260** **2800011619270**	**16192** **61927**	59 59
E-CELL (639.601, 639.603, 639.605)	60 kW	03/12→	AQUACTRL 2 SINGLE; Einbauposition beifahrerseitig; für Linkslenker; passender Adapter: B; Fahrzeugausstattung: für Fahrzeuge ohne integrierte Waschdüse im Wischblatt	**2800011315280**	**13152**	30
			AQUACTRL 2 SINGLE; Einbauposition fahrerseitig; für Linkslenker; passender Adapter: B; Fahrzeugausstattung: für Fahrzeuge ohne integrierte Waschdüse im Wischblatt	**2800011316280**	**13162**	30
			AQUACTRL 2 SINGLE; Einbauposition fahrerseitig; für Rechtslenker; Fahrzeugausstattung: für Fahrzeuge mit gegenlaufenden Wischerarmen; passender Adapter: B	**2800011616260** **2800011630270**	**16162** **63027**	58 63
			AQUACTRL 2 SINGLE; Einbauposition beifahrerseitig; für Rechtslenker; Fahrzeugausstattung: für Fahrzeuge mit gegenlaufenden Wischerarmen; passender Adapter: B	**2800011619260** **2800011619270**	**16192** **61927**	59 59
MERCEDES-BENZ - VITO Bus (W638) 02/96→07/03						
Wischblatt						
114 2.3 (638.134, 638.194)	105 kW	12/96→07/03	AQUACTRL 2 SINGLE; Einbauposition beifahrerseitig; für Rechtslenker; passender Adapter: A	**2800011610270**	**61027**	56
			AQUACTRL 2 SINGLE; Einbauposition fahrerseitig; für Rechtslenker; passender Adapter: A	**2800011630270**	**63027**	63
MERCEDES-BENZ - VITO Bus (W639) 09/03→						
Wischblatt						
109 CDI (639.701, 639.703, 639.705)	70 kW	09/06→	AQUACTRL 2 SINGLE; Einbauposition beifahrerseitig; für Linkslenker; passender Adapter: B; Fahrzeugausstattung: für Fahrzeuge ohne integrierte Waschdüse im Wischblatt	**2800011315280**	**13152**	30
			AQUACTRL 2 SINGLE; Einbauposition fahrerseitig; für Linkslenker; passender Adapter: B; Fahrzeugausstattung: für Fahrzeuge ohne integrierte Waschdüse im Wischblatt	**2800011316280**	**13162**	30
			REARCTRL; Einbauposition hinten; 08/10; Fahrzeugausstattung: für Fahrzeuge mit Heckklappe	**2800011539170** **2800011539180**	**53917** **15391**	51 51
			REARCTRL; Einbauposition hinten; 08/10; Fahrzeugausstattung: für Fahrzeuge mit Hecktüren	**2800011540170** **2800011540180**	**54017** **15401**	51 51

→

© 2025 Continental Aftermarket & Services GmbH

MERCEDES-BENZ - VITO Bus (W639) 09/03→

Wischblatt

109 CDI (639.701, 639.703, 639.705)	70 kW	09/06→	AQUACTRL 2 SINGLE; Einbauposition fahrerseitig; für Rechtslenker; Fahrzeugausstattung: für Fahrzeuge mit gegenlaufenden Wischerarmen; passender Adapter: B	**2800011616260** **2800011630270**	**16162** **63027**	58 63
			AQUACTRL 2 SINGLE; Einbauposition beifahrerseitig; für Rechtslenker; Fahrzeugausstattung: für Fahrzeuge mit gegenlaufenden Wischerarmen; passender Adapter: B	**2800011619260** **2800011619270**	**16192** **61927**	59 59
109 CDI (639.701, 639.703, 639.705)	65 kW	09/03→	AQUACTRL 2 SINGLE; 09/05 ; Einbauposition beifahrerseitig; für Linkslenker; passender Adapter: B; Fahrzeugausstattung: für Fahrzeuge ohne integrierte Waschdüse im Wischblatt	**2800011315280**	**13152**	30
			AQUACTRL 2 SINGLE; 09/05 ; Einbauposition fahrerseitig; für Linkslenker; passender Adapter: B; Fahrzeugausstattung: für Fahrzeuge ohne integrierte Waschdüse im Wischblatt	**2800011316280**	**13162**	30
			REARCTRL; Einbauposition hinten; 08/10; Fahrzeugausstattung: für Fahrzeuge mit Heckklappe	**2800011539170** **2800011539180**	**53917** **15391**	51 51
			REARCTRL; Einbauposition hinten; 08/10; Fahrzeugausstattung: für Fahrzeuge mit Hecktüren	**2800011540170** **2800011540180**	**54017** **15401**	51 51
			AQUACTRL 2 SINGLE; 09/05 ; Einbauposition fahrerseitig; für Rechtslenker; Fahrzeugausstattung: für Fahrzeuge mit gegenlaufenden Wischerarmen; passender Adapter: B	**2800011616260** **2800011630270**	**16162** **63027**	58 63
			AQUACTRL 2 SINGLE; 09/05 ; Einbauposition beifahrerseitig; für Rechtslenker; Fahrzeugausstattung: für Fahrzeuge mit gegenlaufenden Wischerarmen; passender Adapter: B	**2800011619260** **2800011619270**	**16192** **61927**	59 59
109 CDI 4x4 (639.701)	70 kW	09/07→08/14	AQUACTRL 2 SINGLE; Einbauposition beifahrerseitig; für Linkslenker; passender Adapter: B; Fahrzeugausstattung: für Fahrzeuge ohne integrierte Waschdüse im Wischblatt	**2800011315280**	**13152**	30
			AQUACTRL 2 SINGLE; Einbauposition fahrerseitig; für Linkslenker; passender Adapter: B; Fahrzeugausstattung: für Fahrzeuge ohne integrierte Waschdüse im Wischblatt	**2800011316280**	**13162**	30
			REARCTRL; Einbauposition hinten; 08/10; Fahrzeugausstattung: für Fahrzeuge mit Heckklappe	**2800011539170** **2800011539180**	**53917** **15391**	51 51
			REARCTRL; Einbauposition hinten; 08/10; Fahrzeugausstattung: für Fahrzeuge mit Hecktüren	**2800011540170** **2800011540180**	**54017** **15401**	51 51
			AQUACTRL 2 SINGLE; Einbauposition fahrerseitig; für Rechtslenker; Fahrzeugausstattung: für Fahrzeuge mit gegenlaufenden Wischerarmen; passender Adapter: B	**2800011616260** **2800011630270**	**16162** **63027**	58 63
			AQUACTRL 2 SINGLE; Einbauposition beifahrerseitig; für Rechtslenker; Fahrzeugausstattung: für Fahrzeuge mit gegenlaufenden Wischerarmen; passender Adapter: B	**2800011619260** **2800011619270**	**16192** **61927**	59 59
110 CDI (639.701, 639.703, 639.705)	70 kW	09/10→08/14	AQUACTRL 2 SINGLE; Einbauposition beifahrerseitig; für Linkslenker; passender Adapter: B; Fahrzeugausstattung: für Fahrzeuge ohne integrierte Waschdüse im Wischblatt	**2800011315280**	**13152**	30
			AQUACTRL 2 SINGLE; Einbauposition fahrerseitig; für Linkslenker; passender Adapter: B; Fahrzeugausstattung: für Fahrzeuge ohne integrierte Waschdüse im Wischblatt	**2800011316280**	**13162**	30
			AQUACTRL 2 SINGLE; Einbauposition fahrerseitig; für Rechtslenker; Fahrzeugausstattung: für Fahrzeuge mit gegenlaufenden Wischerarmen; passender Adapter: B	**2800011616260** **2800011630270**	**16162** **63027**	58 63
			AQUACTRL 2 SINGLE; Einbauposition beifahrerseitig; für Rechtslenker; Fahrzeugausstattung: für Fahrzeuge mit gegenlaufenden Wischerarmen; passender Adapter: B	**2800011619260** **2800011619270**	**16192** **61927**	59 59

© 2025 Continental Aftermarket & Services GmbH

MERCEDES-BENZ - VITO Bus (W639) 09/03→

Wischblatt

111 CDI (639.701, 639.703, 639.705)	80 kW	09/03→	AQUACTRL 2 SINGLE; 09/05 ; Einbauposition beifahrerseitig; für Linkslenker; passender Adapter: B; Fahrzeugausstattung: für Fahrzeuge ohne integrierte Waschdüse im Wischblatt	**2800011315280**	**13152**	30
			AQUACTRL 2 SINGLE; 09/05 ; Einbauposition fahrerseitig; für Linkslenker; passender Adapter: B; Fahrzeugausstattung: für Fahrzeuge ohne integrierte Waschdüse im Wischblatt	**2800011316280**	**13162**	30
			REARCTRL; Einbauposition hinten; 08/10; Fahrzeugausstattung: für Fahrzeuge mit Heckklappe	**2800011539170** **2800011539180**	**53917** **15391**	51 51
			REARCTRL; Einbauposition hinten; 08/10; Fahrzeugausstattung: für Fahrzeuge mit Hecktüren	**2800011540170** **2800011540180**	**54017** **15401**	51 51
			AQUACTRL 2 SINGLE; 09/05 ; Einbauposition fahrerseitig; für Rechtslenker; Fahrzeugausstattung: für Fahrzeuge mit gegenlaufenden Wischerarmen; passender Adapter: B	**2800011616260** **2800011630270**	**16162** **63027**	58 63
			AQUACTRL 2 SINGLE; 09/05 ; Einbauposition beifahrerseitig; für Rechtslenker; Fahrzeugausstattung: für Fahrzeuge mit gegenlaufenden Wischerarmen; passender Adapter: B	**2800011619260** **2800011619270**	**16192** **61927**	59 59
111 CDI (639.701, 639.703, 639.705) 111 CDI 4x4 (639.701, 639.703, 639.705)	85 kW 80 kW	09/07→ 09/07→08/14	AQUACTRL 2 SINGLE; Einbauposition beifahrerseitig; für Linkslenker; passender Adapter: B; Fahrzeugausstattung: für Fahrzeuge ohne integrierte Waschdüse im Wischblatt	**2800011315280**	**13152**	30
			AQUACTRL 2 SINGLE; Einbauposition fahrerseitig; für Linkslenker; passender Adapter: B; Fahrzeugausstattung: für Fahrzeuge ohne integrierte Waschdüse im Wischblatt	**2800011316280**	**13162**	30
			REARCTRL; Einbauposition hinten; 08/10; Fahrzeugausstattung: für Fahrzeuge mit Heckklappe	**2800011539170** **2800011539180**	**53917** **15391**	51 51
			REARCTRL; Einbauposition hinten; 08/10; Fahrzeugausstattung: für Fahrzeuge mit Hecktüren	**2800011540170** **2800011540180**	**54017** **15401**	51 51
			AQUACTRL 2 SINGLE; Einbauposition fahrerseitig; für Rechtslenker; Fahrzeugausstattung: für Fahrzeuge mit gegenlaufenden Wischerarmen; passender Adapter: B	**2800011616260** **2800011630270**	**16162** **63027**	58 63
			AQUACTRL 2 SINGLE; Einbauposition beifahrerseitig; für Rechtslenker; Fahrzeugausstattung: für Fahrzeuge mit gegenlaufenden Wischerarmen; passender Adapter: B	**2800011619260** **2800011619270**	**16192** **61927**	59 59
113 CDI (639.701, 639.703, 639.705) 113 CDI 4x4 (639.701, 639.703, 639.705)	100 kW 100 kW	09/10→ 09/10→08/14	AQUACTRL 2 SINGLE; Einbauposition beifahrerseitig; für Linkslenker; passender Adapter: B; Fahrzeugausstattung: für Fahrzeuge ohne integrierte Waschdüse im Wischblatt	**2800011315280**	**13152**	30
			AQUACTRL 2 SINGLE; Einbauposition fahrerseitig; für Linkslenker; passender Adapter: B; Fahrzeugausstattung: für Fahrzeuge ohne integrierte Waschdüse im Wischblatt	**2800011316280**	**13162**	30
			AQUACTRL 2 SINGLE; Einbauposition fahrerseitig; für Rechtslenker; Fahrzeugausstattung: für Fahrzeuge mit gegenlaufenden Wischerarmen; passender Adapter: B	**2800011616260** **2800011630270**	**16162** **63027**	58 63
			AQUACTRL 2 SINGLE; Einbauposition beifahrerseitig; für Rechtslenker; Fahrzeugausstattung: für Fahrzeuge mit gegenlaufenden Wischerarmen; passender Adapter: B	**2800011619260** **2800011619270**	**16192** **61927**	59 59
115 CDI (639.701, 639.703, 639.705)	110 kW	09/03→	AQUACTRL 2 SINGLE; 09/05 ; Einbauposition beifahrerseitig; für Linkslenker; passender Adapter: B; Fahrzeugausstattung: für Fahrzeuge ohne integrierte Waschdüse im Wischblatt	**2800011315280**	**13152**	30
			AQUACTRL 2 SINGLE; 09/05 ; Einbauposition fahrerseitig; für Linkslenker; passender Adapter: B; Fahrzeugausstattung: für Fahrzeuge ohne integrierte Waschdüse im Wischblatt	**2800011316280**	**13162**	30

→

© 2025 Continental Aftermarket & Services GmbH

MERCEDES-BENZ - VITO Bus (W639) 09/03→

Wischblatt

115 CDI (639.701, 639.703, 639.705)	110 kW	09/03→	REARCTRL; Einbauposition hinten; 08/10; Fahrzeugausstattung: für Fahrzeuge mit Heckklappe	**2800011539170** **2800011539180**	**53917** **15391**	51 51
			REARCTRL; Einbauposition hinten; 08/10; Fahrzeugausstattung: für Fahrzeuge mit Hecktüren	**2800011540170** **2800011540180**	**54017** **15401**	51 51
			AQUACTRL 2 SINGLE; 09/05 ; Einbauposition fahrerseitig; für Rechtslenker; Fahrzeugausstattung: für Fahrzeuge mit gegenlaufenden Wischerarmen; passender Adapter: B	**2800011616260** **2800011630270**	**16162** **63027**	58 63
			AQUACTRL 2 SINGLE; 09/05 ; Einbauposition beifahrerseitig; für Rechtslenker; Fahrzeugausstattung: für Fahrzeuge mit gegenlaufenden Wischerarmen; passender Adapter: B	**2800011619260** **2800011619270**	**16192** **61927**	59 59
115 CDI 4x4 (639.701, 639.705)	110 kW	09/07→08/14	AQUACTRL 2 SINGLE; Einbauposition beifahrerseitig; für Linkslenker; passender Adapter: B; Fahrzeugausstattung: für Fahrzeuge ohne integrierte Waschdüse im Wischblatt	**2800011315280**	**13152**	30
			AQUACTRL 2 SINGLE; Einbauposition fahrerseitig; für Linkslenker; passender Adapter: B; Fahrzeugausstattung: für Fahrzeuge ohne integrierte Waschdüse im Wischblatt	**2800011316280**	**13162**	30
			REARCTRL; Einbauposition hinten; 08/10; Fahrzeugausstattung: für Fahrzeuge mit Heckklappe	**2800011539170** **2800011539180**	**53917** **15391**	51 51
			REARCTRL; Einbauposition hinten; 08/10; Fahrzeugausstattung: für Fahrzeuge mit Hecktüren	**2800011540170** **2800011540180**	**54017** **15401**	51 51
			AQUACTRL 2 SINGLE; Einbauposition fahrerseitig; für Rechtslenker; Fahrzeugausstattung: für Fahrzeuge mit gegenlaufenden Wischerarmen; passender Adapter: B	**2800011616260** **2800011630270**	**16162** **63027**	58 63
			AQUACTRL 2 SINGLE; Einbauposition beifahrerseitig; für Rechtslenker; Fahrzeugausstattung: für Fahrzeuge mit gegenlaufenden Wischerarmen; passender Adapter: B	**2800011619260** **2800011619270**	**16192** **61927**	59 59
116 CDI (639.701, 639.703, 639.705) 116 CDI 4x4 (639.701, 639.703, 639.705)	120 kW 120 kW	09/10→ 09/10→08/14	AQUACTRL 2 SINGLE; Einbauposition beifahrerseitig; für Linkslenker; passender Adapter: B; Fahrzeugausstattung: für Fahrzeuge ohne integrierte Waschdüse im Wischblatt	**2800011315280**	**13152**	30
			AQUACTRL 2 SINGLE; Einbauposition fahrerseitig; für Linkslenker; passender Adapter: B; Fahrzeugausstattung: für Fahrzeuge ohne integrierte Waschdüse im Wischblatt	**2800011316280**	**13162**	30
			AQUACTRL 2 SINGLE; Einbauposition fahrerseitig; für Rechtslenker; Fahrzeugausstattung: für Fahrzeuge mit gegenlaufenden Wischerarmen; passender Adapter: B	**2800011616260** **2800011630270**	**16162** **63027**	58 63
			AQUACTRL 2 SINGLE; Einbauposition beifahrerseitig; für Rechtslenker; Fahrzeugausstattung: für Fahrzeuge mit gegenlaufenden Wischerarmen; passender Adapter: B	**2800011619260** **2800011619270**	**16192** **61927**	59 59

© 2025 Continental Aftermarket & Services GmbH

MERCEDES-BENZ - VITO Bus (W639) 09/03→

Wischblatt

119 (639.701, 639.703, 639.705)	140 kW	09/03→	AQUACTRL 2 SINGLE; 09/05 ; Einbauposition beifahrerseitig; für Linkslenker; passender Adapter: B; Fahrzeugausstattung: für Fahrzeuge ohne integrierte Waschdüse im Wischblatt	**2800011315280**	**13152**	30
			AQUACTRL 2 SINGLE; 09/05 ; Einbauposition fahrerseitig; für Linkslenker; passender Adapter: B; Fahrzeugausstattung: für Fahrzeuge ohne integrierte Waschdüse im Wischblatt	**2800011316280**	**13162**	30
			REARCTRL; Einbauposition hinten; 08/10; Fahrzeugausstattung: für Fahrzeuge mit Heckklappe	**2800011539170** **2800011539180**	**53917** **15391**	51 51
			REARCTRL; Einbauposition hinten; 08/10; Fahrzeugausstattung: für Fahrzeuge mit Hecktüren	**2800011540170** **2800011540180**	**54017** **15401**	51 51
			AQUACTRL 2 SINGLE; 09/05 ; Einbauposition fahrerseitig; für Rechtslenker; Fahrzeugausstattung: für Fahrzeuge mit gegenlaufenden Wischerarmen; passender Adapter: B	**2800011616260** **2800011630270**	**16162** **63027**	58 63
			AQUACTRL 2 SINGLE; 09/05 ; Einbauposition beifahrerseitig; für Rechtslenker; Fahrzeugausstattung: für Fahrzeuge mit gegenlaufenden Wischerarmen; passender Adapter: B	**2800011619260** **2800011619270**	**16192** **61927**	59 59
120 CDI (639.701, 639.703, 639.705)	150 kW	07/06→	AQUACTRL 2 SINGLE; Einbauposition beifahrerseitig; für Linkslenker; passender Adapter: B; Fahrzeugausstattung: für Fahrzeuge ohne integrierte Waschdüse im Wischblatt	**2800011315280**	**13152**	30
			AQUACTRL 2 SINGLE; Einbauposition fahrerseitig; für Linkslenker; passender Adapter: B; Fahrzeugausstattung: für Fahrzeuge ohne integrierte Waschdüse im Wischblatt	**2800011316280**	**13162**	30
			REARCTRL; Einbauposition hinten; 08/10; Fahrzeugausstattung: für Fahrzeuge mit Heckklappe	**2800011539170** **2800011539180**	**53917** **15391**	51 51
			REARCTRL; Einbauposition hinten; 08/10; Fahrzeugausstattung: für Fahrzeuge mit Hecktüren	**2800011540170** **2800011540180**	**54017** **15401**	51 51
			AQUACTRL 2 SINGLE; Einbauposition fahrerseitig; für Rechtslenker; Fahrzeugausstattung: für Fahrzeuge mit gegenlaufenden Wischerarmen; passender Adapter: B	**2800011616260** **2800011630270**	**16162** **63027**	58 63
			AQUACTRL 2 SINGLE; Einbauposition beifahrerseitig; für Rechtslenker; Fahrzeugausstattung: für Fahrzeuge mit gegenlaufenden Wischerarmen; passender Adapter: B	**2800011619260** **2800011619270**	**16192** **61927**	59 59
122 (639.701, 639.703, 639.705)	160 kW	09/03→	AQUACTRL 2 SINGLE; 09/05 ; Einbauposition beifahrerseitig; für Linkslenker; passender Adapter: B; Fahrzeugausstattung: für Fahrzeuge ohne integrierte Waschdüse im Wischblatt	**2800011315280**	**13152**	30
			AQUACTRL 2 SINGLE; 09/05 ; Einbauposition fahrerseitig; für Linkslenker; passender Adapter: B; Fahrzeugausstattung: für Fahrzeuge ohne integrierte Waschdüse im Wischblatt	**2800011316280**	**13162**	30
			REARCTRL; Einbauposition hinten; 08/10; Fahrzeugausstattung: für Fahrzeuge mit Heckklappe	**2800011539170** **2800011539180**	**53917** **15391**	51 51
			REARCTRL; Einbauposition hinten; 08/10; Fahrzeugausstattung: für Fahrzeuge mit Hecktüren	**2800011540170** **2800011540180**	**54017** **15401**	51 51
			AQUACTRL 2 SINGLE; 09/05 ; Einbauposition fahrerseitig; für Rechtslenker; Fahrzeugausstattung: für Fahrzeuge mit gegenlaufenden Wischerarmen; passender Adapter: B	**2800011616260** **2800011630270**	**16162** **63027**	58 63
			AQUACTRL 2 SINGLE; 09/05 ; Einbauposition beifahrerseitig; für Rechtslenker; Fahrzeugausstattung: für Fahrzeuge mit gegenlaufenden Wischerarmen; passender Adapter: B	**2800011619260** **2800011619270**	**16192** **61927**	59 59

© 2025 Continental Aftermarket & Services GmbH

MERCEDES-BENZ - VITO Bus (W639) 09/03→

Wischblatt

122 CDI (639.701, 639.703, 639.705)	165 kW	09/10→	AQUACTRL 2 SINGLE; Einbauposition beifahrerseitig; für Linkslenker; passender Adapter: B; Fahrzeugausstattung: für Fahrzeuge ohne integrierte Waschdüse im Wischblatt	**2800011315280**	**13152**	30
			AQUACTRL 2 SINGLE; Einbauposition fahrerseitig; für Linkslenker; passender Adapter: B; Fahrzeugausstattung: für Fahrzeuge ohne integrierte Waschdüse im Wischblatt	**2800011316280**	**13162**	30
			AQUACTRL 2 SINGLE; Einbauposition fahrerseitig; für Rechtslenker; Fahrzeugausstattung: für Fahrzeuge mit gegenlaufenden Wischerarmen; passender Adapter: B	**2800011616260** **2800011630270**	**16162** **63027**	58 63
			AQUACTRL 2 SINGLE; Einbauposition beifahrerseitig; für Rechtslenker; Fahrzeugausstattung: für Fahrzeuge mit gegenlaufenden Wischerarmen; passender Adapter: B	**2800011619260** **2800011619270**	**16192** **61927**	59 59
123 (639.701, 639.703, 639.705)	165 kW	06/04→07/08	AQUACTRL 2 SINGLE; 09/05 ; Einbauposition beifahrerseitig; für Linkslenker; passender Adapter: B; Fahrzeugausstattung: für Fahrzeuge ohne integrierte Waschdüse im Wischblatt	**2800011315280**	**13152**	30
			AQUACTRL 2 SINGLE; 09/05 ; Einbauposition fahrerseitig; für Linkslenker; passender Adapter: B; Fahrzeugausstattung: für Fahrzeuge ohne integrierte Waschdüse im Wischblatt	**2800011316280**	**13162**	30
			REARCTRL; Einbauposition hinten; Fahrzeugausstattung: für Fahrzeuge mit Heckklappe	**2800011539180**	**15391**	51
			REARCTRL; Einbauposition hinten; Fahrzeugausstattung: für Fahrzeuge mit Hecktüren	**2800011540180**	**15401**	51
			AQUACTRL 2 SINGLE; 09/05 ; Einbauposition fahrerseitig; für Rechtslenker; Fahrzeugausstattung: für Fahrzeuge mit gegenlaufenden Wischerarmen; passender Adapter: B	**2800011616260**	**16162**	58
			AQUACTRL 2 SINGLE; 09/05 ; Einbauposition beifahrerseitig; für Rechtslenker; Fahrzeugausstattung: für Fahrzeuge mit gegenlaufenden Wischerarmen; passender Adapter: B	**2800011619260**	**16192**	59
123 (639.701)	170 kW	06/04→07/08	AQUACTRL 2 SINGLE; 09/05 ; Einbauposition beifahrerseitig; für Linkslenker; passender Adapter: B; Fahrzeugausstattung: für Fahrzeuge ohne integrierte Waschdüse im Wischblatt	**2800011315280**	**13152**	30
			AQUACTRL 2 SINGLE; 09/05 ; Einbauposition fahrerseitig; für Linkslenker; passender Adapter: B; Fahrzeugausstattung: für Fahrzeuge ohne integrierte Waschdüse im Wischblatt	**2800011316280**	**13162**	30
			REARCTRL; Einbauposition hinten; Fahrzeugausstattung: für Fahrzeuge mit Heckklappe	**2800011539170** **2800011539180**	**53917** **15391**	51 51
			REARCTRL; Einbauposition hinten; Fahrzeugausstattung: für Fahrzeuge mit Hecktüren	**2800011540170** **2800011540180**	**54017** **15401**	51 51
			AQUACTRL 2 SINGLE; 09/05 ; Einbauposition fahrerseitig; für Rechtslenker; Fahrzeugausstattung: für Fahrzeuge mit gegenlaufenden Wischerarmen; passender Adapter: B	**2800011616260** **2800011630270**	**16162** **63027**	58 63
			AQUACTRL 2 SINGLE; 09/05 ; Einbauposition beifahrerseitig; für Rechtslenker; Fahrzeugausstattung: für Fahrzeuge mit gegenlaufenden Wischerarmen; passender Adapter: B	**2800011619260** **2800011619270**	**16192** **61927**	59 59
126 (639.701, 639.703, 639.705)	190 kW	09/07→	AQUACTRL 2 SINGLE; Einbauposition beifahrerseitig; für Linkslenker; passender Adapter: B; Fahrzeugausstattung: für Fahrzeuge ohne integrierte Waschdüse im Wischblatt	**2800011315280**	**13152**	30
			AQUACTRL 2 SINGLE; Einbauposition fahrerseitig; für Linkslenker; passender Adapter: B; Fahrzeugausstattung: für Fahrzeuge ohne integrierte Waschdüse im Wischblatt	**2800011316280**	**13162**	30

→

© 2025 Continental Aftermarket & Services GmbH

MERCEDES-BENZ - VITO Bus (W639) 09/03→

Wischblatt

126 (639.701, 639.703, 639.705)	190 kW	09/07→	REARCTRL; Einbauposition hinten; 08/10; Fahrzeugausstattung: für Fahrzeuge mit Heckklappe	**2800011539170** **2800011539180**	**53917** **15391**	51 51
			REARCTRL; Einbauposition hinten; 08/10; Fahrzeugausstattung: für Fahrzeuge mit Hecktüren	**2800011540170** **2800011540180**	**54017** **15401**	51 51
			AQUACTRL 2 SINGLE; Einbauposition fahrerseitig; für Rechtslenker; Fahrzeugausstattung: für Fahrzeuge mit gegenlaufenden Wischerarmen; passender Adapter: B	**2800011616260** **2800011630270**	**16162** **63027**	58 63
			AQUACTRL 2 SINGLE; Einbauposition beifahrerseitig; für Rechtslenker; Fahrzeugausstattung: für Fahrzeuge mit gegenlaufenden Wischerarmen; passender Adapter: B	**2800011619260** **2800011619270**	**16192** **61927**	59 59
E-CELL (639.703)	60 kW	03/12→	AQUACTRL 2 SINGLE; Einbauposition beifahrerseitig; für Linkslenker; passender Adapter: B; Fahrzeugausstattung: für Fahrzeuge ohne integrierte Waschdüse im Wischblatt	**2800011315280**	**13152**	30
			AQUACTRL 2 SINGLE; Einbauposition fahrerseitig; für Linkslenker; passender Adapter: B; Fahrzeugausstattung: für Fahrzeuge ohne integrierte Waschdüse im Wischblatt	**2800011316280**	**13162**	30
			AQUACTRL 2 SINGLE; Einbauposition fahrerseitig; für Rechtslenker; Fahrzeugausstattung: für Fahrzeuge mit gegenlaufenden Wischerarmen; passender Adapter: B	**2800011616260** **2800011630270**	**16162** **63027**	58 63
			AQUACTRL 2 SINGLE; Einbauposition beifahrerseitig; für Rechtslenker; Fahrzeugausstattung: für Fahrzeuge mit gegenlaufenden Wischerarmen; passender Adapter: B	**2800011619260** **2800011619270**	**16192** **61927**	59 59

MERCEDES-BENZ - VITO Kasten (W447) 10/14→

Wischblatt

109 CDI (447.601, 447.603, 447.605)	65 kW	10/14→	AQUACTRL 2 SET; für Linkslenker	**2800011246280**	**12462**	16
			AQUACTRL 2 SINGLE; Einbauposition beifahrerseitig; für Linkslenker; passender Adapter: H	**2800011304280**	**13042**	26
			AQUACTRL 2 SINGLE; Einbauposition fahrerseitig; für Linkslenker; passender Adapter: H	**2800011316280**	**13162**	30
			REARCTRL; Einbauposition hinten; Ergänzungsartikel/Ergänzende Info: Adapter entfernen; Fahrzeugausstattung: für Fahrzeuge mit Heckklappe	**2800011523170** **2800011523180**	**52317** **15231**	43 43
			AQUACTRL 2 SINGLE; Einbauposition beifahrerseitig; für Rechtslenker; passender Adapter: H	**2800011605260** **2800011624270**	**16052** **62427**	54 61
			AQUACTRL 2 SINGLE; Einbauposition fahrerseitig; für Rechtslenker; passender Adapter: H	**2800011618260** **2800011618270**	**16182** **61827**	59 59
110 CDI (447.601, 447.603, 447.605) 110 CDI (447.601, 447.603, 447.605)	75 kW 75 kW	09/19→ 10/21→	AQUACTRL 2 SET; für Linkslenker	**2800011246280**	**12462**	16
			AQUACTRL 2 SINGLE; Einbauposition beifahrerseitig; für Linkslenker; passender Adapter: H	**2800011304280**	**13042**	26
			AQUACTRL 2 SINGLE; Einbauposition fahrerseitig; für Linkslenker; passender Adapter: H	**2800011316280**	**13162**	30
			REARCTRL; Einbauposition hinten; Ergänzungsartikel/Ergänzende Info: Adapter entfernen; Fahrzeugausstattung: für Fahrzeuge mit Heckklappe	**2800011523180**	**15231**	43
			AQUACTRL 2 SINGLE; Einbauposition beifahrerseitig; für Rechtslenker; passender Adapter: H	**2800011605260**	**16052**	54
			AQUACTRL 2 SINGLE; Einbauposition fahrerseitig; für Rechtslenker; passender Adapter: H	**2800011618260**	**16182**	59
111 CDI (447.601, 447.603, 447.605)	84 kW	10/14→	AQUACTRL 2 SET; für Linkslenker	**2800011246280**	**12462**	16
			AQUACTRL 2 SINGLE; Einbauposition beifahrerseitig; für Linkslenker; passender Adapter: H	**2800011304280**	**13042**	26
			AQUACTRL 2 SINGLE; Einbauposition fahrerseitig; für Linkslenker; passender Adapter: H	**2800011316280**	**13162**	30
			REARCTRL; Einbauposition hinten; Ergänzungsartikel/Ergänzende Info: Adapter entfernen; Fahrzeugausstattung: für Fahrzeuge mit Heckklappe	**2800011523170** **2800011523180**	**52317** **15231**	43 43

→

© 2025 Continental Aftermarket & Services GmbH

MERCEDES-BENZ - VITO Kasten (W447) 10/14→

Wischblatt

111 CDI (447.601, 447.603, 447.605)	84 kW	10/14→	AQUACTRL 2 SINGLE; Einbauposition beifahrerseitig; für Rechtslenker; passender Adapter: H	**2800011605260** **2800011624270**	**16052** **62427**	54 61
			AQUACTRL 2 SINGLE; Einbauposition fahrerseitig; für Rechtslenker; passender Adapter: H	**2800011618260** **2800011618270**	**16182** **61827**	59 59
114 CDI (447.601, 447.603, 447.605)	100 kW	09/19→	AQUACTRL 2 SET; für Linkslenker	**2800011246280**	**12462**	16
			AQUACTRL 2 SINGLE; Einbauposition beifahrerseitig; für Linkslenker; passender Adapter: H	**2800011304280**	**13042**	26
			AQUACTRL 2 SINGLE; Einbauposition fahrerseitig; für Linkslenker; passender Adapter: H	**2800011316280**	**13162**	30
			REARCTRL; Einbauposition hinten; Ergänzungsartikel/Ergänzende Info: Adapter entfernen; Fahrzeugausstattung: für Fahrzeuge mit Heckklappe	**2800011523180**	**15231**	43
			AQUACTRL 2 SINGLE; Einbauposition beifahrerseitig; für Rechtslenker; passender Adapter: H	**2800011605260**	**16052**	54
			AQUACTRL 2 SINGLE; Einbauposition fahrerseitig; für Rechtslenker; passender Adapter: H	**2800011618260**	**16182**	59
114 CDI (447.601, 447.603, 447.605) 114 CDI (447.601, 447.603, 447.605)	100 kW 100 kW	04/20→ 10/14→	AQUACTRL 2 SET; für Linkslenker	**2800011246280**	**12462**	16
			AQUACTRL 2 SINGLE; Einbauposition beifahrerseitig; für Linkslenker; passender Adapter: H	**2800011304280**	**13042**	26
			AQUACTRL 2 SINGLE; Einbauposition fahrerseitig; für Linkslenker; passender Adapter: H	**2800011316280**	**13162**	30
			REARCTRL; Einbauposition hinten; Ergänzungsartikel/Ergänzende Info: Adapter entfernen; Fahrzeugausstattung: für Fahrzeuge mit Heckklappe	**2800011523170** **2800011523180**	**52317** **15231**	43 43
			AQUACTRL 2 SINGLE; Einbauposition beifahrerseitig; für Rechtslenker; passender Adapter: H	**2800011605260** **2800011624270**	**16052** **62427**	54 61
			AQUACTRL 2 SINGLE; Einbauposition fahrerseitig; für Rechtslenker; passender Adapter: H	**2800011618260** **2800011618270**	**16182** **61827**	59 59
114 CDI 4x4 (447.601, 447.603, 447.605)	100 kW	04/20→	AQUACTRL 2 SET; für Linkslenker	**2800011246280**	**12462**	16
			AQUACTRL 2 SINGLE; Einbauposition beifahrerseitig; für Linkslenker; passender Adapter: H	**2800011304280**	**13042**	26
			AQUACTRL 2 SINGLE; Einbauposition fahrerseitig; für Linkslenker; passender Adapter: H	**2800011316280**	**13162**	30
			REARCTRL; Einbauposition hinten; Ergänzungsartikel/Ergänzende Info: Adapter entfernen; Fahrzeugausstattung: für Fahrzeuge mit Heckklappe	**2800011523180**	**15231**	43
			AQUACTRL 2 SINGLE; Einbauposition beifahrerseitig; für Rechtslenker; passender Adapter: H	**2800011605260**	**16052**	54
			AQUACTRL 2 SINGLE; Einbauposition fahrerseitig; für Rechtslenker; passender Adapter: H	**2800011618260**	**16182**	59
114 CDI 4x4 (447.601, 447.603, 447.605) 116 CDI (447.601, 447.603, 447.605) 116 CDI (447.601, 447.603, 447.605)	100 kW 120 kW 120 kW	07/15→ 04/20→ 10/14→	AQUACTRL 2 SET; für Linkslenker	**2800011246280**	**12462**	16
			AQUACTRL 2 SINGLE; Einbauposition beifahrerseitig; für Linkslenker; passender Adapter: H	**2800011304280**	**13042**	26
			AQUACTRL 2 SINGLE; Einbauposition fahrerseitig; für Linkslenker; passender Adapter: H	**2800011316280**	**13162**	30
			REARCTRL; Einbauposition hinten; Ergänzungsartikel/Ergänzende Info: Adapter entfernen; Fahrzeugausstattung: für Fahrzeuge mit Heckklappe	**2800011523170** **2800011523180**	**52317** **15231**	43 43
			AQUACTRL 2 SINGLE; Einbauposition beifahrerseitig; für Rechtslenker; passender Adapter: H	**2800011605260** **2800011624270**	**16052** **62427**	54 61
			AQUACTRL 2 SINGLE; Einbauposition fahrerseitig; für Rechtslenker; passender Adapter: H	**2800011618260** **2800011618270**	**16182** **61827**	59 59

© 2025 Continental Aftermarket & Services GmbH

MERCEDES-BENZ - VITO Kasten (W447) 10/14→

Wischblatt

116 CDI 4x4 (447.601, 447.603, 447.605)	120 kW	04/20→	AQUACTRL 2 SET; für Linkslenker	2800011246280	12462	16
			AQUACTRL 2 SINGLE; Einbauposition beifahrerseitig; für Linkslenker; passender Adapter: H	2800011304280	13042	26
			AQUACTRL 2 SINGLE; Einbauposition fahrerseitig; für Linkslenker; passender Adapter: H	2800011316280	13162	30
			REARCTRL; Einbauposition hinten; Ergänzungsartikel/Ergänzende Info: Adapter entfernen; Fahrzeugausstattung: für Fahrzeuge mit Heckklappe	2800011523180	15231	43
			AQUACTRL 2 SINGLE; Einbauposition beifahrerseitig; für Rechtslenker; passender Adapter: H	2800011605260	16052	54
			AQUACTRL 2 SINGLE; Einbauposition fahrerseitig; für Rechtslenker; passender Adapter: H	2800011618260	16182	59
116 CDI 4x4 (447.601, 447.603, 447.605) 119 CDI / BlueTEC (447.601, 447.603, 447.605) 119 CDI / BlueTEC 4x4 (447.601, 447.603, 447.605) 119 CDI (447.601, 447.603, 447.605)	120 kW 140 kW 140 kW 140 kW	07/15→ 10/14→ 07/15→ 04/20→	AQUACTRL 2 SET; für Linkslenker	2800011246280	12462	16
			AQUACTRL 2 SINGLE; Einbauposition beifahrerseitig; für Linkslenker; passender Adapter: H	2800011304280	13042	26
			AQUACTRL 2 SINGLE; Einbauposition fahrerseitig; für Linkslenker; passender Adapter: H	2800011316280	13162	30
			REARCTRL; Einbauposition hinten; Ergänzungsartikel/Ergänzende Info: Adapter entfernen; Fahrzeugausstattung: für Fahrzeuge mit Heckklappe	2800011523170 2800011523180	52317 15231	43 43
			AQUACTRL 2 SINGLE; Einbauposition beifahrerseitig; für Rechtslenker; passender Adapter: H	2800011605260 2800011624270	16052 62427	54 61
			AQUACTRL 2 SINGLE; Einbauposition fahrerseitig; für Rechtslenker; passender Adapter: H	2800011618260 2800011618270	16182 61827	59 59
119 CDI 4x4 (447.601, 447.603, 447.605) 2.0 (447.603, 447.605)	140 kW 155 kW	04/20→ 09/15→	AQUACTRL 2 SET; für Linkslenker	2800011246280	12462	16
			AQUACTRL 2 SINGLE; Einbauposition beifahrerseitig; für Linkslenker; passender Adapter: H	2800011304280	13042	26
			AQUACTRL 2 SINGLE; Einbauposition fahrerseitig; für Linkslenker; passender Adapter: H	2800011316280	13162	30
			REARCTRL; Einbauposition hinten; Ergänzungsartikel/Ergänzende Info: Adapter entfernen; Fahrzeugausstattung: für Fahrzeuge mit Heckklappe	2800011523180	15231	43
			AQUACTRL 2 SINGLE; Einbauposition beifahrerseitig; für Rechtslenker; passender Adapter: H	2800011605260	16052	54
			AQUACTRL 2 SINGLE; Einbauposition fahrerseitig; für Rechtslenker; passender Adapter: H	2800011618260	16182	59
eVITO (447.603, 447.605)	85 kW	03/19→	AQUACTRL 2 SET; für Linkslenker	2800011246280	12462	16
			AQUACTRL 2 SINGLE; Einbauposition beifahrerseitig; für Linkslenker; passender Adapter: H	2800011304280	13042	26
			AQUACTRL 2 SINGLE; Einbauposition fahrerseitig; für Linkslenker; passender Adapter: H	2800011316280	13162	30
			REARCTRL; Einbauposition hinten; Ergänzungsartikel/Ergänzende Info: Adapter entfernen; Fahrzeugausstattung: für Fahrzeuge mit Heckklappe	2800011523170 2800011523180	52317 15231	43 43
			AQUACTRL 2 SINGLE; Einbauposition beifahrerseitig; für Rechtslenker; passender Adapter: H	2800011605260 2800011624270	16052 62427	54 61
			AQUACTRL 2 SINGLE; Einbauposition fahrerseitig; für Rechtslenker; passender Adapter: H	2800011618260 2800011618270	16182 61827	59 59

MERCEDES-BENZ - VITO Mixto (Double Cabin) (W447) 10/14→

Wischblatt

109 CDI (447.701, 447.703, 447.705)	65 kW	10/14→	AQUACTRL 2 SET; für Linkslenker	2800011246280	12462	16
			AQUACTRL 2 SINGLE; Einbauposition beifahrerseitig; für Linkslenker; passender Adapter: H	2800011304280	13042	26
			AQUACTRL 2 SINGLE; Einbauposition fahrerseitig; für Linkslenker; passender Adapter: H	2800011316280	13162	30
			REARCTRL; Einbauposition hinten; Ergänzungsartikel/Ergänzende Info: Adapter entfernen; Fahrzeugausstattung: für Fahrzeuge mit Heckklappe	2800011523170 2800011523180	52317 15231	43 43
			AQUACTRL 2 SINGLE; Einbauposition beifahrerseitig; für Rechtslenker; passender Adapter: H	2800011605260 2800011624270	16052 62427	54 61

→

© 2025 Continental Aftermarket & Services GmbH

MERCEDES-BENZ - VITO Mixto (Double Cabin) (W447) 10/14→

Wischblatt

109 CDI (447.701, 447.703, 447.705)	65 kW	10/14→	AQUACTRL 2 SINGLE; Einbauposition fahrerseitig; für Rechtslenker; passender Adapter: H	**2800011618260** **2800011618270**	**16182** **61827**	59 59
110 CDI (447.701, 447.703, 447.705) 110 CDI (447.701, 447.703, 447.705)	75 kW 75 kW	09/19→ 10/21→	AQUACTRL 2 SET; für Linkslenker	**2800011246280**	**12462**	16
			AQUACTRL 2 SINGLE; Einbauposition beifahrerseitig; für Linkslenker; passender Adapter: H	**2800011304280**	**13042**	26
			AQUACTRL 2 SINGLE; Einbauposition fahrerseitig; für Linkslenker; passender Adapter: H	**2800011316280**	**13162**	30
			REARCTRL; Einbauposition hinten; Ergänzungsartikel/Ergänzende Info: Adapter entfernen; Fahrzeugausstattung: für Fahrzeuge mit Heckklappe	**2800011523180**	**15231**	43
			AQUACTRL 2 SINGLE; Einbauposition beifahrerseitig; für Rechtslenker; passender Adapter: H	**2800011605260**	**16052**	54
			AQUACTRL 2 SINGLE; Einbauposition fahrerseitig; für Rechtslenker; passender Adapter: H	**2800011618260**	**16182**	59
111 CDI (447.701, 447.703, 447.705)	84 kW	10/14→	AQUACTRL 2 SET; für Linkslenker	**2800011246280**	**12462**	16
			AQUACTRL 2 SINGLE; Einbauposition beifahrerseitig; für Linkslenker; passender Adapter: H	**2800011304280**	**13042**	26
			AQUACTRL 2 SINGLE; Einbauposition fahrerseitig; für Linkslenker; passender Adapter: H	**2800011316280**	**13162**	30
			REARCTRL; Einbauposition hinten; Ergänzungsartikel/Ergänzende Info: Adapter entfernen; Fahrzeugausstattung: für Fahrzeuge mit Heckklappe	**2800011523170** **2800011523180**	**52317** **15231**	43 43
			AQUACTRL 2 SINGLE; Einbauposition beifahrerseitig; für Rechtslenker; passender Adapter: H	**2800011605260** **2800011624270**	**16052** **62427**	54 61
			AQUACTRL 2 SINGLE; Einbauposition fahrerseitig; für Rechtslenker; passender Adapter: H	**2800011618260** **2800011618270**	**16182** **61827**	59 59
114 CDI (447.701, 447.703, 447.705) 114 CDI (447.701, 447.703, 447.705)	100 kW 100 kW	09/19→ 03/19→	AQUACTRL 2 SET; für Linkslenker	**2800011246280**	**12462**	16
			AQUACTRL 2 SINGLE; Einbauposition beifahrerseitig; für Linkslenker; passender Adapter: H	**2800011304280**	**13042**	26
			AQUACTRL 2 SINGLE; Einbauposition fahrerseitig; für Linkslenker; passender Adapter: H	**2800011316280**	**13162**	30
			REARCTRL; Einbauposition hinten; Ergänzungsartikel/Ergänzende Info: Adapter entfernen; Fahrzeugausstattung: für Fahrzeuge mit Heckklappe	**2800011523180**	**15231**	43
			AQUACTRL 2 SINGLE; Einbauposition beifahrerseitig; für Rechtslenker; passender Adapter: H	**2800011605260**	**16052**	54
			AQUACTRL 2 SINGLE; Einbauposition fahrerseitig; für Rechtslenker; passender Adapter: H	**2800011618260**	**16182**	59
114 CDI (447.701, 447.703, 447.705)	100 kW	10/14→	AQUACTRL 2 SET; für Linkslenker	**2800011246280**	**12462**	16
			AQUACTRL 2 SINGLE; Einbauposition beifahrerseitig; für Linkslenker; passender Adapter: H	**2800011304280**	**13042**	26
			AQUACTRL 2 SINGLE; Einbauposition fahrerseitig; für Linkslenker; passender Adapter: H	**2800011316280**	**13162**	30
			REARCTRL; Einbauposition hinten; Ergänzungsartikel/Ergänzende Info: Adapter entfernen; Fahrzeugausstattung: für Fahrzeuge mit Heckklappe	**2800011523170** **2800011523180**	**52317** **15231**	43 43
			AQUACTRL 2 SINGLE; Einbauposition beifahrerseitig; für Rechtslenker; passender Adapter: H	**2800011605260** **2800011624270**	**16052** **62427**	54 61
			AQUACTRL 2 SINGLE; Einbauposition fahrerseitig; für Rechtslenker; passender Adapter: H	**2800011618260** **2800011618270**	**16182** **61827**	59 59
114 CDI 4-matic (447.701, 447.703, 447.705)	100 kW	03/19→	AQUACTRL 2 SET; für Linkslenker	**2800011246280**	**12462**	16
			AQUACTRL 2 SINGLE; Einbauposition beifahrerseitig; für Linkslenker; passender Adapter: H	**2800011304280**	**13042**	26
			AQUACTRL 2 SINGLE; Einbauposition fahrerseitig; für Linkslenker; passender Adapter: H	**2800011316280**	**13162**	30
			REARCTRL; Einbauposition hinten; Ergänzungsartikel/Ergänzende Info: Adapter entfernen; Fahrzeugausstattung: für Fahrzeuge mit Heckklappe	**2800011523180**	**15231**	43
			AQUACTRL 2 SINGLE; Einbauposition beifahrerseitig; für Rechtslenker; passender Adapter: H	**2800011605260**	**16052**	54
			AQUACTRL 2 SINGLE; Einbauposition fahrerseitig; für Rechtslenker; passender Adapter: H	**2800011618260**	**16182**	59

© 2025 Continental Aftermarket & Services GmbH

MERCEDES-BENZ - VITO Mixto (Double Cabin) (W447) 10/14→

Wischblatt

114 CDI 4-matic (447.701, 447.703, 447.705)	100 kW	07/15→	AQUACTRL 2 SET; für Linkslenker	**2800011246280**	**12462**	16
			AQUACTRL 2 SINGLE; Einbauposition beifahrerseitig; für Linkslenker; passender Adapter: H	**2800011304280**	**13042**	26
			AQUACTRL 2 SINGLE; Einbauposition fahrerseitig; für Linkslenker; passender Adapter: H	**2800011316280**	**13162**	30
			REARCTRL; Einbauposition hinten; Ergänzungsartikel/Ergänzende Info: Adapter entfernen; Fahrzeugausstattung: für Fahrzeuge mit Heckklappe	**2800011523170** **2800011523180**	**52317** **15231**	43 43
			AQUACTRL 2 SINGLE; Einbauposition beifahrerseitig; für Rechtslenker; passender Adapter: H	**2800011605260** **2800011624270**	**16052** **62427**	54 61
			AQUACTRL 2 SINGLE; Einbauposition fahrerseitig; für Rechtslenker; passender Adapter: H	**2800011618260** **2800011618270**	**16182** **61827**	59 59
116 CDI (447.701, 447.703, 447.705)	120 kW	03/19→	AQUACTRL 2 SET; für Linkslenker	**2800011246280**	**12462**	16
			AQUACTRL 2 SINGLE; Einbauposition beifahrerseitig; für Linkslenker; passender Adapter: H	**2800011304280**	**13042**	26
			AQUACTRL 2 SINGLE; Einbauposition fahrerseitig; für Linkslenker; passender Adapter: H	**2800011316280**	**13162**	30
			REARCTRL; Einbauposition hinten; Ergänzungsartikel/Ergänzende Info: Adapter entfernen; Fahrzeugausstattung: für Fahrzeuge mit Heckklappe	**2800011523180**	**15231**	43
			AQUACTRL 2 SINGLE; Einbauposition beifahrerseitig; für Rechtslenker; passender Adapter: H	**2800011605260**	**16052**	54
			AQUACTRL 2 SINGLE; Einbauposition fahrerseitig; für Rechtslenker; passender Adapter: H	**2800011618260**	**16182**	59
116 CDI (447.701, 447.703, 447.705)	120 kW	10/14→	AQUACTRL 2 SET; für Linkslenker	**2800011246280**	**12462**	16
			AQUACTRL 2 SINGLE; Einbauposition beifahrerseitig; für Linkslenker; passender Adapter: H	**2800011304280**	**13042**	26
			AQUACTRL 2 SINGLE; Einbauposition fahrerseitig; für Linkslenker; passender Adapter: H	**2800011316280**	**13162**	30
			REARCTRL; Einbauposition hinten; Ergänzungsartikel/Ergänzende Info: Adapter entfernen; Fahrzeugausstattung: für Fahrzeuge mit Heckklappe	**2800011523170** **2800011523180**	**52317** **15231**	43 43
			AQUACTRL 2 SINGLE; Einbauposition beifahrerseitig; für Rechtslenker; passender Adapter: H	**2800011605260** **2800011624270**	**16052** **62427**	54 61
			AQUACTRL 2 SINGLE; Einbauposition fahrerseitig; für Rechtslenker; passender Adapter: H	**2800011618260** **2800011618270**	**16182** **61827**	59 59
116 CDI 4-matic (447.701, 447.703, 447.705)	120 kW	03/19→	AQUACTRL 2 SET; für Linkslenker	**2800011246280**	**12462**	16
			AQUACTRL 2 SINGLE; Einbauposition beifahrerseitig; für Linkslenker; passender Adapter: H	**2800011304280**	**13042**	26
			AQUACTRL 2 SINGLE; Einbauposition fahrerseitig; für Linkslenker; passender Adapter: H	**2800011316280**	**13162**	30
			REARCTRL; Einbauposition hinten; Ergänzungsartikel/Ergänzende Info: Adapter entfernen; Fahrzeugausstattung: für Fahrzeuge mit Heckklappe	**2800011523180**	**15231**	43
			AQUACTRL 2 SINGLE; Einbauposition beifahrerseitig; für Rechtslenker; passender Adapter: H	**2800011605260**	**16052**	54
			AQUACTRL 2 SINGLE; Einbauposition fahrerseitig; für Rechtslenker; passender Adapter: H	**2800011618260**	**16182**	59
116 CDI 4-matic (447.701, 447.703, 447.705) 119 BlueTEC (447.701, 447.703, 447.705) 119 BlueTEC 4-matic (447.701, 447.703, 447.705)	120 kW 140 kW 140 kW	07/15→ 10/14→ 12/14→	AQUACTRL 2 SET; für Linkslenker	**2800011246280**	**12462**	16
			AQUACTRL 2 SINGLE; Einbauposition beifahrerseitig; für Linkslenker; passender Adapter: H	**2800011304280**	**13042**	26
			AQUACTRL 2 SINGLE; Einbauposition fahrerseitig; für Linkslenker; passender Adapter: H	**2800011316280**	**13162**	30
			REARCTRL; Einbauposition hinten; Ergänzungsartikel/Ergänzende Info: Adapter entfernen; Fahrzeugausstattung: für Fahrzeuge mit Heckklappe	**2800011523170** **2800011523180**	**52317** **15231**	43 43
			AQUACTRL 2 SINGLE; Einbauposition beifahrerseitig; für Rechtslenker; passender Adapter: H	**2800011605260** **2800011624270**	**16052** **62427**	54 61
			AQUACTRL 2 SINGLE; Einbauposition fahrerseitig; für Rechtslenker; passender Adapter: H	**2800011618260** **2800011618270**	**16182** **61827**	59 59

© 2025 Continental Aftermarket & Services GmbH

MERCEDES-BENZ - VITO Mixto (Double Cabin) (W447) 10/14→

Wischblatt

119 CDI (447.701, 447.703, 447.705) 119 CDI 4-matic (447.701, 447.703, 447.705) 124 CDI (447.701, 447.703, 447.705)	140 kW 140 kW 174 kW	03/19→ 03/19→ 01/21→	AQUACTRL 2 SET; für Linkslenker	**2800011246280**	**12462**	16
			AQUACTRL 2 SINGLE; Einbauposition beifahrerseitig; für Linkslenker; passender Adapter: H	**2800011304280**	**13042**	26
			AQUACTRL 2 SINGLE; Einbauposition fahrerseitig; für Linkslenker; passender Adapter: H	**2800011316280**	**13162**	30
			REARCTRL; Einbauposition hinten; Ergänzungsartikel/Ergänzende Info: Adapter entfernen; Fahrzeugausstattung: für Fahrzeuge mit Heckklappe	**2800011523180**	**15231**	43
			AQUACTRL 2 SINGLE; Einbauposition beifahrerseitig; für Rechtslenker; passender Adapter: H	**2800011605260**	**16052**	54
			AQUACTRL 2 SINGLE; Einbauposition fahrerseitig; für Rechtslenker; passender Adapter: H	**2800011618260**	**16182**	59
124 CDI (447.701, 447.703, 447.705)	176 kW	04/20→12/20	AQUACTRL 2 SET; für Linkslenker	**2800011246280**	**12462**	16
			AQUACTRL 2 SINGLE; Einbauposition beifahrerseitig; für Linkslenker; passender Adapter: H	**2800011304280**	**13042**	26
			AQUACTRL 2 SINGLE; Einbauposition fahrerseitig; für Linkslenker; passender Adapter: H	**2800011316280**	**13162**	30
			REARCTRL; Einbauposition hinten; Ergänzungsartikel/Ergänzende Info: Adapter entfernen	**2800011523180**	**15231**	43
			AQUACTRL 2 SINGLE; Einbauposition beifahrerseitig; für Rechtslenker; passender Adapter: H	**2800011605260**	**16052**	54
			AQUACTRL 2 SINGLE; Einbauposition fahrerseitig; für Rechtslenker; passender Adapter: H	**2800011618260**	**16182**	59
124 CDI 4-matic (447.701, 447.703, 447.705)	174 kW	01/21→	AQUACTRL 2 SET; für Linkslenker	**2800011246280**	**12462**	16
			AQUACTRL 2 SINGLE; Einbauposition beifahrerseitig; für Linkslenker; passender Adapter: H	**2800011304280**	**13042**	26
			AQUACTRL 2 SINGLE; Einbauposition fahrerseitig; für Linkslenker; passender Adapter: H	**2800011316280**	**13162**	30
			REARCTRL; Einbauposition hinten; Ergänzungsartikel/Ergänzende Info: Adapter entfernen; Fahrzeugausstattung: für Fahrzeuge mit Heckklappe	**2800011523180**	**15231**	43
			AQUACTRL 2 SINGLE; Einbauposition beifahrerseitig; für Rechtslenker; passender Adapter: H	**2800011605260**	**16052**	54
			AQUACTRL 2 SINGLE; Einbauposition fahrerseitig; für Rechtslenker; passender Adapter: H	**2800011618260**	**16182**	59
124 CDI 4-matic (447.701, 447.703, 447.705)	176 kW	04/20→12/20	AQUACTRL 2 SET; für Linkslenker	**2800011246280**	**12462**	16
			AQUACTRL 2 SINGLE; Einbauposition beifahrerseitig; für Linkslenker; passender Adapter: H	**2800011304280**	**13042**	26
			AQUACTRL 2 SINGLE; Einbauposition fahrerseitig; für Linkslenker; passender Adapter: H	**2800011316280**	**13162**	30
			REARCTRL; Einbauposition hinten; Ergänzungsartikel/Ergänzende Info: Adapter entfernen	**2800011523180**	**15231**	43
			AQUACTRL 2 SINGLE; Einbauposition beifahrerseitig; für Rechtslenker; passender Adapter: H	**2800011605260**	**16052**	54
			AQUACTRL 2 SINGLE; Einbauposition fahrerseitig; für Rechtslenker; passender Adapter: H	**2800011618260**	**16182**	59

MERCEDES-BENZ - VITO Tourer (W447) 10/14→

Wischblatt

109 CDI / 109 BlueTEC (447.701, 447.703, 447.705)	65 kW	10/14→	AQUACTRL 2 SET; für Linkslenker	**2800011246280**	**12462**	16
			AQUACTRL 2 SINGLE; Einbauposition beifahrerseitig; für Linkslenker; passender Adapter: H	**2800011304280**	**13042**	26
			AQUACTRL 2 SINGLE; Einbauposition fahrerseitig; für Linkslenker; passender Adapter: H	**2800011316280**	**13162**	30
			REARCTRL; Einbauposition hinten; Ergänzungsartikel/Ergänzende Info: Adapter entfernen	**2800011523170** **2800011523180**	**52317** **15231**	43 43
			AQUACTRL 2 SINGLE; Einbauposition beifahrerseitig; für Rechtslenker; passender Adapter: H	**2800011605260** **2800011624270**	**16052** **62427**	54 61
			AQUACTRL 2 SINGLE; Einbauposition fahrerseitig; für Rechtslenker; passender Adapter: H	**2800011618260** **2800011618270**	**16182** **61827**	59 59

© 2025 Continental Aftermarket & Services GmbH

MERCEDES-BENZ - VITO Tourer (W447) 10/14→

Wischblatt

110 CDI (447.701, 447.703, 447.705)	75 kW	09/19→	AQUACTRL 2 SET; für Linkslenker	**2800011246280**	**12462**	16
			AQUACTRL 2 SINGLE; Einbauposition beifahrerseitig; für Linkslenker; passender Adapter: H	**2800011304280**	**13042**	26
			AQUACTRL 2 SINGLE; Einbauposition fahrerseitig; für Linkslenker; passender Adapter: H	**2800011316280**	**13162**	30
			REARCTRL; Einbauposition hinten; Ergänzungsartikel/Ergänzende Info: Adapter entfernen	**2800011523180**	**15231**	43
			AQUACTRL 2 SINGLE; Einbauposition beifahrerseitig; für Rechtslenker; passender Adapter: H	**2800011605260**	**16052**	54
			AQUACTRL 2 SINGLE; Einbauposition fahrerseitig; für Rechtslenker; passender Adapter: H	**2800011618260**	**16182**	59
111 CDI / 111 BlueTEC (447.701, 447.703, 447.705) 114 CDI / 114 BlueTEC (447.701, 447.703, 447.705) 114 CDI / 114 BlueTEC 4-matic (447.701, 447.703,...	84 kW 100 kW 100 kW	10/14→ 10/14→ 07/15→	AQUACTRL 2 SET; für Linkslenker	**2800011246280**	**12462**	16
			AQUACTRL 2 SINGLE; Einbauposition beifahrerseitig; für Linkslenker; passender Adapter: H	**2800011304280**	**13042**	26
			AQUACTRL 2 SINGLE; Einbauposition fahrerseitig; für Linkslenker; passender Adapter: H	**2800011316280**	**13162**	30
			REARCTRL; Einbauposition hinten; Ergänzungsartikel/Ergänzende Info: Adapter entfernen	**2800011523170** **2800011523180**	**52317** **15231**	43 43
			AQUACTRL 2 SINGLE; Einbauposition beifahrerseitig; für Rechtslenker; passender Adapter: H	**2800011605260** **2800011624270**	**16052** **62427**	54 61
			AQUACTRL 2 SINGLE; Einbauposition fahrerseitig; für Rechtslenker; passender Adapter: H	**2800011618260** **2800011618270**	**16182** **61827**	59 59
114 CDI (447.701, 447.703, 447.705) 114 CDI (447.701, 447.703, 447.705) 114 CDI 4-matic (447.701, 447.703, 447.705)	100 kW 100 kW 100 kW	09/19→ 03/19→ 03/19→	AQUACTRL 2 SET; für Linkslenker	**2800011246280**	**12462**	16
			AQUACTRL 2 SINGLE; Einbauposition beifahrerseitig; für Linkslenker; passender Adapter: H	**2800011304280**	**13042**	26
			AQUACTRL 2 SINGLE; Einbauposition fahrerseitig; für Linkslenker; passender Adapter: H	**2800011316280**	**13162**	30
			REARCTRL; Einbauposition hinten; Ergänzungsartikel/Ergänzende Info: Adapter entfernen	**2800011523180**	**15231**	43
			AQUACTRL 2 SINGLE; Einbauposition beifahrerseitig; für Rechtslenker; passender Adapter: H	**2800011605260**	**16052**	54
			AQUACTRL 2 SINGLE; Einbauposition fahrerseitig; für Rechtslenker; passender Adapter: H	**2800011618260**	**16182**	59
116 CDI / 116 BlueTEC (447.701, 447.703, 447.705) 116 CDI / 116 BlueTEC 4-matic (447.701, 447.703,... 116 CDI (447.701, 447.703, 447.705)	120 kW 120 kW 120 kW	10/14→ 07/15→ 03/19→	AQUACTRL 2 SET; für Linkslenker	**2800011246280**	**12462**	16
			AQUACTRL 2 SINGLE; Einbauposition beifahrerseitig; für Linkslenker; passender Adapter: H	**2800011304280**	**13042**	26
			AQUACTRL 2 SINGLE; Einbauposition fahrerseitig; für Linkslenker; passender Adapter: H	**2800011316280**	**13162**	30
			REARCTRL; Einbauposition hinten; Ergänzungsartikel/Ergänzende Info: Adapter entfernen	**2800011523170** **2800011523180**	**52317** **15231**	43 43
			AQUACTRL 2 SINGLE; Einbauposition beifahrerseitig; für Rechtslenker; passender Adapter: H	**2800011605260** **2800011624270**	**16052** **62427**	54 61
			AQUACTRL 2 SINGLE; Einbauposition fahrerseitig; für Rechtslenker; passender Adapter: H	**2800011618260** **2800011618270**	**16182** **61827**	59 59
116 CDI 4-matic (447.701, 447.703, 447.705)	120 kW	03/19→	AQUACTRL 2 SET; für Linkslenker	**2800011246280**	**12462**	16
			AQUACTRL 2 SINGLE; Einbauposition beifahrerseitig; für Linkslenker; passender Adapter: H	**2800011304280**	**13042**	26
			AQUACTRL 2 SINGLE; Einbauposition fahrerseitig; für Linkslenker; passender Adapter: H	**2800011316280**	**13162**	30
			REARCTRL; Einbauposition hinten; Ergänzungsartikel/Ergänzende Info: Adapter entfernen	**2800011523180**	**15231**	43
			AQUACTRL 2 SINGLE; Einbauposition beifahrerseitig; für Rechtslenker; passender Adapter: H	**2800011605260**	**16052**	54
			AQUACTRL 2 SINGLE; Einbauposition fahrerseitig; für Rechtslenker; passender Adapter: H	**2800011618260**	**16182**	59

© 2025 Continental Aftermarket & Services GmbH

MERCEDES-BENZ - VITO Tourer (W447) 10/14→

Wischblatt

119 CDI / 119 BlueTEC (447.701, 447.703, 447.705)	140 kW	10/14→	AQUACTRL 2 SET; für Linkslenker	**2800011246280**	**12462**	16
119 CDI / 119 BlueTEC 4-matic (447.701, 447.703,...	140 kW	12/14→	AQUACTRL 2 SINGLE; Einbauposition beifahrerseitig; für Linkslenker; passender Adapter: H	**2800011304280**	**13042**	26
			AQUACTRL 2 SINGLE; Einbauposition fahrerseitig; für Linkslenker; passender Adapter: H	**2800011316280**	**13162**	30
			REARCTRL; Einbauposition hinten; Ergänzungsartikel/Ergänzende Info: Adapter entfernen	**2800011523170** **2800011523180**	**52317** **15231**	43 43
			AQUACTRL 2 SINGLE; Einbauposition beifahrerseitig; für Rechtslenker; passender Adapter: H	**2800011605260** **2800011624270**	**16052** **62427**	54 61
			AQUACTRL 2 SINGLE; Einbauposition fahrerseitig; für Rechtslenker; passender Adapter: H	**2800011618260** **2800011618270**	**16182** **61827**	59 59
119 CDI (447.701, 447.703, 447.705)	140 kW	03/19→	AQUACTRL 2 SET; für Linkslenker	**2800011246280**	**12462**	16
119 CDI 4-matic (447.701, 447.703, 447.705)	140 kW	03/19→	AQUACTRL 2 SINGLE; Einbauposition beifahrerseitig; für Linkslenker; passender Adapter: H	**2800011304280**	**13042**	26
124 CDI (447.701, 447.703, 447.705)	174 kW	01/21→	AQUACTRL 2 SINGLE; Einbauposition fahrerseitig; für Linkslenker; passender Adapter: H	**2800011316280**	**13162**	30
124 CDI (447.701, 447.703, 447.705)	176 kW	04/20→12/20	REARCTRL; Einbauposition hinten; Ergänzungsartikel/Ergänzende Info: Adapter entfernen	**2800011523180**	**15231**	43
124 CDI 4-matic (447.701, 447.703, 447.705)	174 kW	01/21→	AQUACTRL 2 SINGLE; Einbauposition beifahrerseitig; für Rechtslenker; passender Adapter: H	**2800011605260**	**16052**	54
124 CDI 4-matic (447.701, 447.703, 447.705)	176 kW	04/20→12/20	AQUACTRL 2 SINGLE; Einbauposition fahrerseitig; für Rechtslenker; passender Adapter: H	**2800011618260**	**16182**	59
2.0 (447.703, 447.705)	155 kW	01/16→	AQUACTRL 2 SET; für Linkslenker	**2800011246280**	**12462**	16
eVITO (447.703, 447.705)	85 kW	04/19→	AQUACTRL 2 SINGLE; Einbauposition beifahrerseitig; für Linkslenker; passender Adapter: H	**2800011304280**	**13042**	26
eVITO (447.703, 447.705)	150 kW	08/20→	AQUACTRL 2 SINGLE; Einbauposition fahrerseitig; für Linkslenker; passender Adapter: H	**2800011316280**	**13162**	30
			REARCTRL; Einbauposition hinten; Ergänzungsartikel/Ergänzende Info: Adapter entfernen	**2800011523170** **2800011523180**	**52317** **15231**	43 43
			AQUACTRL 2 SINGLE; Einbauposition beifahrerseitig; für Rechtslenker; passender Adapter: H	**2800011605260** **2800011624270**	**16052** **62427**	54 61
			AQUACTRL 2 SINGLE; Einbauposition fahrerseitig; für Rechtslenker; passender Adapter: H	**2800011618260** **2800011618270**	**16182** **61827**	59 59

MERCEDES-BENZ - V-KLASSE (638/2) 02/96→07/03

Wischblatt

V 220 CDI (638.294)	90 kW	03/99→07/03	AQUACTRL 2 SINGLE; Einbauposition beifahrerseitig; für Rechtslenker; passender Adapter: A	**2800011610270**	**61027**	56
V 230 (638.234, 638.294)	105 kW	10/96→07/03				
V 280 (638.244, 638.294)	128 kW	08/97→07/03	AQUACTRL 2 SINGLE; Einbauposition fahrerseitig; für Rechtslenker; passender Adapter: A	**2800011630270**	**63027**	63

MERCEDES-BENZ - V-KLASSE (W447) 03/14→

Wischblatt

V 200 CDI / d (447.811, 447.813, 447.815)	100 kW	03/14→	AQUACTRL 2 SET; für Linkslenker	**2800011246280**	**12462**	16
V 200 CDI / d 4-matic (447.811, 447.813, 447.815)	100 kW	04/15→	AQUACTRL 2 SINGLE; Einbauposition beifahrerseitig; für Linkslenker; passender Adapter: H	**2800011304280**	**13042**	26
			AQUACTRL 2 SINGLE; Einbauposition fahrerseitig; für Linkslenker; passender Adapter: H	**2800011316280**	**13162**	30
			REARCTRL; Einbauposition hinten; Ergänzungsartikel/Ergänzende Info: Adapter entfernen	**2800011523170** **2800011523180**	**52317** **15231**	43 43
			AQUACTRL 2 SINGLE; Einbauposition beifahrerseitig; für Rechtslenker; passender Adapter: H	**2800011605260** **2800011624270**	**16052** **62427**	54 61
			AQUACTRL 2 SINGLE; Einbauposition fahrerseitig; für Rechtslenker; passender Adapter: H	**2800011618260** **2800011618270**	**16182** **61827**	59 59

© 2025 Continental Aftermarket & Services GmbH

MERCEDES-BENZ - V-KLASSE (W447) 03/14→

Wischblatt

V 220 CDI / d (447.811, 447.813, 447.815)	120 kW	03/19→	AQUACTRL 2 SET; für Linkslenker	**2800011246280**	**12462**	16
			AQUACTRL 2 SINGLE; Einbauposition beifahrerseitig; für Linkslenker; passender Adapter: H	**2800011304280**	**13042**	26
			AQUACTRL 2 SINGLE; Einbauposition fahrerseitig; für Linkslenker; passender Adapter: H	**2800011316280**	**13162**	30
			REARCTRL; Einbauposition hinten; Ergänzungsartikel/Ergänzende Info: Adapter entfernen	**2800011523180**	**15231**	43
			AQUACTRL 2 SINGLE; Einbauposition beifahrerseitig; für Rechtslenker; passender Adapter: H	**2800011605260**	**16052**	54
			AQUACTRL 2 SINGLE; Einbauposition fahrerseitig; für Rechtslenker; passender Adapter: H	**2800011618260**	**16182**	59
V 220 CDI / d (447.811, 447.813, 447.815) V 220 CDI / d 4-matic (447.811, 447.813, 447.815)	120 kW 120 kW	03/14→ 03/15→	AQUACTRL 2 SET; für Linkslenker	**2800011246280**	**12462**	16
			AQUACTRL 2 SINGLE; Einbauposition beifahrerseitig; für Linkslenker; passender Adapter: H	**2800011304280**	**13042**	26
			AQUACTRL 2 SINGLE; Einbauposition fahrerseitig; für Linkslenker; passender Adapter: H	**2800011316280**	**13162**	30
			REARCTRL; Einbauposition hinten; Ergänzungsartikel/Ergänzende Info: Adapter entfernen	**2800011523170** **2800011523180**	**52317** **15231**	43 43
			AQUACTRL 2 SINGLE; Einbauposition beifahrerseitig; für Rechtslenker; passender Adapter: H	**2800011605260** **2800011624270**	**16052** **62427**	54 61
			AQUACTRL 2 SINGLE; Einbauposition fahrerseitig; für Rechtslenker; passender Adapter: H	**2800011618260** **2800011618270**	**16182** **61827**	59 59
V 220 CDI / d 4-matic (447.811, 447.813)	120 kW	03/19→	AQUACTRL 2 SET; für Linkslenker	**2800011246280**	**12462**	16
			AQUACTRL 2 SINGLE; Einbauposition beifahrerseitig; für Linkslenker; passender Adapter: H	**2800011304280**	**13042**	26
			AQUACTRL 2 SINGLE; Einbauposition fahrerseitig; für Linkslenker; passender Adapter: H	**2800011316280**	**13162**	30
			REARCTRL; Einbauposition hinten; Ergänzungsartikel/Ergänzende Info: Adapter entfernen	**2800011523180**	**15231**	43
			AQUACTRL 2 SINGLE; Einbauposition beifahrerseitig; für Rechtslenker; passender Adapter: H	**2800011605260**	**16052**	54
			AQUACTRL 2 SINGLE; Einbauposition fahrerseitig; für Rechtslenker; passender Adapter: H	**2800011618260**	**16182**	59
V 250 (447.813, 447.815) V 250 BlueTEC / d (447.811, 447.813, 447.815) V 250 BlueTEC / d 4-matic (447.811, 447.813, 447.815) V 250 CDI / d (447.811, 447.813, 447.815)	155 kW 140 kW 140 kW 140 kW	03/14→ 03/14→ 12/14→ 03/19→	AQUACTRL 2 SET; für Linkslenker	**2800011246280**	**12462**	16
			AQUACTRL 2 SINGLE; Einbauposition beifahrerseitig; für Linkslenker; passender Adapter: H	**2800011304280**	**13042**	26
			AQUACTRL 2 SINGLE; Einbauposition fahrerseitig; für Linkslenker; passender Adapter: H	**2800011316280**	**13162**	30
			REARCTRL; Einbauposition hinten; Ergänzungsartikel/Ergänzende Info: Adapter entfernen	**2800011523170** **2800011523180**	**52317** **15231**	43 43
			AQUACTRL 2 SINGLE; Einbauposition beifahrerseitig; für Rechtslenker; passender Adapter: H	**2800011605260** **2800011624270**	**16052** **62427**	54 61
			AQUACTRL 2 SINGLE; Einbauposition fahrerseitig; für Rechtslenker; passender Adapter: H	**2800011618260** **2800011618270**	**16182** **61827**	59 59
V 250 CDI / d 4-matic (447.811, 447.813)	140 kW	03/19→	AQUACTRL 2 SET; für Linkslenker	**2800011246280**	**12462**	16
			AQUACTRL 2 SINGLE; Einbauposition beifahrerseitig; für Linkslenker; passender Adapter: H	**2800011304280**	**13042**	26
			AQUACTRL 2 SINGLE; Einbauposition fahrerseitig; für Linkslenker; passender Adapter: H	**2800011316280**	**13162**	30
			REARCTRL; Einbauposition hinten; Ergänzungsartikel/Ergänzende Info: Adapter entfernen	**2800011523180**	**15231**	43
			AQUACTRL 2 SINGLE; Einbauposition beifahrerseitig; für Rechtslenker; passender Adapter: H	**2800011605260**	**16052**	54
			AQUACTRL 2 SINGLE; Einbauposition fahrerseitig; für Rechtslenker; passender Adapter: H	**2800011618260**	**16182**	59

© 2025 Continental Aftermarket & Services GmbH

MERCEDES-BENZ - V-KLASSE (W447) 03/14→

Wischblatt

V 300 CDI / d (447.811, 447.813, 447.815)	174 kW	01/21→	AQUACTRL 2 SET; für Linkslenker	**2800011246280**	**12462**	16
V 300 CDI / d (447.811, 447.813, 447.815)	176 kW	03/19→12/20	AQUACTRL 2 SINGLE; Einbauposition beifahrerseitig; für Linkslenker; passender Adapter: H	**2800011304280**	**13042**	26
			AQUACTRL 2 SINGLE; Einbauposition fahrerseitig; für Linkslenker; passender Adapter: H	**2800011316280**	**13162**	30
			REARCTRL; Einbauposition hinten; Ergänzungsartikel/Ergänzende Info: Adapter entfernen	**2800011523170** **2800011523180**	**52317** **15231**	43 43
			AQUACTRL 2 SINGLE; Einbauposition beifahrerseitig; für Rechtslenker; passender Adapter: H	**2800011605260** **2800011624270**	**16052** **62427**	54 61
			AQUACTRL 2 SINGLE; Einbauposition fahrerseitig; für Rechtslenker; passender Adapter: H	**2800011618260** **2800011618270**	**16182** **61827**	59 59
V 300 CDI / d 4-matic (447.811, 447.813)	174 kW	01/21→	AQUACTRL 2 SET; für Linkslenker	**2800011246280**	**12462**	16
V 300 CDI / d 4-matic (447.811, 447.813)	176 kW	03/19→12/20	AQUACTRL 2 SINGLE; Einbauposition beifahrerseitig; für Linkslenker; passender Adapter: H	**2800011304280**	**13042**	26
			AQUACTRL 2 SINGLE; Einbauposition fahrerseitig; für Linkslenker; passender Adapter: H	**2800011316280**	**13162**	30
			REARCTRL; Einbauposition hinten; Ergänzungsartikel/Ergänzende Info: Adapter entfernen	**2800011523180**	**15231**	43
			AQUACTRL 2 SINGLE; Einbauposition beifahrerseitig; für Rechtslenker; passender Adapter: H	**2800011605260**	**16052**	54
			AQUACTRL 2 SINGLE; Einbauposition fahrerseitig; für Rechtslenker; passender Adapter: H	**2800011618260**	**16182**	59

MERCEDES-BENZ - X-KLASSE (470) 09/17→05/20

Wischblatt

X 220 d (470.210) X 220 d 4-matic (470.211)	120 kW 120 kW	09/17→05/20 09/17→05/20	AQUACTRL 2 SINGLE; Einbauposition beifahrerseitig; für Linkslenker; passender Adapter: A	**2800011304280**	**13042**	26
			AQUACTRL 2 SINGLE; Einbauposition fahrerseitig; für Linkslenker; passender Adapter: A	**2800011311280**	**13112**	29
			AQUACTRL 2 SINGLE; Einbauposition beifahrerseitig; für Rechtslenker; passender Adapter: A	**2800011605260** **2800011624270**	**16052** **62427**	54 61
			AQUACTRL 2 SINGLE; Einbauposition fahrerseitig; für Rechtslenker; passender Adapter: A	**2800011610260** **2800011610270**	**16102** **61027**	56 56
X 250 d (470.230)	140 kW	09/17→05/20	AQUACTRL 2 SINGLE; Einbauposition beifahrerseitig; für Linkslenker; passender Adapter: A	**2800011304280**	**13042**	26
			AQUACTRL 2 SINGLE; Einbauposition fahrerseitig; für Linkslenker; passender Adapter: A	**2800011311280**	**13112**	29
			AQUACTRL 2 SINGLE; Einbauposition beifahrerseitig; für Rechtslenker; passender Adapter: A	**2800011605260**	**16052**	54
			AQUACTRL 2 SINGLE; Einbauposition fahrerseitig; für Rechtslenker; passender Adapter: A	**2800011610260**	**16102**	56
X 250 d 4-matic (470.231) X 350 d 4-matic (470.252)	140 kW 190 kW	09/17→05/20 07/18→05/20	AQUACTRL 2 SINGLE; Einbauposition beifahrerseitig; für Linkslenker; passender Adapter: A	**2800011304280**	**13042**	26
			AQUACTRL 2 SINGLE; Einbauposition fahrerseitig; für Linkslenker; passender Adapter: A	**2800011311280**	**13112**	29
			AQUACTRL 2 SINGLE; Einbauposition beifahrerseitig; für Rechtslenker; passender Adapter: A	**2800011605260** **2800011624270**	**16052** **62427**	54 61
			AQUACTRL 2 SINGLE; Einbauposition fahrerseitig; für Rechtslenker; passender Adapter: A	**2800011610260** **2800011610270**	**16102** **61027**	56 56

MERCEDES-BENZ - X-KLASSE Pritsche/Fahrgestell (470) 09/17→

Wischblatt

X 220 d (470.210) X 250 d 4-matic (470.231)	120 kW 140 kW	09/17→ 09/17→	AQUACTRL 2 SINGLE; Einbauposition beifahrerseitig; für Linkslenker; passender Adapter: A	**2800011304280**	**13042**	26
			AQUACTRL 2 SINGLE; Einbauposition fahrerseitig; für Linkslenker; passender Adapter: A	**2800011311280**	**13112**	29
			AQUACTRL 2 SINGLE; Einbauposition beifahrerseitig; für Rechtslenker; passender Adapter: A	**2800011605260** **2800011624270**	**16052** **62427**	54 61
			AQUACTRL 2 SINGLE; Einbauposition fahrerseitig; für Rechtslenker; passender Adapter: A	**2800011610260** **2800011610270**	**16102** **61027**	56 56

© 2025 Continental Aftermarket & Services GmbH

METROCAB - TAXI 01/91→05/06						
Wischblatt						
2.4 TD 2.5 D	66 kW 52 kW	01/01→05/06 01/91→05/06	AQUACTRL 2 SINGLE; Einbauposition beifahrerseitig; für Rechtslenker; passender Adapter: A	**2800011602260** **2800011623270**	**16022** **62327**	53 61
			AQUACTRL 2 SINGLE; Einbauposition fahrerseitig; für Rechtslenker; passender Adapter: A	**2800011602260** **2800011623270**	**16022** **62327**	53 61
MG - MAESTRO 03/83→09/90						
Wischblatt						
1600 2.0 EFi 2.0 Turbo	76 kW 86 kW 112 kW	03/83→09/84 10/84→09/90 10/88→09/90	AQUACTRL 2 SET; für Linkslenker	**2800011207280**	**12072**	5
			AQUACTRL 2 SINGLE; Einbauposition beifahrerseitig; für Linkslenker; passender Adapter: A	**2800011306280**	**13062**	27
			AQUACTRL 2 SINGLE; Einbauposition fahrerseitig; für Linkslenker; passender Adapter: A	**2800011306280**	**13062**	27
MG - METRO 05/82→09/90						
Wischblatt						
1300 Turbo	54 kW 69 kW	05/82→09/90 10/82→09/90	AQUACTRL 2 SINGLE; Einbauposition fahrerseitig; für Linkslenker; passender Adapter: A	**2800011302280**	**13022**	26
			AQUACTRL 2 SINGLE; Einbauposition beifahrerseitig; für Linkslenker; passender Adapter: A	**2800011302280**	**13022**	26
MG - MG 3 04/11→						
Wischblatt						
1.3	65 kW	04/11→	REARCTRL; Einbauposition hinten	**2800011526180**	**15261**	45
1.5	78 kW	07/16→	REARCTRL; Einbauposition hinten	**2800011526170** **2800011526180**	**52617** **15261**	45 45
			AQUACTRL 2 SINGLE; Einbauposition beifahrerseitig; für Rechtslenker	**2800011604270**	**60427**	53
			AQUACTRL 2 SINGLE; Einbauposition fahrerseitig; für Rechtslenker	**2800011610270**	**61027**	56
1.5	79 kW	04/11→	REARCTRL; Einbauposition hinten	**2800011526180**	**15261**	45
1.5	80 kW	04/11→	REARCTRL; Einbauposition hinten	**2800011526170** **2800011526180**	**52617** **15261**	45 45
			AQUACTRL 2 SINGLE; Einbauposition beifahrerseitig; für Rechtslenker	**2800011604270**	**60427**	53
			AQUACTRL 2 SINGLE; Einbauposition fahrerseitig; für Rechtslenker	**2800011610270**	**61027**	56
MG - MG 4 (EH32) 07/22→						
Wischblatt						
EV EV	125 kW 150 kW	07/22→ 07/22→	AQUACTRL 2 SINGLE; Einbauposition beifahrerseitig; passender Adapter: BC; für Rechtslenker	**2800011602260**	**16022**	53
			AQUACTRL 2 SINGLE; Einbauposition fahrerseitig; passender Adapter: BC; für Rechtslenker	**2800011614260**	**16142**	58
MG - MG 5 Schrägheck 03/12→						
Wischblatt						
1.5	78 kW	03/12→	AQUACTRL 2 SINGLE; Einbauposition beifahrerseitig; für Rechtslenker; passender Adapter: B	**2800011602260** **2800011623270**	**16022** **62327**	53 61
			AQUACTRL 2 SINGLE; Einbauposition fahrerseitig; für Rechtslenker; passender Adapter: B	**2800011610260** **2800011610270**	**16102** **61027**	56 56
MG - MG 6 Schrägheck 11/10→						
Wischblatt						
1.8	98 kW	11/10→	AQUACTRL 2 SET; für Linkslenker	**2800011228280**	**12282**	11
			AQUACTRL 2 SINGLE; Einbauposition beifahrerseitig; für Linkslenker; passender Adapter: B	**2800011304280**	**13042**	26
			AQUACTRL 2 SINGLE; Einbauposition fahrerseitig; für Linkslenker; passender Adapter: B	**2800011312280**	**13122**	29
			AQUACTRL 2 SINGLE; Einbauposition beifahrerseitig; für Rechtslenker; passender Adapter: B	**2800011605260**	**16052**	54
			AQUACTRL 2 SINGLE; Einbauposition fahrerseitig; für Rechtslenker; passender Adapter: B	**2800011614260**	**16142**	58

© 2025 Continental Aftermarket & Services GmbH

MG - MG 6 Schrägheck 11/10→						
Wischblatt						
1.8 T	118 kW	11/10→	AQUACTRL 2 SET; für Linkslenker	**2800011228280**	**12282**	11
			AQUACTRL 2 SINGLE; Einbauposition beifahrerseitig; für Linkslenker; passender Adapter: B	**2800011304280**	**13042**	26
			AQUACTRL 2 SINGLE; Einbauposition fahrerseitig; für Linkslenker; passender Adapter: B	**2800011312280**	**13122**	29
			AQUACTRL 2 SINGLE; Einbauposition beifahrerseitig; für Rechtslenker; passender Adapter: B	**2800011605260** **2800011624270**	**16052** **62427**	54 61
			AQUACTRL 2 SINGLE; Einbauposition fahrerseitig; für Rechtslenker; passender Adapter: B	**2800011614260** **2800011628270**	**16142** **62827**	58 63
1.9 DTi	110 kW	08/12→	AQUACTRL 2 SET; für Linkslenker	**2800011228280**	**12282**	11
			AQUACTRL 2 SINGLE; Einbauposition beifahrerseitig; für Linkslenker; passender Adapter: B	**2800011304280**	**13042**	26
			AQUACTRL 2 SINGLE; Einbauposition fahrerseitig; für Linkslenker; passender Adapter: B	**2800011312280**	**13122**	29
			AQUACTRL 2 SINGLE; Einbauposition beifahrerseitig; für Rechtslenker; passender Adapter: B	**2800011605260**	**16052**	54
			AQUACTRL 2 SINGLE; Einbauposition fahrerseitig; für Rechtslenker; passender Adapter: B	**2800011614260**	**16142**	58
MG - MG 6 Stufenheck 11/10→						
Wischblatt						
1.8 1.8 T	98 kW 118 kW	11/10→ 11/10→	AQUACTRL 2 SET; für Linkslenker	**2800011228280**	**12282**	11
			AQUACTRL 2 SINGLE; Einbauposition beifahrerseitig; für Linkslenker; passender Adapter: B	**2800011304280**	**13042**	26
			AQUACTRL 2 SINGLE; Einbauposition fahrerseitig; für Linkslenker; passender Adapter: B	**2800011312280**	**13122**	29
			AQUACTRL 2 SINGLE; Einbauposition beifahrerseitig; für Rechtslenker; passender Adapter: B	**2800011605260** **2800011624270**	**16052** **62427**	54 61
			AQUACTRL 2 SINGLE; Einbauposition fahrerseitig; für Rechtslenker; passender Adapter: B	**2800011614260** **2800011628270**	**16142** **62827**	58 63
1.9 DTi	110 kW	08/12→	AQUACTRL 2 SET; für Linkslenker	**2800011228280**	**12282**	11
			AQUACTRL 2 SINGLE; Einbauposition beifahrerseitig; für Linkslenker; passender Adapter: B	**2800011304280**	**13042**	26
			AQUACTRL 2 SINGLE; Einbauposition fahrerseitig; für Linkslenker; passender Adapter: B	**2800011312280**	**13122**	29
			AQUACTRL 2 SINGLE; Einbauposition beifahrerseitig; für Rechtslenker; passender Adapter: B	**2800011605260**	**16052**	54
			AQUACTRL 2 SINGLE; Einbauposition fahrerseitig; für Rechtslenker; passender Adapter: B	**2800011614260**	**16142**	58
MG - MGF (RD) 03/95→03/02						
Wischblatt						
1.8 i VVC 1.6 1.8 i 16V 1.8 i VVC	118 kW 82 kW 88 kW 107 kW	10/01→03/02 02/00→03/02 03/95→03/02 03/95→03/02	AQUACTRL 2 SET; für Linkslenker	**2800011207280**	**12072**	5
			AQUACTRL 2 SINGLE; Einbauposition beifahrerseitig; für Linkslenker; passender Adapter: A	**2800011306280**	**13062**	27
			AQUACTRL 2 SINGLE; Einbauposition fahrerseitig; für Linkslenker; passender Adapter: A	**2800011306280**	**13062**	27
			AQUACTRL 2 SINGLE; Einbauposition fahrerseitig; für Rechtslenker; passender Adapter: A	**2800011607260** **2800011625270**	**16072** **62527**	55 62
			AQUACTRL 2 SINGLE; Einbauposition beifahrerseitig; für Rechtslenker; passender Adapter: A	**2800011607260** **2800011625270**	**16072** **62527**	55 62
MG - MG GS 05/16→						
Wischblatt						
1.5	122 kW	05/16→	AQUACTRL 2 SINGLE; Einbauposition beifahrerseitig; für Linkslenker; passender Adapter: BC	**2800011303280**	**13032**	26
			AQUACTRL 2 SINGLE; Einbauposition fahrerseitig; für Linkslenker; passender Adapter: BC	**2800011312280**	**13122**	29
			AQUACTRL 2 SINGLE; Einbauposition beifahrerseitig; für Rechtslenker; passender Adapter: BC	**2800011604260** **2800011604270**	**16042** **60427**	53 53
			AQUACTRL 2 SINGLE; Einbauposition fahrerseitig; für Rechtslenker; passender Adapter: BC	**2800011614260** **2800011628270**	**16142** **62827**	58 63

© 2025 Continental Aftermarket & Services GmbH

MG - MG GS 05/16→						
Wischblatt						
2.0 AWD 2.0 TGi	162 kW 162 kW	09/16→ 09/16→	AQUACTRL 2 SINGLE; Einbauposition beifahrerseitig; für Linkslenker; passender Adapter: BC	**2800011303280**	**13032**	26
			AQUACTRL 2 SINGLE; Einbauposition fahrerseitig; für Linkslenker; passender Adapter: BC	**2800011312280**	**13122**	29
			AQUACTRL 2 SINGLE; Einbauposition fahrerseitig; für Rechtslenker	**2800011610270**	**61027**	56
			AQUACTRL 2 SINGLE; Einbauposition beifahrerseitig; für Rechtslenker	**2800011623270**	**62327**	61
MG - MG HS (AS23) 09/18→						
Wischblatt						
1.5 EHS Hybrid (CSA6463)	190 kW	12/20→	AQUACTRL 2 SINGLE; Einbauposition beifahrerseitig; für Linkslenker; passender Adapter: BC	**2800011303280**	**13032**	26
			AQUACTRL 2 SINGLE; Einbauposition fahrerseitig; für Linkslenker; passender Adapter: BC	**2800011312280**	**13122**	29
			REARCTRL; Einbauposition hinten	**2800011530180**	**15301**	47
			AQUACTRL 2 SINGLE; Einbauposition beifahrerseitig; für Rechtslenker; passender Adapter: BC	**2800011604260** **2800011604270**	**16042** **60427**	53 53
			AQUACTRL 2 SINGLE; Einbauposition fahrerseitig; für Rechtslenker; passender Adapter: BC	**2800011614260** **2800011628270**	**16142** **62827**	58 63
1.5 T (SAS23) 2.0 T AWD EHS 1,5T GDI Hybrid	119 kW 168 kW 209 kW	09/18→ 07/20→ 01/23→	AQUACTRL 2 SINGLE; Einbauposition beifahrerseitig; für Linkslenker; passender Adapter: BC	**2800011303280**	**13032**	26
			AQUACTRL 2 SINGLE; Einbauposition fahrerseitig; für Linkslenker; passender Adapter: BC	**2800011312280**	**13122**	29
			REARCTRL; Einbauposition hinten	**2800011530180**	**15301**	47
			AQUACTRL 2 SINGLE; Einbauposition beifahrerseitig; für Rechtslenker; passender Adapter: BC	**2800011604260**	**16042**	53
			AQUACTRL 2 SINGLE; Einbauposition fahrerseitig; für Rechtslenker; passender Adapter: BC	**2800011614260**	**16142**	58
MG - MG TF 03/02→12/09						
Wischblatt						
115 120 135 160	85 kW 88 kW 100 kW 118 kW	03/02→12/09 03/02→12/09 03/02→12/09 03/02→12/09	AQUACTRL 2 SET; für Linkslenker	**2800011207280**	**12072**	5
			AQUACTRL 2 SINGLE; Einbauposition fahrerseitig; für Linkslenker; passender Adapter: A	**2800011306280**	**13062**	27
			AQUACTRL 2 SINGLE; Einbauposition beifahrerseitig; für Linkslenker; passender Adapter: A	**2800011306280**	**13062**	27
			AQUACTRL 2 SINGLE; Einbauposition fahrerseitig; für Rechtslenker; passender Adapter: A	**2800011607260** **2800011625270**	**16072** **62527**	55 62
			AQUACTRL 2 SINGLE; Einbauposition beifahrerseitig; für Rechtslenker; passender Adapter: A	**2800011607260** **2800011625270**	**16072** **62527**	55 62
MG - MG X-POWER 01/03→04/08						
Wischblatt						
4.6 SV 5.0 SV-R	230 kW 294 kW	01/03→04/08 01/05→04/08	AQUACTRL 2 SINGLE; Einbauposition beifahrerseitig; für Linkslenker; passender Adapter: A	**2800011307280**	**13072**	27
			AQUACTRL 2 SINGLE; Einbauposition fahrerseitig; für Linkslenker; passender Adapter: A	**2800011307280**	**13072**	27
			AQUACTRL 2 SINGLE; Einbauposition fahrerseitig; für Rechtslenker; passender Adapter: A	**2800011610260** **2800011610270**	**16102** **61027**	56 56
			AQUACTRL 2 SINGLE; Einbauposition beifahrerseitig; für Rechtslenker; passender Adapter: A	**2800011610260** **2800011610270**	**16102** **61027**	56 56

© 2025 Continental Aftermarket & Services GmbH

MG - MG ZR 06/01→04/05						
Wischblatt						
105 120 160 2.0 TD 2.0 TD	76 kW 86 kW 118 kW 74 kW 83 kW	06/01→04/05 06/01→04/05 06/01→04/05 06/01→04/05 12/02→04/05	AQUACTRL 2 SINGLE; Einbauposition beifahrerseitig; für Linkslenker; passender Adapter: A	**2800011304280**	**13042**	26
			AQUACTRL 2 SINGLE; Einbauposition fahrerseitig; für Linkslenker; passender Adapter: A	**2800011304280**	**13042**	26
			AQUACTRL 2 SINGLE; Einbauposition fahrerseitig; für Rechtslenker; passender Adapter: A	**2800011605260** **2800011624270**	**16052** **62427**	54 61
			AQUACTRL 2 SINGLE; Einbauposition beifahrerseitig; für Rechtslenker; passender Adapter: A	**2800011605260** **2800011624270**	**16052** **62427**	54 61
MG - MG ZS 07/01→04/05						
Wischblatt						
1.6	79 kW	07/03→04/05	AQUACTRL 2 SINGLE; Einbauposition beifahrerseitig; für Linkslenker; passender Adapter: A	**2800011304280**	**13042**	26
			AQUACTRL 2 SINGLE; Einbauposition fahrerseitig; für Linkslenker; passender Adapter: A	**2800011306280**	**13062**	27
			AQUACTRL 2 SINGLE; Einbauposition beifahrerseitig; für Rechtslenker; passender Adapter: A	**2800011605260**	**16052**	54
			AQUACTRL 2 SINGLE; Einbauposition fahrerseitig; für Rechtslenker; passender Adapter: A	**2800011607260**	**16072**	55
120 180 2.0 TD 2.0 TD	86 kW 130 kW 74 kW 83 kW	07/01→04/05 07/01→04/05 01/04→04/05 01/04→04/05	AQUACTRL 2 SINGLE; Einbauposition beifahrerseitig; für Linkslenker; passender Adapter: A	**2800011304280**	**13042**	26
			AQUACTRL 2 SINGLE; Einbauposition fahrerseitig; für Linkslenker; passender Adapter: A	**2800011306280**	**13062**	27
			AQUACTRL 2 SINGLE; Einbauposition beifahrerseitig; für Rechtslenker; passender Adapter: A	**2800011605260** **2800011624270**	**16052** **62427**	54 61
			AQUACTRL 2 SINGLE; Einbauposition fahrerseitig; für Rechtslenker; passender Adapter: A	**2800011607260** **2800011625270**	**16072** **62527**	55 62
MG - MG ZS Hatchback 07/01→10/05						
Wischblatt						
1.6 1.6 (RT)	82 kW 79 kW	11/01→10/05 07/03→04/05	AQUACTRL 2 SINGLE; Einbauposition beifahrerseitig; für Linkslenker; passender Adapter: A	**2800011304280**	**13042**	26
			AQUACTRL 2 SINGLE; Einbauposition fahrerseitig; für Linkslenker; passender Adapter: A	**2800011306280**	**13062**	27
			AQUACTRL 2 SINGLE; Einbauposition beifahrerseitig; für Rechtslenker; passender Adapter: A	**2800011605260**	**16052**	54
			AQUACTRL 2 SINGLE; Einbauposition fahrerseitig; für Rechtslenker; passender Adapter: A	**2800011607260**	**16072**	55
120 180 2.0 TD 2.0 TD	86 kW 130 kW 74 kW 83 kW	07/01→10/05 07/01→10/05 01/04→10/05 01/04→10/05	AQUACTRL 2 SINGLE; Einbauposition beifahrerseitig; für Linkslenker; passender Adapter: A	**2800011304280**	**13042**	26
			AQUACTRL 2 SINGLE; Einbauposition fahrerseitig; für Linkslenker; passender Adapter: A	**2800011306280**	**13062**	27
			AQUACTRL 2 SINGLE; Einbauposition beifahrerseitig; für Rechtslenker; passender Adapter: A	**2800011605260** **2800011624270**	**16052** **62427**	54 61
			AQUACTRL 2 SINGLE; Einbauposition fahrerseitig; für Rechtslenker; passender Adapter: A	**2800011607260** **2800011625270**	**16072** **62527**	55 62
MG - MG ZT 06/01→10/05						
Wischblatt						
1.8 16V 1.8 T 16V 160 180 190 2.0 CDTi 2.0 CDTi 260	88 kW 118 kW 118 kW 130 kW 140 kW 85 kW 96 kW 191 kW	01/03→07/05 01/03→07/05 06/01→07/05 02/02→10/05 06/01→07/05 06/02→09/03 11/02→07/05 10/03→07/05	AQUACTRL 2 SINGLE; Einbauposition fahrerseitig; für Linkslenker; passender Adapter: A	**2800011309280**	**13092**	28
			AQUACTRL 2 SINGLE; Einbauposition beifahrerseitig; für Linkslenker; passender Adapter: A	**2800011309280**	**13092**	28
			AQUACTRL 2 SINGLE; Einbauposition fahrerseitig; für Rechtslenker; passender Adapter: A	**2800011610260** **2800011610270**	**16102** **61027**	56 56
			AQUACTRL 2 SINGLE; Einbauposition beifahrerseitig; für Rechtslenker; passender Adapter: A	**2800011610260** **2800011610270**	**16102** **61027**	56 56

© 2025 Continental Aftermarket & Services GmbH

MG - MG ZT- T 10/01→10/05						
Wischblatt						
1.8 16V	88 kW	01/03→07/05	AQUACTRL 2 SINGLE; Einbauposition fahrerseitig; für Linkslenker; passender Adapter: A	**2800011309280**	**13092**	28
1.8 T 16V	118 kW	01/03→07/05				
160	118 kW	10/01→07/05	AQUACTRL 2 SINGLE; Einbauposition beifahrerseitig; für Linkslenker; passender Adapter: A	**2800011309280**	**13092**	28
180	130 kW	02/02→10/05				
190	140 kW	10/01→07/05	REARCTRL; Einbauposition hinten	**2800011517170**	**51717**	40
2.0 CDTi	85 kW	06/02→07/05		**2800011517180**	**15171**	40
2.0 CDTi	96 kW	11/02→07/05	AQUACTRL 2 SINGLE; Einbauposition beifahrerseitig; für Rechtslenker; passender Adapter: A	**2800011610260**	**16102**	56
260	191 kW	10/03→07/05		**2800011610270**	**61027**	56
			AQUACTRL 2 SINGLE; Einbauposition fahrerseitig; für Rechtslenker; passender Adapter: A	**2800011610260**	**16102**	56
				2800011610270	**61027**	56
MG - MONTEGO 04/84→09/90						
Wischblatt						
2.0 EFi	86 kW	04/84→09/90	AQUACTRL 2 SET; für Linkslenker	**2800011207280**	**12072**	5
2.0 Turbo	110 kW	10/84→09/90	AQUACTRL 2 SINGLE; Einbauposition beifahrerseitig; für Linkslenker; passender Adapter: A	**2800011306280**	**13062**	27
			AQUACTRL 2 SINGLE; Einbauposition fahrerseitig; für Linkslenker; passender Adapter: A	**2800011306280**	**13062**	27
MG (SAIC) - 5 Schrägheck 03/12→						
Wischblatt						
1.5	95 kW	03/12→12/17	AQUACTRL 2 SINGLE; Einbauposition fahrerseitig; für Rechtslenker	**2800011610270**	**61027**	56
			AQUACTRL 2 SINGLE; Einbauposition beifahrerseitig; für Rechtslenker	**2800011623270**	**62327**	61
MINI - MINI (F55) 09/13→						
Wischblatt						
Cooper	100 kW	09/13→	AQUACTRL 2 SINGLE; Einbauposition fahrerseitig; für Linkslenker; passender Adapter: A	**2800011304280**	**13042**	26
Cooper D	85 kW	10/13→				
			AQUACTRL 2 SINGLE; Einbauposition beifahrerseitig; für Linkslenker; passender Adapter: A	**2800011305280**	**13052**	27
			REARCTRL; Einbauposition hinten	**2800011522170**	**52217**	43
				2800011522180	**15221**	43
			AQUACTRL 2 SINGLE; Einbauposition fahrerseitig; für Rechtslenker; passender Adapter: A	**2800011605260**	**16052**	54
				2800011624270	**62427**	61
			AQUACTRL 2 SINGLE; Einbauposition beifahrerseitig; für Rechtslenker; passender Adapter: A	**2800011606260**	**16062**	54
				2800011606270	**60627**	54
Cooper S	120 kW	09/13→	AQUACTRL 2 SINGLE; Einbauposition fahrerseitig; für Linkslenker; passender Adapter: A	**2800011304280**	**13042**	26
			AQUACTRL 2 SINGLE; Einbauposition beifahrerseitig; für Linkslenker; passender Adapter: A	**2800011305280**	**13052**	27
			REARCTRL; Einbauposition hinten	**2800011522180**	**15221**	43
			AQUACTRL 2 SINGLE; Einbauposition fahrerseitig; für Rechtslenker; passender Adapter: A	**2800011605260**	**16052**	54
			AQUACTRL 2 SINGLE; Einbauposition beifahrerseitig; für Rechtslenker; passender Adapter: A	**2800011606260**	**16062**	54
Cooper S	131 kW	11/20→	AQUACTRL 2 SINGLE; Einbauposition fahrerseitig; für Linkslenker; passender Adapter: A	**2800011304280**	**13042**	26
Cooper S	141 kW	09/13→				
Cooper SD	120 kW	09/13→10/17	AQUACTRL 2 SINGLE; Einbauposition beifahrerseitig; für Linkslenker; passender Adapter: A	**2800011305280**	**13052**	27
Cooper SD	125 kW	09/13→				
			REARCTRL; Einbauposition hinten	**2800011522170**	**52217**	43
				2800011522180	**15221**	43
			AQUACTRL 2 SINGLE; Einbauposition fahrerseitig; für Rechtslenker; passender Adapter: A	**2800011605260**	**16052**	54
				2800011624270	**62427**	61
			AQUACTRL 2 SINGLE; Einbauposition beifahrerseitig; für Rechtslenker; passender Adapter: A	**2800011606260**	**16062**	54
				2800011606270	**60627**	54

© 2025 Continental Aftermarket & Services GmbH

MINI - MINI (F55) 09/13→

Wischblatt

Cooper S JCW	155 kW	09/13→	AQUACTRL 2 SINGLE; Einbauposition fahrerseitig; für Linkslenker; passender Adapter: A	**2800011304280**	**13042**	26
			AQUACTRL 2 SINGLE; Einbauposition beifahrerseitig; für Linkslenker; passender Adapter: A	**2800011305280**	**13052**	27
			REARCTRL; Einbauposition hinten	**2800011522180**	**15221**	43
			AQUACTRL 2 SINGLE; Einbauposition fahrerseitig; für Rechtslenker; passender Adapter: A	**2800011605260**	**16052**	54
			AQUACTRL 2 SINGLE; Einbauposition beifahrerseitig; für Rechtslenker; passender Adapter: A	**2800011606260**	**16062**	54
One One One D One First	75 kW 75 kW 70 kW 55 kW	05/14→10/17 11/17→ 02/14→ 06/14→10/17	AQUACTRL 2 SINGLE; Einbauposition fahrerseitig; für Linkslenker; passender Adapter: A	**2800011304280**	**13042**	26
			AQUACTRL 2 SINGLE; Einbauposition beifahrerseitig; für Linkslenker; passender Adapter: A	**2800011305280**	**13052**	27
			REARCTRL; Einbauposition hinten	**2800011522170** **2800011522180**	**52217** **15221**	43 43
			AQUACTRL 2 SINGLE; Einbauposition fahrerseitig; für Rechtslenker; passender Adapter: A	**2800011605260** **2800011624270**	**16052** **62427**	54 61
			AQUACTRL 2 SINGLE; Einbauposition beifahrerseitig; für Rechtslenker; passender Adapter: A	**2800011606260** **2800011606270**	**16062** **60627**	54 54
One First	55 kW	11/17→	AQUACTRL 2 SINGLE; Einbauposition fahrerseitig; für Linkslenker; passender Adapter: A	**2800011304280**	**13042**	26
			AQUACTRL 2 SINGLE; Einbauposition beifahrerseitig; für Linkslenker; passender Adapter: A	**2800011305280**	**13052**	27
			REARCTRL; Einbauposition hinten	**2800011522180**	**15221**	43
			AQUACTRL 2 SINGLE; Einbauposition fahrerseitig; für Rechtslenker; passender Adapter: A	**2800011605260**	**16052**	54
			AQUACTRL 2 SINGLE; Einbauposition beifahrerseitig; für Rechtslenker; passender Adapter: A	**2800011606260**	**16062**	54

MINI - MINI (F56) 12/13→

Wischblatt

Cooper Cooper D	100 kW 85 kW	12/13→ 12/13→	AQUACTRL 2 SINGLE; Einbauposition fahrerseitig; für Linkslenker; passender Adapter: A	**2800011304280**	**13042**	26
			AQUACTRL 2 SINGLE; Einbauposition beifahrerseitig; für Linkslenker; passender Adapter: A	**2800011305280**	**13052**	27
			REARCTRL; Einbauposition hinten	**2800011522170** **2800011522180**	**52217** **15221**	43 43
			AQUACTRL 2 SINGLE; Einbauposition fahrerseitig; für Rechtslenker; passender Adapter: A	**2800011605260** **2800011624270**	**16052** **62427**	54 61
			AQUACTRL 2 SINGLE; Einbauposition beifahrerseitig; für Rechtslenker; passender Adapter: A	**2800011606260** **2800011606270**	**16062** **60627**	54 54
Cooper S Cooper S	120 kW 131 kW	11/14→ 11/20→	AQUACTRL 2 SINGLE; Einbauposition fahrerseitig; für Linkslenker; passender Adapter: A	**2800011304280**	**13042**	26
			AQUACTRL 2 SINGLE; Einbauposition beifahrerseitig; für Linkslenker; passender Adapter: A	**2800011305280**	**13052**	27
			REARCTRL; Einbauposition hinten	**2800011522180**	**15221**	43
			AQUACTRL 2 SINGLE; Einbauposition fahrerseitig; für Rechtslenker; passender Adapter: A	**2800011605260**	**16052**	54
			AQUACTRL 2 SINGLE; Einbauposition beifahrerseitig; für Rechtslenker; passender Adapter: A	**2800011606260**	**16062**	54
Cooper S Cooper SD Cooper SD Cooper SE / Electric Cooper SE / Electric	141 kW 120 kW 125 kW 75 kW 135 kW	12/13→ 06/14→10/17 06/14→10/17 11/19→ 11/19→	AQUACTRL 2 SINGLE; Einbauposition fahrerseitig; für Linkslenker; passender Adapter: A	**2800011304280**	**13042**	26
			AQUACTRL 2 SINGLE; Einbauposition beifahrerseitig; für Linkslenker; passender Adapter: A	**2800011305280**	**13052**	27
			REARCTRL; Einbauposition hinten	**2800011522170** **2800011522180**	**52217** **15221**	43 43
			AQUACTRL 2 SINGLE; Einbauposition fahrerseitig; für Rechtslenker; passender Adapter: A	**2800011605260** **2800011624270**	**16052** **62427**	54 61
			AQUACTRL 2 SINGLE; Einbauposition beifahrerseitig; für Rechtslenker; passender Adapter: A	**2800011606260** **2800011606270**	**16062** **60627**	54 54

© 2025 Continental Aftermarket & Services GmbH

MINI - MINI (F56) 12/13→						
Wischblatt						
Cooper S JCW	155 kW	12/13→	AQUACTRL 2 SINGLE; Einbauposition fahrerseitig; für Linkslenker; passender Adapter: A	**2800011304280**	**13042**	26
			AQUACTRL 2 SINGLE; Einbauposition beifahrerseitig; für Linkslenker; passender Adapter: A	**2800011305280**	**13052**	27
			REARCTRL; Einbauposition hinten	**2800011522180**	**15221**	43
			AQUACTRL 2 SINGLE; Einbauposition fahrerseitig; für Rechtslenker; passender Adapter: A	**2800011605260**	**16052**	54
			AQUACTRL 2 SINGLE; Einbauposition beifahrerseitig; für Rechtslenker; passender Adapter: A	**2800011606260**	**16062**	54
John Cooper Works John Cooper Works GP One One One D One First	170 kW 225 kW 75 kW 75 kW 70 kW 55 kW	03/15→ 03/20→ 04/14→10/17 11/17→ 03/14→ 07/14→10/17	AQUACTRL 2 SINGLE; Einbauposition fahrerseitig; für Linkslenker; passender Adapter: A	**2800011304280**	**13042**	26
			AQUACTRL 2 SINGLE; Einbauposition beifahrerseitig; für Linkslenker; passender Adapter: A	**2800011305280**	**13052**	27
			REARCTRL; Einbauposition hinten	**2800011522170** **2800011522180**	**52217** **15221**	43 43
			AQUACTRL 2 SINGLE; Einbauposition fahrerseitig; für Rechtslenker; passender Adapter: A	**2800011605260** **2800011624270**	**16052** **62427**	54 61
			AQUACTRL 2 SINGLE; Einbauposition beifahrerseitig; für Rechtslenker; passender Adapter: A	**2800011606260** **2800011606270**	**16062** **60627**	54 54
One First	55 kW	11/17→	AQUACTRL 2 SINGLE; Einbauposition fahrerseitig; für Linkslenker; passender Adapter: A	**2800011304280**	**13042**	26
			AQUACTRL 2 SINGLE; Einbauposition beifahrerseitig; für Linkslenker; passender Adapter: A	**2800011305280**	**13052**	27
			REARCTRL; Einbauposition hinten	**2800011522180**	**15221**	43
			AQUACTRL 2 SINGLE; Einbauposition fahrerseitig; für Rechtslenker; passender Adapter: A	**2800011605260**	**16052**	54
			AQUACTRL 2 SINGLE; Einbauposition beifahrerseitig; für Rechtslenker; passender Adapter: A	**2800011606260**	**16062**	54
MINI - MINI (R50, R53) 06/01→09/06						
Wischblatt						
Cooper Cooper S Cooper S	85 kW 120 kW 125 kW	06/01→09/06 03/02→09/06 07/04→09/06	AQUACTRL 2 SINGLE; Einbauposition fahrerseitig; für Linkslenker; passender Adapter: A	**2800011304280**	**13042**	26
			AQUACTRL 2 SINGLE; Einbauposition beifahrerseitig; für Linkslenker; passender Adapter: A	**2800011305280**	**13052**	27
			REARCTRL; 01/05 ; Einbauposition hinten	**2800011503170** **2800011503180**	**50317** **15031**	33 33
			AQUACTRL 2 SINGLE; Einbauposition fahrerseitig; für Rechtslenker; passender Adapter: A	**2800011605260** **2800011624270**	**16052** **62427**	54 61
			AQUACTRL 2 SINGLE; Einbauposition beifahrerseitig; für Rechtslenker; passender Adapter: A	**2800011606260** **2800011606270**	**16062** **60627**	54 54
John Cooper Works	160 kW	03/06→09/06	AQUACTRL 2 SINGLE; Einbauposition fahrerseitig; für Linkslenker; passender Adapter: A	**2800011304280**	**13042**	26
			AQUACTRL 2 SINGLE; Einbauposition beifahrerseitig; für Linkslenker; passender Adapter: A	**2800011305280**	**13052**	27
			REARCTRL; Einbauposition hinten	**2800011503170** **2800011503180**	**50317** **15031**	33 33
			AQUACTRL 2 SINGLE; Einbauposition fahrerseitig; für Rechtslenker; passender Adapter: A	**2800011605260** **2800011624270**	**16052** **62427**	54 61
			AQUACTRL 2 SINGLE; Einbauposition beifahrerseitig; für Rechtslenker; passender Adapter: A	**2800011606260** **2800011606270**	**16062** **60627**	54 54
One	55 kW	04/03→09/06	AQUACTRL 2 SINGLE; Einbauposition fahrerseitig; für Linkslenker; passender Adapter: A	**2800011304280**	**13042**	26
			AQUACTRL 2 SINGLE; Einbauposition beifahrerseitig; für Linkslenker; passender Adapter: A	**2800011305280**	**13052**	27
			REARCTRL; 01/05 ; Einbauposition hinten	**2800011503180**	**15031**	33
			AQUACTRL 2 SINGLE; Einbauposition fahrerseitig; für Rechtslenker; passender Adapter: A	**2800011605260**	**16052**	54
			AQUACTRL 2 SINGLE; Einbauposition beifahrerseitig; für Rechtslenker; passender Adapter: A	**2800011606260**	**16062**	54
One One D	66 kW 55 kW	06/01→09/06 06/03→09/06	AQUACTRL 2 SINGLE; Einbauposition fahrerseitig; für Linkslenker; passender Adapter: A	**2800011304280**	**13042**	26

→

© 2025 Continental Aftermarket & Services GmbH

MINI - MINI (R50, R53) 06/01→09/06

Wischblatt

One D S Works Works	65 kW 149 kW 155 kW	06/03→09/06 11/03→06/05 11/03→09/06	AQUACTRL 2 SINGLE; Einbauposition beifahrerseitig; für Linkslenker; passender Adapter: A	**2800011305280**	**13052**	27
			REARCTRL; 01/05 ; Einbauposition hinten	**2800011503170** **2800011503180**	**50317** **15031**	33 33
			AQUACTRL 2 SINGLE; Einbauposition fahrerseitig; für Rechtslenker; passender Adapter: A	**2800011605260** **2800011624270**	**16052** **62427**	54 61
			AQUACTRL 2 SINGLE; Einbauposition beifahrerseitig; für Rechtslenker; passender Adapter: A	**2800011606260** **2800011606270**	**16062** **60627**	54 54

MINI - MINI (R56) 11/05→01/14

Wischblatt

Cooper	85 kW	09/06→11/13	AQUACTRL 2 SET; für Linkslenker; 04/12 ; Ergänzungsartikel/Ergänzende Info 2: Maß abweichend vom Original; Montageart: Bajonett	**2800011238280**	**12382**	14
			AQUACTRL 2 SINGLE; 04/12 ; Einbauposition fahrerseitig; für Linkslenker; passender Adapter: F; Montageart: Bajonett	**2800011304280**	**13042**	26
			AQUACTRL 2 SINGLE; 03/12; Einbauposition fahrerseitig; für Linkslenker; passender Adapter: A; Befestigungsart: Hakenbefestigung	**2800011304280**	**13042**	26
			AQUACTRL 2 SINGLE; 04/12 ; Einbauposition beifahrerseitig; für Linkslenker; passender Adapter: F; Montageart: Bajonett; Ergänzungsartikel/Ergänzende Info 2: Maß abweichend vom Original	**2800011304280**	**13042**	26
			AQUACTRL 2 SINGLE; 03/12; Einbauposition beifahrerseitig; für Linkslenker; passender Adapter: A; Befestigungsart: Hakenbefestigung	**2800011305280**	**13052**	27
			REARCTRL; Einbauposition hinten	**2800011522170** **2800011522180**	**52217** **15221**	43 43
			AQUACTRL 2 SINGLE; Einbauposition fahrerseitig; für Rechtslenker; passender Adapter: A	**2800011605260** **2800011624270**	**16052** **62427**	54 61
			AQUACTRL 2 SINGLE; Einbauposition beifahrerseitig; für Rechtslenker; passender Adapter: A	**2800011606260** **2800011606270**	**16062** **60627**	54 54
Cooper	88 kW	10/06→02/12	AQUACTRL 2 SINGLE; Einbauposition fahrerseitig; für Linkslenker; passender Adapter: A; Befestigungsart: Hakenbefestigung	**2800011304280**	**13042**	26
			AQUACTRL 2 SINGLE; Einbauposition beifahrerseitig; für Linkslenker; passender Adapter: A; Befestigungsart: Hakenbefestigung	**2800011305280**	**13052**	27
			REARCTRL; Einbauposition hinten	**2800011522170** **2800011522180**	**52217** **15221**	43 43
			AQUACTRL 2 SINGLE; Einbauposition fahrerseitig; für Rechtslenker; passender Adapter: A	**2800011605260** **2800011624270**	**16052** **62427**	54 61
			AQUACTRL 2 SINGLE; Einbauposition beifahrerseitig; für Rechtslenker; passender Adapter: A	**2800011606260** **2800011606270**	**16062** **60627**	54 54
Cooper	90 kW	09/09→11/13	AQUACTRL 2 SET; für Linkslenker; 04/12 ; Ergänzungsartikel/Ergänzende Info 2: Maß abweichend vom Original; Montageart: Bajonett	**2800011238280**	**12382**	14
			AQUACTRL 2 SINGLE; 04/12 ; Einbauposition fahrerseitig; für Linkslenker; passender Adapter: F; Montageart: Bajonett	**2800011304280**	**13042**	26
			AQUACTRL 2 SINGLE; 03/12; Einbauposition fahrerseitig; für Linkslenker; passender Adapter: A; Befestigungsart: Hakenbefestigung	**2800011304280**	**13042**	26
			AQUACTRL 2 SINGLE; 04/12 ; Einbauposition beifahrerseitig; für Linkslenker; passender Adapter: F; Montageart: Bajonett; Ergänzungsartikel/Ergänzende Info 2: Maß abweichend vom Original	**2800011304280**	**13042**	26
			AQUACTRL 2 SINGLE; 03/12; Einbauposition beifahrerseitig; für Linkslenker; passender Adapter: A; Befestigungsart: Hakenbefestigung	**2800011305280**	**13052**	27

→

© 2025 Continental Aftermarket & Services GmbH

MINI - MINI (R56) 11/05→01/14

Wischblatt

Cooper	90 kW	09/09→11/13	REARCTRL; Einbauposition hinten	2800011522170 2800011522180	52217 15221	43 43
			AQUACTRL 2 SINGLE; Einbauposition fahrerseitig; für Rechtslenker; passender Adapter: A	2800011605260 2800011624270	16052 62427	54 61
			AQUACTRL 2 SINGLE; Einbauposition beifahrerseitig; für Rechtslenker; passender Adapter: A	2800011606260 2800011606270	16062 60627	54 54
Cooper D	80 kW	11/06→09/10	AQUACTRL 2 SINGLE; Einbauposition fahrerseitig; für Linkslenker; passender Adapter: A; Befestigungsart: Hakenbefestigung	2800011304280	13042	26
			AQUACTRL 2 SINGLE; Einbauposition beifahrerseitig; für Linkslenker; passender Adapter: A; Befestigungsart: Hakenbefestigung	2800011305280	13052	27
			REARCTRL; Einbauposition hinten	2800011522170 2800011522180	52217 15221	43 43
			AQUACTRL 2 SINGLE; Einbauposition fahrerseitig; für Rechtslenker; passender Adapter: A	2800011605260 2800011624270	16052 62427	54 61
			AQUACTRL 2 SINGLE; Einbauposition beifahrerseitig; für Rechtslenker; passender Adapter: A	2800011606260 2800011606270	16062 60627	54 54
Cooper D Cooper D Cooper S	82 kW 82 kW 120 kW	06/10→11/13 02/11→11/13 03/10→11/13	AQUACTRL 2 SET; für Linkslenker; 04/12 ; Ergänzungsartikel/Ergänzende Info 2: Maß abweichend vom Original; Montageart: Bajonett	2800011238280	12382	14
			AQUACTRL 2 SINGLE; 04/12 ; Einbauposition fahrerseitig; für Linkslenker; passender Adapter: F; Montageart: Bajonett	2800011304280	13042	26
			AQUACTRL 2 SINGLE; 03/12; Einbauposition fahrerseitig; für Linkslenker; passender Adapter: A; Befestigungsart: Hakenbefestigung	2800011304280	13042	26
			AQUACTRL 2 SINGLE; 04/12 ; Einbauposition beifahrerseitig; für Linkslenker; passender Adapter: F; Montageart: Bajonett; Ergänzungsartikel/Ergänzende Info 2: Maß abweichend vom Original	2800011304280	13042	26
			AQUACTRL 2 SINGLE; 03/12; Einbauposition beifahrerseitig; für Linkslenker; passender Adapter: A; Befestigungsart: Hakenbefestigung	2800011305280	13052	27
			REARCTRL; Einbauposition hinten	2800011522170 2800011522180	52217 15221	43 43
			AQUACTRL 2 SINGLE; Einbauposition fahrerseitig; für Rechtslenker; passender Adapter: A	2800011605260 2800011624270	16052 62427	54 61
			AQUACTRL 2 SINGLE; Einbauposition beifahrerseitig; für Rechtslenker; passender Adapter: A	2800011606260 2800011606270	16062 60627	54 54
Cooper S	128 kW	10/06→02/10	AQUACTRL 2 SINGLE; Einbauposition fahrerseitig; für Linkslenker; passender Adapter: A; Befestigungsart: Hakenbefestigung	2800011304280	13042	26
			AQUACTRL 2 SINGLE; Einbauposition beifahrerseitig; für Linkslenker; passender Adapter: A; Befestigungsart: Hakenbefestigung	2800011305280	13052	27
			REARCTRL; Einbauposition hinten	2800011522170 2800011522180	52217 15221	43 43
			AQUACTRL 2 SINGLE; Einbauposition fahrerseitig; für Rechtslenker; passender Adapter: A	2800011605260 2800011624270	16052 62427	54 61
			AQUACTRL 2 SINGLE; Einbauposition beifahrerseitig; für Rechtslenker; passender Adapter: A	2800011606260 2800011606270	16062 60627	54 54
Cooper S Cooper SD Cooper SD	135 kW 100 kW 105 kW	03/10→11/13 02/11→11/13 02/11→11/13	AQUACTRL 2 SET; für Linkslenker; 04/12 ; Ergänzungsartikel/Ergänzende Info 2: Maß abweichend vom Original; Montageart: Bajonett	2800011238280	12382	14
			AQUACTRL 2 SINGLE; 04/12 ; Einbauposition fahrerseitig; für Linkslenker; passender Adapter: F; Montageart: Bajonett	2800011304280	13042	26
			AQUACTRL 2 SINGLE; 03/12; Einbauposition fahrerseitig; für Linkslenker; passender Adapter: A; Befestigungsart: Hakenbefestigung	2800011304280	13042	26

→

© 2025 Continental Aftermarket & Services GmbH

MINI - MINI (R56) 11/05→01/14

Wischblatt

Cooper S Cooper SD Cooper SD	135 kW 100 kW 105 kW	03/10→11/13 02/11→11/13 02/11→11/13	AQUACTRL 2 SINGLE; 04/12 ; Einbauposition beifahrerseitig; für Linkslenker; passender Adapter: F; Montageart: Bajonett; Ergänzungsartikel/Ergänzende Info 2: Maß abweichend vom Original	**2800011304280**	**13042**	26
			AQUACTRL 2 SINGLE; 03/12; Einbauposition beifahrerseitig; für Linkslenker; passender Adapter: A; Befestigungsart: Hakenbefestigung	**2800011305280**	**13052**	27
			REARCTRL; Einbauposition hinten	**2800011522170** **2800011522180**	**52217** **15221**	43 43
			AQUACTRL 2 SINGLE; Einbauposition fahrerseitig; für Rechtslenker; passender Adapter: A	**2800011605260** **2800011624270**	**16052** **62427**	54 61
			AQUACTRL 2 SINGLE; Einbauposition beifahrerseitig; für Rechtslenker; passender Adapter: A	**2800011606260** **2800011606270**	**16062** **60627**	54 54
Cooper S John Cooper Works	141 kW	11/06→02/10	AQUACTRL 2 SINGLE; Einbauposition fahrerseitig; für Linkslenker; passender Adapter: A; Befestigungsart: Hakenbefestigung	**2800011304280**	**13042**	26
			AQUACTRL 2 SINGLE; Einbauposition beifahrerseitig; für Linkslenker; passender Adapter: A; Befestigungsart: Hakenbefestigung	**2800011305280**	**13052**	27
			REARCTRL; Einbauposition hinten	**2800011522170** **2800011522180**	**52217** **15221**	43 43
			AQUACTRL 2 SINGLE; Einbauposition fahrerseitig; für Rechtslenker; passender Adapter: A	**2800011605260** **2800011624270**	**16052** **62427**	54 61
			AQUACTRL 2 SINGLE; Einbauposition beifahrerseitig; für Rechtslenker; passender Adapter: A	**2800011606260** **2800011606270**	**16062** **60627**	54 54
Cooper S John Cooper Works John Cooper Works	147 kW 155 kW	01/12→11/13 11/07→11/13	AQUACTRL 2 SET; für Linkslenker; 04/12 ; Ergänzungsartikel/Ergänzende Info 2: Maß abweichend vom Original; Montageart: Bajonett	**2800011238280**	**12382**	14
			AQUACTRL 2 SINGLE; 04/12 ; Einbauposition fahrerseitig; für Linkslenker; passender Adapter: F; Montageart: Bajonett	**2800011304280**	**13042**	26
			AQUACTRL 2 SINGLE; 03/12; Einbauposition fahrerseitig; für Linkslenker; passender Adapter: A; Befestigungsart: Hakenbefestigung	**2800011304280**	**13042**	26
			AQUACTRL 2 SINGLE; 04/12 ; Einbauposition beifahrerseitig; für Linkslenker; passender Adapter: F; Montageart: Bajonett; Ergänzungsartikel/Ergänzende Info 2: Maß abweichend vom Original	**2800011304280**	**13042**	26
			AQUACTRL 2 SINGLE; 03/12; Einbauposition beifahrerseitig; für Linkslenker; passender Adapter: A; Befestigungsart: Hakenbefestigung	**2800011305280**	**13052**	27
			REARCTRL; Einbauposition hinten	**2800011522170** **2800011522180**	**52217** **15221**	43 43
			AQUACTRL 2 SINGLE; Einbauposition fahrerseitig; für Rechtslenker; passender Adapter: A	**2800011605260** **2800011624270**	**16052** **62427**	54 61
			AQUACTRL 2 SINGLE; Einbauposition beifahrerseitig; für Rechtslenker; passender Adapter: A	**2800011606260** **2800011606270**	**16062** **60627**	54 54

© 2025 Continental Aftermarket & Services GmbH

MINI - MINI (R56) 11/05→01/14

Wischblatt

John Cooper Works GP	160 kW	09/12→11/13	AQUACTRL 2 SET; für Linkslenker; Ergänzungsartikel/Ergänzende Info 2: Maß abweichend vom Original; Montageart: Bajonett	**2800011238280**	**12382**	14
			AQUACTRL 2 SINGLE; Einbauposition fahrerseitig; für Linkslenker; passender Adapter: F; Montageart: Bajonett	**2800011304280**	**13042**	26
			AQUACTRL 2 SINGLE; Einbauposition beifahrerseitig; für Linkslenker; passender Adapter: F; Montageart: Bajonett; Ergänzungsartikel/Ergänzende Info 2: Maß abweichend vom Original	**2800011304280**	**13042**	26
			REARCTRL; Einbauposition hinten	**2800011522170** **2800011522180**	**52217** **15221**	43 43
			AQUACTRL 2 SINGLE; Einbauposition fahrerseitig; für Rechtslenker; passender Adapter: A	**2800011605260** **2800011624270**	**16052** **62427**	54 61
			AQUACTRL 2 SINGLE; Einbauposition beifahrerseitig; für Rechtslenker; passender Adapter: A	**2800011606260** **2800011606270**	**16062** **60627**	54 54
One One	55 kW 70 kW	03/09→03/10 11/06→03/10	AQUACTRL 2 SINGLE; Einbauposition fahrerseitig; für Linkslenker; passender Adapter: A; Befestigungsart: Hakenbefestigung	**2800011304280**	**13042**	26
			AQUACTRL 2 SINGLE; Einbauposition beifahrerseitig; für Linkslenker; passender Adapter: A; Befestigungsart: Hakenbefestigung	**2800011305280**	**13052**	27
			REARCTRL; Einbauposition hinten	**2800011522170** **2800011522180**	**52217** **15221**	43 43
			AQUACTRL 2 SINGLE; Einbauposition fahrerseitig; für Rechtslenker; passender Adapter: A	**2800011605260** **2800011624270**	**16052** **62427**	54 61
			AQUACTRL 2 SINGLE; Einbauposition beifahrerseitig; für Rechtslenker; passender Adapter: A	**2800011606260** **2800011606270**	**16062** **60627**	54 54
One One	55 kW 72 kW	03/10→11/13 03/10→11/13	AQUACTRL 2 SET; für Linkslenker; 04/12 ; Ergänzungsartikel/Ergänzende Info 2: Maß abweichend vom Original; Montageart: Bajonett	**2800011238280**	**12382**	14
			AQUACTRL 2 SINGLE; 04/12 ; Einbauposition fahrerseitig; für Linkslenker; passender Adapter: F; Montageart: Bajonett	**2800011304280**	**13042**	26
			AQUACTRL 2 SINGLE; 03/12; Einbauposition fahrerseitig; für Linkslenker; passender Adapter: A; Befestigungsart: Hakenbefestigung	**2800011304280**	**13042**	26
			AQUACTRL 2 SINGLE; 04/12 ; Einbauposition beifahrerseitig; für Linkslenker; passender Adapter: F; Montageart: Bajonett; Ergänzungsartikel/Ergänzende Info 2: Maß abweichend vom Original	**2800011304280**	**13042**	26
			AQUACTRL 2 SINGLE; 03/12; Einbauposition beifahrerseitig; für Linkslenker; passender Adapter: A; Befestigungsart: Hakenbefestigung	**2800011305280**	**13052**	27
			REARCTRL; Einbauposition hinten	**2800011522170** **2800011522180**	**52217** **15221**	43 43
			AQUACTRL 2 SINGLE; Einbauposition fahrerseitig; für Rechtslenker; passender Adapter: A	**2800011605260** **2800011624270**	**16052** **62427**	54 61
			AQUACTRL 2 SINGLE; Einbauposition beifahrerseitig; für Rechtslenker; passender Adapter: A	**2800011606260** **2800011606270**	**16062** **60627**	54 54

© 2025 Continental Aftermarket & Services GmbH

MINI - MINI (R56) 11/05→01/14

Wischblatt

One D	66 kW	06/09→07/10	AQUACTRL 2 SINGLE; Einbauposition fahrerseitig; für Linkslenker; passender Adapter: A; Befestigungsart: Hakenbefestigung	**2800011304280**	**13042**	26
			AQUACTRL 2 SINGLE; Einbauposition beifahrerseitig; für Linkslenker; passender Adapter: A; Befestigungsart: Hakenbefestigung	**2800011305280**	**13052**	27
			REARCTRL; Einbauposition hinten	**2800011522170** **2800011522180**	**52217** **15221**	43 43
			AQUACTRL 2 SINGLE; Einbauposition fahrerseitig; für Rechtslenker; passender Adapter: A	**2800011605260** **2800011624270**	**16052** **62427**	54 61
			AQUACTRL 2 SINGLE; Einbauposition beifahrerseitig; für Rechtslenker; passender Adapter: A	**2800011606260** **2800011606270**	**16062** **60627**	54 54
One D	66 kW	07/10→11/13	AQUACTRL 2 SET; für Linkslenker; 04/12 ; Ergänzungsartikel/Ergänzende Info 2: Maß abweichend vom Original; Montageart: Bajonett	**2800011238280**	**12382**	14
			AQUACTRL 2 SINGLE; 04/12 ; Einbauposition fahrerseitig; für Linkslenker; passender Adapter: F; Montageart: Bajonett	**2800011304280**	**13042**	26
			AQUACTRL 2 SINGLE; 03/12; Einbauposition fahrerseitig; für Linkslenker; passender Adapter: A; Befestigungsart: Hakenbefestigung	**2800011304280**	**13042**	26
			AQUACTRL 2 SINGLE; 04/12 ; Einbauposition beifahrerseitig; für Linkslenker; passender Adapter: F; Montageart: Bajonett; Ergänzungsartikel/Ergänzende Info 2: Maß abweichend vom Original	**2800011304280**	**13042**	26
			AQUACTRL 2 SINGLE; 03/12; Einbauposition beifahrerseitig; für Linkslenker; passender Adapter: A; Befestigungsart: Hakenbefestigung	**2800011305280**	**13052**	27
			REARCTRL; Einbauposition hinten	**2800011522170** **2800011522180**	**52217** **15221**	43 43
			AQUACTRL 2 SINGLE; Einbauposition fahrerseitig; für Rechtslenker; passender Adapter: A	**2800011605260** **2800011624270**	**16052** **62427**	54 61
			AQUACTRL 2 SINGLE; Einbauposition beifahrerseitig; für Rechtslenker; passender Adapter: A	**2800011606260** **2800011606270**	**16062** **60627**	54 54
One LPG	55 kW	03/09→03/10	AQUACTRL 2 SINGLE; Einbauposition fahrerseitig; für Linkslenker; passender Adapter: A; Befestigungsart: Hakenbefestigung	**2800011304280**	**13042**	26
			AQUACTRL 2 SINGLE; Einbauposition beifahrerseitig; für Linkslenker; passender Adapter: A; Befestigungsart: Hakenbefestigung	**2800011305280**	**13052**	27
			REARCTRL; Einbauposition hinten	**2800011522180**	**15221**	43
			AQUACTRL 2 SINGLE; Einbauposition fahrerseitig; für Rechtslenker; passender Adapter: A	**2800011605260**	**16052**	54
			AQUACTRL 2 SINGLE; Einbauposition beifahrerseitig; für Rechtslenker; passender Adapter: A	**2800011606260**	**16062**	54

MINI - MINI Cabriolet (F57) 11/14→

Wischblatt

Cooper Cooper D	100 kW 85 kW	11/14→ 12/14→	AQUACTRL 2 SINGLE; Einbauposition fahrerseitig; für Linkslenker; passender Adapter: A	**2800011304280**	**13042**	26
			AQUACTRL 2 SINGLE; Einbauposition beifahrerseitig; für Linkslenker; passender Adapter: A	**2800011305280**	**13052**	27
			AQUACTRL 2 SINGLE; Einbauposition fahrerseitig; für Rechtslenker; passender Adapter: A	**2800011605260** **2800011624270**	**16052** **62427**	54 61
			AQUACTRL 2 SINGLE; Einbauposition beifahrerseitig; für Rechtslenker; passender Adapter: A	**2800011606260** **2800011606270**	**16062** **60627**	54 54

© 2025 Continental Aftermarket & Services GmbH

MINI - MINI Cabriolet (F57) 11/14→

Wischblatt

Cooper S	120 kW	11/14→	AQUACTRL 2 SINGLE; Einbauposition fahrerseitig; für Linkslenker; passender Adapter: A	**2800011304280**	**13042**	26
			AQUACTRL 2 SINGLE; Einbauposition beifahrerseitig; für Linkslenker; passender Adapter: A	**2800011305280**	**13052**	27
			AQUACTRL 2 SINGLE; Einbauposition fahrerseitig; für Rechtslenker; passender Adapter: A	**2800011605260**	**16052**	54
			AQUACTRL 2 SINGLE; Einbauposition beifahrerseitig; für Rechtslenker; passender Adapter: A	**2800011606260**	**16062**	54
Cooper S Cooper S	131 kW 141 kW	11/20→ 11/14→	AQUACTRL 2 SINGLE; Einbauposition fahrerseitig; für Linkslenker; passender Adapter: A	**2800011304280**	**13042**	26
			AQUACTRL 2 SINGLE; Einbauposition beifahrerseitig; für Linkslenker; passender Adapter: A	**2800011305280**	**13052**	27
			AQUACTRL 2 SINGLE; Einbauposition fahrerseitig; für Rechtslenker; passender Adapter: A	**2800011605260** **2800011624270**	**16052** **62427**	54 61
			AQUACTRL 2 SINGLE; Einbauposition beifahrerseitig; für Rechtslenker; passender Adapter: A	**2800011606260** **2800011606270**	**16062** **60627**	54 54
Cooper SD	120 kW	05/15→02/18	AQUACTRL 2 SINGLE; Einbauposition fahrerseitig; für Linkslenker; passender Adapter: A	**2800011304280**	**13042**	26
			AQUACTRL 2 SINGLE; Einbauposition beifahrerseitig; für Linkslenker; passender Adapter: A	**2800011305280**	**13052**	27
			AQUACTRL 2 SINGLE; Einbauposition fahrerseitig; für Rechtslenker; passender Adapter: A	**2800011605260**	**16052**	54
			AQUACTRL 2 SINGLE; Einbauposition beifahrerseitig; für Rechtslenker; passender Adapter: A	**2800011606260**	**16062**	54
Cooper SD	125 kW	05/15→	AQUACTRL 2 SINGLE; Einbauposition fahrerseitig; für Linkslenker; passender Adapter: A	**2800011304280**	**13042**	26
			AQUACTRL 2 SINGLE; Einbauposition beifahrerseitig; für Linkslenker; passender Adapter: A	**2800011305280**	**13052**	27
			AQUACTRL 2 SINGLE; Einbauposition fahrerseitig; für Rechtslenker; passender Adapter: A	**2800011605260** **2800011624270**	**16052** **62427**	54 61
			AQUACTRL 2 SINGLE; Einbauposition beifahrerseitig; für Rechtslenker; passender Adapter: A	**2800011606260** **2800011606270**	**16062** **60627**	54 54
Cooper SE	135 kW	04/23→	AQUACTRL 2 SINGLE; Einbauposition fahrerseitig; für Rechtslenker; passender Adapter: A	**2800011605260**	**16052**	54
			AQUACTRL 2 SINGLE; Einbauposition beifahrerseitig; für Rechtslenker; passender Adapter: A	**2800011606260**	**16062**	54
Cooper S JCW	155 kW	11/14→	AQUACTRL 2 SINGLE; Einbauposition fahrerseitig; für Linkslenker; passender Adapter: A	**2800011304280**	**13042**	26
			AQUACTRL 2 SINGLE; Einbauposition beifahrerseitig; für Linkslenker; passender Adapter: A	**2800011305280**	**13052**	27
			AQUACTRL 2 SINGLE; Einbauposition fahrerseitig; für Rechtslenker; passender Adapter: A	**2800011605260**	**16052**	54
			AQUACTRL 2 SINGLE; Einbauposition beifahrerseitig; für Rechtslenker; passender Adapter: A	**2800011606260**	**16062**	54
John Cooper Works One	170 kW 75 kW	05/15→ 06/15→10/17	AQUACTRL 2 SINGLE; Einbauposition fahrerseitig; für Linkslenker; passender Adapter: A	**2800011304280**	**13042**	26
			AQUACTRL 2 SINGLE; Einbauposition beifahrerseitig; für Linkslenker; passender Adapter: A	**2800011305280**	**13052**	27
			AQUACTRL 2 SINGLE; Einbauposition fahrerseitig; für Rechtslenker; passender Adapter: A	**2800011605260** **2800011624270**	**16052** **62427**	54 61
			AQUACTRL 2 SINGLE; Einbauposition beifahrerseitig; für Rechtslenker; passender Adapter: A	**2800011606260** **2800011606270**	**16062** **60627**	54 54
One	75 kW	11/17→	AQUACTRL 2 SINGLE; Einbauposition fahrerseitig; für Linkslenker; passender Adapter: A	**2800011304280**	**13042**	26
			AQUACTRL 2 SINGLE; Einbauposition beifahrerseitig; für Linkslenker; passender Adapter: A	**2800011305280**	**13052**	27
			AQUACTRL 2 SINGLE; Einbauposition fahrerseitig; für Rechtslenker; passender Adapter: A	**2800011605260**	**16052**	54
			AQUACTRL 2 SINGLE; Einbauposition beifahrerseitig; für Rechtslenker; passender Adapter: A	**2800011606260**	**16062**	54

© 2025 Continental Aftermarket & Services GmbH

MINI - MINI Cabriolet (R52) 04/04→07/08

Wischblatt

Cooper	85 kW	04/04→07/08	AQUACTRL 2 SINGLE; Einbauposition fahrerseitig; für Linkslenker; passender Adapter: A	**2800011304280**	**13042**	26
			AQUACTRL 2 SINGLE; Einbauposition beifahrerseitig; für Linkslenker; passender Adapter: A	**2800011305280**	**13052**	27
			AQUACTRL 2 SINGLE; Einbauposition fahrerseitig; für Rechtslenker; passender Adapter: A	**2800011605260** **2800011624270**	**16052** **62427**	54 61
			AQUACTRL 2 SINGLE; Einbauposition beifahrerseitig; für Rechtslenker; passender Adapter: A	**2800011606260** **2800011606270**	**16062** **60627**	54 54
Cooper S	120 kW	07/04→11/07	AQUACTRL 2 SINGLE; Einbauposition fahrerseitig; für Linkslenker; passender Adapter: A	**2800011304280**	**13042**	26
			AQUACTRL 2 SINGLE; Einbauposition beifahrerseitig; für Linkslenker; passender Adapter: A	**2800011305280**	**13052**	27
			AQUACTRL 2 SINGLE; Einbauposition fahrerseitig; für Rechtslenker; passender Adapter: A	**2800011605260**	**16052**	54
			AQUACTRL 2 SINGLE; Einbauposition beifahrerseitig; für Rechtslenker; passender Adapter: A	**2800011606260**	**16062**	54
Cooper S John Cooper Works One	125 kW 155 kW 66 kW	07/04→07/08 07/04→11/07 07/04→11/07	AQUACTRL 2 SINGLE; Einbauposition fahrerseitig; für Linkslenker; passender Adapter: A	**2800011304280**	**13042**	26
			AQUACTRL 2 SINGLE; Einbauposition beifahrerseitig; für Linkslenker; passender Adapter: A	**2800011305280**	**13052**	27
			AQUACTRL 2 SINGLE; Einbauposition fahrerseitig; für Rechtslenker; passender Adapter: A	**2800011605260** **2800011624270**	**16052** **62427**	54 61
			AQUACTRL 2 SINGLE; Einbauposition beifahrerseitig; für Rechtslenker; passender Adapter: A	**2800011606260** **2800011606270**	**16062** **60627**	54 54

MINI - MINI Cabriolet (R57) 10/07→06/15

Wischblatt

Cooper	85 kW	12/08→06/15	AQUACTRL 2 SINGLE; Einbauposition fahrerseitig; für Linkslenker; passender Adapter: A	**2800011304280**	**13042**	26
			AQUACTRL 2 SINGLE; Einbauposition beifahrerseitig; für Linkslenker; passender Adapter: A	**2800011305280**	**13052**	27
			AQUACTRL 2 SINGLE; Einbauposition fahrerseitig; für Rechtslenker; passender Adapter: A	**2800011605260** **2800011624270**	**16052** **62427**	54 61
			AQUACTRL 2 SINGLE; Einbauposition beifahrerseitig; für Rechtslenker; passender Adapter: A	**2800011606260** **2800011606270**	**16062** **60627**	54 54
Cooper	88 kW	12/08→07/10	AQUACTRL 2 SINGLE; Einbauposition fahrerseitig; für Linkslenker; passender Adapter: A; Befestigungsart: Hakenbefestigung	**2800011304280**	**13042**	26
			AQUACTRL 2 SINGLE; Einbauposition beifahrerseitig; für Linkslenker; passender Adapter: A; Befestigungsart: Hakenbefestigung	**2800011305280**	**13052**	27
			AQUACTRL 2 SINGLE; Einbauposition fahrerseitig; für Rechtslenker; passender Adapter: A	**2800011605260** **2800011624270**	**16052** **62427**	54 61
			AQUACTRL 2 SINGLE; Einbauposition beifahrerseitig; für Rechtslenker; passender Adapter: A	**2800011606260** **2800011606270**	**16062** **60627**	54 54
Cooper Cooper D Cooper D	90 kW 82 kW 82 kW	03/10→06/15 05/09→11/13 02/11→05/15	AQUACTRL 2 SET; für Linkslenker; Ergänzungsartikel/Ergänzende Info 2: Maß abweichend vom Original; Montageart: Bajonett; 04/12	**2800011238280**	**12382**	14
			AQUACTRL 2 SINGLE; 04/12 ; Einbauposition fahrerseitig; für Linkslenker; passender Adapter: F; Montageart: Bajonett	**2800011304280**	**13042**	26
			AQUACTRL 2 SINGLE; 03/12; Einbauposition fahrerseitig; für Linkslenker; passender Adapter: A; Befestigungsart: Hakenbefestigung	**2800011304280**	**13042**	26
			AQUACTRL 2 SINGLE; 04/12 ; Einbauposition beifahrerseitig; für Linkslenker; passender Adapter: F; Montageart: Bajonett; Ergänzungsartikel/Ergänzende Info 2: Maß abweichend vom Original	**2800011304280**	**13042**	26
			AQUACTRL 2 SINGLE; 03/12; Einbauposition beifahrerseitig; für Linkslenker; passender Adapter: A; Befestigungsart: Hakenbefestigung	**2800011305280**	**13052**	27

→

© 2025 Continental Aftermarket & Services GmbH

MINI - MINI Cabriolet (R57) 10/07→06/15

Wischblatt

Cooper Cooper D Cooper D	90 kW 82 kW 82 kW	03/10→06/15 05/09→11/13 02/11→05/15	AQUACTRL 2 SINGLE; Einbauposition fahrerseitig; für Rechtslenker; passender Adapter: A	**2800011605260** **2800011624270**	**16052** **62427**	54 61
			AQUACTRL 2 SINGLE; Einbauposition beifahrerseitig; für Rechtslenker; passender Adapter: A	**2800011606260** **2800011606270**	**16062** **60627**	54 54
Cooper S	120 kW	10/07→06/15	AQUACTRL 2 SET; für Linkslenker; Ergänzungsartikel/Ergänzende Info 2: Maß abweichend vom Original; Montageart: Bajonett; 04/12	**2800011238280**	**12382**	14
			AQUACTRL 2 SINGLE; 04/12 ; Einbauposition fahrerseitig; für Linkslenker; passender Adapter: F; Montageart: Bajonett	**2800011304280**	**13042**	26
			AQUACTRL 2 SINGLE; 03/12; Einbauposition fahrerseitig; für Linkslenker; passender Adapter: A; Befestigungsart: Hakenbefestigung	**2800011304280**	**13042**	26
			AQUACTRL 2 SINGLE; 04/12 ; Einbauposition beifahrerseitig; für Linkslenker; passender Adapter: F; Montageart: Bajonett; Ergänzungsartikel/Ergänzende Info 2: Maß abweichend vom Original	**2800011304280**	**13042**	26
			AQUACTRL 2 SINGLE; 03/12; Einbauposition beifahrerseitig; für Linkslenker; passender Adapter: A; Befestigungsart: Hakenbefestigung	**2800011305280**	**13052**	27
			AQUACTRL 2 SINGLE; Einbauposition fahrerseitig; für Rechtslenker; passender Adapter: A	**2800011605260**	**16052**	54
			AQUACTRL 2 SINGLE; Einbauposition beifahrerseitig; für Rechtslenker; passender Adapter: A	**2800011606260**	**16062**	54
Cooper S	128 kW	12/08→07/10	AQUACTRL 2 SINGLE; Einbauposition fahrerseitig; für Linkslenker; passender Adapter: A	**2800011304280**	**13042**	26
			AQUACTRL 2 SINGLE; Einbauposition beifahrerseitig; für Linkslenker; passender Adapter: A	**2800011305280**	**13052**	27
			AQUACTRL 2 SINGLE; Einbauposition fahrerseitig; für Rechtslenker; passender Adapter: A	**2800011605260** **2800011624270**	**16052** **62427**	54 61
			AQUACTRL 2 SINGLE; Einbauposition beifahrerseitig; für Rechtslenker; passender Adapter: A	**2800011606260** **2800011606270**	**16062** **60627**	54 54
Cooper S	135 kW	02/10→06/15	AQUACTRL 2 SET; für Linkslenker; Ergänzungsartikel/Ergänzende Info 2: Maß abweichend vom Original; Montageart: Bajonett; 04/12	**2800011238280**	**12382**	14
			AQUACTRL 2 SINGLE; 04/12 ; Einbauposition fahrerseitig; für Linkslenker; passender Adapter: F; Montageart: Bajonett	**2800011304280**	**13042**	26
			AQUACTRL 2 SINGLE; 03/12; Einbauposition fahrerseitig; für Linkslenker; passender Adapter: A; Befestigungsart: Hakenbefestigung	**2800011304280**	**13042**	26
			AQUACTRL 2 SINGLE; 04/12 ; Einbauposition beifahrerseitig; für Linkslenker; passender Adapter: F; Montageart: Bajonett; Ergänzungsartikel/Ergänzende Info 2: Maß abweichend vom Original	**2800011304280**	**13042**	26
			AQUACTRL 2 SINGLE; 03/12; Einbauposition beifahrerseitig; für Linkslenker; passender Adapter: A; Befestigungsart: Hakenbefestigung	**2800011305280**	**13052**	27
			AQUACTRL 2 SINGLE; Einbauposition fahrerseitig; für Rechtslenker; passender Adapter: A	**2800011605260** **2800011624270**	**16052** **62427**	54 61
			AQUACTRL 2 SINGLE; Einbauposition beifahrerseitig; für Rechtslenker; passender Adapter: A	**2800011606260** **2800011606270**	**16062** **60627**	54 54
Cooper S	141 kW	04/08→07/10	AQUACTRL 2 SINGLE; Einbauposition fahrerseitig; für Linkslenker; passender Adapter: A	**2800011304280**	**13042**	26
			AQUACTRL 2 SINGLE; Einbauposition beifahrerseitig; für Linkslenker; passender Adapter: A	**2800011305280**	**13052**	27
			AQUACTRL 2 SINGLE; Einbauposition fahrerseitig; für Rechtslenker; passender Adapter: A	**2800011605260**	**16052**	54
			AQUACTRL 2 SINGLE; Einbauposition beifahrerseitig; für Rechtslenker; passender Adapter: A	**2800011606260**	**16062**	54

© 2025 Continental Aftermarket & Services GmbH

MINI - MINI Cabriolet (R57) 10/07→06/15

Wischblatt

Cooper S	147 kW	02/10→06/15	AQUACTRL 2 SET; für Linkslenker; Ergänzungsartikel/Ergänzende Info 2: Maß abweichend vom Original; Montageart: Bajonett; 04/12	**2800011238280**	**12382**	14
			AQUACTRL 2 SINGLE; 04/12 ; Einbauposition fahrerseitig; für Linkslenker; passender Adapter: F; Montageart: Bajonett	**2800011304280**	**13042**	26
			AQUACTRL 2 SINGLE; 03/12; Einbauposition fahrerseitig; für Linkslenker; passender Adapter: A; Befestigungsart: Hakenbefestigung	**2800011304280**	**13042**	26
			AQUACTRL 2 SINGLE; 04/12 ; Einbauposition beifahrerseitig; für Linkslenker; passender Adapter: F; Montageart: Bajonett; Ergänzungsartikel/Ergänzende Info 2: Maß abweichend vom Original	**2800011304280**	**13042**	26
			AQUACTRL 2 SINGLE; 03/12; Einbauposition beifahrerseitig; für Linkslenker; passender Adapter: A; Befestigungsart: Hakenbefestigung	**2800011305280**	**13052**	27
			AQUACTRL 2 SINGLE; Einbauposition fahrerseitig; für Rechtslenker; passender Adapter: A	**2800011605260** **2800011624270**	**16052** **62427**	54 61
			AQUACTRL 2 SINGLE; Einbauposition beifahrerseitig; für Rechtslenker; passender Adapter: A	**2800011606260** **2800011606270**	**16062** **60627**	54 54
Cooper SD	100 kW	01/11→05/15	AQUACTRL 2 SET; für Linkslenker; Ergänzungsartikel/Ergänzende Info 2: Maß abweichend vom Original; Montageart: Bajonett; 04/12	**2800011238280**	**12382**	14
			AQUACTRL 2 SINGLE; 04/12 ; Einbauposition fahrerseitig; für Linkslenker; passender Adapter: F; Montageart: Bajonett	**2800011304280**	**13042**	26
			AQUACTRL 2 SINGLE; 03/12; Einbauposition fahrerseitig; für Linkslenker; passender Adapter: A; Befestigungsart: Hakenbefestigung	**2800011304280**	**13042**	26
			AQUACTRL 2 SINGLE; 04/12 ; Einbauposition beifahrerseitig; für Linkslenker; passender Adapter: F; Montageart: Bajonett; Ergänzungsartikel/Ergänzende Info 2: Maß abweichend vom Original	**2800011304280**	**13042**	26
			AQUACTRL 2 SINGLE; 03/12; Einbauposition beifahrerseitig; für Linkslenker; passender Adapter: A; Befestigungsart: Hakenbefestigung	**2800011305280**	**13052**	27
			AQUACTRL 2 SINGLE; Einbauposition fahrerseitig; für Rechtslenker; passender Adapter: A	**2800011605260**	**16052**	54
			AQUACTRL 2 SINGLE; Einbauposition beifahrerseitig; für Rechtslenker; passender Adapter: A	**2800011606260**	**16062**	54
Cooper SD John Cooper Works One	105 kW 155 kW 72 kW	06/09→05/15 08/08→05/15 09/09→06/15	AQUACTRL 2 SET; für Linkslenker; Ergänzungsartikel/Ergänzende Info 2: Maß abweichend vom Original; Montageart: Bajonett; 04/12	**2800011238280**	**12382**	14
			AQUACTRL 2 SINGLE; 04/12 ; Einbauposition fahrerseitig; für Linkslenker; passender Adapter: F; Montageart: Bajonett	**2800011304280**	**13042**	26
			AQUACTRL 2 SINGLE; 03/12; Einbauposition fahrerseitig; für Linkslenker; passender Adapter: A; Befestigungsart: Hakenbefestigung	**2800011304280**	**13042**	26
			AQUACTRL 2 SINGLE; 04/12 ; Einbauposition beifahrerseitig; für Linkslenker; passender Adapter: F; Montageart: Bajonett; Ergänzungsartikel/Ergänzende Info 2: Maß abweichend vom Original	**2800011304280**	**13042**	26
			AQUACTRL 2 SINGLE; 03/12; Einbauposition beifahrerseitig; für Linkslenker; passender Adapter: A; Befestigungsart: Hakenbefestigung	**2800011305280**	**13052**	27
			AQUACTRL 2 SINGLE; Einbauposition fahrerseitig; für Rechtslenker; passender Adapter: A	**2800011605260** **2800011624270**	**16052** **62427**	54 61
			AQUACTRL 2 SINGLE; Einbauposition beifahrerseitig; für Rechtslenker; passender Adapter: A	**2800011606260** **2800011606270**	**16062** **60627**	54 54

© 2025 Continental Aftermarket & Services GmbH

MINI - MINI CLUBMAN (F54) 11/14→

Wischblatt

Cooper	100 kW	12/14→	AQUACTRL 2 SINGLE; Einbauposition beifahrerseitig; für Linkslenker; passender Adapter: B	**2800011306280**	**13062**	27
			AQUACTRL 2 SINGLE; Einbauposition fahrerseitig; für Linkslenker; passender Adapter: B	**2800011309280**	**13092**	28
			REARCTRL; Einbauposition hinten	**2800011527170**	**52717**	45
				2800011527180	**15271**	45
			AQUACTRL 2 SINGLE; Einbauposition beifahrerseitig; für Rechtslenker; passender Adapter: B	**2800011607260**	**16072**	55
				2800011625270	**62527**	62
			AQUACTRL 2 SINGLE; Einbauposition fahrerseitig; für Rechtslenker; passender Adapter: B	**2800011610260**	**16102**	56
				2800011610270	**61027**	56
Cooper D	100 kW	12/14→02/18	AQUACTRL 2 SINGLE; Einbauposition beifahrerseitig; für Linkslenker; passender Adapter: B	**2800011306280**	**13062**	27
			AQUACTRL 2 SINGLE; Einbauposition fahrerseitig; für Linkslenker; passender Adapter: B	**2800011309280**	**13092**	28
			REARCTRL; Einbauposition hinten	**2800011527180**	**15271**	45
			AQUACTRL 2 SINGLE; Einbauposition beifahrerseitig; für Rechtslenker; passender Adapter: B	**2800011607260**	**16072**	55
			AQUACTRL 2 SINGLE; Einbauposition fahrerseitig; für Rechtslenker; passender Adapter: B	**2800011610260**	**16102**	56
Cooper D	110 kW	12/14→	AQUACTRL 2 SINGLE; Einbauposition beifahrerseitig; für Linkslenker; passender Adapter: B	**2800011306280**	**13062**	27
			AQUACTRL 2 SINGLE; Einbauposition fahrerseitig; für Linkslenker; passender Adapter: B	**2800011309280**	**13092**	28
			REARCTRL; Einbauposition hinten	**2800011527170**	**52717**	45
				2800011527180	**15271**	45
			AQUACTRL 2 SINGLE; Einbauposition beifahrerseitig; für Rechtslenker; passender Adapter: B	**2800011607260**	**16072**	55
				2800011625270	**62527**	62
			AQUACTRL 2 SINGLE; Einbauposition fahrerseitig; für Rechtslenker; passender Adapter: B	**2800011610260**	**16102**	56
				2800011610270	**61027**	56
Cooper S	120 kW	11/14→	AQUACTRL 2 SINGLE; Einbauposition beifahrerseitig; für Linkslenker; passender Adapter: B	**2800011306280**	**13062**	27
			AQUACTRL 2 SINGLE; Einbauposition fahrerseitig; für Linkslenker; passender Adapter: B	**2800011309280**	**13092**	28
			REARCTRL; Einbauposition hinten	**2800011527180**	**15271**	45
			AQUACTRL 2 SINGLE; Einbauposition beifahrerseitig; für Rechtslenker; passender Adapter: B	**2800011607260**	**16072**	55
			AQUACTRL 2 SINGLE; Einbauposition fahrerseitig; für Rechtslenker; passender Adapter: B	**2800011610260**	**16102**	56
Cooper S Cooper S	131 kW 141 kW	11/20→ 11/14→	AQUACTRL 2 SINGLE; Einbauposition beifahrerseitig; für Linkslenker; passender Adapter: B	**2800011306280**	**13062**	27
			AQUACTRL 2 SINGLE; Einbauposition fahrerseitig; für Linkslenker; passender Adapter: B	**2800011309280**	**13092**	28
			REARCTRL; Einbauposition hinten	**2800011527170**	**52717**	45
				2800011527180	**15271**	45
			AQUACTRL 2 SINGLE; Einbauposition beifahrerseitig; für Rechtslenker; passender Adapter: B	**2800011607260**	**16072**	55
				2800011625270	**62527**	62
			AQUACTRL 2 SINGLE; Einbauposition fahrerseitig; für Rechtslenker; passender Adapter: B	**2800011610260**	**16102**	56
				2800011610270	**61027**	56
Cooper S ALL4 Cooper S ALL4	120 kW 131 kW	04/15→ 11/20→	AQUACTRL 2 SINGLE; Einbauposition beifahrerseitig; für Linkslenker; passender Adapter: B	**2800011306280**	**13062**	27
			AQUACTRL 2 SINGLE; Einbauposition fahrerseitig; für Linkslenker; passender Adapter: B	**2800011309280**	**13092**	28
			REARCTRL; Einbauposition hinten	**2800011527180**	**15271**	45
			AQUACTRL 2 SINGLE; Einbauposition beifahrerseitig; für Rechtslenker; passender Adapter: B	**2800011607260**	**16072**	55
			AQUACTRL 2 SINGLE; Einbauposition fahrerseitig; für Rechtslenker; passender Adapter: B	**2800011610260**	**16102**	56
Cooper S ALL4	141 kW	04/15→	AQUACTRL 2 SINGLE; Einbauposition beifahrerseitig; für Linkslenker; passender Adapter: B	**2800011306280**	**13062**	27
			AQUACTRL 2 SINGLE; Einbauposition fahrerseitig; für Linkslenker; passender Adapter: B	**2800011309280**	**13092**	28
			REARCTRL; Einbauposition hinten	**2800011527170**	**52717**	45

→

© 2025 Continental Aftermarket & Services GmbH

MINI - MINI CLUBMAN (F54) 11/14→

Wischblatt

Cooper S ALL4	141 kW	04/15→		2800011527180	15271	45
			AQUACTRL 2 SINGLE; Einbauposition beifahrerseitig; für Rechtslenker; passender Adapter: B	2800011607260 2800011625270	16072 62527	55 62
			AQUACTRL 2 SINGLE; Einbauposition fahrerseitig; für Rechtslenker; passender Adapter: B	2800011610260 2800011610270	16102 61027	56 56
Cooper SD	120 kW	02/15→02/18	AQUACTRL 2 SINGLE; Einbauposition beifahrerseitig; für Linkslenker; passender Adapter: B	2800011306280	13062	27
			AQUACTRL 2 SINGLE; Einbauposition fahrerseitig; für Linkslenker; passender Adapter: B	2800011309280	13092	28
			REARCTRL; Einbauposition hinten	2800011527180	15271	45
			AQUACTRL 2 SINGLE; Einbauposition beifahrerseitig; für Rechtslenker; passender Adapter: B	2800011607260	16072	55
			AQUACTRL 2 SINGLE; Einbauposition fahrerseitig; für Rechtslenker; passender Adapter: B	2800011610260	16102	56
Cooper SD	140 kW	02/15→	AQUACTRL 2 SINGLE; Einbauposition beifahrerseitig; für Linkslenker; passender Adapter: B	2800011306280	13062	27
			AQUACTRL 2 SINGLE; Einbauposition fahrerseitig; für Linkslenker; passender Adapter: B	2800011309280	13092	28
			REARCTRL; Einbauposition hinten	2800011527170 2800011527180	52717 15271	45 45
			AQUACTRL 2 SINGLE; Einbauposition beifahrerseitig; für Rechtslenker; passender Adapter: B	2800011607260 2800011625270	16072 62527	55 62
			AQUACTRL 2 SINGLE; Einbauposition fahrerseitig; für Rechtslenker; passender Adapter: B	2800011610260 2800011610270	16102 61027	56 56
Cooper SD ALL4	120 kW	04/15→02/18	AQUACTRL 2 SINGLE; Einbauposition beifahrerseitig; für Linkslenker; passender Adapter: B	2800011306280	13062	27
			AQUACTRL 2 SINGLE; Einbauposition fahrerseitig; für Linkslenker; passender Adapter: B	2800011309280	13092	28
			REARCTRL; Einbauposition hinten	2800011527180	15271	45
			AQUACTRL 2 SINGLE; Einbauposition beifahrerseitig; für Rechtslenker; passender Adapter: B	2800011607260	16072	55
			AQUACTRL 2 SINGLE; Einbauposition fahrerseitig; für Rechtslenker; passender Adapter: B	2800011610260	16102	56
Cooper SD ALL4	140 kW	04/15→	AQUACTRL 2 SINGLE; Einbauposition beifahrerseitig; für Linkslenker; passender Adapter: B	2800011306280	13062	27
			AQUACTRL 2 SINGLE; Einbauposition fahrerseitig; für Linkslenker; passender Adapter: B	2800011309280	13092	28
			REARCTRL; Einbauposition hinten	2800011527170 2800011527180	52717 15271	45 45
			AQUACTRL 2 SINGLE; Einbauposition beifahrerseitig; für Rechtslenker; passender Adapter: B	2800011607260 2800011625270	16072 62527	55 62
			AQUACTRL 2 SINGLE; Einbauposition fahrerseitig; für Rechtslenker; passender Adapter: B	2800011610260 2800011610270	16102 61027	56 56
Cooper S JCW Cooper S JCW ALL4	155 kW 155 kW	11/14→06/18 11/14→	AQUACTRL 2 SINGLE; Einbauposition beifahrerseitig; für Linkslenker; passender Adapter: B	2800011306280	13062	27
			AQUACTRL 2 SINGLE; Einbauposition fahrerseitig; für Linkslenker; passender Adapter: B	2800011309280	13092	28
			REARCTRL; Einbauposition hinten	2800011527180	15271	45
			AQUACTRL 2 SINGLE; Einbauposition beifahrerseitig; für Rechtslenker; passender Adapter: B	2800011607260	16072	55
			AQUACTRL 2 SINGLE; Einbauposition fahrerseitig; für Rechtslenker; passender Adapter: B	2800011610260	16102	56

© 2025 Continental Aftermarket & Services GmbH

MINI - MINI CLUBMAN (F54) 11/14→						
Wischblatt						
John Cooper Works John Cooper Works One One D	170 kW 225 kW 75 kW 85 kW	11/16→06/19 07/19→ 02/15→ 02/15→	AQUACTRL 2 SINGLE; Einbauposition beifahrerseitig; für Linkslenker; passender Adapter: B	**2800011306280**	**13062**	27
			AQUACTRL 2 SINGLE; Einbauposition fahrerseitig; für Linkslenker; passender Adapter: B	**2800011309280**	**13092**	28
			REARCTRL; Einbauposition hinten	**2800011527170** **2800011527180**	**52717** **15271**	45 45
			AQUACTRL 2 SINGLE; Einbauposition beifahrerseitig; für Rechtslenker; passender Adapter: B	**2800011607260** **2800011625270**	**16072** **62527**	55 62
			AQUACTRL 2 SINGLE; Einbauposition fahrerseitig; für Rechtslenker; passender Adapter: B	**2800011610260** **2800011610270**	**16102** **61027**	56 56
MINI - MINI CLUBMAN (R55) 10/06→12/15						
Wischblatt						
Cooper	85 kW	03/10→06/14	AQUACTRL 2 SET; für Linkslenker; Ergänzungsartikel/Ergänzende Info 2: Maß abweichend vom Original; Montageart: Bajonett; 04/12	**2800011238280**	**12382**	14
			AQUACTRL 2 SINGLE; 04/12 ; Einbauposition fahrerseitig; für Linkslenker; passender Adapter: F; Montageart: Bajonett	**2800011304280**	**13042**	26
			AQUACTRL 2 SINGLE; 03/12; Einbauposition fahrerseitig; für Linkslenker; passender Adapter: A; Befestigungsart: Hakenbefestigung	**2800011304280**	**13042**	26
			AQUACTRL 2 SINGLE; 04/12 ; Einbauposition beifahrerseitig; für Linkslenker; passender Adapter: F; Montageart: Bajonett; Ergänzungsartikel/Ergänzende Info 2: Maß abweichend vom Original	**2800011304280**	**13042**	26
			AQUACTRL 2 SINGLE; 03/12; Einbauposition beifahrerseitig; für Linkslenker; passender Adapter: A; Befestigungsart: Hakenbefestigung	**2800011305280**	**13052**	27
			REARCTRL; Einbauposition hinten	**2800011510170** **2800011510180**	**51017** **15101**	37 37
			AQUACTRL 2 SINGLE; 04/12; Einbauposition fahrerseitig; für Rechtslenker; passender Adapter: A	**2800011605260** **2800011624270**	**16052** **62427**	54 61
			AQUACTRL 2 SINGLE; 05/12 ; Einbauposition fahrerseitig; Montageart: Bajonett; für Rechtslenker; passender Adapter: F	**2800011605260** **2800011624270**	**16052** **62427**	54 61
			AQUACTRL 2 SINGLE; 05/12 ; Einbauposition beifahrerseitig; Montageart: Bajonett; für Rechtslenker; passender Adapter: F	**2800011606260** **2800011606270**	**16062** **60627**	54 54
			AQUACTRL 2 SINGLE; 04/12; Einbauposition beifahrerseitig; für Rechtslenker; passender Adapter: A	**2800011606260** **2800011606270**	**16062** **60627**	54 54
Cooper	88 kW	10/07→12/13	AQUACTRL 2 SET; für Linkslenker; Ergänzungsartikel/Ergänzende Info 2: Maß abweichend vom Original; Montageart: Bajonett	**2800011238280**	**12382**	14
			AQUACTRL 2 SINGLE; 04/12 ; Einbauposition fahrerseitig; für Linkslenker; passender Adapter: F; Montageart: Bajonett	**2800011304280**	**13042**	26
			AQUACTRL 2 SINGLE; 03/12; Einbauposition fahrerseitig; für Linkslenker; passender Adapter: A; Befestigungsart: Hakenbefestigung	**2800011304280**	**13042**	26
			AQUACTRL 2 SINGLE; 04/12 ; Einbauposition beifahrerseitig; für Linkslenker; passender Adapter: F; Montageart: Bajonett; Ergänzungsartikel/Ergänzende Info 2: Maß abweichend vom Original	**2800011304280**	**13042**	26
			AQUACTRL 2 SINGLE; 03/12; Einbauposition beifahrerseitig; für Linkslenker; passender Adapter: A; Befestigungsart: Hakenbefestigung	**2800011305280**	**13052**	27
			REARCTRL; Einbauposition hinten	**2800011510170** **2800011510180**	**51017** **15101**	37 37

→

© 2025 Continental Aftermarket & Services GmbH

MINI - MINI CLUBMAN (R55) 10/06→12/15

Wischblatt

Cooper	88 kW	10/07→12/13	AQUACTRL 2 SINGLE; 04/12; Einbauposition fahrerseitig; für Rechtslenker; passender Adapter: A	**2800011605260** **2800011624270**	**16052** **62427**	54 61
			AQUACTRL 2 SINGLE; 05/12 ; Einbauposition fahrerseitig; Montageart: Bajonett; für Rechtslenker; passender Adapter: F	**2800011605260** **2800011624270**	**16052** **62427**	54 61
			AQUACTRL 2 SINGLE; 04/12; Einbauposition beifahrerseitig; für Rechtslenker; passender Adapter: A	**2800011606260** **2800011606270**	**16062** **60627**	54 54
			AQUACTRL 2 SINGLE; 05/12 ; Einbauposition beifahrerseitig; Montageart: Bajonett; für Rechtslenker; passender Adapter: F	**2800011606260** **2800011606270**	**16062** **60627**	54 54
Cooper	90 kW	03/10→06/14	AQUACTRL 2 SET; für Linkslenker; Ergänzungsartikel/Ergänzende Info 2: Maß abweichend vom Original; Montageart: Bajonett; 04/12	**2800011238280**	**12382**	14
			AQUACTRL 2 SINGLE; 04/12 ; Einbauposition fahrerseitig; für Linkslenker; passender Adapter: F; Montageart: Bajonett	**2800011304280**	**13042**	26
			AQUACTRL 2 SINGLE; 03/12; Einbauposition fahrerseitig; für Linkslenker; passender Adapter: A; Befestigungsart: Hakenbefestigung	**2800011304280**	**13042**	26
			AQUACTRL 2 SINGLE; 04/12 ; Einbauposition beifahrerseitig; für Linkslenker; passender Adapter: F; Montageart: Bajonett; Ergänzungsartikel/Ergänzende Info 2: Maß abweichend vom Original	**2800011304280**	**13042**	26
			AQUACTRL 2 SINGLE; 03/12; Einbauposition beifahrerseitig; für Linkslenker; passender Adapter: A; Befestigungsart: Hakenbefestigung	**2800011305280**	**13052**	27
			REARCTRL; Einbauposition hinten	**2800011510170** **2800011510180**	**51017** **15101**	37 37
			AQUACTRL 2 SINGLE; 04/12; Einbauposition fahrerseitig; für Rechtslenker; passender Adapter: A	**2800011605260** **2800011624270**	**16052** **62427**	54 61
			AQUACTRL 2 SINGLE; 05/12 ; Einbauposition fahrerseitig; Montageart: Bajonett; für Rechtslenker; passender Adapter: F	**2800011605260** **2800011624270**	**16052** **62427**	54 61
			AQUACTRL 2 SINGLE; 05/12 ; Einbauposition beifahrerseitig; Montageart: Bajonett; für Rechtslenker; passender Adapter: F	**2800011606260** **2800011606270**	**16062** **60627**	54 54
			AQUACTRL 2 SINGLE; 04/12; Einbauposition beifahrerseitig; für Rechtslenker; passender Adapter: A	**2800011606260** **2800011606270**	**16062** **60627**	54 54
Cooper D	80 kW	10/07→02/10	AQUACTRL 2 SINGLE; Einbauposition fahrerseitig; für Linkslenker; passender Adapter: A; Befestigungsart: Hakenbefestigung	**2800011304280**	**13042**	26
			AQUACTRL 2 SINGLE; Einbauposition beifahrerseitig; für Linkslenker; passender Adapter: A; Befestigungsart: Hakenbefestigung	**2800011305280**	**13052**	27
			REARCTRL; Einbauposition hinten	**2800011510170** **2800011510180**	**51017** **15101**	37 37
			AQUACTRL 2 SINGLE; Einbauposition fahrerseitig; für Rechtslenker; passender Adapter: A	**2800011605260** **2800011624270**	**16052** **62427**	54 61
			AQUACTRL 2 SINGLE; Einbauposition beifahrerseitig; für Rechtslenker; passender Adapter: A	**2800011606260** **2800011606270**	**16062** **60627**	54 54

© 2025 Continental Aftermarket & Services GmbH

MINI - MINI CLUBMAN (R55) 10/06→12/15

Wischblatt

Cooper D Cooper D	82 kW 82 kW	03/10→06/14 02/11→06/14	AQUACTRL 2 SET; für Linkslenker; Ergänzungsartikel/Ergänzende Info 2: Maß abweichend vom Original; Montageart: Bajonett; 04/12	**2800011238280**	**12382**	14
			AQUACTRL 2 SINGLE; 04/12 ; Einbauposition fahrerseitig; für Linkslenker; passender Adapter: F; Montageart: Bajonett	**2800011304280**	**13042**	26
			AQUACTRL 2 SINGLE; 03/12; Einbauposition fahrerseitig; für Linkslenker; passender Adapter: A; Befestigungsart: Hakenbefestigung	**2800011304280**	**13042**	26
			AQUACTRL 2 SINGLE; 04/12 ; Einbauposition beifahrerseitig; für Linkslenker; passender Adapter: F; Montageart: Bajonett; Ergänzungsartikel/Ergänzende Info 2: Maß abweichend vom Original	**2800011304280**	**13042**	26
			AQUACTRL 2 SINGLE; 03/12; Einbauposition beifahrerseitig; für Linkslenker; passender Adapter: A; Befestigungsart: Hakenbefestigung	**2800011305280**	**13052**	27
			REARCTRL; Einbauposition hinten	**2800011510170** **2800011510180**	**51017** **15101**	37 37
			AQUACTRL 2 SINGLE; 04/12; Einbauposition fahrerseitig; für Rechtslenker; passender Adapter: A	**2800011605260** **2800011624270**	**16052** **62427**	54 61
			AQUACTRL 2 SINGLE; 05/12 ; Einbauposition fahrerseitig; Montageart: Bajonett; für Rechtslenker; passender Adapter: F	**2800011605260** **2800011624270**	**16052** **62427**	54 61
			AQUACTRL 2 SINGLE; 05/12 ; Einbauposition beifahrerseitig; Montageart: Bajonett; für Rechtslenker; passender Adapter: F	**2800011606260** **2800011606270**	**16062** **60627**	54 54
			AQUACTRL 2 SINGLE; 04/12; Einbauposition beifahrerseitig; für Rechtslenker; passender Adapter: A	**2800011606260** **2800011606270**	**16062** **60627**	54 54
Cooper S	120 kW	10/07→06/14	AQUACTRL 2 SINGLE; Einbauposition fahrerseitig; für Linkslenker; passender Adapter: A; Befestigungsart: Hakenbefestigung	**2800011304280**	**13042**	26
			AQUACTRL 2 SINGLE; Einbauposition beifahrerseitig; für Linkslenker; passender Adapter: A; Befestigungsart: Hakenbefestigung	**2800011305280**	**13052**	27
			REARCTRL; Einbauposition hinten	**2800011510180**	**15101**	37
			AQUACTRL 2 SINGLE; 04/12; Einbauposition fahrerseitig; für Rechtslenker; passender Adapter: A	**2800011605260**	**16052**	54
			AQUACTRL 2 SINGLE; 05/12 ; Einbauposition fahrerseitig; Montageart: Bajonett; für Rechtslenker; passender Adapter: F	**2800011605260**	**16052**	54
			AQUACTRL 2 SINGLE; 04/12; Einbauposition beifahrerseitig; für Rechtslenker; passender Adapter: A	**2800011606260**	**16062**	54
			AQUACTRL 2 SINGLE; 05/12 ; Einbauposition beifahrerseitig; Montageart: Bajonett; für Rechtslenker; passender Adapter: F	**2800011606260**	**16062**	54
Cooper S	128 kW	08/07→07/10	AQUACTRL 2 SINGLE; Einbauposition fahrerseitig; für Linkslenker; passender Adapter: A; Befestigungsart: Hakenbefestigung	**2800011304280**	**13042**	26
			AQUACTRL 2 SINGLE; Einbauposition beifahrerseitig; für Linkslenker; passender Adapter: A; Befestigungsart: Hakenbefestigung	**2800011305280**	**13052**	27
			REARCTRL; Einbauposition hinten	**2800011510170** **2800011510180**	**51017** **15101**	37 37
			AQUACTRL 2 SINGLE; Einbauposition fahrerseitig; für Rechtslenker; passender Adapter: A	**2800011605260** **2800011624270**	**16052** **62427**	54 61
			AQUACTRL 2 SINGLE; Einbauposition beifahrerseitig; für Rechtslenker; passender Adapter: A	**2800011606260** **2800011606270**	**16062** **60627**	54 54

© 2025 Continental Aftermarket & Services GmbH

MINI - MINI CLUBMAN (R55) 10/06→12/15

Wischblatt

Cooper S Cooper S Cooper SD Cooper SD	135 kW 147 kW 100 kW 105 kW	03/10→06/14 03/10→06/14 02/11→06/14 02/11→06/14	AQUACTRL 2 SET; für Linkslenker; Ergänzungsartikel/Ergänzende Info 2: Maß abweichend vom Original; Montageart: Bajonett; 04/12	**2800011238280**	**12382**	14
			AQUACTRL 2 SINGLE; 04/12 ; Einbauposition fahrerseitig; für Linkslenker; passender Adapter: F; Montageart: Bajonett	**2800011304280**	**13042**	26
			AQUACTRL 2 SINGLE; 03/12; Einbauposition fahrerseitig; für Linkslenker; passender Adapter: A; Befestigungsart: Hakenbefestigung	**2800011304280**	**13042**	26
			AQUACTRL 2 SINGLE; 04/12 ; Einbauposition beifahrerseitig; für Linkslenker; passender Adapter: F; Montageart: Bajonett; Ergänzungsartikel/Ergänzende Info 2: Maß abweichend vom Original	**2800011304280**	**13042**	26
			AQUACTRL 2 SINGLE; 03/12; Einbauposition beifahrerseitig; für Linkslenker; passender Adapter: A; Befestigungsart: Hakenbefestigung	**2800011305280**	**13052**	27
			REARCTRL; Einbauposition hinten	**2800011510170** **2800011510180**	**51017** **15101**	37 37
			AQUACTRL 2 SINGLE; 04/12; Einbauposition fahrerseitig; für Rechtslenker; passender Adapter: A	**2800011605260** **2800011624270**	**16052** **62427**	54 61
			AQUACTRL 2 SINGLE; 05/12 ; Einbauposition fahrerseitig; Montageart: Bajonett; für Rechtslenker; passender Adapter: F	**2800011605260** **2800011624270**	**16052** **62427**	54 61
			AQUACTRL 2 SINGLE; 05/12 ; Einbauposition beifahrerseitig; Montageart: Bajonett; für Rechtslenker; passender Adapter: F	**2800011606260** **2800011606270**	**16062** **60627**	54 54
			AQUACTRL 2 SINGLE; 04/12; Einbauposition beifahrerseitig; für Rechtslenker; passender Adapter: A	**2800011606260** **2800011606270**	**16062** **60627**	54 54
Cooper S John Cooper Works	141 kW	10/08→02/10	AQUACTRL 2 SINGLE; Einbauposition fahrerseitig; für Linkslenker; passender Adapter: A; Befestigungsart: Hakenbefestigung	**2800011304280**	**13042**	26
			AQUACTRL 2 SINGLE; Einbauposition beifahrerseitig; für Linkslenker; passender Adapter: A; Befestigungsart: Hakenbefestigung	**2800011305280**	**13052**	27
			REARCTRL; Einbauposition hinten	**2800011510170** **2800011510180**	**51017** **15101**	37 37
			AQUACTRL 2 SINGLE; Einbauposition fahrerseitig; für Rechtslenker; passender Adapter: A	**2800011605260** **2800011624270**	**16052** **62427**	54 61
			AQUACTRL 2 SINGLE; Einbauposition beifahrerseitig; für Rechtslenker; passender Adapter: A	**2800011606260** **2800011606270**	**16062** **60627**	54 54
John Cooper Works	155 kW	11/07→06/14	AQUACTRL 2 SET; für Linkslenker; Ergänzungsartikel/Ergänzende Info 2: Maß abweichend vom Original; Montageart: Bajonett; 04/12	**2800011238280**	**12382**	14
			AQUACTRL 2 SINGLE; 04/12 ; Einbauposition fahrerseitig; für Linkslenker; passender Adapter: F; Montageart: Bajonett	**2800011304280**	**13042**	26
			AQUACTRL 2 SINGLE; 03/12; Einbauposition fahrerseitig; für Linkslenker; passender Adapter: A; Befestigungsart: Hakenbefestigung	**2800011304280**	**13042**	26
			AQUACTRL 2 SINGLE; 04/12 ; Einbauposition beifahrerseitig; für Linkslenker; passender Adapter: F; Montageart: Bajonett; Ergänzungsartikel/Ergänzende Info 2: Maß abweichend vom Original	**2800011304280**	**13042**	26
			AQUACTRL 2 SINGLE; 03/12; Einbauposition beifahrerseitig; für Linkslenker; passender Adapter: A; Befestigungsart: Hakenbefestigung	**2800011305280**	**13052**	27
			REARCTRL; Einbauposition hinten	**2800011510170** **2800011510180**	**51017** **15101**	37 37

→

© 2025 Continental Aftermarket & Services GmbH

MINI - MINI CLUBMAN (R55) 10/06→12/15

Wischblatt

John Cooper Works	155 kW	11/07→06/14	AQUACTRL 2 SINGLE; 04/12; Einbauposition fahrerseitig; für Rechtslenker; passender Adapter: A	**2800011605260** **2800011624270**	**16052** **62427**	54 61
			AQUACTRL 2 SINGLE; 05/12 ; Einbauposition fahrerseitig; Montageart: Bajonett; für Rechtslenker; passender Adapter: F	**2800011605260** **2800011624270**	**16052** **62427**	54 61
			AQUACTRL 2 SINGLE; 05/12 ; Einbauposition beifahrerseitig; Montageart: Bajonett; für Rechtslenker; passender Adapter: F	**2800011606260** **2800011606270**	**16062** **60627**	54 54
			AQUACTRL 2 SINGLE; 04/12; Einbauposition beifahrerseitig; für Rechtslenker; passender Adapter: A	**2800011606260** **2800011606270**	**16062** **60627**	54 54
One	70 kW	03/09→02/10	AQUACTRL 2 SINGLE; Einbauposition fahrerseitig; für Linkslenker; passender Adapter: A; Befestigungsart: Hakenbefestigung	**2800011304280**	**13042**	26
			AQUACTRL 2 SINGLE; Einbauposition beifahrerseitig; für Linkslenker; passender Adapter: A; Befestigungsart: Hakenbefestigung	**2800011305280**	**13052**	27
			REARCTRL; Einbauposition hinten	**2800011510170** **2800011510180**	**51017** **15101**	37 37
			AQUACTRL 2 SINGLE; Einbauposition fahrerseitig; für Rechtslenker; passender Adapter: A	**2800011605260** **2800011624270**	**16052** **62427**	54 61
			AQUACTRL 2 SINGLE; Einbauposition beifahrerseitig; für Rechtslenker; passender Adapter: A	**2800011606260** **2800011606270**	**16062** **60627**	54 54
One One D	72 kW 66 kW	03/10→06/14 03/10→06/14	AQUACTRL 2 SET; für Linkslenker; Ergänzungsartikel/Ergänzende Info 2: Maß abweichend vom Original; Montageart: Bajonett; 04/12	**2800011238280**	**12382**	14
			AQUACTRL 2 SINGLE; 04/12 ; Einbauposition fahrerseitig; für Linkslenker; passender Adapter: F; Montageart: Bajonett	**2800011304280**	**13042**	26
			AQUACTRL 2 SINGLE; 03/12; Einbauposition fahrerseitig; für Linkslenker; passender Adapter: A; Befestigungsart: Hakenbefestigung	**2800011304280**	**13042**	26
			AQUACTRL 2 SINGLE; 04/12 ; Einbauposition beifahrerseitig; für Linkslenker; passender Adapter: F; Montageart: Bajonett; Ergänzungsartikel/Ergänzende Info 2: Maß abweichend vom Original	**2800011304280**	**13042**	26
			AQUACTRL 2 SINGLE; 03/12; Einbauposition beifahrerseitig; für Linkslenker; passender Adapter: A; Befestigungsart: Hakenbefestigung	**2800011305280**	**13052**	27
			REARCTRL; Einbauposition hinten	**2800011510170** **2800011510180**	**51017** **15101**	37 37
			AQUACTRL 2 SINGLE; 04/12; Einbauposition fahrerseitig; für Rechtslenker; passender Adapter: A	**2800011605260** **2800011624270**	**16052** **62427**	54 61
			AQUACTRL 2 SINGLE; 05/12 ; Einbauposition fahrerseitig; Montageart: Bajonett; für Rechtslenker; passender Adapter: F	**2800011605260** **2800011624270**	**16052** **62427**	54 61
			AQUACTRL 2 SINGLE; 05/12 ; Einbauposition beifahrerseitig; Montageart: Bajonett; für Rechtslenker; passender Adapter: F	**2800011606260** **2800011606270**	**16062** **60627**	54 54
			AQUACTRL 2 SINGLE; 04/12; Einbauposition beifahrerseitig; für Rechtslenker; passender Adapter: A	**2800011606260** **2800011606270**	**16062** **60627**	54 54

MINI - MINI CLUBVAN (R55) 12/12→06/14

Wischblatt

Cooper Cooper D	90 kW 82 kW	12/12→06/14 12/12→06/14	AQUACTRL 2 SET; für Linkslenker; Ergänzungsartikel/Ergänzende Info 2: Maß abweichend vom Original; Montageart: Bajonett	**2800011238280**	**12382**	14

→

© 2025 Continental Aftermarket & Services GmbH

MINI - MINI CLUBVAN (R55) 12/12→06/14

Wischblatt

Cooper Cooper D	90 kW 82 kW	12/12→06/14 12/12→06/14	AQUACTRL 2 SINGLE; Einbauposition fahrerseitig; für Linkslenker; passender Adapter: F; Montageart: Bajonett	**2800011304280**	**13042**	26
			AQUACTRL 2 SINGLE; Einbauposition beifahrerseitig; für Linkslenker; passender Adapter: F; Montageart: Bajonett; Ergänzungsartikel/Ergänzende Info 2: Maß abweichend vom Original	**2800011304280**	**13042**	26
			REARCTRL; Einbauposition hinten	**2800011510170** **2800011510180**	**51017** **15101**	37 37
			AQUACTRL 2 SINGLE; Einbauposition fahrerseitig; Montageart: Bajonett; für Rechtslenker; passender Adapter: F	**2800011605260** **2800011624270**	**16052** **62427**	54 61
			AQUACTRL 2 SINGLE; Einbauposition beifahrerseitig; Montageart: Bajonett; für Rechtslenker; passender Adapter: F	**2800011606260** **2800011606270**	**16062** **60627**	54 54
Cooper D	82 kW	12/12→06/14	AQUACTRL 2 SET; für Linkslenker; Ergänzungsartikel/Ergänzende Info 2: Maß abweichend vom Original; Montageart: Bajonett	**2800011238280**	**12382**	14
			AQUACTRL 2 SINGLE; Einbauposition fahrerseitig; für Linkslenker; passender Adapter: F; Montageart: Bajonett	**2800011304280**	**13042**	26
			AQUACTRL 2 SINGLE; Einbauposition beifahrerseitig; für Linkslenker; passender Adapter: F; Montageart: Bajonett; Ergänzungsartikel/Ergänzende Info 2: Maß abweichend vom Original	**2800011304280**	**13042**	26
			REARCTRL; Einbauposition hinten	**2800011510180**	**15101**	37
			AQUACTRL 2 SINGLE; Einbauposition fahrerseitig; Montageart: Bajonett; für Rechtslenker; passender Adapter: F	**2800011605260**	**16052**	54
			AQUACTRL 2 SINGLE; Einbauposition beifahrerseitig; Montageart: Bajonett; für Rechtslenker; passender Adapter: F	**2800011606260**	**16062**	54
One	72 kW	12/12→06/14	AQUACTRL 2 SET; für Linkslenker; Ergänzungsartikel/Ergänzende Info 2: Maß abweichend vom Original; Montageart: Bajonett	**2800011238280**	**12382**	14
			AQUACTRL 2 SINGLE; Einbauposition fahrerseitig; für Linkslenker; passender Adapter: F; Montageart: Bajonett	**2800011304280**	**13042**	26
			AQUACTRL 2 SINGLE; Einbauposition beifahrerseitig; für Linkslenker; passender Adapter: F; Montageart: Bajonett; Ergänzungsartikel/Ergänzende Info 2: Maß abweichend vom Original	**2800011304280**	**13042**	26
			REARCTRL; Einbauposition hinten	**2800011510170** **2800011510180**	**51017** **15101**	37 37
			AQUACTRL 2 SINGLE; Einbauposition fahrerseitig; Montageart: Bajonett; für Rechtslenker; passender Adapter: F	**2800011605260** **2800011624270**	**16052** **62427**	54 61
			AQUACTRL 2 SINGLE; Einbauposition beifahrerseitig; Montageart: Bajonett; für Rechtslenker; passender Adapter: F	**2800011606260** **2800011606270**	**16062** **60627**	54 54

MINI - MINI COUNTRYMAN (F60) 10/16→

Wischblatt

Cooper Cooper ALL4	100 kW 100 kW	10/16→ 10/16→	AQUACTRL 2 SET; für Linkslenker	**2800011262280**	**12622**	21
			REARCTRL; Einbauposition hinten; Ergänzungsartikel/Ergänzende Info: Adapter entfernen	**2800011535170** **2800011535180**	**53517** **15351**	49 49
			AQUACTRL 2 SINGLE; Einbauposition fahrerseitig; für Rechtslenker	**2800011612270**	**61227**	57
			AQUACTRL 2 SINGLE; Einbauposition beifahrerseitig; für Rechtslenker	**2800011626270**	**62627**	62

© 2025 Continental Aftermarket & Services GmbH

MINI - MINI COUNTRYMAN (F60) 10/16→

Wischblatt

Cooper D Cooper D Cooper D ALL4 Cooper D ALL4 Cooper S	100 kW 110 kW 100 kW 110 kW 120 kW	10/16→ 10/16→ 10/16→ 10/16→ 10/16→	AQUACTRL 2 SET; für Linkslenker	**2800011262280**	**12622**	21
			REARCTRL; Einbauposition hinten; Ergänzungsartikel/Ergänzende Info: Adapter entfernen	**2800011535180**	**15351**	49
Cooper S Cooper S	131 kW 141 kW	07/20→ 10/16→	AQUACTRL 2 SET; für Linkslenker	**2800011262280**	**12622**	21
			REARCTRL; Einbauposition hinten; Ergänzungsartikel/Ergänzende Info: Adapter entfernen	**2800011535170** **2800011535180**	**53517** **15351**	49 49
			AQUACTRL 2 SINGLE; Einbauposition fahrerseitig; für Rechtslenker	**2800011612270**	**61227**	57
			AQUACTRL 2 SINGLE; Einbauposition beifahrerseitig; für Rechtslenker	**2800011626270**	**62627**	62
Cooper S ALL4 Cooper S ALL4	120 kW 131 kW	10/16→ 07/20→	AQUACTRL 2 SET; für Linkslenker	**2800011262280**	**12622**	21
			REARCTRL; Einbauposition hinten; Ergänzungsartikel/Ergänzende Info: Adapter entfernen	**2800011535180**	**15351**	49
Cooper S ALL4	141 kW	10/16→	AQUACTRL 2 SET; für Linkslenker	**2800011262280**	**12622**	21
			REARCTRL; Einbauposition hinten; Ergänzungsartikel/Ergänzende Info: Adapter entfernen	**2800011535170** **2800011535180**	**53517** **15351**	49 49
			AQUACTRL 2 SINGLE; Einbauposition fahrerseitig; für Rechtslenker	**2800011612270**	**61227**	57
			AQUACTRL 2 SINGLE; Einbauposition beifahrerseitig; für Rechtslenker	**2800011626270**	**62627**	62
Cooper SD Cooper SD Cooper SD ALL4 Cooper SD ALL4 Cooper SE Cooper SE ALL4	120 kW 140 kW 120 kW 140 kW 162 kW 165 kW	10/16→ 10/16→ 10/16→ 10/16→ 07/20→ 01/17→	AQUACTRL 2 SET; für Linkslenker	**2800011262280**	**12622**	21
			REARCTRL; Einbauposition hinten; Ergänzungsartikel/Ergänzende Info: Adapter entfernen	**2800011535180**	**15351**	49
John Cooper Works ALL4 John Cooper Works ALL4	170 kW 225 kW	03/17→06/19 07/19→	AQUACTRL 2 SET; für Linkslenker	**2800011262280**	**12622**	21
			REARCTRL; Einbauposition hinten; Ergänzungsartikel/Ergänzende Info: Adapter entfernen	**2800011535170** **2800011535180**	**53517** **15351**	49 49
			AQUACTRL 2 SINGLE; Einbauposition fahrerseitig; für Rechtslenker	**2800011612270**	**61227**	57
			AQUACTRL 2 SINGLE; Einbauposition beifahrerseitig; für Rechtslenker	**2800011626270**	**62627**	62
One One D	75 kW 85 kW	07/17→ 07/17→	AQUACTRL 2 SET; für Linkslenker	**2800011262280**	**12622**	21
			REARCTRL; Einbauposition hinten; Ergänzungsartikel/Ergänzende Info: Adapter entfernen	**2800011535180**	**15351**	49

MINI - MINI COUNTRYMAN (R60) 08/10→10/16

Wischblatt

Cooper Cooper Cooper Cooper ALL4 Cooper D Cooper D Cooper D ALL4 Cooper D ALL4	85 kW 88 kW 90 kW 90 kW 82 kW 82 kW 82 kW 82 kW	08/10→10/16 08/10→10/16 08/10→10/16 11/12→10/16 08/10→10/16 03/11→10/16 08/10→10/16 03/11→10/16	AQUACTRL 2 SINGLE; Einbauposition fahrerseitig; für Linkslenker; passender Adapter: B	**2800011305280**	**13052**	27
			AQUACTRL 2 SINGLE; Einbauposition beifahrerseitig; für Linkslenker; passender Adapter: B	**2800011306280**	**13062**	27
			REARCTRL; Einbauposition hinten	**2800011522170** **2800011522180**	**52217** **15221**	43 43
			AQUACTRL 2 SINGLE; Einbauposition fahrerseitig; für Rechtslenker; passender Adapter: B	**2800011606260** **2800011606270**	**16062** **60627**	54 54
			AQUACTRL 2 SINGLE; Einbauposition beifahrerseitig; für Rechtslenker; passender Adapter: B	**2800011607260** **2800011625270**	**16072** **62527**	55 62
Cooper S	120 kW	08/10→10/16	AQUACTRL 2 SINGLE; Einbauposition fahrerseitig; für Linkslenker; passender Adapter: B	**2800011305280**	**13052**	27
			AQUACTRL 2 SINGLE; Einbauposition beifahrerseitig; für Linkslenker; passender Adapter: B	**2800011306280**	**13062**	27
			REARCTRL; Einbauposition hinten	**2800011522180**	**15221**	43
			AQUACTRL 2 SINGLE; Einbauposition fahrerseitig; für Rechtslenker; passender Adapter: B	**2800011606260**	**16062**	54
			AQUACTRL 2 SINGLE; Einbauposition beifahrerseitig; für Rechtslenker; passender Adapter: B	**2800011607260**	**16072**	55
Cooper S Cooper S Cooper S	135 kW 140 kW 147 kW	08/10→10/16 07/14→10/16 08/10→10/16	AQUACTRL 2 SINGLE; Einbauposition fahrerseitig; für Linkslenker; passender Adapter: B	**2800011305280**	**13052**	27

→

© 2025 Continental Aftermarket & Services GmbH

MINI - MINI COUNTRYMAN (R60) 08/10→10/16

Wischblatt

Cooper S ALL4 Cooper S ALL4 Cooper S ALL4	120 kW 135 kW 140 kW	08/10→10/16 08/10→10/16 07/14→10/16	AQUACTRL 2 SINGLE; Einbauposition beifahrer-seitig; für Linkslenker; passender Adapter: B	**2800011306280**	**13062**	27
			REARCTRL; Einbauposition hinten	**2800011522170** **2800011522180**	**52217** **15221**	43 43
			AQUACTRL 2 SINGLE; Einbauposition fahrerseitig; für Rechtslenker; passender Adapter: B	**2800011606260** **2800011606270**	**16062** **60627**	54 54
			AQUACTRL 2 SINGLE; Einbauposition beifahrer-seitig; für Rechtslenker; passender Adapter: B	**2800011607260** **2800011625270**	**16072** **62527**	55 62
Cooper SD	100 kW	03/11→10/16	AQUACTRL 2 SINGLE; Einbauposition fahrerseitig; für Linkslenker; passender Adapter: B	**2800011305280**	**13052**	27
			AQUACTRL 2 SINGLE; Einbauposition beifahrer-seitig; für Linkslenker; passender Adapter: B	**2800011306280**	**13062**	27
			REARCTRL; Einbauposition hinten	**2800011522180**	**15221**	43
			AQUACTRL 2 SINGLE; Einbauposition fahrerseitig; für Rechtslenker; passender Adapter: B	**2800011606260**	**16062**	54
			AQUACTRL 2 SINGLE; Einbauposition beifahrer-seitig; für Rechtslenker; passender Adapter: B	**2800011607260**	**16072**	55
Cooper SD Cooper SD ALL4 Cooper SD ALL4	105 kW 100 kW 105 kW	03/11→10/16 03/11→10/16 03/11→10/16	AQUACTRL 2 SINGLE; Einbauposition fahrerseitig; für Linkslenker; passender Adapter: B	**2800011305280**	**13052**	27
			AQUACTRL 2 SINGLE; Einbauposition beifahrer-seitig; für Linkslenker; passender Adapter: B	**2800011306280**	**13062**	27
			REARCTRL; Einbauposition hinten	**2800011522170** **2800011522180**	**52217** **15221**	43 43
			AQUACTRL 2 SINGLE; Einbauposition fahrerseitig; für Rechtslenker; passender Adapter: B	**2800011606260** **2800011606270**	**16062** **60627**	54 54
			AQUACTRL 2 SINGLE; Einbauposition beifahrer-seitig; für Rechtslenker; passender Adapter: B	**2800011607260** **2800011625270**	**16072** **62527**	55 62
John Cooper Works ALL4	155 kW	09/12→10/16	AQUACTRL 2 SINGLE; Einbauposition fahrerseitig; für Linkslenker; passender Adapter: B	**2800011305280**	**13052**	27
			AQUACTRL 2 SINGLE; Einbauposition beifahrer-seitig; für Linkslenker; passender Adapter: B	**2800011306280**	**13062**	27
			REARCTRL; Einbauposition hinten	**2800011522180**	**15221**	43
John Cooper Works ALL4 One One D	160 kW 72 kW 66 kW	11/12→10/16 08/10→10/16 08/10→10/16	AQUACTRL 2 SINGLE; Einbauposition fahrerseitig; für Linkslenker; passender Adapter: B	**2800011305280**	**13052**	27
			AQUACTRL 2 SINGLE; Einbauposition beifahrer-seitig; für Linkslenker; passender Adapter: B	**2800011306280**	**13062**	27
			REARCTRL; Einbauposition hinten	**2800011522170** **2800011522180**	**52217** **15221**	43 43
			AQUACTRL 2 SINGLE; Einbauposition fahrerseitig; für Rechtslenker; passender Adapter: B	**2800011606260** **2800011606270**	**16062** **60627**	54 54
			AQUACTRL 2 SINGLE; Einbauposition beifahrer-seitig; für Rechtslenker; passender Adapter: B	**2800011607260** **2800011625270**	**16072** **62527**	55 62

MINI - MINI Coupe (R58) 12/10→05/15

Wischblatt

1.6 Cooper	88 kW	10/14→05/15	AQUACTRL 2 SINGLE; Einbauposition fahrerseitig; für Rechtslenker; passender Adapter: B	**2800011606260**	**16062**	54
			AQUACTRL 2 SINGLE; Einbauposition beifahrer-seitig; für Rechtslenker; passender Adapter: B	**2800011607260**	**16072**	55
Cooper Cooper Cooper S Cooper S Cooper SD Cooper SD Cooper S JCW John Cooper Works	85 kW 90 kW 120 kW 135 kW 100 kW 105 kW 147 kW 155 kW	12/10→04/15 12/10→04/15 12/10→04/15 12/10→04/15 12/10→05/15 12/10→05/15 12/10→04/15 12/10→05/15	AQUACTRL 2 SINGLE; Einbauposition fahrerseitig; für Linkslenker; passender Adapter: B	**2800011306280**	**13062**	27
			AQUACTRL 2 SINGLE; Einbauposition beifahrer-seitig; für Linkslenker; passender Adapter: B	**2800011307280**	**13072**	27
			AQUACTRL 2 SINGLE; Einbauposition fahrerseitig; für Rechtslenker; passender Adapter: B	**2800011606260** **2800011606270**	**16062** **60627**	54 54
			AQUACTRL 2 SINGLE; Einbauposition beifahrer-seitig; für Rechtslenker; passender Adapter: B	**2800011607260** **2800011625270**	**16072** **62527**	55 62

© 2025 Continental Aftermarket & Services GmbH

MINI - MINI PACEMAN (R61) 03/12→10/16

Wischblatt

Cooper Cooper	88 kW 90 kW	04/12→09/16 04/12→09/16	AQUACTRL 2 SINGLE; Einbauposition fahrerseitig; für Linkslenker; passender Adapter: B	**2800011305280**	**13052**	27
			AQUACTRL 2 SINGLE; Einbauposition beifahrerseitig; für Linkslenker; passender Adapter: B	**2800011306280**	**13062**	27
			REARCTRL; Einbauposition hinten; Ergänzungsartikel/Ergänzende Info: Adapter entfernen; Ergänzungsartikel/Ergänzende Info 2: Maß abweichend vom Original	**2800011535170** **2800011535180**	**53517** **15351**	49 49
			AQUACTRL 2 SINGLE; Einbauposition fahrerseitig; für Rechtslenker; passender Adapter: B	**2800011606260** **2800011606270**	**16062** **60627**	54 54
			AQUACTRL 2 SINGLE; Einbauposition beifahrerseitig; für Rechtslenker; passender Adapter: B	**2800011607260** **2800011625270**	**16072** **62527**	55 62
Cooper ALL4	85 kW	07/13→09/16	AQUACTRL 2 SINGLE; Einbauposition fahrerseitig; für Linkslenker; passender Adapter: B	**2800011305280**	**13052**	27
			AQUACTRL 2 SINGLE; Einbauposition beifahrerseitig; für Linkslenker; passender Adapter: B	**2800011306280**	**13062**	27
			REARCTRL; Einbauposition hinten; Ergänzungsartikel/Ergänzende Info: Adapter entfernen; Ergänzungsartikel/Ergänzende Info 2: Maß abweichend vom Original	**2800011535180**	**15351**	49
			AQUACTRL 2 SINGLE; Einbauposition fahrerseitig; für Rechtslenker; passender Adapter: B	**2800011606260**	**16062**	54
			AQUACTRL 2 SINGLE; Einbauposition beifahrerseitig; für Rechtslenker; passender Adapter: B	**2800011607260**	**16072**	55
Cooper ALL4 Cooper ALL4 Cooper D Cooper D Cooper D ALL4	90 kW 90 kW 82 kW 82 kW 82 kW	11/12→09/16 07/13→09/16 04/12→09/16 07/12→09/16 04/12→09/16	AQUACTRL 2 SINGLE; Einbauposition fahrerseitig; für Linkslenker; passender Adapter: B	**2800011305280**	**13052**	27
			AQUACTRL 2 SINGLE; Einbauposition beifahrerseitig; für Linkslenker; passender Adapter: B	**2800011306280**	**13062**	27
			REARCTRL; Einbauposition hinten; Ergänzungsartikel/Ergänzende Info: Adapter entfernen; Ergänzungsartikel/Ergänzende Info 2: Maß abweichend vom Original	**2800011535170** **2800011535180**	**53517** **15351**	49 49
			AQUACTRL 2 SINGLE; Einbauposition fahrerseitig; für Rechtslenker; passender Adapter: B	**2800011606260** **2800011606270**	**16062** **60627**	54 54
			AQUACTRL 2 SINGLE; Einbauposition beifahrerseitig; für Rechtslenker; passender Adapter: B	**2800011607260** **2800011625270**	**16072** **62527**	55 62
Cooper D ALL4 Cooper S	82 kW 120 kW	03/12→09/16 01/14→09/16	AQUACTRL 2 SINGLE; Einbauposition fahrerseitig; für Linkslenker; passender Adapter: B	**2800011305280**	**13052**	27
			AQUACTRL 2 SINGLE; Einbauposition beifahrerseitig; für Linkslenker; passender Adapter: B	**2800011306280**	**13062**	27
			REARCTRL; Einbauposition hinten; Ergänzungsartikel/Ergänzende Info: Adapter entfernen; Ergänzungsartikel/Ergänzende Info 2: Maß abweichend vom Original	**2800011535180**	**15351**	49
			AQUACTRL 2 SINGLE; Einbauposition fahrerseitig; für Rechtslenker; passender Adapter: B	**2800011606260**	**16062**	54
			AQUACTRL 2 SINGLE; Einbauposition beifahrerseitig; für Rechtslenker; passender Adapter: B	**2800011607260**	**16072**	55
Cooper S Cooper S	135 kW 140 kW	11/12→10/16 07/14→09/16	AQUACTRL 2 SINGLE; Einbauposition fahrerseitig; für Linkslenker; passender Adapter: B	**2800011305280**	**13052**	27
			AQUACTRL 2 SINGLE; Einbauposition beifahrerseitig; für Linkslenker; passender Adapter: B	**2800011306280**	**13062**	27
			REARCTRL; Einbauposition hinten; Ergänzungsartikel/Ergänzende Info: Adapter entfernen; Ergänzungsartikel/Ergänzende Info 2: Maß abweichend vom Original	**2800011535170** **2800011535180**	**53517** **15351**	49 49
			AQUACTRL 2 SINGLE; Einbauposition fahrerseitig; für Rechtslenker; passender Adapter: B	**2800011606260** **2800011606270**	**16062** **60627**	54 54
			AQUACTRL 2 SINGLE; Einbauposition beifahrerseitig; für Rechtslenker; passender Adapter: B	**2800011607260** **2800011625270**	**16072** **62527**	55 62

© 2025 Continental Aftermarket & Services GmbH

MINI - MINI PACEMAN (R61) 03/12→10/16

Wischblatt

Cooper S ALL4	120 kW	03/12→09/16	AQUACTRL 2 SINGLE; Einbauposition fahrerseitig; für Linkslenker; passender Adapter: B	**2800011305280**	**13052**	27
			AQUACTRL 2 SINGLE; Einbauposition beifahrerseitig; für Linkslenker; passender Adapter: B	**2800011306280**	**13062**	27
			REARCTRL; Einbauposition hinten; Ergänzungsartikel/Ergänzende Info: Adapter entfernen; Ergänzungsartikel/Ergänzende Info 2: Maß abweichend vom Original	**2800011535180**	**15351**	49
			AQUACTRL 2 SINGLE; Einbauposition fahrerseitig; für Rechtslenker; passender Adapter: B	**2800011606260**	**16062**	54
			AQUACTRL 2 SINGLE; Einbauposition beifahrerseitig; für Rechtslenker; passender Adapter: B	**2800011607260**	**16072**	55
Cooper S ALL4 Cooper S ALL4 Cooper SD	135 kW 140 kW 105 kW	03/12→09/16 03/12→09/16 03/12→09/16	AQUACTRL 2 SINGLE; Einbauposition fahrerseitig; für Linkslenker; passender Adapter: B	**2800011305280**	**13052**	27
			AQUACTRL 2 SINGLE; Einbauposition beifahrerseitig; für Linkslenker; passender Adapter: B	**2800011306280**	**13062**	27
			REARCTRL; Einbauposition hinten; Ergänzungsartikel/Ergänzende Info: Adapter entfernen; Ergänzungsartikel/Ergänzende Info 2: Maß abweichend vom Original	**2800011535170** **2800011535180**	**53517** **15351**	49 49
			AQUACTRL 2 SINGLE; Einbauposition fahrerseitig; für Rechtslenker; passender Adapter: B	**2800011606260** **2800011606270**	**16062** **60627**	54 54
			AQUACTRL 2 SINGLE; Einbauposition beifahrerseitig; für Rechtslenker; passender Adapter: B	**2800011607260** **2800011625270**	**16072** **62527**	55 62
Cooper SD ALL4	100 kW	04/12→09/16	AQUACTRL 2 SINGLE; Einbauposition fahrerseitig; für Linkslenker; passender Adapter: B	**2800011305280**	**13052**	27
			AQUACTRL 2 SINGLE; Einbauposition beifahrerseitig; für Linkslenker; passender Adapter: B	**2800011306280**	**13062**	27
			REARCTRL; Einbauposition hinten; Ergänzungsartikel/Ergänzende Info: Adapter entfernen; Ergänzungsartikel/Ergänzende Info 2: Maß abweichend vom Original	**2800011535180**	**15351**	49
			AQUACTRL 2 SINGLE; Einbauposition fahrerseitig; für Rechtslenker; passender Adapter: B	**2800011606260**	**16062**	54
			AQUACTRL 2 SINGLE; Einbauposition beifahrerseitig; für Rechtslenker; passender Adapter: B	**2800011607260**	**16072**	55
Cooper SD ALL4 John Cooper Works ALL4	105 kW 160 kW	04/12→09/16 03/13→10/16	AQUACTRL 2 SINGLE; Einbauposition fahrerseitig; für Linkslenker; passender Adapter: B	**2800011305280**	**13052**	27
			AQUACTRL 2 SINGLE; Einbauposition beifahrerseitig; für Linkslenker; passender Adapter: B	**2800011306280**	**13062**	27
			REARCTRL; Einbauposition hinten; Ergänzungsartikel/Ergänzende Info: Adapter entfernen; Ergänzungsartikel/Ergänzende Info 2: Maß abweichend vom Original	**2800011535170** **2800011535180**	**53517** **15351**	49 49
			AQUACTRL 2 SINGLE; Einbauposition fahrerseitig; für Rechtslenker; passender Adapter: B	**2800011606260** **2800011606270**	**16062** **60627**	54 54
			AQUACTRL 2 SINGLE; Einbauposition beifahrerseitig; für Rechtslenker; passender Adapter: B	**2800011607260** **2800011625270**	**16072** **62527**	55 62

MINI - MINI Roadster (R59) 01/11→04/15

Wischblatt

Cooper Cooper Cooper S Cooper S Cooper SD Cooper SD Cooper S JCW John Cooper Works	85 kW 90 kW 120 kW 135 kW 100 kW 105 kW 147 kW 155 kW	11/11→04/15 11/11→04/15 11/11→04/15 11/11→04/15 11/11→04/15 11/11→04/15 11/11→04/15 11/11→04/15	AQUACTRL 2 SINGLE; Einbauposition fahrerseitig; für Linkslenker; passender Adapter: B	**2800011305280**	**13052**	27
			AQUACTRL 2 SINGLE; Einbauposition beifahrerseitig; für Linkslenker; passender Adapter: B	**2800011306280**	**13062**	27
			AQUACTRL 2 SINGLE; Einbauposition fahrerseitig; für Rechtslenker; passender Adapter: B	**2800011606260** **2800011606270**	**16062** **60627**	54 54
			AQUACTRL 2 SINGLE; Einbauposition beifahrerseitig; für Rechtslenker; passender Adapter: B	**2800011607260** **2800011625270**	**16072** **62527**	55 62

© 2025 Continental Aftermarket & Services GmbH

MITSUBISHI - 3000 GT Coupe (Z1_A) 06/89→08/00						
Wischblatt						
3.0	165 kW	12/90→05/93	AQUACTRL 2 SINGLE; 06/92 ; Einbauposition beifahrerseitig; für Linkslenker; passender Adapter: A	**2800011306280**	**13062**	27
			AQUACTRL 2 SINGLE; 06/92 ; Einbauposition fahrerseitig; für Linkslenker; passender Adapter: A	**2800011307280**	**13072**	27
3.0 4WD (Z16A)	165 kW	06/89→08/99	AQUACTRL 2 SINGLE; 06/92 ; Einbauposition beifahrerseitig; für Linkslenker; passender Adapter: A	**2800011306280**	**13062**	27
			AQUACTRL 2 SINGLE; 06/92 ; Einbauposition fahrerseitig; für Linkslenker; passender Adapter: A	**2800011307280**	**13072**	27
			AQUACTRL 2 SINGLE; Einbauposition beifahrerseitig; für Rechtslenker; passender Adapter: A	**2800011625270**	**62527**	62
			AQUACTRL 2 SINGLE; Einbauposition fahrerseitig; für Rechtslenker; passender Adapter: A	**2800011626270**	**62627**	62
3.0 Turbo 4WD (Z16A)	210 kW	01/90→08/99	AQUACTRL 2 SINGLE; Einbauposition beifahrerseitig; für Linkslenker; passender Adapter: A	**2800011306280**	**13062**	27
			AQUACTRL 2 SINGLE; Einbauposition fahrerseitig; für Linkslenker; passender Adapter: A	**2800011307280**	**13072**	27
			AQUACTRL 2 SINGLE; Einbauposition beifahrerseitig; für Rechtslenker; passender Adapter: A	**2800011625270**	**62527**	62
			AQUACTRL 2 SINGLE; Einbauposition fahrerseitig; für Rechtslenker; passender Adapter: A	**2800011626270**	**62627**	62
MITSUBISHI - ASX (GA_W_) 11/09→						
Wischblatt						
1.6 DI-D 1.6 DI-D 4WD	84 kW 84 kW	07/15→ 07/15→	AQUACTRL 2 SINGLE; Einbauposition beifahrerseitig; für Linkslenker; passender Adapter: A	**2800011307280**	**13072**	27
			AQUACTRL 2 SINGLE; Einbauposition fahrerseitig; für Linkslenker; passender Adapter: A	**2800011312280**	**13122**	29
			REARCTRL; Einbauposition hinten	**2800011527170** **2800011527180**	**52717** **15271**	45 45
			AQUACTRL 2 SINGLE; Einbauposition beifahrerseitig; für Rechtslenker; passender Adapter: A	**2800011608260** **2800011626270**	**16082** **62627**	55 62
			AQUACTRL 2 SINGLE; Einbauposition fahrerseitig; für Rechtslenker; passender Adapter: A	**2800011614260** **2800011628270**	**16142** **62827**	58 63
1.6 LPG	86 kW	06/10→	AQUACTRL 2 SINGLE; Einbauposition beifahrerseitig; für Linkslenker; passender Adapter: A	**2800011307280**	**13072**	27
			AQUACTRL 2 SINGLE; Einbauposition fahrerseitig; für Linkslenker; passender Adapter: A	**2800011312280**	**13122**	29
			REARCTRL; Einbauposition hinten	**2800011527180**	**15271**	45
			AQUACTRL 2 SINGLE; Einbauposition beifahrerseitig; für Rechtslenker; passender Adapter: A	**2800011608260**	**16082**	55
			AQUACTRL 2 SINGLE; Einbauposition fahrerseitig; für Rechtslenker; passender Adapter: A	**2800011614260**	**16142**	58
1.6 MIVEC (GA1W) 1.6 MIVEC (GA1W) 1.8 (GA3W)	85 kW 86 kW 102 kW	05/10→ 06/10→ 02/10→	AQUACTRL 2 SINGLE; Einbauposition beifahrerseitig; für Linkslenker; passender Adapter: A	**2800011307280**	**13072**	27
			AQUACTRL 2 SINGLE; Einbauposition fahrerseitig; für Linkslenker; passender Adapter: A	**2800011312280**	**13122**	29
			REARCTRL; Einbauposition hinten	**2800011527170** **2800011527180**	**52717** **15271**	45 45
			AQUACTRL 2 SINGLE; Einbauposition beifahrerseitig; für Rechtslenker; passender Adapter: A	**2800011608260** **2800011626270**	**16082** **62627**	55 62
			AQUACTRL 2 SINGLE; Einbauposition fahrerseitig; für Rechtslenker; passender Adapter: A	**2800011614260** **2800011628270**	**16142** **62827**	58 63
1.8 4WD (GA3W)	102 kW	02/10→	AQUACTRL 2 SINGLE; Einbauposition beifahrerseitig; für Linkslenker; passender Adapter: A	**2800011307280**	**13072**	27
			AQUACTRL 2 SINGLE; Einbauposition fahrerseitig; für Linkslenker; passender Adapter: A	**2800011312280**	**13122**	29
			REARCTRL; Einbauposition hinten	**2800011527180**	**15271**	45
1.8 DI-D (GA6W) 1.8 DI-D (GA6W) 1.8 DI-D 4WD (GA6W) 1.8 DI-D 4WD (GA6W)	85 kW 110 kW 85 kW 110 kW	06/10→ 06/10→ 06/10→ 06/10→	AQUACTRL 2 SINGLE; Einbauposition beifahrerseitig; für Linkslenker; passender Adapter: A	**2800011307280**	**13072**	27

→

© 2025 Continental Aftermarket & Services GmbH

					Continental	
MITSUBISHI - ASX (GA_W_) 11/09→						
Wischblatt						
1.8 DI-D (GA6W) 1.8 DI-D (GA6W) 1.8 DI-D 4WD (GA6W) 1.8 DI-D 4WD (GA6W)	85 kW 110 kW 85 kW 110 kW	06/10→ 06/10→ 06/10→ 06/10→	AQUACTRL 2 SINGLE; Einbauposition fahrerseitig; für Linkslenker; passender Adapter: A	**2800011312280**	**13122**	29
			REARCTRL; Einbauposition hinten	**2800011527170** **2800011527180**	**52717** **15271**	45 45
			AQUACTRL 2 SINGLE; Einbauposition beifahrerseitig; für Rechtslenker; passender Adapter: A	**2800011608260** **2800011626270**	**16082** **62627**	55 62
			AQUACTRL 2 SINGLE; Einbauposition fahrerseitig; für Rechtslenker; passender Adapter: A	**2800011614260** **2800011628270**	**16142** **62827**	58 63
2.0	108 kW	09/10→12/12	AQUACTRL 2 SINGLE; Einbauposition beifahrerseitig; für Rechtslenker; passender Adapter: A	**2800011608260**	**16082**	55
			AQUACTRL 2 SINGLE; Einbauposition fahrerseitig; für Rechtslenker; passender Adapter: A	**2800011614260**	**16142**	58
2.0 MIVEC (GA2W)	110 kW	06/10→	AQUACTRL 2 SINGLE; Einbauposition beifahrerseitig; für Linkslenker; passender Adapter: A	**2800011307280**	**13072**	27
			AQUACTRL 2 SINGLE; Einbauposition fahrerseitig; für Linkslenker; passender Adapter: A	**2800011312280**	**13122**	29
			AQUACTRL 2 SINGLE; Einbauposition beifahrerseitig; für Rechtslenker; passender Adapter: A	**2800011608260** **2800011626270**	**16082** **62627**	55 62
			AQUACTRL 2 SINGLE; Einbauposition fahrerseitig; für Rechtslenker; passender Adapter: A	**2800011614260** **2800011628270**	**16142** **62827**	58 63
2.0 MIVEC 4WD 2.2 DI-D 4WD (GA8W)	110 kW 110 kW	06/10→ 04/13→	AQUACTRL 2 SINGLE; Einbauposition beifahrerseitig; für Linkslenker; passender Adapter: A	**2800011307280**	**13072**	27
			AQUACTRL 2 SINGLE; Einbauposition fahrerseitig; für Linkslenker; passender Adapter: A	**2800011312280**	**13122**	29
			REARCTRL; Einbauposition hinten	**2800011527170** **2800011527180**	**52717** **15271**	45 45
			AQUACTRL 2 SINGLE; Einbauposition beifahrerseitig; für Rechtslenker; passender Adapter: A	**2800011608260** **2800011626270**	**16082** **62627**	55 62
			AQUACTRL 2 SINGLE; Einbauposition fahrerseitig; für Rechtslenker; passender Adapter: A	**2800011614260** **2800011628270**	**16142** **62827**	58 63
MITSUBISHI - ASX Van (GA_W_) 06/10→						
Wischblatt						
1.8 DI-D 4WD	110 kW	06/10→	AQUACTRL 2 SINGLE; Einbauposition beifahrerseitig; für Linkslenker; passender Adapter: A	**2800011307280**	**13072**	27
			AQUACTRL 2 SINGLE; Einbauposition fahrerseitig; für Linkslenker; passender Adapter: A	**2800011312280**	**13122**	29
			AQUACTRL 2 SINGLE; Einbauposition beifahrerseitig; für Rechtslenker; passender Adapter: A	**2800011608260**	**16082**	55
			AQUACTRL 2 SINGLE; Einbauposition fahrerseitig; für Rechtslenker; passender Adapter: A	**2800011614260**	**16142**	58
MITSUBISHI - ATTRAGE VI Stufenheck (A1_A) 07/13→						
Wischblatt						
1.2	57 kW	07/14→	AQUACTRL 2 SINGLE; Einbauposition beifahrerseitig; für Linkslenker; passender Adapter: A	**2800011300280**	**13002**	25
			AQUACTRL 2 SINGLE; Einbauposition fahrerseitig; für Linkslenker; passender Adapter: A	**2800011309280**	**13092**	28
			AQUACTRL 2 SINGLE; Einbauposition beifahrerseitig; für Rechtslenker; passender Adapter: A	**2800011600270**	**60027**	52
			AQUACTRL 2 SINGLE; Einbauposition fahrerseitig; für Rechtslenker; passender Adapter: A	**2800011610270**	**61027**	56
1.2 (A13A)	59 kW	10/13→	AQUACTRL 2 SINGLE; Einbauposition beifahrerseitig; für Linkslenker; passender Adapter: A	**2800011300280**	**13002**	25
			AQUACTRL 2 SINGLE; Einbauposition fahrerseitig; für Linkslenker; passender Adapter: A	**2800011309280**	**13092**	28
			AQUACTRL 2 SINGLE; Einbauposition beifahrerseitig; für Rechtslenker; passender Adapter: A	**2800011600260** **2800011600270**	**16002** **60027**	52 52
			AQUACTRL 2 SINGLE; Einbauposition fahrerseitig; für Rechtslenker; passender Adapter: A	**2800011610260** **2800011610270**	**16102** **61027**	56 56

© 2025 Continental Aftermarket & Services GmbH

MITSUBISHI - CARISMA (DA_) 05/95→06/06

Wischblatt

1.6 (DA1A) 1.6 (DA1A) 1.6 (DA1A) 1.6 (DA1A) 1.8 (DA2A) 1.8 16V GDI (DA2A) 1.8 GDI (DA2A) 1.8 MSX - 16V (DA2A) 1.9 DI-D (DA5A) 1.9 DI-D (DA5A) 1.9 TD (DA4A)	66 kW 70 kW 73 kW 76 kW 85 kW 92 kW 90 kW 103 kW 75 kW 85 kW 66 kW	07/95→06/06 12/98→06/06 05/97→06/06 05/95→12/03 07/95→07/97 09/97→06/06 10/00→06/06 07/95→07/97 09/00→06/06 09/00→06/06 10/96→09/00	AQUACTRL 2 SINGLE; Einbauposition beifahrerseitig; für Linkslenker; passender Adapter: A	**2800011306280**	**13062**	27
			AQUACTRL 2 SINGLE; Einbauposition fahrerseitig; für Linkslenker; passender Adapter: A	**2800011307280**	**13072**	27
			AQUACTRL 2 SINGLE; Einbauposition beifahrerseitig; für Rechtslenker; passender Adapter: A	**2800011607260** **2800011625270**	**16072** **62527**	55 62
			AQUACTRL 2 SINGLE; Einbauposition fahrerseitig; für Rechtslenker; passender Adapter: A	**2800011608260** **2800011626270**	**16082** **62627**	55 62

MITSUBISHI - CARISMA Stufenheck (DA_) 09/96→06/06

Wischblatt

1.3 1.3 16V	55 kW 60 kW	09/00→10/04 09/00→10/04	AQUACTRL 2 SINGLE; Einbauposition beifahrerseitig; für Linkslenker; passender Adapter: A	**2800011306280**	**13062**	27
			AQUACTRL 2 SINGLE; Einbauposition fahrerseitig; für Linkslenker; passender Adapter: A	**2800011307280**	**13072**	27
			AQUACTRL 2 SINGLE; Einbauposition beifahrerseitig; für Rechtslenker; passender Adapter: A	**2800011607260**	**16072**	55
			AQUACTRL 2 SINGLE; Einbauposition fahrerseitig; für Rechtslenker; passender Adapter: A	**2800011608260**	**16082**	55
1.6 (DA1A) 1.6 (DA1A) 1.6 (DA1A) 1.6 (DA1A) 1.8 (DA2A) 1.8 16V GDI (DA2A) 1.8 GDI (DA2A) 1.9 DI-D (DA5A) 1.9 DI-D (DA5A) 1.9 TD (DA4A) 2.0 16V GT EVO VI/VII	66 kW 70 kW 73 kW 76 kW 85 kW 92 kW 90 kW 75 kW 85 kW 66 kW 206 kW	09/96→06/06 12/98→06/06 05/97→06/06 09/00→06/06 09/96→09/97 09/97→06/06 10/00→06/06 09/00→06/06 09/00→06/06 10/96→09/00 11/99→06/06	AQUACTRL 2 SINGLE; Einbauposition beifahrerseitig; für Linkslenker; passender Adapter: A	**2800011306280**	**13062**	27
			AQUACTRL 2 SINGLE; Einbauposition fahrerseitig; für Linkslenker; passender Adapter: A	**2800011307280**	**13072**	27
			AQUACTRL 2 SINGLE; Einbauposition beifahrerseitig; für Rechtslenker; passender Adapter: A	**2800011607260** **2800011625270**	**16072** **62527**	55 62
			AQUACTRL 2 SINGLE; Einbauposition fahrerseitig; für Rechtslenker; passender Adapter: A	**2800011608260** **2800011626270**	**16082** **62627**	55 62

MITSUBISHI - COLT IV (CA_A) 03/92→04/96

Wischblatt

1.3 GLi 12V (CA1A) 1.6 (CA4A) 1.6 4WD (CC4A) 1.6 GLXi 16V (CA4A) 1.8 GTi 16V (CA5A)	55 kW 66 kW 84 kW 83 kW 103 kW	04/92→04/96 02/94→04/96 08/93→08/95 04/92→04/96 04/92→04/96	AQUACTRL 2 SINGLE; Einbauposition beifahrerseitig; für Linkslenker; passender Adapter: A	**2800011303280**	**13032**	26
			AQUACTRL 2 SINGLE; Einbauposition fahrerseitig; für Linkslenker; passender Adapter: A	**2800011306280**	**13062**	27
			AQUACTRL 2 SINGLE; Einbauposition beifahrerseitig; für Rechtslenker; passender Adapter: A	**2800011604260** **2800011604270**	**16042** **60427**	53 53
			AQUACTRL 2 SINGLE; Einbauposition fahrerseitig; für Rechtslenker; passender Adapter: A	**2800011607260** **2800011625270**	**16072** **62527**	55 62

MITSUBISHI - COLT V (CJ_, CP_) 09/95→08/04

Wischblatt

1.5 12V (CJ2A)	69 kW	06/96→08/04	REARCTRL; Einbauposition hinten	**2800011539170** **2800011539180**	**53917** **15391**	51 51
			AQUACTRL 2 SINGLE; → 09/00; Einbauposition beifahrerseitig; für Rechtslenker; passender Adapter: A	**2800011606260** **2800011606270**	**16062** **60627**	54 54
			AQUACTRL 2 SINGLE; → 10/00 ; Einbauposition beifahrerseitig; für Rechtslenker; passender Adapter: A	**2800011607260** **2800011625270**	**16072** **62527**	55 62
			AQUACTRL 2 SINGLE; → 09/00; Einbauposition fahrerseitig; für Rechtslenker; passender Adapter: A	**2800011608260** **2800011626270**	**16082** **62627**	55 62
			AQUACTRL 2 SINGLE; → 10/00 ; Einbauposition fahrerseitig; für Rechtslenker; passender Adapter: A	**2800011608260** **2800011626270**	**16082** **62627**	55 62
1300 (CJ1A)	60 kW	06/00→09/03	AQUACTRL 2 SET; für Linkslenker	**2800011216280**	**12162**	7
			AQUACTRL 2 SINGLE; Einbauposition beifahrerseitig; für Linkslenker; passender Adapter: A	**2800011305280**	**13052**	27

→

© 2025 Continental Aftermarket & Services GmbH

MITSUBISHI - COLT V (CJ_, CP_) 09/95→08/04

Wischblatt

1300 (CJ1A)	60 kW	06/00→09/03	AQUACTRL 2 SINGLE; Einbauposition fahrerseitig; für Linkslenker; passender Adapter: A	**2800011307280**	**13072**	27
			REARCTRL; Einbauposition hinten	**2800011539170** **2800011539180**	**53917** **15391**	51 51
			AQUACTRL 2 SINGLE; 09/00; Einbauposition beifahrerseitig; für Rechtslenker; passender Adapter: A	**2800011606260** **2800011606270**	**16062** **60627**	54 54
			AQUACTRL 2 SINGLE; 10/00 ; Einbauposition beifahrerseitig; für Rechtslenker; passender Adapter: A	**2800011607260** **2800011625270**	**16072** **62527**	55 62
			AQUACTRL 2 SINGLE; 10/00 ; Einbauposition fahrerseitig; für Rechtslenker; passender Adapter: A	**2800011608260** **2800011626270**	**16082** **62627**	55 62
			AQUACTRL 2 SINGLE; 09/00; Einbauposition fahrerseitig; für Rechtslenker; passender Adapter: A	**2800011608260** **2800011626270**	**16082** **62627**	55 62
1300 GL,GLX (CJ1A)	55 kW	05/96→06/00	AQUACTRL 2 SET; für Linkslenker	**2800011216280**	**12162**	7
			AQUACTRL 2 SINGLE; Einbauposition beifahrerseitig; für Linkslenker; passender Adapter: A	**2800011305280**	**13052**	27
			AQUACTRL 2 SINGLE; Einbauposition fahrerseitig; für Linkslenker; passender Adapter: A	**2800011307280**	**13072**	27
			REARCTRL; Einbauposition hinten	**2800011539170** **2800011539180**	**53917** **15391**	51 51
			AQUACTRL 2 SINGLE; Einbauposition beifahrerseitig; für Rechtslenker; passender Adapter: A	**2800011606260** **2800011606270**	**16062** **60627**	54 54
			AQUACTRL 2 SINGLE; Einbauposition fahrerseitig; für Rechtslenker; passender Adapter: A	**2800011608260** **2800011626270**	**16082** **62627**	55 62
1600 (CJ4A)	76 kW	09/00→09/03	AQUACTRL 2 SET; für Linkslenker	**2800011216280**	**12162**	7
			AQUACTRL 2 SINGLE; Einbauposition beifahrerseitig; für Linkslenker; passender Adapter: A	**2800011305280**	**13052**	27
			AQUACTRL 2 SINGLE; Einbauposition fahrerseitig; für Linkslenker; passender Adapter: A	**2800011307280**	**13072**	27
			REARCTRL; Einbauposition hinten	**2800011539170** **2800011539180**	**53917** **15391**	51 51
			AQUACTRL 2 SINGLE; 10/00 ; Einbauposition beifahrerseitig; für Rechtslenker; passender Adapter: A	**2800011607260** **2800011625270**	**16072** **62527**	55 62
			AQUACTRL 2 SINGLE; 10/00 ; Einbauposition fahrerseitig; für Rechtslenker; passender Adapter: A	**2800011608260** **2800011626270**	**16082** **62627**	55 62
1600 GLX (CJ4A)	66 kW	05/96→09/00	AQUACTRL 2 SET; für Linkslenker	**2800011216280**	**12162**	7
			AQUACTRL 2 SINGLE; Einbauposition beifahrerseitig; für Linkslenker; passender Adapter: A	**2800011305280**	**13052**	27
			AQUACTRL 2 SINGLE; Einbauposition fahrerseitig; für Linkslenker; passender Adapter: A	**2800011307280**	**13072**	27
			REARCTRL; Einbauposition hinten	**2800011539170** **2800011539180**	**53917** **15391**	51 51
			AQUACTRL 2 SINGLE; Einbauposition beifahrerseitig; für Rechtslenker; passender Adapter: A	**2800011606260** **2800011606270**	**16062** **60627**	54 54
			AQUACTRL 2 SINGLE; Einbauposition fahrerseitig; für Rechtslenker; passender Adapter: A	**2800011608260** **2800011626270**	**16082** **62627**	55 62

© 2025 Continental Aftermarket & Services GmbH

MITSUBISHI - COLT VI (Z3_A, Z2_A) 10/02→12/12

Wischblatt

1.1 (Z31A, Z32A)	55 kW	10/04→06/12	REARCTRL; Einbauposition hinten	**2800011517180**	**15171**	40
1.1 LPG	55 kW	10/04→06/12				
1.3 (Z21A)	68 kW	10/04→06/12				
1.3 (Z21A)	70 kW	06/04→06/12				
1.3 Flexfuel (Z35A)	70 kW	10/08→06/12				
1.3 LPG (Z33A)	70 kW	06/04→06/12				
1.5 (Z23A)	80 kW	06/04→06/12				
1.5 CZT (Z37A)	110 kW	03/05→06/12				
1.5 DI-D (Z38A)	50 kW	08/04→06/12				
1.5 DI-D (Z39A)	70 kW	08/04→06/12				
1.5 Ralliart R	132 kW	02/10→06/12				

MITSUBISHI - COLT PLUS VI (Z2_W) 08/04→

Wischblatt

1.5 (Z23W)	77 kW	08/04→	AQUACTRL 2 SINGLE; Einbauposition beifahrerseitig; für Rechtslenker; passender Adapter: A	**2800011600270**	**60027**	52
			AQUACTRL 2 SINGLE; Einbauposition fahrerseitig; für Rechtslenker; passender Adapter: A	**2800011628270**	**62827**	63

MITSUBISHI - DELICA / SPACE GEAR 01/94→01/07

Wischblatt

2.4 (PA4W, PB4W, PC4W)	97 kW	09/94→05/04	AQUACTRL 2 SINGLE; Einbauposition fahrerseitig; für Rechtslenker	**2800011610270**	**61027**	56
2.5	73 kW	05/95→05/00				
2.5 (PD5W)	73 kW	05/95→05/00	AQUACTRL 2 SINGLE; Einbauposition beifahrerseitig; für Rechtslenker	**2800011624270**	**62427**	61

MITSUBISHI - DELICA D5 (CV_W) 06/07→

Wischblatt

2.0 (CV2W)	110 kW	06/07→	AQUACTRL 2 SINGLE; Einbauposition beifahrerseitig; für Rechtslenker; passender Adapter: A	**2800011623270**	**62327**	61
2.4 (CV5W)	125 kW	06/07→				
2.4 4WD (CV5W)	125 kW	06/07→	AQUACTRL 2 SINGLE; Einbauposition fahrerseitig; für Rechtslenker; passender Adapter: A	**2800011630270**	**63027**	63

MITSUBISHI - DIAMANTE II Stufenheck (F4_A, F3_A) 11/94→11/05

Wischblatt

2.5 (F31A)	147 kW	09/99→08/04	AQUACTRL 2 SET; für Linkslenker	**2800011224280**	**12242**	10
2.5 (F34A)	151 kW	09/03→11/05	AQUACTRL 2 SINGLE; Einbauposition beifahrerseitig; für Linkslenker; passender Adapter: A	**2800011306280**	**13062**	27
			AQUACTRL 2 SINGLE; Einbauposition fahrerseitig; für Linkslenker; passender Adapter: A	**2800011309280**	**13092**	28
3.5 (KJ9H, KL9H, KW9H)	157 kW	10/02→11/05	AQUACTRL 2 SINGLE; Einbauposition fahrerseitig; für Rechtslenker; passender Adapter: A	**2800011610270**	**61027**	56
3.5 4WD (KJ9F, KL9F, KW9F)	157 kW	10/02→11/05	AQUACTRL 2 SINGLE; Einbauposition beifahrerseitig; für Rechtslenker; passender Adapter: A	**2800011625270**	**62527**	62

MITSUBISHI - ECLIPSE I (D2_A) 12/89→12/95

Wischblatt

1.8 (D21A)	68 kW	12/89→03/94	AQUACTRL 2 SET; für Linkslenker	**2800011207280**	**12072**	5
			AQUACTRL 2 SINGLE; Einbauposition beifahrerseitig; für Linkslenker; passender Adapter: A	**2800011306280**	**13062**	27
			AQUACTRL 2 SINGLE; Einbauposition fahrerseitig; für Linkslenker; passender Adapter: A	**2800011306280**	**13062**	27
2.0 i 16V (D22A, D27A)	110 kW	04/91→11/95	AQUACTRL 2 SET; für Linkslenker	**2800011207280**	**12072**	5
2.0 i 16V 4WD (D22A, D27A)	110 kW	04/91→11/95	AQUACTRL 2 SINGLE; Einbauposition beifahrerseitig; für Linkslenker; passender Adapter: A	**2800011306280**	**13062**	27
			AQUACTRL 2 SINGLE; Einbauposition fahrerseitig; für Linkslenker; passender Adapter: A	**2800011306280**	**13062**	27
			AQUACTRL 2 SINGLE; Einbauposition beifahrerseitig; für Rechtslenker; passender Adapter: A	**2800011625270**	**62527**	62
			AQUACTRL 2 SINGLE; Einbauposition fahrerseitig; für Rechtslenker; passender Adapter: A	**2800011625270**	**62527**	62

© 2025 Continental Aftermarket & Services GmbH

MITSUBISHI - ECLIPSE I (D2_A) 12/89→12/95						
Wischblatt						
2.0 Turbo	147 kW	12/89→03/94	AQUACTRL 2 SET; für Linkslenker	**2800011207280**	**12072**	5
			AQUACTRL 2 SINGLE; Einbauposition beifahrerseitig; für Linkslenker; passender Adapter: A	**2800011306280**	**13062**	27
			AQUACTRL 2 SINGLE; Einbauposition fahrerseitig; für Linkslenker; passender Adapter: A	**2800011306280**	**13062**	27
MITSUBISHI - ECLIPSE II (D3_A) 04/94→04/99						
Wischblatt						
2.0 RS	104 kW	09/95→04/99	AQUACTRL 2 SINGLE; Einbauposition beifahrerseitig; für Linkslenker; passender Adapter: A	**2800011309280**	**13092**	28
			AQUACTRL 2 SINGLE; Einbauposition fahrerseitig; für Linkslenker; passender Adapter: A	**2800011312280**	**13122**	29
			AQUACTRL 2 SINGLE; Einbauposition beifahrerseitig; für Rechtslenker; passender Adapter: A	**2800011610260**	**16102**	56
			AQUACTRL 2 SINGLE; Einbauposition fahrerseitig; für Rechtslenker; passender Adapter: A	**2800011614260**	**16142**	58
2.0 Turbo (D32A)	147 kW	04/94→04/99	AQUACTRL 2 SINGLE; Einbauposition beifahrerseitig; für Rechtslenker; passender Adapter: A	**2800011610260**	**16102**	56
			AQUACTRL 2 SINGLE; Einbauposition fahrerseitig; für Rechtslenker; passender Adapter: A	**2800011614260**	**16142**	58
2.0 Turbo 4WD (D33A)	157 kW	12/95→04/99	AQUACTRL 2 SINGLE; Einbauposition beifahrerseitig; für Linkslenker; passender Adapter: A	**2800011309280**	**13092**	28
			AQUACTRL 2 SINGLE; Einbauposition fahrerseitig; für Linkslenker; passender Adapter: A	**2800011312280**	**13122**	29
			AQUACTRL 2 SINGLE; Einbauposition beifahrerseitig; für Rechtslenker; passender Adapter: A	**2800011610260** **2800011610270**	**16102** **61027**	56 56
			AQUACTRL 2 SINGLE; Einbauposition fahrerseitig; für Rechtslenker; passender Adapter: A	**2800011614260** **2800011628270**	**16142** **62827**	58 63
2.4	105 kW	01/95→04/99	AQUACTRL 2 SINGLE; Einbauposition beifahrerseitig; für Rechtslenker; passender Adapter: A	**2800011610260**	**16102**	56
			AQUACTRL 2 SINGLE; Einbauposition fahrerseitig; für Rechtslenker; passender Adapter: A	**2800011614260**	**16142**	58
2000 GS 16V (D32A) 2000 GT 16V	107 kW 157 kW	12/95→04/99 12/95→04/99	AQUACTRL 2 SINGLE; Einbauposition beifahrerseitig; für Linkslenker; passender Adapter: A	**2800011309280**	**13092**	28
			AQUACTRL 2 SINGLE; Einbauposition fahrerseitig; für Linkslenker; passender Adapter: A	**2800011312280**	**13122**	29
			AQUACTRL 2 SINGLE; Einbauposition beifahrerseitig; für Rechtslenker; passender Adapter: A	**2800011610260** **2800011610270**	**16102** **61027**	56 56
			AQUACTRL 2 SINGLE; Einbauposition fahrerseitig; für Rechtslenker; passender Adapter: A	**2800011614260** **2800011628270**	**16142** **62827**	58 63
MITSUBISHI - ECLIPSE IV (DK_A) 04/05→12/12						
Wischblatt						
2.4 GS 3.8	120 kW 196 kW	04/05→12/11 09/05→12/08	AQUACTRL 2 SINGLE; Einbauposition beifahrerseitig; für Linkslenker; passender Adapter: A	**2800011309280**	**13092**	28
			AQUACTRL 2 SINGLE; Einbauposition fahrerseitig; für Linkslenker; passender Adapter: A	**2800011312280**	**13122**	29
			AQUACTRL 2 SINGLE; Einbauposition beifahrerseitig; für Rechtslenker; passender Adapter: A	**2800011610260**	**16102**	56
			AQUACTRL 2 SINGLE; Einbauposition fahrerseitig; für Rechtslenker; passender Adapter: A	**2800011614260**	**16142**	58
3.8 GT	192 kW	04/05→12/11	AQUACTRL 2 SINGLE; Einbauposition beifahrerseitig; für Linkslenker; passender Adapter: A	**2800011309280**	**13092**	28
			AQUACTRL 2 SINGLE; Einbauposition fahrerseitig; für Linkslenker; passender Adapter: A	**2800011312280**	**13122**	29
			AQUACTRL 2 SINGLE; Einbauposition beifahrerseitig; für Rechtslenker; passender Adapter: A	**2800011610260** **2800011610270**	**16102** **61027**	56 56
			AQUACTRL 2 SINGLE; Einbauposition fahrerseitig; für Rechtslenker; passender Adapter: A	**2800011614260** **2800011628270**	**16142** **62827**	58 63

© 2025 Continental Aftermarket & Services GmbH

MITSUBISHI - ECLIPSE IV Cabriolet 04/05→						
Wischblatt						
2.4	120 kW	10/07→12/12	AQUACTRL 2 SINGLE; Einbauposition beifahrerseitig; für Linkslenker; passender Adapter: A	**2800011309280**	**13092**	28
			AQUACTRL 2 SINGLE; Einbauposition fahrerseitig; für Linkslenker; passender Adapter: A	**2800011312280**	**13122**	29
3.8	192 kW	01/07→	AQUACTRL 2 SINGLE; Einbauposition beifahrerseitig; für Rechtslenker; passender Adapter: A	**2800011610260**	**16102**	56
			AQUACTRL 2 SINGLE; Einbauposition fahrerseitig; für Rechtslenker; passender Adapter: A	**2800011614260**	**16142**	58
3.8	196 kW	04/05→12/08	AQUACTRL 2 SINGLE; Einbauposition beifahrerseitig; für Linkslenker; passender Adapter: A	**2800011309280**	**13092**	28
			AQUACTRL 2 SINGLE; Einbauposition fahrerseitig; für Linkslenker; passender Adapter: A	**2800011312280**	**13122**	29
			AQUACTRL 2 SINGLE; Einbauposition beifahrerseitig; für Rechtslenker; passender Adapter: A	**2800011610260**	**16102**	56
			AQUACTRL 2 SINGLE; Einbauposition fahrerseitig; für Rechtslenker; passender Adapter: A	**2800011614260**	**16142**	58
MITSUBISHI - ECLIPSE CROSS (GK_, GL_) 10/17→						
Wischblatt						
1.5 (GK1W) 1.5 4WD (GK1W) 1.5 T-Mivec	110 kW 110 kW 120 kW	10/17→ 10/17→ 10/17→	AQUACTRL 2 SET; für Linkslenker	**2800011237280**	**12372**	14
			AQUACTRL 2 SINGLE; Einbauposition beifahrerseitig; für Linkslenker; passender Adapter: A	**2800011306280**	**13062**	27
			AQUACTRL 2 SINGLE; Einbauposition fahrerseitig; für Linkslenker; passender Adapter: A	**2800011312280**	**13122**	29
			REARCTRL; Einbauposition hinten	**2800011527170** **2800011527180**	**52717** **15271**	45 45
			AQUACTRL 2 SINGLE; Einbauposition beifahrerseitig; für Rechtslenker; passender Adapter: A	**2800011607260** **2800011625270**	**16072** **62527**	55 62
			AQUACTRL 2 SINGLE; Einbauposition fahrerseitig; für Rechtslenker; passender Adapter: A	**2800011614260** **2800011628270**	**16142** **62827**	58 63
1.5 T-Mivec 4WD	120 kW	10/17→	AQUACTRL 2 SET; für Linkslenker	**2800011237280**	**12372**	14
			AQUACTRL 2 SINGLE; Einbauposition beifahrerseitig; für Linkslenker; passender Adapter: A	**2800011306280**	**13062**	27
			AQUACTRL 2 SINGLE; Einbauposition fahrerseitig; für Linkslenker; passender Adapter: A	**2800011312280**	**13122**	29
			REARCTRL; Einbauposition hinten	**2800011527180**	**15271**	45
			AQUACTRL 2 SINGLE; Einbauposition beifahrerseitig; für Rechtslenker; passender Adapter: A	**2800011607260**	**16072**	55
			AQUACTRL 2 SINGLE; Einbauposition fahrerseitig; für Rechtslenker; passender Adapter: A	**2800011614260**	**16142**	58
1.5 T-Mivec 4WD (GK1W)	112 kW	10/17→	AQUACTRL 2 SET; für Linkslenker	**2800011237280**	**12372**	14
			AQUACTRL 2 SINGLE; Einbauposition beifahrerseitig; für Linkslenker; passender Adapter: A	**2800011306280**	**13062**	27
			AQUACTRL 2 SINGLE; Einbauposition fahrerseitig; für Linkslenker; passender Adapter: A	**2800011312280**	**13122**	29
			REARCTRL; Einbauposition hinten	**2800011527170** **2800011527180**	**52717** **15271**	45 45
			AQUACTRL 2 SINGLE; Einbauposition beifahrerseitig; für Rechtslenker; passender Adapter: A	**2800011607260** **2800011625270**	**16072** **62527**	55 62
			AQUACTRL 2 SINGLE; Einbauposition fahrerseitig; für Rechtslenker; passender Adapter: A	**2800011614260** **2800011628270**	**16142** **62827**	58 63
2.0	110 kW	05/18→	AQUACTRL 2 SINGLE; Einbauposition beifahrerseitig; für Rechtslenker; passender Adapter: A	**2800011607260**	**16072**	55
			AQUACTRL 2 SINGLE; Einbauposition fahrerseitig; für Rechtslenker; passender Adapter: A	**2800011614260**	**16142**	58

© 2025 Continental Aftermarket & Services GmbH

MITSUBISHI - ECLIPSE CROSS (GK_, GL_) 10/17→						
Wischblatt						
2.2 DiD 4WD (GK9W)	109 kW	03/19→	AQUACTRL 2 SET; für Linkslenker	**2800011237280**	**12372**	14
			AQUACTRL 2 SINGLE; Einbauposition beifahrerseitig; für Linkslenker; passender Adapter: A	**2800011306280**	**13062**	27
			AQUACTRL 2 SINGLE; Einbauposition fahrerseitig; für Linkslenker; passender Adapter: A	**2800011312280**	**13122**	29
			REARCTRL; Einbauposition hinten	**2800011527180**	**15271**	45
			AQUACTRL 2 SINGLE; Einbauposition beifahrerseitig; für Rechtslenker; passender Adapter: A	**2800011607260**	**16072**	55
			AQUACTRL 2 SINGLE; Einbauposition fahrerseitig; für Rechtslenker; passender Adapter: A	**2800011614260**	**16142**	58
Plug-in Hybrid 4WD (GL3W)	138 kW	01/21→	AQUACTRL 2 SET; für Linkslenker	**2800011237280**	**12372**	14
			AQUACTRL 2 SINGLE; Einbauposition beifahrerseitig; für Linkslenker; passender Adapter: A	**2800011306280**	**13062**	27
			AQUACTRL 2 SINGLE; Einbauposition fahrerseitig; für Linkslenker; passender Adapter: A	**2800011312280**	**13122**	29
			REARCTRL; Einbauposition hinten	**2800011527170** **2800011527180**	**52717** **15271**	45 45
			AQUACTRL 2 SINGLE; Einbauposition beifahrerseitig; für Rechtslenker; passender Adapter: A	**2800011607260** **2800011625270**	**16072** **62527**	55 62
			AQUACTRL 2 SINGLE; Einbauposition fahrerseitig; für Rechtslenker; passender Adapter: A	**2800011614260** **2800011628270**	**16142** **62827**	58 63
MITSUBISHI - ENDEAVOR (D8_W, D7_W) 05/02→08/11						
Wischblatt						
3.8 4WD	160 kW	01/03→08/11	AQUACTRL 2 SINGLE; Einbauposition beifahrerseitig; für Linkslenker; passender Adapter: A	**2800011307280**	**13072**	27
			AQUACTRL 2 SINGLE; Einbauposition fahrerseitig; für Linkslenker; passender Adapter: A	**2800011314280**	**13142**	30
3.8 4WD	165 kW	05/02→08/11	AQUACTRL 2 SINGLE; Einbauposition beifahrerseitig; für Rechtslenker; passender Adapter: A	**2800011626270**	**62627**	62
			AQUACTRL 2 SINGLE; Einbauposition fahrerseitig; für Rechtslenker; passender Adapter: A	**2800011630270**	**63027**	63
MITSUBISHI - GALANT V (E1_A) 10/83→12/90						
Wischblatt						
1.8 (E12A) 2.0 GLS (E15A) 2.0 GLS (E15A) 2.0 Turbo ECi (E15A)	63 kW 66 kW 75 kW 110 kW	09/84→12/90 06/86→04/90 06/84→04/90 06/84→04/90	AQUACTRL 2 SINGLE; Einbauposition fahrerseitig; für Rechtslenker; passender Adapter: A	**2800011606270**	**60627**	54
			AQUACTRL 2 SINGLE; Einbauposition beifahrerseitig; für Rechtslenker; passender Adapter: A	**2800011624270**	**62427**	61
MITSUBISHI - GALANT VI (E3_A) 11/88→12/92						
Wischblatt						
1.8 1.8 (E32A) 1.8 Turbo-D (E34A)	63 kW 66 kW 55 kW	11/88→10/92 11/88→10/92 11/88→10/92	AQUACTRL 2 SINGLE; Einbauposition beifahrerseitig; für Linkslenker; passender Adapter: A	**2800011304280**	**13042**	26
			AQUACTRL 2 SINGLE; Einbauposition fahrerseitig; für Linkslenker; passender Adapter: A	**2800011305280**	**13052**	27
2.0 (E39A, E38A, E33A) 2.0 4WD (E33A, E38A, E39A)	80 kW 80 kW	04/89→10/92 04/89→10/92	AQUACTRL 2 SINGLE; Einbauposition beifahrerseitig; für Linkslenker; passender Adapter: A	**2800011304280**	**13042**	26
			AQUACTRL 2 SINGLE; Einbauposition fahrerseitig; für Linkslenker; passender Adapter: A	**2800011305280**	**13052**	27
			AQUACTRL 2 SINGLE; Einbauposition fahrerseitig; für Rechtslenker; passender Adapter: A	**2800011606270**	**60627**	54
			AQUACTRL 2 SINGLE; Einbauposition beifahrerseitig; für Rechtslenker; passender Adapter: A	**2800011624270**	**62427**	61
2.0 GTI 16V (E39A, E38A, E33A)	106 kW	11/88→10/92	AQUACTRL 2 SINGLE; Einbauposition beifahrerseitig; für Linkslenker; passender Adapter: A	**2800011304280**	**13042**	26
			AQUACTRL 2 SINGLE; Einbauposition fahrerseitig; für Linkslenker; passender Adapter: A	**2800011305280**	**13052**	27

© 2025 Continental Aftermarket & Services GmbH

MITSUBISHI - GALANT VI (E3_A) 11/88→12/92						
Wischblatt						
2.0 GTI 16V (E39A, E38A, E33A)	107 kW	11/88→10/92	AQUACTRL 2 SINGLE; Einbauposition beifahrerseitig; für Linkslenker; passender Adapter: A	**2800011304280**	**13042**	26
			AQUACTRL 2 SINGLE; Einbauposition fahrerseitig; für Linkslenker; passender Adapter: A	**2800011305280**	**13052**	27
			AQUACTRL 2 SINGLE; Einbauposition fahrerseitig; für Rechtslenker; passender Adapter: A	**2800011606270**	**60627**	54
			AQUACTRL 2 SINGLE; Einbauposition beifahrerseitig; für Rechtslenker; passender Adapter: A	**2800011624270**	**62427**	61
2.0 GTi 16V 4WD (E39A)	107 kW	11/88→10/92	AQUACTRL 2 SINGLE; Einbauposition beifahrerseitig; für Linkslenker; passender Adapter: A	**2800011304280**	**13042**	26
			AQUACTRL 2 SINGLE; Einbauposition fahrerseitig; für Linkslenker; passender Adapter: A	**2800011305280**	**13052**	27
2.0 GTI 16V 4x4 (E38A, E39A, E33A)	106 kW	07/89→12/92	AQUACTRL 2 SINGLE; Einbauposition beifahrerseitig; für Linkslenker; passender Adapter: A	**2800011304280**	**13042**	26
			AQUACTRL 2 SINGLE; Einbauposition fahrerseitig; für Linkslenker; passender Adapter: A	**2800011305280**	**13052**	27
			AQUACTRL 2 SINGLE; Einbauposition fahrerseitig; für Rechtslenker; passender Adapter: A	**2800011606270**	**60627**	54
			AQUACTRL 2 SINGLE; Einbauposition beifahrerseitig; für Rechtslenker; passender Adapter: A	**2800011624270**	**62427**	61
MITSUBISHI - GALANT VI Stufenheck (E3_A) 11/87→03/93						
Wischblatt						
1.6 (E31A)	55 kW	01/88→10/92	AQUACTRL 2 SINGLE; Einbauposition beifahrerseitig; für Linkslenker; passender Adapter: A	**2800011304280**	**13042**	26
			AQUACTRL 2 SINGLE; Einbauposition fahrerseitig; für Linkslenker; passender Adapter: A	**2800011305280**	**13052**	27
1.8 (E32A) 1.8 (E32A)	63 kW 66 kW	11/87→08/90 11/87→10/92	AQUACTRL 2 SINGLE; Einbauposition beifahrerseitig; für Linkslenker; passender Adapter: A	**2800011304280**	**13042**	26
			AQUACTRL 2 SINGLE; Einbauposition fahrerseitig; für Linkslenker; passender Adapter: A	**2800011305280**	**13052**	27
			AQUACTRL 2 SINGLE; Einbauposition fahrerseitig; für Rechtslenker; passender Adapter: A	**2800011606270**	**60627**	54
			AQUACTRL 2 SINGLE; Einbauposition beifahrerseitig; für Rechtslenker; passender Adapter: A	**2800011624270**	**62427**	61
1.8 Turbo-D (E34A)	55 kW	12/87→10/92	AQUACTRL 2 SINGLE; Einbauposition beifahrerseitig; für Linkslenker; passender Adapter: A	**2800011304280**	**13042**	26
			AQUACTRL 2 SINGLE; Einbauposition fahrerseitig; für Linkslenker; passender Adapter: A	**2800011305280**	**13052**	27
2.0 (E39A, E38A, E33A) 2.0 4WD (E39A, E38A, E33A) 2.0 GTi 16V (E39A, E38A, E33A) 2.0 GTi 16V (E39A, E38A, E33A) 2.0 GTi 16V 4WD (E39A, E38A, E33A)	80 kW 80 kW 106 kW 107 kW 106 kW	11/87→10/92 12/88→10/92 11/87→10/92 11/88→10/92 06/88→10/92	AQUACTRL 2 SINGLE; Einbauposition beifahrerseitig; für Linkslenker; passender Adapter: A	**2800011304280**	**13042**	26
			AQUACTRL 2 SINGLE; Einbauposition fahrerseitig; für Linkslenker; passender Adapter: A	**2800011305280**	**13052**	27
			AQUACTRL 2 SINGLE; Einbauposition fahrerseitig; für Rechtslenker; passender Adapter: A	**2800011606270**	**60627**	54
			AQUACTRL 2 SINGLE; Einbauposition beifahrerseitig; für Rechtslenker; passender Adapter: A	**2800011624270**	**62427**	61
2.0 GTI 16V Cat 4WD (E38A, E39A, E33A)	110 kW	09/91→10/92	AQUACTRL 2 SINGLE; Einbauposition beifahrerseitig; für Linkslenker; passender Adapter: A	**2800011304280**	**13042**	26
			AQUACTRL 2 SINGLE; Einbauposition fahrerseitig; für Linkslenker; passender Adapter: A	**2800011305280**	**13052**	27
MITSUBISHI - GALANT VII (E5_A, E7_A, E8_A) 11/92→10/96						
Wischblatt						
1.8 (E52A)	85 kW	02/94→08/96	AQUACTRL 2 SINGLE; Einbauposition beifahrerseitig; für Linkslenker; passender Adapter: A	**2800011305280**	**13052**	27
			AQUACTRL 2 SINGLE; Einbauposition fahrerseitig; für Linkslenker; passender Adapter: A	**2800011309280**	**13092**	28

© 2025 Continental Aftermarket & Services GmbH

MITSUBISHI - GALANT VII (E5_A, E7_A, E8_A) 11/92→10/96

Wischblatt

1.8 GLSI (E52A) 2.0 GLSI (E55A) 2.0 GLSI 4WD (E75A)	93 kW 101 kW 101 kW	11/92→08/96 11/92→08/96 11/92→08/96	AQUACTRL 2 SINGLE; Einbauposition beifahrerseitig; für Linkslenker; passender Adapter: A	**2800011305280**	**13052**	27
			AQUACTRL 2 SINGLE; Einbauposition fahrerseitig; für Linkslenker; passender Adapter: A	**2800011309280**	**13092**	28
			AQUACTRL 2 SINGLE; Einbauposition beifahrerseitig; für Rechtslenker; passender Adapter: A	**2800011606270**	**60627**	54
			AQUACTRL 2 SINGLE; Einbauposition fahrerseitig; für Rechtslenker; passender Adapter: A	**2800011626270**	**62627**	62
2.0 GLSTD (E57A)	66 kW	11/92→08/96	AQUACTRL 2 SINGLE; Einbauposition beifahrerseitig; für Linkslenker; passender Adapter: A	**2800011305280**	**13052**	27
			AQUACTRL 2 SINGLE; Einbauposition fahrerseitig; für Linkslenker; passender Adapter: A	**2800011309280**	**13092**	28
2.0 V6-24 (E64A, E54A)	110 kW	11/92→08/96	AQUACTRL 2 SINGLE; Einbauposition beifahrerseitig; für Linkslenker; passender Adapter: A	**2800011305280**	**13052**	27
			AQUACTRL 2 SINGLE; Einbauposition fahrerseitig; für Linkslenker; passender Adapter: A	**2800011309280**	**13092**	28
			AQUACTRL 2 SINGLE; Einbauposition beifahrerseitig; für Rechtslenker; passender Adapter: A	**2800011606270**	**60627**	54
			AQUACTRL 2 SINGLE; Einbauposition fahrerseitig; für Rechtslenker; passender Adapter: A	**2800011626270**	**62627**	62
2.5 (E88A) 2.5 V6-24 4WD (E88A)	125 kW 125 kW	11/92→09/96 11/92→08/96	AQUACTRL 2 SINGLE; Einbauposition beifahrerseitig; für Linkslenker; passender Adapter: A	**2800011305280**	**13052**	27
			AQUACTRL 2 SINGLE; Einbauposition fahrerseitig; für Linkslenker; passender Adapter: A	**2800011309280**	**13092**	28

MITSUBISHI - GALANT VII Stufenheck (E5_A, E7_A, E8_A) 06/92→12/98

Wischblatt

1.8 (E52A) 1.8 GLSI (E52A) 2.0 2.0 GLSI (E55A) 2.0 GLSI 4WD (E75A)	85 kW 93 kW 100 kW 101 kW 101 kW	02/94→08/96 11/92→08/96 11/92→08/96 11/92→08/96 11/92→08/96	AQUACTRL 2 SINGLE; Einbauposition beifahrerseitig; für Linkslenker; passender Adapter: A	**2800011305280**	**13052**	27
			AQUACTRL 2 SINGLE; Einbauposition fahrerseitig; für Linkslenker; passender Adapter: A	**2800011309280**	**13092**	28
			AQUACTRL 2 SINGLE; Einbauposition beifahrerseitig; für Rechtslenker; passender Adapter: A	**2800011606270**	**60627**	54
			AQUACTRL 2 SINGLE; Einbauposition fahrerseitig; für Rechtslenker; passender Adapter: A	**2800011626270**	**62627**	62
2.0 GLSTD (E57A)	66 kW	11/92→08/96	AQUACTRL 2 SINGLE; Einbauposition beifahrerseitig; für Linkslenker; passender Adapter: A	**2800011305280**	**13052**	27
			AQUACTRL 2 SINGLE; Einbauposition fahrerseitig; für Linkslenker; passender Adapter: A	**2800011309280**	**13092**	28
2.0 V6-24 (E64A, E54A) 2.5 V6-24 4WD (E88A)	110 kW 125 kW	11/92→08/96 11/92→08/96	AQUACTRL 2 SINGLE; Einbauposition beifahrerseitig; für Linkslenker; passender Adapter: A	**2800011305280**	**13052**	27
			AQUACTRL 2 SINGLE; Einbauposition fahrerseitig; für Linkslenker; passender Adapter: A	**2800011309280**	**13092**	28
			AQUACTRL 2 SINGLE; Einbauposition beifahrerseitig; für Rechtslenker; passender Adapter: A	**2800011606270**	**60627**	54
			AQUACTRL 2 SINGLE; Einbauposition fahrerseitig; für Rechtslenker; passender Adapter: A	**2800011626270**	**62627**	62

MITSUBISHI - GALANT VIII (EA_) 09/96→10/04

Wischblatt

1.8 GDi (EA1A)	103 kW	11/97→10/01	AQUACTRL 2 SINGLE; Einbauposition beifahrerseitig; für Rechtslenker; passender Adapter: A	**2800011605260** **2800011624270**	**16052** **62427**	54 61
			AQUACTRL 2 SINGLE; Einbauposition fahrerseitig; für Rechtslenker; passender Adapter: A	**2800011610260** **2800011610270**	**16102** **61027**	56 56

© 2025 Continental Aftermarket & Services GmbH

MITSUBISHI - GALANT VIII (EA_) 09/96→10/04

Wischblatt

2.0 (EA2A)	98 kW	09/00→10/04	AQUACTRL 2 SINGLE; Einbauposition beifahrerseitig; für Linkslenker; passender Adapter: A	**2800011304280**	**13042**	26
2.0 (EA2A)	100 kW	09/96→09/00				
2.0 GDI (EA7A)	107 kW	01/97→10/04	AQUACTRL 2 SINGLE; Einbauposition fahrerseitig; für Linkslenker; passender Adapter: A	**2800011309280**	**13092**	28
2.0 TDI (EA6A)	66 kW	09/96→10/04				
2.4 GDI (EA3A)	106 kW	09/00→10/04	AQUACTRL 2 SINGLE; Einbauposition beifahrerseitig; für Rechtslenker; passender Adapter: A	**2800011605260**	**16052**	54
2.4 GDI (EA3A)	110 kW	02/99→09/00		**2800011624270**	**62427**	61
2.5 Type S (EC5A)	151 kW	10/99→10/04	AQUACTRL 2 SINGLE; Einbauposition fahrerseitig; für Rechtslenker; passender Adapter: A	**2800011610260**	**16102**	56
2.5 V6 24V (EA5A)	118 kW	09/00→10/04		**2800011610270**	**61027**	56
2.5 V6 24V (EA5A)	120 kW	09/96→09/00				
2.5 V6 24V (EC5A)	206 kW	09/96→10/02				
3.0 (EA8A)	152 kW	01/99→12/03				

MITSUBISHI - GALANT VIII Kombi (EA_, EC_) 09/96→10/03

Wischblatt

2.0 (EA2W)	98 kW	09/00→10/03	AQUACTRL 2 SINGLE; Einbauposition beifahrerseitig; für Linkslenker; passender Adapter: A	**2800011304280**	**13042**	26
2.0 (EA2W)	100 kW	09/96→09/00				
2.0 TDI (EA6W)	66 kW	09/96→10/03	AQUACTRL 2 SINGLE; Einbauposition fahrerseitig; für Linkslenker; passender Adapter: A	**2800011309280**	**13092**	28
2.4 GDI (EA3W)	106 kW	09/00→10/03				
2.4 GDI (EA3W)	110 kW	02/99→10/03	REARCTRL; Einbauposition hinten	**2800011540170**	**54017**	51
2.5 V6 24V (EA5W)	118 kW	09/00→10/03		**2800011540180**	**15401**	51
2.5 V6 24V (EA5W)	120 kW	09/96→09/00	AQUACTRL 2 SINGLE; Einbauposition beifahrerseitig; für Rechtslenker; passender Adapter: A	**2800011605260**	**16052**	54
				2800011624270	**62427**	61
			AQUACTRL 2 SINGLE; Einbauposition fahrerseitig; für Rechtslenker; passender Adapter: A	**2800011610260**	**16102**	56
				2800011610270	**61027**	56
2.5 V6 24V (EC5W)	206 kW	09/96→12/02	AQUACTRL 2 SINGLE; Einbauposition beifahrerseitig; für Linkslenker; passender Adapter: A	**2800011304280**	**13042**	26
2.8 TD	92 kW	10/96→07/01				
			AQUACTRL 2 SINGLE; Einbauposition fahrerseitig; für Linkslenker; passender Adapter: A	**2800011309280**	**13092**	28
			AQUACTRL 2 SINGLE; Einbauposition beifahrerseitig; für Rechtslenker; passender Adapter: A	**2800011605260**	**16052**	54
				2800011624270	**62427**	61
			AQUACTRL 2 SINGLE; Einbauposition fahrerseitig; für Rechtslenker; passender Adapter: A	**2800011610260**	**16102**	56
				2800011610270	**61027**	56

MITSUBISHI - GALANT IX Stufenheck (DJ_, ED_, EF_) 10/03→

Wischblatt

2.0 GDi G	107 kW	10/03→	AQUACTRL 2 SINGLE; Einbauposition beifahrerseitig; passender Adapter: A; für Rechtslenker	**2800011605260**	**16052**	54
				2800011624270	**62427**	61
			AQUACTRL 2 SINGLE; Einbauposition fahrerseitig; passender Adapter: A; für Rechtslenker	**2800011616260**	**16162**	58
				2800011630270	**63027**	63
2.0 GDi V 4WD (EF2A)	107 kW	10/03→08/12	AQUACTRL 2 SINGLE; Einbauposition beifahrerseitig; für Rechtslenker; passender Adapter: A	**2800011624270**	**62427**	61
			AQUACTRL 2 SINGLE; Einbauposition fahrerseitig; für Rechtslenker; passender Adapter: A	**2800011630270**	**63027**	63
2.4	116 kW	10/03→	AQUACTRL 2 SINGLE; Einbauposition beifahrerseitig; für Linkslenker; passender Adapter: A	**2800011304280**	**13042**	26
			AQUACTRL 2 SINGLE; Einbauposition fahrerseitig; für Linkslenker; passender Adapter: A	**2800011309280**	**13092**	28
			AQUACTRL 2 SINGLE; Einbauposition beifahrerseitig; passender Adapter: A; für Rechtslenker	**2800011605260**	**16052**	54
				2800011624270	**62427**	61
			AQUACTRL 2 SINGLE; Einbauposition fahrerseitig; passender Adapter: A; für Rechtslenker	**2800011616260**	**16162**	58
				2800011630270	**63027**	63
2.4	118 kW	12/04→	AQUACTRL 2 SINGLE; Einbauposition beifahrerseitig; für Linkslenker; passender Adapter: A	**2800011304280**	**13042**	26
			AQUACTRL 2 SINGLE; Einbauposition fahrerseitig; für Linkslenker; passender Adapter: A	**2800011309280**	**13092**	28
2.4 (DJ1A)	121 kW	10/03→	AQUACTRL 2 SINGLE; Einbauposition beifahrerseitig; passender Adapter: A; für Rechtslenker	**2800011605260**	**16052**	54
2.4 GDi Sport 4WD (DJ1A)	121 kW	10/03→		**2800011624270**	**62427**	61
			AQUACTRL 2 SINGLE; Einbauposition fahrerseitig; passender Adapter: A; für Rechtslenker	**2800011616260**	**16162**	58
				2800011630270	**63027**	63

© 2025 Continental Aftermarket & Services GmbH

MITSUBISHI - GALANT IX Stufenheck (DJ_, ED_, EF_) 10/03→						
Wischblatt						
3.8	171 kW	10/03→12/09	AQUACTRL 2 SINGLE; Einbauposition beifahrerseitig; für Linkslenker; passender Adapter: A	**2800011304280**	**13042**	26
			AQUACTRL 2 SINGLE; Einbauposition fahrerseitig; für Linkslenker; passender Adapter: A	**2800011309280**	**13092**	28
			AQUACTRL 2 SINGLE; Einbauposition beifahrerseitig; für Rechtslenker; passender Adapter: A	**2800011624270**	**62427**	61
			AQUACTRL 2 SINGLE; Einbauposition fahrerseitig; für Rechtslenker; passender Adapter: A	**2800011630270**	**63027**	63
3.8 4WD	171 kW	10/03→	AQUACTRL 2 SINGLE; Einbauposition beifahrerseitig; passender Adapter: A; für Rechtslenker	**2800011605260** **2800011624270**	**16052** **62427**	54 61
			AQUACTRL 2 SINGLE; Einbauposition fahrerseitig; passender Adapter: A; für Rechtslenker	**2800011616260** **2800011630270**	**16162** **63027**	58 63
MITSUBISHI - GALLOPER (JK-01) 09/98→12/03						
Wischblatt						
2.5 TD 2.5 TD intercooler 3.0 V6	65 kW 73 kW 104 kW	09/98→12/03 09/98→12/03 09/98→12/03	AQUACTRL 2 SINGLE; Einbauposition fahrerseitig; für Linkslenker; passender Adapter: A	**2800011303280**	**13032**	26
			AQUACTRL 2 SINGLE; Einbauposition beifahrerseitig; für Linkslenker; passender Adapter: A	**2800011303280**	**13032**	26
			AQUACTRL 2 SINGLE; Einbauposition fahrerseitig; für Rechtslenker; passender Adapter: A	**2800011604260**	**16042**	53
			AQUACTRL 2 SINGLE; Einbauposition beifahrerseitig; für Rechtslenker; passender Adapter: A	**2800011604260**	**16042**	53
MITSUBISHI - GRANDIS (NA_W) 03/03→12/11						
Wischblatt						
2.0 DI-D (NA8W) 2.0 DI-D (NA8W) 2.4 MIVEC (NA4W) 2.4 MIVEC (NA4W)	100 kW 103 kW 121 kW 130 kW	09/05→03/10 02/07→03/10 04/04→12/11 04/04→12/11	REARCTRL; Einbauposition hinten	**2800011509170** **2800011509180**	**50917** **15091**	36 36
			AQUACTRL 2 SINGLE; 01/09 ; Einbauposition beifahrerseitig; für Rechtslenker; Fahrzeugausstattung: für Fahrzeuge mit gegenlaufenden Wischerarmen; passender Adapter: A	**2800011610260** **2800011610270**	**16102** **61027**	56 56
			AQUACTRL 2 SINGLE; 01/09 ; Einbauposition fahrerseitig; für Rechtslenker; Fahrzeugausstattung: für Fahrzeuge mit gegenlaufenden Wischerarmen; passender Adapter: A	**2800011618260** **2800011618270**	**16182** **61827**	59 59
2.4 MIVEC 4WD (NA4W)	121 kW	04/04→12/11	REARCTRL; Einbauposition hinten	**2800011509180**	**15091**	36
MITSUBISHI - GTO Coupe (Z1_A) 06/89→12/00						
Wischblatt						
3.0 AWD (Z15A) 3.0 AWD (Z15A) 3.0 AWD (Z16A) 3.0 AWD (Z16A)	163 kW 165 kW 206 kW 210 kW	05/96→08/00 06/89→04/96 05/96→09/00 01/94→12/00	AQUACTRL 2 SINGLE; Einbauposition beifahrerseitig; für Rechtslenker; passender Adapter: A	**2800011607260** **2800011625270**	**16072** **62527**	55 62
			AQUACTRL 2 SINGLE; Einbauposition fahrerseitig; für Rechtslenker; passender Adapter: A	**2800011607260** **2800011625270**	**16072** **62527**	55 62
MITSUBISHI - i (HA_) 01/06→						
Wischblatt						
0.7 (HA1W) 0.7 (HA1W) 0.7 (HA1W) MiEV (HA4W, HA3W) MiEV (HA4W, HA3W) MiEV (HA4W)	38 kW 42 kW 47 kW 35 kW 47 kW 49 kW	02/07→12/13 01/06→12/13 08/10→12/13 07/09→05/20 07/09→05/20 02/11→05/20	AQUACTRL 2 SINGLE; Einbauposition fahrerseitig; für Linkslenker; passender Adapter: A	**2800011316280**	**13162**	30
			REARCTRL; Einbauposition hinten	**2800011509180**	**15091**	36
MITSUBISHI - L200 / TRITON (KA_T, KB_T) 01/04→12/18						
Wischblatt						
2.4 (KA5T)	94 kW	11/05→12/15	AQUACTRL 2 SINGLE; Einbauposition beifahrerseitig; für Rechtslenker; passender Adapter: A	**2800011606270**	**60627**	54
			AQUACTRL 2 SINGLE; Einbauposition fahrerseitig; für Rechtslenker; passender Adapter: A	**2800011626270**	**62627**	62

© 2025 Continental Aftermarket & Services GmbH

MITSUBISHI - L200 / TRITON (KA_T, KB_T) 01/04→12/18

Wischblatt

2.4 (KA5T)	97 kW	05/07→12/15	AQUACTRL 2 SINGLE; Einbauposition beifahrerseitig; für Linkslenker; passender Adapter: A	**2800011305280**	**13052**	27
			AQUACTRL 2 SINGLE; Einbauposition fahrerseitig; für Linkslenker; passender Adapter: A	**2800011309280**	**13092**	28
			AQUACTRL 2 SINGLE; Einbauposition beifahrerseitig; für Rechtslenker; passender Adapter: A	**2800011606270**	**60627**	54
			AQUACTRL 2 SINGLE; Einbauposition fahrerseitig; für Rechtslenker; passender Adapter: A	**2800011626270**	**62627**	62
2.4 4WD (KB5T)	97 kW	08/11→12/15	AQUACTRL 2 SINGLE; Einbauposition beifahrerseitig; für Linkslenker; passender Adapter: A	**2800011305280**	**13052**	27
			AQUACTRL 2 SINGLE; Einbauposition fahrerseitig; für Linkslenker; passender Adapter: A	**2800011309280**	**13092**	28
2.4 CNG (KA5T)	94 kW	04/10→12/15	AQUACTRL 2 SINGLE; Einbauposition beifahrerseitig; für Rechtslenker; passender Adapter: A	**2800011606270**	**60627**	54
			AQUACTRL 2 SINGLE; Einbauposition fahrerseitig; für Rechtslenker; passender Adapter: A	**2800011626270**	**62627**	62
2.5 D 2.5 D (KA4T)	55 kW 66 kW	08/11→12/15 08/11→12/15	AQUACTRL 2 SINGLE; Einbauposition beifahrerseitig; für Linkslenker; passender Adapter: A	**2800011305280**	**13052**	27
			AQUACTRL 2 SINGLE; Einbauposition fahrerseitig; für Linkslenker; passender Adapter: A	**2800011309280**	**13092**	28
			AQUACTRL 2 SINGLE; Einbauposition beifahrerseitig; für Rechtslenker; passender Adapter: A	**2800011605260** **2800011624270**	**16052** **62427**	54 61
			AQUACTRL 2 SINGLE; Einbauposition fahrerseitig; für Rechtslenker; passender Adapter: A	**2800011608260** **2800011626270**	**16082** **62627**	55 62
2.5 D 4WD	55 kW	08/11→12/15	AQUACTRL 2 SINGLE; Einbauposition beifahrerseitig; für Linkslenker; passender Adapter: A	**2800011305280**	**13052**	27
			AQUACTRL 2 SINGLE; Einbauposition fahrerseitig; für Linkslenker; passender Adapter: A	**2800011309280**	**13092**	28
			AQUACTRL 2 SINGLE; Einbauposition beifahrerseitig; für Rechtslenker; passender Adapter: A	**2800011605260**	**16052**	54
			AQUACTRL 2 SINGLE; Einbauposition fahrerseitig; für Rechtslenker; passender Adapter: A	**2800011608260**	**16082**	55
2.5 DI-D (KA4T)	94 kW	04/10→12/15	AQUACTRL 2 SINGLE; Einbauposition beifahrerseitig; für Linkslenker; passender Adapter: A	**2800011305280**	**13052**	27
			AQUACTRL 2 SINGLE; Einbauposition fahrerseitig; für Linkslenker; passender Adapter: A	**2800011309280**	**13092**	28
			AQUACTRL 2 SINGLE; Einbauposition beifahrerseitig; für Rechtslenker; passender Adapter: A	**2800011605260** **2800011624270**	**16052** **62427**	54 61
			AQUACTRL 2 SINGLE; Einbauposition fahrerseitig; für Rechtslenker; passender Adapter: A	**2800011608260** **2800011626270**	**16082** **62627**	55 62
2.5 DI-D (KA4T)	100 kW	11/05→12/15	AQUACTRL 2 SINGLE; Einbauposition beifahrerseitig; für Linkslenker; passender Adapter: A	**2800011305280**	**13052**	27
			AQUACTRL 2 SINGLE; Einbauposition fahrerseitig; für Linkslenker; passender Adapter: A	**2800011309280**	**13092**	28
			AQUACTRL 2 SINGLE; → 11/09 ; Einbauposition beifahrerseitig; für Rechtslenker; passender Adapter: A	**2800011605260** **2800011624270**	**16052** **62427**	54 61
			AQUACTRL 2 SINGLE; → 10/09; Einbauposition beifahrerseitig; für Rechtslenker; passender Adapter: A	**2800011606260** **2800011606270**	**16062** **60627**	54 54
			AQUACTRL 2 SINGLE; → 11/09 ; Einbauposition fahrerseitig; für Rechtslenker; passender Adapter: A	**2800011608260** **2800011626270**	**16082** **62627**	55 62
			AQUACTRL 2 SINGLE; → 10/09; Einbauposition fahrerseitig; für Rechtslenker; passender Adapter: A	**2800011608260** **2800011626270**	**16082** **62627**	55 62
2.5 DI-D (KA4T)	103 kW	04/10→12/15	AQUACTRL 2 SINGLE; Einbauposition beifahrerseitig; für Rechtslenker; passender Adapter: A	**2800011606270**	**60627**	54
			AQUACTRL 2 SINGLE; Einbauposition fahrerseitig; für Rechtslenker; passender Adapter: A	**2800011626270**	**62627**	62
2.5 DI-D (KA4T)	123 kW	08/07→12/15	AQUACTRL 2 SINGLE; Einbauposition beifahrerseitig; für Linkslenker; passender Adapter: A	**2800011305280**	**13052**	27

→

© 2025 Continental Aftermarket & Services GmbH

MITSUBISHI - L200 / TRITON (KA_T, KB_T) 01/04→12/18

Wischblatt

2.5 DI-D (KA4T)	123 kW	08/07→12/15	AQUACTRL 2 SINGLE; Einbauposition fahrerseitig; für Linkslenker; passender Adapter: A	**2800011309280**	**13092**	28
			AQUACTRL 2 SINGLE; 11/09 ; Einbauposition beifahrerseitig; für Rechtslenker; passender Adapter: A	**2800011605260** **2800011624270**	**16052** **62427**	54 61
			AQUACTRL 2 SINGLE; 10/09; Einbauposition beifahrerseitig; für Rechtslenker; passender Adapter: A	**2800011606260** **2800011606270**	**16062** **60627**	54 54
			AQUACTRL 2 SINGLE; 11/09 ; Einbauposition fahrerseitig; für Rechtslenker; passender Adapter: A	**2800011608260** **2800011626270**	**16082** **62627**	55 62
			AQUACTRL 2 SINGLE; 10/09; Einbauposition fahrerseitig; für Rechtslenker; passender Adapter: A	**2800011608260** **2800011626270**	**16082** **62627**	55 62
2.5 DI-D (KA4T)	131 kW	01/10→12/15	AQUACTRL 2 SINGLE; Einbauposition beifahrerseitig; für Linkslenker; passender Adapter: A	**2800011305280**	**13052**	27
			AQUACTRL 2 SINGLE; Einbauposition fahrerseitig; für Linkslenker; passender Adapter: A	**2800011309280**	**13092**	28
			AQUACTRL 2 SINGLE; Einbauposition beifahrerseitig; für Rechtslenker; passender Adapter: A	**2800011605260** **2800011624270**	**16052** **62427**	54 61
			AQUACTRL 2 SINGLE; Einbauposition fahrerseitig; für Rechtslenker; passender Adapter: A	**2800011608260** **2800011626270**	**16082** **62627**	55 62
2.5 DI-D 16V 4WD	98 kW	04/07→12/15	AQUACTRL 2 SINGLE; Einbauposition beifahrerseitig; für Linkslenker; passender Adapter: A	**2800011305280**	**13052**	27
			AQUACTRL 2 SINGLE; Einbauposition fahrerseitig; für Linkslenker; passender Adapter: A	**2800011309280**	**13092**	28
			AQUACTRL 2 SINGLE; 11/09 ; Einbauposition beifahrerseitig; für Rechtslenker; passender Adapter: A	**2800011605260**	**16052**	54
			AQUACTRL 2 SINGLE; 10/09; Einbauposition beifahrerseitig; für Rechtslenker; passender Adapter: A	**2800011606260**	**16062**	54
			AQUACTRL 2 SINGLE; 11/09 ; Einbauposition fahrerseitig; für Rechtslenker; passender Adapter: A	**2800011608260**	**16082**	55
			AQUACTRL 2 SINGLE; 10/09; Einbauposition fahrerseitig; für Rechtslenker; passender Adapter: A	**2800011608260**	**16082**	55
2.5 DI-D 4WD (KB4T)	100 kW	11/05→12/15	AQUACTRL 2 SINGLE; Einbauposition beifahrerseitig; für Linkslenker; passender Adapter: A	**2800011305280**	**13052**	27
			AQUACTRL 2 SINGLE; Einbauposition fahrerseitig; für Linkslenker; passender Adapter: A	**2800011309280**	**13092**	28
			AQUACTRL 2 SINGLE; 11/09 ; Einbauposition beifahrerseitig; für Rechtslenker; passender Adapter: A	**2800011605260** **2800011624270**	**16052** **62427**	54 61
			AQUACTRL 2 SINGLE; 10/09; Einbauposition beifahrerseitig; für Rechtslenker; passender Adapter: A	**2800011606260** **2800011606270**	**16062** **60627**	54 54
			AQUACTRL 2 SINGLE; 11/09 ; Einbauposition fahrerseitig; für Rechtslenker; passender Adapter: A	**2800011608260** **2800011626270**	**16082** **62627**	55 62
			AQUACTRL 2 SINGLE; 10/09; Einbauposition fahrerseitig; für Rechtslenker; passender Adapter: A	**2800011608260** **2800011626270**	**16082** **62627**	55 62
2.5 DI-D 4WD (KB4T)	103 kW	04/10→12/15	AQUACTRL 2 SINGLE; Einbauposition beifahrerseitig; für Rechtslenker; passender Adapter: A	**2800011606270**	**60627**	54
			AQUACTRL 2 SINGLE; Einbauposition fahrerseitig; für Rechtslenker; passender Adapter: A	**2800011626270**	**62627**	62
2.5 DI-D 4WD (KB4T)	123 kW	10/07→12/15	AQUACTRL 2 SINGLE; Einbauposition beifahrerseitig; für Linkslenker; passender Adapter: A	**2800011305280**	**13052**	27
			AQUACTRL 2 SINGLE; Einbauposition fahrerseitig; für Linkslenker; passender Adapter: A	**2800011309280**	**13092**	28

→

© 2025 Continental Aftermarket & Services GmbH

MITSUBISHI - L200 / TRITON (KA_T, KB_T) 01/04→12/18

Wischblatt

2.5 DI-D 4WD (KB4T)	123 kW	10/07→12/15	AQUACTRL 2 SINGLE; 11/09 ; Einbauposition beifahrerseitig; für Rechtslenker; passender Adapter: A	**2800011605260** **2800011624270**	**16052** **62427**	54 61
			AQUACTRL 2 SINGLE; 10/09; Einbauposition beifahrerseitig; für Rechtslenker; passender Adapter: A	**2800011606260** **2800011606270**	**16062** **60627**	54 54
			AQUACTRL 2 SINGLE; 11/09 ; Einbauposition fahrerseitig; für Rechtslenker; passender Adapter: A	**2800011608260** **2800011626270**	**16082** **62627**	55 62
			AQUACTRL 2 SINGLE; 10/09; Einbauposition fahrerseitig; für Rechtslenker; passender Adapter: A	**2800011608260** **2800011626270**	**16082** **62627**	55 62
2.5 DI-D 4WD (KB4T)	131 kW	04/10→12/15	AQUACTRL 2 SINGLE; Einbauposition beifahrerseitig; für Linkslenker; passender Adapter: A	**2800011305280**	**13052**	27
			AQUACTRL 2 SINGLE; Einbauposition fahrerseitig; für Linkslenker; passender Adapter: A	**2800011309280**	**13092**	28
			AQUACTRL 2 SINGLE; Einbauposition beifahrerseitig; für Rechtslenker; passender Adapter: A	**2800011605260** **2800011624270**	**16052** **62427**	54 61
			AQUACTRL 2 SINGLE; Einbauposition fahrerseitig; für Rechtslenker; passender Adapter: A	**2800011608260** **2800011626270**	**16082** **62627**	55 62
2.8 D 4WD (KB7T) 3.2 DI-D 4WD (KB8T)	71 kW 118 kW	05/05→12/15 07/06→12/09	AQUACTRL 2 SINGLE; Einbauposition beifahrerseitig; für Rechtslenker; passender Adapter: A	**2800011606270**	**60627**	54
			AQUACTRL 2 SINGLE; Einbauposition fahrerseitig; für Rechtslenker; passender Adapter: A	**2800011626270**	**62627**	62
3.5 4WD (KB9T)	137 kW	08/11→12/15	AQUACTRL 2 SINGLE; Einbauposition beifahrerseitig; für Linkslenker; passender Adapter: A	**2800011305280**	**13052**	27
			AQUACTRL 2 SINGLE; Einbauposition fahrerseitig; für Linkslenker; passender Adapter: A	**2800011309280**	**13092**	28
			AQUACTRL 2 SINGLE; Einbauposition beifahrerseitig; für Rechtslenker; passender Adapter: A	**2800011605260**	**16052**	54
			AQUACTRL 2 SINGLE; Einbauposition fahrerseitig; für Rechtslenker; passender Adapter: A	**2800011608260**	**16082**	55
3.5 4WD (KB9T) 3.5 Flex 4WD (KB9T) 3.5 Flexfuel 4WD (KB9T)	147 kW 147 kW 151 kW	05/07→12/15 09/09→12/15 08/09→12/17	AQUACTRL 2 SINGLE; Einbauposition beifahrerseitig; für Linkslenker; passender Adapter: A	**2800011305280**	**13052**	27
			AQUACTRL 2 SINGLE; Einbauposition fahrerseitig; für Linkslenker; passender Adapter: A	**2800011309280**	**13092**	28

MITSUBISHI - L200 / TRITON (KJ_, KK_, KL_) 02/14→

Wischblatt

2.2 DI-D	110 kW	07/19→	AQUACTRL 2 SINGLE; Einbauposition beifahrerseitig; für Linkslenker; passender Adapter: A	**2800011304280**	**13042**	26
			AQUACTRL 2 SINGLE; Einbauposition fahrerseitig; für Linkslenker; passender Adapter: A	**2800011309280**	**13092**	28
			AQUACTRL 2 SINGLE; Einbauposition beifahrerseitig; für Rechtslenker; passender Adapter: A	**2800011605260**	**16052**	54
			AQUACTRL 2 SINGLE; Einbauposition fahrerseitig; für Rechtslenker; passender Adapter: A	**2800011608260**	**16082**	55
2.2 DI-D 4WD	110 kW	07/19→	AQUACTRL 2 SINGLE; Einbauposition beifahrerseitig; für Linkslenker; passender Adapter: A	**2800011304280**	**13042**	26
			AQUACTRL 2 SINGLE; Einbauposition fahrerseitig; für Linkslenker; passender Adapter: A	**2800011309280**	**13092**	28
			AQUACTRL 2 SINGLE; Einbauposition beifahrerseitig; für Rechtslenker; passender Adapter: A	**2800011605260** **2800011624270**	**16052** **62427**	54 61
			AQUACTRL 2 SINGLE; Einbauposition fahrerseitig; für Rechtslenker; passender Adapter: A	**2800011608260** **2800011626270**	**16082** **62627**	55 62
2.4 2.4	93 kW 97 kW	11/14→ 11/14→	AQUACTRL 2 SINGLE; Einbauposition beifahrerseitig; für Linkslenker; passender Adapter: A	**2800011304280**	**13042**	26
			AQUACTRL 2 SINGLE; Einbauposition fahrerseitig; für Linkslenker; passender Adapter: A	**2800011309280**	**13092**	28
2.4 (KK4T)	94 kW	11/14→	AQUACTRL 2 SINGLE; Einbauposition beifahrerseitig; für Rechtslenker; passender Adapter: A	**2800011606270**	**60627**	54
			AQUACTRL 2 SINGLE; Einbauposition fahrerseitig; für Rechtslenker; passender Adapter: A	**2800011626270**	**62627**	62

© 2025 Continental Aftermarket & Services GmbH

MITSUBISHI - L200 / TRITON (KJ_, KK_, KL_) 02/14→

Wischblatt

2.4 4WD	97 kW	11/14→	AQUACTRL 2 SINGLE; Einbauposition beifahrerseitig; für Linkslenker; passender Adapter: A	**2800011304280**	**13042**	26
			AQUACTRL 2 SINGLE; Einbauposition fahrerseitig; für Linkslenker; passender Adapter: A	**2800011309280**	**13092**	28
2.4 DI-D (KJ0T) 2.4 DI-D (KK1T) 2.4 DI-D 4WD (KJ0T) 2.4 DI-D 4WD (KL1T)	113 kW 133 kW 113 kW 133 kW	09/15→ 01/15→ 09/15→ 11/14→	AQUACTRL 2 SINGLE; Einbauposition beifahrerseitig; für Linkslenker; passender Adapter: A	**2800011304280**	**13042**	26
			AQUACTRL 2 SINGLE; Einbauposition fahrerseitig; für Linkslenker; passender Adapter: A	**2800011309280**	**13092**	28
			AQUACTRL 2 SINGLE; Einbauposition beifahrerseitig; für Rechtslenker; passender Adapter: A	**2800011605260** **2800011624270**	**16052** **62427**	54 61
			AQUACTRL 2 SINGLE; Einbauposition fahrerseitig; für Rechtslenker; passender Adapter: A	**2800011608260** **2800011626270**	**16082** **62627**	55 62
2.5 DI-D 2.5 DI-D 2.5 DI-D (KJ3T) 2.5 DI-D (KK3T)	81 kW 100 kW 94 kW 131 kW	01/16→ 01/15→ 11/14→ 11/14→	AQUACTRL 2 SINGLE; Einbauposition beifahrerseitig; für Linkslenker; passender Adapter: A	**2800011304280**	**13042**	26
			AQUACTRL 2 SINGLE; Einbauposition fahrerseitig; für Linkslenker; passender Adapter: A	**2800011309280**	**13092**	28
			AQUACTRL 2 SINGLE; Einbauposition beifahrerseitig; für Rechtslenker; passender Adapter: A	**2800011606270**	**60627**	54
			AQUACTRL 2 SINGLE; Einbauposition fahrerseitig; für Rechtslenker; passender Adapter: A	**2800011626270**	**62627**	62
2.5 DI-D 4WD	81 kW	11/14→	AQUACTRL 2 SINGLE; Einbauposition beifahrerseitig; für Rechtslenker; passender Adapter: A	**2800011605260**	**16052**	54
			AQUACTRL 2 SINGLE; Einbauposition fahrerseitig; für Rechtslenker; passender Adapter: A	**2800011608260**	**16082**	55
2.5 DI-D 4WD	100 kW	11/14→	AQUACTRL 2 SINGLE; Einbauposition beifahrerseitig; für Linkslenker; passender Adapter: A	**2800011304280**	**13042**	26
			AQUACTRL 2 SINGLE; Einbauposition fahrerseitig; für Linkslenker; passender Adapter: A	**2800011309280**	**13092**	28
			AQUACTRL 2 SINGLE; Einbauposition beifahrerseitig; für Rechtslenker; passender Adapter: A	**2800011605260** **2800011624270**	**16052** **62427**	54 61
			AQUACTRL 2 SINGLE; Einbauposition fahrerseitig; für Rechtslenker; passender Adapter: A	**2800011608260** **2800011626270**	**16082** **62627**	55 62

MITSUBISHI - L200 / TRITON Pritsche/Fahrgestell (KA_T, KB_T) 03/06→12/15

Wischblatt

2.5 DI-D (KA4T)	94 kW	08/07→12/15	AQUACTRL 2 SINGLE; Einbauposition beifahrerseitig; für Linkslenker; passender Adapter: A	**2800011305280**	**13052**	27
			AQUACTRL 2 SINGLE; Einbauposition fahrerseitig; für Linkslenker; passender Adapter: A	**2800011309280**	**13092**	28
			AQUACTRL 2 SINGLE; 11/09 ; Einbauposition beifahrerseitig; für Rechtslenker; passender Adapter: A	**2800011605260** **2800011624270**	**16052** **62427**	54 61
			AQUACTRL 2 SINGLE; 10/09; Einbauposition beifahrerseitig; für Rechtslenker; passender Adapter: A	**2800011606260** **2800011606270**	**16062** **60627**	54 54
			AQUACTRL 2 SINGLE; 11/09 ; Einbauposition fahrerseitig; für Rechtslenker; passender Adapter: A	**2800011608260** **2800011626270**	**16082** **62627**	55 62
			AQUACTRL 2 SINGLE; 10/09; Einbauposition fahrerseitig; für Rechtslenker; passender Adapter: A	**2800011608260** **2800011626270**	**16082** **62627**	55 62
2.5 DI-D (KA4T)	100 kW	01/08→12/15	AQUACTRL 2 SINGLE; 11/09 ; Einbauposition beifahrerseitig; für Rechtslenker; passender Adapter: A	**2800011605260** **2800011624270**	**16052** **62427**	54 61
			AQUACTRL 2 SINGLE; 10/09; Einbauposition beifahrerseitig; für Rechtslenker; passender Adapter: A	**2800011606260** **2800011606270**	**16062** **60627**	54 54
			AQUACTRL 2 SINGLE; 10/09; Einbauposition fahrerseitig; für Rechtslenker; passender Adapter: A	**2800011608260** **2800011626270**	**16082** **62627**	55 62
			AQUACTRL 2 SINGLE; 11/09 ; Einbauposition fahrerseitig; für Rechtslenker; passender Adapter: A	**2800011608260** **2800011626270**	**16082** **62627**	55 62

© 2025 Continental Aftermarket & Services GmbH

MITSUBISHI - L200 / TRITON Pritsche/Fahrgestell (KA_T, KB_T) 03/06→12/15						
Wischblatt						
2.5 DI-D 4WD (KB4T)	131 kW	09/09→12/15	AQUACTRL 2 SINGLE; Einbauposition beifahrerseitig; für Linkslenker; passender Adapter: A	**2800011305280**	**13052**	27
			AQUACTRL 2 SINGLE; Einbauposition fahrerseitig; für Linkslenker; passender Adapter: A	**2800011309280**	**13092**	28
			AQUACTRL 2 SINGLE; 11/09 ; Einbauposition beifahrerseitig; für Rechtslenker; passender Adapter: A	**2800011605260** **2800011624270**	**16052** **62427**	54 61
			AQUACTRL 2 SINGLE; 10/09; Einbauposition beifahrerseitig; für Rechtslenker; passender Adapter: A	**2800011606260** **2800011606270**	**16062** **60627**	54 54
			AQUACTRL 2 SINGLE; 11/09 ; Einbauposition fahrerseitig; für Rechtslenker; passender Adapter: A	**2800011608260** **2800011626270**	**16082** **62627**	55 62
			AQUACTRL 2 SINGLE; 10/09; Einbauposition fahrerseitig; für Rechtslenker; passender Adapter: A	**2800011608260** **2800011626270**	**16082** **62627**	55 62
MITSUBISHI - L200 (K3_T, K2_T, K1_T, K0_T) 01/83→06/99						
Wischblatt						
2.0	67 kW	10/86→04/94	AQUACTRL 2 SINGLE; Einbauposition fahrerseitig; für Linkslenker; passender Adapter: A	**2800011302280**	**13022**	26
			AQUACTRL 2 SINGLE; Einbauposition beifahrerseitig; für Linkslenker; passender Adapter: A	**2800011302280**	**13022**	26
2.0 (K12T, K32T)	75 kW	11/86→08/96	AQUACTRL 2 SINGLE; Einbauposition fahrerseitig; für Linkslenker; passender Adapter: A	**2800011302280**	**13022**	26
			AQUACTRL 2 SINGLE; Einbauposition beifahrerseitig; für Linkslenker; passender Adapter: A	**2800011302280**	**13022**	26
			AQUACTRL 2 SINGLE; Einbauposition beifahrerseitig; für Rechtslenker; passender Adapter: A	**2800011606270**	**60627**	54
			AQUACTRL 2 SINGLE; Einbauposition fahrerseitig; für Rechtslenker; passender Adapter: A	**2800011626270**	**62627**	62
2.0 (K32T, K12T)	69 kW	01/87→12/90	AQUACTRL 2 SINGLE; Einbauposition fahrerseitig; für Linkslenker; passender Adapter: A	**2800011302280**	**13022**	26
			AQUACTRL 2 SINGLE; Einbauposition beifahrerseitig; für Linkslenker; passender Adapter: A	**2800011302280**	**13022**	26
2.0 4WD 2.0 4WD (K32T, K22T)	63 kW 75 kW	02/87→05/94 11/86→08/96	AQUACTRL 2 SINGLE; Einbauposition fahrerseitig; für Linkslenker; passender Adapter: A	**2800011302280**	**13022**	26
			AQUACTRL 2 SINGLE; Einbauposition beifahrerseitig; für Linkslenker; passender Adapter: A	**2800011302280**	**13022**	26
			AQUACTRL 2 SINGLE; Einbauposition beifahrerseitig; für Rechtslenker; passender Adapter: A	**2800011606270**	**60627**	54
			AQUACTRL 2 SINGLE; Einbauposition fahrerseitig; für Rechtslenker; passender Adapter: A	**2800011626270**	**62627**	62
2.4 2.4 4WD	91 kW 91 kW	09/89→10/96 11/86→05/92	AQUACTRL 2 SINGLE; Einbauposition fahrerseitig; für Linkslenker; passender Adapter: A	**2800011302280**	**13022**	26
			AQUACTRL 2 SINGLE; Einbauposition beifahrerseitig; für Linkslenker; passender Adapter: A	**2800011302280**	**13022**	26
2.5 D (K14T) 2.5 D 4WD (K24T) 2.5 TD 4WD (K34T)	51 kW 51 kW 64 kW	11/86→10/96 12/87→05/93 11/92→08/96	AQUACTRL 2 SINGLE; Einbauposition fahrerseitig; für Linkslenker; passender Adapter: A	**2800011302280**	**13022**	26
			AQUACTRL 2 SINGLE; Einbauposition beifahrerseitig; für Linkslenker; passender Adapter: A	**2800011302280**	**13022**	26
			AQUACTRL 2 SINGLE; Einbauposition beifahrerseitig; für Rechtslenker; passender Adapter: A	**2800011606270**	**60627**	54
			AQUACTRL 2 SINGLE; Einbauposition fahrerseitig; für Rechtslenker; passender Adapter: A	**2800011626270**	**62627**	62
2.6	107 kW	06/92→08/96	AQUACTRL 2 SINGLE; Einbauposition fahrerseitig; für Linkslenker; passender Adapter: A	**2800011302280**	**13022**	26
			AQUACTRL 2 SINGLE; Einbauposition beifahrerseitig; für Linkslenker; passender Adapter: A	**2800011302280**	**13022**	26

© 2025 Continental Aftermarket & Services GmbH

MITSUBISHI - L200 (K3_T, K2_T, K1_T, K0_T) 01/83→06/99						
Wischblatt						
2.6 4WD (K33T)	76 kW	11/89→05/95	AQUACTRL 2 SINGLE; Einbauposition fahrerseitig; für Linkslenker; passender Adapter: A	**2800011302280**	**13022**	26
			AQUACTRL 2 SINGLE; Einbauposition beifahrerseitig; für Linkslenker; passender Adapter: A	**2800011302280**	**13022**	26
			AQUACTRL 2 SINGLE; Einbauposition beifahrerseitig; für Rechtslenker; passender Adapter: A	**2800011606270**	**60627**	54
			AQUACTRL 2 SINGLE; Einbauposition fahrerseitig; für Rechtslenker; passender Adapter: A	**2800011626270**	**62627**	62
3.0 3.0 4WD	109 kW 107 kW	06/92→08/96 11/86→05/92	AQUACTRL 2 SINGLE; Einbauposition beifahrerseitig; für Rechtslenker; passender Adapter: A	**2800011606270**	**60627**	54
			AQUACTRL 2 SINGLE; Einbauposition fahrerseitig; für Rechtslenker; passender Adapter: A	**2800011626270**	**62627**	62
MITSUBISHI - L200 (K7_T, K6_T, K5_T) 01/96→12/11						
Wischblatt						
2.0 (K62T) 2.4 4WD (K75T) 2.5 D (K64T)	90 kW 97 kW 55 kW	06/96→12/07 06/96→12/07 06/96→12/07	AQUACTRL 2 SINGLE; Einbauposition fahrerseitig; für Linkslenker; passender Adapter: A	**2800011305280**	**13052**	27
			AQUACTRL 2 SINGLE; Einbauposition beifahrerseitig; für Linkslenker; passender Adapter: A	**2800011305280**	**13052**	27
			AQUACTRL 2 SINGLE; Einbauposition beifahrerseitig; für Rechtslenker; passender Adapter: A	**2800011606270**	**60627**	54
			AQUACTRL 2 SINGLE; Einbauposition fahrerseitig; für Rechtslenker; passender Adapter: A	**2800011626270**	**62627**	62
2.5 DI-D 4x4 (K74T)	89 kW	01/04→12/07	AQUACTRL 2 SINGLE; Einbauposition beifahrerseitig; für Rechtslenker; passender Adapter: A	**2800011606270**	**60627**	54
			AQUACTRL 2 SINGLE; Einbauposition fahrerseitig; für Rechtslenker; passender Adapter: A	**2800011626270**	**62627**	62
2.5 TD (K64T) 2.5 TD 4WD (K74T) 2.5 TD 4WD (K74T)	66 kW 73 kW 85 kW	08/01→11/05 06/96→12/07 09/01→12/07	AQUACTRL 2 SINGLE; Einbauposition fahrerseitig; für Linkslenker; passender Adapter: A	**2800011305280**	**13052**	27
			AQUACTRL 2 SINGLE; Einbauposition beifahrerseitig; für Linkslenker; passender Adapter: A	**2800011305280**	**13052**	27
			AQUACTRL 2 SINGLE; Einbauposition beifahrerseitig; für Rechtslenker; passender Adapter: A	**2800011606270**	**60627**	54
			AQUACTRL 2 SINGLE; Einbauposition fahrerseitig; für Rechtslenker; passender Adapter: A	**2800011626270**	**62627**	62
2.5 TD 4WD (K74T) 2.5 TDiC	98 kW 74 kW	08/01→12/07 08/01→09/05	AQUACTRL 2 SINGLE; Einbauposition fahrerseitig; für Linkslenker; passender Adapter: A	**2800011305280**	**13052**	27
			AQUACTRL 2 SINGLE; Einbauposition beifahrerseitig; für Linkslenker; passender Adapter: A	**2800011305280**	**13052**	27
2.8 D (K67T) 2.8 D 4WD (K77T)	70 kW 71 kW	10/96→07/03 10/96→03/03	AQUACTRL 2 SINGLE; Einbauposition beifahrerseitig; für Rechtslenker; passender Adapter: A	**2800011606270**	**60627**	54
			AQUACTRL 2 SINGLE; Einbauposition fahrerseitig; für Rechtslenker; passender Adapter: A	**2800011626270**	**62627**	62
2.8 TD 4WD (K77T) 3.0 4WD (K76T)	92 kW 108 kW	04/03→06/06 08/01→11/05	AQUACTRL 2 SINGLE; Einbauposition fahrerseitig; für Linkslenker; passender Adapter: A	**2800011305280**	**13052**	27
			AQUACTRL 2 SINGLE; Einbauposition beifahrerseitig; für Linkslenker; passender Adapter: A	**2800011305280**	**13052**	27
			AQUACTRL 2 SINGLE; Einbauposition beifahrerseitig; für Rechtslenker; passender Adapter: A	**2800011606270**	**60627**	54
			AQUACTRL 2 SINGLE; Einbauposition fahrerseitig; für Rechtslenker; passender Adapter: A	**2800011626270**	**62627**	62
MITSUBISHI - L200 Pritsche/Fahrgestell (MQ) 01/15→						
Wischblatt						
2.4 D (KK1T) 2.4 D 4WD (KL1T)	133 kW 133 kW	01/15→ 01/15→	AQUACTRL 2 SINGLE; Einbauposition beifahrerseitig; für Rechtslenker; passender Adapter: A	**2800011606270**	**60627**	54
			AQUACTRL 2 SINGLE; Einbauposition fahrerseitig; für Rechtslenker; passender Adapter: A	**2800011626270**	**62627**	62

© 2025 Continental Aftermarket & Services GmbH

MITSUBISHI - L400 Kasten (PD_W, PC_W, PB_V, PA_W, PA_V) 12/94→04/07						
Wischblatt						
2500 TD (PD5W, PD5V, PA5W, PA5V)	64 kW	09/96→06/05	AQUACTRL 2 SINGLE; Einbauposition fahrerseitig; für Rechtslenker	**2800011610270**	**61027**	56
2500 TD 4WD (PD5W, PD5V, PA5W, PA5V)	64 kW	09/96→06/05	AQUACTRL 2 SINGLE; Einbauposition beifahrerseitig; für Rechtslenker	**2800011624270**	**62427**	61
MITSUBISHI - L 300 / DELICA II Bus (L03_P/G, L0_2P) 05/80→02/87						
Wischblatt						
1.6 (L032P, L062P) 1.6 (L032P, L062P) 1.8 (L035P) 1.8 4WD (L035G) 2.0 4WD (L037G) 2.3 D (L038P)	48 kW 51 kW 60 kW 60 kW 65 kW 50 kW	09/81→10/86 11/84→02/87 03/83→10/86 08/84→02/87 11/86→02/87 04/83→10/86	AQUACTRL 2 SINGLE; Einbauposition beifahrerseitig; für Linkslenker; passender Adapter: A	**2800011304280**	**13042**	26
			AQUACTRL 2 SINGLE; Einbauposition fahrerseitig; für Linkslenker; passender Adapter: A	**2800011304280**	**13042**	26
MITSUBISHI - L 300 / DELICA II Kasten (L03_P) 02/80→02/87						
Wischblatt						
1.6 (L032P, L062P) 1.8 (L035P) 2.3 D (L038P, L068P)	48 kW 60 kW 50 kW	05/80→10/86 03/83→10/86 09/83→10/86	AQUACTRL 2 SINGLE; Einbauposition fahrerseitig; für Linkslenker; passender Adapter: A	**2800011304280**	**13042**	26
			AQUACTRL 2 SINGLE; Einbauposition beifahrerseitig; für Linkslenker; passender Adapter: A	**2800011304280**	**13042**	26
MITSUBISHI - L 300 / DELICA II Pritsche/Fahrgestell (L03_P) 05/80→						
Wischblatt						
1.6 (L032P, L062P, L036P)	51 kW	04/83→04/94	AQUACTRL 2 SINGLE; Einbauposition fahrerseitig; für Linkslenker; passender Adapter: A	**2800011304280**	**13042**	26
			AQUACTRL 2 SINGLE; Einbauposition beifahrerseitig; für Linkslenker; passender Adapter: A	**2800011304280**	**13042**	26
2.5 (L039P)	52 kW	01/05→06/07	AQUACTRL 2 SINGLE; Einbauposition fahrerseitig; für Rechtslenker	**2800011625270**	**62527**	62
			AQUACTRL 2 SINGLE; Einbauposition beifahrerseitig; für Rechtslenker	**2800011625270**	**62527**	62
2.5 D (L039P)	51 kW	11/86→04/94	AQUACTRL 2 SINGLE; Einbauposition fahrerseitig; für Linkslenker; passender Adapter: A	**2800011304280**	**13042**	26
			AQUACTRL 2 SINGLE; Einbauposition beifahrerseitig; für Linkslenker; passender Adapter: A	**2800011304280**	**13042**	26
			AQUACTRL 2 SINGLE; Einbauposition fahrerseitig; für Rechtslenker	**2800011625270**	**62527**	62
			AQUACTRL 2 SINGLE; Einbauposition beifahrerseitig; für Rechtslenker	**2800011625270**	**62527**	62
MITSUBISHI - L 300 III Bus (P0_W, P1_W, P2_W, P3_W) 08/86→						
Wischblatt						
1.6 (P02W, P12W)	51 kW	11/86→05/04	AQUACTRL 2 SINGLE; Einbauposition beifahrerseitig; für Linkslenker; passender Adapter: A	**2800011304280**	**13042**	26
			AQUACTRL 2 SINGLE; Einbauposition fahrerseitig; für Linkslenker; passender Adapter: A	**2800011304280**	**13042**	26
2.0 (P03W, P13W)	64 kW	11/86→05/04	AQUACTRL 2 SINGLE; Einbauposition beifahrerseitig; für Linkslenker; passender Adapter: A	**2800011304280**	**13042**	26
			AQUACTRL 2 SINGLE; Einbauposition fahrerseitig; für Linkslenker; passender Adapter: A	**2800011304280**	**13042**	26
			AQUACTRL 2 SINGLE; Einbauposition fahrerseitig; für Rechtslenker	**2800011624270**	**62427**	61
			AQUACTRL 2 SINGLE; Einbauposition beifahrerseitig; für Rechtslenker	**2800011624270**	**62427**	61
2.0 (P03W, P13W) 2.0 (P03W, P13W)	65 kW 66 kW	11/86→07/88 11/86→05/04	AQUACTRL 2 SINGLE; Einbauposition beifahrerseitig; für Linkslenker; passender Adapter: A	**2800011304280**	**13042**	26
			AQUACTRL 2 SINGLE; Einbauposition fahrerseitig; für Linkslenker; passender Adapter: A	**2800011304280**	**13042**	26

© 2025 Continental Aftermarket & Services GmbH

MITSUBISHI - L 300 III Bus (P0_W, P1_W, P2_W, P3_W) 08/86→

Wischblatt

2.0 (P03W)	82 kW	06/94→05/03	AQUACTRL 2 SINGLE; Einbauposition beifahrerseitig; für Linkslenker; passender Adapter: A	**2800011304280**	**13042**	26
			AQUACTRL 2 SINGLE; Einbauposition fahrerseitig; für Linkslenker; passender Adapter: A	**2800011304280**	**13042**	26
			AQUACTRL 2 SINGLE; Einbauposition fahrerseitig; für Rechtslenker	**2800011624270**	**62427**	61
			AQUACTRL 2 SINGLE; Einbauposition beifahrerseitig; für Rechtslenker	**2800011624270**	**62427**	61
2.0 (P13W)	84 kW	07/07→12/13	AQUACTRL 2 SINGLE; Einbauposition beifahrerseitig; für Linkslenker; passender Adapter: A	**2800011304280**	**13042**	26
			AQUACTRL 2 SINGLE; Einbauposition fahrerseitig; für Linkslenker; passender Adapter: A	**2800011304280**	**13042**	26
			AQUACTRL 2 SINGLE; Einbauposition beifahrerseitig; für Rechtslenker; passender Adapter: A	**2800011623270**	**62327**	61
			AQUACTRL 2 SINGLE; Einbauposition fahrerseitig; für Rechtslenker; passender Adapter: A	**2800011630270**	**63027**	63
2.0 4WD (P03W, P13W)	82 kW	06/94→05/03	AQUACTRL 2 SINGLE; Einbauposition fahrerseitig; für Rechtslenker	**2800011624270**	**62427**	61
			AQUACTRL 2 SINGLE; Einbauposition beifahrerseitig; für Rechtslenker	**2800011624270**	**62427**	61
2.0 4WD (P23W, P03W, P13W)	65 kW	12/86→05/04	AQUACTRL 2 SINGLE; Einbauposition beifahrerseitig; für Linkslenker; passender Adapter: A	**2800011304280**	**13042**	26
			AQUACTRL 2 SINGLE; Einbauposition fahrerseitig; für Linkslenker; passender Adapter: A	**2800011304280**	**13042**	26
			AQUACTRL 2 SINGLE; Einbauposition fahrerseitig; für Rechtslenker	**2800011624270**	**62427**	61
			AQUACTRL 2 SINGLE; Einbauposition beifahrerseitig; für Rechtslenker	**2800011624270**	**62427**	61
2.0 4WD (P23W, P03W, P13W)	66 kW	11/86→05/04	AQUACTRL 2 SINGLE; Einbauposition beifahrerseitig; für Linkslenker; passender Adapter: A	**2800011304280**	**13042**	26
			AQUACTRL 2 SINGLE; Einbauposition fahrerseitig; für Linkslenker; passender Adapter: A	**2800011304280**	**13042**	26
2.0 GLS (P03W, P13W) 2.0 i (P00W, P03W, P13W) 2.4 (P04W, P14W)	78 kW 83 kW 82 kW	06/94→05/96 06/94→10/98 11/90→05/04	AQUACTRL 2 SINGLE; Einbauposition beifahrerseitig; für Linkslenker; passender Adapter: A	**2800011304280**	**13042**	26
			AQUACTRL 2 SINGLE; Einbauposition fahrerseitig; für Linkslenker; passender Adapter: A	**2800011304280**	**13042**	26
			AQUACTRL 2 SINGLE; Einbauposition fahrerseitig; für Rechtslenker	**2800011624270**	**62427**	61
			AQUACTRL 2 SINGLE; Einbauposition beifahrerseitig; für Rechtslenker	**2800011624270**	**62427**	61
2.4 4WD (P24W) 2.4 4WD (P24W) 2.4 i (P04W, P14W)	80 kW 82 kW 97 kW	11/86→12/90 08/86→05/04 09/94→05/04	AQUACTRL 2 SINGLE; Einbauposition beifahrerseitig; für Linkslenker; passender Adapter: A	**2800011304280**	**13042**	26
			AQUACTRL 2 SINGLE; Einbauposition fahrerseitig; für Linkslenker; passender Adapter: A	**2800011304280**	**13042**	26
2.5 D (P05W, P15W, P25W) 2.5 D (P05W, P15W) 2.5 TD (P05W)	51 kW 55 kW 64 kW	11/86→05/04 09/91→09/03 02/87→05/03	AQUACTRL 2 SINGLE; Einbauposition beifahrerseitig; für Linkslenker; passender Adapter: A	**2800011304280**	**13042**	26
			AQUACTRL 2 SINGLE; Einbauposition fahrerseitig; für Linkslenker; passender Adapter: A	**2800011304280**	**13042**	26
			AQUACTRL 2 SINGLE; Einbauposition fahrerseitig; für Rechtslenker	**2800011624270**	**62427**	61
			AQUACTRL 2 SINGLE; Einbauposition beifahrerseitig; für Rechtslenker	**2800011624270**	**62427**	61
2.5 TD 4WD (P25W, P35W)	64 kW	12/87→05/04	AQUACTRL 2 SINGLE; Einbauposition beifahrerseitig; für Linkslenker; passender Adapter: A	**2800011304280**	**13042**	26
			AQUACTRL 2 SINGLE; Einbauposition fahrerseitig; für Linkslenker; passender Adapter: A	**2800011304280**	**13042**	26
3.0 3.0 4WD	136 kW 136 kW	06/94→05/03 10/00→05/03	AQUACTRL 2 SINGLE; Einbauposition fahrerseitig; für Rechtslenker	**2800011624270**	**62427**	61
			AQUACTRL 2 SINGLE; Einbauposition beifahrerseitig; für Rechtslenker	**2800011624270**	**62427**	61

© 2025 Continental Aftermarket & Services GmbH

MITSUBISHI - L 300 III Kasten (P0_V, P1_V, P2_V) 11/86→12/13

Wischblatt

1.4 (P01V, P11V)	50 kW	04/90→05/94	AQUACTRL 2 SINGLE; Einbauposition beifahrerseitig; für Rechtslenker	**2800011624270**	**62427**	61
			AQUACTRL 2 SINGLE; Einbauposition fahrerseitig; für Rechtslenker	**2800011624270**	**62427**	61
1.6 (P12V, P02V)	51 kW	11/86→05/94	AQUACTRL 2 SINGLE; Einbauposition beifahrerseitig; für Linkslenker; passender Adapter: A	**2800011304280**	**13042**	26
			AQUACTRL 2 SINGLE; Einbauposition fahrerseitig; für Linkslenker; passender Adapter: A	**2800011304280**	**13042**	26
2.0 2.0 (P03V, P13V)	86 kW 64 kW	07/07→09/13 11/86→05/96	AQUACTRL 2 SINGLE; Einbauposition beifahrerseitig; für Linkslenker; passender Adapter: A	**2800011304280**	**13042**	26
			AQUACTRL 2 SINGLE; Einbauposition fahrerseitig; für Linkslenker; passender Adapter: A	**2800011304280**	**13042**	26
			AQUACTRL 2 SINGLE; Einbauposition beifahrerseitig; für Rechtslenker	**2800011624270**	**62427**	61
			AQUACTRL 2 SINGLE; Einbauposition fahrerseitig; für Rechtslenker	**2800011624270**	**62427**	61
2.0 (P23V, P03V, P13V) 2.0 (P23W, P23V) 2.0 (P23W, P23V) 2.0 4WD (P23W, P23V) 2.4 (P24V, P24W)	78 kW 82 kW 83 kW 63 kW 82 kW	06/94→05/96 06/94→05/02 11/03→02/06 08/88→05/94 11/86→08/97	AQUACTRL 2 SINGLE; Einbauposition beifahrerseitig; für Linkslenker; passender Adapter: A	**2800011304280**	**13042**	26
			AQUACTRL 2 SINGLE; Einbauposition fahrerseitig; für Linkslenker; passender Adapter: A	**2800011304280**	**13042**	26
2.5 D (P05V, P05W, P15V) 2.5 D (P05V, P15V) 2.5 TD	51 kW 55 kW 64 kW	11/86→02/06 09/91→09/03 02/87→08/97	AQUACTRL 2 SINGLE; Einbauposition beifahrerseitig; für Linkslenker; passender Adapter: A	**2800011304280**	**13042**	26
			AQUACTRL 2 SINGLE; Einbauposition fahrerseitig; für Linkslenker; passender Adapter: A	**2800011304280**	**13042**	26
			AQUACTRL 2 SINGLE; Einbauposition beifahrerseitig; für Rechtslenker	**2800011624270**	**62427**	61
			AQUACTRL 2 SINGLE; Einbauposition fahrerseitig; für Rechtslenker	**2800011624270**	**62427**	61
2.5 TD 4WD (P25V)	64 kW	11/91→05/03	AQUACTRL 2 SINGLE; Einbauposition beifahrerseitig; für Linkslenker; passender Adapter: A	**2800011304280**	**13042**	26
			AQUACTRL 2 SINGLE; Einbauposition fahrerseitig; für Linkslenker; passender Adapter: A	**2800011304280**	**13042**	26
3.0	136 kW	06/94→05/03	AQUACTRL 2 SINGLE; Einbauposition beifahrerseitig; für Rechtslenker	**2800011624270**	**62427**	61
			AQUACTRL 2 SINGLE; Einbauposition fahrerseitig; für Rechtslenker	**2800011624270**	**62427**	61

MITSUBISHI - L 300 III Pritsche/Fahrgestell (P1_T) 04/94→

Wischblatt

2.0 (P13T) 2.5 TD (P15T)	85 kW 64 kW	07/94→04/00 11/94→04/00	AQUACTRL 2 SINGLE; Einbauposition fahrerseitig; für Linkslenker; passender Adapter: A	**2800011304280**	**13042**	26
			AQUACTRL 2 SINGLE; Einbauposition beifahrerseitig; für Linkslenker; passender Adapter: A	**2800011304280**	**13042**	26

MITSUBISHI - LANCER IV (C6_A, C7_A) 04/88→12/97

Wischblatt

1.3 (C61A) 1.3 (C61A) 1.3 12V (C61A) 1.3 GL (C61A) 1.5 (C62A) 1.5 (C62A) 1.5 (C62A) 1.5 12V (C62A) 1.5 GLS (C62A) 1.6 GLX (C63A) 1.6 GTi (C63A) 1.8 GLX Diesel (C64A) EVO IV (CN9A)	44 kW 51 kW 55 kW 50 kW 56 kW 62 kW 65 kW 66 kW 63 kW 91 kW 91 kW 44 kW 206 kW	04/88→05/92 08/88→05/92 07/90→06/92 05/88→06/90 09/88→08/90 04/88→05/92 09/90→09/92 06/90→05/92 08/89→08/92 08/89→08/92 05/88→05/90 04/88→05/92 08/96→12/97	AQUACTRL 2 SINGLE; Einbauposition beifahrerseitig; für Linkslenker; passender Adapter: A	**2800011303280**	**13032**	26
			AQUACTRL 2 SINGLE; Einbauposition fahrerseitig; für Linkslenker; passender Adapter: A	**2800011306280**	**13062**	27

© 2025 Continental Aftermarket & Services GmbH

MITSUBISHI - LANCER V (CB_A, CD_A, CE_A) 07/91→12/96

Wischblatt

1.3 (CB1A) 1.3 (CB1A) 1.5 (CB2A) 1.6 (CB4A) 1.6 16V (CB4A)	55 kW 55 kW 65 kW 66 kW 83 kW	06/92→02/95 06/92→12/96 09/92→07/96 02/94→12/96 06/92→12/96	AQUACTRL 2 SINGLE; Einbauposition beifahrerseitig; für Linkslenker; passender Adapter: A	**2800011303280**	**13032**	26
			AQUACTRL 2 SINGLE; Einbauposition fahrerseitig; für Linkslenker; passender Adapter: A	**2800011306280**	**13062**	27
			AQUACTRL 2 SINGLE; Einbauposition beifahrerseitig; für Rechtslenker; passender Adapter: A	**2800011604260** **2800011604270**	**16042** **60427**	53 53
			AQUACTRL 2 SINGLE; Einbauposition fahrerseitig; für Rechtslenker; passender Adapter: A	**2800011607260** **2800011625270**	**16072** **62527**	55 62
1.6 16V (CB4A)	88 kW	06/92→12/96	AQUACTRL 2 SINGLE; Einbauposition beifahrerseitig; für Linkslenker; passender Adapter: A	**2800011303280**	**13032**	26
			AQUACTRL 2 SINGLE; Einbauposition fahrerseitig; für Linkslenker; passender Adapter: A	**2800011306280**	**13062**	27
			AQUACTRL 2 SINGLE; Einbauposition beifahrerseitig; für Rechtslenker; passender Adapter: A	**2800011604260**	**16042**	53
			AQUACTRL 2 SINGLE; Einbauposition fahrerseitig; für Rechtslenker; passender Adapter: A	**2800011607260**	**16072**	55
1.6 16V 4WD (CD4A) 1.8 16V (CB5A) 1.8 GTi (CB5A) 1.8 i Turbo AWD (CD5A) 2.0 Diesel (CB8A) EVO I (CD9A) EVO II (CE9A) EVO III (CE9A)	83 kW 103 kW 100 kW 141 kW 50 kW 184 kW 192 kW 198 kW	06/92→12/96 06/92→12/93 07/91→07/93 11/92→07/96 06/92→12/96 10/92→12/93 01/94→07/95 08/95→07/96	AQUACTRL 2 SINGLE; Einbauposition beifahrerseitig; für Linkslenker; passender Adapter: A	**2800011303280**	**13032**	26
			AQUACTRL 2 SINGLE; Einbauposition fahrerseitig; für Linkslenker; passender Adapter: A	**2800011306280**	**13062**	27
			AQUACTRL 2 SINGLE; Einbauposition beifahrerseitig; für Rechtslenker; passender Adapter: A	**2800011604260** **2800011604270**	**16042** **60427**	53 53
			AQUACTRL 2 SINGLE; Einbauposition fahrerseitig; für Rechtslenker; passender Adapter: A	**2800011607260** **2800011625270**	**16072** **62527**	55 62

MITSUBISHI - LANCER V Station Wagon (CB_W, CD_W) 09/92→10/03

Wischblatt

1.3 (CB1W)	55 kW	09/97→08/03	AQUACTRL 2 SINGLE; Einbauposition beifahrerseitig; für Rechtslenker; passender Adapter: A	**2800011606270**	**60627**	54
			AQUACTRL 2 SINGLE; Einbauposition fahrerseitig; für Rechtslenker; passender Adapter: A	**2800011626270**	**62627**	62
1.5 (CB2W) 1.6 16V (CB4W) 1.6 16V 4WD (CD4W) 1.8 i (CB5W) 2.0 D (CB8W) 2.0 D (CB8W)	63 kW 83 kW 83 kW 88 kW 50 kW 65 kW	03/95→10/03 12/92→10/03 12/92→10/03 03/95→10/03 12/92→10/03 03/95→10/03	AQUACTRL 2 SINGLE; Einbauposition beifahrerseitig; für Linkslenker; passender Adapter: A	**2800011303280**	**13032**	26
			AQUACTRL 2 SINGLE; Einbauposition fahrerseitig; für Linkslenker; passender Adapter: A	**2800011306280**	**13062**	27
			REARCTRL; Einbauposition hinten	**2800011540170** **2800011540180**	**54017** **15401**	51 51
			AQUACTRL 2 SINGLE; Einbauposition beifahrerseitig; für Rechtslenker; passender Adapter: A	**2800011604260** **2800011604270**	**16042** **60427**	53 53
			AQUACTRL 2 SINGLE; Einbauposition fahrerseitig; für Rechtslenker; passender Adapter: A	**2800011607260** **2800011625270**	**16072** **62527**	55 62

MITSUBISHI - LANCER VI (CJ_, CP_) 09/95→12/03

Wischblatt

1.3 12V (CK1A)	55 kW	12/95→08/03	AQUACTRL 2 SINGLE; Einbauposition beifahrerseitig; für Linkslenker; passender Adapter: A	**2800011303280**	**13032**	26
			AQUACTRL 2 SINGLE; Einbauposition fahrerseitig; für Linkslenker; passender Adapter: A	**2800011306280**	**13062**	27
			AQUACTRL 2 SINGLE; Einbauposition beifahrerseitig; passender Adapter: A; für Rechtslenker	**2800011606260** **2800011606270**	**16062** **60627**	54 54
			AQUACTRL 2 SINGLE; Einbauposition fahrerseitig; für Rechtslenker; passender Adapter: A	**2800011608260** **2800011626270**	**16082** **62627**	55 62
1.5	74 kW	06/00→08/03	AQUACTRL 2 SINGLE; Einbauposition beifahrerseitig; für Rechtslenker; passender Adapter: A	**2800011606270**	**60627**	54
			AQUACTRL 2 SINGLE; Einbauposition fahrerseitig; für Rechtslenker; passender Adapter: A	**2800011626270**	**62627**	62

© 2025 Continental Aftermarket & Services GmbH

MITSUBISHI - LANCER VI (CJ_, CP_) 09/95→12/03

Wischblatt

1.5 12V (CK2A)	69 kW	07/96→08/03	AQUACTRL 2 SINGLE; Einbauposition beifahrerseitig; für Linkslenker; passender Adapter: A	**2800011303280**	**13032**	26
			AQUACTRL 2 SINGLE; Einbauposition fahrerseitig; für Linkslenker; passender Adapter: A	**2800011306280**	**13062**	27
			AQUACTRL 2 SINGLE; Einbauposition beifahrerseitig; passender Adapter: A; für Rechtslenker	**2800011606260** **2800011606270**	**16062** **60627**	54 54
			AQUACTRL 2 SINGLE; Einbauposition fahrerseitig; für Rechtslenker; passender Adapter: A	**2800011608260** **2800011626270**	**16082** **62627**	55 62
1.5 16V (CK2A) 1.6 16V	81 kW 83 kW	09/95→08/99 01/97→11/01	AQUACTRL 2 SINGLE; Einbauposition beifahrerseitig; passender Adapter: A; für Rechtslenker	**2800011606260**	**16062**	54
			AQUACTRL 2 SINGLE; Einbauposition fahrerseitig; für Rechtslenker; passender Adapter: A	**2800011608260**	**16082**	55
1.6 16V (CK4A)	66 kW	12/95→08/03	AQUACTRL 2 SINGLE; Einbauposition beifahrerseitig; für Linkslenker; passender Adapter: A	**2800011303280**	**13032**	26
			AQUACTRL 2 SINGLE; Einbauposition fahrerseitig; für Linkslenker; passender Adapter: A	**2800011306280**	**13062**	27
			AQUACTRL 2 SINGLE; Einbauposition beifahrerseitig; passender Adapter: A; für Rechtslenker	**2800011606260** **2800011606270**	**16062** **60627**	54 54
			AQUACTRL 2 SINGLE; Einbauposition fahrerseitig; für Rechtslenker; passender Adapter: A	**2800011608260** **2800011626270**	**16082** **62627**	55 62
1.6 16V (CK4A)	84 kW	09/95→08/03	AQUACTRL 2 SINGLE; Einbauposition beifahrerseitig; für Linkslenker; passender Adapter: A	**2800011303280**	**13032**	26
			AQUACTRL 2 SINGLE; Einbauposition fahrerseitig; für Linkslenker; passender Adapter: A	**2800011306280**	**13062**	27
			AQUACTRL 2 SINGLE; Einbauposition beifahrerseitig; für Rechtslenker; passender Adapter: A	**2800011606270**	**60627**	54
			AQUACTRL 2 SINGLE; Einbauposition fahrerseitig; für Rechtslenker; passender Adapter: A	**2800011626270**	**62627**	62
1.8	91 kW	09/95→08/03	AQUACTRL 2 SINGLE; Einbauposition beifahrerseitig; passender Adapter: A; für Rechtslenker	**2800011606260** **2800011606270**	**16062** **60627**	54 54
			AQUACTRL 2 SINGLE; Einbauposition fahrerseitig; für Rechtslenker; passender Adapter: A	**2800011608260** **2800011626270**	**16082** **62627**	55 62
1.8 16V 2.0 D EVO V (CP9A) EVO VI (CP9A)	151 kW 50 kW 206 kW 206 kW	09/95→08/03 09/95→08/03 01/98→12/98 01/99→02/01	AQUACTRL 2 SINGLE; Einbauposition beifahrerseitig; für Linkslenker; passender Adapter: A	**2800011303280**	**13032**	26
			AQUACTRL 2 SINGLE; Einbauposition fahrerseitig; für Linkslenker; passender Adapter: A	**2800011306280**	**13062**	27
			AQUACTRL 2 SINGLE; Einbauposition beifahrerseitig; passender Adapter: A; für Rechtslenker	**2800011606260** **2800011606270**	**16062** **60627**	54 54
			AQUACTRL 2 SINGLE; Einbauposition fahrerseitig; für Rechtslenker; passender Adapter: A	**2800011608260** **2800011626270**	**16082** **62627**	55 62

MITSUBISHI - LANCER VII (CS_A, CT_A) 01/00→12/13

Wischblatt

1.3 1.6 (CS3A) 1.6 (CS3A)	60 kW 72 kW 77 kW	09/03→12/13 09/03→12/13 06/00→12/07	AQUACTRL 2 SET; 01/06 ; für Linkslenker	**2800011209280**	**12092**	5
			AQUACTRL 2 SINGLE; 12/05; Einbauposition beifahrerseitig; für Linkslenker; passender Adapter: A	**2800011303280**	**13032**	26
			AQUACTRL 2 SINGLE; 01/06 ; Einbauposition beifahrerseitig; für Linkslenker; passender Adapter: A	**2800011304280**	**13042**	26
			AQUACTRL 2 SINGLE; 12/05; Einbauposition fahrerseitig; für Linkslenker; passender Adapter: A	**2800011306280**	**13062**	27
			AQUACTRL 2 SINGLE; 01/06 ; Einbauposition fahrerseitig; für Linkslenker; passender Adapter: A	**2800011312280**	**13122**	29
			AQUACTRL 2 SINGLE; Einbauposition beifahrerseitig; für Rechtslenker; passender Adapter: A	**2800011605260** **2800011624270**	**16052** **62427**	54 61
			AQUACTRL 2 SINGLE; Einbauposition fahrerseitig; für Rechtslenker; passender Adapter: A	**2800011614260** **2800011628270**	**16142** **62827**	58 63
1.8 SEi (CS5A) 1.8 SEi Limited (CS5A) 2.0	90 kW 91 kW 85 kW	10/01→12/04 09/03→03/07 09/03→12/13	AQUACTRL 2 SINGLE; Einbauposition beifahrerseitig; für Rechtslenker; passender Adapter: A	**2800011624270**	**62427**	61
			AQUACTRL 2 SINGLE; Einbauposition fahrerseitig; für Rechtslenker; passender Adapter: A	**2800011628270**	**62827**	63

© 2025 Continental Aftermarket & Services GmbH

MITSUBISHI - LANCER VII (CS_A, CT_A) 01/00→12/13

Wischblatt

2.0 (CS6A)	92 kW	08/03→12/13	AQUACTRL 2 SET; 01/06 ; für Linkslenker	**2800011209280**	**12092**	5
			AQUACTRL 2 SINGLE; 12/05; Einbauposition beifahrerseitig; für Linkslenker; passender Adapter: A	**2800011303280**	**13032**	26
			AQUACTRL 2 SINGLE; 01/06 ; Einbauposition beifahrerseitig; für Linkslenker; passender Adapter: A	**2800011304280**	**13042**	26
			AQUACTRL 2 SINGLE; 12/05; Einbauposition fahrerseitig; für Linkslenker; passender Adapter: A	**2800011306280**	**13062**	27
			AQUACTRL 2 SINGLE; 01/06 ; Einbauposition fahrerseitig; für Linkslenker; passender Adapter: A	**2800011312280**	**13122**	29
2.0 (CS9A)	99 kW	12/03→12/13	AQUACTRL 2 SET; 01/06 ; für Linkslenker	**2800011209280**	**12092**	5
			AQUACTRL 2 SINGLE; 12/05; Einbauposition beifahrerseitig; für Linkslenker; passender Adapter: A	**2800011303280**	**13032**	26
			AQUACTRL 2 SINGLE; 01/06 ; Einbauposition beifahrerseitig; für Linkslenker; passender Adapter: A	**2800011304280**	**13042**	26
			AQUACTRL 2 SINGLE; 12/05; Einbauposition fahrerseitig; für Linkslenker; passender Adapter: A	**2800011306280**	**13062**	27
			AQUACTRL 2 SINGLE; 01/06 ; Einbauposition fahrerseitig; für Linkslenker; passender Adapter: A	**2800011312280**	**13122**	29
			AQUACTRL 2 SINGLE; Einbauposition beifahrerseitig; für Rechtslenker; passender Adapter: A	**2800011605260** **2800011624270**	**16052** **62427**	54 61
			AQUACTRL 2 SINGLE; Einbauposition fahrerseitig; für Rechtslenker; passender Adapter: A	**2800011614260** **2800011628270**	**16142** **62827**	58 63
2.0 GDi (CS6A)	92 kW	09/03→12/13	AQUACTRL 2 SET; 01/06 ; für Linkslenker	**2800011209280**	**12092**	5
			AQUACTRL 2 SINGLE; 12/05; Einbauposition beifahrerseitig; für Linkslenker; passender Adapter: A	**2800011303280**	**13032**	26
			AQUACTRL 2 SINGLE; 01/06 ; Einbauposition beifahrerseitig; für Linkslenker; passender Adapter: A	**2800011304280**	**13042**	26
			AQUACTRL 2 SINGLE; 12/05; Einbauposition fahrerseitig; für Linkslenker; passender Adapter: A	**2800011306280**	**13062**	27
			AQUACTRL 2 SINGLE; 01/06 ; Einbauposition fahrerseitig; für Linkslenker; passender Adapter: A	**2800011312280**	**13122**	29
2.0 i	113 kW	10/07→12/13	AQUACTRL 2 SINGLE; Einbauposition beifahrerseitig; für Linkslenker; passender Adapter: A	**2800011304280**	**13042**	26
			AQUACTRL 2 SINGLE; Einbauposition fahrerseitig; für Linkslenker; passender Adapter: A	**2800011312280**	**13122**	29
			AQUACTRL 2 SINGLE; Einbauposition beifahrerseitig; für Rechtslenker; passender Adapter: A	**2800011605260** **2800011624270**	**16052** **62427**	54 61
			AQUACTRL 2 SINGLE; Einbauposition fahrerseitig; für Rechtslenker; passender Adapter: A	**2800011614260** **2800011628270**	**16142** **62827**	58 63
EVO IX	269 kW	07/06→10/08	AQUACTRL 2 SET; für Linkslenker	**2800011209280**	**12092**	5
			AQUACTRL 2 SINGLE; Einbauposition beifahrerseitig; für Linkslenker; passender Adapter: A	**2800011304280**	**13042**	26
			AQUACTRL 2 SINGLE; Einbauposition fahrerseitig; für Linkslenker; passender Adapter: A	**2800011312280**	**13122**	29
			AQUACTRL 2 SINGLE; Einbauposition beifahrerseitig; für Rechtslenker; passender Adapter: A	**2800011605260**	**16052**	54
			AQUACTRL 2 SINGLE; Einbauposition fahrerseitig; für Rechtslenker; passender Adapter: A	**2800011614260**	**16142**	58

© 2025 Continental Aftermarket & Services GmbH

MITSUBISHI - LANCER VII (CS_A, CT_A) 01/00→12/13

Wischblatt

EVO IX (CT9A) EVO IX (CT9A)	206 kW 213 kW	01/05→09/07 08/05→09/06	AQUACTRL 2 SET; 01/06 ; für Linkslenker	**2800011209280**	**12092**	5
			AQUACTRL 2 SINGLE; 12/05; Einbauposition beifahrerseitig; für Linkslenker; passender Adapter: A	**2800011303280**	**13032**	26
			AQUACTRL 2 SINGLE; 01/06 ; Einbauposition beifahrerseitig; für Linkslenker; passender Adapter: A	**2800011304280**	**13042**	26
			AQUACTRL 2 SINGLE; 12/05; Einbauposition fahrerseitig; für Linkslenker; passender Adapter: A	**2800011306280**	**13062**	27
			AQUACTRL 2 SINGLE; 01/06 ; Einbauposition fahrerseitig; für Linkslenker; passender Adapter: A	**2800011312280**	**13122**	29
			AQUACTRL 2 SINGLE; Einbauposition beifahrerseitig; für Rechtslenker; passender Adapter: A	**2800011605260** **2800011624270**	**16052** **62427**	54 61
			AQUACTRL 2 SINGLE; Einbauposition fahrerseitig; für Rechtslenker; passender Adapter: A	**2800011614260** **2800011628270**	**16142** **62827**	58 63
EVO IX - FQ-300 (CT9A) EVO IX - FQ-340 (CT9A)	227 kW 257 kW	06/05→12/06 06/05→12/07	AQUACTRL 2 SET; 01/06 ; für Linkslenker	**2800011209280**	**12092**	5
			AQUACTRL 2 SINGLE; 12/05; Einbauposition beifahrerseitig; für Linkslenker; passender Adapter: A	**2800011303280**	**13032**	26
			AQUACTRL 2 SINGLE; 01/06 ; Einbauposition beifahrerseitig; für Linkslenker; passender Adapter: A	**2800011304280**	**13042**	26
			AQUACTRL 2 SINGLE; 12/05; Einbauposition fahrerseitig; für Linkslenker; passender Adapter: A	**2800011306280**	**13062**	27
			AQUACTRL 2 SINGLE; 01/06 ; Einbauposition fahrerseitig; für Linkslenker; passender Adapter: A	**2800011312280**	**13122**	29
			AQUACTRL 2 SINGLE; Einbauposition beifahrerseitig; für Rechtslenker; passender Adapter: A	**2800011605260**	**16052**	54
			AQUACTRL 2 SINGLE; Einbauposition fahrerseitig; für Rechtslenker; passender Adapter: A	**2800011614260**	**16142**	58
EVO IX - FQ-360 (CT9A)	273 kW	07/06→12/07	AQUACTRL 2 SET; für Linkslenker	**2800011209280**	**12092**	5
			AQUACTRL 2 SINGLE; Einbauposition beifahrerseitig; für Linkslenker; passender Adapter: A	**2800011304280**	**13042**	26
			AQUACTRL 2 SINGLE; Einbauposition fahrerseitig; für Linkslenker; passender Adapter: A	**2800011312280**	**13122**	29
			AQUACTRL 2 SINGLE; Einbauposition beifahrerseitig; für Rechtslenker; passender Adapter: A	**2800011605260**	**16052**	54
			AQUACTRL 2 SINGLE; Einbauposition fahrerseitig; für Rechtslenker; passender Adapter: A	**2800011614260**	**16142**	58
EVO VII (CT9A) EVO VIII (CT9A) EVO VIII - 260 (CT9A)	206 kW 206 kW 195 kW	01/01→01/03 04/03→03/05 03/04→07/05	AQUACTRL 2 SINGLE; Einbauposition beifahrerseitig; für Linkslenker; passender Adapter: A	**2800011303280**	**13032**	26
			AQUACTRL 2 SINGLE; Einbauposition fahrerseitig; für Linkslenker; passender Adapter: A	**2800011306280**	**13062**	27
			AQUACTRL 2 SINGLE; Einbauposition beifahrerseitig; für Rechtslenker; passender Adapter: A	**2800011605260** **2800011624270**	**16052** **62427**	54 61
			AQUACTRL 2 SINGLE; Einbauposition fahrerseitig; für Rechtslenker; passender Adapter: A	**2800011614260** **2800011628270**	**16142** **62827**	58 63
EVO VIII - FQ-300 (CT9A) EVO VIII - FQ-300 (CT9A) EVO VIII - FQ-320 (CT9A)	225 kW 227 kW 243 kW	04/03→04/04 04/03→04/04 04/04→08/06	AQUACTRL 2 SINGLE; Einbauposition beifahrerseitig; für Linkslenker; passender Adapter: A	**2800011303280**	**13032**	26
			AQUACTRL 2 SINGLE; Einbauposition fahrerseitig; für Linkslenker; passender Adapter: A	**2800011306280**	**13062**	27
			AQUACTRL 2 SINGLE; Einbauposition beifahrerseitig; für Rechtslenker; passender Adapter: A	**2800011605260**	**16052**	54
			AQUACTRL 2 SINGLE; Einbauposition fahrerseitig; für Rechtslenker; passender Adapter: A	**2800011614260**	**16142**	58
EVO VIII - FQ-330 (CT9A)	246 kW	10/03→08/06	AQUACTRL 2 SET; 01/06 ; für Linkslenker	**2800011209280**	**12092**	5
			AQUACTRL 2 SINGLE; 12/05; Einbauposition beifahrerseitig; für Linkslenker; passender Adapter: A	**2800011303280**	**13032**	26
			AQUACTRL 2 SINGLE; 01/06 ; Einbauposition beifahrerseitig; für Linkslenker; passender Adapter: A	**2800011304280**	**13042**	26

→

© 2025 Continental Aftermarket & Services GmbH

MITSUBISHI - LANCER VII (CS_A, CT_A) 01/00→12/13

Wischblatt

EVO VIII - FQ-330 (CT9A)	246 kW	10/03→08/06	AQUACTRL 2 SINGLE; 12/05; Einbauposition fahrerseitig; für Linkslenker; passender Adapter: A	**2800011306280**	**13062**	27
			AQUACTRL 2 SINGLE; 01/06 ; Einbauposition fahrerseitig; für Linkslenker; passender Adapter: A	**2800011312280**	**13122**	29
			AQUACTRL 2 SINGLE; Einbauposition beifahrerseitig; für Rechtslenker; passender Adapter: A	**2800011605260**	**16052**	54
			AQUACTRL 2 SINGLE; Einbauposition fahrerseitig; für Rechtslenker; passender Adapter: A	**2800011614260**	**16142**	58
EVO VIII - FQ-340 (CT9A) EVO VIII - FQ-400 (CT9A)	255 kW 302 kW	04/04→03/05 10/04→08/06	AQUACTRL 2 SINGLE; Einbauposition beifahrerseitig; für Linkslenker; passender Adapter: A	**2800011303280**	**13032**	26
			AQUACTRL 2 SINGLE; Einbauposition fahrerseitig; für Linkslenker; passender Adapter: A	**2800011306280**	**13062**	27
			AQUACTRL 2 SINGLE; Einbauposition beifahrerseitig; für Rechtslenker; passender Adapter: A	**2800011605260**	**16052**	54
			AQUACTRL 2 SINGLE; Einbauposition fahrerseitig; für Rechtslenker; passender Adapter: A	**2800011614260**	**16142**	58

MITSUBISHI - LANCER VII Kombi (CS_W, CT_W) 09/03→12/08

Wischblatt

1.6 2.0 (CS9W)	72 kW 99 kW	09/03→10/08 09/03→12/07	AQUACTRL 2 SET; für Linkslenker	**2800011209280**	**12092**	5
			AQUACTRL 2 SINGLE; Einbauposition beifahrerseitig; für Linkslenker; passender Adapter: A	**2800011304280**	**13042**	26
			AQUACTRL 2 SINGLE; Einbauposition fahrerseitig; für Linkslenker; passender Adapter: A	**2800011312280**	**13122**	29
			AQUACTRL 2 SINGLE; Einbauposition beifahrerseitig; für Rechtslenker; passender Adapter: A	**2800011605260** **2800011624270**	**16052** **62427**	54 61
			AQUACTRL 2 SINGLE; Einbauposition fahrerseitig; für Rechtslenker; passender Adapter: A	**2800011614260** **2800011628270**	**16142** **62827**	58 63

MITSUBISHI - LANCER VIII (CY_A, CZ_A) 03/07→

Wischblatt

1.5 1.5 Bifuel 1.6 MIVEC 1.8 (CY3A, CY6A) 1.8 (CY3A, CY6A) 1.8 Bifuel (CY3A, CY6A) 1.8 DI-D 1.8 DI-D (CY9A) 1.8 Flexfuel (CY3A, CY6A)	80 kW 80 kW 86 kW 103 kW 105 kW 105 kW 85 kW 110 kW 103 kW	06/08→ 02/10→ 05/10→ 05/10→ 02/08→ 01/10→ 05/10→ 06/10→ 03/09→	AQUACTRL 2 SET; für Linkslenker	**2800011209280**	**12092**	5
			AQUACTRL 2 SINGLE; Einbauposition beifahrerseitig; für Linkslenker; passender Adapter: A	**2800011304280**	**13042**	26
			AQUACTRL 2 SINGLE; Einbauposition fahrerseitig; für Linkslenker; passender Adapter: A	**2800011312280**	**13122**	29
			AQUACTRL 2 SINGLE; Einbauposition beifahrerseitig; für Rechtslenker; passender Adapter: A	**2800011605260** **2800011624270**	**16052** **62427**	54 61
			AQUACTRL 2 SINGLE; Einbauposition fahrerseitig; für Rechtslenker; passender Adapter: A	**2800011614260** **2800011628270**	**16142** **62827**	58 63
1.8 Flexfuel (CY3A) 1.8 Mivec	105 kW 110 kW	01/10→ 11/09→	AQUACTRL 2 SET; für Linkslenker	**2800011209280**	**12092**	5
			AQUACTRL 2 SINGLE; Einbauposition beifahrerseitig; für Linkslenker; passender Adapter: A	**2800011304280**	**13042**	26
			AQUACTRL 2 SINGLE; Einbauposition fahrerseitig; für Linkslenker; passender Adapter: A	**2800011312280**	**13122**	29
			AQUACTRL 2 SINGLE; Einbauposition beifahrerseitig; für Rechtslenker; passender Adapter: A	**2800011605260**	**16052**	54
			AQUACTRL 2 SINGLE; Einbauposition fahrerseitig; für Rechtslenker; passender Adapter: A	**2800011614260**	**16142**	58
1.8 MIVEC (CY3A, CY6A)	102 kW	03/09→	AQUACTRL 2 SET; für Linkslenker	**2800011209280**	**12092**	5
			AQUACTRL 2 SINGLE; Einbauposition beifahrerseitig; für Linkslenker; passender Adapter: A	**2800011304280**	**13042**	26
			AQUACTRL 2 SINGLE; Einbauposition fahrerseitig; für Linkslenker; passender Adapter: A	**2800011312280**	**13122**	29

© 2025 Continental Aftermarket & Services GmbH

MITSUBISHI - LANCER VIII (CY_A, CZ_A) 03/07→

Wischblatt

2.0	108 kW	01/09→	AQUACTRL 2 SET; für Linkslenker	**2800011209280**	**12092**	5
			AQUACTRL 2 SINGLE; Einbauposition beifahrerseitig; für Linkslenker; passender Adapter: A	**2800011304280**	**13042**	26
			AQUACTRL 2 SINGLE; Einbauposition fahrerseitig; für Linkslenker; passender Adapter: A	**2800011312280**	**13122**	29
			AQUACTRL 2 SINGLE; Einbauposition beifahrerseitig; für Rechtslenker; passender Adapter: A	**2800011605260**	**16052**	54
			AQUACTRL 2 SINGLE; Einbauposition fahrerseitig; für Rechtslenker; passender Adapter: A	**2800011614260**	**16142**	58
2.0 (CY4A) 2.0 DI-D (CY8A)	110 kW 103 kW	01/13→ 01/08→	AQUACTRL 2 SET; für Linkslenker	**2800011209280**	**12092**	5
			AQUACTRL 2 SINGLE; Einbauposition beifahrerseitig; für Linkslenker; passender Adapter: A	**2800011304280**	**13042**	26
			AQUACTRL 2 SINGLE; Einbauposition fahrerseitig; für Linkslenker; passender Adapter: A	**2800011312280**	**13122**	29
			AQUACTRL 2 SINGLE; Einbauposition beifahrerseitig; für Rechtslenker; passender Adapter: A	**2800011605260** **2800011624270**	**16052** **62427**	54 61
			AQUACTRL 2 SINGLE; Einbauposition fahrerseitig; für Rechtslenker; passender Adapter: A	**2800011614260** **2800011628270**	**16142** **62827**	58 63
2.0 EVO X 2.0 EVO X	257 kW 296 kW	10/11→ 06/09→	AQUACTRL 2 SET; für Linkslenker	**2800011209280**	**12092**	5
			AQUACTRL 2 SINGLE; Einbauposition beifahrerseitig; für Linkslenker; passender Adapter: A	**2800011304280**	**13042**	26
			AQUACTRL 2 SINGLE; Einbauposition fahrerseitig; für Linkslenker; passender Adapter: A	**2800011312280**	**13122**	29
			AQUACTRL 2 SINGLE; Einbauposition beifahrerseitig; für Rechtslenker; passender Adapter: A	**2800011605260**	**16052**	54
			AQUACTRL 2 SINGLE; Einbauposition fahrerseitig; für Rechtslenker; passender Adapter: A	**2800011614260**	**16142**	58
2.0 i (CY4A)	113 kW	04/07→	AQUACTRL 2 SET; für Linkslenker	**2800011209280**	**12092**	5
			AQUACTRL 2 SINGLE; Einbauposition beifahrerseitig; für Linkslenker; passender Adapter: A	**2800011304280**	**13042**	26
			AQUACTRL 2 SINGLE; Einbauposition fahrerseitig; für Linkslenker; passender Adapter: A	**2800011312280**	**13122**	29
			AQUACTRL 2 SINGLE; Einbauposition beifahrerseitig; für Rechtslenker; passender Adapter: A	**2800011605260** **2800011624270**	**16052** **62427**	54 61
			AQUACTRL 2 SINGLE; Einbauposition fahrerseitig; für Rechtslenker; passender Adapter: A	**2800011614260** **2800011628270**	**16142** **62827**	58 63
2.0 i (CY4A)	118 kW	10/09→	AQUACTRL 2 SINGLE; Einbauposition beifahrerseitig; für Rechtslenker; passender Adapter: A	**2800011605260**	**16052**	54
			AQUACTRL 2 SINGLE; Einbauposition fahrerseitig; für Rechtslenker; passender Adapter: A	**2800011614260**	**16142**	58
2.0 i 4WD (CZ4A) 2.0 i Ralliart 4WD (CY4A)	113 kW 177 kW	03/07→ 10/08→	AQUACTRL 2 SET; für Linkslenker	**2800011209280**	**12092**	5
			AQUACTRL 2 SINGLE; Einbauposition beifahrerseitig; für Linkslenker; passender Adapter: A	**2800011304280**	**13042**	26
			AQUACTRL 2 SINGLE; Einbauposition fahrerseitig; für Linkslenker; passender Adapter: A	**2800011312280**	**13122**	29
			AQUACTRL 2 SINGLE; Einbauposition beifahrerseitig; für Rechtslenker; passender Adapter: A	**2800011605260** **2800011624270**	**16052** **62427**	54 61
			AQUACTRL 2 SINGLE; Einbauposition fahrerseitig; für Rechtslenker; passender Adapter: A	**2800011614260** **2800011628270**	**16142** **62827**	58 63
2.0 Mivec	115 kW	09/07→	AQUACTRL 2 SINGLE; Einbauposition beifahrerseitig; für Rechtslenker; passender Adapter: A	**2800011605260** **2800011623270**	**16052** **62327**	54 61
			AQUACTRL 2 SINGLE; Einbauposition fahrerseitig; für Rechtslenker; passender Adapter: A	**2800011614260** **2800011628270**	**16142** **62827**	58 63
EVO X (CZ4A) EVO X (CZ4A) EVO X (CZ4A)	206 kW 217 kW 221 kW	10/07→10/08 06/08→12/15 06/08→03/15	AQUACTRL 2 SET; für Linkslenker	**2800011209280**	**12092**	5
			AQUACTRL 2 SINGLE; Einbauposition beifahrerseitig; für Linkslenker; passender Adapter: A	**2800011304280**	**13042**	26
			AQUACTRL 2 SINGLE; Einbauposition fahrerseitig; für Linkslenker; passender Adapter: A	**2800011312280**	**13122**	29
			AQUACTRL 2 SINGLE; Einbauposition beifahrerseitig; für Rechtslenker; passender Adapter: A	**2800011605260** **2800011624270**	**16052** **62427**	54 61

→

© 2025 Continental Aftermarket & Services GmbH

MITSUBISHI - LANCER VIII (CY_A, CZ_A) 03/07→

Wischblatt

EVO X (CZ4A)	206 kW	10/07→10/08	AQUACTRL 2 SINGLE; Einbauposition fahrerseitig; für Rechtslenker; passender Adapter: A	**2800011614260**	**16142**	58
EVO X (CZ4A)	217 kW	06/08→12/15		**2800011628270**	**62827**	63
EVO X (CZ4A)	221 kW	06/08→03/15				
EVO X - FQ330 (CZ4A)	242 kW	03/08→06/15	AQUACTRL 2 SET; für Linkslenker	**2800011209280**	**12092**	5
EVO X - FQ360 (CZ4A)	264 kW	03/08→06/15	AQUACTRL 2 SINGLE; Einbauposition beifahrerseitig; für Linkslenker; passender Adapter: A	**2800011304280**	**13042**	26
EVO X - FQ400 (CZ4A)	301 kW	05/09→12/10				
EVO X - FQ440 (CZ4A)	328 kW	05/14→06/14	AQUACTRL 2 SINGLE; Einbauposition fahrerseitig; für Linkslenker; passender Adapter: A	**2800011312280**	**13122**	29
			AQUACTRL 2 SINGLE; Einbauposition beifahrerseitig; für Rechtslenker; passender Adapter: A	**2800011605260**	**16052**	54
			AQUACTRL 2 SINGLE; Einbauposition fahrerseitig; für Rechtslenker; passender Adapter: A	**2800011614260**	**16142**	58

MITSUBISHI - LANCER VIII Sportback (CX_A) 10/07→

Wischblatt

1.5	80 kW	06/08→	AQUACTRL 2 SET; für Linkslenker	**2800011209280**	**12092**	5
1.5 Bifuel	80 kW	03/10→	AQUACTRL 2 SINGLE; Einbauposition beifahrerseitig; für Linkslenker; passender Adapter: A	**2800011304280**	**13042**	26
1.6 MIVEC	86 kW	05/10→				
1.8 (CX3A)	105 kW	06/08→	AQUACTRL 2 SINGLE; Einbauposition fahrerseitig; für Linkslenker; passender Adapter: A	**2800011312280**	**13122**	29
1.8 Bifuel (CX3A, CX6A)	105 kW	02/10→				
1.8 DI-D	85 kW	05/10→	REARCTRL; Einbauposition hinten	**2800011525170**	**52517**	44
1.8 DI-D (CX9A)	110 kW	06/10→		**2800011525180**	**15251**	44
1.8 Flex (CX3A, CX6A)	103 kW	03/09→				
1.8 MIVEC (CX3A, CX6A)	103 kW	03/09→	AQUACTRL 2 SINGLE; Einbauposition beifahrerseitig; für Rechtslenker; passender Adapter: A	**2800011605260**	**16052**	54
2.0 DI-D (CX8A)	103 kW	06/08→		**2800011624270**	**62427**	61
2.0 Ralliart 4WD (CX4A)	177 kW	10/08→	AQUACTRL 2 SINGLE; Einbauposition fahrerseitig; für Rechtslenker; passender Adapter: A	**2800011614260**	**16142**	58
				2800011628270	**62827**	63
2.4 i (CX5A)	125 kW	10/08→	AQUACTRL 2 SINGLE; Einbauposition beifahrerseitig; für Rechtslenker; passender Adapter: A	**2800011623270**	**62327**	61
			AQUACTRL 2 SINGLE; Einbauposition fahrerseitig; für Rechtslenker; passender Adapter: A	**2800011628270**	**62827**	63

MITSUBISHI - LANCER CARGO Kasten/Kombi (CS_W) 09/03→06/08

Wischblatt

1.6 (CS3W)	72 kW	09/03→06/08	AQUACTRL 2 SINGLE; Einbauposition beifahrerseitig; für Rechtslenker; passender Adapter: A	**2800011605260**	**16052**	54
2.0 (CS9W)	99 kW	09/03→06/08				
			AQUACTRL 2 SINGLE; Einbauposition fahrerseitig; für Rechtslenker; passender Adapter: A	**2800011614260**	**16142**	58

MITSUBISHI - MIRAGE / SPACE STAR VI Schrägheck (A0_A) 01/12→

Wischblatt

1.0 (A05A)	52 kW	05/12→	AQUACTRL 2 SINGLE; Einbauposition beifahrerseitig; für Linkslenker; passender Adapter: A	**2800011300280**	**13002**	25
			AQUACTRL 2 SINGLE; Einbauposition fahrerseitig; für Linkslenker; passender Adapter: A	**2800011309280**	**13092**	28
			REARCTRL; Einbauposition hinten	**2800011508170**	**50817**	36
				2800011508180	**15081**	36
			AQUACTRL 2 SINGLE; Einbauposition beifahrerseitig; für Rechtslenker; passender Adapter: A	**2800011600260**	**16002**	52
				2800011600270	**60027**	52
			AQUACTRL 2 SINGLE; Einbauposition fahrerseitig; für Rechtslenker; passender Adapter: A	**2800011610260**	**16102**	56
				2800011610270	**61027**	56
1.0 Bifuel	52 kW	04/14→	AQUACTRL 2 SINGLE; Einbauposition beifahrerseitig; für Linkslenker; passender Adapter: A	**2800011300280**	**13002**	25
			AQUACTRL 2 SINGLE; Einbauposition fahrerseitig; für Linkslenker; passender Adapter: A	**2800011309280**	**13092**	28
			AQUACTRL 2 SINGLE; Einbauposition beifahrerseitig; für Rechtslenker; passender Adapter: A	**2800011600260**	**16002**	52
			AQUACTRL 2 SINGLE; Einbauposition fahrerseitig; für Rechtslenker; passender Adapter: A	**2800011610260**	**16102**	56

© 2025 Continental Aftermarket & Services GmbH

MITSUBISHI - MIRAGE / SPACE STAR VI Schrägheck (A0_A) 01/12→

Wischblatt

1.2	52 kW	08/20→	AQUACTRL 2 SINGLE; Einbauposition beifahrerseitig; für Linkslenker; passender Adapter: A	**2800011300280**	**13002**	25
			AQUACTRL 2 SINGLE; Einbauposition fahrerseitig; für Linkslenker; passender Adapter: A	**2800011309280**	**13092**	28
			REARCTRL; Einbauposition hinten	**2800011508180**	**15081**	36
			AQUACTRL 2 SINGLE; Einbauposition beifahrerseitig; für Rechtslenker; passender Adapter: A	**2800011600260**	**16002**	52
			AQUACTRL 2 SINGLE; Einbauposition fahrerseitig; für Rechtslenker; passender Adapter: A	**2800011610260**	**16102**	56
1.2	56 kW	01/14→	AQUACTRL 2 SINGLE; Einbauposition beifahrerseitig; für Linkslenker; passender Adapter: A	**2800011300280**	**13002**	25
			AQUACTRL 2 SINGLE; Einbauposition fahrerseitig; für Linkslenker; passender Adapter: A	**2800011309280**	**13092**	28
			AQUACTRL 2 SINGLE; Einbauposition beifahrerseitig; für Rechtslenker; passender Adapter: A	**2800011600260**	**16002**	52
			AQUACTRL 2 SINGLE; Einbauposition fahrerseitig; für Rechtslenker; passender Adapter: A	**2800011610260**	**16102**	56
1.2 (A03A)	57 kW	01/12→	AQUACTRL 2 SINGLE; Einbauposition beifahrerseitig; für Linkslenker; passender Adapter: A	**2800011300280**	**13002**	25
			AQUACTRL 2 SINGLE; Einbauposition fahrerseitig; für Linkslenker; passender Adapter: A	**2800011309280**	**13092**	28
			AQUACTRL 2 SINGLE; Einbauposition beifahrerseitig; für Rechtslenker; passender Adapter: A	**2800011600260** **2800011600270**	**16002** **60027**	52 52
			AQUACTRL 2 SINGLE; Einbauposition fahrerseitig; für Rechtslenker; passender Adapter: A	**2800011610260** **2800011610270**	**16102** **61027**	56 56
1.2 (A03A)	59 kW	10/12→	AQUACTRL 2 SINGLE; Einbauposition beifahrerseitig; für Linkslenker; passender Adapter: A	**2800011300280**	**13002**	25
			AQUACTRL 2 SINGLE; Einbauposition fahrerseitig; für Linkslenker; passender Adapter: A	**2800011309280**	**13092**	28
			REARCTRL; Einbauposition hinten	**2800011508170** **2800011508180**	**50817** **15081**	36 36
			AQUACTRL 2 SINGLE; Einbauposition beifahrerseitig; für Rechtslenker; passender Adapter: A	**2800011600260** **2800011600270**	**16002** **60027**	52 52
			AQUACTRL 2 SINGLE; Einbauposition fahrerseitig; für Rechtslenker; passender Adapter: A	**2800011610260** **2800011610270**	**16102** **61027**	56 56
1.2 Flexfuel (A03A)	57 kW	07/12→	AQUACTRL 2 SINGLE; Einbauposition beifahrerseitig; für Rechtslenker; passender Adapter: A	**2800011623270**	**62327**	61
			AQUACTRL 2 SINGLE; Einbauposition fahrerseitig; für Rechtslenker; passender Adapter: A	**2800011628270**	**62827**	63
1.2 LPG (A03A)	52 kW	08/20→	AQUACTRL 2 SINGLE; Einbauposition beifahrerseitig; für Rechtslenker; passender Adapter: A	**2800011600260**	**16002**	52
			AQUACTRL 2 SINGLE; Einbauposition fahrerseitig; für Rechtslenker; passender Adapter: A	**2800011610260**	**16102**	56

MITSUBISHI - MIRAGE V Schrägheck (CJ_A) 09/95→07/03

Wischblatt

1.3 (CJ1A) 1.5 (CJ2A) 1.6 (CJ4A) 1.6 (CJ4A)	55 kW 81 kW 84 kW 128 kW	09/95→07/03 09/95→08/99 09/99→07/03 09/95→08/99	AQUACTRL 2 SINGLE; Einbauposition beifahrerseitig; für Rechtslenker; passender Adapter: A	**2800011606260** **2800011606270**	**16062** **60627**	54 54
			AQUACTRL 2 SINGLE; Einbauposition fahrerseitig; für Rechtslenker; passender Adapter: A	**2800011608260** **2800011626270**	**16082** **62627**	55 62

MITSUBISHI - MIRAGE V Stufenheck (CK_A) 09/95→07/03

Wischblatt

1.5 (CK2A)	69 kW	09/96→12/00	AQUACTRL 2 SINGLE; Einbauposition beifahrerseitig; für Rechtslenker; passender Adapter: A	**2800011606260**	**16062**	54
			AQUACTRL 2 SINGLE; Einbauposition fahrerseitig; für Rechtslenker; passender Adapter: A	**2800011608260**	**16082**	55
1.5 (CK2A)	81 kW	09/95→12/00	AQUACTRL 2 SINGLE; Einbauposition beifahrerseitig; für Rechtslenker; passender Adapter: A	**2800011606260** **2800011606270**	**16062** **60627**	54 54
			AQUACTRL 2 SINGLE; Einbauposition fahrerseitig; für Rechtslenker; passender Adapter: A	**2800011608260** **2800011626270**	**16082** **62627**	55 62

© 2025 Continental Aftermarket & Services GmbH

MITSUBISHI - MIRAGE V Stufenheck (CK_A) 09/95→07/03						
Wischblatt						
1.8 (CK5A)	103 kW	09/95→10/98	AQUACTRL 2 SINGLE; Einbauposition beifahrerseitig; für Rechtslenker; passender Adapter: A	**2800011606260**	**16062**	54
			AQUACTRL 2 SINGLE; Einbauposition fahrerseitig; für Rechtslenker; passender Adapter: A	**2800011608260**	**16082**	55
MITSUBISHI - OUTLANDER I (CU_W) 03/01→07/08						
Wischblatt						
2.0 (CU2W)	100 kW	05/03→10/06	AQUACTRL 2 SINGLE; Einbauposition beifahrerseitig; für Linkslenker; passender Adapter: A	**2800011304280**	**13042**	26
2.0 4WD (CU2W)	100 kW	05/03→10/06				
2.0 Turbo 4WD (CU2W)	148 kW	04/04→10/06	AQUACTRL 2 SINGLE; Einbauposition fahrerseitig; für Linkslenker; passender Adapter: A	**2800011309280**	**13092**	28
2.0 Turbo-R 4WD (CU2W)	177 kW	01/02→10/06				
2.4 4WD (CU4W)	102 kW	05/03→10/06	REARCTRL; Einbauposition hinten	**2800011509170**	**50917**	36
2.4 4WD (CU5W)	118 kW	11/03→09/07		**2800011509180**	**15091**	36
2.4 4WD (CU5W)	119 kW	05/03→09/07	AQUACTRL 2 SINGLE; Einbauposition beifahrerseitig; für Rechtslenker; passender Adapter: A	**2800011605260**	**16052**	54
2.4 HDD Mivec (CU5W)	118 kW	03/01→12/06		**2800011624270**	**62427**	61
			AQUACTRL 2 SINGLE; Einbauposition fahrerseitig; für Rechtslenker; passender Adapter: A	**2800011610260**	**16102**	56
				2800011610270	**61027**	56
2.4 i MIVEC 4WD (CU5W)	120 kW	07/04→10/06	AQUACTRL 2 SINGLE; Einbauposition beifahrerseitig; für Rechtslenker; passender Adapter: A	**2800011605260**	**16052**	54
				2800011624270	**62427**	61
			AQUACTRL 2 SINGLE; Einbauposition fahrerseitig; für Rechtslenker; passender Adapter: A	**2800011610260**	**16102**	56
				2800011610270	**61027**	56
MITSUBISHI - OUTLANDER II (CW_W) 09/05→12/12						
Wischblatt						
2.0 (CW4W)	108 kW	11/06→11/12	AQUACTRL 2 SINGLE; Einbauposition beifahrerseitig; für Linkslenker; passender Adapter: A	**2800011307280**	**13072**	27
2.0 4WD	108 kW	11/06→11/12				
2.0 DI-D (CW8W)	103 kW	02/07→11/12	AQUACTRL 2 SINGLE; Einbauposition fahrerseitig; für Linkslenker; passender Adapter: A	**2800011312280**	**13122**	29
2.2 DI-D	130 kW	11/06→11/12				
2.2 DI-D 4WD	103 kW	09/10→11/12	REARCTRL; Einbauposition hinten	**2800011509170**	**50917**	36
2.2 DI-D 4WD	115 kW	08/07→11/12		**2800011509180**	**15091**	36
2.2 DI-D 4WD	130 kW	11/06→11/12	AQUACTRL 2 SINGLE; Einbauposition beifahrerseitig; für Rechtslenker; passender Adapter: A	**2800011608260**	**16082**	55
2.4 (CW5W)	125 kW	11/06→11/12		**2800011626270**	**62627**	62
2.4 4WD (CW5W)	125 kW	09/07→11/12	AQUACTRL 2 SINGLE; Einbauposition fahrerseitig; für Rechtslenker; passender Adapter: A	**2800011614260**	**16142**	58
2.4 Flex 4WD	125 kW	09/07→11/12		**2800011628270**	**62827**	63
3.0 4WD (CW6W)	162 kW	11/06→11/12				
3.0 4WD (CW6W)	169 kW	09/10→12/12				
3.0 AWD	164 kW	11/06→12/10	AQUACTRL 2 SINGLE; Einbauposition beifahrerseitig; für Linkslenker; passender Adapter: A	**2800011307280**	**13072**	27
			AQUACTRL 2 SINGLE; Einbauposition fahrerseitig; für Linkslenker; passender Adapter: A	**2800011312280**	**13122**	29
			REARCTRL; Einbauposition hinten	**2800011509180**	**15091**	36
			AQUACTRL 2 SINGLE; Einbauposition beifahrerseitig; für Rechtslenker; passender Adapter: A	**2800011608260**	**16082**	55
			AQUACTRL 2 SINGLE; Einbauposition fahrerseitig; für Rechtslenker; passender Adapter: A	**2800011614260**	**16142**	58
3.0 AWD	172 kW	09/09→11/12	AQUACTRL 2 SINGLE; Einbauposition beifahrerseitig; für Rechtslenker; passender Adapter: A	**2800011608260**	**16082**	55
			AQUACTRL 2 SINGLE; Einbauposition fahrerseitig; für Rechtslenker; passender Adapter: A	**2800011614260**	**16142**	58
MITSUBISHI - OUTLANDER III (GG_W, GF_W, ZJ, ZL, ZK) 11/10→						
Wischblatt						
2.0	105 kW	10/12→	AQUACTRL 2 SINGLE; Einbauposition beifahrerseitig; für Linkslenker; passender Adapter: A	**2800011304280**	**13042**	26
			AQUACTRL 2 SINGLE; Einbauposition fahrerseitig; für Linkslenker; passender Adapter: A	**2800011314280**	**13142**	30
			REARCTRL; Einbauposition hinten	**2800011509170**	**50917**	36
				2800011509180	**15091**	36
			AQUACTRL 2 SINGLE; Einbauposition beifahrerseitig; für Rechtslenker; passender Adapter: A	**2800011624270**	**62427**	61
			AQUACTRL 2 SINGLE; Einbauposition fahrerseitig; für Rechtslenker; passender Adapter: A	**2800011630270**	**63027**	63

© 2025 Continental Aftermarket & Services GmbH

MITSUBISHI - OUTLANDER III (GG_W, GF_W, ZJ, ZL, ZK) 11/10→

Wischblatt

2.0 (GF2W) 2.0 (GF7W) 2.0 (GF7W) 2.0 4WD (GF7W, GF2W) 2.0 4WD (GF7W) 2.0 Bifuel	107 kW 110 kW 112 kW 107 kW 110 kW 107 kW	10/12→ 08/12→ 04/13→ 10/12→ 08/12→ 10/12→	AQUACTRL 2 SINGLE; Einbauposition beifahrerseitig; für Linkslenker; passender Adapter: A	**2800011304280**	**13042**	26
			AQUACTRL 2 SINGLE; Einbauposition fahrerseitig; für Linkslenker; passender Adapter: A	**2800011314280**	**13142**	30
			REARCTRL; Einbauposition hinten	**2800011509170** **2800011509180**	**50917** **15091**	36 36
			AQUACTRL 2 SINGLE; Einbauposition beifahrerseitig; für Rechtslenker; passender Adapter: A	**2800011605260** **2800011624270**	**16052** **62427**	54 61
			AQUACTRL 2 SINGLE; Einbauposition fahrerseitig; für Rechtslenker; passender Adapter: A	**2800011616260** **2800011630270**	**16162** **63027**	58 63
2.0 Bifuel 4WD	107 kW	10/12→	AQUACTRL 2 SINGLE; Einbauposition beifahrerseitig; für Linkslenker; passender Adapter: A	**2800011304280**	**13042**	26
			AQUACTRL 2 SINGLE; Einbauposition fahrerseitig; für Linkslenker; passender Adapter: A	**2800011314280**	**13142**	30
			REARCTRL; Einbauposition hinten	**2800011509180**	**15091**	36
			AQUACTRL 2 SINGLE; Einbauposition beifahrerseitig; für Rechtslenker; passender Adapter: A	**2800011605260**	**16052**	54
			AQUACTRL 2 SINGLE; Einbauposition fahrerseitig; für Rechtslenker; passender Adapter: A	**2800011616260**	**16162**	58
2.0 Hybrid 4WD (GG2W) 2.2 DI-D (GF6W)	147 kW 110 kW	01/14→ 08/12→	AQUACTRL 2 SINGLE; Einbauposition beifahrerseitig; für Linkslenker; passender Adapter: A	**2800011304280**	**13042**	26
			AQUACTRL 2 SINGLE; Einbauposition fahrerseitig; für Linkslenker; passender Adapter: A	**2800011314280**	**13142**	30
			REARCTRL; Einbauposition hinten	**2800011509170** **2800011509180**	**50917** **15091**	36 36
			AQUACTRL 2 SINGLE; Einbauposition beifahrerseitig; für Rechtslenker; passender Adapter: A	**2800011605260** **2800011624270**	**16052** **62427**	54 61
			AQUACTRL 2 SINGLE; Einbauposition fahrerseitig; für Rechtslenker; passender Adapter: A	**2800011616260** **2800011630270**	**16162** **63027**	58 63
2.2 DiD 4WD	132 kW	05/15→	AQUACTRL 2 SINGLE; Einbauposition beifahrerseitig; für Linkslenker; passender Adapter: A	**2800011304280**	**13042**	26
			AQUACTRL 2 SINGLE; Einbauposition fahrerseitig; für Linkslenker; passender Adapter: A	**2800011314280**	**13142**	30
			REARCTRL; Einbauposition hinten	**2800011509180**	**15091**	36
			AQUACTRL 2 SINGLE; Einbauposition beifahrerseitig; für Rechtslenker; passender Adapter: A	**2800011605260**	**16052**	54
			AQUACTRL 2 SINGLE; Einbauposition fahrerseitig; für Rechtslenker; passender Adapter: A	**2800011616260**	**16162**	58
2.2 Di-D 4WD	121 kW	06/15→12/18	AQUACTRL 2 SINGLE; Einbauposition beifahrerseitig; für Rechtslenker; passender Adapter: A	**2800011605260**	**16052**	54
			AQUACTRL 2 SINGLE; Einbauposition fahrerseitig; für Rechtslenker; passender Adapter: A	**2800011616260**	**16162**	58
2.2 DI-D 4WD (GF6W)	110 kW	08/12→	AQUACTRL 2 SINGLE; Einbauposition beifahrerseitig; für Linkslenker; passender Adapter: A	**2800011304280**	**13042**	26
			AQUACTRL 2 SINGLE; Einbauposition fahrerseitig; für Linkslenker; passender Adapter: A	**2800011314280**	**13142**	30
			REARCTRL; Einbauposition hinten	**2800011509170** **2800011509180**	**50917** **15091**	36 36
			AQUACTRL 2 SINGLE; Einbauposition beifahrerseitig; für Rechtslenker; passender Adapter: A	**2800011605260** **2800011624270**	**16052** **62427**	54 61
			AQUACTRL 2 SINGLE; Einbauposition fahrerseitig; für Rechtslenker; passender Adapter: A	**2800011616260** **2800011630270**	**16162** **63027**	58 63
2.4 (GF8W)	124 kW	08/12→	AQUACTRL 2 SINGLE; Einbauposition beifahrerseitig; für Linkslenker; passender Adapter: A	**2800011304280**	**13042**	26
			AQUACTRL 2 SINGLE; Einbauposition fahrerseitig; für Linkslenker; passender Adapter: A	**2800011314280**	**13142**	30
			REARCTRL; Einbauposition hinten	**2800011509180**	**15091**	36

© 2025 Continental Aftermarket & Services GmbH

MITSUBISHI - OUTLANDER III (GG_W, GF_W, ZJ, ZL, ZK) 11/10→

Wischblatt

2.4 4WD 2.4 4WD (GF8W)	123 kW 124 kW	10/12→ 10/12→	AQUACTRL 2 SINGLE; Einbauposition beifahrerseitig; für Linkslenker; passender Adapter: A	**2800011304280**	**13042**	26
			AQUACTRL 2 SINGLE; Einbauposition fahrerseitig; für Linkslenker; passender Adapter: A	**2800011314280**	**13142**	30
			REARCTRL; Einbauposition hinten	**2800011509170** **2800011509180**	**50917** **15091**	36 36
			AQUACTRL 2 SINGLE; Einbauposition beifahrerseitig; für Rechtslenker; passender Adapter: A	**2800011605260** **2800011624270**	**16052** **62427**	54 61
			AQUACTRL 2 SINGLE; Einbauposition fahrerseitig; für Rechtslenker; passender Adapter: A	**2800011616260** **2800011630270**	**16162** **63027**	58 63
2.4 Hybrid 4WD	165 kW	09/19→	AQUACTRL 2 SINGLE; Einbauposition beifahrerseitig; für Rechtslenker; passender Adapter: A	**2800011605260**	**16052**	54
			AQUACTRL 2 SINGLE; Einbauposition fahrerseitig; für Rechtslenker; passender Adapter: A	**2800011616260**	**16162**	58
2.4 Hybrid 4WD (GG3W)	153 kW	09/18→	AQUACTRL 2 SINGLE; Einbauposition beifahrerseitig; für Linkslenker; passender Adapter: A	**2800011304280**	**13042**	26
			AQUACTRL 2 SINGLE; Einbauposition fahrerseitig; für Linkslenker; passender Adapter: A	**2800011314280**	**13142**	30
			REARCTRL; Einbauposition hinten	**2800011509170** **2800011509180**	**50917** **15091**	36 36
			AQUACTRL 2 SINGLE; Einbauposition beifahrerseitig; für Rechtslenker; passender Adapter: A	**2800011605260** **2800011624270**	**16052** **62427**	54 61
			AQUACTRL 2 SINGLE; Einbauposition fahrerseitig; für Rechtslenker; passender Adapter: A	**2800011616260** **2800011630270**	**16162** **63027**	58 63
3.0 4WD 3.0 4WD 3.0 GT 4WD	165 kW 169 kW 167 kW	03/14→ 03/14→ 08/12→	AQUACTRL 2 SINGLE; Einbauposition beifahrerseitig; für Linkslenker; passender Adapter: A	**2800011304280**	**13042**	26
			AQUACTRL 2 SINGLE; Einbauposition fahrerseitig; für Linkslenker; passender Adapter: A	**2800011314280**	**13142**	30
			REARCTRL; Einbauposition hinten	**2800011509180**	**15091**	36
			AQUACTRL 2 SINGLE; Einbauposition beifahrerseitig; für Rechtslenker; passender Adapter: A	**2800011605260**	**16052**	54
			AQUACTRL 2 SINGLE; Einbauposition fahrerseitig; für Rechtslenker; passender Adapter: A	**2800011616260**	**16162**	58
Plug-in Hybrid (GG2W)	147 kW	09/17→12/21	AQUACTRL 2 SINGLE; Einbauposition beifahrerseitig; für Rechtslenker; passender Adapter: A	**2800011605260**	**16052**	54
			AQUACTRL 2 SINGLE; Einbauposition fahrerseitig; für Rechtslenker; passender Adapter: A	**2800011616260**	**16162**	58

MITSUBISHI - PAJERO I (L04_G, L14_G) 04/82→12/91

Wischblatt

2.0 4WD (L041G, L046G, L146G)	81 kW	01/83→02/91	AQUACTRL 2 SINGLE; Einbauposition beifahrerseitig; für Linkslenker; passender Adapter: A	**2800011302280**	**13022**	26
2.0 Turbo 4WD (L040G, L140G)	107 kW	10/84→02/91	AQUACTRL 2 SINGLE; Einbauposition fahrerseitig; für Linkslenker; passender Adapter: A	**2800011302280**	**13022**	26
			AQUACTRL 2 SINGLE; Einbauposition beifahrerseitig; für Rechtslenker; passender Adapter: A	**2800011606270**	**60627**	54
			AQUACTRL 2 SINGLE; Einbauposition fahrerseitig; für Rechtslenker; passender Adapter: A	**2800011606270**	**60627**	54
2.3 TD (L043G, L048G)	62 kW	12/82→04/86	AQUACTRL 2 SINGLE; Einbauposition beifahrerseitig; für Linkslenker; passender Adapter: A	**2800011302280**	**13022**	26
			AQUACTRL 2 SINGLE; Einbauposition fahrerseitig; für Linkslenker; passender Adapter: A	**2800011302280**	**13022**	26
2.5 TD (L044G, L049G)	64 kW	04/87→12/91	AQUACTRL 2 SINGLE; Einbauposition beifahrerseitig; für Linkslenker; passender Adapter: A	**2800011302280**	**13022**	26
			AQUACTRL 2 SINGLE; Einbauposition fahrerseitig; für Linkslenker; passender Adapter: A	**2800011302280**	**13022**	26
			AQUACTRL 2 SINGLE; Einbauposition beifahrerseitig; für Rechtslenker; passender Adapter: A	**2800011606270**	**60627**	54
			AQUACTRL 2 SINGLE; Einbauposition fahrerseitig; für Rechtslenker; passender Adapter: A	**2800011606270**	**60627**	54

© 2025 Continental Aftermarket & Services GmbH

MITSUBISHI - PAJERO I (L04_G, L14_G) 04/82→12/91

Wischblatt

2.5 TD (L044G, L049G) 2.5 TD 4WD (L049G, L149G) 2.6 4WD (L042G, L047G) 2.6 4WD (L042G, L047G) 3.0 i 4WD	70 kW 62 kW 76 kW 79 kW 105 kW	11/89→11/90 10/86→05/91 01/83→09/87 10/86→05/91 05/88→05/91	AQUACTRL 2 SINGLE; Einbauposition beifahrerseitig; für Linkslenker; passender Adapter: A	**2800011302280**	**13022**	26
			AQUACTRL 2 SINGLE; Einbauposition fahrerseitig; für Linkslenker; passender Adapter: A	**2800011302280**	**13022**	26
3.0 V6 (L141G, L146G)	104 kW	11/88→11/90	AQUACTRL 2 SINGLE; Einbauposition beifahrerseitig; für Linkslenker; passender Adapter: A	**2800011302280**	**13022**	26
			AQUACTRL 2 SINGLE; Einbauposition fahrerseitig; für Linkslenker; passender Adapter: A	**2800011302280**	**13022**	26
			AQUACTRL 2 SINGLE; Einbauposition beifahrerseitig; für Rechtslenker; passender Adapter: A	**2800011606270**	**60627**	54
			AQUACTRL 2 SINGLE; Einbauposition fahrerseitig; für Rechtslenker; passender Adapter: A	**2800011606270**	**60627**	54

MITSUBISHI - PAJERO I Canvas Top (L04_G) 12/82→11/90

Wischblatt

2.3 TD (L043G, L048G) 2.5 TD (L044G, L049G) 2.5 TD (L044G, L049G)	62 kW 62 kW 70 kW	12/82→04/86 05/86→10/89 11/89→11/90	AQUACTRL 2 SINGLE; Einbauposition fahrerseitig; für Linkslenker; passender Adapter: A	**2800011302280**	**13022**	26
			AQUACTRL 2 SINGLE; Einbauposition beifahrerseitig; für Linkslenker; passender Adapter: A	**2800011302280**	**13022**	26
2.6 (L042G, L047G)	76 kW	01/83→11/90	AQUACTRL 2 SINGLE; Einbauposition fahrerseitig; für Linkslenker; passender Adapter: A	**2800011302280**	**13022**	26
			AQUACTRL 2 SINGLE; Einbauposition beifahrerseitig; für Linkslenker; passender Adapter: A	**2800011302280**	**13022**	26
			AQUACTRL 2 SINGLE; Einbauposition beifahrerseitig; für Rechtslenker; passender Adapter: A	**2800011606270**	**60627**	54
			AQUACTRL 2 SINGLE; Einbauposition fahrerseitig; für Rechtslenker; passender Adapter: A	**2800011606270**	**60627**	54

MITSUBISHI - PAJERO II (V3_W, V2_W, V4_W, V5_W) 12/90→05/01

Wischblatt

2.4 (V21W) 2.5 TD 4WD (V24W) 2.5 TDiC (V44W, V24W) 2.6 4WD 2.8 D (V46W, V26W) 2.8 TD (V46W, V26W)	82 kW 73 kW 73 kW 76 kW 103 kW 92 kW	04/91→10/99 12/90→10/99 03/91→08/99 03/91→10/97 11/93→10/99 06/94→10/99	AQUACTRL 2 SINGLE; Einbauposition beifahrerseitig; für Linkslenker; passender Adapter: A	**2800011305280**	**13052**	27
			AQUACTRL 2 SINGLE; Einbauposition fahrerseitig; für Linkslenker; passender Adapter: A	**2800011305280**	**13052**	27
			AQUACTRL 2 SINGLE; Einbauposition fahrerseitig; für Rechtslenker; passender Adapter: A	**2800011606260** **2800011606270**	**16062** **60627**	54 54
			AQUACTRL 2 SINGLE; Einbauposition beifahrerseitig; für Rechtslenker; passender Adapter: A	**2800011606260** **2800011606270**	**16062** **60627**	54 54
2.8 TDiC 4WD (V46W, V26W, V36W) 3.0 4WD	71 kW 130 kW	11/93→07/97 11/97→04/00	AQUACTRL 2 SINGLE; Einbauposition fahrerseitig; für Rechtslenker; passender Adapter: A	**2800011606260** **2800011606270**	**16062** **60627**	54 54
			AQUACTRL 2 SINGLE; Einbauposition beifahrerseitig; für Rechtslenker; passender Adapter: A	**2800011606260** **2800011606270**	**16062** **60627**	54 54
3.0 V6 24V (V43W, V23W) 3.0 V6 24V (V43W, V23W) 3.0 V6 4WD (V23W, V43W) 3.5 V6 24V (V25W, V45W) 3.5 V6 24V (V45W, V25W)	130 kW 133 kW 110 kW 153 kW 143 kW	06/97→10/99 06/94→05/97 12/90→12/97 06/94→10/99 07/97→10/99	AQUACTRL 2 SINGLE; Einbauposition beifahrerseitig; für Linkslenker; passender Adapter: A	**2800011305280**	**13052**	27
			AQUACTRL 2 SINGLE; Einbauposition fahrerseitig; für Linkslenker; passender Adapter: A	**2800011305280**	**13052**	27
			AQUACTRL 2 SINGLE; Einbauposition fahrerseitig; für Rechtslenker; passender Adapter: A	**2800011606260** **2800011606270**	**16062** **60627**	54 54
			AQUACTRL 2 SINGLE; Einbauposition beifahrerseitig; für Rechtslenker; passender Adapter: A	**2800011606260** **2800011606270**	**16062** **60627**	54 54

© 2025 Continental Aftermarket & Services GmbH

MITSUBISHI - PAJERO II (V3_W) 04/00→09/07						
Wischblatt						
3.2 DiD 4WD	118 kW	05/05→09/07	AQUACTRL 2 SET; für Linkslenker	**2800011207280**	**12072**	5
			AQUACTRL 2 SINGLE; Einbauposition fahrerseitig; für Linkslenker; passender Adapter: A	**2800011306280**	**13062**	27
			AQUACTRL 2 SINGLE; Einbauposition beifahrerseitig; für Linkslenker; passender Adapter: A	**2800011306280**	**13062**	27
			AQUACTRL 2 SINGLE; Einbauposition fahrerseitig; für Rechtslenker; passender Adapter: A	**2800011607260**	**16072**	55
			AQUACTRL 2 SINGLE; Einbauposition beifahrerseitig; für Rechtslenker; passender Adapter: A	**2800011607260**	**16072**	55
3.2 DiD 4WD	121 kW	04/00→09/07	AQUACTRL 2 SET; für Linkslenker	**2800011207280**	**12072**	5
			AQUACTRL 2 SINGLE; Einbauposition beifahrerseitig; für Linkslenker; passender Adapter: A	**2800011306280**	**13062**	27
			AQUACTRL 2 SINGLE; Einbauposition fahrerseitig; für Linkslenker; passender Adapter: A	**2800011306280**	**13062**	27
			AQUACTRL 2 SINGLE; Einbauposition beifahrerseitig; für Rechtslenker; passender Adapter: A	**2800011607260** **2800011625270**	**16072** **62527**	55 62
			AQUACTRL 2 SINGLE; Einbauposition fahrerseitig; für Rechtslenker; passender Adapter: A	**2800011607260** **2800011625270**	**16072** **62527**	55 62
MITSUBISHI - PAJERO II Canvas Top (V2_C, V4_C) 12/90→04/00						
Wischblatt						
2.4 (V21C) 2.5 TD 4WD (V24C) 2.5 TDiC (V24W, V24C) 3.0 V6 (V23C) 3.0 V6 24V (V23C) 3.0 V6 24V (V23C)	82 kW 73 kW 73 kW 110 kW 130 kW 133 kW	04/91→04/00 12/90→04/00 03/91→08/99 12/90→12/95 06/94→04/00 06/94→04/00	AQUACTRL 2 SINGLE; Einbauposition fahrerseitig; für Rechtslenker; passender Adapter: A	**2800011606260** **2800011606270**	**16062** **60627**	54 54
			AQUACTRL 2 SINGLE; Einbauposition beifahrerseitig; für Rechtslenker; passender Adapter: A	**2800011606260** **2800011606270**	**16062** **60627**	54 54
MITSUBISHI - PAJERO III (V7_W, V6_W) 01/99→09/07						
Wischblatt						
2.4	82 kW	10/01→01/07	AQUACTRL 2 SINGLE; Einbauposition fahrerseitig; für Rechtslenker; passender Adapter: A	**2800011607260**	**16072**	55
			AQUACTRL 2 SINGLE; Einbauposition beifahrerseitig; für Rechtslenker; passender Adapter: A	**2800011607260**	**16072**	55
2.5 TDi (V64W, V74W) 2.5 TDi (V64W)	85 kW 73 kW	09/01→12/06 04/00→12/06	AQUACTRL 2 SET; für Linkslenker	**2800011207280**	**12072**	5
			AQUACTRL 2 SINGLE; Einbauposition fahrerseitig; für Linkslenker; passender Adapter: A	**2800011306280**	**13062**	27
			AQUACTRL 2 SINGLE; Einbauposition beifahrerseitig; für Linkslenker; passender Adapter: A	**2800011306280**	**13062**	27
			REARCTRL; Einbauposition hinten	**2800011540170** **2800011540180**	**54017** **15401**	51 51
			AQUACTRL 2 SINGLE; Einbauposition beifahrerseitig; für Rechtslenker; passender Adapter: A	**2800011607260** **2800011625270**	**16072** **62527**	55 62
			AQUACTRL 2 SINGLE; Einbauposition fahrerseitig; für Rechtslenker; passender Adapter: A	**2800011607260** **2800011625270**	**16072** **62527**	55 62
2.5 TDi 4WD	98 kW	07/01→09/07	AQUACTRL 2 SINGLE; Einbauposition fahrerseitig; für Rechtslenker; passender Adapter: A	**2800011607260**	**16072**	55
			AQUACTRL 2 SINGLE; Einbauposition beifahrerseitig; für Rechtslenker; passender Adapter: A	**2800011607260**	**16072**	55
3.2 DI-D (V68W, V78W) 3.2 DI-D (V68W) 3.5 (V65W, V75W)	121 kW 118 kW 149 kW	04/00→10/06 04/00→12/06 04/00→01/07	AQUACTRL 2 SET; für Linkslenker	**2800011207280**	**12072**	5
			AQUACTRL 2 SINGLE; Einbauposition fahrerseitig; für Linkslenker; passender Adapter: A	**2800011306280**	**13062**	27
			AQUACTRL 2 SINGLE; Einbauposition beifahrerseitig; für Linkslenker; passender Adapter: A	**2800011306280**	**13062**	27
			REARCTRL; Einbauposition hinten	**2800011540170** **2800011540180**	**54017** **15401**	51 51
			AQUACTRL 2 SINGLE; Einbauposition beifahrerseitig; für Rechtslenker; passender Adapter: A	**2800011607260** **2800011625270**	**16072** **62527**	55 62
			AQUACTRL 2 SINGLE; Einbauposition fahrerseitig; für Rechtslenker; passender Adapter: A	**2800011607260** **2800011625270**	**16072** **62527**	55 62

© 2025 Continental Aftermarket & Services GmbH

MITSUBISHI - PAJERO III (V7_W, V6_W) 01/99→09/07

Wischblatt

3.5 i (V75W, V65W)	162 kW	09/03→10/06	AQUACTRL 2 SINGLE; Einbauposition fahrerseitig; für Rechtslenker; passender Adapter: A	**2800011625270**	**62527**	62
			AQUACTRL 2 SINGLE; Einbauposition beifahrerseitig; für Rechtslenker; passender Adapter: A	**2800011625270**	**62527**	62
3.8 (V67W)	184 kW	03/03→01/07	AQUACTRL 2 SET; für Linkslenker	**2800011207280**	**12072**	5
			AQUACTRL 2 SINGLE; Einbauposition fahrerseitig; für Linkslenker; passender Adapter: A	**2800011306280**	**13062**	27
			AQUACTRL 2 SINGLE; Einbauposition beifahrerseitig; für Linkslenker; passender Adapter: A	**2800011306280**	**13062**	27
			AQUACTRL 2 SINGLE; Einbauposition beifahrerseitig; für Rechtslenker; passender Adapter: A	**2800011625270**	**62527**	62
			AQUACTRL 2 SINGLE; Einbauposition fahrerseitig; für Rechtslenker; passender Adapter: A	**2800011625270**	**62527**	62
3.8 4WD	160 kW	09/02→12/06	AQUACTRL 2 SET; für Linkslenker	**2800011207280**	**12072**	5
			AQUACTRL 2 SINGLE; Einbauposition fahrerseitig; für Linkslenker; passender Adapter: A	**2800011306280**	**13062**	27
			AQUACTRL 2 SINGLE; Einbauposition beifahrerseitig; für Linkslenker; passender Adapter: A	**2800011306280**	**13062**	27

MITSUBISHI - PAJERO III Canvas Top (V6_W, V7_W) 02/00→12/06

Wischblatt

2.5 TDi (V64W, V74W) 2.5 TDi (V64W, V74W)	73 kW 85 kW	04/00→12/06 09/01→12/06	AQUACTRL 2 SET; für Linkslenker	**2800011207280**	**12072**	5
			AQUACTRL 2 SINGLE; Einbauposition fahrerseitig; für Linkslenker; passender Adapter: A	**2800011306280**	**13062**	27
			AQUACTRL 2 SINGLE; Einbauposition beifahrerseitig; für Linkslenker; passender Adapter: A	**2800011306280**	**13062**	27
			REARCTRL; Einbauposition hinten	**2800011540170** **2800011540180**	**54017** **15401**	51 51
			AQUACTRL 2 SINGLE; Einbauposition beifahrerseitig; für Rechtslenker; passender Adapter: A	**2800011607260** **2800011625270**	**16072** **62527**	55 62
			AQUACTRL 2 SINGLE; Einbauposition fahrerseitig; für Rechtslenker; passender Adapter: A	**2800011607260** **2800011625270**	**16072** **62527**	55 62
3.0 (V73W)	125 kW	10/01→12/06	REARCTRL; Einbauposition hinten	**2800011540170** **2800011540180**	**54017** **15401**	51 51
			AQUACTRL 2 SINGLE; Einbauposition fahrerseitig; für Rechtslenker; passender Adapter: A	**2800011607260** **2800011625270**	**16072** **62527**	55 62
			AQUACTRL 2 SINGLE; Einbauposition beifahrerseitig; für Rechtslenker; passender Adapter: A	**2800011607260** **2800011625270**	**16072** **62527**	55 62
3.2 DI-D (V68W, V78W) 3.2 DI-D (V68W, V78W) 3.5 V6 GDI (V65W, V75W)	118 kW 121 kW 149 kW	10/01→12/06 04/00→12/06 04/00→12/06	AQUACTRL 2 SET; für Linkslenker	**2800011207280**	**12072**	5
			AQUACTRL 2 SINGLE; Einbauposition fahrerseitig; für Linkslenker; passender Adapter: A	**2800011306280**	**13062**	27
			AQUACTRL 2 SINGLE; Einbauposition beifahrerseitig; für Linkslenker; passender Adapter: A	**2800011306280**	**13062**	27
			REARCTRL; Einbauposition hinten	**2800011540170** **2800011540180**	**54017** **15401**	51 51
			AQUACTRL 2 SINGLE; Einbauposition beifahrerseitig; für Rechtslenker; passender Adapter: A	**2800011607260** **2800011625270**	**16072** **62527**	55 62
			AQUACTRL 2 SINGLE; Einbauposition fahrerseitig; für Rechtslenker; passender Adapter: A	**2800011607260** **2800011625270**	**16072** **62527**	55 62

© 2025 Continental Aftermarket & Services GmbH

MITSUBISHI - PAJERO IV (V8_W, V9_W) 10/06→

Wischblatt

3.0 4WD	128 kW	08/14→	AQUACTRL 2 SET; für Linkslenker	**2800011224280**	**12242**	10
			AQUACTRL 2 SINGLE; Einbauposition beifahrerseitig; für Linkslenker; passender Adapter: A	**2800011306280**	**13062**	27
			AQUACTRL 2 SINGLE; Einbauposition fahrerseitig; für Linkslenker; passender Adapter: A	**2800011309280**	**13092**	28
			REARCTRL; Einbauposition hinten	**2800011509180**	**15091**	36
			AQUACTRL 2 SINGLE; Einbauposition beifahrerseitig; für Rechtslenker; passender Adapter: A	**2800011607260**	**16072**	55
			AQUACTRL 2 SINGLE; Einbauposition fahrerseitig; für Rechtslenker; passender Adapter: A	**2800011610260**	**16102**	56
3.0 4WD	130 kW	09/09→	AQUACTRL 2 SET; für Linkslenker	**2800011224280**	**12242**	10
			AQUACTRL 2 SINGLE; Einbauposition beifahrerseitig; für Linkslenker; passender Adapter: A	**2800011306280**	**13062**	27
			AQUACTRL 2 SINGLE; Einbauposition fahrerseitig; für Linkslenker; passender Adapter: A	**2800011309280**	**13092**	28
			REARCTRL; Einbauposition hinten	**2800011509170** **2800011509180**	**50917** **15091**	36 36
			AQUACTRL 2 SINGLE; Einbauposition beifahrerseitig; für Rechtslenker; passender Adapter: A	**2800011606270**	**60627**	54
			AQUACTRL 2 SINGLE; Einbauposition fahrerseitig; für Rechtslenker; passender Adapter: A	**2800011628270**	**62827**	63
3.0 4WD	135 kW	01/07→	AQUACTRL 2 SINGLE; Einbauposition beifahrerseitig; für Rechtslenker; passender Adapter: A	**2800011607260**	**16072**	55
			AQUACTRL 2 SINGLE; Einbauposition fahrerseitig; für Rechtslenker; passender Adapter: A	**2800011610260**	**16102**	56
3.0 4WD (V83W, V93W)	131 kW	02/07→	AQUACTRL 2 SET; für Linkslenker	**2800011224280**	**12242**	10
			AQUACTRL 2 SINGLE; Einbauposition beifahrerseitig; für Linkslenker; passender Adapter: A	**2800011306280**	**13062**	27
			AQUACTRL 2 SINGLE; Einbauposition fahrerseitig; für Linkslenker; passender Adapter: A	**2800011309280**	**13092**	28
			REARCTRL; Einbauposition hinten; 08/09	**2800011509170** **2800011509180**	**50917** **15091**	36 36
			REARCTRL; Einbauposition hinten; 07/09	**2800011525170** **2800011525180**	**52517** **15251**	44 44
			AQUACTRL 2 SINGLE; Einbauposition beifahrerseitig; für Rechtslenker; passender Adapter: A	**2800011607260** **2800011625270**	**16072** **62527**	55 62
			AQUACTRL 2 SINGLE; Einbauposition fahrerseitig; für Rechtslenker; passender Adapter: A	**2800011610260** **2800011610270**	**16102** **61027**	56 56
3.2 4WD (V98W)	141 kW	10/16→	AQUACTRL 2 SET; für Linkslenker	**2800011224280**	**12242**	10
			AQUACTRL 2 SINGLE; Einbauposition beifahrerseitig; für Linkslenker; passender Adapter: A	**2800011306280**	**13062**	27
			AQUACTRL 2 SINGLE; Einbauposition fahrerseitig; für Linkslenker; passender Adapter: A	**2800011309280**	**13092**	28
			REARCTRL; Einbauposition hinten	**2800011509170** **2800011509180**	**50917** **15091**	36 36
			AQUACTRL 2 SINGLE; Einbauposition beifahrerseitig; für Rechtslenker; passender Adapter: A	**2800011607260** **2800011625270**	**16072** **62527**	55 62
			AQUACTRL 2 SINGLE; Einbauposition fahrerseitig; für Rechtslenker; passender Adapter: A	**2800011610260** **2800011610270**	**16102** **61027**	56 56
3.2 DI-D	123 kW	02/07→	AQUACTRL 2 SET; für Linkslenker	**2800011224280**	**12242**	10
			AQUACTRL 2 SINGLE; Einbauposition beifahrerseitig; für Linkslenker; passender Adapter: A	**2800011306280**	**13062**	27
			AQUACTRL 2 SINGLE; Einbauposition fahrerseitig; für Linkslenker; passender Adapter: A	**2800011309280**	**13092**	28
			REARCTRL; Einbauposition hinten; 08/09	**2800011509180**	**15091**	36
			REARCTRL; Einbauposition hinten; 07/09	**2800011525180**	**15251**	44
			AQUACTRL 2 SINGLE; Einbauposition beifahrerseitig; für Rechtslenker; passender Adapter: A	**2800011607260**	**16072**	55
			AQUACTRL 2 SINGLE; Einbauposition fahrerseitig; für Rechtslenker; passender Adapter: A	**2800011610260**	**16102**	56
3.2 DI-D (V88W, V98W) →	118 kW	02/07→	AQUACTRL 2 SET; für Linkslenker	**2800011224280**	**12242**	10

© 2025 Continental Aftermarket & Services GmbH

MITSUBISHI - PAJERO IV (V8_W, V9_W) 10/06→

Wischblatt

3.2 DI-D (V88W, V98W) 3.2 DI-D 4WD	125 kW 121 kW	02/07→ 11/08→	AQUACTRL 2 SINGLE; Einbauposition beifahrerseitig; für Linkslenker; passender Adapter: A	**2800011306280**	**13062**	27
3.2 DI-D 4WD (V98W, V88W)	140 kW	02/07→	AQUACTRL 2 SINGLE; Einbauposition fahrerseitig; für Linkslenker; passender Adapter: A	**2800011309280**	**13092**	28
3.2 DI-D 4WD (V98W, V88W)	147 kW	01/09→	REARCTRL; Einbauposition hinten; 08/09	**2800011509170** **2800011509180**	**50917** **15091**	36 36
			REARCTRL; Einbauposition hinten; 07/09	**2800011525170** **2800011525180**	**52517** **15251**	44 44
			AQUACTRL 2 SINGLE; Einbauposition beifahrerseitig; für Rechtslenker; passender Adapter: A	**2800011607260** **2800011625270**	**16072** **62527**	55 62
			AQUACTRL 2 SINGLE; Einbauposition fahrerseitig; für Rechtslenker; passender Adapter: A	**2800011610260** **2800011610270**	**16102** **61027**	56 56
3.5 V6 4WD	139 kW	09/09→	AQUACTRL 2 SET; für Linkslenker	**2800011224280**	**12242**	10
			AQUACTRL 2 SINGLE; Einbauposition beifahrerseitig; für Linkslenker; passender Adapter: A	**2800011306280**	**13062**	27
			AQUACTRL 2 SINGLE; Einbauposition fahrerseitig; für Linkslenker; passender Adapter: A	**2800011309280**	**13092**	28
			REARCTRL; Einbauposition hinten	**2800011509180**	**15091**	36
			AQUACTRL 2 SINGLE; Einbauposition beifahrerseitig; für Rechtslenker; passender Adapter: A	**2800011607260**	**16072**	55
			AQUACTRL 2 SINGLE; Einbauposition fahrerseitig; für Rechtslenker; passender Adapter: A	**2800011610260**	**16102**	56
3.8 4WD (V97W)	176 kW	02/10→	AQUACTRL 2 SET; für Linkslenker	**2800011224280**	**12242**	10
			AQUACTRL 2 SINGLE; Einbauposition beifahrerseitig; für Linkslenker; passender Adapter: A	**2800011306280**	**13062**	27
			AQUACTRL 2 SINGLE; Einbauposition fahrerseitig; für Linkslenker; passender Adapter: A	**2800011309280**	**13092**	28
			REARCTRL; Einbauposition hinten	**2800011509180**	**15091**	36
3.8 i 4WD (V97W, V87W)	175 kW	01/09→	AQUACTRL 2 SET; für Linkslenker	**2800011224280**	**12242**	10
			AQUACTRL 2 SINGLE; Einbauposition beifahrerseitig; für Linkslenker; passender Adapter: A	**2800011306280**	**13062**	27
			AQUACTRL 2 SINGLE; Einbauposition fahrerseitig; für Linkslenker; passender Adapter: A	**2800011309280**	**13092**	28
			REARCTRL; Einbauposition hinten; 08/09	**2800011509180**	**15091**	36
			REARCTRL; Einbauposition hinten; 07/09	**2800011525180**	**15251**	44
3.8 V6	180 kW	02/10→	AQUACTRL 2 SET; für Linkslenker	**2800011224280**	**12242**	10
			AQUACTRL 2 SINGLE; Einbauposition beifahrerseitig; für Linkslenker; passender Adapter: A	**2800011306280**	**13062**	27
			AQUACTRL 2 SINGLE; Einbauposition fahrerseitig; für Linkslenker; passender Adapter: A	**2800011309280**	**13092**	28
			REARCTRL; Einbauposition hinten	**2800011509180**	**15091**	36
3.8 V6 (V87W, V97W) 3.8 V6 (V87W)	184 kW 182 kW	02/07→ 10/06→	AQUACTRL 2 SET; für Linkslenker	**2800011224280**	**12242**	10
			AQUACTRL 2 SINGLE; Einbauposition beifahrerseitig; für Linkslenker; passender Adapter: A	**2800011306280**	**13062**	27
			AQUACTRL 2 SINGLE; Einbauposition fahrerseitig; für Linkslenker; passender Adapter: A	**2800011309280**	**13092**	28
			REARCTRL; Einbauposition hinten; 08/09	**2800011509170** **2800011509180**	**50917** **15091**	36 36
			REARCTRL; Einbauposition hinten; 07/09	**2800011525170** **2800011525180**	**52517** **15251**	44 44
			AQUACTRL 2 SINGLE; Einbauposition beifahrerseitig; für Rechtslenker; passender Adapter: A	**2800011607260** **2800011625270**	**16072** **62527**	55 62
			AQUACTRL 2 SINGLE; Einbauposition fahrerseitig; für Rechtslenker; passender Adapter: A	**2800011610260** **2800011610270**	**16102** **61027**	56 56

MITSUBISHI - PAJERO IV Van (V9_, V8_, V8_V) 11/06→

Wischblatt

3.2 DI-D	118 kW	11/06→	AQUACTRL 2 SET; für Linkslenker	**2800011207280**	**12072**	5
			AQUACTRL 2 SINGLE; Einbauposition fahrerseitig; für Linkslenker; passender Adapter: A	**2800011306280**	**13062**	27

→

© 2025 Continental Aftermarket & Services GmbH

MITSUBISHI - PAJERO IV Van (V9_, V8_, V8_V) 11/06→

Wischblatt

3.2 DI-D	118 kW	11/06→	AQUACTRL 2 SINGLE; Einbauposition beifahrerseitig; für Linkslenker; passender Adapter: A	**2800011306280**	**13062**	27
			AQUACTRL 2 SINGLE; Einbauposition beifahrerseitig; für Rechtslenker; passender Adapter: A	**2800011607260** **2800011625270**	**16072** **62527**	55 62
			AQUACTRL 2 SINGLE; Einbauposition fahrerseitig; für Rechtslenker; passender Adapter: A	**2800011610260** **2800011610270**	**16102** **61027**	56 56
3.2 DI-D 4WD (V88W, V98W)	140 kW	02/07→	AQUACTRL 2 SET; für Linkslenker	**2800011207280**	**12072**	5
			AQUACTRL 2 SINGLE; Einbauposition beifahrerseitig; für Linkslenker; passender Adapter: A	**2800011306280**	**13062**	27
			AQUACTRL 2 SINGLE; Einbauposition fahrerseitig; für Linkslenker; passender Adapter: A	**2800011306280**	**13062**	27
			AQUACTRL 2 SINGLE; Einbauposition beifahrerseitig; für Rechtslenker; passender Adapter: A	**2800011607260**	**16072**	55
			AQUACTRL 2 SINGLE; Einbauposition fahrerseitig; für Rechtslenker; passender Adapter: A	**2800011610260**	**16102**	56
3.2 TD 4WD (V88V, V98V)	147 kW	01/10→	AQUACTRL 2 SET; für Linkslenker	**2800011207280**	**12072**	5
			AQUACTRL 2 SINGLE; Einbauposition fahrerseitig; für Linkslenker; passender Adapter: A	**2800011306280**	**13062**	27
			AQUACTRL 2 SINGLE; Einbauposition beifahrerseitig; für Linkslenker; passender Adapter: A	**2800011306280**	**13062**	27
			AQUACTRL 2 SINGLE; Einbauposition beifahrerseitig; für Rechtslenker; passender Adapter: A	**2800011607260** **2800011625270**	**16072** **62527**	55 62
			AQUACTRL 2 SINGLE; Einbauposition fahrerseitig; für Rechtslenker; passender Adapter: A	**2800011610260** **2800011610270**	**16102** **61027**	56 56

MITSUBISHI - PAJERO CLASSIC (V2_W, V6_W, V7_W) 07/01→

Wischblatt

2.5 TD (V24W)	85 kW	07/01→	AQUACTRL 2 SET; für Linkslenker	**2800011207280**	**12072**	5
			AQUACTRL 2 SINGLE; Einbauposition beifahrerseitig; für Linkslenker; passender Adapter: A	**2800011306280**	**13062**	27
			AQUACTRL 2 SINGLE; Einbauposition fahrerseitig; für Linkslenker; passender Adapter: A	**2800011306280**	**13062**	27
			AQUACTRL 2 SINGLE; Einbauposition fahrerseitig; passender Adapter: A; für Rechtslenker	**2800011607260** **2800011625270**	**16072** **62527**	55 62
			AQUACTRL 2 SINGLE; Einbauposition beifahrerseitig; für Rechtslenker; passender Adapter: A	**2800011607260** **2800011625270**	**16072** **62527**	55 62
3.0 (V72W, V83W, V93W)	131 kW	09/06→	AQUACTRL 2 SINGLE; Einbauposition beifahrerseitig; für Rechtslenker; passender Adapter: A	**2800011607260**	**16072**	55
			AQUACTRL 2 SINGLE; Einbauposition fahrerseitig; passender Adapter: A; für Rechtslenker	**2800011607260**	**16072**	55
3.0 ZR (V72W)	132 kW	08/03→	AQUACTRL 2 SINGLE; Einbauposition beifahrerseitig; für Rechtslenker; passender Adapter: A	**2800011606270** **2800011607260**	**60627** **16072**	54 55
			AQUACTRL 2 SINGLE; Einbauposition fahrerseitig; für Rechtslenker; passender Adapter: A	**2800011606270** **2800011607260**	**60627** **16072**	54 55
3.2 DI-D (V68W, V78W)	125 kW	09/06→	AQUACTRL 2 SET; für Linkslenker	**2800011207280**	**12072**	5
			AQUACTRL 2 SINGLE; Einbauposition beifahrerseitig; für Linkslenker; passender Adapter: A	**2800011306280**	**13062**	27
			AQUACTRL 2 SINGLE; Einbauposition fahrerseitig; für Linkslenker; passender Adapter: A	**2800011306280**	**13062**	27
			AQUACTRL 2 SINGLE; Einbauposition fahrerseitig; passender Adapter: A; für Rechtslenker	**2800011607260** **2800011625270**	**16072** **62527**	55 62
			AQUACTRL 2 SINGLE; Einbauposition beifahrerseitig; für Rechtslenker; passender Adapter: A	**2800011607260** **2800011625270**	**16072** **62527**	55 62
3.8 (V77W) 3.8 Allrad (V67W)	160 kW 184 kW	06/02→08/06 09/06→	AQUACTRL 2 SINGLE; Einbauposition beifahrerseitig; für Rechtslenker; passender Adapter: A	**2800011607260**	**16072**	55
			AQUACTRL 2 SINGLE; Einbauposition fahrerseitig; passender Adapter: A; für Rechtslenker	**2800011607260**	**16072**	55

© 2025 Continental Aftermarket & Services GmbH

MITSUBISHI - PAJERO CLASSIC (V2_W, V6_W, V7_W) 07/01→						
Wischblatt						
3.8 Allrad (V77W)	160 kW	06/02→	AQUACTRL 2 SET; für Linkslenker	**2800011207280**	**12072**	5
			AQUACTRL 2 SINGLE; Einbauposition beifahrerseitig; für Linkslenker; passender Adapter: A	**2800011306280**	**13062**	27
			AQUACTRL 2 SINGLE; Einbauposition fahrerseitig; für Linkslenker; passender Adapter: A	**2800011306280**	**13062**	27
MITSUBISHI - PAJERO JUNIOR I 10/95→04/98						
Wischblatt						
0.7 4WD (H57A)	47 kW	10/95→04/98	AQUACTRL 2 SINGLE; Einbauposition fahrerseitig; für Rechtslenker; passender Adapter: A	**2800011606260**	**16062**	54
			AQUACTRL 2 SINGLE; Einbauposition beifahrerseitig; für Rechtslenker; passender Adapter: A	**2800011606260**	**16062**	54
1.1 4WD	59 kW	10/95→04/98	AQUACTRL 2 SINGLE; Einbauposition fahrerseitig; für Rechtslenker; passender Adapter: A	**2800011606260** **2800011606270**	**16062** **60627**	54 54
			AQUACTRL 2 SINGLE; Einbauposition beifahrerseitig; für Rechtslenker; passender Adapter: A	**2800011606260** **2800011606270**	**16062** **60627**	54 54
MITSUBISHI - PAJERO MINI I (H5_A) 10/94→08/12						
Wischblatt						
0.7 (H51A, H53A) 0.7 (H51A)	38 kW 37 kW	10/94→08/12 10/94→08/98	AQUACTRL 2 SINGLE; Einbauposition beifahrerseitig; für Rechtslenker; passender Adapter: A	**2800011606260** **2800011606270**	**16062** **60627**	54 54
0.7 4WD (H56A, H58A) 0.7 4WD (H56A, H58A) 0.7 4WD (H56A)	38 kW 47 kW 37 kW	10/94→08/12 10/94→08/12 10/94→08/98	AQUACTRL 2 SINGLE; Einbauposition fahrerseitig; für Rechtslenker; passender Adapter: A	**2800011606260** **2800011606270**	**16062** **60627**	54 54
MITSUBISHI - PAJERO PININ I (H6_W, H7_W) 01/99→06/07						
Wischblatt						
1.6 4WD (H65W)	75 kW	03/99→09/01	AQUACTRL 2 SINGLE; Einbauposition fahrerseitig; für Rechtslenker; passender Adapter: A	**2800011605260** **2800011624270**	**16052** **62427**	54 61
			AQUACTRL 2 SINGLE; Einbauposition beifahrerseitig; für Rechtslenker; passender Adapter: A	**2800011606260** **2800011624270**	**16062** **62427**	54 61
1.8 (H76W, H66W) 1.8 GDI (H66W, H76W)	84 kW 88 kW	11/01→06/07 10/99→10/01	AQUACTRL 2 SINGLE; Einbauposition fahrerseitig; für Linkslenker; passender Adapter: A	**2800011304280**	**13042**	26
			AQUACTRL 2 SINGLE; Einbauposition beifahrerseitig; für Linkslenker; passender Adapter: A	**2800011305280**	**13052**	27
			REARCTRL; Einbauposition hinten	**2800011540170** **2800011540180**	**54017** **15401**	51 51
			AQUACTRL 2 SINGLE; Einbauposition fahrerseitig; für Rechtslenker; passender Adapter: A	**2800011605260** **2800011624270**	**16052** **62427**	54 61
			AQUACTRL 2 SINGLE; Einbauposition beifahrerseitig; für Rechtslenker; passender Adapter: A	**2800011606260** **2800011606270**	**16062** **60627**	54 54
2.0	96 kW	10/02→06/07	AQUACTRL 2 SINGLE; Einbauposition fahrerseitig; für Rechtslenker; passender Adapter: A	**2800011605260**	**16052**	54
			AQUACTRL 2 SINGLE; Einbauposition beifahrerseitig; für Rechtslenker; passender Adapter: A	**2800011606260**	**16062**	54
2.0 GDI (H67W, H77W)	95 kW	10/00→06/07	AQUACTRL 2 SINGLE; Einbauposition fahrerseitig; für Linkslenker; passender Adapter: A	**2800011304280**	**13042**	26
			AQUACTRL 2 SINGLE; Einbauposition beifahrerseitig; für Linkslenker; passender Adapter: A	**2800011305280**	**13052**	27
			REARCTRL; Einbauposition hinten	**2800011540170** **2800011540180**	**54017** **15401**	51 51
			AQUACTRL 2 SINGLE; Einbauposition fahrerseitig; für Rechtslenker; passender Adapter: A	**2800011605260** **2800011624270**	**16052** **62427**	54 61
			AQUACTRL 2 SINGLE; Einbauposition beifahrerseitig; für Rechtslenker; passender Adapter: A	**2800011606260** **2800011606270**	**16062** **60627**	54 54
MITSUBISHI - PAJERO SPORT I (K7_, K9_) 07/96→						
Wischblatt						
1.8 4WD (K90W) 2.5 TD (K94W, K74T) 2.5 TD (K94W)	84 kW 85 kW 73 kW	03/01→02/05 07/02→ 11/98→	AQUACTRL 2 SET; für Linkslenker	**2800011207280**	**12072**	5
			AQUACTRL 2 SINGLE; Einbauposition beifahrerseitig; für Linkslenker; passender Adapter: A	**2800011306280**	**13062**	27

→

© 2025 Continental Aftermarket & Services GmbH

MITSUBISHI - PAJERO SPORT I (K7_, K9_) 07/96→

Wischblatt

2.5 TD (K94W)	98 kW	08/03→	AQUACTRL 2 SINGLE; Einbauposition fahrerseitig; für Linkslenker; passender Adapter: A	**2800011306280**	**13062**	27
			REARCTRL; Einbauposition hinten	**2800011540170**	**54017**	51
				2800011540180	**15401**	51
			AQUACTRL 2 SINGLE; Einbauposition fahrerseitig; für Rechtslenker; passender Adapter: A	**2800011607260**	**16072**	55
				2800011625270	**62527**	62
			AQUACTRL 2 SINGLE; Einbauposition beifahrerseitig; für Rechtslenker; passender Adapter: A	**2800011607260**	**16072**	55
				2800011625270	**62527**	62
2.5 TD 4WD (K94W)	83 kW	11/97→10/98	AQUACTRL 2 SET; für Linkslenker	**2800011207280**	**12072**	5
2.8 TDi (K77T)	92 kW	11/98→10/03	AQUACTRL 2 SINGLE; Einbauposition beifahrerseitig; für Linkslenker; passender Adapter: A	**2800011306280**	**13062**	27
			AQUACTRL 2 SINGLE; Einbauposition fahrerseitig; für Linkslenker; passender Adapter: A	**2800011306280**	**13062**	27
			AQUACTRL 2 SINGLE; Einbauposition fahrerseitig; für Rechtslenker; passender Adapter: A	**2800011607260**	**16072**	55
				2800011625270	**62527**	62
			AQUACTRL 2 SINGLE; Einbauposition beifahrerseitig; für Rechtslenker; passender Adapter: A	**2800011607260**	**16072**	55
				2800011625270	**62527**	62
3.0 4WD	129 kW	09/96→12/01	AQUACTRL 2 SET; für Linkslenker	**2800011207280**	**12072**	5
			AQUACTRL 2 SINGLE; Einbauposition fahrerseitig; für Linkslenker; passender Adapter: A	**2800011306280**	**13062**	27
			AQUACTRL 2 SINGLE; Einbauposition beifahrerseitig; für Linkslenker; passender Adapter: A	**2800011306280**	**13062**	27
			REARCTRL; Einbauposition hinten	**2800011540180**	**15401**	51
			AQUACTRL 2 SINGLE; Einbauposition fahrerseitig; für Rechtslenker; passender Adapter: A	**2800011607260**	**16072**	55
			AQUACTRL 2 SINGLE; Einbauposition beifahrerseitig; für Rechtslenker; passender Adapter: A	**2800011607260**	**16072**	55
3.0 V6 (K96W)	125 kW	06/00→	AQUACTRL 2 SET; für Linkslenker	**2800011207280**	**12072**	5
3.0 V6 (K96W)	130 kW	11/98→10/00	AQUACTRL 2 SINGLE; Einbauposition beifahrerseitig; für Linkslenker; passender Adapter: A	**2800011306280**	**13062**	27
3.0 V6 4WD (K96W)	123 kW	03/03→	AQUACTRL 2 SINGLE; Einbauposition fahrerseitig; für Linkslenker; passender Adapter: A	**2800011306280**	**13062**	27
			REARCTRL; Einbauposition hinten	**2800011540170**	**54017**	51
				2800011540180	**15401**	51
			AQUACTRL 2 SINGLE; Einbauposition fahrerseitig; für Rechtslenker; passender Adapter: A	**2800011607260**	**16072**	55
				2800011625270	**62527**	62
			AQUACTRL 2 SINGLE; Einbauposition beifahrerseitig; für Rechtslenker; passender Adapter: A	**2800011607260**	**16072**	55
				2800011625270	**62527**	62
3.5	147 kW	09/98→12/04	AQUACTRL 2 SET; für Linkslenker	**2800011207280**	**12072**	5
			AQUACTRL 2 SINGLE; Einbauposition fahrerseitig; für Linkslenker; passender Adapter: A	**2800011306280**	**13062**	27
			AQUACTRL 2 SINGLE; Einbauposition beifahrerseitig; für Linkslenker; passender Adapter: A	**2800011306280**	**13062**	27
			AQUACTRL 2 SINGLE; Einbauposition beifahrerseitig; für Rechtslenker; passender Adapter: A	**2800011607260**	**16072**	55
			AQUACTRL 2 SINGLE; Einbauposition fahrerseitig; für Rechtslenker; passender Adapter: A	**2800011607260**	**16072**	55
3.5 4WD	147 kW	03/06→07/09	AQUACTRL 2 SINGLE; Einbauposition beifahrerseitig; für Rechtslenker; passender Adapter: A	**2800011607260**	**16072**	55
			AQUACTRL 2 SINGLE; Einbauposition fahrerseitig; für Rechtslenker; passender Adapter: A	**2800011607260**	**16072**	55
3.5 4WD (K99W)	149 kW	11/98→06/08	AQUACTRL 2 SET; für Linkslenker	**2800011207280**	**12072**	5
			AQUACTRL 2 SINGLE; Einbauposition beifahrerseitig; für Linkslenker; passender Adapter: A	**2800011306280**	**13062**	27
			AQUACTRL 2 SINGLE; Einbauposition fahrerseitig; für Linkslenker; passender Adapter: A	**2800011306280**	**13062**	27

© 2025 Continental Aftermarket & Services GmbH

MITSUBISHI - PAJERO SPORT II (KH_, KG_) 01/08→

Wischblatt

2.5 DI-D (KH4W) 2.5 DI-D 4WD (KH4W) 3.0 4WD	131 kW 131 kW 162 kW	07/08→12/15 07/08→ 09/08→	AQUACTRL 2 SINGLE; Einbauposition beifahrerseitig; für Linkslenker; passender Adapter: A	**2800011304280**	**13042**	26
			AQUACTRL 2 SINGLE; Einbauposition fahrerseitig; für Linkslenker; passender Adapter: A	**2800011309280**	**13092**	28
			AQUACTRL 2 SINGLE; Einbauposition fahrerseitig; passender Adapter: A; für Rechtslenker	**2800011607260** **2800011625270**	**16072** **62527**	55 62
			AQUACTRL 2 SINGLE; Einbauposition beifahrerseitig; für Rechtslenker; passender Adapter: A	**2800011607260** **2800011625270**	**16072** **62527**	55 62
3.0 Mivec (KG6W)	161 kW	01/12→12/15	AQUACTRL 2 SINGLE; Einbauposition beifahrerseitig; für Linkslenker; passender Adapter: A	**2800011304280**	**13042**	26
			AQUACTRL 2 SINGLE; Einbauposition fahrerseitig; für Linkslenker; passender Adapter: A	**2800011309280**	**13092**	28
			AQUACTRL 2 SINGLE; Einbauposition beifahrerseitig; für Rechtslenker; passender Adapter: A	**2800011624270**	**62427**	61
			AQUACTRL 2 SINGLE; Einbauposition fahrerseitig; für Rechtslenker; passender Adapter: A	**2800011626270**	**62627**	62
3.2 DI-D 4WD 3.2 DI-D 4WD	118 kW 121 kW	07/08→ 07/08→	AQUACTRL 2 SINGLE; Einbauposition beifahrerseitig; für Linkslenker; passender Adapter: A	**2800011304280**	**13042**	26
			AQUACTRL 2 SINGLE; Einbauposition fahrerseitig; für Linkslenker; passender Adapter: A	**2800011309280**	**13092**	28
			AQUACTRL 2 SINGLE; Einbauposition fahrerseitig; passender Adapter: A; für Rechtslenker	**2800011607260** **2800011625270**	**16072** **62527**	55 62
			AQUACTRL 2 SINGLE; Einbauposition beifahrerseitig; für Rechtslenker; passender Adapter: A	**2800011607260** **2800011625270**	**16072** **62527**	55 62
3.2 DI-D 4WD	132 kW	11/13→12/18	AQUACTRL 2 SINGLE; Einbauposition beifahrerseitig; für Rechtslenker; passender Adapter: A	**2800011607260**	**16072**	55
			AQUACTRL 2 SINGLE; Einbauposition fahrerseitig; passender Adapter: A; für Rechtslenker	**2800011607260**	**16072**	55
3.5	137 kW	01/10→	AQUACTRL 2 SINGLE; Einbauposition beifahrerseitig; für Linkslenker; passender Adapter: A	**2800011304280**	**13042**	26
			AQUACTRL 2 SINGLE; Einbauposition fahrerseitig; für Linkslenker; passender Adapter: A	**2800011309280**	**13092**	28
3.5 Flex 4WD	151 kW	06/11→12/18	AQUACTRL 2 SINGLE; Einbauposition beifahrerseitig; für Rechtslenker; passender Adapter: A	**2800011607260**	**16072**	55
			AQUACTRL 2 SINGLE; Einbauposition fahrerseitig; passender Adapter: A; für Rechtslenker	**2800011607260**	**16072**	55
3.5 V6 24V	153 kW	09/08→	AQUACTRL 2 SINGLE; Einbauposition beifahrerseitig; für Linkslenker; passender Adapter: A	**2800011304280**	**13042**	26
			AQUACTRL 2 SINGLE; Einbauposition fahrerseitig; für Linkslenker; passender Adapter: A	**2800011309280**	**13092**	28
			AQUACTRL 2 SINGLE; Einbauposition beifahrerseitig; für Rechtslenker; passender Adapter: A	**2800011607260**	**16072**	55
			AQUACTRL 2 SINGLE; Einbauposition fahrerseitig; passender Adapter: A; für Rechtslenker	**2800011607260**	**16072**	55

MITSUBISHI - PAJERO SPORT III (KS_) 08/15→

Wischblatt

2.4 DI-D	133 kW	08/15→	AQUACTRL 2 SINGLE; Einbauposition beifahrerseitig; für Linkslenker; passender Adapter: A	**2800011304280**	**13042**	26
			AQUACTRL 2 SINGLE; Einbauposition fahrerseitig; für Linkslenker; passender Adapter: A	**2800011309280**	**13092**	28
			REARCTRL; Einbauposition hinten	**2800011509170** **2800011509180**	**50917** **15091**	36 36
			AQUACTRL 2 SINGLE; Einbauposition beifahrerseitig; für Rechtslenker; passender Adapter: A	**2800011624270**	**62427**	61
			AQUACTRL 2 SINGLE; Einbauposition fahrerseitig; für Rechtslenker; passender Adapter: A	**2800011626270**	**62627**	62
2.4 DI-D 4x4 (KS1W)	133 kW	08/15→	AQUACTRL 2 SINGLE; Einbauposition beifahrerseitig; für Linkslenker; passender Adapter: A	**2800011304280**	**13042**	26
			AQUACTRL 2 SINGLE; Einbauposition fahrerseitig; für Linkslenker; passender Adapter: A	**2800011309280**	**13092**	28
			REARCTRL; Einbauposition hinten	**2800011509170**	**50917**	36

→

© 2025 Continental Aftermarket & Services GmbH

MITSUBISHI - PAJERO SPORT III (KS_) 08/15→

Wischblatt

2.4 DI-D 4x4 (KS1W)	133 kW	08/15→		2800011509180	15091	36
			AQUACTRL 2 SINGLE; Einbauposition beifahrerseitig; für Rechtslenker; passender Adapter: A	2800011605260	16052	54
				2800011624270	62427	61
			AQUACTRL 2 SINGLE; Einbauposition fahrerseitig; für Rechtslenker; passender Adapter: A	2800011610260	16102	56
				2800011610270	61027	56
2.5 DI-D 2.5 DI-D 4x4	100 kW 100 kW	08/15→ 08/15→	AQUACTRL 2 SINGLE; Einbauposition beifahrerseitig; für Linkslenker; passender Adapter: A	2800011304280	13042	26
			AQUACTRL 2 SINGLE; Einbauposition fahrerseitig; für Linkslenker; passender Adapter: A	2800011309280	13092	28
			REARCTRL; Einbauposition hinten	2800011509170	50917	36
				2800011509180	15091	36
			AQUACTRL 2 SINGLE; Einbauposition beifahrerseitig; für Rechtslenker; passender Adapter: A	2800011624270	62427	61
			AQUACTRL 2 SINGLE; Einbauposition fahrerseitig; für Rechtslenker; passender Adapter: A	2800011626270	62627	62
3.0 Mivec	154 kW	08/15→	AQUACTRL 2 SINGLE; Einbauposition beifahrerseitig; für Linkslenker; passender Adapter: A	2800011304280	13042	26
			AQUACTRL 2 SINGLE; Einbauposition fahrerseitig; für Linkslenker; passender Adapter: A	2800011309280	13092	28
			REARCTRL; Einbauposition hinten	2800011509180	15091	36
3.0 Mivec	161 kW	06/17→	AQUACTRL 2 SINGLE; Einbauposition beifahrerseitig; für Linkslenker; passender Adapter: A	2800011304280	13042	26
			AQUACTRL 2 SINGLE; Einbauposition fahrerseitig; für Linkslenker; passender Adapter: A	2800011309280	13092	28
			REARCTRL; Einbauposition hinten	2800011509170	50917	36
				2800011509180	15091	36
			AQUACTRL 2 SINGLE; Einbauposition beifahrerseitig; für Rechtslenker; passender Adapter: A	2800011624270	62427	61
			AQUACTRL 2 SINGLE; Einbauposition fahrerseitig; für Rechtslenker; passender Adapter: A	2800011626270	62627	62
3.0 Mivec 4x4	154 kW	08/15→	AQUACTRL 2 SINGLE; Einbauposition beifahrerseitig; für Linkslenker; passender Adapter: A	2800011304280	13042	26
			AQUACTRL 2 SINGLE; Einbauposition fahrerseitig; für Linkslenker; passender Adapter: A	2800011309280	13092	28
			REARCTRL; Einbauposition hinten	2800011509180	15091	36
			AQUACTRL 2 SINGLE; Einbauposition beifahrerseitig; für Rechtslenker; passender Adapter: A	2800011605260	16052	54
			AQUACTRL 2 SINGLE; Einbauposition fahrerseitig; für Rechtslenker; passender Adapter: A	2800011610260	16102	56
3.0 Mivec 4x4	161 kW	06/17→	AQUACTRL 2 SINGLE; Einbauposition beifahrerseitig; für Linkslenker; passender Adapter: A	2800011304280	13042	26
			AQUACTRL 2 SINGLE; Einbauposition fahrerseitig; für Linkslenker; passender Adapter: A	2800011309280	13092	28
			REARCTRL; Einbauposition hinten	2800011509180	15091	36

MITSUBISHI - PAJERO SPORT VAN I (K90) 12/99→01/08

Wischblatt

2.5 TD 3.0 V6	85 kW 125 kW	12/99→01/08 12/99→01/08	AQUACTRL 2 SET; für Linkslenker	2800011207280	12072	5
			AQUACTRL 2 SINGLE; Einbauposition beifahrerseitig; für Linkslenker; passender Adapter: A	2800011306280	13062	27
			AQUACTRL 2 SINGLE; Einbauposition fahrerseitig; für Linkslenker; passender Adapter: A	2800011306280	13062	27
			REARCTRL; Einbauposition hinten	2800011540180	15401	51
			AQUACTRL 2 SINGLE; Einbauposition beifahrerseitig; für Rechtslenker; passender Adapter: A	2800011607260	16072	55
			AQUACTRL 2 SINGLE; Einbauposition fahrerseitig; für Rechtslenker; passender Adapter: A	2800011607260	16072	55

© 2025 Continental Aftermarket & Services GmbH

MITSUBISHI - SANTAMO (UG) 03/99→12/04						
Wischblatt						
2.0 16V 2.0 16V 4WD	102 kW 102 kW	05/99→12/04 05/99→12/04	AQUACTRL 2 SINGLE; Einbauposition beifahrerseitig; für Linkslenker; passender Adapter: A	**2800011304280**	**13042**	26
			AQUACTRL 2 SINGLE; Einbauposition fahrerseitig; für Linkslenker; passender Adapter: A	**2800011309280**	**13092**	28
			AQUACTRL 2 SINGLE; Einbauposition beifahrerseitig; für Rechtslenker; passender Adapter: A	**2800011605260** **2800011624270**	**16052** **62427**	54 61
			AQUACTRL 2 SINGLE; Einbauposition fahrerseitig; für Rechtslenker; passender Adapter: A	**2800011610260** **2800011610270**	**16102** **61027**	56 56
MITSUBISHI - SIGMA (F2_A, F1_A) 10/90→07/96						
Wischblatt						
3.0 V6 (F17A) 3.0 V6 (F17A)	130 kW 151 kW	12/90→07/96 12/90→07/96	AQUACTRL 2 SINGLE; Einbauposition beifahrerseitig; für Linkslenker; passender Adapter: A	**2800011305280**	**13052**	27
			AQUACTRL 2 SINGLE; Einbauposition fahrerseitig; für Linkslenker; passender Adapter: A	**2800011306280**	**13062**	27
			AQUACTRL 2 SINGLE; Einbauposition beifahrerseitig; für Rechtslenker; passender Adapter: A	**2800011606260** **2800011606270**	**16062** **60627**	54 54
			AQUACTRL 2 SINGLE; Einbauposition fahrerseitig; für Rechtslenker; passender Adapter: A	**2800011607260** **2800011625270**	**16072** **62527**	55 62
MITSUBISHI - SIGMA Station Wagon (F0_W) 06/92→10/96						
Wischblatt						
3.0 (F07W)	125 kW	06/92→10/96	AQUACTRL 2 SINGLE; Einbauposition beifahrerseitig; für Linkslenker; passender Adapter: A	**2800011305280**	**13052**	27
			AQUACTRL 2 SINGLE; Einbauposition fahrerseitig; für Linkslenker; passender Adapter: A	**2800011306280**	**13062**	27
			AQUACTRL 2 SINGLE; Einbauposition beifahrerseitig; für Rechtslenker; passender Adapter: A	**2800011606260** **2800011606270**	**16062** **60627**	54 54
			AQUACTRL 2 SINGLE; Einbauposition fahrerseitig; für Rechtslenker; passender Adapter: A	**2800011607260** **2800011625270**	**16072** **62527**	55 62
MITSUBISHI - SPACE RUNNER (N6_W, N7_W) 11/97→01/03						
Wischblatt						
2.0 (N63W) 2.0 (N63W) 2.4 GDI (N64W) 2.4 GDI (N64W)	98 kW 100 kW 108 kW 110 kW	05/00→08/02 08/99→08/02 08/99→08/02 08/99→01/03	AQUACTRL 2 SINGLE; Einbauposition beifahrerseitig; für Rechtslenker; passender Adapter: A	**2800011605260** **2800011624270**	**16052** **62427**	54 61
			AQUACTRL 2 SINGLE; Einbauposition fahrerseitig; für Rechtslenker; passender Adapter: A	**2800011610260** **2800011610270**	**16102** **61027**	56 56
MITSUBISHI - SPACE RUNNER Großraumlimousine (N1_W, N2_W) 10/91→08/99						
Wischblatt						
1.8 (N11W)	85 kW	06/96→08/99	AQUACTRL 2 SINGLE; Einbauposition beifahrerseitig; für Linkslenker; passender Adapter: A	**2800011304280**	**13042**	26
			AQUACTRL 2 SINGLE; Einbauposition fahrerseitig; für Linkslenker; passender Adapter: A	**2800011309280**	**13092**	28
			AQUACTRL 2 SINGLE; Einbauposition beifahrerseitig; für Rechtslenker; passender Adapter: A	**2800011605260** **2800011624270**	**16052** **62427**	54 61
			AQUACTRL 2 SINGLE; Einbauposition fahrerseitig; für Rechtslenker; passender Adapter: A	**2800011610260** **2800011610270**	**16102** **61027**	56 56
1.8 (N11W)	88 kW	10/92→04/96	AQUACTRL 2 SINGLE; Einbauposition beifahrerseitig; für Rechtslenker; passender Adapter: A	**2800011605260**	**16052**	54
			AQUACTRL 2 SINGLE; Einbauposition fahrerseitig; für Rechtslenker; passender Adapter: A	**2800011610260**	**16102**	56
1.8 (N11W) 1.8 4WD (N21W) 1.8 4WD (N21W)	90 kW 85 kW 90 kW	10/91→08/99 06/96→08/99 10/91→08/99	AQUACTRL 2 SINGLE; Einbauposition beifahrerseitig; für Linkslenker; passender Adapter: A	**2800011304280**	**13042**	26
			AQUACTRL 2 SINGLE; Einbauposition fahrerseitig; für Linkslenker; passender Adapter: A	**2800011309280**	**13092**	28
			AQUACTRL 2 SINGLE; Einbauposition beifahrerseitig; für Rechtslenker; passender Adapter: A	**2800011605260** **2800011624270**	**16052** **62427**	54 61
			AQUACTRL 2 SINGLE; Einbauposition fahrerseitig; für Rechtslenker; passender Adapter: A	**2800011610260** **2800011610270**	**16102** **61027**	56 56

© 2025 Continental Aftermarket & Services GmbH

MITSUBISHI - SPACE RUNNER Großraumlimousine (N1_W, N2_W) 10/91→08/99

Wischblatt

2.0 (N13W)	118 kW	10/92→10/97	AQUACTRL 2 SINGLE; Einbauposition beifahrerseitig; für Rechtslenker; passender Adapter: A	**2800011605260**	**16052**	54
			AQUACTRL 2 SINGLE; Einbauposition fahrerseitig; für Rechtslenker; passender Adapter: A	**2800011610260**	**16102**	56
2.0 16V (N13W)	98 kW	06/97→08/99	AQUACTRL 2 SINGLE; Einbauposition beifahrerseitig; für Linkslenker; passender Adapter: A	**2800011304280**	**13042**	26
			AQUACTRL 2 SINGLE; Einbauposition fahrerseitig; für Linkslenker; passender Adapter: A	**2800011309280**	**13092**	28
			AQUACTRL 2 SINGLE; Einbauposition beifahrerseitig; für Rechtslenker; passender Adapter: A	**2800011605260** **2800011624270**	**16052** **62427**	54 61
			AQUACTRL 2 SINGLE; Einbauposition fahrerseitig; für Rechtslenker; passender Adapter: A	**2800011610260** **2800011610270**	**16102** **61027**	56 56
2.0 4WD (N23W)	118 kW	10/92→12/00	AQUACTRL 2 SINGLE; →08/99; Einbauposition beifahrerseitig; passender Adapter: A; für Rechtslenker	**2800011605260**	**16052**	54
			AQUACTRL 2 SINGLE; →08/99; Einbauposition fahrerseitig; passender Adapter: A; für Rechtslenker	**2800011610260**	**16102**	56
2.0 4WD (N28W)	69 kW	10/92→10/97	AQUACTRL 2 SINGLE; Einbauposition beifahrerseitig; für Rechtslenker; passender Adapter: A	**2800011605260**	**16052**	54
			AQUACTRL 2 SINGLE; Einbauposition fahrerseitig; für Rechtslenker; passender Adapter: A	**2800011610260**	**16102**	56
2.0 TD (N18W)	60 kW	10/92→08/99	AQUACTRL 2 SINGLE; Einbauposition beifahrerseitig; für Linkslenker; passender Adapter: A	**2800011304280**	**13042**	26
			AQUACTRL 2 SINGLE; Einbauposition fahrerseitig; für Linkslenker; passender Adapter: A	**2800011309280**	**13092**	28
			AQUACTRL 2 SINGLE; Einbauposition beifahrerseitig; für Rechtslenker; passender Adapter: A	**2800011605260** **2800011624270**	**16052** **62427**	54 61
			AQUACTRL 2 SINGLE; Einbauposition fahrerseitig; für Rechtslenker; passender Adapter: A	**2800011610260** **2800011610270**	**16102** **61027**	56 56

MITSUBISHI - SPACE STAR Großraumlimousine (DG_A) 06/98→12/04

Wischblatt

1.3 16V (DG1A) 1.3 16V (DG1A) 1.3 16V (DG1A)	60 kW 61 kW 63 kW	09/00→12/04 12/98→12/04 06/98→12/04	AQUACTRL 2 SET; für Linkslenker	**2800011230280**	**12302**	12
			AQUACTRL 2 SINGLE; Einbauposition beifahrerseitig; für Linkslenker; passender Adapter: A	**2800011304280**	**13042**	26
			AQUACTRL 2 SINGLE; Einbauposition fahrerseitig; für Linkslenker; passender Adapter: A	**2800011307280**	**13072**	27
			REARCTRL; Einbauposition hinten	**2800011539170** **2800011539180**	**53917** **15391**	51 51
			AQUACTRL 2 SINGLE; Einbauposition beifahrerseitig; für Rechtslenker; passender Adapter: A	**2800011605260** **2800011624270**	**16052** **62427**	54 61
			AQUACTRL 2 SINGLE; Einbauposition fahrerseitig; für Rechtslenker; passender Adapter: A	**2800011608260** **2800011626270**	**16082** **62627**	55 62
1.6	72 kW	04/01→12/04	AQUACTRL 2 SET; für Linkslenker	**2800011230280**	**12302**	12
			AQUACTRL 2 SINGLE; Einbauposition beifahrerseitig; für Linkslenker; passender Adapter: A	**2800011304280**	**13042**	26
			AQUACTRL 2 SINGLE; Einbauposition fahrerseitig; für Linkslenker; passender Adapter: A	**2800011307280**	**13072**	27
			AQUACTRL 2 SINGLE; Einbauposition beifahrerseitig; für Rechtslenker; passender Adapter: A	**2800011605260**	**16052**	54
			AQUACTRL 2 SINGLE; Einbauposition fahrerseitig; für Rechtslenker; passender Adapter: A	**2800011608260**	**16082**	55
1.6 16V (DG3A) 1.8 GDI (DG5A) 1.8 GDI (DG5A) 1.8 MPI (DG5A) 1.9 DI-D (DG4A) 1.9 DI-D (DG4A)	72 kW 87 kW 90 kW 82 kW 75 kW 85 kW	01/01→12/04 06/98→12/04 06/98→12/04 10/02→12/04 02/01→12/04 10/02→12/04	AQUACTRL 2 SET; für Linkslenker	**2800011230280**	**12302**	12
			AQUACTRL 2 SINGLE; Einbauposition beifahrerseitig; für Linkslenker; passender Adapter: A	**2800011304280**	**13042**	26
			AQUACTRL 2 SINGLE; Einbauposition fahrerseitig; für Linkslenker; passender Adapter: A	**2800011307280**	**13072**	27
			REARCTRL; Einbauposition hinten	**2800011539170** **2800011539180**	**53917** **15391**	51 51
			AQUACTRL 2 SINGLE; Einbauposition beifahrerseitig; für Rechtslenker; passender Adapter: A	**2800011605260** **2800011624270**	**16052** **62427**	54 61

→

© 2025 Continental Aftermarket & Services GmbH

MITSUBISHI - SPACE STAR Großraumlimousine (DG_A) 06/98→12/04

Wischblatt

1.6 16V (DG3A)	72 kW	01/01→12/04	AQUACTRL 2 SINGLE; Einbauposition fahrerseitig; für Rechtslenker; passender Adapter: A	**2800011608260**	**16082**	55
1.8 GDI (DG5A)	87 kW	06/98→12/04		**2800011626270**	**62627**	62
1.8 GDI (DG5A)	90 kW	06/98→12/04				
1.8 MPI (DG5A)	82 kW	10/02→12/04				
1.9 DI-D (DG4A)	75 kW	02/01→12/04				
1.9 DI-D (DG4A)	85 kW	10/02→12/04				

MITSUBISHI - SPACE WAGON (D0_V/W) 01/84→01/92

Wischblatt

1.8 4WD (D05V, D05W)	66 kW	10/87→08/88	AQUACTRL 2 SINGLE; Einbauposition fahrerseitig; für Rechtslenker; passender Adapter: A	**2800011610260**	**16102**	56
1.8 GLX (D05V, D05W)	66 kW	01/84→12/88		**2800011610270**	**61027**	56
1.8 TD (D09V, D09W)	55 kW	06/86→04/91	AQUACTRL 2 SINGLE; Einbauposition beifahrerseitig; für Rechtslenker; passender Adapter: A	**2800011610260**	**16102**	56
2.0 4WD (D08W)	75 kW	03/85→04/91		**2800011610270**	**61027**	56
2.0 GLX (D04W)	62 kW	06/86→05/88				
2.0 GLX 4WD (D08W)	62 kW	06/86→05/88				
2.0 GLXi (D04W)	74 kW	06/88→04/91				
2.0 GLXi 4WD (D08W)	74 kW	06/88→04/91				

MITSUBISHI - SPACE WAGON (N3_W, N4_W) 05/91→11/00

Wischblatt

1.8 (N31W)	90 kW	10/91→10/98	AQUACTRL 2 SINGLE; Einbauposition beifahrerseitig; für Linkslenker; passender Adapter: A	**2800011304280**	**13042**	26
1.8 4WD (N41W)	90 kW	10/91→10/98				
1.8 TD (N35W)	55 kW	10/91→10/98	AQUACTRL 2 SINGLE; Einbauposition fahrerseitig; für Linkslenker; passender Adapter: A	**2800011309280**	**13092**	28
2.0 (N33W)	77 kW	05/91→10/97				
2.0 (N33W)	98 kW	10/92→10/98	AQUACTRL 2 SINGLE; Einbauposition beifahrerseitig; für Rechtslenker; passender Adapter: A	**2800011605260**	**16052**	54
2.0 4WD (N43W)	98 kW	10/92→10/98		**2800011624270**	**62427**	61
2.0 TD (N38W)	60 kW	10/92→10/98	AQUACTRL 2 SINGLE; Einbauposition fahrerseitig; für Rechtslenker; passender Adapter: A	**2800011610260**	**16102**	56
				2800011610270	**61027**	56
2.0 TD 4WD (N38W)	60 kW	01/92→12/97	AQUACTRL 2 SINGLE; Einbauposition beifahrerseitig; für Rechtslenker; passender Adapter: A	**2800011605260**	**16052**	54
				2800011624270	**62427**	61
			AQUACTRL 2 SINGLE; Einbauposition fahrerseitig; für Rechtslenker; passender Adapter: A	**2800011610260**	**16102**	56
				2800011610270	**61027**	56
2.4	85 kW	04/92→05/95	AQUACTRL 2 SINGLE; Einbauposition beifahrerseitig; für Linkslenker; passender Adapter: A	**2800011304280**	**13042**	26
			AQUACTRL 2 SINGLE; Einbauposition fahrerseitig; für Linkslenker; passender Adapter: A	**2800011309280**	**13092**	28
			AQUACTRL 2 SINGLE; Einbauposition beifahrerseitig; für Rechtslenker; passender Adapter: A	**2800011605260**	**16052**	54
			AQUACTRL 2 SINGLE; Einbauposition fahrerseitig; für Rechtslenker; passender Adapter: A	**2800011610260**	**16102**	56
2.4 (N34W)	88 kW	10/91→10/97	AQUACTRL 2 SINGLE; Einbauposition beifahrerseitig; für Linkslenker; passender Adapter: A	**2800011304280**	**13042**	26
			AQUACTRL 2 SINGLE; Einbauposition fahrerseitig; für Linkslenker; passender Adapter: A	**2800011309280**	**13092**	28
			AQUACTRL 2 SINGLE; Einbauposition beifahrerseitig; für Rechtslenker; passender Adapter: A	**2800011605260**	**16052**	54
				2800011624270	**62427**	61
			AQUACTRL 2 SINGLE; Einbauposition fahrerseitig; für Rechtslenker; passender Adapter: A	**2800011610260**	**16102**	56
				2800011610270	**61027**	56
2.4 4WD (N44W)	86 kW	10/91→10/97	AQUACTRL 2 SINGLE; Einbauposition beifahrerseitig; für Rechtslenker; passender Adapter: A	**2800011605260**	**16052**	54
				2800011624270	**62427**	61
			AQUACTRL 2 SINGLE; Einbauposition fahrerseitig; für Rechtslenker; passender Adapter: A	**2800011610260**	**16102**	56
				2800011610270	**61027**	56
2.4 i (N34W)	102 kW	10/92→10/98	AQUACTRL 2 SINGLE; Einbauposition beifahrerseitig; für Linkslenker; passender Adapter: A	**2800011304280**	**13042**	26
			AQUACTRL 2 SINGLE; Einbauposition fahrerseitig; für Linkslenker; passender Adapter: A	**2800011309280**	**13092**	28
			AQUACTRL 2 SINGLE; Einbauposition beifahrerseitig; für Rechtslenker; passender Adapter: A	**2800011605260**	**16052**	54
				2800011624270	**62427**	61
			AQUACTRL 2 SINGLE; Einbauposition fahrerseitig; für Rechtslenker; passender Adapter: A	**2800011610260**	**16102**	56
				2800011610270	**61027**	56

© 2025 Continental Aftermarket & Services GmbH

MITSUBISHI - SPACE WAGON (N9_W, N8_W) 07/98→12/04						
Wischblatt						
2.0	98 kW	10/98→12/04	AQUACTRL 2 SINGLE; Einbauposition beifahrerseitig; für Rechtslenker; passender Adapter: A	**2800011602260** **2800011623270**	**16022** **62327**	53 61
			AQUACTRL 2 SINGLE; Einbauposition fahrerseitig; für Rechtslenker; passender Adapter: A	**2800011616260** **2800011630270**	**16162** **63027**	58 63
2.0 (N83W)	80 kW	12/98→06/02	AQUACTRL 2 SINGLE; Einbauposition beifahrerseitig; für Rechtslenker; passender Adapter: A	**2800011602260**	**16022**	53
			AQUACTRL 2 SINGLE; Einbauposition fahrerseitig; für Rechtslenker; passender Adapter: A	**2800011616260**	**16162**	58
2.4 GDI (N84W) 2.4 GDI (N84W) 2.4 GDI 4WD (N94W) 2.4 GDI 4WD (N94W)	108 kW 110 kW 108 kW 110 kW	09/00→12/04 10/98→12/04 09/00→12/04 10/98→12/04	AQUACTRL 2 SINGLE; Einbauposition beifahrerseitig; für Rechtslenker; passender Adapter: A	**2800011602260** **2800011623270**	**16022** **62327**	53 61
			AQUACTRL 2 SINGLE; Einbauposition fahrerseitig; für Rechtslenker; passender Adapter: A	**2800011616260** **2800011630270**	**16162** **63027**	58 63
MORRIS - ITAL 07/80→03/84						
Wischblatt						
1.3 1.7 2.0	44 kW 58 kW 67 kW	07/80→03/84 07/80→03/84 07/80→03/84	AQUACTRL 2 SINGLE; Einbauposition beifahrerseitig; für Linkslenker; passender Adapter: A	**2800011302280**	**13022**	26
			AQUACTRL 2 SINGLE; Einbauposition fahrerseitig; für Linkslenker; passender Adapter: A	**2800011302280**	**13022**	26
MORRIS - ITAL Station Wagon 07/80→03/84						
Wischblatt						
1.3 1.7 2.0	44 kW 58 kW 67 kW	07/80→03/84 07/80→03/84 07/80→03/84	AQUACTRL 2 SINGLE; Einbauposition fahrerseitig; für Linkslenker; passender Adapter: A	**2800011302280**	**13022**	26
			AQUACTRL 2 SINGLE; Einbauposition beifahrerseitig; für Linkslenker; passender Adapter: A	**2800011302280**	**13022**	26
MORRIS - MARINA 04/71→06/80						
Wischblatt						
1.8 1.8 TC 1300 1500 Diesel 1800 1800 GT 1800 HL	59 kW 68 kW 44 kW 37 kW 54 kW 70 kW 70 kW	04/71→12/79 04/71→09/75 04/71→06/75 04/71→09/75 03/75→10/78 03/75→10/78 03/75→10/78	AQUACTRL 2 SINGLE; Einbauposition beifahrerseitig; für Linkslenker; passender Adapter: A	**2800011302280**	**13022**	26
			AQUACTRL 2 SINGLE; Einbauposition fahrerseitig; für Linkslenker; passender Adapter: A	**2800011302280**	**13022**	26
MORRIS - MARINA II Pick-up 11/75→03/82						
Wischblatt						
1.3	41 kW	11/75→10/80	AQUACTRL 2 SINGLE; Einbauposition fahrerseitig; für Linkslenker; passender Adapter: A	**2800011302280**	**13022**	26
			AQUACTRL 2 SINGLE; Einbauposition beifahrerseitig; für Linkslenker; passender Adapter: A	**2800011302280**	**13022**	26
MORRIS - MARINA II Station Wagon 10/75→10/80						
Wischblatt						
1300 1800	43 kW 57 kW	03/78→10/80 10/75→10/78	AQUACTRL 2 SINGLE; Einbauposition fahrerseitig; für Linkslenker; passender Adapter: A	**2800011302280**	**13022**	26
			AQUACTRL 2 SINGLE; Einbauposition beifahrerseitig; für Linkslenker; passender Adapter: A	**2800011302280**	**13022**	26
MORRIS - MARINA II Stufenheck 10/75→09/78						
Wischblatt						
1300 1500 Diesel 1750 (ZA) 1800 2600 (ZA)	42 kW 37 kW 58 kW 54 kW 81 kW	10/75→09/78 10/75→09/78 10/75→09/78 10/75→09/78 10/75→09/78	AQUACTRL 2 SINGLE; Einbauposition fahrerseitig; für Linkslenker; passender Adapter: A	**2800011302280**	**13022**	26
			AQUACTRL 2 SINGLE; Einbauposition beifahrerseitig; für Linkslenker; passender Adapter: A	**2800011302280**	**13022**	26

© 2025 Continental Aftermarket & Services GmbH

MORRIS - MARINA III 10/78→10/80						
Wischblatt						
1,3 1,5 Diesel 1.7 1.7 1.7	42 kW 37 kW 58 kW 70 kW 78 kW	10/78→10/80 10/78→10/80 11/78→06/80 10/78→10/80 10/78→10/80	AQUACTRL 2 SINGLE; Einbauposition beifahrerseitig; für Linkslenker; passender Adapter: A	**2800011302280**	**13022**	26
			AQUACTRL 2 SINGLE; Einbauposition fahrerseitig; für Linkslenker; passender Adapter: A	**2800011302280**	**13022**	26
MORRIS - MARINA III Station Wagon 10/78→10/80						
Wischblatt						
1.3 1.7	43 kW 58 kW	10/78→10/80 11/78→06/80	AQUACTRL 2 SINGLE; Einbauposition fahrerseitig; für Linkslenker; passender Adapter: A	**2800011302280**	**13022**	26
			AQUACTRL 2 SINGLE; Einbauposition beifahrerseitig; für Linkslenker; passender Adapter: A	**2800011302280**	**13022**	26
MORRIS - MARINA Coupe 04/71→10/80						
Wischblatt						
1300 1800 1800 TC	42 kW 53 kW 70 kW	04/71→06/80 04/71→12/75 04/71→12/75	AQUACTRL 2 SINGLE; Einbauposition fahrerseitig; für Linkslenker; passender Adapter: A	**2800011302280**	**13022**	26
			AQUACTRL 2 SINGLE; Einbauposition beifahrerseitig; für Linkslenker; passender Adapter: A	**2800011302280**	**13022**	26
MORRIS - MARINA Station Wagon 04/71→12/97						
Wischblatt						
1800	57 kW	04/71→10/75	AQUACTRL 2 SINGLE; Einbauposition beifahrerseitig; für Linkslenker; passender Adapter: A	**2800011302280**	**13022**	26
			AQUACTRL 2 SINGLE; Einbauposition fahrerseitig; für Linkslenker; passender Adapter: A	**2800011302280**	**13022**	26
MORRIS - OXFORD 05/62→04/70						
Wischblatt						
1.7	63 kW	05/62→04/70	AQUACTRL 2 SINGLE; Einbauposition beifahrerseitig; für Linkslenker; passender Adapter: A	**2800011300280**	**13002**	25
			AQUACTRL 2 SINGLE; Einbauposition fahrerseitig; für Linkslenker; passender Adapter: A	**2800011300280**	**13002**	25
MORRIS - OXFORD 11/59→09/62						
Wischblatt						
1.5	44 kW	11/59→09/62	AQUACTRL 2 SINGLE; Einbauposition fahrerseitig; für Linkslenker; passender Adapter: A	**2800011300280**	**13002**	25
			AQUACTRL 2 SINGLE; Einbauposition beifahrerseitig; für Linkslenker; passender Adapter: A	**2800011300280**	**13002**	25
NISSAN - 100NX (B13) 03/90→01/96						
Wischblatt						
1.6 1.6 SR 2.0 GTI	66 kW 75 kW 105 kW	03/90→10/94 09/93→10/94 03/91→10/94	AQUACTRL 2 SINGLE; Einbauposition beifahrerseitig; für Linkslenker; passender Adapter: A	**2800011305280**	**13052**	27
			AQUACTRL 2 SINGLE; Einbauposition fahrerseitig; für Linkslenker; passender Adapter: A	**2800011306280**	**13062**	27
NISSAN - 200SX (S13) 07/88→12/95						
Wischblatt						
1.8 1.8 Turbo 1.8 Turbo 1.8 Turbo	99 kW 122 kW 124 kW 126 kW	09/88→03/94 01/92→09/94 07/88→11/93 09/88→03/94	AQUACTRL 2 SET; für Linkslenker	**2800011207280**	**12072**	5
			AQUACTRL 2 SINGLE; Einbauposition fahrerseitig; für Linkslenker; passender Adapter: A	**2800011306280**	**13062**	27
			AQUACTRL 2 SINGLE; Einbauposition beifahrerseitig; für Linkslenker; passender Adapter: A	**2800011306280**	**13062**	27
NISSAN - 200SX Coupe (S14) 10/93→12/99						
Wischblatt						
2.0 i 16V 2.0 i 16V Turbo 2.0 Turbo	118 kW 147 kW 162 kW	10/93→12/99 10/93→12/99 04/94→09/99	AQUACTRL 2 SET; für Linkslenker	**2800011207280**	**12072**	5
			AQUACTRL 2 SINGLE; Einbauposition fahrerseitig; für Linkslenker; passender Adapter: A	**2800011306280**	**13062**	27

→

© 2025 Continental Aftermarket & Services GmbH

NISSAN - 200SX Coupe (S14) 10/93→12/99						
Wischblatt						
2.0 i 16V	118 kW	10/93→12/99	AQUACTRL 2 SINGLE; Einbauposition beifahrerseitig; für Linkslenker; passender Adapter: A	**2800011306280**	**13062**	27
2.0 i 16V Turbo	147 kW	10/93→12/99				
2.0 Turbo	162 kW	04/94→09/99	AQUACTRL 2 SINGLE; Einbauposition beifahrerseitig; für Rechtslenker; passender Adapter: A	**2800011607260** **2800011625270**	**16072** **62527**	55 62
			AQUACTRL 2 SINGLE; Einbauposition fahrerseitig; für Rechtslenker; passender Adapter: A	**2800011608260** **2800011626270**	**16082** **62627**	55 62
NISSAN - 240SX 08/88→02/01						
Wischblatt						
2.4	112 kW	05/94→08/97	AQUACTRL 2 SET; für Linkslenker	**2800011207280**	**12072**	5
2.4	115 kW	04/93→09/94	AQUACTRL 2 SINGLE; Einbauposition fahrerseitig; für Linkslenker; passender Adapter: A	**2800011306280**	**13062**	27
			AQUACTRL 2 SINGLE; Einbauposition beifahrerseitig; für Linkslenker; passender Adapter: A	**2800011306280**	**13062**	27
NISSAN - 300ZX (Z31) 01/84→10/90						
Wischblatt						
3.0	125 kW	01/84→12/87	AQUACTRL 2 SINGLE; Einbauposition beifahrerseitig; für Linkslenker; passender Adapter: A	**2800011305280**	**13052**	27
3.0 Turbo	149 kW	05/87→10/90				
3.0 Turbo	168 kW	04/84→10/90	AQUACTRL 2 SINGLE; Einbauposition fahrerseitig; für Linkslenker; passender Adapter: A	**2800011305280**	**13052**	27
NISSAN - 300ZX (Z32) 09/89→12/00						
Wischblatt						
3.0 Twin Turbo	197 kW	05/90→09/95	AQUACTRL 2 SINGLE; Einbauposition beifahrerseitig; für Linkslenker; passender Adapter: A	**2800011307280**	**13072**	27
3.0 Twin Turbo	208 kW	05/90→09/95				
			AQUACTRL 2 SINGLE; Einbauposition fahrerseitig; für Linkslenker; passender Adapter: A	**2800011307280**	**13072**	27
			AQUACTRL 2 SINGLE; Einbauposition fahrerseitig; für Rechtslenker; passender Adapter: A	**2800011608260** **2800011626270**	**16082** **62627**	55 62
			AQUACTRL 2 SINGLE; Einbauposition beifahrerseitig; für Rechtslenker; passender Adapter: A	**2800011608260** **2800011626270**	**16082** **62627**	55 62
NISSAN - 350Z Coupe (Z33) 09/02→12/09						
Wischblatt						
3.5	214 kW	11/04→01/07	AQUACTRL 2 SINGLE; Einbauposition beifahrerseitig; für Linkslenker; passender Adapter: A	**2800011304280**	**13042**	26
3.5 (AAZ33)	206 kW	10/03→12/06				
3.5 (AAZ33)	221 kW	09/02→12/08	AQUACTRL 2 SINGLE; Einbauposition fahrerseitig; für Linkslenker; passender Adapter: A	**2800011306280**	**13062**	27
3.5 (BAZ33)	230 kW	09/05→12/08				
			AQUACTRL 2 SINGLE; Einbauposition beifahrerseitig; für Rechtslenker; passender Adapter: A	**2800011605260** **2800011624270**	**16052** **62427**	54 61
			AQUACTRL 2 SINGLE; Einbauposition fahrerseitig; für Rechtslenker; passender Adapter: A	**2800011607260** **2800011625270**	**16072** **62527**	55 62
NISSAN - 350Z Roadster (Z33) 09/02→12/09						
Wischblatt						
3.5 (AAZ33)	206 kW	03/05→12/07	AQUACTRL 2 SINGLE; Einbauposition beifahrerseitig; für Linkslenker; passender Adapter: A	**2800011304280**	**13042**	26
3.5 (AAZ33)	221 kW	11/04→01/07				
3.5 (BAZ33)	230 kW	09/05→12/09	AQUACTRL 2 SINGLE; Einbauposition fahrerseitig; für Linkslenker; passender Adapter: A	**2800011306280**	**13062**	27
			AQUACTRL 2 SINGLE; Einbauposition beifahrerseitig; für Rechtslenker; passender Adapter: A	**2800011605260** **2800011624270**	**16052** **62427**	54 61
			AQUACTRL 2 SINGLE; Einbauposition fahrerseitig; für Rechtslenker; passender Adapter: A	**2800011607260** **2800011625270**	**16072** **62527**	55 62

© 2025 Continental Aftermarket & Services GmbH

NISSAN - 370Z Coupe (Z34) 01/09→						
Wischblatt						
3.7	241 kW	06/09→	AQUACTRL 2 SINGLE; Einbauposition beifahrerseitig; für Linkslenker; passender Adapter: A	**2800011305280**	**13052**	27
			AQUACTRL 2 SINGLE; Einbauposition fahrerseitig; für Linkslenker; passender Adapter: A	**2800011312280**	**13122**	29
			AQUACTRL 2 SINGLE; Einbauposition beifahrerseitig; für Rechtslenker; passender Adapter: A	**2800011606260** **2800011606270**	**16062** **60627**	54 54
			AQUACTRL 2 SINGLE; Einbauposition fahrerseitig; für Rechtslenker; passender Adapter: A	**2800011614260** **2800011628270**	**16142** **62827**	58 63
3.7	244 kW	04/15→	AQUACTRL 2 SINGLE; Einbauposition beifahrerseitig; für Linkslenker; passender Adapter: A	**2800011305280**	**13052**	27
			AQUACTRL 2 SINGLE; Einbauposition fahrerseitig; für Linkslenker; passender Adapter: A	**2800011312280**	**13122**	29
3.7	245 kW	01/13→	AQUACTRL 2 SINGLE; Einbauposition beifahrerseitig; für Linkslenker; passender Adapter: A	**2800011305280**	**13052**	27
			AQUACTRL 2 SINGLE; Einbauposition fahrerseitig; für Linkslenker; passender Adapter: A	**2800011312280**	**13122**	29
			AQUACTRL 2 SINGLE; Einbauposition beifahrerseitig; für Rechtslenker; passender Adapter: A	**2800011606270**	**60627**	54
			AQUACTRL 2 SINGLE; Einbauposition fahrerseitig; für Rechtslenker; passender Adapter: A	**2800011626270**	**62627**	62
3.7	248 kW	04/09→	AQUACTRL 2 SINGLE; Einbauposition beifahrerseitig; für Linkslenker; passender Adapter: A	**2800011305280**	**13052**	27
			AQUACTRL 2 SINGLE; Einbauposition fahrerseitig; für Linkslenker; passender Adapter: A	**2800011312280**	**13122**	29
			AQUACTRL 2 SINGLE; Einbauposition beifahrerseitig; für Rechtslenker; passender Adapter: A	**2800011606260** **2800011606270**	**16062** **60627**	54 54
			AQUACTRL 2 SINGLE; Einbauposition fahrerseitig; für Rechtslenker; passender Adapter: A	**2800011614260** **2800011628270**	**16142** **62827**	58 63
3.7 NISMO	261 kW	04/09→	AQUACTRL 2 SINGLE; Einbauposition beifahrerseitig; für Linkslenker; passender Adapter: A	**2800011305280**	**13052**	27
			AQUACTRL 2 SINGLE; Einbauposition fahrerseitig; für Linkslenker; passender Adapter: A	**2800011312280**	**13122**	29
3.7 V6 VVEL NISMO 3.7	243 kW 253 kW	06/09→ 06/13→	AQUACTRL 2 SINGLE; Einbauposition beifahrerseitig; für Linkslenker; passender Adapter: A	**2800011305280**	**13052**	27
			AQUACTRL 2 SINGLE; Einbauposition fahrerseitig; für Linkslenker; passender Adapter: A	**2800011312280**	**13122**	29
			AQUACTRL 2 SINGLE; Einbauposition beifahrerseitig; für Rechtslenker; passender Adapter: A	**2800011606260** **2800011606270**	**16062** **60627**	54 54
			AQUACTRL 2 SINGLE; Einbauposition fahrerseitig; für Rechtslenker; passender Adapter: A	**2800011614260** **2800011628270**	**16142** **62827**	58 63
NISSAN - 370Z Roadster (Z34) 01/09→						
Wischblatt						
3.7 3.7	241 kW 243 kW	01/10→ 12/09→	AQUACTRL 2 SINGLE; Einbauposition beifahrerseitig; für Linkslenker; passender Adapter: A	**2800011305280**	**13052**	27
			AQUACTRL 2 SINGLE; Einbauposition fahrerseitig; für Linkslenker; passender Adapter: A	**2800011312280**	**13122**	29
			AQUACTRL 2 SINGLE; Einbauposition beifahrerseitig; für Rechtslenker; passender Adapter: A	**2800011606260** **2800011606270**	**16062** **60627**	54 54
			AQUACTRL 2 SINGLE; Einbauposition fahrerseitig; für Rechtslenker; passender Adapter: A	**2800011614260** **2800011628270**	**16142** **62827**	58 63
3.7	245 kW	04/13→	AQUACTRL 2 SINGLE; Einbauposition beifahrerseitig; für Rechtslenker; passender Adapter: A	**2800011606270**	**60627**	54
			AQUACTRL 2 SINGLE; Einbauposition fahrerseitig; für Rechtslenker; passender Adapter: A	**2800011626270**	**62627**	62
NISSAN - ALMERA (N17) 09/11→						
Wischblatt						
1.2 i 1.5 i	58 kW 75 kW	09/11→ 08/12→	AQUACTRL 2 SINGLE; Einbauposition beifahrerseitig; für Rechtslenker; passender Adapter: A	**2800011600270**	**60027**	52
			AQUACTRL 2 SINGLE; Einbauposition fahrerseitig; für Rechtslenker; passender Adapter: A	**2800011626270**	**62627**	62

© 2025 Continental Aftermarket & Services GmbH

NISSAN - ALMERA (N17) 09/11→

Wischblatt

1.6 Flex	82 kW	10/11→08/21	AQUACTRL 2 SINGLE; Einbauposition beifahrerseitig; passender Adapter: A; für Rechtslenker	**2800011600260**	**16002**	52
			AQUACTRL 2 SINGLE; Einbauposition fahrerseitig; passender Adapter: A; für Rechtslenker	**2800011614260**	**16142**	58

NISSAN - ALMERA I (N15) 07/95→09/00

Wischblatt

1.4 1.4 GX,LX 1.5 1.6	64 kW 55 kW 77 kW 73 kW	09/95→07/00 09/95→07/00 07/95→05/00 09/95→07/00	AQUACTRL 2 SET; für Linkslenker	**2800011216280**	**12162**	7
			AQUACTRL 2 SINGLE; Einbauposition beifahrerseitig; für Linkslenker; passender Adapter: A	**2800011305280**	**13052**	27
			AQUACTRL 2 SINGLE; Einbauposition fahrerseitig; für Linkslenker; passender Adapter: A	**2800011307280**	**13072**	27
			AQUACTRL 2 SINGLE; Einbauposition beifahrerseitig; für Rechtslenker; passender Adapter: A	**2800011606260** **2800011606270**	**16062** **60627**	54 54
			AQUACTRL 2 SINGLE; Einbauposition fahrerseitig; für Rechtslenker; passender Adapter: A	**2800011608260** **2800011626270**	**16082** **62627**	55 62
1.6	75 kW	07/95→03/00	AQUACTRL 2 SET; für Linkslenker	**2800011216280**	**12162**	7
			AQUACTRL 2 SINGLE; Einbauposition beifahrerseitig; für Linkslenker; passender Adapter: A	**2800011305280**	**13052**	27
			AQUACTRL 2 SINGLE; Einbauposition fahrerseitig; für Linkslenker; passender Adapter: A	**2800011307280**	**13072**	27
			AQUACTRL 2 SINGLE; Einbauposition beifahrerseitig; für Rechtslenker; passender Adapter: A	**2800011606260**	**16062**	54
			AQUACTRL 2 SINGLE; Einbauposition fahrerseitig; für Rechtslenker; passender Adapter: A	**2800011608260**	**16082**	55
1.6	86 kW	09/95→07/00	AQUACTRL 2 SINGLE; Einbauposition beifahrerseitig; für Rechtslenker; passender Adapter: A	**2800011606260**	**16062**	54
			AQUACTRL 2 SINGLE; Einbauposition fahrerseitig; für Rechtslenker; passender Adapter: A	**2800011608260**	**16082**	55
1.6 SLX	66 kW	09/95→07/00	AQUACTRL 2 SET; für Linkslenker	**2800011216280**	**12162**	7
			AQUACTRL 2 SINGLE; Einbauposition beifahrerseitig; für Linkslenker; passender Adapter: A	**2800011305280**	**13052**	27
			AQUACTRL 2 SINGLE; Einbauposition fahrerseitig; für Linkslenker; passender Adapter: A	**2800011307280**	**13072**	27
			AQUACTRL 2 SINGLE; Einbauposition beifahrerseitig; für Rechtslenker; passender Adapter: A	**2800011606260** **2800011606270**	**16062** **60627**	54 54
			AQUACTRL 2 SINGLE; Einbauposition fahrerseitig; für Rechtslenker; passender Adapter: A	**2800011608260** **2800011626270**	**16082** **62627**	55 62
2.0	92 kW	07/95→07/00	AQUACTRL 2 SINGLE; Einbauposition beifahrerseitig; für Rechtslenker; passender Adapter: A	**2800011606260**	**16062**	54
			AQUACTRL 2 SINGLE; Einbauposition fahrerseitig; für Rechtslenker; passender Adapter: A	**2800011608260**	**16082**	55
2.0 D	55 kW	11/95→07/00	AQUACTRL 2 SET; für Linkslenker	**2800011216280**	**12162**	7
			AQUACTRL 2 SINGLE; Einbauposition beifahrerseitig; für Linkslenker; passender Adapter: A	**2800011305280**	**13052**	27
			AQUACTRL 2 SINGLE; Einbauposition fahrerseitig; für Linkslenker; passender Adapter: A	**2800011307280**	**13072**	27
			AQUACTRL 2 SINGLE; Einbauposition beifahrerseitig; für Rechtslenker; passender Adapter: A	**2800011606260** **2800011606270**	**16062** **60627**	54 54
			AQUACTRL 2 SINGLE; Einbauposition fahrerseitig; für Rechtslenker; passender Adapter: A	**2800011608260** **2800011626270**	**16082** **62627**	55 62

NISSAN - ALMERA I Hatchback (N15) 07/95→01/01

Wischblatt

1.4 1.4 S, GX, LX 1.5 1.6 1.6 SR, SLX 2.0 D 2.0 GTi	64 kW 55 kW 77 kW 73 kW 66 kW 55 kW 105 kW	09/95→03/00 09/95→03/00 07/95→03/00 09/95→03/00 09/95→03/00 11/95→03/00 07/96→03/00	AQUACTRL 2 SET; für Linkslenker	**2800011216280**	**12162**	7
			AQUACTRL 2 SINGLE; Einbauposition beifahrerseitig; für Linkslenker; passender Adapter: A	**2800011305280**	**13052**	27
			AQUACTRL 2 SINGLE; Einbauposition fahrerseitig; für Linkslenker; passender Adapter: A	**2800011307280**	**13072**	27
			REARCTRL; Einbauposition hinten	**2800011539170** **2800011539180**	**53917** **15391**	51 51

→

© 2025 Continental Aftermarket & Services GmbH

NISSAN - ALMERA I Hatchback (N15) 07/95→01/01

Wischblatt

1.4	64 kW	09/95→03/00	AQUACTRL 2 SINGLE; Einbauposition beifahrerseitig; für Rechtslenker; passender Adapter: A	**2800011606260**	**16062**	54
1.4 S, GX, LX	55 kW	09/95→03/00		**2800011606270**	**60627**	54
1.5	77 kW	07/95→03/00	AQUACTRL 2 SINGLE; Einbauposition fahrerseitig; für Rechtslenker; passender Adapter: A	**2800011608260**	**16082**	55
1.6	73 kW	09/95→03/00		**2800011626270**	**62627**	62
1.6 SR, SLX	66 kW	09/95→03/00				
2.0 D	55 kW	11/95→03/00				
2.0 GTi	105 kW	07/96→03/00				

NISSAN - ALMERA II (N16) 04/00→

Wischblatt

1.5	66 kW	07/00→11/06	AQUACTRL 2 SET; für Linkslenker	**2800011201280**	**12012**	3
1.5	72 kW	10/02→09/06	AQUACTRL 2 SINGLE; Einbauposition beifahrerseitig; für Linkslenker; passender Adapter: A	**2800011303280**	**13032**	26
1.5 dCi	60 kW	01/03→09/06	AQUACTRL 2 SINGLE; Einbauposition fahrerseitig; für Linkslenker; passender Adapter: A	**2800011309280**	**13092**	28
			REARCTRL; Einbauposition hinten	**2800011515170**	**51517**	39
				2800011515180	**15151**	39
			AQUACTRL 2 SINGLE; Einbauposition beifahrerseitig; für Rechtslenker; passender Adapter: A	**2800011602260**	**16022**	53
				2800011623270	**62327**	61
			AQUACTRL 2 SINGLE; Einbauposition fahrerseitig; für Rechtslenker; passender Adapter: A	**2800011608260**	**16082**	55
				2800011626270	**62627**	62
1.6	83 kW	07/00→02/03	AQUACTRL 2 SINGLE; Einbauposition beifahrerseitig; für Rechtslenker; passender Adapter: A	**2800011623270**	**62327**	61
			AQUACTRL 2 SINGLE; Einbauposition fahrerseitig; für Rechtslenker; passender Adapter: A	**2800011626270**	**62627**	62
1.8	84 kW	07/00→11/02	AQUACTRL 2 SET; für Linkslenker	**2800011201280**	**12012**	3
1.8	85 kW	10/02→09/06	AQUACTRL 2 SINGLE; Einbauposition beifahrerseitig; für Linkslenker; passender Adapter: A	**2800011303280**	**13032**	26
			AQUACTRL 2 SINGLE; Einbauposition fahrerseitig; für Linkslenker; passender Adapter: A	**2800011309280**	**13092**	28
			REARCTRL; Einbauposition hinten	**2800011515170**	**51517**	39
				2800011515180	**15151**	39
			AQUACTRL 2 SINGLE; Einbauposition beifahrerseitig; für Rechtslenker; passender Adapter: A	**2800011602260**	**16022**	53
				2800011623270	**62327**	61
			AQUACTRL 2 SINGLE; Einbauposition fahrerseitig; für Rechtslenker; passender Adapter: A	**2800011608260**	**16082**	55
				2800011626270	**62627**	62
1.8	94 kW	01/02→	AQUACTRL 2 SINGLE; Einbauposition beifahrerseitig; für Rechtslenker; passender Adapter: A	**2800011623270**	**62327**	61
			AQUACTRL 2 SINGLE; Einbauposition fahrerseitig; für Rechtslenker; passender Adapter: A	**2800011626270**	**62627**	62
2.2 dCi	82 kW	09/03→09/06	AQUACTRL 2 SET; für Linkslenker	**2800011201280**	**12012**	3
2.2 dCi	100 kW	09/03→09/06	AQUACTRL 2 SINGLE; Einbauposition beifahrerseitig; für Linkslenker; passender Adapter: A	**2800011303280**	**13032**	26
2.2 Di	81 kW	07/00→04/03	AQUACTRL 2 SINGLE; Einbauposition fahrerseitig; für Linkslenker; passender Adapter: A	**2800011309280**	**13092**	28
			REARCTRL; Einbauposition hinten	**2800011515170**	**51517**	39
				2800011515180	**15151**	39
			AQUACTRL 2 SINGLE; Einbauposition beifahrerseitig; für Rechtslenker; passender Adapter: A	**2800011602260**	**16022**	53
				2800011623270	**62327**	61
			AQUACTRL 2 SINGLE; Einbauposition fahrerseitig; für Rechtslenker; passender Adapter: A	**2800011608260**	**16082**	55
				2800011626270	**62627**	62

NISSAN - ALMERA II Hatchback (N16) 01/00→

Wischblatt

1.5	66 kW	03/00→11/06	AQUACTRL 2 SET; für Linkslenker	**2800011201280**	**12012**	3
			AQUACTRL 2 SINGLE; Einbauposition beifahrerseitig; für Linkslenker; passender Adapter: A	**2800011303280**	**13032**	26
			AQUACTRL 2 SINGLE; Einbauposition fahrerseitig; für Linkslenker; passender Adapter: A	**2800011309280**	**13092**	28
			REARCTRL; Einbauposition hinten; 10/02	**2800011515170**	**51517**	39
				2800011515180	**15151**	39

→

© 2025 Continental Aftermarket & Services GmbH

NISSAN - ALMERA II Hatchback (N16) 01/00→

Wischblatt

1.5	66 kW	03/00→11/06	REARCTRL; Einbauposition hinten; 09/02	**2800011539170**	**53917**	51
				2800011539180	**15391**	51
			AQUACTRL 2 SINGLE; Einbauposition beifahrerseitig; für Rechtslenker; passender Adapter: A	**2800011602260**	**16022**	53
				2800011623270	**62327**	61
			AQUACTRL 2 SINGLE; Einbauposition fahrerseitig; für Rechtslenker; passender Adapter: A	**2800011608260**	**16082**	55
				2800011626270	**62627**	62
1.5 1.5 dCi	72 kW 60 kW	10/02→09/06 01/03→09/06	AQUACTRL 2 SET; für Linkslenker	**2800011201280**	**12012**	3
			AQUACTRL 2 SINGLE; Einbauposition beifahrerseitig; für Linkslenker; passender Adapter: A	**2800011303280**	**13032**	26
			AQUACTRL 2 SINGLE; Einbauposition fahrerseitig; für Linkslenker; passender Adapter: A	**2800011309280**	**13092**	28
			REARCTRL; Einbauposition hinten	**2800011515170**	**51517**	39
				2800011515180	**15151**	39
			AQUACTRL 2 SINGLE; Einbauposition beifahrerseitig; für Rechtslenker; passender Adapter: A	**2800011602260**	**16022**	53
				2800011623270	**62327**	61
			AQUACTRL 2 SINGLE; Einbauposition fahrerseitig; für Rechtslenker; passender Adapter: A	**2800011608260**	**16082**	55
				2800011626270	**62627**	62
1.8	84 kW	01/00→11/02	AQUACTRL 2 SET; für Linkslenker	**2800011201280**	**12012**	3
			AQUACTRL 2 SINGLE; Einbauposition beifahrerseitig; für Linkslenker; passender Adapter: A	**2800011303280**	**13032**	26
			AQUACTRL 2 SINGLE; Einbauposition fahrerseitig; für Linkslenker; passender Adapter: A	**2800011309280**	**13092**	28
			REARCTRL; Einbauposition hinten; 10/02	**2800011515170**	**51517**	39
				2800011515180	**15151**	39
			REARCTRL; Einbauposition hinten; 09/02	**2800011539170**	**53917**	51
				2800011539180	**15391**	51
			AQUACTRL 2 SINGLE; Einbauposition beifahrerseitig; für Rechtslenker; passender Adapter: A	**2800011602260**	**16022**	53
				2800011623270	**62327**	61
			AQUACTRL 2 SINGLE; Einbauposition fahrerseitig; für Rechtslenker; passender Adapter: A	**2800011608260**	**16082**	55
				2800011626270	**62627**	62
1.8 2.2 dCi 2.2 dCi	85 kW 82 kW 100 kW	10/02→09/06 09/03→09/06 09/03→09/06	AQUACTRL 2 SET; für Linkslenker	**2800011201280**	**12012**	3
			AQUACTRL 2 SINGLE; Einbauposition beifahrerseitig; für Linkslenker; passender Adapter: A	**2800011303280**	**13032**	26
			AQUACTRL 2 SINGLE; Einbauposition fahrerseitig; für Linkslenker; passender Adapter: A	**2800011309280**	**13092**	28
			REARCTRL; Einbauposition hinten	**2800011515170**	**51517**	39
				2800011515180	**15151**	39
			AQUACTRL 2 SINGLE; Einbauposition beifahrerseitig; für Rechtslenker; passender Adapter: A	**2800011602260**	**16022**	53
				2800011623270	**62327**	61
			AQUACTRL 2 SINGLE; Einbauposition fahrerseitig; für Rechtslenker; passender Adapter: A	**2800011608260**	**16082**	55
				2800011626270	**62627**	62
2.2 Di	81 kW	03/00→04/03	AQUACTRL 2 SET; für Linkslenker	**2800011201280**	**12012**	3
			AQUACTRL 2 SINGLE; Einbauposition beifahrerseitig; für Linkslenker; passender Adapter: A	**2800011303280**	**13032**	26
			AQUACTRL 2 SINGLE; Einbauposition fahrerseitig; für Linkslenker; passender Adapter: A	**2800011309280**	**13092**	28
			REARCTRL; Einbauposition hinten; 10/02	**2800011515170**	**51517**	39
				2800011515180	**15151**	39
			REARCTRL; Einbauposition hinten; 09/02	**2800011539170**	**53917**	51
				2800011539180	**15391**	51
			AQUACTRL 2 SINGLE; Einbauposition beifahrerseitig; für Rechtslenker; passender Adapter: A	**2800011602260**	**16022**	53
				2800011623270	**62327**	61
			AQUACTRL 2 SINGLE; Einbauposition fahrerseitig; für Rechtslenker; passender Adapter: A	**2800011608260**	**16082**	55
				2800011626270	**62627**	62

© 2025 Continental Aftermarket & Services GmbH

NISSAN - ALMERA Classic (B10) 03/06→

Wischblatt

1.6 16V	79 kW	03/06→	AQUACTRL 2 SET; für Linkslenker	**2800011201280**	**12012**	3
			AQUACTRL 2 SINGLE; Einbauposition beifahrerseitig; für Linkslenker; passender Adapter: A	**2800011302280**	**13022**	26
			AQUACTRL 2 SINGLE; Einbauposition fahrerseitig; für Linkslenker; passender Adapter: A	**2800011309280**	**13092**	28
			AQUACTRL 2 SINGLE; Einbauposition beifahrerseitig; für Rechtslenker; passender Adapter: A	**2800011602260**	**16022**	53
			AQUACTRL 2 SINGLE; Einbauposition fahrerseitig; für Rechtslenker; passender Adapter: A	**2800011608260**	**16082**	55

NISSAN - ALMERA TINO (V10) 12/98→02/06

Wischblatt

1.8 1.8	84 kW 85 kW	08/00→02/06 12/02→02/06	AQUACTRL 2 SINGLE; Einbauposition beifahrerseitig; für Linkslenker; passender Adapter: A	**2800011304280**	**13042**	26
			AQUACTRL 2 SINGLE; Einbauposition fahrerseitig; für Linkslenker; passender Adapter: A	**2800011314280**	**13142**	30
			AQUACTRL 2 SINGLE; Einbauposition beifahrerseitig; für Rechtslenker; passender Adapter: A	**2800011605260** **2800011624270**	**16052** **62427**	54 61
			AQUACTRL 2 SINGLE; Einbauposition fahrerseitig; für Rechtslenker; passender Adapter: A	**2800011616260** **2800011630270**	**16162** **63027**	58 63
1.8	88 kW	12/98→02/03	AQUACTRL 2 SINGLE; Einbauposition beifahrerseitig; für Linkslenker; passender Adapter: A	**2800011304280**	**13042**	26
			AQUACTRL 2 SINGLE; Einbauposition fahrerseitig; für Linkslenker; passender Adapter: A	**2800011314280**	**13142**	30
2.0 2.2 dCi 2.2 dCi 2.2 dCi	100 kW 82 kW 84 kW 100 kW	08/00→01/03 09/03→02/06 08/00→02/06 09/03→02/06	AQUACTRL 2 SINGLE; Einbauposition beifahrerseitig; für Linkslenker; passender Adapter: A	**2800011304280**	**13042**	26
			AQUACTRL 2 SINGLE; Einbauposition fahrerseitig; für Linkslenker; passender Adapter: A	**2800011314280**	**13142**	30
			AQUACTRL 2 SINGLE; Einbauposition beifahrerseitig; für Rechtslenker; passender Adapter: A	**2800011605260** **2800011624270**	**16052** **62427**	54 61
			AQUACTRL 2 SINGLE; Einbauposition fahrerseitig; für Rechtslenker; passender Adapter: A	**2800011616260** **2800011630270**	**16162** **63027**	58 63

NISSAN - ALTIMA (L30) 06/97→08/01

Wischblatt

2.4	112 kW	06/97→08/01	AQUACTRL 2 SINGLE; Einbauposition beifahrerseitig; für Linkslenker; passender Adapter: A	**2800011306280**	**13062**	27
			AQUACTRL 2 SINGLE; Einbauposition fahrerseitig; für Linkslenker; passender Adapter: A	**2800011307280**	**13072**	27
			AQUACTRL 2 SINGLE; Einbauposition beifahrerseitig; für Rechtslenker; passender Adapter: A	**2800011607260** **2800011625270**	**16072** **62527**	55 62
			AQUACTRL 2 SINGLE; Einbauposition fahrerseitig; für Rechtslenker; passender Adapter: A	**2800011608260** **2800011626270**	**16082** **62627**	55 62

NISSAN - ALTIMA (L31) 08/01→04/07

Wischblatt

2.5 2.5 3.5	121 kW 130 kW 180 kW	08/01→09/06 08/01→12/06 08/01→09/06	AQUACTRL 2 SINGLE; Einbauposition beifahrerseitig; für Linkslenker; passender Adapter: A	**2800011303280**	**13032**	26
			AQUACTRL 2 SINGLE; Einbauposition fahrerseitig; für Linkslenker; passender Adapter: A	**2800011314280**	**13142**	30
			AQUACTRL 2 SINGLE; Einbauposition beifahrerseitig; für Rechtslenker; passender Adapter: A	**2800011604260**	**16042**	53
			AQUACTRL 2 SINGLE; Einbauposition fahrerseitig; für Rechtslenker; passender Adapter: A	**2800011616260**	**16162**	58

© 2025 Continental Aftermarket & Services GmbH

NISSAN - ALTIMA (L32) 10/06→07/13						
Wischblatt						
2.5	128 kW	10/06→07/13	AQUACTRL 2 SINGLE; Einbauposition beifahrerseitig; für Linkslenker; passender Adapter: A	**2800011303280**	**13032**	26
			AQUACTRL 2 SINGLE; Einbauposition fahrerseitig; für Linkslenker; passender Adapter: A	**2800011314280**	**13142**	30
			AQUACTRL 2 SINGLE; Einbauposition beifahrerseitig; für Rechtslenker; passender Adapter: A	**2800011602260** **2800011623270**	**16022** **62327**	53 61
			AQUACTRL 2 SINGLE; Einbauposition fahrerseitig; für Rechtslenker; passender Adapter: A	**2800011616260** **2800011630270**	**16162** **63027**	58 63
2.5	138 kW	01/10→07/12	AQUACTRL 2 SINGLE; Einbauposition beifahrerseitig; für Linkslenker; passender Adapter: A	**2800011303280**	**13032**	26
			AQUACTRL 2 SINGLE; Einbauposition fahrerseitig; für Linkslenker; passender Adapter: A	**2800011314280**	**13142**	30
2.5 Hybrid (L32HV)	148 kW	10/06→07/11	AQUACTRL 2 SINGLE; Einbauposition beifahrerseitig; für Rechtslenker; passender Adapter: A	**2800011602260**	**16022**	53
			AQUACTRL 2 SINGLE; Einbauposition fahrerseitig; für Rechtslenker; passender Adapter: A	**2800011616260**	**16162**	58
3.5	201 kW	10/06→07/13	AQUACTRL 2 SINGLE; Einbauposition beifahrerseitig; für Linkslenker; passender Adapter: A	**2800011303280**	**13032**	26
			AQUACTRL 2 SINGLE; Einbauposition fahrerseitig; für Linkslenker; passender Adapter: A	**2800011314280**	**13142**	30
			AQUACTRL 2 SINGLE; Einbauposition beifahrerseitig; für Rechtslenker; passender Adapter: A	**2800011602260**	**16022**	53
			AQUACTRL 2 SINGLE; Einbauposition fahrerseitig; für Rechtslenker; passender Adapter: A	**2800011616260**	**16162**	58
3.5 CVTC	210 kW	01/10→07/12	AQUACTRL 2 SINGLE; Einbauposition beifahrerseitig; für Linkslenker; passender Adapter: A	**2800011303280**	**13032**	26
			AQUACTRL 2 SINGLE; Einbauposition fahrerseitig; für Linkslenker; passender Adapter: A	**2800011314280**	**13142**	30
NISSAN - ALTIMA (L33) 05/12→						
Wischblatt						
2.5	132 kW	01/13→	AQUACTRL 2 SINGLE; Einbauposition beifahrerseitig; für Rechtslenker; passender Adapter: A	**2800011602260** **2800011604270**	**16022** **60427**	53 53
			AQUACTRL 2 SINGLE; Einbauposition fahrerseitig; für Rechtslenker; passender Adapter: A	**2800011616260** **2800011630270**	**16162** **63027**	58 63
2.5	134 kW	05/12→	AQUACTRL 2 SINGLE; Einbauposition beifahrerseitig; für Rechtslenker; passender Adapter: A	**2800011602260** **2800011623270**	**16022** **62327**	53 61
			AQUACTRL 2 SINGLE; Einbauposition fahrerseitig; für Rechtslenker; passender Adapter: A	**2800011616260** **2800011630270**	**16162** **63027**	58 63
3.5	199 kW	11/12→	AQUACTRL 2 SINGLE; Einbauposition beifahrerseitig; für Rechtslenker; passender Adapter: A	**2800011602260** **2800011604270**	**16022** **60427**	53 53
			AQUACTRL 2 SINGLE; Einbauposition fahrerseitig; für Rechtslenker; passender Adapter: A	**2800011616260** **2800011630270**	**16162** **63027**	58 63
3.5	201 kW	08/12→	AQUACTRL 2 SINGLE; Einbauposition beifahrerseitig; für Rechtslenker; passender Adapter: A	**2800011602260**	**16022**	53
			AQUACTRL 2 SINGLE; Einbauposition fahrerseitig; für Rechtslenker; passender Adapter: A	**2800011616260**	**16162**	58
NISSAN - ALTIMA Coupe (CL32) 10/06→12/13						
Wischblatt						
2.5 Hybrid (CL32HV)	148 kW	04/07→06/13	AQUACTRL 2 SINGLE; Einbauposition beifahrerseitig; für Rechtslenker; passender Adapter: A	**2800011604270**	**60427**	53
			AQUACTRL 2 SINGLE; Einbauposition fahrerseitig; für Rechtslenker; passender Adapter: A	**2800011618270**	**61827**	59
NISSAN - ARMADA (TA60) 08/03→12/15						
Wischblatt						
5.6 4x4 5.6 4x4	227 kW 236 kW	08/03→12/06 09/06→12/15	AQUACTRL 2 SINGLE; Einbauposition beifahrerseitig; für Rechtslenker; passender Adapter: A	**2800011610270**	**61027**	56
			AQUACTRL 2 SINGLE; Einbauposition fahrerseitig; für Rechtslenker; passender Adapter: A	**2800011628270**	**62827**	63

© 2025 Continental Aftermarket & Services GmbH

NISSAN - ATLAS II (F23, H41, H42) 07/92→06/07						
Wischblatt						
2.7 TDiC	92 kW	07/96→10/04	AQUACTRL 2 SINGLE; Einbauposition beifahrerseitig; für Rechtslenker; passender Adapter: A	**2800011624270**	**62427**	61
			AQUACTRL 2 SINGLE; Einbauposition fahrerseitig; für Rechtslenker; passender Adapter: A	**2800011624270**	**62427**	61
NISSAN - BLUEBIRD (T72 , T12, U12) 12/85→12/90						
Wischblatt						
1.6	61 kW	03/86→06/90	AQUACTRL 2 SINGLE; Einbauposition fahrerseitig; für Linkslenker; passender Adapter: A	**2800011305280**	**13052**	27
1.6	66 kW	12/85→02/90				
1.8	61 kW	05/86→09/90	AQUACTRL 2 SINGLE; Einbauposition beifahrerseitig; für Linkslenker; passender Adapter: A	**2800011305280**	**13052**	27
1.8 i 16V (RLT72)	95 kW	02/89→12/90				
1.8 Turbo	99 kW	12/85→05/90				
2.0 (T12)	75 kW	12/85→12/87				
2.0 D (SLT72, T12)	49 kW	03/86→12/90				
2.0 i	85 kW	09/88→09/90				
2.0 i (HLT72, T12)	77 kW	12/85→12/90				
2.0 LX	66 kW	12/85→02/90				
NISSAN - BLUEBIRD (U11) 11/83→05/90						
Wischblatt						
1.8	66 kW	11/83→06/88	AQUACTRL 2 SINGLE; Einbauposition fahrerseitig; für Linkslenker; passender Adapter: A	**2800011305280**	**13052**	27
1.8 Turbo	99 kW	04/84→05/90				
2.0 D	43 kW	04/84→01/88	AQUACTRL 2 SINGLE; Einbauposition beifahrerseitig; für Linkslenker; passender Adapter: A	**2800011305280**	**13052**	27
2.0 i	77 kW	04/84→01/88				
2.0 TD	62 kW	11/83→12/85				
NISSAN - BLUEBIRD Hatchback (T72, T12) 12/85→11/92						
Wischblatt						
1.6	61 kW	03/86→06/90	AQUACTRL 2 SINGLE; Einbauposition beifahrerseitig; für Linkslenker; passender Adapter: A	**2800011305280**	**13052**	27
1.6	66 kW	03/86→06/91				
1.8	65 kW	05/86→11/92	AQUACTRL 2 SINGLE; Einbauposition fahrerseitig; für Linkslenker; passender Adapter: A	**2800011305280**	**13052**	27
1.8	66 kW	01/87→04/90				
1.8 i 16V (FRLT72)	95 kW	02/89→12/90				
1.8 Turbo	99 kW	12/85→11/92				
2.0 (T12)	75 kW	12/85→12/87				
2.0 D (FSLT72, T12)	49 kW	03/86→12/90				
2.0 i	85 kW	09/88→09/90				
2.0 i (FHLT72, T12)	77 kW	12/85→12/90				
NISSAN - BLUEBIRD Station Wagon (WU11) 11/83→12/90						
Wischblatt						
2.0	75 kW	04/86→09/90	AQUACTRL 2 SINGLE; Einbauposition fahrerseitig; für Linkslenker; passender Adapter: A	**2800011305280**	**13052**	27
2.0 D	43 kW	04/84→01/88				
2.0 D	49 kW	03/86→12/90	AQUACTRL 2 SINGLE; Einbauposition beifahrerseitig; für Linkslenker; passender Adapter: A	**2800011305280**	**13052**	27
2.0 i	77 kW	04/84→12/90				
2.0 i	85 kW	09/88→09/90				
2.0 LX	66 kW	12/85→02/90				
NISSAN - BLUEBIRD Stufenheck (910) 01/80→06/86						
Wischblatt						
1.8	66 kW	01/80→05/84	AQUACTRL 2 SINGLE; Einbauposition beifahrerseitig; für Linkslenker; passender Adapter: A	**2800011304280**	**13042**	26
1.9 i	80 kW	01/82→05/84				
2.0	72 kW	05/81→03/85	AQUACTRL 2 SINGLE; Einbauposition fahrerseitig; für Linkslenker; passender Adapter: A	**2800011304280**	**13042**	26
NISSAN - BLUEBIRD SYLPHY / SYLPHY III (B17) 07/12→						
Wischblatt						
1.6	85 kW	08/12→	AQUACTRL 2 SINGLE; Einbauposition beifahrerseitig; für Rechtslenker; passender Adapter: A	**2800011600270**	**60027**	52
1.6	86 kW	05/13→				
1.6	140 kW	01/15→	AQUACTRL 2 SINGLE; Einbauposition fahrerseitig; für Rechtslenker; passender Adapter: A	**2800011630270**	**63027**	63
1.8	96 kW	08/12→	AQUACTRL 2 SINGLE; Einbauposition beifahrerseitig; für Rechtslenker; passender Adapter: A	**2800011600270** **2800011604270**	**60027** **60427**	52 53
			AQUACTRL 2 SINGLE; Einbauposition fahrerseitig; für Rechtslenker; passender Adapter: A	**2800011610270** **2800011630270**	**61027** **63027**	56 63

© 2025 Continental Aftermarket & Services GmbH

NISSAN - BLUEBIRD SYLPHY I (G10, N16) 01/00→08/14

Wischblatt

1.6 1.6 1.8 1.8 2.0	81 kW 87 kW 94 kW 96 kW 107 kW	08/00→08/06 08/02→04/13 01/00→06/06 01/00→06/06 08/00→06/06	AQUACTRL 2 SINGLE; Einbauposition beifahrerseitig; für Rechtslenker; passender Adapter: A	**2800011623270**	**62327**	61
			AQUACTRL 2 SINGLE; Einbauposition fahrerseitig; für Rechtslenker; passender Adapter: A	**2800011626270**	**62627**	62

NISSAN - BLUEBIRD SYLPHY II (G11) 09/05→

Wischblatt

1.5 2.0	80 kW 98 kW	09/05→08/12 09/05→08/12	AQUACTRL 2 SINGLE; Einbauposition beifahrerseitig; für Rechtslenker; passender Adapter: A	**2800011604270**	**60427**	53
			AQUACTRL 2 SINGLE; Einbauposition fahrerseitig; für Rechtslenker; passender Adapter: A	**2800011610270**	**61027**	56

NISSAN - BLUEBIRD Traveller (W910) 01/80→06/86

Wischblatt

1.6 1.8 2.0 D	60 kW 65 kW 44 kW	05/80→05/82 01/80→05/84 01/80→05/84	AQUACTRL 2 SINGLE; Einbauposition beifahrerseitig; für Linkslenker; passender Adapter: A	**2800011305280**	**13052**	27
			AQUACTRL 2 SINGLE; Einbauposition fahrerseitig; für Linkslenker; passender Adapter: A	**2800011305280**	**13052**	27

NISSAN - CABSTAR (F22, H40) 01/82→09/93

Wischblatt

1.6 (F22) 2.0 (F22) 2.0 TD (F22) 2.2 (F22) 2.3 TD (F22) 2.4 TD 2.5 D (F22) 2.5 TD 2.5 TD (F22) 2.7 TD (F22) 3.3 TD (F22)	62 kW 66 kW 60 kW 71 kW 53 kW 80 kW 53 kW 55 kW 59 kW 66 kW 71 kW	10/86→09/92 01/82→06/92 01/82→12/87 10/84→06/92 01/82→06/92 09/85→04/92 02/83→12/90 01/89→12/92 10/82→06/92 02/83→12/92 02/83→12/90	AQUACTRL 2 SET; für Linkslenker	**2800011207280**	**12072**	5
			AQUACTRL 2 SINGLE; Einbauposition fahrerseitig; für Linkslenker; passender Adapter: A	**2800011306280**	**13062**	27
			AQUACTRL 2 SINGLE; Einbauposition beifahrerseitig; für Linkslenker; passender Adapter: A	**2800011306280**	**13062**	27

NISSAN - CARAVAN Bus (E25) 10/00→06/12

Wischblatt

2.0 i (VWE25) 2.4 i (CGE25, CQGE25, DQGE25) 2.5 i (CSGE25, DSGE25, SGE25) 3.0 D (VWE25, CWGE25, DWGE25) 3.0 TDi (VWE25, CWGE25, DWGE25)	88 kW 103 kW 108 kW 77 kW 89 kW	10/00→09/07 05/01→01/12 07/01→06/12 10/00→01/12 07/01→01/12	AQUACTRL 2 SINGLE; Einbauposition beifahrerseitig; für Rechtslenker; passender Adapter: A	**2800011606270**	**60627**	54
			AQUACTRL 2 SINGLE; Einbauposition fahrerseitig; für Rechtslenker; passender Adapter: A	**2800011606270**	**60627**	54

NISSAN - CARAVAN Kasten (E25) 10/00→06/12

Wischblatt

2.0 i (VPE25) 3.0 D (VWE25, CWGE25) 3.0 TDi (VWE25, CWGE25)	88 kW 89 kW 96 kW	10/00→09/07 10/00→01/12 07/01→06/12	AQUACTRL 2 SINGLE; Einbauposition beifahrerseitig; für Rechtslenker; passender Adapter: A	**2800011606270**	**60627**	54
			AQUACTRL 2 SINGLE; Einbauposition fahrerseitig; für Rechtslenker; passender Adapter: A	**2800011606270**	**60627**	54

NISSAN - CEFIRO I Stufenheck (A31) 06/88→12/96

Wischblatt

2.0 (LA31, LCA31)	151 kW	06/88→09/94	AQUACTRL 2 SINGLE; Einbauposition beifahrerseitig; für Rechtslenker; passender Adapter: A	**2800011606270**	**60627**	54
			AQUACTRL 2 SINGLE; Einbauposition fahrerseitig; für Rechtslenker; passender Adapter: A	**2800011628270**	**62827**	63

© 2025 Continental Aftermarket & Services GmbH

NISSAN - CEFIRO II Stufenheck (A32) 08/94→12/99						
Wischblatt						
2.0	103 kW	10/94→12/99	AQUACTRL 2 SINGLE; Einbauposition fahrerseitig; für Rechtslenker; passender Adapter: A	**2800011610270**	**61027**	56
3.0	142 kW	10/94→12/99				
			AQUACTRL 2 SINGLE; Einbauposition beifahrerseitig; für Rechtslenker; passender Adapter: A	**2800011626270**	**62627**	62
NISSAN - CEFIRO III Stufenheck (A33) 01/99→12/07						
Wischblatt						
2.0	103 kW	01/00→09/03	AQUACTRL 2 SINGLE; Einbauposition beifahrerseitig; für Rechtslenker; passender Adapter: A	**2800011604270**	**60427**	53
3.0	147 kW	01/00→09/03				
			AQUACTRL 2 SINGLE; Einbauposition fahrerseitig; für Rechtslenker; passender Adapter: A	**2800011630270**	**63027**	63
NISSAN - CHERRY II Coupe (N10) 08/78→12/82						
Wischblatt						
1.0	33 kW	08/78→07/81	AQUACTRL 2 SINGLE; Einbauposition fahrerseitig; für Linkslenker; passender Adapter: A	**2800011303280**	**13032**	26
1.2	38 kW	08/78→07/81				
1.3	44 kW	08/81→09/82	AQUACTRL 2 SINGLE; Einbauposition beifahrerseitig; für Linkslenker; passender Adapter: A	**2800011303280**	**13032**	26
1.4	46 kW	08/80→02/81				
1.4	59 kW	08/80→07/81				
1.5	51 kW	08/81→05/82				
NISSAN - CHERRY II Hatchback (N10) 08/78→06/84						
Wischblatt						
1.0	32 kW	08/78→07/81	AQUACTRL 2 SINGLE; Einbauposition fahrerseitig; für Linkslenker; passender Adapter: A	**2800011303280**	**13032**	26
1.2	38 kW	08/78→07/81				
1.3	44 kW	08/81→09/82	AQUACTRL 2 SINGLE; Einbauposition beifahrerseitig; für Linkslenker; passender Adapter: A	**2800011303280**	**13032**	26
1.4	46 kW	08/78→07/81				
1.4 i.e.	59 kW	08/80→07/81				
1.5	51 kW	08/81→12/82				
NISSAN - CHERRY II Traveller (VN10) 08/78→12/83						
Wischblatt						
1.0	33 kW	08/78→07/81	AQUACTRL 2 SINGLE; Einbauposition fahrerseitig; für Linkslenker; passender Adapter: A	**2800011303280**	**13032**	26
1.0	37 kW	08/81→05/82				
1.2	38 kW	10/78→07/81	AQUACTRL 2 SINGLE; Einbauposition beifahrerseitig; für Linkslenker; passender Adapter: A	**2800011303280**	**13032**	26
1.3	44 kW	09/81→12/83				
1.4	59 kW	08/80→07/81				
1.5	51 kW	08/81→03/82				
NISSAN - CHERRY III (N12) 04/82→10/87						
Wischblatt						
1.0	37 kW	05/82→05/86	AQUACTRL 2 SINGLE; Einbauposition fahrerseitig; für Linkslenker; passender Adapter: A	**2800011304280**	**13042**	26
1.3	44 kW	05/82→10/86				
1.5	55 kW	11/83→10/86	AQUACTRL 2 SINGLE; Einbauposition beifahrerseitig; für Linkslenker; passender Adapter: A	**2800011304280**	**13042**	26
1.5 ET Turbo	77 kW	01/83→12/85				
1.6	51 kW	05/84→07/86				
1.7 D	40 kW	10/82→12/86				
NISSAN - CUBE (Z11) 01/03→11/08						
Wischblatt						
1.4	72 kW	01/03→11/08	AQUACTRL 2 SINGLE; Einbauposition fahrerseitig; für Rechtslenker; passender Adapter: A	**2800011607260** **2800011625270**	**16072** **62527**	55 62
1.5	80 kW	01/03→11/08				
			AQUACTRL 2 SINGLE; Einbauposition beifahrerseitig; für Rechtslenker; passender Adapter: A	**2800011607260** **2800011625270**	**16072** **62527**	55 62
NISSAN - CUBE (Z12) 09/07→						
Wischblatt						
1.5 16V	80 kW	08/09→09/12	AQUACTRL 2 SINGLE; Einbauposition beifahrerseitig; für Rechtslenker; passender Adapter: A	**2800011625270**	**62527**	62
1.5 16V	85 kW	11/08→09/12				
			AQUACTRL 2 SINGLE; Einbauposition fahrerseitig; für Rechtslenker; passender Adapter: A	**2800011625270**	**62527**	62
1.5 dCi	78 kW	10/09→	AQUACTRL 2 SET; für Linkslenker	**2800011207280**	**12072**	5
1.5 dCi	81 kW	03/10→	AQUACTRL 2 SINGLE; Einbauposition fahrerseitig; für Linkslenker; passender Adapter: A	**2800011306280**	**13062**	27
1.6 16V	81 kW	08/09→				

→

© 2025 Continental Aftermarket & Services GmbH

NISSAN - CUBE (Z12) 09/07→						
Wischblatt						
1.5 dCi 1.5 dCi 1.6 16V	78 kW 81 kW 81 kW	10/09→ 03/10→ 08/09→	AQUACTRL 2 SINGLE; Einbauposition beifahrerseitig; für Linkslenker; passender Adapter: A	**2800011306280**	**13062**	27
			REARCTRL; Einbauposition hinten	**2800011509170** **2800011509180**	**50917** **15091**	36 36
			AQUACTRL 2 SINGLE; Einbauposition beifahrerseitig; passender Adapter: A; für Rechtslenker	**2800011607260** **2800011625270**	**16072** **62527**	55 62
			AQUACTRL 2 SINGLE; Einbauposition fahrerseitig; passender Adapter: A; für Rechtslenker	**2800011607260** **2800011625270**	**16072** **62527**	55 62
1.8	91 kW	09/09→	AQUACTRL 2 SINGLE; Einbauposition beifahrerseitig; passender Adapter: A; für Rechtslenker	**2800011607260**	**16072**	55
			AQUACTRL 2 SINGLE; Einbauposition fahrerseitig; passender Adapter: A; für Rechtslenker	**2800011607260**	**16072**	55
NISSAN - DATSUN 100A (E10, BLF10) 12/74→08/80						
Wischblatt						
1.0 (E10) F-II 1.0 (BLF10)	33 kW 33 kW	12/74→06/78 12/75→08/80	AQUACTRL 2 SINGLE; Einbauposition fahrerseitig; für Linkslenker; passender Adapter: A	**2800011300280**	**13002**	25
			AQUACTRL 2 SINGLE; Einbauposition beifahrerseitig; für Linkslenker; passender Adapter: A	**2800011300280**	**13002**	25
NISSAN - DATSUN 100A Kombi (WBLF10) 12/75→08/80						
Wischblatt						
F-II 1.0 F-II 1.0 (WBLF10) F-II LPG 1.0	43 kW 33 kW 43 kW	08/76→11/79 12/75→08/80 01/76→12/77	AQUACTRL 2 SINGLE; Einbauposition beifahrerseitig; für Linkslenker; passender Adapter: A	**2800011300280**	**13002**	25
			AQUACTRL 2 SINGLE; Einbauposition fahrerseitig; für Linkslenker; passender Adapter: A	**2800011300280**	**13002**	25
NISSAN - DATSUN 240 Coupe (C210) 03/78→07/81						
Wischblatt						
KGT 2.4	96 kW	03/78→07/81	AQUACTRL 2 SINGLE; Einbauposition fahrerseitig; für Linkslenker; passender Adapter: A	**2800011302280**	**13022**	26
			AQUACTRL 2 SINGLE; Einbauposition beifahrerseitig; für Linkslenker; passender Adapter: A	**2800011302280**	**13022**	26
NISSAN - ELGRAND (E50) 10/95→04/02						
Wischblatt						
3.3 (ALE50)	125 kW	04/96→04/02	AQUACTRL 2 SINGLE; Einbauposition beifahrerseitig; für Rechtslenker; passender Adapter: A	**2800011623270**	**62327**	61
			AQUACTRL 2 SINGLE; Einbauposition fahrerseitig; für Rechtslenker; passender Adapter: A	**2800011630270**	**63027**	63
NISSAN - ELGRAND (E51) 08/00→12/10						
Wischblatt						
2.5 (ME51) 2.5 AWD (MNE51) 3.5 (E51) 3.5 AWD (NE51)	137 kW 137 kW 177 kW 177 kW	12/04→12/10 12/04→12/10 05/02→12/10 05/02→12/10	AQUACTRL 2 SINGLE; Einbauposition beifahrerseitig; für Rechtslenker; passender Adapter: A	**2800011623270**	**62327**	61
			AQUACTRL 2 SINGLE; Einbauposition fahrerseitig; für Rechtslenker; passender Adapter: A	**2800011630270**	**63027**	63
NISSAN - ELGRAND (E52) 09/10→						
Wischblatt						
2.5 (TE52, TBAE52) 2.5 AWD (TNE52) 3.5 (PE52) 3.5 AWD (PNE52)	125 kW 125 kW 206 kW 206 kW	11/10→ 11/10→ 11/10→ 11/10→	AQUACTRL 2 SINGLE; Einbauposition beifahrerseitig; für Rechtslenker; passender Adapter: A	**2800011623270**	**62327**	61
			AQUACTRL 2 SINGLE; Einbauposition fahrerseitig; für Rechtslenker; passender Adapter: A	**2800011630270**	**63027**	63
NISSAN - GT-R (R35) 12/07→						
Wischblatt						
NISMO V6 V6 V6 V6	441 kW 353 kW 357 kW 390 kW 397 kW	07/14→ 12/08→ 12/07→10/10 10/10→09/11 07/12→	AQUACTRL 2 SINGLE; Einbauposition beifahrerseitig; für Rechtslenker; passender Adapter: A	**2800011605260** **2800011624270**	**16052** **62427**	54 61
			AQUACTRL 2 SINGLE; Einbauposition fahrerseitig; für Rechtslenker; passender Adapter: A	**2800011605260** **2800011624270**	**16052** **62427**	54 61

© 2025 Continental Aftermarket & Services GmbH

NISSAN - GT-R (R35) 12/07→						
Wischblatt						
V6	401 kW	06/13→	AQUACTRL 2 SINGLE; Einbauposition beifahrerseitig; für Rechtslenker; passender Adapter: A	**2800011605260**	**16052**	54
			AQUACTRL 2 SINGLE; Einbauposition fahrerseitig; für Rechtslenker; passender Adapter: A	**2800011605260**	**16052**	54
V6 V6	404 kW 408 kW	10/11→ 11/16→	AQUACTRL 2 SINGLE; Einbauposition beifahrerseitig; für Rechtslenker; passender Adapter: A	**2800011605260** **2800011624270**	**16052** **62427**	54 61
			AQUACTRL 2 SINGLE; Einbauposition fahrerseitig; für Rechtslenker; passender Adapter: A	**2800011605260** **2800011624270**	**16052** **62427**	54 61
V6	415 kW	11/16→	AQUACTRL 2 SINGLE; Einbauposition beifahrerseitig; für Rechtslenker; passender Adapter: A	**2800011605260**	**16052**	54
			AQUACTRL 2 SINGLE; Einbauposition fahrerseitig; für Rechtslenker; passender Adapter: A	**2800011605260**	**16052**	54
V6	419 kW	06/16→	AQUACTRL 2 SINGLE; Einbauposition beifahrerseitig; für Rechtslenker; passender Adapter: A	**2800011605260** **2800011624270**	**16052** **62427**	54 61
			AQUACTRL 2 SINGLE; Einbauposition fahrerseitig; für Rechtslenker; passender Adapter: A	**2800011605260** **2800011624270**	**16052** **62427**	54 61
V6 V6	421 kW 447 kW	09/16→ 01/15→	AQUACTRL 2 SINGLE; Einbauposition beifahrerseitig; für Rechtslenker; passender Adapter: A	**2800011605260**	**16052**	54
			AQUACTRL 2 SINGLE; Einbauposition fahrerseitig; für Rechtslenker; passender Adapter: A	**2800011605260**	**16052**	54
NISSAN - JUKE (F15) 06/10→12/19						
Wischblatt						
1.2 DIG-T	85 kW	05/14→12/19	AQUACTRL 2 SET; 04/17; für Linkslenker	**2800011213280**	**12132**	7
			AQUACTRL 2 SINGLE; 04/17; Einbauposition beifahrerseitig; für Linkslenker; passender Adapter: A	**2800011300280**	**13002**	25
			AQUACTRL 2 SINGLE; 05/17 ; für Linkslenker; Einbauposition beifahrerseitig; passender Adapter: B	**2800011300280**	**13002**	25
			AQUACTRL 2 SINGLE; 04/17; für Linkslenker; Einbauposition fahrerseitig; passender Adapter: A	**2800011312280**	**13122**	29
			AQUACTRL 2 SINGLE; 05/17 ; für Linkslenker; Einbauposition fahrerseitig; passender Adapter: B	**2800011312280**	**13122**	29
			REARCTRL; Einbauposition hinten; Ergänzungsartikel/Ergänzende Info 2: für Kunststoff-Wischblatt	**2800011505170** **2800011505180**	**50517** **15051**	34 34
			AQUACTRL 2 SINGLE; 05/17; Einbauposition beifahrerseitig; für Rechtslenker; passender Adapter: A	**2800011600260** **2800011600270**	**16002** **60027**	52 52
			AQUACTRL 2 SINGLE; 06/17 ; Einbauposition beifahrerseitig; für Rechtslenker; passender Adapter: B	**2800011600260** **2800011600270**	**16002** **60027**	52 52
			AQUACTRL 2 SINGLE; 05/17; Einbauposition fahrerseitig; für Rechtslenker; passender Adapter: A	**2800011610260** **2800011610270**	**16102** **61027**	56 56
			AQUACTRL 2 SINGLE; 06/17 ; Einbauposition fahrerseitig; für Rechtslenker; passender Adapter: B	**2800011614260** **2800011628270**	**16142** **62827**	58 63
1.5	84 kW	06/10→12/19	AQUACTRL 2 SET; 04/17; für Linkslenker	**2800011213280**	**12132**	7
			AQUACTRL 2 SINGLE; 04/17; Einbauposition beifahrerseitig; für Linkslenker; passender Adapter: A	**2800011300280**	**13002**	25
			AQUACTRL 2 SINGLE; 05/17 ; für Linkslenker; Einbauposition beifahrerseitig; passender Adapter: B	**2800011300280**	**13002**	25
			AQUACTRL 2 SINGLE; 04/17; für Linkslenker; Einbauposition fahrerseitig; passender Adapter: A	**2800011312280**	**13122**	29
			AQUACTRL 2 SINGLE; 05/17 ; für Linkslenker; Einbauposition fahrerseitig; passender Adapter: B	**2800011312280**	**13122**	29
			REARCTRL; Einbauposition hinten; Ergänzungsartikel/Ergänzende Info 2: für Kunststoff-Wischblatt	**2800011505170** **2800011505180**	**50517** **15051**	34 34
			AQUACTRL 2 SINGLE; Einbauposition beifahrerseitig; für Rechtslenker; passender Adapter: A	**2800011600270**	**60027**	52

→

© 2025 Continental Aftermarket & Services GmbH

NISSAN - JUKE (F15) 06/10→12/19

Wischblatt

1.5	84 kW	06/10→12/19	AQUACTRL 2 SINGLE; Einbauposition fahrerseitig; für Rechtslenker; passender Adapter: A	**2800011610270**	**61027**	56
1.5 dCi	81 kW	06/10→12/19	AQUACTRL 2 SET; 04/17; für Linkslenker	**2800011213280**	**12132**	7
1.6	69 kW	05/13→12/19	AQUACTRL 2 SINGLE; 04/17; Einbauposition beifahrerseitig; für Linkslenker; passender Adapter: A	**2800011300280**	**13002**	25
			AQUACTRL 2 SINGLE; 05/17 ; für Linkslenker; Einbauposition beifahrerseitig; passender Adapter: B	**2800011300280**	**13002**	25
			AQUACTRL 2 SINGLE; 04/17; für Linkslenker; Einbauposition fahrerseitig; passender Adapter: A	**2800011312280**	**13122**	29
			AQUACTRL 2 SINGLE; 05/17 ; für Linkslenker; Einbauposition fahrerseitig; passender Adapter: B	**2800011312280**	**13122**	29
			REARCTRL; Einbauposition hinten; Ergänzungsartikel/Ergänzende Info 2: für Kunststoff-Wischblatt	**2800011505170** **2800011505180**	**50517** **15051**	34 34
			AQUACTRL 2 SINGLE; 05/17; Einbauposition beifahrerseitig; für Rechtslenker; passender Adapter: A	**2800011600260** **2800011600270**	**16002** **60027**	52 52
			AQUACTRL 2 SINGLE; 06/17 ; Einbauposition beifahrerseitig; für Rechtslenker; passender Adapter: B	**2800011600260** **2800011600270**	**16002** **60027**	52 52
			AQUACTRL 2 SINGLE; 05/17; Einbauposition fahrerseitig; für Rechtslenker; passender Adapter: A	**2800011610260** **2800011610270**	**16102** **61027**	56 56
			AQUACTRL 2 SINGLE; 06/17 ; Einbauposition fahrerseitig; für Rechtslenker; passender Adapter: B	**2800011614260** **2800011628270**	**16142** **62827**	58 63
1.6	83 kW	07/18→12/19	AQUACTRL 2 SET; für Linkslenker	**2800011213280**	**12132**	7
			AQUACTRL 2 SINGLE; für Linkslenker; Einbauposition beifahrerseitig; passender Adapter: B	**2800011300280**	**13002**	25
			AQUACTRL 2 SINGLE; für Linkslenker; Einbauposition fahrerseitig; passender Adapter: B	**2800011312280**	**13122**	29
			REARCTRL; Einbauposition hinten; Ergänzungsartikel/Ergänzende Info 2: für Kunststoff-Wischblatt	**2800011505180**	**15051**	34
			AQUACTRL 2 SINGLE; Einbauposition beifahrerseitig; für Rechtslenker; passender Adapter: B	**2800011600260**	**16002**	52
			AQUACTRL 2 SINGLE; Einbauposition fahrerseitig; für Rechtslenker; passender Adapter: B	**2800011614260**	**16142**	58
1.6	85 kW	03/16→12/19	AQUACTRL 2 SET; 04/17; für Linkslenker	**2800011213280**	**12132**	7
1.6	86 kW	06/10→12/19	AQUACTRL 2 SINGLE; 04/17; Einbauposition beifahrerseitig; für Linkslenker; passender Adapter: A	**2800011300280**	**13002**	25
			AQUACTRL 2 SINGLE; 05/17 ; für Linkslenker; Einbauposition beifahrerseitig; passender Adapter: B	**2800011300280**	**13002**	25
			AQUACTRL 2 SINGLE; 04/17; für Linkslenker; Einbauposition fahrerseitig; passender Adapter: A	**2800011312280**	**13122**	29
			AQUACTRL 2 SINGLE; 05/17 ; für Linkslenker; Einbauposition fahrerseitig; passender Adapter: B	**2800011312280**	**13122**	29
			REARCTRL; Einbauposition hinten; Ergänzungsartikel/Ergänzende Info 2: für Kunststoff-Wischblatt	**2800011505170** **2800011505180**	**50517** **15051**	34 34
			AQUACTRL 2 SINGLE; 05/17; Einbauposition beifahrerseitig; für Rechtslenker; passender Adapter: A	**2800011600260** **2800011600270**	**16002** **60027**	52 52
			AQUACTRL 2 SINGLE; 06/17 ; Einbauposition beifahrerseitig; für Rechtslenker; passender Adapter: B	**2800011600260** **2800011600270**	**16002** **60027**	52 52
			AQUACTRL 2 SINGLE; 05/17; Einbauposition fahrerseitig; für Rechtslenker; passender Adapter: A	**2800011610260** **2800011610270**	**16102** **61027**	56 56
			AQUACTRL 2 SINGLE; 06/17 ; Einbauposition fahrerseitig; für Rechtslenker; passender Adapter: B	**2800011614260** **2800011628270**	**16142** **62827**	58 63

© 2025 Continental Aftermarket & Services GmbH

NISSAN - JUKE (F15) 06/10→12/19

Wischblatt

1.6 CVTC	72 kW	08/14→12/19	AQUACTRL 2 SET; 04/17; für Linkslenker	**2800011213280**	**12132**	7
			AQUACTRL 2 SINGLE; 04/17; Einbauposition beifahrerseitig; für Linkslenker; passender Adapter: A	**2800011300280**	**13002**	25
			AQUACTRL 2 SINGLE; 05/17 ; für Linkslenker; Einbauposition beifahrerseitig; passender Adapter: B	**2800011300280**	**13002**	25
			AQUACTRL 2 SINGLE; 04/17; für Linkslenker; Einbauposition fahrerseitig; passender Adapter: A	**2800011312280**	**13122**	29
			AQUACTRL 2 SINGLE; 05/17 ; für Linkslenker; Einbauposition fahrerseitig; passender Adapter: B	**2800011312280**	**13122**	29
			REARCTRL; Einbauposition hinten; Ergänzungsartikel/Ergänzende Info 2: für Kunststoff-Wischblatt	**2800011505180**	**15051**	34
			AQUACTRL 2 SINGLE; 05/17; Einbauposition beifahrerseitig; für Rechtslenker; passender Adapter: A	**2800011600260**	**16002**	52
			AQUACTRL 2 SINGLE; 06/17 ; Einbauposition beifahrerseitig; für Rechtslenker; passender Adapter: B	**2800011600260**	**16002**	52
			AQUACTRL 2 SINGLE; 05/17; Einbauposition fahrerseitig; für Rechtslenker; passender Adapter: A	**2800011610260**	**16102**	56
			AQUACTRL 2 SINGLE; 06/17 ; Einbauposition fahrerseitig; für Rechtslenker; passender Adapter: B	**2800011614260**	**16142**	58
1.6 DIG-T 1.6 DIG-T 4x4	140 kW 140 kW	06/10→12/19 06/10→12/19	AQUACTRL 2 SET; 04/17; für Linkslenker	**2800011213280**	**12132**	7
			AQUACTRL 2 SINGLE; 04/17; Einbauposition beifahrerseitig; für Linkslenker; passender Adapter: A	**2800011300280**	**13002**	25
			AQUACTRL 2 SINGLE; 05/17 ; für Linkslenker; Einbauposition beifahrerseitig; passender Adapter: B	**2800011300280**	**13002**	25
			AQUACTRL 2 SINGLE; 04/17; für Linkslenker; Einbauposition fahrerseitig; passender Adapter: A	**2800011312280**	**13122**	29
			AQUACTRL 2 SINGLE; 05/17 ; für Linkslenker; Einbauposition fahrerseitig; passender Adapter: B	**2800011312280**	**13122**	29
			REARCTRL; Einbauposition hinten; Ergänzungsartikel/Ergänzende Info 2: für Kunststoff-Wischblatt	**2800011505170** **2800011505180**	**50517** **15051**	34 34
			AQUACTRL 2 SINGLE; 05/17; Einbauposition beifahrerseitig; für Rechtslenker; passender Adapter: A	**2800011600260** **2800011600270**	**16002** **60027**	52 52
			AQUACTRL 2 SINGLE; 06/17 ; Einbauposition beifahrerseitig; für Rechtslenker; passender Adapter: B	**2800011600260** **2800011600270**	**16002** **60027**	52 52
			AQUACTRL 2 SINGLE; 05/17; Einbauposition fahrerseitig; für Rechtslenker; passender Adapter: A	**2800011610260** **2800011610270**	**16102** **61027**	56 56
			AQUACTRL 2 SINGLE; 06/17 ; Einbauposition fahrerseitig; für Rechtslenker; passender Adapter: B	**2800011614260** **2800011628270**	**16142** **62827**	58 63
1.6 DIG-T NISMO 1.6 DIG-T NISMO 4x4	147 kW 147 kW	11/12→12/19 11/12→12/19	AQUACTRL 2 SET; für Linkslenker	**2800011213280**	**12132**	7
			AQUACTRL 2 SINGLE; Einbauposition beifahrerseitig; für Linkslenker; passender Adapter: A	**2800011300280**	**13002**	25
			AQUACTRL 2 SINGLE; für Linkslenker; Einbauposition fahrerseitig; passender Adapter: A	**2800011312280**	**13122**	29
			REARCTRL; Einbauposition hinten; Ergänzungsartikel/Ergänzende Info 2: für Kunststoff-Wischblatt	**2800011505170** **2800011505180**	**50517** **15051**	34 34
			AQUACTRL 2 SINGLE; Einbauposition beifahrerseitig; für Rechtslenker; passender Adapter: A	**2800011600260** **2800011600270**	**16002** **60027**	52 52
			AQUACTRL 2 SINGLE; Einbauposition fahrerseitig; für Rechtslenker; passender Adapter: A	**2800011610260** **2800011610270**	**16102** **61027**	56 56

© 2025 Continental Aftermarket & Services GmbH

NISSAN - JUKE (F15) 06/10→12/19

Wischblatt

1.6 DIG-T NISMO RS	157 kW	11/15→12/19	AQUACTRL 2 SINGLE; 05/17; Einbauposition beifahrerseitig; für Rechtslenker; passender Adapter: A	**2800011600260**	**16002**	52
			AQUACTRL 2 SINGLE; 06/17 ; Einbauposition beifahrerseitig; für Rechtslenker; passender Adapter: B	**2800011600260**	**16002**	52
			AQUACTRL 2 SINGLE; 05/17; Einbauposition fahrerseitig; für Rechtslenker; passender Adapter: A	**2800011610260**	**16102**	56
			AQUACTRL 2 SINGLE; 06/17 ; Einbauposition fahrerseitig; für Rechtslenker; passender Adapter: B	**2800011614260**	**16142**	58
1.6 DIG-T NISMO RS 1.6 DIG-T NISMO RS 4x4	160 kW 157 kW	08/14→12/19 08/14→12/19	AQUACTRL 2 SET; 04/17; für Linkslenker	**2800011213280**	**12132**	7
			AQUACTRL 2 SINGLE; 04/17; Einbauposition beifahrerseitig; für Linkslenker; passender Adapter: A	**2800011300280**	**13002**	25
			AQUACTRL 2 SINGLE; 05/17 ; für Linkslenker; Einbauposition beifahrerseitig; passender Adapter: B	**2800011300280**	**13002**	25
			AQUACTRL 2 SINGLE; 04/17; für Linkslenker; Einbauposition fahrerseitig; passender Adapter: A	**2800011312280**	**13122**	29
			AQUACTRL 2 SINGLE; 05/17 ; für Linkslenker; Einbauposition fahrerseitig; passender Adapter: B	**2800011312280**	**13122**	29
			REARCTRL; Einbauposition hinten; Ergänzungsartikel/Ergänzende Info 2: für Kunststoff-Wischblatt	**2800011505170** **2800011505180**	**50517** **15051**	34 34
			AQUACTRL 2 SINGLE; 05/17; Einbauposition beifahrerseitig; für Rechtslenker; passender Adapter: A	**2800011600260** **2800011600270**	**16002** **60027**	52 52
			AQUACTRL 2 SINGLE; 06/17 ; Einbauposition beifahrerseitig; für Rechtslenker; passender Adapter: B	**2800011600260** **2800011600270**	**16002** **60027**	52 52
			AQUACTRL 2 SINGLE; 05/17; Einbauposition fahrerseitig; für Rechtslenker; passender Adapter: A	**2800011610260** **2800011610270**	**16102** **61027**	56 56
			AQUACTRL 2 SINGLE; 06/17 ; Einbauposition fahrerseitig; für Rechtslenker; passender Adapter: B	**2800011614260** **2800011628270**	**16142** **62827**	58 63
1.6 LPG	80 kW	09/18→12/19	AQUACTRL 2 SET; für Linkslenker	**2800011213280**	**12132**	7
			AQUACTRL 2 SINGLE; für Linkslenker; Einbauposition beifahrerseitig; passender Adapter: B	**2800011300280**	**13002**	25
			AQUACTRL 2 SINGLE; für Linkslenker; Einbauposition fahrerseitig; passender Adapter: B	**2800011312280**	**13122**	29
			REARCTRL; Einbauposition hinten; Ergänzungsartikel/Ergänzende Info 2: für Kunststoff-Wischblatt	**2800011505180**	**15051**	34
			AQUACTRL 2 SINGLE; Einbauposition beifahrerseitig; für Rechtslenker; passender Adapter: B	**2800011600260**	**16002**	52
			AQUACTRL 2 SINGLE; Einbauposition fahrerseitig; für Rechtslenker; passender Adapter: B	**2800011614260**	**16142**	58

© 2025 Continental Aftermarket & Services GmbH

NISSAN - JUKE (F15) 06/10→12/19						
Wischblatt						
1.6 LPG	85 kW	01/12→12/19	AQUACTRL 2 SET; 04/17; für Linkslenker	**2800011213280**	**12132**	7
			AQUACTRL 2 SINGLE; 04/17; Einbauposition beifahrerseitig; für Linkslenker; passender Adapter: A	**2800011300280**	**13002**	25
			AQUACTRL 2 SINGLE; 05/17 ; für Linkslenker; Einbauposition beifahrerseitig; passender Adapter: B	**2800011300280**	**13002**	25
			AQUACTRL 2 SINGLE; 04/17; für Linkslenker; Einbauposition fahrerseitig; passender Adapter: A	**2800011312280**	**13122**	29
			AQUACTRL 2 SINGLE; 05/17 ; für Linkslenker; Einbauposition fahrerseitig; passender Adapter: B	**2800011312280**	**13122**	29
			REARCTRL; Einbauposition hinten; Ergänzungsartikel/Ergänzende Info 2: für Kunststoff-Wischblatt	**2800011505180**	**15051**	34
			AQUACTRL 2 SINGLE; 05/17; Einbauposition beifahrerseitig; für Rechtslenker; passender Adapter: A	**2800011600260**	**16002**	52
			AQUACTRL 2 SINGLE; 06/17 ; Einbauposition beifahrerseitig; für Rechtslenker; passender Adapter: B	**2800011600260**	**16002**	52
			AQUACTRL 2 SINGLE; 05/17; Einbauposition fahrerseitig; für Rechtslenker; passender Adapter: A	**2800011610260**	**16102**	56
			AQUACTRL 2 SINGLE; 06/17 ; Einbauposition fahrerseitig; für Rechtslenker; passender Adapter: B	**2800011614260**	**16142**	58
NISSAN - JUKE (F16_) 08/19→						
Wischblatt						
1.0	84 kW	08/19→	AQUACTRL 2 SET; für Linkslenker	**2800011218280**	**12182**	8
			AQUACTRL 2 SINGLE; Einbauposition beifahrerseitig; für Linkslenker; passender Adapter: BC	**2800011300280**	**13002**	25
			AQUACTRL 2 SINGLE; Einbauposition fahrerseitig; für Linkslenker; passender Adapter: BC	**2800011312280**	**13122**	29
			AQUACTRL 2 SINGLE; Einbauposition beifahrerseitig; für Rechtslenker; passender Adapter: BC	**2800011600260** **2800011600270**	**16002** **60027**	52 52
			AQUACTRL 2 SINGLE; Einbauposition fahrerseitig; für Rechtslenker; passender Adapter: BC	**2800011614260** **2800011628270**	**16142** **62827**	58 63
1.6 Hybrid DIG-T 117	105 kW 86 kW	08/19→ 08/19→	AQUACTRL 2 SET; für Linkslenker	**2800011218280**	**12182**	8
			AQUACTRL 2 SINGLE; Einbauposition beifahrerseitig; für Linkslenker; passender Adapter: BC	**2800011300280**	**13002**	25
			AQUACTRL 2 SINGLE; Einbauposition fahrerseitig; für Linkslenker; passender Adapter: BC	**2800011312280**	**13122**	29
			AQUACTRL 2 SINGLE; Einbauposition beifahrerseitig; für Rechtslenker; passender Adapter: BC	**2800011600260**	**16002**	52
			AQUACTRL 2 SINGLE; Einbauposition fahrerseitig; für Rechtslenker; passender Adapter: BC	**2800011614260**	**16142**	58
NISSAN - KUBISTAR Kasten (X76) 08/03→						
Wischblatt						
1.2 1.2 16V	44 kW 55 kW	08/03→ 04/06→	AQUACTRL 2 SET; für Linkslenker	**2800011207280**	**12072**	5
			AQUACTRL 2 SINGLE; Einbauposition fahrerseitig; für Linkslenker; passender Adapter: A	**2800011306280**	**13062**	27
			AQUACTRL 2 SINGLE; Einbauposition beifahrerseitig; für Linkslenker; passender Adapter: A	**2800011306280**	**13062**	27
			REARCTRL; Einbauposition hinten; Fahrzeugausstattung: für Fahrzeuge mit Hecktüren	**2800011519170** **2800011519180**	**51917** **15191**	41 41
			REARCTRL; Einbauposition hinten; Fahrzeugausstattung: für Fahrzeuge mit Heckklappe	**2800011539170** **2800011539180**	**53917** **15391**	51 51
			AQUACTRL 2 SINGLE; Einbauposition fahrerseitig; für Rechtslenker; passender Adapter: A	**2800011607260** **2800011625270**	**16072** **62527**	55 62
			AQUACTRL 2 SINGLE; Einbauposition beifahrerseitig; für Rechtslenker; passender Adapter: A	**2800011607260** **2800011625270**	**16072** **62527**	55 62

© 2025 Continental Aftermarket & Services GmbH

NISSAN - KUBISTAR Kasten (X76) 08/03→

Wischblatt

1.4 1.5 dCi	55 kW 42 kW	08/03→10/09 08/03→10/09	AQUACTRL 2 SET; für Linkslenker	**2800011207280**	**12072**	5
			AQUACTRL 2 SINGLE; Einbauposition beifahrerseitig; für Linkslenker; passender Adapter: A	**2800011306280**	**13062**	27
			AQUACTRL 2 SINGLE; Einbauposition fahrerseitig; für Linkslenker; passender Adapter: A	**2800011306280**	**13062**	27
			REARCTRL; Einbauposition hinten; Fahrzeugausstattung: für Fahrzeuge mit Hecktüren	**2800011519180**	**15191**	41
			REARCTRL; Einbauposition hinten; Fahrzeugausstattung: für Fahrzeuge mit Heckklappe	**2800011539180**	**15391**	51
			AQUACTRL 2 SINGLE; Einbauposition fahrerseitig; für Rechtslenker; passender Adapter: A	**2800011607260**	**16072**	55
			AQUACTRL 2 SINGLE; Einbauposition beifahrerseitig; für Rechtslenker; passender Adapter: A	**2800011607260**	**16072**	55
1.5 dCi 1.5 dCi 1.5 dCi	45 kW 48 kW 60 kW	08/05→10/09 08/03→ 08/03→10/09	AQUACTRL 2 SET; für Linkslenker	**2800011207280**	**12072**	5
			AQUACTRL 2 SINGLE; Einbauposition fahrerseitig; für Linkslenker; passender Adapter: A	**2800011306280**	**13062**	27
			AQUACTRL 2 SINGLE; Einbauposition beifahrerseitig; für Linkslenker; passender Adapter: A	**2800011306280**	**13062**	27
			REARCTRL; Einbauposition hinten; Fahrzeugausstattung: für Fahrzeuge mit Hecktüren	**2800011519170** **2800011519180**	**51917** **15191**	41 41
			REARCTRL; Einbauposition hinten; Fahrzeugausstattung: für Fahrzeuge mit Heckklappe	**2800011539170** **2800011539180**	**53917** **15391**	51 51
			AQUACTRL 2 SINGLE; Einbauposition fahrerseitig; für Rechtslenker; passender Adapter: A	**2800011607260** **2800011625270**	**16072** **62527**	55 62
			AQUACTRL 2 SINGLE; Einbauposition beifahrerseitig; für Rechtslenker; passender Adapter: A	**2800011607260** **2800011625270**	**16072** **62527**	55 62
1.5 dCi 70	50 kW	09/05→10/09	AQUACTRL 2 SET; für Linkslenker	**2800011207280**	**12072**	5
			AQUACTRL 2 SINGLE; Einbauposition beifahrerseitig; für Linkslenker; passender Adapter: A	**2800011306280**	**13062**	27
			AQUACTRL 2 SINGLE; Einbauposition fahrerseitig; für Linkslenker; passender Adapter: A	**2800011306280**	**13062**	27
			REARCTRL; Einbauposition hinten; Fahrzeugausstattung: für Fahrzeuge mit Hecktüren	**2800011519180**	**15191**	41
			REARCTRL; Einbauposition hinten; Fahrzeugausstattung: für Fahrzeuge mit Heckklappe	**2800011539180**	**15391**	51
			AQUACTRL 2 SINGLE; Einbauposition fahrerseitig; für Rechtslenker; passender Adapter: A	**2800011607260**	**16072**	55
			AQUACTRL 2 SINGLE; Einbauposition beifahrerseitig; für Rechtslenker; passender Adapter: A	**2800011607260**	**16072**	55
1.6 16V	70 kW	08/03→10/09	AQUACTRL 2 SET; für Linkslenker	**2800011207280**	**12072**	5
			AQUACTRL 2 SINGLE; Einbauposition fahrerseitig; für Linkslenker; passender Adapter: A	**2800011306280**	**13062**	27
			AQUACTRL 2 SINGLE; Einbauposition beifahrerseitig; für Linkslenker; passender Adapter: A	**2800011306280**	**13062**	27
			REARCTRL; Einbauposition hinten; Fahrzeugausstattung: für Fahrzeuge mit Hecktüren	**2800011519170** **2800011519180**	**51917** **15191**	41 41
			REARCTRL; Einbauposition hinten; Fahrzeugausstattung: für Fahrzeuge mit Heckklappe	**2800011539170** **2800011539180**	**53917** **15391**	51 51
			AQUACTRL 2 SINGLE; Einbauposition fahrerseitig; für Rechtslenker; passender Adapter: A	**2800011607260** **2800011625270**	**16072** **62527**	55 62
			AQUACTRL 2 SINGLE; Einbauposition beifahrerseitig; für Rechtslenker; passender Adapter: A	**2800011607260** **2800011625270**	**16072** **62527**	55 62
dCi 85	62 kW	04/06→10/09	AQUACTRL 2 SET; für Linkslenker	**2800011207280**	**12072**	5
			AQUACTRL 2 SINGLE; Einbauposition beifahrerseitig; für Linkslenker; passender Adapter: A	**2800011306280**	**13062**	27
			AQUACTRL 2 SINGLE; Einbauposition fahrerseitig; für Linkslenker; passender Adapter: A	**2800011306280**	**13062**	27
			REARCTRL; Einbauposition hinten; Fahrzeugausstattung: für Fahrzeuge mit Hecktüren	**2800011519180**	**15191**	41
			REARCTRL; Einbauposition hinten; Fahrzeugausstattung: für Fahrzeuge mit Heckklappe	**2800011539180**	**15391**	51

→

© 2025 Continental Aftermarket & Services GmbH

NISSAN - KUBISTAR Kasten (X76) 08/03→						
Wischblatt						
dCi 85	62 kW	04/06→10/09	AQUACTRL 2 SINGLE; Einbauposition fahrerseitig; für Rechtslenker; passender Adapter: A	**2800011607260**	**16072**	55
			AQUACTRL 2 SINGLE; Einbauposition beifahrerseitig; für Rechtslenker; passender Adapter: A	**2800011607260**	**16072**	55
NISSAN - LATIO Stufenheck (C11) 11/04→						
Wischblatt						
1.5	80 kW	11/04→	AQUACTRL 2 SINGLE; Einbauposition beifahrerseitig; für Rechtslenker; passender Adapter: A	**2800011604270**	**60427**	53
			AQUACTRL 2 SINGLE; Einbauposition fahrerseitig; für Rechtslenker; passender Adapter: A	**2800011626270**	**62627**	62
NISSAN - LAUREL (JC32) 11/84→06/90						
Wischblatt						
2.0 GL 2.4 2.8 D 2.8 D	75 kW 94 kW 62 kW 66 kW	11/84→12/85 01/85→12/87 01/85→12/87 01/85→12/89	AQUACTRL 2 SINGLE; Einbauposition beifahrerseitig; für Linkslenker; passender Adapter: A	**2800011305280**	**13052**	27
			AQUACTRL 2 SINGLE; Einbauposition fahrerseitig; für Linkslenker; passender Adapter: A	**2800011305280**	**13052**	27
NISSAN - LEAF (ZE0) 11/10→12/17						
Wischblatt						
Electric	80 kW	11/10→12/17	REARCTRL; Einbauposition hinten	**2800011527170** **2800011527180**	**52717** **15271**	45 45
			AQUACTRL 2 SINGLE; Einbauposition beifahrerseitig; für Rechtslenker; passender Adapter: A	**2800011600260** **2800011600270**	**16002** **60027**	52 52
			AQUACTRL 2 SINGLE; Einbauposition fahrerseitig; für Rechtslenker; passender Adapter: A	**2800011616260** **2800011630270**	**16162** **63027**	58 63
NISSAN - LEAF (ZE1) 08/17→						
Wischblatt						
Electric Electric	110 kW 160 kW	08/17→ 01/19→	AQUACTRL 2 SINGLE; Einbauposition beifahrerseitig; für Linkslenker; passender Adapter: A	**2800011302280**	**13022**	26
			AQUACTRL 2 SINGLE; Einbauposition fahrerseitig; für Linkslenker; passender Adapter: A	**2800011312280**	**13122**	29
			AQUACTRL 2 SINGLE; Einbauposition beifahrerseitig; für Rechtslenker; passender Adapter: A	**2800011602260** **2800011623270**	**16022** **62327**	53 61
			AQUACTRL 2 SINGLE; Einbauposition fahrerseitig; für Rechtslenker; passender Adapter: A	**2800011616260** **2800011630270**	**16162** **63027**	58 63
NISSAN - MAXIMA / MAXIMA QX IV (A32) 03/94→08/00						
Wischblatt						
2.0 2.5 V6 24V	103 kW 140 kW	02/95→08/00 02/95→08/00	AQUACTRL 2 SINGLE; Einbauposition beifahrerseitig; für Linkslenker; passender Adapter: A	**2800011307280**	**13072**	27
			AQUACTRL 2 SINGLE; Einbauposition fahrerseitig; für Linkslenker; passender Adapter: A	**2800011309280**	**13092**	28
			AQUACTRL 2 SINGLE; Einbauposition beifahrerseitig; für Rechtslenker; passender Adapter: A	**2800011608260** **2800011626270**	**16082** **62627**	55 62
			AQUACTRL 2 SINGLE; Einbauposition fahrerseitig; für Rechtslenker; passender Adapter: A	**2800011610260** **2800011610270**	**16102** **61027**	56 56
3.0	142 kW	03/94→03/99	AQUACTRL 2 SINGLE; Einbauposition beifahrerseitig; für Linkslenker; passender Adapter: A	**2800011307280**	**13072**	27
			AQUACTRL 2 SINGLE; Einbauposition fahrerseitig; für Linkslenker; passender Adapter: A	**2800011309280**	**13092**	28
3.0	142 kW	01/95→08/00	AQUACTRL 2 SINGLE; Einbauposition beifahrerseitig; für Linkslenker; passender Adapter: A	**2800011307280**	**13072**	27
			AQUACTRL 2 SINGLE; Einbauposition fahrerseitig; für Linkslenker; passender Adapter: A	**2800011309280**	**13092**	28
			AQUACTRL 2 SINGLE; Einbauposition beifahrerseitig; für Rechtslenker; passender Adapter: A	**2800011608260** **2800011626270**	**16082** **62627**	55 62
			AQUACTRL 2 SINGLE; Einbauposition fahrerseitig; für Rechtslenker; passender Adapter: A	**2800011610260** **2800011610270**	**16102** **61027**	56 56

© 2025 Continental Aftermarket & Services GmbH

NISSAN - MAXIMA / MAXIMA QX IV Station Wagon (A32) 10/97→12/00						
Wischblatt						
2.0 QX 2.5 V6 24V 3.0 QX	103 kW 140 kW 142 kW	10/97→12/00 10/97→12/00 10/97→12/00	AQUACTRL 2 SINGLE; Einbauposition beifahrerseitig; für Linkslenker; passender Adapter: A	**2800011303280**	**13032**	26
			AQUACTRL 2 SINGLE; Einbauposition fahrerseitig; für Linkslenker; passender Adapter: A	**2800011314280**	**13142**	30
			AQUACTRL 2 SINGLE; Einbauposition beifahrerseitig; für Rechtslenker; passender Adapter: A	**2800011608260** **2800011626270**	**16082** **62627**	55 62
			AQUACTRL 2 SINGLE; Einbauposition fahrerseitig; für Rechtslenker; passender Adapter: A	**2800011610260** **2800011610270**	**16102** **61027**	56 56
NISSAN - MAXIMA / MAXIMA QX V (A33) 04/99→11/03						
Wischblatt						
2.0 V6 24V 2.5 V6 24V 3.0 V6 24V	103 kW 154 kW 147 kW	03/00→11/03 03/00→11/03 03/00→11/03	AQUACTRL 2 SINGLE; Einbauposition beifahrerseitig; für Linkslenker; passender Adapter: A	**2800011303280**	**13032**	26
			AQUACTRL 2 SINGLE; Einbauposition fahrerseitig; für Linkslenker; passender Adapter: A	**2800011314280**	**13142**	30
			AQUACTRL 2 SINGLE; Einbauposition beifahrerseitig; für Rechtslenker; passender Adapter: A	**2800011604260** **2800011604270**	**16042** **60427**	53 53
			AQUACTRL 2 SINGLE; Einbauposition fahrerseitig; für Rechtslenker; passender Adapter: A	**2800011616260** **2800011630270**	**16162** **63027**	58 63
3.0 V6 24V	157 kW	12/99→11/03	AQUACTRL 2 SINGLE; Einbauposition beifahrerseitig; für Rechtslenker; passender Adapter: A	**2800011604260**	**16042**	53
			AQUACTRL 2 SINGLE; Einbauposition fahrerseitig; für Rechtslenker; passender Adapter: A	**2800011616260**	**16162**	58
3.5 3.5	188 kW 190 kW	08/01→02/03 03/03→11/03	AQUACTRL 2 SINGLE; Einbauposition beifahrerseitig; für Linkslenker; passender Adapter: A	**2800011303280**	**13032**	26
			AQUACTRL 2 SINGLE; Einbauposition fahrerseitig; für Linkslenker; passender Adapter: A	**2800011314280**	**13142**	30
			AQUACTRL 2 SINGLE; Einbauposition beifahrerseitig; für Rechtslenker; passender Adapter: A	**2800011604260** **2800011604270**	**16042** **60427**	53 53
			AQUACTRL 2 SINGLE; Einbauposition fahrerseitig; für Rechtslenker; passender Adapter: A	**2800011616260** **2800011630270**	**16162** **63027**	58 63
NISSAN - MAXIMA III (J30) 10/88→02/95						
Wischblatt						
3.0 3.0 i	128 kW 125 kW	10/88→06/94 10/88→06/94	AQUACTRL 2 SINGLE; Einbauposition beifahrerseitig; für Linkslenker; passender Adapter: A	**2800011306280**	**13062**	27
			AQUACTRL 2 SINGLE; Einbauposition fahrerseitig; für Linkslenker; passender Adapter: A	**2800011307280**	**13072**	27
NISSAN - MAXIMA VI (A34) 01/03→12/08						
Wischblatt						
3.5	190 kW	09/06→12/08	AQUACTRL 2 SINGLE; Einbauposition beifahrerseitig; für Rechtslenker; passender Adapter: A	**2800011602260** **2800011623270**	**16022** **62327**	53 61
			AQUACTRL 2 SINGLE; Einbauposition fahrerseitig; für Rechtslenker; passender Adapter: A	**2800011616260** **2800011630270**	**16162** **63027**	58 63
NISSAN - MAXIMA VII (A35) 09/08→						
Wischblatt						
3.5	214 kW	09/08→	AQUACTRL 2 SINGLE; Einbauposition beifahrerseitig; für Rechtslenker; passender Adapter: A	**2800011602260**	**16022**	53
			AQUACTRL 2 SINGLE; Einbauposition fahrerseitig; für Rechtslenker; passender Adapter: A	**2800011616260**	**16162**	58
3.5	216 kW	09/08→	AQUACTRL 2 SINGLE; Einbauposition beifahrerseitig; für Rechtslenker; passender Adapter: A	**2800011602260** **2800011604270**	**16022** **60427**	53 53
			AQUACTRL 2 SINGLE; Einbauposition fahrerseitig; für Rechtslenker; passender Adapter: A	**2800011616260** **2800011618270**	**16162** **61827**	58 59

© 2025 Continental Aftermarket & Services GmbH

NISSAN - MICRA I (K10) 12/82→11/92						
Wischblatt						
1.0 1.0	37 kW 40 kW	12/82→12/89 12/82→05/89	AQUACTRL 2 SINGLE; Einbauposition beifahrerseitig; für Linkslenker; passender Adapter: A	**2800011304280**	**13042**	26
1.2 1.2	40 kW 44 kW	07/86→07/92 07/86→07/92	AQUACTRL 2 SINGLE; Einbauposition fahrerseitig; für Linkslenker; passender Adapter: A	**2800011304280**	**13042**	26
NISSAN - MICRA II (K11) 01/92→12/07						
Wischblatt						
1.0 i 16V (K11) 1.0 i 16V (K11)	40 kW 44 kW	08/92→07/00 07/00→02/03	AQUACTRL 2 SINGLE; Einbauposition beifahrerseitig; für Linkslenker; passender Adapter: A	**2800011304280**	**13042**	26
1.3 i 16V (HK11) 1.4 i 16V (AK11)	55 kW 60 kW	08/92→09/00 09/00→02/03	AQUACTRL 2 SINGLE; Einbauposition fahrerseitig; für Linkslenker; passender Adapter: A	**2800011306280**	**13062**	27
1.5 D	42 kW	02/98→02/03	REARCTRL; Einbauposition hinten	**2800011519170** **2800011519180**	**51917** **15191**	41 41
			AQUACTRL 2 SINGLE; Einbauposition beifahrerseitig; für Rechtslenker; passender Adapter: A	**2800011605260** **2800011624270**	**16052** **62427**	54 61
			AQUACTRL 2 SINGLE; Einbauposition fahrerseitig; für Rechtslenker; passender Adapter: A	**2800011607260** **2800011625270**	**16072** **62527**	55 62
NISSAN - MICRA III (K12) 03/02→06/10						
Wischblatt						
1.0 16V (K12)	48 kW	01/03→06/10	AQUACTRL 2 SET; für Linkslenker	**2800011230280**	**12302**	12
			AQUACTRL 2 SINGLE; Einbauposition beifahrerseitig; für Linkslenker; passender Adapter: A	**2800011304280**	**13042**	26
			AQUACTRL 2 SINGLE; Einbauposition fahrerseitig; für Linkslenker; passender Adapter: A	**2800011307280**	**13072**	27
			REARCTRL; Einbauposition hinten; 05/05	**2800011505170** **2800011505180**	**50517** **15051**	34 34
			REARCTRL; Einbauposition hinten; 06/05	**2800011519170** **2800011519180**	**51917** **15191**	41 41
			AQUACTRL 2 SINGLE; Einbauposition beifahrerseitig; für Rechtslenker; passender Adapter: A	**2800011605260** **2800011624270**	**16052** **62427**	54 61
			AQUACTRL 2 SINGLE; Einbauposition fahrerseitig; für Rechtslenker; passender Adapter: A	**2800011608260** **2800011626270**	**16082** **62627**	55 62
1.2 (AK12)	66 kW	03/02→06/10	AQUACTRL 2 SINGLE; Einbauposition beifahrerseitig; für Rechtslenker; passender Adapter: A	**2800011605260** **2800011624270**	**16052** **62427**	54 61
			AQUACTRL 2 SINGLE; Einbauposition fahrerseitig; für Rechtslenker; passender Adapter: A	**2800011608260** **2800011626270**	**16082** **62627**	55 62
1.2 16V 1.2 16V 1.2 LPG	48 kW 59 kW 59 kW	01/03→06/10 01/03→06/10 10/02→06/10	AQUACTRL 2 SET; für Linkslenker	**2800011230280**	**12302**	12
			AQUACTRL 2 SINGLE; Einbauposition beifahrerseitig; für Linkslenker; passender Adapter: A	**2800011304280**	**13042**	26
			AQUACTRL 2 SINGLE; Einbauposition fahrerseitig; für Linkslenker; passender Adapter: A	**2800011307280**	**13072**	27
			REARCTRL; Einbauposition hinten; 05/05	**2800011505170** **2800011505180**	**50517** **15051**	34 34
			REARCTRL; Einbauposition hinten; 06/05	**2800011519170** **2800011519180**	**51917** **15191**	41 41
			AQUACTRL 2 SINGLE; Einbauposition beifahrerseitig; für Rechtslenker; passender Adapter: A	**2800011605260** **2800011624270**	**16052** **62427**	54 61
			AQUACTRL 2 SINGLE; Einbauposition fahrerseitig; für Rechtslenker; passender Adapter: A	**2800011608260** **2800011626270**	**16082** **62627**	55 62
1.3 1.4 (BK12)	60 kW 72 kW	08/04→06/10 03/07→06/10	AQUACTRL 2 SINGLE; Einbauposition beifahrerseitig; für Rechtslenker; passender Adapter: A	**2800011605260** **2800011624270**	**16052** **62427**	54 61
			AQUACTRL 2 SINGLE; Einbauposition fahrerseitig; für Rechtslenker; passender Adapter: A	**2800011608260** **2800011626270**	**16082** **62627**	55 62
1.4 16V	65 kW	01/03→06/10	AQUACTRL 2 SET; für Linkslenker	**2800011230280**	**12302**	12
			AQUACTRL 2 SINGLE; Einbauposition beifahrerseitig; für Linkslenker; passender Adapter: A	**2800011304280**	**13042**	26
			AQUACTRL 2 SINGLE; Einbauposition fahrerseitig; für Linkslenker; passender Adapter: A	**2800011307280**	**13072**	27
			REARCTRL; Einbauposition hinten; 05/05	**2800011505170** **2800011505180**	**50517** **15051**	34 34

→

© 2025 Continental Aftermarket & Services GmbH

NISSAN - MICRA III (K12) 03/02→06/10

Wischblatt

1.4 16V	65 kW	01/03→06/10	REARCTRL; Einbauposition hinten; 06/05	**2800011519170**	**51917**	41
				2800011519180	**15191**	41
			AQUACTRL 2 SINGLE; Einbauposition beifahrerseitig; für Rechtslenker; passender Adapter: A	**2800011605260**	**16052**	54
				2800011624270	**62427**	61
			AQUACTRL 2 SINGLE; Einbauposition fahrerseitig; für Rechtslenker; passender Adapter: A	**2800011608260**	**16082**	55
				2800011626270	**62627**	62
1.4 4WD (BNK12)	71 kW	01/07→06/10	AQUACTRL 2 SINGLE; Einbauposition beifahrerseitig; für Rechtslenker; passender Adapter: A	**2800011624270**	**62427**	61
			AQUACTRL 2 SINGLE; Einbauposition fahrerseitig; für Rechtslenker; passender Adapter: A	**2800011625270**	**62527**	62
1.5 dCi	48 kW	01/03→06/10	AQUACTRL 2 SET; für Linkslenker	**2800011230280**	**12302**	12
			AQUACTRL 2 SINGLE; Einbauposition beifahrerseitig; für Linkslenker; passender Adapter: A	**2800011304280**	**13042**	26
			AQUACTRL 2 SINGLE; Einbauposition fahrerseitig; für Linkslenker; passender Adapter: A	**2800011307280**	**13072**	27
			REARCTRL; Einbauposition hinten; 05/05	**2800011505170**	**50517**	34
				2800011505180	**15051**	34
			REARCTRL; Einbauposition hinten; 06/05	**2800011519170**	**51917**	41
				2800011519180	**15191**	41
			AQUACTRL 2 SINGLE; Einbauposition beifahrerseitig; für Rechtslenker; passender Adapter: A	**2800011605260**	**16052**	54
				2800011624270	**62427**	61
			AQUACTRL 2 SINGLE; Einbauposition fahrerseitig; für Rechtslenker; passender Adapter: A	**2800011608260**	**16082**	55
				2800011626270	**62627**	62
1.5 dCi	50 kW	06/05→06/10	AQUACTRL 2 SET; für Linkslenker	**2800011230280**	**12302**	12
			AQUACTRL 2 SINGLE; Einbauposition beifahrerseitig; für Linkslenker; passender Adapter: A	**2800011304280**	**13042**	26
			AQUACTRL 2 SINGLE; Einbauposition fahrerseitig; für Linkslenker; passender Adapter: A	**2800011307280**	**13072**	27
			REARCTRL; Einbauposition hinten	**2800011519170**	**51917**	41
				2800011519180	**15191**	41
			AQUACTRL 2 SINGLE; Einbauposition beifahrerseitig; für Rechtslenker; passender Adapter: A	**2800011605260**	**16052**	54
				2800011624270	**62427**	61
			AQUACTRL 2 SINGLE; Einbauposition fahrerseitig; für Rechtslenker; passender Adapter: A	**2800011608260**	**16082**	55
				2800011626270	**62627**	62
1.5 dCi	60 kW	09/03→06/10	AQUACTRL 2 SET; für Linkslenker	**2800011230280**	**12302**	12
			AQUACTRL 2 SINGLE; Einbauposition beifahrerseitig; für Linkslenker; passender Adapter: A	**2800011304280**	**13042**	26
			AQUACTRL 2 SINGLE; Einbauposition fahrerseitig; für Linkslenker; passender Adapter: A	**2800011307280**	**13072**	27
			REARCTRL; Einbauposition hinten; 05/05	**2800011505170**	**50517**	34
				2800011505180	**15051**	34
			REARCTRL; Einbauposition hinten; 06/05	**2800011519170**	**51917**	41
				2800011519180	**15191**	41
			AQUACTRL 2 SINGLE; Einbauposition beifahrerseitig; für Rechtslenker; passender Adapter: A	**2800011605260**	**16052**	54
				2800011624270	**62427**	61
			AQUACTRL 2 SINGLE; Einbauposition fahrerseitig; für Rechtslenker; passender Adapter: A	**2800011608260**	**16082**	55
				2800011626270	**62627**	62
1.5 dCi	63 kW	06/05→06/10	AQUACTRL 2 SET; für Linkslenker	**2800011230280**	**12302**	12
			AQUACTRL 2 SINGLE; Einbauposition beifahrerseitig; für Linkslenker; passender Adapter: A	**2800011304280**	**13042**	26
			AQUACTRL 2 SINGLE; Einbauposition fahrerseitig; für Linkslenker; passender Adapter: A	**2800011307280**	**13072**	27
			REARCTRL; Einbauposition hinten	**2800011519170**	**51917**	41
				2800011519180	**15191**	41
			AQUACTRL 2 SINGLE; Einbauposition beifahrerseitig; für Rechtslenker; passender Adapter: A	**2800011605260**	**16052**	54
				2800011624270	**62427**	61
			AQUACTRL 2 SINGLE; Einbauposition fahrerseitig; für Rechtslenker; passender Adapter: A	**2800011608260**	**16082**	55
				2800011626270	**62627**	62
160 SR	81 kW	05/05→06/10	AQUACTRL 2 SET; für Linkslenker	**2800011230280**	**12302**	12

→

© 2025 Continental Aftermarket & Services GmbH

NISSAN - MICRA III (K12) 03/02→06/10						
Wischblatt						
160 SR	81 kW	05/05→06/10	AQUACTRL 2 SINGLE; Einbauposition beifahrerseitig; für Linkslenker; passender Adapter: A	**2800011304280**	**13042**	26
			AQUACTRL 2 SINGLE; Einbauposition fahrerseitig; für Linkslenker; passender Adapter: A	**2800011307280**	**13072**	27
			REARCTRL; Einbauposition hinten; 05/05	**2800011505170** **2800011505180**	**50517** **15051**	34 34
			REARCTRL; Einbauposition hinten; 06/05	**2800011519170** **2800011519180**	**51917** **15191**	41 41
			AQUACTRL 2 SINGLE; Einbauposition beifahrerseitig; für Rechtslenker; passender Adapter: A	**2800011605260** **2800011624270**	**16052** **62427**	54 61
			AQUACTRL 2 SINGLE; Einbauposition fahrerseitig; für Rechtslenker; passender Adapter: A	**2800011608260** **2800011626270**	**16082** **62627**	55 62
NISSAN - MICRA IV (K13K, K13KK) 05/10→						
Wischblatt						
1.2	56 kW	05/10→10/20	AQUACTRL 2 SINGLE; Einbauposition beifahrerseitig; für Linkslenker; passender Adapter: A	**2800011300280**	**13002**	25
			AQUACTRL 2 SINGLE; Einbauposition fahrerseitig; für Linkslenker; passender Adapter: A	**2800011307280**	**13072**	27
			REARCTRL; Einbauposition hinten	**2800011509170** **2800011509180**	**50917** **15091**	36 36
			AQUACTRL 2 SINGLE; Einbauposition beifahrerseitig; für Rechtslenker; passender Adapter: A	**2800011600260** **2800011600270**	**16002** **60027**	52 52
			AQUACTRL 2 SINGLE; Einbauposition fahrerseitig; für Rechtslenker; passender Adapter: A	**2800011608260** **2800011626270**	**16082** **62627**	55 62
1.2	57 kW	01/13→	AQUACTRL 2 SINGLE; Einbauposition beifahrerseitig; für Linkslenker; passender Adapter: A	**2800011300280**	**13002**	25
			AQUACTRL 2 SINGLE; Einbauposition fahrerseitig; für Linkslenker; passender Adapter: A	**2800011307280**	**13072**	27
			REARCTRL; Einbauposition hinten	**2800011509180**	**15091**	36
			AQUACTRL 2 SINGLE; Einbauposition beifahrerseitig; für Rechtslenker; passender Adapter: A	**2800011600260**	**16002**	52
			AQUACTRL 2 SINGLE; Einbauposition fahrerseitig; für Rechtslenker; passender Adapter: A	**2800011608260**	**16082**	55
1.2	58 kW	05/10→	AQUACTRL 2 SINGLE; Einbauposition beifahrerseitig; für Linkslenker; passender Adapter: A	**2800011300280**	**13002**	25
			AQUACTRL 2 SINGLE; Einbauposition fahrerseitig; für Linkslenker; passender Adapter: A	**2800011307280**	**13072**	27
			REARCTRL; Einbauposition hinten	**2800011509180**	**15091**	36
			AQUACTRL 2 SINGLE; Einbauposition beifahrerseitig; für Rechtslenker; passender Adapter: A	**2800011600260** **2800011600270**	**16002** **60027**	52 52
			AQUACTRL 2 SINGLE; Einbauposition fahrerseitig; für Rechtslenker; passender Adapter: A	**2800011608260** **2800011626270**	**16082** **62627**	55 62
1.2	59 kW	05/10→09/15	AQUACTRL 2 SINGLE; Einbauposition beifahrerseitig; für Linkslenker; passender Adapter: A	**2800011300280**	**13002**	25
			AQUACTRL 2 SINGLE; Einbauposition fahrerseitig; für Linkslenker; passender Adapter: A	**2800011307280**	**13072**	27
			REARCTRL; Einbauposition hinten	**2800011509170** **2800011509180**	**50917** **15091**	36 36
			AQUACTRL 2 SINGLE; Einbauposition beifahrerseitig; für Rechtslenker; passender Adapter: A	**2800011600260** **2800011600270**	**16002** **60027**	52 52
			AQUACTRL 2 SINGLE; Einbauposition fahrerseitig; für Rechtslenker; passender Adapter: A	**2800011608260** **2800011626270**	**16082** **62627**	55 62

© 2025 Continental Aftermarket & Services GmbH

NISSAN - MICRA IV (K13K, K13KK) 05/10→

Wischblatt

1.2 4WD 1.2 Active	59 kW 50 kW	05/10→ 07/13→	AQUACTRL 2 SINGLE; Einbauposition beifahrerseitig; für Linkslenker; passender Adapter: A	**2800011300280**	**13002**	25
			AQUACTRL 2 SINGLE; Einbauposition fahrerseitig; für Linkslenker; passender Adapter: A	**2800011307280**	**13072**	27
			REARCTRL; Einbauposition hinten	**2800011509180**	**15091**	36
			AQUACTRL 2 SINGLE; Einbauposition beifahrerseitig; für Rechtslenker; passender Adapter: A	**2800011600260**	**16002**	52
			AQUACTRL 2 SINGLE; Einbauposition fahrerseitig; für Rechtslenker; passender Adapter: A	**2800011608260**	**16082**	55
1.2 DIG-S	72 kW	03/11→10/15	AQUACTRL 2 SINGLE; Einbauposition beifahrerseitig; für Linkslenker; passender Adapter: A	**2800011300280**	**13002**	25
			AQUACTRL 2 SINGLE; Einbauposition fahrerseitig; für Linkslenker; passender Adapter: A	**2800011307280**	**13072**	27
			REARCTRL; Einbauposition hinten	**2800011509170** **2800011509180**	**50917** **15091**	36 36
			AQUACTRL 2 SINGLE; Einbauposition beifahrerseitig; für Rechtslenker; passender Adapter: A	**2800011600260** **2800011600270**	**16002** **60027**	52 52
			AQUACTRL 2 SINGLE; Einbauposition fahrerseitig; für Rechtslenker; passender Adapter: A	**2800011608260** **2800011626270**	**16082** **62627**	55 62
1.2 LPG 1.5 1.5	59 kW 73 kW 74 kW	05/10→09/15 12/11→09/15 01/11→09/15	AQUACTRL 2 SINGLE; Einbauposition beifahrerseitig; für Linkslenker; passender Adapter: A	**2800011300280**	**13002**	25
			AQUACTRL 2 SINGLE; Einbauposition fahrerseitig; für Linkslenker; passender Adapter: A	**2800011307280**	**13072**	27
			REARCTRL; Einbauposition hinten	**2800011509180**	**15091**	36
			AQUACTRL 2 SINGLE; Einbauposition beifahrerseitig; für Rechtslenker; passender Adapter: A	**2800011600260**	**16002**	52
			AQUACTRL 2 SINGLE; Einbauposition fahrerseitig; für Rechtslenker; passender Adapter: A	**2800011608260**	**16082**	55
1.5	75 kW	11/10→09/15	AQUACTRL 2 SINGLE; Einbauposition beifahrerseitig; für Linkslenker; passender Adapter: A	**2800011300280**	**13002**	25
			AQUACTRL 2 SINGLE; Einbauposition fahrerseitig; für Linkslenker; passender Adapter: A	**2800011307280**	**13072**	27
			REARCTRL; Einbauposition hinten	**2800011509170** **2800011509180**	**50917** **15091**	36 36
			AQUACTRL 2 SINGLE; Einbauposition beifahrerseitig; für Rechtslenker; passender Adapter: A	**2800011600260** **2800011600270**	**16002** **60027**	52 52
			AQUACTRL 2 SINGLE; Einbauposition fahrerseitig; für Rechtslenker; passender Adapter: A	**2800011608260** **2800011626270**	**16082** **62627**	55 62
1.5 NISMO S	85 kW	06/13→	AQUACTRL 2 SINGLE; Einbauposition beifahrerseitig; für Linkslenker; passender Adapter: A	**2800011300280**	**13002**	25
			AQUACTRL 2 SINGLE; Einbauposition fahrerseitig; für Linkslenker; passender Adapter: A	**2800011307280**	**13072**	27
			REARCTRL; Einbauposition hinten	**2800011509180**	**15091**	36
			AQUACTRL 2 SINGLE; Einbauposition beifahrerseitig; für Rechtslenker; passender Adapter: A	**2800011600260** **2800011600270**	**16002** **60027**	52 52
			AQUACTRL 2 SINGLE; Einbauposition fahrerseitig; für Rechtslenker; passender Adapter: A	**2800011608260** **2800011626270**	**16082** **62627**	55 62
1.6 1.6 1.6	78 kW 79 kW 81 kW	09/11→12/16 02/16→12/23 07/14→12/19	AQUACTRL 2 SINGLE; Einbauposition beifahrerseitig; für Linkslenker; passender Adapter: A	**2800011300280**	**13002**	25
			AQUACTRL 2 SINGLE; Einbauposition fahrerseitig; für Linkslenker; passender Adapter: A	**2800011307280**	**13072**	27
			REARCTRL; Einbauposition hinten	**2800011509180**	**15091**	36
			AQUACTRL 2 SINGLE; Einbauposition beifahrerseitig; für Rechtslenker; passender Adapter: A	**2800011600260**	**16002**	52
			AQUACTRL 2 SINGLE; Einbauposition fahrerseitig; für Rechtslenker; passender Adapter: A	**2800011608260**	**16082**	55

© 2025 Continental Aftermarket & Services GmbH

NISSAN - MICRA V (K14) 12/16→

Wischblatt

0.9 IG-T 0.9 LPG 1.0 1.0 1.0 DIG-T 117	66 kW 64 kW 52 kW 54 kW 86 kW	12/16→ 03/19→ 12/16→ 12/16→ 02/19→	AQUACTRL 2 SET; für Linkslenker	**2800011220280**	**12202**	8
			AQUACTRL 2 SINGLE; Einbauposition beifahrerseitig; für Linkslenker; passender Adapter: A	**2800011300280**	**13002**	25
			AQUACTRL 2 SINGLE; Einbauposition fahrerseitig; für Linkslenker; passender Adapter: A	**2800011314280**	**13142**	30
			REARCTRL; Einbauposition hinten	**2800011500180**	**15001**	32
			AQUACTRL 2 SINGLE; Einbauposition beifahrerseitig; für Rechtslenker; passender Adapter: A	**2800011600260**	**16002**	52
			AQUACTRL 2 SINGLE; Einbauposition fahrerseitig; für Rechtslenker; passender Adapter: A	**2800011616260**	**16162**	58
1.0 IG-T	68 kW	01/21→	AQUACTRL 2 SINGLE; Einbauposition beifahrerseitig; für Rechtslenker; passender Adapter: A	**2800011600260**	**16002**	52
			AQUACTRL 2 SINGLE; Einbauposition fahrerseitig; für Rechtslenker; passender Adapter: A	**2800011616260**	**16162**	58
1.0 IG-T 100	74 kW	12/18→	AQUACTRL 2 SET; für Linkslenker	**2800011220280**	**12202**	8
			AQUACTRL 2 SINGLE; Einbauposition beifahrerseitig; für Linkslenker; passender Adapter: A	**2800011300280**	**13002**	25
			AQUACTRL 2 SINGLE; Einbauposition fahrerseitig; für Linkslenker; passender Adapter: A	**2800011314280**	**13142**	30
			REARCTRL; Einbauposition hinten	**2800011500180**	**15001**	32
			AQUACTRL 2 SINGLE; Einbauposition beifahrerseitig; für Rechtslenker; passender Adapter: A	**2800011600260**	**16002**	52
			AQUACTRL 2 SINGLE; Einbauposition fahrerseitig; für Rechtslenker; passender Adapter: A	**2800011616260**	**16162**	58
1.0 LPG	66 kW	01/23→	AQUACTRL 2 SINGLE; Einbauposition beifahrerseitig; für Rechtslenker; passender Adapter: A	**2800011600260**	**16002**	52
			AQUACTRL 2 SINGLE; Einbauposition fahrerseitig; für Rechtslenker; passender Adapter: A	**2800011616260**	**16162**	58
1.5 DCI	66 kW	12/16→	AQUACTRL 2 SET; für Linkslenker	**2800011220280**	**12202**	8
			AQUACTRL 2 SINGLE; Einbauposition beifahrerseitig; für Linkslenker; passender Adapter: A	**2800011300280**	**13002**	25
			AQUACTRL 2 SINGLE; Einbauposition fahrerseitig; für Linkslenker; passender Adapter: A	**2800011314280**	**13142**	30
			REARCTRL; Einbauposition hinten	**2800011500180**	**15001**	32
			AQUACTRL 2 SINGLE; Einbauposition beifahrerseitig; für Rechtslenker; passender Adapter: A	**2800011600260**	**16002**	52
			AQUACTRL 2 SINGLE; Einbauposition fahrerseitig; für Rechtslenker; passender Adapter: A	**2800011616260**	**16162**	58

NISSAN - MICRA C+C III (K12) 08/05→06/10

Wischblatt

1.4 16V 1.6 160 SR	65 kW 81 kW	08/05→01/09 08/05→06/10	AQUACTRL 2 SET; für Linkslenker	**2800011230280**	**12302**	12
			AQUACTRL 2 SINGLE; Einbauposition beifahrerseitig; für Linkslenker; passender Adapter: A	**2800011304280**	**13042**	26
			AQUACTRL 2 SINGLE; Einbauposition fahrerseitig; für Linkslenker; passender Adapter: A	**2800011307280**	**13072**	27
			AQUACTRL 2 SINGLE; Einbauposition beifahrerseitig; für Rechtslenker; passender Adapter: A	**2800011605260** **2800011624270**	**16052** **62427**	54 61
			AQUACTRL 2 SINGLE; Einbauposition fahrerseitig; für Rechtslenker; passender Adapter: A	**2800011608260** **2800011626270**	**16082** **62627**	55 62

NISSAN - MURANO I (Z50) 04/02→12/09

Wischblatt

2.5 3.5 3.5	120 kW 172 kW 180 kW	11/04→10/07 08/03→10/07 08/03→10/07	AQUACTRL 2 SINGLE; Einbauposition beifahrerseitig; für Rechtslenker; passender Adapter: A	**2800011605260** **2800011624270**	**16052** **62427**	54 61
			AQUACTRL 2 SINGLE; Einbauposition fahrerseitig; für Rechtslenker; passender Adapter: A	**2800011616260** **2800011630270**	**16162** **63027**	58 63

© 2025 Continental Aftermarket & Services GmbH

NISSAN - MURANO I (Z50) 04/02→12/09

Wischblatt

3.5 4x4	170 kW	01/06→09/08	AQUACTRL 2 SINGLE; Einbauposition beifahrerseitig; für Linkslenker; passender Adapter: A	**2800011305280**	**13052**	27
			AQUACTRL 2 SINGLE; Einbauposition fahrerseitig; für Linkslenker; passender Adapter: A	**2800011312280**	**13122**	29
			REARCTRL; Einbauposition hinten	**2800011525180**	**15251**	44
			AQUACTRL 2 SINGLE; Einbauposition beifahrerseitig; für Rechtslenker; passender Adapter: A	**2800011605260**	**16052**	54
			AQUACTRL 2 SINGLE; Einbauposition fahrerseitig; für Rechtslenker; passender Adapter: A	**2800011616260**	**16162**	58
3.5 4x4 3.5 4x4	172 kW 180 kW	08/03→09/08 11/04→06/08	AQUACTRL 2 SINGLE; Einbauposition beifahrerseitig; für Linkslenker; passender Adapter: A	**2800011305280**	**13052**	27
			AQUACTRL 2 SINGLE; Einbauposition fahrerseitig; für Linkslenker; passender Adapter: A	**2800011312280**	**13122**	29
			REARCTRL; Einbauposition hinten	**2800011525170** **2800011525180**	**52517** **15251**	44 44
			AQUACTRL 2 SINGLE; Einbauposition beifahrerseitig; für Rechtslenker; passender Adapter: A	**2800011605260** **2800011624270**	**16052** **62427**	54 61
			AQUACTRL 2 SINGLE; Einbauposition fahrerseitig; für Rechtslenker; passender Adapter: A	**2800011616260** **2800011630270**	**16162** **63027**	58 63

NISSAN - MURANO II (Z51) 10/07→09/14

Wischblatt

2.5 (TZ51)	125 kW	09/08→09/14	AQUACTRL 2 SINGLE; Einbauposition beifahrerseitig; für Rechtslenker; passender Adapter: A	**2800011602260**	**16022**	53
			AQUACTRL 2 SINGLE; Einbauposition fahrerseitig; für Rechtslenker; passender Adapter: A	**2800011616260**	**16162**	58
2.5 4x4 (TNZ51)	125 kW	09/08→09/14	AQUACTRL 2 SINGLE; Einbauposition beifahrerseitig; für Rechtslenker; passender Adapter: A	**2800011602260** **2800011623270**	**16022** **62327**	53 61
			AQUACTRL 2 SINGLE; Einbauposition fahrerseitig; für Rechtslenker; passender Adapter: A	**2800011616260** **2800011630270**	**16162** **63027**	58 63
2.5 dCi 4x4 3.5	140 kW 191 kW	01/10→09/14 01/11→09/14	AQUACTRL 2 SINGLE; Einbauposition beifahrerseitig; für Linkslenker; passender Adapter: A	**2800011305280**	**13052**	27
			AQUACTRL 2 SINGLE; Einbauposition fahrerseitig; für Linkslenker; passender Adapter: A	**2800011312280**	**13122**	29
			REARCTRL; Einbauposition hinten	**2800011509170** **2800011509180**	**50917** **15091**	36 36
			AQUACTRL 2 SINGLE; Einbauposition beifahrerseitig; für Rechtslenker; passender Adapter: A	**2800011602260** **2800011623270**	**16022** **62327**	53 61
			AQUACTRL 2 SINGLE; Einbauposition fahrerseitig; für Rechtslenker; passender Adapter: A	**2800011616260** **2800011630270**	**16162** **63027**	58 63
3.5	195 kW	11/07→09/14	AQUACTRL 2 SINGLE; Einbauposition beifahrerseitig; für Rechtslenker; passender Adapter: A	**2800011602260** **2800011623270**	**16022** **62327**	53 61
			AQUACTRL 2 SINGLE; Einbauposition fahrerseitig; für Rechtslenker; passender Adapter: A	**2800011616260** **2800011630270**	**16162** **63027**	58 63
3.5 4x4	183 kW	12/10→09/14	AQUACTRL 2 SINGLE; Einbauposition beifahrerseitig; für Linkslenker; passender Adapter: A	**2800011305280**	**13052**	27
			AQUACTRL 2 SINGLE; Einbauposition fahrerseitig; für Linkslenker; passender Adapter: A	**2800011312280**	**13122**	29
			REARCTRL; Einbauposition hinten	**2800011509180**	**15091**	36
			AQUACTRL 2 SINGLE; Einbauposition beifahrerseitig; für Rechtslenker; passender Adapter: A	**2800011602260**	**16022**	53
			AQUACTRL 2 SINGLE; Einbauposition fahrerseitig; für Rechtslenker; passender Adapter: A	**2800011616260**	**16162**	58
3.5 4x4 3.5 4x4 3.5 4x4	188 kW 191 kW 195 kW	10/08→09/14 12/09→09/14 11/07→09/14	AQUACTRL 2 SINGLE; Einbauposition beifahrerseitig; für Linkslenker; passender Adapter: A	**2800011305280**	**13052**	27
			AQUACTRL 2 SINGLE; Einbauposition fahrerseitig; für Linkslenker; passender Adapter: A	**2800011312280**	**13122**	29
			REARCTRL; Einbauposition hinten	**2800011509170** **2800011509180**	**50917** **15091**	36 36
			AQUACTRL 2 SINGLE; Einbauposition beifahrerseitig; für Rechtslenker; passender Adapter: A	**2800011602260** **2800011623270**	**16022** **62327**	53 61

→

© 2025 Continental Aftermarket & Services GmbH

NISSAN - MURANO II (Z51) 10/07→09/14

Wischblatt

3.5 4x4 3.5 4x4 3.5 4x4	188 kW 191 kW 195 kW	10/08→09/14 12/09→09/14 11/07→09/14	AQUACTRL 2 SINGLE; Einbauposition fahrerseitig; für Rechtslenker; passender Adapter: A	**2800011616260** **2800011630270**	**16162** **63027**	58 63
3.5 4x4	198 kW	09/08→12/10	AQUACTRL 2 SINGLE; Einbauposition beifahrerseitig; für Linkslenker; passender Adapter: A	**2800011305280**	**13052**	27
			AQUACTRL 2 SINGLE; Einbauposition fahrerseitig; für Linkslenker; passender Adapter: A	**2800011312280**	**13122**	29
			REARCTRL; Einbauposition hinten	**2800011509180**	**15091**	36
			AQUACTRL 2 SINGLE; Einbauposition beifahrerseitig; für Rechtslenker; passender Adapter: A	**2800011602260**	**16022**	53
			AQUACTRL 2 SINGLE; Einbauposition fahrerseitig; für Rechtslenker; passender Adapter: A	**2800011616260**	**16162**	58

NISSAN - MURANO III (Z52_) 10/14→

Wischblatt

2.5 HEV ALL MODE 4x4-i 3.5 CVTC ALL MODE 4x4-i 3.5 V6 3.5 V6 3.5 V6 ALL MODE 4x4-i 3.5 V6 ALL MODE 4x4-i (Z52R)	187 kW 185 kW 183 kW 194 kW 194 kW 183 kW	01/16→ 01/15→ 01/16→ 10/14→ 10/14→ 01/16→	AQUACTRL 2 SINGLE; Einbauposition beifahrerseitig; für Rechtslenker; passender Adapter: A	**2800011605260**	**16052**	54
			AQUACTRL 2 SINGLE; Einbauposition fahrerseitig; passender Adapter: A; für Rechtslenker	**2800011616260**	**16162**	58

NISSAN - NAVARA (D21) 09/85→03/08

Wischblatt

2.0 2.4 2.5 D 4x4 2.5 D 4x4 2.7 D 4x4 2.7 D 4x4	66 kW 79 kW 55 kW 59 kW 63 kW 73 kW	01/86→08/91 01/86→12/96 01/86→08/87 01/86→03/08 09/89→08/98 09/87→12/96	AQUACTRL 2 SINGLE; Einbauposition beifahrerseitig; für Linkslenker; passender Adapter: A	**2800011305280**	**13052**	27
			AQUACTRL 2 SINGLE; Einbauposition fahrerseitig; für Linkslenker; passender Adapter: A	**2800011305280**	**13052**	27

NISSAN - NAVARA (D22) 01/97→

Wischblatt

2.0 2.4 2.5 D	92 kW 79 kW 98 kW	01/97→12/09 01/97→05/03 01/08→	AQUACTRL 2 SINGLE; Einbauposition fahrerseitig; für Rechtslenker; passender Adapter: A	**2800011606270**	**60627**	54
			AQUACTRL 2 SINGLE; Einbauposition beifahrerseitig; für Rechtslenker; passender Adapter: A	**2800011606270**	**60627**	54
2.5 D 4x4 3.0 TD 4x4	98 kW 110 kW	11/01→ 02/00→09/04	AQUACTRL 2 SINGLE; Einbauposition beifahrerseitig; für Rechtslenker; passender Adapter: A	**2800011606270** **2800011624270**	**60627** **62427**	54 61
			AQUACTRL 2 SINGLE; Einbauposition fahrerseitig; für Rechtslenker; passender Adapter: A	**2800011606270** **2800011624270**	**60627** **62427**	54 61

NISSAN - NAVARA NP300 (D40) 10/04→

Wischblatt

2.5	113 kW	10/04→	AQUACTRL 2 SINGLE; Einbauposition beifahrerseitig; für Linkslenker; passender Adapter: A	**2800011305280**	**13052**	27
			AQUACTRL 2 SINGLE; Einbauposition fahrerseitig; für Linkslenker; passender Adapter: A	**2800011312280**	**13122**	29
2.5 D 4WD	98 kW	09/08→	AQUACTRL 2 SINGLE; Einbauposition beifahrerseitig; für Rechtslenker; passender Adapter: A	**2800011606260**	**16062**	54
			AQUACTRL 2 SINGLE; Einbauposition fahrerseitig; für Rechtslenker; passender Adapter: A	**2800011614260**	**16142**	58
2.5 dCi	104 kW	11/12→	AQUACTRL 2 SINGLE; Einbauposition beifahrerseitig; für Linkslenker; passender Adapter: A	**2800011305280**	**13052**	27
			AQUACTRL 2 SINGLE; Einbauposition fahrerseitig; für Linkslenker; passender Adapter: A	**2800011312280**	**13122**	29

© 2025 Continental Aftermarket & Services GmbH

NISSAN - NAVARA NP300 (D40) 10/04→

Wischblatt

2.5 dCi 2.5 dCi 2.5 dCi 2.5 dCi 4WD 2.5 dCi 4WD 2.5 dCi 4WD 2.5 dCi 4WD (D40TT, D40T, D40M, D40BB)	106 kW 120 kW 128 kW 106 kW 126 kW 128 kW 140 kW	07/05→ 10/06→ 12/05→ 01/07→ 10/06→ 07/05→ 12/09→	AQUACTRL 2 SINGLE; Einbauposition beifahrerseitig; für Linkslenker; passender Adapter: A	**2800011305280**	**13052**	27
			AQUACTRL 2 SINGLE; Einbauposition fahrerseitig; für Linkslenker; passender Adapter: A	**2800011312280**	**13122**	29
			AQUACTRL 2 SINGLE; Einbauposition beifahrerseitig; für Rechtslenker; passender Adapter: A	**2800011606260** **2800011606270**	**16062** **60627**	54 54
			AQUACTRL 2 SINGLE; Einbauposition fahrerseitig; für Rechtslenker; passender Adapter: A	**2800011614260** **2800011628270**	**16142** **62827**	58 63
2.5 dCi 4x4	120 kW	02/12→12/16	AQUACTRL 2 SINGLE; Einbauposition beifahrerseitig; für Rechtslenker; passender Adapter: A	**2800011606260**	**16062**	54
			AQUACTRL 2 SINGLE; Einbauposition fahrerseitig; für Rechtslenker; passender Adapter: A	**2800011614260**	**16142**	58
3.0 dCi 4WD 4.0	170 kW 198 kW	02/10→ 10/04→11/09	AQUACTRL 2 SINGLE; Einbauposition beifahrerseitig; für Linkslenker; passender Adapter: A	**2800011305280**	**13052**	27
			AQUACTRL 2 SINGLE; Einbauposition fahrerseitig; für Linkslenker; passender Adapter: A	**2800011312280**	**13122**	29
			AQUACTRL 2 SINGLE; Einbauposition beifahrerseitig; für Rechtslenker; passender Adapter: A	**2800011606260** **2800011606270**	**16062** **60627**	54 54
			AQUACTRL 2 SINGLE; Einbauposition fahrerseitig; für Rechtslenker; passender Adapter: A	**2800011614260** **2800011628270**	**16142** **62827**	58 63
4.0 4WD	198 kW	10/04→	AQUACTRL 2 SINGLE; Einbauposition beifahrerseitig; für Rechtslenker; passender Adapter: A	**2800011606260**	**16062**	54
			AQUACTRL 2 SINGLE; Einbauposition fahrerseitig; für Rechtslenker; passender Adapter: A	**2800011614260**	**16142**	58

NISSAN - NAVARA NP300 Pick-up (D23, D23T) 07/14→

Wischblatt

2.3 dCi 2.3 dCi (D231)	140 kW 120 kW	10/15→ 01/15→	AQUACTRL 2 SET; für Linkslenker	**2800011211280**	**12112**	6
			AQUACTRL 2 SINGLE; Einbauposition beifahrerseitig; für Linkslenker; passender Adapter: A	**2800011302280**	**13022**	26
			AQUACTRL 2 SINGLE; Einbauposition fahrerseitig; für Linkslenker; passender Adapter: A	**2800011312280**	**13122**	29
			AQUACTRL 2 SINGLE; Einbauposition beifahrerseitig; für Rechtslenker; passender Adapter: A	**2800011602260** **2800011623270**	**16022** **62327**	53 61
			AQUACTRL 2 SINGLE; Einbauposition fahrerseitig; für Rechtslenker; passender Adapter: A	**2800011614260** **2800011628270**	**16142** **62827**	58 63
2.3 dCi 4x4	118 kW	01/19→03/22	AQUACTRL 2 SINGLE; Einbauposition beifahrerseitig; für Rechtslenker; passender Adapter: A	**2800011602260**	**16022**	53
			AQUACTRL 2 SINGLE; Einbauposition fahrerseitig; für Rechtslenker; passender Adapter: A	**2800011614260**	**16142**	58
2.3 dCi 4x4 (D231, D23T) 2.3 dCi 4x4 (D231)	140 kW 120 kW	10/15→ 01/15→	AQUACTRL 2 SET; für Linkslenker	**2800011211280**	**12112**	6
			AQUACTRL 2 SINGLE; Einbauposition beifahrerseitig; für Linkslenker; passender Adapter: A	**2800011302280**	**13022**	26
			AQUACTRL 2 SINGLE; Einbauposition fahrerseitig; für Linkslenker; passender Adapter: A	**2800011312280**	**13122**	29
			AQUACTRL 2 SINGLE; Einbauposition beifahrerseitig; für Rechtslenker; passender Adapter: A	**2800011602260** **2800011623270**	**16022** **62327**	53 61
			AQUACTRL 2 SINGLE; Einbauposition fahrerseitig; für Rechtslenker; passender Adapter: A	**2800011614260** **2800011628270**	**16142** **62827**	58 63
2.5 2.5 2.5 4x4	116 kW 124 kW 124 kW	11/14→ 07/14→ 07/14→	AQUACTRL 2 SET; für Linkslenker	**2800011211280**	**12112**	6
			AQUACTRL 2 SINGLE; Einbauposition beifahrerseitig; für Linkslenker; passender Adapter: A	**2800011302280**	**13022**	26
			AQUACTRL 2 SINGLE; Einbauposition fahrerseitig; für Linkslenker; passender Adapter: A	**2800011312280**	**13122**	29
2.5 dCi 2.5 dCi 4x4 2.5 dCi 4x4	120 kW 120 kW 140 kW	07/14→ 07/14→ 07/14→	AQUACTRL 2 SET; für Linkslenker	**2800011211280**	**12112**	6
			AQUACTRL 2 SINGLE; Einbauposition beifahrerseitig; für Linkslenker; passender Adapter: A	**2800011302280**	**13022**	26
			AQUACTRL 2 SINGLE; Einbauposition fahrerseitig; für Linkslenker; passender Adapter: A	**2800011312280**	**13122**	29
			AQUACTRL 2 SINGLE; Einbauposition beifahrerseitig; für Rechtslenker; passender Adapter: A	**2800011602260** **2800011623270**	**16022** **62327**	53 61

→

© 2025 Continental Aftermarket & Services GmbH

NISSAN - NAVARA NP300 Pick-up (D23, D23T) 07/14→						
Wischblatt						
2.5 dCi	120 kW	07/14→	AQUACTRL 2 SINGLE; Einbauposition fahrerseitig; für Rechtslenker; passender Adapter: A	**2800011614260**	**16142**	58
2.5 dCi 4x4	120 kW	07/14→		**2800011628270**	**62827**	63
2.5 dCi 4x4	140 kW	07/14→				
NISSAN - NAVARA NP300 Pritsche/Fahrgestell (D23) 01/15→						
Wischblatt						
2.3 dCi	120 kW	01/15→	AQUACTRL 2 SET; für Linkslenker	**2800011211280**	**12112**	6
2.3 dCi 4x4	120 kW	01/15→	AQUACTRL 2 SINGLE; Einbauposition beifahrerseitig; für Linkslenker; passender Adapter: A	**2800011302280**	**13022**	26
			AQUACTRL 2 SINGLE; Einbauposition fahrerseitig; für Linkslenker; passender Adapter: A	**2800011312280**	**13122**	29
			AQUACTRL 2 SINGLE; Einbauposition beifahrerseitig; für Rechtslenker; passender Adapter: A	**2800011602260**	**16022**	53
				2800011623270	**62327**	61
			AQUACTRL 2 SINGLE; Einbauposition fahrerseitig; für Rechtslenker; passender Adapter: A	**2800011614260**	**16142**	58
				2800011628270	**62827**	63
NISSAN - NAVARA NP300 Pritsche/Fahrgestell (D40) 07/08→						
Wischblatt						
2.5 dCi	140 kW	03/10→	AQUACTRL 2 SINGLE; Einbauposition beifahrerseitig; für Linkslenker; passender Adapter: A	**2800011305280**	**13052**	27
2.5 dCi 4WD	106 kW	08/08→				
2.5 dCi 4WD	126 kW	08/08→	AQUACTRL 2 SINGLE; Einbauposition fahrerseitig; für Linkslenker; passender Adapter: A	**2800011312280**	**13122**	29
3.0 dCi	170 kW	03/10→				
			AQUACTRL 2 SINGLE; Einbauposition beifahrerseitig; für Rechtslenker; passender Adapter: A	**2800011606260**	**16062**	54
				2800011606270	**60627**	54
			AQUACTRL 2 SINGLE; Einbauposition fahrerseitig; für Rechtslenker; passender Adapter: A	**2800011614260**	**16142**	58
				2800011628270	**62827**	63
NISSAN - NOTE (E11, NE11) 01/05→08/13						
Wischblatt						
1.4	65 kW	03/06→06/12	AQUACTRL 2 SET; für Linkslenker	**2800011213280**	**12132**	7
1.4 LPG	65 kW	01/06→08/13	AQUACTRL 2 SINGLE; Einbauposition beifahrerseitig; für Linkslenker; passender Adapter: A	**2800011300280**	**13002**	25
			AQUACTRL 2 SINGLE; Einbauposition fahrerseitig; für Linkslenker; passender Adapter: A	**2800011312280**	**13122**	29
			REARCTRL; Einbauposition hinten	**2800011509170**	**50917**	36
				2800011509180	**15091**	36
			AQUACTRL 2 SINGLE; Einbauposition beifahrerseitig; für Rechtslenker; passender Adapter: A	**2800011600260**	**16002**	52
				2800011600270	**60027**	52
			AQUACTRL 2 SINGLE; Einbauposition fahrerseitig; für Rechtslenker; passender Adapter: A	**2800011614260**	**16142**	58
				2800011628270	**62827**	63
1.5	80 kW	03/06→12/10	AQUACTRL 2 SINGLE; Einbauposition beifahrerseitig; für Rechtslenker; passender Adapter: A	**2800011600260**	**16002**	52
				2800011600270	**60027**	52
			AQUACTRL 2 SINGLE; Einbauposition fahrerseitig; für Rechtslenker; passender Adapter: A	**2800011614260**	**16142**	58
				2800011628270	**62827**	63
1.5 dCi	50 kW	03/06→06/12	AQUACTRL 2 SET; für Linkslenker	**2800011213280**	**12132**	7
1.5 dCi	63 kW	03/06→06/12	AQUACTRL 2 SINGLE; Einbauposition beifahrerseitig; für Linkslenker; passender Adapter: A	**2800011300280**	**13002**	25
1.5 dCi	66 kW	09/10→06/12				
1.5 dCi	76 kW	07/08→06/12	AQUACTRL 2 SINGLE; Einbauposition fahrerseitig; für Linkslenker; passender Adapter: A	**2800011312280**	**13122**	29
1.6	81 kW	03/06→06/12				
			REARCTRL; Einbauposition hinten	**2800011509170**	**50917**	36
				2800011509180	**15091**	36
			AQUACTRL 2 SINGLE; Einbauposition beifahrerseitig; für Rechtslenker; passender Adapter: A	**2800011600260**	**16002**	52
				2800011600270	**60027**	52
			AQUACTRL 2 SINGLE; Einbauposition fahrerseitig; für Rechtslenker; passender Adapter: A	**2800011614260**	**16142**	58
				2800011628270	**62827**	63
NISSAN - NOTE (E12) 09/12→						
Wischblatt						
1.2	58 kW	08/12→	AQUACTRL 2 SET; für Linkslenker	**2800011213280**	**12132**	7
1.2	59 kW	08/12→12/16				
→						

© 2025 Continental Aftermarket & Services GmbH

NISSAN - NOTE (E12) 09/12→

Wischblatt

1.2 1.2	58 kW 59 kW	08/12→ 08/12→12/16	AQUACTRL 2 SINGLE; für Linkslenker; Einbauposition beifahrerseitig; passender Adapter: A	**2800011300280**	**13002**	25
			AQUACTRL 2 SINGLE; Einbauposition fahrerseitig; für Linkslenker; passender Adapter: A	**2800011312280**	**13122**	29
			REARCTRL; Einbauposition hinten	**2800011509170** **2800011509180**	**50917** **15091**	36 36
			AQUACTRL 2 SINGLE; Einbauposition beifahrerseitig; für Rechtslenker; passender Adapter: A	**2800011600260** **2800011600270**	**16002** **60027**	52 52
			AQUACTRL 2 SINGLE; Einbauposition fahrerseitig; für Rechtslenker; passender Adapter: A	**2800011614260** **2800011628270**	**16142** **62827**	58 63
1.2 4WD	59 kW	08/12→	AQUACTRL 2 SET; für Linkslenker	**2800011213280**	**12132**	7
			AQUACTRL 2 SINGLE; für Linkslenker; Einbauposition beifahrerseitig; passender Adapter: A	**2800011300280**	**13002**	25
			AQUACTRL 2 SINGLE; Einbauposition fahrerseitig; für Linkslenker; passender Adapter: A	**2800011312280**	**13122**	29
			REARCTRL; Einbauposition hinten	**2800011509180**	**15091**	36
			AQUACTRL 2 SINGLE; Einbauposition beifahrerseitig; für Rechtslenker; passender Adapter: A	**2800011600260**	**16002**	52
			AQUACTRL 2 SINGLE; Einbauposition fahrerseitig; für Rechtslenker; passender Adapter: A	**2800011614260**	**16142**	58
1.2 DIG-S 1.2 DIG-S	65 kW 72 kW	08/12→12/16 08/12→	AQUACTRL 2 SET; für Linkslenker	**2800011213280**	**12132**	7
			AQUACTRL 2 SINGLE; für Linkslenker; Einbauposition beifahrerseitig; passender Adapter: A	**2800011300280**	**13002**	25
			AQUACTRL 2 SINGLE; Einbauposition fahrerseitig; für Linkslenker; passender Adapter: A	**2800011312280**	**13122**	29
			REARCTRL; Einbauposition hinten	**2800011509170** **2800011509180**	**50917** **15091**	36 36
			AQUACTRL 2 SINGLE; Einbauposition beifahrerseitig; für Rechtslenker; passender Adapter: A	**2800011600260** **2800011600270**	**16002** **60027**	52 52
			AQUACTRL 2 SINGLE; Einbauposition fahrerseitig; für Rechtslenker; passender Adapter: A	**2800011614260** **2800011628270**	**16142** **62827**	58 63
1.2 Hybrid e-Power	80 kW	10/16→	AQUACTRL 2 SET; für Linkslenker	**2800011213280**	**12132**	7
			AQUACTRL 2 SINGLE; für Linkslenker; Einbauposition beifahrerseitig; passender Adapter: A	**2800011300280**	**13002**	25
			AQUACTRL 2 SINGLE; Einbauposition fahrerseitig; für Linkslenker; passender Adapter: A	**2800011312280**	**13122**	29
			REARCTRL; Einbauposition hinten	**2800011509180**	**15091**	36
			AQUACTRL 2 SINGLE; Einbauposition beifahrerseitig; für Rechtslenker; passender Adapter: A	**2800011600260**	**16002**	52
			AQUACTRL 2 SINGLE; Einbauposition fahrerseitig; für Rechtslenker; passender Adapter: A	**2800011614260**	**16142**	58
1.2 LPG 1.5 dCi	56 kW 66 kW	03/15→12/16 06/13→12/16	AQUACTRL 2 SET; für Linkslenker	**2800011213280**	**12132**	7
			AQUACTRL 2 SINGLE; für Linkslenker; Einbauposition beifahrerseitig; passender Adapter: A	**2800011300280**	**13002**	25
			AQUACTRL 2 SINGLE; Einbauposition fahrerseitig; für Linkslenker; passender Adapter: A	**2800011312280**	**13122**	29
			REARCTRL; Einbauposition hinten	**2800011509170** **2800011509180**	**50917** **15091**	36 36
			AQUACTRL 2 SINGLE; Einbauposition beifahrerseitig; für Rechtslenker; passender Adapter: A	**2800011600260** **2800011600270**	**16002** **60027**	52 52
			AQUACTRL 2 SINGLE; Einbauposition fahrerseitig; für Rechtslenker; passender Adapter: A	**2800011614260** **2800011628270**	**16142** **62827**	58 63

© 2025 Continental Aftermarket & Services GmbH

NISSAN - NOTE (E12) 09/12→						
Wischblatt						
1.6 1.6 1.6 NISMO S	80 kW 81 kW 103 kW	06/13→ 06/13→ 06/13→	AQUACTRL 2 SET; für Linkslenker	**2800011213280**	**12132**	7
			AQUACTRL 2 SINGLE; für Linkslenker; Einbauposition beifahrerseitig; passender Adapter: A	**2800011300280**	**13002**	25
			AQUACTRL 2 SINGLE; Einbauposition fahrerseitig; für Linkslenker; passender Adapter: A	**2800011312280**	**13122**	29
			REARCTRL; Einbauposition hinten	**2800011509180**	**15091**	36
			AQUACTRL 2 SINGLE; Einbauposition beifahrerseitig; für Rechtslenker; passender Adapter: A	**2800011600260**	**16002**	52
			AQUACTRL 2 SINGLE; Einbauposition fahrerseitig; für Rechtslenker; passender Adapter: A	**2800011614260**	**16142**	58
NISSAN - NOTE VAN (E11) 01/05→08/13						
Wischblatt						
1.5 dCi	63 kW	01/11→09/12	AQUACTRL 2 SINGLE; Einbauposition beifahrerseitig; für Rechtslenker; passender Adapter: A	**2800011600260**	**16002**	52
			AQUACTRL 2 SINGLE; Einbauposition fahrerseitig; für Rechtslenker; passender Adapter: A	**2800011614260**	**16142**	58
NISSAN - NP300 PICKUP (D22) 04/08→						
Wischblatt						
2.5 dCi	98 kW	04/08→	AQUACTRL 2 SINGLE; Einbauposition beifahrerseitig; für Linkslenker; passender Adapter: A	**2800011305280**	**13052**	27
			AQUACTRL 2 SINGLE; Einbauposition fahrerseitig; für Linkslenker; passender Adapter: A	**2800011312280**	**13122**	29
			AQUACTRL 2 SINGLE; Einbauposition beifahrerseitig; für Rechtslenker; passender Adapter: A	**2800011606260**	**16062**	54
			AQUACTRL 2 SINGLE; Einbauposition fahrerseitig; für Rechtslenker; passender Adapter: A	**2800011606260**	**16062**	54
2.5 dCi 4x4	98 kW	04/08→	AQUACTRL 2 SINGLE; Einbauposition beifahrerseitig; für Linkslenker; passender Adapter: A	**2800011305280**	**13052**	27
			AQUACTRL 2 SINGLE; Einbauposition fahrerseitig; für Linkslenker; passender Adapter: A	**2800011312280**	**13122**	29
			AQUACTRL 2 SINGLE; Einbauposition beifahrerseitig; für Rechtslenker; passender Adapter: A	**2800011606260** **2800011606270**	**16062** **60627**	54 54
			AQUACTRL 2 SINGLE; Einbauposition fahrerseitig; für Rechtslenker; passender Adapter: A	**2800011606260** **2800011606270**	**16062** **60627**	54 54
NISSAN - NT400 CABSTAR (F24M) 08/09→						
Wischblatt						
28.12, 32.12, 35.12 (F91AN, F24M)	90 kW	01/14→	AQUACTRL 2 SINGLE; Einbauposition fahrerseitig; für Rechtslenker; passender Adapter: A	**2800011607260** **2800011625270**	**16072** **62527**	55 62
35.13 35.14, 45.14 35.15, 45.15 35.15, 45.15	96 kW 100 kW 107 kW 110 kW	09/16→ 01/14→ 01/14→ 09/16→	AQUACTRL 2 SINGLE; Einbauposition beifahrerseitig; für Rechtslenker; passender Adapter: A	**2800011607260** **2800011625270**	**16072** **62527**	55 62
NISSAN - NV200 / EVALIA Bus 07/10→						
Wischblatt						
1.5 dCi 110 (M20, M20M)	81 kW	04/11→	AQUACTRL 2 SET; für Linkslenker	**2800011201280**	**12012**	3
1.5 dCi 85 (M20, M20M, M20K, M20KK)	63 kW	07/10→	AQUACTRL 2 SINGLE; Einbauposition beifahrerseitig; für Linkslenker; passender Adapter: A	**2800011302280**	**13022**	26
1.5 dCi 90 (M20, M20M) 1.6 16V (M20, M20M) e-NV (MEOM)	66 kW 81 kW 80 kW	04/11→ 07/10→ 07/14→	AQUACTRL 2 SINGLE; Einbauposition fahrerseitig; für Linkslenker; passender Adapter: A	**2800011309280**	**13092**	28
			REARCTRL; Einbauposition hinten	**2800011525180**	**15251**	44
NISSAN - NV200 Kasten 02/10→						
Wischblatt						
1.5 dCi 110 (M20, M20N, M20M)	81 kW	04/11→	AQUACTRL 2 SET; für Linkslenker	**2800011201280**	**12012**	3
			AQUACTRL 2 SINGLE; Einbauposition beifahrerseitig; für Linkslenker; passender Adapter: A	**2800011302280**	**13022**	26
			AQUACTRL 2 SINGLE; Einbauposition fahrerseitig; für Linkslenker; passender Adapter: A	**2800011309280**	**13092**	28
			REARCTRL; Einbauposition hinten	**2800011525180**	**15251**	44

© 2025 Continental Aftermarket & Services GmbH

NISSAN - NV200 Kasten 02/10→						
Wischblatt						
1.5 dCi 85 (M20, M20N, M20M) 1.5 dCi 90 (M20, M20N, M20M) 1.6 16V (VM20, M20N, M20, M20L, M20M)	63 kW 66 kW 81 kW	02/10→ 04/11→ 02/10→	AQUACTRL 2 SET; für Linkslenker	**2800011201280**	**12012**	3
			AQUACTRL 2 SINGLE; Einbauposition beifahrerseitig; für Linkslenker; passender Adapter: A	**2800011302280**	**13022**	26
			AQUACTRL 2 SINGLE; Einbauposition fahrerseitig; für Linkslenker; passender Adapter: A	**2800011309280**	**13092**	28
			REARCTRL; Einbauposition hinten	**2800011525170** **2800011525180**	**52517** **15251**	44 44
			AQUACTRL 2 SINGLE; Einbauposition fahrerseitig; für Rechtslenker; passender Adapter: A	**2800011610270**	**61027**	56
			AQUACTRL 2 SINGLE; Einbauposition beifahrerseitig; für Rechtslenker; passender Adapter: A	**2800011623270**	**62327**	61
e-NV (MEON)	80 kW	05/14→	AQUACTRL 2 SET; für Linkslenker	**2800011201280**	**12012**	3
			AQUACTRL 2 SINGLE; Einbauposition beifahrerseitig; für Linkslenker; passender Adapter: A	**2800011302280**	**13022**	26
			AQUACTRL 2 SINGLE; Einbauposition fahrerseitig; für Linkslenker; passender Adapter: A	**2800011309280**	**13092**	28
			REARCTRL; Einbauposition hinten	**2800011525180**	**15251**	44
NISSAN - NV250 Bus (X61) 07/19→						
Wischblatt						
dCi 115 dCi 80 dCi 95	85 kW 59 kW 70 kW	07/19→ 07/19→ 07/19→	AQUACTRL 2 SINGLE; Einbauposition beifahrerseitig; für Linkslenker; passender Adapter: F; Montageart: Bajonett	**2800011307280**	**13072**	27
			AQUACTRL 2 SINGLE; Einbauposition fahrerseitig; für Linkslenker; passender Adapter: F; Montageart: Bajonett	**2800011311280**	**13112**	29
			REARCTRL; Einbauposition hinten; Fahrzeugausstattung: für Fahrzeuge mit Heckklappe	**2800011517180**	**15171**	40
			REARCTRL; Einbauposition hinten; Fahrzeugausstattung: für Fahrzeuge mit Hecktüren	**2800011539180**	**15391**	51
			AQUACTRL 2 SINGLE; Einbauposition beifahrerseitig; Montageart: Bajonett; für Rechtslenker; passender Adapter: A	**2800011608260**	**16082**	55
			AQUACTRL 2 SINGLE; Einbauposition fahrerseitig; Montageart: Bajonett; für Rechtslenker; passender Adapter: A	**2800011610260**	**16102**	56
NISSAN - NV250 Kasten (X61) 07/19→						
Wischblatt						
dCi 115 dCi 80 dCi 95	85 kW 59 kW 70 kW	07/19→ 07/19→ 07/19→	AQUACTRL 2 SINGLE; Einbauposition beifahrerseitig; für Linkslenker; passender Adapter: F; Montageart: Bajonett	**2800011307280**	**13072**	27
			AQUACTRL 2 SINGLE; Einbauposition fahrerseitig; für Linkslenker; passender Adapter: F; Montageart: Bajonett	**2800011311280**	**13112**	29
			REARCTRL; Einbauposition hinten; Fahrzeugausstattung: für Fahrzeuge mit Heckklappe	**2800011517180**	**15171**	40
			REARCTRL; Einbauposition hinten; Fahrzeugausstattung: für Fahrzeuge mit Hecktüren	**2800011539180**	**15391**	51
			AQUACTRL 2 SINGLE; Einbauposition beifahrerseitig; Montageart: Bajonett; für Rechtslenker; passender Adapter: A	**2800011608260**	**16082**	55
			AQUACTRL 2 SINGLE; Einbauposition fahrerseitig; Montageart: Bajonett; für Rechtslenker; passender Adapter: A	**2800011610260**	**16102**	56
NISSAN - NV300 Kasten (X82) 09/16→						
Wischblatt						
1.6 dci 120 1.6 dci 125 1.6 dci 145 1.6 dci 95	89 kW 92 kW 107 kW 70 kW	09/16→ 09/16→ 09/16→ 09/16→	AQUACTRL 2 SET; für Linkslenker	**2800011225280**	**12252**	10
			AQUACTRL 2 SINGLE; Einbauposition beifahrerseitig; für Linkslenker; passender Adapter: BC	**2800011305280**	**13052**	27

→

© 2025 Continental Aftermarket & Services GmbH

NISSAN - NV300 Kasten (X82) 09/16→

Wischblatt

1.6 dci 120 1.6 dci 125 1.6 dci 145 1.6 dci 95	89 kW 92 kW 107 kW 70 kW	09/16→ 09/16→ 09/16→ 09/16→	AQUACTRL 2 SINGLE; Einbauposition fahrerseitig; für Linkslenker; passender Adapter: BC	**2800011314280**	**13142**	30
			REARCTRL; Einbauposition hinten; Fahrzeugausstattung: für Fahrzeuge mit Hecktüren	**2800011519170** **2800011519180**	**51917** **15191**	41 41
			AQUACTRL 2 SINGLE; Einbauposition beifahrerseitig; für Rechtslenker; passender Adapter: BC	**2800011606260** **2800011606270**	**16062** **60627**	54 54
			AQUACTRL 2 SINGLE; Einbauposition fahrerseitig; für Rechtslenker; passender Adapter: BC	**2800011616260** **2800011630270**	**16162** **63027**	58 63
2.0 dCi 110	81 kW	05/21→	AQUACTRL 2 SINGLE; Einbauposition beifahrerseitig; für Rechtslenker; passender Adapter: BC	**2800011606260**	**16062**	54
			AQUACTRL 2 SINGLE; Einbauposition fahrerseitig; für Rechtslenker; passender Adapter: BC	**2800011616260**	**16162**	58
2.0 dCi 120 2.0 dCi 145	88 kW 107 kW	07/19→ 07/19→	AQUACTRL 2 SET; für Linkslenker	**2800011225280**	**12252**	10
			AQUACTRL 2 SINGLE; Einbauposition beifahrerseitig; für Linkslenker; passender Adapter: BC	**2800011305280**	**13052**	27
			AQUACTRL 2 SINGLE; Einbauposition fahrerseitig; für Linkslenker; passender Adapter: BC	**2800011314280**	**13142**	30
			REARCTRL; Einbauposition hinten; Fahrzeugausstattung: für Fahrzeuge mit Hecktüren	**2800011519180**	**15191**	41
			AQUACTRL 2 SINGLE; Einbauposition beifahrerseitig; für Rechtslenker; passender Adapter: BC	**2800011606260**	**16062**	54
			AQUACTRL 2 SINGLE; Einbauposition fahrerseitig; für Rechtslenker; passender Adapter: BC	**2800011616260**	**16162**	58
2.0 dCi 150	110 kW	05/21→	AQUACTRL 2 SINGLE; Einbauposition beifahrerseitig; für Rechtslenker; passender Adapter: BC	**2800011606260**	**16062**	54
			AQUACTRL 2 SINGLE; Einbauposition fahrerseitig; für Rechtslenker; passender Adapter: BC	**2800011616260**	**16162**	58
2.0 dCi 170	125 kW	07/19→	AQUACTRL 2 SET; für Linkslenker	**2800011225280**	**12252**	10
			AQUACTRL 2 SINGLE; Einbauposition beifahrerseitig; für Linkslenker; passender Adapter: BC	**2800011305280**	**13052**	27
			AQUACTRL 2 SINGLE; Einbauposition fahrerseitig; für Linkslenker; passender Adapter: BC	**2800011314280**	**13142**	30
			REARCTRL; Einbauposition hinten; Fahrzeugausstattung: für Fahrzeuge mit Hecktüren	**2800011519180**	**15191**	41
			AQUACTRL 2 SINGLE; Einbauposition beifahrerseitig; für Rechtslenker; passender Adapter: BC	**2800011606260**	**16062**	54
			AQUACTRL 2 SINGLE; Einbauposition fahrerseitig; für Rechtslenker; passender Adapter: BC	**2800011616260**	**16162**	58

NISSAN - NV300 Kombi (X82) 09/16→

Wischblatt

1.6 dci 120	89 kW	09/16→	AQUACTRL 2 SET; für Linkslenker	**2800011225280**	**12252**	10
			AQUACTRL 2 SINGLE; Einbauposition beifahrerseitig; für Linkslenker; passender Adapter: BC	**2800011305280**	**13052**	27
			AQUACTRL 2 SINGLE; Einbauposition fahrerseitig; für Linkslenker; passender Adapter: BC	**2800011314280**	**13142**	30
			REARCTRL; Einbauposition hinten; Fahrzeugausstattung: für Fahrzeuge mit Hecktüren	**2800011519180**	**15191**	41
			AQUACTRL 2 SINGLE; Einbauposition beifahrerseitig; für Rechtslenker; passender Adapter: BC	**2800011606260**	**16062**	54
			AQUACTRL 2 SINGLE; Einbauposition fahrerseitig; für Rechtslenker; passender Adapter: BC	**2800011616260**	**16162**	58
1.6 dCi 125 1.6 dCi 145 1.6 dci 95	92 kW 107 kW 70 kW	09/16→ 09/16→ 09/16→	AQUACTRL 2 SET; für Linkslenker	**2800011225280**	**12252**	10
			AQUACTRL 2 SINGLE; Einbauposition beifahrerseitig; für Linkslenker; passender Adapter: BC	**2800011305280**	**13052**	27
			AQUACTRL 2 SINGLE; Einbauposition fahrerseitig; für Linkslenker; passender Adapter: BC	**2800011314280**	**13142**	30
			REARCTRL; Einbauposition hinten; Fahrzeugausstattung: für Fahrzeuge mit Hecktüren	**2800011519170** **2800011519180**	**51917** **15191**	41 41
			AQUACTRL 2 SINGLE; Einbauposition beifahrerseitig; für Rechtslenker; passender Adapter: BC	**2800011606260** **2800011606270**	**16062** **60627**	54 54

→

© 2025 Continental Aftermarket & Services GmbH

NISSAN - NV300 Kombi (X82) 09/16→

Wischblatt

1.6 dCi 125 1.6 dCi 145 1.6 dci 95	92 kW 107 kW 70 kW	09/16→ 09/16→ 09/16→	AQUACTRL 2 SINGLE; Einbauposition fahrerseitig; für Rechtslenker; passender Adapter: BC	**2800011616260** **2800011630270**	**16162** **63027**	58 63
2.0 dCi 110	81 kW	05/21→	AQUACTRL 2 SINGLE; Einbauposition beifahrerseitig; für Rechtslenker; passender Adapter: BC	**2800011606260**	**16062**	54
			AQUACTRL 2 SINGLE; Einbauposition fahrerseitig; für Rechtslenker; passender Adapter: BC	**2800011616260**	**16162**	58
2.0 dCi 120 2.0 dCi 145	88 kW 107 kW	07/19→ 07/19→	AQUACTRL 2 SET; für Linkslenker	**2800011225280**	**12252**	10
			AQUACTRL 2 SINGLE; Einbauposition beifahrerseitig; für Linkslenker; passender Adapter: BC	**2800011305280**	**13052**	27
			AQUACTRL 2 SINGLE; Einbauposition fahrerseitig; für Linkslenker; passender Adapter: BC	**2800011314280**	**13142**	30
			REARCTRL; Einbauposition hinten; Fahrzeugausstattung: für Fahrzeuge mit Hecktüren	**2800011519180**	**15191**	41
			AQUACTRL 2 SINGLE; Einbauposition beifahrerseitig; für Rechtslenker; passender Adapter: BC	**2800011606260**	**16062**	54
			AQUACTRL 2 SINGLE; Einbauposition fahrerseitig; für Rechtslenker; passender Adapter: BC	**2800011616260**	**16162**	58
2.0 dCi 150	110 kW	05/21→	AQUACTRL 2 SINGLE; Einbauposition beifahrerseitig; für Rechtslenker; passender Adapter: BC	**2800011606260**	**16062**	54
			AQUACTRL 2 SINGLE; Einbauposition fahrerseitig; für Rechtslenker; passender Adapter: BC	**2800011616260**	**16162**	58
2.0 dCi 170	125 kW	07/19→	AQUACTRL 2 SET; für Linkslenker	**2800011225280**	**12252**	10
			AQUACTRL 2 SINGLE; Einbauposition beifahrerseitig; für Linkslenker; passender Adapter: BC	**2800011305280**	**13052**	27
			AQUACTRL 2 SINGLE; Einbauposition fahrerseitig; für Linkslenker; passender Adapter: BC	**2800011314280**	**13142**	30
			REARCTRL; Einbauposition hinten; Fahrzeugausstattung: für Fahrzeuge mit Hecktüren	**2800011519180**	**15191**	41
			AQUACTRL 2 SINGLE; Einbauposition beifahrerseitig; für Rechtslenker; passender Adapter: BC	**2800011606260**	**16062**	54
			AQUACTRL 2 SINGLE; Einbauposition fahrerseitig; für Rechtslenker; passender Adapter: BC	**2800011616260**	**16162**	58

NISSAN - NV300 Pritsche/Fahrgestell (X82) 09/16→

Wischblatt

1.6 dci 125 1.6 dci 145 2.0 dCi 145 2.0 dCi 170	92 kW 107 kW 107 kW 125 kW	09/16→ 09/16→ 07/19→ 07/19→	AQUACTRL 2 SET; für Linkslenker	**2800011225280**	**12252**	10
			AQUACTRL 2 SINGLE; Einbauposition beifahrerseitig; für Linkslenker; passender Adapter: BC	**2800011305280**	**13052**	27
			AQUACTRL 2 SINGLE; Einbauposition fahrerseitig; für Linkslenker; passender Adapter: BC	**2800011314280**	**13142**	30
			AQUACTRL 2 SINGLE; Einbauposition beifahrerseitig; für Rechtslenker; passender Adapter: BC	**2800011606260**	**16062**	54
			AQUACTRL 2 SINGLE; Einbauposition fahrerseitig; für Rechtslenker; passender Adapter: BC	**2800011616260**	**16162**	58

NISSAN - NV350 / CARAVAN Bus (E26) 05/12→

Wischblatt

2.0 (VR2E26) 2.5 dCi (VW2E26, DW4E26)	96 kW 95 kW	05/12→ 05/12→	AQUACTRL 2 SINGLE; Einbauposition fahrerseitig; für Rechtslenker; passender Adapter: A	**2800011610270**	**61027**	56
			AQUACTRL 2 SINGLE; Einbauposition beifahrerseitig; für Rechtslenker; passender Adapter: A	**2800011623270**	**62327**	61

NISSAN - NV350 Kasten (E26) 05/12→

Wischblatt

2.0 (VR2E26) 2.5 dCi (VW2E26, CW4E26)	96 kW 95 kW	05/12→ 06/12→	AQUACTRL 2 SINGLE; Einbauposition fahrerseitig; für Rechtslenker; passender Adapter: A	**2800011610270**	**61027**	56
			AQUACTRL 2 SINGLE; Einbauposition beifahrerseitig; für Rechtslenker; passender Adapter: A	**2800011623270**	**62327**	61

© 2025 Continental Aftermarket & Services GmbH

NISSAN - NV400 Bus (X62, X62B) 11/11→

Wischblatt

dCi 100	74 kW	11/11→09/16	AQUACTRL 2 SINGLE; Einbauposition fahrerseitig; für Linkslenker; passender Adapter: A	**2800011314280**	**13142**	30
dCi 110	81 kW	06/14→				
dCi 125	92 kW	11/11→09/16	AQUACTRL 2 SINGLE; Einbauposition beifahrerseitig; für Linkslenker; passender Adapter: A	**2800011314280**	**13142**	30
dCi 135	100 kW	06/14→09/16				
dCi 145	107 kW	11/11→				
dCi 150	110 kW	02/14→				
dCi 160	120 kW	06/14→09/16				
dCi 170	125 kW	07/15→				
dCi 180	132 kW	01/20→				

NISSAN - NV400 Kasten (X62, X62B) 11/11→

Wischblatt

dCi 100	74 kW	11/11→09/16	AQUACTRL 2 SINGLE; Einbauposition fahrerseitig; für Linkslenker; passender Adapter: A	**2800011314280**	**13142**	30
dCi 110	81 kW	06/14→				
dCi 125	92 kW	11/11→09/16	AQUACTRL 2 SINGLE; Einbauposition beifahrerseitig; für Linkslenker; passender Adapter: A	**2800011314280**	**13142**	30
dCi 125 RWD	92 kW	11/11→09/16				
dCi 130	96 kW	09/16→				
dCi 130 RWD	96 kW	09/16→				
dCi 135	100 kW	06/14→				
dCi 135 RWD	100 kW	06/14→09/16				
dCi 145	107 kW	11/11→				
dCi 145 RWD	107 kW	11/11→02/14				
dCi 150	110 kW	02/14→				
dCi 150 RWD	110 kW	02/14→09/16				
dCi 165	120 kW	06/14→09/16				
dCi 165 RWD	120 kW	06/14→09/16				
dCi 170	125 kW	09/16→				
dCi 180	132 kW	01/20→				

NISSAN - NV400 Pritsche/Fahrgestell (X62, X62B) 11/11→

Wischblatt

dCi 100	74 kW	11/11→09/16	AQUACTRL 2 SINGLE; Einbauposition fahrerseitig; für Linkslenker; passender Adapter: A	**2800011314280**	**13142**	30
dCi 110	81 kW	06/14→				
dCi 125	92 kW	11/11→09/16	AQUACTRL 2 SINGLE; Einbauposition beifahrerseitig; für Linkslenker; passender Adapter: A	**2800011314280**	**13142**	30
dCi 125 RWD	92 kW	11/11→09/16				
dCi 130	96 kW	06/16→				
dCi 130 RWD	96 kW	06/16→				
dCi 135	100 kW	06/14→06/16				
dCi 135 RWD	100 kW	06/14→06/16				
dCi 145	107 kW	11/11→				
dCi 145 RWD	107 kW	11/11→				
dCi 150	110 kW	08/14→				
dCi 150 RWD	110 kW	08/14→06/16				
dCi 165	120 kW	06/14→06/16				
dCi 165 RWD	120 kW	06/14→				
dCi 170	125 kW	06/16→				
dCi 180	132 kW	01/20→				

NISSAN - NV 2500 Standard Cargo Van 09/11→

Wischblatt

5.6	236 kW	09/11→	AQUACTRL 2 SINGLE; Einbauposition fahrerseitig; für Rechtslenker; passender Adapter: A	**2800011608260**	**16082**	55
			AQUACTRL 2 SINGLE; Einbauposition beifahrerseitig; für Rechtslenker; passender Adapter: A	**2800011608260**	**16082**	55

NISSAN - PATHFINDER I (WD21) 07/86→10/95

Wischblatt

2.4 4WD	74 kW	07/86→10/95	AQUACTRL 2 SINGLE; Einbauposition fahrerseitig; für Rechtslenker; passender Adapter: A	**2800011606270**	**60627**	54
			AQUACTRL 2 SINGLE; Einbauposition beifahrerseitig; für Rechtslenker; passender Adapter: A	**2800011606270**	**60627**	54

© 2025 Continental Aftermarket & Services GmbH

NISSAN - PATHFINDER II (R50) 09/95→07/05

Wischblatt

2.7 TD 4WD (PR50) 3.0 DDTi 4WD 3.2 TD 4WD	96 kW 125 kW 110 kW	09/95→12/04 09/99→12/04 09/95→12/04	AQUACTRL 2 SINGLE; Einbauposition beifahrerseitig; für Linkslenker; passender Adapter: A	**2800011307280**	**13072**	27
			AQUACTRL 2 SINGLE; Einbauposition fahrerseitig; für Linkslenker; passender Adapter: A	**2800011309280**	**13092**	28
			AQUACTRL 2 SINGLE; Einbauposition beifahrerseitig; für Rechtslenker; passender Adapter: A	**2800011608260** **2800011626270**	**16082** **62627**	55 62
			AQUACTRL 2 SINGLE; Einbauposition fahrerseitig; für Rechtslenker; passender Adapter: A	**2800011610260** **2800011610270**	**16102** **61027**	56 56
3.3	125 kW	05/99→12/04	AQUACTRL 2 SINGLE; Einbauposition beifahrerseitig; für Linkslenker; passender Adapter: A	**2800011307280**	**13072**	27
			AQUACTRL 2 SINGLE; Einbauposition fahrerseitig; für Linkslenker; passender Adapter: A	**2800011309280**	**13092**	28
			AQUACTRL 2 SINGLE; Einbauposition beifahrerseitig; für Rechtslenker; passender Adapter: A	**2800011608260**	**16082**	55
			AQUACTRL 2 SINGLE; Einbauposition fahrerseitig; für Rechtslenker; passender Adapter: A	**2800011610260**	**16102**	56
3.3 V6 4WD 3.3 V6 4WD	110 kW 125 kW	03/98→10/00 09/97→12/04	AQUACTRL 2 SINGLE; Einbauposition beifahrerseitig; für Linkslenker; passender Adapter: A	**2800011307280**	**13072**	27
			AQUACTRL 2 SINGLE; Einbauposition fahrerseitig; für Linkslenker; passender Adapter: A	**2800011309280**	**13092**	28
			AQUACTRL 2 SINGLE; Einbauposition beifahrerseitig; für Rechtslenker; passender Adapter: A	**2800011608260** **2800011626270**	**16082** **62627**	55 62
			AQUACTRL 2 SINGLE; Einbauposition fahrerseitig; für Rechtslenker; passender Adapter: A	**2800011610260** **2800011610270**	**16102** **61027**	56 56
3.5 3.5 4WD	179 kW 179 kW	09/00→12/04 08/01→07/04	AQUACTRL 2 SINGLE; Einbauposition beifahrerseitig; für Rechtslenker; passender Adapter: A	**2800011608260**	**16082**	55
			AQUACTRL 2 SINGLE; Einbauposition fahrerseitig; für Rechtslenker; passender Adapter: A	**2800011610260**	**16102**	56
3.5 V6 4WD	162 kW	11/00→12/04	AQUACTRL 2 SINGLE; Einbauposition beifahrerseitig; für Linkslenker; passender Adapter: A	**2800011307280**	**13072**	27
			AQUACTRL 2 SINGLE; Einbauposition fahrerseitig; für Linkslenker; passender Adapter: A	**2800011309280**	**13092**	28
			AQUACTRL 2 SINGLE; Einbauposition beifahrerseitig; für Rechtslenker; passender Adapter: A	**2800011608260** **2800011626270**	**16082** **62627**	55 62
			AQUACTRL 2 SINGLE; Einbauposition fahrerseitig; für Rechtslenker; passender Adapter: A	**2800011610260** **2800011610270**	**16102** **61027**	56 56

NISSAN - PATHFINDER III (R51) 01/05→

Wischblatt

2.5 dCi 2.5 dCi 4WD 2.5 dCi 4WD 2.5 dCi 4WD 2.5 dCi 4WD 3.0 dCi	128 kW 120 kW 126 kW 128 kW 140 kW 170 kW	01/05→01/10 01/05→ 10/06→ 01/05→01/10 08/10→ 08/10→	AQUACTRL 2 SINGLE; Einbauposition beifahrerseitig; für Linkslenker; passender Adapter: A	**2800011305280**	**13052**	27
			AQUACTRL 2 SINGLE; Einbauposition fahrerseitig; für Linkslenker; passender Adapter: A	**2800011312280**	**13122**	29
			REARCTRL; Einbauposition hinten	**2800011509170** **2800011509180**	**50917** **15091**	36 36
			AQUACTRL 2 SINGLE; Einbauposition beifahrerseitig; für Rechtslenker; passender Adapter: A	**2800011606260** **2800011606270**	**16062** **60627**	54 54
			AQUACTRL 2 SINGLE; Einbauposition fahrerseitig; für Rechtslenker; passender Adapter: A	**2800011614260** **2800011628270**	**16142** **62827**	58 63
4.0	214 kW	01/10→08/14	AQUACTRL 2 SINGLE; Einbauposition beifahrerseitig; für Linkslenker; passender Adapter: A	**2800011305280**	**13052**	27
			AQUACTRL 2 SINGLE; Einbauposition fahrerseitig; für Linkslenker; passender Adapter: A	**2800011312280**	**13122**	29
			REARCTRL; Einbauposition hinten	**2800011509180**	**15091**	36
4.0 4WD	198 kW	09/05→	AQUACTRL 2 SINGLE; Einbauposition beifahrerseitig; für Linkslenker; passender Adapter: A	**2800011305280**	**13052**	27
			AQUACTRL 2 SINGLE; Einbauposition fahrerseitig; für Linkslenker; passender Adapter: A	**2800011312280**	**13122**	29
			REARCTRL; Einbauposition hinten	**2800011509170** **2800011509180**	**50917** **15091**	36 36
			AQUACTRL 2 SINGLE; Einbauposition beifahrerseitig; für Rechtslenker; passender Adapter: A	**2800011606260** **2800011606270**	**16062** **60627**	54 54

→

© 2025 Continental Aftermarket & Services GmbH

NISSAN - PATHFINDER III (R51) 01/05→						
Wischblatt						
4.0 4WD	198 kW	09/05→	AQUACTRL 2 SINGLE; Einbauposition fahrerseitig; für Rechtslenker; passender Adapter: A	**2800011614260** **2800011628270**	**16142** **62827**	58 63
4.0 4WD 5.6	214 kW 233 kW	01/10→08/14 01/07→	AQUACTRL 2 SINGLE; Einbauposition beifahrerseitig; für Linkslenker; passender Adapter: A	**2800011305280**	**13052**	27
			AQUACTRL 2 SINGLE; Einbauposition fahrerseitig; für Linkslenker; passender Adapter: A	**2800011312280**	**13122**	29
			REARCTRL; Einbauposition hinten	**2800011509180**	**15091**	36
NISSAN - PATHFINDER IV (R52) 09/12→						
Wischblatt						
2.5 Hybrid 2.5 Hybrid 4WD	186 kW 186 kW	09/13→ 09/13→	AQUACTRL 2 SINGLE; Einbauposition beifahrerseitig; passender Adapter: A; für Rechtslenker	**2800011606260**	**16062**	54
			AQUACTRL 2 SINGLE; Einbauposition fahrerseitig; passender Adapter: A; für Rechtslenker	**2800011614260**	**16142**	58
2.5 Hybrid 4WD	188 kW	10/13→	AQUACTRL 2 SINGLE; Einbauposition beifahrerseitig; passender Adapter: A; für Rechtslenker	**2800011606260** **2800011606270**	**16062** **60627**	54 54
			AQUACTRL 2 SINGLE; Einbauposition fahrerseitig; passender Adapter: A; für Rechtslenker	**2800011614260** **2800011628270**	**16142** **62827**	58 63
3.5	187 kW	10/13→	AQUACTRL 2 SINGLE; Einbauposition beifahrerseitig; passender Adapter: A; für Rechtslenker	**2800011606260**	**16062**	54
			AQUACTRL 2 SINGLE; Einbauposition fahrerseitig; passender Adapter: A; für Rechtslenker	**2800011614260**	**16142**	58
3.5	190 kW	10/13→	AQUACTRL 2 SINGLE; Einbauposition beifahrerseitig; passender Adapter: A; für Rechtslenker	**2800011606260** **2800011606270**	**16062** **60627**	54 54
			AQUACTRL 2 SINGLE; Einbauposition fahrerseitig; passender Adapter: A; für Rechtslenker	**2800011614260** **2800011628270**	**16142** **62827**	58 63
3.5 3.5 3.5 4WD 3.5 4WD	191 kW 199 kW 183 kW 187 kW	05/14→ 07/16→ 08/14→ 10/13→	AQUACTRL 2 SINGLE; Einbauposition beifahrerseitig; passender Adapter: A; für Rechtslenker	**2800011606260**	**16062**	54
			AQUACTRL 2 SINGLE; Einbauposition fahrerseitig; passender Adapter: A; für Rechtslenker	**2800011614260**	**16142**	58
3.5 4WD	191 kW	08/13→	AQUACTRL 2 SINGLE; Einbauposition beifahrerseitig; für Rechtslenker; passender Adapter: A	**2800011604270** **2800011606260**	**60427** **16062**	53 54
			AQUACTRL 2 SINGLE; Einbauposition fahrerseitig; passender Adapter: A; für Rechtslenker	**2800011614260** **2800011630270**	**16142** **63027**	58 63
3.5 4WD 3.5 4WD 3.5 4WD	193 kW 194 kW 199 kW	01/14→ 09/12→ 07/16→	AQUACTRL 2 SINGLE; Einbauposition beifahrerseitig; passender Adapter: A; für Rechtslenker	**2800011606260**	**16062**	54
			AQUACTRL 2 SINGLE; Einbauposition fahrerseitig; passender Adapter: A; für Rechtslenker	**2800011614260**	**16142**	58
NISSAN - PATROL VI (Y62) 04/10→						
Wischblatt						
4.0 (Y62) 4.8	205 kW 206 kW	11/13→ 11/13→	AQUACTRL 2 SINGLE; Einbauposition beifahrerseitig; passender Adapter: A; für Rechtslenker	**2800011605260**	**16052**	54
			AQUACTRL 2 SINGLE; Einbauposition fahrerseitig; passender Adapter: A; für Rechtslenker	**2800011614260**	**16142**	58
5.6 5.6	233 kW 293 kW	04/10→ 12/10→	AQUACTRL 2 SINGLE; Einbauposition beifahrerseitig; passender Adapter: A; für Rechtslenker	**2800011605260** **2800011625270**	**16052** **62527**	54 62
			AQUACTRL 2 SINGLE; Einbauposition fahrerseitig; passender Adapter: A; für Rechtslenker	**2800011614260** **2800011625270**	**16142** **62527**	58 62
5.6	298 kW	04/10→	AQUACTRL 2 SINGLE; Einbauposition beifahrerseitig; passender Adapter: A; für Rechtslenker	**2800011605260** **2800011624270**	**16052** **62427**	54 61
			AQUACTRL 2 SINGLE; Einbauposition fahrerseitig; passender Adapter: A; für Rechtslenker	**2800011614260** **2800011628270**	**16142** **62827**	58 63
5.6 NISMO	315 kW	10/16→	AQUACTRL 2 SINGLE; Einbauposition beifahrerseitig; passender Adapter: A; für Rechtslenker	**2800011605260**	**16052**	54
			AQUACTRL 2 SINGLE; Einbauposition fahrerseitig; passender Adapter: A; für Rechtslenker	**2800011614260**	**16142**	58

© 2025 Continental Aftermarket & Services GmbH

NISSAN - PATROL GR IV (Y60, GR) 01/86→02/98						
Wischblatt						
2.8 D 2.8 TD	74 kW 82 kW	01/86→02/98 10/95→02/98	AQUACTRL 2 SINGLE; Einbauposition beifahrerseitig; für Linkslenker; passender Adapter: A	**2800011305280**	**13052**	27
			AQUACTRL 2 SINGLE; Einbauposition fahrerseitig; für Linkslenker; passender Adapter: A	**2800011305280**	**13052**	27
			AQUACTRL 2 SINGLE; Einbauposition beifahrerseitig; für Rechtslenker; passender Adapter: A	**2800011605260**	**16052**	54
			AQUACTRL 2 SINGLE; Einbauposition fahrerseitig; für Rechtslenker; passender Adapter: A	**2800011605260**	**16052**	54
2.8 TD (Y60A)	85 kW	09/88→06/97	AQUACTRL 2 SINGLE; Einbauposition beifahrerseitig; für Linkslenker; passender Adapter: A	**2800011305280**	**13052**	27
			AQUACTRL 2 SINGLE; Einbauposition fahrerseitig; für Linkslenker; passender Adapter: A	**2800011305280**	**13052**	27
			AQUACTRL 2 SINGLE; Einbauposition beifahrerseitig; für Rechtslenker; passender Adapter: A	**2800011605260** **2800011624270**	**16052** **62427**	54 61
			AQUACTRL 2 SINGLE; Einbauposition fahrerseitig; für Rechtslenker; passender Adapter: A	**2800011605260** **2800011624270**	**16052** **62427**	54 61
3.0 4WD	100 kW	01/90→12/97	AQUACTRL 2 SINGLE; Einbauposition fahrerseitig; für Rechtslenker; passender Adapter: A	**2800011605260** **2800011624270**	**16052** **62427**	54 61
			AQUACTRL 2 SINGLE; Einbauposition beifahrerseitig; für Rechtslenker; passender Adapter: A	**2800011605260** **2800011624270**	**16052** **62427**	54 61
4.2 (WRY60, WRGY60)	107 kW	08/93→09/97	AQUACTRL 2 SINGLE; Einbauposition fahrerseitig; für Rechtslenker; passender Adapter: A	**2800011605260**	**16052**	54
			AQUACTRL 2 SINGLE; Einbauposition beifahrerseitig; für Rechtslenker; passender Adapter: A	**2800011605260**	**16052**	54
4.2 Cat 4.2 D (CRGY60, KY60, KRY60, WRGY60) 4.2 D 4x4 (CRGY60, VRY60, VRGY60, WRY60, WRGY60)	121 kW 85 kW 92 kW	11/88→02/98 11/88→06/97 07/92→05/94	AQUACTRL 2 SINGLE; Einbauposition beifahrerseitig; für Linkslenker; passender Adapter: A	**2800011305280**	**13052**	27
			AQUACTRL 2 SINGLE; Einbauposition fahrerseitig; für Linkslenker; passender Adapter: A	**2800011305280**	**13052**	27
			AQUACTRL 2 SINGLE; Einbauposition beifahrerseitig; für Rechtslenker; passender Adapter: A	**2800011605260** **2800011624270**	**16052** **62427**	54 61
			AQUACTRL 2 SINGLE; Einbauposition fahrerseitig; für Rechtslenker; passender Adapter: A	**2800011605260** **2800011624270**	**16052** **62427**	54 61
NISSAN - PATROL GR V Pritsche/Fahrgestell (Y61) 05/98→						
Wischblatt						
3.0 D 4x4 (TY61)	118 kW	09/07→	AQUACTRL 2 SINGLE; Einbauposition fahrerseitig; für Rechtslenker; passender Adapter: A	**2800011607260** **2800011625270**	**16072** **62527**	55 62
			AQUACTRL 2 SINGLE; Einbauposition beifahrerseitig; für Rechtslenker; passender Adapter: A	**2800011607260** **2800011625270**	**16072** **62527**	55 62
NISSAN - PATROL GR V Wagon (Y61) 06/97→						
Wischblatt						
2.7 TD	73 kW	05/98→06/01	AQUACTRL 2 SINGLE; Einbauposition beifahrerseitig; für Linkslenker; passender Adapter: A	**2800011305280**	**13052**	27
			AQUACTRL 2 SINGLE; Einbauposition fahrerseitig; für Linkslenker; passender Adapter: A	**2800011305280**	**13052**	27
			AQUACTRL 2 SINGLE; Einbauposition fahrerseitig; für Rechtslenker; passender Adapter: A	**2800011606260**	**16062**	54
			AQUACTRL 2 SINGLE; Einbauposition beifahrerseitig; für Rechtslenker; passender Adapter: A	**2800011607260**	**16072**	55
2.8 TD 2.8 TDiC (Y61)	95 kW 96 kW	06/97→05/00 10/97→02/00	AQUACTRL 2 SINGLE; Einbauposition beifahrerseitig; für Linkslenker; passender Adapter: A	**2800011305280**	**13052**	27
			AQUACTRL 2 SINGLE; Einbauposition fahrerseitig; für Linkslenker; passender Adapter: A	**2800011305280**	**13052**	27
			REARCTRL; Einbauposition hinten	**2800011539170** **2800011539180**	**53917** **15391**	51 51
			AQUACTRL 2 SINGLE; Einbauposition fahrerseitig; für Rechtslenker; passender Adapter: A	**2800011606260** **2800011606270**	**16062** **60627**	54 54
			AQUACTRL 2 SINGLE; Einbauposition beifahrerseitig; für Rechtslenker; passender Adapter: A	**2800011607260** **2800011625270**	**16072** **62527**	55 62

© 2025 Continental Aftermarket & Services GmbH

NISSAN - PATROL GR V Wagon (Y61) 06/97→

Wischblatt

3.0 DTi	110 kW	08/14→	AQUACTRL 2 SINGLE; Einbauposition fahrerseitig; für Rechtslenker; passender Adapter: A	**2800011606260**	**16062**	54
			AQUACTRL 2 SINGLE; Einbauposition beifahrerseitig; für Rechtslenker; passender Adapter: A	**2800011607260**	**16072**	55
3.0 DTi 3.0 DTi	116 kW 118 kW	05/00→ 05/00→	AQUACTRL 2 SINGLE; Einbauposition beifahrerseitig; für Linkslenker; passender Adapter: A	**2800011305280**	**13052**	27
			AQUACTRL 2 SINGLE; Einbauposition fahrerseitig; für Linkslenker; passender Adapter: A	**2800011305280**	**13052**	27
			REARCTRL; Einbauposition hinten	**2800011539170** **2800011539180**	**53917** **15391**	51 51
			AQUACTRL 2 SINGLE; Einbauposition fahrerseitig; für Rechtslenker; passender Adapter: A	**2800011606260** **2800011606270**	**16062** **60627**	54 54
			AQUACTRL 2 SINGLE; Einbauposition beifahrerseitig; für Rechtslenker; passender Adapter: A	**2800011607260** **2800011625270**	**16072** **62527**	55 62
3.2 D	70 kW	05/98→06/01	AQUACTRL 2 SINGLE; Einbauposition beifahrerseitig; für Linkslenker; passender Adapter: A	**2800011305280**	**13052**	27
			AQUACTRL 2 SINGLE; Einbauposition fahrerseitig; für Linkslenker; passender Adapter: A	**2800011305280**	**13052**	27
			AQUACTRL 2 SINGLE; Einbauposition fahrerseitig; für Rechtslenker; passender Adapter: A	**2800011606260**	**16062**	54
			AQUACTRL 2 SINGLE; Einbauposition beifahrerseitig; für Rechtslenker; passender Adapter: A	**2800011607260**	**16072**	55
4.2	125 kW	03/00→08/02	AQUACTRL 2 SINGLE; Einbauposition beifahrerseitig; für Linkslenker; passender Adapter: A	**2800011305280**	**13052**	27
			AQUACTRL 2 SINGLE; Einbauposition fahrerseitig; für Linkslenker; passender Adapter: A	**2800011305280**	**13052**	27
			AQUACTRL 2 SINGLE; Einbauposition fahrerseitig; für Rechtslenker; passender Adapter: A	**2800011606260** **2800011606270**	**16062** **60627**	54 54
			AQUACTRL 2 SINGLE; Einbauposition beifahrerseitig; für Rechtslenker; passender Adapter: A	**2800011607260** **2800011625270**	**16072** **62527**	55 62
4.2 D	114 kW	05/99→09/04	AQUACTRL 2 SINGLE; Einbauposition fahrerseitig; für Rechtslenker; passender Adapter: A	**2800011606260**	**16062**	54
			AQUACTRL 2 SINGLE; Einbauposition beifahrerseitig; für Rechtslenker; passender Adapter: A	**2800011607260**	**16072**	55
4.2 D 4x4 (Y61)	91 kW	05/98→03/03	AQUACTRL 2 SINGLE; Einbauposition beifahrerseitig; für Linkslenker; passender Adapter: A	**2800011305280**	**13052**	27
			AQUACTRL 2 SINGLE; Einbauposition fahrerseitig; für Linkslenker; passender Adapter: A	**2800011305280**	**13052**	27
			REARCTRL; Einbauposition hinten	**2800011539180**	**15391**	51
4.2 TD	107 kW	06/97→	AQUACTRL 2 SINGLE; Einbauposition beifahrerseitig; für Linkslenker; passender Adapter: A	**2800011305280**	**13052**	27
			AQUACTRL 2 SINGLE; Einbauposition fahrerseitig; für Linkslenker; passender Adapter: A	**2800011305280**	**13052**	27
			AQUACTRL 2 SINGLE; Einbauposition fahrerseitig; für Rechtslenker; passender Adapter: A	**2800011606260** **2800011606270**	**16062** **60627**	54 54
			AQUACTRL 2 SINGLE; Einbauposition beifahrerseitig; für Rechtslenker; passender Adapter: A	**2800011607260** **2800011625270**	**16072** **62527**	55 62
4.5 (Y61) 4.5 4WD	145 kW 169 kW	12/97→09/01 05/13→	AQUACTRL 2 SINGLE; Einbauposition beifahrerseitig; für Linkslenker; passender Adapter: A	**2800011305280**	**13052**	27
			AQUACTRL 2 SINGLE; Einbauposition fahrerseitig; für Linkslenker; passender Adapter: A	**2800011305280**	**13052**	27
			REARCTRL; Einbauposition hinten	**2800011539180**	**15391**	51
4.5 i	147 kW	06/97→	AQUACTRL 2 SINGLE; Einbauposition fahrerseitig; für Rechtslenker; passender Adapter: A	**2800011606260** **2800011606270**	**16062** **60627**	54 54
			AQUACTRL 2 SINGLE; Einbauposition beifahrerseitig; für Rechtslenker; passender Adapter: A	**2800011607260** **2800011625270**	**16072** **62527**	55 62

© 2025 Continental Aftermarket & Services GmbH

NISSAN - PATROL GR V Wagon (Y61) 06/97→

Wischblatt

4.8	180 kW	03/00→	AQUACTRL 2 SINGLE; Einbauposition beifahrerseitig; für Linkslenker; passender Adapter: A	**2800011305280**	**13052**	27
			AQUACTRL 2 SINGLE; Einbauposition fahrerseitig; für Linkslenker; passender Adapter: A	**2800011305280**	**13052**	27
			REARCTRL; Einbauposition hinten	**2800011539170** **2800011539180**	**53917** **15391**	51 51
			AQUACTRL 2 SINGLE; Einbauposition fahrerseitig; für Rechtslenker; passender Adapter: A	**2800011606260** **2800011606270**	**16062** **60627**	54 54
			AQUACTRL 2 SINGLE; Einbauposition beifahrerseitig; für Rechtslenker; passender Adapter: A	**2800011607260** **2800011625270**	**16072** **62527**	55 62
4.8	206 kW	05/13→	AQUACTRL 2 SINGLE; Einbauposition beifahrerseitig; für Linkslenker; passender Adapter: A	**2800011305280**	**13052**	27
			AQUACTRL 2 SINGLE; Einbauposition fahrerseitig; für Linkslenker; passender Adapter: A	**2800011305280**	**13052**	27
			REARCTRL; Einbauposition hinten	**2800011539180**	**15391**	51
4.8 (Y61)	185 kW	10/01→06/13	AQUACTRL 2 SINGLE; Einbauposition fahrerseitig; für Rechtslenker; passender Adapter: A	**2800011606260**	**16062**	54
			AQUACTRL 2 SINGLE; Einbauposition beifahrerseitig; für Rechtslenker; passender Adapter: A	**2800011607260**	**16072**	55

NISSAN - PATROL III/1 Hardtop (K160) 11/79→02/89

Wischblatt

2.8 (K160) 2.8 (K160)	88 kW 89 kW	07/80→08/88 07/80→08/88	AQUACTRL 2 SINGLE; Einbauposition beifahrerseitig; für Linkslenker; passender Adapter: A	**2800011302280**	**13022**	26
			AQUACTRL 2 SINGLE; Einbauposition fahrerseitig; für Linkslenker; passender Adapter: A	**2800011302280**	**13022**	26
			AQUACTRL 2 SINGLE; 07/85 ; Einbauposition beifahrerseitig; für Rechtslenker; passender Adapter: A	**2800011605260** **2800011624270**	**16052** **62427**	54 61
			AQUACTRL 2 SINGLE; 07/85 ; Einbauposition fahrerseitig; für Rechtslenker; passender Adapter: A	**2800011605260** **2800011624270**	**16052** **62427**	54 61
2.8 D 2.8 D 2.8 TD	55 kW 62 kW 88 kW	12/83→02/89 12/83→02/89 10/84→02/89	AQUACTRL 2 SINGLE; 08/88; Einbauposition beifahrerseitig; für Linkslenker; passender Adapter: A	**2800011302280**	**13022**	26
			AQUACTRL 2 SINGLE; 08/88; Einbauposition fahrerseitig; für Linkslenker; passender Adapter: A	**2800011302280**	**13022**	26
			AQUACTRL 2 SINGLE; 07/85 ; Einbauposition beifahrerseitig; für Rechtslenker; passender Adapter: A	**2800011605260**	**16052**	54
			AQUACTRL 2 SINGLE; 07/85 ; Einbauposition fahrerseitig; für Rechtslenker; passender Adapter: A	**2800011605260**	**16052**	54
3.3 D (K160) 3.3 TD (K160)	70 kW 81 kW	11/79→08/88 07/83→08/88	AQUACTRL 2 SINGLE; Einbauposition beifahrerseitig; für Linkslenker; passender Adapter: A	**2800011302280**	**13022**	26
			AQUACTRL 2 SINGLE; Einbauposition fahrerseitig; für Linkslenker; passender Adapter: A	**2800011302280**	**13022**	26
			AQUACTRL 2 SINGLE; 07/85 ; Einbauposition beifahrerseitig; für Rechtslenker; passender Adapter: A	**2800011605260** **2800011624270**	**16052** **62427**	54 61
			AQUACTRL 2 SINGLE; 07/85 ; Einbauposition fahrerseitig; für Rechtslenker; passender Adapter: A	**2800011605260** **2800011624270**	**16052** **62427**	54 61

NISSAN - PATROL III/1 Pritsche/Fahrgestell (MQ, MK, GQ) 06/80→09/00

Wischblatt

3.3 D 4x4 (G160) 3.3 TD 4x4 (G160)	70 kW 81 kW	06/80→12/87 01/84→12/87	AQUACTRL 2 SINGLE; Einbauposition fahrerseitig; für Rechtslenker; passender Adapter: A	**2800011605260** **2800011624270**	**16052** **62427**	54 61
			AQUACTRL 2 SINGLE; Einbauposition beifahrerseitig; für Rechtslenker; passender Adapter: A	**2800011605260** **2800011624270**	**16052** **62427**	54 61

© 2025 Continental Aftermarket & Services GmbH

NISSAN - PATROL III/1 Station Wagon (W160) 11/79→02/89						
Wischblatt						
2.8 (W160)	88 kW	07/80→08/88	AQUACTRL 2 SINGLE; Einbauposition fahrerseitig; für Linkslenker; passender Adapter: A	**2800011302280**	**13022**	26
			AQUACTRL 2 SINGLE; Einbauposition beifahrerseitig; für Linkslenker; passender Adapter: A	**2800011302280**	**13022**	26
			AQUACTRL 2 SINGLE; 07/85 ; Einbauposition fahrerseitig; für Rechtslenker; passender Adapter: A	**2800011605260** **2800011624270**	**16052** **62427**	54 61
			AQUACTRL 2 SINGLE; 07/85 ; Einbauposition beifahrerseitig; für Rechtslenker; passender Adapter: A	**2800011605260** **2800011624270**	**16052** **62427**	54 61
2.8 D 4x4 2.8 D 4x4 2.8 TD 4x4	55 kW 62 kW 88 kW	12/83→02/89 12/83→02/89 10/84→02/89	AQUACTRL 2 SINGLE; 08/88; Einbauposition fahrerseitig; für Linkslenker; passender Adapter: A	**2800011302280**	**13022**	26
			AQUACTRL 2 SINGLE; 08/88; Einbauposition beifahrerseitig; für Linkslenker; passender Adapter: A	**2800011302280**	**13022**	26
			AQUACTRL 2 SINGLE; 07/85 ; Einbauposition fahrerseitig; für Rechtslenker; passender Adapter: A	**2800011605260**	**16052**	54
			AQUACTRL 2 SINGLE; 07/85 ; Einbauposition beifahrerseitig; für Rechtslenker; passender Adapter: A	**2800011605260**	**16052**	54
3.3 D (W160) 3.3 TD (W160) 4.0 (W160)	70 kW 81 kW 108 kW	11/79→08/88 07/83→08/88 06/80→01/88	AQUACTRL 2 SINGLE; Einbauposition fahrerseitig; für Linkslenker; passender Adapter: A	**2800011302280**	**13022**	26
			AQUACTRL 2 SINGLE; Einbauposition beifahrerseitig; für Linkslenker; passender Adapter: A	**2800011302280**	**13022**	26
			AQUACTRL 2 SINGLE; 07/85 ; Einbauposition fahrerseitig; für Rechtslenker; passender Adapter: A	**2800011605260** **2800011624270**	**16052** **62427**	54 61
			AQUACTRL 2 SINGLE; 07/85 ; Einbauposition beifahrerseitig; für Rechtslenker; passender Adapter: A	**2800011605260** **2800011624270**	**16052** **62427**	54 61
NISSAN - PATROL III/2 Hardtop (K260) 10/84→04/98						
Wischblatt						
2.8	88 kW	05/86→06/90	AQUACTRL 2 SINGLE; Einbauposition beifahrerseitig; für Linkslenker; passender Adapter: A	**2800011302280**	**13022**	26
			AQUACTRL 2 SINGLE; Einbauposition fahrerseitig; für Linkslenker; passender Adapter: A	**2800011302280**	**13022**	26
			AQUACTRL 2 SINGLE; Einbauposition fahrerseitig; für Rechtslenker; passender Adapter: A	**2800011605260** **2800011624270**	**16052** **62427**	54 61
			AQUACTRL 2 SINGLE; Einbauposition beifahrerseitig; für Rechtslenker; passender Adapter: A	**2800011605260** **2800011624270**	**16052** **62427**	54 61
2.8 D	55 kW	10/84→02/89	AQUACTRL 2 SINGLE; 05/86 ; Einbauposition beifahrerseitig; für Linkslenker; passender Adapter: A	**2800011302280**	**13022**	26
			AQUACTRL 2 SINGLE; 05/86 ; Einbauposition fahrerseitig; für Linkslenker; passender Adapter: A	**2800011302280**	**13022**	26
			AQUACTRL 2 SINGLE; Einbauposition fahrerseitig; für Rechtslenker; passender Adapter: A	**2800011605260**	**16052**	54
			AQUACTRL 2 SINGLE; Einbauposition beifahrerseitig; für Rechtslenker; passender Adapter: A	**2800011605260**	**16052**	54
2.8 D	59 kW	03/89→10/93	AQUACTRL 2 SINGLE; Einbauposition fahrerseitig; für Linkslenker; passender Adapter: A	**2800011302280**	**13022**	26
			AQUACTRL 2 SINGLE; Einbauposition beifahrerseitig; für Linkslenker; passender Adapter: A	**2800011302280**	**13022**	26
			AQUACTRL 2 SINGLE; Einbauposition fahrerseitig; für Rechtslenker; passender Adapter: A	**2800011605260**	**16052**	54
			AQUACTRL 2 SINGLE; Einbauposition beifahrerseitig; für Rechtslenker; passender Adapter: A	**2800011605260**	**16052**	54

© 2025 Continental Aftermarket & Services GmbH

NISSAN - PATROL III/2 Hardtop (K260) 10/84→04/98

Wischblatt

2.8 D	66 kW	03/89→03/96	AQUACTRL 2 SINGLE; Einbauposition beifahrerseitig; für Linkslenker; passender Adapter: A	**2800011302280**	**13022**	26
			AQUACTRL 2 SINGLE; Einbauposition fahrerseitig; für Linkslenker; passender Adapter: A	**2800011302280**	**13022**	26
			AQUACTRL 2 SINGLE; Einbauposition fahrerseitig; für Rechtslenker; passender Adapter: A	**2800011605260** **2800011624270**	**16052** **62427**	54 61
			AQUACTRL 2 SINGLE; Einbauposition beifahrerseitig; für Rechtslenker; passender Adapter: A	**2800011605260** **2800011624270**	**16052** **62427**	54 61
2.8 D	76 kW	03/89→04/98	AQUACTRL 2 SINGLE; →03/96; Einbauposition beifahrerseitig; für Linkslenker; passender Adapter: A	**2800011302280**	**13022**	26
			AQUACTRL 2 SINGLE; →03/96; Einbauposition fahrerseitig; für Linkslenker; passender Adapter: A	**2800011302280**	**13022**	26
			AQUACTRL 2 SINGLE; Einbauposition fahrerseitig; für Rechtslenker; passender Adapter: A	**2800011605260**	**16052**	54
			AQUACTRL 2 SINGLE; Einbauposition beifahrerseitig; für Rechtslenker; passender Adapter: A	**2800011605260**	**16052**	54
2.8 TD	85 kW	05/86→06/90	AQUACTRL 2 SINGLE; Einbauposition beifahrerseitig; für Linkslenker; passender Adapter: A	**2800011302280**	**13022**	26
			AQUACTRL 2 SINGLE; Einbauposition fahrerseitig; für Linkslenker; passender Adapter: A	**2800011302280**	**13022**	26
			AQUACTRL 2 SINGLE; Einbauposition fahrerseitig; für Rechtslenker; passender Adapter: A	**2800011605260** **2800011624270**	**16052** **62427**	54 61
			AQUACTRL 2 SINGLE; Einbauposition beifahrerseitig; für Rechtslenker; passender Adapter: A	**2800011605260** **2800011624270**	**16052** **62427**	54 61
2.8 TD	88 kW	10/84→02/89	AQUACTRL 2 SINGLE; →05/86 ; Einbauposition beifahrerseitig; für Linkslenker; passender Adapter: A	**2800011302280**	**13022**	26
			AQUACTRL 2 SINGLE; →05/86 ; Einbauposition fahrerseitig; für Linkslenker; passender Adapter: A	**2800011302280**	**13022**	26
			AQUACTRL 2 SINGLE; Einbauposition fahrerseitig; für Rechtslenker; passender Adapter: A	**2800011605260**	**16052**	54
			AQUACTRL 2 SINGLE; Einbauposition beifahrerseitig; für Rechtslenker; passender Adapter: A	**2800011605260**	**16052**	54
3.0	99 kW	03/89→09/93	AQUACTRL 2 SINGLE; Einbauposition beifahrerseitig; für Linkslenker; passender Adapter: A	**2800011302280**	**13022**	26
			AQUACTRL 2 SINGLE; Einbauposition fahrerseitig; für Linkslenker; passender Adapter: A	**2800011302280**	**13022**	26
			AQUACTRL 2 SINGLE; Einbauposition fahrerseitig; für Rechtslenker; passender Adapter: A	**2800011605260** **2800011624270**	**16052** **62427**	54 61
			AQUACTRL 2 SINGLE; Einbauposition beifahrerseitig; für Rechtslenker; passender Adapter: A	**2800011605260** **2800011624270**	**16052** **62427**	54 61
3.0	109 kW	03/89→10/93	AQUACTRL 2 SINGLE; Einbauposition fahrerseitig; für Linkslenker; passender Adapter: A	**2800011302280**	**13022**	26
			AQUACTRL 2 SINGLE; Einbauposition beifahrerseitig; für Linkslenker; passender Adapter: A	**2800011302280**	**13022**	26
			AQUACTRL 2 SINGLE; Einbauposition fahrerseitig; für Rechtslenker; passender Adapter: A	**2800011605260**	**16052**	54
			AQUACTRL 2 SINGLE; Einbauposition beifahrerseitig; für Rechtslenker; passender Adapter: A	**2800011605260**	**16052**	54
3.3 D	81 kW	08/88→06/90	AQUACTRL 2 SINGLE; Einbauposition beifahrerseitig; für Linkslenker; passender Adapter: A	**2800011302280**	**13022**	26
			AQUACTRL 2 SINGLE; Einbauposition fahrerseitig; für Linkslenker; passender Adapter: A	**2800011302280**	**13022**	26
			AQUACTRL 2 SINGLE; Einbauposition fahrerseitig; für Rechtslenker; passender Adapter: A	**2800011605260** **2800011624270**	**16052** **62427**	54 61
			AQUACTRL 2 SINGLE; Einbauposition beifahrerseitig; für Rechtslenker; passender Adapter: A	**2800011605260** **2800011624270**	**16052** **62427**	54 61

© 2025 Continental Aftermarket & Services GmbH

NISSAN - PATROL III/2 Hardtop (K260) 10/84→04/98						
Wischblatt						
4.2 D	85 kW	01/88→12/97	AQUACTRL 2 SINGLE; Einbauposition beifahrerseitig; für Rechtslenker; passender Adapter: A	**2800011605260** **2800011624270**	**16052** **62427**	54 61
			AQUACTRL 2 SINGLE; Einbauposition fahrerseitig; für Rechtslenker; passender Adapter: A	**2800011605260** **2800011624270**	**16052** **62427**	54 61
NISSAN - PATROL III/2 Station Wagon (W260) 08/88→04/98						
Wischblatt						
2.8 D 4x4	59 kW	03/89→10/93	AQUACTRL 2 SINGLE; Einbauposition beifahrerseitig; für Linkslenker; passender Adapter: A	**2800011302280**	**13022**	26
			AQUACTRL 2 SINGLE; Einbauposition fahrerseitig; für Linkslenker; passender Adapter: A	**2800011302280**	**13022**	26
			AQUACTRL 2 SINGLE; Einbauposition beifahrerseitig; für Rechtslenker; passender Adapter: A	**2800011605260**	**16052**	54
			AQUACTRL 2 SINGLE; Einbauposition fahrerseitig; für Rechtslenker; passender Adapter: A	**2800011605260**	**16052**	54
2.8 D 4x4	66 kW	03/89→03/96	AQUACTRL 2 SINGLE; → 11/95; Einbauposition fahrerseitig; für Linkslenker; passender Adapter: A	**2800011302280**	**13022**	26
			AQUACTRL 2 SINGLE; → 11/95; Einbauposition beifahrerseitig; für Linkslenker; passender Adapter: A	**2800011302280**	**13022**	26
			AQUACTRL 2 SINGLE; Einbauposition beifahrerseitig; für Rechtslenker; passender Adapter: A	**2800011605260**	**16052**	54
			AQUACTRL 2 SINGLE; Einbauposition fahrerseitig; für Rechtslenker; passender Adapter: A	**2800011605260**	**16052**	54
2.8 D 4x4	68 kW	01/90→01/91	AQUACTRL 2 SINGLE; Einbauposition beifahrerseitig; für Linkslenker; passender Adapter: A	**2800011302280**	**13022**	26
			AQUACTRL 2 SINGLE; Einbauposition fahrerseitig; für Linkslenker; passender Adapter: A	**2800011302280**	**13022**	26
			AQUACTRL 2 SINGLE; Einbauposition beifahrerseitig; für Rechtslenker; passender Adapter: A	**2800011605260**	**16052**	54
			AQUACTRL 2 SINGLE; Einbauposition fahrerseitig; für Rechtslenker; passender Adapter: A	**2800011605260**	**16052**	54
2.8 D 4x4	76 kW	03/89→04/98	AQUACTRL 2 SINGLE; → 11/95; Einbauposition fahrerseitig; für Linkslenker; passender Adapter: A	**2800011302280**	**13022**	26
			AQUACTRL 2 SINGLE; → 11/95; Einbauposition beifahrerseitig; für Linkslenker; passender Adapter: A	**2800011302280**	**13022**	26
			AQUACTRL 2 SINGLE; Einbauposition beifahrerseitig; für Rechtslenker; passender Adapter: A	**2800011605260**	**16052**	54
			AQUACTRL 2 SINGLE; Einbauposition fahrerseitig; für Rechtslenker; passender Adapter: A	**2800011605260**	**16052**	54
2.8 TD	85 kW	06/89→11/95	AQUACTRL 2 SINGLE; Einbauposition fahrerseitig; für Linkslenker; passender Adapter: A	**2800011302280**	**13022**	26
			AQUACTRL 2 SINGLE; Einbauposition beifahrerseitig; für Linkslenker; passender Adapter: A	**2800011302280**	**13022**	26
			AQUACTRL 2 SINGLE; Einbauposition beifahrerseitig; für Rechtslenker; passender Adapter: A	**2800011605260** **2800011624270**	**16052** **62427**	54 61
			AQUACTRL 2 SINGLE; Einbauposition fahrerseitig; für Rechtslenker; passender Adapter: A	**2800011605260** **2800011624270**	**16052** **62427**	54 61
2.8 TD 4x4 3.0 4x4 3.0 4x4	86 kW 99 kW 109 kW	03/92→06/93 03/89→09/93 03/89→10/93	AQUACTRL 2 SINGLE; Einbauposition beifahrerseitig; für Linkslenker; passender Adapter: A	**2800011302280**	**13022**	26
			AQUACTRL 2 SINGLE; Einbauposition fahrerseitig; für Linkslenker; passender Adapter: A	**2800011302280**	**13022**	26
			AQUACTRL 2 SINGLE; Einbauposition beifahrerseitig; für Rechtslenker; passender Adapter: A	**2800011605260**	**16052**	54
			AQUACTRL 2 SINGLE; Einbauposition fahrerseitig; für Rechtslenker; passender Adapter: A	**2800011605260**	**16052**	54

© 2025 Continental Aftermarket & Services GmbH

NISSAN - PATROL III/2 Station Wagon (W260) 08/88→04/98

Wischblatt

3.3 D	81 kW	08/88→06/90	AQUACTRL 2 SINGLE; Einbauposition fahrerseitig; für Linkslenker; passender Adapter: A	**2800011302280**	**13022**	26
			AQUACTRL 2 SINGLE; Einbauposition beifahrerseitig; für Linkslenker; passender Adapter: A	**2800011302280**	**13022**	26
			AQUACTRL 2 SINGLE; Einbauposition beifahrerseitig; für Rechtslenker; passender Adapter: A	**2800011605260** **2800011624270**	**16052** **62427**	54 61
			AQUACTRL 2 SINGLE; Einbauposition fahrerseitig; für Rechtslenker; passender Adapter: A	**2800011605260** **2800011624270**	**16052** **62427**	54 61

NISSAN - PICK UP (720) 01/80→03/86

Wischblatt

1,6 1.8 2.2 4WD 2.2 D 2.3 D 2.5 D 4WD	51 kW 59 kW 71 kW 47 kW 51 kW 53 kW	12/80→05/84 01/83→03/86 04/83→03/86 01/82→01/84 04/83→03/86 04/83→03/86	AQUACTRL 2 SINGLE; Einbauposition beifahrerseitig; für Linkslenker; passender Adapter: A	**2800011302280**	**13022**	26
			AQUACTRL 2 SINGLE; Einbauposition fahrerseitig; für Linkslenker; passender Adapter: A	**2800011302280**	**13022**	26

NISSAN - PICK UP (D21) 09/85→12/08

Wischblatt

2.0 2.0 2.3 D 2.3 D 4WD 2.4 2.4 2.4 4WD 2.4 4WD 2.4 4WD 2.4 4x4 2.4 i 12V 2.4 i 12V 4WD 2.5 D 2.5 D 2.5 D 2.5 D 4WD 2.5 D 4WD 2.5 D 4WD 2.5 D 4WD 2.7 D 4WD 2.7 D 4WD 2.7 TD 4WD	64 kW 66 kW 51 kW 51 kW 76 kW 79 kW 74 kW 79 kW 80 kW 76 kW 91 kW 93 kW 55 kW 59 kW 61 kW 53 kW 55 kW 59 kW 61 kW 58 kW 73 kW 73 kW	09/85→07/88 09/88→12/97 09/85→08/88 09/85→08/87 09/85→05/94 01/92→12/96 03/86→04/92 01/88→12/96 01/92→12/97 09/85→05/94 04/92→02/98 04/92→02/98 09/87→02/98 09/94→08/96 08/92→02/98 09/85→08/88 03/86→08/91 08/87→02/98 03/96→02/98 09/87→08/91 08/87→02/98 09/87→12/96	AQUACTRL 2 SINGLE; Einbauposition fahrerseitig; für Linkslenker; passender Adapter: A	**2800011305280**	**13052**	27
			AQUACTRL 2 SINGLE; Einbauposition beifahrerseitig; für Linkslenker; passender Adapter: A	**2800011305280**	**13052**	27

NISSAN - PICK UP (D22) 01/97→

Wischblatt

2.4 2.4 2.4 2.4 4WD 2.4 4WD 2.4 i 2.4 i 4WD 2.4 i 4WD 2.5 D 2.5 D 4WD	79 kW 100 kW 110 kW 100 kW 110 kW 88 kW 88 kW 98 kW 61 kW 61 kW	01/97→12/02 11/12→ 01/03→ 11/12→ 11/01→ 02/98→04/05 02/98→04/05 03/02→04/05 02/98→04/05 02/98→04/05	AQUACTRL 2 SINGLE; Einbauposition fahrerseitig; für Linkslenker; passender Adapter: A	**2800011304280**	**13042**	26
			AQUACTRL 2 SINGLE; Einbauposition beifahrerseitig; für Linkslenker; passender Adapter: A	**2800011304280**	**13042**	26
2.5 dCi 4WD	98 kW	03/02→	AQUACTRL 2 SINGLE; Einbauposition fahrerseitig; für Linkslenker; passender Adapter: A	**2800011304280**	**13042**	26
			AQUACTRL 2 SINGLE; Einbauposition beifahrerseitig; für Linkslenker; passender Adapter: A	**2800011304280**	**13042**	26
			AQUACTRL 2 SINGLE; Einbauposition fahrerseitig; für Rechtslenker; passender Adapter: A	**2800011624270**	**62427**	61
			AQUACTRL 2 SINGLE; Einbauposition beifahrerseitig; für Rechtslenker; passender Adapter: A	**2800011624270**	**62427**	61

© 2025 Continental Aftermarket & Services GmbH

NISSAN - PICK UP (D22) 01/97→						
Wischblatt						
2.5 Di 2.5 TD 4WD 2.7 D 3.2 D 4WD 3.3 4WD	98 kW 76 kW 66 kW 76 kW 125 kW	03/02→12/10 05/98→04/05 02/98→04/05 12/98→04/05 10/02→04/07	AQUACTRL 2 SINGLE; Einbauposition fahrerseitig; für Linkslenker; passender Adapter: A	**2800011304280**	**13042**	26
			AQUACTRL 2 SINGLE; Einbauposition beifahrerseitig; für Linkslenker; passender Adapter: A	**2800011304280**	**13042**	26
NISSAN - PIXO (UA0) 03/09→						
Wischblatt						
1.0	50 kW	03/09→	AQUACTRL 2 SINGLE; für Linkslenker; Einbauposition beifahrerseitig; passender Adapter: A	**2800011300280**	**13002**	25
			AQUACTRL 2 SINGLE; für Linkslenker; Einbauposition fahrerseitig; passender Adapter: A	**2800011309280**	**13092**	28
			AQUACTRL 2 SINGLE; Einbauposition beifahrerseitig; für Rechtslenker; passender Adapter: A	**2800011600260** **2800011600270**	**16002** **60027**	52 52
			AQUACTRL 2 SINGLE; Einbauposition fahrerseitig; für Rechtslenker; passender Adapter: A	**2800011610260** **2800011610270**	**16102** **61027**	56 56
1.0 LPG	50 kW	03/09→	AQUACTRL 2 SINGLE; für Linkslenker; Einbauposition beifahrerseitig; passender Adapter: A	**2800011300280**	**13002**	25
			AQUACTRL 2 SINGLE; für Linkslenker; Einbauposition fahrerseitig; passender Adapter: A	**2800011309280**	**13092**	28
			AQUACTRL 2 SINGLE; Einbauposition beifahrerseitig; für Rechtslenker; passender Adapter: A	**2800011600260**	**16002**	52
			AQUACTRL 2 SINGLE; Einbauposition fahrerseitig; für Rechtslenker; passender Adapter: A	**2800011610260**	**16102**	56
NISSAN - PRAIRIE (M10, NM10) 12/82→10/88						
Wischblatt						
1.5 S (M10) 1.8 SGL (M10) 1.8 SGL (M10) 2.0 2.0 2.0 4x4 2.0 4x4 2.0 4x4 (NM10)	55 kW 65 kW 66 kW 72 kW 77 kW 72 kW 77 kW 68 kW	01/84→12/87 07/83→12/85 05/85→10/87 01/86→09/88 01/86→09/88 01/86→09/88 01/86→09/88 06/86→09/88	AQUACTRL 2 SINGLE; Einbauposition beifahrerseitig; für Linkslenker; passender Adapter: A	**2800011304280**	**13042**	26
			AQUACTRL 2 SINGLE; Einbauposition fahrerseitig; für Linkslenker; passender Adapter: A	**2800011304280**	**13042**	26
NISSAN - PRAIRIE PRO (M11) 10/88→10/98						
Wischblatt						
2.0	77 kW	09/90→03/92	AQUACTRL 2 SINGLE; Einbauposition beifahrerseitig; für Linkslenker; passender Adapter: A	**2800011305280**	**13052**	27
			AQUACTRL 2 SINGLE; Einbauposition fahrerseitig; für Linkslenker; passender Adapter: A	**2800011305280**	**13052**	27
			AQUACTRL 2 SINGLE; Einbauposition beifahrerseitig; passender Adapter: A; für Rechtslenker	**2800011606260** **2800011606270**	**16062** **60627**	54 54
			AQUACTRL 2 SINGLE; Einbauposition fahrerseitig; passender Adapter: A; für Rechtslenker	**2800011606260** **2800011606270**	**16062** **60627**	54 54
2.0	85 kW	03/89→08/90	AQUACTRL 2 SINGLE; Einbauposition beifahrerseitig; passender Adapter: A; für Rechtslenker	**2800011606260** **2800011606270**	**16062** **60627**	54 54
			AQUACTRL 2 SINGLE; Einbauposition fahrerseitig; passender Adapter: A; für Rechtslenker	**2800011606260** **2800011606270**	**16062** **60627**	54 54
2.0 (PM11)	107 kW	01/95→10/98	AQUACTRL 2 SINGLE; Einbauposition beifahrerseitig; passender Adapter: A; für Rechtslenker	**2800011606260**	**16062**	54
			AQUACTRL 2 SINGLE; Einbauposition fahrerseitig; passender Adapter: A; für Rechtslenker	**2800011606260**	**16062**	54
2.0 4x4 2.0 i 2.0 i 4x4 2.4 i 2.4 i 4x4	77 kW 72 kW 72 kW 98 kW 98 kW	09/90→03/92 10/88→04/92 10/88→12/92 01/90→07/94 04/92→07/94	AQUACTRL 2 SINGLE; Einbauposition beifahrerseitig; für Linkslenker; passender Adapter: A	**2800011305280**	**13052**	27
			AQUACTRL 2 SINGLE; Einbauposition fahrerseitig; für Linkslenker; passender Adapter: A	**2800011305280**	**13052**	27
			AQUACTRL 2 SINGLE; Einbauposition beifahrerseitig; passender Adapter: A; für Rechtslenker	**2800011606260** **2800011606270**	**16062** **60627**	54 54
			AQUACTRL 2 SINGLE; Einbauposition fahrerseitig; passender Adapter: A; für Rechtslenker	**2800011606260** **2800011606270**	**16062** **60627**	54 54

© 2025 Continental Aftermarket & Services GmbH

NISSAN - PRESAGE (U31) 09/03→12/09						
Wischblatt						
2.5 (TU31)	120 kW	09/03→12/09	AQUACTRL 2 SINGLE; Einbauposition beifahrerseitig; für Rechtslenker; passender Adapter: A	**2800011623270**	**62327**	61
			AQUACTRL 2 SINGLE; Einbauposition fahrerseitig; für Rechtslenker; passender Adapter: A	**2800011630270**	**63027**	63
NISSAN - PRESEA (R11) 03/90→12/00						
Wischblatt						
1.8	92 kW	08/97→08/00	AQUACTRL 2 SINGLE; Einbauposition beifahrerseitig; für Rechtslenker; passender Adapter: A	**2800011606270**	**60627**	54
			AQUACTRL 2 SINGLE; Einbauposition fahrerseitig; für Rechtslenker; passender Adapter: A	**2800011626270**	**62627**	62
NISSAN - PRIMASTAR Bus (X82) 11/21→						
Wischblatt						
2.0 dCi 110 2.0 dCi 150 2.0 dCi 170	81 kW 110 kW 125 kW	11/21→ 11/21→ 11/21→	AQUACTRL 2 SET; für Linkslenker	**2800011225280**	**12252**	10
			AQUACTRL 2 SINGLE; Einbauposition beifahrerseitig; für Linkslenker; passender Adapter: BC	**2800011305280**	**13052**	27
			AQUACTRL 2 SINGLE; Einbauposition fahrerseitig; für Linkslenker; passender Adapter: BC	**2800011314280**	**13142**	30
			AQUACTRL 2 SINGLE; Einbauposition beifahrerseitig; passender Adapter: BC; für Rechtslenker	**2800011606260**	**16062**	54
			AQUACTRL 2 SINGLE; Einbauposition fahrerseitig; passender Adapter: BC; für Rechtslenker	**2800011616260**	**16162**	58
NISSAN - PRIMASTAR Bus (X83) 03/01→						
Wischblatt						
2.0	86 kW	04/06→	AQUACTRL 2 SINGLE; Einbauposition beifahrerseitig; für Linkslenker; passender Adapter: A	**2800011307280**	**13072**	27
			AQUACTRL 2 SINGLE; Einbauposition fahrerseitig; für Linkslenker; passender Adapter: A	**2800011312280**	**13122**	29
			REARCTRL; Einbauposition hinten; Fahrzeugausstattung: für Fahrzeuge mit Hecktüren	**2800011519180**	**15191**	41
			REARCTRL; Einbauposition hinten; Fahrzeugausstattung: für Fahrzeuge mit Heckklappe	**2800011539180**	**15391**	51
			AQUACTRL 2 SINGLE; Einbauposition beifahrerseitig; für Rechtslenker; passender Adapter: A	**2800011608260**	**16082**	55
			AQUACTRL 2 SINGLE; Einbauposition fahrerseitig; für Rechtslenker; passender Adapter: A	**2800011614260**	**16142**	58
2.0 dCi 100 dCi 115 dCi 120 dCi 140 dCi 150 dCi 80 dCi 90	88 kW 74 kW 84 kW 84 kW 99 kW 107 kW 60 kW 66 kW	03/01→08/06 03/01→ 09/08→ 09/06→ 07/03→ 09/06→ 03/01→ 09/06→	AQUACTRL 2 SINGLE; Einbauposition beifahrerseitig; für Linkslenker; passender Adapter: A	**2800011307280**	**13072**	27
			AQUACTRL 2 SINGLE; Einbauposition fahrerseitig; für Linkslenker; passender Adapter: A	**2800011312280**	**13122**	29
			REARCTRL; Einbauposition hinten; Fahrzeugausstattung: für Fahrzeuge mit Hecktüren	**2800011519170** **2800011519180**	**51917** **15191**	41 41
			REARCTRL; Einbauposition hinten; Fahrzeugausstattung: für Fahrzeuge mit Heckklappe	**2800011539170** **2800011539180**	**53917** **15391**	51 51
			AQUACTRL 2 SINGLE; Einbauposition beifahrerseitig; für Rechtslenker; passender Adapter: A	**2800011608260** **2800011626270**	**16082** **62627**	55 62
			AQUACTRL 2 SINGLE; Einbauposition fahrerseitig; für Rechtslenker; passender Adapter: A	**2800011614260** **2800011628270**	**16142** **62827**	58 63
NISSAN - PRIMASTAR Kasten (X82) 11/21→						
Wischblatt						
2.0 dCi 110 2.0 dCi 130 2.0 dCi 150 2.0 dCi 170	81 kW 96 kW 110 kW 125 kW	11/21→ 11/21→ 11/21→ 11/21→	AQUACTRL 2 SET; für Linkslenker	**2800011225280**	**12252**	10
			AQUACTRL 2 SINGLE; Einbauposition beifahrerseitig; für Linkslenker; passender Adapter: BC	**2800011305280**	**13052**	27
			AQUACTRL 2 SINGLE; Einbauposition fahrerseitig; für Linkslenker; passender Adapter: BC	**2800011314280**	**13142**	30
			AQUACTRL 2 SINGLE; Einbauposition beifahrerseitig; passender Adapter: BC; für Rechtslenker	**2800011606260**	**16062**	54
			AQUACTRL 2 SINGLE; Einbauposition fahrerseitig; passender Adapter: BC; für Rechtslenker	**2800011616260**	**16162**	58

© 2025 Continental Aftermarket & Services GmbH

NISSAN - PRIMASTAR Kasten (X83) 09/02→

Wischblatt

1.9 dCi 100 1.9 dCi 80 2.0 2.0 2.0 dCi 115 2.0 dCi 90 2.5 dCi 115 2.5 dCi 140 2.5 dCi 150	74 kW 60 kW 86 kW 88 kW 84 kW 66 kW 84 kW 99 kW 107 kW	09/02→ 09/02→ 04/06→ 02/03→ 09/06→ 09/06→ 09/08→ 07/03→ 09/06→	AQUACTRL 2 SINGLE; Einbauposition beifahrerseitig; für Linkslenker; passender Adapter: A	**2800011307280**	**13072**	27
			AQUACTRL 2 SINGLE; Einbauposition fahrerseitig; für Linkslenker; passender Adapter: A	**2800011312280**	**13122**	29
			REARCTRL; Einbauposition hinten; Fahrzeugausstattung: für Fahrzeuge mit Hecktüren	**2800011519180**	**15191**	41
			REARCTRL; Einbauposition hinten; Fahrzeugausstattung: für Fahrzeuge mit Heckklappe	**2800011539180**	**15391**	51

NISSAN - PRIMASTAR Pritsche/Fahrgestell (X83) 07/02→

Wischblatt

1.9 dCi 100 1.9 dCi 80 2.0 2.5 dCi 140 2.5 dCi 150	74 kW 60 kW 88 kW 99 kW 107 kW	07/02→08/06 07/02→08/06 07/02→08/06 07/02→08/06 04/06→	AQUACTRL 2 SINGLE; Einbauposition beifahrerseitig; für Linkslenker; passender Adapter: A	**2800011307280**	**13072**	27
			AQUACTRL 2 SINGLE; Einbauposition fahrerseitig; für Linkslenker; passender Adapter: A	**2800011312280**	**13122**	29
			AQUACTRL 2 SINGLE; Einbauposition beifahrerseitig; für Rechtslenker; passender Adapter: A	**2800011608260**	**16082**	55
			AQUACTRL 2 SINGLE; Einbauposition fahrerseitig; für Rechtslenker; passender Adapter: A	**2800011614260**	**16142**	58

NISSAN - PRIMERA (P10) 06/90→06/96

Wischblatt

1.6	66 kW	06/90→01/96	AQUACTRL 2 SET; für Linkslenker	**2800011216280**	**12162**	7
			AQUACTRL 2 SINGLE; Einbauposition beifahrerseitig; für Linkslenker; passender Adapter: A	**2800011305280**	**13052**	27
			AQUACTRL 2 SINGLE; Einbauposition fahrerseitig; für Linkslenker; passender Adapter: A	**2800011307280**	**13072**	27
			AQUACTRL 2 SINGLE; Einbauposition beifahrerseitig; für Rechtslenker; passender Adapter: A	**2800011606260** **2800011606270**	**16062** **60627**	54 54
			AQUACTRL 2 SINGLE; Einbauposition fahrerseitig; für Rechtslenker; passender Adapter: A	**2800011608260** **2800011626270**	**16082** **62627**	55 62
1.6	71 kW	06/90→01/96	AQUACTRL 2 SET; für Linkslenker	**2800011216280**	**12162**	7
			AQUACTRL 2 SINGLE; Einbauposition beifahrerseitig; für Linkslenker; passender Adapter: A	**2800011305280**	**13052**	27
			AQUACTRL 2 SINGLE; Einbauposition fahrerseitig; für Linkslenker; passender Adapter: A	**2800011307280**	**13072**	27
			AQUACTRL 2 SINGLE; Einbauposition beifahrerseitig; für Rechtslenker; passender Adapter: A	**2800011606260**	**16062**	54
			AQUACTRL 2 SINGLE; Einbauposition fahrerseitig; für Rechtslenker; passender Adapter: A	**2800011608260**	**16082**	55
1.6 2.0 2.0 16V 2.0 16V 4x4	75 kW 96 kW 85 kW 85 kW	06/93→01/96 06/90→05/96 06/90→01/96 04/91→06/96	AQUACTRL 2 SET; für Linkslenker	**2800011216280**	**12162**	7
			AQUACTRL 2 SINGLE; Einbauposition beifahrerseitig; für Linkslenker; passender Adapter: A	**2800011305280**	**13052**	27
			AQUACTRL 2 SINGLE; Einbauposition fahrerseitig; für Linkslenker; passender Adapter: A	**2800011307280**	**13072**	27
			AQUACTRL 2 SINGLE; Einbauposition beifahrerseitig; für Rechtslenker; passender Adapter: A	**2800011606260** **2800011606270**	**16062** **60627**	54 54
			AQUACTRL 2 SINGLE; Einbauposition fahrerseitig; für Rechtslenker; passender Adapter: A	**2800011608260** **2800011626270**	**16082** **62627**	55 62
2.0 4x4	110 kW	03/91→04/93	AQUACTRL 2 SET; für Linkslenker	**2800011216280**	**12162**	7
			AQUACTRL 2 SINGLE; Einbauposition beifahrerseitig; für Linkslenker; passender Adapter: A	**2800011305280**	**13052**	27
			AQUACTRL 2 SINGLE; Einbauposition fahrerseitig; für Linkslenker; passender Adapter: A	**2800011307280**	**13072**	27
			AQUACTRL 2 SINGLE; Einbauposition beifahrerseitig; für Rechtslenker; passender Adapter: A	**2800011606260**	**16062**	54
			AQUACTRL 2 SINGLE; Einbauposition fahrerseitig; für Rechtslenker; passender Adapter: A	**2800011608260**	**16082**	55
2.0 D 2.0 GT 2.0 GT 4x4 2.0 i	55 kW 110 kW 105 kW 92 kW	01/91→01/96 06/90→01/96 03/91→04/93 01/95→06/96	AQUACTRL 2 SET; für Linkslenker	**2800011216280**	**12162**	7
			AQUACTRL 2 SINGLE; Einbauposition beifahrerseitig; für Linkslenker; passender Adapter: A	**2800011305280**	**13052**	27

→

© 2025 Continental Aftermarket & Services GmbH

NISSAN - PRIMERA (P10) 06/90→06/96

Wischblatt

2.0 D 2.0 GT 2.0 GT 4x4 2.0 i	55 kW 110 kW 105 kW 92 kW	01/91→01/96 06/90→01/96 03/91→04/93 01/95→06/96	AQUACTRL 2 SINGLE; Einbauposition fahrerseitig; für Linkslenker; passender Adapter: A	**2800011307280**	**13072**	27
			AQUACTRL 2 SINGLE; Einbauposition beifahrerseitig; für Rechtslenker; passender Adapter: A	**2800011606260** **2800011606270**	**16062** **60627**	54 54
			AQUACTRL 2 SINGLE; Einbauposition fahrerseitig; für Rechtslenker; passender Adapter: A	**2800011608260** **2800011626270**	**16082** **62627**	55 62

NISSAN - PRIMERA (P11) 06/96→12/01

Wischblatt

1.6 16V 1.6 16V 1.6 16V 1.8 16V	66 kW 73 kW 78 kW 84 kW	09/96→12/01 09/96→10/00 06/96→12/01 08/99→12/01	AQUACTRL 2 SET; für Linkslenker	**2800011216280**	**12162**	7
			AQUACTRL 2 SINGLE; Einbauposition beifahrerseitig; für Linkslenker; passender Adapter: A	**2800011305280**	**13052**	27
			AQUACTRL 2 SINGLE; Einbauposition fahrerseitig; für Linkslenker; passender Adapter: A	**2800011307280**	**13072**	27
			AQUACTRL 2 SINGLE; Einbauposition beifahrerseitig; für Rechtslenker; passender Adapter: A	**2800011607260** **2800011625270**	**16072** **62527**	55 62
			AQUACTRL 2 SINGLE; Einbauposition fahrerseitig; für Rechtslenker; passender Adapter: A	**2800011608260** **2800011626270**	**16082** **62627**	55 62
1.8 LPG	84 kW	08/99→12/01	AQUACTRL 2 SINGLE; Einbauposition beifahrerseitig; für Rechtslenker; passender Adapter: A	**2800011607260**	**16072**	55
			AQUACTRL 2 SINGLE; Einbauposition fahrerseitig; für Rechtslenker; passender Adapter: A	**2800011608260**	**16082**	55
2.0	140 kW	06/96→05/99	AQUACTRL 2 SINGLE; Einbauposition beifahrerseitig; für Rechtslenker; passender Adapter: A	**2800011625270**	**62527**	62
			AQUACTRL 2 SINGLE; Einbauposition fahrerseitig; für Rechtslenker; passender Adapter: A	**2800011626270**	**62627**	62
2.0 16V 2.0 16V 2.0 16V 2.0 16V 2.0 16V 2.0 TD	85 kW 96 kW 103 kW 105 kW 110 kW 66 kW	09/96→12/01 09/96→12/01 08/99→12/01 06/96→12/01 09/96→12/01 09/96→12/01	AQUACTRL 2 SET; für Linkslenker	**2800011216280**	**12162**	7
			AQUACTRL 2 SINGLE; Einbauposition beifahrerseitig; für Linkslenker; passender Adapter: A	**2800011305280**	**13052**	27
			AQUACTRL 2 SINGLE; Einbauposition fahrerseitig; für Linkslenker; passender Adapter: A	**2800011307280**	**13072**	27
			AQUACTRL 2 SINGLE; Einbauposition beifahrerseitig; für Rechtslenker; passender Adapter: A	**2800011607260** **2800011625270**	**16072** **62527**	55 62
			AQUACTRL 2 SINGLE; Einbauposition fahrerseitig; für Rechtslenker; passender Adapter: A	**2800011608260** **2800011626270**	**16082** **62627**	55 62

NISSAN - PRIMERA (P12) 01/02→

Wischblatt

1.6 1.6 1.8	78 kW 80 kW 85 kW	03/02→08/08 01/02→04/06 03/02→10/08	AQUACTRL 2 SINGLE; Einbauposition beifahrerseitig; für Linkslenker; passender Adapter: A	**2800011305280**	**13052**	27
			AQUACTRL 2 SINGLE; Einbauposition fahrerseitig; für Linkslenker; passender Adapter: A	**2800011314280**	**13142**	30
			AQUACTRL 2 SINGLE; Einbauposition beifahrerseitig; für Rechtslenker; passender Adapter: A	**2800011606260** **2800011606270**	**16062** **60627**	54 54
			AQUACTRL 2 SINGLE; Einbauposition fahrerseitig; für Rechtslenker; passender Adapter: A	**2800011616260** **2800011630270**	**16162** **63027**	58 63
1.8 LPG	85 kW	03/02→	AQUACTRL 2 SINGLE; Einbauposition beifahrerseitig; für Linkslenker; passender Adapter: A	**2800011305280**	**13052**	27
			AQUACTRL 2 SINGLE; Einbauposition fahrerseitig; für Linkslenker; passender Adapter: A	**2800011314280**	**13142**	30
			AQUACTRL 2 SINGLE; Einbauposition beifahrerseitig; für Rechtslenker; passender Adapter: A	**2800011606260**	**16062**	54
			AQUACTRL 2 SINGLE; Einbauposition fahrerseitig; für Rechtslenker; passender Adapter: A	**2800011616260**	**16162**	58
1.9 dCi 1.9 dCi 2.0 2.2 dCi 2.2 Di	85 kW 88 kW 103 kW 102 kW 93 kW	08/02→10/07 04/03→10/07 03/02→10/08 04/03→04/06 03/02→05/07	AQUACTRL 2 SINGLE; Einbauposition beifahrerseitig; für Linkslenker; passender Adapter: A	**2800011305280**	**13052**	27
			AQUACTRL 2 SINGLE; Einbauposition fahrerseitig; für Linkslenker; passender Adapter: A	**2800011314280**	**13142**	30
			AQUACTRL 2 SINGLE; Einbauposition beifahrerseitig; für Rechtslenker; passender Adapter: A	**2800011606260** **2800011606270**	**16062** **60627**	54 54
			AQUACTRL 2 SINGLE; Einbauposition fahrerseitig; für Rechtslenker; passender Adapter: A	**2800011616260** **2800011630270**	**16162** **63027**	58 63

© 2025 Continental Aftermarket & Services GmbH

NISSAN - PRIMERA Hatchback (P10) 06/90→06/96

Wischblatt

1.6	66 kW	06/90→01/96	AQUACTRL 2 SET; für Linkslenker	**2800011216280**	**12162**	7
			AQUACTRL 2 SINGLE; Einbauposition beifahrerseitig; für Linkslenker; passender Adapter: A	**2800011305280**	**13052**	27
			AQUACTRL 2 SINGLE; Einbauposition fahrerseitig; für Linkslenker; passender Adapter: A	**2800011307280**	**13072**	27
			AQUACTRL 2 SINGLE; Einbauposition beifahrerseitig; für Rechtslenker; passender Adapter: A	**2800011606260** **2800011606270**	**16062** **60627**	54 54
			AQUACTRL 2 SINGLE; Einbauposition fahrerseitig; für Rechtslenker; passender Adapter: A	**2800011608260** **2800011626270**	**16082** **62627**	55 62
1.6 1.6	71 kW 75 kW	06/90→06/93 06/93→01/96	AQUACTRL 2 SET; für Linkslenker	**2800011216280**	**12162**	7
			AQUACTRL 2 SINGLE; Einbauposition beifahrerseitig; für Linkslenker; passender Adapter: A	**2800011305280**	**13052**	27
			AQUACTRL 2 SINGLE; Einbauposition fahrerseitig; für Linkslenker; passender Adapter: A	**2800011307280**	**13072**	27
			AQUACTRL 2 SINGLE; Einbauposition beifahrerseitig; für Rechtslenker; passender Adapter: A	**2800011606260**	**16062**	54
			AQUACTRL 2 SINGLE; Einbauposition fahrerseitig; für Rechtslenker; passender Adapter: A	**2800011608260**	**16082**	55
2.0	105 kW	06/90→04/93	AQUACTRL 2 SET; für Linkslenker	**2800011216280**	**12162**	7
			AQUACTRL 2 SINGLE; Einbauposition beifahrerseitig; für Linkslenker; passender Adapter: A	**2800011305280**	**13052**	27
			AQUACTRL 2 SINGLE; Einbauposition fahrerseitig; für Linkslenker; passender Adapter: A	**2800011307280**	**13072**	27
			AQUACTRL 2 SINGLE; Einbauposition beifahrerseitig; für Rechtslenker; passender Adapter: A	**2800011606260** **2800011606270**	**16062** **60627**	54 54
			AQUACTRL 2 SINGLE; Einbauposition fahrerseitig; für Rechtslenker; passender Adapter: A	**2800011608260** **2800011626270**	**16082** **62627**	55 62
2.0 2.0	110 kW 112 kW	06/90→01/96 09/90→01/96	AQUACTRL 2 SET; für Linkslenker	**2800011216280**	**12162**	7
			AQUACTRL 2 SINGLE; Einbauposition beifahrerseitig; für Linkslenker; passender Adapter: A	**2800011305280**	**13052**	27
			AQUACTRL 2 SINGLE; Einbauposition fahrerseitig; für Linkslenker; passender Adapter: A	**2800011307280**	**13072**	27
			AQUACTRL 2 SINGLE; Einbauposition beifahrerseitig; für Rechtslenker; passender Adapter: A	**2800011606260**	**16062**	54
			AQUACTRL 2 SINGLE; Einbauposition fahrerseitig; für Rechtslenker; passender Adapter: A	**2800011608260**	**16082**	55
2.0 16V 2.0 16V 4x4	85 kW 85 kW	06/90→01/96 04/91→06/96	AQUACTRL 2 SET; für Linkslenker	**2800011216280**	**12162**	7
			AQUACTRL 2 SINGLE; Einbauposition beifahrerseitig; für Linkslenker; passender Adapter: A	**2800011305280**	**13052**	27
			AQUACTRL 2 SINGLE; Einbauposition fahrerseitig; für Linkslenker; passender Adapter: A	**2800011307280**	**13072**	27
			AQUACTRL 2 SINGLE; Einbauposition beifahrerseitig; für Rechtslenker; passender Adapter: A	**2800011606260** **2800011606270**	**16062** **60627**	54 54
			AQUACTRL 2 SINGLE; Einbauposition fahrerseitig; für Rechtslenker; passender Adapter: A	**2800011608260** **2800011626270**	**16082** **62627**	55 62
2.0 D	55 kW	01/91→01/96	AQUACTRL 2 SET; für Linkslenker	**2800011216280**	**12162**	7
			AQUACTRL 2 SINGLE; Einbauposition beifahrerseitig; für Linkslenker; passender Adapter: A	**2800011305280**	**13052**	27
			AQUACTRL 2 SINGLE; Einbauposition fahrerseitig; für Linkslenker; passender Adapter: A	**2800011307280**	**13072**	27
			AQUACTRL 2 SINGLE; Einbauposition beifahrerseitig; für Rechtslenker; passender Adapter: A	**2800011606260**	**16062**	54
			AQUACTRL 2 SINGLE; Einbauposition fahrerseitig; für Rechtslenker; passender Adapter: A	**2800011608260**	**16082**	55
2.0 i	92 kW	01/95→06/96	AQUACTRL 2 SET; für Linkslenker	**2800011216280**	**12162**	7
			AQUACTRL 2 SINGLE; Einbauposition beifahrerseitig; für Linkslenker; passender Adapter: A	**2800011305280**	**13052**	27
			AQUACTRL 2 SINGLE; Einbauposition fahrerseitig; für Linkslenker; passender Adapter: A	**2800011307280**	**13072**	27
			AQUACTRL 2 SINGLE; Einbauposition beifahrerseitig; für Rechtslenker; passender Adapter: A	**2800011606260** **2800011606270**	**16062** **60627**	54 54

→

© 2025 Continental Aftermarket & Services GmbH

NISSAN - PRIMERA Hatchback (P10) 06/90→06/96						
Wischblatt						
2.0 i	92 kW	01/95→06/96	AQUACTRL 2 SINGLE; Einbauposition fahrerseitig; für Rechtslenker; passender Adapter: A	**2800011608260** **2800011626270**	**16082** **62627**	55 62
NISSAN - PRIMERA Hatchback (P11) 06/96→07/02						
Wischblatt						
1.6 16V 1.6 16V 1.6 16V	66 kW 73 kW 78 kW	09/96→07/02 09/96→07/02 09/00→07/02	AQUACTRL 2 SET; für Linkslenker	**2800011216280**	**12162**	7
			AQUACTRL 2 SINGLE; Einbauposition beifahrerseitig; für Linkslenker; passender Adapter: A	**2800011305280**	**13052**	27
			AQUACTRL 2 SINGLE; Einbauposition fahrerseitig; für Linkslenker; passender Adapter: A	**2800011307280**	**13072**	27
			AQUACTRL 2 SINGLE; Einbauposition beifahrerseitig; für Rechtslenker; passender Adapter: A	**2800011607260** **2800011625270**	**16072** **62527**	55 62
			AQUACTRL 2 SINGLE; Einbauposition fahrerseitig; für Rechtslenker; passender Adapter: A	**2800011608260** **2800011626270**	**16082** **62627**	55 62
1.6 16V LPG	78 kW	09/00→07/02	AQUACTRL 2 SET; für Linkslenker	**2800011216280**	**12162**	7
			AQUACTRL 2 SINGLE; Einbauposition beifahrerseitig; für Linkslenker; passender Adapter: A	**2800011305280**	**13052**	27
			AQUACTRL 2 SINGLE; Einbauposition fahrerseitig; für Linkslenker; passender Adapter: A	**2800011307280**	**13072**	27
			AQUACTRL 2 SINGLE; Einbauposition beifahrerseitig; für Rechtslenker; passender Adapter: A	**2800011607260**	**16072**	55
			AQUACTRL 2 SINGLE; Einbauposition fahrerseitig; für Rechtslenker; passender Adapter: A	**2800011608260**	**16082**	55
1.8 16V	84 kW	08/99→07/02	AQUACTRL 2 SET; für Linkslenker	**2800011216280**	**12162**	7
			AQUACTRL 2 SINGLE; Einbauposition beifahrerseitig; für Linkslenker; passender Adapter: A	**2800011305280**	**13052**	27
			AQUACTRL 2 SINGLE; Einbauposition fahrerseitig; für Linkslenker; passender Adapter: A	**2800011307280**	**13072**	27
			AQUACTRL 2 SINGLE; Einbauposition beifahrerseitig; für Rechtslenker; passender Adapter: A	**2800011607260** **2800011625270**	**16072** **62527**	55 62
			AQUACTRL 2 SINGLE; Einbauposition fahrerseitig; für Rechtslenker; passender Adapter: A	**2800011608260** **2800011626270**	**16082** **62627**	55 62
1.8 16V LPG	84 kW	08/99→07/02	AQUACTRL 2 SET; für Linkslenker	**2800011216280**	**12162**	7
			AQUACTRL 2 SINGLE; Einbauposition beifahrerseitig; für Linkslenker; passender Adapter: A	**2800011305280**	**13052**	27
			AQUACTRL 2 SINGLE; Einbauposition fahrerseitig; für Linkslenker; passender Adapter: A	**2800011307280**	**13072**	27
			AQUACTRL 2 SINGLE; Einbauposition beifahrerseitig; für Rechtslenker; passender Adapter: A	**2800011607260**	**16072**	55
			AQUACTRL 2 SINGLE; Einbauposition fahrerseitig; für Rechtslenker; passender Adapter: A	**2800011608260**	**16082**	55
2.0 16V 2.0 16V 2.0 16V 2.0 16V	85 kW 96 kW 103 kW 110 kW	09/96→07/02 09/96→07/02 08/99→07/02 09/96→07/02	AQUACTRL 2 SET; für Linkslenker	**2800011216280**	**12162**	7
			AQUACTRL 2 SINGLE; Einbauposition beifahrerseitig; für Linkslenker; passender Adapter: A	**2800011305280**	**13052**	27
			AQUACTRL 2 SINGLE; Einbauposition fahrerseitig; für Linkslenker; passender Adapter: A	**2800011307280**	**13072**	27
			AQUACTRL 2 SINGLE; Einbauposition beifahrerseitig; für Rechtslenker; passender Adapter: A	**2800011607260** **2800011625270**	**16072** **62527**	55 62
			AQUACTRL 2 SINGLE; Einbauposition fahrerseitig; für Rechtslenker; passender Adapter: A	**2800011608260** **2800011626270**	**16082** **62627**	55 62
2.0 16V LPG	96 kW	09/96→07/02	AQUACTRL 2 SET; für Linkslenker	**2800011216280**	**12162**	7
			AQUACTRL 2 SINGLE; Einbauposition beifahrerseitig; für Linkslenker; passender Adapter: A	**2800011305280**	**13052**	27
			AQUACTRL 2 SINGLE; Einbauposition fahrerseitig; für Linkslenker; passender Adapter: A	**2800011307280**	**13072**	27
			AQUACTRL 2 SINGLE; Einbauposition beifahrerseitig; für Rechtslenker; passender Adapter: A	**2800011607260**	**16072**	55
			AQUACTRL 2 SINGLE; Einbauposition fahrerseitig; für Rechtslenker; passender Adapter: A	**2800011608260**	**16082**	55
2.0 TD	66 kW	09/96→07/02	AQUACTRL 2 SET; für Linkslenker	**2800011216280**	**12162**	7
			AQUACTRL 2 SINGLE; Einbauposition beifahrerseitig; für Linkslenker; passender Adapter: A	**2800011305280**	**13052**	27

→

© 2025 Continental Aftermarket & Services GmbH

NISSAN - PRIMERA Hatchback (P11) 06/96→07/02

Wischblatt

2.0 TD	66 kW	09/96→07/02	AQUACTRL 2 SINGLE; Einbauposition fahrerseitig; für Linkslenker; passender Adapter: A	**2800011307280**	**13072**	27
			AQUACTRL 2 SINGLE; Einbauposition beifahrerseitig; für Rechtslenker; passender Adapter: A	**2800011607260**	**16072**	55
				2800011625270	**62527**	62
			AQUACTRL 2 SINGLE; Einbauposition fahrerseitig; für Rechtslenker; passender Adapter: A	**2800011608260**	**16082**	55
				2800011626270	**62627**	62

NISSAN - PRIMERA Hatchback (P12) 01/02→

Wischblatt

1.6	78 kW	07/02→08/08	AQUACTRL 2 SINGLE; Einbauposition beifahrerseitig; für Linkslenker; passender Adapter: A	**2800011305280**	**13052**	27
1.6	80 kW	07/02→04/06				
1.8	85 kW	07/02→10/08	AQUACTRL 2 SINGLE; Einbauposition fahrerseitig; für Linkslenker; passender Adapter: A	**2800011314280**	**13142**	30
1.9 dCi	85 kW	08/02→10/07				
1.9 dCi	88 kW	04/03→10/07	AQUACTRL 2 SINGLE; Einbauposition beifahrerseitig; für Rechtslenker; passender Adapter: A	**2800011606260**	**16062**	54
2.0	103 kW	07/02→10/08		**2800011606270**	**60627**	54
2.2 dCi	102 kW	04/03→				
2.2 Di	93 kW	07/02→05/07	AQUACTRL 2 SINGLE; Einbauposition fahrerseitig; für Rechtslenker; passender Adapter: A	**2800011616260**	**16162**	58
				2800011630270	**63027**	63

NISSAN - PRIMERA Kombi (WP12) 01/02→

Wischblatt

1.6 Visia	80 kW	01/02→04/06	AQUACTRL 2 SINGLE; Einbauposition beifahrerseitig; für Linkslenker; passender Adapter: A	**2800011305280**	**13052**	27
1.8	85 kW	03/02→05/07				
1.9 dCi	85 kW	08/02→10/07	AQUACTRL 2 SINGLE; Einbauposition fahrerseitig; für Linkslenker; passender Adapter: A	**2800011314280**	**13142**	30
1.9 dCi	88 kW	04/03→				
2.0	103 kW	03/02→	REARCTRL; Einbauposition hinten	**2800011518170**	**51817**	41
2.2 dCi	102 kW	04/03→		**2800011518180**	**15181**	41
2.2 Di	93 kW	03/02→04/03	AQUACTRL 2 SINGLE; Einbauposition beifahrerseitig; für Rechtslenker; passender Adapter: A	**2800011606260**	**16062**	54
				2800011606270	**60627**	54
			AQUACTRL 2 SINGLE; Einbauposition fahrerseitig; für Rechtslenker; passender Adapter: A	**2800011616260**	**16162**	58
				2800011630270	**63027**	63

NISSAN - PRIMERA Traveller (W10) 07/90→03/98

Wischblatt

1.6 i	66 kW	07/90→03/98	AQUACTRL 2 SET; für Linkslenker	**2800011216280**	**12162**	7
1.6 i	75 kW	02/91→03/98	AQUACTRL 2 SINGLE; Einbauposition beifahrerseitig; für Linkslenker; passender Adapter: A	**2800011305280**	**13052**	27
2.0	110 kW	07/94→01/98				
2.0 D	55 kW	07/90→12/95	AQUACTRL 2 SINGLE; Einbauposition fahrerseitig; für Linkslenker; passender Adapter: A	**2800011307280**	**13072**	27
2.0 i	85 kW	07/90→03/98				
			AQUACTRL 2 SINGLE; Einbauposition beifahrerseitig; für Rechtslenker; passender Adapter: A	**2800011606260**	**16062**	54
				2800011606270	**60627**	54
			AQUACTRL 2 SINGLE; Einbauposition fahrerseitig; für Rechtslenker; passender Adapter: A	**2800011608260**	**16082**	55
				2800011626270	**62627**	62

NISSAN - PRIMERA Traveller (WP11) 06/96→01/02

Wischblatt

1.6 16V	66 kW	04/98→12/01	AQUACTRL 2 SET; für Linkslenker	**2800011216280**	**12162**	7
1.6 16V	73 kW	04/98→12/01	AQUACTRL 2 SINGLE; Einbauposition beifahrerseitig; für Linkslenker; passender Adapter: A	**2800011305280**	**13052**	27
1.8 16V	84 kW	08/99→12/01				
			AQUACTRL 2 SINGLE; Einbauposition fahrerseitig; für Linkslenker; passender Adapter: A	**2800011307280**	**13072**	27
			REARCTRL; Einbauposition hinten	**2800011540170**	**54017**	51
				2800011540180	**15401**	51
			AQUACTRL 2 SINGLE; Einbauposition beifahrerseitig; für Rechtslenker; passender Adapter: A	**2800011607260**	**16072**	55
				2800011625270	**62527**	62
			AQUACTRL 2 SINGLE; Einbauposition fahrerseitig; für Rechtslenker; passender Adapter: A	**2800011608260**	**16082**	55
				2800011626270	**62627**	62

© 2025 Continental Aftermarket & Services GmbH

NISSAN - PRIMERA Traveller (WP11) 06/96→01/02

Wischblatt

1.8 16V LPG	84 kW	08/99→12/01	AQUACTRL 2 SET; für Linkslenker	**2800011216280**	**12162**	7
			AQUACTRL 2 SINGLE; Einbauposition beifahrerseitig; für Linkslenker; passender Adapter: A	**2800011305280**	**13052**	27
			AQUACTRL 2 SINGLE; Einbauposition fahrerseitig; für Linkslenker; passender Adapter: A	**2800011307280**	**13072**	27
			REARCTRL; Einbauposition hinten	**2800011540180**	**15401**	51
			AQUACTRL 2 SINGLE; Einbauposition beifahrerseitig; für Rechtslenker; passender Adapter: A	**2800011607260**	**16072**	55
			AQUACTRL 2 SINGLE; Einbauposition fahrerseitig; für Rechtslenker; passender Adapter: A	**2800011608260**	**16082**	55
2.0 16V 2.0 16V 2.0 16V 2.0 TD	85 kW 96 kW 103 kW 66 kW	06/96→12/01 04/98→12/01 08/99→12/01 04/98→12/01	AQUACTRL 2 SET; für Linkslenker	**2800011216280**	**12162**	7
			AQUACTRL 2 SINGLE; Einbauposition beifahrerseitig; für Linkslenker; passender Adapter: A	**2800011305280**	**13052**	27
			AQUACTRL 2 SINGLE; Einbauposition fahrerseitig; für Linkslenker; passender Adapter: A	**2800011307280**	**13072**	27
			REARCTRL; Einbauposition hinten	**2800011540170** **2800011540180**	**54017** **15401**	51 51
			AQUACTRL 2 SINGLE; Einbauposition beifahrerseitig; für Rechtslenker; passender Adapter: A	**2800011607260** **2800011625270**	**16072** **62527**	55 62
			AQUACTRL 2 SINGLE; Einbauposition fahrerseitig; für Rechtslenker; passender Adapter: A	**2800011608260** **2800011626270**	**16082** **62627**	55 62

NISSAN - PULSAR Schrägheck (C13) 10/14→

Wischblatt

1.2 DIG-T 1.5 dCi	85 kW 81 kW	10/14→ 10/14→	AQUACTRL 2 SINGLE; Einbauposition beifahrerseitig; für Linkslenker; passender Adapter: BC	**2800011300280**	**13002**	25
			AQUACTRL 2 SINGLE; Einbauposition fahrerseitig; für Linkslenker; passender Adapter: BC	**2800011314280**	**13142**	30
			REARCTRL; Einbauposition hinten	**2800011505170** **2800011505180**	**50517** **15051**	34 34
			AQUACTRL 2 SINGLE; Einbauposition beifahrerseitig; für Rechtslenker; passender Adapter: BC	**2800011600260** **2800011600270**	**16002** **60027**	52 52
			AQUACTRL 2 SINGLE; Einbauposition fahrerseitig; für Rechtslenker; passender Adapter: BC	**2800011616260** **2800011630270**	**16162** **63027**	58 63
1.6 CVTC	86 kW	08/12→	AQUACTRL 2 SINGLE; Einbauposition beifahrerseitig; für Rechtslenker; passender Adapter: A	**2800011600260**	**16002**	52
			AQUACTRL 2 SINGLE; Einbauposition fahrerseitig; für Rechtslenker; passender Adapter: A	**2800011614260**	**16142**	58
1.6 DIG-T	140 kW	02/15→	AQUACTRL 2 SINGLE; Einbauposition beifahrerseitig; für Linkslenker; passender Adapter: BC	**2800011300280**	**13002**	25
			AQUACTRL 2 SINGLE; Einbauposition fahrerseitig; für Linkslenker; passender Adapter: BC	**2800011314280**	**13142**	30
			REARCTRL; Einbauposition hinten	**2800011505170** **2800011505180**	**50517** **15051**	34 34
			AQUACTRL 2 SINGLE; Einbauposition beifahrerseitig; für Rechtslenker; passender Adapter: BC	**2800011600260** **2800011600270**	**16002** **60027**	52 52
			AQUACTRL 2 SINGLE; Einbauposition fahrerseitig; für Rechtslenker; passender Adapter: BC	**2800011616260** **2800011630270**	**16162** **63027**	58 63

NISSAN - QASHQAI / QASHQAI +2 I (J10, NJ10, JJ10E) 11/06→04/14

Wischblatt

1.5 dCi 1.5 dCi 1.5 dCi	76 kW 78 kW 81 kW	08/08→01/10 11/06→11/13 01/10→12/13	AQUACTRL 2 SET; für Linkslenker; Ergänzungsartikel/Ergänzende Info 2: Maß abweichend vom Original	**2800011267280**	**12672**	22
			AQUACTRL 2 SINGLE; Einbauposition beifahrerseitig; für Linkslenker; passender Adapter: B	**2800011301280**	**13012**	25
			AQUACTRL 2 SINGLE; Einbauposition fahrerseitig; für Linkslenker; passender Adapter: B	**2800011312280**	**13122**	29
			REARCTRL; Einbauposition hinten	**2800011511170** **2800011511180**	**51117** **15111**	37 37

→

© 2025 Continental Aftermarket & Services GmbH

NISSAN - QASHQAI / QASHQAI +2 I (J10, NJ10, JJ10E) 11/06→04/14

Wischblatt

1.5 dCi 1.5 dCi 1.5 dCi	76 kW 78 kW 81 kW	08/08→01/10 11/06→11/13 01/10→12/13	AQUACTRL 2 SINGLE; Einbauposition beifahrerseitig; für Rechtslenker; passender Adapter: B	**2800011601260** **2800011601270**	**16012** **60127**	52 52
			AQUACTRL 2 SINGLE; Einbauposition fahrerseitig; für Rechtslenker; passender Adapter: B	**2800011614260** **2800011628270**	**16142** **62827**	58 63
1.6	81 kW	02/07→12/13	AQUACTRL 2 SINGLE; Einbauposition beifahrerseitig; für Rechtslenker; passender Adapter: B	**2800011601260**	**16012**	52
			AQUACTRL 2 SINGLE; Einbauposition fahrerseitig; für Rechtslenker; passender Adapter: B	**2800011614260**	**16142**	58
1.6 1.6 1.6 dCi 1.6 dCi Allrad	84 kW 86 kW 96 kW 96 kW	02/07→12/13 11/10→12/13 10/11→12/13 10/11→12/13	AQUACTRL 2 SET; für Linkslenker; Ergänzungsartikel/Ergänzende Info 2: Maß abweichend vom Original	**2800011267280**	**12672**	22
			AQUACTRL 2 SINGLE; Einbauposition beifahrerseitig; für Linkslenker; passender Adapter: B	**2800011301280**	**13012**	25
			AQUACTRL 2 SINGLE; Einbauposition fahrerseitig; für Linkslenker; passender Adapter: B	**2800011312280**	**13122**	29
			REARCTRL; Einbauposition hinten	**2800011511170** **2800011511180**	**51117** **15111**	37 37
			AQUACTRL 2 SINGLE; Einbauposition beifahrerseitig; für Rechtslenker; passender Adapter: B	**2800011601260** **2800011601270**	**16012** **60127**	52 52
			AQUACTRL 2 SINGLE; Einbauposition fahrerseitig; für Rechtslenker; passender Adapter: B	**2800011614260** **2800011628270**	**16142** **62827**	58 63
1.6 LPG	86 kW	11/10→12/13	AQUACTRL 2 SET; für Linkslenker; Ergänzungsartikel/Ergänzende Info 2: Maß abweichend vom Original	**2800011267280**	**12672**	22
			AQUACTRL 2 SINGLE; Einbauposition beifahrerseitig; für Linkslenker; passender Adapter: B	**2800011301280**	**13012**	25
			AQUACTRL 2 SINGLE; Einbauposition fahrerseitig; für Linkslenker; passender Adapter: B	**2800011312280**	**13122**	29
			REARCTRL; Einbauposition hinten	**2800011511180**	**15111**	37
			AQUACTRL 2 SINGLE; Einbauposition beifahrerseitig; für Rechtslenker; passender Adapter: B	**2800011601260**	**16012**	52
			AQUACTRL 2 SINGLE; Einbauposition fahrerseitig; für Rechtslenker; passender Adapter: B	**2800011614260**	**16142**	58
2.0	102 kW	02/07→12/13	AQUACTRL 2 SET; für Linkslenker; Ergänzungsartikel/Ergänzende Info 2: Maß abweichend vom Original	**2800011267280**	**12672**	22
			AQUACTRL 2 SINGLE; Einbauposition beifahrerseitig; für Linkslenker; passender Adapter: B	**2800011301280**	**13012**	25
			AQUACTRL 2 SINGLE; Einbauposition fahrerseitig; für Linkslenker; passender Adapter: B	**2800011312280**	**13122**	29
			REARCTRL; Einbauposition hinten	**2800011511170** **2800011511180**	**51117** **15111**	37 37
			AQUACTRL 2 SINGLE; Einbauposition beifahrerseitig; für Rechtslenker; passender Adapter: B	**2800011601260** **2800011601270**	**16012** **60127**	52 52
			AQUACTRL 2 SINGLE; Einbauposition fahrerseitig; für Rechtslenker; passender Adapter: B	**2800011614260** **2800011628270**	**16142** **62827**	58 63
2.0	103 kW	01/10→04/14	AQUACTRL 2 SET; für Linkslenker; Ergänzungsartikel/Ergänzende Info 2: Maß abweichend vom Original	**2800011267280**	**12672**	22
			AQUACTRL 2 SINGLE; Einbauposition beifahrerseitig; für Linkslenker; passender Adapter: B	**2800011301280**	**13012**	25
			AQUACTRL 2 SINGLE; Einbauposition fahrerseitig; für Linkslenker; passender Adapter: B	**2800011312280**	**13122**	29
			REARCTRL; Einbauposition hinten	**2800011511180**	**15111**	37
			AQUACTRL 2 SINGLE; Einbauposition beifahrerseitig; für Rechtslenker; passender Adapter: B	**2800011601260**	**16012**	52
			AQUACTRL 2 SINGLE; Einbauposition fahrerseitig; für Rechtslenker; passender Adapter: B	**2800011614260**	**16142**	58
2.0 2.0 Allrad	104 kW 102 kW	02/07→12/13 02/07→12/13	AQUACTRL 2 SET; für Linkslenker; Ergänzungsartikel/Ergänzende Info 2: Maß abweichend vom Original	**2800011267280**	**12672**	22

→

© 2025 Continental Aftermarket & Services GmbH

NISSAN - QASHQAI / QASHQAI +2 I (J10, NJ10, JJ10E) 11/06→04/14

Wischblatt

2.0 2.0 Allrad	104 kW 102 kW	02/07→12/13 02/07→12/13	AQUACTRL 2 SINGLE; Einbauposition beifahrerseitig; für Linkslenker; passender Adapter: B	**2800011301280**	**13012**	25
			AQUACTRL 2 SINGLE; Einbauposition fahrerseitig; für Linkslenker; passender Adapter: B	**2800011312280**	**13122**	29
			REARCTRL; Einbauposition hinten	**2800011511170** **2800011511180**	**51117** **15111**	37 37
			AQUACTRL 2 SINGLE; Einbauposition beifahrerseitig; für Rechtslenker; passender Adapter: B	**2800011601260** **2800011601270**	**16012** **60127**	52 52
			AQUACTRL 2 SINGLE; Einbauposition fahrerseitig; für Rechtslenker; passender Adapter: B	**2800011614260** **2800011628270**	**16142** **62827**	58 63
2.0 Allrad	103 kW	01/10→04/14	AQUACTRL 2 SET; für Linkslenker; Ergänzungsartikel/Ergänzende Info 2: Maß abweichend vom Original	**2800011267280**	**12672**	22
			AQUACTRL 2 SINGLE; Einbauposition beifahrerseitig; für Linkslenker; passender Adapter: B	**2800011301280**	**13012**	25
			AQUACTRL 2 SINGLE; Einbauposition fahrerseitig; für Linkslenker; passender Adapter: B	**2800011312280**	**13122**	29
			REARCTRL; Einbauposition hinten	**2800011511180**	**15111**	37
			AQUACTRL 2 SINGLE; Einbauposition beifahrerseitig; für Rechtslenker; passender Adapter: B	**2800011601260**	**16012**	52
			AQUACTRL 2 SINGLE; Einbauposition fahrerseitig; für Rechtslenker; passender Adapter: B	**2800011614260**	**16142**	58
2.0 Allrad 2.0 dCi 2.0 dCi Allrad	104 kW 110 kW 110 kW	02/07→12/13 02/07→12/13 02/07→12/13	AQUACTRL 2 SET; für Linkslenker; Ergänzungsartikel/Ergänzende Info 2: Maß abweichend vom Original	**2800011267280**	**12672**	22
			AQUACTRL 2 SINGLE; Einbauposition beifahrerseitig; für Linkslenker; passender Adapter: B	**2800011301280**	**13012**	25
			AQUACTRL 2 SINGLE; Einbauposition fahrerseitig; für Linkslenker; passender Adapter: B	**2800011312280**	**13122**	29
			REARCTRL; Einbauposition hinten	**2800011511170** **2800011511180**	**51117** **15111**	37 37
			AQUACTRL 2 SINGLE; Einbauposition beifahrerseitig; für Rechtslenker; passender Adapter: B	**2800011601260** **2800011601270**	**16012** **60127**	52 52
			AQUACTRL 2 SINGLE; Einbauposition fahrerseitig; für Rechtslenker; passender Adapter: B	**2800011614260** **2800011628270**	**16142** **62827**	58 63

NISSAN - QASHQAI II SUV (J11, J11_) 11/13→

Wischblatt

1.2 DIG-T	85 kW	11/13→	AQUACTRL 2 SET; für Linkslenker; Befestigungsart: Hakenbefestigung	**2800011221280**	**12212**	9
			AQUACTRL 2 SINGLE; Einbauposition beifahrerseitig; für Linkslenker; passender Adapter: A; Befestigungsart: Hakenbefestigung	**2800011302280**	**13022**	26
			AQUACTRL 2 SINGLE; Einbauposition fahrerseitig; für Linkslenker; passender Adapter: A; Befestigungsart: Hakenbefestigung	**2800011314280**	**13142**	30
			REARCTRL; Einbauposition hinten	**2800011505170** **2800011505180**	**50517** **15051**	34 34
			AQUACTRL 2 SINGLE; Einbauposition beifahrerseitig; für Rechtslenker; passender Adapter: A	**2800011602260** **2800011623270**	**16022** **62327**	53 61
			AQUACTRL 2 SINGLE; Einbauposition fahrerseitig; für Rechtslenker; passender Adapter: A	**2800011616260** **2800011630270**	**16162** **63027**	58 63

© 2025 Continental Aftermarket & Services GmbH

NISSAN - QASHQAI II SUV (J11, J11_) 11/13→

Wischblatt

1.3 DIG-T 1.3 DIG-T 1.3 DIG-T	103 kW 116 kW 118 kW	08/18→ 10/20→ 08/18→	AQUACTRL 2 SET; für Linkslenker; Befestigungsart: Hakenbefestigung	**2800011221280**	**12212**	9
			AQUACTRL 2 SINGLE; Einbauposition beifahrerseitig; für Linkslenker; passender Adapter: A; Befestigungsart: Hakenbefestigung	**2800011302280**	**13022**	26
			AQUACTRL 2 SINGLE; Einbauposition fahrerseitig; für Linkslenker; passender Adapter: A; Befestigungsart: Hakenbefestigung	**2800011314280**	**13142**	30
			REARCTRL; Einbauposition hinten	**2800011505180**	**15051**	34
			AQUACTRL 2 SINGLE; Einbauposition beifahrerseitig; für Rechtslenker; passender Adapter: A	**2800011602260**	**16022**	53
			AQUACTRL 2 SINGLE; Einbauposition fahrerseitig; für Rechtslenker; passender Adapter: A	**2800011616260**	**16162**	58
1.5 dCi	81 kW	11/13→	AQUACTRL 2 SET; für Linkslenker; Befestigungsart: Hakenbefestigung	**2800011221280**	**12212**	9
			AQUACTRL 2 SINGLE; Einbauposition beifahrerseitig; für Linkslenker; passender Adapter: A; Befestigungsart: Hakenbefestigung	**2800011302280**	**13022**	26
			AQUACTRL 2 SINGLE; Einbauposition fahrerseitig; für Linkslenker; passender Adapter: A; Befestigungsart: Hakenbefestigung	**2800011314280**	**13142**	30
			REARCTRL; Einbauposition hinten	**2800011505170** **2800011505180**	**50517** **15051**	34 34
			AQUACTRL 2 SINGLE; Einbauposition beifahrerseitig; für Rechtslenker; passender Adapter: A	**2800011602260** **2800011623270**	**16022** **62327**	53 61
			AQUACTRL 2 SINGLE; Einbauposition fahrerseitig; für Rechtslenker; passender Adapter: A	**2800011616260** **2800011630270**	**16162** **63027**	58 63
1.5 dCi	85 kW	06/18→	AQUACTRL 2 SET; für Linkslenker; Befestigungsart: Hakenbefestigung	**2800011221280**	**12212**	9
			AQUACTRL 2 SINGLE; Einbauposition beifahrerseitig; für Linkslenker; passender Adapter: A; Befestigungsart: Hakenbefestigung	**2800011302280**	**13022**	26
			AQUACTRL 2 SINGLE; Einbauposition fahrerseitig; für Linkslenker; passender Adapter: A; Befestigungsart: Hakenbefestigung	**2800011314280**	**13142**	30
			REARCTRL; Einbauposition hinten	**2800011505180**	**15051**	34
			AQUACTRL 2 SINGLE; Einbauposition beifahrerseitig; für Rechtslenker; passender Adapter: A	**2800011602260**	**16022**	53
			AQUACTRL 2 SINGLE; Einbauposition fahrerseitig; für Rechtslenker; passender Adapter: A	**2800011616260**	**16162**	58
1.6 dCi 1.6 dCi ALL MODE 4x4-i	96 kW 96 kW	11/13→ 11/13→	AQUACTRL 2 SET; für Linkslenker; Befestigungsart: Hakenbefestigung	**2800011221280**	**12212**	9
			AQUACTRL 2 SINGLE; Einbauposition beifahrerseitig; für Linkslenker; passender Adapter: A; Befestigungsart: Hakenbefestigung	**2800011302280**	**13022**	26
			AQUACTRL 2 SINGLE; Einbauposition fahrerseitig; für Linkslenker; passender Adapter: A; Befestigungsart: Hakenbefestigung	**2800011314280**	**13142**	30
			REARCTRL; Einbauposition hinten	**2800011505170** **2800011505180**	**50517** **15051**	34 34
			AQUACTRL 2 SINGLE; Einbauposition beifahrerseitig; für Rechtslenker; passender Adapter: A	**2800011602260** **2800011623270**	**16022** **62327**	53 61
			AQUACTRL 2 SINGLE; Einbauposition fahrerseitig; für Rechtslenker; passender Adapter: A	**2800011616260** **2800011630270**	**16162** **63027**	58 63

© 2025 Continental Aftermarket & Services GmbH

NISSAN - QASHQAI II SUV (J11, J11_) 11/13→

Wischblatt

1.6 DIG-T 1.7 dCi 1.7 dCi ALL MODE 4x4-i	120 kW 110 kW 110 kW	10/14→ 01/19→ 01/19→	AQUACTRL 2 SET; für Linkslenker; Befestigungsart: Hakenbefestigung	**2800011221280**	**12212**	9
			AQUACTRL 2 SINGLE; Einbauposition beifahrerseitig; für Linkslenker; passender Adapter: A; Befestigungsart: Hakenbefestigung	**2800011302280**	**13022**	26
			AQUACTRL 2 SINGLE; Einbauposition fahrerseitig; für Linkslenker; passender Adapter: A; Befestigungsart: Hakenbefestigung	**2800011314280**	**13142**	30
			REARCTRL; Einbauposition hinten	**2800011505180**	**15051**	34
			AQUACTRL 2 SINGLE; Einbauposition beifahrerseitig; für Rechtslenker; passender Adapter: A	**2800011602260**	**16022**	53
			AQUACTRL 2 SINGLE; Einbauposition fahrerseitig; für Rechtslenker; passender Adapter: A	**2800011616260**	**16162**	58
2.0	103 kW	01/15→	AQUACTRL 2 SET; für Linkslenker; Befestigungsart: Hakenbefestigung	**2800011221280**	**12212**	9
			AQUACTRL 2 SINGLE; Einbauposition beifahrerseitig; für Linkslenker; passender Adapter: A; Befestigungsart: Hakenbefestigung	**2800011302280**	**13022**	26
			AQUACTRL 2 SINGLE; Einbauposition fahrerseitig; für Linkslenker; passender Adapter: A; Befestigungsart: Hakenbefestigung	**2800011314280**	**13142**	30
			REARCTRL; Einbauposition hinten	**2800011505180**	**15051**	34
2.0 (J11E)	106 kW	06/14→	AQUACTRL 2 SET; für Linkslenker; Befestigungsart: Hakenbefestigung	**2800011221280**	**12212**	9
			AQUACTRL 2 SINGLE; Einbauposition beifahrerseitig; für Linkslenker; passender Adapter: A; Befestigungsart: Hakenbefestigung	**2800011302280**	**13022**	26
			AQUACTRL 2 SINGLE; Einbauposition fahrerseitig; für Linkslenker; passender Adapter: A; Befestigungsart: Hakenbefestigung	**2800011314280**	**13142**	30
			REARCTRL; Einbauposition hinten	**2800011505170** **2800011505180**	**50517** **15051**	34 34
			AQUACTRL 2 SINGLE; Einbauposition beifahrerseitig; für Rechtslenker; passender Adapter: A	**2800011602260** **2800011623270**	**16022** **62327**	53 61
			AQUACTRL 2 SINGLE; Einbauposition fahrerseitig; für Rechtslenker; passender Adapter: A	**2800011616260** **2800011630270**	**16162** **63027**	58 63
2.0 ALL MODE 4x4-i	103 kW	01/15→	AQUACTRL 2 SET; für Linkslenker; Befestigungsart: Hakenbefestigung	**2800011221280**	**12212**	9
			AQUACTRL 2 SINGLE; Einbauposition beifahrerseitig; für Linkslenker; passender Adapter: A; Befestigungsart: Hakenbefestigung	**2800011302280**	**13022**	26
			AQUACTRL 2 SINGLE; Einbauposition fahrerseitig; für Linkslenker; passender Adapter: A; Befestigungsart: Hakenbefestigung	**2800011314280**	**13142**	30
			REARCTRL; Einbauposition hinten	**2800011505180**	**15051**	34
2.0 ALL MODE 4x4-i 2.0 ALL MODE 4x4-i (J11R)	104 kW 106 kW	07/17→ 10/15→	AQUACTRL 2 SET; für Linkslenker; Befestigungsart: Hakenbefestigung	**2800011221280**	**12212**	9
			AQUACTRL 2 SINGLE; Einbauposition beifahrerseitig; für Linkslenker; passender Adapter: A; Befestigungsart: Hakenbefestigung	**2800011302280**	**13022**	26
			AQUACTRL 2 SINGLE; Einbauposition fahrerseitig; für Linkslenker; passender Adapter: A; Befestigungsart: Hakenbefestigung	**2800011314280**	**13142**	30
			REARCTRL; Einbauposition hinten	**2800011505180**	**15051**	34
			AQUACTRL 2 SINGLE; Einbauposition beifahrerseitig; für Rechtslenker; passender Adapter: A	**2800011602260**	**16022**	53
			AQUACTRL 2 SINGLE; Einbauposition fahrerseitig; für Rechtslenker; passender Adapter: A	**2800011616260**	**16162**	58

© 2025 Continental Aftermarket & Services GmbH

NISSAN - QASHQAI III (J12) 04/21→

Wischblatt

1.3 DIG-T	103 kW	04/21→	AQUACTRL 2 SINGLE; Einbauposition beifahrerseitig; passender Adapter: A; für Rechtslenker	**2800011606260**	**16062**	54
1.3 DIG-T	110 kW	06/22→				
1.3 DIG-T	116 kW	04/21→	AQUACTRL 2 SINGLE; Einbauposition fahrerseitig; passender Adapter: A; für Rechtslenker	**2800011616260**	**16162**	58
1.3 DIG-T Allrad	116 kW	04/21→				
1.5 VC-T e-Power	140 kW	09/22→				

NISSAN - QUEST (E52) 09/09→

Wischblatt

3.5 V6	194 kW	02/12→	AQUACTRL 2 SINGLE; Einbauposition beifahrerseitig; für Rechtslenker; passender Adapter: A	**2800011606260**	**16062**	54
				2800011606270	**60627**	54
			AQUACTRL 2 SINGLE; Einbauposition fahrerseitig; für Rechtslenker; passender Adapter: A	**2800011616260**	**16162**	58
				2800011630270	**63027**	63

NISSAN - QUEST (V42) 05/03→

Wischblatt

3.5	176 kW	05/03→	AQUACTRL 2 SINGLE; Einbauposition beifahrerseitig; für Rechtslenker; passender Adapter: A	**2800011606260**	**16062**	54
				2800011606270	**60627**	54
			AQUACTRL 2 SINGLE; Einbauposition fahrerseitig; für Rechtslenker; passender Adapter: A	**2800011616260**	**16162**	58
				2800011630270	**63027**	63

NISSAN - ROGUE 01/07→12/15

Wischblatt

2.5	127 kW	01/07→12/13	AQUACTRL 2 SINGLE; Einbauposition beifahrerseitig; für Rechtslenker; passender Adapter: A	**2800011600270**	**60027**	52
2.5 AWD	127 kW	01/07→12/13				
			AQUACTRL 2 SINGLE; Einbauposition fahrerseitig; für Rechtslenker; passender Adapter: A	**2800011630270**	**63027**	63

NISSAN - ROGUE (T33) 06/20→

Wischblatt

2.5	135 kW	09/20→	AQUACTRL 2 SET; für Linkslenker	**2800011221280**	**12212**	9
2.5 ALL MODE 4x4-i	135 kW	09/20→	AQUACTRL 2 SINGLE; Einbauposition beifahrerseitig; für Linkslenker; passender Adapter: A	**2800011302280**	**13022**	26
			AQUACTRL 2 SINGLE; Einbauposition fahrerseitig; für Linkslenker; passender Adapter: A	**2800011314280**	**13142**	30
			REARCTRL; Einbauposition hinten	**2800011505180**	**15051**	34
			AQUACTRL 2 SINGLE; Einbauposition beifahrerseitig; für Rechtslenker; passender Adapter: A	**2800011602260**	**16022**	53
			AQUACTRL 2 SINGLE; Einbauposition fahrerseitig; für Rechtslenker; passender Adapter: A	**2800011616260**	**16162**	58

NISSAN - SENTRA V (B15) 07/98→12/07

Wischblatt

1.8	88 kW	01/00→08/06	AQUACTRL 2 SET; für Linkslenker	**2800011201280**	**12012**	3
1.8	93 kW	01/00→08/06	AQUACTRL 2 SINGLE; für Linkslenker; Einbauposition beifahrerseitig; passender Adapter: A	**2800011302280**	**13022**	26
2.0	107 kW	01/00→12/06				
2.5	129 kW	06/02→08/06	AQUACTRL 2 SINGLE; Einbauposition fahrerseitig; für Linkslenker; passender Adapter: A	**2800011306280**	**13062**	27

NISSAN - SENTRA VI (B16) 09/06→12/13

Wischblatt

2.0	104 kW	10/06→12/12	AQUACTRL 2 SINGLE; Einbauposition beifahrerseitig; für Rechtslenker; passender Adapter: A	**2800011623270**	**62327**	61
			AQUACTRL 2 SINGLE; Einbauposition fahrerseitig; für Rechtslenker; passender Adapter: A	**2800011626270**	**62627**	62

NISSAN - SENTRA VII (B17) 08/12→

Wischblatt

1.8	96 kW	08/12→	AQUACTRL 2 SINGLE; Einbauposition beifahrerseitig; für Rechtslenker; passender Adapter: A	**2800011623270**	**62327**	61
			AQUACTRL 2 SINGLE; Einbauposition fahrerseitig; für Rechtslenker; passender Adapter: A	**2800011626270**	**62627**	62

© 2025 Continental Aftermarket & Services GmbH

NISSAN - SERENA (C23) 06/91→09/01

Wischblatt

1.6	71 kW	02/93→09/01	AQUACTRL 2 SINGLE; Einbauposition beifahrerseitig; für Linkslenker; passender Adapter: A	**2800011312280**	**13122**	29
			AQUACTRL 2 SINGLE; Einbauposition fahrerseitig; für Linkslenker; passender Adapter: A	**2800011312280**	**13122**	29
			REARCTRL; Einbauposition hinten; Fahrzeugausstattung: für Fahrzeuge mit Heckklappe	**2800011540170** **2800011540180**	**54017** **15401**	51 51
			AQUACTRL 2 SINGLE; Einbauposition fahrerseitig; für Rechtslenker; passender Adapter: A	**2800011614260** **2800011628270**	**16142** **62827**	58 63
			AQUACTRL 2 SINGLE; Einbauposition beifahrerseitig; für Rechtslenker; passender Adapter: A	**2800011614260** **2800011628270**	**16142** **62827**	58 63
1.6	75 kW	09/94→08/00	AQUACTRL 2 SINGLE; Einbauposition beifahrerseitig; für Rechtslenker; passender Adapter: A	**2800011614260** **2800011628270**	**16142** **62827**	58 63
			AQUACTRL 2 SINGLE; Einbauposition fahrerseitig; für Rechtslenker; passender Adapter: A	**2800011614260** **2800011628270**	**16142** **62827**	58 63
2.0	93 kW	11/92→09/01	AQUACTRL 2 SINGLE; Einbauposition beifahrerseitig; für Linkslenker; passender Adapter: A	**2800011312280**	**13122**	29
			AQUACTRL 2 SINGLE; Einbauposition fahrerseitig; für Linkslenker; passender Adapter: A	**2800011312280**	**13122**	29
			REARCTRL; Einbauposition hinten; Fahrzeugausstattung: für Fahrzeuge mit Heckklappe	**2800011540170** **2800011540180**	**54017** **15401**	51 51
			AQUACTRL 2 SINGLE; Einbauposition fahrerseitig; für Rechtslenker; passender Adapter: A	**2800011614260** **2800011628270**	**16142** **62827**	58 63
			AQUACTRL 2 SINGLE; Einbauposition beifahrerseitig; für Rechtslenker; passender Adapter: A	**2800011614260** **2800011628270**	**16142** **62827**	58 63
2.0 (KBC23)	96 kW	07/92→09/01	AQUACTRL 2 SINGLE; Einbauposition beifahrerseitig; für Rechtslenker; passender Adapter: A	**2800011600270**	**60027**	52
			AQUACTRL 2 SINGLE; Einbauposition fahrerseitig; für Rechtslenker; passender Adapter: A	**2800011630270**	**63027**	63
2.0 D 2.0 D (KVJC23) 2.0 TD (KVC23) 2.0 TD 4WD (KVNC23) 2.3 D	49 kW 56 kW 67 kW 67 kW 55 kW	06/91→09/01 06/91→09/01 06/91→09/96 06/91→09/96 01/95→09/01	AQUACTRL 2 SINGLE; Einbauposition beifahrerseitig; für Linkslenker; passender Adapter: A	**2800011312280**	**13122**	29
			AQUACTRL 2 SINGLE; Einbauposition fahrerseitig; für Linkslenker; passender Adapter: A	**2800011312280**	**13122**	29
			REARCTRL; Einbauposition hinten; Fahrzeugausstattung: für Fahrzeuge mit Heckklappe	**2800011540170** **2800011540180**	**54017** **15401**	51 51
			AQUACTRL 2 SINGLE; Einbauposition fahrerseitig; für Rechtslenker; passender Adapter: A	**2800011614260** **2800011628270**	**16142** **62827**	58 63
			AQUACTRL 2 SINGLE; Einbauposition beifahrerseitig; für Rechtslenker; passender Adapter: A	**2800011614260** **2800011628270**	**16142** **62827**	58 63
2.4	93 kW	07/94→08/00	AQUACTRL 2 SINGLE; Einbauposition fahrerseitig; für Rechtslenker; passender Adapter: A	**2800011614260**	**16142**	58
			AQUACTRL 2 SINGLE; Einbauposition beifahrerseitig; für Rechtslenker; passender Adapter: A	**2800011614260**	**16142**	58

NISSAN - SERENA (C24) 06/99→12/13

Wischblatt

2.0	108 kW	12/01→01/12	AQUACTRL 2 SINGLE; Einbauposition beifahrerseitig; für Rechtslenker; passender Adapter: A	**2800011600270**	**60027**	52
			AQUACTRL 2 SINGLE; Einbauposition fahrerseitig; für Rechtslenker; passender Adapter: A	**2800011630270**	**63027**	63
2.0 SGX (PC24) 2.0 SGX 4x4 (PNC24) 2.5 DCi SGX (VC24) 2.5 DCi SGX 4x4 (VNC24)	107 kW 107 kW 110 kW 110 kW	06/99→05/05 09/00→09/05 06/99→09/05 06/99→09/05	AQUACTRL 2 SINGLE; Einbauposition beifahrerseitig; für Linkslenker; passender Adapter: A	**2800011312280**	**13122**	29
			AQUACTRL 2 SINGLE; Einbauposition fahrerseitig; für Linkslenker; passender Adapter: A	**2800011312280**	**13122**	29
			AQUACTRL 2 SINGLE; Einbauposition beifahrerseitig; für Rechtslenker; passender Adapter: A	**2800011614260** **2800011628270**	**16142** **62827**	58 63
			AQUACTRL 2 SINGLE; Einbauposition fahrerseitig; für Rechtslenker; passender Adapter: A	**2800011614260** **2800011628270**	**16142** **62827**	58 63

© 2025 Continental Aftermarket & Services GmbH

NISSAN - SERENA (C25) 04/05→08/12						
Wischblatt						
2.0 2.0	101 kW 108 kW	04/05→08/12 04/05→11/10	AQUACTRL 2 SINGLE; Einbauposition beifahrerseitig; für Rechtslenker; passender Adapter: A	**2800011600270**	**60027**	52
			AQUACTRL 2 SINGLE; Einbauposition fahrerseitig; für Rechtslenker; passender Adapter: A	**2800011630270**	**63027**	63
NISSAN - SERENA (C26) 11/10→12/17						
Wischblatt						
2.0 (C26, FC26) 2.0 S-Hybrid (HC26)	108 kW 108 kW	11/10→07/16 03/13→07/16	AQUACTRL 2 SINGLE; Einbauposition beifahrerseitig; für Rechtslenker; passender Adapter: A	**2800011600270**	**60027**	52
			AQUACTRL 2 SINGLE; Einbauposition fahrerseitig; für Rechtslenker; passender Adapter: A	**2800011630270**	**63027**	63
NISSAN - SERENA (C27) 08/16→						
Wischblatt						
1.2 e-Power (HFC27) 2.0 (GC27) 2.0 S-Hybrid (GFC27)	100 kW 110 kW 110 kW	03/18→ 08/16→ 08/16→	AQUACTRL 2 SINGLE; Einbauposition beifahrerseitig; für Rechtslenker; passender Adapter: A	**2800011600270**	**60027**	52
			AQUACTRL 2 SINGLE; Einbauposition fahrerseitig; für Rechtslenker; passender Adapter: A	**2800011630270**	**63027**	63
NISSAN - SILVIA (S12) 06/83→12/88						
Wischblatt						
1.8 2.0 GP	90 kW 107 kW	06/84→12/88 04/84→09/88	AQUACTRL 2 SINGLE; Einbauposition beifahrerseitig; für Linkslenker; passender Adapter: A	**2800011305280**	**13052**	27
			AQUACTRL 2 SINGLE; Einbauposition fahrerseitig; für Linkslenker; passender Adapter: A	**2800011305280**	**13052**	27
NISSAN - SKYLINE (R33) 07/93→12/98						
Wischblatt						
2.0 (HR33)	96 kW	07/93→05/98	AQUACTRL 2 SINGLE; Einbauposition beifahrerseitig; passender Adapter: A; für Rechtslenker	**2800011607260**	**16072**	55
			AQUACTRL 2 SINGLE; Einbauposition fahrerseitig; passender Adapter: A; für Rechtslenker	**2800011607260**	**16072**	55
2.5 (ER33)	140 kW	07/93→05/98	AQUACTRL 2 SINGLE; Einbauposition fahrerseitig; passender Adapter: A; für Rechtslenker	**2800011607260** **2800011625270**	**16072** **62527**	55 62
			AQUACTRL 2 SINGLE; Einbauposition beifahrerseitig; passender Adapter: A; für Rechtslenker	**2800011607260** **2800011625270**	**16072** **62527**	55 62
2.5 4x4 (ENR33)	140 kW	07/93→05/98	AQUACTRL 2 SINGLE; Einbauposition beifahrerseitig; passender Adapter: A; für Rechtslenker	**2800011607260**	**16072**	55
			AQUACTRL 2 SINGLE; Einbauposition fahrerseitig; passender Adapter: A; für Rechtslenker	**2800011607260**	**16072**	55
NISSAN - SKYLINE (R34) 01/98→01/06						
Wischblatt						
2.0 (HR34)	114 kW	06/98→07/00	AQUACTRL 2 SINGLE; Einbauposition beifahrerseitig; passender Adapter: A; für Rechtslenker	**2800011607260** **2800011625270**	**16072** **62527**	55 62
			AQUACTRL 2 SINGLE; Einbauposition fahrerseitig; passender Adapter: A; für Rechtslenker	**2800011607260** **2800011625270**	**16072** **62527**	55 62
2.5 2.5 (ER34) 2.5 4x4 (ENR34)	187 kW 147 kW 147 kW	06/98→01/06 06/98→07/00 06/98→07/00	AQUACTRL 2 SINGLE; Einbauposition fahrerseitig; passender Adapter: A; für Rechtslenker	**2800011607260**	**16072**	55
			AQUACTRL 2 SINGLE; Einbauposition beifahrerseitig; passender Adapter: A; für Rechtslenker	**2800011607260**	**16072**	55
NISSAN - SKYLINE Coupe (R34) 01/98→02/08						
Wischblatt						
2.0 (HR34) 2.5 (ER34) 2.5 4x4 (ENR34) 2.5 Turbo 2.6 Turbo 4x4 (BNR34) 2.6 Turbo 4x4 (BNR34)	114 kW 147 kW 147 kW 206 kW 206 kW 245 kW	06/98→07/00 06/98→07/00 06/98→07/00 05/98→01/06 10/99→08/02 01/99→02/08	AQUACTRL 2 SINGLE; Einbauposition beifahrerseitig; für Rechtslenker; passender Adapter: A	**2800011607260** **2800011625270**	**16072** **62527**	55 62
			AQUACTRL 2 SINGLE; Einbauposition fahrerseitig; für Rechtslenker; passender Adapter: A	**2800011607260** **2800011625270**	**16072** **62527**	55 62

© 2025 Continental Aftermarket & Services GmbH

NISSAN - SKYLINE Coupe (V35) 01/01→12/07

Wischblatt

3.0 3.5 4x4	191 kW 206 kW	08/03→12/06 08/03→08/07	AQUACTRL 2 SINGLE; Einbauposition beifahrerseitig; für Rechtslenker; passender Adapter: A	**2800011607260**	**16072**	55
			AQUACTRL 2 SINGLE; Einbauposition fahrerseitig; für Rechtslenker; passender Adapter: A	**2800011607260**	**16072**	55

NISSAN - STANZA (T11) 08/81→12/85

Wischblatt

1.6 1.8 SGL	60 kW 66 kW	08/81→12/85 03/83→12/85	AQUACTRL 2 SINGLE; Einbauposition beifahrerseitig; für Linkslenker; passender Adapter: A	**2800011304280**	**13042**	26
			AQUACTRL 2 SINGLE; Einbauposition fahrerseitig; für Linkslenker; passender Adapter: A	**2800011304280**	**13042**	26

NISSAN - STANZA Hatchback (T11) 08/81→12/85

Wischblatt

1.6 1.8 1.8	60 kW 65 kW 66 kW	08/81→12/85 08/81→12/85 08/81→12/85	AQUACTRL 2 SINGLE; Einbauposition fahrerseitig; für Linkslenker; passender Adapter: A	**2800011304280**	**13042**	26
			AQUACTRL 2 SINGLE; Einbauposition beifahrerseitig; für Linkslenker; passender Adapter: A	**2800011304280**	**13042**	26

NISSAN - SUNNY III (N14, B13) 05/90→12/96

Wischblatt

1.4	60 kW	10/90→06/95	AQUACTRL 2 SET; für Linkslenker	**2800011230280**	**12302**	12
			AQUACTRL 2 SINGLE; Einbauposition beifahrerseitig; für Linkslenker; passender Adapter: A	**2800011304280**	**13042**	26
			AQUACTRL 2 SINGLE; Einbauposition fahrerseitig; für Linkslenker; passender Adapter: A	**2800011307280**	**13072**	27
			AQUACTRL 2 SINGLE; Einbauposition beifahrerseitig; für Rechtslenker; passender Adapter: A	**2800011606260**	**16062**	54
			AQUACTRL 2 SINGLE; Einbauposition fahrerseitig; für Rechtslenker; passender Adapter: A	**2800011608260**	**16082**	55
1.4 i 1.4 i 16V	55 kW 64 kW	10/90→05/95 10/90→06/95	AQUACTRL 2 SET; für Linkslenker	**2800011230280**	**12302**	12
			AQUACTRL 2 SINGLE; Einbauposition beifahrerseitig; für Linkslenker; passender Adapter: A	**2800011304280**	**13042**	26
			AQUACTRL 2 SINGLE; Einbauposition fahrerseitig; für Linkslenker; passender Adapter: A	**2800011307280**	**13072**	27
			AQUACTRL 2 SINGLE; Einbauposition beifahrerseitig; für Rechtslenker; passender Adapter: A	**2800011606260** **2800011606270**	**16062** **60627**	54 54
			AQUACTRL 2 SINGLE; Einbauposition fahrerseitig; für Rechtslenker; passender Adapter: A	**2800011608260** **2800011626270**	**16082** **62627**	55 62
1.6	60 kW	10/90→06/95	AQUACTRL 2 SINGLE; Einbauposition beifahrerseitig; für Rechtslenker; passender Adapter: A	**2800011606260**	**16062**	54
			AQUACTRL 2 SINGLE; Einbauposition fahrerseitig; für Rechtslenker; passender Adapter: A	**2800011608260**	**16082**	55
1.6	70 kW	09/92→12/96	AQUACTRL 2 SET; für Linkslenker	**2800011230280**	**12302**	12
			AQUACTRL 2 SINGLE; Einbauposition beifahrerseitig; für Linkslenker; passender Adapter: A	**2800011304280**	**13042**	26
			AQUACTRL 2 SINGLE; Einbauposition fahrerseitig; für Linkslenker; passender Adapter: A	**2800011307280**	**13072**	27
			AQUACTRL 2 SINGLE; Einbauposition beifahrerseitig; für Rechtslenker; passender Adapter: A	**2800011606260**	**16062**	54
			AQUACTRL 2 SINGLE; Einbauposition fahrerseitig; für Rechtslenker; passender Adapter: A	**2800011608260**	**16082**	55
1.6 i (B13) 1.6 i 16V 1.6 i 16V 4WD	66 kW 75 kW 66 kW	10/90→05/95 10/92→05/95 10/90→05/95	AQUACTRL 2 SET; für Linkslenker	**2800011230280**	**12302**	12
			AQUACTRL 2 SINGLE; Einbauposition beifahrerseitig; für Linkslenker; passender Adapter: A	**2800011304280**	**13042**	26
			AQUACTRL 2 SINGLE; Einbauposition fahrerseitig; für Linkslenker; passender Adapter: A	**2800011307280**	**13072**	27
			AQUACTRL 2 SINGLE; Einbauposition beifahrerseitig; für Rechtslenker; passender Adapter: A	**2800011606260** **2800011606270**	**16062** **60627**	54 54
			AQUACTRL 2 SINGLE; Einbauposition fahrerseitig; für Rechtslenker; passender Adapter: A	**2800011608260** **2800011626270**	**16082** **62627**	55 62

© 2025 Continental Aftermarket & Services GmbH

NISSAN - SUNNY III (N14, B13) 05/90→12/96						
Wischblatt						
1.6 i 16V 4WD	75 kW	10/92→06/95	AQUACTRL 2 SINGLE; Einbauposition beifahrerseitig; für Rechtslenker; passender Adapter: A	**2800011606260**	**16062**	54
				2800011606270	**60627**	54
			AQUACTRL 2 SINGLE; Einbauposition fahrerseitig; für Rechtslenker; passender Adapter: A	**2800011608260**	**16082**	55
				2800011626270	**62627**	62
2.0	105 kW	10/91→05/93	AQUACTRL 2 SET; für Linkslenker	**2800011230280**	**12302**	12
2.0 D	55 kW	10/90→05/95	AQUACTRL 2 SINGLE; Einbauposition beifahrerseitig; für Linkslenker; passender Adapter: A	**2800011304280**	**13042**	26
			AQUACTRL 2 SINGLE; Einbauposition fahrerseitig; für Linkslenker; passender Adapter: A	**2800011307280**	**13072**	27
			AQUACTRL 2 SINGLE; Einbauposition beifahrerseitig; für Rechtslenker; passender Adapter: A	**2800011606260**	**16062**	54
				2800011606270	**60627**	54
			AQUACTRL 2 SINGLE; Einbauposition fahrerseitig; für Rechtslenker; passender Adapter: A	**2800011608260**	**16082**	55
				2800011626270	**62627**	62
NISSAN - SUNNY III Hatchback (N14) 08/90→07/95						
Wischblatt						
1.4	60 kW	10/90→06/95	AQUACTRL 2 SET; für Linkslenker	**2800011230280**	**12302**	12
			AQUACTRL 2 SINGLE; Einbauposition beifahrerseitig; für Linkslenker; passender Adapter: A	**2800011304280**	**13042**	26
			AQUACTRL 2 SINGLE; Einbauposition fahrerseitig; für Linkslenker; passender Adapter: A	**2800011307280**	**13072**	27
			AQUACTRL 2 SINGLE; Einbauposition beifahrerseitig; für Rechtslenker; passender Adapter: A	**2800011606260**	**16062**	54
			AQUACTRL 2 SINGLE; Einbauposition fahrerseitig; für Rechtslenker; passender Adapter: A	**2800011608260**	**16082**	55
1.4 i	55 kW	10/90→05/95	AQUACTRL 2 SET; für Linkslenker	**2800011230280**	**12302**	12
			AQUACTRL 2 SINGLE; Einbauposition beifahrerseitig; für Linkslenker; passender Adapter: A	**2800011304280**	**13042**	26
			AQUACTRL 2 SINGLE; Einbauposition fahrerseitig; für Linkslenker; passender Adapter: A	**2800011307280**	**13072**	27
			AQUACTRL 2 SINGLE; Einbauposition beifahrerseitig; für Rechtslenker; passender Adapter: A	**2800011606260**	**16062**	54
				2800011606270	**60627**	54
			AQUACTRL 2 SINGLE; Einbauposition fahrerseitig; für Rechtslenker; passender Adapter: A	**2800011608260**	**16082**	55
				2800011626270	**62627**	62
1.4 i 16V	64 kW	10/90→05/95	AQUACTRL 2 SET; für Linkslenker	**2800011230280**	**12302**	12
			AQUACTRL 2 SINGLE; Einbauposition beifahrerseitig; für Linkslenker; passender Adapter: A	**2800011304280**	**13042**	26
			AQUACTRL 2 SINGLE; Einbauposition fahrerseitig; für Linkslenker; passender Adapter: A	**2800011307280**	**13072**	27
			AQUACTRL 2 SINGLE; Einbauposition beifahrerseitig; für Rechtslenker; passender Adapter: A	**2800011606260**	**16062**	54
			AQUACTRL 2 SINGLE; Einbauposition fahrerseitig; für Rechtslenker; passender Adapter: A	**2800011608260**	**16082**	55
1.6 i	66 kW	10/90→05/95	AQUACTRL 2 SET; für Linkslenker	**2800011230280**	**12302**	12
			AQUACTRL 2 SINGLE; Einbauposition beifahrerseitig; für Linkslenker; passender Adapter: A	**2800011304280**	**13042**	26
			AQUACTRL 2 SINGLE; Einbauposition fahrerseitig; für Linkslenker; passender Adapter: A	**2800011307280**	**13072**	27
			AQUACTRL 2 SINGLE; Einbauposition beifahrerseitig; für Rechtslenker; passender Adapter: A	**2800011606260**	**16062**	54
				2800011606270	**60627**	54
			AQUACTRL 2 SINGLE; Einbauposition fahrerseitig; für Rechtslenker; passender Adapter: A	**2800011608260**	**16082**	55
				2800011626270	**62627**	62
1.6 i 16V	75 kW	10/92→05/95	AQUACTRL 2 SET; für Linkslenker	**2800011230280**	**12302**	12
1.6 i 16V 4x4	75 kW	10/92→05/95	AQUACTRL 2 SINGLE; Einbauposition beifahrerseitig; für Linkslenker; passender Adapter: A	**2800011304280**	**13042**	26
			AQUACTRL 2 SINGLE; Einbauposition fahrerseitig; für Linkslenker; passender Adapter: A	**2800011307280**	**13072**	27
			AQUACTRL 2 SINGLE; Einbauposition beifahrerseitig; für Rechtslenker; passender Adapter: A	**2800011606260**	**16062**	54
			AQUACTRL 2 SINGLE; Einbauposition fahrerseitig; für Rechtslenker; passender Adapter: A	**2800011608260**	**16082**	55
2.0 D	55 kW	10/90→05/95	AQUACTRL 2 SET; für Linkslenker	**2800011230280**	**12302**	12

→

© 2025 Continental Aftermarket & Services GmbH

NISSAN - SUNNY III Hatchback (N14) 08/90→07/95						
Wischblatt						
2.0 GTI 16V	105 kW	10/90→05/95	AQUACTRL 2 SINGLE; Einbauposition beifahrerseitig; für Linkslenker; passender Adapter: A	**2800011304280**	**13042**	26
2.0 GTI-R 4x4	162 kW	10/90→05/95				
			AQUACTRL 2 SINGLE; Einbauposition fahrerseitig; für Linkslenker; passender Adapter: A	**2800011307280**	**13072**	27
			AQUACTRL 2 SINGLE; Einbauposition beifahrerseitig; für Rechtslenker; passender Adapter: A	**2800011606260**	**16062**	54
				2800011606270	**60627**	54
			AQUACTRL 2 SINGLE; Einbauposition fahrerseitig; für Rechtslenker; passender Adapter: A	**2800011608260**	**16082**	55
				2800011626270	**62627**	62
NISSAN - SUNNY III Kasten/Kombi (Y10) 11/90→03/00						
Wischblatt						
1.6 i 16V	66 kW	10/92→03/00	AQUACTRL 2 SET; für Linkslenker	**2800011230280**	**12302**	12
1.6 L	75 kW	11/92→04/96	AQUACTRL 2 SINGLE; Einbauposition beifahrerseitig; für Linkslenker; passender Adapter: A	**2800011304280**	**13042**	26
1.7 D	40 kW	11/90→03/00				
			AQUACTRL 2 SINGLE; Einbauposition fahrerseitig; für Linkslenker; passender Adapter: A	**2800011307280**	**13072**	27
NISSAN - SUNNY III Liftback (N14) 10/90→10/95						
Wischblatt						
1.4 i	55 kW	10/90→05/95	AQUACTRL 2 SET; für Linkslenker	**2800011230280**	**12302**	12
1.4 i 16V	64 kW	10/90→06/95	AQUACTRL 2 SINGLE; Einbauposition beifahrerseitig; für Linkslenker; passender Adapter: A	**2800011304280**	**13042**	26
1.6 i	66 kW	10/90→05/95				
1.6 i 16V	75 kW	10/92→05/95	AQUACTRL 2 SINGLE; Einbauposition fahrerseitig; für Linkslenker; passender Adapter: A	**2800011307280**	**13072**	27
2.0 D	55 kW	10/90→05/95				
2.0 i 16V	105 kW	10/90→05/95	REARCTRL; Einbauposition hinten	**2800011539180**	**15391**	51
NISSAN - SUNNY III Traveller (Y10) 11/90→03/00						
Wischblatt						
1.6	75 kW	07/95→03/00	AQUACTRL 2 SET; für Linkslenker	**2800011230280**	**12302**	12
1.6 16V 4x4	66 kW	11/90→05/95	AQUACTRL 2 SINGLE; Einbauposition beifahrerseitig; für Linkslenker; passender Adapter: A	**2800011304280**	**13042**	26
			AQUACTRL 2 SINGLE; Einbauposition fahrerseitig; für Linkslenker; passender Adapter: A	**2800011307280**	**13072**	27
			REARCTRL; Einbauposition hinten	**2800011539180**	**15391**	51
			AQUACTRL 2 SINGLE; Einbauposition beifahrerseitig; für Rechtslenker; passender Adapter: A	**2800011606260**	**16062**	54
			AQUACTRL 2 SINGLE; Einbauposition fahrerseitig; für Rechtslenker; passender Adapter: A	**2800011608260**	**16082**	55
1.6 i	66 kW	06/91→03/00	AQUACTRL 2 SET; für Linkslenker	**2800011230280**	**12302**	12
1.6 i 16V 4x4	75 kW	10/92→03/00	AQUACTRL 2 SINGLE; Einbauposition beifahrerseitig; für Linkslenker; passender Adapter: A	**2800011304280**	**13042**	26
2.0 D	55 kW	06/91→03/00				
			AQUACTRL 2 SINGLE; Einbauposition fahrerseitig; für Linkslenker; passender Adapter: A	**2800011307280**	**13072**	27
			REARCTRL; Einbauposition hinten	**2800011539170**	**53917**	51
				2800011539180	**15391**	51
			AQUACTRL 2 SINGLE; Einbauposition beifahrerseitig; für Rechtslenker; passender Adapter: A	**2800011606260**	**16062**	54
				2800011606270	**60627**	54
			AQUACTRL 2 SINGLE; Einbauposition fahrerseitig; für Rechtslenker; passender Adapter: A	**2800011608260**	**16082**	55
				2800011626270	**62627**	62
NISSAN - SUNNY IV Stufenheck (N16) 07/95→12/03						
Wischblatt						
1.3	64 kW	09/97→03/00	AQUACTRL 2 SINGLE; Einbauposition beifahrerseitig; passender Adapter: A; für Rechtslenker	**2800011606260**	**16062**	54
1.5	77 kW	09/97→03/00				
1.5 4x4	77 kW	09/97→03/00	AQUACTRL 2 SINGLE; Einbauposition fahrerseitig; passender Adapter: A; für Rechtslenker	**2800011608260**	**16082**	55
1.6	75 kW	04/00→09/03	AQUACTRL 2 SINGLE; Einbauposition beifahrerseitig; passender Adapter: A; für Rechtslenker	**2800011606260**	**16062**	54
				2800011623270	**62327**	61
			AQUACTRL 2 SINGLE; Einbauposition fahrerseitig; passender Adapter: A; für Rechtslenker	**2800011608260**	**16082**	55
				2800011626270	**62627**	62

© 2025 Continental Aftermarket & Services GmbH

NISSAN - SUNNY IV Stufenheck (N16) 07/95→12/03						
Wischblatt						
1.6	84 kW	09/97→12/99	AQUACTRL 2 SINGLE; Einbauposition beifahrerseitig; passender Adapter: A; für Rechtslenker	**2800011606260** **2800011606270**	**16062** **60627**	54 54
			AQUACTRL 2 SINGLE; Einbauposition fahrerseitig; passender Adapter: A; für Rechtslenker	**2800011608260** **2800011626270**	**16082** **62627**	55 62
2.0	92 kW	09/97→12/99	AQUACTRL 2 SINGLE; Einbauposition beifahrerseitig; passender Adapter: A; für Rechtslenker	**2800011606260**	**16062**	54
			AQUACTRL 2 SINGLE; Einbauposition fahrerseitig; passender Adapter: A; für Rechtslenker	**2800011608260**	**16082**	55
NISSAN - TEANA I (J31) 02/03→09/08						
Wischblatt						
2.0 2.3	103 kW 127 kW	10/03→06/08 10/03→06/08	AQUACTRL 2 SINGLE; Einbauposition beifahrerseitig; passender Adapter: A; für Rechtslenker	**2800011606260** **2800011606270**	**16062** **60627**	54 54
			AQUACTRL 2 SINGLE; Einbauposition fahrerseitig; passender Adapter: A; für Rechtslenker	**2800011614260** **2800011628270**	**16142** **62827**	58 63
2.5 FOUR Allrad (TNJ31)	118 kW	02/03→09/08	AQUACTRL 2 SINGLE; Einbauposition beifahrerseitig; passender Adapter: A; für Rechtslenker	**2800011606260**	**16062**	54
			AQUACTRL 2 SINGLE; Einbauposition fahrerseitig; passender Adapter: A; für Rechtslenker	**2800011614260**	**16142**	58
3.5 (PJ31)	170 kW	10/03→06/08	AQUACTRL 2 SINGLE; Einbauposition beifahrerseitig; passender Adapter: A; für Rechtslenker	**2800011606260** **2800011606270**	**16062** **60627**	54 54
			AQUACTRL 2 SINGLE; Einbauposition fahrerseitig; passender Adapter: A; für Rechtslenker	**2800011614260** **2800011628270**	**16142** **62827**	58 63
NISSAN - TEANA II (J32) 01/07→						
Wischblatt						
2.5 2.5 2.5	123 kW 132 kW 134 kW	03/10→01/13 08/13→12/13 07/08→09/13	AQUACTRL 2 SINGLE; Einbauposition beifahrerseitig; für Rechtslenker; passender Adapter: A	**2800011602260** **2800011623270**	**16022** **62327**	53 61
			AQUACTRL 2 SINGLE; Einbauposition fahrerseitig; für Rechtslenker; passender Adapter: A	**2800011616260** **2800011630270**	**16162** **63027**	58 63
2.5	136 kW	07/08→09/13	AQUACTRL 2 SINGLE; Einbauposition beifahrerseitig; für Rechtslenker; passender Adapter: A	**2800011623270**	**62327**	61
			AQUACTRL 2 SINGLE; Einbauposition fahrerseitig; für Rechtslenker; passender Adapter: A	**2800011630270**	**63027**	63
2.5 FOUR Allrad 3.5	123 kW 183 kW	06/08→12/12 07/08→09/13	AQUACTRL 2 SINGLE; Einbauposition beifahrerseitig; für Rechtslenker; passender Adapter: A	**2800011602260** **2800011623270**	**16022** **62327**	53 61
			AQUACTRL 2 SINGLE; Einbauposition fahrerseitig; für Rechtslenker; passender Adapter: A	**2800011616260** **2800011630270**	**16162** **63027**	58 63
NISSAN - TEANA III (J33, L33) 09/13→						
Wischblatt						
2.5	134 kW	01/14→	AQUACTRL 2 SINGLE; Einbauposition beifahrerseitig; für Rechtslenker; passender Adapter: A	**2800011602260**	**16022**	53
			AQUACTRL 2 SINGLE; Einbauposition fahrerseitig; für Rechtslenker; passender Adapter: A	**2800011616260**	**16162**	58
2.5 (L33L, L33R, L33T)	127 kW	09/13→	AQUACTRL 2 SINGLE; Einbauposition beifahrerseitig; für Rechtslenker; passender Adapter: A	**2800011602260** **2800011623270**	**16022** **62327**	53 61
			AQUACTRL 2 SINGLE; Einbauposition fahrerseitig; für Rechtslenker; passender Adapter: A	**2800011616260** **2800011630270**	**16162** **63027**	58 63
2.5 Flexfuel (L33T)	127 kW	01/14→	AQUACTRL 2 SINGLE; Einbauposition beifahrerseitig; für Rechtslenker; passender Adapter: A	**2800011604270**	**60427**	53
			AQUACTRL 2 SINGLE; Einbauposition fahrerseitig; für Rechtslenker; passender Adapter: A	**2800011630270**	**63027**	63
3.5 CVTC	183 kW	01/14→	AQUACTRL 2 SINGLE; Einbauposition beifahrerseitig; für Rechtslenker; passender Adapter: A	**2800011602260** **2800011623270**	**16022** **62327**	53 61
			AQUACTRL 2 SINGLE; Einbauposition fahrerseitig; für Rechtslenker; passender Adapter: A	**2800011616260** **2800011630270**	**16162** **63027**	58 63

© 2025 Continental Aftermarket & Services GmbH

NISSAN - TERRANO (D10) 08/13→

Wischblatt

1.6 1.6 1.6 4x4 1.6 4x4 2.0 2.0 4x4 2.0 4x4	75 kW 84 kW 75 kW 84 kW 98 kW 98 kW 105 kW	03/14→ 12/15→ 03/14→ 12/15→ 03/14→ 03/14→ 12/15→	AQUACTRL 2 SET; für Linkslenker; 11/16	**2800011209280**	**12092**	5
			AQUACTRL 2 SET; für Linkslenker; 12/16	**2800011261280**	**12612**	21
			AQUACTRL 2 SINGLE; für Linkslenker; 11/16; passender Adapter: A; Einbauposition beifahrerseitig	**2800011304280**	**13042**	26
			AQUACTRL 2 SINGLE; für Linkslenker; 11/16; passender Adapter: A; Einbauposition fahrerseitig	**2800011312280**	**13122**	29
			REARCTRL; Einbauposition hinten	**2800011505180**	**15051**	34
			AQUACTRL 2 SINGLE; Einbauposition beifahrerseitig; für Rechtslenker; passender Adapter: A	**2800011605260**	**16052**	54
			AQUACTRL 2 SINGLE; Einbauposition fahrerseitig; für Rechtslenker; passender Adapter: A	**2800011614260**	**16142**	58

NISSAN - TERRANO I (WD21) 07/86→02/96

Wischblatt

2.4	74 kW	07/86→10/95	AQUACTRL 2 SINGLE; Einbauposition fahrerseitig; für Linkslenker; passender Adapter: A	**2800011305280**	**13052**	27
			AQUACTRL 2 SINGLE; Einbauposition beifahrerseitig; für Linkslenker; passender Adapter: A	**2800011305280**	**13052**	27
			AQUACTRL 2 SINGLE; Einbauposition fahrerseitig; für Rechtslenker; passender Adapter: A	**2800011605260**	**16052**	54
			AQUACTRL 2 SINGLE; Einbauposition beifahrerseitig; für Rechtslenker; passender Adapter: A	**2800011605260**	**16052**	54
2.4 i 4WD 2.7 TD 4WD (LBYD21)	76 kW 73 kW	10/87→02/93 02/89→02/96	AQUACTRL 2 SINGLE; Einbauposition fahrerseitig; für Linkslenker; passender Adapter: A	**2800011305280**	**13052**	27
			AQUACTRL 2 SINGLE; Einbauposition beifahrerseitig; für Linkslenker; passender Adapter: A	**2800011305280**	**13052**	27
			AQUACTRL 2 SINGLE; Einbauposition fahrerseitig; für Rechtslenker; passender Adapter: A	**2800011605260** **2800011624270**	**16052** **62427**	54 61
			AQUACTRL 2 SINGLE; Einbauposition beifahrerseitig; für Rechtslenker; passender Adapter: A	**2800011605260** **2800011624270**	**16052** **62427**	54 61
3.0 Allrad	95 kW	07/86→08/89	AQUACTRL 2 SINGLE; Einbauposition beifahrerseitig; für Rechtslenker; passender Adapter: A	**2800011605260** **2800011624270**	**16052** **62427**	54 61
			AQUACTRL 2 SINGLE; Einbauposition fahrerseitig; für Rechtslenker; passender Adapter: A	**2800011605260** **2800011624270**	**16052** **62427**	54 61
3.0 i 4WD	109 kW	01/90→12/95	AQUACTRL 2 SINGLE; Einbauposition fahrerseitig; für Linkslenker; passender Adapter: A	**2800011305280**	**13052**	27
			AQUACTRL 2 SINGLE; Einbauposition beifahrerseitig; für Linkslenker; passender Adapter: A	**2800011305280**	**13052**	27
			AQUACTRL 2 SINGLE; Einbauposition fahrerseitig; für Rechtslenker; passender Adapter: A	**2800011605260** **2800011624270**	**16052** **62427**	54 61
			AQUACTRL 2 SINGLE; Einbauposition beifahrerseitig; für Rechtslenker; passender Adapter: A	**2800011605260** **2800011624270**	**16052** **62427**	54 61

NISSAN - TERRANO II (R20) 10/92→09/07

Wischblatt

2.4 4WD 2.4 4WD 2.4 i 12V 4WD 2.7 TD 4WD 2.7 TDi 4WD 3.0 Di 4WD 3.0 DiTD 4WD 3.3 3.3 4WD	85 kW 87 kW 91 kW 74 kW 92 kW 113 kW 125 kW 125 kW 125 kW	05/96→01/02 05/96→09/07 02/93→12/97 02/93→01/02 05/96→09/07 05/02→09/07 10/97→12/04 10/92→12/04 10/92→10/97	AQUACTRL 2 SET; für Linkslenker; Ergänzungsartikel/Ergänzende Info 2: Maß abweichend vom Original	**2800011216280**	**12162**	7
			AQUACTRL 2 SINGLE; Einbauposition beifahrerseitig; für Linkslenker; passender Adapter: A	**2800011306280**	**13062**	27
			AQUACTRL 2 SINGLE; Einbauposition fahrerseitig; für Linkslenker; passender Adapter: A	**2800011307280**	**13072**	27
			REARCTRL; Einbauposition hinten	**2800011502170** **2800011502180**	**50217** **15021**	33 33
			AQUACTRL 2 SINGLE; Einbauposition beifahrerseitig; für Rechtslenker; passender Adapter: A	**2800011607260** **2800011625270**	**16072** **62527**	55 62
			AQUACTRL 2 SINGLE; Einbauposition fahrerseitig; für Rechtslenker; passender Adapter: A	**2800011608260** **2800011626270**	**16082** **62627**	55 62

© 2025 Continental Aftermarket & Services GmbH

NISSAN - TERRANO II (R20) 10/92→09/07						
Wischblatt						
3.5 4WD	177 kW	10/94→06/03	AQUACTRL 2 SINGLE; Einbauposition beifahrerseitig; für Rechtslenker; passender Adapter: A	**2800011625270**	**62527**	62
			AQUACTRL 2 SINGLE; Einbauposition fahrerseitig; für Rechtslenker; passender Adapter: A	**2800011625270**	**62527**	62
NISSAN - TERRANO II Van (R20) 06/98→09/07						
Wischblatt						
2.7 TDi 4WD 3.0 Di 4WD	92 kW 113 kW	06/98→09/07 04/03→09/07	AQUACTRL 2 SET; für Linkslenker; Ergänzungsartikel/Ergänzende Info 2: Maß abweichend vom Original	**2800011216280**	**12162**	7
			AQUACTRL 2 SINGLE; Einbauposition beifahrerseitig; für Linkslenker; passender Adapter: A	**2800011306280**	**13062**	27
			AQUACTRL 2 SINGLE; Einbauposition fahrerseitig; für Linkslenker; passender Adapter: A	**2800011307280**	**13072**	27
			REARCTRL; Einbauposition hinten	**2800011502180**	**15021**	33
			AQUACTRL 2 SINGLE; Einbauposition beifahrerseitig; für Rechtslenker; passender Adapter: A	**2800011607260**	**16072**	55
			AQUACTRL 2 SINGLE; Einbauposition fahrerseitig; für Rechtslenker; passender Adapter: A	**2800011608260**	**16082**	55
NISSAN - TIIDA Schrägheck (C11) 05/04→12/14						
Wischblatt						
1.5 (C11)	80 kW	05/04→08/12	AQUACTRL 2 SET; für Linkslenker	**2800011213280**	**12132**	7
			AQUACTRL 2 SINGLE; für Linkslenker; Einbauposition beifahrerseitig; passender Adapter: A	**2800011300280**	**13002**	25
			AQUACTRL 2 SINGLE; für Linkslenker; Einbauposition fahrerseitig; passender Adapter: A	**2800011312280**	**13122**	29
			REARCTRL; Einbauposition hinten	**2800011515170** **2800011515180**	**51517** **15151**	39 39
			AQUACTRL 2 SINGLE; Einbauposition beifahrerseitig; für Rechtslenker; passender Adapter: A	**2800011600260** **2800011600270**	**16002** **60027**	52 52
			AQUACTRL 2 SINGLE; Einbauposition fahrerseitig; für Rechtslenker; passender Adapter: A	**2800011614260** **2800011628270**	**16142** **62827**	58 63
1.5 dCi	76 kW	03/07→06/13	AQUACTRL 2 SET; für Linkslenker	**2800011213280**	**12132**	7
			AQUACTRL 2 SINGLE; für Linkslenker; Einbauposition beifahrerseitig; passender Adapter: A	**2800011300280**	**13002**	25
			AQUACTRL 2 SINGLE; für Linkslenker; Einbauposition fahrerseitig; passender Adapter: A	**2800011312280**	**13122**	29
			REARCTRL; Einbauposition hinten	**2800011515180**	**15151**	39
			AQUACTRL 2 SINGLE; Einbauposition beifahrerseitig; für Rechtslenker; passender Adapter: A	**2800011600260**	**16002**	52
			AQUACTRL 2 SINGLE; Einbauposition fahrerseitig; für Rechtslenker; passender Adapter: A	**2800011614260**	**16142**	58
1.5 dCi 1.6	78 kW 81 kW	09/07→12/11 09/07→12/11	AQUACTRL 2 SET; für Linkslenker	**2800011213280**	**12132**	7
			AQUACTRL 2 SINGLE; für Linkslenker; Einbauposition beifahrerseitig; passender Adapter: A	**2800011300280**	**13002**	25
			AQUACTRL 2 SINGLE; für Linkslenker; Einbauposition fahrerseitig; passender Adapter: A	**2800011312280**	**13122**	29
			REARCTRL; Einbauposition hinten	**2800011515170** **2800011515180**	**51517** **15151**	39 39
			AQUACTRL 2 SINGLE; Einbauposition beifahrerseitig; für Rechtslenker; passender Adapter: A	**2800011600260** **2800011600270**	**16002** **60027**	52 52
			AQUACTRL 2 SINGLE; Einbauposition fahrerseitig; für Rechtslenker; passender Adapter: A	**2800011614260** **2800011628270**	**16142** **62827**	58 63
1.8	78 kW	01/07→06/11	AQUACTRL 2 SINGLE; Einbauposition beifahrerseitig; für Rechtslenker; passender Adapter: A	**2800011600260**	**16002**	52
			AQUACTRL 2 SINGLE; Einbauposition fahrerseitig; für Rechtslenker; passender Adapter: A	**2800011614260**	**16142**	58
1.8 (JC11)	81 kW	05/04→02/07	AQUACTRL 2 SINGLE; Einbauposition beifahrerseitig; für Rechtslenker; passender Adapter: A	**2800011600260** **2800011600270**	**16002** **60027**	52 52
			AQUACTRL 2 SINGLE; Einbauposition fahrerseitig; für Rechtslenker; passender Adapter: A	**2800011614260** **2800011628270**	**16142** **62827**	58 63

© 2025 Continental Aftermarket & Services GmbH

NISSAN - TIIDA Schrägheck (C11) 05/04→12/14

Wischblatt

1.8 (JC11)	93 kW	09/04→12/11	AQUACTRL 2 SET; für Linkslenker	**2800011213280**	**12132**	7
			AQUACTRL 2 SINGLE; für Linkslenker; Einbauposition beifahrerseitig; passender Adapter: A	**2800011300280**	**13002**	25
			AQUACTRL 2 SINGLE; für Linkslenker; Einbauposition fahrerseitig; passender Adapter: A	**2800011312280**	**13122**	29
			REARCTRL; Einbauposition hinten	**2800011515170** **2800011515180**	**51517** **15151**	39 39
			AQUACTRL 2 SINGLE; Einbauposition beifahrerseitig; für Rechtslenker; passender Adapter: A	**2800011600260** **2800011600270**	**16002** **60027**	52 52
			AQUACTRL 2 SINGLE; Einbauposition fahrerseitig; für Rechtslenker; passender Adapter: A	**2800011614260** **2800011628270**	**16142** **62827**	58 63
1.8 4x4	81 kW	05/04→02/07	AQUACTRL 2 SINGLE; Einbauposition beifahrerseitig; für Rechtslenker; passender Adapter: A	**2800011600260**	**16002**	52
			AQUACTRL 2 SINGLE; Einbauposition fahrerseitig; für Rechtslenker; passender Adapter: A	**2800011614260**	**16142**	58

NISSAN - TIIDA Schrägheck (C12) 08/10→

Wischblatt

1.6 1.6	85 kW 140 kW	08/12→ 02/13→	AQUACTRL 2 SINGLE; Einbauposition beifahrerseitig; für Rechtslenker; passender Adapter: A	**2800011600260** **2800011600270**	**16002** **60027**	52 52
			AQUACTRL 2 SINGLE; Einbauposition fahrerseitig; für Rechtslenker; passender Adapter: A	**2800011614260** **2800011628270**	**16142** **62827**	58 63
1.6 CVTC 1.8	80 kW 96 kW	01/14→ 08/12→	AQUACTRL 2 SINGLE; Einbauposition beifahrerseitig; für Rechtslenker; passender Adapter: A	**2800011600260**	**16002**	52
			AQUACTRL 2 SINGLE; Einbauposition fahrerseitig; für Rechtslenker; passender Adapter: A	**2800011614260**	**16142**	58

NISSAN - TIIDA Stufenheck (SC11) 05/04→02/14

Wischblatt

1.5 dCi	76 kW	01/07→12/12	AQUACTRL 2 SET; für Linkslenker	**2800011213280**	**12132**	7
			AQUACTRL 2 SINGLE; für Linkslenker; Einbauposition beifahrerseitig; passender Adapter: A	**2800011300280**	**13002**	25
			AQUACTRL 2 SINGLE; für Linkslenker; Einbauposition fahrerseitig; passender Adapter: A	**2800011312280**	**13122**	29
			AQUACTRL 2 SINGLE; Einbauposition beifahrerseitig; für Rechtslenker; passender Adapter: A	**2800011600260**	**16002**	52
			AQUACTRL 2 SINGLE; Einbauposition fahrerseitig; für Rechtslenker; passender Adapter: A	**2800011614260**	**16142**	58
1.5 dCi 1.6 (C11L)	78 kW 81 kW	09/07→12/12 09/07→12/12	AQUACTRL 2 SET; für Linkslenker	**2800011213280**	**12132**	7
			AQUACTRL 2 SINGLE; für Linkslenker; Einbauposition beifahrerseitig; passender Adapter: A	**2800011300280**	**13002**	25
			AQUACTRL 2 SINGLE; für Linkslenker; Einbauposition fahrerseitig; passender Adapter: A	**2800011312280**	**13122**	29
			AQUACTRL 2 SINGLE; Einbauposition beifahrerseitig; für Rechtslenker; passender Adapter: A	**2800011600260** **2800011600270**	**16002** **60027**	52 52
			AQUACTRL 2 SINGLE; Einbauposition fahrerseitig; für Rechtslenker; passender Adapter: A	**2800011614260** **2800011628270**	**16142** **62827**	58 63
1.8	78 kW	01/07→06/11	AQUACTRL 2 SET; für Linkslenker	**2800011213280**	**12132**	7
			AQUACTRL 2 SINGLE; für Linkslenker; Einbauposition beifahrerseitig; passender Adapter: A	**2800011300280**	**13002**	25
			AQUACTRL 2 SINGLE; für Linkslenker; Einbauposition fahrerseitig; passender Adapter: A	**2800011312280**	**13122**	29
			AQUACTRL 2 SINGLE; Einbauposition beifahrerseitig; für Rechtslenker; passender Adapter: A	**2800011600260**	**16002**	52
			AQUACTRL 2 SINGLE; Einbauposition fahrerseitig; für Rechtslenker; passender Adapter: A	**2800011614260**	**16142**	58
1.8	93 kW	09/07→12/12	AQUACTRL 2 SET; für Linkslenker	**2800011213280**	**12132**	7
			AQUACTRL 2 SINGLE; für Linkslenker; Einbauposition beifahrerseitig; passender Adapter: A	**2800011300280**	**13002**	25
			AQUACTRL 2 SINGLE; für Linkslenker; Einbauposition fahrerseitig; passender Adapter: A	**2800011312280**	**13122**	29

→

© 2025 Continental Aftermarket & Services GmbH

NISSAN - TIIDA Stufenheck (SC11) 05/04→02/14						
Wischblatt						
1.8	93 kW	09/07→12/12	AQUACTRL 2 SINGLE; Einbauposition beifahrerseitig; für Rechtslenker; passender Adapter: A	**2800011600260**	**16002**	52
				2800011600270	**60027**	52
			AQUACTRL 2 SINGLE; Einbauposition fahrerseitig; für Rechtslenker; passender Adapter: A	**2800011614260**	**16142**	58
				2800011628270	**62827**	63
NISSAN - TITAN (A60) 10/03→						
Wischblatt						
5.6	227 kW	10/03→	AQUACTRL 2 SINGLE; Einbauposition beifahrerseitig; passender Adapter: A; für Rechtslenker	**2800011610260**	**16102**	56
5.6	237 kW	01/07→				
5.6 4WD	236 kW	09/06→	AQUACTRL 2 SINGLE; Einbauposition fahrerseitig; passender Adapter: A; für Rechtslenker	**2800011614260**	**16142**	58
5.6 4x4	227 kW	10/03→				
5.6 Flex-Fuel 4WD	227 kW	10/03→12/06				
NISSAN - TOWNSTAR Großraumlimousine (XFK) 12/21→						
Wischblatt						
1.3	96 kW	12/21→	AQUACTRL 2 SINGLE; Einbauposition beifahrerseitig; für Linkslenker; passender Adapter: BC	**2800011304280**	**13042**	26
Electric	90 kW	09/22→				
			AQUACTRL 2 SINGLE; Einbauposition fahrerseitig; für Linkslenker; passender Adapter: BC	**2800011314280**	**13142**	30
			AQUACTRL 2 SINGLE; Einbauposition beifahrerseitig; passender Adapter: BC; für Rechtslenker	**2800011605260**	**16052**	54
			AQUACTRL 2 SINGLE; Einbauposition fahrerseitig; passender Adapter: BC; für Rechtslenker	**2800011616260**	**16162**	58
NISSAN - TOWNSTAR Kasten/Großraumlimousine (XFK) 12/21→						
Wischblatt						
1.3	96 kW	12/21→	AQUACTRL 2 SINGLE; Einbauposition beifahrerseitig; für Linkslenker; passender Adapter: BC	**2800011304280**	**13042**	26
Electric	90 kW	03/22→				
			AQUACTRL 2 SINGLE; Einbauposition fahrerseitig; für Linkslenker; passender Adapter: BC	**2800011314280**	**13142**	30
			AQUACTRL 2 SINGLE; Einbauposition beifahrerseitig; passender Adapter: BC; für Rechtslenker	**2800011605260**	**16052**	54
			AQUACTRL 2 SINGLE; Einbauposition fahrerseitig; passender Adapter: BC; für Rechtslenker	**2800011616260**	**16162**	58
NISSAN - URVAN Bus (E23) 07/80→11/88						
Wischblatt						
2.0 (E23B)	64 kW	12/82→11/88	AQUACTRL 2 SINGLE; Einbauposition beifahrerseitig; für Linkslenker; passender Adapter: A	**2800011304280**	**13042**	26
2.3 D (E23B)	51 kW	04/85→11/88				
			AQUACTRL 2 SINGLE; Einbauposition fahrerseitig; für Linkslenker; passender Adapter: A	**2800011304280**	**13042**	26
NISSAN - URVAN Bus (E24) 06/86→05/97						
Wischblatt						
2.0	65 kW	06/86→09/94	AQUACTRL 2 SINGLE; Einbauposition fahrerseitig; für Linkslenker; passender Adapter: A	**2800011304280**	**13042**	26
2.0	66 kW	01/92→09/93				
2.4 i	74 kW	05/89→09/93	AQUACTRL 2 SINGLE; Einbauposition beifahrerseitig; für Linkslenker; passender Adapter: A	**2800011304280**	**13042**	26
2.5 D	59 kW	05/89→10/96				
			AQUACTRL 2 SINGLE; Einbauposition fahrerseitig; für Rechtslenker; passender Adapter: A	**2800011606270**	**60627**	54
			AQUACTRL 2 SINGLE; Einbauposition beifahrerseitig; für Rechtslenker; passender Adapter: A	**2800011606270**	**60627**	54
2.7 D	62 kW	03/87→09/93	AQUACTRL 2 SINGLE; Einbauposition fahrerseitig; für Linkslenker; passender Adapter: A	**2800011304280**	**13042**	26
			AQUACTRL 2 SINGLE; Einbauposition beifahrerseitig; für Linkslenker; passender Adapter: A	**2800011304280**	**13042**	26
2.7 TD	58 kW	10/94→04/97	AQUACTRL 2 SINGLE; Einbauposition fahrerseitig; für Rechtslenker; passender Adapter: A	**2800011606270**	**60627**	54
3.0	95 kW	02/92→04/97				
3.3 TD	81 kW	02/92→04/97	AQUACTRL 2 SINGLE; Einbauposition beifahrerseitig; für Rechtslenker; passender Adapter: A	**2800011606270**	**60627**	54

© 2025 Continental Aftermarket & Services GmbH

NISSAN - URVAN Bus (E24) 10/95→11/10						
Wischblatt						
2.4 2.7 TD	103 kW 92 kW	05/01→11/10 10/95→08/00	AQUACTRL 2 SINGLE; Einbauposition fahrerseitig; für Rechtslenker; passender Adapter: A	**2800011606270**	**60627**	54
			AQUACTRL 2 SINGLE; Einbauposition beifahrerseitig; für Rechtslenker; passender Adapter: A	**2800011606270**	**60627**	54
NISSAN - URVAN Kasten (E23) 07/80→11/98						
Wischblatt						
1.8 2.0 2.0 2.2 D 2.3 D	59 kW 55 kW 64 kW 47 kW 50 kW	04/82→02/87 07/81→11/82 12/82→11/98 07/81→11/82 11/82→05/87	AQUACTRL 2 SINGLE; Einbauposition fahrerseitig; für Linkslenker; passender Adapter: A	**2800011304280**	**13042**	26
			AQUACTRL 2 SINGLE; Einbauposition beifahrerseitig; für Linkslenker; passender Adapter: A	**2800011304280**	**13042**	26
NISSAN - URVAN Kasten (E24) 06/86→05/97						
Wischblatt						
2.0	64 kW	05/87→05/97	AQUACTRL 2 SINGLE; Einbauposition beifahrerseitig; für Linkslenker; passender Adapter: A	**2800011304280**	**13042**	26
			AQUACTRL 2 SINGLE; Einbauposition fahrerseitig; für Linkslenker; passender Adapter: A	**2800011304280**	**13042**	26
2.0 2.0	65 kW 66 kW	06/86→09/94 02/87→07/94	AQUACTRL 2 SINGLE; Einbauposition beifahrerseitig; für Linkslenker; passender Adapter: A	**2800011304280**	**13042**	26
			AQUACTRL 2 SINGLE; Einbauposition fahrerseitig; für Linkslenker; passender Adapter: A	**2800011304280**	**13042**	26
			AQUACTRL 2 SINGLE; Einbauposition fahrerseitig; für Rechtslenker; passender Adapter: A	**2800011606270**	**60627**	54
			AQUACTRL 2 SINGLE; Einbauposition beifahrerseitig; für Rechtslenker; passender Adapter: A	**2800011606270**	**60627**	54
2.0 D	49 kW	02/92→09/94	AQUACTRL 2 SINGLE; Einbauposition fahrerseitig; für Rechtslenker; passender Adapter: A	**2800011606270**	**60627**	54
			AQUACTRL 2 SINGLE; Einbauposition beifahrerseitig; für Rechtslenker; passender Adapter: A	**2800011606270**	**60627**	54
2.3 D	51 kW	01/88→05/97	AQUACTRL 2 SINGLE; Einbauposition beifahrerseitig; für Linkslenker; passender Adapter: A	**2800011304280**	**13042**	26
			AQUACTRL 2 SINGLE; Einbauposition fahrerseitig; für Linkslenker; passender Adapter: A	**2800011304280**	**13042**	26
			AQUACTRL 2 SINGLE; Einbauposition fahrerseitig; für Rechtslenker; passender Adapter: A	**2800011606270**	**60627**	54
			AQUACTRL 2 SINGLE; Einbauposition beifahrerseitig; für Rechtslenker; passender Adapter: A	**2800011606270**	**60627**	54
2.4 2.4	72 kW 74 kW	10/93→05/97 02/92→04/97	AQUACTRL 2 SINGLE; Einbauposition fahrerseitig; für Rechtslenker; passender Adapter: A	**2800011606270**	**60627**	54
			AQUACTRL 2 SINGLE; Einbauposition beifahrerseitig; für Rechtslenker; passender Adapter: A	**2800011606270**	**60627**	54
2.5 D	59 kW	12/88→05/97	AQUACTRL 2 SINGLE; Einbauposition beifahrerseitig; für Linkslenker; passender Adapter: A	**2800011304280**	**13042**	26
			AQUACTRL 2 SINGLE; Einbauposition fahrerseitig; für Linkslenker; passender Adapter: A	**2800011304280**	**13042**	26
			AQUACTRL 2 SINGLE; Einbauposition fahrerseitig; für Rechtslenker; passender Adapter: A	**2800011606270**	**60627**	54
			AQUACTRL 2 SINGLE; Einbauposition beifahrerseitig; für Rechtslenker; passender Adapter: A	**2800011606270**	**60627**	54
2.7 TD 3.0 3.3 D 3.3 TD	58 kW 95 kW 70 kW 81 kW	10/94→04/97 02/92→04/97 02/92→04/97 02/92→04/97	AQUACTRL 2 SINGLE; Einbauposition fahrerseitig; für Rechtslenker; passender Adapter: A	**2800011606270**	**60627**	54
			AQUACTRL 2 SINGLE; Einbauposition beifahrerseitig; für Rechtslenker; passender Adapter: A	**2800011606270**	**60627**	54
NISSAN - URVAN Kasten (E24) 10/95→08/00						
Wischblatt						
2.7 TD	92 kW	10/95→08/00	AQUACTRL 2 SINGLE; Einbauposition beifahrerseitig; für Rechtslenker; passender Adapter: A	**2800011606270**	**60627**	54
			AQUACTRL 2 SINGLE; Einbauposition fahrerseitig; für Rechtslenker; passender Adapter: A	**2800011606270**	**60627**	54

© 2025 Continental Aftermarket & Services GmbH

NISSAN - VANETTE Bus (C22) 10/86→06/13						
Wischblatt						
1.5 2.0 2.0 D 2.0 D (ULC22)	51 kW 66 kW 49 kW 47 kW	10/86→12/95 07/87→08/94 10/86→12/95 10/86→12/95	AQUACTRL 2 SINGLE; Einbauposition fahrerseitig; für Linkslenker; passender Adapter: A	**2800011304280**	**13042**	26
			AQUACTRL 2 SINGLE; Einbauposition beifahrerseitig; für Linkslenker; passender Adapter: A	**2800011304280**	**13042**	26
			AQUACTRL 2 SINGLE; Einbauposition beifahrerseitig; für Rechtslenker; passender Adapter: A	**2800011624270**	**62427**	61
			AQUACTRL 2 SINGLE; Einbauposition fahrerseitig; für Rechtslenker; passender Adapter: A	**2800011624270**	**62427**	61
2.4 i (SLC22)	74 kW	10/86→12/95	AQUACTRL 2 SINGLE; Einbauposition fahrerseitig; für Linkslenker; passender Adapter: A	**2800011304280**	**13042**	26
			AQUACTRL 2 SINGLE; Einbauposition beifahrerseitig; für Linkslenker; passender Adapter: A	**2800011304280**	**13042**	26
2.4 i (SLC22)	77 kW	10/86→12/95	AQUACTRL 2 SINGLE; Einbauposition fahrerseitig; für Linkslenker; passender Adapter: A	**2800011304280**	**13042**	26
			AQUACTRL 2 SINGLE; Einbauposition beifahrerseitig; für Linkslenker; passender Adapter: A	**2800011304280**	**13042**	26
			AQUACTRL 2 SINGLE; Einbauposition beifahrerseitig; für Rechtslenker; passender Adapter: A	**2800011624270**	**62427**	61
			AQUACTRL 2 SINGLE; Einbauposition fahrerseitig; für Rechtslenker; passender Adapter: A	**2800011624270**	**62427**	61
NISSAN - VANETTE Bus (KC120) 06/81→12/87						
Wischblatt						
1.2 1.5 2.0 2.0 D	47 kW 51 kW 66 kW 43 kW	07/82→10/84 01/83→12/87 09/82→12/87 01/86→06/87	AQUACTRL 2 SINGLE; Einbauposition fahrerseitig; für Linkslenker; passender Adapter: A	**2800011302280**	**13022**	26
			AQUACTRL 2 SINGLE; Einbauposition beifahrerseitig; für Linkslenker; passender Adapter: A	**2800011302280**	**13022**	26
NISSAN - VANETTE Bus (S20) 04/94→05/99						
Wischblatt						
2.0	81 kW	04/94→05/99	AQUACTRL 2 SINGLE; Einbauposition fahrerseitig; für Rechtslenker; passender Adapter: A	**2800011623270**	**62327**	61
			AQUACTRL 2 SINGLE; Einbauposition beifahrerseitig; für Rechtslenker; passender Adapter: A	**2800011623270**	**62327**	61
NISSAN - VANETTE Bus (S21) 09/03→06/17						
Wischblatt						
1.8	70 kW	12/03→08/10	AQUACTRL 2 SINGLE; Einbauposition fahrerseitig; für Rechtslenker; passender Adapter: A	**2800011623270**	**62327**	61
			AQUACTRL 2 SINGLE; Einbauposition beifahrerseitig; für Rechtslenker; passender Adapter: A	**2800011623270**	**62327**	61
NISSAN - VANETTE CARGO Bus (HC 23) 04/94→05/01						
Wischblatt						
1.6 1.6 i	75 kW 72 kW	09/94→05/01 01/96→05/01	AQUACTRL 2 SINGLE; Einbauposition beifahrerseitig; für Linkslenker; passender Adapter: A	**2800011312280**	**13122**	29
			AQUACTRL 2 SINGLE; Einbauposition fahrerseitig; für Linkslenker; passender Adapter: A	**2800011312280**	**13122**	29
			REARCTRL; Einbauposition hinten; Fahrzeugausstattung: für Fahrzeuge mit Heckklappe	**2800011540180**	**15401**	51
2.0 D	49 kW	01/96→05/01	AQUACTRL 2 SINGLE; Einbauposition fahrerseitig; für Linkslenker; passender Adapter: A	**2800011312280**	**13122**	29
			AQUACTRL 2 SINGLE; Einbauposition beifahrerseitig; für Linkslenker; passender Adapter: A	**2800011312280**	**13122**	29
			AQUACTRL 2 SINGLE; Einbauposition beifahrerseitig; für Rechtslenker; passender Adapter: A	**2800011600270**	**60027**	52
			AQUACTRL 2 SINGLE; Einbauposition fahrerseitig; für Rechtslenker; passender Adapter: A	**2800011630270**	**63027**	63

© 2025 Continental Aftermarket & Services GmbH

NISSAN - VANETTE CARGO Bus (HC 23) 04/94→05/01						
Wischblatt						
2.3 D	55 kW	09/94→05/01	AQUACTRL 2 SINGLE; Einbauposition beifahrerseitig; für Linkslenker; passender Adapter: A	**2800011312280**	**13122**	29
			AQUACTRL 2 SINGLE; Einbauposition fahrerseitig; für Linkslenker; passender Adapter: A	**2800011312280**	**13122**	29
			REARCTRL; Einbauposition hinten; Fahrzeugausstattung: für Fahrzeuge mit Heckklappe	**2800011540170** **2800011540180**	**54017** **15401**	51 51
			AQUACTRL 2 SINGLE; Einbauposition beifahrerseitig; für Rechtslenker; passender Adapter: A	**2800011600270**	**60027**	52
			AQUACTRL 2 SINGLE; Einbauposition fahrerseitig; für Rechtslenker; passender Adapter: A	**2800011630270**	**63027**	63
NISSAN - VANETTE CARGO Kasten (HC 23) 09/94→05/02						
Wischblatt						
1.6	75 kW	09/94→05/01	AQUACTRL 2 SINGLE; Einbauposition fahrerseitig; für Linkslenker; passender Adapter: A	**2800011312280**	**13122**	29
			AQUACTRL 2 SINGLE; Einbauposition beifahrerseitig; für Linkslenker; passender Adapter: A	**2800011312280**	**13122**	29
			REARCTRL; Einbauposition hinten; Fahrzeugausstattung: für Fahrzeuge mit Heckklappe	**2800011540170** **2800011540180**	**54017** **15401**	51 51
			AQUACTRL 2 SINGLE; Einbauposition beifahrerseitig; für Rechtslenker; passender Adapter: A	**2800011600270**	**60027**	52
			AQUACTRL 2 SINGLE; Einbauposition fahrerseitig; für Rechtslenker; passender Adapter: A	**2800011630270**	**63027**	63
1.6 i	71 kW	09/94→05/01	AQUACTRL 2 SINGLE; Einbauposition fahrerseitig; für Linkslenker; passender Adapter: A	**2800011312280**	**13122**	29
			AQUACTRL 2 SINGLE; Einbauposition beifahrerseitig; für Linkslenker; passender Adapter: A	**2800011312280**	**13122**	29
			REARCTRL; Einbauposition hinten; Fahrzeugausstattung: für Fahrzeuge mit Heckklappe	**2800011540180**	**15401**	51
2.0 D	49 kW	01/95→05/01	AQUACTRL 2 SINGLE; Einbauposition fahrerseitig; für Linkslenker; passender Adapter: A	**2800011312280**	**13122**	29
			AQUACTRL 2 SINGLE; Einbauposition beifahrerseitig; für Linkslenker; passender Adapter: A	**2800011312280**	**13122**	29
2.3 D	55 kW	09/94→05/02	AQUACTRL 2 SINGLE; Einbauposition fahrerseitig; für Linkslenker; passender Adapter: A	**2800011312280**	**13122**	29
			AQUACTRL 2 SINGLE; Einbauposition beifahrerseitig; für Linkslenker; passender Adapter: A	**2800011312280**	**13122**	29
			REARCTRL; Einbauposition hinten; Fahrzeugausstattung: für Fahrzeuge mit Heckklappe	**2800011540180**	**15401**	51
NISSAN - VANETTE Kasten (_C22) 10/86→06/13						
Wischblatt						
1.5	51 kW	10/86→12/95	AQUACTRL 2 SINGLE; Einbauposition fahrerseitig; für Linkslenker; passender Adapter: A	**2800011304280**	**13042**	26
			AQUACTRL 2 SINGLE; Einbauposition beifahrerseitig; für Linkslenker; passender Adapter: A	**2800011304280**	**13042**	26
			AQUACTRL 2 SINGLE; Einbauposition beifahrerseitig; für Rechtslenker; passender Adapter: A	**2800011624270**	**62427**	61
			AQUACTRL 2 SINGLE; Einbauposition fahrerseitig; für Rechtslenker; passender Adapter: A	**2800011624270**	**62427**	61
2.0 D (C22, GC22) 2.4 i	49 kW 82 kW	07/91→01/95 09/86→12/93	AQUACTRL 2 SINGLE; Einbauposition fahrerseitig; für Linkslenker; passender Adapter: A	**2800011304280**	**13042**	26
			AQUACTRL 2 SINGLE; Einbauposition beifahrerseitig; für Linkslenker; passender Adapter: A	**2800011304280**	**13042**	26
NISSAN - VANETTE Kasten (C120) 07/81→06/87						
Wischblatt						
1.2	47 kW	07/82→10/84	AQUACTRL 2 SINGLE; Einbauposition fahrerseitig; für Linkslenker; passender Adapter: A	**2800011302280**	**13022**	26
			AQUACTRL 2 SINGLE; Einbauposition beifahrerseitig; für Linkslenker; passender Adapter: A	**2800011302280**	**13022**	26

© 2025 Continental Aftermarket & Services GmbH

NISSAN - VANETTE Kasten (C120) 07/81→06/87						
Wischblatt						
1.5	49 kW	07/81→06/87	AQUACTRL 2 SINGLE; Einbauposition beifahrerseitig; für Linkslenker; passender Adapter: A	**2800011302280**	**13022**	26
			AQUACTRL 2 SINGLE; Einbauposition fahrerseitig; für Linkslenker; passender Adapter: A	**2800011302280**	**13022**	26
			AQUACTRL 2 SINGLE; Einbauposition beifahrerseitig; für Rechtslenker; passender Adapter: A	**2800011624270**	**62427**	61
			AQUACTRL 2 SINGLE; Einbauposition fahrerseitig; für Rechtslenker; passender Adapter: A	**2800011624270**	**62427**	61
1.5	60 kW	03/83→11/86	AQUACTRL 2 SINGLE; Einbauposition fahrerseitig; für Linkslenker; passender Adapter: A	**2800011302280**	**13022**	26
			AQUACTRL 2 SINGLE; Einbauposition beifahrerseitig; für Linkslenker; passender Adapter: A	**2800011302280**	**13022**	26
2.0	66 kW	09/82→06/87	AQUACTRL 2 SINGLE; Einbauposition beifahrerseitig; für Linkslenker; passender Adapter: A	**2800011302280**	**13022**	26
			AQUACTRL 2 SINGLE; Einbauposition fahrerseitig; für Linkslenker; passender Adapter: A	**2800011302280**	**13022**	26
			AQUACTRL 2 SINGLE; Einbauposition beifahrerseitig; für Rechtslenker; passender Adapter: A	**2800011623270**	**62327**	61
			AQUACTRL 2 SINGLE; Einbauposition fahrerseitig; für Rechtslenker; passender Adapter: A	**2800011623270**	**62327**	61
2.0 D	43 kW	11/82→06/87	AQUACTRL 2 SINGLE; Einbauposition fahrerseitig; für Linkslenker; passender Adapter: A	**2800011302280**	**13022**	26
			AQUACTRL 2 SINGLE; Einbauposition beifahrerseitig; für Linkslenker; passender Adapter: A	**2800011302280**	**13022**	26
NISSAN - VANETTE Kasten (S20) 04/94→05/99						
Wischblatt						
2.0	81 kW	04/94→05/99	AQUACTRL 2 SINGLE; Einbauposition fahrerseitig; für Rechtslenker; passender Adapter: A	**2800011623270**	**62327**	61
			AQUACTRL 2 SINGLE; Einbauposition beifahrerseitig; für Rechtslenker; passender Adapter: A	**2800011623270**	**62327**	61
NISSAN - VANETTE Kasten (S21) 09/03→06/17						
Wischblatt						
1.8 1.8 4WD 2.0 D	70 kW 70 kW 63 kW	12/03→08/10 12/03→08/10 12/03→08/10	AQUACTRL 2 SINGLE; Einbauposition fahrerseitig; für Rechtslenker; passender Adapter: A	**2800011623270**	**62327**	61
			AQUACTRL 2 SINGLE; Einbauposition beifahrerseitig; für Rechtslenker; passender Adapter: A	**2800011623270**	**62327**	61
NISSAN - VANETTE Pritsche/Fahrgestell (S20) 04/94→05/99						
Wischblatt						
2.0	81 kW	04/94→05/99	AQUACTRL 2 SINGLE; Einbauposition fahrerseitig; für Rechtslenker; passender Adapter: A	**2800011623270**	**62327**	61
			AQUACTRL 2 SINGLE; Einbauposition beifahrerseitig; für Rechtslenker; passender Adapter: A	**2800011623270**	**62327**	61
NISSAN - VERSA II (N17_) 08/11→						
Wischblatt						
1.5 1.6	73 kW 78 kW	08/11→ 08/11→	AQUACTRL 2 SINGLE; Einbauposition beifahrerseitig; für Rechtslenker; passender Adapter: A	**2800011600260**	**16002**	52
			AQUACTRL 2 SINGLE; Einbauposition fahrerseitig; für Rechtslenker; passender Adapter: A	**2800011614260**	**16142**	58
NISSAN - XTERRA (N50) 01/05→						
Wischblatt						
4.0	198 kW	01/05→	AQUACTRL 2 SINGLE; Einbauposition beifahrerseitig; für Rechtslenker; passender Adapter: A	**2800011605260**	**16052**	54
			AQUACTRL 2 SINGLE; Einbauposition fahrerseitig; für Rechtslenker; passender Adapter: A	**2800011614260**	**16142**	58
4.0 4x4	195 kW	09/08→	AQUACTRL 2 SINGLE; Einbauposition beifahrerseitig; für Rechtslenker; passender Adapter: A	**2800011605260** **2800011624270**	**16052** **62427**	54 61
			AQUACTRL 2 SINGLE; Einbauposition fahrerseitig; für Rechtslenker; passender Adapter: A	**2800011614260** **2800011628270**	**16142** **62827**	58 63

© 2025 Continental Aftermarket & Services GmbH

NISSAN - XTERRA (N50) 01/05→						
Wischblatt						
4.0 4x4 4.0 4x4	198 kW 214 kW	01/05→ 01/10→	AQUACTRL 2 SINGLE; Einbauposition beifahrerseitig; für Rechtslenker; passender Adapter: A	**2800011605260**	**16052**	54
			AQUACTRL 2 SINGLE; Einbauposition fahrerseitig; für Rechtslenker; passender Adapter: A	**2800011614260**	**16142**	58
NISSAN - XTERRA (WD22_) 01/99→08/08						
Wischblatt						
3.3 3.3 4WD	125 kW 154 kW	05/99→12/04 05/99→12/04	AQUACTRL 2 SINGLE; Einbauposition fahrerseitig; für Rechtslenker; passender Adapter: A	**2800011606270**	**60627**	54
			AQUACTRL 2 SINGLE; Einbauposition beifahrerseitig; für Rechtslenker; passender Adapter: A	**2800011606270**	**60627**	54
NISSAN - X-TRAIL I (T30) 01/01→12/13						
Wischblatt						
2.0 2.0 2.0 4x4 2.0 4x4 2.0 4x4 2.2 dCi	103 kW 110 kW 103 kW 110 kW 206 kW 100 kW	07/01→01/13 09/01→01/13 07/01→01/13 09/01→01/13 06/01→01/13 12/03→01/13	AQUACTRL 2 SET; für Linkslenker	**2800011213280**	**12132**	7
			AQUACTRL 2 SINGLE; für Linkslenker; Einbauposition beifahrerseitig; passender Adapter: A	**2800011300280**	**13002**	25
			AQUACTRL 2 SINGLE; für Linkslenker; Einbauposition fahrerseitig; passender Adapter: A	**2800011312280**	**13122**	29
			AQUACTRL 2 SINGLE; Einbauposition beifahrerseitig; für Rechtslenker; passender Adapter: A	**2800011602260** **2800011623270**	**16022** **62327**	53 61
			AQUACTRL 2 SINGLE; Einbauposition fahrerseitig; passender Adapter: A; für Rechtslenker	**2800011614260** **2800011628270**	**16142** **62827**	58 63
2.2 DCi	84 kW	10/04→01/13	AQUACTRL 2 SINGLE; Einbauposition beifahrerseitig; für Rechtslenker; passender Adapter: A	**2800011602260** **2800011623270**	**16022** **62327**	53 61
			AQUACTRL 2 SINGLE; Einbauposition fahrerseitig; passender Adapter: A; für Rechtslenker	**2800011614260** **2800011628270**	**16142** **62827**	58 63
2.2 dCi 4x4 2.2 DCi FWD 2.2 Di 4x4 2.5 4x4 2.5 4x4	100 kW 84 kW 84 kW 121 kW 132 kW	06/01→12/08 06/01→09/04 07/01→10/05 09/02→01/13 11/02→01/13	AQUACTRL 2 SET; für Linkslenker	**2800011213280**	**12132**	7
			AQUACTRL 2 SINGLE; für Linkslenker; Einbauposition beifahrerseitig; passender Adapter: A	**2800011300280**	**13002**	25
			AQUACTRL 2 SINGLE; für Linkslenker; Einbauposition fahrerseitig; passender Adapter: A	**2800011312280**	**13122**	29
			AQUACTRL 2 SINGLE; Einbauposition beifahrerseitig; für Rechtslenker; passender Adapter: A	**2800011602260** **2800011623270**	**16022** **62327**	53 61
			AQUACTRL 2 SINGLE; Einbauposition fahrerseitig; passender Adapter: A; für Rechtslenker	**2800011614260** **2800011628270**	**16142** **62827**	58 63
2.5 4x4	134 kW	09/01→02/07	AQUACTRL 2 SET; für Linkslenker	**2800011213280**	**12132**	7
			AQUACTRL 2 SINGLE; für Linkslenker; Einbauposition beifahrerseitig; passender Adapter: A	**2800011300280**	**13002**	25
			AQUACTRL 2 SINGLE; für Linkslenker; Einbauposition fahrerseitig; passender Adapter: A	**2800011312280**	**13122**	29
			AQUACTRL 2 SINGLE; Einbauposition beifahrerseitig; für Rechtslenker; passender Adapter: A	**2800011602260**	**16022**	53
			AQUACTRL 2 SINGLE; Einbauposition fahrerseitig; passender Adapter: A; für Rechtslenker	**2800011614260**	**16142**	58
2.5 FWD	131 kW	06/01→12/07	AQUACTRL 2 SINGLE; Einbauposition beifahrerseitig; für Rechtslenker; passender Adapter: A	**2800011602260** **2800011623270**	**16022** **62327**	53 61
			AQUACTRL 2 SINGLE; Einbauposition fahrerseitig; passender Adapter: A; für Rechtslenker	**2800011614260** **2800011628270**	**16142** **62827**	58 63
NISSAN - X-TRAIL II (T31) 03/07→12/18						
Wischblatt						
2.0	101 kW	09/12→02/14	AQUACTRL 2 SET; für Linkslenker	**2800011213280**	**12132**	7
			AQUACTRL 2 SINGLE; für Linkslenker; Einbauposition beifahrerseitig; passender Adapter: A	**2800011300280**	**13002**	25
			AQUACTRL 2 SINGLE; für Linkslenker; Einbauposition fahrerseitig; passender Adapter: A	**2800011312280**	**13122**	29
			REARCTRL; Einbauposition hinten	**2800011525180**	**15251**	44

© 2025 Continental Aftermarket & Services GmbH

NISSAN - X-TRAIL II (T31) 03/07→12/18

Wischblatt

2.0	102 kW	06/08→02/14	AQUACTRL 2 SET; für Linkslenker	**2800011213280**	**12132**	7
			AQUACTRL 2 SINGLE; für Linkslenker; Einbauposition beifahrerseitig; passender Adapter: A	**2800011300280**	**13002**	25
			AQUACTRL 2 SINGLE; für Linkslenker; Einbauposition fahrerseitig; passender Adapter: A	**2800011312280**	**13122**	29
			AQUACTRL 2 SINGLE; Einbauposition beifahrerseitig; für Rechtslenker; passender Adapter: A	**2800011623270**	**62327**	61
			AQUACTRL 2 SINGLE; Einbauposition fahrerseitig; für Rechtslenker; passender Adapter: A	**2800011628270**	**62827**	63
2.0 4x4 2.0 4x4 2.0 4x4 2.0 dCi 2.0 dCi 4x4 2.0 dCi 4x4 2.0 dCi 4x4 2.0 FWD	101 kW 103 kW 104 kW 110 kW 110 kW 127 kW 130 kW 103 kW	06/07→11/13 06/08→11/13 06/07→11/13 06/07→11/13 06/07→11/13 06/07→11/13 10/09→11/13 06/08→11/13	AQUACTRL 2 SET; für Linkslenker	**2800011213280**	**12132**	7
			AQUACTRL 2 SINGLE; für Linkslenker; Einbauposition beifahrerseitig; passender Adapter: A	**2800011300280**	**13002**	25
			AQUACTRL 2 SINGLE; für Linkslenker; Einbauposition fahrerseitig; passender Adapter: A	**2800011312280**	**13122**	29
			REARCTRL; Einbauposition hinten	**2800011525170** **2800011525180**	**52517** **15251**	44 44
			AQUACTRL 2 SINGLE; Einbauposition beifahrerseitig; für Rechtslenker; passender Adapter: A	**2800011602260** **2800011623270**	**16022** **62327**	53 61
			AQUACTRL 2 SINGLE; Einbauposition fahrerseitig; für Rechtslenker; passender Adapter: A	**2800011614260** **2800011628270**	**16142** **62827**	58 63
2.0 FWD	104 kW	03/07→11/13	AQUACTRL 2 SET; für Linkslenker	**2800011213280**	**12132**	7
			AQUACTRL 2 SINGLE; für Linkslenker; Einbauposition beifahrerseitig; passender Adapter: A	**2800011300280**	**13002**	25
			AQUACTRL 2 SINGLE; für Linkslenker; Einbauposition fahrerseitig; passender Adapter: A	**2800011312280**	**13122**	29
			REARCTRL; Einbauposition hinten	**2800011525180**	**15251**	44
			AQUACTRL 2 SINGLE; Einbauposition beifahrerseitig; für Rechtslenker; passender Adapter: A	**2800011602260**	**16022**	53
			AQUACTRL 2 SINGLE; Einbauposition fahrerseitig; für Rechtslenker; passender Adapter: A	**2800011614260**	**16142**	58
2.5 2.5 4x4	124 kW 122 kW	09/07→11/13 01/08→11/13	AQUACTRL 2 SINGLE; Einbauposition beifahrerseitig; für Rechtslenker; passender Adapter: A	**2800011602260** **2800011623270**	**16022** **62327**	53 61
			AQUACTRL 2 SINGLE; Einbauposition fahrerseitig; für Rechtslenker; passender Adapter: A	**2800011614260** **2800011628270**	**16142** **62827**	58 63
2.5 4x4	124 kW	06/07→11/13	AQUACTRL 2 SET; für Linkslenker	**2800011213280**	**12132**	7
			AQUACTRL 2 SINGLE; für Linkslenker; Einbauposition beifahrerseitig; passender Adapter: A	**2800011300280**	**13002**	25
			AQUACTRL 2 SINGLE; für Linkslenker; Einbauposition fahrerseitig; passender Adapter: A	**2800011312280**	**13122**	29
			REARCTRL; Einbauposition hinten	**2800011525170** **2800011525180**	**52517** **15251**	44 44
			AQUACTRL 2 SINGLE; Einbauposition beifahrerseitig; für Rechtslenker; passender Adapter: A	**2800011602260** **2800011623270**	**16022** **62327**	53 61
			AQUACTRL 2 SINGLE; Einbauposition fahrerseitig; für Rechtslenker; passender Adapter: A	**2800011614260** **2800011628270**	**16142** **62827**	58 63
2.5 4x4	132 kW	09/07→07/14	AQUACTRL 2 SET; für Linkslenker	**2800011213280**	**12132**	7
			AQUACTRL 2 SINGLE; für Linkslenker; Einbauposition beifahrerseitig; passender Adapter: A	**2800011300280**	**13002**	25
			AQUACTRL 2 SINGLE; für Linkslenker; Einbauposition fahrerseitig; passender Adapter: A	**2800011312280**	**13122**	29
			REARCTRL; Einbauposition hinten	**2800011525180**	**15251**	44
			AQUACTRL 2 SINGLE; Einbauposition beifahrerseitig; für Rechtslenker; passender Adapter: A	**2800011602260**	**16022**	53
			AQUACTRL 2 SINGLE; Einbauposition fahrerseitig; für Rechtslenker; passender Adapter: A	**2800011614260**	**16142**	58

NISSAN - X-TRAIL III (T32_, T32R, T32RR) 10/13→

Wischblatt

1.3 DIG-T	116 kW	06/21→	AQUACTRL 2 SINGLE; Einbauposition beifahrerseitig; für Rechtslenker; passender Adapter: A	**2800011602260**	**16022**	53
			AQUACTRL 2 SINGLE; Einbauposition fahrerseitig; für Rechtslenker; passender Adapter: A	**2800011616260**	**16162**	58

© 2025 Continental Aftermarket & Services GmbH

NISSAN - X-TRAIL III (T32_, T32R, T32RR) 10/13→

Wischblatt

1.3 DIG-T	118 kW	04/19→	AQUACTRL 2 SET; für Linkslenker	**2800011221280**	**12212**	9
			AQUACTRL 2 SINGLE; Einbauposition beifahrerseitig; für Linkslenker; passender Adapter: A	**2800011302280**	**13022**	26
			AQUACTRL 2 SINGLE; Einbauposition fahrerseitig; für Linkslenker; passender Adapter: A	**2800011314280**	**13142**	30
			REARCTRL; Einbauposition hinten	**2800011505180**	**15051**	34
			AQUACTRL 2 SINGLE; Einbauposition beifahrerseitig; für Rechtslenker; passender Adapter: A	**2800011602260**	**16022**	53
			AQUACTRL 2 SINGLE; Einbauposition fahrerseitig; für Rechtslenker; passender Adapter: A	**2800011616260**	**16162**	58
1.6 dCi (T32)	96 kW	04/14→	AQUACTRL 2 SET; für Linkslenker	**2800011221280**	**12212**	9
1.6 dCi ALL MODE 4x4-i (NT32)	96 kW	04/14→	AQUACTRL 2 SINGLE; Einbauposition beifahrerseitig; für Linkslenker; passender Adapter: A	**2800011302280**	**13022**	26
1.6 DIG-T (T32)	120 kW	06/15→	AQUACTRL 2 SINGLE; Einbauposition fahrerseitig; für Linkslenker; passender Adapter: A	**2800011314280**	**13142**	30
			REARCTRL; Einbauposition hinten	**2800011505170** **2800011505180**	**50517** **15051**	34 34
			AQUACTRL 2 SINGLE; Einbauposition beifahrerseitig; für Rechtslenker; passender Adapter: A	**2800011602260** **2800011623270**	**16022** **62327**	53 61
			AQUACTRL 2 SINGLE; Einbauposition fahrerseitig; für Rechtslenker; passender Adapter: A	**2800011616260** **2800011630270**	**16162** **63027**	58 63
1.7 dCi	96 kW	04/19→	AQUACTRL 2 SET; für Linkslenker	**2800011221280**	**12212**	9
1.7 dCi	110 kW	04/19→	AQUACTRL 2 SINGLE; Einbauposition beifahrerseitig; für Linkslenker; passender Adapter: A	**2800011302280**	**13022**	26
1.7 dCi	120 kW	04/19→	AQUACTRL 2 SINGLE; Einbauposition fahrerseitig; für Linkslenker; passender Adapter: A	**2800011314280**	**13142**	30
1.7 dCi ALL MODE 4x4-i	96 kW	04/19→	REARCTRL; Einbauposition hinten	**2800011505180**	**15051**	34
1.7 dCi ALL MODE 4x4-i	110 kW	04/19→	AQUACTRL 2 SINGLE; Einbauposition beifahrerseitig; für Rechtslenker; passender Adapter: A	**2800011602260**	**16022**	53
1.7 dCi ALL MODE 4x4-i	120 kW	04/19→	AQUACTRL 2 SINGLE; Einbauposition fahrerseitig; für Rechtslenker; passender Adapter: A	**2800011616260**	**16162**	58
2.0 (T32)	104 kW	09/14→	AQUACTRL 2 SET; für Linkslenker	**2800011221280**	**12212**	9
			AQUACTRL 2 SINGLE; Einbauposition beifahrerseitig; für Linkslenker; passender Adapter: A	**2800011302280**	**13022**	26
			AQUACTRL 2 SINGLE; Einbauposition fahrerseitig; für Linkslenker; passender Adapter: A	**2800011314280**	**13142**	30
			REARCTRL; Einbauposition hinten	**2800011505170** **2800011505180**	**50517** **15051**	34 34
			AQUACTRL 2 SINGLE; Einbauposition beifahrerseitig; für Rechtslenker; passender Adapter: A	**2800011623270**	**62327**	61
			AQUACTRL 2 SINGLE; Einbauposition fahrerseitig; für Rechtslenker; passender Adapter: A	**2800011630270**	**63027**	63
2.0 (T32)	106 kW	09/14→	AQUACTRL 2 SET; für Linkslenker	**2800011221280**	**12212**	9
			AQUACTRL 2 SINGLE; Einbauposition beifahrerseitig; für Linkslenker; passender Adapter: A	**2800011302280**	**13022**	26
			AQUACTRL 2 SINGLE; Einbauposition fahrerseitig; für Linkslenker; passender Adapter: A	**2800011314280**	**13142**	30
			REARCTRL; Einbauposition hinten	**2800011505170** **2800011505180**	**50517** **15051**	34 34
			AQUACTRL 2 SINGLE; Einbauposition beifahrerseitig; für Rechtslenker; passender Adapter: A	**2800011602260** **2800011623270**	**16022** **62327**	53 61
			AQUACTRL 2 SINGLE; Einbauposition fahrerseitig; für Rechtslenker; passender Adapter: A	**2800011616260** **2800011630270**	**16162** **63027**	58 63
2.0 (T32)	108 kW	12/13→	AQUACTRL 2 SET; für Linkslenker	**2800011221280**	**12212**	9
			AQUACTRL 2 SINGLE; Einbauposition beifahrerseitig; für Linkslenker; passender Adapter: A	**2800011302280**	**13022**	26
			AQUACTRL 2 SINGLE; Einbauposition fahrerseitig; für Linkslenker; passender Adapter: A	**2800011314280**	**13142**	30
			REARCTRL; Einbauposition hinten	**2800011505170** **2800011505180**	**50517** **15051**	34 34

→

© 2025 Continental Aftermarket & Services GmbH

NISSAN - X-TRAIL III (T32_, T32R, T32RR) 10/13→

Wischblatt

2.0 (T32)	108 kW	12/13→	AQUACTRL 2 SINGLE; Einbauposition beifahrerseitig; für Rechtslenker; passender Adapter: A	**2800011623270**	**62327**	61
			AQUACTRL 2 SINGLE; Einbauposition fahrerseitig; für Rechtslenker; passender Adapter: A	**2800011630270**	**63027**	63
2.0 ALL MODE 4x4-i (NT32)	106 kW	09/14→	AQUACTRL 2 SET; für Linkslenker	**2800011221280**	**12212**	9
			AQUACTRL 2 SINGLE; Einbauposition beifahrerseitig; für Linkslenker; passender Adapter: A	**2800011302280**	**13022**	26
			AQUACTRL 2 SINGLE; Einbauposition fahrerseitig; für Linkslenker; passender Adapter: A	**2800011314280**	**13142**	30
			REARCTRL; Einbauposition hinten	**2800011505170**	**50517**	34
				2800011505180	**15051**	34
			AQUACTRL 2 SINGLE; Einbauposition beifahrerseitig; für Rechtslenker; passender Adapter: A	**2800011602260**	**16022**	53
				2800011623270	**62327**	61
			AQUACTRL 2 SINGLE; Einbauposition fahrerseitig; für Rechtslenker; passender Adapter: A	**2800011616260**	**16162**	58
				2800011630270	**63027**	63
2.0 ALL MODE 4x4-i (NT32)	108 kW	12/13→	AQUACTRL 2 SET; für Linkslenker	**2800011221280**	**12212**	9
			AQUACTRL 2 SINGLE; Einbauposition beifahrerseitig; für Linkslenker; passender Adapter: A	**2800011302280**	**13022**	26
			AQUACTRL 2 SINGLE; Einbauposition fahrerseitig; für Linkslenker; passender Adapter: A	**2800011314280**	**13142**	30
			REARCTRL; Einbauposition hinten	**2800011505180**	**15051**	34
2.0 dCi (T32)	130 kW	10/16→	AQUACTRL 2 SET; für Linkslenker	**2800011221280**	**12212**	9
			AQUACTRL 2 SINGLE; Einbauposition beifahrerseitig; für Linkslenker; passender Adapter: A	**2800011302280**	**13022**	26
			AQUACTRL 2 SINGLE; Einbauposition fahrerseitig; für Linkslenker; passender Adapter: A	**2800011314280**	**13142**	30
			REARCTRL; Einbauposition hinten	**2800011505180**	**15051**	34
			AQUACTRL 2 SINGLE; Einbauposition beifahrerseitig; für Rechtslenker; passender Adapter: A	**2800011602260**	**16022**	53
			AQUACTRL 2 SINGLE; Einbauposition fahrerseitig; für Rechtslenker; passender Adapter: A	**2800011616260**	**16162**	58
2.0 dCi ALL MODE 4x4-i (NT32)	130 kW	10/16→	AQUACTRL 2 SET; für Linkslenker	**2800011221280**	**12212**	9
			AQUACTRL 2 SINGLE; Einbauposition beifahrerseitig; für Linkslenker; passender Adapter: A	**2800011302280**	**13022**	26
			AQUACTRL 2 SINGLE; Einbauposition fahrerseitig; für Linkslenker; passender Adapter: A	**2800011314280**	**13142**	30
			REARCTRL; Einbauposition hinten	**2800011505170**	**50517**	34
				2800011505180	**15051**	34
			AQUACTRL 2 SINGLE; Einbauposition beifahrerseitig; für Rechtslenker; passender Adapter: A	**2800011602260**	**16022**	53
				2800011623270	**62327**	61
			AQUACTRL 2 SINGLE; Einbauposition fahrerseitig; für Rechtslenker; passender Adapter: A	**2800011616260**	**16162**	58
				2800011630270	**63027**	63
2.0 Flexfuel (T32) 2.0 Flexfuel ALL MODE 4x4-i	106 kW 106 kW	09/14→ 02/14→	AQUACTRL 2 SET; für Linkslenker	**2800011221280**	**12212**	9
			AQUACTRL 2 SINGLE; Einbauposition beifahrerseitig; für Linkslenker; passender Adapter: A	**2800011302280**	**13022**	26
			AQUACTRL 2 SINGLE; Einbauposition fahrerseitig; für Linkslenker; passender Adapter: A	**2800011314280**	**13142**	30
			REARCTRL; Einbauposition hinten	**2800011505180**	**15051**	34
2.0 Hybrid 2.0 Hybrid (HT32) 2.0 Hybrid ALL MODE 4x4-i	132 kW 138 kW 132 kW	09/14→ 11/16→ 09/14→	AQUACTRL 2 SET; für Linkslenker	**2800011221280**	**12212**	9
			AQUACTRL 2 SINGLE; Einbauposition beifahrerseitig; für Linkslenker; passender Adapter: A	**2800011302280**	**13022**	26
			AQUACTRL 2 SINGLE; Einbauposition fahrerseitig; für Linkslenker; passender Adapter: A	**2800011314280**	**13142**	30
			REARCTRL; Einbauposition hinten	**2800011505170**	**50517**	34
				2800011505180	**15051**	34
			AQUACTRL 2 SINGLE; Einbauposition beifahrerseitig; für Rechtslenker; passender Adapter: A	**2800011623270**	**62327**	61
			AQUACTRL 2 SINGLE; Einbauposition fahrerseitig; für Rechtslenker; passender Adapter: A	**2800011630270**	**63027**	63

© 2025 Continental Aftermarket & Services GmbH

NISSAN - X-TRAIL III (T32_, T32R, T32RR) 10/13→

Wischblatt

2.0 Hybrid ALL MODE 4x4-i (HNT32)	138 kW	11/16→	AQUACTRL 2 SET; für Linkslenker	**2800011221280**	**12212**	9
2.5 (T32)	124 kW	01/15→	AQUACTRL 2 SINGLE; Einbauposition beifahrerseitig; für Linkslenker; passender Adapter: A	**2800011302280**	**13022**	26
			AQUACTRL 2 SINGLE; Einbauposition fahrerseitig; für Linkslenker; passender Adapter: A	**2800011314280**	**13142**	30
			REARCTRL; Einbauposition hinten	**2800011505180**	**15051**	34
2.5 (T32)	126 kW	12/13→	AQUACTRL 2 SET; für Linkslenker	**2800011221280**	**12212**	9
			AQUACTRL 2 SINGLE; Einbauposition beifahrerseitig; für Linkslenker; passender Adapter: A	**2800011302280**	**13022**	26
			AQUACTRL 2 SINGLE; Einbauposition fahrerseitig; für Linkslenker; passender Adapter: A	**2800011314280**	**13142**	30
			REARCTRL; Einbauposition hinten	**2800011505170** **2800011505180**	**50517** **15051**	34 34
			AQUACTRL 2 SINGLE; Einbauposition beifahrerseitig; für Rechtslenker; passender Adapter: A	**2800011623270**	**62327**	61
			AQUACTRL 2 SINGLE; Einbauposition fahrerseitig; für Rechtslenker; passender Adapter: A	**2800011630270**	**63027**	63
2.5 ALL MODE 4x4-i	127 kW	10/13→	AQUACTRL 2 SET; für Linkslenker	**2800011221280**	**12212**	9
2.5 ALL MODE 4x4-i (NT32)	124 kW	10/14→	AQUACTRL 2 SINGLE; Einbauposition beifahrerseitig; für Linkslenker; passender Adapter: A	**2800011302280**	**13022**	26
			AQUACTRL 2 SINGLE; Einbauposition fahrerseitig; für Linkslenker; passender Adapter: A	**2800011314280**	**13142**	30
			REARCTRL; Einbauposition hinten	**2800011505180**	**15051**	34
2.5 ALL MODE 4x4-i (NT32)	126 kW	12/13→	AQUACTRL 2 SET; für Linkslenker	**2800011221280**	**12212**	9
			AQUACTRL 2 SINGLE; Einbauposition beifahrerseitig; für Linkslenker; passender Adapter: A	**2800011302280**	**13022**	26
			AQUACTRL 2 SINGLE; Einbauposition fahrerseitig; für Linkslenker; passender Adapter: A	**2800011314280**	**13142**	30
			REARCTRL; Einbauposition hinten	**2800011505170** **2800011505180**	**50517** **15051**	34 34
			AQUACTRL 2 SINGLE; Einbauposition beifahrerseitig; für Rechtslenker; passender Adapter: A	**2800011602260** **2800011623270**	**16022** **62327**	53 61
			AQUACTRL 2 SINGLE; Einbauposition fahrerseitig; für Rechtslenker; passender Adapter: A	**2800011616260** **2800011630270**	**16162** **63027**	58 63
2.5 Flexfuel ALL MODE 4x4-i (NT32)	126 kW	02/14→	AQUACTRL 2 SET; für Linkslenker	**2800011221280**	**12212**	9
			AQUACTRL 2 SINGLE; Einbauposition beifahrerseitig; für Linkslenker; passender Adapter: A	**2800011302280**	**13022**	26
			AQUACTRL 2 SINGLE; Einbauposition fahrerseitig; für Linkslenker; passender Adapter: A	**2800011314280**	**13142**	30
			REARCTRL; Einbauposition hinten	**2800011505180**	**15051**	34

NISSAN - X-TRAIL IV (T33) 09/22→

Wischblatt

1.5 VC-T e-Power	150 kW	09/22→	AQUACTRL 2 SET; für Linkslenker	**2800011221280**	**12212**	9
1.5 VC-T e-Power e-4ORCE	157 kW	09/22→	AQUACTRL 2 SINGLE; Einbauposition beifahrerseitig; für Linkslenker; passender Adapter: A	**2800011302280**	**13022**	26
1.5 VC-T Mild Hybrid	120 kW	09/22→				
2.5	126 kW	02/21→	AQUACTRL 2 SINGLE; Einbauposition fahrerseitig; für Linkslenker; passender Adapter: A	**2800011314280**	**13142**	30
2.5 AWD	135 kW	04/23→				
			REARCTRL; Einbauposition hinten	**2800011505180**	**15051**	34
			AQUACTRL 2 SINGLE; Einbauposition beifahrerseitig; für Rechtslenker; passender Adapter: A	**2800011602260**	**16022**	53
			AQUACTRL 2 SINGLE; Einbauposition fahrerseitig; für Rechtslenker; passender Adapter: A	**2800011616260**	**16162**	58

NISSAN - X-TRAIL VAN (T31) 03/07→02/14

Wischblatt

dCi	110 kW	01/11→02/14	AQUACTRL 2 SINGLE; Einbauposition beifahrerseitig; für Rechtslenker; passender Adapter: A	**2800011602260**	**16022**	53
dCi 4x4	110 kW	01/13→02/14				
dCi 4x4	127 kW	03/13→02/14	AQUACTRL 2 SINGLE; Einbauposition fahrerseitig; für Rechtslenker; passender Adapter: A	**2800011616260**	**16162**	58

© 2025 Continental Aftermarket & Services GmbH

NISSAN - X-TRAIL VAN (T32) 10/13→						
Wischblatt						
dCi	96 kW	04/14→	AQUACTRL 2 SINGLE; Einbauposition beifahrerseitig; für Rechtslenker; passender Adapter: A	**2800011602260**	**16022**	53
dCi 4x4	96 kW	04/14→				
			AQUACTRL 2 SINGLE; Einbauposition fahrerseitig; für Rechtslenker; passender Adapter: A	**2800011616260**	**16162**	58
NSU - RO 80 10/67→07/77						
Wischblatt						
1.0	85 kW	10/67→07/77	AQUACTRL 2 SINGLE; Einbauposition beifahrerseitig; für Linkslenker; passender Adapter: A	**2800011302280**	**13022**	26
			AQUACTRL 2 SINGLE; Einbauposition fahrerseitig; für Linkslenker; passender Adapter: A	**2800011302280**	**13022**	26
OLDSMOBILE - CUTLASS SUPREME Coupe 09/87→12/97						
Wischblatt						
2.8 V6	97 kW	09/88→12/97	AQUACTRL 2 SET; für Linkslenker	**2800011207280**	**12072**	5
3.1	104 kW	10/91→09/93	AQUACTRL 2 SINGLE; Einbauposition fahrerseitig; für Linkslenker; passender Adapter: A	**2800011306280**	**13062**	27
3.1 V6	101 kW	09/88→12/97				
3.4 V6	149 kW	09/90→12/97	AQUACTRL 2 SINGLE; Einbauposition beifahrerseitig; für Linkslenker; passender Adapter: A	**2800011306280**	**13062**	27
OPEL - ADAM (M13) 10/12→02/19						
Wischblatt						
1.0	66 kW	07/14→11/18	AQUACTRL 2 SET; für Linkslenker	**2800011205280**	**12052**	4
1.0	85 kW	07/14→11/18	AQUACTRL 2 SINGLE; Einbauposition beifahrerseitig; für Linkslenker; passender Adapter: BC	**2800011302280**	**13022**	26
1.2	51 kW	10/12→02/19				
1.4	64 kW	10/12→02/19	AQUACTRL 2 SINGLE; Einbauposition fahrerseitig; für Linkslenker; passender Adapter: BC	**2800011314280**	**13142**	30
1.4	74 kW	10/12→02/19				
			REARCTRL; Einbauposition hinten	**2800011517170**	**51717**	40
				2800011517180	**15171**	40
			AQUACTRL 2 SINGLE; Einbauposition beifahrerseitig; für Rechtslenker; passender Adapter: BC	**2800011602260**	**16022**	53
				2800011623270	**62327**	61
			AQUACTRL 2 SINGLE; Einbauposition fahrerseitig; für Rechtslenker; passender Adapter: BC	**2800011616260**	**16162**	58
				2800011630270	**63027**	63
1.4 LPG	64 kW	07/13→11/18	AQUACTRL 2 SET; für Linkslenker	**2800011205280**	**12052**	4
			AQUACTRL 2 SINGLE; Einbauposition beifahrerseitig; für Linkslenker; passender Adapter: BC	**2800011302280**	**13022**	26
			AQUACTRL 2 SINGLE; Einbauposition fahrerseitig; für Linkslenker; passender Adapter: BC	**2800011314280**	**13142**	30
			AQUACTRL 2 SINGLE; Einbauposition beifahrerseitig; für Rechtslenker; passender Adapter: BC	**2800011602260**	**16022**	53
				2800011623270	**62327**	61
			AQUACTRL 2 SINGLE; Einbauposition fahrerseitig; für Rechtslenker; passender Adapter: BC	**2800011616260**	**16162**	58
				2800011630270	**63027**	63
1.4 S	110 kW	11/14→01/19	AQUACTRL 2 SET; für Linkslenker	**2800011205280**	**12052**	4
			AQUACTRL 2 SINGLE; Einbauposition beifahrerseitig; für Linkslenker; passender Adapter: BC	**2800011302280**	**13022**	26
			AQUACTRL 2 SINGLE; Einbauposition fahrerseitig; für Linkslenker; passender Adapter: BC	**2800011314280**	**13142**	30
			REARCTRL; Einbauposition hinten	**2800011517170**	**51717**	40
				2800011517180	**15171**	40
			AQUACTRL 2 SINGLE; Einbauposition beifahrerseitig; für Rechtslenker; passender Adapter: BC	**2800011602260**	**16022**	53
				2800011623270	**62327**	61
			AQUACTRL 2 SINGLE; Einbauposition fahrerseitig; für Rechtslenker; passender Adapter: BC	**2800011616260**	**16162**	58
				2800011630270	**63027**	63
OPEL - AGILA (A) (H00) 09/00→12/07						
Wischblatt						
1.0 (F68)	44 kW	08/03→12/07	AQUACTRL 2 SINGLE; Einbauposition beifahrerseitig; für Linkslenker; passender Adapter: A	**2800011304280**	**13042**	26
1.0 12V (F68)	43 kW	09/00→12/07				
1.2 16V (F68)	55 kW	09/00→12/07	AQUACTRL 2 SINGLE; Einbauposition fahrerseitig; für Linkslenker; passender Adapter: A	**2800011306280**	**13062**	27
1.2 16V Twinport (F68)	59 kW	07/04→12/07				
1.3 CDTI (F68)	51 kW	08/03→12/07	REARCTRL; Einbauposition hinten	**2800011539170**	**53917**	51

→

© 2025 Continental Aftermarket & Services GmbH

OPEL - AGILA (A) (H00) 09/00→12/07

Wischblatt

1.0 (F68)	44 kW	08/03→12/07		2800011539180	15391	51
1.0 12V (F68)	43 kW	09/00→12/07	AQUACTRL 2 SINGLE; Einbauposition beifahrerseitig; für Rechtslenker; passender Adapter: A	2800011605260	16052	54
1.2 16V (F68)	55 kW	09/00→12/07		2800011624270	62427	61
1.2 16V Twinport (F68)	59 kW	07/04→12/07	AQUACTRL 2 SINGLE; Einbauposition fahrerseitig; für Rechtslenker; passender Adapter: A	2800011607260	16072	55
1.3 CDTI (F68)	51 kW	08/03→12/07		2800011625270	62527	62

OPEL - AGILA (B) (H08) 04/08→10/14

Wischblatt

1.0 (F68)	48 kW	04/08→06/11	AQUACTRL 2 SINGLE; Einbauposition beifahrerseitig; für Linkslenker; passender Adapter: A	2800011304280	13042	26
1.0 (F68)	50 kW	07/11→07/14				
1.0 LPG (F68)	48 kW	01/10→06/11	AQUACTRL 2 SINGLE; Einbauposition fahrerseitig; für Linkslenker; passender Adapter: A	2800011309280	13092	28
1.2 (F68)	63 kW	04/08→10/12				
1.2 (F68)	69 kW	04/10→10/14	REARCTRL; Einbauposition hinten	2800011527170	52717	45
1.2 LPG (F68)	63 kW	04/08→10/10		2800011527180	15271	45
1.3 CDTI (F68)	55 kW	04/08→04/10	AQUACTRL 2 SINGLE; Einbauposition beifahrerseitig; für Rechtslenker; passender Adapter: A	2800011602260	16022	53
				2800011623270	62327	61
			AQUACTRL 2 SINGLE; Einbauposition fahrerseitig; für Rechtslenker; passender Adapter: A	2800011610260	16102	56
				2800011610270	61027	56

OPEL - AMPERA (R12) 11/11→03/15

Wischblatt

EV 150	111 kW	11/11→03/15	AQUACTRL 2 SET; für Linkslenker	2800011242280	12422	15
			AQUACTRL 2 SINGLE; Einbauposition fahrerseitig; für Linkslenker; passender Adapter: BC	2800011314280	13142	30
			AQUACTRL 2 SINGLE; Einbauposition beifahrerseitig; für Linkslenker; passender Adapter: BC	2800011315280	13152	30
			AQUACTRL 2 SINGLE; Einbauposition fahrerseitig; für Rechtslenker; Fahrzeugausstattung: für Fahrzeuge mit gegenlaufenden Wischerarmen; passender Adapter: BC	2800011616260	16162	58
				2800011630270	63027	63
			AQUACTRL 2 SINGLE; Einbauposition beifahrerseitig; für Rechtslenker; Fahrzeugausstattung: für Fahrzeuge mit gegenlaufenden Wischerarmen; passender Adapter: BC	2800011617260	16172	58
				2800011631270	63127	64

OPEL - ANTARA A (L07) 08/06→08/17

Wischblatt

2.0 CDTI	93 kW	03/07→12/11	AQUACTRL 2 SET; für Linkslenker	2800011211280	12112	6
2.0 CDTI	93 kW	09/08→12/11	AQUACTRL 2 SINGLE; Einbauposition beifahrerseitig; für Linkslenker; passender Adapter: A	2800011302280	13022	26
2.0 CDTI	110 kW	08/06→12/11				
2.0 CDTI	125 kW	01/16→08/17	AQUACTRL 2 SINGLE; Einbauposition fahrerseitig; für Linkslenker; passender Adapter: A	2800011312280	13122	29
2.0 CDTI 4x4	110 kW	08/06→12/11				
2.0 CDTI 4x4	125 kW	01/16→08/17	REARCTRL; Einbauposition hinten	2800011508170	50817	36
2.2 CDTi	120 kW	12/10→12/15		2800011508180	15081	36
			AQUACTRL 2 SINGLE; Einbauposition beifahrerseitig; für Rechtslenker; passender Adapter: A	2800011602260	16022	53
				2800011623270	62327	61
			AQUACTRL 2 SINGLE; Einbauposition fahrerseitig; für Rechtslenker; passender Adapter: A	2800011614260	16142	58
				2800011628270	62827	63
2.2 CDTi	122 kW	07/14→12/15	AQUACTRL 2 SET; für Linkslenker	2800011211280	12112	6
			AQUACTRL 2 SINGLE; Einbauposition beifahrerseitig; für Linkslenker; passender Adapter: A	2800011302280	13022	26
			AQUACTRL 2 SINGLE; Einbauposition fahrerseitig; für Linkslenker; passender Adapter: A	2800011312280	13122	29
			REARCTRL; Einbauposition hinten	2800011508180	15081	36
			AQUACTRL 2 SINGLE; Einbauposition beifahrerseitig; für Rechtslenker; passender Adapter: A	2800011602260	16022	53
			AQUACTRL 2 SINGLE; Einbauposition fahrerseitig; für Rechtslenker; passender Adapter: A	2800011614260	16142	58
2.2 CDTi 4x4	120 kW	12/10→12/15	AQUACTRL 2 SET; für Linkslenker	2800011211280	12112	6
2.2 CDTi 4x4	135 kW	12/10→12/15	AQUACTRL 2 SINGLE; Einbauposition beifahrerseitig; für Linkslenker; passender Adapter: A	2800011302280	13022	26
2.4	103 kW	09/08→12/11				
2.4	104 kW	08/06→12/11				

→

© 2025 Continental Aftermarket & Services GmbH

OPEL - ANTARA A (L07) 08/06→08/17

Wischblatt

2.4 2.4 4x4 2.4 4x4 2.4 LPG 2.4 LPG 4x4	123 kW 103 kW 123 kW 103 kW 103 kW	12/10→02/15 08/06→12/11 12/10→02/15 10/08→08/10 08/06→12/10	AQUACTRL 2 SINGLE; Einbauposition fahrerseitig; für Linkslenker; passender Adapter: A	**2800011312280**	**13122**	29
			REARCTRL; Einbauposition hinten	**2800011508170**	**50817**	36
				2800011508180	**15081**	36
			AQUACTRL 2 SINGLE; Einbauposition beifahrerseitig; für Rechtslenker; passender Adapter: A	**2800011602260**	**16022**	53
				2800011623270	**62327**	61
			AQUACTRL 2 SINGLE; Einbauposition fahrerseitig; für Rechtslenker; passender Adapter: A	**2800011614260**	**16142**	58
				2800011628270	**62827**	63
3.0	183 kW	07/13→12/14	AQUACTRL 2 SET; für Linkslenker	**2800011211280**	**12112**	6
			AQUACTRL 2 SINGLE; Einbauposition beifahrerseitig; für Linkslenker; passender Adapter: A	**2800011302280**	**13022**	26
			AQUACTRL 2 SINGLE; Einbauposition fahrerseitig; für Linkslenker; passender Adapter: A	**2800011312280**	**13122**	29
			REARCTRL; Einbauposition hinten	**2800011508180**	**15081**	36
			AQUACTRL 2 SINGLE; Einbauposition beifahrerseitig; für Rechtslenker; passender Adapter: A	**2800011602260**	**16022**	53
			AQUACTRL 2 SINGLE; Einbauposition fahrerseitig; für Rechtslenker; passender Adapter: A	**2800011614260**	**16142**	58
3.0 3.2 V6	190 kW 167 kW	11/10→12/15 08/06→12/11	AQUACTRL 2 SET; für Linkslenker	**2800011211280**	**12112**	6
			AQUACTRL 2 SINGLE; Einbauposition beifahrerseitig; für Linkslenker; passender Adapter: A	**2800011302280**	**13022**	26
			AQUACTRL 2 SINGLE; Einbauposition fahrerseitig; für Linkslenker; passender Adapter: A	**2800011312280**	**13122**	29
			REARCTRL; Einbauposition hinten	**2800011508170**	**50817**	36
				2800011508180	**15081**	36
			AQUACTRL 2 SINGLE; Einbauposition beifahrerseitig; für Rechtslenker; passender Adapter: A	**2800011602260**	**16022**	53
				2800011623270	**62327**	61
			AQUACTRL 2 SINGLE; Einbauposition fahrerseitig; für Rechtslenker; passender Adapter: A	**2800011614260**	**16142**	58
				2800011628270	**62827**	63

OPEL - ARENA Bus (A97) 01/97→12/01

Wischblatt

1.9 D (TF1G/M, THBJ/L) 2.5 D (TF1G/M, THBG/M)	44 kW 55 kW	01/97→12/01 01/97→12/01	AQUACTRL 2 SET; für Linkslenker	**2800011207280**	**12072**	5
			AQUACTRL 2 SINGLE; Einbauposition beifahrerseitig; für Linkslenker; passender Adapter: A	**2800011306280**	**13062**	27
			AQUACTRL 2 SINGLE; Einbauposition fahrerseitig; für Linkslenker; passender Adapter: A	**2800011306280**	**13062**	27

OPEL - ARENA Combi (A97) 03/98→08/01

Wischblatt

1.9 D 2.5 D	44 kW 55 kW	03/98→08/01 03/98→08/01	AQUACTRL 2 SET; für Linkslenker	**2800011207280**	**12072**	5
			AQUACTRL 2 SINGLE; Einbauposition fahrerseitig; für Linkslenker; passender Adapter: A	**2800011306280**	**13062**	27
			AQUACTRL 2 SINGLE; Einbauposition beifahrerseitig; für Linkslenker; passender Adapter: A	**2800011306280**	**13062**	27

OPEL - ARENA Kasten (A97) 01/97→12/01

Wischblatt

1.9 D (TF1J/L, THBJ/L) 2.5 D (TF1G/M, THBG/M)	44 kW 55 kW	01/97→12/01 01/97→12/01	AQUACTRL 2 SET; für Linkslenker	**2800011207280**	**12072**	5
			AQUACTRL 2 SINGLE; Einbauposition fahrerseitig; für Linkslenker; passender Adapter: A	**2800011306280**	**13062**	27
			AQUACTRL 2 SINGLE; Einbauposition beifahrerseitig; für Linkslenker; passender Adapter: A	**2800011306280**	**13062**	27

OPEL - ARENA Kasten (TB, TF) 03/98→08/01

Wischblatt

1.9 D 2.5 D	44 kW 55 kW	03/98→08/01 03/98→08/01	AQUACTRL 2 SET; für Linkslenker	**2800011207280**	**12072**	5
			AQUACTRL 2 SINGLE; Einbauposition beifahrerseitig; für Linkslenker; passender Adapter: A	**2800011306280**	**13062**	27
			AQUACTRL 2 SINGLE; Einbauposition fahrerseitig; für Linkslenker; passender Adapter: A	**2800011306280**	**13062**	27

© 2025 Continental Aftermarket & Services GmbH

OPEL - ASCONA A (81_, 86_, 87_, 88_) 10/70→08/75

Wischblatt

1.2 S	44 kW	04/72→08/75	AQUACTRL 2 SINGLE; Einbauposition beifahrerseitig; für Linkslenker; passender Adapter: A	**2800011302280**	**13022**	26
1.6 N	44 kW	03/75→08/75				
1.6 N	50 kW	10/70→02/75	AQUACTRL 2 SINGLE; Einbauposition fahrerseitig; für Linkslenker; passender Adapter: A	**2800011302280**	**13022**	26
1.6 S	55 kW	03/75→08/75				
1.6 S	59 kW	10/70→02/75				
1.9	55 kW	09/74→08/75				
1.9 SR	65 kW	03/75→08/75				
1.9 SR	66 kW	03/71→02/75				

OPEL - ASCONA A Voyage (84_, 89_) 10/70→08/75

Wischblatt

1.6 N	44 kW	03/75→08/75	AQUACTRL 2 SINGLE; Einbauposition fahrerseitig; für Linkslenker; passender Adapter: A	**2800011302280**	**13022**	26
1.6 N	50 kW	10/70→02/75				
1.6 S	55 kW	03/75→08/75	AQUACTRL 2 SINGLE; Einbauposition beifahrerseitig; für Linkslenker; passender Adapter: A	**2800011302280**	**13022**	26
1.6 S	59 kW	10/70→02/75				
1.9 SR	65 kW	03/75→08/75				
1.9 SR	66 kW	10/70→02/75				

OPEL - ASCONA B (81_, 86_, 87_, 88_) 09/75→08/81

Wischblatt

1.2	40 kW	08/76→02/79	AQUACTRL 2 SINGLE; Einbauposition beifahrerseitig; für Linkslenker; passender Adapter: A	**2800011304280**	**13042**	26
1.2 S	44 kW	09/75→02/79				
1.3 N	44 kW	03/79→08/81	AQUACTRL 2 SINGLE; Einbauposition fahrerseitig; für Linkslenker; passender Adapter: A	**2800011304280**	**13042**	26
1.3 S	55 kW	08/79→08/81				
1.6 N	44 kW	09/75→08/81				
1.6 S	55 kW	09/75→08/81				
1.9 N	55 kW	08/76→08/81				
1.9 S	66 kW	09/75→08/81				
2.0 D	43 kW	08/78→08/81				
2.0 E	81 kW	08/79→08/81				
2.0 N	66 kW	08/77→08/81				
2.0 S	74 kW	08/77→08/81				
2.4 400	106 kW	07/80→08/81				

OPEL - ASCONA C (J82) 09/81→10/88

Wischblatt

1.3 N (F11, M11, F69)	44 kW	09/81→08/86	AQUACTRL 2 SINGLE; Einbauposition beifahrerseitig; für Linkslenker; passender Adapter: A	**2800011304280**	**13042**	26
1.3 S (F11, M11, F68, M68)	55 kW	09/81→08/88				
1.6 (F11, F68, M11, M68)	60 kW	09/86→08/88	AQUACTRL 2 SINGLE; Einbauposition fahrerseitig; für Linkslenker; passender Adapter: A	**2800011304280**	**13042**	26
1.6 (F11, M11, F68, M68)	55 kW	09/81→09/87				
1.6 D (F11, M11, F68, M68)	40 kW	03/82→08/88				
1.6 i (F11, M11, F68, M68)	55 kW	09/87→08/88				
1.6 i Cat (F11, M11, F68, M68)	55 kW	09/86→08/88				
1.6 S (F11, M11, F68, M68)	66 kW	09/81→08/86				
1.8 (F11, M11, F68, M68)	62 kW	09/87→08/88				
1.8 E (F11, M11, F68, M68)	74 kW	01/85→08/86				
1.8 i (F11, M11, F68, M68)	85 kW	09/82→08/86				
2.0 i (F11, M11, F68, M68)	74 kW	08/87→08/88				
2.0 i (F11, M11, F68, M68)	85 kW	09/86→08/88				
2.0 i Cat (F11, M11, F68, M68)	85 kW	09/86→08/88				
2.0 i GT (F11, M11, F68, M68)	95 kW	03/87→08/88				

OPEL - ASCONA C CC (J82) 09/81→08/88

Wischblatt

1.3 N (F68, M68)	44 kW	09/81→08/86	AQUACTRL 2 SINGLE; Einbauposition fahrerseitig; für Linkslenker; passender Adapter: A	**2800011304280**	**13042**	26
1.3 S (F68, M68)	55 kW	09/81→08/88				
1.6 (F68, M68)	55 kW	09/81→08/88	AQUACTRL 2 SINGLE; Einbauposition beifahrerseitig; für Linkslenker; passender Adapter: A	**2800011304280**	**13042**	26
1.6 (F68, M68)	60 kW	09/86→08/88				
1.6 D (F68, M68)	40 kW	03/82→08/88				
1.6 i (F68, M68)	55 kW	09/87→08/88				
1.6 i Cat (F68, M68)	55 kW	09/86→08/88				
1.6 S (F68, M68)	66 kW	09/81→08/86				
1.8 (F68, M68)	62 kW	09/87→08/88				

→

© 2025 Continental Aftermarket & Services GmbH

OPEL - ASCONA C CC (J82) 09/81→08/88

Wischblatt

1.8 E (F68, M68)	74 kW	01/85→08/86	AQUACTRL 2 SINGLE; Einbauposition fahrerseitig; für Linkslenker; passender Adapter: A	**2800011304280**	**13042**	26
1.8 i (F68, M68)	85 kW	09/82→08/86				
2.0 i (F68, M68)	85 kW	09/86→08/88	AQUACTRL 2 SINGLE; Einbauposition beifahrerseitig; für Linkslenker; passender Adapter: A	**2800011304280**	**13042**	26
2.0 i Cat (F68, M68)	85 kW	09/86→08/88				
2.0 i GT (F68, M68)	95 kW	03/87→08/88				

OPEL - ASTRA F Cabriolet (T92) 03/93→03/01

Wischblatt

1.4 i 16V	66 kW	01/96→03/01	AQUACTRL 2 SINGLE; Einbauposition fahrerseitig; für Linkslenker; passender Adapter: A	**2800011304280**	**13042**	26
1.4 Si	60 kW	05/93→03/01				
1.6 i	52 kW	03/93→08/96	AQUACTRL 2 SINGLE; Einbauposition beifahrerseitig; für Linkslenker; passender Adapter: A	**2800011304280**	**13042**	26
1.6 i	55 kW	01/96→03/01				
1.8 i 16V	85 kW	11/94→03/01	AQUACTRL 2 SINGLE; Einbauposition fahrerseitig; für Rechtslenker; passender Adapter: A	**2800011605260** **2800011624270**	**16052** **62427**	54 61
2.0 i	85 kW	03/93→10/94				
			AQUACTRL 2 SINGLE; Einbauposition beifahrerseitig; für Rechtslenker; passender Adapter: A	**2800011605260** **2800011624270**	**16052** **62427**	54 61

OPEL - ASTRA F Caravan (T92) 09/91→01/01

Wischblatt

1.4 (F35, M35)	55 kW	09/91→09/93	AQUACTRL 2 SINGLE; Einbauposition fahrerseitig; für Linkslenker; passender Adapter: A	**2800011304280**	**13042**	26
1.4 (F35, M35)	60 kW	09/92→01/98				
1.4 i (F35, M35)	44 kW	09/91→01/98	AQUACTRL 2 SINGLE; Einbauposition beifahrerseitig; für Linkslenker; passender Adapter: A	**2800011304280**	**13042**	26
1.4 i 16V (F35, M35)	66 kW	02/96→01/98				
1.4 Si (F35, M35)	60 kW	03/92→01/98	REARCTRL; Einbauposition hinten	**2800011539170** **2800011539180**	**53917** **15391**	51 51
1.6 (F35, M35)	55 kW	09/95→01/98				
1.6 i (F35, M35)	52 kW	05/93→07/96	AQUACTRL 2 SINGLE; Einbauposition fahrerseitig; für Rechtslenker; passender Adapter: A	**2800011605260** **2800011624270**	**16052** **62427**	54 61
1.6 i (F35, M35)	55 kW	09/91→01/98				
1.6 i 16V (F35, M35)	74 kW	08/94→01/98	AQUACTRL 2 SINGLE; Einbauposition beifahrerseitig; für Rechtslenker; passender Adapter: A	**2800011605260** **2800011624270**	**16052** **62427**	54 61
1.6 Si (F35, M35)	74 kW	03/92→12/94				
1.7 D (F35, M35)	42 kW	12/91→09/92				
1.7 D (F35, M35)	44 kW	07/92→01/98				
1.7 TD (F35, M35)	50 kW	11/94→01/98				
1.7 TDS (F35, M35)	60 kW	12/91→01/98				
1.8 (F35, M35)	85 kW	11/91→07/93	AQUACTRL 2 SINGLE; Einbauposition fahrerseitig; für Linkslenker; passender Adapter: A	**2800011304280**	**13042**	26
			AQUACTRL 2 SINGLE; Einbauposition beifahrerseitig; für Linkslenker; passender Adapter: A	**2800011304280**	**13042**	26
			REARCTRL; Einbauposition hinten	**2800011539180**	**15391**	51
			AQUACTRL 2 SINGLE; Einbauposition beifahrerseitig; für Rechtslenker; passender Adapter: A	**2800011605260**	**16052**	54
			AQUACTRL 2 SINGLE; Einbauposition fahrerseitig; für Rechtslenker; passender Adapter: A	**2800011605260**	**16052**	54
1.8 i (F35, M35)	66 kW	09/91→01/98	AQUACTRL 2 SINGLE; Einbauposition fahrerseitig; für Linkslenker; passender Adapter: A	**2800011304280**	**13042**	26
1.8 i 16V (F35, M35)	85 kW	07/94→01/98				
1.8 i 16V (F35, M35)	92 kW	06/93→01/98	AQUACTRL 2 SINGLE; Einbauposition beifahrerseitig; für Linkslenker; passender Adapter: A	**2800011304280**	**13042**	26
2.0 i (F35, M35)	85 kW	09/91→07/94				
2.0 i 16V (F35, M35)	100 kW	02/95→01/98	REARCTRL; Einbauposition hinten	**2800011539170** **2800011539180**	**53917** **15391**	51 51
2.0 i 16V (F35, M35)	110 kW	03/93→01/98				
			AQUACTRL 2 SINGLE; Einbauposition fahrerseitig; für Rechtslenker; passender Adapter: A	**2800011605260** **2800011624270**	**16052** **62427**	54 61
			AQUACTRL 2 SINGLE; Einbauposition beifahrerseitig; für Rechtslenker; passender Adapter: A	**2800011605260** **2800011624270**	**16052** **62427**	54 61

OPEL - ASTRA F CC (T92) 09/91→10/00

Wischblatt

1.4 (F08, M08, F68, M68)	55 kW	09/91→09/93	AQUACTRL 2 SINGLE; Einbauposition beifahrerseitig; für Linkslenker; passender Adapter: A	**2800011304280**	**13042**	26
1.4 (F08, M08, F68, M68)	60 kW	09/92→01/98				
1.4 i (F08, M08, F68, M68)	44 kW	09/91→01/98	AQUACTRL 2 SINGLE; Einbauposition fahrerseitig; für Linkslenker; passender Adapter: A	**2800011304280**	**13042**	26
1.4 i 16V (F08, M08, F68, M68)	66 kW	09/96→02/98				
1.4 Si (F08, M08, F68, M68)	60 kW	03/92→01/98	AQUACTRL 2 SINGLE; Einbauposition fahrerseitig; für Rechtslenker; passender Adapter: A	**2800011605260** **2800011624270**	**16052** **62427**	54 61
1.6 (F08, M08, F68, M68)	55 kW	09/95→01/98	AQUACTRL 2 SINGLE; Einbauposition beifahrerseitig; für Rechtslenker; passender Adapter: A	**2800011605260** **2800011624270**	**16052** **62427**	54 61

→

© 2025 Continental Aftermarket & Services GmbH

OPEL - ASTRA F CC (T92) 09/91→10/00

Wischblatt

1.6 i (F08, M08, F68, M68)	52 kW	05/93→07/96	AQUACTRL 2 SINGLE; Einbauposition beifahrerseitig; für Linkslenker; passender Adapter: A	**2800011304280**	**13042**	26
1.6 i (F08, M08, F68, M68)	55 kW	09/91→01/98				
1.6 i 16V (F08, M08, F68, M68)	74 kW	08/94→01/98	AQUACTRL 2 SINGLE; Einbauposition fahrerseitig; für Linkslenker; passender Adapter: A	**2800011304280**	**13042**	26
1.6 Si (F08, M08, F68, M68)	74 kW	03/92→12/94	AQUACTRL 2 SINGLE; Einbauposition fahrerseitig; für Rechtslenker; passender Adapter: A	**2800011605260** **2800011624270**	**16052** **62427**	54 61
1.7 D (F08, M08, F68, M68)	42 kW	12/91→09/92	AQUACTRL 2 SINGLE; Einbauposition beifahrerseitig; für Rechtslenker; passender Adapter: A	**2800011605260** **2800011624270**	**16052** **62427**	54 61
1.7 D (F08, M08, F68, M68)	44 kW	07/92→01/98				
1.7 TD (F08, M08, F68, M68)	50 kW	11/94→01/98				
1.7 TDS (F08, M08, F68, M68)	60 kW	12/91→01/98				
1.8 (F08, M08, F68, M68)	85 kW	11/91→07/93	AQUACTRL 2 SINGLE; Einbauposition beifahrerseitig; für Linkslenker; passender Adapter: A	**2800011304280**	**13042**	26
			AQUACTRL 2 SINGLE; Einbauposition fahrerseitig; für Linkslenker; passender Adapter: A	**2800011304280**	**13042**	26
			AQUACTRL 2 SINGLE; Einbauposition fahrerseitig; für Rechtslenker; passender Adapter: A	**2800011605260**	**16052**	54
			AQUACTRL 2 SINGLE; Einbauposition beifahrerseitig; für Rechtslenker; passender Adapter: A	**2800011605260**	**16052**	54
1.8 i (F08, M08, F68, M68)	66 kW	09/91→01/98	AQUACTRL 2 SINGLE; Einbauposition beifahrerseitig; für Linkslenker; passender Adapter: A	**2800011304280**	**13042**	26
1.8 i 16V (F08, M08, F68, M68)	85 kW	09/94→01/98				
1.8 i 16V (F08, M08, F68, M68)	92 kW	06/93→08/94	AQUACTRL 2 SINGLE; Einbauposition fahrerseitig; für Linkslenker; passender Adapter: A	**2800011304280**	**13042**	26
2.0 GSI 16V (F08, M08, F68, M68)	110 kW	09/91→01/98	AQUACTRL 2 SINGLE; Einbauposition fahrerseitig; für Rechtslenker; passender Adapter: A	**2800011605260** **2800011624270**	**16052** **62427**	54 61
2.0 i (F08, M08, F68, M68)	85 kW	09/91→01/98	AQUACTRL 2 SINGLE; Einbauposition beifahrerseitig; für Rechtslenker; passender Adapter: A	**2800011605260** **2800011624270**	**16052** **62427**	54 61
2.0 i 16V (F08, M08, F68, M68)	100 kW	02/95→01/98				

OPEL - ASTRA F CLASSIC Caravan (T92) 01/98→01/05

Wischblatt

1.4 i (F35, M35)	44 kW	01/98→01/05	AQUACTRL 2 SINGLE; Einbauposition fahrerseitig; für Linkslenker; passender Adapter: A	**2800011304280**	**13042**	26
1.6 i (F35, M35)	55 kW	01/98→01/05				
1.6 i 16V (F35, M35)	74 kW	01/98→01/05	AQUACTRL 2 SINGLE; Einbauposition beifahrerseitig; für Linkslenker; passender Adapter: A	**2800011304280**	**13042**	26
			AQUACTRL 2 SINGLE; Einbauposition beifahrerseitig; für Rechtslenker; passender Adapter: A	**2800011605260** **2800011624270**	**16052** **62427**	54 61
			AQUACTRL 2 SINGLE; Einbauposition fahrerseitig; für Rechtslenker; passender Adapter: A	**2800011605260** **2800011624270**	**16052** **62427**	54 61

OPEL - ASTRA F CLASSIC CC (T92) 01/98→08/02

Wischblatt

1.4 i (M08, M68, F08, F68)	44 kW	01/98→08/02	AQUACTRL 2 SINGLE; Einbauposition beifahrerseitig; für Linkslenker; passender Adapter: A	**2800011304280**	**13042**	26
1.6 i (F08, M08, F68, M68)	55 kW	01/98→08/02				
1.6 i 16V (F08, M08, F68, M68)	74 kW	01/98→08/02	AQUACTRL 2 SINGLE; Einbauposition fahrerseitig; für Linkslenker; passender Adapter: A	**2800011304280**	**13042**	26
			AQUACTRL 2 SINGLE; Einbauposition beifahrerseitig; für Rechtslenker; passender Adapter: A	**2800011605260** **2800011624270**	**16052** **62427**	54 61
			AQUACTRL 2 SINGLE; Einbauposition fahrerseitig; für Rechtslenker; passender Adapter: A	**2800011605260** **2800011624270**	**16052** **62427**	54 61

© 2025 Continental Aftermarket & Services GmbH

OPEL - ASTRA F CLASSIC Stufenheck (T92) 01/98→08/02

Wischblatt

1.4 i (F19, M19) 1.6 i (F19, M19) 1.6 i 16V (F19, M19)	44 kW 55 kW 74 kW	01/98→08/02 01/98→08/02 01/98→08/02	AQUACTRL 2 SINGLE; Einbauposition fahrerseitig; für Linkslenker; passender Adapter: A	**2800011304280**	**13042**	26
			AQUACTRL 2 SINGLE; Einbauposition beifahrerseitig; für Linkslenker; passender Adapter: A	**2800011304280**	**13042**	26
			AQUACTRL 2 SINGLE; Einbauposition beifahrerseitig; für Rechtslenker; passender Adapter: A	**2800011605260** **2800011624270**	**16052** **62427**	54 61
			AQUACTRL 2 SINGLE; Einbauposition fahrerseitig; für Rechtslenker; passender Adapter: A	**2800011605260** **2800011624270**	**16052** **62427**	54 61

OPEL - ASTRA F Kasten/Kombi (T92) 10/91→01/99

Wischblatt

1.4 i (F70) 1.6 i (F70) 1.6 i (F70)	44 kW 52 kW 55 kW	10/91→01/99 02/93→07/96 10/91→02/98	AQUACTRL 2 SINGLE; Einbauposition beifahrerseitig; für Linkslenker; passender Adapter: A	**2800011304280**	**13042**	26
			AQUACTRL 2 SINGLE; Einbauposition fahrerseitig; für Linkslenker; passender Adapter: A	**2800011304280**	**13042**	26
			REARCTRL; Einbauposition hinten	**2800011539180**	**15391**	51
1.6 i (F70)	74 kW	03/92→12/94	AQUACTRL 2 SINGLE; Einbauposition beifahrerseitig; für Linkslenker; passender Adapter: A	**2800011304280**	**13042**	26
			AQUACTRL 2 SINGLE; Einbauposition fahrerseitig; für Linkslenker; passender Adapter: A	**2800011304280**	**13042**	26
			REARCTRL; Einbauposition hinten	**2800011539170** **2800011539180**	**53917** **15391**	51 51
			AQUACTRL 2 SINGLE; Einbauposition beifahrerseitig; für Rechtslenker; passender Adapter: A	**2800011624270**	**62427**	61
			AQUACTRL 2 SINGLE; Einbauposition fahrerseitig; für Rechtslenker; passender Adapter: A	**2800011624270**	**62427**	61
1.6 i 16V (F70) 1.7 D (F70) 1.7 D (F70) 1.7 TD (F70) 1.7 TD (F70) 1.8 i (F70)	74 kW 42 kW 44 kW 50 kW 60 kW 66 kW	08/94→03/98 12/91→09/92 07/92→01/99 08/94→01/99 03/95→02/98 06/93→08/94	AQUACTRL 2 SINGLE; Einbauposition beifahrerseitig; für Linkslenker; passender Adapter: A	**2800011304280**	**13042**	26
			AQUACTRL 2 SINGLE; Einbauposition fahrerseitig; für Linkslenker; passender Adapter: A	**2800011304280**	**13042**	26
			REARCTRL; Einbauposition hinten	**2800011539180**	**15391**	51

OPEL - ASTRA F Stufenheck (T92) 09/91→01/01

Wischblatt

1.4 (F19, M19) 1.4 (F19, M19) 1.4 i (F19, M19) 1.4 i 16V (F19, M19) 1.4 Si (F19, M19) 1.6 (F19, M19) 1.6 i (F19, M19) 1.6 i (F19, M19) 1.6 i 16V (F19, M19) 1.6 Si (F19, M19) 1.7 D (F19, M19) 1.7 D (F19, M19) 1.7 TD (F19, M19) 1.7 TDS (F19, M19) 1.8 i (F19, M19) 1.8 i 16V (F19, M19) 1.8 i 16V (F19, M19) 1.8 i 16V (F19, M19) 2.0 i (F19, M19) 2.0 i 16V (F19, M19)	55 kW 60 kW 44 kW 66 kW 60 kW 55 kW 52 kW 55 kW 74 kW 74 kW 42 kW 44 kW 50 kW 60 kW 66 kW 82 kW 85 kW 92 kW 85 kW 100 kW	09/91→09/93 09/92→09/98 09/91→09/98 02/96→09/98 03/92→09/98 09/95→09/98 05/93→07/96 03/92→09/98 08/94→09/98 05/92→12/94 03/92→09/92 07/92→09/98 11/94→09/98 03/92→09/98 03/92→09/98 09/95→09/96 11/94→09/98 06/93→10/94 03/92→09/98 02/95→09/98	AQUACTRL 2 SINGLE; Einbauposition fahrerseitig; für Linkslenker; passender Adapter: A	**2800011304280**	**13042**	26
			AQUACTRL 2 SINGLE; Einbauposition beifahrerseitig; für Linkslenker; passender Adapter: A	**2800011304280**	**13042**	26
			AQUACTRL 2 SINGLE; Einbauposition beifahrerseitig; für Rechtslenker; passender Adapter: A	**2800011605260** **2800011624270**	**16052** **62427**	54 61
			AQUACTRL 2 SINGLE; Einbauposition fahrerseitig; für Rechtslenker; passender Adapter: A	**2800011605260** **2800011624270**	**16052** **62427**	54 61

© 2025 Continental Aftermarket & Services GmbH

OPEL - ASTRA G Cabriolet (T98) 03/01→10/05

Wischblatt

1.6 (F67) 1.6 16V (F67) 1.8 16V (F67) 2.0 16V Turbo (F67) 2.0 OPC (F67) 2.2 16V (F67) 2.2 DTI (F67)	76 kW 74 kW 92 kW 147 kW 141 kW 108 kW 92 kW	01/03→10/05 03/01→10/05 03/01→10/05 11/02→10/05 03/02→10/05 03/01→10/05 09/02→10/05	AQUACTRL 2 SINGLE; Einbauposition beifahrerseitig; für Linkslenker; passender Adapter: A	**2800011305280**	**13052**	27
			AQUACTRL 2 SINGLE; Einbauposition fahrerseitig; für Linkslenker; passender Adapter: A	**2800011306280**	**13062**	27
			AQUACTRL 2 SINGLE; Einbauposition beifahrerseitig; für Rechtslenker; passender Adapter: A	**2800011606260** **2800011606270**	**16062** **60627**	54 54
			AQUACTRL 2 SINGLE; Einbauposition fahrerseitig; für Rechtslenker; passender Adapter: A	**2800011607260** **2800011625270**	**16072** **62527**	55 62

OPEL - ASTRA G Caravan (T98) 02/98→07/05

Wischblatt

1.2 16V (F35) 1.2 16V (F35) 1.4 16V (F35)	48 kW 55 kW 66 kW	02/98→09/00 09/00→07/04 06/98→07/04	AQUACTRL 2 SINGLE; Einbauposition beifahrerseitig; für Linkslenker; passender Adapter: A	**2800011305280**	**13052**	27
			AQUACTRL 2 SINGLE; Einbauposition fahrerseitig; für Linkslenker; passender Adapter: A	**2800011306280**	**13062**	27
			REARCTRL; Einbauposition hinten	**2800011503170** **2800011503180**	**50317** **15031**	33 33
			AQUACTRL 2 SINGLE; Einbauposition beifahrerseitig; für Rechtslenker; passender Adapter: A	**2800011606260** **2800011606270**	**16062** **60627**	54 54
			AQUACTRL 2 SINGLE; Einbauposition fahrerseitig; für Rechtslenker; passender Adapter: A	**2800011607260** **2800011625270**	**16072** **62527**	55 62
1.4 LPG (F35)	66 kW	03/98→07/04	AQUACTRL 2 SINGLE; Einbauposition beifahrerseitig; für Linkslenker; passender Adapter: A	**2800011305280**	**13052**	27
			AQUACTRL 2 SINGLE; Einbauposition fahrerseitig; für Linkslenker; passender Adapter: A	**2800011306280**	**13062**	27
			REARCTRL; Einbauposition hinten	**2800011503180**	**15031**	33
			AQUACTRL 2 SINGLE; Einbauposition beifahrerseitig; für Rechtslenker; passender Adapter: A	**2800011606260**	**16062**	54
			AQUACTRL 2 SINGLE; Einbauposition fahrerseitig; für Rechtslenker; passender Adapter: A	**2800011607260**	**16072**	55
1.6 (F35) 1.6 (F35) 1.6 (F35) 1.6 16V (F35) 1.6 CNG (F35)	55 kW 62 kW 76 kW 74 kW 71 kW	02/98→09/00 09/00→07/04 12/02→05/04 02/98→07/04 03/03→07/04	AQUACTRL 2 SINGLE; Einbauposition beifahrerseitig; für Linkslenker; passender Adapter: A	**2800011305280**	**13052**	27
			AQUACTRL 2 SINGLE; Einbauposition fahrerseitig; für Linkslenker; passender Adapter: A	**2800011306280**	**13062**	27
			REARCTRL; Einbauposition hinten	**2800011503170** **2800011503180**	**50317** **15031**	33 33
			AQUACTRL 2 SINGLE; Einbauposition beifahrerseitig; für Rechtslenker; passender Adapter: A	**2800011606260** **2800011606270**	**16062** **60627**	54 54
			AQUACTRL 2 SINGLE; Einbauposition fahrerseitig; für Rechtslenker; passender Adapter: A	**2800011607260** **2800011625270**	**16072** **62527**	55 62
1.6 LPG (F35) 1.6 LPG (F35)	55 kW 62 kW	03/98→09/00 09/00→07/04	AQUACTRL 2 SINGLE; Einbauposition beifahrerseitig; für Rechtslenker; passender Adapter: A	**2800011606260**	**16062**	54
			AQUACTRL 2 SINGLE; Einbauposition fahrerseitig; für Rechtslenker; passender Adapter: A	**2800011607260**	**16072**	55
1.6 LPG (F35) 1.6 LPG (F35)	74 kW 76 kW	03/98→07/04 06/02→07/04	AQUACTRL 2 SINGLE; Einbauposition beifahrerseitig; für Linkslenker; passender Adapter: A	**2800011305280**	**13052**	27
			AQUACTRL 2 SINGLE; Einbauposition fahrerseitig; für Linkslenker; passender Adapter: A	**2800011306280**	**13062**	27
			REARCTRL; Einbauposition hinten	**2800011503180**	**15031**	33
			AQUACTRL 2 SINGLE; Einbauposition beifahrerseitig; für Rechtslenker; passender Adapter: A	**2800011606260**	**16062**	54
			AQUACTRL 2 SINGLE; Einbauposition fahrerseitig; für Rechtslenker; passender Adapter: A	**2800011607260**	**16072**	55
1.7 CDTI (F35) 1.7 DTI 16V (F35) 1.7 TD (F35) 1.8 16V (F35) 1.8 16V (F35) 2.0 16V (F35) 2.0 DI (F35) 2.0 DTI 16V (F35) 2.0 OPC (F35) 2.0 OPC (F35)	59 kW 55 kW 50 kW 85 kW 92 kW 100 kW 60 kW 74 kW 141 kW 147 kW	04/03→05/04 02/00→07/04 02/98→08/00 02/98→09/00 09/00→07/04 02/98→07/04 02/98→07/04 08/99→07/04 09/02→07/04 11/02→07/04	AQUACTRL 2 SINGLE; Einbauposition beifahrerseitig; für Linkslenker; passender Adapter: A	**2800011305280**	**13052**	27
			AQUACTRL 2 SINGLE; Einbauposition fahrerseitig; für Linkslenker; passender Adapter: A	**2800011306280**	**13062**	27
			REARCTRL; Einbauposition hinten	**2800011503170** **2800011503180**	**50317** **15031**	33 33
			AQUACTRL 2 SINGLE; Einbauposition beifahrerseitig; für Rechtslenker; passender Adapter: A	**2800011606260** **2800011606270**	**16062** **60627**	54 54

→

© 2025 Continental Aftermarket & Services GmbH

OPEL - ASTRA G Caravan (T98) 02/98→07/05

Wischblatt

2.2 16V (F35) 2.2 DTI (F35) 2.2 DTI (F35)	108 kW 86 kW 92 kW	03/01→07/04 09/02→07/04 09/02→07/04	AQUACTRL 2 SINGLE; Einbauposition fahrerseitig; für Rechtslenker; passender Adapter: A	**2800011607260** **2800011625270**	**16072** **62527**	55 62

OPEL - ASTRA G CC (T98) 02/98→12/09

Wischblatt

1.2 16V (F08, F48) 1.2 16V (F08, F48) 1.4 (F08, F48) 1.4 16V (F08, F48)	48 kW 55 kW 66 kW 66 kW	02/98→09/00 09/00→01/05 09/07→12/09 02/98→01/05	AQUACTRL 2 SINGLE; Einbauposition beifahrerseitig; für Linkslenker; passender Adapter: A	**2800011305280**	**13052**	27
			AQUACTRL 2 SINGLE; Einbauposition fahrerseitig; für Linkslenker; passender Adapter: A	**2800011306280**	**13062**	27
			REARCTRL; Einbauposition hinten	**2800011519170** **2800011519180**	**51917** **15191**	41 41
			AQUACTRL 2 SINGLE; Einbauposition beifahrerseitig; für Rechtslenker; passender Adapter: A	**2800011606260** **2800011606270**	**16062** **60627**	54 54
			AQUACTRL 2 SINGLE; Einbauposition fahrerseitig; für Rechtslenker; passender Adapter: A	**2800011607260** **2800011625270**	**16072** **62527**	55 62
1.4 LPG (F08, F48)	66 kW	02/98→01/05	AQUACTRL 2 SINGLE; Einbauposition beifahrerseitig; für Linkslenker; passender Adapter: A	**2800011305280**	**13052**	27
			AQUACTRL 2 SINGLE; Einbauposition fahrerseitig; für Linkslenker; passender Adapter: A	**2800011306280**	**13062**	27
			REARCTRL; Einbauposition hinten	**2800011519180**	**15191**	41
			AQUACTRL 2 SINGLE; Einbauposition beifahrerseitig; für Rechtslenker; passender Adapter: A	**2800011606260**	**16062**	54
			AQUACTRL 2 SINGLE; Einbauposition fahrerseitig; für Rechtslenker; passender Adapter: A	**2800011607260**	**16072**	55
1.6 (F08, F48) 1.6 (F08, F48) 1.6 (F08, F48) 1.6 16V (F08, F48)	55 kW 62 kW 76 kW 74 kW	02/98→09/00 09/00→01/05 11/02→01/05 02/98→01/05	AQUACTRL 2 SINGLE; Einbauposition beifahrerseitig; für Linkslenker; passender Adapter: A	**2800011305280**	**13052**	27
			AQUACTRL 2 SINGLE; Einbauposition fahrerseitig; für Linkslenker; passender Adapter: A	**2800011306280**	**13062**	27
			REARCTRL; Einbauposition hinten	**2800011519170** **2800011519180**	**51917** **15191**	41 41
			AQUACTRL 2 SINGLE; Einbauposition beifahrerseitig; für Rechtslenker; passender Adapter: A	**2800011606260** **2800011606270**	**16062** **60627**	54 54
			AQUACTRL 2 SINGLE; Einbauposition fahrerseitig; für Rechtslenker; passender Adapter: A	**2800011607260** **2800011625270**	**16072** **62527**	55 62
1.6 LPG (F08, F48)	55 kW	03/98→01/05	AQUACTRL 2 SINGLE; Einbauposition beifahrerseitig; für Rechtslenker; passender Adapter: A	**2800011606260**	**16062**	54
			AQUACTRL 2 SINGLE; Einbauposition fahrerseitig; für Rechtslenker; passender Adapter: A	**2800011607260**	**16072**	55
1.6 LPG (F08, F48) 1.6 LPG (F08, F48)	74 kW 76 kW	03/98→01/05 11/02→06/07	AQUACTRL 2 SINGLE; Einbauposition beifahrerseitig; für Linkslenker; passender Adapter: A	**2800011305280**	**13052**	27
			AQUACTRL 2 SINGLE; Einbauposition fahrerseitig; für Linkslenker; passender Adapter: A	**2800011306280**	**13062**	27
			REARCTRL; Einbauposition hinten	**2800011519180**	**15191**	41
			AQUACTRL 2 SINGLE; Einbauposition beifahrerseitig; für Rechtslenker; passender Adapter: A	**2800011606260**	**16062**	54
			AQUACTRL 2 SINGLE; Einbauposition fahrerseitig; für Rechtslenker; passender Adapter: A	**2800011607260**	**16072**	55
1.6 LPG (F48)	62 kW	03/98→01/05	AQUACTRL 2 SINGLE; Einbauposition beifahrerseitig; für Rechtslenker; passender Adapter: A	**2800011606260**	**16062**	54
			AQUACTRL 2 SINGLE; Einbauposition fahrerseitig; für Rechtslenker; passender Adapter: A	**2800011607260**	**16072**	55
1.7 CDTI (F08, F48) 1.7 DTI 16V (F08, F48) 1.7 TD (F08, F48)	59 kW 55 kW 50 kW	04/03→01/05 02/00→01/05 02/98→08/00	AQUACTRL 2 SINGLE; Einbauposition beifahrerseitig; für Linkslenker; passender Adapter: A	**2800011305280**	**13052**	27
			AQUACTRL 2 SINGLE; Einbauposition fahrerseitig; für Linkslenker; passender Adapter: A	**2800011306280**	**13062**	27
			REARCTRL; Einbauposition hinten	**2800011519170** **2800011519180**	**51917** **15191**	41 41
			AQUACTRL 2 SINGLE; Einbauposition beifahrerseitig; für Rechtslenker; passender Adapter: A	**2800011606260** **2800011606270**	**16062** **60627**	54 54
			AQUACTRL 2 SINGLE; Einbauposition fahrerseitig; für Rechtslenker; passender Adapter: A	**2800011607260** **2800011625270**	**16072** **62527**	55 62

© 2025 Continental Aftermarket & Services GmbH

OPEL - ASTRA G CC (T98) 02/98→12/09

Wischblatt

1.8 (F08, F48)	81 kW	02/03→01/04	AQUACTRL 2 SINGLE; Einbauposition beifahrerseitig; für Rechtslenker; passender Adapter: A	**2800011606260**	**16062**	54
			AQUACTRL 2 SINGLE; Einbauposition fahrerseitig; für Rechtslenker; passender Adapter: A	**2800011607260**	**16072**	55
1.8 16V (F08, F48) 1.8 16V (F08, F48) 2.0 16V (F08, F48) 2.0 16V OPC (F08, F48) 2.0 DI (F08, F48) 2.0 DTI 16V (F08, F48) 2.0 OPC (F08, F48) 2.0 OPC (F08, F48) 2.2 16V (F08, F48) 2.2 DTI (F08, F48) 2.2 DTI (F08, F48)	85 kW 92 kW 100 kW 118 kW 60 kW 74 kW 141 kW 147 kW 108 kW 86 kW 92 kW	02/98→09/00 09/00→01/05 02/98→01/05 11/99→09/02 02/98→01/05 08/99→01/05 09/02→01/05 11/02→01/05 06/00→01/05 09/02→01/05 09/02→01/05	AQUACTRL 2 SINGLE; Einbauposition beifahrerseitig; für Linkslenker; passender Adapter: A	**2800011305280**	**13052**	27
			AQUACTRL 2 SINGLE; Einbauposition fahrerseitig; für Linkslenker; passender Adapter: A	**2800011306280**	**13062**	27
			REARCTRL; Einbauposition hinten	**2800011519170** **2800011519180**	**51917** **15191**	41 41
			AQUACTRL 2 SINGLE; Einbauposition beifahrerseitig; für Rechtslenker; passender Adapter: A	**2800011606260** **2800011606270**	**16062** **60627**	54 54
			AQUACTRL 2 SINGLE; Einbauposition fahrerseitig; für Rechtslenker; passender Adapter: A	**2800011607260** **2800011625270**	**16072** **62527**	55 62

OPEL - ASTRA G CLASSIC (T98) 03/04→07/09

Wischblatt

1.4 16V (F08, F48)	66 kW	05/04→07/09	AQUACTRL 2 SINGLE; Einbauposition beifahrerseitig; für Rechtslenker; passender Adapter: A	**2800011606260** **2800011606270**	**16062** **60627**	54 54
			AQUACTRL 2 SINGLE; Einbauposition fahrerseitig; für Rechtslenker; passender Adapter: A	**2800011607260** **2800011625270**	**16072** **62527**	55 62
1.6 (F08, F48)	76 kW	03/06→06/08	AQUACTRL 2 SINGLE; Einbauposition beifahrerseitig; für Rechtslenker; passender Adapter: A	**2800011606260**	**16062**	54
			AQUACTRL 2 SINGLE; Einbauposition fahrerseitig; für Rechtslenker; passender Adapter: A	**2800011607260**	**16072**	55
1.6 16V (F08, F48) 1.7 CDTI (F08, F48)	74 kW 59 kW	05/04→02/06 06/04→07/09	AQUACTRL 2 SINGLE; Einbauposition beifahrerseitig; für Rechtslenker; passender Adapter: A	**2800011606260** **2800011606270**	**16062** **60627**	54 54
			AQUACTRL 2 SINGLE; Einbauposition fahrerseitig; für Rechtslenker; passender Adapter: A	**2800011607260** **2800011625270**	**16072** **62527**	55 62

OPEL - ASTRA G CLASSIC Caravan (F35) 03/04→07/09

Wischblatt

1.4 (F35)	66 kW	10/07→07/09	AQUACTRL 2 SINGLE; Einbauposition beifahrerseitig; für Linkslenker; passender Adapter: A	**2800011305280**	**13052**	27
			AQUACTRL 2 SINGLE; Einbauposition fahrerseitig; für Linkslenker; passender Adapter: A	**2800011306280**	**13062**	27
			REARCTRL; Einbauposition hinten	**2800011503170** **2800011503180**	**50317** **15031**	33 33
			AQUACTRL 2 SINGLE; Einbauposition beifahrerseitig; für Rechtslenker; passender Adapter: A	**2800011606260** **2800011606270**	**16062** **60627**	54 54
			AQUACTRL 2 SINGLE; Einbauposition fahrerseitig; für Rechtslenker; passender Adapter: A	**2800011607260** **2800011625270**	**16072** **62527**	55 62
1.4 16V	66 kW	07/04→09/07	AQUACTRL 2 SINGLE; Einbauposition beifahrerseitig; für Rechtslenker; passender Adapter: A	**2800011606260** **2800011606270**	**16062** **60627**	54 54
			AQUACTRL 2 SINGLE; Einbauposition fahrerseitig; für Rechtslenker; passender Adapter: A	**2800011607260** **2800011625270**	**16072** **62527**	55 62
1.6 1.6	74 kW 76 kW	06/04→02/06 02/06→07/09	AQUACTRL 2 SINGLE; Einbauposition beifahrerseitig; für Rechtslenker; passender Adapter: A	**2800011606260**	**16062**	54
			AQUACTRL 2 SINGLE; Einbauposition fahrerseitig; für Rechtslenker; passender Adapter: A	**2800011607260**	**16072**	55
1.7 CDTI	59 kW	05/04→07/09	AQUACTRL 2 SINGLE; Einbauposition beifahrerseitig; für Rechtslenker; passender Adapter: A	**2800011606260** **2800011606270**	**16062** **60627**	54 54
			AQUACTRL 2 SINGLE; Einbauposition fahrerseitig; für Rechtslenker; passender Adapter: A	**2800011607260** **2800011625270**	**16072** **62527**	55 62

OPEL - ASTRA G CLASSIC Stufenheck (T98) 03/04→07/09

Wischblatt

1.4 16V (F69)	66 kW	05/04→07/09	AQUACTRL 2 SINGLE; Einbauposition beifahrerseitig; für Rechtslenker; passender Adapter: A	**2800011606260** **2800011606270**	**16062** **60627**	54 54
			AQUACTRL 2 SINGLE; Einbauposition fahrerseitig; für Rechtslenker; passender Adapter: A	**2800011607260** **2800011625270**	**16072** **62527**	55 62

© 2025 Continental Aftermarket & Services GmbH

OPEL - ASTRA G CLASSIC Stufenheck (T98) 03/04→07/09

Wischblatt

1.6 16V (F69)	74 kW	03/04→01/08	AQUACTRL 2 SINGLE; Einbauposition beifahrerseitig; für Rechtslenker; passender Adapter: A	**2800011606260**	**16062**	54
			AQUACTRL 2 SINGLE; Einbauposition fahrerseitig; für Rechtslenker; passender Adapter: A	**2800011607260**	**16072**	55

OPEL - ASTRA G Coupe (T98) 03/00→06/06

Wischblatt

1.6 16V (F07) 1.6 16V (F07) 1.8 16V (F07) 1.8 16V (F07) 2.0 16V Turbo (F07) 2.0 16V Turbo (F07) 2.0 16V Turbo (F07) 2.2 16V (F07) 2.2 DTI (F07)	74 kW 76 kW 85 kW 92 kW 140 kW 141 kW 147 kW 108 kW 92 kW	03/00→05/05 03/00→05/05 03/00→10/00 09/00→05/05 09/00→08/01 08/01→05/05 11/02→05/05 09/00→05/05 09/02→05/05	AQUACTRL 2 SINGLE; Einbauposition beifahrerseitig; für Linkslenker; passender Adapter: A	**2800011305280**	**13052**	27
			AQUACTRL 2 SINGLE; Einbauposition fahrerseitig; für Linkslenker; passender Adapter: A	**2800011306280**	**13062**	27
			AQUACTRL 2 SINGLE; Einbauposition beifahrerseitig; für Rechtslenker; passender Adapter: A	**2800011606260** **2800011606270**	**16062** **60627**	54 54
			AQUACTRL 2 SINGLE; Einbauposition fahrerseitig; für Rechtslenker; passender Adapter: A	**2800011607260** **2800011625270**	**16072** **62527**	55 62

OPEL - ASTRA G Kasten/Kombi (F70) 09/98→04/05

Wischblatt

1.2 (F70)	48 kW	09/98→08/00	AQUACTRL 2 SINGLE; Einbauposition beifahrerseitig; für Linkslenker; passender Adapter: A	**2800011305280**	**13052**	27
			AQUACTRL 2 SINGLE; Einbauposition fahrerseitig; für Linkslenker; passender Adapter: A	**2800011306280**	**13062**	27
			AQUACTRL 2 SINGLE; Einbauposition beifahrerseitig; für Rechtslenker; passender Adapter: A	**2800011606260**	**16062**	54
			AQUACTRL 2 SINGLE; Einbauposition fahrerseitig; für Rechtslenker; passender Adapter: A	**2800011607260**	**16072**	55
1.4 (F70) 1.6 (F70) 1.6 (F70) 1.6 (F70) 1.6 (F70)	66 kW 55 kW 62 kW 74 kW 76 kW	09/98→04/05 01/99→09/00 09/00→04/05 09/98→01/04 02/04→11/04	AQUACTRL 2 SINGLE; Einbauposition beifahrerseitig; für Linkslenker; passender Adapter: A	**2800011305280**	**13052**	27
			AQUACTRL 2 SINGLE; Einbauposition fahrerseitig; für Linkslenker; passender Adapter: A	**2800011306280**	**13062**	27
			AQUACTRL 2 SINGLE; Einbauposition beifahrerseitig; für Rechtslenker; passender Adapter: A	**2800011606260** **2800011606270**	**16062** **60627**	54 54
			AQUACTRL 2 SINGLE; Einbauposition fahrerseitig; für Rechtslenker; passender Adapter: A	**2800011607260** **2800011625270**	**16072** **62527**	55 62
1.6 LPG (F70) 1.6 LPG (F70)	55 kW 62 kW	01/99→09/00 12/00→04/05	AQUACTRL 2 SINGLE; Einbauposition beifahrerseitig; für Rechtslenker; passender Adapter: A	**2800011606260**	**16062**	54
			AQUACTRL 2 SINGLE; Einbauposition fahrerseitig; für Rechtslenker; passender Adapter: A	**2800011607260**	**16072**	55
1.7 CDTi (F70) 1.7 DTI 16V (F70) 1.7 TD (F70) 2.0 DI (F70) 2.0 DTI (F70)	59 kW 55 kW 50 kW 60 kW 74 kW	07/03→11/04 02/00→04/05 01/99→04/05 01/99→04/05 09/00→04/05	AQUACTRL 2 SINGLE; Einbauposition beifahrerseitig; für Linkslenker; passender Adapter: A	**2800011305280**	**13052**	27
			AQUACTRL 2 SINGLE; Einbauposition fahrerseitig; für Linkslenker; passender Adapter: A	**2800011306280**	**13062**	27
			AQUACTRL 2 SINGLE; Einbauposition beifahrerseitig; für Rechtslenker; passender Adapter: A	**2800011606260** **2800011606270**	**16062** **60627**	54 54
			AQUACTRL 2 SINGLE; Einbauposition fahrerseitig; für Rechtslenker; passender Adapter: A	**2800011607260** **2800011625270**	**16072** **62527**	55 62

OPEL - ASTRA G Stufenheck (T98) 03/98→12/09

Wischblatt

1.2 16V (F69) 1.2 16V (F69) 1.4 (F69) 1.4 16V (F69)	48 kW 55 kW 66 kW 66 kW	09/98→09/00 09/00→01/05 09/07→12/09 09/98→01/05	AQUACTRL 2 SINGLE; Einbauposition beifahrerseitig; für Linkslenker; passender Adapter: A	**2800011305280**	**13052**	27
			AQUACTRL 2 SINGLE; Einbauposition fahrerseitig; für Linkslenker; passender Adapter: A	**2800011306280**	**13062**	27
			AQUACTRL 2 SINGLE; Einbauposition beifahrerseitig; für Rechtslenker; passender Adapter: A	**2800011606260** **2800011606270**	**16062** **60627**	54 54
			AQUACTRL 2 SINGLE; Einbauposition fahrerseitig; für Rechtslenker; passender Adapter: A	**2800011607260** **2800011625270**	**16072** **62527**	55 62

© 2025 Continental Aftermarket & Services GmbH

OPEL - ASTRA G Stufenheck (T98) 03/98→12/09

Wischblatt

1.4 LPG (F69)	66 kW	03/98→01/05	AQUACTRL 2 SINGLE; Einbauposition beifahrerseitig; für Linkslenker; passender Adapter: A	**2800011305280**	**13052**	27
			AQUACTRL 2 SINGLE; Einbauposition fahrerseitig; für Linkslenker; passender Adapter: A	**2800011306280**	**13062**	27
			AQUACTRL 2 SINGLE; Einbauposition beifahrerseitig; für Rechtslenker; passender Adapter: A	**2800011606260**	**16062**	54
			AQUACTRL 2 SINGLE; Einbauposition fahrerseitig; für Rechtslenker; passender Adapter: A	**2800011607260**	**16072**	55
1.6 (F69) 1.6 (F69) 1.6 (F69) 1.6 16V (F69)	55 kW 62 kW 76 kW 74 kW	09/98→09/00 09/00→01/05 12/02→12/09 09/98→01/05	AQUACTRL 2 SINGLE; Einbauposition beifahrerseitig; für Linkslenker; passender Adapter: A	**2800011305280**	**13052**	27
			AQUACTRL 2 SINGLE; Einbauposition fahrerseitig; für Linkslenker; passender Adapter: A	**2800011306280**	**13062**	27
			AQUACTRL 2 SINGLE; Einbauposition beifahrerseitig; für Rechtslenker; passender Adapter: A	**2800011606260** **2800011606270**	**16062** **60627**	54 54
			AQUACTRL 2 SINGLE; Einbauposition fahrerseitig; für Rechtslenker; passender Adapter: A	**2800011607260** **2800011625270**	**16072** **62527**	55 62
1.6 LPG (F69) 1.6 LPG (F69)	55 kW 62 kW	10/98→06/00 09/00→01/05	AQUACTRL 2 SINGLE; Einbauposition beifahrerseitig; für Rechtslenker; passender Adapter: A	**2800011606260**	**16062**	54
			AQUACTRL 2 SINGLE; Einbauposition fahrerseitig; für Rechtslenker; passender Adapter: A	**2800011607260**	**16072**	55
1.6 LPG (F69)	74 kW	06/02→01/05	AQUACTRL 2 SINGLE; Einbauposition beifahrerseitig; für Linkslenker; passender Adapter: A	**2800011305280**	**13052**	27
			AQUACTRL 2 SINGLE; Einbauposition fahrerseitig; für Linkslenker; passender Adapter: A	**2800011306280**	**13062**	27
			AQUACTRL 2 SINGLE; Einbauposition beifahrerseitig; für Rechtslenker; passender Adapter: A	**2800011606260**	**16062**	54
			AQUACTRL 2 SINGLE; Einbauposition fahrerseitig; für Rechtslenker; passender Adapter: A	**2800011607260**	**16072**	55
1.7 CDTI (F69) 1.7 DTI 16V (F69) 1.7 TD (F69) 1.8 16V (F69) 1.8 16V (F69) 2.0 16V (F69) 2.0 DI (F69) 2.0 DTI 16V (F69) 2.2 16V (F69) 2.2 DTI (F69) 2.2 DTI (F69)	59 kW 55 kW 50 kW 85 kW 92 kW 100 kW 60 kW 74 kW 108 kW 86 kW 92 kW	04/03→12/09 02/00→01/05 09/98→08/00 09/98→09/00 06/00→01/05 09/98→01/05 09/98→01/05 08/99→01/05 03/01→01/05 09/02→01/05 09/02→01/05	AQUACTRL 2 SINGLE; Einbauposition beifahrerseitig; für Linkslenker; passender Adapter: A	**2800011305280**	**13052**	27
			AQUACTRL 2 SINGLE; Einbauposition fahrerseitig; für Linkslenker; passender Adapter: A	**2800011306280**	**13062**	27
			AQUACTRL 2 SINGLE; Einbauposition beifahrerseitig; für Rechtslenker; passender Adapter: A	**2800011606260** **2800011606270**	**16062** **60627**	54 54
			AQUACTRL 2 SINGLE; Einbauposition fahrerseitig; für Rechtslenker; passender Adapter: A	**2800011607260** **2800011625270**	**16072** **62527**	55 62

OPEL - ASTRA H (A04) 01/04→05/14

Wischblatt

1.2 (L48)	59 kW	08/05→10/10	AQUACTRL 2 SET; für Linkslenker	**2800011222280**	**12222**	9
			AQUACTRL 2 SINGLE; Einbauposition beifahrerseitig; für Linkslenker; passender Adapter: BCE	**2800011304280**	**13042**	26
			AQUACTRL 2 SINGLE; Einbauposition fahrerseitig; für Linkslenker; passender Adapter: BCE	**2800011309280**	**13092**	28
			REARCTRL; Einbauposition hinten	**2800011511180**	**15111**	37
			AQUACTRL 2 SINGLE; Einbauposition beifahrerseitig; für Rechtslenker; passender Adapter: BCE	**2800011605260**	**16052**	54
			AQUACTRL 2 SINGLE; Einbauposition fahrerseitig; für Rechtslenker; passender Adapter: BCE	**2800011610260**	**16102**	56
1.3 CDTI (L48) 1.4 (L48) 1.4 (L48) 1.4 LPG (L48) 1.6 (L48) 1.6 (L48) 1.6 Turbo (L48) 1.7 CDTI (L48) 1.7 CDTI (L48) 1.7 CDTI (L48) 1.7 CDTI (L48) 1.8 (L48)	66 kW 55 kW 66 kW 66 kW 77 kW 85 kW 132 kW 59 kW 74 kW 81 kW 92 kW 92 kW	08/05→10/10 04/04→10/04 03/04→10/10 08/09→10/10 03/04→10/10 12/06→05/14 02/07→10/10 03/04→10/10 03/04→10/10 02/07→05/14 02/07→05/14 01/04→10/10	AQUACTRL 2 SET; für Linkslenker	**2800011222280**	**12222**	9
			AQUACTRL 2 SINGLE; Einbauposition beifahrerseitig; für Linkslenker; passender Adapter: BCE	**2800011304280**	**13042**	26
			AQUACTRL 2 SINGLE; Einbauposition fahrerseitig; für Linkslenker; passender Adapter: BCE	**2800011309280**	**13092**	28
			REARCTRL; Einbauposition hinten	**2800011511170** **2800011511180**	**51117** **15111**	37 37
			AQUACTRL 2 SINGLE; Einbauposition beifahrerseitig; für Rechtslenker; passender Adapter: BCE	**2800011605260** **2800011624270**	**16052** **62427**	54 61
			AQUACTRL 2 SINGLE; Einbauposition fahrerseitig; für Rechtslenker; passender Adapter: BCE	**2800011610260** **2800011610270**	**16102** **61027**	56 56

→

© 2025 Continental Aftermarket & Services GmbH

OPEL - ASTRA H (A04) 01/04→05/14

Wischblatt

1.8 (L48)	103 kW	01/06→10/10	AQUACTRL 2 SET; für Linkslenker	2800011222280	12222	9
1.9 CDTI (L48)	74 kW	09/05→10/10	AQUACTRL 2 SINGLE; Einbauposition beifahrerseitig; für Linkslenker; passender Adapter: BCE	2800011304280	13042	26
1.9 CDTI (L48)	88 kW	06/04→10/10				
1.9 CDTI (L48)	110 kW	09/04→10/10	AQUACTRL 2 SINGLE; Einbauposition fahrerseitig; für Linkslenker; passender Adapter: BCE	2800011309280	13092	28
1.9 CDTI 16V (L48)	88 kW	04/04→10/10				
2.0 Turbo (L48)	125 kW	03/04→10/10	REARCTRL; Einbauposition hinten	2800011511170	51117	37
2.0 Turbo (L48)	147 kW	09/04→10/10		2800011511180	15111	37
2.0 Turbo (L48)	177 kW	03/05→10/10	AQUACTRL 2 SINGLE; Einbauposition beifahrerseitig; für Rechtslenker; passender Adapter: BCE	2800011605260	16052	54
				2800011624270	62427	61
			AQUACTRL 2 SINGLE; Einbauposition fahrerseitig; für Rechtslenker; passender Adapter: BCE	2800011610260	16102	56
				2800011610270	61027	56

OPEL - ASTRA H Caravan (A04) 08/04→05/14

Wischblatt

1.3 CDTI (L35)	66 kW	08/05→10/10	AQUACTRL 2 SET; für Linkslenker	2800011222280	12222	9
1.4 (L35)	55 kW	08/04→10/10	AQUACTRL 2 SINGLE; Einbauposition beifahrerseitig; für Linkslenker; passender Adapter: BCE	2800011304280	13042	26
1.4 (L35)	66 kW	08/04→10/10				
1.4 LPG (L35)	66 kW	08/09→10/10	AQUACTRL 2 SINGLE; Einbauposition fahrerseitig; für Linkslenker; passender Adapter: BCE	2800011309280	13092	28
1.6 (L35)	77 kW	08/04→10/10				
1.6 (L35)	85 kW	12/06→05/14	REARCTRL; Einbauposition hinten	2800011511170	51117	37
1.6 LPG (L35)	85 kW	08/09→10/10		2800011511180	15111	37
1.6 Turbo (L35)	132 kW	02/07→10/10	AQUACTRL 2 SINGLE; Einbauposition beifahrerseitig; für Rechtslenker; passender Adapter: BCE	2800011605260	16052	54
1.7 CDTI (L35)	59 kW	08/04→10/10		2800011624270	62427	61
1.7 CDTI (L35)	74 kW	08/04→10/10				
1.7 CDTI (L35)	81 kW	02/07→05/14	AQUACTRL 2 SINGLE; Einbauposition fahrerseitig; für Rechtslenker; passender Adapter: BCE	2800011610260	16102	56
1.7 CDTI (L35)	92 kW	02/07→05/14		2800011610270	61027	56
1.8 (L35)	92 kW	08/04→10/10				
1.8 (L35)	103 kW	08/05→05/14				
1.9 CDTI (L35)	74 kW	09/05→10/10				
1.9 CDTI (L35)	88 kW	09/05→10/10				
1.9 CDTI (L35)	110 kW	09/04→10/10				
1.9 CDTI 16V (L35)	88 kW	08/04→10/10				
2.0 Turbo (L35)	125 kW	08/04→10/10				
2.0 Turbo (L35)	147 kW	09/04→10/10				

OPEL - ASTRA H CLASSIC Kombi (A04) 12/06→

Wischblatt

1.4 (L35)	66 kW	01/09→	AQUACTRL 2 SINGLE; Einbauposition beifahrerseitig; für Rechtslenker; passender Adapter: BC	2800011605260	16052	54
1.6 (L35)	85 kW	12/06→05/14				
1.7 CDTi (L35)	81 kW	01/09→	AQUACTRL 2 SINGLE; Einbauposition fahrerseitig; für Rechtslenker; passender Adapter: BC	2800011610260	16102	56
1.7 CDTI (L35)	92 kW	01/09→				
1.8 (L35)	103 kW	01/12→05/14				

OPEL - ASTRA H CLASSIC Schrägheck (A04) 01/09→

Wischblatt

1.3 CDTI (L48)	66 kW	01/09→	AQUACTRL 2 SINGLE; Einbauposition beifahrerseitig; für Rechtslenker; passender Adapter: BC	2800011605260	16052	54
1.4 (L48)	66 kW	01/09→				
			AQUACTRL 2 SINGLE; Einbauposition fahrerseitig; für Rechtslenker; passender Adapter: BC	2800011610260	16102	56
1.6 (L48)	85 kW	01/09→	AQUACTRL 2 SINGLE; Einbauposition beifahrerseitig; für Rechtslenker; passender Adapter: BC	2800011605260	16052	54
				2800011624270	62427	61
			AQUACTRL 2 SINGLE; Einbauposition fahrerseitig; für Rechtslenker; passender Adapter: BC	2800011610260	16102	56
				2800011610270	61027	56
1.7 CDTI (L48)	81 kW	01/09→	AQUACTRL 2 SINGLE; Einbauposition beifahrerseitig; für Rechtslenker; passender Adapter: BC	2800011605260	16052	54
1.7 CDTI (L48)	92 kW	01/09→				
1.8 (L48)	103 kW	02/13→	AQUACTRL 2 SINGLE; Einbauposition fahrerseitig; für Rechtslenker; passender Adapter: BC	2800011610260	16102	56

OPEL - ASTRA H CLASSIC Stufenheck (A04) 02/07→

Wischblatt

1.6 (L69)	85 kW	01/09→05/14	AQUACTRL 2 SINGLE; Einbauposition beifahrerseitig; für Rechtslenker; passender Adapter: BC	2800011605260	16052	54
1.7 CDTi (L69)	81 kW	01/09→				
1.7 CDTI (L69)	92 kW	01/09→	AQUACTRL 2 SINGLE; Einbauposition fahrerseitig; für Rechtslenker; passender Adapter: BC	2800011610260	16102	56
1.8 (L69)	103 kW	02/07→09/12				

© 2025 Continental Aftermarket & Services GmbH

OPEL - ASTRA H GTC (A04) 03/05→10/10

Wischblatt

1.3 CDTI (L08)	66 kW	04/05→10/10	AQUACTRL 2 SET; für Linkslenker	**2800011222280**	**12222**	9
1.4 (L08)	55 kW	03/05→10/10	AQUACTRL 2 SINGLE; Einbauposition beifahrer-seitig; für Linkslenker; passender Adapter: BCE	**2800011304280**	**13042**	26
1.4 (L08)	66 kW	03/05→10/10				
1.6 (L08)	77 kW	03/05→10/10	AQUACTRL 2 SINGLE; Einbauposition fahrerseitig; für Linkslenker; passender Adapter: BCE	**2800011309280**	**13092**	28
1.6 (L08)	85 kW	12/06→10/10				
1.6 Turbo (L08)	132 kW	02/07→10/10	REARCTRL; Einbauposition hinten	**2800011500170**	**50017**	32
1.7 CDTi (L08)	74 kW	03/05→10/10		**2800011500180**	**15001**	32
1.7 CDTI (L08)	59 kW	03/05→10/10				
1.7 CDTI (L08)	81 kW	02/07→10/10	AQUACTRL 2 SINGLE; Einbauposition beifahrer-seitig; für Rechtslenker; passender Adapter: BCE	**2800011605260**	**16052**	54
1.7 CDTI (L08)	92 kW	02/07→10/10		**2800011624270**	**62427**	61
1.8 (L08)	92 kW	03/05→10/10	AQUACTRL 2 SINGLE; Einbauposition fahrerseitig; für Rechtslenker; passender Adapter: BCE	**2800011610260**	**16102**	56
1.8 (L08)	103 kW	01/06→10/10		**2800011610270**	**61027**	56
1.9 CDTi (L08)	110 kW	03/05→10/10				
1.9 CDTI (L08)	74 kW	01/06→10/10				
1.9 CDTI (L08)	88 kW	09/05→10/10				
1.9 CDTi 16V (L08)	88 kW	03/05→10/10				
2.0 Turbo (L08)	125 kW	03/05→10/10				
2.0 Turbo (L08)	147 kW	03/05→10/10				
2.0 Turbo (L08)	177 kW	08/05→10/10				

OPEL - ASTRA H Kasten/Kombi (L70) 02/04→10/14

Wischblatt

1.3 CDTI (L70)	66 kW	08/05→10/10	AQUACTRL 2 SET; für Linkslenker	**2800011222280**	**12222**	9
			AQUACTRL 2 SINGLE; Einbauposition beifahrer-seitig; für Linkslenker; passender Adapter: BCE	**2800011304280**	**13042**	26
			AQUACTRL 2 SINGLE; Einbauposition fahrerseitig; für Linkslenker; passender Adapter: BCE	**2800011309280**	**13092**	28
			REARCTRL; Einbauposition hinten	**2800011511170**	**51117**	37
				2800011511180	**15111**	37
			AQUACTRL 2 SINGLE; Einbauposition beifahrer-seitig; für Rechtslenker; passender Adapter: BCE	**2800011605260**	**16052**	54
				2800011624270	**62427**	61
			AQUACTRL 2 SINGLE; Einbauposition fahrerseitig; für Rechtslenker; passender Adapter: BCE	**2800011610260**	**16102**	56
				2800011610270	**61027**	56
1.4 EcoTec (L70)	66 kW	12/04→12/12	AQUACTRL 2 SET; für Linkslenker	**2800011222280**	**12222**	9
			AQUACTRL 2 SINGLE; Einbauposition beifahrer-seitig; für Linkslenker; passender Adapter: BCE	**2800011304280**	**13042**	26
			AQUACTRL 2 SINGLE; Einbauposition fahrerseitig; für Linkslenker; passender Adapter: BCE	**2800011309280**	**13092**	28
			REARCTRL; Einbauposition hinten	**2800011511180**	**15111**	37
			AQUACTRL 2 SINGLE; Einbauposition beifahrer-seitig; für Rechtslenker; passender Adapter: BCE	**2800011605260**	**16052**	54
			AQUACTRL 2 SINGLE; Einbauposition fahrerseitig; für Rechtslenker; passender Adapter: BCE	**2800011610260**	**16102**	56
1.6 EcoTec (L70)	76 kW	02/04→11/04	AQUACTRL 2 SET; für Linkslenker	**2800011222280**	**12222**	9
			AQUACTRL 2 SINGLE; Einbauposition beifahrer-seitig; für Linkslenker; passender Adapter: BCE	**2800011304280**	**13042**	26
			AQUACTRL 2 SINGLE; Einbauposition fahrerseitig; für Linkslenker; passender Adapter: BCE	**2800011309280**	**13092**	28
			REARCTRL; Einbauposition hinten	**2800011511170**	**51117**	37
				2800011511180	**15111**	37
			AQUACTRL 2 SINGLE; Einbauposition beifahrer-seitig; für Rechtslenker; passender Adapter: BCE	**2800011605260**	**16052**	54
				2800011624270	**62427**	61
			AQUACTRL 2 SINGLE; Einbauposition fahrerseitig; für Rechtslenker; passender Adapter: BCE	**2800011610260**	**16102**	56
				2800011610270	**61027**	56

© 2025 Continental Aftermarket & Services GmbH

OPEL - ASTRA H Kasten/Kombi (L70) 02/04→10/14

Wischblatt

1.6 EcoTec (L70)	85 kW	10/06→12/10	AQUACTRL 2 SET; für Linkslenker	**2800011222280**	**12222**	9
			AQUACTRL 2 SINGLE; Einbauposition beifahrerseitig; für Linkslenker; passender Adapter: BCE	**2800011304280**	**13042**	26
			AQUACTRL 2 SINGLE; Einbauposition fahrerseitig; für Linkslenker; passender Adapter: BCE	**2800011309280**	**13092**	28
			REARCTRL; Einbauposition hinten	**2800011511180**	**15111**	37
			AQUACTRL 2 SINGLE; Einbauposition beifahrerseitig; für Rechtslenker; passender Adapter: BCE	**2800011605260**	**16052**	54
			AQUACTRL 2 SINGLE; Einbauposition fahrerseitig; für Rechtslenker; passender Adapter: BCE	**2800011610260**	**16102**	56
1.7 CDTI (L70) 1.7 CDTI (L70) 1.7 CDTI (L70) 1.7 CDTI (L70)	59 kW 74 kW 81 kW 92 kW	12/04→07/07 03/04→10/10 02/07→10/14 02/07→10/10	AQUACTRL 2 SET; für Linkslenker	**2800011222280**	**12222**	9
			AQUACTRL 2 SINGLE; Einbauposition beifahrerseitig; für Linkslenker; passender Adapter: BCE	**2800011304280**	**13042**	26
			AQUACTRL 2 SINGLE; Einbauposition fahrerseitig; für Linkslenker; passender Adapter: BCE	**2800011309280**	**13092**	28
			REARCTRL; Einbauposition hinten	**2800011511170** **2800011511180**	**51117** **15111**	37 37
			AQUACTRL 2 SINGLE; Einbauposition beifahrerseitig; für Rechtslenker; passender Adapter: BCE	**2800011605260** **2800011624270**	**16052** **62427**	54 61
			AQUACTRL 2 SINGLE; Einbauposition fahrerseitig; für Rechtslenker; passender Adapter: BCE	**2800011610260** **2800011610270**	**16102** **61027**	56 56
1.9 CDTI (L70)	74 kW	08/05→12/12	AQUACTRL 2 SET; für Linkslenker	**2800011222280**	**12222**	9
			AQUACTRL 2 SINGLE; Einbauposition beifahrerseitig; für Linkslenker; passender Adapter: BCE	**2800011304280**	**13042**	26
			AQUACTRL 2 SINGLE; Einbauposition fahrerseitig; für Linkslenker; passender Adapter: BCE	**2800011309280**	**13092**	28
			REARCTRL; Einbauposition hinten	**2800011511180**	**15111**	37
			AQUACTRL 2 SINGLE; Einbauposition beifahrerseitig; für Rechtslenker; passender Adapter: BCE	**2800011605260**	**16052**	54
			AQUACTRL 2 SINGLE; Einbauposition fahrerseitig; für Rechtslenker; passender Adapter: BCE	**2800011610260**	**16102**	56
1.9 CDTI (L70) 1.9 CDTI (L70) 1.9 CDTI 16V (L70)	88 kW 110 kW 88 kW	09/05→10/10 09/04→10/10 08/04→10/10	AQUACTRL 2 SET; für Linkslenker	**2800011222280**	**12222**	9
			AQUACTRL 2 SINGLE; Einbauposition beifahrerseitig; für Linkslenker; passender Adapter: BCE	**2800011304280**	**13042**	26
			AQUACTRL 2 SINGLE; Einbauposition fahrerseitig; für Linkslenker; passender Adapter: BCE	**2800011309280**	**13092**	28
			REARCTRL; Einbauposition hinten	**2800011511170** **2800011511180**	**51117** **15111**	37 37
			AQUACTRL 2 SINGLE; Einbauposition beifahrerseitig; für Rechtslenker; passender Adapter: BCE	**2800011605260** **2800011624270**	**16052** **62427**	54 61
			AQUACTRL 2 SINGLE; Einbauposition fahrerseitig; für Rechtslenker; passender Adapter: BCE	**2800011610260** **2800011610270**	**16102** **61027**	56 56

OPEL - ASTRA H Stufenheck (A04) 02/07→05/14

Wischblatt

1.3 CDTi (L69) 1.4 (L69) 1.6 (L69) 1.6 (L69) 1.7 CDTi (L69)	66 kW 66 kW 77 kW 85 kW 74 kW	02/07→10/10 02/07→06/10 02/07→06/10 02/07→05/14 02/07→10/10	AQUACTRL 2 SET; für Linkslenker	**2800011222280**	**12222**	9
			AQUACTRL 2 SINGLE; Einbauposition beifahrerseitig; für Linkslenker; passender Adapter: BCE	**2800011304280**	**13042**	26
			AQUACTRL 2 SINGLE; Einbauposition fahrerseitig; für Linkslenker; passender Adapter: BCE	**2800011309280**	**13092**	28
			AQUACTRL 2 SINGLE; Einbauposition beifahrerseitig; für Rechtslenker; passender Adapter: BCE	**2800011605260**	**16052**	54
			AQUACTRL 2 SINGLE; Einbauposition fahrerseitig; für Rechtslenker; passender Adapter: BCE	**2800011610260**	**16102**	56
1.7 CDTi (L69) 1.8 (L69)	81 kW 103 kW	02/07→05/14 02/07→09/12	AQUACTRL 2 SET; für Linkslenker	**2800011222280**	**12222**	9
			AQUACTRL 2 SINGLE; Einbauposition beifahrerseitig; für Linkslenker; passender Adapter: BCE	**2800011304280**	**13042**	26
			AQUACTRL 2 SINGLE; Einbauposition fahrerseitig; für Linkslenker; passender Adapter: BCE	**2800011309280**	**13092**	28
			AQUACTRL 2 SINGLE; Einbauposition beifahrerseitig; für Rechtslenker; passender Adapter: BCE	**2800011605260** **2800011624270**	**16052** **62427**	54 61

→

© 2025 Continental Aftermarket & Services GmbH

OPEL - ASTRA H Stufenheck (A04) 02/07→05/14

Wischblatt

1.7 CDTi (L69)	81 kW	02/07→05/14	AQUACTRL 2 SINGLE; Einbauposition fahrerseitig; für Rechtslenker; passender Adapter: BCE	**2800011610260**	**16102**	56
1.8 (L69)	103 kW	02/07→09/12		**2800011610270**	**61027**	56

OPEL - ASTRA H TwinTop (A04) 09/05→10/10

Wischblatt

1.6 (L67)	77 kW	09/05→10/10	AQUACTRL 2 SET; für Linkslenker	**2800011222280**	**12222**	9
1.6 (L67)	85 kW	12/06→10/10	AQUACTRL 2 SINGLE; Einbauposition beifahrerseitig; für Linkslenker; passender Adapter: BCE	**2800011304280**	**13042**	26
1.6 Turbo (L67)	132 kW	02/07→10/10				
1.8 (L67)	92 kW	09/05→10/10	AQUACTRL 2 SINGLE; Einbauposition fahrerseitig; für Linkslenker; passender Adapter: BCE	**2800011309280**	**13092**	28
1.8 (L67)	103 kW	09/05→10/10				
1.9 CDTi (L67)	110 kW	09/05→10/10	AQUACTRL 2 SINGLE; Einbauposition beifahrerseitig; für Rechtslenker; passender Adapter: BCE	**2800011605260**	**16052**	54
2.0 Turbo (L67)	125 kW	09/05→10/10		**2800011624270**	**62427**	61
2.0 Turbo (L67)	147 kW	09/05→10/10	AQUACTRL 2 SINGLE; Einbauposition fahrerseitig; für Rechtslenker; passender Adapter: BCE	**2800011610260**	**16102**	56
				2800011610270	**61027**	56

OPEL - ASTRA J (P10) 09/09→04/16

Wischblatt

1.3 CDTI (68)	70 kW	12/09→10/15	AQUACTRL 2 SET; für Linkslenker	**2800011242280**	**12422**	15
1.4 (68)	64 kW	12/09→10/15	AQUACTRL 2 SINGLE; Einbauposition fahrerseitig; für Linkslenker; passender Adapter: BC	**2800011314280**	**13142**	30
1.4 (68)	74 kW	12/09→10/15				
1.4 LPG (68)	103 kW	01/12→10/15	AQUACTRL 2 SINGLE; Einbauposition beifahrerseitig; für Linkslenker; passender Adapter: BC	**2800011315280**	**13152**	30
1.4 Turbo (68)	88 kW	10/10→10/15				
1.4 Turbo (68)	103 kW	12/09→10/15	REARCTRL; Einbauposition hinten	**2800011524170**	**52417**	44
1.6 (68)	85 kW	12/09→10/15		**2800011524180**	**15241**	44
1.6 CDTi (68)	81 kW	02/14→10/15	AQUACTRL 2 SINGLE; Einbauposition fahrerseitig; für Rechtslenker; Fahrzeugausstattung: für Fahrzeuge mit gegenlaufenden Wischerarmen; passender Adapter: BC	**2800011616260**	**16162**	58
1.6 CDTi (68)	100 kW	11/13→10/15		**2800011630270**	**63027**	63
1.6 SIDI (68)	125 kW	12/12→10/15				
1.6 Turbo (68)	132 kW	12/09→10/15				
			AQUACTRL 2 SINGLE; Einbauposition beifahrerseitig; für Rechtslenker; Fahrzeugausstattung: für Fahrzeuge mit gegenlaufenden Wischerarmen; passender Adapter: BC	**2800011617260**	**16172**	58
				2800011631270	**63127**	64
1.6 Turbo 4x4 (68)	132 kW	12/09→10/15	AQUACTRL 2 SET; für Linkslenker	**2800011242280**	**12422**	15
			AQUACTRL 2 SINGLE; Einbauposition fahrerseitig; für Linkslenker; passender Adapter: BC	**2800011314280**	**13142**	30
			AQUACTRL 2 SINGLE; Einbauposition beifahrerseitig; für Linkslenker; passender Adapter: BC	**2800011315280**	**13152**	30
			REARCTRL; Einbauposition hinten	**2800011524180**	**15241**	44
			AQUACTRL 2 SINGLE; Einbauposition fahrerseitig; für Rechtslenker; Fahrzeugausstattung: für Fahrzeuge mit gegenlaufenden Wischerarmen; passender Adapter: BC	**2800011616260**	**16162**	58
			AQUACTRL 2 SINGLE; Einbauposition beifahrerseitig; für Rechtslenker; Fahrzeugausstattung: für Fahrzeuge mit gegenlaufenden Wischerarmen; passender Adapter: BC	**2800011617260**	**16172**	58
1.7 CDTI (68)	81 kW	09/09→10/15	AQUACTRL 2 SET; für Linkslenker	**2800011242280**	**12422**	15
1.7 CDTI (68)	92 kW	12/09→10/15	AQUACTRL 2 SINGLE; Einbauposition fahrerseitig; für Linkslenker; passender Adapter: BC	**2800011314280**	**13142**	30
1.7 CDTI (68)	96 kW	07/11→10/15				
2.0 BiTurbo CDTI (68)	143 kW	09/12→10/15	AQUACTRL 2 SINGLE; Einbauposition beifahrerseitig; für Linkslenker; passender Adapter: BC	**2800011315280**	**13152**	30
			REARCTRL; Einbauposition hinten	**2800011524170**	**52417**	44
				2800011524180	**15241**	44
			AQUACTRL 2 SINGLE; Einbauposition fahrerseitig; für Rechtslenker; Fahrzeugausstattung: für Fahrzeuge mit gegenlaufenden Wischerarmen; passender Adapter: BC	**2800011616260**	**16162**	58
				2800011630270	**63027**	63
			AQUACTRL 2 SINGLE; Einbauposition beifahrerseitig; für Rechtslenker; Fahrzeugausstattung: für Fahrzeuge mit gegenlaufenden Wischerarmen; passender Adapter: BC	**2800011617260**	**16172**	58
				2800011631270	**63127**	64

© 2025 Continental Aftermarket & Services GmbH

OPEL - ASTRA J (P10) 09/09→04/16

Wischblatt

2.0 CDTI	96 kW	10/14→10/15	AQUACTRL 2 SINGLE; Einbauposition fahrerseitig; für Rechtslenker; Fahrzeugausstattung: für Fahrzeuge mit gegenlaufenden Wischerarmen; passender Adapter: BC	**2800011616260**	**16162**	58
			AQUACTRL 2 SINGLE; Einbauposition beifahrerseitig; für Rechtslenker; Fahrzeugausstattung: für Fahrzeuge mit gegenlaufenden Wischerarmen; passender Adapter: BC	**2800011617260**	**16172**	58
2.0 CDTI (68)	118 kW	09/09→10/15	AQUACTRL 2 SET; für Linkslenker	**2800011242280**	**12422**	15
2.0 CDTI (68)	121 kW	06/11→10/15	AQUACTRL 2 SINGLE; Einbauposition fahrerseitig; für Linkslenker; passender Adapter: BC	**2800011314280**	**13142**	30
			AQUACTRL 2 SINGLE; Einbauposition beifahrerseitig; für Linkslenker; passender Adapter: BC	**2800011315280**	**13152**	30
			REARCTRL; Einbauposition hinten	**2800011524170** **2800011524180**	**52417** **15241**	44 44
			AQUACTRL 2 SINGLE; Einbauposition fahrerseitig; für Rechtslenker; Fahrzeugausstattung: für Fahrzeuge mit gegenlaufenden Wischerarmen; passender Adapter: BC	**2800011616260** **2800011630270**	**16162** **63027**	58 63
			AQUACTRL 2 SINGLE; Einbauposition beifahrerseitig; für Rechtslenker; Fahrzeugausstattung: für Fahrzeuge mit gegenlaufenden Wischerarmen; passender Adapter: BC	**2800011617260** **2800011631270**	**16172** **63127**	58 64

OPEL - ASTRA J Caravan (P10) 10/10→10/15

Wischblatt

1.3 CDTI (35)	70 kW	10/10→10/14	AQUACTRL 2 SET; für Linkslenker	**2800011242280**	**12422**	15
			AQUACTRL 2 SINGLE; Einbauposition fahrerseitig; für Linkslenker; passender Adapter: BC	**2800011314280**	**13142**	30
			AQUACTRL 2 SINGLE; Einbauposition beifahrerseitig; für Linkslenker; passender Adapter: BC	**2800011315280**	**13152**	30
			REARCTRL; Einbauposition hinten	**2800011524170** **2800011524180**	**52417** **15241**	44 44
			AQUACTRL 2 SINGLE; Einbauposition fahrerseitig; für Rechtslenker; Fahrzeugausstattung: für Fahrzeuge mit gegenlaufenden Wischerarmen; passender Adapter: BC	**2800011616260** **2800011630270**	**16162** **63027**	58 63
			AQUACTRL 2 SINGLE; Einbauposition beifahrerseitig; für Rechtslenker; Fahrzeugausstattung: für Fahrzeuge mit gegenlaufenden Wischerarmen; passender Adapter: BC	**2800011617260** **2800011631270**	**16172** **63127**	58 64
1.4 (35)	64 kW	10/10→10/15	AQUACTRL 2 SET; für Linkslenker	**2800011242280**	**12422**	15
			AQUACTRL 2 SINGLE; Einbauposition fahrerseitig; für Linkslenker; passender Adapter: BC	**2800011314280**	**13142**	30
			AQUACTRL 2 SINGLE; Einbauposition beifahrerseitig; für Linkslenker; passender Adapter: BC	**2800011315280**	**13152**	30
			REARCTRL; Einbauposition hinten	**2800011524180**	**15241**	44
			AQUACTRL 2 SINGLE; Einbauposition fahrerseitig; für Rechtslenker; Fahrzeugausstattung: für Fahrzeuge mit gegenlaufenden Wischerarmen; passender Adapter: BC	**2800011616260**	**16162**	58
			AQUACTRL 2 SINGLE; Einbauposition beifahrerseitig; für Rechtslenker; Fahrzeugausstattung: für Fahrzeuge mit gegenlaufenden Wischerarmen; passender Adapter: BC	**2800011617260**	**16172**	58
1.4 (35) 1.4 LPG (35) 1.4 Turbo (35) 1.4 Turbo (35) 1.6 (35) 1.6 CDTi (35) 1.6 CDTi (35) 1.6 SIDI (35) 1.6 Turbo (35)	74 kW 103 kW 88 kW 103 kW 85 kW 81 kW 100 kW 125 kW 132 kW	10/10→10/15 12/11→10/15 10/10→10/15 10/10→10/15 10/10→10/15 02/14→10/15 11/13→10/15 12/12→10/15 10/10→10/15	AQUACTRL 2 SET; für Linkslenker	**2800011242280**	**12422**	15
			AQUACTRL 2 SINGLE; Einbauposition fahrerseitig; für Linkslenker; passender Adapter: BC	**2800011314280**	**13142**	30
			AQUACTRL 2 SINGLE; Einbauposition beifahrerseitig; für Linkslenker; passender Adapter: BC	**2800011315280**	**13152**	30
			REARCTRL; Einbauposition hinten	**2800011524170** **2800011524180**	**52417** **15241**	44 44
			AQUACTRL 2 SINGLE; Einbauposition fahrerseitig; für Rechtslenker; Fahrzeugausstattung: für Fahr-	**2800011616260**	**16162**	58

→

© 2025 Continental Aftermarket & Services GmbH

OPEL - ASTRA J Caravan (P10) 10/10→10/15

Wischblatt

1.7 CDTI (35)	74 kW	10/10→10/15	zeuge mit gegenlaufenden Wischerarmen; passender Adapter: BC	**2800011630270**	**63027**	63
1.7 CDTI (35)	81 kW	10/10→10/15				
1.7 CDTI (35)	92 kW	10/10→10/15	AQUACTRL 2 SINGLE; Einbauposition beifahrerseitig; für Rechtslenker; Fahrzeugausstattung: für Fahrzeuge mit gegenlaufenden Wischerarmen; passender Adapter: BC	**2800011617260**	**16172**	58
1.7 CDTI (35)	96 kW	10/10→10/15		**2800011631270**	**63127**	64
2.0 BiTurbo CDTI (35)	143 kW	09/12→10/15				
2.0 CDTI (35)	96 kW	01/14→10/15	AQUACTRL 2 SET; für Linkslenker	**2800011242280**	**12422**	15
			AQUACTRL 2 SINGLE; Einbauposition fahrerseitig; für Linkslenker; passender Adapter: BC	**2800011314280**	**13142**	30
			AQUACTRL 2 SINGLE; Einbauposition beifahrerseitig; für Linkslenker; passender Adapter: BC	**2800011315280**	**13152**	30
			REARCTRL; Einbauposition hinten	**2800011524180**	**15241**	44
			AQUACTRL 2 SINGLE; Einbauposition fahrerseitig; für Rechtslenker; Fahrzeugausstattung: für Fahrzeuge mit gegenlaufenden Wischerarmen; passender Adapter: BC	**2800011616260**	**16162**	58
			AQUACTRL 2 SINGLE; Einbauposition beifahrerseitig; für Rechtslenker; Fahrzeugausstattung: für Fahrzeuge mit gegenlaufenden Wischerarmen; passender Adapter: BC	**2800011617260**	**16172**	58
2.0 CDTI (35)	118 kW	10/10→10/15	AQUACTRL 2 SET; für Linkslenker	**2800011242280**	**12422**	15
2.0 CDTI (35)	121 kW	08/11→10/15	AQUACTRL 2 SINGLE; Einbauposition fahrerseitig; für Linkslenker; passender Adapter: BC	**2800011314280**	**13142**	30
			AQUACTRL 2 SINGLE; Einbauposition beifahrerseitig; für Linkslenker; passender Adapter: BC	**2800011315280**	**13152**	30
			REARCTRL; Einbauposition hinten	**2800011524170**	**52417**	44
				2800011524180	**15241**	44
			AQUACTRL 2 SINGLE; Einbauposition fahrerseitig; für Rechtslenker; Fahrzeugausstattung: für Fahrzeuge mit gegenlaufenden Wischerarmen; passender Adapter: BC	**2800011616260**	**16162**	58
				2800011630270	**63027**	63
			AQUACTRL 2 SINGLE; Einbauposition beifahrerseitig; für Rechtslenker; Fahrzeugausstattung: für Fahrzeuge mit gegenlaufenden Wischerarmen; passender Adapter: BC	**2800011617260**	**16172**	58
				2800011631270	**63127**	64

OPEL - ASTRA J GTC 10/11→04/18

Wischblatt

1.4 (08)	74 kW	10/11→11/13	AQUACTRL 2 SINGLE; Einbauposition beifahrerseitig; für Linkslenker; passender Adapter: BC	**2800011315280**	**13152**	30
1.4 (08)	88 kW	10/11→04/18				
1.4 Turbo (08)	103 kW	10/11→04/18	AQUACTRL 2 SINGLE; Einbauposition fahrerseitig; für Linkslenker; passender Adapter: BC	**2800011316280**	**13162**	30
1.6 CDTI (08)	81 kW	07/14→04/18	REARCTRL; Einbauposition hinten	**2800011524170**	**52417**	44
1.6 CDTI (08)	100 kW	07/14→04/18		**2800011524180**	**15241**	44
1.6 SIDI (08)	125 kW	12/12→04/18				
			AQUACTRL 2 SINGLE; Einbauposition fahrerseitig; für Rechtslenker; Fahrzeugausstattung: für Fahrzeuge mit gegenlaufenden Wischerarmen; passender Adapter: BC	**2800011616260**	**16162**	58
				2800011630270	**63027**	63
			AQUACTRL 2 SINGLE; Einbauposition beifahrerseitig; für Rechtslenker; Fahrzeugausstattung: für Fahrzeuge mit gegenlaufenden Wischerarmen; passender Adapter: BC	**2800011617260**	**16172**	58
				2800011631270	**63127**	64

© 2025 Continental Aftermarket & Services GmbH

OPEL - ASTRA J GTC 10/11→04/18

Wischblatt

1.6 SIDI (08)	147 kW	07/13→04/18	AQUACTRL 2 SINGLE; Einbauposition beifahrerseitig; für Linkslenker; passender Adapter: BC	**2800011315280**	**13152**	30
			AQUACTRL 2 SINGLE; Einbauposition fahrerseitig; für Linkslenker; passender Adapter: BC	**2800011316280**	**13162**	30
			REARCTRL; Einbauposition hinten	**2800011524180**	**15241**	44
			AQUACTRL 2 SINGLE; Einbauposition fahrerseitig; für Rechtslenker; Fahrzeugausstattung: für Fahrzeuge mit gegenlaufenden Wischerarmen; passender Adapter: BC	**2800011616260**	**16162**	58
			AQUACTRL 2 SINGLE; Einbauposition beifahrerseitig; für Rechtslenker; Fahrzeugausstattung: für Fahrzeuge mit gegenlaufenden Wischerarmen; passender Adapter: BC	**2800011617260**	**16172**	58
1.6 Turbo (08) 1.7 CDTI (08) 1.7 CDTI (08) 1.8 (08) 2.0 BiTurbo CDTI (08)	132 kW 81 kW 96 kW 103 kW 143 kW	10/11→06/13 03/12→10/13 03/12→06/14 10/11→10/13 10/13→06/15	AQUACTRL 2 SINGLE; Einbauposition beifahrerseitig; für Linkslenker; passender Adapter: BC	**2800011315280**	**13152**	30
			AQUACTRL 2 SINGLE; Einbauposition fahrerseitig; für Linkslenker; passender Adapter: BC	**2800011316280**	**13162**	30
			REARCTRL; Einbauposition hinten	**2800011524170** **2800011524180**	**52417** **15241**	44 44
			AQUACTRL 2 SINGLE; Einbauposition fahrerseitig; für Rechtslenker; Fahrzeugausstattung: für Fahrzeuge mit gegenlaufenden Wischerarmen; passender Adapter: BC	**2800011616260** **2800011630270**	**16162** **63027**	58 63
			AQUACTRL 2 SINGLE; Einbauposition beifahrerseitig; für Rechtslenker; Fahrzeugausstattung: für Fahrzeuge mit gegenlaufenden Wischerarmen; passender Adapter: BC	**2800011617260** **2800011631270**	**16172** **63127**	58 64
2.0 CDTI (08)	96 kW	01/12→10/15	REARCTRL; Einbauposition hinten	**2800011524180**	**15241**	44
			AQUACTRL 2 SINGLE; Einbauposition fahrerseitig; für Rechtslenker; Fahrzeugausstattung: für Fahrzeuge mit gegenlaufenden Wischerarmen; passender Adapter: BC	**2800011616260**	**16162**	58
			AQUACTRL 2 SINGLE; Einbauposition beifahrerseitig; für Rechtslenker; Fahrzeugausstattung: für Fahrzeuge mit gegenlaufenden Wischerarmen; passender Adapter: BC	**2800011617260**	**16172**	58
2.0 CDTI (08) 2.0 OPC Turbo (08)	121 kW 206 kW	01/12→06/15 04/12→04/18	AQUACTRL 2 SINGLE; Einbauposition beifahrerseitig; für Linkslenker; passender Adapter: BC	**2800011315280**	**13152**	30
			AQUACTRL 2 SINGLE; Einbauposition fahrerseitig; für Linkslenker; passender Adapter: BC	**2800011316280**	**13162**	30
			REARCTRL; Einbauposition hinten	**2800011524170** **2800011524180**	**52417** **15241**	44 44
			AQUACTRL 2 SINGLE; Einbauposition fahrerseitig; für Rechtslenker; Fahrzeugausstattung: für Fahrzeuge mit gegenlaufenden Wischerarmen; passender Adapter: BC	**2800011616260** **2800011630270**	**16162** **63027**	58 63
			AQUACTRL 2 SINGLE; Einbauposition beifahrerseitig; für Rechtslenker; Fahrzeugausstattung: für Fahrzeuge mit gegenlaufenden Wischerarmen; passender Adapter: BC	**2800011617260** **2800011631270**	**16172** **63127**	58 64

OPEL - ASTRA J Kasten/Kombi (P10) 09/09→10/15

Wischblatt

1.3 CDTi (35) 1.6 CDTi (35) 1.7 CDTi (35) 2.0 CDTi (35)	70 kW 81 kW 96 kW 121 kW	10/12→10/15 01/14→10/15 10/12→10/15 10/12→10/15	REARCTRL; Einbauposition hinten	**2800011524180**	**15241**	44
			AQUACTRL 2 SINGLE; Einbauposition fahrerseitig; für Rechtslenker; Fahrzeugausstattung: für Fahrzeuge mit gegenlaufenden Wischerarmen; passender Adapter: BC	**2800011616260**	**16162**	58
			AQUACTRL 2 SINGLE; Einbauposition beifahrerseitig; für Rechtslenker; Fahrzeugausstattung: für Fahrzeuge mit gegenlaufenden Wischerarmen; passender Adapter: BC	**2800011617260**	**16172**	58

© 2025 Continental Aftermarket & Services GmbH

OPEL - ASTRA J Kasten/Schrägheck (P10) 09/09→10/15

Wischblatt

1.3 CDTi (68)	70 kW	05/13→10/15	REARCTRL; Einbauposition hinten	**2800011524180**	**15241**	44
			AQUACTRL 2 SINGLE; Einbauposition fahrerseitig; für Rechtslenker; Fahrzeugausstattung: für Fahrzeuge mit gegenlaufenden Wischerarmen; passender Adapter: BC	**2800011616260**	**16162**	58
			AQUACTRL 2 SINGLE; Einbauposition beifahrerseitig; passender Adapter: BC; für Rechtslenker; Fahrzeugausstattung: für Fahrzeuge mit gegenlaufenden Wischerarmen	**2800011617260**	**16172**	58
1.6 CDTi	100 kW	05/13→10/15	AQUACTRL 2 SINGLE; Einbauposition fahrerseitig; für Rechtslenker; Fahrzeugausstattung: für Fahrzeuge mit gegenlaufenden Wischerarmen; passender Adapter: BC	**2800011616260**	**16162**	58
			AQUACTRL 2 SINGLE; Einbauposition beifahrerseitig; passender Adapter: BC; für Rechtslenker; Fahrzeugausstattung: für Fahrzeuge mit gegenlaufenden Wischerarmen	**2800011617260**	**16172**	58
1.6 CDTi (68) 1.7 CDTi (68)	81 kW 81 kW	01/14→10/15 05/13→10/15	REARCTRL; Einbauposition hinten	**2800011524180**	**15241**	44
			AQUACTRL 2 SINGLE; Einbauposition fahrerseitig; für Rechtslenker; Fahrzeugausstattung: für Fahrzeuge mit gegenlaufenden Wischerarmen; passender Adapter: BC	**2800011616260**	**16162**	58
			AQUACTRL 2 SINGLE; Einbauposition beifahrerseitig; passender Adapter: BC; für Rechtslenker; Fahrzeugausstattung: für Fahrzeuge mit gegenlaufenden Wischerarmen	**2800011617260**	**16172**	58

OPEL - ASTRA J Stufenheck 06/12→

Wischblatt

1.3 CDTI (69)	70 kW	06/12→10/15	AQUACTRL 2 SET; für Linkslenker	**2800011242280**	**12422**	15
			AQUACTRL 2 SINGLE; Einbauposition fahrerseitig; für Linkslenker; passender Adapter: BC	**2800011314280**	**13142**	30
			AQUACTRL 2 SINGLE; Einbauposition beifahrerseitig; für Linkslenker; passender Adapter: BC	**2800011315280**	**13152**	30
			AQUACTRL 2 SINGLE; Einbauposition fahrerseitig; für Rechtslenker; Fahrzeugausstattung: für Fahrzeuge mit gegenlaufenden Wischerarmen; passender Adapter: BC	**2800011616260** **2800011630270**	**16162** **63027**	58 63
			AQUACTRL 2 SINGLE; Einbauposition beifahrerseitig; für Rechtslenker; Fahrzeugausstattung: für Fahrzeuge mit gegenlaufenden Wischerarmen; passender Adapter: BC	**2800011617260** **2800011631270**	**16172** **63127**	58 64
1.4	64 kW	01/14→10/15	AQUACTRL 2 SET; für Linkslenker	**2800011242280**	**12422**	15
			AQUACTRL 2 SINGLE; Einbauposition fahrerseitig; für Linkslenker; passender Adapter: BC	**2800011314280**	**13142**	30
			AQUACTRL 2 SINGLE; Einbauposition beifahrerseitig; für Linkslenker; passender Adapter: BC	**2800011315280**	**13152**	30
			AQUACTRL 2 SINGLE; Einbauposition fahrerseitig; für Rechtslenker; Fahrzeugausstattung: für Fahrzeuge mit gegenlaufenden Wischerarmen; passender Adapter: BC	**2800011616260**	**16162**	58
			AQUACTRL 2 SINGLE; Einbauposition beifahrerseitig; für Rechtslenker; Fahrzeugausstattung: für Fahrzeuge mit gegenlaufenden Wischerarmen; passender Adapter: BC	**2800011617260**	**16172**	58
1.4 (69) 1.4 LPG (69) 1.4 Turbo (69) 1.4 Turbo (69) 1.6 (69) 1.6 CDTi (69) 1.6 CDTi (69) 1.6 SIDI (69) 1.6 Turbo (69)	74 kW 103 kW 88 kW 103 kW 85 kW 81 kW 100 kW 125 kW 132 kW	06/12→10/15 07/14→ 06/12→10/15 06/12→ 06/12→ 04/14→ 01/14→ 06/12→10/15 06/12→	AQUACTRL 2 SET; für Linkslenker	**2800011242280**	**12422**	15
			AQUACTRL 2 SINGLE; Einbauposition fahrerseitig; für Linkslenker; passender Adapter: BC	**2800011314280**	**13142**	30
			AQUACTRL 2 SINGLE; Einbauposition beifahrerseitig; für Linkslenker; passender Adapter: BC	**2800011315280**	**13152**	30
			AQUACTRL 2 SINGLE; Einbauposition fahrerseitig; für Rechtslenker; Fahrzeugausstattung: für Fahrzeuge mit gegenlaufenden Wischerarmen; passender Adapter: BC	**2800011616260** **2800011630270**	**16162** **63027**	58 63

→

© 2025 Continental Aftermarket & Services GmbH

OPEL - ASTRA J Stufenheck 06/12→

Wischblatt

1.4 (69) 1.4 LPG (69) 1.4 Turbo (69) 1.4 Turbo (69) 1.6 (69) 1.6 CDTi (69) 1.6 CDTi (69) 1.6 SIDI (69) 1.6 Turbo (69)	74 kW 103 kW 88 kW 103 kW 85 kW 81 kW 100 kW 125 kW 132 kW	06/12→10/15 07/14→ 06/12→10/15 06/12→ 06/12→ 04/14→ 01/14→ 06/12→10/15 06/12→	AQUACTRL 2 SINGLE; Einbauposition beifahrerseitig; für Rechtslenker; Fahrzeugausstattung: für Fahrzeuge mit gegenlaufenden Wischerarmen; passender Adapter: BC	**2800011617260** **2800011631270**	**16172** **63127**	58 64
1.7 CDTI	74 kW	06/12→10/15	AQUACTRL 2 SINGLE; Einbauposition fahrerseitig; für Rechtslenker; Fahrzeugausstattung: für Fahrzeuge mit gegenlaufenden Wischerarmen; passender Adapter: BC	**2800011616260**	**16162**	58
			AQUACTRL 2 SINGLE; Einbauposition beifahrerseitig; für Rechtslenker; Fahrzeugausstattung: für Fahrzeuge mit gegenlaufenden Wischerarmen; passender Adapter: BC	**2800011617260**	**16172**	58
1.7 CDTI (69) 1.7 CDTI (69)	81 kW 96 kW	06/12→10/15 06/12→10/15	AQUACTRL 2 SET; für Linkslenker	**2800011242280**	**12422**	15
			AQUACTRL 2 SINGLE; Einbauposition fahrerseitig; für Linkslenker; passender Adapter: BC	**2800011314280**	**13142**	30
			AQUACTRL 2 SINGLE; Einbauposition beifahrerseitig; für Linkslenker; passender Adapter: BC	**2800011315280**	**13152**	30
			AQUACTRL 2 SINGLE; Einbauposition fahrerseitig; für Rechtslenker; Fahrzeugausstattung: für Fahrzeuge mit gegenlaufenden Wischerarmen; passender Adapter: BC	**2800011616260** **2800011630270**	**16162** **63027**	58 63
			AQUACTRL 2 SINGLE; Einbauposition beifahrerseitig; für Rechtslenker; Fahrzeugausstattung: für Fahrzeuge mit gegenlaufenden Wischerarmen; passender Adapter: BC	**2800011617260** **2800011631270**	**16172** **63127**	58 64

OPEL - ASTRA K (B16) 06/15→12/22

Wischblatt

1.0 Turbo (68)	66 kW	06/18→12/22	AQUACTRL 2 SINGLE; Einbauposition beifahrerseitig; für Linkslenker; passender Adapter: BC	**2800011313280**	**13132**	29
			AQUACTRL 2 SINGLE; Einbauposition fahrerseitig; für Linkslenker; passender Adapter: BC	**2800011316280**	**13162**	30
			REARCTRL; Einbauposition hinten	**2800011531180**	**15311**	47
			AQUACTRL 2 SINGLE; Einbauposition beifahrerseitig; für Rechtslenker; Fahrzeugausstattung: für Fahrzeuge mit gegenlaufenden Wischerarmen; passender Adapter: BC	**2800011615260**	**16152**	58
			AQUACTRL 2 SINGLE; Einbauposition fahrerseitig; für Rechtslenker; Fahrzeugausstattung: für Fahrzeuge mit gegenlaufenden Wischerarmen; passender Adapter: BC	**2800011618260**	**16182**	59
1.0 Turbo (68)	77 kW	06/15→12/22	AQUACTRL 2 SINGLE; Einbauposition beifahrerseitig; für Linkslenker; passender Adapter: BC	**2800011313280**	**13132**	29
			AQUACTRL 2 SINGLE; Einbauposition fahrerseitig; für Linkslenker; passender Adapter: BC	**2800011316280**	**13162**	30
			REARCTRL; Einbauposition hinten	**2800011531170** **2800011531180**	**53117** **15311**	47 47
			AQUACTRL 2 SINGLE; Einbauposition beifahrerseitig; für Rechtslenker; Fahrzeugausstattung: für Fahrzeuge mit gegenlaufenden Wischerarmen; passender Adapter: BC	**2800011615260** **2800011629270**	**16152** **62927**	58 63
			AQUACTRL 2 SINGLE; Einbauposition fahrerseitig; für Rechtslenker; Fahrzeugausstattung: für Fahrzeuge mit gegenlaufenden Wischerarmen; passender Adapter: BC	**2800011618260** **2800011618270**	**16182** **61827**	59 59

© 2025 Continental Aftermarket & Services GmbH

OPEL - ASTRA K (B16) 06/15→12/22

Wischblatt

1.2 Turbo (68) 1.2 Turbo (68) 1.2 Turbo (68)	81 kW 96 kW 107 kW	08/19→12/22 08/19→12/22 08/19→12/22	AQUACTRL 2 SINGLE; Einbauposition beifahrerseitig; für Linkslenker; passender Adapter: BC	**2800011313280**	**13132**	29
			AQUACTRL 2 SINGLE; Einbauposition fahrerseitig; für Linkslenker; passender Adapter: BC	**2800011316280**	**13162**	30
			REARCTRL; Einbauposition hinten	**2800011531180**	**15311**	47
			AQUACTRL 2 SINGLE; Einbauposition beifahrerseitig; für Rechtslenker; Fahrzeugausstattung: für Fahrzeuge mit gegenlaufenden Wischerarmen; passender Adapter: BC	**2800011615260**	**16152**	58
			AQUACTRL 2 SINGLE; Einbauposition fahrerseitig; für Rechtslenker; Fahrzeugausstattung: für Fahrzeuge mit gegenlaufenden Wischerarmen; passender Adapter: BC	**2800011618260**	**16182**	59
1.4 (68)	74 kW	06/15→12/22	AQUACTRL 2 SINGLE; Einbauposition beifahrerseitig; für Linkslenker; passender Adapter: BC	**2800011313280**	**13132**	29
			AQUACTRL 2 SINGLE; Einbauposition fahrerseitig; für Linkslenker; passender Adapter: BC	**2800011316280**	**13162**	30
			REARCTRL; Einbauposition hinten	**2800011531170** **2800011531180**	**53117** **15311**	47 47
			AQUACTRL 2 SINGLE; Einbauposition beifahrerseitig; für Rechtslenker; Fahrzeugausstattung: für Fahrzeuge mit gegenlaufenden Wischerarmen; passender Adapter: BC	**2800011615260** **2800011629270**	**16152** **62927**	58 63
			AQUACTRL 2 SINGLE; Einbauposition fahrerseitig; für Rechtslenker; Fahrzeugausstattung: für Fahrzeuge mit gegenlaufenden Wischerarmen; passender Adapter: BC	**2800011618260** **2800011618270**	**16182** **61827**	59 59
1.4 CNG (68)	81 kW	10/17→12/22	AQUACTRL 2 SINGLE; Einbauposition beifahrerseitig; für Linkslenker; passender Adapter: BC	**2800011313280**	**13132**	29
			AQUACTRL 2 SINGLE; Einbauposition fahrerseitig; für Linkslenker; passender Adapter: BC	**2800011316280**	**13162**	30
			REARCTRL; Einbauposition hinten	**2800011531180**	**15311**	47
			AQUACTRL 2 SINGLE; Einbauposition beifahrerseitig; für Rechtslenker; Fahrzeugausstattung: für Fahrzeuge mit gegenlaufenden Wischerarmen; passender Adapter: BC	**2800011615260**	**16152**	58
			AQUACTRL 2 SINGLE; Einbauposition fahrerseitig; für Rechtslenker; Fahrzeugausstattung: für Fahrzeuge mit gegenlaufenden Wischerarmen; passender Adapter: BC	**2800011618260**	**16182**	59
1.4 Turbo (68) 1.4 Turbo (68) 1.4 Turbo (68)	92 kW 107 kW 110 kW	06/15→12/22 08/19→12/22 06/15→12/22	AQUACTRL 2 SINGLE; Einbauposition beifahrerseitig; für Linkslenker; passender Adapter: BC	**2800011313280**	**13132**	29
			AQUACTRL 2 SINGLE; Einbauposition fahrerseitig; für Linkslenker; passender Adapter: BC	**2800011316280**	**13162**	30
			REARCTRL; Einbauposition hinten	**2800011531170** **2800011531180**	**53117** **15311**	47 47
			AQUACTRL 2 SINGLE; Einbauposition beifahrerseitig; für Rechtslenker; Fahrzeugausstattung: für Fahrzeuge mit gegenlaufenden Wischerarmen; passender Adapter: BC	**2800011615260** **2800011629270**	**16152** **62927**	58 63
			AQUACTRL 2 SINGLE; Einbauposition fahrerseitig; für Rechtslenker; Fahrzeugausstattung: für Fahrzeuge mit gegenlaufenden Wischerarmen; passender Adapter: BC	**2800011618260** **2800011618270**	**16182** **61827**	59 59

© 2025 Continental Aftermarket & Services GmbH

OPEL - ASTRA K (B16) 06/15→12/22						
Wischblatt						
1.5 CRDI (68) 1.5 CRDI (68) 1.6 BiTurbo	77 kW 90 kW 110 kW	08/19→12/22 08/19→12/22 08/18→12/22	AQUACTRL 2 SINGLE; Einbauposition beifahrerseitig; für Linkslenker; passender Adapter: BC	**2800011313280**	**13132**	29
			AQUACTRL 2 SINGLE; Einbauposition fahrerseitig; für Linkslenker; passender Adapter: BC	**2800011316280**	**13162**	30
			REARCTRL; Einbauposition hinten	**2800011531180**	**15311**	47
			AQUACTRL 2 SINGLE; Einbauposition beifahrerseitig; für Rechtslenker; Fahrzeugausstattung: für Fahrzeuge mit gegenlaufenden Wischerarmen; passender Adapter: BC	**2800011615260**	**16152**	58
			AQUACTRL 2 SINGLE; Einbauposition fahrerseitig; für Rechtslenker; Fahrzeugausstattung: für Fahrzeuge mit gegenlaufenden Wischerarmen; passender Adapter: BC	**2800011618260**	**16182**	59
1.6 CDTi (68) 1.6 CDTi (68) 1.6 CDTi (68) 1.6 CDTi (68) 1.6 Turbo (68)	70 kW 81 kW 100 kW 118 kW 147 kW	06/15→12/22 06/15→12/22 06/15→12/22 11/15→12/22 11/15→12/22	AQUACTRL 2 SINGLE; Einbauposition beifahrerseitig; für Linkslenker; passender Adapter: BC	**2800011313280**	**13132**	29
			AQUACTRL 2 SINGLE; Einbauposition fahrerseitig; für Linkslenker; passender Adapter: BC	**2800011316280**	**13162**	30
			REARCTRL; Einbauposition hinten	**2800011531170** **2800011531180**	**53117** **15311**	47 47
			AQUACTRL 2 SINGLE; Einbauposition beifahrerseitig; für Rechtslenker; Fahrzeugausstattung: für Fahrzeuge mit gegenlaufenden Wischerarmen; passender Adapter: BC	**2800011615260** **2800011629270**	**16152** **62927**	58 63
			AQUACTRL 2 SINGLE; Einbauposition fahrerseitig; für Rechtslenker; Fahrzeugausstattung: für Fahrzeuge mit gegenlaufenden Wischerarmen; passender Adapter: BC	**2800011618260** **2800011618270**	**16182** **61827**	59 59
OPEL - ASTRA K Kasten/Kombi 11/15→						
Wischblatt						
1.0 (35) 1.4 (35) 1.5 CRDI (35)	77 kW 110 kW 77 kW	05/18→ 06/18→ 08/19→	AQUACTRL 2 SINGLE; Einbauposition beifahrerseitig; für Rechtslenker; Fahrzeugausstattung: für Fahrzeuge mit gegenlaufenden Wischerarmen; passender Adapter: BC	**2800011615260**	**16152**	58
			AQUACTRL 2 SINGLE; Einbauposition fahrerseitig; für Rechtslenker; Fahrzeugausstattung: für Fahrzeuge mit gegenlaufenden Wischerarmen; passender Adapter: BC	**2800011618260**	**16182**	59
OPEL - ASTRA K Kasten/Schrägheck 06/15→						
Wischblatt						
1.6 CDTI	100 kW	04/18→	AQUACTRL 2 SINGLE; Einbauposition beifahrerseitig; für Rechtslenker; Fahrzeugausstattung: für Fahrzeuge mit gegenlaufenden Wischerarmen; passender Adapter: BC	**2800011615260**	**16152**	58
			AQUACTRL 2 SINGLE; Einbauposition fahrerseitig; für Rechtslenker; Fahrzeugausstattung: für Fahrzeuge mit gegenlaufenden Wischerarmen; passender Adapter: BC	**2800011618260**	**16182**	59

© 2025 Continental Aftermarket & Services GmbH

OPEL - ASTRA K Sports Tourer (B16) 11/15→12/22

Wischblatt

1.0 Turbo (35)	66 kW	06/18→12/22	AQUACTRL 2 SINGLE; Einbauposition beifahrerseitig; für Linkslenker; passender Adapter: BC	**2800011313280**	**13132**	29
			AQUACTRL 2 SINGLE; Einbauposition fahrerseitig; für Linkslenker; passender Adapter: BC	**2800011316280**	**13162**	30
			REARCTRL; Einbauposition hinten	**2800011531180**	**15311**	47
			AQUACTRL 2 SINGLE; Einbauposition beifahrerseitig; für Rechtslenker; Fahrzeugausstattung: für Fahrzeuge mit gegenlaufenden Wischerarmen; passender Adapter: BC	**2800011615260**	**16152**	58
			AQUACTRL 2 SINGLE; Einbauposition fahrerseitig; für Rechtslenker; Fahrzeugausstattung: für Fahrzeuge mit gegenlaufenden Wischerarmen; passender Adapter: BC	**2800011618260**	**16182**	59
1.0 Turbo (35)	77 kW	11/15→12/22	AQUACTRL 2 SINGLE; Einbauposition beifahrerseitig; für Linkslenker; passender Adapter: BC	**2800011313280**	**13132**	29
			AQUACTRL 2 SINGLE; Einbauposition fahrerseitig; für Linkslenker; passender Adapter: BC	**2800011316280**	**13162**	30
			REARCTRL; Einbauposition hinten	**2800011531170** **2800011531180**	**53117** **15311**	47 47
			AQUACTRL 2 SINGLE; Einbauposition beifahrerseitig; für Rechtslenker; Fahrzeugausstattung: für Fahrzeuge mit gegenlaufenden Wischerarmen; passender Adapter: BC	**2800011615260** **2800011629270**	**16152** **62927**	58 63
			AQUACTRL 2 SINGLE; Einbauposition fahrerseitig; für Rechtslenker; Fahrzeugausstattung: für Fahrzeuge mit gegenlaufenden Wischerarmen; passender Adapter: BC	**2800011618260** **2800011618270**	**16182** **61827**	59 59
1.2 Turbo (35) 1.2 Turbo (35) 1.2 Turbo (35)	81 kW 96 kW 107 kW	08/19→12/22 08/19→12/22 08/19→12/22	AQUACTRL 2 SINGLE; Einbauposition beifahrerseitig; für Linkslenker; passender Adapter: BC	**2800011313280**	**13132**	29
			AQUACTRL 2 SINGLE; Einbauposition fahrerseitig; für Linkslenker; passender Adapter: BC	**2800011316280**	**13162**	30
			REARCTRL; Einbauposition hinten	**2800011531180**	**15311**	47
			AQUACTRL 2 SINGLE; Einbauposition beifahrerseitig; für Rechtslenker; Fahrzeugausstattung: für Fahrzeuge mit gegenlaufenden Wischerarmen; passender Adapter: BC	**2800011615260**	**16152**	58
			AQUACTRL 2 SINGLE; Einbauposition fahrerseitig; für Rechtslenker; Fahrzeugausstattung: für Fahrzeuge mit gegenlaufenden Wischerarmen; passender Adapter: BC	**2800011618260**	**16182**	59
1.4 (35)	74 kW	11/15→12/22	AQUACTRL 2 SINGLE; Einbauposition beifahrerseitig; für Linkslenker; passender Adapter: BC	**2800011313280**	**13132**	29
			AQUACTRL 2 SINGLE; Einbauposition fahrerseitig; für Linkslenker; passender Adapter: BC	**2800011316280**	**13162**	30
			REARCTRL; Einbauposition hinten	**2800011531170** **2800011531180**	**53117** **15311**	47 47
			AQUACTRL 2 SINGLE; Einbauposition beifahrerseitig; für Rechtslenker; Fahrzeugausstattung: für Fahrzeuge mit gegenlaufenden Wischerarmen; passender Adapter: BC	**2800011615260** **2800011629270**	**16152** **62927**	58 63
			AQUACTRL 2 SINGLE; Einbauposition fahrerseitig; für Rechtslenker; Fahrzeugausstattung: für Fahrzeuge mit gegenlaufenden Wischerarmen; passender Adapter: BC	**2800011618260** **2800011618270**	**16182** **61827**	59 59

© 2025 Continental Aftermarket & Services GmbH

OPEL - ASTRA K Sports Tourer (B16) 11/15→12/22

Wischblatt

1.4 CNG (35)	81 kW	10/17→12/22	AQUACTRL 2 SINGLE; Einbauposition beifahrerseitig; für Linkslenker; passender Adapter: BC	**2800011313280**	**13132**	29
			AQUACTRL 2 SINGLE; Einbauposition fahrerseitig; für Linkslenker; passender Adapter: BC	**2800011316280**	**13162**	30
			REARCTRL; Einbauposition hinten	**2800011531180**	**15311**	47
			AQUACTRL 2 SINGLE; Einbauposition beifahrerseitig; für Rechtslenker; Fahrzeugausstattung: für Fahrzeuge mit gegenlaufenden Wischerarmen; passender Adapter: BC	**2800011615260**	**16152**	58
			AQUACTRL 2 SINGLE; Einbauposition fahrerseitig; für Rechtslenker; Fahrzeugausstattung: für Fahrzeuge mit gegenlaufenden Wischerarmen; passender Adapter: BC	**2800011618260**	**16182**	59
1.4 Turbo (35)	92 kW	11/15→12/22	AQUACTRL 2 SINGLE; Einbauposition beifahrerseitig; für Linkslenker; passender Adapter: BC	**2800011313280**	**13132**	29
			AQUACTRL 2 SINGLE; Einbauposition fahrerseitig; für Linkslenker; passender Adapter: BC	**2800011316280**	**13162**	30
			REARCTRL; Einbauposition hinten	**2800011531170** **2800011531180**	**53117** **15311**	47 47
			AQUACTRL 2 SINGLE; Einbauposition beifahrerseitig; für Rechtslenker; Fahrzeugausstattung: für Fahrzeuge mit gegenlaufenden Wischerarmen; passender Adapter: BC	**2800011615260** **2800011629270**	**16152** **62927**	58 63
			AQUACTRL 2 SINGLE; Einbauposition fahrerseitig; für Rechtslenker; Fahrzeugausstattung: für Fahrzeuge mit gegenlaufenden Wischerarmen; passender Adapter: BC	**2800011618260** **2800011618270**	**16182** **61827**	59 59
1.4 Turbo (35)	107 kW	08/19→12/22	AQUACTRL 2 SINGLE; Einbauposition beifahrerseitig; für Linkslenker; passender Adapter: BC	**2800011313280**	**13132**	29
			AQUACTRL 2 SINGLE; Einbauposition fahrerseitig; für Linkslenker; passender Adapter: BC	**2800011316280**	**13162**	30
			REARCTRL; Einbauposition hinten	**2800011531180**	**15311**	47
			AQUACTRL 2 SINGLE; Einbauposition beifahrerseitig; für Rechtslenker; Fahrzeugausstattung: für Fahrzeuge mit gegenlaufenden Wischerarmen; passender Adapter: BC	**2800011615260**	**16152**	58
			AQUACTRL 2 SINGLE; Einbauposition fahrerseitig; für Rechtslenker; Fahrzeugausstattung: für Fahrzeuge mit gegenlaufenden Wischerarmen; passender Adapter: BC	**2800011618260**	**16182**	59
1.4 Turbo (35)	110 kW	11/15→12/22	AQUACTRL 2 SINGLE; Einbauposition beifahrerseitig; für Linkslenker; passender Adapter: BC	**2800011313280**	**13132**	29
			AQUACTRL 2 SINGLE; Einbauposition fahrerseitig; für Linkslenker; passender Adapter: BC	**2800011316280**	**13162**	30
			REARCTRL; Einbauposition hinten	**2800011531170** **2800011531180**	**53117** **15311**	47 47
			AQUACTRL 2 SINGLE; Einbauposition beifahrerseitig; für Rechtslenker; Fahrzeugausstattung: für Fahrzeuge mit gegenlaufenden Wischerarmen; passender Adapter: BC	**2800011615260** **2800011629270**	**16152** **62927**	58 63
			AQUACTRL 2 SINGLE; Einbauposition fahrerseitig; für Rechtslenker; Fahrzeugausstattung: für Fahrzeuge mit gegenlaufenden Wischerarmen; passender Adapter: BC	**2800011618260** **2800011618270**	**16182** **61827**	59 59

© 2025 Continental Aftermarket & Services GmbH

OPEL - ASTRA K Sports Tourer (B16) 11/15→12/22

Wischblatt

1.5 CRDI (35) 1.5 CRDI (35) 1.6 BiTurbo	77 kW 90 kW 110 kW	08/19→12/22 08/19→12/22 08/18→12/22	AQUACTRL 2 SINGLE; Einbauposition beifahrerseitig; für Linkslenker; passender Adapter: BC	**2800011313280**	**13132**	29
			AQUACTRL 2 SINGLE; Einbauposition fahrerseitig; für Linkslenker; passender Adapter: BC	**2800011316280**	**13162**	30
			REARCTRL; Einbauposition hinten	**2800011531180**	**15311**	47
			AQUACTRL 2 SINGLE; Einbauposition beifahrerseitig; für Rechtslenker; Fahrzeugausstattung: für Fahrzeuge mit gegenlaufenden Wischerarmen; passender Adapter: BC	**2800011615260**	**16152**	58
			AQUACTRL 2 SINGLE; Einbauposition fahrerseitig; für Rechtslenker; Fahrzeugausstattung: für Fahrzeuge mit gegenlaufenden Wischerarmen; passender Adapter: BC	**2800011618260**	**16182**	59
1.6 CDTi (35) 1.6 CDTi (35) 1.6 CDTi (35) 1.6 CDTi (35) 1.6 Turbo (35)	70 kW 81 kW 100 kW 118 kW 147 kW	11/15→12/22 11/15→12/22 11/15→12/22 11/15→12/22 11/15→12/22	AQUACTRL 2 SINGLE; Einbauposition beifahrerseitig; für Linkslenker; passender Adapter: BC	**2800011313280**	**13132**	29
			AQUACTRL 2 SINGLE; Einbauposition fahrerseitig; für Linkslenker; passender Adapter: BC	**2800011316280**	**13162**	30
			REARCTRL; Einbauposition hinten	**2800011531170** **2800011531180**	**53117** **15311**	47 47
			AQUACTRL 2 SINGLE; Einbauposition beifahrerseitig; für Rechtslenker; Fahrzeugausstattung: für Fahrzeuge mit gegenlaufenden Wischerarmen; passender Adapter: BC	**2800011615260** **2800011629270**	**16152** **62927**	58 63
			AQUACTRL 2 SINGLE; Einbauposition fahrerseitig; für Rechtslenker; Fahrzeugausstattung: für Fahrzeuge mit gegenlaufenden Wischerarmen; passender Adapter: BC	**2800011618260** **2800011618270**	**16182** **61827**	59 59

OPEL - ASTRA L (OV5) 10/21→

Wischblatt

1.2 (FPHNPJ)	81 kW	10/21→	AQUACTRL 2 SET; für Linkslenker	**2800011203280**	**12032**	4
1.2 (FPHNSL, FPHNSR) 1.5 Turbo D (FBYHZT, FBYHZJ)	96 kW 96 kW	10/21→ 10/21→	AQUACTRL 2 SINGLE; Einbauposition beifahrerseitig; für Linkslenker; passender Adapter: B	**2800011302280**	**13022**	26
1.6 Plug-In-Hybrid (F3DGXT)	133 kW	10/21→	AQUACTRL 2 SINGLE; Einbauposition fahrerseitig; für Linkslenker; passender Adapter: B	**2800011312280**	**13122**	29
1.6 Plug-In-Hybrid (F3DGYT)	165 kW	01/23→	AQUACTRL 2 SINGLE; Einbauposition beifahrerseitig; passender Adapter: B; für Rechtslenker	**2800011602260**	**16022**	53
			AQUACTRL 2 SINGLE; Einbauposition fahrerseitig; passender Adapter: B; für Rechtslenker	**2800011614260**	**16142**	58
Astra-e (F3ZKWZ)	115 kW	03/23→	AQUACTRL 2 SINGLE; Einbauposition beifahrerseitig; passender Adapter: B; für Rechtslenker	**2800011602260**	**16022**	53
			AQUACTRL 2 SINGLE; Einbauposition fahrerseitig; passender Adapter: B; für Rechtslenker	**2800011614260**	**16142**	58

OPEL - ASTRA L Sports Tourer (OV5) 10/21→

Wischblatt

1.2 (FRHNPJ)	81 kW	10/21→	AQUACTRL 2 SET; für Linkslenker	**2800011203280**	**12032**	4
1.2 (FRHNSL, FRHNSR) 1.5 CDTi (FCYHZT, FCYHZJ)	96 kW 96 kW	10/21→ 10/21→	AQUACTRL 2 SINGLE; Einbauposition beifahrerseitig; für Linkslenker; passender Adapter: B	**2800011302280**	**13022**	26
1.6 Plug-In Hybrid (F4DGXT)	133 kW	10/21→	AQUACTRL 2 SINGLE; Einbauposition fahrerseitig; für Linkslenker; passender Adapter: B	**2800011312280**	**13122**	29
			AQUACTRL 2 SINGLE; Einbauposition beifahrerseitig; passender Adapter: B; für Rechtslenker	**2800011602260**	**16022**	53
			AQUACTRL 2 SINGLE; Einbauposition fahrerseitig; passender Adapter: B; für Rechtslenker	**2800011614260**	**16142**	58
1.6 Plug-In Hybrid (F4DGZT, F4DGYT)	165 kW	03/23→	AQUACTRL 2 SINGLE; Einbauposition beifahrerseitig; passender Adapter: B; für Rechtslenker	**2800011602260**	**16022**	53
			AQUACTRL 2 SINGLE; Einbauposition fahrerseitig; passender Adapter: B; für Rechtslenker	**2800011614260**	**16142**	58

© 2025 Continental Aftermarket & Services GmbH

OPEL - BLAZER 01/96→12/02						
Wischblatt						
2.2	101 kW	01/97→12/02	AQUACTRL 2 SINGLE; Einbauposition beifahrerseitig; für Rechtslenker; passender Adapter: A	**2800011606270**	**60627**	54
			AQUACTRL 2 SINGLE; Einbauposition fahrerseitig; für Rechtslenker; passender Adapter: A	**2800011626270**	**62627**	62
OPEL - CALIBRA A (C89) 08/89→07/97						
Wischblatt						
2.0 i (M07)	85 kW	08/89→12/96	AQUACTRL 2 SINGLE; Einbauposition beifahrerseitig; für Linkslenker; passender Adapter: A	**2800011305280**	**13052**	27
2.0 i 16V (M07)	100 kW	02/94→07/97				
2.0 i 16V (M07)	110 kW	06/90→02/94	AQUACTRL 2 SINGLE; Einbauposition fahrerseitig; für Linkslenker; passender Adapter: A	**2800011305280**	**13052**	27
2.0 i 16V 4x4 (M07)	100 kW	02/94→07/97				
2.0 i 16V 4x4 (M07)	110 kW	06/90→02/94	AQUACTRL 2 SINGLE; Einbauposition beifahrerseitig; für Rechtslenker; passender Adapter: A	**2800011606260** **2800011606270**	**16062** **60627**	54 54
2.0 i 4x4 (M07)	85 kW	06/90→07/97				
2.0 i Turbo 4x4 (M07)	150 kW	08/91→07/97				
2.5 i V6 (M07)	125 kW	04/93→07/97	AQUACTRL 2 SINGLE; Einbauposition fahrerseitig; für Rechtslenker; passender Adapter: A	**2800011606260** **2800011606270**	**16062** **60627**	54 54
OPEL - CAMPO (TF0, TF1) 08/87→06/02						
Wischblatt						
2.2 D	45 kW	09/90→08/92	AQUACTRL 2 SINGLE; Einbauposition beifahrerseitig; für Linkslenker; passender Adapter: A	**2800011304280**	**13042**	26
2.2 D (TFR52)	45 kW	08/87→08/90				
2.2 D 4x4	45 kW	09/90→08/92	AQUACTRL 2 SINGLE; Einbauposition fahrerseitig; für Linkslenker; passender Adapter: A	**2800011304280**	**13042**	26
2.2 D 4x4 (TFS52)	45 kW	08/87→08/90				
2.3 (TFR16)	69 kW	08/91→08/94				
2.3 (TFR16)	72 kW	08/94→09/96				
2.3 4x4 (TFS16)	69 kW	08/91→08/94				
2.3 4x4 (TFS16)	72 kW	08/94→09/96				
2.5 D (TFR54)	56 kW	08/91→06/94				
2.5 D 4x4 (TFS54)	56 kW	08/91→06/94				
2.5 DTI	74 kW	07/01→12/01				
2.5 DTI 4x4	74 kW	07/01→12/01				
2.5 TD (TFR54)	56 kW	07/94→06/01				
2.5 TD 4x4 (TFS54)	56 kW	07/94→06/01				
3.1 TD (TFR69)	80 kW	12/92→06/01				
3.1 TD 4x4 (TFS69)	80 kW	12/92→06/01				
OPEL - CASCADA (W13) 03/13→04/19						
Wischblatt						
1.4 (67)	88 kW	04/13→04/18	AQUACTRL 2 SINGLE; Einbauposition beifahrerseitig; für Linkslenker; passender Adapter: BC	**2800011313280**	**13132**	29
1.4 Turbo (67)	103 kW	03/13→04/18				
			AQUACTRL 2 SINGLE; Einbauposition fahrerseitig; für Linkslenker; passender Adapter: BC	**2800011316280**	**13162**	30
			AQUACTRL 2 SINGLE; Einbauposition fahrerseitig; für Rechtslenker; Fahrzeugausstattung: für Fahrzeuge mit gegenlaufenden Wischerarmen; passender Adapter: BC	**2800011616260** **2800011630270**	**16162** **63027**	58 63
			AQUACTRL 2 SINGLE; Einbauposition beifahrerseitig; für Rechtslenker; Fahrzeugausstattung: für Fahrzeuge mit gegenlaufenden Wischerarmen; passender Adapter: BC	**2800011617260** **2800011631270**	**16172** **63127**	58 64
1.6 (67)	100 kW	05/18→04/19	AQUACTRL 2 SINGLE; Einbauposition beifahrerseitig; für Linkslenker; passender Adapter: BC	**2800011313280**	**13132**	29
			AQUACTRL 2 SINGLE; Einbauposition fahrerseitig; für Linkslenker; passender Adapter: BC	**2800011316280**	**13162**	30
			AQUACTRL 2 SINGLE; Einbauposition fahrerseitig; für Rechtslenker; Fahrzeugausstattung: für Fahrzeuge mit gegenlaufenden Wischerarmen; passender Adapter: BC	**2800011616260**	**16162**	58
			AQUACTRL 2 SINGLE; Einbauposition beifahrerseitig; für Rechtslenker; Fahrzeugausstattung: für Fahrzeuge mit gegenlaufenden Wischerarmen; passender Adapter: BC	**2800011617260**	**16172**	58

© 2025 Continental Aftermarket & Services GmbH

OPEL - CASCADA (W13) 03/13→04/19

Wischblatt

1.6 (67) 1.6 SIDI (67) 2.0 CDTI (67) 2.0 CDTI (67) 2.0 CDTI (67)	147 kW 125 kW 121 kW 125 kW 143 kW	11/13→04/18 04/13→04/19 04/13→06/15 07/15→04/18 04/13→06/15	AQUACTRL 2 SINGLE; Einbauposition beifahrerseitig; für Linkslenker; passender Adapter: BC	**2800011313280**	**13132**	29
			AQUACTRL 2 SINGLE; Einbauposition fahrerseitig; für Linkslenker; passender Adapter: BC	**2800011316280**	**13162**	30
			AQUACTRL 2 SINGLE; Einbauposition fahrerseitig; für Rechtslenker; Fahrzeugausstattung: für Fahrzeuge mit gegenlaufenden Wischerarmen; passender Adapter: BC	**2800011616260** **2800011630270**	**16162** **63027**	58 63
			AQUACTRL 2 SINGLE; Einbauposition beifahrerseitig; für Rechtslenker; Fahrzeugausstattung: für Fahrzeuge mit gegenlaufenden Wischerarmen; passender Adapter: BC	**2800011617260** **2800011631270**	**16172** **63127**	58 64

OPEL - COMBO E Tour / Life (K9) 06/18→

Wischblatt

1.2 1.2 1.5 1.5 1.5 1.6 Combo-e	81 kW 96 kW 56 kW 75 kW 96 kW 68 kW 100 kW	06/18→ 07/19→ 06/18→ 06/18→ 06/18→ 09/19→ 06/21→10/23	AQUACTRL 2 SET; für Linkslenker; Ergänzungsartikel/Ergänzende Info 2: Maß abweichend vom Original	**2800011217280**	**12172**	8
			AQUACTRL 2 SINGLE; für Linkslenker; Einbauposition beifahrerseitig; passender Adapter: BC	**2800011303280**	**13032**	26
			AQUACTRL 2 SINGLE; für Linkslenker; Einbauposition fahrerseitig; passender Adapter: BC	**2800011312280**	**13122**	29
			REARCTRL; Einbauposition hinten	**2800011515180**	**15151**	39
			AQUACTRL 2 SINGLE; Einbauposition beifahrerseitig; für Rechtslenker; passender Adapter: BC	**2800011604260**	**16042**	53
			AQUACTRL 2 SINGLE; Einbauposition fahrerseitig; für Rechtslenker; passender Adapter: BC	**2800011614260**	**16142**	58

OPEL - COMBO Kasten/Großraumlimousine 10/01→

Wischblatt

1.3 CDTI 16V 1.3 CDTI 16V 1.4 16V 1.6 1.6 CNG 16V 1.6 CNG 16V 1.7 CDTI 16V 1.7 DI 16V 1.7 DTI 16V	51 kW 55 kW 66 kW 64 kW 69 kW 71 kW 74 kW 48 kW 55 kW	08/05→ 10/05→12/12 08/05→ 10/01→ 06/06→ 04/05→ 12/04→ 10/01→ 10/01→	AQUACTRL 2 SINGLE; Einbauposition beifahrerseitig; für Linkslenker; passender Adapter: A	**2800011303280**	**13032**	26
			AQUACTRL 2 SINGLE; Einbauposition fahrerseitig; für Linkslenker; passender Adapter: A	**2800011306280**	**13062**	27
			REARCTRL; Einbauposition hinten; Fahrzeugausstattung: für Fahrzeuge mit Heckklappe	**2800011519170** **2800011519180**	**51917** **15191**	41 41
			REARCTRL; Einbauposition hinten; Fahrzeugausstattung: für Fahrzeuge mit Hecktüren	**2800011539170** **2800011539180**	**53917** **15391**	51 51
			AQUACTRL 2 SINGLE; Einbauposition beifahrerseitig; für Rechtslenker; passender Adapter: A	**2800011604260** **2800011604270**	**16042** **60427**	53 53
			AQUACTRL 2 SINGLE; Einbauposition fahrerseitig; für Rechtslenker; passender Adapter: A	**2800011607260** **2800011625270**	**16072** **62527**	55 62

OPEL - COMBO Kasten/Großraumlimousine (71_) 07/94→10/01

Wischblatt

1.2 1.4 1.4 1.4 16V	33 kW 44 kW 60 kW 66 kW	07/94→10/01 07/94→10/01 07/94→10/01 08/99→10/01	AQUACTRL 2 SINGLE; Einbauposition beifahrerseitig; für Linkslenker; passender Adapter: A	**2800011304280**	**13042**	26
			AQUACTRL 2 SINGLE; Einbauposition fahrerseitig; für Linkslenker; passender Adapter: A	**2800011304280**	**13042**	26
			REARCTRL; Einbauposition hinten	**2800011539180**	**15391**	51
1.7 D	44 kW	07/94→10/01	AQUACTRL 2 SINGLE; Einbauposition beifahrerseitig; für Linkslenker; passender Adapter: A	**2800011304280**	**13042**	26
			AQUACTRL 2 SINGLE; Einbauposition fahrerseitig; für Linkslenker; passender Adapter: A	**2800011304280**	**13042**	26
			REARCTRL; Einbauposition hinten	**2800011539170** **2800011539180**	**53917** **15391**	51 51
			AQUACTRL 2 SINGLE; Einbauposition fahrerseitig; für Rechtslenker; passender Adapter: A	**2800011624270**	**62427**	61
			AQUACTRL 2 SINGLE; Einbauposition beifahrerseitig; für Rechtslenker; passender Adapter: A	**2800011624270**	**62427**	61

© 2025 Continental Aftermarket & Services GmbH

OPEL - COMBO Kasten/Großraumlimousine (K9) 06/18→						
Wischblatt						
1.2 1.2 1.5 D 1.5 D	81 kW 96 kW 56 kW 75 kW	02/19→ 09/19→ 08/18→ 08/18→	AQUACTRL 2 SET; für Linkslenker; Ergänzungsartikel/Ergänzende Info 2: Maß abweichend vom Original	**2800011217280**	**12172**	8
			AQUACTRL 2 SINGLE; für Linkslenker; Einbauposition beifahrerseitig; passender Adapter: BC	**2800011303280**	**13032**	26
			AQUACTRL 2 SINGLE; für Linkslenker; Einbauposition fahrerseitig; passender Adapter: BC	**2800011312280**	**13122**	29
			REARCTRL; Einbauposition hinten	**2800011515180**	**15151**	39
			AQUACTRL 2 SINGLE; Einbauposition beifahrerseitig; für Rechtslenker; passender Adapter: BC	**2800011604260**	**16042**	53
			AQUACTRL 2 SINGLE; Einbauposition fahrerseitig; für Rechtslenker; passender Adapter: BC	**2800011614260**	**16142**	58
1.5 D	96 kW	08/18→	AQUACTRL 2 SET; für Linkslenker; Ergänzungsartikel/Ergänzende Info 2: Maß abweichend vom Original	**2800011217280**	**12172**	8
			AQUACTRL 2 SINGLE; für Linkslenker; Einbauposition beifahrerseitig; passender Adapter: BC	**2800011303280**	**13032**	26
			AQUACTRL 2 SINGLE; für Linkslenker; Einbauposition fahrerseitig; passender Adapter: BC	**2800011312280**	**13122**	29
			REARCTRL; Einbauposition hinten	**2800011515170** **2800011515180**	**51517** **15151**	39 39
			AQUACTRL 2 SINGLE; Einbauposition beifahrerseitig; für Rechtslenker; passender Adapter: BC	**2800011604260** **2800011604270**	**16042** **60427**	53 53
			AQUACTRL 2 SINGLE; Einbauposition fahrerseitig; für Rechtslenker; passender Adapter: BC	**2800011614260** **2800011628270**	**16142** **62827**	58 63
1.5 D 4x4 1.6 D	96 kW 55 kW	08/18→ 06/18→04/21	AQUACTRL 2 SET; für Linkslenker; Ergänzungsartikel/Ergänzende Info 2: Maß abweichend vom Original	**2800011217280**	**12172**	8
			AQUACTRL 2 SINGLE; für Linkslenker; Einbauposition beifahrerseitig; passender Adapter: BC	**2800011303280**	**13032**	26
			AQUACTRL 2 SINGLE; für Linkslenker; Einbauposition fahrerseitig; passender Adapter: BC	**2800011312280**	**13122**	29
			REARCTRL; Einbauposition hinten	**2800011515180**	**15151**	39
			AQUACTRL 2 SINGLE; Einbauposition beifahrerseitig; für Rechtslenker; passender Adapter: BC	**2800011604260**	**16042**	53
			AQUACTRL 2 SINGLE; Einbauposition fahrerseitig; für Rechtslenker; passender Adapter: BC	**2800011614260**	**16142**	58
1.6 D Combo-e	73 kW 100 kW	06/18→04/20 07/21→	AQUACTRL 2 SET; für Linkslenker; Ergänzungsartikel/Ergänzende Info 2: Maß abweichend vom Original	**2800011217280**	**12172**	8
			AQUACTRL 2 SINGLE; für Linkslenker; Einbauposition beifahrerseitig; passender Adapter: BC	**2800011303280**	**13032**	26
			AQUACTRL 2 SINGLE; für Linkslenker; Einbauposition fahrerseitig; passender Adapter: BC	**2800011312280**	**13122**	29
			REARCTRL; Einbauposition hinten	**2800011515170** **2800011515180**	**51517** **15151**	39 39
			AQUACTRL 2 SINGLE; Einbauposition beifahrerseitig; für Rechtslenker; passender Adapter: BC	**2800011604260** **2800011604270**	**16042** **60427**	53 53
			AQUACTRL 2 SINGLE; Einbauposition fahrerseitig; für Rechtslenker; passender Adapter: BC	**2800011614260** **2800011628270**	**16142** **62827**	58 63
OPEL - COMBO Kasten/Großraumlimousine (X12) 02/12→						
Wischblatt						
1.3 CDTI (B05)	59 kW	02/12→	AQUACTRL 2 SET; für Linkslenker	**2800011217280**	**12172**	8
			AQUACTRL 2 SINGLE; Einbauposition beifahrerseitig; für Linkslenker; passender Adapter: BC	**2800011302280**	**13022**	26
			AQUACTRL 2 SINGLE; Einbauposition fahrerseitig; für Linkslenker; passender Adapter: BC	**2800011312280**	**13122**	29
			AQUACTRL 2 SINGLE; Einbauposition beifahrerseitig; für Rechtslenker; passender Adapter: BC	**2800011602260**	**16022**	53
			AQUACTRL 2 SINGLE; Einbauposition fahrerseitig; für Rechtslenker; passender Adapter: BC	**2800011614260**	**16142**	58

© 2025 Continental Aftermarket & Services GmbH

OPEL - COMBO Kasten/Großraumlimousine (X12) 02/12→

Wischblatt

1.3 CDTI (B05) 1.3 CDTI (B05) 1.4 (B05) 1.4 (B05) 1.4 CNG (B05) 1.6 CDTI (B05) 1.6 CDTI (B05) 1.6 CDTI (B05) 1.6 CDTI (B05) 2.0 CDTI (B05)	66 kW 70 kW 70 kW 88 kW 88 kW 66 kW 74 kW 77 kW 88 kW 99 kW	02/12→ 03/16→ 02/12→ 02/12→ 02/12→ 02/12→ 02/12→ 02/12→ 04/15→ 02/12→	AQUACTRL 2 SET; für Linkslenker	**2800011217280**	**12172**	8
			AQUACTRL 2 SINGLE; Einbauposition beifahrerseitig; für Linkslenker; passender Adapter: BC	**2800011302280**	**13022**	26
			AQUACTRL 2 SINGLE; Einbauposition fahrerseitig; für Linkslenker; passender Adapter: BC	**2800011312280**	**13122**	29
			AQUACTRL 2 SINGLE; Einbauposition beifahrerseitig; für Rechtslenker; passender Adapter: BC	**2800011602260** **2800011623270**	**16022** **62327**	53 61
			AQUACTRL 2 SINGLE; Einbauposition fahrerseitig; für Rechtslenker; passender Adapter: BC	**2800011614260** **2800011628270**	**16142** **62827**	58 63

OPEL - COMBO Tour 10/01→12/11

Wischblatt

1.3 CDTI 16V 1.3 CDTI 16V 1.4	51 kW 55 kW 66 kW	06/04→01/11 10/05→12/11 10/04→12/11	AQUACTRL 2 SINGLE; Einbauposition beifahrerseitig; für Linkslenker; passender Adapter: A	**2800011303280**	**13032**	26
			AQUACTRL 2 SINGLE; Einbauposition fahrerseitig; für Linkslenker; passender Adapter: A	**2800011306280**	**13062**	27
			REARCTRL; Einbauposition hinten; Fahrzeugausstattung: für Fahrzeuge mit Heckklappe	**2800011519170** **2800011519180**	**51917** **15191**	41 41
			REARCTRL; Einbauposition hinten; Fahrzeugausstattung: für Fahrzeuge mit Hecktüren	**2800011539170** **2800011539180**	**53917** **15391**	51 51
			AQUACTRL 2 SINGLE; Einbauposition beifahrerseitig; für Rechtslenker; passender Adapter: A	**2800011604260** **2800011604270**	**16042** **60427**	53 53
			AQUACTRL 2 SINGLE; Einbauposition fahrerseitig; für Rechtslenker; passender Adapter: A	**2800011607260** **2800011625270**	**16072** **62527**	55 62
1.6	62 kW	10/01→09/06	AQUACTRL 2 SINGLE; Einbauposition beifahrerseitig; für Rechtslenker; passender Adapter: A	**2800011604260**	**16042**	53
			AQUACTRL 2 SINGLE; Einbauposition fahrerseitig; für Rechtslenker; passender Adapter: A	**2800011607260**	**16072**	55
1.6 1.6 CNG 1.6 CNG 1.7 CDTI 16V 1.7 DI 16V 1.7 DTI 16V	64 kW 69 kW 71 kW 74 kW 48 kW 55 kW	10/01→09/06 06/06→12/11 04/05→01/11 07/04→12/11 10/01→06/04 10/01→06/04	AQUACTRL 2 SINGLE; Einbauposition beifahrerseitig; für Linkslenker; passender Adapter: A	**2800011303280**	**13032**	26
			AQUACTRL 2 SINGLE; Einbauposition fahrerseitig; für Linkslenker; passender Adapter: A	**2800011306280**	**13062**	27
			REARCTRL; Einbauposition hinten; Fahrzeugausstattung: für Fahrzeuge mit Heckklappe	**2800011519170** **2800011519180**	**51917** **15191**	41 41
			REARCTRL; Einbauposition hinten; Fahrzeugausstattung: für Fahrzeuge mit Hecktüren	**2800011539170** **2800011539180**	**53917** **15391**	51 51
			AQUACTRL 2 SINGLE; Einbauposition beifahrerseitig; für Rechtslenker; passender Adapter: A	**2800011604260** **2800011604270**	**16042** **60427**	53 53
			AQUACTRL 2 SINGLE; Einbauposition fahrerseitig; für Rechtslenker; passender Adapter: A	**2800011607260** **2800011625270**	**16072** **62527**	55 62

OPEL - COMBO Tour (X12) 02/12→

Wischblatt

1.3 CDTI (C26, D26, E26, C05)	59 kW	03/15→	AQUACTRL 2 SET; für Linkslenker	**2800011217280**	**12172**	8
			AQUACTRL 2 SINGLE; Einbauposition beifahrerseitig; für Linkslenker; passender Adapter: BC	**2800011302280**	**13022**	26
			AQUACTRL 2 SINGLE; Einbauposition fahrerseitig; für Linkslenker; passender Adapter: BC	**2800011312280**	**13122**	29
			AQUACTRL 2 SINGLE; Einbauposition beifahrerseitig; für Rechtslenker; passender Adapter: BC	**2800011602260**	**16022**	53
			AQUACTRL 2 SINGLE; Einbauposition fahrerseitig; für Rechtslenker; passender Adapter: BC	**2800011614260**	**16142**	58
1.3 CDTI (C26, D26, E26, C05)	66 kW	02/12→	AQUACTRL 2 SET; für Linkslenker	**2800011217280**	**12172**	8
			AQUACTRL 2 SINGLE; Einbauposition beifahrerseitig; für Linkslenker; passender Adapter: BC	**2800011302280**	**13022**	26
			AQUACTRL 2 SINGLE; Einbauposition fahrerseitig; für Linkslenker; passender Adapter: BC	**2800011312280**	**13122**	29
			AQUACTRL 2 SINGLE; Einbauposition beifahrerseitig; für Rechtslenker; passender Adapter: BC	**2800011602260** **2800011623270**	**16022** **62327**	53 61
			AQUACTRL 2 SINGLE; Einbauposition fahrerseitig; für Rechtslenker; passender Adapter: BC	**2800011614260** **2800011628270**	**16142** **62827**	58 63

© 2025 Continental Aftermarket & Services GmbH

OPEL - COMBO Tour (X12) 02/12→						
Wischblatt						
1.3 CDTI (C26, D26, E26, C05)	70 kW	03/16→	AQUACTRL 2 SET; für Linkslenker	**2800011217280**	**12172**	8
			AQUACTRL 2 SINGLE; Einbauposition beifahrerseitig; für Linkslenker; passender Adapter: BC	**2800011302280**	**13022**	26
			AQUACTRL 2 SINGLE; Einbauposition fahrerseitig; für Linkslenker; passender Adapter: BC	**2800011312280**	**13122**	29
			AQUACTRL 2 SINGLE; Einbauposition beifahrerseitig; für Rechtslenker; passender Adapter: BC	**2800011602260**	**16022**	53
			AQUACTRL 2 SINGLE; Einbauposition fahrerseitig; für Rechtslenker; passender Adapter: BC	**2800011614260**	**16142**	58
1.4 (C26, D26, E26, C06)	70 kW	02/12→	AQUACTRL 2 SET; für Linkslenker	**2800011217280**	**12172**	8
1.4 (C26, D26, E26, C06)	88 kW	02/12→	AQUACTRL 2 SINGLE; Einbauposition beifahrerseitig; für Linkslenker; passender Adapter: BC	**2800011302280**	**13022**	26
1.4 CNG (C26, D26, E26, C05)	88 kW	02/12→	AQUACTRL 2 SINGLE; Einbauposition fahrerseitig; für Linkslenker; passender Adapter: BC	**2800011312280**	**13122**	29
1.6 CDTI (C26, D26, E26, C05)	66 kW	02/12→	AQUACTRL 2 SINGLE; Einbauposition beifahrerseitig; für Rechtslenker; passender Adapter: BC	**2800011602260** **2800011623270**	**16022** **62327**	53 61
1.6 CDTI (C26, D26, E26, C05)	70 kW	03/15→	AQUACTRL 2 SINGLE; Einbauposition fahrerseitig; für Rechtslenker; passender Adapter: BC	**2800011614260** **2800011628270**	**16142** **62827**	58 63
1.6 CDTI (C26, D26, E26, C05)	77 kW	02/12→				
1.6 CDTI (C26, D26, E26, C05)	88 kW	03/15→				
2.0 CDTI (C26, D26, E26, C05)	99 kW	02/12→				
OPEL - COMMODORE A 08/67→01/72						
Wischblatt						
2.5	85 kW	08/67→08/69	AQUACTRL 2 SINGLE; Einbauposition fahrerseitig; für Linkslenker; passender Adapter: A	**2800011302280**	**13022**	26
2.5	88 kW	08/69→01/72				
2.5 GS	96 kW	08/67→01/72	AQUACTRL 2 SINGLE; Einbauposition beifahrerseitig; für Linkslenker; passender Adapter: A	**2800011302280**	**13022**	26
2.5 GS/E	110 kW	08/69→01/72				
2.8 GS	107 kW	05/70→01/72				
OPEL - COMMODORE A Coupe 08/67→01/72						
Wischblatt						
2.5	85 kW	08/67→08/69	AQUACTRL 2 SINGLE; Einbauposition beifahrerseitig; für Linkslenker; passender Adapter: A	**2800011302280**	**13022**	26
2.5	88 kW	08/69→01/72				
2.5 GS	96 kW	08/67→01/72	AQUACTRL 2 SINGLE; Einbauposition fahrerseitig; für Linkslenker; passender Adapter: A	**2800011302280**	**13022**	26
2.5 GS/E	110 kW	08/69→01/72				
2.8 GS	107 kW	05/70→01/72				
OPEL - COMMODORE B 01/72→07/78						
Wischblatt						
2.5	85 kW	01/72→07/78	AQUACTRL 2 SINGLE; Einbauposition beifahrerseitig; für Linkslenker; passender Adapter: A	**2800011304280**	**13042**	26
2.5 GS	96 kW	01/72→08/75				
2.8 GS	103 kW	03/75→07/78	AQUACTRL 2 SINGLE; Einbauposition fahrerseitig; für Linkslenker; passender Adapter: A	**2800011304280**	**13042**	26
2.8 GS	104 kW	01/72→07/78				
2.8 GS/E	114 kW	03/75→07/78				
2.8 GS/E	118 kW	07/72→02/75				
OPEL - COMMODORE B Coupe 01/72→07/78						
Wischblatt						
2.5	85 kW	01/72→07/78	AQUACTRL 2 SINGLE; Einbauposition beifahrerseitig; für Linkslenker; passender Adapter: A	**2800011304280**	**13042**	26
2.5 GS	96 kW	01/72→08/75				
2.8 GS	103 kW	03/75→07/78	AQUACTRL 2 SINGLE; Einbauposition fahrerseitig; für Linkslenker; passender Adapter: A	**2800011304280**	**13042**	26
2.8 GS	104 kW	12/72→07/78				
2.8 GS/E	114 kW	03/75→07/78				
2.8 GS/E	118 kW	07/72→02/75				
OPEL - COMMODORE C (14_, 19_) 08/78→12/82						
Wischblatt						
2.5 E	96 kW	05/81→12/82	AQUACTRL 2 SINGLE; Einbauposition beifahrerseitig; für Linkslenker; passender Adapter: A	**2800011304280**	**13042**	26
2.5 S	85 kW	08/78→12/82				
			AQUACTRL 2 SINGLE; Einbauposition fahrerseitig; für Linkslenker; passender Adapter: A	**2800011304280**	**13042**	26

© 2025 Continental Aftermarket & Services GmbH

OPEL - COMMODORE C Caravan (61) 12/80→12/82

Wischblatt

2.5 E	96 kW	12/80→12/82	AQUACTRL 2 SINGLE; Einbauposition beifahrerseitig; für Linkslenker; passender Adapter: A	**2800011304280**	**13042**	26
2.5 S	85 kW	12/80→12/82				
			AQUACTRL 2 SINGLE; Einbauposition fahrerseitig; für Linkslenker; passender Adapter: A	**2800011304280**	**13042**	26

OPEL - CORSA A CC (S83) 09/82→03/93

Wischblatt

1.0 (F08, M08, F68, M68)	33 kW	09/82→03/93	AQUACTRL 2 SINGLE; Einbauposition fahrerseitig; für Linkslenker; passender Adapter: A	**2800011302280**	**13022**	26
1.2 (F08, M08, F68, M68)	33 kW	09/82→08/90				
1.2 (F08, M08, F68, M68)	44 kW	09/82→08/90	AQUACTRL 2 SINGLE; Einbauposition beifahrerseitig; für Linkslenker; passender Adapter: A	**2800011302280**	**13022**	26
1.2 i (F08, M08, F68, M68)	33 kW	09/89→03/93				
1.2 N (F08, M08, F68, M68)	38 kW	01/90→03/93				
1.2 S (F08, M08, F68, M68)	40 kW	09/82→02/90				
1.3 (F08, M08, F68, M68)	44 kW	09/85→10/89				
1.3 i (F08, M08, F68, M68)	44 kW	09/86→09/90				
1.3 S (F08, M08, F68, M68)	51 kW	09/82→10/89				
1.4 i (F08, M08, F68, M68)	40 kW	01/85→03/93				
1.4 i (F08, M08, F68, M68)	44 kW	01/90→03/93				
1.4 S (F08, M08, F68, M68)	53 kW	01/90→03/93				
1.4 Si (F08, M08, F68, M68)	60 kW	09/91→03/93				
1.5 D (F08, M08, F68, M68)	37 kW	09/87→03/93				
1.5 TD (F08, M08, F68, M68)	49 kW	03/88→03/93				
1.6 GSI (F08, M08, F68, M68)	72 kW	09/89→03/93				
1.6 GSI (F08, M08, F68, M68)	74 kW	05/88→03/92				
1.6 GSI (F08, M08, M68, F68)	55 kW	08/88→09/92				
1.6 GSI Cat (F08, M08, F68, M68)	74 kW	02/92→03/93				

OPEL - CORSA A Kasten/Schrägheck (S83) 02/86→09/94

Wischblatt

1.0 (F08, W5L)	33 kW	02/86→04/89	AQUACTRL 2 SINGLE; Einbauposition fahrerseitig; für Linkslenker; passender Adapter: A	**2800011302280**	**13022**	26
1.2 (F08, W5L)	33 kW	02/86→04/89				
1.2 (F08, W5L)	33 kW	08/90→07/94	AQUACTRL 2 SINGLE; Einbauposition beifahrerseitig; für Linkslenker; passender Adapter: A	**2800011302280**	**13022**	26
1.2 (F08, W5L)	37 kW	08/90→07/94				
1.2 (F08, W5L)	40 kW	02/86→04/89				
1.2 (F08, W5L)	44 kW	02/86→07/90				
1.3 (F08, W5L)	44 kW	02/86→04/89				
1.3 (F08, W5L)	51 kW	02/86→04/89				
1.5 D (F08, W5L)	37 kW	06/87→04/89				

OPEL - CORSA A TR (S83) 09/82→03/93

Wischblatt

1.0 (F11, M11, F19, M19)	33 kW	09/82→09/92	AQUACTRL 2 SINGLE; Einbauposition fahrerseitig; für Linkslenker; passender Adapter: A	**2800011302280**	**13022**	26
1.2 i (F11, M11, F19, M19)	33 kW	09/89→03/93				
1.2 N (F11, M11, F19, M19)	33 kW	01/85→10/87	AQUACTRL 2 SINGLE; Einbauposition beifahrerseitig; für Linkslenker; passender Adapter: A	**2800011302280**	**13022**	26
1.2 S (F11, M11, F19, M19)	43 kW	09/82→10/87				
1.2 S (F11, M11, M19, F19)	40 kW	09/82→03/93				
1.3 (F11, F19, M11, M19)	44 kW	09/85→10/87				
1.3 S (F11, M11, F19, M19)	51 kW	09/82→10/87				
1.4 i (F11, M11, F19, M19)	44 kW	10/89→03/93				
1.4 S (F11, M11, F19, M19)	53 kW	09/89→03/93				
1.5 D (F11, M11, F19, M19)	37 kW	10/87→11/92				
1.5 TD (F11, M11, F19, M19)	49 kW	10/87→03/93				

© 2025 Continental Aftermarket & Services GmbH

OPEL - CORSA B (S93) 03/93→10/09

Wischblatt

1.0 i 12V (F08, F68, M68) 1.2 i (F08, F68, M68) 1.2 i 16V (F08, F68, M68)	40 kW 33 kW 48 kW	11/96→09/00 03/93→09/00 03/98→09/00	AQUACTRL 2 SINGLE; Einbauposition beifahrerseitig; für Linkslenker; passender Adapter: A	**2800011304280**	**13042**	26
			AQUACTRL 2 SINGLE; Einbauposition fahrerseitig; für Linkslenker; passender Adapter: A	**2800011304280**	**13042**	26
			REARCTRL; Einbauposition hinten; Türenanzahl: 5	**2800011539170**	**53917**	51
			REARCTRL; Einbauposition hinten; Türenanzahl: 5	**2800011539180**	**15391**	51
			REARCTRL; Einbauposition hinten; Türenanzahl: 3	**2800011540170**	**54017**	51
			REARCTRL; Einbauposition hinten; Türenanzahl: 3	**2800011540180**	**15401**	51
			AQUACTRL 2 SINGLE; Einbauposition fahrerseitig; passender Adapter: A; für Rechtslenker	**2800011605260** **2800011624270**	**16052** **62427**	54 61
			AQUACTRL 2 SINGLE; Einbauposition beifahrerseitig; für Rechtslenker; passender Adapter: A	**2800011605260** **2800011624270**	**16052** **62427**	54 61
1.4 (F08, F68, M68) 1.4 i (F08, F68, M68)	54 kW 40 kW	04/93→08/94 03/93→09/00	AQUACTRL 2 SINGLE; Einbauposition fahrerseitig; für Linkslenker; passender Adapter: A	**2800011304280**	**13042**	26
			AQUACTRL 2 SINGLE; Einbauposition beifahrerseitig; für Linkslenker; passender Adapter: A	**2800011304280**	**13042**	26
			REARCTRL; Einbauposition hinten; Türenanzahl: 5	**2800011539180**	**15391**	51
			REARCTRL; Einbauposition hinten; Türenanzahl: 3	**2800011540180**	**15401**	51
			AQUACTRL 2 SINGLE; Einbauposition beifahrerseitig; für Rechtslenker; passender Adapter: A	**2800011605260**	**16052**	54
			AQUACTRL 2 SINGLE; Einbauposition fahrerseitig; passender Adapter: A; für Rechtslenker	**2800011605260**	**16052**	54
1.4 i (F08, F68, M68) 1.4 i 16V (F08, F68, M68) 1.4 i 16V (F08, F68, M68) 1.4 Si (F08, F68, M68) 1.5 D (F08, F68, M68) 1.5 TD (F08, F68, M68) 1.6 GSI 16V (F08, F68, M68) 1.6 i 16V (F08, F68, M68) 1.6 i 16V (F08, F68, M68) 1.7 D (F08, F68, M68)	44 kW 63 kW 66 kW 60 kW 37 kW 49 kW 80 kW 74 kW 78 kW 44 kW	03/93→09/00 08/97→09/00 09/94→09/00 03/93→09/00 03/93→09/00 03/93→09/00 03/93→09/00 08/97→09/00 09/94→09/00 02/96→09/00	AQUACTRL 2 SINGLE; Einbauposition beifahrerseitig; für Linkslenker; passender Adapter: A	**2800011304280**	**13042**	26
			AQUACTRL 2 SINGLE; Einbauposition fahrerseitig; für Linkslenker; passender Adapter: A	**2800011304280**	**13042**	26
			REARCTRL; Einbauposition hinten; Türenanzahl: 5	**2800011539170**	**53917**	51
			REARCTRL; Einbauposition hinten; Türenanzahl: 5	**2800011539180**	**15391**	51
			REARCTRL; Einbauposition hinten; Türenanzahl: 3	**2800011540170**	**54017**	51
			REARCTRL; Einbauposition hinten; Türenanzahl: 3	**2800011540180**	**15401**	51
			AQUACTRL 2 SINGLE; Einbauposition fahrerseitig; passender Adapter: A; für Rechtslenker	**2800011605260** **2800011624270**	**16052** **62427**	54 61
			AQUACTRL 2 SINGLE; Einbauposition beifahrerseitig; für Rechtslenker; passender Adapter: A	**2800011605260** **2800011624270**	**16052** **62427**	54 61
130i	58 kW	10/96→08/02	AQUACTRL 2 SINGLE; Einbauposition fahrerseitig; passender Adapter: A; für Rechtslenker	**2800011605260**	**16052**	54
			AQUACTRL 2 SINGLE; Einbauposition beifahrerseitig; für Rechtslenker; passender Adapter: A	**2800011605260**	**16052**	54

OPEL - CORSA B Kasten/Schrägheck (S93) 08/94→12/01

Wischblatt

1.2 (F08, W5L)	33 kW	08/94→12/01	AQUACTRL 2 SINGLE; Einbauposition fahrerseitig; für Linkslenker; passender Adapter: A	**2800011304280**	**13042**	26
			AQUACTRL 2 SINGLE; Einbauposition beifahrerseitig; für Linkslenker; passender Adapter: A	**2800011304280**	**13042**	26
			REARCTRL; Einbauposition hinten	**2800011540180**	**15401**	51
			AQUACTRL 2 SINGLE; Einbauposition fahrerseitig; für Rechtslenker; passender Adapter: A	**2800011605260**	**16052**	54
			AQUACTRL 2 SINGLE; Einbauposition beifahrerseitig; für Rechtslenker; passender Adapter: A	**2800011605260**	**16052**	54
1.4 i (F08, W5L)	44 kW	08/99→09/00	AQUACTRL 2 SINGLE; Einbauposition fahrerseitig; für Linkslenker; passender Adapter: A	**2800011304280**	**13042**	26
			AQUACTRL 2 SINGLE; Einbauposition beifahrerseitig; für Linkslenker; passender Adapter: A	**2800011304280**	**13042**	26
			REARCTRL; Einbauposition hinten	**2800011540170** **2800011540180**	**54017** **15401**	51 51
			AQUACTRL 2 SINGLE; Einbauposition fahrerseitig; für Rechtslenker; passender Adapter: A	**2800011605260** **2800011624270**	**16052** **62427**	54 61
			AQUACTRL 2 SINGLE; Einbauposition beifahrerseitig; für Rechtslenker; passender Adapter: A	**2800011605260** **2800011624270**	**16052** **62427**	54 61

© 2025 Continental Aftermarket & Services GmbH

OPEL - CORSA B Kasten/Schrägheck (S93) 08/94→12/01						
Wischblatt						
1.5 D (F08, W5L)	37 kW	09/94→05/97	AQUACTRL 2 SINGLE; Einbauposition fahrerseitig; für Linkslenker; passender Adapter: A	**2800011304280**	**13042**	26
			AQUACTRL 2 SINGLE; Einbauposition beifahrerseitig; für Linkslenker; passender Adapter: A	**2800011304280**	**13042**	26
			REARCTRL; Einbauposition hinten	**2800011540180**	**15401**	51
			AQUACTRL 2 SINGLE; Einbauposition fahrerseitig; für Rechtslenker; passender Adapter: A	**2800011605260**	**16052**	54
			AQUACTRL 2 SINGLE; Einbauposition beifahrerseitig; für Rechtslenker; passender Adapter: A	**2800011605260**	**16052**	54
1.7 D (F08, W5L)	44 kW	08/99→09/00	AQUACTRL 2 SINGLE; Einbauposition fahrerseitig; für Linkslenker; passender Adapter: A	**2800011304280**	**13042**	26
			AQUACTRL 2 SINGLE; Einbauposition beifahrerseitig; für Linkslenker; passender Adapter: A	**2800011304280**	**13042**	26
			REARCTRL; Einbauposition hinten	**2800011540170** **2800011540180**	**54017** **15401**	51 51
			AQUACTRL 2 SINGLE; Einbauposition fahrerseitig; für Rechtslenker; passender Adapter: A	**2800011605260** **2800011624270**	**16052** **62427**	54 61
			AQUACTRL 2 SINGLE; Einbauposition beifahrerseitig; für Rechtslenker; passender Adapter: A	**2800011605260** **2800011624270**	**16052** **62427**	54 61
OPEL - CORSA B Kombi (S93) 04/98→12/02						
Wischblatt						
1.4 i 16V (F35) 1.7 D (F35)	66 kW 44 kW	01/99→12/02 01/99→12/02	AQUACTRL 2 SINGLE; Einbauposition beifahrerseitig; für Linkslenker; passender Adapter: A	**2800011304280**	**13042**	26
			AQUACTRL 2 SINGLE; Einbauposition fahrerseitig; für Linkslenker; passender Adapter: A	**2800011304280**	**13042**	26
			REARCTRL; Einbauposition hinten	**2800011539180**	**15391**	51
			AQUACTRL 2 SINGLE; Einbauposition fahrerseitig; für Rechtslenker; passender Adapter: A	**2800011605260**	**16052**	54
			AQUACTRL 2 SINGLE; Einbauposition beifahrerseitig; für Rechtslenker; passender Adapter: A	**2800011605260**	**16052**	54
OPEL - CORSA C (X01) 09/00→12/09						
Wischblatt						
1.0 (F08, F68) 1.0 (F08, F68) 1.2 (F08, F68) 1.2 Twinport (F08, F68) 1.3 CDTI (F08, F68)	43 kW 44 kW 55 kW 59 kW 51 kW	09/00→06/03 06/03→12/09 09/00→12/09 07/04→12/09 06/03→12/09	AQUACTRL 2 SINGLE; Einbauposition beifahrerseitig; für Linkslenker; passender Adapter: A	**2800011304280**	**13042**	26
			AQUACTRL 2 SINGLE; Einbauposition fahrerseitig; für Linkslenker; passender Adapter: A	**2800011306280**	**13062**	27
			REARCTRL; Einbauposition hinten	**2800011519170** **2800011519180**	**51917** **15191**	41 41
			AQUACTRL 2 SINGLE; Einbauposition beifahrerseitig; für Rechtslenker; passender Adapter: A	**2800011605260** **2800011624270**	**16052** **62427**	54 61
			AQUACTRL 2 SINGLE; Einbauposition fahrerseitig; für Rechtslenker; passender Adapter: A	**2800011607260** **2800011625270**	**16072** **62527**	55 62
1.4 (F08, F68)	60 kW	01/02→12/09	AQUACTRL 2 SINGLE; Einbauposition beifahrerseitig; für Rechtslenker; passender Adapter: A	**2800011605260**	**16052**	54
			AQUACTRL 2 SINGLE; Einbauposition fahrerseitig; für Rechtslenker; passender Adapter: A	**2800011607260**	**16072**	55
1.4 (F08, F68) 1.4 Twinport (F08, F68)	66 kW 66 kW	09/00→12/09 06/03→12/09	AQUACTRL 2 SINGLE; Einbauposition beifahrerseitig; für Linkslenker; passender Adapter: A	**2800011304280**	**13042**	26
			AQUACTRL 2 SINGLE; Einbauposition fahrerseitig; für Linkslenker; passender Adapter: A	**2800011306280**	**13062**	27
			REARCTRL; Einbauposition hinten	**2800011519170** **2800011519180**	**51917** **15191**	41 41
			AQUACTRL 2 SINGLE; Einbauposition beifahrerseitig; für Rechtslenker; passender Adapter: A	**2800011605260** **2800011624270**	**16052** **62427**	54 61
			AQUACTRL 2 SINGLE; Einbauposition fahrerseitig; für Rechtslenker; passender Adapter: A	**2800011607260** **2800011625270**	**16072** **62527**	55 62
1.6 (F08, F68)	62 kW	09/00→12/09	AQUACTRL 2 SINGLE; Einbauposition beifahrerseitig; für Rechtslenker; passender Adapter: A	**2800011605260**	**16052**	54
			AQUACTRL 2 SINGLE; Einbauposition fahrerseitig; für Rechtslenker; passender Adapter: A	**2800011607260**	**16072**	55

© 2025 Continental Aftermarket & Services GmbH

OPEL - CORSA C (X01) 09/00→12/09						
Wischblatt						
1.7 CDTI (F08, F68) 1.7 DI (F08, F68) 1.7 DTI (F08, F68)	74 kW 48 kW 55 kW	06/03→12/09 09/00→12/09 09/00→12/09	AQUACTRL 2 SINGLE; Einbauposition beifahrerseitig; für Linkslenker; passender Adapter: A	**2800011304280**	**13042**	26
			AQUACTRL 2 SINGLE; Einbauposition fahrerseitig; für Linkslenker; passender Adapter: A	**2800011306280**	**13062**	27
			REARCTRL; Einbauposition hinten	**2800011519170** **2800011519180**	**51917** **15191**	41 41
			AQUACTRL 2 SINGLE; Einbauposition beifahrerseitig; für Rechtslenker; passender Adapter: A	**2800011605260** **2800011624270**	**16052** **62427**	54 61
			AQUACTRL 2 SINGLE; Einbauposition fahrerseitig; für Rechtslenker; passender Adapter: A	**2800011607260** **2800011625270**	**16072** **62527**	55 62
1.8 (F08, F68)	79 kW	01/02→12/09	AQUACTRL 2 SINGLE; Einbauposition beifahrerseitig; für Rechtslenker; passender Adapter: A	**2800011605260**	**16052**	54
			AQUACTRL 2 SINGLE; Einbauposition fahrerseitig; für Rechtslenker; passender Adapter: A	**2800011607260**	**16072**	55
1.8 (F08, F68)	92 kW	09/00→12/09	AQUACTRL 2 SINGLE; Einbauposition beifahrerseitig; für Linkslenker; passender Adapter: A	**2800011304280**	**13042**	26
			AQUACTRL 2 SINGLE; Einbauposition fahrerseitig; für Linkslenker; passender Adapter: A	**2800011306280**	**13062**	27
			REARCTRL; Einbauposition hinten	**2800011519170** **2800011519180**	**51917** **15191**	41 41
			AQUACTRL 2 SINGLE; Einbauposition beifahrerseitig; für Rechtslenker; passender Adapter: A	**2800011605260** **2800011624270**	**16052** **62427**	54 61
			AQUACTRL 2 SINGLE; Einbauposition fahrerseitig; für Rechtslenker; passender Adapter: A	**2800011607260** **2800011625270**	**16072** **62527**	55 62
OPEL - CORSA C Kasten/Schrägheck (X01) 09/00→12/12						
Wischblatt						
1.2 (F08, W5L) 1.2 16V (F08, W5L) 1.3 CDTI 16V (F08, W5L)	59 kW 55 kW 51 kW	07/05→06/06 09/00→07/03 07/05→06/06	AQUACTRL 2 SINGLE; Einbauposition beifahrerseitig; für Linkslenker; passender Adapter: A	**2800011304280**	**13042**	26
			AQUACTRL 2 SINGLE; Einbauposition fahrerseitig; für Linkslenker; passender Adapter: A	**2800011306280**	**13062**	27
			REARCTRL; Einbauposition hinten	**2800011519170** **2800011519180**	**51917** **15191**	41 41
			AQUACTRL 2 SINGLE; Einbauposition beifahrerseitig; für Rechtslenker; passender Adapter: A	**2800011605260** **2800011624270**	**16052** **62427**	54 61
			AQUACTRL 2 SINGLE; Einbauposition fahrerseitig; für Rechtslenker; passender Adapter: A	**2800011607260** **2800011625270**	**16072** **62527**	55 62
1.3 CDTI 16V (F08, W5L) 1.4 (W5L, F08) 1.7 CDTi (F08, W5L)	59 kW 66 kW 74 kW	07/05→06/06 08/03→06/12 08/03→12/12	AQUACTRL 2 SINGLE; Einbauposition beifahrerseitig; für Linkslenker; passender Adapter: A	**2800011304280**	**13042**	26
			AQUACTRL 2 SINGLE; Einbauposition fahrerseitig; für Linkslenker; passender Adapter: A	**2800011306280**	**13062**	27
			REARCTRL; Einbauposition hinten	**2800011519180**	**15191**	41
			AQUACTRL 2 SINGLE; Einbauposition beifahrerseitig; für Rechtslenker; passender Adapter: A	**2800011605260**	**16052**	54
			AQUACTRL 2 SINGLE; Einbauposition fahrerseitig; für Rechtslenker; passender Adapter: A	**2800011607260**	**16072**	55
1.7 DI 16V (F08, W5L) 1.7 DTI 16V (F08, W5L)	48 kW 55 kW	09/00→07/03 09/00→07/03	AQUACTRL 2 SINGLE; Einbauposition beifahrerseitig; für Linkslenker; passender Adapter: A	**2800011304280**	**13042**	26
			AQUACTRL 2 SINGLE; Einbauposition fahrerseitig; für Linkslenker; passender Adapter: A	**2800011306280**	**13062**	27
			REARCTRL; Einbauposition hinten	**2800011519170** **2800011519180**	**51917** **15191**	41 41
			AQUACTRL 2 SINGLE; Einbauposition beifahrerseitig; für Rechtslenker; passender Adapter: A	**2800011605260** **2800011624270**	**16052** **62427**	54 61
			AQUACTRL 2 SINGLE; Einbauposition fahrerseitig; für Rechtslenker; passender Adapter: A	**2800011607260** **2800011625270**	**16072** **62527**	55 62
OPEL - CORSA D (S07) 07/06→04/15						
Wischblatt						
1.0 (L08, L68) 1.0 (L08, L68) →	44 kW 48 kW	07/06→12/10 12/09→08/14	AQUACTRL 2 SET; für Linkslenker	**2800011268280**	**12682**	22

© 2025 Continental Aftermarket & Services GmbH

OPEL - CORSA D (S07) 07/06→04/15

Wischblatt

1.2 (L08, L68)	51 kW	12/09→08/14	AQUACTRL 2 SINGLE; Einbauposition beifahrerseitig; für Linkslenker; passender Adapter: B	**2800011302280**	**13022**	26
1.2 (L08, L68)	59 kW	07/06→08/14				
1.2 (L08, L68)	63 kW	12/09→08/14				
			AQUACTRL 2 SINGLE; Einbauposition fahrerseitig; für Linkslenker; passender Adapter: B	**2800011314280**	**13142**	30
			REARCTRL; Einbauposition hinten	**2800011505170**	**50517**	34
				2800011505180	**15051**	34
			AQUACTRL 2 SINGLE; Einbauposition beifahrerseitig; für Rechtslenker; passender Adapter: B	**2800011602260**	**16022**	53
				2800011623270	**62327**	61
			AQUACTRL 2 SINGLE; Einbauposition fahrerseitig; für Rechtslenker; passender Adapter: B	**2800011616260**	**16162**	58
				2800011630270	**63027**	63
1.2 LPG (L08, L68)	55 kW	09/09→12/11	AQUACTRL 2 SET; für Linkslenker	**2800011268280**	**12682**	22
			AQUACTRL 2 SINGLE; Einbauposition beifahrerseitig; für Linkslenker; passender Adapter: B	**2800011302280**	**13022**	26
			AQUACTRL 2 SINGLE; Einbauposition fahrerseitig; für Linkslenker; passender Adapter: B	**2800011314280**	**13142**	30
			REARCTRL; Einbauposition hinten	**2800011505180**	**15051**	34
			AQUACTRL 2 SINGLE; Einbauposition beifahrerseitig; für Rechtslenker; passender Adapter: B	**2800011602260**	**16022**	53
			AQUACTRL 2 SINGLE; Einbauposition fahrerseitig; für Rechtslenker; passender Adapter: B	**2800011616260**	**16162**	58
1.2 LPG (L08, L68)	59 kW	08/06→08/14	AQUACTRL 2 SET; für Linkslenker	**2800011268280**	**12682**	22
1.2 LPG (L08, L68)	61 kW	06/11→08/14	AQUACTRL 2 SINGLE; Einbauposition beifahrerseitig; für Linkslenker; passender Adapter: B	**2800011302280**	**13022**	26
1.2 LPG (L08, L68)	63 kW	06/11→08/14				
1.3 CDTI (L08, L68)	55 kW	07/06→08/14	AQUACTRL 2 SINGLE; Einbauposition fahrerseitig; für Linkslenker; passender Adapter: B	**2800011314280**	**13142**	30
1.3 CDTI (L08, L68)	66 kW	07/06→06/11				
1.3 CDTI (L08, L68)	70 kW	06/09→08/14	REARCTRL; Einbauposition hinten	**2800011505170**	**50517**	34
1.4 (L08, L68)	64 kW	09/09→08/14		**2800011505180**	**15051**	34
1.4 (L08, L68)	66 kW	07/06→08/14				
1.4 (L08, L68)	74 kW	12/09→08/14	AQUACTRL 2 SINGLE; Einbauposition beifahrerseitig; für Rechtslenker; passender Adapter: B	**2800011602260**	**16022**	53
1.4 (L08, L68)	88 kW	07/12→08/14		**2800011623270**	**62327**	61
1.4 LPG (L08, L68)	64 kW	09/09→08/14	AQUACTRL 2 SINGLE; Einbauposition fahrerseitig; für Rechtslenker; passender Adapter: B	**2800011616260**	**16162**	58
1.4 LPG (L08, L68)	66 kW	08/06→12/11		**2800011630270**	**63027**	63
1.6 Turbo (L08, L68)	110 kW	05/07→08/14				
1.6 Turbo (L08, L68)	141 kW	11/06→08/14				
1.6 Turbo (L08, L68)	155 kW	06/11→08/14				
1.7 CDTI (L08, L68)	92 kW	08/06→12/11				
1.7 CDTI (L08, L68)	96 kW	12/09→08/14				

OPEL - CORSA D Kasten/Schrägheck (S07) 07/06→08/14

Wischblatt

1.0 (L08)	44 kW	08/06→08/14	AQUACTRL 2 SET; für Linkslenker	**2800011268280**	**12682**	22
1.0 (L08)	48 kW	01/10→08/14	AQUACTRL 2 SINGLE; Einbauposition beifahrerseitig; für Linkslenker; passender Adapter: B	**2800011302280**	**13022**	26
1.2 (L08)	51 kW	01/10→08/14				
1.2 (L08)	59 kW	08/06→08/14	AQUACTRL 2 SINGLE; Einbauposition fahrerseitig; für Linkslenker; passender Adapter: B	**2800011314280**	**13142**	30
1.2 (L08)	63 kW	06/10→08/14				
1.3 CDTI (L08)	55 kW	07/06→08/14	REARCTRL; Einbauposition hinten	**2800011505170**	**50517**	34
1.3 CDTI (L08)	66 kW	07/06→06/10		**2800011505180**	**15051**	34
1.3 CDTI (L08)	70 kW	11/09→08/14				
			AQUACTRL 2 SINGLE; Einbauposition beifahrerseitig; für Rechtslenker; passender Adapter: B	**2800011602260**	**16022**	53
				2800011623270	**62327**	61
			AQUACTRL 2 SINGLE; Einbauposition fahrerseitig; für Rechtslenker; passender Adapter: B	**2800011616260**	**16162**	58
				2800011630270	**63027**	63
1.4 (L08)	74 kW	07/12→08/14	AQUACTRL 2 SET; für Linkslenker	**2800011268280**	**12682**	22
1.4 (L08)	88 kW	07/12→08/14	AQUACTRL 2 SINGLE; Einbauposition beifahrerseitig; für Linkslenker; passender Adapter: B	**2800011302280**	**13022**	26
1.6 (L08)	141 kW	07/12→08/14				
1.7 CDTI (L08)	96 kW	07/12→08/14	AQUACTRL 2 SINGLE; Einbauposition fahrerseitig; für Linkslenker; passender Adapter: B	**2800011314280**	**13142**	30
			REARCTRL; Einbauposition hinten	**2800011505180**	**15051**	34
			AQUACTRL 2 SINGLE; Einbauposition beifahrerseitig; für Rechtslenker; passender Adapter: B	**2800011602260**	**16022**	53
			AQUACTRL 2 SINGLE; Einbauposition fahrerseitig; für Rechtslenker; passender Adapter: B	**2800011616260**	**16162**	58

© 2025 Continental Aftermarket & Services GmbH

OPEL - CORSA E (X15) 09/14→

Wischblatt

1.0 (08, 68)	66 kW	09/14→	AQUACTRL 2 SET; für Linkslenker	**2800011268280**	**12682**	22
1.0 (08, 68)	85 kW	09/14→	AQUACTRL 2 SINGLE; für Linkslenker; Einbauposition beifahrerseitig; passender Adapter: B	**2800011302280**	**13022**	26
1.2 (08, 68)	51 kW	09/14→				
1.3 CDTI (08, 68)	55 kW	09/14→	AQUACTRL 2 SINGLE; für Linkslenker; Einbauposition fahrerseitig; passender Adapter: B	**2800011314280**	**13142**	30
1.3 CDTI (08, 68)	70 kW	09/14→				
1.4 (08, 68)	55 kW	09/14→	REARCTRL; Einbauposition hinten	**2800011511170**	**51117**	37
1.4 (08, 68)	66 kW	09/14→		**2800011511180**	**15111**	37
			AQUACTRL 2 SINGLE; Einbauposition beifahrerseitig; für Rechtslenker; passender Adapter: B	**2800011602260**	**16022**	53
				2800011623270	**62327**	61
			AQUACTRL 2 SINGLE; Einbauposition fahrerseitig; für Rechtslenker; passender Adapter: B	**2800011616260**	**16162**	58
				2800011630270	**63027**	63
1.4 LPG (08, 68)	64 kW	11/15→	AQUACTRL 2 SET; für Linkslenker	**2800011268280**	**12682**	22
			AQUACTRL 2 SINGLE; für Linkslenker; Einbauposition beifahrerseitig; passender Adapter: B	**2800011302280**	**13022**	26
			AQUACTRL 2 SINGLE; für Linkslenker; Einbauposition fahrerseitig; passender Adapter: B	**2800011314280**	**13142**	30
			REARCTRL; Einbauposition hinten	**2800011511180**	**15111**	37
			AQUACTRL 2 SINGLE; Einbauposition beifahrerseitig; für Rechtslenker; passender Adapter: B	**2800011602260**	**16022**	53
			AQUACTRL 2 SINGLE; Einbauposition fahrerseitig; für Rechtslenker; passender Adapter: B	**2800011616260**	**16162**	58
1.4 LPG (08, 68)	66 kW	03/15→	AQUACTRL 2 SET; für Linkslenker	**2800011268280**	**12682**	22
1.4 Turbo (08, 68)	74 kW	09/14→06/19	AQUACTRL 2 SINGLE; für Linkslenker; Einbauposition beifahrerseitig; passender Adapter: B	**2800011302280**	**13022**	26
1.4 Turbo (08, 68)	110 kW	03/15→				
1.6 Turbo (08, 68)	152 kW	03/15→	AQUACTRL 2 SINGLE; für Linkslenker; Einbauposition fahrerseitig; passender Adapter: B	**2800011314280**	**13142**	30
			REARCTRL; Einbauposition hinten	**2800011511170**	**51117**	37
				2800011511180	**15111**	37
			AQUACTRL 2 SINGLE; Einbauposition beifahrerseitig; für Rechtslenker; passender Adapter: B	**2800011602260**	**16022**	53
				2800011623270	**62327**	61
			AQUACTRL 2 SINGLE; Einbauposition fahrerseitig; für Rechtslenker; passender Adapter: B	**2800011616260**	**16162**	58
				2800011630270	**63027**	63

OPEL - CORSA E Kasten/Schrägheck (X15) 09/14→

Wischblatt

1.2 (08)	51 kW	01/15→	AQUACTRL 2 SET; für Linkslenker	**2800011268280**	**12682**	22
1.3 CDTI (08)	55 kW	01/15→	AQUACTRL 2 SINGLE; für Linkslenker; Einbauposition beifahrerseitig; passender Adapter: B	**2800011302280**	**13022**	26
1.3 CDTI (08)	70 kW	09/14→				
1.4 (08)	55 kW	09/14→	AQUACTRL 2 SINGLE; für Linkslenker; Einbauposition fahrerseitig; passender Adapter: B	**2800011314280**	**13142**	30
1.4 (08)	66 kW	09/14→				
			REARCTRL; Einbauposition hinten	**2800011511170**	**51117**	37
				2800011511180	**15111**	37
			AQUACTRL 2 SINGLE; Einbauposition beifahrerseitig; für Rechtslenker; passender Adapter: B	**2800011602260**	**16022**	53
				2800011623270	**62327**	61
			AQUACTRL 2 SINGLE; Einbauposition fahrerseitig; für Rechtslenker; passender Adapter: B	**2800011616260**	**16162**	58
				2800011630270	**63027**	63

OPEL - CORSA F (P2JO) 07/19→

Wischblatt

1.2 (68)	55 kW	07/19→	AQUACTRL 2 SET; für Linkslenker	**2800011217280**	**12172**	8
1.2 (68)	74 kW	07/19→	AQUACTRL 2 SINGLE; Einbauposition beifahrerseitig; für Linkslenker; passender Adapter: BC	**2800011302280**	**13022**	26
			AQUACTRL 2 SINGLE; Einbauposition fahrerseitig; für Linkslenker; passender Adapter: BC	**2800011312280**	**13122**	29
			REARCTRL; Einbauposition hinten	**2800011505180**	**15051**	34
			AQUACTRL 2 SINGLE; Einbauposition beifahrerseitig; für Rechtslenker; passender Adapter: BC	**2800011602260**	**16022**	53
			AQUACTRL 2 SINGLE; Einbauposition fahrerseitig; für Rechtslenker; passender Adapter: BC	**2800011614260**	**16142**	58
1.2 (68)	96 kW	07/19→	AQUACTRL 2 SET; für Linkslenker	**2800011217280**	**12172**	8

→

© 2025 Continental Aftermarket & Services GmbH

OPEL - CORSA F (P2JO) 07/19→

Wischblatt

1.2 (68)	96 kW	07/19→	AQUACTRL 2 SINGLE; Einbauposition beifahrerseitig; für Linkslenker; passender Adapter: BC	**2800011302280**	**13022**	26
			AQUACTRL 2 SINGLE; Einbauposition fahrerseitig; für Linkslenker; passender Adapter: BC	**2800011312280**	**13122**	29
			REARCTRL; Einbauposition hinten	**2800011505170**	**50517**	34
				2800011505180	**15051**	34
			AQUACTRL 2 SINGLE; Einbauposition beifahrerseitig; für Rechtslenker; passender Adapter: BC	**2800011602260**	**16022**	53
				2800011623270	**62327**	61
			AQUACTRL 2 SINGLE; Einbauposition fahrerseitig; für Rechtslenker; passender Adapter: BC	**2800011614260**	**16142**	58
				2800011628270	**62827**	63
1.2 MHEV	74 kW	08/23→	AQUACTRL 2 SET; für Linkslenker	**2800011217280**	**12172**	8
1.5 (68)	75 kW	07/19→	AQUACTRL 2 SINGLE; Einbauposition beifahrerseitig; für Linkslenker; passender Adapter: BC	**2800011302280**	**13022**	26
Corsa-e	115 kW	03/23→				
Corsa-e (68)	100 kW	07/19→	AQUACTRL 2 SINGLE; Einbauposition fahrerseitig; für Linkslenker; passender Adapter: BC	**2800011312280**	**13122**	29
			REARCTRL; Einbauposition hinten	**2800011505180**	**15051**	34
			AQUACTRL 2 SINGLE; Einbauposition beifahrerseitig; für Rechtslenker; passender Adapter: BC	**2800011602260**	**16022**	53
			AQUACTRL 2 SINGLE; Einbauposition fahrerseitig; für Rechtslenker; passender Adapter: BC	**2800011614260**	**16142**	58

OPEL - CORSA F Kasten/Schrägheck 07/19→

Wischblatt

1.2 (68)	55 kW	07/19→	AQUACTRL 2 SET; für Linkslenker	**2800011217280**	**12172**	8
1.5 (68)	75 kW	07/19→	AQUACTRL 2 SINGLE; Einbauposition beifahrerseitig; für Linkslenker; passender Adapter: BC	**2800011302280**	**13022**	26
			AQUACTRL 2 SINGLE; Einbauposition fahrerseitig; für Linkslenker; passender Adapter: BC	**2800011312280**	**13122**	29
			REARCTRL; Einbauposition hinten	**2800011505180**	**15051**	34
			AQUACTRL 2 SINGLE; Einbauposition beifahrerseitig; für Rechtslenker; passender Adapter: BC	**2800011602260**	**16022**	53
			AQUACTRL 2 SINGLE; Einbauposition fahrerseitig; für Rechtslenker; passender Adapter: BC	**2800011614260**	**16142**	58

OPEL - CROSSLAND X / CROSSLAND (P17, P2QO) 03/17→

Wischblatt

1.2	61 kW	07/19→	AQUACTRL 2 SET; für Linkslenker	**2800011204280**	**12042**	4
			AQUACTRL 2 SINGLE; für Linkslenker; Einbauposition beifahrerseitig; passender Adapter: B	**2800011302280**	**13022**	26
			AQUACTRL 2 SINGLE; für Linkslenker; Einbauposition fahrerseitig; passender Adapter: B	**2800011314280**	**13142**	30
			REARCTRL; Einbauposition hinten	**2800011500180**	**15001**	32
			AQUACTRL 2 SINGLE; Einbauposition beifahrerseitig; für Rechtslenker; passender Adapter: B	**2800011602260**	**16022**	53
			AQUACTRL 2 SINGLE; Einbauposition fahrerseitig; für Rechtslenker; passender Adapter: B	**2800011616260**	**16162**	58
1.2 (75)	60 kW	03/17→	AQUACTRL 2 SET; für Linkslenker	**2800011204280**	**12042**	4
1.2 (75)	81 kW	03/17→	AQUACTRL 2 SINGLE; für Linkslenker; Einbauposition beifahrerseitig; passender Adapter: B	**2800011302280**	**13022**	26
1.2 (75)	96 kW	03/17→				
			AQUACTRL 2 SINGLE; für Linkslenker; Einbauposition fahrerseitig; passender Adapter: B	**2800011314280**	**13142**	30
			REARCTRL; Einbauposition hinten	**2800011500170**	**50017**	32
				2800011500180	**15001**	32
			AQUACTRL 2 SINGLE; Einbauposition beifahrerseitig; für Rechtslenker; passender Adapter: B	**2800011602260**	**16022**	53
				2800011623270	**62327**	61
			AQUACTRL 2 SINGLE; Einbauposition fahrerseitig; für Rechtslenker; passender Adapter: B	**2800011616260**	**16162**	58
				2800011630270	**63027**	63

© 2025 Continental Aftermarket & Services GmbH

OPEL - CROSSLAND X / CROSSLAND (P17, P2QO) 03/17→

Wischblatt

1.2 LPG (75) 1.5 (75) 1.5 Turbo D (75)	60 kW 81 kW 75 kW	10/17→ 10/20→ 06/18→	AQUACTRL 2 SET; für Linkslenker	**2800011204280**	**12042**	4
			AQUACTRL 2 SINGLE; für Linkslenker; Einbauposition beifahrerseitig; passender Adapter: B	**2800011302280**	**13022**	26
			AQUACTRL 2 SINGLE; für Linkslenker; Einbauposition fahrerseitig; passender Adapter: B	**2800011314280**	**13142**	30
			REARCTRL; Einbauposition hinten	**2800011500180**	**15001**	32
			AQUACTRL 2 SINGLE; Einbauposition beifahrerseitig; für Rechtslenker; passender Adapter: B	**2800011602260**	**16022**	53
			AQUACTRL 2 SINGLE; Einbauposition fahrerseitig; für Rechtslenker; passender Adapter: B	**2800011616260**	**16162**	58
1.5 Turbo D (75) 1.6 Turbo D (75)	88 kW 73 kW	08/18→ 03/17→05/18	AQUACTRL 2 SET; für Linkslenker	**2800011204280**	**12042**	4
			AQUACTRL 2 SINGLE; für Linkslenker; Einbauposition beifahrerseitig; passender Adapter: B	**2800011302280**	**13022**	26
			AQUACTRL 2 SINGLE; für Linkslenker; Einbauposition fahrerseitig; passender Adapter: B	**2800011314280**	**13142**	30
			REARCTRL; Einbauposition hinten	**2800011500170** **2800011500180**	**50017** **15001**	32 32
			AQUACTRL 2 SINGLE; Einbauposition beifahrerseitig; für Rechtslenker; passender Adapter: B	**2800011602260** **2800011623270**	**16022** **62327**	53 61
			AQUACTRL 2 SINGLE; Einbauposition fahrerseitig; für Rechtslenker; passender Adapter: B	**2800011616260** **2800011630270**	**16162** **63027**	58 63
1.6 Turbo D (75)	85 kW	08/17→04/19	AQUACTRL 2 SET; für Linkslenker	**2800011204280**	**12042**	4
			AQUACTRL 2 SINGLE; für Linkslenker; Einbauposition beifahrerseitig; passender Adapter: B	**2800011302280**	**13022**	26
			AQUACTRL 2 SINGLE; für Linkslenker; Einbauposition fahrerseitig; passender Adapter: B	**2800011314280**	**13142**	30
			REARCTRL; Einbauposition hinten	**2800011500180**	**15001**	32
			AQUACTRL 2 SINGLE; Einbauposition beifahrerseitig; für Rechtslenker; passender Adapter: B	**2800011602260**	**16022**	53
			AQUACTRL 2 SINGLE; Einbauposition fahrerseitig; für Rechtslenker; passender Adapter: B	**2800011616260**	**16162**	58
1.6 Turbo D (75)	88 kW	03/17→05/18	AQUACTRL 2 SET; für Linkslenker	**2800011204280**	**12042**	4
			AQUACTRL 2 SINGLE; für Linkslenker; Einbauposition beifahrerseitig; passender Adapter: B	**2800011302280**	**13022**	26
			AQUACTRL 2 SINGLE; für Linkslenker; Einbauposition fahrerseitig; passender Adapter: B	**2800011314280**	**13142**	30
			REARCTRL; Einbauposition hinten	**2800011500170** **2800011500180**	**50017** **15001**	32 32
			AQUACTRL 2 SINGLE; Einbauposition beifahrerseitig; für Rechtslenker; passender Adapter: B	**2800011602260** **2800011623270**	**16022** **62327**	53 61
			AQUACTRL 2 SINGLE; Einbauposition fahrerseitig; für Rechtslenker; passender Adapter: B	**2800011616260** **2800011630270**	**16162** **63027**	58 63

OPEL - CROSSLAND X Van 03/17→

Wischblatt

1.2 (75) 1.2 (75) 1.5 (75)	61 kW 81 kW 75 kW	07/19→ 07/19→ 06/18→	AQUACTRL 2 SET; für Linkslenker	**2800011204280**	**12042**	4
			AQUACTRL 2 SINGLE; für Linkslenker; Einbauposition beifahrerseitig; passender Adapter: B	**2800011302280**	**13022**	26
			AQUACTRL 2 SINGLE; für Linkslenker; Einbauposition fahrerseitig; passender Adapter: B	**2800011314280**	**13142**	30
			REARCTRL; Einbauposition hinten	**2800011500180**	**15001**	32
			AQUACTRL 2 SINGLE; Einbauposition beifahrerseitig; für Rechtslenker; passender Adapter: B	**2800011602260**	**16022**	53
			AQUACTRL 2 SINGLE; Einbauposition fahrerseitig; für Rechtslenker; passender Adapter: B	**2800011616260**	**16162**	58

© 2025 Continental Aftermarket & Services GmbH

OPEL - FRONTERA A (U92) 03/92→10/98						
Wischblatt						
2.0 i	85 kW	05/93→08/98	AQUACTRL 2 SINGLE; Einbauposition beifahrerseitig; für Linkslenker; passender Adapter: A	**2800011305280**	**13052**	27
			AQUACTRL 2 SINGLE; Einbauposition fahrerseitig; für Linkslenker; passender Adapter: A	**2800011305280**	**13052**	27
			AQUACTRL 2 SINGLE; Einbauposition fahrerseitig; für Rechtslenker; passender Adapter: A	**2800011606260**	**16062**	54
			AQUACTRL 2 SINGLE; Einbauposition beifahrerseitig; für Rechtslenker; passender Adapter: A	**2800011606260**	**16062**	54
2.2 i (54MWL4) 2.3 TD (5JMWL4) 2.4 i (53MWL4) 2.5 TDS 2.8 TD (5BMWL4, 5BSUD2)	100 kW 74 kW 92 kW 85 kW 83 kW	03/95→10/98 03/92→10/98 03/92→10/98 09/96→10/98 03/95→08/98	AQUACTRL 2 SINGLE; Einbauposition beifahrerseitig; für Linkslenker; passender Adapter: A	**2800011305280**	**13052**	27
			AQUACTRL 2 SINGLE; Einbauposition fahrerseitig; für Linkslenker; passender Adapter: A	**2800011305280**	**13052**	27
			AQUACTRL 2 SINGLE; Einbauposition fahrerseitig; für Rechtslenker; passender Adapter: A	**2800011606260** **2800011606270**	**16062** **60627**	54 54
			AQUACTRL 2 SINGLE; Einbauposition beifahrerseitig; für Rechtslenker; passender Adapter: A	**2800011606260** **2800011606270**	**16062** **60627**	54 54
OPEL - FRONTERA A Sport (U92) 03/92→10/98						
Wischblatt						
2.0 i (52SUD2, 55SUD2) 2.5 TDS 2.8 TD (5BSUD2)	85 kW 85 kW 83 kW	03/92→10/98 09/96→10/98 03/95→08/96	AQUACTRL 2 SINGLE; Einbauposition beifahrerseitig; für Linkslenker; passender Adapter: A	**2800011305280**	**13052**	27
			AQUACTRL 2 SINGLE; Einbauposition fahrerseitig; für Linkslenker; passender Adapter: A	**2800011305280**	**13052**	27
			AQUACTRL 2 SINGLE; Einbauposition fahrerseitig; für Rechtslenker; passender Adapter: A	**2800011606260** **2800011606270**	**16062** **60627**	54 54
			AQUACTRL 2 SINGLE; Einbauposition beifahrerseitig; für Rechtslenker; passender Adapter: A	**2800011606260** **2800011606270**	**16062** **60627**	54 54
OPEL - FRONTERA B (U99) 09/98→07/04						
Wischblatt						
2.2 DTI (6B_66, 6B_76) 2.2 DTI (6B_ZC, 6B_VF, 6B_66, 6B_76) 2.2 i (6B_ZC, 6B_VF, 6B_66, 6B_76) 3.2 i (6B1VF, 6B1_6)	88 kW 85 kW 100 kW 151 kW	09/02→07/04 09/98→12/03 10/98→07/04 10/98→07/04	AQUACTRL 2 SINGLE; Einbauposition fahrerseitig; für Linkslenker; passender Adapter: A	**2800011305280**	**13052**	27
			AQUACTRL 2 SINGLE; Einbauposition beifahrerseitig; für Linkslenker; passender Adapter: A	**2800011305280**	**13052**	27
			REARCTRL; Einbauposition hinten	**2800011539170** **2800011539180**	**53917** **15391**	51 51
			AQUACTRL 2 SINGLE; Einbauposition fahrerseitig; für Rechtslenker; passender Adapter: A	**2800011606260** **2800011606270**	**16062** **60627**	54 54
			AQUACTRL 2 SINGLE; Einbauposition beifahrerseitig; für Rechtslenker; passender Adapter: A	**2800011606260** **2800011606270**	**16062** **60627**	54 54
OPEL - GRANDLAND / GRANDLAND X (A18, P1UO) 06/17→						
Wischblatt						
1.2	81 kW	06/17→07/21	AQUACTRL 2 SINGLE; Einbauposition beifahrerseitig; für Rechtslenker; passender Adapter: BC	**2800011602260**	**16022**	53
			AQUACTRL 2 SINGLE; Einbauposition fahrerseitig; für Rechtslenker; passender Adapter: BC	**2800011618260**	**16182**	59
1.2 (75)	96 kW	06/17→	AQUACTRL 2 SINGLE; Einbauposition beifahrerseitig; für Linkslenker; passender Adapter: BC	**2800011303280**	**13032**	26
			AQUACTRL 2 SINGLE; Einbauposition fahrerseitig; für Linkslenker; passender Adapter: BC	**2800011316280**	**13162**	30
			REARCTRL; Einbauposition hinten	**2800011511170** **2800011511180**	**51117** **15111**	37 37
			AQUACTRL 2 SINGLE; Einbauposition beifahrerseitig; für Rechtslenker; passender Adapter: BC	**2800011602260** **2800011623270**	**16022** **62327**	53 61
			AQUACTRL 2 SINGLE; Einbauposition fahrerseitig; für Rechtslenker; passender Adapter: BC	**2800011618260** **2800011618270**	**16182** **61827**	59 59

© 2025 Continental Aftermarket & Services GmbH

OPEL - GRANDLAND / GRANDLAND X (A18, P1UO) 06/17→

Wischblatt

1.5 Turbo D (75)	75 kW	06/18→07/21	AQUACTRL 2 SINGLE; Einbauposition beifahrerseitig; für Linkslenker; passender Adapter: BC	**2800011303280**	**13032**	26
1.5 Turbo D (75)	96 kW	04/18→				
1.6 Turbo (75)	110 kW	12/19→07/21	AQUACTRL 2 SINGLE; Einbauposition fahrerseitig; für Linkslenker; passender Adapter: BC	**2800011316280**	**13162**	30
1.6 Turbo (75)	133 kW	09/18→07/21				
1.6 Turbo D (75)	88 kW	06/17→07/21	REARCTRL; Einbauposition hinten	**2800011511180**	**15111**	37
1.6 Turbo Hybrid	165 kW	12/19→	AQUACTRL 2 SINGLE; Einbauposition beifahrerseitig; für Rechtslenker; passender Adapter: BC	**2800011602260**	**16022**	53
1.6 Turbo Hybrid4	221 kW	06/19→				
2.0 D (75)	130 kW	11/17→07/21	AQUACTRL 2 SINGLE; Einbauposition fahrerseitig; für Rechtslenker; passender Adapter: BC	**2800011618260**	**16182**	59

OPEL - GRANDLAND X Van 06/17→

Wischblatt

1.2 (75)	96 kW	04/18→07/21	AQUACTRL 2 SINGLE; Einbauposition beifahrerseitig; für Linkslenker; passender Adapter: BC	**2800011303280**	**13032**	26
1.5 (75)	96 kW	04/18→07/21				
2.0 CDTI (75)	130 kW	11/17→07/21	AQUACTRL 2 SINGLE; Einbauposition fahrerseitig; für Linkslenker; passender Adapter: BC	**2800011316280**	**13162**	30
			REARCTRL; Einbauposition hinten	**2800011511180**	**15111**	37
			AQUACTRL 2 SINGLE; Einbauposition beifahrerseitig; für Rechtslenker; passender Adapter: BC	**2800011602260**	**16022**	53
			AQUACTRL 2 SINGLE; Einbauposition fahrerseitig; für Rechtslenker; passender Adapter: BC	**2800011618260**	**16182**	59

OPEL - GT 09/68→08/73

Wischblatt

1.1	44 kW	09/68→12/70	AQUACTRL 2 SINGLE; Einbauposition beifahrerseitig; für Linkslenker; passender Adapter: A	**2800011304280**	**13042**	26
1.9	66 kW	09/68→08/73				
			AQUACTRL 2 SINGLE; Einbauposition fahrerseitig; für Linkslenker; passender Adapter: A	**2800011304280**	**13042**	26

OPEL - GT Cabriolet (M07) 06/07→12/11

Wischblatt

2.0 (G67)	194 kW	06/07→12/11	AQUACTRL 2 SET; für Linkslenker	**2800011201280**	**12012**	3
			AQUACTRL 2 SINGLE; Einbauposition beifahrerseitig; für Linkslenker; passender Adapter: A	**2800011302280**	**13022**	26
			AQUACTRL 2 SINGLE; Einbauposition fahrerseitig; für Linkslenker; passender Adapter: A	**2800011309280**	**13092**	28
			AQUACTRL 2 SINGLE; Einbauposition fahrerseitig; für Rechtslenker; passender Adapter: A	**2800011602260** **2800011623270**	**16022** **62327**	53 61
			AQUACTRL 2 SINGLE; Einbauposition beifahrerseitig; für Rechtslenker; passender Adapter: A	**2800011610260** **2800011610270**	**16102** **61027**	56 56

OPEL - INSIGNIA A (G09) 07/08→03/17

Wischblatt

1.4 (68)	103 kW	04/11→03/17	AQUACTRL 2 SET; für Linkslenker	**2800011209280**	**12092**	5
1.4 LPG (68)	103 kW	07/12→03/17	AQUACTRL 2 SINGLE; Einbauposition beifahrerseitig; für Linkslenker; passender Adapter: A	**2800011304280**	**13042**	26
1.6 (68)	85 kW	07/08→03/17				
1.6 CDTi (68)	88 kW	07/15→03/17	AQUACTRL 2 SINGLE; Einbauposition fahrerseitig; für Linkslenker; passender Adapter: A	**2800011312280**	**13122**	29
1.6 CDTi (68)	100 kW	07/15→03/17				
1.6 SIDI (68)	125 kW	03/13→03/17				
1.6 Turbo (68)	132 kW	07/08→03/17	AQUACTRL 2 SINGLE; Einbauposition beifahrerseitig; für Rechtslenker; passender Adapter: A	**2800011605260** **2800011624270**	**16052** **62427**	54 61
1.8 (68)	103 kW	07/08→03/17				
2.0 Biturbo CDTI (68)	140 kW	07/08→12/11	AQUACTRL 2 SINGLE; Einbauposition fahrerseitig; für Rechtslenker; passender Adapter: A	**2800011614260** **2800011628270**	**16142** **62827**	58 63
2.0 Biturbo CDTI (68)	143 kW	01/12→03/17				
2.0 Biturbo CDTI 4x4 (68)	140 kW	05/09→12/11				
2.0 Biturbo CDTI 4x4 (68)	143 kW	01/12→03/17				
2.0 CDTI (68)	81 kW	07/08→03/17				
2.0 CDTI (68)	88 kW	03/12→03/17				
2.0 CDTI (68)	96 kW	07/08→03/17				
2.0 CDTI (68)	103 kW	06/13→03/17				
2.0 CDTI (68)	118 kW	07/08→03/17				
2.0 CDTI (68)	120 kW	07/13→03/17				
2.0 CDTI (68)	125 kW	11/14→03/17				
2.0 CDTI 4x4 (68)	118 kW	06/10→03/17				

→

© 2025 Continental Aftermarket & Services GmbH

OPEL - INSIGNIA A (G09) 07/08→03/17

Wischblatt

2.0 CDTI 4x4 (68)	120 kW	07/13→03/17	AQUACTRL 2 SET; für Linkslenker	**2800011209280**	**12092**	5
2.0 CDTI 4x4 (68)	125 kW	11/14→03/17	AQUACTRL 2 SINGLE; Einbauposition beifahrerseitig; für Linkslenker; passender Adapter: A	**2800011304280**	**13042**	26
2.0 E85 Turbo (68)	162 kW	10/10→03/17				
2.0 Turbo (68)	162 kW	07/08→03/17	AQUACTRL 2 SINGLE; Einbauposition fahrerseitig; für Linkslenker; passender Adapter: A	**2800011312280**	**13122**	29
2.0 Turbo (68)	184 kW	04/14→03/17				
2.0 Turbo 4x4 (68)	162 kW	07/08→03/17				
2.0 Turbo 4x4 (68)	184 kW	07/11→03/17	AQUACTRL 2 SINGLE; Einbauposition beifahrerseitig; für Rechtslenker; passender Adapter: A	**2800011605260**	**16052**	54
2.8 V6 Turbo 4x4 (68)	191 kW	07/08→03/17		**2800011624270**	**62427**	61
2.8 V6 Turbo OPC 4x4 (68)	239 kW	07/09→03/17	AQUACTRL 2 SINGLE; Einbauposition fahrerseitig; für Rechtslenker; passender Adapter: A	**2800011614260**	**16142**	58
				2800011628270	**62827**	63

OPEL - INSIGNIA A Country Tourer (G09) 07/08→03/17

Wischblatt

1.6 CDTi (47)	88 kW	07/15→03/17	AQUACTRL 2 SET; für Linkslenker	**2800011209280**	**12092**	5
1.6 CDTi (47)	100 kW	07/15→03/17	AQUACTRL 2 SINGLE; Einbauposition beifahrerseitig; für Linkslenker; passender Adapter: A	**2800011304280**	**13042**	26
1.6 SIDI (47)	125 kW	07/14→03/17				
2.0 CDTi (47)	88 kW	03/12→03/17	AQUACTRL 2 SINGLE; Einbauposition fahrerseitig; für Linkslenker; passender Adapter: A	**2800011312280**	**13122**	29
2.0 CDTi (47)	96 kW	07/08→03/17				
2.0 CDTi (47)	120 kW	07/14→03/17	REARCTRL; Einbauposition hinten	**2800011505180**	**15051**	34
2.0 CDTi (47)	125 kW	11/14→03/17				
2.0 CDTi 4x4 (47)	120 kW	09/13→03/17	AQUACTRL 2 SINGLE; Einbauposition beifahrerseitig; für Rechtslenker; passender Adapter: A	**2800011605260**	**16052**	54
2.0 CDTi 4x4 (47)	125 kW	11/14→03/17				
2.0 CDTi 4x4 (47)	143 kW	09/13→03/17	AQUACTRL 2 SINGLE; Einbauposition fahrerseitig; für Rechtslenker; passender Adapter: A	**2800011614260**	**16142**	58
2.0 Turbo 4x4 (47)	184 kW	09/13→03/17				

OPEL - INSIGNIA A Sports Tourer (G09) 07/08→03/17

Wischblatt

1.4 (35)	103 kW	04/11→03/17	AQUACTRL 2 SET; für Linkslenker	**2800011209280**	**12092**	5
1.4 LPG (35)	103 kW	09/12→03/17	AQUACTRL 2 SINGLE; Einbauposition beifahrerseitig; für Linkslenker; passender Adapter: A	**2800011304280**	**13042**	26
1.6 (35)	85 kW	07/08→06/12				
1.6 CDTi (35)	88 kW	07/15→01/17	AQUACTRL 2 SINGLE; Einbauposition fahrerseitig; für Linkslenker; passender Adapter: A	**2800011312280**	**13122**	29
1.6 CDTi (35)	100 kW	07/15→12/16				
1.6 SIDI (35)	125 kW	06/13→03/17	REARCTRL; Einbauposition hinten	**2800011505170**	**50517**	34
1.6 Turbo (35)	132 kW	01/09→06/13		**2800011505180**	**15051**	34
1.8 (35)	103 kW	07/08→03/17				
2.0 Biturbo CDTI (35)	140 kW	07/08→03/17	AQUACTRL 2 SINGLE; Einbauposition beifahrerseitig; für Rechtslenker; passender Adapter: A	**2800011605260**	**16052**	54
2.0 Biturbo CDTI (35)	143 kW	01/12→06/15		**2800011624270**	**62427**	61
2.0 Biturbo CDTI 4x4 (35)	140 kW	07/08→03/17	AQUACTRL 2 SINGLE; Einbauposition fahrerseitig; für Rechtslenker; passender Adapter: A	**2800011614260**	**16142**	58
2.0 Biturbo CDTI 4x4 (35)	143 kW	01/12→06/15		**2800011628270**	**62827**	63
2.0 CDTI (35)	81 kW	07/08→06/13				
2.0 CDTI (35)	88 kW	03/12→06/15				
2.0 CDTI (35)	96 kW	07/08→06/15				
2.0 CDTI (35)	103 kW	07/13→06/15				
2.0 CDTI (35)	118 kW	07/08→06/15				
2.0 CDTI (35)	120 kW	07/13→06/15				
2.0 CDTI (35)	125 kW	11/14→12/16				
2.0 CDTI 4x4 (35)	118 kW	06/10→06/15				
2.0 CDTI 4x4 (35)	120 kW	07/13→06/15				
2.0 CDTI 4x4 (35)	125 kW	11/14→12/16				
2.0 E85 Turbo (35)	162 kW	09/10→11/11				
2.0 Turbo (35)	162 kW	07/08→06/13				
2.0 Turbo (35)	184 kW	04/14→03/17				
2.0 Turbo 4x4 (35)	162 kW	07/08→06/11				
2.0 Turbo 4x4 (35)	184 kW	09/11→03/17				
2.8 V6 Turbo 4x4 (35)	191 kW	10/08→06/13				
2.8 V6 Turbo OPC 4x4 (35)	239 kW	07/09→03/17				

OPEL - INSIGNIA A Stufenheck (G09) 07/08→03/17

Wischblatt

1.4 (69)	103 kW	04/11→03/17	AQUACTRL 2 SET; für Linkslenker	**2800011209280**	**12092**	5
1.4 LPG (69)	103 kW	07/12→03/17	AQUACTRL 2 SINGLE; Einbauposition beifahrerseitig; für Linkslenker; passender Adapter: A	**2800011304280**	**13042**	26
1.6 (69)	85 kW	07/08→03/17				
1.6 CDTi (69)	88 kW	07/15→03/17	AQUACTRL 2 SINGLE; Einbauposition fahrerseitig; für Linkslenker; passender Adapter: A	**2800011312280**	**13122**	29
1.6 CDTi (69)	100 kW	07/15→03/17				
1.6 SIDI (69)	125 kW	03/13→03/17				

→

© 2025 Continental Aftermarket & Services GmbH

OPEL - INSIGNIA A Stufenheck (G09) 07/08→03/17

Wischblatt

1.6 Turbo (69)	132 kW	07/08→03/17	AQUACTRL 2 SINGLE; Einbauposition beifahrerseitig; für Rechtslenker; passender Adapter: A	**2800011605260**	**16052**	54
1.8 (69)	103 kW	07/08→03/17		**2800011624270**	**62427**	61
			AQUACTRL 2 SINGLE; Einbauposition fahrerseitig; für Rechtslenker; passender Adapter: A	**2800011614260**	**16142**	58
				2800011628270	**62827**	63
2.0 Biturbo CDTI (69)	140 kW	07/08→12/11	AQUACTRL 2 SET; für Linkslenker	**2800011209280**	**12092**	5
			AQUACTRL 2 SINGLE; Einbauposition beifahrerseitig; für Linkslenker; passender Adapter: A	**2800011304280**	**13042**	26
			AQUACTRL 2 SINGLE; Einbauposition fahrerseitig; für Linkslenker; passender Adapter: A	**2800011312280**	**13122**	29
			AQUACTRL 2 SINGLE; Einbauposition beifahrerseitig; für Rechtslenker; passender Adapter: A	**2800011605260**	**16052**	54
			AQUACTRL 2 SINGLE; Einbauposition fahrerseitig; für Rechtslenker; passender Adapter: A	**2800011614260**	**16142**	58
2.0 Biturbo CDTI (69)	143 kW	01/12→03/17	AQUACTRL 2 SET; für Linkslenker	**2800011209280**	**12092**	5
2.0 Biturbo CDTI 4x4 (69)	140 kW	07/08→12/11	AQUACTRL 2 SINGLE; Einbauposition beifahrerseitig; für Linkslenker; passender Adapter: A	**2800011304280**	**13042**	26
2.0 Biturbo CDTI 4x4 (69)	143 kW	01/12→03/17				
2.0 CDTI (69)	81 kW	07/08→03/17	AQUACTRL 2 SINGLE; Einbauposition fahrerseitig; für Linkslenker; passender Adapter: A	**2800011312280**	**13122**	29
2.0 CDTI (69)	88 kW	03/12→03/17				
2.0 CDTI (69)	96 kW	07/08→03/17	AQUACTRL 2 SINGLE; Einbauposition beifahrerseitig; für Rechtslenker; passender Adapter: A	**2800011605260**	**16052**	54
2.0 CDTI (69)	103 kW	06/13→03/17		**2800011624270**	**62427**	61
2.0 CDTI (69)	118 kW	07/08→03/17				
2.0 CDTI (69)	120 kW	07/13→03/17	AQUACTRL 2 SINGLE; Einbauposition fahrerseitig; für Rechtslenker; passender Adapter: A	**2800011614260**	**16142**	58
2.0 CDTI (69)	125 kW	11/14→03/17		**2800011628270**	**62827**	63
2.0 CDTI 4x4 (69)	118 kW	06/10→03/17				
2.0 CDTI 4x4 (69)	120 kW	07/13→03/17				
2.0 CDTI 4x4 (69)	125 kW	11/14→03/17				
2.0 Turbo (69)	162 kW	07/08→03/17				
2.0 Turbo (69)	184 kW	04/14→03/17				
2.0 Turbo 4x4 (69)	162 kW	07/08→03/17				
2.0 Turbo 4x4 (69)	184 kW	07/11→03/17				
2.0 Turbo E85 (69)	162 kW	07/08→03/17				
2.8 V6 Turbo 4x4 (69)	191 kW	07/08→03/17				
2.8 V6 Turbo OPC 4x4 (69)	239 kW	07/09→03/17				

OPEL - INSIGNIA B Country Tourer (Z18) 06/17→

Wischblatt

1.5 (47)	121 kW	06/17→	AQUACTRL 2 SET; für Linkslenker	**2800011237280**	**12372**	14
1.6 Turbo (47)	147 kW	06/18→	AQUACTRL 2 SINGLE; Einbauposition beifahrerseitig; für Linkslenker; passender Adapter: A	**2800011306280**	**13062**	27
2.0 4x4 (47)	191 kW	06/17→				
2.0 CDTi (47)	125 kW	06/17→	AQUACTRL 2 SINGLE; Einbauposition fahrerseitig; für Linkslenker; passender Adapter: A	**2800011312280**	**13122**	29
2.0 CDTi 4x4 (47)	125 kW	06/17→				
2.0 GSi 4x4 (47)	154 kW	01/18→	REARCTRL; Einbauposition hinten	**2800011531180**	**15311**	47
			AQUACTRL 2 SINGLE; Einbauposition beifahrerseitig; für Rechtslenker; passender Adapter: A	**2800011607260**	**16072**	55
			AQUACTRL 2 SINGLE; Einbauposition fahrerseitig; für Rechtslenker; passender Adapter: A	**2800011614260**	**16142**	58

OPEL - INSIGNIA B Grand Sport (Z18) 03/17→

Wischblatt

1.4 Turbo (68)	107 kW	04/20→	AQUACTRL 2 SET; für Linkslenker	**2800011237280**	**12372**	14
1.5 (68)	103 kW	03/17→	AQUACTRL 2 SINGLE; Einbauposition beifahrerseitig; für Linkslenker; passender Adapter: A	**2800011306280**	**13062**	27
			AQUACTRL 2 SINGLE; Einbauposition fahrerseitig; für Linkslenker; passender Adapter: A	**2800011312280**	**13122**	29
			AQUACTRL 2 SINGLE; Einbauposition beifahrerseitig; für Rechtslenker; passender Adapter: A	**2800011607260**	**16072**	55
			AQUACTRL 2 SINGLE; Einbauposition fahrerseitig; für Rechtslenker; passender Adapter: A	**2800011614260**	**16142**	58
1.5 (68)	121 kW	03/17→	AQUACTRL 2 SET; für Linkslenker	**2800011237280**	**12372**	14
			AQUACTRL 2 SINGLE; Einbauposition beifahrerseitig; für Linkslenker; passender Adapter: A	**2800011306280**	**13062**	27
			AQUACTRL 2 SINGLE; Einbauposition fahrerseitig; für Linkslenker; passender Adapter: A	**2800011312280**	**13122**	29

→

© 2025 Continental Aftermarket & Services GmbH

OPEL - INSIGNIA B Grand Sport (Z18) 03/17→

Wischblatt

1.5 (68)	121 kW	03/17→	AQUACTRL 2 SINGLE; Einbauposition beifahrerseitig; für Rechtslenker; passender Adapter: A	**2800011607260** **2800011625270**	**16072** **62527**	55 62
			AQUACTRL 2 SINGLE; Einbauposition fahrerseitig; für Rechtslenker; passender Adapter: A	**2800011614260** **2800011628270**	**16142** **62827**	58 63
1.5 CDTi (68) 1.6 CDTi (68)	90 kW 81 kW	02/20→ 03/17→	AQUACTRL 2 SET; für Linkslenker	**2800011237280**	**12372**	14
			AQUACTRL 2 SINGLE; Einbauposition beifahrerseitig; für Linkslenker; passender Adapter: A	**2800011306280**	**13062**	27
			AQUACTRL 2 SINGLE; Einbauposition fahrerseitig; für Linkslenker; passender Adapter: A	**2800011312280**	**13122**	29
			AQUACTRL 2 SINGLE; Einbauposition beifahrerseitig; für Rechtslenker; passender Adapter: A	**2800011607260**	**16072**	55
			AQUACTRL 2 SINGLE; Einbauposition fahrerseitig; für Rechtslenker; passender Adapter: A	**2800011614260**	**16142**	58
1.6 CDTi (68)	100 kW	03/17→	AQUACTRL 2 SET; für Linkslenker	**2800011237280**	**12372**	14
			AQUACTRL 2 SINGLE; Einbauposition beifahrerseitig; für Linkslenker; passender Adapter: A	**2800011306280**	**13062**	27
			AQUACTRL 2 SINGLE; Einbauposition fahrerseitig; für Linkslenker; passender Adapter: A	**2800011312280**	**13122**	29
			AQUACTRL 2 SINGLE; Einbauposition beifahrerseitig; für Rechtslenker; passender Adapter: A	**2800011607260** **2800011625270**	**16072** **62527**	55 62
			AQUACTRL 2 SINGLE; Einbauposition fahrerseitig; für Rechtslenker; passender Adapter: A	**2800011614260** **2800011628270**	**16142** **62827**	58 63
1.6 Turbo (68) 2.0 (68)	147 kW 147 kW	06/18→ 04/20→	AQUACTRL 2 SET; für Linkslenker	**2800011237280**	**12372**	14
			AQUACTRL 2 SINGLE; Einbauposition beifahrerseitig; für Linkslenker; passender Adapter: A	**2800011306280**	**13062**	27
			AQUACTRL 2 SINGLE; Einbauposition fahrerseitig; für Linkslenker; passender Adapter: A	**2800011312280**	**13122**	29
			AQUACTRL 2 SINGLE; Einbauposition beifahrerseitig; für Rechtslenker; passender Adapter: A	**2800011607260**	**16072**	55
			AQUACTRL 2 SINGLE; Einbauposition fahrerseitig; für Rechtslenker; passender Adapter: A	**2800011614260**	**16142**	58
2.0 4x4 (68)	191 kW	03/17→	AQUACTRL 2 SET; für Linkslenker	**2800011237280**	**12372**	14
			AQUACTRL 2 SINGLE; Einbauposition beifahrerseitig; für Linkslenker; passender Adapter: A	**2800011306280**	**13062**	27
			AQUACTRL 2 SINGLE; Einbauposition fahrerseitig; für Linkslenker; passender Adapter: A	**2800011312280**	**13122**	29
			AQUACTRL 2 SINGLE; Einbauposition beifahrerseitig; für Rechtslenker; passender Adapter: A	**2800011607260** **2800011625270**	**16072** **62527**	55 62
			AQUACTRL 2 SINGLE; Einbauposition fahrerseitig; für Rechtslenker; passender Adapter: A	**2800011614260** **2800011628270**	**16142** **62827**	58 63
2.0 CDTi 2.0 CDTi (68) 2.0 CDTi (68) 2.0 CDTi 4x4 2.0 CDTi 4x4 (68) 2.0 CDTi 4x4 (68) 2.0 GSi 4x4 (68) 2.0 GSi 4x4 (68) 2.0 Turbo	128 kW 125 kW 128 kW 128 kW 125 kW 128 kW 154 kW 169 kW 125 kW	04/21→ 03/17→ 04/20→ 04/21→ 03/17→ 04/20→ 03/17→ 04/20→ 04/21→	AQUACTRL 2 SET; für Linkslenker	**2800011237280**	**12372**	14
			AQUACTRL 2 SINGLE; Einbauposition beifahrerseitig; für Linkslenker; passender Adapter: A	**2800011306280**	**13062**	27
			AQUACTRL 2 SINGLE; Einbauposition fahrerseitig; für Linkslenker; passender Adapter: A	**2800011312280**	**13122**	29
			AQUACTRL 2 SINGLE; Einbauposition beifahrerseitig; für Rechtslenker; passender Adapter: A	**2800011607260**	**16072**	55
			AQUACTRL 2 SINGLE; Einbauposition fahrerseitig; für Rechtslenker; passender Adapter: A	**2800011614260**	**16142**	58

OPEL - INSIGNIA B Sports Tourer (Z18) 03/17→

Wischblatt

1.5 (35) 1.5 (35) 1.5 CDTi (35) 1.6 CDTi (35) 1.6 CDTi (35) 1.6 Turbo (35) 2.0 (35) 2.0 (35) 2.0 4x4 (35)	103 kW 121 kW 90 kW 81 kW 100 kW 147 kW 125 kW 147 kW 169 kW	03/17→ 03/17→ 02/20→ 03/17→ 03/17→ 06/18→ 08/21→ 04/20→ 04/20→	AQUACTRL 2 SET; für Linkslenker	**2800011237280**	**12372**	14
			AQUACTRL 2 SINGLE; Einbauposition beifahrerseitig; für Linkslenker; passender Adapter: A	**2800011306280**	**13062**	27
			AQUACTRL 2 SINGLE; Einbauposition fahrerseitig; für Linkslenker; passender Adapter: A	**2800011312280**	**13122**	29
			REARCTRL; Einbauposition hinten	**2800011531180**	**15311**	47
			AQUACTRL 2 SINGLE; Einbauposition beifahrerseitig; für Rechtslenker; passender Adapter: A	**2800011607260**	**16072**	55
			AQUACTRL 2 SINGLE; Einbauposition fahrerseitig; für Rechtslenker; passender Adapter: A	**2800011614260**	**16142**	58

© 2025 Continental Aftermarket & Services GmbH

OPEL - INSIGNIA B Sports Tourer (Z18) 03/17→

Wischblatt

2.0 4x4 (35)	191 kW	03/17→	AQUACTRL 2 SET; für Linkslenker	**2800011237280**	**12372**	14
			AQUACTRL 2 SINGLE; Einbauposition beifahrerseitig; für Linkslenker; passender Adapter: A	**2800011306280**	**13062**	27
			AQUACTRL 2 SINGLE; Einbauposition fahrerseitig; für Linkslenker; passender Adapter: A	**2800011312280**	**13122**	29
			REARCTRL; Einbauposition hinten	**2800011531170**	**53117**	47
				2800011531180	**15311**	47
			AQUACTRL 2 SINGLE; Einbauposition beifahrerseitig; für Rechtslenker; passender Adapter: A	**2800011607260**	**16072**	55
				2800011625270	**62527**	62
			AQUACTRL 2 SINGLE; Einbauposition fahrerseitig; für Rechtslenker; passender Adapter: A	**2800011614260**	**16142**	58
				2800011628270	**62827**	63
2.0 CDTi (35) 2.0 CDTi (35) 2.0 CDTi 4x4 (35) 2.0 CDTi 4x4 (35) 2.0 GSi 4x4 (35)	125 kW 128 kW 125 kW 128 kW 154 kW	03/17→ 04/20→ 03/17→ 11/20→ 03/17→	AQUACTRL 2 SET; für Linkslenker	**2800011237280**	**12372**	14
			AQUACTRL 2 SINGLE; Einbauposition beifahrerseitig; für Linkslenker; passender Adapter: A	**2800011306280**	**13062**	27
			AQUACTRL 2 SINGLE; Einbauposition fahrerseitig; für Linkslenker; passender Adapter: A	**2800011312280**	**13122**	29
			REARCTRL; Einbauposition hinten	**2800011531180**	**15311**	47
			AQUACTRL 2 SINGLE; Einbauposition beifahrerseitig; für Rechtslenker; passender Adapter: A	**2800011607260**	**16072**	55
			AQUACTRL 2 SINGLE; Einbauposition fahrerseitig; für Rechtslenker; passender Adapter: A	**2800011614260**	**16142**	58

OPEL - INSIGNIA B Sports Tourer Combi Van (Z18) 03/17→

Wischblatt

CDTi ECOTEC	100 kW	03/17→	AQUACTRL 2 SET; für Linkslenker	**2800011237280**	**12372**	14
			AQUACTRL 2 SINGLE; Einbauposition beifahrerseitig; für Linkslenker; passender Adapter: A	**2800011306280**	**13062**	27
			AQUACTRL 2 SINGLE; Einbauposition fahrerseitig; für Linkslenker; passender Adapter: A	**2800011312280**	**13122**	29
			REARCTRL; Einbauposition hinten	**2800011531180**	**15311**	47
			AQUACTRL 2 SINGLE; Einbauposition beifahrerseitig; für Rechtslenker; passender Adapter: A	**2800011607260**	**16072**	55
			AQUACTRL 2 SINGLE; Einbauposition fahrerseitig; für Rechtslenker; passender Adapter: A	**2800011614260**	**16142**	58

OPEL - KADETT A Caravan 03/63→08/68

Wischblatt

1.0 N 1.0 S	29 kW 35 kW	03/63→08/65 03/63→08/65	AQUACTRL 2 SINGLE; Einbauposition fahrerseitig; für Linkslenker; passender Adapter: A	**2800011302280**	**13022**	26
			AQUACTRL 2 SINGLE; Einbauposition beifahrerseitig; für Linkslenker; passender Adapter: A	**2800011302280**	**13022**	26

OPEL - KADETT B 09/65→08/73

Wischblatt

1.1 1.1 1.1 S 1.1 SR 1.2 S 1.7	33 kW 37 kW 40 kW 44 kW 44 kW 55 kW	09/65→07/71 08/71→08/73 09/65→07/71 11/66→07/71 08/71→08/73 08/67→08/71	AQUACTRL 2 SINGLE; Einbauposition fahrerseitig; für Linkslenker; passender Adapter: A	**2800011302280**	**13022**	26
			AQUACTRL 2 SINGLE; Einbauposition beifahrerseitig; für Linkslenker; passender Adapter: A	**2800011302280**	**13022**	26

OPEL - KADETT B Caravan 09/65→08/73

Wischblatt

1.1 1.1 1.1 1.2 1.5	33 kW 37 kW 40 kW 44 kW 47 kW	09/65→07/71 08/71→08/73 09/65→07/71 08/71→08/73 08/71→07/73	AQUACTRL 2 SINGLE; Einbauposition fahrerseitig; für Linkslenker; passender Adapter: A	**2800011302280**	**13022**	26
			AQUACTRL 2 SINGLE; Einbauposition beifahrerseitig; für Linkslenker; passender Adapter: A	**2800011302280**	**13022**	26

© 2025 Continental Aftermarket & Services GmbH

OPEL - KADETT B Coupe 09/65→08/73						
Wischblatt						
1.1	33 kW	09/65→07/71	AQUACTRL 2 SINGLE; Einbauposition fahrerseitig; für Linkslenker; passender Adapter: A	**2800011302280**	**13022**	26
1.1	37 kW	08/71→08/73				
1.1	40 kW	09/65→07/71	AQUACTRL 2 SINGLE; Einbauposition beifahrerseitig; für Linkslenker; passender Adapter: A	**2800011302280**	**13022**	26
1.1	44 kW	11/66→07/71				
1.2	44 kW	08/71→08/73				
1.5	47 kW	08/71→07/73				
1.9	66 kW	08/67→08/73				
OPEL - KADETT C 08/73→07/79						
Wischblatt						
1.0	29 kW	01/74→07/79	AQUACTRL 2 SINGLE; Einbauposition beifahrerseitig; für Linkslenker; passender Adapter: A	**2800011302280**	**13022**	26
1.2	38 kW	08/73→04/77				
1.2	40 kW	08/73→07/79	AQUACTRL 2 SINGLE; Einbauposition fahrerseitig; für Linkslenker; passender Adapter: A	**2800011302280**	**13022**	26
1.2 S	44 kW	08/73→07/79				
1.6 S	55 kW	09/76→07/79				
OPEL - KADETT C Caravan 08/73→07/79						
Wischblatt						
1.0	29 kW	01/74→07/79	AQUACTRL 2 SINGLE; Einbauposition fahrerseitig; für Linkslenker; passender Adapter: A	**2800011302280**	**13022**	26
1.2	38 kW	08/73→04/77				
1.2	40 kW	08/73→07/79	AQUACTRL 2 SINGLE; Einbauposition beifahrerseitig; für Linkslenker; passender Adapter: A	**2800011302280**	**13022**	26
1.2 S	44 kW	08/73→07/79				
1.6 S	55 kW	05/77→07/79				
OPEL - KADETT C CC 08/73→07/79						
Wischblatt						
1.0	29 kW	05/75→07/79	AQUACTRL 2 SINGLE; Einbauposition beifahrerseitig; für Linkslenker; passender Adapter: A	**2800011302280**	**13022**	26
1.2	38 kW	05/75→04/77				
1.2	40 kW	07/76→07/79	AQUACTRL 2 SINGLE; Einbauposition fahrerseitig; für Linkslenker; passender Adapter: A	**2800011302280**	**13022**	26
1.2 S	44 kW	08/73→07/79				
1.6 S	55 kW	05/77→07/79				
OPEL - KADETT C Coupe 08/73→07/79						
Wischblatt						
1.0	29 kW	01/74→07/79	AQUACTRL 2 SINGLE; Einbauposition fahrerseitig; für Linkslenker; passender Adapter: A	**2800011302280**	**13022**	26
1.2	38 kW	08/73→04/77				
1.2	40 kW	08/73→07/79	AQUACTRL 2 SINGLE; Einbauposition beifahrerseitig; für Linkslenker; passender Adapter: A	**2800011302280**	**13022**	26
1.2 S	44 kW	08/73→07/79				
1.6 S	55 kW	05/77→07/79				
1.9 GT/E	77 kW	09/75→07/77				
2.0 E Rallye	81 kW	08/77→07/79				
2.0 GT/E	85 kW	08/77→07/79				
OPEL - KADETT D (31_-34_, 41_-44_) 08/79→08/84						
Wischblatt						
1.0	30 kW	09/79→08/82	AQUACTRL 2 SINGLE; Einbauposition fahrerseitig; für Linkslenker; passender Adapter: A	**2800011302280**	**13022**	26
1.0	33 kW	09/79→08/84				
1.0	37 kW	08/79→12/83	AQUACTRL 2 SINGLE; Einbauposition beifahrerseitig; für Linkslenker; passender Adapter: A	**2800011302280**	**13022**	26
1.2	39 kW	08/79→07/82				
1.2	40 kW	08/82→08/84				
1.2 S	44 kW	08/79→08/84				
1.3 N	44 kW	08/79→08/84				
1.3 S	55 kW	08/79→08/84				
1.6 D	40 kW	03/82→08/84				
1.6 S	66 kW	09/81→08/84				
1.8 GT/E	85 kW	02/83→08/84				
OPEL - KADETT D (32_,37_,39, _42) 08/79→08/84						
Wischblatt						
1.0	30 kW	09/79→08/82	AQUACTRL 2 SINGLE; Einbauposition fahrerseitig; für Linkslenker; passender Adapter: A	**2800011302280**	**13022**	26
1.0	33 kW	09/79→08/84				
1.2 S	44 kW	08/79→08/84	AQUACTRL 2 SINGLE; Einbauposition beifahrerseitig; für Linkslenker; passender Adapter: A	**2800011302280**	**13022**	26
1.3 N	44 kW	08/79→08/84				
1.3 S	55 kW	08/79→08/84				
1.6 D	40 kW	03/82→08/84				

© 2025 Continental Aftermarket & Services GmbH

OPEL - KADETT D Caravan (35_, 36_, 45_, 46_) 08/79→08/84

Wischblatt

1.2	39 kW	08/79→07/82	AQUACTRL 2 SINGLE; Einbauposition beifahrerseitig; für Linkslenker; passender Adapter: A	**2800011302280**	**13022**	26
1.2 S	44 kW	08/79→08/84				
1.3 N	44 kW	08/79→08/84	AQUACTRL 2 SINGLE; Einbauposition fahrerseitig; für Linkslenker; passender Adapter: A	**2800011302280**	**13022**	26
1.3 S	55 kW	08/79→08/84				
1.6 D	40 kW	03/82→08/84				
1.6 S	66 kW	09/81→08/84				

OPEL - KADETT E (T85) 09/84→12/93

Wischblatt

1.2 (C19, D19)	40 kW	09/84→07/86	AQUACTRL 2 SINGLE; Einbauposition fahrerseitig; für Linkslenker; passender Adapter: A	**2800011304280**	**13042**	26
1.3 i Cat (C19, D19)	44 kW	09/85→08/91				
1.3 N (C19, D19)	44 kW	09/84→08/89	AQUACTRL 2 SINGLE; Einbauposition beifahrerseitig; für Linkslenker; passender Adapter: A	**2800011304280**	**13042**	26
1.3 S (C19, D19)	55 kW	09/84→08/87				
1.4 i (C19, D19)	44 kW	01/90→08/91				
1.4 S (C19, D19)	55 kW	01/90→08/91				
1.5 TD (C19, D19)	53 kW	07/88→08/91				
1.6 D (C19, D19)	40 kW	09/84→01/89				
1.6 i (C19, D19)	55 kW	09/86→08/91				
1.6 i Cat (C19, D19)	55 kW	09/86→08/91				
1.6 S (C19, D19)	60 kW	09/86→08/91				
1.6 S (C19, D19)	66 kW	09/84→08/86				
1.7 D (C19, D19)	42 kW	02/89→08/91				
1.8 (C19, D19)	84 kW	09/87→08/90				
1.8 i (C19, D19)	66 kW	08/89→05/92				
1.8 i (C19, D19)	74 kW	10/85→08/86				
1.8 i (C19, D19)	85 kW	09/84→08/86				
1.8 S (C19, D19)	62 kW	09/87→08/91				
2.0 i (C19, D19)	85 kW	09/87→05/92				
2.0 i Cat (C19, D19)	85 kW	03/87→05/92				

OPEL - KADETT E Cabriolet (T85) 10/86→02/93

Wischblatt

1.3 S	55 kW	03/87→02/93	AQUACTRL 2 SINGLE; Einbauposition beifahrerseitig; für Linkslenker; passender Adapter: A	**2800011304280**	**13042**	26
1.4 i	44 kW	01/90→08/91				
1.4 S	55 kW	08/90→02/93	AQUACTRL 2 SINGLE; Einbauposition fahrerseitig; für Linkslenker; passender Adapter: A	**2800011304280**	**13042**	26
1.6 i	55 kW	10/86→02/93				
1.6 i	60 kW	07/89→02/93				
1.6 i Cat	55 kW	10/87→02/93				
2.0	110 kW	09/90→05/92				
2.0 GSi	115 kW	09/90→05/92				
2.0 i	85 kW	10/86→02/93				
2.0 i Cat	85 kW	10/86→02/93				

OPEL - KADETT E Caravan (T85) 09/84→08/91

Wischblatt

1.2 (C15, C35, D15, D35)	40 kW	09/84→07/86	AQUACTRL 2 SINGLE; Einbauposition beifahrerseitig; für Linkslenker; passender Adapter: A	**2800011304280**	**13042**	26
1.3 (C15, C35, D15, D35)	50 kW	01/85→12/87				
1.3 i Cat (C15, C35, D15, D35)	44 kW	09/85→08/91	AQUACTRL 2 SINGLE; Einbauposition fahrerseitig; für Linkslenker; passender Adapter: A	**2800011304280**	**13042**	26
1.3 N (C15, C35, D15, D35)	44 kW	09/84→08/91				
1.3 S (C15, C35, D15, D35)	55 kW	09/84→08/87				
1.4 i (C15, C35, D15, D35)	44 kW	01/90→08/91				
1.4 S (C15, C35, D15, D35)	55 kW	01/90→08/91				
1.5 TD (C15, C35, D15, D35)	53 kW	07/88→08/91				
1.6 (C15, C35, D15, D35)	60 kW	09/86→08/91				
1.6 D (C15, C35, D15, D35)	40 kW	09/84→01/89				
1.6 i (C15, C35, D15, D35)	55 kW	09/86→08/91				
1.6 i Cat (C15, C35, D15, D35)	55 kW	09/86→08/91				
1.6 S (C15, C35, D35, D15)	66 kW	09/84→08/86				
1.7 D (C15, C35, D15, D35)	42 kW	02/89→08/91				
1.8 E (C15, C35, D15, D35)	74 kW	10/85→08/86				
1.8 i (C15, C35, D15, D35)	66 kW	06/85→08/91				
1.8 i (C15, C35, D15, D35)	85 kW	09/84→08/86				
1.8 S (C15, C35, D15, D35)	62 kW	09/87→08/91				
2.0 i (C15, C35, D15, D35)	85 kW	09/87→08/91				

→

© 2025 Continental Aftermarket & Services GmbH

OPEL - KADETT E Caravan (T85) 09/84→08/91

Wischblatt

2.0 i Cat (C15, C35, D15, D35)	85 kW	09/87→08/91	AQUACTRL 2 SINGLE; Einbauposition beifahrerseitig; für Linkslenker; passender Adapter: A	**2800011304280**	**13042**	26
			AQUACTRL 2 SINGLE; Einbauposition fahrerseitig; für Linkslenker; passender Adapter: A	**2800011304280**	**13042**	26

OPEL - KADETT E CC (T85) 09/84→12/93

Wischblatt

1.2 (C08, C48, D08, D48)	40 kW	09/84→07/86	AQUACTRL 2 SINGLE; Einbauposition fahrerseitig; für Linkslenker; passender Adapter: A	**2800011304280**	**13042**	26
1.3 (C08, C48, D08, D48)	50 kW	01/85→12/87	AQUACTRL 2 SINGLE; Einbauposition beifahrerseitig; für Linkslenker; passender Adapter: A	**2800011304280**	**13042**	26
1.3 i Cat (C08, C48, D08, D48)	44 kW	09/85→08/91				
1.3 N (C08, C48, D08, D48)	44 kW	09/84→08/91				
1.3 S (C08, C48, D08, D48)	55 kW	09/84→08/87				
1.4 i (C08, C48, D08, D48)	44 kW	01/90→08/91				
1.4 S (C08, C48, D08, D48)	55 kW	01/90→08/91				
1.4 S (C08, C48, D08, D48)	60 kW	09/89→08/91				
1.5 TD (C08, C48, D08, D48)	53 kW	07/88→08/91				
1.6 D (C08, C48, D08, D48)	40 kW	09/84→01/89				
1.6 i (C08, C48, D08, D48)	55 kW	09/86→08/91				
1.6 i Cat (C08, C48, D08, D48)	55 kW	09/86→08/91				
1.6 S (C08, C48, D08, D48)	60 kW	09/86→08/91				
1.6 S (C08, D08, C48, D48)	66 kW	09/84→08/86				
1.7 D (C08, C48, D08, D48)	42 kW	02/89→08/91				
1.8 E (C08, C48, D08, D48)	74 kW	10/85→08/86				
1.8 GSI (C08, C48, D08, D48)	85 kW	09/84→08/86				
1.8 i (C08, C48, D08, D48)	66 kW	06/85→08/91				
1.8 S (C08, C48, D08, D48)	62 kW	09/87→08/91				
2.0 GSI (C08, C48, D08, D48)	85 kW	09/86→08/91				
2.0 GSI (C08, C48, D08, D48)	95 kW	09/86→08/91				
2.0 GSI 16V (C08, C48, D08, D48)	110 kW	03/88→08/91				
2.0 GSI 16V (C08, C48, D08, D48)	115 kW	12/87→08/91				
2.0 GSI 16V Cat (C08, C48, D08, D48)	110 kW	03/88→08/91				
2.0 GSI Cat (C08, C48, D08, D48)	85 kW	09/86→08/91				

OPEL - KADETT E Combo (T85) 01/86→07/94

Wischblatt

1.3 N (C25, D25)	44 kW	01/86→12/89	AQUACTRL 2 SINGLE; Einbauposition beifahrerseitig; für Linkslenker; passender Adapter: A	**2800011304280**	**13042**	26
1.3 S (C25, D25)	55 kW	01/86→12/89	AQUACTRL 2 SINGLE; Einbauposition fahrerseitig; für Linkslenker; passender Adapter: A	**2800011304280**	**13042**	26
1.4 i (C25, D25)	44 kW	08/91→07/94				
1.4 S (C25, D25)	55 kW	07/89→08/91				
1.6 (C25, D25)	60 kW	09/86→12/91				
1.6 D (C25, D25)	40 kW	01/86→12/89				
1.6 i (C25, D25)	55 kW	08/91→07/94				
1.7 D (C25, D25)	42 kW	01/89→07/94				
1.7 D (C25, D25)	44 kW	07/92→07/94				

© 2025 Continental Aftermarket & Services GmbH

OPEL - KADETT E Kasten/Kombi (T85) 08/84→09/93

Wischblatt

1.2 (C70, D70)	40 kW	09/84→07/86	AQUACTRL 2 SINGLE; Einbauposition fahrerseitig; für Linkslenker; passender Adapter: A	**2800011304280**	**13042**	26
1.3 N (C70, D70)	44 kW	09/84→07/89				
1.4 i (C70, D70)	44 kW	01/90→08/91	AQUACTRL 2 SINGLE; Einbauposition beifahrerseitig; für Linkslenker; passender Adapter: A	**2800011304280**	**13042**	26
1.6 D (C70, D70)	40 kW	08/84→08/88				
1.6 i (C70, D70)	55 kW	08/89→09/93				
1.7 D (C70, D70)	42 kW	08/88→09/92				
1.8 i (C70, D70)	66 kW	08/84→09/92				

OPEL - KARL (C16) 01/15→03/19

Wischblatt

1.0	54 kW	01/18→03/19	AQUACTRL 2 SET; für Linkslenker	**2800011213280**	**12132**	7
			AQUACTRL 2 SINGLE; Einbauposition beifahrerseitig; für Linkslenker; passender Adapter: A	**2800011300280**	**13002**	25
			AQUACTRL 2 SINGLE; Einbauposition fahrerseitig; für Linkslenker; passender Adapter: A	**2800011312280**	**13122**	29
			REARCTRL; Einbauposition hinten	**2800011531180**	**15311**	47
			AQUACTRL 2 SINGLE; Einbauposition beifahrerseitig; für Rechtslenker; passender Adapter: A	**2800011600260**	**16002**	52
			AQUACTRL 2 SINGLE; Einbauposition fahrerseitig; für Rechtslenker; passender Adapter: A	**2800011614260**	**16142**	58
1.0	55 kW	01/15→03/18	AQUACTRL 2 SET; für Linkslenker	**2800011213280**	**12132**	7
1.0 LPG	54 kW	02/15→03/18	AQUACTRL 2 SINGLE; Einbauposition beifahrerseitig; für Linkslenker; passender Adapter: A	**2800011300280**	**13002**	25
			AQUACTRL 2 SINGLE; Einbauposition fahrerseitig; für Linkslenker; passender Adapter: A	**2800011312280**	**13122**	29
			REARCTRL; Einbauposition hinten	**2800011531170** **2800011531180**	**53117** **15311**	47 47
			AQUACTRL 2 SINGLE; Einbauposition beifahrerseitig; für Rechtslenker; passender Adapter: A	**2800011600260** **2800011600270**	**16002** **60027**	52 52
			AQUACTRL 2 SINGLE; Einbauposition fahrerseitig; für Rechtslenker; passender Adapter: A	**2800011614260** **2800011628270**	**16142** **62827**	58 63

OPEL - MANTA B (58_, 59_) 09/75→08/88

Wischblatt

1.3 N	44 kW	03/79→12/80	AQUACTRL 2 SINGLE; Einbauposition beifahrerseitig; für Linkslenker; passender Adapter: A	**2800011304280**	**13042**	26
1.3 S	55 kW	08/81→08/86				
1.6	51 kW	09/75→08/81	AQUACTRL 2 SINGLE; Einbauposition fahrerseitig; für Linkslenker; passender Adapter: A	**2800011304280**	**13042**	26
1.6 N	44 kW	09/75→12/80				
1.6 S	55 kW	09/75→12/81				
1.8 S	66 kW	07/82→08/87				
1.9 E	77 kW	09/75→08/77				
1.9 N	55 kW	08/76→12/81				
2.0	66 kW	08/77→12/80				
2.0 E	81 kW	08/77→08/88				
2.0 S	74 kW	08/77→08/84				

OPEL - MANTA B CC (53_, 55_) 09/75→08/88

Wischblatt

1.2 N	40 kW	08/76→07/83	AQUACTRL 2 SINGLE; Einbauposition beifahrerseitig; für Linkslenker; passender Adapter: A	**2800011304280**	**13042**	26
1.2 S	44 kW	09/75→02/79				
1.3 N	44 kW	03/79→12/80	AQUACTRL 2 SINGLE; Einbauposition fahrerseitig; für Linkslenker; passender Adapter: A	**2800011304280**	**13042**	26
1.3 S	55 kW	08/79→08/86				
1.6	51 kW	09/75→08/81				
1.6	55 kW	08/77→07/81				
1.6 N	44 kW	09/75→12/80				
1.8 S	66 kW	07/82→08/87				
1.9 N	55 kW	08/76→12/81				
1.9 S	66 kW	09/75→12/80				
2.0	66 kW	08/77→12/80				
2.0	92 kW	08/81→07/88				
2.0 E	81 kW	08/77→08/88				
2.0 S	74 kW	08/77→08/84				
2.4 400	106 kW	07/80→08/84				

© 2025 Continental Aftermarket & Services GmbH

OPEL - MERIVA A Großraumlimousine (X03) 05/03→05/10

Wischblatt

1.3 CDTI (E75)	51 kW	04/05→05/10	AQUACTRL 2 SINGLE; Einbauposition beifahrerseitig; für Linkslenker; passender Adapter: A	**2800011312280**	**13122**	29
1.3 CDTI (E75)	55 kW	09/03→05/10				
1.4 16V Twinport (E75)	66 kW	07/04→05/10	AQUACTRL 2 SINGLE; Einbauposition fahrerseitig; für Linkslenker; passender Adapter: A	**2800011312280**	**13122**	29
1.4 16V Twinport LPG (E75)	66 kW	07/04→05/10				
1.6 (E75)	64 kW	05/03→05/10	REARCTRL; Einbauposition hinten	**2800011519170**	**51917**	41
				2800011519180	**15191**	41
1.6 (E75)	77 kW	01/06→05/10				
1.6 16V (E75)	74 kW	05/03→01/06	AQUACTRL 2 SINGLE; Einbauposition beifahrerseitig; für Rechtslenker; passender Adapter: A	**2800011614260**	**16142**	58
1.6 Turbo (E75)	132 kW	09/05→05/10		**2800011628270**	**62827**	63
1.7 CDTI (E75)	74 kW	09/03→05/10	AQUACTRL 2 SINGLE; Einbauposition fahrerseitig; für Rechtslenker; passender Adapter: A	**2800011614260**	**16142**	58
1.7 CDTI (E75)	92 kW	09/06→05/10		**2800011628270**	**62827**	63
1.7 DTI (E75)	55 kW	09/03→05/10				
1.8 (E75)	92 kW	05/03→05/10				

OPEL - MERIVA B Großraumlimousine (S10) 06/10→03/17

Wischblatt

1.3 CDTI (75)	55 kW	06/10→10/13	AQUACTRL 2 SINGLE; Einbauposition beifahrerseitig; für Linkslenker; passender Adapter: BC	**2800011308280**	**13082**	28
			AQUACTRL 2 SINGLE; Einbauposition fahrerseitig; für Linkslenker; passender Adapter: BC	**2800011316280**	**13162**	30
			REARCTRL; Einbauposition hinten	**2800011519180**	**15191**	41
			AQUACTRL 2 SINGLE; Einbauposition beifahrerseitig; für Rechtslenker; Fahrzeugausstattung: für Fahrzeuge mit gegenlaufenden Wischerarmen; passender Adapter: BC	**2800011611260**	**16112**	56
			AQUACTRL 2 SINGLE; Einbauposition fahrerseitig; für Rechtslenker; Fahrzeugausstattung: für Fahrzeuge mit gegenlaufenden Wischerarmen; passender Adapter: BC	**2800011616260**	**16162**	58
1.3 CDTI (75)	70 kW	06/10→11/14	AQUACTRL 2 SINGLE; Einbauposition beifahrerseitig; für Linkslenker; passender Adapter: BC	**2800011308280**	**13082**	28
1.4 (75)	74 kW	06/10→03/17				
1.4 (75)	88 kW	06/10→03/17	AQUACTRL 2 SINGLE; Einbauposition fahrerseitig; für Linkslenker; passender Adapter: BC	**2800011316280**	**13162**	30
1.4 (75)	103 kW	06/10→03/17				
1.4 LPG (75)	88 kW	06/11→03/17	REARCTRL; Einbauposition hinten	**2800011519170**	**51917**	41
1.6 CDTi (75)	100 kW	08/13→01/17		**2800011519180**	**15191**	41
1.6 CDTI (75)	70 kW	01/14→01/17				
			AQUACTRL 2 SINGLE; Einbauposition beifahrerseitig; für Rechtslenker; Fahrzeugausstattung: für Fahrzeuge mit gegenlaufenden Wischerarmen; passender Adapter: BC	**2800011611260**	**16112**	56
				2800011611270	**61127**	56
			AQUACTRL 2 SINGLE; Einbauposition fahrerseitig; für Rechtslenker; Fahrzeugausstattung: für Fahrzeuge mit gegenlaufenden Wischerarmen; passender Adapter: BC	**2800011616260**	**16162**	58
				2800011630270	**63027**	63
1.6 CDTI (75)	81 kW	03/14→03/17	AQUACTRL 2 SINGLE; Einbauposition beifahrerseitig; für Linkslenker; passender Adapter: BC	**2800011308280**	**13082**	28
			AQUACTRL 2 SINGLE; Einbauposition fahrerseitig; für Linkslenker; passender Adapter: BC	**2800011316280**	**13162**	30
			REARCTRL; Einbauposition hinten	**2800011519180**	**15191**	41
			AQUACTRL 2 SINGLE; Einbauposition beifahrerseitig; für Rechtslenker; Fahrzeugausstattung: für Fahrzeuge mit gegenlaufenden Wischerarmen; passender Adapter: BC	**2800011611260**	**16112**	56
			AQUACTRL 2 SINGLE; Einbauposition fahrerseitig; für Rechtslenker; Fahrzeugausstattung: für Fahrzeuge mit gegenlaufenden Wischerarmen; passender Adapter: BC	**2800011616260**	**16162**	58
1.7 CDTI (75)	74 kW	06/10→01/17	AQUACTRL 2 SINGLE; Einbauposition beifahrerseitig; für Linkslenker; passender Adapter: BC	**2800011308280**	**13082**	28
1.7 CDTI (75)	81 kW	06/10→06/15				
1.7 CDTI (75)	96 kW	06/10→10/13	AQUACTRL 2 SINGLE; Einbauposition fahrerseitig; für Linkslenker; passender Adapter: BC	**2800011316280**	**13162**	30
			REARCTRL; Einbauposition hinten	**2800011519170**	**51917**	41
				2800011519180	**15191**	41
			AQUACTRL 2 SINGLE; Einbauposition beifahrerseitig; für Rechtslenker; Fahrzeugausstattung:	**2800011611260**	**16112**	56
				2800011611270	**61127**	56

→

© 2025 Continental Aftermarket & Services GmbH

OPEL - MERIVA B Großraumlimousine (S10) 06/10→03/17

Wischblatt

1.7 CDTI (75)	74 kW	06/10→01/17	für Fahrzeuge mit gegenlaufenden Wischerarmen; passender Adapter: BC			
1.7 CDTI (75)	81 kW	06/10→06/15				
1.7 CDTI (75)	96 kW	06/10→10/13	AQUACTRL 2 SINGLE; Einbauposition fahrerseitig; für Rechtslenker; Fahrzeugausstattung: für Fahrzeuge mit gegenlaufenden Wischerarmen; passender Adapter: BC	**2800011616260**	**16162**	58
				2800011630270	**63027**	63

OPEL - MERIVA B VAN (S10) 06/10→03/17

Wischblatt

1.3 CDTi (75)	70 kW	01/13→11/14	AQUACTRL 2 SINGLE; Einbauposition beifahrerseitig; für Rechtslenker; Fahrzeugausstattung: für Fahrzeuge mit gegenlaufenden Wischerarmen; passender Adapter: BC	**2800011611260**	**16112**	56
1.4 ECOTEC (75)	74 kW	01/13→03/17				
1.6 CDTi (75)	70 kW	01/14→01/17				
1.6 CDTi (75)	81 kW	03/14→03/17				
1.7 CDTi (75)	74 kW	01/13→01/17	AQUACTRL 2 SINGLE; Einbauposition fahrerseitig; für Rechtslenker; Fahrzeugausstattung: für Fahrzeuge mit gegenlaufenden Wischerarmen; passender Adapter: BC	**2800011616260**	**16162**	58
1.7 CDTi (75)	81 kW	01/13→10/13				
1.7 CDTi (75)	96 kW	01/13→10/13				

OPEL - MOKKA 06/20→

Wischblatt

1.2 (76)	74 kW	10/20→	AQUACTRL 2 SET; für Linkslenker	**2800011217280**	**12172**	8
			AQUACTRL 2 SINGLE; Einbauposition beifahrerseitig; für Linkslenker; passender Adapter: BC	**2800011302280**	**13022**	26
			AQUACTRL 2 SINGLE; Einbauposition fahrerseitig; für Linkslenker; passender Adapter: BC	**2800011312280**	**13122**	29
			REARCTRL; Einbauposition hinten	**2800011505180**	**15051**	34
			AQUACTRL 2 SINGLE; Einbauposition beifahrerseitig; für Rechtslenker; passender Adapter: BC	**2800011602260**	**16022**	53
			AQUACTRL 2 SINGLE; Einbauposition fahrerseitig; für Rechtslenker; passender Adapter: BC	**2800011614260**	**16142**	58
1.2 (76)	96 kW	10/20→	AQUACTRL 2 SET; für Linkslenker	**2800011217280**	**12172**	8
			AQUACTRL 2 SINGLE; Einbauposition beifahrerseitig; für Linkslenker; passender Adapter: BC	**2800011302280**	**13022**	26
			AQUACTRL 2 SINGLE; Einbauposition fahrerseitig; für Linkslenker; passender Adapter: BC	**2800011312280**	**13122**	29
			REARCTRL; Einbauposition hinten	**2800011505170**	**50517**	34
				2800011505180	**15051**	34
			AQUACTRL 2 SINGLE; Einbauposition beifahrerseitig; für Rechtslenker; passender Adapter: BC	**2800011602260**	**16022**	53
				2800011623270	**62327**	61
			AQUACTRL 2 SINGLE; Einbauposition fahrerseitig; für Rechtslenker; passender Adapter: BC	**2800011614260**	**16142**	58
				2800011628270	**62827**	63
1.2 (76)	100 kW	12/22→	AQUACTRL 2 SET; für Linkslenker	**2800011217280**	**12172**	8
1.5 (76)	81 kW	10/20→	AQUACTRL 2 SINGLE; Einbauposition beifahrerseitig; für Linkslenker; passender Adapter: BC	**2800011302280**	**13022**	26
MOKKA-e (76)	100 kW	06/20→				
			AQUACTRL 2 SINGLE; Einbauposition fahrerseitig; für Linkslenker; passender Adapter: BC	**2800011312280**	**13122**	29
			REARCTRL; Einbauposition hinten	**2800011505180**	**15051**	34
			AQUACTRL 2 SINGLE; Einbauposition beifahrerseitig; für Rechtslenker; passender Adapter: BC	**2800011602260**	**16022**	53
			AQUACTRL 2 SINGLE; Einbauposition fahrerseitig; für Rechtslenker; passender Adapter: BC	**2800011614260**	**16142**	58

OPEL - MOKKA / MOKKA X (J13) 06/12→

Wischblatt

1.4 (_76)	88 kW	06/18→	AQUACTRL 2 SINGLE; Einbauposition beifahrerseitig; für Linkslenker; passender Adapter: BC	**2800011300280**	**13002**	25
			AQUACTRL 2 SINGLE; Einbauposition fahrerseitig; für Linkslenker; passender Adapter: BC	**2800011314280**	**13142**	30
			AQUACTRL 2 SINGLE; Einbauposition beifahrerseitig; für Rechtslenker; passender Adapter: BC	**2800011600260**	**16002**	52
			AQUACTRL 2 SINGLE; Einbauposition fahrerseitig; für Rechtslenker; passender Adapter: BC	**2800011616260**	**16162**	58

© 2025 Continental Aftermarket & Services GmbH

OPEL - MOKKA / MOKKA X (J13) 06/12→

Wischblatt

1.4 (_76) 1.4 4x4 (_76) 1.4 4x4 (_76) 1.4 LPG (_76) 1.6 (_76) 1.6 CDTI (_76) 1.6 CDTI (_76)	103 kW 103 kW 112 kW 103 kW 85 kW 81 kW 100 kW	04/13→ 06/12→ 06/16→ 04/13→ 06/12→ 06/15→ 01/15→	AQUACTRL 2 SINGLE; Einbauposition beifahrerseitig; für Linkslenker; passender Adapter: BC	**2800011300280**	**13002**	25
			AQUACTRL 2 SINGLE; Einbauposition fahrerseitig; für Linkslenker; passender Adapter: BC	**2800011314280**	**13142**	30
			AQUACTRL 2 SINGLE; Einbauposition beifahrerseitig; für Rechtslenker; passender Adapter: BC	**2800011600260** **2800011600270**	**16002** **60027**	52 52
			AQUACTRL 2 SINGLE; Einbauposition fahrerseitig; für Rechtslenker; passender Adapter: BC	**2800011616260** **2800011630270**	**16162** **63027**	58 63
1.6 CDTI 4x4 (_76)	81 kW	03/18→	AQUACTRL 2 SINGLE; Einbauposition beifahrerseitig; für Linkslenker; passender Adapter: BC	**2800011300280**	**13002**	25
			AQUACTRL 2 SINGLE; Einbauposition fahrerseitig; für Linkslenker; passender Adapter: BC	**2800011314280**	**13142**	30
			AQUACTRL 2 SINGLE; Einbauposition beifahrerseitig; für Rechtslenker; passender Adapter: BC	**2800011600260**	**16002**	52
			AQUACTRL 2 SINGLE; Einbauposition fahrerseitig; für Rechtslenker; passender Adapter: BC	**2800011616260**	**16162**	58
1.6 CDTI 4x4 (_76) 1.7 CDTI (_76) 1.7 CDTI 4x4 (_76)	100 kW 96 kW 96 kW	01/15→ 06/12→ 06/12→	AQUACTRL 2 SINGLE; Einbauposition beifahrerseitig; für Linkslenker; passender Adapter: BC	**2800011300280**	**13002**	25
			AQUACTRL 2 SINGLE; Einbauposition fahrerseitig; für Linkslenker; passender Adapter: BC	**2800011314280**	**13142**	30
			AQUACTRL 2 SINGLE; Einbauposition beifahrerseitig; für Rechtslenker; passender Adapter: BC	**2800011600260** **2800011600270**	**16002** **60027**	52 52
			AQUACTRL 2 SINGLE; Einbauposition fahrerseitig; für Rechtslenker; passender Adapter: BC	**2800011616260** **2800011630270**	**16162** **63027**	58 63
1.8 (_76) 1.8 4x4 (_76)	103 kW 103 kW	01/13→ 01/13→	AQUACTRL 2 SINGLE; Einbauposition beifahrerseitig; für Linkslenker; passender Adapter: BC	**2800011300280**	**13002**	25
			AQUACTRL 2 SINGLE; Einbauposition fahrerseitig; für Linkslenker; passender Adapter: BC	**2800011314280**	**13142**	30
			AQUACTRL 2 SINGLE; Einbauposition beifahrerseitig; für Rechtslenker; passender Adapter: BC	**2800011600260**	**16002**	52
			AQUACTRL 2 SINGLE; Einbauposition fahrerseitig; für Rechtslenker; passender Adapter: BC	**2800011616260**	**16162**	58

OPEL - MOKKA X VAN (J13) 06/12→

Wischblatt

1.6 CDTi (76)	100 kW	03/18→	AQUACTRL 2 SINGLE; Einbauposition beifahrerseitig; für Rechtslenker; passender Adapter: BC	**2800011600260**	**16002**	52
			AQUACTRL 2 SINGLE; Einbauposition fahrerseitig; für Rechtslenker; passender Adapter: BC	**2800011616260**	**16162**	58

OPEL - MONTEREY A (M92) 08/91→07/98

Wischblatt

3.1 TD (UBS69D, UBS69G) 3.2 (UBS25D, UBS25G)	84 kW 130 kW	09/91→07/98 08/91→03/94	AQUACTRL 2 SET; für Linkslenker	**2800011207280**	**12072**	5
			AQUACTRL 2 SINGLE; Einbauposition fahrerseitig; für Linkslenker; passender Adapter: A	**2800011306280**	**13062**	27
			AQUACTRL 2 SINGLE; Einbauposition beifahrerseitig; für Linkslenker; passender Adapter: A	**2800011306280**	**13062**	27
			AQUACTRL 2 SINGLE; Einbauposition beifahrerseitig; für Rechtslenker; passender Adapter: A	**2800011607260** **2800011625270**	**16072** **62527**	55 62
			AQUACTRL 2 SINGLE; Einbauposition fahrerseitig; für Rechtslenker; passender Adapter: A	**2800011607260** **2800011625270**	**16072** **62527**	55 62

OPEL - MONTEREY B (M98) 07/98→08/99

Wischblatt

3.0 DTI (UBS73D, UBS73G) 3.5 V6 24V (UBS26D, UBS26G)	117 kW 158 kW	07/98→08/99 07/98→08/99	AQUACTRL 2 SET; für Linkslenker	**2800011207280**	**12072**	5
			AQUACTRL 2 SINGLE; Einbauposition fahrerseitig; für Linkslenker; passender Adapter: A	**2800011306280**	**13062**	27
			AQUACTRL 2 SINGLE; Einbauposition beifahrerseitig; für Linkslenker; passender Adapter: A	**2800011306280**	**13062**	27
			AQUACTRL 2 SINGLE; Einbauposition beifahrerseitig; für Rechtslenker; passender Adapter: A	**2800011607260** **2800011625270**	**16072** **62527**	55 62

→

© 2025 Continental Aftermarket & Services GmbH

OPEL - MONTEREY B (M98) 07/98→08/99						
Wischblatt						
3.0 DTI (UBS73D, UBS73G)	117 kW	07/98→08/99	AQUACTRL 2 SINGLE; Einbauposition fahrerseitig; für Rechtslenker; passender Adapter: A	**2800011607260**	**16072**	55
3.5 V6 24V (UBS26D, UBS26G)	158 kW	07/98→08/99		**2800011625270**	**62527**	62
OPEL - MONZA A (22_) 02/78→08/86						
Wischblatt						
2.0 E	85 kW	03/83→10/84	AQUACTRL 2 SINGLE; Einbauposition beifahrerseitig; für Linkslenker; passender Adapter: A	**2800011304280**	**13042**	26
2.2 E	85 kW	11/84→08/86				
2.5 E	100 kW	05/81→08/86	AQUACTRL 2 SINGLE; Einbauposition fahrerseitig; für Linkslenker; passender Adapter: A	**2800011304280**	**13042**	26
2.5 E	103 kW	06/84→08/86				
2.8	103 kW	02/78→04/81				
3.0	110 kW	04/78→07/82				
3.0 GSE	115 kW	09/85→08/86				
3.0 GSE	132 kW	02/78→08/86				
OPEL - MOVANO B Bus (X62) 12/10→						
Wischblatt						
2.3 CDTI FWD (JV)	74 kW	12/10→	AQUACTRL 2 SINGLE; Einbauposition fahrerseitig; für Linkslenker; passender Adapter: A	**2800011314280**	**13142**	30
2.3 CDTI FWD (JV)	81 kW	05/14→				
2.3 CDTI FWD (JV)	92 kW	12/10→	AQUACTRL 2 SINGLE; Einbauposition beifahrerseitig; für Linkslenker; passender Adapter: A	**2800011314280**	**13142**	30
2.3 CDTI FWD (JV)	100 kW	05/14→				
2.3 CDTI FWD (JV)	107 kW	12/10→	AQUACTRL 2 SINGLE; Einbauposition beifahrerseitig; für Rechtslenker; passender Adapter: A	**2800011616260** **2800011630270**	**16162** **63027**	58 63
2.3 CDTI FWD (JV)	110 kW	01/13→				
2.3 CDTI FWD (JV)	120 kW	05/14→	AQUACTRL 2 SINGLE; Einbauposition fahrerseitig; für Rechtslenker; passender Adapter: A	**2800011616260** **2800011630270**	**16162** **63027**	58 63
2.3 CDTI FWD (JV)	125 kW	07/15→				
2.3 CDTI FWD (JV)	132 kW	08/19→	AQUACTRL 2 SINGLE; Einbauposition fahrerseitig; für Linkslenker; passender Adapter: A	**2800011314280**	**13142**	30
			AQUACTRL 2 SINGLE; Einbauposition beifahrerseitig; für Linkslenker; passender Adapter: A	**2800011314280**	**13142**	30
			AQUACTRL 2 SINGLE; Einbauposition fahrerseitig; für Rechtslenker; passender Adapter: A	**2800011616260**	**16162**	58
			AQUACTRL 2 SINGLE; Einbauposition beifahrerseitig; für Rechtslenker; passender Adapter: A	**2800011616260**	**16162**	58
OPEL - MOVANO B Kasten (X62) 05/10→						
Wischblatt						
2.3 CDTI FWD (FV)	74 kW	05/10→	AQUACTRL 2 SINGLE; Einbauposition beifahrerseitig; für Linkslenker; passender Adapter: A	**2800011314280**	**13142**	30
2.3 CDTI FWD (FV)	81 kW	02/12→				
2.3 CDTI FWD (FV)	92 kW	05/10→	AQUACTRL 2 SINGLE; Einbauposition fahrerseitig; für Linkslenker; passender Adapter: A	**2800011314280**	**13142**	30
2.3 CDTI FWD (FV)	96 kW	11/16→				
2.3 CDTI FWD (FV)	100 kW	05/14→	AQUACTRL 2 SINGLE; Einbauposition beifahrerseitig; für Rechtslenker; passender Adapter: A	**2800011616260** **2800011630270**	**16162** **63027**	58 63
2.3 CDTI FWD (FV)	107 kW	05/10→				
2.3 CDTI FWD (FV)	110 kW	01/13→				
2.3 CDTI FWD (FV)	120 kW	05/14→	AQUACTRL 2 SINGLE; Einbauposition fahrerseitig; für Rechtslenker; passender Adapter: A	**2800011616260** **2800011630270**	**16162** **63027**	58 63
2.3 CDTI FWD (FV)	125 kW	11/16→				
2.3 CDTI FWD (FV)	132 kW	08/19→	AQUACTRL 2 SINGLE; Einbauposition beifahrerseitig; für Linkslenker; passender Adapter: A	**2800011314280**	**13142**	30
			AQUACTRL 2 SINGLE; Einbauposition fahrerseitig; für Linkslenker; passender Adapter: A	**2800011314280**	**13142**	30
			AQUACTRL 2 SINGLE; Einbauposition fahrerseitig; für Rechtslenker; passender Adapter: A	**2800011616260**	**16162**	58
			AQUACTRL 2 SINGLE; Einbauposition beifahrerseitig; für Rechtslenker; passender Adapter: A	**2800011616260**	**16162**	58
2.3 CDTI RWD (FV)	74 kW	05/10→	AQUACTRL 2 SINGLE; Einbauposition beifahrerseitig; für Linkslenker; passender Adapter: A	**2800011314280**	**13142**	30
2.3 CDTI RWD (FV)	92 kW	05/10→				
2.3 CDTI RWD (FV)	96 kW	11/16→	AQUACTRL 2 SINGLE; Einbauposition fahrerseitig; für Linkslenker; passender Adapter: A	**2800011314280**	**13142**	30
2.3 CDTI RWD (FV)	100 kW	05/14→				
2.3 CDTI RWD (FV)	107 kW	05/10→	AQUACTRL 2 SINGLE; Einbauposition beifahrerseitig; für Rechtslenker; passender Adapter: A	**2800011616260** **2800011630270**	**16162** **63027**	58 63
2.3 CDTI RWD (FV)	110 kW	01/13→				
2.3 CDTI RWD (FV)	120 kW	05/14→	AQUACTRL 2 SINGLE; Einbauposition fahrerseitig; für Rechtslenker; passender Adapter: A	**2800011616260** **2800011630270**	**16162** **63027**	58 63

© 2025 Continental Aftermarket & Services GmbH

OPEL - MOVANO B Pritsche/Fahrgestell (X62) 05/10→

Wischblatt

2.3 CDTI FWD (EV, HV, UV)	74 kW	05/10→	AQUACTRL 2 SINGLE; Einbauposition fahrerseitig; für Linkslenker; passender Adapter: A	**2800011314280**	**13142**	30
2.3 CDTI FWD (EV, HV, UV)	81 kW	05/14→	AQUACTRL 2 SINGLE; Einbauposition beifahrerseitig; für Linkslenker; passender Adapter: A	**2800011314280**	**13142**	30
2.3 CDTI FWD (EV, HV, UV)	92 kW	05/10→	AQUACTRL 2 SINGLE; Einbauposition beifahrerseitig; für Rechtslenker; passender Adapter: A	**2800011616260** **2800011630270**	**16162** **63027**	58 63
2.3 CDTI FWD (EV, HV, UV)	96 kW	11/16→	AQUACTRL 2 SINGLE; Einbauposition fahrerseitig; für Rechtslenker; passender Adapter: A	**2800011616260** **2800011630270**	**16162** **63027**	58 63
2.3 CDTI FWD (EV, HV, UV)	100 kW	05/14→				
2.3 CDTI FWD (EV, HV, UV)	107 kW	05/10→				
2.3 CDTI FWD (EV, HV, UV)	110 kW	01/13→				
2.3 CDTI FWD (EV, HV, UV)	120 kW	05/14→				
2.3 CDTI FWD (EV, HV, UV)	125 kW	11/16→				
2.3 CDTI FWD (EV, HV, UV)	132 kW	08/19→	AQUACTRL 2 SINGLE; Einbauposition fahrerseitig; für Linkslenker; passender Adapter: A	**2800011314280**	**13142**	30
			AQUACTRL 2 SINGLE; Einbauposition beifahrerseitig; für Linkslenker; passender Adapter: A	**2800011314280**	**13142**	30
			AQUACTRL 2 SINGLE; Einbauposition fahrerseitig; für Rechtslenker; passender Adapter: A	**2800011616260**	**16162**	58
			AQUACTRL 2 SINGLE; Einbauposition beifahrerseitig; für Rechtslenker; passender Adapter: A	**2800011616260**	**16162**	58
2.3 CDTI RWD (EV, HV, UV)	74 kW	05/10→	AQUACTRL 2 SINGLE; Einbauposition fahrerseitig; für Linkslenker; passender Adapter: A	**2800011314280**	**13142**	30
2.3 CDTI RWD (EV, HV, UV)	92 kW	05/10→	AQUACTRL 2 SINGLE; Einbauposition beifahrerseitig; für Linkslenker; passender Adapter: A	**2800011314280**	**13142**	30
2.3 CDTI RWD (EV, HV, UV)	96 kW	11/16→	AQUACTRL 2 SINGLE; Einbauposition beifahrerseitig; für Rechtslenker; passender Adapter: A	**2800011616260** **2800011630270**	**16162** **63027**	58 63
2.3 CDTI RWD (EV, HV, UV)	100 kW	05/14→	AQUACTRL 2 SINGLE; Einbauposition fahrerseitig; für Rechtslenker; passender Adapter: A	**2800011616260** **2800011630270**	**16162** **63027**	58 63
2.3 CDTI RWD (EV, HV, UV)	107 kW	05/10→				
2.3 CDTI RWD (EV, HV, UV)	110 kW	01/13→				
2.3 CDTI RWD (EV, HV, UV)	120 kW	05/14→				

OPEL - MOVANO C Kasten (U9) 12/21→

Wischblatt

2.2 D	88 kW	12/21→10/23	AQUACTRL 2 SINGLE; Einbauposition beifahrerseitig; für Linkslenker; passender Adapter: BC	**2800011307280**	**13072**	27
2.2 D	103 kW	12/21→10/23				
2.2 D	121 kW	12/21→10/23	AQUACTRL 2 SINGLE; Einbauposition fahrerseitig; für Linkslenker; passender Adapter: BC	**2800011314280**	**13142**	30
MOVANO-e	100 kW	12/21→10/23				

OPEL - MOVANO C Pritsche/Fahrgestell (U9) 12/21→

Wischblatt

2.2 D	88 kW	12/21→10/23	AQUACTRL 2 SINGLE; Einbauposition beifahrerseitig; für Linkslenker; passender Adapter: BC	**2800011307280**	**13072**	27
2.2 D	103 kW	12/21→10/23				
2.2 D	121 kW	12/21→10/23	AQUACTRL 2 SINGLE; Einbauposition fahrerseitig; für Linkslenker; passender Adapter: BC	**2800011314280**	**13142**	30
MOVANO-e	100 kW	04/23→10/23				

OPEL - OMEGA A (V87) 09/86→05/94

Wischblatt

1.8 (F19, M19, N19)	65 kW	09/87→03/94	AQUACTRL 2 SINGLE; Einbauposition beifahrerseitig; für Linkslenker; passender Adapter: A	**2800011305280**	**13052**	27
1.8 (F19, M19, N19)	85 kW	09/86→03/94				
1.8 N (F19, M19, N19)	60 kW	09/86→08/87	AQUACTRL 2 SINGLE; Einbauposition fahrerseitig; für Linkslenker; passender Adapter: A	**2800011305280**	**13052**	27
1.8 N (F19, M19, N19)	63 kW	11/86→09/88				
1.8 S (F19, M19, N19)	66 kW	09/86→03/94				
2.0 (F19, M19, N19)	73 kW	09/90→03/94				
2.0 (F19, M19, N19)	74 kW	09/90→03/94				
2.0 (F19, M19, N19)	90 kW	09/86→03/94				

→

© 2025 Continental Aftermarket & Services GmbH

OPEL - OMEGA A (V87) 09/86→05/94

Wischblatt

2.0 i (F19, M19, N19)	85 kW	09/86→03/94	AQUACTRL 2 SINGLE; Einbauposition beifahrerseitig; für Linkslenker; passender Adapter: A	**2800011305280**	**13052**	27
2.3 D (F19, M19, N19)	54 kW	10/86→03/94				
2.3 TD (F19, M19, N19)	66 kW	10/86→08/88	AQUACTRL 2 SINGLE; Einbauposition fahrerseitig; für Linkslenker; passender Adapter: A	**2800011305280**	**13052**	27
2.3 TD Interc. (F19, M19, N19)	74 kW	08/88→03/94				
2.4 i (F19, M19, N19)	92 kW	09/88→03/94				
2.6 i (F19, M19, N19)	110 kW	09/90→03/94				
3.0 (3000) (F19, M19, N19)	115 kW	03/87→12/87				
3.0 (3000) (F19, M19, N19)	130 kW	03/87→09/90				
3.0 (3000) Cat (F19, M19, N19)	130 kW	03/88→03/94				
3.0 24V (3000) (F19, M19, N19)	147 kW	09/89→03/94				
3.0 24V (3000) (F19, M19, N19)	150 kW	09/89→03/94				
3.0 24V Evolution500 (F19, M19, N19)	169 kW	03/91→07/92				
3.6 24V Lotus (F19, M19, N19)	277 kW	08/90→09/92				

OPEL - OMEGA A Caravan (V87) 09/86→05/94

Wischblatt

1.8 (F35, M35)	65 kW	09/87→03/94	AQUACTRL 2 SINGLE; Einbauposition fahrerseitig; für Linkslenker; passender Adapter: A	**2800011305280**	**13052**	27
1.8 (F35, M35)	85 kW	09/86→03/94				
1.8 N (F35, M35)	60 kW	09/86→08/87	AQUACTRL 2 SINGLE; Einbauposition beifahrerseitig; für Linkslenker; passender Adapter: A	**2800011305280**	**13052**	27
1.8 N (F35, M35)	63 kW	11/86→09/88				
1.8 S (F35, M35)	66 kW	09/86→03/94				
2.0 (F35, M35)	74 kW	09/90→03/94				
2.0 (F35, M35)	85 kW	09/87→04/94				
2.0 (F35, M35)	90 kW	09/86→03/94				
2.0 i (F35, M35)	73 kW	09/90→03/94				
2.0 i (F35, M35)	85 kW	09/86→04/94				
2.3 D (F35, M35)	54 kW	09/86→03/94				
2.3 TD (F35, M35)	66 kW	09/86→08/88				
2.3 TD Interc. (F35, M35)	74 kW	09/88→03/94				
2.4 i (F35, M35)	92 kW	09/88→03/94				
2.6 i (F35, M35)	110 kW	09/90→03/94				
3.0 (F35, M35)	115 kW	03/87→03/94				
3.0 (F35, M35)	130 kW	03/87→09/90				
3.0 24V (F35, M35)	147 kW	09/89→03/94				
3.0 24V Omega 3000 (F35, M35)	150 kW	09/88→04/94				
3.0 Cat (F35, M35)	130 kW	03/87→03/94				

OPEL - OMEGA B (V94) 03/94→12/05

Wischblatt

2.0 (F69, M69, P69)	85 kW	03/94→09/99	AQUACTRL 2 SINGLE; Einbauposition beifahrerseitig; für Linkslenker; passender Adapter: A	**2800011305280**	**13052**	27
2.0 (F69, M69, P69)	85 kW	03/94→12/00				
			AQUACTRL 2 SINGLE; Einbauposition fahrerseitig; für Linkslenker; passender Adapter: A	**2800011312280**	**13122**	29
			AQUACTRL 2 SINGLE; Einbauposition beifahrerseitig; für Rechtslenker; passender Adapter: A	**2800011606260** **2800011606270**	**16062** **60627**	54 54
			AQUACTRL 2 SINGLE; Einbauposition fahrerseitig; für Rechtslenker; passender Adapter: A	**2800011614260** **2800011628270**	**16142** **62827**	58 63
2.0 (F69, M69, P69)	90 kW	05/94→05/99	AQUACTRL 2 SINGLE; Einbauposition beifahrerseitig; für Rechtslenker; passender Adapter: A	**2800011606270**	**60627**	54
			AQUACTRL 2 SINGLE; Einbauposition fahrerseitig; für Rechtslenker; passender Adapter: A	**2800011628270**	**62827**	63

© 2025 Continental Aftermarket & Services GmbH

OPEL - OMEGA B (V94) 03/94→12/05

Wischblatt

2.0 16V (F69, M69, P69)	100 kW	03/94→09/99	AQUACTRL 2 SINGLE; Einbauposition beifahrerseitig; für Linkslenker; passender Adapter: A	**2800011305280**	**13052**	27
2.0 DTI 16V (F69, M69, P69)	74 kW	09/97→09/00				
2.2 16V (F69, M69, P69)	106 kW	09/99→07/03	AQUACTRL 2 SINGLE; Einbauposition fahrerseitig; für Linkslenker; passender Adapter: A	**2800011312280**	**13122**	29
2.2 DTI 16V (F69, M69, P69)	81 kW	09/00→07/03				
2.2 DTI 16V (F69, M69, P69)	88 kW	09/00→07/03	AQUACTRL 2 SINGLE; Einbauposition beifahrerseitig; für Rechtslenker; passender Adapter: A	**2800011606260**	**16062**	54
				2800011606270	**60627**	54
2.5 DTI (F69, M69, P69)	110 kW	09/01→07/03	AQUACTRL 2 SINGLE; Einbauposition fahrerseitig; für Rechtslenker; passender Adapter: A	**2800011614260**	**16142**	58
2.5 TD (F69, M69, P69)	96 kW	04/94→07/03		**2800011628270**	**62827**	63
2.5 V6 (F69, M69, P69)	125 kW	03/94→09/00				
2.6 V6 (F69, M69, P69)	132 kW	09/00→07/03				
3.0 V6 (F69, M69, P69)	155 kW	04/94→02/01				
3.2 V6 (F69, M69, P69)	160 kW	02/01→07/03				

OPEL - OMEGA B Caravan (V94) 03/94→07/03

Wischblatt

2.0 (F35, M35, P35)	85 kW	03/94→09/99	AQUACTRL 2 SINGLE; Einbauposition beifahrerseitig; für Linkslenker; passender Adapter: A	**2800011305280**	**13052**	27
			AQUACTRL 2 SINGLE; Einbauposition fahrerseitig; für Linkslenker; passender Adapter: A	**2800011312280**	**13122**	29
			REARCTRL; Einbauposition hinten	**2800011539170**	**53917**	51
				2800011539180	**15391**	51
			AQUACTRL 2 SINGLE; Einbauposition beifahrerseitig; für Rechtslenker; passender Adapter: A	**2800011606260**	**16062**	54
				2800011606270	**60627**	54
			AQUACTRL 2 SINGLE; Einbauposition fahrerseitig; für Rechtslenker; passender Adapter: A	**2800011614260**	**16142**	58
				2800011628270	**62827**	63
2.0 (F35, M35, P35)	90 kW	05/94→05/99	AQUACTRL 2 SINGLE; Einbauposition beifahrerseitig; für Rechtslenker; passender Adapter: A	**2800011606260**	**16062**	54
			AQUACTRL 2 SINGLE; Einbauposition fahrerseitig; für Rechtslenker; passender Adapter: A	**2800011614260**	**16142**	58
2.0 16V (F35, M35, P35)	100 kW	03/94→09/99	AQUACTRL 2 SINGLE; Einbauposition beifahrerseitig; für Linkslenker; passender Adapter: A	**2800011305280**	**13052**	27
2.0 DTI 16V (F35, M35, P35)	74 kW	09/97→09/00				
2.2 16V (F35, M35, P35)	106 kW	09/99→07/03	AQUACTRL 2 SINGLE; Einbauposition fahrerseitig; für Linkslenker; passender Adapter: A	**2800011312280**	**13122**	29
2.2 DTI 16V (F35, M35, P35)	81 kW	09/00→07/03	REARCTRL; Einbauposition hinten	**2800011539170**	**53917**	51
				2800011539180	**15391**	51
2.2 DTI 16V (F35, M35, P35)	88 kW	09/00→07/03	AQUACTRL 2 SINGLE; Einbauposition beifahrerseitig; für Rechtslenker; passender Adapter: A	**2800011606260**	**16062**	54
				2800011606270	**60627**	54
2.5 DTI (F35, M35, P35)	110 kW	09/01→07/03	AQUACTRL 2 SINGLE; Einbauposition fahrerseitig; für Rechtslenker; passender Adapter: A	**2800011614260**	**16142**	58
2.5 TD (F35, M35, P35)	96 kW	04/94→07/01		**2800011628270**	**62827**	63
2.5 V6 (F35, M35, P35)	125 kW	03/94→09/00				
2.6 V6 (F35, M35, P35)	132 kW	09/00→07/03				
3.0 V6 (F35, M35, P35)	155 kW	04/94→02/01				
3.2 V6 (F35, M35, P35)	160 kW	02/01→07/03				

OPEL - REKORD D 01/72→08/77

Wischblatt

1.7	44 kW	03/75→08/77	AQUACTRL 2 SINGLE; Einbauposition fahrerseitig; für Linkslenker; passender Adapter: A	**2800011304280**	**13042**	26
1.7	49 kW	01/72→02/75				
1.7 S	61 kW	01/72→02/75	AQUACTRL 2 SINGLE; Einbauposition beifahrerseitig; für Linkslenker; passender Adapter: A	**2800011304280**	**13042**	26
1.9	55 kW	03/75→08/77				
1.9	66 kW	03/75→08/77				
1.9 S	71 kW	01/72→02/75				
2.0	74 kW	09/75→08/77				
2.0 D	40 kW	08/74→08/77				
2.1 D	44 kW	09/72→08/77				

© 2025 Continental Aftermarket & Services GmbH

OPEL - REKORD D Caravan 01/72→08/77

Wischblatt

1.7	44 kW	03/75→08/77	AQUACTRL 2 SINGLE; Einbauposition fahrerseitig; für Linkslenker; passender Adapter: A	**2800011304280**	**13042**	26
1.7	49 kW	01/72→02/75				
1.7 S	61 kW	01/72→02/75	AQUACTRL 2 SINGLE; Einbauposition beifahrerseitig; für Linkslenker; passender Adapter: A	**2800011304280**	**13042**	26
1.9	55 kW	03/75→08/77				
1.9	66 kW	03/75→08/77				
1.9 S	71 kW	01/72→02/75				
2.0 D	40 kW	08/74→08/77				
2.0 S	74 kW	09/75→08/77				
2.1 D	44 kW	09/72→08/77				

OPEL - REKORD D Coupe 01/72→08/77

Wischblatt

1.7 S	61 kW	01/72→02/75	AQUACTRL 2 SINGLE; Einbauposition beifahrerseitig; für Linkslenker; passender Adapter: A	**2800011304280**	**13042**	26
1.9	55 kW	03/75→08/77				
1.9	66 kW	03/75→08/77	AQUACTRL 2 SINGLE; Einbauposition fahrerseitig; für Linkslenker; passender Adapter: A	**2800011304280**	**13042**	26
1.9 S	71 kW	01/72→02/75				
2.0	74 kW	09/75→08/77				

OPEL - REKORD E (17_, 11_, 14_, 16_, 18_, 19_) 08/77→08/86

Wischblatt

1.7	44 kW	09/77→10/82	AQUACTRL 2 SINGLE; Einbauposition beifahrerseitig; für Linkslenker; passender Adapter: A	**2800011304280**	**13042**	26
1.8	55 kW	11/82→08/86				
1.8 E	74 kW	05/85→08/86	AQUACTRL 2 SINGLE; Einbauposition fahrerseitig; für Linkslenker; passender Adapter: A	**2800011304280**	**13042**	26
1.8 S	66 kW	11/82→08/86				
1.9	55 kW	09/77→10/82				
2.0	66 kW	09/77→10/82				
2.0 D	43 kW	09/77→10/82				
2.0 E	81 kW	09/77→10/84				
2.0 S	74 kW	08/77→08/86				
2.1 D	44 kW	09/77→07/78				
2.2 D	48 kW	08/78→08/83				
2.2 D	52 kW	11/82→08/86				
2.2 E	85 kW	11/84→08/86				
2.2 TD	63 kW	06/84→08/86				

OPEL - REKORD E Caravan (61_, 66_, 67_) 08/77→08/86

Wischblatt

1.7	44 kW	09/77→10/82	AQUACTRL 2 SINGLE; Einbauposition beifahrerseitig; für Linkslenker; passender Adapter: A	**2800011304280**	**13042**	26
1.8	55 kW	11/82→08/86				
1.8 E	74 kW	05/85→08/86	AQUACTRL 2 SINGLE; Einbauposition fahrerseitig; für Linkslenker; passender Adapter: A	**2800011304280**	**13042**	26
1.8 S	66 kW	11/82→08/86				
1.9	55 kW	09/77→10/82				
2.0	66 kW	09/77→10/82				
2.0 D	43 kW	09/77→10/82				
2.0 E	81 kW	09/77→10/84				
2.0 S	74 kW	08/77→08/86				
2.1 D	44 kW	09/77→07/78				
2.2 D	48 kW	08/78→08/83				
2.2 E	85 kW	11/84→08/86				
2.2 TD	63 kW	06/84→08/86				
2.3 D	52 kW	11/82→08/86				

OPEL - SENATOR A (29_) 02/78→08/87

Wischblatt

2.0 E	85 kW	03/83→10/84	AQUACTRL 2 SINGLE; Einbauposition beifahrerseitig; für Linkslenker; passender Adapter: A	**2800011304280**	**13042**	26
2.2 E	85 kW	11/84→08/87				
2.2 TD	63 kW	11/84→08/87	AQUACTRL 2 SINGLE; Einbauposition fahrerseitig; für Linkslenker; passender Adapter: A	**2800011304280**	**13042**	26
2.5	85 kW	05/78→12/80				
2.5 E	100 kW	01/83→08/84				
2.5 E	103 kW	09/84→08/87				
2.8	103 kW	02/78→04/81				
3.0	110 kW	04/78→07/82				
3.0	115 kW	09/85→08/87				
3.0 E	132 kW	02/78→12/86				

© 2025 Continental Aftermarket & Services GmbH

OPEL - SENATOR B (V88) 09/87→09/93						
Wischblatt						
2.5 i (P19)	103 kW	09/90→09/93	AQUACTRL 2 SINGLE; Einbauposition beifahrerseitig; für Linkslenker; passender Adapter: A	**2800011305280**	**13052**	27
2.6 i (P19)	110 kW	09/90→09/93				
3.0 (P19)	115 kW	09/87→09/93	AQUACTRL 2 SINGLE; Einbauposition fahrerseitig; für Linkslenker; passender Adapter: A	**2800011305280**	**13052**	27
3.0 (P19)	130 kW	01/88→09/90				
3.0 24V (P19)	150 kW	09/89→09/93				
3.0 i Cat (P19)	130 kW	01/88→09/93				
3.6 (P19)	147 kW	09/91→08/93				
OPEL - SIGNUM CC (Z03) 05/03→12/08						
Wischblatt						
1.8 (F48)	90 kW	05/03→07/05	AQUACTRL 2 SINGLE; Einbauposition beifahrerseitig; für Linkslenker; passender Adapter: A	**2800011305280**	**13052**	27
1.8 (F48)	103 kW	09/05→12/08				
1.9 CDTI (F48)	74 kW	08/05→02/08	AQUACTRL 2 SINGLE; Einbauposition fahrerseitig; für Linkslenker; passender Adapter: A	**2800011312280**	**13122**	29
1.9 CDTI (F48)	88 kW	04/04→02/08				
1.9 CDTI (F48)	110 kW	04/04→02/08	AQUACTRL 2 SINGLE; Einbauposition beifahrerseitig; für Rechtslenker; passender Adapter: A	**2800011606260** **2800011606270**	**16062** **60627**	54 54
2.0 DTI (F48)	74 kW	05/03→04/04				
2.0 Turbo (F48)	129 kW	05/03→12/08				
2.2 direct (F48)	114 kW	05/03→09/08	AQUACTRL 2 SINGLE; Einbauposition fahrerseitig; für Rechtslenker; passender Adapter: A	**2800011614260** **2800011628270**	**16142** **62827**	58 63
2.2 DTI (F48)	92 kW	05/03→04/04				
2.8 V6 Turbo (F48)	169 kW	09/05→12/08				
2.8 V6 Turbo (F48)	184 kW	01/06→12/08				
3.0 V6 CDTI (F48)	130 kW	05/03→07/05				
3.0 V6 CDTI (F48)	135 kW	09/05→12/08				
3.2 V6 (F48)	155 kW	05/03→07/05				
OPEL - SINTRA (APV) 11/96→04/99						
Wischblatt						
2.2 DTI	85 kW	07/97→04/99	AQUACTRL 2 SINGLE; Einbauposition fahrerseitig; für Linkslenker; passender Adapter: A	**2800011312280**	**13122**	29
2.2 i 16V (OUN16, Y94)	104 kW	11/96→04/99				
3.0 i 24V (OUN16, Y94)	148 kW	11/96→04/99	AQUACTRL 2 SINGLE; Einbauposition beifahrerseitig; für Linkslenker; passender Adapter: A	**2800011312280**	**13122**	29
			AQUACTRL 2 SINGLE; Einbauposition fahrerseitig; für Rechtslenker; passender Adapter: A	**2800011614260** **2800011628270**	**16142** **62827**	58 63
			AQUACTRL 2 SINGLE; Einbauposition beifahrerseitig; für Rechtslenker; passender Adapter: A	**2800011614260** **2800011628270**	**16142** **62827**	58 63
OPEL - SPEEDSTER (E01) 06/00→08/06						
Wischblatt						
2.0 Turbo (R97)	147 kW	08/02→08/06	AQUACTRL 2 SINGLE; Einbauposition fahrerseitig; für Rechtslenker; Fahrzeugausstattung: für Fahrzeuge mit Einhebelwischarm; passender Adapter: A	**2800011614260** **2800011628270**	**16142** **62827**	58 63
2.2 (R97)	108 kW	06/00→08/05				
OPEL - TIGRA (S93) 07/94→12/00						
Wischblatt						
1.4 16V (F07)	63 kW	08/97→12/00	AQUACTRL 2 SINGLE; Einbauposition fahrerseitig; für Linkslenker; passender Adapter: A	**2800011304280**	**13042**	26
1.4 16V (F07)	66 kW	07/94→12/00				
1.6 16V (F07)	74 kW	08/97→08/98	AQUACTRL 2 SINGLE; Einbauposition beifahrerseitig; für Linkslenker; passender Adapter: A	**2800011304280**	**13042**	26
1.6 16V (F07)	78 kW	07/94→08/98				
			AQUACTRL 2 SINGLE; Einbauposition fahrerseitig; für Rechtslenker; passender Adapter: A	**2800011605260** **2800011624270**	**16052** **62427**	54 61
			AQUACTRL 2 SINGLE; Einbauposition beifahrerseitig; für Rechtslenker; passender Adapter: A	**2800011605260** **2800011624270**	**16052** **62427**	54 61
OPEL - TIGRA TwinTop (X04) 06/04→12/10						
Wischblatt						
1.3 CDTI (R97)	51 kW	06/04→12/10	AQUACTRL 2 SINGLE; Einbauposition beifahrerseitig; für Linkslenker; passender Adapter: A	**2800011304280**	**13042**	26
1.4 (R97)	66 kW	06/04→12/10				
1.8 (R97)	92 kW	06/04→12/10	AQUACTRL 2 SINGLE; Einbauposition fahrerseitig; für Linkslenker; passender Adapter: A	**2800011306280**	**13062**	27
			AQUACTRL 2 SINGLE; Einbauposition beifahrerseitig; für Rechtslenker; passender Adapter: A	**2800011605260** **2800011624270**	**16052** **62427**	54 61
			AQUACTRL 2 SINGLE; Einbauposition fahrerseitig; für Rechtslenker; passender Adapter: A	**2800011607260** **2800011625270**	**16072** **62527**	55 62

© 2025 Continental Aftermarket & Services GmbH

OPEL - VECTRA A (J89) 08/88→12/95

Wischblatt

1.4 S (F19, M19)	55 kW	09/88→06/92	AQUACTRL 2 SINGLE; Einbauposition beifahrerseitig; für Rechtslenker; passender Adapter: A	**2800011606260** **2800011606270**	**16062** **60627**	54 54
			AQUACTRL 2 SINGLE; Einbauposition fahrerseitig; für Rechtslenker; passender Adapter: A	**2800011606260** **2800011606270**	**16062** **60627**	54 54
1.6 (F19, M19)	51 kW	08/92→07/93	AQUACTRL 2 SINGLE; Einbauposition beifahrerseitig; für Rechtslenker; passender Adapter: A	**2800011606260**	**16062**	54
			AQUACTRL 2 SINGLE; Einbauposition fahrerseitig; für Rechtslenker; passender Adapter: A	**2800011606260**	**16062**	54
1.6 (F19, M19)	60 kW	09/88→05/93	AQUACTRL 2 SINGLE; Einbauposition beifahrerseitig; für Rechtslenker; passender Adapter: A	**2800011606260** **2800011606270**	**16062** **60627**	54 54
1.6 i (F19, M19)	52 kW	09/93→11/95				
1.6 i (F19, M19)	55 kW	09/88→11/95	AQUACTRL 2 SINGLE; Einbauposition fahrerseitig; für Rechtslenker; passender Adapter: A	**2800011606260** **2800011606270**	**16062** **60627**	54 54
1.6 i (F19, M19)	55 kW	09/93→11/95				
1.7 D (F19, M19)	42 kW	10/88→09/92				
1.7 D (F19, M19)	44 kW	07/92→11/95				
1.7 TD (F19, M19)	60 kW	03/90→11/95				
1.8 i Cat (F19, M19)	66 kW	03/90→11/95				
1.8 S (F19, M19)	65 kW	09/88→07/89				
1.8 S (F19, M19)	66 kW	09/89→10/90				
1.8 S 4x4 (F19, M19)	65 kW	01/89→07/89				
2.0 (F19, M19)	74 kW	09/88→09/89				
2.0 i (F19, M19)	85 kW	09/88→10/90				
2.0 i (F19, M19)	95 kW	09/88→09/92				
2.0 i 16V (F19, M19)	100 kW	08/92→08/95				
2.0 i 16V 4x4 (F19, M19)	100 kW	06/94→11/95				
2.0 i 4x4 (F19, M19)	85 kW	01/89→10/90				
2.0 i 4x4 (F19, M19)	95 kW	08/89→07/92				
2.0 i Cat (F19, M19)	85 kW	09/88→11/95				
2.0 i Cat 4x4 (F19, M19)	85 kW	01/89→11/95				
2.0 i Turbo 4x4 (F19, M19)	150 kW	06/94→11/95				
2.5 V6 (F19, M19)	125 kW	02/93→11/95				
2000/GT 16V (F19, M19)	110 kW	01/89→06/94				
2000/GT 16V Cat (F19, M19)	110 kW	02/90→11/95				
2000/GT 16V Cat 4x4 (F19, M19)	110 kW	02/90→11/95				
2000 16V 4x4 (F19, M19)	110 kW	01/89→10/90				

OPEL - VECTRA A CC (J89) 04/88→12/95

Wischblatt

1.4 S (F68, M68)	55 kW	04/88→06/92	AQUACTRL 2 SINGLE; Einbauposition fahrerseitig; für Rechtslenker; passender Adapter: A	**2800011606260** **2800011606270**	**16062** **60627**	54 54
			AQUACTRL 2 SINGLE; Einbauposition beifahrerseitig; für Rechtslenker; passender Adapter: A	**2800011606260** **2800011606270**	**16062** **60627**	54 54
1.6 (F68, M68)	51 kW	08/92→07/93	AQUACTRL 2 SINGLE; Einbauposition fahrerseitig; für Rechtslenker; passender Adapter: A	**2800011606260**	**16062**	54
1.6 (F68, M68)	65 kW	08/88→06/94				
			AQUACTRL 2 SINGLE; Einbauposition beifahrerseitig; für Rechtslenker; passender Adapter: A	**2800011606260**	**16062**	54
1.6 i (F68, M68)	52 kW	09/93→11/95	AQUACTRL 2 SINGLE; Einbauposition fahrerseitig; für Rechtslenker; passender Adapter: A	**2800011606260** **2800011606270**	**16062** **60627**	54 54
1.6 i (F68, M68)	55 kW	09/93→11/95				
1.6 i Cat (F68, M68)	55 kW	09/88→11/95	AQUACTRL 2 SINGLE; Einbauposition beifahrerseitig; für Rechtslenker; passender Adapter: A	**2800011606260** **2800011606270**	**16062** **60627**	54 54
1.6 S	60 kW	09/88→05/93				
1.7 D (F68, M68)	42 kW	09/88→09/92				
1.7 D (F68, M68)	44 kW	07/92→11/95				
1.7 TD (F68, M68)	60 kW	03/90→11/95				
1.8 i (F68, M68)	66 kW	09/88→10/90				
1.8 i Cat (F68, M68)	66 kW	03/90→11/95				
1.8 S (F68, M68)	65 kW	09/88→07/89				
2.0 (F68, M68)	74 kW	04/88→09/89				
2.0 i (F68, M68)	85 kW	09/88→10/90				
2.0 i 16V (F68, M68)	100 kW	08/92→08/95				
2.0 i 16V (F68, M68)	110 kW	02/89→10/90				
2.0 i 16V Cat (F68, M68)	110 kW	02/90→11/95				
2.0 i Cat (F68, M68)	85 kW	09/88→11/95				
2.0 i GT (F68, M68)	95 kW	09/88→11/95				
2.5 V6 (F68, M68)	125 kW	02/93→11/95				

© 2025 Continental Aftermarket & Services GmbH

OPEL - VECTRA B (J96) 09/95→07/04

Wischblatt

1.6 GL (F19)	60 kW	09/95→08/96	AQUACTRL 2 SINGLE; Einbauposition beifahrerseitig; für Linkslenker; passender Adapter: A	**2800011305280**	**13052**	27
			AQUACTRL 2 SINGLE; Einbauposition fahrerseitig; für Linkslenker; passender Adapter: A	**2800011305280**	**13052**	27
			AQUACTRL 2 SINGLE; Einbauposition beifahrerseitig; für Rechtslenker; passender Adapter: A	**2800011606260**	**16062**	54
			AQUACTRL 2 SINGLE; Einbauposition fahrerseitig; für Rechtslenker; passender Adapter: A	**2800011606260**	**16062**	54
1.6 i (F19) 1.6 i 16V (F19) 1.7 TD (F19) 1.8 i 16V (F19) 1.8 i 16V (F19) 2.0 DI 16V (F19) 2.0 DTI 16V (F19) 2.0 i (F19) 2.0 i 16V (F19) 2.2 DTI 16V (F19) 2.2 DTI 16V (F19) 2.2 i 16V (F19) 2.2 i 16V (F19) 2.5 i V6 (F19) 2.6 i V6 (F19) i 500 2.5 (F19)	55 kW 74 kW 60 kW 85 kW 92 kW 60 kW 74 kW 82 kW 100 kW 88 kW 92 kW 102 kW 108 kW 125 kW 125 kW 143 kW	10/95→04/02 10/95→04/02 10/95→12/98 10/95→09/00 09/00→04/02 11/96→04/02 06/97→04/02 10/95→04/02 09/95→06/00 09/00→04/02 09/00→04/02 07/00→07/02 09/00→04/02 10/95→09/00 09/00→04/02 05/98→09/00	AQUACTRL 2 SINGLE; Einbauposition beifahrerseitig; für Linkslenker; passender Adapter: A	**2800011305280**	**13052**	27
			AQUACTRL 2 SINGLE; Einbauposition fahrerseitig; für Linkslenker; passender Adapter: A	**2800011305280**	**13052**	27
			AQUACTRL 2 SINGLE; Einbauposition beifahrerseitig; für Rechtslenker; passender Adapter: A	**2800011606260** **2800011606270**	**16062** **60627**	54 54
			AQUACTRL 2 SINGLE; Einbauposition fahrerseitig; für Rechtslenker; passender Adapter: A	**2800011606260** **2800011606270**	**16062** **60627**	54 54

OPEL - VECTRA B Caravan (J96) 11/96→07/03

Wischblatt

1.6 i (F35) 1.6 i 16V (F35) 1.7 TD (F35) 1.8 i 16V (F35) 1.8 i 16V (F35) 2.0 DI 16V (F35) 2.0 DTI 16V (F35) 2.0 i (F35) 2.0 i 16V (F35) 2.0 i 16V (F35) 2.2 DTI 16V (F35) 2.2 DTI 16V (F35)	55 kW 74 kW 60 kW 85 kW 92 kW 60 kW 74 kW 82 kW 85 kW 100 kW 88 kW 92 kW	11/96→06/00 11/96→07/02 11/96→12/97 11/96→09/00 09/00→07/03 11/96→06/00 06/97→07/03 11/96→02/02 07/00→07/03 11/96→06/00 09/00→04/02 09/00→07/03	AQUACTRL 2 SINGLE; Einbauposition beifahrerseitig; für Linkslenker; passender Adapter: A	**2800011305280**	**13052**	27
			AQUACTRL 2 SINGLE; Einbauposition fahrerseitig; für Linkslenker; passender Adapter: A	**2800011305280**	**13052**	27
			REARCTRL; Einbauposition hinten	**2800011539170** **2800011539180**	**53917** **15391**	51 51
			AQUACTRL 2 SINGLE; Einbauposition beifahrerseitig; für Rechtslenker; passender Adapter: A	**2800011606260** **2800011606270**	**16062** **60627**	54 54
			AQUACTRL 2 SINGLE; Einbauposition fahrerseitig; für Rechtslenker; passender Adapter: A	**2800011606260** **2800011606270**	**16062** **60627**	54 54
2.2 i 16V (F35)	102 kW	07/00→07/02	AQUACTRL 2 SINGLE; Einbauposition beifahrerseitig; für Linkslenker; passender Adapter: A	**2800011305280**	**13052**	27
			AQUACTRL 2 SINGLE; Einbauposition fahrerseitig; für Linkslenker; passender Adapter: A	**2800011305280**	**13052**	27
			AQUACTRL 2 SINGLE; Einbauposition beifahrerseitig; für Rechtslenker; passender Adapter: A	**2800011606260** **2800011606270**	**16062** **60627**	54 54
			AQUACTRL 2 SINGLE; Einbauposition fahrerseitig; für Rechtslenker; passender Adapter: A	**2800011606260** **2800011606270**	**16062** **60627**	54 54
2.2 i 16V (F35) 2.5 i V6 (F35) 2.6 i V6 (F35) i 500 2.5 (F35)	108 kW 125 kW 125 kW 143 kW	09/00→07/03 11/96→09/00 09/00→07/03 05/98→09/00	AQUACTRL 2 SINGLE; Einbauposition beifahrerseitig; für Linkslenker; passender Adapter: A	**2800011305280**	**13052**	27
			AQUACTRL 2 SINGLE; Einbauposition fahrerseitig; für Linkslenker; passender Adapter: A	**2800011305280**	**13052**	27
			REARCTRL; Einbauposition hinten	**2800011539170** **2800011539180**	**53917** **15391**	51 51
			AQUACTRL 2 SINGLE; Einbauposition beifahrerseitig; für Rechtslenker; passender Adapter: A	**2800011606260** **2800011606270**	**16062** **60627**	54 54
			AQUACTRL 2 SINGLE; Einbauposition fahrerseitig; für Rechtslenker; passender Adapter: A	**2800011606260** **2800011606270**	**16062** **60627**	54 54

OPEL - VECTRA B CC (J96) 09/95→07/03

Wischblatt

1.6 i (F68) 1.6 i 16V (F68) 1.7 TD (F68) 1.8 FlexFuel (F68)	55 kW 74 kW 60 kW 85 kW	10/95→07/03 10/95→07/02 10/95→12/98 01/99→09/00	AQUACTRL 2 SINGLE; Einbauposition beifahrerseitig; für Linkslenker; passender Adapter: A	**2800011305280**	**13052**	27
			AQUACTRL 2 SINGLE; Einbauposition fahrerseitig; für Linkslenker; passender Adapter: A	**2800011312280**	**13122**	29

→

© 2025 Continental Aftermarket & Services GmbH

OPEL - VECTRA B CC (J96) 09/95→07/03

Wischblatt

1.8 i 16V (F68)	85 kW	10/95→09/00	AQUACTRL 2 SINGLE; Einbauposition beifahrerseitig; für Rechtslenker; passender Adapter: A	**2800011606260**	**16062**	54
1.8 i 16V (F68)	92 kW	09/00→07/03		**2800011606270**	**60627**	54
2.0 DI 16V (F68)	60 kW	11/96→06/00	AQUACTRL 2 SINGLE; Einbauposition fahrerseitig; für Rechtslenker; passender Adapter: A	**2800011606260**	**16062**	54
2.0 DTI 16V (F68)	74 kW	06/97→07/03		**2800011606270**	**60627**	54
2.0 i (F68)	82 kW	10/95→02/02				
2.0 i 16V (F68)	85 kW	07/00→07/03				
2.0 i 16V (F68)	100 kW	09/95→06/00				
2.2 DTI 16V (F68)	88 kW	09/00→04/02				
2.2 DTI 16V (F68)	92 kW	09/00→07/03				
2.2 i 16V (F68)	102 kW	07/00→07/02				
2.2 i 16V (F68)	108 kW	09/00→07/03				
2.5 (F68)	144 kW	10/99→06/00	AQUACTRL 2 SINGLE; Einbauposition beifahrerseitig; für Linkslenker; passender Adapter: A	**2800011305280**	**13052**	27
			AQUACTRL 2 SINGLE; Einbauposition fahrerseitig; für Linkslenker; passender Adapter: A	**2800011312280**	**13122**	29
			AQUACTRL 2 SINGLE; Einbauposition beifahrerseitig; für Rechtslenker; passender Adapter: A	**2800011606260**	**16062**	54
			AQUACTRL 2 SINGLE; Einbauposition fahrerseitig; für Rechtslenker; passender Adapter: A	**2800011606260**	**16062**	54
2.5 i V6 (F68)	125 kW	10/95→09/00	AQUACTRL 2 SINGLE; Einbauposition beifahrerseitig; für Linkslenker; passender Adapter: A	**2800011305280**	**13052**	27
2.6 i V6 (F68)	125 kW	09/00→07/03				
			AQUACTRL 2 SINGLE; Einbauposition fahrerseitig; für Linkslenker; passender Adapter: A	**2800011312280**	**13122**	29
			AQUACTRL 2 SINGLE; Einbauposition beifahrerseitig; für Rechtslenker; passender Adapter: A	**2800011606260**	**16062**	54
				2800011606270	**60627**	54
			AQUACTRL 2 SINGLE; Einbauposition fahrerseitig; für Rechtslenker; passender Adapter: A	**2800011606260**	**16062**	54
				2800011606270	**60627**	54

OPEL - VECTRA C (Z02) 04/02→01/09

Wischblatt

1.6 (F69)	77 kW	08/05→08/08	AQUACTRL 2 SINGLE; Einbauposition beifahrerseitig; für Linkslenker; passender Adapter: A	**2800011305280**	**13052**	27
1.6 16V (F69)	74 kW	04/02→10/05				
1.8 (F69)	81 kW	04/02→07/08	AQUACTRL 2 SINGLE; Einbauposition fahrerseitig; für Linkslenker; passender Adapter: A	**2800011312280**	**13122**	29
1.8 (F69)	103 kW	08/05→08/08				
1.8 16V	90 kW	04/02→09/08	AQUACTRL 2 SINGLE; Einbauposition beifahrerseitig; für Rechtslenker; passender Adapter: A	**2800011606260**	**16062**	54
1.9 CDTI (F69)	74 kW	10/05→08/08		**2800011606270**	**60627**	54
1.9 CDTI (F69)	88 kW	04/04→01/09	AQUACTRL 2 SINGLE; Einbauposition fahrerseitig; für Rechtslenker; passender Adapter: A	**2800011614260**	**16142**	58
1.9 CDTI (F69)	110 kW	04/04→08/08		**2800011628270**	**62827**	63
2.0 16V Turbo (F69)	129 kW	03/03→08/08				
2.0 DTI 16V (F69)	74 kW	04/02→08/06				
2.2 16V (F69)	108 kW	04/02→12/08				
2.2 DGi (F69)	114 kW	10/03→08/08				
2.2 DTI 16V (F69)	86 kW	04/02→12/04				
2.2 DTI 16V (F69)	92 kW	04/02→07/04				
2.8 V6 Turbo (F69)	169 kW	08/05→10/06				
2.8 V6 Turbo (F69)	184 kW	08/05→08/08				
2.8 V6 Turbo (F69)	188 kW	08/05→09/06				
2.8 V6 Turbo OPC (F69)	206 kW	09/06→08/08	AQUACTRL 2 SINGLE; Einbauposition beifahrerseitig; für Linkslenker; passender Adapter: A	**2800011305280**	**13052**	27
			AQUACTRL 2 SINGLE; Einbauposition fahrerseitig; für Linkslenker; passender Adapter: A	**2800011312280**	**13122**	29
			AQUACTRL 2 SINGLE; Einbauposition beifahrerseitig; für Rechtslenker; passender Adapter: A	**2800011606260**	**16062**	54
			AQUACTRL 2 SINGLE; Einbauposition fahrerseitig; für Rechtslenker; passender Adapter: A	**2800011614260**	**16142**	58
3.0 CDTi (F69)	135 kW	08/05→08/08	AQUACTRL 2 SINGLE; Einbauposition beifahrerseitig; für Linkslenker; passender Adapter: A	**2800011305280**	**13052**	27
3.0 CDTI (F69)	130 kW	02/03→07/05				
3.2 V6 (F69)	155 kW	08/02→07/06	AQUACTRL 2 SINGLE; Einbauposition fahrerseitig; für Linkslenker; passender Adapter: A	**2800011312280**	**13122**	29
			AQUACTRL 2 SINGLE; Einbauposition beifahrerseitig; für Rechtslenker; passender Adapter: A	**2800011606260**	**16062**	54
				2800011606270	**60627**	54
			AQUACTRL 2 SINGLE; Einbauposition fahrerseitig; für Rechtslenker; passender Adapter: A	**2800011614260**	**16142**	58
				2800011628270	**62827**	63

© 2025 Continental Aftermarket & Services GmbH

OPEL - VECTRA C Caravan (Z02) 10/03→01/09

Wischblatt

1.6 (F35)	77 kW	12/05→08/08	AQUACTRL 2 SINGLE; Einbauposition beifahrerseitig; für Linkslenker; passender Adapter: A	**2800011305280**	**13052**	27
1.8 (F35)	90 kW	10/03→09/06				
1.8 (F35)	103 kW	08/05→08/08	AQUACTRL 2 SINGLE; Einbauposition fahrerseitig; für Linkslenker; passender Adapter: A	**2800011312280**	**13122**	29
1.9 CDTI (F35)	74 kW	06/05→08/08				
1.9 CDTI (F35)	88 kW	04/04→01/09	AQUACTRL 2 SINGLE; Einbauposition beifahrerseitig; für Rechtslenker; passender Adapter: A	**2800011606260**	**16062**	54
1.9 CDTI (F35)	110 kW	04/04→08/08		**2800011606270**	**60627**	54
2.0 DTI (F35)	74 kW	10/03→08/05	AQUACTRL 2 SINGLE; Einbauposition fahrerseitig; für Rechtslenker; passender Adapter: A	**2800011614260**	**16142**	58
2.0 Turbo (F35)	129 kW	10/03→08/08		**2800011628270**	**62827**	63
2.2 direct (F35)	114 kW	10/03→08/08				
2.2 DTI (F35)	92 kW	10/03→12/05				
2.8 V6 Turbo (F35)	169 kW	08/05→10/08				
2.8 V6 Turbo (F35)	184 kW	08/05→08/08				
2.8 V6 Turbo (F35)	188 kW	08/05→09/08				
2.8 V6 Turbo (F35)	206 kW	07/06→08/08				
3.0 V6 CDTI (F35)	130 kW	10/03→07/05				
3.0 V6 CDTI (F35)	135 kW	08/05→08/08				
3.2 V6 (F35)	155 kW	10/03→07/05				

OPEL - VECTRA C CC (Z02) 08/02→01/09

Wischblatt

1.6 (F68)	74 kW	08/05→08/08	AQUACTRL 2 SINGLE; Einbauposition beifahrerseitig; für Linkslenker; passender Adapter: A	**2800011305280**	**13052**	27
			AQUACTRL 2 SINGLE; Einbauposition fahrerseitig; für Linkslenker; passender Adapter: A	**2800011312280**	**13122**	29
			REARCTRL; Einbauposition hinten; 10/05	**2800011518170**	**51817**	41
				2800011518180	**15181**	41
			REARCTRL; Einbauposition hinten; 09/05	**2800011519170**	**51917**	41
				2800011519180	**15191**	41
			AQUACTRL 2 SINGLE; Einbauposition beifahrerseitig; für Rechtslenker; passender Adapter: A	**2800011606260**	**16062**	54
				2800011606270	**60627**	54
			AQUACTRL 2 SINGLE; Einbauposition fahrerseitig; für Rechtslenker; passender Adapter: A	**2800011614260**	**16142**	58
				2800011628270	**62827**	63
1.6 (F68)	77 kW	01/06→08/08	AQUACTRL 2 SINGLE; Einbauposition beifahrerseitig; für Linkslenker; passender Adapter: A	**2800011305280**	**13052**	27
			AQUACTRL 2 SINGLE; Einbauposition fahrerseitig; für Linkslenker; passender Adapter: A	**2800011312280**	**13122**	29
			REARCTRL; Einbauposition hinten	**2800011518170**	**51817**	41
				2800011518180	**15181**	41
			AQUACTRL 2 SINGLE; Einbauposition beifahrerseitig; für Rechtslenker; passender Adapter: A	**2800011606260**	**16062**	54
				2800011606270	**60627**	54
			AQUACTRL 2 SINGLE; Einbauposition fahrerseitig; für Rechtslenker; passender Adapter: A	**2800011614260**	**16142**	58
				2800011628270	**62827**	63
1.8 (F68)	103 kW	08/05→08/08	AQUACTRL 2 SINGLE; Einbauposition beifahrerseitig; für Linkslenker; passender Adapter: A	**2800011305280**	**13052**	27
1.8 16V (F68)	81 kW	08/02→12/06				
1.8 16V (F68)	90 kW	08/02→09/08	AQUACTRL 2 SINGLE; Einbauposition fahrerseitig; für Linkslenker; passender Adapter: A	**2800011312280**	**13122**	29
1.9 CDTI (F68)	74 kW	06/05→08/08				
1.9 CDTI (F68)	88 kW	04/04→01/09	REARCTRL; Einbauposition hinten; 10/05	**2800011518170**	**51817**	41
1.9 CDTI (F68)	110 kW	04/04→08/08		**2800011518180**	**15181**	41
2.0 16V Turbo (F68)	129 kW	03/03→08/08	REARCTRL; Einbauposition hinten; 09/05	**2800011519170**	**51917**	41
				2800011519180	**15191**	41
			AQUACTRL 2 SINGLE; Einbauposition beifahrerseitig; für Rechtslenker; passender Adapter: A	**2800011606260**	**16062**	54
				2800011606270	**60627**	54
			AQUACTRL 2 SINGLE; Einbauposition fahrerseitig; für Rechtslenker; passender Adapter: A	**2800011614260**	**16142**	58
				2800011628270	**62827**	63
2.0 DTI 16V (F68)	74 kW	08/02→08/05	AQUACTRL 2 SINGLE; Einbauposition beifahrerseitig; für Linkslenker; passender Adapter: A	**2800011305280**	**13052**	27
			AQUACTRL 2 SINGLE; Einbauposition fahrerseitig; für Linkslenker; passender Adapter: A	**2800011312280**	**13122**	29
			REARCTRL; Einbauposition hinten	**2800011519170**	**51917**	41
				2800011519180	**15191**	41
			AQUACTRL 2 SINGLE; Einbauposition beifahrerseitig; für Rechtslenker; passender Adapter: A	**2800011606260**	**16062**	54
				2800011606270	**60627**	54

→

© 2025 Continental Aftermarket & Services GmbH

OPEL - VECTRA C CC (Z02) 08/02→01/09

Wischblatt

2.0 DTI 16V (F68)	74 kW	08/02→08/05	AQUACTRL 2 SINGLE; Einbauposition fahrerseitig; für Rechtslenker; passender Adapter: A	**2800011614260**	**16142**	58
				2800011628270	**62827**	63
2.2 16V (F68) 2.2 DGi (F68)	108 kW 114 kW	08/02→08/08 10/03→08/08	AQUACTRL 2 SINGLE; Einbauposition beifahrerseitig; für Linkslenker; passender Adapter: A	**2800011305280**	**13052**	27
2.2 DTI 16V (F68) 2.2 DTI 16V (F68)	86 kW 92 kW	08/02→06/08 08/02→07/06	AQUACTRL 2 SINGLE; Einbauposition fahrerseitig; für Linkslenker; passender Adapter: A	**2800011312280**	**13122**	29
2.8 V6 Turbo (F68) 2.8 V6 Turbo (F68) 2.8 V6 Turbo (F68)	169 kW 184 kW 188 kW	08/05→08/08 08/05→08/08 08/05→09/08	REARCTRL; Einbauposition hinten; 10/05	**2800011518170**	**51817**	41
				2800011518180	**15181**	41
			REARCTRL; Einbauposition hinten; 09/05	**2800011519170**	**51917**	41
				2800011519180	**15191**	41
			AQUACTRL 2 SINGLE; Einbauposition beifahrerseitig; für Rechtslenker; passender Adapter: A	**2800011606260**	**16062**	54
				2800011606270	**60627**	54
			AQUACTRL 2 SINGLE; Einbauposition fahrerseitig; für Rechtslenker; passender Adapter: A	**2800011614260**	**16142**	58
				2800011628270	**62827**	63
2.8 V6 Turbo (F68)	206 kW	08/06→08/08	AQUACTRL 2 SINGLE; Einbauposition beifahrerseitig; für Linkslenker; passender Adapter: A	**2800011305280**	**13052**	27
			AQUACTRL 2 SINGLE; Einbauposition fahrerseitig; für Linkslenker; passender Adapter: A	**2800011312280**	**13122**	29
			REARCTRL; Einbauposition hinten	**2800011518170**	**51817**	41
				2800011518180	**15181**	41
			AQUACTRL 2 SINGLE; Einbauposition beifahrerseitig; für Rechtslenker; passender Adapter: A	**2800011606260**	**16062**	54
				2800011606270	**60627**	54
			AQUACTRL 2 SINGLE; Einbauposition fahrerseitig; für Rechtslenker; passender Adapter: A	**2800011614260**	**16142**	58
				2800011628270	**62827**	63
3.0 CDTi (F68)	135 kW	08/05→08/08	AQUACTRL 2 SINGLE; Einbauposition beifahrerseitig; für Linkslenker; passender Adapter: A	**2800011305280**	**13052**	27
			AQUACTRL 2 SINGLE; Einbauposition fahrerseitig; für Linkslenker; passender Adapter: A	**2800011312280**	**13122**	29
			REARCTRL; Einbauposition hinten; 10/05	**2800011518170**	**51817**	41
				2800011518180	**15181**	41
			REARCTRL; Einbauposition hinten; 09/05	**2800011519170**	**51917**	41
				2800011519180	**15191**	41
			AQUACTRL 2 SINGLE; Einbauposition beifahrerseitig; für Rechtslenker; passender Adapter: A	**2800011606260**	**16062**	54
				2800011606270	**60627**	54
			AQUACTRL 2 SINGLE; Einbauposition fahrerseitig; für Rechtslenker; passender Adapter: A	**2800011614260**	**16142**	58
				2800011628270	**62827**	63
3.0 CDTI (F68)	130 kW	06/03→07/05	AQUACTRL 2 SINGLE; Einbauposition beifahrerseitig; für Linkslenker; passender Adapter: A	**2800011305280**	**13052**	27
			AQUACTRL 2 SINGLE; Einbauposition fahrerseitig; für Linkslenker; passender Adapter: A	**2800011312280**	**13122**	29
			REARCTRL; Einbauposition hinten	**2800011519170**	**51917**	41
				2800011519180	**15191**	41
			AQUACTRL 2 SINGLE; Einbauposition beifahrerseitig; für Rechtslenker; passender Adapter: A	**2800011606260**	**16062**	54
				2800011606270	**60627**	54
			AQUACTRL 2 SINGLE; Einbauposition fahrerseitig; für Rechtslenker; passender Adapter: A	**2800011614260**	**16142**	58
				2800011628270	**62827**	63
3.2 V6 (F68)	155 kW	08/02→07/06	AQUACTRL 2 SINGLE; Einbauposition beifahrerseitig; für Linkslenker; passender Adapter: A	**2800011305280**	**13052**	27
			AQUACTRL 2 SINGLE; Einbauposition fahrerseitig; für Linkslenker; passender Adapter: A	**2800011312280**	**13122**	29
			REARCTRL; Einbauposition hinten; 10/05	**2800011518170**	**51817**	41
				2800011518180	**15181**	41
			REARCTRL; Einbauposition hinten; 09/05	**2800011519170**	**51917**	41
				2800011519180	**15191**	41
			AQUACTRL 2 SINGLE; Einbauposition beifahrerseitig; für Rechtslenker; passender Adapter: A	**2800011606260**	**16062**	54
				2800011606270	**60627**	54
			AQUACTRL 2 SINGLE; Einbauposition fahrerseitig; für Rechtslenker; passender Adapter: A	**2800011614260**	**16142**	58
				2800011628270	**62827**	63

© 2025 Continental Aftermarket & Services GmbH

OPEL - VIVARO A Bus (X83) 08/01→10/15

Wischblatt

1.9 DI (F7, J7, AO7)	60 kW	08/01→07/06	AQUACTRL 2 SINGLE; Einbauposition beifahrerseitig; für Linkslenker; passender Adapter: A	**2800011307280**	**13072**	27
1.9 DTI (F7, J7, AO7)	74 kW	08/01→07/14				
2.0 16V (F7, J7, AO7)	88 kW	08/01→07/06	AQUACTRL 2 SINGLE; Einbauposition fahrerseitig; für Linkslenker; passender Adapter: A	**2800011312280**	**13122**	29
2.0 CDTI (F7, J7, AO7)	66 kW	08/06→07/14				
2.0 CDTI (F7, J7, AO7)	84 kW	08/06→07/14	REARCTRL; Einbauposition hinten; Fahrzeugausstattung: für Fahrzeuge mit Hecktüren	**2800011519180**	**15191**	41
2.0 ECOTEC (F7, AO7, J7)	86 kW	08/06→07/14				
2.5 CDTI (F7, J7, AO7)	84 kW	08/06→03/10	REARCTRL; Einbauposition hinten; Fahrzeugausstattung: für Fahrzeuge mit Heckklappe	**2800011539180**	**15391**	51
2.5 CDTI (F7, J7, AO7)	107 kW	08/06→07/14				
2.5 DTI (F7, J7, AO7)	99 kW	04/03→03/10				

OPEL - VIVARO A Kasten (X83) 08/01→10/15

Wischblatt

1.9 DI (F7)	60 kW	08/01→07/06	AQUACTRL 2 SINGLE; Einbauposition beifahrerseitig; für Linkslenker; passender Adapter: A	**2800011307280**	**13072**	27
1.9 DTI (F7)	74 kW	08/01→07/14				
2.0 16V (F7)	88 kW	08/01→07/06	AQUACTRL 2 SINGLE; Einbauposition fahrerseitig; für Linkslenker; passender Adapter: A	**2800011312280**	**13122**	29
2.0 CDTI (F7)	66 kW	08/06→07/14				
2.0 CDTI (F7)	84 kW	08/06→07/14	REARCTRL; Einbauposition hinten; Fahrzeugausstattung: für Fahrzeuge mit Hecktüren	**2800011519180**	**15191**	41
2.0 ECOTEC (F7)	86 kW	08/06→07/14				
2.5 CDTI (F7)	84 kW	08/06→03/10	REARCTRL; Einbauposition hinten; Fahrzeugausstattung: für Fahrzeuge mit Heckklappe	**2800011539180**	**15391**	51
2.5 CDTI (F7)	107 kW	08/06→07/14				
2.5 DTI (F7)	99 kW	04/03→03/10				

OPEL - VIVARO A Pritsche/Fahrgestell (X83) 02/01→07/14

Wischblatt

1.9 Di	60 kW	08/01→07/14	AQUACTRL 2 SINGLE; Einbauposition beifahrerseitig; für Linkslenker; passender Adapter: A	**2800011307280**	**13072**	27
1.9 DTI	74 kW	02/01→12/10				
2.0 16V	88 kW	01/02→07/06	AQUACTRL 2 SINGLE; Einbauposition fahrerseitig; für Linkslenker; passender Adapter: A	**2800011312280**	**13122**	29
2.0 CDTI	66 kW	01/06→07/14				
2.0 CDTI	84 kW	08/06→07/14				
2.0 ECOTEC	86 kW	08/06→07/14				
2.5 CDTI	84 kW	08/06→03/10				
2.5 CDTI	107 kW	08/06→07/14				
2.5 DTi	99 kW	04/03→03/10				

OPEL - VIVARO B Bus (X82) 06/14→12/19

Wischblatt

1.6 CDTI (O6)	66 kW	06/14→12/16	AQUACTRL 2 SET; für Linkslenker	**2800011225280**	**12252**	10
1.6 CDTI (O6)	70 kW	04/15→12/19	AQUACTRL 2 SINGLE; Einbauposition beifahrerseitig; für Linkslenker; passender Adapter: BC	**2800011305280**	**13052**	27
1.6 CDTI (O6)	85 kW	06/14→12/16				
1.6 CDTI (O6)	88 kW	06/14→12/19	AQUACTRL 2 SINGLE; Einbauposition fahrerseitig; für Linkslenker; passender Adapter: BC	**2800011314280**	**13142**	30
			REARCTRL; Einbauposition hinten; Fahrzeugausstattung: für Fahrzeuge mit Hecktüren	**2800011519170** **2800011519180**	**51917** **15191**	41 41
			AQUACTRL 2 SINGLE; Einbauposition beifahrerseitig; für Rechtslenker; passender Adapter: BC	**2800011606260** **2800011606270**	**16062** **60627**	54 54
			AQUACTRL 2 SINGLE; Einbauposition fahrerseitig; für Rechtslenker; passender Adapter: BC	**2800011616260** **2800011630270**	**16162** **63027**	58 63
1.6 CDTI (O6)	89 kW	01/19→12/19	AQUACTRL 2 SET; für Linkslenker	**2800011225280**	**12252**	10
			AQUACTRL 2 SINGLE; Einbauposition beifahrerseitig; für Linkslenker; passender Adapter: BC	**2800011305280**	**13052**	27
			AQUACTRL 2 SINGLE; Einbauposition fahrerseitig; für Linkslenker; passender Adapter: BC	**2800011314280**	**13142**	30
			REARCTRL; Einbauposition hinten; Fahrzeugausstattung: für Fahrzeuge mit Hecktüren	**2800011519180**	**15191**	41
			AQUACTRL 2 SINGLE; Einbauposition beifahrerseitig; für Rechtslenker; passender Adapter: BC	**2800011606260**	**16062**	54
			AQUACTRL 2 SINGLE; Einbauposition fahrerseitig; für Rechtslenker; passender Adapter: BC	**2800011616260**	**16162**	58
1.6 CDTI (O6)	92 kW	04/15→12/19	AQUACTRL 2 SET; für Linkslenker	**2800011225280**	**12252**	10
1.6 CDTI (O6)	103 kW	06/14→12/16	AQUACTRL 2 SINGLE; Einbauposition beifahrerseitig; für Linkslenker; passender Adapter: BC	**2800011305280**	**13052**	27
1.6 CDTI (O6)	107 kW	04/15→12/19				
			AQUACTRL 2 SINGLE; Einbauposition fahrerseitig; für Linkslenker; passender Adapter: BC	**2800011314280**	**13142**	30

→

© 2025 Continental Aftermarket & Services GmbH

OPEL - VIVARO B Bus (X82) 06/14→12/19

Wischblatt

1.6 CDTI (06)	92 kW	04/15→12/19	REARCTRL; Einbauposition hinten; Fahrzeugausstattung: für Fahrzeuge mit Hecktüren	**2800011519170**	**51917**	41
1.6 CDTI (06)	103 kW	06/14→12/16		**2800011519180**	**15191**	41
1.6 CDTI (06)	107 kW	04/15→12/19				
			AQUACTRL 2 SINGLE; Einbauposition beifahrerseitig; für Rechtslenker; passender Adapter: BC	**2800011606260**	**16062**	54
				2800011606270	**60627**	54
			AQUACTRL 2 SINGLE; Einbauposition fahrerseitig; für Rechtslenker; passender Adapter: BC	**2800011616260**	**16162**	58
				2800011630270	**63027**	63

OPEL - VIVARO B Kasten (X82) 06/14→11/20

Wischblatt

1.6 CDTI (05)	66 kW	06/14→12/16	AQUACTRL 2 SET; für Linkslenker	**2800011225280**	**12252**	10
1.6 CDTI (05)	70 kW	03/16→12/19	AQUACTRL 2 SINGLE; Einbauposition beifahrerseitig; für Linkslenker; passender Adapter: BC	**2800011305280**	**13052**	27
1.6 CDTI (05)	85 kW	06/14→12/16				
1.6 CDTI (05)	88 kW	06/14→12/19				
			AQUACTRL 2 SINGLE; Einbauposition fahrerseitig; für Linkslenker; passender Adapter: BC	**2800011314280**	**13142**	30
			REARCTRL; Einbauposition hinten; Fahrzeugausstattung: für Fahrzeuge mit Hecktüren	**2800011519170**	**51917**	41
				2800011519180	**15191**	41
			AQUACTRL 2 SINGLE; Einbauposition beifahrerseitig; für Rechtslenker; passender Adapter: BC	**2800011606260**	**16062**	54
				2800011606270	**60627**	54
			AQUACTRL 2 SINGLE; Einbauposition fahrerseitig; für Rechtslenker; passender Adapter: BC	**2800011616260**	**16162**	58
				2800011630270	**63027**	63
1.6 CDTI (05)	89 kW	03/16→12/19	AQUACTRL 2 SET; für Linkslenker	**2800011225280**	**12252**	10
			AQUACTRL 2 SINGLE; Einbauposition beifahrerseitig; für Linkslenker; passender Adapter: BC	**2800011305280**	**13052**	27
			AQUACTRL 2 SINGLE; Einbauposition fahrerseitig; für Linkslenker; passender Adapter: BC	**2800011314280**	**13142**	30
			REARCTRL; Einbauposition hinten; Fahrzeugausstattung: für Fahrzeuge mit Hecktüren	**2800011519180**	**15191**	41
			AQUACTRL 2 SINGLE; Einbauposition beifahrerseitig; für Rechtslenker; passender Adapter: BC	**2800011606260**	**16062**	54
			AQUACTRL 2 SINGLE; Einbauposition fahrerseitig; für Rechtslenker; passender Adapter: BC	**2800011616260**	**16162**	58
1.6 CDTI (05)	92 kW	03/16→12/19	AQUACTRL 2 SET; für Linkslenker	**2800011225280**	**12252**	10
1.6 CDTI (05)	103 kW	06/14→12/16	AQUACTRL 2 SINGLE; Einbauposition beifahrerseitig; für Linkslenker; passender Adapter: BC	**2800011305280**	**13052**	27
1.6 CDTI (05)	107 kW	03/16→12/19				
			AQUACTRL 2 SINGLE; Einbauposition fahrerseitig; für Linkslenker; passender Adapter: BC	**2800011314280**	**13142**	30
			REARCTRL; Einbauposition hinten; Fahrzeugausstattung: für Fahrzeuge mit Hecktüren	**2800011519170**	**51917**	41
				2800011519180	**15191**	41
			AQUACTRL 2 SINGLE; Einbauposition beifahrerseitig; für Rechtslenker; passender Adapter: BC	**2800011606260**	**16062**	54
				2800011606270	**60627**	54
			AQUACTRL 2 SINGLE; Einbauposition fahrerseitig; für Rechtslenker; passender Adapter: BC	**2800011616260**	**16162**	58
				2800011630270	**63027**	63

OPEL - VIVARO B Pritsche/Fahrgestell (X82) 06/14→12/19

Wischblatt

1.6 CDTI (03)	85 kW	06/14→12/16	AQUACTRL 2 SET; für Linkslenker	**2800011225280**	**12252**	10
1.6 CDTI (03)	88 kW	08/15→12/19	AQUACTRL 2 SINGLE; Einbauposition beifahrerseitig; für Linkslenker; passender Adapter: BC	**2800011305280**	**13052**	27
1.6 CDTI (03)	92 kW	11/16→12/19				
1.6 CDTI (03)	103 kW	08/15→12/16				
1.6 CDTI (03)	107 kW	11/16→12/19				
			AQUACTRL 2 SINGLE; Einbauposition fahrerseitig; für Linkslenker; passender Adapter: BC	**2800011314280**	**13142**	30
			AQUACTRL 2 SINGLE; Einbauposition beifahrerseitig; für Rechtslenker; passender Adapter: BC	**2800011606260**	**16062**	54
				2800011606270	**60627**	54
			AQUACTRL 2 SINGLE; Einbauposition fahrerseitig; für Rechtslenker; passender Adapter: BC	**2800011616260**	**16162**	58
				2800011630270	**63027**	63

© 2025 Continental Aftermarket & Services GmbH

OPEL - VIVARO C Bus (K0) 03/19→

Wischblatt

1.5 1.5 2.0 2.0 2.0	75 kW 88 kW 90 kW 106 kW 110 kW	03/19→ 03/19→ 03/19→ 09/20→ 03/19→	AQUACTRL 2 SINGLE; Einbauposition beifahrerseitig; für Linkslenker; passender Adapter: F	**2800011305280**	**13052**	27
			AQUACTRL 2 SINGLE; Einbauposition fahrerseitig; für Linkslenker; passender Adapter: F	**2800011314280**	**13142**	30
			REARCTRL; Einbauposition hinten; Fahrzeugausstattung: für Fahrzeuge mit Hecktüren	**2800011503180**	**15031**	33
			REARCTRL; Einbauposition hinten; Fahrzeugausstattung: für Fahrzeuge mit Heckklappe	**2800011515180**	**15151**	39
			AQUACTRL 2 SINGLE; Einbauposition beifahrerseitig; Montageart: Bajonett; für Rechtslenker; passender Adapter: F	**2800011606260**	**16062**	54
			AQUACTRL 2 SINGLE; Einbauposition fahrerseitig; Montageart: Bajonett; für Rechtslenker; passender Adapter: F	**2800011616260**	**16162**	58
2.0	130 kW	12/22→	AQUACTRL 2 SINGLE; Einbauposition beifahrerseitig; passender Adapter: F; für Rechtslenker	**2800011606260**	**16062**	54
			AQUACTRL 2 SINGLE; Einbauposition fahrerseitig; passender Adapter: F; für Rechtslenker	**2800011616260**	**16162**	58
VIVARO-E	100 kW	09/20→	AQUACTRL 2 SINGLE; Einbauposition beifahrerseitig; für Linkslenker; passender Adapter: F	**2800011305280**	**13052**	27
			AQUACTRL 2 SINGLE; Einbauposition fahrerseitig; für Linkslenker; passender Adapter: F	**2800011314280**	**13142**	30
			REARCTRL; Einbauposition hinten; Fahrzeugausstattung: für Fahrzeuge mit Hecktüren	**2800011503180**	**15031**	33
			REARCTRL; Einbauposition hinten; Fahrzeugausstattung: für Fahrzeuge mit Heckklappe	**2800011515180**	**15151**	39
			AQUACTRL 2 SINGLE; Einbauposition beifahrerseitig; Montageart: Bajonett; für Rechtslenker; passender Adapter: F	**2800011606260**	**16062**	54
			AQUACTRL 2 SINGLE; Einbauposition fahrerseitig; Montageart: Bajonett; für Rechtslenker; passender Adapter: F	**2800011616260**	**16162**	58

OPEL - VIVARO C Kasten (K0) 03/19→

Wischblatt

1.5 1.5 1.5 4x4 2.0 2.0 2.0 2.0 2.0 4x4 2.0 4x4	75 kW 88 kW 88 kW 90 kW 106 kW 110 kW 130 kW 106 kW 110 kW	03/19→ 03/19→ 03/19→ 03/19→ 08/21→ 03/19→ 03/19→ 08/21→ 03/19→	AQUACTRL 2 SINGLE; Einbauposition beifahrerseitig; für Linkslenker; passender Adapter: F	**2800011305280**	**13052**	27
			AQUACTRL 2 SINGLE; Einbauposition fahrerseitig; für Linkslenker; passender Adapter: F	**2800011314280**	**13142**	30
			REARCTRL; Einbauposition hinten; Fahrzeugausstattung: für Fahrzeuge mit Hecktüren	**2800011503180**	**15031**	33
			REARCTRL; Einbauposition hinten; Fahrzeugausstattung: für Fahrzeuge mit Heckklappe	**2800011515180**	**15151**	39
			AQUACTRL 2 SINGLE; Einbauposition beifahrerseitig; Montageart: Bajonett; für Rechtslenker; passender Adapter: F	**2800011606260**	**16062**	54
			AQUACTRL 2 SINGLE; Einbauposition fahrerseitig; Montageart: Bajonett; für Rechtslenker; passender Adapter: F	**2800011616260**	**16162**	58
VIVARO-E	100 kW	09/20→	AQUACTRL 2 SINGLE; Einbauposition beifahrerseitig; für Linkslenker; passender Adapter: F	**2800011305280**	**13052**	27
			AQUACTRL 2 SINGLE; Einbauposition fahrerseitig; für Linkslenker; passender Adapter: F	**2800011314280**	**13142**	30
			REARCTRL; Einbauposition hinten; Fahrzeugausstattung: für Fahrzeuge mit Hecktüren	**2800011503170** **2800011503180**	**50317** **15031**	33 33
			REARCTRL; Einbauposition hinten; Fahrzeugausstattung: für Fahrzeuge mit Heckklappe	**2800011515170** **2800011515180**	**51517** **15151**	39 39
			AQUACTRL 2 SINGLE; Einbauposition beifahrerseitig; Montageart: Bajonett; für Rechtslenker; passender Adapter: F	**2800011606260** **2800011606270**	**16062** **60627**	54 54
			AQUACTRL 2 SINGLE; Einbauposition fahrerseitig; Montageart: Bajonett; für Rechtslenker; passender Adapter: F	**2800011616260** **2800011630270**	**16162** **63027**	58 63

© 2025 Continental Aftermarket & Services GmbH

OPEL - VIVARO C Kasten (K0) 03/19→						
Wischblatt						
VIVARO-E HYDROGEN	100 kW	08/22→	AQUACTRL 2 SINGLE; Einbauposition beifahrerseitig; für Linkslenker; passender Adapter: F	**2800011305280**	**13052**	27
			AQUACTRL 2 SINGLE; Einbauposition fahrerseitig; für Linkslenker; passender Adapter: F	**2800011314280**	**13142**	30
			REARCTRL; Einbauposition hinten; Fahrzeugausstattung: für Fahrzeuge mit Hecktüren	**2800011503180**	**15031**	33
			REARCTRL; Einbauposition hinten; Fahrzeugausstattung: für Fahrzeuge mit Heckklappe	**2800011515180**	**15151**	39
			AQUACTRL 2 SINGLE; Einbauposition beifahrerseitig; Montageart: Bajonett; für Rechtslenker; passender Adapter: F	**2800011606260**	**16062**	54
			AQUACTRL 2 SINGLE; Einbauposition fahrerseitig; Montageart: Bajonett; für Rechtslenker; passender Adapter: F	**2800011616260**	**16162**	58
OPEL - VIVARO C Platform Cabin (K0) 03/19→						
Wischblatt						
2.0 2.0 2.0 VIVARO-E	90 kW 106 kW 110 kW 100 kW	03/19→ 04/23→ 03/19→ 09/20→	AQUACTRL 2 SINGLE; Einbauposition beifahrerseitig; für Linkslenker; passender Adapter: F	**2800011305280**	**13052**	27
			AQUACTRL 2 SINGLE; Einbauposition fahrerseitig; für Linkslenker; passender Adapter: F	**2800011314280**	**13142**	30
			AQUACTRL 2 SINGLE; Einbauposition beifahrerseitig; Montageart: Bajonett; für Rechtslenker; passender Adapter: F	**2800011606260**	**16062**	54
			AQUACTRL 2 SINGLE; Einbauposition fahrerseitig; Montageart: Bajonett; für Rechtslenker; passender Adapter: F	**2800011616260**	**16162**	58
OPEL - ZAFIRA / ZAFIRA FAMILY B (A05) 07/05→05/19						
Wischblatt						
1.6 (M75) 1.6 (M75) 1.6 CNG (M75) 1.6 CNG Turbo (M75)	77 kW 85 kW 69 kW 110 kW	07/05→09/12 01/08→04/15 07/05→04/15 04/10→04/15	AQUACTRL 2 SINGLE; Einbauposition beifahrerseitig; für Linkslenker; passender Adapter: B	**2800011310280**	**13102**	28
			AQUACTRL 2 SINGLE; Einbauposition fahrerseitig; für Linkslenker; passender Adapter: B	**2800011316280**	**13162**	30
			REARCTRL; Einbauposition hinten	**2800011515170** **2800011515180**	**51517** **15151**	39 39
			AQUACTRL 2 SINGLE; Einbauposition beifahrerseitig; für Rechtslenker; Fahrzeugausstattung: für Fahrzeuge mit gegenlaufenden Wischerarmen; passender Adapter: B	**2800011611260** **2800011611270**	**16112** **61127**	56 56
			AQUACTRL 2 SINGLE; Einbauposition fahrerseitig; für Rechtslenker; Fahrzeugausstattung: für Fahrzeuge mit gegenlaufenden Wischerarmen; passender Adapter: B	**2800011618260** **2800011618270**	**16182** **61827**	59 59
1.6 FlexFuel (M75)	85 kW	08/08→12/12	AQUACTRL 2 SINGLE; Einbauposition beifahrerseitig; für Linkslenker; passender Adapter: B	**2800011310280**	**13102**	28
			AQUACTRL 2 SINGLE; Einbauposition fahrerseitig; für Linkslenker; passender Adapter: B	**2800011316280**	**13162**	30
			REARCTRL; Einbauposition hinten	**2800011515180**	**15151**	39
			AQUACTRL 2 SINGLE; Einbauposition beifahrerseitig; für Rechtslenker; Fahrzeugausstattung: für Fahrzeuge mit gegenlaufenden Wischerarmen; passender Adapter: B	**2800011611260**	**16112**	56
			AQUACTRL 2 SINGLE; Einbauposition fahrerseitig; für Rechtslenker; Fahrzeugausstattung: für Fahrzeuge mit gegenlaufenden Wischerarmen; passender Adapter: B	**2800011618260**	**16182**	59
1.7 CDTI (M75) 1.7 CDTI (M75) 1.8 (M75) 1.8 (M75)	81 kW 92 kW 88 kW 103 kW	01/08→04/15 03/07→04/15 06/13→04/15 07/05→04/15	AQUACTRL 2 SINGLE; Einbauposition beifahrerseitig; für Linkslenker; passender Adapter: B	**2800011310280**	**13102**	28
			AQUACTRL 2 SINGLE; Einbauposition fahrerseitig; für Linkslenker; passender Adapter: B	**2800011316280**	**13162**	30
			REARCTRL; Einbauposition hinten	**2800011515170** **2800011515180**	**51517** **15151**	39 39

→

© 2025 Continental Aftermarket & Services GmbH

OPEL - ZAFIRA / ZAFIRA FAMILY B (A05) 07/05→05/19

Wischblatt

1.7 CDTI (M75) 1.7 CDTI (M75) 1.8 (M75) 1.8 (M75)	81 kW 92 kW 88 kW 103 kW	01/08→04/15 03/07→04/15 06/13→04/15 07/05→04/15	AQUACTRL 2 SINGLE; Einbauposition beifahrerseitig; für Rechtslenker; Fahrzeugausstattung: für Fahrzeuge mit gegenlaufenden Wischerarmen; passender Adapter: B	**2800011611260** **2800011611270**	**16112** **61127**	56 56
			AQUACTRL 2 SINGLE; Einbauposition fahrerseitig; für Rechtslenker; Fahrzeugausstattung: für Fahrzeuge mit gegenlaufenden Wischerarmen; passender Adapter: B	**2800011618260** **2800011618270**	**16182** **61827**	59 59
1.8 LPG (M75)	103 kW	07/09→04/15	AQUACTRL 2 SINGLE; Einbauposition beifahrerseitig; für Linkslenker; passender Adapter: B	**2800011310280**	**13102**	28
			AQUACTRL 2 SINGLE; Einbauposition fahrerseitig; für Linkslenker; passender Adapter: B	**2800011316280**	**13162**	30
			REARCTRL; Einbauposition hinten	**2800011515180**	**15151**	39
			AQUACTRL 2 SINGLE; Einbauposition beifahrerseitig; für Rechtslenker; Fahrzeugausstattung: für Fahrzeuge mit gegenlaufenden Wischerarmen; passender Adapter: B	**2800011611260**	**16112**	56
			AQUACTRL 2 SINGLE; Einbauposition fahrerseitig; für Rechtslenker; Fahrzeugausstattung: für Fahrzeuge mit gegenlaufenden Wischerarmen; passender Adapter: B	**2800011618260**	**16182**	59
1.9 CDTI (M75) 1.9 CDTI (M75) 1.9 CDTI (M75) 2.0 (M75) 2.0 (M75) 2.2 (M75)	74 kW 88 kW 110 kW 147 kW 177 kW 110 kW	07/05→12/10 07/05→04/15 07/05→04/15 07/05→12/10 01/06→12/10 07/05→12/12	AQUACTRL 2 SINGLE; Einbauposition beifahrerseitig; für Linkslenker; passender Adapter: B	**2800011310280**	**13102**	28
			AQUACTRL 2 SINGLE; Einbauposition fahrerseitig; für Linkslenker; passender Adapter: B	**2800011316280**	**13162**	30
			REARCTRL; Einbauposition hinten	**2800011515170** **2800011515180**	**51517** **15151**	39 39
			AQUACTRL 2 SINGLE; Einbauposition beifahrerseitig; für Rechtslenker; Fahrzeugausstattung: für Fahrzeuge mit gegenlaufenden Wischerarmen; passender Adapter: B	**2800011611260** **2800011611270**	**16112** **61127**	56 56
			AQUACTRL 2 SINGLE; Einbauposition fahrerseitig; für Rechtslenker; Fahrzeugausstattung: für Fahrzeuge mit gegenlaufenden Wischerarmen; passender Adapter: B	**2800011618260** **2800011618270**	**16182** **61827**	59 59

OPEL - ZAFIRA A Großraumlimousine (T98) 04/99→06/06

Wischblatt

1.6 (F75)	76 kW	10/03→06/05	AQUACTRL 2 SINGLE; Einbauposition beifahrerseitig; für Linkslenker; passender Adapter: A	**2800011310280**	**13102**	28
			AQUACTRL 2 SINGLE; Einbauposition fahrerseitig; für Linkslenker; passender Adapter: A	**2800011312280**	**13122**	29
			REARCTRL; Einbauposition hinten	**2800011515180**	**15151**	39
			AQUACTRL 2 SINGLE; Einbauposition beifahrerseitig; für Rechtslenker; Fahrzeugausstattung: für Fahrzeuge mit gegenlaufenden Wischerarmen; passender Adapter: A	**2800011614260**	**16142**	58
			AQUACTRL 2 SINGLE; Einbauposition fahrerseitig; für Rechtslenker; Fahrzeugausstattung: für Fahrzeuge mit gegenlaufenden Wischerarmen; passender Adapter: A	**2800011614260**	**16142**	58
1.6 16V (F75) 1.6 CNG (F75)	74 kW 71 kW	04/99→06/05 09/01→06/05	AQUACTRL 2 SINGLE; Einbauposition beifahrerseitig; für Linkslenker; passender Adapter: A	**2800011310280**	**13102**	28
			AQUACTRL 2 SINGLE; Einbauposition fahrerseitig; für Linkslenker; passender Adapter: A	**2800011312280**	**13122**	29
			REARCTRL; Einbauposition hinten	**2800011515170** **2800011515180**	**51517** **15151**	39 39
			AQUACTRL 2 SINGLE; Einbauposition beifahrerseitig; für Rechtslenker; Fahrzeugausstattung: für Fahrzeuge mit gegenlaufenden Wischerarmen; passender Adapter: A	**2800011614260** **2800011628270**	**16142** **62827**	58 63
			AQUACTRL 2 SINGLE; Einbauposition fahrerseitig; für Rechtslenker; Fahrzeugausstattung: für Fahr-	**2800011614260** **2800011628270**	**16142** **62827**	58 63

→

© 2025 Continental Aftermarket & Services GmbH

OPEL - ZAFIRA A Großraumlimousine (T98) 04/99→06/06

Wischblatt

1.6 16V (F75) 1.6 CNG (F75)	74 kW 71 kW	04/99→06/05 09/01→06/05	zeuge mit gegenlaufenden Wischerarmen; passender Adapter: A		
1.6 LPG (F75) 1.6 LPG (F75)	74 kW 76 kW	04/99→06/05 10/03→06/05	AQUACTRL 2 SINGLE; Einbauposition beifahrerseitig; für Linkslenker; passender Adapter: A	**2800011310280**	**13102** 28
			AQUACTRL 2 SINGLE; Einbauposition fahrerseitig; für Linkslenker; passender Adapter: A	**2800011312280**	**13122** 29
			AQUACTRL 2 SINGLE; Einbauposition fahrerseitig; für Rechtslenker; Fahrzeugausstattung: für Fahrzeuge mit gegenlaufenden Wischerarmen; passender Adapter: A	**2800011614260**	**16142** 58
			AQUACTRL 2 SINGLE; Einbauposition beifahrerseitig; für Rechtslenker; Fahrzeugausstattung: für Fahrzeuge mit gegenlaufenden Wischerarmen; passender Adapter: A	**2800011614260**	**16142** 58
1.8 16V (F75) 1.8 16V (F75) 2.0 DI 16V (F75) 2.0 DTI 16V (F75) 2.0 OPC (F75) 2.0 OPC (F75) 2.2 16V (F75) 2.2 DTI 16V (F75) 2.2 DTI 16V (F75)	85 kW 92 kW 60 kW 74 kW 141 kW 147 kW 108 kW 86 kW 92 kW	04/99→09/00 09/00→06/05 07/99→06/05 09/00→06/05 09/01→06/05 11/02→06/05 09/00→06/05 01/02→06/05 01/02→06/05	AQUACTRL 2 SINGLE; Einbauposition beifahrerseitig; für Linkslenker; passender Adapter: A	**2800011310280**	**13102** 28
			AQUACTRL 2 SINGLE; Einbauposition fahrerseitig; für Linkslenker; passender Adapter: A	**2800011312280**	**13122** 29
			REARCTRL; Einbauposition hinten	**2800011515170** **2800011515180**	**51517** 39 **15151** 39
			AQUACTRL 2 SINGLE; Einbauposition beifahrerseitig; für Rechtslenker; Fahrzeugausstattung: für Fahrzeuge mit gegenlaufenden Wischerarmen; passender Adapter: A	**2800011614260** **2800011628270**	**16142** 58 **62827** 63
			AQUACTRL 2 SINGLE; Einbauposition fahrerseitig; für Rechtslenker; Fahrzeugausstattung: für Fahrzeuge mit gegenlaufenden Wischerarmen; passender Adapter: A	**2800011614260** **2800011628270**	**16142** 58 **62827** 63

OPEL - ZAFIRA B Kasten/Großraumlimousine (A05) 07/05→04/15

Wischblatt

1.6 CNG Turbo VAN (M75)	110 kW	02/09→04/15	AQUACTRL 2 SINGLE; Einbauposition beifahrerseitig; für Linkslenker; passender Adapter: B	**2800011310280**	**13102** 28
			AQUACTRL 2 SINGLE; Einbauposition fahrerseitig; für Linkslenker; passender Adapter: B	**2800011316280**	**13162** 30
			REARCTRL; Einbauposition hinten	**2800011515170** **2800011515180**	**51517** 39 **15151** 39
			AQUACTRL 2 SINGLE; Einbauposition beifahrerseitig; für Rechtslenker; Fahrzeugausstattung: für Fahrzeuge mit gegenlaufenden Wischerarmen; passender Adapter: B	**2800011611260** **2800011611270**	**16112** 56 **61127** 56
			AQUACTRL 2 SINGLE; Einbauposition fahrerseitig; für Rechtslenker; Fahrzeugausstattung: für Fahrzeuge mit gegenlaufenden Wischerarmen; passender Adapter: B	**2800011618260** **2800011618270**	**16182** 59 **61827** 59
1.6 CNG VAN (M75)	69 kW	07/05→04/15	REARCTRL; Einbauposition hinten	**2800011515180**	**15151** 39
			AQUACTRL 2 SINGLE; Einbauposition beifahrerseitig; für Rechtslenker; Fahrzeugausstattung: für Fahrzeuge mit gegenlaufenden Wischerarmen; passender Adapter: B	**2800011611260**	**16112** 56
			AQUACTRL 2 SINGLE; Einbauposition fahrerseitig; für Rechtslenker; Fahrzeugausstattung: für Fahrzeuge mit gegenlaufenden Wischerarmen; passender Adapter: B	**2800011618260**	**16182** 59
1.7 CDTI VAN (M75) 1.7 CDTI VAN (M75) 1.8 VAN (M75)	81 kW 92 kW 103 kW	01/08→04/15 01/08→04/15 07/05→04/15	AQUACTRL 2 SINGLE; Einbauposition beifahrerseitig; für Linkslenker; passender Adapter: B	**2800011310280**	**13102** 28
			AQUACTRL 2 SINGLE; Einbauposition fahrerseitig; für Linkslenker; passender Adapter: B	**2800011316280**	**13162** 30
			REARCTRL; Einbauposition hinten	**2800011515170** **2800011515180**	**51517** 39 **15151** 39
			AQUACTRL 2 SINGLE; Einbauposition beifahrerseitig; für Rechtslenker; Fahrzeugausstattung: für Fahrzeuge mit gegenlaufenden Wischerarmen; passender Adapter: B	**2800011611260** **2800011611270**	**16112** 56 **61127** 56

→

© 2025 Continental Aftermarket & Services GmbH

OPEL - ZAFIRA B Kasten/Großraumlimousine (A05) 07/05→04/15

Wischblatt

1.7 CDTI VAN (M75) 1.7 CDTI VAN (M75) 1.8 VAN (M75)	81 kW 92 kW 103 kW	01/08→04/15 01/08→04/15 07/05→04/15	AQUACTRL 2 SINGLE; Einbauposition fahrerseitig; für Rechtslenker; Fahrzeugausstattung: für Fahrzeuge mit gegenlaufenden Wischerarmen; passender Adapter: B	**2800011618260** **2800011618270**	**16182** **61827**	59 59
1.9 CDTI VAN (M75) 1.9 CDTI VAN (M75) 2.0 VAN (M75) 2.2 DGi VAN (M75)	88 kW 110 kW 147 kW 110 kW	07/05→04/15 07/05→04/15 07/05→12/10 07/05→12/11	REARCTRL; Einbauposition hinten	**2800011515180**	**15151**	39
			AQUACTRL 2 SINGLE; Einbauposition beifahrerseitig; für Rechtslenker; Fahrzeugausstattung: für Fahrzeuge mit gegenlaufenden Wischerarmen; passender Adapter: B	**2800011611260**	**16112**	56
			AQUACTRL 2 SINGLE; Einbauposition fahrerseitig; für Rechtslenker; Fahrzeugausstattung: für Fahrzeuge mit gegenlaufenden Wischerarmen; passender Adapter: B	**2800011618260**	**16182**	59

OPEL - ZAFIRA LIFE Bus (K0) 03/19→

Wischblatt

1.5 1.5 2.0 2.0 2.0 2.0 2.0 4x4	75 kW 88 kW 90 kW 106 kW 110 kW 130 kW 110 kW	03/19→ 03/19→ 08/19→ 09/20→ 03/19→ 03/19→ 03/19→	AQUACTRL 2 SINGLE; Einbauposition beifahrerseitig; für Linkslenker; passender Adapter: F	**2800011305280**	**13052**	27
			AQUACTRL 2 SINGLE; Einbauposition fahrerseitig; für Linkslenker; passender Adapter: F	**2800011314280**	**13142**	30
			REARCTRL; Einbauposition hinten; Fahrzeugausstattung: für Fahrzeuge mit Hecktüren	**2800011503180**	**15031**	33
			REARCTRL; Einbauposition hinten; Fahrzeugausstattung: für Fahrzeuge mit Heckklappe	**2800011515180**	**15151**	39
			AQUACTRL 2 SINGLE; Einbauposition beifahrerseitig; Montageart: Bajonett; für Rechtslenker; passender Adapter: F	**2800011606260**	**16062**	54
			AQUACTRL 2 SINGLE; Einbauposition fahrerseitig; Montageart: Bajonett; für Rechtslenker; passender Adapter: F	**2800011616260**	**16162**	58
E LIFE	100 kW	09/20→	AQUACTRL 2 SINGLE; Einbauposition beifahrerseitig; für Linkslenker; passender Adapter: F	**2800011305280**	**13052**	27
			AQUACTRL 2 SINGLE; Einbauposition fahrerseitig; für Linkslenker; passender Adapter: F	**2800011314280**	**13142**	30
			REARCTRL; Einbauposition hinten; Fahrzeugausstattung: für Fahrzeuge mit Hecktüren	**2800011503170** **2800011503180**	**50317** **15031**	33 33
			REARCTRL; Einbauposition hinten; Fahrzeugausstattung: für Fahrzeuge mit Heckklappe	**2800011515170** **2800011515180**	**51517** **15151**	39 39
			AQUACTRL 2 SINGLE; Einbauposition beifahrerseitig; Montageart: Bajonett; für Rechtslenker; passender Adapter: F	**2800011606260** **2800011606270**	**16062** **60627**	54 54
			AQUACTRL 2 SINGLE; Einbauposition fahrerseitig; Montageart: Bajonett; für Rechtslenker; passender Adapter: F	**2800011616260** **2800011630270**	**16162** **63027**	58 63

OPEL - ZAFIRA TOURER C (P12) 10/11→

Wischblatt

1.4 (75) 1.4 (75) 1.4 LPG (75)	88 kW 103 kW 103 kW	10/11→ 10/11→ 10/11→	AQUACTRL 2 SINGLE; Einbauposition beifahrerseitig; für Rechtslenker; Fahrzeugausstattung: für Fahrzeuge mit gegenlaufenden Wischerarmen; passender Adapter: BC	**2800011619260** **2800011619270**	**16192** **61927**	59 59
			AQUACTRL 2 SINGLE; Einbauposition fahrerseitig; für Rechtslenker; Fahrzeugausstattung: für Fahrzeuge mit gegenlaufenden Wischerarmen; passender Adapter: BC	**2800011622260** **2800011632270**	**16222** **63227**	61 64
1.6 (75)	100 kW	09/18→07/19	AQUACTRL 2 SINGLE; Einbauposition beifahrerseitig; für Rechtslenker; Fahrzeugausstattung: für Fahrzeuge mit gegenlaufenden Wischerarmen; passender Adapter: BC	**2800011619260**	**16192**	59
			AQUACTRL 2 SINGLE; Einbauposition fahrerseitig; für Rechtslenker; Fahrzeugausstattung: für Fahrzeuge mit gegenlaufenden Wischerarmen; passender Adapter: BC	**2800011622260**	**16222**	61

© 2025 Continental Aftermarket & Services GmbH

OPEL - ZAFIRA TOURER C (P12) 10/11→						
Wischblatt						
1.6 (75) 1.6 CDTI (75) 1.6 CDTI (75) 1.6 CDTI (75) 1.6 CNG (75)	125 kW 88 kW 99 kW 100 kW 110 kW	12/12→ 07/14→ 11/16→ 02/13→ 10/11→	AQUACTRL 2 SINGLE; Einbauposition beifahrerseitig; für Rechtslenker; Fahrzeugausstattung: für Fahrzeuge mit gegenlaufenden Wischerarmen; passender Adapter: BC	**2800011619260** **2800011619270**	**16192** **61927**	59 59
			AQUACTRL 2 SINGLE; Einbauposition fahrerseitig; für Rechtslenker; Fahrzeugausstattung: für Fahrzeuge mit gegenlaufenden Wischerarmen; passender Adapter: BC	**2800011622260** **2800011632270**	**16222** **63227**	61 64
1.6 SIDI (75)	147 kW	07/13→	AQUACTRL 2 SINGLE; Einbauposition beifahrerseitig; für Rechtslenker; Fahrzeugausstattung: für Fahrzeuge mit gegenlaufenden Wischerarmen; passender Adapter: BC	**2800011619260**	**16192**	59
			AQUACTRL 2 SINGLE; Einbauposition fahrerseitig; für Rechtslenker; Fahrzeugausstattung: für Fahrzeuge mit gegenlaufenden Wischerarmen; passender Adapter: BC	**2800011622260**	**16222**	61
1.8 (75) 1.8 (75) 2.0 BiTurbo CDTI (75) 2.0 CDTi (75) 2.0 CDTi (75) 2.0 CDTi (75) 2.0 CDTi (75)	85 kW 103 kW 143 kW 81 kW 96 kW 121 kW 125 kW	10/11→ 10/11→ 01/13→ 10/11→ 10/11→ 10/11→ 01/15→	AQUACTRL 2 SINGLE; Einbauposition beifahrerseitig; für Rechtslenker; Fahrzeugausstattung: für Fahrzeuge mit gegenlaufenden Wischerarmen; passender Adapter: BC	**2800011619260** **2800011619270**	**16192** **61927**	59 59
			AQUACTRL 2 SINGLE; Einbauposition fahrerseitig; für Rechtslenker; Fahrzeugausstattung: für Fahrzeuge mit gegenlaufenden Wischerarmen; passender Adapter: BC	**2800011622260** **2800011632270**	**16222** **63227**	61 64
OPEL - ZAFIRA TOURER C VAN (P12) 10/11→						
Wischblatt						
2.0 CDTi (75) 2.0 CDTi (75) 2.0 CDTi (75)	81 kW 96 kW 121 kW	01/13→ 01/12→ 01/13→	AQUACTRL 2 SINGLE; Einbauposition beifahrerseitig; für Rechtslenker; Fahrzeugausstattung: für Fahrzeuge mit gegenlaufenden Wischerarmen; passender Adapter: BC	**2800011619260**	**16192**	59
			AQUACTRL 2 SINGLE; Einbauposition fahrerseitig; für Rechtslenker; Fahrzeugausstattung: für Fahrzeuge mit gegenlaufenden Wischerarmen; passender Adapter: BC	**2800011622260**	**16222**	61
PERODUA - ALZA (M502) 03/09→						
Wischblatt						
1.5 (D46T, D49A, D53L)	76 kW	03/09→	AQUACTRL 2 SINGLE; Einbauposition beifahrerseitig; für Rechtslenker; passender Adapter: A	**2800011623270**	**62327**	61
			AQUACTRL 2 SINGLE; Einbauposition fahrerseitig; für Rechtslenker; passender Adapter: A	**2800011628270**	**62827**	63
PERODUA - KANCIL 08/94→07/09						
Wischblatt						
0.7 (L200) 0.8 (L201)	23 kW 30 kW	08/94→07/09 08/94→01/02	AQUACTRL 2 SINGLE; Einbauposition beifahrerseitig; für Rechtslenker; passender Adapter: A	**2800011623270**	**62327**	61
			AQUACTRL 2 SINGLE; Einbauposition fahrerseitig; für Rechtslenker; passender Adapter: A	**2800011624270**	**62427**	61
PERODUA - KELISA 02/02→						
Wischblatt						
1.0 DVVT (L701RS)	41 kW	02/02→06/07	AQUACTRL 2 SINGLE; Einbauposition beifahrerseitig; für Rechtslenker; passender Adapter: A	**2800011623270**	**62327**	61
			AQUACTRL 2 SINGLE; Einbauposition fahrerseitig; für Rechtslenker; passender Adapter: A	**2800011624270**	**62427**	61
PERODUA - KENARI 10/00→12/09						
Wischblatt						
1.0 (L902)	41 kW	10/00→12/09	AQUACTRL 2 SINGLE; Einbauposition beifahrerseitig; für Rechtslenker; passender Adapter: A	**2800011604260** **2800011604270**	**16042** **60427**	53 53
			AQUACTRL 2 SINGLE; Einbauposition fahrerseitig; für Rechtslenker; passender Adapter: A	**2800011606260** **2800011606270**	**16062** **60627**	54 54

© 2025 Continental Aftermarket & Services GmbH

PERODUA - MYVI (M30_) 01/06→06/11						
Wischblatt						
1.0 DVVT (M302)	43 kW	01/06→06/11	AQUACTRL 2 SINGLE; Einbauposition beifahrerseitig; für Rechtslenker; passender Adapter: A	**2800011623270**	**62327**	61
1.3 (M301)	63 kW	01/06→06/11				
			AQUACTRL 2 SINGLE; Einbauposition fahrerseitig; für Rechtslenker; passender Adapter: A	**2800011625270**	**62527**	62
PEUGEOT - 104 10/72→06/88						
Wischblatt						
0.9	33 kW	10/79→10/83	AQUACTRL 2 SINGLE; Einbauposition beifahrerseitig; für Linkslenker; passender Adapter: A	**2800011300280**	**13002**	25
0.9	34 kW	10/72→10/79				
1.0	32 kW	09/83→06/88	AQUACTRL 2 SINGLE; Einbauposition fahrerseitig; für Linkslenker; passender Adapter: A	**2800011300280**	**13002**	25
1.1	37 kW	08/80→06/88				
1.1	42 kW	07/76→08/82				
1.1	48 kW	09/78→09/79				
1.2	42 kW	08/79→06/83				
1.4	53 kW	08/79→06/83				
PEUGEOT - 104 Coupe 09/73→06/88						
Wischblatt						
0.9	33 kW	09/73→10/83	AQUACTRL 2 SINGLE; Einbauposition fahrerseitig; für Linkslenker; passender Adapter: A	**2800011300280**	**13002**	25
1.1	37 kW	08/79→06/88				
1.1	42 kW	08/79→06/83	AQUACTRL 2 SINGLE; Einbauposition beifahrerseitig; für Linkslenker; passender Adapter: A	**2800011300280**	**13002**	25
1.1	48 kW	09/73→09/79				
1.1	49 kW	08/75→06/80				
1.4	53 kW	08/79→06/84				
PEUGEOT - 106 I (1A, 1C) 08/91→04/96						
Wischblatt						
1.0	33 kW	09/91→04/96	AQUACTRL 2 SINGLE; Einbauposition beifahrerseitig; für Linkslenker; passender Adapter: A	**2800011304280**	**13042**	26
1.0	37 kW	09/91→04/96				
1.1	44 kW	09/91→04/96	AQUACTRL 2 SINGLE; Einbauposition fahrerseitig; für Linkslenker; passender Adapter: A	**2800011306280**	**13062**	27
1.3	72 kW	10/93→04/96				
1.4	51 kW	08/91→03/96	REARCTRL; Einbauposition hinten	**2800011540170**	**54017**	51
1.4	55 kW	09/91→04/96		**2800011540180**	**15401**	51
			AQUACTRL 2 SINGLE; Einbauposition beifahrerseitig; für Rechtslenker; passender Adapter: A	**2800011605260**	**16052**	54
				2800011624270	**62427**	61
			AQUACTRL 2 SINGLE; Einbauposition fahrerseitig; für Rechtslenker; passender Adapter: A	**2800011607260**	**16072**	55
				2800011625270	**62527**	62
1.4	72 kW	08/91→03/96	AQUACTRL 2 SINGLE; Einbauposition beifahrerseitig; für Linkslenker; passender Adapter: A	**2800011304280**	**13042**	26
			AQUACTRL 2 SINGLE; Einbauposition fahrerseitig; für Linkslenker; passender Adapter: A	**2800011306280**	**13062**	27
			REARCTRL; Einbauposition hinten	**2800011540180**	**15401**	51
			AQUACTRL 2 SINGLE; Einbauposition beifahrerseitig; für Rechtslenker; passender Adapter: A	**2800011605260**	**16052**	54
			AQUACTRL 2 SINGLE; Einbauposition fahrerseitig; für Rechtslenker; passender Adapter: A	**2800011607260**	**16072**	55
1.4 D	37 kW	09/92→04/96	AQUACTRL 2 SINGLE; Einbauposition beifahrerseitig; für Linkslenker; passender Adapter: A	**2800011304280**	**13042**	26
1.4 Le Mans	69 kW	09/91→11/94				
1.5 D	40 kW	06/94→04/96	AQUACTRL 2 SINGLE; Einbauposition fahrerseitig; für Linkslenker; passender Adapter: A	**2800011306280**	**13062**	27
1.5 D	43 kW	06/94→04/96				
1.6	65 kW	06/93→04/96	REARCTRL; Einbauposition hinten	**2800011540170**	**54017**	51
1.6	76 kW	11/94→04/96		**2800011540180**	**15401**	51
			AQUACTRL 2 SINGLE; Einbauposition beifahrerseitig; für Rechtslenker; passender Adapter: A	**2800011605260**	**16052**	54
				2800011624270	**62427**	61
			AQUACTRL 2 SINGLE; Einbauposition fahrerseitig; für Rechtslenker; passender Adapter: A	**2800011607260**	**16072**	55
				2800011625270	**62527**	62

© 2025 Continental Aftermarket & Services GmbH

PEUGEOT - 106 I (1A, 1C) 08/91→04/96						
Wischblatt						
Electric	20 kW	08/91→03/96	AQUACTRL 2 SINGLE; Einbauposition beifahrerseitig; für Linkslenker; passender Adapter: A	**2800011304280**	**13042**	26
			AQUACTRL 2 SINGLE; Einbauposition fahrerseitig; für Linkslenker; passender Adapter: A	**2800011306280**	**13062**	27
			REARCTRL; Einbauposition hinten	**2800011540180**	**15401**	51
			AQUACTRL 2 SINGLE; Einbauposition beifahrerseitig; für Rechtslenker; passender Adapter: A	**2800011605260**	**16052**	54
			AQUACTRL 2 SINGLE; Einbauposition fahrerseitig; für Rechtslenker; passender Adapter: A	**2800011607260**	**16072**	55
PEUGEOT - 106 II (1A_, 1C_) 04/96→05/05						
Wischblatt						
1.0 i 1.0 i	33 kW 37 kW	05/96→10/99 04/96→03/01	AQUACTRL 2 SINGLE; Einbauposition beifahrerseitig; für Linkslenker; passender Adapter: A	**2800011304280**	**13042**	26
			AQUACTRL 2 SINGLE; Einbauposition fahrerseitig; für Linkslenker; passender Adapter: A	**2800011306280**	**13062**	27
			REARCTRL; Einbauposition hinten; 10/99	**2800011519170** **2800011519180**	**51917** **15191**	41 41
			REARCTRL; Einbauposition hinten; 09/99	**2800011540170** **2800011540180**	**54017** **15401**	51 51
			AQUACTRL 2 SINGLE; Einbauposition beifahrerseitig; für Rechtslenker; passender Adapter: A	**2800011605260** **2800011624270**	**16052** **62427**	54 61
			AQUACTRL 2 SINGLE; Einbauposition fahrerseitig; für Rechtslenker; passender Adapter: A	**2800011607260** **2800011625270**	**16072** **62527**	55 62
1.1 BiFuel	44 kW	04/96→03/01	AQUACTRL 2 SINGLE; Einbauposition beifahrerseitig; für Linkslenker; passender Adapter: A	**2800011304280**	**13042**	26
			AQUACTRL 2 SINGLE; Einbauposition fahrerseitig; für Linkslenker; passender Adapter: A	**2800011306280**	**13062**	27
			REARCTRL; Einbauposition hinten; 10/99	**2800011519180**	**15191**	41
			REARCTRL; Einbauposition hinten; 09/99	**2800011540180**	**15401**	51
			AQUACTRL 2 SINGLE; Einbauposition beifahrerseitig; für Rechtslenker; passender Adapter: A	**2800011605260**	**16052**	54
			AQUACTRL 2 SINGLE; Einbauposition fahrerseitig; für Rechtslenker; passender Adapter: A	**2800011607260**	**16072**	55
1.1 i 1.1 i 1.4 i 1.5 D 1.5 D 1.6 i 1.6 i 1.6 S16	40 kW 44 kW 55 kW 40 kW 42 kW 65 kW 74 kW 87 kW	01/97→03/01 05/96→07/04 05/96→07/04 05/96→03/01 04/98→07/04 05/96→10/99 05/96→01/01 05/96→07/04	AQUACTRL 2 SINGLE; Einbauposition beifahrerseitig; für Linkslenker; passender Adapter: A	**2800011304280**	**13042**	26
			AQUACTRL 2 SINGLE; Einbauposition fahrerseitig; für Linkslenker; passender Adapter: A	**2800011306280**	**13062**	27
			REARCTRL; Einbauposition hinten; 10/99	**2800011519170** **2800011519180**	**51917** **15191**	41 41
			REARCTRL; Einbauposition hinten; 09/99	**2800011540170** **2800011540180**	**54017** **15401**	51 51
			AQUACTRL 2 SINGLE; Einbauposition beifahrerseitig; für Rechtslenker; passender Adapter: A	**2800011605260** **2800011624270**	**16052** **62427**	54 61
			AQUACTRL 2 SINGLE; Einbauposition fahrerseitig; für Rechtslenker; passender Adapter: A	**2800011607260** **2800011625270**	**16072** **62527**	55 62
1.6 S16	88 kW	04/98→09/01	AQUACTRL 2 SINGLE; Einbauposition beifahrerseitig; für Linkslenker; passender Adapter: A	**2800011304280**	**13042**	26
			AQUACTRL 2 SINGLE; Einbauposition fahrerseitig; für Linkslenker; passender Adapter: A	**2800011306280**	**13062**	27
			REARCTRL; Einbauposition hinten; 10/99	**2800011519180**	**15191**	41
			REARCTRL; Einbauposition hinten; 09/99	**2800011540180**	**15401**	51
			AQUACTRL 2 SINGLE; Einbauposition beifahrerseitig; für Rechtslenker; passender Adapter: A	**2800011605260**	**16052**	54
			AQUACTRL 2 SINGLE; Einbauposition fahrerseitig; für Rechtslenker; passender Adapter: A	**2800011607260**	**16072**	55
Electric	20 kW	04/96→07/04	AQUACTRL 2 SINGLE; Einbauposition beifahrerseitig; für Linkslenker; passender Adapter: A	**2800011304280**	**13042**	26
			AQUACTRL 2 SINGLE; Einbauposition fahrerseitig; für Linkslenker; passender Adapter: A	**2800011306280**	**13062**	27
			REARCTRL; Einbauposition hinten; 10/99	**2800011519170** **2800011519180**	**51917** **15191**	41 41

→

© 2025 Continental Aftermarket & Services GmbH

PEUGEOT - 106 II (1A_, 1C_) 04/96→05/05

Wischblatt

Electric	20 kW	04/96→07/04	REARCTRL; Einbauposition hinten; 09/99	**2800011540170**	**54017**	51
				2800011540180	**15401**	51
			AQUACTRL 2 SINGLE; Einbauposition beifahrerseitig; für Rechtslenker; passender Adapter: A	**2800011605260**	**16052**	54
				2800011624270	**62427**	61
			AQUACTRL 2 SINGLE; Einbauposition fahrerseitig; für Rechtslenker; passender Adapter: A	**2800011607260**	**16072**	55
				2800011625270	**62527**	62

PEUGEOT - 106 Van I Kasten/Schrägheck (1S_) 08/91→03/96

Wischblatt

1.0 1.4 D	33 kW 37 kW	08/91→03/96 08/91→03/96	AQUACTRL 2 SINGLE; Einbauposition beifahrerseitig; für Linkslenker; passender Adapter: A	**2800011304280**	**13042**	26
			AQUACTRL 2 SINGLE; Einbauposition fahrerseitig; für Linkslenker; passender Adapter: A	**2800011306280**	**13062**	27
			REARCTRL; Einbauposition hinten	**2800011540180**	**15401**	51

PEUGEOT - 106 Van II Kasten/Schrägheck (1S_) 04/96→03/01

Wischblatt

1.0 1.5 D 1.5 D Electric	33 kW 40 kW 42 kW 20 kW	04/96→03/01 05/96→03/01 06/96→03/01 04/96→03/01	AQUACTRL 2 SINGLE; Einbauposition beifahrerseitig; für Linkslenker; passender Adapter: A	**2800011304280**	**13042**	26
			AQUACTRL 2 SINGLE; Einbauposition fahrerseitig; für Linkslenker; passender Adapter: A	**2800011306280**	**13062**	27
			REARCTRL; Einbauposition hinten; 10/99	**2800011519180**	**15191**	41
			REARCTRL; Einbauposition hinten; 09/99	**2800011540180**	**15401**	51
			AQUACTRL 2 SINGLE; Einbauposition beifahrerseitig; für Rechtslenker; passender Adapter: A	**2800011605260**	**16052**	54
			AQUACTRL 2 SINGLE; Einbauposition fahrerseitig; für Rechtslenker; passender Adapter: A	**2800011607260**	**16072**	55

PEUGEOT - 107 (PM_, PN_) 06/05→05/14

Wischblatt

1.0 1.4 HDi	50 kW 40 kW	06/05→05/14 06/05→05/14	AQUACTRL 2 SINGLE; Einbauposition fahrerseitig; für Linkslenker; passender Adapter: A	**2800011314280**	**13142**	30
			REARCTRL; Einbauposition hinten	**2800011506170**	**50617**	35
				2800011506180	**15061**	35
			AQUACTRL 2 SINGLE; Einbauposition fahrerseitig; für Rechtslenker; Fahrzeugausstattung: für Fahrzeuge mit Einhebelwischarm; passender Adapter: A	**2800011616260**	**16162**	58
				2800011630270	**63027**	63

PEUGEOT - 108 05/14→

Wischblatt

1.0 VTi	51 kW	05/14→	AQUACTRL 2 SINGLE; für Linkslenker; Einbauposition fahrerseitig; passender Adapter: B	**2800011314280**	**13142**	30
			REARCTRL; Einbauposition hinten	**2800011508170**	**50817**	36
				2800011508180	**15081**	36
			AQUACTRL 2 SINGLE; Einbauposition fahrerseitig; für Rechtslenker; Fahrzeugausstattung: für Fahrzeuge mit Einhebelwischarm; passender Adapter: B	**2800011616260**	**16162**	58
				2800011630270	**63027**	63
1.0 VTi 72	53 kW	05/18→	AQUACTRL 2 SINGLE; für Linkslenker; Einbauposition fahrerseitig; passender Adapter: B	**2800011314280**	**13142**	30
			REARCTRL; Einbauposition hinten	**2800011508180**	**15081**	36
			AQUACTRL 2 SINGLE; Einbauposition fahrerseitig; für Rechtslenker; Fahrzeugausstattung: für Fahrzeuge mit Einhebelwischarm; passender Adapter: B	**2800011616260**	**16162**	58
1.2	60 kW	05/14→	AQUACTRL 2 SINGLE; für Linkslenker; Einbauposition fahrerseitig; passender Adapter: B	**2800011314280**	**13142**	30
			REARCTRL; Einbauposition hinten	**2800011508170**	**50817**	36
				2800011508180	**15081**	36
			AQUACTRL 2 SINGLE; Einbauposition fahrerseitig; für Rechtslenker; Fahrzeugausstattung: für Fahrzeuge mit Einhebelwischarm; passender Adapter: B	**2800011616260**	**16162**	58
				2800011630270	**63027**	63

© 2025 Continental Aftermarket & Services GmbH

PEUGEOT - 205 I (741A/C) 02/83→10/87

Wischblatt

1.0	33 kW	02/83→10/87	AQUACTRL 2 SINGLE; Einbauposition beifahrerseitig; für Linkslenker; passender Adapter: A	**2800011304280**	**13042**	26
1.1	36 kW	02/83→10/87				
1.1	37 kW	02/83→10/87	AQUACTRL 2 SINGLE; Einbauposition fahrerseitig; für Linkslenker; passender Adapter: A	**2800011304280**	**13042**	26
1.3	47 kW	02/84→10/87				
1.4	41 kW	02/83→07/87				
1.4	44 kW	02/83→10/87				
1.4	53 kW	02/83→10/87				
1.4	58 kW	10/85→10/87				
1.4	59 kW	02/83→10/87				
1.5	63 kW	02/84→10/87				
1.6	53 kW	03/87→10/87				
1.6	55 kW	08/86→10/87				
1.6 GTI	76 kW	12/84→10/87				
1.6 GTI	77 kW	06/85→06/87				
1.6 GTI	85 kW	02/83→07/87				
1.7 Diesel	44 kW	08/83→10/87				
1.8 Turbo 16	147 kW	10/84→02/86				
1.9 GTI	75 kW	03/87→10/87				
1.9 GTI	94 kW	10/86→10/87				

PEUGEOT - 205 I Cabriolet (741B, 20D) 03/86→11/95

Wischblatt

1.1	40 kW	08/87→12/94	AQUACTRL 2 SINGLE; Einbauposition beifahrerseitig; für Linkslenker; passender Adapter: A	**2800011304280**	**13042**	26
1.1 CJ	44 kW	10/89→12/94				
1.4	50 kW	08/87→07/90	AQUACTRL 2 SINGLE; Einbauposition fahrerseitig; für Linkslenker; passender Adapter: A	**2800011304280**	**13042**	26
1.4	62 kW	08/87→06/94				
1.4 CJ	44 kW	03/88→05/89				
1.4 CJ	49 kW	03/89→12/94				
1.4 CJ	55 kW	05/91→12/94				
1.4 CJ Cat	44 kW	01/89→09/93				
1.4 CT	58 kW	04/86→12/88				
1.6	85 kW	08/87→07/92				
1.6 CJ	65 kW	08/92→12/94				
1.6 CTI	76 kW	03/86→10/90				
1.9 CTi	74 kW	08/87→07/90				
1.9 CTi	92 kW	08/90→07/92				
1.9 CTI	75 kW	10/87→12/94				

PEUGEOT - 205 II (20A/C) 01/87→12/00

Wischblatt

1.0	32 kW	08/87→07/90	AQUACTRL 2 SINGLE; Einbauposition fahrerseitig; für Linkslenker; passender Adapter: A	**2800011304280**	**13042**	26
			AQUACTRL 2 SINGLE; Einbauposition beifahrerseitig; für Linkslenker; passender Adapter: A	**2800011304280**	**13042**	26
			AQUACTRL 2 SINGLE; Einbauposition beifahrerseitig; für Rechtslenker; passender Adapter: A	**2800011605260**	**16052**	54
			AQUACTRL 2 SINGLE; Einbauposition fahrerseitig; für Rechtslenker; passender Adapter: A	**2800011605260**	**16052**	54
1.0	33 kW	10/87→09/98	AQUACTRL 2 SINGLE; Einbauposition fahrerseitig; für Linkslenker; passender Adapter: A	**2800011304280**	**13042**	26
1.0	37 kW	08/92→05/97				
1.1	36 kW	10/87→10/90	AQUACTRL 2 SINGLE; Einbauposition beifahrerseitig; für Linkslenker; passender Adapter: A	**2800011304280**	**13042**	26
			AQUACTRL 2 SINGLE; Einbauposition beifahrerseitig; für Rechtslenker; passender Adapter: A	**2800011605260** **2800011624270**	**16052** **62427**	54 61
			AQUACTRL 2 SINGLE; Einbauposition fahrerseitig; für Rechtslenker; passender Adapter: A	**2800011605260** **2800011624270**	**16052** **62427**	54 61
1.1	38 kW	10/87→07/92	AQUACTRL 2 SINGLE; Einbauposition beifahrerseitig; für Rechtslenker; passender Adapter: A	**2800011605260**	**16052**	54
			AQUACTRL 2 SINGLE; Einbauposition fahrerseitig; für Rechtslenker; passender Adapter: A	**2800011605260**	**16052**	54

© 2025 Continental Aftermarket & Services GmbH

PEUGEOT - 205 II (20A/C) 01/87→12/00

Wischblatt

1.1 1.1	40 kW 44 kW	10/87→07/92 07/89→09/98	AQUACTRL 2 SINGLE; Einbauposition fahrerseitig; für Linkslenker; passender Adapter: A	**2800011304280**	**13042**	26
			AQUACTRL 2 SINGLE; Einbauposition beifahrerseitig; für Linkslenker; passender Adapter: A	**2800011304280**	**13042**	26
			AQUACTRL 2 SINGLE; Einbauposition beifahrerseitig; für Rechtslenker; passender Adapter: A	**2800011605260** **2800011624270**	**16052** **62427**	54 61
			AQUACTRL 2 SINGLE; Einbauposition fahrerseitig; für Rechtslenker; passender Adapter: A	**2800011605260** **2800011624270**	**16052** **62427**	54 61
1.1 XA 1.2 1.3 1.3 Rallye	40 kW 47 kW 47 kW 74 kW	07/87→10/88 01/87→12/90 08/90→07/92 10/87→10/90	AQUACTRL 2 SINGLE; Einbauposition fahrerseitig; für Linkslenker; passender Adapter: A	**2800011304280**	**13042**	26
			AQUACTRL 2 SINGLE; Einbauposition beifahrerseitig; für Linkslenker; passender Adapter: A	**2800011304280**	**13042**	26
			AQUACTRL 2 SINGLE; Einbauposition beifahrerseitig; für Rechtslenker; passender Adapter: A	**2800011605260**	**16052**	54
			AQUACTRL 2 SINGLE; Einbauposition fahrerseitig; für Rechtslenker; passender Adapter: A	**2800011605260**	**16052**	54
1.4 1.4	44 kW 49 kW	10/87→05/89 10/87→10/90	AQUACTRL 2 SINGLE; Einbauposition fahrerseitig; für Linkslenker; passender Adapter: A	**2800011304280**	**13042**	26
			AQUACTRL 2 SINGLE; Einbauposition beifahrerseitig; für Linkslenker; passender Adapter: A	**2800011304280**	**13042**	26
			AQUACTRL 2 SINGLE; Einbauposition beifahrerseitig; für Rechtslenker; passender Adapter: A	**2800011605260** **2800011624270**	**16052** **62427**	54 61
			AQUACTRL 2 SINGLE; Einbauposition fahrerseitig; für Rechtslenker; passender Adapter: A	**2800011605260** **2800011624270**	**16052** **62427**	54 61
1.4 1.4	50 kW 53 kW	08/90→07/92 01/87→07/88	AQUACTRL 2 SINGLE; Einbauposition fahrerseitig; für Linkslenker; passender Adapter: A	**2800011304280**	**13042**	26
			AQUACTRL 2 SINGLE; Einbauposition beifahrerseitig; für Linkslenker; passender Adapter: A	**2800011304280**	**13042**	26
			AQUACTRL 2 SINGLE; Einbauposition beifahrerseitig; für Rechtslenker; passender Adapter: A	**2800011605260**	**16052**	54
			AQUACTRL 2 SINGLE; Einbauposition fahrerseitig; für Rechtslenker; passender Adapter: A	**2800011605260**	**16052**	54
1.4 1.4 1.4	55 kW 58 kW 62 kW	07/88→09/98 07/88→05/89 06/87→12/89	AQUACTRL 2 SINGLE; Einbauposition fahrerseitig; für Linkslenker; passender Adapter: A	**2800011304280**	**13042**	26
			AQUACTRL 2 SINGLE; Einbauposition beifahrerseitig; für Linkslenker; passender Adapter: A	**2800011304280**	**13042**	26
			AQUACTRL 2 SINGLE; Einbauposition beifahrerseitig; für Rechtslenker; passender Adapter: A	**2800011605260** **2800011624270**	**16052** **62427**	54 61
			AQUACTRL 2 SINGLE; Einbauposition fahrerseitig; für Rechtslenker; passender Adapter: A	**2800011605260** **2800011624270**	**16052** **62427**	54 61
1.4	63 kW	06/87→12/89	AQUACTRL 2 SINGLE; Einbauposition fahrerseitig; für Linkslenker; passender Adapter: A	**2800011304280**	**13042**	26
			AQUACTRL 2 SINGLE; Einbauposition beifahrerseitig; für Linkslenker; passender Adapter: A	**2800011304280**	**13042**	26
			AQUACTRL 2 SINGLE; Einbauposition beifahrerseitig; für Rechtslenker; passender Adapter: A	**2800011605260**	**16052**	54
			AQUACTRL 2 SINGLE; Einbauposition fahrerseitig; für Rechtslenker; passender Adapter: A	**2800011605260**	**16052**	54
1.4 Cat 1.6 1.6 1.6	44 kW 53 kW 55 kW 66 kW	08/87→09/93 10/87→09/98 10/87→09/98 08/90→07/92	AQUACTRL 2 SINGLE; Einbauposition fahrerseitig; für Linkslenker; passender Adapter: A	**2800011304280**	**13042**	26
			AQUACTRL 2 SINGLE; Einbauposition beifahrerseitig; für Linkslenker; passender Adapter: A	**2800011304280**	**13042**	26
			AQUACTRL 2 SINGLE; Einbauposition beifahrerseitig; für Rechtslenker; passender Adapter: A	**2800011605260** **2800011624270**	**16052** **62427**	54 61
			AQUACTRL 2 SINGLE; Einbauposition fahrerseitig; für Rechtslenker; passender Adapter: A	**2800011605260** **2800011624270**	**16052** **62427**	54 61

© 2025 Continental Aftermarket & Services GmbH

PEUGEOT - 205 II (20A/C) 01/87→12/00

Wischblatt

1.6 Aut.	58 kW	10/87→09/98	AQUACTRL 2 SINGLE; Einbauposition fahrerseitig; für Linkslenker; passender Adapter: A	**2800011304280**	**13042**	26
			AQUACTRL 2 SINGLE; Einbauposition beifahrerseitig; für Linkslenker; passender Adapter: A	**2800011304280**	**13042**	26
			AQUACTRL 2 SINGLE; Einbauposition beifahrerseitig; für Rechtslenker; passender Adapter: A	**2800011605260**	**16052**	54
			AQUACTRL 2 SINGLE; Einbauposition fahrerseitig; für Rechtslenker; passender Adapter: A	**2800011605260**	**16052**	54
1.6 Aut. 1.6 GTI	65 kW 76 kW	05/90→09/98 10/87→12/89	AQUACTRL 2 SINGLE; Einbauposition fahrerseitig; für Linkslenker; passender Adapter: A	**2800011304280**	**13042**	26
			AQUACTRL 2 SINGLE; Einbauposition beifahrerseitig; für Linkslenker; passender Adapter: A	**2800011304280**	**13042**	26
			AQUACTRL 2 SINGLE; Einbauposition beifahrerseitig; für Rechtslenker; passender Adapter: A	**2800011605260** **2800011624270**	**16052** **62427**	54 61
			AQUACTRL 2 SINGLE; Einbauposition fahrerseitig; für Rechtslenker; passender Adapter: A	**2800011605260** **2800011624270**	**16052** **62427**	54 61
1.6 GTI 1.6 GTX	85 kW 69 kW	10/87→12/89 01/87→10/91	AQUACTRL 2 SINGLE; Einbauposition fahrerseitig; für Linkslenker; passender Adapter: A	**2800011304280**	**13042**	26
			AQUACTRL 2 SINGLE; Einbauposition beifahrerseitig; für Linkslenker; passender Adapter: A	**2800011304280**	**13042**	26
			AQUACTRL 2 SINGLE; Einbauposition beifahrerseitig; für Rechtslenker; passender Adapter: A	**2800011605260**	**16052**	54
			AQUACTRL 2 SINGLE; Einbauposition fahrerseitig; für Rechtslenker; passender Adapter: A	**2800011605260**	**16052**	54
1.7 Diesel	44 kW	07/87→09/98	AQUACTRL 2 SINGLE; Einbauposition fahrerseitig; für Linkslenker; passender Adapter: A	**2800011304280**	**13042**	26
			AQUACTRL 2 SINGLE; Einbauposition beifahrerseitig; für Linkslenker; passender Adapter: A	**2800011304280**	**13042**	26
			AQUACTRL 2 SINGLE; Einbauposition beifahrerseitig; für Rechtslenker; passender Adapter: A	**2800011605260** **2800011624270**	**16052** **62427**	54 61
			AQUACTRL 2 SINGLE; Einbauposition fahrerseitig; für Rechtslenker; passender Adapter: A	**2800011605260** **2800011624270**	**16052** **62427**	54 61
1.8 Diesel	44 kW	07/87→09/98	AQUACTRL 2 SINGLE; Einbauposition beifahrerseitig; für Rechtslenker; passender Adapter: A	**2800011605260** **2800011624270**	**16052** **62427**	54 61
			AQUACTRL 2 SINGLE; Einbauposition fahrerseitig; für Rechtslenker; passender Adapter: A	**2800011605260** **2800011624270**	**16052** **62427**	54 61
1.8 TD	57 kW	01/90→09/98	AQUACTRL 2 SINGLE; Einbauposition fahrerseitig; für Linkslenker; passender Adapter: A	**2800011304280**	**13042**	26
			AQUACTRL 2 SINGLE; Einbauposition beifahrerseitig; für Linkslenker; passender Adapter: A	**2800011304280**	**13042**	26
			AQUACTRL 2 SINGLE; Einbauposition beifahrerseitig; für Rechtslenker; passender Adapter: A	**2800011605260**	**16052**	54
			AQUACTRL 2 SINGLE; Einbauposition fahrerseitig; für Rechtslenker; passender Adapter: A	**2800011605260**	**16052**	54
1.8 XDT 1.9 Diesel	58 kW 47 kW	08/90→05/97 10/87→09/98	AQUACTRL 2 SINGLE; Einbauposition fahrerseitig; für Linkslenker; passender Adapter: A	**2800011304280**	**13042**	26
			AQUACTRL 2 SINGLE; Einbauposition beifahrerseitig; für Linkslenker; passender Adapter: A	**2800011304280**	**13042**	26
			AQUACTRL 2 SINGLE; Einbauposition beifahrerseitig; für Rechtslenker; passender Adapter: A	**2800011605260** **2800011624270**	**16052** **62427**	54 61
			AQUACTRL 2 SINGLE; Einbauposition fahrerseitig; für Rechtslenker; passender Adapter: A	**2800011605260** **2800011624270**	**16052** **62427**	54 61
1.9 Diesel	51 kW	08/87→06/94	AQUACTRL 2 SINGLE; Einbauposition fahrerseitig; für Linkslenker; passender Adapter: A	**2800011304280**	**13042**	26
			AQUACTRL 2 SINGLE; Einbauposition beifahrerseitig; für Linkslenker; passender Adapter: A	**2800011304280**	**13042**	26
			AQUACTRL 2 SINGLE; Einbauposition beifahrerseitig; für Rechtslenker; passender Adapter: A	**2800011605260**	**16052**	54
			AQUACTRL 2 SINGLE; Einbauposition fahrerseitig; für Rechtslenker; passender Adapter: A	**2800011605260**	**16052**	54

© 2025 Continental Aftermarket & Services GmbH

PEUGEOT - 205 II (20A/C) 01/87→12/00						
Wischblatt						
1.9 GTI 1.9 GTI 1.9 GTI 1.9 GTI Cat	75 kW 88 kW 94 kW 75 kW	10/87→05/89 10/87→10/94 10/87→09/98 10/87→07/94	AQUACTRL 2 SINGLE; Einbauposition fahrerseitig; für Linkslenker; passender Adapter: A	**2800011304280**	**13042**	26
			AQUACTRL 2 SINGLE; Einbauposition beifahrerseitig; für Linkslenker; passender Adapter: A	**2800011304280**	**13042**	26
			AQUACTRL 2 SINGLE; Einbauposition beifahrerseitig; für Rechtslenker; passender Adapter: A	**2800011605260** **2800011624270**	**16052** **62427**	54 61
			AQUACTRL 2 SINGLE; Einbauposition fahrerseitig; für Rechtslenker; passender Adapter: A	**2800011605260** **2800011624270**	**16052** **62427**	54 61
PEUGEOT - 205 Kasten/Schrägheck 08/90→05/97						
Wischblatt						
1.0	33 kW	08/90→04/95	AQUACTRL 2 SINGLE; Einbauposition beifahrerseitig; für Linkslenker; passender Adapter: A	**2800011304280**	**13042**	26
			AQUACTRL 2 SINGLE; Einbauposition fahrerseitig; für Linkslenker; passender Adapter: A	**2800011304280**	**13042**	26
			AQUACTRL 2 SINGLE; Einbauposition fahrerseitig; für Rechtslenker; passender Adapter: A	**2800011624270**	**62427**	61
			AQUACTRL 2 SINGLE; Einbauposition beifahrerseitig; für Rechtslenker; passender Adapter: A	**2800011624270**	**62427**	61
1.1 1.7 Diesel 1.8 DT 1.9 D	44 kW 44 kW 58 kW 47 kW	08/90→05/97 03/94→05/97 08/90→12/94 08/90→07/92	AQUACTRL 2 SINGLE; Einbauposition beifahrerseitig; für Linkslenker; passender Adapter: A	**2800011304280**	**13042**	26
			AQUACTRL 2 SINGLE; Einbauposition fahrerseitig; für Linkslenker; passender Adapter: A	**2800011304280**	**13042**	26
PEUGEOT - 205 Kasten/Schrägheck 02/83→07/90						
Wischblatt						
1.1 1.1 1.4 1.8 D	36 kW 40 kW 44 kW 44 kW	02/83→07/87 08/87→07/90 02/83→07/87 02/83→07/90	AQUACTRL 2 SINGLE; Einbauposition fahrerseitig; für Linkslenker; passender Adapter: A	**2800011304280**	**13042**	26
			AQUACTRL 2 SINGLE; Einbauposition beifahrerseitig; für Linkslenker; passender Adapter: A	**2800011304280**	**13042**	26
PEUGEOT - 206 CC (2D) 09/00→12/08						
Wischblatt						
1.6 1.6 16V (2DNFUF, 2DNFUR) 1.6 HDi 110 2.0 S16	81 kW 80 kW 80 kW 100 kW	09/01→12/08 09/00→12/07 04/05→02/07 09/00→12/07	AQUACTRL 2 SET; für Linkslenker	**2800011221280**	**12212**	9
			AQUACTRL 2 SINGLE; Einbauposition beifahrerseitig; für Linkslenker; passender Adapter: A	**2800011302280**	**13022**	26
			AQUACTRL 2 SINGLE; Einbauposition fahrerseitig; für Linkslenker; passender Adapter: A	**2800011314280**	**13142**	30
			AQUACTRL 2 SINGLE; Einbauposition fahrerseitig; für Rechtslenker; passender Adapter: A	**2800011610260** **2800011610270**	**16102** **61027**	56 56
			AQUACTRL 2 SINGLE; Einbauposition beifahrerseitig; für Rechtslenker; passender Adapter: A	**2800011610260** **2800011610270**	**16102** **61027**	56 56
PEUGEOT - 206 Schrägheck (2A/C) 08/98→12/12						
Wischblatt						
1.0	52 kW	06/01→12/05	AQUACTRL 2 SET; für Linkslenker	**2800011221280**	**12212**	9
			AQUACTRL 2 SINGLE; Einbauposition beifahrerseitig; für Linkslenker; passender Adapter: A	**2800011302280**	**13022**	26
			AQUACTRL 2 SINGLE; Einbauposition fahrerseitig; für Linkslenker; passender Adapter: A	**2800011314280**	**13142**	30
			REARCTRL; Einbauposition hinten	**2800011515180**	**15151**	39
1.1	40 kW	08/98→07/00	AQUACTRL 2 SET; für Linkslenker	**2800011221280**	**12212**	9
			AQUACTRL 2 SINGLE; Einbauposition beifahrerseitig; für Linkslenker; passender Adapter: A	**2800011302280**	**13022**	26
			AQUACTRL 2 SINGLE; Einbauposition fahrerseitig; für Linkslenker; passender Adapter: A	**2800011314280**	**13142**	30
			REARCTRL; Einbauposition hinten	**2800011515180**	**15151**	39
			AQUACTRL 2 SINGLE; Einbauposition fahrerseitig; für Rechtslenker; passender Adapter: A	**2800011610260**	**16102**	56
			AQUACTRL 2 SINGLE; Einbauposition beifahrerseitig; für Rechtslenker; passender Adapter: A	**2800011610260**	**16102**	56
1.1 i →	44 kW	09/98→02/07	AQUACTRL 2 SET; für Linkslenker	**2800011221280**	**12212**	9

© 2025 Continental Aftermarket & Services GmbH

PEUGEOT - 206 Schrägheck (2A/C) 08/98→12/12

Wischblatt

1.4 16V	65 kW	10/03→02/08	AQUACTRL 2 SINGLE; Einbauposition beifahrerseitig; für Linkslenker; passender Adapter: A	**2800011302280**	**13022**	26
			AQUACTRL 2 SINGLE; Einbauposition fahrerseitig; für Linkslenker; passender Adapter: A	**2800011314280**	**13142**	30
			REARCTRL; Einbauposition hinten	**2800011515170** **2800011515180**	**51517** **15151**	39 39
			AQUACTRL 2 SINGLE; Einbauposition fahrerseitig; für Rechtslenker; passender Adapter: A	**2800011610260** **2800011610270**	**16102** **61027**	56 56
			AQUACTRL 2 SINGLE; Einbauposition beifahrerseitig; für Rechtslenker; passender Adapter: A	**2800011610260** **2800011610270**	**16102** **61027**	56 56
1.4 CNG	55 kW	05/06→09/07	AQUACTRL 2 SET; für Linkslenker	**2800011221280**	**12212**	9
			AQUACTRL 2 SINGLE; Einbauposition beifahrerseitig; für Linkslenker; passender Adapter: A	**2800011302280**	**13022**	26
			AQUACTRL 2 SINGLE; Einbauposition fahrerseitig; für Linkslenker; passender Adapter: A	**2800011314280**	**13142**	30
			REARCTRL; Einbauposition hinten	**2800011515180**	**15151**	39
			AQUACTRL 2 SINGLE; Einbauposition fahrerseitig; für Rechtslenker; passender Adapter: A	**2800011610260**	**16102**	56
			AQUACTRL 2 SINGLE; Einbauposition beifahrerseitig; für Rechtslenker; passender Adapter: A	**2800011610260**	**16102**	56
1.4 Flex	60 kW	01/06→11/09	AQUACTRL 2 SET; für Linkslenker	**2800011221280**	**12212**	9
			AQUACTRL 2 SINGLE; Einbauposition beifahrerseitig; für Linkslenker; passender Adapter: A	**2800011302280**	**13022**	26
			AQUACTRL 2 SINGLE; Einbauposition fahrerseitig; für Linkslenker; passender Adapter: A	**2800011314280**	**13142**	30
			REARCTRL; Einbauposition hinten	**2800011515180**	**15151**	39
1.4 HDi	51 kW	09/02→02/07	AQUACTRL 2 SET; für Linkslenker	**2800011221280**	**12212**	9
			AQUACTRL 2 SINGLE; Einbauposition beifahrerseitig; für Linkslenker; passender Adapter: A	**2800011302280**	**13022**	26
			AQUACTRL 2 SINGLE; Einbauposition fahrerseitig; für Linkslenker; passender Adapter: A	**2800011314280**	**13142**	30
			REARCTRL; Einbauposition hinten	**2800011515180**	**15151**	39
			AQUACTRL 2 SINGLE; Einbauposition fahrerseitig; für Rechtslenker; passender Adapter: A	**2800011610260**	**16102**	56
			AQUACTRL 2 SINGLE; Einbauposition beifahrerseitig; für Rechtslenker; passender Adapter: A	**2800011610260**	**16102**	56
1.4 HDi eco 70 1.4 i	50 kW 55 kW	09/01→04/09 09/98→12/12	AQUACTRL 2 SET; für Linkslenker	**2800011221280**	**12212**	9
			AQUACTRL 2 SINGLE; Einbauposition beifahrerseitig; für Linkslenker; passender Adapter: A	**2800011302280**	**13022**	26
			AQUACTRL 2 SINGLE; Einbauposition fahrerseitig; für Linkslenker; passender Adapter: A	**2800011314280**	**13142**	30
			REARCTRL; Einbauposition hinten	**2800011515170** **2800011515180**	**51517** **15151**	39 39
			AQUACTRL 2 SINGLE; Einbauposition fahrerseitig; für Rechtslenker; passender Adapter: A	**2800011610260** **2800011610270**	**16102** **61027**	56 56
			AQUACTRL 2 SINGLE; Einbauposition beifahrerseitig; für Rechtslenker; passender Adapter: A	**2800011610260** **2800011610270**	**16102** **61027**	56 56
1.4 LPG	55 kW	05/06→09/07	AQUACTRL 2 SET; für Linkslenker	**2800011221280**	**12212**	9
			AQUACTRL 2 SINGLE; Einbauposition beifahrerseitig; für Linkslenker; passender Adapter: A	**2800011302280**	**13022**	26
			AQUACTRL 2 SINGLE; Einbauposition fahrerseitig; für Linkslenker; passender Adapter: A	**2800011314280**	**13142**	30
			REARCTRL; Einbauposition hinten	**2800011515180**	**15151**	39
			AQUACTRL 2 SINGLE; Einbauposition fahrerseitig; für Rechtslenker; passender Adapter: A	**2800011610260**	**16102**	56
			AQUACTRL 2 SINGLE; Einbauposition beifahrerseitig; für Rechtslenker; passender Adapter: A	**2800011610260**	**16102**	56

© 2025 Continental Aftermarket & Services GmbH

PEUGEOT - 206 Schrägheck (2A/C) 08/98→12/12

Wischblatt

1.6	81 kW	05/05→07/08	AQUACTRL 2 SET; für Linkslenker	**2800011221280**	**12212**	9
1.6 16V	79 kW	06/01→04/09	AQUACTRL 2 SINGLE; Einbauposition beifahrerseitig; für Linkslenker; passender Adapter: A	**2800011302280**	**13022**	26
1.6 16V	80 kW	07/00→04/09				
			AQUACTRL 2 SINGLE; Einbauposition fahrerseitig; für Linkslenker; passender Adapter: A	**2800011314280**	**13142**	30
			REARCTRL; Einbauposition hinten	**2800011515170**	**51517**	39
				2800011515180	**15151**	39
			AQUACTRL 2 SINGLE; Einbauposition fahrerseitig; für Rechtslenker; passender Adapter: A	**2800011610260**	**16102**	56
				2800011610270	**61027**	56
			AQUACTRL 2 SINGLE; Einbauposition beifahrerseitig; für Rechtslenker; passender Adapter: A	**2800011610260**	**16102**	56
				2800011610270	**61027**	56
1.6 8V	66 kW	05/99→10/03	AQUACTRL 2 SET; für Linkslenker	**2800011221280**	**12212**	9
1.6 BiFuel	80 kW	07/00→04/09	AQUACTRL 2 SINGLE; Einbauposition beifahrerseitig; für Linkslenker; passender Adapter: A	**2800011302280**	**13022**	26
			AQUACTRL 2 SINGLE; Einbauposition fahrerseitig; für Linkslenker; passender Adapter: A	**2800011314280**	**13142**	30
			REARCTRL; Einbauposition hinten	**2800011515180**	**15151**	39
			AQUACTRL 2 SINGLE; Einbauposition fahrerseitig; für Rechtslenker; passender Adapter: A	**2800011610260**	**16102**	56
			AQUACTRL 2 SINGLE; Einbauposition beifahrerseitig; für Rechtslenker; passender Adapter: A	**2800011610260**	**16102**	56
1.6 Flex	83 kW	05/05→07/08	AQUACTRL 2 SET; für Linkslenker	**2800011221280**	**12212**	9
			AQUACTRL 2 SINGLE; Einbauposition beifahrerseitig; für Linkslenker; passender Adapter: A	**2800011302280**	**13022**	26
			AQUACTRL 2 SINGLE; Einbauposition fahrerseitig; für Linkslenker; passender Adapter: A	**2800011314280**	**13142**	30
			REARCTRL; Einbauposition hinten	**2800011515180**	**15151**	39
1.6 HDi 110	80 kW	05/04→02/07	AQUACTRL 2 SET; für Linkslenker	**2800011221280**	**12212**	9
1.6 i	65 kW	09/98→12/00	AQUACTRL 2 SINGLE; Einbauposition beifahrerseitig; für Linkslenker; passender Adapter: A	**2800011302280**	**13022**	26
1.9 D	51 kW	09/98→11/01				
2.0 HDI 90	66 kW	12/99→09/09	AQUACTRL 2 SINGLE; Einbauposition fahrerseitig; für Linkslenker; passender Adapter: A	**2800011314280**	**13142**	30
2.0 RC	130 kW	07/03→12/07				
2.0 S16	99 kW	04/99→10/00	REARCTRL; Einbauposition hinten	**2800011515170**	**51517**	39
2.0 S16	100 kW	06/99→12/07		**2800011515180**	**15151**	39
			AQUACTRL 2 SINGLE; Einbauposition fahrerseitig; für Rechtslenker; passender Adapter: A	**2800011610260**	**16102**	56
				2800011610270	**61027**	56
			AQUACTRL 2 SINGLE; Einbauposition beifahrerseitig; für Rechtslenker; passender Adapter: A	**2800011610260**	**16102**	56
				2800011610270	**61027**	56

PEUGEOT - 206 Stufenheck 03/07→

Wischblatt

1.4	55 kW	03/07→	AQUACTRL 2 SET; für Linkslenker	**2800011221280**	**12212**	9
1.4 HDi eco 70	50 kW	09/08→	AQUACTRL 2 SINGLE; Einbauposition beifahrerseitig; für Linkslenker; passender Adapter: A	**2800011302280**	**13022**	26
1.6 16V	80 kW	03/07→				
			AQUACTRL 2 SINGLE; Einbauposition fahrerseitig; für Linkslenker; passender Adapter: A	**2800011314280**	**13142**	30
			AQUACTRL 2 SINGLE; Einbauposition beifahrerseitig; für Rechtslenker; passender Adapter: A	**2800011610260**	**16102**	56
				2800011610270	**61027**	56
			AQUACTRL 2 SINGLE; Einbauposition fahrerseitig; für Rechtslenker; passender Adapter: A	**2800011610260**	**16102**	56
				2800011610270	**61027**	56

PEUGEOT - 206 SW (2E/K) 07/02→

Wischblatt

1.1	44 kW	07/02→02/07	AQUACTRL 2 SET; für Linkslenker	**2800011221280**	**12212**	9
1.4	55 kW	07/02→02/07	AQUACTRL 2 SINGLE; Einbauposition beifahrerseitig; für Linkslenker; passender Adapter: A	**2800011302280**	**13022**	26
1.4 16V	65 kW	10/03→				
			AQUACTRL 2 SINGLE; Einbauposition fahrerseitig; für Linkslenker; passender Adapter: A	**2800011314280**	**13142**	30
			REARCTRL; Einbauposition hinten	**2800011517170**	**51717**	40
				2800011517180	**15171**	40

→

© 2025 Continental Aftermarket & Services GmbH

PEUGEOT - 206 SW (2E/K) 07/02→

Wischblatt

1.1 1.4 1.4 16V	44 kW 55 kW 65 kW	07/02→02/07 07/02→02/07 10/03→	AQUACTRL 2 SINGLE; Einbauposition beifahrerseitig; für Rechtslenker; passender Adapter: A	**2800011610260** **2800011610270**	**16102** **61027**	56 56
			AQUACTRL 2 SINGLE; Einbauposition fahrerseitig; für Rechtslenker; passender Adapter: A	**2800011610260** **2800011610270**	**16102** **61027**	56 56
1.4 Flex	59 kW	01/06→07/08	AQUACTRL 2 SET; für Linkslenker	**2800011221280**	**12212**	9
			AQUACTRL 2 SINGLE; Einbauposition beifahrerseitig; für Linkslenker; passender Adapter: A	**2800011302280**	**13022**	26
			AQUACTRL 2 SINGLE; Einbauposition fahrerseitig; für Linkslenker; passender Adapter: A	**2800011314280**	**13142**	30
			REARCTRL; Einbauposition hinten	**2800011517180**	**15171**	40
1.4 HDi	50 kW	07/02→02/07	AQUACTRL 2 SET; für Linkslenker	**2800011221280**	**12212**	9
			AQUACTRL 2 SINGLE; Einbauposition beifahrerseitig; für Linkslenker; passender Adapter: A	**2800011302280**	**13022**	26
			AQUACTRL 2 SINGLE; Einbauposition fahrerseitig; für Linkslenker; passender Adapter: A	**2800011314280**	**13142**	30
			REARCTRL; Einbauposition hinten	**2800011517170** **2800011517180**	**51717** **15171**	40 40
			AQUACTRL 2 SINGLE; Einbauposition beifahrerseitig; für Rechtslenker; passender Adapter: A	**2800011610260** **2800011610270**	**16102** **61027**	56 56
			AQUACTRL 2 SINGLE; Einbauposition fahrerseitig; für Rechtslenker; passender Adapter: A	**2800011610260** **2800011610270**	**16102** **61027**	56 56
1.4 LPG 1.6	55 kW 81 kW	07/02→02/07 05/05→07/08	AQUACTRL 2 SET; für Linkslenker	**2800011221280**	**12212**	9
			AQUACTRL 2 SINGLE; Einbauposition beifahrerseitig; für Linkslenker; passender Adapter: A	**2800011302280**	**13022**	26
			AQUACTRL 2 SINGLE; Einbauposition fahrerseitig; für Linkslenker; passender Adapter: A	**2800011314280**	**13142**	30
			REARCTRL; Einbauposition hinten	**2800011517180**	**15171**	40
			AQUACTRL 2 SINGLE; Einbauposition beifahrerseitig; für Rechtslenker; passender Adapter: A	**2800011610260**	**16102**	56
			AQUACTRL 2 SINGLE; Einbauposition fahrerseitig; für Rechtslenker; passender Adapter: A	**2800011610260**	**16102**	56
1.6 16V	80 kW	07/02→	AQUACTRL 2 SET; für Linkslenker	**2800011221280**	**12212**	9
			AQUACTRL 2 SINGLE; Einbauposition beifahrerseitig; für Linkslenker; passender Adapter: A	**2800011302280**	**13022**	26
			AQUACTRL 2 SINGLE; Einbauposition fahrerseitig; für Linkslenker; passender Adapter: A	**2800011314280**	**13142**	30
			REARCTRL; Einbauposition hinten	**2800011517170** **2800011517180**	**51717** **15171**	40 40
			AQUACTRL 2 SINGLE; Einbauposition beifahrerseitig; für Rechtslenker; passender Adapter: A	**2800011610260** **2800011610270**	**16102** **61027**	56 56
			AQUACTRL 2 SINGLE; Einbauposition fahrerseitig; für Rechtslenker; passender Adapter: A	**2800011610260** **2800011610270**	**16102** **61027**	56 56
1.6 Flex 1.6 Flex	81 kW 83 kW	05/05→07/08 05/05→07/08	AQUACTRL 2 SET; für Linkslenker	**2800011221280**	**12212**	9
			AQUACTRL 2 SINGLE; Einbauposition beifahrerseitig; für Linkslenker; passender Adapter: A	**2800011302280**	**13022**	26
			AQUACTRL 2 SINGLE; Einbauposition fahrerseitig; für Linkslenker; passender Adapter: A	**2800011314280**	**13142**	30
			REARCTRL; Einbauposition hinten	**2800011517180**	**15171**	40
1.6 HDi 110 1.6 LPG 2.0 16V 2.0 HDi	80 kW 80 kW 100 kW 66 kW	05/04→ 07/02→02/07 07/02→02/07 07/02→02/07	AQUACTRL 2 SET; für Linkslenker	**2800011221280**	**12212**	9
			AQUACTRL 2 SINGLE; Einbauposition beifahrerseitig; für Linkslenker; passender Adapter: A	**2800011302280**	**13022**	26
			AQUACTRL 2 SINGLE; Einbauposition fahrerseitig; für Linkslenker; passender Adapter: A	**2800011314280**	**13142**	30
			REARCTRL; Einbauposition hinten	**2800011517170** **2800011517180**	**51717** **15171**	40 40
			AQUACTRL 2 SINGLE; Einbauposition beifahrerseitig; für Rechtslenker; passender Adapter: A	**2800011610260** **2800011610270**	**16102** **61027**	56 56
			AQUACTRL 2 SINGLE; Einbauposition fahrerseitig; für Rechtslenker; passender Adapter: A	**2800011610260** **2800011610270**	**16102** **61027**	56 56

© 2025 Continental Aftermarket & Services GmbH

PEUGEOT - 206 Van 04/99→03/09

Wischblatt

1.1	44 kW	09/02→02/07	AQUACTRL 2 SET; für Linkslenker	**2800011221280**	**12212**	9
			AQUACTRL 2 SINGLE; Einbauposition beifahrerseitig; für Linkslenker; passender Adapter: A	**2800011302280**	**13022**	26
			AQUACTRL 2 SINGLE; Einbauposition fahrerseitig; für Linkslenker; passender Adapter: A	**2800011314280**	**13142**	30
			AQUACTRL 2 SINGLE; Einbauposition fahrerseitig; für Rechtslenker; passender Adapter: A	**2800011610260** **2800011610270**	**16102** **61027**	56 56
			AQUACTRL 2 SINGLE; Einbauposition beifahrerseitig; für Rechtslenker; passender Adapter: A	**2800011610260** **2800011610270**	**16102** **61027**	56 56
1.4 HDi 1.9 D	50 kW 51 kW	09/01→03/09 04/99→05/07	AQUACTRL 2 SET; für Linkslenker	**2800011221280**	**12212**	9
			AQUACTRL 2 SINGLE; Einbauposition beifahrerseitig; für Linkslenker; passender Adapter: A	**2800011302280**	**13022**	26
			AQUACTRL 2 SINGLE; Einbauposition fahrerseitig; für Linkslenker; passender Adapter: A	**2800011314280**	**13142**	30
			AQUACTRL 2 SINGLE; Einbauposition fahrerseitig; für Rechtslenker; passender Adapter: A	**2800011610260**	**16102**	56
			AQUACTRL 2 SINGLE; Einbauposition beifahrerseitig; für Rechtslenker; passender Adapter: A	**2800011610260**	**16102**	56

PEUGEOT - 206+ (2L_, 2M_) 01/09→08/13

Wischblatt

1.1	44 kW	01/09→06/13	AQUACTRL 2 SET; für Linkslenker	**2800011221280**	**12212**	9
			AQUACTRL 2 SINGLE; Einbauposition beifahrerseitig; für Linkslenker; passender Adapter: A	**2800011302280**	**13022**	26
			AQUACTRL 2 SINGLE; Einbauposition fahrerseitig; für Linkslenker; passender Adapter: A	**2800011314280**	**13142**	30
			REARCTRL; Einbauposition hinten	**2800011515170** **2800011515180**	**51517** **15151**	39 39
			AQUACTRL 2 SINGLE; Einbauposition beifahrerseitig; für Rechtslenker; passender Adapter: A	**2800011610260** **2800011610270**	**16102** **61027**	56 56
			AQUACTRL 2 SINGLE; Einbauposition fahrerseitig; für Rechtslenker; passender Adapter: A	**2800011610260** **2800011610270**	**16102** **61027**	56 56
1.1 LPG	44 kW	04/09→06/13	AQUACTRL 2 SET; für Linkslenker	**2800011221280**	**12212**	9
			AQUACTRL 2 SINGLE; Einbauposition beifahrerseitig; für Linkslenker; passender Adapter: A	**2800011302280**	**13022**	26
			AQUACTRL 2 SINGLE; Einbauposition fahrerseitig; für Linkslenker; passender Adapter: A	**2800011314280**	**13142**	30
			REARCTRL; Einbauposition hinten	**2800011515180**	**15151**	39
			AQUACTRL 2 SINGLE; Einbauposition beifahrerseitig; für Rechtslenker; passender Adapter: A	**2800011610260**	**16102**	56
			AQUACTRL 2 SINGLE; Einbauposition fahrerseitig; für Rechtslenker; passender Adapter: A	**2800011610260**	**16102**	56
1.4 HDi eco 70 1.4 i 1.4 i (2LKFWA, 2MKFWA)	50 kW 54 kW 55 kW	01/09→06/13 09/10→06/13 01/09→08/13	AQUACTRL 2 SET; für Linkslenker	**2800011221280**	**12212**	9
			AQUACTRL 2 SINGLE; Einbauposition beifahrerseitig; für Linkslenker; passender Adapter: A	**2800011302280**	**13022**	26
			AQUACTRL 2 SINGLE; Einbauposition fahrerseitig; für Linkslenker; passender Adapter: A	**2800011314280**	**13142**	30
			REARCTRL; Einbauposition hinten	**2800011515170** **2800011515180**	**51517** **15151**	39 39
			AQUACTRL 2 SINGLE; Einbauposition beifahrerseitig; für Rechtslenker; passender Adapter: A	**2800011610260** **2800011610270**	**16102** **61027**	56 56
			AQUACTRL 2 SINGLE; Einbauposition fahrerseitig; für Rechtslenker; passender Adapter: A	**2800011610260** **2800011610270**	**16102** **61027**	56 56

PEUGEOT - 207 (WA_, WC_) 02/06→12/15

Wischblatt

1.4	54 kW	04/06→10/13	AQUACTRL 2 SET; für Linkslenker	**2800011208280**	**12082**	5
			AQUACTRL 2 SINGLE; Einbauposition beifahrerseitig; für Linkslenker; passender Adapter: BCE	**2800011303280**	**13032**	26
			AQUACTRL 2 SINGLE; Einbauposition fahrerseitig; für Linkslenker; passender Adapter: BCE	**2800011314280**	**13142**	30

→

© 2025 Continental Aftermarket & Services GmbH

PEUGEOT - 207 (WA_, WC_) 02/06→12/15

Wischblatt

1.4	54 kW	04/06→10/13	REARCTRL; Einbauposition hinten	**2800011520170**	**52017**	42
				2800011520180	**15201**	42
			AQUACTRL 2 SINGLE; Einbauposition beifahrerseitig; für Rechtslenker; passender Adapter: BCE	**2800011604260**	**16042**	53
				2800011604270	**60427**	53
			AQUACTRL 2 SINGLE; Einbauposition fahrerseitig; für Rechtslenker; passender Adapter: BCE	**2800011616260**	**16162**	58
				2800011630270	**63027**	63
1.4	55 kW	08/08→12/15	AQUACTRL 2 SET; für Linkslenker	**2800011208280**	**12082**	5
			AQUACTRL 2 SINGLE; Einbauposition beifahrerseitig; für Linkslenker; passender Adapter: BCE	**2800011303280**	**13032**	26
			AQUACTRL 2 SINGLE; Einbauposition fahrerseitig; für Linkslenker; passender Adapter: BCE	**2800011314280**	**13142**	30
			REARCTRL; Einbauposition hinten	**2800011520180**	**15201**	42
			AQUACTRL 2 SINGLE; Einbauposition beifahrerseitig; für Rechtslenker; passender Adapter: BCE	**2800011604260**	**16042**	53
			AQUACTRL 2 SINGLE; Einbauposition fahrerseitig; für Rechtslenker; passender Adapter: BCE	**2800011616260**	**16162**	58
1.4 16V 1.4 16V 1.4 16V	65 kW 70 kW 72 kW	02/06→10/13 06/07→10/13 10/09→12/12	AQUACTRL 2 SET; für Linkslenker	**2800011208280**	**12082**	5
			AQUACTRL 2 SINGLE; Einbauposition beifahrerseitig; für Linkslenker; passender Adapter: BCE	**2800011303280**	**13032**	26
			AQUACTRL 2 SINGLE; Einbauposition fahrerseitig; für Linkslenker; passender Adapter: BCE	**2800011314280**	**13142**	30
			REARCTRL; Einbauposition hinten	**2800011520170**	**52017**	42
				2800011520180	**15201**	42
			AQUACTRL 2 SINGLE; Einbauposition beifahrerseitig; für Rechtslenker; passender Adapter: BCE	**2800011604260**	**16042**	53
				2800011604270	**60427**	53
			AQUACTRL 2 SINGLE; Einbauposition fahrerseitig; für Rechtslenker; passender Adapter: BCE	**2800011616260**	**16162**	58
				2800011630270	**63027**	63
1.4 BiFuel	54 kW	08/07→12/13	AQUACTRL 2 SET; für Linkslenker	**2800011208280**	**12082**	5
			AQUACTRL 2 SINGLE; Einbauposition beifahrerseitig; für Linkslenker; passender Adapter: BCE	**2800011303280**	**13032**	26
			AQUACTRL 2 SINGLE; Einbauposition fahrerseitig; für Linkslenker; passender Adapter: BCE	**2800011314280**	**13142**	30
			REARCTRL; Einbauposition hinten	**2800011520180**	**15201**	42
			AQUACTRL 2 SINGLE; Einbauposition beifahrerseitig; für Rechtslenker; passender Adapter: BCE	**2800011604260**	**16042**	53
			AQUACTRL 2 SINGLE; Einbauposition fahrerseitig; für Rechtslenker; passender Adapter: BCE	**2800011616260**	**16162**	58
1.4 Bioflex	60 kW	08/08→12/14	AQUACTRL 2 SET; für Linkslenker	**2800011208280**	**12082**	5
			AQUACTRL 2 SINGLE; Einbauposition beifahrerseitig; für Linkslenker; passender Adapter: BCE	**2800011303280**	**13032**	26
			AQUACTRL 2 SINGLE; Einbauposition fahrerseitig; für Linkslenker; passender Adapter: BCE	**2800011314280**	**13142**	30
			REARCTRL; Einbauposition hinten	**2800011520180**	**15201**	42
1.4 HDi	50 kW	02/06→12/15	AQUACTRL 2 SET; für Linkslenker	**2800011208280**	**12082**	5
			AQUACTRL 2 SINGLE; Einbauposition beifahrerseitig; für Linkslenker; passender Adapter: BCE	**2800011303280**	**13032**	26
			AQUACTRL 2 SINGLE; Einbauposition fahrerseitig; für Linkslenker; passender Adapter: BCE	**2800011314280**	**13142**	30
			REARCTRL; Einbauposition hinten	**2800011520170**	**52017**	42
				2800011520180	**15201**	42
			AQUACTRL 2 SINGLE; Einbauposition beifahrerseitig; für Rechtslenker; passender Adapter: BCE	**2800011604260**	**16042**	53
				2800011604270	**60427**	53
			AQUACTRL 2 SINGLE; Einbauposition fahrerseitig; für Rechtslenker; passender Adapter: BCE	**2800011616260**	**16162**	58
				2800011630270	**63027**	63

© 2025 Continental Aftermarket & Services GmbH

PEUGEOT - 207 (WA_, WC_) 02/06→12/15

Wischblatt

1.4 HDi 1.6 1.6 16V	52 kW 81 kW 79 kW	02/11→12/15 08/08→12/13 08/08→12/13	AQUACTRL 2 SET; für Linkslenker	**2800011208280**	**12082**	5
			AQUACTRL 2 SINGLE; Einbauposition beifahrerseitig; für Linkslenker; passender Adapter: BCE	**2800011303280**	**13032**	26
			AQUACTRL 2 SINGLE; Einbauposition fahrerseitig; für Linkslenker; passender Adapter: BCE	**2800011314280**	**13142**	30
			REARCTRL; Einbauposition hinten	**2800011520180**	**15201**	42
			AQUACTRL 2 SINGLE; Einbauposition beifahrerseitig; für Rechtslenker; passender Adapter: BCE	**2800011604260**	**16042**	53
			AQUACTRL 2 SINGLE; Einbauposition fahrerseitig; für Rechtslenker; passender Adapter: BCE	**2800011616260**	**16162**	58
1.6 16V 1.6 16V RC 1.6 16V Turbo 1.6 16V Turbo	80 kW 128 kW 110 kW 115 kW	02/06→10/13 02/07→12/12 02/06→10/13 10/09→12/12	AQUACTRL 2 SET; für Linkslenker	**2800011208280**	**12082**	5
			AQUACTRL 2 SINGLE; Einbauposition beifahrerseitig; für Linkslenker; passender Adapter: BCE	**2800011303280**	**13032**	26
			AQUACTRL 2 SINGLE; Einbauposition fahrerseitig; für Linkslenker; passender Adapter: BCE	**2800011314280**	**13142**	30
			REARCTRL; Einbauposition hinten	**2800011520170** **2800011520180**	**52017** **15201**	42 42
			AQUACTRL 2 SINGLE; Einbauposition beifahrerseitig; für Rechtslenker; passender Adapter: BCE	**2800011604260** **2800011604270**	**16042** **60427**	53 53
			AQUACTRL 2 SINGLE; Einbauposition fahrerseitig; für Rechtslenker; passender Adapter: BCE	**2800011616260** **2800011630270**	**16162** **63027**	58 63
1.6 16V VTi	81 kW	09/08→12/12	AQUACTRL 2 SET; für Linkslenker	**2800011208280**	**12082**	5
			AQUACTRL 2 SINGLE; Einbauposition beifahrerseitig; für Linkslenker; passender Adapter: BCE	**2800011303280**	**13032**	26
			AQUACTRL 2 SINGLE; Einbauposition fahrerseitig; für Linkslenker; passender Adapter: BCE	**2800011314280**	**13142**	30
			REARCTRL; Einbauposition hinten	**2800011520180**	**15201**	42
			AQUACTRL 2 SINGLE; Einbauposition beifahrerseitig; für Rechtslenker; passender Adapter: BCE	**2800011604260**	**16042**	53
			AQUACTRL 2 SINGLE; Einbauposition fahrerseitig; für Rechtslenker; passender Adapter: BCE	**2800011616260**	**16162**	58
1.6 16V VTi	88 kW	02/07→12/12	AQUACTRL 2 SET; für Linkslenker	**2800011208280**	**12082**	5
			AQUACTRL 2 SINGLE; Einbauposition beifahrerseitig; für Linkslenker; passender Adapter: BCE	**2800011303280**	**13032**	26
			AQUACTRL 2 SINGLE; Einbauposition fahrerseitig; für Linkslenker; passender Adapter: BCE	**2800011314280**	**13142**	30
			REARCTRL; Einbauposition hinten	**2800011520170** **2800011520180**	**52017** **15201**	42 42
			AQUACTRL 2 SINGLE; Einbauposition beifahrerseitig; für Rechtslenker; passender Adapter: BCE	**2800011604260** **2800011604270**	**16042** **60427**	53 53
			AQUACTRL 2 SINGLE; Einbauposition fahrerseitig; für Rechtslenker; passender Adapter: BCE	**2800011616260** **2800011630270**	**16162** **63027**	58 63
1.6 Flex	83 kW	08/08→12/13	AQUACTRL 2 SET; für Linkslenker	**2800011208280**	**12082**	5
			AQUACTRL 2 SINGLE; Einbauposition beifahrerseitig; für Linkslenker; passender Adapter: BCE	**2800011303280**	**13032**	26
			AQUACTRL 2 SINGLE; Einbauposition fahrerseitig; für Linkslenker; passender Adapter: BCE	**2800011314280**	**13142**	30
			REARCTRL; Einbauposition hinten	**2800011520180**	**15201**	42
1.6 HDi 1.6 HDi 1.6 HDi 1.6 HDi 110	66 kW 68 kW 80 kW 82 kW	02/06→10/13 11/09→12/12 02/06→10/13 08/09→12/12	AQUACTRL 2 SET; für Linkslenker	**2800011208280**	**12082**	5
			AQUACTRL 2 SINGLE; Einbauposition beifahrerseitig; für Linkslenker; passender Adapter: BCE	**2800011303280**	**13032**	26
			AQUACTRL 2 SINGLE; Einbauposition fahrerseitig; für Linkslenker; passender Adapter: BCE	**2800011314280**	**13142**	30
			REARCTRL; Einbauposition hinten	**2800011520170** **2800011520180**	**52017** **15201**	42 42
			AQUACTRL 2 SINGLE; Einbauposition beifahrerseitig; für Rechtslenker; passender Adapter: BCE	**2800011604260** **2800011604270**	**16042** **60427**	53 53
			AQUACTRL 2 SINGLE; Einbauposition fahrerseitig; für Rechtslenker; passender Adapter: BCE	**2800011616260** **2800011630270**	**16162** **63027**	58 63

© 2025 Continental Aftermarket & Services GmbH

PEUGEOT - 207 (WA_, WC_) 02/06→12/15						
Wischblatt						
1.9 D	51 kW	10/08→12/12	AQUACTRL 2 SET; für Linkslenker	**2800011208280**	**12082**	5
2.0 HDi	66 kW	10/08→12/12	AQUACTRL 2 SINGLE; Einbauposition beifahrerseitig; für Linkslenker; passender Adapter: BCE	**2800011303280**	**13032**	26
			AQUACTRL 2 SINGLE; Einbauposition fahrerseitig; für Linkslenker; passender Adapter: BCE	**2800011314280**	**13142**	30
			REARCTRL; Einbauposition hinten	**2800011520180**	**15201**	42
PEUGEOT - 207 CC (WD_) 02/07→01/15						
Wischblatt						
1.6 16V	88 kW	02/07→10/13	AQUACTRL 2 SET; für Linkslenker	**2800011208280**	**12082**	5
1.6 16V Turbo	110 kW	02/07→12/12	AQUACTRL 2 SINGLE; Einbauposition beifahrerseitig; für Linkslenker; passender Adapter: BCE	**2800011303280**	**13032**	26
1.6 16V Turbo	115 kW	10/09→12/13	AQUACTRL 2 SINGLE; Einbauposition fahrerseitig; für Linkslenker; passender Adapter: BCE	**2800011314280**	**13142**	30
1.6 HDi	80 kW	02/07→01/15	AQUACTRL 2 SINGLE; Einbauposition beifahrerseitig; für Rechtslenker; passender Adapter: BCE	**2800011604260** **2800011604270**	**16042** **60427**	53 53
1.6 HDi	82 kW	08/09→10/13	AQUACTRL 2 SINGLE; Einbauposition fahrerseitig; für Rechtslenker; passender Adapter: BCE	**2800011616260** **2800011630270**	**16162** **63027**	58 63
PEUGEOT - 207 Kasten/Schrägheck (WA_, WC_) 04/06→						
Wischblatt						
1.4	54 kW	06/07→10/08	AQUACTRL 2 SET; für Linkslenker	**2800011208280**	**12082**	5
1.4 HDi	50 kW	04/07→	AQUACTRL 2 SINGLE; Einbauposition beifahrerseitig; für Linkslenker; passender Adapter: BCE	**2800011303280**	**13032**	26
1.6 HDi	66 kW	04/07→10/12	AQUACTRL 2 SINGLE; Einbauposition fahrerseitig; für Linkslenker; passender Adapter: BCE	**2800011314280**	**13142**	30
1.6 HDi	68 kW	11/09→03/13	AQUACTRL 2 SINGLE; Einbauposition beifahrerseitig; für Rechtslenker; passender Adapter: BCE	**2800011604260**	**16042**	53
			AQUACTRL 2 SINGLE; Einbauposition fahrerseitig; für Rechtslenker; passender Adapter: BCE	**2800011616260**	**16162**	58
1.6 HDi	80 kW	04/06→12/12	AQUACTRL 2 SET; für Linkslenker	**2800011208280**	**12082**	5
1.6 VTi	88 kW	03/07→12/12	AQUACTRL 2 SINGLE; Einbauposition beifahrerseitig; für Linkslenker; passender Adapter: BCE	**2800011303280**	**13032**	26
			AQUACTRL 2 SINGLE; Einbauposition fahrerseitig; für Linkslenker; passender Adapter: BCE	**2800011314280**	**13142**	30
			REARCTRL; Einbauposition hinten	**2800011520180**	**15201**	42
			AQUACTRL 2 SINGLE; Einbauposition beifahrerseitig; für Rechtslenker; passender Adapter: BCE	**2800011604260**	**16042**	53
			AQUACTRL 2 SINGLE; Einbauposition fahrerseitig; für Rechtslenker; passender Adapter: BCE	**2800011616260**	**16162**	58
PEUGEOT - 207 Stufenheck 12/07→12/14						
Wischblatt						
1.4	54 kW	12/07→12/12	AQUACTRL 2 SET; für Linkslenker	**2800011208280**	**12082**	5
			AQUACTRL 2 SINGLE; Einbauposition beifahrerseitig; für Linkslenker; passender Adapter: BCE	**2800011303280**	**13032**	26
			AQUACTRL 2 SINGLE; Einbauposition fahrerseitig; für Linkslenker; passender Adapter: BCE	**2800011314280**	**13142**	30
			AQUACTRL 2 SINGLE; Einbauposition beifahrerseitig; für Rechtslenker; passender Adapter: BCE	**2800011604260**	**16042**	53
			AQUACTRL 2 SINGLE; Einbauposition fahrerseitig; für Rechtslenker; passender Adapter: BCE	**2800011616260**	**16162**	58
1.4	55 kW	01/11→12/12	AQUACTRL 2 SET; für Linkslenker	**2800011208280**	**12082**	5
1.4 Flex	60 kW	11/08→12/14	AQUACTRL 2 SINGLE; Einbauposition beifahrerseitig; für Linkslenker; passender Adapter: BCE	**2800011303280**	**13032**	26
1.6 Bioflex	83 kW	01/08→12/13	AQUACTRL 2 SINGLE; Einbauposition fahrerseitig; für Linkslenker; passender Adapter: BCE	**2800011314280**	**13142**	30
1.9 XSD	51 kW	12/07→12/12				
2.0 HDi	66 kW	12/07→12/12				
PEUGEOT - 207 SW (WK_) 02/07→12/13						
Wischblatt						
1.4	54 kW	06/07→12/12	AQUACTRL 2 SET; für Linkslenker	**2800011208280**	**12082**	5

→

© 2025 Continental Aftermarket & Services GmbH

PEUGEOT - 207 SW (WK_) 02/07→12/13

Wischblatt

1.4 16V 1.4 16V	70 kW 72 kW	06/07→10/13 11/09→12/12	AQUACTRL 2 SINGLE; Einbauposition beifahrerseitig; für Linkslenker; passender Adapter: BCE	**2800011303280**	**13032**	26
			AQUACTRL 2 SINGLE; Einbauposition fahrerseitig; für Linkslenker; passender Adapter: BCE	**2800011314280**	**13142**	30
			REARCTRL; Einbauposition hinten	**2800011505170** **2800011505180**	**50517** **15051**	34 34
			AQUACTRL 2 SINGLE; Einbauposition beifahrerseitig; für Rechtslenker; passender Adapter: BCE	**2800011604260** **2800011604270**	**16042** **60427**	53 53
			AQUACTRL 2 SINGLE; Einbauposition fahrerseitig; für Rechtslenker; passender Adapter: BCE	**2800011616260** **2800011630270**	**16162** **63027**	58 63
1.4 Flex	59 kW	08/08→01/13	AQUACTRL 2 SET; für Linkslenker	**2800011208280**	**12082**	5
			AQUACTRL 2 SINGLE; Einbauposition beifahrerseitig; für Linkslenker; passender Adapter: BCE	**2800011303280**	**13032**	26
			AQUACTRL 2 SINGLE; Einbauposition fahrerseitig; für Linkslenker; passender Adapter: BCE	**2800011314280**	**13142**	30
			REARCTRL; Einbauposition hinten	**2800011505180**	**15051**	34
1.4 LPG	54 kW	08/07→12/12	AQUACTRL 2 SET; für Linkslenker	**2800011208280**	**12082**	5
			AQUACTRL 2 SINGLE; Einbauposition beifahrerseitig; für Linkslenker; passender Adapter: BCE	**2800011303280**	**13032**	26
			AQUACTRL 2 SINGLE; Einbauposition fahrerseitig; für Linkslenker; passender Adapter: BCE	**2800011314280**	**13142**	30
			REARCTRL; Einbauposition hinten	**2800011505180**	**15051**	34
			AQUACTRL 2 SINGLE; Einbauposition beifahrerseitig; für Rechtslenker; passender Adapter: BCE	**2800011604260**	**16042**	53
			AQUACTRL 2 SINGLE; Einbauposition fahrerseitig; für Rechtslenker; passender Adapter: BCE	**2800011616260**	**16162**	58
1.6	81 kW	08/08→12/12	AQUACTRL 2 SET; für Linkslenker	**2800011208280**	**12082**	5
			AQUACTRL 2 SINGLE; Einbauposition beifahrerseitig; für Linkslenker; passender Adapter: BCE	**2800011303280**	**13032**	26
			AQUACTRL 2 SINGLE; Einbauposition fahrerseitig; für Linkslenker; passender Adapter: BCE	**2800011314280**	**13142**	30
			REARCTRL; Einbauposition hinten	**2800011505180**	**15051**	34
1.6 16V 1.6 16V RC 1.6 16V Turbo	88 kW 128 kW 110 kW	06/07→10/13 02/07→12/12 02/07→12/12	AQUACTRL 2 SET; für Linkslenker	**2800011208280**	**12082**	5
			AQUACTRL 2 SINGLE; Einbauposition beifahrerseitig; für Linkslenker; passender Adapter: BCE	**2800011303280**	**13032**	26
			AQUACTRL 2 SINGLE; Einbauposition fahrerseitig; für Linkslenker; passender Adapter: BCE	**2800011314280**	**13142**	30
			REARCTRL; Einbauposition hinten	**2800011505170** **2800011505180**	**50517** **15051**	34 34
			AQUACTRL 2 SINGLE; Einbauposition beifahrerseitig; für Rechtslenker; passender Adapter: BCE	**2800011604260** **2800011604270**	**16042** **60427**	53 53
			AQUACTRL 2 SINGLE; Einbauposition fahrerseitig; für Rechtslenker; passender Adapter: BCE	**2800011616260** **2800011630270**	**16162** **63027**	58 63
1.6 Flex	83 kW	08/08→12/13	AQUACTRL 2 SET; für Linkslenker	**2800011208280**	**12082**	5
			AQUACTRL 2 SINGLE; Einbauposition beifahrerseitig; für Linkslenker; passender Adapter: BCE	**2800011303280**	**13032**	26
			AQUACTRL 2 SINGLE; Einbauposition fahrerseitig; für Linkslenker; passender Adapter: BCE	**2800011314280**	**13142**	30
			REARCTRL; Einbauposition hinten	**2800011505180**	**15051**	34
1.6 HDi 1.6 HDi 1.6 HDi 1.6 HDi	66 kW 68 kW 80 kW 82 kW	06/07→12/12 11/09→12/13 06/07→12/12 08/09→10/13	AQUACTRL 2 SET; für Linkslenker	**2800011208280**	**12082**	5
			AQUACTRL 2 SINGLE; Einbauposition beifahrerseitig; für Linkslenker; passender Adapter: BCE	**2800011303280**	**13032**	26
			AQUACTRL 2 SINGLE; Einbauposition fahrerseitig; für Linkslenker; passender Adapter: BCE	**2800011314280**	**13142**	30
			REARCTRL; Einbauposition hinten	**2800011505170** **2800011505180**	**50517** **15051**	34 34
			AQUACTRL 2 SINGLE; Einbauposition beifahrerseitig; für Rechtslenker; passender Adapter: BCE	**2800011604260** **2800011604270**	**16042** **60427**	53 53
			AQUACTRL 2 SINGLE; Einbauposition fahrerseitig; für Rechtslenker; passender Adapter: BCE	**2800011616260** **2800011630270**	**16162** **63027**	58 63

© 2025 Continental Aftermarket & Services GmbH

PEUGEOT - 207 SW (WK_) 02/07→12/13						
Wischblatt						
2.0 HDi	66 kW	10/08→12/12	AQUACTRL 2 SET; für Linkslenker	**2800011208280**	**12082**	5
			AQUACTRL 2 SINGLE; Einbauposition beifahrerseitig; für Linkslenker; passender Adapter: BCE	**2800011303280**	**13032**	26
			AQUACTRL 2 SINGLE; Einbauposition fahrerseitig; für Linkslenker; passender Adapter: BCE	**2800011314280**	**13142**	30
			REARCTRL; Einbauposition hinten	**2800011505180**	**15051**	34
PEUGEOT - 207 SW Kasten/Kombi (WK_) 08/07→12/12						
Wischblatt						
1.6 HDi	66 kW	08/07→12/12	AQUACTRL 2 SET; für Linkslenker	**2800011208280**	**12082**	5
1.6 HDi	80 kW	08/07→12/12	AQUACTRL 2 SINGLE; Einbauposition beifahrerseitig; für Linkslenker; passender Adapter: BCE	**2800011303280**	**13032**	26
			AQUACTRL 2 SINGLE; Einbauposition fahrerseitig; für Linkslenker; passender Adapter: BCE	**2800011314280**	**13142**	30
			REARCTRL; Einbauposition hinten	**2800011505180**	**15051**	34
			AQUACTRL 2 SINGLE; Einbauposition beifahrerseitig; für Rechtslenker; passender Adapter: BCE	**2800011604260**	**16042**	53
			AQUACTRL 2 SINGLE; Einbauposition fahrerseitig; für Rechtslenker; passender Adapter: BCE	**2800011616260**	**16162**	58
PEUGEOT - 208 I (CA_, CC_) 03/12→03/20						
Wischblatt						
1.0 VTi	50 kW	03/12→12/19	AQUACTRL 2 SET; für Linkslenker	**2800011205280**	**12052**	4
			AQUACTRL 2 SINGLE; Einbauposition beifahrerseitig; für Linkslenker; passender Adapter: BC	**2800011302280**	**13022**	26
			AQUACTRL 2 SINGLE; Einbauposition fahrerseitig; für Linkslenker; passender Adapter: BC	**2800011314280**	**13142**	30
			REARCTRL; Einbauposition hinten	**2800011515170** **2800011515180**	**51517** **15151**	39 39
			AQUACTRL 2 SINGLE; Einbauposition beifahrerseitig; für Rechtslenker; passender Adapter: BC	**2800011602260** **2800011623270**	**16022** **62327**	53 61
			AQUACTRL 2 SINGLE; Einbauposition fahrerseitig; für Rechtslenker; passender Adapter: BC	**2800011616260** **2800011630270**	**16162** **63027**	58 63
1.2 GPL	60 kW	06/15→12/19	AQUACTRL 2 SET; für Linkslenker	**2800011205280**	**12052**	4
1.2 PureTech 82	61 kW	03/18→12/19	AQUACTRL 2 SINGLE; Einbauposition beifahrerseitig; für Linkslenker; passender Adapter: BC	**2800011302280**	**13022**	26
			AQUACTRL 2 SINGLE; Einbauposition fahrerseitig; für Linkslenker; passender Adapter: BC	**2800011314280**	**13142**	30
			REARCTRL; Einbauposition hinten	**2800011515180**	**15151**	39
			AQUACTRL 2 SINGLE; Einbauposition beifahrerseitig; für Rechtslenker; passender Adapter: BC	**2800011602260**	**16022**	53
			AQUACTRL 2 SINGLE; Einbauposition fahrerseitig; für Rechtslenker; passender Adapter: BC	**2800011616260**	**16162**	58
1.2 THP 110	81 kW	01/13→12/19	AQUACTRL 2 SET; für Linkslenker	**2800011205280**	**12052**	4
			AQUACTRL 2 SINGLE; Einbauposition beifahrerseitig; für Linkslenker; passender Adapter: BC	**2800011302280**	**13022**	26
			AQUACTRL 2 SINGLE; Einbauposition fahrerseitig; für Linkslenker; passender Adapter: BC	**2800011314280**	**13142**	30
			REARCTRL; Einbauposition hinten	**2800011515170** **2800011515180**	**51517** **15151**	39 39
			AQUACTRL 2 SINGLE; Einbauposition beifahrerseitig; für Rechtslenker; passender Adapter: BC	**2800011602260** **2800011623270**	**16022** **62327**	53 61
			AQUACTRL 2 SINGLE; Einbauposition fahrerseitig; für Rechtslenker; passender Adapter: BC	**2800011616260** **2800011630270**	**16162** **63027**	58 63

© 2025 Continental Aftermarket & Services GmbH

PEUGEOT - 208 I (CA_, CC_) 03/12→03/20

Wischblatt

1.2 VTi 68 / PureTech 68	50 kW	08/16→12/19	AQUACTRL 2 SET; für Linkslenker	**2800011205280**	**12052**	4
			AQUACTRL 2 SINGLE; Einbauposition beifahrerseitig; für Linkslenker; passender Adapter: BC	**2800011302280**	**13022**	26
			AQUACTRL 2 SINGLE; Einbauposition fahrerseitig; für Linkslenker; passender Adapter: BC	**2800011314280**	**13142**	30
			REARCTRL; Einbauposition hinten	**2800011515180**	**15151**	39
			AQUACTRL 2 SINGLE; Einbauposition beifahrerseitig; für Rechtslenker; passender Adapter: BC	**2800011602260**	**16022**	53
			AQUACTRL 2 SINGLE; Einbauposition fahrerseitig; für Rechtslenker; passender Adapter: BC	**2800011616260**	**16162**	58
1.2 VTI 82	60 kW	03/12→12/19	AQUACTRL 2 SET; für Linkslenker	**2800011205280**	**12052**	4
			AQUACTRL 2 SINGLE; Einbauposition beifahrerseitig; für Linkslenker; passender Adapter: BC	**2800011302280**	**13022**	26
			AQUACTRL 2 SINGLE; Einbauposition fahrerseitig; für Linkslenker; passender Adapter: BC	**2800011314280**	**13142**	30
			REARCTRL; Einbauposition hinten	**2800011515170** **2800011515180**	**51517** **15151**	39 39
			AQUACTRL 2 SINGLE; Einbauposition beifahrerseitig; für Rechtslenker; passender Adapter: BC	**2800011602260** **2800011623270**	**16022** **62327**	53 61
			AQUACTRL 2 SINGLE; Einbauposition fahrerseitig; für Rechtslenker; passender Adapter: BC	**2800011616260** **2800011630270**	**16162** **63027**	58 63
1.4 GPL	70 kW	10/13→12/19	AQUACTRL 2 SET; für Linkslenker	**2800011205280**	**12052**	4
			AQUACTRL 2 SINGLE; Einbauposition beifahrerseitig; für Linkslenker; passender Adapter: BC	**2800011302280**	**13022**	26
			AQUACTRL 2 SINGLE; Einbauposition fahrerseitig; für Linkslenker; passender Adapter: BC	**2800011314280**	**13142**	30
			REARCTRL; Einbauposition hinten	**2800011515180**	**15151**	39
			AQUACTRL 2 SINGLE; Einbauposition beifahrerseitig; für Rechtslenker; passender Adapter: BC	**2800011602260**	**16022**	53
			AQUACTRL 2 SINGLE; Einbauposition fahrerseitig; für Rechtslenker; passender Adapter: BC	**2800011616260**	**16162**	58
1.4 HDi 1.4 VTi	50 kW 70 kW	03/12→12/19 03/12→12/19	AQUACTRL 2 SET; für Linkslenker	**2800011205280**	**12052**	4
			AQUACTRL 2 SINGLE; Einbauposition beifahrerseitig; für Linkslenker; passender Adapter: BC	**2800011302280**	**13022**	26
			AQUACTRL 2 SINGLE; Einbauposition fahrerseitig; für Linkslenker; passender Adapter: BC	**2800011314280**	**13142**	30
			REARCTRL; Einbauposition hinten	**2800011515170** **2800011515180**	**51517** **15151**	39 39
			AQUACTRL 2 SINGLE; Einbauposition beifahrerseitig; für Rechtslenker; passender Adapter: BC	**2800011602260** **2800011623270**	**16022** **62327**	53 61
			AQUACTRL 2 SINGLE; Einbauposition fahrerseitig; für Rechtslenker; passender Adapter: BC	**2800011616260** **2800011630270**	**16162** **63027**	58 63
1.5 BlueHDI 100	75 kW	05/18→12/19	AQUACTRL 2 SET; für Linkslenker	**2800011205280**	**12052**	4
			AQUACTRL 2 SINGLE; Einbauposition beifahrerseitig; für Linkslenker; passender Adapter: BC	**2800011302280**	**13022**	26
			AQUACTRL 2 SINGLE; Einbauposition fahrerseitig; für Linkslenker; passender Adapter: BC	**2800011314280**	**13142**	30
			REARCTRL; Einbauposition hinten	**2800011515180**	**15151**	39
			AQUACTRL 2 SINGLE; Einbauposition beifahrerseitig; für Rechtslenker; passender Adapter: BC	**2800011602260**	**16022**	53
			AQUACTRL 2 SINGLE; Einbauposition fahrerseitig; für Rechtslenker; passender Adapter: BC	**2800011616260**	**16162**	58
1.5 Flex	68 kW	01/13→12/16	AQUACTRL 2 SET; für Linkslenker	**2800011205280**	**12052**	4
			AQUACTRL 2 SINGLE; Einbauposition beifahrerseitig; für Linkslenker; passender Adapter: BC	**2800011302280**	**13022**	26
			AQUACTRL 2 SINGLE; Einbauposition fahrerseitig; für Linkslenker; passender Adapter: BC	**2800011314280**	**13142**	30
			REARCTRL; Einbauposition hinten	**2800011515180**	**15151**	39
1.6 1.6 BlueHDi 100 1.6 BlueHDi 120	85 kW 73 kW 88 kW	01/13→12/19 01/15→12/19 01/15→12/19	AQUACTRL 2 SET; für Linkslenker	**2800011205280**	**12052**	4
			AQUACTRL 2 SINGLE; Einbauposition beifahrerseitig; für Linkslenker; passender Adapter: BC	**2800011302280**	**13022**	26

→

© 2025 Continental Aftermarket & Services GmbH

PEUGEOT - 208 I (CA_, CC_) 03/12→03/20

Wischblatt

1.6 1.6 BlueHDi 100 1.6 BlueHDi 120	85 kW 73 kW 88 kW	01/13→12/19 01/15→12/19 01/15→12/19	AQUACTRL 2 SINGLE; Einbauposition fahrerseitig; für Linkslenker; passender Adapter: BC	**2800011314280**	**13142**	30
			REARCTRL; Einbauposition hinten	**2800011515170**	**51517**	39
				2800011515180	**15151**	39
			AQUACTRL 2 SINGLE; Einbauposition beifahrerseitig; für Rechtslenker; passender Adapter: BC	**2800011602260**	**16022**	53
				2800011623270	**62327**	61
			AQUACTRL 2 SINGLE; Einbauposition fahrerseitig; für Rechtslenker; passender Adapter: BC	**2800011616260**	**16162**	58
				2800011630270	**63027**	63
1.6 e-HDi	82 kW	07/15→12/19	AQUACTRL 2 SET; für Linkslenker	**2800011205280**	**12052**	4
			AQUACTRL 2 SINGLE; Einbauposition beifahrerseitig; für Linkslenker; passender Adapter: BC	**2800011302280**	**13022**	26
			AQUACTRL 2 SINGLE; Einbauposition fahrerseitig; für Linkslenker; passender Adapter: BC	**2800011314280**	**13142**	30
			REARCTRL; Einbauposition hinten	**2800011515180**	**15151**	39
			AQUACTRL 2 SINGLE; Einbauposition beifahrerseitig; für Rechtslenker; passender Adapter: BC	**2800011602260**	**16022**	53
			AQUACTRL 2 SINGLE; Einbauposition fahrerseitig; für Rechtslenker; passender Adapter: BC	**2800011616260**	**16162**	58
1.6 GTi 1.6 GTi 1.6 HDi 1.6 HDi 1.6 HDi 1.6 HDi / BlueHDi 75 1.6 THP 1.6 THP 165 1.6 VTi	147 kW 153 kW 68 kW 84 kW 85 kW 55 kW 115 kW 121 kW 88 kW	08/12→12/19 10/14→12/19 03/12→12/19 03/12→12/19 01/15→12/19 01/13→12/19 03/12→12/19 03/15→12/19 03/12→12/19	AQUACTRL 2 SET; für Linkslenker	**2800011205280**	**12052**	4
			AQUACTRL 2 SINGLE; Einbauposition beifahrerseitig; für Linkslenker; passender Adapter: BC	**2800011302280**	**13022**	26
			AQUACTRL 2 SINGLE; Einbauposition fahrerseitig; für Linkslenker; passender Adapter: BC	**2800011314280**	**13142**	30
			REARCTRL; Einbauposition hinten	**2800011515170**	**51517**	39
				2800011515180	**15151**	39
			AQUACTRL 2 SINGLE; Einbauposition beifahrerseitig; für Rechtslenker; passender Adapter: BC	**2800011602260**	**16022**	53
				2800011623270	**62327**	61
			AQUACTRL 2 SINGLE; Einbauposition fahrerseitig; für Rechtslenker; passender Adapter: BC	**2800011616260**	**16162**	58
				2800011630270	**63027**	63

PEUGEOT - 208 II (UB_, UP_, UW_, UJ_) 06/19→

Wischblatt

1.2 Hybrid 136 (UPHPYK) 1.2 MHEV 1.2 PureTech 100 1.2 PureTech 130 1.2 PureTech 75 1.2 VTi 82 1.5 BlueHDI 100 1.5 BlueHDI 130 1.6 HDI 90 (UB9HPA) 1.6 VTi 115 (UWNFPW, UWNFJW)	100 kW 74 kW 74 kW 96 kW 55 kW 60 kW 75 kW 96 kW 68 kW 85 kW	09/23→ 08/23→ 06/19→ 06/19→ 06/19→ 06/19→ 06/19→ 09/19→ 10/19→ 11/19→	AQUACTRL 2 SET; für Linkslenker	**2800011217280**	**12172**	8
			AQUACTRL 2 SINGLE; Einbauposition beifahrerseitig; für Linkslenker; passender Adapter: BC	**2800011302280**	**13022**	26
			AQUACTRL 2 SINGLE; Einbauposition fahrerseitig; für Linkslenker; passender Adapter: BC	**2800011312280**	**13122**	29
			REARCTRL; Einbauposition hinten	**2800011505180**	**15051**	34
			AQUACTRL 2 SINGLE; Einbauposition beifahrerseitig; für Rechtslenker; passender Adapter: BC	**2800011602260**	**16022**	53
			AQUACTRL 2 SINGLE; Einbauposition fahrerseitig; für Rechtslenker; passender Adapter: BC	**2800011614260**	**16142**	58
e-208	100 kW	06/19→	AQUACTRL 2 SET; für Linkslenker	**2800011217280**	**12172**	8
			AQUACTRL 2 SINGLE; Einbauposition beifahrerseitig; für Linkslenker; passender Adapter: BC	**2800011302280**	**13022**	26
			AQUACTRL 2 SINGLE; Einbauposition fahrerseitig; für Linkslenker; passender Adapter: BC	**2800011312280**	**13122**	29
			REARCTRL; Einbauposition hinten	**2800011505170**	**50517**	34
				2800011505180	**15051**	34
			AQUACTRL 2 SINGLE; Einbauposition beifahrerseitig; für Rechtslenker; passender Adapter: BC	**2800011602260**	**16022**	53
				2800011623270	**62327**	61
			AQUACTRL 2 SINGLE; Einbauposition fahrerseitig; für Rechtslenker; passender Adapter: BC	**2800011614260**	**16142**	58
				2800011628270	**62827**	63

© 2025 Continental Aftermarket & Services GmbH

PEUGEOT - 208 II (UB_, UP_, UW_, UJ_) 06/19→

Wischblatt

e-208	115 kW	01/23→	AQUACTRL 2 SET; für Linkslenker	**2800011217280**	**12172**	8
			AQUACTRL 2 SINGLE; Einbauposition beifahrerseitig; für Linkslenker; passender Adapter: BC	**2800011302280**	**13022**	26
			AQUACTRL 2 SINGLE; Einbauposition fahrerseitig; für Linkslenker; passender Adapter: BC	**2800011312280**	**13122**	29
			REARCTRL; Einbauposition hinten	**2800011505180**	**15051**	34
			AQUACTRL 2 SINGLE; Einbauposition beifahrerseitig; für Rechtslenker; passender Adapter: BC	**2800011602260**	**16022**	53
			AQUACTRL 2 SINGLE; Einbauposition fahrerseitig; für Rechtslenker; passender Adapter: BC	**2800011614260**	**16142**	58

PEUGEOT - 208 Kasten/Schrägheck (CR_) 02/13→12/19

Wischblatt

1.2 VTI 68 / PureTech 68 (CRHMP6, CRHMM6)	50 kW	06/15→12/19	AQUACTRL 2 SET; für Linkslenker	**2800011205280**	**12052**	4
1.2 VTI 82 / PureTech 82 (CRHMZ6, CRHMRP)	60 kW	06/15→12/19	AQUACTRL 2 SINGLE; Einbauposition beifahrerseitig; für Linkslenker; passender Adapter: BC	**2800011302280**	**13022**	26
1.4 HDi 68 (CR8HRO)	50 kW	02/13→12/19	AQUACTRL 2 SINGLE; Einbauposition fahrerseitig; für Linkslenker; passender Adapter: BC	**2800011314280**	**13142**	30
1.5 BlueHDi 100	75 kW	05/18→12/19	REARCTRL; Einbauposition hinten	**2800011515180**	**15151**	39
1.6 Blue HDi 100	73 kW	06/15→12/19	AQUACTRL 2 SINGLE; Einbauposition beifahrerseitig; für Rechtslenker; passender Adapter: BC	**2800011602260**	**16022**	53
1.6 BlueHDi 75	55 kW	04/15→12/19	AQUACTRL 2 SINGLE; Einbauposition fahrerseitig; für Rechtslenker; passender Adapter: BC	**2800011616260**	**16162**	58
1.6 HDi 92	68 kW	03/14→12/19				

PEUGEOT - 301 11/12→

Wischblatt

1.2 PureTech 82	61 kW	02/18→	AQUACTRL 2 SET; für Linkslenker	**2800011210280**	**12102**	6
1.2 VTi 72	53 kW	11/12→	AQUACTRL 2 SINGLE; Einbauposition beifahrerseitig; für Linkslenker; passender Adapter: F	**2800011302280**	**13022**	26
			AQUACTRL 2 SINGLE; Einbauposition fahrerseitig; für Linkslenker; passender Adapter: F	**2800011312280**	**13122**	29
			AQUACTRL 2 SINGLE; Einbauposition beifahrerseitig; Montageart: Bajonett; für Rechtslenker; passender Adapter: F	**2800011602260**	**16022**	53
			AQUACTRL 2 SINGLE; Einbauposition fahrerseitig; Montageart: Bajonett; für Rechtslenker; passender Adapter: F	**2800011614260**	**16142**	58
1.2 VTi 82	60 kW	12/14→	AQUACTRL 2 SET; für Linkslenker	**2800011210280**	**12102**	6
			AQUACTRL 2 SINGLE; Einbauposition beifahrerseitig; für Linkslenker; passender Adapter: F	**2800011302280**	**13022**	26
			AQUACTRL 2 SINGLE; Einbauposition fahrerseitig; für Linkslenker; passender Adapter: F	**2800011312280**	**13122**	29
			AQUACTRL 2 SINGLE; Einbauposition beifahrerseitig; Montageart: Bajonett; für Rechtslenker; passender Adapter: F	**2800011602260** **2800011623270**	**16022** **62327**	53 61
			AQUACTRL 2 SINGLE; Einbauposition fahrerseitig; Montageart: Bajonett; für Rechtslenker; passender Adapter: F	**2800011614260** **2800011628270**	**16142** **62827**	58 63
1.5 BlueHDI 100	75 kW	05/18→	AQUACTRL 2 SET; für Linkslenker	**2800011210280**	**12102**	6
			AQUACTRL 2 SINGLE; Einbauposition beifahrerseitig; für Linkslenker; passender Adapter: F	**2800011302280**	**13022**	26
			AQUACTRL 2 SINGLE; Einbauposition fahrerseitig; für Linkslenker; passender Adapter: F	**2800011312280**	**13122**	29
			AQUACTRL 2 SINGLE; Einbauposition beifahrerseitig; Montageart: Bajonett; für Rechtslenker; passender Adapter: F	**2800011602260**	**16022**	53
			AQUACTRL 2 SINGLE; Einbauposition fahrerseitig; Montageart: Bajonett; für Rechtslenker; passender Adapter: F	**2800011614260**	**16142**	58
1.6 BlueHDi 100	73 kW	04/14→	AQUACTRL 2 SET; für Linkslenker	**2800011210280**	**12102**	6
1.6 HDI 90	68 kW	11/12→	AQUACTRL 2 SINGLE; Einbauposition beifahrerseitig; für Linkslenker; passender Adapter: F	**2800011302280**	**13022**	26

→

© 2025 Continental Aftermarket & Services GmbH

PEUGEOT - 301 11/12→						
Wischblatt						
1.6 BlueHDi 100 1.6 HDI 90	73 kW 68 kW	04/14→ 11/12→	AQUACTRL 2 SINGLE; Einbauposition fahrerseitig; für Linkslenker; passender Adapter: F	**2800011312280**	**13122**	29
			AQUACTRL 2 SINGLE; Einbauposition beifahrerseitig; Montageart: Bajonett; für Rechtslenker; passender Adapter: F	**2800011602260** **2800011623270**	**16022** **62327**	53 61
			AQUACTRL 2 SINGLE; Einbauposition fahrerseitig; Montageart: Bajonett; für Rechtslenker; passender Adapter: F	**2800011614260** **2800011628270**	**16142** **62827**	58 63
1.6 LPG 1.6 VTi 115	85 kW 85 kW	07/14→ 11/12→10/17	AQUACTRL 2 SET; für Linkslenker	**2800011210280**	**12102**	6
			AQUACTRL 2 SINGLE; Einbauposition beifahrerseitig; für Linkslenker; passender Adapter: F	**2800011302280**	**13022**	26
			AQUACTRL 2 SINGLE; Einbauposition fahrerseitig; für Linkslenker; passender Adapter: F	**2800011312280**	**13122**	29
			AQUACTRL 2 SINGLE; Einbauposition beifahrerseitig; Montageart: Bajonett; für Rechtslenker; passender Adapter: F	**2800011602260**	**16022**	53
			AQUACTRL 2 SINGLE; Einbauposition fahrerseitig; Montageart: Bajonett; für Rechtslenker; passender Adapter: F	**2800011614260**	**16142**	58
PEUGEOT - 304 (_04M_) 10/69→10/79						
Wischblatt						
1.3 (M02) 1.3 GL (M01) 1.3 GT (A01) 1.4 D (M20) 1.5 Diesel	55 kW 48 kW 48 kW 33 kW 36 kW	08/72→09/75 09/72→10/79 10/69→09/75 10/76→10/79 10/69→10/79	AQUACTRL 2 SINGLE; Einbauposition beifahrerseitig; für Linkslenker; passender Adapter: A	**2800011300280**	**13002**	25
			AQUACTRL 2 SINGLE; Einbauposition fahrerseitig; für Linkslenker; passender Adapter: A	**2800011300280**	**13002**	25
PEUGEOT - 304 Break (_04D_) 09/70→10/80						
Wischblatt						
1.1 (D11) 1.3 1.3 (D01) 1.4 D	43 kW 55 kW 48 kW 33 kW	10/76→10/80 09/70→08/77 09/70→10/80 10/76→10/79	AQUACTRL 2 SINGLE; Einbauposition fahrerseitig; für Linkslenker; passender Adapter: A	**2800011300280**	**13002**	25
			AQUACTRL 2 SINGLE; Einbauposition beifahrerseitig; für Linkslenker; passender Adapter: A	**2800011300280**	**13002**	25
PEUGEOT - 304 Cabriolet (_04B_) 03/70→07/76						
Wischblatt						
1.3 (B01) 1.3 (B02)	48 kW 55 kW	03/70→09/73 09/72→07/76	AQUACTRL 2 SINGLE; Einbauposition fahrerseitig; für Linkslenker; passender Adapter: A	**2800011300280**	**13002**	25
			AQUACTRL 2 SINGLE; Einbauposition beifahrerseitig; für Linkslenker; passender Adapter: A	**2800011300280**	**13002**	25
PEUGEOT - 304 Coupe (_04C_) 03/70→04/75						
Wischblatt						
1.3 (C01) 1.3 (C02)	48 kW 55 kW	03/70→09/73 03/72→04/75	AQUACTRL 2 SINGLE; Einbauposition fahrerseitig; für Linkslenker; passender Adapter: A	**2800011300280**	**13002**	25
			AQUACTRL 2 SINGLE; Einbauposition beifahrerseitig; für Linkslenker; passender Adapter: A	**2800011300280**	**13002**	25
PEUGEOT - 305 I (581A) 10/77→09/82						
Wischblatt						
1.3 1.3 1.5 1.5 1.5 Diesel	44 kW 48 kW 54 kW 65 kW 36 kW	11/77→09/82 11/77→09/82 11/79→09/82 05/80→09/82 11/77→09/82	AQUACTRL 2 SINGLE; Einbauposition fahrerseitig; für Linkslenker; passender Adapter: A	**2800011302280**	**13022**	26
			AQUACTRL 2 SINGLE; Einbauposition beifahrerseitig; für Linkslenker; passender Adapter: A	**2800011302280**	**13022**	26
PEUGEOT - 305 I Break (581D) 10/77→09/82						
Wischblatt						
1.3 1.3 1.5 1.5 Diesel	44 kW 48 kW 54 kW 36 kW	08/80→09/82 10/77→09/82 08/80→09/82 08/80→09/82	AQUACTRL 2 SINGLE; Einbauposition beifahrerseitig; für Linkslenker; passender Adapter: A	**2800011302280**	**13022**	26
			AQUACTRL 2 SINGLE; Einbauposition fahrerseitig; für Linkslenker; passender Adapter: A	**2800011302280**	**13022**	26

© 2025 Continental Aftermarket & Services GmbH

PEUGEOT - 305 II (581M) 10/82→07/90

Wischblatt

1.1	43 kW	11/82→12/88	AQUACTRL 2 SINGLE; Einbauposition fahrerseitig; für Linkslenker; passender Adapter: A	**2800011302280**	**13022**	26
1.3	44 kW	10/82→08/85				
1.5	50 kW	09/85→07/90	AQUACTRL 2 SINGLE; Einbauposition beifahrerseitig; für Linkslenker; passender Adapter: A	**2800011302280**	**13022**	26
1.5	54 kW	10/82→08/85				
1.6	54 kW	11/86→12/88				
1.6	55 kW	10/82→07/88				
1.6	58 kW	11/82→12/88				
1.6	66 kW	07/84→08/87				
1.6	69 kW	10/82→06/88				
1.6	71 kW	10/82→06/84				
1.8	59 kW	11/82→12/88				
1.8 D	44 kW	11/82→12/88				
1.9	72 kW	11/86→12/88				
1.9	75 kW	10/82→08/85				
1.9 D	47 kW	10/82→07/88				
1.9 D	48 kW	10/82→07/88				

PEUGEOT - 305 II Break (581E) 10/82→07/90

Wischblatt

1.3	44 kW	10/82→08/86	AQUACTRL 2 SINGLE; Einbauposition fahrerseitig; für Linkslenker; passender Adapter: A	**2800011302280**	**13022**	26
1.5	50 kW	09/85→10/86				
1.5	54 kW	10/82→08/86	AQUACTRL 2 SINGLE; Einbauposition beifahrerseitig; für Linkslenker; passender Adapter: A	**2800011302280**	**13022**	26
1.6	54 kW	11/86→12/88				
1.6	55 kW	02/86→12/88				
1.6	58 kW	11/82→12/88				
1.6	66 kW	07/84→12/87				
1.6	71 kW	09/83→06/84				
1.8 D	44 kW	11/82→12/88				
1.9	72 kW	11/86→12/88				
1.9	75 kW	09/84→10/87				
1.9 Diesel	47 kW	10/82→12/88				
1.9 Diesel	48 kW	10/82→12/88				

PEUGEOT - 306 (7B, N3, N5) 04/93→10/03

Wischblatt

1.1	44 kW	06/94→05/01	AQUACTRL 2 SET; für Linkslenker	**2800011224280**	**12242**	10
			AQUACTRL 2 SINGLE; Einbauposition beifahrerseitig; für Linkslenker; passender Adapter: A	**2800011306280**	**13062**	27
			AQUACTRL 2 SINGLE; Einbauposition fahrerseitig; für Linkslenker; passender Adapter: A	**2800011309280**	**13092**	28
			AQUACTRL 2 SINGLE; Einbauposition beifahrerseitig; für Rechtslenker; passender Adapter: A	**2800011607260** **2800011625270**	**16072** **62527**	55 62
			AQUACTRL 2 SINGLE; Einbauposition fahrerseitig; für Rechtslenker; passender Adapter: A	**2800011610260** **2800011610270**	**16102** **61027**	56 56
1.4	48 kW	04/93→10/94	AQUACTRL 2 SET; für Linkslenker	**2800011224280**	**12242**	10
			AQUACTRL 2 SINGLE; Einbauposition beifahrerseitig; für Linkslenker; passender Adapter: A	**2800011306280**	**13062**	27
			AQUACTRL 2 SINGLE; Einbauposition fahrerseitig; für Linkslenker; passender Adapter: A	**2800011309280**	**13092**	28
1.4 SL	55 kW	06/94→05/01	AQUACTRL 2 SET; für Linkslenker	**2800011224280**	**12242**	10
			AQUACTRL 2 SINGLE; Einbauposition beifahrerseitig; für Linkslenker; passender Adapter: A	**2800011306280**	**13062**	27
			AQUACTRL 2 SINGLE; Einbauposition fahrerseitig; für Linkslenker; passender Adapter: A	**2800011309280**	**13092**	28
			AQUACTRL 2 SINGLE; Einbauposition beifahrerseitig; für Rechtslenker; passender Adapter: A	**2800011607260** **2800011625270**	**16072** **62527**	55 62
			AQUACTRL 2 SINGLE; Einbauposition fahrerseitig; für Rechtslenker; passender Adapter: A	**2800011610260** **2800011610270**	**16102** **61027**	56 56

© 2025 Continental Aftermarket & Services GmbH

PEUGEOT - 306 (7B, N3, N5) 04/93→10/03

Wischblatt

1.6	66 kW	07/00→05/01	AQUACTRL 2 SET; für Linkslenker	**2800011224280**	**12242**	10
			AQUACTRL 2 SINGLE; Einbauposition beifahrerseitig; für Linkslenker; passender Adapter: A	**2800011306280**	**13062**	27
			AQUACTRL 2 SINGLE; Einbauposition fahrerseitig; für Linkslenker; passender Adapter: A	**2800011309280**	**13092**	28
			AQUACTRL 2 SINGLE; Einbauposition beifahrerseitig; für Rechtslenker; passender Adapter: A	**2800011607260**	**16072**	55
			AQUACTRL 2 SINGLE; Einbauposition fahrerseitig; für Rechtslenker; passender Adapter: A	**2800011610260**	**16102**	56
1.6 1.6 SR 1.8 1.8 16V	72 kW 65 kW 74 kW 81 kW	10/00→05/01 06/94→10/00 06/94→05/01 03/97→05/01	AQUACTRL 2 SET; für Linkslenker	**2800011224280**	**12242**	10
			AQUACTRL 2 SINGLE; Einbauposition beifahrerseitig; für Linkslenker; passender Adapter: A	**2800011306280**	**13062**	27
			AQUACTRL 2 SINGLE; Einbauposition fahrerseitig; für Linkslenker; passender Adapter: A	**2800011309280**	**13092**	28
			AQUACTRL 2 SINGLE; Einbauposition beifahrerseitig; für Rechtslenker; passender Adapter: A	**2800011607260** **2800011625270**	**16072** **62527**	55 62
			AQUACTRL 2 SINGLE; Einbauposition fahrerseitig; für Rechtslenker; passender Adapter: A	**2800011610260** **2800011610270**	**16102** **61027**	56 56
1.8 16V 1.8 D	82 kW 44 kW	03/97→07/01 05/97→06/00	AQUACTRL 2 SET; für Linkslenker	**2800011224280**	**12242**	10
			AQUACTRL 2 SINGLE; Einbauposition beifahrerseitig; für Linkslenker; passender Adapter: A	**2800011306280**	**13062**	27
			AQUACTRL 2 SINGLE; Einbauposition fahrerseitig; für Linkslenker; passender Adapter: A	**2800011309280**	**13092**	28
			AQUACTRL 2 SINGLE; Einbauposition beifahrerseitig; für Rechtslenker; passender Adapter: A	**2800011607260**	**16072**	55
			AQUACTRL 2 SINGLE; Einbauposition fahrerseitig; für Rechtslenker; passender Adapter: A	**2800011610260**	**16102**	56
1.8 ST 1.9 D 1.9 D 1.9 D 1.9 SLD 1.9 SLD 1.9 SRDT	74 kW 51 kW 55 kW 68 kW 47 kW 50 kW 66 kW	06/94→05/01 09/98→05/01 03/98→05/01 02/94→12/97 06/94→05/01 06/94→05/01 06/94→05/01	AQUACTRL 2 SET; für Linkslenker	**2800011224280**	**12242**	10
			AQUACTRL 2 SINGLE; Einbauposition beifahrerseitig; für Linkslenker; passender Adapter: A	**2800011306280**	**13062**	27
			AQUACTRL 2 SINGLE; Einbauposition fahrerseitig; für Linkslenker; passender Adapter: A	**2800011309280**	**13092**	28
			AQUACTRL 2 SINGLE; Einbauposition beifahrerseitig; für Rechtslenker; passender Adapter: A	**2800011607260** **2800011625270**	**16072** **62527**	55 62
			AQUACTRL 2 SINGLE; Einbauposition fahrerseitig; für Rechtslenker; passender Adapter: A	**2800011610260** **2800011610270**	**16102** **61027**	56 56
1.9 STD	51 kW	02/94→10/95	AQUACTRL 2 SET; für Linkslenker	**2800011224280**	**12242**	10
			AQUACTRL 2 SINGLE; Einbauposition beifahrerseitig; für Linkslenker; passender Adapter: A	**2800011306280**	**13062**	27
			AQUACTRL 2 SINGLE; Einbauposition fahrerseitig; für Linkslenker; passender Adapter: A	**2800011309280**	**13092**	28
			AQUACTRL 2 SINGLE; Einbauposition beifahrerseitig; für Rechtslenker; passender Adapter: A	**2800011607260**	**16072**	55
			AQUACTRL 2 SINGLE; Einbauposition fahrerseitig; für Rechtslenker; passender Adapter: A	**2800011610260**	**16102**	56
2.0 2.0	92 kW 97 kW	11/95→06/97 03/97→05/01	AQUACTRL 2 SET; für Linkslenker	**2800011224280**	**12242**	10
			AQUACTRL 2 SINGLE; Einbauposition beifahrerseitig; für Linkslenker; passender Adapter: A	**2800011306280**	**13062**	27
			AQUACTRL 2 SINGLE; Einbauposition fahrerseitig; für Linkslenker; passender Adapter: A	**2800011309280**	**13092**	28
			AQUACTRL 2 SINGLE; Einbauposition beifahrerseitig; für Rechtslenker; passender Adapter: A	**2800011607260** **2800011625270**	**16072** **62527**	55 62
			AQUACTRL 2 SINGLE; Einbauposition fahrerseitig; für Rechtslenker; passender Adapter: A	**2800011610260** **2800011610270**	**16102** **61027**	56 56
2.0	99 kW	05/97→06/00	AQUACTRL 2 SINGLE; Einbauposition beifahrerseitig; für Rechtslenker; passender Adapter: A	**2800011607260**	**16072**	55
			AQUACTRL 2 SINGLE; Einbauposition fahrerseitig; für Rechtslenker; passender Adapter: A	**2800011610260**	**16102**	56

© 2025 Continental Aftermarket & Services GmbH

PEUGEOT - 306 (7B, N3, N5) 04/93→10/03

Wischblatt

2.0 HDI 90	66 kW	06/99→12/01	AQUACTRL 2 SET; für Linkslenker	**2800011224280**	**12242**	10
2.0 S16 2.0 S16 2.0 ST	110 kW 112 kW 89 kW	06/94→05/01 06/94→05/01 07/94→05/01	AQUACTRL 2 SINGLE; Einbauposition beifahrerseitig; für Linkslenker; passender Adapter: A	**2800011306280**	**13062**	27
			AQUACTRL 2 SINGLE; Einbauposition fahrerseitig; für Linkslenker; passender Adapter: A	**2800011309280**	**13092**	28
			AQUACTRL 2 SINGLE; Einbauposition beifahrerseitig; für Rechtslenker; passender Adapter: A	**2800011607260** **2800011625270**	**16072** **62527**	55 62
			AQUACTRL 2 SINGLE; Einbauposition fahrerseitig; für Rechtslenker; passender Adapter: A	**2800011610260** **2800011610270**	**16102** **61027**	56 56

PEUGEOT - 306 Break (7E, N3, N5) 06/94→12/02

Wischblatt

1.4 1.6 1.6 1.8 1.8 16V	55 kW 65 kW 72 kW 74 kW 81 kW	03/97→04/02 03/97→10/00 10/00→04/02 03/97→04/02 03/97→04/02	AQUACTRL 2 SET; für Linkslenker	**2800011224280**	**12242**	10
			AQUACTRL 2 SINGLE; Einbauposition beifahrerseitig; für Linkslenker; passender Adapter: A	**2800011306280**	**13062**	27
			AQUACTRL 2 SINGLE; Einbauposition fahrerseitig; für Linkslenker; passender Adapter: A	**2800011309280**	**13092**	28
			REARCTRL; Einbauposition hinten	**2800011519170** **2800011519180**	**51917** **15191**	41 41
			AQUACTRL 2 SINGLE; Einbauposition beifahrerseitig; für Rechtslenker; passender Adapter: A	**2800011607260** **2800011625270**	**16072** **62527**	55 62
			AQUACTRL 2 SINGLE; Einbauposition fahrerseitig; für Rechtslenker; passender Adapter: A	**2800011610260** **2800011610270**	**16102** **61027**	56 56
1.8 16V 1.8 D	82 kW 44 kW	03/97→07/01 05/97→06/00	AQUACTRL 2 SET; für Linkslenker	**2800011224280**	**12242**	10
			AQUACTRL 2 SINGLE; Einbauposition beifahrerseitig; für Linkslenker; passender Adapter: A	**2800011306280**	**13062**	27
			AQUACTRL 2 SINGLE; Einbauposition fahrerseitig; für Linkslenker; passender Adapter: A	**2800011309280**	**13092**	28
			REARCTRL; Einbauposition hinten	**2800011519180**	**15191**	41
			AQUACTRL 2 SINGLE; Einbauposition beifahrerseitig; für Rechtslenker; passender Adapter: A	**2800011607260**	**16072**	55
			AQUACTRL 2 SINGLE; Einbauposition fahrerseitig; für Rechtslenker; passender Adapter: A	**2800011610260**	**16102**	56
1.9 D	50 kW	03/97→04/02	AQUACTRL 2 SET; für Linkslenker	**2800011224280**	**12242**	10
			AQUACTRL 2 SINGLE; Einbauposition beifahrerseitig; für Linkslenker; passender Adapter: A	**2800011306280**	**13062**	27
			AQUACTRL 2 SINGLE; Einbauposition fahrerseitig; für Linkslenker; passender Adapter: A	**2800011309280**	**13092**	28
			REARCTRL; Einbauposition hinten	**2800011519170** **2800011519180**	**51917** **15191**	41 41
			AQUACTRL 2 SINGLE; Einbauposition beifahrerseitig; für Rechtslenker; passender Adapter: A	**2800011607260** **2800011625270**	**16072** **62527**	55 62
			AQUACTRL 2 SINGLE; Einbauposition fahrerseitig; für Rechtslenker; passender Adapter: A	**2800011610260** **2800011610270**	**16102** **61027**	56 56
1.9 D	51 kW	05/97→05/99	AQUACTRL 2 SET; für Linkslenker	**2800011224280**	**12242**	10
			AQUACTRL 2 SINGLE; Einbauposition beifahrerseitig; für Linkslenker; passender Adapter: A	**2800011306280**	**13062**	27
			AQUACTRL 2 SINGLE; Einbauposition fahrerseitig; für Linkslenker; passender Adapter: A	**2800011309280**	**13092**	28
			REARCTRL; Einbauposition hinten	**2800011519180**	**15191**	41
			AQUACTRL 2 SINGLE; Einbauposition beifahrerseitig; für Rechtslenker; passender Adapter: A	**2800011607260**	**16072**	55
			AQUACTRL 2 SINGLE; Einbauposition fahrerseitig; für Rechtslenker; passender Adapter: A	**2800011610260**	**16102**	56
1.9 D 1.9 D	51 kW 55 kW	09/98→04/02 03/98→04/02	AQUACTRL 2 SET; für Linkslenker	**2800011224280**	**12242**	10
			AQUACTRL 2 SINGLE; Einbauposition beifahrerseitig; für Linkslenker; passender Adapter: A	**2800011306280**	**13062**	27
			AQUACTRL 2 SINGLE; Einbauposition fahrerseitig; für Linkslenker; passender Adapter: A	**2800011309280**	**13092**	28
			REARCTRL; Einbauposition hinten	**2800011519170** **2800011519180**	**51917** **15191**	41 41

→

© 2025 Continental Aftermarket & Services GmbH

PEUGEOT - 306 Break (7E, N3, N5) 06/94→12/02

Wischblatt

1.9 D	51 kW	09/98→04/02	AQUACTRL 2 SINGLE; Einbauposition beifahrerseitig; für Rechtslenker; passender Adapter: A	**2800011607260**	**16072**	55
1.9 D	55 kW	03/98→04/02		**2800011625270**	**62527**	62
			AQUACTRL 2 SINGLE; Einbauposition fahrerseitig; für Rechtslenker; passender Adapter: A	**2800011610260**	**16102**	56
				2800011610270	**61027**	56
1.9 Td	52 kW	07/95→08/00	AQUACTRL 2 SET; für Linkslenker	**2800011224280**	**12242**	10
			AQUACTRL 2 SINGLE; Einbauposition beifahrerseitig; für Linkslenker; passender Adapter: A	**2800011306280**	**13062**	27
			AQUACTRL 2 SINGLE; Einbauposition fahrerseitig; für Linkslenker; passender Adapter: A	**2800011309280**	**13092**	28
			REARCTRL; Einbauposition hinten	**2800011519180**	**15191**	41
			AQUACTRL 2 SINGLE; Einbauposition beifahrerseitig; für Rechtslenker; passender Adapter: A	**2800011607260**	**16072**	55
			AQUACTRL 2 SINGLE; Einbauposition fahrerseitig; für Rechtslenker; passender Adapter: A	**2800011610260**	**16102**	56
1.9 TD	66 kW	02/97→04/02	AQUACTRL 2 SET; für Linkslenker	**2800011224280**	**12242**	10
			AQUACTRL 2 SINGLE; Einbauposition beifahrerseitig; für Linkslenker; passender Adapter: A	**2800011306280**	**13062**	27
			AQUACTRL 2 SINGLE; Einbauposition fahrerseitig; für Linkslenker; passender Adapter: A	**2800011309280**	**13092**	28
			REARCTRL; Einbauposition hinten	**2800011519170**	**51917**	41
				2800011519180	**15191**	41
			AQUACTRL 2 SINGLE; Einbauposition beifahrerseitig; für Rechtslenker; passender Adapter: A	**2800011607260**	**16072**	55
				2800011625270	**62527**	62
			AQUACTRL 2 SINGLE; Einbauposition fahrerseitig; für Rechtslenker; passender Adapter: A	**2800011610260**	**16102**	56
				2800011610270	**61027**	56
1.9 TD	67 kW	01/99→04/02	AQUACTRL 2 SINGLE; Einbauposition beifahrerseitig; für Rechtslenker; passender Adapter: A	**2800011607260**	**16072**	55
			AQUACTRL 2 SINGLE; Einbauposition fahrerseitig; für Rechtslenker; passender Adapter: A	**2800011610260**	**16102**	56
2.0	97 kW	03/97→04/02	AQUACTRL 2 SET; für Linkslenker	**2800011224280**	**12242**	10
			AQUACTRL 2 SINGLE; Einbauposition beifahrerseitig; für Linkslenker; passender Adapter: A	**2800011306280**	**13062**	27
			AQUACTRL 2 SINGLE; Einbauposition fahrerseitig; für Linkslenker; passender Adapter: A	**2800011309280**	**13092**	28
			REARCTRL; Einbauposition hinten	**2800011519170**	**51917**	41
				2800011519180	**15191**	41
			AQUACTRL 2 SINGLE; Einbauposition beifahrerseitig; für Rechtslenker; passender Adapter: A	**2800011607260**	**16072**	55
				2800011625270	**62527**	62
			AQUACTRL 2 SINGLE; Einbauposition fahrerseitig; für Rechtslenker; passender Adapter: A	**2800011610260**	**16102**	56
				2800011610270	**61027**	56
2.0 16V	99 kW	03/97→04/02	AQUACTRL 2 SET; für Linkslenker	**2800011224280**	**12242**	10
			AQUACTRL 2 SINGLE; Einbauposition beifahrerseitig; für Linkslenker; passender Adapter: A	**2800011306280**	**13062**	27
			AQUACTRL 2 SINGLE; Einbauposition fahrerseitig; für Linkslenker; passender Adapter: A	**2800011309280**	**13092**	28
			REARCTRL; Einbauposition hinten	**2800011519180**	**15191**	41
			AQUACTRL 2 SINGLE; Einbauposition beifahrerseitig; für Rechtslenker; passender Adapter: A	**2800011607260**	**16072**	55
			AQUACTRL 2 SINGLE; Einbauposition fahrerseitig; für Rechtslenker; passender Adapter: A	**2800011610260**	**16102**	56

© 2025 Continental Aftermarket & Services GmbH

PEUGEOT - 306 Break (7E, N3, N5) 06/94→12/02

Wischblatt

2.0 HDI 90	66 kW	06/99→04/02	AQUACTRL 2 SET; für Linkslenker	**2800011224280**	**12242**	10
			AQUACTRL 2 SINGLE; Einbauposition beifahrerseitig; für Linkslenker; passender Adapter: A	**2800011306280**	**13062**	27
			AQUACTRL 2 SINGLE; Einbauposition fahrerseitig; für Linkslenker; passender Adapter: A	**2800011309280**	**13092**	28
			REARCTRL; Einbauposition hinten	**2800011519170** **2800011519180**	**51917** **15191**	41 41
			AQUACTRL 2 SINGLE; Einbauposition beifahrerseitig; für Rechtslenker; passender Adapter: A	**2800011607260** **2800011625270**	**16072** **62527**	55 62
			AQUACTRL 2 SINGLE; Einbauposition fahrerseitig; für Rechtslenker; passender Adapter: A	**2800011610260** **2800011610270**	**16102** **61027**	56 56

PEUGEOT - 306 Cabriolet (7D, N3, N5) 01/94→04/02

Wischblatt

1.6 1.6 1.8	65 kW 72 kW 74 kW	04/96→10/00 10/00→04/02 03/94→04/02	AQUACTRL 2 SET; für Linkslenker	**2800011224280**	**12242**	10
			AQUACTRL 2 SINGLE; Einbauposition beifahrerseitig; für Linkslenker; passender Adapter: A	**2800011306280**	**13062**	27
			AQUACTRL 2 SINGLE; Einbauposition fahrerseitig; für Linkslenker; passender Adapter: A	**2800011309280**	**13092**	28
			AQUACTRL 2 SINGLE; Einbauposition beifahrerseitig; für Rechtslenker; passender Adapter: A	**2800011607260** **2800011625270**	**16072** **62527**	55 62
			AQUACTRL 2 SINGLE; Einbauposition fahrerseitig; für Rechtslenker; passender Adapter: A	**2800011610260** **2800011610270**	**16102** **61027**	56 56
1.8	74 kW	05/97→04/99	AQUACTRL 2 SET; für Linkslenker	**2800011224280**	**12242**	10
			AQUACTRL 2 SINGLE; Einbauposition beifahrerseitig; für Linkslenker; passender Adapter: A	**2800011306280**	**13062**	27
			AQUACTRL 2 SINGLE; Einbauposition fahrerseitig; für Linkslenker; passender Adapter: A	**2800011309280**	**13092**	28
			AQUACTRL 2 SINGLE; Einbauposition beifahrerseitig; für Rechtslenker; passender Adapter: A	**2800011607260**	**16072**	55
			AQUACTRL 2 SINGLE; Einbauposition fahrerseitig; für Rechtslenker; passender Adapter: A	**2800011610260**	**16102**	56
1.8 16V 2.0	81 kW 89 kW	05/97→04/02 03/94→04/02	AQUACTRL 2 SET; für Linkslenker	**2800011224280**	**12242**	10
			AQUACTRL 2 SINGLE; Einbauposition beifahrerseitig; für Linkslenker; passender Adapter: A	**2800011306280**	**13062**	27
			AQUACTRL 2 SINGLE; Einbauposition fahrerseitig; für Linkslenker; passender Adapter: A	**2800011309280**	**13092**	28
			AQUACTRL 2 SINGLE; Einbauposition beifahrerseitig; für Rechtslenker; passender Adapter: A	**2800011607260** **2800011625270**	**16072** **62527**	55 62
			AQUACTRL 2 SINGLE; Einbauposition fahrerseitig; für Rechtslenker; passender Adapter: A	**2800011610260** **2800011610270**	**16102** **61027**	56 56
2.0	90 kW	02/95→11/97	AQUACTRL 2 SET; für Linkslenker	**2800011224280**	**12242**	10
			AQUACTRL 2 SINGLE; Einbauposition beifahrerseitig; für Linkslenker; passender Adapter: A	**2800011306280**	**13062**	27
			AQUACTRL 2 SINGLE; Einbauposition fahrerseitig; für Linkslenker; passender Adapter: A	**2800011309280**	**13092**	28
			AQUACTRL 2 SINGLE; Einbauposition beifahrerseitig; für Rechtslenker; passender Adapter: A	**2800011607260**	**16072**	55
			AQUACTRL 2 SINGLE; Einbauposition fahrerseitig; für Rechtslenker; passender Adapter: A	**2800011610260**	**16102**	56
2.0 2.0 16V 2.0 16V	92 kW 97 kW 99 kW	01/94→06/97 03/97→04/02 03/97→04/02	AQUACTRL 2 SET; für Linkslenker	**2800011224280**	**12242**	10
			AQUACTRL 2 SINGLE; Einbauposition beifahrerseitig; für Linkslenker; passender Adapter: A	**2800011306280**	**13062**	27
			AQUACTRL 2 SINGLE; Einbauposition fahrerseitig; für Linkslenker; passender Adapter: A	**2800011309280**	**13092**	28
			AQUACTRL 2 SINGLE; Einbauposition beifahrerseitig; für Rechtslenker; passender Adapter: A	**2800011607260** **2800011625270**	**16072** **62527**	55 62
			AQUACTRL 2 SINGLE; Einbauposition fahrerseitig; für Rechtslenker; passender Adapter: A	**2800011610260** **2800011610270**	**16102** **61027**	56 56

© 2025 Continental Aftermarket & Services GmbH

PEUGEOT - 306 Kasten/Kombi (N_, 7_) 07/93→08/02

Wischblatt

1.4	55 kW	03/96→07/01	AQUACTRL 2 SET; für Linkslenker	**2800011224280**	**12242**	10
1.8 D	44 kW	05/97→06/00	AQUACTRL 2 SINGLE; Einbauposition beifahrerseitig; für Linkslenker; passender Adapter: A	**2800011306280**	**13062**	27
1.9 D	50 kW	05/97→05/99				
1.9 D	51 kW	02/99→08/02	AQUACTRL 2 SINGLE; Einbauposition fahrerseitig; für Linkslenker; passender Adapter: A	**2800011309280**	**13092**	28
1.9 D	68 kW	02/94→04/99				
1.9 STD	51 kW	02/94→05/99	REARCTRL; Einbauposition hinten	**2800011519180**	**15191**	41
2.0 HDi	66 kW	08/98→06/00	AQUACTRL 2 SINGLE; Einbauposition beifahrerseitig; für Rechtslenker; passender Adapter: A	**2800011607260**	**16072**	55
			AQUACTRL 2 SINGLE; Einbauposition fahrerseitig; für Rechtslenker; passender Adapter: A	**2800011610260**	**16102**	56

PEUGEOT - 306 Kasten/Schrägheck 04/93→08/01

Wischblatt

1.1	44 kW	07/93→12/94	AQUACTRL 2 SINGLE; Einbauposition beifahrerseitig; für Rechtslenker; passender Adapter: A	**2800011607260**	**16072**	55
1.4	55 kW	03/96→07/01				
1.8 D	44 kW	04/93→05/99	AQUACTRL 2 SINGLE; Einbauposition fahrerseitig; für Rechtslenker; passender Adapter: A	**2800011610260**	**16102**	56
1.9 D	50 kW	05/97→05/99				
1.9 D	51 kW	02/99→08/01				
1.9 STD	51 kW	02/94→10/95				

PEUGEOT - 306 Schrägheck (7A, 7C, N3, N5) 01/93→10/03

Wischblatt

1.1	44 kW	05/93→05/01	AQUACTRL 2 SET; für Linkslenker	**2800011224280**	**12242**	10
1.4	55 kW	04/93→07/01	AQUACTRL 2 SINGLE; Einbauposition beifahrerseitig; für Linkslenker; passender Adapter: A	**2800011306280**	**13062**	27
1.6	65 kW	05/93→10/00				
1.6	66 kW	07/00→05/01	AQUACTRL 2 SINGLE; Einbauposition fahrerseitig; für Linkslenker; passender Adapter: A	**2800011309280**	**13092**	28
1.6	72 kW	10/00→05/01				
1.8	74 kW	05/93→05/01	AQUACTRL 2 SINGLE; Einbauposition beifahrerseitig; für Rechtslenker; passender Adapter: A	**2800011607260** **2800011625270**	**16072** **62527**	55 62
1.8 16V	81 kW	03/97→05/01				
			AQUACTRL 2 SINGLE; Einbauposition fahrerseitig; passender Adapter: A; für Rechtslenker	**2800011610260** **2800011610270**	**16102** **61027**	56 56
1.8 16V	82 kW	03/97→10/03	AQUACTRL 2 SET; für Linkslenker	**2800011224280**	**12242**	10
			AQUACTRL 2 SINGLE; Einbauposition beifahrerseitig; für Linkslenker; passender Adapter: A	**2800011306280**	**13062**	27
			AQUACTRL 2 SINGLE; Einbauposition fahrerseitig; für Linkslenker; passender Adapter: A	**2800011309280**	**13092**	28
			AQUACTRL 2 SINGLE; Einbauposition beifahrerseitig; für Rechtslenker; passender Adapter: A	**2800011607260**	**16072**	55
			AQUACTRL 2 SINGLE; Einbauposition fahrerseitig; passender Adapter: A; für Rechtslenker	**2800011610260**	**16102**	56
1.8 D	43 kW	05/93→05/01	AQUACTRL 2 SET; für Linkslenker	**2800011224280**	**12242**	10
			AQUACTRL 2 SINGLE; Einbauposition beifahrerseitig; für Linkslenker; passender Adapter: A	**2800011306280**	**13062**	27
			AQUACTRL 2 SINGLE; Einbauposition fahrerseitig; für Linkslenker; passender Adapter: A	**2800011309280**	**13092**	28
			AQUACTRL 2 SINGLE; Einbauposition beifahrerseitig; für Rechtslenker; passender Adapter: A	**2800011607260** **2800011625270**	**16072** **62527**	55 62
			AQUACTRL 2 SINGLE; Einbauposition fahrerseitig; passender Adapter: A; für Rechtslenker	**2800011610260** **2800011610270**	**16102** **61027**	56 56
1.8 D	44 kW	04/93→05/99	AQUACTRL 2 SET; für Linkslenker	**2800011224280**	**12242**	10
			AQUACTRL 2 SINGLE; Einbauposition beifahrerseitig; für Linkslenker; passender Adapter: A	**2800011306280**	**13062**	27
			AQUACTRL 2 SINGLE; Einbauposition fahrerseitig; für Linkslenker; passender Adapter: A	**2800011309280**	**13092**	28
			AQUACTRL 2 SINGLE; Einbauposition beifahrerseitig; für Rechtslenker; passender Adapter: A	**2800011607260**	**16072**	55
			AQUACTRL 2 SINGLE; Einbauposition fahrerseitig; passender Adapter: A; für Rechtslenker	**2800011610260**	**16102**	56
1.9 D	47 kW	05/93→05/01	AQUACTRL 2 SET; für Linkslenker	**2800011224280**	**12242**	10
1.9 D	50 kW	06/94→05/01	AQUACTRL 2 SINGLE; Einbauposition beifahrerseitig; für Linkslenker; passender Adapter: A	**2800011306280**	**13062**	27

→

© 2025 Continental Aftermarket & Services GmbH

PEUGEOT - 306 Schrägheck (7A, 7C, N3, N5) 01/93→10/03

Wischblatt

1.9 D 1.9 D	47 kW 50 kW	05/93→05/01 06/94→05/01	AQUACTRL 2 SINGLE; Einbauposition fahrerseitig; für Linkslenker; passender Adapter: A	**2800011309280**	**13092**	28
			AQUACTRL 2 SINGLE; Einbauposition beifahrerseitig; für Rechtslenker; passender Adapter: A	**2800011607260** **2800011625270**	**16072** **62527**	55 62
			AQUACTRL 2 SINGLE; Einbauposition fahrerseitig; passender Adapter: A; für Rechtslenker	**2800011610260** **2800011610270**	**16102** **61027**	56 56
1.9 D	51 kW	04/93→05/99	AQUACTRL 2 SET; für Linkslenker	**2800011224280**	**12242**	10
			AQUACTRL 2 SINGLE; Einbauposition beifahrerseitig; für Linkslenker; passender Adapter: A	**2800011306280**	**13062**	27
			AQUACTRL 2 SINGLE; Einbauposition fahrerseitig; für Linkslenker; passender Adapter: A	**2800011309280**	**13092**	28
			AQUACTRL 2 SINGLE; Einbauposition beifahrerseitig; für Rechtslenker; passender Adapter: A	**2800011607260**	**16072**	55
			AQUACTRL 2 SINGLE; Einbauposition fahrerseitig; passender Adapter: A; für Rechtslenker	**2800011610260**	**16102**	56
1.9 D	51 kW	09/98→05/01	AQUACTRL 2 SET; für Linkslenker	**2800011224280**	**12242**	10
			AQUACTRL 2 SINGLE; Einbauposition beifahrerseitig; für Linkslenker; passender Adapter: A	**2800011306280**	**13062**	27
			AQUACTRL 2 SINGLE; Einbauposition fahrerseitig; für Linkslenker; passender Adapter: A	**2800011309280**	**13092**	28
			AQUACTRL 2 SINGLE; Einbauposition beifahrerseitig; für Rechtslenker; passender Adapter: A	**2800011607260** **2800011625270**	**16072** **62527**	55 62
			AQUACTRL 2 SINGLE; Einbauposition fahrerseitig; passender Adapter: A; für Rechtslenker	**2800011610260** **2800011610270**	**16102** **61027**	56 56
1.9 D	52 kW	01/99→08/03	AQUACTRL 2 SET; für Linkslenker	**2800011224280**	**12242**	10
			AQUACTRL 2 SINGLE; Einbauposition beifahrerseitig; für Linkslenker; passender Adapter: A	**2800011306280**	**13062**	27
			AQUACTRL 2 SINGLE; Einbauposition fahrerseitig; für Linkslenker; passender Adapter: A	**2800011309280**	**13092**	28
			AQUACTRL 2 SINGLE; Einbauposition beifahrerseitig; für Rechtslenker; passender Adapter: A	**2800011607260**	**16072**	55
			AQUACTRL 2 SINGLE; Einbauposition fahrerseitig; passender Adapter: A; für Rechtslenker	**2800011610260**	**16102**	56
1.9 D 1.9 D 1.9 DT	55 kW 68 kW 66 kW	03/98→05/01 01/93→12/97 05/93→05/01	AQUACTRL 2 SET; für Linkslenker	**2800011224280**	**12242**	10
			AQUACTRL 2 SINGLE; Einbauposition beifahrerseitig; für Linkslenker; passender Adapter: A	**2800011306280**	**13062**	27
			AQUACTRL 2 SINGLE; Einbauposition fahrerseitig; für Linkslenker; passender Adapter: A	**2800011309280**	**13092**	28
			AQUACTRL 2 SINGLE; Einbauposition beifahrerseitig; für Rechtslenker; passender Adapter: A	**2800011607260** **2800011625270**	**16072** **62527**	55 62
			AQUACTRL 2 SINGLE; Einbauposition fahrerseitig; passender Adapter: A; für Rechtslenker	**2800011610260** **2800011610270**	**16102** **61027**	56 56
1.9 Td	52 kW	07/95→08/00	AQUACTRL 2 SET; für Linkslenker	**2800011224280**	**12242**	10
			AQUACTRL 2 SINGLE; Einbauposition beifahrerseitig; für Linkslenker; passender Adapter: A	**2800011306280**	**13062**	27
			AQUACTRL 2 SINGLE; Einbauposition fahrerseitig; für Linkslenker; passender Adapter: A	**2800011309280**	**13092**	28
			AQUACTRL 2 SINGLE; Einbauposition beifahrerseitig; für Rechtslenker; passender Adapter: A	**2800011607260**	**16072**	55
			AQUACTRL 2 SINGLE; Einbauposition fahrerseitig; passender Adapter: A; für Rechtslenker	**2800011610260**	**16102**	56
2.0	123 kW	01/98→05/00	AQUACTRL 2 SINGLE; Einbauposition beifahrerseitig; für Rechtslenker; passender Adapter: A	**2800011607260**	**16072**	55
			AQUACTRL 2 SINGLE; Einbauposition fahrerseitig; passender Adapter: A; für Rechtslenker	**2800011610260**	**16102**	56

© 2025 Continental Aftermarket & Services GmbH

PEUGEOT - 306 Schrägheck (7A, 7C, N3, N5) 01/93→10/03

Wischblatt

2.0 16V	97 kW	03/97→05/01	AQUACTRL 2 SET; für Linkslenker	**2800011224280**	**12242**	10
			AQUACTRL 2 SINGLE; Einbauposition beifahrerseitig; für Linkslenker; passender Adapter: A	**2800011306280**	**13062**	27
			AQUACTRL 2 SINGLE; Einbauposition fahrerseitig; für Linkslenker; passender Adapter: A	**2800011309280**	**13092**	28
			AQUACTRL 2 SINGLE; Einbauposition beifahrerseitig; für Rechtslenker; passender Adapter: A	**2800011607260** **2800011625270**	**16072** **62527**	55 62
			AQUACTRL 2 SINGLE; Einbauposition fahrerseitig; passender Adapter: A; für Rechtslenker	**2800011610260** **2800011610270**	**16102** **61027**	56 56
2.0 16V	99 kW	03/97→06/00	AQUACTRL 2 SET; für Linkslenker	**2800011224280**	**12242**	10
			AQUACTRL 2 SINGLE; Einbauposition beifahrerseitig; für Linkslenker; passender Adapter: A	**2800011306280**	**13062**	27
			AQUACTRL 2 SINGLE; Einbauposition fahrerseitig; für Linkslenker; passender Adapter: A	**2800011309280**	**13092**	28
			AQUACTRL 2 SINGLE; Einbauposition beifahrerseitig; für Rechtslenker; passender Adapter: A	**2800011607260**	**16072**	55
			AQUACTRL 2 SINGLE; Einbauposition fahrerseitig; passender Adapter: A; für Rechtslenker	**2800011610260**	**16102**	56
2.0 HDI 90 2.0 S16 2.0 S16 2.0 S16 2.0 XSi	66 kW 110 kW 112 kW 120 kW 89 kW	06/99→12/02 06/94→05/01 05/93→05/01 06/96→05/01 05/93→05/01	AQUACTRL 2 SET; für Linkslenker	**2800011224280**	**12242**	10
			AQUACTRL 2 SINGLE; Einbauposition beifahrerseitig; für Linkslenker; passender Adapter: A	**2800011306280**	**13062**	27
			AQUACTRL 2 SINGLE; Einbauposition fahrerseitig; für Linkslenker; passender Adapter: A	**2800011309280**	**13092**	28
			AQUACTRL 2 SINGLE; Einbauposition beifahrerseitig; für Rechtslenker; passender Adapter: A	**2800011607260** **2800011625270**	**16072** **62527**	55 62
			AQUACTRL 2 SINGLE; Einbauposition fahrerseitig; passender Adapter: A; für Rechtslenker	**2800011610260** **2800011610270**	**16102** **61027**	56 56

PEUGEOT - 307 (3A/C) 08/00→12/12

Wischblatt

1.4	55 kW	08/00→09/03	AQUACTRL 2 SINGLE; Einbauposition beifahrerseitig; für Linkslenker; passender Adapter: A	**2800011315280**	**13152**	30
			AQUACTRL 2 SINGLE; Einbauposition fahrerseitig; für Linkslenker; passender Adapter: A	**2800011316280**	**13162**	30
			REARCTRL; Einbauposition hinten	**2800011515170** **2800011515180**	**51517** **15151**	39 39
			AQUACTRL 2 SINGLE; Einbauposition fahrerseitig; für Rechtslenker; Fahrzeugausstattung: für Fahrzeuge mit gegenlaufenden Wischerarmen; passender Adapter: A	**2800011616260** **2800011630270**	**16162** **63027**	58 63
			AQUACTRL 2 SINGLE; Einbauposition beifahrerseitig; für Rechtslenker; Fahrzeugausstattung: für Fahrzeuge mit gegenlaufenden Wischerarmen; passender Adapter: A	**2800011618260** **2800011618270**	**16182** **61827**	59 59
1.4 16V 1.4 HDi	65 kW 50 kW	11/03→07/07 10/01→06/05	AQUACTRL 2 SINGLE; → 12/04; Einbauposition beifahrerseitig; für Linkslenker; passender Adapter: A	**2800011315280**	**13152**	30
			AQUACTRL 2 SINGLE; → 01/05 ; Einbauposition beifahrerseitig; für Linkslenker; passender Adapter: B	**2800011315280**	**13152**	30
			AQUACTRL 2 SINGLE; → 12/04; Einbauposition fahrerseitig; für Linkslenker; passender Adapter: A	**2800011316280**	**13162**	30
			AQUACTRL 2 SINGLE; → 01/05 ; Einbauposition fahrerseitig; für Linkslenker; passender Adapter: B	**2800011316280**	**13162**	30
			REARCTRL; Einbauposition hinten	**2800011515170** **2800011515180**	**51517** **15151**	39 39
			AQUACTRL 2 SINGLE; → 09/04; Einbauposition fahrerseitig; für Rechtslenker; Fahrzeugausstattung: für Fahrzeuge mit gegenlaufenden Wischerarmen; passender Adapter: A	**2800011616260** **2800011630270**	**16162** **63027**	58 63
			AQUACTRL 2 SINGLE; → 10/04 ; Einbauposition fahrerseitig; für Rechtslenker; Fahrzeugaus-	**2800011616260** **2800011630270**	**16162** **63027**	58 63

→

© 2025 Continental Aftermarket & Services GmbH

PEUGEOT - 307 (3A/C) 08/00→12/12

Wischblatt

1.4 16V 1.4 HDi	65 kW 50 kW	11/03→07/07 10/01→06/05	stattung: für Fahrzeuge mit gegenlaufenden Wischerarmen; passender Adapter: B			
			AQUACTRL 2 SINGLE; 09/04; Einbauposition beifahrerseitig; für Rechtslenker; Fahrzeugausstattung: für Fahrzeuge mit gegenlaufenden Wischerarmen; passender Adapter: A	**2800011618260** **2800011618270**	**16182** **61827**	59 59
			AQUACTRL 2 SINGLE; 10/04 ; Einbauposition beifahrerseitig; für Rechtslenker; Fahrzeugausstattung: für Fahrzeuge mit gegenlaufenden Wischerarmen; passender Adapter: B	**2800011619260** **2800011619270**	**16192** **61927**	59 59
1.6	81 kW	07/06→04/12	AQUACTRL 2 SINGLE; Einbauposition beifahrerseitig; für Linkslenker; passender Adapter: B	**2800011315280**	**13152**	30
			AQUACTRL 2 SINGLE; Einbauposition fahrerseitig; für Linkslenker; passender Adapter: B	**2800011316280**	**13162**	30
			REARCTRL; Einbauposition hinten	**2800011515170** **2800011515180**	**51517** **15151**	39 39
			AQUACTRL 2 SINGLE; Einbauposition fahrerseitig; für Rechtslenker; Fahrzeugausstattung: für Fahrzeuge mit gegenlaufenden Wischerarmen; passender Adapter: B	**2800011616260** **2800011630270**	**16162** **63027**	58 63
			AQUACTRL 2 SINGLE; Einbauposition beifahrerseitig; für Rechtslenker; Fahrzeugausstattung: für Fahrzeuge mit gegenlaufenden Wischerarmen; passender Adapter: B	**2800011619260** **2800011619270**	**16192** **61927**	59 59
1.6 16V	80 kW	08/00→11/07	AQUACTRL 2 SINGLE; 12/04; Einbauposition beifahrerseitig; für Linkslenker; passender Adapter: A	**2800011315280**	**13152**	30
			AQUACTRL 2 SINGLE; 01/05 ; Einbauposition beifahrerseitig; für Linkslenker; passender Adapter: B	**2800011315280**	**13152**	30
			AQUACTRL 2 SINGLE; 12/04; Einbauposition fahrerseitig; für Linkslenker; passender Adapter: A	**2800011316280**	**13162**	30
			AQUACTRL 2 SINGLE; 01/05 ; Einbauposition fahrerseitig; für Linkslenker; passender Adapter: B	**2800011316280**	**13162**	30
			REARCTRL; Einbauposition hinten	**2800011515170** **2800011515180**	**51517** **15151**	39 39
			AQUACTRL 2 SINGLE; 09/04; Einbauposition fahrerseitig; für Rechtslenker; Fahrzeugausstattung: für Fahrzeuge mit gegenlaufenden Wischerarmen; passender Adapter: A	**2800011616260** **2800011630270**	**16162** **63027**	58 63
			AQUACTRL 2 SINGLE; 10/04 ; Einbauposition fahrerseitig; für Rechtslenker; Fahrzeugausstattung: für Fahrzeuge mit gegenlaufenden Wischerarmen; passender Adapter: B	**2800011616260** **2800011630270**	**16162** **63027**	58 63
			AQUACTRL 2 SINGLE; 09/04; Einbauposition beifahrerseitig; für Rechtslenker; Fahrzeugausstattung: für Fahrzeuge mit gegenlaufenden Wischerarmen; passender Adapter: A	**2800011618260** **2800011618270**	**16182** **61827**	59 59
			AQUACTRL 2 SINGLE; 10/04 ; Einbauposition beifahrerseitig; für Rechtslenker; Fahrzeugausstattung: für Fahrzeuge mit gegenlaufenden Wischerarmen; passender Adapter: B	**2800011619260** **2800011619270**	**16192** **61927**	59 59

© 2025 Continental Aftermarket & Services GmbH

PEUGEOT - 307 (3A/C) 08/00→12/12

Wischblatt

1.6 BioFlex 1.6 Flex	80 kW 83 kW	09/07→04/09 07/06→12/12	AQUACTRL 2 SINGLE; Einbauposition beifahrerseitig; für Linkslenker; passender Adapter: B	**2800011315280**	**13152**	30
			AQUACTRL 2 SINGLE; Einbauposition fahrerseitig; für Linkslenker; passender Adapter: B	**2800011316280**	**13162**	30
			REARCTRL; Einbauposition hinten	**2800011515180**	**15151**	39
			AQUACTRL 2 SINGLE; Einbauposition fahrerseitig; für Rechtslenker; Fahrzeugausstattung: für Fahrzeuge mit gegenlaufenden Wischerarmen; passender Adapter: B	**2800011616260**	**16162**	58
			AQUACTRL 2 SINGLE; Einbauposition beifahrerseitig; für Rechtslenker; Fahrzeugausstattung: für Fahrzeuge mit gegenlaufenden Wischerarmen; passender Adapter: B	**2800011619260**	**16192**	59
1.6 HDi	66 kW	04/05→03/09	AQUACTRL 2 SINGLE; Einbauposition beifahrerseitig; für Linkslenker; passender Adapter: B	**2800011315280**	**13152**	30
			AQUACTRL 2 SINGLE; Einbauposition fahrerseitig; für Linkslenker; passender Adapter: B	**2800011316280**	**13162**	30
			REARCTRL; Einbauposition hinten	**2800011515170** **2800011515180**	**51517** **15151**	39 39
			AQUACTRL 2 SINGLE; Einbauposition fahrerseitig; für Rechtslenker; Fahrzeugausstattung: für Fahrzeuge mit gegenlaufenden Wischerarmen; passender Adapter: B	**2800011616260** **2800011630270**	**16162** **63027**	58 63
			AQUACTRL 2 SINGLE; Einbauposition beifahrerseitig; für Rechtslenker; Fahrzeugausstattung: für Fahrzeuge mit gegenlaufenden Wischerarmen; passender Adapter: B	**2800011619260** **2800011619270**	**16192** **61927**	59 59
1.6 HDi 110	80 kW	02/04→03/09	AQUACTRL 2 SINGLE; 12/04; Einbauposition beifahrerseitig; für Linkslenker; passender Adapter: A	**2800011315280**	**13152**	30
			AQUACTRL 2 SINGLE; 01/05 ; Einbauposition beifahrerseitig; für Linkslenker; passender Adapter: B	**2800011315280**	**13152**	30
			AQUACTRL 2 SINGLE; 12/04; Einbauposition fahrerseitig; für Linkslenker; passender Adapter: A	**2800011316280**	**13162**	30
			AQUACTRL 2 SINGLE; 01/05 ; Einbauposition fahrerseitig; für Linkslenker; passender Adapter: B	**2800011316280**	**13162**	30
			REARCTRL; Einbauposition hinten	**2800011515170** **2800011515180**	**51517** **15151**	39 39
			AQUACTRL 2 SINGLE; 09/04; Einbauposition fahrerseitig; für Rechtslenker; Fahrzeugausstattung: für Fahrzeuge mit gegenlaufenden Wischerarmen; passender Adapter: A	**2800011616260** **2800011630270**	**16162** **63027**	58 63
			AQUACTRL 2 SINGLE; 10/04 ; Einbauposition fahrerseitig; für Rechtslenker; Fahrzeugausstattung: für Fahrzeuge mit gegenlaufenden Wischerarmen; passender Adapter: B	**2800011616260** **2800011630270**	**16162** **63027**	58 63
			AQUACTRL 2 SINGLE; 09/04; Einbauposition beifahrerseitig; für Rechtslenker; Fahrzeugausstattung: für Fahrzeuge mit gegenlaufenden Wischerarmen; passender Adapter: A	**2800011618260** **2800011618270**	**16182** **61827**	59 59
			AQUACTRL 2 SINGLE; 10/04 ; Einbauposition beifahrerseitig; für Rechtslenker; Fahrzeugausstattung: für Fahrzeuge mit gegenlaufenden Wischerarmen; passender Adapter: B	**2800011619260** **2800011619270**	**16192** **61927**	59 59

© 2025 Continental Aftermarket & Services GmbH

PEUGEOT - 307 (3A/C) 08/00→12/12

Wischblatt

2.0	105 kW	08/08→12/11	AQUACTRL 2 SINGLE; Einbauposition beifahrerseitig; für Linkslenker; passender Adapter: B	**2800011315280**	**13152**	30
			AQUACTRL 2 SINGLE; Einbauposition fahrerseitig; für Linkslenker; passender Adapter: B	**2800011316280**	**13162**	30
			REARCTRL; Einbauposition hinten	**2800011515180**	**15151**	39
			AQUACTRL 2 SINGLE; Einbauposition fahrerseitig; für Rechtslenker; Fahrzeugausstattung: für Fahrzeuge mit gegenlaufenden Wischerarmen; passender Adapter: B	**2800011616260**	**16162**	58
			AQUACTRL 2 SINGLE; Einbauposition beifahrerseitig; für Rechtslenker; Fahrzeugausstattung: für Fahrzeuge mit gegenlaufenden Wischerarmen; passender Adapter: B	**2800011619260**	**16192**	59
2.0 16V	100 kW	08/00→06/05	AQUACTRL 2 SINGLE; 12/04; Einbauposition beifahrerseitig; für Linkslenker; passender Adapter: A	**2800011315280**	**13152**	30
			AQUACTRL 2 SINGLE; 01/05 ; Einbauposition beifahrerseitig; für Linkslenker; passender Adapter: B	**2800011315280**	**13152**	30
			AQUACTRL 2 SINGLE; 12/04; Einbauposition fahrerseitig; für Linkslenker; passender Adapter: A	**2800011316280**	**13162**	30
			AQUACTRL 2 SINGLE; 01/05 ; Einbauposition fahrerseitig; für Linkslenker; passender Adapter: B	**2800011316280**	**13162**	30
			REARCTRL; Einbauposition hinten	**2800011515170** **2800011515180**	**51517** **15151**	39 39
			AQUACTRL 2 SINGLE; 09/04; Einbauposition fahrerseitig; für Rechtslenker; Fahrzeugausstattung: für Fahrzeuge mit gegenlaufenden Wischerarmen; passender Adapter: A	**2800011616260** **2800011630270**	**16162** **63027**	58 63
			AQUACTRL 2 SINGLE; 10/04 ; Einbauposition fahrerseitig; für Rechtslenker; Fahrzeugausstattung: für Fahrzeuge mit gegenlaufenden Wischerarmen; passender Adapter: B	**2800011616260** **2800011630270**	**16162** **63027**	58 63
			AQUACTRL 2 SINGLE; 09/04; Einbauposition beifahrerseitig; für Rechtslenker; Fahrzeugausstattung: für Fahrzeuge mit gegenlaufenden Wischerarmen; passender Adapter: A	**2800011618260** **2800011618270**	**16182** **61827**	59 59
			AQUACTRL 2 SINGLE; 10/04 ; Einbauposition beifahrerseitig; für Rechtslenker; Fahrzeugausstattung: für Fahrzeuge mit gegenlaufenden Wischerarmen; passender Adapter: B	**2800011619260** **2800011619270**	**16192** **61927**	59 59
2.0 16V 2.0 16V	103 kW 130 kW	03/05→11/07 06/05→11/07	AQUACTRL 2 SINGLE; Einbauposition beifahrerseitig; für Linkslenker; passender Adapter: B	**2800011315280**	**13152**	30
			AQUACTRL 2 SINGLE; Einbauposition fahrerseitig; für Linkslenker; passender Adapter: B	**2800011316280**	**13162**	30
			REARCTRL; Einbauposition hinten	**2800011515170** **2800011515180**	**51517** **15151**	39 39
			AQUACTRL 2 SINGLE; Einbauposition fahrerseitig; für Rechtslenker; Fahrzeugausstattung: für Fahrzeuge mit gegenlaufenden Wischerarmen; passender Adapter: B	**2800011616260** **2800011630270**	**16162** **63027**	58 63
			AQUACTRL 2 SINGLE; Einbauposition beifahrerseitig; für Rechtslenker; Fahrzeugausstattung: für Fahrzeuge mit gegenlaufenden Wischerarmen; passender Adapter: B	**2800011619260** **2800011619270**	**16192** **61927**	59 59
2.0 HDi 110 2.0 HDi 135 2.0 HDi 90	79 kW 100 kW 66 kW	08/00→03/07 10/03→11/07 08/00→03/07	AQUACTRL 2 SINGLE; 12/04; Einbauposition beifahrerseitig; für Linkslenker; passender Adapter: A	**2800011315280**	**13152**	30
			AQUACTRL 2 SINGLE; 01/05 ; Einbauposition beifahrerseitig; für Linkslenker; passender Adapter: B	**2800011315280**	**13152**	30
			AQUACTRL 2 SINGLE; 12/04; Einbauposition fahrerseitig; für Linkslenker; passender Adapter: A	**2800011316280**	**13162**	30

→

© 2025 Continental Aftermarket & Services GmbH

PEUGEOT - 307 (3A/C) 08/00→12/12

Wischblatt

2.0 HDi 110 2.0 HDi 135 2.0 HDi 90	79 kW 100 kW 66 kW	08/00→03/07 10/03→11/07 08/00→03/07	AQUACTRL 2 SINGLE; 01/05 ; Einbauposition fahrerseitig; für Linkslenker; passender Adapter: B	**2800011316280**	**13162**	30
			REARCTRL; Einbauposition hinten	**2800011515170** **2800011515180**	**51517** **15151**	39 39
			AQUACTRL 2 SINGLE; 09/04; Einbauposition fahrerseitig; für Rechtslenker; Fahrzeugausstattung: für Fahrzeuge mit gegenlaufenden Wischerarmen; passender Adapter: A	**2800011616260** **2800011630270**	**16162** **63027**	58 63
			AQUACTRL 2 SINGLE; 10/04 ; Einbauposition fahrerseitig; für Rechtslenker; Fahrzeugausstattung: für Fahrzeuge mit gegenlaufenden Wischerarmen; passender Adapter: B	**2800011616260** **2800011630270**	**16162** **63027**	58 63
			AQUACTRL 2 SINGLE; 09/04; Einbauposition beifahrerseitig; für Rechtslenker; Fahrzeugausstattung: für Fahrzeuge mit gegenlaufenden Wischerarmen; passender Adapter: A	**2800011618260** **2800011618270**	**16182** **61827**	59 59
			AQUACTRL 2 SINGLE; 10/04 ; Einbauposition beifahrerseitig; für Rechtslenker; Fahrzeugausstattung: für Fahrzeuge mit gegenlaufenden Wischerarmen; passender Adapter: B	**2800011619260** **2800011619270**	**16192** **61927**	59 59

PEUGEOT - 307 Break (3E) 03/02→12/09

Wischblatt

1.4	55 kW	04/02→09/03	AQUACTRL 2 SINGLE; Einbauposition beifahrerseitig; für Linkslenker; passender Adapter: A	**2800011315280**	**13152**	30
			AQUACTRL 2 SINGLE; Einbauposition fahrerseitig; für Linkslenker; passender Adapter: A	**2800011316280**	**13162**	30
			REARCTRL; Einbauposition hinten	**2800011515170** **2800011515180**	**51517** **15151**	39 39
			AQUACTRL 2 SINGLE; Einbauposition fahrerseitig; für Rechtslenker; Fahrzeugausstattung: für Fahrzeuge mit gegenlaufenden Wischerarmen; passender Adapter: A	**2800011616260** **2800011630270**	**16162** **63027**	58 63
			AQUACTRL 2 SINGLE; Einbauposition beifahrerseitig; für Rechtslenker; Fahrzeugausstattung: für Fahrzeuge mit gegenlaufenden Wischerarmen; passender Adapter: A	**2800011618260** **2800011618270**	**16182** **61827**	59 59
1.4 16V 1.4 HDi 1.6 16V	65 kW 50 kW 80 kW	11/03→07/07 03/02→06/05 03/02→04/08	AQUACTRL 2 SINGLE; 12/04; Einbauposition beifahrerseitig; für Linkslenker; passender Adapter: A	**2800011315280**	**13152**	30
			AQUACTRL 2 SINGLE; 01/05 ; Einbauposition beifahrerseitig; für Linkslenker; passender Adapter: B	**2800011315280**	**13152**	30
			AQUACTRL 2 SINGLE; 12/04; Einbauposition fahrerseitig; für Linkslenker; passender Adapter: A	**2800011316280**	**13162**	30
			AQUACTRL 2 SINGLE; 01/05 ; Einbauposition fahrerseitig; für Linkslenker; passender Adapter: B	**2800011316280**	**13162**	30
			REARCTRL; Einbauposition hinten	**2800011515170** **2800011515180**	**51517** **15151**	39 39
			AQUACTRL 2 SINGLE; 09/04; Einbauposition fahrerseitig; für Rechtslenker; Fahrzeugausstattung: für Fahrzeuge mit gegenlaufenden Wischerarmen; passender Adapter: A	**2800011616260** **2800011630270**	**16162** **63027**	58 63
			AQUACTRL 2 SINGLE; 10/04 ; Einbauposition fahrerseitig; für Rechtslenker; Fahrzeugausstattung: für Fahrzeuge mit gegenlaufenden Wischerarmen; passender Adapter: B	**2800011616260** **2800011630270**	**16162** **63027**	58 63
			AQUACTRL 2 SINGLE; 09/04; Einbauposition beifahrerseitig; für Rechtslenker; Fahrzeugausstattung: für Fahrzeuge mit gegenlaufenden Wischerarmen; passender Adapter: A	**2800011618260** **2800011618270**	**16182** **61827**	59 59
			AQUACTRL 2 SINGLE; 10/04 ; Einbauposition beifahrerseitig; für Rechtslenker; Fahrzeugaus-	**2800011619260** **2800011619270**	**16192** **61927**	59 59

→

© 2025 Continental Aftermarket & Services GmbH

PEUGEOT - 307 Break (3E) 03/02→12/09

Wischblatt

1.4 16V 1.4 HDi 1.6 16V	65 kW 50 kW 80 kW	11/03→07/07 03/02→06/05 03/02→04/08	stattung: für Fahrzeuge mit gegenlaufenden Wischerarmen; passender Adapter: B			
1.6 BioFlex	80 kW	09/07→04/08	AQUACTRL 2 SINGLE; Einbauposition beifahrerseitig; für Linkslenker; passender Adapter: B	**2800011315280**	**13152**	30
			AQUACTRL 2 SINGLE; Einbauposition fahrerseitig; für Linkslenker; passender Adapter: B	**2800011316280**	**13162**	30
			REARCTRL; Einbauposition hinten	**2800011515180**	**15151**	39
			AQUACTRL 2 SINGLE; Einbauposition fahrerseitig; für Rechtslenker; Fahrzeugausstattung: für Fahrzeuge mit gegenlaufenden Wischerarmen; passender Adapter: B	**2800011616260**	**16162**	58
			AQUACTRL 2 SINGLE; Einbauposition beifahrerseitig; für Rechtslenker; Fahrzeugausstattung: für Fahrzeuge mit gegenlaufenden Wischerarmen; passender Adapter: B	**2800011619260**	**16192**	59
1.6 HDi	66 kW	04/05→04/08	AQUACTRL 2 SINGLE; Einbauposition beifahrerseitig; für Linkslenker; passender Adapter: B	**2800011315280**	**13152**	30
			AQUACTRL 2 SINGLE; Einbauposition fahrerseitig; für Linkslenker; passender Adapter: B	**2800011316280**	**13162**	30
			REARCTRL; Einbauposition hinten	**2800011515170** **2800011515180**	**51517** **15151**	39 39
			AQUACTRL 2 SINGLE; Einbauposition fahrerseitig; für Rechtslenker; Fahrzeugausstattung: für Fahrzeuge mit gegenlaufenden Wischerarmen; passender Adapter: B	**2800011616260** **2800011630270**	**16162** **63027**	58 63
			AQUACTRL 2 SINGLE; Einbauposition beifahrerseitig; für Rechtslenker; Fahrzeugausstattung: für Fahrzeuge mit gegenlaufenden Wischerarmen; passender Adapter: B	**2800011619260** **2800011619270**	**16192** **61927**	59 59
1.6 HDi 110 2.0	80 kW 100 kW	02/04→04/08 03/02→06/05	AQUACTRL 2 SINGLE; →12/04; Einbauposition beifahrerseitig; für Linkslenker; passender Adapter: A	**2800011315280**	**13152**	30
			AQUACTRL 2 SINGLE; →01/05 ; Einbauposition beifahrerseitig; für Linkslenker; passender Adapter: B	**2800011315280**	**13152**	30
			AQUACTRL 2 SINGLE; →12/04; Einbauposition fahrerseitig; für Linkslenker; passender Adapter: A	**2800011316280**	**13162**	30
			AQUACTRL 2 SINGLE; →01/05 ; Einbauposition fahrerseitig; für Linkslenker; passender Adapter: B	**2800011316280**	**13162**	30
			REARCTRL; Einbauposition hinten	**2800011515170** **2800011515180**	**51517** **15151**	39 39
			AQUACTRL 2 SINGLE; →09/04; Einbauposition fahrerseitig; für Rechtslenker; Fahrzeugausstattung: für Fahrzeuge mit gegenlaufenden Wischerarmen; passender Adapter: A	**2800011616260** **2800011630270**	**16162** **63027**	58 63
			AQUACTRL 2 SINGLE; →10/04 ; Einbauposition fahrerseitig; für Rechtslenker; Fahrzeugausstattung: für Fahrzeuge mit gegenlaufenden Wischerarmen; passender Adapter: B	**2800011616260** **2800011630270**	**16162** **63027**	58 63
			AQUACTRL 2 SINGLE; →09/04; Einbauposition beifahrerseitig; für Rechtslenker; Fahrzeugausstattung: für Fahrzeuge mit gegenlaufenden Wischerarmen; passender Adapter: A	**2800011618260** **2800011618270**	**16182** **61827**	59 59
			AQUACTRL 2 SINGLE; →10/04 ; Einbauposition beifahrerseitig; für Rechtslenker; Fahrzeugausstattung: für Fahrzeuge mit gegenlaufenden Wischerarmen; passender Adapter: B	**2800011619260** **2800011619270**	**16192** **61927**	59 59

© 2025 Continental Aftermarket & Services GmbH

PEUGEOT - 307 Break (3E) 03/02→12/09

Wischblatt

2.0 16V 2.0 16V	103 kW 130 kW	03/05→04/08 06/05→04/08	AQUACTRL 2 SINGLE; Einbauposition beifahrerseitig; für Linkslenker; passender Adapter: B	**2800011315280**	**13152**	30
			AQUACTRL 2 SINGLE; Einbauposition fahrerseitig; für Linkslenker; passender Adapter: B	**2800011316280**	**13162**	30
			REARCTRL; Einbauposition hinten	**2800011515170** **2800011515180**	**51517** **15151**	39 39
			AQUACTRL 2 SINGLE; Einbauposition fahrerseitig; für Rechtslenker; Fahrzeugausstattung: für Fahrzeuge mit gegenlaufenden Wischerarmen; passender Adapter: B	**2800011616260** **2800011630270**	**16162** **63027**	58 63
			AQUACTRL 2 SINGLE; Einbauposition beifahrerseitig; für Rechtslenker; Fahrzeugausstattung: für Fahrzeuge mit gegenlaufenden Wischerarmen; passender Adapter: B	**2800011619260** **2800011619270**	**16192** **61927**	59 59
2.0 HDI 110 2.0 HDi 135 2.0 HDI 90	79 kW 100 kW 66 kW	03/02→12/09 02/04→04/08 03/02→04/08	AQUACTRL 2 SINGLE; 12/04; Einbauposition beifahrerseitig; für Linkslenker; passender Adapter: A	**2800011315280**	**13152**	30
			AQUACTRL 2 SINGLE; 01/05 ; Einbauposition beifahrerseitig; für Linkslenker; passender Adapter: B	**2800011315280**	**13152**	30
			AQUACTRL 2 SINGLE; 12/04; Einbauposition fahrerseitig; für Linkslenker; passender Adapter: A	**2800011316280**	**13162**	30
			AQUACTRL 2 SINGLE; 01/05 ; Einbauposition fahrerseitig; für Linkslenker; passender Adapter: B	**2800011316280**	**13162**	30
			REARCTRL; Einbauposition hinten	**2800011515170** **2800011515180**	**51517** **15151**	39 39
			AQUACTRL 2 SINGLE; 09/04; Einbauposition fahrerseitig; für Rechtslenker; Fahrzeugausstattung: für Fahrzeuge mit gegenlaufenden Wischerarmen; passender Adapter: A	**2800011616260** **2800011630270**	**16162** **63027**	58 63
			AQUACTRL 2 SINGLE; 10/04 ; Einbauposition fahrerseitig; für Rechtslenker; Fahrzeugausstattung: für Fahrzeuge mit gegenlaufenden Wischerarmen; passender Adapter: B	**2800011616260** **2800011630270**	**16162** **63027**	58 63
			AQUACTRL 2 SINGLE; 09/04; Einbauposition beifahrerseitig; für Rechtslenker; Fahrzeugausstattung: für Fahrzeuge mit gegenlaufenden Wischerarmen; passender Adapter: A	**2800011618260** **2800011618270**	**16182** **61827**	59 59
			AQUACTRL 2 SINGLE; 10/04 ; Einbauposition beifahrerseitig; für Rechtslenker; Fahrzeugausstattung: für Fahrzeuge mit gegenlaufenden Wischerarmen; passender Adapter: B	**2800011619260** **2800011619270**	**16192** **61927**	59 59

PEUGEOT - 307 CC (3B) 03/03→06/09

Wischblatt

1.6 16V 2.0 16V 2.0 16V 2.0 16V 2.0 16V	80 kW 100 kW 103 kW 105 kW 130 kW	03/03→04/09 10/03→06/05 12/04→04/09 10/05→04/09 10/03→04/09	AQUACTRL 2 SINGLE; Einbauposition beifahrerseitig; für Linkslenker; passender Adapter: B	**2800011315280**	**13152**	30
			AQUACTRL 2 SINGLE; Einbauposition fahrerseitig; für Linkslenker; passender Adapter: B	**2800011316280**	**13162**	30
			AQUACTRL 2 SINGLE; Einbauposition fahrerseitig; für Rechtslenker; Fahrzeugausstattung: für Fahrzeuge mit gegenlaufenden Wischerarmen; passender Adapter: B	**2800011614260** **2800011628270**	**16142** **62827**	58 63
			AQUACTRL 2 SINGLE; Einbauposition beifahrerseitig; für Rechtslenker; Fahrzeugausstattung: für Fahrzeuge mit gegenlaufenden Wischerarmen; passender Adapter: B	**2800011619260** **2800011619270**	**16192** **61927**	59 59
2.0 16V	132 kW	04/05→06/09	AQUACTRL 2 SINGLE; Einbauposition fahrerseitig; für Rechtslenker; Fahrzeugausstattung: für Fahrzeuge mit gegenlaufenden Wischerarmen; passender Adapter: B	**2800011614260**	**16142**	58
			AQUACTRL 2 SINGLE; Einbauposition beifahrerseitig; für Rechtslenker; Fahrzeugausstattung: für Fahrzeuge mit gegenlaufenden Wischerarmen; passender Adapter: B	**2800011619260**	**16192**	59

© 2025 Continental Aftermarket & Services GmbH

PEUGEOT - 307 CC (3B) 03/03→06/09						
Wischblatt						
2.0 HDi 135	100 kW	06/05→04/09	AQUACTRL 2 SINGLE; Einbauposition beifahrerseitig; für Linkslenker; passender Adapter: B	**2800011315280**	**13152**	30
			AQUACTRL 2 SINGLE; Einbauposition fahrerseitig; für Linkslenker; passender Adapter: B	**2800011316280**	**13162**	30
			AQUACTRL 2 SINGLE; Einbauposition fahrerseitig; für Rechtslenker; Fahrzeugausstattung: für Fahrzeuge mit gegenlaufenden Wischerarmen; passender Adapter: B	**2800011614260** **2800011628270**	**16142** **62827**	58 63
			AQUACTRL 2 SINGLE; Einbauposition beifahrerseitig; für Rechtslenker; Fahrzeugausstattung: für Fahrzeuge mit gegenlaufenden Wischerarmen; passender Adapter: B	**2800011619260** **2800011619270**	**16192** **61927**	59 59
PEUGEOT - 307 Stufenheck 01/01→12/12						
Wischblatt						
1.6	81 kW	08/06→12/12	AQUACTRL 2 SINGLE; Einbauposition beifahrerseitig; für Linkslenker; passender Adapter: B	**2800011315280**	**13152**	30
			AQUACTRL 2 SINGLE; Einbauposition fahrerseitig; für Linkslenker; passender Adapter: B	**2800011316280**	**13162**	30
			AQUACTRL 2 SINGLE; Einbauposition fahrerseitig; für Rechtslenker; passender Adapter: B	**2800011618270**	**61827**	59
			AQUACTRL 2 SINGLE; Einbauposition beifahrerseitig; für Rechtslenker; passender Adapter: B	**2800011630270**	**63027**	63
2.0 2.0 HDi	103 kW 80 kW	09/06→12/08 09/06→03/12	AQUACTRL 2 SINGLE; Einbauposition beifahrerseitig; für Linkslenker; passender Adapter: B	**2800011315280**	**13152**	30
			AQUACTRL 2 SINGLE; Einbauposition fahrerseitig; für Linkslenker; passender Adapter: B	**2800011316280**	**13162**	30
PEUGEOT - 307 SW (3H) 03/02→12/09						
Wischblatt						
1.4	55 kW	04/02→09/03	AQUACTRL 2 SINGLE; Einbauposition beifahrerseitig; für Linkslenker; passender Adapter: A	**2800011315280**	**13152**	30
			AQUACTRL 2 SINGLE; Einbauposition fahrerseitig; für Linkslenker; passender Adapter: A	**2800011316280**	**13162**	30
			REARCTRL; Einbauposition hinten	**2800011515170** **2800011515180**	**51517** **15151**	39 39
			AQUACTRL 2 SINGLE; Einbauposition fahrerseitig; für Rechtslenker; Fahrzeugausstattung: für Fahrzeuge mit gegenlaufenden Wischerarmen; passender Adapter: A	**2800011616260** **2800011630270**	**16162** **63027**	58 63
			AQUACTRL 2 SINGLE; Einbauposition beifahrerseitig; für Rechtslenker; Fahrzeugausstattung: für Fahrzeuge mit gegenlaufenden Wischerarmen; passender Adapter: A	**2800011618260** **2800011618270**	**16182** **61827**	59 59
1.4 16V 1.6 16V	65 kW 80 kW	11/03→07/07 03/02→04/08	AQUACTRL 2 SINGLE; → 12/04; Einbauposition beifahrerseitig; für Linkslenker; passender Adapter: A	**2800011315280**	**13152**	30
			AQUACTRL 2 SINGLE; → 01/05 ; Einbauposition beifahrerseitig; für Linkslenker; passender Adapter: B	**2800011315280**	**13152**	30
			AQUACTRL 2 SINGLE; → 12/04; Einbauposition fahrerseitig; für Linkslenker; passender Adapter: A	**2800011316280**	**13162**	30
			AQUACTRL 2 SINGLE; → 01/05 ; Einbauposition fahrerseitig; für Linkslenker; passender Adapter: B	**2800011316280**	**13162**	30
			REARCTRL; Einbauposition hinten	**2800011515170** **2800011515180**	**51517** **15151**	39 39
			AQUACTRL 2 SINGLE; → 09/04; Einbauposition fahrerseitig; für Rechtslenker; Fahrzeugausstattung: für Fahrzeuge mit gegenlaufenden Wischerarmen; passender Adapter: A	**2800011616260** **2800011630270**	**16162** **63027**	58 63
			AQUACTRL 2 SINGLE; → 10/04 ; Einbauposition fahrerseitig; für Rechtslenker; Fahrzeugausstattung: für Fahrzeuge mit gegenlaufenden Wischerarmen; passender Adapter: B	**2800011616260** **2800011630270**	**16162** **63027**	58 63

→

© 2025 Continental Aftermarket & Services GmbH

PEUGEOT - 307 SW (3H) 03/02→12/09

Wischblatt

1.4 16V 1.6 16V	65 kW 80 kW	11/03→07/07 03/02→04/08	AQUACTRL 2 SINGLE; 09/04; Einbauposition beifahrerseitig; für Rechtslenker; Fahrzeugausstattung: für Fahrzeuge mit gegenlaufenden Wischerarmen; passender Adapter: A	**2800011618260** **2800011618270**	**16182** **61827**	59 59
			AQUACTRL 2 SINGLE; 10/04 ; Einbauposition beifahrerseitig; für Rechtslenker; Fahrzeugausstattung: für Fahrzeuge mit gegenlaufenden Wischerarmen; passender Adapter: B	**2800011619260** **2800011619270**	**16192** **61927**	59 59
1.6 BioFlex	80 kW	09/07→04/08	AQUACTRL 2 SINGLE; Einbauposition beifahrerseitig; für Linkslenker; passender Adapter: B	**2800011315280**	**13152**	30
			AQUACTRL 2 SINGLE; Einbauposition fahrerseitig; für Linkslenker; passender Adapter: B	**2800011316280**	**13162**	30
			REARCTRL; Einbauposition hinten	**2800011515180**	**15151**	39
			AQUACTRL 2 SINGLE; Einbauposition fahrerseitig; passender Adapter: B; für Rechtslenker; Fahrzeugausstattung: für Fahrzeuge mit gegenlaufenden Wischerarmen	**2800011616260**	**16162**	58
			AQUACTRL 2 SINGLE; Einbauposition beifahrerseitig; passender Adapter: B; für Rechtslenker; Fahrzeugausstattung: für Fahrzeuge mit gegenlaufenden Wischerarmen	**2800011619260**	**16192**	59
1.6 HDI 110	80 kW	11/03→12/07	AQUACTRL 2 SINGLE; 12/04; Einbauposition beifahrerseitig; für Linkslenker; passender Adapter: A	**2800011315280**	**13152**	30
			AQUACTRL 2 SINGLE; 01/05 ; Einbauposition beifahrerseitig; für Linkslenker; passender Adapter: B	**2800011315280**	**13152**	30
			AQUACTRL 2 SINGLE; 12/04; Einbauposition fahrerseitig; für Linkslenker; passender Adapter: A	**2800011316280**	**13162**	30
			AQUACTRL 2 SINGLE; 01/05 ; Einbauposition fahrerseitig; für Linkslenker; passender Adapter: B	**2800011316280**	**13162**	30
			REARCTRL; Einbauposition hinten	**2800011515170** **2800011515180**	**51517** **15151**	39 39
			AQUACTRL 2 SINGLE; 09/04; Einbauposition fahrerseitig; für Rechtslenker; Fahrzeugausstattung: für Fahrzeuge mit gegenlaufenden Wischerarmen; passender Adapter: A	**2800011616260** **2800011630270**	**16162** **63027**	58 63
			AQUACTRL 2 SINGLE; 10/04 ; Einbauposition fahrerseitig; für Rechtslenker; Fahrzeugausstattung: für Fahrzeuge mit gegenlaufenden Wischerarmen; passender Adapter: B	**2800011616260** **2800011630270**	**16162** **63027**	58 63
			AQUACTRL 2 SINGLE; 09/04; Einbauposition beifahrerseitig; für Rechtslenker; Fahrzeugausstattung: für Fahrzeuge mit gegenlaufenden Wischerarmen; passender Adapter: A	**2800011618260** **2800011618270**	**16182** **61827**	59 59
			AQUACTRL 2 SINGLE; 10/04 ; Einbauposition beifahrerseitig; für Rechtslenker; Fahrzeugausstattung: für Fahrzeuge mit gegenlaufenden Wischerarmen; passender Adapter: B	**2800011619260** **2800011619270**	**16192** **61927**	59 59
1.6 HDI 90	66 kW	04/05→04/08	AQUACTRL 2 SINGLE; Einbauposition beifahrerseitig; für Linkslenker; passender Adapter: B	**2800011315280**	**13152**	30
			AQUACTRL 2 SINGLE; Einbauposition fahrerseitig; für Linkslenker; passender Adapter: B	**2800011316280**	**13162**	30
			REARCTRL; Einbauposition hinten	**2800011515180**	**15151**	39
			AQUACTRL 2 SINGLE; Einbauposition fahrerseitig; passender Adapter: B; für Rechtslenker; Fahrzeugausstattung: für Fahrzeuge mit gegenlaufenden Wischerarmen	**2800011616260**	**16162**	58
			AQUACTRL 2 SINGLE; Einbauposition beifahrerseitig; passender Adapter: B; für Rechtslenker; Fahrzeugausstattung: für Fahrzeuge mit gegenlaufenden Wischerarmen	**2800011619260**	**16192**	59

© 2025 Continental Aftermarket & Services GmbH

PEUGEOT - 307 SW (3H) 03/02→12/09

Wischblatt

2.0 16V	100 kW	03/02→06/05	AQUACTRL 2 SINGLE; 12/04; Einbauposition beifahrerseitig; für Linkslenker; passender Adapter: A	**2800011315280**	**13152**	30
			AQUACTRL 2 SINGLE; 01/05 ; Einbauposition beifahrerseitig; für Linkslenker; passender Adapter: B	**2800011315280**	**13152**	30
			AQUACTRL 2 SINGLE; 12/04; Einbauposition fahrerseitig; für Linkslenker; passender Adapter: A	**2800011316280**	**13162**	30
			AQUACTRL 2 SINGLE; 01/05 ; Einbauposition fahrerseitig; für Linkslenker; passender Adapter: B	**2800011316280**	**13162**	30
			REARCTRL; Einbauposition hinten	**2800011515170** **2800011515180**	**51517** **15151**	39 39
			AQUACTRL 2 SINGLE; 09/04; Einbauposition fahrerseitig; für Rechtslenker; Fahrzeugausstattung: für Fahrzeuge mit gegenlaufenden Wischerarmen; passender Adapter: A	**2800011616260** **2800011630270**	**16162** **63027**	58 63
			AQUACTRL 2 SINGLE; 10/04 ; Einbauposition fahrerseitig; für Rechtslenker; Fahrzeugausstattung: für Fahrzeuge mit gegenlaufenden Wischerarmen; passender Adapter: B	**2800011616260** **2800011630270**	**16162** **63027**	58 63
			AQUACTRL 2 SINGLE; 09/04; Einbauposition beifahrerseitig; für Rechtslenker; Fahrzeugausstattung: für Fahrzeuge mit gegenlaufenden Wischerarmen; passender Adapter: A	**2800011618260** **2800011618270**	**16182** **61827**	59 59
			AQUACTRL 2 SINGLE; 10/04 ; Einbauposition beifahrerseitig; für Rechtslenker; Fahrzeugausstattung: für Fahrzeuge mit gegenlaufenden Wischerarmen; passender Adapter: B	**2800011619260** **2800011619270**	**16192** **61927**	59 59
2.0 16V	103 kW	03/05→04/08	AQUACTRL 2 SINGLE; Einbauposition beifahrerseitig; für Linkslenker; passender Adapter: B	**2800011315280**	**13152**	30
			AQUACTRL 2 SINGLE; Einbauposition fahrerseitig; für Linkslenker; passender Adapter: B	**2800011316280**	**13162**	30
			REARCTRL; Einbauposition hinten	**2800011515170** **2800011515180**	**51517** **15151**	39 39
			AQUACTRL 2 SINGLE; Einbauposition fahrerseitig; passender Adapter: B; für Rechtslenker; Fahrzeugausstattung: für Fahrzeuge mit gegenlaufenden Wischerarmen	**2800011616260** **2800011630270**	**16162** **63027**	58 63
			AQUACTRL 2 SINGLE; Einbauposition beifahrerseitig; passender Adapter: B; für Rechtslenker; Fahrzeugausstattung: für Fahrzeuge mit gegenlaufenden Wischerarmen	**2800011619260** **2800011619270**	**16192** **61927**	59 59
2.0 16V	105 kW	10/05→12/09	AQUACTRL 2 SINGLE; Einbauposition fahrerseitig; passender Adapter: B; für Rechtslenker; Fahrzeugausstattung: für Fahrzeuge mit gegenlaufenden Wischerarmen	**2800011616260**	**16162**	58
			AQUACTRL 2 SINGLE; Einbauposition fahrerseitig; für Rechtslenker; passender Adapter: B	**2800011618270**	**61827**	59
			AQUACTRL 2 SINGLE; Einbauposition beifahrerseitig; passender Adapter: B; für Rechtslenker; Fahrzeugausstattung: für Fahrzeuge mit gegenlaufenden Wischerarmen	**2800011619260**	**16192**	59
			AQUACTRL 2 SINGLE; Einbauposition beifahrerseitig; für Rechtslenker; passender Adapter: B	**2800011630270**	**63027**	63
2.0 HDI 110 2.0 HDi 135 2.0 HDI 90	79 kW 100 kW 66 kW	03/02→12/09 02/04→04/08 03/02→04/08	AQUACTRL 2 SINGLE; 12/04; Einbauposition beifahrerseitig; für Linkslenker; passender Adapter: A	**2800011315280**	**13152**	30
			AQUACTRL 2 SINGLE; 01/05 ; Einbauposition beifahrerseitig; für Linkslenker; passender Adapter: B	**2800011315280**	**13152**	30
			AQUACTRL 2 SINGLE; 12/04; Einbauposition fahrerseitig; für Linkslenker; passender Adapter: A	**2800011316280**	**13162**	30
			AQUACTRL 2 SINGLE; 01/05 ; Einbauposition fahrerseitig; für Linkslenker; passender Adapter: B	**2800011316280**	**13162**	30

→

© 2025 Continental Aftermarket & Services GmbH

PEUGEOT - 307 SW (3H) 03/02→12/09

Wischblatt

2.0 HDI 110 2.0 HDi 135 2.0 HDI 90	79 kW 100 kW 66 kW	03/02→12/09 02/04→04/08 03/02→04/08	REARCTRL; Einbauposition hinten	**2800011515170** **2800011515180**	**51517** **15151**	39 39
			AQUACTRL 2 SINGLE; 09/04; Einbauposition fahrerseitig; für Rechtslenker; Fahrzeugausstattung: für Fahrzeuge mit gegenlaufenden Wischerarmen; passender Adapter: A	**2800011616260** **2800011630270**	**16162** **63027**	58 63
			AQUACTRL 2 SINGLE; 10/04 ; Einbauposition fahrerseitig; für Rechtslenker; Fahrzeugausstattung: für Fahrzeuge mit gegenlaufenden Wischerarmen; passender Adapter: B	**2800011616260** **2800011630270**	**16162** **63027**	58 63
			AQUACTRL 2 SINGLE; 09/04; Einbauposition beifahrerseitig; für Rechtslenker; Fahrzeugausstattung: für Fahrzeuge mit gegenlaufenden Wischerarmen; passender Adapter: A	**2800011618260** **2800011618270**	**16182** **61827**	59 59
			AQUACTRL 2 SINGLE; 10/04 ; Einbauposition beifahrerseitig; für Rechtslenker; Fahrzeugausstattung: für Fahrzeuge mit gegenlaufenden Wischerarmen; passender Adapter: B	**2800011619260** **2800011619270**	**16192** **61927**	59 59

PEUGEOT - 307 SW Kasten/Kombi (3E_, 3H_) 04/02→12/09

Wischblatt

1.4 HDi	51 kW	04/02→06/05	AQUACTRL 2 SINGLE; 12/04; Einbauposition beifahrerseitig; für Linkslenker; passender Adapter: A	**2800011315280**	**13152**	30
			AQUACTRL 2 SINGLE; 01/05 ; Einbauposition beifahrerseitig; für Linkslenker; passender Adapter: B	**2800011315280**	**13152**	30
			AQUACTRL 2 SINGLE; 12/04; Einbauposition fahrerseitig; für Linkslenker; passender Adapter: A	**2800011316280**	**13162**	30
			AQUACTRL 2 SINGLE; 01/05 ; Einbauposition fahrerseitig; für Linkslenker; passender Adapter: B	**2800011316280**	**13162**	30
			REARCTRL; Einbauposition hinten	**2800011515170** **2800011515180**	**51517** **15151**	39 39
			AQUACTRL 2 SINGLE; 09/04; Einbauposition fahrerseitig; für Rechtslenker; Fahrzeugausstattung: für Fahrzeuge mit gegenlaufenden Wischerarmen; passender Adapter: A	**2800011616260** **2800011630270**	**16162** **63027**	58 63
			AQUACTRL 2 SINGLE; 10/04 ; Einbauposition fahrerseitig; für Rechtslenker; Fahrzeugausstattung: für Fahrzeuge mit gegenlaufenden Wischerarmen; passender Adapter: B	**2800011616260** **2800011630270**	**16162** **63027**	58 63
			AQUACTRL 2 SINGLE; 09/04; Einbauposition beifahrerseitig; für Rechtslenker; Fahrzeugausstattung: für Fahrzeuge mit gegenlaufenden Wischerarmen; passender Adapter: A	**2800011618260** **2800011618270**	**16182** **61827**	59 59
			AQUACTRL 2 SINGLE; 10/04 ; Einbauposition beifahrerseitig; für Rechtslenker; Fahrzeugausstattung: für Fahrzeuge mit gegenlaufenden Wischerarmen; passender Adapter: B	**2800011619260** **2800011619270**	**16192** **61927**	59 59
1.6 HDi	66 kW	04/06→10/08	AQUACTRL 2 SINGLE; Einbauposition beifahrerseitig; für Linkslenker; passender Adapter: B	**2800011315280**	**13152**	30
			AQUACTRL 2 SINGLE; Einbauposition fahrerseitig; für Linkslenker; passender Adapter: B	**2800011316280**	**13162**	30
			REARCTRL; Einbauposition hinten	**2800011515180**	**15151**	39
			AQUACTRL 2 SINGLE; Einbauposition fahrerseitig; für Rechtslenker; Fahrzeugausstattung: für Fahrzeuge mit gegenlaufenden Wischerarmen; passender Adapter: B	**2800011616260**	**16162**	58
			AQUACTRL 2 SINGLE; Einbauposition beifahrerseitig; für Rechtslenker; Fahrzeugausstattung: für Fahrzeuge mit gegenlaufenden Wischerarmen; passender Adapter: B	**2800011619260**	**16192**	59
2.0 HDi	66 kW	04/03→04/08	AQUACTRL 2 SINGLE; 12/04; Einbauposition beifahrerseitig; für Linkslenker; passender Adapter: A	**2800011315280**	**13152**	30

→

© 2025 Continental Aftermarket & Services GmbH

PEUGEOT - 307 SW Kasten/Kombi (3E_, 3H_) 04/02→12/09

Wischblatt

2.0 HDi	66 kW	04/03→04/08	AQUACTRL 2 SINGLE; 01/05 ; Einbauposition beifahrerseitig; für Linkslenker; passender Adapter: B	**2800011315280**	**13152**	30
			AQUACTRL 2 SINGLE; 12/04; Einbauposition fahrerseitig; für Linkslenker; passender Adapter: A	**2800011316280**	**13162**	30
			AQUACTRL 2 SINGLE; 01/05 ; Einbauposition fahrerseitig; für Linkslenker; passender Adapter: B	**2800011316280**	**13162**	30
			REARCTRL; Einbauposition hinten	**2800011515170** **2800011515180**	**51517** **15151**	39 39
			AQUACTRL 2 SINGLE; 09/04; Einbauposition fahrerseitig; für Rechtslenker; Fahrzeugausstattung: für Fahrzeuge mit gegenlaufenden Wischerarmen; passender Adapter: A	**2800011616260** **2800011630270**	**16162** **63027**	58 63
			AQUACTRL 2 SINGLE; 10/04 ; Einbauposition fahrerseitig; für Rechtslenker; Fahrzeugausstattung: für Fahrzeuge mit gegenlaufenden Wischerarmen; passender Adapter: B	**2800011616260** **2800011630270**	**16162** **63027**	58 63
			AQUACTRL 2 SINGLE; 09/04; Einbauposition beifahrerseitig; für Rechtslenker; Fahrzeugausstattung: für Fahrzeuge mit gegenlaufenden Wischerarmen; passender Adapter: A	**2800011618260** **2800011618270**	**16182** **61827**	59 59
			AQUACTRL 2 SINGLE; 10/04 ; Einbauposition beifahrerseitig; für Rechtslenker; Fahrzeugausstattung: für Fahrzeuge mit gegenlaufenden Wischerarmen; passender Adapter: B	**2800011619260** **2800011619270**	**16192** **61927**	59 59
2.0 HDi	79 kW	01/03→12/09	AQUACTRL 2 SINGLE; 12/04; Einbauposition beifahrerseitig; für Linkslenker; passender Adapter: A	**2800011315280**	**13152**	30
			AQUACTRL 2 SINGLE; 01/05 ; Einbauposition beifahrerseitig; für Linkslenker; passender Adapter: B	**2800011315280**	**13152**	30
			AQUACTRL 2 SINGLE; 12/04; Einbauposition fahrerseitig; für Linkslenker; passender Adapter: A	**2800011316280**	**13162**	30
			AQUACTRL 2 SINGLE; 01/05 ; Einbauposition fahrerseitig; für Linkslenker; passender Adapter: B	**2800011316280**	**13162**	30
			REARCTRL; Einbauposition hinten	**2800011515180**	**15151**	39
			AQUACTRL 2 SINGLE; 09/04; Einbauposition fahrerseitig; für Rechtslenker; Fahrzeugausstattung: für Fahrzeuge mit gegenlaufenden Wischerarmen; passender Adapter: A	**2800011616260**	**16162**	58
			AQUACTRL 2 SINGLE; 10/04 ; Einbauposition fahrerseitig; für Rechtslenker; Fahrzeugausstattung: für Fahrzeuge mit gegenlaufenden Wischerarmen; passender Adapter: B	**2800011616260**	**16162**	58
			AQUACTRL 2 SINGLE; 09/04; Einbauposition beifahrerseitig; für Rechtslenker; Fahrzeugausstattung: für Fahrzeuge mit gegenlaufenden Wischerarmen; passender Adapter: A	**2800011618260**	**16182**	59
			AQUACTRL 2 SINGLE; 10/04 ; Einbauposition beifahrerseitig; für Rechtslenker; Fahrzeugausstattung: für Fahrzeuge mit gegenlaufenden Wischerarmen; passender Adapter: B	**2800011619260**	**16192**	59
2.0 HDi	100 kW	04/04→11/07	AQUACTRL 2 SINGLE; 12/04; Einbauposition beifahrerseitig; für Linkslenker; passender Adapter: A	**2800011315280**	**13152**	30
			AQUACTRL 2 SINGLE; 01/05 ; Einbauposition beifahrerseitig; für Linkslenker; passender Adapter: B	**2800011315280**	**13152**	30
			AQUACTRL 2 SINGLE; 12/04; Einbauposition fahrerseitig; für Linkslenker; passender Adapter: A	**2800011316280**	**13162**	30
			AQUACTRL 2 SINGLE; 01/05 ; Einbauposition fahrerseitig; für Linkslenker; passender Adapter: B	**2800011316280**	**13162**	30
			REARCTRL; Einbauposition hinten	**2800011515170** **2800011515180**	**51517** **15151**	39 39

→

© 2025 Continental Aftermarket & Services GmbH

PEUGEOT - 307 SW Kasten/Kombi (3E_, 3H_) 04/02→12/09

Wischblatt

2.0 HDi	100 kW	04/04→11/07	AQUACTRL 2 SINGLE; 09/04; Einbauposition fahrerseitig; für Rechtslenker; Fahrzeugausstattung: für Fahrzeuge mit gegenlaufenden Wischerarmen; passender Adapter: A	**2800011616260** **2800011630270**	**16162** **63027**	58 63
			AQUACTRL 2 SINGLE; 10/04 ; Einbauposition fahrerseitig; für Rechtslenker; Fahrzeugausstattung: für Fahrzeuge mit gegenlaufenden Wischerarmen; passender Adapter: B	**2800011616260** **2800011630270**	**16162** **63027**	58 63
			AQUACTRL 2 SINGLE; 09/04; Einbauposition beifahrerseitig; für Rechtslenker; Fahrzeugausstattung: für Fahrzeuge mit gegenlaufenden Wischerarmen; passender Adapter: A	**2800011618260** **2800011618270**	**16182** **61827**	59 59
			AQUACTRL 2 SINGLE; 10/04 ; Einbauposition beifahrerseitig; für Rechtslenker; Fahrzeugausstattung: für Fahrzeuge mit gegenlaufenden Wischerarmen; passender Adapter: B	**2800011619260** **2800011619270**	**16192** **61927**	59 59

PEUGEOT - 308 I (4A_, 4C_) 09/07→12/16

Wischblatt

1.4 16V 1.4 16V	70 kW 72 kW	09/07→10/14 12/09→10/14	AQUACTRL 2 SET; für Linkslenker	**2800011258280**	**12582**	20
			REARCTRL; Einbauposition hinten	**2800011505170** **2800011505180**	**50517** **15051**	34 34
			AQUACTRL 2 SINGLE; Einbauposition fahrerseitig; für Rechtslenker; Fahrzeugausstattung: für Fahrzeuge mit gegenlaufenden Wischerarmen; passender Adapter: BC	**2800011616260** **2800011630270**	**16162** **63027**	58 63
			AQUACTRL 2 SINGLE; Einbauposition beifahrerseitig; für Rechtslenker; Fahrzeugausstattung: für Fahrzeuge mit gegenlaufenden Wischerarmen; passender Adapter: BC	**2800011621260** **2800011621270**	**16212** **62127**	60 60
1.6 1.6	85 kW 120 kW	02/12→12/15 01/12→12/15	AQUACTRL 2 SET; für Linkslenker	**2800011258280**	**12582**	20
			REARCTRL; Einbauposition hinten	**2800011505180**	**15051**	34
			AQUACTRL 2 SINGLE; Einbauposition fahrerseitig; für Rechtslenker; Fahrzeugausstattung: für Fahrzeuge mit gegenlaufenden Wischerarmen; passender Adapter: BC	**2800011616260**	**16162**	58
			AQUACTRL 2 SINGLE; Einbauposition beifahrerseitig; für Rechtslenker; Fahrzeugausstattung: für Fahrzeuge mit gegenlaufenden Wischerarmen; passender Adapter: BC	**2800011621260**	**16212**	60
1.6 16V 1.6 16V 1.6 16V 1.6 16V 1.6 BioFlex 1.6 GTi 1.6 HDi 1.6 HDi 1.6 HDi 1.6 HDi 1.6 HDi 1.6 THP 16V 2.0 Bioflex 2.0 HDi 2.0 HDi 2.0 HDi 2.0 HDi	88 kW 103 kW 110 kW 128 kW 80 kW 147 kW 66 kW 68 kW 80 kW 82 kW 84 kW 115 kW 103 kW 100 kW 103 kW 110 kW 120 kW	09/07→10/14 09/07→10/14 09/07→10/14 03/08→10/14 04/08→10/14 07/10→10/14 09/07→10/14 11/09→10/14 09/07→10/14 12/09→10/14 03/13→10/14 10/09→10/14 01/08→12/12 09/07→10/14 07/10→12/12 10/11→10/14 04/12→10/14	AQUACTRL 2 SET; für Linkslenker	**2800011258280**	**12582**	20
			REARCTRL; Einbauposition hinten	**2800011505170** **2800011505180**	**50517** **15051**	34 34
			AQUACTRL 2 SINGLE; Einbauposition fahrerseitig; für Rechtslenker; Fahrzeugausstattung: für Fahrzeuge mit gegenlaufenden Wischerarmen; passender Adapter: BC	**2800011616260** **2800011630270**	**16162** **63027**	58 63
			AQUACTRL 2 SINGLE; Einbauposition beifahrerseitig; für Rechtslenker; Fahrzeugausstattung: für Fahrzeuge mit gegenlaufenden Wischerarmen; passender Adapter: BC	**2800011621260** **2800011621270**	**16212** **62127**	60 60

© 2025 Continental Aftermarket & Services GmbH

PEUGEOT - 308 II (LB_, LP_, LW_, LH_, L3_) 09/13→06/21

Wischblatt

1.2 THP 110	81 kW	11/13→06/21	AQUACTRL 2 SET; für Linkslenker	**2800011202280**	**12022**	3
			AQUACTRL 2 SINGLE; Einbauposition beifahrerseitig; für Linkslenker; passender Adapter: BC	**2800011304280**	**13042**	26
			AQUACTRL 2 SINGLE; Einbauposition fahrerseitig; für Linkslenker; passender Adapter: BC	**2800011312280**	**13122**	29
			REARCTRL; Einbauposition hinten	**2800011500180**	**15001**	32
			AQUACTRL 2 SINGLE; Einbauposition beifahrerseitig; für Rechtslenker; passender Adapter: BC	**2800011605260**	**16052**	54
			AQUACTRL 2 SINGLE; Einbauposition fahrerseitig; für Rechtslenker; passender Adapter: BC	**2800011614260**	**16142**	58
1.2 THP 130 1.2 VTi 72	96 kW 60 kW	11/13→06/21 09/13→06/21	AQUACTRL 2 SET; für Linkslenker	**2800011202280**	**12022**	3
			AQUACTRL 2 SINGLE; Einbauposition beifahrerseitig; für Linkslenker; passender Adapter: BC	**2800011304280**	**13042**	26
			AQUACTRL 2 SINGLE; Einbauposition fahrerseitig; für Linkslenker; passender Adapter: BC	**2800011312280**	**13122**	29
			REARCTRL; Einbauposition hinten	**2800011500170** **2800011500180**	**50017** **15001**	32 32
			AQUACTRL 2 SINGLE; Einbauposition beifahrerseitig; für Rechtslenker; passender Adapter: BC	**2800011605260** **2800011624270**	**16052** **62427**	54 61
			AQUACTRL 2 SINGLE; Einbauposition fahrerseitig; für Rechtslenker; passender Adapter: BC	**2800011614260** **2800011628270**	**16142** **62827**	58 63
1.5 BlueHDI 100	75 kW	05/18→06/21	AQUACTRL 2 SET; für Linkslenker	**2800011202280**	**12022**	3
			AQUACTRL 2 SINGLE; Einbauposition beifahrerseitig; für Linkslenker; passender Adapter: BC	**2800011304280**	**13042**	26
			AQUACTRL 2 SINGLE; Einbauposition fahrerseitig; für Linkslenker; passender Adapter: BC	**2800011312280**	**13122**	29
			REARCTRL; Einbauposition hinten	**2800011500180**	**15001**	32
			AQUACTRL 2 SINGLE; Einbauposition beifahrerseitig; für Rechtslenker; passender Adapter: BC	**2800011605260**	**16052**	54
			AQUACTRL 2 SINGLE; Einbauposition fahrerseitig; für Rechtslenker; passender Adapter: BC	**2800011614260**	**16142**	58
1.5 BlueHDi 130 1.6 BlueHDi 120 1.6 GT 205 1.6 GTi 1.6 GTi (L35GNH)	96 kW 88 kW 151 kW 184 kW 200 kW	06/17→06/21 11/13→06/21 06/14→06/21 08/15→06/21 06/15→06/21	AQUACTRL 2 SET; für Linkslenker	**2800011202280**	**12022**	3
			AQUACTRL 2 SINGLE; Einbauposition beifahrerseitig; für Linkslenker; passender Adapter: BC	**2800011304280**	**13042**	26
			AQUACTRL 2 SINGLE; Einbauposition fahrerseitig; für Linkslenker; passender Adapter: BC	**2800011312280**	**13122**	29
			REARCTRL; Einbauposition hinten	**2800011500170** **2800011500180**	**50017** **15001**	32 32
			AQUACTRL 2 SINGLE; Einbauposition beifahrerseitig; für Rechtslenker; passender Adapter: BC	**2800011605260** **2800011624270**	**16052** **62427**	54 61
			AQUACTRL 2 SINGLE; Einbauposition fahrerseitig; für Rechtslenker; passender Adapter: BC	**2800011614260** **2800011628270**	**16142** **62827**	58 63
1.6 GTi PureTech 263 (L3EGXP)	193 kW	07/18→06/21	AQUACTRL 2 SET; für Linkslenker	**2800011202280**	**12022**	3
			AQUACTRL 2 SINGLE; Einbauposition beifahrerseitig; für Linkslenker; passender Adapter: BC	**2800011304280**	**13042**	26
			AQUACTRL 2 SINGLE; Einbauposition fahrerseitig; für Linkslenker; passender Adapter: BC	**2800011312280**	**13122**	29
			REARCTRL; Einbauposition hinten	**2800011500180**	**15001**	32
			AQUACTRL 2 SINGLE; Einbauposition beifahrerseitig; für Rechtslenker; passender Adapter: BC	**2800011605260**	**16052**	54
			AQUACTRL 2 SINGLE; Einbauposition fahrerseitig; für Rechtslenker; passender Adapter: BC	**2800011614260**	**16142**	58
1.6 HDi 1.6 HDi / BlueHDi 115 1.6 HDi 100 1.6 PureTech 225 1.6 THP 1.6 THP 1.6 THP 125 1.6 THP 150 1.6 THP 163 1.6 VTi 115	68 kW 85 kW 73 kW 165 kW 112 kW 115 kW 92 kW 110 kW 120 kW 85 kW	09/13→06/21 09/13→06/21 04/14→06/21 01/18→06/21 09/13→06/21 09/13→06/21 09/13→06/21 03/14→06/21 06/14→06/21 05/15→06/21	AQUACTRL 2 SET; für Linkslenker	**2800011202280**	**12022**	3
			AQUACTRL 2 SINGLE; Einbauposition beifahrerseitig; für Linkslenker; passender Adapter: BC	**2800011304280**	**13042**	26
			AQUACTRL 2 SINGLE; Einbauposition fahrerseitig; für Linkslenker; passender Adapter: BC	**2800011312280**	**13122**	29
			REARCTRL; Einbauposition hinten	**2800011500170** **2800011500180**	**50017** **15001**	32 32
			AQUACTRL 2 SINGLE; Einbauposition beifahrerseitig; für Rechtslenker; passender Adapter: BC	**2800011605260** **2800011624270**	**16052** **62427**	54 61

→

© 2025 Continental Aftermarket & Services GmbH

PEUGEOT - 308 II (LB_, LP_, LW_, LH_, L3_) 09/13→06/21

Wischblatt

2.0 BlueHDi 150 2.0 GT BlueHDi 180	110 kW 130 kW	11/13→06/21 06/17→06/21	AQUACTRL 2 SINGLE; Einbauposition fahrerseitig; für Rechtslenker; passender Adapter: BC	**2800011614260** **2800011628270**	**16142** **62827**	58 63
2.0 GT BlueHDi 180	132 kW	06/17→06/21	AQUACTRL 2 SET; für Linkslenker	**2800011202280**	**12022**	3
			AQUACTRL 2 SINGLE; Einbauposition beifahrerseitig; für Linkslenker; passender Adapter: BC	**2800011304280**	**13042**	26
			AQUACTRL 2 SINGLE; Einbauposition fahrerseitig; für Linkslenker; passender Adapter: BC	**2800011312280**	**13122**	29
			REARCTRL; Einbauposition hinten	**2800011500180**	**15001**	32
			AQUACTRL 2 SINGLE; Einbauposition beifahrerseitig; für Rechtslenker; passender Adapter: BC	**2800011605260**	**16052**	54
			AQUACTRL 2 SINGLE; Einbauposition fahrerseitig; für Rechtslenker; passender Adapter: BC	**2800011614260**	**16142**	58
2.0 GT BlueHDi 180	133 kW	06/14→06/21	AQUACTRL 2 SET; für Linkslenker	**2800011202280**	**12022**	3
			AQUACTRL 2 SINGLE; Einbauposition beifahrerseitig; für Linkslenker; passender Adapter: BC	**2800011304280**	**13042**	26
			AQUACTRL 2 SINGLE; Einbauposition fahrerseitig; für Linkslenker; passender Adapter: BC	**2800011312280**	**13122**	29
			REARCTRL; Einbauposition hinten	**2800011500170** **2800011500180**	**50017** **15001**	32 32
			AQUACTRL 2 SINGLE; Einbauposition beifahrerseitig; für Rechtslenker; passender Adapter: BC	**2800011605260** **2800011624270**	**16052** **62427**	54 61
			AQUACTRL 2 SINGLE; Einbauposition fahrerseitig; für Rechtslenker; passender Adapter: BC	**2800011614260** **2800011628270**	**16142** **62827**	58 63

PEUGEOT - 308 III (FB_, FH_, FP_, F3_, FM_) 07/21→

Wischblatt

BlueHDi 130 (FBYHZL, FBYHZT) e-308 (FMZKWZ)	96 kW 115 kW	07/21→ 08/23→	AQUACTRL 2 SET; für Linkslenker	**2800011203280**	**12032**	4
			AQUACTRL 2 SINGLE; Einbauposition beifahrerseitig; für Linkslenker; passender Adapter: B	**2800011302280**	**13022**	26
			AQUACTRL 2 SINGLE; Einbauposition fahrerseitig; für Linkslenker; passender Adapter: B	**2800011312280**	**13122**	29
			AQUACTRL 2 SINGLE; Einbauposition beifahrerseitig; passender Adapter: B; für Rechtslenker	**2800011602260**	**16022**	53
			AQUACTRL 2 SINGLE; Einbauposition fahrerseitig; passender Adapter: B; für Rechtslenker	**2800011614260**	**16142**	58
Hybrid 136 (FPHPYC)	100 kW	08/23→	AQUACTRL 2 SINGLE; Einbauposition beifahrerseitig; passender Adapter: B; für Rechtslenker	**2800011602260**	**16022**	53
			AQUACTRL 2 SINGLE; Einbauposition fahrerseitig; passender Adapter: B; für Rechtslenker	**2800011614260**	**16142**	58
Hybrid 180 (F3DGXT, F3DGMH) Hybrid 225 (F3DGYT, F3DGNH) PureTech 110 (FPHNPL) PureTech 130 (FPHNSL, FPHNST)	133 kW 165 kW 81 kW 96 kW	07/21→ 07/21→ 07/21→ 07/21→	AQUACTRL 2 SET; für Linkslenker	**2800011203280**	**12032**	4
			AQUACTRL 2 SINGLE; Einbauposition beifahrerseitig; für Linkslenker; passender Adapter: B	**2800011302280**	**13022**	26
			AQUACTRL 2 SINGLE; Einbauposition fahrerseitig; für Linkslenker; passender Adapter: B	**2800011312280**	**13122**	29
			AQUACTRL 2 SINGLE; Einbauposition beifahrerseitig; passender Adapter: B; für Rechtslenker	**2800011602260**	**16022**	53
			AQUACTRL 2 SINGLE; Einbauposition fahrerseitig; passender Adapter: B; für Rechtslenker	**2800011614260**	**16142**	58

PEUGEOT - 308 CC (4B_) 02/09→12/15

Wischblatt

1.6 16V 1.6 16V 1.6 16V 1.6 16V	88 kW 103 kW 110 kW 115 kW	06/09→12/14 06/09→12/14 06/09→12/14 06/09→12/14	AQUACTRL 2 SET; für Linkslenker	**2800011258280**	**12582**	20
			AQUACTRL 2 SINGLE; Einbauposition fahrerseitig; für Rechtslenker; Fahrzeugausstattung: für Fahrzeuge mit gegenlaufenden Wischerarmen; passender Adapter: BC	**2800011616260** **2800011630270**	**16162** **63027**	58 63
			AQUACTRL 2 SINGLE; Einbauposition beifahrerseitig; für Rechtslenker; Fahrzeugausstattung: für Fahrzeuge mit gegenlaufenden Wischerarmen; passender Adapter: BC	**2800011621260** **2800011621270**	**16212** **62127**	60 60

© 2025 Continental Aftermarket & Services GmbH

PEUGEOT - 308 CC (4B_) 02/09→12/15

Wischblatt

1.6 HDi	82 kW	02/09→05/12	AQUACTRL 2 SET; für Linkslenker	**2800011258280**	**12582**	20
			AQUACTRL 2 SINGLE; Einbauposition fahrerseitig; für Rechtslenker; Fahrzeugausstattung: für Fahrzeuge mit gegenlaufenden Wischerarmen; passender Adapter: BC	**2800011616260**	**16162**	58
			AQUACTRL 2 SINGLE; Einbauposition beifahrerseitig; für Rechtslenker; Fahrzeugausstattung: für Fahrzeuge mit gegenlaufenden Wischerarmen; passender Adapter: BC	**2800011621260**	**16212**	60
1.6 HDi 1.6 HDi 1.6 THP 2.0 CVVT 2.0 HDi 2.0 HDi 2.0 HDi (4BRHRH, 4BRHRJ)	82 kW 84 kW 147 kW 103 kW 103 kW 120 kW 100 kW	06/09→12/14 03/13→12/14 10/10→12/14 07/09→12/14 04/09→12/12 06/09→12/14 04/09→12/14	AQUACTRL 2 SET; für Linkslenker	**2800011258280**	**12582**	20
			AQUACTRL 2 SINGLE; Einbauposition fahrerseitig; für Rechtslenker; Fahrzeugausstattung: für Fahrzeuge mit gegenlaufenden Wischerarmen; passender Adapter: BC	**2800011616260** **2800011630270**	**16162** **63027**	58 63
			AQUACTRL 2 SINGLE; Einbauposition beifahrerseitig; für Rechtslenker; Fahrzeugausstattung: für Fahrzeuge mit gegenlaufenden Wischerarmen; passender Adapter: BC	**2800011621260** **2800011621270**	**16212** **62127**	60 60

PEUGEOT - 308 Kasten/Schrägheck (LB_) 03/15→

Wischblatt

1.5 BlueHDi 130 (LBYHZP) 1.6 BlueHDi 120 (LBBHZM)	96 kW 88 kW	06/17→06/21 03/15→06/21	AQUACTRL 2 SET; für Linkslenker	**2800011202280**	**12022**	3
			AQUACTRL 2 SINGLE; Einbauposition beifahrerseitig; für Linkslenker; passender Adapter: BC	**2800011304280**	**13042**	26
			AQUACTRL 2 SINGLE; Einbauposition fahrerseitig; für Linkslenker; passender Adapter: BC	**2800011312280**	**13122**	29
			REARCTRL; Einbauposition hinten	**2800011500180**	**15001**	32
			AQUACTRL 2 SINGLE; Einbauposition beifahrerseitig; für Rechtslenker; passender Adapter: BC	**2800011605260**	**16052**	54
			AQUACTRL 2 SINGLE; Einbauposition fahrerseitig; für Rechtslenker; passender Adapter: BC	**2800011614260**	**16142**	58
1.6 e-HDi 115 (LB9HCG)	85 kW	03/15→06/21	AQUACTRL 2 SET; für Linkslenker	**2800011202280**	**12022**	3
			AQUACTRL 2 SINGLE; Einbauposition beifahrerseitig; für Linkslenker; passender Adapter: BC	**2800011304280**	**13042**	26
			AQUACTRL 2 SINGLE; Einbauposition fahrerseitig; für Linkslenker; passender Adapter: BC	**2800011312280**	**13122**	29
			REARCTRL; Einbauposition hinten	**2800011500170** **2800011500180**	**50017** **15001**	32 32
			AQUACTRL 2 SINGLE; Einbauposition beifahrerseitig; für Rechtslenker; passender Adapter: BC	**2800011605260** **2800011624270**	**16052** **62427**	54 61
			AQUACTRL 2 SINGLE; Einbauposition fahrerseitig; für Rechtslenker; passender Adapter: BC	**2800011614260** **2800011628270**	**16142** **62827**	58 63

PEUGEOT - 308 SW I (4E_, 4H_) 09/07→10/14

Wischblatt

1.4 16V 1.4 16V 1.6 16V 1.6 16V 1.6 16V 1.6 16V 1.6 Bioflex 1.6 HDi 1.6 HDi 1.6 HDi 1.6 HDi 1.6 HDi 1.6 THP 16V	70 kW 72 kW 88 kW 103 kW 110 kW 128 kW 82 kW 66 kW 68 kW 80 kW 82 kW 84 kW 115 kW	09/07→10/14 12/09→10/14 09/07→10/14 09/07→10/14 09/07→10/14 03/08→10/14 03/09→10/14 09/07→10/14 11/09→10/14 09/07→10/14 12/09→10/14 03/13→10/14 10/09→10/14	AQUACTRL 2 SET; für Linkslenker	**2800011258280**	**12582**	20
			REARCTRL; Einbauposition hinten; Fahrzeugausstattung: für Fahrzeuge mit zu öffnender Heckscheibe	**2800011503170** **2800011503180**	**50317** **15031**	33 33
			REARCTRL; Einbauposition hinten; Fahrzeugausstattung: für Fahrzeuge mit feststehender Heckscheibe	**2800011505170** **2800011505180**	**50517** **15051**	34 34
			AQUACTRL 2 SINGLE; Einbauposition fahrerseitig; für Rechtslenker; Fahrzeugausstattung: für Fahrzeuge mit gegenlaufenden Wischerarmen; passender Adapter: BC	**2800011616260** **2800011630270**	**16162** **63027**	58 63
			AQUACTRL 2 SINGLE; Einbauposition beifahrerseitig; für Rechtslenker; Fahrzeugausstattung: für Fahrzeuge mit gegenlaufenden Wischerarmen; passender Adapter: BC	**2800011621260** **2800011621270**	**16212** **62127**	60 60

© 2025 Continental Aftermarket & Services GmbH

PEUGEOT - 308 SW I (4E_, 4H_) 09/07→10/14						
Wischblatt						
2.0 Bioflex	103 kW	01/08→12/11	AQUACTRL 2 SET; für Linkslenker	**2800011258280**	**12582**	20
			REARCTRL; Einbauposition hinten; Fahrzeugausstattung: für Fahrzeuge mit zu öffnender Heckscheibe	**2800011503180**	**15031**	33
			REARCTRL; Einbauposition hinten; Fahrzeugausstattung: für Fahrzeuge mit feststehender Heckscheibe	**2800011505180**	**15051**	34
			AQUACTRL 2 SINGLE; Einbauposition fahrerseitig; für Rechtslenker; Fahrzeugausstattung: für Fahrzeuge mit gegenlaufenden Wischerarmen; passender Adapter: BC	**2800011616260**	**16162**	58
			AQUACTRL 2 SINGLE; Einbauposition beifahrerseitig; für Rechtslenker; Fahrzeugausstattung: für Fahrzeuge mit gegenlaufenden Wischerarmen; passender Adapter: BC	**2800011621260**	**16212**	60
2.0 HDi	100 kW	09/07→12/12	AQUACTRL 2 SET; für Linkslenker	**2800011258280**	**12582**	20
2.0 HDi	103 kW	09/07→10/14	REARCTRL; Einbauposition hinten; Fahrzeugausstattung: für Fahrzeuge mit zu öffnender Heckscheibe	**2800011503170** **2800011503180**	**50317** **15031**	33 33
2.0 HDi	110 kW	04/11→10/14				
2.0 HDi	120 kW	06/09→10/14	REARCTRL; Einbauposition hinten; Fahrzeugausstattung: für Fahrzeuge mit feststehender Heckscheibe	**2800011505170** **2800011505180**	**50517** **15051**	34 34
			AQUACTRL 2 SINGLE; Einbauposition fahrerseitig; für Rechtslenker; Fahrzeugausstattung: für Fahrzeuge mit gegenlaufenden Wischerarmen; passender Adapter: BC	**2800011616260** **2800011630270**	**16162** **63027**	58 63
			AQUACTRL 2 SINGLE; Einbauposition beifahrerseitig; für Rechtslenker; Fahrzeugausstattung: für Fahrzeuge mit gegenlaufenden Wischerarmen; passender Adapter: BC	**2800011621260** **2800011621270**	**16212** **62127**	60 60
PEUGEOT - 308 SW I Kasten/Kombi (4E_) 01/08→12/12						
Wischblatt						
1.6 HDi	66 kW	01/08→12/11	AQUACTRL 2 SET; für Linkslenker	**2800011258280**	**12582**	20
1.6 HDi	80 kW	01/08→12/12	AQUACTRL 2 SINGLE; Einbauposition fahrerseitig; für Rechtslenker; Fahrzeugausstattung: für Fahrzeuge mit gegenlaufenden Wischerarmen; passender Adapter: BC	**2800011616260**	**16162**	58
2.0 HDi	100 kW	01/08→12/11				
			AQUACTRL 2 SINGLE; Einbauposition beifahrerseitig; für Rechtslenker; Fahrzeugausstattung: für Fahrzeuge mit gegenlaufenden Wischerarmen; passender Adapter: BC	**2800011621260**	**16212**	60
PEUGEOT - 308 SW II (LC_, LJ_, LR_, LX_, L4_) 03/14→06/21						
Wischblatt						
1.2 THP 110	81 kW	03/14→06/21	AQUACTRL 2 SET; für Linkslenker	**2800011202280**	**12022**	3
1.2 THP 130	96 kW	03/14→06/21	AQUACTRL 2 SINGLE; Einbauposition beifahrerseitig; für Linkslenker; passender Adapter: BC	**2800011304280**	**13042**	26
			AQUACTRL 2 SINGLE; Einbauposition fahrerseitig; für Linkslenker; passender Adapter: BC	**2800011312280**	**13122**	29
			REARCTRL; Einbauposition hinten	**2800011511170** **2800011511180**	**51117** **15111**	37 37
			AQUACTRL 2 SINGLE; Einbauposition beifahrerseitig; für Rechtslenker; passender Adapter: BC	**2800011605260** **2800011624270**	**16052** **62427**	54 61
			AQUACTRL 2 SINGLE; Einbauposition fahrerseitig; für Rechtslenker; passender Adapter: BC	**2800011614260** **2800011628270**	**16142** **62827**	58 63

© 2025 Continental Aftermarket & Services GmbH

PEUGEOT - 308 SW II (LC_, LJ_, LR_, LX_, L4_) 03/14→06/21

Wischblatt

1.5 BlueHDi 100	75 kW	04/18→06/21	AQUACTRL 2 SET; für Linkslenker	**2800011202280**	**12022**	3
			AQUACTRL 2 SINGLE; Einbauposition beifahrerseitig; für Linkslenker; passender Adapter: BC	**2800011304280**	**13042**	26
			AQUACTRL 2 SINGLE; Einbauposition fahrerseitig; für Linkslenker; passender Adapter: BC	**2800011312280**	**13122**	29
			REARCTRL; Einbauposition hinten	**2800011511180**	**15111**	37
			AQUACTRL 2 SINGLE; Einbauposition beifahrerseitig; für Rechtslenker; passender Adapter: BC	**2800011605260**	**16052**	54
			AQUACTRL 2 SINGLE; Einbauposition fahrerseitig; für Rechtslenker; passender Adapter: BC	**2800011614260**	**16142**	58
1.5 BlueHDi 130 1.6 BlueHDi 100 1.6 BlueHDi 120 1.6 GT 205 1.6 HDi / BlueHDi 115 (LCBHXM, LCBHXT) 1.6 HDi 92	96 kW 73 kW 88 kW 151 kW 85 kW 68 kW	06/17→06/21 04/14→06/21 03/14→06/21 02/15→06/21 03/14→06/21 03/14→06/21	AQUACTRL 2 SET; für Linkslenker	**2800011202280**	**12022**	3
			AQUACTRL 2 SINGLE; Einbauposition beifahrerseitig; für Linkslenker; passender Adapter: BC	**2800011304280**	**13042**	26
			AQUACTRL 2 SINGLE; Einbauposition fahrerseitig; für Linkslenker; passender Adapter: BC	**2800011312280**	**13122**	29
			REARCTRL; Einbauposition hinten	**2800011511170** **2800011511180**	**51117** **15111**	37 37
			AQUACTRL 2 SINGLE; Einbauposition beifahrerseitig; für Rechtslenker; passender Adapter: BC	**2800011605260** **2800011624270**	**16052** **62427**	54 61
			AQUACTRL 2 SINGLE; Einbauposition fahrerseitig; für Rechtslenker; passender Adapter: BC	**2800011614260** **2800011628270**	**16142** **62827**	58 63
1.6 PureTech 225 (L45GGR)	165 kW	01/18→06/21	AQUACTRL 2 SET; für Linkslenker	**2800011202280**	**12022**	3
			AQUACTRL 2 SINGLE; Einbauposition beifahrerseitig; für Linkslenker; passender Adapter: BC	**2800011304280**	**13042**	26
			AQUACTRL 2 SINGLE; Einbauposition fahrerseitig; für Linkslenker; passender Adapter: BC	**2800011312280**	**13122**	29
			REARCTRL; Einbauposition hinten	**2800011511180**	**15111**	37
			AQUACTRL 2 SINGLE; Einbauposition beifahrerseitig; für Rechtslenker; passender Adapter: BC	**2800011605260**	**16052**	54
			AQUACTRL 2 SINGLE; Einbauposition fahrerseitig; für Rechtslenker; passender Adapter: BC	**2800011614260**	**16142**	58
1.6 THP 125 1.6 THP 150 (L45GXA) 1.6 THP 155 1.6 VTi (LWNFPA) 2.0 BlueHDi 150	92 kW 110 kW 115 kW 85 kW 110 kW	03/14→06/21 03/14→06/21 03/14→06/21 03/14→06/21 03/14→06/21	AQUACTRL 2 SET; für Linkslenker	**2800011202280**	**12022**	3
			AQUACTRL 2 SINGLE; Einbauposition beifahrerseitig; für Linkslenker; passender Adapter: BC	**2800011304280**	**13042**	26
			AQUACTRL 2 SINGLE; Einbauposition fahrerseitig; für Linkslenker; passender Adapter: BC	**2800011312280**	**13122**	29
			REARCTRL; Einbauposition hinten	**2800011511170** **2800011511180**	**51117** **15111**	37 37
			AQUACTRL 2 SINGLE; Einbauposition beifahrerseitig; für Rechtslenker; passender Adapter: BC	**2800011605260** **2800011624270**	**16052** **62427**	54 61
			AQUACTRL 2 SINGLE; Einbauposition fahrerseitig; für Rechtslenker; passender Adapter: BC	**2800011614260** **2800011628270**	**16142** **62827**	58 63
2.0 GT BlueHDi 180 2.0 GT BlueHDi 180	130 kW 132 kW	06/17→06/21 06/17→06/21	AQUACTRL 2 SET; für Linkslenker	**2800011202280**	**12022**	3
			AQUACTRL 2 SINGLE; Einbauposition beifahrerseitig; für Linkslenker; passender Adapter: BC	**2800011304280**	**13042**	26
			AQUACTRL 2 SINGLE; Einbauposition fahrerseitig; für Linkslenker; passender Adapter: BC	**2800011312280**	**13122**	29
			REARCTRL; Einbauposition hinten	**2800011511180**	**15111**	37
			AQUACTRL 2 SINGLE; Einbauposition beifahrerseitig; für Rechtslenker; passender Adapter: BC	**2800011605260**	**16052**	54
			AQUACTRL 2 SINGLE; Einbauposition fahrerseitig; für Rechtslenker; passender Adapter: BC	**2800011614260**	**16142**	58

© 2025 Continental Aftermarket & Services GmbH

PEUGEOT - 308 SW II (LC_, LJ_, LR_, LX_, L4_) 03/14→06/21

Wischblatt

2.0 GT HDi 180 / BlueHDi 180	133 kW	06/14→06/21	AQUACTRL 2 SET; für Linkslenker	**2800011202280**	**12022**	3
			AQUACTRL 2 SINGLE; Einbauposition beifahrerseitig; für Linkslenker; passender Adapter: BC	**2800011304280**	**13042**	26
			AQUACTRL 2 SINGLE; Einbauposition fahrerseitig; für Linkslenker; passender Adapter: BC	**2800011312280**	**13122**	29
			REARCTRL; Einbauposition hinten	**2800011511170**	**51117**	37
				2800011511180	**15111**	37
			AQUACTRL 2 SINGLE; Einbauposition beifahrerseitig; für Rechtslenker; passender Adapter: BC	**2800011605260**	**16052**	54
				2800011624270	**62427**	61
			AQUACTRL 2 SINGLE; Einbauposition fahrerseitig; für Rechtslenker; passender Adapter: BC	**2800011614260**	**16142**	58
				2800011628270	**62827**	63

PEUGEOT - 308 SW II Kasten/Kombi (LC_) 04/14→

Wischblatt

1.5 BlueHDi 130 (LCYHZP)	96 kW	06/17→06/21	AQUACTRL 2 SET; für Linkslenker	**2800011202280**	**12022**	3
1.6 BlueHDi	73 kW	04/14→06/21	AQUACTRL 2 SINGLE; Einbauposition beifahrerseitig; für Linkslenker; passender Adapter: BC	**2800011304280**	**13042**	26
			AQUACTRL 2 SINGLE; Einbauposition fahrerseitig; für Linkslenker; passender Adapter: BC	**2800011312280**	**13122**	29
			REARCTRL; Einbauposition hinten	**2800011511180**	**15111**	37
			AQUACTRL 2 SINGLE; Einbauposition beifahrerseitig; für Rechtslenker; passender Adapter: BC	**2800011605260**	**16052**	54
			AQUACTRL 2 SINGLE; Einbauposition fahrerseitig; für Rechtslenker; passender Adapter: BC	**2800011614260**	**16142**	58

PEUGEOT - 308 SW III (FC_, FJ_, FR_, F4_, FN_) 07/21→

Wischblatt

BlueHDi 130 (FCYHZL, FCYHZT)	96 kW	07/21→	AQUACTRL 2 SET; für Linkslenker	**2800011203280**	**12032**	4
e-308 (FNZKWZ)	115 kW	08/23→	AQUACTRL 2 SINGLE; Einbauposition beifahrerseitig; für Linkslenker; passender Adapter: B	**2800011302280**	**13022**	26
Hybrid 180 (F4DGXT)	133 kW	07/21→	AQUACTRL 2 SINGLE; Einbauposition fahrerseitig; für Linkslenker; passender Adapter: B	**2800011312280**	**13122**	29
Hybrid 225 (F4DGYT)	165 kW	07/21→	AQUACTRL 2 SINGLE; Einbauposition beifahrerseitig; passender Adapter: B; für Rechtslenker	**2800011602260**	**16022**	53
PureTech 110 (FRHNPL)	81 kW	07/21→	AQUACTRL 2 SINGLE; Einbauposition fahrerseitig; passender Adapter: B; für Rechtslenker	**2800011614260**	**16142**	58
PureTech 130 (FRHNSL, FRHNST)	96 kW	07/21→				
PureTech 136 (FRHPYC)	100 kW	08/23→	AQUACTRL 2 SINGLE; Einbauposition beifahrerseitig; passender Adapter: B; für Rechtslenker	**2800011602260**	**16022**	53
			AQUACTRL 2 SINGLE; Einbauposition fahrerseitig; passender Adapter: B; für Rechtslenker	**2800011614260**	**16142**	58

PEUGEOT - 309 I (10C, 10A) 10/85→12/89

Wischblatt

1.1	40 kW	10/85→07/89	AQUACTRL 2 SINGLE; Einbauposition beifahrerseitig; für Linkslenker; passender Adapter: A	**2800011304280**	**13042**	26
1.3	47 kW	10/85→07/89				
1.3 XL	52 kW	09/86→08/89	AQUACTRL 2 SINGLE; Einbauposition fahrerseitig; für Linkslenker; passender Adapter: A	**2800011304280**	**13042**	26
1.4	48 kW	10/85→08/88				
1.4	49 kW	03/89→07/89				
1.4	55 kW	03/89→07/89				
1.4	61 kW	10/85→08/89				
1.4	62 kW	08/88→08/89	AQUACTRL 2 SINGLE; Einbauposition beifahrerseitig; für Linkslenker; passender Adapter: A	**2800011304280**	**13042**	26
			AQUACTRL 2 SINGLE; Einbauposition fahrerseitig; für Linkslenker; passender Adapter: A	**2800011304280**	**13042**	26
			AQUACTRL 2 SINGLE; Einbauposition fahrerseitig; für Rechtslenker; passender Adapter: A	**2800011624270**	**62427**	61
			AQUACTRL 2 SINGLE; Einbauposition beifahrerseitig; für Rechtslenker; passender Adapter: A	**2800011624270**	**62427**	61
1.5	63 kW	06/87→12/89	AQUACTRL 2 SINGLE; Einbauposition beifahrerseitig; für Linkslenker; passender Adapter: A	**2800011304280**	**13042**	26
1.6	53 kW	08/87→07/89				
1.6	55 kW	10/85→07/89	AQUACTRL 2 SINGLE; Einbauposition fahrerseitig; für Linkslenker; passender Adapter: A	**2800011304280**	**13042**	26
1.6	59 kW	10/85→07/89				
1.6	69 kW	01/86→07/89				

→

© 2025 Continental Aftermarket & Services GmbH

PEUGEOT - 309 I (10C, 10A) 10/85→12/89

Wischblatt

1.6	76 kW	11/85→09/88	AQUACTRL 2 SINGLE; Einbauposition beifahrerseitig; für Linkslenker; passender Adapter: A	**2800011304280**	**13042**	26
1.6	83 kW	07/86→06/89				
1.6 Cat	55 kW	09/86→12/89	AQUACTRL 2 SINGLE; Einbauposition fahrerseitig; für Linkslenker; passender Adapter: A	**2800011304280**	**13042**	26
1.9	72 kW	03/86→07/89				
1.9	75 kW	10/85→07/89				
1.9	80 kW	07/88→07/89				
1.9 D	47 kW	06/86→07/89				
1.9 GTI	88 kW	07/88→07/89				
1.9 GTI	94 kW	10/86→07/89				
1.9 GTI	96 kW	10/85→08/89				

PEUGEOT - 309 II (3C, 3A) 07/89→12/93

Wischblatt

1.1	40 kW	09/89→10/93	AQUACTRL 2 SINGLE; Einbauposition fahrerseitig; für Linkslenker; passender Adapter: A	**2800011304280**	**13042**	26
1.1	44 kW	08/90→12/93				
1.4	49 kW	07/90→12/93	AQUACTRL 2 SINGLE; Einbauposition beifahrerseitig; für Linkslenker; passender Adapter: A	**2800011304280**	**13042**	26
1.4	55 kW	07/89→12/93	AQUACTRL 2 SINGLE; Einbauposition fahrerseitig; für Linkslenker; passender Adapter: A	**2800011304280**	**13042**	26
			AQUACTRL 2 SINGLE; Einbauposition beifahrerseitig; für Linkslenker; passender Adapter: A	**2800011304280**	**13042**	26
			AQUACTRL 2 SINGLE; Einbauposition fahrerseitig; für Rechtslenker; passender Adapter: A	**2800011624270**	**62427**	61
			AQUACTRL 2 SINGLE; Einbauposition beifahrerseitig; für Rechtslenker; passender Adapter: A	**2800011624270**	**62427**	61
1.6	65 kW	07/89→12/93	AQUACTRL 2 SINGLE; Einbauposition fahrerseitig; für Linkslenker; passender Adapter: A	**2800011304280**	**13042**	26
1.6	68 kW	07/89→12/93				
1.6	69 kW	07/89→12/93	AQUACTRL 2 SINGLE; Einbauposition beifahrerseitig; für Linkslenker; passender Adapter: A	**2800011304280**	**13042**	26
1.6	74 kW	09/89→10/93				
1.6 GTi	85 kW	09/89→10/93				
1.8 D	43 kW	10/91→10/93				
1.8 Diesel	44 kW	07/89→12/93				
1.8 TD	57 kW	08/89→12/93				
1.9	72 kW	08/89→12/93				
1.9	80 kW	10/90→12/93				
1.9 D	50 kW	09/89→10/93				
1.9 Diesel	47 kW	07/89→12/93				
1.9 GTI	88 kW	07/89→12/93				
1.9 GTI	96 kW	09/89→10/93				
1.9 GTI 16V	108 kW	10/90→12/93				
1.9 GTI 16V	116 kW	08/89→07/90				

PEUGEOT - 405 I (15B) 01/87→12/93

Wischblatt

1.4	47 kW	01/87→07/92	AQUACTRL 2 SINGLE; Einbauposition fahrerseitig; für Rechtslenker; passender Adapter: A	**2800011610270**	**61027**	56
1.6	53 kW	07/87→12/92				
1.6	65 kW	07/87→12/92	AQUACTRL 2 SINGLE; Einbauposition beifahrerseitig; für Rechtslenker; passender Adapter: A	**2800011610270**	**61027**	56
1.6	66 kW	10/89→12/92				
1.6	69 kW	01/87→12/92				
1.6 4x4	65 kW	04/88→07/92				
1.8 Turbo Diesel	66 kW	03/88→12/92				
1.9	70 kW	07/87→12/92				
1.9	80 kW	06/87→07/92				
1.9	88 kW	06/87→07/92				
1.9 4x4	80 kW	07/88→12/92				
1.9 4x4	116 kW	06/87→07/92				
1.9 Diesel	47 kW	07/88→09/92				
1.9 Diesel	51 kW	03/88→12/92				
1.9 Injection	77 kW	07/87→12/92				
1.9 Sport MI-16	108 kW	06/87→07/92				
1.9 Sport MI-16	116 kW	07/87→11/92				
1.9 SPort MI-16 4x4	108 kW	06/87→07/92				

© 2025 Continental Aftermarket & Services GmbH

PEUGEOT - 405 I Break (15E) 06/87→08/92

Wischblatt

1.4	47 kW	05/88→07/92	AQUACTRL 2 SINGLE; Einbauposition fahrerseitig; für Rechtslenker; passender Adapter: A	**2800011610270**	**61027**	56
1.6	53 kW	10/88→08/92				
1.6	55 kW	10/88→08/92	AQUACTRL 2 SINGLE; Einbauposition beifahrerseitig; für Rechtslenker; passender Adapter: A	**2800011610270**	**61027**	56
1.6	65 kW	10/88→08/92				
1.6	66 kW	10/88→08/92				
1.6	68 kW	05/88→07/92				
1.6 SRi 4x4	65 kW	04/88→07/92				
1.8 TD	66 kW	10/88→08/92				
1.9	70 kW	10/88→08/92				
1.9	77 kW	10/88→08/92				
1.9	80 kW	10/88→08/92				
1.9	88 kW	10/88→08/92				
1.9 4x4	80 kW	10/88→08/92				
1.9 D	47 kW	10/88→08/92				
1.9 D	51 kW	10/88→08/92				

PEUGEOT - 405 II (4B) 01/92→12/99

Wischblatt

1.4	55 kW	08/92→10/95	AQUACTRL 2 SINGLE; Einbauposition beifahrerseitig; für Rechtslenker; passender Adapter: A	**2800011610270**	**61027**	56
1.6	65 kW	08/92→10/95				
1.6	66 kW	08/92→05/97	AQUACTRL 2 SINGLE; Einbauposition fahrerseitig; für Rechtslenker; passender Adapter: A	**2800011610270**	**61027**	56
1.8	74 kW	08/92→10/95				
1.9 D	50 kW	06/94→10/95				
1.9 TD	66 kW	08/92→10/95				
1.9 TD	69 kW	08/92→05/97				
2.0	89 kW	08/92→10/95				
2.0 16V	110 kW	06/94→10/95				
2.0 T 16 X4	144 kW	08/92→10/95				
2.0 X4	89 kW	08/92→10/95				

PEUGEOT - 405 II Break (4E) 08/92→10/98

Wischblatt

1.4	55 kW	08/92→10/96	AQUACTRL 2 SINGLE; Einbauposition beifahrerseitig; für Rechtslenker; passender Adapter: A	**2800011610270**	**61027**	56
1.6	65 kW	08/92→10/96				
1.6	68 kW	08/92→08/94	AQUACTRL 2 SINGLE; Einbauposition fahrerseitig; für Rechtslenker; passender Adapter: A	**2800011610270**	**61027**	56
1.8	74 kW	08/92→10/96				
1.9	80 kW	08/92→12/95				
1.9 D	50 kW	06/94→10/96				
1.9 D	51 kW	09/93→12/95				
1.9 TD	66 kW	08/92→10/96				
1.9 TD	69 kW	08/92→10/96				
2.0	89 kW	08/92→10/96				
2.0 4x4	89 kW	08/92→10/96				
2.0 4x4	144 kW	08/92→12/95				

PEUGEOT - 406 (8B) 08/95→01/05

Wischblatt

1.6	65 kW	11/95→05/04	AQUACTRL 2 SINGLE; Einbauposition beifahrerseitig; für Rechtslenker; passender Adapter: A	**2800011610260**	**16102**	56
1.8	66 kW	05/97→05/04		**2800011610270**	**61027**	56
1.8	74 kW	10/96→03/99	AQUACTRL 2 SINGLE; Einbauposition fahrerseitig; für Rechtslenker; passender Adapter: A	**2800011614260**	**16142**	58
1.8 16V	81 kW	11/95→10/00		**2800011628270**	**62827**	63
1.8 16V	85 kW	10/00→05/04				
1.8 Bifuel	81 kW	04/99→05/03	AQUACTRL 2 SINGLE; Einbauposition beifahrerseitig; für Rechtslenker; passender Adapter: A	**2800011610260**	**16102**	56
			AQUACTRL 2 SINGLE; Einbauposition fahrerseitig; für Rechtslenker; passender Adapter: A	**2800011614260**	**16142**	58
1.8 BiFuel	85 kW	09/00→05/04	AQUACTRL 2 SINGLE; Einbauposition beifahrerseitig; für Rechtslenker; passender Adapter: A	**2800011610260**	**16102**	56
1.9 D	55 kW	10/96→05/04		**2800011610270**	**61027**	56
1.9 TD	66 kW	01/96→05/04	AQUACTRL 2 SINGLE; Einbauposition fahrerseitig; für Rechtslenker; passender Adapter: A	**2800011614260**	**16142**	58
1.9 TD	68 kW	01/96→05/04		**2800011628270**	**62827**	63
1.9 TD	69 kW	10/95→10/97	AQUACTRL 2 SINGLE; Einbauposition beifahrerseitig; für Rechtslenker; passender Adapter: A	**2800011610260**	**16102**	56
			AQUACTRL 2 SINGLE; Einbauposition fahrerseitig; für Rechtslenker; passender Adapter: A	**2800011614260**	**16142**	58

© 2025 Continental Aftermarket & Services GmbH

PEUGEOT - 406 (8B) 08/95→01/05

Wischblatt

2.0	104 kW	11/96→03/99	AQUACTRL 2 SINGLE; Einbauposition beifahrerseitig; für Rechtslenker; passender Adapter: A	**2800011610260**	**16102**	56
2.0 16V	97 kW	11/95→05/04		**2800011610270**	**61027**	56
2.0 16V	99 kW	01/99→08/00	AQUACTRL 2 SINGLE; Einbauposition fahrerseitig; für Rechtslenker; passender Adapter: A	**2800011614260**	**16142**	58
2.0 16V	100 kW	08/00→06/04		**2800011628270**	**62827**	63
2.0 16V HPi	103 kW	05/01→05/04				
2.0 HDi 110	79 kW	08/01→05/04				
2.0 HDI 110	80 kW	06/98→08/01				
2.0 HDI 90	66 kW	02/99→05/04				
2.0 Turbo	108 kW	04/96→05/04				
2.1 TD 12V	80 kW	01/96→05/04				
2.2	116 kW	07/00→05/04				
2.2 HDi	98 kW	03/00→05/04				
3.0 24V	140 kW	10/96→05/04				
3.0 24V	143 kW	01/98→06/99	AQUACTRL 2 SINGLE; Einbauposition beifahrerseitig; für Rechtslenker; passender Adapter: A	**2800011610260**	**16102**	56
			AQUACTRL 2 SINGLE; Einbauposition fahrerseitig; für Rechtslenker; passender Adapter: A	**2800011614260**	**16142**	58
3.0 V6	152 kW	03/00→05/04	AQUACTRL 2 SINGLE; Einbauposition beifahrerseitig; für Rechtslenker; passender Adapter: A	**2800011610260**	**16102**	56
				2800011610270	**61027**	56
			AQUACTRL 2 SINGLE; Einbauposition fahrerseitig; für Rechtslenker; passender Adapter: A	**2800011614260**	**16142**	58
				2800011628270	**62827**	63

PEUGEOT - 406 Break (8E/F) 10/96→10/04

Wischblatt

1.8	66 kW	05/97→10/04	AQUACTRL 2 SINGLE; Einbauposition beifahrerseitig; für Rechtslenker; passender Adapter: A	**2800011610260**	**16102**	56
1.8	74 kW	10/96→03/99		**2800011610270**	**61027**	56
1.8 16V	81 kW	10/96→10/00	AQUACTRL 2 SINGLE; Einbauposition fahrerseitig; für Rechtslenker; passender Adapter: A	**2800011614260**	**16142**	58
1.8 16V	85 kW	10/00→10/04		**2800011628270**	**62827**	63
1.8 BiFuel	85 kW	10/00→02/04				
1.9 D	55 kW	10/96→10/04				
1.9 TD	66 kW	10/96→10/04				
2.0	104 kW	11/96→03/99				
2.0 16V	97 kW	10/96→10/04				
2.0 16V	99 kW	01/99→10/00				
2.0 16V	100 kW	10/00→10/04				
2.0 16V HPi	103 kW	05/01→10/04				
2.0 HDi 110	79 kW	08/01→10/04				
2.0 HDI 110	80 kW	02/99→04/04				
2.0 HDI 90	66 kW	02/99→10/04				
2.0 Turbo	108 kW	10/96→10/04				
2.1 TD 12V	80 kW	10/96→10/04				
2.2	116 kW	07/00→10/04				
2.2 HDi	98 kW	03/00→10/04				
3.0 24V	140 kW	10/96→10/04				
3.0 V6	152 kW	03/00→10/04				

PEUGEOT - 406 Coupe (8C) 03/97→02/05

Wischblatt

1.8	82 kW	10/97→03/99	AQUACTRL 2 SINGLE; Einbauposition beifahrerseitig; für Rechtslenker; passender Adapter: A	**2800011607260**	**16072**	55
				2800011610270	**61027**	56
			AQUACTRL 2 SINGLE; Einbauposition fahrerseitig; für Rechtslenker; passender Adapter: A	**2800011616260**	**16162**	58
				2800011628270	**62827**	63
2.0 16V	97 kW	03/97→12/04	AQUACTRL 2 SINGLE; Einbauposition beifahrerseitig; für Rechtslenker; passender Adapter: A	**2800011607260**	**16072**	55
2.0 16V	99 kW	01/99→10/00		**2800011625270**	**62527**	62
2.0 16V	99 kW	04/99→09/04	AQUACTRL 2 SINGLE; Einbauposition fahrerseitig; für Rechtslenker; passender Adapter: A	**2800011616260**	**16162**	58
2.0 16V	100 kW	10/00→12/04		**2800011630270**	**63027**	63
2.2	116 kW	03/02→12/04				
2.2 HDI	98 kW	03/00→12/04				
3.0 24V	143 kW	05/97→06/99	AQUACTRL 2 SINGLE; Einbauposition beifahrerseitig; für Rechtslenker; passender Adapter: A	**2800011607260**	**16072**	55
			AQUACTRL 2 SINGLE; Einbauposition fahrerseitig; für Rechtslenker; passender Adapter: A	**2800011616260**	**16162**	58

© 2025 Continental Aftermarket & Services GmbH

PEUGEOT - 406 Coupe (8C) 03/97→02/05						
Wischblatt						
3.0 V6	152 kW	03/00→12/04	AQUACTRL 2 SINGLE; Einbauposition beifahrerseitig; für Rechtslenker; passender Adapter: A	**2800011607260** **2800011625270**	**16072** **62527**	55 62
			AQUACTRL 2 SINGLE; Einbauposition fahrerseitig; für Rechtslenker; passender Adapter: A	**2800011616260** **2800011630270**	**16162** **63027**	58 63
3.0 V6	154 kW	03/99→06/01	AQUACTRL 2 SINGLE; Einbauposition beifahrerseitig; für Rechtslenker; passender Adapter: A	**2800011607260**	**16072**	55
			AQUACTRL 2 SINGLE; Einbauposition fahrerseitig; für Rechtslenker; passender Adapter: A	**2800011616260**	**16162**	58
3.0 V6 24V	140 kW	03/97→12/04	AQUACTRL 2 SINGLE; Einbauposition beifahrerseitig; für Rechtslenker; passender Adapter: A	**2800011607260** **2800011625270**	**16072** **62527**	55 62
			AQUACTRL 2 SINGLE; Einbauposition fahrerseitig; für Rechtslenker; passender Adapter: A	**2800011616260** **2800011630270**	**16162** **63027**	58 63
PEUGEOT - 407 (6D_) 02/04→12/11						
Wischblatt						
1.6 HDi 110 (6D9HZC, 6D9HYC) 1.8 (6D6FZB) 1.8 16V (6D6FYC) 2.0 (6DRFNB, 6DRFNE) 2.0 16V (6DRFJC, 6DRFJE, 6DRFJF)	80 kW 85 kW 92 kW 100 kW 103 kW	05/04→12/10 03/04→07/05 08/05→12/10 03/04→07/05 09/05→12/10	AQUACTRL 2 SET; für Linkslenker	**2800011241280**	**12412**	15
			AQUACTRL 2 SINGLE; Einbauposition fahrerseitig; für Rechtslenker; Fahrzeugausstattung: für Fahrzeuge mit gegenlaufenden Wischerarmen; passender Adapter: BC	**2800011618260** **2800011618270**	**16182** **61827**	59 59
			AQUACTRL 2 SINGLE; Einbauposition beifahrerseitig; für Rechtslenker; Fahrzeugausstattung: für Fahrzeuge mit gegenlaufenden Wischerarmen; passender Adapter: BC	**2800011619260** **2800011619270**	**16192** **61927**	59 59
2.0 16V (6DRFJC, 6DRFJF)	105 kW	08/08→12/09	AQUACTRL 2 SET; für Linkslenker	**2800011241280**	**12412**	15
			AQUACTRL 2 SINGLE; Einbauposition fahrerseitig; für Rechtslenker; Fahrzeugausstattung: für Fahrzeuge mit gegenlaufenden Wischerarmen; passender Adapter: BC	**2800011618260**	**16182**	59
			AQUACTRL 2 SINGLE; Einbauposition beifahrerseitig; für Rechtslenker; Fahrzeugausstattung: für Fahrzeuge mit gegenlaufenden Wischerarmen; passender Adapter: BC	**2800011619260**	**16192**	59
2.0 Bioflex (6DRFJB)	103 kW	09/07→02/11	AQUACTRL 2 SET; für Linkslenker	**2800011241280**	**12412**	15
			AQUACTRL 2 SINGLE; Einbauposition fahrerseitig; für Rechtslenker; Fahrzeugausstattung: für Fahrzeuge mit gegenlaufenden Wischerarmen; passender Adapter: BC	**2800011618260** **2800011618270**	**16182** **61827**	59 59
			AQUACTRL 2 SINGLE; Einbauposition beifahrerseitig; für Rechtslenker; Fahrzeugausstattung: für Fahrzeuge mit gegenlaufenden Wischerarmen; passender Adapter: BC	**2800011619260** **2800011619270**	**16192** **61927**	59 59
2.0 Flex (6DRFJB)	103 kW	10/05→02/11	AQUACTRL 2 SET; für Linkslenker	**2800011241280**	**12412**	15
			AQUACTRL 2 SINGLE; Einbauposition fahrerseitig; für Rechtslenker; Fahrzeugausstattung: für Fahrzeuge mit gegenlaufenden Wischerarmen; passender Adapter: BC	**2800011618260**	**16182**	59
			AQUACTRL 2 SINGLE; Einbauposition beifahrerseitig; für Rechtslenker; Fahrzeugausstattung: für Fahrzeuge mit gegenlaufenden Wischerarmen; passender Adapter: BC	**2800011619260**	**16192**	59
2.0 HDi (6DRHHA)	120 kW	06/09→12/10	AQUACTRL 2 SET; für Linkslenker	**2800011241280**	**12412**	15
			AQUACTRL 2 SINGLE; Einbauposition fahrerseitig; für Rechtslenker; Fahrzeugausstattung: für Fahrzeuge mit gegenlaufenden Wischerarmen; passender Adapter: BC	**2800011618260** **2800011618270**	**16182** **61827**	59 59
			AQUACTRL 2 SINGLE; Einbauposition beifahrerseitig; für Rechtslenker; Fahrzeugausstattung: für Fahrzeuge mit gegenlaufenden Wischerarmen; passender Adapter: BC	**2800011619260** **2800011619270**	**16192** **61927**	59 59

© 2025 Continental Aftermarket & Services GmbH

PEUGEOT - 407 (6D_) 02/04→12/11

Wischblatt

2.0 HDi (6DRHLG, 6DRHLE)	93 kW	11/04→10/07	AQUACTRL 2 SET; für Linkslenker	**2800011241280**	**12412**	15
			AQUACTRL 2 SINGLE; Einbauposition fahrerseitig; für Rechtslenker; Fahrzeugausstattung: für Fahrzeuge mit gegenlaufenden Wischerarmen; passender Adapter: BC	**2800011618260**	**16182**	59
			AQUACTRL 2 SINGLE; Einbauposition beifahrerseitig; für Rechtslenker; Fahrzeugausstattung: für Fahrzeuge mit gegenlaufenden Wischerarmen; passender Adapter: BC	**2800011619260**	**16192**	59
2.0 HDi (6DRHRH)	103 kW	06/09→12/10	AQUACTRL 2 SET; für Linkslenker	**2800011241280**	**12412**	15
2.0 HDi 135 (6DRHRH, 6DRHRE, 6DRHRG, 6DRHRJ)	100 kW	05/04→10/10	AQUACTRL 2 SINGLE; Einbauposition fahrerseitig; für Rechtslenker; Fahrzeugausstattung: für Fahrzeuge mit gegenlaufenden Wischerarmen; passender Adapter: BC	**2800011618260** **2800011618270**	**16182** **61827**	59 59
2.2 (6D3FZE, 6D3FZH)	116 kW	03/04→10/06				
2.2 16V (6D3FYH, 6D3FYE)	120 kW	08/05→12/10	AQUACTRL 2 SINGLE; Einbauposition beifahrerseitig; für Rechtslenker; Fahrzeugausstattung: für Fahrzeuge mit gegenlaufenden Wischerarmen; passender Adapter: BC	**2800011619260** **2800011619270**	**16192** **61927**	59 59
2.2 HDi (6D4HPH)	120 kW	03/06→12/10				
2.2 HDi 170 (6D4HTH)	125 kW	03/06→12/10				
2.7 HDi (6DUHZJ, 6DUHZF)	150 kW	10/05→12/10				
3.0 (6DXFVJ)	155 kW	03/04→12/10				
3.0 V6 (6DXFVJ)	158 kW	11/05→10/10	AQUACTRL 2 SINGLE; Einbauposition fahrerseitig; passender Adapter: BCE; für Rechtslenker; Fahrzeugausstattung: für Fahrzeuge mit gegenlaufenden Wischerarmen	**2800011618260**	**16182**	59
			AQUACTRL 2 SINGLE; Einbauposition beifahrerseitig; passender Adapter: BCE; für Rechtslenker; Fahrzeugausstattung: für Fahrzeuge mit gegenlaufenden Wischerarmen	**2800011619260**	**16192**	59

PEUGEOT - 407 Coupe (6C_) 10/05→

Wischblatt

2.0 HDi	100 kW	10/05→	AQUACTRL 2 SET; für Linkslenker	**2800011241280**	**12412**	15
2.0 HDi	120 kW	06/09→	AQUACTRL 2 SINGLE; Einbauposition fahrerseitig; für Rechtslenker; Fahrzeugausstattung: für Fahrzeuge mit gegenlaufenden Wischerarmen; passender Adapter: BC	**2800011618260** **2800011618270**	**16182** **61827**	59 59
2.2 16V	120 kW	10/05→				
2.7 HDi	150 kW	10/05→				
3.0 HDi	177 kW	06/09→				
3.0 V6	155 kW	10/05→	AQUACTRL 2 SINGLE; Einbauposition beifahrerseitig; für Rechtslenker; Fahrzeugausstattung: für Fahrzeuge mit gegenlaufenden Wischerarmen; passender Adapter: BC	**2800011619260** **2800011619270**	**16192** **61927**	59 59
3.0 V6	158 kW	11/05→10/10	AQUACTRL 2 SINGLE; Einbauposition fahrerseitig; passender Adapter: BCE; für Rechtslenker; Fahrzeugausstattung: für Fahrzeuge mit gegenlaufenden Wischerarmen	**2800011618260**	**16182**	59
			AQUACTRL 2 SINGLE; Einbauposition beifahrerseitig; passender Adapter: BCE; für Rechtslenker; Fahrzeugausstattung: für Fahrzeuge mit gegenlaufenden Wischerarmen	**2800011619260**	**16192**	59

PEUGEOT - 407 SW (6E_, 6D_) 05/04→12/11

Wischblatt

1.6 HDi 110	80 kW	05/04→12/10	AQUACTRL 2 SET; für Linkslenker	**2800011241280**	**12412**	15
1.8	85 kW	05/04→07/05	REARCTRL; Einbauposition hinten	**2800011503170** **2800011503180**	**50317** **15031**	33 33
1.8 16V	92 kW	08/05→12/10				
2.0	100 kW	05/04→07/05	AQUACTRL 2 SINGLE; Einbauposition fahrerseitig; für Rechtslenker; Fahrzeugausstattung: für Fahrzeuge mit gegenlaufenden Wischerarmen; passender Adapter: BC	**2800011618260** **2800011618270**	**16182** **61827**	59 59
2.0 16V	103 kW	08/05→12/10				
			AQUACTRL 2 SINGLE; Einbauposition beifahrerseitig; für Rechtslenker; Fahrzeugausstattung: für Fahrzeuge mit gegenlaufenden Wischerarmen; passender Adapter: BC	**2800011619260** **2800011619270**	**16192** **61927**	59 59

© 2025 Continental Aftermarket & Services GmbH

PEUGEOT - 407 SW (6E_, 6D_) 05/04→12/11

Wischblatt

2.0 Bioflex 2.0 Flex 2.0 HDi	103 kW 103 kW 93 kW	01/08→12/10 10/05→02/11 11/04→10/07	AQUACTRL 2 SET; für Linkslenker	**2800011241280**	**12412**	15
			REARCTRL; Einbauposition hinten	**2800011503180**	**15031**	33
			AQUACTRL 2 SINGLE; Einbauposition fahrerseitig; für Rechtslenker; Fahrzeugausstattung: für Fahrzeuge mit gegenlaufenden Wischerarmen; passender Adapter: BC	**2800011618260**	**16182**	59
			AQUACTRL 2 SINGLE; Einbauposition beifahrerseitig; für Rechtslenker; Fahrzeugausstattung: für Fahrzeuge mit gegenlaufenden Wischerarmen; passender Adapter: BC	**2800011619260**	**16192**	59
2.0 HDi 2.0 HDi 2.0 HDi 135 2.2 2.2 16V 2.2 HDi 2.2 HDi 170 2.7 HDi 3.0	103 kW 120 kW 100 kW 116 kW 120 kW 120 kW 125 kW 150 kW 155 kW	08/08→12/10 06/09→12/10 07/04→12/10 05/04→07/05 08/05→12/10 06/08→12/10 03/06→12/10 10/05→12/10 05/04→12/10	AQUACTRL 2 SET; für Linkslenker	**2800011241280**	**12412**	15
			REARCTRL; Einbauposition hinten	**2800011503170** **2800011503180**	**50317** **15031**	33 33
			AQUACTRL 2 SINGLE; Einbauposition fahrerseitig; für Rechtslenker; Fahrzeugausstattung: für Fahrzeuge mit gegenlaufenden Wischerarmen; passender Adapter: BC	**2800011618260** **2800011618270**	**16182** **61827**	59 59
			AQUACTRL 2 SINGLE; Einbauposition beifahrerseitig; für Rechtslenker; Fahrzeugausstattung: für Fahrzeuge mit gegenlaufenden Wischerarmen; passender Adapter: BC	**2800011619260** **2800011619270**	**16192** **61927**	59 59

PEUGEOT - 407 SW Kasten/Kombi (6E_) 08/04→12/10

Wischblatt

1.6 HDi 2.0 HDi 2.0 HDi	80 kW 103 kW 120 kW	08/04→12/10 06/09→12/10 06/09→12/10	AQUACTRL 2 SET; für Linkslenker	**2800011241280**	**12412**	15
			REARCTRL; Einbauposition hinten	**2800011503180**	**15031**	33

PEUGEOT - 408 02/10→

Wischblatt

1.6 1.6 THP 160 2.0 16V	121 kW 120 kW 108 kW	02/12→12/16 01/11→ 02/10→	AQUACTRL 2 SINGLE; Einbauposition fahrerseitig; für Rechtslenker; passender Adapter: BC	**2800011620270**	**62027**	60
			AQUACTRL 2 SINGLE; Einbauposition beifahrerseitig; für Rechtslenker; passender Adapter: BC	**2800011630270**	**63027**	63

PEUGEOT - 408 II (FP_, F3_) 07/22→

Wischblatt

Hybrid 136 (FPHPYC)	100 kW	07/23→	AQUACTRL 2 SET; für Linkslenker	**2800011203280**	**12032**	4
			AQUACTRL 2 SINGLE; Einbauposition beifahrerseitig; für Linkslenker; passender Adapter: B	**2800011302280**	**13022**	26
			AQUACTRL 2 SINGLE; Einbauposition fahrerseitig; für Linkslenker; passender Adapter: B	**2800011312280**	**13122**	29
Hybrid 180 (F3DGXT) Hybrid 225 (F3DGYT) PureTech 130 (FPHNST) PureTech 215 (F3EGPP)	133 kW 165 kW 96 kW 158 kW	07/22→ 07/22→ 07/22→ 02/23→	AQUACTRL 2 SET; für Linkslenker	**2800011203280**	**12032**	4
			AQUACTRL 2 SINGLE; Einbauposition beifahrerseitig; für Linkslenker; passender Adapter: B	**2800011302280**	**13022**	26
			AQUACTRL 2 SINGLE; Einbauposition fahrerseitig; für Linkslenker; passender Adapter: B	**2800011312280**	**13122**	29
			AQUACTRL 2 SINGLE; Einbauposition beifahrerseitig; passender Adapter: B; für Rechtslenker	**2800011602260**	**16022**	53
			AQUACTRL 2 SINGLE; Einbauposition fahrerseitig; passender Adapter: B; für Rechtslenker	**2800011614260**	**16142**	58

© 2025 Continental Aftermarket & Services GmbH

PEUGEOT - 504 (A_, M_) 07/68→07/86

Wischblatt

1.8	55 kW	09/79→08/82	AQUACTRL 2 SINGLE; Einbauposition fahrerseitig; für Linkslenker; passender Adapter: A	2800011302280	13022	26
1.8 (A01, A03)	60 kW	07/68→02/71				
1.8 (M03)	58 kW	01/71→06/83	AQUACTRL 2 SINGLE; Einbauposition beifahrerseitig; für Linkslenker; passender Adapter: A	2800011302280	13022	26
1.8 Injection (A02)	71 kW	07/68→02/71				
1.9 D (M20)	40 kW	03/73→07/86				
2.0	69 kW	09/79→08/82				
2.0 (A11, A13, MY1, MY3)	71 kW	03/71→06/86				
2.0 TI (A12, A14)	78 kW	01/71→06/83				
2.1 D	43 kW	09/79→08/82				
2.1 D	49 kW	09/79→08/82				
2.1 D (A20, M20)	48 kW	02/71→07/86				
2.3 D (A40, A45)	51 kW	07/75→12/83				

PEUGEOT - 504 Break (D_, F_) 04/71→07/86

Wischblatt

1.8 (F01, E01)	54 kW	04/71→07/86	AQUACTRL 2 SINGLE; Einbauposition fahrerseitig; für Linkslenker; passender Adapter: A	2800011302280	13022	26
2.0	69 kW	09/79→07/86				
2.0 (D11, F11)	68 kW	04/71→07/86	AQUACTRL 2 SINGLE; Einbauposition beifahrerseitig; für Linkslenker; passender Adapter: A	2800011302280	13022	26
2.1 D (E20, F20)	48 kW	04/71→07/86				
2.3 D (D40, F40)	51 kW	07/75→07/86				

PEUGEOT - 504 Cabriolet 10/74→08/84

Wischblatt

2.0	75 kW	10/74→08/82	AQUACTRL 2 SINGLE; Einbauposition fahrerseitig; für Linkslenker; passender Adapter: A	2800011302280	13022	26
2.0	78 kW	08/82→08/84				
			AQUACTRL 2 SINGLE; Einbauposition beifahrerseitig; für Linkslenker; passender Adapter: A	2800011302280	13022	26

PEUGEOT - 504 Coupe 12/68→08/84

Wischblatt

2.0	75 kW	10/74→08/82	AQUACTRL 2 SINGLE; Einbauposition beifahrerseitig; für Linkslenker; passender Adapter: A	2800011302280	13022	26
2.0	78 kW	08/82→08/84				
2.7	106 kW	10/77→08/84	AQUACTRL 2 SINGLE; Einbauposition fahrerseitig; für Linkslenker; passender Adapter: A	2800011302280	13022	26

PEUGEOT - 504 Pick-up (E_) 01/80→12/99

Wischblatt

1.6	46 kW	01/80→06/87	AQUACTRL 2 SINGLE; Einbauposition beifahrerseitig; für Linkslenker; passender Adapter: A	2800011302280	13022	26
1.8	53 kW	07/87→12/89				
1.8	55 kW	08/81→10/86	AQUACTRL 2 SINGLE; Einbauposition fahrerseitig; für Linkslenker; passender Adapter: A	2800011302280	13022	26
1.9 D	40 kW	01/80→12/89				
1.9 D	41 kW	08/81→10/86				
2.3 D	51 kW	01/80→12/89				

PEUGEOT - 505 (551A) 05/79→10/96

Wischblatt

1.8	55 kW	06/81→10/85	AQUACTRL 2 SINGLE; Einbauposition fahrerseitig; für Linkslenker; passender Adapter: A	2800011304280	13042	26
1.8	60 kW	01/82→10/85				
1.8	62 kW	09/85→10/86	AQUACTRL 2 SINGLE; Einbauposition beifahrerseitig; für Linkslenker; passender Adapter: A	2800011304280	13042	26
2.0	69 kW	09/83→09/85				
2.0	70 kW	02/83→11/85				
2.0	71 kW	11/80→12/85	AQUACTRL 2 SINGLE; Einbauposition fahrerseitig; für Linkslenker; passender Adapter: A	2800011304280	13042	26
2.0	72 kW	09/85→09/95				
2.0	79 kW	05/79→03/82	AQUACTRL 2 SINGLE; Einbauposition beifahrerseitig; für Linkslenker; passender Adapter: A	2800011304280	13042	26
			AQUACTRL 2 SINGLE; Einbauposition fahrerseitig; für Rechtslenker; passender Adapter: A	2800011624270	62427	61
			AQUACTRL 2 SINGLE; Einbauposition beifahrerseitig; für Rechtslenker; passender Adapter: A	2800011624270	62427	61
2.0 GTi	83 kW	10/89→08/91	AQUACTRL 2 SINGLE; Einbauposition fahrerseitig; für Linkslenker; passender Adapter: A	2800011304280	13042	26
2.0 TI, STI	81 kW	08/79→10/86				
2.2	84 kW	03/86→12/93	AQUACTRL 2 SINGLE; Einbauposition beifahrerseitig; für Linkslenker; passender Adapter: A	2800011304280	13042	26
2.2	85 kW	05/81→10/84				
2.2 GTI	90 kW	08/83→12/93				
2.2 GTI	96 kW	08/83→12/93				

→

© 2025 Continental Aftermarket & Services GmbH

PEUGEOT - 505 (551A) 05/79→10/96

Wischblatt

2.2 Turbo	132 kW	07/85→09/88	AQUACTRL 2 SINGLE; Einbauposition fahrerseitig; für Linkslenker; passender Adapter: A	**2800011304280**	**13042**	26
2.2 Turbo Injection	110 kW	01/86→12/87				
2.2 Turbo Injection	114 kW	03/84→10/88	AQUACTRL 2 SINGLE; Einbauposition beifahrerseitig; für Linkslenker; passender Adapter: A	**2800011304280**	**13042**	26
2.2 Turbo Injection	128 kW	06/87→12/88				
2.3 D	51 kW	05/79→09/84				
2.3 Turbo Diesel	59 kW	09/80→06/86				
2.5 Diesel	51 kW	10/81→11/90				
2.5 Diesel	55 kW	06/81→12/93				
2.5 Turbo Diesel	66 kW	10/83→12/93				
2.5 Turbo Diesel	70 kW	10/83→12/90				
2.5 Turbo Diesel	77 kW	10/86→12/93				
2.8	124 kW	06/86→08/90				
2.8 GTI V6	105 kW	06/86→12/93				

PEUGEOT - 505 Break (551D) 03/82→11/95

Wischblatt

1.8	55 kW	04/82→09/85	AQUACTRL 2 SINGLE; Einbauposition beifahrerseitig; für Linkslenker; passender Adapter: A	**2800011304280**	**13042**	26
2.0	60 kW	04/82→11/87				
2.0	69 kW	08/83→12/85	AQUACTRL 2 SINGLE; Einbauposition fahrerseitig; für Linkslenker; passender Adapter: A	**2800011304280**	**13042**	26
2.0	72 kW	09/85→11/87				
2.0	75 kW	03/82→10/84				
2.2	84 kW	01/86→12/93				
2.2 GTI	90 kW	09/85→12/86				
2.2 Ti	96 kW	01/84→09/85				
2.3 D	51 kW	06/82→09/84				
2.3 Diesel	59 kW	04/82→06/86				
2.5 D	70 kW	10/85→08/91				
2.5 Diesel	51 kW	01/86→12/93				
2.5 Diesel	55 kW	08/83→12/93				
2.5 Turbo Diesel	66 kW	10/85→11/87				
2.5 Turbo Diesel	77 kW	10/86→12/93				

PEUGEOT - 508 I (8D_) 11/10→12/18

Wischblatt

1.6 BlueHDi 120	88 kW	03/14→12/18	AQUACTRL 2 SET; für Linkslenker	**2800011242280**	**12422**	15
1.6 HDi	82 kW	11/10→12/18	AQUACTRL 2 SINGLE; Einbauposition fahrerseitig; für Linkslenker; passender Adapter: BC	**2800011314280**	**13142**	30
1.6 HDi	84 kW	02/12→12/18				
1.6 HDi	85 kW	09/14→12/18	AQUACTRL 2 SINGLE; Einbauposition beifahrerseitig; für Linkslenker; passender Adapter: BC	**2800011315280**	**13152**	30
			AQUACTRL 2 SINGLE; Einbauposition fahrerseitig; für Rechtslenker; Fahrzeugausstattung: für Fahrzeuge mit gegenlaufenden Wischerarmen; passender Adapter: BC	**2800011616260** **2800011630270**	**16162** **63027**	58 63
			AQUACTRL 2 SINGLE; Einbauposition beifahrerseitig; für Rechtslenker; Fahrzeugausstattung: für Fahrzeuge mit gegenlaufenden Wischerarmen; passender Adapter: BC	**2800011617260** **2800011631270**	**16172** **63127**	58 64
1.6 THP	110 kW	11/10→12/18	AQUACTRL 2 SET; für Linkslenker	**2800011242280**	**12422**	15
			AQUACTRL 2 SINGLE; Einbauposition fahrerseitig; für Linkslenker; passender Adapter: BC	**2800011314280**	**13142**	30
			AQUACTRL 2 SINGLE; Einbauposition beifahrerseitig; für Linkslenker; passender Adapter: BC	**2800011315280**	**13152**	30
			AQUACTRL 2 SINGLE; Einbauposition fahrerseitig; für Rechtslenker; Fahrzeugausstattung: für Fahrzeuge mit gegenlaufenden Wischerarmen; passender Adapter: BC	**2800011616260**	**16162**	58
			AQUACTRL 2 SINGLE; Einbauposition beifahrerseitig; für Rechtslenker; Fahrzeugausstattung: für Fahrzeuge mit gegenlaufenden Wischerarmen; passender Adapter: BC	**2800011617260**	**16172**	58
1.6 THP	115 kW	11/10→12/18	AQUACTRL 2 SET; für Linkslenker	**2800011242280**	**12422**	15
1.6 THP	120 kW	01/12→12/18	AQUACTRL 2 SINGLE; Einbauposition fahrerseitig; für Linkslenker; passender Adapter: BC	**2800011314280**	**13142**	30
1.6 THP	121 kW	09/11→12/18				
1.6 VTi	85 kW	11/10→12/18	AQUACTRL 2 SINGLE; Einbauposition beifahrerseitig; für Linkslenker; passender Adapter: BC	**2800011315280**	**13152**	30
1.6 VTi	88 kW	11/10→12/18				
2.0 BlueHDi 150	110 kW	04/14→12/18				

→

© 2025 Continental Aftermarket & Services GmbH

PEUGEOT - 508 I (8D_) 11/10→12/18

Wischblatt

2.0 BlueHDi 180	133 kW	04/14→12/18	AQUACTRL 2 SINGLE; Einbauposition fahrerseitig; für Rechtslenker; Fahrzeugausstattung: für Fahrzeuge mit gegenlaufenden Wischerarmen; passender Adapter: BC	**2800011616260** **2800011630270**	**16162** **63027**	58 63
			AQUACTRL 2 SINGLE; Einbauposition beifahrerseitig; für Rechtslenker; Fahrzeugausstattung: für Fahrzeuge mit gegenlaufenden Wischerarmen; passender Adapter: BC	**2800011617260** **2800011631270**	**16172** **63127**	58 64
2.0 HDi	100 kW	11/10→12/18	AQUACTRL 2 SET; für Linkslenker	**2800011242280**	**12422**	15
			AQUACTRL 2 SINGLE; Einbauposition fahrerseitig; für Linkslenker; passender Adapter: BC	**2800011314280**	**13142**	30
			AQUACTRL 2 SINGLE; Einbauposition beifahrerseitig; für Linkslenker; passender Adapter: BC	**2800011315280**	**13152**	30
			AQUACTRL 2 SINGLE; Einbauposition fahrerseitig; für Rechtslenker; Fahrzeugausstattung: für Fahrzeuge mit gegenlaufenden Wischerarmen; passender Adapter: BC	**2800011616260**	**16162**	58
			AQUACTRL 2 SINGLE; Einbauposition beifahrerseitig; für Rechtslenker; Fahrzeugausstattung: für Fahrzeuge mit gegenlaufenden Wischerarmen; passender Adapter: BC	**2800011617260**	**16172**	58
2.0 HDi 2.0 HDi 2.0 HDi Hybrid4 AWC 2.2 HDi	103 kW 120 kW 147 kW 150 kW	11/10→12/18 11/10→12/18 11/10→12/18 11/10→12/18	AQUACTRL 2 SET; für Linkslenker	**2800011242280**	**12422**	15
			AQUACTRL 2 SINGLE; Einbauposition fahrerseitig; für Linkslenker; passender Adapter: BC	**2800011314280**	**13142**	30
			AQUACTRL 2 SINGLE; Einbauposition beifahrerseitig; für Linkslenker; passender Adapter: BC	**2800011315280**	**13152**	30
			AQUACTRL 2 SINGLE; Einbauposition fahrerseitig; für Rechtslenker; Fahrzeugausstattung: für Fahrzeuge mit gegenlaufenden Wischerarmen; passender Adapter: BC	**2800011616260** **2800011630270**	**16162** **63027**	58 63
			AQUACTRL 2 SINGLE; Einbauposition beifahrerseitig; für Rechtslenker; Fahrzeugausstattung: für Fahrzeuge mit gegenlaufenden Wischerarmen; passender Adapter: BC	**2800011617260** **2800011631270**	**16172** **63127**	58 64

PEUGEOT - 508 II (FB_, FH_, F3_) 09/18→

Wischblatt

1.5 BlueHDI 130 (FBYHZJ, FBYHZR)	96 kW	10/18→	AQUACTRL 2 SINGLE; Einbauposition beifahrerseitig; für Linkslenker; passender Adapter: BC	**2800011303280**	**13032**	26
			AQUACTRL 2 SINGLE; Einbauposition fahrerseitig; für Linkslenker; passender Adapter: BC	**2800011314280**	**13142**	30
			AQUACTRL 2 SINGLE; Einbauposition beifahrerseitig; für Rechtslenker; passender Adapter: BC	**2800011604260**	**16042**	53
			AQUACTRL 2 SINGLE; Einbauposition fahrerseitig; für Rechtslenker; passender Adapter: BC	**2800011616260**	**16162**	58
1.6 PureTech 180 (F35GFR) 1.6 PureTech 225 (F35GGR)	133 kW 165 kW	10/18→ 10/18→	AQUACTRL 2 SINGLE; Einbauposition beifahrerseitig; für Linkslenker; passender Adapter: BC	**2800011303280**	**13032**	26
			AQUACTRL 2 SINGLE; Einbauposition fahrerseitig; für Linkslenker; passender Adapter: BC	**2800011314280**	**13142**	30
			AQUACTRL 2 SINGLE; Einbauposition beifahrerseitig; für Rechtslenker; passender Adapter: BC	**2800011604260** **2800011604270**	**16042** **60427**	53 53
			AQUACTRL 2 SINGLE; Einbauposition fahrerseitig; für Rechtslenker; passender Adapter: BC	**2800011616260** **2800011630270**	**16162** **63027**	58 63
1.6 THP 150 (F35GXV) 1.6 THP 165 (F35GYV) 2.0 BlueHDI 160 (FHEHYR) 2.0 BlueHDI 180 (FHEHZR, FHEHZN)	110 kW 121 kW 120 kW 130 kW	09/18→ 09/18→ 10/18→ 10/18→	AQUACTRL 2 SINGLE; Einbauposition beifahrerseitig; für Linkslenker; passender Adapter: BC	**2800011303280**	**13032**	26
			AQUACTRL 2 SINGLE; Einbauposition fahrerseitig; für Linkslenker; passender Adapter: BC	**2800011314280**	**13142**	30
			AQUACTRL 2 SINGLE; Einbauposition beifahrerseitig; für Rechtslenker; passender Adapter: BC	**2800011604260**	**16042**	53
			AQUACTRL 2 SINGLE; Einbauposition fahrerseitig; für Rechtslenker; passender Adapter: BC	**2800011616260**	**16162**	58

© 2025 Continental Aftermarket & Services GmbH

PEUGEOT - 508 II (FB_, FH_, F3_) 09/18→

Wischblatt

Hybrid 180 (F3DGXT)	133 kW	03/23→	AQUACTRL 2 SINGLE; Einbauposition beifahrerseitig; für Rechtslenker; passender Adapter: BC	**2800011604260**	**16042**	53
			AQUACTRL 2 SINGLE; Einbauposition fahrerseitig; für Rechtslenker; passender Adapter: BC	**2800011616260**	**16162**	58
Hybrid 225 (F35GQU)	165 kW	08/19→	AQUACTRL 2 SINGLE; Einbauposition beifahrerseitig; für Linkslenker; passender Adapter: BC	**2800011303280**	**13032**	26
			AQUACTRL 2 SINGLE; Einbauposition fahrerseitig; für Linkslenker; passender Adapter: BC	**2800011314280**	**13142**	30
			AQUACTRL 2 SINGLE; Einbauposition beifahrerseitig; für Rechtslenker; passender Adapter: BC	**2800011604260** **2800011604270**	**16042** **60427**	53 53
			AQUACTRL 2 SINGLE; Einbauposition fahrerseitig; für Rechtslenker; passender Adapter: BC	**2800011616260** **2800011630270**	**16162** **63027**	58 63
PSE Hybrid4 360 (F35GBT)	265 kW	01/21→	AQUACTRL 2 SINGLE; Einbauposition beifahrerseitig; für Linkslenker; passender Adapter: BC	**2800011303280**	**13032**	26
PureTech 130 (FBHNSR)	96 kW	06/20→	AQUACTRL 2 SINGLE; Einbauposition fahrerseitig; für Linkslenker; passender Adapter: BC	**2800011314280**	**13142**	30
			AQUACTRL 2 SINGLE; Einbauposition beifahrerseitig; für Rechtslenker; passender Adapter: BC	**2800011604260**	**16042**	53
			AQUACTRL 2 SINGLE; Einbauposition fahrerseitig; für Rechtslenker; passender Adapter: BC	**2800011616260**	**16162**	58

PEUGEOT - 508 SW I (8E_) 11/10→12/18

Wischblatt

1.6	121 kW	02/12→12/18	AQUACTRL 2 SET; für Linkslenker	**2800011242280**	**12422**	15
1.6 BlueHDi 120	88 kW	03/14→12/18	AQUACTRL 2 SINGLE; Einbauposition fahrerseitig; für Linkslenker; passender Adapter: BC	**2800011314280**	**13142**	30
1.6 HDi	82 kW	11/10→12/18				
1.6 HDi	84 kW	02/12→12/18	AQUACTRL 2 SINGLE; Einbauposition beifahrerseitig; für Linkslenker; passender Adapter: BC	**2800011315280**	**13152**	30
1.6 HDi	85 kW	09/14→12/18				
			REARCTRL; Einbauposition hinten	**2800011505170** **2800011505180**	**50517** **15051**	34 34
			AQUACTRL 2 SINGLE; Einbauposition fahrerseitig; für Rechtslenker; Fahrzeugausstattung: für Fahrzeuge mit gegenlaufenden Wischerarmen; passender Adapter: BC	**2800011616260** **2800011630270**	**16162** **63027**	58 63
			AQUACTRL 2 SINGLE; Einbauposition beifahrerseitig; für Rechtslenker; Fahrzeugausstattung: für Fahrzeuge mit gegenlaufenden Wischerarmen; passender Adapter: BC	**2800011617260** **2800011631270**	**16172** **63127**	58 64
1.6 THP	110 kW	11/10→12/18	AQUACTRL 2 SET; für Linkslenker	**2800011242280**	**12422**	15
			AQUACTRL 2 SINGLE; Einbauposition fahrerseitig; für Linkslenker; passender Adapter: BC	**2800011314280**	**13142**	30
			AQUACTRL 2 SINGLE; Einbauposition beifahrerseitig; für Linkslenker; passender Adapter: BC	**2800011315280**	**13152**	30
			REARCTRL; Einbauposition hinten	**2800011505180**	**15051**	34
			AQUACTRL 2 SINGLE; Einbauposition fahrerseitig; für Rechtslenker; Fahrzeugausstattung: für Fahrzeuge mit gegenlaufenden Wischerarmen; passender Adapter: BC	**2800011616260**	**16162**	58
			AQUACTRL 2 SINGLE; Einbauposition beifahrerseitig; für Rechtslenker; Fahrzeugausstattung: für Fahrzeuge mit gegenlaufenden Wischerarmen; passender Adapter: BC	**2800011617260**	**16172**	58
1.6 THP	115 kW	11/10→12/18	AQUACTRL 2 SET; für Linkslenker	**2800011242280**	**12422**	15
1.6 VTi	85 kW	11/10→12/18	AQUACTRL 2 SINGLE; Einbauposition fahrerseitig; für Linkslenker; passender Adapter: BC	**2800011314280**	**13142**	30
1.6 VTi	88 kW	11/10→12/18				
2.0 BlueHDi 150	110 kW	04/14→12/18	AQUACTRL 2 SINGLE; Einbauposition beifahrerseitig; für Linkslenker; passender Adapter: BC	**2800011315280**	**13152**	30
2.0 BlueHDi 180	133 kW	04/14→12/18				
2.0 HDi	100 kW	11/10→12/18	REARCTRL; Einbauposition hinten	**2800011505170** **2800011505180**	**50517** **15051**	34 34
2.0 HDi	103 kW	11/10→12/18				
2.0 HDi	120 kW	11/10→12/18				
2.0 HDi 180 RXH	133 kW	10/14→12/18	AQUACTRL 2 SINGLE; Einbauposition fahrerseitig; für Rechtslenker; Fahrzeugausstattung: für Fahrzeuge mit gegenlaufenden Wischerarmen; passender Adapter: BC	**2800011616260** **2800011630270**	**16162** **63027**	58 63
2.0 HDi RXH Hybrid4	147 kW	11/10→12/18				
2.2 HDi	150 kW	11/10→12/18				

→

© 2025 Continental Aftermarket & Services GmbH

PEUGEOT - 508 SW I (8E_) 11/10→12/18

Wischblatt

1.6 THP	115 kW	11/10→12/18	AQUACTRL 2 SINGLE; Einbauposition beifahrerseitig; für Rechtslenker; Fahrzeugausstattung: für Fahrzeuge mit gegenlaufenden Wischerarmen; passender Adapter: BC	**2800011617260**	**16172**	58
1.6 VTi	85 kW	11/10→12/18		**2800011631270**	**63127**	64
1.6 VTi	88 kW	11/10→12/18				
2.0 BlueHDi 150	110 kW	04/14→12/18				
2.0 BlueHDi 180	133 kW	04/14→12/18				
2.0 HDi	100 kW	11/10→12/18				
2.0 HDi	103 kW	11/10→12/18				
2.0 HDi	120 kW	11/10→12/18				
2.0 HDi 180 RXH	133 kW	10/14→12/18				
2.0 HDi RXH Hybrid4	147 kW	11/10→12/18				
2.2 HDi	150 kW	11/10→12/18				

PEUGEOT - 508 SW II (FC_, FJ_, F4_) 09/18→

Wischblatt

1.5 BlueHDi 130	96 kW	09/18→	AQUACTRL 2 SINGLE; Einbauposition beifahrerseitig; für Linkslenker; passender Adapter: BC	**2800011303280**	**13032**	26
1.6 PureTech 180	133 kW	09/18→				
			AQUACTRL 2 SINGLE; Einbauposition fahrerseitig; für Linkslenker; passender Adapter: BC	**2800011314280**	**13142**	30
			REARCTRL; Einbauposition hinten	**2800011503180**	**15031**	33
			AQUACTRL 2 SINGLE; Einbauposition beifahrerseitig; für Rechtslenker; passender Adapter: BC	**2800011604260**	**16042**	53
			AQUACTRL 2 SINGLE; Einbauposition fahrerseitig; für Rechtslenker; passender Adapter: BC	**2800011616260**	**16162**	58
1.6 PureTech 225 (F45GGR)	165 kW	09/18→	AQUACTRL 2 SINGLE; Einbauposition beifahrerseitig; für Linkslenker; passender Adapter: BC	**2800011303280**	**13032**	26
1.6 THP 165 (F45GYV)	121 kW	09/18→				
			AQUACTRL 2 SINGLE; Einbauposition fahrerseitig; für Linkslenker; passender Adapter: BC	**2800011314280**	**13142**	30
			REARCTRL; Einbauposition hinten	**2800011503170**	**50317**	33
				2800011503180	**15031**	33
			AQUACTRL 2 SINGLE; Einbauposition beifahrerseitig; für Rechtslenker; passender Adapter: BC	**2800011604260**	**16042**	53
				2800011604270	**60427**	53
			AQUACTRL 2 SINGLE; Einbauposition fahrerseitig; für Rechtslenker; passender Adapter: BC	**2800011616260**	**16162**	58
				2800011630270	**63027**	63
2.0 BlueHDi 160	120 kW	09/18→	AQUACTRL 2 SINGLE; Einbauposition beifahrerseitig; für Linkslenker; passender Adapter: BC	**2800011303280**	**13032**	26
2.0 BlueHDi 180	130 kW	09/18→				
			AQUACTRL 2 SINGLE; Einbauposition fahrerseitig; für Linkslenker; passender Adapter: BC	**2800011314280**	**13142**	30
			REARCTRL; Einbauposition hinten	**2800011503180**	**15031**	33
			AQUACTRL 2 SINGLE; Einbauposition beifahrerseitig; für Rechtslenker; passender Adapter: BC	**2800011604260**	**16042**	53
			AQUACTRL 2 SINGLE; Einbauposition fahrerseitig; für Rechtslenker; passender Adapter: BC	**2800011616260**	**16162**	58
Hybrid 180 (F4DGXT)	133 kW	03/23→	AQUACTRL 2 SINGLE; Einbauposition beifahrerseitig; für Rechtslenker; passender Adapter: BC	**2800011604260**	**16042**	53
			AQUACTRL 2 SINGLE; Einbauposition fahrerseitig; für Rechtslenker; passender Adapter: BC	**2800011616260**	**16162**	58
Hybrid 224 (F45GQU)	165 kW	08/19→	AQUACTRL 2 SINGLE; Einbauposition beifahrerseitig; für Linkslenker; passender Adapter: BC	**2800011303280**	**13032**	26
PSE Hybrid4 360 (F45GBT)	265 kW	01/21→				
PureTech 130	96 kW	06/20→	AQUACTRL 2 SINGLE; Einbauposition fahrerseitig; für Linkslenker; passender Adapter: BC	**2800011314280**	**13142**	30
			REARCTRL; Einbauposition hinten	**2800011503180**	**15031**	33
			AQUACTRL 2 SINGLE; Einbauposition beifahrerseitig; für Rechtslenker; passender Adapter: BC	**2800011604260**	**16042**	53
			AQUACTRL 2 SINGLE; Einbauposition fahrerseitig; für Rechtslenker; passender Adapter: BC	**2800011616260**	**16162**	58

© 2025 Continental Aftermarket & Services GmbH

PEUGEOT - 508 SW Kasten/Kombi (8E_) 11/11→						
Wischblatt						
1.6 HDi	84 kW	03/13→12/18	AQUACTRL 2 SET; für Linkslenker	**2800011242280**	**12422**	15
2.0 HDi	103 kW	03/13→12/18	AQUACTRL 2 SINGLE; Einbauposition fahrerseitig; für Linkslenker; passender Adapter: BC	**2800011314280**	**13142**	30
2.0 HDi	120 kW	03/13→12/18				
2.2 HDi	150 kW	11/11→	AQUACTRL 2 SINGLE; Einbauposition beifahrerseitig; für Linkslenker; passender Adapter: BC	**2800011315280**	**13152**	30
			REARCTRL; Einbauposition hinten	**2800011505180**	**15051**	34
			AQUACTRL 2 SINGLE; Einbauposition fahrerseitig; für Rechtslenker; Fahrzeugausstattung: für Fahrzeuge mit gegenlaufenden Wischerarmen; passender Adapter: BC	**2800011616260**	**16162**	58
			AQUACTRL 2 SINGLE; Einbauposition beifahrerseitig; für Rechtslenker; Fahrzeugausstattung: für Fahrzeuge mit gegenlaufenden Wischerarmen; passender Adapter: BC	**2800011617260**	**16172**	58
PEUGEOT - 604 (561A_) 09/75→07/87						
Wischblatt						
2.0	70 kW	03/83→02/87	AQUACTRL 2 SINGLE; Einbauposition beifahrerseitig; für Linkslenker; passender Adapter: A	**2800011304280**	**13042**	26
2.3 TD	59 kW	09/79→05/83				
2.5 TD	66 kW	08/83→12/86	AQUACTRL 2 SINGLE; Einbauposition fahrerseitig; für Linkslenker; passender Adapter: A	**2800011304280**	**13042**	26
2.7 SL	100 kW	08/77→05/83				
2.7 TI, STI	106 kW	08/77→05/83				
2.8	114 kW	01/77→12/81				
2.8 GTI	110 kW	09/83→07/87				
PEUGEOT - 605 (6B) 06/89→09/99						
Wischblatt						
2.0	79 kW	02/90→09/99	AQUACTRL 2 SINGLE; Einbauposition beifahrerseitig; für Linkslenker; passender Adapter: A	**2800011309280**	**13092**	28
2.0	84 kW	06/89→09/99				
2.0	89 kW	06/89→09/99	AQUACTRL 2 SINGLE; Einbauposition fahrerseitig; für Linkslenker; passender Adapter: A	**2800011309280**	**13092**	28
			AQUACTRL 2 SINGLE; Einbauposition fahrerseitig; für Rechtslenker; passender Adapter: A	**2800011610260** **2800011610270**	**16102** **61027**	56 56
			AQUACTRL 2 SINGLE; Einbauposition beifahrerseitig; für Rechtslenker; passender Adapter: A	**2800011610260** **2800011610270**	**16102** **61027**	56 56
2.0	94 kW	09/89→12/92	AQUACTRL 2 SINGLE; Einbauposition beifahrerseitig; für Linkslenker; passender Adapter: A	**2800011309280**	**13092**	28
			AQUACTRL 2 SINGLE; Einbauposition fahrerseitig; für Linkslenker; passender Adapter: A	**2800011309280**	**13092**	28
			AQUACTRL 2 SINGLE; Einbauposition fahrerseitig; für Rechtslenker; passender Adapter: A	**2800011610260**	**16102**	56
			AQUACTRL 2 SINGLE; Einbauposition beifahrerseitig; für Rechtslenker; passender Adapter: A	**2800011610260**	**16102**	56
2.0 16V	97 kW	07/94→09/99	AQUACTRL 2 SINGLE; Einbauposition beifahrerseitig; für Linkslenker; passender Adapter: A	**2800011309280**	**13092**	28
2.0 Turbo	104 kW	07/92→09/99				
2.0 Turbo	108 kW	07/91→09/99	AQUACTRL 2 SINGLE; Einbauposition fahrerseitig; für Linkslenker; passender Adapter: A	**2800011309280**	**13092**	28
2.1 D	60 kW	06/89→07/95				
2.1 TD 12V	80 kW	08/94→09/99	AQUACTRL 2 SINGLE; Einbauposition fahrerseitig; für Rechtslenker; passender Adapter: A	**2800011610260** **2800011610270**	**16102** **61027**	56 56
2.1 Turbo Diesel	80 kW	06/89→09/99				
2.5 Turbo Diesel	95 kW	07/94→09/99	AQUACTRL 2 SINGLE; Einbauposition beifahrerseitig; für Rechtslenker; passender Adapter: A	**2800011610260** **2800011610270**	**16102** **61027**	56 56
3.0	123 kW	08/89→06/94	AQUACTRL 2 SINGLE; Einbauposition beifahrerseitig; für Linkslenker; passender Adapter: A	**2800011309280**	**13092**	28
			AQUACTRL 2 SINGLE; Einbauposition fahrerseitig; für Linkslenker; passender Adapter: A	**2800011309280**	**13092**	28
			AQUACTRL 2 SINGLE; Einbauposition fahrerseitig; für Rechtslenker; passender Adapter: A	**2800011610260**	**16102**	56
			AQUACTRL 2 SINGLE; Einbauposition beifahrerseitig; für Rechtslenker; passender Adapter: A	**2800011610260**	**16102**	56

© 2025 Continental Aftermarket & Services GmbH

PEUGEOT - 605 (6B) 06/89→09/99						
Wischblatt						
3.0	123 kW	10/89→09/99	AQUACTRL 2 SINGLE; Einbauposition beifahrerseitig; für Linkslenker; passender Adapter: A	**2800011309280**	**13092**	28
			AQUACTRL 2 SINGLE; Einbauposition fahrerseitig; für Linkslenker; passender Adapter: A	**2800011309280**	**13092**	28
			AQUACTRL 2 SINGLE; Einbauposition fahrerseitig; für Rechtslenker; passender Adapter: A	**2800011610260** **2800011610270**	**16102** **61027**	56 56
			AQUACTRL 2 SINGLE; Einbauposition beifahrerseitig; für Rechtslenker; passender Adapter: A	**2800011610260** **2800011610270**	**16102** **61027**	56 56
3.0	147 kW	08/89→06/94	AQUACTRL 2 SINGLE; Einbauposition beifahrerseitig; für Linkslenker; passender Adapter: A	**2800011309280**	**13092**	28
			AQUACTRL 2 SINGLE; Einbauposition fahrerseitig; für Linkslenker; passender Adapter: A	**2800011309280**	**13092**	28
			AQUACTRL 2 SINGLE; Einbauposition fahrerseitig; für Rechtslenker; passender Adapter: A	**2800011610260**	**16102**	56
			AQUACTRL 2 SINGLE; Einbauposition beifahrerseitig; für Rechtslenker; passender Adapter: A	**2800011610260**	**16102**	56
3.0 SV 24 3.0 V6	147 kW 140 kW	08/89→09/99 04/97→09/99	AQUACTRL 2 SINGLE; Einbauposition beifahrerseitig; für Linkslenker; passender Adapter: A	**2800011309280**	**13092**	28
			AQUACTRL 2 SINGLE; Einbauposition fahrerseitig; für Linkslenker; passender Adapter: A	**2800011309280**	**13092**	28
			AQUACTRL 2 SINGLE; Einbauposition fahrerseitig; für Rechtslenker; passender Adapter: A	**2800011610260** **2800011610270**	**16102** **61027**	56 56
			AQUACTRL 2 SINGLE; Einbauposition beifahrerseitig; für Rechtslenker; passender Adapter: A	**2800011610260** **2800011610270**	**16102** **61027**	56 56
PEUGEOT - 607 (9D, 9U) 01/00→						
Wischblatt						
2.0 2.2 16V	100 kW 116 kW	02/00→08/05 02/00→08/05	AQUACTRL 2 SINGLE; Einbauposition beifahrerseitig; für Rechtslenker	**2800011625270**	**62527**	62
3.0 V6 24V 3.0 V6 24V	152 kW 155 kW	02/00→07/04 03/04→07/11	AQUACTRL 2 SINGLE; Einbauposition fahrerseitig; für Rechtslenker	**2800011630270**	**63027**	63
PEUGEOT - 806 (221) 06/94→08/02						
Wischblatt						
1.8 1.9 TD	73 kW 66 kW	07/95→08/02 07/95→08/02	AQUACTRL 2 SINGLE; Einbauposition beifahrerseitig; für Linkslenker; passender Adapter: A	**2800011306280**	**13062**	27
1.9 TD 2.0	68 kW 89 kW	05/97→08/02 06/94→08/02	AQUACTRL 2 SINGLE; Einbauposition fahrerseitig; für Linkslenker; passender Adapter: A	**2800011314280**	**13142**	30
2.0 16V 2.0 16V	97 kW 100 kW	05/98→09/00 09/00→08/02	REARCTRL; Einbauposition hinten	**2800011540170** **2800011540180**	**54017** **15401**	51 51
2.0 HDI 2.0 HDI 16V 2.0 Turbo	80 kW 80 kW 108 kW	08/99→08/02 08/99→08/02 06/94→08/02	AQUACTRL 2 SINGLE; Einbauposition beifahrerseitig; für Rechtslenker; passender Adapter: A	**2800011607260** **2800011625270**	**16072** **62527**	55 62
2.1 td 12V	80 kW	06/96→08/99	AQUACTRL 2 SINGLE; Einbauposition fahrerseitig; für Rechtslenker; passender Adapter: A	**2800011616260** **2800011630270**	**16162** **63027**	58 63
PEUGEOT - 806 Van (AF_) 06/94→02/03						
Wischblatt						
2.0 (AFRFNC)	100 kW	05/00→02/03	AQUACTRL 2 SINGLE; Einbauposition fahrerseitig; für Rechtslenker; passender Adapter: A	**2800011618270**	**61827**	59
			AQUACTRL 2 SINGLE; Einbauposition beifahrerseitig; für Rechtslenker; passender Adapter: A	**2800011625270**	**62527**	62

© 2025 Continental Aftermarket & Services GmbH

PEUGEOT - 807 (EB_) 06/02→

Wischblatt

2.0	100 kW	06/02→	AQUACTRL 2 SINGLE; Einbauposition fahrerseitig; für Linkslenker; passender Adapter: A; 09/05 ; Fahrzeugausstattung: für Fahrzeuge ohne integrierte Waschdüse im Wischblatt	**2800011314280**	**13142**	30
			AQUACTRL 2 SINGLE; Einbauposition beifahrerseitig; für Linkslenker; passender Adapter: A; 09/05 ; Fahrzeugausstattung: für Fahrzeuge ohne integrierte Waschdüse im Wischblatt	**2800011315280**	**13152**	30
			REARCTRL; Einbauposition hinten	**2800011515170** **2800011515180**	**51517** **15151**	39 39
			AQUACTRL 2 SINGLE; Einbauposition fahrerseitig; für Rechtslenker; passender Adapter: A	**2800011630270**	**63027**	63
			AQUACTRL 2 SINGLE; Einbauposition beifahrerseitig; für Rechtslenker; passender Adapter: A	**2800011630270**	**63027**	63
2.0 16V	103 kW	09/05→	AQUACTRL 2 SINGLE; Einbauposition fahrerseitig; für Linkslenker; passender Adapter: A; Fahrzeugausstattung: für Fahrzeuge ohne integrierte Waschdüse im Wischblatt	**2800011314280**	**13142**	30
			AQUACTRL 2 SINGLE; Einbauposition beifahrerseitig; für Linkslenker; passender Adapter: A; Fahrzeugausstattung: für Fahrzeuge ohne integrierte Waschdüse im Wischblatt	**2800011315280**	**13152**	30
			REARCTRL; Einbauposition hinten	**2800011515170** **2800011515180**	**51517** **15151**	39 39
			AQUACTRL 2 SINGLE; Einbauposition fahrerseitig; für Rechtslenker; passender Adapter: A	**2800011630270**	**63027**	63
			AQUACTRL 2 SINGLE; Einbauposition beifahrerseitig; für Rechtslenker; passender Adapter: A	**2800011630270**	**63027**	63
2.0 HDi	79 kW	06/02→05/06	AQUACTRL 2 SINGLE; Einbauposition fahrerseitig; für Linkslenker; passender Adapter: A; 09/05 ; Fahrzeugausstattung: für Fahrzeuge ohne integrierte Waschdüse im Wischblatt	**2800011314280**	**13142**	30
			AQUACTRL 2 SINGLE; Einbauposition beifahrerseitig; für Linkslenker; passender Adapter: A; 09/05 ; Fahrzeugausstattung: für Fahrzeuge ohne integrierte Waschdüse im Wischblatt	**2800011315280**	**13152**	30
			REARCTRL; Einbauposition hinten	**2800011515170** **2800011515180**	**51517** **15151**	39 39
			AQUACTRL 2 SINGLE; Einbauposition fahrerseitig; für Rechtslenker; passender Adapter: A	**2800011630270**	**63027**	63
			AQUACTRL 2 SINGLE; Einbauposition beifahrerseitig; für Rechtslenker; passender Adapter: A	**2800011630270**	**63027**	63
2.0 HDi	80 kW	04/04→	AQUACTRL 2 SINGLE; Einbauposition fahrerseitig; für Linkslenker; passender Adapter: A; 09/05 ; Fahrzeugausstattung: für Fahrzeuge ohne integrierte Waschdüse im Wischblatt	**2800011314280**	**13142**	30
			AQUACTRL 2 SINGLE; Einbauposition beifahrerseitig; für Linkslenker; passender Adapter: A; 09/05 ; Fahrzeugausstattung: für Fahrzeuge ohne integrierte Waschdüse im Wischblatt	**2800011315280**	**13152**	30
			REARCTRL; Einbauposition hinten	**2800011515180**	**15151**	39

© 2025 Continental Aftermarket & Services GmbH

PEUGEOT - 807 (EB_) 06/02→

Wischblatt

2.0 HDi	88 kW	02/06→	AQUACTRL 2 SINGLE; Einbauposition fahrerseitig; für Linkslenker; passender Adapter: A; Fahrzeugausstattung: für Fahrzeuge ohne integrierte Waschdüse im Wischblatt	**2800011314280**	**13142**	30
			AQUACTRL 2 SINGLE; Einbauposition beifahrerseitig; für Linkslenker; passender Adapter: A; Fahrzeugausstattung: für Fahrzeuge ohne integrierte Waschdüse im Wischblatt	**2800011315280**	**13152**	30
			REARCTRL; Einbauposition hinten	**2800011515170** **2800011515180**	**51517** **15151**	39 39
			AQUACTRL 2 SINGLE; Einbauposition fahrerseitig; für Rechtslenker; passender Adapter: A	**2800011630270**	**63027**	63
			AQUACTRL 2 SINGLE; Einbauposition beifahrerseitig; für Rechtslenker; passender Adapter: A	**2800011630270**	**63027**	63
2.0 HDi	120 kW	06/09→	AQUACTRL 2 SINGLE; Einbauposition fahrerseitig; für Linkslenker; passender Adapter: A; Fahrzeugausstattung: für Fahrzeuge ohne integrierte Waschdüse im Wischblatt	**2800011314280**	**13142**	30
			AQUACTRL 2 SINGLE; Einbauposition beifahrerseitig; für Linkslenker; passender Adapter: A; Fahrzeugausstattung: für Fahrzeuge ohne integrierte Waschdüse im Wischblatt	**2800011315280**	**13152**	30
			REARCTRL; Einbauposition hinten	**2800011515180**	**15151**	39
2.0 HDI	100 kW	06/06→	AQUACTRL 2 SINGLE; Einbauposition fahrerseitig; für Linkslenker; passender Adapter: A; Fahrzeugausstattung: für Fahrzeuge ohne integrierte Waschdüse im Wischblatt	**2800011314280**	**13142**	30
			AQUACTRL 2 SINGLE; Einbauposition beifahrerseitig; für Linkslenker; passender Adapter: A; Fahrzeugausstattung: für Fahrzeuge ohne integrierte Waschdüse im Wischblatt	**2800011315280**	**13152**	30
			REARCTRL; Einbauposition hinten	**2800011515170** **2800011515180**	**51517** **15151**	39 39
			AQUACTRL 2 SINGLE; Einbauposition fahrerseitig; für Rechtslenker; passender Adapter: A	**2800011630270**	**63027**	63
			AQUACTRL 2 SINGLE; Einbauposition beifahrerseitig; für Rechtslenker; passender Adapter: A	**2800011630270**	**63027**	63
2.2	116 kW	06/02→	AQUACTRL 2 SINGLE; Einbauposition fahrerseitig; für Linkslenker; passender Adapter: A; 09/05 ; Fahrzeugausstattung: für Fahrzeuge ohne integrierte Waschdüse im Wischblatt	**2800011314280**	**13142**	30
			AQUACTRL 2 SINGLE; Einbauposition beifahrerseitig; für Linkslenker; passender Adapter: A; 09/05 ; Fahrzeugausstattung: für Fahrzeuge ohne integrierte Waschdüse im Wischblatt	**2800011315280**	**13152**	30
			REARCTRL; Einbauposition hinten	**2800011515170** **2800011515180**	**51517** **15151**	39 39
			AQUACTRL 2 SINGLE; Einbauposition fahrerseitig; für Rechtslenker; passender Adapter: A	**2800011630270**	**63027**	63
			AQUACTRL 2 SINGLE; Einbauposition beifahrerseitig; für Rechtslenker; passender Adapter: A	**2800011630270**	**63027**	63
2.2 HDi 2.2 HDi	94 kW 100 kW	06/02→ 04/04→05/06	AQUACTRL 2 SINGLE; Einbauposition fahrerseitig; für Linkslenker; passender Adapter: A; 09/05 ; Fahrzeugausstattung: für Fahrzeuge ohne integrierte Waschdüse im Wischblatt	**2800011314280**	**13142**	30
			AQUACTRL 2 SINGLE; Einbauposition beifahrerseitig; für Linkslenker; passender Adapter: A; 09/05 ; Fahrzeugausstattung: für Fahrzeuge ohne integrierte Waschdüse im Wischblatt	**2800011315280**	**13152**	30
			REARCTRL; Einbauposition hinten	**2800011515180**	**15151**	39

© 2025 Continental Aftermarket & Services GmbH

		15			Continental	
PEUGEOT - 807 (EB_) 06/02→						
Wischblatt						
2.2 HDi	120 kW	06/06→	AQUACTRL 2 SINGLE; Einbauposition fahrerseitig; für Linkslenker; passender Adapter: A; Fahrzeugausstattung: für Fahrzeuge ohne integrierte Waschdüse im Wischblatt	**2800011314280**	**13142**	30
			AQUACTRL 2 SINGLE; Einbauposition beifahrerseitig; für Linkslenker; passender Adapter: A; Fahrzeugausstattung: für Fahrzeuge ohne integrierte Waschdüse im Wischblatt	**2800011315280**	**13152**	30
			REARCTRL; Einbauposition hinten	**2800011515180**	**15151**	39
2.2 HDi	125 kW	06/06→06/10	AQUACTRL 2 SINGLE; Einbauposition fahrerseitig; für Linkslenker; passender Adapter: A; Fahrzeugausstattung: für Fahrzeuge ohne integrierte Waschdüse im Wischblatt	**2800011314280**	**13142**	30
			AQUACTRL 2 SINGLE; Einbauposition beifahrerseitig; für Linkslenker; passender Adapter: A; Fahrzeugausstattung: für Fahrzeuge ohne integrierte Waschdüse im Wischblatt	**2800011315280**	**13152**	30
			REARCTRL; Einbauposition hinten	**2800011515170** **2800011515180**	**51517** **15151**	39 39
			AQUACTRL 2 SINGLE; Einbauposition fahrerseitig; für Rechtslenker; passender Adapter: A	**2800011630270**	**63027**	63
			AQUACTRL 2 SINGLE; Einbauposition beifahrerseitig; für Rechtslenker; passender Adapter: A	**2800011630270**	**63027**	63
3.0 V6	150 kW	06/02→	AQUACTRL 2 SINGLE; Einbauposition fahrerseitig; für Linkslenker; passender Adapter: A; 09/05 ; Fahrzeugausstattung: für Fahrzeuge ohne integrierte Waschdüse im Wischblatt	**2800011314280**	**13142**	30
			AQUACTRL 2 SINGLE; Einbauposition beifahrerseitig; für Linkslenker; passender Adapter: A; 09/05 ; Fahrzeugausstattung: für Fahrzeuge ohne integrierte Waschdüse im Wischblatt	**2800011315280**	**13152**	30
			REARCTRL; Einbauposition hinten	**2800011515170** **2800011515180**	**51517** **15151**	39 39
			AQUACTRL 2 SINGLE; Einbauposition fahrerseitig; für Rechtslenker; passender Adapter: A	**2800011630270**	**63027**	63
			AQUACTRL 2 SINGLE; Einbauposition beifahrerseitig; für Rechtslenker; passender Adapter: A	**2800011630270**	**63027**	63
PEUGEOT - 807 Van (EB_) 06/02→						
Wischblatt						
2.0 HDi	120 kW	05/10→	AQUACTRL 2 SINGLE; Einbauposition fahrerseitig; für Linkslenker; passender Adapter: A; Fahrzeugausstattung: für Fahrzeuge ohne integrierte Waschdüse im Wischblatt	**2800011314280**	**13142**	30
			AQUACTRL 2 SINGLE; Einbauposition beifahrerseitig; für Linkslenker; passender Adapter: A; Fahrzeugausstattung: für Fahrzeuge ohne integrierte Waschdüse im Wischblatt	**2800011315280**	**13152**	30
			REARCTRL; Einbauposition hinten	**2800011515180**	**15151**	39
2.0 HDi (EBRHMEF)	79 kW	06/02→05/06	AQUACTRL 2 SINGLE; Einbauposition fahrerseitig; für Linkslenker; passender Adapter: A; 09/05 ; Fahrzeugausstattung: für Fahrzeuge ohne integrierte Waschdüse im Wischblatt	**2800011314280**	**13142**	30
			AQUACTRL 2 SINGLE; Einbauposition beifahrerseitig; für Linkslenker; passender Adapter: A; 09/05 ; Fahrzeugausstattung: für Fahrzeuge ohne integrierte Waschdüse im Wischblatt	**2800011315280**	**13152**	30
			REARCTRL; Einbauposition hinten	**2800011515180**	**15151**	39

© 2025 Continental Aftermarket & Services GmbH

PEUGEOT - 807 Van (EB_) 06/02→						
Wischblatt						
2.0 HDi (EBRHTBF, EBRHWBF)	80 kW	04/04→05/06	AQUACTRL 2 SINGLE; Einbauposition fahrerseitig; für Linkslenker; passender Adapter: A; 09/05 ; Fahrzeugausstattung: für Fahrzeuge ohne integrierte Waschdüse im Wischblatt	**2800011314280**	**13142**	30
			AQUACTRL 2 SINGLE; Einbauposition beifahrerseitig; für Linkslenker; passender Adapter: A; 09/05 ; Fahrzeugausstattung: für Fahrzeuge ohne integrierte Waschdüse im Wischblatt	**2800011315280**	**13152**	30
			REARCTRL; Einbauposition hinten	**2800011515170** **2800011515180**	**51517** **15151**	39 39
			AQUACTRL 2 SINGLE; Einbauposition fahrerseitig; für Rechtslenker; passender Adapter: A	**2800011630270**	**63027**	63
			AQUACTRL 2 SINGLE; Einbauposition beifahrerseitig; für Rechtslenker; passender Adapter: A	**2800011630270**	**63027**	63
HDi (EB4HWGF)	94 kW	04/04→05/06	AQUACTRL 2 SINGLE; Einbauposition fahrerseitig; für Linkslenker; passender Adapter: A; 09/05 ; Fahrzeugausstattung: für Fahrzeuge ohne integrierte Waschdüse im Wischblatt	**2800011314280**	**13142**	30
			AQUACTRL 2 SINGLE; Einbauposition beifahrerseitig; für Linkslenker; passender Adapter: A; 09/05 ; Fahrzeugausstattung: für Fahrzeuge ohne integrierte Waschdüse im Wischblatt	**2800011315280**	**13152**	30
			REARCTRL; Einbauposition hinten	**2800011515180**	**15151**	39
PEUGEOT - 1007 (KM_) 04/05→						
Wischblatt						
1.4 1.4 16V 1.4 HDi 1.6 16V 1.6 HDi	54 kW 65 kW 50 kW 80 kW 80 kW	04/05→ 10/05→ 04/05→ 04/05→ 06/07→	AQUACTRL 2 SET; für Linkslenker	**2800011209280**	**12092**	5
			AQUACTRL 2 SINGLE; Einbauposition beifahrerseitig; für Linkslenker; passender Adapter: A	**2800011304280**	**13042**	26
			AQUACTRL 2 SINGLE; Einbauposition fahrerseitig; für Linkslenker; passender Adapter: A	**2800011312280**	**13122**	29
			REARCTRL; Einbauposition hinten	**2800011505170** **2800011505180**	**50517** **15051**	34 34
			AQUACTRL 2 SINGLE; Einbauposition beifahrerseitig; für Rechtslenker; passender Adapter: A	**2800011605260** **2800011624270**	**16052** **62427**	54 61
			AQUACTRL 2 SINGLE; Einbauposition fahrerseitig; für Rechtslenker; passender Adapter: A	**2800011614260** **2800011628270**	**16142** **62827**	58 63
PEUGEOT - 2008 I (CU_) 03/13→						
Wischblatt						
1.2 PureTech 82	61 kW	01/18→12/19	AQUACTRL 2 SET; für Linkslenker	**2800011205280**	**12052**	4
			AQUACTRL 2 SINGLE; Einbauposition beifahrerseitig; für Linkslenker; passender Adapter: BC	**2800011302280**	**13022**	26
			AQUACTRL 2 SINGLE; Einbauposition fahrerseitig; für Linkslenker; passender Adapter: BC	**2800011314280**	**13142**	30
			REARCTRL; Einbauposition hinten	**2800011503180**	**15031**	33
			AQUACTRL 2 SINGLE; Einbauposition beifahrerseitig; für Rechtslenker; passender Adapter: BC	**2800011602260**	**16022**	53
			AQUACTRL 2 SINGLE; Einbauposition fahrerseitig; für Rechtslenker; passender Adapter: BC	**2800011616260**	**16162**	58
1.2 THP 110 / PureTech 110 1.2 THP 130 / PureTech 130 1.2 VTi 1.4 HDi	81 kW 96 kW 60 kW 50 kW	01/15→ 01/15→11/19 03/13→12/18 06/13→	AQUACTRL 2 SET; für Linkslenker	**2800011205280**	**12052**	4
			AQUACTRL 2 SINGLE; Einbauposition beifahrerseitig; für Linkslenker; passender Adapter: BC	**2800011302280**	**13022**	26
			AQUACTRL 2 SINGLE; Einbauposition fahrerseitig; für Linkslenker; passender Adapter: BC	**2800011314280**	**13142**	30
			REARCTRL; Einbauposition hinten	**2800011503170** **2800011503180**	**50317** **15031**	33 33
			AQUACTRL 2 SINGLE; Einbauposition beifahrerseitig; für Rechtslenker; passender Adapter: BC	**2800011602260** **2800011623270**	**16022** **62327**	53 61
			AQUACTRL 2 SINGLE; Einbauposition fahrerseitig; für Rechtslenker; passender Adapter: BC	**2800011616260** **2800011630270**	**16162** **63027**	58 63

© 2025 Continental Aftermarket & Services GmbH

PEUGEOT - 2008 I (CU_) 03/13→

Wischblatt

1.5 BlueHDI 100	75 kW	05/18→	AQUACTRL 2 SET; für Linkslenker	**2800011205280**	**12052**	4
1.5 BlueHDI 120	88 kW	05/18→	AQUACTRL 2 SINGLE; Einbauposition beifahrerseitig; für Linkslenker; passender Adapter: BC	**2800011302280**	**13022**	26
			AQUACTRL 2 SINGLE; Einbauposition fahrerseitig; für Linkslenker; passender Adapter: BC	**2800011314280**	**13142**	30
			REARCTRL; Einbauposition hinten	**2800011503180**	**15031**	33
			AQUACTRL 2 SINGLE; Einbauposition beifahrerseitig; für Rechtslenker; passender Adapter: BC	**2800011602260**	**16022**	53
			AQUACTRL 2 SINGLE; Einbauposition fahrerseitig; für Rechtslenker; passender Adapter: BC	**2800011616260**	**16162**	58
1.6 BlueHDi	85 kW	07/14→	AQUACTRL 2 SET; für Linkslenker	**2800011205280**	**12052**	4
1.6 BlueHDi 100	73 kW	01/15→11/19	AQUACTRL 2 SINGLE; Einbauposition beifahrerseitig; für Linkslenker; passender Adapter: BC	**2800011302280**	**13022**	26
1.6 BlueHDi 120	88 kW	07/14→04/18	AQUACTRL 2 SINGLE; Einbauposition fahrerseitig; für Linkslenker; passender Adapter: BC	**2800011314280**	**13142**	30
1.6 BlueHDi 75	55 kW	01/15→11/19	REARCTRL; Einbauposition hinten	**2800011503170**	**50317**	33
1.6 HDi	68 kW	03/13→		**2800011503180**	**15031**	33
1.6 HDi	84 kW	03/13→	AQUACTRL 2 SINGLE; Einbauposition beifahrerseitig; für Rechtslenker; passender Adapter: BC	**2800011602260**	**16022**	53
				2800011623270	**62327**	61
			AQUACTRL 2 SINGLE; Einbauposition fahrerseitig; für Rechtslenker; passender Adapter: BC	**2800011616260**	**16162**	58
				2800011630270	**63027**	63
1.6 THP 165	121 kW	02/16→	AQUACTRL 2 SET; für Linkslenker	**2800011205280**	**12052**	4
1.6 VTi	85 kW	05/13→	AQUACTRL 2 SINGLE; Einbauposition beifahrerseitig; für Linkslenker; passender Adapter: BC	**2800011302280**	**13022**	26
			AQUACTRL 2 SINGLE; Einbauposition fahrerseitig; für Linkslenker; passender Adapter: BC	**2800011314280**	**13142**	30
			REARCTRL; Einbauposition hinten	**2800011503180**	**15031**	33
			AQUACTRL 2 SINGLE; Einbauposition beifahrerseitig; für Rechtslenker; passender Adapter: BC	**2800011602260**	**16022**	53
			AQUACTRL 2 SINGLE; Einbauposition fahrerseitig; für Rechtslenker; passender Adapter: BC	**2800011616260**	**16162**	58
1.6 VTi	88 kW	03/13→	AQUACTRL 2 SET; für Linkslenker	**2800011205280**	**12052**	4
			AQUACTRL 2 SINGLE; Einbauposition beifahrerseitig; für Linkslenker; passender Adapter: BC	**2800011302280**	**13022**	26
			AQUACTRL 2 SINGLE; Einbauposition fahrerseitig; für Linkslenker; passender Adapter: BC	**2800011314280**	**13142**	30
			REARCTRL; Einbauposition hinten	**2800011503170**	**50317**	33
				2800011503180	**15031**	33
			AQUACTRL 2 SINGLE; Einbauposition beifahrerseitig; für Rechtslenker; passender Adapter: BC	**2800011602260**	**16022**	53
				2800011623270	**62327**	61
			AQUACTRL 2 SINGLE; Einbauposition fahrerseitig; für Rechtslenker; passender Adapter: BC	**2800011616260**	**16162**	58
				2800011630270	**63027**	63

PEUGEOT - 2008 I Van (CU_) 03/13→

Wischblatt

BlueHDi 100 (CUYHYM)	75 kW	05/18→	AQUACTRL 2 SET; für Linkslenker	**2800011205280**	**12052**	4
BlueHDi 120 (CUYHXK)	88 kW	05/18→	AQUACTRL 2 SINGLE; Einbauposition beifahrerseitig; für Linkslenker; passender Adapter: BC	**2800011302280**	**13022**	26
PureTech 130 (CUHNYM, CUHNSS)	96 kW	01/18→11/19	AQUACTRL 2 SINGLE; Einbauposition fahrerseitig; für Linkslenker; passender Adapter: BC	**2800011314280**	**13142**	30
			REARCTRL; Einbauposition hinten	**2800011503180**	**15031**	33

© 2025 Continental Aftermarket & Services GmbH

PEUGEOT - 2008 II (UD_, US_, UY_, UJ_, UR_, UC_) 08/19→

Wischblatt

1.2 PureTech 100 (USHNK)	74 kW	11/19→	AQUACTRL 2 SET; für Linkslenker	**2800011217280**	**12172**	8
			AQUACTRL 2 SINGLE; Einbauposition beifahrerseitig; für Linkslenker; passender Adapter: BC	**2800011302280**	**13022**	26
			AQUACTRL 2 SINGLE; Einbauposition fahrerseitig; für Linkslenker; passender Adapter: BC	**2800011312280**	**13122**	29
			REARCTRL; Einbauposition hinten	**2800011505180**	**15051**	34
			AQUACTRL 2 SINGLE; Einbauposition beifahrerseitig; für Rechtslenker; passender Adapter: BC	**2800011602260**	**16022**	53
			AQUACTRL 2 SINGLE; Einbauposition fahrerseitig; für Rechtslenker; passender Adapter: BC	**2800011614260**	**16142**	58
1.2 PureTech 130 (USHNS, URHNS)	96 kW	08/19→	AQUACTRL 2 SET; für Linkslenker	**2800011217280**	**12172**	8
1.2 THP / PureTech 155 (USHNNS, URHNNS, UXHNJP, URHNJP,...	114 kW	11/19→	AQUACTRL 2 SINGLE; Einbauposition beifahrerseitig; für Linkslenker; passender Adapter: BC	**2800011302280**	**13022**	26
			AQUACTRL 2 SINGLE; Einbauposition fahrerseitig; für Linkslenker; passender Adapter: BC	**2800011312280**	**13122**	29
			REARCTRL; Einbauposition hinten	**2800011505170** **2800011505180**	**50517** **15051**	34 34
			AQUACTRL 2 SINGLE; Einbauposition beifahrerseitig; für Rechtslenker; passender Adapter: BC	**2800011602260** **2800011623270**	**16022** **62327**	53 61
			AQUACTRL 2 SINGLE; Einbauposition fahrerseitig; für Rechtslenker; passender Adapter: BC	**2800011614260** **2800011628270**	**16142** **62827**	58 63
1.5 BlueHDI 100 1.5 BlueHDI 110 (UDYHSK) 1.5 BlueHDI 130	75 kW 81 kW 96 kW	08/19→ 01/21→ 08/19→	AQUACTRL 2 SET; für Linkslenker	**2800011217280**	**12172**	8
			AQUACTRL 2 SINGLE; Einbauposition beifahrerseitig; für Linkslenker; passender Adapter: BC	**2800011302280**	**13022**	26
			AQUACTRL 2 SINGLE; Einbauposition fahrerseitig; für Linkslenker; passender Adapter: BC	**2800011312280**	**13122**	29
			REARCTRL; Einbauposition hinten	**2800011505180**	**15051**	34
			AQUACTRL 2 SINGLE; Einbauposition beifahrerseitig; für Rechtslenker; passender Adapter: BC	**2800011602260**	**16022**	53
			AQUACTRL 2 SINGLE; Einbauposition fahrerseitig; für Rechtslenker; passender Adapter: BC	**2800011614260**	**16142**	58
e-2008 (UKZKWZ)	115 kW	04/23→	AQUACTRL 2 SINGLE; Einbauposition beifahrerseitig; für Rechtslenker; passender Adapter: BC	**2800011602260**	**16022**	53
			AQUACTRL 2 SINGLE; Einbauposition fahrerseitig; für Rechtslenker; passender Adapter: BC	**2800011614260**	**16142**	58
e-2008 (UKZKXZ)	100 kW	09/19→	AQUACTRL 2 SET; für Linkslenker	**2800011217280**	**12172**	8
			AQUACTRL 2 SINGLE; Einbauposition beifahrerseitig; für Linkslenker; passender Adapter: BC	**2800011302280**	**13022**	26
			AQUACTRL 2 SINGLE; Einbauposition fahrerseitig; für Linkslenker; passender Adapter: BC	**2800011312280**	**13122**	29
			REARCTRL; Einbauposition hinten	**2800011505170** **2800011505180**	**50517** **15051**	34 34
			AQUACTRL 2 SINGLE; Einbauposition beifahrerseitig; für Rechtslenker; passender Adapter: BC	**2800011602260** **2800011623270**	**16022** **62327**	53 61
			AQUACTRL 2 SINGLE; Einbauposition fahrerseitig; für Rechtslenker; passender Adapter: BC	**2800011614260** **2800011628270**	**16142** **62827**	58 63

PEUGEOT - 3008 I Großraumlimousine (0U_) 05/09→12/17

Wischblatt

1.2 1.6 BlueHDi 120 1.6 HDi 1.6 HDi 1.6 HDi	96 kW 88 kW 80 kW 82 kW 84 kW	01/15→08/16 05/14→08/16 06/09→08/16 12/09→08/16 03/13→08/16	AQUACTRL 2 SET; für Linkslenker; Ergänzungsartikel/Ergänzende Info 2: Maß abweichend vom Original	**2800011244280**	**12442**	16
			AQUACTRL 2 SINGLE; Einbauposition beifahrerseitig; für Linkslenker; passender Adapter: BC	**2800011317280**	**13172**	31
			AQUACTRL 2 SINGLE; Einbauposition fahrerseitig; für Linkslenker; passender Adapter: BC	**2800011320280**	**13202**	31
			REARCTRL; Einbauposition hinten	**2800011505170** **2800011505180**	**50517** **15051**	34 34
			AQUACTRL 2 SINGLE; Einbauposition beifahrerseitig; für Rechtslenker; Fahrzeugausstattung:	**2800011619260** **2800011619270**	**16192** **61927**	59 59

→

© 2025 Continental Aftermarket & Services GmbH

PEUGEOT - 3008 I Großraumlimousine (0U_) 05/09→12/17

Wischblatt

1.2 1.6 BlueHDi 120	96 kW 88 kW	01/15→08/16 05/14→08/16	für Fahrzeuge mit gegenlaufenden Wischerarmen; passender Adapter: BC			
1.6 HDi 1.6 HDi 1.6 HDi	80 kW 82 kW 84 kW	06/09→08/16 12/09→08/16 03/13→08/16	AQUACTRL 2 SINGLE; Einbauposition fahrerseitig; für Rechtslenker; Fahrzeugausstattung: für Fahrzeuge mit gegenlaufenden Wischerarmen; passender Adapter: BC	**2800011622260** **2800011632270**	**16222** **63227**	61 64
1.6 HDi 115 / BlueHDi 115	85 kW	02/13→08/16	AQUACTRL 2 SET; für Linkslenker; Ergänzungsartikel/Ergänzende Info 2: Maß abweichend vom Original	**2800011244280**	**12442**	16
			AQUACTRL 2 SINGLE; Einbauposition beifahrerseitig; für Linkslenker; passender Adapter: BC	**2800011317280**	**13172**	31
			AQUACTRL 2 SINGLE; Einbauposition fahrerseitig; für Linkslenker; passender Adapter: BC	**2800011320280**	**13202**	31
			REARCTRL; Einbauposition hinten	**2800011505180**	**15051**	34
			AQUACTRL 2 SINGLE; Einbauposition beifahrerseitig; für Rechtslenker; Fahrzeugausstattung: für Fahrzeuge mit gegenlaufenden Wischerarmen; passender Adapter: BC	**2800011619260**	**16192**	59
			AQUACTRL 2 SINGLE; Einbauposition fahrerseitig; für Rechtslenker; Fahrzeugausstattung: für Fahrzeuge mit gegenlaufenden Wischerarmen; passender Adapter: BC	**2800011622260**	**16222**	61
1.6 THP 1.6 THP	110 kW 115 kW	06/09→08/16 06/09→08/16	AQUACTRL 2 SET; für Linkslenker; Ergänzungsartikel/Ergänzende Info 2: Maß abweichend vom Original	**2800011244280**	**12442**	16
			AQUACTRL 2 SINGLE; Einbauposition beifahrerseitig; für Linkslenker; passender Adapter: BC	**2800011317280**	**13172**	31
			AQUACTRL 2 SINGLE; Einbauposition fahrerseitig; für Linkslenker; passender Adapter: BC	**2800011320280**	**13202**	31
			REARCTRL; Einbauposition hinten	**2800011505170** **2800011505180**	**50517** **15051**	34 34
			AQUACTRL 2 SINGLE; Einbauposition beifahrerseitig; für Rechtslenker; Fahrzeugausstattung: für Fahrzeuge mit gegenlaufenden Wischerarmen; passender Adapter: BC	**2800011619260** **2800011619270**	**16192** **61927**	59 59
			AQUACTRL 2 SINGLE; Einbauposition fahrerseitig; für Rechtslenker; Fahrzeugausstattung: für Fahrzeuge mit gegenlaufenden Wischerarmen; passender Adapter: BC	**2800011622260** **2800011632270**	**16222** **63227**	61 64
1.6 THP	120 kW	09/10→08/16	AQUACTRL 2 SET; für Linkslenker; Ergänzungsartikel/Ergänzende Info 2: Maß abweichend vom Original	**2800011244280**	**12442**	16
			AQUACTRL 2 SINGLE; Einbauposition beifahrerseitig; für Linkslenker; passender Adapter: BC	**2800011317280**	**13172**	31
			AQUACTRL 2 SINGLE; Einbauposition fahrerseitig; für Linkslenker; passender Adapter: BC	**2800011320280**	**13202**	31
			REARCTRL; Einbauposition hinten	**2800011505180**	**15051**	34
			AQUACTRL 2 SINGLE; Einbauposition beifahrerseitig; für Rechtslenker; Fahrzeugausstattung: für Fahrzeuge mit gegenlaufenden Wischerarmen; passender Adapter: BC	**2800011619260**	**16192**	59
			AQUACTRL 2 SINGLE; Einbauposition fahrerseitig; für Rechtslenker; Fahrzeugausstattung: für Fahrzeuge mit gegenlaufenden Wischerarmen; passender Adapter: BC	**2800011622260**	**16222**	61

© 2025 Continental Aftermarket & Services GmbH

PEUGEOT - 3008 I Großraumlimousine (OU_) 05/09→12/17

Wischblatt

1.6 Turbo 1.6 VTi 2.0 HDi 2.0 HDi 2.0 HDi 150 / BlueHDi 150 2.0 HDi Hybrid4 (OURHCA)	121 kW 88 kW 100 kW 120 kW 110 kW 147 kW	05/14→08/16 06/09→08/16 09/11→08/16 06/09→08/16 06/09→08/16 02/11→08/16	AQUACTRL 2 SET; für Linkslenker; Ergänzungsartikel/Ergänzende Info 2: Maß abweichend vom Original	**2800011244280**	**12442**	16
			AQUACTRL 2 SINGLE; Einbauposition beifahrerseitig; für Linkslenker; passender Adapter: BC	**2800011317280**	**13172**	31
			AQUACTRL 2 SINGLE; Einbauposition fahrerseitig; für Linkslenker; passender Adapter: BC	**2800011320280**	**13202**	31
			REARCTRL; Einbauposition hinten	**2800011505170** **2800011505180**	**50517** **15051**	34 34
			AQUACTRL 2 SINGLE; Einbauposition beifahrerseitig; für Rechtslenker; Fahrzeugausstattung: für Fahrzeuge mit gegenlaufenden Wischerarmen; passender Adapter: BC	**2800011619260** **2800011619270**	**16192** **61927**	59 59
			AQUACTRL 2 SINGLE; Einbauposition fahrerseitig; für Rechtslenker; Fahrzeugausstattung: für Fahrzeuge mit gegenlaufenden Wischerarmen; passender Adapter: BC	**2800011622260** **2800011632270**	**16222** **63227**	61 64

PEUGEOT - 3008 II SUV (MC_, MR_, MJ_, M4_) 05/16→

Wischblatt

1.2 Hybrid 136 (MRHPYE)	100 kW	05/23→	AQUACTRL 2 SINGLE; Einbauposition beifahrerseitig; für Rechtslenker; passender Adapter: B	**2800011602260**	**16022**	53
			AQUACTRL 2 SINGLE; Einbauposition fahrerseitig; für Rechtslenker; passender Adapter: B	**2800011618260**	**16182**	59
1.2 THP/ PureTech 130 (MRHNSM, MRHNSU, MRHNSJ, MRHNYW,...	96 kW	05/16→	AQUACTRL 2 SET; für Linkslenker	**2800011257280**	**12572**	19
			AQUACTRL 2 SINGLE; Einbauposition beifahrerseitig; für Linkslenker; passender Adapter: B	**2800011302280**	**13022**	26
			AQUACTRL 2 SINGLE; Einbauposition fahrerseitig; für Linkslenker; passender Adapter: B	**2800011316280**	**13162**	30
			REARCTRL; Einbauposition hinten	**2800011500170** **2800011500180**	**50017** **15001**	32 32
			AQUACTRL 2 SINGLE; Einbauposition beifahrerseitig; für Rechtslenker; passender Adapter: B	**2800011602260** **2800011623270**	**16022** **62327**	53 61
			AQUACTRL 2 SINGLE; Einbauposition fahrerseitig; für Rechtslenker; passender Adapter: B	**2800011618260** **2800011618270**	**16182** **61827**	59 59
1.5 BlueHDi 130 1.6 BlueHDi 100 1.6 BlueHDi 115 (MCBHXW, MCBHYB)	96 kW 73 kW 85 kW	02/18→ 11/16→12/19 11/16→12/19	AQUACTRL 2 SET; für Linkslenker	**2800011257280**	**12572**	19
			AQUACTRL 2 SINGLE; Einbauposition beifahrerseitig; für Linkslenker; passender Adapter: B	**2800011302280**	**13022**	26
			AQUACTRL 2 SINGLE; Einbauposition fahrerseitig; für Linkslenker; passender Adapter: B	**2800011316280**	**13162**	30
			REARCTRL; Einbauposition hinten	**2800011500180**	**15001**	32
			AQUACTRL 2 SINGLE; Einbauposition beifahrerseitig; für Rechtslenker; passender Adapter: B	**2800011602260**	**16022**	53
			AQUACTRL 2 SINGLE; Einbauposition fahrerseitig; für Rechtslenker; passender Adapter: B	**2800011618260**	**16182**	59
1.6 BlueHDi 120 1.6 PureTech 180 (M45GFR, M45GFU)	88 kW 133 kW	05/16→12/19 07/18→	AQUACTRL 2 SET; für Linkslenker	**2800011257280**	**12572**	19
			AQUACTRL 2 SINGLE; Einbauposition beifahrerseitig; für Linkslenker; passender Adapter: B	**2800011302280**	**13022**	26
			AQUACTRL 2 SINGLE; Einbauposition fahrerseitig; für Linkslenker; passender Adapter: B	**2800011316280**	**13162**	30
			REARCTRL; Einbauposition hinten	**2800011500170** **2800011500180**	**50017** **15001**	32 32
			AQUACTRL 2 SINGLE; Einbauposition beifahrerseitig; für Rechtslenker; passender Adapter: B	**2800011602260** **2800011623270**	**16022** **62327**	53 61
			AQUACTRL 2 SINGLE; Einbauposition fahrerseitig; für Rechtslenker; passender Adapter: B	**2800011618260** **2800011618270**	**16182** **61827**	59 59

© 2025 Continental Aftermarket & Services GmbH

PEUGEOT - 3008 II SUV (MC_, MR_, MJ_, M4_) 05/16→

Wischblatt

1.6 THP 150	110 kW	11/17→	AQUACTRL 2 SET; für Linkslenker	**2800011257280**	**12572**	19
			AQUACTRL 2 SINGLE; Einbauposition beifahrerseitig; für Linkslenker; passender Adapter: B	**2800011302280**	**13022**	26
			AQUACTRL 2 SINGLE; Einbauposition fahrerseitig; für Linkslenker; passender Adapter: B	**2800011316280**	**13162**	30
			REARCTRL; Einbauposition hinten	**2800011500180**	**15001**	32
			AQUACTRL 2 SINGLE; Einbauposition beifahrerseitig; für Rechtslenker; passender Adapter: B	**2800011602260**	**16022**	53
			AQUACTRL 2 SINGLE; Einbauposition fahrerseitig; für Rechtslenker; passender Adapter: B	**2800011618260**	**16182**	59
1.6 THP 165 (M45GYW, M45GZW, M45GYV)	121 kW	05/16→	AQUACTRL 2 SET; für Linkslenker	**2800011257280**	**12572**	19
			AQUACTRL 2 SINGLE; Einbauposition beifahrerseitig; für Linkslenker; passender Adapter: B	**2800011302280**	**13022**	26
			AQUACTRL 2 SINGLE; Einbauposition fahrerseitig; für Linkslenker; passender Adapter: B	**2800011316280**	**13162**	30
			REARCTRL; Einbauposition hinten	**2800011500170** **2800011500180**	**50017** **15001**	32 32
			AQUACTRL 2 SINGLE; Einbauposition beifahrerseitig; für Rechtslenker; passender Adapter: B	**2800011602260** **2800011623270**	**16022** **62327**	53 61
			AQUACTRL 2 SINGLE; Einbauposition fahrerseitig; für Rechtslenker; passender Adapter: B	**2800011618260** **2800011618270**	**16182** **61827**	59 59
2.0 BlueHDi 136	100 kW	11/16→	AQUACTRL 2 SET; für Linkslenker	**2800011257280**	**12572**	19
			AQUACTRL 2 SINGLE; Einbauposition beifahrerseitig; für Linkslenker; passender Adapter: B	**2800011302280**	**13022**	26
			AQUACTRL 2 SINGLE; Einbauposition fahrerseitig; für Linkslenker; passender Adapter: B	**2800011316280**	**13162**	30
			REARCTRL; Einbauposition hinten	**2800011500180**	**15001**	32
			AQUACTRL 2 SINGLE; Einbauposition beifahrerseitig; für Rechtslenker; passender Adapter: B	**2800011602260**	**16022**	53
			AQUACTRL 2 SINGLE; Einbauposition fahrerseitig; für Rechtslenker; passender Adapter: B	**2800011618260**	**16182**	59
2.0 BlueHDi 150 (MJAHXH, MJAHXV, MJAHXG, MJAHSH, MJAHRH,... 2.0 BlueHDi 180 2.0 BlueHDi 180	110 kW 130 kW 133 kW	05/16→09/20 01/18→ 05/16→	AQUACTRL 2 SET; für Linkslenker	**2800011257280**	**12572**	19
			AQUACTRL 2 SINGLE; Einbauposition beifahrerseitig; für Linkslenker; passender Adapter: B	**2800011302280**	**13022**	26
			AQUACTRL 2 SINGLE; Einbauposition fahrerseitig; für Linkslenker; passender Adapter: B	**2800011316280**	**13162**	30
			REARCTRL; Einbauposition hinten	**2800011500170** **2800011500180**	**50017** **15001**	32 32
			AQUACTRL 2 SINGLE; Einbauposition beifahrerseitig; für Rechtslenker; passender Adapter: B	**2800011602260** **2800011623270**	**16022** **62327**	53 61
			AQUACTRL 2 SINGLE; Einbauposition fahrerseitig; für Rechtslenker; passender Adapter: B	**2800011618260** **2800011618270**	**16182** **61827**	59 59
Hybrid	165 kW	10/19→	AQUACTRL 2 SET; für Linkslenker	**2800011257280**	**12572**	19
			AQUACTRL 2 SINGLE; Einbauposition beifahrerseitig; für Linkslenker; passender Adapter: B	**2800011302280**	**13022**	26
			AQUACTRL 2 SINGLE; Einbauposition fahrerseitig; für Linkslenker; passender Adapter: B	**2800011316280**	**13162**	30
			REARCTRL; Einbauposition hinten	**2800011500180**	**15001**	32
			AQUACTRL 2 SINGLE; Einbauposition beifahrerseitig; für Rechtslenker; passender Adapter: B	**2800011602260**	**16022**	53
			AQUACTRL 2 SINGLE; Einbauposition fahrerseitig; für Rechtslenker; passender Adapter: B	**2800011618260**	**16182**	59
Hybrid 180 (M4DGLU)	132 kW	11/22→	AQUACTRL 2 SINGLE; Einbauposition beifahrerseitig; für Rechtslenker; passender Adapter: B	**2800011602260**	**16022**	53
			AQUACTRL 2 SINGLE; Einbauposition fahrerseitig; für Rechtslenker; passender Adapter: B	**2800011618260**	**16182**	59

© 2025 Continental Aftermarket & Services GmbH

PEUGEOT - 3008 II SUV (MC_, MR_, MJ_, M4_) 05/16→

Wischblatt

Hybrid4 (M45GBU)	220 kW	10/19→	AQUACTRL 2 SET; für Linkslenker	**2800011257280**	**12572**	19
			AQUACTRL 2 SINGLE; Einbauposition beifahrerseitig; für Linkslenker; passender Adapter: B	**2800011302280**	**13022**	26
			AQUACTRL 2 SINGLE; Einbauposition fahrerseitig; für Linkslenker; passender Adapter: B	**2800011316280**	**13162**	30
			REARCTRL; Einbauposition hinten	**2800011500170**	**50017**	32
				2800011500180	**15001**	32
			AQUACTRL 2 SINGLE; Einbauposition beifahrerseitig; für Rechtslenker; passender Adapter: B	**2800011602260**	**16022**	53
				2800011623270	**62327**	61
			AQUACTRL 2 SINGLE; Einbauposition fahrerseitig; für Rechtslenker; passender Adapter: B	**2800011618260**	**16182**	59
				2800011618270	**61827**	59

PEUGEOT - 3008 Van (OU_) 05/09→12/17

Wischblatt

HDi (OURHHT) HDi 110 (OU9HZ8, OU9HZT)	120 kW 80 kW	06/09→08/16 06/09→08/16	AQUACTRL 2 SET; für Linkslenker; Ergänzungsartikel/Ergänzende Info 2: Maß abweichend vom Original	**2800011244280**	**12442**	16
HDi 150 (OURHEM)	110 kW	06/09→08/16	AQUACTRL 2 SINGLE; Einbauposition beifahrerseitig; für Linkslenker; passender Adapter: BC	**2800011317280**	**13172**	31
			AQUACTRL 2 SINGLE; Einbauposition fahrerseitig; für Linkslenker; passender Adapter: BC	**2800011320280**	**13202**	31
			REARCTRL; Einbauposition hinten	**2800011505180**	**15051**	34

PEUGEOT - 3008 Van (MR_, MC_, MJ_) 05/16→

Wischblatt

BlueHDi 130 (MCYHZB) BlueHDi 180 (MJEHZR) PureTech 130 (MRHNYH)	96 kW 130 kW 96 kW	02/18→ 01/18→ 05/16→	AQUACTRL 2 SET; für Linkslenker	**2800011257280**	**12572**	19
			AQUACTRL 2 SINGLE; Einbauposition beifahrerseitig; für Linkslenker; passender Adapter: B	**2800011302280**	**13022**	26
			AQUACTRL 2 SINGLE; Einbauposition fahrerseitig; für Linkslenker; passender Adapter: B	**2800011316280**	**13162**	30
			REARCTRL; Einbauposition hinten	**2800011500180**	**15001**	32
			AQUACTRL 2 SINGLE; Einbauposition beifahrerseitig; für Rechtslenker; passender Adapter: B	**2800011602260**	**16022**	53
			AQUACTRL 2 SINGLE; Einbauposition fahrerseitig; für Rechtslenker; passender Adapter: B	**2800011618260**	**16182**	59

PEUGEOT - 4007 (VU_, VV_) 02/07→03/13

Wischblatt

2.0	108 kW	11/10→03/13	AQUACTRL 2 SINGLE; Einbauposition beifahrerseitig; für Linkslenker; passender Adapter: A	**2800011307280**	**13072**	27
			AQUACTRL 2 SINGLE; Einbauposition fahrerseitig; für Linkslenker; passender Adapter: A	**2800011312280**	**13122**	29
			REARCTRL; Einbauposition hinten	**2800011509180**	**15091**	36
			AQUACTRL 2 SINGLE; Einbauposition beifahrerseitig; für Rechtslenker; passender Adapter: A	**2800011608260**	**16082**	55
			AQUACTRL 2 SINGLE; Einbauposition fahrerseitig; für Rechtslenker; passender Adapter: A	**2800011614260**	**16142**	58
2.0 4x4 2.2 HDi 2.4 16V	108 kW 115 kW 125 kW	11/10→03/13 02/07→03/13 02/07→03/13	AQUACTRL 2 SINGLE; Einbauposition beifahrerseitig; für Linkslenker; passender Adapter: A	**2800011307280**	**13072**	27
			AQUACTRL 2 SINGLE; Einbauposition fahrerseitig; für Linkslenker; passender Adapter: A	**2800011312280**	**13122**	29
			REARCTRL; Einbauposition hinten	**2800011509170**	**50917**	36
				2800011509180	**15091**	36
			AQUACTRL 2 SINGLE; Einbauposition beifahrerseitig; für Rechtslenker; passender Adapter: A	**2800011608260**	**16082**	55
				2800011626270	**62627**	62
			AQUACTRL 2 SINGLE; Einbauposition fahrerseitig; für Rechtslenker; passender Adapter: A	**2800011614260**	**16142**	58
				2800011628270	**62827**	63

© 2025 Continental Aftermarket & Services GmbH

PEUGEOT - 4007 Van (VU_, VV_) 02/07→03/13						
Wischblatt						
HDi 155 (VU4HNH, VV4HK8)	115 kW	02/07→03/13	AQUACTRL 2 SINGLE; Einbauposition beifahrerseitig; für Linkslenker; passender Adapter: A	**2800011307280**	**13072**	27
			AQUACTRL 2 SINGLE; Einbauposition fahrerseitig; für Linkslenker; passender Adapter: A	**2800011312280**	**13122**	29
			REARCTRL; Einbauposition hinten	**2800011509180**	**15091**	36
PEUGEOT - 4008 05/12→						
Wischblatt						
1.6	86 kW	05/12→	AQUACTRL 2 SINGLE; Einbauposition beifahrerseitig; für Linkslenker; passender Adapter: A	**2800011307280**	**13072**	27
1.6 HDi	84 kW	05/12→				
1.6 HDi AWC	84 kW	05/12→	AQUACTRL 2 SINGLE; Einbauposition fahrerseitig; für Linkslenker; passender Adapter: A	**2800011312280**	**13122**	29
1.8 HDi	110 kW	05/12→				
1.8 HDi AWC	110 kW	05/12→	REARCTRL; Einbauposition hinten	**2800011527170**	**52717**	45
2.0	110 kW	05/13→		**2800011527180**	**15271**	45
2.0 AWC	110 kW	05/12→				
			AQUACTRL 2 SINGLE; Einbauposition beifahrerseitig; für Rechtslenker; passender Adapter: A	**2800011608260**	**16082**	55
				2800011626270	**62627**	62
			AQUACTRL 2 SINGLE; Einbauposition fahrerseitig; für Rechtslenker; passender Adapter: A	**2800011614260**	**16142**	58
				2800011628270	**62827**	63
PEUGEOT - 5008 (0U_, 0E_) 06/09→03/17						
Wischblatt						
1.2	96 kW	01/15→03/17	AQUACTRL 2 SET; für Linkslenker; Ergänzungsartikel/Ergänzende Info 2: Maß abweichend vom Original	**2800011244280**	**12442**	16
1.6 16V	88 kW	09/09→03/17				
1.6 16V	115 kW	09/09→03/17				
			AQUACTRL 2 SINGLE; Einbauposition beifahrerseitig; für Linkslenker; passender Adapter: BC	**2800011317280**	**13172**	31
			AQUACTRL 2 SINGLE; Einbauposition fahrerseitig; für Linkslenker; passender Adapter: BC	**2800011320280**	**13202**	31
			REARCTRL; Einbauposition hinten	**2800011503170**	**50317**	33
				2800011503180	**15031**	33
			AQUACTRL 2 SINGLE; Einbauposition beifahrerseitig; für Rechtslenker; Fahrzeugausstattung: für Fahrzeuge mit gegenlaufenden Wischerarmen; passender Adapter: BC	**2800011619260**	**16192**	59
				2800011619270	**61927**	59
			AQUACTRL 2 SINGLE; Einbauposition fahrerseitig; für Rechtslenker; Fahrzeugausstattung: für Fahrzeuge mit gegenlaufenden Wischerarmen; passender Adapter: BC	**2800011622260**	**16222**	61
				2800011632270	**63227**	64
1.6 BlueHDi 115	85 kW	11/14→03/17	AQUACTRL 2 SET; für Linkslenker; Ergänzungsartikel/Ergänzende Info 2: Maß abweichend vom Original	**2800011244280**	**12442**	16
			AQUACTRL 2 SINGLE; Einbauposition beifahrerseitig; für Linkslenker; passender Adapter: BC	**2800011317280**	**13172**	31
			AQUACTRL 2 SINGLE; Einbauposition fahrerseitig; für Linkslenker; passender Adapter: BC	**2800011320280**	**13202**	31
			REARCTRL; Einbauposition hinten	**2800011503180**	**15031**	33
			AQUACTRL 2 SINGLE; Einbauposition beifahrerseitig; für Rechtslenker; Fahrzeugausstattung: für Fahrzeuge mit gegenlaufenden Wischerarmen; passender Adapter: BC	**2800011619260**	**16192**	59
			AQUACTRL 2 SINGLE; Einbauposition fahrerseitig; für Rechtslenker; Fahrzeugausstattung: für Fahrzeuge mit gegenlaufenden Wischerarmen; passender Adapter: BC	**2800011622260**	**16222**	61
1.6 BlueHDi 120	88 kW	05/14→03/17	AQUACTRL 2 SET; für Linkslenker; Ergänzungsartikel/Ergänzende Info 2: Maß abweichend vom Original	**2800011244280**	**12442**	16
1.6 HDi	80 kW	09/09→03/17				
1.6 HDi	82 kW	08/10→03/17				
1.6 HDi	84 kW	03/13→03/17	AQUACTRL 2 SINGLE; Einbauposition beifahrerseitig; für Linkslenker; passender Adapter: BC	**2800011317280**	**13172**	31
1.6 THP 150	110 kW	02/12→03/17				
1.6 THP 163	120 kW	02/12→03/17	AQUACTRL 2 SINGLE; Einbauposition fahrerseitig; für Linkslenker; passender Adapter: BC	**2800011320280**	**13202**	31
1.6 THP 165	121 kW	02/12→03/17				
2.0 HDi	120 kW	09/09→03/17	REARCTRL; Einbauposition hinten	**2800011503170**	**50317**	33
2.0 HDi 136 / BlueHDi 136	100 kW	02/12→03/17		**2800011503180**	**15031**	33
2.0 HDi 150 / BlueHDi 150	110 kW	06/09→03/17				

→

© 2025 Continental Aftermarket & Services GmbH

PEUGEOT - 5008 (0U_, 0E_) 06/09→03/17

Wischblatt

1.6 BlueHDi 120 1.6 HDi 1.6 HDi 1.6 HDi 1.6 THP 150 1.6 THP 163 1.6 THP 165 2.0 HDi 2.0 HDi 136 / BlueHDi 136 2.0 HDi 150 / BlueHDi 150	88 kW 80 kW 82 kW 84 kW 110 kW 120 kW 121 kW 120 kW 100 kW 110 kW	05/14→03/17 09/09→03/17 08/10→03/17 03/13→03/17 02/12→03/17 02/12→03/17 02/12→03/17 09/09→03/17 02/12→03/17 06/09→03/17	AQUACTRL 2 SINGLE; Einbauposition beifahrerseitig; für Rechtslenker; Fahrzeugausstattung: für Fahrzeuge mit gegenlaufenden Wischerarmen; passender Adapter: BC	**2800011619260** **2800011619270**	**16192** **61927**	59 59
			AQUACTRL 2 SINGLE; Einbauposition fahrerseitig; für Rechtslenker; Fahrzeugausstattung: für Fahrzeuge mit gegenlaufenden Wischerarmen; passender Adapter: BC	**2800011622260** **2800011632270**	**16222** **63227**	61 64

PEUGEOT - 5008 I Van (0U_) 06/09→03/17

Wischblatt

HDi / e-HDi (0U9HD8, 0U9HDA)	84 kW	03/13→03/17	AQUACTRL 2 SET; für Linkslenker; Ergänzungsartikel/Ergänzende Info 2: Maß abweichend vom Original	**2800011244280**	**12442**	16
			AQUACTRL 2 SINGLE; Einbauposition beifahrerseitig; für Linkslenker; passender Adapter: BC	**2800011317280**	**13172**	31
			AQUACTRL 2 SINGLE; Einbauposition fahrerseitig; für Linkslenker; passender Adapter: BC	**2800011320280**	**13202**	31
			REARCTRL; Einbauposition hinten	**2800011503170** **2800011503180**	**50317** **15031**	33 33
			AQUACTRL 2 SINGLE; Einbauposition beifahrerseitig; für Rechtslenker; Fahrzeugausstattung: für Fahrzeuge mit gegenlaufenden Wischerarmen; passender Adapter: BC	**2800011619260** **2800011619270**	**16192** **61927**	59 59
			AQUACTRL 2 SINGLE; Einbauposition fahrerseitig; für Rechtslenker; Fahrzeugausstattung: für Fahrzeuge mit gegenlaufenden Wischerarmen; passender Adapter: BC	**2800011622260** **2800011632270**	**16222** **63227**	61 64
HDi (0U9HR8) HDi 136 (0URHEM) HDi 150 (0URHEM) HDi 165 (0URHHT)	82 kW 100 kW 110 kW 120 kW	08/10→03/17 02/12→03/17 06/09→03/17 06/09→03/17	AQUACTRL 2 SET; für Linkslenker; Ergänzungsartikel/Ergänzende Info 2: Maß abweichend vom Original	**2800011244280**	**12442**	16
			AQUACTRL 2 SINGLE; Einbauposition beifahrerseitig; für Linkslenker; passender Adapter: BC	**2800011317280**	**13172**	31
			AQUACTRL 2 SINGLE; Einbauposition fahrerseitig; für Linkslenker; passender Adapter: BC	**2800011320280**	**13202**	31
			REARCTRL; Einbauposition hinten	**2800011503180**	**15031**	33
			AQUACTRL 2 SINGLE; Einbauposition beifahrerseitig; für Rechtslenker; Fahrzeugausstattung: für Fahrzeuge mit gegenlaufenden Wischerarmen; passender Adapter: BC	**2800011619260**	**16192**	59
			AQUACTRL 2 SINGLE; Einbauposition fahrerseitig; für Rechtslenker; Fahrzeugausstattung: für Fahrzeuge mit gegenlaufenden Wischerarmen; passender Adapter: BC	**2800011622260**	**16222**	61

PEUGEOT - 5008 II (MC_, MJ_, MR_, M4_) 12/16→

Wischblatt

1.2 Hybrid 136 (MRHPYC)	100 kW	06/23→	AQUACTRL 2 SINGLE; Einbauposition beifahrerseitig; für Rechtslenker; passender Adapter: B	**2800011602260**	**16022**	53
			AQUACTRL 2 SINGLE; Einbauposition fahrerseitig; für Rechtslenker; passender Adapter: B	**2800011618260**	**16182**	59
1.2 THP (MRHNYH, MRHNYW, MRHNSJ, MRHNSU, MRHNSM)	96 kW	12/16→	AQUACTRL 2 SET; für Linkslenker	**2800011257280**	**12572**	19
			REARCTRL; Einbauposition hinten	**2800011503170** **2800011503180**	**50317** **15031**	33 33
			AQUACTRL 2 SINGLE; Einbauposition beifahrerseitig; für Rechtslenker; passender Adapter: B	**2800011602260** **2800011623270**	**16022** **62327**	53 61
			AQUACTRL 2 SINGLE; Einbauposition fahrerseitig; für Rechtslenker; passender Adapter: B	**2800011618260** **2800011618270**	**16182** **61827**	59 59

© 2025 Continental Aftermarket & Services GmbH

PEUGEOT - 5008 II (MC_, MJ_, MR_, M4_) 12/16→						
Wischblatt						
1.5 BlueHDi 130 (MCYHZJ, MCYHZR, MCYHZX)	96 kW	02/18→	AQUACTRL 2 SET; für Linkslenker	**2800011257280**	**12572**	19
			REARCTRL; Einbauposition hinten	**2800011503180**	**15031**	33
1.6 BlueHDi 100 (MCBHYB)	73 kW	12/16→	AQUACTRL 2 SINGLE; Einbauposition beifahrerseitig; für Rechtslenker; passender Adapter: B	**2800011602260**	**16022**	53
1.6 BlueHDi 115 (MCBHXH, MCBHXW)	85 kW	12/16→11/19	AQUACTRL 2 SINGLE; Einbauposition fahrerseitig; für Rechtslenker; passender Adapter: B	**2800011618260**	**16182**	59
1.6 BlueHDi 120 (MCBHZH, MCBHZW)	88 kW	12/16→11/19				
1.6 PureTech 180 (M45GFR)	133 kW	07/18→	AQUACTRL 2 SET; für Linkslenker	**2800011257280**	**12572**	19
			REARCTRL; Einbauposition hinten	**2800011503170**	**50317**	33
				2800011503180	**15031**	33
			AQUACTRL 2 SINGLE; Einbauposition beifahrerseitig; für Rechtslenker; passender Adapter: B	**2800011602260**	**16022**	53
				2800011623270	**62327**	61
			AQUACTRL 2 SINGLE; Einbauposition fahrerseitig; für Rechtslenker; passender Adapter: B	**2800011618260**	**16182**	59
				2800011618270	**61827**	59
1.6 THP 110 (M45GXV, M45GXW)	110 kW	07/18→	AQUACTRL 2 SET; für Linkslenker	**2800011257280**	**12572**	19
			REARCTRL; Einbauposition hinten	**2800011503180**	**15031**	33
			AQUACTRL 2 SINGLE; Einbauposition beifahrerseitig; für Rechtslenker; passender Adapter: B	**2800011602260**	**16022**	53
			AQUACTRL 2 SINGLE; Einbauposition fahrerseitig; für Rechtslenker; passender Adapter: B	**2800011618260**	**16182**	59
1.6 THP 165 (M45GZW, M45GYW, M45GYV)	121 kW	12/16→	AQUACTRL 2 SET; für Linkslenker	**2800011257280**	**12572**	19
			REARCTRL; Einbauposition hinten	**2800011503170**	**50317**	33
				2800011503180	**15031**	33
			AQUACTRL 2 SINGLE; Einbauposition beifahrerseitig; für Rechtslenker; passender Adapter: B	**2800011602260**	**16022**	53
				2800011623270	**62327**	61
			AQUACTRL 2 SINGLE; Einbauposition fahrerseitig; für Rechtslenker; passender Adapter: B	**2800011618260**	**16182**	59
				2800011618270	**61827**	59
2.0 BlueHDi 136 (MJAHVW)	100 kW	12/16→	AQUACTRL 2 SET; für Linkslenker	**2800011257280**	**12572**	19
			REARCTRL; Einbauposition hinten	**2800011503180**	**15031**	33
2.0 BlueHDi 150 (MJAHXW, MJAHXH, MJAHXN, MJAHXV, MJAHXG)	110 kW	12/16→	AQUACTRL 2 SINGLE; Einbauposition beifahrerseitig; für Rechtslenker; passender Adapter: B	**2800011602260**	**16022**	53
			AQUACTRL 2 SINGLE; Einbauposition fahrerseitig; für Rechtslenker; passender Adapter: B	**2800011618260**	**16182**	59
2.0 BlueHDi 180 (MJAHWW)	133 kW	12/16→	AQUACTRL 2 SET; für Linkslenker	**2800011257280**	**12572**	19
			REARCTRL; Einbauposition hinten	**2800011503170**	**50317**	33
2.0 BlueHDi 180 (MJEHZW, MJEHZR, MJEHZP)	130 kW	01/18→		**2800011503180**	**15031**	33
			AQUACTRL 2 SINGLE; Einbauposition beifahrerseitig; für Rechtslenker; passender Adapter: B	**2800011602260**	**16022**	53
				2800011623270	**62327**	61
			AQUACTRL 2 SINGLE; Einbauposition fahrerseitig; für Rechtslenker; passender Adapter: B	**2800011618260**	**16182**	59
				2800011618270	**61827**	59
PEUGEOT - 5008 II Van (MC_, MJ_) 12/16→						
Wischblatt						
BlueHDi 130 (MCYHZW, MCYHZR, MCYHZJ)	96 kW	06/18→	AQUACTRL 2 SET; für Linkslenker	**2800011257280**	**12572**	19
			REARCTRL; Einbauposition hinten	**2800011503180**	**15031**	33
BlueHDi 180 (MJEHZW)	130 kW	01/18→				
PEUGEOT - BIPPER (AA_) 02/08→						
Wischblatt						
1.3 HDi 75	55 kW	10/10→	AQUACTRL 2 SINGLE; Einbauposition beifahrerseitig; für Linkslenker; passender Adapter: F	**2800011304280**	**13042**	26
			AQUACTRL 2 SINGLE; Einbauposition fahrerseitig; für Linkslenker; passender Adapter: F	**2800011314280**	**13142**	30
			AQUACTRL 2 SINGLE; Einbauposition beifahrerseitig; Montageart: Bajonett; für Rechtslenker; passender Adapter: F	**2800011605260**	**16052**	54
				2800011606270	**60627**	54
				2800011624270	**62427**	61
			AQUACTRL 2 SINGLE; Einbauposition fahrerseitig; Montageart: Bajonett; für Rechtslenker; passender Adapter: F	**2800011616260**	**16162**	58
				2800011630270	**63027**	63

© 2025 Continental Aftermarket & Services GmbH

PEUGEOT - BIPPER (AA_) 02/08→						
Wischblatt						
1.3 HDi 80 / BlueHDi 80	59 kW	12/15→	AQUACTRL 2 SINGLE; Einbauposition beifahrerseitig; für Linkslenker; passender Adapter: F	**2800011304280**	**13042**	26
			AQUACTRL 2 SINGLE; Einbauposition fahrerseitig; für Linkslenker; passender Adapter: F	**2800011314280**	**13142**	30
			AQUACTRL 2 SINGLE; Einbauposition beifahrerseitig; Montageart: Bajonett; für Rechtslenker; passender Adapter: F	**2800011605260**	**16052**	54
			AQUACTRL 2 SINGLE; Einbauposition fahrerseitig; Montageart: Bajonett; für Rechtslenker; passender Adapter: F	**2800011616260**	**16162**	58
1.4 1.4 HDi	54 kW 50 kW	02/08→ 02/08→	AQUACTRL 2 SINGLE; Einbauposition beifahrerseitig; für Linkslenker; passender Adapter: F	**2800011304280**	**13042**	26
			AQUACTRL 2 SINGLE; Einbauposition fahrerseitig; für Linkslenker; passender Adapter: F	**2800011314280**	**13142**	30
			AQUACTRL 2 SINGLE; Einbauposition beifahrerseitig; Montageart: Bajonett; für Rechtslenker; passender Adapter: F	**2800011605260** **2800011606270** **2800011624270**	**16052** **60627** **62427**	54 54 61
			AQUACTRL 2 SINGLE; Einbauposition fahrerseitig; Montageart: Bajonett; für Rechtslenker; passender Adapter: F	**2800011616260** **2800011630270**	**16162** **63027**	58 63
PEUGEOT - BIPPER TEPEE 04/08→						
Wischblatt						
1.3 HDi 75	55 kW	10/10→	AQUACTRL 2 SINGLE; Einbauposition beifahrerseitig; für Linkslenker; passender Adapter: F	**2800011304280**	**13042**	26
			AQUACTRL 2 SINGLE; Einbauposition fahrerseitig; für Linkslenker; passender Adapter: F	**2800011314280**	**13142**	30
			AQUACTRL 2 SINGLE; Einbauposition beifahrerseitig; Montageart: Bajonett; für Rechtslenker; passender Adapter: F	**2800011605260** **2800011606270** **2800011624270**	**16052** **60627** **62427**	54 54 61
			AQUACTRL 2 SINGLE; Einbauposition fahrerseitig; Montageart: Bajonett; für Rechtslenker; passender Adapter: F	**2800011616260** **2800011630270**	**16162** **63027**	58 63
1.3 HDi 80	59 kW	12/15→	AQUACTRL 2 SINGLE; Einbauposition beifahrerseitig; für Linkslenker; passender Adapter: F	**2800011304280**	**13042**	26
			AQUACTRL 2 SINGLE; Einbauposition fahrerseitig; für Linkslenker; passender Adapter: F	**2800011314280**	**13142**	30
			AQUACTRL 2 SINGLE; Einbauposition beifahrerseitig; Montageart: Bajonett; für Rechtslenker; passender Adapter: F	**2800011605260**	**16052**	54
			AQUACTRL 2 SINGLE; Einbauposition fahrerseitig; Montageart: Bajonett; für Rechtslenker; passender Adapter: F	**2800011616260**	**16162**	58
1.4 1.4 HDi	54 kW 50 kW	04/08→ 04/08→	AQUACTRL 2 SINGLE; Einbauposition beifahrerseitig; für Linkslenker; passender Adapter: F	**2800011304280**	**13042**	26
			AQUACTRL 2 SINGLE; Einbauposition fahrerseitig; für Linkslenker; passender Adapter: F	**2800011314280**	**13142**	30
			AQUACTRL 2 SINGLE; Einbauposition beifahrerseitig; Montageart: Bajonett; für Rechtslenker; passender Adapter: F	**2800011605260** **2800011606270** **2800011624270**	**16052** **60627** **62427**	54 54 61
			AQUACTRL 2 SINGLE; Einbauposition fahrerseitig; Montageart: Bajonett; für Rechtslenker; passender Adapter: F	**2800011616260** **2800011630270**	**16162** **63027**	58 63

© 2025 Continental Aftermarket & Services GmbH

PEUGEOT - BOXER Bus 09/05→						
Wischblatt						
2.0 BlueHDi 110 2.0 BlueHDi 130 2.0 BlueHDi 160	81 kW 96 kW 120 kW	07/15→09/19 07/15→09/19 07/15→09/19	AQUACTRL 2 SINGLE; Einbauposition beifahrerseitig; für Linkslenker; passender Adapter: BC	**2800011307280**	**13072**	27
			AQUACTRL 2 SINGLE; Einbauposition fahrerseitig; für Linkslenker; passender Adapter: BC	**2800011314280**	**13142**	30
			AQUACTRL 2 SINGLE; Einbauposition beifahrerseitig; für Rechtslenker; passender Adapter: BC	**2800011610260** **2800011610270**	**16102** **61027**	56 56
			AQUACTRL 2 SINGLE; Einbauposition fahrerseitig; für Rechtslenker; passender Adapter: BC	**2800011616260** **2800011630270**	**16162** **63027**	58 63
2.2 BlueHDi 120 2.2 BlueHDi 140 2.2 BlueHDi 165	88 kW 103 kW 121 kW	07/19→10/23 07/19→10/23 08/19→10/23	AQUACTRL 2 SINGLE; Einbauposition beifahrerseitig; für Linkslenker; passender Adapter: BC	**2800011307280**	**13072**	27
			AQUACTRL 2 SINGLE; Einbauposition fahrerseitig; für Linkslenker; passender Adapter: BC	**2800011314280**	**13142**	30
			AQUACTRL 2 SINGLE; Einbauposition beifahrerseitig; für Rechtslenker; passender Adapter: BC	**2800011610260**	**16102**	56
			AQUACTRL 2 SINGLE; Einbauposition fahrerseitig; für Rechtslenker; passender Adapter: BC	**2800011616260**	**16162**	58
2.2 HDi 100 2.2 HDi 110 2.2 HDi 120 2.2 HDi 130 2.2 HDi 150 3.0 HDi 145 3.0 HDi 160 3.0 HDi 175	74 kW 81 kW 88 kW 96 kW 110 kW 107 kW 115 kW 130 kW	04/06→ 03/11→12/20 04/06→12/16 03/11→ 03/11→ 04/10→12/13 04/06→12/15 03/11→	AQUACTRL 2 SINGLE; Einbauposition beifahrerseitig; für Linkslenker; passender Adapter: BC	**2800011307280**	**13072**	27
			AQUACTRL 2 SINGLE; Einbauposition fahrerseitig; für Linkslenker; passender Adapter: BC	**2800011314280**	**13142**	30
			AQUACTRL 2 SINGLE; Einbauposition beifahrerseitig; für Rechtslenker; passender Adapter: BC	**2800011610260** **2800011610270**	**16102** **61027**	56 56
			AQUACTRL 2 SINGLE; Einbauposition fahrerseitig; für Rechtslenker; passender Adapter: BC	**2800011616260** **2800011630270**	**16162** **63027**	58 63
PEUGEOT - BOXER Bus (230P) 03/94→12/09						
Wischblatt						
1.9 D 1.9 TD 1.9 TD 1.9 TD 4x4	51 kW 66 kW 68 kW 68 kW	03/94→04/02 08/94→04/02 03/94→04/02 07/96→04/02	AQUACTRL 2 SINGLE; Einbauposition fahrerseitig; für Linkslenker; passender Adapter: A	**2800011309280**	**13092**	28
			AQUACTRL 2 SINGLE; Einbauposition beifahrerseitig; für Linkslenker; passender Adapter: A	**2800011309280**	**13092**	28
2.0 i 2.0 i 4x4	80 kW 80 kW	03/94→04/02 08/96→04/02	AQUACTRL 2 SINGLE; Einbauposition fahrerseitig; für Linkslenker; passender Adapter: A	**2800011309280**	**13092**	28
			AQUACTRL 2 SINGLE; Einbauposition beifahrerseitig; für Linkslenker; passender Adapter: A	**2800011309280**	**13092**	28
			AQUACTRL 2 SINGLE; Einbauposition fahrerseitig; für Rechtslenker	**2800011610270**	**61027**	56
			AQUACTRL 2 SINGLE; Einbauposition beifahrerseitig; für Rechtslenker	**2800011610270**	**61027**	56
2.5 D 2.5 D 4x4 2.5 DT 2.5 TD 2.5 TD 4x4 2.5 TDI 2.5 TDI 4x4 2.8 D 2.8 HDi 2.8 HDI 2.8 HDi 4x4 2.8 HDi Allrad	63 kW 63 kW 62 kW 76 kW 76 kW 79 kW 79 kW 64 kW 93 kW 94 kW 94 kW 93 kW	08/94→04/02 07/96→04/02 10/97→11/01 07/94→12/97 07/96→04/02 01/97→04/02 01/97→04/02 01/99→02/02 10/00→11/01 11/00→04/02 10/00→04/02 10/00→11/01	AQUACTRL 2 SINGLE; Einbauposition fahrerseitig; für Linkslenker; passender Adapter: A	**2800011309280**	**13092**	28
			AQUACTRL 2 SINGLE; Einbauposition beifahrerseitig; für Linkslenker; passender Adapter: A	**2800011309280**	**13092**	28
PEUGEOT - BOXER Bus (244, Z_) 12/01→						
Wischblatt						
2.0	81 kW	12/01→06/06	AQUACTRL 2 SINGLE; Einbauposition fahrerseitig; für Linkslenker; passender Adapter: A	**2800011309280**	**13092**	28
			AQUACTRL 2 SINGLE; Einbauposition beifahrerseitig; für Linkslenker; passender Adapter: A	**2800011309280**	**13092**	28
			AQUACTRL 2 SINGLE; Einbauposition fahrerseitig; für Rechtslenker	**2800011610270**	**61027**	56
			AQUACTRL 2 SINGLE; Einbauposition beifahrerseitig; für Rechtslenker	**2800011610270**	**61027**	56

© 2025 Continental Aftermarket & Services GmbH

PEUGEOT - BOXER Bus (244, Z_) 12/01→						
Wischblatt						
2.0 BiFuel 2.0 HDi 2.2 HDi 2.8 HDi 2.8 HDi 2.8 HDi 2.8 HDi 4x4	81 kW 62 kW 74 kW 90 kW 94 kW 107 kW 94 kW	12/01→06/06 12/01→06/06 12/01→06/06 03/02→08/05 12/01→06/06 04/04→06/06 12/01→06/06	AQUACTRL 2 SINGLE; Einbauposition fahrerseitig; für Linkslenker; passender Adapter: A	**2800011309280**	**13092**	28
			AQUACTRL 2 SINGLE; Einbauposition beifahrerseitig; für Linkslenker; passender Adapter: A	**2800011309280**	**13092**	28
PEUGEOT - BOXER Kasten 04/06→						
Wischblatt						
2.0 BlueHDi 110 2.0 BlueHDi 130	81 kW 96 kW	03/16→09/19 03/16→09/19	AQUACTRL 2 SINGLE; Einbauposition beifahrerseitig; für Linkslenker; passender Adapter: BC	**2800011307280**	**13072**	27
			AQUACTRL 2 SINGLE; Einbauposition fahrerseitig; für Linkslenker; passender Adapter: BC	**2800011314280**	**13142**	30
			AQUACTRL 2 SINGLE; Einbauposition beifahrerseitig; für Rechtslenker; passender Adapter: BC	**2800011610260** **2800011610270**	**16102** **61027**	56 56
			AQUACTRL 2 SINGLE; Einbauposition fahrerseitig; für Rechtslenker; passender Adapter: BC	**2800011616260** **2800011630270**	**16162** **63027**	58 63
2.0 BlueHDi 130 4x4	96 kW	03/16→09/19	AQUACTRL 2 SINGLE; Einbauposition beifahrerseitig; für Linkslenker; passender Adapter: BC	**2800011307280**	**13072**	27
			AQUACTRL 2 SINGLE; Einbauposition fahrerseitig; für Linkslenker; passender Adapter: BC	**2800011314280**	**13142**	30
			AQUACTRL 2 SINGLE; Einbauposition beifahrerseitig; für Rechtslenker; passender Adapter: BC	**2800011610260**	**16102**	56
			AQUACTRL 2 SINGLE; Einbauposition fahrerseitig; für Rechtslenker; passender Adapter: BC	**2800011616260**	**16162**	58
2.0 BlueHDi 160	120 kW	03/16→12/23	AQUACTRL 2 SINGLE; Einbauposition beifahrerseitig; für Linkslenker; passender Adapter: BC	**2800011307280**	**13072**	27
			AQUACTRL 2 SINGLE; Einbauposition fahrerseitig; für Linkslenker; passender Adapter: BC	**2800011314280**	**13142**	30
			AQUACTRL 2 SINGLE; Einbauposition beifahrerseitig; für Rechtslenker; passender Adapter: BC	**2800011610260** **2800011610270**	**16102** **61027**	56 56
			AQUACTRL 2 SINGLE; Einbauposition fahrerseitig; für Rechtslenker; passender Adapter: BC	**2800011616260** **2800011630270**	**16162** **63027**	58 63
2.0 BlueHDi 160 4x4 2.2 BlueHDi 120 2.2 BlueHDi 140	120 kW 88 kW 103 kW	03/16→09/19 07/19→10/23 07/19→	AQUACTRL 2 SINGLE; Einbauposition beifahrerseitig; für Linkslenker; passender Adapter: BC	**2800011307280**	**13072**	27
			AQUACTRL 2 SINGLE; Einbauposition fahrerseitig; für Linkslenker; passender Adapter: BC	**2800011314280**	**13142**	30
			AQUACTRL 2 SINGLE; Einbauposition beifahrerseitig; für Rechtslenker; passender Adapter: BC	**2800011610260**	**16102**	56
			AQUACTRL 2 SINGLE; Einbauposition fahrerseitig; für Rechtslenker; passender Adapter: BC	**2800011616260**	**16162**	58
2.2 BlueHDi 165 2.2 HDi 100 2.2 HDi 110 2.2 HDi 120 2.2 HDi 130	121 kW 74 kW 81 kW 88 kW 96 kW	07/19→10/23 04/06→ 03/11→12/20 04/06→12/16 03/11→	AQUACTRL 2 SINGLE; Einbauposition beifahrerseitig; für Linkslenker; passender Adapter: BC	**2800011307280**	**13072**	27
			AQUACTRL 2 SINGLE; Einbauposition fahrerseitig; für Linkslenker; passender Adapter: BC	**2800011314280**	**13142**	30
			AQUACTRL 2 SINGLE; Einbauposition beifahrerseitig; für Rechtslenker; passender Adapter: BC	**2800011610260** **2800011610270**	**16102** **61027**	56 56
			AQUACTRL 2 SINGLE; Einbauposition fahrerseitig; für Rechtslenker; passender Adapter: BC	**2800011616260** **2800011630270**	**16162** **63027**	58 63
2.2 HDi 130 4x4	96 kW	03/11→	AQUACTRL 2 SINGLE; Einbauposition beifahrerseitig; für Linkslenker; passender Adapter: BC	**2800011307280**	**13072**	27
			AQUACTRL 2 SINGLE; Einbauposition fahrerseitig; für Linkslenker; passender Adapter: BC	**2800011314280**	**13142**	30
			AQUACTRL 2 SINGLE; Einbauposition beifahrerseitig; für Rechtslenker; passender Adapter: BC	**2800011610260**	**16102**	56
			AQUACTRL 2 SINGLE; Einbauposition fahrerseitig; für Rechtslenker; passender Adapter: BC	**2800011616260**	**16162**	58

© 2025 Continental Aftermarket & Services GmbH

PEUGEOT - BOXER Kasten 04/06→

Wischblatt

2.2 HDi 150	110 kW	03/11→	AQUACTRL 2 SINGLE; Einbauposition beifahrerseitig; für Linkslenker; passender Adapter: BC	**2800011307280**	**13072**	27
			AQUACTRL 2 SINGLE; Einbauposition fahrerseitig; für Linkslenker; passender Adapter: BC	**2800011314280**	**13142**	30
			AQUACTRL 2 SINGLE; Einbauposition beifahrerseitig; für Rechtslenker; passender Adapter: BC	**2800011610260** **2800011610270**	**16102** **61027**	56 56
			AQUACTRL 2 SINGLE; Einbauposition fahrerseitig; für Rechtslenker; passender Adapter: BC	**2800011616260** **2800011630270**	**16162** **63027**	58 63
2.2 HDi 150 4x4	110 kW	03/11→	AQUACTRL 2 SINGLE; Einbauposition beifahrerseitig; für Linkslenker; passender Adapter: BC	**2800011307280**	**13072**	27
			AQUACTRL 2 SINGLE; Einbauposition fahrerseitig; für Linkslenker; passender Adapter: BC	**2800011314280**	**13142**	30
			AQUACTRL 2 SINGLE; Einbauposition beifahrerseitig; für Rechtslenker; passender Adapter: BC	**2800011610260**	**16102**	56
			AQUACTRL 2 SINGLE; Einbauposition fahrerseitig; für Rechtslenker; passender Adapter: BC	**2800011616260**	**16162**	58
3.0 HDi 145	107 kW	04/10→12/13	AQUACTRL 2 SINGLE; Einbauposition beifahrerseitig; für Linkslenker; passender Adapter: BC	**2800011307280**	**13072**	27
			AQUACTRL 2 SINGLE; Einbauposition fahrerseitig; für Linkslenker; passender Adapter: BC	**2800011314280**	**13142**	30
			AQUACTRL 2 SINGLE; Einbauposition beifahrerseitig; für Rechtslenker; passender Adapter: BC	**2800011610260** **2800011610270**	**16102** **61027**	56 56
			AQUACTRL 2 SINGLE; Einbauposition fahrerseitig; für Rechtslenker; passender Adapter: BC	**2800011616260** **2800011630270**	**16162** **63027**	58 63
3.0 HDi 155	115 kW	07/06→12/15	AQUACTRL 2 SINGLE; Einbauposition beifahrerseitig; für Linkslenker; passender Adapter: BC	**2800011307280**	**13072**	27
			AQUACTRL 2 SINGLE; Einbauposition fahrerseitig; für Linkslenker; passender Adapter: BC	**2800011314280**	**13142**	30
			AQUACTRL 2 SINGLE; Einbauposition beifahrerseitig; für Rechtslenker; passender Adapter: BC	**2800011610260**	**16102**	56
			AQUACTRL 2 SINGLE; Einbauposition fahrerseitig; für Rechtslenker; passender Adapter: BC	**2800011616260**	**16162**	58
3.0 HDi 160 3.0 HDi 175	116 kW 130 kW	04/06→12/15 03/11→	AQUACTRL 2 SINGLE; Einbauposition beifahrerseitig; für Linkslenker; passender Adapter: BC	**2800011307280**	**13072**	27
			AQUACTRL 2 SINGLE; Einbauposition fahrerseitig; für Linkslenker; passender Adapter: BC	**2800011314280**	**13142**	30
			AQUACTRL 2 SINGLE; Einbauposition beifahrerseitig; für Rechtslenker; passender Adapter: BC	**2800011610260** **2800011610270**	**16102** **61027**	56 56
			AQUACTRL 2 SINGLE; Einbauposition fahrerseitig; für Rechtslenker; passender Adapter: BC	**2800011616260** **2800011630270**	**16162** **63027**	58 63
e-Boxer	100 kW	07/21→10/23	AQUACTRL 2 SINGLE; Einbauposition beifahrerseitig; für Linkslenker; passender Adapter: BC	**2800011307280**	**13072**	27
			AQUACTRL 2 SINGLE; Einbauposition fahrerseitig; für Linkslenker; passender Adapter: BC	**2800011314280**	**13142**	30
			AQUACTRL 2 SINGLE; Einbauposition beifahrerseitig; für Rechtslenker; passender Adapter: BC	**2800011610260**	**16102**	56
			AQUACTRL 2 SINGLE; Einbauposition fahrerseitig; für Rechtslenker; passender Adapter: BC	**2800011616260**	**16162**	58

PEUGEOT - BOXER Kasten (230L) 03/94→08/06

Wischblatt

1.9 D 1.9 D 1.9 DT 4x4 1.9 TD 1.9 TD 2.0 4x4 2.0 HDI	50 kW 51 kW 66 kW 66 kW 68 kW 80 kW 62 kW	07/99→04/02 03/94→04/02 03/96→09/98 07/99→04/02 03/94→04/02 03/96→09/98 08/01→04/02	AQUACTRL 2 SINGLE; Einbauposition fahrerseitig; für Linkslenker; passender Adapter: A	**2800011309280**	**13092**	28
			AQUACTRL 2 SINGLE; Einbauposition beifahrerseitig; für Linkslenker; passender Adapter: A	**2800011309280**	**13092**	28

© 2025 Continental Aftermarket & Services GmbH

PEUGEOT - BOXER Kasten (230L) 03/94→08/06

Wischblatt

2.0 i	80 kW	06/94→04/02	AQUACTRL 2 SINGLE; Einbauposition fahrerseitig; für Linkslenker; passender Adapter: A	**2800011309280**	**13092**	28
			AQUACTRL 2 SINGLE; Einbauposition beifahrerseitig; für Linkslenker; passender Adapter: A	**2800011309280**	**13092**	28
			AQUACTRL 2 SINGLE; Einbauposition beifahrerseitig; für Rechtslenker	**2800011610270**	**61027**	56
			AQUACTRL 2 SINGLE; Einbauposition fahrerseitig; für Rechtslenker	**2800011610270**	**61027**	56
2.5 D	63 kW	03/94→04/02	AQUACTRL 2 SINGLE; Einbauposition fahrerseitig; für Linkslenker; passender Adapter: A	**2800011309280**	**13092**	28
2.5 D 4x4	63 kW	07/99→04/02				
2.5 DT	62 kW	10/97→11/01	AQUACTRL 2 SINGLE; Einbauposition beifahrerseitig; für Linkslenker; passender Adapter: A	**2800011309280**	**13092**	28
2.5 TD	76 kW	03/94→03/02				
2.5 TDI	79 kW	01/97→04/02				
2.5 TDI 4x4	79 kW	07/99→04/02				
2.8 D	64 kW	01/99→02/02				
2.8 HDi	93 kW	10/00→11/01				
2.8 HDI	94 kW	11/00→04/02				
2.8 HDi 4x4	93 kW	10/00→11/01				
2.8 HDi 4x4	94 kW	10/00→04/02				

PEUGEOT - BOXER Kasten (244) 12/01→

Wischblatt

2.0	81 kW	12/01→06/06	AQUACTRL 2 SINGLE; Einbauposition fahrerseitig; für Linkslenker; passender Adapter: A	**2800011309280**	**13092**	28
2.0 BiFuel	81 kW	12/01→06/06				
			AQUACTRL 2 SINGLE; Einbauposition beifahrerseitig; für Linkslenker; passender Adapter: A	**2800011309280**	**13092**	28
			AQUACTRL 2 SINGLE; Einbauposition fahrerseitig; für Rechtslenker	**2800011610270**	**61027**	56
			AQUACTRL 2 SINGLE; Einbauposition beifahrerseitig; für Rechtslenker	**2800011610270**	**61027**	56
2.0 HDi	62 kW	04/02→06/06	AQUACTRL 2 SINGLE; Einbauposition fahrerseitig; für Linkslenker; passender Adapter: A	**2800011309280**	**13092**	28
2.2 HDi	74 kW	12/01→06/06				
2.3 HDi	93 kW	02/07→	AQUACTRL 2 SINGLE; Einbauposition beifahrerseitig; für Linkslenker; passender Adapter: A	**2800011309280**	**13092**	28
2.8 HDi	93 kW	09/05→09/09				
2.8 HDi	94 kW	12/01→06/06				
2.8 HDi	107 kW	04/04→06/06				
2.8 HDi 4x4	94 kW	12/01→06/06				

PEUGEOT - BOXER Pritsche/Fahrgestell 04/06→

Wischblatt

2.0 BlueHDi 110	81 kW	03/16→09/19	AQUACTRL 2 SINGLE; Einbauposition beifahrerseitig; für Linkslenker; passender Adapter: BC	**2800011307280**	**13072**	27
2.0 BlueHDi 130	96 kW	03/16→09/19				
2.0 BlueHDi 160	120 kW	03/16→12/23	AQUACTRL 2 SINGLE; Einbauposition fahrerseitig; für Linkslenker; passender Adapter: BC	**2800011314280**	**13142**	30
			AQUACTRL 2 SINGLE; Einbauposition beifahrerseitig; für Rechtslenker; passender Adapter: BC	**2800011610260** **2800011610270**	**16102** **61027**	56 56
			AQUACTRL 2 SINGLE; Einbauposition fahrerseitig; für Rechtslenker; passender Adapter: BC	**2800011616260** **2800011630270**	**16162** **63027**	58 63
2.2 BlueHDi 120	88 kW	08/19→10/23	AQUACTRL 2 SINGLE; Einbauposition beifahrerseitig; für Linkslenker; passender Adapter: BC	**2800011307280**	**13072**	27
2.2 BlueHDi 140	103 kW	08/19→10/23				
2.2 BlueHDi 165	121 kW	08/19→10/23	AQUACTRL 2 SINGLE; Einbauposition fahrerseitig; für Linkslenker; passender Adapter: BC	**2800011314280**	**13142**	30
			AQUACTRL 2 SINGLE; Einbauposition beifahrerseitig; für Rechtslenker; passender Adapter: BC	**2800011610260**	**16102**	56
			AQUACTRL 2 SINGLE; Einbauposition fahrerseitig; für Rechtslenker; passender Adapter: BC	**2800011616260**	**16162**	58
2.2 HDi 100	74 kW	04/06→	AQUACTRL 2 SINGLE; Einbauposition beifahrerseitig; für Linkslenker; passender Adapter: BC	**2800011307280**	**13072**	27
2.2 HDi 110	81 kW	03/11→12/20				
2.2 HDi 120	88 kW	04/06→12/16	AQUACTRL 2 SINGLE; Einbauposition fahrerseitig; für Linkslenker; passender Adapter: BC	**2800011314280**	**13142**	30
2.2 HDi 130	96 kW	03/11→				
2.2 HDi 150	110 kW	03/11→	AQUACTRL 2 SINGLE; Einbauposition beifahrerseitig; für Rechtslenker; passender Adapter: BC	**2800011610260** **2800011610270**	**16102** **61027**	56 56
3.0 HDi 145	107 kW	04/10→12/13				
			AQUACTRL 2 SINGLE; Einbauposition fahrerseitig; für Rechtslenker; passender Adapter: BC	**2800011616260** **2800011630270**	**16162** **63027**	58 63

© 2025 Continental Aftermarket & Services GmbH

PEUGEOT - BOXER Pritsche/Fahrgestell 04/06→						
Wischblatt						
3.0 HDi 155	115 kW	04/06→12/15	AQUACTRL 2 SINGLE; Einbauposition beifahrerseitig; für Linkslenker; passender Adapter: BC	**2800011307280**	**13072**	27
			AQUACTRL 2 SINGLE; Einbauposition fahrerseitig; für Linkslenker; passender Adapter: BC	**2800011314280**	**13142**	30
			AQUACTRL 2 SINGLE; Einbauposition beifahrerseitig; für Rechtslenker; passender Adapter: BC	**2800011610260**	**16102**	56
			AQUACTRL 2 SINGLE; Einbauposition fahrerseitig; für Rechtslenker; passender Adapter: BC	**2800011616260**	**16162**	58
3.0 HDi 160 3.0 HDi 175	116 kW 130 kW	04/06→12/15 03/11→	AQUACTRL 2 SINGLE; Einbauposition beifahrerseitig; für Linkslenker; passender Adapter: BC	**2800011307280**	**13072**	27
			AQUACTRL 2 SINGLE; Einbauposition fahrerseitig; für Linkslenker; passender Adapter: BC	**2800011314280**	**13142**	30
			AQUACTRL 2 SINGLE; Einbauposition beifahrerseitig; für Rechtslenker; passender Adapter: BC	**2800011610260** **2800011610270**	**16102** **61027**	56 56
			AQUACTRL 2 SINGLE; Einbauposition fahrerseitig; für Rechtslenker; passender Adapter: BC	**2800011616260** **2800011630270**	**16162** **63027**	58 63
e-Boxer	100 kW	11/21→10/23	AQUACTRL 2 SINGLE; Einbauposition beifahrerseitig; für Rechtslenker; passender Adapter: BC	**2800011610260**	**16102**	56
			AQUACTRL 2 SINGLE; Einbauposition fahrerseitig; für Rechtslenker; passender Adapter: BC	**2800011616260**	**16162**	58
PEUGEOT - BOXER Pritsche/Fahrgestell (244) 12/01→						
Wischblatt						
2.0 BiFuel 2.0 HDi 2.2 HDi 2.8 HDi 2.8 HDi 2.8 HDi 4x4	81 kW 62 kW 74 kW 94 kW 107 kW 94 kW	12/01→06/06 12/01→06/06 12/01→06/06 12/01→06/06 04/04→06/06 12/01→06/06	AQUACTRL 2 SINGLE; Einbauposition beifahrerseitig; für Linkslenker; passender Adapter: A	**2800011309280**	**13092**	28
			AQUACTRL 2 SINGLE; Einbauposition fahrerseitig; für Linkslenker; passender Adapter: A	**2800011309280**	**13092**	28
PEUGEOT - BOXER Pritsche/Fahrgestell (ZCT_) 03/94→04/02						
Wischblatt						
1.9 D 1.9 TD 1.9 TD 2.0	51 kW 66 kW 68 kW 81 kW	03/94→04/02 06/94→04/02 07/94→04/02 12/01→04/02	AQUACTRL 2 SINGLE; Einbauposition fahrerseitig; für Linkslenker; passender Adapter: A	**2800011309280**	**13092**	28
			AQUACTRL 2 SINGLE; Einbauposition beifahrerseitig; für Linkslenker; passender Adapter: A	**2800011309280**	**13092**	28
2.0 i	80 kW	06/94→04/02	AQUACTRL 2 SINGLE; Einbauposition fahrerseitig; für Linkslenker; passender Adapter: A	**2800011309280**	**13092**	28
			AQUACTRL 2 SINGLE; Einbauposition beifahrerseitig; für Linkslenker; passender Adapter: A	**2800011309280**	**13092**	28
			AQUACTRL 2 SINGLE; Einbauposition beifahrerseitig; für Rechtslenker	**2800011610270**	**61027**	56
			AQUACTRL 2 SINGLE; Einbauposition fahrerseitig; für Rechtslenker	**2800011610270**	**61027**	56
2.5 D 2.5 D 4x4 2.5 TD 2.5 TDI 2.5 TDI 4x4 2.8 D 2.8 HDi 2.8 HDI 2.8 HDi Allrad	63 kW 63 kW 76 kW 79 kW 79 kW 64 kW 93 kW 94 kW 93 kW	03/94→04/02 07/99→04/02 03/94→12/97 01/97→04/02 07/99→04/02 01/99→02/02 10/00→11/01 11/00→04/02 10/00→11/01	AQUACTRL 2 SINGLE; Einbauposition fahrerseitig; für Linkslenker; passender Adapter: A	**2800011309280**	**13092**	28
			AQUACTRL 2 SINGLE; Einbauposition beifahrerseitig; für Linkslenker; passender Adapter: A	**2800011309280**	**13092**	28
PEUGEOT - EXPERT (224_) 10/95→12/06						
Wischblatt						
1.6 1.8 1.9 D	58 kW 74 kW 51 kW	02/96→09/00 10/96→09/00 02/96→12/98	AQUACTRL 2 SINGLE; Einbauposition beifahrerseitig; für Rechtslenker; passender Adapter: A	**2800011607260** **2800011625270**	**16072** **62527**	55 62
			AQUACTRL 2 SINGLE; Einbauposition fahrerseitig; für Rechtslenker; passender Adapter: A	**2800011616260** **2800011630270**	**16162** **63027**	58 63

© 2025 Continental Aftermarket & Services GmbH

PEUGEOT - EXPERT (224_) 10/95→12/06

Wischblatt

1.9 D	51 kW	12/03→12/06	AQUACTRL 2 SINGLE; Einbauposition beifahrerseitig; für Rechtslenker; passender Adapter: A	**2800011607260**	**16072**	55
			AQUACTRL 2 SINGLE; Einbauposition fahrerseitig; für Rechtslenker; passender Adapter: A	**2800011616260**	**16162**	58
1.9 TD	66 kW	02/96→09/00	AQUACTRL 2 SINGLE; Einbauposition beifahrerseitig; für Rechtslenker; passender Adapter: A	**2800011607260**	**16072**	55
1.9 TD	68 kW	02/96→05/98		**2800011625270**	**62527**	62
2.0	100 kW	07/00→12/06	AQUACTRL 2 SINGLE; Einbauposition fahrerseitig; für Rechtslenker; passender Adapter: A	**2800011616260**	**16162**	58
2.0 HDi	69 kW	10/00→10/06		**2800011630270**	**63027**	63
2.0 HDI	80 kW	07/00→12/06				
2.0 HDI 16V	80 kW	07/00→12/06				

PEUGEOT - EXPERT Bus (V_) 04/16→

Wischblatt

1.5 BlueHDi 100	75 kW	06/18→	AQUACTRL 2 SINGLE; Einbauposition beifahrerseitig; für Linkslenker; passender Adapter: F	**2800011305280**	**13052**	27
1.5 BlueHDi 120	88 kW	06/18→				
1.6 BlueHDi 115	85 kW	04/16→	AQUACTRL 2 SINGLE; Einbauposition fahrerseitig; für Linkslenker; passender Adapter: F	**2800011314280**	**13142**	30
1.6 BlueHDi 95	70 kW	04/16→				
2.0 BlueHDi 120	90 kW	09/19→	REARCTRL; Einbauposition hinten; Fahrzeugausstattung: für Fahrzeuge mit Hecktüren	**2800011503180**	**15031**	33
2.0 BlueHDi 145	106 kW	07/21→				
2.0 BlueHDi 150	110 kW	04/16→	REARCTRL; Einbauposition hinten; Fahrzeugausstattung: für Fahrzeuge mit Heckklappe	**2800011515180**	**15151**	39
2.0 BlueHDi 180	130 kW	04/16→				
E-EXPERT	100 kW	09/20→10/23	AQUACTRL 2 SINGLE; Einbauposition beifahrerseitig; Montageart: Bajonett; für Rechtslenker; passender Adapter: F	**2800011606260**	**16062**	54
			AQUACTRL 2 SINGLE; Einbauposition fahrerseitig; Montageart: Bajonett; für Rechtslenker; passender Adapter: F	**2800011616260**	**16162**	58

PEUGEOT - EXPERT Kasten (222) 07/95→03/08

Wischblatt

1.9 D	51 kW	02/96→12/98	AQUACTRL 2 SINGLE; Einbauposition beifahrerseitig; für Rechtslenker; passender Adapter: A	**2800011625270**	**62527**	62
1.9 TD	66 kW	02/96→09/00				
1.9 TD	68 kW	02/96→05/98	AQUACTRL 2 SINGLE; Einbauposition fahrerseitig; für Rechtslenker; passender Adapter: A	**2800011630270**	**63027**	63

PEUGEOT - EXPERT Kasten (V_) 04/16→

Wischblatt

1.5 BlueHDi 100	75 kW	06/18→	AQUACTRL 2 SINGLE; Einbauposition beifahrerseitig; für Linkslenker; passender Adapter: F	**2800011305280**	**13052**	27
1.5 BlueHDi 120	88 kW	06/18→				
			AQUACTRL 2 SINGLE; Einbauposition fahrerseitig; für Linkslenker; passender Adapter: F	**2800011314280**	**13142**	30
			REARCTRL; Einbauposition hinten; Fahrzeugausstattung: für Fahrzeuge mit Hecktüren	**2800011503180**	**15031**	33
			REARCTRL; Einbauposition hinten; Fahrzeugausstattung: für Fahrzeuge mit Heckklappe	**2800011515180**	**15151**	39
			AQUACTRL 2 SINGLE; Einbauposition beifahrerseitig; Montageart: Bajonett; für Rechtslenker; passender Adapter: F	**2800011606260**	**16062**	54
			AQUACTRL 2 SINGLE; Einbauposition fahrerseitig; Montageart: Bajonett; für Rechtslenker; passender Adapter: F	**2800011616260**	**16162**	58
1.6 BlueHDi 115	85 kW	04/16→	AQUACTRL 2 SINGLE; Einbauposition beifahrerseitig; für Linkslenker; passender Adapter: F	**2800011305280**	**13052**	27
1.6 BlueHDi 95	70 kW	04/16→				
2.0 BlueHDi 120	90 kW	04/16→	AQUACTRL 2 SINGLE; Einbauposition fahrerseitig; für Linkslenker; passender Adapter: F	**2800011314280**	**13142**	30
			REARCTRL; Einbauposition hinten; Fahrzeugausstattung: für Fahrzeuge mit Hecktüren	**2800011503170**	**50317**	33
				2800011503180	**15031**	33
			REARCTRL; Einbauposition hinten; Fahrzeugausstattung: für Fahrzeuge mit Heckklappe	**2800011515170**	**51517**	39
				2800011515180	**15151**	39
			AQUACTRL 2 SINGLE; Einbauposition beifahrerseitig; Montageart: Bajonett; für Rechtslenker; passender Adapter: F	**2800011606260**	**16062**	54
				2800011606270	**60627**	54

→

© 2025 Continental Aftermarket & Services GmbH

PEUGEOT - EXPERT Kasten (V_) 04/16→

Wischblatt

1.6 BlueHDi 115 1.6 BlueHDi 95 2.0 BlueHDi 120	85 kW 70 kW 90 kW	04/16→ 04/16→ 04/16→	AQUACTRL 2 SINGLE; Einbauposition fahrerseitig; Montageart: Bajonett; für Rechtslenker; passender Adapter: F	**2800011616260** **2800011630270**	**16162** **63027**	58 63
2.0 BlueHDi 120 4x4 2.0 BlueHDi 145	90 kW 106 kW	04/16→ 08/21→	AQUACTRL 2 SINGLE; Einbauposition beifahrerseitig; für Linkslenker; passender Adapter: F	**2800011305280**	**13052**	27
			AQUACTRL 2 SINGLE; Einbauposition fahrerseitig; für Linkslenker; passender Adapter: F	**2800011314280**	**13142**	30
			REARCTRL; Einbauposition hinten; Fahrzeugausstattung: für Fahrzeuge mit Hecktüren	**2800011503180**	**15031**	33
			REARCTRL; Einbauposition hinten; Fahrzeugausstattung: für Fahrzeuge mit Heckklappe	**2800011515180**	**15151**	39
			AQUACTRL 2 SINGLE; Einbauposition beifahrerseitig; Montageart: Bajonett; für Rechtslenker; passender Adapter: F	**2800011606260**	**16062**	54
			AQUACTRL 2 SINGLE; Einbauposition fahrerseitig; Montageart: Bajonett; für Rechtslenker; passender Adapter: F	**2800011616260**	**16162**	58
2.0 BlueHDi 150	110 kW	04/16→	AQUACTRL 2 SINGLE; Einbauposition beifahrerseitig; für Linkslenker; passender Adapter: F	**2800011305280**	**13052**	27
			AQUACTRL 2 SINGLE; Einbauposition fahrerseitig; für Linkslenker; passender Adapter: F	**2800011314280**	**13142**	30
			REARCTRL; Einbauposition hinten; Fahrzeugausstattung: für Fahrzeuge mit Hecktüren	**2800011503170** **2800011503180**	**50317** **15031**	33 33
			REARCTRL; Einbauposition hinten; Fahrzeugausstattung: für Fahrzeuge mit Heckklappe	**2800011515170** **2800011515180**	**51517** **15151**	39 39
			AQUACTRL 2 SINGLE; Einbauposition beifahrerseitig; Montageart: Bajonett; für Rechtslenker; passender Adapter: F	**2800011606260** **2800011606270**	**16062** **60627**	54 54
			AQUACTRL 2 SINGLE; Einbauposition fahrerseitig; Montageart: Bajonett; für Rechtslenker; passender Adapter: F	**2800011616260** **2800011630270**	**16162** **63027**	58 63
2.0 BlueHDi 150 4x4	110 kW	04/16→	AQUACTRL 2 SINGLE; Einbauposition beifahrerseitig; für Linkslenker; passender Adapter: F	**2800011305280**	**13052**	27
			AQUACTRL 2 SINGLE; Einbauposition fahrerseitig; für Linkslenker; passender Adapter: F	**2800011314280**	**13142**	30
			REARCTRL; Einbauposition hinten; Fahrzeugausstattung: für Fahrzeuge mit Hecktüren	**2800011503180**	**15031**	33
			REARCTRL; Einbauposition hinten; Fahrzeugausstattung: für Fahrzeuge mit Heckklappe	**2800011515180**	**15151**	39
			AQUACTRL 2 SINGLE; Einbauposition beifahrerseitig; Montageart: Bajonett; für Rechtslenker; passender Adapter: F	**2800011606260**	**16062**	54
			AQUACTRL 2 SINGLE; Einbauposition fahrerseitig; Montageart: Bajonett; für Rechtslenker; passender Adapter: F	**2800011616260**	**16162**	58
2.0 BlueHDi 180	130 kW	04/16→	AQUACTRL 2 SINGLE; Einbauposition beifahrerseitig; für Linkslenker; passender Adapter: F	**2800011305280**	**13052**	27
			AQUACTRL 2 SINGLE; Einbauposition fahrerseitig; für Linkslenker; passender Adapter: F	**2800011314280**	**13142**	30
			REARCTRL; Einbauposition hinten; Fahrzeugausstattung: für Fahrzeuge mit Hecktüren	**2800011503170** **2800011503180**	**50317** **15031**	33 33
			REARCTRL; Einbauposition hinten; Fahrzeugausstattung: für Fahrzeuge mit Heckklappe	**2800011515170** **2800011515180**	**51517** **15151**	39 39
			AQUACTRL 2 SINGLE; Einbauposition beifahrerseitig; Montageart: Bajonett; für Rechtslenker; passender Adapter: F	**2800011606260** **2800011606270**	**16062** **60627**	54 54
			AQUACTRL 2 SINGLE; Einbauposition fahrerseitig; Montageart: Bajonett; für Rechtslenker; passender Adapter: F	**2800011616260** **2800011630270**	**16162** **63027**	58 63

© 2025 Continental Aftermarket & Services GmbH

PEUGEOT - EXPERT Kasten (V_) 04/16→						
Wischblatt						
E-EXPERT	100 kW	09/20→	AQUACTRL 2 SINGLE; Einbauposition beifahrerseitig; für Linkslenker; passender Adapter: F	**2800011305280**	**13052**	27
			AQUACTRL 2 SINGLE; Einbauposition fahrerseitig; für Linkslenker; passender Adapter: F	**2800011314280**	**13142**	30
			REARCTRL; Einbauposition hinten; Fahrzeugausstattung: für Fahrzeuge mit Hecktüren	**2800011503180**	**15031**	33
			REARCTRL; Einbauposition hinten; Fahrzeugausstattung: für Fahrzeuge mit Heckklappe	**2800011515180**	**15151**	39
			AQUACTRL 2 SINGLE; Einbauposition beifahrerseitig; Montageart: Bajonett; für Rechtslenker; passender Adapter: F	**2800011606260**	**16062**	54
			AQUACTRL 2 SINGLE; Einbauposition fahrerseitig; Montageart: Bajonett; für Rechtslenker; passender Adapter: F	**2800011616260**	**16162**	58
E-EXPERT HYDROGEN	100 kW	01/23→	AQUACTRL 2 SINGLE; Einbauposition beifahrerseitig; passender Adapter: F; für Rechtslenker	**2800011606260**	**16062**	54
			AQUACTRL 2 SINGLE; Einbauposition fahrerseitig; passender Adapter: F; für Rechtslenker	**2800011616260**	**16162**	58
PEUGEOT - EXPERT Kasten (VF3A_, VF3U_, VF3X_) 01/07→						
Wischblatt						
1.6 HDi 90 16V 1.6 HDi 90 8V 2.0 16V 2.0 HDi 100 2.0 HDi 120 2.0 HDi 120 4x4 2.0 HDi 130 2.0 HDi 130 4x4 2.0 HDi 140	66 kW 66 kW 103 kW 72 kW 88 kW 88 kW 94 kW 94 kW 100 kW	01/07→ 01/07→ 01/07→ 03/11→ 01/07→ 01/10→ 03/11→ 01/12→03/16 01/07→	AQUACTRL 2 SINGLE; Einbauposition beifahrerseitig; für Linkslenker; passender Adapter: A	**2800011306280**	**13062**	27
			AQUACTRL 2 SINGLE; Einbauposition fahrerseitig; für Linkslenker; passender Adapter: A	**2800011316280**	**13162**	30
2.0 HDi 165	120 kW	09/09→	AQUACTRL 2 SINGLE; Einbauposition beifahrerseitig; für Linkslenker; passender Adapter: A	**2800011306280**	**13062**	27
			AQUACTRL 2 SINGLE; Einbauposition fahrerseitig; für Linkslenker; passender Adapter: A	**2800011316280**	**13162**	30
			AQUACTRL 2 SINGLE; Einbauposition fahrerseitig; für Rechtslenker; passender Adapter: A	**2800011618270**	**61827**	59
			AQUACTRL 2 SINGLE; Einbauposition beifahrerseitig; für Rechtslenker; passender Adapter: A	**2800011625270**	**62527**	62
PEUGEOT - EXPERT Pritsche/Fahrgestell 01/07→						
Wischblatt						
1.6 HDi 90 16V 1.6 HDi 90 8V	66 kW 66 kW	01/07→ 01/07→	AQUACTRL 2 SINGLE; Einbauposition beifahrerseitig; für Linkslenker; passender Adapter: A	**2800011306280**	**13062**	27
			AQUACTRL 2 SINGLE; Einbauposition fahrerseitig; für Linkslenker; passender Adapter: A	**2800011316280**	**13162**	30
2.0 16V (X_RFH)	103 kW	01/07→03/16	AQUACTRL 2 SINGLE; Einbauposition beifahrerseitig; für Linkslenker; passender Adapter: A	**2800011306280**	**13062**	27
			AQUACTRL 2 SINGLE; Einbauposition fahrerseitig; für Linkslenker; passender Adapter: A	**2800011316280**	**13162**	30
			AQUACTRL 2 SINGLE; Einbauposition fahrerseitig; für Rechtslenker; passender Adapter: A	**2800011618270**	**61827**	59
			AQUACTRL 2 SINGLE; Einbauposition beifahrerseitig; für Rechtslenker; passender Adapter: A	**2800011625270**	**62527**	62
2.0 HDi 120 2.0 HDi 130 2.0 HDi 140 2.0 HDi 165	88 kW 94 kW 100 kW 120 kW	01/07→ 03/11→ 01/07→ 09/09→	AQUACTRL 2 SINGLE; Einbauposition beifahrerseitig; für Linkslenker; passender Adapter: A	**2800011306280**	**13062**	27
			AQUACTRL 2 SINGLE; Einbauposition fahrerseitig; für Linkslenker; passender Adapter: A	**2800011316280**	**13162**	30
PEUGEOT - EXPERT Pritsche/Fahrgestell (223) 12/95→12/06						
Wischblatt						
1.6 1.9 D	58 kW 51 kW	02/96→09/00 02/96→12/98	AQUACTRL 2 SINGLE; Einbauposition beifahrerseitig; für Rechtslenker; passender Adapter: A	**2800011607260** **2800011625270**	**16072** **62527**	55 62
			AQUACTRL 2 SINGLE; Einbauposition fahrerseitig; für Rechtslenker; passender Adapter: A	**2800011616260** **2800011630270**	**16162** **63027**	58 63

© 2025 Continental Aftermarket & Services GmbH

PEUGEOT - EXPERT Pritsche/Fahrgestell (223) 12/95→12/06						
Wischblatt						
1.9 D	51 kW	06/98→09/01	AQUACTRL 2 SINGLE; Einbauposition beifahrerseitig; für Rechtslenker; passender Adapter: A	**2800011607260**	**16072**	55
			AQUACTRL 2 SINGLE; Einbauposition fahrerseitig; für Rechtslenker; passender Adapter: A	**2800011616260**	**16162**	58
1.9 TD	66 kW	02/96→09/00	AQUACTRL 2 SINGLE; Einbauposition beifahrerseitig; für Rechtslenker; passender Adapter: A	**2800011607260**	**16072**	55
1.9 TD	68 kW	02/96→05/98		**2800011625270**	**62527**	62
			AQUACTRL 2 SINGLE; Einbauposition fahrerseitig; für Rechtslenker; passender Adapter: A	**2800011616260**	**16162**	58
				2800011630270	**63027**	63
2.0 HDi	69 kW	10/00→10/06	AQUACTRL 2 SINGLE; Einbauposition beifahrerseitig; für Rechtslenker; passender Adapter: A	**2800011607260**	**16072**	55
2.0 HDi	80 kW	10/00→10/06				
			AQUACTRL 2 SINGLE; Einbauposition fahrerseitig; für Rechtslenker; passender Adapter: A	**2800011616260**	**16162**	58
2.0 HDI	80 kW	10/00→10/06	AQUACTRL 2 SINGLE; Einbauposition beifahrerseitig; für Rechtslenker; passender Adapter: A	**2800011607260**	**16072**	55
				2800011625270	**62527**	62
			AQUACTRL 2 SINGLE; Einbauposition fahrerseitig; für Rechtslenker; passender Adapter: A	**2800011616260**	**16162**	58
				2800011630270	**63027**	63
PEUGEOT - EXPERT Pritsche/Fahrgestell (V_) 09/16→						
Wischblatt						
1.6 BlueHDi 95	70 kW	09/16→	AQUACTRL 2 SINGLE; Einbauposition beifahrerseitig; für Linkslenker; passender Adapter: F	**2800011305280**	**13052**	27
2.0 BlueHDi 120	90 kW	09/16→				
			AQUACTRL 2 SINGLE; Einbauposition fahrerseitig; für Linkslenker; passender Adapter: F	**2800011314280**	**13142**	30
			AQUACTRL 2 SINGLE; Einbauposition beifahrerseitig; Montageart: Bajonett; für Rechtslenker; passender Adapter: F	**2800011606260**	**16062**	54
			AQUACTRL 2 SINGLE; Einbauposition fahrerseitig; Montageart: Bajonett; für Rechtslenker; passender Adapter: F	**2800011616260**	**16162**	58
2.0 BlueHDi 145	106 kW	01/23→	AQUACTRL 2 SINGLE; Einbauposition beifahrerseitig; passender Adapter: F; für Rechtslenker	**2800011606260**	**16062**	54
			AQUACTRL 2 SINGLE; Einbauposition fahrerseitig; passender Adapter: F; für Rechtslenker	**2800011616260**	**16162**	58
2.0 BlueHDi 150	110 kW	09/16→	AQUACTRL 2 SINGLE; Einbauposition beifahrerseitig; für Linkslenker; passender Adapter: F	**2800011305280**	**13052**	27
E-EXPERT	100 kW	09/20→10/23				
			AQUACTRL 2 SINGLE; Einbauposition fahrerseitig; für Linkslenker; passender Adapter: F	**2800011314280**	**13142**	30
			AQUACTRL 2 SINGLE; Einbauposition beifahrerseitig; Montageart: Bajonett; für Rechtslenker; passender Adapter: F	**2800011606260**	**16062**	54
			AQUACTRL 2 SINGLE; Einbauposition fahrerseitig; Montageart: Bajonett; für Rechtslenker; passender Adapter: F	**2800011616260**	**16162**	58
PEUGEOT - EXPERT TEPEE (VF3X_) 01/07→						
Wischblatt						
1.6 HDi 90 16V	66 kW	01/07→03/16	AQUACTRL 2 SINGLE; Einbauposition beifahrerseitig; für Linkslenker; passender Adapter: A	**2800011306280**	**13062**	27
1.6 HDi 90 8V	66 kW	01/07→03/16				
2.0 16V	103 kW	01/07→03/16	AQUACTRL 2 SINGLE; Einbauposition fahrerseitig; für Linkslenker; passender Adapter: A	**2800011316280**	**13162**	30
2.0 HDi 100	72 kW	03/11→03/16				
2.0 HDi 120	88 kW	01/07→03/16	REARCTRL; Einbauposition hinten; Fahrzeugausstattung: für Fahrzeuge mit Hecktüren	**2800011515170**	**51517**	39
2.0 HDi 120 4x4	88 kW	01/07→03/16		**2800011515180**	**15151**	39
2.0 HDi 130	94 kW	03/11→	AQUACTRL 2 SINGLE; Einbauposition beifahrerseitig; für Rechtslenker; passender Adapter: A	**2800011607260**	**16072**	55
				2800011625270	**62527**	62
			AQUACTRL 2 SINGLE; Einbauposition fahrerseitig; für Rechtslenker; passender Adapter: A	**2800011618260**	**16182**	59
				2800011618270	**61827**	59

© 2025 Continental Aftermarket & Services GmbH

PEUGEOT - EXPERT TEPEE (VF3X_) 01/07→

Wischblatt

2.0 HDi 130 4x4	94 kW	03/11→03/16	AQUACTRL 2 SINGLE; Einbauposition beifahrerseitig; für Linkslenker; passender Adapter: A	**2800011306280**	**13062**	27
			AQUACTRL 2 SINGLE; Einbauposition fahrerseitig; für Linkslenker; passender Adapter: A	**2800011316280**	**13162**	30
			REARCTRL; Einbauposition hinten; Fahrzeugausstattung: für Fahrzeuge mit Hecktüren	**2800011515180**	**15151**	39
			AQUACTRL 2 SINGLE; Einbauposition beifahrerseitig; für Rechtslenker; passender Adapter: A	**2800011607260**	**16072**	55
			AQUACTRL 2 SINGLE; Einbauposition fahrerseitig; für Rechtslenker; passender Adapter: A	**2800011618260**	**16182**	59
2.0 HDi 140 2.0 HDi 165	100 kW 120 kW	01/07→ 09/09→	AQUACTRL 2 SINGLE; Einbauposition beifahrerseitig; für Linkslenker; passender Adapter: A	**2800011306280**	**13062**	27
			AQUACTRL 2 SINGLE; Einbauposition fahrerseitig; für Linkslenker; passender Adapter: A	**2800011316280**	**13162**	30
			REARCTRL; Einbauposition hinten; Fahrzeugausstattung: für Fahrzeuge mit Hecktüren	**2800011515170** **2800011515180**	**51517** **15151**	39 39
			AQUACTRL 2 SINGLE; Einbauposition beifahrerseitig; für Rechtslenker; passender Adapter: A	**2800011607260** **2800011625270**	**16072** **62527**	55 62
			AQUACTRL 2 SINGLE; Einbauposition fahrerseitig; für Rechtslenker; passender Adapter: A	**2800011618260** **2800011618270**	**16182** **61827**	59 59

PEUGEOT - ION 11/10→

Wischblatt

Electric Electric Electric	35 kW 47 kW 49 kW	11/10→ 11/10→ 01/11→	AQUACTRL 2 SINGLE; Einbauposition fahrerseitig; für Linkslenker; passender Adapter: A	**2800011316280**	**13162**	30
			REARCTRL; Einbauposition hinten	**2800011509170** **2800011509180**	**50917** **15091**	36 36
			AQUACTRL 2 SINGLE; Einbauposition fahrerseitig; für Rechtslenker; Fahrzeugausstattung: für Fahrzeuge mit Einhebelwischarm; passender Adapter: A	**2800011618260** **2800011618270**	**16182** **61827**	59 59

PEUGEOT - J5 Bus (280P) 09/81→09/90

Wischblatt

2.0 2.0 2.0 Super 4x4 2.5 D 2.5 DT	55 kW 58 kW 58 kW 54 kW 70 kW	09/81→09/90 01/83→09/90 09/81→08/90 09/81→09/90 01/86→08/90	AQUACTRL 2 SET; für Linkslenker	**2800011207280**	**12072**	5
			AQUACTRL 2 SINGLE; Einbauposition beifahrerseitig; für Linkslenker; passender Adapter: A	**2800011306280**	**13062**	27
			AQUACTRL 2 SINGLE; Einbauposition fahrerseitig; für Linkslenker; passender Adapter: A	**2800011306280**	**13062**	27

PEUGEOT - J5 Bus (290P) 09/90→02/94

Wischblatt

1.9 D 2.0 2.5 D 2.5 D 4x4 2.5 TD 2.5 TD 4x4	51 kW 62 kW 54 kW 54 kW 70 kW 70 kW	10/90→02/94 10/90→02/94 10/90→02/94 10/90→02/94 10/90→02/94 10/90→02/94	AQUACTRL 2 SET; für Linkslenker	**2800011207280**	**12072**	5
			AQUACTRL 2 SINGLE; Einbauposition fahrerseitig; für Linkslenker; passender Adapter: A	**2800011306280**	**13062**	27
			AQUACTRL 2 SINGLE; Einbauposition beifahrerseitig; für Linkslenker; passender Adapter: A	**2800011306280**	**13062**	27

PEUGEOT - J5 Kasten (280L) 09/81→09/90

Wischblatt

1.8 1.9 D 2.0 2.0 2.5 D 2.5 DT 2.5 DT Allrad	51 kW 51 kW 55 kW 58 kW 54 kW 70 kW 70 kW	01/83→11/88 09/87→08/90 09/87→08/90 09/81→08/90 09/81→08/90 09/81→08/90 09/81→08/90	AQUACTRL 2 SET; für Linkslenker	**2800011207280**	**12072**	5
			AQUACTRL 2 SINGLE; Einbauposition fahrerseitig; für Linkslenker; passender Adapter: A	**2800011306280**	**13062**	27
			AQUACTRL 2 SINGLE; Einbauposition beifahrerseitig; für Linkslenker; passender Adapter: A	**2800011306280**	**13062**	27

© 2025 Continental Aftermarket & Services GmbH

PEUGEOT - J5 Kasten (290L) 09/90→03/94

Wischblatt

1.8	51 kW	09/90→01/94	AQUACTRL 2 SET; für Linkslenker	2800011207280	12072	5
1.9 D	51 kW	10/90→03/94	AQUACTRL 2 SINGLE; Einbauposition beifahrerseitig; für Linkslenker; passender Adapter: A	2800011306280	13062	27
2.0	62 kW	09/90→01/94				
2.5 D	54 kW	09/90→01/94	AQUACTRL 2 SINGLE; Einbauposition fahrerseitig; für Linkslenker; passender Adapter: A	2800011306280	13062	27
2.5 D 4x4	54 kW	10/90→03/94				
2.5 DT	70 kW	09/90→01/94				
2.5 TD 4x4	70 kW	10/90→03/94				

PEUGEOT - J5 Pritsche/Fahrgestell (280L) 09/81→09/90

Wischblatt

1.8	51 kW	09/81→08/90	AQUACTRL 2 SET; für Linkslenker	2800011207280	12072	5
2.0	55 kW	01/86→11/88	AQUACTRL 2 SINGLE; Einbauposition fahrerseitig; für Linkslenker; passender Adapter: A	2800011306280	13062	27
2.0	58 kW	01/83→11/88				
2.5 D	54 kW	09/81→09/90	AQUACTRL 2 SINGLE; Einbauposition beifahrerseitig; für Linkslenker; passender Adapter: A	2800011306280	13062	27
2.5 D 4x4	54 kW	09/81→08/90				
2.5 DT	70 kW	09/81→08/90				

PEUGEOT - J5 Pritsche/Fahrgestell (290L) 09/90→02/94

Wischblatt

1.9 D	51 kW	10/90→02/94	AQUACTRL 2 SET; für Linkslenker	2800011207280	12072	5
2.0	62 kW	10/90→02/94	AQUACTRL 2 SINGLE; Einbauposition fahrerseitig; für Linkslenker; passender Adapter: A	2800011306280	13062	27
2.5 D	54 kW	10/90→02/94				
2.5 D 4x4	54 kW	10/90→02/94	AQUACTRL 2 SINGLE; Einbauposition beifahrerseitig; für Linkslenker; passender Adapter: A	2800011306280	13062	27
2.5 TD	70 kW	10/90→02/94				
2.5 TD 4x4	70 kW	10/90→02/94				

PEUGEOT - J7 Kasten 08/68→03/80

Wischblatt

1.5	61 kW	08/68→07/70	AQUACTRL 2 SINGLE; Einbauposition fahrerseitig; für Linkslenker; passender Adapter: A	2800011302280	13022	26
1.6	44 kW	08/68→03/80				
1.6	50 kW	08/68→03/80	AQUACTRL 2 SINGLE; Einbauposition beifahrerseitig; für Linkslenker; passender Adapter: A	2800011302280	13022	26
1.8	48 kW	07/70→03/80				
1.9 D	40 kW	08/68→07/78				
2.1 D	42 kW	08/68→07/77				
2.3 D	49 kW	07/77→03/80				

PEUGEOT - J7 Pritsche/Fahrgestell 08/68→03/80

Wischblatt

1.6	44 kW	07/70→03/80	AQUACTRL 2 SINGLE; Einbauposition fahrerseitig; für Linkslenker; passender Adapter: A	2800011302280	13022	26
1.6	50 kW	08/68→07/70				
1.8	48 kW	07/70→03/80	AQUACTRL 2 SINGLE; Einbauposition beifahrerseitig; für Linkslenker; passender Adapter: A	2800011302280	13022	26
1.9 D	40 kW	08/68→07/78				
2.1 D	42 kW	08/68→07/77				
2.3 D	49 kW	07/77→03/80				

PEUGEOT - J9 Bus 03/80→06/87

Wischblatt

2.0	57 kW	03/80→06/87	AQUACTRL 2 SINGLE; Einbauposition fahrerseitig; für Linkslenker; passender Adapter: A	2800011302280	13022	26
2.3 D	49 kW	03/80→07/82				
2.5 D	53 kW	08/82→06/87	AQUACTRL 2 SINGLE; Einbauposition beifahrerseitig; für Linkslenker; passender Adapter: A	2800011302280	13022	26

PEUGEOT - J9 Kasten 03/80→06/87

Wischblatt

1.6	44 kW	03/80→06/87	AQUACTRL 2 SINGLE; Einbauposition fahrerseitig; für Linkslenker; passender Adapter: A	2800011302280	13022	26
2.0	57 kW	03/80→06/87				
2.1 D	41 kW	03/80→06/87	AQUACTRL 2 SINGLE; Einbauposition beifahrerseitig; für Linkslenker; passender Adapter: A	2800011302280	13022	26
2.3 D	49 kW	03/80→07/82				
2.5 D	53 kW	07/82→06/87				

© 2025 Continental Aftermarket & Services GmbH

PEUGEOT - J9 Pritsche/Fahrgestell 03/80→06/87

Wischblatt

2.0 2.3 D 2.5 D	57 kW 49 kW 53 kW	03/80→06/87 03/80→07/82 07/82→06/87	AQUACTRL 2 SINGLE; Einbauposition beifahrerseitig; für Linkslenker; passender Adapter: A	**2800011302280**	**13022**	26
			AQUACTRL 2 SINGLE; Einbauposition fahrerseitig; für Linkslenker; passender Adapter: A	**2800011302280**	**13022**	26

PEUGEOT - PARTNER Großraumlimousine (5_, G_) 05/96→

Wischblatt

1.1	44 kW	06/96→10/02	AQUACTRL 2 SINGLE; Einbauposition beifahrerseitig; für Linkslenker; passender Adapter: A	**2800011309280**	**13092**	28
			AQUACTRL 2 SINGLE; Einbauposition fahrerseitig; für Linkslenker; passender Adapter: A	**2800011309280**	**13092**	28
			REARCTRL; Einbauposition hinten; Fahrzeugausstattung: für Fahrzeuge mit Hecktüren	**2800011539170** **2800011539180**	**53917** **15391**	51 51
			REARCTRL; Einbauposition hinten; Fahrzeugausstattung: für Fahrzeuge mit Heckklappe	**2800011540170** **2800011540180**	**54017** **15401**	51 51
			AQUACTRL 2 SINGLE; Einbauposition fahrerseitig; für Rechtslenker; passender Adapter: A	**2800011610260** **2800011610270**	**16102** **61027**	56 56
			AQUACTRL 2 SINGLE; Einbauposition beifahrerseitig; für Rechtslenker; passender Adapter: A	**2800011610260** **2800011610270**	**16102** **61027**	56 56
1.4	54 kW	11/02→10/06	AQUACTRL 2 SINGLE; Einbauposition beifahrerseitig; für Linkslenker; passender Adapter: A	**2800011309280**	**13092**	28
			AQUACTRL 2 SINGLE; Einbauposition fahrerseitig; für Linkslenker; passender Adapter: A	**2800011309280**	**13092**	28
			REARCTRL; Einbauposition hinten; Fahrzeugausstattung: für Fahrzeuge mit Hecktüren	**2800011539180**	**15391**	51
			REARCTRL; Einbauposition hinten; Fahrzeugausstattung: für Fahrzeuge mit Heckklappe	**2800011540180**	**15401**	51
			AQUACTRL 2 SINGLE; Einbauposition fahrerseitig; für Rechtslenker; passender Adapter: A	**2800011610260**	**16102**	56
			AQUACTRL 2 SINGLE; Einbauposition beifahrerseitig; für Rechtslenker; passender Adapter: A	**2800011610260**	**16102**	56
1.4 1.6 16V	55 kW 80 kW	06/96→12/15 07/01→03/08	AQUACTRL 2 SINGLE; Einbauposition beifahrerseitig; für Linkslenker; passender Adapter: A	**2800011309280**	**13092**	28
			AQUACTRL 2 SINGLE; Einbauposition fahrerseitig; für Linkslenker; passender Adapter: A	**2800011309280**	**13092**	28
			REARCTRL; Einbauposition hinten; Fahrzeugausstattung: für Fahrzeuge mit Hecktüren	**2800011539170** **2800011539180**	**53917** **15391**	51 51
			REARCTRL; Einbauposition hinten; Fahrzeugausstattung: für Fahrzeuge mit Heckklappe	**2800011540170** **2800011540180**	**54017** **15401**	51 51
			AQUACTRL 2 SINGLE; Einbauposition fahrerseitig; für Rechtslenker; passender Adapter: A	**2800011610260** **2800011610270**	**16102** **61027**	56 56
			AQUACTRL 2 SINGLE; Einbauposition beifahrerseitig; für Rechtslenker; passender Adapter: A	**2800011610260** **2800011610270**	**16102** **61027**	56 56
1.6 Flexfuel	80 kW	09/00→10/02	AQUACTRL 2 SINGLE; Einbauposition beifahrerseitig; für Linkslenker; passender Adapter: A	**2800011309280**	**13092**	28
			AQUACTRL 2 SINGLE; Einbauposition fahrerseitig; für Linkslenker; passender Adapter: A	**2800011309280**	**13092**	28
			REARCTRL; Einbauposition hinten; Fahrzeugausstattung: für Fahrzeuge mit Hecktüren	**2800011539180**	**15391**	51
			REARCTRL; Einbauposition hinten; Fahrzeugausstattung: für Fahrzeuge mit Heckklappe	**2800011540180**	**15401**	51
			AQUACTRL 2 SINGLE; Einbauposition fahrerseitig; für Rechtslenker; passender Adapter: A	**2800011610260**	**16102**	56
			AQUACTRL 2 SINGLE; Einbauposition beifahrerseitig; für Rechtslenker; passender Adapter: A	**2800011610260**	**16102**	56
1.6 HDi 75 1.6 HDi 90	55 kW 66 kW	08/05→07/08 08/05→12/15	AQUACTRL 2 SINGLE; Einbauposition beifahrerseitig; für Linkslenker; passender Adapter: A	**2800011309280**	**13092**	28
			AQUACTRL 2 SINGLE; Einbauposition fahrerseitig; für Linkslenker; passender Adapter: A	**2800011309280**	**13092**	28
			REARCTRL; Einbauposition hinten; Fahrzeugausstattung: für Fahrzeuge mit Hecktüren	**2800011539170** **2800011539180**	**53917** **15391**	51 51

→

© 2025 Continental Aftermarket & Services GmbH

PEUGEOT - PARTNER Großraumlimousine (5_, G_) 05/96→

Wischblatt

1.6 HDi 75 1.6 HDi 90	55 kW 66 kW	08/05→07/08 08/05→12/15	REARCTRL; Einbauposition hinten; Fahrzeugausstattung: für Fahrzeuge mit Heckklappe	**2800011540170** **2800011540180**	**54017** **15401**	51 51
			AQUACTRL 2 SINGLE; Einbauposition fahrerseitig; für Rechtslenker; passender Adapter: A	**2800011610260** **2800011610270**	**16102** **61027**	56 56
			AQUACTRL 2 SINGLE; Einbauposition beifahrerseitig; für Rechtslenker; passender Adapter: A	**2800011610260** **2800011610270**	**16102** **61027**	56 56
1.6 HDI 92	68 kW	11/09→12/10	AQUACTRL 2 SINGLE; Einbauposition beifahrerseitig; für Linkslenker; passender Adapter: A	**2800011309280**	**13092**	28
			AQUACTRL 2 SINGLE; Einbauposition fahrerseitig; für Linkslenker; passender Adapter: A	**2800011309280**	**13092**	28
			REARCTRL; Einbauposition hinten; Fahrzeugausstattung: für Fahrzeuge mit Hecktüren	**2800011539180**	**15391**	51
			REARCTRL; Einbauposition hinten; Fahrzeugausstattung: für Fahrzeuge mit Heckklappe	**2800011540180**	**15401**	51
			AQUACTRL 2 SINGLE; Einbauposition fahrerseitig; für Rechtslenker; passender Adapter: A	**2800011610260**	**16102**	56
			AQUACTRL 2 SINGLE; Einbauposition beifahrerseitig; für Rechtslenker; passender Adapter: A	**2800011610260**	**16102**	56
1.8 1.9 D 1.9 D 1.9 D	66 kW 50 kW 51 kW 51 kW	05/97→12/02 06/96→12/02 05/96→12/98 01/99→07/08	AQUACTRL 2 SINGLE; Einbauposition beifahrerseitig; für Linkslenker; passender Adapter: A	**2800011309280**	**13092**	28
			AQUACTRL 2 SINGLE; Einbauposition fahrerseitig; für Linkslenker; passender Adapter: A	**2800011309280**	**13092**	28
			REARCTRL; Einbauposition hinten; Fahrzeugausstattung: für Fahrzeuge mit Hecktüren	**2800011539170** **2800011539180**	**53917** **15391**	51 51
			REARCTRL; Einbauposition hinten; Fahrzeugausstattung: für Fahrzeuge mit Heckklappe	**2800011540170** **2800011540180**	**54017** **15401**	51 51
			AQUACTRL 2 SINGLE; Einbauposition fahrerseitig; für Rechtslenker; passender Adapter: A	**2800011610260** **2800011610270**	**16102** **61027**	56 56
			AQUACTRL 2 SINGLE; Einbauposition beifahrerseitig; für Rechtslenker; passender Adapter: A	**2800011610260** **2800011610270**	**16102** **61027**	56 56
1.9 D 4x4	51 kW	04/04→08/05	AQUACTRL 2 SINGLE; Einbauposition beifahrerseitig; für Linkslenker; passender Adapter: A	**2800011309280**	**13092**	28
			AQUACTRL 2 SINGLE; Einbauposition fahrerseitig; für Linkslenker; passender Adapter: A	**2800011309280**	**13092**	28
			REARCTRL; Einbauposition hinten; Fahrzeugausstattung: für Fahrzeuge mit Hecktüren	**2800011539180**	**15391**	51
			REARCTRL; Einbauposition hinten; Fahrzeugausstattung: für Fahrzeuge mit Heckklappe	**2800011540180**	**15401**	51
			AQUACTRL 2 SINGLE; Einbauposition fahrerseitig; für Rechtslenker; passender Adapter: A	**2800011610260**	**16102**	56
			AQUACTRL 2 SINGLE; Einbauposition beifahrerseitig; für Rechtslenker; passender Adapter: A	**2800011610260**	**16102**	56
2.0 HDI	66 kW	02/00→07/08	AQUACTRL 2 SINGLE; Einbauposition beifahrerseitig; für Linkslenker; passender Adapter: A	**2800011309280**	**13092**	28
			AQUACTRL 2 SINGLE; Einbauposition fahrerseitig; für Linkslenker; passender Adapter: A	**2800011309280**	**13092**	28
			REARCTRL; Einbauposition hinten; Fahrzeugausstattung: für Fahrzeuge mit Hecktüren	**2800011539170** **2800011539180**	**53917** **15391**	51 51
			REARCTRL; Einbauposition hinten; Fahrzeugausstattung: für Fahrzeuge mit Heckklappe	**2800011540170** **2800011540180**	**54017** **15401**	51 51
			AQUACTRL 2 SINGLE; Einbauposition fahrerseitig; für Rechtslenker; passender Adapter: A	**2800011610260** **2800011610270**	**16102** **61027**	56 56
			AQUACTRL 2 SINGLE; Einbauposition beifahrerseitig; für Rechtslenker; passender Adapter: A	**2800011610260** **2800011610270**	**16102** **61027**	56 56

© 2025 Continental Aftermarket & Services GmbH

PEUGEOT - PARTNER Großraumlimousine (5_, G_) 05/96→

Wischblatt

2.0 HDi 4x4 Electric	66 kW 28 kW	04/04→08/05 01/98→12/01	AQUACTRL 2 SINGLE; Einbauposition beifahrerseitig; für Linkslenker; passender Adapter: A	**2800011309280**	**13092**	28
			AQUACTRL 2 SINGLE; Einbauposition fahrerseitig; für Linkslenker; passender Adapter: A	**2800011309280**	**13092**	28
			REARCTRL; Einbauposition hinten; Fahrzeugausstattung: für Fahrzeuge mit Hecktüren	**2800011539180**	**15391**	51
			REARCTRL; Einbauposition hinten; Fahrzeugausstattung: für Fahrzeuge mit Heckklappe	**2800011540180**	**15401**	51
			AQUACTRL 2 SINGLE; Einbauposition fahrerseitig; für Rechtslenker; passender Adapter: A	**2800011610260**	**16102**	56
			AQUACTRL 2 SINGLE; Einbauposition beifahrerseitig; für Rechtslenker; passender Adapter: A	**2800011610260**	**16102**	56

PEUGEOT - PARTNER Kasten/Großraumlimousine 04/08→

Wischblatt

1.2 THP	81 kW	02/16→	AQUACTRL 2 SET; für Linkslenker	**2800011205280**	**12052**	4
			AQUACTRL 2 SINGLE; Einbauposition beifahrerseitig; für Linkslenker; passender Adapter: BC	**2800011302280**	**13022**	26
			AQUACTRL 2 SINGLE; Einbauposition fahrerseitig; für Linkslenker; passender Adapter: BC	**2800011314280**	**13142**	30
			REARCTRL; Einbauposition hinten	**2800011515180**	**15151**	39
			AQUACTRL 2 SINGLE; Einbauposition beifahrerseitig; für Rechtslenker; passender Adapter: BC	**2800011602260**	**16022**	53
			AQUACTRL 2 SINGLE; Einbauposition fahrerseitig; für Rechtslenker; passender Adapter: BC	**2800011616260**	**16162**	58
1.6 1.6 1.6 1.6 1.6 BlueHDi 100	66 kW 72 kW 80 kW 88 kW 73 kW	04/08→ 11/10→ 04/08→ 04/10→ 04/15→	AQUACTRL 2 SET; für Linkslenker	**2800011205280**	**12052**	4
			AQUACTRL 2 SINGLE; Einbauposition beifahrerseitig; für Linkslenker; passender Adapter: BC	**2800011302280**	**13022**	26
			AQUACTRL 2 SINGLE; Einbauposition fahrerseitig; für Linkslenker; passender Adapter: BC	**2800011314280**	**13142**	30
			REARCTRL; Einbauposition hinten	**2800011515170** **2800011515180**	**51517** **15151**	39 39
			AQUACTRL 2 SINGLE; Einbauposition beifahrerseitig; für Rechtslenker; passender Adapter: BC	**2800011602260** **2800011623270**	**16022** **62327**	53 61
			AQUACTRL 2 SINGLE; Einbauposition fahrerseitig; für Rechtslenker; passender Adapter: BC	**2800011616260** **2800011630270**	**16162** **63027**	58 63
1.6 BlueHDi 100 4x4	73 kW	04/15→	AQUACTRL 2 SINGLE; Einbauposition beifahrerseitig; für Rechtslenker; passender Adapter: BC	**2800011602260**	**16022**	53
			AQUACTRL 2 SINGLE; Einbauposition fahrerseitig; für Rechtslenker; passender Adapter: BC	**2800011616260**	**16162**	58
1.6 BlueHDi 120 1.6 HDi 1.6 HDi 1.6 HDi	88 kW 55 kW 66 kW 80 kW	04/15→ 04/08→ 12/11→ 04/08→	AQUACTRL 2 SET; für Linkslenker	**2800011205280**	**12052**	4
			AQUACTRL 2 SINGLE; Einbauposition beifahrerseitig; für Linkslenker; passender Adapter: BC	**2800011302280**	**13022**	26
			AQUACTRL 2 SINGLE; Einbauposition fahrerseitig; für Linkslenker; passender Adapter: BC	**2800011314280**	**13142**	30
			REARCTRL; Einbauposition hinten	**2800011515170** **2800011515180**	**51517** **15151**	39 39
			AQUACTRL 2 SINGLE; Einbauposition beifahrerseitig; für Rechtslenker; passender Adapter: BC	**2800011602260** **2800011623270**	**16022** **62327**	53 61
			AQUACTRL 2 SINGLE; Einbauposition fahrerseitig; für Rechtslenker; passender Adapter: BC	**2800011616260** **2800011630270**	**16162** **63027**	58 63
1.6 HDi	82 kW	08/10→	AQUACTRL 2 SET; für Linkslenker	**2800011205280**	**12052**	4
			AQUACTRL 2 SINGLE; Einbauposition beifahrerseitig; für Linkslenker; passender Adapter: BC	**2800011302280**	**13022**	26
			AQUACTRL 2 SINGLE; Einbauposition fahrerseitig; für Linkslenker; passender Adapter: BC	**2800011314280**	**13142**	30
			REARCTRL; Einbauposition hinten	**2800011515180**	**15151**	39
			AQUACTRL 2 SINGLE; Einbauposition beifahrerseitig; für Rechtslenker; passender Adapter: BC	**2800011602260**	**16022**	53
			AQUACTRL 2 SINGLE; Einbauposition fahrerseitig; für Rechtslenker; passender Adapter: BC	**2800011616260**	**16162**	58
1.6 HDi	84 kW	03/13→	AQUACTRL 2 SET; für Linkslenker	**2800011205280**	**12052**	4

→

© 2025 Continental Aftermarket & Services GmbH

PEUGEOT - PARTNER Kasten/Großraumlimousine 04/08→

Wischblatt

1.6 HDi / BlueHDi 75 1.6 HDi 16V	55 kW 66 kW	07/11→ 04/08→	AQUACTRL 2 SINGLE; Einbauposition beifahrerseitig; für Linkslenker; passender Adapter: BC	**2800011302280**	**13022**	26
			AQUACTRL 2 SINGLE; Einbauposition fahrerseitig; für Linkslenker; passender Adapter: BC	**2800011314280**	**13142**	30
			REARCTRL; Einbauposition hinten	**2800011515170** **2800011515180**	**51517** **15151**	39 39
			AQUACTRL 2 SINGLE; Einbauposition beifahrerseitig; für Rechtslenker; passender Adapter: BC	**2800011602260** **2800011623270**	**16022** **62327**	53 61
			AQUACTRL 2 SINGLE; Einbauposition fahrerseitig; für Rechtslenker; passender Adapter: BC	**2800011616260** **2800011630270**	**16162** **63027**	58 63
1.6 HDi 16V 1.6 HDi 16V 4x4	68 kW 66 kW	04/10→ 04/12→	AQUACTRL 2 SET; für Linkslenker	**2800011205280**	**12052**	4
			AQUACTRL 2 SINGLE; Einbauposition beifahrerseitig; für Linkslenker; passender Adapter: BC	**2800011302280**	**13022**	26
			AQUACTRL 2 SINGLE; Einbauposition fahrerseitig; für Linkslenker; passender Adapter: BC	**2800011314280**	**13142**	30
			REARCTRL; Einbauposition hinten	**2800011515180**	**15151**	39
			AQUACTRL 2 SINGLE; Einbauposition beifahrerseitig; für Rechtslenker; passender Adapter: BC	**2800011602260**	**16022**	53
			AQUACTRL 2 SINGLE; Einbauposition fahrerseitig; für Rechtslenker; passender Adapter: BC	**2800011616260**	**16162**	58
1.6 HDi 4x4	84 kW	07/12→	AQUACTRL 2 SINGLE; Einbauposition beifahrerseitig; für Rechtslenker; passender Adapter: BC	**2800011602260**	**16022**	53
			AQUACTRL 2 SINGLE; Einbauposition fahrerseitig; für Rechtslenker; passender Adapter: BC	**2800011616260**	**16162**	58
1.6 HDi 90 Électrique	68 kW 49 kW	04/10→ 06/13→	AQUACTRL 2 SET; für Linkslenker	**2800011205280**	**12052**	4
			AQUACTRL 2 SINGLE; Einbauposition beifahrerseitig; für Linkslenker; passender Adapter: BC	**2800011302280**	**13022**	26
			AQUACTRL 2 SINGLE; Einbauposition fahrerseitig; für Linkslenker; passender Adapter: BC	**2800011314280**	**13142**	30
			REARCTRL; Einbauposition hinten	**2800011515170** **2800011515180**	**51517** **15151**	39 39
			AQUACTRL 2 SINGLE; Einbauposition beifahrerseitig; für Rechtslenker; passender Adapter: BC	**2800011602260** **2800011623270**	**16022** **62327**	53 61
			AQUACTRL 2 SINGLE; Einbauposition fahrerseitig; für Rechtslenker; passender Adapter: BC	**2800011616260** **2800011630270**	**16162** **63027**	58 63

PEUGEOT - PARTNER Kasten/Großraumlimousine (5_, G_) 06/96→

Wischblatt

1.1	44 kW	06/96→09/05	AQUACTRL 2 SINGLE; Einbauposition beifahrerseitig; für Linkslenker; passender Adapter: A	**2800011309280**	**13092**	28
			AQUACTRL 2 SINGLE; Einbauposition fahrerseitig; für Linkslenker; passender Adapter: A	**2800011309280**	**13092**	28
			REARCTRL; Einbauposition hinten; Fahrzeugausstattung: für Fahrzeuge mit Hecktüren	**2800011539170** **2800011539180**	**53917** **15391**	51 51
			REARCTRL; Einbauposition hinten; Fahrzeugausstattung: für Fahrzeuge mit Heckklappe	**2800011540170** **2800011540180**	**54017** **15401**	51 51
			AQUACTRL 2 SINGLE; Einbauposition beifahrerseitig; für Rechtslenker; passender Adapter: A	**2800011610260** **2800011610270**	**16102** **61027**	56 56
			AQUACTRL 2 SINGLE; Einbauposition fahrerseitig; für Rechtslenker; passender Adapter: A	**2800011610260** **2800011610270**	**16102** **61027**	56 56
1.4 1.4	48 kW 54 kW	10/05→12/10 11/02→10/06	AQUACTRL 2 SINGLE; Einbauposition beifahrerseitig; für Linkslenker; passender Adapter: A	**2800011309280**	**13092**	28
			AQUACTRL 2 SINGLE; Einbauposition fahrerseitig; für Linkslenker; passender Adapter: A	**2800011309280**	**13092**	28
			REARCTRL; Einbauposition hinten; Fahrzeugausstattung: für Fahrzeuge mit Hecktüren	**2800011539180**	**15391**	51
			REARCTRL; Einbauposition hinten; Fahrzeugausstattung: für Fahrzeuge mit Heckklappe	**2800011540180**	**15401**	51
			AQUACTRL 2 SINGLE; Einbauposition beifahrerseitig; für Rechtslenker; passender Adapter: A	**2800011610260**	**16102**	56
			AQUACTRL 2 SINGLE; Einbauposition fahrerseitig; für Rechtslenker; passender Adapter: A	**2800011610260**	**16102**	56

© 2025 Continental Aftermarket & Services GmbH

PEUGEOT - PARTNER Kasten/Großraumlimousine (5_, G_) 06/96→

Wischblatt

1.4 1.4 CNG	55 kW 55 kW	06/96→12/15 04/03→10/06	AQUACTRL 2 SINGLE; Einbauposition beifahrerseitig; für Linkslenker; passender Adapter: A	**2800011309280**	**13092**	28
			AQUACTRL 2 SINGLE; Einbauposition fahrerseitig; für Linkslenker; passender Adapter: A	**2800011309280**	**13092**	28
			REARCTRL; Einbauposition hinten; Fahrzeugausstattung: für Fahrzeuge mit Hecktüren	**2800011539170** **2800011539180**	**53917** **15391**	51 51
			REARCTRL; Einbauposition hinten; Fahrzeugausstattung: für Fahrzeuge mit Heckklappe	**2800011540170** **2800011540180**	**54017** **15401**	51 51
			AQUACTRL 2 SINGLE; Einbauposition beifahrerseitig; für Rechtslenker; passender Adapter: A	**2800011610260** **2800011610270**	**16102** **61027**	56 56
			AQUACTRL 2 SINGLE; Einbauposition fahrerseitig; für Rechtslenker; passender Adapter: A	**2800011610260** **2800011610270**	**16102** **61027**	56 56
1.6 1.6 Bioflex	80 kW 80 kW	09/00→10/02 09/00→10/02	AQUACTRL 2 SINGLE; Einbauposition beifahrerseitig; für Linkslenker; passender Adapter: A	**2800011309280**	**13092**	28
			AQUACTRL 2 SINGLE; Einbauposition fahrerseitig; für Linkslenker; passender Adapter: A	**2800011309280**	**13092**	28
			REARCTRL; Einbauposition hinten; Fahrzeugausstattung: für Fahrzeuge mit Hecktüren	**2800011539180**	**15391**	51
			REARCTRL; Einbauposition hinten; Fahrzeugausstattung: für Fahrzeuge mit Heckklappe	**2800011540180**	**15401**	51
			AQUACTRL 2 SINGLE; Einbauposition beifahrerseitig; für Rechtslenker; passender Adapter: A	**2800011610260**	**16102**	56
			AQUACTRL 2 SINGLE; Einbauposition fahrerseitig; für Rechtslenker; passender Adapter: A	**2800011610260**	**16102**	56
1.6 HDi 75 1.6 HDi 90	55 kW 66 kW	08/05→07/08 08/05→12/15	AQUACTRL 2 SINGLE; Einbauposition beifahrerseitig; für Linkslenker; passender Adapter: A	**2800011309280**	**13092**	28
			AQUACTRL 2 SINGLE; Einbauposition fahrerseitig; für Linkslenker; passender Adapter: A	**2800011309280**	**13092**	28
			REARCTRL; Einbauposition hinten; Fahrzeugausstattung: für Fahrzeuge mit Hecktüren	**2800011539170** **2800011539180**	**53917** **15391**	51 51
			REARCTRL; Einbauposition hinten; Fahrzeugausstattung: für Fahrzeuge mit Heckklappe	**2800011540170** **2800011540180**	**54017** **15401**	51 51
			AQUACTRL 2 SINGLE; Einbauposition beifahrerseitig; für Rechtslenker; passender Adapter: A	**2800011610260** **2800011610270**	**16102** **61027**	56 56
			AQUACTRL 2 SINGLE; Einbauposition fahrerseitig; für Rechtslenker; passender Adapter: A	**2800011610260** **2800011610270**	**16102** **61027**	56 56
1.6 HDI 92 1.8	68 kW 66 kW	11/09→12/10 03/97→08/00	AQUACTRL 2 SINGLE; Einbauposition beifahrerseitig; für Linkslenker; passender Adapter: A	**2800011309280**	**13092**	28
			AQUACTRL 2 SINGLE; Einbauposition fahrerseitig; für Linkslenker; passender Adapter: A	**2800011309280**	**13092**	28
			REARCTRL; Einbauposition hinten; Fahrzeugausstattung: für Fahrzeuge mit Hecktüren	**2800011539180**	**15391**	51
			REARCTRL; Einbauposition hinten; Fahrzeugausstattung: für Fahrzeuge mit Heckklappe	**2800011540180**	**15401**	51
			AQUACTRL 2 SINGLE; Einbauposition beifahrerseitig; für Rechtslenker; passender Adapter: A	**2800011610260**	**16102**	56
			AQUACTRL 2 SINGLE; Einbauposition fahrerseitig; für Rechtslenker; passender Adapter: A	**2800011610260**	**16102**	56
1.8 D	43 kW	06/96→12/02	AQUACTRL 2 SINGLE; Einbauposition beifahrerseitig; für Linkslenker; passender Adapter: A	**2800011309280**	**13092**	28
			AQUACTRL 2 SINGLE; Einbauposition fahrerseitig; für Linkslenker; passender Adapter: A	**2800011309280**	**13092**	28
			REARCTRL; Einbauposition hinten; Fahrzeugausstattung: für Fahrzeuge mit Hecktüren	**2800011539170** **2800011539180**	**53917** **15391**	51 51
			REARCTRL; Einbauposition hinten; Fahrzeugausstattung: für Fahrzeuge mit Heckklappe	**2800011540170** **2800011540180**	**54017** **15401**	51 51
			AQUACTRL 2 SINGLE; Einbauposition beifahrerseitig; für Rechtslenker; passender Adapter: A	**2800011610260** **2800011610270**	**16102** **61027**	56 56
			AQUACTRL 2 SINGLE; Einbauposition fahrerseitig; für Rechtslenker; passender Adapter: A	**2800011610260** **2800011610270**	**16102** **61027**	56 56

© 2025 Continental Aftermarket & Services GmbH

PEUGEOT - PARTNER Kasten/Großraumlimousine (5_, G_) 06/96→

Wischblatt

1.8 D 1.9 D	44 kW 50 kW	11/96→02/98 06/96→12/98	AQUACTRL 2 SINGLE; Einbauposition beifahrerseitig; für Linkslenker; passender Adapter: A	**2800011309280**	**13092**	28
			AQUACTRL 2 SINGLE; Einbauposition fahrerseitig; für Linkslenker; passender Adapter: A	**2800011309280**	**13092**	28
			REARCTRL; Einbauposition hinten; Fahrzeugausstattung: für Fahrzeuge mit Hecktüren	**2800011539180**	**15391**	51
			REARCTRL; Einbauposition hinten; Fahrzeugausstattung: für Fahrzeuge mit Heckklappe	**2800011540180**	**15401**	51
			AQUACTRL 2 SINGLE; Einbauposition beifahrerseitig; für Rechtslenker; passender Adapter: A	**2800011610260**	**16102**	56
			AQUACTRL 2 SINGLE; Einbauposition fahrerseitig; für Rechtslenker; passender Adapter: A	**2800011610260**	**16102**	56
1.9 D 1.9 D 1.9 D 4x4 2.0 HDi	51 kW 51 kW 51 kW 66 kW	06/96→12/02 06/96→12/15 04/04→07/11 04/00→07/08	AQUACTRL 2 SINGLE; Einbauposition beifahrerseitig; für Linkslenker; passender Adapter: A	**2800011309280**	**13092**	28
			AQUACTRL 2 SINGLE; Einbauposition fahrerseitig; für Linkslenker; passender Adapter: A	**2800011309280**	**13092**	28
			REARCTRL; Einbauposition hinten; Fahrzeugausstattung: für Fahrzeuge mit Hecktüren	**2800011539170** **2800011539180**	**53917** **15391**	51 51
			REARCTRL; Einbauposition hinten; Fahrzeugausstattung: für Fahrzeuge mit Heckklappe	**2800011540170** **2800011540180**	**54017** **15401**	51 51
			AQUACTRL 2 SINGLE; Einbauposition beifahrerseitig; für Rechtslenker; passender Adapter: A	**2800011610260** **2800011610270**	**16102** **61027**	56 56
			AQUACTRL 2 SINGLE; Einbauposition fahrerseitig; für Rechtslenker; passender Adapter: A	**2800011610260** **2800011610270**	**16102** **61027**	56 56
2.0 HDi 4x4 Electric	66 kW 25 kW	04/04→08/05 06/96→12/02	AQUACTRL 2 SINGLE; Einbauposition beifahrerseitig; für Linkslenker; passender Adapter: A	**2800011309280**	**13092**	28
			AQUACTRL 2 SINGLE; Einbauposition fahrerseitig; für Linkslenker; passender Adapter: A	**2800011309280**	**13092**	28
			REARCTRL; Einbauposition hinten; Fahrzeugausstattung: für Fahrzeuge mit Hecktüren	**2800011539180**	**15391**	51
			REARCTRL; Einbauposition hinten; Fahrzeugausstattung: für Fahrzeuge mit Heckklappe	**2800011540180**	**15401**	51
			AQUACTRL 2 SINGLE; Einbauposition beifahrerseitig; für Rechtslenker; passender Adapter: A	**2800011610260**	**16102**	56
			AQUACTRL 2 SINGLE; Einbauposition fahrerseitig; für Rechtslenker; passender Adapter: A	**2800011610260**	**16102**	56

PEUGEOT - PARTNER Kasten/Großraumlimousine (K9) 09/18→

Wischblatt

1.2 PureTech 110 1.2 PureTech 130 1.5 BlueHDi 100 1.5 BlueHDI 130	81 kW 96 kW 75 kW 96 kW	07/19→ 07/19→ 07/19→ 09/18→	AQUACTRL 2 SET; für Linkslenker; Ergänzungsartikel/Ergänzende Info 2: Maß abweichend vom Original	**2800011217280**	**12172**	8
			AQUACTRL 2 SINGLE; für Linkslenker; Einbauposition beifahrerseitig; passender Adapter: BC	**2800011303280**	**13032**	26
			AQUACTRL 2 SINGLE; für Linkslenker; Einbauposition fahrerseitig; passender Adapter: BC	**2800011312280**	**13122**	29
			REARCTRL; Einbauposition hinten	**2800011515170** **2800011515180**	**51517** **15151**	39 39
			AQUACTRL 2 SINGLE; Einbauposition beifahrerseitig; für Rechtslenker; passender Adapter: BC	**2800011604260** **2800011604270**	**16042** **60427**	53 53
			AQUACTRL 2 SINGLE; Einbauposition fahrerseitig; für Rechtslenker; passender Adapter: BC	**2800011614260** **2800011628270**	**16142** **62827**	58 63

© 2025 Continental Aftermarket & Services GmbH

PEUGEOT - PARTNER Kasten/Großraumlimousine (K9) 09/18→

Wischblatt

1.5 BlueHDI 130 4x4 1.5 BlueHDi 75 1.6 BlueHDI 100 1.6 BlueHDI 75	96 kW 55 kW 73 kW 55 kW	09/18→ 07/19→ 09/18→ 09/18→	AQUACTRL 2 SET; für Linkslenker; Ergänzungsartikel/Ergänzende Info 2: Maß abweichend vom Original	**2800011217280**	**12172**	8
			AQUACTRL 2 SINGLE; für Linkslenker; Einbauposition beifahrerseitig; passender Adapter: BC	**2800011303280**	**13032**	26
			AQUACTRL 2 SINGLE; für Linkslenker; Einbauposition fahrerseitig; passender Adapter: BC	**2800011312280**	**13122**	29
			REARCTRL; Einbauposition hinten	**2800011515180**	**15151**	39
			AQUACTRL 2 SINGLE; Einbauposition beifahrerseitig; für Rechtslenker; passender Adapter: BC	**2800011604260**	**16042**	53
			AQUACTRL 2 SINGLE; Einbauposition fahrerseitig; für Rechtslenker; passender Adapter: BC	**2800011614260**	**16142**	58
e-Partner	100 kW	07/21→	AQUACTRL 2 SET; für Linkslenker; Ergänzungsartikel/Ergänzende Info 2: Maß abweichend vom Original	**2800011217280**	**12172**	8
			AQUACTRL 2 SINGLE; für Linkslenker; Einbauposition beifahrerseitig; passender Adapter: BC	**2800011303280**	**13032**	26
			AQUACTRL 2 SINGLE; für Linkslenker; Einbauposition fahrerseitig; passender Adapter: BC	**2800011312280**	**13122**	29
			REARCTRL; Einbauposition hinten	**2800011515170** **2800011515180**	**51517** **15151**	39 39
			AQUACTRL 2 SINGLE; Einbauposition beifahrerseitig; für Rechtslenker; passender Adapter: BC	**2800011604260** **2800011604270**	**16042** **60427**	53 53
			AQUACTRL 2 SINGLE; Einbauposition fahrerseitig; für Rechtslenker; passender Adapter: BC	**2800011614260** **2800011628270**	**16142** **62827**	58 63

PEUGEOT - PARTNER ORIGIN Großraumlimousine (G_) 07/08→12/13

Wischblatt

1.4 1.6 16V 1.6 HDi 75 1.9 D	55 kW 81 kW 55 kW 51 kW	07/08→12/13 09/11→12/13 08/08→12/13 08/08→12/13	AQUACTRL 2 SINGLE; Einbauposition beifahrerseitig; für Linkslenker; passender Adapter: A	**2800011309280**	**13092**	28
			AQUACTRL 2 SINGLE; Einbauposition fahrerseitig; für Linkslenker; passender Adapter: A	**2800011309280**	**13092**	28
			REARCTRL; Einbauposition hinten; Fahrzeugausstattung: für Fahrzeuge mit Hecktüren	**2800011539180**	**15391**	51
			REARCTRL; Einbauposition hinten; Fahrzeugausstattung: für Fahrzeuge mit Heckklappe	**2800011540180**	**15401**	51
			AQUACTRL 2 SINGLE; Einbauposition beifahrerseitig; für Rechtslenker; passender Adapter: A	**2800011610260**	**16102**	56
			AQUACTRL 2 SINGLE; Einbauposition fahrerseitig; für Rechtslenker; passender Adapter: A	**2800011610260**	**16102**	56

PEUGEOT - PARTNER ORIGIN Kasten/Großraumlimousine (G_) 07/08→12/15

Wischblatt

1.4 1.6 1.6 HDi 75 1.6 HDi 90 1.9 D Electric	55 kW 81 kW 55 kW 66 kW 51 kW 42 kW	08/08→12/15 09/11→12/15 08/08→12/15 08/08→12/15 08/08→12/15 01/11→12/12	AQUACTRL 2 SINGLE; Einbauposition fahrerseitig; für Linkslenker; passender Adapter: A	**2800011309280**	**13092**	28
			AQUACTRL 2 SINGLE; Einbauposition beifahrerseitig; für Linkslenker; passender Adapter: A	**2800011309280**	**13092**	28
			REARCTRL; Einbauposition hinten; Fahrzeugausstattung: für Fahrzeuge mit Hecktüren	**2800011539180**	**15391**	51
			REARCTRL; Einbauposition hinten; Fahrzeugausstattung: für Fahrzeuge mit Heckklappe	**2800011540180**	**15401**	51
			AQUACTRL 2 SINGLE; Einbauposition beifahrerseitig; für Rechtslenker; passender Adapter: A	**2800011610260**	**16102**	56
			AQUACTRL 2 SINGLE; Einbauposition fahrerseitig; für Rechtslenker; passender Adapter: A	**2800011610260**	**16102**	56

© 2025 Continental Aftermarket & Services GmbH

PEUGEOT - PARTNER Pritsche/Fahrgestell 01/09→						
Wischblatt						
1.6 BlueHDi 100	73 kW	04/15→	AQUACTRL 2 SET; für Linkslenker	**2800011205280**	**12052**	4
			AQUACTRL 2 SINGLE; Einbauposition beifahrerseitig; für Linkslenker; passender Adapter: BC	**2800011302280**	**13022**	26
			AQUACTRL 2 SINGLE; Einbauposition fahrerseitig; für Linkslenker; passender Adapter: BC	**2800011314280**	**13142**	30
			AQUACTRL 2 SINGLE; Einbauposition beifahrerseitig; für Rechtslenker; passender Adapter: BC	**2800011602260**	**16022**	53
			AQUACTRL 2 SINGLE; Einbauposition fahrerseitig; für Rechtslenker; passender Adapter: BC	**2800011616260**	**16162**	58
1.6 HDi	55 kW	01/09→	AQUACTRL 2 SET; für Linkslenker	**2800011205280**	**12052**	4
			AQUACTRL 2 SINGLE; Einbauposition beifahrerseitig; für Rechtslenker; passender Adapter: BC	**2800011602260**	**16022**	53
			AQUACTRL 2 SINGLE; Einbauposition fahrerseitig; für Rechtslenker; passender Adapter: BC	**2800011616260**	**16162**	58
1.6 HDi 1.6 HDi 16V	66 kW 66 kW	03/13→ 01/09→	AQUACTRL 2 SET; für Linkslenker	**2800011205280**	**12052**	4
			AQUACTRL 2 SINGLE; Einbauposition beifahrerseitig; für Linkslenker; passender Adapter: BC	**2800011302280**	**13022**	26
			AQUACTRL 2 SINGLE; Einbauposition fahrerseitig; für Linkslenker; passender Adapter: BC	**2800011314280**	**13142**	30
			AQUACTRL 2 SINGLE; Einbauposition beifahrerseitig; für Rechtslenker; passender Adapter: BC	**2800011602260**	**16022**	53
			AQUACTRL 2 SINGLE; Einbauposition fahrerseitig; für Rechtslenker; passender Adapter: BC	**2800011616260**	**16162**	58
PEUGEOT - PARTNER Pritsche/Fahrgestell (5_, G_) 03/97→07/08						
Wischblatt						
1.6 1.6 HDi 75 1.8 1.9 D 2.0 HDi	80 kW 55 kW 66 kW 51 kW 66 kW	09/00→05/08 02/06→07/08 03/97→08/00 01/99→07/08 11/02→07/08	AQUACTRL 2 SINGLE; Einbauposition fahrerseitig; für Linkslenker; passender Adapter: A	**2800011309280**	**13092**	28
			AQUACTRL 2 SINGLE; Einbauposition beifahrerseitig; für Linkslenker; passender Adapter: A	**2800011309280**	**13092**	28
			AQUACTRL 2 SINGLE; Einbauposition fahrerseitig; für Rechtslenker; passender Adapter: A	**2800011610260**	**16102**	56
			AQUACTRL 2 SINGLE; Einbauposition beifahrerseitig; für Rechtslenker; passender Adapter: A	**2800011610260**	**16102**	56
PEUGEOT - PARTNER TEPEE 04/08→						
Wischblatt						
1.2 THP 1.6 BlueHDi 100	81 kW 73 kW	02/16→ 12/14→	AQUACTRL 2 SET; für Linkslenker	**2800011205280**	**12052**	4
			AQUACTRL 2 SINGLE; Einbauposition beifahrerseitig; für Linkslenker; passender Adapter: BC	**2800011302280**	**13022**	26
			AQUACTRL 2 SINGLE; Einbauposition fahrerseitig; für Linkslenker; passender Adapter: BC	**2800011314280**	**13142**	30
			REARCTRL; Einbauposition hinten	**2800011515170** **2800011515180**	**51517** **15151**	39 39
			AQUACTRL 2 SINGLE; Einbauposition beifahrerseitig; für Rechtslenker; passender Adapter: BC	**2800011602260** **2800011623270**	**16022** **62327**	53 61
			AQUACTRL 2 SINGLE; Einbauposition fahrerseitig; für Rechtslenker; passender Adapter: BC	**2800011616260** **2800011630270**	**16162** **63027**	58 63
1.6 BlueHDi 100 4x4	73 kW	04/15→	AQUACTRL 2 SET; für Linkslenker	**2800011205280**	**12052**	4
			AQUACTRL 2 SINGLE; Einbauposition beifahrerseitig; für Linkslenker; passender Adapter: BC	**2800011302280**	**13022**	26
			AQUACTRL 2 SINGLE; Einbauposition fahrerseitig; für Linkslenker; passender Adapter: BC	**2800011314280**	**13142**	30
			REARCTRL; Einbauposition hinten	**2800011515180**	**15151**	39
			AQUACTRL 2 SINGLE; Einbauposition beifahrerseitig; für Rechtslenker; passender Adapter: BC	**2800011602260**	**16022**	53
			AQUACTRL 2 SINGLE; Einbauposition fahrerseitig; für Rechtslenker; passender Adapter: BC	**2800011616260**	**16162**	58
1.6 BlueHDi 120	88 kW	12/14→	AQUACTRL 2 SET; für Linkslenker	**2800011205280**	**12052**	4
			AQUACTRL 2 SINGLE; Einbauposition beifahrerseitig; für Linkslenker; passender Adapter: BC	**2800011302280**	**13022**	26

→

© 2025 Continental Aftermarket & Services GmbH

PEUGEOT - PARTNER TEPEE 04/08→

Wischblatt

1.6 BlueHDi 120	88 kW	12/14→	AQUACTRL 2 SINGLE; Einbauposition fahrerseitig; für Linkslenker; passender Adapter: BC	**2800011314280**	**13142**	30
			REARCTRL; Einbauposition hinten	**2800011515170**	**51517**	39
				2800011515180	**15151**	39
			AQUACTRL 2 SINGLE; Einbauposition beifahrerseitig; für Rechtslenker; passender Adapter: BC	**2800011602260**	**16022**	53
				2800011623270	**62327**	61
			AQUACTRL 2 SINGLE; Einbauposition fahrerseitig; für Rechtslenker; passender Adapter: BC	**2800011616260**	**16162**	58
				2800011630270	**63027**	63
1.6 HDi	66 kW	03/13→	AQUACTRL 2 SET; für Linkslenker	**2800011205280**	**12052**	4
			AQUACTRL 2 SINGLE; Einbauposition beifahrerseitig; für Linkslenker; passender Adapter: BC	**2800011302280**	**13022**	26
			AQUACTRL 2 SINGLE; Einbauposition fahrerseitig; für Linkslenker; passender Adapter: BC	**2800011314280**	**13142**	30
			REARCTRL; Einbauposition hinten	**2800011515180**	**15151**	39
			AQUACTRL 2 SINGLE; Einbauposition beifahrerseitig; für Rechtslenker; passender Adapter: BC	**2800011602260**	**16022**	53
			AQUACTRL 2 SINGLE; Einbauposition fahrerseitig; für Rechtslenker; passender Adapter: BC	**2800011616260**	**16162**	58
1.6 HDi 1.6 HDi 1.6 HDi 1.6 HDi / BlueHDi 75 1.6 HDi 16V	80 kW 82 kW 84 kW 55 kW 66 kW	04/08→ 08/10→ 03/13→ 06/08→12/18 04/08→	AQUACTRL 2 SET; für Linkslenker	**2800011205280**	**12052**	4
			AQUACTRL 2 SINGLE; Einbauposition beifahrerseitig; für Linkslenker; passender Adapter: BC	**2800011302280**	**13022**	26
			AQUACTRL 2 SINGLE; Einbauposition fahrerseitig; für Linkslenker; passender Adapter: BC	**2800011314280**	**13142**	30
			REARCTRL; Einbauposition hinten	**2800011515170**	**51517**	39
				2800011515180	**15151**	39
			AQUACTRL 2 SINGLE; Einbauposition beifahrerseitig; für Rechtslenker; passender Adapter: BC	**2800011602260**	**16022**	53
				2800011623270	**62327**	61
			AQUACTRL 2 SINGLE; Einbauposition fahrerseitig; für Rechtslenker; passender Adapter: BC	**2800011616260**	**16162**	58
				2800011630270	**63027**	63
1.6 HDi 4x4	84 kW	07/12→	AQUACTRL 2 SINGLE; Einbauposition beifahrerseitig; für Rechtslenker; passender Adapter: BC	**2800011602260**	**16022**	53
			AQUACTRL 2 SINGLE; Einbauposition fahrerseitig; für Rechtslenker; passender Adapter: BC	**2800011616260**	**16162**	58
1.6 HDi 75 (16V)	55 kW	06/08→	AQUACTRL 2 SET; für Linkslenker	**2800011205280**	**12052**	4
			AQUACTRL 2 SINGLE; Einbauposition beifahrerseitig; für Linkslenker; passender Adapter: BC	**2800011302280**	**13022**	26
			AQUACTRL 2 SINGLE; Einbauposition fahrerseitig; für Linkslenker; passender Adapter: BC	**2800011314280**	**13142**	30
			REARCTRL; Einbauposition hinten	**2800011515180**	**15151**	39
			AQUACTRL 2 SINGLE; Einbauposition beifahrerseitig; für Rechtslenker; passender Adapter: BC	**2800011602260**	**16022**	53
			AQUACTRL 2 SINGLE; Einbauposition fahrerseitig; für Rechtslenker; passender Adapter: BC	**2800011616260**	**16162**	58
1.6 HDi 90	68 kW	04/10→	AQUACTRL 2 SET; für Linkslenker	**2800011205280**	**12052**	4
			AQUACTRL 2 SINGLE; Einbauposition beifahrerseitig; für Linkslenker; passender Adapter: BC	**2800011302280**	**13022**	26
			AQUACTRL 2 SINGLE; Einbauposition fahrerseitig; für Linkslenker; passender Adapter: BC	**2800011314280**	**13142**	30
			REARCTRL; Einbauposition hinten	**2800011515170**	**51517**	39
				2800011515180	**15151**	39
			AQUACTRL 2 SINGLE; Einbauposition beifahrerseitig; für Rechtslenker; passender Adapter: BC	**2800011602260**	**16022**	53
				2800011623270	**62327**	61
			AQUACTRL 2 SINGLE; Einbauposition fahrerseitig; für Rechtslenker; passender Adapter: BC	**2800011616260**	**16162**	58
				2800011630270	**63027**	63
1.6 HDi 90 4x4	68 kW	07/12→	AQUACTRL 2 SINGLE; Einbauposition beifahrerseitig; für Rechtslenker; passender Adapter: BC	**2800011602260**	**16022**	53
			AQUACTRL 2 SINGLE; Einbauposition fahrerseitig; für Rechtslenker; passender Adapter: BC	**2800011616260**	**16162**	58

© 2025 Continental Aftermarket & Services GmbH

PEUGEOT - PARTNER TEPEE 04/08→

Wischblatt

1.6 VTi	66 kW	04/08→	AQUACTRL 2 SET; für Linkslenker	**2800011205280**	**12052**	4
1.6 VTi	72 kW	08/10→	AQUACTRL 2 SINGLE; Einbauposition beifahrerseitig; für Linkslenker; passender Adapter: BC	**2800011302280**	**13022**	26
1.6 VTi	80 kW	04/08→	AQUACTRL 2 SINGLE; Einbauposition fahrerseitig; für Linkslenker; passender Adapter: BC	**2800011314280**	**13142**	30
			REARCTRL; Einbauposition hinten	**2800011515170**	**51517**	39
				2800011515180	**15151**	39
			AQUACTRL 2 SINGLE; Einbauposition beifahrerseitig; für Rechtslenker; passender Adapter: BC	**2800011602260**	**16022**	53
				2800011623270	**62327**	61
			AQUACTRL 2 SINGLE; Einbauposition fahrerseitig; für Rechtslenker; passender Adapter: BC	**2800011616260**	**16162**	58
				2800011630270	**63027**	63
1.6 VTi	81 kW	09/08→	AQUACTRL 2 SET; für Linkslenker	**2800011205280**	**12052**	4
			AQUACTRL 2 SINGLE; Einbauposition beifahrerseitig; für Linkslenker; passender Adapter: BC	**2800011302280**	**13022**	26
			AQUACTRL 2 SINGLE; Einbauposition fahrerseitig; für Linkslenker; passender Adapter: BC	**2800011314280**	**13142**	30
			REARCTRL; Einbauposition hinten	**2800011515180**	**15151**	39
			AQUACTRL 2 SINGLE; Einbauposition beifahrerseitig; für Rechtslenker; passender Adapter: BC	**2800011602260**	**16022**	53
			AQUACTRL 2 SINGLE; Einbauposition fahrerseitig; für Rechtslenker; passender Adapter: BC	**2800011616260**	**16162**	58
1.6 VTi	88 kW	09/09→04/16	AQUACTRL 2 SET; für Linkslenker	**2800011205280**	**12052**	4
			AQUACTRL 2 SINGLE; Einbauposition beifahrerseitig; für Linkslenker; passender Adapter: BC	**2800011302280**	**13022**	26
			AQUACTRL 2 SINGLE; Einbauposition fahrerseitig; für Linkslenker; passender Adapter: BC	**2800011314280**	**13142**	30
			REARCTRL; Einbauposition hinten	**2800011515170**	**51517**	39
				2800011515180	**15151**	39
			AQUACTRL 2 SINGLE; Einbauposition beifahrerseitig; für Rechtslenker; passender Adapter: BC	**2800011602260**	**16022**	53
				2800011623270	**62327**	61
			AQUACTRL 2 SINGLE; Einbauposition fahrerseitig; für Rechtslenker; passender Adapter: BC	**2800011616260**	**16162**	58
				2800011630270	**63027**	63
Électrique	49 kW	06/13→	AQUACTRL 2 SET; für Linkslenker	**2800011205280**	**12052**	4
			AQUACTRL 2 SINGLE; Einbauposition beifahrerseitig; für Linkslenker; passender Adapter: BC	**2800011302280**	**13022**	26
			AQUACTRL 2 SINGLE; Einbauposition fahrerseitig; für Linkslenker; passender Adapter: BC	**2800011314280**	**13142**	30
			REARCTRL; Einbauposition hinten	**2800011515180**	**15151**	39
			AQUACTRL 2 SINGLE; Einbauposition beifahrerseitig; für Rechtslenker; passender Adapter: BC	**2800011602260**	**16022**	53
			AQUACTRL 2 SINGLE; Einbauposition fahrerseitig; für Rechtslenker; passender Adapter: BC	**2800011616260**	**16162**	58

PEUGEOT - RCZ 03/10→12/15

Wischblatt

1.6 16V	115 kW	03/10→12/15	AQUACTRL 2 SET; für Linkslenker	**2800011242280**	**12422**	15
			AQUACTRL 2 SINGLE; Einbauposition fahrerseitig; für Linkslenker; passender Adapter: BC	**2800011314280**	**13142**	30
			AQUACTRL 2 SINGLE; Einbauposition beifahrerseitig; für Linkslenker; passender Adapter: BC	**2800011315280**	**13152**	30
			AQUACTRL 2 SINGLE; Einbauposition fahrerseitig; für Rechtslenker; Fahrzeugausstattung: für Fahrzeuge mit gegenlaufenden Wischerarmen; passender Adapter: BC	**2800011616260**	**16162**	58
				2800011630270	**63027**	63
			AQUACTRL 2 SINGLE; Einbauposition beifahrerseitig; für Rechtslenker; Fahrzeugausstattung: für Fahrzeuge mit gegenlaufenden Wischerarmen; passender Adapter: BC	**2800011617260**	**16172**	58
				2800011631270	**63127**	64

© 2025 Continental Aftermarket & Services GmbH

PEUGEOT - RCZ 03/10→12/15

Wischblatt

1.6 16V	121 kW	01/11→12/15	AQUACTRL 2 SET; für Linkslenker	**2800011242280**	**12422**	15
			AQUACTRL 2 SINGLE; Einbauposition fahrerseitig; für Linkslenker; passender Adapter: BC	**2800011314280**	**13142**	30
			AQUACTRL 2 SINGLE; Einbauposition beifahrerseitig; für Linkslenker; passender Adapter: BC	**2800011315280**	**13152**	30
			AQUACTRL 2 SINGLE; Einbauposition fahrerseitig; für Rechtslenker; passender Adapter: BC	**2800011630270**	**63027**	63
			AQUACTRL 2 SINGLE; Einbauposition beifahrerseitig; für Rechtslenker; passender Adapter: BC	**2800011630270**	**63027**	63
1.6 16V	147 kW	06/10→12/15	AQUACTRL 2 SET; für Linkslenker	**2800011242280**	**12422**	15
			AQUACTRL 2 SINGLE; Einbauposition fahrerseitig; für Linkslenker; passender Adapter: BC	**2800011314280**	**13142**	30
			AQUACTRL 2 SINGLE; Einbauposition beifahrerseitig; für Linkslenker; passender Adapter: BC	**2800011315280**	**13152**	30
			AQUACTRL 2 SINGLE; Einbauposition fahrerseitig; für Rechtslenker; Fahrzeugausstattung: für Fahrzeuge mit gegenlaufenden Wischerarmen; passender Adapter: BC	**2800011616260** **2800011630270**	**16162** **63027**	58 63
			AQUACTRL 2 SINGLE; Einbauposition beifahrerseitig; für Rechtslenker; Fahrzeugausstattung: für Fahrzeuge mit gegenlaufenden Wischerarmen; passender Adapter: BC	**2800011617260** **2800011631270**	**16172** **63127**	58 64
1.6 16V 1.6 THP 150	150 kW 110 kW	06/10→12/15 03/11→12/15	AQUACTRL 2 SET; für Linkslenker	**2800011242280**	**12422**	15
			AQUACTRL 2 SINGLE; Einbauposition fahrerseitig; für Linkslenker; passender Adapter: BC	**2800011314280**	**13142**	30
			AQUACTRL 2 SINGLE; Einbauposition beifahrerseitig; für Linkslenker; passender Adapter: BC	**2800011315280**	**13152**	30
			AQUACTRL 2 SINGLE; Einbauposition fahrerseitig; für Rechtslenker; Fahrzeugausstattung: für Fahrzeuge mit gegenlaufenden Wischerarmen; passender Adapter: BC	**2800011616260**	**16162**	58
			AQUACTRL 2 SINGLE; Einbauposition beifahrerseitig; für Rechtslenker; Fahrzeugausstattung: für Fahrzeuge mit gegenlaufenden Wischerarmen; passender Adapter: BC	**2800011617260**	**16172**	58
1.6 THP 270 2.0 HDi	199 kW 120 kW	06/13→12/15 03/10→12/15	AQUACTRL 2 SET; für Linkslenker	**2800011242280**	**12422**	15
			AQUACTRL 2 SINGLE; Einbauposition fahrerseitig; für Linkslenker; passender Adapter: BC	**2800011314280**	**13142**	30
			AQUACTRL 2 SINGLE; Einbauposition beifahrerseitig; für Linkslenker; passender Adapter: BC	**2800011315280**	**13152**	30
			AQUACTRL 2 SINGLE; Einbauposition fahrerseitig; für Rechtslenker; Fahrzeugausstattung: für Fahrzeuge mit gegenlaufenden Wischerarmen; passender Adapter: BC	**2800011616260** **2800011630270**	**16162** **63027**	58 63
			AQUACTRL 2 SINGLE; Einbauposition beifahrerseitig; für Rechtslenker; Fahrzeugausstattung: für Fahrzeuge mit gegenlaufenden Wischerarmen; passender Adapter: BC	**2800011617260** **2800011631270**	**16172** **63127**	58 64

PEUGEOT - RIFTER 09/18→

Wischblatt

1.2 PureTech 110 1.2 PureTech 130 1.5 BlueHDi 100 1.5 BlueHDi 130 1.5 BlueHDi 75 (ECYHW) 1.6 BlueHDi 100 1.6 HDi 75 / BlueHDi 75 1.6 HDi 92 e-Rifter	81 kW 96 kW 75 kW 96 kW 55 kW 73 kW 55 kW 68 kW 100 kW	09/18→ 07/19→ 09/18→ 09/18→ 09/18→ 09/18→ 09/18→ 09/18→ 07/21→10/23	AQUACTRL 2 SET; für Linkslenker; Ergänzungsartikel/Ergänzende Info 2: Maß abweichend vom Original	**2800011217280**	**12172**	8
			AQUACTRL 2 SINGLE; für Linkslenker; Einbauposition beifahrerseitig; passender Adapter: BC	**2800011303280**	**13032**	26
			AQUACTRL 2 SINGLE; für Linkslenker; Einbauposition fahrerseitig; passender Adapter: BC	**2800011312280**	**13122**	29
			REARCTRL; Einbauposition hinten	**2800011515180**	**15151**	39
			AQUACTRL 2 SINGLE; Einbauposition beifahrerseitig; für Rechtslenker; passender Adapter: BC	**2800011604260**	**16042**	53
			AQUACTRL 2 SINGLE; Einbauposition fahrerseitig; für Rechtslenker; passender Adapter: BC	**2800011614260**	**16142**	58

© 2025 Continental Aftermarket & Services GmbH

PEUGEOT - TRAVELLER Bus (V_) 04/16→

Wischblatt

1.5 BlueHDi 100 1.5 BlueHDi 120	75 kW 88 kW	06/18→ 06/18→	AQUACTRL 2 SINGLE; Einbauposition beifahrerseitig; für Linkslenker; passender Adapter: F	**2800011305280**	**13052**	27
			AQUACTRL 2 SINGLE; Einbauposition fahrerseitig; für Linkslenker; passender Adapter: F	**2800011314280**	**13142**	30
			REARCTRL; Einbauposition hinten; Fahrzeugausstattung: für Fahrzeuge mit Hecktüren	**2800011503180**	**15031**	33
			REARCTRL; Einbauposition hinten; Fahrzeugausstattung: für Fahrzeuge mit Heckklappe	**2800011515180**	**15151**	39
			AQUACTRL 2 SINGLE; Einbauposition beifahrerseitig; Montageart: Bajonett; für Rechtslenker; passender Adapter: F	**2800011606260**	**16062**	54
			AQUACTRL 2 SINGLE; Einbauposition fahrerseitig; Montageart: Bajonett; für Rechtslenker; passender Adapter: F	**2800011616260**	**16162**	58
1.6 BlueHDi 115 1.6 BlueHDi 95	85 kW 70 kW	04/16→ 04/16→	AQUACTRL 2 SINGLE; Einbauposition beifahrerseitig; für Linkslenker; passender Adapter: F	**2800011305280**	**13052**	27
			AQUACTRL 2 SINGLE; Einbauposition fahrerseitig; für Linkslenker; passender Adapter: F	**2800011314280**	**13142**	30
			REARCTRL; Einbauposition hinten; Fahrzeugausstattung: für Fahrzeuge mit Hecktüren	**2800011503170** **2800011503180**	**50317** **15031**	33 33
			REARCTRL; Einbauposition hinten; Fahrzeugausstattung: für Fahrzeuge mit Heckklappe	**2800011515170** **2800011515180**	**51517** **15151**	39 39
			AQUACTRL 2 SINGLE; Einbauposition beifahrerseitig; Montageart: Bajonett; für Rechtslenker; passender Adapter: F	**2800011606260** **2800011606270**	**16062** **60627**	54 54
			AQUACTRL 2 SINGLE; Einbauposition fahrerseitig; Montageart: Bajonett; für Rechtslenker; passender Adapter: F	**2800011616260** **2800011630270**	**16162** **63027**	58 63
2.0 BlueHDi 120 2.0 BlueHDi 145	90 kW 106 kW	09/19→ 09/20→	AQUACTRL 2 SINGLE; Einbauposition beifahrerseitig; für Linkslenker; passender Adapter: F	**2800011305280**	**13052**	27
			AQUACTRL 2 SINGLE; Einbauposition fahrerseitig; für Linkslenker; passender Adapter: F	**2800011314280**	**13142**	30
			REARCTRL; Einbauposition hinten; Fahrzeugausstattung: für Fahrzeuge mit Hecktüren	**2800011503180**	**15031**	33
			REARCTRL; Einbauposition hinten; Fahrzeugausstattung: für Fahrzeuge mit Heckklappe	**2800011515180**	**15151**	39
			AQUACTRL 2 SINGLE; Einbauposition beifahrerseitig; Montageart: Bajonett; für Rechtslenker; passender Adapter: F	**2800011606260**	**16062**	54
			AQUACTRL 2 SINGLE; Einbauposition fahrerseitig; Montageart: Bajonett; für Rechtslenker; passender Adapter: F	**2800011616260**	**16162**	58
2.0 BlueHDi 150 / HDi 150	110 kW	04/16→	AQUACTRL 2 SINGLE; Einbauposition beifahrerseitig; für Linkslenker; passender Adapter: F	**2800011305280**	**13052**	27
			AQUACTRL 2 SINGLE; Einbauposition fahrerseitig; für Linkslenker; passender Adapter: F	**2800011314280**	**13142**	30
			REARCTRL; Einbauposition hinten; Fahrzeugausstattung: für Fahrzeuge mit Hecktüren	**2800011503170** **2800011503180**	**50317** **15031**	33 33
			REARCTRL; Einbauposition hinten; Fahrzeugausstattung: für Fahrzeuge mit Heckklappe	**2800011515170** **2800011515180**	**51517** **15151**	39 39
			AQUACTRL 2 SINGLE; Einbauposition beifahrerseitig; Montageart: Bajonett; für Rechtslenker; passender Adapter: F	**2800011606260** **2800011606270**	**16062** **60627**	54 54
			AQUACTRL 2 SINGLE; Einbauposition fahrerseitig; Montageart: Bajonett; für Rechtslenker; passender Adapter: F	**2800011616260** **2800011630270**	**16162** **63027**	58 63

© 2025 Continental Aftermarket & Services GmbH

PEUGEOT - TRAVELLER Bus (V_) 04/16→						
Wischblatt						
2.0 BlueHDi 150 / HDi 150 4x4	110 kW	04/16→	AQUACTRL 2 SINGLE; Einbauposition beifahrerseitig; für Linkslenker; passender Adapter: F	**2800011305280**	**13052**	27
			AQUACTRL 2 SINGLE; Einbauposition fahrerseitig; für Linkslenker; passender Adapter: F	**2800011314280**	**13142**	30
			REARCTRL; Einbauposition hinten; Fahrzeugausstattung: für Fahrzeuge mit Hecktüren	**2800011503180**	**15031**	33
			REARCTRL; Einbauposition hinten; Fahrzeugausstattung: für Fahrzeuge mit Heckklappe	**2800011515180**	**15151**	39
			AQUACTRL 2 SINGLE; Einbauposition beifahrerseitig; Montageart: Bajonett; für Rechtslenker; passender Adapter: F	**2800011606260**	**16062**	54
			AQUACTRL 2 SINGLE; Einbauposition fahrerseitig; Montageart: Bajonett; für Rechtslenker; passender Adapter: F	**2800011616260**	**16162**	58
2.0 BlueHDi 180	130 kW	04/16→	AQUACTRL 2 SINGLE; Einbauposition beifahrerseitig; für Linkslenker; passender Adapter: F	**2800011305280**	**13052**	27
			AQUACTRL 2 SINGLE; Einbauposition fahrerseitig; für Linkslenker; passender Adapter: F	**2800011314280**	**13142**	30
			REARCTRL; Einbauposition hinten; Fahrzeugausstattung: für Fahrzeuge mit Hecktüren	**2800011503170** **2800011503180**	**50317** **15031**	33 33
			REARCTRL; Einbauposition hinten; Fahrzeugausstattung: für Fahrzeuge mit Heckklappe	**2800011515170** **2800011515180**	**51517** **15151**	39 39
			AQUACTRL 2 SINGLE; Einbauposition beifahrerseitig; Montageart: Bajonett; für Rechtslenker; passender Adapter: F	**2800011606260** **2800011606270**	**16062** **60627**	54 54
			AQUACTRL 2 SINGLE; Einbauposition fahrerseitig; Montageart: Bajonett; für Rechtslenker; passender Adapter: F	**2800011616260** **2800011630270**	**16162** **63027**	58 63
E-TRAVELLER	100 kW	09/20→10/23	AQUACTRL 2 SINGLE; Einbauposition beifahrerseitig; für Linkslenker; passender Adapter: F	**2800011305280**	**13052**	27
			AQUACTRL 2 SINGLE; Einbauposition fahrerseitig; für Linkslenker; passender Adapter: F	**2800011314280**	**13142**	30
			REARCTRL; Einbauposition hinten; Fahrzeugausstattung: für Fahrzeuge mit Hecktüren	**2800011503180**	**15031**	33
			REARCTRL; Einbauposition hinten; Fahrzeugausstattung: für Fahrzeuge mit Heckklappe	**2800011515180**	**15151**	39
			AQUACTRL 2 SINGLE; Einbauposition beifahrerseitig; Montageart: Bajonett; für Rechtslenker; passender Adapter: F	**2800011606260**	**16062**	54
			AQUACTRL 2 SINGLE; Einbauposition fahrerseitig; Montageart: Bajonett; für Rechtslenker; passender Adapter: F	**2800011616260**	**16162**	58
PLYMOUTH - BREEZE 12/95→04/01						
Wischblatt						
2.0 16V 2.4 16V	98 kW 103 kW	12/95→04/01 12/95→04/01	AQUACTRL 2 SINGLE; Einbauposition beifahrerseitig; für Linkslenker; passender Adapter: A	**2800011309280**	**13092**	28
2.4 16V	112 kW	12/95→04/01	AQUACTRL 2 SINGLE; Einbauposition fahrerseitig; für Linkslenker; passender Adapter: A	**2800011309280**	**13092**	28
PLYMOUTH - NEON II Stufenheck 08/99→						
Wischblatt						
2.0 16V 2.0 16V	98 kW 112 kW	08/99→ 09/99→09/05	AQUACTRL 2 SINGLE; Einbauposition beifahrerseitig; für Linkslenker; passender Adapter: A	**2800011305280**	**13052**	27
			AQUACTRL 2 SINGLE; Einbauposition fahrerseitig; für Linkslenker; passender Adapter: A	**2800011309280**	**13092**	28

© 2025 Continental Aftermarket & Services GmbH

PLYMOUTH - NEON Stufenheck 05/94→08/99						
Wischblatt						
2.0 16V	98 kW	05/94→08/99	AQUACTRL 2 SET; für Linkslenker	**2800011230280**	**12302**	12
2.0 16V	107 kW	06/94→08/99	AQUACTRL 2 SINGLE; Einbauposition beifahrer-seitig; für Linkslenker; passender Adapter: A	**2800011304280**	**13042**	26
2.0 16V	112 kW	04/96→08/99				
			AQUACTRL 2 SINGLE; Einbauposition fahrerseitig; für Linkslenker; passender Adapter: A	**2800011307280**	**13072**	27
PLYMOUTH - SUNDANCE Coupe 03/86→09/94						
Wischblatt						
2.2	67 kW	10/89→09/94	AQUACTRL 2 SINGLE; Einbauposition fahrerseitig; für Linkslenker; passender Adapter: A	**2800011304280**	**13042**	26
2.2	72 kW	03/86→09/89				
2.2 Turbo	109 kW	03/86→09/89	AQUACTRL 2 SINGLE; Einbauposition beifahrer-seitig; für Linkslenker; passender Adapter: A	**2800011304280**	**13042**	26
2.2 Turbo	129 kW	10/89→09/91				
2.5 Duster	74 kW	10/89→09/94				
2.5 Turbo	112 kW	10/89→09/94				
3.0 Duster	104 kW	10/91→09/94				
PLYMOUTH - SUNDANCE Stufenheck 03/86→09/94						
Wischblatt						
2.2	67 kW	10/89→09/94	AQUACTRL 2 SINGLE; Einbauposition beifahrer-seitig; für Linkslenker; passender Adapter: A	**2800011304280**	**13042**	26
2.2	72 kW	03/86→09/89				
2.2 Turbo	109 kW	03/86→09/89	AQUACTRL 2 SINGLE; Einbauposition fahrerseitig; für Linkslenker; passender Adapter: A	**2800011304280**	**13042**	26
2.2 Turbo	129 kW	10/89→09/91				
2.5 Duster	74 kW	10/89→09/94				
2.5 Turbo	112 kW	10/89→09/94				
3.0 Duster	104 kW	10/91→09/94				
PLYMOUTH - VOYAGER / GRAND VOYAGER 09/83→09/90						
Wischblatt						
3.3 LE	112 kW	10/89→09/90	AQUACTRL 2 SINGLE; Einbauposition beifahrer-seitig; für Linkslenker; passender Adapter: A	**2800011316280**	**13162**	30
			AQUACTRL 2 SINGLE; Einbauposition fahrerseitig; für Linkslenker; passender Adapter: A	**2800011316280**	**13162**	30
PLYMOUTH - VOYAGER / GRAND VOYAGER 01/95→03/01						
Wischblatt						
2.0 i	98 kW	01/95→03/01	AQUACTRL 2 SINGLE; Einbauposition fahrerseitig; für Linkslenker; passender Adapter: A	**2800011316280**	**13162**	30
2.4	112 kW	09/95→12/97				
2.4 i	111 kW	01/95→03/01	AQUACTRL 2 SINGLE; Einbauposition beifahrer-seitig; für Linkslenker; passender Adapter: A	**2800011316280**	**13162**	30
2.5 TD	85 kW	01/95→03/01				
3.0	112 kW	01/95→03/01				
3.3 Flex-Fuel	116 kW	01/98→03/01				
3.3 i	112 kW	06/95→12/00				
3.3 i	116 kW	01/95→03/01				
3.8 i	122 kW	01/95→03/01				
3.8 i	131 kW	01/95→03/01				
3.8 i AWD	122 kW	01/95→03/01				
3.8 i AWD	131 kW	01/95→03/01				
PONTIAC - BONNEVILLE Stufenheck 09/86→12/91						
Wischblatt						
3.8 V6	123 kW	09/86→12/91	AQUACTRL 2 SINGLE; Einbauposition fahrerseitig; für Linkslenker; passender Adapter: A	**2800011305280**	**13052**	27
			AQUACTRL 2 SINGLE; Einbauposition beifahrer-seitig; für Linkslenker; passender Adapter: A	**2800011305280**	**13052**	27
PONTIAC - FIREBIRD 09/81→10/92						
Wischblatt						
2.8	84 kW	01/82→12/84	AQUACTRL 2 SINGLE; Einbauposition fahrerseitig; für Linkslenker; passender Adapter: A	**2800011304280**	**13042**	26
2.8	93 kW	01/85→12/89				
5.0	112 kW	12/81→10/89	AQUACTRL 2 SINGLE; Einbauposition beifahrer-seitig; für Linkslenker; passender Adapter: A	**2800011304280**	**13042**	26
5.0	127 kW	09/87→12/89				
5.7	132 kW	01/83→12/89				

© 2025 Continental Aftermarket & Services GmbH

PONTIAC - FIREBIRD 09/81→10/92						
Wischblatt						
Trans Am 3.1	104 kW	01/87→10/92	AQUACTRL 2 SINGLE; 12/89; Einbauposition fahrerseitig; für Linkslenker; passender Adapter: A	**2800011304280**	**13042**	26
			AQUACTRL 2 SINGLE; 12/89; Einbauposition beifahrerseitig; für Linkslenker; passender Adapter: A	**2800011304280**	**13042**	26
PONTIAC - FIREBIRD (FS87) 10/92→12/02						
Wischblatt						
3.4	109 kW	10/92→12/95	AQUACTRL 2 SINGLE; Einbauposition beifahrerseitig; für Linkslenker; passender Adapter: A	**2800011304280**	**13042**	26
3.4	119 kW	11/92→12/95				
3.8	149 kW	10/94→12/97	AQUACTRL 2 SINGLE; Einbauposition fahrerseitig; für Linkslenker; passender Adapter: A	**2800011304280**	**13042**	26
5.7	201 kW	10/92→12/97				
5.7	227 kW	09/96→12/02				
PONTIAC - FIREBIRD Cabriolet (FS67) 01/93→12/02						
Wischblatt						
3.4	119 kW	01/93→12/95	AQUACTRL 2 SINGLE; Einbauposition fahrerseitig; für Linkslenker; passender Adapter: A	**2800011304280**	**13042**	26
3.8	149 kW	10/94→12/97				
5.7	205 kW	01/93→12/96	AQUACTRL 2 SINGLE; Einbauposition beifahrerseitig; für Linkslenker; passender Adapter: A	**2800011304280**	**13042**	26
PONTIAC - GRAND PRIX VI Coupe 07/96→12/03						
Wischblatt						
3.1	119 kW	09/96→12/97	AQUACTRL 2 SET; für Linkslenker	**2800011207280**	**12072**	5
3.8 GT	149 kW	08/99→12/03	AQUACTRL 2 SINGLE; Einbauposition fahrerseitig; für Linkslenker; passender Adapter: A	**2800011306280**	**13062**	27
3.8 GT Power	179 kW	07/96→12/03				
			AQUACTRL 2 SINGLE; Einbauposition beifahrerseitig; für Linkslenker; passender Adapter: A	**2800011306280**	**13062**	27
PONTIAC - GRAND PRIX VI Stufenheck 07/96→12/03						
Wischblatt						
3.8	145 kW	07/96→07/99	AQUACTRL 2 SINGLE; Einbauposition fahrerseitig; für Linkslenker; passender Adapter: A	**2800011309280**	**13092**	28
3.8	149 kW	08/99→12/03				
3.8 GT Power	179 kW	07/96→12/03	AQUACTRL 2 SINGLE; Einbauposition beifahrerseitig; für Linkslenker; passender Adapter: A	**2800011309280**	**13092**	28
PONTIAC - MONTANA 04/98→12/05						
Wischblatt						
3.4	138 kW	04/98→08/05	AQUACTRL 2 SINGLE; Einbauposition fahrerseitig; für Linkslenker; passender Adapter: A	**2800011312280**	**13122**	29
3.4 AWD	138 kW	04/98→08/05				
			AQUACTRL 2 SINGLE; Einbauposition beifahrerseitig; für Linkslenker; passender Adapter: A	**2800011312280**	**13122**	29
PONTIAC - PHOENIX 04/79→12/81						
Wischblatt						
2.8	85 kW	04/79→12/81	AQUACTRL 2 SINGLE; Einbauposition beifahrerseitig; für Linkslenker; passender Adapter: A	**2800011304280**	**13042**	26
			AQUACTRL 2 SINGLE; Einbauposition fahrerseitig; für Linkslenker; passender Adapter: A	**2800011304280**	**13042**	26
PONTIAC - PHOENIX Coupe 04/79→12/84						
Wischblatt						
2.8	86 kW	04/79→12/81	AQUACTRL 2 SINGLE; Einbauposition beifahrerseitig; für Linkslenker; passender Adapter: A	**2800011304280**	**13042**	26
			AQUACTRL 2 SINGLE; Einbauposition fahrerseitig; für Linkslenker; passender Adapter: A	**2800011304280**	**13042**	26
PONTIAC - SUNBIRD 10/75→12/81						
Wischblatt						
3.8	83 kW	10/75→12/81	AQUACTRL 2 SINGLE; Einbauposition fahrerseitig; für Linkslenker; passender Adapter: A	**2800011302280**	**13022**	26
			AQUACTRL 2 SINGLE; Einbauposition beifahrerseitig; für Linkslenker; passender Adapter: A	**2800011302280**	**13022**	26

© 2025 Continental Aftermarket & Services GmbH

PONTIAC - SUNFIRE 06/94→10/05						
Wischblatt						
2.2	86 kW	11/98→10/02	AQUACTRL 2 SINGLE; Einbauposition beifahrerseitig; für Linkslenker; passender Adapter: A	**2800011303280**	**13032**	26
			AQUACTRL 2 SINGLE; Einbauposition fahrerseitig; für Linkslenker; passender Adapter: A	**2800011306280**	**13062**	27
PONTIAC - SUNFIRE Coupe 06/94→09/05						
Wischblatt						
2.2 SE	86 kW	11/98→10/02	AQUACTRL 2 SINGLE; Einbauposition beifahrerseitig; für Linkslenker; passender Adapter: A	**2800011303280**	**13032**	26
			AQUACTRL 2 SINGLE; Einbauposition fahrerseitig; für Linkslenker; passender Adapter: A	**2800011306280**	**13062**	27
PONTIAC - TRANS SPORT 03/97→12/99						
Wischblatt						
3.4 3.4	134 kW 137 kW	03/97→09/98 09/98→12/99	AQUACTRL 2 SINGLE; Einbauposition fahrerseitig; für Linkslenker; passender Adapter: A	**2800011312280**	**13122**	29
			AQUACTRL 2 SINGLE; Einbauposition beifahrerseitig; für Linkslenker; passender Adapter: A	**2800011312280**	**13122**	29
PONTIAC - TRANS SPORT (UM06) 07/89→12/97						
Wischblatt						
2.3 2.3 3.1 3.1 3.1 3.8 3.8 3.8	101 kW 108 kW 89 kW 90 kW 104 kW 112 kW 123 kW 127 kW	01/93→03/97 01/93→03/97 08/89→12/92 07/89→03/97 07/89→03/97 07/89→03/97 07/89→03/97 07/89→03/97	AQUACTRL 2 SINGLE; Einbauposition beifahrerseitig; für Linkslenker; passender Adapter: A	**2800011312280**	**13122**	29
			AQUACTRL 2 SINGLE; Einbauposition fahrerseitig; für Linkslenker; passender Adapter: A	**2800011312280**	**13122**	29
PORSCHE - 718 BOXSTER (982) 04/16→						
Wischblatt						
2.0 (982320, 982321)	184 kW	04/16→	AQUACTRL 2 SINGLE; Einbauposition fahrerseitig; für Linkslenker; passender Adapter: B	**2800011307280**	**13072**	27
			AQUACTRL 2 SINGLE; Einbauposition beifahrerseitig; für Linkslenker; passender Adapter: B; Ergänzungsartikel/Ergänzende Info 2: Maß abweichend vom Original	**2800011311280**	**13112**	29
2.0 T (982320, 982321, 982350, 982351) 2.5 GTS (982340, 982341, 982380) 2.5 S (982330, 982331) GTS 4.0 (982360, 982361)	220 kW 269 kW 257 kW 294 kW	04/16→ 10/17→ 04/16→ 01/19→	AQUACTRL 2 SINGLE; Einbauposition fahrerseitig; für Linkslenker; passender Adapter: B	**2800011307280**	**13072**	27
			AQUACTRL 2 SINGLE; Einbauposition beifahrerseitig; für Linkslenker; passender Adapter: B; Ergänzungsartikel/Ergänzende Info 2: Maß abweichend vom Original	**2800011311280**	**13112**	29
			AQUACTRL 2 SINGLE; Einbauposition fahrerseitig; für Rechtslenker; passender Adapter: B	**2800011608260** **2800011626270**	**16082** **62627**	55 62
			AQUACTRL 2 SINGLE; Einbauposition beifahrerseitig; für Rechtslenker; passender Adapter: B	**2800011612260** **2800011612270**	**16122** **61227**	57 57
PORSCHE - 718 BOXSTER Spyder (982) 07/19→						
Wischblatt						
4.0 (982510, 982511)	309 kW	07/19→	AQUACTRL 2 SINGLE; Einbauposition fahrerseitig; für Linkslenker; passender Adapter: B	**2800011307280**	**13072**	27
			AQUACTRL 2 SINGLE; Einbauposition beifahrerseitig; für Linkslenker; passender Adapter: B; Ergänzungsartikel/Ergänzende Info 2: Maß abweichend vom Original	**2800011311280**	**13112**	29
			AQUACTRL 2 SINGLE; Einbauposition fahrerseitig; für Rechtslenker; passender Adapter: B	**2800011608260** **2800011626270**	**16082** **62627**	55 62
			AQUACTRL 2 SINGLE; Einbauposition beifahrerseitig; für Rechtslenker; passender Adapter: B	**2800011612260** **2800011612270**	**16122** **61227**	57 57

© 2025 Continental Aftermarket & Services GmbH

PORSCHE - 718 CAYMAN (982) 04/16→

Wischblatt

2.0 (982120, 982121, 982150, 982151)	220 kW	04/16→	AQUACTRL 2 SINGLE; Einbauposition fahrerseitig; für Linkslenker; passender Adapter: B	**2800011307280**	**13072**	27
			AQUACTRL 2 SINGLE; Einbauposition beifahrerseitig; für Linkslenker; passender Adapter: B; Ergänzungsartikel/Ergänzende Info 2: Maß abweichend vom Original	**2800011311280**	**13112**	29
			AQUACTRL 2 SINGLE; Einbauposition fahrerseitig; für Rechtslenker; passender Adapter: B	**2800011608260** **2800011626270**	**16082** **62627**	55 62
			AQUACTRL 2 SINGLE; Einbauposition beifahrerseitig; für Rechtslenker; passender Adapter: B	**2800011612260** **2800011612270**	**16122** **61227**	57 57
2.0 (982120, 982121)	184 kW	04/16→	AQUACTRL 2 SINGLE; Einbauposition fahrerseitig; für Linkslenker; passender Adapter: B	**2800011307280**	**13072**	27
			AQUACTRL 2 SINGLE; Einbauposition beifahrerseitig; für Linkslenker; passender Adapter: B; Ergänzungsartikel/Ergänzende Info 2: Maß abweichend vom Original	**2800011311280**	**13112**	29
2.5 GTS (982140, 982141) 4.0 GT4 (982810, 982811)	269 kW 309 kW	10/17→ 07/19→	AQUACTRL 2 SINGLE; Einbauposition fahrerseitig; für Linkslenker; passender Adapter: B	**2800011307280**	**13072**	27
			AQUACTRL 2 SINGLE; Einbauposition beifahrerseitig; für Linkslenker; passender Adapter: B; Ergänzungsartikel/Ergänzende Info 2: Maß abweichend vom Original	**2800011311280**	**13112**	29
			AQUACTRL 2 SINGLE; Einbauposition fahrerseitig; für Rechtslenker; passender Adapter: B	**2800011608260** **2800011626270**	**16082** **62627**	55 62
			AQUACTRL 2 SINGLE; Einbauposition beifahrerseitig; für Rechtslenker; passender Adapter: B	**2800011612260** **2800011612270**	**16122** **61227**	57 57
4.0 GT4 RS (982850, 982851)	368 kW	11/21→	AQUACTRL 2 SINGLE; Einbauposition fahrerseitig; für Rechtslenker; passender Adapter: B	**2800011608260**	**16082**	55
			AQUACTRL 2 SINGLE; Einbauposition beifahrerseitig; passender Adapter: B; für Rechtslenker	**2800011610260**	**16102**	56
GTS 4.0 (982160, 982161) S 2.5 (982130, 982131)	294 kW 257 kW	01/19→ 04/16→	AQUACTRL 2 SINGLE; Einbauposition fahrerseitig; für Linkslenker; passender Adapter: B	**2800011307280**	**13072**	27
			AQUACTRL 2 SINGLE; Einbauposition beifahrerseitig; für Linkslenker; passender Adapter: B; Ergänzungsartikel/Ergänzende Info 2: Maß abweichend vom Original	**2800011311280**	**13112**	29
			AQUACTRL 2 SINGLE; Einbauposition fahrerseitig; für Rechtslenker; passender Adapter: B	**2800011608260** **2800011626270**	**16082** **62627**	55 62
			AQUACTRL 2 SINGLE; Einbauposition beifahrerseitig; für Rechtslenker; passender Adapter: B	**2800011612260** **2800011612270**	**16122** **61227**	57 57

PORSCHE - 911 (964) 12/88→09/93

Wischblatt

3.3 Turbo 3.3 Turbo S 3.6 Carrera 3.6 Carrera 4 3.6 Carrera RS	235 kW 261 kW 184 kW 184 kW 191 kW	08/90→09/93 06/91→12/92 07/89→09/93 12/88→09/93 06/91→09/93	AQUACTRL 2 SINGLE; Einbauposition fahrerseitig; für Rechtslenker; passender Adapter: A	**2800011600270**	**60027**	52
			AQUACTRL 2 SINGLE; Einbauposition beifahrerseitig; für Rechtslenker; passender Adapter: A	**2800011600270**	**60027**	52

PORSCHE - 911 (991) 05/11→12/20

Wischblatt

3.0 Carrera 3.0 Carrera 4 3.0 Carrera 4 GTS 3.0 Carrera 4S 3.0 Carrera GTS 3.0 Carrera S 3.0 Carrera T 3.4 Carrera 3.4 Carrera 4 3.8 Carrera 4S 3.8 Carrera 4S / 4 GTS 3.8 Carrera S	272 kW 272 kW 331 kW 309 kW 331 kW 309 kW 272 kW 257 kW 257 kW 294 kW 316 kW 294 kW	11/15→12/19 11/15→12/19 03/17→12/19 11/15→12/19 03/17→12/19 11/15→12/19 01/18→12/19 12/11→12/19 11/12→12/19 11/12→12/19 11/12→12/19 05/11→12/19	AQUACTRL 2 SINGLE; Einbauposition fahrerseitig; für Linkslenker; passender Adapter: B	**2800011307280**	**13072**	27
			AQUACTRL 2 SINGLE; Einbauposition beifahrerseitig; für Linkslenker; passender Adapter: B	**2800011311280**	**13112**	29
			AQUACTRL 2 SINGLE; Einbauposition fahrerseitig; für Rechtslenker; passender Adapter: B	**2800011608260** **2800011626270**	**16082** **62627**	55 62
			AQUACTRL 2 SINGLE; Einbauposition beifahrerseitig; für Rechtslenker; passender Adapter: B	**2800011612260** **2800011612270**	**16122** **61227**	57 57

→

© 2025 Continental Aftermarket & Services GmbH

PORSCHE - 911 (991) 05/11→12/20

Wischblatt

3.8 Carrera S / GTS	316 kW	07/12→12/19	AQUACTRL 2 SINGLE; Einbauposition fahrerseitig; für Linkslenker; passender Adapter: B	2800011307280	13072	27
3.8 GT2 RS	515 kW	07/17→05/20				
3.8 GT3	350 kW	08/13→05/17	AQUACTRL 2 SINGLE; Einbauposition beifahrerseitig; für Linkslenker; passender Adapter: B	2800011311280	13112	29
3.8 Turbo	383 kW	09/13→05/20				
3.8 Turbo	397 kW	01/16→05/20	AQUACTRL 2 SINGLE; Einbauposition fahrerseitig; für Rechtslenker; passender Adapter: B	2800011608260	16082	55
3.8 Turbo S	412 kW	09/13→05/20		2800011626270	62627	62
3.8 Turbo S	427 kW	01/16→05/20				
3.8 Turbo S	446 kW	06/17→05/20	AQUACTRL 2 SINGLE; Einbauposition beifahrerseitig; für Rechtslenker; passender Adapter: B	2800011612260	16122	57
4.0 GT3	368 kW	05/17→12/20		2800011612270	61227	57
4.0 GT3 RS	383 kW	05/18→12/20				
4.0 GT3 RS / R	368 kW	04/15→12/20				

PORSCHE - 911 (992) 11/18→

Wischblatt

3.0 Carrera (992110)	283 kW	01/19→05/24	AQUACTRL 2 SINGLE; Einbauposition fahrerseitig; für Linkslenker; passender Adapter: B	2800011307280	13072	27
3.0 Carrera 4 (992410)	283 kW	01/19→05/24				
3.0 Carrera 4 GTS (992440)	353 kW	01/21→05/24	AQUACTRL 2 SINGLE; Einbauposition beifahrerseitig; für Linkslenker; passender Adapter: B	2800011311280	13112	29
3.0 Carrera 4 S (992420)	331 kW	01/19→05/24	AQUACTRL 2 SINGLE; Einbauposition fahrerseitig; für Rechtslenker; passender Adapter: B	2800011608260	16082	55
3.0 Carrera GTS (992140)	353 kW	01/21→05/24		2800011626270	62627	62
3.0 Carrera S (992120)	331 kW	01/19→05/24				
			AQUACTRL 2 SINGLE; Einbauposition beifahrerseitig; für Rechtslenker; passender Adapter: B	2800011612260	16122	57
				2800011612270	61227	57
3.0 Carrera T (992150)	283 kW	04/22→05/24	AQUACTRL 2 SINGLE; Einbauposition fahrerseitig; für Rechtslenker; passender Adapter: B	2800011608260	16082	55
3.8 Sport Classic (992130)	405 kW	01/21→05/24				
			AQUACTRL 2 SINGLE; Einbauposition beifahrerseitig; passender Adapter: B; für Rechtslenker	2800011610260	16102	56
3.8 Turbo (992430)	427 kW	03/20→05/24	AQUACTRL 2 SINGLE; Einbauposition fahrerseitig; für Linkslenker; passender Adapter: B	2800011307280	13072	27
3.8 Turbo S (992450)	478 kW	03/20→05/24				
GT3 (992810)	375 kW	05/21→05/24	AQUACTRL 2 SINGLE; Einbauposition beifahrerseitig; für Linkslenker; passender Adapter: B	2800011311280	13112	29
			AQUACTRL 2 SINGLE; Einbauposition fahrerseitig; für Rechtslenker; passender Adapter: B	2800011608260	16082	55
				2800011626270	62627	62
			AQUACTRL 2 SINGLE; Einbauposition beifahrerseitig; für Rechtslenker; passender Adapter: B	2800011612260	16122	57
				2800011612270	61227	57
GT3 RS (992850)	386 kW	09/22→05/24	AQUACTRL 2 SINGLE; Einbauposition fahrerseitig; für Rechtslenker; passender Adapter: B	2800011608260	16082	55
			AQUACTRL 2 SINGLE; Einbauposition beifahrerseitig; passender Adapter: B; für Rechtslenker	2800011610260	16102	56

PORSCHE - 911 (993) 10/93→09/97

Wischblatt

3.6 Carrera	200 kW	10/93→08/95	AQUACTRL 2 SINGLE; Einbauposition beifahrerseitig; für Rechtslenker; passender Adapter: A	2800011600260	16002	52
				2800011600270	60027	52
			AQUACTRL 2 SINGLE; Einbauposition fahrerseitig; für Rechtslenker; passender Adapter: A	2800011600260	16002	52
				2800011600270	60027	52
3.6 Carrera	210 kW	08/95→09/97	AQUACTRL 2 SINGLE; 09/95 ; Einbauposition beifahrerseitig; für Rechtslenker; passender Adapter: A	2800011602260	16022	53
				2800011623270	62327	61
			AQUACTRL 2 SINGLE; 09/95 ; Einbauposition fahrerseitig; für Rechtslenker; passender Adapter: A	2800011605260	16052	54
				2800011624270	62427	61
3.6 Carrera 4	200 kW	07/94→08/95	AQUACTRL 2 SINGLE; Einbauposition beifahrerseitig; für Rechtslenker; passender Adapter: A	2800011600260	16002	52
				2800011600270	60027	52
			AQUACTRL 2 SINGLE; Einbauposition fahrerseitig; für Rechtslenker; passender Adapter: A	2800011600260	16002	52
				2800011600270	60027	52
3.6 Carrera 4	210 kW	08/95→09/97	AQUACTRL 2 SINGLE; 09/95 ; Einbauposition beifahrerseitig; für Rechtslenker; passender Adapter: A	2800011602260	16022	53
				2800011623270	62327	61
			AQUACTRL 2 SINGLE; 09/95 ; Einbauposition fahrerseitig; für Rechtslenker; passender Adapter: A	2800011605260	16052	54
				2800011624270	62427	61

© 2025 Continental Aftermarket & Services GmbH

PORSCHE - 911 (993) 10/93→09/97

Wischblatt

3.6 Turbo 4 3.6 Turbo GT2	300 kW 316 kW	03/95→09/97 03/95→09/97	AQUACTRL 2 SINGLE; 08/95; Einbauposition beifahrerseitig; für Rechtslenker; passender Adapter: A	**2800011600260** **2800011600270**	**16002** **60027**	52 52
			AQUACTRL 2 SINGLE; 08/95; Einbauposition fahrerseitig; für Rechtslenker; passender Adapter: A	**2800011600260** **2800011600270**	**16002** **60027**	52 52
			AQUACTRL 2 SINGLE; 09/95 ; Einbauposition beifahrerseitig; für Rechtslenker; passender Adapter: A	**2800011602260** **2800011623270**	**16022** **62327**	53 61
			AQUACTRL 2 SINGLE; 09/95 ; Einbauposition fahrerseitig; für Rechtslenker; passender Adapter: A	**2800011605260** **2800011624270**	**16052** **62427**	54 61
3.6 Turbo GT2 4	316 kW	08/95→09/97	AQUACTRL 2 SINGLE; 09/95 ; Einbauposition beifahrerseitig; für Rechtslenker; passender Adapter: A	**2800011602260** **2800011623270**	**16022** **62327**	53 61
			AQUACTRL 2 SINGLE; 09/95 ; Einbauposition fahrerseitig; für Rechtslenker; passender Adapter: A	**2800011605260** **2800011624270**	**16052** **62427**	54 61
3.6 Turbo GT2 4	331 kW	06/97→09/97	AQUACTRL 2 SINGLE; Einbauposition beifahrerseitig; für Rechtslenker; passender Adapter: A	**2800011602260** **2800011623270**	**16022** **62327**	53 61
			AQUACTRL 2 SINGLE; Einbauposition fahrerseitig; für Rechtslenker; passender Adapter: A	**2800011605260** **2800011624270**	**16052** **62427**	54 61
3.8 Carrera	210 kW	06/95→09/97	AQUACTRL 2 SINGLE; 08/95; Einbauposition beifahrerseitig; für Rechtslenker; passender Adapter: A	**2800011600260** **2800011600270**	**16002** **60027**	52 52
			AQUACTRL 2 SINGLE; 08/95; Einbauposition fahrerseitig; für Rechtslenker; passender Adapter: A	**2800011600260** **2800011600270**	**16002** **60027**	52 52
			AQUACTRL 2 SINGLE; 09/95 ; Einbauposition beifahrerseitig; für Rechtslenker; passender Adapter: A	**2800011602260** **2800011623270**	**16022** **62327**	53 61
			AQUACTRL 2 SINGLE; 09/95 ; Einbauposition fahrerseitig; für Rechtslenker; passender Adapter: A	**2800011605260** **2800011624270**	**16052** **62427**	54 61
3.8 Carrera	221 kW	08/95→09/97	AQUACTRL 2 SINGLE; 09/95 ; Einbauposition beifahrerseitig; für Rechtslenker; passender Adapter: A	**2800011602260** **2800011623270**	**16022** **62327**	53 61
			AQUACTRL 2 SINGLE; 09/95 ; Einbauposition fahrerseitig; für Rechtslenker; passender Adapter: A	**2800011605260** **2800011624270**	**16052** **62427**	54 61
3.8 Carrera 4	210 kW	06/95→09/97	AQUACTRL 2 SINGLE; 08/95; Einbauposition beifahrerseitig; für Rechtslenker; passender Adapter: A	**2800011600260** **2800011600270**	**16002** **60027**	52 52
			AQUACTRL 2 SINGLE; 08/95; Einbauposition fahrerseitig; für Rechtslenker; passender Adapter: A	**2800011600260** **2800011600270**	**16002** **60027**	52 52
			AQUACTRL 2 SINGLE; 09/95 ; Einbauposition beifahrerseitig; für Rechtslenker; passender Adapter: A	**2800011602260** **2800011623270**	**16022** **62327**	53 61
			AQUACTRL 2 SINGLE; 09/95 ; Einbauposition fahrerseitig; für Rechtslenker; passender Adapter: A	**2800011605260** **2800011624270**	**16052** **62427**	54 61
3.8 Carrera 4	221 kW	08/95→09/97	AQUACTRL 2 SINGLE; 09/95 ; Einbauposition beifahrerseitig; für Rechtslenker; passender Adapter: A	**2800011602260** **2800011623270**	**16022** **62327**	53 61
			AQUACTRL 2 SINGLE; 09/95 ; Einbauposition fahrerseitig; für Rechtslenker; passender Adapter: A	**2800011605260** **2800011624270**	**16052** **62427**	54 61
3.8 Carrera RS	221 kW	06/95→09/97	AQUACTRL 2 SINGLE; 08/95; Einbauposition beifahrerseitig; für Rechtslenker; passender Adapter: A	**2800011600260** **2800011600270**	**16002** **60027**	52 52
			AQUACTRL 2 SINGLE; 08/95; Einbauposition fahrerseitig; für Rechtslenker; passender Adapter: A	**2800011600260** **2800011600270**	**16002** **60027**	52 52

→

© 2025 Continental Aftermarket & Services GmbH

PORSCHE - 911 (993) 10/93→09/97

Wischblatt

3.8 Carrera RS	221 kW	06/95→09/97	AQUACTRL 2 SINGLE; 09/95 ; Einbauposition beifahrerseitig; für Rechtslenker; passender Adapter: A	2800011602260 2800011623270	16022 62327	53 61
			AQUACTRL 2 SINGLE; 09/95 ; Einbauposition fahrerseitig; für Rechtslenker; passender Adapter: A	2800011605260 2800011624270	16052 62427	54 61

PORSCHE - 911 (996) 08/97→09/05

Wischblatt

3.4 Carrera 3.4 Carrera 3.4 Carrera 4 3.4 Carrera 4 3.6 Carrera 3.6 Carrera 4 3.6 Carrera 4S 3.6 Carrera S 3.6 GT2 3.6 GT2 3.6 GT3 3.6 GT3 3.6 S 3.6 Turbo 4 3.6 Turbo 4S	221 kW 235 kW 221 kW 235 kW 235 kW 235 kW 254 kW 254 kW 340 kW 355 kW 265 kW 280 kW 331 kW 309 kW 331 kW	08/97→07/01 08/97→07/99 08/97→07/01 09/97→07/99 10/01→08/04 10/01→08/04 02/03→07/04 02/03→08/05 04/01→08/05 10/03→08/05 03/99→07/02 03/03→09/05 08/04→08/05 06/00→08/05 02/03→08/05	AQUACTRL 2 SINGLE; Einbauposition beifahrerseitig; für Linkslenker; passender Adapter: A	2800011309280	13092	28
			AQUACTRL 2 SINGLE; Einbauposition fahrerseitig; für Linkslenker; passender Adapter: A	2800011309280	13092	28
			AQUACTRL 2 SINGLE; Einbauposition beifahrerseitig; für Rechtslenker; passender Adapter: A	2800011608260 2800011626270	16082 62627	55 62
			AQUACTRL 2 SINGLE; Einbauposition fahrerseitig; für Rechtslenker; passender Adapter: A	2800011610260 2800011610270	16102 61027	56 56

PORSCHE - 911 (997) 07/04→12/13

Wischblatt

3.6 Carrera	235 kW	08/04→07/05	AQUACTRL 2 SINGLE; Einbauposition fahrerseitig; für Linkslenker; passender Adapter: A	2800011309280	13092	28
			AQUACTRL 2 SINGLE; Einbauposition beifahrerseitig; für Linkslenker; passender Adapter: A	2800011309280	13092	28
			AQUACTRL 2 SINGLE; Einbauposition beifahrerseitig; für Rechtslenker; passender Adapter: A	2800011608260	16082	55
			AQUACTRL 2 SINGLE; Einbauposition fahrerseitig; für Rechtslenker; passender Adapter: A	2800011610260	16102	56
3.6 Carrera 3.6 Carrera 3.6 Carrera 4 3.6 Carrera 4 3.6 GT 2 3.6 GT2 RS 3.6 GT3 3.6 Turbo 3.8 Carrera 4S	239 kW 254 kW 239 kW 254 kW 390 kW 456 kW 305 kW 353 kW 261 kW	07/04→12/08 06/08→12/11 07/04→12/08 06/08→12/12 09/07→12/12 05/10→12/12 03/06→12/09 03/06→12/09 07/04→12/08	AQUACTRL 2 SINGLE; Einbauposition fahrerseitig; für Linkslenker; passender Adapter: A	2800011309280	13092	28
			AQUACTRL 2 SINGLE; Einbauposition beifahrerseitig; für Linkslenker; passender Adapter: A	2800011309280	13092	28
			AQUACTRL 2 SINGLE; Einbauposition beifahrerseitig; für Rechtslenker; passender Adapter: A	2800011608260 2800011626270	16082 62627	55 62
			AQUACTRL 2 SINGLE; Einbauposition fahrerseitig; für Rechtslenker; passender Adapter: A	2800011610260 2800011610270	16102 61027	56 56
3.8 Carrera 4S	264 kW	09/05→12/08	AQUACTRL 2 SINGLE; Einbauposition fahrerseitig; für Linkslenker; passender Adapter: A	2800011309280	13092	28
			AQUACTRL 2 SINGLE; Einbauposition beifahrerseitig; für Linkslenker; passender Adapter: A	2800011309280	13092	28
			AQUACTRL 2 SINGLE; Einbauposition beifahrerseitig; für Rechtslenker; passender Adapter: A	2800011608260	16082	55
			AQUACTRL 2 SINGLE; Einbauposition fahrerseitig; für Rechtslenker; passender Adapter: A	2800011610260	16102	56
3.8 Carrera 4S 3.8 Carrera 4S 3.8 Carrera 4S / 4 GTS 3.8 Carrera S 3.8 Carrera S 3.8 Carrera S 3.8 Carrera S / GTS 3.8 GT3 3.8 GT3 RS 3.8 Turbo 3.8 Turbo S 4.0 GT3 RS	280 kW 283 kW 300 kW 261 kW 280 kW 283 kW 300 kW 320 kW 331 kW 368 kW 390 kW 368 kW	08/05→12/08 06/08→12/12 06/09→12/12 07/04→12/08 08/05→12/08 06/08→12/11 06/09→12/11 05/09→12/11 08/09→12/11 09/09→12/12 02/10→12/12 07/11→12/12	AQUACTRL 2 SINGLE; Einbauposition fahrerseitig; für Linkslenker; passender Adapter: A	2800011309280	13092	28
			AQUACTRL 2 SINGLE; Einbauposition beifahrerseitig; für Linkslenker; passender Adapter: A	2800011309280	13092	28
			AQUACTRL 2 SINGLE; Einbauposition beifahrerseitig; für Rechtslenker; passender Adapter: A	2800011608260 2800011626270	16082 62627	55 62
			AQUACTRL 2 SINGLE; Einbauposition fahrerseitig; für Rechtslenker; passender Adapter: A	2800011610260 2800011610270	16102 61027	56 56

© 2025 Continental Aftermarket & Services GmbH

PORSCHE - 911 Cabriolet (964) 05/89→06/94

Wischblatt

3.6 Carrera	184 kW	07/89→05/94	AQUACTRL 2 SINGLE; Einbauposition fahrerseitig; für Rechtslenker; passender Adapter: A	**2800011600270**	**60027**	52
3.6 Carrera 4	184 kW	05/89→05/94	AQUACTRL 2 SINGLE; Einbauposition beifahrerseitig; für Rechtslenker; passender Adapter: A	**2800011600270**	**60027**	52

PORSCHE - 911 Cabriolet (991) 03/12→05/20

Wischblatt

3.0 Carrera	272 kW	11/15→12/19	AQUACTRL 2 SINGLE; Einbauposition fahrerseitig; für Linkslenker; passender Adapter: B	**2800011307280**	**13072**	27
3.0 Carrera 4	272 kW	11/15→12/19				
3.0 Carrera 4 GTS	331 kW	03/17→12/19	AQUACTRL 2 SINGLE; Einbauposition beifahrerseitig; für Linkslenker; passender Adapter: B	**2800011311280**	**13112**	29
3.0 Carrera 4S	309 kW	11/15→12/19				
3.0 Carrera GTS	331 kW	03/17→12/19	AQUACTRL 2 SINGLE; Einbauposition fahrerseitig; für Rechtslenker; passender Adapter: B	**2800011608260**	**16082**	55
3.0 Carrera S	309 kW	11/15→12/19		**2800011626270**	**62627**	62
3.4 Carrera	257 kW	03/12→12/19	AQUACTRL 2 SINGLE; Einbauposition beifahrerseitig; für Rechtslenker; passender Adapter: B	**2800011612260**	**16122**	57
3.4 Carrera 4	257 kW	11/12→12/19		**2800011612270**	**61227**	57
3.8 Carrera 4S	294 kW	11/12→12/19				
3.8 Carrera 4S / 4 GTS	316 kW	11/12→12/19				
3.8 Carrera S	294 kW	03/12→12/19				
3.8 Carrera S / GTS	316 kW	07/12→12/19				
3.8 Turbo	383 kW	12/13→05/20				
3.8 Turbo	397 kW	01/16→05/20				
3.8 Turbo S	412 kW	12/13→05/20				
3.8 Turbo S	427 kW	01/16→05/20				

PORSCHE - 911 Cabriolet (992) 01/19→

Wischblatt

3.0 Carrera (992310)	283 kW	01/19→05/24	AQUACTRL 2 SINGLE; Einbauposition fahrerseitig; für Linkslenker; passender Adapter: B	**2800011307280**	**13072**	27
3.0 Carrera 4 (992610)	283 kW	01/19→05/24				
3.0 Carrera 4 GTS (992640)	353 kW	01/21→05/24	AQUACTRL 2 SINGLE; Einbauposition beifahrerseitig; für Linkslenker; passender Adapter: B	**2800011311280**	**13112**	29
3.0 Carrera 4 S (992620)	331 kW	01/19→05/24	AQUACTRL 2 SINGLE; Einbauposition fahrerseitig; für Rechtslenker; passender Adapter: B	**2800011608260**	**16082**	55
3.0 Carrera GTS (992340)	353 kW	01/21→05/24		**2800011626270**	**62627**	62
3.0 Carrera S (992320)	331 kW	01/19→05/24	AQUACTRL 2 SINGLE; Einbauposition beifahrerseitig; für Rechtslenker; passender Adapter: B	**2800011612260**	**16122**	57
3.8 Turbo (992630)	427 kW	03/20→05/24		**2800011612270**	**61227**	57
3.8 Turbo S (992650)	478 kW	03/20→05/24				

PORSCHE - 911 Cabriolet (993) 07/94→12/97

Wischblatt

3.6 Carrera	200 kW	07/94→08/95	AQUACTRL 2 SINGLE; Einbauposition beifahrerseitig; für Rechtslenker; passender Adapter: A	**2800011602260**	**16022**	53
3.6 Carrera	210 kW	08/95→09/97		**2800011623270**	**62327**	61
3.6 Carrera 4	200 kW	07/94→08/95	AQUACTRL 2 SINGLE; Einbauposition fahrerseitig; für Rechtslenker; passender Adapter: A	**2800011605260**	**16052**	54
3.6 Carrera 4	210 kW	08/95→09/97		**2800011624270**	**62427**	61
3.8 Carrera	210 kW	06/95→09/97				
3.8 Carrera	221 kW	08/95→09/97				
3.8 Carrera 4	210 kW	06/95→09/97				
3.8 Carrera 4	221 kW	08/95→09/97				

PORSCHE - 911 Cabriolet (996) 08/97→08/05

Wischblatt

3.4 Carrera	221 kW	02/98→09/01	AQUACTRL 2 SINGLE; Einbauposition fahrerseitig; für Linkslenker; passender Adapter: A	**2800011309280**	**13092**	28
3.4 Carrera	235 kW	08/97→07/99				
3.4 Carrera 4	221 kW	02/98→09/01	AQUACTRL 2 SINGLE; Einbauposition beifahrerseitig; für Linkslenker; passender Adapter: A	**2800011309280**	**13092**	28
3.4 Carrera 4	235 kW	08/97→07/99				
3.6 Carrera	235 kW	10/01→08/05	AQUACTRL 2 SINGLE; Einbauposition beifahrerseitig; für Rechtslenker; passender Adapter: A	**2800011608260**	**16082**	55
3.6 Carrera 4	235 kW	10/01→08/05		**2800011626270**	**62627**	62
3.6 Carrera 4S	254 kW	06/02→08/05	AQUACTRL 2 SINGLE; Einbauposition fahrerseitig; für Rechtslenker; passender Adapter: A	**2800011610260**	**16102**	56
3.6 Carrera S	254 kW	06/02→08/05		**2800011610270**	**61027**	56
3.6 S	331 kW	08/04→08/05				
3.6 Turbo 4	309 kW	10/03→08/05				
3.6 Turbo 4S	331 kW	10/03→08/05				

© 2025 Continental Aftermarket & Services GmbH

PORSCHE - 911 Cabriolet (997) 04/05→12/13						
Wischblatt						
3.6 Carrera	235 kW	04/05→07/05	AQUACTRL 2 SINGLE; Einbauposition beifahrerseitig; für Linkslenker; passender Adapter: A	**2800011309280**	**13092**	28
			AQUACTRL 2 SINGLE; Einbauposition fahrerseitig; für Linkslenker; passender Adapter: A	**2800011309280**	**13092**	28
			AQUACTRL 2 SINGLE; Einbauposition beifahrerseitig; für Rechtslenker; passender Adapter: A	**2800011608260**	**16082**	55
			AQUACTRL 2 SINGLE; Einbauposition fahrerseitig; für Rechtslenker; passender Adapter: A	**2800011610260**	**16102**	56
3.6 Carrera 3.6 Carrera 3.6 Carrera 4 3.6 Carrera 4 3.6 Turbo 3.8 Carrera 4S	239 kW 254 kW 239 kW 254 kW 353 kW 261 kW	04/05→12/08 06/08→12/11 04/05→12/08 06/08→12/12 09/07→12/09 04/05→12/08	AQUACTRL 2 SINGLE; Einbauposition beifahrerseitig; für Linkslenker; passender Adapter: A	**2800011309280**	**13092**	28
			AQUACTRL 2 SINGLE; Einbauposition fahrerseitig; für Linkslenker; passender Adapter: A	**2800011309280**	**13092**	28
			AQUACTRL 2 SINGLE; Einbauposition beifahrerseitig; für Rechtslenker; passender Adapter: A	**2800011608260** **2800011626270**	**16082** **62627**	55 62
			AQUACTRL 2 SINGLE; Einbauposition fahrerseitig; für Rechtslenker; passender Adapter: A	**2800011610260** **2800011610270**	**16102** **61027**	56 56
3.8 Carrera 4S	264 kW	04/05→12/10	AQUACTRL 2 SINGLE; Einbauposition beifahrerseitig; für Linkslenker; passender Adapter: A	**2800011309280**	**13092**	28
			AQUACTRL 2 SINGLE; Einbauposition fahrerseitig; für Linkslenker; passender Adapter: A	**2800011309280**	**13092**	28
			AQUACTRL 2 SINGLE; Einbauposition beifahrerseitig; für Rechtslenker; passender Adapter: A	**2800011608260**	**16082**	55
			AQUACTRL 2 SINGLE; Einbauposition fahrerseitig; für Rechtslenker; passender Adapter: A	**2800011610260**	**16102**	56
3.8 Carrera 4S 3.8 Carrera 4S 3.8 Carrera 4S / 4 GTS 3.8 Carrera S 3.8 Carrera S 3.8 Carrera S 3.8 Carrera S / GTS 3.8 Turbo 3.8 Turbo S	280 kW 283 kW 300 kW 261 kW 280 kW 283 kW 300 kW 368 kW 390 kW	08/05→12/08 06/08→12/12 06/09→12/12 04/05→12/08 08/05→12/08 06/08→12/11 06/09→12/11 09/09→12/12 02/10→12/12	AQUACTRL 2 SINGLE; Einbauposition beifahrerseitig; für Linkslenker; passender Adapter: A	**2800011309280**	**13092**	28
			AQUACTRL 2 SINGLE; Einbauposition fahrerseitig; für Linkslenker; passender Adapter: A	**2800011309280**	**13092**	28
			AQUACTRL 2 SINGLE; Einbauposition beifahrerseitig; für Rechtslenker; passender Adapter: A	**2800011608260** **2800011626270**	**16082** **62627**	55 62
			AQUACTRL 2 SINGLE; Einbauposition fahrerseitig; für Rechtslenker; passender Adapter: A	**2800011610260** **2800011610270**	**16102** **61027**	56 56
PORSCHE - 911 Speedster (964) 08/92→06/94						
Wischblatt						
3.6 Carrera	184 kW	08/92→06/94	AQUACTRL 2 SINGLE; Einbauposition fahrerseitig; für Rechtslenker; passender Adapter: A	**2800011600270**	**60027**	52
			AQUACTRL 2 SINGLE; Einbauposition beifahrerseitig; für Rechtslenker; passender Adapter: A	**2800011600270**	**60027**	52
PORSCHE - 911 Speedster (991) 06/18→12/20						
Wischblatt						
4.0 (991890, 991891)	375 kW	06/18→12/20	AQUACTRL 2 SINGLE; Einbauposition fahrerseitig; für Linkslenker; passender Adapter: B	**2800011307280**	**13072**	27
			AQUACTRL 2 SINGLE; Einbauposition beifahrerseitig; für Linkslenker; passender Adapter: B	**2800011311280**	**13112**	29
			AQUACTRL 2 SINGLE; Einbauposition fahrerseitig; für Rechtslenker; passender Adapter: B	**2800011608260** **2800011626270**	**16082** **62627**	55 62
			AQUACTRL 2 SINGLE; Einbauposition beifahrerseitig; für Rechtslenker; passender Adapter: B	**2800011612260** **2800011612270**	**16122** **61227**	57 57
PORSCHE - 911 Targa (964) 12/88→09/93						
Wischblatt						
3.6 Carrera	184 kW	12/88→09/93	AQUACTRL 2 SINGLE; Einbauposition fahrerseitig; für Rechtslenker; passender Adapter: A	**2800011600270**	**60027**	52
			AQUACTRL 2 SINGLE; Einbauposition beifahrerseitig; für Rechtslenker; passender Adapter: A	**2800011600270**	**60027**	52

© 2025 Continental Aftermarket & Services GmbH

PORSCHE - 911 Targa (991) 05/14→12/19						
Wischblatt						
3.0 Carrera 4 3.0 Carrera 4 GTS 3.0 Carrera 4S 3.4 Carrera 4 3.8 Carrera 4S 3.8 Carrera 4S / 4 GTS	272 kW 331 kW 309 kW 257 kW 294 kW 316 kW	11/15→12/19 03/17→12/19 11/15→12/19 05/14→12/19 05/14→12/19 05/14→12/19	AQUACTRL 2 SINGLE; Einbauposition fahrerseitig; für Linkslenker; passender Adapter: B	**2800011307280**	**13072**	27
			AQUACTRL 2 SINGLE; Einbauposition beifahrerseitig; für Linkslenker; passender Adapter: B	**2800011311280**	**13112**	29
			AQUACTRL 2 SINGLE; Einbauposition fahrerseitig; für Rechtslenker; passender Adapter: B	**2800011608260** **2800011626270**	**16082** **62627**	55 62
			AQUACTRL 2 SINGLE; Einbauposition beifahrerseitig; für Rechtslenker; passender Adapter: B	**2800011612260** **2800011612270**	**16122** **61227**	57 57
PORSCHE - 911 Targa (992) 05/20→						
Wischblatt						
4 (992510) 4 GTS (992540) 4S (992520)	283 kW 353 kW 331 kW	05/20→ 01/21→ 05/20→	AQUACTRL 2 SINGLE; Einbauposition fahrerseitig; für Linkslenker; passender Adapter: B	**2800011307280**	**13072**	27
			AQUACTRL 2 SINGLE; Einbauposition beifahrerseitig; für Linkslenker; passender Adapter: B	**2800011311280**	**13112**	29
PORSCHE - 911 Targa (993) 01/94→09/97						
Wischblatt						
3.6 Carrera 3.8 Carrera	210 kW 221 kW	08/95→09/97 05/96→09/97	AQUACTRL 2 SINGLE; Einbauposition beifahrerseitig; für Rechtslenker; passender Adapter: A	**2800011602260** **2800011623270**	**16022** **62327**	53 61
			AQUACTRL 2 SINGLE; Einbauposition fahrerseitig; für Rechtslenker; passender Adapter: A	**2800011605260** **2800011624270**	**16052** **62427**	54 61
PORSCHE - 911 Targa (996) 12/01→08/05						
Wischblatt						
3.6	235 kW	12/01→08/05	AQUACTRL 2 SINGLE; Einbauposition beifahrerseitig; für Linkslenker; passender Adapter: A	**2800011309280**	**13092**	28
			AQUACTRL 2 SINGLE; Einbauposition fahrerseitig; für Linkslenker; passender Adapter: A	**2800011309280**	**13092**	28
			AQUACTRL 2 SINGLE; Einbauposition beifahrerseitig; für Rechtslenker; passender Adapter: A	**2800011608260** **2800011626270**	**16082** **62627**	55 62
			AQUACTRL 2 SINGLE; Einbauposition fahrerseitig; für Rechtslenker; passender Adapter: A	**2800011610260** **2800011610270**	**16102** **61027**	56 56
PORSCHE - 911 Targa (997) 07/06→12/12						
Wischblatt						
3.6 Carrera 4 3.6 Carrera 4 3.8 Carrera 4S	239 kW 254 kW 261 kW	07/06→12/08 10/08→12/12 07/06→12/08	AQUACTRL 2 SINGLE; Einbauposition beifahrerseitig; für Linkslenker; passender Adapter: A	**2800011309280**	**13092**	28
			AQUACTRL 2 SINGLE; Einbauposition fahrerseitig; für Linkslenker; passender Adapter: A	**2800011309280**	**13092**	28
			AQUACTRL 2 SINGLE; Einbauposition beifahrerseitig; für Rechtslenker; passender Adapter: A	**2800011608260** **2800011626270**	**16082** **62627**	55 62
			AQUACTRL 2 SINGLE; Einbauposition fahrerseitig; für Rechtslenker; passender Adapter: A	**2800011610260** **2800011610270**	**16102** **61027**	56 56
3.8 Carrera 4S	280 kW	11/06→12/08	AQUACTRL 2 SINGLE; Einbauposition beifahrerseitig; für Rechtslenker; passender Adapter: A	**2800011608260** **2800011626270**	**16082** **62627**	55 62
			AQUACTRL 2 SINGLE; Einbauposition fahrerseitig; für Rechtslenker; passender Adapter: A	**2800011610260** **2800011610270**	**16102** **61027**	56 56
3.8 Carrera 4S	283 kW	10/08→12/12	AQUACTRL 2 SINGLE; Einbauposition beifahrerseitig; für Linkslenker; passender Adapter: A	**2800011309280**	**13092**	28
			AQUACTRL 2 SINGLE; Einbauposition fahrerseitig; für Linkslenker; passender Adapter: A	**2800011309280**	**13092**	28
			AQUACTRL 2 SINGLE; Einbauposition beifahrerseitig; für Rechtslenker; passender Adapter: A	**2800011608260** **2800011626270**	**16082** **62627**	55 62
			AQUACTRL 2 SINGLE; Einbauposition fahrerseitig; für Rechtslenker; passender Adapter: A	**2800011610260** **2800011610270**	**16102** **61027**	56 56
3.8 Carrera 4S	300 kW	08/09→05/12	AQUACTRL 2 SINGLE; Einbauposition beifahrerseitig; für Rechtslenker; passender Adapter: A	**2800011608260**	**16082**	55
			AQUACTRL 2 SINGLE; Einbauposition fahrerseitig; für Rechtslenker; passender Adapter: A	**2800011610260**	**16102**	56

© 2025 Continental Aftermarket & Services GmbH

PORSCHE - 924 11/75→08/89						
Wischblatt						
2.0	92 kW	11/75→08/89	AQUACTRL 2 SINGLE; Einbauposition fahrerseitig; für Linkslenker; passender Adapter: A	**2800011304280**	**13042**	26
2.0 Carrera GT	154 kW	06/80→10/86				
2.0 Turbo	125 kW	11/78→06/80	AQUACTRL 2 SINGLE; Einbauposition beifahrerseitig; für Linkslenker; passender Adapter: A	**2800011304280**	**13042**	26
2.0 Turbo	130 kW	06/80→10/86				
2.5 S	110 kW	09/85→07/87				
2.5 S	118 kW	08/87→07/88				
PORSCHE - 928 09/77→11/95						
Wischblatt						
4.5	177 kW	09/77→08/82	AQUACTRL 2 SINGLE; Einbauposition beifahrerseitig; für Linkslenker; passender Adapter: A	**2800011304280**	**13042**	26
4.7 S	221 kW	09/79→07/83				
4.7 S	228 kW	08/83→07/86	AQUACTRL 2 SINGLE; Einbauposition fahrerseitig; für Linkslenker; passender Adapter: A	**2800011304280**	**13042**	26
5.0 GT	243 kW	01/89→07/91				
5.0 S	212 kW	09/85→12/86				
5.0 S, S4	235 kW	08/86→07/91				
5.0 S4 Cat	235 kW	08/86→07/91				
5.4 GTS	257 kW	08/91→11/95				
PORSCHE - 944 06/81→07/91						
Wischblatt						
2.5	110 kW	01/85→07/87	AQUACTRL 2 SINGLE; Einbauposition beifahrerseitig; für Linkslenker; passender Adapter: A	**2800011304280**	**13042**	26
2.5	118 kW	08/87→12/90				
2.5	120 kW	06/81→07/87	AQUACTRL 2 SINGLE; Einbauposition fahrerseitig; für Linkslenker; passender Adapter: A	**2800011304280**	**13042**	26
2.5 S	140 kW	08/86→07/88				
2.5 Turbo	162 kW	08/85→07/88				
2.5 Turbo	184 kW	09/87→07/91				
2.7	121 kW	11/88→08/89				
3.0 S2	155 kW	12/88→07/91				
PORSCHE - 944 Cabriolet 12/88→07/91						
Wischblatt						
2.5 Turbo	184 kW	11/90→07/91	AQUACTRL 2 SINGLE; Einbauposition fahrerseitig; für Linkslenker; passender Adapter: A	**2800011304280**	**13042**	26
3.0 S2	155 kW	12/88→07/91				
			AQUACTRL 2 SINGLE; Einbauposition beifahrerseitig; für Linkslenker; passender Adapter: A	**2800011304280**	**13042**	26
PORSCHE - 968 06/91→11/95						
Wischblatt						
3.0	176 kW	06/91→11/95	AQUACTRL 2 SINGLE; Einbauposition beifahrerseitig; für Linkslenker; passender Adapter: A	**2800011304280**	**13042**	26
3.0 Turbo S	224 kW	03/93→11/95				
			AQUACTRL 2 SINGLE; Einbauposition fahrerseitig; für Linkslenker; passender Adapter: A	**2800011304280**	**13042**	26
			AQUACTRL 2 SINGLE; Einbauposition fahrerseitig; für Rechtslenker; passender Adapter: A	**2800011605260** **2800011624270**	**16052** **62427**	54 61
			AQUACTRL 2 SINGLE; Einbauposition beifahrerseitig; für Rechtslenker; passender Adapter: A	**2800011605260** **2800011624270**	**16052** **62427**	54 61
PORSCHE - 968 Cabriolet 06/91→11/95						
Wischblatt						
3.0	176 kW	06/91→11/95	AQUACTRL 2 SINGLE; Einbauposition fahrerseitig; für Linkslenker; passender Adapter: A	**2800011304280**	**13042**	26
			AQUACTRL 2 SINGLE; Einbauposition beifahrerseitig; für Linkslenker; passender Adapter: A	**2800011304280**	**13042**	26
			AQUACTRL 2 SINGLE; Einbauposition beifahrerseitig; für Rechtslenker; passender Adapter: A	**2800011605260** **2800011624270**	**16052** **62427**	54 61
			AQUACTRL 2 SINGLE; Einbauposition fahrerseitig; für Rechtslenker; passender Adapter: A	**2800011605260** **2800011624270**	**16052** **62427**	54 61

© 2025 Continental Aftermarket & Services GmbH

PORSCHE - BOXSTER (981) 04/12→12/16

Wischblatt

2.7	155 kW	04/12→05/16	AQUACTRL 2 SINGLE; Einbauposition fahrerseitig; für Linkslenker; passender Adapter: B	**2800011307280**	**13072**	27
			AQUACTRL 2 SINGLE; Einbauposition beifahrerseitig; für Linkslenker; passender Adapter: B	**2800011311280**	**13112**	29
			AQUACTRL 2 SINGLE; Einbauposition fahrerseitig; für Rechtslenker; passender Adapter: B	**2800011608260**	**16082**	55
			AQUACTRL 2 SINGLE; Einbauposition beifahrerseitig; für Rechtslenker; passender Adapter: B	**2800011612260**	**16122**	57
2.7 GTS 3.4 S 3.4	195 kW 243 kW 232 kW	04/12→05/16 02/14→05/16 04/12→05/16	AQUACTRL 2 SINGLE; Einbauposition fahrerseitig; für Linkslenker; passender Adapter: B	**2800011307280**	**13072**	27
			AQUACTRL 2 SINGLE; Einbauposition beifahrerseitig; für Linkslenker; passender Adapter: B	**2800011311280**	**13112**	29
			AQUACTRL 2 SINGLE; Einbauposition fahrerseitig; für Rechtslenker; passender Adapter: B	**2800011608260** **2800011626270**	**16082** **62627**	55 62
			AQUACTRL 2 SINGLE; Einbauposition beifahrerseitig; für Rechtslenker; passender Adapter: B	**2800011612260** **2800011612270**	**16122** **61227**	57 57

PORSCHE - BOXSTER (986) 09/96→12/04

Wischblatt

2.5 2.7 2.7 2.7 S 3.2 S 3.2 S 3.2	150 kW 155 kW 162 kW 168 kW 185 kW 191 kW 196 kW	09/96→08/99 06/99→12/02 08/99→07/02 07/02→12/04 08/99→07/02 07/02→12/04 01/04→12/04	AQUACTRL 2 SINGLE; Einbauposition beifahrerseitig; für Linkslenker; passender Adapter: A	**2800011309280**	**13092**	28
			AQUACTRL 2 SINGLE; Einbauposition fahrerseitig; für Linkslenker; passender Adapter: A	**2800011309280**	**13092**	28
			AQUACTRL 2 SINGLE; Einbauposition beifahrerseitig; für Rechtslenker; passender Adapter: A	**2800011608260** **2800011626270**	**16082** **62627**	55 62
			AQUACTRL 2 SINGLE; Einbauposition fahrerseitig; für Rechtslenker; passender Adapter: A	**2800011610260** **2800011610270**	**16102** **61027**	56 56

PORSCHE - BOXSTER (987) 06/04→12/13

Wischblatt

2.7 2.7	176 kW 180 kW	11/04→12/06 07/06→12/09	AQUACTRL 2 SINGLE; Einbauposition fahrerseitig; für Linkslenker; passender Adapter: A	**2800011309280**	**13092**	28
			AQUACTRL 2 SINGLE; Einbauposition beifahrerseitig; für Linkslenker; passender Adapter: A	**2800011309280**	**13092**	28
			AQUACTRL 2 SINGLE; Einbauposition beifahrerseitig; für Rechtslenker; passender Adapter: A	**2800011608260** **2800011626270**	**16082** **62627**	55 62
			AQUACTRL 2 SINGLE; Einbauposition fahrerseitig; für Rechtslenker; passender Adapter: A	**2800011610260** **2800011610270**	**16102** **61027**	56 56
2.9	155 kW	02/09→03/12	AQUACTRL 2 SINGLE; Einbauposition fahrerseitig; für Linkslenker; passender Adapter: A	**2800011309280**	**13092**	28
			AQUACTRL 2 SINGLE; Einbauposition beifahrerseitig; für Linkslenker; passender Adapter: A	**2800011309280**	**13092**	28
			AQUACTRL 2 SINGLE; Einbauposition beifahrerseitig; für Rechtslenker; passender Adapter: A	**2800011608260**	**16082**	55
			AQUACTRL 2 SINGLE; Einbauposition fahrerseitig; für Rechtslenker; passender Adapter: A	**2800011610260**	**16102**	56
2.9 S 3.2 S 3.4 S 3.4 S 3.4 S 3.4 (987.760, 987.761)	188 kW 206 kW 217 kW 223 kW 228 kW 235 kW	06/09→03/12 11/04→12/06 07/06→12/09 08/08→12/09 06/09→12/11 08/10→05/12	AQUACTRL 2 SINGLE; Einbauposition fahrerseitig; für Linkslenker; passender Adapter: A	**2800011309280**	**13092**	28
			AQUACTRL 2 SINGLE; Einbauposition beifahrerseitig; für Linkslenker; passender Adapter: A	**2800011309280**	**13092**	28
			AQUACTRL 2 SINGLE; Einbauposition beifahrerseitig; für Rechtslenker; passender Adapter: A	**2800011608260** **2800011626270**	**16082** **62627**	55 62
			AQUACTRL 2 SINGLE; Einbauposition fahrerseitig; für Rechtslenker; passender Adapter: A	**2800011610260** **2800011610270**	**16102** **61027**	56 56

© 2025 Continental Aftermarket & Services GmbH

PORSCHE - BOXSTER Spyder (981) 01/15→05/16						
Wischblatt						
3.8	276 kW	01/15→05/16	AQUACTRL 2 SINGLE; Einbauposition fahrerseitig; für Linkslenker; passender Adapter: B	**2800011307280**	**13072**	27
			AQUACTRL 2 SINGLE; Einbauposition beifahrerseitig; für Linkslenker; passender Adapter: B	**2800011311280**	**13112**	29
			AQUACTRL 2 SINGLE; Einbauposition fahrerseitig; für Rechtslenker; passender Adapter: B	**2800011608260** **2800011626270**	**16082** **62627**	55 62
			AQUACTRL 2 SINGLE; Einbauposition beifahrerseitig; für Rechtslenker; passender Adapter: B	**2800011612260** **2800011612270**	**16122** **61227**	57 57
PORSCHE - BOXSTER Spyder (987) 09/07→12/11						
Wischblatt						
3.4 3.4 RS 60	235 kW 223 kW	02/10→12/11 09/07→12/08	AQUACTRL 2 SINGLE; Einbauposition beifahrerseitig; für Rechtslenker; passender Adapter: A	**2800011608260** **2800011626270**	**16082** **62627**	55 62
			AQUACTRL 2 SINGLE; Einbauposition fahrerseitig; für Rechtslenker; passender Adapter: A	**2800011610260** **2800011610270**	**16102** **61027**	56 56
PORSCHE - CARRERA GT (980) 07/03→12/06						
Wischblatt						
5.7	450 kW	07/03→12/06	AQUACTRL 2 SINGLE; Einbauposition fahrerseitig; für Linkslenker; passender Adapter: A	**2800011309280**	**13092**	28
			AQUACTRL 2 SINGLE; Einbauposition beifahrerseitig; für Linkslenker; passender Adapter: A	**2800011309280**	**13092**	28
			AQUACTRL 2 SINGLE; Einbauposition fahrerseitig; für Rechtslenker; passender Adapter: A	**2800011610260** **2800011610270**	**16102** **61027**	56 56
			AQUACTRL 2 SINGLE; Einbauposition beifahrerseitig; für Rechtslenker; passender Adapter: A	**2800011610260** **2800011610270**	**16102** **61027**	56 56
PORSCHE - CAYENNE (9PA) 09/02→12/10						
Wischblatt						
3.0 TDI 3.2 3.2 3.6 GTS 4.8 S 4.5 S 4.8 Turbo 4.5	176 kW 177 kW 184 kW 213 kW 298 kW 250 kW 283 kW 331 kW	02/09→09/10 08/03→09/07 10/03→09/07 02/07→09/10 10/07→09/10 09/02→09/07 02/07→09/10 09/02→09/07	AQUACTRL 2 SET; für Linkslenker	**2800011206280**	**12062**	4
			AQUACTRL 2 SINGLE; Einbauposition beifahrerseitig; für Linkslenker; passender Adapter: BCE	**2800011314280**	**13142**	30
			AQUACTRL 2 SINGLE; Einbauposition fahrerseitig; für Linkslenker; passender Adapter: BCE	**2800011314280**	**13142**	30
			REARCTRL; Einbauposition hinten	**2800011516170** **2800011516180**	**51617** **15161**	40 40
			AQUACTRL 2 SINGLE; Einbauposition fahrerseitig; für Rechtslenker; passender Adapter: BCE	**2800011616260** **2800011630270**	**16162** **63027**	58 63
			AQUACTRL 2 SINGLE; Einbauposition beifahrerseitig; für Rechtslenker; passender Adapter: BCE	**2800011616260** **2800011630270**	**16162** **63027**	58 63
Turbo 4.8	373 kW	09/07→12/09	AQUACTRL 2 SINGLE; Einbauposition fahrerseitig; für Rechtslenker; passender Adapter: BCE	**2800011616260**	**16162**	58
			AQUACTRL 2 SINGLE; Einbauposition beifahrerseitig; für Rechtslenker; passender Adapter: BCE	**2800011616260**	**16162**	58
Turbo S 4.5 Turbo S 4.5 Turbo S 4.8 Turbo S 4.8 Turbo S 4.8	368 kW 383 kW 368 kW 397 kW 404 kW	01/04→09/07 03/06→09/07 02/07→09/10 02/07→09/10 08/08→09/10	AQUACTRL 2 SET; für Linkslenker	**2800011206280**	**12062**	4
			AQUACTRL 2 SINGLE; Einbauposition beifahrerseitig; für Linkslenker; passender Adapter: BCE	**2800011314280**	**13142**	30
			AQUACTRL 2 SINGLE; Einbauposition fahrerseitig; für Linkslenker; passender Adapter: BCE	**2800011314280**	**13142**	30
			REARCTRL; Einbauposition hinten	**2800011516170** **2800011516180**	**51617** **15161**	40 40
			AQUACTRL 2 SINGLE; Einbauposition fahrerseitig; für Rechtslenker; passender Adapter: BCE	**2800011616260** **2800011630270**	**16162** **63027**	58 63
			AQUACTRL 2 SINGLE; Einbauposition beifahrerseitig; für Rechtslenker; passender Adapter: BCE	**2800011616260** **2800011630270**	**16162** **63027**	58 63
PORSCHE - CAYENNE (9YA) 05/17→						
Wischblatt						
2.9 S AWD (9YABB1) 3.0 AWD (9YAAA1) →	324 kW 250 kW	05/17→ 05/17→	AQUACTRL 2 SET; für Linkslenker	**2800011249280**	**12492**	17

© 2025 Continental Aftermarket & Services GmbH

PORSCHE - CAYENNE (9YA) 05/17→

Wischblatt

2.9 S AWD (9YABB1) 3.0 AWD (9YAAA1)	324 kW 250 kW	05/17→ 05/17→	AQUACTRL 2 SINGLE; Einbauposition beifahrerseitig; für Linkslenker; passender Adapter: B	**2800011307280**	**13072**	27
			AQUACTRL 2 SINGLE; Einbauposition fahrerseitig; für Linkslenker; passender Adapter: B	**2800011314280**	**13142**	30
			REARCTRL; Einbauposition hinten; Ergänzungsartikel/Ergänzende Info: Adapter entfernen	**2800011528170** **2800011528180**	**52817** **15281**	46 46
			AQUACTRL 2 SINGLE; Einbauposition beifahrerseitig; für Rechtslenker; passender Adapter: B	**2800011608260** **2800011626270**	**16082** **62627**	55 62
			AQUACTRL 2 SINGLE; Einbauposition fahrerseitig; für Rechtslenker; passender Adapter: B	**2800011616260** **2800011630270**	**16162** **63027**	58 63
3.0 AWD (9YAAI1)	260 kW	04/23→	AQUACTRL 2 SINGLE; Einbauposition beifahrerseitig; für Rechtslenker; passender Adapter: B	**2800011608260**	**16082**	55
			AQUACTRL 2 SINGLE; Einbauposition fahrerseitig; für Rechtslenker; passender Adapter: B	**2800011616260**	**16162**	58
3.0 E-Hybrid AWD (9YAAE1)	340 kW	01/19→	AQUACTRL 2 SET; für Linkslenker	**2800011249280**	**12492**	17
			AQUACTRL 2 SINGLE; Einbauposition beifahrerseitig; für Linkslenker; passender Adapter: B	**2800011307280**	**13072**	27
			AQUACTRL 2 SINGLE; Einbauposition fahrerseitig; für Linkslenker; passender Adapter: B	**2800011314280**	**13142**	30
			REARCTRL; Einbauposition hinten; Ergänzungsartikel/Ergänzende Info: Adapter entfernen	**2800011528170** **2800011528180**	**52817** **15281**	46 46
			AQUACTRL 2 SINGLE; Einbauposition beifahrerseitig; für Rechtslenker; passender Adapter: B	**2800011608260** **2800011626270**	**16082** **62627**	55 62
			AQUACTRL 2 SINGLE; Einbauposition fahrerseitig; für Rechtslenker; passender Adapter: B	**2800011616260** **2800011630270**	**16162** **63027**	58 63
3.0 E-Hybrid AWD (9YAAV1)	346 kW	06/23→	AQUACTRL 2 SINGLE; Einbauposition beifahrerseitig; für Rechtslenker; passender Adapter: B	**2800011608260**	**16082**	55
			AQUACTRL 2 SINGLE; Einbauposition fahrerseitig; für Rechtslenker; passender Adapter: B	**2800011616260**	**16162**	58
4.0 GTS (9YABG1)	338 kW	06/20→	AQUACTRL 2 SET; für Linkslenker	**2800011249280**	**12492**	17
			AQUACTRL 2 SINGLE; Einbauposition beifahrerseitig; für Linkslenker; passender Adapter: B	**2800011307280**	**13072**	27
			AQUACTRL 2 SINGLE; Einbauposition fahrerseitig; für Linkslenker; passender Adapter: B	**2800011314280**	**13142**	30
			REARCTRL; Einbauposition hinten; Ergänzungsartikel/Ergänzende Info: Adapter entfernen	**2800011528170** **2800011528180**	**52817** **15281**	46 46
			AQUACTRL 2 SINGLE; Einbauposition beifahrerseitig; für Rechtslenker; passender Adapter: B	**2800011608260** **2800011626270**	**16082** **62627**	55 62
			AQUACTRL 2 SINGLE; Einbauposition fahrerseitig; für Rechtslenker; passender Adapter: B	**2800011616260** **2800011630270**	**16162** **63027**	58 63
4.0 S AWD (9YABJ1)	349 kW	06/23→	AQUACTRL 2 SINGLE; Einbauposition beifahrerseitig; für Rechtslenker; passender Adapter: B	**2800011608260**	**16082**	55
			AQUACTRL 2 SINGLE; Einbauposition fahrerseitig; für Rechtslenker; passender Adapter: B	**2800011616260**	**16162**	58
4.0 Turbo AWD (9YACF1)	404 kW	05/17→	AQUACTRL 2 SET; für Linkslenker	**2800011249280**	**12492**	17
			AQUACTRL 2 SINGLE; Einbauposition beifahrerseitig; für Linkslenker; passender Adapter: B	**2800011307280**	**13072**	27
			AQUACTRL 2 SINGLE; Einbauposition fahrerseitig; für Linkslenker; passender Adapter: B	**2800011314280**	**13142**	30
			REARCTRL; Einbauposition hinten; Ergänzungsartikel/Ergänzende Info: Adapter entfernen	**2800011528170** **2800011528180**	**52817** **15281**	46 46
			AQUACTRL 2 SINGLE; Einbauposition beifahrerseitig; für Rechtslenker; passender Adapter: B	**2800011608260** **2800011626270**	**16082** **62627**	55 62
			AQUACTRL 2 SINGLE; Einbauposition fahrerseitig; für Rechtslenker; passender Adapter: B	**2800011616260** **2800011630270**	**16162** **63027**	58 63
4.0 Turbo S E-Hybrid AWD (9YACH1)	500 kW	06/21→	AQUACTRL 2 SINGLE; Einbauposition beifahrerseitig; für Rechtslenker; passender Adapter: B	**2800011608260** **2800011626270**	**16082** **62627**	55 62
			AQUACTRL 2 SINGLE; Einbauposition fahrerseitig; für Rechtslenker; passender Adapter: B	**2800011616260** **2800011630270**	**16162** **63027**	58 63

© 2025 Continental Aftermarket & Services GmbH

PORSCHE - CAYENNE (92A) 05/10→

Wischblatt

3.0 Diesel 3.0 Diesel 3.0 Diesel 3.0 Diesel 3.0 Diesel	155 kW 176 kW 180 kW 184 kW 193 kW	06/10→ 06/10→ 06/11→ 08/14→ 10/14→	AQUACTRL 2 SET; für Linkslenker	**2800011206280**	**12062**	4
			AQUACTRL 2 SINGLE; Einbauposition beifahrerseitig; für Linkslenker; passender Adapter: BCE	**2800011314280**	**13142**	30
			AQUACTRL 2 SINGLE; Einbauposition fahrerseitig; für Linkslenker; passender Adapter: BCE	**2800011314280**	**13142**	30
			REARCTRL; Einbauposition hinten; Ergänzungsartikel/Ergänzende Info: Adapter entfernen	**2800011528170** **2800011528180**	**52817** **15281**	46 46
			AQUACTRL 2 SINGLE; Einbauposition fahrerseitig; für Rechtslenker; passender Adapter: BCE	**2800011616260** **2800011630270**	**16162** **63027**	58 63
			AQUACTRL 2 SINGLE; Einbauposition beifahrerseitig; für Rechtslenker; passender Adapter: BCE	**2800011616260** **2800011630270**	**16162** **63027**	58 63
3.0 S	245 kW	04/11→	AQUACTRL 2 SET; für Linkslenker	**2800011206280**	**12062**	4
			AQUACTRL 2 SINGLE; Einbauposition fahrerseitig; für Linkslenker; passender Adapter: BCE	**2800011314280**	**13142**	30
			AQUACTRL 2 SINGLE; Einbauposition beifahrerseitig; für Linkslenker; passender Adapter: BCE	**2800011314280**	**13142**	30
			REARCTRL; Einbauposition hinten; Ergänzungsartikel/Ergänzende Info: Adapter entfernen	**2800011528180**	**15281**	46
3.0 S E-Hybrid 3.6 3.6 GTS 3.6 S 4.2 S Diesel 4.2 S Diesel 4.8 GTS 4.8 S 4.8 Turbo 4.8 Turbo 4.8 Turbo 4.8 Turbo S 4.8 Turbo S	306 kW 220 kW 324 kW 309 kW 281 kW 283 kW 309 kW 294 kW 368 kW 382 kW 397 kW 405 kW 419 kW	05/11→05/17 06/10→ 02/15→ 10/14→ 10/12→ 10/14→ 06/12→ 06/10→ 06/10→ 10/14→ 06/10→ 10/12→ 01/15→	AQUACTRL 2 SET; für Linkslenker	**2800011206280**	**12062**	4
			AQUACTRL 2 SINGLE; Einbauposition beifahrerseitig; für Linkslenker; passender Adapter: BCE	**2800011314280**	**13142**	30
			AQUACTRL 2 SINGLE; Einbauposition fahrerseitig; für Linkslenker; passender Adapter: BCE	**2800011314280**	**13142**	30
			REARCTRL; Einbauposition hinten; Ergänzungsartikel/Ergänzende Info: Adapter entfernen	**2800011528170** **2800011528180**	**52817** **15281**	46 46
			AQUACTRL 2 SINGLE; Einbauposition fahrerseitig; für Rechtslenker; passender Adapter: BCE	**2800011616260** **2800011630270**	**16162** **63027**	58 63
			AQUACTRL 2 SINGLE; Einbauposition beifahrerseitig; für Rechtslenker; passender Adapter: BCE	**2800011616260** **2800011630270**	**16162** **63027**	58 63

PORSCHE - CAYENNE Coupe (9YB) 01/19→

Wischblatt

2.9 S AWD (9YBBB1) 3.0 AWD (9YBAA1) 3.0 E-Hybrid AWD	324 kW 250 kW 339 kW	01/19→ 01/19→ 01/19→	AQUACTRL 2 SET; für Linkslenker	**2800011249280**	**12492**	17
			AQUACTRL 2 SINGLE; Einbauposition beifahrerseitig; für Linkslenker; passender Adapter: B	**2800011307280**	**13072**	27
			AQUACTRL 2 SINGLE; Einbauposition fahrerseitig; für Linkslenker; passender Adapter: B	**2800011314280**	**13142**	30
			REARCTRL; Einbauposition hinten; Ergänzungsartikel/Ergänzende Info: Adapter entfernen	**2800011528170** **2800011528180**	**52817** **15281**	46 46
			AQUACTRL 2 SINGLE; Einbauposition beifahrerseitig; für Rechtslenker; passender Adapter: B	**2800011608260** **2800011626270**	**16082** **62627**	55 62
			AQUACTRL 2 SINGLE; Einbauposition fahrerseitig; für Rechtslenker; passender Adapter: B	**2800011616260** **2800011630270**	**16162** **63027**	58 63
3.0 E-Hybrid AWD (9YBAV1)	346 kW	06/23→	AQUACTRL 2 SINGLE; Einbauposition beifahrerseitig; für Rechtslenker; passender Adapter: B	**2800011608260**	**16082**	55
			AQUACTRL 2 SINGLE; Einbauposition fahrerseitig; für Rechtslenker; passender Adapter: B	**2800011616260**	**16162**	58
4.0 GTS AWD (9YBBG1)	338 kW	08/20→	AQUACTRL 2 SET; für Linkslenker	**2800011249280**	**12492**	17
			AQUACTRL 2 SINGLE; Einbauposition beifahrerseitig; für Linkslenker; passender Adapter: B	**2800011307280**	**13072**	27
			AQUACTRL 2 SINGLE; Einbauposition fahrerseitig; für Linkslenker; passender Adapter: B	**2800011314280**	**13142**	30
			REARCTRL; Einbauposition hinten; Ergänzungsartikel/Ergänzende Info: Adapter entfernen	**2800011528170** **2800011528180**	**52817** **15281**	46 46
			AQUACTRL 2 SINGLE; Einbauposition beifahrerseitig; für Rechtslenker; passender Adapter: B	**2800011608260** **2800011626270**	**16082** **62627**	55 62
			AQUACTRL 2 SINGLE; Einbauposition fahrerseitig; für Rechtslenker; passender Adapter: B	**2800011616260** **2800011630270**	**16162** **63027**	58 63

© 2025 Continental Aftermarket & Services GmbH

PORSCHE - CAYENNE Coupe (9YB) 01/19→						
Wischblatt						
4.0 S AWD (9YBBJ1)	349 kW	06/23→	AQUACTRL 2 SINGLE; Einbauposition beifahrerseitig; für Rechtslenker; passender Adapter: B	**2800011608260**	**16082**	55
			AQUACTRL 2 SINGLE; Einbauposition fahrerseitig; für Rechtslenker; passender Adapter: B	**2800011616260**	**16162**	58
4.0 Turbo AWD (9YBCF1)	404 kW	01/19→	AQUACTRL 2 SET; für Linkslenker	**2800011249280**	**12492**	17
			AQUACTRL 2 SINGLE; Einbauposition beifahrerseitig; für Linkslenker; passender Adapter: B	**2800011307280**	**13072**	27
			AQUACTRL 2 SINGLE; Einbauposition fahrerseitig; für Linkslenker; passender Adapter: B	**2800011314280**	**13142**	30
			REARCTRL; Einbauposition hinten; Ergänzungsartikel/Ergänzende Info: Adapter entfernen	**2800011528170** **2800011528180**	**52817** **15281**	46 46
			AQUACTRL 2 SINGLE; Einbauposition beifahrerseitig; für Rechtslenker; passender Adapter: B	**2800011608260** **2800011626270**	**16082** **62627**	55 62
			AQUACTRL 2 SINGLE; Einbauposition fahrerseitig; für Rechtslenker; passender Adapter: B	**2800011616260** **2800011630270**	**16162** **63027**	58 63
4.0 Turbo GT AWD (9YBCQ1)	471 kW	06/21→	AQUACTRL 2 SINGLE; Einbauposition beifahrerseitig; für Rechtslenker; passender Adapter: B	**2800011608260** **2800011626270**	**16082** **62627**	55 62
			AQUACTRL 2 SINGLE; Einbauposition fahrerseitig; für Rechtslenker; passender Adapter: B	**2800011616260** **2800011630270**	**16162** **63027**	58 63
4.0 Turbo S E-Hybrid AWD (9YBCH1)	500 kW	10/19→	AQUACTRL 2 SET; für Linkslenker	**2800011249280**	**12492**	17
			AQUACTRL 2 SINGLE; Einbauposition beifahrerseitig; für Linkslenker; passender Adapter: B	**2800011307280**	**13072**	27
			AQUACTRL 2 SINGLE; Einbauposition fahrerseitig; für Linkslenker; passender Adapter: B	**2800011314280**	**13142**	30
			REARCTRL; Einbauposition hinten; Ergänzungsartikel/Ergänzende Info: Adapter entfernen	**2800011528170** **2800011528180**	**52817** **15281**	46 46
			AQUACTRL 2 SINGLE; Einbauposition beifahrerseitig; für Rechtslenker; passender Adapter: B	**2800011608260** **2800011626270**	**16082** **62627**	55 62
			AQUACTRL 2 SINGLE; Einbauposition fahrerseitig; für Rechtslenker; passender Adapter: B	**2800011616260** **2800011630270**	**16162** **63027**	58 63
PORSCHE - CAYMAN (981) 03/13→12/16						
Wischblatt						
2.7	155 kW	03/13→05/16	AQUACTRL 2 SINGLE; Einbauposition fahrerseitig; für Linkslenker; passender Adapter: B	**2800011307280**	**13072**	27
			AQUACTRL 2 SINGLE; Einbauposition beifahrerseitig; für Linkslenker; passender Adapter: B	**2800011311280**	**13112**	29
			AQUACTRL 2 SINGLE; Einbauposition fahrerseitig; für Rechtslenker; passender Adapter: B	**2800011608260**	**16082**	55
			AQUACTRL 2 SINGLE; Einbauposition beifahrerseitig; für Rechtslenker; passender Adapter: B	**2800011612260**	**16122**	57
2.7 3.8 GT4 GTS 3.4 S 3.4	202 kW 283 kW 250 kW 239 kW	03/13→05/16 01/15→05/16 02/14→05/16 03/13→05/16	AQUACTRL 2 SINGLE; Einbauposition fahrerseitig; für Linkslenker; passender Adapter: B	**2800011307280**	**13072**	27
			AQUACTRL 2 SINGLE; Einbauposition beifahrerseitig; für Linkslenker; passender Adapter: B	**2800011311280**	**13112**	29
			AQUACTRL 2 SINGLE; Einbauposition fahrerseitig; für Rechtslenker; passender Adapter: B	**2800011608260** **2800011626270**	**16082** **62627**	55 62
			AQUACTRL 2 SINGLE; Einbauposition beifahrerseitig; für Rechtslenker; passender Adapter: B	**2800011612260** **2800011612270**	**16122** **61227**	57 57
PORSCHE - CAYMAN (987) 11/05→12/13						
Wischblatt						
2.7	180 kW	07/06→12/09	AQUACTRL 2 SINGLE; Einbauposition beifahrerseitig; für Linkslenker; passender Adapter: A	**2800011309280**	**13092**	28
			AQUACTRL 2 SINGLE; Einbauposition fahrerseitig; für Linkslenker; passender Adapter: A	**2800011309280**	**13092**	28
			AQUACTRL 2 SINGLE; Einbauposition beifahrerseitig; für Rechtslenker; passender Adapter: A	**2800011608260** **2800011626270**	**16082** **62627**	55 62
			AQUACTRL 2 SINGLE; Einbauposition fahrerseitig; für Rechtslenker; passender Adapter: A	**2800011610260** **2800011610270**	**16102** **61027**	56 56

© 2025 Continental Aftermarket & Services GmbH

PORSCHE - CAYMAN (987) 11/05→12/13						
Wischblatt						
2.9	155 kW	02/09→06/13	AQUACTRL 2 SINGLE; Einbauposition beifahrerseitig; für Linkslenker; passender Adapter: A	**2800011309280**	**13092**	28
			AQUACTRL 2 SINGLE; Einbauposition fahrerseitig; für Linkslenker; passender Adapter: A	**2800011309280**	**13092**	28
			AQUACTRL 2 SINGLE; Einbauposition beifahrerseitig; für Rechtslenker; passender Adapter: A	**2800011608260**	**16082**	55
			AQUACTRL 2 SINGLE; Einbauposition fahrerseitig; für Rechtslenker; passender Adapter: A	**2800011610260**	**16102**	56
2.9 R 3.4 S 3,4 Sport S 3.4 S 3.4	195 kW 243 kW 223 kW 217 kW 235 kW	02/09→12/12 11/10→12/12 08/08→12/12 11/05→12/09 02/09→06/13	AQUACTRL 2 SINGLE; Einbauposition beifahrerseitig; für Linkslenker; passender Adapter: A	**2800011309280**	**13092**	28
			AQUACTRL 2 SINGLE; Einbauposition fahrerseitig; für Linkslenker; passender Adapter: A	**2800011309280**	**13092**	28
			AQUACTRL 2 SINGLE; Einbauposition beifahrerseitig; für Rechtslenker; passender Adapter: A	**2800011608260** **2800011626270**	**16082** **62627**	55 62
			AQUACTRL 2 SINGLE; Einbauposition fahrerseitig; für Rechtslenker; passender Adapter: A	**2800011610260** **2800011610270**	**16102** **61027**	56 56
PORSCHE - MACAN (95B) 02/14→						
Wischblatt						
2.0 2.0 2.0	174 kW 180 kW 185 kW	05/14→09/18 05/18→ 05/15→	AQUACTRL 2 SET; für Linkslenker	**2800011214280**	**12142**	7
			AQUACTRL 2 SINGLE; Einbauposition beifahrerseitig; für Linkslenker; passender Adapter: B	**2800011306280**	**13062**	27
			AQUACTRL 2 SINGLE; Einbauposition fahrerseitig; für Linkslenker; passender Adapter: B	**2800011312280**	**13122**	29
			AQUACTRL 2 SINGLE; Einbauposition beifahrerseitig; für Rechtslenker; passender Adapter: B	**2800011607260** **2800011625270**	**16072** **62527**	55 62
			AQUACTRL 2 SINGLE; Einbauposition fahrerseitig; für Rechtslenker; passender Adapter: B	**2800011614260** **2800011628270**	**16142** **62827**	58 63
2.0 (95BAU1)	195 kW	05/18→	AQUACTRL 2 SINGLE; Einbauposition beifahrerseitig; für Rechtslenker; passender Adapter: B	**2800011607260** **2800011625270**	**16072** **62527**	55 62
			AQUACTRL 2 SINGLE; Einbauposition fahrerseitig; für Rechtslenker; passender Adapter: B	**2800011614260** **2800011628270**	**16142** **62827**	58 63
2.9 GTS (95BBL1) 2.9 Turbo AWD (95BCI1) 3.0 GTS 3.0 S 3.0 S 3.0 S Diesel 3.0 S Diesel 3.0 S Diesel 3.0 S Diesel 3.6 Turbo 3.6 Turbo	280 kW 324 kW 265 kW 250 kW 260 kW 155 kW 180 kW 184 kW 190 kW 294 kW 324 kW	05/19→ 05/18→ 10/15→09/18 02/14→09/18 05/18→ 02/14→09/18 02/14→09/18 02/14→09/18 02/14→09/18 02/14→09/18 09/16→	AQUACTRL 2 SET; für Linkslenker	**2800011214280**	**12142**	7
			AQUACTRL 2 SINGLE; Einbauposition beifahrerseitig; für Linkslenker; passender Adapter: B	**2800011306280**	**13062**	27
			AQUACTRL 2 SINGLE; Einbauposition fahrerseitig; für Linkslenker; passender Adapter: B	**2800011312280**	**13122**	29
			AQUACTRL 2 SINGLE; Einbauposition beifahrerseitig; für Rechtslenker; passender Adapter: B	**2800011607260** **2800011625270**	**16072** **62527**	55 62
			AQUACTRL 2 SINGLE; Einbauposition fahrerseitig; für Rechtslenker; passender Adapter: B	**2800011614260** **2800011628270**	**16142** **62827**	58 63
PORSCHE - PANAMERA (970) 03/09→12/17						
Wischblatt						
3.0 4S	235 kW	10/13→10/16	AQUACTRL 2 SINGLE; Einbauposition beifahrerseitig; für Linkslenker; passender Adapter: A	**2800011307280**	**13072**	27
			AQUACTRL 2 SINGLE; Einbauposition fahrerseitig; für Linkslenker; passender Adapter: A	**2800011309280**	**13092**	28
3.0 4S 3.0 D 3.0 D 3.0 D	309 kW 155 kW 184 kW 221 kW	07/13→10/16 08/11→07/13 08/11→07/13 07/13→10/16	AQUACTRL 2 SINGLE; Einbauposition beifahrerseitig; für Linkslenker; passender Adapter: A	**2800011307280**	**13072**	27
			AQUACTRL 2 SINGLE; Einbauposition fahrerseitig; für Linkslenker; passender Adapter: A	**2800011309280**	**13092**	28
			AQUACTRL 2 SINGLE; Einbauposition beifahrerseitig; für Rechtslenker; passender Adapter: A	**2800011610260** **2800011610270**	**16102** **61027**	56 56
			AQUACTRL 2 SINGLE; Einbauposition fahrerseitig; für Rechtslenker; passender Adapter: A	**2800011614260** **2800011628270**	**16142** **62827**	58 63
3.0 S	235 kW	10/13→10/16	AQUACTRL 2 SINGLE; Einbauposition beifahrerseitig; für Linkslenker; passender Adapter: A	**2800011307280**	**13072**	27
			AQUACTRL 2 SINGLE; Einbauposition fahrerseitig; für Linkslenker; passender Adapter: A	**2800011309280**	**13092**	28

© 2025 Continental Aftermarket & Services GmbH

PORSCHE - PANAMERA (970) 03/09→12/17

Wischblatt

3.0 S	309 kW	07/13→10/16	AQUACTRL 2 SINGLE; Einbauposition beifahrerseitig; für Linkslenker; passender Adapter: A	**2800011307280**	**13072**	27
3.0 S E-Hybrid	279 kW	03/11→07/13				
3.0 S E-Hybrid	306 kW	07/13→10/16	AQUACTRL 2 SINGLE; Einbauposition fahrerseitig; für Linkslenker; passender Adapter: A	**2800011309280**	**13092**	28
3.6	220 kW	05/10→07/13				
3.6	228 kW	07/13→10/16	AQUACTRL 2 SINGLE; Einbauposition beifahrerseitig; für Rechtslenker; passender Adapter: A	**2800011610260**	**16102**	56
3.6 4	220 kW	05/10→07/13		**2800011610270**	**61027**	56
3.6 4	228 kW	07/13→10/16				
4.8 4S	294 kW	09/09→07/13	AQUACTRL 2 SINGLE; Einbauposition fahrerseitig; für Rechtslenker; passender Adapter: A	**2800011614260**	**16142**	58
				2800011628270	**62827**	63
4.8 4S	302 kW	09/09→07/13	AQUACTRL 2 SINGLE; Einbauposition beifahrerseitig; für Rechtslenker; passender Adapter: A	**2800011610260**	**16102**	56
			AQUACTRL 2 SINGLE; Einbauposition fahrerseitig; für Rechtslenker; passender Adapter: A	**2800011614260**	**16142**	58
4.8 GTS	316 kW	01/12→12/15	AQUACTRL 2 SINGLE; Einbauposition beifahrerseitig; für Linkslenker; passender Adapter: A	**2800011307280**	**13072**	27
4.8 GTS	324 kW	07/13→10/16				
4.8 S	294 kW	09/09→07/13	AQUACTRL 2 SINGLE; Einbauposition fahrerseitig; für Linkslenker; passender Adapter: A	**2800011309280**	**13092**	28
4.8 Turbo	368 kW	09/09→07/13				
4.8 Turbo	382 kW	07/13→10/16	AQUACTRL 2 SINGLE; Einbauposition beifahrerseitig; für Rechtslenker; passender Adapter: A	**2800011610260**	**16102**	56
4.8 Turbo	397 kW	08/10→07/13		**2800011610270**	**61027**	56
4.8 Turbo S	404 kW	05/11→07/13	AQUACTRL 2 SINGLE; Einbauposition fahrerseitig; für Rechtslenker; passender Adapter: A	**2800011614260**	**16142**	58
4.8 Turbo S	419 kW	07/13→10/16		**2800011628270**	**62827**	63

PORSCHE - PANAMERA (971) 05/16→12/23

Wischblatt

2.9 (97AAY1, 97BAY1, 97AGY1, 97AAI1, 97BAI1, 97BAM1)	243 kW	04/19→12/23	AQUACTRL 2 SINGLE; Einbauposition beifahrerseitig; für Linkslenker; passender Adapter: B	**2800011307280**	**13072**	27
			AQUACTRL 2 SINGLE; Einbauposition fahrerseitig; für Linkslenker; passender Adapter: B	**2800011312280**	**13122**	29
			AQUACTRL 2 SINGLE; Einbauposition beifahrerseitig; für Rechtslenker; passender Adapter: BC	**2800011626270**	**62627**	62
			AQUACTRL 2 SINGLE; Einbauposition fahrerseitig; für Rechtslenker; passender Adapter: BC	**2800011628270**	**62827**	63
2.9 4 (97ABY1, 97BBY1, 97BBI1, 97BBM1)	243 kW	05/16→12/23	AQUACTRL 2 SINGLE; Einbauposition beifahrerseitig; für Linkslenker; passender Adapter: B	**2800011307280**	**13072**	27
2.9 4 E-Hybrid (97ABE1, 97BBE1, 97ABX1)	340 kW	05/16→12/23	AQUACTRL 2 SINGLE; Einbauposition fahrerseitig; für Linkslenker; passender Adapter: B	**2800011312280**	**13122**	29
2.9 4S (97ADB1, 97BDB1, 97ADN1)	324 kW	05/16→12/23	AQUACTRL 2 SINGLE; Einbauposition beifahrerseitig; für Rechtslenker; passender Adapter: B	**2800011607260**	**16072**	55
2.9 4S E-Hybrid	412 kW	08/20→12/23		**2800011625270**	**62527**	62
3.0 (97AAA1, 97BAA1)	243 kW	05/16→12/23	AQUACTRL 2 SINGLE; Einbauposition fahrerseitig; für Rechtslenker; passender Adapter: B	**2800011614260**	**16142**	58
3.0 4 (97ABA1, 97BBA1)	243 kW	05/16→12/23		**2800011628270**	**62827**	63
4.0 GTS (97ADG1)	338 kW	01/18→12/23				
4.0 GTS (97ADS1)	353 kW	08/20→12/23				
4.0 S 4 Diesel (97ADD1)	310 kW	05/16→12/23				
4.0 Turbo (97AFF1, 97BFF1)	404 kW	05/16→12/23				
4.0 Turbo S (97BFR1)	463 kW	08/20→12/23				
4.0 Turbo S E-Hybrid (97AFH1, 97BFH1)	500 kW	05/17→12/23				
4.0 Turbo S E-Hybrid (97AFT1)	515 kW	05/20→12/23	AQUACTRL 2 SINGLE; Einbauposition beifahrerseitig; für Rechtslenker; passender Adapter: B	**2800011607260**	**16072**	55
			AQUACTRL 2 SINGLE; Einbauposition fahrerseitig; für Rechtslenker; passender Adapter: B	**2800011614260**	**16142**	58

PORSCHE - PANAMERA Sport Turismo (971) 05/17→12/23

Wischblatt

2.9 4 (97CBY1, 97CBI1)	243 kW	05/17→12/23	AQUACTRL 2 SINGLE; Einbauposition beifahrerseitig; für Linkslenker; passender Adapter: B	**2800011307280**	**13072**	27
2.9 4 E-Hybrid (97CBE1)	340 kW	05/17→12/23				
2.9 4S (97CDB1)	324 kW	05/17→12/23	AQUACTRL 2 SINGLE; Einbauposition fahrerseitig; für Linkslenker; passender Adapter: B	**2800011312280**	**13122**	29
			REARCTRL; Einbauposition hinten; Ergänzungsartikel/Ergänzende Info: Adapter entfernen	**2800011528170**	**52817**	46
				2800011528180	**15281**	46
			AQUACTRL 2 SINGLE; Einbauposition beifahrerseitig; für Rechtslenker; passender Adapter: B	**2800011607260**	**16072**	55
				2800011625270	**62527**	62

→

© 2025 Continental Aftermarket & Services GmbH

PORSCHE - PANAMERA Sport Turismo (971) 05/17→12/23

Wischblatt

2.9 4 (97CBY1, 97CBI1) 2.9 4 E-Hybrid (97CBE1) 2.9 4S (97CDB1)	243 kW 340 kW 324 kW	05/17→12/23 05/17→12/23 05/17→12/23	AQUACTRL 2 SINGLE; Einbauposition fahrerseitig; für Rechtslenker; passender Adapter: B	**2800011614260** **2800011628270**	**16142** **62827**	58 63
2.9 4S E-Hybrid (97CDZ1, 97ADZ1)	412 kW	08/20→12/23	AQUACTRL 2 SINGLE; Einbauposition beifahrerseitig; für Linkslenker; passender Adapter: B	**2800011307280**	**13072**	27
			AQUACTRL 2 SINGLE; Einbauposition fahrerseitig; für Linkslenker; passender Adapter: B	**2800011312280**	**13122**	29
			REARCTRL; Einbauposition hinten; Ergänzungsartikel/Ergänzende Info: Adapter entfernen	**2800011528180**	**15281**	46
			AQUACTRL 2 SINGLE; Einbauposition beifahrerseitig; für Rechtslenker; passender Adapter: B	**2800011607260**	**16072**	55
			AQUACTRL 2 SINGLE; Einbauposition fahrerseitig; für Rechtslenker; passender Adapter: B	**2800011614260**	**16142**	58
3.0 4 (97CBA1) 4.0 GTS (97CDG1) 4.0 GTS (97CDG1) 4.0 S 4 Diesel (97CDD1) 4.0 Turbo (97CFF1)	243 kW 338 kW 353 kW 310 kW 404 kW	05/17→12/23 01/18→12/23 08/20→12/23 05/17→12/23 05/17→12/23	AQUACTRL 2 SINGLE; Einbauposition beifahrerseitig; für Linkslenker; passender Adapter: B	**2800011307280**	**13072**	27
			AQUACTRL 2 SINGLE; Einbauposition fahrerseitig; für Linkslenker; passender Adapter: B	**2800011312280**	**13122**	29
			REARCTRL; Einbauposition hinten; Ergänzungsartikel/Ergänzende Info: Adapter entfernen	**2800011528170** **2800011528180**	**52817** **15281**	46 46
			AQUACTRL 2 SINGLE; Einbauposition beifahrerseitig; für Rechtslenker; passender Adapter: B	**2800011607260** **2800011625270**	**16072** **62527**	55 62
			AQUACTRL 2 SINGLE; Einbauposition fahrerseitig; für Rechtslenker; passender Adapter: B	**2800011614260** **2800011628270**	**16142** **62827**	58 63
4.0 Turbo S	463 kW	08/20→12/23	AQUACTRL 2 SINGLE; Einbauposition beifahrerseitig; für Linkslenker; passender Adapter: B	**2800011307280**	**13072**	27
			AQUACTRL 2 SINGLE; Einbauposition fahrerseitig; für Linkslenker; passender Adapter: B	**2800011312280**	**13122**	29
			REARCTRL; Einbauposition hinten; Ergänzungsartikel/Ergänzende Info: Adapter entfernen	**2800011528180**	**15281**	46
			AQUACTRL 2 SINGLE; Einbauposition beifahrerseitig; für Rechtslenker; passender Adapter: B	**2800011607260**	**16072**	55
			AQUACTRL 2 SINGLE; Einbauposition fahrerseitig; für Rechtslenker; passender Adapter: B	**2800011614260**	**16142**	58
4.0 Turbo S E-Hybrid (97CFH1)	500 kW	05/17→12/23	AQUACTRL 2 SINGLE; Einbauposition beifahrerseitig; für Linkslenker; passender Adapter: B	**2800011307280**	**13072**	27
			AQUACTRL 2 SINGLE; Einbauposition fahrerseitig; für Linkslenker; passender Adapter: B	**2800011312280**	**13122**	29
			REARCTRL; Einbauposition hinten; Ergänzungsartikel/Ergänzende Info: Adapter entfernen	**2800011528170** **2800011528180**	**52817** **15281**	46 46
			AQUACTRL 2 SINGLE; Einbauposition beifahrerseitig; für Rechtslenker; passender Adapter: B	**2800011607260** **2800011625270**	**16072** **62527**	55 62
			AQUACTRL 2 SINGLE; Einbauposition fahrerseitig; für Rechtslenker; passender Adapter: B	**2800011614260** **2800011628270**	**16142** **62827**	58 63
4.0 Turbo S E-Hybrid (97CFT1)	515 kW	05/20→12/23	AQUACTRL 2 SINGLE; Einbauposition beifahrerseitig; für Rechtslenker; passender Adapter: B	**2800011607260**	**16072**	55
			AQUACTRL 2 SINGLE; Einbauposition fahrerseitig; für Rechtslenker; passender Adapter: B	**2800011614260**	**16142**	58

PORSCHE - TAYCAN (Y1A) 05/19→

Wischblatt

4S (Y1ADB1)	390 kW	05/19→12/23	AQUACTRL 2 SINGLE; Einbauposition beifahrerseitig; für Linkslenker; passender Adapter: B	**2800011306280**	**13062**	27
			AQUACTRL 2 SINGLE; Einbauposition fahrerseitig; für Linkslenker; passender Adapter: B	**2800011314280**	**13142**	30
			AQUACTRL 2 SINGLE; Einbauposition beifahrerseitig; für Rechtslenker; passender Adapter: B	**2800011607260** **2800011625270**	**16072** **62527**	55 62
			AQUACTRL 2 SINGLE; Einbauposition fahrerseitig; für Rechtslenker; passender Adapter: B	**2800011616260** **2800011630270**	**16162** **63027**	58 63

© 2025 Continental Aftermarket & Services GmbH

PORSCHE - TAYCAN (Y1A) 05/19→						
Wischblatt						
4S Performance Battery Plus (Y1ADB1)	420 kW	05/19→12/23	AQUACTRL 2 SINGLE; Einbauposition beifahrerseitig; für Linkslenker; passender Adapter: B	**2800011306280**	**13062**	27
			AQUACTRL 2 SINGLE; Einbauposition fahrerseitig; für Linkslenker; passender Adapter: B	**2800011314280**	**13142**	30
			AQUACTRL 2 SINGLE; Einbauposition beifahrerseitig; für Rechtslenker; passender Adapter: B	**2800011607260**	**16072**	55
			AQUACTRL 2 SINGLE; Einbauposition fahrerseitig; für Rechtslenker; passender Adapter: B	**2800011616260**	**16162**	58
Electric (Y1AAA1, Y1AAI1)	300 kW	06/20→	AQUACTRL 2 SINGLE; Einbauposition beifahrerseitig; für Linkslenker; passender Adapter: B	**2800011306280**	**13062**	27
			AQUACTRL 2 SINGLE; Einbauposition fahrerseitig; für Linkslenker; passender Adapter: B	**2800011314280**	**13142**	30
			AQUACTRL 2 SINGLE; Einbauposition beifahrerseitig; für Rechtslenker; passender Adapter: B	**2800011607260** **2800011625270**	**16072** **62527**	55 62
			AQUACTRL 2 SINGLE; Einbauposition fahrerseitig; für Rechtslenker; passender Adapter: B	**2800011616260** **2800011630270**	**16162** **63027**	58 63
GTS (Y1ADE1) Performance Battery Plus (Y1AAA1)	440 kW 350 kW	05/19→12/23 05/20→12/23	AQUACTRL 2 SINGLE; Einbauposition beifahrerseitig; für Linkslenker; passender Adapter: B	**2800011306280**	**13062**	27
			AQUACTRL 2 SINGLE; Einbauposition fahrerseitig; für Linkslenker; passender Adapter: B	**2800011314280**	**13142**	30
			AQUACTRL 2 SINGLE; Einbauposition beifahrerseitig; für Rechtslenker; passender Adapter: B	**2800011607260**	**16072**	55
			AQUACTRL 2 SINGLE; Einbauposition fahrerseitig; für Rechtslenker; passender Adapter: B	**2800011616260**	**16162**	58
Turbo (Y1AFC1) Turbo S (Y1AFH1)	500 kW 560 kW	05/19→12/23 05/19→12/23	AQUACTRL 2 SINGLE; Einbauposition beifahrerseitig; für Linkslenker; passender Adapter: B	**2800011306280**	**13062**	27
			AQUACTRL 2 SINGLE; Einbauposition fahrerseitig; für Linkslenker; passender Adapter: B	**2800011314280**	**13142**	30
			AQUACTRL 2 SINGLE; Einbauposition beifahrerseitig; für Rechtslenker; passender Adapter: B	**2800011607260** **2800011625270**	**16072** **62527**	55 62
			AQUACTRL 2 SINGLE; Einbauposition fahrerseitig; für Rechtslenker; passender Adapter: B	**2800011616260** **2800011630270**	**16162** **63027**	58 63
PORSCHE - TAYCAN Cross Turismo (Y1B) 05/20→						
Wischblatt						
4 (Y1BBD1) 4S (Y1BDB1) 4S Performance Battery Plus (Y1BDB1) Turbo (Y1BFC1) Turbo S (Y1BFH1)	350 kW 390 kW 420 kW 500 kW 560 kW	05/20→12/23 05/20→12/23 05/20→12/23 05/20→12/23 05/20→12/23	AQUACTRL 2 SINGLE; Einbauposition beifahrerseitig; für Linkslenker; passender Adapter: B	**2800011306280**	**13062**	27
			AQUACTRL 2 SINGLE; Einbauposition fahrerseitig; für Linkslenker; passender Adapter: B	**2800011314280**	**13142**	30
PORSCHE - TAYCAN Sport Turismo (Y1C) 08/21→						
Wischblatt						
4S (Y1CDB1) 4S Performance Battery Plus (Y1CDB1) Electric (Y1CAA1, Y1CAI1) GTS (Y1CDE1) Performance Battery Plus (Y1CAA1) Turbo (Y1CFC1) Turbo S (Y1CFH1)	390 kW 420 kW 300 kW 440 kW 350 kW 500 kW 560 kW	08/21→12/23 08/21→12/23 08/21→12/23 08/21→12/23 08/21→12/23 08/21→12/23 08/21→12/23	AQUACTRL 2 SINGLE; Einbauposition beifahrerseitig; für Linkslenker; passender Adapter: B	**2800011306280**	**13062**	27
			AQUACTRL 2 SINGLE; Einbauposition fahrerseitig; für Linkslenker; passender Adapter: B	**2800011314280**	**13142**	30
PROTON - AEROBACK Schrägheck (C2_A, C9_L) 10/88→12/08						
Wischblatt						
1.3 1.3 1.5	50 kW 55 kW 66 kW	01/91→09/93 10/88→12/02 01/91→11/96	AQUACTRL 2 SINGLE; Einbauposition fahrerseitig; für Rechtslenker; passender Adapter: A	**2800011606270**	**60627**	54
			AQUACTRL 2 SINGLE; Einbauposition beifahrerseitig; für Rechtslenker; passender Adapter: A	**2800011624270**	**62427**	61

© 2025 Continental Aftermarket & Services GmbH

PROTON - EXORA 04/09→10/23						
Wischblatt						
1.6 (FZ6Y)	103 kW	12/11→	AQUACTRL 2 SINGLE; Einbauposition beifahrerseitig; für Rechtslenker; passender Adapter: A	**2800011623270**	**62327**	61
			AQUACTRL 2 SINGLE; Einbauposition fahrerseitig; für Rechtslenker; passender Adapter: A	**2800011628270**	**62827**	63
PROTON - GEN 2 (CM_) 06/04→						
Wischblatt						
1.3 (CM3L) 1.6 (CM6L)	70 kW 82 kW	06/04→12/09 06/04→	AQUACTRL 2 SINGLE; Einbauposition beifahrerseitig; für Rechtslenker; passender Adapter: A	**2800011604260** **2800011604270**	**16042** **60427**	53 53
			AQUACTRL 2 SINGLE; Einbauposition fahrerseitig; für Rechtslenker; passender Adapter: A	**2800011610260** **2800011610270**	**16102** **61027**	56 56
1.6 LPG	82 kW	03/08→	AQUACTRL 2 SINGLE; Einbauposition beifahrerseitig; für Rechtslenker; passender Adapter: A	**2800011604260**	**16042**	53
			AQUACTRL 2 SINGLE; Einbauposition fahrerseitig; für Rechtslenker; passender Adapter: A	**2800011610260**	**16102**	56
PROTON - IMPIAN 09/01→						
Wischblatt						
1.6 (CF1S)	76 kW	09/01→06/07	AQUACTRL 2 SINGLE; Einbauposition beifahrerseitig; für Linkslenker; passender Adapter: A	**2800011303280**	**13032**	26
			AQUACTRL 2 SINGLE; Einbauposition fahrerseitig; für Linkslenker; passender Adapter: A	**2800011306280**	**13062**	27
			AQUACTRL 2 SINGLE; Einbauposition beifahrerseitig; für Rechtslenker; passender Adapter: A	**2800011604260** **2800011604270**	**16042** **60427**	53 53
			AQUACTRL 2 SINGLE; Einbauposition fahrerseitig; für Rechtslenker; passender Adapter: A	**2800011607260** **2800011625270**	**16072** **62527**	55 62
1.6 CamPro	82 kW	07/06→12/07	AQUACTRL 2 SINGLE; Einbauposition beifahrerseitig; für Rechtslenker; passender Adapter: A	**2800011604260** **2800011606270**	**16042** **60627**	53 54
			AQUACTRL 2 SINGLE; Einbauposition fahrerseitig; für Rechtslenker; passender Adapter: A	**2800011607260** **2800011626270**	**16072** **62627**	55 62
1.8 (CF2S)	88 kW	01/02→12/06	AQUACTRL 2 SINGLE; 11/06; Einbauposition beifahrerseitig; für Linkslenker; passender Adapter: A	**2800011303280**	**13032**	26
			AQUACTRL 2 SINGLE; 11/06; Einbauposition fahrerseitig; für Linkslenker; passender Adapter: A	**2800011306280**	**13062**	27
			AQUACTRL 2 SINGLE; Einbauposition beifahrerseitig; für Rechtslenker; passender Adapter: A	**2800011604260** **2800011604270**	**16042** **60427**	53 53
			AQUACTRL 2 SINGLE; Einbauposition fahrerseitig; für Rechtslenker; passender Adapter: A	**2800011607260** **2800011625270**	**16072** **62527**	55 62
CPS (CF1S)	93 kW	01/08→12/11	AQUACTRL 2 SINGLE; Einbauposition beifahrerseitig; für Rechtslenker; passender Adapter: A	**2800011604260** **2800011606270**	**16042** **60627**	53 54
			AQUACTRL 2 SINGLE; Einbauposition fahrerseitig; für Rechtslenker; passender Adapter: A	**2800011607260** **2800011626270**	**16072** **62627**	55 62
PROTON - JUMBUCK Pick-up 02/02→12/08						
Wischblatt						
1.5 (C97PN)	64 kW	05/02→12/08	AQUACTRL 2 SINGLE; Einbauposition beifahrerseitig; für Linkslenker; passender Adapter: A	**2800011303280**	**13032**	26
			AQUACTRL 2 SINGLE; Einbauposition fahrerseitig; für Linkslenker; passender Adapter: A	**2800011306280**	**13062**	27
			AQUACTRL 2 SINGLE; Einbauposition beifahrerseitig; für Rechtslenker; passender Adapter: A	**2800011604260** **2800011604270**	**16042** **60427**	53 53
			AQUACTRL 2 SINGLE; Einbauposition fahrerseitig; für Rechtslenker; passender Adapter: A	**2800011607260** **2800011625270**	**16072** **62527**	55 62
1.5 LPG	64 kW	10/03→12/06	AQUACTRL 2 SINGLE; Einbauposition beifahrerseitig; für Rechtslenker; passender Adapter: A	**2800011604260**	**16042**	53
			AQUACTRL 2 SINGLE; Einbauposition fahrerseitig; für Rechtslenker; passender Adapter: A	**2800011607260**	**16072**	55

© 2025 Continental Aftermarket & Services GmbH

PROTON - PERSONA 300 (C9_M) 03/96→07/04

Wischblatt

1.3	55 kW	08/00→07/04	AQUACTRL 2 SINGLE; Einbauposition beifahrerseitig; für Linkslenker; passender Adapter: A	**2800011303280**	**13032**	26
			AQUACTRL 2 SINGLE; Einbauposition fahrerseitig; für Linkslenker; passender Adapter: A	**2800011306280**	**13062**	27
			AQUACTRL 2 SINGLE; Einbauposition beifahrerseitig; für Rechtslenker; passender Adapter: A	**2800011604260**	**16042**	53
			AQUACTRL 2 SINGLE; Einbauposition fahrerseitig; für Rechtslenker; passender Adapter: A	**2800011607260**	**16072**	55
313i 315 GLi/GLSi 315 GLSi 316 316 GLXi 318 16V GTI	55 kW 66 kW 64 kW 70 kW 83 kW 99 kW	03/96→01/00 03/96→07/00 09/96→07/00 03/96→07/04 03/96→07/00 03/96→07/00	AQUACTRL 2 SINGLE; Einbauposition beifahrerseitig; für Linkslenker; passender Adapter: A	**2800011303280**	**13032**	26
			AQUACTRL 2 SINGLE; Einbauposition fahrerseitig; für Linkslenker; passender Adapter: A	**2800011306280**	**13062**	27
			AQUACTRL 2 SINGLE; Einbauposition beifahrerseitig; für Rechtslenker; passender Adapter: A	**2800011604260** **2800011604270**	**16042** **60427**	53 53
			AQUACTRL 2 SINGLE; Einbauposition fahrerseitig; für Rechtslenker; passender Adapter: A	**2800011607260** **2800011625270**	**16072** **62527**	55 62

PROTON - PERSONA 400 (C9_S) 01/94→02/08

Wischblatt

1.3	57 kW	10/05→02/08	AQUACTRL 2 SINGLE; Einbauposition beifahrerseitig; für Rechtslenker; passender Adapter: A	**2800011604270**	**60427**	53
			AQUACTRL 2 SINGLE; Einbauposition fahrerseitig; für Rechtslenker; passender Adapter: A	**2800011625270**	**62527**	62
1.8 413 415 GLi/GLSi 416 416 GLXi 418 420 GLS D 420 TD	99 kW 55 kW 66 kW 70 kW 83 kW 85 kW 48 kW 60 kW	08/00→12/01 01/94→06/03 01/94→07/00 08/00→02/02 01/94→07/00 05/96→07/00 05/96→04/99 09/96→07/00	AQUACTRL 2 SINGLE; Einbauposition beifahrerseitig; für Linkslenker; passender Adapter: A	**2800011303280**	**13032**	26
			AQUACTRL 2 SINGLE; Einbauposition fahrerseitig; für Linkslenker; passender Adapter: A	**2800011306280**	**13062**	27
			AQUACTRL 2 SINGLE; Einbauposition beifahrerseitig; für Rechtslenker; passender Adapter: A	**2800011604260** **2800011604270**	**16042** **60427**	53 53
			AQUACTRL 2 SINGLE; Einbauposition fahrerseitig; für Rechtslenker; passender Adapter: A	**2800011607260** **2800011625270**	**16072** **62527**	55 62

PROTON - PERSONA 400 Schrägheck (C9_C, C9_S) 01/94→02/08

Wischblatt

1.3	57 kW	10/05→02/08	AQUACTRL 2 SINGLE; Einbauposition beifahrerseitig; für Rechtslenker; passender Adapter: A	**2800011604270**	**60427**	53
			AQUACTRL 2 SINGLE; Einbauposition fahrerseitig; für Rechtslenker; passender Adapter: A	**2800011625270**	**62527**	62
1.5	67 kW	10/05→02/08	AQUACTRL 2 SINGLE; Einbauposition beifahrerseitig; für Linkslenker; passender Adapter: A	**2800011303280**	**13032**	26
			AQUACTRL 2 SINGLE; Einbauposition fahrerseitig; für Linkslenker; passender Adapter: A	**2800011306280**	**13062**	27
			AQUACTRL 2 SINGLE; Einbauposition beifahrerseitig; für Rechtslenker; passender Adapter: A	**2800011604260**	**16042**	53
			AQUACTRL 2 SINGLE; Einbauposition fahrerseitig; für Rechtslenker; passender Adapter: A	**2800011607260**	**16072**	55
1.8 413 GLSi 415 GLi/GLSi 416 GLXi 416 i 418 GLXi 420 D 420 GLS D	99 kW 55 kW 66 kW 83 kW 70 kW 85 kW 60 kW 48 kW	08/00→12/01 01/94→01/00 01/94→07/00 01/94→07/00 12/95→07/00 05/96→07/00 09/96→07/00 05/96→04/99	AQUACTRL 2 SINGLE; Einbauposition beifahrerseitig; für Linkslenker; passender Adapter: A	**2800011303280**	**13032**	26
			AQUACTRL 2 SINGLE; Einbauposition fahrerseitig; für Linkslenker; passender Adapter: A	**2800011306280**	**13062**	27
			AQUACTRL 2 SINGLE; Einbauposition beifahrerseitig; für Rechtslenker; passender Adapter: A	**2800011604260** **2800011604270**	**16042** **60427**	53 53
			AQUACTRL 2 SINGLE; Einbauposition fahrerseitig; für Rechtslenker; passender Adapter: A	**2800011607260** **2800011625270**	**16072** **62527**	55 62

© 2025 Continental Aftermarket & Services GmbH

PROTON - PERSONA Stufenheck 01/07→07/16						
Wischblatt						
1.6 (CM6S)	82 kW	03/08→07/16	AQUACTRL 2 SINGLE; Einbauposition beifahrerseitig; für Linkslenker; passender Adapter: A	**2800011303280**	**13032**	26
			AQUACTRL 2 SINGLE; Einbauposition fahrerseitig; für Linkslenker; passender Adapter: A	**2800011309280**	**13092**	28
			AQUACTRL 2 SINGLE; Einbauposition beifahrerseitig; für Rechtslenker; passender Adapter: A	**2800011605260** **2800011624270**	**16052** **62427**	54 61
			AQUACTRL 2 SINGLE; Einbauposition fahrerseitig; für Rechtslenker; passender Adapter: A	**2800011610260** **2800011610270**	**16102** **61027**	56 56
1.6 LPG	82 kW	03/08→07/16	AQUACTRL 2 SINGLE; Einbauposition beifahrerseitig; für Linkslenker; passender Adapter: A	**2800011303280**	**13032**	26
			AQUACTRL 2 SINGLE; Einbauposition fahrerseitig; für Linkslenker; passender Adapter: A	**2800011309280**	**13092**	28
			AQUACTRL 2 SINGLE; Einbauposition beifahrerseitig; für Rechtslenker; passender Adapter: A	**2800011605260**	**16052**	54
			AQUACTRL 2 SINGLE; Einbauposition fahrerseitig; für Rechtslenker; passender Adapter: A	**2800011610260**	**16102**	56
PROTON - PREVÉ 12/11→12/20						
Wischblatt						
1.6 (CR6S) 1.6 (CR6S)	80 kW 103 kW	12/11→ 12/11→	AQUACTRL 2 SINGLE; Einbauposition beifahrerseitig; für Rechtslenker; passender Adapter: A	**2800011623270**	**62327**	61
			AQUACTRL 2 SINGLE; Einbauposition fahrerseitig; für Rechtslenker; passender Adapter: A	**2800011628270**	**62827**	63
PROTON - PUTRA Coupe 01/95→11/01						
Wischblatt						
1.8 EXi (C99D)	103 kW	01/95→11/00	AQUACTRL 2 SINGLE; Einbauposition beifahrerseitig; für Rechtslenker; passender Adapter: A	**2800011604270**	**60427**	53
			AQUACTRL 2 SINGLE; Einbauposition fahrerseitig; für Rechtslenker; passender Adapter: A	**2800011625270**	**62527**	62
PROTON - SAGA II Stufenheck 01/08→						
Wischblatt						
1.3 FLX (BT3S) 1.6 1.6 FLX	70 kW 82 kW 80 kW	04/10→ 01/08→ 06/12→08/16	AQUACTRL 2 SINGLE; Einbauposition beifahrerseitig; für Rechtslenker; passender Adapter: A	**2800011604270**	**60427**	53
			AQUACTRL 2 SINGLE; Einbauposition fahrerseitig; für Rechtslenker; passender Adapter: A	**2800011610270**	**61027**	56
PROTON - SAGA Schrägheck 10/88→12/07						
Wischblatt						
1.3 12V Aeroback 1.3 Aeroback 1.5 12V Aeroback (C22A)	55 kW 58 kW 66 kW	08/92→06/96 01/91→10/92 08/92→12/01	AQUACTRL 2 SINGLE; Einbauposition beifahrerseitig; für Rechtslenker; passender Adapter: A	**2800011602260**	**16022**	53
			AQUACTRL 2 SINGLE; Einbauposition fahrerseitig; für Rechtslenker; passender Adapter: A	**2800011602260**	**16022**	53
PROTON - SAGA Stufenheck 07/85→06/96						
Wischblatt						
1.3 1.3 12V	58 kW 55 kW	01/91→10/92 08/92→06/96	AQUACTRL 2 SINGLE; Einbauposition fahrerseitig; für Rechtslenker; passender Adapter: A	**2800011602260**	**16022**	53
			AQUACTRL 2 SINGLE; Einbauposition beifahrerseitig; für Rechtslenker; passender Adapter: A	**2800011602260**	**16022**	53
1.3 GLE 1.3 GLE 12V	50 kW 55 kW	07/85→06/91 01/91→06/96	AQUACTRL 2 SINGLE; Einbauposition beifahrerseitig; für Rechtslenker; passender Adapter: A	**2800011602260** **2800011623270**	**16022** **62327**	53 61
			AQUACTRL 2 SINGLE; Einbauposition fahrerseitig; für Rechtslenker; passender Adapter: A	**2800011602260** **2800011623270**	**16022** **62327**	53 61
1.5 12V	66 kW	08/92→06/96	AQUACTRL 2 SINGLE; Einbauposition fahrerseitig; für Rechtslenker; passender Adapter: A	**2800011602260**	**16022**	53
			AQUACTRL 2 SINGLE; Einbauposition beifahrerseitig; für Rechtslenker; passender Adapter: A	**2800011602260**	**16022**	53

© 2025 Continental Aftermarket & Services GmbH

PROTON - SALOON Stufenheck (C2_S) 01/89→12/08						
Wischblatt						
1.3	50 kW	01/91→09/93	AQUACTRL 2 SINGLE; Einbauposition beifahrerseitig; für Rechtslenker; passender Adapter: A	**2800011605260**	**16052**	54
			AQUACTRL 2 SINGLE; Einbauposition fahrerseitig; für Rechtslenker; passender Adapter: A	**2800011607260**	**16072**	55
1.3	55 kW	10/92→06/96	AQUACTRL 2 SINGLE; Einbauposition beifahrerseitig; für Rechtslenker; passender Adapter: A	**2800011605260** **2800011624270**	**16052** **62427**	54 61
			AQUACTRL 2 SINGLE; Einbauposition fahrerseitig; für Rechtslenker; passender Adapter: A	**2800011607260** **2800011625270**	**16072** **62527**	55 62
1.5	55 kW	01/91→09/93	AQUACTRL 2 SINGLE; Einbauposition beifahrerseitig; für Rechtslenker; passender Adapter: A	**2800011605260**	**16052**	54
			AQUACTRL 2 SINGLE; Einbauposition fahrerseitig; für Rechtslenker; passender Adapter: A	**2800011607260**	**16072**	55
1.5	66 kW	01/91→11/96	AQUACTRL 2 SINGLE; Einbauposition beifahrerseitig; für Rechtslenker; passender Adapter: A	**2800011605260** **2800011624270**	**16052** **62427**	54 61
			AQUACTRL 2 SINGLE; Einbauposition fahrerseitig; für Rechtslenker; passender Adapter: A	**2800011607260** **2800011625270**	**16072** **62527**	55 62
PROTON - SATRIA (C9_M) 07/95→06/07						
Wischblatt						
1.3 1.3 (C96M) 1.5 1.5 (C97M) 1.6 1.6 1.8 GTi	55 kW 55 kW 66 kW 64 kW 70 kW 83 kW 103 kW	08/00→05/06 07/96→05/06 04/96→12/99 07/00→05/06 07/97→07/00 07/97→05/06 08/00→05/06	AQUACTRL 2 SINGLE; Einbauposition beifahrerseitig; für Linkslenker; passender Adapter: A	**2800011303280**	**13032**	26
			AQUACTRL 2 SINGLE; Einbauposition fahrerseitig; für Linkslenker; passender Adapter: A	**2800011306280**	**13062**	27
			AQUACTRL 2 SINGLE; Einbauposition beifahrerseitig; für Rechtslenker; passender Adapter: A	**2800011604260** **2800011604270**	**16042** **60427**	53 53
			AQUACTRL 2 SINGLE; Einbauposition fahrerseitig; für Rechtslenker; passender Adapter: A	**2800011607260** **2800011625270**	**16072** **62527**	55 62
PROTON - SATRIA NEO 02/07→12/15						
Wischblatt						
1.3 1.6 1.6	70 kW 81 kW 83 kW	02/07→09/08 02/07→ 02/07→	AQUACTRL 2 SINGLE; Einbauposition beifahrerseitig; für Linkslenker; passender Adapter: A	**2800011303280**	**13032**	26
			AQUACTRL 2 SINGLE; Einbauposition fahrerseitig; für Linkslenker; passender Adapter: A	**2800011306280**	**13062**	27
			AQUACTRL 2 SINGLE; Einbauposition beifahrerseitig; für Rechtslenker; passender Adapter: A	**2800011605260** **2800011624270**	**16052** **62427**	54 61
			AQUACTRL 2 SINGLE; Einbauposition fahrerseitig; für Rechtslenker; passender Adapter: A	**2800011610260** **2800011610270**	**16102** **61027**	56 56
PROTON - SAVVY 10/05→12/12						
Wischblatt						
1.2	55 kW	10/05→12/12	AQUACTRL 2 SINGLE; Einbauposition beifahrerseitig; für Linkslenker; passender Adapter: A	**2800011303280**	**13032**	26
			AQUACTRL 2 SINGLE; Einbauposition fahrerseitig; für Linkslenker; passender Adapter: A	**2800011309280**	**13092**	28
			REARCTRL; Einbauposition hinten	**2800011509170** **2800011509180**	**50917** **15091**	36 36
			AQUACTRL 2 SINGLE; Einbauposition beifahrerseitig; für Rechtslenker; passender Adapter: A	**2800011604260** **2800011604270**	**16042** **60427**	53 53
			AQUACTRL 2 SINGLE; Einbauposition fahrerseitig; für Rechtslenker; passender Adapter: A	**2800011610260** **2800011610270**	**16102** **61027**	56 56
PROTON - SUPRIMA S Schrägheck 08/13→12/19						
Wischblatt						
1.6 (CR6S)	103 kW	08/13→	AQUACTRL 2 SINGLE; Einbauposition beifahrerseitig; für Rechtslenker; passender Adapter: A	**2800011623270**	**62327**	61
			AQUACTRL 2 SINGLE; Einbauposition fahrerseitig; für Rechtslenker; passender Adapter: A	**2800011628270**	**62827**	63

© 2025 Continental Aftermarket & Services GmbH

PROTON - WIRA 05/93→						
Wischblatt						
1.3 (C96) 1.5	55 kW 64 kW	08/00→ 08/00→	AQUACTRL 2 SINGLE; Einbauposition beifahrerseitig; für Linkslenker; passender Adapter: A	**2800011303280**	**13032**	26
			AQUACTRL 2 SINGLE; Einbauposition fahrerseitig; für Linkslenker; passender Adapter: A	**2800011306280**	**13062**	27
			AQUACTRL 2 SINGLE; Einbauposition beifahrerseitig; für Rechtslenker; passender Adapter: A	**2800011604260** **2800011604270**	**16042** **60427**	53 53
			AQUACTRL 2 SINGLE; Einbauposition fahrerseitig; für Rechtslenker; passender Adapter: A	**2800011607260** **2800011625270**	**16072** **62527**	55 62
1.5 (C97)	67 kW	10/05→	AQUACTRL 2 SINGLE; Einbauposition beifahrerseitig; für Rechtslenker; passender Adapter: A	**2800011604270**	**60427**	53
			AQUACTRL 2 SINGLE; Einbauposition fahrerseitig; für Rechtslenker; passender Adapter: A	**2800011625270**	**62527**	62
1.6	70 kW	08/00→02/02	AQUACTRL 2 SINGLE; Einbauposition beifahrerseitig; für Linkslenker; passender Adapter: A	**2800011303280**	**13032**	26
			AQUACTRL 2 SINGLE; Einbauposition fahrerseitig; für Linkslenker; passender Adapter: A	**2800011306280**	**13062**	27
			AQUACTRL 2 SINGLE; Einbauposition beifahrerseitig; für Rechtslenker; passender Adapter: A	**2800011604260** **2800011604270**	**16042** **60427**	53 53
			AQUACTRL 2 SINGLE; Einbauposition fahrerseitig; für Rechtslenker; passender Adapter: A	**2800011607260** **2800011625270**	**16072** **62527**	55 62
1.6 (C98S)	82 kW	01/97→12/05	AQUACTRL 2 SINGLE; Einbauposition beifahrerseitig; für Linkslenker; passender Adapter: A	**2800011303280**	**13032**	26
			AQUACTRL 2 SINGLE; Einbauposition fahrerseitig; für Linkslenker; passender Adapter: A	**2800011306280**	**13062**	27
			AQUACTRL 2 SINGLE; Einbauposition beifahrerseitig; für Rechtslenker; passender Adapter: A	**2800011604270**	**60427**	53
			AQUACTRL 2 SINGLE; Einbauposition fahrerseitig; für Rechtslenker; passender Adapter: A	**2800011625270**	**62527**	62
1.8 (C99)	99 kW	07/95→06/03	AQUACTRL 2 SINGLE; Einbauposition beifahrerseitig; für Rechtslenker; passender Adapter: A	**2800011604270**	**60427**	53
			AQUACTRL 2 SINGLE; Einbauposition fahrerseitig; für Rechtslenker; passender Adapter: A	**2800011625270**	**62527**	62
1.9 16V 2.0 D	85 kW 48 kW	01/00→ 01/00→	AQUACTRL 2 SINGLE; Einbauposition beifahrerseitig; für Linkslenker; passender Adapter: A	**2800011303280**	**13032**	26
			AQUACTRL 2 SINGLE; Einbauposition fahrerseitig; für Linkslenker; passender Adapter: A	**2800011306280**	**13062**	27
			AQUACTRL 2 SINGLE; Einbauposition beifahrerseitig; für Rechtslenker; passender Adapter: A	**2800011604260** **2800011604270**	**16042** **60427**	53 53
			AQUACTRL 2 SINGLE; Einbauposition fahrerseitig; für Rechtslenker; passender Adapter: A	**2800011607260** **2800011625270**	**16072** **62527**	55 62
PROTON - WIRA Hatchback (C9_L) 01/94→06/07						
Wischblatt						
1.3 1.5	55 kW 64 kW	08/00→06/07 08/00→06/07	AQUACTRL 2 SINGLE; Einbauposition beifahrerseitig; für Linkslenker; passender Adapter: A	**2800011303280**	**13032**	26
			AQUACTRL 2 SINGLE; Einbauposition fahrerseitig; für Linkslenker; passender Adapter: A	**2800011306280**	**13062**	27
			AQUACTRL 2 SINGLE; Einbauposition beifahrerseitig; für Rechtslenker; passender Adapter: A	**2800011604260** **2800011604270**	**16042** **60427**	53 53
			AQUACTRL 2 SINGLE; Einbauposition fahrerseitig; für Rechtslenker; passender Adapter: A	**2800011607260** **2800011625270**	**16072** **62527**	55 62
1.8	99 kW	08/00→12/01	AQUACTRL 2 SINGLE; Einbauposition beifahrerseitig; für Rechtslenker; passender Adapter: A	**2800011604270**	**60427**	53
			AQUACTRL 2 SINGLE; Einbauposition fahrerseitig; für Rechtslenker; passender Adapter: A	**2800011625270**	**62527**	62

© 2025 Continental Aftermarket & Services GmbH

PROTON - WIRA Hatchback (C9_L) 01/94→06/07						
Wischblatt						
2.0 D	48 kW	01/00→06/07	AQUACTRL 2 SINGLE; Einbauposition beifahrerseitig; für Linkslenker; passender Adapter: A	**2800011303280**	**13032**	26
			AQUACTRL 2 SINGLE; Einbauposition fahrerseitig; für Linkslenker; passender Adapter: A	**2800011306280**	**13062**	27
			AQUACTRL 2 SINGLE; Einbauposition beifahrerseitig; für Rechtslenker; passender Adapter: A	**2800011604260** **2800011604270**	**16042** **60427**	53 53
			AQUACTRL 2 SINGLE; Einbauposition fahrerseitig; für Rechtslenker; passender Adapter: A	**2800011607260** **2800011625270**	**16072** **62527**	55 62
PUCH - G-MODELL (W460) 03/79→12/91						
Wischblatt						
230 G (460.230, 460.231) 230 GE (460.238, 460.239)	75 kW 92 kW	03/79→08/85 03/79→12/91	AQUACTRL 2 SINGLE; Einbauposition fahrerseitig; für Linkslenker; passender Adapter: A	**2800011302280**	**13022**	26
240 GD (460.330, 460.331) 250 GD (460.337, 460.338) 280 GE (460.232, 460.233) 300 GD (460.332, 460.333)	53 kW 62 kW 110 kW 65 kW	03/79→09/87 10/87→12/91 01/86→12/91 09/79→12/91	AQUACTRL 2 SINGLE; Einbauposition beifahrerseitig; für Linkslenker; passender Adapter: A	**2800011302280**	**13022**	26
PUCH - G-MODELL (W461) 10/91→12/01						
Wischblatt						
230 GE (461.239, 461.238)	90 kW	11/91→08/96	AQUACTRL 2 SINGLE; Einbauposition fahrerseitig; für Rechtslenker; passender Adapter: A	**2800011602260**	**16022**	53
			AQUACTRL 2 SINGLE; Einbauposition beifahrerseitig; für Rechtslenker; passender Adapter: A	**2800011602260**	**16022**	53
290 GD (461.338, 461.337) 290 GD Turbodiesel (461.335, 461.336)	70 kW 88 kW	10/91→12/97 04/97→12/01	AQUACTRL 2 SINGLE; Einbauposition beifahrerseitig; für Rechtslenker; passender Adapter: A	**2800011602260** **2800011623270**	**16022** **62327**	53 61
			AQUACTRL 2 SINGLE; Einbauposition fahrerseitig; für Rechtslenker; passender Adapter: A	**2800011602260** **2800011623270**	**16022** **62327**	53 61
PUCH - G-MODELL (W463) 06/89→03/01						
Wischblatt						
230 GE (463.224, 463.225)	93 kW	07/89→08/93	AQUACTRL 2 SINGLE; Einbauposition beifahrerseitig; für Rechtslenker; passender Adapter: A	**2800011602260** **2800011623270**	**16022** **62327**	53 61
			AQUACTRL 2 SINGLE; Einbauposition fahrerseitig; für Rechtslenker; passender Adapter: A	**2800011602260** **2800011623270**	**16022** **62327**	53 61
250 GD (463.324, 463.325)	69 kW	07/89→09/92	AQUACTRL 2 SINGLE; Einbauposition fahrerseitig; für Rechtslenker; passender Adapter: A	**2800011602260**	**16022**	53
			AQUACTRL 2 SINGLE; Einbauposition beifahrerseitig; für Rechtslenker; passender Adapter: A	**2800011602260**	**16022**	53
300 GD (463.327, 463.328)	83 kW	06/89→08/93	AQUACTRL 2 SINGLE; Einbauposition beifahrerseitig; für Rechtslenker; passender Adapter: A	**2800011602260** **2800011623270**	**16022** **62327**	53 61
300 GE (463.227, 463.228) 350 GD Turbo (463.320, 463.321)	125 kW 100 kW	06/89→08/93 08/91→08/93	AQUACTRL 2 SINGLE; Einbauposition fahrerseitig; für Rechtslenker; passender Adapter: A	**2800011602260** **2800011623270**	**16022** **62327**	53 61
500 GE (463.228) G 230 (463.224, 463.225) G 300 (463.227, 463.228) G 300 Diesel (463.327, 463.328)	177 kW 93 kW 125 kW 83 kW	09/92→07/94 09/93→07/94 09/93→03/97 09/93→08/94	AQUACTRL 2 SINGLE; Einbauposition fahrerseitig; für Rechtslenker; passender Adapter: A	**2800011602260**	**16022**	53
			AQUACTRL 2 SINGLE; Einbauposition beifahrerseitig; für Rechtslenker; passender Adapter: A	**2800011602260**	**16022**	53
G 300 Turbodiesel (463.330, 463.331)	130 kW	01/96→11/00	AQUACTRL 2 SINGLE; Einbauposition beifahrerseitig; für Rechtslenker; passender Adapter: A	**2800011602260** **2800011623270**	**16022** **62327**	53 61
G 320 (463.230, 463.231)	155 kW	02/94→12/97	AQUACTRL 2 SINGLE; Einbauposition fahrerseitig; für Rechtslenker; passender Adapter: A	**2800011602260** **2800011623270**	**16022** **62327**	53 61
G 320 (V6) (463.232, 463.233)	158 kW	04/97→11/00	AQUACTRL 2 SINGLE; Einbauposition fahrerseitig; für Rechtslenker; passender Adapter: A	**2800011602260**	**16022**	53
G 350 Turbo (463.320, 463.321)	100 kW	09/93→07/96	AQUACTRL 2 SINGLE; Einbauposition beifahrerseitig; für Rechtslenker; passender Adapter: A	**2800011602260**	**16022**	53

© 2025 Continental Aftermarket & Services GmbH

PUCH - G-MODELL (W463) 06/89→03/01						
Wischblatt						
G 36 AMG (463.230, 463.231)	200 kW	01/95→04/98	AQUACTRL 2 SINGLE; Einbauposition beifahrerseitig; für Rechtslenker; passender Adapter: A	**2800011602260**	**16022**	53
				2800011623270	**62327**	61
			AQUACTRL 2 SINGLE; Einbauposition fahrerseitig; für Rechtslenker; passender Adapter: A	**2800011602260**	**16022**	53
				2800011623270	**62327**	61
G 36 AMG (463.231, 463.230)	190 kW	01/95→04/98	AQUACTRL 2 SINGLE; Einbauposition fahrerseitig; für Rechtslenker; passender Adapter: A	**2800011602260**	**16022**	53
			AQUACTRL 2 SINGLE; Einbauposition beifahrerseitig; für Rechtslenker; passender Adapter: A	**2800011602260**	**16022**	53
G 500 (463.240, 463.241) G 55 AMG (463.240, 463.241)	218 kW 260 kW	12/97→11/00 04/99→03/01	AQUACTRL 2 SINGLE; Einbauposition beifahrerseitig; für Rechtslenker; passender Adapter: A	**2800011602260**	**16022**	53
				2800011623270	**62327**	61
			AQUACTRL 2 SINGLE; Einbauposition fahrerseitig; für Rechtslenker; passender Adapter: A	**2800011602260**	**16022**	53
				2800011623270	**62327**	61
RELIANT - FOX 12/82→01/90						
Wischblatt						
850	30 kW	12/82→01/90	AQUACTRL 2 SINGLE; Einbauposition fahrerseitig; für Linkslenker; passender Adapter: A	**2800011300280**	**13002**	25
			AQUACTRL 2 SINGLE; Einbauposition beifahrerseitig; für Linkslenker; passender Adapter: A	**2800011300280**	**13002**	25
RELIANT - SCIMITAR Cabriolet 01/80→12/85						
Wischblatt						
2.8 GTC	99 kW	01/80→12/85	AQUACTRL 2 SINGLE; Einbauposition fahrerseitig; für Linkslenker; passender Adapter: A	**2800011304280**	**13042**	26
			AQUACTRL 2 SINGLE; Einbauposition beifahrerseitig; für Linkslenker; passender Adapter: A	**2800011304280**	**13042**	26
RELIANT - SCIMITAR Roadster 01/85→12/92						
Wischblatt						
1300	51 kW	01/85→12/87	AQUACTRL 2 SET; für Linkslenker	**2800011207280**	**12072**	5
1400	55 kW	01/87→08/90	AQUACTRL 2 SINGLE; Einbauposition fahrerseitig; für Linkslenker; passender Adapter: A	**2800011306280**	**13062**	27
1600	71 kW	01/85→12/90				
1800 Ti	99 kW	01/86→08/90	AQUACTRL 2 SINGLE; Einbauposition beifahrerseitig; für Linkslenker; passender Adapter: A	**2800011306280**	**13062**	27
RELIANT - SCIMITAR SABRE Roadster 01/92→12/95						
Wischblatt						
1.4 i	76 kW	08/93→12/95	AQUACTRL 2 SET; für Linkslenker	**2800011207280**	**12072**	5
1800 Ti	99 kW	01/92→08/94	AQUACTRL 2 SINGLE; Einbauposition fahrerseitig; für Linkslenker; passender Adapter: A	**2800011306280**	**13062**	27
2.0 i	99 kW	08/94→12/95				
			AQUACTRL 2 SINGLE; Einbauposition beifahrerseitig; für Linkslenker; passender Adapter: A	**2800011306280**	**13062**	27
RELIANT - SCIMITAR Station Wagon 01/68→12/86						
Wischblatt						
2.8 GTE	99 kW	01/80→12/86	AQUACTRL 2 SINGLE; Einbauposition beifahrerseitig; für Linkslenker; passender Adapter: A	**2800011300280**	**13002**	25
3.0 GTE	99 kW	01/68→12/79				
			AQUACTRL 2 SINGLE; Einbauposition fahrerseitig; für Linkslenker; passender Adapter: A	**2800011300280**	**13002**	25
RENAULT - 9 (L42_) 09/81→02/97						
Wischblatt						
1.1 (L421)	35 kW	09/81→05/87	AQUACTRL 2 SINGLE; Einbauposition beifahrerseitig; für Linkslenker; passender Adapter: A	**2800011302280**	**13022**	26
1.2 (L42S)	40 kW	09/85→12/88				
1.4	43 kW	07/86→10/87	AQUACTRL 2 SINGLE; Einbauposition fahrerseitig; für Linkslenker; passender Adapter: A	**2800011302280**	**13022**	26
1.4	44 kW	06/87→04/89				
1.4 (L422, L42C)	44 kW	12/81→12/88				
1.4 (L423, L42R)	49 kW	09/85→12/88				
1.4 (L423)	53 kW	09/81→12/85				
1.4 Automatik (L423)	50 kW	09/81→12/85				
1.4 Turbo	85 kW	12/86→12/89				
1.4 Turbo	87 kW	07/86→12/89				

→

© 2025 Continental Aftermarket & Services GmbH

RENAULT - 9 (L42_) 09/81→02/97						
Wischblatt						
1.4 Turbo (L425)	77 kW	04/84→12/86	AQUACTRL 2 SINGLE; Einbauposition beifahrerseitig; für Linkslenker; passender Adapter: A	**2800011302280**	**13022**	26
1.6 D (L424)	40 kW	10/82→12/88				
1.7 (L426)	59 kW	09/84→12/89	AQUACTRL 2 SINGLE; Einbauposition fahrerseitig; für Linkslenker; passender Adapter: A	**2800011302280**	**13022**	26
1.7 (L42E)	69 kW	06/87→12/88				
1.7 (L42F)	54 kW	10/86→12/88				
1.7 (L42L)	55 kW	10/86→12/88				
1.7 (L42N)	65 kW	10/86→12/88				
RENAULT - 11 (B/C37_) 03/83→09/95						
Wischblatt						
1.1 (B/C371)	35 kW	03/83→06/86	AQUACTRL 2 SINGLE; Einbauposition fahrerseitig; für Linkslenker; passender Adapter: A	**2800011302280**	**13022**	26
1.2 (B37S, C375)	40 kW	10/84→12/88				
1.4	43 kW	07/86→10/87	AQUACTRL 2 SINGLE; Einbauposition beifahrerseitig; für Linkslenker; passender Adapter: A	**2800011302280**	**13022**	26
1.4 (B/C372, B/C37C)	44 kW	03/83→12/88				
1.4 (B/C373, B/C37R)	49 kW	03/83→12/88				
1.4 (B/C373)	50 kW	03/83→12/85				
1.4 (B/C373)	53 kW	05/83→12/85				
1.4 Turbo	87 kW	02/84→06/86				
1.4 Turbo (B/C375)	77 kW	04/84→12/86				
1.4 Turbo (B/C375)	85 kW	10/86→12/88				
1.6 D (B/C374)	40 kW	08/83→12/88				
1.7 (B/C376)	59 kW	10/83→12/87				
1.7 (B/C37D)	64 kW	06/87→12/88				
1.7 (B/C37E)	69 kW	06/87→12/88				
1.7 (B/C37F)	55 kW	10/84→12/88				
1.7 (B/C37L)	54 kW	10/86→12/88				
1.7 (B37N, C73N)	65 kW	10/86→12/88				
RENAULT - 11 Kasten/Schrägheck (S37_) 03/83→07/89						
Wischblatt						
1.1 (S371)	35 kW	03/83→06/86	AQUACTRL 2 SINGLE; Einbauposition fahrerseitig; für Linkslenker; passender Adapter: A	**2800011302280**	**13022**	26
1.2 (S37S)	40 kW	10/84→12/88				
1.4 (S372)	44 kW	03/83→09/86	AQUACTRL 2 SINGLE; Einbauposition beifahrerseitig; für Linkslenker; passender Adapter: A	**2800011302280**	**13022**	26
1.4 (S373)	50 kW	03/83→12/86				
1.6 D (S374)	40 kW	08/83→12/88				
RENAULT - 12 04/83→06/95						
Wischblatt						
1.4	53 kW	04/83→12/89	AQUACTRL 2 SINGLE; Einbauposition beifahrerseitig; für Linkslenker; passender Adapter: A	**2800011302280**	**13022**	26
			AQUACTRL 2 SINGLE; Einbauposition fahrerseitig; für Linkslenker; passender Adapter: A	**2800011302280**	**13022**	26
RENAULT - 12 (117_) 10/69→12/84						
Wischblatt						
1.3	50 kW	07/73→03/83	AQUACTRL 2 SINGLE; Einbauposition beifahrerseitig; für Linkslenker; passender Adapter: A	**2800011302280**	**13022**	26
1.3 (1170)	37 kW	07/75→04/80				
1.3 (1170)	40 kW	10/69→08/80	AQUACTRL 2 SINGLE; Einbauposition fahrerseitig; für Linkslenker; passender Adapter: A	**2800011302280**	**13022**	26
1.3 TS (1177)	44 kW	08/72→08/80				
1.4 (1179)	49 kW	08/76→05/79				
1.6	50 kW	08/70→08/76				
1.6	75 kW	08/70→08/76				
1.6 Gordini (1173)	83 kW	08/70→12/74				
RENAULT - 12 Kasten/Kombi 07/75→02/83						
Wischblatt						
1.3	37 kW	07/75→04/80	AQUACTRL 2 SINGLE; Einbauposition beifahrerseitig; für Linkslenker; passender Adapter: A	**2800011302280**	**13022**	26
			AQUACTRL 2 SINGLE; Einbauposition fahrerseitig; für Linkslenker; passender Adapter: A	**2800011302280**	**13022**	26

© 2025 Continental Aftermarket & Services GmbH

RENAULT - 12 Variable (117_, 133_) 08/70→12/83

Wischblatt

1.3	50 kW	08/82→03/83	AQUACTRL 2 SINGLE; Einbauposition fahrerseitig; für Linkslenker; passender Adapter: A	2800011302280	13022	26
1.3 (1170)	37 kW	07/75→04/80				
1.3 (1170)	40 kW	10/70→08/80	AQUACTRL 2 SINGLE; Einbauposition beifahrerseitig; für Linkslenker; passender Adapter: A	2800011302280	13022	26
1.3 (1337)	44 kW	08/73→08/80				
1.4 (1338)	49 kW	08/76→08/80				
1.6	50 kW	08/70→08/76				
1.6	75 kW	08/70→08/76				

RENAULT - 14 (121_) 05/76→12/83

Wischblatt

1.2 (1210)	42 kW	05/76→01/80	AQUACTRL 2 SINGLE; Einbauposition fahrerseitig; für Linkslenker; passender Adapter: A	2800011302280	13022	26
1.2 (1210)	43 kW	01/80→12/83				
1.4 (1212)	52 kW	09/79→06/83	AQUACTRL 2 SINGLE; Einbauposition beifahrerseitig; für Linkslenker; passender Adapter: A	2800011302280	13022	26
1.4 (1213)	44 kW	12/81→12/83				

RENAULT - 15 (130_) 09/71→10/80

Wischblatt

1.3 (1300)	44 kW	03/72→10/80	AQUACTRL 2 SINGLE; Einbauposition fahrerseitig; für Linkslenker; passender Adapter: A	2800011303280	13032	26
1.6 (1302)	66 kW	03/72→10/80				
			AQUACTRL 2 SINGLE; Einbauposition beifahrerseitig; für Linkslenker; passender Adapter: A	2800011303280	13032	26

RENAULT - 17 03/72→10/80

Wischblatt

1.6	66 kW	03/72→10/80	AQUACTRL 2 SINGLE; Einbauposition fahrerseitig; für Linkslenker; passender Adapter: A	2800011303280	13032	26
1.6	68 kW	06/74→08/79				
1.6 Gordini	79 kW	03/74→10/80	AQUACTRL 2 SINGLE; Einbauposition beifahrerseitig; für Linkslenker; passender Adapter: A	2800011303280	13032	26

RENAULT - 18 (134_) 04/78→11/94

Wischblatt

1.4 (1340)	47 kW	04/78→07/86	AQUACTRL 2 SINGLE; Einbauposition beifahrerseitig; für Linkslenker; passender Adapter: A	2800011302280	13022	26
1.6	52 kW	08/86→11/93				
1.6 (1341)	54 kW	04/82→07/86	AQUACTRL 2 SINGLE; Einbauposition fahrerseitig; für Linkslenker; passender Adapter: A	2800011302280	13022	26
1.6 (1341)	58 kW	04/78→09/82				
1.6 TS (1342)	71 kW	05/82→07/86				
1.6 Turbo (1345)	80 kW	10/80→09/82				
1.6 Turbo (1345)	92 kW	10/82→07/86				
1.6 Turbo Inj.	82 kW	09/82→07/86				
2.0 (1343)	77 kW	05/82→07/86				
2.1 Diesel	53 kW	11/81→07/86				
2.1 Diesel (1344)	49 kW	11/81→07/86				
2.1 TD	65 kW	11/81→07/86				

RENAULT - 18 Kasten/Kombi 05/79→07/86

Wischblatt

1.4	47 kW	05/79→07/86	AQUACTRL 2 SINGLE; Einbauposition beifahrerseitig; für Linkslenker; passender Adapter: A	2800011302280	13022	26
2.1 Diesel	49 kW	11/81→07/86				
			AQUACTRL 2 SINGLE; Einbauposition fahrerseitig; für Linkslenker; passender Adapter: A	2800011302280	13022	26

RENAULT - 18 Variable (135_) 02/79→11/94

Wischblatt

1.4 (1350)	47 kW	05/79→07/86	AQUACTRL 2 SINGLE; Einbauposition beifahrerseitig; für Linkslenker; passender Adapter: A	2800011302280	13022	26
1.6	52 kW	08/86→11/93				
1.6	82 kW	10/83→09/86	AQUACTRL 2 SINGLE; Einbauposition fahrerseitig; für Linkslenker; passender Adapter: A	2800011302280	13022	26
1.6 (1351)	54 kW	01/82→07/86				
1.6 (1351)	58 kW	05/79→09/82				
1.6 4x4	54 kW	01/83→07/86				
1.6 4x4	58 kW	02/79→06/81				
1.6 TS	71 kW	05/82→07/86				
1.6 Turbo	92 kW	10/82→07/86				
1.6 Turbo (1355)	80 kW	09/82→07/86				
2.0 (1353)	77 kW	10/81→07/86				

→

© 2025 Continental Aftermarket & Services GmbH

RENAULT - 18 Variable (135_) 02/79→11/94						
Wischblatt						
2.0 4x4 2.1 Diesel 2.1 Diesel (1354)	76 kW 53 kW 49 kW	05/83→12/86 05/79→07/86 11/80→07/86	AQUACTRL 2 SINGLE; Einbauposition beifahrerseitig; für Linkslenker; passender Adapter: A	**2800011302280**	**13022**	26
			AQUACTRL 2 SINGLE; Einbauposition fahrerseitig; für Linkslenker; passender Adapter: A	**2800011302280**	**13022**	26
RENAULT - 19 I (B/C53_) 01/88→09/94						
Wischblatt						
1.2	40 kW	01/88→12/92	AQUACTRL 2 SET; für Linkslenker	**2800011207280**	**12072**	5
			AQUACTRL 2 SINGLE; Einbauposition beifahrerseitig; für Linkslenker; passender Adapter: A	**2800011306280**	**13062**	27
			AQUACTRL 2 SINGLE; Einbauposition fahrerseitig; für Linkslenker; passender Adapter: A	**2800011306280**	**13062**	27
1.4	55 kW	09/90→04/92	AQUACTRL 2 SINGLE; Einbauposition beifahrerseitig; für Rechtslenker	**2800011625270**	**62527**	62
			AQUACTRL 2 SINGLE; Einbauposition fahrerseitig; für Rechtslenker	**2800011625270**	**62527**	62
1.4 1.4 (B/C53P) 1.4 Cat (B/C532)	59 kW 43 kW 43 kW	01/88→12/92 01/89→05/93 01/89→04/92	AQUACTRL 2 SET; für Linkslenker	**2800011207280**	**12072**	5
			AQUACTRL 2 SINGLE; Einbauposition beifahrerseitig; für Linkslenker; passender Adapter: A	**2800011306280**	**13062**	27
			AQUACTRL 2 SINGLE; Einbauposition fahrerseitig; für Linkslenker; passender Adapter: A	**2800011306280**	**13062**	27
			AQUACTRL 2 SINGLE; Einbauposition beifahrerseitig; für Rechtslenker	**2800011625270**	**62527**	62
			AQUACTRL 2 SINGLE; Einbauposition fahrerseitig; für Rechtslenker	**2800011625270**	**62527**	62
1.7	68 kW	09/88→04/92	AQUACTRL 2 SET; für Linkslenker	**2800011207280**	**12072**	5
			AQUACTRL 2 SINGLE; Einbauposition beifahrerseitig; für Linkslenker; passender Adapter: A	**2800011306280**	**13062**	27
			AQUACTRL 2 SINGLE; Einbauposition fahrerseitig; für Linkslenker; passender Adapter: A	**2800011306280**	**13062**	27
1.7	69 kW	07/88→04/92	AQUACTRL 2 SET; für Linkslenker	**2800011207280**	**12072**	5
			AQUACTRL 2 SINGLE; Einbauposition beifahrerseitig; für Linkslenker; passender Adapter: A	**2800011306280**	**13062**	27
			AQUACTRL 2 SINGLE; Einbauposition fahrerseitig; für Linkslenker; passender Adapter: A	**2800011306280**	**13062**	27
			AQUACTRL 2 SINGLE; Einbauposition beifahrerseitig; für Rechtslenker	**2800011625270**	**62527**	62
			AQUACTRL 2 SINGLE; Einbauposition fahrerseitig; für Rechtslenker	**2800011625270**	**62527**	62
1.7	79 kW	06/89→04/92	AQUACTRL 2 SET; für Linkslenker	**2800011207280**	**12072**	5
			AQUACTRL 2 SINGLE; Einbauposition beifahrerseitig; für Linkslenker; passender Adapter: A	**2800011306280**	**13062**	27
			AQUACTRL 2 SINGLE; Einbauposition fahrerseitig; für Linkslenker; passender Adapter: A	**2800011306280**	**13062**	27
1.7 (B/C53B) 1.7 (B/C53C)	54 kW 66 kW	09/88→04/92 09/88→04/92	AQUACTRL 2 SET; für Linkslenker	**2800011207280**	**12072**	5
			AQUACTRL 2 SINGLE; Einbauposition beifahrerseitig; für Linkslenker; passender Adapter: A	**2800011306280**	**13062**	27
			AQUACTRL 2 SINGLE; Einbauposition fahrerseitig; für Linkslenker; passender Adapter: A	**2800011306280**	**13062**	27
			AQUACTRL 2 SINGLE; Einbauposition beifahrerseitig; für Rechtslenker	**2800011625270**	**62527**	62
			AQUACTRL 2 SINGLE; Einbauposition fahrerseitig; für Rechtslenker	**2800011625270**	**62527**	62
1.8 1.8 16V	67 kW 101 kW	05/92→09/94 06/89→04/92	AQUACTRL 2 SET; für Linkslenker	**2800011207280**	**12072**	5
			AQUACTRL 2 SINGLE; Einbauposition beifahrerseitig; für Linkslenker; passender Adapter: A	**2800011306280**	**13062**	27
			AQUACTRL 2 SINGLE; Einbauposition fahrerseitig; für Linkslenker; passender Adapter: A	**2800011306280**	**13062**	27

© 2025 Continental Aftermarket & Services GmbH

RENAULT - 19 I (B/C53_) 01/88→09/94

Wischblatt

1.8 16V (B/C53D) 1.9 D (B/C534, B/C53J)	99 kW 47 kW	06/89→04/92 09/88→04/92	AQUACTRL 2 SET; für Linkslenker	**2800011207280**	**12072**	5
			AQUACTRL 2 SINGLE; Einbauposition beifahrerseitig; für Linkslenker; passender Adapter: A	**2800011306280**	**13062**	27
			AQUACTRL 2 SINGLE; Einbauposition fahrerseitig; für Linkslenker; passender Adapter: A	**2800011306280**	**13062**	27
			AQUACTRL 2 SINGLE; Einbauposition beifahrerseitig; für Rechtslenker	**2800011625270**	**62527**	62
			AQUACTRL 2 SINGLE; Einbauposition fahrerseitig; für Rechtslenker	**2800011625270**	**62527**	62
1.9 DT 1.9 DT	66 kW 68 kW	09/90→04/92 09/90→04/92	AQUACTRL 2 SET; für Linkslenker	**2800011207280**	**12072**	5
			AQUACTRL 2 SINGLE; Einbauposition beifahrerseitig; für Linkslenker; passender Adapter: A	**2800011306280**	**13062**	27
			AQUACTRL 2 SINGLE; Einbauposition fahrerseitig; für Linkslenker; passender Adapter: A	**2800011306280**	**13062**	27

RENAULT - 19 I Cabriolet (D53_) 07/91→04/92

Wischblatt

1.7	55 kW	07/91→04/92	AQUACTRL 2 SET; für Linkslenker	**2800011207280**	**12072**	5
			AQUACTRL 2 SINGLE; Einbauposition beifahrerseitig; für Linkslenker; passender Adapter: A	**2800011306280**	**13062**	27
			AQUACTRL 2 SINGLE; Einbauposition fahrerseitig; für Linkslenker; passender Adapter: A	**2800011306280**	**13062**	27
			AQUACTRL 2 SINGLE; Einbauposition fahrerseitig; für Rechtslenker	**2800011625270**	**62527**	62
			AQUACTRL 2 SINGLE; Einbauposition beifahrerseitig; für Rechtslenker	**2800011625270**	**62527**	62
1.7	66 kW	07/91→04/92	AQUACTRL 2 SET; für Linkslenker	**2800011207280**	**12072**	5
			AQUACTRL 2 SINGLE; Einbauposition beifahrerseitig; für Linkslenker; passender Adapter: A	**2800011306280**	**13062**	27
			AQUACTRL 2 SINGLE; Einbauposition fahrerseitig; für Linkslenker; passender Adapter: A	**2800011306280**	**13062**	27
1.7 1.8 16V (D53D)	70 kW 101 kW	07/91→04/92 07/91→04/92	AQUACTRL 2 SET; für Linkslenker	**2800011207280**	**12072**	5
			AQUACTRL 2 SINGLE; Einbauposition beifahrerseitig; für Linkslenker; passender Adapter: A	**2800011306280**	**13062**	27
			AQUACTRL 2 SINGLE; Einbauposition fahrerseitig; für Linkslenker; passender Adapter: A	**2800011306280**	**13062**	27
			AQUACTRL 2 SINGLE; Einbauposition fahrerseitig; für Rechtslenker	**2800011625270**	**62527**	62
			AQUACTRL 2 SINGLE; Einbauposition beifahrerseitig; für Rechtslenker	**2800011625270**	**62527**	62

RENAULT - 19 I Chamade (L53_) 01/88→12/92

Wischblatt

1.2 1.4 1.4 1.4	40 kW 55 kW 57 kW 58 kW	01/88→12/92 09/90→04/92 07/88→08/90 06/89→08/90	AQUACTRL 2 SET; für Linkslenker	**2800011207280**	**12072**	5
			AQUACTRL 2 SINGLE; Einbauposition beifahrerseitig; für Linkslenker; passender Adapter: A	**2800011306280**	**13062**	27
			AQUACTRL 2 SINGLE; Einbauposition fahrerseitig; für Linkslenker; passender Adapter: A	**2800011306280**	**13062**	27
1.4 (L532, L53P) 1.7 1.7 (L533) 1.7 (L53B) 1.7 (L53C) 1.7 (L53F)	43 kW 69 kW 68 kW 54 kW 66 kW 79 kW	07/88→04/92 09/90→04/92 09/88→12/92 10/89→04/92 07/88→04/92 08/88→12/92	AQUACTRL 2 SET; für Linkslenker	**2800011207280**	**12072**	5
			AQUACTRL 2 SINGLE; Einbauposition beifahrerseitig; für Linkslenker; passender Adapter: A	**2800011306280**	**13062**	27
			AQUACTRL 2 SINGLE; Einbauposition fahrerseitig; für Linkslenker; passender Adapter: A	**2800011306280**	**13062**	27
			AQUACTRL 2 SINGLE; Einbauposition fahrerseitig; für Rechtslenker	**2800011625270**	**62527**	62
			AQUACTRL 2 SINGLE; Einbauposition beifahrerseitig; für Rechtslenker	**2800011625270**	**62527**	62
1.8 16V	101 kW	06/89→08/90	AQUACTRL 2 SET; für Linkslenker	**2800011207280**	**12072**	5
			AQUACTRL 2 SINGLE; Einbauposition beifahrerseitig; für Linkslenker; passender Adapter: A	**2800011306280**	**13062**	27
			AQUACTRL 2 SINGLE; Einbauposition fahrerseitig; für Linkslenker; passender Adapter: A	**2800011306280**	**13062**	27

© 2025 Continental Aftermarket & Services GmbH

RENAULT - 19 I Chamade (L53_) 01/88→12/92

Wischblatt

1.8 16V (L53D) 1.9 D (L534, L53J)	99 kW 47 kW	10/89→04/92 10/89→04/92	AQUACTRL 2 SET; für Linkslenker	**2800011207280**	**12072**	5
			AQUACTRL 2 SINGLE; Einbauposition beifahrerseitig; für Linkslenker; passender Adapter: A	**2800011306280**	**13062**	27
			AQUACTRL 2 SINGLE; Einbauposition fahrerseitig; für Linkslenker; passender Adapter: A	**2800011306280**	**13062**	27
			AQUACTRL 2 SINGLE; Einbauposition fahrerseitig; für Rechtslenker	**2800011625270**	**62527**	62
			AQUACTRL 2 SINGLE; Einbauposition beifahrerseitig; für Rechtslenker	**2800011625270**	**62527**	62
1.9 DT	66 kW	09/90→04/92	AQUACTRL 2 SET; für Linkslenker	**2800011207280**	**12072**	5
			AQUACTRL 2 SINGLE; Einbauposition beifahrerseitig; für Linkslenker; passender Adapter: A	**2800011306280**	**13062**	27
			AQUACTRL 2 SINGLE; Einbauposition fahrerseitig; für Linkslenker; passender Adapter: A	**2800011306280**	**13062**	27
1.9 TD (L53K)	68 kW	09/90→04/92	AQUACTRL 2 SET; für Linkslenker	**2800011207280**	**12072**	5
			AQUACTRL 2 SINGLE; Einbauposition beifahrerseitig; für Linkslenker; passender Adapter: A	**2800011306280**	**13062**	27
			AQUACTRL 2 SINGLE; Einbauposition fahrerseitig; für Linkslenker; passender Adapter: A	**2800011306280**	**13062**	27
			AQUACTRL 2 SINGLE; Einbauposition fahrerseitig; für Rechtslenker	**2800011625270**	**62527**	62
			AQUACTRL 2 SINGLE; Einbauposition beifahrerseitig; für Rechtslenker	**2800011625270**	**62527**	62

RENAULT - 19 I Kasten/Schrägheck (S53_) 01/88→12/92

Wischblatt

1.2 1.4 1.9 D	40 kW 59 kW 48 kW	01/88→12/92 01/88→12/92 01/88→12/92	AQUACTRL 2 SET; für Linkslenker	**2800011207280**	**12072**	5
			AQUACTRL 2 SINGLE; Einbauposition fahrerseitig; für Linkslenker; passender Adapter: A	**2800011306280**	**13062**	27
			AQUACTRL 2 SINGLE; Einbauposition beifahrerseitig; für Linkslenker; passender Adapter: A	**2800011306280**	**13062**	27

RENAULT - 19 II (B/C53_) 01/91→06/01

Wischblatt

1.2 1.2 1.4	40 kW 44 kW 57 kW	04/92→12/95 05/92→09/94 05/93→12/98	AQUACTRL 2 SET; für Linkslenker	**2800011207280**	**12072**	5
			AQUACTRL 2 SINGLE; Einbauposition beifahrerseitig; für Linkslenker; passender Adapter: A	**2800011306280**	**13062**	27
			AQUACTRL 2 SINGLE; Einbauposition fahrerseitig; für Linkslenker; passender Adapter: A	**2800011306280**	**13062**	27
1.4	59 kW	01/92→12/95	AQUACTRL 2 SET; für Linkslenker	**2800011207280**	**12072**	5
			AQUACTRL 2 SINGLE; Einbauposition beifahrerseitig; für Linkslenker; passender Adapter: A	**2800011306280**	**13062**	27
			AQUACTRL 2 SINGLE; Einbauposition fahrerseitig; für Linkslenker; passender Adapter: A	**2800011306280**	**13062**	27
			AQUACTRL 2 SINGLE; Einbauposition fahrerseitig; für Rechtslenker	**2800011625270**	**62527**	62
			AQUACTRL 2 SINGLE; Einbauposition beifahrerseitig; für Rechtslenker	**2800011625270**	**62527**	62
1.4	60 kW	10/96→06/01	AQUACTRL 2 SET; für Linkslenker	**2800011207280**	**12072**	5
			AQUACTRL 2 SINGLE; Einbauposition beifahrerseitig; für Linkslenker; passender Adapter: A	**2800011306280**	**13062**	27
			AQUACTRL 2 SINGLE; Einbauposition fahrerseitig; für Linkslenker; passender Adapter: A	**2800011306280**	**13062**	27
1.4 (B/C532) 1.4 (B/C535)	43 kW 55 kW	04/92→12/95 01/92→12/95	AQUACTRL 2 SET; für Linkslenker	**2800011207280**	**12072**	5
			AQUACTRL 2 SINGLE; Einbauposition beifahrerseitig; für Linkslenker; passender Adapter: A	**2800011306280**	**13062**	27
			AQUACTRL 2 SINGLE; Einbauposition fahrerseitig; für Linkslenker; passender Adapter: A	**2800011306280**	**13062**	27
			AQUACTRL 2 SINGLE; Einbauposition fahrerseitig; für Rechtslenker	**2800011625270**	**62527**	62
			AQUACTRL 2 SINGLE; Einbauposition beifahrerseitig; für Rechtslenker	**2800011625270**	**62527**	62

© 2025 Continental Aftermarket & Services GmbH

RENAULT - 19 II (B/C53_) 01/91→06/01						
Wischblatt						
1.7	79 kW	05/92→09/94	AQUACTRL 2 SET; für Linkslenker	**2800011207280**	**12072**	5
			AQUACTRL 2 SINGLE; Einbauposition beifahrerseitig; für Linkslenker; passender Adapter: A	**2800011306280**	**13062**	27
			AQUACTRL 2 SINGLE; Einbauposition fahrerseitig; für Linkslenker; passender Adapter: A	**2800011306280**	**13062**	27
1.7 (B/C53B) 1.7 (B/C53C) 1.8 (5/353A) 1.8 (5/353F, B/C538) 1.8 (B/C538) 1.8 (B/C53Y) 1.8 16V (B/C53D) 1.9 D (B/C53J) 1.9 dT (B/C53T)	54 kW 66 kW 66 kW 79 kW 81 kW 65 kW 99 kW 47 kW 66 kW	04/92→12/95 04/92→12/95 04/92→12/95 05/94→12/95 04/92→05/94 04/92→12/95 04/92→12/95 04/92→12/95 04/92→12/95	AQUACTRL 2 SET; für Linkslenker	**2800011207280**	**12072**	5
			AQUACTRL 2 SINGLE; Einbauposition beifahrerseitig; für Linkslenker; passender Adapter: A	**2800011306280**	**13062**	27
			AQUACTRL 2 SINGLE; Einbauposition fahrerseitig; für Linkslenker; passender Adapter: A	**2800011306280**	**13062**	27
			AQUACTRL 2 SINGLE; Einbauposition fahrerseitig; für Rechtslenker	**2800011625270**	**62527**	62
			AQUACTRL 2 SINGLE; Einbauposition beifahrerseitig; für Rechtslenker	**2800011625270**	**62527**	62
RENAULT - 19 II Cabriolet (D53_, 853_) 04/92→06/01						
Wischblatt						
1.7 (D53C) 1.8 (853A) 1.8 (D53V, 853F, D53C) 1.8 (D53Y) 1.8 16V (D53D)	66 kW 66 kW 79 kW 65 kW 99 kW	04/92→09/93 09/93→06/96 07/94→06/96 04/92→06/96 04/92→06/96	AQUACTRL 2 SINGLE; Einbauposition beifahrerseitig; für Rechtslenker	**2800011625270**	**62527**	62
			AQUACTRL 2 SINGLE; Einbauposition fahrerseitig; für Rechtslenker	**2800011625270**	**62527**	62
RENAULT - 19 II Chamade (L53_) 04/92→08/03						
Wischblatt						
1.2 1.4	44 kW 44 kW	05/92→09/94 05/92→09/94	AQUACTRL 2 SET; für Linkslenker	**2800011207280**	**12072**	5
			AQUACTRL 2 SINGLE; Einbauposition beifahrerseitig; für Linkslenker; passender Adapter: A	**2800011306280**	**13062**	27
			AQUACTRL 2 SINGLE; Einbauposition fahrerseitig; für Linkslenker; passender Adapter: A	**2800011306280**	**13062**	27
1.4 1.4 1.4 (532) 1.4 (L535)	57 kW 59 kW 43 kW 55 kW	10/94→11/95 10/94→11/95 04/92→12/95 11/93→12/95	AQUACTRL 2 SET; für Linkslenker	**2800011207280**	**12072**	5
			AQUACTRL 2 SINGLE; Einbauposition beifahrerseitig; für Linkslenker; passender Adapter: A	**2800011306280**	**13062**	27
			AQUACTRL 2 SINGLE; Einbauposition fahrerseitig; für Linkslenker; passender Adapter: A	**2800011306280**	**13062**	27
			AQUACTRL 2 SINGLE; Einbauposition beifahrerseitig; für Rechtslenker	**2800011625270**	**62527**	62
			AQUACTRL 2 SINGLE; Einbauposition fahrerseitig; für Rechtslenker	**2800011625270**	**62527**	62
1.6 1.6 (L53S) 1.7 1.7 (L533)	66 kW 57 kW 55 kW 68 kW	10/96→06/01 01/94→11/01 05/92→11/95 01/93→08/95	AQUACTRL 2 SET; für Linkslenker	**2800011207280**	**12072**	5
			AQUACTRL 2 SINGLE; Einbauposition beifahrerseitig; für Linkslenker; passender Adapter: A	**2800011306280**	**13062**	27
			AQUACTRL 2 SINGLE; Einbauposition fahrerseitig; für Linkslenker; passender Adapter: A	**2800011306280**	**13062**	27
1.7 (L53B) 1.7 (L53C) 1.8	54 kW 66 kW 67 kW	04/92→12/95 04/92→12/95 05/92→09/94	AQUACTRL 2 SET; für Linkslenker	**2800011207280**	**12072**	5
			AQUACTRL 2 SINGLE; Einbauposition beifahrerseitig; für Linkslenker; passender Adapter: A	**2800011306280**	**13062**	27
			AQUACTRL 2 SINGLE; Einbauposition fahrerseitig; für Linkslenker; passender Adapter: A	**2800011306280**	**13062**	27
			AQUACTRL 2 SINGLE; Einbauposition beifahrerseitig; für Rechtslenker	**2800011625270**	**62527**	62
			AQUACTRL 2 SINGLE; Einbauposition fahrerseitig; für Rechtslenker	**2800011625270**	**62527**	62
1.8	79 kW	05/92→11/95	AQUACTRL 2 SET; für Linkslenker	**2800011207280**	**12072**	5
			AQUACTRL 2 SINGLE; Einbauposition beifahrerseitig; für Linkslenker; passender Adapter: A	**2800011306280**	**13062**	27
			AQUACTRL 2 SINGLE; Einbauposition fahrerseitig; für Linkslenker; passender Adapter: A	**2800011306280**	**13062**	27

© 2025 Continental Aftermarket & Services GmbH

RENAULT - 19 II Chamade (L53_) 04/92→08/03

Wischblatt

1.8 (453A/F) 1.8 (L538)	66 kW 81 kW	04/92→12/95 04/92→05/94	AQUACTRL 2 SET; für Linkslenker	**2800011207280**	**12072**	5
			AQUACTRL 2 SINGLE; Einbauposition beifahrerseitig; für Linkslenker; passender Adapter: A	**2800011306280**	**13062**	27
			AQUACTRL 2 SINGLE; Einbauposition fahrerseitig; für Linkslenker; passender Adapter: A	**2800011306280**	**13062**	27
			AQUACTRL 2 SINGLE; Einbauposition beifahrerseitig; für Rechtslenker	**2800011625270**	**62527**	62
			AQUACTRL 2 SINGLE; Einbauposition fahrerseitig; für Rechtslenker	**2800011625270**	**62527**	62
1.8 (L53V, L538)	79 kW	05/94→12/95	AQUACTRL 2 SET; für Linkslenker	**2800011207280**	**12072**	5
			AQUACTRL 2 SINGLE; Einbauposition beifahrerseitig; für Linkslenker; passender Adapter: A	**2800011306280**	**13062**	27
			AQUACTRL 2 SINGLE; Einbauposition fahrerseitig; für Linkslenker; passender Adapter: A	**2800011306280**	**13062**	27
1.8 (L53Y) 1.8 16V (L53D)	65 kW 99 kW	04/92→12/95 04/92→12/95	AQUACTRL 2 SET; für Linkslenker	**2800011207280**	**12072**	5
			AQUACTRL 2 SINGLE; Einbauposition beifahrerseitig; für Linkslenker; passender Adapter: A	**2800011306280**	**13062**	27
			AQUACTRL 2 SINGLE; Einbauposition fahrerseitig; für Linkslenker; passender Adapter: A	**2800011306280**	**13062**	27
			AQUACTRL 2 SINGLE; Einbauposition beifahrerseitig; für Rechtslenker	**2800011625270**	**62527**	62
			AQUACTRL 2 SINGLE; Einbauposition fahrerseitig; für Rechtslenker	**2800011625270**	**62527**	62
1.9 D	68 kW	05/92→11/95	AQUACTRL 2 SET; für Linkslenker	**2800011207280**	**12072**	5
			AQUACTRL 2 SINGLE; Einbauposition beifahrerseitig; für Linkslenker; passender Adapter: A	**2800011306280**	**13062**	27
			AQUACTRL 2 SINGLE; Einbauposition fahrerseitig; für Linkslenker; passender Adapter: A	**2800011306280**	**13062**	27
1.9 D (L53J) 1.9 dT (L53T)	47 kW 66 kW	04/92→12/97 04/92→12/95	AQUACTRL 2 SET; für Linkslenker	**2800011207280**	**12072**	5
			AQUACTRL 2 SINGLE; Einbauposition beifahrerseitig; für Linkslenker; passender Adapter: A	**2800011306280**	**13062**	27
			AQUACTRL 2 SINGLE; Einbauposition fahrerseitig; für Linkslenker; passender Adapter: A	**2800011306280**	**13062**	27
			AQUACTRL 2 SINGLE; Einbauposition beifahrerseitig; für Rechtslenker	**2800011625270**	**62527**	62
			AQUACTRL 2 SINGLE; Einbauposition fahrerseitig; für Rechtslenker	**2800011625270**	**62527**	62

RENAULT - 19 II Kasten/Schrägheck (S53_) 03/92→12/95

Wischblatt

1.2 1.4 1.9 D	40 kW 59 kW 48 kW	03/92→12/95 03/92→12/95 03/92→12/95	AQUACTRL 2 SET; für Linkslenker	**2800011207280**	**12072**	5
			AQUACTRL 2 SINGLE; Einbauposition fahrerseitig; für Linkslenker; passender Adapter: A	**2800011306280**	**13062**	27
			AQUACTRL 2 SINGLE; Einbauposition beifahrerseitig; für Linkslenker; passender Adapter: A	**2800011306280**	**13062**	27
1.9 dT	68 kW	03/92→12/95	AQUACTRL 2 SET; für Linkslenker	**2800011207280**	**12072**	5
			AQUACTRL 2 SINGLE; Einbauposition fahrerseitig; für Linkslenker; passender Adapter: A	**2800011306280**	**13062**	27
			AQUACTRL 2 SINGLE; Einbauposition beifahrerseitig; für Linkslenker; passender Adapter: A	**2800011306280**	**13062**	27
			AQUACTRL 2 SINGLE; Einbauposition fahrerseitig; für Rechtslenker	**2800011625270**	**62527**	62
			AQUACTRL 2 SINGLE; Einbauposition beifahrerseitig; für Rechtslenker	**2800011625270**	**62527**	62

© 2025 Continental Aftermarket & Services GmbH

RENAULT - 20 (127_) 10/75→12/83

Wischblatt

1.6 (1271)	66 kW	10/75→05/77	AQUACTRL 2 SINGLE; Einbauposition fahrerseitig; für Linkslenker; passender Adapter: A	**2800011304280**	**13042**	26
1.6 (1271)	71 kW	05/77→12/83				
2.0 (1272)	80 kW	10/77→10/80	AQUACTRL 2 SINGLE; Einbauposition beifahrerseitig; für Linkslenker; passender Adapter: A	**2800011304280**	**13042**	26
2.0 (1277)	76 kW	10/80→12/83				
2.1 Diesel (1276)	47 kW	10/80→12/83				
2.1 TD	63 kW	01/82→12/83				
2.2 (1279)	85 kW	10/80→12/83				

RENAULT - 21 (B48_) 07/89→06/94

Wischblatt

1.4 (B48D)	51 kW	09/89→05/93	AQUACTRL 2 SET; für Linkslenker	**2800011207280**	**12072**	5
1.7	55 kW	07/89→05/93	AQUACTRL 2 SINGLE; Einbauposition beifahrerseitig; für Linkslenker; passender Adapter: A	**2800011306280**	**13062**	27
1.7	65 kW	07/89→05/93				
1.7 (B48E)	66 kW	09/89→06/94	AQUACTRL 2 SINGLE; Einbauposition fahrerseitig; für Linkslenker; passender Adapter: A	**2800011306280**	**13062**	27
1.7 (B48F)	54 kW	09/89→10/92				
1.9 D (B48H, B48I)	47 kW	09/89→01/94				
2.0	86 kW	07/89→06/92				
2.0 (B48C)	88 kW	09/89→12/93				
2.0 (B48R/Y)	99 kW	02/90→10/92				
2.0 4x4 (B48R/Y)	99 kW	09/90→10/92				
2.0 TXi	100 kW	07/89→05/93				
2.1 D	50 kW	07/89→05/93				
2.1 D (B48O)	51 kW	04/92→06/94				
2.1 D (B48V/B48O)	53 kW	09/89→12/92				
2.1 Turbo-D (B486, B488, B48V)	65 kW	09/89→06/94				
2.2	81 kW	07/89→05/93				
2.2 (B48K)	79 kW	09/89→06/94				
2.2 4x4 (B48K)	79 kW	07/90→06/94				

RENAULT - 21 Kasten/Kombi (S48_) 06/86→04/95

Wischblatt

1.7	65 kW	06/86→04/95	AQUACTRL 2 SET; für Linkslenker	**2800011207280**	**12072**	5
1.9 D	47 kW	06/86→08/94	AQUACTRL 2 SINGLE; Einbauposition beifahrerseitig; für Linkslenker; passender Adapter: A	**2800011306280**	**13062**	27
2.1 D	49 kW	06/86→08/94				
			AQUACTRL 2 SINGLE; Einbauposition fahrerseitig; für Linkslenker; passender Adapter: A	**2800011306280**	**13062**	27

RENAULT - 21 Kombi (K48_) 03/86→07/97

Wischblatt

1.7 (K/S481)	55 kW	06/86→03/93	AQUACTRL 2 SET; für Linkslenker	**2800011207280**	**12072**	5
1.7 (K/S482)	65 kW	10/86→12/88	AQUACTRL 2 SINGLE; Einbauposition beifahrerseitig; für Linkslenker; passender Adapter: A	**2800011306280**	**13062**	27
1.7 (K48E)	66 kW	10/89→12/93				
1.7 (K48E)	69 kW	06/86→12/89	AQUACTRL 2 SINGLE; Einbauposition fahrerseitig; für Linkslenker; passender Adapter: A	**2800011306280**	**13062**	27
1.7 (K48M)	54 kW	06/86→12/89				
1.7 (K48N)	64 kW	06/87→04/89				
1.7 Cat (K48F)	54 kW	05/88→06/93				
1.9 D	47 kW	03/86→08/94				
2.0	75 kW	06/91→05/93				
2.0	86 kW	07/89→06/92				
2.0 (K483)	85 kW	06/86→12/88				
2.0 (K48C)	88 kW	03/86→12/93				
2.0 (K48R)	99 kW	06/90→02/94				
2.0 4x4	88 kW	03/89→12/93				
2.1 D (K/S486)	48 kW	10/86→09/90				
2.1 D (K/S48V, K/S48O)	53 kW	08/89→12/92				
2.1 D (K48O)	51 kW	02/92→09/95				
2.1 D 4x4 (K486)	48 kW	10/88→05/92				
2.1 Turbo-D (K48A, K48W, K487, K488)	65 kW	10/86→11/93				
2.2 (K48K)	79 kW	06/86→11/93				
2.2 4x4 (K48K)	79 kW	06/86→12/93				

© 2025 Continental Aftermarket & Services GmbH

RENAULT - 21 Stufenheck (L48_) 03/86→07/97

Wischblatt

1.4 (L48D)	51 kW	06/88→10/93	AQUACTRL 2 SET; für Linkslenker	**2800011207280**	**12072**	5
1.7	70 kW	04/86→06/89	AQUACTRL 2 SINGLE; Einbauposition beifahrerseitig; für Linkslenker; passender Adapter: A	**2800011306280**	**13062**	27
1.7 (L481)	55 kW	03/86→12/87				
1.7 (L482)	65 kW	03/86→03/93	AQUACTRL 2 SINGLE; Einbauposition fahrerseitig; für Linkslenker; passender Adapter: A	**2800011306280**	**13062**	27
1.7 (L48E)	66 kW	09/89→02/94				
1.7 (L48E)	69 kW	03/86→02/94				
1.7 (L48M, L48F)	54 kW	07/86→02/94				
1.7 (L48N)	64 kW	06/87→04/89				
1.9 D (L48H, L48I)	47 kW	08/89→10/93				
2.0	78 kW	05/91→10/93				
2.0	86 kW	04/86→06/89				
2.0 (L483)	85 kW	03/86→12/88				
2.0 (L489)	75 kW	03/86→10/93				
2.0 (L489)	76 kW	04/88→06/89				
2.0 (L48C)	88 kW	03/86→12/93				
2.0 (L48R)	99 kW	02/90→06/94				
2.0 4x4 (L48R)	99 kW	12/89→02/94				
2.0 Turbo (L485)	129 kW	04/87→03/90				
2.0 Turbo (L48L)	119 kW	02/90→10/92				
2.0 Turbo 4x4	129 kW	08/89→10/93				
2.0 Turbo 4x4 (L48L)	119 kW	02/90→10/92				
2.0 TXi 4x4	100 kW	08/89→08/94				
2.1 D (L480)	51 kW	10/92→06/94				
2.1 D (L486)	48 kW	03/86→12/89				
2.1 D (L48V, L480)	53 kW	05/89→06/94				
2.1 TD	50 kW	04/86→06/89				
2.1 Turbo-D (L48A, L48W, L487, L488)	65 kW	03/86→06/94				
2.2	81 kW	04/86→06/89				
2.2 (L48K)	79 kW	07/86→02/94				
2.2 4x4 (L48K)	79 kW	07/90→02/94				

RENAULT - 25 (B29_) 04/84→12/93

Wischblatt

2.0	88 kW	03/87→12/93	AQUACTRL 2 SINGLE; Einbauposition fahrerseitig; für Linkslenker; passender Adapter: A	**2800011309280**	**13092**	28
			AQUACTRL 2 SINGLE; Einbauposition beifahrerseitig; für Linkslenker; passender Adapter: A	**2800011309280**	**13092**	28
			AQUACTRL 2 SINGLE; Einbauposition beifahrerseitig; für Rechtslenker; passender Adapter: A	**2800011610260**	**16102**	56
			AQUACTRL 2 SINGLE; Einbauposition fahrerseitig; für Rechtslenker; passender Adapter: A	**2800011610260**	**16102**	56
2.0 (B297)	74 kW	04/84→12/92	AQUACTRL 2 SINGLE; Einbauposition fahrerseitig; für Linkslenker; passender Adapter: A	**2800011309280**	**13092**	28
2.0 12V	103 kW	06/88→12/93				
2.0 12V (B294)	99 kW	06/89→12/92	AQUACTRL 2 SINGLE; Einbauposition beifahrerseitig; für Linkslenker; passender Adapter: A	**2800011309280**	**13092**	28
2.1 Diesel (B296)	46 kW	04/84→05/89				
2.1 Diesel (B296)	51 kW	06/89→12/92	AQUACTRL 2 SINGLE; Einbauposition beifahrerseitig; für Rechtslenker; passender Adapter: A	**2800011610260** **2800011610270**	**16102** **61027**	56 56
2.1 Turbo-D FWD (B290, B29W)	63 kW	04/84→12/92				
2.2 (B29)	76 kW	11/85→03/89	AQUACTRL 2 SINGLE; Einbauposition fahrerseitig; für Rechtslenker; passender Adapter: A	**2800011610260** **2800011610270**	**16102** **61027**	56 56
2.2 (B29B)	79 kW	09/86→12/92				
2.2 (B29E)	89 kW	04/84→12/89				
2.2 (B29E)	91 kW	04/84→12/89				
2.4 V6 Turbo (B295)	133 kW	10/84→05/90				
2.5 V6 Turbo (B29G)	151 kW	01/90→12/92				
2.7 V6 Injection (B298)	104 kW	04/84→08/89				
2.8 V6 (B293)	115 kW	06/87→02/90				
2.8 V6 Injection (B29A)	100 kW	06/86→02/88				
2.8 V6 Injection (B29F)	110 kW	06/87→12/92				

RENAULT - 30 (127_) 02/75→03/86

Wischblatt

2.1 Turbo-D (1270)	63 kW	02/82→03/86	AQUACTRL 2 SINGLE; Einbauposition fahrerseitig; für Linkslenker; passender Adapter: A	**2800011304280**	**13042**	26
2.6 (1273)	92 kW	08/76→08/78				
2.6 (1273)	96 kW	02/75→07/76	AQUACTRL 2 SINGLE; Einbauposition beifahrerseitig; für Linkslenker; passender Adapter: A	**2800011304280**	**13042**	26
2.6 TS (1275)	94 kW	07/78→01/84				
2.6 TX (1278)	105 kW	10/78→12/83				

© 2025 Continental Aftermarket & Services GmbH

RENAULT - ALASKAN 10/16→						
Wischblatt						
2.3 dCi 163 4x4 (U3MB) 2.3 dCi 190 4x4 (U3MD)	120 kW 140 kW	09/17→ 09/17→	AQUACTRL 2 SET; für Linkslenker	**2800011211280**	**12112**	6
			AQUACTRL 2 SINGLE; Einbauposition beifahrerseitig; für Linkslenker; passender Adapter: A	**2800011302280**	**13022**	26
			AQUACTRL 2 SINGLE; Einbauposition fahrerseitig; für Linkslenker; passender Adapter: A	**2800011312280**	**13122**	29
			AQUACTRL 2 SINGLE; Einbauposition beifahrerseitig; für Rechtslenker; passender Adapter: A	**2800011602260**	**16022**	53
			AQUACTRL 2 SINGLE; Einbauposition fahrerseitig; für Rechtslenker; passender Adapter: A	**2800011614260**	**16142**	58
2.5 dCi 190 4x4 (U3MA)	140 kW	10/16→	AQUACTRL 2 SET; für Linkslenker	**2800011211280**	**12112**	6
			AQUACTRL 2 SINGLE; Einbauposition beifahrerseitig; für Linkslenker; passender Adapter: A	**2800011302280**	**13022**	26
			AQUACTRL 2 SINGLE; Einbauposition fahrerseitig; für Linkslenker; passender Adapter: A	**2800011312280**	**13122**	29
RENAULT - ARKANA I (LCM_, LDN_) 08/19→						
Wischblatt						
1.3 TCe 140 (LDN0) 1.3 TCe 150 (LCM3) 1.3 TCe 150 4x4 (LCM3) 1.3 TCe 160 (LDN1) 1.6 (LCM1) 1.6 4x4 (LCM1) 1.6 E-TECH 145 (LDMU)	103 kW 110 kW 110 kW 116 kW 84 kW 84 kW 105 kW	09/20→ 08/19→ 08/19→ 03/21→ 08/19→ 08/19→ 03/21→	AQUACTRL 2 SINGLE; Einbauposition beifahrerseitig; für Linkslenker; passender Adapter: A	**2800011304280**	**13042**	26
			AQUACTRL 2 SINGLE; Einbauposition fahrerseitig; für Linkslenker; passender Adapter: A	**2800011314280**	**13142**	30
RENAULT - AUSTRAL 07/22→						
Wischblatt						
E-TECH 200 Hybrid (HGM2) TCe 130 TCe 140 (HGMF) TCe 160 (HGMJ)	146 kW 96 kW 103 kW 116 kW	10/22→ 08/22→ 07/22→ 07/22→	AQUACTRL 2 SET; für Linkslenker	**2800011225280**	**12252**	10
			AQUACTRL 2 SINGLE; Einbauposition beifahrerseitig; für Linkslenker; passender Adapter: BC	**2800011305280**	**13052**	27
			AQUACTRL 2 SINGLE; Einbauposition fahrerseitig; für Linkslenker; passender Adapter: BC	**2800011314280**	**13142**	30
RENAULT - AVANTIME (DE0_) 09/01→05/03						
Wischblatt						
2.0 16V Turbo (DE0U, DE0V) 2.2 dCi (DE01) 3.0 V6 (DE04, DE0T)	120 kW 110 kW 152 kW	11/01→05/03 05/02→05/03 09/01→05/03	REARCTRL; Einbauposition hinten	**2800011519180**	**15191**	41
RENAULT - CAPTUR I (J5_, H5_) 06/13→						
Wischblatt						
0.9 TCe 90	66 kW	06/13→	AQUACTRL 2 SET; für Linkslenker; → 02/16	**2800011236280**	**12362**	13
			AQUACTRL 2 SET; für Linkslenker; → 03/16	**2800011260280**	**12602**	20
			AQUACTRL 2 SINGLE; Einbauposition beifahrerseitig; für Linkslenker; passender Adapter: F; → 02/16	**2800011300280**	**13002**	25
			AQUACTRL 2 SINGLE; Einbauposition fahrerseitig; für Linkslenker; passender Adapter: F; → 02/16	**2800011314280**	**13142**	30
			REARCTRL; Einbauposition hinten	**2800011503170** **2800011503180**	**50317** **15031**	33 33
			AQUACTRL 2 SINGLE; → 02/16; Einbauposition beifahrerseitig; Montageart: Bajonett; für Rechtslenker; passender Adapter: F	**2800011600260** **2800011600270**	**16002** **60027**	52 52
			AQUACTRL 2 SINGLE; → 02/16; Einbauposition fahrerseitig; Montageart: Bajonett; für Rechtslenker; passender Adapter: F	**2800011616260** **2800011630270**	**16162** **63027**	58 63
1.2 T 1.2 T	83 kW 85 kW	06/13→ 06/15→	AQUACTRL 2 SET; für Linkslenker; → 02/16	**2800011236280**	**12362**	13
			AQUACTRL 2 SET; für Linkslenker; → 03/16	**2800011260280**	**12602**	20
			AQUACTRL 2 SINGLE; Einbauposition beifahrerseitig; für Linkslenker; passender Adapter: F; → 02/16	**2800011300280**	**13002**	25

→

© 2025 Continental Aftermarket & Services GmbH

RENAULT - CAPTUR I (J5_, H5_) 06/13→

Wischblatt

1.2 T 1.2 T	83 kW 85 kW	06/13→ 06/15→	AQUACTRL 2 SINGLE; Einbauposition fahrerseitig; für Linkslenker; passender Adapter: F; → 02/16	**2800011314280**	**13142**	30
			REARCTRL; Einbauposition hinten	**2800011503180**	**15031**	33
			AQUACTRL 2 SINGLE; → 02/16; Einbauposition beifahrerseitig; Montageart: Bajonett; für Rechtslenker; passender Adapter: F	**2800011600260**	**16002**	52
			AQUACTRL 2 SINGLE; → 02/16; Einbauposition fahrerseitig; Montageart: Bajonett; für Rechtslenker; passender Adapter: F	**2800011616260**	**16162**	58
1.2 TCe (J5AU)	97 kW	02/18→	AQUACTRL 2 SET; für Linkslenker	**2800011260280**	**12602**	20
			REARCTRL; Einbauposition hinten	**2800011503180**	**15031**	33
1.2 TCe 120 1.2 TCe 120	87 kW 88 kW	01/16→ 06/13→	AQUACTRL 2 SET; für Linkslenker; → 02/16	**2800011236280**	**12362**	13
			AQUACTRL 2 SET; für Linkslenker; → 03/16	**2800011260280**	**12602**	20
			AQUACTRL 2 SINGLE; Einbauposition beifahrerseitig; für Linkslenker; passender Adapter: F; → 02/16	**2800011300280**	**13002**	25
			AQUACTRL 2 SINGLE; Einbauposition fahrerseitig; für Linkslenker; passender Adapter: F; → 02/16	**2800011314280**	**13142**	30
			REARCTRL; Einbauposition hinten	**2800011503170** **2800011503180**	**50317** **15031**	33 33
			AQUACTRL 2 SINGLE; → 02/16; Einbauposition beifahrerseitig; Montageart: Bajonett; für Rechtslenker; passender Adapter: F	**2800011600260** **2800011600270**	**16002** **60027**	52 52
			AQUACTRL 2 SINGLE; → 02/16; Einbauposition fahrerseitig; Montageart: Bajonett; für Rechtslenker; passender Adapter: F	**2800011616260** **2800011630270**	**16162** **63027**	58 63
1.3 TCe 130 (J5NJ, J5NE) 1.3 TCe 150 (J5NK, J5JS)	96 kW 110 kW	03/18→ 03/18→	AQUACTRL 2 SET; für Linkslenker	**2800011260280**	**12602**	20
			REARCTRL; Einbauposition hinten	**2800011503180**	**15031**	33
1.5 dCi (J5MW)	63 kW	06/13→	AQUACTRL 2 SET; für Linkslenker; → 02/16	**2800011236280**	**12362**	13
			AQUACTRL 2 SET; für Linkslenker; → 03/16	**2800011260280**	**12602**	20
			AQUACTRL 2 SINGLE; Einbauposition beifahrerseitig; für Linkslenker; passender Adapter: F; → 02/16	**2800011300280**	**13002**	25
			AQUACTRL 2 SINGLE; Einbauposition fahrerseitig; für Linkslenker; passender Adapter: F; → 02/16	**2800011314280**	**13142**	30
			REARCTRL; Einbauposition hinten	**2800011503180**	**15031**	33
			AQUACTRL 2 SINGLE; → 02/16; Einbauposition beifahrerseitig; Montageart: Bajonett; für Rechtslenker; passender Adapter: F	**2800011600260**	**16002**	52
			AQUACTRL 2 SINGLE; → 02/16; Einbauposition fahrerseitig; Montageart: Bajonett; für Rechtslenker; passender Adapter: F	**2800011616260**	**16162**	58
1.5 dCi 110 1.5 dCi 90 (J5N4, J5M5, J5MW, J5M6, J5AL, J5AJ)	81 kW 66 kW	01/15→ 06/13→	AQUACTRL 2 SET; für Linkslenker; → 02/16	**2800011236280**	**12362**	13
			AQUACTRL 2 SET; für Linkslenker; → 03/16	**2800011260280**	**12602**	20
			AQUACTRL 2 SINGLE; Einbauposition beifahrerseitig; für Linkslenker; passender Adapter: F; → 02/16	**2800011300280**	**13002**	25
			AQUACTRL 2 SINGLE; Einbauposition fahrerseitig; für Linkslenker; passender Adapter: F; → 02/16	**2800011314280**	**13142**	30
			REARCTRL; Einbauposition hinten	**2800011503170** **2800011503180**	**50317** **15031**	33 33
			AQUACTRL 2 SINGLE; → 02/16; Einbauposition beifahrerseitig; Montageart: Bajonett; für Rechtslenker; passender Adapter: F	**2800011600260** **2800011600270**	**16002** **60027**	52 52
			AQUACTRL 2 SINGLE; → 02/16; Einbauposition fahrerseitig; Montageart: Bajonett; für Rechtslenker; passender Adapter: F	**2800011616260** **2800011630270**	**16162** **63027**	58 63
1.6 (J5JA, J5JY, H5JA)	84 kW	02/18→	AQUACTRL 2 SET; für Linkslenker	**2800011260280**	**12602**	20
			REARCTRL; Einbauposition hinten	**2800011503180**	**15031**	33

© 2025 Continental Aftermarket & Services GmbH

RENAULT - CAPTUR II (HF_) 01/20→

Wischblatt

1.0 TCe 90 ECO-G (HFM6) Blue dCi 115 (HFAD) Blue dCi 95 (HFAF) E-TECH 145 (HFMU) E-TECH 160 LPG (HFMT) TCe 100 (HFMT)	67 kW 85 kW 70 kW 105 kW 116 kW 74 kW 74 kW	01/21→ 01/20→ 01/20→ 01/22→ 05/20→ 01/20→ 01/20→	AQUACTRL 2 SINGLE; Einbauposition beifahrerseitig; für Linkslenker; passender Adapter: BC	**2800011300280**	**13002**	25
			AQUACTRL 2 SINGLE; Einbauposition fahrerseitig; für Linkslenker; passender Adapter: BC	**2800011314280**	**13142**	30
			REARCTRL; Einbauposition hinten	**2800011522180**	**15221**	43
			AQUACTRL 2 SINGLE; Einbauposition beifahrerseitig; passender Adapter: BC; für Rechtslenker	**2800011600260**	**16002**	52
			AQUACTRL 2 SINGLE; Einbauposition fahrerseitig; passender Adapter: BC; für Rechtslenker	**2800011616260**	**16162**	58
TCe 130 (HFMF)	96 kW	01/20→	AQUACTRL 2 SINGLE; Einbauposition beifahrerseitig; für Linkslenker; passender Adapter: BC	**2800011300280**	**13002**	25
			AQUACTRL 2 SINGLE; Einbauposition fahrerseitig; für Linkslenker; passender Adapter: BC	**2800011314280**	**13142**	30
			REARCTRL; Einbauposition hinten	**2800011522180**	**15221**	43
			AQUACTRL 2 SINGLE; Einbauposition beifahrerseitig; passender Adapter: BC; für Rechtslenker	**2800011600260**	**16002**	52
			AQUACTRL 2 SINGLE; Einbauposition beifahrerseitig; für Rechtslenker; passender Adapter: F	**2800011600270**	**60027**	52
			AQUACTRL 2 SINGLE; Einbauposition fahrerseitig; passender Adapter: BC; für Rechtslenker	**2800011616260**	**16162**	58
			AQUACTRL 2 SINGLE; Einbauposition fahrerseitig; für Rechtslenker; passender Adapter: F	**2800011630270**	**63027**	63
TCe 140 (HFNO) TCe 155 (HFMN) TCe 160 (HFN1) TCe 90 (HFM6)	103 kW 113 kW 116 kW 67 kW	01/20→ 01/20→ 09/20→ 09/20→	AQUACTRL 2 SINGLE; Einbauposition beifahrerseitig; für Linkslenker; passender Adapter: BC	**2800011300280**	**13002**	25
			AQUACTRL 2 SINGLE; Einbauposition fahrerseitig; für Linkslenker; passender Adapter: BC	**2800011314280**	**13142**	30
			REARCTRL; Einbauposition hinten	**2800011522180**	**15221**	43
			AQUACTRL 2 SINGLE; Einbauposition beifahrerseitig; passender Adapter: BC; für Rechtslenker	**2800011600260**	**16002**	52
			AQUACTRL 2 SINGLE; Einbauposition fahrerseitig; passender Adapter: BC; für Rechtslenker	**2800011616260**	**16162**	58

RENAULT - CLIO I (B/C57_, 5/357_) 05/90→08/99

Wischblatt

1.1	34 kW	01/91→09/98	AQUACTRL 2 SET; für Linkslenker; 01/96	**2800011207280**	**12072**	5
			AQUACTRL 2 SINGLE; 12/95; Einbauposition fahrerseitig; für Linkslenker; passender Adapter: A	**2800011304280**	**13042**	26
			AQUACTRL 2 SINGLE; 12/95; Einbauposition beifahrerseitig; für Linkslenker; passender Adapter: A	**2800011304280**	**13042**	26
			AQUACTRL 2 SINGLE; Einbauposition beifahrerseitig; für Linkslenker; passender Adapter: A; 01/96	**2800011306280**	**13062**	27
			AQUACTRL 2 SINGLE; Einbauposition fahrerseitig; für Linkslenker; passender Adapter: A; 01/96	**2800011306280**	**13062**	27
			REARCTRL; Einbauposition hinten; 02/94	**2800011519180**	**15191**	41
			REARCTRL; Einbauposition hinten; 01/94	**2800011540180**	**15401**	51
			AQUACTRL 2 SINGLE; 02/94; Einbauposition fahrerseitig; für Rechtslenker; passender Adapter: A	**2800011605260**	**16052**	54
			AQUACTRL 2 SINGLE; 02/94; Einbauposition beifahrerseitig; für Rechtslenker; passender Adapter: A	**2800011605260**	**16052**	54
			AQUACTRL 2 SINGLE; 03/94 ; Einbauposition fahrerseitig; für Rechtslenker; passender Adapter: A	**2800011607260**	**16072**	55
			AQUACTRL 2 SINGLE; 03/94 ; Einbauposition beifahrerseitig; für Rechtslenker; passender Adapter: A	**2800011607260**	**16072**	55

© 2025 Continental Aftermarket & Services GmbH

RENAULT - CLIO I (B/C57_, 5/357_) 05/90→08/99

Wischblatt

1.1	36 kW	04/92→08/92	AQUACTRL 2 SINGLE; Einbauposition beifahrerseitig; für Linkslenker; passender Adapter: A	**2800011304280**	**13042**	26
			AQUACTRL 2 SINGLE; Einbauposition fahrerseitig; für Linkslenker; passender Adapter: A	**2800011304280**	**13042**	26
			REARCTRL; Einbauposition hinten	**2800011540180**	**15401**	51
			AQUACTRL 2 SINGLE; Einbauposition beifahrerseitig; für Rechtslenker; passender Adapter: A	**2800011605260**	**16052**	54
			AQUACTRL 2 SINGLE; Einbauposition fahrerseitig; für Rechtslenker; passender Adapter: A	**2800011605260**	**16052**	54
1.2 (5/357Y, 5/357K)	40 kW	01/96→09/98	AQUACTRL 2 SET; für Linkslenker	**2800011207280**	**12072**	5
1.2 (5/357Y, 5/357K)	43 kW	01/96→09/98	AQUACTRL 2 SINGLE; Einbauposition fahrerseitig; für Linkslenker; passender Adapter: A	**2800011306280**	**13062**	27
			AQUACTRL 2 SINGLE; Einbauposition beifahrerseitig; für Linkslenker; passender Adapter: A	**2800011306280**	**13062**	27
			REARCTRL; Einbauposition hinten	**2800011519170** **2800011519180**	**51917** **15191**	41 41
			AQUACTRL 2 SINGLE; Einbauposition fahrerseitig; für Rechtslenker; passender Adapter: A	**2800011607260** **2800011625270**	**16072** **62527**	55 62
			AQUACTRL 2 SINGLE; Einbauposition beifahrerseitig; für Rechtslenker; passender Adapter: A	**2800011607260** **2800011625270**	**16072** **62527**	55 62
1.2 (B/C/S572)	44 kW	05/90→03/96	AQUACTRL 2 SET; für Linkslenker; 01/96	**2800011207280**	**12072**	5
			AQUACTRL 2 SINGLE; 12/95; Einbauposition beifahrerseitig; für Linkslenker; passender Adapter: A	**2800011304280**	**13042**	26
			AQUACTRL 2 SINGLE; 12/95; Einbauposition fahrerseitig; für Linkslenker; passender Adapter: A	**2800011304280**	**13042**	26
			AQUACTRL 2 SINGLE; Einbauposition fahrerseitig; für Linkslenker; passender Adapter: A; 01/96	**2800011306280**	**13062**	27
			AQUACTRL 2 SINGLE; Einbauposition beifahrerseitig; für Linkslenker; passender Adapter: A; 01/96	**2800011306280**	**13062**	27
			REARCTRL; Einbauposition hinten; 02/94	**2800011519170** **2800011519180**	**51917** **15191**	41 41
			REARCTRL; Einbauposition hinten; 01/94	**2800011540170** **2800011540180**	**54017** **15401**	51 51
			AQUACTRL 2 SINGLE; 02/94; Einbauposition fahrerseitig; für Rechtslenker; passender Adapter: A	**2800011605260** **2800011624270**	**16052** **62427**	54 61
			AQUACTRL 2 SINGLE; 02/94; Einbauposition beifahrerseitig; für Rechtslenker; passender Adapter: A	**2800011605260** **2800011624270**	**16052** **62427**	54 61
			AQUACTRL 2 SINGLE; 03/94 ; Einbauposition beifahrerseitig; für Rechtslenker; passender Adapter: A	**2800011607260** **2800011625270**	**16072** **62527**	55 62
			AQUACTRL 2 SINGLE; 03/94 ; Einbauposition fahrerseitig; für Rechtslenker; passender Adapter: A	**2800011607260** **2800011625270**	**16072** **62527**	55 62
1.2 (B/C/S577)	40 kW	01/96→12/96	AQUACTRL 2 SET; für Linkslenker	**2800011207280**	**12072**	5
			AQUACTRL 2 SINGLE; Einbauposition fahrerseitig; für Linkslenker; passender Adapter: A	**2800011306280**	**13062**	27
			AQUACTRL 2 SINGLE; Einbauposition beifahrerseitig; für Linkslenker; passender Adapter: A	**2800011306280**	**13062**	27
			REARCTRL; Einbauposition hinten	**2800011519170** **2800011519180**	**51917** **15191**	41 41
			AQUACTRL 2 SINGLE; Einbauposition fahrerseitig; für Rechtslenker; passender Adapter: A	**2800011607260** **2800011625270**	**16072** **62527**	55 62
			AQUACTRL 2 SINGLE; Einbauposition beifahrerseitig; für Rechtslenker; passender Adapter: A	**2800011607260** **2800011625270**	**16072** **62527**	55 62

© 2025 Continental Aftermarket & Services GmbH

RENAULT - CLIO I (B/C57_, 5/357_) 05/90→08/99

Wischblatt

1.2 (B/C/S57A, B/C57S, 5/357F, 5/357J, 5/357L, 5/357R)	43 kW	05/90→09/98	AQUACTRL 2 SET; für Linkslenker; 01/96	**2800011207280**	**12072**	5
			AQUACTRL 2 SINGLE; 12/95; Einbauposition beifahrerseitig; für Linkslenker; passender Adapter: A	**2800011304280**	**13042**	26
1.2 (B/C57R, B575, B57A)	40 kW	01/91→06/96	AQUACTRL 2 SINGLE; 12/95; Einbauposition fahrerseitig; für Linkslenker; passender Adapter: A	**2800011304280**	**13042**	26
			AQUACTRL 2 SINGLE; Einbauposition fahrerseitig; für Linkslenker; passender Adapter: A; 01/96	**2800011306280**	**13062**	27
			AQUACTRL 2 SINGLE; Einbauposition beifahrerseitig; für Linkslenker; passender Adapter: A; 01/96	**2800011306280**	**13062**	27
			REARCTRL; Einbauposition hinten; 02/94	**2800011519170** **2800011519180**	**51917** **15191**	41 41
			REARCTRL; Einbauposition hinten; 01/94	**2800011540170** **2800011540180**	**54017** **15401**	51 51
			AQUACTRL 2 SINGLE; 02/94; Einbauposition fahrerseitig; für Rechtslenker; passender Adapter: A	**2800011605260** **2800011624270**	**16052** **62427**	54 61
			AQUACTRL 2 SINGLE; 02/94; Einbauposition beifahrerseitig; für Rechtslenker; passender Adapter: A	**2800011605260** **2800011624270**	**16052** **62427**	54 61
			AQUACTRL 2 SINGLE; 03/94 ; Einbauposition beifahrerseitig; für Rechtslenker; passender Adapter: A	**2800011607260** **2800011625270**	**16072** **62527**	55 62
			AQUACTRL 2 SINGLE; 03/94 ; Einbauposition fahrerseitig; für Rechtslenker; passender Adapter: A	**2800011607260** **2800011625270**	**16072** **62527**	55 62
1.4	57 kW	05/90→02/98	AQUACTRL 2 SET; für Linkslenker; 01/96	**2800011207280**	**12072**	5
			AQUACTRL 2 SINGLE; 12/95; Einbauposition fahrerseitig; für Linkslenker; passender Adapter: A	**2800011304280**	**13042**	26
			AQUACTRL 2 SINGLE; 12/95; Einbauposition beifahrerseitig; für Linkslenker; passender Adapter: A	**2800011304280**	**13042**	26
			AQUACTRL 2 SINGLE; Einbauposition beifahrerseitig; für Linkslenker; passender Adapter: A; 01/96	**2800011306280**	**13062**	27
			AQUACTRL 2 SINGLE; Einbauposition fahrerseitig; für Linkslenker; passender Adapter: A; 01/96	**2800011306280**	**13062**	27
			REARCTRL; Einbauposition hinten; 02/94	**2800011519180**	**15191**	41
			REARCTRL; Einbauposition hinten; 01/94	**2800011540180**	**15401**	51
			AQUACTRL 2 SINGLE; 02/94; Einbauposition fahrerseitig; für Rechtslenker; passender Adapter: A	**2800011605260**	**16052**	54
			AQUACTRL 2 SINGLE; 02/94; Einbauposition beifahrerseitig; für Rechtslenker; passender Adapter: A	**2800011605260**	**16052**	54
			AQUACTRL 2 SINGLE; 03/94 ; Einbauposition fahrerseitig; für Rechtslenker; passender Adapter: A	**2800011607260**	**16072**	55
			AQUACTRL 2 SINGLE; 03/94 ; Einbauposition beifahrerseitig; für Rechtslenker; passender Adapter: A	**2800011607260**	**16072**	55

© 2025 Continental Aftermarket & Services GmbH

RENAULT - CLIO I (B/C57_, 5/357_) 05/90→08/99

Wischblatt

1.4	59 kW	01/91→09/98	AQUACTRL 2 SET; für Linkslenker; 01/96	2800011207280	12072	5
			AQUACTRL 2 SINGLE; 12/95; Einbauposition beifahrerseitig; für Linkslenker; passender Adapter: A	2800011304280	13042	26
			AQUACTRL 2 SINGLE; 12/95; Einbauposition fahrerseitig; für Linkslenker; passender Adapter: A	2800011304280	13042	26
			AQUACTRL 2 SINGLE; Einbauposition fahrerseitig; für Linkslenker; passender Adapter: A; 01/96	2800011306280	13062	27
			AQUACTRL 2 SINGLE; Einbauposition beifahrerseitig; für Linkslenker; passender Adapter: A; 01/96	2800011306280	13062	27
			REARCTRL; Einbauposition hinten; 02/94	2800011519170 2800011519180	51917 15191	41 41
			REARCTRL; Einbauposition hinten; 01/94	2800011540170 2800011540180	54017 15401	51 51
			AQUACTRL 2 SINGLE; 02/94; Einbauposition fahrerseitig; für Rechtslenker; passender Adapter: A	2800011605260 2800011624270	16052 62427	54 61
			AQUACTRL 2 SINGLE; 02/94; Einbauposition beifahrerseitig; für Rechtslenker; passender Adapter: A	2800011605260 2800011624270	16052 62427	54 61
			AQUACTRL 2 SINGLE; 03/94 ; Einbauposition beifahrerseitig; für Rechtslenker; passender Adapter: A	2800011607260 2800011625270	16072 62527	55 62
			AQUACTRL 2 SINGLE; 03/94 ; Einbauposition fahrerseitig; für Rechtslenker; passender Adapter: A	2800011607260 2800011625270	16072 62527	55 62
1.4 (B/C57T, B/C57Y)	58 kW	01/91→09/98	AQUACTRL 2 SET; für Linkslenker; 01/96	2800011207280	12072	5
			AQUACTRL 2 SINGLE; 12/95; Einbauposition fahrerseitig; für Linkslenker; passender Adapter: A	2800011304280	13042	26
			AQUACTRL 2 SINGLE; 12/95; Einbauposition beifahrerseitig; für Linkslenker; passender Adapter: A	2800011304280	13042	26
			AQUACTRL 2 SINGLE; Einbauposition beifahrerseitig; für Linkslenker; passender Adapter: A; 01/96	2800011306280	13062	27
			AQUACTRL 2 SINGLE; Einbauposition fahrerseitig; für Linkslenker; passender Adapter: A; 01/96	2800011306280	13062	27
			REARCTRL; Einbauposition hinten; 02/94	2800011519180	15191	41
			REARCTRL; Einbauposition hinten; 01/94	2800011540180	15401	51
			AQUACTRL 2 SINGLE; 02/94; Einbauposition fahrerseitig; für Rechtslenker; passender Adapter: A	2800011605260	16052	54
			AQUACTRL 2 SINGLE; 02/94; Einbauposition beifahrerseitig; für Rechtslenker; passender Adapter: A	2800011605260	16052	54
			AQUACTRL 2 SINGLE; 03/94 ; Einbauposition fahrerseitig; für Rechtslenker; passender Adapter: A	2800011607260	16072	55
			AQUACTRL 2 SINGLE; 03/94 ; Einbauposition beifahrerseitig; für Rechtslenker; passender Adapter: A	2800011607260	16072	55

© 2025 Continental Aftermarket & Services GmbH

RENAULT - CLIO I (B/C57_, 5/357_) 05/90→08/99

Wischblatt

1.4 (B57J, C57J, B57P)	55 kW	01/91→09/98	AQUACTRL 2 SET; für Linkslenker; 01/96	**2800011207280**	**12072**	5
			AQUACTRL 2 SINGLE; 12/95; Einbauposition beifahrerseitig; für Linkslenker; passender Adapter: A	**2800011304280**	**13042**	26
			AQUACTRL 2 SINGLE; 12/95; Einbauposition fahrerseitig; für Linkslenker; passender Adapter: A	**2800011304280**	**13042**	26
			AQUACTRL 2 SINGLE; Einbauposition fahrerseitig; für Linkslenker; passender Adapter: A; 01/96	**2800011306280**	**13062**	27
			AQUACTRL 2 SINGLE; Einbauposition beifahrerseitig; für Linkslenker; passender Adapter: A; 01/96	**2800011306280**	**13062**	27
			REARCTRL; Einbauposition hinten; 02/94	**2800011519170** **2800011519180**	**51917** **15191**	41 41
			REARCTRL; Einbauposition hinten; 01/94	**2800011540170** **2800011540180**	**54017** **15401**	51 51
			AQUACTRL 2 SINGLE; 02/94; Einbauposition fahrerseitig; für Rechtslenker; passender Adapter: A	**2800011605260** **2800011624270**	**16052** **62427**	54 61
			AQUACTRL 2 SINGLE; 02/94; Einbauposition beifahrerseitig; für Rechtslenker; passender Adapter: A	**2800011605260** **2800011624270**	**16052** **62427**	54 61
			AQUACTRL 2 SINGLE; 03/94 ; Einbauposition beifahrerseitig; für Rechtslenker; passender Adapter: A	**2800011607260** **2800011625270**	**16072** **62527**	55 62
			AQUACTRL 2 SINGLE; 03/94 ; Einbauposition fahrerseitig; für Rechtslenker; passender Adapter: A	**2800011607260** **2800011625270**	**16072** **62527**	55 62
1.7 (B/C574)	68 kW	01/91→12/93	AQUACTRL 2 SINGLE; Einbauposition beifahrerseitig; für Linkslenker; passender Adapter: A	**2800011304280**	**13042**	26
			AQUACTRL 2 SINGLE; Einbauposition fahrerseitig; für Linkslenker; passender Adapter: A	**2800011304280**	**13042**	26
			REARCTRL; Einbauposition hinten	**2800011540180**	**15401**	51
			AQUACTRL 2 SINGLE; Einbauposition beifahrerseitig; für Rechtslenker; passender Adapter: A	**2800011605260**	**16052**	54
			AQUACTRL 2 SINGLE; Einbauposition fahrerseitig; für Rechtslenker; passender Adapter: A	**2800011605260**	**16052**	54
1.8	70 kW	01/91→09/98	AQUACTRL 2 SET; für Linkslenker; 01/96	**2800011207280**	**12072**	5
			AQUACTRL 2 SINGLE; 12/95; Einbauposition fahrerseitig; für Linkslenker; passender Adapter: A	**2800011304280**	**13042**	26
			AQUACTRL 2 SINGLE; 12/95; Einbauposition beifahrerseitig; für Linkslenker; passender Adapter: A	**2800011304280**	**13042**	26
			AQUACTRL 2 SINGLE; Einbauposition beifahrerseitig; für Linkslenker; passender Adapter: A; 01/96	**2800011306280**	**13062**	27
			AQUACTRL 2 SINGLE; Einbauposition fahrerseitig; für Linkslenker; passender Adapter: A; 01/96	**2800011306280**	**13062**	27
			REARCTRL; Einbauposition hinten; 02/94	**2800011519180**	**15191**	41
			REARCTRL; Einbauposition hinten; 01/94	**2800011540180**	**15401**	51
			AQUACTRL 2 SINGLE; 02/94; Einbauposition fahrerseitig; für Rechtslenker; passender Adapter: A	**2800011605260**	**16052**	54
			AQUACTRL 2 SINGLE; 02/94; Einbauposition beifahrerseitig; für Rechtslenker; passender Adapter: A	**2800011605260**	**16052**	54
			AQUACTRL 2 SINGLE; 03/94 ; Einbauposition fahrerseitig; für Rechtslenker; passender Adapter: A	**2800011607260**	**16072**	55
			AQUACTRL 2 SINGLE; 03/94 ; Einbauposition beifahrerseitig; für Rechtslenker; passender Adapter: A	**2800011607260**	**16072**	55

© 2025 Continental Aftermarket & Services GmbH

RENAULT - CLIO I (B/C57_, 5/357_) 05/90→08/99

Wischblatt

1.8 (357A, 357D, 357U, 557A, 557D, 557U, B578, C578)	66 kW	04/96→08/99	AQUACTRL 2 SINGLE; Einbauposition fahrerseitig; für Rechtslenker; passender Adapter: A	**2800011607260**	**16072**	55
			AQUACTRL 2 SINGLE; Einbauposition beifahrerseitig; für Rechtslenker; passender Adapter: A	**2800011607260**	**16072**	55
1.8 (B/C57C, B/C57U)	65 kW	01/91→09/98	AQUACTRL 2 SET; für Linkslenker; 01/96	**2800011207280**	**12072**	5
			AQUACTRL 2 SINGLE; 12/95; Einbauposition beifahrerseitig; für Linkslenker; passender Adapter: A	**2800011304280**	**13042**	26
			AQUACTRL 2 SINGLE; 12/95; Einbauposition fahrerseitig; für Linkslenker; passender Adapter: A	**2800011304280**	**13042**	26
			AQUACTRL 2 SINGLE; Einbauposition fahrerseitig; für Linkslenker; passender Adapter: A; 01/96	**2800011306280**	**13062**	27
			AQUACTRL 2 SINGLE; Einbauposition beifahrerseitig; für Linkslenker; passender Adapter: A; 01/96	**2800011306280**	**13062**	27
			REARCTRL; Einbauposition hinten; 02/94	**2800011519170** **2800011519180**	**51917** **15191**	41 41
			REARCTRL; Einbauposition hinten; 01/94	**2800011540170** **2800011540180**	**54017** **15401**	51 51
			AQUACTRL 2 SINGLE; 02/94; Einbauposition fahrerseitig; für Rechtslenker; passender Adapter: A	**2800011605260** **2800011624270**	**16052** **62427**	54 61
			AQUACTRL 2 SINGLE; 02/94; Einbauposition beifahrerseitig; für Rechtslenker; passender Adapter: A	**2800011605260** **2800011624270**	**16052** **62427**	54 61
			AQUACTRL 2 SINGLE; 03/94 ; Einbauposition beifahrerseitig; für Rechtslenker; passender Adapter: A	**2800011607260** **2800011625270**	**16072** **62527**	55 62
			AQUACTRL 2 SINGLE; 03/94 ; Einbauposition fahrerseitig; für Rechtslenker; passender Adapter: A	**2800011607260** **2800011625270**	**16072** **62527**	55 62
1.8 (B/C57C, C579, B/C57U)	66 kW	08/94→04/96	AQUACTRL 2 SET; für Linkslenker; 01/96	**2800011207280**	**12072**	5
			AQUACTRL 2 SINGLE; 12/95; Einbauposition fahrerseitig; für Linkslenker; passender Adapter: A	**2800011304280**	**13042**	26
			AQUACTRL 2 SINGLE; 12/95; Einbauposition beifahrerseitig; für Linkslenker; passender Adapter: A	**2800011304280**	**13042**	26
			AQUACTRL 2 SINGLE; Einbauposition beifahrerseitig; für Linkslenker; passender Adapter: A; 01/96	**2800011306280**	**13062**	27
			AQUACTRL 2 SINGLE; Einbauposition fahrerseitig; für Linkslenker; passender Adapter: A; 01/96	**2800011306280**	**13062**	27
			REARCTRL; Einbauposition hinten	**2800011519170** **2800011519180**	**51917** **15191**	41 41
			AQUACTRL 2 SINGLE; Einbauposition fahrerseitig; für Rechtslenker; passender Adapter: A	**2800011607260** **2800011625270**	**16072** **62527**	55 62
			AQUACTRL 2 SINGLE; Einbauposition beifahrerseitig; für Rechtslenker; passender Adapter: A	**2800011607260** **2800011625270**	**16072** **62527**	55 62

© 2025 Continental Aftermarket & Services GmbH

RENAULT - CLIO I (B/C57_, 5/357_) 05/90→08/99

Wischblatt

1.8 16V (C57D)	99 kW	01/91→03/96	AQUACTRL 2 SET; für Linkslenker; 01/96	**2800011207280**	**12072**	5
			AQUACTRL 2 SINGLE; 12/95; Einbauposition beifahrerseitig; für Linkslenker; passender Adapter: A	**2800011304280**	**13042**	26
			AQUACTRL 2 SINGLE; 12/95; Einbauposition fahrerseitig; für Linkslenker; passender Adapter: A	**2800011304280**	**13042**	26
			AQUACTRL 2 SINGLE; Einbauposition fahrerseitig; für Linkslenker; passender Adapter: A; 01/96	**2800011306280**	**13062**	27
			AQUACTRL 2 SINGLE; Einbauposition beifahrerseitig; für Linkslenker; passender Adapter: A; 01/96	**2800011306280**	**13062**	27
			REARCTRL; Einbauposition hinten; 02/94	**2800011519170** **2800011519180**	**51917** **15191**	41 41
			REARCTRL; Einbauposition hinten; 01/94	**2800011540170** **2800011540180**	**54017** **15401**	51 51
			AQUACTRL 2 SINGLE; 02/94; Einbauposition fahrerseitig; für Rechtslenker; passender Adapter: A	**2800011605260** **2800011624270**	**16052** **62427**	54 61
			AQUACTRL 2 SINGLE; 02/94; Einbauposition beifahrerseitig; für Rechtslenker; passender Adapter: A	**2800011605260** **2800011624270**	**16052** **62427**	54 61
			AQUACTRL 2 SINGLE; 03/94 ; Einbauposition beifahrerseitig; für Rechtslenker; passender Adapter: A	**2800011607260** **2800011625270**	**16072** **62527**	55 62
			AQUACTRL 2 SINGLE; 03/94 ; Einbauposition fahrerseitig; für Rechtslenker; passender Adapter: A	**2800011607260** **2800011625270**	**16072** **62527**	55 62
1.8 Rsi (B/C579)	80 kW	01/93→08/95	AQUACTRL 2 SINGLE; Einbauposition fahrerseitig; für Linkslenker; passender Adapter: A	**2800011304280**	**13042**	26
			AQUACTRL 2 SINGLE; Einbauposition beifahrerseitig; für Linkslenker; passender Adapter: A	**2800011304280**	**13042**	26
			REARCTRL; Einbauposition hinten; 02/94	**2800011519170** **2800011519180**	**51917** **15191**	41 41
			REARCTRL; Einbauposition hinten; 01/94	**2800011540170** **2800011540180**	**54017** **15401**	51 51
			AQUACTRL 2 SINGLE; 02/94; Einbauposition beifahrerseitig; für Rechtslenker; passender Adapter: A	**2800011605260** **2800011624270**	**16052** **62427**	54 61
			AQUACTRL 2 SINGLE; 02/94; Einbauposition fahrerseitig; für Rechtslenker; passender Adapter: A	**2800011605260** **2800011624270**	**16052** **62427**	54 61
			AQUACTRL 2 SINGLE; 03/94 ; Einbauposition beifahrerseitig; für Rechtslenker; passender Adapter: A	**2800011607260** **2800011625270**	**16072** **62527**	55 62
			AQUACTRL 2 SINGLE; 03/94 ; Einbauposition fahrerseitig; für Rechtslenker; passender Adapter: A	**2800011607260** **2800011625270**	**16072** **62527**	55 62
1.8 Rsi (B/C57H)	79 kW	08/95→09/98	AQUACTRL 2 SET; für Linkslenker; 01/96	**2800011207280**	**12072**	5
			AQUACTRL 2 SINGLE; 12/95; Einbauposition fahrerseitig; für Linkslenker; passender Adapter: A	**2800011304280**	**13042**	26
			AQUACTRL 2 SINGLE; 12/95; Einbauposition beifahrerseitig; für Linkslenker; passender Adapter: A	**2800011304280**	**13042**	26
			AQUACTRL 2 SINGLE; Einbauposition beifahrerseitig; für Linkslenker; passender Adapter: A; 01/96	**2800011306280**	**13062**	27
			AQUACTRL 2 SINGLE; Einbauposition fahrerseitig; für Linkslenker; passender Adapter: A; 01/96	**2800011306280**	**13062**	27
			REARCTRL; Einbauposition hinten	**2800011519170** **2800011519180**	**51917** **15191**	41 41
			AQUACTRL 2 SINGLE; Einbauposition fahrerseitig; für Rechtslenker; passender Adapter: A	**2800011607260** **2800011625270**	**16072** **62527**	55 62

→

© 2025 Continental Aftermarket & Services GmbH

RENAULT - CLIO I (B/C57_, 5/357_) 05/90→08/99

Wischblatt

1.8 Rsi (B/C57H)	79 kW	08/95→09/98	AQUACTRL 2 SINGLE; Einbauposition beifahrerseitig; für Rechtslenker; passender Adapter: A	**2800011607260** **2800011625270**	**16072** **62527**	55 62
1.9 D	40 kW	01/97→09/98	AQUACTRL 2 SET; für Linkslenker	**2800011207280**	**12072**	5
1.9 D	48 kW	05/96→02/98	AQUACTRL 2 SINGLE; Einbauposition fahrerseitig; für Linkslenker; passender Adapter: A	**2800011306280**	**13062**	27
			AQUACTRL 2 SINGLE; Einbauposition beifahrerseitig; für Linkslenker; passender Adapter: A	**2800011306280**	**13062**	27
			REARCTRL; Einbauposition hinten	**2800011519180**	**15191**	41
			AQUACTRL 2 SINGLE; Einbauposition beifahrerseitig; für Rechtslenker; passender Adapter: A	**2800011607260**	**16072**	55
			AQUACTRL 2 SINGLE; Einbauposition fahrerseitig; für Rechtslenker; passender Adapter: A	**2800011607260**	**16072**	55
1.9 D (B/C/S576, B/C/S57L)	47 kW	01/91→09/98	AQUACTRL 2 SET; für Linkslenker; 01/96	**2800011207280**	**12072**	5
			AQUACTRL 2 SINGLE; 12/95; Einbauposition beifahrerseitig; für Linkslenker; passender Adapter: A	**2800011304280**	**13042**	26
			AQUACTRL 2 SINGLE; 12/95; Einbauposition fahrerseitig; für Linkslenker; passender Adapter: A	**2800011304280**	**13042**	26
			AQUACTRL 2 SINGLE; Einbauposition fahrerseitig; für Linkslenker; passender Adapter: A; 01/96	**2800011306280**	**13062**	27
			AQUACTRL 2 SINGLE; Einbauposition beifahrerseitig; für Linkslenker; passender Adapter: A; 01/96	**2800011306280**	**13062**	27
			REARCTRL; Einbauposition hinten; 02/94	**2800011519170** **2800011519180**	**51917** **15191**	41 41
			REARCTRL; Einbauposition hinten; 01/94	**2800011540170** **2800011540180**	**54017** **15401**	51 51
			AQUACTRL 2 SINGLE; 02/94; Einbauposition fahrerseitig; für Rechtslenker; passender Adapter: A	**2800011605260** **2800011624270**	**16052** **62427**	54 61
			AQUACTRL 2 SINGLE; 02/94; Einbauposition beifahrerseitig; für Rechtslenker; passender Adapter: A	**2800011605260** **2800011624270**	**16052** **62427**	54 61
			AQUACTRL 2 SINGLE; 03/94 ; Einbauposition beifahrerseitig; für Rechtslenker; passender Adapter: A	**2800011607260** **2800011625270**	**16072** **62527**	55 62
			AQUACTRL 2 SINGLE; 03/94 ; Einbauposition fahrerseitig; für Rechtslenker; passender Adapter: A	**2800011607260** **2800011625270**	**16072** **62527**	55 62
Electric	21 kW	05/96→02/98	AQUACTRL 2 SET; für Linkslenker	**2800011207280**	**12072**	5
			AQUACTRL 2 SINGLE; Einbauposition fahrerseitig; für Linkslenker; passender Adapter: A	**2800011306280**	**13062**	27
			AQUACTRL 2 SINGLE; Einbauposition beifahrerseitig; für Linkslenker; passender Adapter: A	**2800011306280**	**13062**	27
			REARCTRL; Einbauposition hinten	**2800011519170** **2800011519180**	**51917** **15191**	41 41
			AQUACTRL 2 SINGLE; Einbauposition fahrerseitig; für Rechtslenker; passender Adapter: A	**2800011607260** **2800011625270**	**16072** **62527**	55 62
			AQUACTRL 2 SINGLE; Einbauposition beifahrerseitig; für Rechtslenker; passender Adapter: A	**2800011607260** **2800011625270**	**16072** **62527**	55 62
Williams (B/C57M)	108 kW	01/94→09/98	AQUACTRL 2 SET; für Linkslenker; 01/96	**2800011207280**	**12072**	5
			AQUACTRL 2 SINGLE; 12/95; Einbauposition beifahrerseitig; für Linkslenker; passender Adapter: A	**2800011304280**	**13042**	26
			AQUACTRL 2 SINGLE; 12/95; Einbauposition fahrerseitig; für Linkslenker; passender Adapter: A	**2800011304280**	**13042**	26
			AQUACTRL 2 SINGLE; Einbauposition fahrerseitig; für Linkslenker; passender Adapter: A; 01/96	**2800011306280**	**13062**	27
			AQUACTRL 2 SINGLE; Einbauposition beifahrerseitig; für Linkslenker; passender Adapter: A; 01/96	**2800011306280**	**13062**	27
			REARCTRL; Einbauposition hinten; 02/94	**2800011519170**	**51917**	41

→

© 2025 Continental Aftermarket & Services GmbH

RENAULT - CLIO I (B/C57_, 5/357_) 05/90→08/99

Wischblatt

Williams (B/C57M)	108 kW	01/94→09/98		2800011519180	15191	41
			REARCTRL; Einbauposition hinten; 01/94	2800011540170 2800011540180	54017 15401	51 51
			AQUACTRL 2 SINGLE; 02/94; Einbauposition fahrerseitig; für Rechtslenker; passender Adapter: A	2800011605260 2800011624270	16052 62427	54 61
			AQUACTRL 2 SINGLE; 02/94; Einbauposition beifahrerseitig; für Rechtslenker; passender Adapter: A	2800011605260 2800011624270	16052 62427	54 61
			AQUACTRL 2 SINGLE; 03/94 ; Einbauposition beifahrerseitig; für Rechtslenker; passender Adapter: A	2800011607260 2800011625270	16072 62527	55 62
			AQUACTRL 2 SINGLE; 03/94 ; Einbauposition fahrerseitig; für Rechtslenker; passender Adapter: A	2800011607260 2800011625270	16072 62527	55 62

RENAULT - CLIO I Kasten/Schrägheck (S57_) 01/91→09/98

Wischblatt

1.1 1.2	34 kW 40 kW	01/91→09/98 01/91→09/98	AQUACTRL 2 SET; für Linkslenker	2800011207280	12072	5
			AQUACTRL 2 SINGLE; Einbauposition beifahrerseitig; für Linkslenker; passender Adapter: A	2800011306280	13062	27
			AQUACTRL 2 SINGLE; Einbauposition fahrerseitig; für Linkslenker; passender Adapter: A	2800011306280	13062	27
			REARCTRL; Einbauposition hinten; 02/94	2800011519180	15191	41
			REARCTRL; Einbauposition hinten; 01/94	2800011540180	15401	51
			AQUACTRL 2 SINGLE; 02/94; Einbauposition fahrerseitig; für Rechtslenker; passender Adapter: A	2800011605260	16052	54
			AQUACTRL 2 SINGLE; 02/94; Einbauposition beifahrerseitig; für Rechtslenker; passender Adapter: A	2800011605260	16052	54
			AQUACTRL 2 SINGLE; 03/94 ; Einbauposition beifahrerseitig; für Rechtslenker; passender Adapter: A	2800011607260	16072	55
			AQUACTRL 2 SINGLE; 03/94 ; Einbauposition fahrerseitig; für Rechtslenker; passender Adapter: A	2800011607260	16072	55
1.2	40 kW	06/94→02/98	AQUACTRL 2 SET; für Linkslenker	2800011207280	12072	5
			AQUACTRL 2 SINGLE; Einbauposition fahrerseitig; für Linkslenker; passender Adapter: A	2800011306280	13062	27
			AQUACTRL 2 SINGLE; Einbauposition beifahrerseitig; für Linkslenker; passender Adapter: A	2800011306280	13062	27
			REARCTRL; Einbauposition hinten	2800011519180	15191	41
			AQUACTRL 2 SINGLE; Einbauposition beifahrerseitig; für Rechtslenker; passender Adapter: A	2800011607260	16072	55
			AQUACTRL 2 SINGLE; Einbauposition fahrerseitig; für Rechtslenker; passender Adapter: A	2800011607260	16072	55
1.2 1.9 D	44 kW 48 kW	01/91→09/98 01/91→09/98	AQUACTRL 2 SET; für Linkslenker	2800011207280	12072	5
			AQUACTRL 2 SINGLE; Einbauposition beifahrerseitig; für Linkslenker; passender Adapter: A	2800011306280	13062	27
			AQUACTRL 2 SINGLE; Einbauposition fahrerseitig; für Linkslenker; passender Adapter: A	2800011306280	13062	27
			REARCTRL; Einbauposition hinten; 02/94	2800011519180	15191	41
			REARCTRL; Einbauposition hinten; 01/94	2800011540180	15401	51
			AQUACTRL 2 SINGLE; 02/94; Einbauposition fahrerseitig; für Rechtslenker; passender Adapter: A	2800011605260	16052	54
			AQUACTRL 2 SINGLE; 02/94; Einbauposition beifahrerseitig; für Rechtslenker; passender Adapter: A	2800011605260	16052	54
			AQUACTRL 2 SINGLE; 03/94 ; Einbauposition beifahrerseitig; für Rechtslenker; passender Adapter: A	2800011607260	16072	55

→

© 2025 Continental Aftermarket & Services GmbH

RENAULT - CLIO I Kasten/Schrägheck (S57_) 01/91→09/98

Wischblatt

1.2 1.9 D	44 kW 48 kW	01/91→09/98 01/91→09/98	AQUACTRL 2 SINGLE; 03/94 ; Einbauposition fahrerseitig; für Rechtslenker; passender Adapter: A	**2800011607260**	**16072**	55
1.9 RND	40 kW	04/96→02/98	AQUACTRL 2 SET; für Linkslenker	**2800011207280**	**12072**	5
			AQUACTRL 2 SINGLE; Einbauposition fahrerseitig; für Linkslenker; passender Adapter: A	**2800011306280**	**13062**	27
			AQUACTRL 2 SINGLE; Einbauposition beifahrerseitig; für Linkslenker; passender Adapter: A	**2800011306280**	**13062**	27
			REARCTRL; Einbauposition hinten	**2800011519180**	**15191**	41
			AQUACTRL 2 SINGLE; Einbauposition beifahrerseitig; für Rechtslenker; passender Adapter: A	**2800011607260**	**16072**	55
			AQUACTRL 2 SINGLE; Einbauposition fahrerseitig; für Rechtslenker; passender Adapter: A	**2800011607260**	**16072**	55

RENAULT - CLIO II (BB_, CB_) 03/98→12/16

Wischblatt

1.0	40 kW	02/00→05/01	AQUACTRL 2 SET; für Linkslenker; Befestigungsart: Hakenbefestigung	**2800011230280**	**12302**	12
			AQUACTRL 2 SINGLE; Einbauposition beifahrerseitig; für Linkslenker; passender Adapter: A; Befestigungsart: Hakenbefestigung	**2800011304280**	**13042**	26
			AQUACTRL 2 SINGLE; Einbauposition fahrerseitig; für Linkslenker; passender Adapter: A; Befestigungsart: Hakenbefestigung	**2800011307280**	**13072**	27
			REARCTRL; Einbauposition hinten	**2800011505180**	**15051**	34
			AQUACTRL 2 SINGLE; Einbauposition fahrerseitig; für Rechtslenker; passender Adapter: A	**2800011610260**	**16102**	56
			AQUACTRL 2 SINGLE; Einbauposition beifahrerseitig; für Rechtslenker; passender Adapter: A	**2800011610260**	**16102**	56
1.2 (BB0A, BB0F, BB10, BB1K, BB28, BB2D, BB2H, CB0A,... 1.2 16V (BB05, BB0W, BB11, BB27, BB2T, BB2U, BB2V, CB05,... 1.2 LPG	43 kW 55 kW 43 kW	09/98→02/10 06/01→08/16 09/98→06/09	AQUACTRL 2 SET; für Linkslenker; Befestigungsart: Hakenbefestigung; 05/09	**2800011230280**	**12302**	12
			AQUACTRL 2 SINGLE; für Linkslenker; Einbauposition beifahrerseitig; passender Adapter: F; 06/09 ; Montageart: Bajonett	**2800011304280**	**13042**	26
			AQUACTRL 2 SINGLE; Einbauposition beifahrerseitig; für Linkslenker; passender Adapter: A; Befestigungsart: Hakenbefestigung; 05/09	**2800011304280**	**13042**	26
			AQUACTRL 2 SINGLE; für Linkslenker; Einbauposition fahrerseitig; passender Adapter: F; 06/09 ; Montageart: Bajonett	**2800011306280**	**13062**	27
			AQUACTRL 2 SINGLE; Einbauposition fahrerseitig; für Linkslenker; passender Adapter: A; Befestigungsart: Hakenbefestigung; 05/09	**2800011307280**	**13072**	27
			REARCTRL; Einbauposition hinten	**2800011505170** **2800011505180**	**50517** **15051**	34 34
			AQUACTRL 2 SINGLE; 05/09 ; Einbauposition beifahrerseitig; Montageart: Bajonett; für Rechtslenker; passender Adapter: F	**2800011605260** **2800011624270**	**16052** **62427**	54 61
			AQUACTRL 2 SINGLE; 05/09 ; Einbauposition fahrerseitig; Montageart: Bajonett; für Rechtslenker; passender Adapter: F	**2800011607260** **2800011625270**	**16072** **62527**	55 62
			AQUACTRL 2 SINGLE; 05/09; Einbauposition beifahrerseitig; für Rechtslenker; passender Adapter: A	**2800011610260** **2800011610270**	**16102** **61027**	56 56
			AQUACTRL 2 SINGLE; 05/09; Einbauposition fahrerseitig; für Rechtslenker; passender Adapter: A	**2800011610260** **2800011610270**	**16102** **61027**	56 56
1.2 LPG (BB0A, CB0A) 1.4 (B/CB0C, B/CB0S) 1.4 16V (B/CB0L) 1.4 16V (B/CB0P, BB13) 1.5 dCi 1.5 dCi	44 kW 55 kW 70 kW 72 kW 42 kW 74 kW	03/99→05/01 09/98→05/05 10/99→09/04 02/00→07/08 06/01→12/06 10/03→04/05	AQUACTRL 2 SET; für Linkslenker; Befestigungsart: Hakenbefestigung	**2800011230280**	**12302**	12
			AQUACTRL 2 SINGLE; Einbauposition beifahrerseitig; für Linkslenker; passender Adapter: A; Befestigungsart: Hakenbefestigung	**2800011304280**	**13042**	26

→

© 2025 Continental Aftermarket & Services GmbH

RENAULT - CLIO II (BB_, CB_) 03/98→12/16

Wischblatt

1.2 LPG (BBOA, CBOA) 1.4 (B/CBOC, B/CBOS) 1.4 16V (B/CBOL) 1.4 16V (B/CBOP, BB13) 1.5 dCi 1.5 dCi	44 kW 55 kW 70 kW 72 kW 42 kW 74 kW	03/99→05/01 09/98→05/05 10/99→09/04 02/00→07/08 06/01→12/06 10/03→04/05	AQUACTRL 2 SINGLE; Einbauposition fahrerseitig; für Linkslenker; passender Adapter: A; Befestigungsart: Hakenbefestigung	**2800011307280**	**13072**	27
			REARCTRL; Einbauposition hinten	**2800011505170** **2800011505180**	**50517** **15051**	34 34
			AQUACTRL 2 SINGLE; Einbauposition beifahrerseitig; für Rechtslenker; passender Adapter: A	**2800011610260** **2800011610270**	**16102** **61027**	56 56
			AQUACTRL 2 SINGLE; Einbauposition fahrerseitig; für Rechtslenker; passender Adapter: A	**2800011610260** **2800011610270**	**16102** **61027**	56 56
1.5 dCi (B/C2J)	50 kW	08/04→12/12	AQUACTRL 2 SET; für Linkslenker; Befestigungsart: Hakenbefestigung; → 05/09	**2800011230280**	**12302**	12
			AQUACTRL 2 SINGLE; für Linkslenker; Einbauposition beifahrerseitig; passender Adapter: F; → 06/09 ; Montageart: Bajonett	**2800011304280**	**13042**	26
			AQUACTRL 2 SINGLE; Einbauposition beifahrerseitig; für Linkslenker; passender Adapter: A; Befestigungsart: Hakenbefestigung; → 05/09	**2800011304280**	**13042**	26
			AQUACTRL 2 SINGLE; für Linkslenker; Einbauposition fahrerseitig; passender Adapter: F; → 06/09 ; Montageart: Bajonett	**2800011306280**	**13062**	27
			AQUACTRL 2 SINGLE; Einbauposition fahrerseitig; für Linkslenker; passender Adapter: A; Befestigungsart: Hakenbefestigung; → 05/09	**2800011307280**	**13072**	27
			REARCTRL; Einbauposition hinten	**2800011505170** **2800011505180**	**50517** **15051**	34 34
			AQUACTRL 2 SINGLE; → 05/09 ; Einbauposition beifahrerseitig; Montageart: Bajonett; für Rechtslenker; passender Adapter: F	**2800011605260** **2800011624270**	**16052** **62427**	54 61
			AQUACTRL 2 SINGLE; → 05/09 ; Einbauposition fahrerseitig; Montageart: Bajonett; für Rechtslenker; passender Adapter: F	**2800011607260** **2800011625270**	**16072** **62527**	55 62
			AQUACTRL 2 SINGLE; → 05/09; Einbauposition beifahrerseitig; für Rechtslenker; passender Adapter: A	**2800011610260** **2800011610270**	**16102** **61027**	56 56
			AQUACTRL 2 SINGLE; → 05/09; Einbauposition fahrerseitig; für Rechtslenker; passender Adapter: A	**2800011610260** **2800011610270**	**16102** **61027**	56 56
1.5 dCi (B/CBO3)	59 kW	06/01→10/03	AQUACTRL 2 SET; für Linkslenker; Befestigungsart: Hakenbefestigung	**2800011230280**	**12302**	12
			AQUACTRL 2 SINGLE; Einbauposition beifahrerseitig; für Linkslenker; passender Adapter: A; Befestigungsart: Hakenbefestigung	**2800011304280**	**13042**	26
			AQUACTRL 2 SINGLE; Einbauposition fahrerseitig; für Linkslenker; passender Adapter: A; Befestigungsart: Hakenbefestigung	**2800011307280**	**13072**	27
			REARCTRL; Einbauposition hinten	**2800011505170** **2800011505180**	**50517** **15051**	34 34
			AQUACTRL 2 SINGLE; Einbauposition beifahrerseitig; für Rechtslenker; passender Adapter: A	**2800011610260** **2800011610270**	**16102** **61027**	56 56
			AQUACTRL 2 SINGLE; Einbauposition fahrerseitig; für Rechtslenker; passender Adapter: A	**2800011610260** **2800011610270**	**16102** **61027**	56 56
1.5 dCi (B/CBO7)	48 kW	06/01→07/09	AQUACTRL 2 SET; für Linkslenker; Befestigungsart: Hakenbefestigung; → 05/09	**2800011230280**	**12302**	12
			AQUACTRL 2 SINGLE; für Linkslenker; Einbauposition beifahrerseitig; passender Adapter: F; → 06/09 ; Montageart: Bajonett	**2800011304280**	**13042**	26
			AQUACTRL 2 SINGLE; Einbauposition beifahrerseitig; für Linkslenker; passender Adapter: A; Befestigungsart: Hakenbefestigung; → 05/09	**2800011304280**	**13042**	26
			AQUACTRL 2 SINGLE; für Linkslenker; Einbauposition fahrerseitig; passender Adapter: F; → 06/09 ; Montageart: Bajonett	**2800011306280**	**13062**	27

→

© 2025 Continental Aftermarket & Services GmbH

RENAULT - CLIO II (BB_, CB_) 03/98→12/16

Wischblatt

1.5 dCi (B/CB07)	48 kW	06/01→07/09	AQUACTRL 2 SINGLE; Einbauposition fahrerseitig; für Linkslenker; passender Adapter: A; Befestigungsart: Hakenbefestigung; 05/09	**2800011307280**	**13072**	27
			REARCTRL; Einbauposition hinten	**2800011505170** **2800011505180**	**50517** **15051**	34 34
			AQUACTRL 2 SINGLE; 05/09 ; Einbauposition beifahrerseitig; Montageart: Bajonett; für Rechtslenker; passender Adapter: F	**2800011605260** **2800011624270**	**16052** **62427**	54 61
			AQUACTRL 2 SINGLE; 05/09 ; Einbauposition fahrerseitig; Montageart: Bajonett; für Rechtslenker; passender Adapter: F	**2800011607260** **2800011625270**	**16072** **62527**	55 62
			AQUACTRL 2 SINGLE; 05/09; Einbauposition beifahrerseitig; für Rechtslenker; passender Adapter: A	**2800011610260** **2800011610270**	**16102** **61027**	56 56
			AQUACTRL 2 SINGLE; 05/09; Einbauposition fahrerseitig; für Rechtslenker; passender Adapter: A	**2800011610260** **2800011610270**	**16102** **61027**	56 56
1.5 dCi (B/CB08)	60 kW	06/01→04/05	AQUACTRL 2 SET; für Linkslenker; Befestigungsart: Hakenbefestigung	**2800011230280**	**12302**	12
			AQUACTRL 2 SINGLE; Einbauposition beifahrerseitig; für Linkslenker; passender Adapter: A; Befestigungsart: Hakenbefestigung	**2800011304280**	**13042**	26
			AQUACTRL 2 SINGLE; Einbauposition fahrerseitig; für Linkslenker; passender Adapter: A; Befestigungsart: Hakenbefestigung	**2800011307280**	**13072**	27
			REARCTRL; Einbauposition hinten	**2800011505170** **2800011505180**	**50517** **15051**	34 34
			AQUACTRL 2 SINGLE; Einbauposition beifahrerseitig; für Rechtslenker; passender Adapter: A	**2800011610260** **2800011610270**	**16102** **61027**	56 56
			AQUACTRL 2 SINGLE; Einbauposition fahrerseitig; für Rechtslenker; passender Adapter: A	**2800011610260** **2800011610270**	**16102** **61027**	56 56
1.5 dCi (B/CB3M) 1.5 dCi (BB3N, CB3N)	47 kW 62 kW	06/05→12/10 02/07→06/09	AQUACTRL 2 SET; für Linkslenker; Befestigungsart: Hakenbefestigung; 05/09	**2800011230280**	**12302**	12
			AQUACTRL 2 SINGLE; für Linkslenker; Einbauposition beifahrerseitig; passender Adapter: F; 06/09 ; Montageart: Bajonett	**2800011304280**	**13042**	26
			AQUACTRL 2 SINGLE; Einbauposition beifahrerseitig; für Linkslenker; passender Adapter: A; Befestigungsart: Hakenbefestigung; 05/09	**2800011304280**	**13042**	26
			AQUACTRL 2 SINGLE; für Linkslenker; Einbauposition fahrerseitig; passender Adapter: F; 06/09 ; Montageart: Bajonett	**2800011306280**	**13062**	27
			AQUACTRL 2 SINGLE; Einbauposition fahrerseitig; für Linkslenker; passender Adapter: A; Befestigungsart: Hakenbefestigung; 05/09	**2800011307280**	**13072**	27
			REARCTRL; Einbauposition hinten	**2800011505170** **2800011505180**	**50517** **15051**	34 34
			AQUACTRL 2 SINGLE; 05/09 ; Einbauposition beifahrerseitig; Montageart: Bajonett; für Rechtslenker; passender Adapter: F	**2800011605260** **2800011624270**	**16052** **62427**	54 61
			AQUACTRL 2 SINGLE; 05/09 ; Einbauposition fahrerseitig; Montageart: Bajonett; für Rechtslenker; passender Adapter: F	**2800011607260** **2800011625270**	**16072** **62527**	55 62
			AQUACTRL 2 SINGLE; 05/09; Einbauposition beifahrerseitig; für Rechtslenker; passender Adapter: A	**2800011610260** **2800011610270**	**16102** **61027**	56 56
			AQUACTRL 2 SINGLE; 05/09; Einbauposition fahrerseitig; für Rechtslenker; passender Adapter: A	**2800011610260** **2800011610270**	**16102** **61027**	56 56

© 2025 Continental Aftermarket & Services GmbH

RENAULT - CLIO II (BB_, CB_) 03/98→12/16

Wischblatt

1.6 (B/CB0D, BB0O)	66 kW	09/98→05/05	AQUACTRL 2 SET; für Linkslenker; Befestigungsart: Hakenbefestigung	**2800011230280**	**12302**	12
			AQUACTRL 2 SINGLE; Einbauposition beifahrerseitig; für Linkslenker; passender Adapter: A; Befestigungsart: Hakenbefestigung	**2800011304280**	**13042**	26
			AQUACTRL 2 SINGLE; Einbauposition fahrerseitig; für Linkslenker; passender Adapter: A; Befestigungsart: Hakenbefestigung	**2800011307280**	**13072**	27
			REARCTRL; Einbauposition hinten	**2800011505170** **2800011505180**	**50517** **15051**	34 34
			AQUACTRL 2 SINGLE; Einbauposition beifahrerseitig; für Rechtslenker; passender Adapter: A	**2800011610260** **2800011610270**	**16102** **61027**	56 56
			AQUACTRL 2 SINGLE; Einbauposition fahrerseitig; für Rechtslenker; passender Adapter: A	**2800011610260** **2800011610270**	**16102** **61027**	56 56
1.6 (BB01, BB1J)	81 kW	06/99→02/09	AQUACTRL 2 SET; für Linkslenker; Befestigungsart: Hakenbefestigung	**2800011230280**	**12302**	12
			AQUACTRL 2 SINGLE; Einbauposition beifahrerseitig; für Linkslenker; passender Adapter: A; Befestigungsart: Hakenbefestigung	**2800011304280**	**13042**	26
			AQUACTRL 2 SINGLE; Einbauposition fahrerseitig; für Linkslenker; passender Adapter: A; Befestigungsart: Hakenbefestigung	**2800011307280**	**13072**	27
			REARCTRL; Einbauposition hinten	**2800011505180**	**15051**	34
			AQUACTRL 2 SINGLE; Einbauposition fahrerseitig; für Rechtslenker; passender Adapter: A	**2800011610260**	**16102**	56
			AQUACTRL 2 SINGLE; Einbauposition beifahrerseitig; für Rechtslenker; passender Adapter: A	**2800011610260**	**16102**	56
1.6 16V	82 kW	03/99→12/08	AQUACTRL 2 SINGLE; Einbauposition fahrerseitig; für Rechtslenker; passender Adapter: A	**2800011610260**	**16102**	56
			AQUACTRL 2 SINGLE; Einbauposition beifahrerseitig; für Rechtslenker; passender Adapter: A	**2800011610260**	**16102**	56
1.6 16V (BB01, BB0H, BB0T, BB14, BB1D, BB1R, BB2KL, BB3G...	79 kW	09/98→04/05	AQUACTRL 2 SET; für Linkslenker; Befestigungsart: Hakenbefestigung	**2800011230280**	**12302**	12
			AQUACTRL 2 SINGLE; Einbauposition beifahrerseitig; für Linkslenker; passender Adapter: A; Befestigungsart: Hakenbefestigung	**2800011304280**	**13042**	26
			AQUACTRL 2 SINGLE; Einbauposition fahrerseitig; für Linkslenker; passender Adapter: A; Befestigungsart: Hakenbefestigung	**2800011307280**	**13072**	27
			REARCTRL; Einbauposition hinten	**2800011505170** **2800011505180**	**50517** **15051**	34 34
			AQUACTRL 2 SINGLE; Einbauposition beifahrerseitig; für Rechtslenker; passender Adapter: A	**2800011610260** **2800011610270**	**16102** **61027**	56 56
			AQUACTRL 2 SINGLE; Einbauposition fahrerseitig; für Rechtslenker; passender Adapter: A	**2800011610260** **2800011610270**	**16102** **61027**	56 56
1.6 Flex	81 kW	05/00→12/06	AQUACTRL 2 SET; für Linkslenker; Befestigungsart: Hakenbefestigung	**2800011230280**	**12302**	12
			AQUACTRL 2 SINGLE; Einbauposition beifahrerseitig; für Linkslenker; passender Adapter: A; Befestigungsart: Hakenbefestigung	**2800011304280**	**13042**	26
			AQUACTRL 2 SINGLE; Einbauposition fahrerseitig; für Linkslenker; passender Adapter: A; Befestigungsart: Hakenbefestigung	**2800011307280**	**13072**	27
			REARCTRL; Einbauposition hinten	**2800011505180**	**15051**	34
			AQUACTRL 2 SINGLE; Einbauposition fahrerseitig; für Rechtslenker; passender Adapter: A	**2800011610260**	**16102**	56
			AQUACTRL 2 SINGLE; Einbauposition beifahrerseitig; für Rechtslenker; passender Adapter: A	**2800011610260**	**16102**	56

© 2025 Continental Aftermarket & Services GmbH

RENAULT - CLIO II (BB_, CB_) 03/98→12/16

Wischblatt

1.9 D (B/CBOE, BBOJ) 1.9 D (B/CBOJ) 1.9 dTi (B/CBOU)	47 kW 48 kW 59 kW	09/98→05/05 02/00→05/01 12/99→05/05	AQUACTRL 2 SET; für Linkslenker; Befestigungsart: Hakenbefestigung	**2800011230280**	**12302**	12
			AQUACTRL 2 SINGLE; Einbauposition beifahrerseitig; für Linkslenker; passender Adapter: A; Befestigungsart: Hakenbefestigung	**2800011304280**	**13042**	26
			AQUACTRL 2 SINGLE; Einbauposition fahrerseitig; für Linkslenker; passender Adapter: A; Befestigungsart: Hakenbefestigung	**2800011307280**	**13072**	27
			REARCTRL; Einbauposition hinten	**2800011505170** **2800011505180**	**50517** **15051**	34 34
			AQUACTRL 2 SINGLE; Einbauposition beifahrerseitig; für Rechtslenker; passender Adapter: A	**2800011610260** **2800011610270**	**16102** **61027**	56 56
			AQUACTRL 2 SINGLE; Einbauposition fahrerseitig; für Rechtslenker; passender Adapter: A	**2800011610260** **2800011610270**	**16102** **61027**	56 56
2.0 16V (CBOM, CB1G)	126 kW	06/01→05/05	AQUACTRL 2 SINGLE; Einbauposition fahrerseitig; für Rechtslenker; passender Adapter: A	**2800011610260**	**16102**	56
			AQUACTRL 2 SINGLE; Einbauposition beifahrerseitig; für Rechtslenker; passender Adapter: A	**2800011610260**	**16102**	56
2.0 16V Sport	132 kW	01/04→04/05	AQUACTRL 2 SET; für Linkslenker; Befestigungsart: Hakenbefestigung	**2800011230280**	**12302**	12
			AQUACTRL 2 SINGLE; Einbauposition beifahrerseitig; für Linkslenker; passender Adapter: A; Befestigungsart: Hakenbefestigung	**2800011304280**	**13042**	26
			AQUACTRL 2 SINGLE; Einbauposition fahrerseitig; für Linkslenker; passender Adapter: A; Befestigungsart: Hakenbefestigung	**2800011307280**	**13072**	27
			REARCTRL; Einbauposition hinten	**2800011505170** **2800011505180**	**50517** **15051**	34 34
			AQUACTRL 2 SINGLE; Einbauposition beifahrerseitig; für Rechtslenker; passender Adapter: A	**2800011610260** **2800011610270**	**16102** **61027**	56 56
			AQUACTRL 2 SINGLE; Einbauposition fahrerseitig; für Rechtslenker; passender Adapter: A	**2800011610260** **2800011610270**	**16102** **61027**	56 56
2.0 16V Sport (CBOM)	124 kW	02/00→06/09	AQUACTRL 2 SET; für Linkslenker; Befestigungsart: Hakenbefestigung; → 05/09	**2800011230280**	**12302**	12
			AQUACTRL 2 SINGLE; für Linkslenker; Einbauposition beifahrerseitig; passender Adapter: F; → 06/09 ; Montageart: Bajonett	**2800011304280**	**13042**	26
			AQUACTRL 2 SINGLE; Einbauposition beifahrerseitig; für Linkslenker; passender Adapter: A; Befestigungsart: Hakenbefestigung; → 05/09	**2800011304280**	**13042**	26
			AQUACTRL 2 SINGLE; für Linkslenker; Einbauposition fahrerseitig; passender Adapter: F; → 06/09 ; Montageart: Bajonett	**2800011306280**	**13062**	27
			AQUACTRL 2 SINGLE; Einbauposition fahrerseitig; für Linkslenker; passender Adapter: A; Befestigungsart: Hakenbefestigung; → 05/09	**2800011307280**	**13072**	27
			REARCTRL; Einbauposition hinten	**2800011505170** **2800011505180**	**50517** **15051**	34 34
			AQUACTRL 2 SINGLE; → 05/09 ; Einbauposition beifahrerseitig; Montageart: Bajonett; für Rechtslenker; passender Adapter: F	**2800011605260** **2800011624270**	**16052** **62427**	54 61
			AQUACTRL 2 SINGLE; → 05/09 ; Einbauposition fahrerseitig; Montageart: Bajonett; für Rechtslenker; passender Adapter: F	**2800011607260** **2800011625270**	**16072** **62527**	55 62
			AQUACTRL 2 SINGLE; → 05/09; Einbauposition beifahrerseitig; für Rechtslenker; passender Adapter: A	**2800011610260** **2800011610270**	**16102** **61027**	56 56
			AQUACTRL 2 SINGLE; → 05/09; Einbauposition fahrerseitig; für Rechtslenker; passender Adapter: A	**2800011610260** **2800011610270**	**16102** **61027**	56 56

© 2025 Continental Aftermarket & Services GmbH

RENAULT - CLIO II (BB_, CB_) 03/98→12/16						
Wischblatt						
3.0 V6 Sport (CB1A) 3.0 V6 Sport (CB1H, CB1U, CB2S)	166 kW 187 kW	11/00→12/02 12/02→04/05	AQUACTRL 2 SET; für Linkslenker; Befestigungsart: Hakenbefestigung	**2800011230280**	**12302**	12
			AQUACTRL 2 SINGLE; Einbauposition beifahrerseitig; für Linkslenker; passender Adapter: A; Befestigungsart: Hakenbefestigung	**2800011304280**	**13042**	26
			AQUACTRL 2 SINGLE; Einbauposition fahrerseitig; für Linkslenker; passender Adapter: A; Befestigungsart: Hakenbefestigung	**2800011307280**	**13072**	27
			REARCTRL; Einbauposition hinten	**2800011505170** **2800011505180**	**50517** **15051**	34 34
			AQUACTRL 2 SINGLE; Einbauposition beifahrerseitig; für Rechtslenker; passender Adapter: A	**2800011610260** **2800011610270**	**16102** **61027**	56 56
			AQUACTRL 2 SINGLE; Einbauposition fahrerseitig; für Rechtslenker; passender Adapter: A	**2800011610260** **2800011610270**	**16102** **61027**	56 56
RENAULT - CLIO II Kasten/Schrägheck (SB0/1/2_) 09/98→						
Wischblatt						
1.2 (SBOA, SBOF, SB10)	44 kW	03/99→10/03	AQUACTRL 2 SET; für Linkslenker	**2800011230280**	**12302**	12
			AQUACTRL 2 SINGLE; Einbauposition beifahrerseitig; für Linkslenker; passender Adapter: A	**2800011304280**	**13042**	26
			AQUACTRL 2 SINGLE; Einbauposition fahrerseitig; für Linkslenker; passender Adapter: A	**2800011307280**	**13072**	27
			REARCTRL; Einbauposition hinten	**2800011505180**	**15051**	34
			AQUACTRL 2 SINGLE; Einbauposition fahrerseitig; für Rechtslenker; passender Adapter: A	**2800011610260**	**16102**	56
			AQUACTRL 2 SINGLE; Einbauposition beifahrerseitig; für Rechtslenker; passender Adapter: A	**2800011610260**	**16102**	56
1.2 (SBOA, SBOF, SB1K, SB2D)	43 kW	09/98→	AQUACTRL 2 SET; für Linkslenker	**2800011230280**	**12302**	12
			AQUACTRL 2 SINGLE; Einbauposition beifahrerseitig; für Linkslenker; passender Adapter: A	**2800011304280**	**13042**	26
			AQUACTRL 2 SINGLE; Einbauposition fahrerseitig; für Linkslenker; passender Adapter: A	**2800011307280**	**13072**	27
			REARCTRL; Einbauposition hinten	**2800011505170** **2800011505180**	**50517** **15051**	34 34
			AQUACTRL 2 SINGLE; 05/09 ; Einbauposition beifahrerseitig; Montageart: Bajonett; für Rechtslenker; passender Adapter: F	**2800011605260** **2800011624270**	**16052** **62427**	54 61
			AQUACTRL 2 SINGLE; 05/09 ; Einbauposition fahrerseitig; Montageart: Bajonett; für Rechtslenker; passender Adapter: F	**2800011607260** **2800011625270**	**16072** **62527**	55 62
			AQUACTRL 2 SINGLE; 05/09; Einbauposition beifahrerseitig; für Rechtslenker; passender Adapter: A	**2800011610260** **2800011610270**	**16102** **61027**	56 56
			AQUACTRL 2 SINGLE; 05/09; Einbauposition fahrerseitig; für Rechtslenker; passender Adapter: A	**2800011610260** **2800011610270**	**16102** **61027**	56 56
1.5 dCi	50 kW	04/04→	AQUACTRL 2 SET; für Linkslenker	**2800011230280**	**12302**	12
			AQUACTRL 2 SINGLE; Einbauposition beifahrerseitig; für Linkslenker; passender Adapter: A	**2800011304280**	**13042**	26
			AQUACTRL 2 SINGLE; Einbauposition fahrerseitig; für Linkslenker; passender Adapter: A	**2800011307280**	**13072**	27
			REARCTRL; Einbauposition hinten	**2800011505180**	**15051**	34
			AQUACTRL 2 SINGLE; 05/09 ; Einbauposition beifahrerseitig; Montageart: Bajonett; für Rechtslenker; passender Adapter: F	**2800011605260**	**16052**	54
			AQUACTRL 2 SINGLE; 05/09 ; Einbauposition fahrerseitig; Montageart: Bajonett; für Rechtslenker; passender Adapter: F	**2800011607260**	**16072**	55
			AQUACTRL 2 SINGLE; 05/09; Einbauposition beifahrerseitig; für Rechtslenker; passender Adapter: A	**2800011610260**	**16102**	56

→

© 2025 Continental Aftermarket & Services GmbH

RENAULT - CLIO II Kasten/Schrägheck (SB0/1/2_) 09/98→

Wischblatt

1.5 dCi	50 kW	04/04→	AQUACTRL 2 SINGLE; 05/09; Einbauposition fahrerseitig; für Rechtslenker; passender Adapter: A	**2800011610260**	**16102**	56
1.5 dCi	59 kW	06/01→10/04	AQUACTRL 2 SET; für Linkslenker	**2800011230280**	**12302**	12
			AQUACTRL 2 SINGLE; Einbauposition beifahrerseitig; für Linkslenker; passender Adapter: A	**2800011304280**	**13042**	26
			AQUACTRL 2 SINGLE; Einbauposition fahrerseitig; für Linkslenker; passender Adapter: A	**2800011307280**	**13072**	27
			REARCTRL; Einbauposition hinten	**2800011505180**	**15051**	34
			AQUACTRL 2 SINGLE; Einbauposition fahrerseitig; für Rechtslenker; passender Adapter: A	**2800011610260**	**16102**	56
			AQUACTRL 2 SINGLE; Einbauposition beifahrerseitig; für Rechtslenker; passender Adapter: A	**2800011610260**	**16102**	56
1.5 dCi	60 kW	11/03→	AQUACTRL 2 SET; für Linkslenker	**2800011230280**	**12302**	12
			AQUACTRL 2 SINGLE; Einbauposition beifahrerseitig; für Linkslenker; passender Adapter: A	**2800011304280**	**13042**	26
			AQUACTRL 2 SINGLE; Einbauposition fahrerseitig; für Linkslenker; passender Adapter: A	**2800011307280**	**13072**	27
			REARCTRL; Einbauposition hinten	**2800011505180**	**15051**	34
			AQUACTRL 2 SINGLE; 05/09 ; Einbauposition beifahrerseitig; Montageart: Bajonett; für Rechtslenker; passender Adapter: F	**2800011605260**	**16052**	54
			AQUACTRL 2 SINGLE; 05/09 ; Einbauposition fahrerseitig; Montageart: Bajonett; für Rechtslenker; passender Adapter: F	**2800011607260**	**16072**	55
			AQUACTRL 2 SINGLE; 05/09; Einbauposition beifahrerseitig; für Rechtslenker; passender Adapter: A	**2800011610260**	**16102**	56
			AQUACTRL 2 SINGLE; 05/09; Einbauposition fahrerseitig; für Rechtslenker; passender Adapter: A	**2800011610260**	**16102**	56
1.5 dCi (SB07)	48 kW	06/01→	AQUACTRL 2 SET; für Linkslenker	**2800011230280**	**12302**	12
			AQUACTRL 2 SINGLE; Einbauposition beifahrerseitig; für Linkslenker; passender Adapter: A	**2800011304280**	**13042**	26
			AQUACTRL 2 SINGLE; Einbauposition fahrerseitig; für Linkslenker; passender Adapter: A	**2800011307280**	**13072**	27
			REARCTRL; Einbauposition hinten	**2800011505170** **2800011505180**	**50517** **15051**	34 34
			AQUACTRL 2 SINGLE; 05/09 ; Einbauposition beifahrerseitig; Montageart: Bajonett; für Rechtslenker; passender Adapter: F	**2800011605260** **2800011624270**	**16052** **62427**	54 61
			AQUACTRL 2 SINGLE; 05/09 ; Einbauposition fahrerseitig; Montageart: Bajonett; für Rechtslenker; passender Adapter: F	**2800011607260** **2800011625270**	**16072** **62527**	55 62
			AQUACTRL 2 SINGLE; 05/09; Einbauposition beifahrerseitig; für Rechtslenker; passender Adapter: A	**2800011610260** **2800011610270**	**16102** **61027**	56 56
			AQUACTRL 2 SINGLE; 05/09; Einbauposition fahrerseitig; für Rechtslenker; passender Adapter: A	**2800011610260** **2800011610270**	**16102** **61027**	56 56

© 2025 Continental Aftermarket & Services GmbH

RENAULT - CLIO II Kasten/Schrägheck (SB0/1/2_) 09/98→

Wischblatt

1.5 dCi (SB3M)	47 kW	06/05→12/10	AQUACTRL 2 SET; für Linkslenker; Befestigungsart: Hakenbefestigung; 05/09	**2800011230280**	**12302**	12
			AQUACTRL 2 SINGLE; für Linkslenker; Einbauposition beifahrerseitig; passender Adapter: F; 06/09 ; Montageart: Bajonett	**2800011304280**	**13042**	26
			AQUACTRL 2 SINGLE; Einbauposition beifahrerseitig; für Linkslenker; passender Adapter: A; Befestigungsart: Hakenbefestigung; 05/09	**2800011304280**	**13042**	26
			AQUACTRL 2 SINGLE; für Linkslenker; Einbauposition fahrerseitig; passender Adapter: F; 06/09 ; Montageart: Bajonett	**2800011306280**	**13062**	27
			AQUACTRL 2 SINGLE; Einbauposition fahrerseitig; für Linkslenker; passender Adapter: A; Befestigungsart: Hakenbefestigung; 05/09	**2800011307280**	**13072**	27
			REARCTRL; Einbauposition hinten	**2800011505180**	**15051**	34
			AQUACTRL 2 SINGLE; 05/09 ; Einbauposition beifahrerseitig; Montageart: Bajonett; für Rechtslenker; passender Adapter: F	**2800011605260**	**16052**	54
			AQUACTRL 2 SINGLE; 05/09 ; Einbauposition fahrerseitig; Montageart: Bajonett; für Rechtslenker; passender Adapter: F	**2800011607260**	**16072**	55
			AQUACTRL 2 SINGLE; 05/09; Einbauposition beifahrerseitig; für Rechtslenker; passender Adapter: A	**2800011610260**	**16102**	56
			AQUACTRL 2 SINGLE; 05/09; Einbauposition fahrerseitig; für Rechtslenker; passender Adapter: A	**2800011610260**	**16102**	56
1.6 (SB0H)	79 kW	11/03→	AQUACTRL 2 SET; für Linkslenker	**2800011230280**	**12302**	12
			AQUACTRL 2 SINGLE; Einbauposition beifahrerseitig; für Linkslenker; passender Adapter: A	**2800011304280**	**13042**	26
			AQUACTRL 2 SINGLE; Einbauposition fahrerseitig; für Linkslenker; passender Adapter: A	**2800011307280**	**13072**	27
			REARCTRL; Einbauposition hinten	**2800011505180**	**15051**	34
			AQUACTRL 2 SINGLE; 05/09 ; Einbauposition beifahrerseitig; Montageart: Bajonett; für Rechtslenker; passender Adapter: F	**2800011605260**	**16052**	54
			AQUACTRL 2 SINGLE; 05/09 ; Einbauposition fahrerseitig; Montageart: Bajonett; für Rechtslenker; passender Adapter: F	**2800011607260**	**16072**	55
			AQUACTRL 2 SINGLE; 05/09; Einbauposition beifahrerseitig; für Rechtslenker; passender Adapter: A	**2800011610260**	**16102**	56
			AQUACTRL 2 SINGLE; 05/09; Einbauposition fahrerseitig; für Rechtslenker; passender Adapter: A	**2800011610260**	**16102**	56

© 2025 Continental Aftermarket & Services GmbH

RENAULT - CLIO II Kasten/Schrägheck (SB0/1/2_) 09/98→

Wischblatt

1.9 D (SBOE)	47 kW	09/98→	AQUACTRL 2 SET; für Linkslenker	**2800011230280**	**12302**	12
			AQUACTRL 2 SINGLE; Einbauposition beifahrerseitig; für Linkslenker; passender Adapter: A	**2800011304280**	**13042**	26
			AQUACTRL 2 SINGLE; Einbauposition fahrerseitig; für Linkslenker; passender Adapter: A	**2800011307280**	**13072**	27
			REARCTRL; Einbauposition hinten	**2800011505170** **2800011505180**	**50517** **15051**	34 34
			AQUACTRL 2 SINGLE; 05/09 ; Einbauposition beifahrerseitig; Montageart: Bajonett; für Rechtslenker; passender Adapter: F	**2800011605260** **2800011624270**	**16052** **62427**	54 61
			AQUACTRL 2 SINGLE; 05/09 ; Einbauposition fahrerseitig; Montageart: Bajonett; für Rechtslenker; passender Adapter: F	**2800011607260** **2800011625270**	**16072** **62527**	55 62
			AQUACTRL 2 SINGLE; 05/09; Einbauposition beifahrerseitig; für Rechtslenker; passender Adapter: A	**2800011610260** **2800011610270**	**16102** **61027**	56 56
			AQUACTRL 2 SINGLE; 05/09; Einbauposition fahrerseitig; für Rechtslenker; passender Adapter: A	**2800011610260** **2800011610270**	**16102** **61027**	56 56
1.9 D (SBOJ) 1.9 D (SBOR) 1.9 DTi (SBOU)	48 kW 40 kW 59 kW	02/00→05/01 03/99→01/00 02/00→05/01	AQUACTRL 2 SET; für Linkslenker	**2800011230280**	**12302**	12
			AQUACTRL 2 SINGLE; Einbauposition beifahrerseitig; für Linkslenker; passender Adapter: A	**2800011304280**	**13042**	26
			AQUACTRL 2 SINGLE; Einbauposition fahrerseitig; für Linkslenker; passender Adapter: A	**2800011307280**	**13072**	27
			REARCTRL; Einbauposition hinten	**2800011505180**	**15051**	34
			AQUACTRL 2 SINGLE; Einbauposition fahrerseitig; für Rechtslenker; passender Adapter: A	**2800011610260**	**16102**	56
			AQUACTRL 2 SINGLE; Einbauposition beifahrerseitig; für Rechtslenker; passender Adapter: A	**2800011610260**	**16102**	56

RENAULT - CLIO III (BR0/1, CR0/1) 01/05→12/14

Wischblatt

1.2 (BR01, BR03, BR0E, CR0E) 1.2 16V	57 kW 43 kW	10/05→12/12 06/06→08/10	AQUACTRL 2 SET; für Linkslenker	**2800011210280**	**12102**	6
			AQUACTRL 2 SINGLE; Einbauposition beifahrerseitig; für Linkslenker; passender Adapter: F	**2800011302280**	**13022**	26
			AQUACTRL 2 SINGLE; Einbauposition fahrerseitig; für Linkslenker; passender Adapter: F	**2800011312280**	**13122**	29
			REARCTRL; Einbauposition hinten	**2800011515180**	**15151**	39
			AQUACTRL 2 SINGLE; Einbauposition beifahrerseitig; Montageart: Bajonett; für Rechtslenker; passender Adapter: F	**2800011602260**	**16022**	53
			AQUACTRL 2 SINGLE; Einbauposition fahrerseitig; Montageart: Bajonett; für Rechtslenker; passender Adapter: F	**2800011614260**	**16142**	58
1.2 16V 1.2 16V 1.2 16V (BR02, BR0J, BR11, CR02, CR0J, CR11) 1.2 16V (BR0P, CR0P) 1.2 16V (BR0R, BR1D, BR1L, CR0R) 1.2 16V Hi-Flex (BR1U, CR1U) 1.2 Ethanol (CR1U, BR1U) 1.4 16V 1.5 dCi 1.5 dCi 1.5 dCi	58 kW 76 kW 55 kW 74 kW 48 kW 55 kW 55 kW 72 kW 47 kW 48 kW 55 kW	06/05→12/14 09/10→12/14 06/05→12/14 05/07→12/14 06/05→12/14 07/08→12/14 07/08→12/12 06/05→12/12 06/05→12/12 05/05→07/10 08/10→12/14	AQUACTRL 2 SET; für Linkslenker	**2800011210280**	**12102**	6
			AQUACTRL 2 SINGLE; Einbauposition beifahrerseitig; für Linkslenker; passender Adapter: F	**2800011302280**	**13022**	26
			AQUACTRL 2 SINGLE; Einbauposition fahrerseitig; für Linkslenker; passender Adapter: F	**2800011312280**	**13122**	29
			REARCTRL; Einbauposition hinten	**2800011515170** **2800011515180**	**51517** **15151**	39 39
			AQUACTRL 2 SINGLE; Einbauposition beifahrerseitig; Montageart: Bajonett; für Rechtslenker; passender Adapter: F	**2800011602260** **2800011623270**	**16022** **62327**	53 61
			AQUACTRL 2 SINGLE; Einbauposition fahrerseitig; Montageart: Bajonett; für Rechtslenker; passender Adapter: F	**2800011614260** **2800011628270**	**16142** **62827**	58 63

© 2025 Continental Aftermarket & Services GmbH

RENAULT - CLIO III (BR0/1, CR0/1) 01/05→12/14

Wischblatt

1.5 dCi	60 kW	11/07→12/12	AQUACTRL 2 SET; für Linkslenker	**2800011210280**	**12102**	6
			AQUACTRL 2 SINGLE; Einbauposition beifahrerseitig; für Linkslenker; passender Adapter: F	**2800011302280**	**13022**	26
			AQUACTRL 2 SINGLE; Einbauposition fahrerseitig; für Linkslenker; passender Adapter: F	**2800011312280**	**13122**	29
			REARCTRL; Einbauposition hinten	**2800011515180**	**15151**	39
			AQUACTRL 2 SINGLE; Einbauposition beifahrerseitig; Montageart: Bajonett; für Rechtslenker; passender Adapter: F	**2800011602260**	**16022**	53
			AQUACTRL 2 SINGLE; Einbauposition fahrerseitig; Montageart: Bajonett; für Rechtslenker; passender Adapter: F	**2800011614260**	**16142**	58
1.5 dCi	65 kW	08/10→12/14	AQUACTRL 2 SET; für Linkslenker	**2800011210280**	**12102**	6
1.5 dCi (BR0H, CR0H, CR1S, BR1S)	78 kW	06/05→12/14	AQUACTRL 2 SINGLE; Einbauposition beifahrerseitig; für Linkslenker; passender Adapter: F	**2800011302280**	**13022**	26
1.5 dCi (BR17, CR17)	63 kW	06/05→12/12	AQUACTRL 2 SINGLE; Einbauposition fahrerseitig; für Linkslenker; passender Adapter: F	**2800011312280**	**13122**	29
1.5 dCi (BR1C, CR1C)	76 kW	06/05→12/12				
1.5 dCi (C/BR0G, C/BR1G)	50 kW	06/05→12/12	REARCTRL; Einbauposition hinten	**2800011515170** **2800011515180**	**51517** **15151**	39 39
			AQUACTRL 2 SINGLE; Einbauposition beifahrerseitig; Montageart: Bajonett; für Rechtslenker; passender Adapter: F	**2800011602260** **2800011623270**	**16022** **62327**	53 61
			AQUACTRL 2 SINGLE; Einbauposition fahrerseitig; Montageart: Bajonett; für Rechtslenker; passender Adapter: F	**2800011614260** **2800011628270**	**16142** **62827**	58 63
1.6	79 kW	09/05→12/10	AQUACTRL 2 SET; für Linkslenker	**2800011210280**	**12102**	6
			AQUACTRL 2 SINGLE; Einbauposition beifahrerseitig; für Linkslenker; passender Adapter: F	**2800011302280**	**13022**	26
			AQUACTRL 2 SINGLE; Einbauposition fahrerseitig; für Linkslenker; passender Adapter: F	**2800011312280**	**13122**	29
			REARCTRL; Einbauposition hinten	**2800011515180**	**15151**	39
			AQUACTRL 2 SINGLE; Einbauposition beifahrerseitig; Montageart: Bajonett; für Rechtslenker; passender Adapter: F	**2800011602260**	**16022**	53
			AQUACTRL 2 SINGLE; Einbauposition fahrerseitig; Montageart: Bajonett; für Rechtslenker; passender Adapter: F	**2800011614260**	**16142**	58
1.6 16V (BR05, BR0B, BR0Y, BR15, BR1J, BR1M, BR1Y, CR0B,...	82 kW	06/05→12/14	AQUACTRL 2 SET; für Linkslenker	**2800011210280**	**12102**	6
			AQUACTRL 2 SINGLE; Einbauposition beifahrerseitig; für Linkslenker; passender Adapter: F	**2800011302280**	**13022**	26
1.6 16V (BR09, BR0T, CR09, CR0T)	65 kW	06/05→10/07	AQUACTRL 2 SINGLE; Einbauposition fahrerseitig; für Linkslenker; passender Adapter: F	**2800011312280**	**13122**	29
1.6 16V GT (BR10, CR10)	94 kW	06/09→12/14	REARCTRL; Einbauposition hinten	**2800011515170** **2800011515180**	**51517** **15151**	39 39
2.0 16V (BR0C, BR0K, CR0C, CR0K)	102 kW	09/06→12/14				
2.0 16V Sport	148 kW	09/08→12/14	AQUACTRL 2 SINGLE; Einbauposition beifahrerseitig; Montageart: Bajonett; für Rechtslenker; passender Adapter: F	**2800011602260** **2800011623270**	**16022** **62327**	53 61
2.0 16V Sport (CR0N, CR1P)	145 kW	02/06→12/12				
			AQUACTRL 2 SINGLE; Einbauposition fahrerseitig; Montageart: Bajonett; für Rechtslenker; passender Adapter: F	**2800011614260** **2800011628270**	**16142** **62827**	58 63

RENAULT - CLIO III Grandtour (KR0/1_) 11/07→

Wischblatt

1.2 16V	76 kW	03/10→12/12	AQUACTRL 2 SET; für Linkslenker	**2800011210280**	**12102**	6
1.2 16V (KR02, KR0J)	55 kW	02/08→12/14	AQUACTRL 2 SINGLE; Einbauposition beifahrerseitig; für Linkslenker; passender Adapter: F	**2800011302280**	**13022**	26
1.2 16V (KR0E)	58 kW	11/07→12/14	AQUACTRL 2 SINGLE; Einbauposition fahrerseitig; für Linkslenker; passender Adapter: F	**2800011312280**	**13122**	29
1.2 16V (KR0P)	74 kW	11/07→12/12				
1.2 16V Hi-Flex (KR0S)	55 kW	07/08→12/14	REARCTRL; Einbauposition hinten	**2800011505170** **2800011505180**	**50517** **15051**	34 34

→

© 2025 Continental Aftermarket & Services GmbH

RENAULT - CLIO III Grandtour (KR0/1_) 11/07→

Wischblatt

1.2 16V 1.2 16V (KR02, KR0J) 1.2 16V (KR0E) 1.2 16V (KR0P) 1.2 16V Hi-Flex (KR0S)	76 kW 55 kW 58 kW 74 kW 55 kW	03/10→12/12 02/08→12/14 11/07→12/14 11/07→12/12 07/08→12/14	AQUACTRL 2 SINGLE; Einbauposition beifahrerseitig; Montageart: Bajonett; für Rechtslenker; passender Adapter: F	**2800011602260** **2800011623270**	**16022** **62327**	53 61
			AQUACTRL 2 SINGLE; Einbauposition fahrerseitig; Montageart: Bajonett; für Rechtslenker; passender Adapter: F	**2800011614260** **2800011628270**	**16142** **62827**	58 63
1.2 16V Hi-Flex (KR1U)	58 kW	11/07→12/12	AQUACTRL 2 SET; für Linkslenker	**2800011210280**	**12102**	6
			AQUACTRL 2 SINGLE; Einbauposition beifahrerseitig; für Linkslenker; passender Adapter: F	**2800011302280**	**13022**	26
			AQUACTRL 2 SINGLE; Einbauposition fahrerseitig; für Linkslenker; passender Adapter: F	**2800011312280**	**13122**	29
			REARCTRL; Einbauposition hinten	**2800011505180**	**15051**	34
			AQUACTRL 2 SINGLE; Einbauposition beifahrerseitig; Montageart: Bajonett; für Rechtslenker; passender Adapter: F	**2800011602260**	**16022**	53
			AQUACTRL 2 SINGLE; Einbauposition fahrerseitig; Montageart: Bajonett; für Rechtslenker; passender Adapter: F	**2800011614260**	**16142**	58
1.4 16V 1.5 dCi 1.5 dCi 1.5 dCi 1.5 dCi (KR0F) 1.5 dCi (KR0G) 1.5 dCi (KR0H, KR1S) 1.5 dCi (KR1C, KR1N)	72 kW 48 kW 55 kW 65 kW 63 kW 50 kW 78 kW 76 kW	11/07→12/12 11/07→12/12 08/10→12/12 08/10→12/12 11/07→12/12 11/07→12/12 02/08→12/12 11/07→12/12	AQUACTRL 2 SET; für Linkslenker	**2800011210280**	**12102**	6
			AQUACTRL 2 SINGLE; Einbauposition beifahrerseitig; für Linkslenker; passender Adapter: F	**2800011302280**	**13022**	26
			AQUACTRL 2 SINGLE; Einbauposition fahrerseitig; für Linkslenker; passender Adapter: F	**2800011312280**	**13122**	29
			REARCTRL; Einbauposition hinten	**2800011505170** **2800011505180**	**50517** **15051**	34 34
			AQUACTRL 2 SINGLE; Einbauposition beifahrerseitig; Montageart: Bajonett; für Rechtslenker; passender Adapter: F	**2800011602260** **2800011623270**	**16022** **62327**	53 61
			AQUACTRL 2 SINGLE; Einbauposition fahrerseitig; Montageart: Bajonett; für Rechtslenker; passender Adapter: F	**2800011614260** **2800011628270**	**16142** **62827**	58 63
1.6 16V	80 kW	11/07→12/12	AQUACTRL 2 SET; für Linkslenker	**2800011210280**	**12102**	6
			AQUACTRL 2 SINGLE; Einbauposition beifahrerseitig; für Linkslenker; passender Adapter: F	**2800011302280**	**13022**	26
			AQUACTRL 2 SINGLE; Einbauposition fahrerseitig; für Linkslenker; passender Adapter: F	**2800011312280**	**13122**	29
			REARCTRL; Einbauposition hinten	**2800011505180**	**15051**	34
			AQUACTRL 2 SINGLE; Einbauposition beifahrerseitig; Montageart: Bajonett; für Rechtslenker; passender Adapter: F	**2800011602260**	**16022**	53
			AQUACTRL 2 SINGLE; Einbauposition fahrerseitig; Montageart: Bajonett; für Rechtslenker; passender Adapter: F	**2800011614260**	**16142**	58
1.6 16V (KR0B) 1.6 16V (KR10)	82 kW 94 kW	11/07→12/12 11/07→12/12	AQUACTRL 2 SET; für Linkslenker	**2800011210280**	**12102**	6
			AQUACTRL 2 SINGLE; Einbauposition beifahrerseitig; für Linkslenker; passender Adapter: F	**2800011302280**	**13022**	26
			AQUACTRL 2 SINGLE; Einbauposition fahrerseitig; für Linkslenker; passender Adapter: F	**2800011312280**	**13122**	29
			REARCTRL; Einbauposition hinten	**2800011505170** **2800011505180**	**50517** **15051**	34 34
			AQUACTRL 2 SINGLE; Einbauposition beifahrerseitig; Montageart: Bajonett; für Rechtslenker; passender Adapter: F	**2800011602260** **2800011623270**	**16022** **62327**	53 61
			AQUACTRL 2 SINGLE; Einbauposition fahrerseitig; Montageart: Bajonett; für Rechtslenker; passender Adapter: F	**2800011614260** **2800011628270**	**16142** **62827**	58 63

RENAULT - CLIO III Kasten/Schrägheck (SB_, SR_) 06/05→

Wischblatt

1.2 (SR0J)	55 kW	11/05→12/14	AQUACTRL 2 SET; für Linkslenker	**2800011210280**	**12102**	6
			AQUACTRL 2 SINGLE; Einbauposition beifahrerseitig; für Linkslenker; passender Adapter: F	**2800011302280**	**13022**	26

→

© 2025 Continental Aftermarket & Services GmbH

RENAULT - CLIO III Kasten/Schrägheck (SB_, SR_) 06/05→

Wischblatt

1.2 (SROJ)	55 kW	11/05→12/14	AQUACTRL 2 SINGLE; Einbauposition fahrerseitig; für Linkslenker; passender Adapter: F	**2800011312280**	**13122**	29
			REARCTRL; Einbauposition hinten; 06/07	**2800011505180**	**15051**	34
			REARCTRL; Einbauposition hinten; 05/07	**2800011515180**	**15151**	39
			AQUACTRL 2 SINGLE; Einbauposition beifahrerseitig; Montageart: Bajonett; für Rechtslenker; passender Adapter: F	**2800011602260**	**16022**	53
			AQUACTRL 2 SINGLE; Einbauposition fahrerseitig; Montageart: Bajonett; für Rechtslenker; passender Adapter: F	**2800011614260**	**16142**	58
1.2 (SROP) 1.2 Hi-Flex (SR1U)	74 kW 58 kW	11/07→12/11 11/07→12/09	AQUACTRL 2 SET; für Linkslenker	**2800011210280**	**12102**	6
			AQUACTRL 2 SINGLE; Einbauposition beifahrerseitig; für Linkslenker; passender Adapter: F	**2800011302280**	**13022**	26
			AQUACTRL 2 SINGLE; Einbauposition fahrerseitig; für Linkslenker; passender Adapter: F	**2800011312280**	**13122**	29
			REARCTRL; Einbauposition hinten	**2800011505180**	**15051**	34
			AQUACTRL 2 SINGLE; Einbauposition beifahrerseitig; Montageart: Bajonett; für Rechtslenker; passender Adapter: F	**2800011602260**	**16022**	53
			AQUACTRL 2 SINGLE; Einbauposition fahrerseitig; Montageart: Bajonett; für Rechtslenker; passender Adapter: F	**2800011614260**	**16142**	58
1.5 dCi	50 kW	10/05→07/10	AQUACTRL 2 SET; für Linkslenker	**2800011210280**	**12102**	6
			AQUACTRL 2 SINGLE; Einbauposition beifahrerseitig; für Linkslenker; passender Adapter: F	**2800011302280**	**13022**	26
			AQUACTRL 2 SINGLE; Einbauposition fahrerseitig; für Linkslenker; passender Adapter: F	**2800011312280**	**13122**	29
			REARCTRL; Einbauposition hinten; 06/07	**2800011505180**	**15051**	34
			REARCTRL; Einbauposition hinten; 05/07	**2800011515180**	**15151**	39
			AQUACTRL 2 SINGLE; Einbauposition beifahrerseitig; Montageart: Bajonett; für Rechtslenker; passender Adapter: F	**2800011602260**	**16022**	53
			AQUACTRL 2 SINGLE; Einbauposition fahrerseitig; Montageart: Bajonett; für Rechtslenker; passender Adapter: F	**2800011614260**	**16142**	58
1.5 dCi	55 kW	08/10→12/14	AQUACTRL 2 SET; für Linkslenker	**2800011210280**	**12102**	6
			AQUACTRL 2 SINGLE; Einbauposition beifahrerseitig; für Linkslenker; passender Adapter: F	**2800011302280**	**13022**	26
			AQUACTRL 2 SINGLE; Einbauposition fahrerseitig; für Linkslenker; passender Adapter: F	**2800011312280**	**13122**	29
			REARCTRL; Einbauposition hinten	**2800011505180**	**15051**	34
			AQUACTRL 2 SINGLE; Einbauposition beifahrerseitig; Montageart: Bajonett; für Rechtslenker; passender Adapter: F	**2800011602260**	**16022**	53
			AQUACTRL 2 SINGLE; Einbauposition fahrerseitig; Montageart: Bajonett; für Rechtslenker; passender Adapter: F	**2800011614260**	**16142**	58
1.5 dCi 1.5 dCi	63 kW 78 kW	06/05→07/10 10/05→10/07	AQUACTRL 2 SET; für Linkslenker	**2800011210280**	**12102**	6
			AQUACTRL 2 SINGLE; Einbauposition beifahrerseitig; für Linkslenker; passender Adapter: F	**2800011302280**	**13022**	26
			AQUACTRL 2 SINGLE; Einbauposition fahrerseitig; für Linkslenker; passender Adapter: F	**2800011312280**	**13122**	29
			REARCTRL; Einbauposition hinten; 06/07	**2800011505180**	**15051**	34
			REARCTRL; Einbauposition hinten; 05/07	**2800011515180**	**15151**	39
			AQUACTRL 2 SINGLE; Einbauposition beifahrerseitig; Montageart: Bajonett; für Rechtslenker; passender Adapter: F	**2800011602260**	**16022**	53
			AQUACTRL 2 SINGLE; Einbauposition fahrerseitig; Montageart: Bajonett; für Rechtslenker; passender Adapter: F	**2800011614260**	**16142**	58

© 2025 Continental Aftermarket & Services GmbH

RENAULT - CLIO III Kasten/Schrägheck (SB_, SR_) 06/05→						
Wischblatt						
1.5 dCi (SR1H)	65 kW	08/10→12/14	AQUACTRL 2 SET; für Linkslenker	**2800011210280**	**12102**	6
			AQUACTRL 2 SINGLE; Einbauposition beifahrerseitig; für Linkslenker; passender Adapter: F	**2800011302280**	**13022**	26
			AQUACTRL 2 SINGLE; Einbauposition fahrerseitig; für Linkslenker; passender Adapter: F	**2800011312280**	**13122**	29
			REARCTRL; Einbauposition hinten	**2800011505180**	**15051**	34
			AQUACTRL 2 SINGLE; Einbauposition beifahrerseitig; Montageart: Bajonett; für Rechtslenker; passender Adapter: F	**2800011602260**	**16022**	53
			AQUACTRL 2 SINGLE; Einbauposition fahrerseitig; Montageart: Bajonett; für Rechtslenker; passender Adapter: F	**2800011614260**	**16142**	58
RENAULT - CLIO IV (BH_) 11/12→08/21						
Wischblatt						
0.9 TCe 75 (BHNP)	56 kW	05/18→08/21	AQUACTRL 2 SET; für Linkslenker	**2800011236280**	**12362**	13
			AQUACTRL 2 SINGLE; Einbauposition beifahrerseitig; für Linkslenker; passender Adapter: F	**2800011300280**	**13002**	25
			AQUACTRL 2 SINGLE; Einbauposition fahrerseitig; für Linkslenker; passender Adapter: F	**2800011314280**	**13142**	30
			REARCTRL; Einbauposition hinten; Ergänzungsartikel/Ergänzende Info: Adapter entfernen	**2800011535180**	**15351**	49
			AQUACTRL 2 SINGLE; Einbauposition beifahrerseitig; Montageart: Bajonett; für Rechtslenker; passender Adapter: F	**2800011600260**	**16002**	52
			AQUACTRL 2 SINGLE; Einbauposition fahrerseitig; Montageart: Bajonett; für Rechtslenker; passender Adapter: F	**2800011616260**	**16162**	58
0.9 TCe 90 (BHNF, BHMA, BHMH, BHJK, BHJR)	66 kW	11/12→08/21	AQUACTRL 2 SET; für Linkslenker	**2800011236280**	**12362**	13
			AQUACTRL 2 SINGLE; Einbauposition beifahrerseitig; für Linkslenker; passender Adapter: F	**2800011300280**	**13002**	25
			AQUACTRL 2 SINGLE; Einbauposition fahrerseitig; für Linkslenker; passender Adapter: F	**2800011314280**	**13142**	30
			REARCTRL; Einbauposition hinten; Ergänzungsartikel/Ergänzende Info: Adapter entfernen	**2800011535170** **2800011535180**	**53517** **15351**	49 49
			AQUACTRL 2 SINGLE; Einbauposition beifahrerseitig; Montageart: Bajonett; für Rechtslenker; passender Adapter: F	**2800011600260** **2800011600270**	**16002** **60027**	52 52
			AQUACTRL 2 SINGLE; Einbauposition fahrerseitig; Montageart: Bajonett; für Rechtslenker; passender Adapter: F	**2800011616260** **2800011630270**	**16162** **63027**	58 63
0.9 TCe 90 LPG	66 kW	06/16→08/21	AQUACTRL 2 SET; für Linkslenker	**2800011236280**	**12362**	13
			AQUACTRL 2 SINGLE; Einbauposition beifahrerseitig; für Linkslenker; passender Adapter: F	**2800011300280**	**13002**	25
			AQUACTRL 2 SINGLE; Einbauposition fahrerseitig; für Linkslenker; passender Adapter: F	**2800011314280**	**13142**	30
			REARCTRL; Einbauposition hinten; Ergänzungsartikel/Ergänzende Info: Adapter entfernen	**2800011535180**	**15351**	49
			AQUACTRL 2 SINGLE; Einbauposition beifahrerseitig; Montageart: Bajonett; für Rechtslenker; passender Adapter: F	**2800011600260**	**16002**	52
			AQUACTRL 2 SINGLE; Einbauposition fahrerseitig; Montageart: Bajonett; für Rechtslenker; passender Adapter: F	**2800011616260**	**16162**	58
1.2 16V	54 kW	11/12→08/21	AQUACTRL 2 SET; für Linkslenker	**2800011236280**	**12362**	13
			AQUACTRL 2 SINGLE; Einbauposition beifahrerseitig; für Linkslenker; passender Adapter: F	**2800011300280**	**13002**	25
			AQUACTRL 2 SINGLE; Einbauposition fahrerseitig; für Linkslenker; passender Adapter: F	**2800011314280**	**13142**	30
			REARCTRL; Einbauposition hinten; Ergänzungsartikel/Ergänzende Info: Adapter entfernen	**2800011535170** **2800011535180**	**53517** **15351**	49 49

→

© 2025 Continental Aftermarket & Services GmbH

RENAULT - CLIO IV (BH_) 11/12→08/21

Wischblatt

1.2 16V	54 kW	11/12→08/21	AQUACTRL 2 SINGLE; Einbauposition beifahrerseitig; Montageart: Bajonett; für Rechtslenker; passender Adapter: F	**2800011600260** **2800011600270**	**16002** **60027**	52 52
			AQUACTRL 2 SINGLE; Einbauposition fahrerseitig; Montageart: Bajonett; für Rechtslenker; passender Adapter: F	**2800011616260** **2800011630270**	**16162** **63027**	58 63
1.2 16V (BHA1, BHAK, BHMG, BHMK) 1.2 LPG (BHMG) 1.2 LPG 16V	55 kW 53 kW 54 kW	06/15→08/21 01/14→08/21 11/12→06/15	AQUACTRL 2 SET; für Linkslenker	**2800011236280**	**12362**	13
			AQUACTRL 2 SINGLE; Einbauposition beifahrerseitig; für Linkslenker; passender Adapter: F	**2800011300280**	**13002**	25
			AQUACTRL 2 SINGLE; Einbauposition fahrerseitig; für Linkslenker; passender Adapter: F	**2800011314280**	**13142**	30
			REARCTRL; Einbauposition hinten; Ergänzungsartikel/Ergänzende Info: Adapter entfernen	**2800011535180**	**15351**	49
			AQUACTRL 2 SINGLE; Einbauposition beifahrerseitig; Montageart: Bajonett; für Rechtslenker; passender Adapter: F	**2800011600260**	**16002**	52
			AQUACTRL 2 SINGLE; Einbauposition fahrerseitig; Montageart: Bajonett; für Rechtslenker; passender Adapter: F	**2800011616260**	**16162**	58
1.2 TCe 120 (BHAU) 1.2 TCe 120 (BHMO)	87 kW 88 kW	01/16→08/21 03/13→08/21	AQUACTRL 2 SET; für Linkslenker	**2800011236280**	**12362**	13
			AQUACTRL 2 SINGLE; Einbauposition beifahrerseitig; für Linkslenker; passender Adapter: F	**2800011300280**	**13002**	25
			AQUACTRL 2 SINGLE; Einbauposition fahrerseitig; für Linkslenker; passender Adapter: F	**2800011314280**	**13142**	30
			REARCTRL; Einbauposition hinten; Ergänzungsartikel/Ergänzende Info: Adapter entfernen	**2800011535170** **2800011535180**	**53517** **15351**	49 49
			AQUACTRL 2 SINGLE; Einbauposition beifahrerseitig; Montageart: Bajonett; für Rechtslenker; passender Adapter: F	**2800011600260** **2800011600270**	**16002** **60027**	52 52
			AQUACTRL 2 SINGLE; Einbauposition fahrerseitig; Montageart: Bajonett; für Rechtslenker; passender Adapter: F	**2800011616260** **2800011630270**	**16162** **63027**	58 63
1.5 dCi (BHM6) 1.5 dCi (BHMW)	62 kW 63 kW	11/12→08/21 11/12→08/21	AQUACTRL 2 SET; für Linkslenker	**2800011236280**	**12362**	13
			AQUACTRL 2 SINGLE; Einbauposition beifahrerseitig; für Linkslenker; passender Adapter: F	**2800011300280**	**13002**	25
			AQUACTRL 2 SINGLE; Einbauposition fahrerseitig; für Linkslenker; passender Adapter: F	**2800011314280**	**13142**	30
			REARCTRL; Einbauposition hinten; Ergänzungsartikel/Ergänzende Info: Adapter entfernen	**2800011535180**	**15351**	49
			AQUACTRL 2 SINGLE; Einbauposition beifahrerseitig; Montageart: Bajonett; für Rechtslenker; passender Adapter: F	**2800011600260**	**16002**	52
			AQUACTRL 2 SINGLE; Einbauposition fahrerseitig; Montageart: Bajonett; für Rechtslenker; passender Adapter: F	**2800011616260**	**16162**	58
1.5 dCi 110 1.5 dCi 75 1.5 dCi 90 1.6 RS (BHJ4, BHJ6, BHMM) 1.6 RS Trophy (BHJ4, BHJ6)	81 kW 55 kW 66 kW 147 kW 162 kW	06/16→08/21 11/12→08/21 11/12→08/21 03/13→08/21 03/15→08/21	AQUACTRL 2 SET; für Linkslenker	**2800011236280**	**12362**	13
			AQUACTRL 2 SINGLE; Einbauposition beifahrerseitig; für Linkslenker; passender Adapter: F	**2800011300280**	**13002**	25
			AQUACTRL 2 SINGLE; Einbauposition fahrerseitig; für Linkslenker; passender Adapter: F	**2800011314280**	**13142**	30
			REARCTRL; Einbauposition hinten; Ergänzungsartikel/Ergänzende Info: Adapter entfernen	**2800011535170** **2800011535180**	**53517** **15351**	49 49
			AQUACTRL 2 SINGLE; Einbauposition beifahrerseitig; Montageart: Bajonett; für Rechtslenker; passender Adapter: F	**2800011600260** **2800011600270**	**16002** **60027**	52 52
			AQUACTRL 2 SINGLE; Einbauposition fahrerseitig; Montageart: Bajonett; für Rechtslenker; passender Adapter: F	**2800011616260** **2800011630270**	**16162** **63027**	58 63

© 2025 Continental Aftermarket & Services GmbH

RENAULT - CLIO IV Grandtour (KH_) 11/12→08/21

Wischblatt

0.9 TCe 75 (KHNP)	56 kW	08/18→08/21	AQUACTRL 2 SET; für Linkslenker	**2800011236280**	**12362**	13
			AQUACTRL 2 SINGLE; Einbauposition beifahrerseitig; für Linkslenker; passender Adapter: F	**2800011300280**	**13002**	25
			AQUACTRL 2 SINGLE; Einbauposition fahrerseitig; für Linkslenker; passender Adapter: F	**2800011314280**	**13142**	30
			REARCTRL; Einbauposition hinten; Ergänzungsartikel/Ergänzende Info: Adapter entfernen	**2800011535180**	**15351**	49
			AQUACTRL 2 SINGLE; Einbauposition beifahrerseitig; Montageart: Bajonett; für Rechtslenker; passender Adapter: F	**2800011600260**	**16002**	52
			AQUACTRL 2 SINGLE; Einbauposition fahrerseitig; Montageart: Bajonett; für Rechtslenker; passender Adapter: F	**2800011616260**	**16162**	58
0.9 TCe 90	66 kW	01/13→08/21	AQUACTRL 2 SET; für Linkslenker	**2800011236280**	**12362**	13
1.2 16V	54 kW	01/13→08/21	AQUACTRL 2 SINGLE; Einbauposition beifahrerseitig; für Linkslenker; passender Adapter: F	**2800011300280**	**13002**	25
1.2 TCe 120 (KHAU)	87 kW	01/16→08/21	AQUACTRL 2 SINGLE; Einbauposition fahrerseitig; für Linkslenker; passender Adapter: F	**2800011314280**	**13142**	30
1.2 TCe 120 (KHMO)	88 kW	03/13→08/21	REARCTRL; Einbauposition hinten; Ergänzungsartikel/Ergänzende Info: Adapter entfernen	**2800011535170** **2800011535180**	**53517** **15351**	49 49
1.5 dCi 110	81 kW	06/16→08/21	AQUACTRL 2 SINGLE; Einbauposition beifahrerseitig; Montageart: Bajonett; für Rechtslenker; passender Adapter: F	**2800011600260** **2800011600270**	**16002** **60027**	52 52
1.5 dCi 75	55 kW	01/13→08/21	AQUACTRL 2 SINGLE; Einbauposition fahrerseitig; Montageart: Bajonett; für Rechtslenker; passender Adapter: F	**2800011616260** **2800011630270**	**16162** **63027**	58 63
1.5 dCi 90 (KHN3, KHN4)	66 kW	11/12→08/21				

RENAULT - CLIO IV Kasten/Kombi (KH_) 01/13→08/21

Wischblatt

0.9 TCe 90	66 kW	01/14→08/21	AQUACTRL 2 SET; für Linkslenker	**2800011236280**	**12362**	13
1.5 dCi 75	55 kW	01/14→08/21	AQUACTRL 2 SINGLE; Einbauposition beifahrerseitig; für Linkslenker; passender Adapter: F	**2800011300280**	**13002**	25
1.5 dCi 90	66 kW	01/14→08/21	AQUACTRL 2 SINGLE; Einbauposition fahrerseitig; für Linkslenker; passender Adapter: F	**2800011314280**	**13142**	30
			REARCTRL; Einbauposition hinten; Ergänzungsartikel/Ergänzende Info: Adapter entfernen	**2800011535180**	**15351**	49

RENAULT - CLIO IV Kasten/Schrägheck (BH_) 01/14→08/21

Wischblatt

0.9 TCe 75	56 kW	01/14→08/21	AQUACTRL 2 SINGLE; → 05/19; Einbauposition beifahrerseitig; passender Adapter: F; für Rechtslenker	**2800011600260**	**16002**	52
			AQUACTRL 2 SINGLE; → 05/19; Einbauposition fahrerseitig; passender Adapter: F; für Rechtslenker	**2800011616260**	**16162**	58
0.9 TCe 90	66 kW	01/14→08/21	AQUACTRL 2 SET; für Linkslenker	**2800011236280**	**12362**	13
0.9 TCe 90 LPG (BHM1)	66 kW	08/15→08/21	AQUACTRL 2 SINGLE; Einbauposition beifahrerseitig; für Linkslenker; passender Adapter: F	**2800011300280**	**13002**	25
1.2 16V	55 kW	01/14→08/21	AQUACTRL 2 SINGLE; Einbauposition fahrerseitig; für Linkslenker; passender Adapter: F	**2800011314280**	**13142**	30
1.2 16V (BHMK)	54 kW	01/14→08/21	REARCTRL; Einbauposition hinten; Ergänzungsartikel/Ergänzende Info: Adapter entfernen	**2800011535180**	**15351**	49
1.2 16V LPG (BHMG)	53 kW	01/14→08/21	AQUACTRL 2 SINGLE; Einbauposition beifahrerseitig; Montageart: Bajonett; für Rechtslenker; passender Adapter: F	**2800011600260**	**16002**	52
1.5 dCi 75	55 kW	01/14→08/21	AQUACTRL 2 SINGLE; Einbauposition fahrerseitig; Montageart: Bajonett; für Rechtslenker; passender Adapter: F	**2800011616260**	**16162**	58
1.5 dCi 90 (BHAJ)	66 kW	01/14→08/21				

RENAULT - CLIO V (B7_) 06/19→

Wischblatt

1.0 LPG (B7MT)	67 kW	11/21→	AQUACTRL 2 SET; für Linkslenker	**2800011264280**	**12642**	21
1.0 LPG (B7MT)	74 kW	06/19→				

→

© 2025 Continental Aftermarket & Services GmbH

RENAULT - CLIO V (B7_) 06/19→						
Wischblatt						
1.0 SCe 65 (B7MG) 1.0 SCe 65 (B7MR) 1.0 SCe 75 (B7M5) 1.0 TCe 100 (B7MT) 1.0 TCe 90 (B7MT) 1.3 TCe 130 (B7MF) 1.3 TCe 140 (B7NO) 1.5 Blue dCi 100 (B7AD) 1.5 Blue dCi 115 (B7AD) 1.5 Blue dCi 85 (B7AG) 1.6 E-TECH 140 (B7MU) 1.6 E-TECH 145 (B7MU)	49 kW 48 kW 53 kW 74 kW 67 kW 96 kW 103 kW 74 kW 85 kW 63 kW 103 kW 105 kW	11/21→ 11/19→ 06/19→ 06/19→ 08/20→ 06/19→ 09/20→ 11/21→ 06/19→ 06/19→ 03/20→ 01/22→	AQUACTRL 2 SET; für Linkslenker	**2800011264280**	**12642**	21
RENAULT - DOKKER 12/13→						
Wischblatt						
1.5 dCi	66 kW	12/13→	AQUACTRL 2 SET; für Linkslenker; 10/15	**2800011259280**	**12592**	20
			AQUACTRL 2 SINGLE; 04/15; Einbauposition beifahrerseitig; für Rechtslenker; passender Adapter: A	**2800011602260**	**16022**	53
			AQUACTRL 2 SINGLE; 04/15; Einbauposition fahrerseitig; für Rechtslenker; passender Adapter: A	**2800011610260**	**16102**	56
1.6	62 kW	12/13→12/21	AQUACTRL 2 SET; für Linkslenker; 10/15	**2800011259280**	**12592**	20
RENAULT - DUSTER (HM_) 10/17→						
Wischblatt						
1.3 TCe 150 4x4 (HMM3, HMMC)	110 kW	11/21→	AQUACTRL 2 SINGLE; Einbauposition beifahrerseitig; für Linkslenker; passender Adapter: F	**2800011305280**	**13052**	27
			AQUACTRL 2 SINGLE; Einbauposition fahrerseitig; für Linkslenker; passender Adapter: F	**2800011309280**	**13092**	28
			REARCTRL; Einbauposition hinten	**2800011503180**	**15031**	33
1.5 dCi 110 (HMAB) 1.5 dCi 110 4x4 (HMAB)	80 kW 80 kW	07/19→ 07/19→	AQUACTRL 2 SINGLE; Einbauposition beifahrerseitig; für Linkslenker; passender Adapter: F	**2800011305280**	**13052**	27
			AQUACTRL 2 SINGLE; Einbauposition fahrerseitig; für Linkslenker; passender Adapter: F	**2800011309280**	**13092**	28
			REARCTRL; Einbauposition hinten	**2800011503180**	**15031**	33
			AQUACTRL 2 SINGLE; Einbauposition beifahrerseitig; Montageart: Bajonett; für Rechtslenker; passender Adapter: F	**2800011606260**	**16062**	54
			AQUACTRL 2 SINGLE; Einbauposition fahrerseitig; Montageart: Bajonett; für Rechtslenker; passender Adapter: F	**2800011610260**	**16102**	56
1.6 SCe 115 (HMM1) 1.6 SCe 115 4x4 (HMM1) 2.0 4x4 (HMMS)	84 kW 84 kW 105 kW	07/19→ 07/19→ 11/21→	AQUACTRL 2 SINGLE; Einbauposition beifahrerseitig; für Linkslenker; passender Adapter: F	**2800011305280**	**13052**	27
			AQUACTRL 2 SINGLE; Einbauposition fahrerseitig; für Linkslenker; passender Adapter: F	**2800011309280**	**13092**	28
			REARCTRL; Einbauposition hinten	**2800011503180**	**15031**	33
RENAULT - DUSTER (HS_) 01/11→						
Wischblatt						
1.5 dCi	63 kW	02/12→	AQUACTRL 2 SET; 10/14; für Linkslenker; Befestigungsart: Hakenbefestigung	**2800011207280**	**12072**	5
			AQUACTRL 2 SET; 11/14 ; für Linkslenker; Befestigungsart: Hakenbefestigung	**2800011209280**	**12092**	5
			AQUACTRL 2 SET; für Linkslenker; 12/16 ; Montageart: geklemmt	**2800011261280**	**12612**	21
			AQUACTRL 2 SINGLE; 11/14 ; Einbauposition beifahrerseitig; für Linkslenker; passender Adapter: A; Befestigungsart: Hakenbefestigung	**2800011304280**	**13042**	26
			AQUACTRL 2 SINGLE; 10/14; Einbauposition beifahrerseitig; für Linkslenker; passender Adapter: A; Befestigungsart: Hakenbefestigung	**2800011306280**	**13062**	27

→

© 2025 Continental Aftermarket & Services GmbH

RENAULT - DUSTER (HS_) 01/11→

Wischblatt

1.5 dCi	63 kW	02/12→	AQUACTRL 2 SINGLE; 10/14; Einbauposition fahrerseitig; für Linkslenker; passender Adapter: A; Befestigungsart: Hakenbefestigung	**2800011306280**	**13062**	27
			AQUACTRL 2 SINGLE; 11/14 ; Einbauposition fahrerseitig; für Linkslenker; passender Adapter: A; Befestigungsart: Hakenbefestigung	**2800011312280**	**13122**	29
			REARCTRL; Einbauposition hinten; Abmessungen beachten	**2800011505170** **2800011505180** **2800011515170** **2800011515180**	**50517** **15051** **51517** **15151**	34 34 39 39
			AQUACTRL 2 SINGLE; Einbauposition beifahrerseitig; für Rechtslenker; passender Adapter: A	**2800011625270**	**62527**	62
			AQUACTRL 2 SINGLE; Einbauposition fahrerseitig; für Rechtslenker; passender Adapter: A	**2800011625270**	**62527**	62
1.5 dCi 4x4 1.5 dCi 4x4 (HSMD)	66 kW 80 kW	06/11→ 09/13→01/18	AQUACTRL 2 SET; 10/14; für Linkslenker; Befestigungsart: Hakenbefestigung	**2800011207280**	**12072**	5
			AQUACTRL 2 SET; 11/14 ; für Linkslenker; Befestigungsart: Hakenbefestigung	**2800011209280**	**12092**	5
			AQUACTRL 2 SET; für Linkslenker; 12/16 ; Montageart: geklemmt	**2800011261280**	**12612**	21
			AQUACTRL 2 SINGLE; 11/14 ; Einbauposition beifahrerseitig; für Linkslenker; passender Adapter: A; Befestigungsart: Hakenbefestigung	**2800011304280**	**13042**	26
			AQUACTRL 2 SINGLE; 10/14; Einbauposition beifahrerseitig; für Linkslenker; passender Adapter: A; Befestigungsart: Hakenbefestigung	**2800011306280**	**13062**	27
			AQUACTRL 2 SINGLE; 10/14; Einbauposition fahrerseitig; für Linkslenker; passender Adapter: A; Befestigungsart: Hakenbefestigung	**2800011306280**	**13062**	27
			AQUACTRL 2 SINGLE; 11/14 ; Einbauposition fahrerseitig; für Linkslenker; passender Adapter: A; Befestigungsart: Hakenbefestigung	**2800011312280**	**13122**	29
			REARCTRL; Einbauposition hinten; Abmessungen beachten	**2800011505180** **2800011515180**	**15051** **15151**	34 39
			AQUACTRL 2 SINGLE; Einbauposition fahrerseitig; für Rechtslenker; passender Adapter: A	**2800011607260**	**16072**	55
			AQUACTRL 2 SINGLE; Einbauposition beifahrerseitig; für Rechtslenker; passender Adapter: A	**2800011607260**	**16072**	55
1.6 16V	76 kW	02/12→	AQUACTRL 2 SET; 10/14; für Linkslenker; Befestigungsart: Hakenbefestigung	**2800011207280**	**12072**	5
			AQUACTRL 2 SET; 11/14 ; für Linkslenker; Befestigungsart: Hakenbefestigung	**2800011209280**	**12092**	5
			AQUACTRL 2 SET; für Linkslenker; 12/16 ; Montageart: geklemmt	**2800011261280**	**12612**	21
			AQUACTRL 2 SINGLE; 11/14 ; Einbauposition beifahrerseitig; für Linkslenker; passender Adapter: A; Befestigungsart: Hakenbefestigung	**2800011304280**	**13042**	26
			AQUACTRL 2 SINGLE; 10/14; Einbauposition fahrerseitig; für Linkslenker; passender Adapter: A; Befestigungsart: Hakenbefestigung	**2800011306280**	**13062**	27
			AQUACTRL 2 SINGLE; 10/14; Einbauposition beifahrerseitig; für Linkslenker; passender Adapter: A; Befestigungsart: Hakenbefestigung	**2800011306280**	**13062**	27
			AQUACTRL 2 SINGLE; 11/14 ; Einbauposition fahrerseitig; für Linkslenker; passender Adapter: A; Befestigungsart: Hakenbefestigung	**2800011312280**	**13122**	29
			REARCTRL; Einbauposition hinten; Abmessungen beachten	**2800011505180** **2800011515180**	**15051** **15151**	34 39
1.6 16V	84 kW	06/15→	AQUACTRL 2 SET; für Linkslenker; Befestigungsart: Hakenbefestigung	**2800011209280**	**12092**	5
			AQUACTRL 2 SET; für Linkslenker; 12/16 ; Montageart: geklemmt	**2800011261280**	**12612**	21

→

© 2025 Continental Aftermarket & Services GmbH

RENAULT - DUSTER (HS_) 01/11→

Wischblatt

1.6 16V	84 kW	06/15→	AQUACTRL 2 SINGLE; Einbauposition beifahrerseitig; für Linkslenker; passender Adapter: A; Befestigungsart: Hakenbefestigung	**2800011304280**	**13042**	26
			AQUACTRL 2 SINGLE; Einbauposition fahrerseitig; für Linkslenker; passender Adapter: A; Befestigungsart: Hakenbefestigung	**2800011312280**	**13122**	29
			REARCTRL; Einbauposition hinten; Abmessungen beachten	**2800011505180** **2800011515180**	**15051** **15151**	34 39
			AQUACTRL 2 SINGLE; Einbauposition beifahrerseitig; für Rechtslenker; passender Adapter: A	**2800011607260**	**16072**	55
			AQUACTRL 2 SINGLE; Einbauposition fahrerseitig; für Rechtslenker; passender Adapter: A	**2800011607260**	**16072**	55
1.6 16V (HSAT)	75 kW	02/12→	AQUACTRL 2 SET; 10/14; für Linkslenker; Befestigungsart: Hakenbefestigung	**2800011207280**	**12072**	5
			AQUACTRL 2 SET; 11/14 ; für Linkslenker; Befestigungsart: Hakenbefestigung	**2800011209280**	**12092**	5
			AQUACTRL 2 SET; für Linkslenker; 12/16 ; Montageart: geklemmt	**2800011261280**	**12612**	21
			AQUACTRL 2 SINGLE; 11/14 ; Einbauposition beifahrerseitig; für Linkslenker; passender Adapter: A; Befestigungsart: Hakenbefestigung	**2800011304280**	**13042**	26
			AQUACTRL 2 SINGLE; 10/14; Einbauposition beifahrerseitig; für Linkslenker; passender Adapter: A; Befestigungsart: Hakenbefestigung	**2800011306280**	**13062**	27
			AQUACTRL 2 SINGLE; 10/14; Einbauposition fahrerseitig; für Linkslenker; passender Adapter: A; Befestigungsart: Hakenbefestigung	**2800011306280**	**13062**	27
			AQUACTRL 2 SINGLE; 11/14 ; Einbauposition fahrerseitig; für Linkslenker; passender Adapter: A; Befestigungsart: Hakenbefestigung	**2800011312280**	**13122**	29
			REARCTRL; Einbauposition hinten; Abmessungen beachten	**2800011505180** **2800011515180**	**15051** **15151**	34 39
			AQUACTRL 2 SINGLE; Einbauposition fahrerseitig; für Rechtslenker; passender Adapter: A	**2800011607260**	**16072**	55
			AQUACTRL 2 SINGLE; Einbauposition beifahrerseitig; für Rechtslenker; passender Adapter: A	**2800011607260**	**16072**	55
1.6 16V 4x4	75 kW	06/11→05/15	AQUACTRL 2 SET; 10/14; für Linkslenker; Befestigungsart: Hakenbefestigung	**2800011207280**	**12072**	5
			AQUACTRL 2 SET; 11/14 ; für Linkslenker; Befestigungsart: Hakenbefestigung	**2800011209280**	**12092**	5
			AQUACTRL 2 SINGLE; 11/14 ; Einbauposition beifahrerseitig; für Linkslenker; passender Adapter: A; Befestigungsart: Hakenbefestigung	**2800011304280**	**13042**	26
			AQUACTRL 2 SINGLE; 10/14; Einbauposition fahrerseitig; für Linkslenker; passender Adapter: A; Befestigungsart: Hakenbefestigung	**2800011306280**	**13062**	27
			AQUACTRL 2 SINGLE; 10/14; Einbauposition beifahrerseitig; für Linkslenker; passender Adapter: A; Befestigungsart: Hakenbefestigung	**2800011306280**	**13062**	27
			AQUACTRL 2 SINGLE; 11/14 ; Einbauposition fahrerseitig; für Linkslenker; passender Adapter: A; Befestigungsart: Hakenbefestigung	**2800011312280**	**13122**	29
			REARCTRL; Einbauposition hinten; Abmessungen beachten	**2800011505180** **2800011515180**	**15051** **15151**	34 39
			AQUACTRL 2 SINGLE; Einbauposition beifahrerseitig; für Rechtslenker; passender Adapter: A	**2800011607260**	**16072**	55
			AQUACTRL 2 SINGLE; Einbauposition fahrerseitig; für Rechtslenker; passender Adapter: A	**2800011607260**	**16072**	55
1.6 16V 4x4	84 kW	06/15→	AQUACTRL 2 SET; für Linkslenker; Befestigungsart: Hakenbefestigung	**2800011209280**	**12092**	5
			AQUACTRL 2 SET; für Linkslenker; 12/16 ; Montageart: geklemmt	**2800011261280**	**12612**	21

→

© 2025 Continental Aftermarket & Services GmbH

RENAULT - DUSTER (HS_) 01/11→

Wischblatt

1.6 16V 4x4	84 kW	06/15→	AQUACTRL 2 SINGLE; Einbauposition beifahrerseitig; für Linkslenker; passender Adapter: A; Befestigungsart: Hakenbefestigung	**2800011304280**	**13042**	26
			AQUACTRL 2 SINGLE; Einbauposition fahrerseitig; für Linkslenker; passender Adapter: A; Befestigungsart: Hakenbefestigung	**2800011312280**	**13122**	29
			REARCTRL; Einbauposition hinten; Abmessungen beachten	**2800011505180** **2800011515180**	**15051** **15151**	34 39
			AQUACTRL 2 SINGLE; Einbauposition beifahrerseitig; für Rechtslenker; passender Adapter: A	**2800011607260**	**16072**	55
			AQUACTRL 2 SINGLE; Einbauposition fahrerseitig; für Rechtslenker; passender Adapter: A	**2800011607260**	**16072**	55
2.0	98 kW	02/12→	AQUACTRL 2 SET; 10/14; für Linkslenker; Befestigungsart: Hakenbefestigung	**2800011207280**	**12072**	5
			AQUACTRL 2 SET; 11/14 ; für Linkslenker; Befestigungsart: Hakenbefestigung	**2800011209280**	**12092**	5
			AQUACTRL 2 SET; für Linkslenker; 12/16 ; Montageart: geklemmt	**2800011261280**	**12612**	21
			AQUACTRL 2 SINGLE; 11/14 ; Einbauposition beifahrerseitig; für Linkslenker; passender Adapter: A; Befestigungsart: Hakenbefestigung	**2800011304280**	**13042**	26
			AQUACTRL 2 SINGLE; 10/14; Einbauposition beifahrerseitig; für Linkslenker; passender Adapter: A; Befestigungsart: Hakenbefestigung	**2800011306280**	**13062**	27
			AQUACTRL 2 SINGLE; 10/14; Einbauposition fahrerseitig; für Linkslenker; passender Adapter: A; Befestigungsart: Hakenbefestigung	**2800011306280**	**13062**	27
			AQUACTRL 2 SINGLE; 11/14 ; Einbauposition fahrerseitig; für Linkslenker; passender Adapter: A; Befestigungsart: Hakenbefestigung	**2800011312280**	**13122**	29
			REARCTRL; Einbauposition hinten; Abmessungen beachten	**2800011505180** **2800011515180**	**15051** **15151**	34 39
			AQUACTRL 2 SINGLE; Einbauposition fahrerseitig; für Rechtslenker; passender Adapter: A	**2800011607260**	**16072**	55
			AQUACTRL 2 SINGLE; Einbauposition beifahrerseitig; für Rechtslenker; passender Adapter: A	**2800011607260**	**16072**	55
2.0	105 kW	10/11→	AQUACTRL 2 SET; 10/14; für Linkslenker; Befestigungsart: Hakenbefestigung	**2800011207280**	**12072**	5
			AQUACTRL 2 SET; 11/14 ; für Linkslenker; Befestigungsart: Hakenbefestigung	**2800011209280**	**12092**	5
			AQUACTRL 2 SET; für Linkslenker; 12/16 ; Montageart: geklemmt	**2800011261280**	**12612**	21
			AQUACTRL 2 SINGLE; 11/14 ; Einbauposition beifahrerseitig; für Linkslenker; passender Adapter: A; Befestigungsart: Hakenbefestigung	**2800011304280**	**13042**	26
			AQUACTRL 2 SINGLE; 10/14; Einbauposition fahrerseitig; für Linkslenker; passender Adapter: A; Befestigungsart: Hakenbefestigung	**2800011306280**	**13062**	27
			AQUACTRL 2 SINGLE; 10/14; Einbauposition beifahrerseitig; für Linkslenker; passender Adapter: A; Befestigungsart: Hakenbefestigung	**2800011306280**	**13062**	27
			AQUACTRL 2 SINGLE; 11/14 ; Einbauposition fahrerseitig; für Linkslenker; passender Adapter: A; Befestigungsart: Hakenbefestigung	**2800011312280**	**13122**	29
			REARCTRL; Einbauposition hinten; Abmessungen beachten	**2800011505180** **2800011515180**	**15051** **15151**	34 39
2.0 4x4 2.0 4x4	99 kW 105 kW	02/12→ 10/11→	AQUACTRL 2 SET; 10/14; für Linkslenker; Befestigungsart: Hakenbefestigung	**2800011207280**	**12072**	5
			AQUACTRL 2 SET; 11/14 ; für Linkslenker; Befestigungsart: Hakenbefestigung	**2800011209280**	**12092**	5
			AQUACTRL 2 SET; für Linkslenker; 12/16 ; Montageart: geklemmt	**2800011261280**	**12612**	21

→

© 2025 Continental Aftermarket & Services GmbH

RENAULT - DUSTER (HS_) 01/11→						
Wischblatt						
2.0 4x4 2.0 4x4	99 kW 105 kW	02/12→ 10/11→	AQUACTRL 2 SINGLE; 11/14 ; Einbauposition beifahrerseitig; für Linkslenker; passender Adapter: A; Befestigungsart: Hakenbefestigung	**2800011304280**	**13042**	26
			AQUACTRL 2 SINGLE; 10/14; Einbauposition beifahrerseitig; für Linkslenker; passender Adapter: A; Befestigungsart: Hakenbefestigung	**2800011306280**	**13062**	27
			AQUACTRL 2 SINGLE; 10/14; Einbauposition fahrerseitig; für Linkslenker; passender Adapter: A; Befestigungsart: Hakenbefestigung	**2800011306280**	**13062**	27
			AQUACTRL 2 SINGLE; 11/14 ; Einbauposition fahrerseitig; für Linkslenker; passender Adapter: A; Befestigungsart: Hakenbefestigung	**2800011312280**	**13122**	29
			REARCTRL; Einbauposition hinten; Abmessungen beachten	**2800011505180** **2800011515180**	**15051** **15151**	34 39
			AQUACTRL 2 SINGLE; Einbauposition fahrerseitig; für Rechtslenker; passender Adapter: A	**2800011607260**	**16072**	55
			AQUACTRL 2 SINGLE; Einbauposition beifahrerseitig; für Rechtslenker; passender Adapter: A	**2800011607260**	**16072**	55
2.0 4x4 (HSAB, HSA3, HSAJ, HSMS)	101 kW	01/11→	AQUACTRL 2 SINGLE; Einbauposition fahrerseitig; für Rechtslenker; passender Adapter: A	**2800011607260**	**16072**	55
			AQUACTRL 2 SINGLE; Einbauposition beifahrerseitig; für Rechtslenker; passender Adapter: A	**2800011607260**	**16072**	55
RENAULT - ESPACE I (J11_) 07/84→12/92						
Wischblatt						
2.0 (J/S112) 2.0 (J/S112) 2.0 i (J116) 2.0 i Quadra (J116) 2.1 TD (J/S115) 2.2 (J117)	74 kW 80 kW 87 kW 87 kW 65 kW 79 kW	01/88→12/90 07/84→12/90 01/89→12/90 03/88→12/92 10/84→12/90 07/86→12/90	AQUACTRL 2 SINGLE; Einbauposition fahrerseitig; für Rechtslenker; passender Adapter: A	**2800011610260** **2800011610270**	**16102** **61027**	56 56
			AQUACTRL 2 SINGLE; Einbauposition beifahrerseitig; für Rechtslenker; passender Adapter: A	**2800011610260** **2800011610270**	**16102** **61027**	56 56
2.2 Quadra	81 kW	06/87→12/87	AQUACTRL 2 SINGLE; Einbauposition fahrerseitig; für Rechtslenker; passender Adapter: A	**2800011610260**	**16102**	56
			AQUACTRL 2 SINGLE; Einbauposition beifahrerseitig; für Rechtslenker; passender Adapter: A	**2800011610260**	**16102**	56
2.2 Quadra (J117)	79 kW	01/88→12/90	AQUACTRL 2 SINGLE; Einbauposition fahrerseitig; für Rechtslenker; passender Adapter: A	**2800011610260** **2800011610270**	**16102** **61027**	56 56
			AQUACTRL 2 SINGLE; Einbauposition beifahrerseitig; für Rechtslenker; passender Adapter: A	**2800011610260** **2800011610270**	**16102** **61027**	56 56
RENAULT - ESPACE II (J/S63_) 01/91→10/97						
Wischblatt						
2.0 (J636) 2.1 RTDT Quadra 2.1 TD (J633, J634, J/S635, J/S63D) 2.1 TD (J63E)	76 kW 65 kW 65 kW 66 kW	01/91→10/96 01/91→05/92 01/91→10/96 11/94→10/96	REARCTRL; Einbauposition hinten	**2800011540180**	**15401**	51
2.2 (J/S637, J63G) 2.2 4x4 (J/S637, J63G)	79 kW 79 kW	01/91→10/96 03/91→12/96	REARCTRL; Einbauposition hinten	**2800011540170** **2800011540180**	**54017** **15401**	51 51
			AQUACTRL 2 SINGLE; Einbauposition beifahrerseitig; für Rechtslenker; passender Adapter: A	**2800011628270**	**62827**	63
			AQUACTRL 2 SINGLE; Einbauposition fahrerseitig; für Rechtslenker; passender Adapter: A	**2800011628270**	**62827**	63
2.8 V6 (J638, J63J)	110 kW	01/91→10/96	REARCTRL; Einbauposition hinten	**2800011540180**	**15401**	51
RENAULT - ESPACE III (JE0_) 11/96→10/02						
Wischblatt						
1.9 dTi (JE0M) 2.0 2.0 (JE0A)	72 kW 102 kW 84 kW	02/99→10/02 09/01→10/02 11/96→10/00	REARCTRL; Einbauposition hinten	**2800011519180**	**15191**	41

© 2025 Continental Aftermarket & Services GmbH

RENAULT - ESPACE III (JE0_) 11/96→10/02

Wischblatt

2.0 16V (JE0N, JE0L, JE02)	103 kW	10/98→10/02	REARCTRL; Einbauposition hinten	**2800011519170**	**51917**	41
				2800011519180	**15191**	41
			AQUACTRL 2 SINGLE; Einbauposition beifahrerseitig; für Rechtslenker	**2800011624270**	**62427**	61
			AQUACTRL 2 SINGLE; Einbauposition fahrerseitig; für Rechtslenker	**2800011630270**	**63027**	63
2.2 12V TD (JE0E, JE0H, JE0P)	83 kW	11/96→10/00	REARCTRL; Einbauposition hinten	**2800011519180**	**15191**	41
2.2 D	84 kW	11/97→01/00				
2.2 dCi (JE0K)	95 kW	10/00→10/02				
2.2 dCi (JE0S)	85 kW	07/00→10/02				
3.0 (JE0D)	123 kW	11/96→10/98				
3.0 V6 24V (JE0G, JE0R)	140 kW	10/98→10/02				

RENAULT - ESPACE IV (JK0/1_) 11/02→

Wischblatt

1.9 dCi (JK0U, JK0G)	88 kW	11/02→	AQUACTRL 2 SINGLE; Einbauposition beifahrerseitig; für Linkslenker; passender Adapter: BCE	**2800011317280**	**13172**	31
1.9 dCi (JK0U)	85 kW	04/03→02/05				
2.0 (JK09)	100 kW	11/02→01/15	AQUACTRL 2 SINGLE; Einbauposition fahrerseitig; für Linkslenker; passender Adapter: BCE	**2800011319280**	**13192**	31
2.0 (JK0A, JK1D, JK0N)	125 kW	04/05→				
2.0 (JK0K)	98 kW	11/02→12/15	REARCTRL; Einbauposition hinten	**2800011515170**	**51517**	39
2.0 dCi (JK01, JK02, JK1J, JK1K, JK1H)	110 kW	01/06→		**2800011515180**	**15151**	39
2.0 dCi (JK02, JK03)	96 kW	01/06→	AQUACTRL 2 SINGLE; Einbauposition fahrerseitig; für Rechtslenker; Fahrzeugausstattung: für Fahrzeuge mit gegenlaufenden Wischerarmen; passender Adapter: BCE	**2800011618260**	**16182**	59
2.0 dCi (JK03, JK04, JK1C, JK1G, JK1J, JK1K)	127 kW	01/06→		**2800011618270**	**61827**	59
2.0 Turbo (JK0A, JK0B, JK0N)	120 kW	11/02→	AQUACTRL 2 SINGLE; Einbauposition beifahrerseitig; für Rechtslenker; Fahrzeugausstattung: für Fahrzeuge mit gegenlaufenden Wischerarmen; passender Adapter: BCE	**2800011621260**	**16212**	60
2.2 dCi (JK07)	102 kW	02/06→		**2800011621270**	**62127**	60
2.2 dCi (JK0H)	110 kW	11/02→08/06				
3.0 dCi	120 kW	09/05→				
3.0 dCi (JK0E, JK0Y)	133 kW	01/06→01/15				
3.0 dCi (JK0J, JK0V)	130 kW	11/02→08/06				
3.5 V6 (JK00, JK0F, JK0P, JK0S, JK0W)	177 kW	11/02→				

RENAULT - ESPACE V (JR_) 02/15→03/23

Wischblatt

1.6 dCi 130	96 kW	06/15→03/23	AQUACTRL 2 SET; für Linkslenker	**2800011251280**	**12512**	18
1.6 dCi 160	118 kW	06/15→03/23	AQUACTRL 2 SINGLE; Einbauposition beifahrerseitig; für Linkslenker; passender Adapter: BC	**2800011317280**	**13172**	31
1.6 TCe 200	147 kW	02/15→03/23				
			AQUACTRL 2 SINGLE; Einbauposition fahrerseitig; für Linkslenker; passender Adapter: BC	**2800011319280**	**13192**	31
			REARCTRL; Einbauposition hinten	**2800011511170**	**51117**	37
				2800011511180	**15111**	37
			AQUACTRL 2 SINGLE; Einbauposition beifahrerseitig; für Rechtslenker; Fahrzeugausstattung: für Fahrzeuge mit gegenlaufenden Wischerarmen; passender Adapter: BC	**2800011619260**	**16192**	59
				2800011619270	**61927**	59
			AQUACTRL 2 SINGLE; Einbauposition fahrerseitig; für Rechtslenker; Fahrzeugausstattung: für Fahrzeuge mit gegenlaufenden Wischerarmen; passender Adapter: BC	**2800011620260**	**16202**	60
				2800011620270	**62027**	60

© 2025 Continental Aftermarket & Services GmbH

RENAULT - ESPACE V (JR_) 02/15→03/23

Wischblatt

1.8 TCe 225 2.0 Blue dCi 160 (JRAM) 2.0 Blue dCi 190 (JRAL) 2.0 Blue dCi 200 (JRAL)	165 kW 118 kW 139 kW 147 kW	10/16→03/23 10/18→03/23 01/21→03/23 10/18→03/23	AQUACTRL 2 SET; für Linkslenker	**2800011251280**	**12512**	18
			AQUACTRL 2 SINGLE; Einbauposition beifahrerseitig; für Linkslenker; passender Adapter: BC	**2800011317280**	**13172**	31
			AQUACTRL 2 SINGLE; Einbauposition fahrerseitig; für Linkslenker; passender Adapter: BC	**2800011319280**	**13192**	31
			REARCTRL; Einbauposition hinten	**2800011511180**	**15111**	37
			AQUACTRL 2 SINGLE; Einbauposition beifahrerseitig; für Rechtslenker; Fahrzeugausstattung: für Fahrzeuge mit gegenlaufenden Wischerarmen; passender Adapter: BC	**2800011619260**	**16192**	59
			AQUACTRL 2 SINGLE; Einbauposition fahrerseitig; für Rechtslenker; Fahrzeugausstattung: für Fahrzeuge mit gegenlaufenden Wischerarmen; passender Adapter: BC	**2800011620260**	**16202**	60

RENAULT - ESPACE VI (RHN) 05/23→

Wischblatt

E-TECH 200 Hybrid	146 kW	05/23→	AQUACTRL 2 SET; für Linkslenker	**2800011225280**	**12252**	10
			AQUACTRL 2 SINGLE; Einbauposition beifahrerseitig; für Linkslenker; passender Adapter: BC	**2800011305280**	**13052**	27
			AQUACTRL 2 SINGLE; Einbauposition fahrerseitig; für Linkslenker; passender Adapter: BC	**2800011314280**	**13142**	30
			AQUACTRL 2 SINGLE; Einbauposition beifahrerseitig; für Rechtslenker; passender Adapter: BC	**2800011606260**	**16062**	54
			AQUACTRL 2 SINGLE; Einbauposition fahrerseitig; für Rechtslenker; passender Adapter: BC	**2800011616260**	**16162**	58

RENAULT - EXPRESS Kasten/Großraumlimousine 05/21→

Wischblatt

1.3 TCe 100 (F6MA) 1.5 Blue dCi 75 (F6AA) 1.5 Blue dCi 95 (F6AB) 1.5 dCi 95 1.6 SCe 110	75 kW 55 kW 70 kW 70 kW 82 kW	05/21→ 05/21→ 05/21→ 05/21→ 05/21→	AQUACTRL 2 SET; für Linkslenker	**2800011259280**	**12592**	20
			REARCTRL; Einbauposition hinten	**2800011503180**	**15031**	33

RENAULT - FLUENCE (L3_) 02/10→

Wischblatt

1.5 dCi	70 kW	07/14→	AQUACTRL 2 SET; für Linkslenker	**2800011210280**	**12102**	6
			AQUACTRL 2 SINGLE; Einbauposition beifahrerseitig; für Linkslenker; passender Adapter: F	**2800011302280**	**13022**	26
			AQUACTRL 2 SINGLE; Einbauposition fahrerseitig; für Linkslenker; passender Adapter: F	**2800011312280**	**13122**	29
			AQUACTRL 2 SINGLE; Einbauposition beifahrerseitig; Montageart: Bajonett; für Rechtslenker; passender Adapter: F	**2800011602260**	**16022**	53
			AQUACTRL 2 SINGLE; Einbauposition beifahrerseitig; für Rechtslenker; passender Adapter: A	**2800011602260**	**16022**	53
			AQUACTRL 2 SINGLE; Einbauposition fahrerseitig; Montageart: Bajonett; für Rechtslenker; passender Adapter: F	**2800011614260**	**16142**	58
			AQUACTRL 2 SINGLE; Einbauposition fahrerseitig; für Rechtslenker; passender Adapter: A	**2800011614260**	**16142**	58
1.5 dCi (L30A) 1.5 dCi (L30B) 1.5 dCi (L30D, L30L, L306, L33F, L33L, L33M, L33V, L33W) 1.5 dCi (L30S)	63 kW 78 kW 81 kW 66 kW	02/10→ 02/10→ 02/10→ 02/10→	AQUACTRL 2 SET; für Linkslenker	**2800011210280**	**12102**	6
			AQUACTRL 2 SINGLE; Einbauposition beifahrerseitig; für Linkslenker; passender Adapter: F	**2800011302280**	**13022**	26
			AQUACTRL 2 SINGLE; Einbauposition fahrerseitig; für Linkslenker; passender Adapter: F	**2800011312280**	**13122**	29
			AQUACTRL 2 SINGLE; Einbauposition beifahrerseitig; Montageart: Bajonett; für Rechtslenker; passender Adapter: F	**2800011602260** **2800011623270**	**16022** **62327**	53 61
			AQUACTRL 2 SINGLE; Einbauposition beifahrerseitig; für Rechtslenker; passender Adapter: A	**2800011602260** **2800011623270**	**16022** **62327**	53 61

→

© 2025 Continental Aftermarket & Services GmbH

RENAULT - FLUENCE (L3_) 02/10→

Wischblatt

1.5 dCi (L30A) 1.5 dCi (L30B) 1.5 dCi (L30D, L30L, L306, L33F, L33L, L33M, L33V, L33W) 1.5 dCi (L30S)	63 kW 78 kW 81 kW 66 kW	02/10→ 02/10→ 02/10→ 02/10→	AQUACTRL 2 SINGLE; Einbauposition fahrerseitig; Montageart: Bajonett; für Rechtslenker; passender Adapter: F	**2800011614260** **2800011628270**	**16142** **62827**	58 63
			AQUACTRL 2 SINGLE; Einbauposition fahrerseitig; für Rechtslenker; passender Adapter: A	**2800011614260** **2800011628270**	**16142** **62827**	58 63
1.6 (L33J)	84 kW	11/15→	AQUACTRL 2 SINGLE; Einbauposition beifahrerseitig; für Rechtslenker; passender Adapter: A	**2800011602260**	**16022**	53
			AQUACTRL 2 SINGLE; Einbauposition fahrerseitig; für Rechtslenker; passender Adapter: A	**2800011614260**	**16142**	58
1.6 (L33T, L33J, L304, L305, L30H)	86 kW	01/13→	AQUACTRL 2 SET; für Linkslenker	**2800011210280**	**12102**	6
			AQUACTRL 2 SINGLE; Einbauposition beifahrerseitig; für Linkslenker; passender Adapter: F	**2800011302280**	**13022**	26
			AQUACTRL 2 SINGLE; Einbauposition fahrerseitig; für Linkslenker; passender Adapter: F	**2800011312280**	**13122**	29
			AQUACTRL 2 SINGLE; Einbauposition beifahrerseitig; Montageart: Bajonett; für Rechtslenker; passender Adapter: F	**2800011602260** **2800011623270**	**16022** **62327**	53 61
			AQUACTRL 2 SINGLE; Einbauposition beifahrerseitig; für Rechtslenker; passender Adapter: A	**2800011602260** **2800011623270**	**16022** **62327**	53 61
			AQUACTRL 2 SINGLE; Einbauposition fahrerseitig; Montageart: Bajonett; für Rechtslenker; passender Adapter: F	**2800011614260** **2800011628270**	**16142** **62827**	58 63
			AQUACTRL 2 SINGLE; Einbauposition fahrerseitig; für Rechtslenker; passender Adapter: A	**2800011614260** **2800011628270**	**16142** **62827**	58 63
1.6 16V	78 kW	02/10→	AQUACTRL 2 SET; für Linkslenker	**2800011210280**	**12102**	6
			AQUACTRL 2 SINGLE; Einbauposition beifahrerseitig; für Linkslenker; passender Adapter: F	**2800011302280**	**13022**	26
			AQUACTRL 2 SINGLE; Einbauposition fahrerseitig; für Linkslenker; passender Adapter: F	**2800011312280**	**13122**	29
			AQUACTRL 2 SINGLE; Einbauposition beifahrerseitig; Montageart: Bajonett; für Rechtslenker; passender Adapter: F	**2800011602260**	**16022**	53
			AQUACTRL 2 SINGLE; Einbauposition beifahrerseitig; für Rechtslenker; passender Adapter: A	**2800011602260**	**16022**	53
			AQUACTRL 2 SINGLE; Einbauposition fahrerseitig; Montageart: Bajonett; für Rechtslenker; passender Adapter: F	**2800011614260**	**16142**	58
			AQUACTRL 2 SINGLE; Einbauposition fahrerseitig; für Rechtslenker; passender Adapter: A	**2800011614260**	**16142**	58
1.6 16V (L301, L30F, L30P, L30R) 1.6 16V (L301, L30P, L30R)	81 kW 82 kW	02/10→ 02/10→	AQUACTRL 2 SET; für Linkslenker	**2800011210280**	**12102**	6
			AQUACTRL 2 SINGLE; Einbauposition beifahrerseitig; für Linkslenker; passender Adapter: F	**2800011302280**	**13022**	26
			AQUACTRL 2 SINGLE; Einbauposition fahrerseitig; für Linkslenker; passender Adapter: F	**2800011312280**	**13122**	29
			AQUACTRL 2 SINGLE; Einbauposition beifahrerseitig; Montageart: Bajonett; für Rechtslenker; passender Adapter: F	**2800011602260** **2800011623270**	**16022** **62327**	53 61
			AQUACTRL 2 SINGLE; Einbauposition beifahrerseitig; für Rechtslenker; passender Adapter: A	**2800011602260** **2800011623270**	**16022** **62327**	53 61
			AQUACTRL 2 SINGLE; Einbauposition fahrerseitig; Montageart: Bajonett; für Rechtslenker; passender Adapter: F	**2800011614260** **2800011628270**	**16142** **62827**	58 63
			AQUACTRL 2 SINGLE; Einbauposition fahrerseitig; für Rechtslenker; passender Adapter: A	**2800011614260** **2800011628270**	**16142** **62827**	58 63

© 2025 Continental Aftermarket & Services GmbH

RENAULT - FLUENCE (L3_) 02/10→

Wischblatt

1.6 dCi 1.6 Flex (L30O) 1.6 LPG 16V	96 kW 85 kW 81 kW	07/14→ 01/12→11/14 01/12→	AQUACTRL 2 SET; für Linkslenker	**2800011210280**	**12102**	6
			AQUACTRL 2 SINGLE; Einbauposition beifahrerseitig; für Linkslenker; passender Adapter: F	**2800011302280**	**13022**	26
			AQUACTRL 2 SINGLE; Einbauposition fahrerseitig; für Linkslenker; passender Adapter: F	**2800011312280**	**13122**	29
			AQUACTRL 2 SINGLE; Einbauposition beifahrerseitig; Montageart: Bajonett; für Rechtslenker; passender Adapter: F	**2800011602260**	**16022**	53
			AQUACTRL 2 SINGLE; Einbauposition beifahrerseitig; für Rechtslenker; passender Adapter: A	**2800011602260**	**16022**	53
			AQUACTRL 2 SINGLE; Einbauposition fahrerseitig; Montageart: Bajonett; für Rechtslenker; passender Adapter: F	**2800011614260**	**16142**	58
			AQUACTRL 2 SINGLE; Einbauposition fahrerseitig; für Rechtslenker; passender Adapter: A	**2800011614260**	**16142**	58
2.0	105 kW	05/14→	AQUACTRL 2 SET; für Linkslenker	**2800011210280**	**12102**	6
			AQUACTRL 2 SINGLE; Einbauposition beifahrerseitig; für Linkslenker; passender Adapter: F	**2800011302280**	**13022**	26
			AQUACTRL 2 SINGLE; Einbauposition fahrerseitig; für Linkslenker; passender Adapter: F	**2800011312280**	**13122**	29
			AQUACTRL 2 SINGLE; Einbauposition beifahrerseitig; Montageart: Bajonett; für Rechtslenker; passender Adapter: F	**2800011602260** **2800011623270**	**16022** **62327**	53 61
			AQUACTRL 2 SINGLE; Einbauposition beifahrerseitig; für Rechtslenker; passender Adapter: A	**2800011602260** **2800011623270**	**16022** **62327**	53 61
			AQUACTRL 2 SINGLE; Einbauposition fahrerseitig; Montageart: Bajonett; für Rechtslenker; passender Adapter: F	**2800011614260** **2800011628270**	**16142** **62827**	58 63
			AQUACTRL 2 SINGLE; Einbauposition fahrerseitig; für Rechtslenker; passender Adapter: A	**2800011614260** **2800011628270**	**16142** **62827**	58 63
2.0 16V	101 kW	05/11→	AQUACTRL 2 SET; für Linkslenker	**2800011210280**	**12102**	6
			AQUACTRL 2 SINGLE; Einbauposition beifahrerseitig; für Linkslenker; passender Adapter: F	**2800011302280**	**13022**	26
			AQUACTRL 2 SINGLE; Einbauposition fahrerseitig; für Linkslenker; passender Adapter: F	**2800011312280**	**13122**	29
			AQUACTRL 2 SINGLE; Einbauposition beifahrerseitig; Montageart: Bajonett; für Rechtslenker; passender Adapter: F	**2800011602260**	**16022**	53
			AQUACTRL 2 SINGLE; Einbauposition beifahrerseitig; für Rechtslenker; passender Adapter: A	**2800011602260**	**16022**	53
			AQUACTRL 2 SINGLE; Einbauposition fahrerseitig; Montageart: Bajonett; für Rechtslenker; passender Adapter: F	**2800011614260**	**16142**	58
			AQUACTRL 2 SINGLE; Einbauposition fahrerseitig; für Rechtslenker; passender Adapter: A	**2800011614260**	**16142**	58
2.0 16V (L30C, L30G, L30T, L30V) Z.E.	103 kW 70 kW	02/10→ 02/12→	AQUACTRL 2 SET; für Linkslenker	**2800011210280**	**12102**	6
			AQUACTRL 2 SINGLE; Einbauposition beifahrerseitig; für Linkslenker; passender Adapter: F	**2800011302280**	**13022**	26
			AQUACTRL 2 SINGLE; Einbauposition fahrerseitig; für Linkslenker; passender Adapter: F	**2800011312280**	**13122**	29
			AQUACTRL 2 SINGLE; Einbauposition beifahrerseitig; Montageart: Bajonett; für Rechtslenker; passender Adapter: F	**2800011602260** **2800011623270**	**16022** **62327**	53 61
			AQUACTRL 2 SINGLE; Einbauposition beifahrerseitig; für Rechtslenker; passender Adapter: A	**2800011602260** **2800011623270**	**16022** **62327**	53 61
			AQUACTRL 2 SINGLE; Einbauposition fahrerseitig; Montageart: Bajonett; für Rechtslenker; passender Adapter: F	**2800011614260** **2800011628270**	**16142** **62827**	58 63
			AQUACTRL 2 SINGLE; Einbauposition fahrerseitig; für Rechtslenker; passender Adapter: A	**2800011614260** **2800011628270**	**16142** **62827**	58 63

© 2025 Continental Aftermarket & Services GmbH

RENAULT - FUEGO (136_) 02/80→11/92						
Wischblatt						
1.4 TL/GTL 1.6 1.6 TS/GTS (1362) 1.6 Turbo (1365) 2.0 TX/GTX (1363) 2.1 TD	47 kW 52 kW 71 kW 97 kW 81 kW 65 kW	02/80→10/85 04/83→10/85 10/80→10/85 08/83→10/85 10/80→10/85 08/82→10/85	AQUACTRL 2 SINGLE; Einbauposition fahrerseitig; für Linkslenker; passender Adapter: A	**2800011304280**	**13042**	26
			AQUACTRL 2 SINGLE; Einbauposition beifahrerseitig; für Linkslenker; passender Adapter: A	**2800011304280**	**13042**	26
RENAULT - GRAND SCÉNIC II (JM0/1_) 04/04→06/09						
Wischblatt						
1.5 dCi	76 kW	06/06→11/08	AQUACTRL 2 SINGLE; Einbauposition beifahrerseitig; für Linkslenker; passender Adapter: F	**2800011309280**	**13092**	28
			AQUACTRL 2 SINGLE; Einbauposition fahrerseitig; für Linkslenker; passender Adapter: F	**2800011314280**	**13142**	30
			REARCTRL; Einbauposition hinten	**2800011501170** **2800011501180**	**50117** **15011**	32 32
			AQUACTRL 2 SINGLE; Einbauposition fahrerseitig; Montageart: Bajonett; für Rechtslenker; passender Adapter: F	**2800011611260** **2800011611270**	**16112** **61127**	56 56
			AQUACTRL 2 SINGLE; Einbauposition beifahrerseitig; Montageart: Bajonett; für Rechtslenker; passender Adapter: F	**2800011617260** **2800011631270**	**16172** **63127**	58 64
1.5 dCi (JM02, JM13)	74 kW	04/04→11/08	AQUACTRL 2 SINGLE; 01/05 ; Einbauposition beifahrerseitig; für Linkslenker; passender Adapter: F	**2800011309280**	**13092**	28
			AQUACTRL 2 SINGLE; 01/05 ; Einbauposition fahrerseitig; für Linkslenker; passender Adapter: F	**2800011314280**	**13142**	30
			REARCTRL; Einbauposition hinten	**2800011501170** **2800011501180**	**50117** **15011**	32 32
			AQUACTRL 2 SINGLE; 01/05 ; Einbauposition fahrerseitig; Montageart: Bajonett; für Rechtslenker; passender Adapter: F	**2800011611260** **2800011611270**	**16112** **61127**	56 56
			AQUACTRL 2 SINGLE; 01/05 ; Einbauposition beifahrerseitig; Montageart: Bajonett; für Rechtslenker; passender Adapter: F	**2800011617260** **2800011631270**	**16172** **63127**	58 64
1.5 dCi (JM1E)	78 kW	05/05→01/09	AQUACTRL 2 SINGLE; Einbauposition beifahrerseitig; für Linkslenker; passender Adapter: F	**2800011309280**	**13092**	28
			AQUACTRL 2 SINGLE; Einbauposition fahrerseitig; für Linkslenker; passender Adapter: F	**2800011314280**	**13142**	30
			REARCTRL; Einbauposition hinten	**2800011501180**	**15011**	32
			AQUACTRL 2 SINGLE; Einbauposition fahrerseitig; Montageart: Bajonett; für Rechtslenker; passender Adapter: F	**2800011611260**	**16112**	56
			AQUACTRL 2 SINGLE; Einbauposition beifahrerseitig; Montageart: Bajonett; für Rechtslenker; passender Adapter: F	**2800011617260**	**16172**	58
1.6	77 kW	06/06→11/08	AQUACTRL 2 SINGLE; Einbauposition beifahrerseitig; für Linkslenker; passender Adapter: F	**2800011309280**	**13092**	28
			AQUACTRL 2 SINGLE; Einbauposition fahrerseitig; für Linkslenker; passender Adapter: F	**2800011314280**	**13142**	30
			REARCTRL; Einbauposition hinten	**2800011501170** **2800011501180**	**50117** **15011**	32 32
			AQUACTRL 2 SINGLE; Einbauposition fahrerseitig; Montageart: Bajonett; für Rechtslenker; passender Adapter: F	**2800011611260** **2800011611270**	**16112** **61127**	56 56
			AQUACTRL 2 SINGLE; Einbauposition beifahrerseitig; Montageart: Bajonett; für Rechtslenker; passender Adapter: F	**2800011617260** **2800011631270**	**16172** **63127**	58 64

© 2025 Continental Aftermarket & Services GmbH

RENAULT - GRAND SCÉNIC II (JM0/1_) 04/04→06/09

Wischblatt

1.6	82 kW	06/06→11/08	AQUACTRL 2 SINGLE; Einbauposition beifahrerseitig; für Linkslenker; passender Adapter: F	**2800011309280**	**13092**	28
			AQUACTRL 2 SINGLE; Einbauposition fahrerseitig; für Linkslenker; passender Adapter: F	**2800011314280**	**13142**	30
			REARCTRL; Einbauposition hinten	**2800011501180**	**15011**	32
			AQUACTRL 2 SINGLE; Einbauposition fahrerseitig; Montageart: Bajonett; für Rechtslenker; passender Adapter: F	**2800011611260**	**16112**	56
			AQUACTRL 2 SINGLE; Einbauposition beifahrerseitig; Montageart: Bajonett; für Rechtslenker; passender Adapter: F	**2800011617260**	**16172**	58
1.6	83 kW	04/04→08/06	AQUACTRL 2 SINGLE; 01/05 ; Einbauposition beifahrerseitig; für Linkslenker; passender Adapter: F	**2800011309280**	**13092**	28
			AQUACTRL 2 SINGLE; 01/05 ; Einbauposition fahrerseitig; für Linkslenker; passender Adapter: F	**2800011314280**	**13142**	30
			REARCTRL; Einbauposition hinten	**2800011501170** **2800011501180**	**50117** **15011**	32 32
			AQUACTRL 2 SINGLE; 01/05 ; Einbauposition fahrerseitig; Montageart: Bajonett; für Rechtslenker; passender Adapter: F	**2800011611260** **2800011611270**	**16112** **61127**	56 56
			AQUACTRL 2 SINGLE; 01/05 ; Einbauposition beifahrerseitig; Montageart: Bajonett; für Rechtslenker; passender Adapter: F	**2800011617260** **2800011631270**	**16172** **63127**	58 64
1.6 Flex	82 kW	06/06→06/09	AQUACTRL 2 SINGLE; Einbauposition beifahrerseitig; für Linkslenker; passender Adapter: F	**2800011309280**	**13092**	28
			AQUACTRL 2 SINGLE; Einbauposition fahrerseitig; für Linkslenker; passender Adapter: F	**2800011314280**	**13142**	30
			REARCTRL; Einbauposition hinten	**2800011501180**	**15011**	32
			AQUACTRL 2 SINGLE; Einbauposition fahrerseitig; Montageart: Bajonett; für Rechtslenker; passender Adapter: F	**2800011611260**	**16112**	56
			AQUACTRL 2 SINGLE; Einbauposition beifahrerseitig; Montageart: Bajonett; für Rechtslenker; passender Adapter: F	**2800011617260**	**16172**	58
1.9 dCi	85 kW	05/05→01/09	AQUACTRL 2 SINGLE; Einbauposition beifahrerseitig; für Linkslenker; passender Adapter: F	**2800011309280**	**13092**	28
			AQUACTRL 2 SINGLE; Einbauposition fahrerseitig; für Linkslenker; passender Adapter: F	**2800011314280**	**13142**	30
			REARCTRL; Einbauposition hinten	**2800011501170** **2800011501180**	**50117** **15011**	32 32
			AQUACTRL 2 SINGLE; Einbauposition fahrerseitig; Montageart: Bajonett; für Rechtslenker; passender Adapter: F	**2800011611260** **2800011611270**	**16112** **61127**	56 56
			AQUACTRL 2 SINGLE; Einbauposition beifahrerseitig; Montageart: Bajonett; für Rechtslenker; passender Adapter: F	**2800011617260** **2800011631270**	**16172** **63127**	58 64
1.9 dCi (JM0G, JM12, JM1G, JM2C)	88 kW	04/04→05/06	AQUACTRL 2 SINGLE; 01/05 ; Einbauposition beifahrerseitig; für Linkslenker; passender Adapter: F	**2800011309280**	**13092**	28
			AQUACTRL 2 SINGLE; 01/05 ; Einbauposition fahrerseitig; für Linkslenker; passender Adapter: F	**2800011314280**	**13142**	30
			REARCTRL; Einbauposition hinten	**2800011501170** **2800011501180**	**50117** **15011**	32 32
			AQUACTRL 2 SINGLE; 01/05 ; Einbauposition fahrerseitig; Montageart: Bajonett; für Rechtslenker; passender Adapter: F	**2800011611260** **2800011611270**	**16112** **61127**	56 56
			AQUACTRL 2 SINGLE; 01/05 ; Einbauposition beifahrerseitig; Montageart: Bajonett; für Rechtslenker; passender Adapter: F	**2800011617260** **2800011631270**	**16172** **63127**	58 64

© 2025 Continental Aftermarket & Services GmbH

RENAULT - GRAND SCÉNIC II (JM0/1_) 04/04→06/09

Wischblatt

1.9 dCi (JM14)	96 kW	04/04→02/08	AQUACTRL 2 SINGLE; Einbauposition beifahrerseitig; für Linkslenker; passender Adapter: F	**2800011309280**	**13092**	28
			AQUACTRL 2 SINGLE; Einbauposition fahrerseitig; für Linkslenker; passender Adapter: F	**2800011314280**	**13142**	30
			REARCTRL; Einbauposition hinten	**2800011501170** **2800011501180**	**50117** **15011**	32 32
			AQUACTRL 2 SINGLE; 01/05 ; Einbauposition fahrerseitig; Montageart: Bajonett; für Rechtslenker; passender Adapter: F	**2800011611260** **2800011611270**	**16112** **61127**	56 56
			AQUACTRL 2 SINGLE; 01/05 ; Einbauposition beifahrerseitig; Montageart: Bajonett; für Rechtslenker; passender Adapter: F	**2800011617260** **2800011631270**	**16172** **63127**	58 64
1.9 dCi (JM15)	81 kW	05/05→11/08	AQUACTRL 2 SINGLE; Einbauposition beifahrerseitig; für Linkslenker; passender Adapter: F	**2800011309280**	**13092**	28
			AQUACTRL 2 SINGLE; Einbauposition fahrerseitig; für Linkslenker; passender Adapter: F	**2800011314280**	**13142**	30
			REARCTRL; Einbauposition hinten	**2800011501170** **2800011501180**	**50117** **15011**	32 32
			AQUACTRL 2 SINGLE; Einbauposition fahrerseitig; Montageart: Bajonett; für Rechtslenker; passender Adapter: F	**2800011611260** **2800011611270**	**16112** **61127**	56 56
			AQUACTRL 2 SINGLE; Einbauposition beifahrerseitig; Montageart: Bajonett; für Rechtslenker; passender Adapter: F	**2800011617260** **2800011631270**	**16172** **63127**	58 64
2.0 2.0	99 kW 120 kW	04/04→06/09 04/04→06/09	AQUACTRL 2 SINGLE; 01/05 ; Einbauposition beifahrerseitig; für Linkslenker; passender Adapter: F	**2800011309280**	**13092**	28
			AQUACTRL 2 SINGLE; 01/05 ; Einbauposition fahrerseitig; für Linkslenker; passender Adapter: F	**2800011314280**	**13142**	30
			REARCTRL; Einbauposition hinten	**2800011501170** **2800011501180**	**50117** **15011**	32 32
			AQUACTRL 2 SINGLE; 01/05 ; Einbauposition fahrerseitig; Montageart: Bajonett; für Rechtslenker; passender Adapter: F	**2800011611260** **2800011611270**	**16112** **61127**	56 56
			AQUACTRL 2 SINGLE; 01/05 ; Einbauposition beifahrerseitig; Montageart: Bajonett; für Rechtslenker; passender Adapter: F	**2800011617260** **2800011631270**	**16172** **63127**	58 64
2.0 dCi (JM1K)	110 kW	09/05→11/08	AQUACTRL 2 SINGLE; Einbauposition beifahrerseitig; für Linkslenker; passender Adapter: F	**2800011309280**	**13092**	28
			AQUACTRL 2 SINGLE; Einbauposition fahrerseitig; für Linkslenker; passender Adapter: F	**2800011314280**	**13142**	30
			REARCTRL; Einbauposition hinten	**2800011501170** **2800011501180**	**50117** **15011**	32 32
			AQUACTRL 2 SINGLE; Einbauposition fahrerseitig; Montageart: Bajonett; für Rechtslenker; passender Adapter: F	**2800011611260** **2800011611270**	**16112** **61127**	56 56
			AQUACTRL 2 SINGLE; Einbauposition beifahrerseitig; Montageart: Bajonett; für Rechtslenker; passender Adapter: F	**2800011617260** **2800011631270**	**16172** **63127**	58 64

RENAULT - GRAND SCÉNIC III (JZ0/1_) 02/09→09/16

Wischblatt

1.2 TCe (JZ11, JZ28) 1.2 TCe (JZ16)	85 kW 97 kW	04/12→09/16 01/13→09/16	AQUACTRL 2 SINGLE; Einbauposition beifahrerseitig; für Linkslenker; passender Adapter: F	**2800011315280**	**13152**	30
			AQUACTRL 2 SINGLE; Einbauposition fahrerseitig; für Linkslenker; passender Adapter: F	**2800011319280**	**13192**	31
			REARCTRL; Einbauposition hinten	**2800011511170** **2800011511180**	**51117** **15111**	37 37
			AQUACTRL 2 SINGLE; Einbauposition fahrerseitig; Montageart: Bajonett; für Rechtslenker; passender Adapter: F	**2800011616260** **2800011630270**	**16162** **63027**	58 63

→

© 2025 Continental Aftermarket & Services GmbH

RENAULT - GRAND SCÉNIC III (JZ0/1_) 02/09→09/16

Wischblatt

1.2 TCe (JZ11, JZ28) 1.2 TCe (JZ16)	85 kW 97 kW	04/12→09/16 01/13→09/16	AQUACTRL 2 SINGLE; Einbauposition beifahrerseitig; Montageart: Bajonett; für Rechtslenker; passender Adapter: F	**2800011621260** **2800011621270**	**16212** **62127**	60 60
1.2 TCe (JZ28)	96 kW	07/14→09/16	AQUACTRL 2 SINGLE; Einbauposition beifahrerseitig; für Linkslenker; passender Adapter: F	**2800011315280**	**13152**	30
			AQUACTRL 2 SINGLE; Einbauposition fahrerseitig; für Linkslenker; passender Adapter: F	**2800011319280**	**13192**	31
			REARCTRL; Einbauposition hinten	**2800011511180**	**15111**	37
			AQUACTRL 2 SINGLE; Einbauposition fahrerseitig; Montageart: Bajonett; für Rechtslenker; passender Adapter: F	**2800011616260**	**16162**	58
			AQUACTRL 2 SINGLE; Einbauposition beifahrerseitig; Montageart: Bajonett; für Rechtslenker; passender Adapter: F	**2800011621260**	**16212**	60
1.4 16V (JZ0F) 1.5 dCi (JZ02, JZ0R) 1.5 dCi (JZ09, JZ0D, JZ10, JZ14, JZ1G, JZ29, JZ2C) 1.5 dCi (JZ0A) 1.5 dCi (JZ0B, JZ07) 1.6 16V (JZ0U) 1.6 16V Bifuel (JZ1Y)	96 kW 70 kW 81 kW 63 kW 78 kW 81 kW 79 kW	02/09→09/16 11/10→09/16 04/09→09/16 04/09→09/16 02/09→09/16 02/09→09/16 04/12→09/16	AQUACTRL 2 SINGLE; Einbauposition beifahrerseitig; für Linkslenker; passender Adapter: F	**2800011315280**	**13152**	30
			AQUACTRL 2 SINGLE; Einbauposition fahrerseitig; für Linkslenker; passender Adapter: F	**2800011319280**	**13192**	31
			REARCTRL; Einbauposition hinten	**2800011511170** **2800011511180**	**51117** **15111**	37 37
			AQUACTRL 2 SINGLE; Einbauposition fahrerseitig; Montageart: Bajonett; für Rechtslenker; passender Adapter: F	**2800011616260** **2800011630270**	**16162** **63027**	58 63
			AQUACTRL 2 SINGLE; Einbauposition beifahrerseitig; Montageart: Bajonett; für Rechtslenker; passender Adapter: F	**2800011621260** **2800011621270**	**16212** **62127**	60 60
1.6 16V Bifuel (JZ1Y)	81 kW	02/09→09/16	AQUACTRL 2 SINGLE; Einbauposition beifahrerseitig; für Linkslenker; passender Adapter: F	**2800011315280**	**13152**	30
			AQUACTRL 2 SINGLE; Einbauposition fahrerseitig; für Linkslenker; passender Adapter: F	**2800011319280**	**13192**	31
			REARCTRL; Einbauposition hinten	**2800011511180**	**15111**	37
			AQUACTRL 2 SINGLE; Einbauposition fahrerseitig; Montageart: Bajonett; für Rechtslenker; passender Adapter: F	**2800011616260**	**16162**	58
			AQUACTRL 2 SINGLE; Einbauposition beifahrerseitig; Montageart: Bajonett; für Rechtslenker; passender Adapter: F	**2800011621260**	**16212**	60
1.6 dCi (JZ00, JZ12) 1.6 E85 (JZ03, JZ1Y) 1.9 dCi (JZ0J, JZ0N, JZ1K, JZ1S) 2.0 16V (JZ0G) 2.0 dCi (JZ0L) 2.0 dCi (JZ0Y, JZ26)	96 kW 81 kW 96 kW 103 kW 118 kW 110 kW	04/11→09/16 02/09→09/16 02/09→09/16 02/09→09/16 04/09→09/16 02/09→09/16	AQUACTRL 2 SINGLE; Einbauposition beifahrerseitig; für Linkslenker; passender Adapter: F	**2800011315280**	**13152**	30
			AQUACTRL 2 SINGLE; Einbauposition fahrerseitig; für Linkslenker; passender Adapter: F	**2800011319280**	**13192**	31
			REARCTRL; Einbauposition hinten	**2800011511170** **2800011511180**	**51117** **15111**	37 37
			AQUACTRL 2 SINGLE; Einbauposition fahrerseitig; Montageart: Bajonett; für Rechtslenker; passender Adapter: F	**2800011616260** **2800011630270**	**16162** **63027**	58 63
			AQUACTRL 2 SINGLE; Einbauposition beifahrerseitig; Montageart: Bajonett; für Rechtslenker; passender Adapter: F	**2800011621260** **2800011621270**	**16212** **62127**	60 60

RENAULT - GRAND SCÉNIC IV (R9_) 09/16→03/23

Wischblatt

1.2 TCe 115 1.2 TCe 130	85 kW 96 kW	09/16→03/23 09/16→03/23	AQUACTRL 2 SET; für Linkslenker	**2800011244280**	**12442**	16
			AQUACTRL 2 SINGLE; Einbauposition beifahrerseitig; für Linkslenker; passender Adapter: BC	**2800011317280**	**13172**	31
			AQUACTRL 2 SINGLE; Einbauposition fahrerseitig; für Linkslenker; passender Adapter: BC	**2800011320280**	**13202**	31
			REARCTRL; Einbauposition hinten	**2800011500170** **2800011500180**	**50017** **15001**	32 32
			AQUACTRL 2 SINGLE; Einbauposition beifahrerseitig; für Rechtslenker; Fahrzeugausstattung: für Fahrzeuge mit gegenlaufenden Wischerarmen; passender Adapter: BC	**2800011619260** **2800011619270**	**16192** **61927**	59 59

→

© 2025 Continental Aftermarket & Services GmbH

RENAULT - GRAND SCÉNIC IV (R9_) 09/16→03/23

Wischblatt

1.2 TCe 115 1.2 TCe 130	85 kW 96 kW	09/16→03/23 09/16→03/23	AQUACTRL 2 SINGLE; Einbauposition fahrerseitig; für Rechtslenker; Fahrzeugausstattung: für Fahrzeuge mit gegenlaufenden Wischerarmen; passender Adapter: BC	**2800011622260** **2800011632270**	**16222** **63227**	61 64
1.3 TCe 115 (R9N9) 1.3 TCe 140 (R9NB) 1.3 TCe 160	85 kW 103 kW 120 kW	01/18→03/23 01/18→03/23 01/18→03/23	AQUACTRL 2 SET; für Linkslenker	**2800011244280**	**12442**	16
			AQUACTRL 2 SINGLE; Einbauposition beifahrerseitig; für Linkslenker; passender Adapter: BC	**2800011317280**	**13172**	31
			AQUACTRL 2 SINGLE; Einbauposition fahrerseitig; für Linkslenker; passender Adapter: BC	**2800011320280**	**13202**	31
			REARCTRL; Einbauposition hinten	**2800011500180**	**15001**	32
			AQUACTRL 2 SINGLE; Einbauposition beifahrerseitig; für Rechtslenker; Fahrzeugausstattung: für Fahrzeuge mit gegenlaufenden Wischerarmen; passender Adapter: BC	**2800011619260**	**16192**	59
			AQUACTRL 2 SINGLE; Einbauposition fahrerseitig; für Rechtslenker; Fahrzeugausstattung: für Fahrzeuge mit gegenlaufenden Wischerarmen; passender Adapter: BC	**2800011622260**	**16222**	61
1.3 TCe 160 (R9NC)	116 kW	01/22→03/23	AQUACTRL 2 SET; für Linkslenker	**2800011244280**	**12442**	16
			AQUACTRL 2 SINGLE; Einbauposition beifahrerseitig; für Linkslenker; passender Adapter: BC	**2800011317280**	**13172**	31
			AQUACTRL 2 SINGLE; Einbauposition fahrerseitig; für Linkslenker; passender Adapter: BC	**2800011320280**	**13202**	31
			REARCTRL; Einbauposition hinten	**2800011500180**	**15001**	32
1.3 TCe 160 (R9NC)	117 kW	09/18→03/23	AQUACTRL 2 SET; für Linkslenker	**2800011244280**	**12442**	16
			AQUACTRL 2 SINGLE; Einbauposition beifahrerseitig; für Linkslenker; passender Adapter: BC	**2800011317280**	**13172**	31
			AQUACTRL 2 SINGLE; Einbauposition fahrerseitig; für Linkslenker; passender Adapter: BC	**2800011320280**	**13202**	31
			REARCTRL; Einbauposition hinten	**2800011500180**	**15001**	32
			AQUACTRL 2 SINGLE; Einbauposition beifahrerseitig; für Rechtslenker; Fahrzeugausstattung: für Fahrzeuge mit gegenlaufenden Wischerarmen; passender Adapter: BC	**2800011619260**	**16192**	59
			AQUACTRL 2 SINGLE; Einbauposition fahrerseitig; für Rechtslenker; Fahrzeugausstattung: für Fahrzeuge mit gegenlaufenden Wischerarmen; passender Adapter: BC	**2800011622260**	**16222**	61
1.5 dCi 110 (R9A3)	81 kW	09/16→03/23	AQUACTRL 2 SET; für Linkslenker	**2800011244280**	**12442**	16
			AQUACTRL 2 SINGLE; Einbauposition beifahrerseitig; für Linkslenker; passender Adapter: BC	**2800011317280**	**13172**	31
			AQUACTRL 2 SINGLE; Einbauposition fahrerseitig; für Linkslenker; passender Adapter: BC	**2800011320280**	**13202**	31
			REARCTRL; Einbauposition hinten	**2800011500170** **2800011500180**	**50017** **15001**	32 32
			AQUACTRL 2 SINGLE; Einbauposition beifahrerseitig; für Rechtslenker; Fahrzeugausstattung: für Fahrzeuge mit gegenlaufenden Wischerarmen; passender Adapter: BC	**2800011619260** **2800011619270**	**16192** **61927**	59 59
			AQUACTRL 2 SINGLE; Einbauposition fahrerseitig; für Rechtslenker; Fahrzeugausstattung: für Fahrzeuge mit gegenlaufenden Wischerarmen; passender Adapter: BC	**2800011622260** **2800011632270**	**16222** **63227**	61 64

© 2025 Continental Aftermarket & Services GmbH

RENAULT - GRAND SCÉNIC IV (R9_) 09/16→03/23

Wischblatt

1.5 dCi 110 Hybrid Assist (R9AE, R9A3)	81 kW	04/17→03/23	AQUACTRL 2 SET; für Linkslenker	**2800011244280**	**12442**	16
			AQUACTRL 2 SINGLE; Einbauposition beifahrerseitig; für Linkslenker; passender Adapter: BC	**2800011317280**	**13172**	31
			AQUACTRL 2 SINGLE; Einbauposition fahrerseitig; für Linkslenker; passender Adapter: BC	**2800011320280**	**13202**	31
			REARCTRL; Einbauposition hinten	**2800011500180**	**15001**	32
			AQUACTRL 2 SINGLE; Einbauposition beifahrerseitig; für Rechtslenker; Fahrzeugausstattung: für Fahrzeuge mit gegenlaufenden Wischerarmen; passender Adapter: BC	**2800011619260**	**16192**	59
			AQUACTRL 2 SINGLE; Einbauposition fahrerseitig; für Rechtslenker; Fahrzeugausstattung: für Fahrzeuge mit gegenlaufenden Wischerarmen; passender Adapter: BC	**2800011622260**	**16222**	61
1.6 dCi 130	96 kW	09/16→03/23	AQUACTRL 2 SET; für Linkslenker	**2800011244280**	**12442**	16
1.6 dCi 160	118 kW	09/16→03/23	AQUACTRL 2 SINGLE; Einbauposition beifahrerseitig; für Linkslenker; passender Adapter: BC	**2800011317280**	**13172**	31
			AQUACTRL 2 SINGLE; Einbauposition fahrerseitig; für Linkslenker; passender Adapter: BC	**2800011320280**	**13202**	31
			REARCTRL; Einbauposition hinten	**2800011500170** **2800011500180**	**50017** **15001**	32 32
			AQUACTRL 2 SINGLE; Einbauposition beifahrerseitig; für Rechtslenker; Fahrzeugausstattung: für Fahrzeuge mit gegenlaufenden Wischerarmen; passender Adapter: BC	**2800011619260** **2800011619270**	**16192** **61927**	59 59
			AQUACTRL 2 SINGLE; Einbauposition fahrerseitig; für Rechtslenker; Fahrzeugausstattung: für Fahrzeuge mit gegenlaufenden Wischerarmen; passender Adapter: BC	**2800011622260** **2800011632270**	**16222** **63227**	61 64
1.7 Blue dCi 120 (R9A7, R9A8)	88 kW	08/18→03/23	AQUACTRL 2 SET; für Linkslenker	**2800011244280**	**12442**	16
1.7 Blue dCi 150 (R9A7, R9A8)	110 kW	08/18→03/23	AQUACTRL 2 SINGLE; Einbauposition beifahrerseitig; für Linkslenker; passender Adapter: BC	**2800011317280**	**13172**	31
			AQUACTRL 2 SINGLE; Einbauposition fahrerseitig; für Linkslenker; passender Adapter: BC	**2800011320280**	**13202**	31
			REARCTRL; Einbauposition hinten	**2800011500180**	**15001**	32
			AQUACTRL 2 SINGLE; Einbauposition beifahrerseitig; für Rechtslenker; Fahrzeugausstattung: für Fahrzeuge mit gegenlaufenden Wischerarmen; passender Adapter: BC	**2800011619260**	**16192**	59
			AQUACTRL 2 SINGLE; Einbauposition fahrerseitig; für Rechtslenker; Fahrzeugausstattung: für Fahrzeuge mit gegenlaufenden Wischerarmen; passender Adapter: BC	**2800011622260**	**16222**	61

RENAULT - KADJAR (HA_, HL_) 06/15→

Wischblatt

1.2 TCe 130 (HLMR)	96 kW	06/15→	AQUACTRL 2 SINGLE; Einbauposition beifahrerseitig; für Linkslenker; passender Adapter: A	**2800011303280**	**13032**	26
			AQUACTRL 2 SINGLE; Einbauposition fahrerseitig; für Linkslenker; passender Adapter: A	**2800011314280**	**13142**	30
			REARCTRL; Einbauposition hinten	**2800011500170** **2800011500180**	**50017** **15001**	32 32
			AQUACTRL 2 SINGLE; Einbauposition beifahrerseitig; für Rechtslenker	**2800011624270**	**62427**	61
			AQUACTRL 2 SINGLE; Einbauposition fahrerseitig; für Rechtslenker	**2800011630270**	**63027**	63
1.3 TCe 140 (HLNB, HLN1)	103 kW	08/18→	AQUACTRL 2 SINGLE; Einbauposition beifahrerseitig; für Linkslenker; passender Adapter: A	**2800011303280**	**13032**	26
1.3 TCe 160 (HLN2)	116 kW	07/21→	AQUACTRL 2 SINGLE; Einbauposition fahrerseitig; für Linkslenker; passender Adapter: A	**2800011314280**	**13142**	30
			REARCTRL; Einbauposition hinten	**2800011500180**	**15001**	32

© 2025 Continental Aftermarket & Services GmbH

RENAULT - KADJAR (HA_, HL_) 06/15→

Wischblatt

1.3 TCe 160 (HLNC)	117 kW	08/18→	AQUACTRL 2 SINGLE; Einbauposition beifahrerseitig; für Linkslenker; passender Adapter: A	**2800011303280**	**13032**	26
			AQUACTRL 2 SINGLE; Einbauposition fahrerseitig; für Linkslenker; passender Adapter: A	**2800011314280**	**13142**	30
			REARCTRL; Einbauposition hinten	**2800011500170** **2800011500180**	**50017** **15001**	32 32
			AQUACTRL 2 SINGLE; Einbauposition beifahrerseitig; für Rechtslenker	**2800011624270**	**62427**	61
			AQUACTRL 2 SINGLE; Einbauposition fahrerseitig; für Rechtslenker	**2800011630270**	**63027**	63
1.5 BLUE dCi 115 (HLA6)	85 kW	08/18→	AQUACTRL 2 SINGLE; Einbauposition beifahrerseitig; für Linkslenker; passender Adapter: A	**2800011303280**	**13032**	26
			AQUACTRL 2 SINGLE; Einbauposition fahrerseitig; für Linkslenker; passender Adapter: A	**2800011314280**	**13142**	30
			REARCTRL; Einbauposition hinten	**2800011500180**	**15001**	32
1.5 dCi 110 (HLA3)	81 kW	06/15→	AQUACTRL 2 SINGLE; Einbauposition beifahrerseitig; für Linkslenker; passender Adapter: A	**2800011303280**	**13032**	26
			AQUACTRL 2 SINGLE; Einbauposition fahrerseitig; für Linkslenker; passender Adapter: A	**2800011314280**	**13142**	30
			REARCTRL; Einbauposition hinten	**2800011500170** **2800011500180**	**50017** **15001**	32 32
			AQUACTRL 2 SINGLE; Einbauposition beifahrerseitig; für Rechtslenker	**2800011624270**	**62427**	61
			AQUACTRL 2 SINGLE; Einbauposition fahrerseitig; für Rechtslenker	**2800011630270**	**63027**	63
1.6 dCi 130 (HLA4) 1.6 dCi 130 4x4 (HLA4) 1.6 TCe 165 (HLMH) 1.7 Blue dCi 150 (HLA7) 1.7 Blue dCi 150 4WD (HLA7)	96 kW 96 kW 120 kW 110 kW 110 kW	06/15→ 06/15→ 11/16→ 08/18→ 08/18→	AQUACTRL 2 SINGLE; Einbauposition beifahrerseitig; für Linkslenker; passender Adapter: A	**2800011303280**	**13032**	26
			AQUACTRL 2 SINGLE; Einbauposition fahrerseitig; für Linkslenker; passender Adapter: A	**2800011314280**	**13142**	30
			REARCTRL; Einbauposition hinten	**2800011500180**	**15001**	32

RENAULT - KANGOO / GRAND KANGOO II (KW0/1_) 02/08→

Wischblatt

1.2 TCe 115 (KW02, KW14) 1.5 dCi 1.5 dCi 105 (KW0F) 1.5 dCi 110 (KW06, KW12) 1.5 dCi 110 (KW0C, KW0H)	84 kW 78 kW 76 kW 81 kW 80 kW	07/13→ 02/08→ 02/08→ 03/13→ 09/10→	AQUACTRL 2 SINGLE; Einbauposition beifahrerseitig; für Linkslenker; passender Adapter: F; Montageart: Bajonett	**2800011309280**	**13092**	28
			AQUACTRL 2 SINGLE; Einbauposition beifahrerseitig; für Linkslenker; passender Adapter: A; Befestigungsart: Hakenbefestigung	**2800011309280**	**13092**	28
			AQUACTRL 2 SINGLE; Einbauposition fahrerseitig; für Linkslenker; passender Adapter: A; Befestigungsart: Hakenbefestigung	**2800011309280**	**13092**	28
			AQUACTRL 2 SINGLE; Einbauposition fahrerseitig; für Linkslenker; passender Adapter: F; Montageart: Bajonett	**2800011312280**	**13122**	29
			REARCTRL; Einbauposition hinten; Fahrzeugausstattung: für Fahrzeuge mit Heckklappe	**2800011517170** **2800011517180**	**51717** **15171**	40 40
			REARCTRL; Einbauposition hinten; Fahrzeugausstattung: für Fahrzeuge mit Hecktüren	**2800011539170** **2800011539180**	**53917** **15391**	51 51
			AQUACTRL 2 SINGLE; Einbauposition beifahrerseitig; Montageart: Bajonett; für Rechtslenker; passender Adapter: F	**2800011608260** **2800011626270**	**16082** **62627**	55 62
			AQUACTRL 2 SINGLE; Einbauposition fahrerseitig; für Rechtslenker; passender Adapter: A	**2800011610260** **2800011610270**	**16102** **61027**	56 56
			AQUACTRL 2 SINGLE; Einbauposition beifahrerseitig; für Rechtslenker; passender Adapter: A	**2800011610260** **2800011610270**	**16102** **61027**	56 56
			AQUACTRL 2 SINGLE; Einbauposition fahrerseitig; Montageart: Bajonett; für Rechtslenker; passender Adapter: F	**2800011610260** **2800011610270**	**16102** **61027**	56 56
1.5 dCi 115 (KW17)	85 kW	03/19→	AQUACTRL 2 SINGLE; Einbauposition beifahrerseitig; für Linkslenker; passender Adapter: F; Montageart: Bajonett	**2800011309280**	**13092**	28

→

© 2025 Continental Aftermarket & Services GmbH

RENAULT - KANGOO / GRAND KANGOO II (KW0/1_) 02/08→

Wischblatt

1.5 dCi 115 (KW17)	85 kW	03/19→	AQUACTRL 2 SINGLE; Einbauposition beifahrerseitig; für Linkslenker; passender Adapter: A; Befestigungsart: Hakenbefestigung	**2800011309280**	**13092**	28
			AQUACTRL 2 SINGLE; Einbauposition fahrerseitig; für Linkslenker; passender Adapter: A; Befestigungsart: Hakenbefestigung	**2800011309280**	**13092**	28
			AQUACTRL 2 SINGLE; Einbauposition fahrerseitig; für Linkslenker; passender Adapter: F; Montageart: Bajonett	**2800011312280**	**13122**	29
			REARCTRL; Einbauposition hinten; Fahrzeugausstattung: für Fahrzeuge mit Heckklappe	**2800011517180**	**15171**	40
			REARCTRL; Einbauposition hinten; Fahrzeugausstattung: für Fahrzeuge mit Hecktüren	**2800011539180**	**15391**	51
			AQUACTRL 2 SINGLE; Einbauposition beifahrerseitig; Montageart: Bajonett; für Rechtslenker; passender Adapter: F	**2800011608260**	**16082**	55
			AQUACTRL 2 SINGLE; Einbauposition beifahrerseitig; für Rechtslenker; passender Adapter: A	**2800011610260**	**16102**	56
			AQUACTRL 2 SINGLE; Einbauposition fahrerseitig; für Rechtslenker; passender Adapter: A	**2800011610260**	**16102**	56
			AQUACTRL 2 SINGLE; Einbauposition fahrerseitig; Montageart: Bajonett; für Rechtslenker; passender Adapter: F	**2800011610260**	**16102**	56
1.5 dCi 70 (KW0V, KW0A) 1.5 dCi 75 (KW07, KW10, KW04)	50 kW 55 kW	02/08→ 11/12→	AQUACTRL 2 SINGLE; Einbauposition beifahrerseitig; für Linkslenker; passender Adapter: F; Montageart: Bajonett	**2800011309280**	**13092**	28
			AQUACTRL 2 SINGLE; Einbauposition beifahrerseitig; für Linkslenker; passender Adapter: A; Befestigungsart: Hakenbefestigung	**2800011309280**	**13092**	28
			AQUACTRL 2 SINGLE; Einbauposition fahrerseitig; für Linkslenker; passender Adapter: A; Befestigungsart: Hakenbefestigung	**2800011309280**	**13092**	28
			AQUACTRL 2 SINGLE; Einbauposition fahrerseitig; für Linkslenker; passender Adapter: F; Montageart: Bajonett	**2800011312280**	**13122**	29
			REARCTRL; Einbauposition hinten; Fahrzeugausstattung: für Fahrzeuge mit Heckklappe	**2800011517170** **2800011517180**	**51717** **15171**	40 40
			REARCTRL; Einbauposition hinten; Fahrzeugausstattung: für Fahrzeuge mit Hecktüren	**2800011539170** **2800011539180**	**53917** **15391**	51 51
			AQUACTRL 2 SINGLE; Einbauposition beifahrerseitig; Montageart: Bajonett; für Rechtslenker; passender Adapter: F	**2800011608260** **2800011626270**	**16082** **62627**	55 62
			AQUACTRL 2 SINGLE; Einbauposition fahrerseitig; für Rechtslenker; passender Adapter: A	**2800011610260** **2800011610270**	**16102** **61027**	56 56
			AQUACTRL 2 SINGLE; Einbauposition beifahrerseitig; für Rechtslenker; passender Adapter: A	**2800011610260** **2800011610270**	**16102** **61027**	56 56
			AQUACTRL 2 SINGLE; Einbauposition fahrerseitig; Montageart: Bajonett; für Rechtslenker; passender Adapter: F	**2800011610260** **2800011610270**	**16102** **61027**	56 56
1.5 dCi 80 (KW15)	59 kW	03/19→	AQUACTRL 2 SINGLE; Einbauposition beifahrerseitig; für Linkslenker; passender Adapter: F; Montageart: Bajonett	**2800011309280**	**13092**	28
			AQUACTRL 2 SINGLE; Einbauposition beifahrerseitig; für Linkslenker; passender Adapter: A; Befestigungsart: Hakenbefestigung	**2800011309280**	**13092**	28
			AQUACTRL 2 SINGLE; Einbauposition fahrerseitig; für Linkslenker; passender Adapter: A; Befestigungsart: Hakenbefestigung	**2800011309280**	**13092**	28
			AQUACTRL 2 SINGLE; Einbauposition fahrerseitig; für Linkslenker; passender Adapter: F; Montageart: Bajonett	**2800011312280**	**13122**	29
			REARCTRL; Einbauposition hinten; Fahrzeugausstattung: für Fahrzeuge mit Heckklappe	**2800011517180**	**15171**	40

→

© 2025 Continental Aftermarket & Services GmbH

RENAULT - KANGOO / GRAND KANGOO II (KW0/1_) 02/08→

Wischblatt

1.5 dCi 80 (KW15)	59 kW	03/19→	REARCTRL; Einbauposition hinten; Fahrzeugausstattung: für Fahrzeuge mit Hecktüren	**2800011539180**	**15391**	51
			AQUACTRL 2 SINGLE; Einbauposition beifahrerseitig; Montageart: Bajonett; für Rechtslenker; passender Adapter: F	**2800011608260**	**16082**	55
			AQUACTRL 2 SINGLE; Einbauposition beifahrerseitig; für Rechtslenker; passender Adapter: A	**2800011610260**	**16102**	56
			AQUACTRL 2 SINGLE; Einbauposition fahrerseitig; für Rechtslenker; passender Adapter: A	**2800011610260**	**16102**	56
			AQUACTRL 2 SINGLE; Einbauposition fahrerseitig; Montageart: Bajonett; für Rechtslenker; passender Adapter: F	**2800011610260**	**16102**	56
1.5 dCi 85 (KW0K, KW0L, KW0B) 1.5 dCi 90 (KW05, KW08, KW0G, KW11)	63 kW 66 kW	02/08→ 06/08→	AQUACTRL 2 SINGLE; Einbauposition beifahrerseitig; für Linkslenker; passender Adapter: F; Montageart: Bajonett	**2800011309280**	**13092**	28
			AQUACTRL 2 SINGLE; Einbauposition beifahrerseitig; für Linkslenker; passender Adapter: A; Befestigungsart: Hakenbefestigung	**2800011309280**	**13092**	28
			AQUACTRL 2 SINGLE; Einbauposition fahrerseitig; für Linkslenker; passender Adapter: A; Befestigungsart: Hakenbefestigung	**2800011309280**	**13092**	28
			AQUACTRL 2 SINGLE; Einbauposition fahrerseitig; für Linkslenker; passender Adapter: F; Montageart: Bajonett	**2800011312280**	**13122**	29
			REARCTRL; Einbauposition hinten; Fahrzeugausstattung: für Fahrzeuge mit Heckklappe	**2800011517170** **2800011517180**	**51717** **15171**	40 40
			REARCTRL; Einbauposition hinten; Fahrzeugausstattung: für Fahrzeuge mit Hecktüren	**2800011539170** **2800011539180**	**53917** **15391**	51 51
			AQUACTRL 2 SINGLE; Einbauposition beifahrerseitig; Montageart: Bajonett; für Rechtslenker; passender Adapter: F	**2800011608260** **2800011626270**	**16082** **62627**	55 62
			AQUACTRL 2 SINGLE; Einbauposition fahrerseitig; für Rechtslenker; passender Adapter: A	**2800011610260** **2800011610270**	**16102** **61027**	56 56
			AQUACTRL 2 SINGLE; Einbauposition beifahrerseitig; für Rechtslenker; passender Adapter: A	**2800011610260** **2800011610270**	**16102** **61027**	56 56
			AQUACTRL 2 SINGLE; Einbauposition fahrerseitig; Montageart: Bajonett; für Rechtslenker; passender Adapter: F	**2800011610260** **2800011610270**	**16102** **61027**	56 56

© 2025 Continental Aftermarket & Services GmbH

RENAULT - KANGOO / GRAND KANGOO II (KW0/1_) 02/08→

Wischblatt

1.5 dCi 90 (KW18) 1.5 dCi 95 (KW16)	67 kW 70 kW	08/17→ 03/19→	AQUACTRL 2 SINGLE; Einbauposition beifahrerseitig; für Linkslenker; passender Adapter: F; Montageart: Bajonett	**2800011309280**	**13092**	28
			AQUACTRL 2 SINGLE; Einbauposition beifahrerseitig; für Linkslenker; passender Adapter: A; Befestigungsart: Hakenbefestigung	**2800011309280**	**13092**	28
			AQUACTRL 2 SINGLE; Einbauposition fahrerseitig; für Linkslenker; passender Adapter: A; Befestigungsart: Hakenbefestigung	**2800011309280**	**13092**	28
			AQUACTRL 2 SINGLE; Einbauposition fahrerseitig; für Linkslenker; passender Adapter: F; Montageart: Bajonett	**2800011312280**	**13122**	29
			REARCTRL; Einbauposition hinten; Fahrzeugausstattung: für Fahrzeuge mit Heckklappe	**2800011517180**	**15171**	40
			REARCTRL; Einbauposition hinten; Fahrzeugausstattung: für Fahrzeuge mit Hecktüren	**2800011539180**	**15391**	51
			AQUACTRL 2 SINGLE; Einbauposition beifahrerseitig; Montageart: Bajonett; für Rechtslenker; passender Adapter: F	**2800011608260**	**16082**	55
			AQUACTRL 2 SINGLE; Einbauposition beifahrerseitig; für Rechtslenker; passender Adapter: A	**2800011610260**	**16102**	56
			AQUACTRL 2 SINGLE; Einbauposition fahrerseitig; für Rechtslenker; passender Adapter: A	**2800011610260**	**16102**	56
			AQUACTRL 2 SINGLE; Einbauposition fahrerseitig; Montageart: Bajonett; für Rechtslenker; passender Adapter: F	**2800011610260**	**16102**	56
1.6 (KW00, KW0Y, KW0E, KW0N, KW0P) 1.6 16V (KW03, KW09, KW0D, KW0U, KW0W, KW13) 1.6 16V FLEX (KW01) 1.6 16V LPG (KW0U)	64 kW 78 kW 78 kW 78 kW	02/08→ 02/08→ 02/08→ 12/08→	AQUACTRL 2 SINGLE; Einbauposition beifahrerseitig; für Linkslenker; passender Adapter: F; Montageart: Bajonett	**2800011309280**	**13092**	28
			AQUACTRL 2 SINGLE; Einbauposition beifahrerseitig; für Linkslenker; passender Adapter: A; Befestigungsart: Hakenbefestigung	**2800011309280**	**13092**	28
			AQUACTRL 2 SINGLE; Einbauposition fahrerseitig; für Linkslenker; passender Adapter: A; Befestigungsart: Hakenbefestigung	**2800011309280**	**13092**	28
			AQUACTRL 2 SINGLE; Einbauposition fahrerseitig; für Linkslenker; passender Adapter: F; Montageart: Bajonett	**2800011312280**	**13122**	29
			REARCTRL; Einbauposition hinten; Fahrzeugausstattung: für Fahrzeuge mit Heckklappe	**2800011517170** **2800011517180**	**51717** **15171**	40 40
			REARCTRL; Einbauposition hinten; Fahrzeugausstattung: für Fahrzeuge mit Hecktüren	**2800011539170** **2800011539180**	**53917** **15391**	51 51
			AQUACTRL 2 SINGLE; Einbauposition beifahrerseitig; Montageart: Bajonett; für Rechtslenker; passender Adapter: F	**2800011608260** **2800011626270**	**16082** **62627**	55 62
			AQUACTRL 2 SINGLE; Einbauposition fahrerseitig; für Rechtslenker; passender Adapter: A	**2800011610260** **2800011610270**	**16102** **61027**	56 56
			AQUACTRL 2 SINGLE; Einbauposition beifahrerseitig; für Rechtslenker; passender Adapter: A	**2800011610260** **2800011610270**	**16102** **61027**	56 56
			AQUACTRL 2 SINGLE; Einbauposition fahrerseitig; Montageart: Bajonett; für Rechtslenker; passender Adapter: F	**2800011610260** **2800011610270**	**16102** **61027**	56 56

RENAULT - KANGOO (KC0/1_) 08/97→

Wischblatt

1.0 1.0 RN	50 kW 43 kW	01/02→01/07 01/02→01/07	AQUACTRL 2 SET; für Linkslenker	**2800011207280**	**12072**	5
			AQUACTRL 2 SINGLE; Einbauposition fahrerseitig; für Linkslenker; passender Adapter: A	**2800011306280**	**13062**	27
			AQUACTRL 2 SINGLE; Einbauposition beifahrerseitig; für Linkslenker; passender Adapter: A	**2800011306280**	**13062**	27
			REARCTRL; Einbauposition hinten; Fahrzeugausstattung: für Fahrzeuge mit Heckklappe	**2800011519180**	**15191**	41

→

© 2025 Continental Aftermarket & Services GmbH

RENAULT - KANGOO (KC0/1_) 08/97→

Wischblatt

1.0 1.0 RN	50 kW 43 kW	01/02→01/07 01/02→01/07	REARCTRL; Einbauposition hinten; Fahrzeugausstattung: für Fahrzeuge mit Hecktüren	**2800011539180**	**15391**	51
			AQUACTRL 2 SINGLE; Einbauposition beifahrerseitig; für Rechtslenker; passender Adapter: A	**2800011607260**	**16072**	55
			AQUACTRL 2 SINGLE; Einbauposition fahrerseitig; für Rechtslenker; passender Adapter: A	**2800011607260**	**16072**	55
1.2 (KC0A, KC0K, KC0F, KC01) 1.2 16V (KC05, KC06, KC03, KC0T, KC0W, KC1D) 1.4 (KC0C, KC0H, KC0B, KC0M) 1.5 dCi 1.5 dCi 1.5 dCi 1.5 dCi 1.5 dCi (KC07) 1.5 dCi (KC08, KC09)	43 kW 55 kW 55 kW 42 kW 45 kW 50 kW 62 kW 48 kW 60 kW	08/97→ 06/01→ 08/97→ 07/03→ 04/05→06/10 06/05→ 06/05→ 12/01→ 07/02→	AQUACTRL 2 SET; für Linkslenker	**2800011207280**	**12072**	5
			AQUACTRL 2 SINGLE; Einbauposition beifahrerseitig; für Linkslenker; passender Adapter: A	**2800011306280**	**13062**	27
			AQUACTRL 2 SINGLE; Einbauposition fahrerseitig; für Linkslenker; passender Adapter: A	**2800011306280**	**13062**	27
			REARCTRL; Einbauposition hinten; Fahrzeugausstattung: für Fahrzeuge mit Heckklappe	**2800011519170** **2800011519180**	**51917** **15191**	41 41
			REARCTRL; Einbauposition hinten; Fahrzeugausstattung: für Fahrzeuge mit Hecktüren	**2800011539170** **2800011539180**	**53917** **15391**	51 51
			AQUACTRL 2 SINGLE; Einbauposition beifahrerseitig; für Rechtslenker; passender Adapter: A	**2800011607260** **2800011625270**	**16072** **62527**	55 62
			AQUACTRL 2 SINGLE; Einbauposition fahrerseitig; für Rechtslenker; passender Adapter: A	**2800011607260** **2800011625270**	**16072** **62527**	55 62
1.6 (KC00)	66 kW	09/99→06/01	AQUACTRL 2 SET; für Linkslenker	**2800011207280**	**12072**	5
			AQUACTRL 2 SINGLE; Einbauposition fahrerseitig; für Linkslenker; passender Adapter: A	**2800011306280**	**13062**	27
			AQUACTRL 2 SINGLE; Einbauposition beifahrerseitig; für Linkslenker; passender Adapter: A	**2800011306280**	**13062**	27
			REARCTRL; Einbauposition hinten; Fahrzeugausstattung: für Fahrzeuge mit Heckklappe	**2800011519180**	**15191**	41
			REARCTRL; Einbauposition hinten; Fahrzeugausstattung: für Fahrzeuge mit Hecktüren	**2800011539180**	**15391**	51
			AQUACTRL 2 SINGLE; Einbauposition beifahrerseitig; für Rechtslenker; passender Adapter: A	**2800011607260**	**16072**	55
			AQUACTRL 2 SINGLE; Einbauposition fahrerseitig; für Rechtslenker; passender Adapter: A	**2800011607260**	**16072**	55
1.6 16V 1.6 16V 4x4 (KC0P, KC0S, KC0L) 1.6 16V bivalent 1.9 dCi 4x4 1.9 dCi 4x4 (KC0V) 1.9 dTi (KC0U)	70 kW 70 kW 60 kW 62 kW 59 kW 59 kW	06/01→ 10/01→ 06/05→ 10/03→ 10/01→ 02/00→	AQUACTRL 2 SET; für Linkslenker	**2800011207280**	**12072**	5
			AQUACTRL 2 SINGLE; Einbauposition beifahrerseitig; für Linkslenker; passender Adapter: A	**2800011306280**	**13062**	27
			AQUACTRL 2 SINGLE; Einbauposition fahrerseitig; für Linkslenker; passender Adapter: A	**2800011306280**	**13062**	27
			REARCTRL; Einbauposition hinten; Fahrzeugausstattung: für Fahrzeuge mit Heckklappe	**2800011519170** **2800011519180**	**51917** **15191**	41 41
			REARCTRL; Einbauposition hinten; Fahrzeugausstattung: für Fahrzeuge mit Hecktüren	**2800011539170** **2800011539180**	**53917** **15391**	51 51
			AQUACTRL 2 SINGLE; Einbauposition beifahrerseitig; für Rechtslenker; passender Adapter: A	**2800011607260** **2800011625270**	**16072** **62527**	55 62
			AQUACTRL 2 SINGLE; Einbauposition fahrerseitig; für Rechtslenker; passender Adapter: A	**2800011607260** **2800011625270**	**16072** **62527**	55 62
1.9 RXED	48 kW	09/99→06/01	AQUACTRL 2 SET; für Linkslenker	**2800011207280**	**12072**	5
			AQUACTRL 2 SINGLE; Einbauposition fahrerseitig; für Linkslenker; passender Adapter: A	**2800011306280**	**13062**	27
			AQUACTRL 2 SINGLE; Einbauposition beifahrerseitig; für Linkslenker; passender Adapter: A	**2800011306280**	**13062**	27
			REARCTRL; Einbauposition hinten; Fahrzeugausstattung: für Fahrzeuge mit Heckklappe	**2800011519180**	**15191**	41
			REARCTRL; Einbauposition hinten; Fahrzeugausstattung: für Fahrzeuge mit Hecktüren	**2800011539180**	**15391**	51
			AQUACTRL 2 SINGLE; Einbauposition beifahrerseitig; für Rechtslenker; passender Adapter: A	**2800011607260**	**16072**	55
			AQUACTRL 2 SINGLE; Einbauposition fahrerseitig; für Rechtslenker; passender Adapter: A	**2800011607260**	**16072**	55
D 55 1.9 (KC0D) D 65 1.9 (KC0E, KC02, KC0J, KC0N)	40 kW 47 kW	08/97→ 08/97→06/01	AQUACTRL 2 SET; für Linkslenker	**2800011207280**	**12072**	5
			AQUACTRL 2 SINGLE; Einbauposition beifahrerseitig; für Linkslenker; passender Adapter: A	**2800011306280**	**13062**	27

→

© 2025 Continental Aftermarket & Services GmbH

RENAULT - KANGOO (KC0/1_) 08/97→

Wischblatt

D 55 1.9 (KC0D) D 65 1.9 (KC0E, KC02, KC0J, KC0N)	40 kW 47 kW	08/97→ 08/97→06/01	AQUACTRL 2 SINGLE; Einbauposition fahrerseitig; für Linkslenker; passender Adapter: A	**2800011306280**	**13062**	27
			REARCTRL; Einbauposition hinten; Fahrzeugausstattung: für Fahrzeuge mit Heckklappe	**2800011519170** **2800011519180**	**51917** **15191**	41 41
			REARCTRL; Einbauposition hinten; Fahrzeugausstattung: für Fahrzeuge mit Hecktüren	**2800011539170** **2800011539180**	**53917** **15391**	51 51
			AQUACTRL 2 SINGLE; Einbauposition beifahrerseitig; für Rechtslenker; passender Adapter: A	**2800011607260** **2800011625270**	**16072** **62527**	55 62
			AQUACTRL 2 SINGLE; Einbauposition fahrerseitig; für Rechtslenker; passender Adapter: A	**2800011607260** **2800011625270**	**16072** **62527**	55 62
Elect'road RE	22 kW	01/02→12/04	AQUACTRL 2 SET; für Linkslenker	**2800011207280**	**12072**	5
			AQUACTRL 2 SINGLE; Einbauposition fahrerseitig; für Linkslenker; passender Adapter: A	**2800011306280**	**13062**	27
			AQUACTRL 2 SINGLE; Einbauposition beifahrerseitig; für Linkslenker; passender Adapter: A	**2800011306280**	**13062**	27
			REARCTRL; Einbauposition hinten; Fahrzeugausstattung: für Fahrzeuge mit Heckklappe	**2800011519180**	**15191**	41
			REARCTRL; Einbauposition hinten; Fahrzeugausstattung: für Fahrzeuge mit Hecktüren	**2800011539180**	**15391**	51
			AQUACTRL 2 SINGLE; Einbauposition beifahrerseitig; für Rechtslenker; passender Adapter: A	**2800011607260**	**16072**	55
			AQUACTRL 2 SINGLE; Einbauposition fahrerseitig; für Rechtslenker; passender Adapter: A	**2800011607260**	**16072**	55

RENAULT - KANGOO III Großraumlimousine 07/21→

Wischblatt

Blue dCi 115 (KJAC) Blue dCi 75 (KJAA) Blue dCi 95 (KJAB) E-Tech Electric (KJJA) TCe 100 (KJMA) TCe 130 (KJMB)	85 kW 55 kW 70 kW 90 kW 75 kW 96 kW	10/21→ 07/21→ 07/21→ 04/22→ 07/21→ 07/21→	AQUACTRL 2 SINGLE; Einbauposition beifahrerseitig; für Linkslenker; passender Adapter: BC	**2800011304280**	**13042**	26
			AQUACTRL 2 SINGLE; Einbauposition fahrerseitig; für Linkslenker; passender Adapter: BC	**2800011314280**	**13142**	30
			AQUACTRL 2 SINGLE; Einbauposition beifahrerseitig; passender Adapter: BC; für Rechtslenker	**2800011605260**	**16052**	54
			AQUACTRL 2 SINGLE; Einbauposition fahrerseitig; passender Adapter: BC; für Rechtslenker	**2800011616260**	**16162**	58

RENAULT - KANGOO III Kasten/Großraumlimousine 06/21→

Wischblatt

1.3 TCe 100 (FJMA) 1.3 TCe 130 (FJMB) 1.5 Blue dCi 115 (FJAC) 1.5 Blue dCi 75 (FJAA) 1.5 Blue dCi 95 (FJAB) E-Tech Electric (FJJA)	75 kW 96 kW 85 kW 55 kW 70 kW 90 kW	06/21→ 06/21→ 06/21→ 06/21→ 06/21→ 04/22→	AQUACTRL 2 SINGLE; Einbauposition beifahrerseitig; für Linkslenker; passender Adapter: BC	**2800011304280**	**13042**	26
			AQUACTRL 2 SINGLE; Einbauposition fahrerseitig; für Linkslenker; passender Adapter: BC	**2800011314280**	**13142**	30
			AQUACTRL 2 SINGLE; Einbauposition beifahrerseitig; passender Adapter: BC; für Rechtslenker	**2800011605260**	**16052**	54
			AQUACTRL 2 SINGLE; Einbauposition fahrerseitig; passender Adapter: BC; für Rechtslenker	**2800011616260**	**16162**	58

RENAULT - KANGOO BE BOP (KW0/1_) 02/09→

Wischblatt

1.5 dCi 1.5 dCi (KW0F) 1.5 dCi (KW0G) 1.5 dCi 75 1.6 (KW0D)	80 kW 76 kW 66 kW 55 kW 78 kW	06/09→ 02/09→12/12 06/09→12/12 09/10→ 02/09→12/12	AQUACTRL 2 SINGLE; Einbauposition beifahrerseitig; für Linkslenker; passender Adapter: F; Montageart: Bajonett	**2800011309280**	**13092**	28
			AQUACTRL 2 SINGLE; Einbauposition fahrerseitig; für Linkslenker; passender Adapter: A; Befestigungsart: Hakenbefestigung	**2800011309280**	**13092**	28
			AQUACTRL 2 SINGLE; Einbauposition beifahrerseitig; für Linkslenker; passender Adapter: A; Befestigungsart: Hakenbefestigung	**2800011309280**	**13092**	28
			AQUACTRL 2 SINGLE; Einbauposition fahrerseitig; für Linkslenker; passender Adapter: F; Montageart: Bajonett	**2800011312280**	**13122**	29
			REARCTRL; Einbauposition hinten; Fahrzeugausstattung: für Fahrzeuge mit Heckklappe	**2800011517170** **2800011517180**	**51717** **15171**	40 40

→

© 2025 Continental Aftermarket & Services GmbH

RENAULT - KANGOO BE BOP (KW0/1_) 02/09→

Wischblatt

1.5 dCi 1.5 dCi (KW0F) 1.5 dCi (KW0G) 1.5 dCi 75 1.6 (KW0D)	80 kW 76 kW 66 kW 55 kW 78 kW	06/09→ 02/09→12/12 06/09→12/12 09/10→ 02/09→12/12	REARCTRL; Einbauposition hinten; Fahrzeugausstattung: für Fahrzeuge mit Hecktüren	**2800011539170** **2800011539180**	**53917** **15391**	51 51
			AQUACTRL 2 SINGLE; Einbauposition beifahrerseitig; Montageart: Bajonett; für Rechtslenker; passender Adapter: F	**2800011608260** **2800011626270**	**16082** **62627**	55 62
			AQUACTRL 2 SINGLE; Einbauposition fahrerseitig; für Rechtslenker; passender Adapter: A	**2800011610260** **2800011610270**	**16102** **61027**	56 56
			AQUACTRL 2 SINGLE; Einbauposition beifahrerseitig; für Rechtslenker; passender Adapter: A	**2800011610260** **2800011610270**	**16102** **61027**	56 56
			AQUACTRL 2 SINGLE; Einbauposition fahrerseitig; Montageart: Bajonett; für Rechtslenker; passender Adapter: F	**2800011610260** **2800011610270**	**16102** **61027**	56 56

RENAULT - KANGOO Express (FC0/1_) 08/97→

Wischblatt

1.0	40 kW	07/03→	AQUACTRL 2 SINGLE; Einbauposition fahrerseitig; für Rechtslenker; passender Adapter: A	**2800011607260**	**16072**	55
			AQUACTRL 2 SINGLE; Einbauposition beifahrerseitig; für Rechtslenker; passender Adapter: A	**2800011607260**	**16072**	55
1.0 1.0	43 kW 50 kW	01/02→01/07 01/02→01/07	AQUACTRL 2 SET; für Linkslenker	**2800011207280**	**12072**	5
			AQUACTRL 2 SINGLE; Einbauposition beifahrerseitig; für Linkslenker; passender Adapter: A	**2800011306280**	**13062**	27
			AQUACTRL 2 SINGLE; Einbauposition fahrerseitig; für Linkslenker; passender Adapter: A	**2800011306280**	**13062**	27
			REARCTRL; Einbauposition hinten; Fahrzeugausstattung: für Fahrzeuge mit Heckklappe	**2800011519180**	**15191**	41
			REARCTRL; Einbauposition hinten; Fahrzeugausstattung: für Fahrzeuge mit Hecktüren	**2800011539180**	**15391**	51
			AQUACTRL 2 SINGLE; Einbauposition beifahrerseitig; für Rechtslenker; passender Adapter: A	**2800011607260**	**16072**	55
			AQUACTRL 2 SINGLE; Einbauposition fahrerseitig; für Rechtslenker; passender Adapter: A	**2800011607260**	**16072**	55
1.2 (FC01, FC0A, FC0F)	43 kW	08/97→	AQUACTRL 2 SET; für Linkslenker	**2800011207280**	**12072**	5
			AQUACTRL 2 SINGLE; Einbauposition fahrerseitig; für Linkslenker; passender Adapter: A	**2800011306280**	**13062**	27
			AQUACTRL 2 SINGLE; Einbauposition beifahrerseitig; für Linkslenker; passender Adapter: A	**2800011306280**	**13062**	27
			REARCTRL; Einbauposition hinten; Fahrzeugausstattung: für Fahrzeuge mit Heckklappe	**2800011519170** **2800011519180**	**51917** **15191**	41 41
			REARCTRL; Einbauposition hinten; Fahrzeugausstattung: für Fahrzeuge mit Hecktüren	**2800011539170** **2800011539180**	**53917** **15391**	51 51
			AQUACTRL 2 SINGLE; Einbauposition beifahrerseitig; für Rechtslenker; passender Adapter: A	**2800011607260** **2800011625270**	**16072** **62527**	55 62
			AQUACTRL 2 SINGLE; Einbauposition fahrerseitig; für Rechtslenker; passender Adapter: A	**2800011607260** **2800011625270**	**16072** **62527**	55 62
1.2 (FC1A)	44 kW	07/98→07/01	AQUACTRL 2 SET; für Linkslenker	**2800011207280**	**12072**	5
			AQUACTRL 2 SINGLE; Einbauposition beifahrerseitig; für Linkslenker; passender Adapter: A	**2800011306280**	**13062**	27
			AQUACTRL 2 SINGLE; Einbauposition fahrerseitig; für Linkslenker; passender Adapter: A	**2800011306280**	**13062**	27
			REARCTRL; Einbauposition hinten; Fahrzeugausstattung: für Fahrzeuge mit Heckklappe	**2800011519180**	**15191**	41
			REARCTRL; Einbauposition hinten; Fahrzeugausstattung: für Fahrzeuge mit Hecktüren	**2800011539180**	**15391**	51
			AQUACTRL 2 SINGLE; Einbauposition beifahrerseitig; für Rechtslenker; passender Adapter: A	**2800011607260**	**16072**	55
			AQUACTRL 2 SINGLE; Einbauposition fahrerseitig; für Rechtslenker; passender Adapter: A	**2800011607260**	**16072**	55
1.2 16V (FC05, FC0W, FC1D, FC1P, FC1K, FC0T)	55 kW	10/01→	AQUACTRL 2 SET; für Linkslenker	**2800011207280**	**12072**	5
			AQUACTRL 2 SINGLE; Einbauposition fahrerseitig; für Linkslenker; passender Adapter: A	**2800011306280**	**13062**	27

→

© 2025 Continental Aftermarket & Services GmbH

RENAULT - KANGOO Express (FC0/1_) 08/97→

Wischblatt

1.2 16V (FC05, FC0W, FC1D, FC1P, FC1K, FC0T)	55 kW	10/01→	AQUACTRL 2 SINGLE; Einbauposition beifahrerseitig; für Linkslenker; passender Adapter: A	**2800011306280**	**13062**	27
			REARCTRL; Einbauposition hinten; Fahrzeugausstattung: für Fahrzeuge mit Heckklappe	**2800011519170**	**51917**	41
				2800011519180	**15191**	41
			REARCTRL; Einbauposition hinten; Fahrzeugausstattung: für Fahrzeuge mit Hecktüren	**2800011539170**	**53917**	51
				2800011539180	**15391**	51
			AQUACTRL 2 SINGLE; Einbauposition beifahrerseitig; für Rechtslenker; passender Adapter: A	**2800011607260**	**16072**	55
				2800011625270	**62527**	62
			AQUACTRL 2 SINGLE; Einbauposition fahrerseitig; für Rechtslenker; passender Adapter: A	**2800011607260**	**16072**	55
				2800011625270	**62527**	62
1.2 BiFuel	43 kW	07/98→07/01	AQUACTRL 2 SET; für Linkslenker	**2800011207280**	**12072**	5
			AQUACTRL 2 SINGLE; Einbauposition beifahrerseitig; für Linkslenker; passender Adapter: A	**2800011306280**	**13062**	27
			AQUACTRL 2 SINGLE; Einbauposition fahrerseitig; für Linkslenker; passender Adapter: A	**2800011306280**	**13062**	27
			REARCTRL; Einbauposition hinten; Fahrzeugausstattung: für Fahrzeuge mit Heckklappe	**2800011519180**	**15191**	41
			REARCTRL; Einbauposition hinten; Fahrzeugausstattung: für Fahrzeuge mit Hecktüren	**2800011539180**	**15391**	51
			AQUACTRL 2 SINGLE; Einbauposition beifahrerseitig; für Rechtslenker; passender Adapter: A	**2800011607260**	**16072**	55
			AQUACTRL 2 SINGLE; Einbauposition fahrerseitig; für Rechtslenker; passender Adapter: A	**2800011607260**	**16072**	55
1.4 (FC0C, FC0B, FC0H, FC0M)	55 kW	08/97→06/08	AQUACTRL 2 SET; für Linkslenker	**2800011207280**	**12072**	5
1.5 dCi	45 kW	10/05→	AQUACTRL 2 SINGLE; Einbauposition fahrerseitig; für Linkslenker; passender Adapter: A	**2800011306280**	**13062**	27
1.5 dCi (FC07, FC1R)	48 kW	12/01→				
1.5 dCi (FC08, FC09)	60 kW	04/03→	AQUACTRL 2 SINGLE; Einbauposition beifahrerseitig; für Linkslenker; passender Adapter: A	**2800011306280**	**13062**	27
1.5 dCi (FC1E)	50 kW	06/05→				
1.5 dCi (FC1G)	62 kW	06/05→	REARCTRL; Einbauposition hinten; Fahrzeugausstattung: für Fahrzeuge mit Heckklappe	**2800011519170**	**51917**	41
1.5 dCi (FC1R)	42 kW	12/02→		**2800011519180**	**15191**	41
			REARCTRL; Einbauposition hinten; Fahrzeugausstattung: für Fahrzeuge mit Hecktüren	**2800011539170**	**53917**	51
				2800011539180	**15391**	51
			AQUACTRL 2 SINGLE; Einbauposition beifahrerseitig; für Rechtslenker; passender Adapter: A	**2800011607260**	**16072**	55
				2800011625270	**62527**	62
			AQUACTRL 2 SINGLE; Einbauposition fahrerseitig; für Rechtslenker; passender Adapter: A	**2800011607260**	**16072**	55
				2800011625270	**62527**	62
1.6	66 kW	09/99→06/01	AQUACTRL 2 SET; für Linkslenker	**2800011207280**	**12072**	5
			AQUACTRL 2 SINGLE; Einbauposition beifahrerseitig; für Linkslenker; passender Adapter: A	**2800011306280**	**13062**	27
			AQUACTRL 2 SINGLE; Einbauposition fahrerseitig; für Linkslenker; passender Adapter: A	**2800011306280**	**13062**	27
			REARCTRL; Einbauposition hinten; Fahrzeugausstattung: für Fahrzeuge mit Heckklappe	**2800011519180**	**15191**	41
			REARCTRL; Einbauposition hinten; Fahrzeugausstattung: für Fahrzeuge mit Hecktüren	**2800011539180**	**15391**	51
			AQUACTRL 2 SINGLE; Einbauposition beifahrerseitig; für Rechtslenker; passender Adapter: A	**2800011607260**	**16072**	55
			AQUACTRL 2 SINGLE; Einbauposition fahrerseitig; für Rechtslenker; passender Adapter: A	**2800011607260**	**16072**	55
1.6 16V	70 kW	10/01→	AQUACTRL 2 SET; für Linkslenker	**2800011207280**	**12072**	5
1.6 16V 4x4 (FC0L, FC0P, FC0S)	70 kW	10/01→	AQUACTRL 2 SINGLE; Einbauposition fahrerseitig; für Linkslenker; passender Adapter: A	**2800011306280**	**13062**	27
1.6 16V bivalent	60 kW	06/05→	AQUACTRL 2 SINGLE; Einbauposition beifahrerseitig; für Linkslenker; passender Adapter: A	**2800011306280**	**13062**	27
			REARCTRL; Einbauposition hinten; Fahrzeugausstattung: für Fahrzeuge mit Heckklappe	**2800011519170**	**51917**	41
				2800011519180	**15191**	41
			REARCTRL; Einbauposition hinten; Fahrzeugausstattung: für Fahrzeuge mit Hecktüren	**2800011539170**	**53917**	51
				2800011539180	**15391**	51
			AQUACTRL 2 SINGLE; Einbauposition beifahrerseitig; für Rechtslenker; passender Adapter: A	**2800011607260**	**16072**	55
				2800011625270	**62527**	62

→

© 2025 Continental Aftermarket & Services GmbH

RENAULT - KANGOO Express (FC0/1_) 08/97→

Wischblatt

1.6 16V 1.6 16V 4x4 (FC0L, FC0P, FC0S) 1.6 16V bivalent	70 kW 70 kW 60 kW	10/01→ 10/01→ 06/05→	AQUACTRL 2 SINGLE; Einbauposition fahrerseitig; für Rechtslenker; passender Adapter: A	**2800011607260** **2800011625270**	**16072** **62527**	55 62
1.9 D (FC0J)	48 kW	09/99→06/03	AQUACTRL 2 SET; für Linkslenker	**2800011207280**	**12072**	5
			AQUACTRL 2 SINGLE; Einbauposition beifahrerseitig; für Linkslenker; passender Adapter: A	**2800011306280**	**13062**	27
			AQUACTRL 2 SINGLE; Einbauposition fahrerseitig; für Linkslenker; passender Adapter: A	**2800011306280**	**13062**	27
			REARCTRL; Einbauposition hinten; Fahrzeugausstattung: für Fahrzeuge mit Heckklappe	**2800011519180**	**15191**	41
			REARCTRL; Einbauposition hinten; Fahrzeugausstattung: für Fahrzeuge mit Hecktüren	**2800011539180**	**15391**	51
			AQUACTRL 2 SINGLE; Einbauposition beifahrerseitig; für Rechtslenker; passender Adapter: A	**2800011607260**	**16072**	55
			AQUACTRL 2 SINGLE; Einbauposition fahrerseitig; für Rechtslenker; passender Adapter: A	**2800011607260**	**16072**	55
1.9 dCi (FC0V) 1.9 dCi 4x4 (FC0V) 1.9 dCi 4x4 (FC0V) 1.9 dTi (FC0U) D 55 1.9 (FC0D) D 65 1.9 (FC0E, FC02, FC0J, FC0N)	62 kW 59 kW 62 kW 59 kW 40 kW 47 kW	07/03→ 10/01→ 07/03→ 02/00→ 08/97→ 08/97→	AQUACTRL 2 SET; für Linkslenker	**2800011207280**	**12072**	5
			AQUACTRL 2 SINGLE; Einbauposition fahrerseitig; für Linkslenker; passender Adapter: A	**2800011306280**	**13062**	27
			AQUACTRL 2 SINGLE; Einbauposition beifahrerseitig; für Linkslenker; passender Adapter: A	**2800011306280**	**13062**	27
			REARCTRL; Einbauposition hinten; Fahrzeugausstattung: für Fahrzeuge mit Heckklappe	**2800011519170** **2800011519180**	**51917** **15191**	41 41
			REARCTRL; Einbauposition hinten; Fahrzeugausstattung: für Fahrzeuge mit Hecktüren	**2800011539170** **2800011539180**	**53917** **15391**	51 51
			AQUACTRL 2 SINGLE; Einbauposition beifahrerseitig; für Rechtslenker; passender Adapter: A	**2800011607260** **2800011625270**	**16072** **62527**	55 62
			AQUACTRL 2 SINGLE; Einbauposition fahrerseitig; für Rechtslenker; passender Adapter: A	**2800011607260** **2800011625270**	**16072** **62527**	55 62

RENAULT - KANGOO Express (FW0/1_) 02/08→

Wischblatt

1.2 TCe 115 (FW02, FW14) 1.5 dCi 105 (FW0F) 1.5 dCi 110 (FW06, FW12) 1.5 dCi 110 (FW0C, FW0H)	84 kW 76 kW 81 kW 80 kW	07/13→ 02/08→ 09/13→ 09/10→	AQUACTRL 2 SINGLE; Einbauposition beifahrerseitig; für Linkslenker; passender Adapter: F; Montageart: Bajonett	**2800011309280**	**13092**	28
			AQUACTRL 2 SINGLE; Einbauposition fahrerseitig; für Linkslenker; passender Adapter: A; Befestigungsart: Hakenbefestigung	**2800011309280**	**13092**	28
			AQUACTRL 2 SINGLE; Einbauposition beifahrerseitig; für Linkslenker; passender Adapter: A; Befestigungsart: Hakenbefestigung	**2800011309280**	**13092**	28
			AQUACTRL 2 SINGLE; Einbauposition fahrerseitig; für Linkslenker; passender Adapter: F; Montageart: Bajonett	**2800011312280**	**13122**	29
			REARCTRL; Einbauposition hinten; Fahrzeugausstattung: für Fahrzeuge mit Heckklappe	**2800011517170** **2800011517180**	**51717** **15171**	40 40
			REARCTRL; Einbauposition hinten; Fahrzeugausstattung: für Fahrzeuge mit Hecktüren	**2800011539170** **2800011539180**	**53917** **15391**	51 51
			AQUACTRL 2 SINGLE; Einbauposition beifahrerseitig; Montageart: Bajonett; für Rechtslenker; passender Adapter: F	**2800011608260** **2800011626270**	**16082** **62627**	55 62
			AQUACTRL 2 SINGLE; Einbauposition beifahrerseitig; für Rechtslenker; passender Adapter: A	**2800011610260** **2800011610270**	**16102** **61027**	56 56
			AQUACTRL 2 SINGLE; Einbauposition fahrerseitig; für Rechtslenker; passender Adapter: A	**2800011610260** **2800011610270**	**16102** **61027**	56 56
			AQUACTRL 2 SINGLE; Einbauposition fahrerseitig; Montageart: Bajonett; für Rechtslenker; passender Adapter: F	**2800011610260** **2800011610270**	**16102** **61027**	56 56
1.5 dCi 115 (FW17)	85 kW	10/19→	AQUACTRL 2 SINGLE; Einbauposition beifahrerseitig; für Linkslenker; passender Adapter: F; Montageart: Bajonett	**2800011309280**	**13092**	28

→

© 2025 Continental Aftermarket & Services GmbH

RENAULT - KANGOO Express (FW0/1_) 02/08→

Wischblatt

1.5 dCi 115 (FW17)	85 kW	10/19→	AQUACTRL 2 SINGLE; Einbauposition fahrerseitig; für Linkslenker; passender Adapter: A; Befestigungsart: Hakenbefestigung	**2800011309280**	**13092**	28
			AQUACTRL 2 SINGLE; Einbauposition beifahrerseitig; für Linkslenker; passender Adapter: A; Befestigungsart: Hakenbefestigung	**2800011309280**	**13092**	28
			AQUACTRL 2 SINGLE; Einbauposition fahrerseitig; für Linkslenker; passender Adapter: F; Montageart: Bajonett	**2800011312280**	**13122**	29
			REARCTRL; Einbauposition hinten; Fahrzeugausstattung: für Fahrzeuge mit Heckklappe	**2800011517180**	**15171**	40
			REARCTRL; Einbauposition hinten; Fahrzeugausstattung: für Fahrzeuge mit Hecktüren	**2800011539180**	**15391**	51
			AQUACTRL 2 SINGLE; Einbauposition beifahrerseitig; Montageart: Bajonett; für Rechtslenker; passender Adapter: F	**2800011608260**	**16082**	55
			AQUACTRL 2 SINGLE; Einbauposition fahrerseitig; für Rechtslenker; passender Adapter: A	**2800011610260**	**16102**	56
			AQUACTRL 2 SINGLE; Einbauposition beifahrerseitig; für Rechtslenker; passender Adapter: A	**2800011610260**	**16102**	56
			AQUACTRL 2 SINGLE; Einbauposition fahrerseitig; Montageart: Bajonett; für Rechtslenker; passender Adapter: F	**2800011610260**	**16102**	56
1.5 dCi 70 (FW0A, KW0V) 1.5 dCi 75 (FW07, FW10, FW04)	50 kW 55 kW	02/08→ 09/10→	AQUACTRL 2 SINGLE; Einbauposition beifahrerseitig; für Linkslenker; passender Adapter: F; Montageart: Bajonett	**2800011309280**	**13092**	28
			AQUACTRL 2 SINGLE; Einbauposition fahrerseitig; für Linkslenker; passender Adapter: A; Befestigungsart: Hakenbefestigung	**2800011309280**	**13092**	28
			AQUACTRL 2 SINGLE; Einbauposition beifahrerseitig; für Linkslenker; passender Adapter: A; Befestigungsart: Hakenbefestigung	**2800011309280**	**13092**	28
			AQUACTRL 2 SINGLE; Einbauposition fahrerseitig; für Linkslenker; passender Adapter: F; Montageart: Bajonett	**2800011312280**	**13122**	29
			REARCTRL; Einbauposition hinten; Fahrzeugausstattung: für Fahrzeuge mit Heckklappe	**2800011517170** **2800011517180**	**51717** **15171**	40 40
			REARCTRL; Einbauposition hinten; Fahrzeugausstattung: für Fahrzeuge mit Hecktüren	**2800011539170** **2800011539180**	**53917** **15391**	51 51
			AQUACTRL 2 SINGLE; Einbauposition beifahrerseitig; Montageart: Bajonett; für Rechtslenker; passender Adapter: F	**2800011608260** **2800011626270**	**16082** **62627**	55 62
			AQUACTRL 2 SINGLE; Einbauposition beifahrerseitig; für Rechtslenker; passender Adapter: A	**2800011610260** **2800011610270**	**16102** **61027**	56 56
			AQUACTRL 2 SINGLE; Einbauposition fahrerseitig; für Rechtslenker; passender Adapter: A	**2800011610260** **2800011610270**	**16102** **61027**	56 56
			AQUACTRL 2 SINGLE; Einbauposition fahrerseitig; Montageart: Bajonett; für Rechtslenker; passender Adapter: F	**2800011610260** **2800011610270**	**16102** **61027**	56 56
1.5 dCi 80 (FW15)	59 kW	10/19→	AQUACTRL 2 SINGLE; Einbauposition beifahrerseitig; für Linkslenker; passender Adapter: F; Montageart: Bajonett	**2800011309280**	**13092**	28
			AQUACTRL 2 SINGLE; Einbauposition fahrerseitig; für Linkslenker; passender Adapter: A; Befestigungsart: Hakenbefestigung	**2800011309280**	**13092**	28
			AQUACTRL 2 SINGLE; Einbauposition beifahrerseitig; für Linkslenker; passender Adapter: A; Befestigungsart: Hakenbefestigung	**2800011309280**	**13092**	28
			AQUACTRL 2 SINGLE; Einbauposition fahrerseitig; für Linkslenker; passender Adapter: F; Montageart: Bajonett	**2800011312280**	**13122**	29
			REARCTRL; Einbauposition hinten; Fahrzeugausstattung: für Fahrzeuge mit Heckklappe	**2800011517180**	**15171**	40

→

© 2025 Continental Aftermarket & Services GmbH

RENAULT - KANGOO Express (FW0/1_) 02/08→

Wischblatt

1.5 dCi 80 (FW15)	59 kW	10/19→	REARCTRL; Einbauposition hinten; Fahrzeugausstattung: für Fahrzeuge mit Hecktüren	**2800011539180**	**15391**	51
			AQUACTRL 2 SINGLE; Einbauposition beifahrerseitig; Montageart: Bajonett; für Rechtslenker; passender Adapter: F	**2800011608260**	**16082**	55
			AQUACTRL 2 SINGLE; Einbauposition fahrerseitig; für Rechtslenker; passender Adapter: A	**2800011610260**	**16102**	56
			AQUACTRL 2 SINGLE; Einbauposition beifahrerseitig; für Rechtslenker; passender Adapter: A	**2800011610260**	**16102**	56
			AQUACTRL 2 SINGLE; Einbauposition fahrerseitig; Montageart: Bajonett; für Rechtslenker; passender Adapter: F	**2800011610260**	**16102**	56
1.5 dCi 85 (FW0K, FW0L, FW0B) 1.5 dCi 90 (FW0G, FW05, FW08, FW11)	63 kW 66 kW	02/08→ 06/09→	AQUACTRL 2 SINGLE; Einbauposition beifahrerseitig; für Linkslenker; passender Adapter: F; Montageart: Bajonett	**2800011309280**	**13092**	28
			AQUACTRL 2 SINGLE; Einbauposition fahrerseitig; für Linkslenker; passender Adapter: A; Befestigungsart: Hakenbefestigung	**2800011309280**	**13092**	28
			AQUACTRL 2 SINGLE; Einbauposition beifahrerseitig; für Linkslenker; passender Adapter: A; Befestigungsart: Hakenbefestigung	**2800011309280**	**13092**	28
			AQUACTRL 2 SINGLE; Einbauposition fahrerseitig; für Linkslenker; passender Adapter: F; Montageart: Bajonett	**2800011312280**	**13122**	29
			REARCTRL; Einbauposition hinten; Fahrzeugausstattung: für Fahrzeuge mit Heckklappe	**2800011517170** **2800011517180**	**51717** **15171**	40 40
			REARCTRL; Einbauposition hinten; Fahrzeugausstattung: für Fahrzeuge mit Hecktüren	**2800011539170** **2800011539180**	**53917** **15391**	51 51
			AQUACTRL 2 SINGLE; Einbauposition beifahrerseitig; Montageart: Bajonett; für Rechtslenker; passender Adapter: F	**2800011608260** **2800011626270**	**16082** **62627**	55 62
			AQUACTRL 2 SINGLE; Einbauposition beifahrerseitig; für Rechtslenker; passender Adapter: A	**2800011610260** **2800011610270**	**16102** **61027**	56 56
			AQUACTRL 2 SINGLE; Einbauposition fahrerseitig; für Rechtslenker; passender Adapter: A	**2800011610260** **2800011610270**	**16102** **61027**	56 56
			AQUACTRL 2 SINGLE; Einbauposition fahrerseitig; Montageart: Bajonett; für Rechtslenker; passender Adapter: F	**2800011610260** **2800011610270**	**16102** **61027**	56 56

© 2025 Continental Aftermarket & Services GmbH

RENAULT - KANGOO Express (FW0/1_) 02/08→

Wischblatt

1.5 dCi 90 (FW18) 1.5 dCi 95 (FW16)	67 kW 70 kW	08/17→ 10/19→	AQUACTRL 2 SINGLE; Einbauposition beifahrerseitig; für Linkslenker; passender Adapter: F; Montageart: Bajonett	**2800011309280**	**13092**	28
			AQUACTRL 2 SINGLE; Einbauposition fahrerseitig; für Linkslenker; passender Adapter: A; Befestigungsart: Hakenbefestigung	**2800011309280**	**13092**	28
			AQUACTRL 2 SINGLE; Einbauposition beifahrerseitig; für Linkslenker; passender Adapter: A; Befestigungsart: Hakenbefestigung	**2800011309280**	**13092**	28
			AQUACTRL 2 SINGLE; Einbauposition fahrerseitig; für Linkslenker; passender Adapter: F; Montageart: Bajonett	**2800011312280**	**13122**	29
			REARCTRL; Einbauposition hinten; Fahrzeugausstattung: für Fahrzeuge mit Heckklappe	**2800011517180**	**15171**	40
			REARCTRL; Einbauposition hinten; Fahrzeugausstattung: für Fahrzeuge mit Hecktüren	**2800011539180**	**15391**	51
			AQUACTRL 2 SINGLE; Einbauposition beifahrerseitig; Montageart: Bajonett; für Rechtslenker; passender Adapter: F	**2800011608260**	**16082**	55
			AQUACTRL 2 SINGLE; Einbauposition fahrerseitig; für Rechtslenker; passender Adapter: A	**2800011610260**	**16102**	56
			AQUACTRL 2 SINGLE; Einbauposition beifahrerseitig; für Rechtslenker; passender Adapter: A	**2800011610260**	**16102**	56
			AQUACTRL 2 SINGLE; Einbauposition fahrerseitig; Montageart: Bajonett; für Rechtslenker; passender Adapter: F	**2800011610260**	**16102**	56
1.6 (FW00, FW0E, FW0N, FW0P, FW0Y) 1.6 16V (FW03, FW09, FW0D, FW0U, FW0W, FW13)	64 kW 78 kW	02/08→ 02/08→	AQUACTRL 2 SINGLE; Einbauposition beifahrerseitig; für Linkslenker; passender Adapter: F; Montageart: Bajonett	**2800011309280**	**13092**	28
			AQUACTRL 2 SINGLE; Einbauposition fahrerseitig; für Linkslenker; passender Adapter: A; Befestigungsart: Hakenbefestigung	**2800011309280**	**13092**	28
			AQUACTRL 2 SINGLE; Einbauposition beifahrerseitig; für Linkslenker; passender Adapter: A; Befestigungsart: Hakenbefestigung	**2800011309280**	**13092**	28
			AQUACTRL 2 SINGLE; Einbauposition fahrerseitig; für Linkslenker; passender Adapter: F; Montageart: Bajonett	**2800011312280**	**13122**	29
			REARCTRL; Einbauposition hinten; Fahrzeugausstattung: für Fahrzeuge mit Heckklappe	**2800011517170** **2800011517180**	**51717** **15171**	40 40
			REARCTRL; Einbauposition hinten; Fahrzeugausstattung: für Fahrzeuge mit Hecktüren	**2800011539170** **2800011539180**	**53917** **15391**	51 51
			AQUACTRL 2 SINGLE; Einbauposition beifahrerseitig; Montageart: Bajonett; für Rechtslenker; passender Adapter: F	**2800011608260** **2800011626270**	**16082** **62627**	55 62
			AQUACTRL 2 SINGLE; Einbauposition beifahrerseitig; für Rechtslenker; passender Adapter: A	**2800011610260** **2800011610270**	**16102** **61027**	56 56
			AQUACTRL 2 SINGLE; Einbauposition fahrerseitig; für Rechtslenker; passender Adapter: A	**2800011610260** **2800011610270**	**16102** **61027**	56 56
			AQUACTRL 2 SINGLE; Einbauposition fahrerseitig; Montageart: Bajonett; für Rechtslenker; passender Adapter: F	**2800011610260** **2800011610270**	**16102** **61027**	56 56

© 2025 Continental Aftermarket & Services GmbH

RENAULT - KANGOO Express (FW0/1_) 02/08→

Wischblatt

1.6 16V FLEX (FW01)	78 kW	02/08→	AQUACTRL 2 SINGLE; Einbauposition beifahrerseitig; für Linkslenker; passender Adapter: F; Montageart: Bajonett	**2800011309280**	**13092**	28
			AQUACTRL 2 SINGLE; Einbauposition fahrerseitig; für Linkslenker; passender Adapter: A; Befestigungsart: Hakenbefestigung	**2800011309280**	**13092**	28
			AQUACTRL 2 SINGLE; Einbauposition beifahrerseitig; für Linkslenker; passender Adapter: A; Befestigungsart: Hakenbefestigung	**2800011309280**	**13092**	28
			AQUACTRL 2 SINGLE; Einbauposition fahrerseitig; für Linkslenker; passender Adapter: F; Montageart: Bajonett	**2800011312280**	**13122**	29
			REARCTRL; Einbauposition hinten; Fahrzeugausstattung: für Fahrzeuge mit Heckklappe	**2800011517180**	**15171**	40
			REARCTRL; Einbauposition hinten; Fahrzeugausstattung: für Fahrzeuge mit Hecktüren	**2800011539180**	**15391**	51
			AQUACTRL 2 SINGLE; Einbauposition beifahrerseitig; Montageart: Bajonett; für Rechtslenker; passender Adapter: F	**2800011608260**	**16082**	55
			AQUACTRL 2 SINGLE; Einbauposition fahrerseitig; für Rechtslenker; passender Adapter: A	**2800011610260**	**16102**	56
			AQUACTRL 2 SINGLE; Einbauposition beifahrerseitig; für Rechtslenker; passender Adapter: A	**2800011610260**	**16102**	56
			AQUACTRL 2 SINGLE; Einbauposition fahrerseitig; Montageart: Bajonett; für Rechtslenker; passender Adapter: F	**2800011610260**	**16102**	56
1.6 16V LPG (FW03, FW09, FW0W) Z.E. (FW0Z, FW1Z)	78 kW 44 kW	02/08→ 10/11→	AQUACTRL 2 SINGLE; Einbauposition beifahrerseitig; für Linkslenker; passender Adapter: F; Montageart: Bajonett	**2800011309280**	**13092**	28
			AQUACTRL 2 SINGLE; Einbauposition fahrerseitig; für Linkslenker; passender Adapter: A; Befestigungsart: Hakenbefestigung	**2800011309280**	**13092**	28
			AQUACTRL 2 SINGLE; Einbauposition beifahrerseitig; für Linkslenker; passender Adapter: A; Befestigungsart: Hakenbefestigung	**2800011309280**	**13092**	28
			AQUACTRL 2 SINGLE; Einbauposition fahrerseitig; für Linkslenker; passender Adapter: F; Montageart: Bajonett	**2800011312280**	**13122**	29
			REARCTRL; Einbauposition hinten; Fahrzeugausstattung: für Fahrzeuge mit Heckklappe	**2800011517170** **2800011517180**	**51717** **15171**	40 40
			REARCTRL; Einbauposition hinten; Fahrzeugausstattung: für Fahrzeuge mit Hecktüren	**2800011539170** **2800011539180**	**53917** **15391**	51 51
			AQUACTRL 2 SINGLE; Einbauposition beifahrerseitig; Montageart: Bajonett; für Rechtslenker; passender Adapter: F	**2800011608260** **2800011626270**	**16082** **62627**	55 62
			AQUACTRL 2 SINGLE; Einbauposition beifahrerseitig; für Rechtslenker; passender Adapter: A	**2800011610260** **2800011610270**	**16102** **61027**	56 56
			AQUACTRL 2 SINGLE; Einbauposition fahrerseitig; für Rechtslenker; passender Adapter: A	**2800011610260** **2800011610270**	**16102** **61027**	56 56
			AQUACTRL 2 SINGLE; Einbauposition fahrerseitig; Montageart: Bajonett; für Rechtslenker; passender Adapter: F	**2800011610260** **2800011610270**	**16102** **61027**	56 56

RENAULT - KAPTUR (H5_) 03/16→

Wischblatt

1.3 TCe 150 (H5M3) 1.3 TCe 150 4x4 (H5M3) 1.6 2.0 4WD	110 kW 110 kW 84 kW 105 kW	10/21→ 10/21→ 03/16→ 03/16→	AQUACTRL 2 SINGLE; Einbauposition beifahrerseitig; passender Adapter: F; Montageart: Bajonett; für Rechtslenker	**2800011600260**	**16002**	52
			AQUACTRL 2 SINGLE; Einbauposition fahrerseitig; passender Adapter: F; Montageart: Bajonett; für Rechtslenker	**2800011616260**	**16162**	58

© 2025 Continental Aftermarket & Services GmbH

RENAULT - KOLEOS I (HY_) 09/08→

Wischblatt

2.0	103 kW	08/13→	AQUACTRL 2 SET; für Linkslenker	**2800011272280**	**12722**	23
			AQUACTRL 2 SINGLE; Einbauposition beifahrerseitig; für Linkslenker; passender Adapter: B	**2800011305280**	**13052**	27
			AQUACTRL 2 SINGLE; Einbauposition fahrerseitig; für Linkslenker; passender Adapter: B	**2800011312280**	**13122**	29
			AQUACTRL 2 SINGLE; Einbauposition beifahrerseitig; für Rechtslenker; passender Adapter: B	**2800011606260**	**16062**	54
			AQUACTRL 2 SINGLE; Einbauposition fahrerseitig; für Rechtslenker; passender Adapter: B	**2800011614260**	**16142**	58
2.0 dCi 2.0 dCi (HYOK)	127 kW 110 kW	07/13→ 09/08→	AQUACTRL 2 SET; für Linkslenker	**2800011272280**	**12722**	23
			AQUACTRL 2 SINGLE; Einbauposition beifahrerseitig; für Linkslenker; passender Adapter: B	**2800011305280**	**13052**	27
			AQUACTRL 2 SINGLE; Einbauposition fahrerseitig; für Linkslenker; passender Adapter: B	**2800011312280**	**13122**	29
			AQUACTRL 2 SINGLE; Einbauposition beifahrerseitig; für Rechtslenker; passender Adapter: B	**2800011606260** **2800011606270**	**16062** **60627**	54 54
			AQUACTRL 2 SINGLE; Einbauposition fahrerseitig; für Rechtslenker; passender Adapter: B	**2800011614260** **2800011628270**	**16142** **62827**	58 63
2.0 dCi 4x4	130 kW	09/08→03/13	AQUACTRL 2 SET; für Linkslenker	**2800011272280**	**12722**	23
			AQUACTRL 2 SINGLE; Einbauposition beifahrerseitig; für Linkslenker; passender Adapter: B	**2800011305280**	**13052**	27
			AQUACTRL 2 SINGLE; Einbauposition fahrerseitig; für Linkslenker; passender Adapter: B	**2800011312280**	**13122**	29
			AQUACTRL 2 SINGLE; Einbauposition beifahrerseitig; für Rechtslenker; passender Adapter: B	**2800011606260**	**16062**	54
			AQUACTRL 2 SINGLE; Einbauposition fahrerseitig; für Rechtslenker; passender Adapter: B	**2800011614260**	**16142**	58
2.0 dCi 4x4 (HYOB) 2.0 dCi 4x4 (HYOK) 2.5 (HYOC, HYON) 2.5 4x4 (HYOC, HYON)	127 kW 110 kW 126 kW 126 kW	09/08→ 09/08→ 09/08→ 09/08→	AQUACTRL 2 SET; für Linkslenker	**2800011272280**	**12722**	23
			AQUACTRL 2 SINGLE; Einbauposition beifahrerseitig; für Linkslenker; passender Adapter: B	**2800011305280**	**13052**	27
			AQUACTRL 2 SINGLE; Einbauposition fahrerseitig; für Linkslenker; passender Adapter: B	**2800011312280**	**13122**	29
			AQUACTRL 2 SINGLE; Einbauposition beifahrerseitig; für Rechtslenker; passender Adapter: B	**2800011606260** **2800011606270**	**16062** **60627**	54 54
			AQUACTRL 2 SINGLE; Einbauposition fahrerseitig; für Rechtslenker; passender Adapter: B	**2800011614260** **2800011628270**	**16142** **62827**	58 63

RENAULT - KOLEOS II (HC_) 04/16→

Wischblatt

1.3 TCe 160 (HCN2) 1.6 dCi 130 1.7 BLUE dCi 150 (HCA7) 2.0 BLUE DCI 185 (HCAN) 2.0 BLUE DCI 185 4WD (HCAN) 2.0 BLUE dCi 190 4WD (HCAN) 2.0 dCi 175 (HCAK) 2.0 dCi 175 4WD 2.0 TCe	116 kW 96 kW 110 kW 135 kW 135 kW 140 kW 130 kW 130 kW 107 kW	07/20→ 04/16→ 06/19→ 01/20→ 01/20→ 06/19→ 04/16→ 04/16→ 04/16→	AQUACTRL 2 SET; für Linkslenker; Ergänzungsartikel/Ergänzende Info 2: Maß abweichend vom Original	**2800011221280**	**12212**	9
			AQUACTRL 2 SINGLE; für Linkslenker; Einbauposition beifahrerseitig; passender Adapter: A	**2800011303280**	**13032**	26
			AQUACTRL 2 SINGLE; für Linkslenker; Einbauposition fahrerseitig; passender Adapter: A	**2800011314280**	**13142**	30
			REARCTRL; Einbauposition hinten	**2800011500180**	**15001**	32
			AQUACTRL 2 SINGLE; Einbauposition beifahrerseitig; für Rechtslenker; passender Adapter: A	**2800011602260**	**16022**	53
			AQUACTRL 2 SINGLE; Einbauposition fahrerseitig; für Rechtslenker; passender Adapter: A	**2800011616260**	**16162**	58
2.5 Sce	126 kW	04/16→	AQUACTRL 2 SET; für Linkslenker; Ergänzungsartikel/Ergänzende Info 2: Maß abweichend vom Original	**2800011221280**	**12212**	9
			AQUACTRL 2 SINGLE; für Linkslenker; Einbauposition beifahrerseitig; passender Adapter: A	**2800011303280**	**13032**	26
			AQUACTRL 2 SINGLE; für Linkslenker; Einbauposition fahrerseitig; passender Adapter: A	**2800011314280**	**13142**	30
			REARCTRL; Einbauposition hinten	**2800011500170** **2800011500180**	**50017** **15001**	32 32
			AQUACTRL 2 SINGLE; Einbauposition beifahrerseitig; für Rechtslenker; passender Adapter: A	**2800011623270**	**62327**	61

→

© 2025 Continental Aftermarket & Services GmbH

RENAULT - KOLEOS II (HC_) 04/16→

Wischblatt

2.5 Sce	126 kW	04/16→	AQUACTRL 2 SINGLE; Einbauposition fahrerseitig; für Rechtslenker; passender Adapter: A	**2800011630270**	**63027**	63
2.5 Sce 4WD	126 kW	04/16→	AQUACTRL 2 SET; für Linkslenker; Ergänzungsartikel/Ergänzende Info 2: Maß abweichend vom Original	**2800011221280**	**12212**	9
			AQUACTRL 2 SINGLE; für Linkslenker; Einbauposition beifahrerseitig; passender Adapter: A	**2800011303280**	**13032**	26
			AQUACTRL 2 SINGLE; für Linkslenker; Einbauposition fahrerseitig; passender Adapter: A	**2800011314280**	**13142**	30
			REARCTRL; Einbauposition hinten	**2800011500170** **2800011500180**	**50017** **15001**	32 32
			AQUACTRL 2 SINGLE; Einbauposition beifahrerseitig; für Rechtslenker; passender Adapter: A	**2800011602260** **2800011623270**	**16022** **62327**	53 61
			AQUACTRL 2 SINGLE; Einbauposition fahrerseitig; für Rechtslenker; passender Adapter: A	**2800011616260** **2800011630270**	**16162** **63027**	58 63

RENAULT - LAGUNA I (B56_, 556_) 11/93→08/02

Wischblatt

1.6 16V (B568, B561) 1.8	79 kW 69 kW	11/97→03/01 06/95→02/01	AQUACTRL 2 SET; für Linkslenker	**2800011209280**	**12092**	5
			AQUACTRL 2 SINGLE; Einbauposition beifahrerseitig; für Linkslenker; passender Adapter: A	**2800011304280**	**13042**	26
			AQUACTRL 2 SINGLE; Einbauposition fahrerseitig; für Linkslenker; passender Adapter: A	**2800011312280**	**13122**	29
			AQUACTRL 2 SINGLE; Einbauposition beifahrerseitig; für Rechtslenker; passender Adapter: A	**2800011624270**	**62427**	61
			AQUACTRL 2 SINGLE; Einbauposition fahrerseitig; für Rechtslenker; passender Adapter: A	**2800011628270**	**62827**	63
1.8	70 kW	06/95→06/98	AQUACTRL 2 SET; für Linkslenker	**2800011209280**	**12092**	5
			AQUACTRL 2 SINGLE; Einbauposition beifahrerseitig; für Linkslenker; passender Adapter: A	**2800011304280**	**13042**	26
			AQUACTRL 2 SINGLE; Einbauposition fahrerseitig; für Linkslenker; passender Adapter: A	**2800011312280**	**13122**	29
1.8 (B56A/B) 1.8 (B56S/T/O) 1.8 (B56Z) 1.8 16V (B563, B564)	66 kW 66 kW 69 kW 88 kW	11/93→03/01 08/95→03/01 08/95→03/01 04/98→03/01	AQUACTRL 2 SET; für Linkslenker	**2800011209280**	**12092**	5
			AQUACTRL 2 SINGLE; Einbauposition beifahrerseitig; für Linkslenker; passender Adapter: A	**2800011304280**	**13042**	26
			AQUACTRL 2 SINGLE; Einbauposition fahrerseitig; für Linkslenker; passender Adapter: A	**2800011312280**	**13122**	29
			AQUACTRL 2 SINGLE; Einbauposition beifahrerseitig; für Rechtslenker; passender Adapter: A	**2800011624270**	**62427**	61
			AQUACTRL 2 SINGLE; Einbauposition fahrerseitig; für Rechtslenker; passender Adapter: A	**2800011628270**	**62827**	63
1.9 dCi (B56W) 1.9 dTi (B56J)	79 kW 72 kW	09/99→03/01 10/97→03/01	AQUACTRL 2 SET; für Linkslenker	**2800011209280**	**12092**	5
			AQUACTRL 2 SINGLE; Einbauposition beifahrerseitig; für Linkslenker; passender Adapter: A	**2800011304280**	**13042**	26
			AQUACTRL 2 SINGLE; Einbauposition fahrerseitig; für Linkslenker; passender Adapter: A	**2800011312280**	**13122**	29
2.0 2.0 2.0 2.0 (556A) 2.0 (B56C/H/N)	80 kW 84 kW 103 kW 102 kW 83 kW	03/99→03/01 06/95→02/01 06/95→02/01 09/99→02/01 11/93→03/01	AQUACTRL 2 SET; für Linkslenker	**2800011209280**	**12092**	5
			AQUACTRL 2 SINGLE; Einbauposition beifahrerseitig; für Linkslenker; passender Adapter: A	**2800011304280**	**13042**	26
			AQUACTRL 2 SINGLE; Einbauposition fahrerseitig; für Linkslenker; passender Adapter: A	**2800011312280**	**13122**	29
			AQUACTRL 2 SINGLE; Einbauposition beifahrerseitig; für Rechtslenker; passender Adapter: A	**2800011624270**	**62427**	61
			AQUACTRL 2 SINGLE; Einbauposition fahrerseitig; für Rechtslenker; passender Adapter: A	**2800011628270**	**62827**	63
2.0 16V (556A/B) 2.0 16V (B56D, B56M) 2.2 D (B56F/2) 2.2 dT (B569)	103 kW 102 kW 61 kW 83 kW	09/99→03/01 06/95→03/01 11/93→03/01 03/96→03/01	AQUACTRL 2 SET; für Linkslenker	**2800011209280**	**12092**	5
			AQUACTRL 2 SINGLE; Einbauposition beifahrerseitig; für Linkslenker; passender Adapter: A	**2800011304280**	**13042**	26
			AQUACTRL 2 SINGLE; Einbauposition fahrerseitig; für Linkslenker; passender Adapter: A	**2800011312280**	**13122**	29

© 2025 Continental Aftermarket & Services GmbH

RENAULT - LAGUNA I (B56_, 556_) 11/93→08/02

Wischblatt

3.0 (B56E, B565, B56R) 3.0 24V (B56V)	123 kW 140 kW	11/93→03/01 03/97→03/01	AQUACTRL 2 SET; für Linkslenker	**2800011209280**	**12092**	5
			AQUACTRL 2 SINGLE; Einbauposition beifahrerseitig; für Linkslenker; passender Adapter: A	**2800011304280**	**13042**	26
			AQUACTRL 2 SINGLE; Einbauposition fahrerseitig; für Linkslenker; passender Adapter: A	**2800011312280**	**13122**	29
			AQUACTRL 2 SINGLE; Einbauposition beifahrerseitig; für Rechtslenker; passender Adapter: A	**2800011624270**	**62427**	61
			AQUACTRL 2 SINGLE; Einbauposition fahrerseitig; für Rechtslenker; passender Adapter: A	**2800011628270**	**62827**	63

RENAULT - LAGUNA I Grandtour (K56_) 09/95→08/02

Wischblatt

1.6 16V (K568)	79 kW	11/97→03/01	AQUACTRL 2 SET; für Linkslenker	**2800011209280**	**12092**	5
			AQUACTRL 2 SINGLE; Einbauposition beifahrerseitig; für Linkslenker; passender Adapter: A	**2800011304280**	**13042**	26
			AQUACTRL 2 SINGLE; Einbauposition fahrerseitig; für Linkslenker; passender Adapter: A	**2800011312280**	**13122**	29
			AQUACTRL 2 SINGLE; Einbauposition beifahrerseitig; für Rechtslenker; passender Adapter: A	**2800011624270**	**62427**	61
			AQUACTRL 2 SINGLE; Einbauposition fahrerseitig; für Rechtslenker; passender Adapter: A	**2800011628270**	**62827**	63
1.8 (K56S/T/O)	66 kW	09/95→03/01	AQUACTRL 2 SET; für Linkslenker	**2800011209280**	**12092**	5
			AQUACTRL 2 SINGLE; Einbauposition beifahrerseitig; für Linkslenker; passender Adapter: A	**2800011304280**	**13042**	26
			AQUACTRL 2 SINGLE; Einbauposition fahrerseitig; für Linkslenker; passender Adapter: A	**2800011312280**	**13122**	29
1.8 (K56Z) 1.8 16V (K563, K564)	69 kW 88 kW	09/95→03/01 04/98→03/01	AQUACTRL 2 SET; für Linkslenker	**2800011209280**	**12092**	5
			AQUACTRL 2 SINGLE; Einbauposition beifahrerseitig; für Linkslenker; passender Adapter: A	**2800011304280**	**13042**	26
			AQUACTRL 2 SINGLE; Einbauposition fahrerseitig; für Linkslenker; passender Adapter: A	**2800011312280**	**13122**	29
			AQUACTRL 2 SINGLE; Einbauposition beifahrerseitig; für Rechtslenker; passender Adapter: A	**2800011624270**	**62427**	61
			AQUACTRL 2 SINGLE; Einbauposition fahrerseitig; für Rechtslenker; passender Adapter: A	**2800011628270**	**62827**	63
1.9 dCi (K56W) 1.9 dTi (K56J)	79 kW 72 kW	09/99→03/01 10/97→03/01	AQUACTRL 2 SET; für Linkslenker	**2800011209280**	**12092**	5
			AQUACTRL 2 SINGLE; Einbauposition beifahrerseitig; für Linkslenker; passender Adapter: A	**2800011304280**	**13042**	26
			AQUACTRL 2 SINGLE; Einbauposition fahrerseitig; für Linkslenker; passender Adapter: A	**2800011312280**	**13122**	29
2.0 2.0 (K56C/H) 2.0 16V (A56A/B) 2.0 16V (K56D, K56M)	84 kW 83 kW 103 kW 102 kW	10/98→01/01 09/95→03/01 09/99→03/01 09/95→03/01	AQUACTRL 2 SET; für Linkslenker	**2800011209280**	**12092**	5
			AQUACTRL 2 SINGLE; Einbauposition beifahrerseitig; für Linkslenker; passender Adapter: A	**2800011304280**	**13042**	26
			AQUACTRL 2 SINGLE; Einbauposition fahrerseitig; für Linkslenker; passender Adapter: A	**2800011312280**	**13122**	29
			AQUACTRL 2 SINGLE; Einbauposition beifahrerseitig; für Rechtslenker; passender Adapter: A	**2800011624270**	**62427**	61
			AQUACTRL 2 SINGLE; Einbauposition fahrerseitig; für Rechtslenker; passender Adapter: A	**2800011628270**	**62827**	63
2.2 D (K56F/2, S56F) 2.2 dT (K569) 3.0 (K56R, K565) 3.0 24V (K56V)	61 kW 83 kW 123 kW 140 kW	09/95→03/01 03/96→03/01 02/96→03/01 03/97→03/01	AQUACTRL 2 SET; für Linkslenker	**2800011209280**	**12092**	5
			AQUACTRL 2 SINGLE; Einbauposition beifahrerseitig; für Linkslenker; passender Adapter: A	**2800011304280**	**13042**	26
			AQUACTRL 2 SINGLE; Einbauposition fahrerseitig; für Linkslenker; passender Adapter: A	**2800011312280**	**13122**	29

RENAULT - LAGUNA II (BG0/1_) 03/01→12/07

Wischblatt

1.6	76 kW	03/01→05/05	AQUACTRL 2 SINGLE; Einbauposition beifahrerseitig; für Rechtslenker; passender Adapter: A	**2800011607260**	**16072**	55
			AQUACTRL 2 SINGLE; Einbauposition fahrerseitig; für Rechtslenker; passender Adapter: A	**2800011614260**	**16142**	58

© 2025 Continental Aftermarket & Services GmbH

RENAULT - LAGUNA II (BG0/1_) 03/01→12/07

Wischblatt

1.6 16V (BG0A, BG0L) 1.6 16V (BG1G, BG1H)	79 kW 82 kW	03/01→05/05 02/05→08/07	AQUACTRL 2 SINGLE; Einbauposition beifahrerseitig; für Rechtslenker; passender Adapter: A	**2800011607260** **2800011625270**	**16072** **62527**	55 62
			AQUACTRL 2 SINGLE; Einbauposition fahrerseitig; für Rechtslenker; passender Adapter: A	**2800011614260** **2800011628270**	**16142** **62827**	58 63
1.6 LPG	79 kW	03/01→05/05	AQUACTRL 2 SINGLE; Einbauposition beifahrerseitig; für Rechtslenker; passender Adapter: A	**2800011607260**	**16072**	55
			AQUACTRL 2 SINGLE; Einbauposition fahrerseitig; für Rechtslenker; passender Adapter: A	**2800011614260**	**16142**	58
1.8 16V (BG04, BG0B, BG0C, BG0V)	86 kW	03/01→05/05	AQUACTRL 2 SINGLE; Einbauposition beifahrerseitig; für Rechtslenker; passender Adapter: A	**2800011607260** **2800011625270**	**16072** **62527**	55 62
1.8 16V (BG06, BG0J, BG0M)	85 kW	03/01→12/07	AQUACTRL 2 SINGLE; Einbauposition fahrerseitig; für Rechtslenker; passender Adapter: A	**2800011614260** **2800011628270**	**16142** **62827**	58 63
1.8 16V (BG0B, BG0C, BG0J, BG0M, BG0V)	89 kW	03/01→05/05				
1.8 16V (BG0B, BG0M)	88 kW	03/01→09/07				
1.9 dCi	79 kW	03/01→09/07				
1.9 dCi	92 kW	09/05→12/07				
1.9 dCi (BG05)	68 kW	03/04→05/05				
1.9 dCi (BG08, BG0G)	88 kW	03/01→09/07				
1.9 dCI (BG0E)	77 kW	06/01→05/05				
1.9 dCi (BG0R, BG0E)	74 kW	10/01→05/05				
1.9 dCi (BG12)	85 kW	09/05→12/07				
1.9 dCi (BG1A, BG1V)	96 kW	05/05→08/07				
1.9 dCi (BG1A, BG1W, BG0G)	81 kW	01/05→08/07				
2.0 16V (BG00, BG0K, BG0P, BG0W)	99 kW	08/02→12/07				
2.0 16V (BG00, BG0W, BG0K, BG0P)	98 kW	08/02→12/06				
2.0 16V (BG03, BG0Z, BG0T, BG1Y)	125 kW	01/05→09/07				
2.0 16V (BG1Y)	150 kW	01/05→09/07				
2.0 16V IDE (BG0N)	103 kW	04/01→09/07				
2.0 16V Turbo (BG0S, BG1L, BG1M)	120 kW	01/03→03/05				
2.0 dCi (BG14, BG1S)	127 kW	01/06→08/07				
2.0 dCi (BG1T)	110 kW	08/05→08/06				
2.2 dCi	102 kW	05/05→08/07				
2.2 dCi (BG09)	85 kW	04/04→10/05	AQUACTRL 2 SINGLE; Einbauposition beifahrerseitig; für Rechtslenker; passender Adapter: A	**2800011607260**	**16072**	55
			AQUACTRL 2 SINGLE; Einbauposition fahrerseitig; für Rechtslenker; passender Adapter: A	**2800011614260**	**16142**	58
2.2 dCi (BG0F)	110 kW	10/01→08/06	AQUACTRL 2 SINGLE; Einbauposition beifahrerseitig; für Rechtslenker; passender Adapter: A	**2800011607260** **2800011625270**	**16072** **62527**	55 62
			AQUACTRL 2 SINGLE; Einbauposition fahrerseitig; für Rechtslenker; passender Adapter: A	**2800011614260** **2800011628270**	**16142** **62827**	58 63
2.9 V6 24V	155 kW	03/01→08/07	AQUACTRL 2 SINGLE; Einbauposition beifahrerseitig; für Rechtslenker; passender Adapter: A	**2800011607260**	**16072**	55
			AQUACTRL 2 SINGLE; Einbauposition fahrerseitig; für Rechtslenker; passender Adapter: A	**2800011614260**	**16142**	58
3.0 V6 24V (BG01, BG02, BG0D, BG0Y)	152 kW	03/01→08/07	AQUACTRL 2 SINGLE; Einbauposition beifahrerseitig; für Rechtslenker; passender Adapter: A	**2800011607260** **2800011625270**	**16072** **62527**	55 62
			AQUACTRL 2 SINGLE; Einbauposition fahrerseitig; für Rechtslenker; passender Adapter: A	**2800011614260** **2800011628270**	**16142** **62827**	58 63

RENAULT - LAGUNA II Grandtour (KG0/1_) 03/01→12/07

Wischblatt

1.6	76 kW	03/01→10/05	AQUACTRL 2 SINGLE; Einbauposition beifahrerseitig; für Rechtslenker; passender Adapter: A	**2800011607260**	**16072**	55
			AQUACTRL 2 SINGLE; Einbauposition fahrerseitig; für Rechtslenker; passender Adapter: A	**2800011614260**	**16142**	58

© 2025 Continental Aftermarket & Services GmbH

RENAULT - LAGUNA II Grandtour (KG0/1_) 03/01→12/07

Wischblatt

1.6 16V 1.6 16V (KG0A, KG0L)	82 kW 79 kW	02/05→08/07 03/01→12/07	AQUACTRL 2 SINGLE; Einbauposition beifahrerseitig; für Rechtslenker; passender Adapter: A	**2800011607260** **2800011625270**	**16072** **62527**	55 62
			AQUACTRL 2 SINGLE; Einbauposition fahrerseitig; für Rechtslenker; passender Adapter: A	**2800011614260** **2800011628270**	**16142** **62827**	58 63
1.6 Bifuel	79 kW	06/05→12/07	AQUACTRL 2 SINGLE; Einbauposition beifahrerseitig; für Rechtslenker; passender Adapter: A	**2800011607260**	**16072**	55
			AQUACTRL 2 SINGLE; Einbauposition fahrerseitig; für Rechtslenker; passender Adapter: A	**2800011614260**	**16142**	58
1.8 16V 1.8 16V 1.8 16V (KG0B, KG0M) 1.8 16V (KG0J) 1.9 dCi 1.9 dCi 1.9 dCi 1.9 dCi (KG05) 1.9 dCi (KG0E, KG0R) 1.9 dCI (KG0E) 1.9 dCi (KG0G) 1.9 dCi (KG12) 1.9 dCi (KG1A, KG1W, KG0G) 1.9 dCi (KG1V) 2.0 16V (KG00, KG0K, KG0W, KG0P) 2.0 16V (KG00, KG0K, KG0W, KG0P) 2.0 16V (KG03, KG0Z, KG0T, KG1Y) 2.0 16V (KG1Y) 2.0 16V IDE (KG0N) 2.0 16V Turbo (KG0S, KG1L, KG03) 2.0 dCi (KG1S) 2.0 dCi (KG1T)	86 kW 89 kW 88 kW 85 kW 66 kW 79 kW 92 kW 68 kW 74 kW 77 kW 88 kW 85 kW 81 kW 96 kW 98 kW 99 kW 125 kW 150 kW 103 kW 120 kW 127 kW 110 kW	03/01→05/05 03/01→05/05 03/01→05/05 03/01→05/05 08/03→09/07 03/01→12/07 09/05→12/07 03/04→05/05 10/01→05/05 06/01→05/05 03/01→09/07 08/05→09/07 01/05→12/07 05/05→12/07 10/04→09/07 08/02→12/07 01/05→09/07 01/05→09/07 04/01→09/07 01/03→08/05 01/06→12/07 08/05→08/06	AQUACTRL 2 SINGLE; Einbauposition beifahrerseitig; für Rechtslenker; passender Adapter: A	**2800011607260** **2800011625270**	**16072** **62527**	55 62
			AQUACTRL 2 SINGLE; Einbauposition fahrerseitig; für Rechtslenker; passender Adapter: A	**2800011614260** **2800011628270**	**16142** **62827**	58 63
2.2 dCi (KG09)	85 kW	04/04→10/05	AQUACTRL 2 SINGLE; Einbauposition beifahrerseitig; für Rechtslenker; passender Adapter: A	**2800011607260**	**16072**	55
			AQUACTRL 2 SINGLE; Einbauposition fahrerseitig; für Rechtslenker; passender Adapter: A	**2800011614260**	**16142**	58
2.2 dCi (KG0F, KG1N) 2.2 dCi (KG0F)	102 kW 110 kW	05/05→12/07 10/01→08/06	AQUACTRL 2 SINGLE; Einbauposition beifahrerseitig; für Rechtslenker; passender Adapter: A	**2800011607260** **2800011625270**	**16072** **62527**	55 62
			AQUACTRL 2 SINGLE; Einbauposition fahrerseitig; für Rechtslenker; passender Adapter: A	**2800011614260** **2800011628270**	**16142** **62827**	58 63
2.9 V6 24V	155 kW	10/03→12/07	AQUACTRL 2 SINGLE; Einbauposition beifahrerseitig; für Rechtslenker; passender Adapter: A	**2800011607260**	**16072**	55
			AQUACTRL 2 SINGLE; Einbauposition fahrerseitig; für Rechtslenker; passender Adapter: A	**2800011614260**	**16142**	58
3.0 V6 24V (KG0D, KG01)	152 kW	03/01→12/07	AQUACTRL 2 SINGLE; Einbauposition beifahrerseitig; für Rechtslenker; passender Adapter: A	**2800011607260** **2800011625270**	**16072** **62527**	55 62
			AQUACTRL 2 SINGLE; Einbauposition fahrerseitig; für Rechtslenker; passender Adapter: A	**2800011614260** **2800011628270**	**16142** **62827**	58 63

RENAULT - LAGUNA III (BT0/1) 10/07→12/15

Wischblatt

1.5 dCi (BT00, BT0A, BT0T, BT1J)	81 kW	10/07→12/15	AQUACTRL 2 SET; für Linkslenker	**2800011234280**	**12342**	13
1.6 16V (BT04, BT0D, BT0U)	81 kW	10/07→12/15	AQUACTRL 2 SINGLE; Einbauposition beifahrerseitig; für Linkslenker; passender Adapter: F	**2800011302280**	**13022**	26
2.0 16V (BT05, BT0F, BT0W)	103 kW	10/07→12/12	AQUACTRL 2 SINGLE; Einbauposition fahrerseitig; für Linkslenker; passender Adapter: F	**2800011314280**	**13142**	30
2.0 16V Hi-Flex (BT1H, BT1G, BT1K)	103 kW	10/07→12/15	AQUACTRL 2 SINGLE; Einbauposition beifahrerseitig; Montageart: Bajonett; für Rechtslenker; passender Adapter: F	**2800011602260** **2800011623270**	**16022** **62327**	53 61
2.0 16V Turbo	125 kW	10/07→12/15				

→

© 2025 Continental Aftermarket & Services GmbH

RENAULT - LAGUNA III (BT0/1) 10/07→12/15

Wischblatt

2.0 dCi (BT01, BT08, BT09, BT0E, BT0K, BT12, BT1C, BT1D,...	110 kW	10/07→12/15	AQUACTRL 2 SINGLE; Einbauposition fahrerseitig; Montageart: Bajonett; für Rechtslenker; passender Adapter: F	**2800011616260** **2800011630270**	**16162** **63027**	58 63
2.0 dCi (BT07, BT0J, BT14, BT1A, BT1S)	96 kW	10/07→12/15				
2.0 dCi (BT0M, BT0N, BT0S, BT19, BT1F)	127 kW	01/08→12/15				
2.0 dCi GT (BT11, BT1E, BT1N)	131 kW	03/08→12/15				
2.0 GT	150 kW	03/08→12/15				
3.0 dCi (BT03, BT13)	173 kW	09/08→12/15				
3.5 V6 (BT0C, BT0P)	175 kW	04/08→12/15				

RENAULT - LAGUNA III Grandtour (KT0/1) 10/07→12/15

Wischblatt

1.5 dCi (KT0A, KT0R, KT02)	81 kW	10/07→12/15	AQUACTRL 2 SET; für Linkslenker	**2800011234280**	**12342**	13
1.6 16V (KT0D)	81 kW	10/07→12/15	AQUACTRL 2 SINGLE; Einbauposition beifahrerseitig; für Linkslenker; passender Adapter: F	**2800011302280**	**13022**	26
2.0 16V (KT0F, KT0W)	103 kW	10/07→12/15				
2.0 16V Hi-Flex (KT1H, KT1G, KT1K)	103 kW	10/07→12/15	AQUACTRL 2 SINGLE; Einbauposition fahrerseitig; für Linkslenker; passender Adapter: F	**2800011314280**	**13142**	30
2.0 16V Turbo	125 kW	10/07→12/15	REARCTRL; Einbauposition hinten	**2800011517170** **2800011517180**	**51717** **15171**	40 40
2.0 dCi (KT01, KT08, KT09, KT0K, KT12, KT1D, KT1W)	110 kW	10/07→12/15	AQUACTRL 2 SINGLE; Einbauposition beifahrerseitig; Montageart: Bajonett; für Rechtslenker; passender Adapter: F	**2800011602260** **2800011623270**	**16022** **62327**	53 61
2.0 dCi (KT07, KT0J, KT14, KT1A, KT1S)	96 kW	10/07→12/15				
2.0 dCi (KT0M, KT0N, KT0S, KT19, KT1F)	127 kW	01/08→12/15	AQUACTRL 2 SINGLE; Einbauposition fahrerseitig; Montageart: Bajonett; für Rechtslenker; passender Adapter: F	**2800011616260** **2800011630270**	**16162** **63027**	58 63
2.0 dCi GT (KT11, KT1E, KT1N)	131 kW	03/08→12/15				
2.0 GT	150 kW	03/08→12/15				
3.0 dCi (KT03, KT13)	173 kW	09/08→12/15				
3.5 V6 (KT0C, KT0P)	175 kW	04/08→12/15				

RENAULT - LAGUNA Coupe (DT0/1) 09/08→12/15

Wischblatt

1.5 dCi	81 kW	03/12→12/15	AQUACTRL 2 SET; für Linkslenker	**2800011234280**	**12342**	13
2.0 16V Turbo	125 kW	09/08→12/15	AQUACTRL 2 SINGLE; Einbauposition beifahrerseitig; für Linkslenker; passender Adapter: F	**2800011302280**	**13022**	26
2.0 dCi (DT01, DT08, DT09, DT0K, DT12, DT1C, DT1D, DT1M,...	110 kW	09/08→12/15				
2.0 dCi (DT0M, DT0N, DT0S, DT19, DT1F)	127 kW	09/08→12/15	AQUACTRL 2 SINGLE; Einbauposition fahrerseitig; für Linkslenker; passender Adapter: F	**2800011314280**	**13142**	30
2.0 dCi GT (DT11, DT1E, DT1N)	131 kW	09/08→12/15	AQUACTRL 2 SINGLE; Einbauposition beifahrerseitig; Montageart: Bajonett; für Rechtslenker; passender Adapter: F	**2800011602260** **2800011623270**	**16022** **62327**	53 61
2.0 GT	150 kW	09/08→12/15	AQUACTRL 2 SINGLE; Einbauposition fahrerseitig; Montageart: Bajonett; für Rechtslenker; passender Adapter: F	**2800011616260** **2800011630270**	**16162** **63027**	58 63
3.0 dCi	177 kW	01/12→12/15				
3.0 dCi (DT03)	173 kW	09/08→12/15				
3.5 V6 (DT0P)	175 kW	09/08→12/15				

RENAULT - LATITUDE (L70_) 07/10→

Wischblatt

1.5 dCi (L70R, L731)	81 kW	07/10→	AQUACTRL 2 SET; für Linkslenker	**2800011211280**	**12112**	6
			AQUACTRL 2 SINGLE; Einbauposition beifahrerseitig; für Linkslenker; passender Adapter: A	**2800011302280**	**13022**	26
			AQUACTRL 2 SINGLE; Einbauposition fahrerseitig; für Linkslenker; passender Adapter: A	**2800011312280**	**13122**	29
			AQUACTRL 2 SINGLE; Einbauposition beifahrerseitig; für Rechtslenker; passender Adapter: A	**2800011602260** **2800011623270**	**16022** **62327**	53 61
			AQUACTRL 2 SINGLE; Einbauposition fahrerseitig; für Rechtslenker; passender Adapter: A	**2800011614260** **2800011628270**	**16142** **62827**	58 63

© 2025 Continental Aftermarket & Services GmbH

RENAULT - LATITUDE (L70_) 07/10→

Wischblatt

1.6 RS (L705) 2.0 16V 2.0 16V	132 kW 102 kW 105 kW	04/14→ 02/11→ 01/11→	AQUACTRL 2 SET; für Linkslenker	**2800011211280**	**12112**	6
			AQUACTRL 2 SINGLE; Einbauposition beifahrerseitig; für Linkslenker; passender Adapter: A	**2800011302280**	**13022**	26
			AQUACTRL 2 SINGLE; Einbauposition fahrerseitig; für Linkslenker; passender Adapter: A	**2800011312280**	**13122**	29
			AQUACTRL 2 SINGLE; Einbauposition beifahrerseitig; für Rechtslenker; passender Adapter: A	**2800011602260**	**16022**	53
			AQUACTRL 2 SINGLE; Einbauposition fahrerseitig; für Rechtslenker; passender Adapter: A	**2800011614260**	**16142**	58
2.0 16V (L70B)	103 kW	02/11→	AQUACTRL 2 SET; für Linkslenker	**2800011211280**	**12112**	6
			AQUACTRL 2 SINGLE; Einbauposition beifahrerseitig; für Linkslenker; passender Adapter: A	**2800011302280**	**13022**	26
			AQUACTRL 2 SINGLE; Einbauposition fahrerseitig; für Linkslenker; passender Adapter: A	**2800011312280**	**13122**	29
			AQUACTRL 2 SINGLE; Einbauposition beifahrerseitig; für Rechtslenker; passender Adapter: A	**2800011602260** **2800011623270**	**16022** **62327**	53 61
			AQUACTRL 2 SINGLE; Einbauposition fahrerseitig; für Rechtslenker; passender Adapter: A	**2800011614260** **2800011628270**	**16142** **62827**	58 63
2.0 16V eco2 Flexfuel (L70B) 2.0 dCi 130	103 kW 96 kW	02/11→ 12/13→	AQUACTRL 2 SET; für Linkslenker	**2800011211280**	**12112**	6
			AQUACTRL 2 SINGLE; Einbauposition beifahrerseitig; für Linkslenker; passender Adapter: A	**2800011302280**	**13022**	26
			AQUACTRL 2 SINGLE; Einbauposition fahrerseitig; für Linkslenker; passender Adapter: A	**2800011312280**	**13122**	29
			AQUACTRL 2 SINGLE; Einbauposition beifahrerseitig; für Rechtslenker; passender Adapter: A	**2800011602260**	**16022**	53
			AQUACTRL 2 SINGLE; Einbauposition fahrerseitig; für Rechtslenker; passender Adapter: A	**2800011614260**	**16142**	58
2.0 dCi 150 (L70H) 2.0 dCi 175 (L70Y, L734)	110 kW 127 kW	02/11→ 05/11→	AQUACTRL 2 SET; für Linkslenker	**2800011211280**	**12112**	6
			AQUACTRL 2 SINGLE; Einbauposition beifahrerseitig; für Linkslenker; passender Adapter: A	**2800011302280**	**13022**	26
			AQUACTRL 2 SINGLE; Einbauposition fahrerseitig; für Linkslenker; passender Adapter: A	**2800011312280**	**13122**	29
			AQUACTRL 2 SINGLE; Einbauposition beifahrerseitig; für Rechtslenker; passender Adapter: A	**2800011602260** **2800011623270**	**16022** **62327**	53 61
			AQUACTRL 2 SINGLE; Einbauposition fahrerseitig; für Rechtslenker; passender Adapter: A	**2800011614260** **2800011628270**	**16142** **62827**	58 63
2.5 V6 (L702, L703, L704, L707)	130 kW	05/11→	AQUACTRL 2 SET; für Linkslenker	**2800011211280**	**12112**	6
			AQUACTRL 2 SINGLE; Einbauposition beifahrerseitig; für Linkslenker; passender Adapter: A	**2800011302280**	**13022**	26
			AQUACTRL 2 SINGLE; Einbauposition fahrerseitig; für Linkslenker; passender Adapter: A	**2800011312280**	**13122**	29
			AQUACTRL 2 SINGLE; Einbauposition beifahrerseitig; für Rechtslenker; passender Adapter: A	**2800011602260**	**16022**	53
			AQUACTRL 2 SINGLE; Einbauposition fahrerseitig; für Rechtslenker; passender Adapter: A	**2800011614260**	**16142**	58
3.0 dCi 240 (L70G)	177 kW	02/11→	AQUACTRL 2 SET; für Linkslenker	**2800011211280**	**12112**	6
			AQUACTRL 2 SINGLE; Einbauposition beifahrerseitig; für Linkslenker; passender Adapter: A	**2800011302280**	**13022**	26
			AQUACTRL 2 SINGLE; Einbauposition fahrerseitig; für Linkslenker; passender Adapter: A	**2800011312280**	**13122**	29
			AQUACTRL 2 SINGLE; Einbauposition beifahrerseitig; für Rechtslenker; passender Adapter: A	**2800011602260** **2800011623270**	**16022** **62327**	53 61
			AQUACTRL 2 SINGLE; Einbauposition fahrerseitig; für Rechtslenker; passender Adapter: A	**2800011614260** **2800011628270**	**16142** **62827**	58 63

© 2025 Continental Aftermarket & Services GmbH

RENAULT - LODGY (JS_) 07/13→

Wischblatt

1.5 dCi 1.6	62 kW 59 kW	01/15→ 07/13→	AQUACTRL 2 SET; für Linkslenker; 09/15	**2800011201280**	**12012**	3
			AQUACTRL 2 SET; für Linkslenker; 10/15	**2800011259280**	**12592**	20
			AQUACTRL 2 SINGLE; 09/15; für Linkslenker; Einbauposition beifahrerseitig; passender Adapter: A	**2800011302280**	**13022**	26
			AQUACTRL 2 SINGLE; 09/15; für Linkslenker; Einbauposition fahrerseitig; passender Adapter: A	**2800011309280**	**13092**	28
			REARCTRL; Einbauposition hinten	**2800011503180**	**15031**	33

RENAULT - LOGAN/STEPWAY II (L8_) 09/12→

Wischblatt

1.2	55 kW	11/13→	AQUACTRL 2 SET; für Linkslenker; Befestigungsart: Hakenbefestigung; 02/15	**2800011224280**	**12242**	10
			AQUACTRL 2 SINGLE; Einbauposition beifahrerseitig; für Linkslenker; passender Adapter: F; Montageart: Bajonett; 03/15	**2800011304280**	**13042**	26
			AQUACTRL 2 SINGLE; Einbauposition beifahrerseitig; für Linkslenker; passender Adapter: A; Befestigungsart: Hakenbefestigung; 02/15	**2800011306280**	**13062**	27
			AQUACTRL 2 SINGLE; Einbauposition fahrerseitig; für Linkslenker; passender Adapter: A; Befestigungsart: Hakenbefestigung; 02/15	**2800011309280**	**13092**	28
			AQUACTRL 2 SINGLE; Einbauposition fahrerseitig; für Linkslenker; passender Adapter: F; Montageart: Bajonett; 03/15	**2800011309280**	**13092**	28
			AQUACTRL 2 SINGLE; 03/15 ; Einbauposition beifahrerseitig; Montageart: Bajonett; für Rechtslenker; passender Adapter: F	**2800011606260** **2800011606270**	**16062** **60627**	54 54
			AQUACTRL 2 SINGLE; 02/15; Einbauposition beifahrerseitig; für Rechtslenker; passender Adapter: A	**2800011607260** **2800011625270**	**16072** **62527**	55 62
			AQUACTRL 2 SINGLE; 02/15; Einbauposition fahrerseitig; für Rechtslenker; passender Adapter: A	**2800011610260** **2800011610270**	**16102** **61027**	56 56
			AQUACTRL 2 SINGLE; 03/15 ; Einbauposition fahrerseitig; Montageart: Bajonett; für Rechtslenker; passender Adapter: F	**2800011610260** **2800011610270**	**16102** **61027**	56 56
1.2 16V LPG	53 kW	11/13→	AQUACTRL 2 SET; für Linkslenker; Befestigungsart: Hakenbefestigung; 02/15	**2800011224280**	**12242**	10
			AQUACTRL 2 SINGLE; Einbauposition beifahrerseitig; für Linkslenker; passender Adapter: F; Montageart: Bajonett; 03/15	**2800011304280**	**13042**	26
			AQUACTRL 2 SINGLE; Einbauposition beifahrerseitig; für Linkslenker; passender Adapter: A; Befestigungsart: Hakenbefestigung; 02/15	**2800011306280**	**13062**	27
			AQUACTRL 2 SINGLE; Einbauposition fahrerseitig; für Linkslenker; passender Adapter: A; Befestigungsart: Hakenbefestigung; 02/15	**2800011309280**	**13092**	28
			AQUACTRL 2 SINGLE; Einbauposition fahrerseitig; für Linkslenker; passender Adapter: F; Montageart: Bajonett; 03/15	**2800011309280**	**13092**	28
1.5 dCi 1.5 dCi 1.6 1.6	62 kW 66 kW 59 kW 60 kW	12/13→ 12/13→ 11/13→ 04/14→	AQUACTRL 2 SET; für Linkslenker; Befestigungsart: Hakenbefestigung; 02/15	**2800011224280**	**12242**	10
			AQUACTRL 2 SINGLE; Einbauposition beifahrerseitig; für Linkslenker; passender Adapter: F; Montageart: Bajonett; 03/15	**2800011304280**	**13042**	26
			AQUACTRL 2 SINGLE; Einbauposition beifahrerseitig; für Linkslenker; passender Adapter: A; Befestigungsart: Hakenbefestigung; 02/15	**2800011306280**	**13062**	27
			AQUACTRL 2 SINGLE; Einbauposition fahrerseitig; für Linkslenker; passender Adapter: A; Befestigungsart: Hakenbefestigung; 02/15	**2800011309280**	**13092**	28

→

© 2025 Continental Aftermarket & Services GmbH

RENAULT - LOGAN/STEPWAY II (L8_) 09/12→

Wischblatt

1.5 dCi 1.5 dCi 1.6 1.6	62 kW 66 kW 59 kW 60 kW	12/13→ 12/13→ 11/13→ 04/14→	AQUACTRL 2 SINGLE; Einbauposition fahrerseitig; für Linkslenker; passender Adapter: F; Montageart: Bajonett; 03/15	**2800011309280**	**13092**	28
			AQUACTRL 2 SINGLE; 03/15 ; Einbauposition beifahrerseitig; Montageart: Bajonett; für Rechtslenker; passender Adapter: F	**2800011606260**	**16062**	54
			AQUACTRL 2 SINGLE; 02/15; Einbauposition beifahrerseitig; für Rechtslenker; passender Adapter: A	**2800011607260**	**16072**	55
			AQUACTRL 2 SINGLE; 02/15; Einbauposition fahrerseitig; für Rechtslenker; passender Adapter: A	**2800011610260**	**16102**	56
			AQUACTRL 2 SINGLE; 03/15 ; Einbauposition fahrerseitig; Montageart: Bajonett; für Rechtslenker; passender Adapter: F	**2800011610260**	**16102**	56
1.6	83 kW	09/16→	AQUACTRL 2 SINGLE; Einbauposition beifahrerseitig; für Linkslenker; passender Adapter: F; Montageart: Bajonett	**2800011304280**	**13042**	26
			AQUACTRL 2 SINGLE; Einbauposition fahrerseitig; für Linkslenker; passender Adapter: F; Montageart: Bajonett	**2800011309280**	**13092**	28
			AQUACTRL 2 SINGLE; Einbauposition beifahrerseitig; Montageart: Bajonett; für Rechtslenker; passender Adapter: F	**2800011606260**	**16062**	54
			AQUACTRL 2 SINGLE; Einbauposition fahrerseitig; Montageart: Bajonett; für Rechtslenker; passender Adapter: F	**2800011610260**	**16102**	56
1.6 (L8A9, L8J0)	75 kW	04/14→	AQUACTRL 2 SET; für Linkslenker; Befestigungsart: Hakenbefestigung; 02/15	**2800011224280**	**12242**	10
			AQUACTRL 2 SINGLE; Einbauposition beifahrerseitig; für Linkslenker; passender Adapter: F; Montageart: Bajonett; 03/15	**2800011304280**	**13042**	26
			AQUACTRL 2 SINGLE; Einbauposition beifahrerseitig; für Linkslenker; passender Adapter: A; Befestigungsart: Hakenbefestigung; 02/15	**2800011306280**	**13062**	27
			AQUACTRL 2 SINGLE; Einbauposition fahrerseitig; für Linkslenker; passender Adapter: A; Befestigungsart: Hakenbefestigung; 02/15	**2800011309280**	**13092**	28
			AQUACTRL 2 SINGLE; Einbauposition fahrerseitig; für Linkslenker; passender Adapter: F; Montageart: Bajonett; 03/15	**2800011309280**	**13092**	28
			AQUACTRL 2 SINGLE; 03/15 ; Einbauposition beifahrerseitig; Montageart: Bajonett; für Rechtslenker; passender Adapter: F	**2800011606260**	**16062**	54
			AQUACTRL 2 SINGLE; 02/15; Einbauposition beifahrerseitig; für Rechtslenker; passender Adapter: A	**2800011607260**	**16072**	55
			AQUACTRL 2 SINGLE; 02/15; Einbauposition fahrerseitig; für Rechtslenker; passender Adapter: A	**2800011610260**	**16102**	56
			AQUACTRL 2 SINGLE; 03/15 ; Einbauposition fahrerseitig; Montageart: Bajonett; für Rechtslenker; passender Adapter: F	**2800011610260**	**16102**	56

RENAULT - LOGAN I (LS_) 09/04→

Wischblatt

1.4	55 kW	09/04→	AQUACTRL 2 SET; für Linkslenker	**2800011207280**	**12072**	5
			AQUACTRL 2 SINGLE; Einbauposition beifahrerseitig; für Linkslenker; passender Adapter: A	**2800011306280**	**13062**	27
			AQUACTRL 2 SINGLE; Einbauposition fahrerseitig; für Linkslenker; passender Adapter: A	**2800011306280**	**13062**	27
			AQUACTRL 2 SINGLE; Einbauposition beifahrerseitig; für Rechtslenker; passender Adapter: A	**2800011607260** **2800011625270**	**16072** **62527**	55 62

→

© 2025 Continental Aftermarket & Services GmbH

RENAULT - LOGAN I (LS_) 09/04→

Wischblatt

1.4	55 kW	09/04→	AQUACTRL 2 SINGLE; Einbauposition fahrerseitig; für Rechtslenker; passender Adapter: A	**2800011607260** **2800011625270**	**16072** **62527**	55 62
1.4 LPG	53 kW	02/08→10/13	AQUACTRL 2 SET; für Linkslenker	**2800011207280**	**12072**	5
			AQUACTRL 2 SINGLE; Einbauposition beifahrerseitig; für Linkslenker; passender Adapter: A	**2800011306280**	**13062**	27
			AQUACTRL 2 SINGLE; Einbauposition fahrerseitig; für Linkslenker; passender Adapter: A	**2800011306280**	**13062**	27
1.5 dCi 1.5 dCi 1.5 dCi 1.6 1.6 (LS0L, LS09, LS0V, LS0P, LS18, LS1S, LS1V, LS1Y,...	48 kW 50 kW 63 kW 64 kW 77 kW	04/06→10/13 04/07→ 02/08→06/15 09/04→ 04/07→10/13	AQUACTRL 2 SET; für Linkslenker	**2800011207280**	**12072**	5
			AQUACTRL 2 SINGLE; Einbauposition beifahrerseitig; für Linkslenker; passender Adapter: A	**2800011306280**	**13062**	27
			AQUACTRL 2 SINGLE; Einbauposition fahrerseitig; für Linkslenker; passender Adapter: A	**2800011306280**	**13062**	27
			AQUACTRL 2 SINGLE; Einbauposition beifahrerseitig; für Rechtslenker; passender Adapter: A	**2800011607260** **2800011625270**	**16072** **62527**	55 62
			AQUACTRL 2 SINGLE; Einbauposition fahrerseitig; für Rechtslenker; passender Adapter: A	**2800011607260** **2800011625270**	**16072** **62527**	55 62

RENAULT - LOGAN I Kombi (KS_) 04/07→

Wischblatt

1.4 1.5 dCi 1.5 dCi 1.5 dCi (KS04, KS1L) 1.6 1.6 (KS0L, KS0M, KS0P, KS1S)	55 kW 50 kW 63 kW 66 kW 64 kW 77 kW	10/07→ 04/07→ 02/08→06/15 06/11→06/15 04/07→ 04/07→	AQUACTRL 2 SET; für Linkslenker	**2800011207280**	**12072**	5
			AQUACTRL 2 SINGLE; Einbauposition beifahrerseitig; für Linkslenker; passender Adapter: A	**2800011306280**	**13062**	27
			AQUACTRL 2 SINGLE; Einbauposition fahrerseitig; für Linkslenker; passender Adapter: A	**2800011306280**	**13062**	27
			REARCTRL; Einbauposition hinten	**2800011515170** **2800011515180**	**51517** **15151**	39 39
			AQUACTRL 2 SINGLE; Einbauposition beifahrerseitig; für Rechtslenker; passender Adapter: A	**2800011607260** **2800011625270**	**16072** **62527**	55 62
			AQUACTRL 2 SINGLE; Einbauposition fahrerseitig; für Rechtslenker; passender Adapter: A	**2800011607260** **2800011625270**	**16072** **62527**	55 62

RENAULT - LOGAN II Kombi (K8_) 11/13→

Wischblatt

1.2 16V 1.2 16V LPG	54 kW 53 kW	12/13→ 12/13→	AQUACTRL 2 SET; für Linkslenker; Befestigungsart: Hakenbefestigung; → 02/15	**2800011224280**	**12242**	10
			AQUACTRL 2 SINGLE; Einbauposition beifahrerseitig; für Linkslenker; passender Adapter: F; Montageart: Bajonett; → 03/15	**2800011304280**	**13042**	26
			AQUACTRL 2 SINGLE; Einbauposition beifahrerseitig; für Linkslenker; passender Adapter: A; Befestigungsart: Hakenbefestigung; → 02/15	**2800011306280**	**13062**	27
			AQUACTRL 2 SINGLE; Einbauposition fahrerseitig; für Linkslenker; passender Adapter: A; Befestigungsart: Hakenbefestigung; → 02/15	**2800011309280**	**13092**	28
			AQUACTRL 2 SINGLE; Einbauposition fahrerseitig; für Linkslenker; passender Adapter: F; Montageart: Bajonett; → 03/15	**2800011309280**	**13092**	28
1.5 dCi 1.5 dCi 1.6 1.6 (K8A9)	62 kW 66 kW 59 kW 78 kW	12/13→ 12/13→ 12/13→ 12/13→	AQUACTRL 2 SET; für Linkslenker; Befestigungsart: Hakenbefestigung; → 02/15	**2800011224280**	**12242**	10
			AQUACTRL 2 SINGLE; Einbauposition beifahrerseitig; für Linkslenker; passender Adapter: F; Montageart: Bajonett; → 03/15	**2800011304280**	**13042**	26
			AQUACTRL 2 SINGLE; Einbauposition beifahrerseitig; für Linkslenker; passender Adapter: A; Befestigungsart: Hakenbefestigung; → 02/15	**2800011306280**	**13062**	27
			AQUACTRL 2 SINGLE; Einbauposition fahrerseitig; für Linkslenker; passender Adapter: A; Befestigungsart: Hakenbefestigung; → 02/15	**2800011309280**	**13092**	28
			AQUACTRL 2 SINGLE; Einbauposition fahrerseitig; für Linkslenker; passender Adapter: F; Montageart: Bajonett; → 03/15	**2800011309280**	**13092**	28

→

© 2025 Continental Aftermarket & Services GmbH

RENAULT - LOGAN II Kombi (K8_) 11/13→

Wischblatt

1.5 dCi 1.5 dCi 1.6 1.6 (K8A9)	62 kW 66 kW 59 kW 78 kW	12/13→ 12/13→ 12/13→ 12/13→	AQUACTRL 2 SINGLE; 03/15 ; Einbauposition beifahrerseitig; Montageart: Bajonett; für Rechtslenker; passender Adapter: F	**2800011606260**	**16062**	54
			AQUACTRL 2 SINGLE; 02/15; Einbauposition beifahrerseitig; für Rechtslenker; passender Adapter: A	**2800011607260**	**16072**	55
			AQUACTRL 2 SINGLE; 02/15; Einbauposition fahrerseitig; für Rechtslenker; passender Adapter: A	**2800011610260**	**16102**	56
			AQUACTRL 2 SINGLE; 03/15 ; Einbauposition fahrerseitig; Montageart: Bajonett; für Rechtslenker; passender Adapter: F	**2800011610260**	**16102**	56
TCe 90 (K8M1)	66 kW	02/17→12/20	AQUACTRL 2 SINGLE; Einbauposition beifahrerseitig; passender Adapter: F; für Rechtslenker	**2800011606260**	**16062**	54
			AQUACTRL 2 SINGLE; Einbauposition fahrerseitig; passender Adapter: F; für Rechtslenker	**2800011610260**	**16102**	56

RENAULT - LOGAN EXPRESS (US_) 04/07→

Wischblatt

1.5 dCi 1.6	50 kW 64 kW	04/07→ 04/07→	AQUACTRL 2 SINGLE; Einbauposition fahrerseitig; für Rechtslenker; passender Adapter: A	**2800011607260**	**16072**	55
			AQUACTRL 2 SINGLE; Einbauposition beifahrerseitig; für Rechtslenker; passender Adapter: A	**2800011607260**	**16072**	55

RENAULT - MASTER I Bus (T_) 08/80→07/98

Wischblatt

2.0	60 kW	06/85→10/89	AQUACTRL 2 SET; für Linkslenker	**2800011207280**	**12072**	5
2.1 D	44 kW	11/89→04/95	AQUACTRL 2 SINGLE; Einbauposition beifahrerseitig; für Linkslenker; passender Adapter: A	**2800011306280**	**13062**	27
2.4 D	53 kW	09/86→10/89	AQUACTRL 2 SINGLE; Einbauposition fahrerseitig; für Linkslenker; passender Adapter: A	**2800011306280**	**13062**	27
28-35 2.0	58 kW	10/86→07/98				
28-35 2.0	59 kW	08/80→09/86				
28-35 2.1 D	44 kW	08/80→07/98				
28-35 2.4 D	52 kW	08/80→08/89				
28-35 2.5 D	55 kW	08/89→07/98				
30 2.2	67 kW	08/80→07/98				
35 2,5 TD	69 kW	08/89→07/98				

RENAULT - MASTER I Kasten (T_) 07/80→07/98

Wischblatt

2.4 D	50 kW	07/80→06/83	AQUACTRL 2 SET; für Linkslenker	**2800011207280**	**12072**	5
2.4 D	52 kW	07/83→08/86	AQUACTRL 2 SINGLE; Einbauposition fahrerseitig; für Linkslenker; passender Adapter: A	**2800011306280**	**13062**	27
2.4 D	53 kW	09/86→12/92	AQUACTRL 2 SINGLE; Einbauposition beifahrerseitig; für Linkslenker; passender Adapter: A	**2800011306280**	**13062**	27
28-35 2,5 D	55 kW	08/89→07/98				
28-35 2,5 TD	72 kW	08/89→07/98				
28-35 2.0	58 kW	10/86→07/98				
28-35 2.0	59 kW	08/80→10/86				
28-35 2.1 D	44 kW	08/80→07/98				
28-35 2.4 D	52 kW	08/80→08/89				
30 2.2	67 kW	08/80→07/98				
35 2,5 TD	69 kW	08/89→07/98				

RENAULT - MASTER I Pritsche/Fahrgestell (P_) 07/80→07/98

Wischblatt

2.0	59 kW	07/80→06/85	AQUACTRL 2 SET; für Linkslenker	**2800011207280**	**12072**	5
2.0	60 kW	11/89→07/93	AQUACTRL 2 SINGLE; Einbauposition fahrerseitig; für Linkslenker; passender Adapter: A	**2800011306280**	**13062**	27
2.1 D	46 kW	11/89→07/93	AQUACTRL 2 SINGLE; Einbauposition beifahrerseitig; für Linkslenker; passender Adapter: A	**2800011306280**	**13062**	27
2.2	71 kW	08/93→02/98				
2.4 D	52 kW	08/93→02/98				
2.5 D	55 kW	07/80→10/89				
2.5 DT	69 kW	11/89→10/93				
2.5 DT	70 kW	08/93→02/98				
28-35 2.0	58 kW	10/86→07/98				
28-35 2.0	59 kW	10/82→09/86				
28-35 2.5 D	52 kW	09/80→07/98				

© 2025 Continental Aftermarket & Services GmbH

RENAULT - MASTER III Bus (JV) 02/11→

Wischblatt

2.3 dCi 100 FWD (JVOA, JVOB, JVOG, JVOH)	74 kW	02/11→	AQUACTRL 2 SINGLE; Einbauposition beifahrerseitig; für Linkslenker; passender Adapter: A	**2800011314280**	**13142**	30
2.3 dCi 110 FWD (JVOR, JVOW)	81 kW	09/14→	AQUACTRL 2 SINGLE; Einbauposition fahrerseitig; für Linkslenker; passender Adapter: A	**2800011314280**	**13142**	30
2.3 dCi 125 FWD (JVOC, JVOD, JVOH, JVOG, JVOJ)	92 kW	02/11→				
2.3 dCi 135 FWD (JVON, JVO8)	100 kW	07/14→				
2.3 dCi 145 FWD (JVOF, JVOS, JVOT)	107 kW	02/11→				
2.3 dCi 150 FWD (JVOF, JVO3)	110 kW	10/12→				
2.3 dCi 165 FWD (JVOP, JVOU)	120 kW	07/14→				
2.3 dCi 170 FWD (JVOL)	125 kW	07/15→				
2.3 dCi 180 FWD (JVO4)	132 kW	01/20→				

RENAULT - MASTER III Kasten (FV) 02/10→

Wischblatt

2.3 dCi 100 FWD (FVOA, FVOB, FVOG, FVOK, FVOH)	74 kW	02/10→	AQUACTRL 2 SINGLE; Einbauposition fahrerseitig; für Linkslenker; passender Adapter: A	**2800011314280**	**13142**	30
2.3 dCi 100 RWD (FVOB, FVOH, FVOK)	74 kW	02/10→	AQUACTRL 2 SINGLE; Einbauposition beifahrerseitig; für Linkslenker; passender Adapter: A	**2800011314280**	**13142**	30
2.3 dCi 110 FWD (FVOR, FVOW, FV1A)	81 kW	09/14→				
2.3 dCi 125 FWD (FVOC, FVOD, FVOG, FVOH, FVOJ, FVOK,...	92 kW	02/10→				
2.3 dCi 125 RWD (FVOC, FVOD, FVOH, FVOJ, FVOA, FVOK)	92 kW	02/10→				
2.3 dCi 130 FWD (FVOM, FVOY, FVOJ, FVO2, FVO3)	96 kW	06/16→				
2.3 dCi 130 RWD (FVO1, FV10, FV11, FV12)	96 kW	03/12→				
2.3 dCi 135 FWD (FVON, FVO8, FVO6, FVOO)	100 kW	07/14→				
2.3 dCi 135 RWD (FVON)	100 kW	07/14→				
2.3 dCi 145 FWD (FVOE, FVOF, FVOH, FVO2, FVOM, FVOS,...	107 kW	02/10→				
2.3 dCi 145 RWD (FVOE, FVOF, FVOT, FV10, FV12, FV11)	107 kW	02/10→				
2.3 dCi 150 FWD (FVOF, FVO3, FVO9)	110 kW	03/13→				
2.3 dCi 150 RWD (FVOF)	110 kW	03/13→				
2.3 dCi 165 FWD (FVOP, FVOU, FV11, FV12, FV1E)	120 kW	07/14→				
2.3 dCi 165 RWD (FVOP, FVOU, FV10, FV12, FV1E)	120 kW	07/14→				
2.3 dCi 170 FWD (FVOL)	125 kW	07/15→				
2.3 dCi 180 FWD (FVO4, FVO7)	132 kW	07/19→				
Z.E. (FV1Z)	57 kW	03/18→				

RENAULT - MASTER III Pritsche/Fahrgestell (EV, HV, UV) 02/10→

Wischblatt

2.3 dCi 100 FWD (EVOA, EVOB, HVOA, HVOB, UVOA, UVOB,...	74 kW	02/10→	AQUACTRL 2 SINGLE; Einbauposition beifahrerseitig; für Linkslenker; passender Adapter: A	**2800011314280**	**13142**	30
2.3 dCi 100 RWD (HVOB, UVOB)	74 kW	02/10→	AQUACTRL 2 SINGLE; Einbauposition fahrerseitig; für Linkslenker; passender Adapter: A	**2800011314280**	**13142**	30
2.3 dCi 110 FWD (EVOR, EVOW, HVOR, HVOW, UVOR, UVOW)	81 kW	09/14→				

→

© 2025 Continental Aftermarket & Services GmbH

RENAULT - MASTER III Pritsche/Fahrgestell (EV, HV, UV) 02/10→

Wischblatt

2.3 dCi 125 FWD (EVOC, EVOD, EVOJ, HVOC, HVOD, HVOH,...	92 kW	02/10→	AQUACTRL 2 SINGLE; Einbauposition beifahrerseitig; für Linkslenker; passender Adapter: A	**2800011314280**	**13142**	30
2.3 dCi 125 RWD (HVOC, HVOD, UVOC, UVOD, UVOH, UVOJ,...	92 kW	02/10→	AQUACTRL 2 SINGLE; Einbauposition fahrerseitig; für Linkslenker; passender Adapter: A	**2800011314280**	**13142**	30
2.3 dCi 130 FWD (EVOY, HVOY, UVOM, UVOY, UVO3)	96 kW	03/12→				
2.3 dCi 130 RWD (HVO1, HV10, HV11, HV12, UVO1, UV10,...	96 kW	07/16→				
2.3 dCi 135 FWD (EVON, HVON, UVON, EVO8, HVO8, UVO8)	100 kW	07/14→				
2.3 dCi 135 RWD (HVON, UVON)	100 kW	07/14→				
2.3 dCi 145 FWD (EVOE, EVOF, HVOE, HVOF, UVOE, UVOF,...	107 kW	02/10→				
2.3 dCi 145 RWD (UVOF, UVOE, HVOE, HVOF, HVOT, HV10,...	107 kW	02/10→				
2.3 dCi 150 FWD (EVOF, HVOF, UVOF, EVO3, HVO3, UVO3)	110 kW	03/13→				
2.3 dCi 150 RWD (HVOF, UVOF)	110 kW	03/13→				
2.3 dCi 165 FWD (EVOP, EVOU, EV11, EV12, HVOP, HVOU,...	120 kW	07/14→				
2.3 dCi 165 RWD (HVOP, HVOU, HV10, HV12, UVOP, UVOU,...	120 kW	07/14→				
2.3 dCi 170 FWD (EVOL, HVOL, UVOL)	125 kW	06/16→				
2.3 dCi 180 FWD (EVO4, HVO4, UVO4)	132 kW	07/19→				
Z.E. (EV1Z, UV1Z)	57 kW	03/18→				

RENAULT - MEGANE I (BA0/1_) 08/95→12/04

Wischblatt

1.4 16V (BA0D, BA1H, BA0W, BA10)	70 kW	03/99→08/03	AQUACTRL 2 SET; für Linkslenker	**2800011224280**	**12242**	10
1.4 e (BA0E, BA0V)	55 kW	01/96→08/03	AQUACTRL 2 SINGLE; Einbauposition beifahrerseitig; für Linkslenker; passender Adapter: A	**2800011306280**	**13062**	27
1.4 Eco (BA0T)	52 kW	01/96→03/99	AQUACTRL 2 SINGLE; Einbauposition fahrerseitig; für Linkslenker; passender Adapter: A	**2800011309280**	**13092**	28
			AQUACTRL 2 SINGLE; Einbauposition beifahrerseitig; für Rechtslenker; passender Adapter: A	**2800011607260** **2800011625270**	**16072** **62527**	55 62
			AQUACTRL 2 SINGLE; Einbauposition fahrerseitig; für Rechtslenker; passender Adapter: A	**2800011610260** **2800011610270**	**16102** **61027**	56 56
1.6 16V	81 kW	11/01→12/08	AQUACTRL 2 SET; für Linkslenker	**2800011224280**	**12242**	10
			AQUACTRL 2 SINGLE; Einbauposition beifahrerseitig; für Linkslenker; passender Adapter: A	**2800011306280**	**13062**	27
			AQUACTRL 2 SINGLE; Einbauposition fahrerseitig; für Linkslenker; passender Adapter: A	**2800011309280**	**13092**	28
			AQUACTRL 2 SINGLE; Einbauposition beifahrerseitig; für Rechtslenker; passender Adapter: A	**2800011607260**	**16072**	55
			AQUACTRL 2 SINGLE; Einbauposition fahrerseitig; für Rechtslenker; passender Adapter: A	**2800011610260**	**16102**	56
1.6 16V (BA04, BA0B, BA11, BA1J, BA16, BA19, BA1K, BA1V,...	79 kW	03/99→08/02	AQUACTRL 2 SET; für Linkslenker	**2800011224280**	**12242**	10
			AQUACTRL 2 SINGLE; Einbauposition beifahrerseitig; für Linkslenker; passender Adapter: A	**2800011306280**	**13062**	27
1.6 e (BA0F, BA0S)	66 kW	01/96→03/99	AQUACTRL 2 SINGLE; Einbauposition fahrerseitig; für Linkslenker; passender Adapter: A	**2800011309280**	**13092**	28
1.6 i (BA0L)	55 kW	01/96→03/99				

→

© 2025 Continental Aftermarket & Services GmbH

RENAULT - MEGANE I (BA0/1_) 08/95→12/04

Wischblatt

1.6 16V (BA04, BA0B, BA11, BA1J, BA16, BA19, BA1K, BA1V,...	79 kW	03/99→08/02	AQUACTRL 2 SINGLE; Einbauposition beifahrerseitig; für Rechtslenker; passender Adapter: A	**2800011607260**	**16072**	55
				2800011625270	**62527**	62
1.6 e (BA0F, BA0S)	66 kW	01/96→03/99	AQUACTRL 2 SINGLE; Einbauposition fahrerseitig; für Rechtslenker; passender Adapter: A	**2800011610260**	**16102**	56
1.6 i (BA0L)	55 kW	01/96→03/99		**2800011610270**	**61027**	56
1.6 LPG	66 kW	08/95→03/99	AQUACTRL 2 SET; für Linkslenker	**2800011224280**	**12242**	10
			AQUACTRL 2 SINGLE; Einbauposition beifahrerseitig; für Linkslenker; passender Adapter: A	**2800011306280**	**13062**	27
			AQUACTRL 2 SINGLE; Einbauposition fahrerseitig; für Linkslenker; passender Adapter: A	**2800011309280**	**13092**	28
			AQUACTRL 2 SINGLE; Einbauposition beifahrerseitig; für Rechtslenker; passender Adapter: A	**2800011607260**	**16072**	55
			AQUACTRL 2 SINGLE; Einbauposition fahrerseitig; für Rechtslenker; passender Adapter: A	**2800011610260**	**16102**	56
1.6 LPG	80 kW	10/00→08/02	AQUACTRL 2 SET; für Linkslenker	**2800011224280**	**12242**	10
1.8 16V (BA06, BA12, BA1A, BA1M, BA1R)	85 kW	01/01→08/03	AQUACTRL 2 SINGLE; Einbauposition beifahrerseitig; für Linkslenker; passender Adapter: A	**2800011306280**	**13062**	27
			AQUACTRL 2 SINGLE; Einbauposition fahrerseitig; für Linkslenker; passender Adapter: A	**2800011309280**	**13092**	28
			AQUACTRL 2 SINGLE; Einbauposition beifahrerseitig; für Rechtslenker; passender Adapter: A	**2800011607260**	**16072**	55
				2800011625270	**62527**	62
			AQUACTRL 2 SINGLE; Einbauposition fahrerseitig; für Rechtslenker; passender Adapter: A	**2800011610260**	**16102**	56
				2800011610270	**61027**	56
1.9 D	69 kW	04/96→02/01	AQUACTRL 2 SET; für Linkslenker	**2800011224280**	**12242**	10
1.9 DCi	77 kW	03/99→08/03	AQUACTRL 2 SINGLE; Einbauposition beifahrerseitig; für Linkslenker; passender Adapter: A	**2800011306280**	**13062**	27
			AQUACTRL 2 SINGLE; Einbauposition fahrerseitig; für Linkslenker; passender Adapter: A	**2800011309280**	**13092**	28
			AQUACTRL 2 SINGLE; Einbauposition beifahrerseitig; für Rechtslenker; passender Adapter: A	**2800011607260**	**16072**	55
			AQUACTRL 2 SINGLE; Einbauposition fahrerseitig; für Rechtslenker; passender Adapter: A	**2800011610260**	**16102**	56
1.9 dCi (BA05, BA1F)	75 kW	02/01→08/03	AQUACTRL 2 SET; für Linkslenker	**2800011224280**	**12242**	10
1.9 D Eco (BA0A, BA0U, BA0R)	47 kW	01/96→08/03	AQUACTRL 2 SINGLE; Einbauposition beifahrerseitig; für Linkslenker; passender Adapter: A	**2800011306280**	**13062**	27
			AQUACTRL 2 SINGLE; Einbauposition fahrerseitig; für Linkslenker; passender Adapter: A	**2800011309280**	**13092**	28
			AQUACTRL 2 SINGLE; Einbauposition beifahrerseitig; für Rechtslenker; passender Adapter: A	**2800011607260**	**16072**	55
				2800011625270	**62527**	62
			AQUACTRL 2 SINGLE; Einbauposition fahrerseitig; für Rechtslenker; passender Adapter: A	**2800011610260**	**16102**	56
				2800011610270	**61027**	56
1.9 dT	76 kW	08/98→10/99	AQUACTRL 2 SET; für Linkslenker	**2800011224280**	**12242**	10
			AQUACTRL 2 SINGLE; Einbauposition beifahrerseitig; für Linkslenker; passender Adapter: A	**2800011306280**	**13062**	27
			AQUACTRL 2 SINGLE; Einbauposition fahrerseitig; für Linkslenker; passender Adapter: A	**2800011309280**	**13092**	28
			AQUACTRL 2 SINGLE; Einbauposition beifahrerseitig; für Rechtslenker; passender Adapter: A	**2800011607260**	**16072**	55
			AQUACTRL 2 SINGLE; Einbauposition fahrerseitig; für Rechtslenker; passender Adapter: A	**2800011610260**	**16102**	56
1.9 dT (B/SA0K, B/SA0Y)	66 kW	01/96→08/03	AQUACTRL 2 SET; für Linkslenker	**2800011224280**	**12242**	10
			AQUACTRL 2 SINGLE; Einbauposition beifahrerseitig; für Linkslenker; passender Adapter: A	**2800011306280**	**13062**	27
			AQUACTRL 2 SINGLE; Einbauposition fahrerseitig; für Linkslenker; passender Adapter: A	**2800011309280**	**13092**	28
			AQUACTRL 2 SINGLE; Einbauposition beifahrerseitig; für Rechtslenker; passender Adapter: A	**2800011607260**	**16072**	55
				2800011625270	**62527**	62
			AQUACTRL 2 SINGLE; Einbauposition fahrerseitig; für Rechtslenker; passender Adapter: A	**2800011610260**	**16102**	56
				2800011610270	**61027**	56

© 2025 Continental Aftermarket & Services GmbH

RENAULT - MEGANE I (BA0/1_) 08/95→12/04						
Wischblatt						
1.9 DTi	60 kW	02/00→09/00	AQUACTRL 2 SINGLE; Einbauposition beifahrerseitig; für Rechtslenker; passender Adapter: A	**2800011607260**	**16072**	55
			AQUACTRL 2 SINGLE; Einbauposition fahrerseitig; für Rechtslenker; passender Adapter: A	**2800011610260**	**16102**	56
1.9 dTi (BA08, BAON)	72 kW	03/97→02/01	AQUACTRL 2 SET; für Linkslenker	**2800011224280**	**12242**	10
1.9 dTi (BA1U)	59 kW	02/01→08/03	AQUACTRL 2 SINGLE; Einbauposition beifahrerseitig; für Linkslenker; passender Adapter: A	**2800011306280**	**13062**	27
1.9 TDI	69 kW	09/96→08/03				
2.0	85 kW	05/98→05/01	AQUACTRL 2 SINGLE; Einbauposition fahrerseitig; für Linkslenker; passender Adapter: A	**2800011309280**	**13092**	28
2.0 16V (BAOH)	108 kW	07/96→08/03				
2.0 i	80 kW	03/99→08/03	AQUACTRL 2 SINGLE; Einbauposition beifahrerseitig; für Rechtslenker; passender Adapter: A	**2800011607260** **2800011625270**	**16072** **62527**	55 62
2.0 i (BAOG)	84 kW	01/96→08/03				
			AQUACTRL 2 SINGLE; Einbauposition fahrerseitig; für Rechtslenker; passender Adapter: A	**2800011610260** **2800011610270**	**16102** **61027**	56 56
RENAULT - MEGANE I Cabriolet (EA0/1_) 10/96→08/03						
Wischblatt						
1.4 16V (EAOD, EA1H, EAOW, EA1O)	70 kW	03/99→08/03	AQUACTRL 2 SET; für Linkslenker	**2800011224280**	**12242**	10
1.6 16V (EAO4, EAOB, EA11, EA1J)	79 kW	03/99→07/03	AQUACTRL 2 SINGLE; Einbauposition beifahrerseitig; für Linkslenker; passender Adapter: A	**2800011306280**	**13062**	27
1.6 e (EAOF)	66 kW	10/96→03/99	AQUACTRL 2 SINGLE; Einbauposition fahrerseitig; für Linkslenker; passender Adapter: A	**2800011309280**	**13092**	28
2.0 (EAOG)	84 kW	04/97→08/03	AQUACTRL 2 SINGLE; Einbauposition beifahrerseitig; für Rechtslenker; passender Adapter: A	**2800011607260** **2800011625270**	**16072** **62527**	55 62
2.0 16V	102 kW	01/02→08/03				
2.0 16V (EAOH)	108 kW	10/96→11/99				
2.0 16V IDE (EAO3, EAOP, EA14)	103 kW	11/99→08/03	AQUACTRL 2 SINGLE; Einbauposition fahrerseitig; für Rechtslenker; passender Adapter: A	**2800011610260** **2800011610270**	**16102** **61027**	56 56
2.0 i (EAOG)	80 kW	03/99→08/03				
RENAULT - MEGANE I Classic (LA0/1_) 09/96→08/08						
Wischblatt						
1.4 (LAOE, LAOV)	55 kW	09/96→08/03	AQUACTRL 2 SET; für Linkslenker	**2800011224280**	**12242**	10
1.4 16V (LAOD, LA1H, IAOW, LA1O)	70 kW	03/99→08/03	AQUACTRL 2 SINGLE; Einbauposition beifahrerseitig; für Linkslenker; passender Adapter: A	**2800011306280**	**13062**	27
			AQUACTRL 2 SINGLE; Einbauposition fahrerseitig; für Linkslenker; passender Adapter: A	**2800011309280**	**13092**	28
			AQUACTRL 2 SINGLE; Einbauposition beifahrerseitig; für Rechtslenker; passender Adapter: A	**2800011607260** **2800011625270**	**16072** **62527**	55 62
			AQUACTRL 2 SINGLE; Einbauposition fahrerseitig; für Rechtslenker; passender Adapter: A	**2800011610260** **2800011610270**	**16102** **61027**	56 56
1.6	64 kW	02/00→09/00	AQUACTRL 2 SET; für Linkslenker	**2800011224280**	**12242**	10
			AQUACTRL 2 SINGLE; Einbauposition beifahrerseitig; für Linkslenker; passender Adapter: A	**2800011306280**	**13062**	27
			AQUACTRL 2 SINGLE; Einbauposition fahrerseitig; für Linkslenker; passender Adapter: A	**2800011309280**	**13092**	28
			AQUACTRL 2 SINGLE; Einbauposition beifahrerseitig; für Rechtslenker; passender Adapter: A	**2800011607260**	**16072**	55
			AQUACTRL 2 SINGLE; Einbauposition fahrerseitig; für Rechtslenker; passender Adapter: A	**2800011610260**	**16102**	56
1.6 16V	73 kW	01/99→08/08	AQUACTRL 2 SINGLE; Einbauposition beifahrerseitig; für Rechtslenker; passender Adapter: A	**2800011607260**	**16072**	55
			AQUACTRL 2 SINGLE; Einbauposition fahrerseitig; für Rechtslenker; passender Adapter: A	**2800011610260**	**16102**	56
1.6 16V	81 kW	09/99→12/01	AQUACTRL 2 SET; für Linkslenker	**2800011224280**	**12242**	10
			AQUACTRL 2 SINGLE; Einbauposition beifahrerseitig; für Linkslenker; passender Adapter: A	**2800011306280**	**13062**	27
			AQUACTRL 2 SINGLE; Einbauposition fahrerseitig; für Linkslenker; passender Adapter: A	**2800011309280**	**13092**	28
			AQUACTRL 2 SINGLE; Einbauposition beifahrerseitig; für Rechtslenker; passender Adapter: A	**2800011607260**	**16072**	55
			AQUACTRL 2 SINGLE; Einbauposition fahrerseitig; für Rechtslenker; passender Adapter: A	**2800011610260**	**16102**	56

© 2025 Continental Aftermarket & Services GmbH

RENAULT - MEGANE I Classic (LA0/1_) 09/96→08/08

Wischblatt

1.6 16V (LA00, LA04, LA0B, LA11, LA16, LA19, LA1J, LA1K,...	79 kW	03/99→07/03	AQUACTRL 2 SET; für Linkslenker	**2800011224280**	**12242**	10
			AQUACTRL 2 SINGLE; Einbauposition beifahrerseitig; für Linkslenker; passender Adapter: A	**2800011306280**	**13062**	27
1.6 e (LA0F, LA0S)	66 kW	09/96→03/99	AQUACTRL 2 SINGLE; Einbauposition fahrerseitig; für Linkslenker; passender Adapter: A	**2800011309280**	**13092**	28
1.6 i (LA0L)	55 kW	09/96→03/99				
1.8 16V (LA06, LA12, LA1A, LA1M, LA1R)	85 kW	01/01→08/03	AQUACTRL 2 SINGLE; Einbauposition beifahrerseitig; für Rechtslenker; passender Adapter: A	**2800011607260** **2800011625270**	**16072** **62527**	55 62
1.9 D (LA0A, LA0U, LA0R)	47 kW	09/96→08/03				
1.9 dCi (LA05, LA1F)	75 kW	02/01→08/03	AQUACTRL 2 SINGLE; Einbauposition fahrerseitig; für Rechtslenker; passender Adapter: A	**2800011610260** **2800011610270**	**16102** **61027**	56 56
1.9 dCi (LA05)	77 kW	03/99→07/03	AQUACTRL 2 SET; für Linkslenker	**2800011224280**	**12242**	10
1.9 dT	76 kW	08/98→10/99	AQUACTRL 2 SINGLE; Einbauposition beifahrerseitig; für Linkslenker; passender Adapter: A	**2800011306280**	**13062**	27
			AQUACTRL 2 SINGLE; Einbauposition fahrerseitig; für Linkslenker; passender Adapter: A	**2800011309280**	**13092**	28
			AQUACTRL 2 SINGLE; Einbauposition beifahrerseitig; für Rechtslenker; passender Adapter: A	**2800011607260**	**16072**	55
			AQUACTRL 2 SINGLE; Einbauposition fahrerseitig; für Rechtslenker; passender Adapter: A	**2800011610260**	**16102**	56
1.9 dT (LA0K, LA0Y)	66 kW	09/96→08/03	AQUACTRL 2 SET; für Linkslenker	**2800011224280**	**12242**	10
1.9 dTi (LA08, LA0N, LA0K)	72 kW	03/97→02/01	AQUACTRL 2 SINGLE; Einbauposition beifahrerseitig; für Linkslenker; passender Adapter: A	**2800011306280**	**13062**	27
1.9 dTi (LA1U)	59 kW	02/01→08/03	AQUACTRL 2 SINGLE; Einbauposition fahrerseitig; für Linkslenker; passender Adapter: A	**2800011309280**	**13092**	28
1.9 TDI	69 kW	09/96→08/03				
			AQUACTRL 2 SINGLE; Einbauposition beifahrerseitig; für Rechtslenker; passender Adapter: A	**2800011607260** **2800011625270**	**16072** **62527**	55 62
			AQUACTRL 2 SINGLE; Einbauposition fahrerseitig; für Rechtslenker; passender Adapter: A	**2800011610260** **2800011610270**	**16102** **61027**	56 56
2.0	85 kW	05/98→05/01	AQUACTRL 2 SET; für Linkslenker	**2800011224280**	**12242**	10
			AQUACTRL 2 SINGLE; Einbauposition beifahrerseitig; für Linkslenker; passender Adapter: A	**2800011306280**	**13062**	27
			AQUACTRL 2 SINGLE; Einbauposition fahrerseitig; für Linkslenker; passender Adapter: A	**2800011309280**	**13092**	28
			AQUACTRL 2 SINGLE; Einbauposition beifahrerseitig; für Rechtslenker; passender Adapter: A	**2800011607260**	**16072**	55
			AQUACTRL 2 SINGLE; Einbauposition fahrerseitig; für Rechtslenker; passender Adapter: A	**2800011610260**	**16102**	56
2.0 i (LA07, LA0G)	84 kW	09/96→08/03	AQUACTRL 2 SET; für Linkslenker	**2800011224280**	**12242**	10
2.0 i (LA0G)	80 kW	03/99→08/03	AQUACTRL 2 SINGLE; Einbauposition beifahrerseitig; für Linkslenker; passender Adapter: A	**2800011306280**	**13062**	27
			AQUACTRL 2 SINGLE; Einbauposition fahrerseitig; für Linkslenker; passender Adapter: A	**2800011309280**	**13092**	28
			AQUACTRL 2 SINGLE; Einbauposition beifahrerseitig; für Rechtslenker; passender Adapter: A	**2800011607260** **2800011625270**	**16072** **62527**	55 62
			AQUACTRL 2 SINGLE; Einbauposition fahrerseitig; für Rechtslenker; passender Adapter: A	**2800011610260** **2800011610270**	**16102** **61027**	56 56
2.0 RT	103 kW	03/01→08/03	AQUACTRL 2 SET; für Linkslenker	**2800011224280**	**12242**	10
2.0 RT	112 kW	10/96→02/99	AQUACTRL 2 SINGLE; Einbauposition beifahrerseitig; für Linkslenker; passender Adapter: A	**2800011306280**	**13062**	27
			AQUACTRL 2 SINGLE; Einbauposition fahrerseitig; für Linkslenker; passender Adapter: A	**2800011309280**	**13092**	28
			AQUACTRL 2 SINGLE; Einbauposition beifahrerseitig; für Rechtslenker; passender Adapter: A	**2800011607260**	**16072**	55
			AQUACTRL 2 SINGLE; Einbauposition fahrerseitig; für Rechtslenker; passender Adapter: A	**2800011610260**	**16102**	56

RENAULT - MEGANE I Coach (DA0/1_) 03/96→08/03

Wischblatt

1.4 16V (DA0D, DA1H, DA0W, DA10)	70 kW	03/99→07/03	AQUACTRL 2 SET; für Linkslenker	**2800011224280**	**12242**	10
1.6 16V (DA0B, DA04, DA11)	79 kW	03/99→07/03	AQUACTRL 2 SINGLE; Einbauposition beifahrerseitig; für Linkslenker; passender Adapter: A	**2800011306280**	**13062**	27

→

© 2025 Continental Aftermarket & Services GmbH

RENAULT - MEGANE I Coach (DA0/1_) 03/96→08/03

Wischblatt

1.6 e (DA0F)	66 kW	03/96→03/99	AQUACTRL 2 SINGLE; Einbauposition fahrerseitig; für Linkslenker; passender Adapter: A	**2800011309280**	**13092**	28
			AQUACTRL 2 SINGLE; Einbauposition beifahrerseitig; für Rechtslenker; passender Adapter: A	**2800011607260**	**16072**	55
				2800011625270	**62527**	62
			AQUACTRL 2 SINGLE; Einbauposition fahrerseitig; für Rechtslenker; passender Adapter: A	**2800011610260**	**16102**	56
				2800011610270	**61027**	56
1.9 DCi	77 kW	03/99→09/00	AQUACTRL 2 SET; für Linkslenker	**2800011224280**	**12242**	10
			AQUACTRL 2 SINGLE; Einbauposition beifahrerseitig; für Linkslenker; passender Adapter: A	**2800011306280**	**13062**	27
			AQUACTRL 2 SINGLE; Einbauposition fahrerseitig; für Linkslenker; passender Adapter: A	**2800011309280**	**13092**	28
			AQUACTRL 2 SINGLE; Einbauposition beifahrerseitig; für Rechtslenker; passender Adapter: A	**2800011607260**	**16072**	55
			AQUACTRL 2 SINGLE; Einbauposition fahrerseitig; für Rechtslenker; passender Adapter: A	**2800011610260**	**16102**	56
1.9 dCi (DA05, DA1F) 1.9 dTi (DA0N) 2.0 16V 2.0 16V (DA0H) 2.0 16V IDE (DA03, DA0P, DA14) 2.0 i 2.0 i (DA0G)	75 kW 72 kW 102 kW 108 kW 103 kW 80 kW 84 kW	02/01→08/03 03/97→02/01 01/02→08/03 03/96→11/99 11/99→08/03 03/99→08/03 03/96→08/03	AQUACTRL 2 SET; für Linkslenker	**2800011224280**	**12242**	10
			AQUACTRL 2 SINGLE; Einbauposition beifahrerseitig; für Linkslenker; passender Adapter: A	**2800011306280**	**13062**	27
			AQUACTRL 2 SINGLE; Einbauposition fahrerseitig; für Linkslenker; passender Adapter: A	**2800011309280**	**13092**	28
			AQUACTRL 2 SINGLE; Einbauposition beifahrerseitig; für Rechtslenker; passender Adapter: A	**2800011607260**	**16072**	55
				2800011625270	**62527**	62
			AQUACTRL 2 SINGLE; Einbauposition fahrerseitig; für Rechtslenker; passender Adapter: A	**2800011610260**	**16102**	56
				2800011610270	**61027**	56

RENAULT - MEGANE I Grandtour (KA0/1_) 03/99→08/03

Wischblatt

1.4 16V (KA0D, KA1H, KA0W, KA10) 1.4 e (KA0V) 1.6 16V (KA0B, KA04, KA11)	70 kW 55 kW 79 kW	03/99→08/03 03/99→08/03 03/99→08/03	AQUACTRL 2 SET; für Linkslenker	**2800011224280**	**12242**	10
			AQUACTRL 2 SINGLE; Einbauposition beifahrerseitig; für Linkslenker; passender Adapter: A	**2800011306280**	**13062**	27
			AQUACTRL 2 SINGLE; Einbauposition fahrerseitig; für Linkslenker; passender Adapter: A	**2800011309280**	**13092**	28
			REARCTRL; Einbauposition hinten	**2800011515170**	**51517**	39
				2800011515180	**15151**	39
			AQUACTRL 2 SINGLE; Einbauposition beifahrerseitig; für Rechtslenker; passender Adapter: A	**2800011607260**	**16072**	55
				2800011625270	**62527**	62
			AQUACTRL 2 SINGLE; Einbauposition fahrerseitig; für Rechtslenker; passender Adapter: A	**2800011610260**	**16102**	56
				2800011610270	**61027**	56
1.6 Bifuel	80 kW	03/99→09/00	AQUACTRL 2 SET; für Linkslenker	**2800011224280**	**12242**	10
			AQUACTRL 2 SINGLE; Einbauposition beifahrerseitig; für Linkslenker; passender Adapter: A	**2800011306280**	**13062**	27
			AQUACTRL 2 SINGLE; Einbauposition fahrerseitig; für Linkslenker; passender Adapter: A	**2800011309280**	**13092**	28
			REARCTRL; Einbauposition hinten	**2800011515180**	**15151**	39
			AQUACTRL 2 SINGLE; Einbauposition beifahrerseitig; für Rechtslenker; passender Adapter: A	**2800011607260**	**16072**	55
			AQUACTRL 2 SINGLE; Einbauposition fahrerseitig; für Rechtslenker; passender Adapter: A	**2800011610260**	**16102**	56
1.6 e (KA0F) 1.8 16V (KA0S, KA12, KA1A, KA1M, KA1R) 1.9 D (KA0J, KA0R)	66 kW 85 kW 47 kW	03/99→08/03 01/01→08/03 04/99→08/03	AQUACTRL 2 SET; für Linkslenker	**2800011224280**	**12242**	10
			AQUACTRL 2 SINGLE; Einbauposition beifahrerseitig; für Linkslenker; passender Adapter: A	**2800011306280**	**13062**	27
			AQUACTRL 2 SINGLE; Einbauposition fahrerseitig; für Linkslenker; passender Adapter: A	**2800011309280**	**13092**	28
			REARCTRL; Einbauposition hinten	**2800011515170**	**51517**	39
				2800011515180	**15151**	39
			AQUACTRL 2 SINGLE; Einbauposition beifahrerseitig; für Rechtslenker; passender Adapter: A	**2800011607260**	**16072**	55
				2800011625270	**62527**	62
			AQUACTRL 2 SINGLE; Einbauposition fahrerseitig; für Rechtslenker; passender Adapter: A	**2800011610260**	**16102**	56
				2800011610270	**61027**	56

© 2025 Continental Aftermarket & Services GmbH

RENAULT - MEGANE I Grandtour (KA0/1_) 03/99→08/03

Wischblatt

1.9 dCi	77 kW	03/99→09/00	AQUACTRL 2 SET; für Linkslenker	**2800011224280**	**12242**	10
			AQUACTRL 2 SINGLE; Einbauposition beifahrerseitig; für Linkslenker; passender Adapter: A	**2800011306280**	**13062**	27
			AQUACTRL 2 SINGLE; Einbauposition fahrerseitig; für Linkslenker; passender Adapter: A	**2800011309280**	**13092**	28
			REARCTRL; Einbauposition hinten	**2800011515180**	**15151**	39
			AQUACTRL 2 SINGLE; Einbauposition beifahrerseitig; für Rechtslenker; passender Adapter: A	**2800011607260**	**16072**	55
			AQUACTRL 2 SINGLE; Einbauposition fahrerseitig; für Rechtslenker; passender Adapter: A	**2800011610260**	**16102**	56
1.9 dCi (KA05, KA1F) 1.9 dTi (KA0N) 1.9 dTi (KA1U)	75 kW 72 kW 59 kW	02/01→08/03 03/99→02/01 02/01→08/03	AQUACTRL 2 SET; für Linkslenker	**2800011224280**	**12242**	10
			AQUACTRL 2 SINGLE; Einbauposition beifahrerseitig; für Linkslenker; passender Adapter: A	**2800011306280**	**13062**	27
			AQUACTRL 2 SINGLE; Einbauposition fahrerseitig; für Linkslenker; passender Adapter: A	**2800011309280**	**13092**	28
			REARCTRL; Einbauposition hinten	**2800011515170** **2800011515180**	**51517** **15151**	39 39
			AQUACTRL 2 SINGLE; Einbauposition beifahrerseitig; für Rechtslenker; passender Adapter: A	**2800011607260** **2800011625270**	**16072** **62527**	55 62
			AQUACTRL 2 SINGLE; Einbauposition fahrerseitig; für Rechtslenker; passender Adapter: A	**2800011610260** **2800011610270**	**16102** **61027**	56 56

RENAULT - MEGANE I Hatchback Van (SA0/1_) 08/95→07/03

Wischblatt

1.9 (SA0U, SA0R, SA0A) 1.9 dCi	47 kW 59 kW	08/95→09/00 10/00→07/03	AQUACTRL 2 SET; für Linkslenker	**2800011224280**	**12242**	10
			AQUACTRL 2 SINGLE; Einbauposition beifahrerseitig; für Linkslenker; passender Adapter: A	**2800011306280**	**13062**	27
			AQUACTRL 2 SINGLE; Einbauposition fahrerseitig; für Linkslenker; passender Adapter: A	**2800011309280**	**13092**	28
			AQUACTRL 2 SINGLE; Einbauposition beifahrerseitig; für Rechtslenker; passender Adapter: A	**2800011607260** **2800011625270**	**16072** **62527**	55 62
			AQUACTRL 2 SINGLE; Einbauposition fahrerseitig; für Rechtslenker; passender Adapter: A	**2800011610260** **2800011610270**	**16102** **61027**	56 56

RENAULT - Megane I Kombi van (KA_) 02/00→07/03

Wischblatt

1.4 (KA0D) 1.6 (KA0B, KA04)	70 kW 79 kW	04/01→07/03 04/01→07/03	AQUACTRL 2 SET; für Linkslenker	**2800011224280**	**12242**	10
			AQUACTRL 2 SINGLE; Einbauposition beifahrerseitig; für Linkslenker; passender Adapter: A	**2800011306280**	**13062**	27
			AQUACTRL 2 SINGLE; Einbauposition fahrerseitig; für Linkslenker; passender Adapter: A	**2800011309280**	**13092**	28
			REARCTRL; Einbauposition hinten	**2800011515170** **2800011515180**	**51517** **15151**	39 39
			AQUACTRL 2 SINGLE; Einbauposition beifahrerseitig; für Rechtslenker; passender Adapter: A	**2800011607260** **2800011625270**	**16072** **62527**	55 62
			AQUACTRL 2 SINGLE; Einbauposition fahrerseitig; für Rechtslenker; passender Adapter: A	**2800011610260** **2800011610270**	**16102** **61027**	56 56
1.6 BiFuel (KA04) 1.6 BiFuel (KA0B) 1.8 (KA1M) 1.9 D (KA0R)	80 kW 79 kW 85 kW 47 kW	04/01→07/03 04/01→07/03 04/01→07/03 02/00→09/00	AQUACTRL 2 SET; für Linkslenker	**2800011224280**	**12242**	10
			AQUACTRL 2 SINGLE; Einbauposition beifahrerseitig; für Linkslenker; passender Adapter: A	**2800011306280**	**13062**	27
			AQUACTRL 2 SINGLE; Einbauposition fahrerseitig; für Linkslenker; passender Adapter: A	**2800011309280**	**13092**	28
			REARCTRL; Einbauposition hinten	**2800011515180**	**15151**	39
			AQUACTRL 2 SINGLE; Einbauposition beifahrerseitig; für Rechtslenker; passender Adapter: A	**2800011607260**	**16072**	55
			AQUACTRL 2 SINGLE; Einbauposition fahrerseitig; für Rechtslenker; passender Adapter: A	**2800011610260**	**16102**	56
1.9 dCi (KA05) 1.9 dCi (KA05)	75 kW 77 kW	04/01→07/03 04/01→07/03	AQUACTRL 2 SET; für Linkslenker	**2800011224280**	**12242**	10
			AQUACTRL 2 SINGLE; Einbauposition beifahrerseitig; für Linkslenker; passender Adapter: A	**2800011306280**	**13062**	27

→

© 2025 Continental Aftermarket & Services GmbH

RENAULT - Megane I Kombi van (KA_) 02/00→07/03

Wischblatt

1.9 dCi (KA05) 1.9 dCi (KA05)	75 kW 77 kW	04/01→07/03 04/01→07/03	AQUACTRL 2 SINGLE; Einbauposition fahrerseitig; für Linkslenker; passender Adapter: A	**2800011309280**	**13092**	28
			REARCTRL; Einbauposition hinten	**2800011515170** **2800011515180**	**51517** **15151**	39 39
			AQUACTRL 2 SINGLE; Einbauposition beifahrerseitig; für Rechtslenker; passender Adapter: A	**2800011607260** **2800011625270**	**16072** **62527**	55 62
			AQUACTRL 2 SINGLE; Einbauposition fahrerseitig; für Rechtslenker; passender Adapter: A	**2800011610260** **2800011610270**	**16102** **61027**	56 56
1.9 DTI (KA1U)	59 kW	04/01→07/03	AQUACTRL 2 SET; für Linkslenker	**2800011224280**	**12242**	10
			AQUACTRL 2 SINGLE; Einbauposition beifahrerseitig; für Linkslenker; passender Adapter: A	**2800011306280**	**13062**	27
			AQUACTRL 2 SINGLE; Einbauposition fahrerseitig; für Linkslenker; passender Adapter: A	**2800011309280**	**13092**	28
			REARCTRL; Einbauposition hinten	**2800011515180**	**15151**	39
			AQUACTRL 2 SINGLE; Einbauposition beifahrerseitig; für Rechtslenker; passender Adapter: A	**2800011607260**	**16072**	55
			AQUACTRL 2 SINGLE; Einbauposition fahrerseitig; für Rechtslenker; passender Adapter: A	**2800011610260**	**16102**	56

RENAULT - MEGANE II (BM0/1_, CM0/1_) 07/01→10/12

Wischblatt

1.4 16V 1.4 16V (BM0B, CM0B) 1.5 dCi (BM02, BM13, BM2A, CM02, CM13) 1.5 dCi (BM0F, BM0T, BM2B, CM0F, CM0T)	60 kW 72 kW 74 kW 60 kW	10/03→02/08 11/02→02/08 10/03→02/08 09/02→02/08	AQUACTRL 2 SET; für Linkslenker; 12/05; Befestigungsart: Hakenbefestigung	**2800011209280**	**12092**	5
			AQUACTRL 2 SET; für Linkslenker; 01/06 ; Montageart: Bajonett	**2800011232280**	**12322**	12
			AQUACTRL 2 SINGLE; 01/06 ; Einbauposition beifahrerseitig; für Linkslenker; passender Adapter: F; Montageart: Bajonett	**2800011304280**	**13042**	26
			AQUACTRL 2 SINGLE; 12/05; Einbauposition beifahrerseitig; für Linkslenker; passender Adapter: A; Befestigungsart: Hakenbefestigung	**2800011304280**	**13042**	26
			AQUACTRL 2 SINGLE; 12/05; Einbauposition fahrerseitig; für Linkslenker; passender Adapter: A; Befestigungsart: Hakenbefestigung	**2800011312280**	**13122**	29
			AQUACTRL 2 SINGLE; 01/06 ; Einbauposition fahrerseitig; für Linkslenker; passender Adapter: F; Montageart: Bajonett	**2800011312280**	**13122**	29
			REARCTRL; Einbauposition hinten	**2800011500170** **2800011500180**	**50017** **15001**	32 32
			AQUACTRL 2 SINGLE; 10/05; Einbauposition beifahrerseitig; für Rechtslenker; passender Adapter: A	**2800011605260** **2800011624270**	**16052** **62427**	54 61
			AQUACTRL 2 SINGLE; 11/05 ; Einbauposition beifahrerseitig; Montageart: Bajonett; für Rechtslenker; passender Adapter: F	**2800011605260** **2800011624270**	**16052** **62427**	54 61
			AQUACTRL 2 SINGLE; 11/05 ; Einbauposition fahrerseitig; Montageart: Bajonett; für Rechtslenker; passender Adapter: F	**2800011614260** **2800011628270**	**16142** **62827**	58 63
			AQUACTRL 2 SINGLE; 10/05; Einbauposition fahrerseitig; für Rechtslenker; passender Adapter: A	**2800011614260** **2800011628270**	**16142** **62827**	58 63
1.5 dCi (BM16, CM16)	76 kW	01/07→03/09	AQUACTRL 2 SET; für Linkslenker	**2800011232280**	**12322**	12
			AQUACTRL 2 SINGLE; Einbauposition beifahrerseitig; für Linkslenker; passender Adapter: F	**2800011304280**	**13042**	26
			AQUACTRL 2 SINGLE; Einbauposition fahrerseitig; für Linkslenker; passender Adapter: F	**2800011312280**	**13122**	29
			REARCTRL; Einbauposition hinten	**2800011500170** **2800011500180**	**50017** **15001**	32 32
			AQUACTRL 2 SINGLE; Einbauposition beifahrerseitig; Montageart: Bajonett; für Rechtslenker; passender Adapter: F	**2800011605260** **2800011624270**	**16052** **62427**	54 61

→

© 2025 Continental Aftermarket & Services GmbH

RENAULT - MEGANE II (BM0/1_, CM0/1_) 07/01→10/12

Wischblatt

1.5 dCi (BM1E, CM1E)	76 kW	01/07→03/09	AQUACTRL 2 SINGLE; Einbauposition fahrerseitig; Montageart: Bajonett; für Rechtslenker; passender Adapter: F	**2800011614260** **2800011628270**	**16142** **62827**	58 63
1.5 dCi (BM1E, CM1E) 1.5 dCi (BM1F, CM1F) 1.6	78 kW 63 kW 77 kW	05/05→06/08 05/05→02/08 06/05→02/08	AQUACTRL 2 SET; für Linkslenker; 12/05; Befestigungsart: Hakenbefestigung	**2800011209280**	**12092**	5
			AQUACTRL 2 SET; für Linkslenker; 01/06 ; Montageart: Bajonett	**2800011232280**	**12322**	12
			AQUACTRL 2 SINGLE; 01/06 ; Einbauposition beifahrerseitig; für Linkslenker; passender Adapter: F; Montageart: Bajonett	**2800011304280**	**13042**	26
			AQUACTRL 2 SINGLE; 12/05; Einbauposition beifahrerseitig; für Linkslenker; passender Adapter: A; Befestigungsart: Hakenbefestigung	**2800011304280**	**13042**	26
			AQUACTRL 2 SINGLE; 12/05; Einbauposition fahrerseitig; für Linkslenker; passender Adapter: A; Befestigungsart: Hakenbefestigung	**2800011312280**	**13122**	29
			AQUACTRL 2 SINGLE; 01/06 ; Einbauposition fahrerseitig; für Linkslenker; passender Adapter: F; Montageart: Bajonett	**2800011312280**	**13122**	29
			REARCTRL; Einbauposition hinten	**2800011500170** **2800011500180**	**50017** **15001**	32 32
			AQUACTRL 2 SINGLE; 10/05; Einbauposition beifahrerseitig; für Rechtslenker; passender Adapter: A	**2800011605260** **2800011624270**	**16052** **62427**	54 61
			AQUACTRL 2 SINGLE; 11/05 ; Einbauposition beifahrerseitig; Montageart: Bajonett; für Rechtslenker; passender Adapter: F	**2800011605260** **2800011624270**	**16052** **62427**	54 61
			AQUACTRL 2 SINGLE; 11/05 ; Einbauposition fahrerseitig; Montageart: Bajonett; für Rechtslenker; passender Adapter: F	**2800011614260** **2800011628270**	**16142** **62827**	58 63
			AQUACTRL 2 SINGLE; 10/05; Einbauposition fahrerseitig; für Rechtslenker; passender Adapter: A	**2800011614260** **2800011628270**	**16142** **62827**	58 63
1.6	79 kW	05/06→01/11	AQUACTRL 2 SET; für Linkslenker; Montageart: Bajonett	**2800011232280**	**12322**	12
			AQUACTRL 2 SINGLE; Einbauposition beifahrerseitig; für Linkslenker; passender Adapter: F; Montageart: Bajonett	**2800011304280**	**13042**	26
			AQUACTRL 2 SINGLE; Einbauposition fahrerseitig; für Linkslenker; passender Adapter: F; Montageart: Bajonett	**2800011312280**	**13122**	29
			REARCTRL; Einbauposition hinten	**2800011500180**	**15001**	32
			AQUACTRL 2 SINGLE; Einbauposition beifahrerseitig; Montageart: Bajonett; für Rechtslenker; passender Adapter: F	**2800011605260**	**16052**	54
			AQUACTRL 2 SINGLE; Einbauposition fahrerseitig; Montageart: Bajonett; für Rechtslenker; passender Adapter: F	**2800011614260**	**16142**	58
1.6 16V	82 kW	01/06→06/08	AQUACTRL 2 SET; für Linkslenker	**2800011232280**	**12322**	12
			AQUACTRL 2 SINGLE; Einbauposition beifahrerseitig; für Linkslenker; passender Adapter: F	**2800011304280**	**13042**	26
			AQUACTRL 2 SINGLE; Einbauposition fahrerseitig; für Linkslenker; passender Adapter: F	**2800011312280**	**13122**	29
			REARCTRL; Einbauposition hinten	**2800011500170** **2800011500180**	**50017** **15001**	32 32
			AQUACTRL 2 SINGLE; Einbauposition beifahrerseitig; Montageart: Bajonett; für Rechtslenker; passender Adapter: F	**2800011605260** **2800011624270**	**16052** **62427**	54 61
			AQUACTRL 2 SINGLE; Einbauposition fahrerseitig; Montageart: Bajonett; für Rechtslenker; passender Adapter: F	**2800011614260** **2800011628270**	**16142** **62827**	58 63
1.6 16V (BM0C, CM0C)	83 kW	11/02→02/08	AQUACTRL 2 SET; für Linkslenker; 12/05; Befestigungsart: Hakenbefestigung	**2800011209280**	**12092**	5

→

© 2025 Continental Aftermarket & Services GmbH

RENAULT - MEGANE II (BM0/1_, CM0/1_) 07/01→10/12

Wischblatt

1.6 16V (BM0C, CM0C)	83 kW	11/02→02/08	AQUACTRL 2 SET; für Linkslenker; 01/06 ; Montageart: Bajonett	**2800011232280**	**12322**	12
			AQUACTRL 2 SINGLE; 01/06 ; Einbauposition beifahrerseitig; für Linkslenker; passender Adapter: F; Montageart: Bajonett	**2800011304280**	**13042**	26
			AQUACTRL 2 SINGLE; 12/05; Einbauposition beifahrerseitig; für Linkslenker; passender Adapter: A; Befestigungsart: Hakenbefestigung	**2800011304280**	**13042**	26
			AQUACTRL 2 SINGLE; 12/05; Einbauposition fahrerseitig; für Linkslenker; passender Adapter: A; Befestigungsart: Hakenbefestigung	**2800011312280**	**13122**	29
			AQUACTRL 2 SINGLE; 01/06 ; Einbauposition fahrerseitig; für Linkslenker; passender Adapter: F; Montageart: Bajonett	**2800011312280**	**13122**	29
			REARCTRL; Einbauposition hinten	**2800011500170** **2800011500180**	**50017** **15001**	32 32
			AQUACTRL 2 SINGLE; 10/05; Einbauposition beifahrerseitig; für Rechtslenker; passender Adapter: A	**2800011605260** **2800011624270**	**16052** **62427**	54 61
			AQUACTRL 2 SINGLE; 11/05 ; Einbauposition beifahrerseitig; Montageart: Bajonett; für Rechtslenker; passender Adapter: F	**2800011605260** **2800011624270**	**16052** **62427**	54 61
			AQUACTRL 2 SINGLE; 11/05 ; Einbauposition fahrerseitig; Montageart: Bajonett; für Rechtslenker; passender Adapter: F	**2800011614260** **2800011628270**	**16142** **62827**	58 63
			AQUACTRL 2 SINGLE; 10/05; Einbauposition fahrerseitig; für Rechtslenker; passender Adapter: A	**2800011614260** **2800011628270**	**16142** **62827**	58 63
1.6 Bifuel	77 kW	06/05→02/08	AQUACTRL 2 SET; für Linkslenker; 12/05; Befestigungsart: Hakenbefestigung	**2800011209280**	**12092**	5
			AQUACTRL 2 SET; für Linkslenker; 01/06 ; Montageart: Bajonett	**2800011232280**	**12322**	12
			AQUACTRL 2 SINGLE; 01/06 ; Einbauposition beifahrerseitig; für Linkslenker; passender Adapter: F; Montageart: Bajonett	**2800011304280**	**13042**	26
			AQUACTRL 2 SINGLE; 12/05; Einbauposition beifahrerseitig; für Linkslenker; passender Adapter: A; Befestigungsart: Hakenbefestigung	**2800011304280**	**13042**	26
			AQUACTRL 2 SINGLE; 12/05; Einbauposition fahrerseitig; für Linkslenker; passender Adapter: A; Befestigungsart: Hakenbefestigung	**2800011312280**	**13122**	29
			AQUACTRL 2 SINGLE; 01/06 ; Einbauposition fahrerseitig; für Linkslenker; passender Adapter: F; Montageart: Bajonett	**2800011312280**	**13122**	29
			REARCTRL; Einbauposition hinten	**2800011500180**	**15001**	32
			AQUACTRL 2 SINGLE; 10/05; Einbauposition beifahrerseitig; für Rechtslenker; passender Adapter: A	**2800011605260**	**16052**	54
			AQUACTRL 2 SINGLE; 11/05 ; Einbauposition beifahrerseitig; Montageart: Bajonett; für Rechtslenker; passender Adapter: F	**2800011605260**	**16052**	54
			AQUACTRL 2 SINGLE; 11/05 ; Einbauposition fahrerseitig; Montageart: Bajonett; für Rechtslenker; passender Adapter: F	**2800011614260**	**16142**	58
			AQUACTRL 2 SINGLE; 10/05; Einbauposition fahrerseitig; für Rechtslenker; passender Adapter: A	**2800011614260**	**16142**	58

© 2025 Continental Aftermarket & Services GmbH

RENAULT - MEGANE II (BM0/1_, CM0/1_) 07/01→10/12

Wischblatt

1.6 Flex-Fuel	77 kW	01/07→02/08	AQUACTRL 2 SET; für Linkslenker	**2800011232280**	**12322**	12
			AQUACTRL 2 SINGLE; Einbauposition beifahrerseitig; für Linkslenker; passender Adapter: F	**2800011304280**	**13042**	26
			AQUACTRL 2 SINGLE; Einbauposition fahrerseitig; für Linkslenker; passender Adapter: F	**2800011312280**	**13122**	29
			REARCTRL; Einbauposition hinten	**2800011500170** **2800011500180**	**50017** **15001**	32 32
			AQUACTRL 2 SINGLE; Einbauposition beifahrerseitig; Montageart: Bajonett; für Rechtslenker; passender Adapter: F	**2800011605260** **2800011624270**	**16052** **62427**	54 61
			AQUACTRL 2 SINGLE; Einbauposition fahrerseitig; Montageart: Bajonett; für Rechtslenker; passender Adapter: F	**2800011614260** **2800011628270**	**16142** **62827**	58 63
1.9 dCi	66 kW	11/02→12/05	AQUACTRL 2 SET; für Linkslenker; Befestigungsart: Hakenbefestigung	**2800011209280**	**12092**	5
			AQUACTRL 2 SINGLE; Einbauposition beifahrerseitig; für Linkslenker; passender Adapter: A; Befestigungsart: Hakenbefestigung	**2800011304280**	**13042**	26
			AQUACTRL 2 SINGLE; Einbauposition fahrerseitig; für Linkslenker; passender Adapter: A; Befestigungsart: Hakenbefestigung	**2800011312280**	**13122**	29
			REARCTRL; Einbauposition hinten	**2800011500170** **2800011500180**	**50017** **15001**	32 32
			AQUACTRL 2 SINGLE; → 10/05; Einbauposition beifahrerseitig; für Rechtslenker; passender Adapter: A	**2800011605260** **2800011624270**	**16052** **62427**	54 61
			AQUACTRL 2 SINGLE; → 11/05 ; Einbauposition beifahrerseitig; Montageart: Bajonett; für Rechtslenker; passender Adapter: F	**2800011605260** **2800011624270**	**16052** **62427**	54 61
			AQUACTRL 2 SINGLE; → 11/05 ; Einbauposition fahrerseitig; Montageart: Bajonett; für Rechtslenker; passender Adapter: F	**2800011614260** **2800011628270**	**16142** **62827**	58 63
			AQUACTRL 2 SINGLE; → 10/05; Einbauposition fahrerseitig; für Rechtslenker; passender Adapter: A	**2800011614260** **2800011628270**	**16142** **62827**	58 63
1.9 dCi 1.9 dCi 1.9 dCi 1.9 dCi 1.9 dCi (BMOG, CMOG)	68 kW 81 kW 85 kW 96 kW 88 kW	03/04→08/06 05/05→02/08 11/02→02/08 05/05→12/09 11/02→02/08	AQUACTRL 2 SET; für Linkslenker; → 12/05; Befestigungsart: Hakenbefestigung	**2800011209280**	**12092**	5
			AQUACTRL 2 SET; für Linkslenker; → 01/06 ; Montageart: Bajonett	**2800011232280**	**12322**	12
			AQUACTRL 2 SINGLE; → 01/06 ; Einbauposition beifahrerseitig; für Linkslenker; passender Adapter: F; Montageart: Bajonett	**2800011304280**	**13042**	26
			AQUACTRL 2 SINGLE; → 12/05; Einbauposition beifahrerseitig; für Linkslenker; passender Adapter: A; Befestigungsart: Hakenbefestigung	**2800011304280**	**13042**	26
			AQUACTRL 2 SINGLE; → 12/05; Einbauposition fahrerseitig; für Linkslenker; passender Adapter: A; Befestigungsart: Hakenbefestigung	**2800011312280**	**13122**	29
			AQUACTRL 2 SINGLE; → 01/06 ; Einbauposition fahrerseitig; für Linkslenker; passender Adapter: F; Montageart: Bajonett	**2800011312280**	**13122**	29
			REARCTRL; Einbauposition hinten	**2800011500170** **2800011500180**	**50017** **15001**	32 32
			AQUACTRL 2 SINGLE; → 10/05; Einbauposition beifahrerseitig; für Rechtslenker; passender Adapter: A	**2800011605260** **2800011624270**	**16052** **62427**	54 61
			AQUACTRL 2 SINGLE; → 11/05 ; Einbauposition beifahrerseitig; Montageart: Bajonett; für Rechtslenker; passender Adapter: F	**2800011605260** **2800011624270**	**16052** **62427**	54 61
			AQUACTRL 2 SINGLE; → 11/05 ; Einbauposition fahrerseitig; Montageart: Bajonett; für Rechtslenker; passender Adapter: F	**2800011614260** **2800011628270**	**16142** **62827**	58 63

→

© 2025 Continental Aftermarket & Services GmbH

RENAULT - MEGANE II (BM0/1_, CM0/1_) 07/01→10/12

Wischblatt

1.9 dCi 1.9 dCi 1.9 dCi 1.9 dCi 1.9 dCi (BM0G, CM0G)	68 kW 81 kW 85 kW 96 kW 88 kW	03/04→08/06 05/05→02/08 11/02→02/08 05/05→12/09 11/02→02/08	AQUACTRL 2 SINGLE; 10/05; Einbauposition fahrerseitig; für Rechtslenker; passender Adapter: A	**2800011614260** **2800011628270**	**16142** **62827**	58 63
2.0	169 kW	08/06→02/08	AQUACTRL 2 SET; für Linkslenker	**2800011232280**	**12322**	12
			AQUACTRL 2 SINGLE; Einbauposition beifahrerseitig; für Linkslenker; passender Adapter: F	**2800011304280**	**13042**	26
			AQUACTRL 2 SINGLE; Einbauposition fahrerseitig; für Linkslenker; passender Adapter: F	**2800011312280**	**13122**	29
			REARCTRL; Einbauposition hinten	**2800011500170** **2800011500180**	**50017** **15001**	32 32
			AQUACTRL 2 SINGLE; Einbauposition beifahrerseitig; Montageart: Bajonett; für Rechtslenker; passender Adapter: F	**2800011605260** **2800011624270**	**16052** **62427**	54 61
			AQUACTRL 2 SINGLE; Einbauposition fahrerseitig; Montageart: Bajonett; für Rechtslenker; passender Adapter: F	**2800011614260** **2800011628270**	**16142** **62827**	58 63
2.0 16V (BM0U, CM0U) 2.0 16V Turbo	99 kW 120 kW	11/02→02/08 05/04→02/08	AQUACTRL 2 SET; für Linkslenker; 12/05; Befestigungsart: Hakenbefestigung	**2800011209280**	**12092**	5
			AQUACTRL 2 SET; für Linkslenker; 01/06 ; Montageart: Bajonett	**2800011232280**	**12322**	12
			AQUACTRL 2 SINGLE; 01/06 ; Einbauposition beifahrerseitig; für Linkslenker; passender Adapter: F; Montageart: Bajonett	**2800011304280**	**13042**	26
			AQUACTRL 2 SINGLE; 12/05; Einbauposition beifahrerseitig; für Linkslenker; passender Adapter: A; Befestigungsart: Hakenbefestigung	**2800011304280**	**13042**	26
			AQUACTRL 2 SINGLE; 12/05; Einbauposition fahrerseitig; für Linkslenker; passender Adapter: A; Befestigungsart: Hakenbefestigung	**2800011312280**	**13122**	29
			AQUACTRL 2 SINGLE; 01/06 ; Einbauposition fahrerseitig; für Linkslenker; passender Adapter: F; Montageart: Bajonett	**2800011312280**	**13122**	29
			REARCTRL; Einbauposition hinten	**2800011500170** **2800011500180**	**50017** **15001**	32 32
			AQUACTRL 2 SINGLE; 10/05; Einbauposition beifahrerseitig; für Rechtslenker; passender Adapter: A	**2800011605260** **2800011624270**	**16052** **62427**	54 61
			AQUACTRL 2 SINGLE; 11/05 ; Einbauposition beifahrerseitig; Montageart: Bajonett; für Rechtslenker; passender Adapter: F	**2800011605260** **2800011624270**	**16052** **62427**	54 61
			AQUACTRL 2 SINGLE; 11/05 ; Einbauposition fahrerseitig; Montageart: Bajonett; für Rechtslenker; passender Adapter: F	**2800011614260** **2800011628270**	**16142** **62827**	58 63
			AQUACTRL 2 SINGLE; 10/05; Einbauposition fahrerseitig; für Rechtslenker; passender Adapter: A	**2800011614260** **2800011628270**	**16142** **62827**	58 63
2.0 dCi	127 kW	01/07→02/08	AQUACTRL 2 SET; für Linkslenker	**2800011232280**	**12322**	12
			AQUACTRL 2 SINGLE; Einbauposition beifahrerseitig; für Linkslenker; passender Adapter: F	**2800011304280**	**13042**	26
			AQUACTRL 2 SINGLE; Einbauposition fahrerseitig; für Linkslenker; passender Adapter: F	**2800011312280**	**13122**	29
			REARCTRL; Einbauposition hinten	**2800011500170** **2800011500180**	**50017** **15001**	32 32
			AQUACTRL 2 SINGLE; Einbauposition beifahrerseitig; Montageart: Bajonett; für Rechtslenker; passender Adapter: F	**2800011605260** **2800011624270**	**16052** **62427**	54 61
			AQUACTRL 2 SINGLE; Einbauposition fahrerseitig; Montageart: Bajonett; für Rechtslenker; passender Adapter: F	**2800011614260** **2800011628270**	**16142** **62827**	58 63
2.0 dCi (BM1K, CM1K) 2.0 Renault Sport →	110 kW 165 kW	09/05→02/08 05/04→10/09	AQUACTRL 2 SET; für Linkslenker; 12/05; Befestigungsart: Hakenbefestigung	**2800011209280**	**12092**	5

© 2025 Continental Aftermarket & Services GmbH

RENAULT - MEGANE II (BM0/1_, CM0/1_) 07/01→10/12

Wischblatt

2.0 dCi (BM1K, CM1K) 2.0 Renault Sport	110 kW 165 kW	09/05→02/08 05/04→10/09	AQUACTRL 2 SET; für Linkslenker; 01/06 ; Montageart: Bajonett	**2800011232280**	**12322**	12
			AQUACTRL 2 SINGLE; 01/06 ; Einbauposition beifahrerseitig; für Linkslenker; passender Adapter: F; Montageart: Bajonett	**2800011304280**	**13042**	26
			AQUACTRL 2 SINGLE; 12/05; Einbauposition beifahrerseitig; für Linkslenker; passender Adapter: A; Befestigungsart: Hakenbefestigung	**2800011304280**	**13042**	26
			AQUACTRL 2 SINGLE; 12/05; Einbauposition fahrerseitig; für Linkslenker; passender Adapter: A; Befestigungsart: Hakenbefestigung	**2800011312280**	**13122**	29
			AQUACTRL 2 SINGLE; 01/06 ; Einbauposition fahrerseitig; für Linkslenker; passender Adapter: F; Montageart: Bajonett	**2800011312280**	**13122**	29
			REARCTRL; Einbauposition hinten	**2800011500170** **2800011500180**	**50017** **15001**	32 32
			AQUACTRL 2 SINGLE; 10/05; Einbauposition beifahrerseitig; für Rechtslenker; passender Adapter: A	**2800011605260** **2800011624270**	**16052** **62427**	54 61
			AQUACTRL 2 SINGLE; 11/05 ; Einbauposition beifahrerseitig; Montageart: Bajonett; für Rechtslenker; passender Adapter: F	**2800011605260** **2800011624270**	**16052** **62427**	54 61
			AQUACTRL 2 SINGLE; 11/05 ; Einbauposition fahrerseitig; Montageart: Bajonett; für Rechtslenker; passender Adapter: F	**2800011614260** **2800011628270**	**16142** **62827**	58 63
			AQUACTRL 2 SINGLE; 10/05; Einbauposition fahrerseitig; für Rechtslenker; passender Adapter: A	**2800011614260** **2800011628270**	**16142** **62827**	58 63

RENAULT - MEGANE II Coupé-Cabriolet (EM0/1_) 09/03→03/10

Wischblatt

1.5 dCi (EM16) 1.5 dCi (EM1E)	76 kW 78 kW	01/07→06/09 03/06→01/09	AQUACTRL 2 SET; für Linkslenker	**2800011232280**	**12322**	12
			AQUACTRL 2 SINGLE; Einbauposition beifahrerseitig; für Linkslenker; passender Adapter: F	**2800011304280**	**13042**	26
			AQUACTRL 2 SINGLE; Einbauposition fahrerseitig; für Linkslenker; passender Adapter: F	**2800011312280**	**13122**	29
			AQUACTRL 2 SINGLE; Einbauposition beifahrerseitig; Montageart: Bajonett; für Rechtslenker; passender Adapter: F	**2800011605260** **2800011624270**	**16052** **62427**	54 61
			AQUACTRL 2 SINGLE; Einbauposition fahrerseitig; Montageart: Bajonett; für Rechtslenker; passender Adapter: F	**2800011614260** **2800011628270**	**16142** **62827**	58 63
1.6	77 kW	06/05→03/09	AQUACTRL 2 SET; für Linkslenker; 12/05; Befestigungsart: Hakenbefestigung	**2800011209280**	**12092**	5
			AQUACTRL 2 SET; für Linkslenker; 01/06 ; Montageart: Bajonett	**2800011232280**	**12322**	12
			AQUACTRL 2 SINGLE; 01/06 ; Einbauposition beifahrerseitig; für Linkslenker; passender Adapter: F; Montageart: Bajonett	**2800011304280**	**13042**	26
			AQUACTRL 2 SINGLE; 12/05; Einbauposition beifahrerseitig; für Linkslenker; passender Adapter: A; Befestigungsart: Hakenbefestigung	**2800011304280**	**13042**	26
			AQUACTRL 2 SINGLE; 12/05; Einbauposition fahrerseitig; für Linkslenker; passender Adapter: A; Befestigungsart: Hakenbefestigung	**2800011312280**	**13122**	29
			AQUACTRL 2 SINGLE; 01/06 ; Einbauposition fahrerseitig; für Linkslenker; passender Adapter: F; Montageart: Bajonett	**2800011312280**	**13122**	29
			AQUACTRL 2 SINGLE; 10/05; Einbauposition beifahrerseitig; für Rechtslenker; passender Adapter: A	**2800011605260**	**16052**	54
			AQUACTRL 2 SINGLE; 11/05 ; Einbauposition beifahrerseitig; Montageart: Bajonett; für Rechtslenker; passender Adapter: F	**2800011605260**	**16052**	54

→

© 2025 Continental Aftermarket & Services GmbH

RENAULT - MEGANE II Coupé-Cabriolet (EM0/1_) 09/03→03/10

Wischblatt

1.6	77 kW	06/05→03/09	AQUACTRL 2 SINGLE; 11/05 ; Einbauposition fahrerseitig; Montageart: Bajonett; für Rechtslenker; passender Adapter: F	**2800011614260**	**16142**	58
			AQUACTRL 2 SINGLE; 10/05; Einbauposition fahrerseitig; für Rechtslenker; passender Adapter: A	**2800011614260**	**16142**	58
1.6	83 kW	09/03→03/09	AQUACTRL 2 SET; für Linkslenker; 12/05; Befestigungsart: Hakenbefestigung	**2800011209280**	**12092**	5
			AQUACTRL 2 SET; für Linkslenker; 01/06 ; Montageart: Bajonett	**2800011232280**	**12322**	12
			AQUACTRL 2 SINGLE; 01/06 ; Einbauposition beifahrerseitig; für Linkslenker; passender Adapter: F; Montageart: Bajonett	**2800011304280**	**13042**	26
			AQUACTRL 2 SINGLE; 12/05; Einbauposition beifahrerseitig; für Linkslenker; passender Adapter: A; Befestigungsart: Hakenbefestigung	**2800011304280**	**13042**	26
			AQUACTRL 2 SINGLE; 12/05; Einbauposition fahrerseitig; für Linkslenker; passender Adapter: A; Befestigungsart: Hakenbefestigung	**2800011312280**	**13122**	29
			AQUACTRL 2 SINGLE; 01/06 ; Einbauposition fahrerseitig; für Linkslenker; passender Adapter: F; Montageart: Bajonett	**2800011312280**	**13122**	29
			AQUACTRL 2 SINGLE; 10/05; Einbauposition beifahrerseitig; für Rechtslenker; passender Adapter: A	**2800011605260** **2800011624270**	**16052** **62427**	54 61
			AQUACTRL 2 SINGLE; 11/05 ; Einbauposition beifahrerseitig; Montageart: Bajonett; für Rechtslenker; passender Adapter: F	**2800011605260** **2800011624270**	**16052** **62427**	54 61
			AQUACTRL 2 SINGLE; 11/05 ; Einbauposition fahrerseitig; Montageart: Bajonett; für Rechtslenker; passender Adapter: F	**2800011614260** **2800011628270**	**16142** **62827**	58 63
			AQUACTRL 2 SINGLE; 10/05; Einbauposition fahrerseitig; für Rechtslenker; passender Adapter: A	**2800011614260** **2800011628270**	**16142** **62827**	58 63
1.6 16V	82 kW	01/06→06/08	AQUACTRL 2 SET; für Linkslenker	**2800011232280**	**12322**	12
			AQUACTRL 2 SINGLE; Einbauposition beifahrerseitig; für Linkslenker; passender Adapter: F	**2800011304280**	**13042**	26
			AQUACTRL 2 SINGLE; Einbauposition fahrerseitig; für Linkslenker; passender Adapter: F	**2800011312280**	**13122**	29
			AQUACTRL 2 SINGLE; Einbauposition beifahrerseitig; Montageart: Bajonett; für Rechtslenker; passender Adapter: F	**2800011605260** **2800011624270**	**16052** **62427**	54 61
			AQUACTRL 2 SINGLE; Einbauposition fahrerseitig; Montageart: Bajonett; für Rechtslenker; passender Adapter: F	**2800011614260** **2800011628270**	**16142** **62827**	58 63

© 2025 Continental Aftermarket & Services GmbH

RENAULT - MEGANE II Coupé-Cabriolet (EM0/1_) 09/03→03/10

Wischblatt

1.9 dCi 1.9 dCi 1.9 dCi 1.9 dCi 2.0	81 kW 85 kW 88 kW 96 kW 99 kW	05/05→03/09 09/03→03/09 09/03→03/09 05/05→02/07 09/03→12/09	AQUACTRL 2 SET; für Linkslenker; 12/05; Befestigungsart: Hakenbefestigung	**2800011209280**	**12092**	5
			AQUACTRL 2 SET; für Linkslenker; 01/06 ; Montageart: Bajonett	**2800011232280**	**12322**	12
			AQUACTRL 2 SINGLE; 01/06 ; Einbauposition beifahrerseitig; für Linkslenker; passender Adapter: F; Montageart: Bajonett	**2800011304280**	**13042**	26
			AQUACTRL 2 SINGLE; 12/05; Einbauposition beifahrerseitig; für Linkslenker; passender Adapter: A; Befestigungsart: Hakenbefestigung	**2800011304280**	**13042**	26
			AQUACTRL 2 SINGLE; 12/05; Einbauposition fahrerseitig; für Linkslenker; passender Adapter: A; Befestigungsart: Hakenbefestigung	**2800011312280**	**13122**	29
			AQUACTRL 2 SINGLE; 01/06 ; Einbauposition fahrerseitig; für Linkslenker; passender Adapter: F; Montageart: Bajonett	**2800011312280**	**13122**	29
			AQUACTRL 2 SINGLE; 10/05; Einbauposition beifahrerseitig; für Rechtslenker; passender Adapter: A	**2800011605260** **2800011624270**	**16052** **62427**	54 61
			AQUACTRL 2 SINGLE; 11/05 ; Einbauposition beifahrerseitig; Montageart: Bajonett; für Rechtslenker; passender Adapter: F	**2800011605260** **2800011624270**	**16052** **62427**	54 61
			AQUACTRL 2 SINGLE; 11/05 ; Einbauposition fahrerseitig; Montageart: Bajonett; für Rechtslenker; passender Adapter: F	**2800011614260** **2800011628270**	**16142** **62827**	58 63
			AQUACTRL 2 SINGLE; 10/05; Einbauposition fahrerseitig; für Rechtslenker; passender Adapter: A	**2800011614260** **2800011628270**	**16142** **62827**	58 63
2.0 (EMOS)	102 kW	09/03→02/07	AQUACTRL 2 SET; für Linkslenker; 12/05; Befestigungsart: Hakenbefestigung	**2800011209280**	**12092**	5
			AQUACTRL 2 SET; für Linkslenker; 01/06 ; Montageart: Bajonett	**2800011232280**	**12322**	12
			AQUACTRL 2 SINGLE; 01/06 ; Einbauposition beifahrerseitig; für Linkslenker; passender Adapter: F; Montageart: Bajonett	**2800011304280**	**13042**	26
			AQUACTRL 2 SINGLE; 12/05; Einbauposition beifahrerseitig; für Linkslenker; passender Adapter: A; Befestigungsart: Hakenbefestigung	**2800011304280**	**13042**	26
			AQUACTRL 2 SINGLE; 12/05; Einbauposition fahrerseitig; für Linkslenker; passender Adapter: A; Befestigungsart: Hakenbefestigung	**2800011312280**	**13122**	29
			AQUACTRL 2 SINGLE; 01/06 ; Einbauposition fahrerseitig; für Linkslenker; passender Adapter: F; Montageart: Bajonett	**2800011312280**	**13122**	29
			AQUACTRL 2 SINGLE; 10/05; Einbauposition beifahrerseitig; für Rechtslenker; passender Adapter: A	**2800011605260**	**16052**	54
			AQUACTRL 2 SINGLE; 11/05 ; Einbauposition beifahrerseitig; Montageart: Bajonett; für Rechtslenker; passender Adapter: F	**2800011605260**	**16052**	54
			AQUACTRL 2 SINGLE; 11/05 ; Einbauposition fahrerseitig; Montageart: Bajonett; für Rechtslenker; passender Adapter: F	**2800011614260**	**16142**	58
			AQUACTRL 2 SINGLE; 10/05; Einbauposition fahrerseitig; für Rechtslenker; passender Adapter: A	**2800011614260**	**16142**	58
2.0 16V Turbo 2.0 dCi	120 kW 110 kW	05/04→03/09 09/05→03/09	AQUACTRL 2 SET; für Linkslenker; 12/05; Befestigungsart: Hakenbefestigung	**2800011209280**	**12092**	5
			AQUACTRL 2 SET; für Linkslenker; 01/06 ; Montageart: Bajonett	**2800011232280**	**12322**	12
			AQUACTRL 2 SINGLE; 01/06 ; Einbauposition beifahrerseitig; für Linkslenker; passender Adapter: F; Montageart: Bajonett	**2800011304280**	**13042**	26

→

© 2025 Continental Aftermarket & Services GmbH

RENAULT - MEGANE II Coupé-Cabriolet (EM0/1_) 09/03→03/10

Wischblatt

2.0 16V Turbo 2.0 dCi	120 kW 110 kW	05/04→03/09 09/05→03/09	AQUACTRL 2 SINGLE; 12/05; Einbauposition beifahrerseitig; für Linkslenker; passender Adapter: A; Befestigungsart: Hakenbefestigung	**2800011304280**	**13042**	26
			AQUACTRL 2 SINGLE; 12/05; Einbauposition fahrerseitig; für Linkslenker; passender Adapter: A; Befestigungsart: Hakenbefestigung	**2800011312280**	**13122**	29
			AQUACTRL 2 SINGLE; 01/06 ; Einbauposition fahrerseitig; für Linkslenker; passender Adapter: F; Montageart: Bajonett	**2800011312280**	**13122**	29
			AQUACTRL 2 SINGLE; 10/05; Einbauposition beifahrerseitig; für Rechtslenker; passender Adapter: A	**2800011605260** **2800011624270**	**16052** **62427**	54 61
			AQUACTRL 2 SINGLE; 11/05 ; Einbauposition beifahrerseitig; Montageart: Bajonett; für Rechtslenker; passender Adapter: F	**2800011605260** **2800011624270**	**16052** **62427**	54 61
			AQUACTRL 2 SINGLE; 11/05 ; Einbauposition fahrerseitig; Montageart: Bajonett; für Rechtslenker; passender Adapter: F	**2800011614260** **2800011628270**	**16142** **62827**	58 63
			AQUACTRL 2 SINGLE; 10/05; Einbauposition fahrerseitig; für Rechtslenker; passender Adapter: A	**2800011614260** **2800011628270**	**16142** **62827**	58 63

RENAULT - MEGANE II Hatchback Van (KM0/2_) 08/03→07/09

Wischblatt

1.5 dCi	60 kW	08/03→02/08	AQUACTRL 2 SET; für Linkslenker; 12/05; Befestigungsart: Hakenbefestigung	**2800011209280**	**12092**	5
			AQUACTRL 2 SET; für Linkslenker; 01/06 ; Montageart: Bajonett	**2800011232280**	**12322**	12
			AQUACTRL 2 SINGLE; 01/06 ; Einbauposition beifahrerseitig; für Linkslenker; passender Adapter: F; Montageart: Bajonett	**2800011304280**	**13042**	26
			AQUACTRL 2 SINGLE; 12/05; Einbauposition beifahrerseitig; für Linkslenker; passender Adapter: A; Befestigungsart: Hakenbefestigung	**2800011304280**	**13042**	26
			AQUACTRL 2 SINGLE; 12/05; Einbauposition fahrerseitig; für Linkslenker; passender Adapter: A; Befestigungsart: Hakenbefestigung	**2800011312280**	**13122**	29
			AQUACTRL 2 SINGLE; 01/06 ; Einbauposition fahrerseitig; für Linkslenker; passender Adapter: F; Montageart: Bajonett	**2800011312280**	**13122**	29
			REARCTRL; Einbauposition hinten	**2800011500170** **2800011500180**	**50017** **15001**	32 32
			AQUACTRL 2 SINGLE; 10/05; Einbauposition beifahrerseitig; für Rechtslenker; passender Adapter: A	**2800011605260** **2800011624270**	**16052** **62427**	54 61
			AQUACTRL 2 SINGLE; 11/05 ; Einbauposition beifahrerseitig; Montageart: Bajonett; für Rechtslenker; passender Adapter: F	**2800011605260** **2800011624270**	**16052** **62427**	54 61
			AQUACTRL 2 SINGLE; 11/05 ; Einbauposition fahrerseitig; Montageart: Bajonett; für Rechtslenker; passender Adapter: F	**2800011614260** **2800011628270**	**16142** **62827**	58 63
			AQUACTRL 2 SINGLE; 10/05; Einbauposition fahrerseitig; für Rechtslenker; passender Adapter: A	**2800011614260** **2800011628270**	**16142** **62827**	58 63
1.5 dCi	63 kW	04/05→02/08	AQUACTRL 2 SET; für Linkslenker; 12/05; Befestigungsart: Hakenbefestigung	**2800011209280**	**12092**	5
			AQUACTRL 2 SET; für Linkslenker; 01/06 ; Montageart: Bajonett	**2800011232280**	**12322**	12
			AQUACTRL 2 SINGLE; 01/06 ; Einbauposition beifahrerseitig; für Linkslenker; passender Adapter: F; Montageart: Bajonett	**2800011304280**	**13042**	26
			AQUACTRL 2 SINGLE; 12/05; Einbauposition beifahrerseitig; für Linkslenker; passender Adapter: A; Befestigungsart: Hakenbefestigung	**2800011304280**	**13042**	26

→

© 2025 Continental Aftermarket & Services GmbH

RENAULT - MEGANE II Hatchback Van (KM0/2_) 08/03→07/09

Wischblatt

1.5 dCi	63 kW	04/05→02/08	AQUACTRL 2 SINGLE; 12/05; Einbauposition fahrerseitig; für Linkslenker; passender Adapter: A; Befestigungsart: Hakenbefestigung	**2800011312280**	**13122**	29
			AQUACTRL 2 SINGLE; 01/06 ; Einbauposition fahrerseitig; für Linkslenker; passender Adapter: F; Montageart: Bajonett	**2800011312280**	**13122**	29
			REARCTRL; Einbauposition hinten	**2800011500180**	**15001**	32
			AQUACTRL 2 SINGLE; 10/05; Einbauposition beifahrerseitig; für Rechtslenker; passender Adapter: A	**2800011605260**	**16052**	54
			AQUACTRL 2 SINGLE; 11/05 ; Einbauposition beifahrerseitig; Montageart: Bajonett; für Rechtslenker; passender Adapter: F	**2800011605260**	**16052**	54
			AQUACTRL 2 SINGLE; 11/05 ; Einbauposition fahrerseitig; Montageart: Bajonett; für Rechtslenker; passender Adapter: F	**2800011614260**	**16142**	58
			AQUACTRL 2 SINGLE; 10/05; Einbauposition fahrerseitig; für Rechtslenker; passender Adapter: A	**2800011614260**	**16142**	58
1.5 dCi	74 kW	08/03→02/08	AQUACTRL 2 SET; für Linkslenker; 12/05; Befestigungsart: Hakenbefestigung	**2800011209280**	**12092**	5
			AQUACTRL 2 SET; für Linkslenker; 01/06 ; Montageart: Bajonett	**2800011232280**	**12322**	12
			AQUACTRL 2 SINGLE; 01/06 ; Einbauposition beifahrerseitig; für Linkslenker; passender Adapter: F; Montageart: Bajonett	**2800011304280**	**13042**	26
			AQUACTRL 2 SINGLE; 12/05; Einbauposition beifahrerseitig; für Linkslenker; passender Adapter: A; Befestigungsart: Hakenbefestigung	**2800011304280**	**13042**	26
			AQUACTRL 2 SINGLE; 12/05; Einbauposition fahrerseitig; für Linkslenker; passender Adapter: A; Befestigungsart: Hakenbefestigung	**2800011312280**	**13122**	29
			AQUACTRL 2 SINGLE; 01/06 ; Einbauposition fahrerseitig; für Linkslenker; passender Adapter: F; Montageart: Bajonett	**2800011312280**	**13122**	29
			REARCTRL; Einbauposition hinten	**2800011500170** **2800011500180**	**50017** **15001**	32 32
			AQUACTRL 2 SINGLE; 10/05; Einbauposition beifahrerseitig; für Rechtslenker; passender Adapter: A	**2800011605260** **2800011624270**	**16052** **62427**	54 61
			AQUACTRL 2 SINGLE; 11/05 ; Einbauposition beifahrerseitig; Montageart: Bajonett; für Rechtslenker; passender Adapter: F	**2800011605260** **2800011624270**	**16052** **62427**	54 61
			AQUACTRL 2 SINGLE; 11/05 ; Einbauposition fahrerseitig; Montageart: Bajonett; für Rechtslenker; passender Adapter: F	**2800011614260** **2800011628270**	**16142** **62827**	58 63
			AQUACTRL 2 SINGLE; 10/05; Einbauposition fahrerseitig; für Rechtslenker; passender Adapter: A	**2800011614260** **2800011628270**	**16142** **62827**	58 63
1.5 dCi	76 kW	01/07→03/09	AQUACTRL 2 SET; für Linkslenker	**2800011232280**	**12322**	12
			AQUACTRL 2 SINGLE; Einbauposition beifahrerseitig; für Linkslenker; passender Adapter: F	**2800011304280**	**13042**	26
			AQUACTRL 2 SINGLE; Einbauposition fahrerseitig; für Linkslenker; passender Adapter: F	**2800011312280**	**13122**	29
			REARCTRL; Einbauposition hinten	**2800011500170** **2800011500180**	**50017** **15001**	32 32
			AQUACTRL 2 SINGLE; Einbauposition beifahrerseitig; Montageart: Bajonett; für Rechtslenker; passender Adapter: F	**2800011605260** **2800011624270**	**16052** **62427**	54 61
			AQUACTRL 2 SINGLE; Einbauposition fahrerseitig; Montageart: Bajonett; für Rechtslenker; passender Adapter: F	**2800011614260** **2800011628270**	**16142** **62827**	58 63

© 2025 Continental Aftermarket & Services GmbH

RENAULT - MEGANE II Hatchback Van (KM0/2_) 08/03→07/09

Wischblatt

1.5 dCi	78 kW	05/05→02/08	AQUACTRL 2 SET; für Linkslenker; 12/05; Befestigungsart: Hakenbefestigung	**2800011209280**	**12092**	5
			AQUACTRL 2 SET; für Linkslenker; 01/06 ; Montageart: Bajonett	**2800011232280**	**12322**	12
			AQUACTRL 2 SINGLE; 01/06 ; Einbauposition beifahrerseitig; für Linkslenker; passender Adapter: F; Montageart: Bajonett	**2800011304280**	**13042**	26
			AQUACTRL 2 SINGLE; 12/05; Einbauposition beifahrerseitig; für Linkslenker; passender Adapter: A; Befestigungsart: Hakenbefestigung	**2800011304280**	**13042**	26
			AQUACTRL 2 SINGLE; 12/05; Einbauposition fahrerseitig; für Linkslenker; passender Adapter: A; Befestigungsart: Hakenbefestigung	**2800011312280**	**13122**	29
			AQUACTRL 2 SINGLE; 01/06 ; Einbauposition fahrerseitig; für Linkslenker; passender Adapter: F; Montageart: Bajonett	**2800011312280**	**13122**	29
			REARCTRL; Einbauposition hinten	**2800011500180**	**15001**	32
			AQUACTRL 2 SINGLE; 10/05; Einbauposition beifahrerseitig; für Rechtslenker; passender Adapter: A	**2800011605260**	**16052**	54
			AQUACTRL 2 SINGLE; 11/05 ; Einbauposition beifahrerseitig; Montageart: Bajonett; für Rechtslenker; passender Adapter: F	**2800011605260**	**16052**	54
			AQUACTRL 2 SINGLE; 11/05 ; Einbauposition fahrerseitig; Montageart: Bajonett; für Rechtslenker; passender Adapter: F	**2800011614260**	**16142**	58
			AQUACTRL 2 SINGLE; 10/05; Einbauposition fahrerseitig; für Rechtslenker; passender Adapter: A	**2800011614260**	**16142**	58

RENAULT - MEGANE II Kasten/Kombi (KM_) 08/03→07/09

Wischblatt

1.5 dCi (KM02) 1.5 dCi (KM0F) 1.5 dCi (KM1E)	74 kW 60 kW 78 kW	08/03→07/09 08/03→07/09 08/03→07/09	AQUACTRL 2 SET; für Linkslenker; 12/05; Befestigungsart: Hakenbefestigung	**2800011209280**	**12092**	5
			AQUACTRL 2 SET; für Linkslenker; 01/06 ; Montageart: Bajonett	**2800011232280**	**12322**	12
			AQUACTRL 2 SINGLE; 01/06 ; Einbauposition beifahrerseitig; für Linkslenker; passender Adapter: F; Montageart: Bajonett	**2800011304280**	**13042**	26
			AQUACTRL 2 SINGLE; 12/05; Einbauposition beifahrerseitig; für Linkslenker; passender Adapter: A; Befestigungsart: Hakenbefestigung	**2800011304280**	**13042**	26
			AQUACTRL 2 SINGLE; 12/05; Einbauposition fahrerseitig; für Linkslenker; passender Adapter: A; Befestigungsart: Hakenbefestigung	**2800011312280**	**13122**	29
			AQUACTRL 2 SINGLE; 01/06 ; Einbauposition fahrerseitig; für Linkslenker; passender Adapter: F; Montageart: Bajonett	**2800011312280**	**13122**	29
			REARCTRL; Einbauposition hinten	**2800011501170** **2800011501180**	**50117** **15011**	32 32
			AQUACTRL 2 SINGLE; 10/05; Einbauposition beifahrerseitig; für Rechtslenker; passender Adapter: A	**2800011605260** **2800011624270**	**16052** **62427**	54 61
			AQUACTRL 2 SINGLE; 11/05 ; Einbauposition beifahrerseitig; Montageart: Bajonett; für Rechtslenker; passender Adapter: F	**2800011605260** **2800011624270**	**16052** **62427**	54 61
			AQUACTRL 2 SINGLE; 11/05 ; Einbauposition fahrerseitig; Montageart: Bajonett; für Rechtslenker; passender Adapter: F	**2800011614260** **2800011628270**	**16142** **62827**	58 63
			AQUACTRL 2 SINGLE; 10/05; Einbauposition fahrerseitig; für Rechtslenker; passender Adapter: A	**2800011614260** **2800011628270**	**16142** **62827**	58 63
1.5 dCi (KM1F) 1.6 (KM0C) →	63 kW 82 kW	05/05→07/09 10/03→01/08	AQUACTRL 2 SET; für Linkslenker; 12/05; Befestigungsart: Hakenbefestigung	**2800011209280**	**12092**	5

© 2025 Continental Aftermarket & Services GmbH

RENAULT - MEGANE II Kasten/Kombi (KM_) 08/03→07/09

Wischblatt

1.5 dCi (KM1F) 1.6 (KM0C)	63 kW 82 kW	05/05→07/09 10/03→01/08	AQUACTRL 2 SET; für Linkslenker; 01/06 ; Montageart: Bajonett	**2800011232280**	**12322**	12
			AQUACTRL 2 SINGLE; 01/06 ; Einbauposition beifahrerseitig; für Linkslenker; passender Adapter: F; Montageart: Bajonett	**2800011304280**	**13042**	26
			AQUACTRL 2 SINGLE; 12/05; Einbauposition beifahrerseitig; für Linkslenker; passender Adapter: A; Befestigungsart: Hakenbefestigung	**2800011304280**	**13042**	26
			AQUACTRL 2 SINGLE; 12/05; Einbauposition fahrerseitig; für Linkslenker; passender Adapter: A; Befestigungsart: Hakenbefestigung	**2800011312280**	**13122**	29
			AQUACTRL 2 SINGLE; 01/06 ; Einbauposition fahrerseitig; für Linkslenker; passender Adapter: F; Montageart: Bajonett	**2800011312280**	**13122**	29
			REARCTRL; Einbauposition hinten	**2800011501180**	**15011**	32
			AQUACTRL 2 SINGLE; 10/05; Einbauposition beifahrerseitig; für Rechtslenker; passender Adapter: A	**2800011605260**	**16052**	54
			AQUACTRL 2 SINGLE; 11/05 ; Einbauposition beifahrerseitig; Montageart: Bajonett; für Rechtslenker; passender Adapter: F	**2800011605260**	**16052**	54
			AQUACTRL 2 SINGLE; 11/05 ; Einbauposition fahrerseitig; Montageart: Bajonett; für Rechtslenker; passender Adapter: F	**2800011614260**	**16142**	58
			AQUACTRL 2 SINGLE; 10/05; Einbauposition fahrerseitig; für Rechtslenker; passender Adapter: A	**2800011614260**	**16142**	58
1.9 dCi (KM14)	96 kW	02/06→10/06	AQUACTRL 2 SET; für Linkslenker; Montageart: Bajonett	**2800011232280**	**12322**	12
			AQUACTRL 2 SINGLE; Einbauposition beifahrerseitig; für Linkslenker; passender Adapter: F; Montageart: Bajonett	**2800011304280**	**13042**	26
			AQUACTRL 2 SINGLE; Einbauposition fahrerseitig; für Linkslenker; passender Adapter: F; Montageart: Bajonett	**2800011312280**	**13122**	29
			REARCTRL; Einbauposition hinten	**2800011501180**	**15011**	32
			AQUACTRL 2 SINGLE; Einbauposition beifahrerseitig; Montageart: Bajonett; für Rechtslenker; passender Adapter: F	**2800011605260**	**16052**	54
			AQUACTRL 2 SINGLE; Einbauposition fahrerseitig; Montageart: Bajonett; für Rechtslenker; passender Adapter: F	**2800011614260**	**16142**	58

RENAULT - MEGANE II Kombi (KM0/1_) 08/03→08/12

Wischblatt

1.4 1.5 dCi (KM02, KM13)	72 kW 74 kW	08/03→07/09 02/04→03/06	AQUACTRL 2 SET; für Linkslenker; 12/05; Befestigungsart: Hakenbefestigung	**2800011209280**	**12092**	5
1.5 dCi (KM0F, KM0T, KM2B)	60 kW	08/03→05/06	AQUACTRL 2 SET; für Linkslenker; 01/06 ; Montageart: Bajonett	**2800011232280**	**12322**	12
1.5 dCi (KM16, KM1E)	78 kW	05/05→06/08	AQUACTRL 2 SINGLE; 01/06 ; Einbauposition beifahrerseitig; für Linkslenker; passender Adapter: F; Montageart: Bajonett	**2800011304280**	**13042**	26
			AQUACTRL 2 SINGLE; 12/05; Einbauposition beifahrerseitig; für Linkslenker; passender Adapter: A; Befestigungsart: Hakenbefestigung	**2800011304280**	**13042**	26
			AQUACTRL 2 SINGLE; 12/05; Einbauposition fahrerseitig; für Linkslenker; passender Adapter: A; Befestigungsart: Hakenbefestigung	**2800011312280**	**13122**	29
			AQUACTRL 2 SINGLE; 01/06 ; Einbauposition fahrerseitig; für Linkslenker; passender Adapter: F; Montageart: Bajonett	**2800011312280**	**13122**	29
			REARCTRL; Einbauposition hinten	**2800011501170** **2800011501180**	**50117** **15011**	32 32

→

© 2025 Continental Aftermarket & Services GmbH

RENAULT - MEGANE II Kombi (KM0/1_) 08/03→08/12

Wischblatt

1.4 1.5 dCi (KM02, KM13) 1.5 dCi (KM0F, KM0T, KM2B) 1.5 dCi (KM16, KM1E)	72 kW 74 kW 60 kW 78 kW	08/03→07/09 02/04→03/06 08/03→05/06 05/05→06/08	AQUACTRL 2 SINGLE; 10/05; Einbauposition beifahrerseitig; für Rechtslenker; passender Adapter: A	**2800011605260** **2800011624270**	**16052** **62427**	54 61
			AQUACTRL 2 SINGLE; 11/05 ; Einbauposition beifahrerseitig; Montageart: Bajonett; für Rechtslenker; passender Adapter: F	**2800011605260** **2800011624270**	**16052** **62427**	54 61
			AQUACTRL 2 SINGLE; 11/05 ; Einbauposition fahrerseitig; Montageart: Bajonett; für Rechtslenker; passender Adapter: F	**2800011614260** **2800011628270**	**16142** **62827**	58 63
			AQUACTRL 2 SINGLE; 10/05; Einbauposition fahrerseitig; für Rechtslenker; passender Adapter: A	**2800011614260** **2800011628270**	**16142** **62827**	58 63
1.5 dCi (KM16)	76 kW	01/07→07/09	AQUACTRL 2 SET; für Linkslenker	**2800011232280**	**12322**	12
			AQUACTRL 2 SINGLE; Einbauposition beifahrerseitig; für Linkslenker; passender Adapter: F	**2800011304280**	**13042**	26
			AQUACTRL 2 SINGLE; Einbauposition fahrerseitig; für Linkslenker; passender Adapter: F	**2800011312280**	**13122**	29
			REARCTRL; Einbauposition hinten	**2800011501170** **2800011501180**	**50117** **15011**	32 32
			AQUACTRL 2 SINGLE; Einbauposition beifahrerseitig; Montageart: Bajonett; für Rechtslenker; passender Adapter: F	**2800011605260** **2800011624270**	**16052** **62427**	54 61
			AQUACTRL 2 SINGLE; Einbauposition fahrerseitig; Montageart: Bajonett; für Rechtslenker; passender Adapter: F	**2800011614260** **2800011628270**	**16142** **62827**	58 63
1.5 dCi (KM1F) 1.6	63 kW 83 kW	05/05→07/09 08/03→07/09	AQUACTRL 2 SET; für Linkslenker; 12/05; Befestigungsart: Hakenbefestigung	**2800011209280**	**12092**	5
			AQUACTRL 2 SET; für Linkslenker; 01/06 ; Montageart: Bajonett	**2800011232280**	**12322**	12
			AQUACTRL 2 SINGLE; 01/06 ; Einbauposition beifahrerseitig; für Linkslenker; passender Adapter: F; Montageart: Bajonett	**2800011304280**	**13042**	26
			AQUACTRL 2 SINGLE; 12/05; Einbauposition beifahrerseitig; für Linkslenker; passender Adapter: A; Befestigungsart: Hakenbefestigung	**2800011304280**	**13042**	26
			AQUACTRL 2 SINGLE; 12/05; Einbauposition fahrerseitig; für Linkslenker; passender Adapter: A; Befestigungsart: Hakenbefestigung	**2800011312280**	**13122**	29
			AQUACTRL 2 SINGLE; 01/06 ; Einbauposition fahrerseitig; für Linkslenker; passender Adapter: F; Montageart: Bajonett	**2800011312280**	**13122**	29
			REARCTRL; Einbauposition hinten	**2800011501170** **2800011501180**	**50117** **15011**	32 32
			AQUACTRL 2 SINGLE; 10/05; Einbauposition beifahrerseitig; für Rechtslenker; passender Adapter: A	**2800011605260** **2800011624270**	**16052** **62427**	54 61
			AQUACTRL 2 SINGLE; 11/05 ; Einbauposition beifahrerseitig; Montageart: Bajonett; für Rechtslenker; passender Adapter: F	**2800011605260** **2800011624270**	**16052** **62427**	54 61
			AQUACTRL 2 SINGLE; 11/05 ; Einbauposition fahrerseitig; Montageart: Bajonett; für Rechtslenker; passender Adapter: F	**2800011614260** **2800011628270**	**16142** **62827**	58 63
			AQUACTRL 2 SINGLE; 10/05; Einbauposition fahrerseitig; für Rechtslenker; passender Adapter: A	**2800011614260** **2800011628270**	**16142** **62827**	58 63
1.6 16V 1.6 16V	75 kW 77 kW	05/05→07/09 05/05→07/09	AQUACTRL 2 SET; für Linkslenker; 12/05; Befestigungsart: Hakenbefestigung	**2800011209280**	**12092**	5
			AQUACTRL 2 SET; für Linkslenker; 01/06 ; Montageart: Bajonett	**2800011232280**	**12322**	12
			AQUACTRL 2 SINGLE; 01/06 ; Einbauposition beifahrerseitig; für Linkslenker; passender Adapter: F; Montageart: Bajonett	**2800011304280**	**13042**	26

→

© 2025 Continental Aftermarket & Services GmbH

RENAULT - MEGANE II Kombi (KM0/1_) 08/03→08/12

Wischblatt

1.6 16V 1.6 16V	75 kW 77 kW	05/05→07/09 05/05→07/09	AQUACTRL 2 SINGLE; 12/05; Einbauposition beifahrerseitig; für Linkslenker; passender Adapter: A; Befestigungsart: Hakenbefestigung	**2800011304280**	**13042**	26
			AQUACTRL 2 SINGLE; 12/05; Einbauposition fahrerseitig; für Linkslenker; passender Adapter: A; Befestigungsart: Hakenbefestigung	**2800011312280**	**13122**	29
			AQUACTRL 2 SINGLE; 01/06 ; Einbauposition fahrerseitig; für Linkslenker; passender Adapter: F; Montageart: Bajonett	**2800011312280**	**13122**	29
			REARCTRL; Einbauposition hinten	**2800011501180**	**15011**	32
			AQUACTRL 2 SINGLE; 10/05; Einbauposition beifahrerseitig; für Rechtslenker; passender Adapter: A	**2800011605260**	**16052**	54
			AQUACTRL 2 SINGLE; 11/05 ; Einbauposition beifahrerseitig; Montageart: Bajonett; für Rechtslenker; passender Adapter: F	**2800011605260**	**16052**	54
			AQUACTRL 2 SINGLE; 11/05 ; Einbauposition fahrerseitig; Montageart: Bajonett; für Rechtslenker; passender Adapter: F	**2800011614260**	**16142**	58
			AQUACTRL 2 SINGLE; 10/05; Einbauposition fahrerseitig; für Rechtslenker; passender Adapter: A	**2800011614260**	**16142**	58
1.6 16V 1.6 16V 1.6 16V Hi-Flex	81 kW 82 kW 77 kW	05/06→10/11 01/06→08/09 02/08→07/09	AQUACTRL 2 SET; für Linkslenker	**2800011232280**	**12322**	12
			AQUACTRL 2 SINGLE; Einbauposition beifahrerseitig; für Linkslenker; passender Adapter: F	**2800011304280**	**13042**	26
			AQUACTRL 2 SINGLE; Einbauposition fahrerseitig; für Linkslenker; passender Adapter: F	**2800011312280**	**13122**	29
			REARCTRL; Einbauposition hinten	**2800011501170** **2800011501180**	**50117** **15011**	32 32
			AQUACTRL 2 SINGLE; Einbauposition beifahrerseitig; Montageart: Bajonett; für Rechtslenker; passender Adapter: F	**2800011605260** **2800011624270**	**16052** **62427**	54 61
			AQUACTRL 2 SINGLE; Einbauposition fahrerseitig; Montageart: Bajonett; für Rechtslenker; passender Adapter: F	**2800011614260** **2800011628270**	**16142** **62827**	58 63
1.6 Flex 1.6 Flex (KM2E, KM2M, KM24, KM26)	81 kW 85 kW	12/06→08/12 11/06→08/12	AQUACTRL 2 SET; für Linkslenker	**2800011232280**	**12322**	12
			AQUACTRL 2 SINGLE; Einbauposition beifahrerseitig; für Linkslenker; passender Adapter: F	**2800011304280**	**13042**	26
			AQUACTRL 2 SINGLE; Einbauposition fahrerseitig; für Linkslenker; passender Adapter: F	**2800011312280**	**13122**	29
			REARCTRL; Einbauposition hinten	**2800011501180**	**15011**	32
1.6 LPG 16V	82 kW	01/06→08/09	AQUACTRL 2 SET; für Linkslenker	**2800011232280**	**12322**	12
			AQUACTRL 2 SINGLE; Einbauposition beifahrerseitig; für Linkslenker; passender Adapter: F	**2800011304280**	**13042**	26
			AQUACTRL 2 SINGLE; Einbauposition fahrerseitig; für Linkslenker; passender Adapter: F	**2800011312280**	**13122**	29
			REARCTRL; Einbauposition hinten	**2800011501180**	**15011**	32
			AQUACTRL 2 SINGLE; Einbauposition beifahrerseitig; Montageart: Bajonett; für Rechtslenker; passender Adapter: F	**2800011605260**	**16052**	54
			AQUACTRL 2 SINGLE; Einbauposition fahrerseitig; Montageart: Bajonett; für Rechtslenker; passender Adapter: F	**2800011614260**	**16142**	58

© 2025 Continental Aftermarket & Services GmbH

RENAULT - MEGANE II Kombi (KM0/1_) 08/03→08/12

Wischblatt

1.9 dCi	66 kW	04/04→12/05	AQUACTRL 2 SET; für Linkslenker; Befestigungsart: Hakenbefestigung	**2800011209280**	**12092**	5
			AQUACTRL 2 SINGLE; Einbauposition beifahrerseitig; für Linkslenker; passender Adapter: A; Befestigungsart: Hakenbefestigung	**2800011304280**	**13042**	26
			AQUACTRL 2 SINGLE; Einbauposition fahrerseitig; für Linkslenker; passender Adapter: A; Befestigungsart: Hakenbefestigung	**2800011312280**	**13122**	29
			REARCTRL; Einbauposition hinten	**2800011501170** **2800011501180**	**50117** **15011**	32 32
			AQUACTRL 2 SINGLE; 10/05; Einbauposition beifahrerseitig; für Rechtslenker; passender Adapter: A	**2800011605260** **2800011624270**	**16052** **62427**	54 61
			AQUACTRL 2 SINGLE; 11/05 ; Einbauposition beifahrerseitig; Montageart: Bajonett; für Rechtslenker; passender Adapter: F	**2800011605260** **2800011624270**	**16052** **62427**	54 61
			AQUACTRL 2 SINGLE; 11/05 ; Einbauposition fahrerseitig; Montageart: Bajonett; für Rechtslenker; passender Adapter: F	**2800011614260** **2800011628270**	**16142** **62827**	58 63
			AQUACTRL 2 SINGLE; 10/05; Einbauposition fahrerseitig; für Rechtslenker; passender Adapter: A	**2800011614260** **2800011628270**	**16142** **62827**	58 63
1.9 dCi 1.9 dCi 1.9 dCi 1.9 dCi 1.9 dCi (KMRG, KM1G, KMOG, KM2C) 2.0	68 kW 81 kW 85 kW 96 kW 88 kW 99 kW	03/04→02/07 05/05→07/09 05/05→07/09 05/05→07/09 08/03→07/09 08/03→07/09	AQUACTRL 2 SET; für Linkslenker; 12/05; Befestigungsart: Hakenbefestigung	**2800011209280**	**12092**	5
			AQUACTRL 2 SET; für Linkslenker; 01/06 ; Montageart: Bajonett	**2800011232280**	**12322**	12
			AQUACTRL 2 SINGLE; 01/06 ; Einbauposition beifahrerseitig; für Linkslenker; passender Adapter: F; Montageart: Bajonett	**2800011304280**	**13042**	26
			AQUACTRL 2 SINGLE; 12/05; Einbauposition beifahrerseitig; für Linkslenker; passender Adapter: A; Befestigungsart: Hakenbefestigung	**2800011304280**	**13042**	26
			AQUACTRL 2 SINGLE; 12/05; Einbauposition fahrerseitig; für Linkslenker; passender Adapter: A; Befestigungsart: Hakenbefestigung	**2800011312280**	**13122**	29
			AQUACTRL 2 SINGLE; 01/06 ; Einbauposition fahrerseitig; für Linkslenker; passender Adapter: F; Montageart: Bajonett	**2800011312280**	**13122**	29
			REARCTRL; Einbauposition hinten	**2800011501170** **2800011501180**	**50117** **15011**	32 32
			AQUACTRL 2 SINGLE; 10/05; Einbauposition beifahrerseitig; für Rechtslenker; passender Adapter: A	**2800011605260** **2800011624270**	**16052** **62427**	54 61
			AQUACTRL 2 SINGLE; 11/05 ; Einbauposition beifahrerseitig; Montageart: Bajonett; für Rechtslenker; passender Adapter: F	**2800011605260** **2800011624270**	**16052** **62427**	54 61
			AQUACTRL 2 SINGLE; 11/05 ; Einbauposition fahrerseitig; Montageart: Bajonett; für Rechtslenker; passender Adapter: F	**2800011614260** **2800011628270**	**16142** **62827**	58 63
			AQUACTRL 2 SINGLE; 10/05; Einbauposition fahrerseitig; für Rechtslenker; passender Adapter: A	**2800011614260** **2800011628270**	**16142** **62827**	58 63

© 2025 Continental Aftermarket & Services GmbH

RENAULT - MEGANE II Kombi (KM0/1_) 08/03→08/12

Wischblatt

2.0 (KM0S, KM2N, KM23)	102 kW	12/06→01/11	AQUACTRL 2 SET; für Linkslenker	**2800011232280**	**12322**	12
			AQUACTRL 2 SINGLE; Einbauposition beifahrerseitig; für Linkslenker; passender Adapter: F	**2800011304280**	**13042**	26
			AQUACTRL 2 SINGLE; Einbauposition fahrerseitig; für Linkslenker; passender Adapter: F	**2800011312280**	**13122**	29
			REARCTRL; Einbauposition hinten	**2800011501180**	**15011**	32
			AQUACTRL 2 SINGLE; Einbauposition beifahrerseitig; Montageart: Bajonett; für Rechtslenker; passender Adapter: F	**2800011605260**	**16052**	54
			AQUACTRL 2 SINGLE; Einbauposition fahrerseitig; Montageart: Bajonett; für Rechtslenker; passender Adapter: F	**2800011614260**	**16142**	58
2.0 dCi	110 kW	09/05→07/09	AQUACTRL 2 SET; für Linkslenker; 12/05; Befestigungsart: Hakenbefestigung	**2800011209280**	**12092**	5
			AQUACTRL 2 SET; für Linkslenker; 01/06 ; Montageart: Bajonett	**2800011232280**	**12322**	12
			AQUACTRL 2 SINGLE; 01/06 ; Einbauposition beifahrerseitig; für Linkslenker; passender Adapter: F; Montageart: Bajonett	**2800011304280**	**13042**	26
			AQUACTRL 2 SINGLE; 12/05; Einbauposition beifahrerseitig; für Linkslenker; passender Adapter: A; Befestigungsart: Hakenbefestigung	**2800011304280**	**13042**	26
			AQUACTRL 2 SINGLE; 12/05; Einbauposition fahrerseitig; für Linkslenker; passender Adapter: A; Befestigungsart: Hakenbefestigung	**2800011312280**	**13122**	29
			AQUACTRL 2 SINGLE; 01/06 ; Einbauposition fahrerseitig; für Linkslenker; passender Adapter: F; Montageart: Bajonett	**2800011312280**	**13122**	29
			REARCTRL; Einbauposition hinten	**2800011501170** **2800011501180**	**50117** **15011**	32 32
			AQUACTRL 2 SINGLE; 10/05; Einbauposition beifahrerseitig; für Rechtslenker; passender Adapter: A	**2800011605260** **2800011624270**	**16052** **62427**	54 61
			AQUACTRL 2 SINGLE; 11/05 ; Einbauposition beifahrerseitig; Montageart: Bajonett; für Rechtslenker; passender Adapter: F	**2800011605260** **2800011624270**	**16052** **62427**	54 61
			AQUACTRL 2 SINGLE; 11/05 ; Einbauposition fahrerseitig; Montageart: Bajonett; für Rechtslenker; passender Adapter: F	**2800011614260** **2800011628270**	**16142** **62827**	58 63
			AQUACTRL 2 SINGLE; 10/05; Einbauposition fahrerseitig; für Rechtslenker; passender Adapter: A	**2800011614260** **2800011628270**	**16142** **62827**	58 63

RENAULT - MEGANE II Stufenheck (LM0/1_) 08/03→

Wischblatt

1.4 1.4 1.5 dCi (LM02, LM13, LM2A) 1.5 dCi (LM0F, LM0T, LM2B) 1.5 dCi (LM16) 1.5 dCi (LM1E) 1.5 dCi (LM1F)	60 kW 72 kW 74 kW 60 kW 76 kW 78 kW 63 kW	09/03→ 09/03→ 02/04→12/10 08/03→12/10 10/03→12/10 05/05→12/10 05/05→12/10	AQUACTRL 2 SET; für Linkslenker; 12/05; Befestigungsart: Hakenbefestigung	**2800011209280**	**12092**	5
			AQUACTRL 2 SET; für Linkslenker; 01/06 ; Montageart: Bajonett	**2800011232280**	**12322**	12
			AQUACTRL 2 SINGLE; 01/06 ; Einbauposition beifahrerseitig; für Linkslenker; passender Adapter: F; Montageart: Bajonett	**2800011304280**	**13042**	26
			AQUACTRL 2 SINGLE; 12/05; Einbauposition beifahrerseitig; für Linkslenker; passender Adapter: A; Befestigungsart: Hakenbefestigung	**2800011304280**	**13042**	26
			AQUACTRL 2 SINGLE; 12/05; Einbauposition fahrerseitig; für Linkslenker; passender Adapter: A; Befestigungsart: Hakenbefestigung	**2800011312280**	**13122**	29
			AQUACTRL 2 SINGLE; 01/06 ; Einbauposition fahrerseitig; für Linkslenker; passender Adapter: F; Montageart: Bajonett	**2800011312280**	**13122**	29

→

© 2025 Continental Aftermarket & Services GmbH

RENAULT - MEGANE II Stufenheck (LM0/1_) 08/03→

Wischblatt

1.4 1.4 1.5 dCi (LM02, LM13, LM2A)	60 kW 72 kW 74 kW	09/03→ 09/03→ 02/04→12/10	AQUACTRL 2 SINGLE; 10/05; Einbauposition beifahrerseitig; für Rechtslenker; passender Adapter: A	**2800011605260** **2800011624270**	**16052** **62427**	54 61
1.5 dCi (LM0F, LM0T, LM2B)	60 kW	08/03→12/10	AQUACTRL 2 SINGLE; 11/05 ; Einbauposition beifahrerseitig; Montageart: Bajonett; für Rechtslenker; passender Adapter: F	**2800011605260** **2800011624270**	**16052** **62427**	54 61
1.5 dCi (LM16) 1.5 dCi (LM1E) 1.5 dCi (LM1F)	76 kW 78 kW 63 kW	10/03→12/10 05/05→12/10 05/05→12/10	AQUACTRL 2 SINGLE; 11/05 ; Einbauposition fahrerseitig; Montageart: Bajonett; für Rechtslenker; passender Adapter: F	**2800011614260** **2800011628270**	**16142** **62827**	58 63
			AQUACTRL 2 SINGLE; 10/05; Einbauposition fahrerseitig; für Rechtslenker; passender Adapter: A	**2800011614260** **2800011628270**	**16142** **62827**	58 63
1.6	75 kW	09/03→	AQUACTRL 2 SINGLE; 10/05; Einbauposition beifahrerseitig; für Rechtslenker; passender Adapter: A	**2800011605260**	**16052**	54
			AQUACTRL 2 SINGLE; 11/05 ; Einbauposition beifahrerseitig; passender Adapter: F; für Rechtslenker	**2800011605260**	**16052**	54
			AQUACTRL 2 SINGLE; 10/05; Einbauposition fahrerseitig; für Rechtslenker; passender Adapter: A	**2800011614260**	**16142**	58
			AQUACTRL 2 SINGLE; 11/05 ; Einbauposition fahrerseitig; passender Adapter: F; für Rechtslenker	**2800011614260**	**16142**	58
1.6 1.6	77 kW 81 kW	05/05→ 09/03→11/08	AQUACTRL 2 SET; für Linkslenker; 12/05; Befestigungsart: Hakenbefestigung	**2800011209280**	**12092**	5
			AQUACTRL 2 SET; für Linkslenker; 01/06 ; Montageart: Bajonett	**2800011232280**	**12322**	12
			AQUACTRL 2 SINGLE; 01/06 ; Einbauposition beifahrerseitig; für Linkslenker; passender Adapter: F; Montageart: Bajonett	**2800011304280**	**13042**	26
			AQUACTRL 2 SINGLE; 12/05; Einbauposition beifahrerseitig; für Linkslenker; passender Adapter: A; Befestigungsart: Hakenbefestigung	**2800011304280**	**13042**	26
			AQUACTRL 2 SINGLE; 12/05; Einbauposition fahrerseitig; für Linkslenker; passender Adapter: A; Befestigungsart: Hakenbefestigung	**2800011312280**	**13122**	29
			AQUACTRL 2 SINGLE; 01/06 ; Einbauposition fahrerseitig; für Linkslenker; passender Adapter: F; Montageart: Bajonett	**2800011312280**	**13122**	29
			AQUACTRL 2 SINGLE; 10/05; Einbauposition beifahrerseitig; für Rechtslenker; passender Adapter: A	**2800011605260**	**16052**	54
			AQUACTRL 2 SINGLE; 11/05 ; Einbauposition beifahrerseitig; Montageart: Bajonett; für Rechtslenker; passender Adapter: F	**2800011605260**	**16052**	54
			AQUACTRL 2 SINGLE; 11/05 ; Einbauposition fahrerseitig; Montageart: Bajonett; für Rechtslenker; passender Adapter: F	**2800011614260**	**16142**	58
			AQUACTRL 2 SINGLE; 10/05; Einbauposition fahrerseitig; für Rechtslenker; passender Adapter: A	**2800011614260**	**16142**	58

© 2025 Continental Aftermarket & Services GmbH

RENAULT - MEGANE II Stufenheck (LM0/1_) 08/03→

Wischblatt

1.6	83 kW	09/03→	AQUACTRL 2 SET; für Linkslenker; 12/05; Befestigungsart: Hakenbefestigung	**2800011209280**	**12092**	5
			AQUACTRL 2 SET; für Linkslenker; 01/06 ; Montageart: Bajonett	**2800011232280**	**12322**	12
			AQUACTRL 2 SINGLE; 01/06 ; Einbauposition beifahrerseitig; für Linkslenker; passender Adapter: F; Montageart: Bajonett	**2800011304280**	**13042**	26
			AQUACTRL 2 SINGLE; 12/05; Einbauposition beifahrerseitig; für Linkslenker; passender Adapter: A; Befestigungsart: Hakenbefestigung	**2800011304280**	**13042**	26
			AQUACTRL 2 SINGLE; 12/05; Einbauposition fahrerseitig; für Linkslenker; passender Adapter: A; Befestigungsart: Hakenbefestigung	**2800011312280**	**13122**	29
			AQUACTRL 2 SINGLE; 01/06 ; Einbauposition fahrerseitig; für Linkslenker; passender Adapter: F; Montageart: Bajonett	**2800011312280**	**13122**	29
			AQUACTRL 2 SINGLE; 10/05; Einbauposition beifahrerseitig; für Rechtslenker; passender Adapter: A	**2800011605260** **2800011624270**	**16052** **62427**	54 61
			AQUACTRL 2 SINGLE; 11/05 ; Einbauposition beifahrerseitig; Montageart: Bajonett; für Rechtslenker; passender Adapter: F	**2800011605260** **2800011624270**	**16052** **62427**	54 61
			AQUACTRL 2 SINGLE; 11/05 ; Einbauposition fahrerseitig; Montageart: Bajonett; für Rechtslenker; passender Adapter: F	**2800011614260** **2800011628270**	**16142** **62827**	58 63
			AQUACTRL 2 SINGLE; 10/05; Einbauposition fahrerseitig; für Rechtslenker; passender Adapter: A	**2800011614260** **2800011628270**	**16142** **62827**	58 63
1.6 16V (LM1R, LMOC)	82 kW	01/06→	AQUACTRL 2 SET; für Linkslenker	**2800011232280**	**12322**	12
			AQUACTRL 2 SINGLE; Einbauposition beifahrerseitig; für Linkslenker; passender Adapter: F	**2800011304280**	**13042**	26
			AQUACTRL 2 SINGLE; Einbauposition fahrerseitig; für Linkslenker; passender Adapter: F	**2800011312280**	**13122**	29
			AQUACTRL 2 SINGLE; Einbauposition beifahrerseitig; Montageart: Bajonett; für Rechtslenker; passender Adapter: F	**2800011605260** **2800011624270**	**16052** **62427**	54 61
			AQUACTRL 2 SINGLE; Einbauposition fahrerseitig; Montageart: Bajonett; für Rechtslenker; passender Adapter: F	**2800011614260** **2800011628270**	**16142** **62827**	58 63
1.6 Hi-Flex (LM2E, LM2M, LM24)	85 kW	03/06→	AQUACTRL 2 SET; für Linkslenker	**2800011232280**	**12322**	12
			AQUACTRL 2 SINGLE; Einbauposition beifahrerseitig; für Linkslenker; passender Adapter: F	**2800011304280**	**13042**	26
			AQUACTRL 2 SINGLE; Einbauposition fahrerseitig; für Linkslenker; passender Adapter: F	**2800011312280**	**13122**	29
1.9 dCi	66 kW	09/03→12/05	AQUACTRL 2 SET; für Linkslenker	**2800011209280**	**12092**	5
			AQUACTRL 2 SINGLE; Einbauposition beifahrerseitig; für Linkslenker; passender Adapter: A	**2800011304280**	**13042**	26
			AQUACTRL 2 SINGLE; Einbauposition fahrerseitig; für Linkslenker; passender Adapter: A	**2800011312280**	**13122**	29
			AQUACTRL 2 SINGLE; 10/05; Einbauposition beifahrerseitig; für Rechtslenker; passender Adapter: A	**2800011605260** **2800011624270**	**16052** **62427**	54 61
			AQUACTRL 2 SINGLE; 11/05 ; Einbauposition beifahrerseitig; Montageart: Bajonett; für Rechtslenker; passender Adapter: F	**2800011605260** **2800011624270**	**16052** **62427**	54 61
			AQUACTRL 2 SINGLE; 10/05; Einbauposition fahrerseitig; für Rechtslenker; passender Adapter: A	**2800011614260** **2800011628270**	**16142** **62827**	58 63
			AQUACTRL 2 SINGLE; 11/05 ; Einbauposition fahrerseitig; Montageart: Bajonett; für Rechtslenker; passender Adapter: F	**2800011614260** **2800011628270**	**16142** **62827**	58 63
1.9 dCi 1.9 dCi →	68 kW 96 kW	03/04→ 05/05→	AQUACTRL 2 SET; für Linkslenker; 12/05; Befestigungsart: Hakenbefestigung	**2800011209280**	**12092**	5

© 2025 Continental Aftermarket & Services GmbH

RENAULT - MEGANE II Stufenheck (LM0/1_) 08/03→

Wischblatt

1.9 dCi (LM0G, LM1G, LM2C)	88 kW	09/03→	AQUACTRL 2 SET; für Linkslenker; 01/06 ; Montageart: Bajonett	**2800011232280**	**12322**	12
1.9 dCi (LM14, LM1D)	81 kW	05/05→	AQUACTRL 2 SINGLE; 01/06 ; Einbauposition beifahrerseitig; für Linkslenker; passender Adapter: F; Montageart: Bajonett	**2800011304280**	**13042**	26
2.0	99 kW	09/03→	AQUACTRL 2 SINGLE; 12/05; Einbauposition beifahrerseitig; für Linkslenker; passender Adapter: A; Befestigungsart: Hakenbefestigung	**2800011304280**	**13042**	26
			AQUACTRL 2 SINGLE; 12/05; Einbauposition fahrerseitig; für Linkslenker; passender Adapter: A; Befestigungsart: Hakenbefestigung	**2800011312280**	**13122**	29
			AQUACTRL 2 SINGLE; 01/06 ; Einbauposition fahrerseitig; für Linkslenker; passender Adapter: F; Montageart: Bajonett	**2800011312280**	**13122**	29
			AQUACTRL 2 SINGLE; 10/05; Einbauposition beifahrerseitig; für Rechtslenker; passender Adapter: A	**2800011605260** **2800011624270**	**16052** **62427**	54 61
			AQUACTRL 2 SINGLE; 11/05 ; Einbauposition beifahrerseitig; Montageart: Bajonett; für Rechtslenker; passender Adapter: F	**2800011605260** **2800011624270**	**16052** **62427**	54 61
			AQUACTRL 2 SINGLE; 11/05 ; Einbauposition fahrerseitig; Montageart: Bajonett; für Rechtslenker; passender Adapter: F	**2800011614260** **2800011628270**	**16142** **62827**	58 63
			AQUACTRL 2 SINGLE; 10/05; Einbauposition fahrerseitig; für Rechtslenker; passender Adapter: A	**2800011614260** **2800011628270**	**16142** **62827**	58 63
2.0	101 kW	04/06→11/10	AQUACTRL 2 SET; für Linkslenker	**2800011232280**	**12322**	12
			AQUACTRL 2 SINGLE; Einbauposition beifahrerseitig; für Linkslenker; passender Adapter: F	**2800011304280**	**13042**	26
			AQUACTRL 2 SINGLE; Einbauposition fahrerseitig; für Linkslenker; passender Adapter: F	**2800011312280**	**13122**	29
			AQUACTRL 2 SINGLE; Einbauposition beifahrerseitig; Montageart: Bajonett; für Rechtslenker; passender Adapter: F	**2800011605260**	**16052**	54
			AQUACTRL 2 SINGLE; Einbauposition fahrerseitig; Montageart: Bajonett; für Rechtslenker; passender Adapter: F	**2800011614260**	**16142**	58

© 2025 Continental Aftermarket & Services GmbH

RENAULT - MEGANE II Stufenheck (LM0/1_) 08/03→

Wischblatt

2.0 dCi	110 kW	09/05→	AQUACTRL 2 SET; für Linkslenker; 12/05; Befestigungsart: Hakenbefestigung	**2800011209280**	**12092**	5
			AQUACTRL 2 SET; für Linkslenker; 01/06 ; Montageart: Bajonett	**2800011232280**	**12322**	12
			AQUACTRL 2 SINGLE; 01/06 ; Einbauposition beifahrerseitig; für Linkslenker; passender Adapter: F; Montageart: Bajonett	**2800011304280**	**13042**	26
			AQUACTRL 2 SINGLE; 12/05; Einbauposition beifahrerseitig; für Linkslenker; passender Adapter: A; Befestigungsart: Hakenbefestigung	**2800011304280**	**13042**	26
			AQUACTRL 2 SINGLE; 12/05; Einbauposition fahrerseitig; für Linkslenker; passender Adapter: A; Befestigungsart: Hakenbefestigung	**2800011312280**	**13122**	29
			AQUACTRL 2 SINGLE; 01/06 ; Einbauposition fahrerseitig; für Linkslenker; passender Adapter: F; Montageart: Bajonett	**2800011312280**	**13122**	29
			AQUACTRL 2 SINGLE; 10/05; Einbauposition beifahrerseitig; für Rechtslenker; passender Adapter: A	**2800011605260**	**16052**	54
			AQUACTRL 2 SINGLE; 11/05 ; Einbauposition beifahrerseitig; Montageart: Bajonett; für Rechtslenker; passender Adapter: F	**2800011605260**	**16052**	54
			AQUACTRL 2 SINGLE; 11/05 ; Einbauposition fahrerseitig; Montageart: Bajonett; für Rechtslenker; passender Adapter: F	**2800011614260**	**16142**	58
			AQUACTRL 2 SINGLE; 10/05; Einbauposition fahrerseitig; für Rechtslenker; passender Adapter: A	**2800011614260**	**16142**	58

RENAULT - MEGANE III Combi Van (KZ0/1) 01/09→08/15

Wischblatt

1.5 dCi	63 kW	03/10→08/15	AQUACTRL 2 SET; für Linkslenker	**2800011210280**	**12102**	6
1.5 dCi	78 kW	03/10→08/15	AQUACTRL 2 SINGLE; Einbauposition beifahrerseitig; für Linkslenker; passender Adapter: F	**2800011302280**	**13022**	26
1.5 dCi	81 kW	01/09→08/15	AQUACTRL 2 SINGLE; Einbauposition fahrerseitig; für Linkslenker; passender Adapter: F	**2800011312280**	**13122**	29
1.5 dCi (KZ1A)	66 kW	03/10→08/15	REARCTRL; Einbauposition hinten	**2800011500180**	**15001**	32
			AQUACTRL 2 SINGLE; Einbauposition beifahrerseitig; Montageart: Bajonett; für Rechtslenker; passender Adapter: F	**2800011602260**	**16022**	53
			AQUACTRL 2 SINGLE; Einbauposition fahrerseitig; Montageart: Bajonett; für Rechtslenker; passender Adapter: F	**2800011614260**	**16142**	58

RENAULT - MEGANE III Coupe (DZ0/1_) 11/08→09/16

Wischblatt

1.2 TCe (DZ16, DZ28)	97 kW	01/13→08/15	AQUACTRL 2 SET; für Linkslenker	**2800011210280**	**12102**	6
1.2 TCe (DZ2B, DZ11)	85 kW	03/12→08/15	AQUACTRL 2 SINGLE; Einbauposition beifahrerseitig; für Linkslenker; passender Adapter: F	**2800011302280**	**13022**	26
1.4 TCe (DZ0F, DZ1V)	96 kW	04/09→08/15	AQUACTRL 2 SINGLE; Einbauposition fahrerseitig; für Linkslenker; passender Adapter: F	**2800011312280**	**13122**	29
1.5 dCi	70 kW	07/14→08/15	REARCTRL; Einbauposition hinten	**2800011517170**	**51717**	40
1.5 dCi (DZ09, DZ0D, DZ1F, DZ1G, DZ14, DZ29)	81 kW	02/09→08/15		**2800011517180**	**15171**	40
1.5 dCi (DZ0A)	63 kW	11/08→08/15	AQUACTRL 2 SINGLE; Einbauposition beifahrerseitig; Montageart: Bajonett; für Rechtslenker; passender Adapter: F	**2800011602260**	**16022**	53
1.5 dCi (DZ0B)	78 kW	02/09→08/15		**2800011623270**	**62327**	61
1.5 dCi (DZ0C, DZ1A)	66 kW	11/08→08/15	AQUACTRL 2 SINGLE; Einbauposition fahrerseitig; Montageart: Bajonett; für Rechtslenker; passender Adapter: F	**2800011614260**	**16142**	58
1.6 16V (DZ0H)	74 kW	11/08→08/15		**2800011628270**	**62827**	63
1.6 16V (DZ0U, DZ1B, DZ1H)	81 kW	11/08→08/15				
1.6 16V Bifuel (DZ03, DZ1Y)	81 kW	11/08→08/15				
1.6 dCi (DZ00, DZ12, DZ2A, DZ13)	96 kW	04/11→08/15				
1.9 dCi (DZ0N, DZ0J, DZ1J, DZ1K)	96 kW	11/08→08/15				
2.0 CVT (DZ0G, DZ1E)	103 kW	05/09→08/15				

→

© 2025 Continental Aftermarket & Services GmbH

RENAULT - MEGANE III Coupe (DZ0/1_) 11/08→09/16

Wischblatt

2.0 dCi	120 kW	07/12→08/15	AQUACTRL 2 SET; für Linkslenker	**2800011210280**	**12102**	6
2.0 dCi (DZ0L)	118 kW	04/09→08/15	AQUACTRL 2 SINGLE; Einbauposition beifahrerseitig; für Linkslenker; passender Adapter: F	**2800011302280**	**13022**	26
2.0 dCi (DZ0Y)	110 kW	04/09→08/15				
2.0 R.S.	195 kW	11/08→09/16	AQUACTRL 2 SINGLE; Einbauposition fahrerseitig; für Linkslenker; passender Adapter: F	**2800011312280**	**13122**	29
2.0 R.S.	201 kW	07/14→09/16				
2.0 TCe	140 kW	06/12→08/15	REARCTRL; Einbauposition hinten	**2800011517170**	**51717**	40
2.0 TCe (DZ0K)	132 kW	11/08→08/15		**2800011517180**	**15171**	40
2.0 TCe (DZ1N)	184 kW	05/09→08/15				
2.0 TCe 220	162 kW	11/13→08/15	AQUACTRL 2 SINGLE; Einbauposition beifahrerseitig; Montageart: Bajonett; für Rechtslenker; passender Adapter: F	**2800011602260**	**16022**	53
				2800011623270	**62327**	61
			AQUACTRL 2 SINGLE; Einbauposition fahrerseitig; Montageart: Bajonett; für Rechtslenker; passender Adapter: F	**2800011614260**	**16142**	58
				2800011628270	**62827**	63

RENAULT - MEGANE III Grandtour (KZ0/1) 11/08→01/16

Wischblatt

1.2 TCe (KZ16, KZ28)	97 kW	01/13→01/16	AQUACTRL 2 SET; für Linkslenker	**2800011210280**	**12102**	6
1.2 TCe (KZ2B, KZ11)	85 kW	03/12→08/15	AQUACTRL 2 SINGLE; Einbauposition beifahrerseitig; für Linkslenker; passender Adapter: F	**2800011302280**	**13022**	26
1.4 TCe (KZ0F, KZ1V)	96 kW	05/09→08/15				
1.5 dCi	63 kW	03/09→08/15	AQUACTRL 2 SINGLE; Einbauposition fahrerseitig; für Linkslenker; passender Adapter: F	**2800011312280**	**13122**	29
1.5 dCi (KZ09, KZ0D, KZ1G, KZ29, KZ14, KZ1W, KZ10, KZ1F,...	81 kW	02/09→08/15				
			REARCTRL; Einbauposition hinten	**2800011500170**	**50017**	32
1.5 dCi (KZ0C, KZ1A)	66 kW	05/09→08/15		**2800011500180**	**15001**	32
1.5 dCi (KZ1G, KZ1W, KZ0R)	70 kW	11/13→08/15	AQUACTRL 2 SINGLE; Einbauposition beifahrerseitig; Montageart: Bajonett; für Rechtslenker; passender Adapter: F	**2800011602260**	**16022**	53
				2800011623270	**62327**	61
1.5 dCi (KZ1M, KZ1W, KZ0R)	78 kW	02/09→08/15	AQUACTRL 2 SINGLE; Einbauposition fahrerseitig; Montageart: Bajonett; für Rechtslenker; passender Adapter: F	**2800011614260**	**16142**	58
1.6 16V (KZ0H)	74 kW	05/09→08/15		**2800011628270**	**62827**	63
1.6 16V (KZ0U, KZ1B, KZ1U)	81 kW	05/09→08/15				
1.6 BiFuel (KZ03)	81 kW	11/08→08/15				
1.6 dCi (KZ00, KZ12, KZ13)	96 kW	04/11→08/15				
1.9 dCi (KZ0J, KZ0N, KZ1S)	96 kW	05/09→08/15				
2.0 CVT (KZ0G, KZ1P)	103 kW	05/09→08/15				
2.0 dCi	120 kW	07/12→08/15				
2.0 dCi (KZ0L)	118 kW	04/09→08/15				
2.0 dCi (KZ0Y)	110 kW	10/10→08/15				
2.0 TCe	140 kW	09/12→08/15				
2.0 TCe	162 kW	09/12→01/16				
2.0 TCe (KZ0K, KZ1T)	132 kW	11/08→08/15				

RENAULT - MEGANE III Hatchback Van (BZ_) 11/08→08/15

Wischblatt

1.5 dCi (BZ0C, BZ1A)	66 kW	11/08→08/15	AQUACTRL 2 SET; für Linkslenker	**2800011210280**	**12102**	6
1.5 dCi (BZ0D, BZ1G, BZ1F, BZ1M, BZ1W, BZ0R, BZ10)	81 kW	02/09→08/15	AQUACTRL 2 SINGLE; Einbauposition beifahrerseitig; für Linkslenker; passender Adapter: F	**2800011302280**	**13022**	26
			AQUACTRL 2 SINGLE; Einbauposition fahrerseitig; für Linkslenker; passender Adapter: F	**2800011312280**	**13122**	29
			REARCTRL; Einbauposition hinten	**2800011517180**	**15171**	40
			AQUACTRL 2 SINGLE; Einbauposition beifahrerseitig; Montageart: Bajonett; für Rechtslenker; passender Adapter: F	**2800011602260**	**16022**	53
			AQUACTRL 2 SINGLE; Einbauposition fahrerseitig; Montageart: Bajonett; für Rechtslenker; passender Adapter: F	**2800011614260**	**16142**	58

RENAULT - MEGANE III Schrägheck (BZ0/1_, B3_) 11/08→

Wischblatt

1.2 TCe (BZ16, BZ28)	97 kW	01/13→01/16	AQUACTRL 2 SET; für Linkslenker	**2800011210280**	**12102**	6
1.2 TCe (BZ2B, BZ11)	85 kW	03/12→08/15	AQUACTRL 2 SINGLE; Einbauposition beifahrerseitig; für Linkslenker; passender Adapter: F	**2800011302280**	**13022**	26
1.4 TCe (BZ0F, BZ1V)	96 kW	04/09→08/15				
1.5 dCi	63 kW	11/08→08/15	AQUACTRL 2 SINGLE; Einbauposition fahrerseitig; für Linkslenker; passender Adapter: F	**2800011312280**	**13122**	29
1.5 dCi	78 kW	02/09→01/16				

→

© 2025 Continental Aftermarket & Services GmbH

RENAULT - MEGANE III Schrägheck (BZ0/1_, B3_) 11/08→

Wischblatt

1.5 dCi (BZ09, BZ0D, BZ1W, BZ29, BZ14)	81 kW	02/09→12/15	REARCTRL; Einbauposition hinten	**2800011517170**	**51717**	40
				2800011517180	**15171**	40
1.5 dCi (BZ0C)	66 kW	11/08→08/15	AQUACTRL 2 SINGLE; Einbauposition beifahrerseitig; Montageart: Bajonett; für Rechtslenker; passender Adapter: F	**2800011602260**	**16022**	53
1.5 dCi (BZ1G, BZ1W, BZ0R)	70 kW	11/13→08/15		**2800011623270**	**62327**	61
			AQUACTRL 2 SINGLE; Einbauposition fahrerseitig; Montageart: Bajonett; für Rechtslenker; passender Adapter: F	**2800011614260**	**16142**	58
				2800011628270	**62827**	63
1.6 (B332)	86 kW	01/14→01/16	AQUACTRL 2 SET; für Linkslenker	**2800011210280**	**12102**	6
			AQUACTRL 2 SINGLE; Einbauposition beifahrerseitig; für Linkslenker; passender Adapter: F	**2800011302280**	**13022**	26
			AQUACTRL 2 SINGLE; Einbauposition fahrerseitig; für Linkslenker; passender Adapter: F	**2800011312280**	**13122**	29
			REARCTRL; Einbauposition hinten	**2800011517180**	**15171**	40
			AQUACTRL 2 SINGLE; Einbauposition beifahrerseitig; Montageart: Bajonett; für Rechtslenker; passender Adapter: F	**2800011602260**	**16022**	53
			AQUACTRL 2 SINGLE; Einbauposition fahrerseitig; Montageart: Bajonett; für Rechtslenker; passender Adapter: F	**2800011614260**	**16142**	58
1.6 16V	82 kW	11/08→01/16	AQUACTRL 2 SET; für Linkslenker	**2800011210280**	**12102**	6
			AQUACTRL 2 SINGLE; Einbauposition beifahrerseitig; für Linkslenker; passender Adapter: F	**2800011302280**	**13022**	26
			AQUACTRL 2 SINGLE; Einbauposition fahrerseitig; für Linkslenker; passender Adapter: F	**2800011312280**	**13122**	29
			REARCTRL; Einbauposition hinten	**2800011517170**	**51717**	40
				2800011517180	**15171**	40
			AQUACTRL 2 SINGLE; Einbauposition beifahrerseitig; Montageart: Bajonett; für Rechtslenker; passender Adapter: F	**2800011602260**	**16022**	53
				2800011623270	**62327**	61
			AQUACTRL 2 SINGLE; Einbauposition fahrerseitig; Montageart: Bajonett; für Rechtslenker; passender Adapter: F	**2800011614260**	**16142**	58
				2800011628270	**62827**	63
1.6 16V	85 kW	01/13→08/15	AQUACTRL 2 SET; für Linkslenker	**2800011210280**	**12102**	6
			AQUACTRL 2 SINGLE; Einbauposition beifahrerseitig; für Linkslenker; passender Adapter: F	**2800011302280**	**13022**	26
			AQUACTRL 2 SINGLE; Einbauposition fahrerseitig; für Linkslenker; passender Adapter: F	**2800011312280**	**13122**	29
			REARCTRL; Einbauposition hinten	**2800011517180**	**15171**	40
			AQUACTRL 2 SINGLE; Einbauposition beifahrerseitig; Montageart: Bajonett; für Rechtslenker; passender Adapter: F	**2800011602260**	**16022**	53
			AQUACTRL 2 SINGLE; Einbauposition fahrerseitig; Montageart: Bajonett; für Rechtslenker; passender Adapter: F	**2800011614260**	**16142**	58
1.6 16V (BZ0H, BZ1R)	78 kW	01/10→08/15	AQUACTRL 2 SET; für Linkslenker	**2800011210280**	**12102**	6
1.6 16V (BZ0H)	74 kW	11/08→08/15	AQUACTRL 2 SINGLE; Einbauposition beifahrerseitig; für Linkslenker; passender Adapter: F	**2800011302280**	**13022**	26
1.6 16V (BZ1B, BZ1H)	81 kW	11/08→03/17	AQUACTRL 2 SINGLE; Einbauposition fahrerseitig; für Linkslenker; passender Adapter: F	**2800011312280**	**13122**	29
			REARCTRL; Einbauposition hinten	**2800011517170**	**51717**	40
				2800011517180	**15171**	40
			AQUACTRL 2 SINGLE; Einbauposition beifahrerseitig; Montageart: Bajonett; für Rechtslenker; passender Adapter: F	**2800011602260**	**16022**	53
				2800011623270	**62327**	61
			AQUACTRL 2 SINGLE; Einbauposition fahrerseitig; Montageart: Bajonett; für Rechtslenker; passender Adapter: F	**2800011614260**	**16142**	58
				2800011628270	**62827**	63

© 2025 Continental Aftermarket & Services GmbH

RENAULT - MEGANE III Schrägheck (BZ0/1_, B3_) 11/08→

Wischblatt

1.6 16V BiFuel (BZ1U, BZ0U)	81 kW	05/09→08/15	AQUACTRL 2 SET; für Linkslenker	**2800011210280**	**12102**	6
			AQUACTRL 2 SINGLE; Einbauposition beifahrerseitig; für Linkslenker; passender Adapter: F	**2800011302280**	**13022**	26
			AQUACTRL 2 SINGLE; Einbauposition fahrerseitig; für Linkslenker; passender Adapter: F	**2800011312280**	**13122**	29
			REARCTRL; Einbauposition hinten	**2800011517180**	**15171**	40
			AQUACTRL 2 SINGLE; Einbauposition beifahrerseitig; Montageart: Bajonett; für Rechtslenker; passender Adapter: F	**2800011602260**	**16022**	53
			AQUACTRL 2 SINGLE; Einbauposition fahrerseitig; Montageart: Bajonett; für Rechtslenker; passender Adapter: F	**2800011614260**	**16142**	58
1.6 16V Hi-Flex (BZ03)	81 kW	11/08→08/15	AQUACTRL 2 SET; für Linkslenker	**2800011210280**	**12102**	6
1.6 dCi (BZ00, BZ12, BZ13)	96 kW	04/11→08/15	AQUACTRL 2 SINGLE; Einbauposition beifahrerseitig; für Linkslenker; passender Adapter: F	**2800011302280**	**13022**	26
1.9 dCi (BZ0N, BZ0J)	96 kW	11/08→01/16				
2.0	105 kW	01/11→08/15	AQUACTRL 2 SINGLE; Einbauposition fahrerseitig; für Linkslenker; passender Adapter: F	**2800011312280**	**13122**	29
2.0 CVT (BZ0G, BZ1P)	103 kW	02/09→08/15				
2.0 dCi	120 kW	07/12→08/15	REARCTRL; Einbauposition hinten	**2800011517170**	**51717**	40
2.0 dCi (BZ0L)	118 kW	04/09→08/15		**2800011517180**	**15171**	40
2.0 dCi (BZ0Y)	110 kW	10/10→08/15				
2.0 TCe	140 kW	06/12→08/15	AQUACTRL 2 SINGLE; Einbauposition beifahrerseitig; Montageart: Bajonett; für Rechtslenker; passender Adapter: F	**2800011602260**	**16022**	53
2.0 TCe (BZ0K)	132 kW	11/08→08/15		**2800011623270**	**62327**	61
2.0 TCe 220	162 kW	11/13→01/16				
			AQUACTRL 2 SINGLE; Einbauposition fahrerseitig; Montageart: Bajonett; für Rechtslenker; passender Adapter: F	**2800011614260**	**16142**	58
				2800011628270	**62827**	63

RENAULT - MEGANE IV Grandtour (K9A/M/N_) 04/16→

Wischblatt

1.0 TCe 115 (K9MB, K9MW)	84 kW	07/21→	AQUACTRL 2 SET; für Linkslenker	**2800011232280**	**12322**	12
			AQUACTRL 2 SINGLE; Einbauposition beifahrerseitig; für Linkslenker; passender Adapter: F	**2800011304280**	**13042**	26
			AQUACTRL 2 SINGLE; Einbauposition fahrerseitig; für Linkslenker; passender Adapter: F	**2800011312280**	**13122**	29
			AQUACTRL 2 SINGLE; Einbauposition beifahrerseitig; Montageart: Bajonett; für Rechtslenker; passender Adapter: F	**2800011605260**	**16052**	54
			AQUACTRL 2 SINGLE; Einbauposition fahrerseitig; Montageart: Bajonett; für Rechtslenker; passender Adapter: F	**2800011614260**	**16142**	58
1.2 TCe 100	74 kW	04/16→	AQUACTRL 2 SET; für Linkslenker	**2800011232280**	**12322**	12
1.2 TCe 130 (K9MR)	97 kW	04/16→	AQUACTRL 2 SINGLE; Einbauposition beifahrerseitig; für Linkslenker; passender Adapter: F	**2800011304280**	**13042**	26
			AQUACTRL 2 SINGLE; Einbauposition fahrerseitig; für Linkslenker; passender Adapter: F	**2800011312280**	**13122**	29
			REARCTRL; Einbauposition hinten; 05/17	**2800011500170**	**50017**	32
				2800011500180	**15001**	32
			AQUACTRL 2 SINGLE; Einbauposition beifahrerseitig; Montageart: Bajonett; für Rechtslenker; passender Adapter: F	**2800011605260**	**16052**	54
				2800011624270	**62427**	61
			AQUACTRL 2 SINGLE; Einbauposition fahrerseitig; Montageart: Bajonett; für Rechtslenker; passender Adapter: F	**2800011614260**	**16142**	58
				2800011628270	**62827**	63
1.3 TCe 100 (K9N8)	75 kW	08/18→	AQUACTRL 2 SET; für Linkslenker	**2800011232280**	**12322**	12
1.3 TCe 115 (K9N9)	85 kW	01/18→	AQUACTRL 2 SINGLE; Einbauposition beifahrerseitig; für Linkslenker; passender Adapter: F	**2800011304280**	**13042**	26
1.3 TCe 140 (K9NB)	103 kW	01/18→				
1.3 TCe 160 (K9NC)	116 kW	08/20→	AQUACTRL 2 SINGLE; Einbauposition fahrerseitig; für Linkslenker; passender Adapter: F	**2800011312280**	**13122**	29
1.3 TCe 160 (K9NC)	117 kW	07/18→				
1.3 TCe 160 (K9NC)	120 kW	01/18→				
1.5 Blue dCi 115 (K9A6)	85 kW	08/18→	AQUACTRL 2 SINGLE; Einbauposition beifahrerseitig; Montageart: Bajonett; für Rechtslenker; passender Adapter: F	**2800011605260**	**16052**	54
1.5 Blue dCi 95 (K9A2)	70 kW	08/18→				
			AQUACTRL 2 SINGLE; Einbauposition fahrerseitig; Montageart: Bajonett; für Rechtslenker; passender Adapter: F	**2800011614260**	**16142**	58

© 2025 Continental Aftermarket & Services GmbH

RENAULT - MEGANE IV Grandtour (K9A/M/N_) 04/16→

Wischblatt

1.5 dCi 110	81 kW	04/16→	AQUACTRL 2 SET; für Linkslenker	**2800011232280**	**12322**	12
1.5 dCi 90	66 kW	04/16→	AQUACTRL 2 SINGLE; Einbauposition beifahrerseitig; für Linkslenker; passender Adapter: F	**2800011304280**	**13042**	26
			AQUACTRL 2 SINGLE; Einbauposition fahrerseitig; für Linkslenker; passender Adapter: F	**2800011312280**	**13122**	29
			REARCTRL; Einbauposition hinten; → 05/17	**2800011500170** **2800011500180**	**50017** **15001**	32 32
			AQUACTRL 2 SINGLE; Einbauposition beifahrerseitig; Montageart: Bajonett; für Rechtslenker; passender Adapter: F	**2800011605260** **2800011624270**	**16052** **62427**	54 61
			AQUACTRL 2 SINGLE; Einbauposition fahrerseitig; Montageart: Bajonett; für Rechtslenker; passender Adapter: F	**2800011614260** **2800011628270**	**16142** **62827**	58 63
1.6 16V	84 kW	04/16→	AQUACTRL 2 SET; für Linkslenker	**2800011232280**	**12322**	12
			AQUACTRL 2 SINGLE; Einbauposition beifahrerseitig; für Linkslenker; passender Adapter: F	**2800011304280**	**13042**	26
			AQUACTRL 2 SINGLE; Einbauposition fahrerseitig; für Linkslenker; passender Adapter: F	**2800011312280**	**13122**	29
			REARCTRL; Einbauposition hinten; → 05/17	**2800011500180**	**15001**	32
			AQUACTRL 2 SINGLE; Einbauposition beifahrerseitig; Montageart: Bajonett; für Rechtslenker; passender Adapter: F	**2800011605260**	**16052**	54
			AQUACTRL 2 SINGLE; Einbauposition fahrerseitig; Montageart: Bajonett; für Rechtslenker; passender Adapter: F	**2800011614260**	**16142**	58
1.6 dCi 130	96 kW	04/16→	AQUACTRL 2 SET; für Linkslenker	**2800011232280**	**12322**	12
1.6 dCi 165	120 kW	04/16→	AQUACTRL 2 SINGLE; Einbauposition beifahrerseitig; für Linkslenker; passender Adapter: F	**2800011304280**	**13042**	26
			AQUACTRL 2 SINGLE; Einbauposition fahrerseitig; für Linkslenker; passender Adapter: F	**2800011312280**	**13122**	29
			REARCTRL; Einbauposition hinten; → 05/17	**2800011500170** **2800011500180**	**50017** **15001**	32 32
			AQUACTRL 2 SINGLE; Einbauposition beifahrerseitig; Montageart: Bajonett; für Rechtslenker; passender Adapter: F	**2800011605260** **2800011624270**	**16052** **62427**	54 61
			AQUACTRL 2 SINGLE; Einbauposition fahrerseitig; Montageart: Bajonett; für Rechtslenker; passender Adapter: F	**2800011614260** **2800011628270**	**16142** **62827**	58 63
1.6 TCe 165	121 kW	07/17→	AQUACTRL 2 SET; für Linkslenker	**2800011232280**	**12322**	12
			AQUACTRL 2 SINGLE; Einbauposition beifahrerseitig; für Linkslenker; passender Adapter: F	**2800011304280**	**13042**	26
			AQUACTRL 2 SINGLE; Einbauposition fahrerseitig; für Linkslenker; passender Adapter: F	**2800011312280**	**13122**	29
			AQUACTRL 2 SINGLE; Einbauposition beifahrerseitig; Montageart: Bajonett; für Rechtslenker; passender Adapter: F	**2800011605260**	**16052**	54
			AQUACTRL 2 SINGLE; Einbauposition fahrerseitig; Montageart: Bajonett; für Rechtslenker; passender Adapter: F	**2800011614260**	**16142**	58
1.6 TCe 205	151 kW	04/16→	AQUACTRL 2 SET; für Linkslenker	**2800011232280**	**12322**	12
			AQUACTRL 2 SINGLE; Einbauposition beifahrerseitig; für Linkslenker; passender Adapter: F	**2800011304280**	**13042**	26
			AQUACTRL 2 SINGLE; Einbauposition fahrerseitig; für Linkslenker; passender Adapter: F	**2800011312280**	**13122**	29
			REARCTRL; Einbauposition hinten; → 05/17	**2800011500170** **2800011500180**	**50017** **15001**	32 32
			AQUACTRL 2 SINGLE; Einbauposition beifahrerseitig; Montageart: Bajonett; für Rechtslenker; passender Adapter: F	**2800011605260** **2800011624270**	**16052** **62427**	54 61
			AQUACTRL 2 SINGLE; Einbauposition fahrerseitig; Montageart: Bajonett; für Rechtslenker; passender Adapter: F	**2800011614260** **2800011628270**	**16142** **62827**	58 63

© 2025 Continental Aftermarket & Services GmbH

RENAULT - MEGANE IV Grandtour (K9A/M/N_) 04/16→						
Wischblatt						
1.8 Blue dCi 150 (K9A7)	110 kW	02/19→	AQUACTRL 2 SET; für Linkslenker	**2800011232280**	**12322**	12
E-TECH 160 (K9NH)	116 kW	05/20→	AQUACTRL 2 SINGLE; Einbauposition beifahrerseitig; für Linkslenker; passender Adapter: F	**2800011304280**	**13042**	26
			AQUACTRL 2 SINGLE; Einbauposition fahrerseitig; für Linkslenker; passender Adapter: F	**2800011312280**	**13122**	29
			AQUACTRL 2 SINGLE; Einbauposition beifahrerseitig; Montageart: Bajonett; für Rechtslenker; passender Adapter: F	**2800011605260**	**16052**	54
			AQUACTRL 2 SINGLE; Einbauposition fahrerseitig; Montageart: Bajonett; für Rechtslenker; passender Adapter: F	**2800011614260**	**16142**	58
RENAULT - MEGANE IV Schrägheck (B9A/M/N_) 11/15→						
Wischblatt						
1.0 TCe 115 (B9MD, B9MW)	84 kW	10/20→	AQUACTRL 2 SET; für Linkslenker	**2800011232280**	**12322**	12
			AQUACTRL 2 SINGLE; Einbauposition beifahrerseitig; für Linkslenker; passender Adapter: F	**2800011304280**	**13042**	26
			AQUACTRL 2 SINGLE; Einbauposition fahrerseitig; für Linkslenker; passender Adapter: F	**2800011312280**	**13122**	29
			AQUACTRL 2 SINGLE; Einbauposition beifahrerseitig; Montageart: Bajonett; für Rechtslenker; passender Adapter: F	**2800011605260**	**16052**	54
			AQUACTRL 2 SINGLE; Einbauposition fahrerseitig; Montageart: Bajonett; für Rechtslenker; passender Adapter: F	**2800011614260**	**16142**	58
1.2 TCe 100 (B9MS)	74 kW	11/15→	AQUACTRL 2 SET; für Linkslenker	**2800011232280**	**12322**	12
1.2 TCe 130 (B9MR)	97 kW	11/15→	AQUACTRL 2 SINGLE; Einbauposition beifahrerseitig; für Linkslenker; passender Adapter: F	**2800011304280**	**13042**	26
			AQUACTRL 2 SINGLE; Einbauposition fahrerseitig; für Linkslenker; passender Adapter: F	**2800011312280**	**13122**	29
			REARCTRL; Einbauposition hinten; → 05/17	**2800011500170** **2800011500180**	**50017** **15001**	32 32
			AQUACTRL 2 SINGLE; Einbauposition beifahrerseitig; Montageart: Bajonett; für Rechtslenker; passender Adapter: F	**2800011605260** **2800011624270**	**16052** **62427**	54 61
			AQUACTRL 2 SINGLE; Einbauposition fahrerseitig; Montageart: Bajonett; für Rechtslenker; passender Adapter: F	**2800011614260** **2800011628270**	**16142** **62827**	58 63
1.3 TCe 100 (B9N8)	75 kW	08/18→	AQUACTRL 2 SET; für Linkslenker	**2800011232280**	**12322**	12
1.3 TCe 115 (B9N9)	85 kW	01/18→	AQUACTRL 2 SINGLE; Einbauposition beifahrerseitig; für Linkslenker; passender Adapter: F	**2800011304280**	**13042**	26
1.3 TCe 140 (B9NB)	103 kW	01/18→				
1.3 TCe 160 (B9NC)	116 kW	08/20→	AQUACTRL 2 SINGLE; Einbauposition fahrerseitig; für Linkslenker; passender Adapter: F	**2800011312280**	**13122**	29
1.3 TCe 160 (B9NC)	117 kW	11/18→				
1.3 TCe 160 (B9NC)	120 kW	01/18→	AQUACTRL 2 SINGLE; Einbauposition beifahrerseitig; Montageart: Bajonett; für Rechtslenker; passender Adapter: F	**2800011605260**	**16052**	54
1.5 Blue dCi 115 (B9A6)	85 kW	08/18→				
1.5 Blue dCi 95 (B9A2, B9A6)	70 kW	08/18→	AQUACTRL 2 SINGLE; Einbauposition fahrerseitig; Montageart: Bajonett; für Rechtslenker; passender Adapter: F	**2800011614260**	**16142**	58
1.5 dCi 110 (B9A3)	81 kW	11/15→	AQUACTRL 2 SET; für Linkslenker	**2800011232280**	**12322**	12
1.5 dCi 90 (B9A1)	66 kW	11/15→	AQUACTRL 2 SINGLE; Einbauposition beifahrerseitig; für Linkslenker; passender Adapter: F	**2800011304280**	**13042**	26
			AQUACTRL 2 SINGLE; Einbauposition fahrerseitig; für Linkslenker; passender Adapter: F	**2800011312280**	**13122**	29
			REARCTRL; Einbauposition hinten; → 05/17	**2800011500170** **2800011500180**	**50017** **15001**	32 32
			AQUACTRL 2 SINGLE; Einbauposition beifahrerseitig; Montageart: Bajonett; für Rechtslenker; passender Adapter: F	**2800011605260** **2800011624270**	**16052** **62427**	54 61
			AQUACTRL 2 SINGLE; Einbauposition fahrerseitig; Montageart: Bajonett; für Rechtslenker; passender Adapter: F	**2800011614260** **2800011628270**	**16142** **62827**	58 63

© 2025 Continental Aftermarket & Services GmbH

RENAULT - MEGANE IV Schrägheck (B9A/M/N_) 11/15→

Wischblatt

1.6 16V	84 kW	11/15→	AQUACTRL 2 SET; für Linkslenker	**2800011232280**	**12322**	12
			AQUACTRL 2 SINGLE; Einbauposition beifahrerseitig; für Linkslenker; passender Adapter: F	**2800011304280**	**13042**	26
			AQUACTRL 2 SINGLE; Einbauposition fahrerseitig; für Linkslenker; passender Adapter: F	**2800011312280**	**13122**	29
			REARCTRL; Einbauposition hinten; → 05/17	**2800011500180**	**15001**	32
			AQUACTRL 2 SINGLE; Einbauposition beifahrerseitig; Montageart: Bajonett; für Rechtslenker; passender Adapter: F	**2800011605260**	**16052**	54
			AQUACTRL 2 SINGLE; Einbauposition fahrerseitig; Montageart: Bajonett; für Rechtslenker; passender Adapter: F	**2800011614260**	**16142**	58
1.6 dCi 130 (B9A4)	96 kW	11/15→	AQUACTRL 2 SET; für Linkslenker	**2800011232280**	**12322**	12
1.6 dCi 165	120 kW	11/15→	AQUACTRL 2 SINGLE; Einbauposition beifahrerseitig; für Linkslenker; passender Adapter: F	**2800011304280**	**13042**	26
			AQUACTRL 2 SINGLE; Einbauposition fahrerseitig; für Linkslenker; passender Adapter: F	**2800011312280**	**13122**	29
			REARCTRL; Einbauposition hinten; → 05/17	**2800011500170** **2800011500180**	**50017** **15001**	32 32
			AQUACTRL 2 SINGLE; Einbauposition beifahrerseitig; Montageart: Bajonett; für Rechtslenker; passender Adapter: F	**2800011605260** **2800011624270**	**16052** **62427**	54 61
			AQUACTRL 2 SINGLE; Einbauposition fahrerseitig; Montageart: Bajonett; für Rechtslenker; passender Adapter: F	**2800011614260** **2800011628270**	**16142** **62827**	58 63
1.6 E-TECH 160 (B9NH)	118 kW	07/21→	AQUACTRL 2 SET; für Linkslenker	**2800011232280**	**12322**	12
1.6 TCe 165	121 kW	07/17→	AQUACTRL 2 SINGLE; Einbauposition beifahrerseitig; für Linkslenker; passender Adapter: F	**2800011304280**	**13042**	26
			AQUACTRL 2 SINGLE; Einbauposition fahrerseitig; für Linkslenker; passender Adapter: F	**2800011312280**	**13122**	29
			AQUACTRL 2 SINGLE; Einbauposition beifahrerseitig; Montageart: Bajonett; für Rechtslenker; passender Adapter: F	**2800011605260**	**16052**	54
			AQUACTRL 2 SINGLE; Einbauposition fahrerseitig; Montageart: Bajonett; für Rechtslenker; passender Adapter: F	**2800011614260**	**16142**	58
1.6 TCe 205 (B9MV)	151 kW	11/15→	AQUACTRL 2 SET; für Linkslenker	**2800011232280**	**12322**	12
			AQUACTRL 2 SINGLE; Einbauposition beifahrerseitig; für Linkslenker; passender Adapter: F	**2800011304280**	**13042**	26
			AQUACTRL 2 SINGLE; Einbauposition fahrerseitig; für Linkslenker; passender Adapter: F	**2800011312280**	**13122**	29
			REARCTRL; Einbauposition hinten; → 05/17	**2800011500170** **2800011500180**	**50017** **15001**	32 32
			AQUACTRL 2 SINGLE; Einbauposition beifahrerseitig; Montageart: Bajonett; für Rechtslenker; passender Adapter: F	**2800011605260** **2800011624270**	**16052** **62427**	54 61
			AQUACTRL 2 SINGLE; Einbauposition fahrerseitig; Montageart: Bajonett; für Rechtslenker; passender Adapter: F	**2800011614260** **2800011628270**	**16142** **62827**	58 63
1.8 Blue dCi 150 (B9A7)	110 kW	02/19→	AQUACTRL 2 SET; für Linkslenker	**2800011232280**	**12322**	12
			AQUACTRL 2 SINGLE; Einbauposition beifahrerseitig; für Linkslenker; passender Adapter: F	**2800011304280**	**13042**	26
			AQUACTRL 2 SINGLE; Einbauposition fahrerseitig; für Linkslenker; passender Adapter: F	**2800011312280**	**13122**	29
			AQUACTRL 2 SINGLE; Einbauposition beifahrerseitig; Montageart: Bajonett; für Rechtslenker; passender Adapter: F	**2800011605260**	**16052**	54
			AQUACTRL 2 SINGLE; Einbauposition fahrerseitig; Montageart: Bajonett; für Rechtslenker; passender Adapter: F	**2800011614260**	**16142**	58

© 2025 Continental Aftermarket & Services GmbH

RENAULT - MEGANE IV Schrägheck (B9A/M/N_) 11/15→

Wischblatt

1.8 RS 300 (B9M8) 1.8 RS TCe 280 (B9M6)	221 kW 205 kW	09/18→ 10/17→	AQUACTRL 2 SET; für Linkslenker	**2800011232280**	**12322**	12
			AQUACTRL 2 SINGLE; Einbauposition beifahrerseitig; für Linkslenker; passender Adapter: F	**2800011304280**	**13042**	26
			AQUACTRL 2 SINGLE; Einbauposition fahrerseitig; für Linkslenker; passender Adapter: F	**2800011312280**	**13122**	29
			AQUACTRL 2 SINGLE; Einbauposition beifahrerseitig; Montageart: Bajonett; für Rechtslenker; passender Adapter: F	**2800011605260** **2800011624270**	**16052** **62427**	54 61
			AQUACTRL 2 SINGLE; Einbauposition fahrerseitig; Montageart: Bajonett; für Rechtslenker; passender Adapter: F	**2800011614260** **2800011628270**	**16142** **62827**	58 63

RENAULT - MEGANE IV Stufenheck 10/16→

Wischblatt

1.0 TCe 115	85 kW	01/20→	AQUACTRL 2 SINGLE; Einbauposition beifahrerseitig; passender Adapter: F; für Rechtslenker	**2800011605260**	**16052**	54
			AQUACTRL 2 SINGLE; Einbauposition fahrerseitig; passender Adapter: F; für Rechtslenker	**2800011614260**	**16142**	58
1.2 Tce 130	97 kW	10/16→	AQUACTRL 2 SET; für Linkslenker	**2800011232280**	**12322**	12
			AQUACTRL 2 SINGLE; Einbauposition beifahrerseitig; für Linkslenker; passender Adapter: F	**2800011304280**	**13042**	26
			AQUACTRL 2 SINGLE; Einbauposition fahrerseitig; für Linkslenker; passender Adapter: F	**2800011312280**	**13122**	29
			AQUACTRL 2 SINGLE; Einbauposition beifahrerseitig; Montageart: Bajonett; für Rechtslenker; passender Adapter: F	**2800011605260** **2800011624270**	**16052** **62427**	54 61
			AQUACTRL 2 SINGLE; Einbauposition fahrerseitig; Montageart: Bajonett; für Rechtslenker; passender Adapter: F	**2800011614260** **2800011628270**	**16142** **62827**	58 63
1.3 TCe 115 (LVN9) 1.3 TCe 140 (LVNB) 1.5 Blue dCi 115 (LVA6) 1.5 Blue dCi 95 (LVA2)	85 kW 103 kW 85 kW 70 kW	01/18→ 01/18→ 02/19→ 02/19→	AQUACTRL 2 SET; für Linkslenker	**2800011232280**	**12322**	12
			AQUACTRL 2 SINGLE; Einbauposition beifahrerseitig; für Linkslenker; passender Adapter: F	**2800011304280**	**13042**	26
			AQUACTRL 2 SINGLE; Einbauposition fahrerseitig; für Linkslenker; passender Adapter: F	**2800011312280**	**13122**	29
			AQUACTRL 2 SINGLE; Einbauposition beifahrerseitig; Montageart: Bajonett; für Rechtslenker; passender Adapter: F	**2800011605260**	**16052**	54
			AQUACTRL 2 SINGLE; Einbauposition fahrerseitig; Montageart: Bajonett; für Rechtslenker; passender Adapter: F	**2800011614260**	**16142**	58
1.5 dCi 110	81 kW	10/16→	AQUACTRL 2 SET; für Linkslenker	**2800011232280**	**12322**	12
			AQUACTRL 2 SINGLE; Einbauposition beifahrerseitig; für Linkslenker; passender Adapter: F	**2800011304280**	**13042**	26
			AQUACTRL 2 SINGLE; Einbauposition fahrerseitig; für Linkslenker; passender Adapter: F	**2800011312280**	**13122**	29
			AQUACTRL 2 SINGLE; Einbauposition beifahrerseitig; Montageart: Bajonett; für Rechtslenker; passender Adapter: F	**2800011605260** **2800011624270**	**16052** **62427**	54 61
			AQUACTRL 2 SINGLE; Einbauposition fahrerseitig; Montageart: Bajonett; für Rechtslenker; passender Adapter: F	**2800011614260** **2800011628270**	**16142** **62827**	58 63
1.5 dCi 90 (LVA1) 1.6 dCi 130 1.6 SCe (LVM0)	66 kW 96 kW 84 kW	10/16→ 10/16→ 10/16→	AQUACTRL 2 SET; für Linkslenker	**2800011232280**	**12322**	12
			AQUACTRL 2 SINGLE; Einbauposition beifahrerseitig; für Linkslenker; passender Adapter: F	**2800011304280**	**13042**	26
			AQUACTRL 2 SINGLE; Einbauposition fahrerseitig; für Linkslenker; passender Adapter: F	**2800011312280**	**13122**	29
			AQUACTRL 2 SINGLE; Einbauposition beifahrerseitig; Montageart: Bajonett; für Rechtslenker; passender Adapter: F	**2800011605260**	**16052**	54
			AQUACTRL 2 SINGLE; Einbauposition fahrerseitig; Montageart: Bajonett; für Rechtslenker; passender Adapter: F	**2800011614260**	**16142**	58

© 2025 Continental Aftermarket & Services GmbH

RENAULT - MEGANE IV Stufenheck 10/16→						
Wischblatt						
2.0 SCe (LVM3)	103 kW	10/16→	AQUACTRL 2 SET; für Linkslenker	**2800011232280**	**12322**	12
			AQUACTRL 2 SINGLE; Einbauposition beifahrerseitig; für Linkslenker; passender Adapter: F	**2800011304280**	**13042**	26
			AQUACTRL 2 SINGLE; Einbauposition fahrerseitig; für Linkslenker; passender Adapter: F	**2800011312280**	**13122**	29
RENAULT - MEGANE CC (EZ0/1_) 06/10→08/15						
Wischblatt						
1.2 TCe	85 kW	09/12→08/15	AQUACTRL 2 SET; für Linkslenker	**2800011210280**	**12102**	6
			AQUACTRL 2 SINGLE; Einbauposition beifahrerseitig; für Linkslenker; passender Adapter: F	**2800011302280**	**13022**	26
			AQUACTRL 2 SINGLE; Einbauposition fahrerseitig; für Linkslenker; passender Adapter: F	**2800011312280**	**13122**	29
			AQUACTRL 2 SINGLE; Einbauposition beifahrerseitig; Montageart: Bajonett; für Rechtslenker; passender Adapter: F	**2800011602260**	**16022**	53
			AQUACTRL 2 SINGLE; Einbauposition fahrerseitig; Montageart: Bajonett; für Rechtslenker; passender Adapter: F	**2800011614260**	**16142**	58
1.2 TCe (EZ16) 1.4 TCe (EZ0F, EZ1V) 1.5 dCi (EZ09, EZ1G, EZ0D, EZ14)	97 kW 96 kW 81 kW	01/13→08/15 06/10→08/15 06/10→08/15	AQUACTRL 2 SET; für Linkslenker	**2800011210280**	**12102**	6
			AQUACTRL 2 SINGLE; Einbauposition beifahrerseitig; für Linkslenker; passender Adapter: F	**2800011302280**	**13022**	26
			AQUACTRL 2 SINGLE; Einbauposition fahrerseitig; für Linkslenker; passender Adapter: F	**2800011312280**	**13122**	29
			AQUACTRL 2 SINGLE; Einbauposition beifahrerseitig; Montageart: Bajonett; für Rechtslenker; passender Adapter: F	**2800011602260** **2800011623270**	**16022** **62327**	53 61
			AQUACTRL 2 SINGLE; Einbauposition fahrerseitig; Montageart: Bajonett; für Rechtslenker; passender Adapter: F	**2800011614260** **2800011628270**	**16142** **62827**	58 63
1.5 dCi (EZ0B, EZ07)	78 kW	11/13→08/15	AQUACTRL 2 SET; für Linkslenker	**2800011210280**	**12102**	6
			AQUACTRL 2 SINGLE; Einbauposition beifahrerseitig; für Linkslenker; passender Adapter: F	**2800011302280**	**13022**	26
			AQUACTRL 2 SINGLE; Einbauposition fahrerseitig; für Linkslenker; passender Adapter: F	**2800011312280**	**13122**	29
			AQUACTRL 2 SINGLE; Einbauposition beifahrerseitig; Montageart: Bajonett; für Rechtslenker; passender Adapter: F	**2800011602260**	**16022**	53
			AQUACTRL 2 SINGLE; Einbauposition fahrerseitig; Montageart: Bajonett; für Rechtslenker; passender Adapter: F	**2800011614260**	**16142**	58
1.6 16V (EZ0U, EZ1U)	81 kW	06/10→08/15	AQUACTRL 2 SET; für Linkslenker	**2800011210280**	**12102**	6
			AQUACTRL 2 SINGLE; Einbauposition beifahrerseitig; für Linkslenker; passender Adapter: F	**2800011302280**	**13022**	26
			AQUACTRL 2 SINGLE; Einbauposition fahrerseitig; für Linkslenker; passender Adapter: F	**2800011312280**	**13122**	29
			AQUACTRL 2 SINGLE; Einbauposition beifahrerseitig; Montageart: Bajonett; für Rechtslenker; passender Adapter: F	**2800011602260** **2800011623270**	**16022** **62327**	53 61
			AQUACTRL 2 SINGLE; Einbauposition fahrerseitig; Montageart: Bajonett; für Rechtslenker; passender Adapter: F	**2800011614260** **2800011628270**	**16142** **62827**	58 63
1.6 16V Hi-Flex	81 kW	06/10→08/15	AQUACTRL 2 SET; für Linkslenker	**2800011210280**	**12102**	6
			AQUACTRL 2 SINGLE; Einbauposition beifahrerseitig; für Linkslenker; passender Adapter: F	**2800011302280**	**13022**	26
			AQUACTRL 2 SINGLE; Einbauposition fahrerseitig; für Linkslenker; passender Adapter: F	**2800011312280**	**13122**	29
			AQUACTRL 2 SINGLE; Einbauposition beifahrerseitig; Montageart: Bajonett; für Rechtslenker; passender Adapter: F	**2800011602260**	**16022**	53
			AQUACTRL 2 SINGLE; Einbauposition fahrerseitig; Montageart: Bajonett; für Rechtslenker; passender Adapter: F	**2800011614260**	**16142**	58

© 2025 Continental Aftermarket & Services GmbH

RENAULT - MEGANE CC (EZ0/1_) 06/10→08/15

Wischblatt

1.6 dCi (EZ00) 1.9 dCi (EZ0J, EZ1S) 2.0 CVT (EZ0G, EZ1E, EZ1P) 2.0 dCi (EZ0L) 2.0 TCe (EZ1T)	96 kW 96 kW 103 kW 118 kW 132 kW	04/11→08/15 06/10→08/15 06/10→08/15 06/10→08/15 06/10→08/15	AQUACTRL 2 SET; für Linkslenker	**2800011210280**	**12102**	6
			AQUACTRL 2 SINGLE; Einbauposition beifahrerseitig; für Linkslenker; passender Adapter: F	**2800011302280**	**13022**	26
			AQUACTRL 2 SINGLE; Einbauposition fahrerseitig; für Linkslenker; passender Adapter: F	**2800011312280**	**13122**	29
			AQUACTRL 2 SINGLE; Einbauposition beifahrerseitig; Montageart: Bajonett; für Rechtslenker; passender Adapter: F	**2800011602260** **2800011623270**	**16022** **62327**	53 61
			AQUACTRL 2 SINGLE; Einbauposition fahrerseitig; Montageart: Bajonett; für Rechtslenker; passender Adapter: F	**2800011614260** **2800011628270**	**16142** **62827**	58 63

RENAULT - MEGANE E-TECH SUV 11/21→

Wischblatt

EV40 (BNJ2) EV60 (BNJ1)	96 kW 160 kW	11/21→ 11/21→	AQUACTRL 2 SET; für Linkslenker	**2800011205280**	**12052**	4
			AQUACTRL 2 SINGLE; Einbauposition beifahrerseitig; für Linkslenker; passender Adapter: BC	**2800011302280**	**13022**	26
			AQUACTRL 2 SINGLE; Einbauposition fahrerseitig; für Linkslenker; passender Adapter: BC	**2800011314280**	**13142**	30

RENAULT - MEGANE Scénic (JA0/1_) 10/96→12/01

Wischblatt

1.4 i (JA0E) 1.6 16V (JA0B, JA04, JA11, JA00) 1.6 e (JA0F) 1.6 i (JA0L) 1.9 D (JA0J) 1.9 dT (JA0K, JA0Y)	55 kW 79 kW 66 kW 55 kW 47 kW 66 kW	01/97→09/99 04/98→10/99 10/96→10/99 01/97→09/99 03/97→09/99 01/97→09/99	AQUACTRL 2 SET; für Linkslenker	**2800011211280**	**12112**	6
			AQUACTRL 2 SINGLE; Einbauposition beifahrerseitig; für Linkslenker; passender Adapter: A	**2800011302280**	**13022**	26
			AQUACTRL 2 SINGLE; Einbauposition fahrerseitig; für Linkslenker; passender Adapter: A	**2800011312280**	**13122**	29
			REARCTRL; Einbauposition hinten	**2800011519170** **2800011519180**	**51917** **15191**	41 41
			AQUACTRL 2 SINGLE; Einbauposition beifahrerseitig; für Rechtslenker; passender Adapter: A	**2800011602260** **2800011623270**	**16022** **62327**	53 61
			AQUACTRL 2 SINGLE; Einbauposition fahrerseitig; für Rechtslenker; passender Adapter: A	**2800011614260** **2800011628270**	**16142** **62827**	58 63
1.9 dT (JA0Y)	69 kW	03/97→08/99	AQUACTRL 2 SET; für Linkslenker	**2800011211280**	**12112**	6
			AQUACTRL 2 SINGLE; Einbauposition beifahrerseitig; für Linkslenker; passender Adapter: A	**2800011302280**	**13022**	26
			AQUACTRL 2 SINGLE; Einbauposition fahrerseitig; für Linkslenker; passender Adapter: A	**2800011312280**	**13122**	29
			REARCTRL; Einbauposition hinten	**2800011519180**	**15191**	41
			AQUACTRL 2 SINGLE; Einbauposition beifahrerseitig; für Rechtslenker; passender Adapter: A	**2800011602260**	**16022**	53
			AQUACTRL 2 SINGLE; Einbauposition fahrerseitig; für Rechtslenker; passender Adapter: A	**2800011614260**	**16142**	58
1.9 dTi (JA0N) 2.0 i (JA02, JA0G) 2.0 i (JA0G)	72 kW 80 kW 84 kW	04/97→09/99 01/99→09/99 01/97→09/99	AQUACTRL 2 SET; für Linkslenker	**2800011211280**	**12112**	6
			AQUACTRL 2 SINGLE; Einbauposition beifahrerseitig; für Linkslenker; passender Adapter: A	**2800011302280**	**13022**	26
			AQUACTRL 2 SINGLE; Einbauposition fahrerseitig; für Linkslenker; passender Adapter: A	**2800011312280**	**13122**	29
			REARCTRL; Einbauposition hinten	**2800011519170** **2800011519180**	**51917** **15191**	41 41
			AQUACTRL 2 SINGLE; Einbauposition beifahrerseitig; für Rechtslenker; passender Adapter: A	**2800011602260** **2800011623270**	**16022** **62327**	53 61
			AQUACTRL 2 SINGLE; Einbauposition fahrerseitig; für Rechtslenker; passender Adapter: A	**2800011614260** **2800011628270**	**16142** **62827**	58 63
2.0 RXE 4x4	84 kW	05/97→10/99	AQUACTRL 2 SET; für Linkslenker	**2800011211280**	**12112**	6
			AQUACTRL 2 SINGLE; Einbauposition beifahrerseitig; für Rechtslenker; passender Adapter: A	**2800011602260** **2800011623270**	**16022** **62327**	53 61
			AQUACTRL 2 SINGLE; Einbauposition fahrerseitig; für Rechtslenker; passender Adapter: A	**2800011614260** **2800011628270**	**16142** **62827**	58 63

© 2025 Continental Aftermarket & Services GmbH

RENAULT - MODUS / GRAND MODUS (F/JP0_) 09/04→

Wischblatt

1.2	76 kW	04/11→	AQUACTRL 2 SINGLE; Einbauposition beifahrerseitig; für Linkslenker; passender Adapter: BCE	**2800011313280**	**13132**	29
			AQUACTRL 2 SINGLE; Einbauposition fahrerseitig; für Linkslenker; passender Adapter: BCE	**2800011316280**	**13162**	30
			REARCTRL; Einbauposition hinten	**2800011505170** **2800011505180**	**50517** **15051**	34 34
			AQUACTRL 2 SINGLE; Einbauposition fahrerseitig; für Rechtslenker; Fahrzeugausstattung: für Fahrzeuge mit gegenlaufenden Wischerarmen; passender Adapter: BCE	**2800011616260** **2800011630270**	**16162** **63027**	58 63
			AQUACTRL 2 SINGLE; Einbauposition beifahrerseitig; für Rechtslenker; Fahrzeugausstattung: für Fahrzeuge mit gegenlaufenden Wischerarmen; passender Adapter: BCE	**2800011619260** **2800011619270**	**16192** **61927**	59 59
1.2 (FPOC, FPOK, FPOP) 1.2 (JPOC, JPOK, FPOC, FPOK, FPOP, JPOP, JPOT) 1.2 (JPOS)	48 kW 55 kW 58 kW	05/05→ 12/04→ 12/04→	AQUACTRL 2 SINGLE; Einbauposition beifahrerseitig; für Linkslenker; passender Adapter: BCE	**2800011313280**	**13132**	29
			AQUACTRL 2 SINGLE; Einbauposition fahrerseitig; für Linkslenker; passender Adapter: BCE	**2800011316280**	**13162**	30
			REARCTRL; Einbauposition hinten; 05/05	**2800011501170** **2800011501180**	**50117** **15011**	32 32
			REARCTRL; Einbauposition hinten; 06/05	**2800011505170** **2800011505180**	**50517** **15051**	34 34
			AQUACTRL 2 SINGLE; Einbauposition fahrerseitig; für Rechtslenker; Fahrzeugausstattung: für Fahrzeuge mit gegenlaufenden Wischerarmen; passender Adapter: BCE	**2800011616260** **2800011630270**	**16162** **63027**	58 63
			AQUACTRL 2 SINGLE; Einbauposition beifahrerseitig; für Rechtslenker; Fahrzeugausstattung: für Fahrzeuge mit gegenlaufenden Wischerarmen; passender Adapter: BCE	**2800011619260** **2800011619270**	**16192** **61927**	59 59
1.2 16V (JPOW) 1.2 16V Hi-Flex	74 kW 55 kW	05/07→ 10/08→	AQUACTRL 2 SINGLE; Einbauposition beifahrerseitig; für Linkslenker; passender Adapter: BCE	**2800011313280**	**13132**	29
			AQUACTRL 2 SINGLE; Einbauposition fahrerseitig; für Linkslenker; passender Adapter: BCE	**2800011316280**	**13162**	30
			REARCTRL; Einbauposition hinten	**2800011505170** **2800011505180**	**50517** **15051**	34 34
			AQUACTRL 2 SINGLE; Einbauposition fahrerseitig; für Rechtslenker; Fahrzeugausstattung: für Fahrzeuge mit gegenlaufenden Wischerarmen; passender Adapter: BCE	**2800011616260** **2800011630270**	**16162** **63027**	58 63
			AQUACTRL 2 SINGLE; Einbauposition beifahrerseitig; für Rechtslenker; Fahrzeugausstattung: für Fahrzeuge mit gegenlaufenden Wischerarmen; passender Adapter: BCE	**2800011619260** **2800011619270**	**16192** **61927**	59 59
1.2 GPL (JPOR)	55 kW	05/08→12/12	AQUACTRL 2 SINGLE; Einbauposition beifahrerseitig; für Linkslenker; passender Adapter: BCE	**2800011313280**	**13132**	29
			AQUACTRL 2 SINGLE; Einbauposition fahrerseitig; für Linkslenker; passender Adapter: BCE	**2800011316280**	**13162**	30
			REARCTRL; Einbauposition hinten	**2800011505180**	**15051**	34
			AQUACTRL 2 SINGLE; Einbauposition fahrerseitig; für Rechtslenker; Fahrzeugausstattung: für Fahrzeuge mit gegenlaufenden Wischerarmen; passender Adapter: BCE	**2800011616260**	**16162**	58
			AQUACTRL 2 SINGLE; Einbauposition beifahrerseitig; für Rechtslenker; Fahrzeugausstattung: für Fahrzeuge mit gegenlaufenden Wischerarmen; passender Adapter: BCE	**2800011619260**	**16192**	59

© 2025 Continental Aftermarket & Services GmbH

RENAULT - MODUS / GRAND MODUS (F/JP0_) 09/04→

Wischblatt

1.4 (JP01, JP0J) 1.5 dCi (FP0D, JP0D) 1.5 dCi (FP0E, JP0E) 1.5 dCi (FP0F, JP0F) 1.5 dCi (FP0G, JP0G)	72 kW 60 kW 48 kW 63 kW 50 kW	12/04→ 09/04→ 12/04→ 12/04→ 12/04→	AQUACTRL 2 SINGLE; Einbauposition beifahrerseitig; für Linkslenker; passender Adapter: BCE	**2800011313280**	**13132**	29
			AQUACTRL 2 SINGLE; Einbauposition fahrerseitig; für Linkslenker; passender Adapter: BCE	**2800011316280**	**13162**	30
			REARCTRL; Einbauposition hinten; 05/05	**2800011501170** **2800011501180**	**50117** **15011**	32 32
			REARCTRL; Einbauposition hinten; 06/05	**2800011505170** **2800011505180**	**50517** **15051**	34 34
			AQUACTRL 2 SINGLE; Einbauposition fahrerseitig; für Rechtslenker; Fahrzeugausstattung: für Fahrzeuge mit gegenlaufenden Wischerarmen; passender Adapter: BCE	**2800011616260** **2800011630270**	**16162** **63027**	58 63
			AQUACTRL 2 SINGLE; Einbauposition beifahrerseitig; für Rechtslenker; Fahrzeugausstattung: für Fahrzeuge mit gegenlaufenden Wischerarmen; passender Adapter: BCE	**2800011619260** **2800011619270**	**16192** **61927**	59 59
1.5 dCi (JP02)	76 kW	05/07→	AQUACTRL 2 SINGLE; Einbauposition beifahrerseitig; für Linkslenker; passender Adapter: BCE	**2800011313280**	**13132**	29
			AQUACTRL 2 SINGLE; Einbauposition fahrerseitig; für Linkslenker; passender Adapter: BCE	**2800011316280**	**13162**	30
			REARCTRL; Einbauposition hinten	**2800011505170** **2800011505180**	**50517** **15051**	34 34
			AQUACTRL 2 SINGLE; Einbauposition fahrerseitig; für Rechtslenker; Fahrzeugausstattung: für Fahrzeuge mit gegenlaufenden Wischerarmen; passender Adapter: BCE	**2800011616260** **2800011630270**	**16162** **63027**	58 63
			AQUACTRL 2 SINGLE; Einbauposition beifahrerseitig; für Rechtslenker; Fahrzeugausstattung: für Fahrzeuge mit gegenlaufenden Wischerarmen; passender Adapter: BCE	**2800011619260** **2800011619270**	**16192** **61927**	59 59
1.5 dCi (JP0G, JP0H)	78 kW	05/05→	AQUACTRL 2 SINGLE; Einbauposition beifahrerseitig; für Linkslenker; passender Adapter: BCE	**2800011313280**	**13132**	29
			AQUACTRL 2 SINGLE; Einbauposition fahrerseitig; für Linkslenker; passender Adapter: BCE	**2800011316280**	**13162**	30
			REARCTRL; Einbauposition hinten; 05/05	**2800011501170** **2800011501180**	**50117** **15011**	32 32
			REARCTRL; Einbauposition hinten; 06/05	**2800011505170** **2800011505180**	**50517** **15051**	34 34
			AQUACTRL 2 SINGLE; Einbauposition fahrerseitig; für Rechtslenker; Fahrzeugausstattung: für Fahrzeuge mit gegenlaufenden Wischerarmen; passender Adapter: BCE	**2800011616260** **2800011630270**	**16162** **63027**	58 63
			AQUACTRL 2 SINGLE; Einbauposition beifahrerseitig; für Rechtslenker; Fahrzeugausstattung: für Fahrzeuge mit gegenlaufenden Wischerarmen; passender Adapter: BCE	**2800011619260** **2800011619270**	**16192** **61927**	59 59
1.5 dCi 75 1.5 dCi 90	55 kW 65 kW	10/10→ 10/10→	AQUACTRL 2 SINGLE; Einbauposition beifahrerseitig; für Linkslenker; passender Adapter: BCE	**2800011313280**	**13132**	29
			AQUACTRL 2 SINGLE; Einbauposition fahrerseitig; für Linkslenker; passender Adapter: BCE	**2800011316280**	**13162**	30
			REARCTRL; Einbauposition hinten	**2800011505170** **2800011505180**	**50517** **15051**	34 34
			AQUACTRL 2 SINGLE; Einbauposition fahrerseitig; für Rechtslenker; Fahrzeugausstattung: für Fahrzeuge mit gegenlaufenden Wischerarmen; passender Adapter: BCE	**2800011616260** **2800011630270**	**16162** **63027**	58 63
			AQUACTRL 2 SINGLE; Einbauposition beifahrerseitig; für Rechtslenker; Fahrzeugausstattung: für Fahrzeuge mit gegenlaufenden Wischerarmen; passender Adapter: BCE	**2800011619260** **2800011619270**	**16192** **61927**	59 59

© 2025 Continental Aftermarket & Services GmbH

RENAULT - MODUS / GRAND MODUS (F/JP0_) 09/04→						
Wischblatt						
1.6 (JP03, JP0B, JP0U, JP0Y, JP1G)	82 kW	12/04→	AQUACTRL 2 SINGLE; Einbauposition beifahrerseitig; für Linkslenker; passender Adapter: BCE	**2800011313280**	**13132**	29
1.6 (JP0L, JP0V)	65 kW	12/04→	AQUACTRL 2 SINGLE; Einbauposition fahrerseitig; für Linkslenker; passender Adapter: BCE	**2800011316280**	**13162**	30
			REARCTRL; Einbauposition hinten; 05/05	**2800011501170** **2800011501180**	**50117** **15011**	32 32
			REARCTRL; Einbauposition hinten; 06/05	**2800011505170** **2800011505180**	**50517** **15051**	34 34
			AQUACTRL 2 SINGLE; Einbauposition fahrerseitig; für Rechtslenker; Fahrzeugausstattung: für Fahrzeuge mit gegenlaufenden Wischerarmen; passender Adapter: BCE	**2800011616260** **2800011630270**	**16162** **63027**	58 63
			AQUACTRL 2 SINGLE; Einbauposition beifahrerseitig; für Rechtslenker; Fahrzeugausstattung: für Fahrzeuge mit gegenlaufenden Wischerarmen; passender Adapter: BCE	**2800011619260** **2800011619270**	**16192** **61927**	59 59
RENAULT - SAFRANE I (B54_) 04/92→10/97						
Wischblatt						
2.2 (B541) 2.2 (B543)	79 kW 101 kW	04/92→07/96 04/92→07/96	AQUACTRL 2 SINGLE; Einbauposition beifahrerseitig; für Rechtslenker; passender Adapter: A	**2800011628270**	**62827**	63
			AQUACTRL 2 SINGLE; Einbauposition fahrerseitig; für Rechtslenker; passender Adapter: A	**2800011628270**	**62827**	63
RENAULT - SAFRANE II (B54_) 07/96→12/00						
Wischblatt						
2.0 16V (B54L) 2.2 dT (B54G) 2.5 20V (B54F) 2.9 24V (B54N) 3.0 V6 (B54M)	100 kW 83 kW 121 kW 140 kW 123 kW	07/96→12/00 07/96→12/00 07/96→12/00 03/99→12/00 07/96→12/00	AQUACTRL 2 SINGLE; Einbauposition beifahrerseitig; für Linkslenker; passender Adapter: A	**2800011312280**	**13122**	29
			AQUACTRL 2 SINGLE; Einbauposition fahrerseitig; für Linkslenker; passender Adapter: A	**2800011312280**	**13122**	29
RENAULT - SANDERO/STEPWAY I (BS_) 11/07→						
Wischblatt						
1.4 1.4 LPG 1.6	55 kW 53 kW 62 kW	02/09→ 02/09→ 11/10→	AQUACTRL 2 SET; für Linkslenker	**2800011207280**	**12072**	5
			AQUACTRL 2 SINGLE; Einbauposition beifahrerseitig; für Linkslenker; passender Adapter: A	**2800011306280**	**13062**	27
			AQUACTRL 2 SINGLE; Einbauposition fahrerseitig; für Linkslenker; passender Adapter: A	**2800011306280**	**13062**	27
			REARCTRL; Einbauposition hinten	**2800011519180**	**15191**	41
			AQUACTRL 2 SINGLE; Einbauposition beifahrerseitig; für Rechtslenker; passender Adapter: A	**2800011607260**	**16072**	55
			AQUACTRL 2 SINGLE; Einbauposition fahrerseitig; für Rechtslenker; passender Adapter: A	**2800011607260**	**16072**	55
1.6	66 kW	05/09→	AQUACTRL 2 SET; für Linkslenker	**2800011207280**	**12072**	5
			AQUACTRL 2 SINGLE; Einbauposition fahrerseitig; für Linkslenker; passender Adapter: A	**2800011306280**	**13062**	27
			AQUACTRL 2 SINGLE; Einbauposition beifahrerseitig; für Linkslenker; passender Adapter: A	**2800011306280**	**13062**	27
			REARCTRL; Einbauposition hinten	**2800011519180**	**15191**	41
1.6 1.6 1.6 1.6 (BSOH, BSOF)	75 kW 76 kW 77 kW 64 kW	12/07→ 12/07→07/13 12/12→ 02/09→	AQUACTRL 2 SET; für Linkslenker	**2800011207280**	**12072**	5
			AQUACTRL 2 SINGLE; Einbauposition beifahrerseitig; für Linkslenker; passender Adapter: A	**2800011306280**	**13062**	27
			AQUACTRL 2 SINGLE; Einbauposition fahrerseitig; für Linkslenker; passender Adapter: A	**2800011306280**	**13062**	27
			REARCTRL; Einbauposition hinten	**2800011519180**	**15191**	41
			AQUACTRL 2 SINGLE; Einbauposition beifahrerseitig; für Rechtslenker; passender Adapter: A	**2800011607260**	**16072**	55
			AQUACTRL 2 SINGLE; Einbauposition fahrerseitig; für Rechtslenker; passender Adapter: A	**2800011607260**	**16072**	55

© 2025 Continental Aftermarket & Services GmbH

RENAULT - SANDERO/STEPWAY I (BS_) 11/07→						
Wischblatt						
1.6 (BSOV, BS1V) 1.6 Flex 1.6 Flex (BSOV, BS1V, BSO9)	82 kW 77 kW 82 kW	09/09→ 12/12→ 08/08→	AQUACTRL 2 SET; für Linkslenker	**2800011207280**	**12072**	5
			AQUACTRL 2 SINGLE; Einbauposition fahrerseitig; für Linkslenker; passender Adapter: A	**2800011306280**	**13062**	27
			AQUACTRL 2 SINGLE; Einbauposition beifahrerseitig; für Linkslenker; passender Adapter: A	**2800011306280**	**13062**	27
			REARCTRL; Einbauposition hinten	**2800011519180**	**15191**	41
RENAULT - SANDERO/STEPWAY II (B8_) 11/13→						
Wischblatt						
1.0 SCe 75 (B8JD)	54 kW	12/19→	AQUACTRL 2 SINGLE; Einbauposition beifahrerseitig; passender Adapter: F; für Rechtslenker	**2800011606260**	**16062**	54
			AQUACTRL 2 SINGLE; Einbauposition fahrerseitig; passender Adapter: F; für Rechtslenker	**2800011610260**	**16102**	56
1.2 16V	54 kW	12/13→	AQUACTRL 2 SET; 02/15; für Linkslenker; Befestigungsart: Hakenbefestigung	**2800011224280**	**12242**	10
			AQUACTRL 2 SINGLE; 03/15 ; Einbauposition beifahrerseitig; für Linkslenker; passender Adapter: F; Montageart: Bajonett	**2800011304280**	**13042**	26
			AQUACTRL 2 SINGLE; 02/15; Einbauposition beifahrerseitig; für Linkslenker; passender Adapter: A; Befestigungsart: Hakenbefestigung	**2800011306280**	**13062**	27
			AQUACTRL 2 SINGLE; 02/15; Einbauposition fahrerseitig; für Linkslenker; passender Adapter: A; Befestigungsart: Hakenbefestigung	**2800011309280**	**13092**	28
			AQUACTRL 2 SINGLE; 03/15 ; Einbauposition fahrerseitig; für Linkslenker; passender Adapter: F; Montageart: Bajonett	**2800011309280**	**13092**	28
			REARCTRL; Einbauposition hinten	**2800011503180**	**15031**	33
			AQUACTRL 2 SINGLE; 03/15 ; Einbauposition beifahrerseitig; Montageart: Bajonett; für Rechtslenker; passender Adapter: F	**2800011606260**	**16062**	54
			AQUACTRL 2 SINGLE; 02/15; Einbauposition beifahrerseitig; für Rechtslenker; passender Adapter: A	**2800011607260**	**16072**	55
			AQUACTRL 2 SINGLE; 02/15; Einbauposition fahrerseitig; für Rechtslenker; passender Adapter: A	**2800011610260**	**16102**	56
			AQUACTRL 2 SINGLE; 03/15 ; Einbauposition fahrerseitig; Montageart: Bajonett; für Rechtslenker; passender Adapter: F	**2800011610260**	**16102**	56
1.2 16V	55 kW	04/15→	AQUACTRL 2 SINGLE; Einbauposition beifahrerseitig; für Linkslenker; passender Adapter: F; Montageart: Bajonett	**2800011304280**	**13042**	26
			AQUACTRL 2 SINGLE; Einbauposition fahrerseitig; für Linkslenker; passender Adapter: F; Montageart: Bajonett	**2800011309280**	**13092**	28
			REARCTRL; Einbauposition hinten	**2800011503180**	**15031**	33
			AQUACTRL 2 SINGLE; Einbauposition beifahrerseitig; Montageart: Bajonett; für Rechtslenker; passender Adapter: F	**2800011606260**	**16062**	54
			AQUACTRL 2 SINGLE; Einbauposition fahrerseitig; Montageart: Bajonett; für Rechtslenker; passender Adapter: F	**2800011610260**	**16102**	56

© 2025 Continental Aftermarket & Services GmbH

RENAULT - SANDERO/STEPWAY II (B8_) 11/13→

Wischblatt

1.2 16V LPG 1.5 dCi	53 kW 62 kW	12/13→ 12/13→	AQUACTRL 2 SET; 02/15; für Linkslenker; Befestigungsart: Hakenbefestigung	**2800011224280**	**12242**	10
			AQUACTRL 2 SINGLE; 03/15 ; Einbauposition beifahrerseitig; für Linkslenker; passender Adapter: F; Montageart: Bajonett	**2800011304280**	**13042**	26
			AQUACTRL 2 SINGLE; 02/15; Einbauposition beifahrerseitig; für Linkslenker; passender Adapter: A; Befestigungsart: Hakenbefestigung	**2800011306280**	**13062**	27
			AQUACTRL 2 SINGLE; 02/15; Einbauposition fahrerseitig; für Linkslenker; passender Adapter: A; Befestigungsart: Hakenbefestigung	**2800011309280**	**13092**	28
			AQUACTRL 2 SINGLE; 03/15 ; Einbauposition fahrerseitig; für Linkslenker; passender Adapter: F; Montageart: Bajonett	**2800011309280**	**13092**	28
			REARCTRL; Einbauposition hinten	**2800011503180**	**15031**	33
1.5 dCi (B8AL)	66 kW	01/17→	AQUACTRL 2 SINGLE; Einbauposition beifahrerseitig; passender Adapter: F; für Rechtslenker	**2800011606260**	**16062**	54
			AQUACTRL 2 SINGLE; Einbauposition fahrerseitig; passender Adapter: F; für Rechtslenker	**2800011610260**	**16102**	56
1.6 1.6 1.6	59 kW 60 kW 61 kW	11/13→ 11/13→ 11/13→	AQUACTRL 2 SET; 02/15; für Linkslenker; Befestigungsart: Hakenbefestigung	**2800011224280**	**12242**	10
			AQUACTRL 2 SINGLE; 03/15 ; Einbauposition beifahrerseitig; für Linkslenker; passender Adapter: F; Montageart: Bajonett	**2800011304280**	**13042**	26
			AQUACTRL 2 SINGLE; 02/15; Einbauposition beifahrerseitig; für Linkslenker; passender Adapter: A; Befestigungsart: Hakenbefestigung	**2800011306280**	**13062**	27
			AQUACTRL 2 SINGLE; 02/15; Einbauposition fahrerseitig; für Linkslenker; passender Adapter: A; Befestigungsart: Hakenbefestigung	**2800011309280**	**13092**	28
			AQUACTRL 2 SINGLE; 03/15 ; Einbauposition fahrerseitig; für Linkslenker; passender Adapter: F; Montageart: Bajonett	**2800011309280**	**13092**	28
			REARCTRL; Einbauposition hinten	**2800011503180**	**15031**	33
			AQUACTRL 2 SINGLE; 03/15 ; Einbauposition beifahrerseitig; Montageart: Bajonett; für Rechtslenker; passender Adapter: F	**2800011606260**	**16062**	54
			AQUACTRL 2 SINGLE; 02/15; Einbauposition beifahrerseitig; für Rechtslenker; passender Adapter: A	**2800011607260**	**16072**	55
			AQUACTRL 2 SINGLE; 02/15; Einbauposition fahrerseitig; für Rechtslenker; passender Adapter: A	**2800011610260**	**16102**	56
			AQUACTRL 2 SINGLE; 03/15 ; Einbauposition fahrerseitig; Montageart: Bajonett; für Rechtslenker; passender Adapter: F	**2800011610260**	**16102**	56
1.6 1.6	63 kW 66 kW	04/16→ 05/15→	AQUACTRL 2 SINGLE; Einbauposition beifahrerseitig; für Linkslenker; passender Adapter: F; Montageart: Bajonett	**2800011304280**	**13042**	26
			AQUACTRL 2 SINGLE; Einbauposition fahrerseitig; für Linkslenker; passender Adapter: F; Montageart: Bajonett	**2800011309280**	**13092**	28
			REARCTRL; Einbauposition hinten	**2800011503180**	**15031**	33

© 2025 Continental Aftermarket & Services GmbH

RENAULT - SANDERO/STEPWAY II (B8_) 11/13→

Wischblatt

1.6 (B8JA)	83 kW	09/16→	AQUACTRL 2 SINGLE; Einbauposition beifahrerseitig; für Linkslenker; passender Adapter: F; Montageart: Bajonett	**2800011304280**	**13042**	26
			AQUACTRL 2 SINGLE; Einbauposition fahrerseitig; für Linkslenker; passender Adapter: F; Montageart: Bajonett	**2800011309280**	**13092**	28
			REARCTRL; Einbauposition hinten	**2800011503180**	**15031**	33
			AQUACTRL 2 SINGLE; Einbauposition beifahrerseitig; Montageart: Bajonett; für Rechtslenker; passender Adapter: F	**2800011606260**	**16062**	54
			AQUACTRL 2 SINGLE; Einbauposition fahrerseitig; Montageart: Bajonett; für Rechtslenker; passender Adapter: F	**2800011610260**	**16102**	56
1.6 16V	75 kW	04/14→	AQUACTRL 2 SET; 02/15; für Linkslenker; Befestigungsart: Hakenbefestigung	**2800011224280**	**12242**	10
			AQUACTRL 2 SINGLE; 03/15 ; Einbauposition beifahrerseitig; für Linkslenker; passender Adapter: F; Montageart: Bajonett	**2800011304280**	**13042**	26
			AQUACTRL 2 SINGLE; 02/15; Einbauposition beifahrerseitig; für Linkslenker; passender Adapter: A; Befestigungsart: Hakenbefestigung	**2800011306280**	**13062**	27
			AQUACTRL 2 SINGLE; 02/15; Einbauposition fahrerseitig; für Linkslenker; passender Adapter: A; Befestigungsart: Hakenbefestigung	**2800011309280**	**13092**	28
			AQUACTRL 2 SINGLE; 03/15 ; Einbauposition fahrerseitig; für Linkslenker; passender Adapter: F; Montageart: Bajonett	**2800011309280**	**13092**	28
			REARCTRL; Einbauposition hinten	**2800011503180**	**15031**	33
			AQUACTRL 2 SINGLE; 03/15 ; Einbauposition beifahrerseitig; Montageart: Bajonett; für Rechtslenker; passender Adapter: F	**2800011606260**	**16062**	54
			AQUACTRL 2 SINGLE; 02/15; Einbauposition beifahrerseitig; für Rechtslenker; passender Adapter: A	**2800011607260**	**16072**	55
			AQUACTRL 2 SINGLE; 02/15; Einbauposition fahrerseitig; für Rechtslenker; passender Adapter: A	**2800011610260**	**16102**	56
			AQUACTRL 2 SINGLE; 03/15 ; Einbauposition fahrerseitig; Montageart: Bajonett; für Rechtslenker; passender Adapter: F	**2800011610260**	**16102**	56
1.6 Flex (B8A6)	78 kW	03/14→07/18	AQUACTRL 2 SET; 02/15; für Linkslenker; Befestigungsart: Hakenbefestigung	**2800011224280**	**12242**	10
			AQUACTRL 2 SINGLE; 03/15 ; Einbauposition beifahrerseitig; für Linkslenker; passender Adapter: F; Montageart: Bajonett	**2800011304280**	**13042**	26
			AQUACTRL 2 SINGLE; 02/15; Einbauposition beifahrerseitig; für Linkslenker; passender Adapter: A; Befestigungsart: Hakenbefestigung	**2800011306280**	**13062**	27
			AQUACTRL 2 SINGLE; 02/15; Einbauposition fahrerseitig; für Linkslenker; passender Adapter: A; Befestigungsart: Hakenbefestigung	**2800011309280**	**13092**	28
			AQUACTRL 2 SINGLE; 03/15 ; Einbauposition fahrerseitig; für Linkslenker; passender Adapter: F; Montageart: Bajonett	**2800011309280**	**13092**	28
			REARCTRL; Einbauposition hinten	**2800011503180**	**15031**	33
TCe 90 (B8MA, B8M1, B8JR)	66 kW	09/15→	AQUACTRL 2 SINGLE; Einbauposition beifahrerseitig; für Linkslenker; passender Adapter: F; Montageart: Bajonett	**2800011304280**	**13042**	26
			AQUACTRL 2 SINGLE; Einbauposition fahrerseitig; für Linkslenker; passender Adapter: F; Montageart: Bajonett	**2800011309280**	**13092**	28
			REARCTRL; Einbauposition hinten	**2800011503180**	**15031**	33

© 2025 Continental Aftermarket & Services GmbH

RENAULT - SCÉNIC I Großraumlimousine (JA0/1_, FA0_) 08/99→07/10

Wischblatt

1.4 16V (JA0D, JA1H, JaOW, JA1O)	70 kW	09/99→08/03	AQUACTRL 2 SET; für Linkslenker	**2800011211280**	**12112**	6
1.6	75 kW	03/01→08/03	AQUACTRL 2 SINGLE; Einbauposition beifahrerseitig; für Linkslenker; passender Adapter: A	**2800011302280**	**13022**	26
1.6 (JA00, JA16, JA15, JA19, JA1V, JA2B, JA2C, JA0B,...	79 kW	09/99→09/03	AQUACTRL 2 SINGLE; Einbauposition fahrerseitig; für Linkslenker; passender Adapter: A	**2800011312280**	**13122**	29
			REARCTRL; Einbauposition hinten	**2800011519170**	**51917**	41
				2800011519180	**15191**	41
			AQUACTRL 2 SINGLE; Einbauposition beifahrerseitig; für Rechtslenker; passender Adapter: A	**2800011602260**	**16022**	53
				2800011623270	**62327**	61
			AQUACTRL 2 SINGLE; Einbauposition fahrerseitig; für Rechtslenker; passender Adapter: A	**2800011614260**	**16142**	58
				2800011628270	**62827**	63
1.6 (JA00)	81 kW	06/01→09/03	AQUACTRL 2 SINGLE; Einbauposition beifahrerseitig; für Rechtslenker; passender Adapter: A	**2800011602260**	**16022**	53
			AQUACTRL 2 SINGLE; Einbauposition fahrerseitig; für Rechtslenker; passender Adapter: A	**2800011614260**	**16142**	58
1.6 BiFuel	75 kW	03/01→08/03	AQUACTRL 2 SET; für Linkslenker	**2800011211280**	**12112**	6
1.6 BiFuel (JA04)	79 kW	09/99→04/01	AQUACTRL 2 SINGLE; Einbauposition beifahrerseitig; für Linkslenker; passender Adapter: A	**2800011302280**	**13022**	26
			AQUACTRL 2 SINGLE; Einbauposition fahrerseitig; für Linkslenker; passender Adapter: A	**2800011312280**	**13122**	29
			REARCTRL; Einbauposition hinten	**2800011519180**	**15191**	41
			AQUACTRL 2 SINGLE; Einbauposition beifahrerseitig; für Rechtslenker; passender Adapter: A	**2800011602260**	**16022**	53
			AQUACTRL 2 SINGLE; Einbauposition fahrerseitig; für Rechtslenker; passender Adapter: A	**2800011614260**	**16142**	58
1.8 16V (JA12, JA1R, JA1M, JA1A)	85 kW	01/01→08/03	AQUACTRL 2 SET; für Linkslenker	**2800011211280**	**12112**	6
			AQUACTRL 2 SINGLE; Einbauposition beifahrerseitig; für Linkslenker; passender Adapter: A	**2800011302280**	**13022**	26
			AQUACTRL 2 SINGLE; Einbauposition fahrerseitig; für Linkslenker; passender Adapter: A	**2800011312280**	**13122**	29
			REARCTRL; Einbauposition hinten	**2800011519170**	**51917**	41
				2800011519180	**15191**	41
			AQUACTRL 2 SINGLE; Einbauposition beifahrerseitig; für Rechtslenker; passender Adapter: A	**2800011602260**	**16022**	53
				2800011623270	**62327**	61
			AQUACTRL 2 SINGLE; Einbauposition fahrerseitig; für Rechtslenker; passender Adapter: A	**2800011614260**	**16142**	58
				2800011628270	**62827**	63
1.8 4x4	85 kW	07/00→04/01	AQUACTRL 2 SET; für Linkslenker	**2800011211280**	**12112**	6
1.9 D (JA0J, FA0J)	47 kW	09/99→03/01	AQUACTRL 2 SINGLE; Einbauposition beifahrerseitig; für Linkslenker; passender Adapter: A	**2800011302280**	**13022**	26
			AQUACTRL 2 SINGLE; Einbauposition fahrerseitig; für Linkslenker; passender Adapter: A	**2800011312280**	**13122**	29
			REARCTRL; Einbauposition hinten	**2800011519180**	**15191**	41
			AQUACTRL 2 SINGLE; Einbauposition beifahrerseitig; für Rechtslenker; passender Adapter: A	**2800011602260**	**16022**	53
			AQUACTRL 2 SINGLE; Einbauposition fahrerseitig; für Rechtslenker; passender Adapter: A	**2800011614260**	**16142**	58
1.9 dCi (JA05, JA1F)	75 kW	09/99→08/03	AQUACTRL 2 SET; für Linkslenker	**2800011211280**	**12112**	6
1.9 dCi RX4	74 kW	12/02→08/03	AQUACTRL 2 SINGLE; Einbauposition beifahrerseitig; für Linkslenker; passender Adapter: A	**2800011302280**	**13022**	26
1.9 dCi RX4	75 kW	11/00→08/03				
1.9 dTi (JA0N)	72 kW	09/99→08/03	AQUACTRL 2 SINGLE; Einbauposition fahrerseitig; für Linkslenker; passender Adapter: A	**2800011312280**	**13122**	29
1.9 dTi (JA1U)	59 kW	02/01→08/03				
2.0 16V (JA1B, JA1D, JA0C)	102 kW	07/00→08/03	REARCTRL; Einbauposition hinten	**2800011519170**	**51917**	41
2.0 16V (JA1D, JA17)	103 kW	09/99→08/03		**2800011519180**	**15191**	41
2.0 16V RX4	102 kW	06/00→08/03				
			AQUACTRL 2 SINGLE; Einbauposition beifahrerseitig; für Rechtslenker; passender Adapter: A	**2800011602260**	**16022**	53
				2800011623270	**62327**	61
			AQUACTRL 2 SINGLE; Einbauposition fahrerseitig; für Rechtslenker; passender Adapter: A	**2800011614260**	**16142**	58
				2800011628270	**62827**	63

© 2025 Continental Aftermarket & Services GmbH

RENAULT - SCÉNIC II (JM0/1_) 06/03→07/10

Wischblatt

1.4 (JM0B, JM0H, JM1A) 1.5 dCi (JM02, JM13) 1.5 dCi (JM0F)	72 kW 74 kW 60 kW	06/03→11/08 11/03→08/05 06/03→05/06	AQUACTRL 2 SINGLE; 01/05 ; Einbauposition beifahrerseitig; für Linkslenker; passender Adapter: F	**2800011309280**	**13092**	28
			AQUACTRL 2 SINGLE; 01/05 ; Einbauposition fahrerseitig; für Linkslenker; passender Adapter: F	**2800011314280**	**13142**	30
			REARCTRL; Einbauposition hinten	**2800011501170** **2800011501180**	**50117** **15011**	32 32
			AQUACTRL 2 SINGLE; 01/05 ; Einbauposition fahrerseitig; Montageart: Bajonett; für Rechtslenker; passender Adapter: F	**2800011611260** **2800011611270**	**16112** **61127**	56 56
			AQUACTRL 2 SINGLE; 01/05 ; Einbauposition beifahrerseitig; Montageart: Bajonett; für Rechtslenker; passender Adapter: F	**2800011617260** **2800011631270**	**16172** **63127**	58 64
1.5 dCi (JM16) 1.5 dCi (JM1E, JM16) 1.5 dCi (JM1F) 1.6	76 kW 78 kW 63 kW 77 kW	01/07→11/08 05/05→11/08 05/05→11/08 06/06→11/08	AQUACTRL 2 SINGLE; Einbauposition beifahrerseitig; für Linkslenker; passender Adapter: F	**2800011309280**	**13092**	28
			AQUACTRL 2 SINGLE; Einbauposition fahrerseitig; für Linkslenker; passender Adapter: F	**2800011314280**	**13142**	30
			REARCTRL; Einbauposition hinten	**2800011501170** **2800011501180**	**50117** **15011**	32 32
			AQUACTRL 2 SINGLE; Einbauposition fahrerseitig; Montageart: Bajonett; für Rechtslenker; passender Adapter: F	**2800011611260** **2800011611270**	**16112** **61127**	56 56
			AQUACTRL 2 SINGLE; Einbauposition beifahrerseitig; Montageart: Bajonett; für Rechtslenker; passender Adapter: F	**2800011617260** **2800011631270**	**16172** **63127**	58 64
1.6 (JM0C, JM0J, JM1B)	83 kW	06/03→10/06	AQUACTRL 2 SINGLE; 01/05 ; Einbauposition beifahrerseitig; für Linkslenker; passender Adapter: F	**2800011309280**	**13092**	28
			AQUACTRL 2 SINGLE; 01/05 ; Einbauposition fahrerseitig; für Linkslenker; passender Adapter: F	**2800011314280**	**13142**	30
			REARCTRL; Einbauposition hinten	**2800011501170** **2800011501180**	**50117** **15011**	32 32
			AQUACTRL 2 SINGLE; 01/05 ; Einbauposition fahrerseitig; Montageart: Bajonett; für Rechtslenker; passender Adapter: F	**2800011611260** **2800011611270**	**16112** **61127**	56 56
			AQUACTRL 2 SINGLE; 01/05 ; Einbauposition beifahrerseitig; Montageart: Bajonett; für Rechtslenker; passender Adapter: F	**2800011617260** **2800011631270**	**16172** **63127**	58 64
1.6 16V (JM1R)	82 kW	10/05→11/08	AQUACTRL 2 SINGLE; Einbauposition beifahrerseitig; für Linkslenker; passender Adapter: F	**2800011309280**	**13092**	28
			AQUACTRL 2 SINGLE; Einbauposition fahrerseitig; für Linkslenker; passender Adapter: F	**2800011314280**	**13142**	30
			REARCTRL; Einbauposition hinten	**2800011501170** **2800011501180**	**50117** **15011**	32 32
			AQUACTRL 2 SINGLE; Einbauposition fahrerseitig; Montageart: Bajonett; für Rechtslenker; passender Adapter: F	**2800011611260** **2800011611270**	**16112** **61127**	56 56
			AQUACTRL 2 SINGLE; Einbauposition beifahrerseitig; Montageart: Bajonett; für Rechtslenker; passender Adapter: F	**2800011617260** **2800011631270**	**16172** **63127**	58 64
1.6 BiFuel	83 kW	08/03→05/06	AQUACTRL 2 SINGLE; 01/05 ; Einbauposition beifahrerseitig; für Linkslenker; passender Adapter: F	**2800011309280**	**13092**	28
			AQUACTRL 2 SINGLE; 01/05 ; Einbauposition fahrerseitig; für Linkslenker; passender Adapter: F	**2800011314280**	**13142**	30
			REARCTRL; Einbauposition hinten	**2800011501180**	**15011**	32
			AQUACTRL 2 SINGLE; 01/05 ; Einbauposition fahrerseitig; Montageart: Bajonett; für Rechtslenker; passender Adapter: F	**2800011611260**	**16112**	56
			AQUACTRL 2 SINGLE; 01/05 ; Einbauposition beifahrerseitig; Montageart: Bajonett; für Rechtslenker; passender Adapter: F	**2800011617260**	**16172**	58

© 2025 Continental Aftermarket & Services GmbH

RENAULT - SCÉNIC II (JM0/1_) 06/03→07/10

Wischblatt

1.6 Hi-Flex	81 kW	03/05→07/10	AQUACTRL 2 SINGLE; Einbauposition beifahrerseitig; für Linkslenker; passender Adapter: F	**2800011309280**	**13092**	28
			AQUACTRL 2 SINGLE; Einbauposition fahrerseitig; für Linkslenker; passender Adapter: F	**2800011314280**	**13142**	30
			REARCTRL; Einbauposition hinten	**2800011501180**	**15011**	32
			AQUACTRL 2 SINGLE; Einbauposition fahrerseitig; Montageart: Bajonett; für Rechtslenker; passender Adapter: F	**2800011611260**	**16112**	56
			AQUACTRL 2 SINGLE; Einbauposition beifahrerseitig; Montageart: Bajonett; für Rechtslenker; passender Adapter: F	**2800011617260**	**16172**	58
1.9 D	85 kW	06/06→11/08	AQUACTRL 2 SINGLE; Einbauposition beifahrerseitig; für Linkslenker; passender Adapter: F	**2800011309280**	**13092**	28
			AQUACTRL 2 SINGLE; Einbauposition fahrerseitig; für Linkslenker; passender Adapter: F	**2800011314280**	**13142**	30
			REARCTRL; Einbauposition hinten	**2800011501170** **2800011501180**	**50117** **15011**	32 32
			AQUACTRL 2 SINGLE; Einbauposition fahrerseitig; Montageart: Bajonett; für Rechtslenker; passender Adapter: F	**2800011611260** **2800011611270**	**16112** **61127**	56 56
			AQUACTRL 2 SINGLE; Einbauposition beifahrerseitig; Montageart: Bajonett; für Rechtslenker; passender Adapter: F	**2800011617260** **2800011631270**	**16172** **63127**	58 64
1.9 dCi	72 kW	04/04→10/08	AQUACTRL 2 SINGLE; Einbauposition beifahrerseitig; für Linkslenker; passender Adapter: F	**2800011309280**	**13092**	28
			AQUACTRL 2 SINGLE; Einbauposition fahrerseitig; für Linkslenker; passender Adapter: F	**2800011314280**	**13142**	30
			REARCTRL; Einbauposition hinten	**2800011501180**	**15011**	32
			AQUACTRL 2 SINGLE; 01/05 ; Einbauposition fahrerseitig; Montageart: Bajonett; für Rechtslenker; passender Adapter: F	**2800011611260**	**16112**	56
			AQUACTRL 2 SINGLE; 01/05 ; Einbauposition beifahrerseitig; Montageart: Bajonett; für Rechtslenker; passender Adapter: F	**2800011617260**	**16172**	58
1.9 dCi	92 kW	06/03→11/08	AQUACTRL 2 SINGLE; 01/05 ; Einbauposition beifahrerseitig; für Linkslenker; passender Adapter: F	**2800011309280**	**13092**	28
			AQUACTRL 2 SINGLE; 01/05 ; Einbauposition fahrerseitig; für Linkslenker; passender Adapter: F	**2800011314280**	**13142**	30
			REARCTRL; Einbauposition hinten	**2800011501180**	**15011**	32
			AQUACTRL 2 SINGLE; 01/05 ; Einbauposition fahrerseitig; Montageart: Bajonett; für Rechtslenker; passender Adapter: F	**2800011611260**	**16112**	56
			AQUACTRL 2 SINGLE; 01/05 ; Einbauposition beifahrerseitig; Montageart: Bajonett; für Rechtslenker; passender Adapter: F	**2800011617260**	**16172**	58
1.9 dCi (JM0G, JM12, JM1G, JM2C)	88 kW	06/03→05/06	AQUACTRL 2 SINGLE; 01/05 ; Einbauposition beifahrerseitig; für Linkslenker; passender Adapter: F	**2800011309280**	**13092**	28
			AQUACTRL 2 SINGLE; 01/05 ; Einbauposition fahrerseitig; für Linkslenker; passender Adapter: F	**2800011314280**	**13142**	30
			REARCTRL; Einbauposition hinten	**2800011501170** **2800011501180**	**50117** **15011**	32 32
			AQUACTRL 2 SINGLE; 01/05 ; Einbauposition fahrerseitig; Montageart: Bajonett; für Rechtslenker; passender Adapter: F	**2800011611260** **2800011611270**	**16112** **61127**	56 56
			AQUACTRL 2 SINGLE; 01/05 ; Einbauposition beifahrerseitig; Montageart: Bajonett; für Rechtslenker; passender Adapter: F	**2800011617260** **2800011631270**	**16172** **63127**	58 64

© 2025 Continental Aftermarket & Services GmbH

RENAULT - SCÉNIC II (JM0/1_) 06/03→07/10

Wischblatt

1.9 dCi (JM14) 1.9 dCi (JM15)	96 kW 81 kW	05/05→11/08 05/05→11/08	AQUACTRL 2 SINGLE; Einbauposition beifahrerseitig; für Linkslenker; passender Adapter: F	**2800011309280**	**13092**	28
			AQUACTRL 2 SINGLE; Einbauposition fahrerseitig; für Linkslenker; passender Adapter: F	**2800011314280**	**13142**	30
			REARCTRL; Einbauposition hinten	**2800011501170** **2800011501180**	**50117** **15011**	32 32
			AQUACTRL 2 SINGLE; Einbauposition fahrerseitig; Montageart: Bajonett; für Rechtslenker; passender Adapter: F	**2800011611260** **2800011611270**	**16112** **61127**	56 56
			AQUACTRL 2 SINGLE; Einbauposition beifahrerseitig; Montageart: Bajonett; für Rechtslenker; passender Adapter: F	**2800011617260** **2800011631270**	**16172** **63127**	58 64
1.9 dCi 130	97 kW	10/05→12/09	AQUACTRL 2 SINGLE; Einbauposition beifahrerseitig; für Linkslenker; passender Adapter: F	**2800011309280**	**13092**	28
			AQUACTRL 2 SINGLE; Einbauposition fahrerseitig; für Linkslenker; passender Adapter: F	**2800011314280**	**13142**	30
			REARCTRL; Einbauposition hinten	**2800011501180**	**15011**	32
			AQUACTRL 2 SINGLE; Einbauposition fahrerseitig; Montageart: Bajonett; für Rechtslenker; passender Adapter: F	**2800011611260**	**16112**	56
			AQUACTRL 2 SINGLE; Einbauposition beifahrerseitig; Montageart: Bajonett; für Rechtslenker; passender Adapter: F	**2800011617260**	**16172**	58
2.0 (JM05, JM0U, JM1N, JM1U, JM2V)	99 kW	06/03→06/09	AQUACTRL 2 SINGLE; 01/05 ; Einbauposition beifahrerseitig; für Linkslenker; passender Adapter: F	**2800011309280**	**13092**	28
			AQUACTRL 2 SINGLE; 01/05 ; Einbauposition fahrerseitig; für Linkslenker; passender Adapter: F	**2800011314280**	**13142**	30
			REARCTRL; Einbauposition hinten	**2800011501170** **2800011501180**	**50117** **15011**	32 32
			AQUACTRL 2 SINGLE; 01/05 ; Einbauposition fahrerseitig; Montageart: Bajonett; für Rechtslenker; passender Adapter: F	**2800011611260** **2800011611270**	**16112** **61127**	56 56
			AQUACTRL 2 SINGLE; 01/05 ; Einbauposition beifahrerseitig; Montageart: Bajonett; für Rechtslenker; passender Adapter: F	**2800011617260** **2800011631270**	**16172** **63127**	58 64
2.0 (JM0S, JM2N)	101 kW	02/08→04/09	AQUACTRL 2 SINGLE; Einbauposition beifahrerseitig; für Linkslenker; passender Adapter: F	**2800011309280**	**13092**	28
			AQUACTRL 2 SINGLE; Einbauposition fahrerseitig; für Linkslenker; passender Adapter: F	**2800011314280**	**13142**	30
			REARCTRL; Einbauposition hinten	**2800011501180**	**15011**	32
			AQUACTRL 2 SINGLE; Einbauposition fahrerseitig; Montageart: Bajonett; für Rechtslenker; passender Adapter: F	**2800011611260**	**16112**	56
			AQUACTRL 2 SINGLE; Einbauposition beifahrerseitig; Montageart: Bajonett; für Rechtslenker; passender Adapter: F	**2800011617260**	**16172**	58
2.0 16V Turbo (JM0W)	120 kW	05/04→11/08	AQUACTRL 2 SINGLE; 01/05 ; Einbauposition beifahrerseitig; für Linkslenker; passender Adapter: F	**2800011309280**	**13092**	28
			AQUACTRL 2 SINGLE; 01/05 ; Einbauposition fahrerseitig; für Linkslenker; passender Adapter: F	**2800011314280**	**13142**	30
			REARCTRL; Einbauposition hinten	**2800011501170** **2800011501180**	**50117** **15011**	32 32
			AQUACTRL 2 SINGLE; 01/05 ; Einbauposition fahrerseitig; Montageart: Bajonett; für Rechtslenker; passender Adapter: F	**2800011611260** **2800011611270**	**16112** **61127**	56 56
			AQUACTRL 2 SINGLE; 01/05 ; Einbauposition beifahrerseitig; Montageart: Bajonett; für Rechtslenker; passender Adapter: F	**2800011617260** **2800011631270**	**16172** **63127**	58 64

© 2025 Continental Aftermarket & Services GmbH

RENAULT - SCÉNIC II (JM0/1_) 06/03→07/10						
Wischblatt						
2.0 dCi (JM1K)	110 kW	09/05→11/08	AQUACTRL 2 SINGLE; Einbauposition beifahrerseitig; für Linkslenker; passender Adapter: F	**2800011309280**	**13092**	28
			AQUACTRL 2 SINGLE; Einbauposition fahrerseitig; für Linkslenker; passender Adapter: F	**2800011314280**	**13142**	30
			REARCTRL; Einbauposition hinten	**2800011501170** **2800011501180**	**50117** **15011**	32 32
			AQUACTRL 2 SINGLE; Einbauposition fahrerseitig; Montageart: Bajonett; für Rechtslenker; passender Adapter: F	**2800011611260** **2800011611270**	**16112** **61127**	56 56
			AQUACTRL 2 SINGLE; Einbauposition beifahrerseitig; Montageart: Bajonett; für Rechtslenker; passender Adapter: F	**2800011617260** **2800011631270**	**16172** **63127**	58 64
RENAULT - SCÉNIC III (JZ0/1_) 12/08→09/16						
Wischblatt						
1.2 TCe	85 kW	04/12→09/16	AQUACTRL 2 SINGLE; Einbauposition beifahrerseitig; für Linkslenker; passender Adapter: F	**2800011315280**	**13152**	30
			AQUACTRL 2 SINGLE; Einbauposition fahrerseitig; für Linkslenker; passender Adapter: F	**2800011319280**	**13192**	31
			REARCTRL; Einbauposition hinten	**2800011511170** **2800011511180**	**51117** **15111**	37 37
			AQUACTRL 2 SINGLE; Einbauposition fahrerseitig; Montageart: Bajonett; für Rechtslenker; passender Adapter: F	**2800011616260** **2800011630270**	**16162** **63027**	58 63
			AQUACTRL 2 SINGLE; Einbauposition beifahrerseitig; Montageart: Bajonett; für Rechtslenker; passender Adapter: F	**2800011621260** **2800011621270**	**16212** **62127**	60 60
1.2 TCe	96 kW	07/14→09/16	AQUACTRL 2 SINGLE; Einbauposition beifahrerseitig; für Linkslenker; passender Adapter: F	**2800011315280**	**13152**	30
			AQUACTRL 2 SINGLE; Einbauposition fahrerseitig; für Linkslenker; passender Adapter: F	**2800011319280**	**13192**	31
			REARCTRL; Einbauposition hinten	**2800011511180**	**15111**	37
			AQUACTRL 2 SINGLE; Einbauposition fahrerseitig; Montageart: Bajonett; für Rechtslenker; passender Adapter: F	**2800011616260**	**16162**	58
			AQUACTRL 2 SINGLE; Einbauposition beifahrerseitig; Montageart: Bajonett; für Rechtslenker; passender Adapter: F	**2800011621260**	**16212**	60
1.2 TCe (JZ16) 1.4 16V (JZ0F, JZ1V) 1.5 dCi 1.5 dCi 1.5 dCi 1.5 dCi (JZ02, JZ0R) 1.6 16V (JZ0U, JZ1B)	97 kW 96 kW 63 kW 78 kW 81 kW 70 kW 81 kW	01/13→09/16 02/09→09/16 04/09→09/16 02/09→09/16 04/09→09/16 11/10→09/16 02/09→09/16	AQUACTRL 2 SINGLE; Einbauposition beifahrerseitig; für Linkslenker; passender Adapter: F	**2800011315280**	**13152**	30
			AQUACTRL 2 SINGLE; Einbauposition fahrerseitig; für Linkslenker; passender Adapter: F	**2800011319280**	**13192**	31
			REARCTRL; Einbauposition hinten	**2800011511170** **2800011511180**	**51117** **15111**	37 37
			AQUACTRL 2 SINGLE; Einbauposition fahrerseitig; Montageart: Bajonett; für Rechtslenker; passender Adapter: F	**2800011616260** **2800011630270**	**16162** **63027**	58 63
			AQUACTRL 2 SINGLE; Einbauposition beifahrerseitig; Montageart: Bajonett; für Rechtslenker; passender Adapter: F	**2800011621260** **2800011621270**	**16212** **62127**	60 60
1.6 16V Bifuel	79 kW	04/12→12/13	AQUACTRL 2 SINGLE; Einbauposition beifahrerseitig; für Linkslenker; passender Adapter: F	**2800011315280**	**13152**	30
			AQUACTRL 2 SINGLE; Einbauposition fahrerseitig; für Linkslenker; passender Adapter: F	**2800011319280**	**13192**	31
			REARCTRL; Einbauposition hinten	**2800011511180**	**15111**	37
			AQUACTRL 2 SINGLE; Einbauposition fahrerseitig; Montageart: Bajonett; für Rechtslenker; passender Adapter: F	**2800011616260**	**16162**	58
			AQUACTRL 2 SINGLE; Einbauposition beifahrerseitig; Montageart: Bajonett; für Rechtslenker; passender Adapter: F	**2800011621260**	**16212**	60

© 2025 Continental Aftermarket & Services GmbH

RENAULT - SCÉNIC III (JZ0/1_) 12/08→09/16

Wischblatt

1.6 16V Bifuel 1.6 dCi (JZ00, JZ12) 1.6 E85 (JZ03, JZ1Y) 1.9 dCi (JZ0J, JZ1J, JZ1K, JZ1S)	81 kW 96 kW 81 kW 96 kW	02/09→09/16 04/11→09/16 02/09→09/16 02/09→09/16	AQUACTRL 2 SINGLE; Einbauposition beifahrerseitig; für Linkslenker; passender Adapter: F	**2800011315280**	**13152**	30
			AQUACTRL 2 SINGLE; Einbauposition fahrerseitig; für Linkslenker; passender Adapter: F	**2800011319280**	**13192**	31
			REARCTRL; Einbauposition hinten	**2800011511170** **2800011511180**	**51117** **15111**	37 37
			AQUACTRL 2 SINGLE; Einbauposition fahrerseitig; Montageart: Bajonett; für Rechtslenker; passender Adapter: F	**2800011616260** **2800011630270**	**16162** **63027**	58 63
			AQUACTRL 2 SINGLE; Einbauposition beifahrerseitig; Montageart: Bajonett; für Rechtslenker; passender Adapter: F	**2800011621260** **2800011621270**	**16212** **62127**	60 60
2.0 16V	101 kW	12/08→09/16	AQUACTRL 2 SINGLE; Einbauposition beifahrerseitig; für Linkslenker; passender Adapter: F	**2800011315280**	**13152**	30
			AQUACTRL 2 SINGLE; Einbauposition fahrerseitig; für Linkslenker; passender Adapter: F	**2800011319280**	**13192**	31
			REARCTRL; Einbauposition hinten	**2800011511180**	**15111**	37
			AQUACTRL 2 SINGLE; Einbauposition fahrerseitig; Montageart: Bajonett; für Rechtslenker; passender Adapter: F	**2800011616260**	**16162**	58
			AQUACTRL 2 SINGLE; Einbauposition beifahrerseitig; Montageart: Bajonett; für Rechtslenker; passender Adapter: F	**2800011621260**	**16212**	60
2.0 16V (JZ0G, JZ0P, JZ1E, JZ1P) 2.0 dCi (JZ0L) 2.0 dCi (JZ0Y, JZ26)	103 kW 118 kW 110 kW	02/09→09/16 04/09→09/16 02/09→09/16	AQUACTRL 2 SINGLE; Einbauposition beifahrerseitig; für Linkslenker; passender Adapter: F	**2800011315280**	**13152**	30
			AQUACTRL 2 SINGLE; Einbauposition fahrerseitig; für Linkslenker; passender Adapter: F	**2800011319280**	**13192**	31
			REARCTRL; Einbauposition hinten	**2800011511170** **2800011511180**	**51117** **15111**	37 37
			AQUACTRL 2 SINGLE; Einbauposition fahrerseitig; Montageart: Bajonett; für Rechtslenker; passender Adapter: F	**2800011616260** **2800011630270**	**16162** **63027**	58 63
			AQUACTRL 2 SINGLE; Einbauposition beifahrerseitig; Montageart: Bajonett; für Rechtslenker; passender Adapter: F	**2800011621260** **2800011621270**	**16212** **62127**	60 60

RENAULT - SCÉNIC III VAN (JZ0/1_) 12/08→09/16

Wischblatt

1.4 TCe (JZ0F, JZ1V) 1.5 dCi (JZ02) 1.5 dCi (JZ0D, JZ1M, JZ09, JZ14, JZ1G, JZ1W, JZ10) 1.6 dCi (JZ00, JZ12, JZ2A) 1.6 VVT (JZ0U, JZ1B, JZ1H, JZ1U, JZ24) 1.9 dCi (JZ0J, JZ1J, JZ1K, JZ1S)	96 kW 70 kW 81 kW 96 kW 81 kW 96 kW	01/13→09/16 01/13→09/16 04/09→09/16 01/13→09/16 01/13→09/16 01/13→09/16	AQUACTRL 2 SINGLE; Einbauposition beifahrerseitig; für Linkslenker; passender Adapter: F	**2800011315280**	**13152**	30
			AQUACTRL 2 SINGLE; Einbauposition fahrerseitig; für Linkslenker; passender Adapter: F	**2800011319280**	**13192**	31
			REARCTRL; Einbauposition hinten	**2800011511180**	**15111**	37

RENAULT - SCÉNIC IV (J9_) 09/16→07/22

Wischblatt

1.2 TCe 115 1.2 TCe 130	85 kW 96 kW	09/16→07/22 09/16→07/22	AQUACTRL 2 SET; für Linkslenker	**2800011244280**	**12442**	16
			AQUACTRL 2 SINGLE; Einbauposition beifahrerseitig; für Linkslenker; passender Adapter: BC	**2800011317280**	**13172**	31
			AQUACTRL 2 SINGLE; Einbauposition fahrerseitig; für Linkslenker; passender Adapter: BC	**2800011320280**	**13202**	31
			AQUACTRL 2 SINGLE; Einbauposition beifahrerseitig; für Rechtslenker; Fahrzeugausstattung: für Fahrzeuge mit gegenlaufenden Wischerarmen; passender Adapter: BC	**2800011619260** **2800011619270**	**16192** **61927**	59 59
			AQUACTRL 2 SINGLE; Einbauposition fahrerseitig; für Rechtslenker; Fahrzeugausstattung: für Fahrzeuge mit gegenlaufenden Wischerarmen; passender Adapter: BC	**2800011622260** **2800011632270**	**16222** **63227**	61 64

© 2025 Continental Aftermarket & Services GmbH

RENAULT - SCÉNIC IV (J9_) 09/16→07/22

Wischblatt

1.3 TCe 115 (J9N9) 1.3 TCe 140 1.3 TCe 160 1.3 TCe 160 (J9NC)	85 kW 103 kW 120 kW 117 kW	01/18→07/22 01/18→07/22 01/18→07/22 09/18→07/22	AQUACTRL 2 SET; für Linkslenker	**2800011244280**	**12442**	16
			AQUACTRL 2 SINGLE; Einbauposition beifahrerseitig; für Linkslenker; passender Adapter: BC	**2800011317280**	**13172**	31
			AQUACTRL 2 SINGLE; Einbauposition fahrerseitig; für Linkslenker; passender Adapter: BC	**2800011320280**	**13202**	31
			AQUACTRL 2 SINGLE; Einbauposition beifahrerseitig; für Rechtslenker; Fahrzeugausstattung: für Fahrzeuge mit gegenlaufenden Wischerarmen; passender Adapter: BC	**2800011619260**	**16192**	59
			AQUACTRL 2 SINGLE; Einbauposition fahrerseitig; für Rechtslenker; Fahrzeugausstattung: für Fahrzeuge mit gegenlaufenden Wischerarmen; passender Adapter: BC	**2800011622260**	**16222**	61
1.5 dCi 110	81 kW	09/16→07/22	AQUACTRL 2 SET; für Linkslenker	**2800011244280**	**12442**	16
			AQUACTRL 2 SINGLE; Einbauposition beifahrerseitig; für Linkslenker; passender Adapter: BC	**2800011317280**	**13172**	31
			AQUACTRL 2 SINGLE; Einbauposition fahrerseitig; für Linkslenker; passender Adapter: BC	**2800011320280**	**13202**	31
			AQUACTRL 2 SINGLE; Einbauposition beifahrerseitig; für Rechtslenker; Fahrzeugausstattung: für Fahrzeuge mit gegenlaufenden Wischerarmen; passender Adapter: BC	**2800011619260** **2800011619270**	**16192** **61927**	59 59
			AQUACTRL 2 SINGLE; Einbauposition fahrerseitig; für Rechtslenker; Fahrzeugausstattung: für Fahrzeuge mit gegenlaufenden Wischerarmen; passender Adapter: BC	**2800011622260** **2800011632270**	**16222** **63227**	61 64
1.5 dCi 110 Hybrid Assist (J9AE)	81 kW	04/17→07/22	AQUACTRL 2 SET; für Linkslenker	**2800011244280**	**12442**	16
			AQUACTRL 2 SINGLE; Einbauposition beifahrerseitig; für Linkslenker; passender Adapter: BC	**2800011317280**	**13172**	31
			AQUACTRL 2 SINGLE; Einbauposition fahrerseitig; für Linkslenker; passender Adapter: BC	**2800011320280**	**13202**	31
			AQUACTRL 2 SINGLE; Einbauposition beifahrerseitig; für Rechtslenker; Fahrzeugausstattung: für Fahrzeuge mit gegenlaufenden Wischerarmen; passender Adapter: BC	**2800011619260**	**16192**	59
			AQUACTRL 2 SINGLE; Einbauposition fahrerseitig; für Rechtslenker; Fahrzeugausstattung: für Fahrzeuge mit gegenlaufenden Wischerarmen; passender Adapter: BC	**2800011622260**	**16222**	61
1.5 dCi 95 1.6 dCi 130 1.6 dCi 160	70 kW 96 kW 118 kW	09/16→07/22 09/16→07/22 09/16→07/22	AQUACTRL 2 SET; für Linkslenker	**2800011244280**	**12442**	16
			AQUACTRL 2 SINGLE; Einbauposition beifahrerseitig; für Linkslenker; passender Adapter: BC	**2800011317280**	**13172**	31
			AQUACTRL 2 SINGLE; Einbauposition fahrerseitig; für Linkslenker; passender Adapter: BC	**2800011320280**	**13202**	31
			AQUACTRL 2 SINGLE; Einbauposition beifahrerseitig; für Rechtslenker; Fahrzeugausstattung: für Fahrzeuge mit gegenlaufenden Wischerarmen; passender Adapter: BC	**2800011619260** **2800011619270**	**16192** **61927**	59 59
			AQUACTRL 2 SINGLE; Einbauposition fahrerseitig; für Rechtslenker; Fahrzeugausstattung: für Fahrzeuge mit gegenlaufenden Wischerarmen; passender Adapter: BC	**2800011622260** **2800011632270**	**16222** **63227**	61 64

© 2025 Continental Aftermarket & Services GmbH

RENAULT - SCÉNIC IV (J9_) 09/16→07/22						
Wischblatt						
1.7 Blue dCi 120 (J9A7, J9A8) 1.7 Blue dCi 150 (J9A7, J9A8)	88 kW 110 kW	08/18→07/22 08/18→07/22	AQUACTRL 2 SET; für Linkslenker	**2800011244280**	**12442**	16
			AQUACTRL 2 SINGLE; Einbauposition beifahrerseitig; für Linkslenker; passender Adapter: BC	**2800011317280**	**13172**	31
			AQUACTRL 2 SINGLE; Einbauposition fahrerseitig; für Linkslenker; passender Adapter: BC	**2800011320280**	**13202**	31
			AQUACTRL 2 SINGLE; Einbauposition beifahrerseitig; für Rechtslenker; Fahrzeugausstattung: für Fahrzeuge mit gegenlaufenden Wischerarmen; passender Adapter: BC	**2800011619260**	**16192**	59
			AQUACTRL 2 SINGLE; Einbauposition fahrerseitig; für Rechtslenker; Fahrzeugausstattung: für Fahrzeuge mit gegenlaufenden Wischerarmen; passender Adapter: BC	**2800011622260**	**16222**	61
RENAULT - SPORT SPIDER (EF0_) 03/95→10/99						
Wischblatt						
2.0	108 kW	12/95→08/96	AQUACTRL 2 SINGLE; Einbauposition fahrerseitig; für Rechtslenker; Fahrzeugausstattung: für Fahrzeuge mit Einhebelwischarm; passender Adapter: A	**2800011610260**	**16102**	56
2.0 16V	110 kW	03/95→10/99	AQUACTRL 2 SINGLE; Einbauposition fahrerseitig; für Rechtslenker; Fahrzeugausstattung: für Fahrzeuge mit Einhebelwischarm; passender Adapter: A	**2800011610260** **2800011610270**	**16102** **61027**	56 56
RENAULT - SUPER 5 (B/C40_) 10/84→12/96						
Wischblatt						
1.0 (B/C/400) 1.1 1.1 (B/C/401, B/C40H) 1.1 (B/C/401) 1.2 (B/C40F) 1.4 1.4 (B/C402) 1.4 (B/C403) 1.4 (B/C40J) 1.4 (B/C40M) 1.4 Cat (B/C/407) 1.4 Turbo (C405) 1.4 Turbo GT (C405) 1.6 D 1.6 D (B/C/404) 1.7 1.7 (B/C408) 1.7 (B/C40K, B/C40G) 1.7 i (C409)	30 kW 35 kW 33 kW 34 kW 40 kW 43 kW 43 kW 52 kW 49 kW 44 kW 43 kW 88 kW 88 kW 40 kW 40 kW 66 kW 54 kW 64 kW 69 kW	10/84→10/88 10/89→12/90 01/86→03/95 10/84→10/88 01/87→08/90 08/86→12/96 10/84→06/88 10/84→07/89 06/87→07/89 06/87→08/90 10/85→12/96 04/85→08/90 01/85→05/91 04/85→12/90 08/85→12/96 09/88→09/90 10/86→03/95 06/87→03/95 10/86→08/91	AQUACTRL 2 SINGLE; Einbauposition beifahrerseitig; für Linkslenker; passender Adapter: A	**2800011304280**	**13042**	26
			AQUACTRL 2 SINGLE; Einbauposition fahrerseitig; für Linkslenker; passender Adapter: A	**2800011304280**	**13042**	26
RENAULT - SUPER 5 Kasten/Schrägheck (S40_) 10/84→12/96						
Wischblatt						
1.0 (S400) 1.1 (S401) 1.2 (S40F, S407) 1.4 1.4 1.6 D (S404)	30 kW 34 kW 44 kW 44 kW 85 kW 40 kW	10/84→10/88 10/84→12/96 01/87→12/96 09/85→07/86 04/85→10/87 10/84→12/96	AQUACTRL 2 SINGLE; Einbauposition fahrerseitig; für Linkslenker; passender Adapter: A	**2800011304280**	**13042**	26
			AQUACTRL 2 SINGLE; Einbauposition beifahrerseitig; für Linkslenker; passender Adapter: A	**2800011304280**	**13042**	26

© 2025 Continental Aftermarket & Services GmbH

RENAULT - TALISMAN (LP_) 06/15→03/22

Wischblatt

1.3 TCe 160 (LPNC, LPNB) 1.3 TCe 160 (LPNC)	116 kW 117 kW	07/21→03/22 01/19→03/22	AQUACTRL 2 SET; für Linkslenker	**2800011232280**	**12322**	12
			AQUACTRL 2 SINGLE; Einbauposition beifahrerseitig; für Linkslenker; passender Adapter: F	**2800011304280**	**13042**	26
			AQUACTRL 2 SINGLE; Einbauposition fahrerseitig; für Linkslenker; passender Adapter: F	**2800011312280**	**13122**	29
			AQUACTRL 2 SINGLE; Einbauposition beifahrerseitig; Montageart: Bajonett; für Rechtslenker; passender Adapter: F	**2800011605260**	**16052**	54
			AQUACTRL 2 SINGLE; Einbauposition fahrerseitig; Montageart: Bajonett; für Rechtslenker; passender Adapter: F	**2800011614260**	**16142**	58
1.5 dCi 110 (LPA3) 1.6 dCi 130 1.6 dCi 160 1.6 TCe 150	81 kW 96 kW 118 kW 110 kW	11/15→03/22 11/15→03/22 06/15→03/22 11/15→03/22	AQUACTRL 2 SET; für Linkslenker	**2800011232280**	**12322**	12
			AQUACTRL 2 SINGLE; Einbauposition beifahrerseitig; für Linkslenker; passender Adapter: F	**2800011304280**	**13042**	26
			AQUACTRL 2 SINGLE; Einbauposition fahrerseitig; für Linkslenker; passender Adapter: F	**2800011312280**	**13122**	29
			AQUACTRL 2 SINGLE; Einbauposition beifahrerseitig; Montageart: Bajonett; für Rechtslenker; passender Adapter: F	**2800011605260** **2800011624270**	**16052** **62427**	54 61
			AQUACTRL 2 SINGLE; Einbauposition fahrerseitig; Montageart: Bajonett; für Rechtslenker; passender Adapter: F	**2800011614260** **2800011628270**	**16142** **62827**	58 63
1.6 TCe 190	140 kW	11/15→03/22	AQUACTRL 2 SET; für Linkslenker	**2800011232280**	**12322**	12
			AQUACTRL 2 SINGLE; Einbauposition beifahrerseitig; für Linkslenker; passender Adapter: F	**2800011304280**	**13042**	26
			AQUACTRL 2 SINGLE; Einbauposition fahrerseitig; für Linkslenker; passender Adapter: F	**2800011312280**	**13122**	29
1.6 TCe 200	147 kW	11/15→03/22	AQUACTRL 2 SET; für Linkslenker	**2800011232280**	**12322**	12
			AQUACTRL 2 SINGLE; Einbauposition beifahrerseitig; für Linkslenker; passender Adapter: F	**2800011304280**	**13042**	26
			AQUACTRL 2 SINGLE; Einbauposition fahrerseitig; für Linkslenker; passender Adapter: F	**2800011312280**	**13122**	29
			AQUACTRL 2 SINGLE; Einbauposition beifahrerseitig; Montageart: Bajonett; für Rechtslenker; passender Adapter: F	**2800011605260** **2800011624270**	**16052** **62427**	54 61
			AQUACTRL 2 SINGLE; Einbauposition fahrerseitig; Montageart: Bajonett; für Rechtslenker; passender Adapter: F	**2800011614260** **2800011628270**	**16142** **62827**	58 63
1.7 Blue dCi 120 (LPA7) 1.7 Blue dCi 150 (LPA8) 1.8 TCe 225 (LPM1)	88 kW 110 kW 165 kW	09/18→03/22 09/18→03/22 09/18→03/22	AQUACTRL 2 SET; für Linkslenker	**2800011232280**	**12322**	12
			AQUACTRL 2 SINGLE; Einbauposition beifahrerseitig; für Linkslenker; passender Adapter: F	**2800011304280**	**13042**	26
			AQUACTRL 2 SINGLE; Einbauposition fahrerseitig; für Linkslenker; passender Adapter: F	**2800011312280**	**13122**	29
			AQUACTRL 2 SINGLE; Einbauposition beifahrerseitig; Montageart: Bajonett; für Rechtslenker; passender Adapter: F	**2800011605260**	**16052**	54
			AQUACTRL 2 SINGLE; Einbauposition fahrerseitig; Montageart: Bajonett; für Rechtslenker; passender Adapter: F	**2800011614260**	**16142**	58
2.0	103 kW	11/15→03/22	AQUACTRL 2 SET; für Linkslenker	**2800011232280**	**12322**	12
			AQUACTRL 2 SINGLE; Einbauposition beifahrerseitig; für Linkslenker; passender Adapter: F	**2800011304280**	**13042**	26
			AQUACTRL 2 SINGLE; Einbauposition fahrerseitig; für Linkslenker; passender Adapter: F	**2800011312280**	**13122**	29

© 2025 Continental Aftermarket & Services GmbH

RENAULT - TALISMAN (LP_) 06/15→03/22

Wischblatt

2.0 Blue dCi 160 (LPAM)	118 kW	01/19→03/22	AQUACTRL 2 SET; für Linkslenker	**2800011232280**	**12322**	12
2.0 Blue dCi 190 (LPAL, LPAM)	139 kW	07/21→03/22	AQUACTRL 2 SINGLE; Einbauposition beifahrerseitig; für Linkslenker; passender Adapter: F	**2800011304280**	**13042**	26
2.0 Blue dCi 200 (LPAL)	147 kW	01/19→03/22	AQUACTRL 2 SINGLE; Einbauposition fahrerseitig; für Linkslenker; passender Adapter: F	**2800011312280**	**13122**	29
			AQUACTRL 2 SINGLE; Einbauposition beifahrerseitig; Montageart: Bajonett; für Rechtslenker; passender Adapter: F	**2800011605260**	**16052**	54
			AQUACTRL 2 SINGLE; Einbauposition fahrerseitig; Montageart: Bajonett; für Rechtslenker; passender Adapter: F	**2800011614260**	**16142**	58

RENAULT - TALISMAN Grandtour (KP_) 03/16→03/22

Wischblatt

1.3 TCe 160 (KPNC)	116 kW	07/21→03/22	AQUACTRL 2 SET; für Linkslenker	**2800011232280**	**12322**	12
1.3 TCe 160 (KPNC)	117 kW	01/19→03/22	AQUACTRL 2 SINGLE; Einbauposition beifahrerseitig; für Linkslenker; passender Adapter: F	**2800011304280**	**13042**	26
			AQUACTRL 2 SINGLE; Einbauposition fahrerseitig; für Linkslenker; passender Adapter: F	**2800011312280**	**13122**	29
			REARCTRL; Einbauposition hinten	**2800011500180**	**15001**	32
			AQUACTRL 2 SINGLE; Einbauposition beifahrerseitig; Montageart: Bajonett; für Rechtslenker; passender Adapter: F	**2800011605260**	**16052**	54
			AQUACTRL 2 SINGLE; Einbauposition fahrerseitig; Montageart: Bajonett; für Rechtslenker; passender Adapter: F	**2800011614260**	**16142**	58
1.5 dCi 110	81 kW	03/16→03/22	AQUACTRL 2 SET; für Linkslenker	**2800011232280**	**12322**	12
1.6 dCi 130	96 kW	03/16→03/22	AQUACTRL 2 SINGLE; Einbauposition beifahrerseitig; für Linkslenker; passender Adapter: F	**2800011304280**	**13042**	26
1.6 dCi 160	118 kW	03/16→03/22	AQUACTRL 2 SINGLE; Einbauposition fahrerseitig; für Linkslenker; passender Adapter: F	**2800011312280**	**13122**	29
1.6 TCe 150	110 kW	03/16→03/22	REARCTRL; Einbauposition hinten	**2800011500170** **2800011500180**	**50017** **15001**	32 32
1.6 TCe 200	147 kW	03/16→03/22	AQUACTRL 2 SINGLE; Einbauposition beifahrerseitig; Montageart: Bajonett; für Rechtslenker; passender Adapter: F	**2800011605260** **2800011624270**	**16052** **62427**	54 61
			AQUACTRL 2 SINGLE; Einbauposition fahrerseitig; Montageart: Bajonett; für Rechtslenker; passender Adapter: F	**2800011614260** **2800011628270**	**16142** **62827**	58 63
1.7 Blue dCi 120 (KPA7)	88 kW	09/18→03/22	AQUACTRL 2 SET; für Linkslenker	**2800011232280**	**12322**	12
1.7 Blue dCi 150 (KPA8)	110 kW	09/18→03/22	AQUACTRL 2 SINGLE; Einbauposition beifahrerseitig; für Linkslenker; passender Adapter: F	**2800011304280**	**13042**	26
1.8 TCe 225 (KPM1)	165 kW	09/18→03/22	AQUACTRL 2 SINGLE; Einbauposition fahrerseitig; für Linkslenker; passender Adapter: F	**2800011312280**	**13122**	29
2.0 Blue dCi 160 (KPAM)	118 kW	01/19→03/22	REARCTRL; Einbauposition hinten	**2800011500180**	**15001**	32
2.0 Blue dCi 190 (KPAL, KPAM)	139 kW	07/21→03/22	AQUACTRL 2 SINGLE; Einbauposition beifahrerseitig; Montageart: Bajonett; für Rechtslenker; passender Adapter: F	**2800011605260**	**16052**	54
2.0 Blue dCi 200 (KPAL)	147 kW	01/19→03/22	AQUACTRL 2 SINGLE; Einbauposition fahrerseitig; Montageart: Bajonett; für Rechtslenker; passender Adapter: F	**2800011614260**	**16142**	58

RENAULT - THALIA I (LB_) 02/98→

Wischblatt

1.2 16V	55 kW	04/02→	AQUACTRL 2 SET; für Linkslenker; Befestigungsart: Hakenbefestigung; 05/09	**2800011230280**	**12302**	12
1.4	55 kW	08/00→	AQUACTRL 2 SINGLE; für Linkslenker; Einbauposition beifahrerseitig; passender Adapter: F; 06/09 ; Montageart: Bajonett	**2800011304280**	**13042**	26
			AQUACTRL 2 SINGLE; Einbauposition beifahrerseitig; für Linkslenker; passender Adapter: A; Befestigungsart: Hakenbefestigung; 05/09	**2800011304280**	**13042**	26

→

© 2025 Continental Aftermarket & Services GmbH

RENAULT - THALIA I (LB_) 02/98→

Wischblatt

1.2 16V 1.4	55 kW 55 kW	04/02→ 08/00→	AQUACTRL 2 SINGLE; für Linkslenker; Einbauposition fahrerseitig; passender Adapter: F; 06/09 ; Montageart: Bajonett	**2800011306280**	**13062**	27
			AQUACTRL 2 SINGLE; Einbauposition fahrerseitig; für Linkslenker; passender Adapter: A; Befestigungsart: Hakenbefestigung; 05/09	**2800011307280**	**13072**	27
			AQUACTRL 2 SINGLE; Einbauposition beifahrerseitig; für Rechtslenker; passender Adapter: A	**2800011605260** **2800011624270**	**16052** **62427**	54 61
			AQUACTRL 2 SINGLE; Einbauposition fahrerseitig; für Rechtslenker; passender Adapter: A	**2800011608260** **2800011626270**	**16082** **62627**	55 62
1.4 (LB17)	72 kW	05/00→02/09	AQUACTRL 2 SET; für Linkslenker; Befestigungsart: Hakenbefestigung	**2800011230280**	**12302**	12
			AQUACTRL 2 SINGLE; Einbauposition beifahrerseitig; für Linkslenker; passender Adapter: A; Befestigungsart: Hakenbefestigung	**2800011304280**	**13042**	26
			AQUACTRL 2 SINGLE; Einbauposition fahrerseitig; für Linkslenker; passender Adapter: A; Befestigungsart: Hakenbefestigung	**2800011307280**	**13072**	27
			AQUACTRL 2 SINGLE; Einbauposition beifahrerseitig; für Rechtslenker; passender Adapter: A	**2800011605260**	**16052**	54
			AQUACTRL 2 SINGLE; Einbauposition fahrerseitig; für Rechtslenker; passender Adapter: A	**2800011608260**	**16082**	55
1.4 16V 1.5 dCi 1.5 dCi 1.5 dCi	72 kW 47 kW 48 kW 50 kW	08/00→ 06/05→ 04/02→ 02/03→	AQUACTRL 2 SET; für Linkslenker; Befestigungsart: Hakenbefestigung; 05/09	**2800011230280**	**12302**	12
			AQUACTRL 2 SINGLE; für Linkslenker; Einbauposition beifahrerseitig; passender Adapter: F; 06/09 ; Montageart: Bajonett	**2800011304280**	**13042**	26
			AQUACTRL 2 SINGLE; Einbauposition beifahrerseitig; für Linkslenker; passender Adapter: A; Befestigungsart: Hakenbefestigung; 05/09	**2800011304280**	**13042**	26
			AQUACTRL 2 SINGLE; für Linkslenker; Einbauposition fahrerseitig; passender Adapter: F; 06/09 ; Montageart: Bajonett	**2800011306280**	**13062**	27
			AQUACTRL 2 SINGLE; Einbauposition fahrerseitig; für Linkslenker; passender Adapter: A; Befestigungsart: Hakenbefestigung; 05/09	**2800011307280**	**13072**	27
			AQUACTRL 2 SINGLE; Einbauposition beifahrerseitig; für Rechtslenker; passender Adapter: A	**2800011605260** **2800011624270**	**16052** **62427**	54 61
			AQUACTRL 2 SINGLE; Einbauposition fahrerseitig; für Rechtslenker; passender Adapter: A	**2800011608260** **2800011626270**	**16082** **62627**	55 62
1.5 dCi	58 kW	04/04→11/09	AQUACTRL 2 SET; für Linkslenker; Befestigungsart: Hakenbefestigung; 05/09	**2800011230280**	**12302**	12
			AQUACTRL 2 SINGLE; für Linkslenker; Einbauposition beifahrerseitig; passender Adapter: F; 06/09 ; Montageart: Bajonett	**2800011304280**	**13042**	26
			AQUACTRL 2 SINGLE; Einbauposition beifahrerseitig; für Linkslenker; passender Adapter: A; Befestigungsart: Hakenbefestigung; 05/09	**2800011304280**	**13042**	26
			AQUACTRL 2 SINGLE; für Linkslenker; Einbauposition fahrerseitig; passender Adapter: F; 06/09 ; Montageart: Bajonett	**2800011306280**	**13062**	27
			AQUACTRL 2 SINGLE; Einbauposition fahrerseitig; für Linkslenker; passender Adapter: A; Befestigungsart: Hakenbefestigung; 05/09	**2800011307280**	**13072**	27
			AQUACTRL 2 SINGLE; Einbauposition beifahrerseitig; für Rechtslenker; passender Adapter: A	**2800011605260**	**16052**	54
			AQUACTRL 2 SINGLE; Einbauposition fahrerseitig; für Rechtslenker; passender Adapter: A	**2800011608260**	**16082**	55
1.5 dCi	60 kW	06/01→02/09	AQUACTRL 2 SET; für Linkslenker; Befestigungsart: Hakenbefestigung	**2800011230280**	**12302**	12
			AQUACTRL 2 SINGLE; Einbauposition beifahrerseitig; für Linkslenker; passender Adapter: A; Befestigungsart: Hakenbefestigung	**2800011304280**	**13042**	26

→

© 2025 Continental Aftermarket & Services GmbH

RENAULT - THALIA I (LB_) 02/98→

Wischblatt

1.5 dCi	60 kW	06/01→02/09	AQUACTRL 2 SINGLE; Einbauposition fahrerseitig; für Linkslenker; passender Adapter: A; Befestigungsart: Hakenbefestigung	**2800011307280**	**13072**	27
			AQUACTRL 2 SINGLE; Einbauposition beifahrerseitig; für Rechtslenker; passender Adapter: A	**2800011605260** **2800011624270**	**16052** **62427**	54 61
			AQUACTRL 2 SINGLE; Einbauposition fahrerseitig; für Rechtslenker; passender Adapter: A	**2800011608260** **2800011626270**	**16082** **62627**	55 62
1.5 dCi	62 kW	06/01→02/09	AQUACTRL 2 SET; für Linkslenker; Befestigungsart: Hakenbefestigung	**2800011230280**	**12302**	12
			AQUACTRL 2 SINGLE; Einbauposition beifahrerseitig; für Linkslenker; passender Adapter: A; Befestigungsart: Hakenbefestigung	**2800011304280**	**13042**	26
			AQUACTRL 2 SINGLE; Einbauposition fahrerseitig; für Linkslenker; passender Adapter: A; Befestigungsart: Hakenbefestigung	**2800011307280**	**13072**	27
			AQUACTRL 2 SINGLE; Einbauposition beifahrerseitig; für Rechtslenker; passender Adapter: A	**2800011605260**	**16052**	54
			AQUACTRL 2 SINGLE; Einbauposition fahrerseitig; für Rechtslenker; passender Adapter: A	**2800011608260**	**16082**	55
1.6	66 kW	03/98→	AQUACTRL 2 SET; für Linkslenker; Befestigungsart: Hakenbefestigung; → 05/09	**2800011230280**	**12302**	12
			AQUACTRL 2 SINGLE; für Linkslenker; Einbauposition beifahrerseitig; passender Adapter: F; → 06/09 ; Montageart: Bajonett	**2800011304280**	**13042**	26
			AQUACTRL 2 SINGLE; Einbauposition beifahrerseitig; für Linkslenker; passender Adapter: A; Befestigungsart: Hakenbefestigung; → 05/09	**2800011304280**	**13042**	26
			AQUACTRL 2 SINGLE; für Linkslenker; Einbauposition fahrerseitig; passender Adapter: F; → 06/09 ; Montageart: Bajonett	**2800011306280**	**13062**	27
			AQUACTRL 2 SINGLE; Einbauposition fahrerseitig; für Linkslenker; passender Adapter: A; Befestigungsart: Hakenbefestigung; → 05/09	**2800011307280**	**13072**	27
			AQUACTRL 2 SINGLE; Einbauposition beifahrerseitig; für Rechtslenker; passender Adapter: A	**2800011605260**	**16052**	54
			AQUACTRL 2 SINGLE; Einbauposition fahrerseitig; für Rechtslenker; passender Adapter: A	**2800011608260**	**16082**	55
1.6 1.6 16V 1.9 D	82 kW 79 kW 48 kW	01/04→12/08 07/00→02/09 02/98→05/01	AQUACTRL 2 SET; für Linkslenker; Befestigungsart: Hakenbefestigung	**2800011230280**	**12302**	12
			AQUACTRL 2 SINGLE; Einbauposition beifahrerseitig; für Linkslenker; passender Adapter: A; Befestigungsart: Hakenbefestigung	**2800011304280**	**13042**	26
			AQUACTRL 2 SINGLE; Einbauposition fahrerseitig; für Linkslenker; passender Adapter: A; Befestigungsart: Hakenbefestigung	**2800011307280**	**13072**	27
			AQUACTRL 2 SINGLE; Einbauposition beifahrerseitig; für Rechtslenker; passender Adapter: A	**2800011605260**	**16052**	54
			AQUACTRL 2 SINGLE; Einbauposition fahrerseitig; für Rechtslenker; passender Adapter: A	**2800011608260**	**16082**	55

RENAULT - THALIA II (LU_) 09/08→

Wischblatt

1.2 16V (LU2V) 1.2 LPG 1.4 1.4 1.5 dCi 1.5 dCi 1.5 dCi 1.5 dCi 1.6 16V 1.6 16V (LU1A, LU1B, LU1D, LU2M)	55 kW 55 kW 55 kW 72 kW 47 kW 48 kW 62 kW 66 kW 77 kW 79 kW	09/08→06/14 01/10→12/13 09/08→06/14 01/09→12/11 09/08→ 01/09→ 09/08→ 01/09→ 09/08→ 01/09→	AQUACTRL 2 SINGLE; Einbauposition beifahrerseitig; Montageart: Bajonett; für Rechtslenker; passender Adapter: F	**2800011602260**	**16022**	53
			AQUACTRL 2 SINGLE; Einbauposition fahrerseitig; Montageart: Bajonett; für Rechtslenker; passender Adapter: F	**2800011614260**	**16142**	58

© 2025 Continental Aftermarket & Services GmbH

RENAULT - THALIA III (L8_) 12/13→

Wischblatt

0.9 TCe 1.0 SCe (L8JC) 1.2 16V 1.2 LPG 1.5 dCi 1.5 dCi 1.5 dCi 1.5 dCi (L8AJ)	66 kW 54 kW 55 kW 55 kW 55 kW 60 kW 70 kW 66 kW	06/14→ 01/17→11/19 12/13→ 03/14→ 07/14→ 12/13→ 11/19→ 12/13→	AQUACTRL 2 SINGLE; Einbauposition beifahrerseitig; Montageart: Bajonett; für Rechtslenker; passender Adapter: F	**2800011602260**	**16022**	53
			AQUACTRL 2 SINGLE; Einbauposition fahrerseitig; Montageart: Bajonett; für Rechtslenker; passender Adapter: F	**2800011614260**	**16142**	58
1.6 16V	77 kW	12/13→	AQUACTRL 2 SINGLE; Einbauposition beifahrerseitig; passender Adapter: F; für Rechtslenker	**2800011602260**	**16022**	53
			AQUACTRL 2 SINGLE; Einbauposition fahrerseitig; passender Adapter: F; für Rechtslenker	**2800011614260**	**16142**	58

RENAULT - TRAFIC II Bus (JL) 03/01→

Wischblatt

1.9 dCi (JL0B) 1.9 dCi (JL0C) 1.9 dCi 100 (JL0C, JL0K) 1.9 dCi 80 (JL0B) 2.0 (JL0A, JL0G) 2.0 16V (JL02, JL0L, JL0W, JL0N) 2.0 dCi 115 (JL00, JL01, JL0H, JL0M, JL0U) 2.0 dCi 90 (JL00, JL01, JL0H, JL0M, JL0P, JL0S)	59 kW 75 kW 74 kW 60 kW 88 kW 86 kW 84 kW 66 kW	04/01→07/03 01/12→12/18 03/01→10/06 03/01→10/06 03/01→ 08/06→ 08/06→ 08/06→	AQUACTRL 2 SINGLE; Einbauposition beifahrerseitig; für Linkslenker; passender Adapter: A	**2800011307280**	**13072**	27
			AQUACTRL 2 SINGLE; Einbauposition fahrerseitig; für Linkslenker; passender Adapter: A	**2800011312280**	**13122**	29
			REARCTRL; Einbauposition hinten; Fahrzeugausstattung: für Fahrzeuge mit Hecktüren	**2800011519180**	**15191**	41
			REARCTRL; Einbauposition hinten; Fahrzeugausstattung: für Fahrzeuge mit Heckklappe	**2800011539180**	**15391**	51
2.5 dCi 115 (JL0R, JL0V)	84 kW	02/08→	AQUACTRL 2 SINGLE; Einbauposition beifahrerseitig; für Linkslenker; passender Adapter: A	**2800011307280**	**13072**	27
			AQUACTRL 2 SINGLE; Einbauposition fahrerseitig; für Linkslenker; passender Adapter: A	**2800011312280**	**13122**	29
			REARCTRL; Einbauposition hinten; Fahrzeugausstattung: für Fahrzeuge mit Hecktüren	**2800011519170** **2800011519180**	**51917** **15191**	41 41
			REARCTRL; Einbauposition hinten; Fahrzeugausstattung: für Fahrzeuge mit Heckklappe	**2800011539170** **2800011539180**	**53917** **15391**	51 51
			AQUACTRL 2 SINGLE; Einbauposition beifahrerseitig; für Rechtslenker; passender Adapter: A	**2800011626270**	**62627**	62
			AQUACTRL 2 SINGLE; Einbauposition fahrerseitig; für Rechtslenker; passender Adapter: A	**2800011628270**	**62827**	63
2.5 dCi 135 (JL0D) 2.5 dCi 145 (JL0J)	99 kW 107 kW	05/03→10/06 08/06→	AQUACTRL 2 SINGLE; Einbauposition beifahrerseitig; für Linkslenker; passender Adapter: A	**2800011307280**	**13072**	27
			AQUACTRL 2 SINGLE; Einbauposition fahrerseitig; für Linkslenker; passender Adapter: A	**2800011312280**	**13122**	29
			REARCTRL; Einbauposition hinten; Fahrzeugausstattung: für Fahrzeuge mit Hecktüren	**2800011519180**	**15191**	41
			REARCTRL; Einbauposition hinten; Fahrzeugausstattung: für Fahrzeuge mit Heckklappe	**2800011539180**	**15391**	51

RENAULT - TRAFIC II Kasten (FL) 03/01→

Wischblatt

1.9 dCi (FL0B) 1.9 dCi (FL0C) 1.9 dCi 100 (FL0C, FL0K, FL0B) 1.9 dCi 80 (FL0B) 2.0 (FL0A, FL0G) 2.0 16V (FL0L, FL0N, FL0W, FL02) 2.0 dCi 115 (FL01, FL0U, FL00, FL0H, FL0M) 2.0 dCi 90 (FL0H, FL00, FL01, FL0M, FL0P, FL0S) 2.5 dCi (FL0R, FL0V) 2.5 dCi 135 (FL0D) 2.5 dCi 145 (FL0J)	59 kW 75 kW 74 kW 60 kW 88 kW 86 kW 84 kW 66 kW 84 kW 99 kW 107 kW	04/01→07/03 03/01→ 03/01→10/06 03/01→10/06 03/01→ 08/06→ 08/06→ 08/06→ 08/07→ 05/03→10/06 08/06→	AQUACTRL 2 SINGLE; Einbauposition beifahrerseitig; für Linkslenker; passender Adapter: A	**2800011307280**	**13072**	27
			AQUACTRL 2 SINGLE; Einbauposition fahrerseitig; für Linkslenker; passender Adapter: A	**2800011312280**	**13122**	29
			REARCTRL; Einbauposition hinten; Fahrzeugausstattung: für Fahrzeuge mit Hecktüren	**2800011519180**	**15191**	41
			REARCTRL; Einbauposition hinten; Fahrzeugausstattung: für Fahrzeuge mit Heckklappe	**2800011539180**	**15391**	51

© 2025 Continental Aftermarket & Services GmbH

RENAULT - TRAFIC II Pritsche/Fahrgestell (EL) 03/01→

Wischblatt

1.9 dCi (ELOB) 1.9 dCi 100 (ELOC) 1.9 dCi 80 (ELOB) 2.0 (ELOA)	59 kW 74 kW 60 kW 88 kW	09/01→07/03 03/01→10/06 03/01→10/06 03/01→10/06	AQUACTRL 2 SINGLE; Einbauposition beifahrerseitig; für Linkslenker; passender Adapter: A	**2800011307280**	**13072**	27
			AQUACTRL 2 SINGLE; Einbauposition fahrerseitig; für Linkslenker; passender Adapter: A	**2800011312280**	**13122**	29
			REARCTRL; Einbauposition hinten	**2800011519180**	**15191**	41
2.0 16V (ELOL)	86 kW	08/06→	AQUACTRL 2 SINGLE; Einbauposition beifahrerseitig; für Linkslenker; passender Adapter: A	**2800011307280**	**13072**	27
			AQUACTRL 2 SINGLE; Einbauposition fahrerseitig; für Linkslenker; passender Adapter: A	**2800011312280**	**13122**	29
2.0 dCi 115 (ELOH, ELOO, ELO1, ELOM) 2.0 dCi 90 (ELOH, ELOO, ELO1, ELOM, ELOP, ELOS) 2.5 dCi (ELOR, ELOV) 2.5 dCi 135 (ELOD) 2.5 dCi 145 (ELOJ)	84 kW 66 kW 84 kW 99 kW 107 kW	08/06→ 08/06→ 08/07→ 03/01→10/06 08/06→	AQUACTRL 2 SINGLE; Einbauposition beifahrerseitig; für Linkslenker; passender Adapter: A	**2800011307280**	**13072**	27
			AQUACTRL 2 SINGLE; Einbauposition fahrerseitig; für Linkslenker; passender Adapter: A	**2800011312280**	**13122**	29
			REARCTRL; Einbauposition hinten	**2800011519180**	**15191**	41

RENAULT - TRAFIC III Bus (JG_) 05/14→

Wischblatt

1.6 dCi 115 (JGMD) 1.6 dCi 120 (JGMB)	85 kW 88 kW	05/14→ 05/14→	AQUACTRL 2 SET; für Linkslenker	**2800011225280**	**12252**	10
			AQUACTRL 2 SINGLE; Einbauposition beifahrerseitig; für Linkslenker; passender Adapter: BC	**2800011305280**	**13052**	27
			AQUACTRL 2 SINGLE; Einbauposition fahrerseitig; für Linkslenker; passender Adapter: BC	**2800011314280**	**13142**	30
			AQUACTRL 2 SINGLE; Einbauposition beifahrerseitig; für Rechtslenker; passender Adapter: BC	**2800011606260** **2800011606270**	**16062** **60627**	54 54
			AQUACTRL 2 SINGLE; Einbauposition fahrerseitig; für Rechtslenker; passender Adapter: BC	**2800011616260** **2800011630270**	**16162** **63027**	58 63
1.6 dCi 120 (JGMS)	89 kW	01/19→	AQUACTRL 2 SET; für Linkslenker	**2800011225280**	**12252**	10
			AQUACTRL 2 SINGLE; Einbauposition beifahrerseitig; für Linkslenker; passender Adapter: BC	**2800011305280**	**13052**	27
			AQUACTRL 2 SINGLE; Einbauposition fahrerseitig; für Linkslenker; passender Adapter: BC	**2800011314280**	**13142**	30
			AQUACTRL 2 SINGLE; Einbauposition beifahrerseitig; für Rechtslenker; passender Adapter: BC	**2800011606260**	**16062**	54
			AQUACTRL 2 SINGLE; Einbauposition fahrerseitig; für Rechtslenker; passender Adapter: BC	**2800011616260**	**16162**	58
1.6 dCi 125 (JGMH) 1.6 dCi 140 (JGMA) 1.6 dCi 145 (JGMG) 1.6 dCi 90 (JGME) 1.6 dCi 95 (JGMR, JGMJ)	92 kW 103 kW 107 kW 66 kW 70 kW	07/15→ 05/14→ 07/15→ 05/14→ 07/15→	AQUACTRL 2 SET; für Linkslenker	**2800011225280**	**12252**	10
			AQUACTRL 2 SINGLE; Einbauposition beifahrerseitig; für Linkslenker; passender Adapter: BC	**2800011305280**	**13052**	27
			AQUACTRL 2 SINGLE; Einbauposition fahrerseitig; für Linkslenker; passender Adapter: BC	**2800011314280**	**13142**	30
			AQUACTRL 2 SINGLE; Einbauposition beifahrerseitig; für Rechtslenker; passender Adapter: BC	**2800011606260** **2800011606270**	**16062** **60627**	54 54
			AQUACTRL 2 SINGLE; Einbauposition fahrerseitig; für Rechtslenker; passender Adapter: BC	**2800011616260** **2800011630270**	**16162** **63027**	58 63
2.0 dCi 110 (JGMW) 2.0 dCi 120 (JGMN) 2.0 dCi 145 (JGML) 2.0 dCi 150 (JGMU) 2.0 dCi 170 (JGMM, JGMV)	81 kW 88 kW 107 kW 110 kW 125 kW	05/21→ 06/19→ 06/19→ 05/21→ 06/19→	AQUACTRL 2 SET; für Linkslenker	**2800011225280**	**12252**	10
			AQUACTRL 2 SINGLE; Einbauposition beifahrerseitig; für Linkslenker; passender Adapter: BC	**2800011305280**	**13052**	27
			AQUACTRL 2 SINGLE; Einbauposition fahrerseitig; für Linkslenker; passender Adapter: BC	**2800011314280**	**13142**	30
			AQUACTRL 2 SINGLE; Einbauposition beifahrerseitig; für Rechtslenker; passender Adapter: BC	**2800011606260**	**16062**	54
			AQUACTRL 2 SINGLE; Einbauposition fahrerseitig; für Rechtslenker; passender Adapter: BC	**2800011616260**	**16162**	58

RENAULT - TRAFIC III Kasten (FG_) 05/14→

Wischblatt

1.6 dCi 115 (FGMD) 1.6 dCi 120 (FGMB, FGMC)	85 kW 88 kW	05/14→ 05/14→	AQUACTRL 2 SET; für Linkslenker	**2800011225280**	**12252**	10
			AQUACTRL 2 SINGLE; Einbauposition beifahrerseitig; für Linkslenker; passender Adapter: BC	**2800011305280**	**13052**	27

→

© 2025 Continental Aftermarket & Services GmbH

RENAULT - TRAFIC III Kasten (FG_) 05/14→

Wischblatt

1.6 dCi 115 (FGMD) 1.6 dCi 120 (FGMB, FGMC)	85 kW 88 kW	05/14→ 05/14→	AQUACTRL 2 SINGLE; Einbauposition fahrerseitig; für Linkslenker; passender Adapter: BC	**2800011314280**	**13142**	30
			AQUACTRL 2 SINGLE; Einbauposition beifahrerseitig; für Rechtslenker; passender Adapter: BC	**2800011606260** **2800011606270**	**16062** **60627**	54 54
			AQUACTRL 2 SINGLE; Einbauposition fahrerseitig; für Rechtslenker; passender Adapter: BC	**2800011616260** **2800011630270**	**16162** **63027**	58 63
1.6 dCi 120 (FGMK)	89 kW	07/15→	AQUACTRL 2 SET; für Linkslenker	**2800011225280**	**12252**	10
			AQUACTRL 2 SINGLE; Einbauposition beifahrerseitig; für Linkslenker; passender Adapter: BC	**2800011305280**	**13052**	27
			AQUACTRL 2 SINGLE; Einbauposition fahrerseitig; für Linkslenker; passender Adapter: BC	**2800011314280**	**13142**	30
			AQUACTRL 2 SINGLE; Einbauposition beifahrerseitig; für Rechtslenker; passender Adapter: BC	**2800011606260**	**16062**	54
			AQUACTRL 2 SINGLE; Einbauposition fahrerseitig; für Rechtslenker; passender Adapter: BC	**2800011616260**	**16162**	58
1.6 dCi 125 (FGMH) 1.6 dCi 140 (FGMA, FGMC) 1.6 dCi 145 (FGMG) 1.6 dCi 90 (FGME) 1.6 dCi 95 (FGMJ, FGMR)	92 kW 103 kW 107 kW 66 kW 70 kW	07/15→ 05/14→ 07/15→ 05/14→ 07/15→	AQUACTRL 2 SET; für Linkslenker	**2800011225280**	**12252**	10
			AQUACTRL 2 SINGLE; Einbauposition beifahrerseitig; für Linkslenker; passender Adapter: BC	**2800011305280**	**13052**	27
			AQUACTRL 2 SINGLE; Einbauposition fahrerseitig; für Linkslenker; passender Adapter: BC	**2800011314280**	**13142**	30
			AQUACTRL 2 SINGLE; Einbauposition beifahrerseitig; für Rechtslenker; passender Adapter: BC	**2800011606260** **2800011606270**	**16062** **60627**	54 54
			AQUACTRL 2 SINGLE; Einbauposition fahrerseitig; für Rechtslenker; passender Adapter: BC	**2800011616260** **2800011630270**	**16162** **63027**	58 63
2.0 dCi 110 (FGMW) 2.0 dCi 120 (FGMN) 2.0 dCi 130 (FGMY) 2.0 dCi 145 (FGML) 2.0 dCi 150 (FGMU)	81 kW 88 kW 96 kW 107 kW 110 kW	08/21→ 06/19→ 08/21→ 06/19→ 08/21→	AQUACTRL 2 SET; für Linkslenker	**2800011225280**	**12252**	10
			AQUACTRL 2 SINGLE; Einbauposition beifahrerseitig; für Linkslenker; passender Adapter: BC	**2800011305280**	**13052**	27
			AQUACTRL 2 SINGLE; Einbauposition fahrerseitig; für Linkslenker; passender Adapter: BC	**2800011314280**	**13142**	30
			AQUACTRL 2 SINGLE; Einbauposition beifahrerseitig; für Rechtslenker; passender Adapter: BC	**2800011606260**	**16062**	54
			AQUACTRL 2 SINGLE; Einbauposition fahrerseitig; für Rechtslenker; passender Adapter: BC	**2800011616260**	**16162**	58
2.0 dCi 170 (FGMM, FGMV)	125 kW	06/19→	AQUACTRL 2 SET; für Linkslenker	**2800011225280**	**12252**	10
			AQUACTRL 2 SINGLE; Einbauposition beifahrerseitig; für Linkslenker; passender Adapter: BC	**2800011305280**	**13052**	27
			AQUACTRL 2 SINGLE; Einbauposition fahrerseitig; für Linkslenker; passender Adapter: BC	**2800011314280**	**13142**	30
			AQUACTRL 2 SINGLE; Einbauposition beifahrerseitig; für Rechtslenker; passender Adapter: BC	**2800011606260** **2800011606270**	**16062** **60627**	54 54
			AQUACTRL 2 SINGLE; Einbauposition fahrerseitig; für Rechtslenker; passender Adapter: BC	**2800011616260** **2800011630270**	**16162** **63027**	58 63

RENAULT - TRAFIC III Pritsche/Fahrgestell (EG_) 05/14→

Wischblatt

1.6 dCi 120 (EGMB)	88 kW	06/14→	AQUACTRL 2 SET; für Linkslenker	**2800011225280**	**12252**	10
			AQUACTRL 2 SINGLE; Einbauposition beifahrerseitig; für Linkslenker; passender Adapter: BC	**2800011305280**	**13052**	27
			AQUACTRL 2 SINGLE; Einbauposition fahrerseitig; für Linkslenker; passender Adapter: BC	**2800011314280**	**13142**	30
			AQUACTRL 2 SINGLE; Einbauposition beifahrerseitig; für Rechtslenker; passender Adapter: BC	**2800011606260**	**16062**	54
			AQUACTRL 2 SINGLE; Einbauposition fahrerseitig; für Rechtslenker; passender Adapter: BC	**2800011616260**	**16162**	58
1.6 dCi 125 (EGMH)	92 kW	07/15→	AQUACTRL 2 SET; für Linkslenker	**2800011225280**	**12252**	10
			AQUACTRL 2 SINGLE; Einbauposition beifahrerseitig; für Linkslenker; passender Adapter: BC	**2800011305280**	**13052**	27
			AQUACTRL 2 SINGLE; Einbauposition fahrerseitig; für Linkslenker; passender Adapter: BC	**2800011314280**	**13142**	30
			AQUACTRL 2 SINGLE; Einbauposition beifahrerseitig; für Rechtslenker; passender Adapter: BC	**2800011606260** **2800011606270**	**16062** **60627**	54 54

→

© 2025 Continental Aftermarket & Services GmbH

RENAULT - TRAFIC III Pritsche/Fahrgestell (EG_) 05/14→

Wischblatt

1.6 dCi 125 (EGMH)	92 kW	07/15→	AQUACTRL 2 SINGLE; Einbauposition fahrerseitig; für Rechtslenker; passender Adapter: BC	**2800011616260**	**16162**	58
				2800011630270	**63027**	63
1.6 dCi 140 (EGMA)	103 kW	06/14→	AQUACTRL 2 SET; für Linkslenker	**2800011225280**	**12252**	10
			AQUACTRL 2 SINGLE; Einbauposition beifahrerseitig; für Linkslenker; passender Adapter: BC	**2800011305280**	**13052**	27
			AQUACTRL 2 SINGLE; Einbauposition fahrerseitig; für Linkslenker; passender Adapter: BC	**2800011314280**	**13142**	30
			AQUACTRL 2 SINGLE; Einbauposition beifahrerseitig; für Rechtslenker; passender Adapter: BC	**2800011606260**	**16062**	54
			AQUACTRL 2 SINGLE; Einbauposition fahrerseitig; für Rechtslenker; passender Adapter: BC	**2800011616260**	**16162**	58
1.6 dCi 145 (EGMG)	107 kW	07/15→	AQUACTRL 2 SET; für Linkslenker	**2800011225280**	**12252**	10
			AQUACTRL 2 SINGLE; Einbauposition beifahrerseitig; für Linkslenker; passender Adapter: BC	**2800011305280**	**13052**	27
			AQUACTRL 2 SINGLE; Einbauposition fahrerseitig; für Linkslenker; passender Adapter: BC	**2800011314280**	**13142**	30
			AQUACTRL 2 SINGLE; Einbauposition beifahrerseitig; für Rechtslenker; passender Adapter: BC	**2800011606260**	**16062**	54
				2800011606270	**60627**	54
			AQUACTRL 2 SINGLE; Einbauposition fahrerseitig; für Rechtslenker; passender Adapter: BC	**2800011616260**	**16162**	58
				2800011630270	**63027**	63
2.0 dCi 145 (EGML)	107 kW	06/19→	AQUACTRL 2 SET; für Linkslenker	**2800011225280**	**12252**	10
			AQUACTRL 2 SINGLE; Einbauposition beifahrerseitig; für Linkslenker; passender Adapter: BC	**2800011305280**	**13052**	27
			AQUACTRL 2 SINGLE; Einbauposition fahrerseitig; für Linkslenker; passender Adapter: BC	**2800011314280**	**13142**	30
			AQUACTRL 2 SINGLE; Einbauposition beifahrerseitig; für Rechtslenker; passender Adapter: BC	**2800011606260**	**16062**	54
			AQUACTRL 2 SINGLE; Einbauposition fahrerseitig; für Rechtslenker; passender Adapter: BC	**2800011616260**	**16162**	58
2.0 dCi 150 (EGMU)	110 kW	08/21→	AQUACTRL 2 SINGLE; Einbauposition beifahrerseitig; für Rechtslenker; passender Adapter: BC	**2800011606260**	**16062**	54
			AQUACTRL 2 SINGLE; Einbauposition fahrerseitig; für Rechtslenker; passender Adapter: BC	**2800011616260**	**16162**	58
2.0 dCi 170 (EGMM)	125 kW	06/19→	AQUACTRL 2 SET; für Linkslenker	**2800011225280**	**12252**	10
			AQUACTRL 2 SINGLE; Einbauposition beifahrerseitig; für Linkslenker; passender Adapter: BC	**2800011305280**	**13052**	27
			AQUACTRL 2 SINGLE; Einbauposition fahrerseitig; für Linkslenker; passender Adapter: BC	**2800011314280**	**13142**	30
			AQUACTRL 2 SINGLE; Einbauposition beifahrerseitig; für Rechtslenker; passender Adapter: BC	**2800011606260**	**16062**	54
			AQUACTRL 2 SINGLE; Einbauposition fahrerseitig; für Rechtslenker; passender Adapter: BC	**2800011616260**	**16162**	58

RENAULT - TRAFIC Bus (T_, P_, V_) 03/80→04/89

Wischblatt

1.4	35 kW	03/80→04/89	AQUACTRL 2 SINGLE; Einbauposition beifahrerseitig; für Linkslenker; passender Adapter: A	**2800011304280**	**13042**	26
1.6	48 kW	01/84→06/86				
1.6 4x4	48 kW	03/80→08/86	AQUACTRL 2 SINGLE; Einbauposition fahrerseitig; für Linkslenker; passender Adapter: A	**2800011304280**	**13042**	26
1.7	50 kW	06/86→04/89				
2.0	58 kW	07/80→04/85				
2.0	59 kW	06/86→04/89				
2.0 4x4	59 kW	06/86→04/89				
2.1 D	43 kW	03/80→04/89				
2.1 D 4x4	43 kW	05/85→02/89				

© 2025 Continental Aftermarket & Services GmbH

RENAULT - TRAFIC Bus (T_, P_, V_) 03/89→03/01

Wischblatt

1.7	50 kW	08/92→08/94	AQUACTRL 2 SET; für Linkslenker	**2800011207280**	**12072**	5
1.9 D	44 kW	06/97→03/01	AQUACTRL 2 SINGLE; Einbauposition fahrerseitig; für Linkslenker; passender Adapter: A	**2800011306280**	**13062**	27
2.0	59 kW	05/89→08/90				
2.1 D	43 kW	05/89→06/94	AQUACTRL 2 SINGLE; Einbauposition beifahrerseitig; für Linkslenker; passender Adapter: A	**2800011306280**	**13062**	27
2.1 D	47 kW	06/94→10/97				
2.2	70 kW	05/89→06/94				
2.2	74 kW	06/94→10/97				
2.2 4x4	70 kW	05/89→06/94				
2.2 4x4	74 kW	06/94→10/97				
2.5 D	55 kW	05/89→03/01				
2.5 D	56 kW	03/89→08/94				
2.5 D 4x4	55 kW	08/89→03/01				

RENAULT - TRAFIC Kasten (T_, P_, V_) 03/89→10/02

Wischblatt

1.4	35 kW	05/89→06/91	AQUACTRL 2 SET; für Linkslenker	**2800011207280**	**12072**	5
1.7	50 kW	08/92→08/94	AQUACTRL 2 SINGLE; Einbauposition fahrerseitig; für Linkslenker; passender Adapter: A	**2800011306280**	**13062**	27
1.7	51 kW	03/89→08/94				
1.9 D	44 kW	06/97→03/01	AQUACTRL 2 SINGLE; Einbauposition beifahrerseitig; für Linkslenker; passender Adapter: A	**2800011306280**	**13062**	27
2.0	59 kW	05/89→08/90				
2.1 D	43 kW	05/89→06/94				
2.1 D	47 kW	06/94→10/97				
2.2	70 kW	05/89→06/94				
2.2	74 kW	06/94→10/97				
2.2 4x4	70 kW	05/89→06/94				
2.2 4x4	74 kW	06/94→10/97				
2.5 D	55 kW	05/89→03/01				
2.5 D	56 kW	03/89→08/94				
2.5 D 4x4	55 kW	05/89→03/01				

RENAULT - TRAFIC Kasten (T_, P_, V_) 03/80→04/89

Wischblatt

1.4	35 kW	03/80→04/89	AQUACTRL 2 SINGLE; Einbauposition beifahrerseitig; für Linkslenker; passender Adapter: A	**2800011304280**	**13042**	26
1.6	48 kW	01/83→06/86				
1.6 4x4	48 kW	08/85→06/86	AQUACTRL 2 SINGLE; Einbauposition fahrerseitig; für Linkslenker; passender Adapter: A	**2800011304280**	**13042**	26
1.7	50 kW	06/86→04/89				
2.0	58 kW	07/80→04/85				
2.0	59 kW	06/86→04/89				
2.0	60 kW	05/85→02/89				
2.0 4x4	59 kW	06/86→04/89				
2.1 D	43 kW	09/80→04/89				
2.1 D	43 kW	05/86→02/89				
2.1 D 4x4	43 kW	11/86→04/89				

RENAULT - TRAFIC Pritsche/Fahrgestell (T_, P_, V_) 03/89→03/01

Wischblatt

1.7	50 kW	05/89→08/94	AQUACTRL 2 SET; für Linkslenker	**2800011207280**	**12072**	5
2.0 RWD	59 kW	05/89→10/97	AQUACTRL 2 SINGLE; Einbauposition fahrerseitig; für Linkslenker; passender Adapter: A	**2800011306280**	**13062**	27
2.1 D	47 kW	09/94→04/98				
2.1 D RWD	43 kW	05/89→06/94	AQUACTRL 2 SINGLE; Einbauposition beifahrerseitig; für Linkslenker; passender Adapter: A	**2800011306280**	**13062**	27
2.1 D RWD	47 kW	06/94→10/97				
2.2	70 kW	05/89→06/94				
2.2	74 kW	09/94→04/98				
2.2 4x4	74 kW	09/94→04/98				
2.5 D	51 kW	05/89→03/01				
2.5 D	55 kW	05/98→03/01				
2.5 D	56 kW	03/89→08/94				
2.5 D	58 kW	09/94→04/98				
2.5 D 4x4	56 kW	03/89→08/94				

© 2025 Continental Aftermarket & Services GmbH

RENAULT - TRAFIC Pritsche/Fahrgestell (T_, P_, V_) 03/80→04/89

Wischblatt

1.4 1.6 1.7 2.0 2.0 2.0 4x4 2.1 D 2.1 D 2.1 D 2.1 D 4x4 2.5 D	35 kW 48 kW 50 kW 59 kW 63 kW 60 kW 43 kW 43 kW 44 kW 43 kW 51 kW	03/80→04/89 03/80→06/86 06/86→04/89 03/80→04/89 03/80→12/86 05/85→02/89 03/80→04/89 07/80→04/85 05/85→02/89 05/85→02/89 03/80→04/89	AQUACTRL 2 SINGLE; Einbauposition fahrerseitig; für Linkslenker; passender Adapter: A	**2800011304280**	**13042**	26
			AQUACTRL 2 SINGLE; Einbauposition beifahrerseitig; für Linkslenker; passender Adapter: A	**2800011304280**	**13042**	26

RENAULT - TWINGO I (C06_) 03/93→10/12

Wischblatt

1.0	43 kW	01/00→12/02	AQUACTRL 2 SINGLE; Einbauposition fahrerseitig; für Rechtslenker; Fahrzeugausstattung: für Fahrzeuge mit Einhebelwischarm; passender Adapter: A	**2800011616260**	**16162**	58
1.2 (C063, C064) 1.2 (C066, C068) 1.2 (C067) 1.2 16V (C060) 1.2 16V (C06C, C06D, C06K)	40 kW 43 kW 40 kW 44 kW 55 kW	03/93→10/96 05/96→06/07 05/96→03/07 08/04→06/07 01/01→06/07	AQUACTRL 2 SINGLE; Einbauposition fahrerseitig; für Linkslenker; passender Adapter: A	**2800011314280**	**13142**	30
			REARCTRL; Einbauposition hinten	**2800011506170** **2800011506180**	**50617** **15061**	35 35
			AQUACTRL 2 SINGLE; Einbauposition fahrerseitig; für Rechtslenker; Fahrzeugausstattung: für Fahrzeuge mit Einhebelwischarm; passender Adapter: A	**2800011616260** **2800011630270**	**16162** **63027**	58 63
1.2 LPG	43 kW	09/00→06/07	AQUACTRL 2 SINGLE; Einbauposition fahrerseitig; für Linkslenker; passender Adapter: A	**2800011314280**	**13142**	30
			REARCTRL; Einbauposition hinten	**2800011506180**	**15061**	35
			AQUACTRL 2 SINGLE; Einbauposition fahrerseitig; für Rechtslenker; Fahrzeugausstattung: für Fahrzeuge mit Einhebelwischarm; passender Adapter: A	**2800011616260**	**16162**	58
1.2 LPG	44 kW	10/03→06/07	AQUACTRL 2 SINGLE; Einbauposition fahrerseitig; für Linkslenker; passender Adapter: A	**2800011314280**	**13142**	30
			REARCTRL; Einbauposition hinten	**2800011506170** **2800011506180**	**50617** **15061**	35 35
			AQUACTRL 2 SINGLE; Einbauposition fahrerseitig; für Rechtslenker; Fahrzeugausstattung: für Fahrzeuge mit Einhebelwischarm; passender Adapter: A	**2800011616260** **2800011630270**	**16162** **63027**	58 63

RENAULT - TWINGO I Kasten/Schrägheck (S06_) 03/93→06/12

Wischblatt

1.2	44 kW	03/97→08/03	AQUACTRL 2 SINGLE; Einbauposition fahrerseitig; für Rechtslenker; Fahrzeugausstattung: für Fahrzeuge mit Einhebelwischarm; passender Adapter: A	**2800011616260**	**16162**	58
1.2 1.2 (S063, S064) 1.2 (S066, S068)	55 kW 40 kW 43 kW	01/01→06/12 03/93→05/96 05/96→08/04	AQUACTRL 2 SINGLE; Einbauposition fahrerseitig; für Linkslenker; passender Adapter: A	**2800011314280**	**13142**	30
			REARCTRL; Einbauposition hinten	**2800011506180**	**15061**	35
			AQUACTRL 2 SINGLE; Einbauposition fahrerseitig; für Rechtslenker; Fahrzeugausstattung: für Fahrzeuge mit Einhebelwischarm; passender Adapter: A	**2800011616260**	**16162**	58

RENAULT - TWINGO II (CN0_) 03/07→

Wischblatt

1.2 (CN0D)	43 kW	03/07→09/14	AQUACTRL 2 SET; für Linkslenker	**2800011217280**	**12172**	8
			AQUACTRL 2 SINGLE; Einbauposition beifahrerseitig; für Linkslenker; passender Adapter: BC	**2800011302280**	**13022**	26
			AQUACTRL 2 SINGLE; Einbauposition fahrerseitig; für Linkslenker; passender Adapter: BC	**2800011312280**	**13122**	29
			REARCTRL; Einbauposition hinten	**2800011505170** **2800011505180**	**50517** **15051**	34 34
			AQUACTRL 2 SINGLE; Einbauposition fahrerseitig; für Rechtslenker; passender Adapter: BC	**2800011603260**	**16032**	53
			AQUACTRL 2 SINGLE; Einbauposition beifahrerseitig; für Rechtslenker; passender Adapter: BC	**2800011615260** **2800011629270**	**16152** **62927**	58 63

© 2025 Continental Aftermarket & Services GmbH

RENAULT - TWINGO II (CN0_) 03/07→

Wischblatt

1.2 16V	55 kW	03/08→	AQUACTRL 2 SET; für Linkslenker	**2800011217280**	**12172**	8
			AQUACTRL 2 SINGLE; Einbauposition beifahrerseitig; für Linkslenker; passender Adapter: BC	**2800011302280**	**13022**	26
			AQUACTRL 2 SINGLE; Einbauposition fahrerseitig; für Linkslenker; passender Adapter: BC	**2800011312280**	**13122**	29
			REARCTRL; Einbauposition hinten	**2800011505180**	**15051**	34
			AQUACTRL 2 SINGLE; Einbauposition fahrerseitig; für Rechtslenker; passender Adapter: BC	**2800011603260**	**16032**	53
			AQUACTRL 2 SINGLE; Einbauposition beifahrerseitig; für Rechtslenker; passender Adapter: BC	**2800011615260**	**16152**	58
1.2 16V (CN04, CN0B) 1.2 16V (CN0K, CN0V, CN0A) 1.2 TCe 100 (CN0P) 1.2 Turbo (CN0C, CN0F) 1.5 dCi (CN0E) 1.5 dCi (CN0U) 1.5 dCi 75 1.5 dCi 90 1.6 RS (CN0N, CN0R, CN0S)	55 kW 56 kW 75 kW 74 kW 47 kW 62 kW 55 kW 63 kW 98 kW	03/07→09/14 03/07→ 02/11→ 03/07→09/14 03/07→09/14 04/08→09/14 10/10→ 10/10→ 05/08→09/14	AQUACTRL 2 SET; für Linkslenker	**2800011217280**	**12172**	8
			AQUACTRL 2 SINGLE; Einbauposition beifahrerseitig; für Linkslenker; passender Adapter: BC	**2800011302280**	**13022**	26
			AQUACTRL 2 SINGLE; Einbauposition fahrerseitig; für Linkslenker; passender Adapter: BC	**2800011312280**	**13122**	29
			REARCTRL; Einbauposition hinten	**2800011505170** **2800011505180**	**50517** **15051**	34 34
			AQUACTRL 2 SINGLE; Einbauposition fahrerseitig; für Rechtslenker; passender Adapter: BC	**2800011603260**	**16032**	53
			AQUACTRL 2 SINGLE; Einbauposition beifahrerseitig; für Rechtslenker; passender Adapter: BC	**2800011615260** **2800011629270**	**16152** **62927**	58 63

RENAULT - TWINGO II Kasten/Schrägheck (CN0_) 09/10→09/14

Wischblatt

1.2 (CN01, CN06) 1.5 dCi (CN03)	55 kW 55 kW	09/10→09/14 10/10→09/14	AQUACTRL 2 SET; für Linkslenker	**2800011217280**	**12172**	8
			AQUACTRL 2 SINGLE; Einbauposition beifahrerseitig; für Linkslenker; passender Adapter: BC	**2800011302280**	**13022**	26
			AQUACTRL 2 SINGLE; Einbauposition fahrerseitig; für Linkslenker; passender Adapter: BC	**2800011312280**	**13122**	29
			REARCTRL; Einbauposition hinten	**2800011505180**	**15051**	34
			AQUACTRL 2 SINGLE; Einbauposition fahrerseitig; für Rechtslenker; passender Adapter: BC	**2800011603260**	**16032**	53
			AQUACTRL 2 SINGLE; Einbauposition beifahrerseitig; für Rechtslenker; passender Adapter: BC	**2800011615260**	**16152**	58

RENAULT - TWINGO III (BCM_, BCA_) 09/14→

Wischblatt

0.9 TCe 110 0.9 TCe 90 (BCM9, BCM2)	80 kW 66 kW	11/16→ 09/14→	AQUACTRL 2 SINGLE; Einbauposition beifahrerseitig; für Linkslenker; passender Adapter: F	**2800011300280**	**13002**	25
			AQUACTRL 2 SINGLE; Einbauposition fahrerseitig; für Linkslenker; passender Adapter: F	**2800011306280**	**13062**	27
			REARCTRL; Einbauposition hinten	**2800011517170** **2800011517180**	**51717** **15171**	40 40
			AQUACTRL 2 SINGLE; Einbauposition beifahrerseitig; Montageart: Bajonett; für Rechtslenker; passender Adapter: F	**2800011600260** **2800011600270**	**16002** **60027**	52 52
			AQUACTRL 2 SINGLE; Einbauposition fahrerseitig; Montageart: Bajonett; für Rechtslenker; passender Adapter: F	**2800011607260** **2800011625270**	**16072** **62527**	55 62
0.9 TCe 90 LPG (BCMD) 0.9 TCe 95 1.0 SCe 65 (BCMJ)	66 kW 68 kW 48 kW	08/18→ 03/19→ 03/19→	AQUACTRL 2 SINGLE; Einbauposition beifahrerseitig; für Linkslenker; passender Adapter: F	**2800011300280**	**13002**	25
			AQUACTRL 2 SINGLE; Einbauposition fahrerseitig; für Linkslenker; passender Adapter: F	**2800011306280**	**13062**	27
			REARCTRL; Einbauposition hinten	**2800011517180**	**15171**	40
			AQUACTRL 2 SINGLE; Einbauposition beifahrerseitig; Montageart: Bajonett; für Rechtslenker; passender Adapter: F	**2800011600260**	**16002**	52
			AQUACTRL 2 SINGLE; Einbauposition fahrerseitig; Montageart: Bajonett; für Rechtslenker; passender Adapter: F	**2800011607260**	**16072**	55
1.0 SCe 70 1.0 SCe 70 (BCMB)	52 kW 51 kW	09/14→ 09/15→	AQUACTRL 2 SINGLE; Einbauposition beifahrerseitig; für Linkslenker; passender Adapter: F	**2800011300280**	**13002**	25

→

© 2025 Continental Aftermarket & Services GmbH

RENAULT - TWINGO III (BCM_, BCA_) 09/14→						
Wischblatt						
1.0 SCe 70 1.0 SCe 70 (BCMB)	52 kW 51 kW	09/14→ 09/15→	AQUACTRL 2 SINGLE; Einbauposition fahrerseitig; für Linkslenker; passender Adapter: F	**2800011306280**	**13062**	27
			REARCTRL; Einbauposition hinten	**2800011517170** **2800011517180**	**51717** **15171**	40 40
			AQUACTRL 2 SINGLE; Einbauposition beifahrerseitig; Montageart: Bajonett; für Rechtslenker; passender Adapter: F	**2800011600260** **2800011600270**	**16002** **60027**	52 52
			AQUACTRL 2 SINGLE; Einbauposition fahrerseitig; Montageart: Bajonett; für Rechtslenker; passender Adapter: F	**2800011607260** **2800011625270**	**16072** **62527**	55 62
1.0 SCe 75 Z.E.: (BCA1)	54 kW 60 kW	03/19→ 05/20→	AQUACTRL 2 SINGLE; Einbauposition beifahrerseitig; für Linkslenker; passender Adapter: F	**2800011300280**	**13002**	25
			AQUACTRL 2 SINGLE; Einbauposition fahrerseitig; für Linkslenker; passender Adapter: F	**2800011306280**	**13062**	27
			REARCTRL; Einbauposition hinten	**2800011517180**	**15171**	40
			AQUACTRL 2 SINGLE; Einbauposition beifahrerseitig; Montageart: Bajonett; für Rechtslenker; passender Adapter: F	**2800011600260**	**16002**	52
			AQUACTRL 2 SINGLE; Einbauposition fahrerseitig; Montageart: Bajonett; für Rechtslenker; passender Adapter: F	**2800011607260**	**16072**	55
RENAULT - TWIZY (MAM_) 04/12→						
Wischblatt						
45	4 kW	04/12→	AQUACTRL 2 SINGLE; Einbauposition fahrerseitig; für Rechtslenker; Fahrzeugausstattung: für Fahrzeuge mit Einhebelwischarm; passender Adapter: A	**2800011605260** **2800011624270**	**16052** **62427**	54 61
80	8 kW	04/12→	AQUACTRL 2 SINGLE; Einbauposition fahrerseitig; für Rechtslenker; Fahrzeugausstattung: für Fahrzeuge mit Einhebelwischarm; passender Adapter: A	**2800011605260**	**16052**	54
80	13 kW	04/12→	AQUACTRL 2 SINGLE; Einbauposition fahrerseitig; für Rechtslenker; Fahrzeugausstattung: für Fahrzeuge mit Einhebelwischarm; passender Adapter: A	**2800011605260** **2800011624270**	**16052** **62427**	54 61
80 (MAMA)	9 kW	06/20→	AQUACTRL 2 SINGLE; Einbauposition fahrerseitig; für Rechtslenker; Fahrzeugausstattung: für Fahrzeuge mit Einhebelwischarm; passender Adapter: A	**2800011605260**	**16052**	54
RENAULT - VEL SATIS (BJ0_) 06/02→						
Wischblatt						
2.0 16 V Turbo 2.0 16V Turbo (BJ0K) 2.0 dCi (BJ03, BJ0B) 2.0 dCi (BJ03)	125 kW 120 kW 127 kW 110 kW	04/04→ 06/02→08/09 01/06→ 08/05→	AQUACTRL 2 SINGLE; Einbauposition beifahrerseitig; für Linkslenker; passender Adapter: BCE	**2800011315280**	**13152**	30
			AQUACTRL 2 SINGLE; Einbauposition fahrerseitig; für Linkslenker; passender Adapter: BCE	**2800011319280**	**13192**	31
			REARCTRL; Einbauposition hinten	**2800011505170** **2800011505180**	**50517** **15051**	34 34
			AQUACTRL 2 SINGLE; Einbauposition fahrerseitig; für Rechtslenker; Fahrzeugausstattung: für Fahrzeuge mit gegenlaufenden Wischerarmen; passender Adapter: BCE	**2800011616260** **2800011630270**	**16162** **63027**	58 63
			AQUACTRL 2 SINGLE; Einbauposition beifahrerseitig; für Rechtslenker; Fahrzeugausstattung: für Fahrzeuge mit gegenlaufenden Wischerarmen; passender Adapter: BCE	**2800011621260** **2800011621270**	**16212** **62127**	60 60

© 2025 Continental Aftermarket & Services GmbH

RENAULT - VEL SATIS (BJ0_) 06/02→						
Wischblatt						
2.0 Turbo	108 kW	04/05→	AQUACTRL 2 SINGLE; Einbauposition beifahrerseitig; für Linkslenker; passender Adapter: BCE	**2800011315280**	**13152**	30
			AQUACTRL 2 SINGLE; Einbauposition fahrerseitig; für Linkslenker; passender Adapter: BCE	**2800011319280**	**13192**	31
			REARCTRL; Einbauposition hinten	**2800011505180**	**15051**	34
			AQUACTRL 2 SINGLE; Einbauposition fahrerseitig; für Rechtslenker; Fahrzeugausstattung: für Fahrzeuge mit gegenlaufenden Wischerarmen; passender Adapter: BCE	**2800011616260**	**16162**	58
			AQUACTRL 2 SINGLE; Einbauposition beifahrerseitig; für Rechtslenker; Fahrzeugausstattung: für Fahrzeuge mit gegenlaufenden Wischerarmen; passender Adapter: BCE	**2800011621260**	**16212**	60
2.2 dCi (BJOE, BJOF, BJOG, BJOH)	102 kW	09/04→	AQUACTRL 2 SINGLE; Einbauposition beifahrerseitig; für Linkslenker; passender Adapter: BCE	**2800011315280**	**13152**	30
2.2 dCi (BJOE, BJOF)	110 kW	06/02→08/09	AQUACTRL 2 SINGLE; Einbauposition fahrerseitig; für Linkslenker; passender Adapter: BCE	**2800011319280**	**13192**	31
2.2 dCi (BJOH)	85 kW	04/04→				
2.2 dCi (BJOM)	83 kW	12/04→	REARCTRL; Einbauposition hinten	**2800011505170**	**50517**	34
3.0 dCi (BJOJ, BJON)	130 kW	06/02→06/06		**2800011505180**	**15051**	34
3.0 dCi (BJOS)	133 kW	06/06→08/09				
3.5 (BJ01)	170 kW	10/04→	AQUACTRL 2 SINGLE; Einbauposition fahrerseitig; für Rechtslenker; Fahrzeugausstattung: für Fahrzeuge mit gegenlaufenden Wischerarmen; passender Adapter: BCE	**2800011616260**	**16162**	58
3.5 V6 (BJOR, BJOV, BJOU)	177 kW	06/02→		**2800011630270**	**63027**	63
			AQUACTRL 2 SINGLE; Einbauposition beifahrerseitig; für Rechtslenker; Fahrzeugausstattung: für Fahrzeuge mit gegenlaufenden Wischerarmen; passender Adapter: BCE	**2800011621260**	**16212**	60
				2800011621270	**62127**	60
RENAULT - WIND (E4M_) 07/10→						
Wischblatt						
1.2 (E4MF)	74 kW	07/10→	AQUACTRL 2 SET; für Linkslenker	**2800011217280**	**12172**	8
1.2 TCe 100 (E4MF)	75 kW	02/11→	AQUACTRL 2 SINGLE; Einbauposition beifahrerseitig; für Linkslenker; passender Adapter: BC	**2800011302280**	**13022**	26
1.6 (E4MB, E4MC)	98 kW	07/10→				
			AQUACTRL 2 SINGLE; Einbauposition fahrerseitig; für Linkslenker; passender Adapter: BC	**2800011312280**	**13122**	29
			AQUACTRL 2 SINGLE; Einbauposition fahrerseitig; für Rechtslenker; passender Adapter: BC	**2800011603260**	**16032**	53
			AQUACTRL 2 SINGLE; Einbauposition beifahrerseitig; für Rechtslenker; passender Adapter: BC	**2800011615260**	**16152**	58
				2800011629270	**62927**	63
RENAULT - ZOE (BFM_) 06/12→						
Wischblatt						
Electric (BFME)	57 kW	12/17→	AQUACTRL 2 SET; für Linkslenker	**2800011218280**	**12182**	8
			AQUACTRL 2 SINGLE; Einbauposition beifahrerseitig; für Linkslenker; passender Adapter: BC	**2800011300280**	**13002**	25
			AQUACTRL 2 SINGLE; Einbauposition fahrerseitig; für Linkslenker; passender Adapter: BC	**2800011312280**	**13122**	29
			REARCTRL; Einbauposition hinten	**2800011503180**	**15031**	33
			AQUACTRL 2 SINGLE; Einbauposition beifahrerseitig; für Rechtslenker; passender Adapter: BC	**2800011600260**	**16002**	52
			AQUACTRL 2 SINGLE; Einbauposition fahrerseitig; für Rechtslenker; passender Adapter: BC	**2800011614260**	**16142**	58
ZOE	65 kW	06/12→	AQUACTRL 2 SET; für Linkslenker	**2800011218280**	**12182**	8
ZOE	68 kW	09/16→	AQUACTRL 2 SINGLE; Einbauposition beifahrerseitig; für Linkslenker; passender Adapter: BC	**2800011300280**	**13002**	25
			AQUACTRL 2 SINGLE; Einbauposition fahrerseitig; für Linkslenker; passender Adapter: BC	**2800011312280**	**13122**	29
			REARCTRL; Einbauposition hinten	**2800011503170**	**50317**	33
				2800011503180	**15031**	33
			AQUACTRL 2 SINGLE; Einbauposition beifahrerseitig; für Rechtslenker; passender Adapter: BC	**2800011600260**	**16002**	52
				2800011600270	**60027**	52
			AQUACTRL 2 SINGLE; Einbauposition fahrerseitig; für Rechtslenker; passender Adapter: BC	**2800011614260**	**16142**	58
				2800011628270	**62827**	63

© 2025 Continental Aftermarket & Services GmbH

RENAULT - ZOE (BFM_) 06/12→

Wischblatt

ZOE (BFMC, BFMD)	100 kW	09/19→	AQUACTRL 2 SET; für Linkslenker	**2800011218280**	**12182**	8
			AQUACTRL 2 SINGLE; Einbauposition beifahrerseitig; für Linkslenker; passender Adapter: BC	**2800011300280**	**13002**	25
			AQUACTRL 2 SINGLE; Einbauposition fahrerseitig; für Linkslenker; passender Adapter: BC	**2800011312280**	**13122**	29
			REARCTRL; Einbauposition hinten	**2800011503180**	**15031**	33
			AQUACTRL 2 SINGLE; Einbauposition beifahrerseitig; für Rechtslenker; passender Adapter: BC	**2800011600260**	**16002**	52
			AQUACTRL 2 SINGLE; Einbauposition fahrerseitig; für Rechtslenker; passender Adapter: BC	**2800011614260**	**16142**	58
ZOE (BFMD)	80 kW	08/18→	AQUACTRL 2 SET; für Linkslenker	**2800011218280**	**12182**	8
			AQUACTRL 2 SINGLE; Einbauposition beifahrerseitig; für Linkslenker; passender Adapter: BC	**2800011300280**	**13002**	25
			AQUACTRL 2 SINGLE; Einbauposition fahrerseitig; für Linkslenker; passender Adapter: BC	**2800011312280**	**13122**	29
			REARCTRL; Einbauposition hinten	**2800011503170** **2800011503180**	**50317** **15031**	33 33
			AQUACTRL 2 SINGLE; Einbauposition beifahrerseitig; für Rechtslenker; passender Adapter: BC	**2800011600260** **2800011600270**	**16002** **60027**	52 52
			AQUACTRL 2 SINGLE; Einbauposition fahrerseitig; für Rechtslenker; passender Adapter: BC	**2800011614260** **2800011628270**	**16142** **62827**	58 63

RENAULT - ZOE Kasten/Schrägheck (BFM_) 04/19→

Wischblatt

Electric (BFMA, BFMB) Electric (BFMC, BFMD) Electric (BFME) Electric (BFMF)	65 kW 100 kW 68 kW 80 kW	04/19→ 10/19→ 04/19→ 04/19→	AQUACTRL 2 SET; für Linkslenker	**2800011218280**	**12182**	8
			AQUACTRL 2 SINGLE; Einbauposition beifahrerseitig; für Linkslenker; passender Adapter: BC	**2800011300280**	**13002**	25
			AQUACTRL 2 SINGLE; Einbauposition fahrerseitig; für Linkslenker; passender Adapter: BC	**2800011312280**	**13122**	29
			REARCTRL; Einbauposition hinten	**2800011503180**	**15031**	33

ROLLS-ROYCE - SILVER SERAPH 03/98→09/02

Wischblatt

5.4	240 kW	03/98→09/02	AQUACTRL 2 SINGLE; Einbauposition beifahrerseitig; für Linkslenker; passender Adapter: A	**2800011312280**	**13122**	29
			AQUACTRL 2 SINGLE; Einbauposition fahrerseitig; für Linkslenker; passender Adapter: A	**2800011312280**	**13122**	29

ROVER - 25 I Schrägheck (RF) 09/99→06/06

Wischblatt

1.1 1.1 1.1 16V 1.4 16V 1.4 16V 1.6 16V 1.8 16V 1.8 16V 2.0 iDT 2.0 iDT	44 kW 55 kW 55 kW 62 kW 76 kW 80 kW 85 kW 107 kW 74 kW 83 kW	11/99→05/05 09/99→06/01 01/04→05/05 10/99→05/05 10/99→05/05 10/99→05/05 10/99→05/05 02/00→05/05 10/99→05/05 01/02→12/04	AQUACTRL 2 SINGLE; Einbauposition fahrerseitig; für Linkslenker; passender Adapter: A	**2800011304280**	**13042**	26
			AQUACTRL 2 SINGLE; Einbauposition beifahrerseitig; für Linkslenker; passender Adapter: A	**2800011304280**	**13042**	26
			REARCTRL; Einbauposition hinten	**2800011519170** **2800011519180**	**51917** **15191**	41 41
			AQUACTRL 2 SINGLE; Einbauposition beifahrerseitig; für Rechtslenker; passender Adapter: A	**2800011605260** **2800011624270**	**16052** **62427**	54 61
			AQUACTRL 2 SINGLE; Einbauposition fahrerseitig; für Rechtslenker; passender Adapter: A	**2800011605260** **2800011624270**	**16052** **62427**	54 61

ROVER - 45 I Schrägheck (RT) 02/00→05/05

Wischblatt

1.4 1.6 1.8 2.0 iDT 2.0 iDT 2.0 V6	76 kW 80 kW 86 kW 74 kW 83 kW 110 kW	02/00→05/05 02/00→05/05 02/00→05/05 02/00→05/05 01/04→05/05 02/00→05/05	AQUACTRL 2 SINGLE; Einbauposition beifahrerseitig; für Linkslenker; passender Adapter: A	**2800011304280**	**13042**	26
			AQUACTRL 2 SINGLE; Einbauposition fahrerseitig; für Linkslenker; passender Adapter: A	**2800011306280**	**13062**	27
			AQUACTRL 2 SINGLE; Einbauposition beifahrerseitig; für Rechtslenker; passender Adapter: A	**2800011605260** **2800011624270**	**16052** **62427**	54 61
			AQUACTRL 2 SINGLE; Einbauposition fahrerseitig; für Rechtslenker; passender Adapter: A	**2800011607260** **2800011625270**	**16072** **62527**	55 62

© 2025 Continental Aftermarket & Services GmbH

ROVER - 45 I Stufenheck (RT) 02/00→05/05

Wischblatt

1.4	76 kW	02/00→05/05	AQUACTRL 2 SINGLE; Einbauposition beifahrerseitig; für Linkslenker; passender Adapter: A	**2800011304280**	**13042**	26
1.6	80 kW	02/00→05/05				
1.8	86 kW	02/00→05/05	AQUACTRL 2 SINGLE; Einbauposition fahrerseitig; für Linkslenker; passender Adapter: A	**2800011306280**	**13062**	27
2.0 iDT	74 kW	02/00→05/05				
2.0 iDT	83 kW	01/04→05/05	AQUACTRL 2 SINGLE; Einbauposition beifahrerseitig; für Rechtslenker; passender Adapter: A	**2800011605260**	**16052**	54
2.0 V6	110 kW	02/00→05/05		**2800011624270**	**62427**	61
			AQUACTRL 2 SINGLE; Einbauposition fahrerseitig; für Rechtslenker; passender Adapter: A	**2800011607260**	**16072**	55
				2800011625270	**62527**	62

ROVER - 75 (RJ) 02/99→10/05

Wischblatt

1.8	88 kW	02/99→05/05	AQUACTRL 2 SINGLE; Einbauposition fahrerseitig; für Linkslenker; passender Adapter: A	**2800011309280**	**13092**	28
1.8 Turbo	110 kW	05/03→05/05				
2.0 CDT	85 kW	02/99→05/05	AQUACTRL 2 SINGLE; Einbauposition beifahrerseitig; für Linkslenker; passender Adapter: A	**2800011309280**	**13092**	28
2.0 CDTi	96 kW	02/03→04/05				
2.0 V6	110 kW	02/99→05/05	AQUACTRL 2 SINGLE; Einbauposition beifahrerseitig; für Rechtslenker; passender Adapter: A	**2800011610260**	**16102**	56
2.5 V6	129 kW	02/99→10/01		**2800011610270**	**61027**	56
2.5 V6	130 kW	10/01→05/05	AQUACTRL 2 SINGLE; Einbauposition fahrerseitig; für Rechtslenker; passender Adapter: A	**2800011610260**	**16102**	56
4.6 V8	191 kW	10/04→05/05		**2800011610270**	**61027**	56

ROVER - 75 I Tourer (RJ) 08/01→06/06

Wischblatt

1.8	88 kW	08/01→05/05	AQUACTRL 2 SINGLE; Einbauposition fahrerseitig; für Linkslenker; passender Adapter: A	**2800011309280**	**13092**	28
1.8 Turbo	110 kW	05/03→05/05				
2.0 CDT	85 kW	08/01→05/05	AQUACTRL 2 SINGLE; Einbauposition beifahrerseitig; für Linkslenker; passender Adapter: A	**2800011309280**	**13092**	28
2.0 CDTi	96 kW	02/03→05/05				
2.0 V6	110 kW	08/01→05/05	REARCTRL; Einbauposition hinten	**2800011517170**	**51717**	40
2.5 V6	130 kW	08/01→05/05		**2800011517180**	**15171**	40
			AQUACTRL 2 SINGLE; Einbauposition fahrerseitig; für Rechtslenker; passender Adapter: A	**2800011610260**	**16102**	56
				2800011610270	**61027**	56
			AQUACTRL 2 SINGLE; Einbauposition beifahrerseitig; für Rechtslenker; passender Adapter: A	**2800011610260**	**16102**	56
				2800011610270	**61027**	56
4.6 V8	191 kW	10/03→05/05	AQUACTRL 2 SINGLE; Einbauposition fahrerseitig; für Linkslenker; passender Adapter: A	**2800011309280**	**13092**	28
			AQUACTRL 2 SINGLE; Einbauposition beifahrerseitig; für Linkslenker; passender Adapter: A	**2800011309280**	**13092**	28
			REARCTRL; Einbauposition hinten	**2800011517180**	**15171**	40
			AQUACTRL 2 SINGLE; Einbauposition fahrerseitig; für Rechtslenker; passender Adapter: A	**2800011610260**	**16102**	56
			AQUACTRL 2 SINGLE; Einbauposition beifahrerseitig; für Rechtslenker; passender Adapter: A	**2800011610260**	**16102**	56

ROVER - 100 / METRO Schrägheck (XP) 11/89→12/98

Wischblatt

111 C/L/S	44 kW	03/90→12/98	AQUACTRL 2 SINGLE; Einbauposition beifahrerseitig; für Linkslenker; passender Adapter: A	**2800011302280**	**13022**	26
113	44 kW	04/90→05/92				
114 D	38 kW	10/92→12/94	AQUACTRL 2 SINGLE; Einbauposition fahrerseitig; für Linkslenker; passender Adapter: A	**2800011302280**	**13022**	26
114 GSi	76 kW	10/94→10/95				
114 GTI/GT 16V Cat	66 kW	03/90→12/98				
114 GTI 16V	69 kW	03/90→08/91				
114 GTI 16V	76 kW	08/91→12/98				
114 S/L/GTA	55 kW	03/90→12/98				
115 D	42 kW	12/94→12/98				

ROVER - 100 Cabriolet (XP) 04/94→12/98

Wischblatt

111	44 kW	04/94→10/97	AQUACTRL 2 SINGLE; Einbauposition beifahrerseitig; für Linkslenker; passender Adapter: A	**2800011302280**	**13022**	26
114	55 kW	04/94→10/97				
114	75 kW	03/97→10/98	AQUACTRL 2 SINGLE; Einbauposition fahrerseitig; für Linkslenker; passender Adapter: A	**2800011302280**	**13022**	26

© 2025 Continental Aftermarket & Services GmbH

ROVER - 200 I Stufenheck (XH) 09/84→09/89						
Wischblatt						
213 S	54 kW	09/85→09/89	AQUACTRL 2 SINGLE; Einbauposition fahrerseitig; für Linkslenker; passender Adapter: A	**2800011304280**	**13042**	26
216	61 kW	03/85→09/89				
216 Vitesse	75 kW	09/84→09/89	AQUACTRL 2 SINGLE; Einbauposition beifahrerseitig; für Linkslenker; passender Adapter: A	**2800011304280**	**13042**	26
ROVER - 200 II Cabriolet (XW) 04/90→11/99						
Wischblatt						
214 1.4	66 kW	01/92→11/99	AQUACTRL 2 SINGLE; Einbauposition beifahrerseitig; für Linkslenker; passender Adapter: A	**2800011304280**	**13042**	26
214 1.4	70 kW	04/90→09/92				
214 1.4i 16V	76 kW	01/93→11/99	AQUACTRL 2 SINGLE; Einbauposition fahrerseitig; für Linkslenker; passender Adapter: A	**2800011304280**	**13042**	26
216 1.6	82 kW	04/90→02/96				
216 1.6i	90 kW	01/92→11/99	AQUACTRL 2 SINGLE; Einbauposition fahrerseitig; für Rechtslenker; passender Adapter: A	**2800011605260** **2800011624270**	**16052** **62427**	54 61
216 1.6i 16V	82 kW	01/96→11/99				
			AQUACTRL 2 SINGLE; Einbauposition beifahrerseitig; für Rechtslenker; passender Adapter: A	**2800011605260** **2800011624270**	**16052** **62427**	54 61
ROVER - 200 II Schrägheck (RF) 11/95→11/00						
Wischblatt						
1.4	66 kW	01/96→12/97	AQUACTRL 2 SINGLE; Einbauposition beifahrerseitig; für Rechtslenker; passender Adapter: A	**2800011605260**	**16052**	54
			AQUACTRL 2 SINGLE; Einbauposition fahrerseitig; für Rechtslenker; passender Adapter: A	**2800011605260**	**16052**	54
211	44 kW	01/98→03/00	AQUACTRL 2 SINGLE; Einbauposition beifahrerseitig; für Linkslenker; passender Adapter: A	**2800011304280**	**13042**	26
214 i	55 kW	11/95→03/00				
214 Si	76 kW	11/95→03/00	AQUACTRL 2 SINGLE; Einbauposition fahrerseitig; für Linkslenker; passender Adapter: A	**2800011304280**	**13042**	26
216 Si	82 kW	11/95→06/99				
218 K Vi	107 kW	11/95→03/00	AQUACTRL 2 SINGLE; Einbauposition beifahrerseitig; für Rechtslenker; passender Adapter: A	**2800011605260** **2800011624270**	**16052** **62427**	54 61
218 Si	88 kW	08/99→03/00				
220 D/SD	63 kW	11/95→03/00	AQUACTRL 2 SINGLE; Einbauposition fahrerseitig; für Rechtslenker; passender Adapter: A	**2800011605260** **2800011624270**	**16052** **62427**	54 61
220 SDi	77 kW	11/95→03/00				
ROVER - 200 II Schrägheck (XW) 10/89→12/95						
Wischblatt						
2.0	152 kW	10/92→12/95	AQUACTRL 2 SINGLE; Einbauposition fahrerseitig; für Linkslenker; passender Adapter: A	**2800011304280**	**13042**	26
214	55 kW	09/93→12/95				
214 GSi/Si	70 kW	01/90→10/95	AQUACTRL 2 SINGLE; Einbauposition beifahrerseitig; für Linkslenker; passender Adapter: A	**2800011304280**	**13042**	26
214 GSi/Si	76 kW	12/92→10/95				
214 Si/Gsi	66 kW	10/89→10/95	AQUACTRL 2 SINGLE; Einbauposition beifahrerseitig; für Rechtslenker; passender Adapter: A	**2800011605260** **2800011624270**	**16052** **62427**	54 61
216 GSi	82 kW	01/90→12/95				
			AQUACTRL 2 SINGLE; Einbauposition fahrerseitig; für Rechtslenker; passender Adapter: A	**2800011605260** **2800011624270**	**16052** **62427**	54 61
216 GSi	85 kW	10/89→10/95	AQUACTRL 2 SINGLE; Einbauposition fahrerseitig; für Linkslenker; passender Adapter: A	**2800011304280**	**13042**	26
			AQUACTRL 2 SINGLE; Einbauposition beifahrerseitig; für Linkslenker; passender Adapter: A	**2800011304280**	**13042**	26
			AQUACTRL 2 SINGLE; Einbauposition beifahrerseitig; für Rechtslenker; passender Adapter: A	**2800011605260**	**16052**	54
			AQUACTRL 2 SINGLE; Einbauposition fahrerseitig; für Rechtslenker; passender Adapter: A	**2800011605260**	**16052**	54
216 GTi	90 kW	01/90→10/95	AQUACTRL 2 SINGLE; Einbauposition fahrerseitig; für Linkslenker; passender Adapter: A	**2800011304280**	**13042**	26
			AQUACTRL 2 SINGLE; Einbauposition beifahrerseitig; für Linkslenker; passender Adapter: A	**2800011304280**	**13042**	26
			AQUACTRL 2 SINGLE; Einbauposition beifahrerseitig; für Rechtslenker; passender Adapter: A	**2800011605260** **2800011624270**	**16052** **62427**	54 61
			AQUACTRL 2 SINGLE; Einbauposition fahrerseitig; für Rechtslenker; passender Adapter: A	**2800011605260** **2800011624270**	**16052** **62427**	54 61

© 2025 Continental Aftermarket & Services GmbH

ROVER - 200 II Schrägheck (XW) 10/89→12/95

Wischblatt

216 GTi 218 D 218 D	96 kW 47 kW 52 kW	09/90→10/95 09/91→09/92 09/91→10/95	AQUACTRL 2 SINGLE; Einbauposition fahrerseitig; für Linkslenker; passender Adapter: A	**2800011304280**	**13042**	26
			AQUACTRL 2 SINGLE; Einbauposition beifahrerseitig; für Linkslenker; passender Adapter: A	**2800011304280**	**13042**	26
			AQUACTRL 2 SINGLE; Einbauposition beifahrerseitig; für Rechtslenker; passender Adapter: A	**2800011605260**	**16052**	54
			AQUACTRL 2 SINGLE; Einbauposition fahrerseitig; für Rechtslenker; passender Adapter: A	**2800011605260**	**16052**	54
218 TD 220 GTi 220 GTi 220 Turbo	65 kW 100 kW 103 kW 147 kW	09/91→10/95 01/93→10/95 09/91→10/95 01/93→12/95	AQUACTRL 2 SINGLE; Einbauposition fahrerseitig; für Linkslenker; passender Adapter: A	**2800011304280**	**13042**	26
			AQUACTRL 2 SINGLE; Einbauposition beifahrerseitig; für Linkslenker; passender Adapter: A	**2800011304280**	**13042**	26
			AQUACTRL 2 SINGLE; Einbauposition beifahrerseitig; für Rechtslenker; passender Adapter: A	**2800011605260** **2800011624270**	**16052** **62427**	54 61
			AQUACTRL 2 SINGLE; Einbauposition fahrerseitig; für Rechtslenker; passender Adapter: A	**2800011605260** **2800011624270**	**16052** **62427**	54 61

ROVER - 200 Coupe (XW) 10/92→06/99

Wischblatt

216 216 220 GSi 220 Turbo	82 kW 90 kW 100 kW 147 kW	01/96→12/97 10/92→06/99 05/94→06/99 10/92→06/99	AQUACTRL 2 SINGLE; Einbauposition fahrerseitig; für Linkslenker; passender Adapter: A	**2800011304280**	**13042**	26
			AQUACTRL 2 SINGLE; Einbauposition beifahrerseitig; für Linkslenker; passender Adapter: A	**2800011304280**	**13042**	26
			AQUACTRL 2 SINGLE; Einbauposition beifahrerseitig; für Rechtslenker; passender Adapter: A	**2800011605260** **2800011624270**	**16052** **62427**	54 61
			AQUACTRL 2 SINGLE; Einbauposition fahrerseitig; für Rechtslenker; passender Adapter: A	**2800011605260** **2800011624270**	**16052** **62427**	54 61

ROVER - 400 II (RT) 03/95→03/00

Wischblatt

414 414 Si 416 Si 416 Si 416 Si 420 D 420 Di 420 Si Lux	55 kW 76 kW 82 kW 83 kW 85 kW 63 kW 77 kW 100 kW	03/96→12/99 05/95→03/00 05/95→03/00 03/95→06/99 05/95→03/00 11/95→03/00 05/95→03/00 12/95→03/00	AQUACTRL 2 SINGLE; Einbauposition beifahrerseitig; für Linkslenker; passender Adapter: A	**2800011304280**	**13042**	26
			AQUACTRL 2 SINGLE; Einbauposition fahrerseitig; für Linkslenker; passender Adapter: A	**2800011306280**	**13062**	27
			AQUACTRL 2 SINGLE; Einbauposition beifahrerseitig; für Rechtslenker; passender Adapter: A	**2800011605260** **2800011624270**	**16052** **62427**	54 61
			AQUACTRL 2 SINGLE; Einbauposition fahrerseitig; für Rechtslenker; passender Adapter: A	**2800011607260** **2800011625270**	**16072** **62527**	55 62

ROVER - 400 II (XW) 04/90→04/95

Wischblatt

414	70 kW	01/93→04/95	AQUACTRL 2 SINGLE; Einbauposition fahrerseitig; für Linkslenker; passender Adapter: A	**2800011304280**	**13042**	26
			AQUACTRL 2 SINGLE; Einbauposition beifahrerseitig; für Linkslenker; passender Adapter: A	**2800011304280**	**13042**	26
			AQUACTRL 2 SINGLE; Einbauposition fahrerseitig; für Rechtslenker; passender Adapter: A	**2800011605260**	**16052**	54
			AQUACTRL 2 SINGLE; Einbauposition beifahrerseitig; für Rechtslenker; passender Adapter: A	**2800011605260**	**16052**	54
414 GSI/SI 414 GSI/SI Cat 416 GSI	66 kW 76 kW 82 kW	04/90→04/95 10/92→04/95 04/90→04/95	AQUACTRL 2 SINGLE; Einbauposition fahrerseitig; für Linkslenker; passender Adapter: A	**2800011304280**	**13042**	26
			AQUACTRL 2 SINGLE; Einbauposition beifahrerseitig; für Linkslenker; passender Adapter: A	**2800011304280**	**13042**	26
			AQUACTRL 2 SINGLE; Einbauposition fahrerseitig; für Rechtslenker; passender Adapter: A	**2800011605260** **2800011624270**	**16052** **62427**	54 61
			AQUACTRL 2 SINGLE; Einbauposition beifahrerseitig; für Rechtslenker; passender Adapter: A	**2800011605260** **2800011624270**	**16052** **62427**	54 61

© 2025 Continental Aftermarket & Services GmbH

ROVER - 400 II (XW) 04/90→04/95

Wischblatt

416 GSI/GSE	85 kW	04/90→04/95	AQUACTRL 2 SINGLE; Einbauposition fahrerseitig; für Linkslenker; passender Adapter: A	**2800011304280**	**13042**	26
			AQUACTRL 2 SINGLE; Einbauposition beifahrerseitig; für Linkslenker; passender Adapter: A	**2800011304280**	**13042**	26
			AQUACTRL 2 SINGLE; Einbauposition fahrerseitig; für Rechtslenker; passender Adapter: A	**2800011605260**	**16052**	54
			AQUACTRL 2 SINGLE; Einbauposition beifahrerseitig; für Rechtslenker; passender Adapter: A	**2800011605260**	**16052**	54
416 GTI	90 kW	04/90→04/95	AQUACTRL 2 SINGLE; Einbauposition fahrerseitig; für Linkslenker; passender Adapter: A	**2800011304280**	**13042**	26
			AQUACTRL 2 SINGLE; Einbauposition beifahrerseitig; für Linkslenker; passender Adapter: A	**2800011304280**	**13042**	26
			AQUACTRL 2 SINGLE; Einbauposition fahrerseitig; für Rechtslenker; passender Adapter: A	**2800011605260** **2800011624270**	**16052** **62427**	54 61
			AQUACTRL 2 SINGLE; Einbauposition beifahrerseitig; für Rechtslenker; passender Adapter: A	**2800011605260** **2800011624270**	**16052** **62427**	54 61
416 GTI/GTE	96 kW	04/90→04/95	AQUACTRL 2 SINGLE; Einbauposition fahrerseitig; für Linkslenker; passender Adapter: A	**2800011304280**	**13042**	26
			AQUACTRL 2 SINGLE; Einbauposition beifahrerseitig; für Linkslenker; passender Adapter: A	**2800011304280**	**13042**	26
			AQUACTRL 2 SINGLE; Einbauposition fahrerseitig; für Rechtslenker; passender Adapter: A	**2800011605260**	**16052**	54
			AQUACTRL 2 SINGLE; Einbauposition beifahrerseitig; für Rechtslenker; passender Adapter: A	**2800011605260**	**16052**	54
418 D 418 TD 420 GSI/SLI/GTI/Vite 420 GTI/GSI/Vitesse 420 Turbo	49 kW 65 kW 100 kW 103 kW 147 kW	09/91→04/95 09/91→04/95 01/93→04/95 02/92→04/95 01/93→04/95	AQUACTRL 2 SINGLE; Einbauposition fahrerseitig; für Linkslenker; passender Adapter: A	**2800011304280**	**13042**	26
			AQUACTRL 2 SINGLE; Einbauposition beifahrerseitig; für Linkslenker; passender Adapter: A	**2800011304280**	**13042**	26
			AQUACTRL 2 SINGLE; Einbauposition fahrerseitig; für Rechtslenker; passender Adapter: A	**2800011605260** **2800011624270**	**16052** **62427**	54 61
			AQUACTRL 2 SINGLE; Einbauposition beifahrerseitig; für Rechtslenker; passender Adapter: A	**2800011605260** **2800011624270**	**16052** **62427**	54 61

ROVER - 400 II Schrägheck (RT) 05/95→03/00

Wischblatt

414 414 Si 416 Si 416 Si 416 Si 420 D 420 Di 420 Si Lux	55 kW 76 kW 82 kW 83 kW 85 kW 63 kW 77 kW 100 kW	03/96→12/97 05/95→03/00 05/95→03/00 06/95→03/00 06/95→03/00 11/95→03/00 05/95→03/00 12/95→03/00	AQUACTRL 2 SINGLE; Einbauposition beifahrerseitig; für Linkslenker; passender Adapter: A	**2800011304280**	**13042**	26
			AQUACTRL 2 SINGLE; Einbauposition fahrerseitig; für Linkslenker; passender Adapter: A	**2800011306280**	**13062**	27
			AQUACTRL 2 SINGLE; Einbauposition beifahrerseitig; für Rechtslenker; passender Adapter: A	**2800011605260** **2800011624270**	**16052** **62427**	54 61
			AQUACTRL 2 SINGLE; Einbauposition fahrerseitig; für Rechtslenker; passender Adapter: A	**2800011607260** **2800011625270**	**16072** **62527**	55 62

ROVER - 400 Tourer (XW) 09/93→11/98

Wischblatt

1.6 i 1.6 i 1.8 i 1.8 TD 2.0 i	82 kW 90 kW 107 kW 65 kW 100 kW	05/94→11/98 05/94→11/98 06/96→11/98 09/93→11/98 05/94→11/98	AQUACTRL 2 SINGLE; Einbauposition beifahrerseitig; für Linkslenker; passender Adapter: A	**2800011304280**	**13042**	26
			AQUACTRL 2 SINGLE; Einbauposition fahrerseitig; für Linkslenker; passender Adapter: A	**2800011304280**	**13042**	26
			AQUACTRL 2 SINGLE; Einbauposition beifahrerseitig; für Rechtslenker; passender Adapter: A	**2800011605260** **2800011624270**	**16052** **62427**	54 61
			AQUACTRL 2 SINGLE; Einbauposition fahrerseitig; für Rechtslenker; passender Adapter: A	**2800011605260** **2800011624270**	**16052** **62427**	54 61

ROVER - 600 I (RH) 08/93→10/00

Wischblatt

618 i/Si 620 i 620 Sdi 620 Si	85 kW 85 kW 77 kW 96 kW	03/96→02/99 08/93→06/96 05/94→06/99 08/93→02/99	AQUACTRL 2 SET; für Linkslenker	**2800011224280**	**12242**	10
			AQUACTRL 2 SINGLE; Einbauposition beifahrerseitig; für Linkslenker; passender Adapter: A	**2800011306280**	**13062**	27

→

© 2025 Continental Aftermarket & Services GmbH

ROVER - 600 I (RH) 08/93→10/00

Wischblatt

620 Ti Vitesse 623 Si	147 kW 116 kW	05/94→08/98 08/93→06/99	AQUACTRL 2 SINGLE; Einbauposition fahrerseitig; für Linkslenker; passender Adapter: A	**2800011309280**	**13092**	28
			AQUACTRL 2 SINGLE; Einbauposition beifahrerseitig; für Rechtslenker; passender Adapter: A	**2800011607260** **2800011625270**	**16072** **62527**	55 62
			AQUACTRL 2 SINGLE; Einbauposition fahrerseitig; für Rechtslenker; passender Adapter: A	**2800011610260** **2800011610270**	**16102** **61027**	56 56

ROVER - 800 (XS) 10/86→02/99

Wischblatt

2.0 Turbo 820	120 kW 74 kW	10/88→10/91 10/88→10/91	AQUACTRL 2 SINGLE; Einbauposition beifahrerseitig; für Linkslenker; passender Adapter: A	**2800011305280**	**13052**	27
			AQUACTRL 2 SINGLE; Einbauposition fahrerseitig; für Linkslenker; passender Adapter: A	**2800011305280**	**13052**	27
			AQUACTRL 2 SINGLE; Einbauposition fahrerseitig; für Rechtslenker; passender Adapter: A	**2800011606260** **2800011606270**	**16062** **60627**	54 54
			AQUACTRL 2 SINGLE; Einbauposition beifahrerseitig; für Rechtslenker; passender Adapter: A	**2800011606260** **2800011606270**	**16062** **60627**	54 54
820	132 kW	05/92→02/99	AQUACTRL 2 SET; für Linkslenker	**2800011207280**	**12072**	5
			AQUACTRL 2 SINGLE; Einbauposition beifahrerseitig; für Linkslenker; passender Adapter: A	**2800011306280**	**13062**	27
			AQUACTRL 2 SINGLE; Einbauposition fahrerseitig; für Linkslenker; passender Adapter: A	**2800011306280**	**13062**	27
			AQUACTRL 2 SINGLE; Einbauposition beifahrerseitig; für Rechtslenker; passender Adapter: A	**2800011607260** **2800011625270**	**16072** **62527**	55 62
			AQUACTRL 2 SINGLE; Einbauposition fahrerseitig; für Rechtslenker; passender Adapter: A	**2800011607260** **2800011625270**	**16072** **62527**	55 62
820 16 V I/SI (XS)	103 kW	10/86→10/88	AQUACTRL 2 SINGLE; Einbauposition beifahrerseitig; für Linkslenker; passender Adapter: A	**2800011305280**	**13052**	27
			AQUACTRL 2 SINGLE; Einbauposition fahrerseitig; für Linkslenker; passender Adapter: A	**2800011305280**	**13052**	27
			AQUACTRL 2 SINGLE; Einbauposition fahrerseitig; für Rechtslenker; passender Adapter: A	**2800011606260** **2800011606270**	**16062** **60627**	54 54
			AQUACTRL 2 SINGLE; Einbauposition beifahrerseitig; für Rechtslenker; passender Adapter: A	**2800011606260** **2800011606270**	**16062** **60627**	54 54
820 16V Turbo (RS)	132 kW	01/92→02/99	AQUACTRL 2 SET; für Linkslenker	**2800011207280**	**12072**	5
			AQUACTRL 2 SINGLE; Einbauposition beifahrerseitig; für Linkslenker; passender Adapter: A	**2800011306280**	**13062**	27
			AQUACTRL 2 SINGLE; Einbauposition fahrerseitig; für Linkslenker; passender Adapter: A	**2800011306280**	**13062**	27
			AQUACTRL 2 SINGLE; Einbauposition beifahrerseitig; für Rechtslenker; passender Adapter: A	**2800011607260** **2800011625270**	**16072** **62527**	55 62
			AQUACTRL 2 SINGLE; Einbauposition fahrerseitig; für Rechtslenker; passender Adapter: A	**2800011607260** **2800011625270**	**16072** **62527**	55 62
820e	88 kW	10/86→10/91	AQUACTRL 2 SINGLE; Einbauposition beifahrerseitig; für Linkslenker; passender Adapter: A	**2800011305280**	**13052**	27
			AQUACTRL 2 SINGLE; Einbauposition fahrerseitig; für Linkslenker; passender Adapter: A	**2800011305280**	**13052**	27
			AQUACTRL 2 SINGLE; Einbauposition fahrerseitig; für Rechtslenker; passender Adapter: A	**2800011606260** **2800011606270**	**16062** **60627**	54 54
			AQUACTRL 2 SINGLE; Einbauposition beifahrerseitig; für Rechtslenker; passender Adapter: A	**2800011606260** **2800011606270**	**16062** **60627**	54 54
820 I/SI (RS)	100 kW	01/92→02/99	AQUACTRL 2 SET; für Linkslenker	**2800011207280**	**12072**	5
			AQUACTRL 2 SINGLE; Einbauposition beifahrerseitig; für Linkslenker; passender Adapter: A	**2800011306280**	**13062**	27
			AQUACTRL 2 SINGLE; Einbauposition fahrerseitig; für Linkslenker; passender Adapter: A	**2800011306280**	**13062**	27
			AQUACTRL 2 SINGLE; Einbauposition beifahrerseitig; für Rechtslenker; passender Adapter: A	**2800011607260** **2800011625270**	**16072** **62527**	55 62
			AQUACTRL 2 SINGLE; Einbauposition fahrerseitig; für Rechtslenker; passender Adapter: A	**2800011607260** **2800011625270**	**16072** **62527**	55 62

© 2025 Continental Aftermarket & Services GmbH

ROVER - 800 (XS) 10/86→02/99

Wischblatt

820 SE/SI	88 kW	10/86→12/91	AQUACTRL 2 SINGLE; Einbauposition beifahrerseitig; für Linkslenker; passender Adapter: A	**2800011305280**	**13052**	27
			AQUACTRL 2 SINGLE; Einbauposition fahrerseitig; für Linkslenker; passender Adapter: A	**2800011305280**	**13052**	27
			AQUACTRL 2 SINGLE; Einbauposition fahrerseitig; für Rechtslenker; passender Adapter: A	**2800011606260**	**16062**	54
			AQUACTRL 2 SINGLE; Einbauposition beifahrerseitig; für Rechtslenker; passender Adapter: A	**2800011606260**	**16062**	54
820 SI (XS)	98 kW	10/88→12/91	AQUACTRL 2 SINGLE; Einbauposition beifahrerseitig; für Linkslenker; passender Adapter: A	**2800011305280**	**13052**	27
			AQUACTRL 2 SINGLE; Einbauposition fahrerseitig; für Linkslenker; passender Adapter: A	**2800011305280**	**13052**	27
			AQUACTRL 2 SINGLE; Einbauposition fahrerseitig; für Rechtslenker; passender Adapter: A	**2800011606260** **2800011606270**	**16062** **60627**	54 54
			AQUACTRL 2 SINGLE; Einbauposition beifahrerseitig; für Rechtslenker; passender Adapter: A	**2800011606260** **2800011606270**	**16062** **60627**	54 54
820 Sport	145 kW	04/94→03/96	AQUACTRL 2 SET; für Linkslenker	**2800011207280**	**12072**	5
			AQUACTRL 2 SINGLE; Einbauposition beifahrerseitig; für Linkslenker; passender Adapter: A	**2800011306280**	**13062**	27
			AQUACTRL 2 SINGLE; Einbauposition fahrerseitig; für Linkslenker; passender Adapter: A	**2800011306280**	**13062**	27
			AQUACTRL 2 SINGLE; Einbauposition beifahrerseitig; für Rechtslenker; passender Adapter: A	**2800011607260** **2800011625270**	**16072** **62527**	55 62
			AQUACTRL 2 SINGLE; Einbauposition fahrerseitig; für Rechtslenker; passender Adapter: A	**2800011607260** **2800011625270**	**16072** **62527**	55 62
825 D/SD (XS)	87 kW	01/90→02/99	AQUACTRL 2 SET; → 01/92 ; für Linkslenker	**2800011207280**	**12072**	5
			AQUACTRL 2 SINGLE; → 12/91; Einbauposition beifahrerseitig; für Linkslenker; passender Adapter: A	**2800011305280**	**13052**	27
			AQUACTRL 2 SINGLE; → 12/91; Einbauposition fahrerseitig; für Linkslenker; passender Adapter: A	**2800011305280**	**13052**	27
			AQUACTRL 2 SINGLE; → 01/92 ; Einbauposition fahrerseitig; für Linkslenker; passender Adapter: A	**2800011306280**	**13062**	27
			AQUACTRL 2 SINGLE; → 01/92 ; Einbauposition beifahrerseitig; für Linkslenker; passender Adapter: A	**2800011306280**	**13062**	27
			AQUACTRL 2 SINGLE; → 12/91; Einbauposition beifahrerseitig; für Rechtslenker; passender Adapter: A	**2800011606260** **2800011606270**	**16062** **60627**	54 54
			AQUACTRL 2 SINGLE; → 12/91; Einbauposition fahrerseitig; für Rechtslenker; passender Adapter: A	**2800011606260** **2800011606270**	**16062** **60627**	54 54
			AQUACTRL 2 SINGLE; → 01/92 ; Einbauposition fahrerseitig; für Rechtslenker; passender Adapter: A	**2800011607260** **2800011625270**	**16072** **62527**	55 62
			AQUACTRL 2 SINGLE; → 01/92 ; Einbauposition beifahrerseitig; für Rechtslenker; passender Adapter: A	**2800011607260** **2800011625270**	**16072** **62527**	55 62
825 SI/Sterling (XS) 825 SI/Sterling (XS) 825 SI/Sterling Catalytic-Conv (XS)	123 kW 127 kW 110 kW	10/86→10/88 01/87→12/91 10/86→12/91	AQUACTRL 2 SINGLE; Einbauposition beifahrerseitig; für Linkslenker; passender Adapter: A	**2800011305280**	**13052**	27
			AQUACTRL 2 SINGLE; Einbauposition fahrerseitig; für Linkslenker; passender Adapter: A	**2800011305280**	**13052**	27
			AQUACTRL 2 SINGLE; Einbauposition fahrerseitig; für Rechtslenker; passender Adapter: A	**2800011606260** **2800011606270**	**16062** **60627**	54 54
			AQUACTRL 2 SINGLE; Einbauposition beifahrerseitig; für Rechtslenker; passender Adapter: A	**2800011606260** **2800011606270**	**16062** **60627**	54 54

© 2025 Continental Aftermarket & Services GmbH

ROVER - 800 (XS) 10/86→02/99

Wischblatt

825 Si Lux (RS)	129 kW	04/96→02/99	AQUACTRL 2 SET; für Linkslenker	**2800011207280**	**12072**	5
			AQUACTRL 2 SINGLE; Einbauposition beifahrerseitig; für Linkslenker; passender Adapter: A	**2800011306280**	**13062**	27
			AQUACTRL 2 SINGLE; Einbauposition fahrerseitig; für Linkslenker; passender Adapter: A	**2800011306280**	**13062**	27
			AQUACTRL 2 SINGLE; Einbauposition beifahrerseitig; für Rechtslenker; passender Adapter: A	**2800011607260** **2800011625270**	**16072** **62527**	55 62
			AQUACTRL 2 SINGLE; Einbauposition fahrerseitig; für Rechtslenker; passender Adapter: A	**2800011607260** **2800011625270**	**16072** **62527**	55 62
827 SI/Sterling (XS)	130 kW	02/88→12/91	AQUACTRL 2 SINGLE; Einbauposition beifahrerseitig; für Linkslenker; passender Adapter: A	**2800011305280**	**13052**	27
			AQUACTRL 2 SINGLE; Einbauposition fahrerseitig; für Linkslenker; passender Adapter: A	**2800011305280**	**13052**	27
			AQUACTRL 2 SINGLE; Einbauposition fahrerseitig; für Rechtslenker; passender Adapter: A	**2800011606260** **2800011606270**	**16062** **60627**	54 54
			AQUACTRL 2 SINGLE; Einbauposition beifahrerseitig; für Rechtslenker; passender Adapter: A	**2800011606260** **2800011606270**	**16062** **60627**	54 54
827 SI/Sterling Catalytic-Conv (XS)	124 kW	02/88→02/99	AQUACTRL 2 SET; 01/92 ; für Linkslenker	**2800011207280**	**12072**	5
			AQUACTRL 2 SINGLE; 12/91; Einbauposition beifahrerseitig; für Linkslenker; passender Adapter: A	**2800011305280**	**13052**	27
			AQUACTRL 2 SINGLE; 12/91; Einbauposition fahrerseitig; für Linkslenker; passender Adapter: A	**2800011305280**	**13052**	27
			AQUACTRL 2 SINGLE; 01/92 ; Einbauposition fahrerseitig; für Linkslenker; passender Adapter: A	**2800011306280**	**13062**	27
			AQUACTRL 2 SINGLE; 01/92 ; Einbauposition beifahrerseitig; für Linkslenker; passender Adapter: A	**2800011306280**	**13062**	27
			AQUACTRL 2 SINGLE; 12/91; Einbauposition beifahrerseitig; für Rechtslenker; passender Adapter: A	**2800011606260** **2800011606270**	**16062** **60627**	54 54
			AQUACTRL 2 SINGLE; 12/91; Einbauposition fahrerseitig; für Rechtslenker; passender Adapter: A	**2800011606260** **2800011606270**	**16062** **60627**	54 54
			AQUACTRL 2 SINGLE; 01/92 ; Einbauposition fahrerseitig; für Rechtslenker; passender Adapter: A	**2800011607260** **2800011625270**	**16072** **62527**	55 62
			AQUACTRL 2 SINGLE; 01/92 ; Einbauposition beifahrerseitig; für Rechtslenker; passender Adapter: A	**2800011607260** **2800011625270**	**16072** **62527**	55 62

ROVER - 800 Coupe 08/92→02/99

Wischblatt

820 820	132 kW 145 kW	02/96→10/97 12/96→02/99	AQUACTRL 2 SET; für Linkslenker	**2800011207280**	**12072**	5
			AQUACTRL 2 SINGLE; Einbauposition fahrerseitig; für Linkslenker; passender Adapter: A	**2800011306280**	**13062**	27
			AQUACTRL 2 SINGLE; Einbauposition beifahrerseitig; für Linkslenker; passender Adapter: A	**2800011306280**	**13062**	27
			AQUACTRL 2 SINGLE; Einbauposition beifahrerseitig; für Rechtslenker; passender Adapter: A	**2800011607260**	**16072**	55
			AQUACTRL 2 SINGLE; Einbauposition fahrerseitig; für Rechtslenker; passender Adapter: A	**2800011607260**	**16072**	55
820 16V 825 SD 825 Si (RS) 827 24V (RS)	100 kW 87 kW 129 kW 124 kW	07/97→02/99 09/93→02/99 04/96→02/99 08/92→02/99	AQUACTRL 2 SET; für Linkslenker	**2800011207280**	**12072**	5
			AQUACTRL 2 SINGLE; Einbauposition beifahrerseitig; für Linkslenker; passender Adapter: A	**2800011306280**	**13062**	27
			AQUACTRL 2 SINGLE; Einbauposition fahrerseitig; für Linkslenker; passender Adapter: A	**2800011306280**	**13062**	27
			AQUACTRL 2 SINGLE; Einbauposition fahrerseitig; für Rechtslenker; passender Adapter: A	**2800011607260** **2800011625270**	**16072** **62527**	55 62
			AQUACTRL 2 SINGLE; Einbauposition beifahrerseitig; für Rechtslenker; passender Adapter: A	**2800011607260** **2800011625270**	**16072** **62527**	55 62

© 2025 Continental Aftermarket & Services GmbH

ROVER - 800 Schrägheck (XS) 10/86→02/99

Wischblatt

2.0	74 kW	08/87→10/91	AQUACTRL 2 SINGLE; Einbauposition beifahrerseitig; für Linkslenker; passender Adapter: A	**2800011305280**	**13052**	27
			AQUACTRL 2 SINGLE; Einbauposition fahrerseitig; für Linkslenker; passender Adapter: A	**2800011305280**	**13052**	27
			AQUACTRL 2 SINGLE; Einbauposition fahrerseitig; für Rechtslenker; passender Adapter: A	**2800011606260**	**16062**	54
			AQUACTRL 2 SINGLE; Einbauposition beifahrerseitig; für Rechtslenker; passender Adapter: A	**2800011606260**	**16062**	54
2.0	100 kW	08/87→09/88	AQUACTRL 2 SINGLE; Einbauposition beifahrerseitig; für Linkslenker; passender Adapter: A	**2800011305280**	**13052**	27
			AQUACTRL 2 SINGLE; Einbauposition fahrerseitig; für Linkslenker; passender Adapter: A	**2800011305280**	**13052**	27
			AQUACTRL 2 SINGLE; Einbauposition fahrerseitig; für Rechtslenker; passender Adapter: A	**2800011606260** **2800011606270**	**16062** **60627**	54 54
			AQUACTRL 2 SINGLE; Einbauposition beifahrerseitig; für Rechtslenker; passender Adapter: A	**2800011606260** **2800011606270**	**16062** **60627**	54 54
2.5 2.5 Si	129 kW 129 kW	02/96→10/98 02/96→10/98	AQUACTRL 2 SET; für Linkslenker	**2800011207280**	**12072**	5
			AQUACTRL 2 SINGLE; Einbauposition fahrerseitig; für Linkslenker; passender Adapter: A	**2800011306280**	**13062**	27
			AQUACTRL 2 SINGLE; Einbauposition beifahrerseitig; für Linkslenker; passender Adapter: A	**2800011306280**	**13062**	27
			AQUACTRL 2 SINGLE; Einbauposition fahrerseitig; für Rechtslenker; passender Adapter: A	**2800011607260**	**16072**	55
			AQUACTRL 2 SINGLE; Einbauposition beifahrerseitig; für Rechtslenker; passender Adapter: A	**2800011607260**	**16072**	55
2.5 Sterling	110 kW	10/88→10/91	AQUACTRL 2 SINGLE; Einbauposition fahrerseitig; für Rechtslenker; passender Adapter: A	**2800011606260** **2800011606270**	**16062** **60627**	54 54
			AQUACTRL 2 SINGLE; Einbauposition beifahrerseitig; für Rechtslenker; passender Adapter: A	**2800011606260** **2800011606270**	**16062** **60627**	54 54
820	120 kW	10/88→10/91	AQUACTRL 2 SINGLE; Einbauposition beifahrerseitig; für Linkslenker; passender Adapter: A	**2800011305280**	**13052**	27
			AQUACTRL 2 SINGLE; Einbauposition fahrerseitig; für Linkslenker; passender Adapter: A	**2800011305280**	**13052**	27
			AQUACTRL 2 SINGLE; Einbauposition fahrerseitig; für Rechtslenker; passender Adapter: A	**2800011606260**	**16062**	54
			AQUACTRL 2 SINGLE; Einbauposition beifahrerseitig; für Rechtslenker; passender Adapter: A	**2800011606260**	**16062**	54
820 16V Turbo (RS)	132 kW	11/91→02/99	AQUACTRL 2 SET; für Linkslenker	**2800011207280**	**12072**	5
			AQUACTRL 2 SINGLE; Einbauposition beifahrerseitig; für Linkslenker; passender Adapter: A	**2800011306280**	**13062**	27
			AQUACTRL 2 SINGLE; Einbauposition fahrerseitig; für Linkslenker; passender Adapter: A	**2800011306280**	**13062**	27
			AQUACTRL 2 SINGLE; → 12/91; Einbauposition fahrerseitig; für Rechtslenker; passender Adapter: A	**2800011606260** **2800011606270**	**16062** **60627**	54 54
			AQUACTRL 2 SINGLE; → 12/91; Einbauposition beifahrerseitig; für Rechtslenker; passender Adapter: A	**2800011606260** **2800011606270**	**16062** **60627**	54 54
			AQUACTRL 2 SINGLE; → 01/92 ; Einbauposition fahrerseitig; für Rechtslenker; passender Adapter: A	**2800011607260** **2800011625270**	**16072** **62527**	55 62
			AQUACTRL 2 SINGLE; → 01/92 ; Einbauposition beifahrerseitig; für Rechtslenker; passender Adapter: A	**2800011607260** **2800011625270**	**16072** **62527**	55 62
820 i/Si (XS)	103 kW	10/88→12/91	AQUACTRL 2 SINGLE; Einbauposition beifahrerseitig; für Linkslenker; passender Adapter: A	**2800011305280**	**13052**	27
			AQUACTRL 2 SINGLE; Einbauposition fahrerseitig; für Linkslenker; passender Adapter: A	**2800011305280**	**13052**	27
			AQUACTRL 2 SINGLE; Einbauposition fahrerseitig; für Rechtslenker; passender Adapter: A	**2800011606260** **2800011606270**	**16062** **60627**	54 54
			AQUACTRL 2 SINGLE; Einbauposition beifahrerseitig; für Rechtslenker; passender Adapter: A	**2800011606260** **2800011606270**	**16062** **60627**	54 54

© 2025 Continental Aftermarket & Services GmbH

ROVER - 800 Schrägheck (XS) 10/86→02/99

Wischblatt

820 I/SI (XS)	100 kW	01/91→02/99	AQUACTRL 2 SET; für Linkslenker	**2800011207280**	**12072**	5
			AQUACTRL 2 SINGLE; Einbauposition beifahrerseitig; für Linkslenker; passender Adapter: A	**2800011306280**	**13062**	27
			AQUACTRL 2 SINGLE; Einbauposition fahrerseitig; für Linkslenker; passender Adapter: A	**2800011306280**	**13062**	27
			AQUACTRL 2 SINGLE; 12/91; Einbauposition fahrerseitig; für Rechtslenker; passender Adapter: A	**2800011606260** **2800011606270**	**16062** **60627**	54 54
			AQUACTRL 2 SINGLE; 12/91; Einbauposition beifahrerseitig; für Rechtslenker; passender Adapter: A	**2800011606260** **2800011606270**	**16062** **60627**	54 54
			AQUACTRL 2 SINGLE; 01/92 ; Einbauposition fahrerseitig; für Rechtslenker; passender Adapter: A	**2800011607260** **2800011625270**	**16072** **62527**	55 62
			AQUACTRL 2 SINGLE; 01/92 ; Einbauposition beifahrerseitig; für Rechtslenker; passender Adapter: A	**2800011607260** **2800011625270**	**16072** **62527**	55 62
820 SE/SI	88 kW	10/86→12/91	AQUACTRL 2 SINGLE; Einbauposition beifahrerseitig; für Linkslenker; passender Adapter: A	**2800011305280**	**13052**	27
			AQUACTRL 2 SINGLE; Einbauposition fahrerseitig; für Linkslenker; passender Adapter: A	**2800011305280**	**13052**	27
			AQUACTRL 2 SINGLE; Einbauposition fahrerseitig; für Rechtslenker; passender Adapter: A	**2800011606260**	**16062**	54
			AQUACTRL 2 SINGLE; Einbauposition beifahrerseitig; für Rechtslenker; passender Adapter: A	**2800011606260**	**16062**	54
820 SI (XS)	98 kW	10/88→12/91	AQUACTRL 2 SINGLE; Einbauposition beifahrerseitig; für Linkslenker; passender Adapter: A	**2800011305280**	**13052**	27
			AQUACTRL 2 SINGLE; Einbauposition fahrerseitig; für Linkslenker; passender Adapter: A	**2800011305280**	**13052**	27
			AQUACTRL 2 SINGLE; Einbauposition fahrerseitig; für Rechtslenker; passender Adapter: A	**2800011606260** **2800011606270**	**16062** **60627**	54 54
			AQUACTRL 2 SINGLE; Einbauposition beifahrerseitig; für Rechtslenker; passender Adapter: A	**2800011606260** **2800011606270**	**16062** **60627**	54 54
820 Sport 825 D/SD (XS) 827 24V I/SI Cat (RS)	145 kW 87 kW 124 kW	04/94→03/96 01/92→02/99 01/92→02/99	AQUACTRL 2 SET; für Linkslenker	**2800011207280**	**12072**	5
			AQUACTRL 2 SINGLE; Einbauposition beifahrerseitig; für Linkslenker; passender Adapter: A	**2800011306280**	**13062**	27
			AQUACTRL 2 SINGLE; Einbauposition fahrerseitig; für Linkslenker; passender Adapter: A	**2800011306280**	**13062**	27
			AQUACTRL 2 SINGLE; Einbauposition fahrerseitig; für Rechtslenker; passender Adapter: A	**2800011607260** **2800011625270**	**16072** **62527**	55 62
			AQUACTRL 2 SINGLE; Einbauposition beifahrerseitig; für Rechtslenker; passender Adapter: A	**2800011607260** **2800011625270**	**16072** **62527**	55 62
827 Vitesse/SLI 827 Vitesse Catalytic-Conv (XS)	130 kW 124 kW	10/88→12/91 10/88→12/91	AQUACTRL 2 SINGLE; Einbauposition beifahrerseitig; für Linkslenker; passender Adapter: A	**2800011305280**	**13052**	27
			AQUACTRL 2 SINGLE; Einbauposition fahrerseitig; für Linkslenker; passender Adapter: A	**2800011305280**	**13052**	27
			AQUACTRL 2 SINGLE; Einbauposition fahrerseitig; für Rechtslenker; passender Adapter: A	**2800011606260** **2800011606270**	**16062** **60627**	54 54
			AQUACTRL 2 SINGLE; Einbauposition beifahrerseitig; für Rechtslenker; passender Adapter: A	**2800011606260** **2800011606270**	**16062** **60627**	54 54

ROVER - 2000-3500 (P6) 09/63→10/77

Wischblatt

2200 (TC) 3500 3500	83 kW 104 kW 135 kW	10/73→05/76 04/68→05/76 04/68→05/76	AQUACTRL 2 SINGLE; Einbauposition beifahrerseitig; für Linkslenker; passender Adapter: A	**2800011300280**	**13002**	25
			AQUACTRL 2 SINGLE; Einbauposition fahrerseitig; für Linkslenker; passender Adapter: A	**2800011300280**	**13002**	25

© 2025 Continental Aftermarket & Services GmbH

ROVER - 2000-3500 Schrägheck (SD1) 06/76→10/86						
Wischblatt						
2000	74 kW	10/82→10/86	AQUACTRL 2 SINGLE; Einbauposition fahrerseitig; für Linkslenker; passender Adapter: A	**2800011304280**	**13042**	26
2300	92 kW	09/77→10/86				
2400 TD	67 kW	05/82→10/86	AQUACTRL 2 SINGLE; Einbauposition beifahrerseitig; für Linkslenker; passender Adapter: A	**2800011304280**	**13042**	26
2600	99 kW	09/77→10/82				
2600 S	93 kW	10/82→10/86				
3500	115 kW	06/76→10/86				
3500 Vitesse	142 kW	10/82→10/86				
ROVER - CITYROVER Schrägheck 09/03→12/05						
Wischblatt						
1.4 Elegance	62 kW	09/03→12/05	AQUACTRL 2 SINGLE; Einbauposition beifahrerseitig; für Linkslenker; passender Adapter: A	**2800011303280**	**13032**	26
			AQUACTRL 2 SINGLE; Einbauposition fahrerseitig; für Linkslenker; passender Adapter: A	**2800011312280**	**13122**	29
ROVER - COUPE 03/96→11/99						
Wischblatt						
1.6 16 V	82 kW	03/96→11/99	AQUACTRL 2 SINGLE; Einbauposition fahrerseitig; für Linkslenker; passender Adapter: A	**2800011304280**	**13042**	26
1.8 16 V	107 kW	03/96→11/99				
			AQUACTRL 2 SINGLE; Einbauposition beifahrerseitig; für Linkslenker; passender Adapter: A	**2800011304280**	**13042**	26
			AQUACTRL 2 SINGLE; Einbauposition beifahrerseitig; für Rechtslenker; passender Adapter: A	**2800011605260** **2800011624270**	**16052** **62427**	54 61
			AQUACTRL 2 SINGLE; Einbauposition fahrerseitig; für Rechtslenker; passender Adapter: A	**2800011605260** **2800011624270**	**16052** **62427**	54 61
ROVER - MAESTRO Schrägheck 09/90→01/95						
Wischblatt						
1.3	49 kW	09/90→01/95	AQUACTRL 2 SET; für Linkslenker	**2800011207280**	**12072**	5
1.3	51 kW	09/90→01/95	AQUACTRL 2 SINGLE; Einbauposition fahrerseitig; für Linkslenker; passender Adapter: A	**2800011306280**	**13062**	27
1.6	63 kW	09/90→01/95				
2.0 D	44 kW	09/90→10/92	AQUACTRL 2 SINGLE; Einbauposition beifahrerseitig; für Linkslenker; passender Adapter: A	**2800011306280**	**13062**	27
2.0 TD	60 kW	09/90→01/95				
ROVER - MONTEGO 02/85→10/95						
Wischblatt						
1.6	61 kW	10/90→09/92	AQUACTRL 2 SET; für Linkslenker	**2800011207280**	**12072**	5
2.0 D Turbo	60 kW	10/88→10/95	AQUACTRL 2 SINGLE; Einbauposition fahrerseitig; für Linkslenker; passender Adapter: A	**2800011306280**	**13062**	27
2.0 GTi	86 kW	02/85→10/91				
2.0 i Cat	75 kW	12/90→10/94	AQUACTRL 2 SINGLE; Einbauposition beifahrerseitig; für Linkslenker; passender Adapter: A	**2800011306280**	**13062**	27
ROVER - MONTEGO Estate (XE) 10/84→12/93						
Wischblatt						
1.3	50 kW	10/84→10/88	AQUACTRL 2 SET; für Linkslenker	**2800011207280**	**12072**	5
1.6	61 kW	10/90→09/92	AQUACTRL 2 SINGLE; Einbauposition beifahrerseitig; für Linkslenker; passender Adapter: A	**2800011306280**	**13062**	27
2.0 GTi	86 kW	10/88→10/91				
2.0 GTI/LXI	75 kW	12/90→12/93	AQUACTRL 2 SINGLE; Einbauposition fahrerseitig; für Linkslenker; passender Adapter: A	**2800011306280**	**13062**	27
2.0 Turbo-D	60 kW	01/93→12/93				
ROVER - STREETWISE Schrägheck 08/03→05/05						
Wischblatt						
1.4	62 kW	08/03→05/05	AQUACTRL 2 SINGLE; Einbauposition beifahrerseitig; für Linkslenker; passender Adapter: A	**2800011304280**	**13042**	26
1.4	76 kW	08/03→05/05				
			AQUACTRL 2 SINGLE; Einbauposition fahrerseitig; für Linkslenker; passender Adapter: A	**2800011304280**	**13042**	26
			REARCTRL; Einbauposition hinten	**2800011519170** **2800011519180**	**51917** **15191**	41 41
			AQUACTRL 2 SINGLE; Einbauposition beifahrerseitig; für Rechtslenker; passender Adapter: A	**2800011605260** **2800011624270**	**16052** **62427**	54 61
			AQUACTRL 2 SINGLE; Einbauposition fahrerseitig; für Rechtslenker; passender Adapter: A	**2800011605260** **2800011624270**	**16052** **62427**	54 61

© 2025 Continental Aftermarket & Services GmbH

ROVER - STREETWISE Schrägheck 08/03→05/05

Wischblatt

1.6 1.8	80 kW 86 kW	01/04→05/05 08/03→05/05	AQUACTRL 2 SINGLE; Einbauposition beifahrerseitig; für Linkslenker; passender Adapter: A	**2800011304280**	**13042**	26
			AQUACTRL 2 SINGLE; Einbauposition fahrerseitig; für Linkslenker; passender Adapter: A	**2800011304280**	**13042**	26
			REARCTRL; Einbauposition hinten	**2800011519180**	**15191**	41
			AQUACTRL 2 SINGLE; Einbauposition beifahrerseitig; für Rechtslenker; passender Adapter: A	**2800011605260**	**16052**	54
			AQUACTRL 2 SINGLE; Einbauposition fahrerseitig; für Rechtslenker; passender Adapter: A	**2800011605260**	**16052**	54
2.0 TD	74 kW	08/03→05/05	AQUACTRL 2 SINGLE; Einbauposition beifahrerseitig; für Linkslenker; passender Adapter: A	**2800011304280**	**13042**	26
			AQUACTRL 2 SINGLE; Einbauposition fahrerseitig; für Linkslenker; passender Adapter: A	**2800011304280**	**13042**	26
			REARCTRL; Einbauposition hinten	**2800011519170** **2800011519180**	**51917** **15191**	41 41
			AQUACTRL 2 SINGLE; Einbauposition beifahrerseitig; für Rechtslenker; passender Adapter: A	**2800011605260** **2800011624270**	**16052** **62427**	54 61
			AQUACTRL 2 SINGLE; Einbauposition fahrerseitig; für Rechtslenker; passender Adapter: A	**2800011605260** **2800011624270**	**16052** **62427**	54 61

SAAB - 9-3 (YS3D) 02/98→08/03

Wischblatt

2.0 i 2.0 SE Turbo 2.0 Turbo 2.0 Turbo 2.0 Turbo 2.0 Turbo 2.2 TiD 2.2 TiD 2.3 2.3 i 2.3 Turbo	96 kW 147 kW 110 kW 113 kW 136 kW 151 kW 85 kW 92 kW 169 kW 110 kW 165 kW	02/98→09/02 02/98→09/02 03/99→09/02 10/98→09/02 02/98→09/02 10/99→09/02 02/98→11/00 11/00→09/02 09/99→01/02 02/98→09/02 10/98→09/02	AQUACTRL 2 SINGLE; Einbauposition beifahrerseitig; für Linkslenker; passender Adapter: A	**2800011307280**	**13072**	27
			AQUACTRL 2 SINGLE; Einbauposition fahrerseitig; für Linkslenker; passender Adapter: A	**2800011307280**	**13072**	27
			AQUACTRL 2 SINGLE; Einbauposition beifahrerseitig; für Rechtslenker; passender Adapter: A	**2800011608260** **2800011626270**	**16082** **62627**	55 62
			AQUACTRL 2 SINGLE; Einbauposition fahrerseitig; für Rechtslenker; passender Adapter: A	**2800011608260** **2800011626270**	**16082** **62627**	55 62

SAAB - 9-3 (YS3F, E79, D79, D75) 09/02→02/15

Wischblatt

1,8t	110 kW	09/02→02/15	AQUACTRL 2 SINGLE; → 12/06; Einbauposition fahrerseitig; für Linkslenker; passender Adapter: A	**2800011311280**	**13112**	29
			AQUACTRL 2 SINGLE; → 12/06; Einbauposition beifahrerseitig; für Linkslenker; passender Adapter: A	**2800011311280**	**13112**	29
			AQUACTRL 2 SINGLE; → 01/07 ; Einbauposition beifahrerseitig; für Linkslenker; passender Adapter: B	**2800011311280**	**13112**	29
			AQUACTRL 2 SINGLE; → 01/07 ; Einbauposition fahrerseitig; für Linkslenker; passender Adapter: B	**2800011311280**	**13112**	29
			AQUACTRL 2 SINGLE; → 08/07; Einbauposition beifahrerseitig; für Rechtslenker; passender Adapter: A	**2800011610260** **2800011610270**	**16102** **61027**	56 56
			AQUACTRL 2 SINGLE; → 08/07; Einbauposition fahrerseitig; für Rechtslenker; passender Adapter: A	**2800011610260** **2800011610270**	**16102** **61027**	56 56
			AQUACTRL 2 SINGLE; → 09/07 ; Einbauposition fahrerseitig; für Rechtslenker; passender Adapter: B	**2800011610260** **2800011610270**	**16102** **61027**	56 56
			AQUACTRL 2 SINGLE; → 09/07 ; Einbauposition beifahrerseitig; für Rechtslenker; passender Adapter: B	**2800011610260** **2800011610270**	**16102** **61027**	56 56

© 2025 Continental Aftermarket & Services GmbH

SAAB - 9-3 (YS3F, E79, D79, D75) 09/02→02/15

Wischblatt

1,8t BioPower	110 kW	01/07→02/15	AQUACTRL 2 SINGLE; Einbauposition beifahrerseitig; für Linkslenker; passender Adapter: B	**2800011311280**	**13112**	29
			AQUACTRL 2 SINGLE; Einbauposition fahrerseitig; für Linkslenker; passender Adapter: B	**2800011311280**	**13112**	29
			AQUACTRL 2 SINGLE; 08/07; Einbauposition beifahrerseitig; für Rechtslenker; passender Adapter: A	**2800011610260**	**16102**	56
			AQUACTRL 2 SINGLE; 09/07 ; Einbauposition fahrerseitig; für Rechtslenker; passender Adapter: B	**2800011610260**	**16102**	56
			AQUACTRL 2 SINGLE; 09/07 ; Einbauposition beifahrerseitig; für Rechtslenker; passender Adapter: B	**2800011610260**	**16102**	56
			AQUACTRL 2 SINGLE; 08/07; Einbauposition fahrerseitig; für Rechtslenker; passender Adapter: A	**2800011610260**	**16102**	56
1,8t BioPower	129 kW	05/09→02/15	AQUACTRL 2 SINGLE; Einbauposition beifahrerseitig; für Linkslenker; passender Adapter: B	**2800011311280**	**13112**	29
			AQUACTRL 2 SINGLE; Einbauposition fahrerseitig; für Linkslenker; passender Adapter: B	**2800011311280**	**13112**	29
			AQUACTRL 2 SINGLE; Einbauposition fahrerseitig; für Rechtslenker; passender Adapter: B	**2800011610260** **2800011610270**	**16102** **61027**	56 56
			AQUACTRL 2 SINGLE; Einbauposition beifahrerseitig; für Rechtslenker; passender Adapter: B	**2800011610260** **2800011610270**	**16102** **61027**	56 56
1.8 i 1.9 TiD 1.9 TiD	90 kW 88 kW 110 kW	01/04→02/15 09/04→02/15 09/04→02/15	AQUACTRL 2 SINGLE; 12/06; Einbauposition fahrerseitig; für Linkslenker; passender Adapter: A	**2800011311280**	**13112**	29
			AQUACTRL 2 SINGLE; 12/06; Einbauposition beifahrerseitig; für Linkslenker; passender Adapter: A	**2800011311280**	**13112**	29
			AQUACTRL 2 SINGLE; 01/07 ; Einbauposition beifahrerseitig; für Linkslenker; passender Adapter: B	**2800011311280**	**13112**	29
			AQUACTRL 2 SINGLE; 01/07 ; Einbauposition fahrerseitig; für Linkslenker; passender Adapter: B	**2800011311280**	**13112**	29
			AQUACTRL 2 SINGLE; 08/07; Einbauposition beifahrerseitig; für Rechtslenker; passender Adapter: A	**2800011610260** **2800011610270**	**16102** **61027**	56 56
			AQUACTRL 2 SINGLE; 08/07; Einbauposition fahrerseitig; für Rechtslenker; passender Adapter: A	**2800011610260** **2800011610270**	**16102** **61027**	56 56
			AQUACTRL 2 SINGLE; 09/07 ; Einbauposition fahrerseitig; für Rechtslenker; passender Adapter: B	**2800011610260** **2800011610270**	**16102** **61027**	56 56
			AQUACTRL 2 SINGLE; 09/07 ; Einbauposition beifahrerseitig; für Rechtslenker; passender Adapter: B	**2800011610260** **2800011610270**	**16102** **61027**	56 56
1.9 TTiD 1.9 TTiD 1.9 TTiD	96 kW 118 kW 132 kW	12/07→02/15 12/07→02/15 12/07→02/15	AQUACTRL 2 SINGLE; Einbauposition beifahrerseitig; für Linkslenker; passender Adapter: B	**2800011311280**	**13112**	29
			AQUACTRL 2 SINGLE; Einbauposition fahrerseitig; für Linkslenker; passender Adapter: B	**2800011311280**	**13112**	29
			AQUACTRL 2 SINGLE; Einbauposition fahrerseitig; für Rechtslenker; passender Adapter: B	**2800011610260** **2800011610270**	**16102** **61027**	56 56
			AQUACTRL 2 SINGLE; Einbauposition beifahrerseitig; für Rechtslenker; passender Adapter: B	**2800011610260** **2800011610270**	**16102** **61027**	56 56

© 2025 Continental Aftermarket & Services GmbH

SAAB - 9-3 (YS3F, E79, D79, D75) 09/02→02/15

Wischblatt

2.0 t	120 kW	01/07→02/15	AQUACTRL 2 SINGLE; Einbauposition beifahrerseitig; für Linkslenker; passender Adapter: B	**2800011311280**	**13112**	29
			AQUACTRL 2 SINGLE; Einbauposition fahrerseitig; für Linkslenker; passender Adapter: B	**2800011311280**	**13112**	29
			AQUACTRL 2 SINGLE; → 08/07; Einbauposition fahrerseitig; für Rechtslenker; passender Adapter: A	**2800011610260** **2800011610270**	**16102** **61027**	56 56
			AQUACTRL 2 SINGLE; → 09/07 ; Einbauposition beifahrerseitig; für Rechtslenker; passender Adapter: B	**2800011610260** **2800011610270**	**16102** **61027**	56 56
			AQUACTRL 2 SINGLE; → 09/07 ; Einbauposition fahrerseitig; für Rechtslenker; passender Adapter: B	**2800011610260** **2800011610270**	**16102** **61027**	56 56
			AQUACTRL 2 SINGLE; → 08/07; Einbauposition beifahrerseitig; für Rechtslenker; passender Adapter: A	**2800011610260** **2800011610270**	**16102** **61027**	56 56
2.0 t 2.0 t	129 kW 154 kW	09/02→02/15 09/02→02/15	AQUACTRL 2 SINGLE; → 12/06; Einbauposition fahrerseitig; für Linkslenker; passender Adapter: A	**2800011311280**	**13112**	29
			AQUACTRL 2 SINGLE; → 12/06; Einbauposition beifahrerseitig; für Linkslenker; passender Adapter: A	**2800011311280**	**13112**	29
			AQUACTRL 2 SINGLE; → 01/07 ; Einbauposition beifahrerseitig; für Linkslenker; passender Adapter: B	**2800011311280**	**13112**	29
			AQUACTRL 2 SINGLE; → 01/07 ; Einbauposition fahrerseitig; für Linkslenker; passender Adapter: B	**2800011311280**	**13112**	29
			AQUACTRL 2 SINGLE; → 08/07; Einbauposition beifahrerseitig; für Rechtslenker; passender Adapter: A	**2800011610260** **2800011610270**	**16102** **61027**	56 56
			AQUACTRL 2 SINGLE; → 08/07; Einbauposition fahrerseitig; für Rechtslenker; passender Adapter: A	**2800011610260** **2800011610270**	**16102** **61027**	56 56
			AQUACTRL 2 SINGLE; → 09/07 ; Einbauposition fahrerseitig; für Rechtslenker; passender Adapter: B	**2800011610260** **2800011610270**	**16102** **61027**	56 56
			AQUACTRL 2 SINGLE; → 09/07 ; Einbauposition beifahrerseitig; für Rechtslenker; passender Adapter: B	**2800011610260** **2800011610270**	**16102** **61027**	56 56
2.0 t 2.0 t	162 kW 177 kW	01/11→02/15 05/09→02/15	AQUACTRL 2 SINGLE; Einbauposition beifahrerseitig; für Linkslenker; passender Adapter: B	**2800011311280**	**13112**	29
			AQUACTRL 2 SINGLE; Einbauposition fahrerseitig; für Linkslenker; passender Adapter: B	**2800011311280**	**13112**	29
			AQUACTRL 2 SINGLE; Einbauposition fahrerseitig; für Rechtslenker; passender Adapter: B	**2800011610260** **2800011610270**	**16102** **61027**	56 56
			AQUACTRL 2 SINGLE; Einbauposition beifahrerseitig; für Rechtslenker; passender Adapter: B	**2800011610260** **2800011610270**	**16102** **61027**	56 56
2.0 T16	143 kW	06/06→02/15	AQUACTRL 2 SINGLE; → 12/06; Einbauposition fahrerseitig; für Linkslenker; passender Adapter: A	**2800011311280**	**13112**	29
			AQUACTRL 2 SINGLE; → 12/06; Einbauposition beifahrerseitig; für Linkslenker; passender Adapter: A	**2800011311280**	**13112**	29
			AQUACTRL 2 SINGLE; → 01/07 ; Einbauposition beifahrerseitig; für Linkslenker; passender Adapter: B	**2800011311280**	**13112**	29
			AQUACTRL 2 SINGLE; → 01/07 ; Einbauposition fahrerseitig; für Linkslenker; passender Adapter: B	**2800011311280**	**13112**	29
			AQUACTRL 2 SINGLE; → 08/07; Einbauposition beifahrerseitig; für Rechtslenker; passender Adapter: A	**2800011610260**	**16102**	56
			AQUACTRL 2 SINGLE; → 08/07; Einbauposition fahrerseitig; für Rechtslenker; passender Adapter: A	**2800011610260**	**16102**	56

→

© 2025 Continental Aftermarket & Services GmbH

SAAB - 9-3 (YS3F, E79, D79, D75) 09/02→02/15

Wischblatt

2.0 T16	143 kW	06/06→02/15	AQUACTRL 2 SINGLE; 09/07 ; Einbauposition fahrerseitig; für Rechtslenker; passender Adapter: B	**2800011610260**	**16102**	56
			AQUACTRL 2 SINGLE; 09/07 ; Einbauposition beifahrerseitig; für Rechtslenker; passender Adapter: B	**2800011610260**	**16102**	56
2.0 t BioPower	129 kW	01/07→02/15	AQUACTRL 2 SINGLE; Einbauposition beifahrerseitig; für Linkslenker; passender Adapter: B	**2800011311280**	**13112**	29
			AQUACTRL 2 SINGLE; Einbauposition fahrerseitig; für Linkslenker; passender Adapter: B	**2800011311280**	**13112**	29
			AQUACTRL 2 SINGLE; 08/07; Einbauposition fahrerseitig; für Rechtslenker; passender Adapter: A	**2800011610260** **2800011610270**	**16102** **61027**	56 56
			AQUACTRL 2 SINGLE; 09/07 ; Einbauposition beifahrerseitig; für Rechtslenker; passender Adapter: B	**2800011610260** **2800011610270**	**16102** **61027**	56 56
			AQUACTRL 2 SINGLE; 09/07 ; Einbauposition fahrerseitig; für Rechtslenker; passender Adapter: B	**2800011610260** **2800011610270**	**16102** **61027**	56 56
			AQUACTRL 2 SINGLE; 08/07; Einbauposition beifahrerseitig; für Rechtslenker; passender Adapter: A	**2800011610260** **2800011610270**	**16102** **61027**	56 56
2.0 t BioPower	145 kW	06/07→02/15	AQUACTRL 2 SINGLE; Einbauposition beifahrerseitig; für Linkslenker; passender Adapter: B	**2800011311280**	**13112**	29
			AQUACTRL 2 SINGLE; Einbauposition fahrerseitig; für Linkslenker; passender Adapter: B	**2800011311280**	**13112**	29
			AQUACTRL 2 SINGLE; 08/07; Einbauposition beifahrerseitig; für Rechtslenker; passender Adapter: A	**2800011610260**	**16102**	56
			AQUACTRL 2 SINGLE; 09/07 ; Einbauposition fahrerseitig; für Rechtslenker; passender Adapter: B	**2800011610260**	**16102**	56
			AQUACTRL 2 SINGLE; 09/07 ; Einbauposition beifahrerseitig; für Rechtslenker; passender Adapter: B	**2800011610260**	**16102**	56
			AQUACTRL 2 SINGLE; 08/07; Einbauposition fahrerseitig; für Rechtslenker; passender Adapter: A	**2800011610260**	**16102**	56
2.0 t BioPower	147 kW	05/09→02/15	AQUACTRL 2 SINGLE; Einbauposition beifahrerseitig; für Linkslenker; passender Adapter: B	**2800011311280**	**13112**	29
			AQUACTRL 2 SINGLE; Einbauposition fahrerseitig; für Linkslenker; passender Adapter: B	**2800011311280**	**13112**	29
			AQUACTRL 2 SINGLE; Einbauposition fahrerseitig; für Rechtslenker; passender Adapter: B	**2800011610260** **2800011610270**	**16102** **61027**	56 56
			AQUACTRL 2 SINGLE; Einbauposition beifahrerseitig; für Rechtslenker; passender Adapter: B	**2800011610260** **2800011610270**	**16102** **61027**	56 56
2.0 t BioPower	154 kW	09/02→02/15	AQUACTRL 2 SINGLE; 12/06; Einbauposition fahrerseitig; für Linkslenker; passender Adapter: A	**2800011311280**	**13112**	29
			AQUACTRL 2 SINGLE; 12/06; Einbauposition beifahrerseitig; für Linkslenker; passender Adapter: A	**2800011311280**	**13112**	29
			AQUACTRL 2 SINGLE; 01/07 ; Einbauposition beifahrerseitig; für Linkslenker; passender Adapter: B	**2800011311280**	**13112**	29
			AQUACTRL 2 SINGLE; 01/07 ; Einbauposition fahrerseitig; für Linkslenker; passender Adapter: B	**2800011311280**	**13112**	29
			AQUACTRL 2 SINGLE; 08/07; Einbauposition beifahrerseitig; für Rechtslenker; passender Adapter: A	**2800011610260** **2800011610270**	**16102** **61027**	56 56
			AQUACTRL 2 SINGLE; 08/07; Einbauposition fahrerseitig; für Rechtslenker; passender Adapter: A	**2800011610260** **2800011610270**	**16102** **61027**	56 56

→

© 2025 Continental Aftermarket & Services GmbH

SAAB - 9-3 (YS3F, E79, D79, D75) 09/02→02/15

Wischblatt

2.0 t BioPower	154 kW	09/02→02/15	AQUACTRL 2 SINGLE; 09/07 ; Einbauposition fahrerseitig; für Rechtslenker; passender Adapter: B	**2800011610260** **2800011610270**	**16102** **61027**	56 56
			AQUACTRL 2 SINGLE; 09/07 ; Einbauposition beifahrerseitig; für Rechtslenker; passender Adapter: B	**2800011610260** **2800011610270**	**16102** **61027**	56 56
2.0 t Bio Power	120 kW	01/07→02/15	AQUACTRL 2 SINGLE; Einbauposition beifahrerseitig; für Linkslenker; passender Adapter: B	**2800011311280**	**13112**	29
			AQUACTRL 2 SINGLE; Einbauposition fahrerseitig; für Linkslenker; passender Adapter: B	**2800011311280**	**13112**	29
			AQUACTRL 2 SINGLE; 08/07; Einbauposition fahrerseitig; für Rechtslenker; passender Adapter: A	**2800011610260** **2800011610270**	**16102** **61027**	56 56
			AQUACTRL 2 SINGLE; 09/07 ; Einbauposition beifahrerseitig; für Rechtslenker; passender Adapter: B	**2800011610260** **2800011610270**	**16102** **61027**	56 56
			AQUACTRL 2 SINGLE; 09/07 ; Einbauposition fahrerseitig; für Rechtslenker; passender Adapter: B	**2800011610260** **2800011610270**	**16102** **61027**	56 56
			AQUACTRL 2 SINGLE; 08/07; Einbauposition beifahrerseitig; für Rechtslenker; passender Adapter: A	**2800011610260** **2800011610270**	**16102** **61027**	56 56
2.0 t Bio Power 2.0 t BioPower XWD 2.0 t BioPower XWD 2.0 t BioPower XWD	162 kW 120 kW 154 kW 162 kW	01/11→02/15 01/08→02/15 01/08→02/15 01/08→02/15	AQUACTRL 2 SINGLE; Einbauposition beifahrerseitig; für Linkslenker; passender Adapter: B	**2800011311280**	**13112**	29
			AQUACTRL 2 SINGLE; Einbauposition fahrerseitig; für Linkslenker; passender Adapter: B	**2800011311280**	**13112**	29
			AQUACTRL 2 SINGLE; Einbauposition fahrerseitig; für Rechtslenker; passender Adapter: B	**2800011610260** **2800011610270**	**16102** **61027**	56 56
			AQUACTRL 2 SINGLE; Einbauposition beifahrerseitig; für Rechtslenker; passender Adapter: B	**2800011610260** **2800011610270**	**16102** **61027**	56 56
2.0 Turbo Performance	185 kW	04/04→02/15	AQUACTRL 2 SINGLE; 12/06; Einbauposition fahrerseitig; für Linkslenker; passender Adapter: A	**2800011311280**	**13112**	29
			AQUACTRL 2 SINGLE; 12/06; Einbauposition beifahrerseitig; für Linkslenker; passender Adapter: A	**2800011311280**	**13112**	29
			AQUACTRL 2 SINGLE; 01/07 ; Einbauposition beifahrerseitig; für Linkslenker; passender Adapter: B	**2800011311280**	**13112**	29
			AQUACTRL 2 SINGLE; 01/07 ; Einbauposition fahrerseitig; für Linkslenker; passender Adapter: B	**2800011311280**	**13112**	29
			AQUACTRL 2 SINGLE; 08/07; Einbauposition beifahrerseitig; für Rechtslenker; passender Adapter: A	**2800011610260**	**16102**	56
			AQUACTRL 2 SINGLE; 08/07; Einbauposition fahrerseitig; für Rechtslenker; passender Adapter: A	**2800011610260**	**16102**	56
			AQUACTRL 2 SINGLE; 09/07 ; Einbauposition fahrerseitig; für Rechtslenker; passender Adapter: B	**2800011610260**	**16102**	56
			AQUACTRL 2 SINGLE; 09/07 ; Einbauposition beifahrerseitig; für Rechtslenker; passender Adapter: B	**2800011610260**	**16102**	56
2.0 Turbo XWD	154 kW	01/08→02/15	AQUACTRL 2 SINGLE; Einbauposition beifahrerseitig; für Linkslenker; passender Adapter: B	**2800011311280**	**13112**	29
			AQUACTRL 2 SINGLE; Einbauposition fahrerseitig; für Linkslenker; passender Adapter: B	**2800011311280**	**13112**	29
			AQUACTRL 2 SINGLE; Einbauposition fahrerseitig; für Rechtslenker; passender Adapter: B	**2800011610260** **2800011610270**	**16102** **61027**	56 56
			AQUACTRL 2 SINGLE; Einbauposition beifahrerseitig; für Rechtslenker; passender Adapter: B	**2800011610260** **2800011610270**	**16102** **61027**	56 56

© 2025 Continental Aftermarket & Services GmbH

SAAB - 9-3 (YS3F, E79, D79, D75) 09/02→02/15

Wischblatt

2.0 t XWD	120 kW	01/07→02/15	AQUACTRL 2 SINGLE; Einbauposition beifahrerseitig; für Linkslenker; passender Adapter: B	**2800011311280**	**13112**	29
			AQUACTRL 2 SINGLE; Einbauposition fahrerseitig; für Linkslenker; passender Adapter: B	**2800011311280**	**13112**	29
			AQUACTRL 2 SINGLE; → 08/07; Einbauposition fahrerseitig; für Rechtslenker; passender Adapter: A	**2800011610260** **2800011610270**	**16102** **61027**	56 56
			AQUACTRL 2 SINGLE; → 09/07 ; Einbauposition beifahrerseitig; für Rechtslenker; passender Adapter: B	**2800011610260** **2800011610270**	**16102** **61027**	56 56
			AQUACTRL 2 SINGLE; → 09/07 ; Einbauposition fahrerseitig; für Rechtslenker; passender Adapter: B	**2800011610260** **2800011610270**	**16102** **61027**	56 56
			AQUACTRL 2 SINGLE; → 08/07; Einbauposition beifahrerseitig; für Rechtslenker; passender Adapter: A	**2800011610260** **2800011610270**	**16102** **61027**	56 56
2.0 t XWD 2.0 t XWD	162 kW 177 kW	01/08→02/15 05/09→02/15	AQUACTRL 2 SINGLE; Einbauposition beifahrerseitig; für Linkslenker; passender Adapter: B	**2800011311280**	**13112**	29
			AQUACTRL 2 SINGLE; Einbauposition fahrerseitig; für Linkslenker; passender Adapter: B	**2800011311280**	**13112**	29
			AQUACTRL 2 SINGLE; Einbauposition fahrerseitig; für Rechtslenker; passender Adapter: B	**2800011610260** **2800011610270**	**16102** **61027**	56 56
			AQUACTRL 2 SINGLE; Einbauposition beifahrerseitig; für Rechtslenker; passender Adapter: B	**2800011610260** **2800011610270**	**16102** **61027**	56 56
2.2 TiD 2.8 Turbo V6 2.8 Turbo V6	92 kW 169 kW 184 kW	09/02→02/15 03/05→02/15 03/05→02/15	AQUACTRL 2 SINGLE; → 12/06; Einbauposition fahrerseitig; für Linkslenker; passender Adapter: A	**2800011311280**	**13112**	29
			AQUACTRL 2 SINGLE; → 12/06; Einbauposition beifahrerseitig; für Linkslenker; passender Adapter: A	**2800011311280**	**13112**	29
			AQUACTRL 2 SINGLE; → 01/07 ; Einbauposition beifahrerseitig; für Linkslenker; passender Adapter: B	**2800011311280**	**13112**	29
			AQUACTRL 2 SINGLE; → 01/07 ; Einbauposition fahrerseitig; für Linkslenker; passender Adapter: B	**2800011311280**	**13112**	29
			AQUACTRL 2 SINGLE; → 08/07; Einbauposition beifahrerseitig; für Rechtslenker; passender Adapter: A	**2800011610260** **2800011610270**	**16102** **61027**	56 56
			AQUACTRL 2 SINGLE; → 08/07; Einbauposition fahrerseitig; für Rechtslenker; passender Adapter: A	**2800011610260** **2800011610270**	**16102** **61027**	56 56
			AQUACTRL 2 SINGLE; → 09/07 ; Einbauposition fahrerseitig; für Rechtslenker; passender Adapter: B	**2800011610260** **2800011610270**	**16102** **61027**	56 56
			AQUACTRL 2 SINGLE; → 09/07 ; Einbauposition beifahrerseitig; für Rechtslenker; passender Adapter: B	**2800011610260** **2800011610270**	**16102** **61027**	56 56
2.8 Turbo V6	188 kW	12/07→02/15	AQUACTRL 2 SINGLE; Einbauposition beifahrerseitig; für Linkslenker; passender Adapter: B	**2800011311280**	**13112**	29
			AQUACTRL 2 SINGLE; Einbauposition fahrerseitig; für Linkslenker; passender Adapter: B	**2800011311280**	**13112**	29
			AQUACTRL 2 SINGLE; Einbauposition fahrerseitig; für Rechtslenker; passender Adapter: B	**2800011610260** **2800011610270**	**16102** **61027**	56 56
			AQUACTRL 2 SINGLE; Einbauposition beifahrerseitig; für Rechtslenker; passender Adapter: B	**2800011610260** **2800011610270**	**16102** **61027**	56 56
2.8 Turbo V6 2.8 Turbo V6	203 kW 206 kW	04/08→02/15 05/08→12/10	AQUACTRL 2 SINGLE; Einbauposition beifahrerseitig; für Linkslenker; passender Adapter: B	**2800011311280**	**13112**	29
			AQUACTRL 2 SINGLE; Einbauposition fahrerseitig; für Linkslenker; passender Adapter: B	**2800011311280**	**13112**	29
			AQUACTRL 2 SINGLE; Einbauposition fahrerseitig; für Rechtslenker; passender Adapter: B	**2800011610260**	**16102**	56
			AQUACTRL 2 SINGLE; Einbauposition beifahrerseitig; für Rechtslenker; passender Adapter: B	**2800011610260**	**16102**	56

© 2025 Continental Aftermarket & Services GmbH

SAAB - 9-3 (YS3F, E79, D79, D75) 09/02→02/15						
Wischblatt						
2.8 Turbo V6 XWD	206 kW	05/08→12/11	AQUACTRL 2 SINGLE; Einbauposition beifahrerseitig; für Linkslenker; passender Adapter: B	**2800011311280**	**13112**	29
			AQUACTRL 2 SINGLE; Einbauposition fahrerseitig; für Linkslenker; passender Adapter: B	**2800011311280**	**13112**	29
			AQUACTRL 2 SINGLE; Einbauposition fahrerseitig; für Rechtslenker; passender Adapter: B	**2800011610260** **2800011610270**	**16102** **61027**	56 56
			AQUACTRL 2 SINGLE; Einbauposition beifahrerseitig; für Rechtslenker; passender Adapter: B	**2800011610260** **2800011610270**	**16102** **61027**	56 56
SAAB - 9-3 Cabriolet (YS3D) 02/98→08/03						
Wischblatt						
2.0 i 2.0 SE Turbo 2.0 Turbo 2.0 Turbo 2.0 Turbo 2.0 Turbo 2.3 2.3 i 2.3 Turbo	96 kW 147 kW 110 kW 113 kW 136 kW 151 kW 169 kW 110 kW 165 kW	02/98→08/03 02/98→08/03 01/01→08/03 10/98→08/03 02/98→08/03 10/99→08/03 09/99→01/02 02/98→08/03 10/99→08/03	AQUACTRL 2 SINGLE; Einbauposition beifahrerseitig; für Linkslenker; passender Adapter: A	**2800011307280**	**13072**	27
			AQUACTRL 2 SINGLE; Einbauposition fahrerseitig; für Linkslenker; passender Adapter: A	**2800011307280**	**13072**	27
			AQUACTRL 2 SINGLE; Einbauposition fahrerseitig; für Rechtslenker; passender Adapter: A	**2800011608260** **2800011626270**	**16082** **62627**	55 62
			AQUACTRL 2 SINGLE; Einbauposition beifahrerseitig; für Rechtslenker; passender Adapter: A	**2800011608260** **2800011626270**	**16082** **62627**	55 62
SAAB - 9-3 Cabriolet (YS3F) 08/03→02/15						
Wischblatt						
1,8t	110 kW	08/03→02/15	AQUACTRL 2 SINGLE; → 12/06; Einbauposition beifahrerseitig; für Linkslenker; passender Adapter: A	**2800011311280**	**13112**	29
			AQUACTRL 2 SINGLE; → 12/06; Einbauposition fahrerseitig; für Linkslenker; passender Adapter: A	**2800011311280**	**13112**	29
			AQUACTRL 2 SINGLE; → 01/07 ; Einbauposition beifahrerseitig; für Linkslenker; passender Adapter: B	**2800011311280**	**13112**	29
			AQUACTRL 2 SINGLE; → 01/07 ; Einbauposition fahrerseitig; für Linkslenker; passender Adapter: B	**2800011311280**	**13112**	29
			AQUACTRL 2 SINGLE; → 08/07; Einbauposition fahrerseitig; für Rechtslenker; passender Adapter: A	**2800011610260** **2800011610270**	**16102** **61027**	56 56
			AQUACTRL 2 SINGLE; → 08/07; Einbauposition beifahrerseitig; für Rechtslenker; passender Adapter: A	**2800011610260** **2800011610270**	**16102** **61027**	56 56
			AQUACTRL 2 SINGLE; → 09/07 ; Einbauposition fahrerseitig; für Rechtslenker; passender Adapter: B	**2800011610260** **2800011610270**	**16102** **61027**	56 56
			AQUACTRL 2 SINGLE; → 09/07 ; Einbauposition beifahrerseitig; für Rechtslenker; passender Adapter: B	**2800011610260** **2800011610270**	**16102** **61027**	56 56
1,8t BioPower	110 kW	01/07→02/15	AQUACTRL 2 SINGLE; Einbauposition beifahrerseitig; für Linkslenker; passender Adapter: B	**2800011311280**	**13112**	29
			AQUACTRL 2 SINGLE; Einbauposition fahrerseitig; für Linkslenker; passender Adapter: B	**2800011311280**	**13112**	29
			AQUACTRL 2 SINGLE; → 08/07; Einbauposition fahrerseitig; für Rechtslenker; passender Adapter: A	**2800011610260**	**16102**	56
			AQUACTRL 2 SINGLE; → 09/07 ; Einbauposition fahrerseitig; für Rechtslenker; passender Adapter: B	**2800011610260**	**16102**	56
			AQUACTRL 2 SINGLE; → 09/07 ; Einbauposition beifahrerseitig; für Rechtslenker; passender Adapter: B	**2800011610260**	**16102**	56
			AQUACTRL 2 SINGLE; → 08/07; Einbauposition beifahrerseitig; für Rechtslenker; passender Adapter: A	**2800011610260**	**16102**	56
1.8 i 1.9 TiD 1.9 TiD →	90 kW 88 kW 110 kW	01/04→02/15 09/04→02/15 01/06→02/15	AQUACTRL 2 SINGLE; → 12/06; Einbauposition beifahrerseitig; für Linkslenker; passender Adapter: A	**2800011311280**	**13112**	29

© 2025 Continental Aftermarket & Services GmbH

SAAB - 9-3 Cabriolet (YS3F) 08/03→02/15

Wischblatt

1.8 i 1.9 TiD 1.9 TiD	90 kW 88 kW 110 kW	01/04→02/15 09/04→02/15 01/06→02/15	AQUACTRL 2 SINGLE; 12/06; Einbauposition fahrerseitig; für Linkslenker; passender Adapter: A	**2800011311280**	**13112**	29
			AQUACTRL 2 SINGLE; 01/07 ; Einbauposition beifahrerseitig; für Linkslenker; passender Adapter: B	**2800011311280**	**13112**	29
			AQUACTRL 2 SINGLE; 01/07 ; Einbauposition fahrerseitig; für Linkslenker; passender Adapter: B	**2800011311280**	**13112**	29
			AQUACTRL 2 SINGLE; 08/07; Einbauposition fahrerseitig; für Rechtslenker; passender Adapter: A	**2800011610260** **2800011610270**	**16102** **61027**	56 56
			AQUACTRL 2 SINGLE; 08/07; Einbauposition beifahrerseitig; für Rechtslenker; passender Adapter: A	**2800011610260** **2800011610270**	**16102** **61027**	56 56
			AQUACTRL 2 SINGLE; 09/07 ; Einbauposition fahrerseitig; für Rechtslenker; passender Adapter: B	**2800011610260** **2800011610270**	**16102** **61027**	56 56
			AQUACTRL 2 SINGLE; 09/07 ; Einbauposition beifahrerseitig; für Rechtslenker; passender Adapter: B	**2800011610260** **2800011610270**	**16102** **61027**	56 56
1.9 TTiD 1.9 TTiD 1.9 TTiD	96 kW 118 kW 132 kW	12/07→02/15 12/07→02/15 12/07→02/15	AQUACTRL 2 SINGLE; Einbauposition beifahrerseitig; für Linkslenker; passender Adapter: B	**2800011311280**	**13112**	29
			AQUACTRL 2 SINGLE; Einbauposition fahrerseitig; für Linkslenker; passender Adapter: B	**2800011311280**	**13112**	29
			AQUACTRL 2 SINGLE; Einbauposition beifahrerseitig; für Rechtslenker; passender Adapter: B	**2800011610260** **2800011610270**	**16102** **61027**	56 56
			AQUACTRL 2 SINGLE; Einbauposition fahrerseitig; für Rechtslenker; passender Adapter: B	**2800011610260** **2800011610270**	**16102** **61027**	56 56
2.0	130 kW	09/04→12/05	AQUACTRL 2 SINGLE; Einbauposition fahrerseitig; für Rechtslenker; passender Adapter: A	**2800011610260**	**16102**	56
			AQUACTRL 2 SINGLE; Einbauposition beifahrerseitig; für Rechtslenker; passender Adapter: A	**2800011610260**	**16102**	56
2.0	143 kW	04/06→09/07	AQUACTRL 2 SINGLE; 12/06; Einbauposition beifahrerseitig; für Linkslenker; passender Adapter: A	**2800011311280**	**13112**	29
			AQUACTRL 2 SINGLE; 12/06; Einbauposition fahrerseitig; für Linkslenker; passender Adapter: A	**2800011311280**	**13112**	29
			AQUACTRL 2 SINGLE; 01/07 ; Einbauposition beifahrerseitig; für Linkslenker; passender Adapter: B	**2800011311280**	**13112**	29
			AQUACTRL 2 SINGLE; 01/07 ; Einbauposition fahrerseitig; für Linkslenker; passender Adapter: B	**2800011311280**	**13112**	29
			AQUACTRL 2 SINGLE; 08/07; Einbauposition beifahrerseitig; für Rechtslenker; passender Adapter: A	**2800011610260**	**16102**	56
			AQUACTRL 2 SINGLE; 08/07; Einbauposition fahrerseitig; für Rechtslenker; passender Adapter: A	**2800011610260**	**16102**	56
2.0 t	120 kW	01/11→02/15	AQUACTRL 2 SINGLE; Einbauposition beifahrerseitig; für Linkslenker; passender Adapter: B	**2800011311280**	**13112**	29
			AQUACTRL 2 SINGLE; Einbauposition fahrerseitig; für Linkslenker; passender Adapter: B	**2800011311280**	**13112**	29
			AQUACTRL 2 SINGLE; Einbauposition beifahrerseitig; für Rechtslenker; passender Adapter: B	**2800011610260** **2800011610270**	**16102** **61027**	56 56
			AQUACTRL 2 SINGLE; Einbauposition fahrerseitig; für Rechtslenker; passender Adapter: B	**2800011610260** **2800011610270**	**16102** **61027**	56 56
2.0 t 2.0 t	129 kW 154 kW	08/03→02/15 08/03→02/15	AQUACTRL 2 SINGLE; 12/06; Einbauposition beifahrerseitig; für Linkslenker; passender Adapter: A	**2800011311280**	**13112**	29
			AQUACTRL 2 SINGLE; 12/06; Einbauposition fahrerseitig; für Linkslenker; passender Adapter: A	**2800011311280**	**13112**	29
			AQUACTRL 2 SINGLE; 01/07 ; Einbauposition beifahrerseitig; für Linkslenker; passender Adapter: B	**2800011311280**	**13112**	29

→

© 2025 Continental Aftermarket & Services GmbH

SAAB - 9-3 Cabriolet (YS3F) 08/03→02/15

Wischblatt

2.0 t 2.0 t	129 kW 154 kW	08/03→02/15 08/03→02/15	AQUACTRL 2 SINGLE; 01/07 ; Einbauposition fahrerseitig; für Linkslenker; passender Adapter: B	**2800011311280**	**13112**	29
			AQUACTRL 2 SINGLE; 08/07; Einbauposition fahrerseitig; für Rechtslenker; passender Adapter: A	**2800011610260** **2800011610270**	**16102** **61027**	56 56
			AQUACTRL 2 SINGLE; 08/07; Einbauposition beifahrerseitig; für Rechtslenker; passender Adapter: A	**2800011610260** **2800011610270**	**16102** **61027**	56 56
			AQUACTRL 2 SINGLE; 09/07 ; Einbauposition fahrerseitig; für Rechtslenker; passender Adapter: B	**2800011610260** **2800011610270**	**16102** **61027**	56 56
			AQUACTRL 2 SINGLE; 09/07 ; Einbauposition beifahrerseitig; für Rechtslenker; passender Adapter: B	**2800011610260** **2800011610270**	**16102** **61027**	56 56
2.0 t 2.0 t BioPower	162 kW 120 kW	01/11→02/15 01/11→02/15	AQUACTRL 2 SINGLE; Einbauposition beifahrerseitig; für Linkslenker; passender Adapter: B	**2800011311280**	**13112**	29
			AQUACTRL 2 SINGLE; Einbauposition fahrerseitig; für Linkslenker; passender Adapter: B	**2800011311280**	**13112**	29
			AQUACTRL 2 SINGLE; Einbauposition beifahrerseitig; für Rechtslenker; passender Adapter: B	**2800011610260** **2800011610270**	**16102** **61027**	56 56
			AQUACTRL 2 SINGLE; Einbauposition fahrerseitig; für Rechtslenker; passender Adapter: B	**2800011610260** **2800011610270**	**16102** **61027**	56 56
2.0 t BioPower 2.0 t BioPower	129 kW 147 kW	01/07→02/15 06/07→02/15	AQUACTRL 2 SINGLE; Einbauposition beifahrerseitig; für Linkslenker; passender Adapter: B	**2800011311280**	**13112**	29
			AQUACTRL 2 SINGLE; Einbauposition fahrerseitig; für Linkslenker; passender Adapter: B	**2800011311280**	**13112**	29
			AQUACTRL 2 SINGLE; 08/07; Einbauposition beifahrerseitig; für Rechtslenker; passender Adapter: A	**2800011610260** **2800011610270**	**16102** **61027**	56 56
			AQUACTRL 2 SINGLE; 09/07 ; Einbauposition beifahrerseitig; für Rechtslenker; passender Adapter: B	**2800011610260** **2800011610270**	**16102** **61027**	56 56
			AQUACTRL 2 SINGLE; 09/07 ; Einbauposition fahrerseitig; für Rechtslenker; passender Adapter: B	**2800011610260** **2800011610270**	**16102** **61027**	56 56
			AQUACTRL 2 SINGLE; 08/07; Einbauposition fahrerseitig; für Rechtslenker; passender Adapter: A	**2800011610260** **2800011610270**	**16102** **61027**	56 56
2.0 t BioPower	162 kW	01/11→02/15	AQUACTRL 2 SINGLE; Einbauposition beifahrerseitig; für Linkslenker; passender Adapter: B	**2800011311280**	**13112**	29
			AQUACTRL 2 SINGLE; Einbauposition fahrerseitig; für Linkslenker; passender Adapter: B	**2800011311280**	**13112**	29
			AQUACTRL 2 SINGLE; Einbauposition beifahrerseitig; für Rechtslenker; passender Adapter: B	**2800011610260** **2800011610270**	**16102** **61027**	56 56
			AQUACTRL 2 SINGLE; Einbauposition fahrerseitig; für Rechtslenker; passender Adapter: B	**2800011610260** **2800011610270**	**16102** **61027**	56 56
2.0 T BioPower	145 kW	06/07→02/15	AQUACTRL 2 SINGLE; Einbauposition beifahrerseitig; für Linkslenker; passender Adapter: B	**2800011311280**	**13112**	29
			AQUACTRL 2 SINGLE; Einbauposition fahrerseitig; für Linkslenker; passender Adapter: B	**2800011311280**	**13112**	29
			AQUACTRL 2 SINGLE; 08/07; Einbauposition fahrerseitig; für Rechtslenker; passender Adapter: A	**2800011610260**	**16102**	56
			AQUACTRL 2 SINGLE; 09/07 ; Einbauposition fahrerseitig; für Rechtslenker; passender Adapter: B	**2800011610260**	**16102**	56
			AQUACTRL 2 SINGLE; 09/07 ; Einbauposition beifahrerseitig; für Rechtslenker; passender Adapter: B	**2800011610260**	**16102**	56
			AQUACTRL 2 SINGLE; 08/07; Einbauposition beifahrerseitig; für Rechtslenker; passender Adapter: A	**2800011610260**	**16102**	56

© 2025 Continental Aftermarket & Services GmbH

SAAB - 9-3 Cabriolet (YS3F) 08/03→02/15						
Wischblatt						
2.0 Turbo Performance	185 kW	04/04→02/15	AQUACTRL 2 SINGLE; 12/06; Einbauposition beifahrerseitig; für Linkslenker; passender Adapter: A	**2800011311280**	**13112**	29
			AQUACTRL 2 SINGLE; 12/06; Einbauposition fahrerseitig; für Linkslenker; passender Adapter: A	**2800011311280**	**13112**	29
			AQUACTRL 2 SINGLE; 01/07 ; Einbauposition beifahrerseitig; für Linkslenker; passender Adapter: B	**2800011311280**	**13112**	29
			AQUACTRL 2 SINGLE; 01/07 ; Einbauposition fahrerseitig; für Linkslenker; passender Adapter: B	**2800011311280**	**13112**	29
			AQUACTRL 2 SINGLE; 08/07; Einbauposition fahrerseitig; für Rechtslenker; passender Adapter: A	**2800011610260**	**16102**	56
			AQUACTRL 2 SINGLE; 08/07; Einbauposition beifahrerseitig; für Rechtslenker; passender Adapter: A	**2800011610260**	**16102**	56
			AQUACTRL 2 SINGLE; 09/07 ; Einbauposition fahrerseitig; für Rechtslenker; passender Adapter: B	**2800011610260**	**16102**	56
			AQUACTRL 2 SINGLE; 09/07 ; Einbauposition beifahrerseitig; für Rechtslenker; passender Adapter: B	**2800011610260**	**16102**	56
2.8 Turbo V6 2.8 Turbo V6	169 kW 184 kW	02/06→02/15 02/06→02/15	AQUACTRL 2 SINGLE; 12/06; Einbauposition beifahrerseitig; für Linkslenker; passender Adapter: A	**2800011311280**	**13112**	29
			AQUACTRL 2 SINGLE; 12/06; Einbauposition fahrerseitig; für Linkslenker; passender Adapter: A	**2800011311280**	**13112**	29
			AQUACTRL 2 SINGLE; 01/07 ; Einbauposition beifahrerseitig; für Linkslenker; passender Adapter: B	**2800011311280**	**13112**	29
			AQUACTRL 2 SINGLE; 01/07 ; Einbauposition fahrerseitig; für Linkslenker; passender Adapter: B	**2800011311280**	**13112**	29
			AQUACTRL 2 SINGLE; 08/07; Einbauposition fahrerseitig; für Rechtslenker; passender Adapter: A	**2800011610260** **2800011610270**	**16102** **61027**	56 56
			AQUACTRL 2 SINGLE; 08/07; Einbauposition beifahrerseitig; für Rechtslenker; passender Adapter: A	**2800011610260** **2800011610270**	**16102** **61027**	56 56
			AQUACTRL 2 SINGLE; 09/07 ; Einbauposition fahrerseitig; für Rechtslenker; passender Adapter: B	**2800011610260** **2800011610270**	**16102** **61027**	56 56
			AQUACTRL 2 SINGLE; 09/07 ; Einbauposition beifahrerseitig; für Rechtslenker; passender Adapter: B	**2800011610260** **2800011610270**	**16102** **61027**	56 56
2.8 Turbo V6 2.8 Turbo V6 2.8 Turbo V6	188 kW 203 kW 206 kW	12/07→02/15 02/09→02/15 02/09→02/15	AQUACTRL 2 SINGLE; Einbauposition beifahrerseitig; für Linkslenker; passender Adapter: B	**2800011311280**	**13112**	29
			AQUACTRL 2 SINGLE; Einbauposition fahrerseitig; für Linkslenker; passender Adapter: B	**2800011311280**	**13112**	29
			AQUACTRL 2 SINGLE; Einbauposition beifahrerseitig; für Rechtslenker; passender Adapter: B	**2800011610260** **2800011610270**	**16102** **61027**	56 56
			AQUACTRL 2 SINGLE; Einbauposition fahrerseitig; für Rechtslenker; passender Adapter: B	**2800011610260** **2800011610270**	**16102** **61027**	56 56
SAAB - 9-3 Kombi (E50) 03/05→02/15						
Wischblatt						
1.8 i	90 kW	03/05→02/15	AQUACTRL 2 SINGLE; 12/06; Einbauposition fahrerseitig; für Linkslenker; passender Adapter: A	**2800011311280**	**13112**	29
			AQUACTRL 2 SINGLE; 12/06; Einbauposition beifahrerseitig; für Linkslenker; passender Adapter: A	**2800011311280**	**13112**	29
			AQUACTRL 2 SINGLE; 01/07 ; Einbauposition fahrerseitig; für Linkslenker; passender Adapter: B	**2800011311280**	**13112**	29

→

© 2025 Continental Aftermarket & Services GmbH

SAAB - 9-3 Kombi (E50) 03/05→02/15

Wischblatt

1.8 i	90 kW	03/05→02/15	AQUACTRL 2 SINGLE; 01/07 ; Einbauposition beifahrerseitig; für Linkslenker; passender Adapter: B	**2800011311280**	**13112**	29
			REARCTRL; Einbauposition hinten	**2800011511170** **2800011511180**	**51117** **15111**	37 37
			AQUACTRL 2 SINGLE; 08/07; Einbauposition beifahrerseitig; für Rechtslenker; passender Adapter: A	**2800011610260** **2800011610270**	**16102** **61027**	56 56
			AQUACTRL 2 SINGLE; 08/07; Einbauposition fahrerseitig; für Rechtslenker; passender Adapter: A	**2800011610260** **2800011610270**	**16102** **61027**	56 56
			AQUACTRL 2 SINGLE; 09/07 ; Einbauposition beifahrerseitig; für Rechtslenker; passender Adapter: B	**2800011610260** **2800011610270**	**16102** **61027**	56 56
			AQUACTRL 2 SINGLE; 09/07 ; Einbauposition fahrerseitig; für Rechtslenker; passender Adapter: B	**2800011610260** **2800011610270**	**16102** **61027**	56 56
1.8 t	110 kW	03/05→02/15	AQUACTRL 2 SINGLE; 08/07; Einbauposition beifahrerseitig; für Rechtslenker; passender Adapter: A	**2800011610260**	**16102**	56
			AQUACTRL 2 SINGLE; 08/07; Einbauposition fahrerseitig; für Rechtslenker; passender Adapter: A	**2800011610260**	**16102**	56
			AQUACTRL 2 SINGLE; 09/07 ; Einbauposition beifahrerseitig; für Rechtslenker; passender Adapter: B	**2800011610260**	**16102**	56
			AQUACTRL 2 SINGLE; 09/07 ; Einbauposition fahrerseitig; für Rechtslenker; passender Adapter: B	**2800011610260**	**16102**	56
1.8t 2.0 1.9 TiD 1.9 TiD	110 kW 88 kW 110 kW	03/05→02/15 03/05→02/15 03/05→02/15	AQUACTRL 2 SINGLE; 12/06; Einbauposition fahrerseitig; für Linkslenker; passender Adapter: A	**2800011311280**	**13112**	29
			AQUACTRL 2 SINGLE; 12/06; Einbauposition beifahrerseitig; für Linkslenker; passender Adapter: A	**2800011311280**	**13112**	29
			AQUACTRL 2 SINGLE; 01/07 ; Einbauposition fahrerseitig; für Linkslenker; passender Adapter: B	**2800011311280**	**13112**	29
			AQUACTRL 2 SINGLE; 01/07 ; Einbauposition beifahrerseitig; für Linkslenker; passender Adapter: B	**2800011311280**	**13112**	29
			REARCTRL; Einbauposition hinten	**2800011511170** **2800011511180**	**51117** **15111**	37 37
			AQUACTRL 2 SINGLE; 08/07; Einbauposition beifahrerseitig; für Rechtslenker; passender Adapter: A	**2800011610260** **2800011610270**	**16102** **61027**	56 56
			AQUACTRL 2 SINGLE; 08/07; Einbauposition fahrerseitig; für Rechtslenker; passender Adapter: A	**2800011610260** **2800011610270**	**16102** **61027**	56 56
			AQUACTRL 2 SINGLE; 09/07 ; Einbauposition beifahrerseitig; für Rechtslenker; passender Adapter: B	**2800011610260** **2800011610270**	**16102** **61027**	56 56
			AQUACTRL 2 SINGLE; 09/07 ; Einbauposition fahrerseitig; für Rechtslenker; passender Adapter: B	**2800011610260** **2800011610270**	**16102** **61027**	56 56
1.9 TTiD 1.9 TTiD 1.9 TTiD	96 kW 118 kW 132 kW	12/07→02/15 12/07→02/15 12/07→02/15	AQUACTRL 2 SINGLE; Einbauposition beifahrerseitig; für Linkslenker; passender Adapter: B	**2800011311280**	**13112**	29
			AQUACTRL 2 SINGLE; Einbauposition fahrerseitig; für Linkslenker; passender Adapter: B	**2800011311280**	**13112**	29
			REARCTRL; Einbauposition hinten	**2800011511170** **2800011511180**	**51117** **15111**	37 37
			AQUACTRL 2 SINGLE; Einbauposition beifahrerseitig; für Rechtslenker; passender Adapter: B	**2800011610260** **2800011610270**	**16102** **61027**	56 56
			AQUACTRL 2 SINGLE; Einbauposition fahrerseitig; für Rechtslenker; passender Adapter: B	**2800011610260** **2800011610270**	**16102** **61027**	56 56

© 2025 Continental Aftermarket & Services GmbH

SAAB - 9-3 Kombi (E50) 03/05→02/15

Wischblatt

2.0 t	110 kW	03/05→02/15	AQUACTRL 2 SINGLE; 12/06; Einbauposition fahrerseitig; für Linkslenker; passender Adapter: A	**2800011311280**	**13112**	29
			AQUACTRL 2 SINGLE; 12/06; Einbauposition beifahrerseitig; für Linkslenker; passender Adapter: A	**2800011311280**	**13112**	29
			AQUACTRL 2 SINGLE; 01/07 ; Einbauposition fahrerseitig; für Linkslenker; passender Adapter: B	**2800011311280**	**13112**	29
			AQUACTRL 2 SINGLE; 01/07 ; Einbauposition beifahrerseitig; für Linkslenker; passender Adapter: B	**2800011311280**	**13112**	29
			REARCTRL; Einbauposition hinten	**2800011511170** **2800011511180**	**51117** **15111**	37 37
			AQUACTRL 2 SINGLE; 08/07; Einbauposition beifahrerseitig; für Rechtslenker; passender Adapter: A	**2800011610260** **2800011610270**	**16102** **61027**	56 56
			AQUACTRL 2 SINGLE; 08/07; Einbauposition fahrerseitig; für Rechtslenker; passender Adapter: A	**2800011610260** **2800011610270**	**16102** **61027**	56 56
			AQUACTRL 2 SINGLE; 09/07 ; Einbauposition beifahrerseitig; für Rechtslenker; passender Adapter: B	**2800011610260** **2800011610270**	**16102** **61027**	56 56
			AQUACTRL 2 SINGLE; 09/07 ; Einbauposition fahrerseitig; für Rechtslenker; passender Adapter: B	**2800011610260** **2800011610270**	**16102** **61027**	56 56
2.0 t	120 kW	01/07→02/15	AQUACTRL 2 SINGLE; Einbauposition fahrerseitig; für Linkslenker; passender Adapter: B	**2800011311280**	**13112**	29
			AQUACTRL 2 SINGLE; Einbauposition beifahrerseitig; für Linkslenker; passender Adapter: B	**2800011311280**	**13112**	29
			REARCTRL; Einbauposition hinten	**2800011511170** **2800011511180**	**51117** **15111**	37 37
			AQUACTRL 2 SINGLE; 08/07; Einbauposition beifahrerseitig; für Rechtslenker; passender Adapter: A	**2800011610260** **2800011610270**	**16102** **61027**	56 56
			AQUACTRL 2 SINGLE; 09/07 ; Einbauposition beifahrerseitig; für Rechtslenker; passender Adapter: B	**2800011610260** **2800011610270**	**16102** **61027**	56 56
			AQUACTRL 2 SINGLE; 09/07 ; Einbauposition fahrerseitig; für Rechtslenker; passender Adapter: B	**2800011610260** **2800011610270**	**16102** **61027**	56 56
			AQUACTRL 2 SINGLE; 08/07; Einbauposition fahrerseitig; für Rechtslenker; passender Adapter: A	**2800011610260** **2800011610270**	**16102** **61027**	56 56
2.0 t	129 kW	03/05→02/15	AQUACTRL 2 SINGLE; 12/06; Einbauposition fahrerseitig; für Linkslenker; passender Adapter: A	**2800011311280**	**13112**	29
			AQUACTRL 2 SINGLE; 12/06; Einbauposition beifahrerseitig; für Linkslenker; passender Adapter: A	**2800011311280**	**13112**	29
			AQUACTRL 2 SINGLE; 01/07 ; Einbauposition fahrerseitig; für Linkslenker; passender Adapter: B	**2800011311280**	**13112**	29
			AQUACTRL 2 SINGLE; 01/07 ; Einbauposition beifahrerseitig; für Linkslenker; passender Adapter: B	**2800011311280**	**13112**	29
			REARCTRL; Einbauposition hinten	**2800011511170** **2800011511180**	**51117** **15111**	37 37
			AQUACTRL 2 SINGLE; 08/07; Einbauposition beifahrerseitig; für Rechtslenker; passender Adapter: A	**2800011610260** **2800011610270**	**16102** **61027**	56 56
			AQUACTRL 2 SINGLE; 08/07; Einbauposition fahrerseitig; für Rechtslenker; passender Adapter: A	**2800011610260** **2800011610270**	**16102** **61027**	56 56
			AQUACTRL 2 SINGLE; 09/07 ; Einbauposition beifahrerseitig; für Rechtslenker; passender Adapter: B	**2800011610260** **2800011610270**	**16102** **61027**	56 56

→

© 2025 Continental Aftermarket & Services GmbH

SAAB - 9-3 Kombi (E50) 03/05→02/15

Wischblatt

2.0 t	129 kW	03/05→02/15	AQUACTRL 2 SINGLE; 09/07 ; Einbauposition fahrerseitig; für Rechtslenker; passender Adapter: B	**2800011610260** **2800011610270**	**16102** **61027**	56 56
2.0 t	147 kW	02/09→02/15	AQUACTRL 2 SINGLE; Einbauposition beifahrerseitig; für Linkslenker; passender Adapter: B	**2800011311280**	**13112**	29
			AQUACTRL 2 SINGLE; Einbauposition fahrerseitig; für Linkslenker; passender Adapter: B	**2800011311280**	**13112**	29
			REARCTRL; Einbauposition hinten	**2800011511170** **2800011511180**	**51117** **15111**	37 37
			AQUACTRL 2 SINGLE; Einbauposition beifahrerseitig; für Rechtslenker; passender Adapter: B	**2800011610260** **2800011610270**	**16102** **61027**	56 56
			AQUACTRL 2 SINGLE; Einbauposition fahrerseitig; für Rechtslenker; passender Adapter: B	**2800011610260** **2800011610270**	**16102** **61027**	56 56
2.0 t	154 kW	03/05→02/15	AQUACTRL 2 SINGLE; 12/06; Einbauposition fahrerseitig; für Linkslenker; passender Adapter: A	**2800011311280**	**13112**	29
			AQUACTRL 2 SINGLE; 12/06; Einbauposition beifahrerseitig; für Linkslenker; passender Adapter: A	**2800011311280**	**13112**	29
			AQUACTRL 2 SINGLE; 01/07 ; Einbauposition fahrerseitig; für Linkslenker; passender Adapter: B	**2800011311280**	**13112**	29
			AQUACTRL 2 SINGLE; 01/07 ; Einbauposition beifahrerseitig; für Linkslenker; passender Adapter: B	**2800011311280**	**13112**	29
			REARCTRL; Einbauposition hinten	**2800011511170** **2800011511180**	**51117** **15111**	37 37
			AQUACTRL 2 SINGLE; 08/07; Einbauposition beifahrerseitig; für Rechtslenker; passender Adapter: A	**2800011610260** **2800011610270**	**16102** **61027**	56 56
			AQUACTRL 2 SINGLE; 08/07; Einbauposition fahrerseitig; für Rechtslenker; passender Adapter: A	**2800011610260** **2800011610270**	**16102** **61027**	56 56
			AQUACTRL 2 SINGLE; 09/07 ; Einbauposition beifahrerseitig; für Rechtslenker; passender Adapter: B	**2800011610260** **2800011610270**	**16102** **61027**	56 56
			AQUACTRL 2 SINGLE; 09/07 ; Einbauposition fahrerseitig; für Rechtslenker; passender Adapter: B	**2800011610260** **2800011610270**	**16102** **61027**	56 56
2.0 t 2.0 t	162 kW 177 kW	01/11→02/15 05/09→02/15	AQUACTRL 2 SINGLE; Einbauposition beifahrerseitig; für Linkslenker; passender Adapter: B	**2800011311280**	**13112**	29
			AQUACTRL 2 SINGLE; Einbauposition fahrerseitig; für Linkslenker; passender Adapter: B	**2800011311280**	**13112**	29
			REARCTRL; Einbauposition hinten	**2800011511170** **2800011511180**	**51117** **15111**	37 37
			AQUACTRL 2 SINGLE; Einbauposition beifahrerseitig; für Rechtslenker; passender Adapter: B	**2800011610260** **2800011610270**	**16102** **61027**	56 56
			AQUACTRL 2 SINGLE; Einbauposition fahrerseitig; für Rechtslenker; passender Adapter: B	**2800011610260** **2800011610270**	**16102** **61027**	56 56

© 2025 Continental Aftermarket & Services GmbH

SAAB - 9-3 Kombi (E50) 03/05→02/15

Wischblatt

2.0 T16	143 kW	04/06→02/15	AQUACTRL 2 SINGLE; 12/06; Einbauposition beifahrerseitig; für Linkslenker; passender Adapter: A	**2800011311280**	**13112**	29
			AQUACTRL 2 SINGLE; 12/06; Einbauposition fahrerseitig; für Linkslenker; passender Adapter: A	**2800011311280**	**13112**	29
			AQUACTRL 2 SINGLE; 01/07 ; Einbauposition fahrerseitig; für Linkslenker; passender Adapter: B	**2800011311280**	**13112**	29
			AQUACTRL 2 SINGLE; 01/07 ; Einbauposition beifahrerseitig; für Linkslenker; passender Adapter: B	**2800011311280**	**13112**	29
			AQUACTRL 2 SINGLE; 08/07; Einbauposition fahrerseitig; für Rechtslenker; passender Adapter: A	**2800011610260**	**16102**	56
			AQUACTRL 2 SINGLE; 08/07; Einbauposition beifahrerseitig; für Rechtslenker; passender Adapter: A	**2800011610260**	**16102**	56
			AQUACTRL 2 SINGLE; 09/07 ; Einbauposition fahrerseitig; für Rechtslenker; passender Adapter: B	**2800011610260**	**16102**	56
			AQUACTRL 2 SINGLE; 09/07 ; Einbauposition beifahrerseitig; für Rechtslenker; passender Adapter: B	**2800011610260**	**16102**	56
2.0 t BioPower	110 kW	01/07→02/15	AQUACTRL 2 SINGLE; Einbauposition fahrerseitig; für Linkslenker; passender Adapter: B	**2800011311280**	**13112**	29
			AQUACTRL 2 SINGLE; Einbauposition beifahrerseitig; für Linkslenker; passender Adapter: B	**2800011311280**	**13112**	29
			REARCTRL; Einbauposition hinten	**2800011511180**	**15111**	37
			AQUACTRL 2 SINGLE; 08/07; Einbauposition fahrerseitig; für Rechtslenker; passender Adapter: A	**2800011610260**	**16102**	56
			AQUACTRL 2 SINGLE; 09/07 ; Einbauposition beifahrerseitig; für Rechtslenker; passender Adapter: B	**2800011610260**	**16102**	56
			AQUACTRL 2 SINGLE; 09/07 ; Einbauposition fahrerseitig; für Rechtslenker; passender Adapter: B	**2800011610260**	**16102**	56
			AQUACTRL 2 SINGLE; 08/07; Einbauposition beifahrerseitig; für Rechtslenker; passender Adapter: A	**2800011610260**	**16102**	56
2.0 t BioPower	120 kW	01/11→02/15	AQUACTRL 2 SINGLE; Einbauposition beifahrerseitig; für Linkslenker; passender Adapter: B	**2800011311280**	**13112**	29
			AQUACTRL 2 SINGLE; Einbauposition fahrerseitig; für Linkslenker; passender Adapter: B	**2800011311280**	**13112**	29
			REARCTRL; Einbauposition hinten	**2800011511170** **2800011511180**	**51117** **15111**	37 37
			AQUACTRL 2 SINGLE; Einbauposition beifahrerseitig; für Rechtslenker; passender Adapter: B	**2800011610260** **2800011610270**	**16102** **61027**	56 56
			AQUACTRL 2 SINGLE; Einbauposition fahrerseitig; für Rechtslenker; passender Adapter: B	**2800011610260** **2800011610270**	**16102** **61027**	56 56

© 2025 Continental Aftermarket & Services GmbH

SAAB - 9-3 Kombi (E50) 03/05→02/15

Wischblatt

2.0 t BioPower	129 kW	01/07→02/15	AQUACTRL 2 SINGLE; Einbauposition fahrerseitig; für Linkslenker; passender Adapter: B	**2800011311280**	**13112**	29
			AQUACTRL 2 SINGLE; Einbauposition beifahrerseitig; für Linkslenker; passender Adapter: B	**2800011311280**	**13112**	29
			REARCTRL; Einbauposition hinten	**2800011511170** **2800011511180**	**51117** **15111**	37 37
			AQUACTRL 2 SINGLE; → 08/07; Einbauposition beifahrerseitig; für Rechtslenker; passender Adapter: A	**2800011610260** **2800011610270**	**16102** **61027**	56 56
			AQUACTRL 2 SINGLE; → 09/07 ; Einbauposition beifahrerseitig; für Rechtslenker; passender Adapter: B	**2800011610260** **2800011610270**	**16102** **61027**	56 56
			AQUACTRL 2 SINGLE; → 09/07 ; Einbauposition fahrerseitig; für Rechtslenker; passender Adapter: B	**2800011610260** **2800011610270**	**16102** **61027**	56 56
			AQUACTRL 2 SINGLE; → 08/07; Einbauposition fahrerseitig; für Rechtslenker; passender Adapter: A	**2800011610260** **2800011610270**	**16102** **61027**	56 56
2.0 t BioPower	145 kW	06/07→02/15	AQUACTRL 2 SINGLE; Einbauposition fahrerseitig; für Linkslenker; passender Adapter: B	**2800011311280**	**13112**	29
			AQUACTRL 2 SINGLE; Einbauposition beifahrerseitig; für Linkslenker; passender Adapter: B	**2800011311280**	**13112**	29
			REARCTRL; Einbauposition hinten	**2800011511180**	**15111**	37
			AQUACTRL 2 SINGLE; → 08/07; Einbauposition fahrerseitig; für Rechtslenker; passender Adapter: A	**2800011610260**	**16102**	56
			AQUACTRL 2 SINGLE; → 09/07 ; Einbauposition beifahrerseitig; für Rechtslenker; passender Adapter: B	**2800011610260**	**16102**	56
			AQUACTRL 2 SINGLE; → 09/07 ; Einbauposition fahrerseitig; für Rechtslenker; passender Adapter: B	**2800011610260**	**16102**	56
			AQUACTRL 2 SINGLE; → 08/07; Einbauposition beifahrerseitig; für Rechtslenker; passender Adapter: A	**2800011610260**	**16102**	56
2.0 t BioPower 2.0 t Bio Power	162 kW 147 kW	01/11→02/15 02/09→02/15	AQUACTRL 2 SINGLE; Einbauposition beifahrerseitig; für Linkslenker; passender Adapter: B	**2800011311280**	**13112**	29
			AQUACTRL 2 SINGLE; Einbauposition fahrerseitig; für Linkslenker; passender Adapter: B	**2800011311280**	**13112**	29
			REARCTRL; Einbauposition hinten	**2800011511170** **2800011511180**	**51117** **15111**	37 37
			AQUACTRL 2 SINGLE; Einbauposition beifahrerseitig; für Rechtslenker; passender Adapter: B	**2800011610260** **2800011610270**	**16102** **61027**	56 56
			AQUACTRL 2 SINGLE; Einbauposition fahrerseitig; für Rechtslenker; passender Adapter: B	**2800011610260** **2800011610270**	**16102** **61027**	56 56
2.0 t BioPower XWD	120 kW	01/07→02/15	AQUACTRL 2 SINGLE; Einbauposition fahrerseitig; für Linkslenker; passender Adapter: B	**2800011311280**	**13112**	29
			AQUACTRL 2 SINGLE; Einbauposition beifahrerseitig; für Linkslenker; passender Adapter: B	**2800011311280**	**13112**	29
			REARCTRL; Einbauposition hinten	**2800011511170** **2800011511180**	**51117** **15111**	37 37
			AQUACTRL 2 SINGLE; → 08/07; Einbauposition beifahrerseitig; für Rechtslenker; passender Adapter: A	**2800011610260** **2800011610270**	**16102** **61027**	56 56
			AQUACTRL 2 SINGLE; → 09/07 ; Einbauposition beifahrerseitig; für Rechtslenker; passender Adapter: B	**2800011610260** **2800011610270**	**16102** **61027**	56 56
			AQUACTRL 2 SINGLE; → 09/07 ; Einbauposition fahrerseitig; für Rechtslenker; passender Adapter: B	**2800011610260** **2800011610270**	**16102** **61027**	56 56
			AQUACTRL 2 SINGLE; → 08/07; Einbauposition fahrerseitig; für Rechtslenker; passender Adapter: A	**2800011610260** **2800011610270**	**16102** **61027**	56 56

© 2025 Continental Aftermarket & Services GmbH

SAAB - 9-3 Kombi (E50) 03/05→02/15

Wischblatt

2.0 t BioPower XWD 2.0 t Bio Power XWD	162 kW 154 kW	01/11→02/15 06/08→02/15	AQUACTRL 2 SINGLE; Einbauposition beifahrerseitig; für Linkslenker; passender Adapter: B	**2800011311280**	**13112**	29
			AQUACTRL 2 SINGLE; Einbauposition fahrerseitig; für Linkslenker; passender Adapter: B	**2800011311280**	**13112**	29
			REARCTRL; Einbauposition hinten	**2800011511170** **2800011511180**	**51117** **15111**	37 37
			AQUACTRL 2 SINGLE; Einbauposition beifahrerseitig; für Rechtslenker; passender Adapter: B	**2800011610260** **2800011610270**	**16102** **61027**	56 56
			AQUACTRL 2 SINGLE; Einbauposition fahrerseitig; für Rechtslenker; passender Adapter: B	**2800011610260** **2800011610270**	**16102** **61027**	56 56
2.0 t XWD	120 kW	01/07→02/15	AQUACTRL 2 SINGLE; Einbauposition fahrerseitig; für Linkslenker; passender Adapter: B	**2800011311280**	**13112**	29
			AQUACTRL 2 SINGLE; Einbauposition beifahrerseitig; für Linkslenker; passender Adapter: B	**2800011311280**	**13112**	29
			REARCTRL; Einbauposition hinten	**2800011511170** **2800011511180**	**51117** **15111**	37 37
			AQUACTRL 2 SINGLE; → 08/07; Einbauposition beifahrerseitig; für Rechtslenker; passender Adapter: A	**2800011610260** **2800011610270**	**16102** **61027**	56 56
			AQUACTRL 2 SINGLE; → 09/07 ; Einbauposition beifahrerseitig; für Rechtslenker; passender Adapter: B	**2800011610260** **2800011610270**	**16102** **61027**	56 56
			AQUACTRL 2 SINGLE; → 09/07 ; Einbauposition fahrerseitig; für Rechtslenker; passender Adapter: B	**2800011610260** **2800011610270**	**16102** **61027**	56 56
			AQUACTRL 2 SINGLE; → 08/07; Einbauposition fahrerseitig; für Rechtslenker; passender Adapter: A	**2800011610260** **2800011610270**	**16102** **61027**	56 56
2.0 t XWD 2.0 t XWD 2.0 t XWD	154 kW 162 kW 177 kW	06/08→02/15 01/11→02/15 05/09→02/15	AQUACTRL 2 SINGLE; Einbauposition beifahrerseitig; für Linkslenker; passender Adapter: B	**2800011311280**	**13112**	29
			AQUACTRL 2 SINGLE; Einbauposition fahrerseitig; für Linkslenker; passender Adapter: B	**2800011311280**	**13112**	29
			REARCTRL; Einbauposition hinten	**2800011511170** **2800011511180**	**51117** **15111**	37 37
			AQUACTRL 2 SINGLE; Einbauposition beifahrerseitig; für Rechtslenker; passender Adapter: B	**2800011610260** **2800011610270**	**16102** **61027**	56 56
			AQUACTRL 2 SINGLE; Einbauposition fahrerseitig; für Rechtslenker; passender Adapter: B	**2800011610260** **2800011610270**	**16102** **61027**	56 56
2.8 Turbo V6 2.8 Turbo V6	169 kW 184 kW	03/05→02/15 03/05→02/15	AQUACTRL 2 SINGLE; → 12/06; Einbauposition fahrerseitig; für Linkslenker; passender Adapter: A	**2800011311280**	**13112**	29
			AQUACTRL 2 SINGLE; → 12/06; Einbauposition beifahrerseitig; für Linkslenker; passender Adapter: A	**2800011311280**	**13112**	29
			AQUACTRL 2 SINGLE; → 01/07 ; Einbauposition fahrerseitig; für Linkslenker; passender Adapter: B	**2800011311280**	**13112**	29
			AQUACTRL 2 SINGLE; → 01/07 ; Einbauposition beifahrerseitig; für Linkslenker; passender Adapter: B	**2800011311280**	**13112**	29
			REARCTRL; Einbauposition hinten	**2800011511170** **2800011511180**	**51117** **15111**	37 37
			AQUACTRL 2 SINGLE; → 08/07; Einbauposition beifahrerseitig; für Rechtslenker; passender Adapter: A	**2800011610260** **2800011610270**	**16102** **61027**	56 56
			AQUACTRL 2 SINGLE; → 08/07; Einbauposition fahrerseitig; für Rechtslenker; passender Adapter: A	**2800011610260** **2800011610270**	**16102** **61027**	56 56
			AQUACTRL 2 SINGLE; → 09/07 ; Einbauposition beifahrerseitig; für Rechtslenker; passender Adapter: B	**2800011610260** **2800011610270**	**16102** **61027**	56 56
			AQUACTRL 2 SINGLE; → 09/07 ; Einbauposition fahrerseitig; für Rechtslenker; passender Adapter: B	**2800011610260** **2800011610270**	**16102** **61027**	56 56

© 2025 Continental Aftermarket & Services GmbH

SAAB - 9-3 Kombi (E50) 03/05→02/15

Wischblatt

2.8 Turbo V6	188 kW	12/07→02/15	AQUACTRL 2 SINGLE; Einbauposition beifahrerseitig; für Linkslenker; passender Adapter: B	**2800011311280**	**13112**	29
			AQUACTRL 2 SINGLE; Einbauposition fahrerseitig; für Linkslenker; passender Adapter: B	**2800011311280**	**13112**	29
			REARCTRL; Einbauposition hinten	**2800011511170** **2800011511180**	**51117** **15111**	37 37
			AQUACTRL 2 SINGLE; Einbauposition beifahrerseitig; für Rechtslenker; passender Adapter: B	**2800011610260** **2800011610270**	**16102** **61027**	56 56
			AQUACTRL 2 SINGLE; Einbauposition fahrerseitig; für Rechtslenker; passender Adapter: B	**2800011610260** **2800011610270**	**16102** **61027**	56 56
2.8 Turbo V6 2.8 Turbo V6	203 kW 206 kW	05/08→02/15 05/08→12/10	AQUACTRL 2 SINGLE; Einbauposition fahrerseitig; für Linkslenker; passender Adapter: B	**2800011311280**	**13112**	29
			AQUACTRL 2 SINGLE; Einbauposition beifahrerseitig; für Linkslenker; passender Adapter: B	**2800011311280**	**13112**	29
			REARCTRL; Einbauposition hinten	**2800011511180**	**15111**	37
			AQUACTRL 2 SINGLE; Einbauposition beifahrerseitig; für Rechtslenker; passender Adapter: B	**2800011610260**	**16102**	56
			AQUACTRL 2 SINGLE; Einbauposition fahrerseitig; für Rechtslenker; passender Adapter: B	**2800011610260**	**16102**	56
2.8 Turbo V6 XWD	206 kW	05/08→12/11	AQUACTRL 2 SINGLE; Einbauposition beifahrerseitig; für Linkslenker; passender Adapter: B	**2800011311280**	**13112**	29
			AQUACTRL 2 SINGLE; Einbauposition fahrerseitig; für Linkslenker; passender Adapter: B	**2800011311280**	**13112**	29
			REARCTRL; Einbauposition hinten	**2800011511170** **2800011511180**	**51117** **15111**	37 37
			AQUACTRL 2 SINGLE; Einbauposition beifahrerseitig; für Rechtslenker; passender Adapter: B	**2800011610260** **2800011610270**	**16102** **61027**	56 56
			AQUACTRL 2 SINGLE; Einbauposition fahrerseitig; für Rechtslenker; passender Adapter: B	**2800011610260** **2800011610270**	**16102** **61027**	56 56

SAAB - 9-3X (YS3) 02/09→02/15

Wischblatt

1.9 TTiD AWD	132 kW	02/09→12/12	AQUACTRL 2 SINGLE; Einbauposition beifahrerseitig; für Linkslenker; passender Adapter: B	**2800011311280**	**13112**	29
			AQUACTRL 2 SINGLE; Einbauposition fahrerseitig; für Linkslenker; passender Adapter: B	**2800011311280**	**13112**	29
			REARCTRL; Einbauposition hinten	**2800011503170** **2800011503180**	**50317** **15031**	33 33
			AQUACTRL 2 SINGLE; Einbauposition beifahrerseitig; für Rechtslenker; passender Adapter: B	**2800011610260** **2800011610270**	**16102** **61027**	56 56
			AQUACTRL 2 SINGLE; Einbauposition fahrerseitig; für Rechtslenker; passender Adapter: B	**2800011610260** **2800011610270**	**16102** **61027**	56 56
2.0 T16 XWD	162 kW	01/11→02/15	AQUACTRL 2 SINGLE; Einbauposition beifahrerseitig; für Linkslenker; passender Adapter: B	**2800011311280**	**13112**	29
			AQUACTRL 2 SINGLE; Einbauposition fahrerseitig; für Linkslenker; passender Adapter: B	**2800011311280**	**13112**	29
			REARCTRL; Einbauposition hinten	**2800011503180**	**15031**	33
			AQUACTRL 2 SINGLE; Einbauposition beifahrerseitig; für Rechtslenker; passender Adapter: B	**2800011610260**	**16102**	56
			AQUACTRL 2 SINGLE; Einbauposition fahrerseitig; für Rechtslenker; passender Adapter: B	**2800011610260**	**16102**	56
2.0 t BioPower XWD 2.0 t BioPower XWD 2.0 t XWD	154 kW 162 kW 154 kW	02/09→12/12 01/11→12/12 02/09→02/15	AQUACTRL 2 SINGLE; Einbauposition beifahrerseitig; für Linkslenker; passender Adapter: B	**2800011311280**	**13112**	29
			AQUACTRL 2 SINGLE; Einbauposition fahrerseitig; für Linkslenker; passender Adapter: B	**2800011311280**	**13112**	29
			REARCTRL; Einbauposition hinten	**2800011503170** **2800011503180**	**50317** **15031**	33 33
			AQUACTRL 2 SINGLE; Einbauposition beifahrerseitig; für Rechtslenker; passender Adapter: B	**2800011610260** **2800011610270**	**16102** **61027**	56 56
			AQUACTRL 2 SINGLE; Einbauposition fahrerseitig; für Rechtslenker; passender Adapter: B	**2800011610260** **2800011610270**	**16102** **61027**	56 56

© 2025 Continental Aftermarket & Services GmbH

SAAB - 9-5 (YS3E) 09/97→12/09

Wischblatt

1.9 TiD 2.0 t 2.0 t 2.0 t Biopower	110 kW 110 kW 136 kW 132 kW	01/06→12/09 09/97→12/09 07/00→12/09 09/05→12/09	AQUACTRL 2 SINGLE; 12/07; Einbauposition beifahrerseitig; für Linkslenker; passender Adapter: A	**2800011311280**	**13112**	29
			AQUACTRL 2 SINGLE; 12/07; Einbauposition fahrerseitig; für Linkslenker; passender Adapter: A	**2800011311280**	**13112**	29
			AQUACTRL 2 SINGLE; 01/08 ; Einbauposition beifahrerseitig; für Linkslenker; passender Adapter: F	**2800011311280**	**13112**	29
			AQUACTRL 2 SINGLE; 01/08 ; Einbauposition fahrerseitig; für Linkslenker; passender Adapter: F	**2800011311280**	**13112**	29
			AQUACTRL 2 SINGLE; 09/07 ; Einbauposition fahrerseitig; Montageart: Bajonett; für Rechtslenker; passender Adapter: F	**2800011610260** **2800011610270**	**16102** **61027**	56 56
			AQUACTRL 2 SINGLE; 09/07 ; Einbauposition beifahrerseitig; Montageart: Bajonett; für Rechtslenker; passender Adapter: F	**2800011610260** **2800011610270**	**16102** **61027**	56 56
			AQUACTRL 2 SINGLE; 08/07; Einbauposition beifahrerseitig; für Rechtslenker; passender Adapter: A	**2800011610260** **2800011610270**	**16102** **61027**	56 56
			AQUACTRL 2 SINGLE; 08/07; Einbauposition fahrerseitig; für Rechtslenker; passender Adapter: A	**2800011614260** **2800011628270**	**16142** **62827**	58 63
2.0 t BioPower	110 kW	01/05→12/09	AQUACTRL 2 SINGLE; 12/07; Einbauposition beifahrerseitig; für Linkslenker; passender Adapter: A	**2800011311280**	**13112**	29
			AQUACTRL 2 SINGLE; 12/07; Einbauposition fahrerseitig; für Linkslenker; passender Adapter: A	**2800011311280**	**13112**	29
			AQUACTRL 2 SINGLE; 01/08 ; Einbauposition fahrerseitig; für Linkslenker; passender Adapter: F	**2800011311280**	**13112**	29
			AQUACTRL 2 SINGLE; 01/08 ; Einbauposition beifahrerseitig; für Linkslenker; passender Adapter: F	**2800011311280**	**13112**	29
			AQUACTRL 2 SINGLE; 09/07 ; Einbauposition fahrerseitig; Montageart: Bajonett; für Rechtslenker; passender Adapter: F	**2800011610260**	**16102**	56
			AQUACTRL 2 SINGLE; 09/07 ; Einbauposition beifahrerseitig; Montageart: Bajonett; für Rechtslenker; passender Adapter: F	**2800011610260**	**16102**	56
			AQUACTRL 2 SINGLE; 08/07; Einbauposition beifahrerseitig; für Rechtslenker; passender Adapter: A	**2800011610260**	**16102**	56
			AQUACTRL 2 SINGLE; 08/07; Einbauposition fahrerseitig; für Rechtslenker; passender Adapter: A	**2800011614260**	**16142**	58
2.0 Turbo SE	141 kW	10/98→07/00	AQUACTRL 2 SINGLE; Einbauposition beifahrerseitig; für Linkslenker; passender Adapter: A	**2800011311280**	**13112**	29
			AQUACTRL 2 SINGLE; Einbauposition fahrerseitig; für Linkslenker; passender Adapter: A	**2800011311280**	**13112**	29
			AQUACTRL 2 SINGLE; Einbauposition beifahrerseitig; für Rechtslenker; passender Adapter: A	**2800011610260**	**16102**	56
			AQUACTRL 2 SINGLE; Einbauposition fahrerseitig; für Rechtslenker; passender Adapter: A	**2800011614260**	**16142**	58
2.2 TiD	88 kW	03/02→12/09	AQUACTRL 2 SINGLE; 12/07; Einbauposition beifahrerseitig; für Linkslenker; passender Adapter: A	**2800011311280**	**13112**	29
			AQUACTRL 2 SINGLE; 12/07; Einbauposition fahrerseitig; für Linkslenker; passender Adapter: A	**2800011311280**	**13112**	29
			AQUACTRL 2 SINGLE; 01/08 ; Einbauposition beifahrerseitig; für Linkslenker; passender Adapter: F	**2800011311280**	**13112**	29
			AQUACTRL 2 SINGLE; 01/08 ; Einbauposition fahrerseitig; für Linkslenker; passender Adapter: F	**2800011311280**	**13112**	29

→

© 2025 Continental Aftermarket & Services GmbH

SAAB - 9-5 (YS3E) 09/97→12/09

Wischblatt

2.2 TiD	88 kW	03/02→12/09	AQUACTRL 2 SINGLE; 09/07 ; Einbauposition fahrerseitig; Montageart: Bajonett; für Rechtslenker; passender Adapter: F	**2800011610260** **2800011610270**	**16102** **61027**	56 56
			AQUACTRL 2 SINGLE; 09/07 ; Einbauposition beifahrerseitig; Montageart: Bajonett; für Rechtslenker; passender Adapter: F	**2800011610260** **2800011610270**	**16102** **61027**	56 56
			AQUACTRL 2 SINGLE; 08/07; Einbauposition beifahrerseitig; für Rechtslenker; passender Adapter: A	**2800011610260** **2800011610270**	**16102** **61027**	56 56
			AQUACTRL 2 SINGLE; 08/07; Einbauposition fahrerseitig; für Rechtslenker; passender Adapter: A	**2800011614260** **2800011628270**	**16142** **62827**	58 63
2.3 t	125 kW	09/97→12/03	AQUACTRL 2 SINGLE; Einbauposition fahrerseitig; für Linkslenker; passender Adapter: A	**2800011311280**	**13112**	29
			AQUACTRL 2 SINGLE; Einbauposition beifahrerseitig; für Linkslenker; passender Adapter: A	**2800011311280**	**13112**	29
			AQUACTRL 2 SINGLE; 09/07 ; Einbauposition beifahrerseitig; Montageart: Bajonett; für Rechtslenker; passender Adapter: F	**2800011610260** **2800011610270**	**16102** **61027**	56 56
			AQUACTRL 2 SINGLE; 09/07 ; Einbauposition fahrerseitig; Montageart: Bajonett; für Rechtslenker; passender Adapter: F	**2800011610260** **2800011610270**	**16102** **61027**	56 56
			AQUACTRL 2 SINGLE; Einbauposition beifahrerseitig; für Rechtslenker; passender Adapter: A	**2800011610260** **2800011610270**	**16102** **61027**	56 56
			AQUACTRL 2 SINGLE; Einbauposition fahrerseitig; für Rechtslenker; passender Adapter: A	**2800011614260** **2800011628270**	**16142** **62827**	58 63
2.3 t	136 kW	01/01→12/09	AQUACTRL 2 SINGLE; 12/07; Einbauposition beifahrerseitig; für Linkslenker; passender Adapter: A	**2800011311280**	**13112**	29
			AQUACTRL 2 SINGLE; 12/07; Einbauposition fahrerseitig; für Linkslenker; passender Adapter: A	**2800011311280**	**13112**	29
			AQUACTRL 2 SINGLE; 01/08 ; Einbauposition beifahrerseitig; für Linkslenker; passender Adapter: F	**2800011311280**	**13112**	29
			AQUACTRL 2 SINGLE; 01/08 ; Einbauposition fahrerseitig; für Linkslenker; passender Adapter: F	**2800011311280**	**13112**	29
			AQUACTRL 2 SINGLE; 09/07 ; Einbauposition fahrerseitig; Montageart: Bajonett; für Rechtslenker; passender Adapter: F	**2800011610260** **2800011610270**	**16102** **61027**	56 56
			AQUACTRL 2 SINGLE; 09/07 ; Einbauposition beifahrerseitig; Montageart: Bajonett; für Rechtslenker; passender Adapter: F	**2800011610260** **2800011610270**	**16102** **61027**	56 56
			AQUACTRL 2 SINGLE; 08/07; Einbauposition beifahrerseitig; für Rechtslenker; passender Adapter: A	**2800011610260** **2800011610270**	**16102** **61027**	56 56
			AQUACTRL 2 SINGLE; 08/07; Einbauposition fahrerseitig; für Rechtslenker; passender Adapter: A	**2800011614260** **2800011628270**	**16142** **62827**	58 63

© 2025 Continental Aftermarket & Services GmbH

SAAB - 9-5 (YS3E) 09/97→12/09

Wischblatt

2.3 t BioPower 2.3 t BioPower	136 kW 152 kW	01/07→12/09 11/06→12/09	AQUACTRL 2 SINGLE; 12/07; Einbauposition beifahrerseitig; für Linkslenker; passender Adapter: A	**2800011311280**	**13112**	29
			AQUACTRL 2 SINGLE; 12/07; Einbauposition fahrerseitig; für Linkslenker; passender Adapter: A	**2800011311280**	**13112**	29
			AQUACTRL 2 SINGLE; 01/08 ; Einbauposition fahrerseitig; für Linkslenker; passender Adapter: F	**2800011311280**	**13112**	29
			AQUACTRL 2 SINGLE; 01/08 ; Einbauposition beifahrerseitig; für Linkslenker; passender Adapter: F	**2800011311280**	**13112**	29
			AQUACTRL 2 SINGLE; 09/07 ; Einbauposition fahrerseitig; Montageart: Bajonett; für Rechtslenker; passender Adapter: F	**2800011610260**	**16102**	56
			AQUACTRL 2 SINGLE; 09/07 ; Einbauposition beifahrerseitig; Montageart: Bajonett; für Rechtslenker; passender Adapter: F	**2800011610260**	**16102**	56
			AQUACTRL 2 SINGLE; 08/07; Einbauposition beifahrerseitig; für Rechtslenker; passender Adapter: A	**2800011610260**	**16102**	56
			AQUACTRL 2 SINGLE; 08/07; Einbauposition fahrerseitig; für Rechtslenker; passender Adapter: A	**2800011614260**	**16142**	58
2.3 Turbo	134 kW	04/08→12/09	AQUACTRL 2 SINGLE; Einbauposition beifahrerseitig; für Linkslenker; passender Adapter: F	**2800011311280**	**13112**	29
			AQUACTRL 2 SINGLE; Einbauposition fahrerseitig; für Linkslenker; passender Adapter: F	**2800011311280**	**13112**	29
			AQUACTRL 2 SINGLE; Einbauposition fahrerseitig; Montageart: Bajonett; für Rechtslenker; passender Adapter: F	**2800011610260**	**16102**	56
			AQUACTRL 2 SINGLE; Einbauposition beifahrerseitig; Montageart: Bajonett; für Rechtslenker; passender Adapter: F	**2800011610260**	**16102**	56
2.3 Turbo	162 kW	07/03→12/09	AQUACTRL 2 SINGLE; 12/07; Einbauposition beifahrerseitig; für Linkslenker; passender Adapter: A	**2800011311280**	**13112**	29
			AQUACTRL 2 SINGLE; 12/07; Einbauposition fahrerseitig; für Linkslenker; passender Adapter: A	**2800011311280**	**13112**	29
			AQUACTRL 2 SINGLE; 01/08 ; Einbauposition beifahrerseitig; für Linkslenker; passender Adapter: F	**2800011311280**	**13112**	29
			AQUACTRL 2 SINGLE; 01/08 ; Einbauposition fahrerseitig; für Linkslenker; passender Adapter: F	**2800011311280**	**13112**	29
			AQUACTRL 2 SINGLE; 09/07 ; Einbauposition fahrerseitig; Montageart: Bajonett; für Rechtslenker; passender Adapter: F	**2800011610260** **2800011610270**	**16102** **61027**	56 56
			AQUACTRL 2 SINGLE; 09/07 ; Einbauposition beifahrerseitig; Montageart: Bajonett; für Rechtslenker; passender Adapter: F	**2800011610260** **2800011610270**	**16102** **61027**	56 56
			AQUACTRL 2 SINGLE; 08/07; Einbauposition beifahrerseitig; für Rechtslenker; passender Adapter: A	**2800011610260** **2800011610270**	**16102** **61027**	56 56
			AQUACTRL 2 SINGLE; 08/07; Einbauposition fahrerseitig; für Rechtslenker; passender Adapter: A	**2800011614260** **2800011628270**	**16142** **62827**	58 63
2.3 Turbo	169 kW	10/99→09/01	AQUACTRL 2 SINGLE; Einbauposition beifahrerseitig; für Linkslenker; passender Adapter: A	**2800011311280**	**13112**	29
			AQUACTRL 2 SINGLE; Einbauposition fahrerseitig; für Linkslenker; passender Adapter: A	**2800011311280**	**13112**	29
			AQUACTRL 2 SINGLE; Einbauposition beifahrerseitig; für Rechtslenker; passender Adapter: A	**2800011610260** **2800011610270**	**16102** **61027**	56 56
			AQUACTRL 2 SINGLE; Einbauposition fahrerseitig; für Rechtslenker; passender Adapter: A	**2800011614260** **2800011628270**	**16142** **62827**	58 63

© 2025 Continental Aftermarket & Services GmbH

SAAB - 9-5 (YS3E) 09/97→12/09

Wischblatt

2.3 Turbo	184 kW	09/01→12/09	AQUACTRL 2 SINGLE; 12/07; Einbauposition beifahrerseitig; für Linkslenker; passender Adapter: A	**2800011311280**	**13112**	29
			AQUACTRL 2 SINGLE; 12/07; Einbauposition fahrerseitig; für Linkslenker; passender Adapter: A	**2800011311280**	**13112**	29
			AQUACTRL 2 SINGLE; 01/08 ; Einbauposition beifahrerseitig; für Linkslenker; passender Adapter: F	**2800011311280**	**13112**	29
			AQUACTRL 2 SINGLE; 01/08 ; Einbauposition fahrerseitig; für Linkslenker; passender Adapter: F	**2800011311280**	**13112**	29
			AQUACTRL 2 SINGLE; 09/07 ; Einbauposition fahrerseitig; Montageart: Bajonett; für Rechtslenker; passender Adapter: F	**2800011610260** **2800011610270**	**16102** **61027**	56 56
			AQUACTRL 2 SINGLE; 09/07 ; Einbauposition beifahrerseitig; Montageart: Bajonett; für Rechtslenker; passender Adapter: F	**2800011610260** **2800011610270**	**16102** **61027**	56 56
			AQUACTRL 2 SINGLE; 08/07; Einbauposition beifahrerseitig; für Rechtslenker; passender Adapter: A	**2800011610260** **2800011610270**	**16102** **61027**	56 56
			AQUACTRL 2 SINGLE; 08/07; Einbauposition fahrerseitig; für Rechtslenker; passender Adapter: A	**2800011614260** **2800011628270**	**16142** **62827**	58 63
2.3 Turbo	188 kW	04/08→12/09	AQUACTRL 2 SINGLE; Einbauposition beifahrerseitig; für Linkslenker; passender Adapter: F	**2800011311280**	**13112**	29
			AQUACTRL 2 SINGLE; Einbauposition fahrerseitig; für Linkslenker; passender Adapter: F	**2800011311280**	**13112**	29
			AQUACTRL 2 SINGLE; Einbauposition fahrerseitig; Montageart: Bajonett; für Rechtslenker; passender Adapter: F	**2800011610260**	**16102**	56
			AQUACTRL 2 SINGLE; Einbauposition beifahrerseitig; Montageart: Bajonett; für Rechtslenker; passender Adapter: F	**2800011610260**	**16102**	56
2.3 Turbo	191 kW	11/05→12/09	AQUACTRL 2 SINGLE; 12/07; Einbauposition beifahrerseitig; für Linkslenker; passender Adapter: A	**2800011311280**	**13112**	29
			AQUACTRL 2 SINGLE; 12/07; Einbauposition fahrerseitig; für Linkslenker; passender Adapter: A	**2800011311280**	**13112**	29
			AQUACTRL 2 SINGLE; 01/08 ; Einbauposition beifahrerseitig; für Linkslenker; passender Adapter: F	**2800011311280**	**13112**	29
			AQUACTRL 2 SINGLE; 01/08 ; Einbauposition fahrerseitig; für Linkslenker; passender Adapter: F	**2800011311280**	**13112**	29
			AQUACTRL 2 SINGLE; 09/07 ; Einbauposition fahrerseitig; Montageart: Bajonett; für Rechtslenker; passender Adapter: F	**2800011610260** **2800011610270**	**16102** **61027**	56 56
			AQUACTRL 2 SINGLE; 09/07 ; Einbauposition beifahrerseitig; Montageart: Bajonett; für Rechtslenker; passender Adapter: F	**2800011610260** **2800011610270**	**16102** **61027**	56 56
			AQUACTRL 2 SINGLE; 08/07; Einbauposition beifahrerseitig; für Rechtslenker; passender Adapter: A	**2800011610260** **2800011610270**	**16102** **61027**	56 56
			AQUACTRL 2 SINGLE; 08/07; Einbauposition fahrerseitig; für Rechtslenker; passender Adapter: A	**2800011614260** **2800011628270**	**16142** **62827**	58 63
2.3 Turbo 3.0 TiD	224 kW 130 kW	06/03→08/05 07/01→08/05	AQUACTRL 2 SINGLE; Einbauposition beifahrerseitig; für Linkslenker; passender Adapter: A	**2800011311280**	**13112**	29
			AQUACTRL 2 SINGLE; Einbauposition fahrerseitig; für Linkslenker; passender Adapter: A	**2800011311280**	**13112**	29
			AQUACTRL 2 SINGLE; Einbauposition beifahrerseitig; für Rechtslenker; passender Adapter: A	**2800011610260** **2800011610270**	**16102** **61027**	56 56
			AQUACTRL 2 SINGLE; Einbauposition fahrerseitig; für Rechtslenker; passender Adapter: A	**2800011614260** **2800011628270**	**16142** **62827**	58 63

© 2025 Continental Aftermarket & Services GmbH

SAAB - 9-5 (YS3E) 09/97→12/09						
Wischblatt						
3.0 V6t	147 kW	01/98→08/05	AQUACTRL 2 SINGLE; Einbauposition fahrerseitig; für Linkslenker; passender Adapter: A	**2800011311280**	**13112**	29
			AQUACTRL 2 SINGLE; Einbauposition beifahrerseitig; für Linkslenker; passender Adapter: A	**2800011311280**	**13112**	29
			AQUACTRL 2 SINGLE; 09/07 ; Einbauposition beifahrerseitig; Montageart: Bajonett; für Rechtslenker; passender Adapter: F	**2800011610260** **2800011610270**	**16102** **61027**	56 56
			AQUACTRL 2 SINGLE; 09/07 ; Einbauposition fahrerseitig; Montageart: Bajonett; für Rechtslenker; passender Adapter: F	**2800011610260** **2800011610270**	**16102** **61027**	56 56
			AQUACTRL 2 SINGLE; Einbauposition beifahrerseitig; für Rechtslenker; passender Adapter: A	**2800011610260** **2800011610270**	**16102** **61027**	56 56
			AQUACTRL 2 SINGLE; Einbauposition fahrerseitig; für Rechtslenker; passender Adapter: A	**2800011614260** **2800011628270**	**16142** **62827**	58 63
SAAB - 9-5 (YS3G) 01/10→01/12						
Wischblatt						
1.6 Turbo	132 kW	05/10→01/12	AQUACTRL 2 SINGLE; Einbauposition beifahrerseitig; für Linkslenker; passender Adapter: A	**2800011307280**	**13072**	27
			AQUACTRL 2 SINGLE; Einbauposition fahrerseitig; für Linkslenker; passender Adapter: A	**2800011312280**	**13122**	29
			AQUACTRL 2 SINGLE; Einbauposition beifahrerseitig; für Rechtslenker; passender Adapter: A	**2800011608260**	**16082**	55
			AQUACTRL 2 SINGLE; Einbauposition fahrerseitig; für Rechtslenker; passender Adapter: A	**2800011614260**	**16142**	58
2.0 t BioPower 2.0 t BioPower XWD 2.0 TiD 2.0 TTiD 2.0 TTiD XWD 2.0 Turbo 2.0 Turbo XWD 2.8 Turbo V6 XWD	162 kW 162 kW 118 kW 140 kW 140 kW 162 kW 162 kW 221 kW	05/10→01/12 05/10→01/12 05/10→01/12 05/10→01/12 05/10→01/12 05/10→01/12 05/10→01/12 05/10→01/12	AQUACTRL 2 SINGLE; Einbauposition beifahrerseitig; für Linkslenker; passender Adapter: A	**2800011307280**	**13072**	27
			AQUACTRL 2 SINGLE; Einbauposition fahrerseitig; für Linkslenker; passender Adapter: A	**2800011312280**	**13122**	29
			AQUACTRL 2 SINGLE; Einbauposition beifahrerseitig; für Rechtslenker; passender Adapter: A	**2800011608260** **2800011626270**	**16082** **62627**	55 62
			AQUACTRL 2 SINGLE; Einbauposition fahrerseitig; für Rechtslenker; passender Adapter: A	**2800011614260** **2800011628270**	**16142** **62827**	58 63
SAAB - 9-5 Kombi (YS3E) 10/98→12/09						
Wischblatt						
1.9 TiD	110 kW	01/06→12/09	AQUACTRL 2 SINGLE; 12/07; Einbauposition beifahrerseitig; für Linkslenker; passender Adapter: A	**2800011311280**	**13112**	29
			AQUACTRL 2 SINGLE; 12/07; Einbauposition fahrerseitig; für Linkslenker; passender Adapter: A	**2800011311280**	**13112**	29
			AQUACTRL 2 SINGLE; 01/08 ; Einbauposition fahrerseitig; für Linkslenker; passender Adapter: F	**2800011311280**	**13112**	29
			AQUACTRL 2 SINGLE; 01/08 ; Einbauposition beifahrerseitig; für Linkslenker; passender Adapter: F	**2800011311280**	**13112**	29
			REARCTRL; 01/08 ; Einbauposition hinten	**2800011503170** **2800011503180**	**50317** **15031**	33 33
			AQUACTRL 2 SINGLE; 09/07 ; Einbauposition fahrerseitig; Montageart: Bajonett; für Rechtslenker; passender Adapter: F	**2800011610260** **2800011610270**	**16102** **61027**	56 56
			AQUACTRL 2 SINGLE; 09/07 ; Einbauposition beifahrerseitig; Montageart: Bajonett; für Rechtslenker; passender Adapter: F	**2800011610260** **2800011610270**	**16102** **61027**	56 56
			AQUACTRL 2 SINGLE; 08/07; Einbauposition beifahrerseitig; für Rechtslenker; passender Adapter: A	**2800011610260** **2800011610270**	**16102** **61027**	56 56
			AQUACTRL 2 SINGLE; 08/07; Einbauposition fahrerseitig; für Rechtslenker; passender Adapter: A	**2800011614260** **2800011628270**	**16142** **62827**	58 63
1.9 TiD	129 kW	01/07→12/09	AQUACTRL 2 SINGLE; 12/07; Einbauposition beifahrerseitig; für Linkslenker; passender Adapter: A	**2800011311280**	**13112**	29

→

© 2025 Continental Aftermarket & Services GmbH

SAAB - 9-5 Kombi (YS3E) 10/98→12/09

Wischblatt

1.9 TiD	129 kW	01/07→12/09	AQUACTRL 2 SINGLE; 12/07; Einbauposition fahrerseitig; für Linkslenker; passender Adapter: A	**2800011311280**	**13112**	29
			AQUACTRL 2 SINGLE; 01/08 ; Einbauposition beifahrerseitig; für Linkslenker; passender Adapter: F	**2800011311280**	**13112**	29
			AQUACTRL 2 SINGLE; 01/08 ; Einbauposition fahrerseitig; für Linkslenker; passender Adapter: F	**2800011311280**	**13112**	29
			REARCTRL; 01/08 ; Einbauposition hinten	**2800011503180**	**15031**	33
			AQUACTRL 2 SINGLE; 09/07 ; Einbauposition beifahrerseitig; Montageart: Bajonett; für Rechtslenker; passender Adapter: F	**2800011610260**	**16102**	56
			AQUACTRL 2 SINGLE; 09/07 ; Einbauposition fahrerseitig; Montageart: Bajonett; für Rechtslenker; passender Adapter: F	**2800011610260**	**16102**	56
			AQUACTRL 2 SINGLE; 08/07; Einbauposition beifahrerseitig; für Rechtslenker; passender Adapter: A	**2800011610260**	**16102**	56
			AQUACTRL 2 SINGLE; 08/07; Einbauposition fahrerseitig; für Rechtslenker; passender Adapter: A	**2800011614260**	**16142**	58
2.0 t	110 kW	10/98→12/09	AQUACTRL 2 SINGLE; 12/07; Einbauposition beifahrerseitig; für Linkslenker; passender Adapter: A	**2800011311280**	**13112**	29
			AQUACTRL 2 SINGLE; 12/07; Einbauposition fahrerseitig; für Linkslenker; passender Adapter: A	**2800011311280**	**13112**	29
			AQUACTRL 2 SINGLE; 01/08 ; Einbauposition fahrerseitig; für Linkslenker; passender Adapter: F	**2800011311280**	**13112**	29
			AQUACTRL 2 SINGLE; 01/08 ; Einbauposition beifahrerseitig; für Linkslenker; passender Adapter: F	**2800011311280**	**13112**	29
			REARCTRL; 01/08 ; Einbauposition hinten	**2800011503170** **2800011503180**	**50317** **15031**	33 33
			AQUACTRL 2 SINGLE; 09/07 ; Einbauposition fahrerseitig; Montageart: Bajonett; für Rechtslenker; passender Adapter: F	**2800011610260** **2800011610270**	**16102** **61027**	56 56
			AQUACTRL 2 SINGLE; 09/07 ; Einbauposition beifahrerseitig; Montageart: Bajonett; für Rechtslenker; passender Adapter: F	**2800011610260** **2800011610270**	**16102** **61027**	56 56
			AQUACTRL 2 SINGLE; 08/07; Einbauposition beifahrerseitig; für Rechtslenker; passender Adapter: A	**2800011610260** **2800011610270**	**16102** **61027**	56 56
			AQUACTRL 2 SINGLE; 08/07; Einbauposition fahrerseitig; für Rechtslenker; passender Adapter: A	**2800011614260** **2800011628270**	**16142** **62827**	58 63
2.0 t 2.0 t	136 kW 141 kW	07/00→07/01 10/98→07/00	AQUACTRL 2 SINGLE; Einbauposition beifahrerseitig; für Linkslenker; passender Adapter: A	**2800011311280**	**13112**	29
			AQUACTRL 2 SINGLE; Einbauposition fahrerseitig; für Linkslenker; passender Adapter: A	**2800011311280**	**13112**	29
			AQUACTRL 2 SINGLE; Einbauposition beifahrerseitig; für Rechtslenker; passender Adapter: A	**2800011610260** **2800011610270**	**16102** **61027**	56 56
			AQUACTRL 2 SINGLE; Einbauposition fahrerseitig; für Rechtslenker; passender Adapter: A	**2800011614260** **2800011628270**	**16142** **62827**	58 63

© 2025 Continental Aftermarket & Services GmbH

SAAB - 9-5 Kombi (YS3E) 10/98→12/09

Wischblatt

2.0 t Biopower	132 kW	09/05→12/09	AQUACTRL 2 SINGLE; 12/07; Einbauposition beifahrerseitig; für Linkslenker; passender Adapter: A	**2800011311280**	**13112**	29
			AQUACTRL 2 SINGLE; 12/07; Einbauposition fahrerseitig; für Linkslenker; passender Adapter: A	**2800011311280**	**13112**	29
			AQUACTRL 2 SINGLE; 01/08 ; Einbauposition fahrerseitig; für Linkslenker; passender Adapter: F	**2800011311280**	**13112**	29
			AQUACTRL 2 SINGLE; 01/08 ; Einbauposition beifahrerseitig; für Linkslenker; passender Adapter: F	**2800011311280**	**13112**	29
			REARCTRL; 01/08 ; Einbauposition hinten	**2800011503170** **2800011503180**	**50317** **15031**	33 33
			AQUACTRL 2 SINGLE; 09/07 ; Einbauposition fahrerseitig; Montageart: Bajonett; für Rechtslenker; passender Adapter: F	**2800011610260** **2800011610270**	**16102** **61027**	56 56
			AQUACTRL 2 SINGLE; 09/07 ; Einbauposition beifahrerseitig; Montageart: Bajonett; für Rechtslenker; passender Adapter: F	**2800011610260** **2800011610270**	**16102** **61027**	56 56
			AQUACTRL 2 SINGLE; 08/07; Einbauposition beifahrerseitig; für Rechtslenker; passender Adapter: A	**2800011610260** **2800011610270**	**16102** **61027**	56 56
			AQUACTRL 2 SINGLE; 08/07; Einbauposition fahrerseitig; für Rechtslenker; passender Adapter: A	**2800011614260** **2800011628270**	**16142** **62827**	58 63
2.0 t BioPower	110 kW	01/06→12/09	AQUACTRL 2 SINGLE; 12/07; Einbauposition beifahrerseitig; für Linkslenker; passender Adapter: A	**2800011311280**	**13112**	29
			AQUACTRL 2 SINGLE; 12/07; Einbauposition fahrerseitig; für Linkslenker; passender Adapter: A	**2800011311280**	**13112**	29
			AQUACTRL 2 SINGLE; 01/08 ; Einbauposition beifahrerseitig; für Linkslenker; passender Adapter: F	**2800011311280**	**13112**	29
			AQUACTRL 2 SINGLE; 01/08 ; Einbauposition fahrerseitig; für Linkslenker; passender Adapter: F	**2800011311280**	**13112**	29
			REARCTRL; 01/08 ; Einbauposition hinten	**2800011503180**	**15031**	33
			AQUACTRL 2 SINGLE; 09/07 ; Einbauposition beifahrerseitig; Montageart: Bajonett; für Rechtslenker; passender Adapter: F	**2800011610260**	**16102**	56
			AQUACTRL 2 SINGLE; 09/07 ; Einbauposition fahrerseitig; Montageart: Bajonett; für Rechtslenker; passender Adapter: F	**2800011610260**	**16102**	56
			AQUACTRL 2 SINGLE; 08/07; Einbauposition beifahrerseitig; für Rechtslenker; passender Adapter: A	**2800011610260**	**16102**	56
			AQUACTRL 2 SINGLE; 08/07; Einbauposition fahrerseitig; für Rechtslenker; passender Adapter: A	**2800011614260**	**16142**	58
2.2 TiD 2.3 t 2.3 t	88 kW 125 kW 136 kW	03/02→12/09 10/98→12/09 01/01→12/09	AQUACTRL 2 SINGLE; 12/07; Einbauposition beifahrerseitig; für Linkslenker; passender Adapter: A	**2800011311280**	**13112**	29
			AQUACTRL 2 SINGLE; 12/07; Einbauposition fahrerseitig; für Linkslenker; passender Adapter: A	**2800011311280**	**13112**	29
			AQUACTRL 2 SINGLE; 01/08 ; Einbauposition fahrerseitig; für Linkslenker; passender Adapter: F	**2800011311280**	**13112**	29
			AQUACTRL 2 SINGLE; 01/08 ; Einbauposition beifahrerseitig; für Linkslenker; passender Adapter: F	**2800011311280**	**13112**	29
			REARCTRL; 01/08 ; Einbauposition hinten	**2800011503170** **2800011503180**	**50317** **15031**	33 33
			AQUACTRL 2 SINGLE; 09/07 ; Einbauposition fahrerseitig; Montageart: Bajonett; für Rechtslenker; passender Adapter: F	**2800011610260** **2800011610270**	**16102** **61027**	56 56

→

© 2025 Continental Aftermarket & Services GmbH

SAAB - 9-5 Kombi (YS3E) 10/98→12/09

Wischblatt

2.2 TiD 2.3 t 2.3 t	88 kW 125 kW 136 kW	03/02→12/09 10/98→12/09 01/01→12/09	AQUACTRL 2 SINGLE; 09/07 ; Einbauposition beifahrerseitig; Montageart: Bajonett; für Rechtslenker; passender Adapter: F	**2800011610260** **2800011610270**	**16102** **61027**	56 56
			AQUACTRL 2 SINGLE; 08/07; Einbauposition beifahrerseitig; für Rechtslenker; passender Adapter: A	**2800011610260** **2800011610270**	**16102** **61027**	56 56
			AQUACTRL 2 SINGLE; 08/07; Einbauposition fahrerseitig; für Rechtslenker; passender Adapter: A	**2800011614260** **2800011628270**	**16142** **62827**	58 63
2.3 t BioPower 2.3 t BioPower	136 kW 152 kW	01/07→12/09 11/06→12/09	AQUACTRL 2 SINGLE; 12/07; Einbauposition beifahrerseitig; für Linkslenker; passender Adapter: A	**2800011311280**	**13112**	29
			AQUACTRL 2 SINGLE; 12/07; Einbauposition fahrerseitig; für Linkslenker; passender Adapter: A	**2800011311280**	**13112**	29
			AQUACTRL 2 SINGLE; 01/08 ; Einbauposition beifahrerseitig; für Linkslenker; passender Adapter: F	**2800011311280**	**13112**	29
			AQUACTRL 2 SINGLE; 01/08 ; Einbauposition fahrerseitig; für Linkslenker; passender Adapter: F	**2800011311280**	**13112**	29
			REARCTRL; 01/08 ; Einbauposition hinten	**2800011503180**	**15031**	33
			AQUACTRL 2 SINGLE; 09/07 ; Einbauposition beifahrerseitig; Montageart: Bajonett; für Rechtslenker; passender Adapter: F	**2800011610260**	**16102**	56
			AQUACTRL 2 SINGLE; 09/07 ; Einbauposition fahrerseitig; Montageart: Bajonett; für Rechtslenker; passender Adapter: F	**2800011610260**	**16102**	56
			AQUACTRL 2 SINGLE; 08/07; Einbauposition beifahrerseitig; für Rechtslenker; passender Adapter: A	**2800011610260**	**16102**	56
			AQUACTRL 2 SINGLE; 08/07; Einbauposition fahrerseitig; für Rechtslenker; passender Adapter: A	**2800011614260**	**16142**	58
2.3 t BioPower 2.3 Turbo	154 kW 162 kW	11/06→12/09 07/03→12/09	AQUACTRL 2 SINGLE; 12/07; Einbauposition beifahrerseitig; für Linkslenker; passender Adapter: A	**2800011311280**	**13112**	29
			AQUACTRL 2 SINGLE; 12/07; Einbauposition fahrerseitig; für Linkslenker; passender Adapter: A	**2800011311280**	**13112**	29
			AQUACTRL 2 SINGLE; 01/08 ; Einbauposition fahrerseitig; für Linkslenker; passender Adapter: F	**2800011311280**	**13112**	29
			AQUACTRL 2 SINGLE; 01/08 ; Einbauposition beifahrerseitig; für Linkslenker; passender Adapter: F	**2800011311280**	**13112**	29
			REARCTRL; 01/08 ; Einbauposition hinten	**2800011503170** **2800011503180**	**50317** **15031**	33 33
			AQUACTRL 2 SINGLE; 09/07 ; Einbauposition fahrerseitig; Montageart: Bajonett; für Rechtslenker; passender Adapter: F	**2800011610260** **2800011610270**	**16102** **61027**	56 56
			AQUACTRL 2 SINGLE; 09/07 ; Einbauposition beifahrerseitig; Montageart: Bajonett; für Rechtslenker; passender Adapter: F	**2800011610260** **2800011610270**	**16102** **61027**	56 56
			AQUACTRL 2 SINGLE; 08/07; Einbauposition beifahrerseitig; für Rechtslenker; passender Adapter: A	**2800011610260** **2800011610270**	**16102** **61027**	56 56
			AQUACTRL 2 SINGLE; 08/07; Einbauposition fahrerseitig; für Rechtslenker; passender Adapter: A	**2800011614260** **2800011628270**	**16142** **62827**	58 63

© 2025 Continental Aftermarket & Services GmbH

SAAB - 9-5 Kombi (YS3E) 10/98→12/09						
Wischblatt						
2.3 Turbo	169 kW	10/99→09/01	AQUACTRL 2 SINGLE; Einbauposition beifahrerseitig; für Linkslenker; passender Adapter: A	**2800011311280**	**13112**	29
			AQUACTRL 2 SINGLE; Einbauposition fahrerseitig; für Linkslenker; passender Adapter: A	**2800011311280**	**13112**	29
			AQUACTRL 2 SINGLE; Einbauposition beifahrerseitig; für Rechtslenker; passender Adapter: A	**2800011610260** **2800011610270**	**16102** **61027**	56 56
			AQUACTRL 2 SINGLE; Einbauposition fahrerseitig; für Rechtslenker; passender Adapter: A	**2800011614260** **2800011628270**	**16142** **62827**	58 63
2.3 Turbo 2.3 Turbo	184 kW 191 kW	09/01→12/09 01/06→12/09	AQUACTRL 2 SINGLE; → 12/07; Einbauposition beifahrerseitig; für Linkslenker; passender Adapter: A	**2800011311280**	**13112**	29
			AQUACTRL 2 SINGLE; → 12/07; Einbauposition fahrerseitig; für Linkslenker; passender Adapter: A	**2800011311280**	**13112**	29
			AQUACTRL 2 SINGLE; → 01/08 ; Einbauposition fahrerseitig; für Linkslenker; passender Adapter: F	**2800011311280**	**13112**	29
			AQUACTRL 2 SINGLE; → 01/08 ; Einbauposition beifahrerseitig; für Linkslenker; passender Adapter: F	**2800011311280**	**13112**	29
			REARCTRL; → 01/08 ; Einbauposition hinten	**2800011503170** **2800011503180**	**50317** **15031**	33 33
			AQUACTRL 2 SINGLE; → 09/07 ; Einbauposition fahrerseitig; Montageart: Bajonett; für Rechtslenker; passender Adapter: F	**2800011610260** **2800011610270**	**16102** **61027**	56 56
			AQUACTRL 2 SINGLE; → 09/07 ; Einbauposition beifahrerseitig; Montageart: Bajonett; für Rechtslenker; passender Adapter: F	**2800011610260** **2800011610270**	**16102** **61027**	56 56
			AQUACTRL 2 SINGLE; → 08/07; Einbauposition beifahrerseitig; für Rechtslenker; passender Adapter: A	**2800011610260** **2800011610270**	**16102** **61027**	56 56
			AQUACTRL 2 SINGLE; → 08/07; Einbauposition fahrerseitig; für Rechtslenker; passender Adapter: A	**2800011614260** **2800011628270**	**16142** **62827**	58 63
2.3 Turbo 3.0 TiD	224 kW 130 kW	06/03→08/05 07/01→08/05	AQUACTRL 2 SINGLE; Einbauposition beifahrerseitig; für Linkslenker; passender Adapter: A	**2800011311280**	**13112**	29
			AQUACTRL 2 SINGLE; Einbauposition fahrerseitig; für Linkslenker; passender Adapter: A	**2800011311280**	**13112**	29
			AQUACTRL 2 SINGLE; Einbauposition beifahrerseitig; für Rechtslenker; passender Adapter: A	**2800011610260** **2800011610270**	**16102** **61027**	56 56
			AQUACTRL 2 SINGLE; Einbauposition fahrerseitig; für Rechtslenker; passender Adapter: A	**2800011614260** **2800011628270**	**16142** **62827**	58 63
3.0 V6t	147 kW	10/98→08/05	AQUACTRL 2 SINGLE; Einbauposition fahrerseitig; für Linkslenker; passender Adapter: A	**2800011311280**	**13112**	29
			AQUACTRL 2 SINGLE; Einbauposition beifahrerseitig; für Linkslenker; passender Adapter: A	**2800011311280**	**13112**	29
			AQUACTRL 2 SINGLE; → 09/07 ; Einbauposition fahrerseitig; Montageart: Bajonett; für Rechtslenker; passender Adapter: F	**2800011610260** **2800011610270**	**16102** **61027**	56 56
			AQUACTRL 2 SINGLE; → 09/07 ; Einbauposition beifahrerseitig; Montageart: Bajonett; für Rechtslenker; passender Adapter: F	**2800011610260** **2800011610270**	**16102** **61027**	56 56
			AQUACTRL 2 SINGLE; Einbauposition beifahrerseitig; für Rechtslenker; passender Adapter: A	**2800011610260** **2800011610270**	**16102** **61027**	56 56
			AQUACTRL 2 SINGLE; Einbauposition fahrerseitig; für Rechtslenker; passender Adapter: A	**2800011614260** **2800011628270**	**16142** **62827**	58 63
SAAB - 9-7X 06/04→07/12						
Wischblatt						
4.2 AWD 5.3 AWD	213 kW 220 kW	12/05→07/12 06/04→07/12	AQUACTRL 2 SINGLE; Einbauposition beifahrerseitig; für Linkslenker; passender Adapter: A	**2800011311280**	**13112**	29
			AQUACTRL 2 SINGLE; Einbauposition fahrerseitig; für Linkslenker; passender Adapter: A	**2800011311280**	**13112**	29
			REARCTRL; Einbauposition hinten	**2800011503170**	**50317**	33

→

© 2025 Continental Aftermarket & Services GmbH

SAAB - 9-7X 06/04→07/12

Wischblatt

4.2 AWD	213 kW	12/05→07/12		2800011503180	15031	33
5.3 AWD	220 kW	06/04→07/12	AQUACTRL 2 SINGLE; 09/07 ; Einbauposition beifahrerseitig; Montageart: Bajonett; für Rechtslenker; passender Adapter: F	2800011610260 2800011610270	16102 61027	56 56
			AQUACTRL 2 SINGLE; 09/07 ; Einbauposition fahrerseitig; Montageart: Bajonett; für Rechtslenker; passender Adapter: F	2800011610260 2800011610270	16102 61027	56 56
			AQUACTRL 2 SINGLE; 08/07; Einbauposition beifahrerseitig; für Rechtslenker; passender Adapter: A	2800011610260 2800011610270	16102 61027	56 56
			AQUACTRL 2 SINGLE; 08/07; Einbauposition fahrerseitig; für Rechtslenker; passender Adapter: A	2800011614260 2800011628270	16142 62827	58 63

SAAB - 900 I (AC4, AM4) 01/79→12/93

Wischblatt

2.0	74 kW	07/82→12/88	AQUACTRL 2 SINGLE; Einbauposition beifahrerseitig; für Linkslenker; passender Adapter: A	2800011302280	13022	26
2.0	80 kW	09/83→03/84				
2.0	98 kW	10/87→10/91	AQUACTRL 2 SINGLE; Einbauposition fahrerseitig; für Linkslenker; passender Adapter: A	2800011302280	13022	26
2.0 -16	92 kW	01/86→12/88				
2.0 -16	93 kW	01/89→12/93				
2.0 8V Turbo	114 kW	01/88→12/90				
2.0 c	74 kW	07/82→12/88				
2.0 c	79 kW	11/80→08/84				
2.0 EMS	87 kW	01/79→12/80				
2.0 i	81 kW	09/85→08/90				
2.0 i	85 kW	11/80→08/90				
2.0 S Turbo-16	104 kW	07/91→12/93				
2.0 S Turbo-16	107 kW	01/92→12/93				
2.0 Turbo	103 kW	10/86→12/91				
2.0 Turbo	107 kW	10/80→07/85				
2.0 Turbo	110 kW	01/86→12/88				
2.0 Turbo-16	118 kW	11/85→12/93				
2.0 Turbo-16 S	129 kW	01/84→12/88				
2.0 Turbo-16 S Cat	129 kW	01/89→12/93				
2.1 -16	100 kW	08/90→12/93				

SAAB - 900 I Cabriolet 10/85→12/94

Wischblatt

2.0	107 kW	05/91→10/93	AQUACTRL 2 SINGLE; Einbauposition beifahrerseitig; für Linkslenker; passender Adapter: A	2800011304280	13042	26
2.0	125 kW	10/89→10/93				
2.0 -16	93 kW	01/90→06/94	AQUACTRL 2 SINGLE; Einbauposition fahrerseitig; für Linkslenker; passender Adapter: A	2800011304280	13042	26
2.0 16v	98 kW	04/90→12/90				
2.0 S Turbo-16	104 kW	09/91→06/94				
2.0 Turbo-16	118 kW	11/86→06/94				
2.0 Turbo-16 S	129 kW	11/86→06/94				
2.1 -16	100 kW	08/90→06/94				

SAAB - 900 I Combi Coupe 06/78→06/94

Wischblatt

2.0	74 kW	04/84→10/91	AQUACTRL 2 SINGLE; Einbauposition beifahrerseitig; für Linkslenker; passender Adapter: A	2800011302280	13022	26
2.0	80 kW	06/78→03/84				
2.0 -16	92 kW	01/86→12/88	AQUACTRL 2 SINGLE; Einbauposition fahrerseitig; für Linkslenker; passender Adapter: A	2800011302280	13022	26
2.0 -16	93 kW	01/89→08/92				
2.0 -16	107 kW	05/91→10/93				
2.0 c	74 kW	09/79→12/88				
2.0 c	79 kW	09/78→08/84				
2.0 EMS	87 kW	09/78→08/79				
2.0 i	81 kW	09/85→08/90				
2.0 i	85 kW	11/80→12/88				
2.0 S Turbo-16	104 kW	09/91→07/93				
2.0 T8	114 kW	10/86→09/89				
2.0 Turbo	103 kW	10/86→12/91				
2.0 Turbo	107 kW	09/78→07/85				
2.0 Turbo	110 kW	01/86→12/88				
2.0 Turbo-16	118 kW	11/85→06/94				

→

© 2025 Continental Aftermarket & Services GmbH

SAAB - 900 I Combi Coupe 06/78→06/94						
Wischblatt						
2.0 Turbo-16 2.0 Turbo-16 S 2.0 Turbo-16 S Cat 2.1 -16	132 kW 129 kW 125 kW 100 kW	01/93→06/94 02/84→12/88 01/89→12/93 09/90→07/93	AQUACTRL 2 SINGLE; Einbauposition beifahrerseitig; für Linkslenker; passender Adapter: A	**2800011302280**	**13022**	26
			AQUACTRL 2 SINGLE; Einbauposition fahrerseitig; für Linkslenker; passender Adapter: A	**2800011302280**	**13022**	26
SAAB - 900 II 07/93→04/99						
Wischblatt						
2.0 -16 Turbo 2.0 i 2.0 i 2.3 -16 2.5 -24 V6	136 kW 96 kW 98 kW 110 kW 125 kW	07/93→02/98 08/94→02/98 07/93→07/94 07/93→02/98 07/93→02/98	AQUACTRL 2 SINGLE; Einbauposition beifahrerseitig; für Linkslenker; passender Adapter: A	**2800011307280**	**13072**	27
			AQUACTRL 2 SINGLE; Einbauposition fahrerseitig; für Linkslenker; passender Adapter: A	**2800011307280**	**13072**	27
			AQUACTRL 2 SINGLE; Einbauposition fahrerseitig; für Rechtslenker; passender Adapter: A	**2800011608260** **2800011626270**	**16082** **62627**	55 62
			AQUACTRL 2 SINGLE; Einbauposition beifahrerseitig; für Rechtslenker; passender Adapter: A	**2800011608260** **2800011626270**	**16082** **62627**	55 62
SAAB - 900 II Cabriolet 09/93→04/99						
Wischblatt						
2.0 -16 Turbo 2.0 i 2.3 -16 2.5 -24 V6	136 kW 96 kW 110 kW 125 kW	12/93→02/98 12/93→02/98 12/93→02/98 12/93→02/98	AQUACTRL 2 SINGLE; Einbauposition fahrerseitig; für Linkslenker; passender Adapter: A	**2800011307280**	**13072**	27
			AQUACTRL 2 SINGLE; Einbauposition beifahrerseitig; für Linkslenker; passender Adapter: A	**2800011307280**	**13072**	27
			AQUACTRL 2 SINGLE; Einbauposition fahrerseitig; für Rechtslenker; passender Adapter: A	**2800011608260** **2800011626270**	**16082** **62627**	55 62
			AQUACTRL 2 SINGLE; Einbauposition beifahrerseitig; für Rechtslenker; passender Adapter: A	**2800011608260** **2800011626270**	**16082** **62627**	55 62
SAAB - 900 II Coupe 12/93→04/99						
Wischblatt						
2.0 -16 Turbo 2.0 i 2.0 i 2.3 -16 2.5 -24 V6	136 kW 96 kW 98 kW 110 kW 125 kW	12/93→02/98 08/94→02/98 12/93→07/94 12/93→02/98 12/93→02/98	AQUACTRL 2 SINGLE; Einbauposition fahrerseitig; für Linkslenker; passender Adapter: A	**2800011307280**	**13072**	27
			AQUACTRL 2 SINGLE; Einbauposition beifahrerseitig; für Linkslenker; passender Adapter: A	**2800011307280**	**13072**	27
			AQUACTRL 2 SINGLE; Einbauposition fahrerseitig; für Rechtslenker; passender Adapter: A	**2800011608260** **2800011626270**	**16082** **62627**	55 62
			AQUACTRL 2 SINGLE; Einbauposition beifahrerseitig; für Rechtslenker; passender Adapter: A	**2800011608260** **2800011626270**	**16082** **62627**	55 62
SAAB - 9000 04/85→12/98						
Wischblatt						
2.0	99 kW	10/88→08/90	AQUACTRL 2 SET; für Linkslenker	**2800011207280**	**12072**	5
			AQUACTRL 2 SINGLE; Einbauposition fahrerseitig; für Linkslenker; passender Adapter: A	**2800011306280**	**13062**	27
			AQUACTRL 2 SINGLE; Einbauposition beifahrerseitig; für Linkslenker; passender Adapter: A	**2800011306280**	**13062**	27
2.0 -16	94 kW	01/89→01/93	AQUACTRL 2 SET; für Linkslenker	**2800011207280**	**12072**	5
			AQUACTRL 2 SINGLE; Einbauposition fahrerseitig; für Linkslenker; passender Adapter: A	**2800011306280**	**13062**	27
			AQUACTRL 2 SINGLE; Einbauposition beifahrerseitig; für Linkslenker; passender Adapter: A	**2800011306280**	**13062**	27
			AQUACTRL 2 SINGLE; → 01/92 ; Einbauposition beifahrerseitig; für Rechtslenker; passender Adapter: A	**2800011608260** **2800011626270**	**16082** **62627**	55 62
			AQUACTRL 2 SINGLE; → 01/92 ; Einbauposition fahrerseitig; für Rechtslenker; passender Adapter: A	**2800011608260** **2800011626270**	**16082** **62627**	55 62
2.0 -16 CD 2.0 -16 CD	96 kW 110 kW	09/93→12/98 09/93→12/98	AQUACTRL 2 SET; für Linkslenker; → 12/93	**2800011207280**	**12072**	5
			AQUACTRL 2 SINGLE; → 12/93; Einbauposition beifahrerseitig; für Linkslenker; passender Adapter: A	**2800011306280**	**13062**	27
			AQUACTRL 2 SINGLE; → 12/93; Einbauposition fahrerseitig; für Linkslenker; passender Adapter: A	**2800011306280**	**13062**	27

→

© 2025 Continental Aftermarket & Services GmbH

SAAB - 9000 04/85→12/98

Wischblatt

2.0 -16 CD 2.0 -16 CD	96 kW 110 kW	09/93→12/98 09/93→12/98	AQUACTRL 2 SINGLE; 01/94 ; Einbauposition beifahrerseitig; für Linkslenker; passender Adapter: A	**2800011307280**	**13072**	27
			AQUACTRL 2 SINGLE; 01/94 ; Einbauposition fahrerseitig; für Linkslenker; passender Adapter: A	**2800011307280**	**13072**	27
			AQUACTRL 2 SINGLE; Einbauposition fahrerseitig; für Rechtslenker; passender Adapter: A	**2800011608260** **2800011626270**	**16082** **62627**	55 62
			AQUACTRL 2 SINGLE; Einbauposition beifahrerseitig; für Rechtslenker; passender Adapter: A	**2800011608260** **2800011626270**	**16082** **62627**	55 62
2.0 -16 Turbo 2.0 -16 Turbo	118 kW 127 kW	05/88→08/93 03/90→09/93	AQUACTRL 2 SET; für Linkslenker	**2800011207280**	**12072**	5
			AQUACTRL 2 SINGLE; Einbauposition fahrerseitig; für Linkslenker; passender Adapter: A	**2800011306280**	**13062**	27
			AQUACTRL 2 SINGLE; Einbauposition beifahrerseitig; für Linkslenker; passender Adapter: A	**2800011306280**	**13062**	27
			AQUACTRL 2 SINGLE; 01/92 ; Einbauposition beifahrerseitig; für Rechtslenker; passender Adapter: A	**2800011608260** **2800011626270**	**16082** **62627**	55 62
			AQUACTRL 2 SINGLE; 01/92 ; Einbauposition fahrerseitig; für Rechtslenker; passender Adapter: A	**2800011608260** **2800011626270**	**16082** **62627**	55 62
2.0 -16 Turbo	129 kW	04/85→12/91	AQUACTRL 2 SET; für Linkslenker	**2800011207280**	**12072**	5
			AQUACTRL 2 SINGLE; Einbauposition fahrerseitig; für Linkslenker; passender Adapter: A	**2800011306280**	**13062**	27
			AQUACTRL 2 SINGLE; Einbauposition beifahrerseitig; für Linkslenker; passender Adapter: A	**2800011306280**	**13062**	27
2.0 -16 Turbo CD	108 kW	09/92→12/98	AQUACTRL 2 SET; für Linkslenker; 12/93	**2800011207280**	**12072**	5
			AQUACTRL 2 SINGLE; 12/93; Einbauposition beifahrerseitig; für Linkslenker; passender Adapter: A	**2800011306280**	**13062**	27
			AQUACTRL 2 SINGLE; 12/93; Einbauposition fahrerseitig; für Linkslenker; passender Adapter: A	**2800011306280**	**13062**	27
			AQUACTRL 2 SINGLE; 01/94 ; Einbauposition beifahrerseitig; für Linkslenker; passender Adapter: A	**2800011307280**	**13072**	27
			AQUACTRL 2 SINGLE; 01/94 ; Einbauposition fahrerseitig; für Linkslenker; passender Adapter: A	**2800011307280**	**13072**	27
			AQUACTRL 2 SINGLE; Einbauposition fahrerseitig; für Rechtslenker; passender Adapter: A	**2800011608260** **2800011626270**	**16082** **62627**	55 62
			AQUACTRL 2 SINGLE; Einbauposition beifahrerseitig; für Rechtslenker; passender Adapter: A	**2800011608260** **2800011626270**	**16082** **62627**	55 62
2.0 -16 Turbo CD	120 kW	09/88→08/93	AQUACTRL 2 SET; für Linkslenker	**2800011207280**	**12072**	5
			AQUACTRL 2 SINGLE; Einbauposition fahrerseitig; für Linkslenker; passender Adapter: A	**2800011306280**	**13062**	27
			AQUACTRL 2 SINGLE; Einbauposition beifahrerseitig; für Linkslenker; passender Adapter: A	**2800011306280**	**13062**	27
			AQUACTRL 2 SINGLE; 01/92 ; Einbauposition beifahrerseitig; für Rechtslenker; passender Adapter: A	**2800011608260** **2800011626270**	**16082** **62627**	55 62
			AQUACTRL 2 SINGLE; 01/92 ; Einbauposition fahrerseitig; für Rechtslenker; passender Adapter: A	**2800011608260** **2800011626270**	**16082** **62627**	55 62
2.0 -16 Turbo CD	136 kW	09/89→12/98	AQUACTRL 2 SET; für Linkslenker; 12/93	**2800011207280**	**12072**	5
			AQUACTRL 2 SINGLE; 12/93; Einbauposition fahrerseitig; für Linkslenker; passender Adapter: A	**2800011306280**	**13062**	27
			AQUACTRL 2 SINGLE; 12/93; Einbauposition beifahrerseitig; für Linkslenker; passender Adapter: A	**2800011306280**	**13062**	27
			AQUACTRL 2 SINGLE; 01/94 ; Einbauposition fahrerseitig; für Linkslenker; passender Adapter: A	**2800011307280**	**13072**	27
			AQUACTRL 2 SINGLE; 01/94 ; Einbauposition beifahrerseitig; für Linkslenker; passender Adapter: A	**2800011307280**	**13072**	27

→

© 2025 Continental Aftermarket & Services GmbH

SAAB - 9000 04/85→12/98

Wischblatt

2.0 -16 Turbo CD	136 kW	09/89→12/98	AQUACTRL 2 SINGLE; 01/92 ; Einbauposition fahrerseitig; für Rechtslenker; passender Adapter: A	**2800011608260** **2800011626270**	**16082** **62627**	55 62
			AQUACTRL 2 SINGLE; 01/92 ; Einbauposition beifahrerseitig; für Rechtslenker; passender Adapter: A	**2800011608260** **2800011626270**	**16082** **62627**	55 62
2.0 Carlsson 2.0 T16 2.3	143 kW 150 kW 110 kW	09/89→08/90 06/89→10/90 10/89→01/92	AQUACTRL 2 SET; für Linkslenker	**2800011207280**	**12072**	5
			AQUACTRL 2 SINGLE; Einbauposition fahrerseitig; für Linkslenker; passender Adapter: A	**2800011306280**	**13062**	27
			AQUACTRL 2 SINGLE; Einbauposition beifahrerseitig; für Linkslenker; passender Adapter: A	**2800011306280**	**13062**	27
2.3 2.3 -16 CD	165 kW 107 kW	09/90→10/98 08/89→12/98	AQUACTRL 2 SET; für Linkslenker; 12/93	**2800011207280**	**12072**	5
			AQUACTRL 2 SINGLE; 12/93; Einbauposition fahrerseitig; für Linkslenker; passender Adapter: A	**2800011306280**	**13062**	27
			AQUACTRL 2 SINGLE; 12/93; Einbauposition beifahrerseitig; für Linkslenker; passender Adapter: A	**2800011306280**	**13062**	27
			AQUACTRL 2 SINGLE; 01/94 ; Einbauposition fahrerseitig; für Linkslenker; passender Adapter: A	**2800011307280**	**13072**	27
			AQUACTRL 2 SINGLE; 01/94 ; Einbauposition beifahrerseitig; für Linkslenker; passender Adapter: A	**2800011307280**	**13072**	27
			AQUACTRL 2 SINGLE; 01/92 ; Einbauposition fahrerseitig; für Rechtslenker; passender Adapter: A	**2800011608260** **2800011626270**	**16082** **62627**	55 62
			AQUACTRL 2 SINGLE; 01/92 ; Einbauposition beifahrerseitig; für Rechtslenker; passender Adapter: A	**2800011608260** **2800011626270**	**16082** **62627**	55 62
2.3 -16 CDE 2.3 -16 CDE Eco-Power	108 kW 125 kW	09/93→12/98 09/93→12/98	AQUACTRL 2 SET; für Linkslenker; 12/93	**2800011207280**	**12072**	5
			AQUACTRL 2 SINGLE; 12/93; Einbauposition beifahrerseitig; für Linkslenker; passender Adapter: A	**2800011306280**	**13062**	27
			AQUACTRL 2 SINGLE; 12/93; Einbauposition fahrerseitig; für Linkslenker; passender Adapter: A	**2800011306280**	**13062**	27
			AQUACTRL 2 SINGLE; 01/94 ; Einbauposition beifahrerseitig; für Linkslenker; passender Adapter: A	**2800011307280**	**13072**	27
			AQUACTRL 2 SINGLE; 01/94 ; Einbauposition fahrerseitig; für Linkslenker; passender Adapter: A	**2800011307280**	**13072**	27
			AQUACTRL 2 SINGLE; Einbauposition fahrerseitig; für Rechtslenker; passender Adapter: A	**2800011608260** **2800011626270**	**16082** **62627**	55 62
			AQUACTRL 2 SINGLE; Einbauposition beifahrerseitig; für Rechtslenker; passender Adapter: A	**2800011608260** **2800011626270**	**16082** **62627**	55 62
2.3 -16 CD Turbo 2.3 -16 Turbo	147 kW 143 kW	07/90→12/98 09/90→12/98	AQUACTRL 2 SET; für Linkslenker; 12/93	**2800011207280**	**12072**	5
			AQUACTRL 2 SINGLE; 12/93; Einbauposition fahrerseitig; für Linkslenker; passender Adapter: A	**2800011306280**	**13062**	27
			AQUACTRL 2 SINGLE; 12/93; Einbauposition beifahrerseitig; für Linkslenker; passender Adapter: A	**2800011306280**	**13062**	27
			AQUACTRL 2 SINGLE; 01/94 ; Einbauposition fahrerseitig; für Linkslenker; passender Adapter: A	**2800011307280**	**13072**	27
			AQUACTRL 2 SINGLE; 01/94 ; Einbauposition beifahrerseitig; für Linkslenker; passender Adapter: A	**2800011307280**	**13072**	27
			AQUACTRL 2 SINGLE; 01/92 ; Einbauposition fahrerseitig; für Rechtslenker; passender Adapter: A	**2800011608260** **2800011626270**	**16082** **62627**	55 62
			AQUACTRL 2 SINGLE; 01/92 ; Einbauposition beifahrerseitig; für Rechtslenker; passender Adapter: A	**2800011608260** **2800011626270**	**16082** **62627**	55 62

© 2025 Continental Aftermarket & Services GmbH

SAAB - 9000 04/85→12/98						
Wischblatt						
3.0 -24 V6 CD/CDE	155 kW	07/94→12/98	AQUACTRL 2 SINGLE; Einbauposition beifahrerseitig; für Linkslenker; passender Adapter: A	**2800011307280**	**13072**	27
			AQUACTRL 2 SINGLE; Einbauposition fahrerseitig; für Linkslenker; passender Adapter: A	**2800011307280**	**13072**	27
			AQUACTRL 2 SINGLE; Einbauposition fahrerseitig; für Rechtslenker; passender Adapter: A	**2800011608260** **2800011626270**	**16082** **62627**	55 62
			AQUACTRL 2 SINGLE; Einbauposition beifahrerseitig; für Rechtslenker; passender Adapter: A	**2800011608260** **2800011626270**	**16082** **62627**	55 62
SAAB - 9000 Schrägheck 09/84→12/98						
Wischblatt						
2.0 2.0 -16 2.0 -16	99 kW 92 kW 94 kW	10/88→01/90 12/85→12/88 12/85→08/88	AQUACTRL 2 SET; für Linkslenker	**2800011207280**	**12072**	5
			AQUACTRL 2 SINGLE; Einbauposition fahrerseitig; für Linkslenker; passender Adapter: A	**2800011306280**	**13062**	27
			AQUACTRL 2 SINGLE; Einbauposition beifahrerseitig; für Linkslenker; passender Adapter: A	**2800011306280**	**13062**	27
2.0 -16 CS	94 kW	01/89→12/98	AQUACTRL 2 SET; für Linkslenker; 12/93	**2800011207280**	**12072**	5
			AQUACTRL 2 SINGLE; 12/93; Einbauposition fahrerseitig; für Linkslenker; passender Adapter: A	**2800011306280**	**13062**	27
			AQUACTRL 2 SINGLE; 12/93; Einbauposition beifahrerseitig; für Linkslenker; passender Adapter: A	**2800011306280**	**13062**	27
			AQUACTRL 2 SINGLE; 01/94 ; Einbauposition beifahrerseitig; für Linkslenker; passender Adapter: A	**2800011307280**	**13072**	27
			AQUACTRL 2 SINGLE; 01/94 ; Einbauposition fahrerseitig; für Linkslenker; passender Adapter: A	**2800011307280**	**13072**	27
			AQUACTRL 2 SINGLE; 01/92 ; Einbauposition fahrerseitig; für Rechtslenker; passender Adapter: A	**2800011608260** **2800011626270**	**16082** **62627**	55 62
			AQUACTRL 2 SINGLE; 01/92 ; Einbauposition beifahrerseitig; für Rechtslenker; passender Adapter: A	**2800011608260** **2800011626270**	**16082** **62627**	55 62
2.0 -16 CS 2.0 -16 ND Turbo	96 kW 110 kW	09/93→12/98 09/93→12/98	AQUACTRL 2 SET; für Linkslenker; 12/93	**2800011207280**	**12072**	5
			AQUACTRL 2 SINGLE; 12/93; Einbauposition beifahrerseitig; für Linkslenker; passender Adapter: A	**2800011306280**	**13062**	27
			AQUACTRL 2 SINGLE; 12/93; Einbauposition fahrerseitig; für Linkslenker; passender Adapter: A	**2800011306280**	**13062**	27
			AQUACTRL 2 SINGLE; 01/94 ; Einbauposition fahrerseitig; für Linkslenker; passender Adapter: A	**2800011307280**	**13072**	27
			AQUACTRL 2 SINGLE; 01/94 ; Einbauposition beifahrerseitig; für Linkslenker; passender Adapter: A	**2800011307280**	**13072**	27
			AQUACTRL 2 SINGLE; Einbauposition fahrerseitig; für Rechtslenker; passender Adapter: A	**2800011608260** **2800011626270**	**16082** **62627**	55 62
			AQUACTRL 2 SINGLE; Einbauposition beifahrerseitig; für Rechtslenker; passender Adapter: A	**2800011608260** **2800011626270**	**16082** **62627**	55 62
2.0 -16 Turbo 2.0 -16 Turbo 2.0 -16 Turbo	118 kW 120 kW 127 kW	09/84→08/93 05/88→08/93 06/89→12/92	AQUACTRL 2 SET; für Linkslenker	**2800011207280**	**12072**	5
			AQUACTRL 2 SINGLE; Einbauposition fahrerseitig; für Linkslenker; passender Adapter: A	**2800011306280**	**13062**	27
			AQUACTRL 2 SINGLE; Einbauposition beifahrerseitig; für Linkslenker; passender Adapter: A	**2800011306280**	**13062**	27
			AQUACTRL 2 SINGLE; 01/92 ; Einbauposition beifahrerseitig; für Rechtslenker; passender Adapter: A	**2800011608260** **2800011626270**	**16082** **62627**	55 62
			AQUACTRL 2 SINGLE; 01/92 ; Einbauposition fahrerseitig; für Rechtslenker; passender Adapter: A	**2800011608260** **2800011626270**	**16082** **62627**	55 62

© 2025 Continental Aftermarket & Services GmbH

SAAB - 9000 Schrägheck 09/84→12/98

Wischblatt

2.0 -16 Turbo	129 kW	09/84→12/91	AQUACTRL 2 SET; für Linkslenker	**2800011207280**	**12072**	5
			AQUACTRL 2 SINGLE; Einbauposition fahrerseitig; für Linkslenker; passender Adapter: A	**2800011306280**	**13062**	27
			AQUACTRL 2 SINGLE; Einbauposition beifahrerseitig; für Linkslenker; passender Adapter: A	**2800011306280**	**13062**	27
2.0 -16 Turbo CS	136 kW	09/88→12/98	AQUACTRL 2 SET; für Linkslenker; →12/93	**2800011207280**	**12072**	5
			AQUACTRL 2 SINGLE; →12/93; Einbauposition fahrerseitig; für Linkslenker; passender Adapter: A	**2800011306280**	**13062**	27
			AQUACTRL 2 SINGLE; →12/93; Einbauposition beifahrerseitig; für Linkslenker; passender Adapter: A	**2800011306280**	**13062**	27
			AQUACTRL 2 SINGLE; →01/94 ; Einbauposition beifahrerseitig; für Linkslenker; passender Adapter: A	**2800011307280**	**13072**	27
			AQUACTRL 2 SINGLE; →01/94 ; Einbauposition fahrerseitig; für Linkslenker; passender Adapter: A	**2800011307280**	**13072**	27
			AQUACTRL 2 SINGLE; →01/92 ; Einbauposition fahrerseitig; für Rechtslenker; passender Adapter: A	**2800011608260** **2800011626270**	**16082** **62627**	55 62
			AQUACTRL 2 SINGLE; →01/92 ; Einbauposition beifahrerseitig; für Rechtslenker; passender Adapter: A	**2800011608260** **2800011626270**	**16082** **62627**	55 62
2.0 16v 2.0 T16	143 kW 150 kW	09/89→01/90 06/89→10/90	AQUACTRL 2 SET; für Linkslenker	**2800011207280**	**12072**	5
			AQUACTRL 2 SINGLE; Einbauposition fahrerseitig; für Linkslenker; passender Adapter: A	**2800011306280**	**13062**	27
			AQUACTRL 2 SINGLE; Einbauposition beifahrerseitig; für Linkslenker; passender Adapter: A	**2800011306280**	**13062**	27
2.3	110 kW	01/90→12/93	AQUACTRL 2 SET; für Linkslenker	**2800011207280**	**12072**	5
			AQUACTRL 2 SINGLE; Einbauposition beifahrerseitig; für Linkslenker; passender Adapter: A	**2800011306280**	**13062**	27
			AQUACTRL 2 SINGLE; Einbauposition fahrerseitig; für Linkslenker; passender Adapter: A	**2800011306280**	**13062**	27
			AQUACTRL 2 SINGLE; →01/92 ; Einbauposition beifahrerseitig; für Rechtslenker; passender Adapter: A	**2800011608260**	**16082**	55
			AQUACTRL 2 SINGLE; →01/92 ; Einbauposition fahrerseitig; für Rechtslenker; passender Adapter: A	**2800011608260**	**16082**	55
2.3 -16 Aero CS 2.3 -16 Aero CS	162 kW 165 kW	02/93→12/98 02/93→12/98	AQUACTRL 2 SET; für Linkslenker; →12/93	**2800011207280**	**12072**	5
			AQUACTRL 2 SINGLE; →12/93; Einbauposition beifahrerseitig; für Linkslenker; passender Adapter: A	**2800011306280**	**13062**	27
			AQUACTRL 2 SINGLE; →12/93; Einbauposition fahrerseitig; für Linkslenker; passender Adapter: A	**2800011306280**	**13062**	27
			AQUACTRL 2 SINGLE; →01/94 ; Einbauposition fahrerseitig; für Linkslenker; passender Adapter: A	**2800011307280**	**13072**	27
			AQUACTRL 2 SINGLE; →01/94 ; Einbauposition beifahrerseitig; für Linkslenker; passender Adapter: A	**2800011307280**	**13072**	27
			AQUACTRL 2 SINGLE; Einbauposition fahrerseitig; für Rechtslenker; passender Adapter: A	**2800011608260** **2800011626270**	**16082** **62627**	55 62
			AQUACTRL 2 SINGLE; Einbauposition beifahrerseitig; für Rechtslenker; passender Adapter: A	**2800011608260** **2800011626270**	**16082** **62627**	55 62
2.3 -16 CS	107 kW	09/89→12/98	AQUACTRL 2 SET; für Linkslenker; →12/93	**2800011207280**	**12072**	5
			AQUACTRL 2 SINGLE; →12/93; Einbauposition fahrerseitig; für Linkslenker; passender Adapter: A	**2800011306280**	**13062**	27
			AQUACTRL 2 SINGLE; →12/93; Einbauposition beifahrerseitig; für Linkslenker; passender Adapter: A	**2800011306280**	**13062**	27
			AQUACTRL 2 SINGLE; →01/94 ; Einbauposition beifahrerseitig; für Linkslenker; passender Adapter: A	**2800011307280**	**13072**	27

→

© 2025 Continental Aftermarket & Services GmbH

SAAB - 9000 Schrägheck 09/84→12/98

Wischblatt

2.3 -16 CS	107 kW	09/89→12/98	AQUACTRL 2 SINGLE; 01/94 ; Einbauposition fahrerseitig; für Linkslenker; passender Adapter: A	**2800011307280**	**13072**	27
			AQUACTRL 2 SINGLE; 01/92 ; Einbauposition fahrerseitig; für Rechtslenker; passender Adapter: A	**2800011608260** **2800011626270**	**16082** **62627**	55 62
			AQUACTRL 2 SINGLE; 01/92 ; Einbauposition beifahrerseitig; für Rechtslenker; passender Adapter: A	**2800011608260** **2800011626270**	**16082** **62627**	55 62
2.3 -16 CSE 2.3 -16 CSE Eco Power	108 kW 125 kW	09/93→12/98 09/93→12/98	AQUACTRL 2 SET; für Linkslenker; 12/93	**2800011207280**	**12072**	5
			AQUACTRL 2 SINGLE; 12/93; Einbauposition beifahrerseitig; für Linkslenker; passender Adapter: A	**2800011306280**	**13062**	27
			AQUACTRL 2 SINGLE; 12/93; Einbauposition fahrerseitig; für Linkslenker; passender Adapter: A	**2800011306280**	**13062**	27
			AQUACTRL 2 SINGLE; 01/94 ; Einbauposition fahrerseitig; für Linkslenker; passender Adapter: A	**2800011307280**	**13072**	27
			AQUACTRL 2 SINGLE; 01/94 ; Einbauposition beifahrerseitig; für Linkslenker; passender Adapter: A	**2800011307280**	**13072**	27
			AQUACTRL 2 SINGLE; Einbauposition fahrerseitig; für Rechtslenker; passender Adapter: A	**2800011608260** **2800011626270**	**16082** **62627**	55 62
			AQUACTRL 2 SINGLE; Einbauposition beifahrerseitig; für Rechtslenker; passender Adapter: A	**2800011608260** **2800011626270**	**16082** **62627**	55 62
2.3 -16 Turbo	143 kW	09/90→12/98	AQUACTRL 2 SET; für Linkslenker; 12/93	**2800011207280**	**12072**	5
			AQUACTRL 2 SINGLE; 12/93; Einbauposition fahrerseitig; für Linkslenker; passender Adapter: A	**2800011306280**	**13062**	27
			AQUACTRL 2 SINGLE; 12/93; Einbauposition beifahrerseitig; für Linkslenker; passender Adapter: A	**2800011306280**	**13062**	27
			AQUACTRL 2 SINGLE; 01/94 ; Einbauposition beifahrerseitig; für Linkslenker; passender Adapter: A	**2800011307280**	**13072**	27
			AQUACTRL 2 SINGLE; 01/94 ; Einbauposition fahrerseitig; für Linkslenker; passender Adapter: A	**2800011307280**	**13072**	27
			AQUACTRL 2 SINGLE; 01/92 ; Einbauposition fahrerseitig; für Rechtslenker; passender Adapter: A	**2800011608260** **2800011626270**	**16082** **62627**	55 62
			AQUACTRL 2 SINGLE; 01/92 ; Einbauposition beifahrerseitig; für Rechtslenker; passender Adapter: A	**2800011608260** **2800011626270**	**16082** **62627**	55 62
2.3 -16 Turbo CSE	147 kW	09/93→12/98	AQUACTRL 2 SET; für Linkslenker; 12/93	**2800011207280**	**12072**	5
			AQUACTRL 2 SINGLE; 12/93; Einbauposition beifahrerseitig; für Linkslenker; passender Adapter: A	**2800011306280**	**13062**	27
			AQUACTRL 2 SINGLE; 12/93; Einbauposition fahrerseitig; für Linkslenker; passender Adapter: A	**2800011306280**	**13062**	27
			AQUACTRL 2 SINGLE; 01/94 ; Einbauposition fahrerseitig; für Linkslenker; passender Adapter: A	**2800011307280**	**13072**	27
			AQUACTRL 2 SINGLE; 01/94 ; Einbauposition beifahrerseitig; für Linkslenker; passender Adapter: A	**2800011307280**	**13072**	27
			AQUACTRL 2 SINGLE; Einbauposition fahrerseitig; für Rechtslenker; passender Adapter: A	**2800011608260** **2800011626270**	**16082** **62627**	55 62
			AQUACTRL 2 SINGLE; Einbauposition beifahrerseitig; für Rechtslenker; passender Adapter: A	**2800011608260** **2800011626270**	**16082** **62627**	55 62

© 2025 Continental Aftermarket & Services GmbH

SAAB - 9000 Schrägheck 09/84→12/98						
Wischblatt						
3.0 -24 V6 CS/CSE	155 kW	07/94→12/98	AQUACTRL 2 SINGLE; Einbauposition beifahrerseitig; für Linkslenker; passender Adapter: A	**2800011307280**	**13072**	27
			AQUACTRL 2 SINGLE; Einbauposition fahrerseitig; für Linkslenker; passender Adapter: A	**2800011307280**	**13072**	27
			AQUACTRL 2 SINGLE; Einbauposition fahrerseitig; für Rechtslenker; passender Adapter: A	**2800011608260** **2800011626270**	**16082** **62627**	55 62
			AQUACTRL 2 SINGLE; Einbauposition beifahrerseitig; für Rechtslenker; passender Adapter: A	**2800011608260** **2800011626270**	**16082** **62627**	55 62
SCION - tC Coupe 09/04→12/10						
Wischblatt						
2.4	120 kW	09/06→12/10	AQUACTRL 2 SINGLE; Einbauposition beifahrerseitig; für Rechtslenker; passender Adapter: A	**2800011623270**	**62327**	61
			AQUACTRL 2 SINGLE; Einbauposition fahrerseitig; für Rechtslenker; passender Adapter: A	**2800011630270**	**63027**	63
SEAT - ALHAMBRA (7V8, 7V9) 04/96→03/10						
Wischblatt						
1.8 T 20V 1.9 TDI	110 kW 66 kW	10/97→03/10 04/96→03/10	AQUACTRL 2 SET; 06/01 ; für Linkslenker	**2800011241280**	**12412**	15
			AQUACTRL 2 SINGLE; 06/01 ; Einbauposition fahrerseitig; für Linkslenker; passender Adapter: BCE	**2800011316280**	**13162**	30
			AQUACTRL 2 SINGLE; 06/01 ; Einbauposition beifahrerseitig; für Linkslenker; passender Adapter: BCE	**2800011317280**	**13172**	31
			REARCTRL; Einbauposition hinten	**2800011540170** **2800011540180**	**54017** **15401**	51 51
			AQUACTRL 2 SINGLE; 11/01 ; Einbauposition fahrerseitig; für Rechtslenker; Fahrzeugausstattung: für Fahrzeuge mit gegenlaufenden Wischerarmen; passender Adapter: BCE	**2800011618260** **2800011618270**	**16182** **61827**	59 59
			AQUACTRL 2 SINGLE; 11/01 ; Einbauposition beifahrerseitig; für Rechtslenker; Fahrzeugausstattung: für Fahrzeuge mit gegenlaufenden Wischerarmen; passender Adapter: BCE	**2800011619260** **2800011619270**	**16192** **61927**	59 59
1.9 TDI	81 kW	08/96→06/00	REARCTRL; Einbauposition hinten	**2800011540180**	**15401**	51
1.9 TDI	85 kW	06/00→03/10	AQUACTRL 2 SET; 06/01 ; für Linkslenker	**2800011241280**	**12412**	15
			AQUACTRL 2 SINGLE; 06/01 ; Einbauposition fahrerseitig; für Linkslenker; passender Adapter: BCE	**2800011316280**	**13162**	30
			AQUACTRL 2 SINGLE; 06/01 ; Einbauposition beifahrerseitig; für Linkslenker; passender Adapter: BCE	**2800011317280**	**13172**	31
			REARCTRL; Einbauposition hinten	**2800011540170** **2800011540180**	**54017** **15401**	51 51
			AQUACTRL 2 SINGLE; 11/01 ; Einbauposition fahrerseitig; für Rechtslenker; Fahrzeugausstattung: für Fahrzeuge mit gegenlaufenden Wischerarmen; passender Adapter: BCE	**2800011618260** **2800011618270**	**16182** **61827**	59 59
			AQUACTRL 2 SINGLE; 11/01 ; Einbauposition beifahrerseitig; für Rechtslenker; Fahrzeugausstattung: für Fahrzeuge mit gegenlaufenden Wischerarmen; passender Adapter: BCE	**2800011619260** **2800011619270**	**16192** **61927**	59 59
1.9 TDI 1.9 TDI	96 kW 110 kW	11/02→11/08 05/05→05/07	AQUACTRL 2 SET; für Linkslenker	**2800011241280**	**12412**	15
			AQUACTRL 2 SINGLE; Einbauposition fahrerseitig; für Linkslenker; passender Adapter: BCE	**2800011316280**	**13162**	30
			AQUACTRL 2 SINGLE; Einbauposition beifahrerseitig; für Linkslenker; passender Adapter: BCE	**2800011317280**	**13172**	31
			REARCTRL; Einbauposition hinten	**2800011540170** **2800011540180**	**54017** **15401**	51 51
			AQUACTRL 2 SINGLE; Einbauposition fahrerseitig; für Rechtslenker; Fahrzeugausstattung: für Fahr-	**2800011618260** **2800011618270**	**16182** **61827**	59 59

→

© 2025 Continental Aftermarket & Services GmbH

SEAT - ALHAMBRA (7V8, 7V9) 04/96→03/10

Wischblatt

1.9 TDI 1.9 TDI	96 kW 110 kW	11/02→11/08 05/05→05/07	zeuge mit gegenlaufenden Wischerarmen; passender Adapter: BCE			
			AQUACTRL 2 SINGLE; Einbauposition beifahrerseitig; für Rechtslenker; Fahrzeugausstattung: für Fahrzeuge mit gegenlaufenden Wischerarmen; passender Adapter: BCE	**2800011619260** **2800011619270**	**16192** **61927**	59 59
1.9 TDI 4motion 2.0 i	85 kW 85 kW	06/00→03/10 04/96→03/10	AQUACTRL 2 SET; 06/01 ; für Linkslenker	**2800011241280**	**12412**	15
			AQUACTRL 2 SINGLE; 06/01 ; Einbauposition fahrerseitig; für Linkslenker; passender Adapter: BCE	**2800011316280**	**13162**	30
			AQUACTRL 2 SINGLE; 06/01 ; Einbauposition beifahrerseitig; für Linkslenker; passender Adapter: BCE	**2800011317280**	**13172**	31
			REARCTRL; Einbauposition hinten	**2800011540170** **2800011540180**	**54017** **15401**	51 51
			AQUACTRL 2 SINGLE; 11/01 ; Einbauposition fahrerseitig; für Rechtslenker; Fahrzeugausstattung: für Fahrzeuge mit gegenlaufenden Wischerarmen; passender Adapter: BCE	**2800011618260** **2800011618270**	**16182** **61827**	59 59
			AQUACTRL 2 SINGLE; 11/01 ; Einbauposition beifahrerseitig; für Rechtslenker; Fahrzeugausstattung: für Fahrzeuge mit gegenlaufenden Wischerarmen; passender Adapter: BCE	**2800011619260** **2800011619270**	**16192** **61927**	59 59
2.0 TDI	103 kW	11/05→03/10	AQUACTRL 2 SET; für Linkslenker	**2800011241280**	**12412**	15
			AQUACTRL 2 SINGLE; Einbauposition fahrerseitig; für Linkslenker; passender Adapter: BCE	**2800011316280**	**13162**	30
			AQUACTRL 2 SINGLE; Einbauposition beifahrerseitig; für Linkslenker; passender Adapter: BCE	**2800011317280**	**13172**	31
			REARCTRL; Einbauposition hinten	**2800011540170** **2800011540180**	**54017** **15401**	51 51
			AQUACTRL 2 SINGLE; Einbauposition fahrerseitig; für Rechtslenker; Fahrzeugausstattung: für Fahrzeuge mit gegenlaufenden Wischerarmen; passender Adapter: BCE	**2800011618260** **2800011618270**	**16182** **61827**	59 59
			AQUACTRL 2 SINGLE; Einbauposition beifahrerseitig; für Rechtslenker; Fahrzeugausstattung: für Fahrzeuge mit gegenlaufenden Wischerarmen; passender Adapter: BCE	**2800011619260** **2800011619270**	**16192** **61927**	59 59
2.8 V6 2.8 V6 4motion	150 kW 150 kW	06/00→03/10 06/00→03/10	AQUACTRL 2 SET; 06/01 ; für Linkslenker	**2800011241280**	**12412**	15
			AQUACTRL 2 SINGLE; 06/01 ; Einbauposition fahrerseitig; für Linkslenker; passender Adapter: BCE	**2800011316280**	**13162**	30
			AQUACTRL 2 SINGLE; 06/01 ; Einbauposition beifahrerseitig; für Linkslenker; passender Adapter: BCE	**2800011317280**	**13172**	31
			REARCTRL; Einbauposition hinten	**2800011540170** **2800011540180**	**54017** **15401**	51 51
			AQUACTRL 2 SINGLE; 11/01 ; Einbauposition fahrerseitig; für Rechtslenker; Fahrzeugausstattung: für Fahrzeuge mit gegenlaufenden Wischerarmen; passender Adapter: BCE	**2800011618260** **2800011618270**	**16182** **61827**	59 59
			AQUACTRL 2 SINGLE; 11/01 ; Einbauposition beifahrerseitig; für Rechtslenker; Fahrzeugausstattung: für Fahrzeuge mit gegenlaufenden Wischerarmen; passender Adapter: BCE	**2800011619260** **2800011619270**	**16192** **61927**	59 59

SEAT - ALHAMBRA (710, 711) 06/10→12/22

Wischblatt

1.4 TSI 1.4 TSI 1.8 TSI 2.0 TDI 2.0 TDI 2.0 TDI →	110 kW 110 kW 118 kW 85 kW 100 kW 103 kW	06/10→04/15 05/15→12/22 11/12→04/15 05/11→12/22 06/10→05/11 06/10→12/11	AQUACTRL 2 SET; für Linkslenker	**2800011257280**	**12572**	19
			AQUACTRL 2 SINGLE; Einbauposition beifahrerseitig; für Linkslenker; passender Adapter: B	**2800011302280**	**13022**	26
			AQUACTRL 2 SINGLE; Einbauposition fahrerseitig; für Linkslenker; passender Adapter: B	**2800011316280**	**13162**	30

© 2025 Continental Aftermarket & Services GmbH

SEAT - ALHAMBRA (710, 711) 06/10→12/22

Wischblatt

2.0 TDI	110 kW	05/15→12/22	REARCTRL; Einbauposition hinten	**2800011528170**	**52817**	46
2.0 TDI	125 kW	06/10→02/13		**2800011528180**	**15281**	46
2.0 TDI	130 kW	11/12→12/22	AQUACTRL 2 SINGLE; Einbauposition beifahrerseitig; für Rechtslenker; passender Adapter: B	**2800011602260**	**16022**	53
2.0 TDI	135 kW	05/15→08/18		**2800011623270**	**62327**	61
			AQUACTRL 2 SINGLE; Einbauposition fahrerseitig; für Rechtslenker; passender Adapter: B	**2800011618260**	**16182**	59
				2800011618270	**61827**	59
2.0 TDi 4Drive	130 kW	11/18→12/22	AQUACTRL 2 SET; für Linkslenker	**2800011257280**	**12572**	19
			AQUACTRL 2 SINGLE; Einbauposition beifahrerseitig; für Linkslenker; passender Adapter: B	**2800011302280**	**13022**	26
			AQUACTRL 2 SINGLE; Einbauposition fahrerseitig; für Linkslenker; passender Adapter: B	**2800011316280**	**13162**	30
			REARCTRL; Einbauposition hinten	**2800011528180**	**15281**	46
			AQUACTRL 2 SINGLE; Einbauposition beifahrerseitig; für Rechtslenker; passender Adapter: B	**2800011602260**	**16022**	53
			AQUACTRL 2 SINGLE; Einbauposition fahrerseitig; für Rechtslenker; passender Adapter: B	**2800011618260**	**16182**	59
2.0 TDI 4Drive	103 kW	05/11→04/15	AQUACTRL 2 SET; für Linkslenker	**2800011257280**	**12572**	19
2.0 TDI 4Drive	110 kW	05/15→12/22	AQUACTRL 2 SINGLE; Einbauposition beifahrerseitig; für Linkslenker; passender Adapter: B	**2800011302280**	**13022**	26
2.0 TDI 4Drive	135 kW	05/16→08/18				
2.0 TSI	147 kW	11/10→05/12	AQUACTRL 2 SINGLE; Einbauposition fahrerseitig; für Linkslenker; passender Adapter: B	**2800011316280**	**13162**	30
2.0 TSI	162 kW	05/15→12/22				
			REARCTRL; Einbauposition hinten	**2800011528170**	**52817**	46
				2800011528180	**15281**	46
			AQUACTRL 2 SINGLE; Einbauposition beifahrerseitig; für Rechtslenker; passender Adapter: B	**2800011602260**	**16022**	53
				2800011623270	**62327**	61
			AQUACTRL 2 SINGLE; Einbauposition fahrerseitig; für Rechtslenker; passender Adapter: B	**2800011618260**	**16182**	59
				2800011618270	**61827**	59

SEAT - ALHAMBRA VAN (7V8, 7V9) 03/96→03/10

Wischblatt

1.9 TDI	96 kW	11/02→11/08	AQUACTRL 2 SINGLE; Einbauposition fahrerseitig; für Rechtslenker; Fahrzeugausstattung: für Fahrzeuge mit gegenlaufenden Wischerarmen; passender Adapter: BCE	**2800011618260**	**16182**	59
1.9 TDI 4motion	85 kW	06/02→05/08				
			AQUACTRL 2 SINGLE; Einbauposition beifahrerseitig; für Rechtslenker; Fahrzeugausstattung: für Fahrzeuge mit gegenlaufenden Wischerarmen; passender Adapter: BCE	**2800011619260**	**16192**	59
2.0	85 kW	03/96→03/10	AQUACTRL 2 SINGLE; 11/01 ; Einbauposition fahrerseitig; für Rechtslenker; Fahrzeugausstattung: für Fahrzeuge mit gegenlaufenden Wischerarmen; passender Adapter: BCE	**2800011618260**	**16182**	59
TDI	66 kW	03/96→03/10				
TDI	81 kW	09/97→02/02				
TDI	85 kW	06/00→03/10				
			AQUACTRL 2 SINGLE; 11/01 ; Einbauposition beifahrerseitig; für Rechtslenker; Fahrzeugausstattung: für Fahrzeuge mit gegenlaufenden Wischerarmen; passender Adapter: BCE	**2800011619260**	**16192**	59

SEAT - ALHAMBRA VAN (711) 06/10→06/23

Wischblatt

TDI	85 kW	10/14→09/18	AQUACTRL 2 SINGLE; Einbauposition beifahrerseitig; für Rechtslenker; passender Adapter: B	**2800011602260**	**16022**	53
TDI	110 kW	05/15→12/22				
TDI	135 kW	05/15→08/18	AQUACTRL 2 SINGLE; Einbauposition fahrerseitig; für Rechtslenker; passender Adapter: B	**2800011618260**	**16182**	59
TDI 4Drive	110 kW	05/15→12/22				
TSi	110 kW	05/15→12/22				

SEAT - ALTEA (5P1) 03/04→12/15

Wischblatt

1.2 TSI	77 kW	04/10→07/15	REARCTRL; Einbauposition hinten	**2800011514180**	**15141**	39
1.4 16V	63 kW	05/06→05/11				
1.4 TSI	92 kW	11/07→07/15				
1.6	75 kW	03/04→03/10				
1.6 LPG	75 kW	09/09→06/13				

→

© 2025 Continental Aftermarket & Services GmbH

SEAT - ALTEA (5P1) 03/04→12/15

Wischblatt

1.6 Multifuel	75 kW	11/10→05/11	REARCTRL; Einbauposition hinten	**2800011514180**	**15141**	39
1.6 TDI	66 kW	11/10→07/15				
1.6 TDI	77 kW	10/09→07/15				
1.8 TFSI	118 kW	01/07→07/15				
1.9 TDI	66 kW	08/09→12/10				
1.9 TDI	77 kW	04/04→12/10				
2.0 FSI	110 kW	05/04→03/09				
2.0 TDI	100 kW	03/04→05/09				
2.0 TDI	103 kW	11/05→11/10				
2.0 TDI	125 kW	03/06→05/10				
2.0 TDI 16V	103 kW	03/04→07/15				
2.0 TFSI	147 kW	04/06→05/09				

SEAT - ALTEA XL (5P5, 5P8) 10/06→12/15

Wischblatt

1.2 TSI	77 kW	04/10→07/15	REARCTRL; Einbauposition hinten	**2800011514180**	**15141**	39
1.4 16V	63 kW	10/06→06/13				
1.4 TSI	92 kW	11/07→07/15				
1.6	75 kW	10/06→11/10				
1.6 LPG	75 kW	09/09→06/13				
1.6 Multifuel	75 kW	10/06→11/10				
1.6 TDI	66 kW	11/10→07/15				
1.6 TDI	77 kW	10/09→07/15				
1.8 TFSI	118 kW	01/07→07/15				
1.9 TDI	66 kW	08/09→12/10				
1.9 TDI	77 kW	10/06→12/10				
1.9 TDI 4x4	77 kW	06/09→12/10				
2.0 FSI	110 kW	10/06→03/09				
2.0 TDI	100 kW	11/06→03/09				
2.0 TDI	103 kW	10/06→11/10				
2.0 TDI	125 kW	06/07→12/13				
2.0 TDI 16V	103 kW	10/06→07/15				
2.0 TDI 16V 4x4	103 kW	10/10→07/15				
2.0 TDI 4x4	103 kW	06/07→11/10				
2.0 TDI 4x4	125 kW	06/07→06/13				
2.0 TFSI	147 kW	10/06→05/09				
2.0 TFSI	155 kW	05/09→07/15				
2.0 TFSI 4x4	147 kW	06/07→05/09				
2.0 TFSI 4x4	155 kW	05/09→07/15				

SEAT - ARONA (KJ7, KJP) 07/17→

Wischblatt

1.0 TGi	66 kW	11/18→	AQUACTRL 2 SET; für Linkslenker	**2800011226280**	**12262**	10
1.0 TSI	70 kW	07/17→	AQUACTRL 2 SINGLE; Einbauposition beifahrerseitig; für Linkslenker; passender Adapter: B	**2800011304280**	**13042**	26
1.0 TSI	81 kW	06/20→	AQUACTRL 2 SINGLE; Einbauposition fahrerseitig; für Linkslenker; passender Adapter: B	**2800011314280**	**13142**	30
			REARCTRL; Einbauposition hinten	**2800011529180**	**15291**	46
			AQUACTRL 2 SINGLE; Einbauposition beifahrerseitig; für Rechtslenker; passender Adapter: B	**2800011605260**	**16052**	54
			AQUACTRL 2 SINGLE; Einbauposition fahrerseitig; für Rechtslenker; passender Adapter: B	**2800011616260**	**16162**	58
1.0 TSI	85 kW	07/17→	AQUACTRL 2 SET; für Linkslenker	**2800011226280**	**12262**	10
1.5 TSI	110 kW	07/17→	AQUACTRL 2 SINGLE; Einbauposition beifahrerseitig; für Linkslenker; passender Adapter: B	**2800011304280**	**13042**	26
1.6 SRE	81 kW	07/17→	AQUACTRL 2 SINGLE; Einbauposition fahrerseitig; für Linkslenker; passender Adapter: B	**2800011314280**	**13142**	30
			REARCTRL; Einbauposition hinten	**2800011529170** **2800011529180**	**52917** **15291**	46 46
			AQUACTRL 2 SINGLE; Einbauposition beifahrerseitig; für Rechtslenker; passender Adapter: B	**2800011605260** **2800011624270**	**16052** **62427**	54 61
			AQUACTRL 2 SINGLE; Einbauposition fahrerseitig; für Rechtslenker; passender Adapter: B	**2800011616260** **2800011630270**	**16162** **63027**	58 63

© 2025 Continental Aftermarket & Services GmbH

					Continental	
SEAT - ARONA (KJ7, KJP) 07/17→						
Wischblatt						
1.6 TDI 1.6 TDI	70 kW 85 kW	11/17→ 07/17→	AQUACTRL 2 SET; für Linkslenker	**2800011226280**	**12262**	10
			AQUACTRL 2 SINGLE; Einbauposition beifahrerseitig; für Linkslenker; passender Adapter: B	**2800011304280**	**13042**	26
			AQUACTRL 2 SINGLE; Einbauposition fahrerseitig; für Linkslenker; passender Adapter: B	**2800011314280**	**13142**	30
			REARCTRL; Einbauposition hinten	**2800011529180**	**15291**	46
			AQUACTRL 2 SINGLE; Einbauposition beifahrerseitig; für Rechtslenker; passender Adapter: B	**2800011605260**	**16052**	54
			AQUACTRL 2 SINGLE; Einbauposition fahrerseitig; für Rechtslenker; passender Adapter: B	**2800011616260**	**16162**	58
SEAT - AROSA (6H1) 05/97→06/04						
Wischblatt						
1.0 1.0 1.4	37 kW 37 kW 44 kW	05/97→06/04 10/98→01/01 05/97→06/04	AQUACTRL 2 SINGLE; Einbauposition fahrerseitig; für Linkslenker; passender Adapter: A	**2800011305280**	**13052**	27
			AQUACTRL 2 SINGLE; Einbauposition beifahrerseitig; für Linkslenker; passender Adapter: A	**2800011305280**	**13052**	27
			AQUACTRL 2 SINGLE; → 02/99; Einbauposition beifahrerseitig; für Rechtslenker; passender Adapter: A	**2800011606260** **2800011606270**	**16062** **60627**	54 54
			AQUACTRL 2 SINGLE; → 03/99 ; Einbauposition beifahrerseitig; für Rechtslenker; passender Adapter: A	**2800011606260** **2800011606270**	**16062** **60627**	54 54
			AQUACTRL 2 SINGLE; → 02/99; Einbauposition fahrerseitig; für Rechtslenker; passender Adapter: A	**2800011606260** **2800011606270**	**16062** **60627**	54 54
			AQUACTRL 2 SINGLE; → 03/99 ; Einbauposition fahrerseitig; für Rechtslenker; passender Adapter: A	**2800011608260** **2800011626270**	**16082** **62627**	55 62
1.4 16V 1.4 TDI	74 kW 55 kW	01/00→06/04 01/00→06/04	AQUACTRL 2 SINGLE; Einbauposition fahrerseitig; für Linkslenker; passender Adapter: A	**2800011305280**	**13052**	27
			AQUACTRL 2 SINGLE; Einbauposition beifahrerseitig; für Linkslenker; passender Adapter: A	**2800011305280**	**13052**	27
			AQUACTRL 2 SINGLE; Einbauposition beifahrerseitig; für Rechtslenker; passender Adapter: A	**2800011606260** **2800011606270**	**16062** **60627**	54 54
			AQUACTRL 2 SINGLE; Einbauposition fahrerseitig; für Rechtslenker; passender Adapter: A	**2800011608260** **2800011626270**	**16082** **62627**	55 62
1.7 SDI	44 kW	08/97→06/04	AQUACTRL 2 SINGLE; Einbauposition fahrerseitig; für Linkslenker; passender Adapter: A	**2800011305280**	**13052**	27
			AQUACTRL 2 SINGLE; Einbauposition beifahrerseitig; für Linkslenker; passender Adapter: A	**2800011305280**	**13052**	27
			AQUACTRL 2 SINGLE; → 02/99; Einbauposition beifahrerseitig; für Rechtslenker; passender Adapter: A	**2800011606260** **2800011606270**	**16062** **60627**	54 54
			AQUACTRL 2 SINGLE; → 03/99 ; Einbauposition beifahrerseitig; für Rechtslenker; passender Adapter: A	**2800011606260** **2800011606270**	**16062** **60627**	54 54
			AQUACTRL 2 SINGLE; → 02/99; Einbauposition fahrerseitig; für Rechtslenker; passender Adapter: A	**2800011606260** **2800011606270**	**16062** **60627**	54 54
			AQUACTRL 2 SINGLE; → 03/99 ; Einbauposition fahrerseitig; für Rechtslenker; passender Adapter: A	**2800011608260** **2800011626270**	**16082** **62627**	55 62

© 2025 Continental Aftermarket & Services GmbH

SEAT - ATECA (KH7, KHP) 04/16→

Wischblatt

1.0 TSI	81 kW	09/20→	AQUACTRL 2 SET; für Linkslenker	**2800011226280**	**12262**	10
			AQUACTRL 2 SINGLE; Einbauposition beifahrerseitig; für Linkslenker; passender Adapter: B	**2800011304280**	**13042**	26
			AQUACTRL 2 SINGLE; Einbauposition fahrerseitig; für Linkslenker; passender Adapter: B	**2800011314280**	**13142**	30
			REARCTRL; Einbauposition hinten	**2800011504180**	**15041**	34
			AQUACTRL 2 SINGLE; Einbauposition beifahrerseitig; für Rechtslenker; passender Adapter: B	**2800011605260**	**16052**	54
			AQUACTRL 2 SINGLE; Einbauposition fahrerseitig; für Rechtslenker; passender Adapter: B	**2800011616260**	**16162**	58
1.0 TSI 1.4 TSI 1.4 TSI 4Drive	85 kW 110 kW 110 kW	05/16→ 06/16→ 06/16→	AQUACTRL 2 SET; für Linkslenker	**2800011226280**	**12262**	10
			AQUACTRL 2 SINGLE; Einbauposition beifahrerseitig; für Linkslenker; passender Adapter: B	**2800011304280**	**13042**	26
			AQUACTRL 2 SINGLE; Einbauposition fahrerseitig; für Linkslenker; passender Adapter: B	**2800011314280**	**13142**	30
			REARCTRL; Einbauposition hinten	**2800011504170** **2800011504180**	**50417** **15041**	34 34
			AQUACTRL 2 SINGLE; Einbauposition beifahrerseitig; für Rechtslenker; passender Adapter: B	**2800011605260** **2800011624270**	**16052** **62427**	54 61
			AQUACTRL 2 SINGLE; Einbauposition fahrerseitig; für Rechtslenker; passender Adapter: B	**2800011616260** **2800011630270**	**16162** **63027**	58 63
1.5 TSI 1.5 TSI 4Drive	110 kW 110 kW	07/18→ 07/18→	AQUACTRL 2 SET; für Linkslenker	**2800011226280**	**12262**	10
			AQUACTRL 2 SINGLE; Einbauposition beifahrerseitig; für Linkslenker; passender Adapter: B	**2800011304280**	**13042**	26
			AQUACTRL 2 SINGLE; Einbauposition fahrerseitig; für Linkslenker; passender Adapter: B	**2800011314280**	**13142**	30
			REARCTRL; Einbauposition hinten	**2800011504180**	**15041**	34
			AQUACTRL 2 SINGLE; Einbauposition beifahrerseitig; für Rechtslenker; passender Adapter: B	**2800011605260**	**16052**	54
			AQUACTRL 2 SINGLE; Einbauposition fahrerseitig; für Rechtslenker; passender Adapter: B	**2800011616260**	**16162**	58
1.6 TDI 2.0 TDI	85 kW 81 kW	04/16→07/18 10/16→	AQUACTRL 2 SET; für Linkslenker	**2800011226280**	**12262**	10
			AQUACTRL 2 SINGLE; Einbauposition beifahrerseitig; für Linkslenker; passender Adapter: B	**2800011304280**	**13042**	26
			AQUACTRL 2 SINGLE; Einbauposition fahrerseitig; für Linkslenker; passender Adapter: B	**2800011314280**	**13142**	30
			REARCTRL; Einbauposition hinten	**2800011504170** **2800011504180**	**50417** **15041**	34 34
			AQUACTRL 2 SINGLE; Einbauposition beifahrerseitig; für Rechtslenker; passender Adapter: B	**2800011605260** **2800011624270**	**16052** **62427**	54 61
			AQUACTRL 2 SINGLE; Einbauposition fahrerseitig; für Rechtslenker; passender Adapter: B	**2800011616260** **2800011630270**	**16162** **63027**	58 63
2.0 TDI	85 kW	01/21→	AQUACTRL 2 SET; für Linkslenker	**2800011226280**	**12262**	10
			AQUACTRL 2 SINGLE; Einbauposition beifahrerseitig; für Linkslenker; passender Adapter: B	**2800011304280**	**13042**	26
			AQUACTRL 2 SINGLE; Einbauposition fahrerseitig; für Linkslenker; passender Adapter: B	**2800011314280**	**13142**	30
			REARCTRL; Einbauposition hinten	**2800011504180**	**15041**	34
			AQUACTRL 2 SINGLE; Einbauposition beifahrerseitig; für Rechtslenker; passender Adapter: B	**2800011605260**	**16052**	54
			AQUACTRL 2 SINGLE; Einbauposition fahrerseitig; für Rechtslenker; passender Adapter: B	**2800011616260**	**16162**	58

© 2025 Continental Aftermarket & Services GmbH

SEAT - ATECA (KH7, KHP) 04/16→

Wischblatt

2.0 TDI 2.0 TDI 2.0 TDI 4Drive 2.0 TDI 4Drive 2.0 TSI 4Drive	105 kW 110 kW 110 kW 140 kW 140 kW	10/16→ 04/16→ 04/16→ 06/16→ 05/17→	AQUACTRL 2 SET; für Linkslenker	**2800011226280**	**12262**	10
			AQUACTRL 2 SINGLE; Einbauposition beifahrerseitig; für Linkslenker; passender Adapter: B	**2800011304280**	**13042**	26
			AQUACTRL 2 SINGLE; Einbauposition fahrerseitig; für Linkslenker; passender Adapter: B	**2800011314280**	**13142**	30
			REARCTRL; Einbauposition hinten	**2800011504170** **2800011504180**	**50417** **15041**	34 34
			AQUACTRL 2 SINGLE; Einbauposition beifahrerseitig; für Rechtslenker; passender Adapter: B	**2800011605260** **2800011624270**	**16052** **62427**	54 61
			AQUACTRL 2 SINGLE; Einbauposition fahrerseitig; für Rechtslenker; passender Adapter: B	**2800011616260** **2800011630270**	**16162** **63027**	58 63

SEAT - CORDOBA (6K1, 6K2) 02/93→12/02

Wischblatt

1.0	51 kW	06/01→08/02	AQUACTRL 2 SET; für Linkslenker	**2800011216280**	**12162**	7
			AQUACTRL 2 SINGLE; Einbauposition beifahrerseitig; für Linkslenker; passender Adapter: A	**2800011305280**	**13052**	27
			AQUACTRL 2 SINGLE; Einbauposition fahrerseitig; für Linkslenker; passender Adapter: A	**2800011307280**	**13072**	27
			AQUACTRL 2 SINGLE; Einbauposition beifahrerseitig; für Rechtslenker; passender Adapter: A	**2800011606260**	**16062**	54
			AQUACTRL 2 SINGLE; Einbauposition fahrerseitig; für Rechtslenker; passender Adapter: A	**2800011608260**	**16082**	55
1.0 i	37 kW	09/96→10/02	AQUACTRL 2 SET; für Linkslenker	**2800011216280**	**12162**	7
			AQUACTRL 2 SINGLE; Einbauposition beifahrerseitig; für Linkslenker; passender Adapter: A	**2800011305280**	**13052**	27
			AQUACTRL 2 SINGLE; Einbauposition fahrerseitig; für Linkslenker; passender Adapter: A	**2800011307280**	**13072**	27
			AQUACTRL 2 SINGLE; Einbauposition beifahrerseitig; für Rechtslenker; passender Adapter: A	**2800011606260** **2800011606270**	**16062** **60627**	54 54
			AQUACTRL 2 SINGLE; Einbauposition fahrerseitig; für Rechtslenker; passender Adapter: A	**2800011608260** **2800011626270**	**16082** **62627**	55 62
1.3	40 kW	02/93→08/94	AQUACTRL 2 SINGLE; Einbauposition beifahrerseitig; für Rechtslenker; passender Adapter: A	**2800011606260**	**16062**	54
			AQUACTRL 2 SINGLE; Einbauposition fahrerseitig; für Rechtslenker; passender Adapter: A	**2800011608260**	**16082**	55
1.4	40 kW	12/97→04/99	AQUACTRL 2 SET; für Linkslenker	**2800011216280**	**12162**	7
			AQUACTRL 2 SINGLE; Einbauposition beifahrerseitig; für Linkslenker; passender Adapter: A	**2800011305280**	**13052**	27
			AQUACTRL 2 SINGLE; Einbauposition fahrerseitig; für Linkslenker; passender Adapter: A	**2800011307280**	**13072**	27
			AQUACTRL 2 SINGLE; Einbauposition beifahrerseitig; für Rechtslenker; passender Adapter: A	**2800011606260**	**16062**	54
			AQUACTRL 2 SINGLE; Einbauposition fahrerseitig; für Rechtslenker; passender Adapter: A	**2800011608260**	**16082**	55
1.4 16V 1.4 i 1.4 i 16V 1.6 i 1.6 i 1.6 i 1.8 i 1.8 i 16V 1.8 T 20V Cupra 1.9 D 1.9 D 1.9 SDI 1.9 SDI 1.9 TD 1.9 TDI 1.9 TDI 2.0 i 2.0 i 16V	55 kW 44 kW 74 kW 55 kW 55 kW 74 kW 66 kW 95 kW 115 kW 47 kW 50 kW 47 kW 50 kW 55 kW 66 kW 81 kW 85 kW 110 kW	05/00→10/02 06/94→10/02 09/96→10/02 02/93→10/02 05/94→06/99 07/96→10/02 02/93→09/02 10/93→08/96 07/00→10/02 01/96→08/96 02/93→08/96 08/96→06/99 06/99→10/02 02/93→08/96 08/96→10/02 03/97→10/02 02/93→06/99 08/96→06/99	AQUACTRL 2 SET; für Linkslenker	**2800011216280**	**12162**	7
			AQUACTRL 2 SINGLE; Einbauposition beifahrerseitig; für Linkslenker; passender Adapter: A	**2800011305280**	**13052**	27
			AQUACTRL 2 SINGLE; Einbauposition fahrerseitig; für Linkslenker; passender Adapter: A	**2800011307280**	**13072**	27
			AQUACTRL 2 SINGLE; Einbauposition beifahrerseitig; für Rechtslenker; passender Adapter: A	**2800011606260** **2800011606270**	**16062** **60627**	54 54
			AQUACTRL 2 SINGLE; Einbauposition fahrerseitig; für Rechtslenker; passender Adapter: A	**2800011608260** **2800011626270**	**16082** **62627**	55 62

© 2025 Continental Aftermarket & Services GmbH

SEAT - CORDOBA (6L2) 09/02→11/09

Wischblatt

1.2	47 kW	10/02→06/06	AQUACTRL 2 SET; 01/06; für Linkslenker	**2800011216280**	**12162**	7
			AQUACTRL 2 SINGLE; 01/06; Einbauposition beifahrerseitig; für Linkslenker; passender Adapter: A	**2800011305280**	**13052**	27
			AQUACTRL 2 SINGLE; 02/06 ; Einbauposition beifahrerseitig; für Linkslenker; passender Adapter: BC	**2800011305280**	**13052**	27
			AQUACTRL 2 SINGLE; 01/06; Einbauposition fahrerseitig; für Linkslenker; passender Adapter: A	**2800011307280**	**13072**	27
			AQUACTRL 2 SINGLE; 02/06 ; Einbauposition fahrerseitig; für Linkslenker; passender Adapter: BC	**2800011307280**	**13072**	27
			AQUACTRL 2 SINGLE; 05/06 ; Einbauposition beifahrerseitig; für Rechtslenker; passender Adapter: BC	**2800011606260** **2800011606270**	**16062** **60627**	54 54
			AQUACTRL 2 SINGLE; 04/06; Einbauposition beifahrerseitig; für Rechtslenker; passender Adapter: A	**2800011606260** **2800011606270**	**16062** **60627**	54 54
			AQUACTRL 2 SINGLE; 05/06 ; Einbauposition fahrerseitig; für Rechtslenker; passender Adapter: BC	**2800011608260** **2800011626270**	**16082** **62627**	55 62
			AQUACTRL 2 SINGLE; 04/06; Einbauposition fahrerseitig; für Rechtslenker; passender Adapter: A	**2800011608260** **2800011626270**	**16082** **62627**	55 62
1.2 12V	51 kW	05/06→11/09	AQUACTRL 2 SINGLE; Einbauposition beifahrerseitig; für Linkslenker; passender Adapter: BC	**2800011305280**	**13052**	27
			AQUACTRL 2 SINGLE; Einbauposition fahrerseitig; für Linkslenker; passender Adapter: BC	**2800011307280**	**13072**	27
			AQUACTRL 2 SINGLE; Einbauposition beifahrerseitig; für Rechtslenker; passender Adapter: BC	**2800011606260** **2800011606270**	**16062** **60627**	54 54
			AQUACTRL 2 SINGLE; Einbauposition fahrerseitig; für Rechtslenker; passender Adapter: BC	**2800011608260** **2800011626270**	**16082** **62627**	55 62
1.4 16V	55 kW	09/02→12/07	AQUACTRL 2 SET; 01/06; für Linkslenker	**2800011216280**	**12162**	7
			AQUACTRL 2 SINGLE; 01/06; Einbauposition beifahrerseitig; für Linkslenker; passender Adapter: A	**2800011305280**	**13052**	27
			AQUACTRL 2 SINGLE; 02/06 ; Einbauposition beifahrerseitig; für Linkslenker; passender Adapter: BC	**2800011305280**	**13052**	27
			AQUACTRL 2 SINGLE; 01/06; Einbauposition fahrerseitig; für Linkslenker; passender Adapter: A	**2800011307280**	**13072**	27
			AQUACTRL 2 SINGLE; 02/06 ; Einbauposition fahrerseitig; für Linkslenker; passender Adapter: BC	**2800011307280**	**13072**	27
			AQUACTRL 2 SINGLE; 05/06 ; Einbauposition beifahrerseitig; für Rechtslenker; passender Adapter: BC	**2800011606260** **2800011606270**	**16062** **60627**	54 54
			AQUACTRL 2 SINGLE; 04/06; Einbauposition beifahrerseitig; für Rechtslenker; passender Adapter: A	**2800011606260** **2800011606270**	**16062** **60627**	54 54
			AQUACTRL 2 SINGLE; 05/06 ; Einbauposition fahrerseitig; für Rechtslenker; passender Adapter: BC	**2800011608260** **2800011626270**	**16082** **62627**	55 62
			AQUACTRL 2 SINGLE; 04/06; Einbauposition fahrerseitig; für Rechtslenker; passender Adapter: A	**2800011608260** **2800011626270**	**16082** **62627**	55 62
1.4 16V	63 kW	05/06→11/09	AQUACTRL 2 SINGLE; Einbauposition beifahrerseitig; für Linkslenker; passender Adapter: BC	**2800011305280**	**13052**	27
			AQUACTRL 2 SINGLE; Einbauposition fahrerseitig; für Linkslenker; passender Adapter: BC	**2800011307280**	**13072**	27
			AQUACTRL 2 SINGLE; Einbauposition beifahrerseitig; für Rechtslenker; passender Adapter: BC	**2800011606260** **2800011606270**	**16062** **60627**	54 54
			AQUACTRL 2 SINGLE; Einbauposition fahrerseitig; für Rechtslenker; passender Adapter: BC	**2800011608260** **2800011626270**	**16082** **62627**	55 62

© 2025 Continental Aftermarket & Services GmbH

SEAT - CORDOBA (6L2) 09/02→11/09

Wischblatt

1.4 16V	74 kW	10/02→11/09	AQUACTRL 2 SET; 01/06; für Linkslenker	**2800011216280**	**12162**	7
1.4 TDI	51 kW	05/05→11/09	AQUACTRL 2 SINGLE; 01/06; Einbauposition beifahrerseitig; für Linkslenker; passender Adapter: A	**2800011305280**	**13052**	27
			AQUACTRL 2 SINGLE; 02/06 ; Einbauposition beifahrerseitig; für Linkslenker; passender Adapter: BC	**2800011305280**	**13052**	27
			AQUACTRL 2 SINGLE; 01/06; Einbauposition fahrerseitig; für Linkslenker; passender Adapter: A	**2800011307280**	**13072**	27
			AQUACTRL 2 SINGLE; 02/06 ; Einbauposition fahrerseitig; für Linkslenker; passender Adapter: BC	**2800011307280**	**13072**	27
			AQUACTRL 2 SINGLE; 05/06 ; Einbauposition beifahrerseitig; für Rechtslenker; passender Adapter: BC	**2800011606260** **2800011606270**	**16062** **60627**	54 54
			AQUACTRL 2 SINGLE; 04/06; Einbauposition beifahrerseitig; für Rechtslenker; passender Adapter: A	**2800011606260** **2800011606270**	**16062** **60627**	54 54
			AQUACTRL 2 SINGLE; 05/06 ; Einbauposition fahrerseitig; für Rechtslenker; passender Adapter: BC	**2800011608260** **2800011626270**	**16082** **62627**	55 62
			AQUACTRL 2 SINGLE; 04/06; Einbauposition fahrerseitig; für Rechtslenker; passender Adapter: A	**2800011608260** **2800011626270**	**16082** **62627**	55 62
1.4 TDI	55 kW	10/02→12/05	AQUACTRL 2 SET; für Linkslenker	**2800011216280**	**12162**	7
			AQUACTRL 2 SINGLE; Einbauposition beifahrerseitig; für Linkslenker; passender Adapter: A	**2800011305280**	**13052**	27
			AQUACTRL 2 SINGLE; Einbauposition fahrerseitig; für Linkslenker; passender Adapter: A	**2800011307280**	**13072**	27
			AQUACTRL 2 SINGLE; Einbauposition beifahrerseitig; für Rechtslenker; passender Adapter: A	**2800011606260** **2800011606270**	**16062** **60627**	54 54
			AQUACTRL 2 SINGLE; Einbauposition fahrerseitig; für Rechtslenker; passender Adapter: A	**2800011608260** **2800011626270**	**16082** **62627**	55 62
1.4 TDI	59 kW	06/05→11/09	AQUACTRL 2 SET; 01/06; für Linkslenker	**2800011216280**	**12162**	7
1.6	74 kW	04/03→11/09	AQUACTRL 2 SINGLE; 01/06; Einbauposition beifahrerseitig; für Linkslenker; passender Adapter: A	**2800011305280**	**13052**	27
			AQUACTRL 2 SINGLE; 02/06 ; Einbauposition beifahrerseitig; für Linkslenker; passender Adapter: BC	**2800011305280**	**13052**	27
			AQUACTRL 2 SINGLE; 01/06; Einbauposition fahrerseitig; für Linkslenker; passender Adapter: A	**2800011307280**	**13072**	27
			AQUACTRL 2 SINGLE; 02/06 ; Einbauposition fahrerseitig; für Linkslenker; passender Adapter: BC	**2800011307280**	**13072**	27
			AQUACTRL 2 SINGLE; 05/06 ; Einbauposition beifahrerseitig; für Rechtslenker; passender Adapter: BC	**2800011606260** **2800011606270**	**16062** **60627**	54 54
			AQUACTRL 2 SINGLE; 04/06; Einbauposition beifahrerseitig; für Rechtslenker; passender Adapter: A	**2800011606260** **2800011606270**	**16062** **60627**	54 54
			AQUACTRL 2 SINGLE; 05/06 ; Einbauposition fahrerseitig; für Rechtslenker; passender Adapter: BC	**2800011608260** **2800011626270**	**16082** **62627**	55 62
			AQUACTRL 2 SINGLE; 04/06; Einbauposition fahrerseitig; für Rechtslenker; passender Adapter: A	**2800011608260** **2800011626270**	**16082** **62627**	55 62

© 2025 Continental Aftermarket & Services GmbH

SEAT - CORDOBA (6L2) 09/02→11/09

Wischblatt

1.6 16V	77 kW	11/06→11/09	AQUACTRL 2 SINGLE; Einbauposition beifahrerseitig; für Linkslenker; passender Adapter: BC	**2800011305280**	**13052**	27
			AQUACTRL 2 SINGLE; Einbauposition fahrerseitig; für Linkslenker; passender Adapter: BC	**2800011307280**	**13072**	27
			AQUACTRL 2 SINGLE; Einbauposition beifahrerseitig; für Rechtslenker; passender Adapter: BC	**2800011606260** **2800011606270**	**16062** **60627**	54 54
			AQUACTRL 2 SINGLE; Einbauposition fahrerseitig; für Rechtslenker; passender Adapter: BC	**2800011608260** **2800011626270**	**16082** **62627**	55 62
1.9 SDI 1.9 TDI 1.9 TDI 2.0	47 kW 74 kW 96 kW 85 kW	09/02→11/09 09/02→11/09 10/02→11/09 09/02→11/09	AQUACTRL 2 SET; 01/06; für Linkslenker	**2800011216280**	**12162**	7
			AQUACTRL 2 SINGLE; 01/06; Einbauposition beifahrerseitig; für Linkslenker; passender Adapter: A	**2800011305280**	**13052**	27
			AQUACTRL 2 SINGLE; 02/06 ; Einbauposition beifahrerseitig; für Linkslenker; passender Adapter: BC	**2800011305280**	**13052**	27
			AQUACTRL 2 SINGLE; 01/06; Einbauposition fahrerseitig; für Linkslenker; passender Adapter: A	**2800011307280**	**13072**	27
			AQUACTRL 2 SINGLE; 02/06 ; Einbauposition fahrerseitig; für Linkslenker; passender Adapter: BC	**2800011307280**	**13072**	27
			AQUACTRL 2 SINGLE; 05/06 ; Einbauposition beifahrerseitig; für Rechtslenker; passender Adapter: BC	**2800011606260** **2800011606270**	**16062** **60627**	54 54
			AQUACTRL 2 SINGLE; 04/06; Einbauposition beifahrerseitig; für Rechtslenker; passender Adapter: A	**2800011606260** **2800011606270**	**16062** **60627**	54 54
			AQUACTRL 2 SINGLE; 05/06 ; Einbauposition fahrerseitig; für Rechtslenker; passender Adapter: BC	**2800011608260** **2800011626270**	**16082** **62627**	55 62
			AQUACTRL 2 SINGLE; 04/06; Einbauposition fahrerseitig; für Rechtslenker; passender Adapter: A	**2800011608260** **2800011626270**	**16082** **62627**	55 62

SEAT - CORDOBA Vario (6K5) 07/96→12/02

Wischblatt

1.4	74 kW	02/00→07/00	AQUACTRL 2 SET; für Linkslenker	**2800011216280**	**12162**	7
			AQUACTRL 2 SINGLE; Einbauposition beifahrerseitig; für Linkslenker; passender Adapter: A	**2800011305280**	**13052**	27
			AQUACTRL 2 SINGLE; Einbauposition fahrerseitig; für Linkslenker; passender Adapter: A	**2800011307280**	**13072**	27
			AQUACTRL 2 SINGLE; Einbauposition beifahrerseitig; für Rechtslenker; passender Adapter: A	**2800011606260**	**16062**	54
			AQUACTRL 2 SINGLE; Einbauposition fahrerseitig; für Rechtslenker; passender Adapter: A	**2800011608260**	**16082**	55
1.4 16V 1.4 i 1.6 i 1.6 i 1.6 i 1.9 SDI 1.9 SDI 1.9 TDI 1.9 TDI	55 kW 44 kW 55 kW 55 kW 74 kW 47 kW 50 kW 66 kW 81 kW	06/99→12/02 09/96→12/02 09/96→12/02 05/97→06/99 09/96→12/02 09/96→06/99 06/99→12/02 08/96→12/02 07/97→12/02	AQUACTRL 2 SET; für Linkslenker	**2800011216280**	**12162**	7
			AQUACTRL 2 SINGLE; Einbauposition beifahrerseitig; für Linkslenker; passender Adapter: A	**2800011305280**	**13052**	27
			AQUACTRL 2 SINGLE; Einbauposition fahrerseitig; für Linkslenker; passender Adapter: A	**2800011307280**	**13072**	27
			AQUACTRL 2 SINGLE; Einbauposition beifahrerseitig; für Rechtslenker; passender Adapter: A	**2800011606260** **2800011606270**	**16062** **60627**	54 54
			AQUACTRL 2 SINGLE; Einbauposition fahrerseitig; für Rechtslenker; passender Adapter: A	**2800011608260** **2800011626270**	**16082** **62627**	55 62

SEAT - CORDOBA VARIO Kasten/Kombi (6K5) 08/00→12/02

Wischblatt

1.9 TDI	81 kW	08/00→12/02	AQUACTRL 2 SINGLE; Einbauposition beifahrerseitig; für Rechtslenker; passender Adapter: A	**2800011606260**	**16062**	54
			AQUACTRL 2 SINGLE; Einbauposition fahrerseitig; für Rechtslenker; passender Adapter: A	**2800011608260**	**16082**	55

© 2025 Continental Aftermarket & Services GmbH

SEAT - EXEO ST (3R5) 05/09→05/13						
Wischblatt						
1.6	75 kW	06/09→09/10	REARCTRL; Einbauposition hinten	**2800011514180**	**15141**	39
1.8 T	110 kW	06/09→05/10				
1.8 TSI	88 kW	09/10→05/13				
1.8 TSI	118 kW	05/10→05/13				
2.0 TDI	88 kW	07/09→05/13				
2.0 TDI	105 kW	05/09→05/13				
2.0 TDI	125 kW	05/09→05/13				
2.0 TFSI	147 kW	06/09→05/13				
2.0 TFSI	155 kW	05/10→05/13				
SEAT - IBIZA I (21A) 06/84→12/93						
Wischblatt						
0.9	29 kW	08/90→05/93	AQUACTRL 2 SINGLE; Einbauposition fahrerseitig; für Linkslenker; passender Adapter: A	**2800011304280**	**13042**	26
0.9	32 kW	08/86→05/93				
1.2	44 kW	11/84→12/93				
1.2	46 kW	11/84→12/93				
1.2 i	52 kW	01/89→05/93				
1.5	63 kW	11/84→05/93				
1.5	64 kW	10/86→05/93				
1.5 i	65 kW	10/86→05/93				
1.5 i	74 kW	10/86→05/93				
1.5 i Cat	66 kW	10/86→05/93				
1.7	72 kW	01/91→05/93				
1.7 D	40 kW	06/84→05/93				
1.7 D	42 kW	08/90→05/93				
SEAT - IBIZA II (6K1) 03/93→05/02						
Wischblatt						
1.0	33 kW	03/93→09/96	AQUACTRL 2 SET; für Linkslenker	**2800011216280**	**12162**	7
			AQUACTRL 2 SINGLE; Einbauposition beifahrerseitig; für Linkslenker; passender Adapter: A	**2800011305280**	**13052**	27
			AQUACTRL 2 SINGLE; Einbauposition fahrerseitig; für Linkslenker; passender Adapter: A	**2800011307280**	**13072**	27
			REARCTRL; Einbauposition hinten	**2800011539170** **2800011539180**	**53917** **15391**	51 51
			AQUACTRL 2 SINGLE; Einbauposition beifahrerseitig; für Rechtslenker; passender Adapter: A	**2800011606260** **2800011606270**	**16062** **60627**	54 54
			AQUACTRL 2 SINGLE; Einbauposition fahrerseitig; für Rechtslenker; passender Adapter: A	**2800011608260** **2800011626270**	**16082** **62627**	55 62
1.0 16V	51 kW	10/99→05/02	AQUACTRL 2 SET; für Linkslenker	**2800011216280**	**12162**	7
			AQUACTRL 2 SINGLE; Einbauposition beifahrerseitig; für Linkslenker; passender Adapter: A	**2800011305280**	**13052**	27
			AQUACTRL 2 SINGLE; Einbauposition fahrerseitig; für Linkslenker; passender Adapter: A	**2800011307280**	**13072**	27
			REARCTRL; Einbauposition hinten	**2800011539180**	**15391**	51
			AQUACTRL 2 SINGLE; Einbauposition beifahrerseitig; für Rechtslenker; passender Adapter: A	**2800011606260**	**16062**	54
			AQUACTRL 2 SINGLE; Einbauposition fahrerseitig; für Rechtslenker; passender Adapter: A	**2800011608260**	**16082**	55
1.0 i	37 kW	09/96→02/02	AQUACTRL 2 SET; für Linkslenker	**2800011216280**	**12162**	7
1.3 i	40 kW	03/93→08/99	AQUACTRL 2 SINGLE; Einbauposition beifahrerseitig; für Linkslenker; passender Adapter: A	**2800011305280**	**13052**	27
			AQUACTRL 2 SINGLE; Einbauposition fahrerseitig; für Linkslenker; passender Adapter: A	**2800011307280**	**13072**	27
			REARCTRL; Einbauposition hinten	**2800011539170** **2800011539180**	**53917** **15391**	51 51
			AQUACTRL 2 SINGLE; Einbauposition beifahrerseitig; für Rechtslenker; passender Adapter: A	**2800011606260** **2800011606270**	**16062** **60627**	54 54
			AQUACTRL 2 SINGLE; Einbauposition fahrerseitig; für Rechtslenker; passender Adapter: A	**2800011608260** **2800011626270**	**16082** **62627**	55 62

© 2025 Continental Aftermarket & Services GmbH

SEAT - IBIZA II (6K1) 03/93→05/02

Wischblatt

1.4	40 kW	12/97→04/99	AQUACTRL 2 SET; für Linkslenker	**2800011216280**	**12162**	7
			AQUACTRL 2 SINGLE; Einbauposition beifahrerseitig; für Linkslenker; passender Adapter: A	**2800011305280**	**13052**	27
			AQUACTRL 2 SINGLE; Einbauposition fahrerseitig; für Linkslenker; passender Adapter: A	**2800011307280**	**13072**	27
			REARCTRL; Einbauposition hinten	**2800011539180**	**15391**	51
			AQUACTRL 2 SINGLE; Einbauposition beifahrerseitig; für Rechtslenker; passender Adapter: A	**2800011606260**	**16062**	54
			AQUACTRL 2 SINGLE; Einbauposition fahrerseitig; für Rechtslenker; passender Adapter: A	**2800011608260**	**16082**	55
1.4 16V	55 kW	05/00→02/02	AQUACTRL 2 SET; für Linkslenker	**2800011216280**	**12162**	7
1.4 i	44 kW	09/93→02/02	AQUACTRL 2 SINGLE; Einbauposition beifahrerseitig; für Linkslenker; passender Adapter: A	**2800011305280**	**13052**	27
1.4 i 16V	74 kW	06/97→02/02				
1.6 i	55 kW	03/93→02/02	AQUACTRL 2 SINGLE; Einbauposition fahrerseitig; für Linkslenker; passender Adapter: A	**2800011307280**	**13072**	27
1.6 i	55 kW	09/94→06/99				
1.6 i	74 kW	04/96→02/02	REARCTRL; Einbauposition hinten	**2800011539170**	**53917**	51
1.8 i	66 kW	03/93→08/99		**2800011539180**	**15391**	51
1.8 i 16V	95 kW	11/93→08/96				
1.8 T 20V Cupra	115 kW	07/00→02/02	AQUACTRL 2 SINGLE; Einbauposition beifahrerseitig; für Rechtslenker; passender Adapter: A	**2800011606260**	**16062**	54
				2800011606270	**60627**	54
			AQUACTRL 2 SINGLE; Einbauposition fahrerseitig; für Rechtslenker; passender Adapter: A	**2800011608260**	**16082**	55
				2800011626270	**62627**	62
1.8 T 20V Cupra R	132 kW	07/00→02/02	AQUACTRL 2 SET; für Linkslenker	**2800011216280**	**12162**	7
			AQUACTRL 2 SINGLE; Einbauposition beifahrerseitig; für Linkslenker; passender Adapter: A	**2800011305280**	**13052**	27
			AQUACTRL 2 SINGLE; Einbauposition fahrerseitig; für Linkslenker; passender Adapter: A	**2800011307280**	**13072**	27
			AQUACTRL 2 SINGLE; Einbauposition beifahrerseitig; für Rechtslenker; passender Adapter: A	**2800011606260**	**16062**	54
			AQUACTRL 2 SINGLE; Einbauposition fahrerseitig; für Rechtslenker; passender Adapter: A	**2800011608260**	**16082**	55
1.9 D	47 kW	04/93→06/99	AQUACTRL 2 SET; für Linkslenker	**2800011216280**	**12162**	7
1.9 SDI	47 kW	08/96→08/99	AQUACTRL 2 SINGLE; Einbauposition beifahrerseitig; für Linkslenker; passender Adapter: A	**2800011305280**	**13052**	27
1.9 SDI	50 kW	08/99→02/02				
1.9 TD	55 kW	03/93→08/96	AQUACTRL 2 SINGLE; Einbauposition fahrerseitig; für Linkslenker; passender Adapter: A	**2800011307280**	**13072**	27
1.9 TDI	66 kW	08/96→02/02				
1.9 TDI	81 kW	02/97→02/02	REARCTRL; Einbauposition hinten	**2800011539170**	**53917**	51
2.0 i	85 kW	03/93→08/99		**2800011539180**	**15391**	51
2.0 i 16V	110 kW	08/96→08/99				
			AQUACTRL 2 SINGLE; Einbauposition beifahrerseitig; für Rechtslenker; passender Adapter: A	**2800011606260**	**16062**	54
				2800011606270	**60627**	54
			AQUACTRL 2 SINGLE; Einbauposition fahrerseitig; für Rechtslenker; passender Adapter: A	**2800011608260**	**16082**	55
				2800011626270	**62627**	62

SEAT - IBIZA III (6L1) 02/02→11/09

Wischblatt

1.2	44 kW	06/07→05/08	AQUACTRL 2 SINGLE; Einbauposition beifahrerseitig; für Linkslenker; passender Adapter: BC	**2800011305280**	**13052**	27
			AQUACTRL 2 SINGLE; Einbauposition fahrerseitig; für Linkslenker; passender Adapter: BC	**2800011307280**	**13072**	27
			REARCTRL; Einbauposition hinten	**2800011513170**	**51317**	38
				2800011513180	**15131**	38
			AQUACTRL 2 SINGLE; Einbauposition beifahrerseitig; für Rechtslenker; passender Adapter: BC	**2800011606260**	**16062**	54
				2800011606270	**60627**	54
			AQUACTRL 2 SINGLE; Einbauposition fahrerseitig; für Rechtslenker; passender Adapter: BC	**2800011608260**	**16082**	55
				2800011626270	**62627**	62
1.2	47 kW	02/02→06/06	AQUACTRL 2 SET; 01/06; für Linkslenker	**2800011216280**	**12162**	7
			AQUACTRL 2 SINGLE; 02/06 ; Einbauposition beifahrerseitig; für Linkslenker; passender Adapter: BC	**2800011305280**	**13052**	27
			AQUACTRL 2 SINGLE; 01/06; Einbauposition beifahrerseitig; für Linkslenker; passender Adapter: A	**2800011305280**	**13052**	27

→

© 2025 Continental Aftermarket & Services GmbH

SEAT - IBIZA III (6L1) 02/02→11/09

Wischblatt

1.2	47 kW	02/02→06/06	AQUACTRL 2 SINGLE; 01/06; Einbauposition fahrerseitig; für Linkslenker; passender Adapter: A	**2800011307280**	**13072**	27
			AQUACTRL 2 SINGLE; 02/06 ; Einbauposition fahrerseitig; für Linkslenker; passender Adapter: BC	**2800011307280**	**13072**	27
			REARCTRL; 02/06 ; Einbauposition hinten	**2800011513170** **2800011513180**	**51317** **15131**	38 38
			REARCTRL; 01/06; Einbauposition hinten	**2800011539170** **2800011539180**	**53917** **15391**	51 51
			AQUACTRL 2 SINGLE; 04/06; Einbauposition beifahrerseitig; für Rechtslenker; passender Adapter: A	**2800011606260** **2800011606270**	**16062** **60627**	54 54
			AQUACTRL 2 SINGLE; 05/06 ; Einbauposition beifahrerseitig; für Rechtslenker; passender Adapter: BC	**2800011606260** **2800011606270**	**16062** **60627**	54 54
			AQUACTRL 2 SINGLE; 04/06; Einbauposition fahrerseitig; für Rechtslenker; passender Adapter: A	**2800011608260** **2800011626270**	**16082** **62627**	55 62
			AQUACTRL 2 SINGLE; 05/06 ; Einbauposition fahrerseitig; für Rechtslenker; passender Adapter: BC	**2800011608260** **2800011626270**	**16082** **62627**	55 62
1.2 12V	51 kW	05/06→11/09	AQUACTRL 2 SINGLE; Einbauposition beifahrerseitig; für Linkslenker; passender Adapter: BC	**2800011305280**	**13052**	27
			AQUACTRL 2 SINGLE; Einbauposition fahrerseitig; für Linkslenker; passender Adapter: BC	**2800011307280**	**13072**	27
			REARCTRL; Einbauposition hinten	**2800011513170** **2800011513180**	**51317** **15131**	38 38
			AQUACTRL 2 SINGLE; Einbauposition beifahrerseitig; für Rechtslenker; passender Adapter: BC	**2800011606260** **2800011606270**	**16062** **60627**	54 54
			AQUACTRL 2 SINGLE; Einbauposition fahrerseitig; für Rechtslenker; passender Adapter: BC	**2800011608260** **2800011626270**	**16082** **62627**	55 62
1.4 16V	55 kW	02/02→12/07	AQUACTRL 2 SET; 01/06; für Linkslenker	**2800011216280**	**12162**	7
			AQUACTRL 2 SINGLE; 02/06 ; Einbauposition beifahrerseitig; für Linkslenker; passender Adapter: BC	**2800011305280**	**13052**	27
			AQUACTRL 2 SINGLE; 01/06; Einbauposition beifahrerseitig; für Linkslenker; passender Adapter: A	**2800011305280**	**13052**	27
			AQUACTRL 2 SINGLE; 01/06; Einbauposition fahrerseitig; für Linkslenker; passender Adapter: A	**2800011307280**	**13072**	27
			AQUACTRL 2 SINGLE; 02/06 ; Einbauposition fahrerseitig; für Linkslenker; passender Adapter: BC	**2800011307280**	**13072**	27
			REARCTRL; 02/06 ; Einbauposition hinten	**2800011513170** **2800011513180**	**51317** **15131**	38 38
			REARCTRL; 01/06; Einbauposition hinten	**2800011539170** **2800011539180**	**53917** **15391**	51 51
			AQUACTRL 2 SINGLE; 04/06; Einbauposition beifahrerseitig; für Rechtslenker; passender Adapter: A	**2800011606260** **2800011606270**	**16062** **60627**	54 54
			AQUACTRL 2 SINGLE; 05/06 ; Einbauposition beifahrerseitig; für Rechtslenker; passender Adapter: BC	**2800011606260** **2800011606270**	**16062** **60627**	54 54
			AQUACTRL 2 SINGLE; 04/06; Einbauposition fahrerseitig; für Rechtslenker; passender Adapter: A	**2800011608260** **2800011626270**	**16082** **62627**	55 62
			AQUACTRL 2 SINGLE; 05/06 ; Einbauposition fahrerseitig; für Rechtslenker; passender Adapter: BC	**2800011608260** **2800011626270**	**16082** **62627**	55 62

© 2025 Continental Aftermarket & Services GmbH

SEAT - IBIZA III (6L1) 02/02→11/09

Wischblatt

1.4 16V	63 kW	05/06→11/09	AQUACTRL 2 SINGLE; Einbauposition beifahrerseitig; für Linkslenker; passender Adapter: BC	**2800011305280**	**13052**	27
			AQUACTRL 2 SINGLE; Einbauposition fahrerseitig; für Linkslenker; passender Adapter: BC	**2800011307280**	**13072**	27
			REARCTRL; Einbauposition hinten	**2800011513170** **2800011513180**	**51317** **15131**	38 38
			AQUACTRL 2 SINGLE; Einbauposition beifahrerseitig; für Rechtslenker; passender Adapter: BC	**2800011606260** **2800011606270**	**16062** **60627**	54 54
			AQUACTRL 2 SINGLE; Einbauposition fahrerseitig; für Rechtslenker; passender Adapter: BC	**2800011608260** **2800011626270**	**16082** **62627**	55 62
1.4 16V 1.4 TDI	74 kW 51 kW	02/02→11/09 05/05→11/09	AQUACTRL 2 SET; 01/06; für Linkslenker	**2800011216280**	**12162**	7
			AQUACTRL 2 SINGLE; 02/06 ; Einbauposition beifahrerseitig; für Linkslenker; passender Adapter: BC	**2800011305280**	**13052**	27
			AQUACTRL 2 SINGLE; 01/06; Einbauposition beifahrerseitig; für Linkslenker; passender Adapter: A	**2800011305280**	**13052**	27
			AQUACTRL 2 SINGLE; 01/06; Einbauposition fahrerseitig; für Linkslenker; passender Adapter: A	**2800011307280**	**13072**	27
			AQUACTRL 2 SINGLE; 02/06 ; Einbauposition fahrerseitig; für Linkslenker; passender Adapter: BC	**2800011307280**	**13072**	27
			REARCTRL; 02/06 ; Einbauposition hinten	**2800011513170** **2800011513180**	**51317** **15131**	38 38
			REARCTRL; 01/06; Einbauposition hinten	**2800011539170** **2800011539180**	**53917** **15391**	51 51
			AQUACTRL 2 SINGLE; 04/06; Einbauposition beifahrerseitig; für Rechtslenker; passender Adapter: A	**2800011606260** **2800011606270**	**16062** **60627**	54 54
			AQUACTRL 2 SINGLE; 05/06 ; Einbauposition beifahrerseitig; für Rechtslenker; passender Adapter: BC	**2800011606260** **2800011606270**	**16062** **60627**	54 54
			AQUACTRL 2 SINGLE; 04/06; Einbauposition fahrerseitig; für Rechtslenker; passender Adapter: A	**2800011608260** **2800011626270**	**16082** **62627**	55 62
			AQUACTRL 2 SINGLE; 05/06 ; Einbauposition fahrerseitig; für Rechtslenker; passender Adapter: BC	**2800011608260** **2800011626270**	**16082** **62627**	55 62
1.4 TDI	55 kW	05/02→12/05	AQUACTRL 2 SET; für Linkslenker	**2800011216280**	**12162**	7
			AQUACTRL 2 SINGLE; Einbauposition beifahrerseitig; für Linkslenker; passender Adapter: A	**2800011305280**	**13052**	27
			AQUACTRL 2 SINGLE; Einbauposition fahrerseitig; für Linkslenker; passender Adapter: A	**2800011307280**	**13072**	27
			REARCTRL; Einbauposition hinten	**2800011539170** **2800011539180**	**53917** **15391**	51 51
			AQUACTRL 2 SINGLE; Einbauposition beifahrerseitig; für Rechtslenker; passender Adapter: A	**2800011606260** **2800011606270**	**16062** **60627**	54 54
			AQUACTRL 2 SINGLE; Einbauposition fahrerseitig; für Rechtslenker; passender Adapter: A	**2800011608260** **2800011626270**	**16082** **62627**	55 62
1.4 TDI 1.6	59 kW 74 kW	06/05→11/09 02/03→11/09	AQUACTRL 2 SET; 01/06; für Linkslenker	**2800011216280**	**12162**	7
			AQUACTRL 2 SINGLE; 02/06 ; Einbauposition beifahrerseitig; für Linkslenker; passender Adapter: BC	**2800011305280**	**13052**	27
			AQUACTRL 2 SINGLE; 01/06; Einbauposition beifahrerseitig; für Linkslenker; passender Adapter: A	**2800011305280**	**13052**	27
			AQUACTRL 2 SINGLE; 01/06; Einbauposition fahrerseitig; für Linkslenker; passender Adapter: A	**2800011307280**	**13072**	27
			AQUACTRL 2 SINGLE; 02/06 ; Einbauposition fahrerseitig; für Linkslenker; passender Adapter: BC	**2800011307280**	**13072**	27
			REARCTRL; 02/06 ; Einbauposition hinten	**2800011513170**	**51317**	38

→

© 2025 Continental Aftermarket & Services GmbH

SEAT - IBIZA III (6L1) 02/02→11/09

Wischblatt

1.4 TDI	59 kW	06/05→11/09		2800011513180	15131	38
1.6	74 kW	02/03→11/09	REARCTRL; 01/06; Einbauposition hinten	2800011539170	53917	51
				2800011539180	15391	51
			AQUACTRL 2 SINGLE; 04/06; Einbauposition beifahrerseitig; für Rechtslenker; passender Adapter: A	2800011606260	16062	54
				2800011606270	60627	54
			AQUACTRL 2 SINGLE; 05/06 ; Einbauposition beifahrerseitig; für Rechtslenker; passender Adapter: BC	2800011606260	16062	54
				2800011606270	60627	54
			AQUACTRL 2 SINGLE; 04/06; Einbauposition fahrerseitig; für Rechtslenker; passender Adapter: A	2800011608260	16082	55
				2800011626270	62627	62
			AQUACTRL 2 SINGLE; 05/06 ; Einbauposition fahrerseitig; für Rechtslenker; passender Adapter: BC	2800011608260	16082	55
				2800011626270	62627	62
1.6 16V	77 kW	11/06→11/09	AQUACTRL 2 SINGLE; Einbauposition beifahrerseitig; für Linkslenker; passender Adapter: BC	2800011305280	13052	27
			AQUACTRL 2 SINGLE; Einbauposition fahrerseitig; für Linkslenker; passender Adapter: BC	2800011307280	13072	27
			REARCTRL; Einbauposition hinten	2800011513170	51317	38
				2800011513180	15131	38
			AQUACTRL 2 SINGLE; Einbauposition beifahrerseitig; für Rechtslenker; passender Adapter: BC	2800011606260	16062	54
				2800011606270	60627	54
			AQUACTRL 2 SINGLE; Einbauposition fahrerseitig; für Rechtslenker; passender Adapter: BC	2800011608260	16082	55
				2800011626270	62627	62
1.8 T Cupra R	132 kW	01/04→02/08	AQUACTRL 2 SET; 01/06; für Linkslenker	2800011216280	12162	7
1.8 T FR	110 kW	12/03→05/08	AQUACTRL 2 SINGLE; 02/06 ; Einbauposition beifahrerseitig; für Linkslenker; passender Adapter: BC	2800011305280	13052	27
			AQUACTRL 2 SINGLE; 01/06; Einbauposition beifahrerseitig; für Linkslenker; passender Adapter: A	2800011305280	13052	27
			AQUACTRL 2 SINGLE; 01/06; Einbauposition fahrerseitig; für Linkslenker; passender Adapter: A	2800011307280	13072	27
			AQUACTRL 2 SINGLE; 02/06 ; Einbauposition fahrerseitig; für Linkslenker; passender Adapter: BC	2800011307280	13072	27
			REARCTRL; 02/06 ; Einbauposition hinten	2800011513170	51317	38
				2800011513180	15131	38
			REARCTRL; 01/06; Einbauposition hinten	2800011539170	53917	51
				2800011539180	15391	51
			AQUACTRL 2 SINGLE; 04/06; Einbauposition beifahrerseitig; für Rechtslenker; passender Adapter: A	2800011606260	16062	54
				2800011606270	60627	54
			AQUACTRL 2 SINGLE; 05/06 ; Einbauposition beifahrerseitig; für Rechtslenker; passender Adapter: BC	2800011606260	16062	54
				2800011606270	60627	54
			AQUACTRL 2 SINGLE; 04/06; Einbauposition fahrerseitig; für Rechtslenker; passender Adapter: A	2800011608260	16082	55
				2800011626270	62627	62
			AQUACTRL 2 SINGLE; 05/06 ; Einbauposition fahrerseitig; für Rechtslenker; passender Adapter: BC	2800011608260	16082	55
				2800011626270	62627	62
1.9 SDI	47 kW	02/02→12/05	AQUACTRL 2 SET; für Linkslenker	2800011216280	12162	7
			AQUACTRL 2 SINGLE; Einbauposition beifahrerseitig; für Linkslenker; passender Adapter: A	2800011305280	13052	27
			AQUACTRL 2 SINGLE; Einbauposition fahrerseitig; für Linkslenker; passender Adapter: A	2800011307280	13072	27
			REARCTRL; Einbauposition hinten	2800011539170	53917	51
				2800011539180	15391	51
			AQUACTRL 2 SINGLE; Einbauposition beifahrerseitig; für Rechtslenker; passender Adapter: A	2800011606260	16062	54
				2800011606270	60627	54

→

© 2025 Continental Aftermarket & Services GmbH

SEAT - IBIZA III (6L1) 02/02→11/09

Wischblatt

1.9 SDI	47 kW	02/02→12/05	AQUACTRL 2 SINGLE; Einbauposition fahrerseitig; für Rechtslenker; passender Adapter: A	**2800011608260** **2800011626270**	**16082** **62627**	55 62
1.9 TDI 1.9 TDI 1.9 TDI Cupra R	74 kW 96 kW 118 kW	02/02→11/09 02/02→11/09 03/04→02/08	AQUACTRL 2 SET; 01/06; für Linkslenker	**2800011216280**	**12162**	7
			AQUACTRL 2 SINGLE; 02/06 ; Einbauposition beifahrerseitig; für Linkslenker; passender Adapter: BC	**2800011305280**	**13052**	27
			AQUACTRL 2 SINGLE; 01/06; Einbauposition beifahrerseitig; für Linkslenker; passender Adapter: A	**2800011305280**	**13052**	27
			AQUACTRL 2 SINGLE; 01/06; Einbauposition fahrerseitig; für Linkslenker; passender Adapter: A	**2800011307280**	**13072**	27
			AQUACTRL 2 SINGLE; 02/06 ; Einbauposition fahrerseitig; für Linkslenker; passender Adapter: BC	**2800011307280**	**13072**	27
			REARCTRL; 02/06 ; Einbauposition hinten	**2800011513170** **2800011513180**	**51317** **15131**	38 38
			REARCTRL; 01/06; Einbauposition hinten	**2800011539170** **2800011539180**	**53917** **15391**	51 51
			AQUACTRL 2 SINGLE; 04/06; Einbauposition beifahrerseitig; für Rechtslenker; passender Adapter: A	**2800011606260** **2800011606270**	**16062** **60627**	54 54
			AQUACTRL 2 SINGLE; 05/06 ; Einbauposition beifahrerseitig; für Rechtslenker; passender Adapter: BC	**2800011606260** **2800011606270**	**16062** **60627**	54 54
			AQUACTRL 2 SINGLE; 04/06; Einbauposition fahrerseitig; für Rechtslenker; passender Adapter: A	**2800011608260** **2800011626270**	**16082** **62627**	55 62
			AQUACTRL 2 SINGLE; 05/06 ; Einbauposition fahrerseitig; für Rechtslenker; passender Adapter: BC	**2800011608260** **2800011626270**	**16082** **62627**	55 62
1.9 TDI Joya Racer	112 kW	07/03→06/04	AQUACTRL 2 SET; für Linkslenker	**2800011216280**	**12162**	7
			AQUACTRL 2 SINGLE; Einbauposition beifahrerseitig; für Linkslenker; passender Adapter: A	**2800011305280**	**13052**	27
			AQUACTRL 2 SINGLE; Einbauposition fahrerseitig; für Linkslenker; passender Adapter: A	**2800011307280**	**13072**	27
			REARCTRL; Einbauposition hinten	**2800011539180**	**15391**	51
			AQUACTRL 2 SINGLE; Einbauposition beifahrerseitig; für Rechtslenker; passender Adapter: A	**2800011606260**	**16062**	54
			AQUACTRL 2 SINGLE; Einbauposition fahrerseitig; für Rechtslenker; passender Adapter: A	**2800011608260**	**16082**	55
2.0	85 kW	04/02→11/09	AQUACTRL 2 SET; 01/06; für Linkslenker	**2800011216280**	**12162**	7
			AQUACTRL 2 SINGLE; 02/06 ; Einbauposition beifahrerseitig; für Linkslenker; passender Adapter: BC	**2800011305280**	**13052**	27
			AQUACTRL 2 SINGLE; 01/06; Einbauposition beifahrerseitig; für Linkslenker; passender Adapter: A	**2800011305280**	**13052**	27
			AQUACTRL 2 SINGLE; 01/06; Einbauposition fahrerseitig; für Linkslenker; passender Adapter: A	**2800011307280**	**13072**	27
			AQUACTRL 2 SINGLE; 02/06 ; Einbauposition fahrerseitig; für Linkslenker; passender Adapter: BC	**2800011307280**	**13072**	27
			REARCTRL; 02/06 ; Einbauposition hinten	**2800011513170** **2800011513180**	**51317** **15131**	38 38
			REARCTRL; 01/06; Einbauposition hinten	**2800011539170** **2800011539180**	**53917** **15391**	51 51
			AQUACTRL 2 SINGLE; 04/06; Einbauposition beifahrerseitig; für Rechtslenker; passender Adapter: A	**2800011606260** **2800011606270**	**16062** **60627**	54 54
			AQUACTRL 2 SINGLE; 05/06 ; Einbauposition beifahrerseitig; für Rechtslenker; passender Adapter: BC	**2800011606260** **2800011606270**	**16062** **60627**	54 54

→

© 2025 Continental Aftermarket & Services GmbH

		15			Continental	
SEAT - IBIZA III (6L1) 02/02→11/09						
Wischblatt						
2.0	85 kW	04/02→11/09	AQUACTRL 2 SINGLE; 04/06; Einbauposition fahrerseitig; für Rechtslenker; passender Adapter: A	**2800011608260** **2800011626270**	**16082** **62627**	55 62
			AQUACTRL 2 SINGLE; 05/06 ; Einbauposition fahrerseitig; für Rechtslenker; passender Adapter: BC	**2800011608260** **2800011626270**	**16082** **62627**	55 62
SEAT - IBIZA IV (6J5, 6P1) 03/08→12/17						
Wischblatt						
1.0 1.0 TSI 1.0 TSI	55 kW 70 kW 81 kW	05/15→06/17 05/15→06/17 05/15→06/17	AQUACTRL 2 SET; für Linkslenker	**2800011217280**	**12172**	8
			AQUACTRL 2 SINGLE; Einbauposition beifahrerseitig; für Linkslenker; passender Adapter: BC	**2800011302280**	**13022**	26
			AQUACTRL 2 SINGLE; Einbauposition fahrerseitig; für Linkslenker; passender Adapter: BC	**2800011312280**	**13122**	29
			AQUACTRL 2 SINGLE; Einbauposition beifahrerseitig; für Rechtslenker; passender Adapter: BC	**2800011602260** **2800011623270**	**16022** **62327**	53 61
			AQUACTRL 2 SINGLE; Einbauposition fahrerseitig; für Rechtslenker; passender Adapter: BC	**2800011614260** **2800011628270**	**16142** **62827**	58 63
1.2	44 kW	07/09→05/11	AQUACTRL 2 SET; für Linkslenker	**2800011217280**	**12172**	8
			AQUACTRL 2 SINGLE; Einbauposition beifahrerseitig; für Linkslenker; passender Adapter: BC	**2800011302280**	**13022**	26
			AQUACTRL 2 SINGLE; Einbauposition fahrerseitig; für Linkslenker; passender Adapter: BC	**2800011312280**	**13122**	29
			REARCTRL; Einbauposition hinten	**2800011513170** **2800011513180**	**51317** **15131**	38 38
			AQUACTRL 2 SINGLE; Einbauposition beifahrerseitig; für Rechtslenker; passender Adapter: BC	**2800011602260** **2800011623270**	**16022** **62327**	53 61
			AQUACTRL 2 SINGLE; Einbauposition fahrerseitig; für Rechtslenker; passender Adapter: BC	**2800011614260** **2800011628270**	**16142** **62827**	58 63
1.2	51 kW	03/08→05/15	AQUACTRL 2 SET; für Linkslenker	**2800011217280**	**12172**	8
			AQUACTRL 2 SINGLE; Einbauposition beifahrerseitig; für Linkslenker; passender Adapter: BC	**2800011302280**	**13022**	26
			AQUACTRL 2 SINGLE; Einbauposition fahrerseitig; für Linkslenker; passender Adapter: BC	**2800011312280**	**13122**	29
			REARCTRL; 12/11; Einbauposition hinten	**2800011513170** **2800011513180**	**51317** **15131**	38 38
			AQUACTRL 2 SINGLE; Einbauposition beifahrerseitig; für Rechtslenker; passender Adapter: BC	**2800011602260** **2800011623270**	**16022** **62327**	53 61
			AQUACTRL 2 SINGLE; Einbauposition fahrerseitig; für Rechtslenker; passender Adapter: BC	**2800011614260** **2800011628270**	**16142** **62827**	58 63
1.2 LPG	51 kW	03/08→05/11	AQUACTRL 2 SET; für Linkslenker	**2800011217280**	**12172**	8
			AQUACTRL 2 SINGLE; Einbauposition beifahrerseitig; für Linkslenker; passender Adapter: BC	**2800011302280**	**13022**	26
			AQUACTRL 2 SINGLE; Einbauposition fahrerseitig; für Linkslenker; passender Adapter: BC	**2800011312280**	**13122**	29
			REARCTRL; Einbauposition hinten	**2800011513180**	**15131**	38
			AQUACTRL 2 SINGLE; Einbauposition beifahrerseitig; für Rechtslenker; passender Adapter: BC	**2800011602260**	**16022**	53
			AQUACTRL 2 SINGLE; Einbauposition fahrerseitig; für Rechtslenker; passender Adapter: BC	**2800011614260**	**16142**	58
1.2 TDI	55 kW	06/10→05/15	AQUACTRL 2 SET; für Linkslenker	**2800011217280**	**12172**	8
			AQUACTRL 2 SINGLE; Einbauposition beifahrerseitig; für Linkslenker; passender Adapter: BC	**2800011302280**	**13022**	26
			AQUACTRL 2 SINGLE; Einbauposition fahrerseitig; für Linkslenker; passender Adapter: BC	**2800011312280**	**13122**	29
			REARCTRL; 12/11; Einbauposition hinten	**2800011513170** **2800011513180**	**51317** **15131**	38 38
			AQUACTRL 2 SINGLE; Einbauposition beifahrerseitig; für Rechtslenker; passender Adapter: BC	**2800011602260** **2800011623270**	**16022** **62327**	53 61
			AQUACTRL 2 SINGLE; Einbauposition fahrerseitig; für Rechtslenker; passender Adapter: BC	**2800011614260** **2800011628270**	**16142** **62827**	58 63

© 2025 Continental Aftermarket & Services GmbH

SEAT - IBIZA IV (6J5, 6P1) 03/08→12/17

Wischblatt

1.2 TSI	63 kW	08/12→05/15	AQUACTRL 2 SET; für Linkslenker	**2800011217280**	**12172**	8
1.2 TSI	66 kW	05/15→06/17	AQUACTRL 2 SINGLE; Einbauposition beifahrerseitig; für Linkslenker; passender Adapter: BC	**2800011302280**	**13022**	26
			AQUACTRL 2 SINGLE; Einbauposition fahrerseitig; für Linkslenker; passender Adapter: BC	**2800011312280**	**13122**	29
			AQUACTRL 2 SINGLE; Einbauposition beifahrerseitig; für Rechtslenker; passender Adapter: BC	**2800011602260** **2800011623270**	**16022** **62327**	53 61
			AQUACTRL 2 SINGLE; Einbauposition fahrerseitig; für Rechtslenker; passender Adapter: BC	**2800011614260** **2800011628270**	**16142** **62827**	58 63
1.2 TSI	77 kW	09/10→03/12	AQUACTRL 2 SET; für Linkslenker	**2800011217280**	**12172**	8
			AQUACTRL 2 SINGLE; Einbauposition beifahrerseitig; für Linkslenker; passender Adapter: BC	**2800011302280**	**13022**	26
			AQUACTRL 2 SINGLE; Einbauposition fahrerseitig; für Linkslenker; passender Adapter: BC	**2800011312280**	**13122**	29
			REARCTRL; 12/11; Einbauposition hinten	**2800011513170** **2800011513180**	**51317** **15131**	38 38
			AQUACTRL 2 SINGLE; Einbauposition beifahrerseitig; für Rechtslenker; passender Adapter: BC	**2800011602260** **2800011623270**	**16022** **62327**	53 61
			AQUACTRL 2 SINGLE; Einbauposition fahrerseitig; für Rechtslenker; passender Adapter: BC	**2800011614260** **2800011628270**	**16142** **62827**	58 63
1.2 TSI	81 kW	09/15→06/17	AQUACTRL 2 SET; für Linkslenker	**2800011217280**	**12172**	8
			AQUACTRL 2 SINGLE; Einbauposition beifahrerseitig; für Linkslenker; passender Adapter: BC	**2800011302280**	**13022**	26
			AQUACTRL 2 SINGLE; Einbauposition fahrerseitig; für Linkslenker; passender Adapter: BC	**2800011312280**	**13122**	29
			AQUACTRL 2 SINGLE; Einbauposition beifahrerseitig; für Rechtslenker; passender Adapter: BC	**2800011602260** **2800011623270**	**16022** **62327**	53 61
			AQUACTRL 2 SINGLE; Einbauposition fahrerseitig; für Rechtslenker; passender Adapter: BC	**2800011614260** **2800011628270**	**16142** **62827**	58 63
1.4	63 kW	03/08→05/15	AQUACTRL 2 SET; für Linkslenker	**2800011217280**	**12172**	8
			AQUACTRL 2 SINGLE; Einbauposition beifahrerseitig; für Linkslenker; passender Adapter: BC	**2800011302280**	**13022**	26
			AQUACTRL 2 SINGLE; Einbauposition fahrerseitig; für Linkslenker; passender Adapter: BC	**2800011312280**	**13122**	29
			REARCTRL; 12/11; Einbauposition hinten	**2800011513170** **2800011513180**	**51317** **15131**	38 38
			AQUACTRL 2 SINGLE; Einbauposition beifahrerseitig; für Rechtslenker; passender Adapter: BC	**2800011602260** **2800011623270**	**16022** **62327**	53 61
			AQUACTRL 2 SINGLE; Einbauposition fahrerseitig; für Rechtslenker; passender Adapter: BC	**2800011614260** **2800011628270**	**16142** **62827**	58 63
1.4 LPG	63 kW	03/08→05/11	AQUACTRL 2 SET; für Linkslenker	**2800011217280**	**12172**	8
			AQUACTRL 2 SINGLE; Einbauposition beifahrerseitig; für Linkslenker; passender Adapter: BC	**2800011302280**	**13022**	26
			AQUACTRL 2 SINGLE; Einbauposition fahrerseitig; für Linkslenker; passender Adapter: BC	**2800011312280**	**13122**	29
			REARCTRL; Einbauposition hinten	**2800011513180**	**15131**	38
			AQUACTRL 2 SINGLE; Einbauposition beifahrerseitig; für Rechtslenker; passender Adapter: BC	**2800011602260**	**16022**	53
			AQUACTRL 2 SINGLE; Einbauposition fahrerseitig; für Rechtslenker; passender Adapter: BC	**2800011614260**	**16142**	58
1.4 TDI	55 kW	05/15→06/17	AQUACTRL 2 SET; für Linkslenker	**2800011217280**	**12172**	8
			AQUACTRL 2 SINGLE; Einbauposition beifahrerseitig; für Linkslenker; passender Adapter: BC	**2800011302280**	**13022**	26
			AQUACTRL 2 SINGLE; Einbauposition fahrerseitig; für Linkslenker; passender Adapter: BC	**2800011312280**	**13122**	29
			AQUACTRL 2 SINGLE; Einbauposition beifahrerseitig; für Rechtslenker; passender Adapter: BC	**2800011602260** **2800011623270**	**16022** **62327**	53 61
			AQUACTRL 2 SINGLE; Einbauposition fahrerseitig; für Rechtslenker; passender Adapter: BC	**2800011614260** **2800011628270**	**16142** **62827**	58 63
1.4 TDI	59 kW	07/08→06/10	AQUACTRL 2 SET; für Linkslenker	**2800011217280**	**12172**	8

→

© 2025 Continental Aftermarket & Services GmbH

SEAT - IBIZA IV (6J5, 6P1) 03/08→12/17

Wischblatt

1.4 TDI	59 kW	07/08→06/10	AQUACTRL 2 SINGLE; Einbauposition beifahrerseitig; für Linkslenker; passender Adapter: BC	**2800011302280**	**13022**	26
			AQUACTRL 2 SINGLE; Einbauposition fahrerseitig; für Linkslenker; passender Adapter: BC	**2800011312280**	**13122**	29
			REARCTRL; Einbauposition hinten	**2800011513170** **2800011513180**	**51317** **15131**	38 38
			AQUACTRL 2 SINGLE; Einbauposition beifahrerseitig; für Rechtslenker; passender Adapter: BC	**2800011602260** **2800011623270**	**16022** **62327**	53 61
			AQUACTRL 2 SINGLE; Einbauposition fahrerseitig; für Rechtslenker; passender Adapter: BC	**2800011614260** **2800011628270**	**16142** **62827**	58 63
1.4 TDI 1.4 TDI 1.4 TSI	66 kW 77 kW 103 kW	05/15→06/17 05/15→06/17 10/13→05/15	AQUACTRL 2 SET; für Linkslenker	**2800011217280**	**12172**	8
			AQUACTRL 2 SINGLE; Einbauposition beifahrerseitig; für Linkslenker; passender Adapter: BC	**2800011302280**	**13022**	26
			AQUACTRL 2 SINGLE; Einbauposition fahrerseitig; für Linkslenker; passender Adapter: BC	**2800011312280**	**13122**	29
			AQUACTRL 2 SINGLE; Einbauposition beifahrerseitig; für Rechtslenker; passender Adapter: BC	**2800011602260** **2800011623270**	**16022** **62327**	53 61
			AQUACTRL 2 SINGLE; Einbauposition fahrerseitig; für Rechtslenker; passender Adapter: BC	**2800011614260** **2800011628270**	**16142** **62827**	58 63
1.4 TSI	110 kW	06/09→05/15	AQUACTRL 2 SET; für Linkslenker	**2800011217280**	**12172**	8
			AQUACTRL 2 SINGLE; Einbauposition beifahrerseitig; für Linkslenker; passender Adapter: BC	**2800011302280**	**13022**	26
			AQUACTRL 2 SINGLE; Einbauposition fahrerseitig; für Linkslenker; passender Adapter: BC	**2800011312280**	**13122**	29
			REARCTRL; 12/11; Einbauposition hinten	**2800011513170** **2800011513180**	**51317** **15131**	38 38
			AQUACTRL 2 SINGLE; Einbauposition beifahrerseitig; für Rechtslenker; passender Adapter: BC	**2800011602260** **2800011623270**	**16022** **62327**	53 61
			AQUACTRL 2 SINGLE; Einbauposition fahrerseitig; für Rechtslenker; passender Adapter: BC	**2800011614260** **2800011628270**	**16142** **62827**	58 63
1.4 TSI	110 kW	11/15→06/17	AQUACTRL 2 SET; für Linkslenker	**2800011217280**	**12172**	8
			AQUACTRL 2 SINGLE; Einbauposition beifahrerseitig; für Linkslenker; passender Adapter: BC	**2800011302280**	**13022**	26
			AQUACTRL 2 SINGLE; Einbauposition fahrerseitig; für Linkslenker; passender Adapter: BC	**2800011312280**	**13122**	29
			AQUACTRL 2 SINGLE; Einbauposition beifahrerseitig; für Rechtslenker; passender Adapter: BC	**2800011602260** **2800011623270**	**16022** **62327**	53 61
			AQUACTRL 2 SINGLE; Einbauposition fahrerseitig; für Rechtslenker; passender Adapter: BC	**2800011614260** **2800011628270**	**16142** **62827**	58 63
1.6	77 kW	05/08→03/12	AQUACTRL 2 SET; für Linkslenker	**2800011217280**	**12172**	8
			AQUACTRL 2 SINGLE; Einbauposition beifahrerseitig; für Linkslenker; passender Adapter: BC	**2800011302280**	**13022**	26
			AQUACTRL 2 SINGLE; Einbauposition fahrerseitig; für Linkslenker; passender Adapter: BC	**2800011312280**	**13122**	29
			REARCTRL; 12/11; Einbauposition hinten	**2800011513170** **2800011513180**	**51317** **15131**	38 38
			AQUACTRL 2 SINGLE; Einbauposition beifahrerseitig; für Rechtslenker; passender Adapter: BC	**2800011602260** **2800011623270**	**16022** **62327**	53 61
			AQUACTRL 2 SINGLE; Einbauposition fahrerseitig; für Rechtslenker; passender Adapter: BC	**2800011614260** **2800011628270**	**16142** **62827**	58 63
1.6	81 kW	07/15→06/17	AQUACTRL 2 SET; für Linkslenker	**2800011217280**	**12172**	8
			AQUACTRL 2 SINGLE; Einbauposition beifahrerseitig; für Linkslenker; passender Adapter: BC	**2800011302280**	**13022**	26
			AQUACTRL 2 SINGLE; Einbauposition fahrerseitig; für Linkslenker; passender Adapter: BC	**2800011312280**	**13122**	29
			AQUACTRL 2 SINGLE; Einbauposition beifahrerseitig; für Rechtslenker; passender Adapter: BC	**2800011602260**	**16022**	53
			AQUACTRL 2 SINGLE; Einbauposition fahrerseitig; für Rechtslenker; passender Adapter: BC	**2800011614260**	**16142**	58
1.6 LPG	60 kW	05/11→05/15	AQUACTRL 2 SET; für Linkslenker	**2800011217280**	**12172**	8

→

© 2025 Continental Aftermarket & Services GmbH

SEAT - IBIZA IV (6J5, 6P1) 03/08→12/17

Wischblatt

1.6 LPG	60 kW	05/11→05/15	AQUACTRL 2 SINGLE; Einbauposition beifahrerseitig; für Linkslenker; passender Adapter: BC	**2800011302280**	**13022**	26
			AQUACTRL 2 SINGLE; Einbauposition fahrerseitig; für Linkslenker; passender Adapter: BC	**2800011312280**	**13122**	29
			REARCTRL; 12/11; Einbauposition hinten	**2800011513170**	**51317**	38
				2800011513180	**15131**	38
			AQUACTRL 2 SINGLE; Einbauposition beifahrerseitig; für Rechtslenker; passender Adapter: BC	**2800011602260**	**16022**	53
				2800011623270	**62327**	61
			AQUACTRL 2 SINGLE; Einbauposition fahrerseitig; für Rechtslenker; passender Adapter: BC	**2800011614260**	**16142**	58
				2800011628270	**62827**	63
1.6 TDI	55 kW	05/09→06/10	AQUACTRL 2 SET; für Linkslenker	**2800011217280**	**12172**	8
			AQUACTRL 2 SINGLE; Einbauposition beifahrerseitig; für Linkslenker; passender Adapter: BC	**2800011302280**	**13022**	26
			AQUACTRL 2 SINGLE; Einbauposition fahrerseitig; für Linkslenker; passender Adapter: BC	**2800011312280**	**13122**	29
			REARCTRL; Einbauposition hinten	**2800011513180**	**15131**	38
			AQUACTRL 2 SINGLE; Einbauposition beifahrerseitig; für Rechtslenker; passender Adapter: BC	**2800011602260**	**16022**	53
			AQUACTRL 2 SINGLE; Einbauposition fahrerseitig; für Rechtslenker; passender Adapter: BC	**2800011614260**	**16142**	58
1.6 TDI	66 kW	05/09→05/15	AQUACTRL 2 SET; für Linkslenker	**2800011217280**	**12172**	8
1.6 TDI	77 kW	05/09→05/15	AQUACTRL 2 SINGLE; Einbauposition beifahrerseitig; für Linkslenker; passender Adapter: BC	**2800011302280**	**13022**	26
			AQUACTRL 2 SINGLE; Einbauposition fahrerseitig; für Linkslenker; passender Adapter: BC	**2800011312280**	**13122**	29
			REARCTRL; 12/11; Einbauposition hinten	**2800011513170**	**51317**	38
				2800011513180	**15131**	38
			AQUACTRL 2 SINGLE; Einbauposition beifahrerseitig; für Rechtslenker; passender Adapter: BC	**2800011602260**	**16022**	53
				2800011623270	**62327**	61
			AQUACTRL 2 SINGLE; Einbauposition fahrerseitig; für Rechtslenker; passender Adapter: BC	**2800011614260**	**16142**	58
				2800011628270	**62827**	63
1.9 TDI	66 kW	07/08→06/10	AQUACTRL 2 SET; für Linkslenker	**2800011217280**	**12172**	8
1.9 TDI	77 kW	03/08→06/10	AQUACTRL 2 SINGLE; Einbauposition beifahrerseitig; für Linkslenker; passender Adapter: BC	**2800011302280**	**13022**	26
			AQUACTRL 2 SINGLE; Einbauposition fahrerseitig; für Linkslenker; passender Adapter: BC	**2800011312280**	**13122**	29
			REARCTRL; Einbauposition hinten	**2800011513170**	**51317**	38
				2800011513180	**15131**	38
			AQUACTRL 2 SINGLE; Einbauposition beifahrerseitig; für Rechtslenker; passender Adapter: BC	**2800011602260**	**16022**	53
				2800011623270	**62327**	61
			AQUACTRL 2 SINGLE; Einbauposition fahrerseitig; für Rechtslenker; passender Adapter: BC	**2800011614260**	**16142**	58
				2800011628270	**62827**	63
2.0	85 kW	10/08→05/15	AQUACTRL 2 SET; für Linkslenker	**2800011217280**	**12172**	8
			AQUACTRL 2 SINGLE; Einbauposition beifahrerseitig; für Linkslenker; passender Adapter: BC	**2800011302280**	**13022**	26
			AQUACTRL 2 SINGLE; Einbauposition fahrerseitig; für Linkslenker; passender Adapter: BC	**2800011312280**	**13122**	29
			REARCTRL; 12/11; Einbauposition hinten	**2800011513180**	**15131**	38
			AQUACTRL 2 SINGLE; Einbauposition beifahrerseitig; für Rechtslenker; passender Adapter: BC	**2800011602260**	**16022**	53
			AQUACTRL 2 SINGLE; Einbauposition fahrerseitig; für Rechtslenker; passender Adapter: BC	**2800011614260**	**16142**	58

© 2025 Continental Aftermarket & Services GmbH

SEAT - IBIZA IV (6J5, 6P1) 03/08→12/17						
Wischblatt						
2.0 TDI	105 kW	01/10→05/15	AQUACTRL 2 SET; für Linkslenker	**2800011217280**	**12172**	8
			AQUACTRL 2 SINGLE; Einbauposition beifahrerseitig; für Linkslenker; passender Adapter: BC	**2800011302280**	**13022**	26
			AQUACTRL 2 SINGLE; Einbauposition fahrerseitig; für Linkslenker; passender Adapter: BC	**2800011312280**	**13122**	29
			REARCTRL; 12/11; Einbauposition hinten	**2800011513170**	**51317**	38
				2800011513180	**15131**	38
			AQUACTRL 2 SINGLE; Einbauposition beifahrerseitig; für Rechtslenker; passender Adapter: BC	**2800011602260**	**16022**	53
				2800011623270	**62327**	61
			AQUACTRL 2 SINGLE; Einbauposition fahrerseitig; für Rechtslenker; passender Adapter: BC	**2800011614260**	**16142**	58
				2800011628270	**62827**	63
SEAT - IBIZA IV Kasten/Schrägheck (6J1) 04/08→05/15						
Wischblatt						
1.2	51 kW	04/08→05/15	AQUACTRL 2 SINGLE; Einbauposition beifahrerseitig; für Rechtslenker; passender Adapter: BC	**2800011602260**	**16022**	53
1.2 TDI	55 kW	05/10→05/15				
1.6 TDI	66 kW	05/09→05/15				
			AQUACTRL 2 SINGLE; Einbauposition fahrerseitig; für Rechtslenker; passender Adapter: BC	**2800011614260**	**16142**	58
SEAT - IBIZA IV SC (6J1, 6P5) 06/08→12/18						
Wischblatt						
1.0	55 kW	05/15→12/16	AQUACTRL 2 SET; für Linkslenker	**2800011217280**	**12172**	8
1.0 TSI	70 kW	05/15→12/16	AQUACTRL 2 SINGLE; Einbauposition beifahrerseitig; für Linkslenker; passender Adapter: BC	**2800011302280**	**13022**	26
1.0 TSI	81 kW	05/15→12/16				
			AQUACTRL 2 SINGLE; Einbauposition fahrerseitig; für Linkslenker; passender Adapter: BC	**2800011312280**	**13122**	29
			REARCTRL; Einbauposition hinten	**2800011514170**	**51417**	39
				2800011514180	**15141**	39
			AQUACTRL 2 SINGLE; Einbauposition beifahrerseitig; für Rechtslenker; passender Adapter: BC	**2800011602260**	**16022**	53
				2800011623270	**62327**	61
			AQUACTRL 2 SINGLE; Einbauposition fahrerseitig; für Rechtslenker; passender Adapter: BC	**2800011614260**	**16142**	58
				2800011628270	**62827**	63
1.2	44 kW	07/09→05/15	AQUACTRL 2 SET; für Linkslenker	**2800011217280**	**12172**	8
1.2	51 kW	07/08→05/15	AQUACTRL 2 SINGLE; Einbauposition beifahrerseitig; für Linkslenker; passender Adapter: BC	**2800011302280**	**13022**	26
1.2 TDI	55 kW	05/10→05/15				
			AQUACTRL 2 SINGLE; Einbauposition fahrerseitig; für Linkslenker; passender Adapter: BC	**2800011312280**	**13122**	29
			REARCTRL; 12/11; Einbauposition hinten	**2800011513170**	**51317**	38
				2800011513180	**15131**	38
			REARCTRL; 01/12 ; Einbauposition hinten	**2800011514170**	**51417**	39
				2800011514180	**15141**	39
			AQUACTRL 2 SINGLE; Einbauposition beifahrerseitig; für Rechtslenker; passender Adapter: BC	**2800011602260**	**16022**	53
				2800011623270	**62327**	61
			AQUACTRL 2 SINGLE; Einbauposition fahrerseitig; für Rechtslenker; passender Adapter: BC	**2800011614260**	**16142**	58
				2800011628270	**62827**	63
1.2 TSI	63 kW	08/12→05/15	AQUACTRL 2 SET; für Linkslenker	**2800011217280**	**12172**	8
1.2 TSI	66 kW	05/15→12/16	AQUACTRL 2 SINGLE; Einbauposition beifahrerseitig; für Linkslenker; passender Adapter: BC	**2800011302280**	**13022**	26
			AQUACTRL 2 SINGLE; Einbauposition fahrerseitig; für Linkslenker; passender Adapter: BC	**2800011312280**	**13122**	29
			REARCTRL; Einbauposition hinten	**2800011514170**	**51417**	39
				2800011514180	**15141**	39
			AQUACTRL 2 SINGLE; Einbauposition beifahrerseitig; für Rechtslenker; passender Adapter: BC	**2800011602260**	**16022**	53
				2800011623270	**62327**	61
			AQUACTRL 2 SINGLE; Einbauposition fahrerseitig; für Rechtslenker; passender Adapter: BC	**2800011614260**	**16142**	58
				2800011628270	**62827**	63
1.2 TSI	77 kW	09/10→05/15	AQUACTRL 2 SET; für Linkslenker	**2800011217280**	**12172**	8
			AQUACTRL 2 SINGLE; Einbauposition beifahrerseitig; für Linkslenker; passender Adapter: BC	**2800011302280**	**13022**	26
			AQUACTRL 2 SINGLE; Einbauposition fahrerseitig; für Linkslenker; passender Adapter: BC	**2800011312280**	**13122**	29

→

© 2025 Continental Aftermarket & Services GmbH

SEAT - IBIZA IV SC (6J1, 6P5) 06/08→12/18

Wischblatt

1.2 TSI	77 kW	09/10→05/15	REARCTRL; 12/11; Einbauposition hinten	2800011513170	51317	38
				2800011513180	15131	38
			REARCTRL; 01/12 ; Einbauposition hinten	2800011514170	51417	39
				2800011514180	15141	39
			AQUACTRL 2 SINGLE; Einbauposition beifahrerseitig; für Rechtslenker; passender Adapter: BC	2800011602260	16022	53
				2800011623270	62327	61
			AQUACTRL 2 SINGLE; Einbauposition fahrerseitig; für Rechtslenker; passender Adapter: BC	2800011614260	16142	58
				2800011628270	62827	63
1.2 TSI	81 kW	09/15→12/16	AQUACTRL 2 SET; für Linkslenker	2800011217280	12172	8
			AQUACTRL 2 SINGLE; Einbauposition beifahrerseitig; für Linkslenker; passender Adapter: BC	2800011302280	13022	26
			AQUACTRL 2 SINGLE; Einbauposition fahrerseitig; für Linkslenker; passender Adapter: BC	2800011312280	13122	29
			REARCTRL; Einbauposition hinten	2800011514170	51417	39
				2800011514180	15141	39
			AQUACTRL 2 SINGLE; Einbauposition beifahrerseitig; für Rechtslenker; passender Adapter: BC	2800011602260	16022	53
				2800011623270	62327	61
			AQUACTRL 2 SINGLE; Einbauposition fahrerseitig; für Rechtslenker; passender Adapter: BC	2800011614260	16142	58
				2800011628270	62827	63
1.4	63 kW	07/08→05/15	AQUACTRL 2 SET; für Linkslenker	2800011217280	12172	8
			AQUACTRL 2 SINGLE; Einbauposition beifahrerseitig; für Linkslenker; passender Adapter: BC	2800011302280	13022	26
			AQUACTRL 2 SINGLE; Einbauposition fahrerseitig; für Linkslenker; passender Adapter: BC	2800011312280	13122	29
			REARCTRL; 12/11; Einbauposition hinten	2800011513170	51317	38
				2800011513180	15131	38
			REARCTRL; 01/12 ; Einbauposition hinten	2800011514170	51417	39
				2800011514180	15141	39
			AQUACTRL 2 SINGLE; Einbauposition beifahrerseitig; für Rechtslenker; passender Adapter: BC	2800011602260	16022	53
				2800011623270	62327	61
			AQUACTRL 2 SINGLE; Einbauposition fahrerseitig; für Rechtslenker; passender Adapter: BC	2800011614260	16142	58
				2800011628270	62827	63
1.4 LPG	63 kW	07/08→05/11	AQUACTRL 2 SET; für Linkslenker	2800011217280	12172	8
			AQUACTRL 2 SINGLE; Einbauposition beifahrerseitig; für Linkslenker; passender Adapter: BC	2800011302280	13022	26
			AQUACTRL 2 SINGLE; Einbauposition fahrerseitig; für Linkslenker; passender Adapter: BC	2800011312280	13122	29
			REARCTRL; Einbauposition hinten	2800011513180	15131	38
			AQUACTRL 2 SINGLE; Einbauposition beifahrerseitig; für Rechtslenker; passender Adapter: BC	2800011602260	16022	53
			AQUACTRL 2 SINGLE; Einbauposition fahrerseitig; für Rechtslenker; passender Adapter: BC	2800011614260	16142	58
1.4 TDI	55 kW	05/15→12/16	AQUACTRL 2 SET; für Linkslenker	2800011217280	12172	8
			AQUACTRL 2 SINGLE; Einbauposition beifahrerseitig; für Linkslenker; passender Adapter: BC	2800011302280	13022	26
			AQUACTRL 2 SINGLE; Einbauposition fahrerseitig; für Linkslenker; passender Adapter: BC	2800011312280	13122	29
			REARCTRL; Einbauposition hinten	2800011514170	51417	39
				2800011514180	15141	39
			AQUACTRL 2 SINGLE; Einbauposition beifahrerseitig; für Rechtslenker; passender Adapter: BC	2800011602260	16022	53
				2800011623270	62327	61
			AQUACTRL 2 SINGLE; Einbauposition fahrerseitig; für Rechtslenker; passender Adapter: BC	2800011614260	16142	58
				2800011628270	62827	63
1.4 TDI	59 kW	07/08→06/10	AQUACTRL 2 SET; für Linkslenker	2800011217280	12172	8
			AQUACTRL 2 SINGLE; Einbauposition beifahrerseitig; für Linkslenker; passender Adapter: BC	2800011302280	13022	26
			AQUACTRL 2 SINGLE; Einbauposition fahrerseitig; für Linkslenker; passender Adapter: BC	2800011312280	13122	29
			REARCTRL; Einbauposition hinten	2800011513170	51317	38
				2800011513180	15131	38

→

© 2025 Continental Aftermarket & Services GmbH

SEAT - IBIZA IV SC (6J1, 6P5) 06/08→12/18

Wischblatt

1.4 TDI	59 kW	07/08→06/10	AQUACTRL 2 SINGLE; Einbauposition beifahrerseitig; für Rechtslenker; passender Adapter: BC	**2800011602260** **2800011623270**	**16022** **62327**	53 61
			AQUACTRL 2 SINGLE; Einbauposition fahrerseitig; für Rechtslenker; passender Adapter: BC	**2800011614260** **2800011628270**	**16142** **62827**	58 63
1.4 TDI 1.4 TDI 1.4 TSI	66 kW 77 kW 103 kW	05/15→12/16 05/15→12/16 10/13→05/15	AQUACTRL 2 SET; für Linkslenker	**2800011217280**	**12172**	8
			AQUACTRL 2 SINGLE; Einbauposition beifahrerseitig; für Linkslenker; passender Adapter: BC	**2800011302280**	**13022**	26
			AQUACTRL 2 SINGLE; Einbauposition fahrerseitig; für Linkslenker; passender Adapter: BC	**2800011312280**	**13122**	29
			REARCTRL; Einbauposition hinten	**2800011514170** **2800011514180**	**51417** **15141**	39 39
			AQUACTRL 2 SINGLE; Einbauposition beifahrerseitig; für Rechtslenker; passender Adapter: BC	**2800011602260** **2800011623270**	**16022** **62327**	53 61
			AQUACTRL 2 SINGLE; Einbauposition fahrerseitig; für Rechtslenker; passender Adapter: BC	**2800011614260** **2800011628270**	**16142** **62827**	58 63
1.4 TSI	110 kW	01/09→05/15	AQUACTRL 2 SET; für Linkslenker	**2800011217280**	**12172**	8
			AQUACTRL 2 SINGLE; Einbauposition beifahrerseitig; für Linkslenker; passender Adapter: BC	**2800011302280**	**13022**	26
			AQUACTRL 2 SINGLE; Einbauposition fahrerseitig; für Linkslenker; passender Adapter: BC	**2800011312280**	**13122**	29
			REARCTRL; → 12/11; Einbauposition hinten	**2800011513170** **2800011513180**	**51317** **15131**	38 38
			REARCTRL; → 01/12 ; Einbauposition hinten	**2800011514170** **2800011514180**	**51417** **15141**	39 39
			AQUACTRL 2 SINGLE; Einbauposition beifahrerseitig; für Rechtslenker; passender Adapter: BC	**2800011602260** **2800011623270**	**16022** **62327**	53 61
			AQUACTRL 2 SINGLE; Einbauposition fahrerseitig; für Rechtslenker; passender Adapter: BC	**2800011614260** **2800011628270**	**16142** **62827**	58 63
1.4 TSI	110 kW	11/15→12/16	AQUACTRL 2 SET; für Linkslenker	**2800011217280**	**12172**	8
			AQUACTRL 2 SINGLE; Einbauposition beifahrerseitig; für Linkslenker; passender Adapter: BC	**2800011302280**	**13022**	26
			AQUACTRL 2 SINGLE; Einbauposition fahrerseitig; für Linkslenker; passender Adapter: BC	**2800011312280**	**13122**	29
			REARCTRL; Einbauposition hinten	**2800011514170** **2800011514180**	**51417** **15141**	39 39
			AQUACTRL 2 SINGLE; Einbauposition beifahrerseitig; für Rechtslenker; passender Adapter: BC	**2800011602260** **2800011623270**	**16022** **62327**	53 61
			AQUACTRL 2 SINGLE; Einbauposition fahrerseitig; für Rechtslenker; passender Adapter: BC	**2800011614260** **2800011628270**	**16142** **62827**	58 63
1.4 TSI Cupra 1.6	132 kW 77 kW	06/09→05/15 07/08→05/15	AQUACTRL 2 SET; für Linkslenker	**2800011217280**	**12172**	8
			AQUACTRL 2 SINGLE; Einbauposition beifahrerseitig; für Linkslenker; passender Adapter: BC	**2800011302280**	**13022**	26
			AQUACTRL 2 SINGLE; Einbauposition fahrerseitig; für Linkslenker; passender Adapter: BC	**2800011312280**	**13122**	29
			REARCTRL; → 12/11; Einbauposition hinten	**2800011513170** **2800011513180**	**51317** **15131**	38 38
			REARCTRL; → 01/12 ; Einbauposition hinten	**2800011514170** **2800011514180**	**51417** **15141**	39 39
			AQUACTRL 2 SINGLE; Einbauposition beifahrerseitig; für Rechtslenker; passender Adapter: BC	**2800011602260** **2800011623270**	**16022** **62327**	53 61
			AQUACTRL 2 SINGLE; Einbauposition fahrerseitig; für Rechtslenker; passender Adapter: BC	**2800011614260** **2800011628270**	**16142** **62827**	58 63

© 2025 Continental Aftermarket & Services GmbH

SEAT - IBIZA IV SC (6J1, 6P5) 06/08→12/18

Wischblatt

1.6	81 kW	07/15→12/16	AQUACTRL 2 SET; für Linkslenker	**2800011217280**	**12172**	8
			AQUACTRL 2 SINGLE; Einbauposition beifahrerseitig; für Linkslenker; passender Adapter: BC	**2800011302280**	**13022**	26
			AQUACTRL 2 SINGLE; Einbauposition fahrerseitig; für Linkslenker; passender Adapter: BC	**2800011312280**	**13122**	29
			REARCTRL; Einbauposition hinten	**2800011514180**	**15141**	39
			AQUACTRL 2 SINGLE; Einbauposition beifahrerseitig; für Rechtslenker; passender Adapter: BC	**2800011602260**	**16022**	53
			AQUACTRL 2 SINGLE; Einbauposition fahrerseitig; für Rechtslenker; passender Adapter: BC	**2800011614260**	**16142**	58
1.6 LPG	60 kW	05/11→05/15	AQUACTRL 2 SET; für Linkslenker	**2800011217280**	**12172**	8
			AQUACTRL 2 SINGLE; Einbauposition beifahrerseitig; für Linkslenker; passender Adapter: BC	**2800011302280**	**13022**	26
			AQUACTRL 2 SINGLE; Einbauposition fahrerseitig; für Linkslenker; passender Adapter: BC	**2800011312280**	**13122**	29
			REARCTRL; → 12/11; Einbauposition hinten	**2800011513170** **2800011513180**	**51317** **15131**	38 38
			REARCTRL; → 01/12 ; Einbauposition hinten	**2800011514170** **2800011514180**	**51417** **15141**	39 39
			AQUACTRL 2 SINGLE; Einbauposition beifahrerseitig; für Rechtslenker; passender Adapter: BC	**2800011602260** **2800011623270**	**16022** **62327**	53 61
			AQUACTRL 2 SINGLE; Einbauposition fahrerseitig; für Rechtslenker; passender Adapter: BC	**2800011614260** **2800011628270**	**16142** **62827**	58 63
1.6 TDI	55 kW	05/10→06/10	AQUACTRL 2 SET; für Linkslenker	**2800011217280**	**12172**	8
			AQUACTRL 2 SINGLE; Einbauposition beifahrerseitig; für Linkslenker; passender Adapter: BC	**2800011302280**	**13022**	26
			AQUACTRL 2 SINGLE; Einbauposition fahrerseitig; für Linkslenker; passender Adapter: BC	**2800011312280**	**13122**	29
			REARCTRL; Einbauposition hinten	**2800011513180**	**15131**	38
			AQUACTRL 2 SINGLE; Einbauposition beifahrerseitig; für Rechtslenker; passender Adapter: BC	**2800011602260**	**16022**	53
			AQUACTRL 2 SINGLE; Einbauposition fahrerseitig; für Rechtslenker; passender Adapter: BC	**2800011614260**	**16142**	58
1.6 TDI 1.6 TDI	66 kW 77 kW	05/09→05/15 05/09→05/15	AQUACTRL 2 SET; für Linkslenker	**2800011217280**	**12172**	8
			AQUACTRL 2 SINGLE; Einbauposition beifahrerseitig; für Linkslenker; passender Adapter: BC	**2800011302280**	**13022**	26
			AQUACTRL 2 SINGLE; Einbauposition fahrerseitig; für Linkslenker; passender Adapter: BC	**2800011312280**	**13122**	29
			REARCTRL; → 12/11; Einbauposition hinten	**2800011513170** **2800011513180**	**51317** **15131**	38 38
			REARCTRL; → 01/12 ; Einbauposition hinten	**2800011514170** **2800011514180**	**51417** **15141**	39 39
			AQUACTRL 2 SINGLE; Einbauposition beifahrerseitig; für Rechtslenker; passender Adapter: BC	**2800011602260** **2800011623270**	**16022** **62327**	53 61
			AQUACTRL 2 SINGLE; Einbauposition fahrerseitig; für Rechtslenker; passender Adapter: BC	**2800011614260** **2800011628270**	**16142** **62827**	58 63
1.8 TSI Cupra	141 kW	11/15→12/16	AQUACTRL 2 SET; für Linkslenker	**2800011217280**	**12172**	8
			AQUACTRL 2 SINGLE; Einbauposition beifahrerseitig; für Linkslenker; passender Adapter: BC	**2800011302280**	**13022**	26
			AQUACTRL 2 SINGLE; Einbauposition fahrerseitig; für Linkslenker; passender Adapter: BC	**2800011312280**	**13122**	29
			REARCTRL; Einbauposition hinten	**2800011514170** **2800011514180**	**51417** **15141**	39 39
			AQUACTRL 2 SINGLE; Einbauposition beifahrerseitig; für Rechtslenker; passender Adapter: BC	**2800011602260** **2800011623270**	**16022** **62327**	53 61
			AQUACTRL 2 SINGLE; Einbauposition fahrerseitig; für Rechtslenker; passender Adapter: BC	**2800011614260** **2800011628270**	**16142** **62827**	58 63
1.9 TDI 1.9 TDI	66 kW 77 kW	06/08→06/10 07/08→06/10	AQUACTRL 2 SET; für Linkslenker	**2800011217280**	**12172**	8
			AQUACTRL 2 SINGLE; Einbauposition beifahrerseitig; für Linkslenker; passender Adapter: BC	**2800011302280**	**13022**	26

→

© 2025 Continental Aftermarket & Services GmbH

SEAT - IBIZA IV SC (6J1, 6P5) 06/08→12/18

Wischblatt

1.9 TDI 1.9 TDI	66 kW 77 kW	06/08→06/10 07/08→06/10	AQUACTRL 2 SINGLE; Einbauposition fahrerseitig; für Linkslenker; passender Adapter: BC	**2800011312280**	**13122**	29
			REARCTRL; Einbauposition hinten	**2800011513170**	**51317**	38
				2800011513180	**15131**	38
			AQUACTRL 2 SINGLE; Einbauposition beifahrerseitig; für Rechtslenker; passender Adapter: BC	**2800011602260**	**16022**	53
				2800011623270	**62327**	61
			AQUACTRL 2 SINGLE; Einbauposition fahrerseitig; für Rechtslenker; passender Adapter: BC	**2800011614260**	**16142**	58
				2800011628270	**62827**	63
2.0	85 kW	10/08→05/15	AQUACTRL 2 SET; für Linkslenker	**2800011217280**	**12172**	8
			AQUACTRL 2 SINGLE; Einbauposition beifahrerseitig; für Linkslenker; passender Adapter: BC	**2800011302280**	**13022**	26
			AQUACTRL 2 SINGLE; Einbauposition fahrerseitig; für Linkslenker; passender Adapter: BC	**2800011312280**	**13122**	29
			REARCTRL; 12/11; Einbauposition hinten	**2800011513180**	**15131**	38
			REARCTRL; 01/12 ; Einbauposition hinten	**2800011514180**	**15141**	39
			AQUACTRL 2 SINGLE; Einbauposition beifahrerseitig; für Rechtslenker; passender Adapter: BC	**2800011602260**	**16022**	53
			AQUACTRL 2 SINGLE; Einbauposition fahrerseitig; für Rechtslenker; passender Adapter: BC	**2800011614260**	**16142**	58
2.0 TDI	105 kW	01/10→05/15	AQUACTRL 2 SET; für Linkslenker	**2800011217280**	**12172**	8
			AQUACTRL 2 SINGLE; Einbauposition beifahrerseitig; für Linkslenker; passender Adapter: BC	**2800011302280**	**13022**	26
			AQUACTRL 2 SINGLE; Einbauposition fahrerseitig; für Linkslenker; passender Adapter: BC	**2800011312280**	**13122**	29
			REARCTRL; 12/11; Einbauposition hinten	**2800011513170**	**51317**	38
				2800011513180	**15131**	38
			REARCTRL; 01/12 ; Einbauposition hinten	**2800011514170**	**51417**	39
				2800011514180	**15141**	39
			AQUACTRL 2 SINGLE; Einbauposition beifahrerseitig; für Rechtslenker; passender Adapter: BC	**2800011602260**	**16022**	53
				2800011623270	**62327**	61
			AQUACTRL 2 SINGLE; Einbauposition fahrerseitig; für Rechtslenker; passender Adapter: BC	**2800011614260**	**16142**	58
				2800011628270	**62827**	63

SEAT - IBIZA IV ST (6J8, 6P8) 03/10→07/16

Wischblatt

1.0 1.0 TSI 1.0 TSI	55 kW 70 kW 81 kW	05/15→07/16 05/15→07/16 05/15→07/16	AQUACTRL 2 SET; für Linkslenker	**2800011217280**	**12172**	8
			AQUACTRL 2 SINGLE; Einbauposition beifahrerseitig; für Linkslenker; passender Adapter: BC	**2800011302280**	**13022**	26
			AQUACTRL 2 SINGLE; Einbauposition fahrerseitig; für Linkslenker; passender Adapter: BC	**2800011312280**	**13122**	29
			AQUACTRL 2 SINGLE; Einbauposition beifahrerseitig; für Rechtslenker; passender Adapter: BC	**2800011602260**	**16022**	53
				2800011623270	**62327**	61
			AQUACTRL 2 SINGLE; Einbauposition fahrerseitig; für Rechtslenker; passender Adapter: BC	**2800011614260**	**16142**	58
				2800011628270	**62827**	63
1.2 1.2 1.2 TDI	44 kW 51 kW 55 kW	05/10→05/15 05/10→05/15 04/10→05/15	AQUACTRL 2 SET; für Linkslenker	**2800011217280**	**12172**	8
			AQUACTRL 2 SINGLE; Einbauposition beifahrerseitig; für Linkslenker; passender Adapter: BC	**2800011302280**	**13022**	26
			AQUACTRL 2 SINGLE; Einbauposition fahrerseitig; für Linkslenker; passender Adapter: BC	**2800011312280**	**13122**	29
			REARCTRL; 12/11; Einbauposition hinten	**2800011513170**	**51317**	38
				2800011513180	**15131**	38
			AQUACTRL 2 SINGLE; Einbauposition beifahrerseitig; für Rechtslenker; passender Adapter: BC	**2800011602260**	**16022**	53
				2800011623270	**62327**	61
			AQUACTRL 2 SINGLE; Einbauposition fahrerseitig; für Rechtslenker; passender Adapter: BC	**2800011614260**	**16142**	58
				2800011628270	**62827**	63
1.2 TSI 1.2 TSI	63 kW 66 kW	09/12→05/15 05/15→07/16	AQUACTRL 2 SET; für Linkslenker	**2800011217280**	**12172**	8
			AQUACTRL 2 SINGLE; Einbauposition beifahrerseitig; für Linkslenker; passender Adapter: BC	**2800011302280**	**13022**	26
			AQUACTRL 2 SINGLE; Einbauposition fahrerseitig; für Linkslenker; passender Adapter: BC	**2800011312280**	**13122**	29

→

© 2025 Continental Aftermarket & Services GmbH

SEAT - IBIZA IV ST (6J8, 6P8) 03/10→07/16

Wischblatt

1.2 TSI 1.2 TSI	63 kW 66 kW	09/12→05/15 05/15→07/16	AQUACTRL 2 SINGLE; Einbauposition beifahrerseitig; für Rechtslenker; passender Adapter: BC	**2800011602260** **2800011623270**	**16022** **62327**	53 61
			AQUACTRL 2 SINGLE; Einbauposition fahrerseitig; für Rechtslenker; passender Adapter: BC	**2800011614260** **2800011628270**	**16142** **62827**	58 63
1.2 TSI	77 kW	09/10→05/15	AQUACTRL 2 SET; für Linkslenker	**2800011217280**	**12172**	8
			AQUACTRL 2 SINGLE; Einbauposition beifahrerseitig; für Linkslenker; passender Adapter: BC	**2800011302280**	**13022**	26
			AQUACTRL 2 SINGLE; Einbauposition fahrerseitig; für Linkslenker; passender Adapter: BC	**2800011312280**	**13122**	29
			REARCTRL; 12/11; Einbauposition hinten	**2800011513170** **2800011513180**	**51317** **15131**	38 38
			AQUACTRL 2 SINGLE; Einbauposition beifahrerseitig; für Rechtslenker; passender Adapter: BC	**2800011602260** **2800011623270**	**16022** **62327**	53 61
			AQUACTRL 2 SINGLE; Einbauposition fahrerseitig; für Rechtslenker; passender Adapter: BC	**2800011614260** **2800011628270**	**16142** **62827**	58 63
1.2 TSI	81 kW	09/15→07/16	AQUACTRL 2 SET; für Linkslenker	**2800011217280**	**12172**	8
			AQUACTRL 2 SINGLE; Einbauposition beifahrerseitig; für Linkslenker; passender Adapter: BC	**2800011302280**	**13022**	26
			AQUACTRL 2 SINGLE; Einbauposition fahrerseitig; für Linkslenker; passender Adapter: BC	**2800011312280**	**13122**	29
			AQUACTRL 2 SINGLE; Einbauposition beifahrerseitig; für Rechtslenker; passender Adapter: BC	**2800011602260** **2800011623270**	**16022** **62327**	53 61
			AQUACTRL 2 SINGLE; Einbauposition fahrerseitig; für Rechtslenker; passender Adapter: BC	**2800011614260** **2800011628270**	**16142** **62827**	58 63
1.4	63 kW	03/10→05/15	AQUACTRL 2 SET; für Linkslenker	**2800011217280**	**12172**	8
			AQUACTRL 2 SINGLE; Einbauposition beifahrerseitig; für Linkslenker; passender Adapter: BC	**2800011302280**	**13022**	26
			AQUACTRL 2 SINGLE; Einbauposition fahrerseitig; für Linkslenker; passender Adapter: BC	**2800011312280**	**13122**	29
			REARCTRL; 12/11; Einbauposition hinten	**2800011513170** **2800011513180**	**51317** **15131**	38 38
			AQUACTRL 2 SINGLE; Einbauposition beifahrerseitig; für Rechtslenker; passender Adapter: BC	**2800011602260** **2800011623270**	**16022** **62327**	53 61
			AQUACTRL 2 SINGLE; Einbauposition fahrerseitig; für Rechtslenker; passender Adapter: BC	**2800011614260** **2800011628270**	**16142** **62827**	58 63
1.4 TDI 1.4 TDI 1.4 TDI 1.4 TSI 1.4 TSI 1.4 TSI	55 kW 66 kW 77 kW 103 kW 110 kW 110 kW	05/15→07/16 05/15→07/16 05/15→07/16 10/13→05/15 02/12→05/15 11/15→07/16	AQUACTRL 2 SET; für Linkslenker	**2800011217280**	**12172**	8
			AQUACTRL 2 SINGLE; Einbauposition beifahrerseitig; für Linkslenker; passender Adapter: BC	**2800011302280**	**13022**	26
			AQUACTRL 2 SINGLE; Einbauposition fahrerseitig; für Linkslenker; passender Adapter: BC	**2800011312280**	**13122**	29
			AQUACTRL 2 SINGLE; Einbauposition beifahrerseitig; für Rechtslenker; passender Adapter: BC	**2800011602260** **2800011623270**	**16022** **62327**	53 61
			AQUACTRL 2 SINGLE; Einbauposition fahrerseitig; für Rechtslenker; passender Adapter: BC	**2800011614260** **2800011628270**	**16142** **62827**	58 63
1.6	77 kW	02/12→05/15	AQUACTRL 2 SET; für Linkslenker	**2800011217280**	**12172**	8
			AQUACTRL 2 SINGLE; Einbauposition beifahrerseitig; für Linkslenker; passender Adapter: BC	**2800011302280**	**13022**	26
			AQUACTRL 2 SINGLE; Einbauposition fahrerseitig; für Linkslenker; passender Adapter: BC	**2800011312280**	**13122**	29
			AQUACTRL 2 SINGLE; Einbauposition beifahrerseitig; für Rechtslenker; passender Adapter: BC	**2800011602260**	**16022**	53
			AQUACTRL 2 SINGLE; Einbauposition fahrerseitig; für Rechtslenker; passender Adapter: BC	**2800011614260**	**16142**	58
1.6 TDI 1.6 TDI	66 kW 77 kW	03/10→05/15 03/10→05/15	AQUACTRL 2 SET; für Linkslenker	**2800011217280**	**12172**	8
			AQUACTRL 2 SINGLE; Einbauposition beifahrerseitig; für Linkslenker; passender Adapter: BC	**2800011302280**	**13022**	26
			AQUACTRL 2 SINGLE; Einbauposition fahrerseitig; für Linkslenker; passender Adapter: BC	**2800011312280**	**13122**	29
			REARCTRL; 12/11; Einbauposition hinten	**2800011513170** **2800011513180**	**51317** **15131**	38 38

→

© 2025 Continental Aftermarket & Services GmbH

SEAT - IBIZA IV ST (6J8, 6P8) 03/10→07/16

Wischblatt

1.6 TDI	66 kW	03/10→05/15	AQUACTRL 2 SINGLE; Einbauposition beifahrerseitig; für Rechtslenker; passender Adapter: BC	**2800011602260**	**16022**	53
1.6 TDI	77 kW	03/10→05/15		**2800011623270**	**62327**	61
			AQUACTRL 2 SINGLE; Einbauposition fahrerseitig; für Rechtslenker; passender Adapter: BC	**2800011614260**	**16142**	58
				2800011628270	**62827**	63

SEAT - IBIZA V (KJ1, KJG) 01/17→

Wischblatt

1.0	48 kW	07/17→	AQUACTRL 2 SET; für Linkslenker	**2800011204280**	**12042**	4
1.0	55 kW	01/17→	AQUACTRL 2 SINGLE; Einbauposition beifahrerseitig; für Linkslenker; passender Adapter: B	**2800011302280**	**13022**	26
1.0 MPi	59 kW	07/18→				
1.0 TGI	66 kW	11/17→	AQUACTRL 2 SINGLE; für Linkslenker; Einbauposition fahrerseitig; passender Adapter: B	**2800011314280**	**13142**	30
1.0 TSI	70 kW	01/17→				
1.0 TSI	81 kW	06/20→	REARCTRL; Einbauposition hinten	**2800011528180**	**15281**	46
			AQUACTRL 2 SINGLE; Einbauposition beifahrerseitig; für Rechtslenker; passender Adapter: B	**2800011605260**	**16052**	54
			AQUACTRL 2 SINGLE; Einbauposition fahrerseitig; für Rechtslenker; passender Adapter: B	**2800011616260**	**16162**	58
1.0 TSI	85 kW	01/17→	AQUACTRL 2 SET; für Linkslenker	**2800011204280**	**12042**	4
1.5 TSI	110 kW	07/17→	AQUACTRL 2 SINGLE; Einbauposition beifahrerseitig; für Linkslenker; passender Adapter: B	**2800011302280**	**13022**	26
			AQUACTRL 2 SINGLE; für Linkslenker; Einbauposition fahrerseitig; passender Adapter: B	**2800011314280**	**13142**	30
			REARCTRL; Einbauposition hinten	**2800011528170**	**52817**	46
				2800011528180	**15281**	46
			AQUACTRL 2 SINGLE; Einbauposition beifahrerseitig; für Rechtslenker; passender Adapter: B	**2800011605260**	**16052**	54
				2800011624270	**62427**	61
			AQUACTRL 2 SINGLE; Einbauposition fahrerseitig; für Rechtslenker; passender Adapter: B	**2800011616260**	**16162**	58
				2800011630270	**63027**	63
1.6	81 kW	05/17→	AQUACTRL 2 SET; für Linkslenker	**2800011204280**	**12042**	4
1.6 TDI	59 kW	11/17→	AQUACTRL 2 SINGLE; Einbauposition beifahrerseitig; für Linkslenker; passender Adapter: B	**2800011302280**	**13022**	26
1.6 TDI	70 kW	09/17→				
1.6 TDI	85 kW	12/17→	AQUACTRL 2 SINGLE; für Linkslenker; Einbauposition fahrerseitig; passender Adapter: B	**2800011314280**	**13142**	30
			REARCTRL; Einbauposition hinten	**2800011528180**	**15281**	46
			AQUACTRL 2 SINGLE; Einbauposition beifahrerseitig; für Rechtslenker; passender Adapter: B	**2800011605260**	**16052**	54
			AQUACTRL 2 SINGLE; Einbauposition fahrerseitig; für Rechtslenker; passender Adapter: B	**2800011616260**	**16162**	58

SEAT - INCA (6K9) 11/95→11/03

Wischblatt

1.4 16V	55 kW	04/00→06/03	AQUACTRL 2 SET; für Linkslenker	**2800011230280**	**12302**	12
1.4 i	44 kW	11/95→06/03	AQUACTRL 2 SINGLE; Einbauposition beifahrerseitig; für Linkslenker; passender Adapter: A	**2800011304280**	**13042**	26
1.6 i	55 kW	11/95→05/98				
1.6 i	55 kW	06/97→09/00	AQUACTRL 2 SINGLE; Einbauposition fahrerseitig; für Linkslenker; passender Adapter: A	**2800011307280**	**13072**	27
1.7 D	42 kW	09/96→06/03				
1.9 D	47 kW	11/95→06/03				
1.9 SDI	47 kW	11/95→06/03				
1.9 TDI	66 kW	09/96→06/03				

SEAT - LEON (1M1) 11/99→06/06

Wischblatt

1.4 16V	55 kW	11/99→06/06	AQUACTRL 2 SET; für Linkslenker	**2800011216280**	**12162**	7
1.6	74 kW	11/99→06/06	AQUACTRL 2 SINGLE; Einbauposition beifahrerseitig; für Linkslenker; passender Adapter: A	**2800011305280**	**13052**	27
1.6	75 kW	10/05→06/06				
1.6 16 V	77 kW	09/00→06/06	AQUACTRL 2 SINGLE; Einbauposition fahrerseitig; für Linkslenker; passender Adapter: A	**2800011307280**	**13072**	27
1.8 20V	92 kW	11/99→06/06				
1.8 20V T	132 kW	11/99→06/06	AQUACTRL 2 SINGLE; Einbauposition beifahrerseitig; für Rechtslenker; passender Adapter: A	**2800011606260**	**16062**	54
1.8 20V T 4	132 kW	11/99→06/06		**2800011606270**	**60627**	54
1.8 T Cupra R	154 kW	02/02→06/06	AQUACTRL 2 SINGLE; Einbauposition fahrerseitig; für Rechtslenker; passender Adapter: A	**2800011608260**	**16082**	55
1.8 T Cupra R	165 kW	07/03→06/06		**2800011626270**	**62627**	62
1.9 SDI	50 kW	11/99→06/06				

→

© 2025 Continental Aftermarket & Services GmbH

SEAT - LEON (1M1) 11/99→06/06

Wischblatt

1.9 TDI 1.9 TDI 1.9 TDI 1.9 TDI 1.9 TDI 1.9 TDI Syncro	66 kW 74 kW 81 kW 96 kW 110 kW 110 kW	11/99→06/06 10/05→06/06 11/99→06/06 05/03→06/06 09/00→06/06 05/02→06/06	AQUACTRL 2 SET; für Linkslenker	**2800011216280**	**12162**	7
			AQUACTRL 2 SINGLE; Einbauposition beifahrerseitig; für Linkslenker; passender Adapter: A	**2800011305280**	**13052**	27
			AQUACTRL 2 SINGLE; Einbauposition fahrerseitig; für Linkslenker; passender Adapter: A	**2800011307280**	**13072**	27
			AQUACTRL 2 SINGLE; Einbauposition beifahrerseitig; für Rechtslenker; passender Adapter: A	**2800011606260** **2800011606270**	**16062** **60627**	54 54
			AQUACTRL 2 SINGLE; Einbauposition fahrerseitig; für Rechtslenker; passender Adapter: A	**2800011608260** **2800011626270**	**16082** **62627**	55 62
2.8	150 kW	05/02→06/04	AQUACTRL 2 SET; für Linkslenker	**2800011216280**	**12162**	7
			AQUACTRL 2 SINGLE; Einbauposition beifahrerseitig; für Linkslenker; passender Adapter: A	**2800011305280**	**13052**	27
			AQUACTRL 2 SINGLE; Einbauposition fahrerseitig; für Linkslenker; passender Adapter: A	**2800011307280**	**13072**	27
			AQUACTRL 2 SINGLE; Einbauposition beifahrerseitig; für Rechtslenker; passender Adapter: A	**2800011606260**	**16062**	54
			AQUACTRL 2 SINGLE; Einbauposition fahrerseitig; für Rechtslenker; passender Adapter: A	**2800011608260**	**16082**	55
2.8 Cupra 4	150 kW	02/01→06/06	AQUACTRL 2 SET; für Linkslenker	**2800011216280**	**12162**	7
			AQUACTRL 2 SINGLE; Einbauposition beifahrerseitig; für Linkslenker; passender Adapter: A	**2800011305280**	**13052**	27
			AQUACTRL 2 SINGLE; Einbauposition fahrerseitig; für Linkslenker; passender Adapter: A	**2800011307280**	**13072**	27
			AQUACTRL 2 SINGLE; Einbauposition beifahrerseitig; für Rechtslenker; passender Adapter: A	**2800011606260** **2800011606270**	**16062** **60627**	54 54
			AQUACTRL 2 SINGLE; Einbauposition fahrerseitig; für Rechtslenker; passender Adapter: A	**2800011608260** **2800011626270**	**16082** **62627**	55 62

SEAT - LEON (1P1) 05/05→12/13

Wischblatt

1.2 TSI	77 kW	02/10→12/12	REARCTRL; Einbauposition hinten	**2800011507170** **2800011507180**	**50717** **15071**	35 35
			AQUACTRL 2 SINGLE; Einbauposition fahrerseitig; für Rechtslenker; Fahrzeugausstattung: für Fahrzeuge mit gegenlaufenden Wischerarmen; passender Adapter: B	**2800011616260** **2800011630270**	**16162** **63027**	58 63
			AQUACTRL 2 SINGLE; Einbauposition beifahrerseitig; für Rechtslenker; Fahrzeugausstattung: für Fahrzeuge mit gegenlaufenden Wischerarmen; passender Adapter: B	**2800011617260** **2800011631270**	**16172** **63127**	58 64
1.4 16V 1.4 TSI 1.6	63 kW 92 kW 75 kW	06/06→12/12 11/07→12/12 07/05→12/12	REARCTRL; 01/09 ; Einbauposition hinten	**2800011507170** **2800011507180**	**50717** **15071**	35 35
			AQUACTRL 2 SINGLE; Einbauposition fahrerseitig; für Rechtslenker; Fahrzeugausstattung: für Fahrzeuge mit gegenlaufenden Wischerarmen; passender Adapter: B	**2800011616260** **2800011630270**	**16162** **63027**	58 63
			AQUACTRL 2 SINGLE; Einbauposition beifahrerseitig; für Rechtslenker; Fahrzeugausstattung: für Fahrzeuge mit gegenlaufenden Wischerarmen; passender Adapter: B	**2800011617260** **2800011631270**	**16172** **63127**	58 64
1.6 LPG	75 kW	12/09→12/12	REARCTRL; Einbauposition hinten	**2800011507170** **2800011507180**	**50717** **15071**	35 35
			AQUACTRL 2 SINGLE; Einbauposition fahrerseitig; für Rechtslenker; Fahrzeugausstattung: für Fahrzeuge mit gegenlaufenden Wischerarmen; passender Adapter: B	**2800011616260** **2800011630270**	**16162** **63027**	58 63
			AQUACTRL 2 SINGLE; Einbauposition beifahrerseitig; für Rechtslenker; Fahrzeugausstattung: für Fahrzeuge mit gegenlaufenden Wischerarmen; passender Adapter: B	**2800011617260** **2800011631270**	**16172** **63127**	58 64

© 2025 Continental Aftermarket & Services GmbH

SEAT - LEON (1P1) 05/05→12/13

Wischblatt

1.6 MultiFuel	75 kW	07/05→08/13	REARCTRL; Einbauposition hinten	**2800011507180**	**15071**	35
			AQUACTRL 2 SINGLE; Einbauposition fahrerseitig; für Rechtslenker; Fahrzeugausstattung: für Fahrzeuge mit gegenlaufenden Wischerarmen; passender Adapter: B	**2800011616260**	**16162**	58
			AQUACTRL 2 SINGLE; Einbauposition beifahrerseitig; für Rechtslenker; Fahrzeugausstattung: für Fahrzeuge mit gegenlaufenden Wischerarmen; passender Adapter: B	**2800011617260**	**16172**	58
1.6 TDI	66 kW	11/10→12/12	REARCTRL; Einbauposition hinten	**2800011507170**	**50717**	35
1.6 TDI	77 kW	02/10→12/12		**2800011507180**	**15071**	35
			AQUACTRL 2 SINGLE; Einbauposition fahrerseitig; für Rechtslenker; Fahrzeugausstattung: für Fahrzeuge mit gegenlaufenden Wischerarmen; passender Adapter: B	**2800011616260** **2800011630270**	**16162** **63027**	58 63
			AQUACTRL 2 SINGLE; Einbauposition beifahrerseitig; für Rechtslenker; Fahrzeugausstattung: für Fahrzeuge mit gegenlaufenden Wischerarmen; passender Adapter: B	**2800011617260** **2800011631270**	**16172** **63127**	58 64
1.8 TSI	118 kW	06/07→12/12	REARCTRL; 01/09 ; Einbauposition hinten	**2800011507170**	**50717**	35
				2800011507180	**15071**	35
			AQUACTRL 2 SINGLE; Einbauposition fahrerseitig; für Rechtslenker; Fahrzeugausstattung: für Fahrzeuge mit gegenlaufenden Wischerarmen; passender Adapter: B	**2800011616260** **2800011630270**	**16162** **63027**	58 63
			AQUACTRL 2 SINGLE; Einbauposition beifahrerseitig; für Rechtslenker; Fahrzeugausstattung: für Fahrzeuge mit gegenlaufenden Wischerarmen; passender Adapter: B	**2800011617260** **2800011631270**	**16172** **63127**	58 64
1.9 TDI	66 kW	06/07→12/10	REARCTRL; 01/09 ; Einbauposition hinten	**2800011507180**	**15071**	35
			AQUACTRL 2 SINGLE; Einbauposition fahrerseitig; für Rechtslenker; Fahrzeugausstattung: für Fahrzeuge mit gegenlaufenden Wischerarmen; passender Adapter: B	**2800011616260**	**16162**	58
			AQUACTRL 2 SINGLE; Einbauposition beifahrerseitig; für Rechtslenker; Fahrzeugausstattung: für Fahrzeuge mit gegenlaufenden Wischerarmen; passender Adapter: B	**2800011617260**	**16172**	58
1.9 TDI	77 kW	07/05→12/10	REARCTRL; 01/09 ; Einbauposition hinten	**2800011507170**	**50717**	35
				2800011507180	**15071**	35
			AQUACTRL 2 SINGLE; Einbauposition fahrerseitig; für Rechtslenker; Fahrzeugausstattung: für Fahrzeuge mit gegenlaufenden Wischerarmen; passender Adapter: B	**2800011616260** **2800011630270**	**16162** **63027**	58 63
			AQUACTRL 2 SINGLE; Einbauposition beifahrerseitig; für Rechtslenker; Fahrzeugausstattung: für Fahrzeuge mit gegenlaufenden Wischerarmen; passender Adapter: B	**2800011617260** **2800011631270**	**16172** **63127**	58 64
2.0 Cupra R	195 kW	09/09→12/12	REARCTRL; Einbauposition hinten	**2800011507170**	**50717**	35
				2800011507180	**15071**	35
			AQUACTRL 2 SINGLE; Einbauposition fahrerseitig; für Rechtslenker; Fahrzeugausstattung: für Fahrzeuge mit gegenlaufenden Wischerarmen; passender Adapter: B	**2800011616260** **2800011630270**	**16162** **63027**	58 63
			AQUACTRL 2 SINGLE; Einbauposition beifahrerseitig; für Rechtslenker; Fahrzeugausstattung: für Fahrzeuge mit gegenlaufenden Wischerarmen; passender Adapter: B	**2800011617260** **2800011631270**	**16172** **63127**	58 64

© 2025 Continental Aftermarket & Services GmbH

SEAT - LEON (1P1) 05/05→12/13

Wischblatt

2.0 FSI 2.0 TDI 2.0 TDI 2.0 TDI 2.0 TDI 16V	110 kW 100 kW 103 kW 125 kW 103 kW	07/05→05/10 07/05→05/10 10/05→10/10 05/06→12/12 07/05→12/12	REARCTRL; 01/09 ; Einbauposition hinten	**2800011507170** **2800011507180**	**50717** **15071**	35 35
			AQUACTRL 2 SINGLE; Einbauposition fahrerseitig; für Rechtslenker; Fahrzeugausstattung: für Fahrzeuge mit gegenlaufenden Wischerarmen; passender Adapter: B	**2800011616260** **2800011630270**	**16162** **63027**	58 63
			AQUACTRL 2 SINGLE; Einbauposition beifahrerseitig; für Rechtslenker; Fahrzeugausstattung: für Fahrzeuge mit gegenlaufenden Wischerarmen; passender Adapter: B	**2800011617260** **2800011631270**	**16172** **63127**	58 64
2.0 TFSI	136 kW	09/05→05/06	AQUACTRL 2 SINGLE; Einbauposition fahrerseitig; für Rechtslenker; Fahrzeugausstattung: für Fahrzeuge mit gegenlaufenden Wischerarmen; passender Adapter: B	**2800011616260** **2800011630270**	**16162** **63027**	58 63
			AQUACTRL 2 SINGLE; Einbauposition beifahrerseitig; für Rechtslenker; Fahrzeugausstattung: für Fahrzeuge mit gegenlaufenden Wischerarmen; passender Adapter: B	**2800011617260** **2800011631270**	**16172** **63127**	58 64
2.0 TFSI	147 kW	05/05→03/09	REARCTRL; 01/09 ; Einbauposition hinten	**2800011507170** **2800011507180**	**50717** **15071**	35 35
			AQUACTRL 2 SINGLE; Einbauposition fahrerseitig; für Rechtslenker; Fahrzeugausstattung: für Fahrzeuge mit gegenlaufenden Wischerarmen; passender Adapter: B	**2800011616260** **2800011630270**	**16162** **63027**	58 63
			AQUACTRL 2 SINGLE; Einbauposition beifahrerseitig; für Rechtslenker; Fahrzeugausstattung: für Fahrzeuge mit gegenlaufenden Wischerarmen; passender Adapter: B	**2800011617260** **2800011631270**	**16172** **63127**	58 64
2.0 TFSI	155 kW	06/09→12/12	REARCTRL; Einbauposition hinten	**2800011507170** **2800011507180**	**50717** **15071**	35 35
			AQUACTRL 2 SINGLE; Einbauposition fahrerseitig; für Rechtslenker; Fahrzeugausstattung: für Fahrzeuge mit gegenlaufenden Wischerarmen; passender Adapter: B	**2800011616260** **2800011630270**	**16162** **63027**	58 63
			AQUACTRL 2 SINGLE; Einbauposition beifahrerseitig; für Rechtslenker; Fahrzeugausstattung: für Fahrzeuge mit gegenlaufenden Wischerarmen; passender Adapter: B	**2800011617260** **2800011631270**	**16172** **63127**	58 64
2.0 TFSI	177 kW	11/06→05/11	REARCTRL; 01/09 ; Einbauposition hinten	**2800011507170** **2800011507180**	**50717** **15071**	35 35
			AQUACTRL 2 SINGLE; Einbauposition fahrerseitig; für Rechtslenker; Fahrzeugausstattung: für Fahrzeuge mit gegenlaufenden Wischerarmen; passender Adapter: B	**2800011616260** **2800011630270**	**16162** **63027**	58 63
			AQUACTRL 2 SINGLE; Einbauposition beifahrerseitig; für Rechtslenker; Fahrzeugausstattung: für Fahrzeuge mit gegenlaufenden Wischerarmen; passender Adapter: B	**2800011617260** **2800011631270**	**16172** **63127**	58 64

SEAT - LEON (5F1) 09/12→05/21

Wischblatt

1.0 TSi	63 kW	09/18→08/20	AQUACTRL 2 SET; für Linkslenker	**2800011204280**	**12042**	4
			AQUACTRL 2 SINGLE; Einbauposition beifahrerseitig; für Linkslenker; passender Adapter: B	**2800011302280**	**13022**	26
			AQUACTRL 2 SINGLE; Einbauposition fahrerseitig; für Linkslenker; passender Adapter: B	**2800011314280**	**13142**	30
			REARCTRL; Einbauposition hinten	**2800011528180**	**15281**	46
			AQUACTRL 2 SINGLE; Einbauposition beifahrerseitig; für Rechtslenker; passender Adapter: B	**2800011602260**	**16022**	53
			AQUACTRL 2 SINGLE; Einbauposition fahrerseitig; für Rechtslenker; passender Adapter: B	**2800011616260**	**16162**	58
1.0 TSI 1.2 TSI 1.2 TSI	85 kW 63 kW 77 kW	05/15→08/20 12/12→08/18 01/13→08/20	AQUACTRL 2 SET; für Linkslenker	**2800011204280**	**12042**	4
			AQUACTRL 2 SINGLE; Einbauposition beifahrerseitig; für Linkslenker; passender Adapter: B	**2800011302280**	**13022**	26

→

© 2025 Continental Aftermarket & Services GmbH

SEAT - LEON (5F1) 09/12→05/21

Wischblatt

1.2 TSI	81 kW	04/14→08/20	AQUACTRL 2 SINGLE; Einbauposition fahrerseitig; für Linkslenker; passender Adapter: B	**2800011314280**	**13142**	30
1.4 TGI	81 kW	02/13→08/18				
1.4 TSI	90 kW	11/12→10/16	REARCTRL; Einbauposition hinten	**2800011528170**	**52817**	46
1.4 TSI	92 kW	05/14→08/20		**2800011528180**	**15281**	46
1.4 TSI	103 kW	09/12→08/20	AQUACTRL 2 SINGLE; Einbauposition beifahrerseitig; für Rechtslenker; passender Adapter: B	**2800011602260**	**16022**	53
1.4 TSI	110 kW	05/14→08/20		**2800011623270**	**62327**	61
			AQUACTRL 2 SINGLE; Einbauposition fahrerseitig; für Rechtslenker; passender Adapter: B	**2800011616260**	**16162**	58
				2800011630270	**63027**	63
1.5 TGi	96 kW	10/18→08/20	AQUACTRL 2 SET; für Linkslenker	**2800011204280**	**12042**	4
1.5 TSI	96 kW	09/18→08/20	AQUACTRL 2 SINGLE; Einbauposition beifahrerseitig; für Linkslenker; passender Adapter: B	**2800011302280**	**13022**	26
1.5 TSI	110 kW	09/18→08/20				
			AQUACTRL 2 SINGLE; Einbauposition fahrerseitig; für Linkslenker; passender Adapter: B	**2800011314280**	**13142**	30
			REARCTRL; Einbauposition hinten	**2800011528180**	**15281**	46
			AQUACTRL 2 SINGLE; Einbauposition beifahrerseitig; für Rechtslenker; passender Adapter: B	**2800011602260**	**16022**	53
			AQUACTRL 2 SINGLE; Einbauposition fahrerseitig; für Rechtslenker; passender Adapter: B	**2800011616260**	**16162**	58
1.6 TDI	66 kW	11/12→08/18	AQUACTRL 2 SET; für Linkslenker	**2800011204280**	**12042**	4
1.6 TDI	77 kW	09/12→08/20	AQUACTRL 2 SINGLE; Einbauposition beifahrerseitig; für Linkslenker; passender Adapter: B	**2800011302280**	**13022**	26
1.6 TDI	81 kW	09/13→08/20				
1.6 TDI	85 kW	11/16→08/20	AQUACTRL 2 SINGLE; Einbauposition fahrerseitig; für Linkslenker; passender Adapter: B	**2800011314280**	**13142**	30
1.8 TSI	132 kW	02/13→08/18				
2.0 Cupra	195 kW	10/13→08/20	REARCTRL; Einbauposition hinten	**2800011528170**	**52817**	46
2.0 Cupra	206 kW	10/13→08/20		**2800011528180**	**15281**	46
2.0 Cupra	213 kW	10/15→08/20	AQUACTRL 2 SINGLE; Einbauposition beifahrerseitig; für Rechtslenker; passender Adapter: B	**2800011602260**	**16022**	53
2.0 Cupra	221 kW	01/17→08/18		**2800011623270**	**62327**	61
2.0 Cupra R	228 kW	11/17→08/18	AQUACTRL 2 SINGLE; Einbauposition fahrerseitig; für Rechtslenker; passender Adapter: B	**2800011616260**	**16162**	58
2.0 TDI	81 kW	05/13→08/20		**2800011630270**	**63027**	63
2.0 TDI	105 kW	05/13→08/20				
2.0 TDI	110 kW	10/12→08/20				
2.0 TDI	135 kW	09/12→08/20				
2.0 TSI	140 kW	09/18→08/20	AQUACTRL 2 SET; für Linkslenker	**2800011204280**	**12042**	4
			AQUACTRL 2 SINGLE; Einbauposition beifahrerseitig; für Linkslenker; passender Adapter: B	**2800011302280**	**13022**	26
			AQUACTRL 2 SINGLE; Einbauposition fahrerseitig; für Linkslenker; passender Adapter: B	**2800011314280**	**13142**	30
			REARCTRL; Einbauposition hinten	**2800011528180**	**15281**	46
			AQUACTRL 2 SINGLE; Einbauposition beifahrerseitig; für Rechtslenker; passender Adapter: B	**2800011602260**	**16022**	53
			AQUACTRL 2 SINGLE; Einbauposition fahrerseitig; für Rechtslenker; passender Adapter: B	**2800011616260**	**16162**	58

SEAT - LEON (KL1, KLG) 11/19→

Wischblatt

1.0 TSI	66 kW	03/20→	AQUACTRL 2 SET; für Linkslenker	**2800011226280**	**12262**	10
1.0 TSI	81 kW	03/20→	AQUACTRL 2 SINGLE; Einbauposition beifahrerseitig; für Linkslenker; passender Adapter: B	**2800011304280**	**13042**	26
1.0 TSI Mild Hybrid	81 kW	08/20→				
			AQUACTRL 2 SINGLE; für Linkslenker; Einbauposition fahrerseitig; passender Adapter: B	**2800011314280**	**13142**	30
			REARCTRL; Einbauposition hinten; Ergänzungsartikel/Ergänzende Info: Adapter entfernen	**2800011528180**	**15281**	46
			AQUACTRL 2 SINGLE; Einbauposition beifahrerseitig; für Rechtslenker; passender Adapter: B	**2800011605260**	**16052**	54
			AQUACTRL 2 SINGLE; Einbauposition fahrerseitig; für Rechtslenker; passender Adapter: B	**2800011616260**	**16162**	58
1.4 TSI e-Hybrid	150 kW	05/20→	AQUACTRL 2 SET; für Linkslenker	**2800011226280**	**12262**	10
1.5 eTSI	110 kW	11/19→	AQUACTRL 2 SINGLE; Einbauposition beifahrerseitig; für Linkslenker; passender Adapter: B	**2800011304280**	**13042**	26
1.5 TGI CNG	96 kW	08/20→				
			AQUACTRL 2 SINGLE; für Linkslenker; Einbauposition fahrerseitig; passender Adapter: B	**2800011314280**	**13142**	30
			REARCTRL; Einbauposition hinten; Ergänzungsartikel/Ergänzende Info: Adapter entfernen	**2800011528170**	**52817**	46
				2800011528180	**15281**	46

→

© 2025 Continental Aftermarket & Services GmbH

SEAT - LEON (KL1, KLG) 11/19→

Wischblatt

1.4 TSI e-Hybrid 1.5 eTSI 1.5 TGI CNG	150 kW 110 kW 96 kW	05/20→ 11/19→ 08/20→	AQUACTRL 2 SINGLE; Einbauposition beifahrerseitig; für Rechtslenker; passender Adapter: B	**2800011605260** **2800011624270**	**16052** **62427**	54 61
			AQUACTRL 2 SINGLE; Einbauposition fahrerseitig; für Rechtslenker; passender Adapter: B	**2800011616260** **2800011630270**	**16162** **63027**	58 63
1.5 TSI	96 kW	11/19→	AQUACTRL 2 SET; für Linkslenker	**2800011226280**	**12262**	10
			AQUACTRL 2 SINGLE; Einbauposition beifahrerseitig; für Linkslenker; passender Adapter: B	**2800011304280**	**13042**	26
			AQUACTRL 2 SINGLE; für Linkslenker; Einbauposition fahrerseitig; passender Adapter: B	**2800011314280**	**13142**	30
			REARCTRL; Einbauposition hinten; Ergänzungsartikel/Ergänzende Info: Adapter entfernen	**2800011528180**	**15281**	46
			AQUACTRL 2 SINGLE; Einbauposition beifahrerseitig; für Rechtslenker; passender Adapter: B	**2800011605260**	**16052**	54
			AQUACTRL 2 SINGLE; Einbauposition fahrerseitig; für Rechtslenker; passender Adapter: B	**2800011616260**	**16162**	58
1.5 TSI	110 kW	11/19→	AQUACTRL 2 SET; für Linkslenker	**2800011226280**	**12262**	10
			AQUACTRL 2 SINGLE; Einbauposition beifahrerseitig; für Linkslenker; passender Adapter: B	**2800011304280**	**13042**	26
			AQUACTRL 2 SINGLE; für Linkslenker; Einbauposition fahrerseitig; passender Adapter: B	**2800011314280**	**13142**	30
			REARCTRL; Einbauposition hinten; Ergänzungsartikel/Ergänzende Info: Adapter entfernen	**2800011528170** **2800011528180**	**52817** **15281**	46 46
			AQUACTRL 2 SINGLE; Einbauposition beifahrerseitig; für Rechtslenker; passender Adapter: B	**2800011605260** **2800011624270**	**16052** **62427**	54 61
			AQUACTRL 2 SINGLE; Einbauposition fahrerseitig; für Rechtslenker; passender Adapter: B	**2800011616260** **2800011630270**	**16162** **63027**	58 63
2.0 TDI 2.0 TDI 2.0 TFSI	85 kW 110 kW 140 kW	11/19→ 11/19→ 03/21→	AQUACTRL 2 SET; für Linkslenker	**2800011226280**	**12262**	10
			AQUACTRL 2 SINGLE; Einbauposition beifahrerseitig; für Linkslenker; passender Adapter: B	**2800011304280**	**13042**	26
			AQUACTRL 2 SINGLE; für Linkslenker; Einbauposition fahrerseitig; passender Adapter: B	**2800011314280**	**13142**	30
			REARCTRL; Einbauposition hinten; Ergänzungsartikel/Ergänzende Info: Adapter entfernen	**2800011528180**	**15281**	46
			AQUACTRL 2 SINGLE; Einbauposition beifahrerseitig; für Rechtslenker; passender Adapter: B	**2800011605260**	**16052**	54
			AQUACTRL 2 SINGLE; Einbauposition fahrerseitig; für Rechtslenker; passender Adapter: B	**2800011616260**	**16162**	58

SEAT - LEON Kasten/Schrägheck (5F1) 09/12→08/20

Wischblatt

1.0 TSI 1.2 TSI 1.2 TSI 1.4 TSI 1.4 TSI 1.4 TSI 1.6 TDI 1.6 TDI 1.6 TDI 1.6 TDI 1.8 TFSI 2.0 Cupra 2.0 Cupra 2.0 TDI 2.0 TDI	85 kW 63 kW 81 kW 90 kW 103 kW 110 kW 66 kW 77 kW 81 kW 85 kW 132 kW 213 kW 221 kW 110 kW 135 kW	05/15→08/20 01/13→08/18 04/14→08/18 09/12→10/16 09/12→10/16 05/14→08/20 11/12→10/16 09/12→10/16 09/13→10/16 11/16→08/20 02/13→08/18 09/15→10/16 01/17→08/18 10/12→08/18 02/13→08/18	AQUACTRL 2 SET; für Linkslenker	**2800011204280**	**12042**	4
			AQUACTRL 2 SINGLE; Einbauposition beifahrerseitig; für Linkslenker; passender Adapter: B	**2800011302280**	**13022**	26
			AQUACTRL 2 SINGLE; Einbauposition fahrerseitig; für Linkslenker; passender Adapter: B	**2800011314280**	**13142**	30
			REARCTRL; Einbauposition hinten	**2800011528180**	**15281**	46
			AQUACTRL 2 SINGLE; Einbauposition beifahrerseitig; für Rechtslenker; passender Adapter: B	**2800011602260**	**16022**	53
			AQUACTRL 2 SINGLE; Einbauposition fahrerseitig; für Rechtslenker; passender Adapter: B	**2800011616260**	**16162**	58

SEAT - LEON SC (5F5) 01/13→12/18

Wischblatt

1.0 TSI 1.2 TSI 1.2 TSI 1.2 TSI 1.4 TSI	85 kW 63 kW 77 kW 81 kW 90 kW	05/15→08/18 01/13→08/18 02/13→04/14 05/14→08/18 02/13→06/15	AQUACTRL 2 SET; für Linkslenker	**2800011204280**	**12042**	4
			AQUACTRL 2 SINGLE; Einbauposition beifahrerseitig; für Linkslenker; passender Adapter: B	**2800011302280**	**13022**	26

→

© 2025 Continental Aftermarket & Services GmbH

SEAT - LEON SC (5F5) 01/13→12/18

Wischblatt

1.4 TSI	92 kW	05/14→08/18	AQUACTRL 2 SINGLE; Einbauposition fahrerseitig; für Linkslenker; passender Adapter: B	**2800011314280**	**13142**	30
1.4 TSI	103 kW	02/13→11/16				
1.4 TSI	110 kW	05/14→08/18	REARCTRL; Einbauposition hinten	**2800011523170**	**52317**	43
1.6 TDI	66 kW	02/13→08/18		**2800011523180**	**15231**	43
1.6 TDI	77 kW	02/13→08/18	AQUACTRL 2 SINGLE; Einbauposition beifahrerseitig; für Rechtslenker; passender Adapter: B	**2800011602260**	**16022**	53
1.6 TDI	81 kW	09/13→11/16		**2800011623270**	**62327**	61
1.6 TDI	85 kW	11/16→08/18				
1.8 TSI	132 kW	02/13→08/18	AQUACTRL 2 SINGLE; Einbauposition fahrerseitig; für Rechtslenker; passender Adapter: B	**2800011616260**	**16162**	58
2.0 Cupra	195 kW	10/13→11/16		**2800011630270**	**63027**	63
2.0 Cupra	206 kW	10/13→11/16				
2.0 Cupra	213 kW	10/15→11/16				
2.0 Cupra	221 kW	01/17→08/18	AQUACTRL 2 SET; für Linkslenker	**2800011204280**	**12042**	4
2.0 TDI	81 kW	02/13→08/18	AQUACTRL 2 SINGLE; Einbauposition beifahrerseitig; für Linkslenker; passender Adapter: B	**2800011302280**	**13022**	26
			AQUACTRL 2 SINGLE; Einbauposition fahrerseitig; für Linkslenker; passender Adapter: B	**2800011314280**	**13142**	30
			REARCTRL; Einbauposition hinten	**2800011523180**	**15231**	43
			AQUACTRL 2 SINGLE; Einbauposition beifahrerseitig; für Rechtslenker; passender Adapter: B	**2800011602260**	**16022**	53
			AQUACTRL 2 SINGLE; Einbauposition fahrerseitig; für Rechtslenker; passender Adapter: B	**2800011616260**	**16162**	58
2.0 TDI	105 kW	05/13→08/18	AQUACTRL 2 SET; für Linkslenker	**2800011204280**	**12042**	4
2.0 TDI	110 kW	02/13→08/18	AQUACTRL 2 SINGLE; Einbauposition beifahrerseitig; für Linkslenker; passender Adapter: B	**2800011302280**	**13022**	26
2.0 TDI	135 kW	03/13→08/18	AQUACTRL 2 SINGLE; Einbauposition fahrerseitig; für Linkslenker; passender Adapter: B	**2800011314280**	**13142**	30
			REARCTRL; Einbauposition hinten	**2800011523170**	**52317**	43
				2800011523180	**15231**	43
			AQUACTRL 2 SINGLE; Einbauposition beifahrerseitig; für Rechtslenker; passender Adapter: B	**2800011602260**	**16022**	53
				2800011623270	**62327**	61
			AQUACTRL 2 SINGLE; Einbauposition fahrerseitig; für Rechtslenker; passender Adapter: B	**2800011616260**	**16162**	58
				2800011630270	**63027**	63

SEAT - LEON Sportstourer (KL8, KLD) 03/20→

Wischblatt

1.0 TSI	66 kW	03/20→	AQUACTRL 2 SET; für Linkslenker	**2800011226280**	**12262**	10
1.0 TSI	81 kW	03/20→	AQUACTRL 2 SINGLE; Einbauposition beifahrerseitig; für Linkslenker; passender Adapter: B	**2800011304280**	**13042**	26
1.0 TSI Mild Hybrid	81 kW	08/20→				
1.4 TSI e-Hybrid	150 kW	05/20→	AQUACTRL 2 SINGLE; für Linkslenker; Einbauposition fahrerseitig; passender Adapter: B	**2800011314280**	**13142**	30
			REARCTRL; Einbauposition hinten; Ergänzungsartikel/Ergänzende Info: Adapter entfernen	**2800011530180**	**15301**	47
			AQUACTRL 2 SINGLE; Einbauposition beifahrerseitig; für Rechtslenker; passender Adapter: B	**2800011605260**	**16052**	54
			AQUACTRL 2 SINGLE; Einbauposition fahrerseitig; für Rechtslenker; passender Adapter: B	**2800011616260**	**16162**	58
1.5 eTSI	110 kW	03/20→	AQUACTRL 2 SET; für Linkslenker	**2800011226280**	**12262**	10
			AQUACTRL 2 SINGLE; Einbauposition beifahrerseitig; für Linkslenker; passender Adapter: B	**2800011304280**	**13042**	26
			AQUACTRL 2 SINGLE; für Linkslenker; Einbauposition fahrerseitig; passender Adapter: B	**2800011314280**	**13142**	30
			REARCTRL; Einbauposition hinten; Ergänzungsartikel/Ergänzende Info: Adapter entfernen	**2800011530170**	**53017**	47
				2800011530180	**15301**	47
			AQUACTRL 2 SINGLE; Einbauposition beifahrerseitig; für Rechtslenker; passender Adapter: B	**2800011605260**	**16052**	54
				2800011624270	**62427**	61
			AQUACTRL 2 SINGLE; Einbauposition fahrerseitig; für Rechtslenker; passender Adapter: B	**2800011616260**	**16162**	58
				2800011630270	**63027**	63

© 2025 Continental Aftermarket & Services GmbH

SEAT - LEON Sportstourer (KL8, KLD) 03/20→

Wischblatt

1.5 TGi 1.5 TSI 1.5 TSI 2.0 TDI 2.0 TDI 2.0 TDI 4Drive 2.0 TFSI	96 kW 96 kW 110 kW 85 kW 110 kW 110 kW 140 kW	05/21→ 03/20→ 03/20→ 11/20→ 04/20→ 11/20→ 03/21→	AQUACTRL 2 SET; für Linkslenker	**2800011226280**	**12262**	10
			AQUACTRL 2 SINGLE; Einbauposition beifahrerseitig; für Linkslenker; passender Adapter: B	**2800011304280**	**13042**	26
			AQUACTRL 2 SINGLE; für Linkslenker; Einbauposition fahrerseitig; passender Adapter: B	**2800011314280**	**13142**	30
			REARCTRL; Einbauposition hinten; Ergänzungsartikel/Ergänzende Info: Adapter entfernen	**2800011530180**	**15301**	47
			AQUACTRL 2 SINGLE; Einbauposition beifahrerseitig; für Rechtslenker; passender Adapter: B	**2800011605260**	**16052**	54
			AQUACTRL 2 SINGLE; Einbauposition fahrerseitig; für Rechtslenker; passender Adapter: B	**2800011616260**	**16162**	58

SEAT - LEON ST (5F8) 09/12→08/20

Wischblatt

1.0 TSi	63 kW	09/18→08/20	AQUACTRL 2 SET; für Linkslenker	**2800011204280**	**12042**	4
			AQUACTRL 2 SINGLE; Einbauposition beifahrerseitig; für Linkslenker; passender Adapter: B	**2800011302280**	**13022**	26
			AQUACTRL 2 SINGLE; Einbauposition fahrerseitig; für Linkslenker; passender Adapter: B	**2800011314280**	**13142**	30
			REARCTRL; Einbauposition hinten	**2800011528180**	**15281**	46
			AQUACTRL 2 SINGLE; Einbauposition beifahrerseitig; für Rechtslenker; passender Adapter: B	**2800011602260**	**16022**	53
			AQUACTRL 2 SINGLE; Einbauposition fahrerseitig; für Rechtslenker; passender Adapter: B	**2800011616260**	**16162**	58
1.0 TSI 1.2 TSI 1.2 TSI 1.2 TSI 1.4 TGI 1.4 TSI 1.4 TSI 1.4 TSI 1.4 TSI	85 kW 63 kW 77 kW 81 kW 81 kW 90 kW 92 kW 103 kW 110 kW	05/15→08/20 11/13→08/18 08/13→08/20 05/14→08/20 10/13→08/18 09/12→06/15 05/14→08/18 10/13→08/20 05/14→08/20	AQUACTRL 2 SET; für Linkslenker	**2800011204280**	**12042**	4
			AQUACTRL 2 SINGLE; Einbauposition beifahrerseitig; für Linkslenker; passender Adapter: B	**2800011302280**	**13022**	26
			AQUACTRL 2 SINGLE; Einbauposition fahrerseitig; für Linkslenker; passender Adapter: B	**2800011314280**	**13142**	30
			REARCTRL; Einbauposition hinten	**2800011528170** **2800011528180**	**52817** **15281**	46 46
			AQUACTRL 2 SINGLE; Einbauposition beifahrerseitig; für Rechtslenker; passender Adapter: B	**2800011602260** **2800011623270**	**16022** **62327**	53 61
			AQUACTRL 2 SINGLE; Einbauposition fahrerseitig; für Rechtslenker; passender Adapter: B	**2800011616260** **2800011630270**	**16162** **63027**	58 63
1.5 TGi 1.5 TSI 1.5 TSI	96 kW 96 kW 110 kW	10/18→08/20 09/18→08/20 09/18→08/20	AQUACTRL 2 SET; für Linkslenker	**2800011204280**	**12042**	4
			AQUACTRL 2 SINGLE; Einbauposition beifahrerseitig; für Linkslenker; passender Adapter: B	**2800011302280**	**13022**	26
			AQUACTRL 2 SINGLE; Einbauposition fahrerseitig; für Linkslenker; passender Adapter: B	**2800011314280**	**13142**	30
			REARCTRL; Einbauposition hinten	**2800011528180**	**15281**	46
			AQUACTRL 2 SINGLE; Einbauposition beifahrerseitig; für Rechtslenker; passender Adapter: B	**2800011602260**	**16022**	53
			AQUACTRL 2 SINGLE; Einbauposition fahrerseitig; für Rechtslenker; passender Adapter: B	**2800011616260**	**16162**	58
1.6 TDI 1.6 TDI 1.6 TDI 1.6 TDI 1.6 TDI 4Drive 1.6 TDI 4Drive	66 kW 77 kW 81 kW 85 kW 77 kW 81 kW	11/13→08/18 10/13→08/20 09/13→08/20 11/16→08/20 04/14→08/20 11/14→08/20	AQUACTRL 2 SET; für Linkslenker	**2800011204280**	**12042**	4
			AQUACTRL 2 SINGLE; Einbauposition beifahrerseitig; für Linkslenker; passender Adapter: B	**2800011302280**	**13022**	26
			AQUACTRL 2 SINGLE; Einbauposition fahrerseitig; für Linkslenker; passender Adapter: B	**2800011314280**	**13142**	30
			REARCTRL; Einbauposition hinten	**2800011528170** **2800011528180**	**52817** **15281**	46 46
			AQUACTRL 2 SINGLE; Einbauposition beifahrerseitig; für Rechtslenker; passender Adapter: B	**2800011602260** **2800011623270**	**16022** **62327**	53 61
			AQUACTRL 2 SINGLE; Einbauposition fahrerseitig; für Rechtslenker; passender Adapter: B	**2800011616260** **2800011630270**	**16162** **63027**	58 63

© 2025 Continental Aftermarket & Services GmbH

SEAT - LEON ST (5F8) 09/12→08/20

Wischblatt

1.6 TDI 4Drive	85 kW	07/18→08/20	AQUACTRL 2 SET; für Linkslenker	**2800011204280**	**12042**	4
			AQUACTRL 2 SINGLE; Einbauposition beifahrerseitig; für Linkslenker; passender Adapter: B	**2800011302280**	**13022**	26
			AQUACTRL 2 SINGLE; Einbauposition fahrerseitig; für Linkslenker; passender Adapter: B	**2800011314280**	**13142**	30
			REARCTRL; Einbauposition hinten	**2800011528180**	**15281**	46
			AQUACTRL 2 SINGLE; Einbauposition beifahrerseitig; für Rechtslenker; passender Adapter: B	**2800011602260**	**16022**	53
			AQUACTRL 2 SINGLE; Einbauposition fahrerseitig; für Rechtslenker; passender Adapter: B	**2800011616260**	**16162**	58
1.8 TSI 1.8 TSI 4Drive 2.0 Cupra 2.0 Cupra 2.0 Cupra	132 kW 132 kW 195 kW 206 kW 213 kW	10/13→08/18 11/14→08/18 10/13→08/20 10/13→08/20 10/15→08/20	AQUACTRL 2 SET; für Linkslenker	**2800011204280**	**12042**	4
			AQUACTRL 2 SINGLE; Einbauposition beifahrerseitig; für Linkslenker; passender Adapter: B	**2800011302280**	**13022**	26
			AQUACTRL 2 SINGLE; Einbauposition fahrerseitig; für Linkslenker; passender Adapter: B	**2800011314280**	**13142**	30
			REARCTRL; Einbauposition hinten	**2800011528170** **2800011528180**	**52817** **15281**	46 46
			AQUACTRL 2 SINGLE; Einbauposition beifahrerseitig; für Rechtslenker; passender Adapter: B	**2800011602260** **2800011623270**	**16022** **62327**	53 61
			AQUACTRL 2 SINGLE; Einbauposition fahrerseitig; für Rechtslenker; passender Adapter: B	**2800011616260** **2800011630270**	**16162** **63027**	58 63
2.0 Cupra 2.0 Cupra 4Drive	221 kW 221 kW	11/16→08/18 11/16→08/20	AQUACTRL 2 SET; für Linkslenker	**2800011204280**	**12042**	4
			AQUACTRL 2 SINGLE; Einbauposition beifahrerseitig; für Linkslenker; passender Adapter: B	**2800011302280**	**13022**	26
			AQUACTRL 2 SINGLE; Einbauposition fahrerseitig; für Linkslenker; passender Adapter: B	**2800011314280**	**13142**	30
			REARCTRL; Einbauposition hinten	**2800011528180**	**15281**	46
			AQUACTRL 2 SINGLE; Einbauposition beifahrerseitig; für Rechtslenker; passender Adapter: B	**2800011602260**	**16022**	53
			AQUACTRL 2 SINGLE; Einbauposition fahrerseitig; für Rechtslenker; passender Adapter: B	**2800011616260**	**16162**	58
2.0 TDI 2.0 TDI 2.0 TDI 2.0 TDI 2.0 TDI 4Drive 2.0 TDI 4Drive	81 kW 105 kW 110 kW 135 kW 110 kW 135 kW	02/13→12/16 10/13→08/18 10/13→08/20 08/13→08/20 04/14→08/20 11/14→08/18	AQUACTRL 2 SET; für Linkslenker	**2800011204280**	**12042**	4
			AQUACTRL 2 SINGLE; Einbauposition beifahrerseitig; für Linkslenker; passender Adapter: B	**2800011302280**	**13022**	26
			AQUACTRL 2 SINGLE; Einbauposition fahrerseitig; für Linkslenker; passender Adapter: B	**2800011314280**	**13142**	30
			REARCTRL; Einbauposition hinten	**2800011528170** **2800011528180**	**52817** **15281**	46 46
			AQUACTRL 2 SINGLE; Einbauposition beifahrerseitig; für Rechtslenker; passender Adapter: B	**2800011602260** **2800011623270**	**16022** **62327**	53 61
			AQUACTRL 2 SINGLE; Einbauposition fahrerseitig; für Rechtslenker; passender Adapter: B	**2800011616260** **2800011630270**	**16162** **63027**	58 63
2.0 TSI 2.0 TSI 4Drive	140 kW 140 kW	07/18→08/20 09/18→08/20	AQUACTRL 2 SET; für Linkslenker	**2800011204280**	**12042**	4
			AQUACTRL 2 SINGLE; Einbauposition beifahrerseitig; für Linkslenker; passender Adapter: B	**2800011302280**	**13022**	26
			AQUACTRL 2 SINGLE; Einbauposition fahrerseitig; für Linkslenker; passender Adapter: B	**2800011314280**	**13142**	30
			REARCTRL; Einbauposition hinten	**2800011528180**	**15281**	46
			AQUACTRL 2 SINGLE; Einbauposition beifahrerseitig; für Rechtslenker; passender Adapter: B	**2800011602260**	**16022**	53
			AQUACTRL 2 SINGLE; Einbauposition fahrerseitig; für Rechtslenker; passender Adapter: B	**2800011616260**	**16162**	58

SEAT - LEON ST Kasten/Kombi (5F8) 01/13→08/20

Wischblatt

1.0 TSI 1.2 TSI 1.2 TSI 1.4 TSI 1.6 TDI 1.6 TDI	85 kW 63 kW 81 kW 110 kW 81 kW 85 kW	05/15→08/20 01/13→08/18 05/14→08/18 05/14→08/20 09/13→08/20 11/16→08/20	AQUACTRL 2 SET; für Linkslenker	**2800011204280**	**12042**	4
			AQUACTRL 2 SINGLE; Einbauposition beifahrerseitig; für Linkslenker; passender Adapter: B	**2800011302280**	**13022**	26
			AQUACTRL 2 SINGLE; Einbauposition fahrerseitig; für Linkslenker; passender Adapter: B	**2800011314280**	**13142**	30
			REARCTRL; Einbauposition hinten	**2800011528180**	**15281**	46

→

© 2025 Continental Aftermarket & Services GmbH

SEAT - LEON ST Kasten/Kombi (5F8) 01/13→08/20

Wischblatt

1.8 TFSI	132 kW	10/13→08/18	AQUACTRL 2 SINGLE; Einbauposition beifahrerseitig; für Rechtslenker; passender Adapter: B	**2800011602260**	**16022**	53
2.0 Cupra	206 kW	10/13→08/20				
2.0 Cupra	221 kW	11/16→08/18	AQUACTRL 2 SINGLE; Einbauposition fahrerseitig; für Rechtslenker; passender Adapter: B	**2800011616260**	**16162**	58
2.0 Cupra 4Drive	221 kW	11/16→08/18				
2.0 TDI	110 kW	04/13→08/18				
2.0 TDI	135 kW	08/13→08/18				
2.0 TDI 4Drive	110 kW	09/14→08/18				
2.0 TDI 4Drive	135 kW	10/14→08/18				

SEAT - MALAGA (23A) 11/84→12/93

Wischblatt

1.2	44 kW	05/85→12/93	AQUACTRL 2 SINGLE; Einbauposition beifahrerseitig; für Linkslenker; passender Adapter: A	**2800011304280**	**13042**	26
1.2	47 kW	11/84→12/93				
1.2 i	52 kW	12/89→12/93	AQUACTRL 2 SINGLE; Einbauposition fahrerseitig; für Linkslenker; passender Adapter: A	**2800011304280**	**13042**	26
1.5	63 kW	05/85→12/93				
1.5 i	74 kW	01/87→12/93				
1.5 i Cat	66 kW	10/86→12/93				
1.7 D	40 kW	05/85→12/93				
1.7 D	42 kW	05/90→12/93				

SEAT - MARBELLA (28A) 08/86→05/99

Wischblatt

0.8	25 kW	08/86→12/93	AQUACTRL 2 SINGLE; Einbauposition fahrerseitig; für Linkslenker; passender Adapter: A	**2800011302280**	**13022**	26
0.9	29 kW	01/87→12/93				
0.9	32 kW	07/97→10/98				
0.9 Cat	29 kW	01/90→11/96				
0.9 Cat	30 kW	11/96→10/98				

SEAT - MARBELLA Kasten/Schrägheck (028A) 11/86→05/99

Wischblatt

0.8	25 kW	01/87→12/93	AQUACTRL 2 SINGLE; Einbauposition fahrerseitig; für Linkslenker; passender Adapter: A	**2800011302280**	**13022**	26
0.9	29 kW	01/87→12/93				
0.9	30 kW	05/95→05/99				
0.9 Cat	29 kW	01/87→12/93				

SEAT - Mii (KF1, KE1) 10/11→

Wischblatt

1.0	44 kW	10/11→07/19	AQUACTRL 2 SET; für Linkslenker	**2800011203280**	**12032**	4
1.0	55 kW	10/11→07/19	AQUACTRL 2 SINGLE; Einbauposition beifahrerseitig; für Linkslenker; passender Adapter: B	**2800011302280**	**13022**	26
1.0 EcoFuel	50 kW	10/12→07/19				
			AQUACTRL 2 SINGLE; Einbauposition fahrerseitig; für Linkslenker; passender Adapter: B	**2800011312280**	**13122**	29
			REARCTRL; Einbauposition hinten	**2800011529170**	**52917**	46
				2800011529180	**15291**	46
			AQUACTRL 2 SINGLE; Einbauposition beifahrerseitig; für Rechtslenker; passender Adapter: B	**2800011602260**	**16022**	53
				2800011623270	**62327**	61
			AQUACTRL 2 SINGLE; Einbauposition fahrerseitig; für Rechtslenker; passender Adapter: B	**2800011614260**	**16142**	58
				2800011628270	**62827**	63
electric	61 kW	01/20→	AQUACTRL 2 SET; für Linkslenker	**2800011203280**	**12032**	4
			AQUACTRL 2 SINGLE; Einbauposition beifahrerseitig; für Linkslenker; passender Adapter: B	**2800011302280**	**13022**	26
			AQUACTRL 2 SINGLE; Einbauposition fahrerseitig; für Linkslenker; passender Adapter: B	**2800011312280**	**13122**	29
			REARCTRL; Einbauposition hinten	**2800011529180**	**15291**	46
			AQUACTRL 2 SINGLE; Einbauposition beifahrerseitig; für Rechtslenker; passender Adapter: B	**2800011602260**	**16022**	53
			AQUACTRL 2 SINGLE; Einbauposition fahrerseitig; für Rechtslenker; passender Adapter: B	**2800011614260**	**16142**	58

SEAT - PANDA (141A) 10/80→12/86

Wischblatt

0.9	31 kW	10/80→12/86	AQUACTRL 2 SINGLE; Einbauposition fahrerseitig; für Linkslenker; passender Adapter: A	**2800011302280**	**13022**	26

© 2025 Continental Aftermarket & Services GmbH

SEAT - RITMO (138) 07/78→09/83						
Wischblatt						
1.2 1.4	47 kW 57 kW	07/78→09/83 07/78→09/83	AQUACTRL 2 SINGLE; Einbauposition fahrerseitig; für Linkslenker; passender Adapter: A	**2800011302280**	**13022**	26
1.7 D	41 kW	10/79→09/83	AQUACTRL 2 SINGLE; Einbauposition beifahrerseitig; für Linkslenker; passender Adapter: A	**2800011302280**	**13022**	26
SEAT - RONDA (22A) 06/82→11/88						
Wischblatt						
1.2 1.2 1.4 1.5 1.6 1.7 Diesel 1.7 Diesel	44 kW 47 kW 54 kW 63 kW 68 kW 40 kW 41 kW	10/84→12/86 08/83→05/85 06/82→11/88 09/84→12/86 08/83→09/85 06/82→12/86 06/82→12/86	AQUACTRL 2 SINGLE; Einbauposition fahrerseitig; für Linkslenker; passender Adapter: A	**2800011302280**	**13022**	26
			AQUACTRL 2 SINGLE; Einbauposition beifahrerseitig; für Linkslenker; passender Adapter: A	**2800011302280**	**13022**	26
SEAT - TARRACO (KN2) 09/18→						
Wischblatt						
1.4 e-HYBRID 1.4 TSI	180 kW 110 kW	02/21→ 09/18→	AQUACTRL 2 SET; für Linkslenker; Ergänzungsartikel/Ergänzende Info 2: Maß abweichend vom Original	**2800011249280**	**12492**	17
			AQUACTRL 2 SINGLE; Einbauposition beifahrerseitig; für Linkslenker; passender Adapter: B; Ergänzungsartikel/Ergänzende Info 2: Maß abweichend vom Original	**2800011307280**	**13072**	27
			AQUACTRL 2 SINGLE; Einbauposition fahrerseitig; für Linkslenker; passender Adapter: B; Ergänzungsartikel/Ergänzende Info 2: Maß abweichend vom Original	**2800011314280**	**13142**	30
			AQUACTRL 2 SINGLE; Einbauposition beifahrerseitig; für Rechtslenker; passender Adapter: B	**2800011608260** **2800011610260**	**16082** **16102**	55 56
			AQUACTRL 2 SINGLE; Einbauposition fahrerseitig; für Rechtslenker; passender Adapter: B	**2800011614260** **2800011616260**	**16142** **16162**	58 58
1.5 TSI ACT	110 kW	09/18→	AQUACTRL 2 SET; für Linkslenker; Ergänzungsartikel/Ergänzende Info 2: Maß abweichend vom Original	**2800011249280**	**12492**	17
			AQUACTRL 2 SINGLE; Einbauposition beifahrerseitig; für Linkslenker; passender Adapter: B; Ergänzungsartikel/Ergänzende Info 2: Maß abweichend vom Original	**2800011307280**	**13072**	27
			AQUACTRL 2 SINGLE; Einbauposition fahrerseitig; für Linkslenker; passender Adapter: B; Ergänzungsartikel/Ergänzende Info 2: Maß abweichend vom Original	**2800011314280**	**13142**	30
			REARCTRL; Einbauposition hinten	**2800011530170**	**53017**	47
			AQUACTRL 2 SINGLE; Einbauposition beifahrerseitig; für Rechtslenker; passender Adapter: B	**2800011608260** **2800011610260** **2800011610270** **2800011626270**	**16082** **16102** **61027** **62627**	55 56 56 62
			AQUACTRL 2 SINGLE; Einbauposition fahrerseitig; für Rechtslenker; passender Adapter: B	**2800011614260** **2800011616260** **2800011628270** **2800011630270**	**16142** **16162** **62827** **63027**	58 58 63 63
2.0 TDI 2.0 TDI 4Drive 2.0 TDI 4Drive 2.0 TDI 4Drive 2.0 TFSI 4Drive	110 kW 110 kW 140 kW 147 kW 180 kW	09/18→ 09/18→ 09/18→ 07/20→ 01/21→	AQUACTRL 2 SET; für Linkslenker; Ergänzungsartikel/Ergänzende Info 2: Maß abweichend vom Original	**2800011249280**	**12492**	17
			AQUACTRL 2 SINGLE; Einbauposition beifahrerseitig; für Linkslenker; passender Adapter: B; Ergänzungsartikel/Ergänzende Info 2: Maß abweichend vom Original	**2800011307280**	**13072**	27
			AQUACTRL 2 SINGLE; Einbauposition fahrerseitig; für Linkslenker; passender Adapter: B; Ergänzungsartikel/Ergänzende Info 2: Maß abweichend vom Original	**2800011314280**	**13142**	30

→

© 2025 Continental Aftermarket & Services GmbH

SEAT - TARRACO (KN2) 09/18→

Wischblatt

2.0 TDI	110 kW	09/18→	AQUACTRL 2 SINGLE; Einbauposition beifahrerseitig; für Rechtslenker; passender Adapter: B	**2800011608260**	**16082**	55
2.0 TDI 4Drive	110 kW	09/18→		**2800011610260**	**16102**	56
2.0 TDI 4Drive	140 kW	09/18→	AQUACTRL 2 SINGLE; Einbauposition fahrerseitig; für Rechtslenker; passender Adapter: B	**2800011614260**	**16142**	58
2.0 TDI 4Drive	147 kW	07/20→		**2800011616260**	**16162**	58
2.0 TFSI 4Drive	180 kW	01/21→				
2.0 TSI 4Drive	140 kW	11/18→	AQUACTRL 2 SET; für Linkslenker; Ergänzungsartikel/Ergänzende Info 2: Maß abweichend vom Original	**2800011249280**	**12492**	17
			AQUACTRL 2 SINGLE; Einbauposition beifahrerseitig; für Linkslenker; passender Adapter: B; Ergänzungsartikel/Ergänzende Info 2: Maß abweichend vom Original	**2800011307280**	**13072**	27
			AQUACTRL 2 SINGLE; Einbauposition fahrerseitig; für Linkslenker; passender Adapter: B; Ergänzungsartikel/Ergänzende Info 2: Maß abweichend vom Original	**2800011314280**	**13142**	30
			REARCTRL; Einbauposition hinten	**2800011530170**	**53017**	47
			AQUACTRL 2 SINGLE; Einbauposition beifahrerseitig; für Rechtslenker; passender Adapter: B	**2800011608260**	**16082**	55
				2800011610260	**16102**	56
				2800011610270	**61027**	56
				2800011626270	**62627**	62
			AQUACTRL 2 SINGLE; Einbauposition fahrerseitig; für Rechtslenker; passender Adapter: B	**2800011614260**	**16142**	58
				2800011616260	**16162**	58
				2800011628270	**62827**	63
				2800011630270	**63027**	63

SEAT - TERRA (24) 01/87→12/96

Wischblatt

0.9	29 kW	02/87→12/96	AQUACTRL 2 SINGLE; Einbauposition beifahrerseitig; für Linkslenker; passender Adapter: A	**2800011302280**	**13022**	26
0.9 Cat	29 kW	02/92→12/94				
1.3 D	33 kW	03/90→12/94	AQUACTRL 2 SINGLE; Einbauposition fahrerseitig; für Linkslenker; passender Adapter: A	**2800011302280**	**13022**	26
1.4 D	35 kW	10/90→12/95				

SEAT - TERRA Kasten/Kombi (024A) 01/87→02/96

Wischblatt

0.9	29 kW	01/87→12/95	AQUACTRL 2 SINGLE; Einbauposition fahrerseitig; für Linkslenker; passender Adapter: A	**2800011302280**	**13022**	26
0.9 Cat	29 kW	01/90→12/95				
1.3 D	33 kW	03/90→02/92	AQUACTRL 2 SINGLE; Einbauposition beifahrerseitig; für Linkslenker; passender Adapter: A	**2800011302280**	**13022**	26
1.4 D	35 kW	10/90→02/92				

SEAT - TOLEDO I (1L2) 01/91→10/99

Wischblatt

1.6 i	52 kW	05/91→12/93	AQUACTRL 2 SET; für Linkslenker	**2800011207280**	**12072**	5
1.6 i	54 kW	05/91→03/99	AQUACTRL 2 SINGLE; Einbauposition beifahrerseitig; für Linkslenker; passender Adapter: A	**2800011306280**	**13062**	27
1.6 i	55 kW	01/93→03/99				
1.6 i	74 kW	11/96→03/99	AQUACTRL 2 SINGLE; Einbauposition fahrerseitig; für Linkslenker; passender Adapter: A	**2800011306280**	**13062**	27
1.8 16V	92 kW	05/91→03/99				
1.8 16V	98 kW	05/91→03/99	AQUACTRL 2 SINGLE; Einbauposition fahrerseitig; für Rechtslenker; passender Adapter: A	**2800011607260**	**16072**	55
				2800011625270	**62527**	62
			AQUACTRL 2 SINGLE; Einbauposition beifahrerseitig; passender Adapter: A; für Rechtslenker	**2800011607260**	**16072**	55
				2800011625270	**62527**	62
1.8 GT	102 kW	05/91→11/92	AQUACTRL 2 SINGLE; Einbauposition beifahrerseitig; passender Adapter: A; für Rechtslenker	**2800011607260**	**16072**	55
			AQUACTRL 2 SINGLE; Einbauposition fahrerseitig; für Rechtslenker; passender Adapter: A	**2800011607260**	**16072**	55
1.8 i	65 kW	05/91→12/96	AQUACTRL 2 SET; für Linkslenker	**2800011207280**	**12072**	5
1.8 i	66 kW	11/93→12/96	AQUACTRL 2 SINGLE; Einbauposition beifahrerseitig; für Linkslenker; passender Adapter: A	**2800011306280**	**13062**	27
1.9 D	47 kW	12/95→03/99				
1.9 D	50 kW	05/91→03/99	AQUACTRL 2 SINGLE; Einbauposition fahrerseitig; für Linkslenker; passender Adapter: A	**2800011306280**	**13062**	27
1.9 TD	55 kW	05/91→03/99				
1.9 TDI	66 kW	08/95→03/99	AQUACTRL 2 SINGLE; Einbauposition fahrerseitig; für Rechtslenker; passender Adapter: A	**2800011607260**	**16072**	55
1.9 TDI	81 kW	11/96→03/99		**2800011625270**	**62527**	62
2.0 i	85 kW	05/91→03/99				

→

© 2025 Continental Aftermarket & Services GmbH

SEAT - TOLEDO I (1L2) 01/91→10/99

Wischblatt

2.0 i 16V	110 kW	11/93→03/99	AQUACTRL 2 SINGLE; Einbauposition beifahrerseitig; passender Adapter: A; für Rechtslenker	**2800011607260** **2800011625270**	**16072** **62527**	55 62

SEAT - TOLEDO II (1M2) 10/98→05/06

Wischblatt

1.4 16V 1.6 1.6 16V 1.8 20V 1.8 20VT 1.9 TDI	55 kW 74 kW 77 kW 92 kW 132 kW 66 kW	01/00→05/02 10/98→07/04 06/00→05/06 10/98→07/04 09/00→07/04 03/99→07/04	AQUACTRL 2 SET; für Linkslenker	**2800011216280**	**12162**	7
			AQUACTRL 2 SINGLE; Einbauposition beifahrerseitig; für Linkslenker; passender Adapter: A	**2800011305280**	**13052**	27
			AQUACTRL 2 SINGLE; Einbauposition fahrerseitig; für Linkslenker; passender Adapter: A	**2800011307280**	**13072**	27
			AQUACTRL 2 SINGLE; Einbauposition beifahrerseitig; für Rechtslenker; passender Adapter: A	**2800011606260** **2800011606270**	**16062** **60627**	54 54
			AQUACTRL 2 SINGLE; Einbauposition fahrerseitig; für Rechtslenker; passender Adapter: A	**2800011608260** **2800011626270**	**16082** **62627**	55 62
1.9 TDI	74 kW	08/05→05/06	AQUACTRL 2 SINGLE; Einbauposition beifahrerseitig; für Rechtslenker; passender Adapter: A	**2800011606260**	**16062**	54
			AQUACTRL 2 SINGLE; Einbauposition fahrerseitig; für Rechtslenker; passender Adapter: A	**2800011608260**	**16082**	55
1.9 TDI 1.9 TDI 1.9 TDI 2.3 V5 2.3 V5 20V	81 kW 96 kW 110 kW 110 kW 125 kW	10/98→07/04 05/03→05/06 10/00→07/04 10/98→11/00 09/00→11/03	AQUACTRL 2 SET; für Linkslenker	**2800011216280**	**12162**	7
			AQUACTRL 2 SINGLE; Einbauposition beifahrerseitig; für Linkslenker; passender Adapter: A	**2800011305280**	**13052**	27
			AQUACTRL 2 SINGLE; Einbauposition fahrerseitig; für Linkslenker; passender Adapter: A	**2800011307280**	**13072**	27
			AQUACTRL 2 SINGLE; Einbauposition beifahrerseitig; für Rechtslenker; passender Adapter: A	**2800011606260** **2800011606270**	**16062** **60627**	54 54
			AQUACTRL 2 SINGLE; Einbauposition fahrerseitig; für Rechtslenker; passender Adapter: A	**2800011608260** **2800011626270**	**16082** **62627**	55 62

SEAT - TOLEDO IV (KG3) 07/12→04/19

Wischblatt

1.0 TSI 1.0 TSI	70 kW 81 kW	05/17→04/19 05/17→04/19	AQUACTRL 2 SET; für Linkslenker	**2800011204280**	**12042**	4
			AQUACTRL 2 SINGLE; Einbauposition beifahrerseitig; für Linkslenker; passender Adapter: B	**2800011302280**	**13022**	26
			AQUACTRL 2 SINGLE; Einbauposition fahrerseitig; für Linkslenker; passender Adapter: B	**2800011314280**	**13142**	30
			REARCTRL; Einbauposition hinten	**2800011523180**	**15231**	43
			AQUACTRL 2 SINGLE; Einbauposition beifahrerseitig; für Rechtslenker; passender Adapter: B	**2800011602260**	**16022**	53
			AQUACTRL 2 SINGLE; Einbauposition fahrerseitig; für Rechtslenker; passender Adapter: B	**2800011614260**	**16142**	58
1.2 1.2 TSI 1.2 TSI 1.2 TSI 1.2 TSI 1.4 TDI 1.4 TSI 1.4 TSI 1.6	55 kW 63 kW 66 kW 77 kW 81 kW 66 kW 90 kW 92 kW 77 kW	07/12→06/15 07/12→06/15 05/15→05/17 07/12→06/15 05/15→05/17 05/15→04/19 07/12→06/15 05/15→04/19 07/13→06/15	AQUACTRL 2 SET; für Linkslenker	**2800011204280**	**12042**	4
			AQUACTRL 2 SINGLE; Einbauposition beifahrerseitig; für Linkslenker; passender Adapter: B	**2800011302280**	**13022**	26
			AQUACTRL 2 SINGLE; Einbauposition fahrerseitig; für Linkslenker; passender Adapter: B	**2800011314280**	**13142**	30
			REARCTRL; Einbauposition hinten	**2800011523170** **2800011523180**	**52317** **15231**	43 43
			AQUACTRL 2 SINGLE; Einbauposition beifahrerseitig; für Rechtslenker; passender Adapter: B	**2800011602260** **2800011623270**	**16022** **62327**	53 61
			AQUACTRL 2 SINGLE; Einbauposition fahrerseitig; für Rechtslenker; passender Adapter: B	**2800011614260** **2800011628270**	**16142** **62827**	58 63
1.6	81 kW	05/15→04/19	AQUACTRL 2 SET; für Linkslenker	**2800011204280**	**12042**	4
			AQUACTRL 2 SINGLE; Einbauposition beifahrerseitig; für Linkslenker; passender Adapter: B	**2800011302280**	**13022**	26
			AQUACTRL 2 SINGLE; Einbauposition fahrerseitig; für Linkslenker; passender Adapter: B	**2800011314280**	**13142**	30
			REARCTRL; Einbauposition hinten	**2800011523180**	**15231**	43
			AQUACTRL 2 SINGLE; Einbauposition beifahrerseitig; für Rechtslenker; passender Adapter: B	**2800011602260**	**16022**	53
			AQUACTRL 2 SINGLE; Einbauposition fahrerseitig; für Rechtslenker; passender Adapter: B	**2800011614260**	**16142**	58

© 2025 Continental Aftermarket & Services GmbH

SEAT - TOLEDO IV (KG3) 07/12→04/19						
Wischblatt						
1.6 TDI	66 kW	06/13→06/15	AQUACTRL 2 SET; für Linkslenker	**2800011204280**	**12042**	4
1.6 TDI	77 kW	07/12→06/15	AQUACTRL 2 SINGLE; Einbauposition beifahrerseitig; für Linkslenker; passender Adapter: B	**2800011302280**	**13022**	26
1.6 TDI	85 kW	05/15→04/19				
			AQUACTRL 2 SINGLE; Einbauposition fahrerseitig; für Linkslenker; passender Adapter: B	**2800011314280**	**13142**	30
			REARCTRL; Einbauposition hinten	**2800011523170**	**52317**	43
				2800011523180	**15231**	43
			AQUACTRL 2 SINGLE; Einbauposition beifahrerseitig; für Rechtslenker; passender Adapter: B	**2800011602260**	**16022**	53
				2800011623270	**62327**	61
			AQUACTRL 2 SINGLE; Einbauposition fahrerseitig; für Rechtslenker; passender Adapter: B	**2800011614260**	**16142**	58
				2800011628270	**62827**	63
SKODA - 105,120 (742) 08/76→12/90						
Wischblatt						
1.0 105 S, L	34 kW	08/76→12/90	AQUACTRL 2 SINGLE; Einbauposition fahrerseitig; für Linkslenker; passender Adapter: A	**2800011302280**	**13022**	26
1.0 105 S, L, GL	33 kW	08/76→08/83				
1.2 120 L	38 kW	08/76→12/90	AQUACTRL 2 SINGLE; Einbauposition beifahrerseitig; für Linkslenker; passender Adapter: A	**2800011302280**	**13022**	26
1.2 120 LS	43 kW	08/76→12/90				
SKODA - 105,120 (744) 02/83→12/90						
Wischblatt						
1.0 105 S, L	32 kW	02/88→12/90	AQUACTRL 2 SINGLE; Einbauposition beifahrerseitig; für Linkslenker; passender Adapter: A	**2800011302280**	**13022**	26
1.0 105 S, L, LS	33 kW	10/83→12/90				
1.2 120 GLS	43 kW	02/83→12/90	AQUACTRL 2 SINGLE; Einbauposition fahrerseitig; für Linkslenker; passender Adapter: A	**2800011302280**	**13022**	26
1.2 120 L	35 kW	08/87→12/90				
1.2 120 L	38 kW	10/83→12/90				
SKODA - 110 12/69→03/82						
Wischblatt						
1.1 L	33 kW	12/69→03/82	AQUACTRL 2 SINGLE; Einbauposition fahrerseitig; für Linkslenker; passender Adapter: A	**2800011302280**	**13022**	26
1.1 L	35 kW	12/69→03/82				
1.1 LS	38 kW	07/70→03/82	AQUACTRL 2 SINGLE; Einbauposition beifahrerseitig; für Linkslenker; passender Adapter: A	**2800011302280**	**13022**	26
SKODA - 110 Coupe 07/70→03/82						
Wischblatt						
1.1 R	38 kW	07/70→03/82	AQUACTRL 2 SINGLE; Einbauposition fahrerseitig; für Linkslenker; passender Adapter: A	**2800011302280**	**13022**	26
			AQUACTRL 2 SINGLE; Einbauposition beifahrerseitig; für Linkslenker; passender Adapter: A	**2800011302280**	**13022**	26
SKODA - 130 02/85→10/91						
Wischblatt						
G,GL (S136)	46 kW	02/85→10/91	AQUACTRL 2 SINGLE; Einbauposition beifahrerseitig; für Linkslenker; passender Adapter: A	**2800011302280**	**13022**	26
GL	39 kW	08/87→10/91				
GL (S135)	43 kW	01/87→10/91	AQUACTRL 2 SINGLE; Einbauposition fahrerseitig; für Linkslenker; passender Adapter: A	**2800011302280**	**13022**	26
L,GL	45 kW	02/85→10/91				
SKODA - CITIGO (NF1) 10/11→08/19						
Wischblatt						
1.0	44 kW	10/11→08/19	AQUACTRL 2 SET; für Linkslenker	**2800011203280**	**12032**	4
1.0	55 kW	10/11→08/19	AQUACTRL 2 SINGLE; Einbauposition beifahrerseitig; für Linkslenker; passender Adapter: B	**2800011302280**	**13022**	26
1.0 CNG	50 kW	11/12→08/19				
			AQUACTRL 2 SINGLE; Einbauposition fahrerseitig; für Linkslenker; passender Adapter: B	**2800011312280**	**13122**	29
			REARCTRL; Einbauposition hinten	**2800011529170**	**52917**	46
				2800011529180	**15291**	46
			AQUACTRL 2 SINGLE; Einbauposition beifahrerseitig; für Rechtslenker; passender Adapter: B	**2800011602260**	**16022**	53
				2800011623270	**62327**	61
			AQUACTRL 2 SINGLE; Einbauposition fahrerseitig; für Rechtslenker; passender Adapter: B	**2800011614260**	**16142**	58
				2800011628270	**62827**	63

© 2025 Continental Aftermarket & Services GmbH

SKODA - E-CITIGO (NE1) 09/19→09/21

Wischblatt

e iV	61 kW	09/19→09/21	AQUACTRL 2 SET; für Linkslenker	**2800011203280**	**12032**	4
			AQUACTRL 2 SINGLE; Einbauposition beifahrerseitig; für Linkslenker; passender Adapter: B	**2800011302280**	**13022**	26
			AQUACTRL 2 SINGLE; Einbauposition fahrerseitig; für Linkslenker; passender Adapter: B	**2800011312280**	**13122**	29
			REARCTRL; Einbauposition hinten	**2800011529180**	**15291**	46
			AQUACTRL 2 SINGLE; Einbauposition beifahrerseitig; für Rechtslenker; passender Adapter: B	**2800011602260**	**16022**	53
			AQUACTRL 2 SINGLE; Einbauposition fahrerseitig; für Rechtslenker; passender Adapter: B	**2800011614260**	**16142**	58

SKODA - ENYAQ iV Coupe (5AC) 07/21→

Wischblatt

60 80 80X 4x4 85 85X Allrad RS	132 kW 150 kW 195 kW 210 kW 210 kW 220 kW	07/21→ 07/21→ 07/21→ 10/23→ 10/23→ 07/21→	AQUACTRL 2 SET; für Linkslenker; Ergänzungsartikel/Ergänzende Info 2: Maß abweichend vom Original	**2800011226280**	**12262**	10
			AQUACTRL 2 SINGLE; Einbauposition beifahrerseitig; für Linkslenker; passender Adapter: B	**2800011304280**	**13042**	26
			AQUACTRL 2 SINGLE; Einbauposition fahrerseitig; für Linkslenker; passender Adapter: B	**2800011316280**	**13162**	30
			AQUACTRL 2 SINGLE; Einbauposition beifahrerseitig; für Rechtslenker; passender Adapter: B	**2800011605260**	**16052**	54
			AQUACTRL 2 SINGLE; Einbauposition fahrerseitig; für Rechtslenker; passender Adapter: B	**2800011618260**	**16182**	59

SKODA - ENYAQ iV SUV (5AZ) 10/20→

Wischblatt

50 60 80 80X 4x4	109 kW 132 kW 150 kW 195 kW	10/20→ 10/20→ 10/20→ 10/21→	AQUACTRL 2 SET; für Linkslenker; Ergänzungsartikel/Ergänzende Info 2: Maß abweichend vom Original	**2800011226280**	**12262**	10
			AQUACTRL 2 SINGLE; Einbauposition beifahrerseitig; für Linkslenker; passender Adapter: B	**2800011304280**	**13042**	26
			AQUACTRL 2 SINGLE; Einbauposition fahrerseitig; für Linkslenker; passender Adapter: B	**2800011316280**	**13162**	30
			AQUACTRL 2 SINGLE; Einbauposition beifahrerseitig; für Rechtslenker; passender Adapter: B	**2800011605260**	**16052**	54
			AQUACTRL 2 SINGLE; Einbauposition fahrerseitig; für Rechtslenker; passender Adapter: B	**2800011618260**	**16182**	59

SKODA - FABIA I (6Y2) 08/99→03/08

Wischblatt

1.0 1.2 1.2 1.4 1.4	37 kW 40 kW 47 kW 44 kW 50 kW	12/99→08/02 07/01→04/07 01/03→03/08 08/00→08/02 08/99→05/03	AQUACTRL 2 SET; für Linkslenker	**2800011216280**	**12162**	7
			AQUACTRL 2 SINGLE; Einbauposition beifahrerseitig; für Linkslenker; passender Adapter: A	**2800011305280**	**13052**	27
			AQUACTRL 2 SINGLE; Einbauposition fahrerseitig; für Linkslenker; passender Adapter: A	**2800011307280**	**13072**	27
			AQUACTRL 2 SINGLE; Einbauposition beifahrerseitig; für Rechtslenker; passender Adapter: A	**2800011606260** **2800011606270**	**16062** **60627**	54 54
			AQUACTRL 2 SINGLE; Einbauposition fahrerseitig; für Rechtslenker; passender Adapter: A	**2800011608260** **2800011626270**	**16082** **62627**	55 62
1.4	59 kW	02/06→10/06	AQUACTRL 2 SINGLE; Einbauposition beifahrerseitig; für Rechtslenker; passender Adapter: A	**2800011606260**	**16062**	54
			AQUACTRL 2 SINGLE; Einbauposition fahrerseitig; für Rechtslenker; passender Adapter: A	**2800011608260**	**16082**	55
1.4 16V 1.4 16V 1.4 TDI 1.4 TDI 1.4 TDI 1.9 SDI 1.9 TDI 1.9 TDI RS 2.0	55 kW 74 kW 51 kW 55 kW 59 kW 47 kW 74 kW 96 kW 85 kW	12/99→03/08 12/99→03/08 10/05→03/08 04/03→03/08 10/05→03/08 12/99→03/08 01/00→03/08 06/03→03/08 12/99→03/08	AQUACTRL 2 SET; für Linkslenker	**2800011216280**	**12162**	7
			AQUACTRL 2 SINGLE; Einbauposition beifahrerseitig; für Linkslenker; passender Adapter: A	**2800011305280**	**13052**	27
			AQUACTRL 2 SINGLE; Einbauposition fahrerseitig; für Linkslenker; passender Adapter: A	**2800011307280**	**13072**	27
			AQUACTRL 2 SINGLE; Einbauposition beifahrerseitig; für Rechtslenker; passender Adapter: A	**2800011606260** **2800011606270**	**16062** **60627**	54 54
			AQUACTRL 2 SINGLE; Einbauposition fahrerseitig; für Rechtslenker; passender Adapter: A	**2800011608260**	**16082**	55

→

© 2025 Continental Aftermarket & Services GmbH

SKODA - FABIA I (6Y2) 08/99→03/08

Wischblatt

1.4 16V	55 kW	12/99→03/08		**2800011626270**	**62627**	62
1.4 16V	74 kW	12/99→03/08				
1.4 TDI	51 kW	10/05→03/08				
1.4 TDI	55 kW	04/03→03/08				
1.4 TDI	59 kW	10/05→03/08				
1.9 SDI	47 kW	12/99→03/08				
1.9 TDI	74 kW	01/00→03/08				
1.9 TDI RS	96 kW	06/03→03/08				
2.0	85 kW	12/99→03/08				

SKODA - FABIA I Combi (6Y5) 04/00→12/07

Wischblatt

1.2	40 kW	07/01→12/07	AQUACTRL 2 SET; für Linkslenker	**2800011216280**	**12162**	7
1.2	47 kW	01/03→12/07	AQUACTRL 2 SINGLE; Einbauposition beifahrerseitig; für Linkslenker; passender Adapter: A	**2800011305280**	**13052**	27
1.4	44 kW	04/00→03/03				
1.4	50 kW	04/00→05/03	AQUACTRL 2 SINGLE; Einbauposition fahrerseitig; für Linkslenker; passender Adapter: A	**2800011307280**	**13072**	27
1.4 16V	55 kW	05/00→12/07				
1.4 16V	59 kW	04/06→12/07	AQUACTRL 2 SINGLE; Einbauposition beifahrerseitig; für Rechtslenker; passender Adapter: A	**2800011606260**	**16062**	54
1.4 16V	74 kW	04/00→12/07		**2800011606270**	**60627**	54
1.4 TDI	51 kW	10/05→12/07				
1.4 TDI	55 kW	04/03→12/07	AQUACTRL 2 SINGLE; Einbauposition fahrerseitig; für Rechtslenker; passender Adapter: A	**2800011608260**	**16082**	55
1.4 TDI	59 kW	10/05→12/07		**2800011626270**	**62627**	62
1.9 SDI	47 kW	04/00→12/07				
1.9 TDI	74 kW	04/00→12/07				
2.0	85 kW	04/00→12/07				

SKODA - FABIA I Praktik (6Y5) 01/00→12/07

Wischblatt

1.2	40 kW	07/01→12/07	AQUACTRL 2 SET; für Linkslenker	**2800011216280**	**12162**	7
1.2	47 kW	01/03→12/07	AQUACTRL 2 SINGLE; Einbauposition beifahrerseitig; für Linkslenker; passender Adapter: A	**2800011305280**	**13052**	27
			AQUACTRL 2 SINGLE; Einbauposition fahrerseitig; für Linkslenker; passender Adapter: A	**2800011307280**	**13072**	27
			AQUACTRL 2 SINGLE; Einbauposition beifahrerseitig; für Rechtslenker; passender Adapter: A	**2800011606260**	**16062**	54
				2800011606270	**60627**	54
			AQUACTRL 2 SINGLE; Einbauposition fahrerseitig; für Rechtslenker; passender Adapter: A	**2800011608260**	**16082**	55
				2800011626270	**62627**	62
1.4	44 kW	04/00→03/03	AQUACTRL 2 SET; für Linkslenker	**2800011216280**	**12162**	7
			AQUACTRL 2 SINGLE; Einbauposition beifahrerseitig; für Linkslenker; passender Adapter: A	**2800011305280**	**13052**	27
			AQUACTRL 2 SINGLE; Einbauposition fahrerseitig; für Linkslenker; passender Adapter: A	**2800011307280**	**13072**	27
			AQUACTRL 2 SINGLE; Einbauposition beifahrerseitig; für Rechtslenker; passender Adapter: A	**2800011606260**	**16062**	54
			AQUACTRL 2 SINGLE; Einbauposition fahrerseitig; für Rechtslenker; passender Adapter: A	**2800011608260**	**16082**	55
1.4	50 kW	07/01→05/03	AQUACTRL 2 SET; für Linkslenker	**2800011216280**	**12162**	7
			AQUACTRL 2 SINGLE; Einbauposition beifahrerseitig; für Linkslenker; passender Adapter: A	**2800011305280**	**13052**	27
			AQUACTRL 2 SINGLE; Einbauposition fahrerseitig; für Linkslenker; passender Adapter: A	**2800011307280**	**13072**	27
			AQUACTRL 2 SINGLE; Einbauposition beifahrerseitig; für Rechtslenker; passender Adapter: A	**2800011606260**	**16062**	54
				2800011606270	**60627**	54
			AQUACTRL 2 SINGLE; Einbauposition fahrerseitig; für Rechtslenker; passender Adapter: A	**2800011608260**	**16082**	55
				2800011626270	**62627**	62
1.4	55 kW	05/04→12/07	AQUACTRL 2 SET; für Linkslenker	**2800011216280**	**12162**	7
			AQUACTRL 2 SINGLE; Einbauposition beifahrerseitig; für Linkslenker; passender Adapter: A	**2800011305280**	**13052**	27
			AQUACTRL 2 SINGLE; Einbauposition fahrerseitig; für Linkslenker; passender Adapter: A	**2800011307280**	**13072**	27
			AQUACTRL 2 SINGLE; Einbauposition beifahrerseitig; für Rechtslenker; passender Adapter: A	**2800011606260**	**16062**	54
			AQUACTRL 2 SINGLE; Einbauposition fahrerseitig; für Rechtslenker; passender Adapter: A	**2800011608260**	**16082**	55

© 2025 Continental Aftermarket & Services GmbH

SKODA - FABIA I Praktik (6Y5) 01/00→12/07

Wischblatt

1.4 TDI	51 kW	10/05→12/07	AQUACTRL 2 SET; für Linkslenker	**2800011216280**	**12162**	7
			AQUACTRL 2 SINGLE; Einbauposition beifahrerseitig; für Linkslenker; passender Adapter: A	**2800011305280**	**13052**	27
			AQUACTRL 2 SINGLE; Einbauposition fahrerseitig; für Linkslenker; passender Adapter: A	**2800011307280**	**13072**	27
			AQUACTRL 2 SINGLE; Einbauposition beifahrerseitig; für Rechtslenker; passender Adapter: A	**2800011606260** **2800011606270**	**16062** **60627**	54 54
			AQUACTRL 2 SINGLE; Einbauposition fahrerseitig; für Rechtslenker; passender Adapter: A	**2800011608260** **2800011626270**	**16082** **62627**	55 62
1.4 TDI	55 kW	08/04→10/05	AQUACTRL 2 SET; für Linkslenker	**2800011216280**	**12162**	7
			AQUACTRL 2 SINGLE; Einbauposition beifahrerseitig; für Linkslenker; passender Adapter: A	**2800011305280**	**13052**	27
			AQUACTRL 2 SINGLE; Einbauposition fahrerseitig; für Linkslenker; passender Adapter: A	**2800011307280**	**13072**	27
			AQUACTRL 2 SINGLE; Einbauposition beifahrerseitig; für Rechtslenker; passender Adapter: A	**2800011606260**	**16062**	54
			AQUACTRL 2 SINGLE; Einbauposition fahrerseitig; für Rechtslenker; passender Adapter: A	**2800011608260**	**16082**	55
1.9 SDI	47 kW	07/01→12/07	AQUACTRL 2 SET; für Linkslenker	**2800011216280**	**12162**	7
			AQUACTRL 2 SINGLE; Einbauposition beifahrerseitig; für Linkslenker; passender Adapter: A	**2800011305280**	**13052**	27
			AQUACTRL 2 SINGLE; Einbauposition fahrerseitig; für Linkslenker; passender Adapter: A	**2800011307280**	**13072**	27
			AQUACTRL 2 SINGLE; Einbauposition beifahrerseitig; für Rechtslenker; passender Adapter: A	**2800011606260** **2800011606270**	**16062** **60627**	54 54
			AQUACTRL 2 SINGLE; Einbauposition fahrerseitig; für Rechtslenker; passender Adapter: A	**2800011608260** **2800011626270**	**16082** **62627**	55 62
1.9 TDI	74 kW	01/00→12/07	AQUACTRL 2 SET; für Linkslenker	**2800011216280**	**12162**	7
			AQUACTRL 2 SINGLE; Einbauposition beifahrerseitig; für Linkslenker; passender Adapter: A	**2800011305280**	**13052**	27
			AQUACTRL 2 SINGLE; Einbauposition fahrerseitig; für Linkslenker; passender Adapter: A	**2800011307280**	**13072**	27
			AQUACTRL 2 SINGLE; Einbauposition beifahrerseitig; für Rechtslenker; passender Adapter: A	**2800011606260**	**16062**	54
			AQUACTRL 2 SINGLE; Einbauposition fahrerseitig; für Rechtslenker; passender Adapter: A	**2800011608260**	**16082**	55

SKODA - FABIA I Stufenheck (6Y3) 10/99→12/07

Wischblatt

1.2	40 kW	07/01→12/07	AQUACTRL 2 SET; für Linkslenker	**2800011216280**	**12162**	7
1.2	47 kW	01/03→12/07	AQUACTRL 2 SINGLE; Einbauposition beifahrerseitig; für Linkslenker; passender Adapter: A	**2800011305280**	**13052**	27
1.4	44 kW	04/00→08/02	AQUACTRL 2 SINGLE; Einbauposition fahrerseitig; für Linkslenker; passender Adapter: A	**2800011307280**	**13072**	27
1.4	50 kW	07/01→05/03	AQUACTRL 2 SINGLE; Einbauposition beifahrerseitig; für Rechtslenker; passender Adapter: A	**2800011606260** **2800011606270**	**16062** **60627**	54 54
1.4 16V	55 kW	10/99→12/07	AQUACTRL 2 SINGLE; Einbauposition fahrerseitig; für Rechtslenker; passender Adapter: A	**2800011608260** **2800011626270**	**16082** **62627**	55 62
1.4 16V	59 kW	04/06→12/07				
1.4 16V	74 kW	12/99→12/07				
1.4 TDI	51 kW	10/05→12/07				
1.4 TDI	55 kW	04/03→12/07				
1.4 TDI	59 kW	10/05→12/07				
1.9 SDI	47 kW	11/99→12/07				
1.9 TDI	74 kW	01/00→12/07				
2.0	85 kW	12/99→12/07				

SKODA - FABIA II (542) 12/06→12/14

Wischblatt

1.2	44 kW	12/06→12/14	AQUACTRL 2 SET; für Linkslenker	**2800011227280**	**12272**	11
1.2	51 kW	01/07→12/14	AQUACTRL 2 SINGLE; Einbauposition beifahrerseitig; für Linkslenker; passender Adapter: BC	**2800011307280**	**13072**	27
1.2 12V	44 kW	11/11→12/14	AQUACTRL 2 SINGLE; Einbauposition fahrerseitig; für Linkslenker; passender Adapter: BC	**2800011307280**	**13072**	27
			REARCTRL; Einbauposition hinten; 06/13	**2800011504170** **2800011504180**	**50417** **15041**	34 34

→

© 2025 Continental Aftermarket & Services GmbH

SKODA - FABIA II (542) 12/06→12/14

Wischblatt

1.2	44 kW	12/06→12/14	REARCTRL; Einbauposition hinten; 05/13	**2800011514170**	**51417**	39
1.2	51 kW	01/07→12/14		**2800011514180**	**15141**	39
1.2 12V	44 kW	11/11→12/14	AQUACTRL 2 SINGLE; Einbauposition beifahrerseitig; für Rechtslenker; passender Adapter: BC	**2800011608260**	**16082**	55
				2800011626270	**62627**	62
			AQUACTRL 2 SINGLE; Einbauposition fahrerseitig; für Rechtslenker; passender Adapter: BC	**2800011608260**	**16082**	55
				2800011626270	**62627**	62
1.2 12V	55 kW	10/10→12/14	AQUACTRL 2 SINGLE; Einbauposition beifahrerseitig; für Rechtslenker; passender Adapter: BC	**2800011608260**	**16082**	55
			AQUACTRL 2 SINGLE; Einbauposition fahrerseitig; für Rechtslenker; passender Adapter: BC	**2800011608260**	**16082**	55
1.2 LPG	44 kW	03/09→11/11	AQUACTRL 2 SET; für Linkslenker	**2800011227280**	**12272**	11
			AQUACTRL 2 SINGLE; Einbauposition beifahrerseitig; für Linkslenker; passender Adapter: BC	**2800011307280**	**13072**	27
			AQUACTRL 2 SINGLE; Einbauposition fahrerseitig; für Linkslenker; passender Adapter: BC	**2800011307280**	**13072**	27
			REARCTRL; Einbauposition hinten	**2800011514180**	**15141**	39
			AQUACTRL 2 SINGLE; Einbauposition beifahrerseitig; für Rechtslenker; passender Adapter: BC	**2800011608260**	**16082**	55
			AQUACTRL 2 SINGLE; Einbauposition fahrerseitig; für Rechtslenker; passender Adapter: BC	**2800011608260**	**16082**	55
1.2 LPG	51 kW	07/07→11/14	AQUACTRL 2 SET; für Linkslenker	**2800011227280**	**12272**	11
			AQUACTRL 2 SINGLE; Einbauposition beifahrerseitig; für Linkslenker; passender Adapter: BC	**2800011307280**	**13072**	27
			AQUACTRL 2 SINGLE; Einbauposition fahrerseitig; für Linkslenker; passender Adapter: BC	**2800011307280**	**13072**	27
			REARCTRL; Einbauposition hinten; 06/13	**2800011504180**	**15041**	34
			REARCTRL; Einbauposition hinten; 05/13	**2800011514180**	**15141**	39
			AQUACTRL 2 SINGLE; Einbauposition beifahrerseitig; für Rechtslenker; passender Adapter: BC	**2800011608260**	**16082**	55
			AQUACTRL 2 SINGLE; Einbauposition fahrerseitig; für Rechtslenker; passender Adapter: BC	**2800011608260**	**16082**	55
1.2 TDI	55 kW	05/10→12/14	AQUACTRL 2 SET; für Linkslenker	**2800011227280**	**12272**	11
1.2 TSI	63 kW	03/10→12/14	AQUACTRL 2 SINGLE; Einbauposition beifahrerseitig; für Linkslenker; passender Adapter: BC	**2800011307280**	**13072**	27
1.2 TSI	77 kW	03/10→12/14				
1.4	63 kW	01/07→12/14	AQUACTRL 2 SINGLE; Einbauposition fahrerseitig; für Linkslenker; passender Adapter: BC	**2800011307280**	**13072**	27
			REARCTRL; Einbauposition hinten; 06/13	**2800011504170**	**50417**	34
				2800011504180	**15041**	34
			REARCTRL; Einbauposition hinten; 05/13	**2800011514170**	**51417**	39
				2800011514180	**15141**	39
			AQUACTRL 2 SINGLE; Einbauposition beifahrerseitig; für Rechtslenker; passender Adapter: BC	**2800011608260**	**16082**	55
				2800011626270	**62627**	62
			AQUACTRL 2 SINGLE; Einbauposition fahrerseitig; für Rechtslenker; passender Adapter: BC	**2800011608260**	**16082**	55
				2800011626270	**62627**	62
1.4 LPG	63 kW	01/07→11/14	AQUACTRL 2 SET; für Linkslenker	**2800011227280**	**12272**	11
			AQUACTRL 2 SINGLE; Einbauposition beifahrerseitig; für Linkslenker; passender Adapter: BC	**2800011307280**	**13072**	27
			AQUACTRL 2 SINGLE; Einbauposition fahrerseitig; für Linkslenker; passender Adapter: BC	**2800011307280**	**13072**	27
			REARCTRL; Einbauposition hinten; 06/13	**2800011504180**	**15041**	34
			REARCTRL; Einbauposition hinten; 05/13	**2800011514180**	**15141**	39
			AQUACTRL 2 SINGLE; Einbauposition beifahrerseitig; für Rechtslenker; passender Adapter: BC	**2800011608260**	**16082**	55
			AQUACTRL 2 SINGLE; Einbauposition fahrerseitig; für Rechtslenker; passender Adapter: BC	**2800011608260**	**16082**	55

© 2025 Continental Aftermarket & Services GmbH

SKODA - FABIA II (542) 12/06→12/14

Wischblatt

1.4 TDI	51 kW	02/07→03/10	AQUACTRL 2 SET; für Linkslenker	**2800011227280**	**12272**	11
1.4 TDI	59 kW	01/07→03/10	AQUACTRL 2 SINGLE; Einbauposition beifahrerseitig; für Linkslenker; passender Adapter: BC	**2800011307280**	**13072**	27
			AQUACTRL 2 SINGLE; Einbauposition fahrerseitig; für Linkslenker; passender Adapter: BC	**2800011307280**	**13072**	27
			REARCTRL; Einbauposition hinten	**2800011514170**	**51417**	39
				2800011514180	**15141**	39
			AQUACTRL 2 SINGLE; Einbauposition fahrerseitig; für Rechtslenker; passender Adapter: BC	**2800011608260**	**16082**	55
				2800011626270	**62627**	62
			AQUACTRL 2 SINGLE; Einbauposition beifahrerseitig; für Rechtslenker; passender Adapter: BC	**2800011608260**	**16082**	55
				2800011626270	**62627**	62
1.4 TSI RS	132 kW	05/10→12/14	AQUACTRL 2 SET; für Linkslenker	**2800011227280**	**12272**	11
1.6	77 kW	04/07→12/14	AQUACTRL 2 SINGLE; Einbauposition beifahrerseitig; für Linkslenker; passender Adapter: BC	**2800011307280**	**13072**	27
1.6 TDI	55 kW	04/10→12/14				
1.6 TDI	66 kW	03/10→12/14	AQUACTRL 2 SINGLE; Einbauposition fahrerseitig; für Linkslenker; passender Adapter: BC	**2800011307280**	**13072**	27
1.6 TDI	77 kW	03/10→12/14				
			REARCTRL; Einbauposition hinten; 06/13	**2800011504170**	**50417**	34
				2800011504180	**15041**	34
			REARCTRL; Einbauposition hinten; 05/13	**2800011514170**	**51417**	39
				2800011514180	**15141**	39
			AQUACTRL 2 SINGLE; Einbauposition beifahrerseitig; für Rechtslenker; passender Adapter: BC	**2800011608260**	**16082**	55
				2800011626270	**62627**	62
			AQUACTRL 2 SINGLE; Einbauposition fahrerseitig; für Rechtslenker; passender Adapter: BC	**2800011608260**	**16082**	55
				2800011626270	**62627**	62
1.9 TDI	77 kW	04/07→03/10	AQUACTRL 2 SET; für Linkslenker	**2800011227280**	**12272**	11
			AQUACTRL 2 SINGLE; Einbauposition beifahrerseitig; für Linkslenker; passender Adapter: BC	**2800011307280**	**13072**	27
			AQUACTRL 2 SINGLE; Einbauposition fahrerseitig; für Linkslenker; passender Adapter: BC	**2800011307280**	**13072**	27
			REARCTRL; Einbauposition hinten	**2800011514170**	**51417**	39
				2800011514180	**15141**	39
			AQUACTRL 2 SINGLE; Einbauposition fahrerseitig; für Rechtslenker; passender Adapter: BC	**2800011608260**	**16082**	55
				2800011626270	**62627**	62
			AQUACTRL 2 SINGLE; Einbauposition beifahrerseitig; für Rechtslenker; passender Adapter: BC	**2800011608260**	**16082**	55
				2800011626270	**62627**	62

SKODA - FABIA II Combi (545) 10/07→12/14

Wischblatt

1.2	44 kW	10/07→11/14	AQUACTRL 2 SET; für Linkslenker	**2800011227280**	**12272**	11
1.2	51 kW	10/07→12/14	AQUACTRL 2 SINGLE; Einbauposition beifahrerseitig; für Linkslenker; passender Adapter: BC	**2800011307280**	**13072**	27
1.2 12V	44 kW	11/11→12/14				
			AQUACTRL 2 SINGLE; Einbauposition fahrerseitig; für Linkslenker; passender Adapter: BC	**2800011307280**	**13072**	27
			REARCTRL; Einbauposition hinten; 05/13	**2800011518170**	**51817**	41
				2800011518180	**15181**	41
			REARCTRL; Einbauposition hinten; 06/13	**2800011523170**	**52317**	43
				2800011523180	**15231**	43
			AQUACTRL 2 SINGLE; Einbauposition beifahrerseitig; für Rechtslenker; passender Adapter: BC	**2800011608260**	**16082**	55
				2800011626270	**62627**	62
			AQUACTRL 2 SINGLE; Einbauposition fahrerseitig; für Rechtslenker; passender Adapter: BC	**2800011608260**	**16082**	55
				2800011626270	**62627**	62
1.2 LPG	44 kW	03/09→11/11	AQUACTRL 2 SET; für Linkslenker	**2800011227280**	**12272**	11
			AQUACTRL 2 SINGLE; Einbauposition beifahrerseitig; für Linkslenker; passender Adapter: BC	**2800011307280**	**13072**	27
			AQUACTRL 2 SINGLE; Einbauposition fahrerseitig; für Linkslenker; passender Adapter: BC	**2800011307280**	**13072**	27
			REARCTRL; Einbauposition hinten	**2800011518180**	**15181**	41
			AQUACTRL 2 SINGLE; Einbauposition beifahrerseitig; für Rechtslenker; passender Adapter: BC	**2800011608260**	**16082**	55
			AQUACTRL 2 SINGLE; Einbauposition fahrerseitig; für Rechtslenker; passender Adapter: BC	**2800011608260**	**16082**	55

© 2025 Continental Aftermarket & Services GmbH

SKODA - FABIA II Combi (545) 10/07→12/14

Wischblatt

1.2 LPG	51 kW	10/07→11/14	AQUACTRL 2 SET; für Linkslenker	**2800011227280**	**12272**	11
			AQUACTRL 2 SINGLE; Einbauposition beifahrerseitig; für Linkslenker; passender Adapter: BC	**2800011307280**	**13072**	27
			AQUACTRL 2 SINGLE; Einbauposition fahrerseitig; für Linkslenker; passender Adapter: BC	**2800011307280**	**13072**	27
			REARCTRL; Einbauposition hinten; → 05/13	**2800011518180**	**15181**	41
			REARCTRL; Einbauposition hinten; → 06/13	**2800011523180**	**15231**	43
			AQUACTRL 2 SINGLE; Einbauposition beifahrerseitig; für Rechtslenker; passender Adapter: BC	**2800011608260**	**16082**	55
			AQUACTRL 2 SINGLE; Einbauposition fahrerseitig; für Rechtslenker; passender Adapter: BC	**2800011608260**	**16082**	55
1.2 TDI 1.2 TSI 1.2 TSI 1.4	55 kW 63 kW 77 kW 63 kW	05/10→12/14 03/10→12/14 03/10→12/14 10/07→12/14	AQUACTRL 2 SET; für Linkslenker	**2800011227280**	**12272**	11
			AQUACTRL 2 SINGLE; Einbauposition beifahrerseitig; für Linkslenker; passender Adapter: BC	**2800011307280**	**13072**	27
			AQUACTRL 2 SINGLE; Einbauposition fahrerseitig; für Linkslenker; passender Adapter: BC	**2800011307280**	**13072**	27
			REARCTRL; Einbauposition hinten; → 05/13	**2800011518170** **2800011518180**	**51817** **15181**	41 41
			REARCTRL; Einbauposition hinten; → 06/13	**2800011523170** **2800011523180**	**52317** **15231**	43 43
			AQUACTRL 2 SINGLE; Einbauposition beifahrerseitig; für Rechtslenker; passender Adapter: BC	**2800011608260** **2800011626270**	**16082** **62627**	55 62
			AQUACTRL 2 SINGLE; Einbauposition fahrerseitig; für Rechtslenker; passender Adapter: BC	**2800011608260** **2800011626270**	**16082** **62627**	55 62
1.4 LPG	63 kW	10/07→11/14	AQUACTRL 2 SET; für Linkslenker	**2800011227280**	**12272**	11
			AQUACTRL 2 SINGLE; Einbauposition beifahrerseitig; für Linkslenker; passender Adapter: BC	**2800011307280**	**13072**	27
			AQUACTRL 2 SINGLE; Einbauposition fahrerseitig; für Linkslenker; passender Adapter: BC	**2800011307280**	**13072**	27
			REARCTRL; Einbauposition hinten; → 05/13	**2800011518180**	**15181**	41
			REARCTRL; Einbauposition hinten; → 06/13	**2800011523180**	**15231**	43
			AQUACTRL 2 SINGLE; Einbauposition beifahrerseitig; für Rechtslenker; passender Adapter: BC	**2800011608260**	**16082**	55
			AQUACTRL 2 SINGLE; Einbauposition fahrerseitig; für Rechtslenker; passender Adapter: BC	**2800011608260**	**16082**	55
1.4 TDI 1.4 TDI	51 kW 59 kW	10/07→03/10 10/07→03/10	AQUACTRL 2 SET; für Linkslenker	**2800011227280**	**12272**	11
			AQUACTRL 2 SINGLE; Einbauposition beifahrerseitig; für Linkslenker; passender Adapter: BC	**2800011307280**	**13072**	27
			AQUACTRL 2 SINGLE; Einbauposition fahrerseitig; für Linkslenker; passender Adapter: BC	**2800011307280**	**13072**	27
			REARCTRL; Einbauposition hinten	**2800011518170** **2800011518180**	**51817** **15181**	41 41
			AQUACTRL 2 SINGLE; Einbauposition beifahrerseitig; für Rechtslenker; passender Adapter: BC	**2800011608260** **2800011626270**	**16082** **62627**	55 62
			AQUACTRL 2 SINGLE; Einbauposition fahrerseitig; für Rechtslenker; passender Adapter: BC	**2800011608260** **2800011626270**	**16082** **62627**	55 62
1.4 TSI RS 1.6 1.6 TDI 1.6 TDI 1.6 TDI	132 kW 77 kW 55 kW 66 kW 77 kW	05/10→12/14 10/07→12/14 04/10→12/14 03/10→12/14 03/10→12/14	AQUACTRL 2 SET; für Linkslenker	**2800011227280**	**12272**	11
			AQUACTRL 2 SINGLE; Einbauposition beifahrerseitig; für Linkslenker; passender Adapter: BC	**2800011307280**	**13072**	27
			AQUACTRL 2 SINGLE; Einbauposition fahrerseitig; für Linkslenker; passender Adapter: BC	**2800011307280**	**13072**	27
			REARCTRL; Einbauposition hinten; → 05/13	**2800011518170** **2800011518180**	**51817** **15181**	41 41
			REARCTRL; Einbauposition hinten; → 06/13	**2800011523170** **2800011523180**	**52317** **15231**	43 43
			AQUACTRL 2 SINGLE; Einbauposition beifahrerseitig; für Rechtslenker; passender Adapter: BC	**2800011608260** **2800011626270**	**16082** **62627**	55 62
			AQUACTRL 2 SINGLE; Einbauposition fahrerseitig; für Rechtslenker; passender Adapter: BC	**2800011608260** **2800011626270**	**16082** **62627**	55 62
1.9 TDI	77 kW	10/07→03/10	AQUACTRL 2 SET; für Linkslenker	**2800011227280**	**12272**	11

→

© 2025 Continental Aftermarket & Services GmbH

SKODA - FABIA II Combi (545) 10/07→12/14

Wischblatt

1.9 TDI	77 kW	10/07→03/10	AQUACTRL 2 SINGLE; Einbauposition beifahrerseitig; für Linkslenker; passender Adapter: BC	**2800011307280**	**13072**	27
			AQUACTRL 2 SINGLE; Einbauposition fahrerseitig; für Linkslenker; passender Adapter: BC	**2800011307280**	**13072**	27
			REARCTRL; Einbauposition hinten	**2800011518170**	**51817**	41
				2800011518180	**15181**	41
			AQUACTRL 2 SINGLE; Einbauposition beifahrerseitig; für Rechtslenker; passender Adapter: BC	**2800011608260**	**16082**	55
				2800011626270	**62627**	62
			AQUACTRL 2 SINGLE; Einbauposition fahrerseitig; für Rechtslenker; passender Adapter: BC	**2800011608260**	**16082**	55
				2800011626270	**62627**	62

SKODA - FABIA III (NJ3) 08/14→06/21

Wischblatt

1.0	44 kW	08/14→06/21	AQUACTRL 2 SET; für Linkslenker	**2800011203280**	**12032**	4
1.0	55 kW	08/14→06/21	AQUACTRL 2 SINGLE; Einbauposition beifahrerseitig; für Linkslenker; passender Adapter: B	**2800011302280**	**13022**	26
1.0 TSI	70 kW	08/14→06/21				
1.0 TSI	81 kW	08/14→06/21	AQUACTRL 2 SINGLE; Einbauposition fahrerseitig; für Linkslenker; passender Adapter: B	**2800011312280**	**13122**	29
1.2 TSI	66 kW	08/14→06/21				
1.2 TSI	81 kW	08/14→06/21	REARCTRL; Einbauposition hinten	**2800011528170**	**52817**	46
1.4 TDI	55 kW	05/15→06/21		**2800011528180**	**15281**	46
1.4 TDI	66 kW	08/14→06/21				
1.4 TDI	77 kW	08/14→06/21	AQUACTRL 2 SINGLE; Einbauposition beifahrerseitig; für Rechtslenker; passender Adapter: B	**2800011602260**	**16022**	53
				2800011623270	**62327**	61
			AQUACTRL 2 SINGLE; Einbauposition fahrerseitig; für Rechtslenker; passender Adapter: B	**2800011614260**	**16142**	58
				2800011628270	**62827**	63
1.4 TSI R5	92 kW	02/18→06/21	AQUACTRL 2 SET; für Linkslenker	**2800011203280**	**12032**	4
			AQUACTRL 2 SINGLE; Einbauposition beifahrerseitig; für Linkslenker; passender Adapter: B	**2800011302280**	**13022**	26
			AQUACTRL 2 SINGLE; Einbauposition fahrerseitig; für Linkslenker; passender Adapter: B	**2800011312280**	**13122**	29
			REARCTRL; Einbauposition hinten	**2800011528180**	**15281**	46
			AQUACTRL 2 SINGLE; Einbauposition beifahrerseitig; für Rechtslenker; passender Adapter: B	**2800011602260**	**16022**	53
			AQUACTRL 2 SINGLE; Einbauposition fahrerseitig; für Rechtslenker; passender Adapter: B	**2800011614260**	**16142**	58
1.6	81 kW	01/15→06/21	AQUACTRL 2 SET; für Linkslenker	**2800011203280**	**12032**	4
			AQUACTRL 2 SINGLE; Einbauposition beifahrerseitig; für Linkslenker; passender Adapter: B	**2800011302280**	**13022**	26
			AQUACTRL 2 SINGLE; Einbauposition fahrerseitig; für Linkslenker; passender Adapter: B	**2800011312280**	**13122**	29
			REARCTRL; Einbauposition hinten	**2800011528170**	**52817**	46
				2800011528180	**15281**	46
			AQUACTRL 2 SINGLE; Einbauposition beifahrerseitig; für Rechtslenker; passender Adapter: B	**2800011602260**	**16022**	53
				2800011623270	**62327**	61
			AQUACTRL 2 SINGLE; Einbauposition fahrerseitig; für Rechtslenker; passender Adapter: B	**2800011614260**	**16142**	58
				2800011628270	**62827**	63

SKODA - FABIA III Kombi (NJ5) 08/14→12/22

Wischblatt

1.0	44 kW	10/14→12/22	AQUACTRL 2 SET; für Linkslenker	**2800011203280**	**12032**	4
1.0	55 kW	10/14→12/22	AQUACTRL 2 SINGLE; Einbauposition beifahrerseitig; für Linkslenker; passender Adapter: B	**2800011302280**	**13022**	26
1.0 TSI	70 kW	08/14→12/22				
1.0 TSI	81 kW	08/14→12/22	AQUACTRL 2 SINGLE; Einbauposition fahrerseitig; für Linkslenker; passender Adapter: B	**2800011312280**	**13122**	29
1.2 TSI	66 kW	10/14→12/22				
1.2 TSI	81 kW	10/14→12/22	REARCTRL; Einbauposition hinten	**2800011523170**	**52317**	43
1.4 TDI	55 kW	05/15→12/22		**2800011523180**	**15231**	43
1.4 TDI	66 kW	10/14→12/22				
1.4 TDI	77 kW	10/14→12/22	AQUACTRL 2 SINGLE; Einbauposition beifahrerseitig; für Rechtslenker; passender Adapter: B	**2800011602260**	**16022**	53
1.6	81 kW	01/15→12/22		**2800011623270**	**62327**	61
			AQUACTRL 2 SINGLE; Einbauposition fahrerseitig; für Rechtslenker; passender Adapter: B	**2800011614260**	**16142**	58
				2800011628270	**62827**	63

© 2025 Continental Aftermarket & Services GmbH

SKODA - FABIA IV (PJ3) 06/21→

Wischblatt

1.0 MPI 1.0 MPI 1.0 TSI 1.0 TSI 1.5 TSI 1.6	48 kW 59 kW 70 kW 81 kW 110 kW 81 kW	08/21→ 06/21→ 06/21→ 06/21→ 11/21→ 06/21→	AQUACTRL 2 SET; für Linkslenker	**2800011226280**	**12262**	10
			AQUACTRL 2 SINGLE; Einbauposition beifahrerseitig; für Linkslenker; passender Adapter: B	**2800011304280**	**13042**	26
			AQUACTRL 2 SINGLE; für Linkslenker; Einbauposition fahrerseitig; passender Adapter: B	**2800011314280**	**13142**	30
			AQUACTRL 2 SINGLE; Einbauposition beifahrerseitig; passender Adapter: B; für Rechtslenker	**2800011605260**	**16052**	54
			AQUACTRL 2 SINGLE; Einbauposition fahrerseitig; passender Adapter: B; für Rechtslenker	**2800011616260**	**16162**	58

SKODA - FAVORIT (781) 05/89→09/94

Wischblatt

1.3 (781) 1.3 135 (781)	50 kW 42 kW	01/94→09/94 12/91→09/94	AQUACTRL 2 SINGLE; Einbauposition beifahrerseitig; für Linkslenker; passender Adapter: A	**2800011304280**	**13042**	26
			AQUACTRL 2 SINGLE; Einbauposition fahrerseitig; für Linkslenker; passender Adapter: A	**2800011304280**	**13042**	26
			AQUACTRL 2 SINGLE; Einbauposition beifahrerseitig; für Rechtslenker; passender Adapter: A	**2800011606270**	**60627**	54
			AQUACTRL 2 SINGLE; Einbauposition fahrerseitig; für Rechtslenker; passender Adapter: A	**2800011606270**	**60627**	54
1.3 135 (781)	43 kW	12/91→09/94	AQUACTRL 2 SINGLE; Einbauposition beifahrerseitig; für Linkslenker; passender Adapter: A	**2800011304280**	**13042**	26
			AQUACTRL 2 SINGLE; Einbauposition fahrerseitig; für Linkslenker; passender Adapter: A	**2800011304280**	**13042**	26
1.3 135 (781)	44 kW	10/90→09/94	AQUACTRL 2 SINGLE; Einbauposition beifahrerseitig; für Linkslenker; passender Adapter: A	**2800011304280**	**13042**	26
			AQUACTRL 2 SINGLE; Einbauposition fahrerseitig; für Linkslenker; passender Adapter: A	**2800011304280**	**13042**	26
			AQUACTRL 2 SINGLE; Einbauposition beifahrerseitig; für Rechtslenker; passender Adapter: A	**2800011606270**	**60627**	54
			AQUACTRL 2 SINGLE; Einbauposition fahrerseitig; für Rechtslenker; passender Adapter: A	**2800011606270**	**60627**	54
1.3 135L (781)	43 kW	05/89→09/94	AQUACTRL 2 SINGLE; Einbauposition beifahrerseitig; für Linkslenker; passender Adapter: A	**2800011304280**	**13042**	26
			AQUACTRL 2 SINGLE; Einbauposition fahrerseitig; für Linkslenker; passender Adapter: A	**2800011304280**	**13042**	26
1.3 135 X, LX, GLX (781) 1.3 136 (781)	40 kW 45 kW	01/90→09/94 10/90→09/94	AQUACTRL 2 SINGLE; Einbauposition beifahrerseitig; für Linkslenker; passender Adapter: A	**2800011304280**	**13042**	26
			AQUACTRL 2 SINGLE; Einbauposition fahrerseitig; für Linkslenker; passender Adapter: A	**2800011304280**	**13042**	26
			AQUACTRL 2 SINGLE; Einbauposition beifahrerseitig; für Rechtslenker; passender Adapter: A	**2800011606270**	**60627**	54
			AQUACTRL 2 SINGLE; Einbauposition fahrerseitig; für Rechtslenker; passender Adapter: A	**2800011606270**	**60627**	54
115 S 1.1	38 kW	10/89→09/94	AQUACTRL 2 SINGLE; Einbauposition beifahrerseitig; für Linkslenker; passender Adapter: A	**2800011304280**	**13042**	26
			AQUACTRL 2 SINGLE; Einbauposition fahrerseitig; für Linkslenker; passender Adapter: A	**2800011304280**	**13042**	26

SKODA - FAVORIT Forman (785) 06/88→06/95

Wischblatt

1.3	46 kW	06/88→07/91	AQUACTRL 2 SINGLE; Einbauposition beifahrerseitig; für Linkslenker; passender Adapter: A	**2800011304280**	**13042**	26
			AQUACTRL 2 SINGLE; Einbauposition fahrerseitig; für Linkslenker; passender Adapter: A	**2800011304280**	**13042**	26
1.3	50 kW	01/94→06/95	AQUACTRL 2 SINGLE; Einbauposition beifahrerseitig; für Linkslenker; passender Adapter: A	**2800011304280**	**13042**	26
			AQUACTRL 2 SINGLE; Einbauposition fahrerseitig; für Linkslenker; passender Adapter: A	**2800011304280**	**13042**	26
			AQUACTRL 2 SINGLE; Einbauposition fahrerseitig; für Rechtslenker; passender Adapter: A	**2800011606270**	**60627**	54
			AQUACTRL 2 SINGLE; Einbauposition beifahrerseitig; für Rechtslenker; passender Adapter: A	**2800011606270**	**60627**	54

© 2025 Continental Aftermarket & Services GmbH

SKODA - FAVORIT Forman (785) 06/88→06/95						
Wischblatt						
1.3 (135) 1.3 (135)	43 kW 44 kW	01/93→12/93 12/91→06/95	AQUACTRL 2 SINGLE; Einbauposition beifahrerseitig; für Linkslenker; passender Adapter: A	**2800011304280**	**13042**	26
			AQUACTRL 2 SINGLE; Einbauposition fahrerseitig; für Linkslenker; passender Adapter: A	**2800011304280**	**13042**	26
1.3 (135 E)	40 kW	09/91→06/95	AQUACTRL 2 SINGLE; Einbauposition beifahrerseitig; für Linkslenker; passender Adapter: A	**2800011304280**	**13042**	26
			AQUACTRL 2 SINGLE; Einbauposition fahrerseitig; für Linkslenker; passender Adapter: A	**2800011304280**	**13042**	26
			AQUACTRL 2 SINGLE; Einbauposition fahrerseitig; für Rechtslenker; passender Adapter: A	**2800011606270**	**60627**	54
			AQUACTRL 2 SINGLE; Einbauposition beifahrerseitig; für Rechtslenker; passender Adapter: A	**2800011606270**	**60627**	54
1.3 (136)	45 kW	08/91→06/95	AQUACTRL 2 SINGLE; Einbauposition beifahrerseitig; für Linkslenker; passender Adapter: A	**2800011304280**	**13042**	26
			AQUACTRL 2 SINGLE; Einbauposition fahrerseitig; für Linkslenker; passender Adapter: A	**2800011304280**	**13042**	26
SKODA - FAVORIT Pick-up (787) 06/92→06/97						
Wischblatt						
1.3	40 kW	12/92→06/97	AQUACTRL 2 SINGLE; Einbauposition beifahrerseitig; für Linkslenker; passender Adapter: A	**2800011304280**	**13042**	26
			AQUACTRL 2 SINGLE; Einbauposition fahrerseitig; für Linkslenker; passender Adapter: A	**2800011304280**	**13042**	26
			AQUACTRL 2 SINGLE; Einbauposition beifahrerseitig; für Rechtslenker; passender Adapter: A	**2800011606270**	**60627**	54
			AQUACTRL 2 SINGLE; Einbauposition fahrerseitig; für Rechtslenker; passender Adapter: A	**2800011606270**	**60627**	54
1.3 1.3	42 kW 46 kW	12/92→06/97 06/92→09/93	AQUACTRL 2 SINGLE; Einbauposition beifahrerseitig; für Linkslenker; passender Adapter: A	**2800011304280**	**13042**	26
			AQUACTRL 2 SINGLE; Einbauposition fahrerseitig; für Linkslenker; passender Adapter: A	**2800011304280**	**13042**	26
1.3	50 kW	12/92→06/97	AQUACTRL 2 SINGLE; Einbauposition beifahrerseitig; für Linkslenker; passender Adapter: A	**2800011304280**	**13042**	26
			AQUACTRL 2 SINGLE; Einbauposition fahrerseitig; für Linkslenker; passender Adapter: A	**2800011304280**	**13042**	26
			AQUACTRL 2 SINGLE; Einbauposition beifahrerseitig; für Rechtslenker; passender Adapter: A	**2800011606270**	**60627**	54
			AQUACTRL 2 SINGLE; Einbauposition fahrerseitig; für Rechtslenker; passender Adapter: A	**2800011606270**	**60627**	54
SKODA - FELICIA I (6U1) 10/94→03/98						
Wischblatt						
1.3 1.3 1.3 1.6 1.9 D	40 kW 43 kW 50 kW 55 kW 47 kW	10/94→03/98 10/94→03/98 10/94→03/98 08/95→03/98 10/95→03/98	AQUACTRL 2 SET; für Linkslenker	**2800011207280**	**12072**	5
			AQUACTRL 2 SINGLE; Einbauposition beifahrerseitig; für Linkslenker; passender Adapter: A	**2800011306280**	**13062**	27
			AQUACTRL 2 SINGLE; Einbauposition fahrerseitig; für Linkslenker; passender Adapter: A	**2800011306280**	**13062**	27
			REARCTRL; Einbauposition hinten	**2800011540170** **2800011540180**	**54017** **15401**	51 51
			AQUACTRL 2 SINGLE; Einbauposition fahrerseitig; für Rechtslenker; passender Adapter: A	**2800011607260** **2800011625270**	**16072** **62527**	55 62
			AQUACTRL 2 SINGLE; Einbauposition beifahrerseitig; für Rechtslenker; passender Adapter: A	**2800011607260** **2800011625270**	**16072** **62527**	55 62
SKODA - FELICIA I Kombi (6U5) 07/95→03/98						
Wischblatt						
1.3 1.3 1.3 1.6 1.9 D	40 kW 43 kW 50 kW 55 kW 47 kW	08/95→03/98 08/95→03/98 08/95→03/98 08/95→03/98 10/95→03/98	AQUACTRL 2 SET; für Linkslenker	**2800011207280**	**12072**	5
			AQUACTRL 2 SINGLE; Einbauposition beifahrerseitig; für Linkslenker; passender Adapter: A	**2800011306280**	**13062**	27
			AQUACTRL 2 SINGLE; Einbauposition fahrerseitig; für Linkslenker; passender Adapter: A	**2800011306280**	**13062**	27
			REARCTRL; Einbauposition hinten	**2800011540170**	**54017**	51

→

© 2025 Continental Aftermarket & Services GmbH

SKODA - FELICIA I Kombi (6U5) 07/95→03/98

Wischblatt

1.3	40 kW	08/95→03/98		2800011540180	15401	51
1.3	43 kW	08/95→03/98	AQUACTRL 2 SINGLE; Einbauposition beifahrerseitig; für Rechtslenker; passender Adapter: A	2800011607260	16072	55
1.3	50 kW	08/95→03/98		2800011625270	62527	62
1.6	55 kW	08/95→03/98	AQUACTRL 2 SINGLE; Einbauposition fahrerseitig; für Rechtslenker; passender Adapter: A	2800011607260	16072	55
1.9 D	47 kW	10/95→03/98		2800011625270	62527	62

SKODA - FELICIA I Pick-up (6UF, 6U7) 10/95→04/02

Wischblatt

1.3	40 kW	06/97→04/02	AQUACTRL 2 SET; für Linkslenker	2800011207280	12072	5
			AQUACTRL 2 SINGLE; Einbauposition beifahrerseitig; für Linkslenker; passender Adapter: A	2800011306280	13062	27
			AQUACTRL 2 SINGLE; Einbauposition fahrerseitig; für Linkslenker; passender Adapter: A	2800011306280	13062	27
			REARCTRL; Einbauposition hinten	2800011540170	54017	51
				2800011540180	15401	51
			AQUACTRL 2 SINGLE; Einbauposition beifahrerseitig; für Rechtslenker; passender Adapter: A	2800011607260	16072	55
				2800011625270	62527	62
			AQUACTRL 2 SINGLE; Einbauposition fahrerseitig; für Rechtslenker; passender Adapter: A	2800011607260	16072	55
				2800011625270	62527	62
1.3	43 kW	10/95→04/02	AQUACTRL 2 SET; für Linkslenker	2800011207280	12072	5
			AQUACTRL 2 SINGLE; Einbauposition fahrerseitig; für Linkslenker; passender Adapter: A	2800011306280	13062	27
			AQUACTRL 2 SINGLE; Einbauposition beifahrerseitig; für Linkslenker; passender Adapter: A	2800011306280	13062	27
			REARCTRL; Einbauposition hinten	2800011540180	15401	51
			AQUACTRL 2 SINGLE; Einbauposition beifahrerseitig; für Rechtslenker; passender Adapter: A	2800011607260	16072	55
			AQUACTRL 2 SINGLE; Einbauposition fahrerseitig; für Rechtslenker; passender Adapter: A	2800011607260	16072	55
1.3	50 kW	06/97→04/02	AQUACTRL 2 SET; für Linkslenker	2800011207280	12072	5
1.6	55 kW	06/97→04/02	AQUACTRL 2 SINGLE; Einbauposition beifahrerseitig; für Linkslenker; passender Adapter: A	2800011306280	13062	27
1.9 D	47 kW	06/97→04/02	AQUACTRL 2 SINGLE; Einbauposition fahrerseitig; für Linkslenker; passender Adapter: A	2800011306280	13062	27
			AQUACTRL 2 SINGLE; Einbauposition beifahrerseitig; für Rechtslenker; passender Adapter: A	2800011607260	16072	55
				2800011625270	62527	62
			AQUACTRL 2 SINGLE; Einbauposition fahrerseitig; für Rechtslenker; passender Adapter: A	2800011607260	16072	55
				2800011625270	62527	62

SKODA - FELICIA II (6U1) 01/98→06/01

Wischblatt

1.3	40 kW	01/98→06/01	AQUACTRL 2 SET; für Linkslenker	2800011207280	12072	5
1.3	43 kW	01/98→06/01	AQUACTRL 2 SINGLE; Einbauposition beifahrerseitig; für Linkslenker; passender Adapter: A	2800011306280	13062	27
1.3	50 kW	01/98→06/01				
1.6	55 kW	01/98→06/01	AQUACTRL 2 SINGLE; Einbauposition fahrerseitig; für Linkslenker; passender Adapter: A	2800011306280	13062	27
1.9 D	47 kW	01/98→06/01				
			REARCTRL; Einbauposition hinten	2800011540170	54017	51
				2800011540180	15401	51
			AQUACTRL 2 SINGLE; Einbauposition beifahrerseitig; für Rechtslenker; passender Adapter: A	2800011607260	16072	55
				2800011625270	62527	62
			AQUACTRL 2 SINGLE; Einbauposition fahrerseitig; für Rechtslenker; passender Adapter: A	2800011607260	16072	55
				2800011625270	62527	62

SKODA - FELICIA II Kombi (6U5) 07/95→06/01

Wischblatt

1.3	50 kW	08/96→06/01	AQUACTRL 2 SET; für Linkslenker	2800011207280	12072	5
1.6	55 kW	01/98→06/01	AQUACTRL 2 SINGLE; Einbauposition fahrerseitig; für Linkslenker; passender Adapter: A	2800011306280	13062	27
1.9 D	47 kW	01/98→06/01				
			AQUACTRL 2 SINGLE; Einbauposition beifahrerseitig; für Linkslenker; passender Adapter: A	2800011306280	13062	27

→

© 2025 Continental Aftermarket & Services GmbH

SKODA - FELICIA II Kombi (6U5) 07/95→06/01

Wischblatt

1.3	50 kW	08/96→06/01	REARCTRL; Einbauposition hinten	**2800011540170**	**54017**	51
1.6	55 kW	01/98→06/01		**2800011540180**	**15401**	51
1.9 D	47 kW	01/98→06/01	AQUACTRL 2 SINGLE; Einbauposition fahrerseitig; für Rechtslenker; passender Adapter: A	**2800011607260**	**16072**	55
				2800011625270	**62527**	62
			AQUACTRL 2 SINGLE; Einbauposition beifahrerseitig; für Rechtslenker; passender Adapter: A	**2800011607260**	**16072**	55
				2800011625270	**62527**	62

SKODA - FELICIA Cube Van (6U5) 11/95→12/01

Wischblatt

1.3	43 kW	11/95→11/00	REARCTRL; Einbauposition hinten	**2800011540180**	**15401**	51
1.3	50 kW	03/97→06/98	AQUACTRL 2 SINGLE; Einbauposition beifahrerseitig; für Rechtslenker; passender Adapter: A	**2800011607260**	**16072**	55
1.6	55 kW	06/98→12/01				
1.9 D	47 kW	03/97→12/01	AQUACTRL 2 SINGLE; Einbauposition fahrerseitig; für Rechtslenker; passender Adapter: A	**2800011607260**	**16072**	55

SKODA - KAMIQ (NW4) 07/19→

Wischblatt

1.0 TGI CNG	66 kW	11/19→	AQUACTRL 2 SET; für Linkslenker	**2800011226280**	**12262**	10
1.0 TSI	70 kW	07/19→	AQUACTRL 2 SINGLE; Einbauposition beifahrerseitig; für Linkslenker; passender Adapter: B	**2800011304280**	**13042**	26
1.0 TSI	81 kW	08/20→				
			AQUACTRL 2 SINGLE; Einbauposition fahrerseitig; für Linkslenker; passender Adapter: B	**2800011314280**	**13142**	30
			REARCTRL; Einbauposition hinten	**2800011504180**	**15041**	34
			AQUACTRL 2 SINGLE; Einbauposition beifahrerseitig; für Rechtslenker; passender Adapter: B	**2800011605260**	**16052**	54
			AQUACTRL 2 SINGLE; Einbauposition fahrerseitig; für Rechtslenker; passender Adapter: B	**2800011616260**	**16162**	58
1.0 TSI	85 kW	07/19→	AQUACTRL 2 SET; für Linkslenker	**2800011226280**	**12262**	10
1.5 TSI	110 kW	07/19→	AQUACTRL 2 SINGLE; Einbauposition beifahrerseitig; für Linkslenker; passender Adapter: B	**2800011304280**	**13042**	26
			AQUACTRL 2 SINGLE; Einbauposition fahrerseitig; für Linkslenker; passender Adapter: B	**2800011314280**	**13142**	30
			REARCTRL; Einbauposition hinten	**2800011504170**	**50417**	34
				2800011504180	**15041**	34
			AQUACTRL 2 SINGLE; Einbauposition beifahrerseitig; für Rechtslenker; passender Adapter: B	**2800011605260**	**16052**	54
				2800011624270	**62427**	61
			AQUACTRL 2 SINGLE; Einbauposition fahrerseitig; für Rechtslenker; passender Adapter: B	**2800011616260**	**16162**	58
				2800011630270	**63027**	63
1.6 SRE	81 kW	07/19→	AQUACTRL 2 SET; für Linkslenker	**2800011226280**	**12262**	10
1.6 TDI	70 kW	09/19→	AQUACTRL 2 SINGLE; Einbauposition beifahrerseitig; für Linkslenker; passender Adapter: B	**2800011304280**	**13042**	26
			AQUACTRL 2 SINGLE; Einbauposition fahrerseitig; für Linkslenker; passender Adapter: B	**2800011314280**	**13142**	30
			REARCTRL; Einbauposition hinten	**2800011504180**	**15041**	34
1.6 TDI	85 kW	07/19→	AQUACTRL 2 SET; für Linkslenker	**2800011226280**	**12262**	10
			AQUACTRL 2 SINGLE; Einbauposition beifahrerseitig; für Linkslenker; passender Adapter: B	**2800011304280**	**13042**	26
			AQUACTRL 2 SINGLE; Einbauposition fahrerseitig; für Linkslenker; passender Adapter: B	**2800011314280**	**13142**	30
			REARCTRL; Einbauposition hinten	**2800011504180**	**15041**	34
			AQUACTRL 2 SINGLE; Einbauposition beifahrerseitig; für Rechtslenker; passender Adapter: B	**2800011605260**	**16052**	54
			AQUACTRL 2 SINGLE; Einbauposition fahrerseitig; für Rechtslenker; passender Adapter: B	**2800011616260**	**16162**	58

© 2025 Continental Aftermarket & Services GmbH

SKODA - KAROQ (NU7, ND7) 07/17→

Wischblatt

1.0 TSI 1.0 TSI	81 kW 85 kW	09/20→ 07/17→	AQUACTRL 2 SET; für Linkslenker	**2800011226280**	**12262**	10
			AQUACTRL 2 SINGLE; Einbauposition beifahrerseitig; für Linkslenker; passender Adapter: B	**2800011304280**	**13042**	26
			AQUACTRL 2 SINGLE; Einbauposition fahrerseitig; für Linkslenker; passender Adapter: B	**2800011314280**	**13142**	30
			REARCTRL; Einbauposition hinten	**2800011528180**	**15281**	46
			AQUACTRL 2 SINGLE; Einbauposition beifahrerseitig; für Rechtslenker; passender Adapter: B	**2800011605260**	**16052**	54
			AQUACTRL 2 SINGLE; Einbauposition fahrerseitig; für Rechtslenker; passender Adapter: B	**2800011616260**	**16162**	58
1.4 TSI	110 kW	07/17→	AQUACTRL 2 SET; für Linkslenker	**2800011226280**	**12262**	10
			AQUACTRL 2 SINGLE; Einbauposition beifahrerseitig; für Linkslenker; passender Adapter: B	**2800011304280**	**13042**	26
			AQUACTRL 2 SINGLE; Einbauposition fahrerseitig; für Linkslenker; passender Adapter: B	**2800011314280**	**13142**	30
			REARCTRL; Einbauposition hinten	**2800011528170** **2800011528180**	**52817** **15281**	46 46
			AQUACTRL 2 SINGLE; Einbauposition beifahrerseitig; für Rechtslenker; passender Adapter: B	**2800011605260** **2800011624270**	**16052** **62427**	54 61
			AQUACTRL 2 SINGLE; Einbauposition fahrerseitig; für Rechtslenker; passender Adapter: B	**2800011616260** **2800011630270**	**16162** **63027**	58 63
1.4 TSI 4x4	110 kW	09/19→	AQUACTRL 2 SET; für Linkslenker	**2800011226280**	**12262**	10
			AQUACTRL 2 SINGLE; Einbauposition beifahrerseitig; für Linkslenker; passender Adapter: B	**2800011304280**	**13042**	26
			AQUACTRL 2 SINGLE; Einbauposition fahrerseitig; für Linkslenker; passender Adapter: B	**2800011314280**	**13142**	30
			REARCTRL; Einbauposition hinten	**2800011528180**	**15281**	46
1.5 TSI 1.5 TSI 4x4	110 kW 110 kW	07/17→ 07/17→	AQUACTRL 2 SET; für Linkslenker	**2800011226280**	**12262**	10
			AQUACTRL 2 SINGLE; Einbauposition beifahrerseitig; für Linkslenker; passender Adapter: B	**2800011304280**	**13042**	26
			AQUACTRL 2 SINGLE; Einbauposition fahrerseitig; für Linkslenker; passender Adapter: B	**2800011314280**	**13142**	30
			REARCTRL; Einbauposition hinten	**2800011528170** **2800011528180**	**52817** **15281**	46 46
			AQUACTRL 2 SINGLE; Einbauposition beifahrerseitig; für Rechtslenker; passender Adapter: B	**2800011605260** **2800011624270**	**16052** **62427**	54 61
			AQUACTRL 2 SINGLE; Einbauposition fahrerseitig; für Rechtslenker; passender Adapter: B	**2800011616260** **2800011630270**	**16162** **63027**	58 63
1.6 SRE 1.6 TDI	81 kW 85 kW	07/17→ 07/17→	AQUACTRL 2 SET; für Linkslenker	**2800011226280**	**12262**	10
			AQUACTRL 2 SINGLE; Einbauposition beifahrerseitig; für Linkslenker; passender Adapter: B	**2800011304280**	**13042**	26
			AQUACTRL 2 SINGLE; Einbauposition fahrerseitig; für Linkslenker; passender Adapter: B	**2800011314280**	**13142**	30
			REARCTRL; Einbauposition hinten	**2800011528180**	**15281**	46
			AQUACTRL 2 SINGLE; Einbauposition beifahrerseitig; für Rechtslenker; passender Adapter: B	**2800011605260**	**16052**	54
			AQUACTRL 2 SINGLE; Einbauposition fahrerseitig; für Rechtslenker; passender Adapter: B	**2800011616260**	**16162**	58
2.0 TDI	85 kW	11/20→	AQUACTRL 2 SINGLE; Einbauposition beifahrerseitig; für Rechtslenker; passender Adapter: B	**2800011605260**	**16052**	54
			AQUACTRL 2 SINGLE; Einbauposition fahrerseitig; für Rechtslenker; passender Adapter: B	**2800011616260**	**16162**	58

© 2025 Continental Aftermarket & Services GmbH

SKODA - KAROQ (NU7, ND7) 07/17→

Wischblatt

2.0 TDI	110 kW	07/17→	AQUACTRL 2 SET; für Linkslenker	**2800011226280**	**12262**	10
			AQUACTRL 2 SINGLE; Einbauposition beifahrerseitig; für Linkslenker; passender Adapter: B	**2800011304280**	**13042**	26
			AQUACTRL 2 SINGLE; Einbauposition fahrerseitig; für Linkslenker; passender Adapter: B	**2800011314280**	**13142**	30
			REARCTRL; Einbauposition hinten	**2800011528180**	**15281**	46
			AQUACTRL 2 SINGLE; Einbauposition beifahrerseitig; für Rechtslenker; passender Adapter: B	**2800011605260**	**16052**	54
			AQUACTRL 2 SINGLE; Einbauposition fahrerseitig; für Rechtslenker; passender Adapter: B	**2800011616260**	**16162**	58
2.0 TDI 4x4	110 kW	07/17→	AQUACTRL 2 SET; für Linkslenker	**2800011226280**	**12262**	10
			AQUACTRL 2 SINGLE; Einbauposition beifahrerseitig; für Linkslenker; passender Adapter: B	**2800011304280**	**13042**	26
			AQUACTRL 2 SINGLE; Einbauposition fahrerseitig; für Linkslenker; passender Adapter: B	**2800011314280**	**13142**	30
			REARCTRL; Einbauposition hinten	**2800011528170** **2800011528180**	**52817** **15281**	46 46
			AQUACTRL 2 SINGLE; Einbauposition beifahrerseitig; für Rechtslenker; passender Adapter: B	**2800011605260** **2800011624270**	**16052** **62427**	54 61
			AQUACTRL 2 SINGLE; Einbauposition fahrerseitig; für Rechtslenker; passender Adapter: B	**2800011616260** **2800011630270**	**16162** **63027**	58 63
2.0 TDI 4x4	140 kW	07/17→	AQUACTRL 2 SET; für Linkslenker	**2800011226280**	**12262**	10
			AQUACTRL 2 SINGLE; Einbauposition beifahrerseitig; für Linkslenker; passender Adapter: B	**2800011304280**	**13042**	26
			AQUACTRL 2 SINGLE; Einbauposition fahrerseitig; für Linkslenker; passender Adapter: B	**2800011314280**	**13142**	30
			REARCTRL; Einbauposition hinten	**2800011528180**	**15281**	46
			AQUACTRL 2 SINGLE; Einbauposition beifahrerseitig; für Rechtslenker; passender Adapter: B	**2800011605260**	**16052**	54
			AQUACTRL 2 SINGLE; Einbauposition fahrerseitig; für Rechtslenker; passender Adapter: B	**2800011616260**	**16162**	58
2.0 TSI 4x4	140 kW	04/19→	AQUACTRL 2 SET; für Linkslenker	**2800011226280**	**12262**	10
			AQUACTRL 2 SINGLE; Einbauposition beifahrerseitig; für Linkslenker; passender Adapter: B	**2800011304280**	**13042**	26
			AQUACTRL 2 SINGLE; Einbauposition fahrerseitig; für Linkslenker; passender Adapter: B	**2800011314280**	**13142**	30
			REARCTRL; Einbauposition hinten	**2800011528170** **2800011528180**	**52817** **15281**	46 46
			AQUACTRL 2 SINGLE; Einbauposition beifahrerseitig; für Rechtslenker; passender Adapter: B	**2800011605260** **2800011624270**	**16052** **62427**	54 61
			AQUACTRL 2 SINGLE; Einbauposition fahrerseitig; für Rechtslenker; passender Adapter: B	**2800011616260** **2800011630270**	**16162** **63027**	58 63

SKODA - KODIAQ I (NS6, NS7, NV7) 10/16→

Wischblatt

1.4 TSI 1.4 TSI 1.4 TSI 4x4 1.5 TSI	92 kW 110 kW 110 kW 110 kW	10/16→ 10/16→ 10/16→ 07/18→	AQUACTRL 2 SINGLE; für Linkslenker; Einbauposition beifahrerseitig; passender Adapter: B	**2800011307280**	**13072**	27
			AQUACTRL 2 SINGLE; für Linkslenker; Einbauposition fahrerseitig; passender Adapter: B	**2800011312280**	**13122**	29
			REARCTRL; Einbauposition hinten	**2800011528170** **2800011528180**	**52817** **15281**	46 46
			AQUACTRL 2 SINGLE; Einbauposition beifahrerseitig; für Rechtslenker; passender Adapter: B	**2800011608260** **2800011626270**	**16082** **62627**	55 62
			AQUACTRL 2 SINGLE; Einbauposition fahrerseitig; für Rechtslenker; passender Adapter: B	**2800011614260** **2800011628270**	**16142** **62827**	58 63

© 2025 Continental Aftermarket & Services GmbH

SKODA - KODIAQ I (NS6, NS7, NV7) 10/16→

Wischblatt

1.5 TSI 4x4	110 kW	07/18→	AQUACTRL 2 SINGLE; für Linkslenker; Einbauposition beifahrerseitig; passender Adapter: B	**2800011307280**	**13072**	27
			AQUACTRL 2 SINGLE; für Linkslenker; Einbauposition fahrerseitig; passender Adapter: B	**2800011312280**	**13122**	29
			REARCTRL; Einbauposition hinten	**2800011528180**	**15281**	46
			AQUACTRL 2 SINGLE; Einbauposition beifahrerseitig; für Rechtslenker; passender Adapter: B	**2800011608260**	**16082**	55
			AQUACTRL 2 SINGLE; Einbauposition fahrerseitig; für Rechtslenker; passender Adapter: B	**2800011614260**	**16142**	58
2.0 RS 4x4 2.0 RS Bi-TDI 4x4	180 kW 176 kW	06/21→ 11/18→	AQUACTRL 2 SINGLE; für Linkslenker; Einbauposition beifahrerseitig; passender Adapter: B	**2800011307280**	**13072**	27
			AQUACTRL 2 SINGLE; für Linkslenker; Einbauposition fahrerseitig; passender Adapter: B	**2800011312280**	**13122**	29
			REARCTRL; Einbauposition hinten	**2800011528170** **2800011528180**	**52817** **15281**	46 46
			AQUACTRL 2 SINGLE; Einbauposition beifahrerseitig; für Rechtslenker; passender Adapter: B	**2800011608260** **2800011626270**	**16082** **62627**	55 62
			AQUACTRL 2 SINGLE; Einbauposition fahrerseitig; für Rechtslenker; passender Adapter: B	**2800011614260** **2800011628270**	**16142** **62827**	58 63
2.0 TDI	85 kW	07/18→	AQUACTRL 2 SINGLE; Einbauposition beifahrerseitig; für Rechtslenker; passender Adapter: B	**2800011608260**	**16082**	55
			AQUACTRL 2 SINGLE; Einbauposition fahrerseitig; für Rechtslenker; passender Adapter: B	**2800011614260**	**16142**	58
2.0 TDI 2.0 TDI 4x4	110 kW 110 kW	10/16→ 10/16→	AQUACTRL 2 SINGLE; für Linkslenker; Einbauposition beifahrerseitig; passender Adapter: B	**2800011307280**	**13072**	27
			AQUACTRL 2 SINGLE; für Linkslenker; Einbauposition fahrerseitig; passender Adapter: B	**2800011312280**	**13122**	29
			REARCTRL; Einbauposition hinten	**2800011528170** **2800011528180**	**52817** **15281**	46 46
			AQUACTRL 2 SINGLE; Einbauposition beifahrerseitig; für Rechtslenker; passender Adapter: B	**2800011608260** **2800011626270**	**16082** **62627**	55 62
			AQUACTRL 2 SINGLE; Einbauposition fahrerseitig; für Rechtslenker; passender Adapter: B	**2800011614260** **2800011628270**	**16142** **62827**	58 63
2.0 TDI 4x4	130 kW	04/17→	AQUACTRL 2 SINGLE; für Linkslenker; Einbauposition beifahrerseitig; passender Adapter: B	**2800011307280**	**13072**	27
			AQUACTRL 2 SINGLE; für Linkslenker; Einbauposition fahrerseitig; passender Adapter: B	**2800011312280**	**13122**	29
			REARCTRL; Einbauposition hinten	**2800011528180**	**15281**	46
			AQUACTRL 2 SINGLE; Einbauposition beifahrerseitig; für Rechtslenker; passender Adapter: B	**2800011608260**	**16082**	55
			AQUACTRL 2 SINGLE; Einbauposition fahrerseitig; für Rechtslenker; passender Adapter: B	**2800011614260**	**16142**	58
2.0 TDI 4x4	140 kW	10/16→	AQUACTRL 2 SINGLE; für Linkslenker; Einbauposition beifahrerseitig; passender Adapter: B	**2800011307280**	**13072**	27
			AQUACTRL 2 SINGLE; für Linkslenker; Einbauposition fahrerseitig; passender Adapter: B	**2800011312280**	**13122**	29
			REARCTRL; Einbauposition hinten	**2800011528170** **2800011528180**	**52817** **15281**	46 46
			AQUACTRL 2 SINGLE; Einbauposition beifahrerseitig; für Rechtslenker; passender Adapter: B	**2800011608260** **2800011626270**	**16082** **62627**	55 62
			AQUACTRL 2 SINGLE; Einbauposition fahrerseitig; für Rechtslenker; passender Adapter: B	**2800011614260** **2800011628270**	**16142** **62827**	58 63
2.0 TDI 4x4	147 kW	06/20→	AQUACTRL 2 SINGLE; für Linkslenker; Einbauposition beifahrerseitig; passender Adapter: B	**2800011307280**	**13072**	27
			AQUACTRL 2 SINGLE; für Linkslenker; Einbauposition fahrerseitig; passender Adapter: B	**2800011312280**	**13122**	29
			REARCTRL; Einbauposition hinten	**2800011528180**	**15281**	46
			AQUACTRL 2 SINGLE; Einbauposition beifahrerseitig; für Rechtslenker; passender Adapter: B	**2800011608260**	**16082**	55
			AQUACTRL 2 SINGLE; Einbauposition fahrerseitig; für Rechtslenker; passender Adapter: B	**2800011614260**	**16142**	58

© 2025 Continental Aftermarket & Services GmbH

SKODA - KODIAQ I (NS6, NS7, NV7) 10/16→

Wischblatt

2.0 TSI 4x4	132 kW	10/16→	AQUACTRL 2 SINGLE; für Linkslenker; Einbauposition beifahrerseitig; passender Adapter: B	**2800011307280**	**13072**	27
			AQUACTRL 2 SINGLE; für Linkslenker; Einbauposition fahrerseitig; passender Adapter: B	**2800011312280**	**13122**	29
			REARCTRL; Einbauposition hinten	**2800011528170**	**52817**	46
				2800011528180	**15281**	46
			AQUACTRL 2 SINGLE; Einbauposition beifahrerseitig; für Rechtslenker; passender Adapter: B	**2800011608260**	**16082**	55
				2800011626270	**62627**	62
			AQUACTRL 2 SINGLE; Einbauposition fahrerseitig; für Rechtslenker; passender Adapter: B	**2800011614260**	**16142**	58
				2800011628270	**62827**	63
2.0 TSI 4x4	140 kW	02/19→	AQUACTRL 2 SINGLE; für Linkslenker; Einbauposition beifahrerseitig; passender Adapter: B	**2800011307280**	**13072**	27
			AQUACTRL 2 SINGLE; für Linkslenker; Einbauposition fahrerseitig; passender Adapter: B	**2800011312280**	**13122**	29
			REARCTRL; Einbauposition hinten	**2800011528180**	**15281**	46
			AQUACTRL 2 SINGLE; Einbauposition beifahrerseitig; für Rechtslenker; passender Adapter: B	**2800011608260**	**16082**	55
			AQUACTRL 2 SINGLE; Einbauposition fahrerseitig; für Rechtslenker; passender Adapter: B	**2800011614260**	**16142**	58

SKODA - OCTAVIA I (1U2) 09/96→12/10

Wischblatt

1.4	44 kW	04/99→03/01	AQUACTRL 2 SET; für Linkslenker	**2800011216280**	**12162**	7
1.4 16V	55 kW	09/00→12/10	AQUACTRL 2 SINGLE; Einbauposition beifahrerseitig; für Linkslenker; passender Adapter: A	**2800011305280**	**13052**	27
1.6	55 kW	09/96→09/04				
1.6	74 kW	02/97→12/07	AQUACTRL 2 SINGLE; Einbauposition fahrerseitig; für Linkslenker; passender Adapter: A	**2800011307280**	**13072**	27
1.6	75 kW	11/00→12/10				
1.8	92 kW	09/96→07/00	REARCTRL; Einbauposition hinten; Ergänzungsartikel/Ergänzende Info: Adapter entfernen	**2800011539170**	**53917**	51
1.8 T	110 kW	08/97→12/10		**2800011539180**	**15391**	51
1.8 T 4x4	110 kW	05/01→05/06				
1.9 SDI	50 kW	06/97→12/03	AQUACTRL 2 SINGLE; Einbauposition beifahrerseitig; für Rechtslenker; passender Adapter: A	**2800011606260**	**16062**	54
1.9 TDI	66 kW	09/96→03/10		**2800011606270**	**60627**	54
1.9 TDI	74 kW	10/05→12/10	AQUACTRL 2 SINGLE; Einbauposition fahrerseitig; für Rechtslenker; passender Adapter: A	**2800011608260**	**16082**	55
1.9 TDI	81 kW	08/97→01/06		**2800011626270**	**62627**	62
1.9 TDI	96 kW	09/02→09/04				
2.0	85 kW	04/99→05/07				
RS 1.8 T	132 kW	05/01→01/06				

SKODA - OCTAVIA I Combi (1U5) 07/98→12/10

Wischblatt

1.4 16V	55 kW	08/00→12/10	AQUACTRL 2 SET; für Linkslenker	**2800011216280**	**12162**	7
1.6	55 kW	07/98→09/04	AQUACTRL 2 SINGLE; Einbauposition beifahrerseitig; für Linkslenker; passender Adapter: A	**2800011305280**	**13052**	27
1.6	74 kW	07/98→12/07				
1.6	75 kW	09/00→12/10	AQUACTRL 2 SINGLE; Einbauposition fahrerseitig; für Linkslenker; passender Adapter: A	**2800011307280**	**13072**	27
1.8 20V	92 kW	07/98→07/00				
1.8 T	110 kW	07/98→12/10	REARCTRL; Einbauposition hinten	**2800011539170**	**53917**	51
1.8 T 4x4	110 kW	05/01→05/06		**2800011539180**	**15391**	51
1.9 SDI	50 kW	07/98→12/03				
1.9 TDI	66 kW	07/98→03/10	AQUACTRL 2 SINGLE; Einbauposition beifahrerseitig; für Rechtslenker; passender Adapter: A	**2800011606260**	**16062**	54
1.9 TDI	74 kW	08/00→12/10		**2800011606270**	**60627**	54
1.9 TDI	81 kW	07/98→01/06	AQUACTRL 2 SINGLE; Einbauposition fahrerseitig; für Rechtslenker; passender Adapter: A	**2800011608260**	**16082**	55
1.9 TDI	96 kW	09/02→09/04		**2800011626270**	**62627**	62
1.9 TDI 4x4	66 kW	11/99→02/06				
1.9 TDI 4x4	74 kW	09/00→01/06				
2.0	85 kW	04/99→05/07				
2.0 4x4	85 kW	08/00→09/04				
RS 1.8 T	132 kW	08/02→01/06				

SKODA - OCTAVIA I Kasten/Kombi (1U5) 08/00→03/10

Wischblatt

1.9 D	50 kW	08/00→12/03	REARCTRL; Einbauposition hinten	**2800011539180**	**15391**	51
1.9 TDI	66 kW	08/00→03/10	AQUACTRL 2 SINGLE; Einbauposition beifahrerseitig; für Rechtslenker; passender Adapter: A	**2800011606260**	**16062**	54
			AQUACTRL 2 SINGLE; Einbauposition fahrerseitig; für Rechtslenker; passender Adapter: A	**2800011608260**	**16082**	55

© 2025 Continental Aftermarket & Services GmbH

SKODA - OCTAVIA II (1Z3) 02/04→06/13

Wischblatt

1.2 TSI	77 kW	02/10→06/13	AQUACTRL 2 SET; für Linkslenker	**2800011265280**	**12652**	22
1.4	55 kW	05/04→05/06	AQUACTRL 2 SINGLE; Einbauposition beifahrerseitig; für Linkslenker; passender Adapter: BCE	**2800011305280**	**13052**	27
1.4	59 kW	06/04→04/13				
1.4 TSI	90 kW	11/08→06/13	AQUACTRL 2 SINGLE; Einbauposition fahrerseitig; für Linkslenker; passender Adapter: BCE	**2800011312280**	**13122**	29
1.6	75 kW	06/04→06/13				
1.6 FSI	85 kW	02/04→10/08	REARCTRL; Einbauposition hinten	**2800011518170**	**51817**	41
1.6 LPG	75 kW	08/09→11/12		**2800011518180**	**15181**	41
1.6 MultiFuel	75 kW	01/08→06/13				
1.6 TDI	77 kW	06/09→04/13	AQUACTRL 2 SINGLE; Einbauposition beifahrerseitig; für Rechtslenker; passender Adapter: BCE	**2800011606260**	**16062**	54
				2800011606270	**60627**	54
			AQUACTRL 2 SINGLE; Einbauposition fahrerseitig; für Rechtslenker; passender Adapter: BCE	**2800011614260**	**16142**	58
				2800011628270	**62827**	63
1.8 TSI	112 kW	03/09→06/13	AQUACTRL 2 SET; für Linkslenker	**2800011265280**	**12652**	22
			AQUACTRL 2 SINGLE; Einbauposition beifahrerseitig; für Linkslenker; passender Adapter: BCE	**2800011305280**	**13052**	27
			AQUACTRL 2 SINGLE; Einbauposition fahrerseitig; für Linkslenker; passender Adapter: BCE	**2800011312280**	**13122**	29
			REARCTRL; Einbauposition hinten	**2800011518180**	**15181**	41
			AQUACTRL 2 SINGLE; Einbauposition beifahrerseitig; für Rechtslenker; passender Adapter: BCE	**2800011606260**	**16062**	54
			AQUACTRL 2 SINGLE; Einbauposition fahrerseitig; für Rechtslenker; passender Adapter: BCE	**2800011614260**	**16142**	58
1.8 TSI	118 kW	06/07→04/13	AQUACTRL 2 SET; für Linkslenker	**2800011265280**	**12652**	22
1.9 TDI	77 kW	06/04→12/10	AQUACTRL 2 SINGLE; Einbauposition beifahrerseitig; für Linkslenker; passender Adapter: BCE	**2800011305280**	**13052**	27
2.0 FSI	110 kW	11/04→10/08				
2.0 TDI	81 kW	03/10→06/13	AQUACTRL 2 SINGLE; Einbauposition fahrerseitig; für Linkslenker; passender Adapter: BCE	**2800011312280**	**13122**	29
2.0 TDI	100 kW	02/04→05/10				
2.0 TDI	103 kW	11/05→05/10	REARCTRL; Einbauposition hinten	**2800011518170**	**51817**	41
2.0 TDI 16V	103 kW	02/04→04/13		**2800011518180**	**15181**	41
2.0 TDI RS	125 kW	04/06→02/13				
2.0 TFSI	147 kW	10/05→02/13	AQUACTRL 2 SINGLE; Einbauposition beifahrerseitig; für Rechtslenker; passender Adapter: BCE	**2800011606260**	**16062**	54
				2800011606270	**60627**	54
			AQUACTRL 2 SINGLE; Einbauposition fahrerseitig; für Rechtslenker; passender Adapter: BCE	**2800011614260**	**16142**	58
				2800011628270	**62827**	63

SKODA - OCTAVIA II Combi (1Z5) 02/04→06/13

Wischblatt

1.2 TSI	77 kW	02/10→04/13	AQUACTRL 2 SET; für Linkslenker	**2800011265280**	**12652**	22
1.4	55 kW	05/04→05/06	AQUACTRL 2 SINGLE; Einbauposition beifahrerseitig; für Linkslenker; passender Adapter: BCE	**2800011305280**	**13052**	27
1.4	59 kW	05/06→06/13				
1.4 TSI	90 kW	11/08→06/13	AQUACTRL 2 SINGLE; Einbauposition fahrerseitig; für Linkslenker; passender Adapter: BCE	**2800011312280**	**13122**	29
1.6	75 kW	09/04→06/13				
1.6 FSI	85 kW	02/04→10/08	REARCTRL; Einbauposition hinten	**2800011518170**	**51817**	41
1.6 LPG	75 kW	08/09→11/12		**2800011518180**	**15181**	41
1.6 MultiFuel	75 kW	01/08→06/13				
1.6 TDI	77 kW	06/09→04/13	AQUACTRL 2 SINGLE; Einbauposition beifahrerseitig; für Rechtslenker; passender Adapter: BCE	**2800011606260**	**16062**	54
1.6 TDI 4x4	77 kW	06/09→02/13		**2800011606270**	**60627**	54
			AQUACTRL 2 SINGLE; Einbauposition fahrerseitig; für Rechtslenker; passender Adapter: BCE	**2800011614260**	**16142**	58
				2800011628270	**62827**	63
1.8 TSI	112 kW	03/09→06/13	AQUACTRL 2 SET; für Linkslenker	**2800011265280**	**12652**	22
			AQUACTRL 2 SINGLE; Einbauposition beifahrerseitig; für Linkslenker; passender Adapter: BCE	**2800011305280**	**13052**	27
			AQUACTRL 2 SINGLE; Einbauposition fahrerseitig; für Linkslenker; passender Adapter: BCE	**2800011312280**	**13122**	29
			REARCTRL; Einbauposition hinten	**2800011518180**	**15181**	41
			AQUACTRL 2 SINGLE; Einbauposition beifahrerseitig; für Rechtslenker; passender Adapter: BCE	**2800011606260**	**16062**	54
			AQUACTRL 2 SINGLE; Einbauposition fahrerseitig; für Rechtslenker; passender Adapter: BCE	**2800011614260**	**16142**	58
1.8 TSI	118 kW	06/07→04/13	AQUACTRL 2 SET; für Linkslenker	**2800011265280**	**12652**	22
1.8 TSI 4x4	112 kW	03/09→02/13	AQUACTRL 2 SINGLE; Einbauposition beifahrerseitig; für Linkslenker; passender Adapter: BCE	**2800011305280**	**13052**	27
1.8 TSI 4x4	118 kW	11/08→02/13				
1.9 TDI	77 kW	09/04→12/10	AQUACTRL 2 SINGLE; Einbauposition fahrerseitig; für Linkslenker; passender Adapter: BCE	**2800011312280**	**13122**	29
1.9 TDI 4x4	77 kW	11/04→12/10				
2.0 FSI	110 kW	11/04→10/08				

→

© 2025 Continental Aftermarket & Services GmbH

SKODA - OCTAVIA II Combi (1Z5) 02/04→06/13

Wischblatt

2.0 FSI 4x4	110 kW	11/04→04/09	REARCTRL; Einbauposition hinten	**2800011518170**	**51817**	41
2.0 TDI	81 kW	03/10→06/13		**2800011518180**	**15181**	41
2.0 TDI	103 kW	11/05→05/10	AQUACTRL 2 SINGLE; Einbauposition beifahrerseitig; für Rechtslenker; passender Adapter: BCE	**2800011606260**	**16062**	54
2.0 TDI 16V	100 kW	02/04→05/10		**2800011606270**	**60627**	54
2.0 TDI 16V	103 kW	02/04→05/13	AQUACTRL 2 SINGLE; Einbauposition fahrerseitig; für Rechtslenker; passender Adapter: BCE	**2800011614260**	**16142**	58
2.0 TDI 16V 4x4	103 kW	05/10→02/13		**2800011628270**	**62827**	63
2.0 TDI 4x4	81 kW	05/11→02/13				
2.0 TDI 4x4	103 kW	07/06→05/10				
2.0 TDI RS	125 kW	04/06→02/13				
2.0 TFSI	147 kW	10/05→02/13				

SKODA - OCTAVIA III (5E3, NL3, NR3) 11/12→03/21

Wischblatt

1.0 TSI	85 kW	05/16→10/20	AQUACTRL 2 SET; für Linkslenker	**2800011280280**	**12802**	24
1.2 TSI	63 kW	11/12→02/17	AQUACTRL 2 SINGLE; Einbauposition beifahrerseitig; für Linkslenker; passender Adapter: B	**2800011304280**	**13042**	26
1.2 TSI	77 kW	11/12→02/17				
1.2 TSI	81 kW	05/15→02/17	AQUACTRL 2 SINGLE; Einbauposition fahrerseitig; für Linkslenker; passender Adapter: B	**2800011312280**	**13122**	29
1.4 TSI	103 kW	11/12→02/17				
1.4 TSI	110 kW	08/14→10/20	REARCTRL; Einbauposition hinten	**2800011523170**	**52317**	43
1.4 TSI G-TEC	81 kW	11/13→02/17		**2800011523180**	**15231**	43
			AQUACTRL 2 SINGLE; Einbauposition beifahrerseitig; für Rechtslenker; passender Adapter: B	**2800011606260**	**16062**	54
				2800011606270	**60627**	54
			AQUACTRL 2 SINGLE; Einbauposition fahrerseitig; für Rechtslenker; passender Adapter: B	**2800011614260**	**16142**	58
				2800011628270	**62827**	63
1.5 TSI	110 kW	02/17→10/20	AQUACTRL 2 SET; für Linkslenker	**2800011280280**	**12802**	24
			AQUACTRL 2 SINGLE; Einbauposition beifahrerseitig; für Linkslenker; passender Adapter: B	**2800011304280**	**13042**	26
			AQUACTRL 2 SINGLE; Einbauposition fahrerseitig; für Linkslenker; passender Adapter: B	**2800011312280**	**13122**	29
			REARCTRL; Einbauposition hinten	**2800011523180**	**15231**	43
			AQUACTRL 2 SINGLE; Einbauposition beifahrerseitig; für Rechtslenker; passender Adapter: B	**2800011606260**	**16062**	54
			AQUACTRL 2 SINGLE; Einbauposition fahrerseitig; für Rechtslenker; passender Adapter: B	**2800011614260**	**16142**	58
1.6	81 kW	01/14→10/20	AQUACTRL 2 SET; für Linkslenker	**2800011280280**	**12802**	24
1.6 TDI	66 kW	11/12→10/20	AQUACTRL 2 SINGLE; Einbauposition beifahrerseitig; für Linkslenker; passender Adapter: B	**2800011304280**	**13042**	26
1.6 TDI	77 kW	11/12→05/15				
1.6 TDI	81 kW	05/13→02/17	AQUACTRL 2 SINGLE; Einbauposition fahrerseitig; für Linkslenker; passender Adapter: B	**2800011312280**	**13122**	29
1.6 TDI	85 kW	02/17→10/20				
1.6 TDI 4x4	77 kW	05/13→05/15	REARCTRL; Einbauposition hinten	**2800011523170**	**52317**	43
1.6 TDI 4x4	81 kW	05/15→02/17		**2800011523180**	**15231**	43
			AQUACTRL 2 SINGLE; Einbauposition beifahrerseitig; für Rechtslenker; passender Adapter: B	**2800011606260**	**16062**	54
				2800011606270	**60627**	54
			AQUACTRL 2 SINGLE; Einbauposition fahrerseitig; für Rechtslenker; passender Adapter: B	**2800011614260**	**16142**	58
				2800011628270	**62827**	63
1.6 TDI 4x4	85 kW	02/17→10/20	AQUACTRL 2 SET; für Linkslenker	**2800011280280**	**12802**	24
			AQUACTRL 2 SINGLE; Einbauposition beifahrerseitig; für Linkslenker; passender Adapter: B	**2800011304280**	**13042**	26
			AQUACTRL 2 SINGLE; Einbauposition fahrerseitig; für Linkslenker; passender Adapter: B	**2800011312280**	**13122**	29
			REARCTRL; Einbauposition hinten	**2800011523180**	**15231**	43
			AQUACTRL 2 SINGLE; Einbauposition beifahrerseitig; für Rechtslenker; passender Adapter: B	**2800011606260**	**16062**	54
			AQUACTRL 2 SINGLE; Einbauposition fahrerseitig; für Rechtslenker; passender Adapter: B	**2800011614260**	**16142**	58
1.8 TSI	132 kW	11/12→10/20	AQUACTRL 2 SET; für Linkslenker	**2800011280280**	**12802**	24
1.8 TSI 4x4	132 kW	05/14→10/20	AQUACTRL 2 SINGLE; Einbauposition beifahrerseitig; für Linkslenker; passender Adapter: B	**2800011304280**	**13042**	26
2.0 TDI	105 kW	11/12→02/17				
2.0 TDI	110 kW	11/12→10/20	AQUACTRL 2 SINGLE; Einbauposition fahrerseitig; für Linkslenker; passender Adapter: B	**2800011312280**	**13122**	29
2.0 TDI / TDI RS 4x4	135 kW	05/13→10/20				
2.0 TDI 4x4	110 kW	05/13→10/20	REARCTRL; Einbauposition hinten	**2800011523170**	**52317**	43
2.0 TDI RS	135 kW	05/13→10/20		**2800011523180**	**15231**	43

→

© 2025 Continental Aftermarket & Services GmbH

SKODA - OCTAVIA III (5E3, NL3, NR3) 11/12→03/21

Wischblatt

1.8 TSI	132 kW	11/12→10/20	AQUACTRL 2 SINGLE; Einbauposition beifahrerseitig; für Rechtslenker; passender Adapter: B	**2800011606260**	**16062**	54
1.8 TSI 4x4	132 kW	05/14→10/20		**2800011606270**	**60627**	54
2.0 TDI	105 kW	11/12→02/17	AQUACTRL 2 SINGLE; Einbauposition fahrerseitig; für Rechtslenker; passender Adapter: B	**2800011614260**	**16142**	58
2.0 TDI	110 kW	11/12→10/20		**2800011628270**	**62827**	63
2.0 TDI / TDI RS 4x4	135 kW	05/13→10/20				
2.0 TDI 4x4	110 kW	05/13→10/20				
2.0 TDI RS	135 kW	05/13→10/20				
2.0 TSI	140 kW	02/17→10/20	AQUACTRL 2 SET; für Linkslenker	**2800011280280**	**12802**	24
2.0 TSI 4x4	140 kW	02/19→10/20	AQUACTRL 2 SINGLE; Einbauposition beifahrerseitig; für Linkslenker; passender Adapter: B	**2800011304280**	**13042**	26
			AQUACTRL 2 SINGLE; Einbauposition fahrerseitig; für Linkslenker; passender Adapter: B	**2800011312280**	**13122**	29
			REARCTRL; Einbauposition hinten	**2800011523180**	**15231**	43
			AQUACTRL 2 SINGLE; Einbauposition beifahrerseitig; für Rechtslenker; passender Adapter: B	**2800011606260**	**16062**	54
			AQUACTRL 2 SINGLE; Einbauposition fahrerseitig; für Rechtslenker; passender Adapter: B	**2800011614260**	**16142**	58
2.0 TSI RS	162 kW	05/13→02/17	AQUACTRL 2 SET; für Linkslenker	**2800011280280**	**12802**	24
2.0 TSI RS	169 kW	05/15→10/20	AQUACTRL 2 SINGLE; Einbauposition beifahrerseitig; für Linkslenker; passender Adapter: B	**2800011304280**	**13042**	26
2.0 TSI RS	180 kW	02/17→10/20				
			AQUACTRL 2 SINGLE; Einbauposition fahrerseitig; für Linkslenker; passender Adapter: B	**2800011312280**	**13122**	29
			REARCTRL; Einbauposition hinten	**2800011523170**	**52317**	43
				2800011523180	**15231**	43
			AQUACTRL 2 SINGLE; Einbauposition beifahrerseitig; für Rechtslenker; passender Adapter: B	**2800011606260**	**16062**	54
				2800011606270	**60627**	54
			AQUACTRL 2 SINGLE; Einbauposition fahrerseitig; für Rechtslenker; passender Adapter: B	**2800011614260**	**16142**	58
				2800011628270	**62827**	63

SKODA - OCTAVIA III Combi (5E5, 5E6) 11/12→10/20

Wischblatt

1.0 TSI	85 kW	05/16→10/20	AQUACTRL 2 SET; für Linkslenker	**2800011280280**	**12802**	24
1.2 TSI	63 kW	11/12→02/17	AQUACTRL 2 SINGLE; Einbauposition beifahrerseitig; für Linkslenker; passender Adapter: B	**2800011304280**	**13042**	26
1.2 TSI	77 kW	11/12→02/17				
1.2 TSI	81 kW	05/15→02/17	AQUACTRL 2 SINGLE; Einbauposition fahrerseitig; für Linkslenker; passender Adapter: B	**2800011312280**	**13122**	29
1.4 TSI	103 kW	11/12→02/17				
1.4 TSI	110 kW	08/14→10/20	REARCTRL; Einbauposition hinten	**2800011530170**	**53017**	47
1.4 TSI G-TEC	81 kW	11/12→02/17		**2800011530180**	**15301**	47
			AQUACTRL 2 SINGLE; Einbauposition beifahrerseitig; für Rechtslenker; passender Adapter: B	**2800011606260**	**16062**	54
				2800011606270	**60627**	54
			AQUACTRL 2 SINGLE; Einbauposition fahrerseitig; für Rechtslenker; passender Adapter: B	**2800011614260**	**16142**	58
				2800011628270	**62827**	63
1.5 TSI	110 kW	02/17→10/20	AQUACTRL 2 SET; für Linkslenker	**2800011280280**	**12802**	24
1.5 TSI G-TEC	96 kW	01/19→10/20	AQUACTRL 2 SINGLE; Einbauposition beifahrerseitig; für Linkslenker; passender Adapter: B	**2800011304280**	**13042**	26
			AQUACTRL 2 SINGLE; Einbauposition fahrerseitig; für Linkslenker; passender Adapter: B	**2800011312280**	**13122**	29
			REARCTRL; Einbauposition hinten	**2800011530180**	**15301**	47
			AQUACTRL 2 SINGLE; Einbauposition beifahrerseitig; für Rechtslenker; passender Adapter: B	**2800011606260**	**16062**	54
			AQUACTRL 2 SINGLE; Einbauposition fahrerseitig; für Rechtslenker; passender Adapter: B	**2800011614260**	**16142**	58
1.6 SRE	81 kW	01/14→02/17	AQUACTRL 2 SET; für Linkslenker	**2800011280280**	**12802**	24
1.6 TDI	66 kW	11/12→10/20	AQUACTRL 2 SINGLE; Einbauposition beifahrerseitig; für Linkslenker; passender Adapter: B	**2800011304280**	**13042**	26
1.6 TDI	77 kW	11/12→05/15				
1.6 TDI	81 kW	05/13→02/17	AQUACTRL 2 SINGLE; Einbauposition fahrerseitig; für Linkslenker; passender Adapter: B	**2800011312280**	**13122**	29
1.6 TDI	85 kW	02/17→10/20				
1.6 TDI 4x4	77 kW	11/12→05/15	REARCTRL; Einbauposition hinten	**2800011530170**	**53017**	47
1.6 TDI 4x4	81 kW	05/15→02/17		**2800011530180**	**15301**	47
			AQUACTRL 2 SINGLE; Einbauposition beifahrerseitig; für Rechtslenker; passender Adapter: B	**2800011606260**	**16062**	54
				2800011606270	**60627**	54

→

© 2025 Continental Aftermarket & Services GmbH

SKODA - OCTAVIA III Combi (5E5, 5E6) 11/12→10/20

Wischblatt

1.6 SRE 1.6 TDI 1.6 TDI 1.6 TDI 1.6 TDI 1.6 TDI 4x4 1.6 TDI 4x4	81 kW 66 kW 77 kW 81 kW 85 kW 77 kW 81 kW	01/14→02/17 11/12→10/20 11/12→05/15 05/13→02/17 02/17→10/20 11/12→05/15 05/15→02/17	AQUACTRL 2 SINGLE; Einbauposition fahrerseitig; für Rechtslenker; passender Adapter: B	**2800011614260** **2800011628270**	**16142** **62827**	58 63
1.6 TDI 4x4	85 kW	02/17→10/20	AQUACTRL 2 SET; für Linkslenker	**2800011280280**	**12802**	24
			AQUACTRL 2 SINGLE; Einbauposition beifahrerseitig; für Linkslenker; passender Adapter: B	**2800011304280**	**13042**	26
			AQUACTRL 2 SINGLE; Einbauposition fahrerseitig; für Linkslenker; passender Adapter: B	**2800011312280**	**13122**	29
			REARCTRL; Einbauposition hinten	**2800011530180**	**15301**	47
			AQUACTRL 2 SINGLE; Einbauposition beifahrerseitig; für Rechtslenker; passender Adapter: B	**2800011606260**	**16062**	54
			AQUACTRL 2 SINGLE; Einbauposition fahrerseitig; für Rechtslenker; passender Adapter: B	**2800011614260**	**16142**	58
1.8 TSI 1.8 TSI 4x4 2.0 TDI 2.0 TDI 2.0 TDI / TDI RS 4x4 2.0 TDI 4x4 2.0 TDI RS	132 kW 132 kW 105 kW 110 kW 135 kW 110 kW 135 kW	11/12→10/20 11/12→02/17 11/12→02/17 11/12→10/20 05/13→10/20 11/12→10/20 05/13→10/20	AQUACTRL 2 SET; für Linkslenker	**2800011280280**	**12802**	24
			AQUACTRL 2 SINGLE; Einbauposition beifahrerseitig; für Linkslenker; passender Adapter: B	**2800011304280**	**13042**	26
			AQUACTRL 2 SINGLE; Einbauposition fahrerseitig; für Linkslenker; passender Adapter: B	**2800011312280**	**13122**	29
			REARCTRL; Einbauposition hinten	**2800011530170** **2800011530180**	**53017** **15301**	47 47
			AQUACTRL 2 SINGLE; Einbauposition beifahrerseitig; für Rechtslenker; passender Adapter: B	**2800011606260** **2800011606270**	**16062** **60627**	54 54
			AQUACTRL 2 SINGLE; Einbauposition fahrerseitig; für Rechtslenker; passender Adapter: B	**2800011614260** **2800011628270**	**16142** **62827**	58 63
2.0 TSI	140 kW	02/17→10/20	AQUACTRL 2 SET; für Linkslenker	**2800011280280**	**12802**	24
			AQUACTRL 2 SINGLE; Einbauposition beifahrerseitig; für Linkslenker; passender Adapter: B	**2800011304280**	**13042**	26
			AQUACTRL 2 SINGLE; Einbauposition fahrerseitig; für Linkslenker; passender Adapter: B	**2800011312280**	**13122**	29
			REARCTRL; Einbauposition hinten	**2800011530180**	**15301**	47
			AQUACTRL 2 SINGLE; Einbauposition beifahrerseitig; für Rechtslenker; passender Adapter: B	**2800011606260**	**16062**	54
			AQUACTRL 2 SINGLE; Einbauposition fahrerseitig; für Rechtslenker; passender Adapter: B	**2800011614260**	**16142**	58
2.0 TSI 4x4 2.0 TSI RS 2.0 TSI RS 2.0 TSI RS	140 kW 162 kW 169 kW 180 kW	02/19→10/20 11/12→02/17 05/15→10/20 02/17→10/20	AQUACTRL 2 SET; für Linkslenker	**2800011280280**	**12802**	24
			AQUACTRL 2 SINGLE; Einbauposition beifahrerseitig; für Linkslenker; passender Adapter: B	**2800011304280**	**13042**	26
			AQUACTRL 2 SINGLE; Einbauposition fahrerseitig; für Linkslenker; passender Adapter: B	**2800011312280**	**13122**	29
			REARCTRL; Einbauposition hinten	**2800011530170** **2800011530180**	**53017** **15301**	47 47
			AQUACTRL 2 SINGLE; Einbauposition beifahrerseitig; für Rechtslenker; passender Adapter: B	**2800011606260** **2800011606270**	**16062** **60627**	54 54
			AQUACTRL 2 SINGLE; Einbauposition fahrerseitig; für Rechtslenker; passender Adapter: B	**2800011614260** **2800011628270**	**16142** **62827**	58 63

© 2025 Continental Aftermarket & Services GmbH

SKODA - OCTAVIA IV (NX3, NN3, PV3) 01/20→

Wischblatt

1.0 TSI	81 kW	06/20→	AQUACTRL 2 SET; für Linkslenker; Ergänzungsartikel/Ergänzende Info 2: Maß abweichend vom Original	**2800011226280**	**12262**	10
			AQUACTRL 2 SINGLE; Einbauposition beifahrerseitig; für Linkslenker; passender Adapter: B	**2800011305280**	**13052**	27
			AQUACTRL 2 SINGLE; Einbauposition fahrerseitig; für Linkslenker; passender Adapter: B	**2800011314280**	**13142**	30
			AQUACTRL 2 SINGLE; Einbauposition beifahrerseitig; für Rechtslenker; passender Adapter: B	**2800011606260**	**16062**	54
			AQUACTRL 2 SINGLE; Einbauposition fahrerseitig; für Rechtslenker; passender Adapter: B	**2800011616260**	**16162**	58
1.0 TSI e-TEC	81 kW	06/20→	AQUACTRL 2 SET; für Linkslenker; Ergänzungsartikel/Ergänzende Info 2: Maß abweichend vom Original	**2800011226280**	**12262**	10
			AQUACTRL 2 SINGLE; Einbauposition beifahrerseitig; für Linkslenker; passender Adapter: B	**2800011305280**	**13052**	27
			AQUACTRL 2 SINGLE; Einbauposition fahrerseitig; für Linkslenker; passender Adapter: B	**2800011314280**	**13142**	30
			AQUACTRL 2 SINGLE; Einbauposition beifahrerseitig; für Rechtslenker; passender Adapter: B	**2800011606260** **2800011606270**	**16062** **60627**	54 54
			AQUACTRL 2 SINGLE; Einbauposition fahrerseitig; für Rechtslenker; passender Adapter: B	**2800011616260** **2800011630270**	**16162** **63027**	58 63
1.4 TSI	110 kW	01/21→	AQUACTRL 2 SET; für Linkslenker; Ergänzungsartikel/Ergänzende Info 2: Maß abweichend vom Original	**2800011226280**	**12262**	10
			AQUACTRL 2 SINGLE; Einbauposition beifahrerseitig; für Linkslenker; passender Adapter: B	**2800011305280**	**13052**	27
			AQUACTRL 2 SINGLE; Einbauposition fahrerseitig; für Linkslenker; passender Adapter: B	**2800011314280**	**13142**	30
1.4 TSI iV	150 kW	06/20→	AQUACTRL 2 SET; für Linkslenker; Ergänzungsartikel/Ergänzende Info 2: Maß abweichend vom Original	**2800011226280**	**12262**	10
			AQUACTRL 2 SINGLE; Einbauposition beifahrerseitig; für Linkslenker; passender Adapter: B	**2800011305280**	**13052**	27
			AQUACTRL 2 SINGLE; Einbauposition fahrerseitig; für Linkslenker; passender Adapter: B	**2800011314280**	**13142**	30
			AQUACTRL 2 SINGLE; Einbauposition beifahrerseitig; für Rechtslenker; passender Adapter: B	**2800011606260**	**16062**	54
			AQUACTRL 2 SINGLE; Einbauposition fahrerseitig; für Rechtslenker; passender Adapter: B	**2800011616260**	**16162**	58
1.4 TSI RS iV	180 kW	06/20→	AQUACTRL 2 SET; für Linkslenker; Ergänzungsartikel/Ergänzende Info 2: Maß abweichend vom Original	**2800011226280**	**12262**	10
			AQUACTRL 2 SINGLE; Einbauposition beifahrerseitig; für Linkslenker; passender Adapter: B	**2800011305280**	**13052**	27
			AQUACTRL 2 SINGLE; Einbauposition fahrerseitig; für Linkslenker; passender Adapter: B	**2800011314280**	**13142**	30
			AQUACTRL 2 SINGLE; Einbauposition beifahrerseitig; für Rechtslenker; passender Adapter: B	**2800011606260** **2800011606270**	**16062** **60627**	54 54
			AQUACTRL 2 SINGLE; Einbauposition fahrerseitig; für Rechtslenker; passender Adapter: B	**2800011616260** **2800011630270**	**16162** **63027**	58 63
1.5 TSI	110 kW	01/20→	AQUACTRL 2 SET; für Linkslenker; Ergänzungsartikel/Ergänzende Info 2: Maß abweichend vom Original	**2800011226280**	**12262**	10
			AQUACTRL 2 SINGLE; Einbauposition beifahrerseitig; für Linkslenker; passender Adapter: B	**2800011305280**	**13052**	27
			AQUACTRL 2 SINGLE; Einbauposition fahrerseitig; für Linkslenker; passender Adapter: B	**2800011314280**	**13142**	30
			AQUACTRL 2 SINGLE; Einbauposition beifahrerseitig; für Rechtslenker; passender Adapter: B	**2800011606260**	**16062**	54
			AQUACTRL 2 SINGLE; Einbauposition fahrerseitig; für Rechtslenker; passender Adapter: B	**2800011616260**	**16162**	58

© 2025 Continental Aftermarket & Services GmbH

SKODA - OCTAVIA IV (NX3, NN3, PV3) 01/20→

Wischblatt

1.5 TSI e-TEC	110 kW	11/20→	AQUACTRL 2 SET; für Linkslenker; Ergänzungsartikel/Ergänzende Info 2: Maß abweichend vom Original	**2800011226280**	**12262**	10
			AQUACTRL 2 SINGLE; Einbauposition beifahrerseitig; für Linkslenker; passender Adapter: B	**2800011305280**	**13052**	27
			AQUACTRL 2 SINGLE; Einbauposition fahrerseitig; für Linkslenker; passender Adapter: B	**2800011314280**	**13142**	30
			AQUACTRL 2 SINGLE; Einbauposition beifahrerseitig; für Rechtslenker; passender Adapter: B	**2800011606260** **2800011606270**	**16062** **60627**	54 54
			AQUACTRL 2 SINGLE; Einbauposition fahrerseitig; für Rechtslenker; passender Adapter: B	**2800011616260** **2800011630270**	**16162** **63027**	58 63
1.5 TSI G-TEC 1.6 SRE 2.0 TDI 2.0 TDI 2.0 TDI	96 kW 81 kW 85 kW 105 kW 110 kW	06/20→ 07/20→ 03/20→ 06/20→ 01/20→	AQUACTRL 2 SET; für Linkslenker; Ergänzungsartikel/Ergänzende Info 2: Maß abweichend vom Original	**2800011226280**	**12262**	10
			AQUACTRL 2 SINGLE; Einbauposition beifahrerseitig; für Linkslenker; passender Adapter: B	**2800011305280**	**13052**	27
			AQUACTRL 2 SINGLE; Einbauposition fahrerseitig; für Linkslenker; passender Adapter: B	**2800011314280**	**13142**	30
			AQUACTRL 2 SINGLE; Einbauposition beifahrerseitig; für Rechtslenker; passender Adapter: B	**2800011606260**	**16062**	54
			AQUACTRL 2 SINGLE; Einbauposition fahrerseitig; für Rechtslenker; passender Adapter: B	**2800011616260**	**16162**	58
2.0 TDI 4x4	110 kW	09/20→	AQUACTRL 2 SINGLE; Einbauposition beifahrerseitig; für Rechtslenker; passender Adapter: B	**2800011606260**	**16062**	54
			AQUACTRL 2 SINGLE; Einbauposition fahrerseitig; für Rechtslenker; passender Adapter: B	**2800011616260**	**16162**	58
2.0 TDI RS 2.0 TDI RS 4x4 2.0 TSI	147 kW 147 kW 140 kW	07/20→ 07/20→ 07/20→	AQUACTRL 2 SET; für Linkslenker; Ergänzungsartikel/Ergänzende Info 2: Maß abweichend vom Original	**2800011226280**	**12262**	10
			AQUACTRL 2 SINGLE; Einbauposition beifahrerseitig; für Linkslenker; passender Adapter: B	**2800011305280**	**13052**	27
			AQUACTRL 2 SINGLE; Einbauposition fahrerseitig; für Linkslenker; passender Adapter: B	**2800011314280**	**13142**	30
			AQUACTRL 2 SINGLE; Einbauposition beifahrerseitig; für Rechtslenker; passender Adapter: B	**2800011606260**	**16062**	54
			AQUACTRL 2 SINGLE; Einbauposition fahrerseitig; für Rechtslenker; passender Adapter: B	**2800011616260**	**16162**	58
2.0 TSI 4x4	140 kW	07/20→	AQUACTRL 2 SINGLE; Einbauposition beifahrerseitig; für Rechtslenker; passender Adapter: B	**2800011606260**	**16062**	54
			AQUACTRL 2 SINGLE; Einbauposition fahrerseitig; für Rechtslenker; passender Adapter: B	**2800011616260**	**16162**	58
2.0 TSI RS	180 kW	03/20→	AQUACTRL 2 SET; für Linkslenker; Ergänzungsartikel/Ergänzende Info 2: Maß abweichend vom Original	**2800011226280**	**12262**	10
			AQUACTRL 2 SINGLE; Einbauposition beifahrerseitig; für Linkslenker; passender Adapter: B	**2800011305280**	**13052**	27
			AQUACTRL 2 SINGLE; Einbauposition fahrerseitig; für Linkslenker; passender Adapter: B	**2800011314280**	**13142**	30
			AQUACTRL 2 SINGLE; Einbauposition beifahrerseitig; für Rechtslenker; passender Adapter: B	**2800011606260** **2800011606270**	**16062** **60627**	54 54
			AQUACTRL 2 SINGLE; Einbauposition fahrerseitig; für Rechtslenker; passender Adapter: B	**2800011616260** **2800011630270**	**16162** **63027**	58 63

© 2025 Continental Aftermarket & Services GmbH

SKODA - OCTAVIA IV Combi (NX5, PV5) 11/19→

Wischblatt

1.0 TSI 1.0 TSI e-TEC 1.4 TSI 1.4 TSI iV 1.4 TSI RS iV 1.5 TSI	81 kW 81 kW 110 kW 150 kW 180 kW 110 kW	06/20→ 06/20→ 06/20→ 06/20→ 06/20→ 11/19→	AQUACTRL 2 SET; für Linkslenker; Ergänzungsartikel/Ergänzende Info 2: Maß abweichend vom Original	**2800011226280**	**12262**	10
			AQUACTRL 2 SINGLE; Einbauposition beifahrerseitig; für Linkslenker; passender Adapter: B	**2800011305280**	**13052**	27
			AQUACTRL 2 SINGLE; Einbauposition fahrerseitig; für Linkslenker; passender Adapter: B	**2800011314280**	**13142**	30
			REARCTRL; Einbauposition hinten	**2800011530180**	**15301**	47
			AQUACTRL 2 SINGLE; Einbauposition beifahrerseitig; für Rechtslenker; passender Adapter: B	**2800011606260**	**16062**	54
			AQUACTRL 2 SINGLE; Einbauposition fahrerseitig; für Rechtslenker; passender Adapter: B	**2800011616260**	**16162**	58
1.5 TSI e-TEC	110 kW	11/20→	AQUACTRL 2 SET; für Linkslenker; Ergänzungsartikel/Ergänzende Info 2: Maß abweichend vom Original	**2800011226280**	**12262**	10
			AQUACTRL 2 SINGLE; Einbauposition beifahrerseitig; für Linkslenker; passender Adapter: B	**2800011305280**	**13052**	27
			AQUACTRL 2 SINGLE; Einbauposition fahrerseitig; für Linkslenker; passender Adapter: B	**2800011314280**	**13142**	30
			REARCTRL; Einbauposition hinten	**2800011530170** **2800011530180**	**53017** **15301**	47 47
			AQUACTRL 2 SINGLE; Einbauposition beifahrerseitig; für Rechtslenker; passender Adapter: B	**2800011606260** **2800011606270**	**16062** **60627**	54 54
			AQUACTRL 2 SINGLE; Einbauposition fahrerseitig; für Rechtslenker; passender Adapter: B	**2800011616260** **2800011630270**	**16162** **63027**	58 63
1.5 TSI G-TEC 2.0 TDI 2.0 TDI	96 kW 85 kW 105 kW	06/20→ 11/19→ 06/20→	AQUACTRL 2 SET; für Linkslenker; Ergänzungsartikel/Ergänzende Info 2: Maß abweichend vom Original	**2800011226280**	**12262**	10
			AQUACTRL 2 SINGLE; Einbauposition beifahrerseitig; für Linkslenker; passender Adapter: B	**2800011305280**	**13052**	27
			AQUACTRL 2 SINGLE; Einbauposition fahrerseitig; für Linkslenker; passender Adapter: B	**2800011314280**	**13142**	30
			REARCTRL; Einbauposition hinten	**2800011530180**	**15301**	47
			AQUACTRL 2 SINGLE; Einbauposition beifahrerseitig; für Rechtslenker; passender Adapter: B	**2800011606260**	**16062**	54
			AQUACTRL 2 SINGLE; Einbauposition fahrerseitig; für Rechtslenker; passender Adapter: B	**2800011616260**	**16162**	58
2.0 TDI 2.0 TDI 4x4	110 kW 110 kW	11/19→ 09/20→	AQUACTRL 2 SET; für Linkslenker; Ergänzungsartikel/Ergänzende Info 2: Maß abweichend vom Original	**2800011226280**	**12262**	10
			AQUACTRL 2 SINGLE; Einbauposition beifahrerseitig; für Linkslenker; passender Adapter: B	**2800011305280**	**13052**	27
			AQUACTRL 2 SINGLE; Einbauposition fahrerseitig; für Linkslenker; passender Adapter: B	**2800011314280**	**13142**	30
			REARCTRL; Einbauposition hinten	**2800011530170** **2800011530180**	**53017** **15301**	47 47
			AQUACTRL 2 SINGLE; Einbauposition beifahrerseitig; für Rechtslenker; passender Adapter: B	**2800011606260** **2800011606270**	**16062** **60627**	54 54
			AQUACTRL 2 SINGLE; Einbauposition fahrerseitig; für Rechtslenker; passender Adapter: B	**2800011616260** **2800011630270**	**16162** **63027**	58 63
2.0 TDI RS 2.0 TDI RS 4x4 2.0 TSI 2.0 TSI 4x4	147 kW 147 kW 140 kW 140 kW	07/20→ 07/20→ 09/20→ 09/20→	AQUACTRL 2 SET; für Linkslenker; Ergänzungsartikel/Ergänzende Info 2: Maß abweichend vom Original	**2800011226280**	**12262**	10
			AQUACTRL 2 SINGLE; Einbauposition beifahrerseitig; für Linkslenker; passender Adapter: B	**2800011305280**	**13052**	27
			AQUACTRL 2 SINGLE; Einbauposition fahrerseitig; für Linkslenker; passender Adapter: B	**2800011314280**	**13142**	30
			REARCTRL; Einbauposition hinten	**2800011530180**	**15301**	47
			AQUACTRL 2 SINGLE; Einbauposition beifahrerseitig; für Rechtslenker; passender Adapter: B	**2800011606260**	**16062**	54
			AQUACTRL 2 SINGLE; Einbauposition fahrerseitig; für Rechtslenker; passender Adapter: B	**2800011616260**	**16162**	58

© 2025 Continental Aftermarket & Services GmbH

SKODA - OCTAVIA IV Combi (NX5, PV5) 11/19→						
Wischblatt						
2.0 TSI RS	180 kW	03/20→	AQUACTRL 2 SET; für Linkslenker; Ergänzungsartikel/Ergänzende Info 2: Maß abweichend vom Original	**2800011226280**	**12262**	10
			AQUACTRL 2 SINGLE; Einbauposition beifahrerseitig; für Linkslenker; passender Adapter: B	**2800011305280**	**13052**	27
			AQUACTRL 2 SINGLE; Einbauposition fahrerseitig; für Linkslenker; passender Adapter: B	**2800011314280**	**13142**	30
			REARCTRL; Einbauposition hinten	**2800011530170**	**53017**	47
				2800011530180	**15301**	47
			AQUACTRL 2 SINGLE; Einbauposition beifahrerseitig; für Rechtslenker; passender Adapter: B	**2800011606260**	**16062**	54
				2800011606270	**60627**	54
			AQUACTRL 2 SINGLE; Einbauposition fahrerseitig; für Rechtslenker; passender Adapter: B	**2800011616260**	**16162**	58
				2800011630270	**63027**	63
SKODA - RAPID (120G, 130G, 135G) 02/83→10/91						
Wischblatt						
1.2 (120G)	43 kW	02/83→12/90	AQUACTRL 2 SINGLE; Einbauposition fahrerseitig; für Linkslenker; passender Adapter: A	**2800011302280**	**13022**	26
1.3 (130G)	39 kW	08/87→10/91				
1.3 (130G)	45 kW	03/85→08/88	AQUACTRL 2 SINGLE; Einbauposition beifahrerseitig; für Linkslenker; passender Adapter: A	**2800011302280**	**13022**	26
1.3 S (135GL)	43 kW	09/84→12/90				
SKODA - RAPID (NH3, NK3, NK6) 07/12→03/22						
Wischblatt						
1.0 TSI	70 kW	06/17→12/19	AQUACTRL 2 SET; für Linkslenker	**2800011203280**	**12032**	4
1.0 TSI	81 kW	06/17→12/19	AQUACTRL 2 SINGLE; Einbauposition beifahrerseitig; für Linkslenker; passender Adapter: B	**2800011302280**	**13022**	26
			AQUACTRL 2 SINGLE; Einbauposition fahrerseitig; für Linkslenker; passender Adapter: B	**2800011312280**	**13122**	29
			REARCTRL; Einbauposition hinten	**2800011523180**	**15231**	43
			AQUACTRL 2 SINGLE; Einbauposition beifahrerseitig; für Rechtslenker; passender Adapter: B	**2800011602260**	**16022**	53
			AQUACTRL 2 SINGLE; Einbauposition fahrerseitig; für Rechtslenker; passender Adapter: B	**2800011614260**	**16142**	58
1.2	55 kW	07/12→06/15	AQUACTRL 2 SET; für Linkslenker	**2800011203280**	**12032**	4
			AQUACTRL 2 SINGLE; Einbauposition beifahrerseitig; für Linkslenker; passender Adapter: B	**2800011302280**	**13022**	26
			AQUACTRL 2 SINGLE; Einbauposition fahrerseitig; für Linkslenker; passender Adapter: B	**2800011312280**	**13122**	29
			REARCTRL; Einbauposition hinten	**2800011523170**	**52317**	43
				2800011523180	**15231**	43
			AQUACTRL 2 SINGLE; Einbauposition beifahrerseitig; für Rechtslenker; passender Adapter: B	**2800011602260**	**16022**	53
				2800011623270	**62327**	61
			AQUACTRL 2 SINGLE; Einbauposition fahrerseitig; für Rechtslenker; passender Adapter: B	**2800011614260**	**16142**	58
				2800011628270	**62827**	63
1.2 LPG	55 kW	07/12→06/15	AQUACTRL 2 SET; für Linkslenker	**2800011203280**	**12032**	4
1.2 LPG	63 kW	07/12→05/15	AQUACTRL 2 SINGLE; Einbauposition beifahrerseitig; für Linkslenker; passender Adapter: B	**2800011302280**	**13022**	26
			AQUACTRL 2 SINGLE; Einbauposition fahrerseitig; für Linkslenker; passender Adapter: B	**2800011312280**	**13122**	29
			REARCTRL; Einbauposition hinten	**2800011523180**	**15231**	43
			AQUACTRL 2 SINGLE; Einbauposition beifahrerseitig; für Rechtslenker; passender Adapter: B	**2800011602260**	**16022**	53
			AQUACTRL 2 SINGLE; Einbauposition fahrerseitig; für Rechtslenker; passender Adapter: B	**2800011614260**	**16142**	58
1.2 TSI	63 kW	07/12→05/15	AQUACTRL 2 SET; für Linkslenker	**2800011203280**	**12032**	4
1.2 TSI	66 kW	05/15→12/19	AQUACTRL 2 SINGLE; Einbauposition beifahrerseitig; für Linkslenker; passender Adapter: B	**2800011302280**	**13022**	26
1.2 TSI	77 kW	07/12→05/15				
1.2 TSI	81 kW	05/15→12/19	AQUACTRL 2 SINGLE; Einbauposition fahrerseitig; für Linkslenker; passender Adapter: B	**2800011312280**	**13122**	29
1.4 TDI	66 kW	05/15→12/19				
1.4 TSI	90 kW	07/12→06/15	REARCTRL; Einbauposition hinten	**2800011523170**	**52317**	43
1.4 TSI	92 kW	05/15→03/22		**2800011523180**	**15231**	43
1.6	77 kW	07/12→06/15				

→

© 2025 Continental Aftermarket & Services GmbH

SKODA - RAPID (NH3, NK3, NK6) 07/12→03/22

Wischblatt

1.2 TSI	63 kW	07/12→05/15	AQUACTRL 2 SINGLE; Einbauposition beifahrerseitig; für Rechtslenker; passender Adapter: B	**2800011602260**	**16022**	53
1.2 TSI	66 kW	05/15→12/19		**2800011623270**	**62327**	61
1.2 TSI	77 kW	07/12→05/15	AQUACTRL 2 SINGLE; Einbauposition fahrerseitig; für Rechtslenker; passender Adapter: B	**2800011614260**	**16142**	58
1.2 TSI	81 kW	05/15→12/19		**2800011628270**	**62827**	63
1.4 TDI	66 kW	05/15→12/19				
1.4 TSI	90 kW	07/12→06/15				
1.4 TSI	92 kW	05/15→03/22				
1.6	77 kW	07/12→06/15				
1.6	81 kW	05/15→03/22	AQUACTRL 2 SET; für Linkslenker	**2800011203280**	**12032**	4
1.6 SRE	66 kW	06/15→03/22	AQUACTRL 2 SINGLE; Einbauposition beifahrerseitig; für Linkslenker; passender Adapter: B	**2800011302280**	**13022**	26
			AQUACTRL 2 SINGLE; Einbauposition fahrerseitig; für Linkslenker; passender Adapter: B	**2800011312280**	**13122**	29
			REARCTRL; Einbauposition hinten	**2800011523180**	**15231**	43
			AQUACTRL 2 SINGLE; Einbauposition beifahrerseitig; für Rechtslenker; passender Adapter: B	**2800011602260**	**16022**	53
			AQUACTRL 2 SINGLE; Einbauposition fahrerseitig; für Rechtslenker; passender Adapter: B	**2800011614260**	**16142**	58
1.6 TDI	66 kW	08/13→05/15	AQUACTRL 2 SET; für Linkslenker	**2800011203280**	**12032**	4
1.6 TDI	77 kW	07/12→12/19	AQUACTRL 2 SINGLE; Einbauposition beifahrerseitig; für Linkslenker; passender Adapter: B	**2800011302280**	**13022**	26
1.6 TDI	85 kW	05/15→12/19				
			AQUACTRL 2 SINGLE; Einbauposition fahrerseitig; für Linkslenker; passender Adapter: B	**2800011312280**	**13122**	29
			REARCTRL; Einbauposition hinten	**2800011523170**	**52317**	43
				2800011523180	**15231**	43
			AQUACTRL 2 SINGLE; Einbauposition beifahrerseitig; für Rechtslenker; passender Adapter: B	**2800011602260**	**16022**	53
				2800011623270	**62327**	61
			AQUACTRL 2 SINGLE; Einbauposition fahrerseitig; für Rechtslenker; passender Adapter: B	**2800011614260**	**16142**	58
				2800011628270	**62827**	63

SKODA - RAPID Spaceback (NH1) 07/12→12/19

Wischblatt

1.0 TSI	70 kW	06/17→12/19	AQUACTRL 2 SET; für Linkslenker	**2800011203280**	**12032**	4
			AQUACTRL 2 SINGLE; Einbauposition beifahrerseitig; für Linkslenker; passender Adapter: B	**2800011302280**	**13022**	26
			AQUACTRL 2 SINGLE; Einbauposition fahrerseitig; für Linkslenker; passender Adapter: B	**2800011312280**	**13122**	29
			REARCTRL; Einbauposition hinten	**2800011523170**	**52317**	43
				2800011523180	**15231**	43
			AQUACTRL 2 SINGLE; Einbauposition beifahrerseitig; für Rechtslenker; passender Adapter: B	**2800011602260**	**16022**	53
				2800011623270	**62327**	61
			AQUACTRL 2 SINGLE; Einbauposition fahrerseitig; für Rechtslenker; passender Adapter: B	**2800011614260**	**16142**	58
				2800011628270	**62827**	63
1.0 TSI	81 kW	06/17→12/19	AQUACTRL 2 SET; für Linkslenker	**2800011203280**	**12032**	4
			AQUACTRL 2 SINGLE; Einbauposition beifahrerseitig; für Linkslenker; passender Adapter: B	**2800011302280**	**13022**	26
			AQUACTRL 2 SINGLE; Einbauposition fahrerseitig; für Linkslenker; passender Adapter: B	**2800011312280**	**13122**	29
			REARCTRL; Einbauposition hinten	**2800011523180**	**15231**	43
			AQUACTRL 2 SINGLE; Einbauposition beifahrerseitig; für Rechtslenker; passender Adapter: B	**2800011602260**	**16022**	53
			AQUACTRL 2 SINGLE; Einbauposition fahrerseitig; für Rechtslenker; passender Adapter: B	**2800011614260**	**16142**	58
1.2	55 kW	07/12→06/15	AQUACTRL 2 SET; für Linkslenker	**2800011203280**	**12032**	4
			AQUACTRL 2 SINGLE; Einbauposition beifahrerseitig; für Linkslenker; passender Adapter: B	**2800011302280**	**13022**	26
			AQUACTRL 2 SINGLE; Einbauposition fahrerseitig; für Linkslenker; passender Adapter: B	**2800011312280**	**13122**	29
			REARCTRL; Einbauposition hinten	**2800011523170**	**52317**	43
				2800011523180	**15231**	43
			AQUACTRL 2 SINGLE; Einbauposition beifahrerseitig; für Rechtslenker; passender Adapter: B	**2800011602260**	**16022**	53
				2800011623270	**62327**	61

→

© 2025 Continental Aftermarket & Services GmbH

SKODA - RAPID Spaceback (NH1) 07/12→12/19

Wischblatt

1.2	55 kW	07/12→06/15	AQUACTRL 2 SINGLE; Einbauposition fahrerseitig; für Rechtslenker; passender Adapter: B	**2800011614260** **2800011628270**	**16142** **62827**	58 63
1.2 LPG 1.2 LPG	55 kW 63 kW	07/12→06/15 07/12→05/15	AQUACTRL 2 SET; für Linkslenker	**2800011203280**	**12032**	4
			AQUACTRL 2 SINGLE; Einbauposition beifahrerseitig; für Linkslenker; passender Adapter: B	**2800011302280**	**13022**	26
			AQUACTRL 2 SINGLE; Einbauposition fahrerseitig; für Linkslenker; passender Adapter: B	**2800011312280**	**13122**	29
			REARCTRL; Einbauposition hinten	**2800011523180**	**15231**	43
			AQUACTRL 2 SINGLE; Einbauposition beifahrerseitig; für Rechtslenker; passender Adapter: B	**2800011602260**	**16022**	53
			AQUACTRL 2 SINGLE; Einbauposition fahrerseitig; für Rechtslenker; passender Adapter: B	**2800011614260**	**16142**	58
1.2 TSI 1.2 TSI 1.2 TSI 1.2 TSI 1.4 TDI 1.4 TSI 1.4 TSI 1.6	63 kW 66 kW 77 kW 81 kW 66 kW 90 kW 92 kW 77 kW	07/12→05/15 05/15→12/19 07/12→05/15 05/15→12/19 05/15→12/19 07/12→06/15 05/15→12/19 07/12→06/15	AQUACTRL 2 SET; für Linkslenker	**2800011203280**	**12032**	4
			AQUACTRL 2 SINGLE; Einbauposition beifahrerseitig; für Linkslenker; passender Adapter: B	**2800011302280**	**13022**	26
			AQUACTRL 2 SINGLE; Einbauposition fahrerseitig; für Linkslenker; passender Adapter: B	**2800011312280**	**13122**	29
			REARCTRL; Einbauposition hinten	**2800011523170** **2800011523180**	**52317** **15231**	43 43
			AQUACTRL 2 SINGLE; Einbauposition beifahrerseitig; für Rechtslenker; passender Adapter: B	**2800011602260** **2800011623270**	**16022** **62327**	53 61
			AQUACTRL 2 SINGLE; Einbauposition fahrerseitig; für Rechtslenker; passender Adapter: B	**2800011614260** **2800011628270**	**16142** **62827**	58 63
1.6 SRE	81 kW	05/15→12/19	AQUACTRL 2 SET; für Linkslenker	**2800011203280**	**12032**	4
			AQUACTRL 2 SINGLE; Einbauposition beifahrerseitig; für Linkslenker; passender Adapter: B	**2800011302280**	**13022**	26
			AQUACTRL 2 SINGLE; Einbauposition fahrerseitig; für Linkslenker; passender Adapter: B	**2800011312280**	**13122**	29
			REARCTRL; Einbauposition hinten	**2800011523180**	**15231**	43
			AQUACTRL 2 SINGLE; Einbauposition beifahrerseitig; für Rechtslenker; passender Adapter: B	**2800011602260**	**16022**	53
			AQUACTRL 2 SINGLE; Einbauposition fahrerseitig; für Rechtslenker; passender Adapter: B	**2800011614260**	**16142**	58
1.6 TDI 1.6 TDI 1.6 TDI	66 kW 77 kW 85 kW	08/13→05/15 07/12→12/19 05/15→12/19	AQUACTRL 2 SET; für Linkslenker	**2800011203280**	**12032**	4
			AQUACTRL 2 SINGLE; Einbauposition beifahrerseitig; für Linkslenker; passender Adapter: B	**2800011302280**	**13022**	26
			AQUACTRL 2 SINGLE; Einbauposition fahrerseitig; für Linkslenker; passender Adapter: B	**2800011312280**	**13122**	29
			REARCTRL; Einbauposition hinten	**2800011523170** **2800011523180**	**52317** **15231**	43 43
			AQUACTRL 2 SINGLE; Einbauposition beifahrerseitig; für Rechtslenker; passender Adapter: B	**2800011602260** **2800011623270**	**16022** **62327**	53 61
			AQUACTRL 2 SINGLE; Einbauposition fahrerseitig; für Rechtslenker; passender Adapter: B	**2800011614260** **2800011628270**	**16142** **62827**	58 63

SKODA - ROOMSTER (5J7) 03/06→05/15

Wischblatt

1.2	47 kW	05/06→01/07	AQUACTRL 2 SET; für Linkslenker	**2800011227280**	**12272**	11
			AQUACTRL 2 SINGLE; Einbauposition fahrerseitig; für Linkslenker; passender Adapter: BC	**2800011307280**	**13072**	27
			AQUACTRL 2 SINGLE; Einbauposition beifahrerseitig; für Linkslenker; passender Adapter: BC	**2800011307280**	**13072**	27
			REARCTRL; Einbauposition hinten	**2800011514170** **2800011514180**	**51417** **15141**	39 39
			AQUACTRL 2 SINGLE; Einbauposition beifahrerseitig; für Rechtslenker; passender Adapter: BC	**2800011608260** **2800011626270**	**16082** **62627**	55 62
			AQUACTRL 2 SINGLE; Einbauposition fahrerseitig; für Rechtslenker; passender Adapter: BC	**2800011608260** **2800011626270**	**16082** **62627**	55 62
1.2	51 kW	01/07→05/15	AQUACTRL 2 SET; für Linkslenker	**2800011227280**	**12272**	11
			AQUACTRL 2 SINGLE; Einbauposition fahrerseitig; für Linkslenker; passender Adapter: BC	**2800011307280**	**13072**	27

→

© 2025 Continental Aftermarket & Services GmbH

SKODA - ROOMSTER (5J7) 03/06→05/15

Wischblatt

1.2	51 kW	01/07→05/15	AQUACTRL 2 SINGLE; Einbauposition beifahrerseitig; für Linkslenker; passender Adapter: BC	**2800011307280**	**13072**	27
			REARCTRL; Einbauposition hinten; 05/13	**2800011514170**	**51417**	39
				2800011514180	**15141**	39
			REARCTRL; Einbauposition hinten; 06/13	**2800011528170**	**52817**	46
				2800011528180	**15281**	46
			AQUACTRL 2 SINGLE; Einbauposition beifahrerseitig; für Rechtslenker; passender Adapter: BC	**2800011608260**	**16082**	55
				2800011626270	**62627**	62
			AQUACTRL 2 SINGLE; Einbauposition fahrerseitig; für Rechtslenker; passender Adapter: BC	**2800011608260**	**16082**	55
				2800011626270	**62627**	62
1.2 LPG	51 kW	03/09→05/15	AQUACTRL 2 SET; für Linkslenker	**2800011227280**	**12272**	11
			AQUACTRL 2 SINGLE; Einbauposition fahrerseitig; für Linkslenker; passender Adapter: BC	**2800011307280**	**13072**	27
			AQUACTRL 2 SINGLE; Einbauposition beifahrerseitig; für Linkslenker; passender Adapter: BC	**2800011307280**	**13072**	27
			REARCTRL; Einbauposition hinten; 05/13	**2800011514180**	**15141**	39
			REARCTRL; Einbauposition hinten; 06/13	**2800011528180**	**15281**	46
			AQUACTRL 2 SINGLE; Einbauposition fahrerseitig; für Rechtslenker; passender Adapter: BC	**2800011608260**	**16082**	55
			AQUACTRL 2 SINGLE; Einbauposition beifahrerseitig; für Rechtslenker; passender Adapter: BC	**2800011608260**	**16082**	55
1.2 TDI 1.2 TSI 1.2 TSI 1.4	55 kW 63 kW 77 kW 63 kW	03/10→05/15 03/10→05/15 03/10→05/15 09/06→05/15	AQUACTRL 2 SET; für Linkslenker	**2800011227280**	**12272**	11
			AQUACTRL 2 SINGLE; Einbauposition fahrerseitig; für Linkslenker; passender Adapter: BC	**2800011307280**	**13072**	27
			AQUACTRL 2 SINGLE; Einbauposition beifahrerseitig; für Linkslenker; passender Adapter: BC	**2800011307280**	**13072**	27
			REARCTRL; Einbauposition hinten; 05/13	**2800011514170**	**51417**	39
				2800011514180	**15141**	39
			REARCTRL; Einbauposition hinten; 06/13	**2800011528170**	**52817**	46
				2800011528180	**15281**	46
			AQUACTRL 2 SINGLE; Einbauposition beifahrerseitig; für Rechtslenker; passender Adapter: BC	**2800011608260**	**16082**	55
				2800011626270	**62627**	62
			AQUACTRL 2 SINGLE; Einbauposition fahrerseitig; für Rechtslenker; passender Adapter: BC	**2800011608260**	**16082**	55
				2800011626270	**62627**	62
1.4 LPG	63 kW	03/10→05/15	AQUACTRL 2 SET; für Linkslenker	**2800011227280**	**12272**	11
			AQUACTRL 2 SINGLE; Einbauposition fahrerseitig; für Linkslenker; passender Adapter: BC	**2800011307280**	**13072**	27
			AQUACTRL 2 SINGLE; Einbauposition beifahrerseitig; für Linkslenker; passender Adapter: BC	**2800011307280**	**13072**	27
			REARCTRL; Einbauposition hinten; 05/13	**2800011514180**	**15141**	39
			REARCTRL; Einbauposition hinten; 06/13	**2800011528180**	**15281**	46
			AQUACTRL 2 SINGLE; Einbauposition fahrerseitig; für Rechtslenker; passender Adapter: BC	**2800011608260**	**16082**	55
			AQUACTRL 2 SINGLE; Einbauposition beifahrerseitig; für Rechtslenker; passender Adapter: BC	**2800011608260**	**16082**	55
1.4 TDI 1.4 TDI	51 kW 59 kW	07/06→03/10 09/06→03/10	AQUACTRL 2 SET; für Linkslenker	**2800011227280**	**12272**	11
			AQUACTRL 2 SINGLE; Einbauposition fahrerseitig; für Linkslenker; passender Adapter: BC	**2800011307280**	**13072**	27
			AQUACTRL 2 SINGLE; Einbauposition beifahrerseitig; für Linkslenker; passender Adapter: BC	**2800011307280**	**13072**	27
			REARCTRL; Einbauposition hinten	**2800011514170**	**51417**	39
				2800011514180	**15141**	39
			AQUACTRL 2 SINGLE; Einbauposition beifahrerseitig; für Rechtslenker; passender Adapter: BC	**2800011608260**	**16082**	55
				2800011626270	**62627**	62
			AQUACTRL 2 SINGLE; Einbauposition fahrerseitig; für Rechtslenker; passender Adapter: BC	**2800011608260**	**16082**	55
				2800011626270	**62627**	62

© 2025 Continental Aftermarket & Services GmbH

SKODA - ROOMSTER (5J7) 03/06→05/15

Wischblatt

1.6	77 kW	09/06→05/15	AQUACTRL 2 SET; für Linkslenker	**2800011227280**	**12272**	11
			AQUACTRL 2 SINGLE; Einbauposition fahrerseitig; für Linkslenker; passender Adapter: BC	**2800011307280**	**13072**	27
			AQUACTRL 2 SINGLE; Einbauposition beifahrerseitig; für Linkslenker; passender Adapter: BC	**2800011307280**	**13072**	27
			REARCTRL; Einbauposition hinten; 05/13	**2800011514170**	**51417**	39
				2800011514180	**15141**	39
			REARCTRL; Einbauposition hinten; 06/13	**2800011528170**	**52817**	46
				2800011528180	**15281**	46
			AQUACTRL 2 SINGLE; Einbauposition beifahrerseitig; für Rechtslenker; passender Adapter: BC	**2800011608260**	**16082**	55
				2800011626270	**62627**	62
			AQUACTRL 2 SINGLE; Einbauposition fahrerseitig; für Rechtslenker; passender Adapter: BC	**2800011608260**	**16082**	55
				2800011626270	**62627**	62
1.6 LPG	77 kW	06/06→07/10	AQUACTRL 2 SET; für Linkslenker	**2800011227280**	**12272**	11
			AQUACTRL 2 SINGLE; Einbauposition fahrerseitig; für Linkslenker; passender Adapter: BC	**2800011307280**	**13072**	27
			AQUACTRL 2 SINGLE; Einbauposition beifahrerseitig; für Linkslenker; passender Adapter: BC	**2800011307280**	**13072**	27
			REARCTRL; Einbauposition hinten	**2800011514180**	**15141**	39
			AQUACTRL 2 SINGLE; Einbauposition fahrerseitig; für Rechtslenker; passender Adapter: BC	**2800011608260**	**16082**	55
			AQUACTRL 2 SINGLE; Einbauposition beifahrerseitig; für Rechtslenker; passender Adapter: BC	**2800011608260**	**16082**	55
1.6 TDI	66 kW	03/10→05/15	AQUACTRL 2 SET; für Linkslenker	**2800011227280**	**12272**	11
1.6 TDI	77 kW	03/10→05/15	AQUACTRL 2 SINGLE; Einbauposition fahrerseitig; für Linkslenker; passender Adapter: BC	**2800011307280**	**13072**	27
			AQUACTRL 2 SINGLE; Einbauposition beifahrerseitig; für Linkslenker; passender Adapter: BC	**2800011307280**	**13072**	27
			REARCTRL; Einbauposition hinten; 05/13	**2800011514170**	**51417**	39
				2800011514180	**15141**	39
			REARCTRL; Einbauposition hinten; 06/13	**2800011528170**	**52817**	46
				2800011528180	**15281**	46
			AQUACTRL 2 SINGLE; Einbauposition beifahrerseitig; für Rechtslenker; passender Adapter: BC	**2800011608260**	**16082**	55
				2800011626270	**62627**	62
			AQUACTRL 2 SINGLE; Einbauposition fahrerseitig; für Rechtslenker; passender Adapter: BC	**2800011608260**	**16082**	55
				2800011626270	**62627**	62
1.9 TDI	74 kW	03/06→05/06	AQUACTRL 2 SET; für Linkslenker	**2800011227280**	**12272**	11
1.9 TDI	77 kW	09/06→03/10	AQUACTRL 2 SINGLE; Einbauposition fahrerseitig; für Linkslenker; passender Adapter: BC	**2800011307280**	**13072**	27
			AQUACTRL 2 SINGLE; Einbauposition beifahrerseitig; für Linkslenker; passender Adapter: BC	**2800011307280**	**13072**	27
			REARCTRL; Einbauposition hinten	**2800011514170**	**51417**	39
				2800011514180	**15141**	39
			AQUACTRL 2 SINGLE; Einbauposition beifahrerseitig; für Rechtslenker; passender Adapter: BC	**2800011608260**	**16082**	55
				2800011626270	**62627**	62
			AQUACTRL 2 SINGLE; Einbauposition fahrerseitig; für Rechtslenker; passender Adapter: BC	**2800011608260**	**16082**	55
				2800011626270	**62627**	62

SKODA - ROOMSTER Praktik (5J) 03/07→05/15

Wischblatt

1.2	51 kW	03/07→05/15	AQUACTRL 2 SET; für Linkslenker	**2800011227280**	**12272**	11
1.2 TDI	55 kW	03/10→05/15	AQUACTRL 2 SINGLE; Einbauposition fahrerseitig; für Linkslenker; passender Adapter: BC	**2800011307280**	**13072**	27
1.2 TSI	63 kW	03/10→05/15				
1.4	63 kW	03/07→05/15	AQUACTRL 2 SINGLE; Einbauposition beifahrerseitig; für Linkslenker; passender Adapter: BC	**2800011307280**	**13072**	27
			REARCTRL; Einbauposition hinten; 05/13	**2800011514170**	**51417**	39
				2800011514180	**15141**	39
			REARCTRL; Einbauposition hinten; 06/13	**2800011528170**	**52817**	46
				2800011528180	**15281**	46

→

© 2025 Continental Aftermarket & Services GmbH

SKODA - ROOMSTER Praktik (5J) 03/07→05/15

Wischblatt

1.2 1.2 TDI 1.2 TSI 1.4	51 kW 55 kW 63 kW 63 kW	03/07→05/15 03/10→05/15 03/10→05/15 03/07→05/15	AQUACTRL 2 SINGLE; Einbauposition fahrerseitig; für Rechtslenker; passender Adapter: BC	**2800011608260** **2800011626270**	**16082** **62627**	55 62
			AQUACTRL 2 SINGLE; Einbauposition beifahrerseitig; für Rechtslenker; passender Adapter: BC	**2800011608260** **2800011626270**	**16082** **62627**	55 62
1.4 TDI 1.4 TDI	51 kW 59 kW	03/07→03/10 03/07→03/10	AQUACTRL 2 SET; für Linkslenker	**2800011227280**	**12272**	11
			AQUACTRL 2 SINGLE; Einbauposition fahrerseitig; für Linkslenker; passender Adapter: BC	**2800011307280**	**13072**	27
			AQUACTRL 2 SINGLE; Einbauposition beifahrerseitig; für Linkslenker; passender Adapter: BC	**2800011307280**	**13072**	27
			REARCTRL; Einbauposition hinten	**2800011514170** **2800011514180**	**51417** **15141**	39 39
			AQUACTRL 2 SINGLE; Einbauposition fahrerseitig; für Rechtslenker; passender Adapter: BC	**2800011608260** **2800011626270**	**16082** **62627**	55 62
			AQUACTRL 2 SINGLE; Einbauposition beifahrerseitig; für Rechtslenker; passender Adapter: BC	**2800011608260** **2800011626270**	**16082** **62627**	55 62
1.6 TDI	66 kW	03/10→05/15	AQUACTRL 2 SET; für Linkslenker	**2800011227280**	**12272**	11
			AQUACTRL 2 SINGLE; Einbauposition fahrerseitig; für Linkslenker; passender Adapter: BC	**2800011307280**	**13072**	27
			AQUACTRL 2 SINGLE; Einbauposition beifahrerseitig; für Linkslenker; passender Adapter: BC	**2800011307280**	**13072**	27
			REARCTRL; Einbauposition hinten; 05/13	**2800011514170** **2800011514180**	**51417** **15141**	39 39
			REARCTRL; Einbauposition hinten; 06/13	**2800011528170** **2800011528180**	**52817** **15281**	46 46
			AQUACTRL 2 SINGLE; Einbauposition fahrerseitig; für Rechtslenker; passender Adapter: BC	**2800011608260** **2800011626270**	**16082** **62627**	55 62
			AQUACTRL 2 SINGLE; Einbauposition beifahrerseitig; für Rechtslenker; passender Adapter: BC	**2800011608260** **2800011626270**	**16082** **62627**	55 62

SKODA - SCALA (NW1) 02/19→

Wischblatt

1.0 TGI CNG 1.0 TSI 1.0 TSI	66 kW 70 kW 81 kW	11/19→ 02/19→ 08/20→	AQUACTRL 2 SET; für Linkslenker	**2800011226280**	**12262**	10
			AQUACTRL 2 SINGLE; für Linkslenker; Einbauposition beifahrerseitig; passender Adapter: B	**2800011304280**	**13042**	26
			AQUACTRL 2 SINGLE; für Linkslenker; Einbauposition fahrerseitig; passender Adapter: B	**2800011314280**	**13142**	30
			REARCTRL; Einbauposition hinten	**2800011523180**	**15231**	43
			AQUACTRL 2 SINGLE; Einbauposition beifahrerseitig; für Rechtslenker; passender Adapter: B	**2800011605260**	**16052**	54
			AQUACTRL 2 SINGLE; Einbauposition fahrerseitig; für Rechtslenker; passender Adapter: B	**2800011616260**	**16162**	58
1.0 TSI 1.5 TSI	85 kW 110 kW	02/19→ 02/19→	AQUACTRL 2 SET; für Linkslenker	**2800011226280**	**12262**	10
			AQUACTRL 2 SINGLE; für Linkslenker; Einbauposition beifahrerseitig; passender Adapter: B	**2800011304280**	**13042**	26
			AQUACTRL 2 SINGLE; für Linkslenker; Einbauposition fahrerseitig; passender Adapter: B	**2800011314280**	**13142**	30
			REARCTRL; Einbauposition hinten	**2800011523170** **2800011523180**	**52317** **15231**	43 43
			AQUACTRL 2 SINGLE; Einbauposition beifahrerseitig; für Rechtslenker; passender Adapter: B	**2800011605260** **2800011624270**	**16052** **62427**	54 61
			AQUACTRL 2 SINGLE; Einbauposition fahrerseitig; für Rechtslenker; passender Adapter: B	**2800011616260** **2800011630270**	**16162** **63027**	58 63
1.6 SRE	81 kW	02/19→	AQUACTRL 2 SET; für Linkslenker	**2800011226280**	**12262**	10
			AQUACTRL 2 SINGLE; für Linkslenker; Einbauposition beifahrerseitig; passender Adapter: B	**2800011304280**	**13042**	26
			AQUACTRL 2 SINGLE; für Linkslenker; Einbauposition fahrerseitig; passender Adapter: B	**2800011314280**	**13142**	30
			REARCTRL; Einbauposition hinten	**2800011523180**	**15231**	43

© 2025 Continental Aftermarket & Services GmbH

SKODA - SCALA (NW1) 02/19→

Wischblatt

1.6 TDI 1.6 TDI	70 kW 85 kW	09/19→ 02/19→	AQUACTRL 2 SET; für Linkslenker	**2800011226280**	**12262**	10
			AQUACTRL 2 SINGLE; für Linkslenker; Einbauposition beifahrerseitig; passender Adapter: B	**2800011304280**	**13042**	26
			AQUACTRL 2 SINGLE; für Linkslenker; Einbauposition fahrerseitig; passender Adapter: B	**2800011314280**	**13142**	30
			REARCTRL; Einbauposition hinten	**2800011523180**	**15231**	43
			AQUACTRL 2 SINGLE; Einbauposition beifahrerseitig; für Rechtslenker; passender Adapter: B	**2800011605260**	**16052**	54
			AQUACTRL 2 SINGLE; Einbauposition fahrerseitig; für Rechtslenker; passender Adapter: B	**2800011616260**	**16162**	58

SKODA - SUPERB I (3U4) 12/01→03/08

Wischblatt

1.8 T 1.9 TDI	110 kW 74 kW	12/01→03/08 08/02→10/05	AQUACTRL 2 SET; für Linkslenker; 11/04 ; Befestigungsart: Hakenbefestigung; Ergänzungsartikel/Ergänzende Info 2: Maß abweichend vom Original	**2800011216280**	**12162**	7
			AQUACTRL 2 SET; für Linkslenker; 10/04; Befestigungsart: Stiftbefestigung	**2800011279280**	**12792**	24
			AQUACTRL 2 SINGLE; 11/04 ; Einbauposition beifahrerseitig; für Linkslenker; passender Adapter: A; Befestigungsart: Hakenbefestigung	**2800011306280**	**13062**	27
			AQUACTRL 2 SINGLE; 10/04; Einbauposition beifahrerseitig; für Linkslenker; passender Adapter: BCE; Befestigungsart: Stiftbefestigung	**2800011307280**	**13072**	27
			AQUACTRL 2 SINGLE; 11/04 ; Einbauposition fahrerseitig; passender Adapter: A; für Linkslenker; Befestigungsart: Hakenbefestigung	**2800011307280**	**13072**	27
			AQUACTRL 2 SINGLE; 10/04; Einbauposition fahrerseitig; passender Adapter: BCE; für Linkslenker; Befestigungsart: Stiftbefestigung	**2800011307280**	**13072**	27
			AQUACTRL 2 SINGLE; 11/04 ; Einbauposition beifahrerseitig; für Rechtslenker; passender Adapter: A	**2800011606260** **2800011606270**	**16062** **60627**	54 54
			AQUACTRL 2 SINGLE; 10/04; Einbauposition beifahrerseitig; für Rechtslenker; Ergänzungsartikel/Ergänzende Info 2: Maß abweichend vom Original; passender Adapter: BCE	**2800011607260** **2800011625270**	**16072** **62527**	55 62
			AQUACTRL 2 SINGLE; 11/04 ; Einbauposition fahrerseitig; für Rechtslenker; passender Adapter: A	**2800011608260** **2800011626270**	**16082** **62627**	55 62
			AQUACTRL 2 SINGLE; 10/04; Einbauposition fahrerseitig; für Rechtslenker; passender Adapter: BCE	**2800011608260** **2800011626270**	**16082** **62627**	55 62
1.9 TDI 1.9 TDI	77 kW 85 kW	10/05→05/07 01/07→03/08	AQUACTRL 2 SET; für Linkslenker; Befestigungsart: Hakenbefestigung; Ergänzungsartikel/Ergänzende Info 2: Maß abweichend vom Original	**2800011216280**	**12162**	7
			AQUACTRL 2 SINGLE; Einbauposition beifahrerseitig; für Linkslenker; passender Adapter: A; Befestigungsart: Hakenbefestigung	**2800011306280**	**13062**	27
			AQUACTRL 2 SINGLE; Einbauposition fahrerseitig; passender Adapter: A; für Linkslenker; Befestigungsart: Hakenbefestigung	**2800011307280**	**13072**	27
			AQUACTRL 2 SINGLE; Einbauposition beifahrerseitig; für Rechtslenker; passender Adapter: A	**2800011606260** **2800011606270**	**16062** **60627**	54 54
			AQUACTRL 2 SINGLE; Einbauposition fahrerseitig; für Rechtslenker; passender Adapter: A	**2800011608260** **2800011626270**	**16082** **62627**	55 62
1.9 TDI 2.0	96 kW 85 kW	12/01→03/08 12/01→03/08	AQUACTRL 2 SET; für Linkslenker; 11/04 ; Befestigungsart: Hakenbefestigung; Ergänzungsartikel/Ergänzende Info 2: Maß abweichend vom Original	**2800011216280**	**12162**	7
			AQUACTRL 2 SET; für Linkslenker; 10/04; Befestigungsart: Stiftbefestigung	**2800011279280**	**12792**	24

→

© 2025 Continental Aftermarket & Services GmbH

SKODA - SUPERB I (3U4) 12/01→03/08

Wischblatt

1.9 TDI 2.0	96 kW 85 kW	12/01→03/08 12/01→03/08	AQUACTRL 2 SINGLE; 11/04 ; Einbauposition beifahrerseitig; für Linkslenker; passender Adapter: A; Befestigungsart: Hakenbefestigung	**2800011306280**	**13062**	27
			AQUACTRL 2 SINGLE; 10/04; Einbauposition beifahrerseitig; für Linkslenker; passender Adapter: BCE; Befestigungsart: Stiftbefestigung	**2800011307280**	**13072**	27
			AQUACTRL 2 SINGLE; 11/04 ; Einbauposition fahrerseitig; passender Adapter: A; für Linkslenker; Befestigungsart: Hakenbefestigung	**2800011307280**	**13072**	27
			AQUACTRL 2 SINGLE; 10/04; Einbauposition fahrerseitig; passender Adapter: BCE; für Linkslenker; Befestigungsart: Stiftbefestigung	**2800011307280**	**13072**	27
			AQUACTRL 2 SINGLE; 11/04 ; Einbauposition beifahrerseitig; für Rechtslenker; passender Adapter: A	**2800011606260** **2800011606270**	**16062** **60627**	54 54
			AQUACTRL 2 SINGLE; 10/04; Einbauposition beifahrerseitig; für Rechtslenker; Ergänzungsartikel/Ergänzende Info 2: Maß abweichend vom Original; passender Adapter: BCE	**2800011607260** **2800011625270**	**16072** **62527**	55 62
			AQUACTRL 2 SINGLE; 11/04 ; Einbauposition fahrerseitig; für Rechtslenker; passender Adapter: A	**2800011608260** **2800011626270**	**16082** **62627**	55 62
			AQUACTRL 2 SINGLE; 10/04; Einbauposition fahrerseitig; für Rechtslenker; passender Adapter: BCE	**2800011608260** **2800011626270**	**16082** **62627**	55 62
2.0 TDI	91 kW	02/06→03/08	AQUACTRL 2 SINGLE; Einbauposition beifahrerseitig; für Rechtslenker; passender Adapter: A	**2800011606260**	**16062**	54
			AQUACTRL 2 SINGLE; Einbauposition fahrerseitig; für Rechtslenker; passender Adapter: A	**2800011608260**	**16082**	55
2.0 TDI	103 kW	10/05→03/08	AQUACTRL 2 SET; für Linkslenker; Befestigungsart: Hakenbefestigung; Ergänzungsartikel/Ergänzende Info 2: Maß abweichend vom Original	**2800011216280**	**12162**	7
			AQUACTRL 2 SINGLE; Einbauposition beifahrerseitig; für Linkslenker; passender Adapter: A; Befestigungsart: Hakenbefestigung	**2800011306280**	**13062**	27
			AQUACTRL 2 SINGLE; Einbauposition fahrerseitig; passender Adapter: A; für Linkslenker; Befestigungsart: Hakenbefestigung	**2800011307280**	**13072**	27
			AQUACTRL 2 SINGLE; Einbauposition beifahrerseitig; für Rechtslenker; passender Adapter: A	**2800011606260** **2800011606270**	**16062** **60627**	54 54
			AQUACTRL 2 SINGLE; Einbauposition fahrerseitig; für Rechtslenker; passender Adapter: A	**2800011608260** **2800011626270**	**16082** **62627**	55 62
2.5 TDI	114 kW	12/01→08/03	AQUACTRL 2 SET; für Linkslenker; Befestigungsart: Stiftbefestigung	**2800011279280**	**12792**	24
			AQUACTRL 2 SINGLE; Einbauposition beifahrerseitig; für Linkslenker; passender Adapter: BCE; Befestigungsart: Stiftbefestigung	**2800011307280**	**13072**	27
			AQUACTRL 2 SINGLE; Einbauposition fahrerseitig; passender Adapter: BCE; für Linkslenker; Befestigungsart: Stiftbefestigung	**2800011307280**	**13072**	27
			AQUACTRL 2 SINGLE; Einbauposition beifahrerseitig; für Rechtslenker; Ergänzungsartikel/Ergänzende Info 2: Maß abweichend vom Original; passender Adapter: BCE	**2800011607260** **2800011625270**	**16072** **62527**	55 62
			AQUACTRL 2 SINGLE; Einbauposition fahrerseitig; für Rechtslenker; passender Adapter: BCE	**2800011608260** **2800011626270**	**16082** **62627**	55 62
2.5 TDI 2.8 V6 2.8 V6	120 kW 140 kW 142 kW	06/03→03/08 06/02→03/08 12/01→03/08	AQUACTRL 2 SET; für Linkslenker; 11/04 ; Befestigungsart: Hakenbefestigung; Ergänzungsartikel/Ergänzende Info 2: Maß abweichend vom Original	**2800011216280**	**12162**	7
			AQUACTRL 2 SET; für Linkslenker; 10/04; Befestigungsart: Stiftbefestigung	**2800011279280**	**12792**	24

→

© 2025 Continental Aftermarket & Services GmbH

SKODA - SUPERB I (3U4) 12/01→03/08						
Wischblatt						
2.5 TDI 2.8 V6 2.8 V6	120 kW 140 kW 142 kW	06/03→03/08 06/02→03/08 12/01→03/08	AQUACTRL 2 SINGLE; 11/04 ; Einbauposition beifahrerseitig; für Linkslenker; passender Adapter: A; Befestigungsart: Hakenbefestigung	**2800011306280**	**13062**	27
			AQUACTRL 2 SINGLE; 10/04; Einbauposition beifahrerseitig; für Linkslenker; passender Adapter: BCE; Befestigungsart: Stiftbefestigung	**2800011307280**	**13072**	27
			AQUACTRL 2 SINGLE; 11/04 ; Einbauposition fahrerseitig; passender Adapter: A; für Linkslenker; Befestigungsart: Hakenbefestigung	**2800011307280**	**13072**	27
			AQUACTRL 2 SINGLE; 10/04; Einbauposition fahrerseitig; passender Adapter: BCE; für Linkslenker; Befestigungsart: Stiftbefestigung	**2800011307280**	**13072**	27
			AQUACTRL 2 SINGLE; 11/04 ; Einbauposition beifahrerseitig; für Rechtslenker; passender Adapter: A	**2800011606260** **2800011606270**	**16062** **60627**	54 54
			AQUACTRL 2 SINGLE; 10/04; Einbauposition beifahrerseitig; für Rechtslenker; Ergänzungsartikel/Ergänzende Info 2: Maß abweichend vom Original; passender Adapter: BCE	**2800011607260** **2800011625270**	**16072** **62527**	55 62
			AQUACTRL 2 SINGLE; 11/04 ; Einbauposition fahrerseitig; für Rechtslenker; passender Adapter: A	**2800011608260** **2800011626270**	**16082** **62627**	55 62
			AQUACTRL 2 SINGLE; 10/04; Einbauposition fahrerseitig; für Rechtslenker; passender Adapter: BCE	**2800011608260** **2800011626270**	**16082** **62627**	55 62
SKODA - SUPERB II (3T4) 03/08→05/15						
Wischblatt						
1.4 TSI 1.6 TDI	92 kW 77 kW	07/08→05/15 09/10→05/15	AQUACTRL 2 SET; für Linkslenker	**2800011202280**	**12022**	3
			AQUACTRL 2 SINGLE; Einbauposition beifahrerseitig; für Linkslenker; passender Adapter: BC	**2800011304280**	**13042**	26
			AQUACTRL 2 SINGLE; Einbauposition fahrerseitig; für Linkslenker; passender Adapter: BC	**2800011312280**	**13122**	29
			AQUACTRL 2 SINGLE; Einbauposition beifahrerseitig; für Rechtslenker; passender Adapter: BC	**2800011605260** **2800011624270**	**16052** **62427**	54 61
			AQUACTRL 2 SINGLE; Einbauposition fahrerseitig; für Rechtslenker; passender Adapter: BC	**2800011614260** **2800011628270**	**16142** **62827**	58 63
1.8 TSI	112 kW	03/09→05/15	AQUACTRL 2 SET; für Linkslenker	**2800011202280**	**12022**	3
			AQUACTRL 2 SINGLE; Einbauposition beifahrerseitig; für Linkslenker; passender Adapter: BC	**2800011304280**	**13042**	26
			AQUACTRL 2 SINGLE; Einbauposition fahrerseitig; für Linkslenker; passender Adapter: BC	**2800011312280**	**13122**	29
			AQUACTRL 2 SINGLE; Einbauposition beifahrerseitig; für Rechtslenker; passender Adapter: BC	**2800011605260**	**16052**	54
			AQUACTRL 2 SINGLE; Einbauposition fahrerseitig; für Rechtslenker; passender Adapter: BC	**2800011614260**	**16142**	58
1.8 TSI	118 kW	03/08→05/15	AQUACTRL 2 SET; für Linkslenker	**2800011202280**	**12022**	3
			AQUACTRL 2 SINGLE; Einbauposition beifahrerseitig; für Linkslenker; passender Adapter: BC	**2800011304280**	**13042**	26
			AQUACTRL 2 SINGLE; Einbauposition fahrerseitig; für Linkslenker; passender Adapter: BC	**2800011312280**	**13122**	29
			AQUACTRL 2 SINGLE; Einbauposition beifahrerseitig; für Rechtslenker; passender Adapter: BC	**2800011605260** **2800011624270**	**16052** **62427**	54 61
			AQUACTRL 2 SINGLE; Einbauposition fahrerseitig; für Rechtslenker; passender Adapter: BC	**2800011614260** **2800011628270**	**16142** **62827**	58 63

© 2025 Continental Aftermarket & Services GmbH

SKODA - SUPERB II (3T4) 03/08→05/15

Wischblatt

1.8 TSI 4x4	112 kW	03/09→05/15	AQUACTRL 2 SET; für Linkslenker	**2800011202280**	**12022**	3
			AQUACTRL 2 SINGLE; Einbauposition beifahrerseitig; für Linkslenker; passender Adapter: BC	**2800011304280**	**13042**	26
			AQUACTRL 2 SINGLE; Einbauposition fahrerseitig; für Linkslenker; passender Adapter: BC	**2800011312280**	**13122**	29
			AQUACTRL 2 SINGLE; Einbauposition beifahrerseitig; für Rechtslenker; passender Adapter: BC	**2800011605260**	**16052**	54
			AQUACTRL 2 SINGLE; Einbauposition fahrerseitig; für Rechtslenker; passender Adapter: BC	**2800011614260**	**16142**	58
1.8 TSI 4x4 1.9 TDI 2.0 TDI 2.0 TDI 2.0 TDI 16V 2.0 TDI 16V 4x4 2.0 TDI 4x4 2.0 TFSI 3.6 FSI 4x4	118 kW 77 kW 103 kW 125 kW 103 kW 103 kW 125 kW 147 kW 191 kW	11/08→05/15 03/08→11/10 03/08→05/10 07/08→05/15 01/09→05/15 11/10→05/15 09/08→05/15 05/10→05/15 11/08→05/15	AQUACTRL 2 SET; für Linkslenker	**2800011202280**	**12022**	3
			AQUACTRL 2 SINGLE; Einbauposition beifahrerseitig; für Linkslenker; passender Adapter: BC	**2800011304280**	**13042**	26
			AQUACTRL 2 SINGLE; Einbauposition fahrerseitig; für Linkslenker; passender Adapter: BC	**2800011312280**	**13122**	29
			AQUACTRL 2 SINGLE; Einbauposition beifahrerseitig; für Rechtslenker; passender Adapter: BC	**2800011605260** **2800011624270**	**16052** **62427**	54 61
			AQUACTRL 2 SINGLE; Einbauposition fahrerseitig; für Rechtslenker; passender Adapter: BC	**2800011614260** **2800011628270**	**16142** **62827**	58 63

SKODA - SUPERB II Kombi (3T5) 10/09→05/15

Wischblatt

1.4 TSI 1.6 TDI	92 kW 77 kW	10/09→05/15 09/10→05/15	AQUACTRL 2 SET; für Linkslenker	**2800011202280**	**12022**	3
			AQUACTRL 2 SINGLE; Einbauposition beifahrerseitig; für Linkslenker; passender Adapter: BC	**2800011304280**	**13042**	26
			AQUACTRL 2 SINGLE; Einbauposition fahrerseitig; für Linkslenker; passender Adapter: BC	**2800011312280**	**13122**	29
			REARCTRL; Einbauposition hinten	**2800011523170** **2800011523180**	**52317** **15231**	43 43
			AQUACTRL 2 SINGLE; Einbauposition beifahrerseitig; für Rechtslenker; passender Adapter: BC	**2800011605260** **2800011624270**	**16052** **62427**	54 61
			AQUACTRL 2 SINGLE; Einbauposition fahrerseitig; für Rechtslenker; passender Adapter: BC	**2800011614260** **2800011628270**	**16142** **62827**	58 63
1.8 TSI	112 kW	10/09→05/15	AQUACTRL 2 SET; für Linkslenker	**2800011202280**	**12022**	3
			AQUACTRL 2 SINGLE; Einbauposition beifahrerseitig; für Linkslenker; passender Adapter: BC	**2800011304280**	**13042**	26
			AQUACTRL 2 SINGLE; Einbauposition fahrerseitig; für Linkslenker; passender Adapter: BC	**2800011312280**	**13122**	29
			REARCTRL; Einbauposition hinten	**2800011523180**	**15231**	43
			AQUACTRL 2 SINGLE; Einbauposition beifahrerseitig; für Rechtslenker; passender Adapter: BC	**2800011605260**	**16052**	54
			AQUACTRL 2 SINGLE; Einbauposition fahrerseitig; für Rechtslenker; passender Adapter: BC	**2800011614260**	**16142**	58
1.8 TSI	118 kW	10/09→05/15	AQUACTRL 2 SET; für Linkslenker	**2800011202280**	**12022**	3
			AQUACTRL 2 SINGLE; Einbauposition beifahrerseitig; für Linkslenker; passender Adapter: BC	**2800011304280**	**13042**	26
			AQUACTRL 2 SINGLE; Einbauposition fahrerseitig; für Linkslenker; passender Adapter: BC	**2800011312280**	**13122**	29
			REARCTRL; Einbauposition hinten	**2800011523170** **2800011523180**	**52317** **15231**	43 43
			AQUACTRL 2 SINGLE; Einbauposition beifahrerseitig; für Rechtslenker; passender Adapter: BC	**2800011605260** **2800011624270**	**16052** **62427**	54 61
			AQUACTRL 2 SINGLE; Einbauposition fahrerseitig; für Rechtslenker; passender Adapter: BC	**2800011614260** **2800011628270**	**16142** **62827**	58 63

© 2025 Continental Aftermarket & Services GmbH

SKODA - SUPERB II Kombi (3T5) 10/09→05/15

Wischblatt

1.8 TSI 4x4	112 kW	10/09→05/15	AQUACTRL 2 SET; für Linkslenker	**2800011202280**	**12022**	3
			AQUACTRL 2 SINGLE; Einbauposition beifahrerseitig; für Linkslenker; passender Adapter: BC	**2800011304280**	**13042**	26
			AQUACTRL 2 SINGLE; Einbauposition fahrerseitig; für Linkslenker; passender Adapter: BC	**2800011312280**	**13122**	29
			REARCTRL; Einbauposition hinten	**2800011523180**	**15231**	43
			AQUACTRL 2 SINGLE; Einbauposition beifahrerseitig; für Rechtslenker; passender Adapter: BC	**2800011605260**	**16052**	54
			AQUACTRL 2 SINGLE; Einbauposition fahrerseitig; für Rechtslenker; passender Adapter: BC	**2800011614260**	**16142**	58
1.8 TSI 4x4	118 kW	10/09→05/15	AQUACTRL 2 SET; für Linkslenker	**2800011202280**	**12022**	3
1.9 TDI	77 kW	10/09→11/10	AQUACTRL 2 SINGLE; Einbauposition beifahrerseitig; für Linkslenker; passender Adapter: BC	**2800011304280**	**13042**	26
2.0 TDI	103 kW	10/09→03/10	AQUACTRL 2 SINGLE; Einbauposition fahrerseitig; für Linkslenker; passender Adapter: BC	**2800011312280**	**13122**	29
2.0 TDI	125 kW	10/09→05/15				
2.0 TDI 16V	103 kW	10/09→05/15				
2.0 TDI 16V 4x4	103 kW	11/10→05/15	REARCTRL; Einbauposition hinten	**2800011523170**	**52317**	43
2.0 TDI 4x4	125 kW	10/09→05/15		**2800011523180**	**15231**	43
2.0 TFSI	147 kW	05/10→05/15				
3.6 V6 4x4	191 kW	10/09→05/15	AQUACTRL 2 SINGLE; Einbauposition beifahrerseitig; für Rechtslenker; passender Adapter: BC	**2800011605260**	**16052**	54
				2800011624270	**62427**	61
			AQUACTRL 2 SINGLE; Einbauposition fahrerseitig; für Rechtslenker; passender Adapter: BC	**2800011614260**	**16142**	58
				2800011628270	**62827**	63

SKODA - SUPERB III (3V3) 03/15→

Wischblatt

1.4 TSI	92 kW	03/15→	AQUACTRL 2 SET; für Linkslenker	**2800011226280**	**12262**	10
1.4 TSI	110 kW	03/15→	AQUACTRL 2 SINGLE; Einbauposition beifahrerseitig; für Linkslenker; passender Adapter: B	**2800011304280**	**13042**	26
1.4 TSI 4x4	110 kW	03/15→				
			AQUACTRL 2 SINGLE; Einbauposition fahrerseitig; für Linkslenker; passender Adapter: B	**2800011314280**	**13142**	30
			REARCTRL; Einbauposition hinten	**2800011523170**	**52317**	43
				2800011523180	**15231**	43
			AQUACTRL 2 SINGLE; Einbauposition beifahrerseitig; für Rechtslenker; passender Adapter: B	**2800011605260**	**16052**	54
				2800011624270	**62427**	61
			AQUACTRL 2 SINGLE; Einbauposition fahrerseitig; für Rechtslenker; passender Adapter: B	**2800011616260**	**16162**	58
				2800011630270	**63027**	63
1.4 TSI iV	160 kW	08/19→	AQUACTRL 2 SET; für Linkslenker	**2800011226280**	**12262**	10
1.5 TSI	110 kW	02/17→	AQUACTRL 2 SINGLE; Einbauposition beifahrerseitig; für Linkslenker; passender Adapter: B	**2800011304280**	**13042**	26
			AQUACTRL 2 SINGLE; Einbauposition fahrerseitig; für Linkslenker; passender Adapter: B	**2800011314280**	**13142**	30
			REARCTRL; Einbauposition hinten	**2800011523180**	**15231**	43
			AQUACTRL 2 SINGLE; Einbauposition beifahrerseitig; für Rechtslenker; passender Adapter: B	**2800011605260**	**16052**	54
			AQUACTRL 2 SINGLE; Einbauposition fahrerseitig; für Rechtslenker; passender Adapter: B	**2800011616260**	**16162**	58
1.6 TDI	88 kW	03/15→	AQUACTRL 2 SET; für Linkslenker	**2800011226280**	**12262**	10
1.8 TSI	132 kW	03/15→	AQUACTRL 2 SINGLE; Einbauposition beifahrerseitig; für Linkslenker; passender Adapter: B	**2800011304280**	**13042**	26
			AQUACTRL 2 SINGLE; Einbauposition fahrerseitig; für Linkslenker; passender Adapter: B	**2800011314280**	**13142**	30
			REARCTRL; Einbauposition hinten	**2800011523170**	**52317**	43
				2800011523180	**15231**	43
			AQUACTRL 2 SINGLE; Einbauposition beifahrerseitig; für Rechtslenker; passender Adapter: B	**2800011605260**	**16052**	54
				2800011624270	**62427**	61
			AQUACTRL 2 SINGLE; Einbauposition fahrerseitig; für Rechtslenker; passender Adapter: B	**2800011616260**	**16162**	58
				2800011630270	**63027**	63

© 2025 Continental Aftermarket & Services GmbH

SKODA - SUPERB III (3V3) 03/15→

Wischblatt

2.0 TDI	90 kW	07/20→	AQUACTRL 2 SET; für Linkslenker	**2800011226280**	**12262**	10
			AQUACTRL 2 SINGLE; Einbauposition beifahrerseitig; für Linkslenker; passender Adapter: B	**2800011304280**	**13042**	26
			AQUACTRL 2 SINGLE; Einbauposition fahrerseitig; für Linkslenker; passender Adapter: B	**2800011314280**	**13142**	30
			REARCTRL; Einbauposition hinten	**2800011523180**	**15231**	43
			AQUACTRL 2 SINGLE; Einbauposition beifahrerseitig; für Rechtslenker; passender Adapter: B	**2800011605260**	**16052**	54
			AQUACTRL 2 SINGLE; Einbauposition fahrerseitig; für Rechtslenker; passender Adapter: B	**2800011616260**	**16162**	58
2.0 TDI	110 kW	03/15→	AQUACTRL 2 SET; für Linkslenker	**2800011226280**	**12262**	10
			AQUACTRL 2 SINGLE; Einbauposition beifahrerseitig; für Linkslenker; passender Adapter: B	**2800011304280**	**13042**	26
			AQUACTRL 2 SINGLE; Einbauposition fahrerseitig; für Linkslenker; passender Adapter: B	**2800011314280**	**13142**	30
			REARCTRL; Einbauposition hinten	**2800011523170** **2800011523180**	**52317** **15231**	43 43
			AQUACTRL 2 SINGLE; Einbauposition beifahrerseitig; für Rechtslenker; passender Adapter: B	**2800011605260** **2800011624270**	**16052** **62427**	54 61
			AQUACTRL 2 SINGLE; Einbauposition fahrerseitig; für Rechtslenker; passender Adapter: B	**2800011616260** **2800011630270**	**16162** **63027**	58 63
2.0 TDI	130 kW	03/15→	AQUACTRL 2 SET; für Linkslenker	**2800011226280**	**12262**	10
			AQUACTRL 2 SINGLE; Einbauposition beifahrerseitig; für Linkslenker; passender Adapter: B	**2800011304280**	**13042**	26
			AQUACTRL 2 SINGLE; Einbauposition fahrerseitig; für Linkslenker; passender Adapter: B	**2800011314280**	**13142**	30
			REARCTRL; Einbauposition hinten	**2800011523180**	**15231**	43
2.0 TDI	140 kW	03/15→	AQUACTRL 2 SET; für Linkslenker	**2800011226280**	**12262**	10
			AQUACTRL 2 SINGLE; Einbauposition beifahrerseitig; für Linkslenker; passender Adapter: B	**2800011304280**	**13042**	26
			AQUACTRL 2 SINGLE; Einbauposition fahrerseitig; für Linkslenker; passender Adapter: B	**2800011314280**	**13142**	30
			REARCTRL; Einbauposition hinten	**2800011523170** **2800011523180**	**52317** **15231**	43 43
			AQUACTRL 2 SINGLE; Einbauposition beifahrerseitig; für Rechtslenker; passender Adapter: B	**2800011605260** **2800011624270**	**16052** **62427**	54 61
			AQUACTRL 2 SINGLE; Einbauposition fahrerseitig; für Rechtslenker; passender Adapter: B	**2800011616260** **2800011630270**	**16162** **63027**	58 63
2.0 TDI	147 kW	09/20→	AQUACTRL 2 SET; für Linkslenker	**2800011226280**	**12262**	10
			AQUACTRL 2 SINGLE; Einbauposition beifahrerseitig; für Linkslenker; passender Adapter: B	**2800011304280**	**13042**	26
			AQUACTRL 2 SINGLE; Einbauposition fahrerseitig; für Linkslenker; passender Adapter: B	**2800011314280**	**13142**	30
			REARCTRL; Einbauposition hinten	**2800011523180**	**15231**	43
			AQUACTRL 2 SINGLE; Einbauposition beifahrerseitig; für Rechtslenker; passender Adapter: B	**2800011605260**	**16052**	54
			AQUACTRL 2 SINGLE; Einbauposition fahrerseitig; für Rechtslenker; passender Adapter: B	**2800011616260**	**16162**	58
2.0 TDI 4x4 2.0 TDI 4x4	110 kW 140 kW	03/15→ 03/15→	AQUACTRL 2 SET; für Linkslenker	**2800011226280**	**12262**	10
			AQUACTRL 2 SINGLE; Einbauposition beifahrerseitig; für Linkslenker; passender Adapter: B	**2800011304280**	**13042**	26
			AQUACTRL 2 SINGLE; Einbauposition fahrerseitig; für Linkslenker; passender Adapter: B	**2800011314280**	**13142**	30
			REARCTRL; Einbauposition hinten	**2800011523170** **2800011523180**	**52317** **15231**	43 43
			AQUACTRL 2 SINGLE; Einbauposition beifahrerseitig; für Rechtslenker; passender Adapter: B	**2800011605260** **2800011624270**	**16052** **62427**	54 61
			AQUACTRL 2 SINGLE; Einbauposition fahrerseitig; für Rechtslenker; passender Adapter: B	**2800011616260** **2800011630270**	**16162** **63027**	58 63

© 2025 Continental Aftermarket & Services GmbH

					Continental	
SKODA - SUPERB III (3V3) 03/15→						
Wischblatt						
2.0 TDI 4x4	147 kW	09/20→	AQUACTRL 2 SET; für Linkslenker	**2800011226280**	**12262**	10
			AQUACTRL 2 SINGLE; Einbauposition beifahrerseitig; für Linkslenker; passender Adapter: B	**2800011304280**	**13042**	26
			AQUACTRL 2 SINGLE; Einbauposition fahrerseitig; für Linkslenker; passender Adapter: B	**2800011314280**	**13142**	30
			REARCTRL; Einbauposition hinten	**2800011523180**	**15231**	43
			AQUACTRL 2 SINGLE; Einbauposition beifahrerseitig; für Rechtslenker; passender Adapter: B	**2800011605260**	**16052**	54
			AQUACTRL 2 SINGLE; Einbauposition fahrerseitig; für Rechtslenker; passender Adapter: B	**2800011616260**	**16162**	58
2.0 TSI 2.0 TSI	140 kW 162 kW	07/19→ 03/15→	AQUACTRL 2 SET; für Linkslenker	**2800011226280**	**12262**	10
			AQUACTRL 2 SINGLE; Einbauposition beifahrerseitig; für Linkslenker; passender Adapter: B	**2800011304280**	**13042**	26
			AQUACTRL 2 SINGLE; Einbauposition fahrerseitig; für Linkslenker; passender Adapter: B	**2800011314280**	**13142**	30
			REARCTRL; Einbauposition hinten	**2800011523170** **2800011523180**	**52317** **15231**	43 43
			AQUACTRL 2 SINGLE; Einbauposition beifahrerseitig; für Rechtslenker; passender Adapter: B	**2800011605260** **2800011624270**	**16052** **62427**	54 61
			AQUACTRL 2 SINGLE; Einbauposition fahrerseitig; für Rechtslenker; passender Adapter: B	**2800011616260** **2800011630270**	**16162** **63027**	58 63
2.0 TSI 4x4	200 kW	03/15→	AQUACTRL 2 SET; für Linkslenker	**2800011226280**	**12262**	10
			AQUACTRL 2 SINGLE; Einbauposition beifahrerseitig; für Linkslenker; passender Adapter: B	**2800011304280**	**13042**	26
			AQUACTRL 2 SINGLE; Einbauposition fahrerseitig; für Linkslenker; passender Adapter: B	**2800011314280**	**13142**	30
			REARCTRL; Einbauposition hinten	**2800011523180**	**15231**	43
			AQUACTRL 2 SINGLE; Einbauposition beifahrerseitig; für Rechtslenker; passender Adapter: B	**2800011605260**	**16052**	54
			AQUACTRL 2 SINGLE; Einbauposition fahrerseitig; für Rechtslenker; passender Adapter: B	**2800011616260**	**16162**	58
2.0 TSI 4x4	206 kW	03/15→	AQUACTRL 2 SET; für Linkslenker	**2800011226280**	**12262**	10
			AQUACTRL 2 SINGLE; Einbauposition beifahrerseitig; für Linkslenker; passender Adapter: B	**2800011304280**	**13042**	26
			AQUACTRL 2 SINGLE; Einbauposition fahrerseitig; für Linkslenker; passender Adapter: B	**2800011314280**	**13142**	30
			REARCTRL; Einbauposition hinten	**2800011523170** **2800011523180**	**52317** **15231**	43 43
			AQUACTRL 2 SINGLE; Einbauposition beifahrerseitig; für Rechtslenker; passender Adapter: B	**2800011605260** **2800011624270**	**16052** **62427**	54 61
			AQUACTRL 2 SINGLE; Einbauposition fahrerseitig; für Rechtslenker; passender Adapter: B	**2800011616260** **2800011630270**	**16162** **63027**	58 63
SKODA - SUPERB III Kombi (3V5) 03/15→						
Wischblatt						
1.4 TSI 1.4 TSI 1.4 TSI 4x4	92 kW 110 kW 110 kW	03/15→ 03/15→ 03/15→	AQUACTRL 2 SET; für Linkslenker	**2800011226280**	**12262**	10
			AQUACTRL 2 SINGLE; Einbauposition beifahrerseitig; für Linkslenker; passender Adapter: B	**2800011304280**	**13042**	26
			AQUACTRL 2 SINGLE; Einbauposition fahrerseitig; für Linkslenker; passender Adapter: B	**2800011314280**	**13142**	30
			REARCTRL; Einbauposition hinten	**2800011523170** **2800011523180**	**52317** **15231**	43 43
			AQUACTRL 2 SINGLE; Einbauposition beifahrerseitig; für Rechtslenker; passender Adapter: B	**2800011605260** **2800011624270**	**16052** **62427**	54 61
			AQUACTRL 2 SINGLE; Einbauposition fahrerseitig; für Rechtslenker; passender Adapter: B	**2800011616260** **2800011630270**	**16162** **63027**	58 63

© 2025 Continental Aftermarket & Services GmbH

SKODA - SUPERB III Kombi (3V5) 03/15→

Wischblatt

1.4 TSI iV 1.5 TSi	160 kW 110 kW	08/19→ 02/17→	AQUACTRL 2 SET; für Linkslenker	**2800011226280**	**12262**	10
			AQUACTRL 2 SINGLE; Einbauposition beifahrerseitig; für Linkslenker; passender Adapter: B	**2800011304280**	**13042**	26
			AQUACTRL 2 SINGLE; Einbauposition fahrerseitig; für Linkslenker; passender Adapter: B	**2800011314280**	**13142**	30
			REARCTRL; Einbauposition hinten	**2800011523180**	**15231**	43
			AQUACTRL 2 SINGLE; Einbauposition beifahrerseitig; für Rechtslenker; passender Adapter: B	**2800011605260**	**16052**	54
			AQUACTRL 2 SINGLE; Einbauposition fahrerseitig; für Rechtslenker; passender Adapter: B	**2800011616260**	**16162**	58
1.6 TDI 1.8 TSI	88 kW 132 kW	03/15→ 03/15→	AQUACTRL 2 SET; für Linkslenker	**2800011226280**	**12262**	10
			AQUACTRL 2 SINGLE; Einbauposition beifahrerseitig; für Linkslenker; passender Adapter: B	**2800011304280**	**13042**	26
			AQUACTRL 2 SINGLE; Einbauposition fahrerseitig; für Linkslenker; passender Adapter: B	**2800011314280**	**13142**	30
			REARCTRL; Einbauposition hinten	**2800011523170** **2800011523180**	**52317** **15231**	43 43
			AQUACTRL 2 SINGLE; Einbauposition beifahrerseitig; für Rechtslenker; passender Adapter: B	**2800011605260** **2800011624270**	**16052** **62427**	54 61
			AQUACTRL 2 SINGLE; Einbauposition fahrerseitig; für Rechtslenker; passender Adapter: B	**2800011616260** **2800011630270**	**16162** **63027**	58 63
2.0 TDI	90 kW	07/20→	AQUACTRL 2 SET; für Linkslenker	**2800011226280**	**12262**	10
			AQUACTRL 2 SINGLE; Einbauposition beifahrerseitig; für Linkslenker; passender Adapter: B	**2800011304280**	**13042**	26
			AQUACTRL 2 SINGLE; Einbauposition fahrerseitig; für Linkslenker; passender Adapter: B	**2800011314280**	**13142**	30
			REARCTRL; Einbauposition hinten	**2800011523180**	**15231**	43
			AQUACTRL 2 SINGLE; Einbauposition beifahrerseitig; für Rechtslenker; passender Adapter: B	**2800011605260**	**16052**	54
			AQUACTRL 2 SINGLE; Einbauposition fahrerseitig; für Rechtslenker; passender Adapter: B	**2800011616260**	**16162**	58
2.0 TDI	110 kW	03/15→	AQUACTRL 2 SET; für Linkslenker	**2800011226280**	**12262**	10
			AQUACTRL 2 SINGLE; Einbauposition beifahrerseitig; für Linkslenker; passender Adapter: B	**2800011304280**	**13042**	26
			AQUACTRL 2 SINGLE; Einbauposition fahrerseitig; für Linkslenker; passender Adapter: B	**2800011314280**	**13142**	30
			REARCTRL; Einbauposition hinten	**2800011523170** **2800011523180**	**52317** **15231**	43 43
			AQUACTRL 2 SINGLE; Einbauposition beifahrerseitig; für Rechtslenker; passender Adapter: B	**2800011605260** **2800011624270**	**16052** **62427**	54 61
			AQUACTRL 2 SINGLE; Einbauposition fahrerseitig; für Rechtslenker; passender Adapter: B	**2800011616260** **2800011630270**	**16162** **63027**	58 63
2.0 TDI	130 kW	03/15→	AQUACTRL 2 SET; für Linkslenker	**2800011226280**	**12262**	10
			AQUACTRL 2 SINGLE; Einbauposition beifahrerseitig; für Linkslenker; passender Adapter: B	**2800011304280**	**13042**	26
			AQUACTRL 2 SINGLE; Einbauposition fahrerseitig; für Linkslenker; passender Adapter: B	**2800011314280**	**13142**	30
			REARCTRL; Einbauposition hinten	**2800011523180**	**15231**	43
2.0 TDI	140 kW	03/15→	AQUACTRL 2 SET; für Linkslenker	**2800011226280**	**12262**	10
			AQUACTRL 2 SINGLE; Einbauposition beifahrerseitig; für Linkslenker; passender Adapter: B	**2800011304280**	**13042**	26
			AQUACTRL 2 SINGLE; Einbauposition fahrerseitig; für Linkslenker; passender Adapter: B	**2800011314280**	**13142**	30
			REARCTRL; Einbauposition hinten	**2800011523170** **2800011523180**	**52317** **15231**	43 43
			AQUACTRL 2 SINGLE; Einbauposition beifahrerseitig; für Rechtslenker; passender Adapter: B	**2800011605260** **2800011624270**	**16052** **62427**	54 61
			AQUACTRL 2 SINGLE; Einbauposition fahrerseitig; für Rechtslenker; passender Adapter: B	**2800011616260** **2800011630270**	**16162** **63027**	58 63

© 2025 Continental Aftermarket & Services GmbH

SKODA - SUPERB III Kombi (3V5) 03/15→

Wischblatt

2.0 TDI	147 kW	09/20→	AQUACTRL 2 SET; für Linkslenker	**2800011226280**	**12262**	10
			AQUACTRL 2 SINGLE; Einbauposition beifahrerseitig; für Linkslenker; passender Adapter: B	**2800011304280**	**13042**	26
			AQUACTRL 2 SINGLE; Einbauposition fahrerseitig; für Linkslenker; passender Adapter: B	**2800011314280**	**13142**	30
			REARCTRL; Einbauposition hinten	**2800011523180**	**15231**	43
			AQUACTRL 2 SINGLE; Einbauposition beifahrerseitig; für Rechtslenker; passender Adapter: B	**2800011605260**	**16052**	54
			AQUACTRL 2 SINGLE; Einbauposition fahrerseitig; für Rechtslenker; passender Adapter: B	**2800011616260**	**16162**	58
2.0 TDI 4x4	110 kW	03/15→	AQUACTRL 2 SET; für Linkslenker	**2800011226280**	**12262**	10
2.0 TDI 4x4	140 kW	03/15→	AQUACTRL 2 SINGLE; Einbauposition beifahrerseitig; für Linkslenker; passender Adapter: B	**2800011304280**	**13042**	26
			AQUACTRL 2 SINGLE; Einbauposition fahrerseitig; für Linkslenker; passender Adapter: B	**2800011314280**	**13142**	30
			REARCTRL; Einbauposition hinten	**2800011523170** **2800011523180**	**52317** **15231**	43 43
			AQUACTRL 2 SINGLE; Einbauposition beifahrerseitig; für Rechtslenker; passender Adapter: B	**2800011605260** **2800011624270**	**16052** **62427**	54 61
			AQUACTRL 2 SINGLE; Einbauposition fahrerseitig; für Rechtslenker; passender Adapter: B	**2800011616260** **2800011630270**	**16162** **63027**	58 63
2.0 TDI 4x4	147 kW	09/20→	AQUACTRL 2 SET; für Linkslenker	**2800011226280**	**12262**	10
2.0 TSI	140 kW	07/19→	AQUACTRL 2 SINGLE; Einbauposition beifahrerseitig; für Linkslenker; passender Adapter: B	**2800011304280**	**13042**	26
			AQUACTRL 2 SINGLE; Einbauposition fahrerseitig; für Linkslenker; passender Adapter: B	**2800011314280**	**13142**	30
			REARCTRL; Einbauposition hinten	**2800011523180**	**15231**	43
			AQUACTRL 2 SINGLE; Einbauposition beifahrerseitig; für Rechtslenker; passender Adapter: B	**2800011605260**	**16052**	54
			AQUACTRL 2 SINGLE; Einbauposition fahrerseitig; für Rechtslenker; passender Adapter: B	**2800011616260**	**16162**	58
2.0 TSI	162 kW	03/15→	AQUACTRL 2 SET; für Linkslenker	**2800011226280**	**12262**	10
2.0 TSI 4x4	200 kW	03/15→	AQUACTRL 2 SINGLE; Einbauposition beifahrerseitig; für Linkslenker; passender Adapter: B	**2800011304280**	**13042**	26
2.0 TSI 4x4	206 kW	03/15→	AQUACTRL 2 SINGLE; Einbauposition fahrerseitig; für Linkslenker; passender Adapter: B	**2800011314280**	**13142**	30
			REARCTRL; Einbauposition hinten	**2800011523170** **2800011523180**	**52317** **15231**	43 43
			AQUACTRL 2 SINGLE; Einbauposition beifahrerseitig; für Rechtslenker; passender Adapter: B	**2800011605260** **2800011624270**	**16052** **62427**	54 61
			AQUACTRL 2 SINGLE; Einbauposition fahrerseitig; für Rechtslenker; passender Adapter: B	**2800011616260** **2800011630270**	**16162** **63027**	58 63

SKODA - YETI (5L) 05/09→12/17

Wischblatt

1.2 TSI	77 kW	09/09→05/15	AQUACTRL 2 SET; für Linkslenker	**2800011200280**	**12002**	3
1.2 TSI	81 kW	05/15→12/17	AQUACTRL 2 SINGLE; Einbauposition beifahrerseitig; für Linkslenker; passender Adapter: BC	**2800011305280**	**13052**	27
1.4 TSI	90 kW	06/10→05/15	AQUACTRL 2 SINGLE; Einbauposition fahrerseitig; für Linkslenker; passender Adapter: BC	**2800011312280**	**13122**	29
1.4 TSI	92 kW	05/15→12/17	REARCTRL; Einbauposition hinten	**2800011504170** **2800011504180**	**50417** **15041**	34 34
1.4 TSI 4x4	110 kW	05/15→12/17	AQUACTRL 2 SINGLE; Einbauposition beifahrerseitig; für Rechtslenker; passender Adapter: BC	**2800011606260** **2800011606270**	**16062** **60627**	54 54
1.6	81 kW	04/14→12/17	AQUACTRL 2 SINGLE; Einbauposition fahrerseitig; für Rechtslenker; passender Adapter: BC	**2800011614260** **2800011628270**	**16142** **62827**	58 63
1.6 TDI	77 kW	11/10→05/15				
1.8 TSI 4x4	112 kW	11/09→12/17				
1.8 TSI 4x4	118 kW	05/09→12/17				
2.0 TDI	81 kW	11/09→12/17				
2.0 TDI	103 kW	11/11→12/17				
2.0 TDI	110 kW	05/15→12/17				
2.0 TDI 4x4	81 kW	11/09→12/17				
2.0 TDI 4x4	103 kW	05/09→12/17				
2.0 TDI 4x4	110 kW	05/15→12/17				
2.0 TDI 4x4	125 kW	11/09→05/15				

© 2025 Continental Aftermarket & Services GmbH

SMART - CABRIO (450) 03/00→01/04

Wischblatt

0.6 (450.432) 0.6 (S1OLA1, 450.441, 450.442, 450.443) 0.6 (S1OLD2, 450.452) 0.7 (450.433) 0.7 (450.452, 450.432) 0.8 CDI (S1OLC1, 450.401, 450.402, 450.403, 450.400)	52 kW 40 kW 45 kW 55 kW 45 kW 30 kW	06/02→01/04 03/00→01/04 01/01→01/04 01/03→01/04 01/03→01/04 03/01→01/04	AQUACTRL 2 SINGLE; Einbauposition fahrerseitig; für Linkslenker; passender Adapter: A	**2800011307280**	**13072**	27
			AQUACTRL 2 SINGLE; Einbauposition beifahrerseitig; für Linkslenker; passender Adapter: A	**2800011308280**	**13082**	28
			AQUACTRL 2 SINGLE; Einbauposition beifahrerseitig; für Rechtslenker; Fahrzeugausstattung: für Fahrzeuge mit gegenlaufenden Wischerarmen; passender Adapter: A	**2800011608260** **2800011626270**	**16082** **62627**	55 62
			AQUACTRL 2 SINGLE; Einbauposition fahrerseitig; für Rechtslenker; Fahrzeugausstattung: für Fahrzeuge mit gegenlaufenden Wischerarmen; passender Adapter: A	**2800011608260** **2800011626270**	**16082** **62627**	55 62

SMART - CITY-COUPE (450) 07/98→01/04

Wischblatt

0.6 (450.330, 450.332) 0.6 (450.352, 450.353) 0.6 (S1CLA1, 450.341) 0.6 (S1CLB1, 450.331, 450.336) 0.7 (450.330) 0.7 (450.333) 0.7 (450.352, 450.353) 0.8 CDI (S1CLC1, 450.300, 450.301, 450.302, 450.303,...	52 kW 45 kW 40 kW 33 kW 37 kW 55 kW 45 kW 30 kW	06/02→01/04 01/01→01/04 07/98→01/04 07/98→01/04 01/03→01/04 01/03→01/04 01/03→01/04 11/99→01/04	AQUACTRL 2 SINGLE; Einbauposition fahrerseitig; für Linkslenker; passender Adapter: A	**2800011307280**	**13072**	27
			AQUACTRL 2 SINGLE; Einbauposition beifahrerseitig; für Linkslenker; passender Adapter: A	**2800011308280**	**13082**	28
			REARCTRL; Einbauposition hinten	**2800011539170** **2800011539180**	**53917** **15391**	51 51
			AQUACTRL 2 SINGLE; Einbauposition fahrerseitig; für Rechtslenker; Fahrzeugausstattung: für Fahrzeuge mit gegenlaufenden Wischerarmen; passender Adapter: A	**2800011608260** **2800011626270**	**16082** **62627**	55 62
			AQUACTRL 2 SINGLE; Einbauposition beifahrerseitig; für Rechtslenker; Fahrzeugausstattung: für Fahrzeuge mit gegenlaufenden Wischerarmen; passender Adapter: A	**2800011608260** **2800011626270**	**16082** **62627**	55 62

SMART - CROSSBLADE (450) 06/02→12/03

Wischblatt

0.6 (450.418)	52 kW	06/02→12/03	AQUACTRL 2 SINGLE; Einbauposition fahrerseitig; für Rechtslenker; Fahrzeugausstattung: für Fahrzeuge mit gegenlaufenden Wischerarmen; passender Adapter: A	**2800011608260** **2800011626270**	**16082** **62627**	55 62
			AQUACTRL 2 SINGLE; Einbauposition beifahrerseitig; für Rechtslenker; Fahrzeugausstattung: für Fahrzeuge mit gegenlaufenden Wischerarmen; passender Adapter: A	**2800011608260** **2800011626270**	**16082** **62627**	55 62

SMART - FORFOUR (454) 01/04→06/06

Wischblatt

1.1 (454.030) 1.1 (454.033) 1.3 (454.031) 1.5 (454.032) 1.5 (454.032) 1.5 BRABUS (454.034) 1.5 CDI (454.000) 1.5 CDI (454.001)	55 kW 47 kW 70 kW 80 kW 90 kW 130 kW 50 kW 70 kW	01/04→06/06 02/05→06/06 01/04→06/06 01/04→06/06 01/04→06/06 05/05→06/06 09/04→06/06 09/04→06/06	AQUACTRL 2 SET; für Linkslenker; Ergänzungsartikel/Ergänzende Info 2: Maß abweichend vom Original	**2800011209280**	**12092**	5
			AQUACTRL 2 SINGLE; Einbauposition beifahrerseitig; für Linkslenker; passender Adapter: A	**2800011304280**	**13042**	26
			AQUACTRL 2 SINGLE; Einbauposition fahrerseitig; für Linkslenker; passender Adapter: A	**2800011314280**	**13142**	30
			REARCTRL; Einbauposition hinten	**2800011517170** **2800011517180**	**51717** **15171**	40 40
			AQUACTRL 2 SINGLE; Einbauposition beifahrerseitig; für Rechtslenker; passender Adapter: A	**2800011605260** **2800011624270**	**16052** **62427**	54 61
			AQUACTRL 2 SINGLE; Einbauposition fahrerseitig; für Rechtslenker; passender Adapter: A	**2800011616260** **2800011630270**	**16162** **63027**	58 63

SMART - FORFOUR Schrägheck (453) 07/14→

Wischblatt

0.9 (453.044, 453.053) 0.9 Brabus (453.062) 1.0 (453.041) 1.0 (453.042, 453.043)	66 kW 80 kW 45 kW 52 kW	11/14→ 07/16→ 11/14→ 07/14→	AQUACTRL 2 SINGLE; Einbauposition beifahrerseitig; für Linkslenker; passender Adapter: F	**2800011300280**	**13002**	25
			AQUACTRL 2 SINGLE; Einbauposition fahrerseitig; für Linkslenker; passender Adapter: F	**2800011306280**	**13062**	27

→

© 2025 Continental Aftermarket & Services GmbH

SMART - FORFOUR Schrägheck (453) 07/14→

Wischblatt

0.9 (453.044, 453.053)	66 kW	11/14→	REARCTRL; Einbauposition hinten	2800011500170	50017	32
0.9 Brabus (453.062)	80 kW	07/16→		2800011500180	15001	32
1.0 (453.041)	45 kW	11/14→	AQUACTRL 2 SINGLE; Einbauposition beifahrerseitig; Montageart: Bajonett; für Rechtslenker; passender Adapter: F	2800011600260	16002	52
1.0 (453.042, 453.043)	52 kW	07/14→		2800011600270	60027	52
			AQUACTRL 2 SINGLE; Einbauposition fahrerseitig; Montageart: Bajonett; für Rechtslenker; passender Adapter: F	2800011607260	16072	55
				2800011625270	62527	62
electric drive / EQ (453.091)	41 kW	05/17→	AQUACTRL 2 SINGLE; Einbauposition beifahrerseitig; für Linkslenker; passender Adapter: F	2800011300280	13002	25
electric drive (453.091)	60 kW	05/17→	AQUACTRL 2 SINGLE; Einbauposition fahrerseitig; für Linkslenker; passender Adapter: F	2800011306280	13062	27
			REARCTRL; Einbauposition hinten	2800011500180	15001	32
			AQUACTRL 2 SINGLE; Einbauposition beifahrerseitig; Montageart: Bajonett; für Rechtslenker; passender Adapter: F	2800011600260	16002	52
			AQUACTRL 2 SINGLE; Einbauposition fahrerseitig; Montageart: Bajonett; für Rechtslenker; passender Adapter: F	2800011607260	16072	55

SMART - FORTWO Cabrio (450) 01/04→01/07

Wischblatt

0.6	45 kW	01/04→12/06	AQUACTRL 2 SINGLE; Einbauposition fahrerseitig; für Linkslenker; passender Adapter: A	2800011307280	13072	27
0.6 Brabus (450.433)	55 kW	01/04→12/06				
			AQUACTRL 2 SINGLE; Einbauposition beifahrerseitig; für Linkslenker; passender Adapter: A	2800011308280	13082	28
			AQUACTRL 2 SINGLE; Einbauposition beifahrerseitig; für Rechtslenker; Fahrzeugausstattung: für Fahrzeuge mit gegenlaufenden Wischerarmen; passender Adapter: A	2800011608260	16082	55
			AQUACTRL 2 SINGLE; Einbauposition fahrerseitig; für Rechtslenker; Fahrzeugausstattung: für Fahrzeuge mit gegenlaufenden Wischerarmen; passender Adapter: A	2800011608260	16082	55
0.7 (450.433)	55 kW	01/04→01/07	AQUACTRL 2 SINGLE; Einbauposition fahrerseitig; für Linkslenker; passender Adapter: A	2800011307280	13072	27
0.7 (450.452)	45 kW	01/04→01/07				
0.8 CDI (450.401, 450.402, 450.403, 450.400)	30 kW	01/04→01/07	AQUACTRL 2 SINGLE; Einbauposition beifahrerseitig; für Linkslenker; passender Adapter: A	2800011308280	13082	28
			AQUACTRL 2 SINGLE; Einbauposition fahrerseitig; für Rechtslenker; Fahrzeugausstattung: für Fahrzeuge mit gegenlaufenden Wischerarmen; passender Adapter: A	2800011608260	16082	55
				2800011626270	62627	62
			AQUACTRL 2 SINGLE; Einbauposition beifahrerseitig; für Rechtslenker; Fahrzeugausstattung: für Fahrzeuge mit gegenlaufenden Wischerarmen; passender Adapter: A	2800011608260	16082	55
				2800011626270	62627	62

SMART - FORTWO Cabrio (451) 01/07→

Wischblatt

0.8 CDi (451.400)	33 kW	01/07→	AQUACTRL 2 SINGLE; Einbauposition beifahrerseitig; für Linkslenker; passender Adapter: B	2800011308280	13082	28
0.8 CDi (451.401)	40 kW	08/09→				
1.0 (451.431, 451.480)	52 kW	01/07→	AQUACTRL 2 SINGLE; Einbauposition fahrerseitig; für Linkslenker; passender Adapter: B	2800011311280	13112	29
1.0 Brabus	88 kW	04/12→				
1.0 Brabus (451.433)	72 kW	01/08→	AQUACTRL 2 SINGLE; Einbauposition fahrerseitig; für Rechtslenker; Fahrzeugausstattung: für Fahrzeuge mit gegenlaufenden Wischerarmen; passender Adapter: B	2800011608260	16082	55
1.0 Turbo (451.432)	62 kW	01/07→		2800011626270	62627	62
1.0 Turbo Brabus (451.433)	75 kW	07/10→				
electric drive (451.490, 451.491)	20 kW	12/10→12/12				
electric drive (451.490, 451.491)	55 kW	01/13→	AQUACTRL 2 SINGLE; Einbauposition beifahrerseitig; für Rechtslenker; Fahrzeugausstattung: für Fahrzeuge mit gegenlaufenden Wischerarmen; passender Adapter: B	2800011613260	16132	57
				2800011613270	61327	57
electric drive (451.490)	35 kW	12/11→12/12				
electric drive (451.491)	30 kW	11/09→12/11				
electric drive Brabus (451.492)	60 kW	01/13→				

© 2025 Continental Aftermarket & Services GmbH

SMART - FORTWO Cabriolet (453) 09/15→

Wischblatt

0.9 (453.444, 453.453) 0.9 Brabus (453.462) 1.0 (453.442, 453.443)	66 kW 80 kW 52 kW	09/15→ 07/16→ 09/15→	AQUACTRL 2 SINGLE; Einbauposition beifahrerseitig; für Linkslenker; passender Adapter: F	**2800011300280**	**13002**	25
			AQUACTRL 2 SINGLE; Einbauposition fahrerseitig; für Linkslenker; passender Adapter: F	**2800011306280**	**13062**	27
			AQUACTRL 2 SINGLE; Einbauposition beifahrerseitig; Montageart: Bajonett; für Rechtslenker; passender Adapter: F	**2800011600260** **2800011600270**	**16002** **60027**	52 52
			AQUACTRL 2 SINGLE; Einbauposition fahrerseitig; Montageart: Bajonett; für Rechtslenker; passender Adapter: F	**2800011607260** **2800011625270**	**16072** **62527**	55 62
electric drive / EQ (453.491)	41 kW	05/17→	AQUACTRL 2 SINGLE; Einbauposition beifahrerseitig; für Linkslenker; passender Adapter: F	**2800011300280**	**13002**	25
			AQUACTRL 2 SINGLE; Einbauposition fahrerseitig; für Linkslenker; passender Adapter: F	**2800011306280**	**13062**	27
			AQUACTRL 2 SINGLE; Einbauposition beifahrerseitig; Montageart: Bajonett; für Rechtslenker; passender Adapter: F	**2800011600260**	**16002**	52
			AQUACTRL 2 SINGLE; Einbauposition fahrerseitig; Montageart: Bajonett; für Rechtslenker; passender Adapter: F	**2800011607260**	**16072**	55
electric drive (453.491)	60 kW	05/17→	AQUACTRL 2 SINGLE; Einbauposition beifahrerseitig; für Linkslenker; passender Adapter: F	**2800011300280**	**13002**	25
			AQUACTRL 2 SINGLE; Einbauposition fahrerseitig; für Linkslenker; passender Adapter: F	**2800011306280**	**13062**	27
			AQUACTRL 2 SINGLE; Einbauposition beifahrerseitig; Montageart: Bajonett; für Rechtslenker; passender Adapter: F	**2800011600260** **2800011600270**	**16002** **60027**	52 52
			AQUACTRL 2 SINGLE; Einbauposition fahrerseitig; Montageart: Bajonett; für Rechtslenker; passender Adapter: F	**2800011607260** **2800011625270**	**16072** **62527**	55 62

SMART - FORTWO Coupe (450) 01/04→02/07

Wischblatt

0.6 (450.332)	45 kW	01/04→02/07	AQUACTRL 2 SINGLE; Einbauposition fahrerseitig; für Linkslenker; passender Adapter: A	**2800011307280**	**13072**	27
			AQUACTRL 2 SINGLE; Einbauposition beifahrerseitig; für Linkslenker; passender Adapter: A	**2800011308280**	**13082**	28
			AQUACTRL 2 SINGLE; Einbauposition beifahrerseitig; für Rechtslenker; Fahrzeugausstattung: für Fahrzeuge mit gegenlaufenden Wischerarmen; passender Adapter: A	**2800011608260**	**16082**	55
			AQUACTRL 2 SINGLE; Einbauposition fahrerseitig; für Rechtslenker; Fahrzeugausstattung: für Fahrzeuge mit gegenlaufenden Wischerarmen; passender Adapter: A	**2800011608260**	**16082**	55
0.7	34 kW	09/04→02/07	AQUACTRL 2 SINGLE; Einbauposition fahrerseitig; für Linkslenker; passender Adapter: A	**2800011307280**	**13072**	27
			AQUACTRL 2 SINGLE; Einbauposition beifahrerseitig; für Linkslenker; passender Adapter: A	**2800011308280**	**13082**	28
			REARCTRL; Einbauposition hinten	**2800011539180**	**15391**	51
			AQUACTRL 2 SINGLE; Einbauposition beifahrerseitig; für Rechtslenker; Fahrzeugausstattung: für Fahrzeuge mit gegenlaufenden Wischerarmen; passender Adapter: A	**2800011608260**	**16082**	55
			AQUACTRL 2 SINGLE; Einbauposition fahrerseitig; für Rechtslenker; Fahrzeugausstattung: für Fahrzeuge mit gegenlaufenden Wischerarmen; passender Adapter: A	**2800011608260**	**16082**	55
0.7 (450.330) 0.7 (450.333) 0.7 (450.335) 0.7 (450.352, 450.332) 0.8 CDI (450.300, 450.301, 450.302, 450.303, 450.306)	37 kW 55 kW 40 kW 45 kW 30 kW	01/04→01/07 01/04→01/07 01/04→01/07 01/04→01/07 01/04→01/07	AQUACTRL 2 SINGLE; Einbauposition fahrerseitig; für Linkslenker; passender Adapter: A	**2800011307280**	**13072**	27
			AQUACTRL 2 SINGLE; Einbauposition beifahrerseitig; für Linkslenker; passender Adapter: A	**2800011308280**	**13082**	28
			REARCTRL; Einbauposition hinten	**2800011539170** **2800011539180**	**53917** **15391**	51 51

→

© 2025 Continental Aftermarket & Services GmbH

SMART - FORTWO Coupe (450) 01/04→02/07

Wischblatt

0.7 (450.330) 0.7 (450.333) 0.7 (450.335) 0.7 (450.352, 450.332)	37 kW 55 kW 40 kW 45 kW	01/04→01/07 01/04→01/07 01/04→01/07 01/04→01/07	AQUACTRL 2 SINGLE; Einbauposition fahrerseitig; für Rechtslenker; Fahrzeugausstattung: für Fahrzeuge mit gegenlaufenden Wischerarmen; passender Adapter: A	**2800011608260** **2800011626270**	**16082** **62627**	55 62
0.8 CDI (450.300, 450.301, 450.302, 450.303, 450.306)	30 kW	01/04→01/07	AQUACTRL 2 SINGLE; Einbauposition beifahrerseitig; für Rechtslenker; Fahrzeugausstattung: für Fahrzeuge mit gegenlaufenden Wischerarmen; passender Adapter: A	**2800011608260** **2800011626270**	**16082** **62627**	55 62
0.8 D (450.336)	33 kW	09/04→12/06	AQUACTRL 2 SINGLE; Einbauposition fahrerseitig; für Linkslenker; passender Adapter: A	**2800011307280**	**13072**	27
			AQUACTRL 2 SINGLE; Einbauposition beifahrerseitig; für Linkslenker; passender Adapter: A	**2800011308280**	**13082**	28
			REARCTRL; Einbauposition hinten	**2800011539180**	**15391**	51
			AQUACTRL 2 SINGLE; Einbauposition beifahrerseitig; für Rechtslenker; Fahrzeugausstattung: für Fahrzeuge mit gegenlaufenden Wischerarmen; passender Adapter: A	**2800011608260**	**16082**	55
			AQUACTRL 2 SINGLE; Einbauposition fahrerseitig; für Rechtslenker; Fahrzeugausstattung: für Fahrzeuge mit gegenlaufenden Wischerarmen; passender Adapter: A	**2800011608260**	**16082**	55

SMART - FORTWO Coupe (451) 01/07→

Wischblatt

0.8 CDi (451.300) 0.8 CDi (451.301) 1.0 (451.330, 451.334) 1.0 (451.331, 451.380) 1.0 Brabus (451.333) 1.0 Turbo (451.332) 1.0 Turbo Brabus (451.333)	33 kW 40 kW 45 kW 52 kW 72 kW 62 kW 75 kW	01/07→ 08/09→ 01/07→ 01/07→ 01/08→ 01/07→ 07/10→	AQUACTRL 2 SINGLE; Einbauposition beifahrerseitig; für Linkslenker; passender Adapter: B	**2800011308280**	**13082**	28
			AQUACTRL 2 SINGLE; Einbauposition fahrerseitig; für Linkslenker; passender Adapter: B	**2800011311280**	**13112**	29
			REARCTRL; Einbauposition hinten	**2800011501170** **2800011501180**	**50117** **15011**	32 32
			AQUACTRL 2 SINGLE; Einbauposition fahrerseitig; für Rechtslenker; Fahrzeugausstattung: für Fahrzeuge mit gegenlaufenden Wischerarmen; passender Adapter: B	**2800011608260** **2800011626270**	**16082** **62627**	55 62
			AQUACTRL 2 SINGLE; Einbauposition beifahrerseitig; für Rechtslenker; Fahrzeugausstattung: für Fahrzeuge mit gegenlaufenden Wischerarmen; passender Adapter: B	**2800011613260** **2800011613270**	**16132** **61327**	57 57
electric drive	22 kW	09/10→12/12	AQUACTRL 2 SINGLE; Einbauposition beifahrerseitig; für Linkslenker; passender Adapter: B	**2800011308280**	**13082**	28
			AQUACTRL 2 SINGLE; Einbauposition fahrerseitig; für Linkslenker; passender Adapter: B	**2800011311280**	**13112**	29
			REARCTRL; Einbauposition hinten	**2800011501180**	**15011**	32
			AQUACTRL 2 SINGLE; Einbauposition fahrerseitig; für Rechtslenker; Fahrzeugausstattung: für Fahrzeuge mit gegenlaufenden Wischerarmen; passender Adapter: B	**2800011608260**	**16082**	55
			AQUACTRL 2 SINGLE; Einbauposition beifahrerseitig; für Rechtslenker; Fahrzeugausstattung: für Fahrzeuge mit gegenlaufenden Wischerarmen; passender Adapter: B	**2800011613260**	**16132**	57
electric drive (451.390, 451.391) electric drive (451.390) electric drive (451.391, 451.390) electric drive (451.391) electric drive Brabus (451.392)	55 kW 35 kW 20 kW 30 kW 60 kW	01/13→ 12/11→12/12 12/10→12/12 11/09→12/11 01/13→	AQUACTRL 2 SINGLE; Einbauposition beifahrerseitig; für Linkslenker; passender Adapter: B	**2800011308280**	**13082**	28
			AQUACTRL 2 SINGLE; Einbauposition fahrerseitig; für Linkslenker; passender Adapter: B	**2800011311280**	**13112**	29
			REARCTRL; Einbauposition hinten	**2800011501170** **2800011501180**	**50117** **15011**	32 32
			AQUACTRL 2 SINGLE; Einbauposition fahrerseitig; für Rechtslenker; Fahrzeugausstattung: für Fahrzeuge mit gegenlaufenden Wischerarmen; passender Adapter: B	**2800011608260** **2800011626270**	**16082** **62627**	55 62
			AQUACTRL 2 SINGLE; Einbauposition beifahrerseitig; für Rechtslenker; Fahrzeugausstattung:	**2800011613260** **2800011613270**	**16132** **61327**	57 57

→

© 2025 Continental Aftermarket & Services GmbH

SMART - FORTWO Coupe (451) 01/07→

Wischblatt

electric drive (451.390, 451.391)	55 kW	01/13→	für Fahrzeuge mit gegenlaufenden Wischerarmen; passender Adapter: B			
electric drive (451.390)	35 kW	12/11→12/12				
electric drive (451.391, 451.390)	20 kW	12/10→12/12				
electric drive (451.391)	30 kW	11/09→12/11				
electric drive Brabus (451.392)	60 kW	01/13→				

SMART - FORTWO Coupe (453) 07/14→

Wischblatt

0.9 (453.344, 453.353)	66 kW	09/14→	AQUACTRL 2 SINGLE; Einbauposition beifahrerseitig; für Linkslenker; passender Adapter: F	**2800011300280**	**13002**	25
0.9 Brabus (453.362)	80 kW	07/16→				
1.0 (453.341)	45 kW	11/14→	AQUACTRL 2 SINGLE; Einbauposition fahrerseitig; für Linkslenker; passender Adapter: F	**2800011306280**	**13062**	27
1.0 (453.342, 453.343)	52 kW	07/14→				
			AQUACTRL 2 SINGLE; Einbauposition beifahrerseitig; Montageart: Bajonett; für Rechtslenker; passender Adapter: F	**2800011600260** **2800011600270**	**16002** **60027**	52 52
			AQUACTRL 2 SINGLE; Einbauposition fahrerseitig; Montageart: Bajonett; für Rechtslenker; passender Adapter: F	**2800011607260** **2800011625270**	**16072** **62527**	55 62
electric drive / EQ (453.391)	41 kW	05/17→	AQUACTRL 2 SINGLE; Einbauposition beifahrerseitig; für Linkslenker; passender Adapter: F	**2800011300280**	**13002**	25
electric drive (453.391)	60 kW	05/17→	AQUACTRL 2 SINGLE; Einbauposition fahrerseitig; für Linkslenker; passender Adapter: F	**2800011306280**	**13062**	27
			AQUACTRL 2 SINGLE; Einbauposition beifahrerseitig; Montageart: Bajonett; für Rechtslenker; passender Adapter: F	**2800011600260**	**16002**	52
			AQUACTRL 2 SINGLE; Einbauposition fahrerseitig; Montageart: Bajonett; für Rechtslenker; passender Adapter: F	**2800011607260**	**16072**	55

SMART - ROADSTER (452) 04/03→11/05

Wischblatt

0.7 (452.432)	45 kW	04/03→11/05	AQUACTRL 2 SINGLE; Einbauposition beifahrerseitig; für Linkslenker; passender Adapter: A	**2800011304280**	**13042**	26
0.7 (452.434)	60 kW	04/03→11/05				
0.7 Brabus (452.437)	74 kW	12/03→11/05	AQUACTRL 2 SINGLE; Einbauposition fahrerseitig; für Linkslenker; passender Adapter: A	**2800011306280**	**13062**	27
			AQUACTRL 2 SINGLE; Einbauposition beifahrerseitig; für Rechtslenker; passender Adapter: A	**2800011605260** **2800011624270**	**16052** **62427**	54 61
			AQUACTRL 2 SINGLE; Einbauposition fahrerseitig; für Rechtslenker; passender Adapter: A	**2800011607260** **2800011625270**	**16072** **62527**	55 62

SMART - ROADSTER Coupe (452) 04/03→11/05

Wischblatt

0.7 (452.332)	45 kW	06/03→11/05	AQUACTRL 2 SINGLE; Einbauposition beifahrerseitig; für Linkslenker; passender Adapter: A	**2800011304280**	**13042**	26
0.7 (452.334)	60 kW	04/03→11/05				
0.7 Brabus (452.337)	74 kW	12/03→11/05	AQUACTRL 2 SINGLE; Einbauposition fahrerseitig; für Linkslenker; passender Adapter: A	**2800011306280**	**13062**	27
			AQUACTRL 2 SINGLE; Einbauposition beifahrerseitig; für Rechtslenker; passender Adapter: A	**2800011605260** **2800011624270**	**16052** **62427**	54 61
			AQUACTRL 2 SINGLE; Einbauposition fahrerseitig; für Rechtslenker; passender Adapter: A	**2800011607260** **2800011625270**	**16072** **62527**	55 62

SSANGYONG - ACTYON I 11/05→

Wischblatt

2.0 Xdi	100 kW	07/07→06/13	AQUACTRL 2 SET; für Linkslenker	**2800011216280**	**12162**	7
2.0 Xdi	104 kW	11/05→	AQUACTRL 2 SINGLE; Einbauposition beifahrerseitig; für Linkslenker; passender Adapter: A	**2800011305280**	**13052**	27
2.3	110 kW	11/06→				
2.3 4x4	110 kW	11/06→				
200 Xdi 4WD	100 kW	07/07→06/13	AQUACTRL 2 SINGLE; Einbauposition fahrerseitig; für Linkslenker; passender Adapter: A	**2800011307280**	**13072**	27
200 Xdi 4WD	104 kW	10/06→				
			AQUACTRL 2 SINGLE; Einbauposition beifahrerseitig; für Rechtslenker; passender Adapter: A	**2800011606260**	**16062**	54

→

© 2025 Continental Aftermarket & Services GmbH

SSANGYONG - ACTYON I 11/05→

Wischblatt

2.0 Xdi	100 kW	07/07→06/13		2800011606270	60627	54
2.0 Xdi	104 kW	11/05→	AQUACTRL 2 SINGLE; Einbauposition fahrerseitig; für Rechtslenker; passender Adapter: A	2800011608260	16082	55
2.3	110 kW	11/06→		2800011626270	62627	62
2.3 4x4	110 kW	11/06→				
200 Xdi 4WD	100 kW	07/07→06/13				
200 Xdi 4WD	104 kW	10/06→				

SSANGYONG - ACTYON II 08/12→

Wischblatt

2.0	110 kW	08/12→	AQUACTRL 2 SINGLE; Einbauposition beifahrerseitig; für Rechtslenker; passender Adapter: A	2800011606260	16062	54
				2800011606270	60627	54
			AQUACTRL 2 SINGLE; Einbauposition fahrerseitig; für Rechtslenker; passender Adapter: A	2800011608260	16082	55
				2800011626270	62627	62
2.0 4x4	110 kW	08/12→	AQUACTRL 2 SINGLE; Einbauposition beifahrerseitig; für Rechtslenker; passender Adapter: A	2800011606260	16062	54
2.0 XDi	110 kW	08/12→				
			AQUACTRL 2 SINGLE; Einbauposition fahrerseitig; für Rechtslenker; passender Adapter: A	2800011608260	16082	55
2.0 XDi	129 kW	08/12→	AQUACTRL 2 SINGLE; Einbauposition beifahrerseitig; für Rechtslenker; passender Adapter: A	2800011606260	16062	54
				2800011606270	60627	54
			AQUACTRL 2 SINGLE; Einbauposition fahrerseitig; für Rechtslenker; passender Adapter: A	2800011608260	16082	55
				2800011626270	62627	62
2.0 XDi 4x4	110 kW	08/12→	AQUACTRL 2 SINGLE; Einbauposition beifahrerseitig; für Rechtslenker; passender Adapter: A	2800011606260	16062	54
2.0 XDi 4x4	129 kW	03/13→				
2.3 4x4	110 kW	11/13→	AQUACTRL 2 SINGLE; Einbauposition fahrerseitig; für Rechtslenker; passender Adapter: A	2800011608260	16082	55

SSANGYONG - ACTYON SPORTS I (QJ) 11/05→

Wischblatt

2.0 Xdi	104 kW	04/07→	AQUACTRL 2 SET; für Linkslenker	2800011216280	12162	7
2.0 Xdi	114 kW	09/11→	AQUACTRL 2 SINGLE; Einbauposition beifahrerseitig; für Linkslenker; passender Adapter: A	2800011305280	13052	27
2.0 Xdi 4WD	104 kW	04/07→				
2.0 Xdi 4WD	114 kW	09/11→	AQUACTRL 2 SINGLE; Einbauposition fahrerseitig; für Linkslenker; passender Adapter: A	2800011307280	13072	27
2.3	110 kW	09/11→				
2.3 4WD	110 kW	09/11→	AQUACTRL 2 SINGLE; Einbauposition beifahrerseitig; für Rechtslenker; passender Adapter: A	2800011606260	16062	54
				2800011606270	60627	54
			AQUACTRL 2 SINGLE; Einbauposition fahrerseitig; für Rechtslenker; passender Adapter: A	2800011608260	16082	55
				2800011626270	62627	62

SSANGYONG - ACTYON SPORTS II 01/12→

Wischblatt

2.0 Xdi	114 kW	01/12→	AQUACTRL 2 SET; für Linkslenker	2800011216280	12162	7
2.2 Xdi	131 kW	07/15→	AQUACTRL 2 SINGLE; Einbauposition beifahrerseitig; für Linkslenker; passender Adapter: A	2800011305280	13052	27
2.2 Xdi 4WD	131 kW	07/15→				
2.3	110 kW	01/12→	AQUACTRL 2 SINGLE; Einbauposition fahrerseitig; für Linkslenker; passender Adapter: A	2800011307280	13072	27
			AQUACTRL 2 SINGLE; Einbauposition beifahrerseitig; für Rechtslenker; passender Adapter: A	2800011606260	16062	54
				2800011606270	60627	54
			AQUACTRL 2 SINGLE; Einbauposition fahrerseitig; für Rechtslenker; passender Adapter: A	2800011608260	16082	55
				2800011626270	62627	62
2.3 4WD	110 kW	01/12→	AQUACTRL 2 SET; für Linkslenker	2800011216280	12162	7
Xdi	110 kW	01/15→	AQUACTRL 2 SINGLE; Einbauposition beifahrerseitig; für Linkslenker; passender Adapter: A	2800011305280	13052	27
			AQUACTRL 2 SINGLE; Einbauposition fahrerseitig; für Linkslenker; passender Adapter: A	2800011307280	13072	27
			AQUACTRL 2 SINGLE; Einbauposition beifahrerseitig; für Rechtslenker; passender Adapter: A	2800011606260	16062	54
			AQUACTRL 2 SINGLE; Einbauposition fahrerseitig; für Rechtslenker; passender Adapter: A	2800011608260	16082	55

© 2025 Continental Aftermarket & Services GmbH

SSANGYONG - KORANDO (C300) 02/19→

Wischblatt

1.5 1.5 4WD	110 kW 110 kW	02/21→ 02/21→	AQUACTRL 2 SET; für Linkslenker	**2800011209280**	**12092**	5
			AQUACTRL 2 SINGLE; für Linkslenker; Einbauposition beifahrerseitig; passender Adapter: A	**2800011304280**	**13042**	26
			AQUACTRL 2 SINGLE; für Linkslenker; Einbauposition fahrerseitig; passender Adapter: A	**2800011312280**	**13122**	29
			REARCTRL; Einbauposition hinten	**2800011531180**	**15311**	47
			AQUACTRL 2 SINGLE; Einbauposition beifahrerseitig; für Rechtslenker; passender Adapter: A	**2800011605260**	**16052**	54
			AQUACTRL 2 SINGLE; Einbauposition fahrerseitig; für Rechtslenker; passender Adapter: A	**2800011614260**	**16142**	58
1.5 e-XGDi 1.5 e-XGDi 4WD	120 kW 120 kW	02/19→ 02/19→	AQUACTRL 2 SET; für Linkslenker	**2800011209280**	**12092**	5
			AQUACTRL 2 SINGLE; für Linkslenker; Einbauposition beifahrerseitig; passender Adapter: A	**2800011304280**	**13042**	26
			AQUACTRL 2 SINGLE; für Linkslenker; Einbauposition fahrerseitig; passender Adapter: A	**2800011312280**	**13122**	29
			REARCTRL; Einbauposition hinten	**2800011531170** **2800011531180**	**53117** **15311**	47 47
			AQUACTRL 2 SINGLE; Einbauposition beifahrerseitig; für Rechtslenker; passender Adapter: A	**2800011605260** **2800011624270**	**16052** **62427**	54 61
			AQUACTRL 2 SINGLE; Einbauposition fahrerseitig; für Rechtslenker; passender Adapter: A	**2800011614260** **2800011628270**	**16142** **62827**	58 63
1.5 LPG 1.5 LPG 4WD	120 kW 120 kW	03/23→ 03/23→	AQUACTRL 2 SET; für Linkslenker	**2800011209280**	**12092**	5
			AQUACTRL 2 SINGLE; für Linkslenker; Einbauposition beifahrerseitig; passender Adapter: A	**2800011304280**	**13042**	26
			AQUACTRL 2 SINGLE; für Linkslenker; Einbauposition fahrerseitig; passender Adapter: A	**2800011312280**	**13122**	29
			REARCTRL; Einbauposition hinten	**2800011531180**	**15311**	47
			AQUACTRL 2 SINGLE; Einbauposition beifahrerseitig; für Rechtslenker; passender Adapter: A	**2800011605260**	**16052**	54
			AQUACTRL 2 SINGLE; Einbauposition fahrerseitig; für Rechtslenker; passender Adapter: A	**2800011614260**	**16142**	58
1.6 e-XDi 1.6 e-XDi 4WD	100 kW 100 kW	02/19→ 02/19→	AQUACTRL 2 SET; für Linkslenker	**2800011209280**	**12092**	5
			AQUACTRL 2 SINGLE; für Linkslenker; Einbauposition beifahrerseitig; passender Adapter: A	**2800011304280**	**13042**	26
			AQUACTRL 2 SINGLE; für Linkslenker; Einbauposition fahrerseitig; passender Adapter: A	**2800011312280**	**13122**	29
			REARCTRL; Einbauposition hinten	**2800011531170** **2800011531180**	**53117** **15311**	47 47
			AQUACTRL 2 SINGLE; Einbauposition beifahrerseitig; für Rechtslenker; passender Adapter: A	**2800011605260** **2800011624270**	**16052** **62427**	54 61
			AQUACTRL 2 SINGLE; Einbauposition fahrerseitig; für Rechtslenker; passender Adapter: A	**2800011614260** **2800011628270**	**16142** **62827**	58 63
E-Motion	140 kW	07/22→	AQUACTRL 2 SET; für Linkslenker	**2800011209280**	**12092**	5
			AQUACTRL 2 SINGLE; für Linkslenker; Einbauposition beifahrerseitig; passender Adapter: A	**2800011304280**	**13042**	26
			AQUACTRL 2 SINGLE; für Linkslenker; Einbauposition fahrerseitig; passender Adapter: A	**2800011312280**	**13122**	29
			REARCTRL; Einbauposition hinten	**2800011531180**	**15311**	47
			AQUACTRL 2 SINGLE; Einbauposition beifahrerseitig; für Rechtslenker; passender Adapter: A	**2800011605260**	**16052**	54
			AQUACTRL 2 SINGLE; Einbauposition fahrerseitig; für Rechtslenker; passender Adapter: A	**2800011614260**	**16142**	58

SSANGYONG - KORANDO (CK) 07/10→

Wischblatt

2.0 2.0 4WD 2.0 e-XDi 2.0 e-XDi 2.0 e-XDi 4WD 2.0 e-XDi 4WD	110 kW 110 kW 110 kW 129 kW 110 kW 129 kW	02/12→ 02/12→ 02/12→ 11/10→ 02/12→ 11/10→	AQUACTRL 2 SET; für Linkslenker	**2800011211280**	**12112**	6
			AQUACTRL 2 SINGLE; Einbauposition beifahrerseitig; für Linkslenker; passender Adapter: A	**2800011302280**	**13022**	26
			AQUACTRL 2 SINGLE; Einbauposition fahrerseitig; für Linkslenker; passender Adapter: A	**2800011312280**	**13122**	29

→

© 2025 Continental Aftermarket & Services GmbH

SSANGYONG - KORANDO (CK) 07/10→						
Wischblatt						
2.0 e-XGi 2.0 e-XGi 4WD	108 kW 108 kW	02/12→ 02/12→	AQUACTRL 2 SINGLE; Einbauposition beifahrerseitig; für Rechtslenker; passender Adapter: A	**2800011602260** **2800011623270**	**16022** **62327**	53 61
			AQUACTRL 2 SINGLE; Einbauposition fahrerseitig; für Rechtslenker; passender Adapter: A	**2800011614260** **2800011628270**	**16142** **62827**	58 63
2.0 GPL 2.0 GPL 4WD 2.0 LPG 2.0 LPG AWD	110 kW 110 kW 108 kW 108 kW	05/15→ 09/15→ 02/12→ 02/12→	AQUACTRL 2 SET; für Linkslenker	**2800011211280**	**12112**	6
			AQUACTRL 2 SINGLE; Einbauposition beifahrerseitig; für Linkslenker; passender Adapter: A	**2800011302280**	**13022**	26
			AQUACTRL 2 SINGLE; Einbauposition fahrerseitig; für Linkslenker; passender Adapter: A	**2800011312280**	**13122**	29
			AQUACTRL 2 SINGLE; Einbauposition beifahrerseitig; für Rechtslenker; passender Adapter: A	**2800011602260**	**16022**	53
			AQUACTRL 2 SINGLE; Einbauposition fahrerseitig; für Rechtslenker; passender Adapter: A	**2800011614260**	**16142**	58
2.2 Xdi 2.2 Xdi 4WD	131 kW 131 kW	07/15→ 07/15→	AQUACTRL 2 SET; für Linkslenker	**2800011211280**	**12112**	6
			AQUACTRL 2 SINGLE; Einbauposition beifahrerseitig; für Linkslenker; passender Adapter: A	**2800011302280**	**13022**	26
			AQUACTRL 2 SINGLE; Einbauposition fahrerseitig; für Linkslenker; passender Adapter: A	**2800011312280**	**13122**	29
			AQUACTRL 2 SINGLE; Einbauposition beifahrerseitig; für Rechtslenker; passender Adapter: A	**2800011602260** **2800011623270**	**16022** **62327**	53 61
			AQUACTRL 2 SINGLE; Einbauposition fahrerseitig; für Rechtslenker; passender Adapter: A	**2800011614260** **2800011628270**	**16142** **62827**	58 63
SSANGYONG - KORANDO (K5, K9) 12/88→05/97						
Wischblatt						
2.2 D	50 kW	12/88→12/96	AQUACTRL 2 SINGLE; Einbauposition beifahrerseitig; für Linkslenker; passender Adapter: A	**2800011304280**	**13042**	26
			AQUACTRL 2 SINGLE; Einbauposition fahrerseitig; für Linkslenker; passender Adapter: A	**2800011304280**	**13042**	26
			AQUACTRL 2 SINGLE; Einbauposition fahrerseitig; für Rechtslenker; passender Adapter: A	**2800011605260** **2800011624270**	**16052** **62427**	54 61
			AQUACTRL 2 SINGLE; Einbauposition beifahrerseitig; für Rechtslenker; passender Adapter: A	**2800011605260** **2800011624270**	**16052** **62427**	54 61
2.5 D Allrad	58 kW	06/93→05/97	AQUACTRL 2 SINGLE; Einbauposition beifahrerseitig; für Linkslenker; passender Adapter: A	**2800011304280**	**13042**	26
			AQUACTRL 2 SINGLE; Einbauposition fahrerseitig; für Linkslenker; passender Adapter: A	**2800011304280**	**13042**	26
			AQUACTRL 2 SINGLE; Einbauposition fahrerseitig; für Rechtslenker; passender Adapter: A	**2800011605260**	**16052**	54
			AQUACTRL 2 SINGLE; Einbauposition beifahrerseitig; für Rechtslenker; passender Adapter: A	**2800011605260**	**16052**	54
SSANGYONG - KORANDO (KJ) 12/96→11/06						
Wischblatt						
2.0 2.3 2.3 2.3 2.3 D (KJ)	94 kW 103 kW 105 kW 110 kW 58 kW	05/97→10/02 05/97→02/00 01/99→11/06 01/02→06/06 12/96→06/98	AQUACTRL 2 SINGLE; Einbauposition beifahrerseitig; für Linkslenker; passender Adapter: A	**2800011304280**	**13042**	26
			AQUACTRL 2 SINGLE; Einbauposition fahrerseitig; für Linkslenker; passender Adapter: A	**2800011304280**	**13042**	26
			AQUACTRL 2 SINGLE; Einbauposition fahrerseitig; für Rechtslenker; passender Adapter: A	**2800011605260** **2800011624270**	**16052** **62427**	54 61
			AQUACTRL 2 SINGLE; Einbauposition beifahrerseitig; für Rechtslenker; passender Adapter: A	**2800011605260** **2800011624270**	**16052** **62427**	54 61
2.3 TDiC 4x4	74 kW	07/98→11/06	AQUACTRL 2 SINGLE; Einbauposition beifahrerseitig; für Linkslenker; passender Adapter: A	**2800011304280**	**13042**	26
			AQUACTRL 2 SINGLE; Einbauposition fahrerseitig; für Linkslenker; passender Adapter: A	**2800011304280**	**13042**	26
			AQUACTRL 2 SINGLE; Einbauposition fahrerseitig; für Rechtslenker; passender Adapter: A	**2800011605260**	**16052**	54
			AQUACTRL 2 SINGLE; Einbauposition beifahrerseitig; für Rechtslenker; passender Adapter: A	**2800011605260**	**16052**	54

© 2025 Continental Aftermarket & Services GmbH

SSANGYONG - KORANDO (KJ) 12/96→11/06

Wischblatt

2.9 D 2.9 D (KJ) 2.9 TD 3.2 3.2 3.2 (KJ)	73 kW 72 kW 88 kW 156 kW 162 kW 154 kW	06/97→10/00 12/96→10/00 04/98→11/06 01/99→02/00 06/97→11/06 12/96→11/02	AQUACTRL 2 SINGLE; Einbauposition beifahrerseitig; für Linkslenker; passender Adapter: A	**2800011304280**	**13042**	26
			AQUACTRL 2 SINGLE; Einbauposition fahrerseitig; für Linkslenker; passender Adapter: A	**2800011304280**	**13042**	26
			AQUACTRL 2 SINGLE; Einbauposition fahrerseitig; für Rechtslenker; passender Adapter: A	**2800011605260** **2800011624270**	**16052** **62427**	54 61
			AQUACTRL 2 SINGLE; Einbauposition beifahrerseitig; für Rechtslenker; passender Adapter: A	**2800011605260** **2800011624270**	**16052** **62427**	54 61

SSANGYONG - KORANDO Cabrio (KJ) 12/96→11/06

Wischblatt

2.3 2.3 2.3 2.9 D 2.9 TD 3.2 3.2	103 kW 105 kW 110 kW 72 kW 88 kW 156 kW 162 kW	11/97→02/00 02/99→11/06 01/02→06/06 11/97→10/00 04/98→02/00 01/99→11/02 06/97→11/06	AQUACTRL 2 SINGLE; Einbauposition beifahrerseitig; für Rechtslenker; passender Adapter: A	**2800011605260** **2800011624270**	**16052** **62427**	54 61
			AQUACTRL 2 SINGLE; Einbauposition fahrerseitig; für Rechtslenker; passender Adapter: A	**2800011605260** **2800011624270**	**16052** **62427**	54 61

SSANGYONG - KORANDO Geländewagen offen (K4) 12/88→05/97

Wischblatt

2.2 D 2.5 D	51 kW 58 kW	12/88→12/96 06/93→05/97	AQUACTRL 2 SINGLE; Einbauposition fahrerseitig; für Rechtslenker; passender Adapter: A	**2800011605260**	**16052**	54
			AQUACTRL 2 SINGLE; Einbauposition beifahrerseitig; für Rechtslenker; passender Adapter: A	**2800011605260**	**16052**	54

SSANGYONG - KYRON 05/05→12/14

Wischblatt

2.0 Xdi	100 kW	01/10→12/14	AQUACTRL 2 SINGLE; Einbauposition beifahrerseitig; für Linkslenker; passender Adapter: A	**2800011305280**	**13052**	27
			AQUACTRL 2 SINGLE; Einbauposition fahrerseitig; für Linkslenker; passender Adapter: A	**2800011309280**	**13092**	28
			REARCTRL; Einbauposition hinten	**2800011508170** **2800011508180**	**50817** **15081**	36 36
			AQUACTRL 2 SINGLE; Einbauposition beifahrerseitig; für Rechtslenker; passender Adapter: A	**2800011606260** **2800011606270**	**16062** **60627**	54 54
			AQUACTRL 2 SINGLE; Einbauposition fahrerseitig; für Rechtslenker; passender Adapter: A	**2800011610260** **2800011610270**	**16102** **61027**	56 56
2.0 Xdi	101 kW	05/05→12/14	AQUACTRL 2 SINGLE; Einbauposition beifahrerseitig; für Rechtslenker; passender Adapter: A	**2800011606260**	**16062**	54
			AQUACTRL 2 SINGLE; Einbauposition fahrerseitig; für Rechtslenker; passender Adapter: A	**2800011610260**	**16102**	56
2.0 Xdi	104 kW	05/05→12/14	AQUACTRL 2 SINGLE; Einbauposition beifahrerseitig; für Linkslenker; passender Adapter: A	**2800011305280**	**13052**	27
			AQUACTRL 2 SINGLE; Einbauposition fahrerseitig; für Linkslenker; passender Adapter: A	**2800011309280**	**13092**	28
			REARCTRL; Einbauposition hinten; → 03/07	**2800011508170** **2800011508180**	**50817** **15081**	36 36
			REARCTRL; Einbauposition hinten; → 02/07	**2800011539170** **2800011539180**	**53917** **15391**	51 51
			AQUACTRL 2 SINGLE; Einbauposition beifahrerseitig; für Rechtslenker; passender Adapter: A	**2800011606260** **2800011606270**	**16062** **60627**	54 54
			AQUACTRL 2 SINGLE; Einbauposition fahrerseitig; für Rechtslenker; passender Adapter: A	**2800011610260** **2800011610270**	**16102** **61027**	56 56
2.0 Xdi 4x4	100 kW	01/10→12/14	AQUACTRL 2 SINGLE; Einbauposition beifahrerseitig; für Linkslenker; passender Adapter: A	**2800011305280**	**13052**	27
			AQUACTRL 2 SINGLE; Einbauposition fahrerseitig; für Linkslenker; passender Adapter: A	**2800011309280**	**13092**	28
			REARCTRL; Einbauposition hinten	**2800011508170** **2800011508180**	**50817** **15081**	36 36
			AQUACTRL 2 SINGLE; Einbauposition beifahrerseitig; für Rechtslenker; passender Adapter: A	**2800011606260** **2800011606270**	**16062** **60627**	54 54

→

© 2025 Continental Aftermarket & Services GmbH

SSANGYONG - KYRON 05/05→12/14

Wischblatt

2.0 Xdi 4x4	100 kW	01/10→12/14	AQUACTRL 2 SINGLE; Einbauposition fahrerseitig; für Rechtslenker; passender Adapter: A	**2800011610260** **2800011610270**	**16102** **61027**	56 56
2.0 Xdi 4x4	101 kW	05/05→12/14	AQUACTRL 2 SINGLE; Einbauposition beifahrerseitig; für Linkslenker; passender Adapter: A	**2800011305280**	**13052**	27
			AQUACTRL 2 SINGLE; Einbauposition fahrerseitig; für Linkslenker; passender Adapter: A	**2800011309280**	**13092**	28
			REARCTRL; Einbauposition hinten; 03/07	**2800011508180**	**15081**	36
			REARCTRL; Einbauposition hinten; 02/07	**2800011539180**	**15391**	51
			AQUACTRL 2 SINGLE; Einbauposition beifahrerseitig; für Rechtslenker; passender Adapter: A	**2800011606260**	**16062**	54
			AQUACTRL 2 SINGLE; Einbauposition fahrerseitig; für Rechtslenker; passender Adapter: A	**2800011610260**	**16102**	56
2.0 Xdi 4x4	104 kW	05/05→12/14	AQUACTRL 2 SINGLE; Einbauposition beifahrerseitig; für Linkslenker; passender Adapter: A	**2800011305280**	**13052**	27
			AQUACTRL 2 SINGLE; Einbauposition fahrerseitig; für Linkslenker; passender Adapter: A	**2800011309280**	**13092**	28
			REARCTRL; Einbauposition hinten; 03/07	**2800011508170** **2800011508180**	**50817** **15081**	36 36
			REARCTRL; Einbauposition hinten; 02/07	**2800011539170** **2800011539180**	**53917** **15391**	51 51
			AQUACTRL 2 SINGLE; Einbauposition beifahrerseitig; für Rechtslenker; passender Adapter: A	**2800011606260** **2800011606270**	**16062** **60627**	54 54
			AQUACTRL 2 SINGLE; Einbauposition fahrerseitig; für Rechtslenker; passender Adapter: A	**2800011610260** **2800011610270**	**16102** **61027**	56 56
2.3	110 kW	01/10→12/14	AQUACTRL 2 SINGLE; Einbauposition beifahrerseitig; für Linkslenker; passender Adapter: A	**2800011305280**	**13052**	27
			AQUACTRL 2 SINGLE; Einbauposition fahrerseitig; für Linkslenker; passender Adapter: A	**2800011309280**	**13092**	28
			REARCTRL; Einbauposition hinten	**2800011508170** **2800011508180**	**50817** **15081**	36 36
			AQUACTRL 2 SINGLE; Einbauposition beifahrerseitig; für Rechtslenker; passender Adapter: A	**2800011606260** **2800011606270**	**16062** **60627**	54 54
			AQUACTRL 2 SINGLE; Einbauposition fahrerseitig; für Rechtslenker; passender Adapter: A	**2800011610260** **2800011610270**	**16102** **61027**	56 56
2.3 4x4	110 kW	11/06→12/14	AQUACTRL 2 SINGLE; Einbauposition beifahrerseitig; für Linkslenker; passender Adapter: A	**2800011305280**	**13052**	27
			AQUACTRL 2 SINGLE; Einbauposition fahrerseitig; für Linkslenker; passender Adapter: A	**2800011309280**	**13092**	28
			REARCTRL; Einbauposition hinten; 03/07	**2800011508180**	**15081**	36
			REARCTRL; Einbauposition hinten; 02/07	**2800011539180**	**15391**	51
			AQUACTRL 2 SINGLE; Einbauposition beifahrerseitig; für Rechtslenker; passender Adapter: A	**2800011606260**	**16062**	54
			AQUACTRL 2 SINGLE; Einbauposition fahrerseitig; für Rechtslenker; passender Adapter: A	**2800011610260**	**16102**	56
2.7 Xdi 4x4 2.7 Xdi 4x4	120 kW 121 kW	03/06→12/14 05/05→12/14	AQUACTRL 2 SINGLE; Einbauposition beifahrerseitig; für Linkslenker; passender Adapter: A	**2800011305280**	**13052**	27
			AQUACTRL 2 SINGLE; Einbauposition fahrerseitig; für Linkslenker; passender Adapter: A	**2800011309280**	**13092**	28
			REARCTRL; Einbauposition hinten; 03/07	**2800011508170** **2800011508180**	**50817** **15081**	36 36
			REARCTRL; Einbauposition hinten; 02/07	**2800011539170** **2800011539180**	**53917** **15391**	51 51
			AQUACTRL 2 SINGLE; Einbauposition beifahrerseitig; für Rechtslenker; passender Adapter: A	**2800011606260** **2800011606270**	**16062** **60627**	54 54
			AQUACTRL 2 SINGLE; Einbauposition fahrerseitig; für Rechtslenker; passender Adapter: A	**2800011610260** **2800011610270**	**16102** **61027**	56 56

© 2025 Continental Aftermarket & Services GmbH

SSANGYONG - KYRON 05/05→12/14						
Wischblatt						
3.2 M320 4x4	162 kW	03/06→12/14	AQUACTRL 2 SINGLE; Einbauposition beifahrerseitig; für Linkslenker; passender Adapter: A	**2800011305280**	**13052**	27
			AQUACTRL 2 SINGLE; Einbauposition fahrerseitig; für Linkslenker; passender Adapter: A	**2800011309280**	**13092**	28
			REARCTRL; Einbauposition hinten	**2800011508170** **2800011508180**	**50817** **15081**	36 36
			AQUACTRL 2 SINGLE; Einbauposition beifahrerseitig; für Rechtslenker; passender Adapter: A	**2800011606260** **2800011606270**	**16062** **60627**	54 54
			AQUACTRL 2 SINGLE; Einbauposition fahrerseitig; für Rechtslenker; passender Adapter: A	**2800011610260** **2800011610270**	**16102** **61027**	56 56
SSANGYONG - MUSSO (FJ) 01/93→09/07						
Wischblatt						
2.0 2.3 2.3	93 kW 103 kW 110 kW	10/96→05/05 10/96→11/02 04/03→08/06	AQUACTRL 2 SINGLE; Einbauposition beifahrerseitig; für Linkslenker; passender Adapter: A	**2800011304280**	**13042**	26
			AQUACTRL 2 SINGLE; Einbauposition fahrerseitig; für Linkslenker; passender Adapter: A	**2800011306280**	**13062**	27
			AQUACTRL 2 SINGLE; Einbauposition beifahrerseitig; für Rechtslenker; passender Adapter: A	**2800011605260** **2800011624270**	**16052** **62427**	54 61
			AQUACTRL 2 SINGLE; Einbauposition fahrerseitig; für Rechtslenker; passender Adapter: A	**2800011607260** **2800011625270**	**16072** **62527**	55 62
2.3 D	58 kW	03/93→04/97	AQUACTRL 2 SINGLE; Einbauposition beifahrerseitig; für Linkslenker; passender Adapter: A	**2800011304280**	**13042**	26
			AQUACTRL 2 SINGLE; Einbauposition fahrerseitig; für Linkslenker; passender Adapter: A	**2800011306280**	**13062**	27
			AQUACTRL 2 SINGLE; Einbauposition beifahrerseitig; für Rechtslenker; passender Adapter: A	**2800011605260**	**16052**	54
			AQUACTRL 2 SINGLE; Einbauposition fahrerseitig; für Rechtslenker; passender Adapter: A	**2800011607260**	**16072**	55
2.3 D 2.3 TDiC Allrad 2.9 D 2.9 TD 2.9 TD 3.2	59 kW 74 kW 73 kW 88 kW 108 kW 162 kW	10/95→04/99 05/97→10/03 03/96→11/98 04/98→09/07 04/98→12/05 06/96→09/04	AQUACTRL 2 SINGLE; Einbauposition beifahrerseitig; für Linkslenker; passender Adapter: A	**2800011304280**	**13042**	26
			AQUACTRL 2 SINGLE; Einbauposition fahrerseitig; für Linkslenker; passender Adapter: A	**2800011306280**	**13062**	27
			AQUACTRL 2 SINGLE; Einbauposition beifahrerseitig; für Rechtslenker; passender Adapter: A	**2800011605260** **2800011624270**	**16052** **62427**	54 61
			AQUACTRL 2 SINGLE; Einbauposition fahrerseitig; für Rechtslenker; passender Adapter: A	**2800011607260** **2800011625270**	**16072** **62527**	55 62
SSANGYONG - MUSSO (QK) 01/18→						
Wischblatt						
2.0 e-XGDi	165 kW	01/18→	AQUACTRL 2 SINGLE; Einbauposition beifahrerseitig; für Linkslenker; passender Adapter: B	**2800011306280**	**13062**	27
			AQUACTRL 2 SINGLE; Einbauposition fahrerseitig; für Linkslenker; passender Adapter: B	**2800011314280**	**13142**	30
			AQUACTRL 2 SINGLE; Einbauposition beifahrerseitig; für Rechtslenker; passender Adapter: B	**2800011607260**	**16072**	55
			AQUACTRL 2 SINGLE; Einbauposition fahrerseitig; für Rechtslenker; passender Adapter: B	**2800011616260**	**16162**	58
2.2 e-XDi	133 kW	01/18→	AQUACTRL 2 SINGLE; Einbauposition beifahrerseitig; für Linkslenker; passender Adapter: B	**2800011306280**	**13062**	27
			AQUACTRL 2 SINGLE; Einbauposition fahrerseitig; für Linkslenker; passender Adapter: B	**2800011314280**	**13142**	30
			AQUACTRL 2 SINGLE; Einbauposition beifahrerseitig; für Rechtslenker; passender Adapter: B	**2800011607260** **2800011625270**	**16072** **62527**	55 62
			AQUACTRL 2 SINGLE; Einbauposition fahrerseitig; für Rechtslenker; passender Adapter: B	**2800011616260** **2800011630270**	**16162** **63027**	58 63

© 2025 Continental Aftermarket & Services GmbH

SSANGYONG - MUSSO (QK) 01/18→						
Wischblatt						
2.2 e-XDi	149 kW	04/22→	AQUACTRL 2 SINGLE; Einbauposition beifahrerseitig; für Linkslenker; passender Adapter: B	**2800011306280**	**13062**	27
			AQUACTRL 2 SINGLE; Einbauposition fahrerseitig; für Linkslenker; passender Adapter: B	**2800011314280**	**13142**	30
			AQUACTRL 2 SINGLE; Einbauposition beifahrerseitig; für Rechtslenker; passender Adapter: B	**2800011607260**	**16072**	55
			AQUACTRL 2 SINGLE; Einbauposition fahrerseitig; für Rechtslenker; passender Adapter: B	**2800011616260**	**16162**	58
2.2 e-XDi 4WD	133 kW	01/18→	AQUACTRL 2 SINGLE; Einbauposition beifahrerseitig; für Linkslenker; passender Adapter: B	**2800011306280**	**13062**	27
			AQUACTRL 2 SINGLE; Einbauposition fahrerseitig; für Linkslenker; passender Adapter: B	**2800011314280**	**13142**	30
			AQUACTRL 2 SINGLE; Einbauposition beifahrerseitig; für Rechtslenker; passender Adapter: B	**2800011607260** **2800011625270**	**16072** **62527**	55 62
			AQUACTRL 2 SINGLE; Einbauposition fahrerseitig; für Rechtslenker; passender Adapter: B	**2800011616260** **2800011630270**	**16162** **63027**	58 63
2.2 e-XDi 4WD	149 kW	04/22→	AQUACTRL 2 SINGLE; Einbauposition beifahrerseitig; für Linkslenker; passender Adapter: B	**2800011306280**	**13062**	27
			AQUACTRL 2 SINGLE; Einbauposition fahrerseitig; für Linkslenker; passender Adapter: B	**2800011314280**	**13142**	30
			AQUACTRL 2 SINGLE; Einbauposition beifahrerseitig; für Rechtslenker; passender Adapter: B	**2800011607260**	**16072**	55
			AQUACTRL 2 SINGLE; Einbauposition fahrerseitig; für Rechtslenker; passender Adapter: B	**2800011616260**	**16162**	58
SSANGYONG - MUSSO SPORTS 08/04→						
Wischblatt						
2.9 D 2.9 D 4x4	88 kW 88 kW	08/04→09/07 08/04→	AQUACTRL 2 SINGLE; Einbauposition beifahrerseitig; für Linkslenker; passender Adapter: A	**2800011304280**	**13042**	26
			AQUACTRL 2 SINGLE; Einbauposition fahrerseitig; für Linkslenker; passender Adapter: A	**2800011306280**	**13062**	27
			AQUACTRL 2 SINGLE; Einbauposition beifahrerseitig; für Rechtslenker; passender Adapter: A	**2800011605260** **2800011624270**	**16052** **62427**	54 61
			AQUACTRL 2 SINGLE; Einbauposition fahrerseitig; für Rechtslenker; passender Adapter: A	**2800011607260** **2800011625270**	**16072** **62527**	55 62
SSANGYONG - REXTON / REXTON II (GAB_) 04/02→						
Wischblatt						
2.3 RX230 4x4 2.7 CRDi 4x4 2.7 D 4x4 2.7 Xdi	110 kW 130 kW 137 kW 120 kW	05/02→08/06 12/03→12/09 06/06→ 08/04→	AQUACTRL 2 SET; für Linkslenker	**2800011207280**	**12072**	5
			AQUACTRL 2 SINGLE; Einbauposition beifahrerseitig; für Linkslenker; passender Adapter: A	**2800011306280**	**13062**	27
			AQUACTRL 2 SINGLE; Einbauposition fahrerseitig; für Linkslenker; passender Adapter: A	**2800011306280**	**13062**	27
			REARCTRL; Einbauposition hinten	**2800011539170** **2800011539180**	**53917** **15391**	51 51
			AQUACTRL 2 SINGLE; Einbauposition beifahrerseitig; für Rechtslenker; passender Adapter: A	**2800011607260** **2800011625270**	**16072** **62527**	55 62
			AQUACTRL 2 SINGLE; Einbauposition fahrerseitig; für Rechtslenker; passender Adapter: A	**2800011607260** **2800011625270**	**16072** **62527**	55 62
2.7 Xdi	121 kW	03/05→08/06	AQUACTRL 2 SET; für Linkslenker	**2800011207280**	**12072**	5
			AQUACTRL 2 SINGLE; Einbauposition fahrerseitig; für Linkslenker; passender Adapter: A	**2800011306280**	**13062**	27
			AQUACTRL 2 SINGLE; Einbauposition beifahrerseitig; für Linkslenker; passender Adapter: A	**2800011306280**	**13062**	27
			REARCTRL; Einbauposition hinten	**2800011539180**	**15391**	51
			AQUACTRL 2 SINGLE; Einbauposition fahrerseitig; für Rechtslenker; passender Adapter: A	**2800011607260**	**16072**	55
			AQUACTRL 2 SINGLE; Einbauposition beifahrerseitig; für Rechtslenker; passender Adapter: A	**2800011607260**	**16072**	55
2.7 Xdi 4x4 2.7 Xdi 4x4 2.7 Xdi Turbo 4x4	118 kW 121 kW 132 kW	03/11→04/13 05/04→05/12 03/08→	AQUACTRL 2 SET; für Linkslenker	**2800011207280**	**12072**	5
			AQUACTRL 2 SINGLE; Einbauposition beifahrerseitig; für Linkslenker; passender Adapter: A	**2800011306280**	**13062**	27

→

© 2025 Continental Aftermarket & Services GmbH

SSANGYONG - REXTON / REXTON II (GAB_) 04/02→

Wischblatt

2.7 Xdi 4x4 2.7 Xdi 4x4 2.7 Xdi Turbo 4x4	118 kW 121 kW 132 kW	03/11→04/13 05/04→05/12 03/08→	AQUACTRL 2 SINGLE; Einbauposition fahrerseitig; für Linkslenker; passender Adapter: A	**2800011306280**	**13062**	27
			REARCTRL; Einbauposition hinten	**2800011539170** **2800011539180**	**53917** **15391**	51 51
			AQUACTRL 2 SINGLE; Einbauposition beifahrerseitig; für Rechtslenker; passender Adapter: A	**2800011607260** **2800011625270**	**16072** **62527**	55 62
			AQUACTRL 2 SINGLE; Einbauposition fahrerseitig; für Rechtslenker; passender Adapter: A	**2800011607260** **2800011625270**	**16072** **62527**	55 62
2.8 RX280 4x4	142 kW	03/03→	AQUACTRL 2 SINGLE; Einbauposition fahrerseitig; für Rechtslenker; passender Adapter: A	**2800011607260** **2800011625270**	**16072** **62527**	55 62
			AQUACTRL 2 SINGLE; Einbauposition beifahrerseitig; für Rechtslenker; passender Adapter: A	**2800011607260** **2800011625270**	**16072** **62527**	55 62
2.9 TD 3.2 RX320 4x4	88 kW 162 kW	04/02→08/06 04/02→	AQUACTRL 2 SET; für Linkslenker	**2800011207280**	**12072**	5
			AQUACTRL 2 SINGLE; Einbauposition beifahrerseitig; für Linkslenker; passender Adapter: A	**2800011306280**	**13062**	27
			AQUACTRL 2 SINGLE; Einbauposition fahrerseitig; für Linkslenker; passender Adapter: A	**2800011306280**	**13062**	27
			REARCTRL; Einbauposition hinten	**2800011539170** **2800011539180**	**53917** **15391**	51 51
			AQUACTRL 2 SINGLE; Einbauposition beifahrerseitig; für Rechtslenker; passender Adapter: A	**2800011607260** **2800011625270**	**16072** **62527**	55 62
			AQUACTRL 2 SINGLE; Einbauposition fahrerseitig; für Rechtslenker; passender Adapter: A	**2800011607260** **2800011625270**	**16072** **62527**	55 62

SSANGYONG - REXTON (Y400, Y450) 07/17→

Wischblatt

2.0 (POX)	165 kW	07/18→	AQUACTRL 2 SINGLE; Einbauposition beifahrerseitig; für Linkslenker; passender Adapter: B	**2800011306280**	**13062**	27
			AQUACTRL 2 SINGLE; Einbauposition fahrerseitig; für Linkslenker; passender Adapter: B	**2800011314280**	**13142**	30
			AQUACTRL 2 SINGLE; Einbauposition beifahrerseitig; für Rechtslenker; passender Adapter: B	**2800011607260** **2800011625270**	**16072** **62527**	55 62
			AQUACTRL 2 SINGLE; Einbauposition fahrerseitig; für Rechtslenker; passender Adapter: B	**2800011616260** **2800011630270**	**16162** **63027**	58 63
2.0 Allrad (POX) 2.2 Xdi	165 kW 149 kW	07/18→ 07/21→	AQUACTRL 2 SINGLE; Einbauposition beifahrerseitig; für Linkslenker; passender Adapter: B	**2800011306280**	**13062**	27
			AQUACTRL 2 SINGLE; Einbauposition fahrerseitig; für Linkslenker; passender Adapter: B	**2800011314280**	**13142**	30
			AQUACTRL 2 SINGLE; Einbauposition beifahrerseitig; für Rechtslenker; passender Adapter: B	**2800011607260**	**16072**	55
			AQUACTRL 2 SINGLE; Einbauposition fahrerseitig; für Rechtslenker; passender Adapter: B	**2800011616260**	**16162**	58
2.2 Xdi (POE)	133 kW	07/17→	AQUACTRL 2 SINGLE; Einbauposition beifahrerseitig; für Linkslenker; passender Adapter: B	**2800011306280**	**13062**	27
			AQUACTRL 2 SINGLE; Einbauposition fahrerseitig; für Linkslenker; passender Adapter: B	**2800011314280**	**13142**	30
			AQUACTRL 2 SINGLE; Einbauposition beifahrerseitig; für Rechtslenker; passender Adapter: B	**2800011607260** **2800011625270**	**16072** **62527**	55 62
			AQUACTRL 2 SINGLE; Einbauposition fahrerseitig; für Rechtslenker; passender Adapter: B	**2800011616260** **2800011630270**	**16162** **63027**	58 63
2.2 Xdi Allrad 2.2 Xdi Allrad	148 kW 149 kW	12/20→ 07/21→	AQUACTRL 2 SINGLE; Einbauposition beifahrerseitig; für Linkslenker; passender Adapter: B	**2800011306280**	**13062**	27
			AQUACTRL 2 SINGLE; Einbauposition fahrerseitig; für Linkslenker; passender Adapter: B	**2800011314280**	**13142**	30
			AQUACTRL 2 SINGLE; Einbauposition beifahrerseitig; für Rechtslenker; passender Adapter: B	**2800011607260**	**16072**	55
			AQUACTRL 2 SINGLE; Einbauposition fahrerseitig; für Rechtslenker; passender Adapter: B	**2800011616260**	**16162**	58

© 2025 Continental Aftermarket & Services GmbH

SSANGYONG - REXTON (Y400, Y450) 07/17→						
Wischblatt						
2.2 Xdi Allrad (POE)	133 kW	07/17→	AQUACTRL 2 SINGLE; Einbauposition beifahrerseitig; für Linkslenker; passender Adapter: B	**2800011306280**	**13062**	27
			AQUACTRL 2 SINGLE; Einbauposition fahrerseitig; für Linkslenker; passender Adapter: B	**2800011314280**	**13142**	30
			AQUACTRL 2 SINGLE; Einbauposition beifahrerseitig; für Rechtslenker; passender Adapter: B	**2800011607260** **2800011625270**	**16072** **62527**	55 62
			AQUACTRL 2 SINGLE; Einbauposition fahrerseitig; für Rechtslenker; passender Adapter: B	**2800011616260** **2800011630270**	**16162** **63027**	58 63
SSANGYONG - REXTON SPORTS XL 01/19→						
Wischblatt						
2.0 e-XGDi	165 kW	01/19→	AQUACTRL 2 SINGLE; Einbauposition beifahrerseitig; für Linkslenker; passender Adapter: B	**2800011306280**	**13062**	27
			AQUACTRL 2 SINGLE; Einbauposition fahrerseitig; für Linkslenker; passender Adapter: B	**2800011314280**	**13142**	30
			AQUACTRL 2 SINGLE; Einbauposition beifahrerseitig; für Rechtslenker; passender Adapter: B	**2800011607260**	**16072**	55
			AQUACTRL 2 SINGLE; Einbauposition fahrerseitig; für Rechtslenker; passender Adapter: B	**2800011616260**	**16162**	58
2.2 e-XDi	133 kW	01/19→	AQUACTRL 2 SINGLE; Einbauposition beifahrerseitig; für Linkslenker; passender Adapter: B	**2800011306280**	**13062**	27
			AQUACTRL 2 SINGLE; Einbauposition fahrerseitig; für Linkslenker; passender Adapter: B	**2800011314280**	**13142**	30
			AQUACTRL 2 SINGLE; Einbauposition beifahrerseitig; für Rechtslenker; passender Adapter: B	**2800011607260** **2800011625270**	**16072** **62527**	55 62
			AQUACTRL 2 SINGLE; Einbauposition fahrerseitig; für Rechtslenker; passender Adapter: B	**2800011616260** **2800011630270**	**16162** **63027**	58 63
2.2 e-XDi	149 kW	04/22→	AQUACTRL 2 SINGLE; Einbauposition beifahrerseitig; für Linkslenker; passender Adapter: B	**2800011306280**	**13062**	27
			AQUACTRL 2 SINGLE; Einbauposition fahrerseitig; für Linkslenker; passender Adapter: B	**2800011314280**	**13142**	30
			AQUACTRL 2 SINGLE; Einbauposition beifahrerseitig; für Rechtslenker; passender Adapter: B	**2800011607260**	**16072**	55
			AQUACTRL 2 SINGLE; Einbauposition fahrerseitig; für Rechtslenker; passender Adapter: B	**2800011616260**	**16162**	58
2.2 e-XDi 4WD	133 kW	01/19→	AQUACTRL 2 SINGLE; Einbauposition beifahrerseitig; für Linkslenker; passender Adapter: B	**2800011306280**	**13062**	27
			AQUACTRL 2 SINGLE; Einbauposition fahrerseitig; für Linkslenker; passender Adapter: B	**2800011314280**	**13142**	30
			AQUACTRL 2 SINGLE; Einbauposition beifahrerseitig; für Rechtslenker; passender Adapter: B	**2800011607260** **2800011625270**	**16072** **62527**	55 62
			AQUACTRL 2 SINGLE; Einbauposition fahrerseitig; für Rechtslenker; passender Adapter: B	**2800011616260** **2800011630270**	**16162** **63027**	58 63
2.2 e-XDi 4WD	149 kW	04/22→	AQUACTRL 2 SINGLE; Einbauposition beifahrerseitig; für Linkslenker; passender Adapter: B	**2800011306280**	**13062**	27
			AQUACTRL 2 SINGLE; Einbauposition fahrerseitig; für Linkslenker; passender Adapter: B	**2800011314280**	**13142**	30
			AQUACTRL 2 SINGLE; Einbauposition beifahrerseitig; für Rechtslenker; passender Adapter: B	**2800011607260**	**16072**	55
			AQUACTRL 2 SINGLE; Einbauposition fahrerseitig; für Rechtslenker; passender Adapter: B	**2800011616260**	**16162**	58
SSANGYONG - REXTON VAN (Y400) 07/17→						
Wischblatt						
e-XDi e-XDi 4WD	133 kW 133 kW	07/17→ 07/17→	AQUACTRL 2 SINGLE; Einbauposition beifahrerseitig; für Linkslenker; passender Adapter: B	**2800011306280**	**13062**	27
			AQUACTRL 2 SINGLE; Einbauposition fahrerseitig; für Linkslenker; passender Adapter: B	**2800011314280**	**13142**	30
			AQUACTRL 2 SINGLE; Einbauposition beifahrerseitig; für Rechtslenker; passender Adapter: B	**2800011607260**	**16072**	55
			AQUACTRL 2 SINGLE; Einbauposition fahrerseitig; für Rechtslenker; passender Adapter: B	**2800011616260**	**16162**	58

© 2025 Continental Aftermarket & Services GmbH

SSANGYONG - REXTON W / REXTON 07/12→

Wischblatt

2.0 Xdi	110 kW	07/13→11/15	AQUACTRL 2 SET; für Linkslenker	**2800011207280**	**12072**	5
			AQUACTRL 2 SINGLE; Einbauposition fahrerseitig; für Linkslenker; passender Adapter: A	**2800011306280**	**13062**	27
			AQUACTRL 2 SINGLE; Einbauposition beifahrerseitig; für Linkslenker; passender Adapter: A	**2800011306280**	**13062**	27
			REARCTRL; Einbauposition hinten	**2800011539180**	**15391**	51
			AQUACTRL 2 SINGLE; Einbauposition fahrerseitig; für Rechtslenker; passender Adapter: A	**2800011607260**	**16072**	55
			AQUACTRL 2 SINGLE; Einbauposition beifahrerseitig; für Rechtslenker; passender Adapter: A	**2800011607260**	**16072**	55
2.0 Xdi	114 kW	07/12→11/15	AQUACTRL 2 SET; für Linkslenker	**2800011207280**	**12072**	5
			AQUACTRL 2 SINGLE; Einbauposition beifahrerseitig; für Linkslenker; passender Adapter: A	**2800011306280**	**13062**	27
			AQUACTRL 2 SINGLE; Einbauposition fahrerseitig; für Linkslenker; passender Adapter: A	**2800011306280**	**13062**	27
			REARCTRL; Einbauposition hinten	**2800011539170** **2800011539180**	**53917** **15391**	51 51
			AQUACTRL 2 SINGLE; Einbauposition beifahrerseitig; für Rechtslenker; passender Adapter: A	**2800011607260** **2800011625270**	**16072** **62527**	55 62
			AQUACTRL 2 SINGLE; Einbauposition fahrerseitig; für Rechtslenker; passender Adapter: A	**2800011607260** **2800011625270**	**16072** **62527**	55 62
2.0 Xdi Allrad	110 kW	07/13→11/15	AQUACTRL 2 SET; für Linkslenker	**2800011207280**	**12072**	5
			AQUACTRL 2 SINGLE; Einbauposition fahrerseitig; für Linkslenker; passender Adapter: A	**2800011306280**	**13062**	27
			AQUACTRL 2 SINGLE; Einbauposition beifahrerseitig; für Linkslenker; passender Adapter: A	**2800011306280**	**13062**	27
			REARCTRL; Einbauposition hinten	**2800011539180**	**15391**	51
			AQUACTRL 2 SINGLE; Einbauposition fahrerseitig; für Rechtslenker; passender Adapter: A	**2800011607260**	**16072**	55
			AQUACTRL 2 SINGLE; Einbauposition beifahrerseitig; für Rechtslenker; passender Adapter: A	**2800011607260**	**16072**	55
2.0 Xdi Allrad 2.2 Xdi 2.2 Xdi Allrad	114 kW 131 kW 131 kW	07/12→11/15 07/15→06/17 07/15→06/17	AQUACTRL 2 SET; für Linkslenker	**2800011207280**	**12072**	5
			AQUACTRL 2 SINGLE; Einbauposition beifahrerseitig; für Linkslenker; passender Adapter: A	**2800011306280**	**13062**	27
			AQUACTRL 2 SINGLE; Einbauposition fahrerseitig; für Linkslenker; passender Adapter: A	**2800011306280**	**13062**	27
			REARCTRL; Einbauposition hinten	**2800011539170** **2800011539180**	**53917** **15391**	51 51
			AQUACTRL 2 SINGLE; Einbauposition beifahrerseitig; für Rechtslenker; passender Adapter: A	**2800011607260** **2800011625270**	**16072** **62527**	55 62
			AQUACTRL 2 SINGLE; Einbauposition fahrerseitig; für Rechtslenker; passender Adapter: A	**2800011607260** **2800011625270**	**16072** **62527**	55 62
2.7 Xdi Allrad 2.7 Xdi Allrad	121 kW 137 kW	07/12→06/17 10/12→06/17	AQUACTRL 2 SET; für Linkslenker	**2800011207280**	**12072**	5
			AQUACTRL 2 SINGLE; Einbauposition fahrerseitig; für Linkslenker; passender Adapter: A	**2800011306280**	**13062**	27
			AQUACTRL 2 SINGLE; Einbauposition beifahrerseitig; für Linkslenker; passender Adapter: A	**2800011306280**	**13062**	27
			REARCTRL; Einbauposition hinten	**2800011539180**	**15391**	51
			AQUACTRL 2 SINGLE; Einbauposition fahrerseitig; für Rechtslenker; passender Adapter: A	**2800011607260**	**16072**	55
			AQUACTRL 2 SINGLE; Einbauposition beifahrerseitig; für Rechtslenker; passender Adapter: A	**2800011607260**	**16072**	55

SSANGYONG - RODIUS I 05/05→

Wischblatt

2.7 Xdi 2.7 Xdi 2.7 Xdi 4WD 2.7 Xdi 4WD 3.2 3.2 4WD	120 kW 121 kW 120 kW 121 kW 162 kW 162 kW	05/05→ 05/05→ 05/05→ 05/05→ 05/05→ 07/07→	AQUACTRL 2 SET; für Linkslenker	**2800011209280**	**12092**	5
			AQUACTRL 2 SINGLE; Einbauposition beifahrerseitig; für Linkslenker; passender Adapter: A	**2800011304280**	**13042**	26
			AQUACTRL 2 SINGLE; Einbauposition fahrerseitig; für Linkslenker; passender Adapter: A	**2800011312280**	**13122**	29

→

© 2025 Continental Aftermarket & Services GmbH

SSANGYONG - RODIUS I 05/05→						
Wischblatt						
2.7 Xdi	120 kW	05/05→	AQUACTRL 2 SINGLE; Einbauposition beifahrerseitig; für Rechtslenker; passender Adapter: A	**2800011605260**	**16052**	54
2.7 Xdi	121 kW	05/05→		**2800011624270**	**62427**	61
2.7 Xdi 4WD	120 kW	05/05→	AQUACTRL 2 SINGLE; Einbauposition fahrerseitig; für Rechtslenker; passender Adapter: A	**2800011614260**	**16142**	58
2.7 Xdi 4WD	121 kW	05/05→		**2800011628270**	**62827**	63
3.2	162 kW	05/05→				
3.2 4WD	162 kW	07/07→				
SSANGYONG - RODIUS II 06/13→						
Wischblatt						
2.0 Xdi	114 kW	07/13→	AQUACTRL 2 SET; für Linkslenker	**2800011211280**	**12112**	6
			AQUACTRL 2 SINGLE; Einbauposition beifahrerseitig; für Linkslenker; passender Adapter: A	**2800011302280**	**13022**	26
			AQUACTRL 2 SINGLE; Einbauposition fahrerseitig; für Linkslenker; passender Adapter: A	**2800011312280**	**13122**	29
			REARCTRL; Einbauposition hinten	**2800011524170**	**52417**	44
				2800011524180	**15241**	44
			AQUACTRL 2 SINGLE; Einbauposition beifahrerseitig; für Rechtslenker; passender Adapter: A	**2800011602260**	**16022**	53
				2800011623270	**62327**	61
			AQUACTRL 2 SINGLE; Einbauposition fahrerseitig; für Rechtslenker; passender Adapter: A	**2800011614260**	**16142**	58
				2800011628270	**62827**	63
2.0 XDi	110 kW	06/13→	REARCTRL; Einbauposition hinten	**2800011524180**	**15241**	44
			AQUACTRL 2 SINGLE; Einbauposition beifahrerseitig; für Rechtslenker; passender Adapter: A	**2800011602260**	**16022**	53
			AQUACTRL 2 SINGLE; Einbauposition fahrerseitig; für Rechtslenker; passender Adapter: A	**2800011614260**	**16142**	58
2.0 Xdi 4WD	114 kW	07/13→	AQUACTRL 2 SET; für Linkslenker	**2800011211280**	**12112**	6
2.2 Xdi	131 kW	07/15→	AQUACTRL 2 SINGLE; Einbauposition beifahrerseitig; für Linkslenker; passender Adapter: A	**2800011302280**	**13022**	26
2.2 Xdi 4WD	131 kW	07/15→				
			AQUACTRL 2 SINGLE; Einbauposition fahrerseitig; für Linkslenker; passender Adapter: A	**2800011312280**	**13122**	29
			REARCTRL; Einbauposition hinten	**2800011524170**	**52417**	44
				2800011524180	**15241**	44
			AQUACTRL 2 SINGLE; Einbauposition beifahrerseitig; für Rechtslenker; passender Adapter: A	**2800011602260**	**16022**	53
				2800011623270	**62327**	61
			AQUACTRL 2 SINGLE; Einbauposition fahrerseitig; für Rechtslenker; passender Adapter: A	**2800011614260**	**16142**	58
				2800011628270	**62827**	63
3.2	162 kW	07/13→	AQUACTRL 2 SET; für Linkslenker	**2800011211280**	**12112**	6
			AQUACTRL 2 SINGLE; Einbauposition beifahrerseitig; für Linkslenker; passender Adapter: A	**2800011302280**	**13022**	26
			AQUACTRL 2 SINGLE; Einbauposition fahrerseitig; für Linkslenker; passender Adapter: A	**2800011312280**	**13122**	29
			REARCTRL; Einbauposition hinten	**2800011524170**	**52417**	44
				2800011524180	**15241**	44
			AQUACTRL 2 SINGLE; Einbauposition beifahrerseitig; für Rechtslenker; passender Adapter: A	**2800011623270**	**62327**	61
			AQUACTRL 2 SINGLE; Einbauposition fahrerseitig; für Rechtslenker; passender Adapter: A	**2800011628270**	**62827**	63
3.2 4WD	162 kW	07/13→	AQUACTRL 2 SET; für Linkslenker	**2800011211280**	**12112**	6
			AQUACTRL 2 SINGLE; Einbauposition beifahrerseitig; für Linkslenker; passender Adapter: A	**2800011302280**	**13022**	26
			AQUACTRL 2 SINGLE; Einbauposition fahrerseitig; für Linkslenker; passender Adapter: A	**2800011312280**	**13122**	29
			REARCTRL; Einbauposition hinten	**2800011524180**	**15241**	44
SSANGYONG - STAVIC 02/05→						
Wischblatt						
2.0 200 XDi	100 kW	06/13→	AQUACTRL 2 SINGLE; Einbauposition beifahrerseitig; für Rechtslenker; passender Adapter: A	**2800011605260**	**16052**	54
			AQUACTRL 2 SINGLE; Einbauposition fahrerseitig; für Rechtslenker; passender Adapter: A	**2800011614260**	**16142**	58

© 2025 Continental Aftermarket & Services GmbH

SSANGYONG - STAVIC 02/05→						
Wischblatt						
2.7 270 sXDi	121 kW	02/05→	AQUACTRL 2 SINGLE; Einbauposition beifahrerseitig; für Rechtslenker; passender Adapter: A	**2800011605260**	**16052**	54
2.7 270 sXDi 4x4	121 kW	02/05→		**2800011624270**	**62427**	61
3.2 4x4	162 kW	02/05→	AQUACTRL 2 SINGLE; Einbauposition fahrerseitig; für Rechtslenker; passender Adapter: A	**2800011614260**	**16142**	58
				2800011628270	**62827**	63
SSANGYONG - TIVOLI 01/15→						
Wischblatt						
1.2	94 kW	03/20→	AQUACTRL 2 SET; für Linkslenker	**2800011211280**	**12112**	6
			AQUACTRL 2 SINGLE; Einbauposition beifahrerseitig; für Linkslenker; passender Adapter: A	**2800011302280**	**13022**	26
			AQUACTRL 2 SINGLE; Einbauposition fahrerseitig; für Linkslenker; passender Adapter: A	**2800011312280**	**13122**	29
			REARCTRL; Einbauposition hinten	**2800011531180**	**15311**	47
			AQUACTRL 2 SINGLE; Einbauposition beifahrerseitig; für Rechtslenker; passender Adapter: A	**2800011602260**	**16022**	53
			AQUACTRL 2 SINGLE; Einbauposition fahrerseitig; für Rechtslenker; passender Adapter: A	**2800011614260**	**16142**	58
1.2 T-GDi LPG	94 kW	06/22→	AQUACTRL 2 SINGLE; Einbauposition beifahrerseitig; für Rechtslenker; passender Adapter: A	**2800011602260**	**16022**	53
			AQUACTRL 2 SINGLE; Einbauposition fahrerseitig; für Rechtslenker; passender Adapter: A	**2800011614260**	**16142**	58
1.5	120 kW	06/19→	AQUACTRL 2 SET; für Linkslenker	**2800011211280**	**12112**	6
			AQUACTRL 2 SINGLE; Einbauposition beifahrerseitig; für Linkslenker; passender Adapter: A	**2800011302280**	**13022**	26
			AQUACTRL 2 SINGLE; Einbauposition fahrerseitig; für Linkslenker; passender Adapter: A	**2800011312280**	**13122**	29
			REARCTRL; Einbauposition hinten	**2800011531170**	**53117**	47
				2800011531180	**15311**	47
			AQUACTRL 2 SINGLE; Einbauposition beifahrerseitig; für Rechtslenker; passender Adapter: A	**2800011602260**	**16022**	53
				2800011623270	**62327**	61
			AQUACTRL 2 SINGLE; Einbauposition fahrerseitig; für Rechtslenker; passender Adapter: A	**2800011614260**	**16142**	58
				2800011628270	**62827**	63
1.5 Allrad	120 kW	06/19→	AQUACTRL 2 SET; für Linkslenker	**2800011211280**	**12112**	6
			AQUACTRL 2 SINGLE; Einbauposition beifahrerseitig; für Linkslenker; passender Adapter: A	**2800011302280**	**13022**	26
			AQUACTRL 2 SINGLE; Einbauposition fahrerseitig; für Linkslenker; passender Adapter: A	**2800011312280**	**13122**	29
			REARCTRL; Einbauposition hinten	**2800011531180**	**15311**	47
			AQUACTRL 2 SINGLE; Einbauposition beifahrerseitig; für Rechtslenker; passender Adapter: A	**2800011602260**	**16022**	53
			AQUACTRL 2 SINGLE; Einbauposition fahrerseitig; für Rechtslenker; passender Adapter: A	**2800011614260**	**16142**	58
1.6	93 kW	04/15→	AQUACTRL 2 SET; für Linkslenker	**2800011211280**	**12112**	6
1.6	94 kW	04/15→	AQUACTRL 2 SINGLE; Einbauposition beifahrerseitig; für Linkslenker; passender Adapter: A	**2800011302280**	**13022**	26
			AQUACTRL 2 SINGLE; Einbauposition fahrerseitig; für Linkslenker; passender Adapter: A	**2800011312280**	**13122**	29
			REARCTRL; Einbauposition hinten	**2800011531170**	**53117**	47
				2800011531180	**15311**	47
			AQUACTRL 2 SINGLE; Einbauposition beifahrerseitig; für Rechtslenker; passender Adapter: A	**2800011602260**	**16022**	53
				2800011623270	**62327**	61
			AQUACTRL 2 SINGLE; Einbauposition fahrerseitig; für Rechtslenker; passender Adapter: A	**2800011614260**	**16142**	58
				2800011628270	**62827**	63
1.6 Allrad	93 kW	04/15→	AQUACTRL 2 SET; für Linkslenker	**2800011211280**	**12112**	6
			AQUACTRL 2 SINGLE; Einbauposition beifahrerseitig; für Linkslenker; passender Adapter: A	**2800011302280**	**13022**	26
			AQUACTRL 2 SINGLE; Einbauposition fahrerseitig; für Linkslenker; passender Adapter: A	**2800011312280**	**13122**	29
			REARCTRL; Einbauposition hinten	**2800011531180**	**15311**	47
1.6 Allrad	94 kW	03/15→	AQUACTRL 2 SET; für Linkslenker	**2800011211280**	**12112**	6

→

© 2025 Continental Aftermarket & Services GmbH

SSANGYONG - TIVOLI 01/15→

Wischblatt

1.6 Allrad	94 kW	03/15→	AQUACTRL 2 SINGLE; Einbauposition beifahrerseitig; für Linkslenker; passender Adapter: A	**2800011302280**	**13022**	26
			AQUACTRL 2 SINGLE; Einbauposition fahrerseitig; für Linkslenker; passender Adapter: A	**2800011312280**	**13122**	29
			REARCTRL; Einbauposition hinten	**2800011531170**	**53117**	47
				2800011531180	**15311**	47
			AQUACTRL 2 SINGLE; Einbauposition beifahrerseitig; für Rechtslenker; passender Adapter: A	**2800011602260**	**16022**	53
				2800011623270	**62327**	61
			AQUACTRL 2 SINGLE; Einbauposition fahrerseitig; für Rechtslenker; passender Adapter: A	**2800011614260**	**16142**	58
				2800011628270	**62827**	63
1.6 CNG	94 kW	07/18→	AQUACTRL 2 SET; für Linkslenker	**2800011211280**	**12112**	6
1.6 GPL	94 kW	04/15→	AQUACTRL 2 SINGLE; Einbauposition beifahrerseitig; für Linkslenker; passender Adapter: A	**2800011302280**	**13022**	26
1.6 GPL Allrad	94 kW	03/15→				
1.6 XDi 160	83 kW	04/15→	AQUACTRL 2 SINGLE; Einbauposition fahrerseitig; für Linkslenker; passender Adapter: A	**2800011312280**	**13122**	29
			REARCTRL; Einbauposition hinten	**2800011531180**	**15311**	47
			AQUACTRL 2 SINGLE; Einbauposition beifahrerseitig; für Rechtslenker; passender Adapter: A	**2800011602260**	**16022**	53
			AQUACTRL 2 SINGLE; Einbauposition fahrerseitig; für Rechtslenker; passender Adapter: A	**2800011614260**	**16142**	58
1.6 XDi 160	85 kW	04/15→	AQUACTRL 2 SET; für Linkslenker	**2800011211280**	**12112**	6
1.6 XDi 160	100 kW	06/19→	AQUACTRL 2 SINGLE; Einbauposition beifahrerseitig; für Linkslenker; passender Adapter: A	**2800011302280**	**13022**	26
1.6 XDi 160 Allrad	85 kW	04/15→				
			AQUACTRL 2 SINGLE; Einbauposition fahrerseitig; für Linkslenker; passender Adapter: A	**2800011312280**	**13122**	29
			REARCTRL; Einbauposition hinten	**2800011531170**	**53117**	47
				2800011531180	**15311**	47
			AQUACTRL 2 SINGLE; Einbauposition beifahrerseitig; für Rechtslenker; passender Adapter: A	**2800011602260**	**16022**	53
				2800011623270	**62327**	61
			AQUACTRL 2 SINGLE; Einbauposition fahrerseitig; für Rechtslenker; passender Adapter: A	**2800011614260**	**16142**	58
				2800011628270	**62827**	63
1.6 XDi 160 Allrad	100 kW	06/19→	AQUACTRL 2 SET; für Linkslenker	**2800011211280**	**12112**	6
			AQUACTRL 2 SINGLE; Einbauposition beifahrerseitig; für Linkslenker; passender Adapter: A	**2800011302280**	**13022**	26
			AQUACTRL 2 SINGLE; Einbauposition fahrerseitig; für Linkslenker; passender Adapter: A	**2800011312280**	**13122**	29
			REARCTRL; Einbauposition hinten	**2800011531180**	**15311**	47
			AQUACTRL 2 SINGLE; Einbauposition beifahrerseitig; für Rechtslenker; passender Adapter: A	**2800011602260**	**16022**	53
			AQUACTRL 2 SINGLE; Einbauposition fahrerseitig; für Rechtslenker; passender Adapter: A	**2800011614260**	**16142**	58

SSANGYONG - TIVOLI GRAND 06/21→

Wischblatt

1.2 T-GDi	94 kW	06/21→	AQUACTRL 2 SET; für Linkslenker	**2800011211280**	**12112**	6
1.5 T-GDi	120 kW	06/21→	AQUACTRL 2 SINGLE; Einbauposition beifahrerseitig; für Linkslenker; passender Adapter: A	**2800011302280**	**13022**	26
			AQUACTRL 2 SINGLE; Einbauposition fahrerseitig; für Linkslenker; passender Adapter: A	**2800011312280**	**13122**	29

SSANGYONG - XLV SUV 04/16→

Wischblatt

1.6 CNG	94 kW	07/18→	AQUACTRL 2 SET; für Linkslenker	**2800011211280**	**12112**	6
1.6 GPL	94 kW	05/16→	AQUACTRL 2 SINGLE; Einbauposition beifahrerseitig; für Linkslenker; passender Adapter: A	**2800011302280**	**13022**	26
1.6 GPL Allrad	94 kW	05/16→				
			AQUACTRL 2 SINGLE; Einbauposition fahrerseitig; für Linkslenker; passender Adapter: A	**2800011312280**	**13122**	29
			REARCTRL; Einbauposition hinten	**2800011531180**	**15311**	47
			AQUACTRL 2 SINGLE; Einbauposition beifahrerseitig; für Rechtslenker; passender Adapter: A	**2800011602260**	**16022**	53
			AQUACTRL 2 SINGLE; Einbauposition fahrerseitig; für Rechtslenker; passender Adapter: A	**2800011614260**	**16142**	58

© 2025 Continental Aftermarket & Services GmbH

SSANGYONG - XLV SUV 04/16→

Wischblatt

e-XDi 160	85 kW	04/16→	AQUACTRL 2 SET; für Linkslenker	**2800011211280**	**12112**	6
e-XDi 160 Allrad	85 kW	04/16→	AQUACTRL 2 SINGLE; Einbauposition beifahrerseitig; für Linkslenker; passender Adapter: A	**2800011302280**	**13022**	26
			AQUACTRL 2 SINGLE; Einbauposition fahrerseitig; für Linkslenker; passender Adapter: A	**2800011312280**	**13122**	29
			REARCTRL; Einbauposition hinten	**2800011531170**	**53117**	47
				2800011531180	**15311**	47
			AQUACTRL 2 SINGLE; Einbauposition beifahrerseitig; für Rechtslenker; passender Adapter: A	**2800011602260**	**16022**	53
				2800011623270	**62327**	61
			AQUACTRL 2 SINGLE; Einbauposition fahrerseitig; für Rechtslenker; passender Adapter: A	**2800011614260**	**16142**	58
				2800011628270	**62827**	63
e-XGi 160	93 kW	05/16→	AQUACTRL 2 SET; für Linkslenker	**2800011211280**	**12112**	6
			AQUACTRL 2 SINGLE; Einbauposition beifahrerseitig; für Linkslenker; passender Adapter: A	**2800011302280**	**13022**	26
			AQUACTRL 2 SINGLE; Einbauposition fahrerseitig; für Linkslenker; passender Adapter: A	**2800011312280**	**13122**	29
			REARCTRL; Einbauposition hinten	**2800011531180**	**15311**	47
e-XGi 160	94 kW	04/16→	AQUACTRL 2 SET; für Linkslenker	**2800011211280**	**12112**	6
			AQUACTRL 2 SINGLE; Einbauposition beifahrerseitig; für Linkslenker; passender Adapter: A	**2800011302280**	**13022**	26
			AQUACTRL 2 SINGLE; Einbauposition fahrerseitig; für Linkslenker; passender Adapter: A	**2800011312280**	**13122**	29
			REARCTRL; Einbauposition hinten	**2800011531170**	**53117**	47
				2800011531180	**15311**	47
			AQUACTRL 2 SINGLE; Einbauposition beifahrerseitig; für Rechtslenker; passender Adapter: A	**2800011602260**	**16022**	53
				2800011623270	**62327**	61
			AQUACTRL 2 SINGLE; Einbauposition fahrerseitig; für Rechtslenker; passender Adapter: A	**2800011614260**	**16142**	58
				2800011628270	**62827**	63
e-XGi 160 Allrad	93 kW	05/16→	AQUACTRL 2 SET; für Linkslenker	**2800011211280**	**12112**	6
			AQUACTRL 2 SINGLE; Einbauposition beifahrerseitig; für Linkslenker; passender Adapter: A	**2800011302280**	**13022**	26
			AQUACTRL 2 SINGLE; Einbauposition fahrerseitig; für Linkslenker; passender Adapter: A	**2800011312280**	**13122**	29
			REARCTRL; Einbauposition hinten	**2800011531180**	**15311**	47
e-XGi 160 Allrad	94 kW	04/16→	AQUACTRL 2 SET; für Linkslenker	**2800011211280**	**12112**	6
			AQUACTRL 2 SINGLE; Einbauposition beifahrerseitig; für Linkslenker; passender Adapter: A	**2800011302280**	**13022**	26
			AQUACTRL 2 SINGLE; Einbauposition fahrerseitig; für Linkslenker; passender Adapter: A	**2800011312280**	**13122**	29
			REARCTRL; Einbauposition hinten	**2800011531170**	**53117**	47
				2800011531180	**15311**	47
			AQUACTRL 2 SINGLE; Einbauposition beifahrerseitig; für Rechtslenker; passender Adapter: A	**2800011602260**	**16022**	53
				2800011623270	**62327**	61
			AQUACTRL 2 SINGLE; Einbauposition fahrerseitig; für Rechtslenker; passender Adapter: A	**2800011614260**	**16142**	58
				2800011628270	**62827**	63

SUBARU - BRZ (ZC6) 06/12→

Wischblatt

2.0 (ZC6)	147 kW	06/12→	AQUACTRL 2 SET; für Linkslenker	**2800011224280**	**12242**	10
			AQUACTRL 2 SINGLE; Einbauposition beifahrerseitig; für Linkslenker; passender Adapter: A	**2800011306280**	**13062**	27
			AQUACTRL 2 SINGLE; Einbauposition fahrerseitig; für Linkslenker; passender Adapter: A	**2800011309280**	**13092**	28
			AQUACTRL 2 SINGLE; Einbauposition beifahrerseitig; für Rechtslenker; passender Adapter: A	**2800011607260**	**16072**	55
				2800011625270	**62527**	62
			AQUACTRL 2 SINGLE; Einbauposition fahrerseitig; für Rechtslenker; passender Adapter: A	**2800011610260**	**16102**	56
				2800011610270	**61027**	56

© 2025 Continental Aftermarket & Services GmbH

SUBARU - BRZ (ZC6) 06/12→						
Wischblatt						
2.0 (ZC6)	152 kW	08/16→	AQUACTRL 2 SET; für Linkslenker	**2800011224280**	**12242**	10
			AQUACTRL 2 SINGLE; Einbauposition beifahrerseitig; für Linkslenker; passender Adapter: A	**2800011306280**	**13062**	27
			AQUACTRL 2 SINGLE; Einbauposition fahrerseitig; für Linkslenker; passender Adapter: A	**2800011309280**	**13092**	28
SUBARU - EXIGA (YA_) 05/08→						
Wischblatt						
2.0 AWD (YA5) 2.0 GT AWD (YA5)	109 kW 165 kW	05/08→ 05/08→	AQUACTRL 2 SINGLE; Einbauposition beifahrerseitig; für Rechtslenker; passender Adapter: A	**2800011624270**	**62427**	61
			AQUACTRL 2 SINGLE; Einbauposition fahrerseitig; für Rechtslenker; passender Adapter: A	**2800011630270**	**63027**	63
SUBARU - FORESTER (SF_) 03/97→09/02						
Wischblatt						
2.0 16V AWD	184 kW	03/97→02/02	AQUACTRL 2 SINGLE; Einbauposition beifahrerseitig; für Rechtslenker; passender Adapter: A	**2800011606260**	**16062**	54
			AQUACTRL 2 SINGLE; Einbauposition fahrerseitig; für Rechtslenker; passender Adapter: A	**2800011608260**	**16082**	55
2.0 AWD (SF5) 2.0 AWD (SF5) 2.0 S Turbo AWD (SF5) 2.0 S Turbo AWD (SF5) 2.5 AWD (SF9)	90 kW 92 kW 125 kW 130 kW 123 kW	08/97→09/02 06/98→09/02 06/98→04/01 04/01→09/02 07/97→05/02	AQUACTRL 2 SET; für Linkslenker	**2800011216280**	**12162**	7
			AQUACTRL 2 SINGLE; Einbauposition beifahrerseitig; für Linkslenker; passender Adapter: A	**2800011305280**	**13052**	27
			AQUACTRL 2 SINGLE; Einbauposition fahrerseitig; für Linkslenker; passender Adapter: A	**2800011307280**	**13072**	27
			AQUACTRL 2 SINGLE; Einbauposition beifahrerseitig; für Rechtslenker; passender Adapter: A	**2800011606260** **2800011606270**	**16062** **60627**	54 54
			AQUACTRL 2 SINGLE; Einbauposition fahrerseitig; für Rechtslenker; passender Adapter: A	**2800011608260** **2800011626270**	**16082** **62627**	55 62
2.5 Turbo AWD	160 kW	09/98→05/02	AQUACTRL 2 SINGLE; Einbauposition beifahrerseitig; für Rechtslenker; passender Adapter: A	**2800011606260**	**16062**	54
			AQUACTRL 2 SINGLE; Einbauposition fahrerseitig; für Rechtslenker; passender Adapter: A	**2800011608260**	**16082**	55
SUBARU - FORESTER (SG_) 02/02→12/12						
Wischblatt						
2.0 AWD (SG5) 2.0 S Turbo AWD (SG5) 2.0 X AWD (SG5) 2.5 AWD	92 kW 130 kW 116 kW 129 kW	06/02→05/05 02/02→05/05 06/05→05/08 01/05→10/12	AQUACTRL 2 SET; für Linkslenker	**2800011216280**	**12162**	7
			AQUACTRL 2 SINGLE; Einbauposition beifahrerseitig; für Linkslenker; passender Adapter: A	**2800011305280**	**13052**	27
			AQUACTRL 2 SINGLE; Einbauposition fahrerseitig; für Linkslenker; passender Adapter: A	**2800011307280**	**13072**	27
			AQUACTRL 2 SINGLE; Einbauposition beifahrerseitig; für Rechtslenker; passender Adapter: A	**2800011606260** **2800011606270**	**16062** **60627**	54 54
			AQUACTRL 2 SINGLE; Einbauposition fahrerseitig; für Rechtslenker; passender Adapter: A	**2800011610260** **2800011610270**	**16102** **61027**	56 56
2.5 AWD	171 kW	01/04→12/09	AQUACTRL 2 SET; für Linkslenker	**2800011216280**	**12162**	7
			AQUACTRL 2 SINGLE; Einbauposition beifahrerseitig; für Linkslenker; passender Adapter: A	**2800011305280**	**13052**	27
			AQUACTRL 2 SINGLE; Einbauposition fahrerseitig; für Linkslenker; passender Adapter: A	**2800011307280**	**13072**	27
			AQUACTRL 2 SINGLE; Einbauposition beifahrerseitig; für Rechtslenker; passender Adapter: A	**2800011606260**	**16062**	54
			AQUACTRL 2 SINGLE; Einbauposition fahrerseitig; für Rechtslenker; passender Adapter: A	**2800011610260**	**16102**	56
2.5 AWD (SG9, S11SG, S12SH)	169 kW	06/05→05/08	AQUACTRL 2 SET; für Linkslenker	**2800011216280**	**12162**	7
			AQUACTRL 2 SINGLE; Einbauposition beifahrerseitig; für Linkslenker; passender Adapter: A	**2800011305280**	**13052**	27
			AQUACTRL 2 SINGLE; Einbauposition fahrerseitig; für Linkslenker; passender Adapter: A	**2800011307280**	**13072**	27
			AQUACTRL 2 SINGLE; Einbauposition beifahrerseitig; für Rechtslenker; passender Adapter: A	**2800011606260** **2800011606270**	**16062** **60627**	54 54
			AQUACTRL 2 SINGLE; Einbauposition fahrerseitig; für Rechtslenker; passender Adapter: A	**2800011610260** **2800011610270**	**16102** **61027**	56 56

© 2025 Continental Aftermarket & Services GmbH

SUBARU - FORESTER (SG_) 02/02→12/12

Wischblatt

2.5 AWD (SG9)	112 kW	06/02→05/05	AQUACTRL 2 SINGLE; Einbauposition beifahrerseitig; für Rechtslenker; passender Adapter: A	**2800011606260** **2800011606270**	**16062** **60627**	54 54
			AQUACTRL 2 SINGLE; Einbauposition fahrerseitig; für Rechtslenker; passender Adapter: A	**2800011610260** **2800011610270**	**16102** **61027**	56 56
2.5 AWD (SG9) 2.5 AWD (SG9)	121 kW 155 kW	06/05→05/08 12/03→05/05	AQUACTRL 2 SET; für Linkslenker	**2800011216280**	**12162**	7
			AQUACTRL 2 SINGLE; Einbauposition beifahrerseitig; für Linkslenker; passender Adapter: A	**2800011305280**	**13052**	27
			AQUACTRL 2 SINGLE; Einbauposition fahrerseitig; für Linkslenker; passender Adapter: A	**2800011307280**	**13072**	27
			AQUACTRL 2 SINGLE; Einbauposition beifahrerseitig; für Rechtslenker; passender Adapter: A	**2800011606260** **2800011606270**	**16062** **60627**	54 54
			AQUACTRL 2 SINGLE; Einbauposition fahrerseitig; für Rechtslenker; passender Adapter: A	**2800011610260** **2800011610270**	**16102** **61027**	56 56
2.5 Prodrive Performance Pack AWD	188 kW	05/05→09/05	AQUACTRL 2 SET; für Linkslenker	**2800011216280**	**12162**	7
			AQUACTRL 2 SINGLE; Einbauposition beifahrerseitig; für Linkslenker; passender Adapter: A	**2800011305280**	**13052**	27
			AQUACTRL 2 SINGLE; Einbauposition fahrerseitig; für Linkslenker; passender Adapter: A	**2800011307280**	**13072**	27
			AQUACTRL 2 SINGLE; Einbauposition beifahrerseitig; für Rechtslenker; passender Adapter: A	**2800011606260**	**16062**	54
			AQUACTRL 2 SINGLE; Einbauposition fahrerseitig; für Rechtslenker; passender Adapter: A	**2800011610260**	**16102**	56
2.5 RX Nato AWD (SG9)	115 kW	11/02→12/08	AQUACTRL 2 SET; für Linkslenker	**2800011216280**	**12162**	7
			AQUACTRL 2 SINGLE; Einbauposition beifahrerseitig; für Linkslenker; passender Adapter: A	**2800011305280**	**13052**	27
			AQUACTRL 2 SINGLE; Einbauposition fahrerseitig; für Linkslenker; passender Adapter: A	**2800011307280**	**13072**	27
			AQUACTRL 2 SINGLE; Einbauposition beifahrerseitig; für Rechtslenker; passender Adapter: A	**2800011606260** **2800011606270**	**16062** **60627**	54 54
			AQUACTRL 2 SINGLE; Einbauposition fahrerseitig; für Rechtslenker; passender Adapter: A	**2800011610260** **2800011610270**	**16102** **61027**	56 56

SUBARU - FORESTER (SH_) 12/07→

Wischblatt

2.0 AWD	118 kW	10/10→12/14	AQUACTRL 2 SINGLE; Einbauposition beifahrerseitig; passender Adapter: A; für Rechtslenker	**2800011605260**	**16052**	54
			AQUACTRL 2 SINGLE; Einbauposition fahrerseitig; passender Adapter: A; für Rechtslenker	**2800011614260**	**16142**	58
2.0 AWD (SH5) 2.0 AWD (SHJ)	110 kW 110 kW	01/08→09/13 01/10→	AQUACTRL 2 SET; für Linkslenker	**2800011211280**	**12112**	6
			AQUACTRL 2 SINGLE; Einbauposition beifahrerseitig; für Linkslenker; passender Adapter: A	**2800011302280**	**13022**	26
			AQUACTRL 2 SINGLE; Einbauposition fahrerseitig; für Linkslenker; passender Adapter: A	**2800011312280**	**13122**	29
			REARCTRL; Einbauposition hinten	**2800011525170** **2800011525180**	**52517** **15251**	44 44
			AQUACTRL 2 SINGLE; Einbauposition beifahrerseitig; passender Adapter: A; für Rechtslenker	**2800011605260** **2800011624270**	**16052** **62427**	54 61
			AQUACTRL 2 SINGLE; Einbauposition fahrerseitig; passender Adapter: A; für Rechtslenker	**2800011614260** **2800011628270**	**16142** **62827**	58 63
2.0 BiFuel AWD	110 kW	01/09→12/11	AQUACTRL 2 SET; für Linkslenker	**2800011211280**	**12112**	6
			AQUACTRL 2 SINGLE; Einbauposition beifahrerseitig; für Linkslenker; passender Adapter: A	**2800011302280**	**13022**	26
			AQUACTRL 2 SINGLE; Einbauposition fahrerseitig; für Linkslenker; passender Adapter: A	**2800011312280**	**13122**	29
			REARCTRL; Einbauposition hinten	**2800011525180**	**15251**	44
			AQUACTRL 2 SINGLE; Einbauposition beifahrerseitig; passender Adapter: A; für Rechtslenker	**2800011605260**	**16052**	54
			AQUACTRL 2 SINGLE; Einbauposition fahrerseitig; passender Adapter: A; für Rechtslenker	**2800011614260**	**16142**	58
2.0 D AWD (SHH, SHD, SHN)	108 kW	09/08→09/13	AQUACTRL 2 SET; für Linkslenker	**2800011211280**	**12112**	6
2.5 AWD (SH9)	126 kW	01/09→09/13				

→

© 2025 Continental Aftermarket & Services GmbH

SUBARU - FORESTER (SH_) 12/07→						
Wischblatt						
2.5 AWD (SH9) 2.5 AWD (SHM) 2.5 Turbo AWD (SH9)	169 kW 126 kW 193 kW	06/08→09/13 03/11→09/13 02/11→09/13	AQUACTRL 2 SINGLE; Einbauposition beifahrerseitig; für Linkslenker; passender Adapter: A	**2800011302280**	**13022**	26
			AQUACTRL 2 SINGLE; Einbauposition fahrerseitig; für Linkslenker; passender Adapter: A	**2800011312280**	**13122**	29
			REARCTRL; Einbauposition hinten	**2800011525170** **2800011525180**	**52517** **15251**	44 44
			AQUACTRL 2 SINGLE; Einbauposition beifahrerseitig; passender Adapter: A; für Rechtslenker	**2800011605260** **2800011624270**	**16052** **62427**	54 61
			AQUACTRL 2 SINGLE; Einbauposition fahrerseitig; passender Adapter: A; für Rechtslenker	**2800011614260** **2800011628270**	**16142** **62827**	58 63
SUBARU - FORESTER (SJ_) 11/12→						
Wischblatt						
2.0 BiFuel AWD (S13, SJ5)	110 kW	03/13→	AQUACTRL 2 SINGLE; Einbauposition beifahrerseitig; für Rechtslenker; Ergänzungsartikel/Ergänzende Info 2: Maß abweichend vom Original; passender Adapter: A	**2800011602260**	**16022**	53
			AQUACTRL 2 SINGLE; Einbauposition fahrerseitig; für Rechtslenker; passender Adapter: A	**2800011616260**	**16162**	58
2.0 D AWD (SJD)	108 kW	03/13→	AQUACTRL 2 SINGLE; Einbauposition beifahrerseitig; für Rechtslenker; Ergänzungsartikel/Ergänzende Info 2: Maß abweichend vom Original; passender Adapter: A	**2800011602260** **2800011623270**	**16022** **62327**	53 61
			AQUACTRL 2 SINGLE; Einbauposition fahrerseitig; für Rechtslenker; passender Adapter: A	**2800011616260** **2800011630270**	**16162** **63027**	58 63
2.0 i AWD (SJ5)	109 kW	11/12→	AQUACTRL 2 SINGLE; Einbauposition beifahrerseitig; für Rechtslenker; passender Adapter: A	**2800011604270**	**60427**	53
			AQUACTRL 2 SINGLE; Einbauposition fahrerseitig; für Rechtslenker; passender Adapter: A	**2800011630270**	**63027**	63
2.0 i AWD (SJ5) 2.0 XT AWD (SJG) 2.5 AWD (SJ9)	110 kW 177 kW 126 kW	03/13→ 03/13→ 11/12→	AQUACTRL 2 SINGLE; Einbauposition beifahrerseitig; für Rechtslenker; Ergänzungsartikel/Ergänzende Info 2: Maß abweichend vom Original; passender Adapter: A	**2800011602260** **2800011623270**	**16022** **62327**	53 61
			AQUACTRL 2 SINGLE; Einbauposition fahrerseitig; für Rechtslenker; passender Adapter: A	**2800011616260** **2800011630270**	**16162** **63027**	58 63
SUBARU - FORESTER (SK_) 04/18→						
Wischblatt						
2.0 AWD (SK7) 2.0 e-Boxer Hybrid AWD (SKE)	115 kW 110 kW	04/18→ 04/18→	AQUACTRL 2 SINGLE; Einbauposition beifahrerseitig; für Rechtslenker; passender Adapter: K	**2800011623270**	**62327**	61
			AQUACTRL 2 SINGLE; Einbauposition fahrerseitig; für Rechtslenker; passender Adapter: K	**2800011630270**	**63027**	63
SUBARU - IMPREZA Coupe (GFC) 01/93→12/00						
Wischblatt						
1.6 (GC4) 1.6 AWD (GC4)	66 kW 66 kW	12/96→12/00 12/96→12/00	AQUACTRL 2 SET; für Linkslenker	**2800011230280**	**12302**	12
			AQUACTRL 2 SINGLE; Einbauposition beifahrerseitig; für Linkslenker; passender Adapter: A	**2800011304280**	**13042**	26
			AQUACTRL 2 SINGLE; Einbauposition fahrerseitig; für Linkslenker; passender Adapter: A	**2800011307280**	**13072**	27
			AQUACTRL 2 SINGLE; Einbauposition beifahrerseitig; für Rechtslenker; passender Adapter: A	**2800011605260** **2800011624270**	**16052** **62427**	54 61
			AQUACTRL 2 SINGLE; Einbauposition fahrerseitig; passender Adapter: A; für Rechtslenker	**2800011608260** **2800011626270**	**16082** **62627**	55 62

© 2025 Continental Aftermarket & Services GmbH

SUBARU - IMPREZA Coupe (GFC) 01/93→12/00						
Wischblatt						
1.8	76 kW	01/93→10/95	AQUACTRL 2 SET; für Linkslenker	**2800011230280**	**12302**	12
			AQUACTRL 2 SINGLE; Einbauposition beifahrerseitig; für Linkslenker; passender Adapter: A	**2800011304280**	**13042**	26
			AQUACTRL 2 SINGLE; Einbauposition fahrerseitig; für Linkslenker; passender Adapter: A	**2800011307280**	**13072**	27
			AQUACTRL 2 SINGLE; Einbauposition beifahrerseitig; für Rechtslenker; passender Adapter: A	**2800011605260**	**16052**	54
			AQUACTRL 2 SINGLE; Einbauposition fahrerseitig; passender Adapter: A; für Rechtslenker	**2800011608260**	**16082**	55
2.0 (GC8)	92 kW	09/98→09/00	AQUACTRL 2 SINGLE; Einbauposition beifahrerseitig; für Rechtslenker; passender Adapter: A	**2800011605260** **2800011624270**	**16052** **62427**	54 61
			AQUACTRL 2 SINGLE; Einbauposition fahrerseitig; passender Adapter: A; für Rechtslenker	**2800011608260** **2800011626270**	**16082** **62627**	55 62
2.0 AWD (GC8, GM8)	206 kW	09/98→09/00	AQUACTRL 2 SINGLE; Einbauposition beifahrerseitig; für Rechtslenker; passender Adapter: A	**2800011605260** **2800011624270**	**16052** **62427**	54 61
			AQUACTRL 2 SINGLE; Einbauposition fahrerseitig; passender Adapter: A; für Rechtslenker	**2800011608260** **2800011625270**	**16082** **62527**	55 62
2.0 AWD (GC8)	85 kW	12/95→12/00	AQUACTRL 2 SET; für Linkslenker	**2800011230280**	**12302**	12
			AQUACTRL 2 SINGLE; Einbauposition beifahrerseitig; für Linkslenker; passender Adapter: A	**2800011304280**	**13042**	26
			AQUACTRL 2 SINGLE; Einbauposition fahrerseitig; für Linkslenker; passender Adapter: A	**2800011307280**	**13072**	27
			AQUACTRL 2 SINGLE; Einbauposition beifahrerseitig; für Rechtslenker; passender Adapter: A	**2800011605260** **2800011624270**	**16052** **62427**	54 61
			AQUACTRL 2 SINGLE; Einbauposition fahrerseitig; passender Adapter: A; für Rechtslenker	**2800011608260** **2800011626270**	**16082** **62627**	55 62
2.0 i (GC8)	85 kW	11/95→09/00	AQUACTRL 2 SINGLE; Einbauposition beifahrerseitig; für Rechtslenker; passender Adapter: A	**2800011624270**	**62427**	61
			AQUACTRL 2 SINGLE; Einbauposition fahrerseitig; für Rechtslenker; passender Adapter: A	**2800011625270**	**62527**	62
2.0 Turbo AWD (GC8)	155 kW	12/96→12/00	AQUACTRL 2 SET; für Linkslenker	**2800011230280**	**12302**	12
			AQUACTRL 2 SINGLE; Einbauposition beifahrerseitig; für Linkslenker; passender Adapter: A	**2800011304280**	**13042**	26
			AQUACTRL 2 SINGLE; Einbauposition fahrerseitig; für Linkslenker; passender Adapter: A	**2800011307280**	**13072**	27
			AQUACTRL 2 SINGLE; Einbauposition beifahrerseitig; für Rechtslenker; passender Adapter: A	**2800011605260** **2800011624270**	**16052** **62427**	54 61
			AQUACTRL 2 SINGLE; Einbauposition fahrerseitig; passender Adapter: A; für Rechtslenker	**2800011608260** **2800011626270**	**16082** **62627**	55 62
SUBARU - IMPREZA Schrägheck (GP_) 10/11→						
Wischblatt						
1.6 i (GP2)	84 kW	06/12→09/16	AQUACTRL 2 SINGLE; Einbauposition beifahrerseitig; für Rechtslenker; passender Adapter: A	**2800011602260** **2800011623270**	**16022** **62327**	53 61
			AQUACTRL 2 SINGLE; Einbauposition fahrerseitig; passender Adapter: A; für Rechtslenker	**2800011616260** **2800011630270**	**16162** **63027**	58 63
1.6 i (GP2)	85 kW	12/11→10/16	AQUACTRL 2 SINGLE; Einbauposition beifahrerseitig; für Rechtslenker; passender Adapter: A	**2800011623270**	**62327**	61
			AQUACTRL 2 SINGLE; Einbauposition fahrerseitig; für Rechtslenker; passender Adapter: A	**2800011630270**	**63027**	63
1.6 i AWD 1.6 i AWD (GP3)	84 kW 85 kW	06/12→ 12/11→10/16	AQUACTRL 2 SINGLE; Einbauposition beifahrerseitig; für Rechtslenker; passender Adapter: A	**2800011602260** **2800011623270**	**16022** **62327**	53 61
			AQUACTRL 2 SINGLE; Einbauposition fahrerseitig; passender Adapter: A; für Rechtslenker	**2800011616260** **2800011630270**	**16162** **63027**	58 63
2.0 (GP6)	110 kW	01/12→	AQUACTRL 2 SINGLE; Einbauposition beifahrerseitig; für Rechtslenker; passender Adapter: A	**2800011623270**	**62327**	61
			AQUACTRL 2 SINGLE; Einbauposition fahrerseitig; für Rechtslenker; passender Adapter: A	**2800011630270**	**63027**	63

© 2025 Continental Aftermarket & Services GmbH

SUBARU - IMPREZA Schrägheck (GP_) 10/11→						
Wischblatt						
2.0 AWD (GP7)	110 kW	01/12→	AQUACTRL 2 SINGLE; Einbauposition beifahrerseitig; für Rechtslenker; passender Adapter: A	**2800011602260**	**16022**	53
				2800011623270	**62327**	61
			AQUACTRL 2 SINGLE; Einbauposition fahrerseitig; passender Adapter: A; für Rechtslenker	**2800011616260**	**16162**	58
				2800011630270	**63027**	63
2.0 Hybrid AWD (GPE)	110 kW	04/16→09/16	AQUACTRL 2 SINGLE; Einbauposition beifahrerseitig; für Rechtslenker; passender Adapter: A	**2800011602260**	**16022**	53
			AQUACTRL 2 SINGLE; Einbauposition fahrerseitig; passender Adapter: A; für Rechtslenker	**2800011616260**	**16162**	58
SUBARU - IMPREZA Schrägheck (GR, GH, G3) 03/07→05/14						
Wischblatt						
1.5 AWD	85 kW	09/08→12/11	AQUACTRL 2 SINGLE; Einbauposition beifahrerseitig; für Rechtslenker; passender Adapter: A	**2800011602260**	**16022**	53
			AQUACTRL 2 SINGLE; Einbauposition fahrerseitig; für Rechtslenker; passender Adapter: A	**2800011614260**	**16142**	58
1.5 AWD (GH3)	79 kW	02/08→03/12	AQUACTRL 2 SET; für Linkslenker	**2800011211280**	**12112**	6
			AQUACTRL 2 SINGLE; Einbauposition beifahrerseitig; für Linkslenker; passender Adapter: A	**2800011302280**	**13022**	26
			AQUACTRL 2 SINGLE; Einbauposition fahrerseitig; für Linkslenker; passender Adapter: A	**2800011312280**	**13122**	29
			REARCTRL; Einbauposition hinten	**2800011525170**	**52517**	44
				2800011525180	**15251**	44
			AQUACTRL 2 SINGLE; Einbauposition beifahrerseitig; für Rechtslenker; passender Adapter: A	**2800011602260**	**16022**	53
				2800011623270	**62327**	61
			AQUACTRL 2 SINGLE; Einbauposition fahrerseitig; für Rechtslenker; passender Adapter: A	**2800011614260**	**16142**	58
				2800011628270	**62827**	63
1.5 BiFuel AWD	79 kW	01/10→03/12	AQUACTRL 2 SET; für Linkslenker	**2800011211280**	**12112**	6
			AQUACTRL 2 SINGLE; Einbauposition beifahrerseitig; für Linkslenker; passender Adapter: A	**2800011302280**	**13022**	26
			AQUACTRL 2 SINGLE; Einbauposition fahrerseitig; für Linkslenker; passender Adapter: A	**2800011312280**	**13122**	29
			REARCTRL; Einbauposition hinten	**2800011525180**	**15251**	44
			AQUACTRL 2 SINGLE; Einbauposition beifahrerseitig; für Rechtslenker; passender Adapter: A	**2800011602260**	**16022**	53
			AQUACTRL 2 SINGLE; Einbauposition fahrerseitig; für Rechtslenker; passender Adapter: A	**2800011614260**	**16142**	58
1.5 F (GH2)	79 kW	09/07→03/12	AQUACTRL 2 SET; für Linkslenker	**2800011211280**	**12112**	6
			AQUACTRL 2 SINGLE; Einbauposition beifahrerseitig; für Linkslenker; passender Adapter: A	**2800011302280**	**13022**	26
			AQUACTRL 2 SINGLE; Einbauposition fahrerseitig; für Linkslenker; passender Adapter: A	**2800011312280**	**13122**	29
			REARCTRL; Einbauposition hinten	**2800011525170**	**52517**	44
				2800011525180	**15251**	44
			AQUACTRL 2 SINGLE; Einbauposition beifahrerseitig; für Rechtslenker; passender Adapter: A	**2800011602260**	**16022**	53
				2800011623270	**62327**	61
			AQUACTRL 2 SINGLE; Einbauposition fahrerseitig; für Rechtslenker; passender Adapter: A	**2800011614260**	**16142**	58
				2800011628270	**62827**	63
2.0 AWD (GH7)	103 kW	04/07→08/09	AQUACTRL 2 SINGLE; Einbauposition beifahrerseitig; für Rechtslenker; passender Adapter: A	**2800011602260**	**16022**	53
				2800011623270	**62327**	61
			AQUACTRL 2 SINGLE; Einbauposition fahrerseitig; für Rechtslenker; passender Adapter: A	**2800011614260**	**16142**	58
				2800011628270	**62827**	63
2.0 D AWD	80 kW	01/11→12/11	AQUACTRL 2 SET; für Linkslenker	**2800011211280**	**12112**	6
			AQUACTRL 2 SINGLE; Einbauposition beifahrerseitig; für Linkslenker; passender Adapter: A	**2800011302280**	**13022**	26
			AQUACTRL 2 SINGLE; Einbauposition fahrerseitig; für Linkslenker; passender Adapter: A	**2800011312280**	**13122**	29
			AQUACTRL 2 SINGLE; Einbauposition beifahrerseitig; für Rechtslenker; passender Adapter: A	**2800011602260**	**16022**	53
			AQUACTRL 2 SINGLE; Einbauposition fahrerseitig; für Rechtslenker; passender Adapter: A	**2800011614260**	**16142**	58
2.0 D AWD →	110 kW	01/09→03/12	AQUACTRL 2 SET; für Linkslenker	**2800011211280**	**12112**	6

© 2025 Continental Aftermarket & Services GmbH

SUBARU - IMPREZA Schrägheck (GR, GH, G3) 03/07→05/14

Wischblatt

2.0 R AWD (GH7)	110 kW	01/08→03/12	AQUACTRL 2 SINGLE; Einbauposition beifahrerseitig; für Linkslenker; passender Adapter: A	**2800011302280**	**13022**	26
			AQUACTRL 2 SINGLE; Einbauposition fahrerseitig; für Linkslenker; passender Adapter: A	**2800011312280**	**13122**	29
			REARCTRL; Einbauposition hinten	**2800011525170** **2800011525180**	**52517** **15251**	44 44
			AQUACTRL 2 SINGLE; Einbauposition beifahrerseitig; für Rechtslenker; passender Adapter: A	**2800011602260** **2800011623270**	**16022** **62327**	53 61
			AQUACTRL 2 SINGLE; Einbauposition fahrerseitig; für Rechtslenker; passender Adapter: A	**2800011614260** **2800011628270**	**16142** **62827**	58 63
2.0 R BiFuel AWD	110 kW	01/09→03/12	AQUACTRL 2 SET; für Linkslenker	**2800011211280**	**12112**	6
			AQUACTRL 2 SINGLE; Einbauposition beifahrerseitig; für Linkslenker; passender Adapter: A	**2800011302280**	**13022**	26
			AQUACTRL 2 SINGLE; Einbauposition fahrerseitig; für Linkslenker; passender Adapter: A	**2800011312280**	**13122**	29
			REARCTRL; Einbauposition hinten	**2800011525180**	**15251**	44
			AQUACTRL 2 SINGLE; Einbauposition beifahrerseitig; für Rechtslenker; passender Adapter: A	**2800011602260**	**16022**	53
			AQUACTRL 2 SINGLE; Einbauposition fahrerseitig; für Rechtslenker; passender Adapter: A	**2800011614260**	**16142**	58
2.5 AWD	228 kW	09/10→08/13	AQUACTRL 2 SINGLE; Einbauposition beifahrerseitig; für Rechtslenker; passender Adapter: A	**2800011602260**	**16022**	53
			AQUACTRL 2 SINGLE; Einbauposition fahrerseitig; für Rechtslenker; passender Adapter: A	**2800011614260**	**16142**	58
2.5 AWD (GHE) 2.5 STI CS400 AWD (GRF)	169 kW 294 kW	01/08→09/11 04/10→08/13	AQUACTRL 2 SET; für Linkslenker	**2800011211280**	**12112**	6
			AQUACTRL 2 SINGLE; Einbauposition beifahrerseitig; für Linkslenker; passender Adapter: A	**2800011302280**	**13022**	26
			AQUACTRL 2 SINGLE; Einbauposition fahrerseitig; für Linkslenker; passender Adapter: A	**2800011312280**	**13122**	29
			REARCTRL; Einbauposition hinten	**2800011525170** **2800011525180**	**52517** **15251**	44 44
			AQUACTRL 2 SINGLE; Einbauposition beifahrerseitig; für Rechtslenker; passender Adapter: A	**2800011602260** **2800011623270**	**16022** **62327**	53 61
			AQUACTRL 2 SINGLE; Einbauposition fahrerseitig; für Rechtslenker; passender Adapter: A	**2800011614260** **2800011628270**	**16142** **62827**	58 63
2.5 WRX S AWD	188 kW	02/09→12/10	AQUACTRL 2 SET; für Linkslenker	**2800011211280**	**12112**	6
			AQUACTRL 2 SINGLE; Einbauposition beifahrerseitig; für Linkslenker; passender Adapter: A	**2800011302280**	**13022**	26
			AQUACTRL 2 SINGLE; Einbauposition fahrerseitig; für Linkslenker; passender Adapter: A	**2800011312280**	**13122**	29
			REARCTRL; Einbauposition hinten	**2800011525180**	**15251**	44
			AQUACTRL 2 SINGLE; Einbauposition beifahrerseitig; für Rechtslenker; passender Adapter: A	**2800011602260**	**16022**	53
			AQUACTRL 2 SINGLE; Einbauposition fahrerseitig; für Rechtslenker; passender Adapter: A	**2800011614260**	**16142**	58
2.5 WRX SE AWD (GRE)	195 kW	07/10→08/13	AQUACTRL 2 SET; für Linkslenker	**2800011211280**	**12112**	6
			AQUACTRL 2 SINGLE; Einbauposition beifahrerseitig; für Linkslenker; passender Adapter: A	**2800011302280**	**13022**	26
			AQUACTRL 2 SINGLE; Einbauposition fahrerseitig; für Linkslenker; passender Adapter: A	**2800011312280**	**13122**	29
			REARCTRL; Einbauposition hinten	**2800011525170** **2800011525180**	**52517** **15251**	44 44
			AQUACTRL 2 SINGLE; Einbauposition beifahrerseitig; für Rechtslenker; passender Adapter: A	**2800011602260** **2800011623270**	**16022** **62327**	53 61
			AQUACTRL 2 SINGLE; Einbauposition fahrerseitig; für Rechtslenker; passender Adapter: A	**2800011614260** **2800011628270**	**16142** **62827**	58 63

© 2025 Continental Aftermarket & Services GmbH

SUBARU - IMPREZA Schrägheck (GR, GH, G3) 03/07→05/14

Wischblatt

2.5 WRX STI 330S AWD	243 kW	05/09→12/10	AQUACTRL 2 SET; für Linkslenker	**2800011211280**	**12112**	6
			AQUACTRL 2 SINGLE; Einbauposition beifahrerseitig; für Linkslenker; passender Adapter: A	**2800011302280**	**13022**	26
			AQUACTRL 2 SINGLE; Einbauposition fahrerseitig; für Linkslenker; passender Adapter: A	**2800011312280**	**13122**	29
			REARCTRL; Einbauposition hinten	**2800011525180**	**15251**	44
			AQUACTRL 2 SINGLE; Einbauposition beifahrerseitig; für Rechtslenker; passender Adapter: A	**2800011602260**	**16022**	53
			AQUACTRL 2 SINGLE; Einbauposition fahrerseitig; für Rechtslenker; passender Adapter: A	**2800011614260**	**16142**	58
2.5 WRX STI AWD	224 kW	06/12→08/13	AQUACTRL 2 SINGLE; Einbauposition beifahrerseitig; für Rechtslenker; passender Adapter: A	**2800011602260**	**16022**	53
			AQUACTRL 2 SINGLE; Einbauposition fahrerseitig; für Rechtslenker; passender Adapter: A	**2800011614260**	**16142**	58
2.5 WRX STi AWD (GRF)	221 kW	01/08→08/13	AQUACTRL 2 SET; für Linkslenker	**2800011211280**	**12112**	6
			AQUACTRL 2 SINGLE; Einbauposition beifahrerseitig; für Linkslenker; passender Adapter: A	**2800011302280**	**13022**	26
			AQUACTRL 2 SINGLE; Einbauposition fahrerseitig; für Linkslenker; passender Adapter: A	**2800011312280**	**13122**	29
			REARCTRL; Einbauposition hinten	**2800011525170** **2800011525180**	**52517** **15251**	44 44
			AQUACTRL 2 SINGLE; Einbauposition beifahrerseitig; für Rechtslenker; passender Adapter: A	**2800011602260** **2800011623270**	**16022** **62327**	53 61
			AQUACTRL 2 SINGLE; Einbauposition fahrerseitig; für Rechtslenker; passender Adapter: A	**2800011614260** **2800011628270**	**16142** **62827**	58 63
S-GT AWD (GH8)	184 kW	12/07→12/11	AQUACTRL 2 SINGLE; Einbauposition beifahrerseitig; für Rechtslenker; passender Adapter: A	**2800011623270**	**62327**	61
			AQUACTRL 2 SINGLE; Einbauposition fahrerseitig; für Rechtslenker; passender Adapter: A	**2800011628270**	**62827**	63

SUBARU - IMPREZA Schrägheck (GT_) 10/16→

Wischblatt

2.0 i AWD (GT7)	115 kW	10/16→	AQUACTRL 2 SINGLE; Einbauposition beifahrerseitig; für Rechtslenker; passender Adapter: K	**2800011623270**	**62327**	61
			AQUACTRL 2 SINGLE; Einbauposition fahrerseitig; für Rechtslenker; passender Adapter: K	**2800011630270**	**63027**	63

SUBARU - IMPREZA Station Wagon (GF) 08/92→12/00

Wischblatt

1.5 L (GF1) 1.5 L (GF1)	66 kW 70 kW	09/98→09/00 11/95→08/98	AQUACTRL 2 SINGLE; Einbauposition beifahrerseitig; für Rechtslenker; passender Adapter: A	**2800011605260**	**16052**	54
			AQUACTRL 2 SINGLE; Einbauposition fahrerseitig; für Rechtslenker; passender Adapter: A	**2800011608260**	**16082**	55
1.6 (GF3) 1.6 i (GF3) 1.6 i AWD (GF4) 1.6 i AWD (GF4) 1.8 i (GF5) 1.8 i AWD (GF6)	66 kW 70 kW 66 kW 70 kW 76 kW 76 kW	01/93→08/98 06/98→12/00 08/92→12/00 06/98→12/00 11/95→06/96 08/92→12/00	AQUACTRL 2 SET; für Linkslenker	**2800011230280**	**12302**	12
			AQUACTRL 2 SINGLE; Einbauposition beifahrerseitig; für Linkslenker; passender Adapter: A	**2800011304280**	**13042**	26
			AQUACTRL 2 SINGLE; Einbauposition fahrerseitig; für Linkslenker; passender Adapter: A	**2800011307280**	**13072**	27
			AQUACTRL 2 SINGLE; Einbauposition beifahrerseitig; für Rechtslenker; passender Adapter: A	**2800011605260** **2800011624270**	**16052** **62427**	54 61
			AQUACTRL 2 SINGLE; Einbauposition fahrerseitig; für Rechtslenker; passender Adapter: A	**2800011608260** **2800011626270**	**16082** **62627**	55 62
2.0 (GF8)	85 kW	09/96→08/98	AQUACTRL 2 SINGLE; Einbauposition beifahrerseitig; für Rechtslenker; passender Adapter: A	**2800011605260** **2800011624270**	**16052** **62427**	54 61
			AQUACTRL 2 SINGLE; Einbauposition fahrerseitig; für Rechtslenker; passender Adapter: A	**2800011608260** **2800011626270**	**16082** **62627**	55 62
2.0 i (GF8) 2.0 i 16V AWD (GF8) 2.0 i AWD (GF8) 2.0 i Turbo AWD (GF8) 2.0 Turbo GT AWD (GF8)	92 kW 92 kW 85 kW 155 kW 160 kW	09/98→09/00 06/98→12/00 12/95→12/00 03/94→12/00 06/98→12/00	AQUACTRL 2 SET; für Linkslenker	**2800011230280**	**12302**	12
			AQUACTRL 2 SINGLE; Einbauposition beifahrerseitig; für Linkslenker; passender Adapter: A	**2800011304280**	**13042**	26
			AQUACTRL 2 SINGLE; Einbauposition fahrerseitig; für Linkslenker; passender Adapter: A	**2800011307280**	**13072**	27

→

© 2025 Continental Aftermarket & Services GmbH

SUBARU - IMPREZA Station Wagon (GF) 08/92→12/00

Wischblatt

2.0 i (GF8) 2.0 i 16V AWD (GF8) 2.0 i AWD (GF8) 2.0 i Turbo AWD (GF8) 2.0 Turbo GT AWD (GF8)	92 kW 92 kW 85 kW 155 kW 160 kW	09/98→09/00 06/98→12/00 12/95→12/00 03/94→12/00 06/98→12/00	AQUACTRL 2 SINGLE; Einbauposition beifahrerseitig; für Rechtslenker; passender Adapter: A	**2800011605260** **2800011624270**	**16052** **62427**	54 61
			AQUACTRL 2 SINGLE; Einbauposition fahrerseitig; für Rechtslenker; passender Adapter: A	**2800011608260** **2800011626270**	**16082** **62627**	55 62
2.2 AWD	101 kW	09/94→12/98	AQUACTRL 2 SINGLE; Einbauposition beifahrerseitig; für Rechtslenker; passender Adapter: A	**2800011605260**	**16052**	54
			AQUACTRL 2 SINGLE; Einbauposition fahrerseitig; für Rechtslenker; passender Adapter: A	**2800011608260**	**16082**	55
2.2 GX AWD	97 kW	11/95→08/98	AQUACTRL 2 SET; für Linkslenker	**2800011230280**	**12302**	12
			AQUACTRL 2 SINGLE; Einbauposition beifahrerseitig; für Linkslenker; passender Adapter: A	**2800011304280**	**13042**	26
			AQUACTRL 2 SINGLE; Einbauposition fahrerseitig; für Linkslenker; passender Adapter: A	**2800011307280**	**13072**	27
			AQUACTRL 2 SINGLE; Einbauposition beifahrerseitig; für Rechtslenker; passender Adapter: A	**2800011605260** **2800011624270**	**16052** **62427**	54 61
			AQUACTRL 2 SINGLE; Einbauposition fahrerseitig; für Rechtslenker; passender Adapter: A	**2800011608260** **2800011626270**	**16082** **62627**	55 62

SUBARU - IMPREZA Station Wagon (GG) 10/00→12/08

Wischblatt

1.5 AWD (GG3)	77 kW	05/06→03/07	AQUACTRL 2 SET; für Linkslenker	**2800011201280**	**12012**	3
			AQUACTRL 2 SINGLE; Einbauposition beifahrerseitig; für Linkslenker; passender Adapter: A	**2800011303280**	**13032**	26
			AQUACTRL 2 SINGLE; Einbauposition fahrerseitig; für Linkslenker; passender Adapter: A	**2800011309280**	**13092**	28
			AQUACTRL 2 SINGLE; Einbauposition beifahrerseitig; für Rechtslenker; passender Adapter: A	**2800011604260** **2800011604270**	**16042** **60427**	53 53
			AQUACTRL 2 SINGLE; Einbauposition fahrerseitig; für Rechtslenker; passender Adapter: A	**2800011610260** **2800011610270**	**16102** **61027**	56 56
1.6	70 kW	10/00→09/06	AQUACTRL 2 SET; für Linkslenker	**2800011201280**	**12012**	3
			AQUACTRL 2 SINGLE; Einbauposition beifahrerseitig; für Linkslenker; passender Adapter: A	**2800011303280**	**13032**	26
			AQUACTRL 2 SINGLE; Einbauposition fahrerseitig; für Linkslenker; passender Adapter: A	**2800011309280**	**13092**	28
			AQUACTRL 2 SINGLE; Einbauposition beifahrerseitig; für Rechtslenker; passender Adapter: A	**2800011604260**	**16042**	53
			AQUACTRL 2 SINGLE; Einbauposition fahrerseitig; für Rechtslenker; passender Adapter: A	**2800011610260**	**16102**	56
1.6 AWD 2.0 AWD (GG9) 2.0 i R AWD (GG9) 2.0 Turbo AWD (GGA) 2.0 WRX Turbo AWD (GGA)	70 kW 92 kW 118 kW 160 kW 165 kW	12/00→09/06 12/00→12/07 12/00→06/07 12/00→12/05 12/02→09/06	AQUACTRL 2 SET; für Linkslenker	**2800011201280**	**12012**	3
			AQUACTRL 2 SINGLE; Einbauposition beifahrerseitig; für Linkslenker; passender Adapter: A	**2800011303280**	**13032**	26
			AQUACTRL 2 SINGLE; Einbauposition fahrerseitig; für Linkslenker; passender Adapter: A	**2800011309280**	**13092**	28
			AQUACTRL 2 SINGLE; Einbauposition beifahrerseitig; für Rechtslenker; passender Adapter: A	**2800011604260** **2800011604270**	**16042** **60427**	53 53
			AQUACTRL 2 SINGLE; Einbauposition fahrerseitig; für Rechtslenker; passender Adapter: A	**2800011610260** **2800011610270**	**16102** **61027**	56 56
2.5 AWD 2.5 GB270 AWD	221 kW 198 kW	10/05→03/07 07/07→12/07	AQUACTRL 2 SET; für Linkslenker	**2800011201280**	**12012**	3
			AQUACTRL 2 SINGLE; Einbauposition beifahrerseitig; für Linkslenker; passender Adapter: A	**2800011303280**	**13032**	26
			AQUACTRL 2 SINGLE; Einbauposition fahrerseitig; für Linkslenker; passender Adapter: A	**2800011309280**	**13092**	28
			AQUACTRL 2 SINGLE; Einbauposition beifahrerseitig; für Rechtslenker; passender Adapter: A	**2800011604260**	**16042**	53
			AQUACTRL 2 SINGLE; Einbauposition fahrerseitig; für Rechtslenker; passender Adapter: A	**2800011610260**	**16102**	56
2.5 WRX AWD (GGG)	169 kW	09/05→12/08	AQUACTRL 2 SET; für Linkslenker	**2800011201280**	**12012**	3
			AQUACTRL 2 SINGLE; Einbauposition beifahrerseitig; für Linkslenker; passender Adapter: A	**2800011303280**	**13032**	26
			AQUACTRL 2 SINGLE; Einbauposition fahrerseitig; für Linkslenker; passender Adapter: A	**2800011309280**	**13092**	28

→

© 2025 Continental Aftermarket & Services GmbH

SUBARU - IMPREZA Station Wagon (GG) 10/00→12/08						
Wischblatt						
2.5 WRX AWD (GGG)	169 kW	09/05→12/08	AQUACTRL 2 SINGLE; Einbauposition beifahrerseitig; für Rechtslenker; passender Adapter: A	**2800011604260** **2800011604270**	**16042** **60427**	53 53
			AQUACTRL 2 SINGLE; Einbauposition fahrerseitig; für Rechtslenker; passender Adapter: A	**2800011610260** **2800011610270**	**16102** **61027**	56 56
SUBARU - IMPREZA Stufenheck (GC) 08/92→09/01						
Wischblatt						
1.5 (GC1)	70 kW	11/94→08/98	AQUACTRL 2 SINGLE; Einbauposition beifahrerseitig; für Rechtslenker; passender Adapter: A	**2800011605260**	**16052**	54
			AQUACTRL 2 SINGLE; Einbauposition fahrerseitig; für Rechtslenker; passender Adapter: A	**2800011608260**	**16082**	55
1.6 i (GC3) 1.6 i (GC3) 1.6 i AWD (GC4) 1.6 i AWD (GC4)	66 kW 70 kW 66 kW 70 kW	08/92→12/00 06/98→12/00 08/92→12/00 06/98→12/00	AQUACTRL 2 SET; für Linkslenker	**2800011230280**	**12302**	12
			AQUACTRL 2 SINGLE; Einbauposition beifahrerseitig; für Linkslenker; passender Adapter: A	**2800011304280**	**13042**	26
			AQUACTRL 2 SINGLE; Einbauposition fahrerseitig; für Linkslenker; passender Adapter: A	**2800011307280**	**13072**	27
			AQUACTRL 2 SINGLE; Einbauposition beifahrerseitig; für Rechtslenker; passender Adapter: A	**2800011605260** **2800011624270**	**16052** **62427**	54 61
			AQUACTRL 2 SINGLE; Einbauposition fahrerseitig; für Rechtslenker; passender Adapter: A	**2800011608260** **2800011626270**	**16082** **62627**	55 62
1.8 i (GC5)	76 kW	11/95→06/96	AQUACTRL 2 SINGLE; Einbauposition beifahrerseitig; für Rechtslenker; passender Adapter: A	**2800011605260** **2800011624270**	**16052** **62427**	54 61
			AQUACTRL 2 SINGLE; Einbauposition fahrerseitig; für Rechtslenker; passender Adapter: A	**2800011608260** **2800011626270**	**16082** **62627**	55 62
1.8 i AWD (GC6) 2.0 AWD (GC8, GM8) 2.0 i (GC7)	76 kW 206 kW 85 kW	08/92→12/00 09/98→09/00 07/96→08/98	AQUACTRL 2 SET; für Linkslenker	**2800011230280**	**12302**	12
			AQUACTRL 2 SINGLE; Einbauposition beifahrerseitig; für Linkslenker; passender Adapter: A	**2800011304280**	**13042**	26
			AQUACTRL 2 SINGLE; Einbauposition fahrerseitig; für Linkslenker; passender Adapter: A	**2800011307280**	**13072**	27
			AQUACTRL 2 SINGLE; Einbauposition beifahrerseitig; für Rechtslenker; passender Adapter: A	**2800011605260** **2800011624270**	**16052** **62427**	54 61
			AQUACTRL 2 SINGLE; Einbauposition fahrerseitig; für Rechtslenker; passender Adapter: A	**2800011608260** **2800011626270**	**16082** **62627**	55 62
2.0 i (GC7)	92 kW	09/98→09/00	AQUACTRL 2 SINGLE; Einbauposition beifahrerseitig; für Rechtslenker; passender Adapter: A	**2800011605260** **2800011624270**	**16052** **62427**	54 61
			AQUACTRL 2 SINGLE; Einbauposition fahrerseitig; für Rechtslenker; passender Adapter: A	**2800011608260** **2800011626270**	**16082** **62627**	55 62
2.0 i AWD (GC8) 2.0 i AWD (GC8) 2.0 Turbo GT AWD (GC8) 2.0 Turbo GT AWD (GC8)	85 kW 92 kW 155 kW 160 kW	10/95→12/00 06/98→12/00 03/94→12/00 06/98→12/00	AQUACTRL 2 SET; für Linkslenker	**2800011230280**	**12302**	12
			AQUACTRL 2 SINGLE; Einbauposition beifahrerseitig; für Linkslenker; passender Adapter: A	**2800011304280**	**13042**	26
			AQUACTRL 2 SINGLE; Einbauposition fahrerseitig; für Linkslenker; passender Adapter: A	**2800011307280**	**13072**	27
			AQUACTRL 2 SINGLE; Einbauposition beifahrerseitig; für Rechtslenker; passender Adapter: A	**2800011605260** **2800011624270**	**16052** **62427**	54 61
			AQUACTRL 2 SINGLE; Einbauposition fahrerseitig; für Rechtslenker; passender Adapter: A	**2800011608260** **2800011626270**	**16082** **62627**	55 62
2.0 WRX STi AWD	184 kW	10/93→10/94	AQUACTRL 2 SINGLE; Einbauposition beifahrerseitig; für Rechtslenker; passender Adapter: A	**2800011605260** **2800011624270**	**16052** **62427**	54 61
			AQUACTRL 2 SINGLE; Einbauposition fahrerseitig; für Rechtslenker; passender Adapter: A	**2800011608260** **2800011625270**	**16082** **62527**	55 62
SUBARU - IMPREZA Stufenheck (GD) 09/99→06/09						
Wischblatt						
1.5 (GD2) 1.5 (GDC) 1.5 AWD (GD3)	74 kW 81 kW 77 kW	06/01→09/05 10/05→03/07 05/06→03/07	AQUACTRL 2 SET; für Linkslenker	**2800011201280**	**12012**	3
			AQUACTRL 2 SINGLE; Einbauposition beifahrerseitig; für Linkslenker; passender Adapter: A	**2800011303280**	**13032**	26
			AQUACTRL 2 SINGLE; Einbauposition fahrerseitig; für Linkslenker; passender Adapter: A	**2800011309280**	**13092**	28
			AQUACTRL 2 SINGLE; Einbauposition beifahrerseitig; für Rechtslenker; passender Adapter: A	**2800011604260** **2800011604270**	**16042** **60427**	53 53

→

© 2025 Continental Aftermarket & Services GmbH

SUBARU - IMPREZA Stufenheck (GD) 09/99→06/09

Wischblatt

1.5 (GD2) 1.5 (GDC) 1.5 AWD (GD3)	74 kW 81 kW 77 kW	06/01→09/05 10/05→03/07 05/06→03/07	AQUACTRL 2 SINGLE; Einbauposition fahrerseitig; für Rechtslenker; passender Adapter: A	**2800011610260** **2800011610270**	**16102** **61027**	56 56
1.5 AWD (GDD)	81 kW	10/05→03/07	AQUACTRL 2 SINGLE; Einbauposition beifahrerseitig; für Rechtslenker; passender Adapter: A	**2800011604260** **2800011604270**	**16042** **60427**	53 53
			AQUACTRL 2 SINGLE; Einbauposition fahrerseitig; für Rechtslenker; passender Adapter: A	**2800011610260** **2800011610270**	**16102** **61027**	56 56
1.6 1.6 AWD (GD5) 2.0 AWD (GDA) 2.0 i AWD (GD9) 2.0 i R AWD (GD9) 2.0 i WRX AWD (GDA)	70 kW 70 kW 184 kW 92 kW 118 kW 168 kW	06/01→09/06 12/00→06/09 10/05→03/07 12/00→06/09 09/05→03/07 12/02→09/05	AQUACTRL 2 SET; für Linkslenker	**2800011201280**	**12012**	3
			AQUACTRL 2 SINGLE; Einbauposition beifahrerseitig; für Linkslenker; passender Adapter: A	**2800011303280**	**13032**	26
			AQUACTRL 2 SINGLE; Einbauposition fahrerseitig; für Linkslenker; passender Adapter: A	**2800011309280**	**13092**	28
			AQUACTRL 2 SINGLE; Einbauposition beifahrerseitig; für Rechtslenker; passender Adapter: A	**2800011604260** **2800011604270**	**16042** **60427**	53 53
			AQUACTRL 2 SINGLE; Einbauposition fahrerseitig; für Rechtslenker; passender Adapter: A	**2800011610260** **2800011610270**	**16102** **61027**	56 56
2.0 WRX STi AWD	235 kW	02/04→07/05	AQUACTRL 2 SET; für Linkslenker	**2800011201280**	**12012**	3
			AQUACTRL 2 SINGLE; Einbauposition beifahrerseitig; für Linkslenker; passender Adapter: A	**2800011303280**	**13032**	26
			AQUACTRL 2 SINGLE; Einbauposition fahrerseitig; für Linkslenker; passender Adapter: A	**2800011309280**	**13092**	28
			AQUACTRL 2 SINGLE; Einbauposition beifahrerseitig; für Rechtslenker; passender Adapter: A	**2800011604260**	**16042**	53
			AQUACTRL 2 SINGLE; Einbauposition fahrerseitig; für Rechtslenker; passender Adapter: A	**2800011610260**	**16102**	56
2.0 WRX STi AWD (GDB)	195 kW	11/01→07/05	AQUACTRL 2 SET; für Linkslenker	**2800011201280**	**12012**	3
			AQUACTRL 2 SINGLE; Einbauposition beifahrerseitig; für Linkslenker; passender Adapter: A	**2800011303280**	**13032**	26
			AQUACTRL 2 SINGLE; Einbauposition fahrerseitig; für Linkslenker; passender Adapter: A	**2800011309280**	**13092**	28
			AQUACTRL 2 SINGLE; Einbauposition beifahrerseitig; für Rechtslenker; passender Adapter: A	**2800011604260** **2800011604270**	**16042** **60427**	53 53
			AQUACTRL 2 SINGLE; Einbauposition fahrerseitig; für Rechtslenker; passender Adapter: A	**2800011610260** **2800011610270**	**16102** **61027**	56 56
2.0 WRX STi Prodrive Performance Package AWD	224 kW	04/01→10/02	AQUACTRL 2 SET; für Linkslenker	**2800011201280**	**12012**	3
			AQUACTRL 2 SINGLE; Einbauposition beifahrerseitig; für Linkslenker; passender Adapter: A	**2800011303280**	**13032**	26
			AQUACTRL 2 SINGLE; Einbauposition fahrerseitig; für Linkslenker; passender Adapter: A	**2800011309280**	**13092**	28
			AQUACTRL 2 SINGLE; Einbauposition beifahrerseitig; für Rechtslenker; passender Adapter: A	**2800011604260**	**16042**	53
			AQUACTRL 2 SINGLE; Einbauposition fahrerseitig; für Rechtslenker; passender Adapter: A	**2800011610260**	**16102**	56
2.0 WRX Turbo AWD (GDA) 2.0 WRX Turbo AWD (GDA) 2.5 AWD (GDE) 2.5 AWD (GDF) 2.5 i AWD (GDE) 2.5 i WRX AWD (GDG) 2.5 WRX STi AWD (GDF)	160 kW 165 kW 130 kW 221 kW 112 kW 169 kW 206 kW	12/00→12/05 12/02→03/07 03/01→09/05 10/05→03/07 12/02→09/05 09/05→12/08 09/05→12/07	AQUACTRL 2 SET; für Linkslenker	**2800011201280**	**12012**	3
			AQUACTRL 2 SINGLE; Einbauposition beifahrerseitig; für Linkslenker; passender Adapter: A	**2800011303280**	**13032**	26
			AQUACTRL 2 SINGLE; Einbauposition fahrerseitig; für Linkslenker; passender Adapter: A	**2800011309280**	**13092**	28
			AQUACTRL 2 SINGLE; Einbauposition beifahrerseitig; für Rechtslenker; passender Adapter: A	**2800011604260** **2800011604270**	**16042** **60427**	53 53
			AQUACTRL 2 SINGLE; Einbauposition fahrerseitig; für Rechtslenker; passender Adapter: A	**2800011610260** **2800011610270**	**16102** **61027**	56 56

© 2025 Continental Aftermarket & Services GmbH

SUBARU - IMPREZA Stufenheck (GE, GV) 01/07→

Wischblatt

1.5 (GE2)	79 kW	02/08→	AQUACTRL 2 SET; für Linkslenker	**2800011211280**	**12112**	6
			AQUACTRL 2 SINGLE; Einbauposition beifahrerseitig; für Linkslenker; passender Adapter: A	**2800011302280**	**13022**	26
			AQUACTRL 2 SINGLE; Einbauposition fahrerseitig; für Linkslenker; passender Adapter: A	**2800011312280**	**13122**	29
			AQUACTRL 2 SINGLE; Einbauposition beifahrerseitig; für Rechtslenker; passender Adapter: A	**2800011602260**	**16022**	53
			AQUACTRL 2 SINGLE; Einbauposition fahrerseitig; für Rechtslenker; passender Adapter: A	**2800011614260**	**16142**	58
1.5 AWD (GE3) 2.0 i AWD (GE7)	79 kW 110 kW	02/08→ 01/11→	AQUACTRL 2 SET; für Linkslenker	**2800011211280**	**12112**	6
			AQUACTRL 2 SINGLE; Einbauposition beifahrerseitig; für Linkslenker; passender Adapter: A	**2800011302280**	**13022**	26
			AQUACTRL 2 SINGLE; Einbauposition fahrerseitig; für Linkslenker; passender Adapter: A	**2800011312280**	**13122**	29
			AQUACTRL 2 SINGLE; Einbauposition beifahrerseitig; für Rechtslenker; passender Adapter: A	**2800011602260** **2800011623270**	**16022** **62327**	53 61
			AQUACTRL 2 SINGLE; Einbauposition fahrerseitig; für Rechtslenker; passender Adapter: A	**2800011614260** **2800011628270**	**16142** **62827**	58 63
2.5 AWD	121 kW	08/08→10/10	AQUACTRL 2 SINGLE; Einbauposition beifahrerseitig; für Rechtslenker; passender Adapter: A	**2800011602260**	**16022**	53
			AQUACTRL 2 SINGLE; Einbauposition fahrerseitig; für Rechtslenker; passender Adapter: A	**2800011614260**	**16142**	58
2.5 AWD	169 kW	10/08→	AQUACTRL 2 SET; für Linkslenker	**2800011211280**	**12112**	6
			AQUACTRL 2 SINGLE; Einbauposition beifahrerseitig; für Linkslenker; passender Adapter: A	**2800011302280**	**13022**	26
			AQUACTRL 2 SINGLE; Einbauposition fahrerseitig; für Linkslenker; passender Adapter: A	**2800011312280**	**13122**	29
			AQUACTRL 2 SINGLE; Einbauposition beifahrerseitig; für Rechtslenker; passender Adapter: A	**2800011602260** **2800011623270**	**16022** **62327**	53 61
			AQUACTRL 2 SINGLE; Einbauposition fahrerseitig; für Rechtslenker; passender Adapter: A	**2800011614260** **2800011628270**	**16142** **62827**	58 63
2.5 AWD 2.5 AWD 2.5 AWD	199 kW 200 kW 235 kW	07/07→ 01/07→12/07 02/07→12/07	AQUACTRL 2 SET; für Linkslenker	**2800011211280**	**12112**	6
			AQUACTRL 2 SINGLE; Einbauposition beifahrerseitig; für Linkslenker; passender Adapter: A	**2800011302280**	**13022**	26
			AQUACTRL 2 SINGLE; Einbauposition fahrerseitig; für Linkslenker; passender Adapter: A	**2800011312280**	**13122**	29
			AQUACTRL 2 SINGLE; Einbauposition beifahrerseitig; für Rechtslenker; passender Adapter: A	**2800011602260**	**16022**	53
			AQUACTRL 2 SINGLE; Einbauposition fahrerseitig; für Rechtslenker; passender Adapter: A	**2800011614260**	**16142**	58
2.5 AWD (GVB)	228 kW	09/10→12/15	AQUACTRL 2 SINGLE; Einbauposition beifahrerseitig; für Rechtslenker; passender Adapter: A	**2800011602260**	**16022**	53
			AQUACTRL 2 SINGLE; Einbauposition fahrerseitig; für Rechtslenker; passender Adapter: A	**2800011614260**	**16142**	58
2.5 WRX SE AWD (GVE, GEE) 2.5 WRX STi AWD (GVF)	195 kW 221 kW	01/09→12/14 01/11→	AQUACTRL 2 SET; für Linkslenker	**2800011211280**	**12112**	6
			AQUACTRL 2 SINGLE; Einbauposition beifahrerseitig; für Linkslenker; passender Adapter: A	**2800011302280**	**13022**	26
			AQUACTRL 2 SINGLE; Einbauposition fahrerseitig; für Linkslenker; passender Adapter: A	**2800011312280**	**13122**	29
			AQUACTRL 2 SINGLE; Einbauposition beifahrerseitig; für Rechtslenker; passender Adapter: A	**2800011602260** **2800011623270**	**16022** **62327**	53 61
			AQUACTRL 2 SINGLE; Einbauposition fahrerseitig; für Rechtslenker; passender Adapter: A	**2800011614260** **2800011628270**	**16142** **62827**	58 63

SUBARU - IMPREZA Stufenheck (GJ_) 07/11→

Wischblatt

1.6 (GJ2)	85 kW	01/15→	AQUACTRL 2 SINGLE; Einbauposition beifahrerseitig; für Rechtslenker; passender Adapter: A	**2800011623270**	**62327**	61
			AQUACTRL 2 SINGLE; Einbauposition fahrerseitig; für Rechtslenker; passender Adapter: A	**2800011630270**	**63027**	63

© 2025 Continental Aftermarket & Services GmbH

SUBARU - IMPREZA Stufenheck (GJ_) 07/11→

Wischblatt

1.6 AWD (GJ3)	84 kW	06/12→09/16	AQUACTRL 2 SINGLE; Einbauposition beifahrerseitig; für Rechtslenker; passender Adapter: A	**2800011602260**	**16022**	53
1.6 AWD (GJ3)	85 kW	01/15→		**2800011623270**	**62327**	61
1.6 Frontantrieb (GJ2)	84 kW	06/12→09/16	AQUACTRL 2 SINGLE; Einbauposition fahrerseitig; für Rechtslenker; passender Adapter: A	**2800011616260**	**16162**	58
2.0 AWD (GJ7)	110 kW	07/11→		**2800011630270**	**63027**	63

SUBARU - IMPREZA Stufenheck (GK_) 10/16→

Wischblatt

1.6 AWD (GK3)	84 kW	10/16→	AQUACTRL 2 SINGLE; Einbauposition beifahrerseitig; für Rechtslenker; passender Adapter: K	**2800011623270**	**62327**	61
2.0 i AWD (GK7)	113 kW	10/16→				
2.0 i AWD (GK7)	115 kW	10/16→	AQUACTRL 2 SINGLE; Einbauposition fahrerseitig; für Rechtslenker; passender Adapter: K	**2800011630270**	**63027**	63

SUBARU - JUSTY I (KAD) 11/84→08/96

Wischblatt

1000 (KA5)	37 kW	05/87→10/95	AQUACTRL 2 SINGLE; Einbauposition beifahrerseitig; für Linkslenker; passender Adapter: A	**2800011303280**	**13032**	26
1000 (KA5)	40 kW	11/84→06/89				
1000 4WD (KAD-A)	37 kW	05/87→11/94	AQUACTRL 2 SINGLE; Einbauposition fahrerseitig; für Linkslenker; passender Adapter: A	**2800011304280**	**13042**	26
1000 4WD (KAD-A)	40 kW	11/84→12/90				
1200 (KA7)	49 kW	05/87→10/95				
1200 4WD (KA8)	50 kW	10/86→12/90				
1200 4WD (KA8)	55 kW	10/90→04/96				
1200 4WD (KAD-A)	49 kW	05/87→05/91				

SUBARU - JUSTY II (JMA, MS) 10/95→11/03

Wischblatt

1.3 4x4	63 kW	04/01→11/03	AQUACTRL 2 SET; für Linkslenker	**2800011230280**	**12302**	12
1.3 GX 4x4	50 kW	10/95→11/03	AQUACTRL 2 SINGLE; Einbauposition beifahrerseitig; für Linkslenker; passender Adapter: A	**2800011304280**	**13042**	26
			AQUACTRL 2 SINGLE; Einbauposition fahrerseitig; für Linkslenker; passender Adapter: A	**2800011307280**	**13072**	27
			AQUACTRL 2 SINGLE; Einbauposition beifahrerseitig; für Rechtslenker; passender Adapter: A	**2800011605260**	**16052**	54
				2800011624270	**62427**	61
			AQUACTRL 2 SINGLE; Einbauposition fahrerseitig; für Rechtslenker; passender Adapter: A	**2800011608260**	**16082**	55
				2800011626270	**62627**	62

SUBARU - JUSTY III (G3X) 09/03→

Wischblatt

1.3 AWD (G3X413)	69 kW	09/03→	AQUACTRL 2 SINGLE; Einbauposition beifahrerseitig; für Linkslenker; passender Adapter: A	**2800011304280**	**13042**	26
			AQUACTRL 2 SINGLE; Einbauposition fahrerseitig; für Linkslenker; passender Adapter: A	**2800011305280**	**13052**	27
			AQUACTRL 2 SINGLE; Einbauposition beifahrerseitig; für Rechtslenker; passender Adapter: A	**2800011605260**	**16052**	54
				2800011624270	**62427**	61
			AQUACTRL 2 SINGLE; Einbauposition fahrerseitig; für Rechtslenker; passender Adapter: A	**2800011606260**	**16062**	54
				2800011606270	**60627**	54
1.3 CDTi	51 kW	12/03→08/07	AQUACTRL 2 SINGLE; Einbauposition beifahrerseitig; für Linkslenker; passender Adapter: A	**2800011304280**	**13042**	26
			AQUACTRL 2 SINGLE; Einbauposition fahrerseitig; für Linkslenker; passender Adapter: A	**2800011305280**	**13052**	27
			AQUACTRL 2 SINGLE; Einbauposition beifahrerseitig; für Rechtslenker; passender Adapter: A	**2800011605260**	**16052**	54
			AQUACTRL 2 SINGLE; Einbauposition fahrerseitig; für Rechtslenker; passender Adapter: A	**2800011606260**	**16062**	54
1.5 AWD (G3X413)	73 kW	09/03→	AQUACTRL 2 SINGLE; Einbauposition beifahrerseitig; für Linkslenker; passender Adapter: A	**2800011304280**	**13042**	26
			AQUACTRL 2 SINGLE; Einbauposition fahrerseitig; für Linkslenker; passender Adapter: A	**2800011305280**	**13052**	27
			AQUACTRL 2 SINGLE; Einbauposition beifahrerseitig; für Rechtslenker; passender Adapter: A	**2800011605260**	**16052**	54
				2800011624270	**62427**	61
			AQUACTRL 2 SINGLE; Einbauposition fahrerseitig; für Rechtslenker; passender Adapter: A	**2800011606260**	**16062**	54
				2800011606270	**60627**	54

© 2025 Continental Aftermarket & Services GmbH

SUBARU - JUSTY IV 01/07→						
Wischblatt						
1.0 (M300)	51 kW	01/07→	AQUACTRL 2 SINGLE; Einbauposition beifahrerseitig; für Linkslenker; passender Adapter: A	**2800011304280**	**13042**	26
			AQUACTRL 2 SINGLE; Einbauposition fahrerseitig; für Linkslenker; passender Adapter: A	**2800011306280**	**13062**	27
			REARCTRL; Einbauposition hinten	**2800011526170** **2800011526180**	**52617** **15261**	45 45
			AQUACTRL 2 SINGLE; Einbauposition beifahrerseitig; für Rechtslenker; passender Adapter: A	**2800011602260** **2800011623270**	**16022** **62327**	53 61
			AQUACTRL 2 SINGLE; Einbauposition fahrerseitig; für Rechtslenker; passender Adapter: A	**2800011607260** **2800011625270**	**16072** **62527**	55 62
1.0 BiFuel 1.3 AWD	51 kW 67 kW	09/07→03/12 03/08→	AQUACTRL 2 SINGLE; Einbauposition beifahrerseitig; für Linkslenker; passender Adapter: A	**2800011304280**	**13042**	26
			AQUACTRL 2 SINGLE; Einbauposition fahrerseitig; für Linkslenker; passender Adapter: A	**2800011306280**	**13062**	27
			REARCTRL; Einbauposition hinten	**2800011526180**	**15261**	45
			AQUACTRL 2 SINGLE; Einbauposition beifahrerseitig; für Rechtslenker; passender Adapter: A	**2800011602260**	**16022**	53
			AQUACTRL 2 SINGLE; Einbauposition fahrerseitig; für Rechtslenker; passender Adapter: A	**2800011607260**	**16072**	55
SUBARU - LEGACY I (BC) 01/89→12/95						
Wischblatt						
1800 (BC2) 1800 4WD (BC3)	76 kW 76 kW	01/89→12/93 01/89→09/91	AQUACTRL 2 SINGLE; Einbauposition beifahrerseitig; für Linkslenker; passender Adapter: A	**2800011304280**	**13042**	26
			AQUACTRL 2 SINGLE; Einbauposition fahrerseitig; für Linkslenker; passender Adapter: A	**2800011306280**	**13062**	27
2.0 (BC4)	85 kW	08/91→12/93	AQUACTRL 2 SINGLE; Einbauposition beifahrerseitig; für Linkslenker; passender Adapter: A	**2800011304280**	**13042**	26
			AQUACTRL 2 SINGLE; Einbauposition fahrerseitig; für Linkslenker; passender Adapter: A	**2800011306280**	**13062**	27
			AQUACTRL 2 SINGLE; Einbauposition beifahrerseitig; für Rechtslenker; passender Adapter: A	**2800011624270**	**62427**	61
			AQUACTRL 2 SINGLE; Einbauposition fahrerseitig; für Rechtslenker; passender Adapter: A	**2800011625270**	**62527**	62
2.0 GL	103 kW	08/91→12/93	AQUACTRL 2 SINGLE; Einbauposition beifahrerseitig; für Linkslenker; passender Adapter: A	**2800011304280**	**13042**	26
			AQUACTRL 2 SINGLE; Einbauposition fahrerseitig; für Linkslenker; passender Adapter: A	**2800011306280**	**13062**	27
2000 4WD (BC5) 2000 Turbo 4WD (BC5) 2200 4WD (BC7)	85 kW 147 kW 100 kW	08/91→07/94 05/92→07/94 01/89→07/94	AQUACTRL 2 SINGLE; Einbauposition beifahrerseitig; für Linkslenker; passender Adapter: A	**2800011304280**	**13042**	26
			AQUACTRL 2 SINGLE; Einbauposition fahrerseitig; für Linkslenker; passender Adapter: A	**2800011306280**	**13062**	27
			AQUACTRL 2 SINGLE; Einbauposition beifahrerseitig; für Rechtslenker; passender Adapter: A	**2800011624270**	**62427**	61
			AQUACTRL 2 SINGLE; Einbauposition fahrerseitig; für Rechtslenker; passender Adapter: A	**2800011625270**	**62527**	62
SUBARU - LEGACY I Kombi (BC, BF, BJ) 01/89→08/94						
Wischblatt						
1800 (BF2) 1800 4WD (BF3)	76 kW 76 kW	01/89→07/94 01/89→07/94	AQUACTRL 2 SINGLE; Einbauposition beifahrerseitig; für Linkslenker; passender Adapter: A	**2800011304280**	**13042**	26
			AQUACTRL 2 SINGLE; Einbauposition fahrerseitig; für Linkslenker; passender Adapter: A	**2800011306280**	**13062**	27
2.2 (BF7)	100 kW	05/89→10/91	AQUACTRL 2 SINGLE; Einbauposition beifahrerseitig; für Rechtslenker; passender Adapter: A	**2800011624270**	**62427**	61
			AQUACTRL 2 SINGLE; Einbauposition fahrerseitig; für Rechtslenker; passender Adapter: A	**2800011625270**	**62527**	62
2000 (BF5) 2000 4WD (BF5) 2000 Turbo Super 4WD (BF5)	85 kW 85 kW 147 kW	09/91→12/93 09/91→07/94 05/92→07/94	AQUACTRL 2 SINGLE; Einbauposition beifahrerseitig; für Linkslenker; passender Adapter: A	**2800011304280**	**13042**	26
			AQUACTRL 2 SINGLE; Einbauposition fahrerseitig; für Linkslenker; passender Adapter: A	**2800011306280**	**13062**	27

© 2025 Continental Aftermarket & Services GmbH

SUBARU - LEGACY I Kombi (BC, BF, BJ) 01/89→08/94

Wischblatt

2200 Super 4WD (BF7)	100 kW	01/89→07/94	AQUACTRL 2 SINGLE; Einbauposition beifahrerseitig; für Linkslenker; passender Adapter: A	**2800011304280**	**13042**	26
			AQUACTRL 2 SINGLE; Einbauposition fahrerseitig; für Linkslenker; passender Adapter: A	**2800011306280**	**13062**	27
			AQUACTRL 2 SINGLE; Einbauposition beifahrerseitig; für Rechtslenker; passender Adapter: A	**2800011624270**	**62427**	61
			AQUACTRL 2 SINGLE; Einbauposition fahrerseitig; für Rechtslenker; passender Adapter: A	**2800011625270**	**62527**	62

SUBARU - LEGACY II (BD) 01/94→10/99

Wischblatt

2.0 i (BD4) 2.0 i 4WD (BD5) 2.2 (BD6) 2.2 i 4WD (BD7) 2.2 i 4WD (BD7) 2.5 i 4WD (BD9)	85 kW 85 kW 94 kW 94 kW 96 kW 110 kW	09/94→03/99 09/94→03/99 07/94→11/98 09/94→03/99 06/96→03/99 06/96→03/99	AQUACTRL 2 SET; für Linkslenker	**2800011216280**	**12162**	7
			AQUACTRL 2 SINGLE; Einbauposition beifahrerseitig; für Linkslenker; passender Adapter: A	**2800011305280**	**13052**	27
			AQUACTRL 2 SINGLE; Einbauposition fahrerseitig; für Linkslenker; passender Adapter: A	**2800011307280**	**13072**	27
			AQUACTRL 2 SINGLE; Einbauposition beifahrerseitig; für Rechtslenker; passender Adapter: A	**2800011606260** **2800011606270**	**16062** **60627**	54 54
			AQUACTRL 2 SINGLE; Einbauposition fahrerseitig; für Rechtslenker; passender Adapter: A	**2800011608260** **2800011626270**	**16082** **62627**	55 62

SUBARU - LEGACY II Kombi (BG) 02/94→12/99

Wischblatt

2.0 i (BG4) 2.0 i 4WD (BG5) 2.2 i 4WD (BG7) 2.2 i 4WD (BG7) 2.5 i 4WD (BG9)	85 kW 85 kW 94 kW 96 kW 110 kW	09/94→11/98 09/94→11/98 02/94→12/98 06/96→11/98 06/96→11/98	AQUACTRL 2 SET; für Linkslenker	**2800011216280**	**12162**	7
			AQUACTRL 2 SINGLE; Einbauposition beifahrerseitig; für Linkslenker; passender Adapter: A	**2800011305280**	**13052**	27
			AQUACTRL 2 SINGLE; Einbauposition fahrerseitig; für Linkslenker; passender Adapter: A	**2800011307280**	**13072**	27
			REARCTRL; Einbauposition hinten	**2800011539170** **2800011539180**	**53917** **15391**	51 51
			AQUACTRL 2 SINGLE; Einbauposition beifahrerseitig; für Rechtslenker; passender Adapter: A	**2800011606260** **2800011606270**	**16062** **60627**	54 54
			AQUACTRL 2 SINGLE; Einbauposition fahrerseitig; für Rechtslenker; passender Adapter: A	**2800011608260** **2800011626270**	**16082** **62627**	55 62

SUBARU - LEGACY III (BE) 10/98→08/03

Wischblatt

2.0 AWD (BE5)	92 kW	04/99→08/03	AQUACTRL 2 SINGLE; Einbauposition beifahrerseitig; für Linkslenker; passender Adapter: A	**2800011309280**	**13092**	28
			AQUACTRL 2 SINGLE; Einbauposition fahrerseitig; für Linkslenker; passender Adapter: A	**2800011309280**	**13092**	28
			AQUACTRL 2 SINGLE; Einbauposition beifahrerseitig; für Rechtslenker; passender Adapter: A	**2800011607260** **2800011625270**	**16072** **62527**	55 62
			AQUACTRL 2 SINGLE; Einbauposition fahrerseitig; für Rechtslenker; passender Adapter: A	**2800011610260** **2800011610270**	**16102** **61027**	56 56
2.0 AWD (BE5) 2.0 RSK AWD (BE5)	206 kW 191 kW	06/02→08/03 10/98→08/03	AQUACTRL 2 SINGLE; Einbauposition fahrerseitig; für Rechtslenker; passender Adapter: A	**2800011610270**	**61027**	56
			AQUACTRL 2 SINGLE; Einbauposition beifahrerseitig; für Rechtslenker; passender Adapter: A	**2800011625270**	**62527**	62
2.5 AWD (BE9)	115 kW	10/98→08/03	AQUACTRL 2 SINGLE; Einbauposition beifahrerseitig; für Linkslenker; passender Adapter: A	**2800011309280**	**13092**	28
			AQUACTRL 2 SINGLE; Einbauposition fahrerseitig; für Linkslenker; passender Adapter: A	**2800011309280**	**13092**	28
			AQUACTRL 2 SINGLE; Einbauposition beifahrerseitig; für Rechtslenker; passender Adapter: A	**2800011607260** **2800011625270**	**16072** **62527**	55 62
			AQUACTRL 2 SINGLE; Einbauposition fahrerseitig; für Rechtslenker; passender Adapter: A	**2800011610260** **2800011610270**	**16102** **61027**	56 56
3.0 H6 AWD (BEE)	154 kW	08/00→08/03	AQUACTRL 2 SINGLE; Einbauposition beifahrerseitig; für Rechtslenker; passender Adapter: A	**2800011607260**	**16072**	55
			AQUACTRL 2 SINGLE; Einbauposition fahrerseitig; für Rechtslenker; passender Adapter: A	**2800011610260**	**16102**	56

© 2025 Continental Aftermarket & Services GmbH

SUBARU - LEGACY III Kombi (BH) 10/98→08/03						
Wischblatt						
2.0 AWD	206 kW	06/02→08/03	AQUACTRL 2 SINGLE; Einbauposition fahrerseitig; für Linkslenker; passender Adapter: A	**2800011309280**	**13092**	28
			AQUACTRL 2 SINGLE; Einbauposition beifahrerseitig; für Linkslenker; passender Adapter: A	**2800011309280**	**13092**	28
			AQUACTRL 2 SINGLE; Einbauposition beifahrerseitig; für Rechtslenker; passender Adapter: A	**2800011607260**	**16072**	55
			AQUACTRL 2 SINGLE; Einbauposition fahrerseitig; für Rechtslenker; passender Adapter: A	**2800011610260**	**16102**	56
2.0 AWD (BH5) 2.5 AWD (BH9) 3.0 H6 AWD (BHE)	92 kW 115 kW 154 kW	12/98→08/03 12/98→08/03 08/00→08/03	AQUACTRL 2 SINGLE; Einbauposition fahrerseitig; für Linkslenker; passender Adapter: A	**2800011309280**	**13092**	28
			AQUACTRL 2 SINGLE; Einbauposition beifahrerseitig; für Linkslenker; passender Adapter: A	**2800011309280**	**13092**	28
			AQUACTRL 2 SINGLE; Einbauposition beifahrerseitig; für Rechtslenker; passender Adapter: A	**2800011607260** **2800011625270**	**16072** **62527**	55 62
			AQUACTRL 2 SINGLE; Einbauposition fahrerseitig; für Rechtslenker; passender Adapter: A	**2800011610260** **2800011610270**	**16102** **61027**	56 56
SUBARU - LEGACY IV (BL) 09/03→12/15						
Wischblatt						
2.0 2WD	132 kW	08/05→03/12	AQUACTRL 2 SET; für Linkslenker	**2800011209280**	**12092**	5
			AQUACTRL 2 SINGLE; Einbauposition beifahrerseitig; für Linkslenker; passender Adapter: A	**2800011304280**	**13042**	26
			AQUACTRL 2 SINGLE; Einbauposition fahrerseitig; für Linkslenker; passender Adapter: A	**2800011312280**	**13122**	29
			AQUACTRL 2 SINGLE; Einbauposition beifahrerseitig; für Rechtslenker; passender Adapter: A	**2800011605260**	**16052**	54
			AQUACTRL 2 SINGLE; Einbauposition fahrerseitig; für Rechtslenker; passender Adapter: A	**2800011614260**	**16142**	58
2.0 AWD (BL5) 2.0 AWD (BL5) 2.0 D AWD (BLD) 2.0 R AWD (BL5) 2.5 AWD (BL9) 2.5 i AWD (BL9)	101 kW 121 kW 110 kW 110 kW 121 kW 127 kW	09/03→10/05 06/05→04/09 02/08→12/09 09/07→12/09 09/03→04/09 09/07→12/09	AQUACTRL 2 SET; für Linkslenker	**2800011209280**	**12092**	5
			AQUACTRL 2 SINGLE; Einbauposition beifahrerseitig; für Linkslenker; passender Adapter: A	**2800011304280**	**13042**	26
			AQUACTRL 2 SINGLE; Einbauposition fahrerseitig; für Linkslenker; passender Adapter: A	**2800011312280**	**13122**	29
			AQUACTRL 2 SINGLE; Einbauposition beifahrerseitig; für Rechtslenker; passender Adapter: A	**2800011605260** **2800011624270**	**16052** **62427**	54 61
			AQUACTRL 2 SINGLE; Einbauposition fahrerseitig; für Rechtslenker; passender Adapter: A	**2800011614260** **2800011628270**	**16142** **62827**	58 63
2.5 T AWD (BL9)	184 kW	09/06→12/09	AQUACTRL 2 SINGLE; Einbauposition beifahrerseitig; für Rechtslenker; passender Adapter: A	**2800011624270**	**62427**	61
			AQUACTRL 2 SINGLE; Einbauposition fahrerseitig; für Rechtslenker; passender Adapter: A	**2800011628270**	**62827**	63
3.0 R AWD (BLE, B13)	180 kW	09/03→08/09	AQUACTRL 2 SET; für Linkslenker	**2800011209280**	**12092**	5
			AQUACTRL 2 SINGLE; Einbauposition beifahrerseitig; für Linkslenker; passender Adapter: A	**2800011304280**	**13042**	26
			AQUACTRL 2 SINGLE; Einbauposition fahrerseitig; für Linkslenker; passender Adapter: A	**2800011312280**	**13122**	29
			AQUACTRL 2 SINGLE; Einbauposition beifahrerseitig; für Rechtslenker; passender Adapter: A	**2800011605260** **2800011624270**	**16052** **62427**	54 61
			AQUACTRL 2 SINGLE; Einbauposition fahrerseitig; für Rechtslenker; passender Adapter: A	**2800011614260** **2800011628270**	**16142** **62827**	58 63
SUBARU - LEGACY IV Kombi (BP) 09/03→12/09						
Wischblatt						
2.0 AWD (BP5) 2.0 AWD (BP5)	101 kW 121 kW	09/03→10/05 06/05→04/09	AQUACTRL 2 SET; für Linkslenker	**2800011209280**	**12092**	5
			AQUACTRL 2 SINGLE; Einbauposition beifahrerseitig; für Linkslenker; passender Adapter: A	**2800011304280**	**13042**	26
			AQUACTRL 2 SINGLE; Einbauposition fahrerseitig; für Linkslenker; passender Adapter: A	**2800011312280**	**13122**	29
			REARCTRL; Einbauposition hinten	**2800011525170** **2800011525180**	**52517** **15251**	44 44

→

© 2025 Continental Aftermarket & Services GmbH

SUBARU - LEGACY IV Kombi (BP) 09/03→12/09

Wischblatt

2.0 AWD (BP5) 2.0 AWD (BP5)	101 kW 121 kW	09/03→10/05 06/05→04/09	AQUACTRL 2 SINGLE; Einbauposition beifahrerseitig; für Rechtslenker; passender Adapter: A	**2800011605260** **2800011624270**	**16052** **62427**	54 61
			AQUACTRL 2 SINGLE; Einbauposition fahrerseitig; für Rechtslenker; passender Adapter: A	**2800011614260** **2800011628270**	**16142** **62827**	58 63
2.0 AWD (BP5)	132 kW	06/05→04/09	AQUACTRL 2 SINGLE; Einbauposition beifahrerseitig; für Rechtslenker; passender Adapter: A	**2800011624270**	**62427**	61
			AQUACTRL 2 SINGLE; Einbauposition fahrerseitig; für Rechtslenker; passender Adapter: A	**2800011628270**	**62827**	63
2.0 D AWD (BPD) 2.0 R AWD (BP5) 2.5 AWD (BP9) 2.5 i AWD (BP9)	110 kW 110 kW 121 kW 127 kW	02/08→12/09 09/07→12/09 09/03→04/09 01/08→12/09	AQUACTRL 2 SET; für Linkslenker	**2800011209280**	**12092**	5
			AQUACTRL 2 SINGLE; Einbauposition beifahrerseitig; für Linkslenker; passender Adapter: A	**2800011304280**	**13042**	26
			AQUACTRL 2 SINGLE; Einbauposition fahrerseitig; für Linkslenker; passender Adapter: A	**2800011312280**	**13122**	29
			REARCTRL; Einbauposition hinten	**2800011525170** **2800011525180**	**52517** **15251**	44 44
			AQUACTRL 2 SINGLE; Einbauposition beifahrerseitig; für Rechtslenker; passender Adapter: A	**2800011605260** **2800011624270**	**16052** **62427**	54 61
			AQUACTRL 2 SINGLE; Einbauposition fahrerseitig; für Rechtslenker; passender Adapter: A	**2800011614260** **2800011628270**	**16142** **62827**	58 63
2.5 T AWD (BP9)	184 kW	09/06→12/09	AQUACTRL 2 SINGLE; Einbauposition beifahrerseitig; für Rechtslenker; passender Adapter: A	**2800011624270**	**62427**	61
			AQUACTRL 2 SINGLE; Einbauposition fahrerseitig; für Rechtslenker; passender Adapter: A	**2800011628270**	**62827**	63
3.0 R AWD (BPE)	180 kW	09/03→08/09	AQUACTRL 2 SET; für Linkslenker	**2800011209280**	**12092**	5
			AQUACTRL 2 SINGLE; Einbauposition beifahrerseitig; für Linkslenker; passender Adapter: A	**2800011304280**	**13042**	26
			AQUACTRL 2 SINGLE; Einbauposition fahrerseitig; für Linkslenker; passender Adapter: A	**2800011312280**	**13122**	29
			REARCTRL; Einbauposition hinten	**2800011525170** **2800011525180**	**52517** **15251**	44 44
			AQUACTRL 2 SINGLE; Einbauposition beifahrerseitig; für Rechtslenker; passender Adapter: A	**2800011605260** **2800011624270**	**16052** **62427**	54 61
			AQUACTRL 2 SINGLE; Einbauposition fahrerseitig; für Rechtslenker; passender Adapter: A	**2800011614260** **2800011628270**	**16142** **62827**	58 63

SUBARU - LEGACY V (BM) 05/09→

Wischblatt

2.0 AWD (BM5)	191 kW	09/09→	AQUACTRL 2 SINGLE; Einbauposition beifahrerseitig; für Rechtslenker; passender Adapter: A	**2800011606270**	**60627**	54
			AQUACTRL 2 SINGLE; Einbauposition fahrerseitig; für Rechtslenker; passender Adapter: A	**2800011630270**	**63027**	63
2.0 D AWD (BMD)	110 kW	09/09→12/14	AQUACTRL 2 SET; für Linkslenker	**2800011209280**	**12092**	5
			AQUACTRL 2 SINGLE; Einbauposition beifahrerseitig; für Linkslenker; passender Adapter: A	**2800011304280**	**13042**	26
			AQUACTRL 2 SINGLE; Einbauposition fahrerseitig; für Linkslenker; passender Adapter: A	**2800011312280**	**13122**	29
			AQUACTRL 2 SINGLE; Einbauposition beifahrerseitig; passender Adapter: A; für Rechtslenker	**2800011606260** **2800011606270**	**16062** **60627**	54 54
			AQUACTRL 2 SINGLE; Einbauposition fahrerseitig; für Rechtslenker; passender Adapter: A	**2800011614260** **2800011628270**	**16142** **62827**	58 63
2.0 i AWD	118 kW	06/09→12/15	AQUACTRL 2 SINGLE; Einbauposition beifahrerseitig; passender Adapter: A; für Rechtslenker	**2800011606260**	**16062**	54
			AQUACTRL 2 SINGLE; Einbauposition fahrerseitig; für Rechtslenker; passender Adapter: A	**2800011614260**	**16142**	58
2.0 i AWD (BM5)	110 kW	09/09→12/14	AQUACTRL 2 SET; für Linkslenker	**2800011209280**	**12092**	5
			AQUACTRL 2 SINGLE; Einbauposition beifahrerseitig; für Linkslenker; passender Adapter: A	**2800011304280**	**13042**	26
			AQUACTRL 2 SINGLE; Einbauposition fahrerseitig; für Linkslenker; passender Adapter: A	**2800011312280**	**13122**	29
			AQUACTRL 2 SINGLE; Einbauposition beifahrerseitig; passender Adapter: A; für Rechtslenker	**2800011606260** **2800011606270**	**16062** **60627**	54 54

→

© 2025 Continental Aftermarket & Services GmbH

SUBARU - LEGACY V (BM) 05/09→

Wischblatt

2.0 i AWD (BM5)	110 kW	09/09→12/14	AQUACTRL 2 SINGLE; Einbauposition fahrerseitig; für Rechtslenker; passender Adapter: A	**2800011614260** **2800011628270**	**16142** **62827**	58 63
2.0 i LPG AWD	108 kW	09/09→12/11	AQUACTRL 2 SET; für Linkslenker	**2800011209280**	**12092**	5
			AQUACTRL 2 SINGLE; Einbauposition beifahrerseitig; für Linkslenker; passender Adapter: A	**2800011304280**	**13042**	26
			AQUACTRL 2 SINGLE; Einbauposition fahrerseitig; für Linkslenker; passender Adapter: A	**2800011312280**	**13122**	29
			AQUACTRL 2 SINGLE; Einbauposition beifahrerseitig; passender Adapter: A; für Rechtslenker	**2800011606260**	**16062**	54
			AQUACTRL 2 SINGLE; Einbauposition fahrerseitig; für Rechtslenker; passender Adapter: A	**2800011614260**	**16142**	58
2.5 GT AWD (BM9)	195 kW	07/10→12/14	AQUACTRL 2 SET; für Linkslenker	**2800011209280**	**12092**	5
			AQUACTRL 2 SINGLE; Einbauposition beifahrerseitig; für Linkslenker; passender Adapter: A	**2800011304280**	**13042**	26
			AQUACTRL 2 SINGLE; Einbauposition fahrerseitig; für Linkslenker; passender Adapter: A	**2800011312280**	**13122**	29
			AQUACTRL 2 SINGLE; Einbauposition beifahrerseitig; passender Adapter: A; für Rechtslenker	**2800011606260** **2800011606270**	**16062** **60627**	54 54
			AQUACTRL 2 SINGLE; Einbauposition fahrerseitig; für Rechtslenker; passender Adapter: A	**2800011614260** **2800011628270**	**16142** **62827**	58 63
2.5 GT AWD (BM9)	210 kW	05/09→12/14	AQUACTRL 2 SINGLE; Einbauposition beifahrerseitig; für Rechtslenker; passender Adapter: A	**2800011606270**	**60627**	54
			AQUACTRL 2 SINGLE; Einbauposition fahrerseitig; für Rechtslenker; passender Adapter: A	**2800011630270**	**63027**	63
2.5 i AWD (BM9)	123 kW	09/09→12/14	AQUACTRL 2 SET; für Linkslenker	**2800011209280**	**12092**	5
			AQUACTRL 2 SINGLE; Einbauposition beifahrerseitig; für Linkslenker; passender Adapter: A	**2800011304280**	**13042**	26
			AQUACTRL 2 SINGLE; Einbauposition fahrerseitig; für Linkslenker; passender Adapter: A	**2800011312280**	**13122**	29
			AQUACTRL 2 SINGLE; Einbauposition beifahrerseitig; passender Adapter: A; für Rechtslenker	**2800011606260** **2800011606270**	**16062** **60627**	54 54
			AQUACTRL 2 SINGLE; Einbauposition fahrerseitig; für Rechtslenker; passender Adapter: A	**2800011614260** **2800011628270**	**16142** **62827**	58 63
2.5 i AWD (BM9)	125 kW	01/12→12/14	AQUACTRL 2 SET; für Linkslenker	**2800011209280**	**12092**	5
			AQUACTRL 2 SINGLE; Einbauposition beifahrerseitig; für Linkslenker; passender Adapter: A	**2800011304280**	**13042**	26
			AQUACTRL 2 SINGLE; Einbauposition fahrerseitig; für Linkslenker; passender Adapter: A	**2800011312280**	**13122**	29
			AQUACTRL 2 SINGLE; Einbauposition beifahrerseitig; passender Adapter: A; für Rechtslenker	**2800011606260**	**16062**	54
			AQUACTRL 2 SINGLE; Einbauposition fahrerseitig; für Rechtslenker; passender Adapter: A	**2800011614260**	**16142**	58
2.5 i AWD (BMM)	127 kW	07/12→12/14	AQUACTRL 2 SET; für Linkslenker	**2800011209280**	**12092**	5
			AQUACTRL 2 SINGLE; Einbauposition beifahrerseitig; für Linkslenker; passender Adapter: A	**2800011304280**	**13042**	26
			AQUACTRL 2 SINGLE; Einbauposition fahrerseitig; für Linkslenker; passender Adapter: A	**2800011312280**	**13122**	29
			AQUACTRL 2 SINGLE; Einbauposition beifahrerseitig; passender Adapter: A; für Rechtslenker	**2800011606260** **2800011606270**	**16062** **60627**	54 54
			AQUACTRL 2 SINGLE; Einbauposition fahrerseitig; für Rechtslenker; passender Adapter: A	**2800011614260** **2800011628270**	**16142** **62827**	58 63
3.6 AWD (BMF)	191 kW	09/09→12/14	AQUACTRL 2 SINGLE; Einbauposition beifahrerseitig; passender Adapter: A; für Rechtslenker	**2800011606260**	**16062**	54
			AQUACTRL 2 SINGLE; Einbauposition fahrerseitig; für Rechtslenker; passender Adapter: A	**2800011614260**	**16142**	58

© 2025 Continental Aftermarket & Services GmbH

SUBARU - LEGACY V Kombi (BR) 06/08→12/14

Wischblatt

2.0 D AWD	108 kW	01/13→12/14	AQUACTRL 2 SET; für Linkslenker	**2800011209280**	**12092**	5
			AQUACTRL 2 SINGLE; Einbauposition beifahrerseitig; für Linkslenker; passender Adapter: A	**2800011304280**	**13042**	26
			AQUACTRL 2 SINGLE; Einbauposition fahrerseitig; für Linkslenker; passender Adapter: A	**2800011312280**	**13122**	29
			REARCTRL; Einbauposition hinten	**2800011525180**	**15251**	44
			AQUACTRL 2 SINGLE; Einbauposition beifahrerseitig; für Rechtslenker; passender Adapter: A	**2800011606260**	**16062**	54
			AQUACTRL 2 SINGLE; Einbauposition fahrerseitig; für Rechtslenker; passender Adapter: A	**2800011614260**	**16142**	58
2.0 D AWD (BRD) 2.0 i AWD 2.0 i AWD	110 kW 110 kW 110 kW	09/09→12/14 09/09→12/14 06/12→12/14	AQUACTRL 2 SET; für Linkslenker	**2800011209280**	**12092**	5
			AQUACTRL 2 SINGLE; Einbauposition beifahrerseitig; für Linkslenker; passender Adapter: A	**2800011304280**	**13042**	26
			AQUACTRL 2 SINGLE; Einbauposition fahrerseitig; für Linkslenker; passender Adapter: A	**2800011312280**	**13122**	29
			REARCTRL; Einbauposition hinten	**2800011525170** **2800011525180**	**52517** **15251**	44 44
			AQUACTRL 2 SINGLE; Einbauposition beifahrerseitig; für Rechtslenker; passender Adapter: A	**2800011606260** **2800011606270**	**16062** **60627**	54 54
			AQUACTRL 2 SINGLE; Einbauposition fahrerseitig; für Rechtslenker; passender Adapter: A	**2800011614260** **2800011628270**	**16142** **62827**	58 63
2.0 i LPG AWD 2.5 CNG AWD	108 kW 127 kW	09/09→12/11 04/13→12/14	AQUACTRL 2 SET; für Linkslenker	**2800011209280**	**12092**	5
			AQUACTRL 2 SINGLE; Einbauposition beifahrerseitig; für Linkslenker; passender Adapter: A	**2800011304280**	**13042**	26
			AQUACTRL 2 SINGLE; Einbauposition fahrerseitig; für Linkslenker; passender Adapter: A	**2800011312280**	**13122**	29
			REARCTRL; Einbauposition hinten	**2800011525180**	**15251**	44
			AQUACTRL 2 SINGLE; Einbauposition beifahrerseitig; für Rechtslenker; passender Adapter: A	**2800011606260**	**16062**	54
			AQUACTRL 2 SINGLE; Einbauposition fahrerseitig; für Rechtslenker; passender Adapter: A	**2800011614260**	**16142**	58
2.5 GT AWD (BR9)	195 kW	07/10→12/14	AQUACTRL 2 SET; für Linkslenker	**2800011209280**	**12092**	5
			AQUACTRL 2 SINGLE; Einbauposition beifahrerseitig; für Linkslenker; passender Adapter: A	**2800011304280**	**13042**	26
			AQUACTRL 2 SINGLE; Einbauposition fahrerseitig; für Linkslenker; passender Adapter: A	**2800011312280**	**13122**	29
			REARCTRL; Einbauposition hinten	**2800011525170** **2800011525180**	**52517** **15251**	44 44
			AQUACTRL 2 SINGLE; Einbauposition beifahrerseitig; für Rechtslenker; passender Adapter: A	**2800011606260** **2800011606270**	**16062** **60627**	54 54
			AQUACTRL 2 SINGLE; Einbauposition fahrerseitig; für Rechtslenker; passender Adapter: A	**2800011614260** **2800011628270**	**16142** **62827**	58 63
2.5 GT AWD (BR9)	210 kW	05/09→12/14	AQUACTRL 2 SINGLE; Einbauposition beifahrerseitig; für Rechtslenker; passender Adapter: A	**2800011606270**	**60627**	54
			AQUACTRL 2 SINGLE; Einbauposition fahrerseitig; für Rechtslenker; passender Adapter: A	**2800011630270**	**63027**	63
2.5 i AWD (BR9)	123 kW	09/09→12/14	AQUACTRL 2 SET; für Linkslenker	**2800011209280**	**12092**	5
			AQUACTRL 2 SINGLE; Einbauposition beifahrerseitig; für Linkslenker; passender Adapter: A	**2800011304280**	**13042**	26
			AQUACTRL 2 SINGLE; Einbauposition fahrerseitig; für Linkslenker; passender Adapter: A	**2800011312280**	**13122**	29
			REARCTRL; Einbauposition hinten	**2800011525170** **2800011525180**	**52517** **15251**	44 44
			AQUACTRL 2 SINGLE; Einbauposition beifahrerseitig; für Rechtslenker; passender Adapter: A	**2800011606260** **2800011606270**	**16062** **60627**	54 54
			AQUACTRL 2 SINGLE; Einbauposition fahrerseitig; für Rechtslenker; passender Adapter: A	**2800011614260** **2800011628270**	**16142** **62827**	58 63

© 2025 Continental Aftermarket & Services GmbH

SUBARU - LEGACY V Kombi (BR) 06/08→12/14						
Wischblatt						
2.5 i AWD (BR9)	125 kW	05/09→12/14	AQUACTRL 2 SINGLE; Einbauposition beifahrerseitig; für Rechtslenker; passender Adapter: A	**2800011606260**	**16062**	54
				2800011606270	**60627**	54
			AQUACTRL 2 SINGLE; Einbauposition fahrerseitig; für Rechtslenker; passender Adapter: A	**2800011614260**	**16142**	58
				2800011628270	**62827**	63
2.5 i AWD (BRM)	127 kW	07/12→12/14	AQUACTRL 2 SET; für Linkslenker	**2800011209280**	**12092**	5
			AQUACTRL 2 SINGLE; Einbauposition beifahrerseitig; für Linkslenker; passender Adapter: A	**2800011304280**	**13042**	26
			AQUACTRL 2 SINGLE; Einbauposition fahrerseitig; für Linkslenker; passender Adapter: A	**2800011312280**	**13122**	29
			REARCTRL; Einbauposition hinten	**2800011525170**	**52517**	44
				2800011525180	**15251**	44
			AQUACTRL 2 SINGLE; Einbauposition beifahrerseitig; für Rechtslenker; passender Adapter: A	**2800011606260**	**16062**	54
				2800011606270	**60627**	54
			AQUACTRL 2 SINGLE; Einbauposition fahrerseitig; für Rechtslenker; passender Adapter: A	**2800011614260**	**16142**	58
				2800011628270	**62827**	63
SUBARU - LEGACY VI (BN) 01/15→						
Wischblatt						
2.5 i AWD (BN9)	129 kW	01/15→	AQUACTRL 2 SET; für Linkslenker	**2800011221280**	**12212**	9
3.6 i AWD (BNF)	191 kW	01/15→	AQUACTRL 2 SINGLE; Einbauposition beifahrerseitig; für Linkslenker; passender Adapter: A	**2800011302280**	**13022**	26
			AQUACTRL 2 SINGLE; Einbauposition fahrerseitig; für Linkslenker; passender Adapter: A	**2800011314280**	**13142**	30
			AQUACTRL 2 SINGLE; Einbauposition beifahrerseitig; für Rechtslenker; passender Adapter: A	**2800011602260**	**16022**	53
				2800011623270	**62327**	61
			AQUACTRL 2 SINGLE; Einbauposition fahrerseitig; für Rechtslenker; passender Adapter: A	**2800011616260**	**16162**	58
				2800011630270	**63027**	63
i AWD (BN9)	126 kW	05/20→	AQUACTRL 2 SET; für Linkslenker	**2800011221280**	**12212**	9
			AQUACTRL 2 SINGLE; Einbauposition beifahrerseitig; für Linkslenker; passender Adapter: A	**2800011302280**	**13022**	26
			AQUACTRL 2 SINGLE; Einbauposition fahrerseitig; für Linkslenker; passender Adapter: A	**2800011314280**	**13142**	30
SUBARU - LEGACY OUTBACK (BG) 01/96→12/99						
Wischblatt						
2.5 (BG9)	110 kW	01/96→12/99	REARCTRL; Einbauposition hinten	**2800011539170**	**53917**	51
				2800011539180	**15391**	51
			AQUACTRL 2 SINGLE; Einbauposition beifahrerseitig; für Rechtslenker; passender Adapter: A	**2800011606260**	**16062**	54
				2800011606270	**60627**	54
			AQUACTRL 2 SINGLE; Einbauposition fahrerseitig; für Rechtslenker; passender Adapter: A	**2800011608260**	**16082**	55
				2800011626270	**62627**	62
SUBARU - LEVORG 03/15→						
Wischblatt						
1.6 AWD (VM4)	125 kW	09/15→	AQUACTRL 2 SINGLE; Einbauposition beifahrerseitig; für Rechtslenker; passender Adapter: A	**2800011602260**	**16022**	53
				2800011623270	**62327**	61
			AQUACTRL 2 SINGLE; Einbauposition fahrerseitig; für Rechtslenker; passender Adapter: A	**2800011616260**	**16162**	58
				2800011630270	**63027**	63
2.0 AWD	110 kW	01/19→	AQUACTRL 2 SINGLE; Einbauposition beifahrerseitig; für Rechtslenker; passender Adapter: A	**2800011602260**	**16022**	53
			AQUACTRL 2 SINGLE; Einbauposition fahrerseitig; für Rechtslenker; passender Adapter: A	**2800011616260**	**16162**	58
2.0 AWD (VMG)	197 kW	05/16→	AQUACTRL 2 SINGLE; Einbauposition beifahrerseitig; für Rechtslenker; passender Adapter: A	**2800011623270**	**62327**	61
			AQUACTRL 2 SINGLE; Einbauposition fahrerseitig; für Rechtslenker; passender Adapter: A	**2800011630270**	**63027**	63

© 2025 Continental Aftermarket & Services GmbH

SUBARU - OUTBACK (BE, BH) 10/98→08/03						
Wischblatt						
2.0 AWD	92 kW	10/98→07/00	AQUACTRL 2 SINGLE; Einbauposition beifahrerseitig; für Rechtslenker; passender Adapter: A	**2800011607260**	**16072**	55
			AQUACTRL 2 SINGLE; Einbauposition fahrerseitig; für Rechtslenker; passender Adapter: A	**2800011610260**	**16102**	56
2.5 AWD (BH9)	115 kW	10/00→08/03	AQUACTRL 2 SET; für Linkslenker	**2800011209280**	**12092**	5
3.0 H6 AWD (BHE)	154 kW	10/00→08/03	AQUACTRL 2 SINGLE; Einbauposition beifahrerseitig; für Linkslenker; passender Adapter: A	**2800011304280**	**13042**	26
			AQUACTRL 2 SINGLE; Einbauposition fahrerseitig; für Linkslenker; passender Adapter: A	**2800011312280**	**13122**	29
			AQUACTRL 2 SINGLE; Einbauposition beifahrerseitig; für Rechtslenker; passender Adapter: A	**2800011607260** **2800011625270**	**16072** **62527**	55 62
			AQUACTRL 2 SINGLE; Einbauposition fahrerseitig; für Rechtslenker; passender Adapter: A	**2800011610260** **2800011610270**	**16102** **61027**	56 56
SUBARU - OUTBACK (BL, BP) 09/03→06/10						
Wischblatt						
2.0 AWD (BP5)	101 kW	09/03→10/05	AQUACTRL 2 SINGLE; Einbauposition beifahrerseitig; für Rechtslenker; passender Adapter: A	**2800011624270**	**62427**	61
			AQUACTRL 2 SINGLE; Einbauposition fahrerseitig; für Rechtslenker; passender Adapter: A	**2800011628270**	**62827**	63
2.0 D AWD (BPD)	110 kW	09/08→09/09	AQUACTRL 2 SET; für Linkslenker	**2800011209280**	**12092**	5
			AQUACTRL 2 SINGLE; Einbauposition beifahrerseitig; für Linkslenker; passender Adapter: A	**2800011304280**	**13042**	26
			AQUACTRL 2 SINGLE; Einbauposition fahrerseitig; für Linkslenker; passender Adapter: A	**2800011312280**	**13122**	29
			REARCTRL; Einbauposition hinten	**2800011525170** **2800011525180**	**52517** **15251**	44 44
			AQUACTRL 2 SINGLE; Einbauposition beifahrerseitig; passender Adapter: A; für Rechtslenker	**2800011605260** **2800011624270**	**16052** **62427**	54 61
			AQUACTRL 2 SINGLE; Einbauposition fahrerseitig; passender Adapter: A; für Rechtslenker	**2800011614260** **2800011628270**	**16142** **62827**	58 63
2.5 AWD	114 kW	09/03→06/10	AQUACTRL 2 SINGLE; Einbauposition beifahrerseitig; passender Adapter: A; für Rechtslenker	**2800011605260**	**16052**	54
			AQUACTRL 2 SINGLE; Einbauposition fahrerseitig; passender Adapter: A; für Rechtslenker	**2800011614260**	**16142**	58
2.5 AWD (BP9)	121 kW	11/03→09/09	AQUACTRL 2 SET; für Linkslenker	**2800011209280**	**12092**	5
			AQUACTRL 2 SINGLE; Einbauposition beifahrerseitig; für Linkslenker; passender Adapter: A	**2800011304280**	**13042**	26
			AQUACTRL 2 SINGLE; Einbauposition fahrerseitig; für Linkslenker; passender Adapter: A	**2800011312280**	**13122**	29
			REARCTRL; Einbauposition hinten	**2800011525170** **2800011525180**	**52517** **15251**	44 44
			AQUACTRL 2 SINGLE; Einbauposition beifahrerseitig; passender Adapter: A; für Rechtslenker	**2800011605260** **2800011624270**	**16052** **62427**	54 61
			AQUACTRL 2 SINGLE; Einbauposition fahrerseitig; passender Adapter: A; für Rechtslenker	**2800011614260** **2800011628270**	**16142** **62827**	58 63
2.5 AWD (BP9)	123 kW	09/03→09/09	AQUACTRL 2 SINGLE; Einbauposition beifahrerseitig; passender Adapter: A; für Rechtslenker	**2800011605260**	**16052**	54
			AQUACTRL 2 SINGLE; Einbauposition fahrerseitig; passender Adapter: A; für Rechtslenker	**2800011614260**	**16142**	58
2.5 AWD (BP9)	127 kW	09/08→09/09	AQUACTRL 2 SET; für Linkslenker	**2800011209280**	**12092**	5
			AQUACTRL 2 SINGLE; Einbauposition beifahrerseitig; für Linkslenker; passender Adapter: A	**2800011304280**	**13042**	26
			AQUACTRL 2 SINGLE; Einbauposition fahrerseitig; für Linkslenker; passender Adapter: A	**2800011312280**	**13122**	29
			REARCTRL; Einbauposition hinten	**2800011525170** **2800011525180**	**52517** **15251**	44 44
			AQUACTRL 2 SINGLE; Einbauposition beifahrerseitig; passender Adapter: A; für Rechtslenker	**2800011605260** **2800011624270**	**16052** **62427**	54 61
			AQUACTRL 2 SINGLE; Einbauposition fahrerseitig; passender Adapter: A; für Rechtslenker	**2800011614260** **2800011628270**	**16142** **62827**	58 63

© 2025 Continental Aftermarket & Services GmbH

SUBARU - OUTBACK (BL, BP) 09/03→06/10						
Wischblatt						
2.5 BiFuel AWD	127 kW	09/08→06/09	AQUACTRL 2 SET; für Linkslenker	**2800011209280**	**12092**	5
			AQUACTRL 2 SINGLE; Einbauposition beifahrerseitig; für Linkslenker; passender Adapter: A	**2800011304280**	**13042**	26
			AQUACTRL 2 SINGLE; Einbauposition fahrerseitig; für Linkslenker; passender Adapter: A	**2800011312280**	**13122**	29
			REARCTRL; Einbauposition hinten	**2800011525180**	**15251**	44
			AQUACTRL 2 SINGLE; Einbauposition beifahrerseitig; passender Adapter: A; für Rechtslenker	**2800011605260**	**16052**	54
			AQUACTRL 2 SINGLE; Einbauposition fahrerseitig; passender Adapter: A; für Rechtslenker	**2800011614260**	**16142**	58
3.0 AWD (BPE)	180 kW	11/03→09/09	AQUACTRL 2 SET; für Linkslenker	**2800011209280**	**12092**	5
			AQUACTRL 2 SINGLE; Einbauposition beifahrerseitig; für Linkslenker; passender Adapter: A	**2800011304280**	**13042**	26
			AQUACTRL 2 SINGLE; Einbauposition fahrerseitig; für Linkslenker; passender Adapter: A	**2800011312280**	**13122**	29
			REARCTRL; Einbauposition hinten	**2800011525170** **2800011525180**	**52517** **15251**	44 44
			AQUACTRL 2 SINGLE; Einbauposition beifahrerseitig; passender Adapter: A; für Rechtslenker	**2800011605260** **2800011624270**	**16052** **62427**	54 61
			AQUACTRL 2 SINGLE; Einbauposition fahrerseitig; passender Adapter: A; für Rechtslenker	**2800011614260** **2800011628270**	**16142** **62827**	58 63
SUBARU - OUTBACK (BR) 06/09→						
Wischblatt						
2.0 D AWD	108 kW	01/13→	AQUACTRL 2 SET; für Linkslenker	**2800011209280**	**12092**	5
			AQUACTRL 2 SINGLE; Einbauposition beifahrerseitig; für Linkslenker; passender Adapter: A	**2800011304280**	**13042**	26
			AQUACTRL 2 SINGLE; Einbauposition fahrerseitig; für Linkslenker; passender Adapter: A	**2800011312280**	**13122**	29
			AQUACTRL 2 SINGLE; Einbauposition beifahrerseitig; für Rechtslenker; passender Adapter: A	**2800011606260**	**16062**	54
			AQUACTRL 2 SINGLE; Einbauposition fahrerseitig; für Rechtslenker; passender Adapter: A	**2800011614260**	**16142**	58
2.0 D AWD (BRD)	110 kW	09/09→	AQUACTRL 2 SET; für Linkslenker	**2800011209280**	**12092**	5
			AQUACTRL 2 SINGLE; Einbauposition beifahrerseitig; für Linkslenker; passender Adapter: A	**2800011304280**	**13042**	26
			AQUACTRL 2 SINGLE; Einbauposition fahrerseitig; für Linkslenker; passender Adapter: A	**2800011312280**	**13122**	29
			REARCTRL; Einbauposition hinten	**2800011525170** **2800011525180**	**52517** **15251**	44 44
			AQUACTRL 2 SINGLE; Einbauposition beifahrerseitig; für Rechtslenker; passender Adapter: A	**2800011606260** **2800011606270**	**16062** **60627**	54 54
			AQUACTRL 2 SINGLE; Einbauposition fahrerseitig; für Rechtslenker; passender Adapter: A	**2800011614260** **2800011628270**	**16142** **62827**	58 63
2.5 BiFuel AWD 2.5 BiFuel AWD 2.5 CNG AWD 2.5 i AWD	123 kW 127 kW 127 kW 125 kW	01/10→12/14 01/13→12/14 06/14→12/14 09/12→	AQUACTRL 2 SET; für Linkslenker	**2800011209280**	**12092**	5
			AQUACTRL 2 SINGLE; Einbauposition beifahrerseitig; für Linkslenker; passender Adapter: A	**2800011304280**	**13042**	26
			AQUACTRL 2 SINGLE; Einbauposition fahrerseitig; für Linkslenker; passender Adapter: A	**2800011312280**	**13122**	29
			REARCTRL; Einbauposition hinten	**2800011525180**	**15251**	44
			AQUACTRL 2 SINGLE; Einbauposition beifahrerseitig; für Rechtslenker; passender Adapter: A	**2800011606260**	**16062**	54
			AQUACTRL 2 SINGLE; Einbauposition fahrerseitig; für Rechtslenker; passender Adapter: A	**2800011614260**	**16142**	58
2.5 i AWD	129 kW	01/12→12/14	AQUACTRL 2 SINGLE; Einbauposition beifahrerseitig; für Rechtslenker; passender Adapter: A	**2800011606260**	**16062**	54
			AQUACTRL 2 SINGLE; Einbauposition fahrerseitig; für Rechtslenker; passender Adapter: A	**2800011614260**	**16142**	58

© 2025 Continental Aftermarket & Services GmbH

SUBARU - OUTBACK (BR) 06/09→						
Wischblatt						
2.5 i AWD	130 kW	07/14→	AQUACTRL 2 SET; für Linkslenker	**2800011209280**	**12092**	5
			AQUACTRL 2 SINGLE; Einbauposition beifahrerseitig; für Linkslenker; passender Adapter: A	**2800011304280**	**13042**	26
			AQUACTRL 2 SINGLE; Einbauposition fahrerseitig; für Linkslenker; passender Adapter: A	**2800011312280**	**13122**	29
			REARCTRL; Einbauposition hinten	**2800011525180**	**15251**	44
			AQUACTRL 2 SINGLE; Einbauposition beifahrerseitig; für Rechtslenker; passender Adapter: A	**2800011606260**	**16062**	54
			AQUACTRL 2 SINGLE; Einbauposition fahrerseitig; für Rechtslenker; passender Adapter: A	**2800011614260**	**16142**	58
2.5 i AWD (BR9)	123 kW	09/09→	AQUACTRL 2 SET; für Linkslenker	**2800011209280**	**12092**	5
			AQUACTRL 2 SINGLE; Einbauposition beifahrerseitig; für Linkslenker; passender Adapter: A	**2800011304280**	**13042**	26
			AQUACTRL 2 SINGLE; Einbauposition fahrerseitig; für Linkslenker; passender Adapter: A	**2800011312280**	**13122**	29
			REARCTRL; Einbauposition hinten	**2800011525170** **2800011525180**	**52517** **15251**	44 44
			AQUACTRL 2 SINGLE; Einbauposition beifahrerseitig; für Rechtslenker; passender Adapter: A	**2800011606260** **2800011606270**	**16062** **60627**	54 54
			AQUACTRL 2 SINGLE; Einbauposition fahrerseitig; für Rechtslenker; passender Adapter: A	**2800011614260** **2800011628270**	**16142** **62827**	58 63
2.5 i AWD (BRM)	127 kW	01/12→12/14	AQUACTRL 2 SINGLE; Einbauposition beifahrerseitig; für Rechtslenker; passender Adapter: A	**2800011624270**	**62427**	61
			AQUACTRL 2 SINGLE; Einbauposition fahrerseitig; für Rechtslenker; passender Adapter: A	**2800011630270**	**63027**	63
2.5 i AWD (BRM) 3.6 AWD 3.6 R AWD (BRF)	127 kW 183 kW 191 kW	01/13→ 06/11→12/14 09/09→	AQUACTRL 2 SET; für Linkslenker	**2800011209280**	**12092**	5
			AQUACTRL 2 SINGLE; Einbauposition beifahrerseitig; für Linkslenker; passender Adapter: A	**2800011304280**	**13042**	26
			AQUACTRL 2 SINGLE; Einbauposition fahrerseitig; für Linkslenker; passender Adapter: A	**2800011312280**	**13122**	29
			REARCTRL; Einbauposition hinten	**2800011525170** **2800011525180**	**52517** **15251**	44 44
			AQUACTRL 2 SINGLE; Einbauposition beifahrerseitig; für Rechtslenker; passender Adapter: A	**2800011606260** **2800011606270**	**16062** **60627**	54 54
			AQUACTRL 2 SINGLE; Einbauposition fahrerseitig; für Rechtslenker; passender Adapter: A	**2800011614260** **2800011628270**	**16142** **62827**	58 63
SUBARU - OUTBACK (BS) 10/14→						
Wischblatt						
2.0 D AWD (BSD)	110 kW	03/15→	AQUACTRL 2 SINGLE; Einbauposition beifahrerseitig; für Linkslenker; passender Adapter: A	**2800011303280**	**13032**	26
			AQUACTRL 2 SINGLE; Einbauposition fahrerseitig; für Linkslenker; passender Adapter: A	**2800011314280**	**13142**	30
			REARCTRL; Einbauposition hinten	**2800011525170** **2800011525180**	**52517** **15251**	44 44
			AQUACTRL 2 SINGLE; Einbauposition beifahrerseitig; für Rechtslenker; passender Adapter: A	**2800011604260** **2800011604270**	**16042** **60427**	53 53
			AQUACTRL 2 SINGLE; Einbauposition fahrerseitig; für Rechtslenker; passender Adapter: A	**2800011616260** **2800011630270**	**16162** **63027**	58 63
2.0 DIT AWD 2.5 AWD	177 kW 127 kW	10/14→ 10/14→	AQUACTRL 2 SINGLE; Einbauposition beifahrerseitig; für Linkslenker; passender Adapter: A	**2800011303280**	**13032**	26
			AQUACTRL 2 SINGLE; Einbauposition fahrerseitig; für Linkslenker; passender Adapter: A	**2800011314280**	**13142**	30
			REARCTRL; Einbauposition hinten	**2800011525180**	**15251**	44
2.5 AWD (BS9) 3.6 AWD (BSF)	129 kW 191 kW	03/15→ 10/14→	AQUACTRL 2 SINGLE; Einbauposition beifahrerseitig; für Linkslenker; passender Adapter: A	**2800011303280**	**13032**	26
			AQUACTRL 2 SINGLE; Einbauposition fahrerseitig; für Linkslenker; passender Adapter: A	**2800011314280**	**13142**	30
			REARCTRL; Einbauposition hinten	**2800011525170** **2800011525180**	**52517** **15251**	44 44

→

© 2025 Continental Aftermarket & Services GmbH

SUBARU - OUTBACK (BS) 10/14→						
Wischblatt						
2.5 AWD (BS9) 3.6 AWD (BSF)	129 kW 191 kW	03/15→ 10/14→	AQUACTRL 2 SINGLE; Einbauposition beifahrerseitig; für Rechtslenker; passender Adapter: A	**2800011604260** **2800011604270**	**16042** **60427**	53 53
			AQUACTRL 2 SINGLE; Einbauposition fahrerseitig; für Rechtslenker; passender Adapter: A	**2800011616260** **2800011630270**	**16162** **63027**	58 63
i AWD (BS9)	126 kW	05/20→	AQUACTRL 2 SINGLE; Einbauposition beifahrerseitig; für Linkslenker; passender Adapter: A	**2800011303280**	**13032**	26
			AQUACTRL 2 SINGLE; Einbauposition fahrerseitig; für Linkslenker; passender Adapter: A	**2800011314280**	**13142**	30
			REARCTRL; Einbauposition hinten	**2800011525180**	**15251**	44
SUBARU - OUTBACK (BT) 09/19→						
Wischblatt						
2.5 AWD (BT9)	136 kW	09/19→	AQUACTRL 2 SINGLE; Einbauposition beifahrerseitig; für Rechtslenker; passender Adapter: BC	**2800011624270**	**62427**	61
			AQUACTRL 2 SINGLE; Einbauposition fahrerseitig; für Rechtslenker; passender Adapter: BC	**2800011630270**	**63027**	63
SUBARU - REX II 08/81→06/89						
Wischblatt						
550 550 550 4WD 550 4WD 550 Kompressor 550 Turbo 700	23 kW 26 kW 23 kW 26 kW 40 kW 30 kW 27 kW	08/81→06/87 06/87→06/89 08/83→06/87 06/87→06/89 08/88→06/89 07/84→06/87 08/82→06/89	AQUACTRL 2 SINGLE; Einbauposition fahrerseitig; für Linkslenker; passender Adapter: A	**2800011302280**	**13022**	26
			AQUACTRL 2 SINGLE; Einbauposition beifahrerseitig; für Linkslenker; passender Adapter: A	**2800011302280**	**13022**	26
SUBARU - REX III 06/89→03/92						
Wischblatt						
0.5 0.5 4WD (KH2) 0.5 Kompressor (KH1) 0.7 0.7 (KH3) 0.7 4WD (KH4) 0.7 Kompressor 4WD (KH4) 0.8 (KH5)	28 kW 28 kW 45 kW 47 kW 35 kW 35 kW 47 kW 31 kW	06/89→07/90 06/89→07/90 06/89→07/90 07/90→02/92 07/90→03/92 07/90→03/92 07/90→02/92 06/89→03/92	AQUACTRL 2 SINGLE; Einbauposition fahrerseitig; für Linkslenker; passender Adapter: A	**2800011302280**	**13022**	26
			AQUACTRL 2 SINGLE; Einbauposition beifahrerseitig; für Linkslenker; passender Adapter: A	**2800011302280**	**13022**	26
SUBARU - SOLTERRA 06/22→						
Wischblatt						
EV	160 kW	06/22→	AQUACTRL 2 SET; für Linkslenker	**2800011221280**	**12212**	9
			AQUACTRL 2 SINGLE; Einbauposition beifahrerseitig; für Linkslenker; passender Adapter: A	**2800011302280**	**13022**	26
			AQUACTRL 2 SINGLE; Einbauposition fahrerseitig; für Linkslenker; passender Adapter: A	**2800011314280**	**13142**	30
SUBARU - SVX (CX) 09/92→12/97						
Wischblatt						
3.3 AWD	171 kW	09/93→12/95	AQUACTRL 2 SINGLE; Einbauposition beifahrerseitig; für Rechtslenker; passender Adapter: A	**2800011607260**	**16072**	55
			AQUACTRL 2 SINGLE; Einbauposition fahrerseitig; für Rechtslenker; passender Adapter: A	**2800011610260**	**16102**	56
3.3 i 24V 4WD (CXW) 3.3 i 24V 4WD (CXW)	162 kW 169 kW	09/94→12/97 09/92→09/94	AQUACTRL 2 SET; für Linkslenker	**2800011224280**	**12242**	10
			AQUACTRL 2 SINGLE; Einbauposition beifahrerseitig; für Linkslenker; passender Adapter: A	**2800011306280**	**13062**	27
			AQUACTRL 2 SINGLE; Einbauposition fahrerseitig; für Linkslenker; passender Adapter: A	**2800011309280**	**13092**	28
			AQUACTRL 2 SINGLE; Einbauposition beifahrerseitig; für Rechtslenker; passender Adapter: A	**2800011607260** **2800011625270**	**16072** **62527**	55 62
			AQUACTRL 2 SINGLE; Einbauposition fahrerseitig; für Rechtslenker; passender Adapter: A	**2800011610260** **2800011610270**	**16102** **61027**	56 56

© 2025 Continental Aftermarket & Services GmbH

SUBARU - TRIBECA (B9) 01/05→						
Wischblatt						
3.0 (WXE)	180 kW	10/06→	REARCTRL; Einbauposition hinten	**2800011525170**	**52517**	44
				2800011525180	**15251**	44
			AQUACTRL 2 SINGLE; Einbauposition beifahrerseitig; für Rechtslenker; passender Adapter: A	**2800011625270**	**62527**	62
			AQUACTRL 2 SINGLE; Einbauposition fahrerseitig; für Rechtslenker; passender Adapter: A	**2800011630270**	**63027**	63
3.0 (WXE)	184 kW	01/05→	REARCTRL; Einbauposition hinten	**2800011525180**	**15251**	44
3.6	188 kW	09/09→	REARCTRL; Einbauposition hinten	**2800011525170**	**52517**	44
				2800011525180	**15251**	44
			AQUACTRL 2 SINGLE; Einbauposition beifahrerseitig; für Rechtslenker; passender Adapter: A	**2800011625270**	**62527**	62
			AQUACTRL 2 SINGLE; Einbauposition fahrerseitig; für Rechtslenker; passender Adapter: A	**2800011630270**	**63027**	63
3.6 (WXF)	190 kW	09/07→	REARCTRL; Einbauposition hinten	**2800011525180**	**15251**	44
SUBARU - VIVIO 03/92→04/00						
Wischblatt						
0.7 (KK3, KW3) 660 4WD (KK4, KW4)	32 kW 32 kW	08/92→12/98 03/92→10/95	REARCTRL; Einbauposition hinten	**2800011539180**	**15391**	51
SUBARU - WRX Stufenheck (GJ) 07/11→						
Wischblatt						
2.0 AWD (GK6, GK8) STi 2.5 AWD	197 kW 221 kW	09/13→ 06/14→	AQUACTRL 2 SINGLE; Einbauposition beifahrerseitig; passender Adapter: A; für Rechtslenker	**2800011602260**	**16022**	53
				2800011623270	**62327**	61
			AQUACTRL 2 SINGLE; Einbauposition fahrerseitig; für Rechtslenker; passender Adapter: A	**2800011616260**	**16162**	58
				2800011630270	**63027**	63
STi 2.5 AWD	227 kW	09/11→	AQUACTRL 2 SINGLE; Einbauposition beifahrerseitig; passender Adapter: A; für Rechtslenker	**2800011602260**	**16022**	53
			AQUACTRL 2 SINGLE; Einbauposition fahrerseitig; für Rechtslenker; passender Adapter: A	**2800011616260**	**16162**	58
STi 2.5 AWD	228 kW	01/16→	AQUACTRL 2 SINGLE; Einbauposition beifahrerseitig; passender Adapter: A; für Rechtslenker	**2800011602260**	**16022**	53
				2800011623270	**62327**	61
			AQUACTRL 2 SINGLE; Einbauposition fahrerseitig; für Rechtslenker; passender Adapter: A	**2800011616260**	**16162**	58
				2800011630270	**63027**	63
SUBARU - XV (_GP_) 09/11→						
Wischblatt						
1.6 BiFuel AWD (G33GP, GP3)	84 kW	03/12→	REARCTRL; Einbauposition hinten	**2800011509180**	**15091**	36
			AQUACTRL 2 SINGLE; Einbauposition beifahrerseitig; für Rechtslenker; passender Adapter: A	**2800011602260**	**16022**	53
			AQUACTRL 2 SINGLE; Einbauposition fahrerseitig; für Rechtslenker; passender Adapter: A	**2800011616260**	**16162**	58
1.6 i AWD (GP3, G33GP)	84 kW	03/12→	AQUACTRL 2 SET; für Linkslenker	**2800011221280**	**12212**	9
			AQUACTRL 2 SINGLE; Einbauposition beifahrerseitig; für Linkslenker; passender Adapter: A	**2800011302280**	**13022**	26
			AQUACTRL 2 SINGLE; Einbauposition fahrerseitig; für Linkslenker; passender Adapter: A	**2800011314280**	**13142**	30
			REARCTRL; Einbauposition hinten	**2800011509170**	**50917**	36
				2800011509180	**15091**	36
			AQUACTRL 2 SINGLE; Einbauposition beifahrerseitig; für Rechtslenker; passender Adapter: A	**2800011602260**	**16022**	53
				2800011623270	**62327**	61
			AQUACTRL 2 SINGLE; Einbauposition fahrerseitig; für Rechtslenker; passender Adapter: A	**2800011616260**	**16162**	58
				2800011630270	**63027**	63
2.0 BiFuel AWD (G33GP, GP7)	110 kW	03/12→	REARCTRL; Einbauposition hinten	**2800011509180**	**15091**	36
			AQUACTRL 2 SINGLE; Einbauposition beifahrerseitig; für Rechtslenker; passender Adapter: A	**2800011602260**	**16022**	53
			AQUACTRL 2 SINGLE; Einbauposition fahrerseitig; für Rechtslenker; passender Adapter: A	**2800011616260**	**16162**	58

© 2025 Continental Aftermarket & Services GmbH

SUBARU - XV (_GP_) 09/11→						
Wischblatt						
2.0 D AWD	80 kW	03/12→	AQUACTRL 2 SET; für Linkslenker	**2800011221280**	**12212**	9
			AQUACTRL 2 SINGLE; Einbauposition beifahrerseitig; für Linkslenker; passender Adapter: A	**2800011302280**	**13022**	26
			AQUACTRL 2 SINGLE; Einbauposition fahrerseitig; für Linkslenker; passender Adapter: A	**2800011314280**	**13142**	30
			REARCTRL; Einbauposition hinten	**2800011509180**	**15091**	36
			AQUACTRL 2 SINGLE; Einbauposition beifahrerseitig; für Rechtslenker; passender Adapter: A	**2800011602260**	**16022**	53
			AQUACTRL 2 SINGLE; Einbauposition fahrerseitig; für Rechtslenker; passender Adapter: A	**2800011616260**	**16162**	58
2.0 D AWD (GPD) 2.0 Hybrid AWD (GPE) 2.0 i AWD (GP7, G33GP)	108 kW 110 kW 110 kW	03/12→ 01/14→ 03/12→	AQUACTRL 2 SET; für Linkslenker	**2800011221280**	**12212**	9
			AQUACTRL 2 SINGLE; Einbauposition beifahrerseitig; für Linkslenker; passender Adapter: A	**2800011302280**	**13022**	26
			AQUACTRL 2 SINGLE; Einbauposition fahrerseitig; für Linkslenker; passender Adapter: A	**2800011314280**	**13142**	30
			REARCTRL; Einbauposition hinten	**2800011509170** **2800011509180**	**50917** **15091**	36 36
			AQUACTRL 2 SINGLE; Einbauposition beifahrerseitig; für Rechtslenker; passender Adapter: A	**2800011602260** **2800011623270**	**16022** **62327**	53 61
			AQUACTRL 2 SINGLE; Einbauposition fahrerseitig; für Rechtslenker; passender Adapter: A	**2800011616260** **2800011630270**	**16162** **63027**	58 63
SUBARU - XV (GT) 04/17→						
Wischblatt						
1.6 AWD (GT3)	85 kW	04/17→	REARCTRL; Einbauposition hinten	**2800011509170** **2800011509180**	**50917** **15091**	36 36
			AQUACTRL 2 SINGLE; Einbauposition beifahrerseitig; für Rechtslenker; passender Adapter: BC	**2800011623270**	**62327**	61
			AQUACTRL 2 SINGLE; Einbauposition fahrerseitig; für Rechtslenker; passender Adapter: BC	**2800011630270**	**63027**	63
1.6 i AWD (GT3)	84 kW	08/17→	REARCTRL; Einbauposition hinten	**2800011509180**	**15091**	36
2.0 AWD (GT7)	113 kW	04/17→	REARCTRL; Einbauposition hinten	**2800011509170** **2800011509180**	**50917** **15091**	36 36
			AQUACTRL 2 SINGLE; Einbauposition beifahrerseitig; für Rechtslenker; passender Adapter: BC	**2800011623270**	**62327**	61
			AQUACTRL 2 SINGLE; Einbauposition fahrerseitig; für Rechtslenker; passender Adapter: BC	**2800011630270**	**63027**	63
2.0 i AWD (GT7)	110 kW	10/19→	REARCTRL; Einbauposition hinten	**2800011509180**	**15091**	36
2.0 i AWD (GT7)	115 kW	04/17→	REARCTRL; Einbauposition hinten	**2800011509170** **2800011509180**	**50917** **15091**	36 36
			AQUACTRL 2 SINGLE; Einbauposition beifahrerseitig; für Rechtslenker; passender Adapter: BC	**2800011623270**	**62327**	61
			AQUACTRL 2 SINGLE; Einbauposition fahrerseitig; für Rechtslenker; passender Adapter: BC	**2800011630270**	**63027**	63
2.0 i e-BOXER AWD (GTE) 2.0 i e-BOXER AWD (GTE)	107 kW 110 kW	10/19→ 10/19→	REARCTRL; Einbauposition hinten	**2800011509180**	**15091**	36
SUZUKI - ACROSS (A5Z_) 06/20→						
Wischblatt						
2.5 Hybrid	225 kW	06/20→	AQUACTRL 2 SET; für Linkslenker	**2800011221280**	**12212**	9
			AQUACTRL 2 SINGLE; Einbauposition beifahrerseitig; für Linkslenker; passender Adapter: A	**2800011302280**	**13022**	26
			AQUACTRL 2 SINGLE; Einbauposition fahrerseitig; für Linkslenker; passender Adapter: A	**2800011314280**	**13142**	30
SUZUKI - ALTO 09/00→10/14						
Wischblatt						
0.8	35 kW	01/08→12/12	AQUACTRL 2 SINGLE; für Linkslenker; Einbauposition beifahrerseitig; passender Adapter: A	**2800011300280**	**13002**	25
			AQUACTRL 2 SINGLE; für Linkslenker; Einbauposition fahrerseitig; passender Adapter: A	**2800011307280**	**13072**	27

© 2025 Continental Aftermarket & Services GmbH

SUZUKI - ALTO I (OS) 03/79→08/84						
Wischblatt						
0.8 (SS80)	29 kW	06/82→08/84	AQUACTRL 2 SINGLE; Einbauposition fahrerseitig; für Linkslenker; passender Adapter: A	**2800011300280**	**13002**	25
			AQUACTRL 2 SINGLE; Einbauposition beifahrerseitig; für Linkslenker; passender Adapter: A	**2800011300280**	**13002**	25
SUZUKI - ALTO IV (EF, SH410_) 10/93→06/02						
Wischblatt						
0.8 0.8	25 kW 29 kW	11/93→06/96 11/94→06/96	AQUACTRL 2 SINGLE; Einbauposition beifahrerseitig; für Linkslenker; passender Adapter: A	**2800011302280**	**13022**	26
			AQUACTRL 2 SINGLE; Einbauposition fahrerseitig; für Linkslenker; passender Adapter: A	**2800011304280**	**13042**	26
			REARCTRL; Einbauposition hinten	**2800011539180**	**15391**	51
			AQUACTRL 2 SINGLE; Einbauposition beifahrerseitig; für Rechtslenker; passender Adapter: A	**2800011604260**	**16042**	53
			AQUACTRL 2 SINGLE; Einbauposition fahrerseitig; für Rechtslenker; passender Adapter: A	**2800011606260**	**16062**	54
1.0 (SH410)	39 kW	09/94→06/02	AQUACTRL 2 SINGLE; Einbauposition beifahrerseitig; für Linkslenker; passender Adapter: A	**2800011302280**	**13022**	26
			AQUACTRL 2 SINGLE; Einbauposition fahrerseitig; für Linkslenker; passender Adapter: A	**2800011304280**	**13042**	26
			REARCTRL; Einbauposition hinten	**2800011539170** **2800011539180**	**53917** **15391**	51 51
			AQUACTRL 2 SINGLE; Einbauposition beifahrerseitig; für Rechtslenker; passender Adapter: A	**2800011604260** **2800011604270**	**16042** **60427**	53 53
			AQUACTRL 2 SINGLE; Einbauposition fahrerseitig; für Rechtslenker; passender Adapter: A	**2800011606260** **2800011606270**	**16062** **60627**	54 54
SUZUKI - ALTO V (HA12_, HA23_, HA22_) 10/97→09/14						
Wischblatt						
1.0	43 kW	01/00→06/02	AQUACTRL 2 SINGLE; Einbauposition beifahrerseitig; für Rechtslenker; passender Adapter: A	**2800011604260** **2800011604270**	**16042** **60427**	53 53
			AQUACTRL 2 SINGLE; Einbauposition fahrerseitig; für Rechtslenker; passender Adapter: A	**2800011606260** **2800011606270**	**16062** **60627**	54 54
SUZUKI - ALTO VI (FF, HA24_) 09/04→12/09						
Wischblatt						
0.7 (HA24S)	40 kW	10/04→01/09	AQUACTRL 2 SINGLE; Einbauposition beifahrerseitig; für Linkslenker; passender Adapter: A	**2800011302280**	**13022**	26
			AQUACTRL 2 SINGLE; Einbauposition fahrerseitig; für Linkslenker; passender Adapter: A	**2800011304280**	**13042**	26
			AQUACTRL 2 SINGLE; Einbauposition beifahrerseitig; für Rechtslenker; passender Adapter: A	**2800011600270**	**60027**	52
			AQUACTRL 2 SINGLE; Einbauposition fahrerseitig; für Rechtslenker; passender Adapter: A	**2800011626270**	**62627**	62
1.1 (RF410)	46 kW	09/04→12/08	AQUACTRL 2 SINGLE; Einbauposition beifahrerseitig; für Linkslenker; passender Adapter: A	**2800011302280**	**13022**	26
			AQUACTRL 2 SINGLE; Einbauposition fahrerseitig; für Linkslenker; passender Adapter: A	**2800011304280**	**13042**	26
			REARCTRL; Einbauposition hinten	**2800011539170** **2800011539180**	**53917** **15391**	51 51
			AQUACTRL 2 SINGLE; Einbauposition beifahrerseitig; für Rechtslenker; passender Adapter: A	**2800011602260** **2800011623270**	**16022** **62327**	53 61
			AQUACTRL 2 SINGLE; Einbauposition fahrerseitig; für Rechtslenker; passender Adapter: A	**2800011605260** **2800011624270**	**16052** **62427**	54 61

© 2025 Continental Aftermarket & Services GmbH

SUZUKI - ALTO VII (GF, HA25_, HA35_) 01/09→						
Wischblatt						
1.0	49 kW	10/12→	AQUACTRL 2 SINGLE; für Linkslenker; Einbauposition beifahrerseitig; passender Adapter: A	**2800011300280**	**13002**	25
			AQUACTRL 2 SINGLE; für Linkslenker; Einbauposition fahrerseitig; passender Adapter: A	**2800011307280**	**13072**	27
			AQUACTRL 2 SINGLE; Einbauposition beifahrerseitig; für Rechtslenker; passender Adapter: A	**2800011600260**	**16002**	52
			AQUACTRL 2 SINGLE; Einbauposition fahrerseitig; für Rechtslenker; passender Adapter: A	**2800011610260**	**16102**	56
1.0 (AMF310, GFC31S)	50 kW	01/09→	AQUACTRL 2 SINGLE; für Linkslenker; Einbauposition beifahrerseitig; passender Adapter: A	**2800011300280**	**13002**	25
			AQUACTRL 2 SINGLE; für Linkslenker; Einbauposition fahrerseitig; passender Adapter: A	**2800011307280**	**13072**	27
			AQUACTRL 2 SINGLE; Einbauposition beifahrerseitig; für Rechtslenker; passender Adapter: A	**2800011600260** **2800011600270**	**16002** **60027**	52 52
			AQUACTRL 2 SINGLE; Einbauposition fahrerseitig; für Rechtslenker; passender Adapter: A	**2800011610260** **2800011610270**	**16102** **61027**	56 56
1.0 LPG	50 kW	04/09→	AQUACTRL 2 SINGLE; für Linkslenker; Einbauposition beifahrerseitig; passender Adapter: A	**2800011300280**	**13002**	25
			AQUACTRL 2 SINGLE; für Linkslenker; Einbauposition fahrerseitig; passender Adapter: A	**2800011307280**	**13072**	27
			AQUACTRL 2 SINGLE; Einbauposition beifahrerseitig; für Rechtslenker; passender Adapter: A	**2800011600260**	**16002**	52
			AQUACTRL 2 SINGLE; Einbauposition fahrerseitig; für Rechtslenker; passender Adapter: A	**2800011610260**	**16102**	56
SUZUKI - ALTO K10 08/10→03/15						
Wischblatt						
1.0	49 kW	10/12→03/15	AQUACTRL 2 SINGLE; Einbauposition beifahrerseitig; für Rechtslenker; passender Adapter: A	**2800011600260**	**16002**	52
			AQUACTRL 2 SINGLE; Einbauposition fahrerseitig; für Rechtslenker; passender Adapter: A	**2800011610260**	**16102**	56
1.0	50 kW	10/12→11/14	AQUACTRL 2 SINGLE; Einbauposition beifahrerseitig; für Rechtslenker; passender Adapter: A	**2800011600260** **2800011600270**	**16002** **60027**	52 52
			AQUACTRL 2 SINGLE; Einbauposition fahrerseitig; für Rechtslenker; passender Adapter: A	**2800011610260** **2800011610270**	**16102** **61027**	56 56
SUZUKI - APV Bus 10/03→						
Wischblatt						
1.5 (GC415V, GC415V2) 1.5 (GC415V) 1.6	77 kW 68 kW 68 kW	11/07→ 06/05→01/07 06/05→	AQUACTRL 2 SINGLE; Einbauposition fahrerseitig; für Rechtslenker; passender Adapter: A	**2800011623270**	**62327**	61
			AQUACTRL 2 SINGLE; Einbauposition beifahrerseitig; für Rechtslenker; passender Adapter: A	**2800011623270**	**62327**	61
SUZUKI - APV Kasten (GD, GC) 10/03→						
Wischblatt						
1.5 (GC415G, GC415V) 1.6 16V (GD416)	67 kW 68 kW	10/03→ 06/05→	AQUACTRL 2 SINGLE; Einbauposition fahrerseitig; für Rechtslenker; passender Adapter: A	**2800011623270**	**62327**	61
			AQUACTRL 2 SINGLE; Einbauposition beifahrerseitig; für Rechtslenker; passender Adapter: A	**2800011623270**	**62327**	61
SUZUKI - BALENO (EG) 03/95→12/09						
Wischblatt						
1.3 (SY413) 1.3 i 16V (SY413) 1.6 i 16V (SY416) 1.6 i 16V 4x4 (SY416) 1.8 GTX (SY418) 1.9 TD (SY419)	52 kW 63 kW 72 kW 72 kW 89 kW 55 kW	09/96→05/02 07/95→05/02 07/95→05/02 07/95→05/02 03/96→05/02 04/98→05/02	AQUACTRL 2 SINGLE; Einbauposition beifahrerseitig; für Linkslenker; passender Adapter: A	**2800011304280**	**13042**	26
			AQUACTRL 2 SINGLE; Einbauposition fahrerseitig; für Linkslenker; passender Adapter: A	**2800011306280**	**13062**	27
			AQUACTRL 2 SINGLE; Einbauposition beifahrerseitig; für Rechtslenker; passender Adapter: A	**2800011605260** **2800011624270**	**16052** **62427**	54 61
			AQUACTRL 2 SINGLE; Einbauposition fahrerseitig; für Rechtslenker; passender Adapter: A	**2800011607260** **2800011625270**	**16072** **62527**	55 62

© 2025 Continental Aftermarket & Services GmbH

SUZUKI - BALENO (FW, EW) 02/16→

Wischblatt

1.0 (A1K310)	82 kW	02/16→	AQUACTRL 2 SINGLE; Einbauposition beifahrerseitig; für Linkslenker; passender Adapter: A	2800011304280	13042	26
			AQUACTRL 2 SINGLE; Einbauposition fahrerseitig; für Linkslenker; passender Adapter: A	2800011307280	13072	27
			AQUACTRL 2 SINGLE; Einbauposition beifahrerseitig; für Rechtslenker; passender Adapter: A	2800011605260 2800011624270	16052 62427	54 61
			AQUACTRL 2 SINGLE; Einbauposition fahrerseitig; für Rechtslenker; passender Adapter: A	2800011608260 2800011626270	16082 62627	55 62
1.2	67 kW	02/16→	AQUACTRL 2 SINGLE; Einbauposition beifahrerseitig; für Linkslenker; passender Adapter: A	2800011304280	13042	26
			AQUACTRL 2 SINGLE; Einbauposition fahrerseitig; für Linkslenker; passender Adapter: A	2800011307280	13072	27
1.2 (A1K412) 1.2 Hybrid (A1K412)	66 kW 66 kW	02/16→ 02/16→	AQUACTRL 2 SINGLE; Einbauposition beifahrerseitig; für Linkslenker; passender Adapter: A	2800011304280	13042	26
			AQUACTRL 2 SINGLE; Einbauposition fahrerseitig; für Linkslenker; passender Adapter: A	2800011307280	13072	27
			AQUACTRL 2 SINGLE; Einbauposition beifahrerseitig; für Rechtslenker; passender Adapter: A	2800011605260 2800011624270	16052 62427	54 61
			AQUACTRL 2 SINGLE; Einbauposition fahrerseitig; für Rechtslenker; passender Adapter: A	2800011608260 2800011626270	16082 62627	55 62
1.4	68 kW	06/16→	AQUACTRL 2 SINGLE; Einbauposition beifahrerseitig; für Linkslenker; passender Adapter: A	2800011304280	13042	26
			AQUACTRL 2 SINGLE; Einbauposition fahrerseitig; für Linkslenker; passender Adapter: A	2800011307280	13072	27
			AQUACTRL 2 SINGLE; Einbauposition beifahrerseitig; für Rechtslenker; passender Adapter: A	2800011624270	62427	61
			AQUACTRL 2 SINGLE; Einbauposition fahrerseitig; für Rechtslenker; passender Adapter: A	2800011626270	62627	62

SUZUKI - BALENO Kombi (EG) 04/95→04/05

Wischblatt

1.3 16V (SY413) 1.6 i 16V (SY416) 1.6 i 16V (SY416) 1.6 i 16V 4x4 (SY416) 1.6 i 16V 4x4 (SY416) 1.8 i 16V (SY418) 1.9 TD (SY419)	63 kW 72 kW 73 kW 72 kW 73 kW 89 kW 55 kW	03/97→05/02 08/96→05/02 08/96→05/02 08/96→05/02 08/96→05/02 08/96→05/02 04/98→05/02	AQUACTRL 2 SINGLE; Einbauposition beifahrerseitig; für Linkslenker; passender Adapter: A	2800011304280	13042	26
			AQUACTRL 2 SINGLE; Einbauposition fahrerseitig; für Linkslenker; passender Adapter: A	2800011306280	13062	27
			AQUACTRL 2 SINGLE; Einbauposition beifahrerseitig; für Rechtslenker; passender Adapter: A	2800011605260 2800011624270	16052 62427	54 61
			AQUACTRL 2 SINGLE; Einbauposition fahrerseitig; für Rechtslenker; passender Adapter: A	2800011607260 2800011625270	16072 62527	55 62

SUZUKI - BALENO Schrägheck (EG) 03/95→05/02

Wischblatt

1.3 (SY413) 1.3 i 16V (SY413) 1.6 i 16V (SY416) 1.6 i 16V 4x4 (SY416) 1.8 GTX (SY418) 1.9 TD (SY419)	52 kW 63 kW 72 kW 72 kW 89 kW 55 kW	09/96→05/02 07/95→05/02 07/95→05/02 07/95→05/02 03/96→05/02 04/98→05/02	AQUACTRL 2 SINGLE; Einbauposition beifahrerseitig; für Linkslenker; passender Adapter: A	2800011304280	13042	26
			AQUACTRL 2 SINGLE; Einbauposition fahrerseitig; für Linkslenker; passender Adapter: A	2800011306280	13062	27
			AQUACTRL 2 SINGLE; Einbauposition beifahrerseitig; für Rechtslenker; passender Adapter: A	2800011605260 2800011624270	16052 62427	54 61
			AQUACTRL 2 SINGLE; Einbauposition fahrerseitig; für Rechtslenker; passender Adapter: A	2800011607260 2800011625270	16072 62527	55 62

SUZUKI - CAPPUCCINO (EE) 02/92→08/98

Wischblatt

0.7 (SX306) 0.7 (SX306)	47 kW 47 kW	02/92→08/95 08/95→08/98	AQUACTRL 2 SINGLE; Einbauposition beifahrerseitig; für Linkslenker; passender Adapter: A	2800011304280	13042	26
			AQUACTRL 2 SINGLE; Einbauposition fahrerseitig; für Linkslenker; passender Adapter: A	2800011304280	13042	26
			AQUACTRL 2 SINGLE; Einbauposition beifahrerseitig; für Rechtslenker; passender Adapter: A	2800011602260 2800011623270	16022 62327	53 61
			AQUACTRL 2 SINGLE; Einbauposition fahrerseitig; für Rechtslenker; passender Adapter: A	2800011605260 2800011624270	16052 62427	54 61

© 2025 Continental Aftermarket & Services GmbH

SUZUKI - CARRY Bus 03/99→						
Wischblatt						
1.0	40 kW	03/99→09/04	AQUACTRL 2 SINGLE; Einbauposition fahrerseitig; für Rechtslenker; passender Adapter: A	**2800011604270**	**60427**	53
			AQUACTRL 2 SINGLE; Einbauposition beifahrerseitig; für Rechtslenker; passender Adapter: A	**2800011604270**	**60427**	53
1.3	57 kW	03/99→12/06	AQUACTRL 2 SINGLE; Einbauposition fahrerseitig; für Rechtslenker; passender Adapter: A	**2800011602260** **2800011623270**	**16022** **62327**	53 61
			AQUACTRL 2 SINGLE; Einbauposition beifahrerseitig; für Rechtslenker; passender Adapter: A	**2800011602260** **2800011623270**	**16022** **62327**	53 61
SUZUKI - CARRY Kasten (FD) 02/99→						
Wischblatt						
0.7 1.3 16 V (DA32V) 1.3 4x4	47 kW 58 kW 56 kW	02/99→09/04 03/00→ 02/99→09/04	AQUACTRL 2 SINGLE; Einbauposition fahrerseitig; für Rechtslenker; passender Adapter: A	**2800011604270**	**60427**	53
			AQUACTRL 2 SINGLE; Einbauposition beifahrerseitig; für Rechtslenker; passender Adapter: A	**2800011604270**	**60427**	53
SUZUKI - CARRY Pritsche/Fahrgestell (FD, DA5_T, DA6_T) 02/99→						
Wischblatt						
1.3 (DA32T)	56 kW	10/00→09/04	AQUACTRL 2 SINGLE; Einbauposition fahrerseitig; für Rechtslenker; passender Adapter: A	**2800011604270**	**60427**	53
			AQUACTRL 2 SINGLE; Einbauposition beifahrerseitig; für Rechtslenker; passender Adapter: A	**2800011604270**	**60427**	53
1.6 (GC415) 1.6 16V (AQ416)	68 kW 68 kW	10/99→09/04 10/04→	AQUACTRL 2 SINGLE; Einbauposition beifahrerseitig; für Rechtslenker; passender Adapter: A	**2800011604270** **2800011624270**	**60427** **62427**	53 61
			AQUACTRL 2 SINGLE; Einbauposition fahrerseitig; für Rechtslenker; passender Adapter: A	**2800011604270** **2800011624270**	**60427** **62427**	53 61
SUZUKI - CELERIO (LF) 02/14→						
Wischblatt						
1.0 (AVK310)	50 kW	03/14→	AQUACTRL 2 SINGLE; Einbauposition beifahrerseitig; für Rechtslenker; passender Adapter: A	**2800011600260** **2800011600270**	**16002** **60027**	52 52
			AQUACTRL 2 SINGLE; Einbauposition fahrerseitig; für Rechtslenker; passender Adapter: A	**2800011608260** **2800011626270**	**16082** **62627**	55 62
SUZUKI - CIAZ 05/15→						
Wischblatt						
1.4 (AVB414)	69 kW	05/15→	AQUACTRL 2 SINGLE; Einbauposition beifahrerseitig; für Rechtslenker; passender Adapter: A	**2800011623270**	**62327**	61
			AQUACTRL 2 SINGLE; Einbauposition fahrerseitig; für Rechtslenker; passender Adapter: A	**2800011628270**	**62827**	63
SUZUKI - DZIRE 07/13→						
Wischblatt						
1.2	63 kW	07/13→	AQUACTRL 2 SINGLE; Einbauposition beifahrerseitig; für Rechtslenker; passender Adapter: A	**2800011606270**	**60627**	54
			AQUACTRL 2 SINGLE; Einbauposition fahrerseitig; für Rechtslenker; passender Adapter: A	**2800011625270**	**62527**	62
SUZUKI - ERTIGA (AVI_) 04/12→						
Wischblatt						
1.4 VVT	70 kW	04/12→12/18	AQUACTRL 2 SINGLE; Einbauposition beifahrerseitig; für Rechtslenker; passender Adapter: A	**2800011600270**	**60027**	52
			AQUACTRL 2 SINGLE; Einbauposition fahrerseitig; für Rechtslenker; passender Adapter: A	**2800011626270**	**62627**	62
SUZUKI - ERTIGA (NC) 04/18→						
Wischblatt						
1.5 VVT (ARK415, ARK4152)	77 kW	04/18→	AQUACTRL 2 SINGLE; Einbauposition beifahrerseitig; für Rechtslenker; passender Adapter: A	**2800011600270**	**60027**	52
			AQUACTRL 2 SINGLE; Einbauposition fahrerseitig; für Rechtslenker; passender Adapter: A	**2800011626270**	**62627**	62

© 2025 Continental Aftermarket & Services GmbH

SUZUKI - EVERY Bus (DA52_, DB52_) 02/99→07/05						
Wischblatt						
0.7	37 kW	02/99→07/05	AQUACTRL 2 SINGLE; Einbauposition fahrerseitig; für Rechtslenker; passender Adapter: A	**2800011604270**	**60427**	53
			AQUACTRL 2 SINGLE; Einbauposition beifahrer-seitig; für Rechtslenker; passender Adapter: A	**2800011604270**	**60427**	53
SUZUKI - GRAND VITARA I (FT, HT) 03/98→08/08						
Wischblatt						
1.6 4x4 (SQ416) 1.6 4x4 (SQ416) 1.6 4x4 (SQ416)	69 kW 71 kW 73 kW	03/98→07/03 09/03→09/05 02/00→09/02	AQUACTRL 2 SINGLE; Einbauposition fahrerseitig; für Linkslenker; passender Adapter: A	**2800011305280**	**13052**	27
			AQUACTRL 2 SINGLE; Einbauposition beifahrer-seitig; für Linkslenker; passender Adapter: A	**2800011305280**	**13052**	27
			AQUACTRL 2 SINGLE; Einbauposition beifahrer-seitig; für Rechtslenker; passender Adapter: A	**2800011606260** **2800011606270**	**16062** **60627**	54 54
			AQUACTRL 2 SINGLE; Einbauposition fahrerseitig; für Rechtslenker; passender Adapter: A	**2800011606260** **2800011606270**	**16062** **60627**	54 54
2.0 4x4 (SQ 420)	95 kW	09/98→12/03	AQUACTRL 2 SINGLE; Einbauposition beifahrer-seitig; für Rechtslenker; passender Adapter: A	**2800011606260**	**16062**	54
			AQUACTRL 2 SINGLE; Einbauposition fahrerseitig; für Rechtslenker; passender Adapter: A	**2800011606260**	**16062**	54
2.0 4x4 (SQ 420)	97 kW	08/98→12/00	AQUACTRL 2 SINGLE; Einbauposition fahrerseitig; für Linkslenker; passender Adapter: A	**2800011305280**	**13052**	27
			AQUACTRL 2 SINGLE; Einbauposition beifahrer-seitig; für Linkslenker; passender Adapter: A	**2800011305280**	**13052**	27
			AQUACTRL 2 SINGLE; Einbauposition beifahrer-seitig; für Rechtslenker; passender Adapter: A	**2800011606260**	**16062**	54
			AQUACTRL 2 SINGLE; Einbauposition fahrerseitig; für Rechtslenker; passender Adapter: A	**2800011606260**	**16062**	54
2.0 4x4 (SQ 420) 2.0 4x4 (TA52, TL52, SQ420) 2.0 HDI 110 16V 4x4 (SQ420D, TD83V) 2.0 HDI 110 4x4 (SQ420D, TD82V) 2.0 TD 4x4 (SQ420D)	103 kW 94 kW 80 kW 80 kW 64 kW	04/98→08/05 03/98→07/03 07/01→09/05 02/01→12/03 03/98→07/03	AQUACTRL 2 SINGLE; Einbauposition fahrerseitig; für Linkslenker; passender Adapter: A	**2800011305280**	**13052**	27
			AQUACTRL 2 SINGLE; Einbauposition beifahrer-seitig; für Linkslenker; passender Adapter: A	**2800011305280**	**13052**	27
			AQUACTRL 2 SINGLE; Einbauposition beifahrer-seitig; für Rechtslenker; passender Adapter: A	**2800011606260** **2800011606270**	**16062** **60627**	54 54
			AQUACTRL 2 SINGLE; Einbauposition fahrerseitig; für Rechtslenker; passender Adapter: A	**2800011606260** **2800011606270**	**16062** **60627**	54 54
2.0 TD 4x4 (SQ 420D)	63 kW	04/00→09/05	AQUACTRL 2 SINGLE; Einbauposition fahrerseitig; für Linkslenker; passender Adapter: A	**2800011305280**	**13052**	27
			AQUACTRL 2 SINGLE; Einbauposition beifahrer-seitig; für Linkslenker; passender Adapter: A	**2800011305280**	**13052**	27
			AQUACTRL 2 SINGLE; Einbauposition beifahrer-seitig; für Rechtslenker; passender Adapter: A	**2800011606260**	**16062**	54
			AQUACTRL 2 SINGLE; Einbauposition fahrerseitig; für Rechtslenker; passender Adapter: A	**2800011606260**	**16062**	54
2.5 V6 24V 4x4	118 kW	09/03→09/05	AQUACTRL 2 SINGLE; Einbauposition beifahrer-seitig; für Rechtslenker; passender Adapter: A	**2800011606260**	**16062**	54
			AQUACTRL 2 SINGLE; Einbauposition fahrerseitig; für Rechtslenker; passender Adapter: A	**2800011606260**	**16062**	54
2.5 V6 24V 4x4 (SQ625) 2.5 V6 24V 4x4 (TD62, SQ625)	116 kW 106 kW	04/01→07/03 04/98→07/03	AQUACTRL 2 SINGLE; Einbauposition fahrerseitig; für Linkslenker; passender Adapter: A	**2800011305280**	**13052**	27
			AQUACTRL 2 SINGLE; Einbauposition beifahrer-seitig; für Linkslenker; passender Adapter: A	**2800011305280**	**13052**	27
			AQUACTRL 2 SINGLE; Einbauposition beifahrer-seitig; für Rechtslenker; passender Adapter: A	**2800011606260** **2800011606270**	**16062** **60627**	54 54
			AQUACTRL 2 SINGLE; Einbauposition fahrerseitig; für Rechtslenker; passender Adapter: A	**2800011606260** **2800011606270**	**16062** **60627**	54 54

© 2025 Continental Aftermarket & Services GmbH

SUZUKI - GRAND VITARA I (FT, HT) 03/98→08/08						
Wischblatt						
2.7 (JA 627) 2.7 (JA 627)	127 kW 135 kW	06/01→08/03 09/03→08/06	AQUACTRL 2 SINGLE; Einbauposition fahrerseitig; für Linkslenker; passender Adapter: A	**2800011305280**	**13052**	27
			AQUACTRL 2 SINGLE; Einbauposition beifahrerseitig; für Linkslenker; passender Adapter: A	**2800011305280**	**13052**	27
			AQUACTRL 2 SINGLE; Einbauposition beifahrerseitig; für Rechtslenker; passender Adapter: A	**2800011606260**	**16062**	54
			AQUACTRL 2 SINGLE; Einbauposition fahrerseitig; für Rechtslenker; passender Adapter: A	**2800011606260**	**16062**	54
2.7 4x4 (JA627, SQ627W2) 2.7 4x4 (TX92, JA627)	127 kW 135 kW	09/01→07/03 04/03→07/03	AQUACTRL 2 SINGLE; Einbauposition fahrerseitig; für Linkslenker; passender Adapter: A	**2800011305280**	**13052**	27
			AQUACTRL 2 SINGLE; Einbauposition beifahrerseitig; für Linkslenker; passender Adapter: A	**2800011305280**	**13052**	27
			AQUACTRL 2 SINGLE; Einbauposition beifahrerseitig; für Rechtslenker; passender Adapter: A	**2800011606260** **2800011606270**	**16062** **60627**	54 54
			AQUACTRL 2 SINGLE; Einbauposition fahrerseitig; für Rechtslenker; passender Adapter: A	**2800011606260** **2800011606270**	**16062** **60627**	54 54
SUZUKI - GRAND VITARA I Geländewagen offen (GT) 03/98→09/05						
Wischblatt						
1.6 4x4 (SQ416) 2.0 4x4 (SQ420)	69 kW 94 kW	03/98→07/03 03/98→07/03	AQUACTRL 2 SINGLE; Einbauposition fahrerseitig; für Rechtslenker; passender Adapter: A	**2800011606260** **2800011606270**	**16062** **60627**	54 54
			AQUACTRL 2 SINGLE; Einbauposition beifahrerseitig; für Rechtslenker; passender Adapter: A	**2800011606260** **2800011606270**	**16062** **60627**	54 54
SUZUKI - GRAND VITARA II (JT, TE, TD) 04/05→						
Wischblatt						
1.3	59 kW	05/05→07/06	AQUACTRL 2 SINGLE; Einbauposition fahrerseitig; für Rechtslenker; passender Adapter: A	**2800011606260**	**16062**	54
			AQUACTRL 2 SINGLE; Einbauposition beifahrerseitig; für Rechtslenker; passender Adapter: A	**2800011606260**	**16062**	54
1.6 (JB416)	78 kW	10/05→	AQUACTRL 2 SINGLE; Einbauposition fahrerseitig; für Linkslenker; passender Adapter: A	**2800011305280**	**13052**	27
			AQUACTRL 2 SINGLE; Einbauposition beifahrerseitig; für Linkslenker; passender Adapter: A	**2800011305280**	**13052**	27
			REARCTRL; Einbauposition hinten	**2800011508170** **2800011508180**	**50817** **15081**	36 36
			AQUACTRL 2 SINGLE; Einbauposition fahrerseitig; für Rechtslenker; passender Adapter: A	**2800011606260** **2800011606270**	**16062** **60627**	54 54
			AQUACTRL 2 SINGLE; Einbauposition beifahrerseitig; für Rechtslenker; passender Adapter: A	**2800011606260** **2800011606270**	**16062** **60627**	54 54
1.6 Allrad (JB416)	77 kW	11/12→	AQUACTRL 2 SINGLE; Einbauposition fahrerseitig; für Linkslenker; passender Adapter: A	**2800011305280**	**13052**	27
			AQUACTRL 2 SINGLE; Einbauposition beifahrerseitig; für Linkslenker; passender Adapter: A	**2800011305280**	**13052**	27
			REARCTRL; Einbauposition hinten	**2800011508180**	**15081**	36
			AQUACTRL 2 SINGLE; Einbauposition fahrerseitig; für Rechtslenker; passender Adapter: A	**2800011606260**	**16062**	54
			AQUACTRL 2 SINGLE; Einbauposition beifahrerseitig; für Rechtslenker; passender Adapter: A	**2800011606260**	**16062**	54
1.6 Allrad (JB416) 1.6 Allrad (TA74, JB416)	78 kW 73 kW	04/05→02/15 09/05→02/15	AQUACTRL 2 SINGLE; Einbauposition fahrerseitig; für Linkslenker; passender Adapter: A	**2800011305280**	**13052**	27
			AQUACTRL 2 SINGLE; Einbauposition beifahrerseitig; für Linkslenker; passender Adapter: A	**2800011305280**	**13052**	27
			REARCTRL; Einbauposition hinten	**2800011508170** **2800011508180**	**50817** **15081**	36 36
			AQUACTRL 2 SINGLE; Einbauposition fahrerseitig; für Rechtslenker; passender Adapter: A	**2800011606260** **2800011606270**	**16062** **60627**	54 54
			AQUACTRL 2 SINGLE; Einbauposition beifahrerseitig; für Rechtslenker; passender Adapter: A	**2800011606260** **2800011606270**	**16062** **60627**	54 54

© 2025 Continental Aftermarket & Services GmbH

SUZUKI - GRAND VITARA II (JT, TE, TD) 04/05→

Wischblatt

1.9 DDiS (JB419WD, JB419XD)	95 kW	03/06→08/08	AQUACTRL 2 SINGLE; Einbauposition fahrerseitig; für Linkslenker; passender Adapter: A	**2800011305280**	**13052**	27
			AQUACTRL 2 SINGLE; Einbauposition beifahrerseitig; für Linkslenker; passender Adapter: A	**2800011305280**	**13052**	27
			REARCTRL; Einbauposition hinten	**2800011508180**	**15081**	36
			AQUACTRL 2 SINGLE; Einbauposition fahrerseitig; für Rechtslenker; passender Adapter: A	**2800011606260**	**16062**	54
			AQUACTRL 2 SINGLE; Einbauposition beifahrerseitig; für Rechtslenker; passender Adapter: A	**2800011606260**	**16062**	54
1.9 DDiS Allrad (JT419, TD44, JB419WD, JB419XD, JB419)	95 kW	10/05→02/15	AQUACTRL 2 SINGLE; Einbauposition fahrerseitig; für Linkslenker; passender Adapter: A	**2800011305280**	**13052**	27
			AQUACTRL 2 SINGLE; Einbauposition beifahrerseitig; für Linkslenker; passender Adapter: A	**2800011305280**	**13052**	27
			REARCTRL; Einbauposition hinten	**2800011508170** **2800011508180**	**50817** **15081**	36 36
			AQUACTRL 2 SINGLE; Einbauposition fahrerseitig; für Rechtslenker; passender Adapter: A	**2800011606260** **2800011606270**	**16062** **60627**	54 54
			AQUACTRL 2 SINGLE; Einbauposition beifahrerseitig; für Rechtslenker; passender Adapter: A	**2800011606260** **2800011606270**	**16062** **60627**	54 54
2.0 (JB420)	99 kW	01/10→	AQUACTRL 2 SINGLE; Einbauposition fahrerseitig; für Linkslenker; passender Adapter: A	**2800011305280**	**13052**	27
			AQUACTRL 2 SINGLE; Einbauposition beifahrerseitig; für Linkslenker; passender Adapter: A	**2800011305280**	**13052**	27
			REARCTRL; Einbauposition hinten	**2800011508180**	**15081**	36
2.0 (JB420)	103 kW	10/05→02/15	AQUACTRL 2 SINGLE; Einbauposition fahrerseitig; für Linkslenker; passender Adapter: A	**2800011305280**	**13052**	27
			AQUACTRL 2 SINGLE; Einbauposition beifahrerseitig; für Linkslenker; passender Adapter: A	**2800011305280**	**13052**	27
			REARCTRL; Einbauposition hinten	**2800011508170** **2800011508180**	**50817** **15081**	36 36
			AQUACTRL 2 SINGLE; Einbauposition fahrerseitig; für Rechtslenker; passender Adapter: A	**2800011606260** **2800011606270**	**16062** **60627**	54 54
			AQUACTRL 2 SINGLE; Einbauposition beifahrerseitig; für Rechtslenker; passender Adapter: A	**2800011606260** **2800011606270**	**16062** **60627**	54 54
2.0 (JB420)	107 kW	08/06→	AQUACTRL 2 SINGLE; Einbauposition fahrerseitig; für Rechtslenker; passender Adapter: A	**2800011606260** **2800011606270**	**16062** **60627**	54 54
			AQUACTRL 2 SINGLE; Einbauposition beifahrerseitig; für Rechtslenker; passender Adapter: A	**2800011606260** **2800011606270**	**16062** **60627**	54 54
2.0 Allrad (JB420)	95 kW	07/07→02/10	AQUACTRL 2 SINGLE; Einbauposition fahrerseitig; für Rechtslenker; passender Adapter: A	**2800011606260**	**16062**	54
			AQUACTRL 2 SINGLE; Einbauposition beifahrerseitig; für Rechtslenker; passender Adapter: A	**2800011606260**	**16062**	54
2.0 Allrad (JB420W)	101 kW	03/13→	AQUACTRL 2 SINGLE; Einbauposition fahrerseitig; für Linkslenker; passender Adapter: A	**2800011305280**	**13052**	27
			AQUACTRL 2 SINGLE; Einbauposition beifahrerseitig; für Linkslenker; passender Adapter: A	**2800011305280**	**13052**	27
			REARCTRL; Einbauposition hinten	**2800011508180**	**15081**	36
2.0 Allrad (TD54, JB420)	103 kW	10/05→02/15	AQUACTRL 2 SINGLE; Einbauposition fahrerseitig; für Linkslenker; passender Adapter: A	**2800011305280**	**13052**	27
			AQUACTRL 2 SINGLE; Einbauposition beifahrerseitig; für Linkslenker; passender Adapter: A	**2800011305280**	**13052**	27
			REARCTRL; Einbauposition hinten	**2800011508170** **2800011508180**	**50817** **15081**	36 36
			AQUACTRL 2 SINGLE; Einbauposition fahrerseitig; für Rechtslenker; passender Adapter: A	**2800011606260** **2800011606270**	**16062** **60627**	54 54
			AQUACTRL 2 SINGLE; Einbauposition beifahrerseitig; für Rechtslenker; passender Adapter: A	**2800011606260** **2800011606270**	**16062** **60627**	54 54

© 2025 Continental Aftermarket & Services GmbH

SUZUKI - GRAND VITARA II (JT, TE, TD) 04/05→

Wischblatt

2.4 (JB424)	122 kW	09/08→	AQUACTRL 2 SINGLE; Einbauposition fahrerseitig; für Linkslenker; passender Adapter: A	**2800011305280**	**13052**	27
			AQUACTRL 2 SINGLE; Einbauposition beifahrerseitig; für Linkslenker; passender Adapter: A	**2800011305280**	**13052**	27
			REARCTRL; Einbauposition hinten	**2800011508170** **2800011508180**	**50817** **15081**	36 36
			AQUACTRL 2 SINGLE; Einbauposition beifahrerseitig; für Rechtslenker; passender Adapter: A	**2800011606270**	**60627**	54
			AQUACTRL 2 SINGLE; Einbauposition fahrerseitig; für Rechtslenker; passender Adapter: A	**2800011606270**	**60627**	54
2.4 (JB424)	124 kW	09/09→	AQUACTRL 2 SINGLE; Einbauposition fahrerseitig; für Linkslenker; passender Adapter: A	**2800011305280**	**13052**	27
			AQUACTRL 2 SINGLE; Einbauposition beifahrerseitig; für Linkslenker; passender Adapter: A	**2800011305280**	**13052**	27
			REARCTRL; Einbauposition hinten	**2800011508180**	**15081**	36
			AQUACTRL 2 SINGLE; Einbauposition fahrerseitig; für Rechtslenker; passender Adapter: A	**2800011606260**	**16062**	54
			AQUACTRL 2 SINGLE; Einbauposition beifahrerseitig; für Rechtslenker; passender Adapter: A	**2800011606260**	**16062**	54
2.4 Allrad (JB424)	121 kW	10/16→	AQUACTRL 2 SINGLE; Einbauposition fahrerseitig; für Rechtslenker; passender Adapter: A	**2800011606260**	**16062**	54
			AQUACTRL 2 SINGLE; Einbauposition beifahrerseitig; für Rechtslenker; passender Adapter: A	**2800011606260**	**16062**	54
2.4 Allrad (JB424) 2.4 Allrad (JT424, JB424, TDA4)	124 kW 122 kW	01/09→ 01/09→	AQUACTRL 2 SINGLE; Einbauposition fahrerseitig; für Linkslenker; passender Adapter: A	**2800011305280**	**13052**	27
			AQUACTRL 2 SINGLE; Einbauposition beifahrerseitig; für Linkslenker; passender Adapter: A	**2800011305280**	**13052**	27
			REARCTRL; Einbauposition hinten	**2800011508170** **2800011508180**	**50817** **15081**	36 36
			AQUACTRL 2 SINGLE; Einbauposition fahrerseitig; für Rechtslenker; passender Adapter: A	**2800011606260** **2800011606270**	**16062** **60627**	54 54
			AQUACTRL 2 SINGLE; Einbauposition beifahrerseitig; für Rechtslenker; passender Adapter: A	**2800011606260** **2800011606270**	**16062** **60627**	54 54
2.7 (JB627)	138 kW	09/05→12/08	AQUACTRL 2 SINGLE; Einbauposition fahrerseitig; für Linkslenker; passender Adapter: A	**2800011305280**	**13052**	27
			AQUACTRL 2 SINGLE; Einbauposition beifahrerseitig; für Linkslenker; passender Adapter: A	**2800011305280**	**13052**	27
			REARCTRL; Einbauposition hinten	**2800011508180**	**15081**	36
			AQUACTRL 2 SINGLE; Einbauposition fahrerseitig; für Rechtslenker; passender Adapter: A	**2800011606260**	**16062**	54
			AQUACTRL 2 SINGLE; Einbauposition beifahrerseitig; für Rechtslenker; passender Adapter: A	**2800011606260**	**16062**	54
2.7 Allrad (JB627, TD94V) 2.7 Allrad (JB627) 3.2 Allrad (JB632, TDB4) 3.2 Allrad (TDB4, JT632, JB632)	136 kW 138 kW 165 kW 171 kW	01/07→12/08 04/05→08/08 06/08→02/15 01/09→02/15	AQUACTRL 2 SINGLE; Einbauposition fahrerseitig; für Linkslenker; passender Adapter: A	**2800011305280**	**13052**	27
			AQUACTRL 2 SINGLE; Einbauposition beifahrerseitig; für Linkslenker; passender Adapter: A	**2800011305280**	**13052**	27
			REARCTRL; Einbauposition hinten	**2800011508170** **2800011508180**	**50817** **15081**	36 36
			AQUACTRL 2 SINGLE; Einbauposition fahrerseitig; für Rechtslenker; passender Adapter: A	**2800011606260** **2800011606270**	**16062** **60627**	54 54
			AQUACTRL 2 SINGLE; Einbauposition beifahrerseitig; für Rechtslenker; passender Adapter: A	**2800011606260** **2800011606270**	**16062** **60627**	54 54

© 2025 Continental Aftermarket & Services GmbH

SUZUKI - IGNIS I (FH) 10/00→12/05

Wischblatt

1.3 (HV51, HX51, RG413) 1.3 4WD (RG413) 1.5 Sport (RG415)	61 kW 61 kW 80 kW	10/00→09/03 10/00→09/03 12/03→12/05	AQUACTRL 2 SINGLE; Einbauposition beifahrerseitig; für Linkslenker; passender Adapter: A	**2800011304280**	**13042**	26
			AQUACTRL 2 SINGLE; Einbauposition fahrerseitig; für Linkslenker; passender Adapter: A	**2800011305280**	**13052**	27
			AQUACTRL 2 SINGLE; Einbauposition beifahrerseitig; für Rechtslenker; passender Adapter: A	**2800011605260** **2800011624270**	**16052** **62427**	54 61
			AQUACTRL 2 SINGLE; Einbauposition fahrerseitig; für Rechtslenker; passender Adapter: A	**2800011606260** **2800011606270**	**16062** **60627**	54 54

SUZUKI - IGNIS II (MH) 08/03→

Wischblatt

1.3 (RM413) 1.3 4x4 (RM413) 1.3 DDiS (RM413D) 1.5 (RM415) 1.5 4x4 (RM415)	69 kW 69 kW 51 kW 73 kW 73 kW	09/03→ 09/03→ 09/03→ 09/03→ 09/03→	AQUACTRL 2 SINGLE; Einbauposition beifahrerseitig; für Linkslenker; passender Adapter: A	**2800011304280**	**13042**	26
			AQUACTRL 2 SINGLE; Einbauposition fahrerseitig; für Linkslenker; passender Adapter: A	**2800011305280**	**13052**	27
			AQUACTRL 2 SINGLE; Einbauposition beifahrerseitig; für Rechtslenker; passender Adapter: A	**2800011605260** **2800011624270**	**16052** **62427**	54 61
			AQUACTRL 2 SINGLE; Einbauposition fahrerseitig; für Rechtslenker; passender Adapter: A	**2800011606260** **2800011606270**	**16062** **60627**	54 54

SUZUKI - IGNIS III (MF, FF) 10/16→

Wischblatt

1.2 1.2	61 kW 67 kW	07/17→ 08/17→	AQUACTRL 2 SINGLE; Einbauposition beifahrerseitig; für Linkslenker; passender Adapter: A	**2800011305280**	**13052**	27
			AQUACTRL 2 SINGLE; Einbauposition fahrerseitig; für Linkslenker; passender Adapter: A	**2800011307280**	**13072**	27
			REARCTRL; Einbauposition hinten	**2800011509180**	**15091**	36
1.2 (ATK412) 1.2 AllGrip (ATK412) 1.2 Hybrid (ATK412, FF21S) 1.2 Hybrid (ATK412)	66 kW 66 kW 66 kW 61 kW	10/16→ 10/16→ 10/16→ 04/20→	AQUACTRL 2 SINGLE; Einbauposition beifahrerseitig; für Linkslenker; passender Adapter: A	**2800011305280**	**13052**	27
			AQUACTRL 2 SINGLE; Einbauposition fahrerseitig; für Linkslenker; passender Adapter: A	**2800011307280**	**13072**	27
			REARCTRL; Einbauposition hinten	**2800011509170** **2800011509180**	**50917** **15091**	36 36
			AQUACTRL 2 SINGLE; Einbauposition beifahrerseitig; für Rechtslenker; passender Adapter: A	**2800011606260** **2800011606270**	**16062** **60627**	54 54
			AQUACTRL 2 SINGLE; Einbauposition fahrerseitig; für Rechtslenker; passender Adapter: A	**2800011608260** **2800011626270**	**16082** **62627**	55 62
1.2 Hybrid AllGrip (ATK412)	61 kW	04/20→	AQUACTRL 2 SINGLE; Einbauposition beifahrerseitig; für Linkslenker; passender Adapter: A	**2800011305280**	**13052**	27
			AQUACTRL 2 SINGLE; Einbauposition fahrerseitig; für Linkslenker; passender Adapter: A	**2800011307280**	**13072**	27
			REARCTRL; Einbauposition hinten	**2800011509180**	**15091**	36
			AQUACTRL 2 SINGLE; Einbauposition beifahrerseitig; für Rechtslenker; passender Adapter: A	**2800011606260**	**16062**	54
			AQUACTRL 2 SINGLE; Einbauposition fahrerseitig; für Rechtslenker; passender Adapter: A	**2800011608260**	**16082**	55
1.2 Hybrid AllGrip (ATK412)	66 kW	10/16→	AQUACTRL 2 SINGLE; Einbauposition beifahrerseitig; für Linkslenker; passender Adapter: A	**2800011305280**	**13052**	27
			AQUACTRL 2 SINGLE; Einbauposition fahrerseitig; für Linkslenker; passender Adapter: A	**2800011307280**	**13072**	27
			REARCTRL; Einbauposition hinten	**2800011509170** **2800011509180**	**50917** **15091**	36 36
			AQUACTRL 2 SINGLE; Einbauposition beifahrerseitig; für Rechtslenker; passender Adapter: A	**2800011606260** **2800011606270**	**16062** **60627**	54 54
			AQUACTRL 2 SINGLE; Einbauposition fahrerseitig; für Rechtslenker; passender Adapter: A	**2800011608260** **2800011626270**	**16082** **62627**	55 62

© 2025 Continental Aftermarket & Services GmbH

SUZUKI - JIMNY Geländewagen geschlossen (A6G) 07/18→						
Wischblatt						
0.7 AllGrip (JB64)	47 kW	07/18→	AQUACTRL 2 SINGLE; Einbauposition fahrerseitig; für Linkslenker; passender Adapter: A	**2800011302280**	**13022**	26
			AQUACTRL 2 SINGLE; Einbauposition beifahrerseitig; für Linkslenker; passender Adapter: A	**2800011302280**	**13022**	26
			AQUACTRL 2 SINGLE; Einbauposition fahrerseitig; für Rechtslenker; passender Adapter: A	**2800011602260**	**16022**	53
			AQUACTRL 2 SINGLE; Einbauposition beifahrerseitig; für Rechtslenker; passender Adapter: A	**2800011602260**	**16022**	53
1.5 AllGrip (JB74W, JB74V)	75 kW	07/18→	AQUACTRL 2 SINGLE; Einbauposition beifahrerseitig; für Linkslenker; passender Adapter: A	**2800011302280**	**13022**	26
			AQUACTRL 2 SINGLE; Einbauposition fahrerseitig; für Linkslenker; passender Adapter: A	**2800011302280**	**13022**	26
			AQUACTRL 2 SINGLE; Einbauposition beifahrerseitig; für Rechtslenker; passender Adapter: A	**2800011602260** **2800011623270**	**16022** **62327**	53 61
			AQUACTRL 2 SINGLE; Einbauposition fahrerseitig; für Rechtslenker; passender Adapter: A	**2800011602260** **2800011623270**	**16022** **62327**	53 61
SUZUKI - JIMNY Geländewagen geschlossen (SJ, JA, JB) 01/81→12/98						
Wischblatt						
1.3	52 kW	11/88→03/98	AQUACTRL 2 SINGLE; Einbauposition beifahrerseitig; für Rechtslenker; passender Adapter: A	**2800011623270**	**62327**	61
			AQUACTRL 2 SINGLE; Einbauposition fahrerseitig; für Rechtslenker; passender Adapter: A	**2800011624270**	**62427**	61
SUZUKI - JIMNY Geländewagen geschlossen (SN) 07/98→						
Wischblatt						
1.3 (SN413)	63 kW	08/04→	AQUACTRL 2 SINGLE; Einbauposition beifahrerseitig; für Linkslenker; passender Adapter: A	**2800011302280**	**13022**	26
			AQUACTRL 2 SINGLE; Einbauposition fahrerseitig; für Linkslenker; passender Adapter: A	**2800011304280**	**13042**	26
			REARCTRL; Einbauposition hinten	**2800011502180**	**15021**	33
			AQUACTRL 2 SINGLE; Einbauposition beifahrerseitig; für Rechtslenker; passender Adapter: A	**2800011602260**	**16022**	53
			AQUACTRL 2 SINGLE; Einbauposition fahrerseitig; für Rechtslenker; passender Adapter: A	**2800011605260**	**16052**	54
1.3 16V (SN413) 1.3 16V (SN413) 1.3 16V 4WD 1.3 16V 4WD (SN413) 1.3 16V 4WD (SN413) 1.3 16V 4x4 (SN413) 1.3 4WD (SN413) 1.3 4x4 (SN413)	59 kW 60 kW 59 kW 59 kW 60 kW 63 kW 62 kW 63 kW	09/98→ 02/01→ 05/01→ 09/98→ 02/01→ 08/05→ 05/14→ 09/98→08/00	AQUACTRL 2 SINGLE; Einbauposition beifahrerseitig; für Linkslenker; passender Adapter: A	**2800011302280**	**13022**	26
			AQUACTRL 2 SINGLE; Einbauposition fahrerseitig; für Linkslenker; passender Adapter: A	**2800011304280**	**13042**	26
			REARCTRL; Einbauposition hinten	**2800011502170** **2800011502180**	**50217** **15021**	33 33
			AQUACTRL 2 SINGLE; Einbauposition beifahrerseitig; für Rechtslenker; passender Adapter: A	**2800011602260** **2800011623270**	**16022** **62327**	53 61
			AQUACTRL 2 SINGLE; Einbauposition fahrerseitig; für Rechtslenker; passender Adapter: A	**2800011605260** **2800011624270**	**16052** **62427**	54 61
1.3 4x4 (SN413)	65 kW	09/00→08/02	REARCTRL; Einbauposition hinten	**2800011502180**	**15021**	33
1.5 DDiS 4WD (SN415D) 1.5 DDiS 4x4	48 kW 63 kW	12/03→ 08/05→	AQUACTRL 2 SINGLE; Einbauposition beifahrerseitig; für Linkslenker; passender Adapter: A	**2800011302280**	**13022**	26
			AQUACTRL 2 SINGLE; Einbauposition fahrerseitig; für Linkslenker; passender Adapter: A	**2800011304280**	**13042**	26
			REARCTRL; Einbauposition hinten	**2800011502170** **2800011502180**	**50217** **15021**	33 33
			AQUACTRL 2 SINGLE; Einbauposition beifahrerseitig; für Rechtslenker; passender Adapter: A	**2800011602260** **2800011623270**	**16022** **62327**	53 61
			AQUACTRL 2 SINGLE; Einbauposition fahrerseitig; für Rechtslenker; passender Adapter: A	**2800011605260** **2800011624270**	**16052** **62427**	54 61

© 2025 Continental Aftermarket & Services GmbH

SUZUKI - JIMNY Geländewagen offen (SN) 01/98→

Wischblatt

1.3 (SN413) 1.3 16V 4WD (SN413)	63 kW 59 kW	08/04→ 09/98→	AQUACTRL 2 SINGLE; Einbauposition beifahrerseitig; für Rechtslenker; passender Adapter: A	**2800011602260** **2800011623270**	**16022** **62327**	53 61
			AQUACTRL 2 SINGLE; Einbauposition fahrerseitig; für Rechtslenker; passender Adapter: A	**2800011605260** **2800011624270**	**16052** **62427**	54 61
1.3 4WD (SN413)	63 kW	03/13→	AQUACTRL 2 SINGLE; Einbauposition beifahrerseitig; für Rechtslenker; passender Adapter: A	**2800011602260**	**16022**	53
			AQUACTRL 2 SINGLE; Einbauposition fahrerseitig; für Rechtslenker; passender Adapter: A	**2800011605260**	**16052**	54

SUZUKI - KIZASHI (FR) 10/10→

Wischblatt

2.4 (A6B424)	131 kW	10/10→	AQUACTRL 2 SET; für Linkslenker	**2800011237280**	**12372**	14
			AQUACTRL 2 SINGLE; Einbauposition beifahrerseitig; für Linkslenker; passender Adapter: A	**2800011306280**	**13062**	27
			AQUACTRL 2 SINGLE; Einbauposition fahrerseitig; für Linkslenker; passender Adapter: A	**2800011312280**	**13122**	29
			AQUACTRL 2 SINGLE; Einbauposition beifahrerseitig; für Rechtslenker; passender Adapter: A	**2800011607260** **2800011625270**	**16072** **62527**	55 62
			AQUACTRL 2 SINGLE; Einbauposition fahrerseitig; für Rechtslenker; passender Adapter: A	**2800011614260** **2800011628270**	**16142** **62827**	58 63
2.4 (A6B 424)	129 kW	10/10→	AQUACTRL 2 SET; für Linkslenker	**2800011237280**	**12372**	14
			AQUACTRL 2 SINGLE; Einbauposition beifahrerseitig; für Linkslenker; passender Adapter: A	**2800011306280**	**13062**	27
			AQUACTRL 2 SINGLE; Einbauposition fahrerseitig; für Linkslenker; passender Adapter: A	**2800011312280**	**13122**	29
2.4 4x4 (A6B424)	131 kW	10/10→	AQUACTRL 2 SET; für Linkslenker	**2800011237280**	**12372**	14
			AQUACTRL 2 SINGLE; Einbauposition beifahrerseitig; für Linkslenker; passender Adapter: A	**2800011306280**	**13062**	27
			AQUACTRL 2 SINGLE; Einbauposition fahrerseitig; für Linkslenker; passender Adapter: A	**2800011312280**	**13122**	29
			AQUACTRL 2 SINGLE; Einbauposition beifahrerseitig; für Rechtslenker; passender Adapter: A	**2800011607260** **2800011625270**	**16072** **62527**	55 62
			AQUACTRL 2 SINGLE; Einbauposition fahrerseitig; für Rechtslenker; passender Adapter: A	**2800011614260** **2800011628270**	**16142** **62827**	58 63
2.4 LPG 4x4 (A6B42)	131 kW	01/14→12/14	AQUACTRL 2 SET; für Linkslenker	**2800011237280**	**12372**	14
			AQUACTRL 2 SINGLE; Einbauposition beifahrerseitig; für Linkslenker; passender Adapter: A	**2800011306280**	**13062**	27
			AQUACTRL 2 SINGLE; Einbauposition fahrerseitig; für Linkslenker; passender Adapter: A	**2800011312280**	**13122**	29
			AQUACTRL 2 SINGLE; Einbauposition beifahrerseitig; für Rechtslenker; passender Adapter: A	**2800011607260**	**16072**	55
			AQUACTRL 2 SINGLE; Einbauposition fahrerseitig; für Rechtslenker; passender Adapter: A	**2800011614260**	**16142**	58

SUZUKI - LIANA (ER, RH_) 10/01→

Wischblatt

1.3 (RH 413) 1.4 DDiS (RH 414D)	66 kW 66 kW	03/02→ 04/04→	AQUACTRL 2 SINGLE; Einbauposition beifahrerseitig; für Linkslenker; passender Adapter: A	**2800011304280**	**13042**	26
			AQUACTRL 2 SINGLE; Einbauposition fahrerseitig; für Linkslenker; passender Adapter: A	**2800011309280**	**13092**	28
			AQUACTRL 2 SINGLE; Einbauposition beifahrerseitig; für Rechtslenker; passender Adapter: A	**2800011605260** **2800011624270**	**16052** **62427**	54 61
			AQUACTRL 2 SINGLE; Einbauposition fahrerseitig; für Rechtslenker; passender Adapter: A	**2800011610260** **2800011610270**	**16102** **61027**	56 56
1.5 (RH415)	81 kW	04/04→11/07	AQUACTRL 2 SINGLE; Einbauposition beifahrerseitig; für Rechtslenker; passender Adapter: A	**2800011605260** **2800011624270**	**16052** **62427**	54 61
			AQUACTRL 2 SINGLE; Einbauposition fahrerseitig; für Rechtslenker; passender Adapter: A	**2800011610260** **2800011610270**	**16102** **61027**	56 56

© 2025 Continental Aftermarket & Services GmbH

SUZUKI - LIANA (ER, RH_) 10/01→

Wischblatt

1.6 (RH416) 1.6 (RH416) 1.6 4WD (RH416) 1.6 4WD (RH416) 1.6 4WD (RH416) 1.6 i (RH416)	76 kW 79 kW 76 kW 78 kW 79 kW 78 kW	03/02→ 01/05→ 03/02→ 04/02→ 01/05→12/07 04/02→	AQUACTRL 2 SINGLE; Einbauposition beifahrerseitig; für Linkslenker; passender Adapter: A	**2800011304280**	**13042**	26
			AQUACTRL 2 SINGLE; Einbauposition fahrerseitig; für Linkslenker; passender Adapter: A	**2800011309280**	**13092**	28
			AQUACTRL 2 SINGLE; Einbauposition beifahrerseitig; für Rechtslenker; passender Adapter: A	**2800011605260** **2800011624270**	**16052** **62427**	54 61
			AQUACTRL 2 SINGLE; Einbauposition fahrerseitig; für Rechtslenker; passender Adapter: A	**2800011610260** **2800011610270**	**16102** **61027**	56 56
1.8 i AWD	92 kW	04/04→11/07	AQUACTRL 2 SINGLE; Einbauposition fahrerseitig; für Rechtslenker; passender Adapter: A	**2800011610270**	**61027**	56
			AQUACTRL 2 SINGLE; Einbauposition beifahrerseitig; für Rechtslenker; passender Adapter: A	**2800011624270**	**62427**	61
2.0 2.3	108 kW 114 kW	10/01→03/04 04/04→	AQUACTRL 2 SINGLE; Einbauposition beifahrerseitig; für Rechtslenker; passender Adapter: A	**2800011605260**	**16052**	54
			AQUACTRL 2 SINGLE; Einbauposition fahrerseitig; für Rechtslenker; passender Adapter: A	**2800011610260**	**16102**	56

SUZUKI - LIANA Schrägheck 06/01→

Wischblatt

1.3 1.4 DDiS	66 kW 66 kW	07/01→12/07 04/04→12/07	AQUACTRL 2 SINGLE; Einbauposition beifahrerseitig; für Linkslenker; passender Adapter: A	**2800011304280**	**13042**	26
			AQUACTRL 2 SINGLE; Einbauposition fahrerseitig; für Linkslenker; passender Adapter: A	**2800011309280**	**13092**	28
			REARCTRL; Einbauposition hinten; Ergänzungsartikel/Ergänzende Info 2: für Kunststoff-Wischblatt	**2800011509170** **2800011509180**	**50917** **15091**	36 36
			REARCTRL; Einbauposition hinten; Befestigungsart: Hakenbefestigung	**2800011539170** **2800011539180**	**53917** **15391**	51 51
			AQUACTRL 2 SINGLE; Einbauposition beifahrerseitig; passender Adapter: A; für Rechtslenker	**2800011605260** **2800011624270**	**16052** **62427**	54 61
			AQUACTRL 2 SINGLE; Einbauposition fahrerseitig; passender Adapter: A; für Rechtslenker	**2800011610260** **2800011610270**	**16102** **61027**	56 56
1.5 (RH415)	81 kW	04/04→11/07	AQUACTRL 2 SINGLE; Einbauposition beifahrerseitig; passender Adapter: A; für Rechtslenker	**2800011605260** **2800011624270**	**16052** **62427**	54 61
			AQUACTRL 2 SINGLE; Einbauposition fahrerseitig; passender Adapter: A; für Rechtslenker	**2800011610260** **2800011610270**	**16102** **61027**	56 56
1.6 1.6 (RH416) 1.6 4WD 1.6 4WD 1.6 4WD 1.6 i (RH416)	79 kW 76 kW 76 kW 78 kW 79 kW 78 kW	01/05→08/07 07/01→12/07 07/01→12/07 04/02→12/07 01/05→12/07 04/02→12/07	AQUACTRL 2 SINGLE; Einbauposition beifahrerseitig; für Linkslenker; passender Adapter: A	**2800011304280**	**13042**	26
			AQUACTRL 2 SINGLE; Einbauposition fahrerseitig; für Linkslenker; passender Adapter: A	**2800011309280**	**13092**	28
			REARCTRL; Einbauposition hinten; Ergänzungsartikel/Ergänzende Info 2: für Kunststoff-Wischblatt	**2800011509170** **2800011509180**	**50917** **15091**	36 36
			REARCTRL; Einbauposition hinten; Befestigungsart: Hakenbefestigung	**2800011539170** **2800011539180**	**53917** **15391**	51 51
			AQUACTRL 2 SINGLE; Einbauposition beifahrerseitig; passender Adapter: A; für Rechtslenker	**2800011605260** **2800011624270**	**16052** **62427**	54 61
			AQUACTRL 2 SINGLE; Einbauposition fahrerseitig; passender Adapter: A; für Rechtslenker	**2800011610260** **2800011610270**	**16102** **61027**	56 56
2.3	114 kW	04/04→11/07	REARCTRL; Einbauposition hinten; Ergänzungsartikel/Ergänzende Info 2: für Kunststoff-Wischblatt	**2800011509170** **2800011509180**	**50917** **15091**	36 36
			REARCTRL; Einbauposition hinten; Befestigungsart: Hakenbefestigung	**2800011539170** **2800011539180**	**53917** **15391**	51 51
			AQUACTRL 2 SINGLE; Einbauposition beifahrerseitig; passender Adapter: A; für Rechtslenker	**2800011605260** **2800011624270**	**16052** **62427**	54 61
			AQUACTRL 2 SINGLE; Einbauposition fahrerseitig; passender Adapter: A; für Rechtslenker	**2800011610260** **2800011610270**	**16102** **61027**	56 56

© 2025 Continental Aftermarket & Services GmbH

SUZUKI - SAMURAI Geländewagen geschlossen (SJ_) 09/84→12/04						
Wischblatt						
1.3 (SJ 413) 1.3 (SJ 413) 1.3 Allrad (SJ413, SJ70, SJ80)	49 kW 63 kW 51 kW	08/89→07/92 11/88→12/04 11/88→12/04	AQUACTRL 2 SINGLE; Einbauposition beifahrerseitig; für Rechtslenker; passender Adapter: A	**2800011623270**	**62327**	61
			AQUACTRL 2 SINGLE; Einbauposition fahrerseitig; für Rechtslenker; passender Adapter: A	**2800011624270**	**62427**	61
SUZUKI - SJ410 09/79→07/91						
Wischblatt						
1.0 (SJ410)	33 kW	09/81→12/88	AQUACTRL 2 SINGLE; Einbauposition beifahrerseitig; für Rechtslenker; passender Adapter: A	**2800011600270**	**60027**	52
			AQUACTRL 2 SINGLE; Einbauposition fahrerseitig; für Rechtslenker; passender Adapter: A	**2800011600270**	**60027**	52
SUZUKI - SPLASH (EX) 01/08→						
Wischblatt						
1.0 (A5B310) 1.0 (A5B310)	48 kW 50 kW	01/08→ 06/11→	AQUACTRL 2 SET; für Linkslenker	**2800011201280**	**12012**	3
			AQUACTRL 2 SINGLE; Einbauposition beifahrerseitig; für Linkslenker; passender Adapter: A	**2800011302280**	**13022**	26
			AQUACTRL 2 SINGLE; Einbauposition fahrerseitig; für Linkslenker; passender Adapter: A	**2800011309280**	**13092**	28
			REARCTRL; Einbauposition hinten	**2800011527170** **2800011527180**	**52717** **15271**	45 45
			AQUACTRL 2 SINGLE; Einbauposition beifahrerseitig; für Rechtslenker; passender Adapter: A	**2800011602260** **2800011623270**	**16022** **62327**	53 61
			AQUACTRL 2 SINGLE; Einbauposition fahrerseitig; für Rechtslenker; passender Adapter: A	**2800011608260** **2800011626270**	**16082** **62627**	55 62
1.2	63 kW	05/09→	AQUACTRL 2 SINGLE; Einbauposition beifahrerseitig; für Rechtslenker; passender Adapter: A	**2800011602260** **2800011623270**	**16022** **62327**	53 61
			AQUACTRL 2 SINGLE; Einbauposition fahrerseitig; für Rechtslenker; passender Adapter: A	**2800011608260** **2800011626270**	**16082** **62627**	55 62
1.2 (A5B412)	63 kW	01/08→	AQUACTRL 2 SET; für Linkslenker	**2800011201280**	**12012**	3
			AQUACTRL 2 SINGLE; Einbauposition beifahrerseitig; für Linkslenker; passender Adapter: A	**2800011302280**	**13022**	26
			AQUACTRL 2 SINGLE; Einbauposition fahrerseitig; für Linkslenker; passender Adapter: A	**2800011309280**	**13092**	28
			REARCTRL; Einbauposition hinten	**2800011527170** **2800011527180**	**52717** **15271**	45 45
			AQUACTRL 2 SINGLE; Einbauposition beifahrerseitig; für Rechtslenker; passender Adapter: A	**2800011602260** **2800011623270**	**16022** **62327**	53 61
			AQUACTRL 2 SINGLE; Einbauposition fahrerseitig; für Rechtslenker; passender Adapter: A	**2800011608260** **2800011626270**	**16082** **62627**	55 62
1.2 LPG	63 kW	04/08→12/14	AQUACTRL 2 SET; für Linkslenker	**2800011201280**	**12012**	3
			AQUACTRL 2 SINGLE; Einbauposition beifahrerseitig; für Linkslenker; passender Adapter: A	**2800011302280**	**13022**	26
			AQUACTRL 2 SINGLE; Einbauposition fahrerseitig; für Linkslenker; passender Adapter: A	**2800011309280**	**13092**	28
			REARCTRL; Einbauposition hinten	**2800011527180**	**15271**	45
			AQUACTRL 2 SINGLE; Einbauposition beifahrerseitig; für Rechtslenker; passender Adapter: A	**2800011602260**	**16022**	53
			AQUACTRL 2 SINGLE; Einbauposition fahrerseitig; für Rechtslenker; passender Adapter: A	**2800011608260**	**16082**	55
1.2 VVT (A5B412) 1.2 VVT (A5B412) 1.2 VVT (A5B412) 1.3 CDTI (A5B413D)	66 kW 67 kW 69 kW 55 kW	06/11→ 08/12→ 09/10→ 01/08→	AQUACTRL 2 SET; für Linkslenker	**2800011201280**	**12012**	3
			AQUACTRL 2 SINGLE; Einbauposition beifahrerseitig; für Linkslenker; passender Adapter: A	**2800011302280**	**13022**	26
			AQUACTRL 2 SINGLE; Einbauposition fahrerseitig; für Linkslenker; passender Adapter: A	**2800011309280**	**13092**	28
			REARCTRL; Einbauposition hinten	**2800011527170** **2800011527180**	**52717** **15271**	45 45
			AQUACTRL 2 SINGLE; Einbauposition beifahrerseitig; für Rechtslenker; passender Adapter: A	**2800011602260** **2800011623270**	**16022** **62327**	53 61
			AQUACTRL 2 SINGLE; Einbauposition fahrerseitig; für Rechtslenker; passender Adapter: A	**2800011608260** **2800011626270**	**16082** **62627**	55 62

© 2025 Continental Aftermarket & Services GmbH

SUZUKI - SUPER CARRY Bus (ED) 07/85→03/99						
Wischblatt						
1.0 (SK410) 1.0 (SK410) 1.0 (SK410)	30 kW 31 kW 33 kW	09/94→03/99 10/92→03/99 10/85→03/99	AQUACTRL 2 SINGLE; Einbauposition fahrerseitig; für Rechtslenker; passender Adapter: A	**2800011623270**	**62327**	61
			AQUACTRL 2 SINGLE; Einbauposition beifahrerseitig; für Rechtslenker; passender Adapter: A	**2800011623270**	**62327**	61
SUZUKI - SUPER CARRY Kasten (ED) 04/85→						
Wischblatt						
1.0 (SK410)	30 kW	09/87→07/92	AQUACTRL 2 SINGLE; Einbauposition fahrerseitig; für Rechtslenker; passender Adapter: A	**2800011623270**	**62327**	61
			AQUACTRL 2 SINGLE; Einbauposition beifahrerseitig; für Rechtslenker; passender Adapter: A	**2800011623270**	**62327**	61
SUZUKI - SWIFT I (AA) 10/83→12/89						
Wischblatt						
1.0 (SA310, AA41/43) 1.3 GTi/GXi (SA413, AA33)	37 kW 74 kW	10/83→03/89 08/85→03/89	AQUACTRL 2 SINGLE; Einbauposition beifahrerseitig; für Rechtslenker; passender Adapter: A	**2800011624270**	**62427**	61
			AQUACTRL 2 SINGLE; Einbauposition fahrerseitig; für Rechtslenker; passender Adapter: A	**2800011626270**	**62627**	62
SUZUKI - SWIFT II Schrägheck (EA, MA) 03/89→12/05						
Wischblatt						
1.0 (SF310, AA44) 1.0 i (SF310, AA44) 1.0 i (SF310, AA44) 1.3 (SF413, AB35) 1.3 (SF413)	37 kW 39 kW 40 kW 50 kW 63 kW	03/89→05/01 01/95→12/05 03/89→12/91 03/89→05/01 06/01→12/03	AQUACTRL 2 SET; für Linkslenker	**2800011230280**	**12302**	12
			AQUACTRL 2 SINGLE; Einbauposition beifahrerseitig; für Linkslenker; passender Adapter: A	**2800011304280**	**13042**	26
			AQUACTRL 2 SINGLE; Einbauposition fahrerseitig; für Linkslenker; passender Adapter: A	**2800011307280**	**13072**	27
			AQUACTRL 2 SINGLE; Einbauposition beifahrerseitig; für Rechtslenker; passender Adapter: A	**2800011605260** **2800011624270**	**16052** **62427**	54 61
			AQUACTRL 2 SINGLE; Einbauposition fahrerseitig; für Rechtslenker; passender Adapter: A	**2800011607260** **2800011625270**	**16072** **62527**	55 62
1.3 (SF 413)	51 kW	03/89→10/96	AQUACTRL 2 SET; für Linkslenker	**2800011230280**	**12302**	12
			AQUACTRL 2 SINGLE; Einbauposition beifahrerseitig; für Linkslenker; passender Adapter: A	**2800011304280**	**13042**	26
			AQUACTRL 2 SINGLE; Einbauposition fahrerseitig; für Linkslenker; passender Adapter: A	**2800011307280**	**13072**	27
			AQUACTRL 2 SINGLE; Einbauposition beifahrerseitig; für Rechtslenker; passender Adapter: A	**2800011605260**	**16052**	54
			AQUACTRL 2 SINGLE; Einbauposition fahrerseitig; für Rechtslenker; passender Adapter: A	**2800011607260**	**16072**	55
1.3 (SF 413)	52 kW	03/89→12/97	AQUACTRL 2 SINGLE; Einbauposition beifahrerseitig; für Rechtslenker; passender Adapter: A	**2800011605260**	**16052**	54
			AQUACTRL 2 SINGLE; Einbauposition fahrerseitig; für Rechtslenker; passender Adapter: A	**2800011607260**	**16072**	55
1.3 4WD (SF413, AA35) 1.3 4WD (SF413, AF35) 1.3 GTi (SF413, AA34)	50 kW 52 kW 74 kW	03/89→05/01 10/89→12/91 03/89→05/01	AQUACTRL 2 SET; für Linkslenker	**2800011230280**	**12302**	12
			AQUACTRL 2 SINGLE; Einbauposition beifahrerseitig; für Linkslenker; passender Adapter: A	**2800011304280**	**13042**	26
			AQUACTRL 2 SINGLE; Einbauposition fahrerseitig; für Linkslenker; passender Adapter: A	**2800011307280**	**13072**	27
			AQUACTRL 2 SINGLE; Einbauposition beifahrerseitig; für Rechtslenker; passender Adapter: A	**2800011605260** **2800011624270**	**16052** **62427**	54 61
			AQUACTRL 2 SINGLE; Einbauposition fahrerseitig; für Rechtslenker; passender Adapter: A	**2800011607260** **2800011625270**	**16072** **62527**	55 62
1.6	68 kW	11/95→05/00	AQUACTRL 2 SINGLE; Einbauposition beifahrerseitig; für Rechtslenker; passender Adapter: A	**2800011605260** **2800011624270**	**16052** **62427**	54 61
			AQUACTRL 2 SINGLE; Einbauposition fahrerseitig; für Rechtslenker; passender Adapter: A	**2800011607260** **2800011625270**	**16072** **62527**	55 62
1.6 4x4 (SF416)	68 kW	03/89→10/96	AQUACTRL 2 SET; für Linkslenker	**2800011230280**	**12302**	12
			AQUACTRL 2 SINGLE; Einbauposition beifahrerseitig; für Linkslenker; passender Adapter: A	**2800011304280**	**13042**	26
			AQUACTRL 2 SINGLE; Einbauposition fahrerseitig; für Linkslenker; passender Adapter: A	**2800011307280**	**13072**	27

→

© 2025 Continental Aftermarket & Services GmbH

SUZUKI - SWIFT II Schrägheck (EA, MA) 03/89→12/05

Wischblatt

1.6 4x4 (SF416)	68 kW	03/89→10/96	AQUACTRL 2 SINGLE; Einbauposition beifahrerseitig; für Rechtslenker; passender Adapter: A	**2800011605260**	**16052**	54
				2800011624270	**62427**	61
			AQUACTRL 2 SINGLE; Einbauposition fahrerseitig; für Rechtslenker; passender Adapter: A	**2800011607260**	**16072**	55
				2800011625270	**62527**	62

SUZUKI - SWIFT II Stufenheck (AH, AJ) 03/89→05/01

Wischblatt

1.0	39 kW	01/94→05/01	AQUACTRL 2 SET; für Linkslenker	**2800011230280**	**12302**	12
1.3	49 kW	10/90→07/97	AQUACTRL 2 SINGLE; Einbauposition beifahrerseitig; für Linkslenker; passender Adapter: A	**2800011304280**	**13042**	26
			AQUACTRL 2 SINGLE; Einbauposition fahrerseitig; für Linkslenker; passender Adapter: A	**2800011307280**	**13072**	27
			AQUACTRL 2 SINGLE; Einbauposition beifahrerseitig; für Rechtslenker; passender Adapter: A	**2800011605260**	**16052**	54
			AQUACTRL 2 SINGLE; Einbauposition fahrerseitig; für Rechtslenker; passender Adapter: A	**2800011607260**	**16072**	55
1.3	52 kW	09/89→12/94	AQUACTRL 2 SINGLE; Einbauposition beifahrerseitig; für Rechtslenker; passender Adapter: A	**2800011605260**	**16052**	54
			AQUACTRL 2 SINGLE; Einbauposition fahrerseitig; für Rechtslenker; passender Adapter: A	**2800011607260**	**16072**	55
1.3 (SF413, AH35, MA)	50 kW	01/91→12/95	AQUACTRL 2 SET; für Linkslenker	**2800011230280**	**12302**	12
1.6 (SF416, AH14)	70 kW	11/89→12/91	AQUACTRL 2 SINGLE; Einbauposition beifahrerseitig; für Linkslenker; passender Adapter: A	**2800011304280**	**13042**	26
1.6 4WD (SF416, AJ14)	70 kW	11/89→12/91				
1.6 i (SF416, AH14)	68 kW	01/90→05/01	AQUACTRL 2 SINGLE; Einbauposition fahrerseitig; für Linkslenker; passender Adapter: A	**2800011307280**	**13072**	27
1.6 i 4WD (SF416, AJ14)	68 kW	01/90→05/01				
			AQUACTRL 2 SINGLE; Einbauposition beifahrerseitig; für Rechtslenker; passender Adapter: A	**2800011605260**	**16052**	54
				2800011624270	**62427**	61
			AQUACTRL 2 SINGLE; Einbauposition fahrerseitig; für Rechtslenker; passender Adapter: A	**2800011607260**	**16072**	55
				2800011625270	**62527**	62

SUZUKI - SWIFT III (MZ, EZ) 02/05→

Wischblatt

1.2 (ZC71S)	66 kW	04/08→12/10	AQUACTRL 2 SET; für Linkslenker	**2800011216280**	**12162**	7
1.3 (RS413, ZC11S)	67 kW	02/05→06/15	AQUACTRL 2 SINGLE; Einbauposition beifahrerseitig; für Linkslenker; passender Adapter: A	**2800011305280**	**13052**	27
1.3 (RS413, ZC11S)	68 kW	02/05→				
1.3 4x4 (RS413, ZD11S)	66 kW	01/06→	AQUACTRL 2 SINGLE; Einbauposition fahrerseitig; für Linkslenker; passender Adapter: A	**2800011307280**	**13072**	27
			REARCTRL; Einbauposition hinten	**2800011527170**	**52717**	45
				2800011527180	**15271**	45
			AQUACTRL 2 SINGLE; Einbauposition beifahrerseitig; für Rechtslenker; passender Adapter: A	**2800011605260**	**16052**	54
				2800011624270	**62427**	61
			AQUACTRL 2 SINGLE; Einbauposition fahrerseitig; für Rechtslenker; passender Adapter: A	**2800011608260**	**16082**	55
				2800011626270	**62627**	62
1.3 4x4 (RS 413, ZD11S)	68 kW	02/05→	AQUACTRL 2 SET; für Linkslenker	**2800011216280**	**12162**	7
			AQUACTRL 2 SINGLE; Einbauposition beifahrerseitig; für Linkslenker; passender Adapter: A	**2800011305280**	**13052**	27
			AQUACTRL 2 SINGLE; Einbauposition fahrerseitig; für Linkslenker; passender Adapter: A	**2800011307280**	**13072**	27
			REARCTRL; Einbauposition hinten	**2800011527180**	**15271**	45
			AQUACTRL 2 SINGLE; Einbauposition beifahrerseitig; für Rechtslenker; passender Adapter: A	**2800011605260**	**16052**	54
			AQUACTRL 2 SINGLE; Einbauposition fahrerseitig; für Rechtslenker; passender Adapter: A	**2800011608260**	**16082**	55
1.3 DDiS (RS413D)	51 kW	08/05→	AQUACTRL 2 SET; für Linkslenker	**2800011216280**	**12162**	7
1.3 DDiS (RS413D)	55 kW	08/05→12/11	AQUACTRL 2 SINGLE; Einbauposition beifahrerseitig; für Linkslenker; passender Adapter: A	**2800011305280**	**13052**	27
			AQUACTRL 2 SINGLE; Einbauposition fahrerseitig; für Linkslenker; passender Adapter: A	**2800011307280**	**13072**	27
			REARCTRL; Einbauposition hinten	**2800011527170**	**52717**	45
				2800011527180	**15271**	45
			AQUACTRL 2 SINGLE; Einbauposition beifahrerseitig; für Rechtslenker; passender Adapter: A	**2800011605260**	**16052**	54

→

© 2025 Continental Aftermarket & Services GmbH

SUZUKI - SWIFT III (MZ, EZ) 02/05→

Wischblatt

1.3 DDiS (RS413D)	51 kW	08/05→		**2800011624270**	**62427**	61
1.3 DDiS (RS413D)	55 kW	08/05→12/11	AQUACTRL 2 SINGLE; Einbauposition fahrerseitig; für Rechtslenker; passender Adapter: A	**2800011608260** **2800011626270**	**16082** **62627**	55 62
1.3 LPG (RS 413)	68 kW	09/08→12/10	AQUACTRL 2 SET; für Linkslenker	**2800011216280**	**12162**	7
			AQUACTRL 2 SINGLE; Einbauposition beifahrerseitig; für Linkslenker; passender Adapter: A	**2800011305280**	**13052**	27
			AQUACTRL 2 SINGLE; Einbauposition fahrerseitig; für Linkslenker; passender Adapter: A	**2800011307280**	**13072**	27
			REARCTRL; Einbauposition hinten	**2800011527180**	**15271**	45
			AQUACTRL 2 SINGLE; Einbauposition beifahrerseitig; für Rechtslenker; passender Adapter: A	**2800011605260**	**16052**	54
			AQUACTRL 2 SINGLE; Einbauposition fahrerseitig; für Rechtslenker; passender Adapter: A	**2800011608260**	**16082**	55
1.5 (RS415, ZC21S)	75 kW	02/05→	AQUACTRL 2 SET; für Linkslenker	**2800011216280**	**12162**	7
			AQUACTRL 2 SINGLE; Einbauposition beifahrerseitig; für Linkslenker; passender Adapter: A	**2800011305280**	**13052**	27
			AQUACTRL 2 SINGLE; Einbauposition fahrerseitig; für Linkslenker; passender Adapter: A	**2800011307280**	**13072**	27
			REARCTRL; Einbauposition hinten	**2800011527170** **2800011527180**	**52717** **15271**	45 45
			AQUACTRL 2 SINGLE; Einbauposition beifahrerseitig; für Rechtslenker; passender Adapter: A	**2800011605260** **2800011624270**	**16052** **62427**	54 61
			AQUACTRL 2 SINGLE; Einbauposition fahrerseitig; für Rechtslenker; passender Adapter: A	**2800011608260** **2800011626270**	**16082** **62627**	55 62
1.5 4x4 (RS415, ZD21S)	81 kW	05/05→12/09	AQUACTRL 2 SINGLE; Einbauposition beifahrerseitig; für Rechtslenker; passender Adapter: A	**2800011624270**	**62427**	61
			AQUACTRL 2 SINGLE; Einbauposition fahrerseitig; für Rechtslenker; passender Adapter: A	**2800011626270**	**62627**	62
1.5 4x4 (RS 415, ZD21S)	74 kW	02/05→	AQUACTRL 2 SET; für Linkslenker	**2800011216280**	**12162**	7
			AQUACTRL 2 SINGLE; Einbauposition beifahrerseitig; für Linkslenker; passender Adapter: A	**2800011305280**	**13052**	27
			AQUACTRL 2 SINGLE; Einbauposition fahrerseitig; für Linkslenker; passender Adapter: A	**2800011307280**	**13072**	27
			REARCTRL; Einbauposition hinten	**2800011527180**	**15271**	45
			AQUACTRL 2 SINGLE; Einbauposition beifahrerseitig; für Rechtslenker; passender Adapter: A	**2800011605260**	**16052**	54
			AQUACTRL 2 SINGLE; Einbauposition fahrerseitig; für Rechtslenker; passender Adapter: A	**2800011608260**	**16082**	55
1.6 (RS416, RR 416, ZC31S)	92 kW	05/06→	AQUACTRL 2 SET; für Linkslenker	**2800011216280**	**12162**	7
			AQUACTRL 2 SINGLE; Einbauposition beifahrerseitig; für Linkslenker; passender Adapter: A	**2800011305280**	**13052**	27
			AQUACTRL 2 SINGLE; Einbauposition fahrerseitig; für Linkslenker; passender Adapter: A	**2800011307280**	**13072**	27
			REARCTRL; Einbauposition hinten	**2800011527170** **2800011527180**	**52717** **15271**	45 45
			AQUACTRL 2 SINGLE; Einbauposition beifahrerseitig; für Rechtslenker; passender Adapter: A	**2800011605260** **2800011624270**	**16052** **62427**	54 61
			AQUACTRL 2 SINGLE; Einbauposition fahrerseitig; für Rechtslenker; passender Adapter: A	**2800011608260** **2800011626270**	**16082** **62627**	55 62

© 2025 Continental Aftermarket & Services GmbH

SUZUKI - SWIFT IV (FZ, NZ) 10/10→

Wischblatt

1.2	63 kW	01/13→	AQUACTRL 2 SET; für Linkslenker	**2800011201280**	**12012**	3
			AQUACTRL 2 SINGLE; Einbauposition beifahrerseitig; für Linkslenker; passender Adapter: A	**2800011303280**	**13032**	26
			AQUACTRL 2 SINGLE; Einbauposition fahrerseitig; für Linkslenker; passender Adapter: A	**2800011309280**	**13092**	28
			REARCTRL; Einbauposition hinten	**2800011527180**	**15271**	45
			AQUACTRL 2 SINGLE; Einbauposition beifahrerseitig; für Rechtslenker; passender Adapter: A	**2800011604260**	**16042**	53
			AQUACTRL 2 SINGLE; Einbauposition fahrerseitig; für Rechtslenker; passender Adapter: A	**2800011610260**	**16102**	56
1.2	64 kW	01/13→	AQUACTRL 2 SET; für Linkslenker	**2800011201280**	**12012**	3
1.2 (AZG412, ZC72S)	66 kW	10/10→	AQUACTRL 2 SINGLE; Einbauposition beifahrerseitig; für Linkslenker; passender Adapter: A	**2800011303280**	**13032**	26
1.2 (AZH412, AZG412, ZC72S)	67 kW	08/12→	AQUACTRL 2 SINGLE; Einbauposition fahrerseitig; für Linkslenker; passender Adapter: A	**2800011309280**	**13092**	28
1.2 (AZH412, ZC72S)	69 kW	10/10→				
1.2 4WD (AZH412, AZG412, ZD72S)	67 kW	08/12→	REARCTRL; Einbauposition hinten	**2800011527170**	**52717**	45
				2800011527180	**15271**	45
1.2 4x4 (AZG412, ZD72S)	66 kW	10/10→				
1.2 4x4 (AZH412, ZD72S)	69 kW	10/10→	AQUACTRL 2 SINGLE; Einbauposition beifahrerseitig; für Rechtslenker; passender Adapter: A	**2800011604260**	**16042**	53
				2800011604270	**60427**	53
			AQUACTRL 2 SINGLE; Einbauposition fahrerseitig; für Rechtslenker; passender Adapter: A	**2800011610260**	**16102**	56
				2800011610270	**61027**	56
1.2 VVT	61 kW	06/15→	AQUACTRL 2 SET; für Linkslenker	**2800011201280**	**12012**	3
			AQUACTRL 2 SINGLE; Einbauposition beifahrerseitig; für Linkslenker; passender Adapter: A	**2800011303280**	**13032**	26
			AQUACTRL 2 SINGLE; Einbauposition fahrerseitig; für Linkslenker; passender Adapter: A	**2800011309280**	**13092**	28
			REARCTRL; Einbauposition hinten	**2800011527180**	**15271**	45
1.3 DDiS (AZG413D, ZC02S, ZC92S)	55 kW	10/10→	AQUACTRL 2 SET; für Linkslenker	**2800011201280**	**12012**	3
1.4 (AZH414, AZG414)	70 kW	02/11→	AQUACTRL 2 SINGLE; Einbauposition beifahrerseitig; für Linkslenker; passender Adapter: A	**2800011303280**	**13032**	26
1.6 (AZG416, AZH416, RS416, ZC32S, ZA32S)	100 kW	01/12→	AQUACTRL 2 SINGLE; Einbauposition fahrerseitig; für Linkslenker; passender Adapter: A	**2800011309280**	**13092**	28
			REARCTRL; Einbauposition hinten	**2800011527170**	**52717**	45
				2800011527180	**15271**	45
			AQUACTRL 2 SINGLE; Einbauposition beifahrerseitig; für Rechtslenker; passender Adapter: A	**2800011604260**	**16042**	53
				2800011604270	**60427**	53
			AQUACTRL 2 SINGLE; Einbauposition fahrerseitig; für Rechtslenker; passender Adapter: A	**2800011610260**	**16102**	56
				2800011610270	**61027**	56
1.6 (AZG 416, ZC32S, ZA32S)	104 kW	08/14→	AQUACTRL 2 SET; für Linkslenker	**2800011201280**	**12012**	3
			AQUACTRL 2 SINGLE; Einbauposition beifahrerseitig; für Linkslenker; passender Adapter: A	**2800011303280**	**13032**	26
			AQUACTRL 2 SINGLE; Einbauposition fahrerseitig; für Linkslenker; passender Adapter: A	**2800011309280**	**13092**	28
			REARCTRL; Einbauposition hinten	**2800011527180**	**15271**	45

SUZUKI - SWIFT V (AZ) 01/17→

Wischblatt

1.0 (A2L310)	82 kW	04/17→	AQUACTRL 2 SINGLE; für Linkslenker; Einbauposition beifahrerseitig; passender Adapter: A	**2800011305280**	**13052**	27
			AQUACTRL 2 SINGLE; für Linkslenker; Einbauposition fahrerseitig; passender Adapter: A	**2800011306280**	**13062**	27
			REARCTRL; Einbauposition hinten	**2800011532170**	**53217**	48
				2800011532180	**15321**	48
			AQUACTRL 2 SINGLE; Einbauposition beifahrerseitig; für Rechtslenker; passender Adapter: A	**2800011606260**	**16062**	54
				2800011606270	**60627**	54
			AQUACTRL 2 SINGLE; Einbauposition fahrerseitig; für Rechtslenker; passender Adapter: A	**2800011607260**	**16072**	55
				2800011625270	**62527**	62

© 2025 Continental Aftermarket & Services GmbH

SUZUKI - SWIFT V (AZ) 01/17→

Wischblatt

1.0 SHVS (A2L310)	82 kW	04/17→	AQUACTRL 2 SINGLE; für Linkslenker; Einbauposition beifahrerseitig; passender Adapter: A	**2800011305280**	**13052**	27
			AQUACTRL 2 SINGLE; für Linkslenker; Einbauposition fahrerseitig; passender Adapter: A	**2800011306280**	**13062**	27
			REARCTRL; Einbauposition hinten	**2800011532180**	**15321**	48
			AQUACTRL 2 SINGLE; Einbauposition beifahrerseitig; für Rechtslenker; passender Adapter: A	**2800011606260**	**16062**	54
			AQUACTRL 2 SINGLE; Einbauposition fahrerseitig; für Rechtslenker; passender Adapter: A	**2800011607260**	**16072**	55
1.2 (A2L412, ZC83S)	66 kW	04/17→	AQUACTRL 2 SINGLE; für Linkslenker; Einbauposition beifahrerseitig; passender Adapter: A	**2800011305280**	**13052**	27
			AQUACTRL 2 SINGLE; für Linkslenker; Einbauposition fahrerseitig; passender Adapter: A	**2800011306280**	**13062**	27
			REARCTRL; Einbauposition hinten	**2800011532170** **2800011532180**	**53217** **15321**	48 48
			AQUACTRL 2 SINGLE; Einbauposition beifahrerseitig; für Rechtslenker; passender Adapter: A	**2800011606260** **2800011606270**	**16062** **60627**	54 54
			AQUACTRL 2 SINGLE; Einbauposition fahrerseitig; für Rechtslenker; passender Adapter: A	**2800011607260** **2800011625270**	**16072** **62527**	55 62
1.2 (A2L412)	62 kW	06/18→	AQUACTRL 2 SINGLE; für Linkslenker; Einbauposition beifahrerseitig; passender Adapter: A	**2800011305280**	**13052**	27
			AQUACTRL 2 SINGLE; für Linkslenker; Einbauposition fahrerseitig; passender Adapter: A	**2800011306280**	**13062**	27
			REARCTRL; Einbauposition hinten	**2800011532180**	**15321**	48
1.2 (ZC83S)	67 kW	01/17→	AQUACTRL 2 SINGLE; für Linkslenker; Einbauposition beifahrerseitig; passender Adapter: A	**2800011305280**	**13052**	27
			AQUACTRL 2 SINGLE; für Linkslenker; Einbauposition fahrerseitig; passender Adapter: A	**2800011306280**	**13062**	27
			REARCTRL; Einbauposition hinten	**2800011532170** **2800011532180**	**53217** **15321**	48 48
			AQUACTRL 2 SINGLE; Einbauposition beifahrerseitig; für Rechtslenker; passender Adapter: A	**2800011606260** **2800011606270**	**16062** **60627**	54 54
			AQUACTRL 2 SINGLE; Einbauposition fahrerseitig; für Rechtslenker; passender Adapter: A	**2800011607260** **2800011625270**	**16072** **62527**	55 62
1.2 AllGrip (A2L412)	66 kW	04/17→	AQUACTRL 2 SINGLE; für Linkslenker; Einbauposition beifahrerseitig; passender Adapter: A	**2800011305280**	**13052**	27
			AQUACTRL 2 SINGLE; für Linkslenker; Einbauposition fahrerseitig; passender Adapter: A	**2800011306280**	**13062**	27
			REARCTRL; Einbauposition hinten	**2800011532180**	**15321**	48
			AQUACTRL 2 SINGLE; Einbauposition beifahrerseitig; für Rechtslenker; passender Adapter: A	**2800011606260**	**16062**	54
			AQUACTRL 2 SINGLE; Einbauposition fahrerseitig; für Rechtslenker; passender Adapter: A	**2800011607260**	**16072**	55
1.2 Hybrid (Mild Hybrid) (A2L412)	61 kW	06/20→	AQUACTRL 2 SINGLE; für Linkslenker; Einbauposition beifahrerseitig; passender Adapter: A	**2800011305280**	**13052**	27
			AQUACTRL 2 SINGLE; für Linkslenker; Einbauposition fahrerseitig; passender Adapter: A	**2800011306280**	**13062**	27
			REARCTRL; Einbauposition hinten	**2800011532170** **2800011532180**	**53217** **15321**	48 48
			AQUACTRL 2 SINGLE; Einbauposition beifahrerseitig; für Rechtslenker; passender Adapter: A	**2800011606260** **2800011606270**	**16062** **60627**	54 54
			AQUACTRL 2 SINGLE; Einbauposition fahrerseitig; für Rechtslenker; passender Adapter: A	**2800011607260** **2800011625270**	**16072** **62527**	55 62

© 2025 Continental Aftermarket & Services GmbH

SUZUKI - SWIFT V (AZ) 01/17→

Wischblatt

1.2 Hybrid (Mild Hybrid) AllGrip (A2L412)	61 kW	06/20→	AQUACTRL 2 SINGLE; für Linkslenker; Einbauposition beifahrerseitig; passender Adapter: A	**2800011305280**	**13052**	27
1.2 SHVS (A2L412)	66 kW	04/17→	AQUACTRL 2 SINGLE; für Linkslenker; Einbauposition fahrerseitig; passender Adapter: A	**2800011306280**	**13062**	27
			REARCTRL; Einbauposition hinten	**2800011532180**	**15321**	48
			AQUACTRL 2 SINGLE; Einbauposition beifahrerseitig; für Rechtslenker; passender Adapter: A	**2800011606260**	**16062**	54
			AQUACTRL 2 SINGLE; Einbauposition fahrerseitig; für Rechtslenker; passender Adapter: A	**2800011607260**	**16072**	55
1.2 SHVS (ZC53S, ZC43S)	67 kW	01/17→	AQUACTRL 2 SINGLE; Einbauposition beifahrerseitig; für Rechtslenker; passender Adapter: A	**2800011606270**	**60627**	54
			AQUACTRL 2 SINGLE; Einbauposition fahrerseitig; für Rechtslenker; passender Adapter: A	**2800011625270**	**62527**	62
1.2 SHVS AllGrip (A2L412)	66 kW	04/17→	AQUACTRL 2 SINGLE; für Linkslenker; Einbauposition beifahrerseitig; passender Adapter: A	**2800011305280**	**13052**	27
			AQUACTRL 2 SINGLE; für Linkslenker; Einbauposition fahrerseitig; passender Adapter: A	**2800011306280**	**13062**	27
			REARCTRL; Einbauposition hinten	**2800011532180**	**15321**	48
			AQUACTRL 2 SINGLE; Einbauposition beifahrerseitig; für Rechtslenker; passender Adapter: A	**2800011606260**	**16062**	54
			AQUACTRL 2 SINGLE; Einbauposition fahrerseitig; für Rechtslenker; passender Adapter: A	**2800011607260**	**16072**	55
1.4 Sport (A2L414, ZC33S)	103 kW	09/17→	AQUACTRL 2 SINGLE; für Linkslenker; Einbauposition beifahrerseitig; passender Adapter: A	**2800011305280**	**13052**	27
1.4 Sport SHVS	95 kW	03/20→	AQUACTRL 2 SINGLE; für Linkslenker; Einbauposition fahrerseitig; passender Adapter: A	**2800011306280**	**13062**	27
			REARCTRL; Einbauposition hinten	**2800011532170** **2800011532180**	**53217** **15321**	48 48
			AQUACTRL 2 SINGLE; Einbauposition beifahrerseitig; für Rechtslenker; passender Adapter: A	**2800011606260** **2800011606270**	**16062** **60627**	54 54
			AQUACTRL 2 SINGLE; Einbauposition fahrerseitig; für Rechtslenker; passender Adapter: A	**2800011607260** **2800011625270**	**16072** **62527**	55 62

SUZUKI - SWIFT Cabriolet (SF413) 09/91→10/96

Wischblatt

1.3 i (SF413, AK35, SY415, E35)	50 kW	09/91→10/96	AQUACTRL 2 SET; für Linkslenker	**2800011230280**	**12302**	12
			AQUACTRL 2 SINGLE; Einbauposition beifahrerseitig; für Linkslenker; passender Adapter: A	**2800011304280**	**13042**	26
			AQUACTRL 2 SINGLE; Einbauposition fahrerseitig; für Linkslenker; passender Adapter: A	**2800011307280**	**13072**	27
			AQUACTRL 2 SINGLE; Einbauposition beifahrerseitig; für Rechtslenker; passender Adapter: A	**2800011605260** **2800011624270**	**16052** **62427**	54 61
			AQUACTRL 2 SINGLE; Einbauposition fahrerseitig; für Rechtslenker; passender Adapter: A	**2800011607260** **2800011625270**	**16072** **62527**	55 62

SUZUKI - SX4 (EY, GY) 06/06→

Wischblatt

1.5 (RW 415) 1.5 VVT (RW415, YA11S) 1.5 VVT 4x4 (RW 415) 1.5 VVTi (YA11S)	73 kW 82 kW 82 kW 81 kW	06/06→07/10 07/10→ 07/10→ 07/07→12/15	AQUACTRL 2 SET; für Linkslenker	**2800011220280**	**12202**	8
			AQUACTRL 2 SINGLE; für Linkslenker; Einbauposition beifahrerseitig; passender Adapter: A	**2800011300280**	**13002**	25
			AQUACTRL 2 SINGLE; für Linkslenker; Einbauposition fahrerseitig; passender Adapter: A	**2800011314280**	**13142**	30
			REARCTRL; Einbauposition hinten	**2800011527170** **2800011527180**	**52717** **15271**	45 45
			AQUACTRL 2 SINGLE; Einbauposition beifahrerseitig; für Rechtslenker; passender Adapter: A	**2800011600260** **2800011600270**	**16002** **60027**	52 52
			AQUACTRL 2 SINGLE; Einbauposition fahrerseitig; für Rechtslenker; passender Adapter: A	**2800011616260** **2800011630270**	**16162** **63027**	58 63
1.6 (RW416, YA21S)	74 kW	06/06→	AQUACTRL 2 SINGLE; Einbauposition beifahrerseitig; für Rechtslenker; passender Adapter: A	**2800011600270**	**60027**	52
			AQUACTRL 2 SINGLE; Einbauposition fahrerseitig; für Rechtslenker; passender Adapter: A	**2800011630270**	**63027**	63

© 2025 Continental Aftermarket & Services GmbH

SUZUKI - SX4 (EY, GY) 06/06→

Wischblatt

1.6 DDIS (RW416D)	66 kW	04/07→	AQUACTRL 2 SET; für Linkslenker	**2800011220280**	**12202**	8
			AQUACTRL 2 SINGLE; für Linkslenker; Einbauposition beifahrerseitig; passender Adapter: A	**2800011300280**	**13002**	25
			AQUACTRL 2 SINGLE; für Linkslenker; Einbauposition fahrerseitig; passender Adapter: A	**2800011314280**	**13142**	30
			REARCTRL; Einbauposition hinten	**2800011527170**	**52717**	45
				2800011527180	**15271**	45
			AQUACTRL 2 SINGLE; Einbauposition beifahrerseitig; für Rechtslenker; passender Adapter: A	**2800011600260**	**16002**	52
				2800011600270	**60027**	52
			AQUACTRL 2 SINGLE; Einbauposition fahrerseitig; für Rechtslenker; passender Adapter: A	**2800011616260**	**16162**	58
				2800011630270	**63027**	63
1.6 LPG	79 kW	06/06→12/12	AQUACTRL 2 SET; für Linkslenker	**2800011220280**	**12202**	8
			AQUACTRL 2 SINGLE; für Linkslenker; Einbauposition beifahrerseitig; passender Adapter: A	**2800011300280**	**13002**	25
			AQUACTRL 2 SINGLE; für Linkslenker; Einbauposition fahrerseitig; passender Adapter: A	**2800011314280**	**13142**	30
			REARCTRL; Einbauposition hinten	**2800011527180**	**15271**	45
			AQUACTRL 2 SINGLE; Einbauposition beifahrerseitig; für Rechtslenker; passender Adapter: A	**2800011600260**	**16002**	52
			AQUACTRL 2 SINGLE; Einbauposition fahrerseitig; für Rechtslenker; passender Adapter: A	**2800011616260**	**16162**	58
1.6 VVT	81 kW	12/12→12/15	AQUACTRL 2 SINGLE; Einbauposition beifahrerseitig; für Rechtslenker; passender Adapter: A	**2800011600260**	**16002**	52
			AQUACTRL 2 SINGLE; Einbauposition fahrerseitig; für Rechtslenker; passender Adapter: A	**2800011616260**	**16162**	58
1.6 VVT 1.6 VVT (RW416, YA21S) 1.6 VVT (RW416, YA21S)	82 kW 79 kW 88 kW	11/10→12/15 06/06→ 07/09→	AQUACTRL 2 SET; für Linkslenker	**2800011220280**	**12202**	8
			AQUACTRL 2 SINGLE; für Linkslenker; Einbauposition beifahrerseitig; passender Adapter: A	**2800011300280**	**13002**	25
			AQUACTRL 2 SINGLE; für Linkslenker; Einbauposition fahrerseitig; passender Adapter: A	**2800011314280**	**13142**	30
			REARCTRL; Einbauposition hinten	**2800011527170**	**52717**	45
				2800011527180	**15271**	45
			AQUACTRL 2 SINGLE; Einbauposition beifahrerseitig; für Rechtslenker; passender Adapter: A	**2800011600260**	**16002**	52
				2800011600270	**60027**	52
			AQUACTRL 2 SINGLE; Einbauposition fahrerseitig; für Rechtslenker; passender Adapter: A	**2800011616260**	**16162**	58
				2800011630270	**63027**	63
1.6 VVT 4x4	81 kW	01/12→12/15	AQUACTRL 2 SINGLE; Einbauposition beifahrerseitig; für Rechtslenker; passender Adapter: A	**2800011600260**	**16002**	52
			AQUACTRL 2 SINGLE; Einbauposition fahrerseitig; für Rechtslenker; passender Adapter: A	**2800011616260**	**16162**	58
1.6 VVT 4x4 (RW416) 1.6 VVT 4x4 (RW416) 1.6 VVT 4x4 (RW416) 1.9 DDiS (RW419D) 1.9 DDiS 4x4 (RW419D)	79 kW 82 kW 88 kW 88 kW 88 kW	06/06→ 07/09→ 07/09→ 06/06→ 06/06→	AQUACTRL 2 SET; für Linkslenker	**2800011220280**	**12202**	8
			AQUACTRL 2 SINGLE; für Linkslenker; Einbauposition beifahrerseitig; passender Adapter: A	**2800011300280**	**13002**	25
			AQUACTRL 2 SINGLE; für Linkslenker; Einbauposition fahrerseitig; passender Adapter: A	**2800011314280**	**13142**	30
			REARCTRL; Einbauposition hinten	**2800011527170**	**52717**	45
				2800011527180	**15271**	45
			AQUACTRL 2 SINGLE; Einbauposition beifahrerseitig; für Rechtslenker; passender Adapter: A	**2800011600260**	**16002**	52
				2800011600270	**60027**	52
			AQUACTRL 2 SINGLE; Einbauposition fahrerseitig; für Rechtslenker; passender Adapter: A	**2800011616260**	**16162**	58
				2800011630270	**63027**	63
2.0 (RW415, RW416, RW420, YA41S) 2.0 (RW415, RW416, RW420) 2.0 16V 4x4 (RW415, RW416, RW420)	107 kW 112 kW 112 kW	06/06→ 01/10→ 01/10→	AQUACTRL 2 SET; für Linkslenker	**2800011220280**	**12202**	8
			AQUACTRL 2 SINGLE; für Linkslenker; Einbauposition beifahrerseitig; passender Adapter: A	**2800011300280**	**13002**	25
			AQUACTRL 2 SINGLE; für Linkslenker; Einbauposition fahrerseitig; passender Adapter: A	**2800011314280**	**13142**	30
			REARCTRL; Einbauposition hinten	**2800011527180**	**15271**	45
2.0 4x4 (RW415, RW416, RW420, YB41S) 2.0 DDiS (RW420D) 2.0 DDiS 4x4 (RW420D)	107 kW 99 kW 99 kW	06/06→ 07/09→ 07/09→	AQUACTRL 2 SET; für Linkslenker	**2800011220280**	**12202**	8
			AQUACTRL 2 SINGLE; für Linkslenker; Einbauposition beifahrerseitig; passender Adapter: A	**2800011300280**	**13002**	25

→

© 2025 Continental Aftermarket & Services GmbH

SUZUKI - SX4 (EY, GY) 06/06→

Wischblatt

2.0 4x4 (RW415, RW416, RW420, YB41S)	107 kW	06/06→	AQUACTRL 2 SINGLE; für Linkslenker; Einbauposition fahrerseitig; passender Adapter: A	**2800011314280**	**13142**	30
2.0 DDiS (RW420D)	99 kW	07/09→	REARCTRL; Einbauposition hinten	**2800011527170**	**52717**	45
2.0 DDiS 4x4 (RW420D)	99 kW	07/09→		**2800011527180**	**15271**	45
			AQUACTRL 2 SINGLE; Einbauposition beifahrerseitig; für Rechtslenker; passender Adapter: A	**2800011600260**	**16002**	52
				2800011600270	**60027**	52
			AQUACTRL 2 SINGLE; Einbauposition fahrerseitig; für Rechtslenker; passender Adapter: A	**2800011616260**	**16162**	58
				2800011630270	**63027**	63

SUZUKI - SX4 S-CROSS (JY) 08/13→

Wischblatt

1.0 (AKK 310)	82 kW	08/16→	AQUACTRL 2 SET; für Linkslenker	**2800011220280**	**12202**	8
			AQUACTRL 2 SINGLE; für Linkslenker; Einbauposition beifahrerseitig; passender Adapter: A	**2800011300280**	**13002**	25
			AQUACTRL 2 SINGLE; für Linkslenker; Einbauposition fahrerseitig; passender Adapter: A	**2800011314280**	**13142**	30
			REARCTRL; Einbauposition hinten	**2800011527170**	**52717**	45
				2800011527180	**15271**	45
			AQUACTRL 2 SINGLE; Einbauposition beifahrerseitig; für Rechtslenker; passender Adapter: A	**2800011600260**	**16002**	52
				2800011600270	**60027**	52
			AQUACTRL 2 SINGLE; Einbauposition fahrerseitig; für Rechtslenker; passender Adapter: A	**2800011616260**	**16162**	58
				2800011630270	**63027**	63
1.0 AllGrip (AKK 310)	82 kW	08/16→	AQUACTRL 2 SET; für Linkslenker	**2800011220280**	**12202**	8
1.4 Hybrid (Mild Hybrid) (AKK 414)	95 kW	08/19→	AQUACTRL 2 SINGLE; für Linkslenker; Einbauposition beifahrerseitig; passender Adapter: A	**2800011300280**	**13002**	25
1.4 Hybrid (Mild Hybrid) AllGrip (AKK 414)	95 kW	08/19→	AQUACTRL 2 SINGLE; für Linkslenker; Einbauposition fahrerseitig; passender Adapter: A	**2800011314280**	**13142**	30
			REARCTRL; Einbauposition hinten	**2800011527180**	**15271**	45
			AQUACTRL 2 SINGLE; Einbauposition beifahrerseitig; für Rechtslenker; passender Adapter: A	**2800011600260**	**16002**	52
			AQUACTRL 2 SINGLE; Einbauposition fahrerseitig; für Rechtslenker; passender Adapter: A	**2800011616260**	**16162**	58
1.4 T (AKK414)	103 kW	08/16→	AQUACTRL 2 SET; für Linkslenker	**2800011220280**	**12202**	8
1.4 T AllGrip (AKK414)	103 kW	08/16→	AQUACTRL 2 SINGLE; für Linkslenker; Einbauposition beifahrerseitig; passender Adapter: A	**2800011300280**	**13002**	25
			AQUACTRL 2 SINGLE; für Linkslenker; Einbauposition fahrerseitig; passender Adapter: A	**2800011314280**	**13142**	30
			REARCTRL; Einbauposition hinten	**2800011527170**	**52717**	45
				2800011527180	**15271**	45
			AQUACTRL 2 SINGLE; Einbauposition beifahrerseitig; für Rechtslenker; passender Adapter: A	**2800011600260**	**16002**	52
				2800011600270	**60027**	52
			AQUACTRL 2 SINGLE; Einbauposition fahrerseitig; für Rechtslenker; passender Adapter: A	**2800011616260**	**16162**	58
				2800011630270	**63027**	63
1.4 Turbo 4Style	107 kW	01/17→12/19	AQUACTRL 2 SINGLE; Einbauposition beifahrerseitig; für Rechtslenker; passender Adapter: A	**2800011600260**	**16002**	52
			AQUACTRL 2 SINGLE; Einbauposition fahrerseitig; für Rechtslenker; passender Adapter: A	**2800011616260**	**16162**	58
1.6 (AKK416, YA22S)	86 kW	12/13→	AQUACTRL 2 SET; für Linkslenker	**2800011220280**	**12202**	8
			AQUACTRL 2 SINGLE; für Linkslenker; Einbauposition beifahrerseitig; passender Adapter: A	**2800011300280**	**13002**	25
			AQUACTRL 2 SINGLE; für Linkslenker; Einbauposition fahrerseitig; passender Adapter: A	**2800011314280**	**13142**	30
			REARCTRL; Einbauposition hinten	**2800011527170**	**52717**	45
				2800011527180	**15271**	45
			AQUACTRL 2 SINGLE; Einbauposition beifahrerseitig; für Rechtslenker; passender Adapter: A	**2800011600260**	**16002**	52
				2800011600270	**60027**	52
			AQUACTRL 2 SINGLE; Einbauposition fahrerseitig; für Rechtslenker; passender Adapter: A	**2800011616260**	**16162**	58
				2800011630270	**63027**	63

© 2025 Continental Aftermarket & Services GmbH

SUZUKI - SX4 S-CROSS (JY) 08/13→

Wischblatt

1.6 (AKK416)	85 kW	12/13→	AQUACTRL 2 SET; für Linkslenker	**2800011220280**	**12202**	8
			AQUACTRL 2 SINGLE; für Linkslenker; Einbauposition beifahrerseitig; passender Adapter: A	**2800011300280**	**13002**	25
			AQUACTRL 2 SINGLE; für Linkslenker; Einbauposition fahrerseitig; passender Adapter: A	**2800011314280**	**13142**	30
			REARCTRL; Einbauposition hinten	**2800011527180**	**15271**	45
			AQUACTRL 2 SINGLE; Einbauposition beifahrerseitig; für Rechtslenker; passender Adapter: A	**2800011600260**	**16002**	52
			AQUACTRL 2 SINGLE; Einbauposition fahrerseitig; für Rechtslenker; passender Adapter: A	**2800011616260**	**16162**	58
1.6 (AKK 416)	87 kW	01/14→	AQUACTRL 2 SET; für Linkslenker	**2800011220280**	**12202**	8
			AQUACTRL 2 SINGLE; für Linkslenker; Einbauposition beifahrerseitig; passender Adapter: A	**2800011300280**	**13002**	25
			AQUACTRL 2 SINGLE; für Linkslenker; Einbauposition fahrerseitig; passender Adapter: A	**2800011314280**	**13142**	30
			REARCTRL; Einbauposition hinten	**2800011527180**	**15271**	45
1.6 (AKK 416)	88 kW	08/13→	AQUACTRL 2 SET; für Linkslenker	**2800011220280**	**12202**	8
			AQUACTRL 2 SINGLE; für Linkslenker; Einbauposition beifahrerseitig; passender Adapter: A	**2800011300280**	**13002**	25
			AQUACTRL 2 SINGLE; für Linkslenker; Einbauposition fahrerseitig; passender Adapter: A	**2800011314280**	**13142**	30
			AQUACTRL 2 SINGLE; Einbauposition beifahrerseitig; für Rechtslenker; passender Adapter: A	**2800011600260** **2800011600270**	**16002** **60027**	52 52
			AQUACTRL 2 SINGLE; Einbauposition fahrerseitig; für Rechtslenker; passender Adapter: A	**2800011616260** **2800011630270**	**16162** **63027**	58 63
1.6 AllGrip (AKK416, YB22S)	86 kW	12/13→	AQUACTRL 2 SET; für Linkslenker	**2800011220280**	**12202**	8
			AQUACTRL 2 SINGLE; für Linkslenker; Einbauposition beifahrerseitig; passender Adapter: A	**2800011300280**	**13002**	25
			AQUACTRL 2 SINGLE; für Linkslenker; Einbauposition fahrerseitig; passender Adapter: A	**2800011314280**	**13142**	30
			REARCTRL; Einbauposition hinten	**2800011527170** **2800011527180**	**52717** **15271**	45 45
			AQUACTRL 2 SINGLE; Einbauposition beifahrerseitig; für Rechtslenker; passender Adapter: A	**2800011600260** **2800011600270**	**16002** **60027**	52 52
			AQUACTRL 2 SINGLE; Einbauposition fahrerseitig; für Rechtslenker; passender Adapter: A	**2800011616260** **2800011630270**	**16162** **63027**	58 63
1.6 AllGrip (AKK416)	85 kW	12/13→	AQUACTRL 2 SET; für Linkslenker	**2800011220280**	**12202**	8
			AQUACTRL 2 SINGLE; für Linkslenker; Einbauposition beifahrerseitig; passender Adapter: A	**2800011300280**	**13002**	25
			AQUACTRL 2 SINGLE; für Linkslenker; Einbauposition fahrerseitig; passender Adapter: A	**2800011314280**	**13142**	30
			REARCTRL; Einbauposition hinten	**2800011527180**	**15271**	45
			AQUACTRL 2 SINGLE; Einbauposition beifahrerseitig; für Rechtslenker; passender Adapter: A	**2800011600260**	**16002**	52
			AQUACTRL 2 SINGLE; Einbauposition fahrerseitig; für Rechtslenker; passender Adapter: A	**2800011616260**	**16162**	58
1.6 AllGrip (AKK 416)	88 kW	08/13→	AQUACTRL 2 SET; für Linkslenker	**2800011220280**	**12202**	8
			AQUACTRL 2 SINGLE; für Linkslenker; Einbauposition beifahrerseitig; passender Adapter: A	**2800011300280**	**13002**	25
			AQUACTRL 2 SINGLE; für Linkslenker; Einbauposition fahrerseitig; passender Adapter: A	**2800011314280**	**13142**	30
			REARCTRL; Einbauposition hinten	**2800011527170** **2800011527180**	**52717** **15271**	45 45
			AQUACTRL 2 SINGLE; Einbauposition beifahrerseitig; für Rechtslenker; passender Adapter: A	**2800011600260** **2800011600270**	**16002** **60027**	52 52
			AQUACTRL 2 SINGLE; Einbauposition fahrerseitig; für Rechtslenker; passender Adapter: A	**2800011616260** **2800011630270**	**16162** **63027**	58 63
1.6 DDiS (AKK 416D) 1.6 DDiS AllGrip (AKK 416D)	88 kW 88 kW	08/13→ 08/13→	AQUACTRL 2 SET; für Linkslenker	**2800011220280**	**12202**	8
			AQUACTRL 2 SINGLE; für Linkslenker; Einbauposition beifahrerseitig; passender Adapter: A	**2800011300280**	**13002**	25

→

© 2025 Continental Aftermarket & Services GmbH

SUZUKI - SX4 S-CROSS (JY) 08/13→						
Wischblatt						
1.6 DDiS (AKK 416D) 1.6 DDiS AllGrip (AKK 416D)	88 kW 88 kW	08/13→ 08/13→	AQUACTRL 2 SINGLE; für Linkslenker; Einbauposition fahrerseitig; passender Adapter: A	**2800011314280**	**13142**	30
			AQUACTRL 2 SINGLE; Einbauposition beifahrerseitig; für Rechtslenker; passender Adapter: A	**2800011600260** **2800011600270**	**16002** **60027**	52 52
			AQUACTRL 2 SINGLE; Einbauposition fahrerseitig; für Rechtslenker; passender Adapter: A	**2800011616260** **2800011630270**	**16162** **63027**	58 63
1.6 VVT	93 kW	08/16→	AQUACTRL 2 SINGLE; Einbauposition beifahrerseitig; für Rechtslenker; passender Adapter: A	**2800011600260**	**16002**	52
			AQUACTRL 2 SINGLE; Einbauposition fahrerseitig; für Rechtslenker; passender Adapter: A	**2800011616260**	**16162**	58
SUZUKI - SX4 Stufenheck (GY, RW) 10/07→						
Wischblatt						
1.6 (RW416)	74 kW	10/07→	AQUACTRL 2 SINGLE; Einbauposition beifahrerseitig; für Rechtslenker; passender Adapter: A	**2800011600270**	**60027**	52
			AQUACTRL 2 SINGLE; Einbauposition fahrerseitig; für Rechtslenker; passender Adapter: A	**2800011630270**	**63027**	63
1.6 (RW416) 1.6 (RW416)	79 kW 88 kW	10/07→ 10/07→	AQUACTRL 2 SET; für Linkslenker	**2800011220280**	**12202**	8
			AQUACTRL 2 SINGLE; für Linkslenker; Einbauposition beifahrerseitig; passender Adapter: A	**2800011300280**	**13002**	25
			AQUACTRL 2 SINGLE; für Linkslenker; Einbauposition fahrerseitig; passender Adapter: A	**2800011314280**	**13142**	30
			AQUACTRL 2 SINGLE; Einbauposition beifahrerseitig; für Rechtslenker; passender Adapter: A	**2800011600260** **2800011600270**	**16002** **60027**	52 52
			AQUACTRL 2 SINGLE; Einbauposition fahrerseitig; für Rechtslenker; passender Adapter: A	**2800011616260** **2800011630270**	**16162** **63027**	58 63
1.6 VVT 2.0 2.0 (RW415, RW416, RW420) 2.0 (RW415, RW416, RW420)	81 kW 112 kW 107 kW 112 kW	03/13→12/15 09/11→ 10/07→01/10 01/10→	AQUACTRL 2 SET; für Linkslenker	**2800011220280**	**12202**	8
			AQUACTRL 2 SINGLE; für Linkslenker; Einbauposition beifahrerseitig; passender Adapter: A	**2800011300280**	**13002**	25
			AQUACTRL 2 SINGLE; für Linkslenker; Einbauposition fahrerseitig; passender Adapter: A	**2800011314280**	**13142**	30
SUZUKI - VITARA (ET, TA, TD) 07/88→12/02						
Wischblatt						
1.6 Allrad (SE416, TA01) 1.6 Allrad (TA, TA01, SE416) 1.6 i 16V Allrad (ET, TA02, SE416) 2.0 16V Allrad (SV420) 2.0 V6 24V Allrad (SV620) 2.5 V6 24V Allrad (FT)	60 kW 59 kW 71 kW 97 kW 100 kW 118 kW	07/88→12/95 07/88→03/98 07/90→03/98 12/96→03/98 12/94→03/98 12/95→03/98	AQUACTRL 2 SINGLE; Einbauposition beifahrerseitig; für Rechtslenker; passender Adapter: A	**2800011604270**	**60427**	53
			AQUACTRL 2 SINGLE; Einbauposition fahrerseitig; für Rechtslenker; passender Adapter: A	**2800011604270**	**60427**	53
SUZUKI - VITARA (ET) 12/03→12/05						
Wischblatt						
HDI (SE 420HDI)	64 kW	12/03→12/05	AQUACTRL 2 SINGLE; Einbauposition beifahrerseitig; für Rechtslenker; passender Adapter: A	**2800011606260**	**16062**	54
			AQUACTRL 2 SINGLE; Einbauposition fahrerseitig; für Rechtslenker; passender Adapter: A	**2800011606260**	**16062**	54
SUZUKI - VITARA (LY) 02/15→						
Wischblatt						
1.0 (APK 310) 1.0 AllGrip (APK 310)	82 kW 82 kW	10/18→ 10/18→	AQUACTRL 2 SET; für Linkslenker	**2800011211280**	**12112**	6
			AQUACTRL 2 SINGLE; Einbauposition beifahrerseitig; für Linkslenker; passender Adapter: A	**2800011302280**	**13022**	26
			AQUACTRL 2 SINGLE; Einbauposition fahrerseitig; für Linkslenker; passender Adapter: A	**2800011312280**	**13122**	29
			REARCTRL; Einbauposition hinten	**2800011527180**	**15271**	45
			AQUACTRL 2 SINGLE; Einbauposition beifahrerseitig; für Rechtslenker; passender Adapter: A	**2800011602260**	**16022**	53
			AQUACTRL 2 SINGLE; Einbauposition fahrerseitig; für Rechtslenker; passender Adapter: A	**2800011614260**	**16142**	58

© 2025 Continental Aftermarket & Services GmbH

SUZUKI - VITARA (LY) 02/15→

Wischblatt

1.4 4Sport Turbo / 4 Style AllGrip	107 kW	01/16→	AQUACTRL 2 SINGLE; Einbauposition beifahrerseitig; für Rechtslenker; passender Adapter: A	**2800011602260**	**16022**	53
			AQUACTRL 2 SINGLE; Einbauposition fahrerseitig; für Rechtslenker; passender Adapter: A	**2800011614260**	**16142**	58
1.4 Hybrid (Mild Hybrid) (APK414)	95 kW	07/19→	AQUACTRL 2 SET; für Linkslenker	**2800011211280**	**12112**	6
1.4 Hybrid (Mild Hybrid) AllGrip (APK414)	95 kW	07/19→	AQUACTRL 2 SINGLE; Einbauposition beifahrerseitig; für Linkslenker; passender Adapter: A	**2800011302280**	**13022**	26
			AQUACTRL 2 SINGLE; Einbauposition fahrerseitig; für Linkslenker; passender Adapter: A	**2800011312280**	**13122**	29
			REARCTRL; Einbauposition hinten	**2800011527180**	**15271**	45
			AQUACTRL 2 SINGLE; Einbauposition beifahrerseitig; für Rechtslenker; passender Adapter: A	**2800011602260**	**16022**	53
			AQUACTRL 2 SINGLE; Einbauposition fahrerseitig; für Rechtslenker; passender Adapter: A	**2800011614260**	**16142**	58
1.4 T (APK414)	103 kW	09/15→	AQUACTRL 2 SET; für Linkslenker	**2800011211280**	**12112**	6
1.4 T AllGrip (APK414)	103 kW	09/15→	AQUACTRL 2 SINGLE; Einbauposition beifahrerseitig; für Linkslenker; passender Adapter: A	**2800011302280**	**13022**	26
			AQUACTRL 2 SINGLE; Einbauposition fahrerseitig; für Linkslenker; passender Adapter: A	**2800011312280**	**13122**	29
			REARCTRL; Einbauposition hinten	**2800011527170** **2800011527180**	**52717** **15271**	45 45
			AQUACTRL 2 SINGLE; Einbauposition beifahrerseitig; für Rechtslenker; passender Adapter: A	**2800011602260** **2800011623270**	**16022** **62327**	53 61
			AQUACTRL 2 SINGLE; Einbauposition fahrerseitig; für Rechtslenker; passender Adapter: A	**2800011614260** **2800011628270**	**16142** **62827**	58 63
1.5 Hybrid	85 kW	01/22→	AQUACTRL 2 SINGLE; Einbauposition beifahrerseitig; für Rechtslenker; passender Adapter: A	**2800011602260**	**16022**	53
1.5 Hybrid AllGrip	85 kW	01/22→	AQUACTRL 2 SINGLE; Einbauposition fahrerseitig; für Rechtslenker; passender Adapter: A	**2800011614260**	**16142**	58
1.6	85 kW	02/15→	AQUACTRL 2 SET; für Linkslenker	**2800011211280**	**12112**	6
			AQUACTRL 2 SINGLE; Einbauposition beifahrerseitig; für Linkslenker; passender Adapter: A	**2800011302280**	**13022**	26
			AQUACTRL 2 SINGLE; Einbauposition fahrerseitig; für Linkslenker; passender Adapter: A	**2800011312280**	**13122**	29
			REARCTRL; Einbauposition hinten	**2800011527170** **2800011527180**	**52717** **15271**	45 45
			AQUACTRL 2 SINGLE; Einbauposition beifahrerseitig; für Rechtslenker; passender Adapter: A	**2800011602260** **2800011623270**	**16022** **62327**	53 61
			AQUACTRL 2 SINGLE; Einbauposition fahrerseitig; für Rechtslenker; passender Adapter: A	**2800011614260** **2800011628270**	**16142** **62827**	58 63
1.6	87 kW	02/15→	AQUACTRL 2 SINGLE; Einbauposition beifahrerseitig; für Rechtslenker; passender Adapter: A	**2800011602260**	**16022**	53
			AQUACTRL 2 SINGLE; Einbauposition fahrerseitig; für Rechtslenker; passender Adapter: A	**2800011614260**	**16142**	58
1.6 (APK416, YD21S)	86 kW	05/15→	AQUACTRL 2 SET; für Linkslenker	**2800011211280**	**12112**	6
1.6 (APK 416)	88 kW	02/15→	AQUACTRL 2 SINGLE; Einbauposition beifahrerseitig; für Linkslenker; passender Adapter: A	**2800011302280**	**13022**	26
			AQUACTRL 2 SINGLE; Einbauposition fahrerseitig; für Linkslenker; passender Adapter: A	**2800011312280**	**13122**	29
			REARCTRL; Einbauposition hinten	**2800011527170** **2800011527180**	**52717** **15271**	45 45
			AQUACTRL 2 SINGLE; Einbauposition beifahrerseitig; für Rechtslenker; passender Adapter: A	**2800011602260** **2800011623270**	**16022** **62327**	53 61
			AQUACTRL 2 SINGLE; Einbauposition fahrerseitig; für Rechtslenker; passender Adapter: A	**2800011614260** **2800011628270**	**16142** **62827**	58 63

© 2025 Continental Aftermarket & Services GmbH

SUZUKI - VITARA (LY) 02/15→

Wischblatt

1.6 AllGrip	85 kW	02/15→	AQUACTRL 2 SET; für Linkslenker	**2800011211280**	**12112**	6
			AQUACTRL 2 SINGLE; Einbauposition beifahrerseitig; für Linkslenker; passender Adapter: A	**2800011302280**	**13022**	26
			AQUACTRL 2 SINGLE; Einbauposition fahrerseitig; für Linkslenker; passender Adapter: A	**2800011312280**	**13122**	29
			REARCTRL; Einbauposition hinten	**2800011527180**	**15271**	45
			AQUACTRL 2 SINGLE; Einbauposition beifahrerseitig; für Rechtslenker; passender Adapter: A	**2800011602260**	**16022**	53
			AQUACTRL 2 SINGLE; Einbauposition fahrerseitig; für Rechtslenker; passender Adapter: A	**2800011614260**	**16142**	58
1.6 AllGrip	87 kW	02/15→	AQUACTRL 2 SINGLE; Einbauposition beifahrerseitig; für Rechtslenker; passender Adapter: A	**2800011602260**	**16022**	53
			AQUACTRL 2 SINGLE; Einbauposition fahrerseitig; für Rechtslenker; passender Adapter: A	**2800011614260**	**16142**	58
1.6 AllGrip (APK416, YE21S) 1.6 AllGrip (APK 416) 1.6 DDiS (APK 416D) 1.6 DDiS AllGrip (APK416D)	86 kW 88 kW 88 kW 88 kW	05/15→ 02/15→ 02/15→ 02/15→	AQUACTRL 2 SET; für Linkslenker	**2800011211280**	**12112**	6
			AQUACTRL 2 SINGLE; Einbauposition beifahrerseitig; für Linkslenker; passender Adapter: A	**2800011302280**	**13022**	26
			AQUACTRL 2 SINGLE; Einbauposition fahrerseitig; für Linkslenker; passender Adapter: A	**2800011312280**	**13122**	29
			REARCTRL; Einbauposition hinten	**2800011527170** **2800011527180**	**52717** **15271**	45 45
			AQUACTRL 2 SINGLE; Einbauposition beifahrerseitig; für Rechtslenker; passender Adapter: A	**2800011602260** **2800011623270**	**16022** **62327**	53 61
			AQUACTRL 2 SINGLE; Einbauposition fahrerseitig; für Rechtslenker; passender Adapter: A	**2800011614260** **2800011628270**	**16142** **62827**	58 63
1.6 VVT	93 kW	08/16→	AQUACTRL 2 SINGLE; Einbauposition beifahrerseitig; für Rechtslenker; passender Adapter: A	**2800011602260**	**16022**	53
			AQUACTRL 2 SINGLE; Einbauposition fahrerseitig; für Rechtslenker; passender Adapter: A	**2800011614260**	**16142**	58
1.6 VVT AllGrip	93 kW	08/16→	AQUACTRL 2 SET; für Linkslenker	**2800011211280**	**12112**	6
			AQUACTRL 2 SINGLE; Einbauposition beifahrerseitig; für Linkslenker; passender Adapter: A	**2800011302280**	**13022**	26
			AQUACTRL 2 SINGLE; Einbauposition fahrerseitig; für Linkslenker; passender Adapter: A	**2800011312280**	**13122**	29
			REARCTRL; Einbauposition hinten	**2800011527170** **2800011527180**	**52717** **15271**	45 45
			AQUACTRL 2 SINGLE; Einbauposition beifahrerseitig; für Rechtslenker; passender Adapter: A	**2800011602260** **2800011623270**	**16022** **62327**	53 61
			AQUACTRL 2 SINGLE; Einbauposition fahrerseitig; für Rechtslenker; passender Adapter: A	**2800011614260** **2800011628270**	**16142** **62827**	58 63

SUZUKI - VITARA Cabrio (ET, TA) 07/88→10/02

Wischblatt

1.6 (SE416) 1.6 (TA01, SE416) 1.6 16V (TA03, SE416) 1.6 i 16V (TA02, SE416) 1.9 D (SE419TD) 1.9 D (SE419TD) 2.0 16V (TA51, SV420)	55 kW 59 kW 69 kW 71 kW 50 kW 55 kW 97 kW	01/90→12/93 07/88→01/95 10/99→10/02 07/90→03/99 01/95→03/98 08/96→03/99 12/96→03/99	AQUACTRL 2 SINGLE; Einbauposition fahrerseitig; für Rechtslenker; passender Adapter: A	**2800011605260** **2800011624270**	**16052** **62427**	54 61
			AQUACTRL 2 SINGLE; Einbauposition beifahrerseitig; für Rechtslenker; passender Adapter: A	**2800011605260** **2800011624270**	**16052** **62427**	54 61

SUZUKI - VITARA Cabrio (ET) 01/02→12/05

Wischblatt

2.0 HDI (SE 420HDI)	64 kW	01/02→12/05	AQUACTRL 2 SINGLE; Einbauposition fahrerseitig; für Rechtslenker; passender Adapter: A	**2800011606260**	**16062**	54
			AQUACTRL 2 SINGLE; Einbauposition beifahrerseitig; für Rechtslenker; passender Adapter: A	**2800011606260**	**16062**	54

© 2025 Continental Aftermarket & Services GmbH

SUZUKI - WAGON R (MC_) 07/97→06/03						
Wischblatt						
0.7	40 kW	07/97→07/00	AQUACTRL 2 SINGLE; Einbauposition beifahrerseitig; für Rechtslenker; passender Adapter: A	**2800011624270**	**62427**	61
			AQUACTRL 2 SINGLE; Einbauposition fahrerseitig; für Rechtslenker; passender Adapter: A	**2800011625270**	**62527**	62
SUZUKI - WAGON R Schrägheck (MH21, MH22) 03/02→12/12						
Wischblatt						
1.0	39 kW	07/03→08/05	AQUACTRL 2 SINGLE; Einbauposition beifahrerseitig; für Rechtslenker; passender Adapter: A	**2800011605260** **2800011624270**	**16052** **62427**	54 61
			AQUACTRL 2 SINGLE; Einbauposition fahrerseitig; für Rechtslenker; passender Adapter: A	**2800011607260** **2800011625270**	**16072** **62527**	55 62
1.0 1.2	44 kW 59 kW	06/04→08/05 06/04→08/05	AQUACTRL 2 SINGLE; Einbauposition beifahrerseitig; für Linkslenker; passender Adapter: A	**2800011304280**	**13042**	26
			AQUACTRL 2 SINGLE; Einbauposition fahrerseitig; für Linkslenker; passender Adapter: A	**2800011306280**	**13062**	27
			AQUACTRL 2 SINGLE; Einbauposition beifahrerseitig; für Rechtslenker; passender Adapter: A	**2800011605260** **2800011624270**	**16052** **62427**	54 61
			AQUACTRL 2 SINGLE; Einbauposition fahrerseitig; für Rechtslenker; passender Adapter: A	**2800011607260** **2800011625270**	**16072** **62527**	55 62
1.3 (RB413)	65 kW	09/03→12/10	AQUACTRL 2 SINGLE; Einbauposition beifahrerseitig; für Linkslenker; passender Adapter: A	**2800011304280**	**13042**	26
			AQUACTRL 2 SINGLE; Einbauposition fahrerseitig; für Linkslenker; passender Adapter: A	**2800011306280**	**13062**	27
			AQUACTRL 2 SINGLE; Einbauposition beifahrerseitig; für Rechtslenker; passender Adapter: A	**2800011605260**	**16052**	54
			AQUACTRL 2 SINGLE; Einbauposition fahrerseitig; für Rechtslenker; passender Adapter: A	**2800011607260**	**16072**	55
SUZUKI - WAGON R+ (MA) 05/99→						
Wischblatt						
1.0	74 kW	08/00→07/01	AQUACTRL 2 SINGLE; Einbauposition beifahrerseitig; für Linkslenker; passender Adapter: A	**2800011304280**	**13042**	26
			AQUACTRL 2 SINGLE; Einbauposition fahrerseitig; für Linkslenker; passender Adapter: A	**2800011306280**	**13062**	27
			REARCTRL; Einbauposition hinten	**2800011539170** **2800011539180**	**53917** **15391**	51 51
			AQUACTRL 2 SINGLE; Einbauposition beifahrerseitig; für Rechtslenker; passender Adapter: A	**2800011605260** **2800011624270**	**16052** **62427**	54 61
			AQUACTRL 2 SINGLE; Einbauposition fahrerseitig; für Rechtslenker; passender Adapter: A	**2800011607260** **2800011625270**	**16072** **62527**	55 62
1.0 (RB310)	39 kW	07/01→12/06	AQUACTRL 2 SINGLE; Einbauposition beifahrerseitig; für Linkslenker; passender Adapter: A	**2800011304280**	**13042**	26
			AQUACTRL 2 SINGLE; Einbauposition fahrerseitig; für Linkslenker; passender Adapter: A	**2800011306280**	**13062**	27
			REARCTRL; Einbauposition hinten	**2800011539180**	**15391**	51
			AQUACTRL 2 SINGLE; Einbauposition beifahrerseitig; für Rechtslenker; passender Adapter: A	**2800011605260**	**16052**	54
			AQUACTRL 2 SINGLE; Einbauposition fahrerseitig; für Rechtslenker; passender Adapter: A	**2800011607260**	**16072**	55
1.2 (RB 412)	59 kW	01/05→12/08	AQUACTRL 2 SINGLE; Einbauposition beifahrerseitig; für Rechtslenker; passender Adapter: A	**2800011605260**	**16052**	54
			AQUACTRL 2 SINGLE; Einbauposition fahrerseitig; für Rechtslenker; passender Adapter: A	**2800011607260**	**16072**	55
1.3 (RB413) 1.3 (RB413) 1.3 4WD (RB413) 1.3 4WD (RB413) 1.3 DDiS (RB413D)	56 kW 69 kW 56 kW 69 kW 51 kW	05/00→12/04 09/03→08/06 10/01→ 09/03→ 09/03→	AQUACTRL 2 SINGLE; Einbauposition beifahrerseitig; für Linkslenker; passender Adapter: A	**2800011304280**	**13042**	26
			AQUACTRL 2 SINGLE; Einbauposition fahrerseitig; für Linkslenker; passender Adapter: A	**2800011306280**	**13062**	27
			REARCTRL; Einbauposition hinten	**2800011539170** **2800011539180**	**53917** **15391**	51 51
			AQUACTRL 2 SINGLE; Einbauposition beifahrerseitig; für Rechtslenker; passender Adapter: A	**2800011605260** **2800011624270**	**16052** **62427**	54 61

→

© 2025 Continental Aftermarket & Services GmbH

SUZUKI - WAGON R+ (MA) 05/99→						
Wischblatt						
1.3 (RB413) 1.3 (RB413) 1.3 4WD (RB413) 1.3 4WD (RB413) 1.3 DDiS (RB413D)	56 kW 69 kW 56 kW 69 kW 51 kW	05/00→12/04 09/03→08/06 10/01→ 09/03→ 09/03→	AQUACTRL 2 SINGLE; Einbauposition fahrerseitig; für Rechtslenker; passender Adapter: A	**2800011607260** **2800011625270**	**16072** **62527**	55 62
SUZUKI - WAGON R+ Schrägheck (EM) 10/97→10/00						
Wischblatt						
1.0 (RC410, SR410, SR412) 1.2 (SR412) 1.2 4WD (SR412)	48 kW 51 kW 51 kW	02/98→05/00 02/98→05/00 02/98→05/00	AQUACTRL 2 SINGLE; Einbauposition beifahrerseitig; für Linkslenker; passender Adapter: A	**2800011304280**	**13042**	26
			AQUACTRL 2 SINGLE; Einbauposition fahrerseitig; für Linkslenker; passender Adapter: A	**2800011306280**	**13062**	27
			AQUACTRL 2 SINGLE; Einbauposition beifahrerseitig; für Rechtslenker; passender Adapter: A	**2800011605260** **2800011624270**	**16052** **62427**	54 61
			AQUACTRL 2 SINGLE; Einbauposition fahrerseitig; für Rechtslenker; passender Adapter: A	**2800011607260** **2800011625270**	**16072** **62527**	55 62
SUZUKI - X-90 (EL) 09/95→12/97						
Wischblatt						
1.6 i 16V (SZ416) 1.6 i 16V 4x4 (SZ416)	71 kW 71 kW	09/95→12/97 09/95→12/97	AQUACTRL 2 SINGLE; Einbauposition fahrerseitig; für Linkslenker; passender Adapter: A	**2800011303280**	**13032**	26
			AQUACTRL 2 SINGLE; Einbauposition beifahrerseitig; für Linkslenker; passender Adapter: A	**2800011304280**	**13042**	26
			AQUACTRL 2 SINGLE; Einbauposition fahrerseitig; für Rechtslenker; passender Adapter: A	**2800011604260** **2800011604270**	**16042** **60427**	53 53
			AQUACTRL 2 SINGLE; Einbauposition beifahrerseitig; für Rechtslenker; passender Adapter: A	**2800011605260** **2800011624270**	**16052** **62427**	54 61
SUZUKI - XL7 (DA, DB) 09/06→12/09						
Wischblatt						
3.6 (JC636) 3.6 Allrad	188 kW 185 kW	09/06→12/09 01/07→12/09	AQUACTRL 2 SINGLE; Einbauposition fahrerseitig; für Rechtslenker; passender Adapter: A	**2800011606260**	**16062**	54
			AQUACTRL 2 SINGLE; Einbauposition beifahrerseitig; für Rechtslenker; passender Adapter: A	**2800011606260**	**16062**	54
3.6 Allrad (JC636)	188 kW	09/06→12/09	AQUACTRL 2 SINGLE; Einbauposition fahrerseitig; für Rechtslenker; passender Adapter: A	**2800011606260** **2800011606270**	**16062** **60627**	54 54
			AQUACTRL 2 SINGLE; Einbauposition beifahrerseitig; für Rechtslenker; passender Adapter: A	**2800011606260** **2800011606270**	**16062** **60627**	54 54
SUZUKI - XL7 (NC) 08/19→						
Wischblatt						
1.5 (ARK453)	77 kW	02/20→	AQUACTRL 2 SINGLE; Einbauposition beifahrerseitig; für Rechtslenker	**2800011600270**	**60027**	52
			AQUACTRL 2 SINGLE; Einbauposition fahrerseitig; für Rechtslenker	**2800011610270**	**61027**	56
TALBOT - AVENGER 02/70→07/81						
Wischblatt						
1.3 1.6 1.6 1.6	44 kW 51 kW 51 kW 59 kW	02/70→07/81 02/70→07/81 09/73→04/75 02/70→07/81	AQUACTRL 2 SINGLE; Einbauposition beifahrerseitig; für Linkslenker; passender Adapter: A	**2800011302280**	**13022**	26
			AQUACTRL 2 SINGLE; Einbauposition fahrerseitig; für Linkslenker; passender Adapter: A	**2800011302280**	**13022**	26
TALBOT - AVENGER Estate 04/72→07/81						
Wischblatt						
1.3 1.6	44 kW 51 kW	04/72→07/81 04/72→07/81	AQUACTRL 2 SINGLE; Einbauposition fahrerseitig; für Linkslenker; passender Adapter: A	**2800011302280**	**13022**	26
			AQUACTRL 2 SINGLE; Einbauposition beifahrerseitig; für Linkslenker; passender Adapter: A	**2800011302280**	**13022**	26

© 2025 Continental Aftermarket & Services GmbH

TALBOT - HORIZON 02/78→06/86

Wischblatt

1.1	40 kW	01/79→09/84	AQUACTRL 2 SINGLE; Einbauposition fahrerseitig; für Linkslenker; passender Adapter: A	2800011302280	13022	26
1.1	43 kW	01/79→09/84				
1.3	40 kW	09/81→06/86	AQUACTRL 2 SINGLE; Einbauposition beifahrerseitig; für Linkslenker; passender Adapter: A	2800011302280	13022	26
1.3	43 kW	09/78→09/84				
1.3	47 kW	02/78→01/80				
1.3	50 kW	02/78→01/80				
1.4	48 kW	02/82→09/84				
1.4	51 kW	07/79→06/86				
1.4	61 kW	07/79→06/86				
1.6	54 kW	08/83→07/85				
1.6	66 kW	07/82→06/86				
1.9 Diesel	47 kW	07/84→06/86				
1.9 Diesel	48 kW	07/82→06/86				

TALBOT - MATRA BAGHEERA 01/74→09/80

Wischblatt

1.3 (X3550)	62 kW	01/74→03/78	AQUACTRL 2 SINGLE; Einbauposition beifahrerseitig; für Linkslenker; passender Adapter: A	2800011302280	13022	26
1.4 (X6)	62 kW	11/79→09/80				
1.4 (X6)	66 kW	11/79→09/80	AQUACTRL 2 SINGLE; Einbauposition fahrerseitig; für Linkslenker; passender Adapter: A	2800011302280	13022	26
1.4 (X6550)	66 kW	12/75→11/79				

TALBOT - MURENA 09/80→01/85

Wischblatt

1.6	66 kW	08/81→01/85	AQUACTRL 2 SET; für Linkslenker	2800011207280	12072	5
2.1	85 kW	09/80→07/84	AQUACTRL 2 SINGLE; Einbauposition beifahrerseitig; für Linkslenker; passender Adapter: A	2800011306280	13062	27
2.1 S	103 kW	04/83→01/85				
			AQUACTRL 2 SINGLE; Einbauposition fahrerseitig; für Linkslenker; passender Adapter: A	2800011306280	13062	27

TALBOT - SAMBA 01/81→12/87

Wischblatt

0.9 (51A601, 51A591)	31 kW	01/81→12/85	AQUACTRL 2 SINGLE; Einbauposition fahrerseitig; für Linkslenker; passender Adapter: A	2800011302280	13022	26
1.1 (51A611, 51A702)	37 kW	01/81→06/86				
1.2 Rallye (51A692)	65 kW	01/83→10/86	AQUACTRL 2 SINGLE; Einbauposition beifahrerseitig; für Linkslenker; passender Adapter: A	2800011302280	13022	26
1.4 (51A632)	53 kW	01/81→06/86				
1.4 (51A642)	44 kW	06/83→10/86				
1.4 Rallye (51A642)	58 kW	01/83→10/86				

TALBOT - SAMBA Cabriolet 01/81→12/87

Wischblatt

1.4 (51E642)	58 kW	01/81→06/86	AQUACTRL 2 SINGLE; Einbauposition fahrerseitig; für Linkslenker; passender Adapter: A	2800011302280	13022	26
			AQUACTRL 2 SINGLE; Einbauposition beifahrerseitig; für Linkslenker; passender Adapter: A	2800011302280	13022	26

TALBOT - SIMCA SUNBEAM 07/77→03/83

Wischblatt

0.9	31 kW	07/77→04/81	AQUACTRL 2 SINGLE; Einbauposition fahrerseitig; für Linkslenker; passender Adapter: A	2800011302280	13022	26
1.3	40 kW	07/77→04/81				
1.3	44 kW	07/77→04/81	AQUACTRL 2 SINGLE; Einbauposition beifahrerseitig; für Linkslenker; passender Adapter: A	2800011302280	13022	26
1.6	51 kW	07/77→04/81				
1.6	59 kW	10/78→04/81				
1.6 Ti	74 kW	10/78→03/83				
2.1 Lotus	110 kW	10/79→04/81				
2.1 Lotus	114 kW	10/79→03/82				

TALBOT - SOLARA 02/80→07/86

Wischblatt

1.3	40 kW	02/80→07/86	AQUACTRL 2 SINGLE; Einbauposition beifahrerseitig; für Linkslenker; passender Adapter: A	2800011302280	13022	26
1.6	51 kW	07/82→04/84				
1.6	54 kW	09/81→10/84	AQUACTRL 2 SINGLE; Einbauposition fahrerseitig; für Linkslenker; passender Adapter: A	2800011302280	13022	26
1.6	65 kW	02/80→06/81				
1.6	66 kW	09/81→07/86				

© 2025 Continental Aftermarket & Services GmbH

TALBOT - TAGORA 06/80→12/87						
Wischblatt						
2.1 2.3 Turbo Diesel 2.6	85 kW 59 kW 122 kW	06/80→12/83 08/81→12/87 08/81→10/83	AQUACTRL 2 SINGLE; Einbauposition fahrerseitig; für Linkslenker; passender Adapter: A	**2800011304280**	**13042**	26
			AQUACTRL 2 SINGLE; Einbauposition beifahrerseitig; für Linkslenker; passender Adapter: A	**2800011304280**	**13042**	26
TATA - 207 Pick-up 06/96→12/07						
Wischblatt						
2.0 TDiC 4x4	64 kW	07/03→12/07	AQUACTRL 2 SINGLE; Einbauposition fahrerseitig; für Rechtslenker; passender Adapter: A	**2800011606270**	**60627**	54
			AQUACTRL 2 SINGLE; Einbauposition beifahrerseitig; für Rechtslenker; passender Adapter: A	**2800011606270**	**60627**	54
TATA - ARIA 10/10→						
Wischblatt						
2.2 Di AWD	103 kW	10/10→	AQUACTRL 2 SINGLE; Einbauposition fahrerseitig; für Rechtslenker; passender Adapter: A	**2800011630270**	**63027**	63
			AQUACTRL 2 SINGLE; Einbauposition beifahrerseitig; für Rechtslenker; passender Adapter: A	**2800011630270**	**63027**	63
TATA - INDICA 06/98→						
Wischblatt						
1.4	62 kW	07/03→	AQUACTRL 2 SINGLE; Einbauposition beifahrerseitig; für Linkslenker; passender Adapter: A	**2800011309280**	**13092**	28
			AQUACTRL 2 SINGLE; Einbauposition fahrerseitig; für Linkslenker; passender Adapter: A	**2800011309280**	**13092**	28
			AQUACTRL 2 SINGLE; Einbauposition beifahrerseitig; für Rechtslenker; passender Adapter: A	**2800011607260**	**16072**	55
			AQUACTRL 2 SINGLE; Einbauposition fahrerseitig; für Rechtslenker; passender Adapter: A	**2800011607260**	**16072**	55
1.4 D 1.4 i	39 kW 55 kW	10/98→02/08 10/98→	AQUACTRL 2 SINGLE; Einbauposition fahrerseitig; für Linkslenker; passender Adapter: A	**2800011309280**	**13092**	28
			AQUACTRL 2 SINGLE; Einbauposition beifahrerseitig; für Linkslenker; passender Adapter: A	**2800011309280**	**13092**	28
			AQUACTRL 2 SINGLE; Einbauposition beifahrerseitig; für Rechtslenker; passender Adapter: A	**2800011607260**	**16072**	55
			AQUACTRL 2 SINGLE; Einbauposition fahrerseitig; für Rechtslenker; passender Adapter: A	**2800011607260**	**16072**	55
			AQUACTRL 2 SINGLE; →12/01; Einbauposition beifahrerseitig; für Rechtslenker; passender Adapter: A	**2800011610260**	**16102**	56
			AQUACTRL 2 SINGLE; →12/01; Einbauposition fahrerseitig; für Rechtslenker; passender Adapter: A	**2800011610260**	**16102**	56
1.4 L	44 kW	06/98→09/02	AQUACTRL 2 SINGLE; Einbauposition fahrerseitig; für Linkslenker; passender Adapter: A	**2800011309280**	**13092**	28
			AQUACTRL 2 SINGLE; Einbauposition beifahrerseitig; für Linkslenker; passender Adapter: A	**2800011309280**	**13092**	28
			AQUACTRL 2 SINGLE; Einbauposition fahrerseitig; für Rechtslenker; passender Adapter: A	**2800011607260** **2800011625270**	**16072** **62527**	55 62
			AQUACTRL 2 SINGLE; Einbauposition beifahrerseitig; für Rechtslenker; passender Adapter: A	**2800011607260** **2800011625270**	**16072** **62527**	55 62
			AQUACTRL 2 SINGLE; →12/01; Einbauposition beifahrerseitig; für Rechtslenker; passender Adapter: A	**2800011610260** **2800011610270**	**16102** **61027**	56 56
			AQUACTRL 2 SINGLE; →12/01; Einbauposition fahrerseitig; für Rechtslenker; passender Adapter: A	**2800011610260** **2800011610270**	**16102** **61027**	56 56

© 2025 Continental Aftermarket & Services GmbH

TATA - INDICA 06/98→						
Wischblatt						
1.4 TD	52 kW	07/03→	AQUACTRL 2 SINGLE; Einbauposition beifahrerseitig; für Linkslenker; passender Adapter: A	**2800011309280**	**13092**	28
			AQUACTRL 2 SINGLE; Einbauposition fahrerseitig; für Linkslenker; passender Adapter: A	**2800011309280**	**13092**	28
			AQUACTRL 2 SINGLE; Einbauposition beifahrerseitig; für Rechtslenker; passender Adapter: A	**2800011607260**	**16072**	55
			AQUACTRL 2 SINGLE; Einbauposition fahrerseitig; für Rechtslenker; passender Adapter: A	**2800011607260**	**16072**	55
1.4 TD LS	46 kW	06/98→06/03	AQUACTRL 2 SINGLE; Einbauposition fahrerseitig; für Linkslenker; passender Adapter: A	**2800011309280**	**13092**	28
			AQUACTRL 2 SINGLE; Einbauposition beifahrerseitig; für Linkslenker; passender Adapter: A	**2800011309280**	**13092**	28
			AQUACTRL 2 SINGLE; Einbauposition beifahrerseitig; für Rechtslenker; passender Adapter: A	**2800011607260**	**16072**	55
			AQUACTRL 2 SINGLE; Einbauposition fahrerseitig; für Rechtslenker; passender Adapter: A	**2800011607260**	**16072**	55
			AQUACTRL 2 SINGLE; → 12/01; Einbauposition beifahrerseitig; für Rechtslenker; passender Adapter: A	**2800011610260**	**16102**	56
			AQUACTRL 2 SINGLE; → 12/01; Einbauposition fahrerseitig; für Rechtslenker; passender Adapter: A	**2800011610260**	**16102**	56
D 1.4 (V2)	37 kW	07/03→02/08	AQUACTRL 2 SINGLE; Einbauposition beifahrerseitig; für Linkslenker; passender Adapter: A	**2800011309280**	**13092**	28
			AQUACTRL 2 SINGLE; Einbauposition fahrerseitig; für Linkslenker; passender Adapter: A	**2800011309280**	**13092**	28
			AQUACTRL 2 SINGLE; Einbauposition fahrerseitig; für Rechtslenker; passender Adapter: A	**2800011607260** **2800011625270**	**16072** **62527**	55 62
			AQUACTRL 2 SINGLE; Einbauposition beifahrerseitig; für Rechtslenker; passender Adapter: A	**2800011607260** **2800011625270**	**16072** **62527**	55 62
TATA - INDICA VISTA 08/08→						
Wischblatt						
1.4	55 kW	10/10→	AQUACTRL 2 SINGLE; Einbauposition beifahrerseitig; für Rechtslenker; passender Adapter: A	**2800011623270**	**62327**	61
			AQUACTRL 2 SINGLE; Einbauposition fahrerseitig; für Rechtslenker; passender Adapter: A	**2800011628270**	**62827**	63
TATA - INDIGO (4_V2) 01/03→						
Wischblatt						
1.4 1.4 D	62 kW 46 kW	01/03→ 01/03→	AQUACTRL 2 SINGLE; → 12/04; Einbauposition beifahrerseitig; für Linkslenker; passender Adapter: A	**2800011303280**	**13032**	26
			AQUACTRL 2 SINGLE; → 01/05 ; Einbauposition beifahrerseitig; für Linkslenker; passender Adapter: A	**2800011309280**	**13092**	28
			AQUACTRL 2 SINGLE; → 01/05 ; Einbauposition fahrerseitig; für Linkslenker; passender Adapter: A	**2800011309280**	**13092**	28
			AQUACTRL 2 SINGLE; → 12/04; Einbauposition fahrerseitig; für Linkslenker; passender Adapter: A	**2800011312280**	**13122**	29
			AQUACTRL 2 SINGLE; Einbauposition beifahrerseitig; für Rechtslenker; passender Adapter: A	**2800011607260** **2800011625270**	**16072** **62527**	55 62
			AQUACTRL 2 SINGLE; Einbauposition fahrerseitig; für Rechtslenker; passender Adapter: A	**2800011607260** **2800011625270**	**16072** **62527**	55 62
1.4 D 1.4 TD	52 kW 52 kW	01/08→ 07/03→	AQUACTRL 2 SINGLE; Einbauposition fahrerseitig; für Rechtslenker; passender Adapter: A	**2800011607260**	**16072**	55
			AQUACTRL 2 SINGLE; Einbauposition beifahrerseitig; für Rechtslenker; passender Adapter: A	**2800011607260**	**16072**	55

© 2025 Continental Aftermarket & Services GmbH

TATA - INDIGO MANZA 08/09→12/14						
Wischblatt						
1.4	66 kW	08/09→12/14	AQUACTRL 2 SINGLE; Einbauposition beifahrerseitig; für Rechtslenker; passender Adapter: A	**2800011601270**	**60127**	52
			AQUACTRL 2 SINGLE; Einbauposition fahrerseitig; für Rechtslenker; passender Adapter: A	**2800011628270**	**62827**	63
TATA - INDIGO MARINA (4_V2) 01/03→02/12						
Wischblatt						
1.4	62 kW	01/03→12/10	AQUACTRL 2 SINGLE; 12/04; Einbauposition beifahrerseitig; für Linkslenker; passender Adapter: A	**2800011303280**	**13032**	26
			AQUACTRL 2 SINGLE; 01/05 ; Einbauposition fahrerseitig; für Linkslenker; passender Adapter: A	**2800011309280**	**13092**	28
			AQUACTRL 2 SINGLE; 01/05 ; Einbauposition beifahrerseitig; für Linkslenker; passender Adapter: A	**2800011309280**	**13092**	28
			AQUACTRL 2 SINGLE; 12/04; Einbauposition fahrerseitig; für Linkslenker; passender Adapter: A	**2800011312280**	**13122**	29
			AQUACTRL 2 SINGLE; Einbauposition fahrerseitig; für Rechtslenker; passender Adapter: A	**2800011607260** **2800011625270**	**16072** **62527**	55 62
			AQUACTRL 2 SINGLE; Einbauposition beifahrerseitig; für Rechtslenker; passender Adapter: A	**2800011607260** **2800011625270**	**16072** **62527**	55 62
1.4 1.4 1.4 BiFuel	62 kW 62 kW 62 kW	01/04→12/10 09/05→12/10 01/03→12/10	AQUACTRL 2 SINGLE; Einbauposition beifahrerseitig; für Rechtslenker; passender Adapter: A	**2800011607260**	**16072**	55
			AQUACTRL 2 SINGLE; Einbauposition fahrerseitig; für Rechtslenker; passender Adapter: A	**2800011607260**	**16072**	55
1.4 D	46 kW	01/03→12/10	AQUACTRL 2 SINGLE; 12/04; Einbauposition beifahrerseitig; für Linkslenker; passender Adapter: A	**2800011303280**	**13032**	26
			AQUACTRL 2 SINGLE; 01/05 ; Einbauposition fahrerseitig; für Linkslenker; passender Adapter: A	**2800011309280**	**13092**	28
			AQUACTRL 2 SINGLE; 01/05 ; Einbauposition beifahrerseitig; für Linkslenker; passender Adapter: A	**2800011309280**	**13092**	28
			AQUACTRL 2 SINGLE; 12/04; Einbauposition fahrerseitig; für Linkslenker; passender Adapter: A	**2800011312280**	**13122**	29
			AQUACTRL 2 SINGLE; Einbauposition fahrerseitig; für Rechtslenker; passender Adapter: A	**2800011607260** **2800011625270**	**16072** **62527**	55 62
			AQUACTRL 2 SINGLE; Einbauposition beifahrerseitig; für Rechtslenker; passender Adapter: A	**2800011607260** **2800011625270**	**16072** **62527**	55 62
1.4 DICOR	52 kW	02/07→02/12	AQUACTRL 2 SINGLE; Einbauposition fahrerseitig; für Linkslenker; passender Adapter: A	**2800011309280**	**13092**	28
			AQUACTRL 2 SINGLE; Einbauposition beifahrerseitig; für Linkslenker; passender Adapter: A	**2800011309280**	**13092**	28
			AQUACTRL 2 SINGLE; Einbauposition beifahrerseitig; für Rechtslenker; passender Adapter: A	**2800011607260**	**16072**	55
			AQUACTRL 2 SINGLE; Einbauposition fahrerseitig; für Rechtslenker; passender Adapter: A	**2800011607260**	**16072**	55
1.4 LPG	62 kW	01/10→12/10	AQUACTRL 2 SINGLE; Einbauposition beifahrerseitig; für Rechtslenker; passender Adapter: A	**2800011607260**	**16072**	55
			AQUACTRL 2 SINGLE; Einbauposition fahrerseitig; für Rechtslenker; passender Adapter: A	**2800011607260**	**16072**	55

© 2025 Continental Aftermarket & Services GmbH

TATA - INDIGO MARINA (4_V2) 01/03→02/12

Wischblatt

1.4 TD	52 kW	07/03→12/10	AQUACTRL 2 SINGLE; 12/04; Einbauposition beifahrerseitig; für Linkslenker; passender Adapter: A	**2800011303280**	**13032**	26
			AQUACTRL 2 SINGLE; 01/05 ; Einbauposition fahrerseitig; für Linkslenker; passender Adapter: A	**2800011309280**	**13092**	28
			AQUACTRL 2 SINGLE; 01/05 ; Einbauposition beifahrerseitig; für Linkslenker; passender Adapter: A	**2800011309280**	**13092**	28
			AQUACTRL 2 SINGLE; 12/04; Einbauposition fahrerseitig; für Linkslenker; passender Adapter: A	**2800011312280**	**13122**	29
			AQUACTRL 2 SINGLE; Einbauposition beifahrerseitig; für Rechtslenker; passender Adapter: A	**2800011607260**	**16072**	55
			AQUACTRL 2 SINGLE; Einbauposition fahrerseitig; für Rechtslenker; passender Adapter: A	**2800011607260**	**16072**	55

TATA - SAFARI (42_FD) 04/98→

Wischblatt

2.0 16V	101 kW	06/99→	AQUACTRL 2 SET; für Linkslenker	**2800011237280**	**12372**	14
			AQUACTRL 2 SINGLE; Einbauposition beifahrerseitig; für Linkslenker; passender Adapter: A	**2800011306280**	**13062**	27
			AQUACTRL 2 SINGLE; Einbauposition fahrerseitig; für Linkslenker; passender Adapter: A	**2800011312280**	**13122**	29
			AQUACTRL 2 SINGLE; Einbauposition beifahrerseitig; für Rechtslenker; passender Adapter: A	**2800011607260** **2800011625270**	**16072** **62527**	55 62
			AQUACTRL 2 SINGLE; Einbauposition fahrerseitig; für Rechtslenker; passender Adapter: A	**2800011614260** **2800011628270**	**16142** **62827**	58 63
2.0 D 4x4	66 kW	04/98→	AQUACTRL 2 SET; für Linkslenker	**2800011237280**	**12372**	14
			AQUACTRL 2 SINGLE; Einbauposition beifahrerseitig; für Linkslenker; passender Adapter: A	**2800011306280**	**13062**	27
			AQUACTRL 2 SINGLE; Einbauposition fahrerseitig; für Linkslenker; passender Adapter: A	**2800011312280**	**13122**	29
			AQUACTRL 2 SINGLE; Einbauposition beifahrerseitig; für Rechtslenker; passender Adapter: A	**2800011607260**	**16072**	55
			AQUACTRL 2 SINGLE; Einbauposition fahrerseitig; für Rechtslenker; passender Adapter: A	**2800011614260**	**16142**	58
2.0 TDi 2.0 TDi 4x4 2.1 EXi 4x4	64 kW 64 kW 99 kW	11/03→ 07/03→ 08/03→	AQUACTRL 2 SET; für Linkslenker	**2800011237280**	**12372**	14
			AQUACTRL 2 SINGLE; Einbauposition beifahrerseitig; für Linkslenker; passender Adapter: A	**2800011306280**	**13062**	27
			AQUACTRL 2 SINGLE; Einbauposition fahrerseitig; für Linkslenker; passender Adapter: A	**2800011312280**	**13122**	29
			AQUACTRL 2 SINGLE; Einbauposition beifahrerseitig; für Rechtslenker; passender Adapter: A	**2800011607260** **2800011625270**	**16072** **62527**	55 62
			AQUACTRL 2 SINGLE; Einbauposition fahrerseitig; für Rechtslenker; passender Adapter: A	**2800011614260** **2800011628270**	**16142** **62827**	58 63
2.2 TDiC 2.2 TDiC 4x4	103 kW 103 kW	07/06→ 07/06→10/12	AQUACTRL 2 SET; für Linkslenker	**2800011237280**	**12372**	14
			AQUACTRL 2 SINGLE; Einbauposition beifahrerseitig; für Linkslenker; passender Adapter: A	**2800011306280**	**13062**	27
			AQUACTRL 2 SINGLE; Einbauposition fahrerseitig; für Linkslenker; passender Adapter: A	**2800011312280**	**13122**	29
			AQUACTRL 2 SINGLE; Einbauposition beifahrerseitig; für Rechtslenker; passender Adapter: A	**2800011607260**	**16072**	55
			AQUACTRL 2 SINGLE; Einbauposition fahrerseitig; für Rechtslenker; passender Adapter: A	**2800011614260**	**16142**	58
3.0 D 3.0 D 4x4 3.0 D 4x4	85 kW 48 kW 85 kW	08/05→08/12 07/03→08/05 07/03→	AQUACTRL 2 SINGLE; Einbauposition beifahrerseitig; für Rechtslenker; passender Adapter: A	**2800011607260**	**16072**	55
			AQUACTRL 2 SINGLE; Einbauposition fahrerseitig; für Rechtslenker; passender Adapter: A	**2800011614260**	**16142**	58

© 2025 Continental Aftermarket & Services GmbH

TATA - XENON Pick-up 03/06→						
Wischblatt						
2.2 DiCOR 2.2 DiCOR	103 kW 110 kW	01/09→ 10/13→	AQUACTRL 2 SINGLE; Einbauposition fahrerseitig; für Rechtslenker; passender Adapter: A	**2800011625270**	**62527**	62
2.2 DiCOR 4x4 2.2 DiCOR 4x4	103 kW 110 kW	01/09→ 10/13→	AQUACTRL 2 SINGLE; Einbauposition beifahrerseitig; für Rechtslenker; passender Adapter: A	**2800011625270**	**62527**	62
TESLA - MODEL X (5YJX) 09/13→						
Wischblatt						
100D AWD 60D AWD	386 kW 386 kW	08/17→ 06/16→	AQUACTRL 2 SINGLE; Einbauposition fahrerseitig; für Rechtslenker	**2800011618270**	**61827**	59
75D AWD P100D AWD	386 kW 568 kW	06/16→ 10/16→	AQUACTRL 2 SINGLE; Einbauposition beifahrerseitig; für Rechtslenker	**2800011624270**	**62427**	61
TESLA - MODEL 3 (5YJ3) 01/17→						
Wischblatt						
EV	175 kW	04/19→	AQUACTRL 2 SINGLE; Einbauposition beifahrerseitig; für Linkslenker; passender Adapter: B	**2800011305280**	**13052**	27
			AQUACTRL 2 SINGLE; Einbauposition fahrerseitig; für Linkslenker; passender Adapter: B	**2800011314280**	**13142**	30
EV	192 kW	01/17→	AQUACTRL 2 SINGLE; Einbauposition beifahrerseitig; für Linkslenker; passender Adapter: B	**2800011305280**	**13052**	27
			AQUACTRL 2 SINGLE; Einbauposition fahrerseitig; für Linkslenker; passender Adapter: B	**2800011314280**	**13142**	30
			AQUACTRL 2 SINGLE; Einbauposition beifahrerseitig; für Rechtslenker; passender Adapter: B	**2800011606260** **2800011606270**	**16062** **60627**	54 54
			AQUACTRL 2 SINGLE; Einbauposition fahrerseitig; für Rechtslenker; passender Adapter: B	**2800011616260** **2800011630270**	**16162** **63027**	58 63
EV	202 kW	04/20→	AQUACTRL 2 SINGLE; Einbauposition beifahrerseitig; für Linkslenker; passender Adapter: B	**2800011305280**	**13052**	27
			AQUACTRL 2 SINGLE; Einbauposition fahrerseitig; für Linkslenker; passender Adapter: B	**2800011314280**	**13142**	30
EV	208 kW	03/20→	AQUACTRL 2 SINGLE; Einbauposition beifahrerseitig; für Linkslenker; passender Adapter: B	**2800011305280**	**13052**	27
			AQUACTRL 2 SINGLE; Einbauposition fahrerseitig; für Linkslenker; passender Adapter: B	**2800011314280**	**13142**	30
			AQUACTRL 2 SINGLE; Einbauposition beifahrerseitig; für Rechtslenker; passender Adapter: B	**2800011606260** **2800011606270**	**16062** **60627**	54 54
			AQUACTRL 2 SINGLE; Einbauposition fahrerseitig; für Rechtslenker; passender Adapter: B	**2800011616260** **2800011630270**	**16162** **63027**	58 63
EV	220 kW	03/19→	AQUACTRL 2 SINGLE; Einbauposition beifahrerseitig; für Linkslenker; passender Adapter: B	**2800011305280**	**13052**	27
			AQUACTRL 2 SINGLE; Einbauposition fahrerseitig; für Linkslenker; passender Adapter: B	**2800011314280**	**13142**	30
			AQUACTRL 2 SINGLE; Einbauposition beifahrerseitig; für Rechtslenker; passender Adapter: BC	**2800011606270**	**60627**	54
			AQUACTRL 2 SINGLE; Einbauposition fahrerseitig; für Rechtslenker; passender Adapter: BC	**2800011630270**	**63027**	63
EV	225 kW	02/19→	AQUACTRL 2 SINGLE; Einbauposition beifahrerseitig; für Linkslenker; passender Adapter: B	**2800011305280**	**13052**	27
			AQUACTRL 2 SINGLE; Einbauposition fahrerseitig; für Linkslenker; passender Adapter: B	**2800011314280**	**13142**	30
			AQUACTRL 2 SINGLE; Einbauposition beifahrerseitig; für Rechtslenker; passender Adapter: B	**2800011606260**	**16062**	54
			AQUACTRL 2 SINGLE; Einbauposition fahrerseitig; für Rechtslenker; passender Adapter: B	**2800011616260**	**16162**	58
EV	239 kW	12/19→	AQUACTRL 2 SINGLE; Einbauposition beifahrerseitig; für Linkslenker; passender Adapter: B	**2800011305280**	**13052**	27
			AQUACTRL 2 SINGLE; Einbauposition fahrerseitig; für Linkslenker; passender Adapter: B	**2800011314280**	**13142**	30
			AQUACTRL 2 SINGLE; Einbauposition beifahrerseitig; für Rechtslenker; passender Adapter: B	**2800011606260** **2800011606270**	**16062** **60627**	54 54
			AQUACTRL 2 SINGLE; Einbauposition fahrerseitig; für Rechtslenker; passender Adapter: B	**2800011616260** **2800011630270**	**16162** **63027**	58 63

© 2025 Continental Aftermarket & Services GmbH

TESLA - MODEL 3 (5YJ3) 01/17→

Wischblatt

EV AWD	153 kW	03/22→	AQUACTRL 2 SINGLE; Einbauposition beifahrerseitig; für Rechtslenker; passender Adapter: B	**2800011606260**	**16062**	54
			AQUACTRL 2 SINGLE; Einbauposition fahrerseitig; für Rechtslenker; passender Adapter: B	**2800011616260**	**16162**	58
EV AWD	258 kW	06/18→	AQUACTRL 2 SINGLE; Einbauposition beifahrerseitig; für Linkslenker; passender Adapter: B	**2800011305280**	**13052**	27
			AQUACTRL 2 SINGLE; Einbauposition fahrerseitig; für Linkslenker; passender Adapter: B	**2800011314280**	**13142**	30
			AQUACTRL 2 SINGLE; Einbauposition beifahrerseitig; für Rechtslenker; passender Adapter: B	**2800011606260** **2800011606270**	**16062** **60627**	54 54
			AQUACTRL 2 SINGLE; Einbauposition fahrerseitig; für Rechtslenker; passender Adapter: B	**2800011616260** **2800011630270**	**16162** **63027**	58 63
EV AWD	324 kW	03/19→	AQUACTRL 2 SINGLE; Einbauposition beifahrerseitig; für Rechtslenker; passender Adapter: B	**2800011606260**	**16062**	54
			AQUACTRL 2 SINGLE; Einbauposition fahrerseitig; für Rechtslenker; passender Adapter: B	**2800011616260**	**16162**	58
EV AWD EV AWD EV AWD EV AWD	350 kW 355 kW 360 kW 361 kW	06/19→ 02/19→ 06/19→ 12/19→	AQUACTRL 2 SINGLE; Einbauposition beifahrerseitig; für Linkslenker; passender Adapter: B	**2800011305280**	**13052**	27
			AQUACTRL 2 SINGLE; Einbauposition fahrerseitig; für Linkslenker; passender Adapter: B	**2800011314280**	**13142**	30
			AQUACTRL 2 SINGLE; Einbauposition beifahrerseitig; für Rechtslenker; passender Adapter: B	**2800011606260**	**16062**	54
			AQUACTRL 2 SINGLE; Einbauposition fahrerseitig; für Rechtslenker; passender Adapter: B	**2800011616260**	**16162**	58
EV AWD	366 kW	12/20→	AQUACTRL 2 SINGLE; Einbauposition beifahrerseitig; für Linkslenker; passender Adapter: B	**2800011305280**	**13052**	27
			AQUACTRL 2 SINGLE; Einbauposition fahrerseitig; für Linkslenker; passender Adapter: B	**2800011314280**	**13142**	30
			AQUACTRL 2 SINGLE; Einbauposition beifahrerseitig; für Rechtslenker; passender Adapter: B	**2800011606260** **2800011606270**	**16062** **60627**	54 54
			AQUACTRL 2 SINGLE; Einbauposition fahrerseitig; für Rechtslenker; passender Adapter: B	**2800011616260** **2800011630270**	**16162** **63027**	58 63
EV Perfomance AWD	393 kW	02/22→	AQUACTRL 2 SINGLE; Einbauposition beifahrerseitig; für Rechtslenker; passender Adapter: B	**2800011606260**	**16062**	54
			AQUACTRL 2 SINGLE; Einbauposition fahrerseitig; für Rechtslenker; passender Adapter: B	**2800011616260**	**16162**	58
EV Performance AWD EV Performance AWD	340 kW 377 kW	06/18→ 12/19→	AQUACTRL 2 SINGLE; Einbauposition beifahrerseitig; für Linkslenker; passender Adapter: B	**2800011305280**	**13052**	27
			AQUACTRL 2 SINGLE; Einbauposition fahrerseitig; für Linkslenker; passender Adapter: B	**2800011314280**	**13142**	30
			AQUACTRL 2 SINGLE; Einbauposition beifahrerseitig; für Rechtslenker; passender Adapter: B	**2800011606260** **2800011606270**	**16062** **60627**	54 54
			AQUACTRL 2 SINGLE; Einbauposition fahrerseitig; für Rechtslenker; passender Adapter: B	**2800011616260** **2800011630270**	**16162** **63027**	58 63

TESLA - MODEL S (5YJS) 09/12→

Wischblatt

100D AWD 100D AWD 60	310 kW 386 kW 225 kW	06/17→ 06/17→ 11/13→09/14	AQUACTRL 2 SINGLE; Einbauposition beifahrerseitig; für Linkslenker; passender Adapter: BC	**2800011303280**	**13032**	26
			AQUACTRL 2 SINGLE; Einbauposition fahrerseitig; für Linkslenker; passender Adapter: BC	**2800011316280**	**13162**	30
			AQUACTRL 2 SINGLE; Einbauposition beifahrerseitig; für Rechtslenker; passender Adapter: BC	**2800011604260** **2800011604270**	**16042** **60427**	53 53
			AQUACTRL 2 SINGLE; Einbauposition fahrerseitig; für Rechtslenker; passender Adapter: BC	**2800011618260** **2800011618270**	**16182** **61827**	59 59

© 2025 Continental Aftermarket & Services GmbH

TESLA - MODEL S (5YJS) 09/12→

Wischblatt

60	235 kW	11/16→	AQUACTRL 2 SINGLE; Einbauposition beifahrerseitig; für Linkslenker; passender Adapter: BC	**2800011303280**	**13032**	26
			AQUACTRL 2 SINGLE; Einbauposition fahrerseitig; für Linkslenker; passender Adapter: BC	**2800011316280**	**13162**	30
			AQUACTRL 2 SINGLE; Einbauposition beifahrerseitig; für Rechtslenker; passender Adapter: BC	**2800011604260**	**16042**	53
			AQUACTRL 2 SINGLE; Einbauposition fahrerseitig; für Rechtslenker; passender Adapter: BC	**2800011618260**	**16182**	59
60 60	283 kW 285 kW	10/14→ 11/13→	AQUACTRL 2 SINGLE; Einbauposition beifahrerseitig; für Linkslenker; passender Adapter: BC	**2800011303280**	**13032**	26
			AQUACTRL 2 SINGLE; Einbauposition fahrerseitig; für Linkslenker; passender Adapter: BC	**2800011316280**	**13162**	30
			AQUACTRL 2 SINGLE; Einbauposition beifahrerseitig; für Rechtslenker; passender Adapter: BC	**2800011604260** **2800011604270**	**16042** **60427**	53 53
			AQUACTRL 2 SINGLE; Einbauposition fahrerseitig; für Rechtslenker; passender Adapter: BC	**2800011618260** **2800011618270**	**16182** **61827**	59 59
60	350 kW	12/17→	AQUACTRL 2 SINGLE; Einbauposition beifahrerseitig; für Linkslenker; passender Adapter: BC	**2800011303280**	**13032**	26
			AQUACTRL 2 SINGLE; Einbauposition fahrerseitig; für Linkslenker; passender Adapter: BC	**2800011316280**	**13162**	30
			AQUACTRL 2 SINGLE; Einbauposition beifahrerseitig; für Rechtslenker; passender Adapter: BC	**2800011604260**	**16042**	53
			AQUACTRL 2 SINGLE; Einbauposition fahrerseitig; für Rechtslenker; passender Adapter: BC	**2800011618260**	**16182**	59
60D AWD	245 kW	06/16→	AQUACTRL 2 SINGLE; Einbauposition beifahrerseitig; für Linkslenker; passender Adapter: BC	**2800011303280**	**13032**	26
			AQUACTRL 2 SINGLE; Einbauposition fahrerseitig; für Linkslenker; passender Adapter: BC	**2800011316280**	**13162**	30
			AQUACTRL 2 SINGLE; Einbauposition beifahrerseitig; für Rechtslenker; passender Adapter: BC	**2800011604260** **2800011604270**	**16042** **60427**	53 53
			AQUACTRL 2 SINGLE; Einbauposition fahrerseitig; für Rechtslenker; passender Adapter: BC	**2800011618260** **2800011618270**	**16182** **61827**	59 59
60D AWD 60D AWD 70	276 kW 386 kW 235 kW	10/14→04/15 10/14→ 09/15→	AQUACTRL 2 SINGLE; Einbauposition beifahrerseitig; für Linkslenker; passender Adapter: BC	**2800011303280**	**13032**	26
			AQUACTRL 2 SINGLE; Einbauposition fahrerseitig; für Linkslenker; passender Adapter: BC	**2800011316280**	**13162**	30
			AQUACTRL 2 SINGLE; Einbauposition beifahrerseitig; für Rechtslenker; passender Adapter: BC	**2800011604260**	**16042**	53
			AQUACTRL 2 SINGLE; Einbauposition fahrerseitig; für Rechtslenker; passender Adapter: BC	**2800011618260**	**16182**	59
70	285 kW	09/15→	AQUACTRL 2 SINGLE; Einbauposition beifahrerseitig; für Linkslenker; passender Adapter: BC	**2800011303280**	**13032**	26
			AQUACTRL 2 SINGLE; Einbauposition fahrerseitig; für Linkslenker; passender Adapter: BC	**2800011316280**	**13162**	30
			AQUACTRL 2 SINGLE; Einbauposition beifahrerseitig; für Rechtslenker; passender Adapter: BC	**2800011604260** **2800011604270**	**16042** **60427**	53 53
			AQUACTRL 2 SINGLE; Einbauposition fahrerseitig; für Rechtslenker; passender Adapter: BC	**2800011618260** **2800011618270**	**16182** **61827**	59 59
70	350 kW	12/17→	AQUACTRL 2 SINGLE; Einbauposition beifahrerseitig; für Linkslenker; passender Adapter: BC	**2800011303280**	**13032**	26
			AQUACTRL 2 SINGLE; Einbauposition fahrerseitig; für Linkslenker; passender Adapter: BC	**2800011316280**	**13162**	30
			AQUACTRL 2 SINGLE; Einbauposition beifahrerseitig; für Rechtslenker; passender Adapter: BC	**2800011604260**	**16042**	53
			AQUACTRL 2 SINGLE; Einbauposition fahrerseitig; für Rechtslenker; passender Adapter: BC	**2800011618260**	**16182**	59

© 2025 Continental Aftermarket & Services GmbH

TESLA - MODEL S (5YJS) 09/12→

Wischblatt

70D AWD 70D AWD 75 75	245 kW 386 kW 235 kW 285 kW	04/15→ 09/15→ 11/16→ 11/16→	AQUACTRL 2 SINGLE; Einbauposition beifahrerseitig; für Linkslenker; passender Adapter: BC	**2800011303280**	**13032**	26
			AQUACTRL 2 SINGLE; Einbauposition fahrerseitig; für Linkslenker; passender Adapter: BC	**2800011316280**	**13162**	30
			AQUACTRL 2 SINGLE; Einbauposition beifahrerseitig; für Rechtslenker; passender Adapter: BC	**2800011604260** **2800011604270**	**16042** **60427**	53 53
			AQUACTRL 2 SINGLE; Einbauposition fahrerseitig; für Rechtslenker; passender Adapter: BC	**2800011618260** **2800011618270**	**16182** **61827**	59 59
75	350 kW	11/17→	AQUACTRL 2 SINGLE; Einbauposition beifahrerseitig; für Linkslenker; passender Adapter: BC	**2800011303280**	**13032**	26
			AQUACTRL 2 SINGLE; Einbauposition fahrerseitig; für Linkslenker; passender Adapter: BC	**2800011316280**	**13162**	30
			AQUACTRL 2 SINGLE; Einbauposition beifahrerseitig; für Rechtslenker; passender Adapter: BC	**2800011604260**	**16042**	53
			AQUACTRL 2 SINGLE; Einbauposition fahrerseitig; für Rechtslenker; passender Adapter: BC	**2800011618260**	**16182**	59
75D AWD 75D AWD 85	245 kW 386 kW 270 kW	06/16→ 06/16→ 09/12→02/16	AQUACTRL 2 SINGLE; Einbauposition beifahrerseitig; für Linkslenker; passender Adapter: BC	**2800011303280**	**13032**	26
			AQUACTRL 2 SINGLE; Einbauposition fahrerseitig; für Linkslenker; passender Adapter: BC	**2800011316280**	**13162**	30
			AQUACTRL 2 SINGLE; Einbauposition beifahrerseitig; für Rechtslenker; passender Adapter: BC	**2800011604260** **2800011604270**	**16042** **60427**	53 53
			AQUACTRL 2 SINGLE; Einbauposition fahrerseitig; für Rechtslenker; passender Adapter: BC	**2800011618260** **2800011618270**	**16182** **61827**	59 59
85	283 kW	02/15→02/16	AQUACTRL 2 SINGLE; Einbauposition beifahrerseitig; für Linkslenker; passender Adapter: BC	**2800011303280**	**13032**	26
			AQUACTRL 2 SINGLE; Einbauposition fahrerseitig; für Linkslenker; passender Adapter: BC	**2800011316280**	**13162**	30
			AQUACTRL 2 SINGLE; Einbauposition beifahrerseitig; für Rechtslenker; passender Adapter: BC	**2800011604260**	**16042**	53
			AQUACTRL 2 SINGLE; Einbauposition fahrerseitig; für Rechtslenker; passender Adapter: BC	**2800011618260**	**16182**	59
85	285 kW	09/12→02/16	AQUACTRL 2 SINGLE; Einbauposition beifahrerseitig; für Linkslenker; passender Adapter: BC	**2800011303280**	**13032**	26
			AQUACTRL 2 SINGLE; Einbauposition fahrerseitig; für Linkslenker; passender Adapter: BC	**2800011316280**	**13162**	30
			AQUACTRL 2 SINGLE; Einbauposition beifahrerseitig; für Rechtslenker; passender Adapter: BC	**2800011604260** **2800011604270**	**16042** **60427**	53 53
			AQUACTRL 2 SINGLE; Einbauposition fahrerseitig; für Rechtslenker; passender Adapter: BC	**2800011618260** **2800011618270**	**16182** **61827**	59 59
85D AWD 85D AWD 85D AWD	276 kW 279 kW 290 kW	10/14→02/16 10/14→02/16 10/14→07/15	AQUACTRL 2 SINGLE; Einbauposition beifahrerseitig; für Linkslenker; passender Adapter: BC	**2800011303280**	**13032**	26
			AQUACTRL 2 SINGLE; Einbauposition fahrerseitig; für Linkslenker; passender Adapter: BC	**2800011316280**	**13162**	30
			AQUACTRL 2 SINGLE; Einbauposition beifahrerseitig; für Rechtslenker; passender Adapter: BC	**2800011604260**	**16042**	53
			AQUACTRL 2 SINGLE; Einbauposition fahrerseitig; für Rechtslenker; passender Adapter: BC	**2800011618260**	**16182**	59
85D AWD 85D AWD	310 kW 386 kW	04/15→02/16 10/14→02/16	AQUACTRL 2 SINGLE; Einbauposition beifahrerseitig; für Linkslenker; passender Adapter: BC	**2800011303280**	**13032**	26
			AQUACTRL 2 SINGLE; Einbauposition fahrerseitig; für Linkslenker; passender Adapter: BC	**2800011316280**	**13162**	30
			AQUACTRL 2 SINGLE; Einbauposition beifahrerseitig; für Rechtslenker; passender Adapter: BC	**2800011604260** **2800011604270**	**16042** **60427**	53 53
			AQUACTRL 2 SINGLE; Einbauposition fahrerseitig; für Rechtslenker; passender Adapter: BC	**2800011618260** **2800011618270**	**16182** **61827**	59 59
90	270 kW	09/12→02/16	AQUACTRL 2 SINGLE; Einbauposition beifahrerseitig; für Rechtslenker; passender Adapter: BC	**2800011604260**	**16042**	53
			AQUACTRL 2 SINGLE; Einbauposition fahrerseitig; für Rechtslenker; passender Adapter: BC	**2800011618260**	**16182**	59

© 2025 Continental Aftermarket & Services GmbH

TESLA - MODEL S (5YJS) 09/12→

Wischblatt

90	285 kW	11/15→	AQUACTRL 2 SINGLE; Einbauposition beifahrerseitig; für Linkslenker; passender Adapter: BC	**2800011303280**	**13032**	26
			AQUACTRL 2 SINGLE; Einbauposition fahrerseitig; für Linkslenker; passender Adapter: BC	**2800011316280**	**13162**	30
			AQUACTRL 2 SINGLE; Einbauposition beifahrerseitig; für Rechtslenker; passender Adapter: BC	**2800011604260**	**16042**	53
			AQUACTRL 2 SINGLE; Einbauposition fahrerseitig; für Rechtslenker; passender Adapter: BC	**2800011618260**	**16182**	59
90D AWD 90D AWD	310 kW 386 kW	09/15→ 09/15→	AQUACTRL 2 SINGLE; Einbauposition beifahrerseitig; für Linkslenker; passender Adapter: BC	**2800011303280**	**13032**	26
			AQUACTRL 2 SINGLE; Einbauposition fahrerseitig; für Linkslenker; passender Adapter: BC	**2800011316280**	**13162**	30
			AQUACTRL 2 SINGLE; Einbauposition beifahrerseitig; für Rechtslenker; passender Adapter: BC	**2800011604260** **2800011604270**	**16042** **60427**	53 53
			AQUACTRL 2 SINGLE; Einbauposition fahrerseitig; für Rechtslenker; passender Adapter: BC	**2800011618260** **2800011618270**	**16182** **61827**	59 59
EV AWD EV AWD EV AWD	386 kW 413 kW 421 kW	06/19→ 06/19→ 09/20→	AQUACTRL 2 SINGLE; Einbauposition beifahrerseitig; für Linkslenker; passender Adapter: BC	**2800011303280**	**13032**	26
			AQUACTRL 2 SINGLE; Einbauposition fahrerseitig; für Linkslenker; passender Adapter: BC	**2800011316280**	**13162**	30
			AQUACTRL 2 SINGLE; Einbauposition beifahrerseitig; für Rechtslenker; passender Adapter: BC	**2800011604260**	**16042**	53
			AQUACTRL 2 SINGLE; Einbauposition fahrerseitig; für Rechtslenker; passender Adapter: BC	**2800011618260**	**16182**	59
EV AWD EV AWD	493 kW 504 kW	01/21→ 01/23→	AQUACTRL 2 SINGLE; Einbauposition beifahrerseitig; für Rechtslenker; passender Adapter: BC	**2800011604260**	**16042**	53
			AQUACTRL 2 SINGLE; Einbauposition fahrerseitig; für Rechtslenker; passender Adapter: BC	**2800011618260**	**16182**	59
EV AWD EV AWD EV AWD	568 kW 585 kW 599 kW	06/19→ 06/19→ 09/20→	AQUACTRL 2 SINGLE; Einbauposition beifahrerseitig; für Linkslenker; passender Adapter: BC	**2800011303280**	**13032**	26
			AQUACTRL 2 SINGLE; Einbauposition fahrerseitig; für Linkslenker; passender Adapter: BC	**2800011316280**	**13162**	30
			AQUACTRL 2 SINGLE; Einbauposition beifahrerseitig; für Rechtslenker; passender Adapter: BC	**2800011604260**	**16042**	53
			AQUACTRL 2 SINGLE; Einbauposition fahrerseitig; für Rechtslenker; passender Adapter: BC	**2800011618260**	**16182**	59
P100D AWD P100D AWD P85	450 kW 568 kW 310 kW	10/16→ 10/16→ 11/13→12/14	AQUACTRL 2 SINGLE; Einbauposition beifahrerseitig; für Linkslenker; passender Adapter: BC	**2800011303280**	**13032**	26
			AQUACTRL 2 SINGLE; Einbauposition fahrerseitig; für Linkslenker; passender Adapter: BC	**2800011316280**	**13162**	30
			AQUACTRL 2 SINGLE; Einbauposition beifahrerseitig; für Rechtslenker; passender Adapter: BC	**2800011604260** **2800011604270**	**16042** **60427**	53 53
			AQUACTRL 2 SINGLE; Einbauposition fahrerseitig; für Rechtslenker; passender Adapter: BC	**2800011618260** **2800011618270**	**16182** **61827**	59 59
P85	350 kW	05/13→12/14	AQUACTRL 2 SINGLE; Einbauposition beifahrerseitig; für Linkslenker; passender Adapter: BC	**2800011303280**	**13032**	26
			AQUACTRL 2 SINGLE; Einbauposition fahrerseitig; für Linkslenker; passender Adapter: BC	**2800011316280**	**13162**	30
			AQUACTRL 2 SINGLE; Einbauposition beifahrerseitig; für Rechtslenker; passender Adapter: BC	**2800011604260**	**16042**	53
			AQUACTRL 2 SINGLE; Einbauposition fahrerseitig; für Rechtslenker; passender Adapter: BC	**2800011618260**	**16182**	59
P85D AWD	515 kW	10/14→02/16	AQUACTRL 2 SINGLE; Einbauposition beifahrerseitig; für Linkslenker; passender Adapter: BC	**2800011303280**	**13032**	26
			AQUACTRL 2 SINGLE; Einbauposition fahrerseitig; für Linkslenker; passender Adapter: BC	**2800011316280**	**13162**	30
			AQUACTRL 2 SINGLE; Einbauposition beifahrerseitig; für Rechtslenker; passender Adapter: BC	**2800011604260** **2800011604270**	**16042** **60427**	53 53
			AQUACTRL 2 SINGLE; Einbauposition fahrerseitig; für Rechtslenker; passender Adapter: BC	**2800011618260** **2800011618270**	**16182** **61827**	59 59

© 2025 Continental Aftermarket & Services GmbH

TESLA - MODEL S (5YJS) 09/12→						
Wischblatt						
P85D AWD	543 kW	10/14→10/15	AQUACTRL 2 SINGLE; Einbauposition beifahrerseitig; für Linkslenker; passender Adapter: BC	**2800011303280**	**13032**	26
			AQUACTRL 2 SINGLE; Einbauposition fahrerseitig; für Linkslenker; passender Adapter: BC	**2800011316280**	**13162**	30
			AQUACTRL 2 SINGLE; Einbauposition beifahrerseitig; für Rechtslenker; passender Adapter: BC	**2800011604260**	**16042**	53
			AQUACTRL 2 SINGLE; Einbauposition fahrerseitig; für Rechtslenker; passender Adapter: BC	**2800011618260**	**16182**	59
P85D AWD	568 kW	09/15→02/16	AQUACTRL 2 SINGLE; Einbauposition beifahrerseitig; für Linkslenker; passender Adapter: BC	**2800011303280**	**13032**	26
			AQUACTRL 2 SINGLE; Einbauposition fahrerseitig; für Linkslenker; passender Adapter: BC	**2800011316280**	**13162**	30
			AQUACTRL 2 SINGLE; Einbauposition beifahrerseitig; für Rechtslenker; passender Adapter: BC	**2800011604260** **2800011604270**	**16042** **60427**	53 53
			AQUACTRL 2 SINGLE; Einbauposition fahrerseitig; für Rechtslenker; passender Adapter: BC	**2800011618260** **2800011618270**	**16182** **61827**	59 59
P90D AWD	345 kW	09/15→	AQUACTRL 2 SINGLE; Einbauposition beifahrerseitig; für Rechtslenker; passender Adapter: BC	**2800011604260**	**16042**	53
			AQUACTRL 2 SINGLE; Einbauposition fahrerseitig; für Rechtslenker; passender Adapter: BC	**2800011618260**	**16182**	59
P90D AWD P90D AWD P90D AWD	346 kW 397 kW 568 kW	09/15→ 09/15→ 09/15→	AQUACTRL 2 SINGLE; Einbauposition beifahrerseitig; für Linkslenker; passender Adapter: BC	**2800011303280**	**13032**	26
			AQUACTRL 2 SINGLE; Einbauposition fahrerseitig; für Linkslenker; passender Adapter: BC	**2800011316280**	**13162**	30
			AQUACTRL 2 SINGLE; Einbauposition beifahrerseitig; für Rechtslenker; passender Adapter: BC	**2800011604260** **2800011604270**	**16042** **60427**	53 53
			AQUACTRL 2 SINGLE; Einbauposition fahrerseitig; für Rechtslenker; passender Adapter: BC	**2800011618260** **2800011618270**	**16182** **61827**	59 59
Plaid AWD	750 kW	01/21→	AQUACTRL 2 SINGLE; Einbauposition beifahrerseitig; für Rechtslenker; passender Adapter: BC	**2800011604260**	**16042**	53
			AQUACTRL 2 SINGLE; Einbauposition fahrerseitig; für Rechtslenker; passender Adapter: BC	**2800011618260**	**16182**	59
TESLA - MODEL Y (5YJY) 03/19→						
Wischblatt						
EV EV EV EV Allrad EV Allrad EV Performance Allrad EV Performance Allrad Long Range Allrad	192 kW 220 kW 255 kW 258 kW 331 kW 340 kW 393 kW 378 kW	03/19→ 07/21→ 09/21→ 03/19→ 07/21→ 03/19→ 09/21→ 09/21→	AQUACTRL 2 SET; für Linkslenker; Ergänzungsartikel/Ergänzende Info 2: Maß abweichend vom Original	**2800011226280**	**12262**	10
			AQUACTRL 2 SINGLE; Einbauposition beifahrerseitig; für Linkslenker; passender Adapter: B	**2800011305280**	**13052**	27
			AQUACTRL 2 SINGLE; Einbauposition fahrerseitig; für Linkslenker; passender Adapter: B	**2800011314280**	**13142**	30
TESLA - ROADSTER (DS) 03/08→						
Wischblatt						
Electric Electric	185 kW 215 kW	03/08→ 03/08→12/10	AQUACTRL 2 SINGLE; Einbauposition fahrerseitig; für Rechtslenker; passender Adapter: A	**2800011616260** **2800011630270**	**16162** **63027**	58 63
TOYOTA - 4 RUNNER I (_N5_, _N6_, _N7_) 07/84→10/89						
Wischblatt						
2.4 4WD (RN50, RN55, RN60)	82 kW	08/87→07/89	AQUACTRL 2 SINGLE; Einbauposition fahrerseitig; für Rechtslenker; passender Adapter: A	**2800011604270**	**60427**	53
			AQUACTRL 2 SINGLE; Einbauposition beifahrerseitig; für Rechtslenker; passender Adapter: A	**2800011604270**	**60427**	53
TOYOTA - 4 RUNNER II (_N13_) 08/87→12/96						
Wischblatt						
2.0 2.4 TD (LN130) 2.8 D 4WD (KDN170)	65 kW 66 kW 61 kW	04/89→12/91 08/89→11/95 08/89→10/95	AQUACTRL 2 SINGLE; Einbauposition fahrerseitig; für Linkslenker; passender Adapter: A	**2800011303280**	**13032**	26
			AQUACTRL 2 SINGLE; Einbauposition beifahrerseitig; für Linkslenker; passender Adapter: A	**2800011303280**	**13032**	26

© 2025 Continental Aftermarket & Services GmbH

TOYOTA - 4 RUNNER II (_N13_) 08/87→12/96						
Wischblatt						
3.0 EFI (VZN130_, VZN130G, VZN130R)	105 kW	01/90→10/95	AQUACTRL 2 SINGLE; Einbauposition fahrerseitig; für Linkslenker; passender Adapter: A	**2800011303280**	**13032**	26
3.0 TD (KZN130_, KZN130G, KZN130W)	92 kW	10/93→03/96	AQUACTRL 2 SINGLE; Einbauposition beifahrerseitig; für Linkslenker; passender Adapter: A	**2800011303280**	**13032**	26
			AQUACTRL 2 SINGLE; Einbauposition beifahrerseitig; für Rechtslenker; passender Adapter: A	**2800011604270**	**60427**	53
			AQUACTRL 2 SINGLE; Einbauposition fahrerseitig; für Rechtslenker; passender Adapter: A	**2800011604270**	**60427**	53
TOYOTA - 4 RUNNER III (_N18_) 11/95→07/03						
Wischblatt						
2.7 (RZN180)	112 kW	11/95→07/02	AQUACTRL 2 SINGLE; Einbauposition fahrerseitig; für Linkslenker; passender Adapter: A	**2800011303280**	**13032**	26
2.7 EFI 4WD (RZN185_, RZN185W)	112 kW	11/95→08/02				
3.0 TD (KZN185)	92 kW	11/95→11/02	AQUACTRL 2 SINGLE; Einbauposition beifahrerseitig; für Linkslenker; passender Adapter: A	**2800011303280**	**13032**	26
			AQUACTRL 2 SINGLE; Einbauposition beifahrerseitig; für Rechtslenker; passender Adapter: A	**2800011604260** **2800011604270**	**16042** **60427**	53 53
			AQUACTRL 2 SINGLE; Einbauposition fahrerseitig; für Rechtslenker; passender Adapter: A	**2800011604260** **2800011604270**	**16042** **60427**	53 53
3.0 TDi (KZN185, KZN185W)	103 kW	09/00→07/02	AQUACTRL 2 SINGLE; Einbauposition fahrerseitig; für Rechtslenker; passender Adapter: A	**2800011604260**	**16042**	53
3.4 (VZN180)	136 kW	11/95→11/02	AQUACTRL 2 SINGLE; Einbauposition beifahrerseitig; für Rechtslenker; passender Adapter: A	**2800011604260**	**16042**	53
3.4 4WD (VZN185)	136 kW	11/95→11/02	AQUACTRL 2 SINGLE; Einbauposition fahrerseitig; für Linkslenker; passender Adapter: A	**2800011303280**	**13032**	26
			AQUACTRL 2 SINGLE; Einbauposition beifahrerseitig; für Linkslenker; passender Adapter: A	**2800011303280**	**13032**	26
			AQUACTRL 2 SINGLE; Einbauposition beifahrerseitig; für Rechtslenker; passender Adapter: A	**2800011604260** **2800011604270**	**16042** **60427**	53 53
			AQUACTRL 2 SINGLE; Einbauposition fahrerseitig; für Rechtslenker; passender Adapter: A	**2800011604260** **2800011604270**	**16042** **60427**	53 53
TOYOTA - 4 RUNNER V (_N28_) 03/09→						
Wischblatt						
4.0 4WD (GRN285_)	201 kW	01/10→	AQUACTRL 2 SINGLE; Einbauposition beifahrerseitig; für Rechtslenker; passender Adapter: A	**2800011625270**	**62527**	62
			AQUACTRL 2 SINGLE; Einbauposition fahrerseitig; für Rechtslenker; passender Adapter: A	**2800011628270**	**62827**	63
TOYOTA - ALLION II (_T26_) 05/07→						
Wischblatt						
1.5 (NZT260_, NZT260)	80 kW	07/07→	AQUACTRL 2 SINGLE; Einbauposition beifahrerseitig; für Rechtslenker; passender Adapter: A	**2800011623270**	**62327**	61
			AQUACTRL 2 SINGLE; Einbauposition fahrerseitig; für Rechtslenker; passender Adapter: A	**2800011628270**	**62827**	63
TOYOTA - ALPHARD / VELLFIRE (_H2_) 04/08→12/15						
Wischblatt						
2.4 (ANH20W, ANH20)	125 kW	05/08→12/14	AQUACTRL 2 SINGLE; Einbauposition beifahrerseitig; für Rechtslenker; passender Adapter: A	**2800011623270**	**62327**	61
2.4 (ANH20W)	123 kW	04/08→12/14				
2.4 4WD (ANH25W)	125 kW	05/08→12/14	AQUACTRL 2 SINGLE; Einbauposition fahrerseitig; für Rechtslenker; passender Adapter: A	**2800011630270**	**63027**	63
3.5 (GGH20W, GGH20)	206 kW	04/08→12/14				
3.5 (GGH20W)	202 kW	04/08→12/14				
3.5 4WD (GGH25W)	206 kW	04/08→12/14				

© 2025 Continental Aftermarket & Services GmbH

TOYOTA - ALPHARD / VELLFIRE (_H3_) 02/15→						
Wischblatt						
2.5 (AGH30W)	132 kW	02/15→	AQUACTRL 2 SINGLE; Einbauposition beifahrerseitig; für Rechtslenker; passender Adapter: BC	**2800011600270**	**60027**	52
2.5 (AGH30W)	134 kW	02/15→				
2.5 4WD (AGH35W)	134 kW	02/15→	AQUACTRL 2 SINGLE; Einbauposition fahrerseitig; für Rechtslenker; passender Adapter: BC	**2800011620270**	**62027**	60
2.5 Hybrid (AYH30W)	112 kW	02/15→				
3.5 (GGH30, GGH30W)	221 kW	10/18→				
3.5 (GGH30W, GGH30)	202 kW	02/15→				
3.5 (GGH30W)	206 kW	02/15→				
3.5 Allrad (GGH35W)	206 kW	02/15→				
TOYOTA - ALPHARD I (_H1_) 04/03→04/08						
Wischblatt						
2.4 (ANH10W)	117 kW	09/03→04/08	AQUACTRL 2 SINGLE; Einbauposition beifahrerseitig; für Rechtslenker; passender Adapter: A	**2800011623270**	**62327**	61
2.4 4WD (ANH15W)	117 kW	09/03→04/08				
2.4 Hybrid 4WD (ATH10W)	117 kW	09/03→04/08	AQUACTRL 2 SINGLE; Einbauposition fahrerseitig; für Rechtslenker; passender Adapter: A	**2800011630270**	**63027**	63
3.0 (MNH10)	162 kW	04/03→04/08				
3.0 4WD (MNH15W)	162 kW	04/03→04/08				
TOYOTA - ALTEZZA (_E1_) 01/99→11/05						
Wischblatt						
2.0 VVTi (SXE10)	147 kW	10/98→11/05	AQUACTRL 2 SINGLE; Einbauposition beifahrerseitig; für Rechtslenker; passender Adapter: A	**2800011606270**	**60627**	54
2.0 VVTi (SXE10)	154 kW	02/99→11/05				
			AQUACTRL 2 SINGLE; Einbauposition fahrerseitig; für Rechtslenker; passender Adapter: A	**2800011610270**	**61027**	56
TOYOTA - AQUA (_NHP1_) 12/11→						
Wischblatt						
1.5 Hybrid (NHP10)	54 kW	12/11→	AQUACTRL 2 SINGLE; Einbauposition beifahrerseitig; für Rechtslenker; passender Adapter: A	**2800011600270**	**60027**	52
			AQUACTRL 2 SINGLE; Einbauposition fahrerseitig; für Rechtslenker; passender Adapter: A	**2800011630270**	**63027**	63
TOYOTA - AURIS (_E15_) 10/06→09/12						
Wischblatt						
1.33 Dual-VVTi (NRE150_, NRE150R)	73 kW	01/10→09/12	AQUACTRL 2 SET; für Linkslenker	**2800011221280**	**12212**	9
1.33 Dual-VVTi (NRE150_, NRE150R)	74 kW	05/09→09/12	AQUACTRL 2 SINGLE; Einbauposition beifahrerseitig; für Linkslenker; passender Adapter: A	**2800011302280**	**13022**	26
1.4 (ZZE150_, ZZE150R)	71 kW	03/07→09/12	AQUACTRL 2 SINGLE; Einbauposition fahrerseitig; für Linkslenker; passender Adapter: A	**2800011314280**	**13142**	30
1.4 D-4D (NDE150_, NDE150R)	66 kW	03/07→09/12	REARCTRL; Einbauposition hinten	**2800011508170**	**50817**	36
				2800011508180	**15081**	36
1.5 (NZE151_, NZE151N)	81 kW	10/06→08/12	AQUACTRL 2 SINGLE; Einbauposition beifahrerseitig; passender Adapter: A; für Rechtslenker	**2800011602260**	**16022**	53
1.5 4WD (NZE154_, NZE154R)	77 kW	10/06→09/12		**2800011623270**	**62327**	61
1.6 (ZRE151_, ZRE151R)	91 kW	03/07→09/12	AQUACTRL 2 SINGLE; Einbauposition fahrerseitig; passender Adapter: A; für Rechtslenker	**2800011616260**	**16162**	58
1.6 (ZRE151_, ZRE151R)	97 kW	05/09→09/12		**2800011630270**	**63027**	63
1.8 (ZRE152_, ZRE152)	106 kW	02/09→09/12				
1.8 (ZRE152_, ZRE152)	108 kW	02/09→09/12				
1.8 (ZRE152)	100 kW	10/06→09/12				
1.8 4WD (ZRE154_, ZRE154N)	100 kW	10/06→10/09				
1.8 Hybrid (ZWE150_, ZWE150R)	100 kW	09/10→09/12				
2.0 D-4D (ADE150_, ADE150R)	93 kW	10/06→09/12				
2.2 D (ADE157_, ADE151_, ADE151R, ADE157R)	130 kW	11/06→09/12				
2.4 (AZE156H)	123 kW	11/06→04/12	AQUACTRL 2 SINGLE; Einbauposition beifahrerseitig; passender Adapter: A; für Rechtslenker	**2800011602260**	**16022**	53
2.4 4WD (AZE154H)	123 kW	11/06→04/12				
			AQUACTRL 2 SINGLE; Einbauposition fahrerseitig; passender Adapter: A; für Rechtslenker	**2800011616260**	**16162**	58

© 2025 Continental Aftermarket & Services GmbH

TOYOTA - AURIS (_E15_) 10/06→09/12

Wischblatt

3.5 4WD (GRE156H)	206 kW	10/06→04/12	AQUACTRL 2 SET; für Linkslenker	**2800011221280**	**12212**	9
			AQUACTRL 2 SINGLE; Einbauposition beifahrerseitig; für Linkslenker; passender Adapter: A	**2800011302280**	**13022**	26
			AQUACTRL 2 SINGLE; Einbauposition fahrerseitig; für Linkslenker; passender Adapter: A	**2800011314280**	**13142**	30
			REARCTRL; Einbauposition hinten	**2800011508180**	**15081**	36

TOYOTA - AURIS (_E18_) 10/12→12/18

Wischblatt

1.2 (NRE185_, NRE185R)	85 kW	03/15→12/18	AQUACTRL 2 SET; für Linkslenker	**2800011220280**	**12202**	8
1.3 Dual-VVTi (NRE180_, NRE180R)	73 kW	10/12→12/18	AQUACTRL 2 SINGLE; Einbauposition beifahrerseitig; für Linkslenker; passender Adapter: A	**2800011300280**	**13002**	25
1.4 D-4D (NDE180_, NDE180R)	66 kW	10/12→12/18	AQUACTRL 2 SINGLE; Einbauposition fahrerseitig; für Linkslenker; passender Adapter: A	**2800011314280**	**13142**	30
			AQUACTRL 2 SINGLE; Einbauposition beifahrerseitig; für Rechtslenker; passender Adapter: A	**2800011600260** **2800011600270**	**16002** **60027**	52 52
			AQUACTRL 2 SINGLE; Einbauposition fahrerseitig; für Rechtslenker; passender Adapter: A	**2800011616260** **2800011630270**	**16162** **63027**	58 63
1.5 (NZE181_, NZE181R)	80 kW	10/12→12/18	AQUACTRL 2 SINGLE; Einbauposition beifahrerseitig; für Rechtslenker; passender Adapter: A	**2800011600270**	**60027**	52
			AQUACTRL 2 SINGLE; Einbauposition fahrerseitig; für Rechtslenker; passender Adapter: A	**2800011630270**	**63027**	63
1.6 (ZRE181_, ZRE185_, ZRE185R, ZRE181R)	97 kW	10/12→12/18	AQUACTRL 2 SET; für Linkslenker	**2800011220280**	**12202**	8
1.6 D4-D (WWE185_)	82 kW	04/15→12/18	AQUACTRL 2 SINGLE; Einbauposition beifahrerseitig; für Linkslenker; passender Adapter: A	**2800011300280**	**13002**	25
			AQUACTRL 2 SINGLE; Einbauposition fahrerseitig; für Linkslenker; passender Adapter: A	**2800011314280**	**13142**	30
			AQUACTRL 2 SINGLE; Einbauposition beifahrerseitig; für Rechtslenker; passender Adapter: A	**2800011600260** **2800011600270**	**16002** **60027**	52 52
			AQUACTRL 2 SINGLE; Einbauposition fahrerseitig; für Rechtslenker; passender Adapter: A	**2800011616260** **2800011630270**	**16162** **63027**	58 63
1.8 (ZRE182_, ZRE182R)	103 kW	10/12→12/18	AQUACTRL 2 SET; für Linkslenker	**2800011220280**	**12202**	8
			AQUACTRL 2 SINGLE; Einbauposition beifahrerseitig; für Rechtslenker; passender Adapter: A	**2800011600260** **2800011600270**	**16002** **60027**	52 52
			AQUACTRL 2 SINGLE; Einbauposition fahrerseitig; für Rechtslenker; passender Adapter: A	**2800011616260** **2800011630270**	**16162** **63027**	58 63
1.8 (ZRE186_, ZRE186R)	106 kW	10/12→12/18	AQUACTRL 2 SET; für Linkslenker	**2800011220280**	**12202**	8
			AQUACTRL 2 SINGLE; Einbauposition beifahrerseitig; für Linkslenker; passender Adapter: A	**2800011300280**	**13002**	25
			AQUACTRL 2 SINGLE; Einbauposition fahrerseitig; für Linkslenker; passender Adapter: A	**2800011314280**	**13142**	30
1.8 Hybrid (ZWE186_, ZWE186R)	100 kW	10/12→12/18	AQUACTRL 2 SET; für Linkslenker	**2800011220280**	**12202**	8
2.0 D-4D (ADE186_, ADE186R)	91 kW	10/12→04/15	AQUACTRL 2 SINGLE; Einbauposition beifahrerseitig; für Linkslenker; passender Adapter: A	**2800011300280**	**13002**	25
			AQUACTRL 2 SINGLE; Einbauposition fahrerseitig; für Linkslenker; passender Adapter: A	**2800011314280**	**13142**	30
			AQUACTRL 2 SINGLE; Einbauposition beifahrerseitig; für Rechtslenker; passender Adapter: A	**2800011600260** **2800011600270**	**16002** **60027**	52 52
			AQUACTRL 2 SINGLE; Einbauposition fahrerseitig; für Rechtslenker; passender Adapter: A	**2800011616260** **2800011630270**	**16162** **63027**	58 63

TOYOTA - AURIS Kasten/Schrägheck (_E15_) 03/07→09/12

Wischblatt

1.4 D-4D (NDE150)	66 kW	03/07→09/12	AQUACTRL 2 SINGLE; Einbauposition beifahrerseitig; für Rechtslenker; passender Adapter: A	**2800011602260**	**16022**	53
			AQUACTRL 2 SINGLE; Einbauposition fahrerseitig; für Rechtslenker; passender Adapter: A	**2800011616260**	**16162**	58

© 2025 Continental Aftermarket & Services GmbH

TOYOTA - AURIS Kombi (_E18_) 07/13→12/18

Wischblatt

1.2 (NRE185_, NRE185R, NRE185H)	85 kW	03/15→12/18	AQUACTRL 2 SET; für Linkslenker	2800011220280	12202	8
1.3 Dual-VVTi (NRE180_)	73 kW	07/13→12/18	AQUACTRL 2 SINGLE; Einbauposition beifahrerseitig; für Linkslenker; passender Adapter: A	2800011300280	13002	25
1.4 D-4D (NDE180_)	66 kW	07/13→12/18				
1.6 (ZRE185_)	97 kW	07/13→12/18	AQUACTRL 2 SINGLE; Einbauposition fahrerseitig; für Linkslenker; passender Adapter: A	2800011314280	13142	30
1.6 D4-D (WWE185_)	82 kW	04/15→12/18				
1.8 Hybrid (ZWE186_, ZWE186R, ZWE186H)	100 kW	07/13→12/18	REARCTRL; Einbauposition hinten	2800011532170	53217	48
				2800011532180	15321	48
2.0 D-4D (ADE186_)	91 kW	07/13→04/15	AQUACTRL 2 SINGLE; Einbauposition beifahrerseitig; für Rechtslenker; passender Adapter: A	2800011600260	16002	52
				2800011600270	60027	52
			AQUACTRL 2 SINGLE; Einbauposition fahrerseitig; für Rechtslenker; passender Adapter: A	2800011616260	16162	58
				2800011630270	63027	63

TOYOTA - AURIS VAN Kasten/Schrägheck (_E18_) 03/13→12/18

Wischblatt

1.4 D-4D (NDE180_)	66 kW	03/13→12/18	AQUACTRL 2 SINGLE; Einbauposition beifahrerseitig; für Rechtslenker; passender Adapter: A	2800011600260	16002	52
			AQUACTRL 2 SINGLE; Einbauposition fahrerseitig; für Rechtslenker; passender Adapter: A	2800011616260	16162	58

TOYOTA - AVALON Stufenheck (_X2_) 08/99→06/05

Wischblatt

3.0 (MCX20)	157 kW	09/99→12/04	AQUACTRL 2 SINGLE; Einbauposition beifahrerseitig; für Rechtslenker; passender Adapter: A	2800011604270	60427	53
			AQUACTRL 2 SINGLE; Einbauposition fahrerseitig; für Rechtslenker; passender Adapter: A	2800011628270	62827	63

TOYOTA - AVALON Stufenheck (_X3_) 01/05→11/12

Wischblatt

3.5 (GSX30_, GSX30)	206 kW	01/05→09/12	AQUACTRL 2 SINGLE; Einbauposition beifahrerseitig; für Rechtslenker; passender Adapter: A	2800011625270	62527	62
3.5 (GSX30_)	200 kW	01/05→09/12				
			AQUACTRL 2 SINGLE; Einbauposition fahrerseitig; für Rechtslenker; passender Adapter: A	2800011630270	63027	63

TOYOTA - AVALON Stufenheck (_X4_) 09/12→03/18

Wischblatt

2.5 Hybrid (AVX40_)	149 kW	09/12→03/18	AQUACTRL 2 SINGLE; Einbauposition beifahrerseitig; für Rechtslenker; passender Adapter: A	2800011624270	62427	61
3.5 (GSX40_)	200 kW	09/12→03/18				
3.5 (GSX40_)	204 kW	10/12→03/18	AQUACTRL 2 SINGLE; Einbauposition fahrerseitig; für Rechtslenker; passender Adapter: A	2800011630270	63027	63

TOYOTA - AVANZA (F60_) 09/02→12/11

Wischblatt

1.3 (F601)	65 kW	09/02→10/11	AQUACTRL 2 SINGLE; Einbauposition beifahrerseitig; für Rechtslenker; passender Adapter: A	2800011623270	62327	61
1.5 (F602)	80 kW	09/06→12/11				
			AQUACTRL 2 SINGLE; Einbauposition fahrerseitig; für Rechtslenker; passender Adapter: A	2800011625270	62527	62

TOYOTA - AVANZA II (F65_) 11/11→

Wischblatt

1.3 (F651)	67 kW	11/11→07/15	AQUACTRL 2 SINGLE; Einbauposition beifahrerseitig; für Rechtslenker; passender Adapter: A	2800011623270	62327	61
1.5 (F652)	76 kW	11/11→07/15				
1.5 (F654)	76 kW	08/15→	AQUACTRL 2 SINGLE; Einbauposition fahrerseitig; für Rechtslenker; passender Adapter: A	2800011625270	62527	62

TOYOTA - AVENSIS (_T22_) 09/97→02/03

Wischblatt

1.6 i (AT220_, AT220R)	74 kW	09/97→10/00	AQUACTRL 2 SET; für Linkslenker	2800011230280	12302	12
1.6 i (AT220_, AT220R)	81 kW	10/97→06/00	AQUACTRL 2 SINGLE; Einbauposition beifahrerseitig; für Linkslenker; passender Adapter: A	2800011304280	13042	26
1.6 VVT-i (ZZT220_, ZZT220R)	81 kW	10/00→02/03				
1.8 i (AT221_, AT221R)	81 kW	09/97→10/00	AQUACTRL 2 SINGLE; Einbauposition fahrerseitig; für Linkslenker; passender Adapter: A	2800011307280	13072	27

→

© 2025 Continental Aftermarket & Services GmbH

TOYOTA - AVENSIS (_T22_) 09/97→02/03

Wischblatt

1.8 VVT-i (ZZT221_, ZZT221R)	95 kW	10/00→02/03	AQUACTRL 2 SINGLE; Einbauposition beifahrerseitig; für Rechtslenker; passender Adapter: A	**2800011605260** **2800011624270**	**16052** **62427**	54 61
			AQUACTRL 2 SINGLE; Einbauposition fahrerseitig; für Rechtslenker; passender Adapter: A	**2800011608260** **2800011626270**	**16082** **62627**	55 62
2.0 D (CT220_)	61 kW	10/97→05/98	AQUACTRL 2 SET; für Linkslenker	**2800011230280**	**12302**	12
			AQUACTRL 2 SINGLE; Einbauposition beifahrerseitig; für Linkslenker; passender Adapter: A	**2800011304280**	**13042**	26
			AQUACTRL 2 SINGLE; Einbauposition fahrerseitig; für Linkslenker; passender Adapter: A	**2800011307280**	**13072**	27
			AQUACTRL 2 SINGLE; Einbauposition beifahrerseitig; für Rechtslenker; passender Adapter: A	**2800011605260**	**16052**	54
			AQUACTRL 2 SINGLE; Einbauposition fahrerseitig; für Rechtslenker; passender Adapter: A	**2800011608260**	**16082**	55
2.0 D-4D (CDT220_, CDT220R)	81 kW	10/99→02/03	AQUACTRL 2 SET; für Linkslenker	**2800011230280**	**12302**	12
			AQUACTRL 2 SINGLE; Einbauposition beifahrerseitig; für Linkslenker; passender Adapter: A	**2800011304280**	**13042**	26
			AQUACTRL 2 SINGLE; Einbauposition fahrerseitig; für Linkslenker; passender Adapter: A	**2800011307280**	**13072**	27
			AQUACTRL 2 SINGLE; Einbauposition beifahrerseitig; für Rechtslenker; passender Adapter: A	**2800011605260** **2800011624270**	**16052** **62427**	54 61
			AQUACTRL 2 SINGLE; Einbauposition fahrerseitig; für Rechtslenker; passender Adapter: A	**2800011608260** **2800011626270**	**16082** **62627**	55 62
2.0 D-4D (CDT220)	85 kW	09/02→02/03	AQUACTRL 2 SET; für Linkslenker	**2800011230280**	**12302**	12
			AQUACTRL 2 SINGLE; Einbauposition beifahrerseitig; für Linkslenker; passender Adapter: A	**2800011304280**	**13042**	26
			AQUACTRL 2 SINGLE; Einbauposition fahrerseitig; für Linkslenker; passender Adapter: A	**2800011307280**	**13072**	27
			AQUACTRL 2 SINGLE; Einbauposition beifahrerseitig; für Rechtslenker; passender Adapter: A	**2800011605260**	**16052**	54
			AQUACTRL 2 SINGLE; Einbauposition fahrerseitig; für Rechtslenker; passender Adapter: A	**2800011608260**	**16082**	55
2.0 i (ST220_, ST220R) 2.0 TD (CT220_, CT220R) 2.0 VVT-i (AZT220_, AZT220R)	94 kW 66 kW 110 kW	09/97→10/00 09/97→02/03 10/00→02/03	AQUACTRL 2 SET; für Linkslenker	**2800011230280**	**12302**	12
			AQUACTRL 2 SINGLE; Einbauposition beifahrerseitig; für Linkslenker; passender Adapter: A	**2800011304280**	**13042**	26
			AQUACTRL 2 SINGLE; Einbauposition fahrerseitig; für Linkslenker; passender Adapter: A	**2800011307280**	**13072**	27
			AQUACTRL 2 SINGLE; Einbauposition beifahrerseitig; für Rechtslenker; passender Adapter: A	**2800011605260** **2800011624270**	**16052** **62427**	54 61
			AQUACTRL 2 SINGLE; Einbauposition fahrerseitig; für Rechtslenker; passender Adapter: A	**2800011608260** **2800011626270**	**16082** **62627**	55 62

TOYOTA - AVENSIS (_T25_) 03/03→11/08

Wischblatt

1.6 VVT-i (ZZT250_, ZZT250R)	81 kW	04/03→11/08	AQUACTRL 2 SET; für Linkslenker	**2800011211280**	**12112**	6
1.8 VVT-i (ZZT251_, ZZT251R)	95 kW	03/03→10/08	AQUACTRL 2 SINGLE; Einbauposition beifahrerseitig; für Linkslenker; passender Adapter: A	**2800011302280**	**13022**	26
2.0 D-4D (ADT250_, ADT250R)	93 kW	03/06→11/08	AQUACTRL 2 SINGLE; Einbauposition fahrerseitig; für Linkslenker; passender Adapter: A	**2800011312280**	**13122**	29
2.0 D-4D (CDT250_, CDT250R)	85 kW	04/03→11/08	REARCTRL; Einbauposition hinten; Ergänzungsartikel/Ergänzende Info 2: für Kunststoff-Wischblatt	**2800011526170** **2800011526180**	**52617** **15261**	45 45
2.0 VVT-i (AZT250_, AZT250R)	108 kW	03/03→11/08	REARCTRL; Einbauposition hinten; Befestigungsart: Hakenbefestigung	**2800011540170** **2800011540180**	**54017** **15401**	51 51
			AQUACTRL 2 SINGLE; Einbauposition beifahrerseitig; für Rechtslenker; passender Adapter: A	**2800011602260** **2800011623270**	**16022** **62327**	53 61
			AQUACTRL 2 SINGLE; Einbauposition fahrerseitig; für Rechtslenker; passender Adapter: A	**2800011614260** **2800011628270**	**16142** **62827**	58 63
2.0 VVTi (AZT250_)	114 kW	03/03→10/08	AQUACTRL 2 SINGLE; Einbauposition beifahrerseitig; für Rechtslenker; passender Adapter: A	**2800011602260**	**16022**	53
			AQUACTRL 2 SINGLE; Einbauposition fahrerseitig; für Rechtslenker; passender Adapter: A	**2800011614260**	**16142**	58

© 2025 Continental Aftermarket & Services GmbH

TOYOTA - AVENSIS (_T25_) 03/03→11/08

Wischblatt

2.2 D-4D (ADT251_, ADT251R)	110 kW	10/05→11/08	AQUACTRL 2 SET; für Linkslenker	**2800011211280**	**12112**	6
2.2 D-CAT (ADT251_, ADT251R)	130 kW	07/05→11/08	AQUACTRL 2 SINGLE; Einbauposition beifahrerseitig; für Linkslenker; passender Adapter: A	**2800011302280**	**13022**	26
2.4 VVT-i (AZT251_, AZT251R)	120 kW	10/03→10/08	AQUACTRL 2 SINGLE; Einbauposition fahrerseitig; für Linkslenker; passender Adapter: A	**2800011312280**	**13122**	29
2.4 VVT-i (AZT251_, AZT251R)	125 kW	09/03→11/08	REARCTRL; Einbauposition hinten; Ergänzungsartikel/Ergänzende Info 2: für Kunststoff-Wischblatt	**2800011526170** **2800011526180**	**52617** **15261**	45 45
			REARCTRL; Einbauposition hinten; Befestigungsart: Hakenbefestigung	**2800011540170** **2800011540180**	**54017** **15401**	51 51
			AQUACTRL 2 SINGLE; Einbauposition beifahrerseitig; für Rechtslenker; passender Adapter: A	**2800011602260** **2800011623270**	**16022** **62327**	53 61
			AQUACTRL 2 SINGLE; Einbauposition fahrerseitig; für Rechtslenker; passender Adapter: A	**2800011614260** **2800011628270**	**16142** **62827**	58 63

TOYOTA - AVENSIS Kombi (_T22_) 09/97→02/03

Wischblatt

1.6 i (AT220_, AT220R)	74 kW	09/97→10/00	AQUACTRL 2 SET; für Linkslenker	**2800011230280**	**12302**	12
1.6 i (AT220_)	81 kW	09/97→10/00	AQUACTRL 2 SINGLE; Einbauposition beifahrerseitig; für Linkslenker; passender Adapter: A	**2800011304280**	**13042**	26
1.6 VVT-i (ZZT220_, ZZT220R)	81 kW	07/00→02/03	AQUACTRL 2 SINGLE; Einbauposition fahrerseitig; für Linkslenker; passender Adapter: A	**2800011307280**	**13072**	27
1.8 i (AT221_, AT221R)	81 kW	09/97→10/00	REARCTRL; Einbauposition hinten	**2800011539170** **2800011539180**	**53917** **15391**	51 51
1.8 VVT-i (ZZT221_, ZZT221R)	95 kW	10/00→02/03	AQUACTRL 2 SINGLE; Einbauposition beifahrerseitig; für Rechtslenker; passender Adapter: A	**2800011605260** **2800011624270**	**16052** **62427**	54 61
			AQUACTRL 2 SINGLE; Einbauposition fahrerseitig; für Rechtslenker; passender Adapter: A	**2800011608260** **2800011626270**	**16082** **62627**	55 62
2.0 D (CDT220_)	85 kW	09/02→02/03	AQUACTRL 2 SET; für Linkslenker	**2800011230280**	**12302**	12
2.0 D (CT220_)	61 kW	10/97→05/98	AQUACTRL 2 SINGLE; Einbauposition beifahrerseitig; für Linkslenker; passender Adapter: A	**2800011304280**	**13042**	26
			AQUACTRL 2 SINGLE; Einbauposition fahrerseitig; für Linkslenker; passender Adapter: A	**2800011307280**	**13072**	27
			REARCTRL; Einbauposition hinten	**2800011539180**	**15391**	51
			AQUACTRL 2 SINGLE; Einbauposition beifahrerseitig; für Rechtslenker; passender Adapter: A	**2800011605260**	**16052**	54
			AQUACTRL 2 SINGLE; Einbauposition fahrerseitig; für Rechtslenker; passender Adapter: A	**2800011608260**	**16082**	55
2.0 D-4D (CDT220_, CDT220R)	81 kW	10/99→02/03	AQUACTRL 2 SET; für Linkslenker	**2800011230280**	**12302**	12
2.0 i (ST220_, ST220R)	94 kW	09/97→10/00	AQUACTRL 2 SINGLE; Einbauposition beifahrerseitig; für Linkslenker; passender Adapter: A	**2800011304280**	**13042**	26
2.0 TD (CT220_, CT220R)	66 kW	09/97→02/03	AQUACTRL 2 SINGLE; Einbauposition fahrerseitig; für Linkslenker; passender Adapter: A	**2800011307280**	**13072**	27
2.0 VVT-i (AZT220_, AZT220R)	110 kW	10/00→02/03	REARCTRL; Einbauposition hinten	**2800011539170** **2800011539180**	**53917** **15391**	51 51
			AQUACTRL 2 SINGLE; Einbauposition beifahrerseitig; für Rechtslenker; passender Adapter: A	**2800011605260** **2800011624270**	**16052** **62427**	54 61
			AQUACTRL 2 SINGLE; Einbauposition fahrerseitig; für Rechtslenker; passender Adapter: A	**2800011608260** **2800011626270**	**16082** **62627**	55 62

TOYOTA - AVENSIS Kombi (_T25_) 04/03→11/08

Wischblatt

1.6 VVT-i (ZZT250_, ZZT250R)	81 kW	04/03→11/08	AQUACTRL 2 SET; für Linkslenker	**2800011211280**	**12112**	6
1.8 VVT-i (ZZT251_, ZZT251R)	95 kW	04/03→11/08	AQUACTRL 2 SINGLE; Einbauposition beifahrerseitig; für Linkslenker; passender Adapter: A	**2800011302280**	**13022**	26
2.0 D-4D (ADT250_, ADT250R)	93 kW	03/06→11/08	AQUACTRL 2 SINGLE; Einbauposition fahrerseitig; für Linkslenker; passender Adapter: A	**2800011312280**	**13122**	29
2.0 D-4D (CDT250_, CDT250R)	85 kW	04/03→11/08	REARCTRL; Einbauposition hinten	**2800011508170** **2800011508180**	**50817** **15081**	36 36
2.0 VVT-i (AZT250_, AZT250R)	108 kW	04/03→11/08	AQUACTRL 2 SINGLE; Einbauposition beifahrerseitig; für Rechtslenker; passender Adapter: A	**2800011602260** **2800011623270**	**16022** **62327**	53 61

→

© 2025 Continental Aftermarket & Services GmbH

TOYOTA - AVENSIS Kombi (_T25_) 04/03→11/08

Wischblatt

2.0 VVT-i (AZT250_, AZT250R)	114 kW	04/03→11/08	AQUACTRL 2 SINGLE; Einbauposition fahrerseitig; für Rechtslenker; passender Adapter: A	**2800011614260**	**16142**	58
2.2 D-4D (ADT251_, ADT251R)	110 kW	10/05→11/08		**2800011628270**	**62827**	63
2.2 D-CAT (ADT251_, ADT251R)	130 kW	07/05→11/08				
2.4 VVT-i (AZT251_, AZT251R)	120 kW	10/03→10/08				
2.4 VVT-i (AZT251_, AZT251R)	125 kW	09/03→11/08				

TOYOTA - AVENSIS Kombi (_T27_) 11/08→10/18

Wischblatt

1.6 D4-D (WWT270_)	82 kW	04/15→10/18	AQUACTRL 2 SET; für Linkslenker	**2800011255280**	**12552**	19
1.6 VVT-i (ZRT270_, ZRT270R)	97 kW	11/08→10/18				
1.8 VVT-i (ZRT271_, ZRT271R)	108 kW	11/08→10/18				
2.0 D-4D (ADT270_, ADT270R)	91 kW	11/11→10/18				
2.0 D-4D (ADT270_, ADT270R)	93 kW	11/08→10/18				
2.0 D-4D (WWT271_)	105 kW	04/15→10/18				
2.0 VVT-i (ZRT272_, ZRT272R)	112 kW	11/08→10/18				
2.2 D-4D (ADT271_, ADT271R)	110 kW	11/08→10/18				
2.2 D-4D (ADT271_, ADT271R)	130 kW	11/08→10/18				

TOYOTA - AVENSIS Liftback (_T22_) 09/97→02/03

Wischblatt

1.6 i (AT220_, AT220R)	74 kW	09/97→10/00	AQUACTRL 2 SET; für Linkslenker	**2800011230280**	**12302**	12
1.6 i (AT220_, AT220R)	81 kW	09/97→10/00	AQUACTRL 2 SINGLE; Einbauposition beifahrerseitig; für Linkslenker; passender Adapter: A	**2800011304280**	**13042**	26
1.6 VVT-i (ZZT220_, ZZT220R)	81 kW	10/00→02/03	AQUACTRL 2 SINGLE; Einbauposition fahrerseitig; für Linkslenker; passender Adapter: A	**2800011307280**	**13072**	27
1.8 i (AT221_, AT221R)	81 kW	09/97→10/00	AQUACTRL 2 SINGLE; Einbauposition beifahrerseitig; für Rechtslenker; passender Adapter: A	**2800011605260**	**16052**	54
1.8 VVT-i (ZZT221_, ZZT221R)	95 kW	10/00→02/03		**2800011624270**	**62427**	61
			AQUACTRL 2 SINGLE; Einbauposition fahrerseitig; für Rechtslenker; passender Adapter: A	**2800011608260**	**16082**	55
				2800011626270	**62627**	62
2.0 D (CDT220_)	85 kW	09/02→02/03	AQUACTRL 2 SET; für Linkslenker	**2800011230280**	**12302**	12
			AQUACTRL 2 SINGLE; Einbauposition beifahrerseitig; für Linkslenker; passender Adapter: A	**2800011304280**	**13042**	26
			AQUACTRL 2 SINGLE; Einbauposition fahrerseitig; für Linkslenker; passender Adapter: A	**2800011307280**	**13072**	27
			AQUACTRL 2 SINGLE; Einbauposition beifahrerseitig; für Rechtslenker; passender Adapter: A	**2800011605260**	**16052**	54
			AQUACTRL 2 SINGLE; Einbauposition fahrerseitig; für Rechtslenker; passender Adapter: A	**2800011608260**	**16082**	55
2.0 D (CT220_)	61 kW	10/97→05/98	AQUACTRL 2 SINGLE; Einbauposition beifahrerseitig; für Rechtslenker; passender Adapter: A	**2800011605260**	**16052**	54
			AQUACTRL 2 SINGLE; Einbauposition fahrerseitig; für Rechtslenker; passender Adapter: A	**2800011608260**	**16082**	55
2.0 D-4D (CDT220_, CDT220R)	81 kW	10/99→02/03	AQUACTRL 2 SET; für Linkslenker	**2800011230280**	**12302**	12
2.0 i (ST220_, ST220R)	94 kW	09/97→10/00	AQUACTRL 2 SINGLE; Einbauposition beifahrerseitig; für Linkslenker; passender Adapter: A	**2800011304280**	**13042**	26
2.0 TD (CT220_, CT220R)	66 kW	09/97→02/03	AQUACTRL 2 SINGLE; Einbauposition fahrerseitig; für Linkslenker; passender Adapter: A	**2800011307280**	**13072**	27
2.0 VVT-i (AZT220_, AZT220R)	110 kW	10/00→02/03	AQUACTRL 2 SINGLE; Einbauposition beifahrerseitig; für Rechtslenker; passender Adapter: A	**2800011605260**	**16052**	54
				2800011624270	**62427**	61
			AQUACTRL 2 SINGLE; Einbauposition fahrerseitig; für Rechtslenker; passender Adapter: A	**2800011608260**	**16082**	55
				2800011626270	**62627**	62

© 2025 Continental Aftermarket & Services GmbH

TOYOTA - AVENSIS Stufenheck (_T25_) 01/03→11/08

Wischblatt

1.6 VVT-i (ZZT250_, ZZT250R)	81 kW	04/03→11/08	AQUACTRL 2 SET; für Linkslenker	**2800011211280**	**12112**	6
1.8 VVT-i (ZZT251_, ZZT251R)	95 kW	04/03→11/08	AQUACTRL 2 SINGLE; Einbauposition beifahrerseitig; für Linkslenker; passender Adapter: A	**2800011302280**	**13022**	26
2.0 D-4D (ADT250_, ADT250R)	93 kW	03/06→10/08	AQUACTRL 2 SINGLE; Einbauposition fahrerseitig; für Linkslenker; passender Adapter: A	**2800011312280**	**13122**	29
2.0 D-4D (CDT250_, CDT250R)	85 kW	04/03→11/08	AQUACTRL 2 SINGLE; Einbauposition beifahrerseitig; für Rechtslenker; passender Adapter: A	**2800011602260** **2800011623270**	**16022** **62327**	53 61
2.0 VVT-i (AZT250_, AZT250R)	108 kW	04/03→11/08	AQUACTRL 2 SINGLE; Einbauposition fahrerseitig; für Rechtslenker; passender Adapter: A	**2800011614260** **2800011628270**	**16142** **62827**	58 63
2.0 VVTi (AZT250_)	114 kW	01/03→11/08	AQUACTRL 2 SET; für Linkslenker	**2800011211280**	**12112**	6
			AQUACTRL 2 SINGLE; Einbauposition beifahrerseitig; für Linkslenker; passender Adapter: A	**2800011302280**	**13022**	26
			AQUACTRL 2 SINGLE; Einbauposition fahrerseitig; für Linkslenker; passender Adapter: A	**2800011312280**	**13122**	29
			AQUACTRL 2 SINGLE; Einbauposition beifahrerseitig; für Rechtslenker; passender Adapter: A	**2800011602260**	**16022**	53
			AQUACTRL 2 SINGLE; Einbauposition fahrerseitig; für Rechtslenker; passender Adapter: A	**2800011614260**	**16142**	58
2.2 D-4D (ADT251_, ADT251R)	110 kW	10/05→11/08	AQUACTRL 2 SET; für Linkslenker	**2800011211280**	**12112**	6
2.2 D-CAT (ADT251_, ADT251R)	130 kW	07/05→11/08	AQUACTRL 2 SINGLE; Einbauposition beifahrerseitig; für Linkslenker; passender Adapter: A	**2800011302280**	**13022**	26
2.4 VVT-i (AZT251_, AZT251R)	120 kW	10/03→10/08	AQUACTRL 2 SINGLE; Einbauposition fahrerseitig; für Linkslenker; passender Adapter: A	**2800011312280**	**13122**	29
2.4 VVT-i (AZT251_, AZT251R)	125 kW	09/03→11/08	AQUACTRL 2 SINGLE; Einbauposition beifahrerseitig; für Rechtslenker; passender Adapter: A	**2800011602260** **2800011623270**	**16022** **62327**	53 61
			AQUACTRL 2 SINGLE; Einbauposition fahrerseitig; für Rechtslenker; passender Adapter: A	**2800011614260** **2800011628270**	**16142** **62827**	58 63

TOYOTA - AVENSIS Stufenheck (_T27_) 11/08→10/18

Wischblatt

1.6 D4-D (WWT270_)	82 kW	04/15→10/18	AQUACTRL 2 SET; für Linkslenker	**2800011255280**	**12552**	19
1.6 VVT-i (ZRT270_, ZRT270R)	97 kW	11/08→10/18				
1.8 VVT-i (ZRT271_, ZRT271R)	108 kW	11/08→10/18				
2.0 D-4D (ADT270_, ADT270R)	91 kW	11/11→10/18				
2.0 D-4D (ADT270_, ADT270R)	93 kW	11/08→10/18				
2.0 D-4D (WWT271_)	105 kW	04/15→10/18				
2.0 VVT-i (AZT270_, AZT270R)	100 kW	11/08→04/11				
2.0 VVT-i (ZRT272_, ZRT272R)	112 kW	11/08→10/18				
2.2 D-4D (ADT271_, ADT271R)	110 kW	11/08→10/18				
2.2 D-4D (ADT271_, ADT271R)	130 kW	11/08→10/18				

TOYOTA - AVENSIS VERSO (_M2_) 05/01→12/11

Wischblatt

2.0 D (CLM20_, CLM20R)	85 kW	08/01→08/05	AQUACTRL 2 SET; für Linkslenker	**2800011211280**	**12112**	6
2.0 VVT-i (ACM20_, ACM20R)	110 kW	08/01→11/09	AQUACTRL 2 SINGLE; Einbauposition beifahrerseitig; für Linkslenker; passender Adapter: A	**2800011302280**	**13022**	26
			AQUACTRL 2 SINGLE; Einbauposition fahrerseitig; für Linkslenker; passender Adapter: A	**2800011312280**	**13122**	29
			AQUACTRL 2 SINGLE; Einbauposition beifahrerseitig; für Rechtslenker; passender Adapter: A	**2800011602260** **2800011623270**	**16022** **62327**	53 61
			AQUACTRL 2 SINGLE; Einbauposition fahrerseitig; für Rechtslenker; passender Adapter: A	**2800011616260** **2800011630270**	**16162** **63027**	58 63

© 2025 Continental Aftermarket & Services GmbH

TOYOTA - AVENSIS VERSO (_M2_) 05/01→12/11

Wischblatt

2.4 VVT-i (ACM21_, ACM21R)	118 kW	05/01→12/11	AQUACTRL 2 SET; für Linkslenker	**2800011211280**	**12112**	6
			AQUACTRL 2 SINGLE; Einbauposition beifahrerseitig; für Linkslenker; passender Adapter: A	**2800011302280**	**13022**	26
			AQUACTRL 2 SINGLE; Einbauposition fahrerseitig; für Linkslenker; passender Adapter: A	**2800011312280**	**13122**	29
			AQUACTRL 2 SINGLE; Einbauposition beifahrerseitig; für Rechtslenker; passender Adapter: A	**2800011623270**	**62327**	61
			AQUACTRL 2 SINGLE; Einbauposition fahrerseitig; für Rechtslenker; passender Adapter: A	**2800011630270**	**63027**	63
2.4 VVT-i (ACM21) 2.4 VVT-i 4WD (ACM26_, ACM26W) 2.4 VVT-i 4WD (ACM26_, ACM26W)	115 kW 115 kW 118 kW	08/01→08/07 11/03→08/06 05/01→12/10	AQUACTRL 2 SET; für Linkslenker	**2800011211280**	**12112**	6
			AQUACTRL 2 SINGLE; Einbauposition beifahrerseitig; für Linkslenker; passender Adapter: A	**2800011302280**	**13022**	26
			AQUACTRL 2 SINGLE; Einbauposition fahrerseitig; für Linkslenker; passender Adapter: A	**2800011312280**	**13122**	29
			AQUACTRL 2 SINGLE; Einbauposition beifahrerseitig; für Rechtslenker; passender Adapter: A	**2800011602260** **2800011623270**	**16022** **62327**	53 61
			AQUACTRL 2 SINGLE; Einbauposition fahrerseitig; für Rechtslenker; passender Adapter: A	**2800011616260** **2800011630270**	**16162** **63027**	58 63

TOYOTA - AYGO (_B1_) 02/05→05/14

Wischblatt

1.0 (KGB10_, KGB10R) 1.0 GPL (KGB10_)	50 kW 50 kW	07/05→05/14 07/05→05/14	AQUACTRL 2 SINGLE; Einbauposition fahrerseitig; für Linkslenker; passender Adapter: A	**2800011314280**	**13142**	30
			REARCTRL; 04/14; Einbauposition hinten	**2800011506180**	**15061**	35
1.4 D-4D (WNB10_, WNB10R)	40 kW	07/05→08/10	AQUACTRL 2 SINGLE; Einbauposition fahrerseitig; für Linkslenker; passender Adapter: A	**2800011314280**	**13142**	30
			REARCTRL; Einbauposition hinten	**2800011506180**	**15061**	35

TOYOTA - AYGO (_B4_) 05/14→

Wischblatt

1.0 (KGB40) 1.0 VVTi (KGB40) 1.2 (PAB40)	51 kW 53 kW 60 kW	05/14→ 03/18→ 05/14→	AQUACTRL 2 SINGLE; Einbauposition fahrerseitig; für Linkslenker; passender Adapter: B	**2800011314280**	**13142**	30
			REARCTRL; Einbauposition hinten	**2800011508180**	**15081**	36

TOYOTA - AYGO X (_B7_) 03/22→

Wischblatt

1.0 VVT-i (KGB70)	53 kW	03/22→	AQUACTRL 2 SET; für Linkslenker	**2800011211280**	**12112**	6
			AQUACTRL 2 SINGLE; Einbauposition beifahrerseitig; für Linkslenker; passender Adapter: A	**2800011302280**	**13022**	26
			AQUACTRL 2 SINGLE; Einbauposition fahrerseitig; für Linkslenker; passender Adapter: A	**2800011312280**	**13122**	29
			AQUACTRL 2 SINGLE; Einbauposition beifahrerseitig; passender Adapter: A; für Rechtslenker	**2800011602260**	**16022**	53
			AQUACTRL 2 SINGLE; Einbauposition fahrerseitig; passender Adapter: A; für Rechtslenker	**2800011616260**	**16162**	58

TOYOTA - bB I (NCP3_) 01/00→12/05

Wischblatt

1.3 (NCP30_, NCP30) 1.5 (NCP31)	57 kW 80 kW	01/00→11/05 03/00→12/05	AQUACTRL 2 SINGLE; Einbauposition fahrerseitig; für Rechtslenker; passender Adapter: A	**2800011606270**	**60627**	54
			AQUACTRL 2 SINGLE; Einbauposition beifahrerseitig; für Rechtslenker; passender Adapter: A	**2800011624270**	**62427**	61

TOYOTA - bB II (QNC2_) 12/05→06/16

Wischblatt

1.3 (QNC20) 1.5 (QNC21)	68 kW 80 kW	12/05→06/16 01/06→06/16	AQUACTRL 2 SINGLE; Einbauposition fahrerseitig; für Rechtslenker; passender Adapter: A	**2800011606270**	**60627**	54
			AQUACTRL 2 SINGLE; Einbauposition beifahrerseitig; für Rechtslenker; passender Adapter: A	**2800011624270**	**62427**	61

© 2025 Continental Aftermarket & Services GmbH

TOYOTA - bZ4X (_EAM1_) 12/21→						
Wischblatt						
EV (XEAM10)	150 kW	12/21→	AQUACTRL 2 SET; für Linkslenker	**2800011221280**	**12212**	9
EV (YEAM15)	160 kW	12/21→	AQUACTRL 2 SINGLE; Einbauposition beifahrerseitig; für Linkslenker; passender Adapter: A	**2800011302280**	**13022**	26
			AQUACTRL 2 SINGLE; Einbauposition fahrerseitig; für Linkslenker; passender Adapter: A	**2800011314280**	**13142**	30
TOYOTA - CALDINA Kombi (_T24_) 09/02→06/07						
Wischblatt						
1.8 (ZZT241_, ZZT241W)	97 kW	09/02→06/07	AQUACTRL 2 SINGLE; Einbauposition beifahrerseitig; für Rechtslenker; passender Adapter: A	**2800011623270**	**62327**	61
2.0 (AZT241W_, AZT241W)	112 kW	09/02→06/07				
2.0 4WD (AZT246W)	110 kW	09/02→06/07	AQUACTRL 2 SINGLE; Einbauposition fahrerseitig; für Rechtslenker; passender Adapter: A	**2800011628270**	**62827**	63
2.0 4WD (ST246W)	191 kW	09/02→06/07				
TOYOTA - CAMI Geländewagen geschlossen (J1_) 05/99→12/05						
Wischblatt						
1.3 (J122E_, J122E)	63 kW	02/01→12/05	AQUACTRL 2 SINGLE; Einbauposition beifahrerseitig; für Linkslenker; passender Adapter: A	**2800011300280**	**13002**	25
1.3 (J122E_, J122E)	66 kW	06/99→12/05				
1.3 4WD (J102E_, J102E)	63 kW	02/01→12/05	AQUACTRL 2 SINGLE; Einbauposition fahrerseitig; für Linkslenker; passender Adapter: A	**2800011306280**	**13062**	27
1.3 4WD (J102E_)	66 kW	05/00→12/05				
TOYOTA - CAMRY (_V1_) 07/90→10/01						
Wischblatt						
1.8 (SV40)	92 kW	06/94→09/97	AQUACTRL 2 SET; für Linkslenker	**2800011216280**	**12162**	7
2.0 (SV41, SV42)	103 kW	08/93→06/98	AQUACTRL 2 SINGLE; Einbauposition beifahrerseitig; für Linkslenker; passender Adapter: A	**2800011305280**	**13052**	27
			AQUACTRL 2 SINGLE; Einbauposition fahrerseitig; für Linkslenker; passender Adapter: A	**2800011307280**	**13072**	27
2.2 (SDV10, SXV10)	93 kW	02/93→08/97	AQUACTRL 2 SINGLE; Einbauposition beifahrerseitig; für Rechtslenker; passender Adapter: A	**2800011606270**	**60627**	54
			AQUACTRL 2 SINGLE; Einbauposition fahrerseitig; für Rechtslenker; passender Adapter: A	**2800011625270**	**62527**	62
2.2 (SXV10_, SXV10R)	100 kW	06/91→07/96	AQUACTRL 2 SET; für Linkslenker	**2800011216280**	**12162**	7
			AQUACTRL 2 SINGLE; Einbauposition beifahrerseitig; für Linkslenker; passender Adapter: A	**2800011305280**	**13052**	27
			AQUACTRL 2 SINGLE; Einbauposition fahrerseitig; für Linkslenker; passender Adapter: A	**2800011307280**	**13072**	27
			AQUACTRL 2 SINGLE; Einbauposition beifahrerseitig; für Rechtslenker; passender Adapter: A	**2800011606270**	**60627**	54
			AQUACTRL 2 SINGLE; Einbauposition fahrerseitig; für Rechtslenker; passender Adapter: A	**2800011625270**	**62527**	62
3.0 (MCV10_, MCV10R)	135 kW	09/93→07/96	AQUACTRL 2 SET; für Linkslenker	**2800011216280**	**12162**	7
			AQUACTRL 2 SINGLE; Einbauposition beifahrerseitig; für Linkslenker; passender Adapter: A	**2800011305280**	**13052**	27
			AQUACTRL 2 SINGLE; Einbauposition fahrerseitig; für Linkslenker; passender Adapter: A	**2800011307280**	**13072**	27
3.0 (VCV10_, VCV10R)	136 kW	06/91→09/95	AQUACTRL 2 SET; für Linkslenker	**2800011216280**	**12162**	7
3.0 (VCV10_, VCV10R)	138 kW	06/91→08/96	AQUACTRL 2 SINGLE; Einbauposition beifahrerseitig; für Linkslenker; passender Adapter: A	**2800011305280**	**13052**	27
			AQUACTRL 2 SINGLE; Einbauposition fahrerseitig; für Linkslenker; passender Adapter: A	**2800011307280**	**13072**	27
			AQUACTRL 2 SINGLE; Einbauposition beifahrerseitig; für Rechtslenker; passender Adapter: A	**2800011606270**	**60627**	54
			AQUACTRL 2 SINGLE; Einbauposition fahrerseitig; für Rechtslenker; passender Adapter: A	**2800011625270**	**62527**	62
TOYOTA - CAMRY (_V2_) 08/96→02/04						
Wischblatt						
2.2 (SXV20_, SXV20)	96 kW	08/96→11/01	AQUACTRL 2 SET; für Linkslenker	**2800011216280**	**12162**	7
2.2 (SXV20)	93 kW	08/97→09/02	AQUACTRL 2 SINGLE; Einbauposition beifahrerseitig; für Linkslenker; passender Adapter: A	**2800011305280**	**13052**	27
			AQUACTRL 2 SINGLE; Einbauposition fahrerseitig; für Linkslenker; passender Adapter: A	**2800011307280**	**13072**	27

→

© 2025 Continental Aftermarket & Services GmbH

TOYOTA - CAMRY (_V2_) 08/96→02/04						
Wischblatt						
2.2 (SXV20_, SXV20) 2.2 (SXV20)	96 kW 93 kW	08/96→11/01 08/97→09/02	AQUACTRL 2 SINGLE; Einbauposition beifahrerseitig; für Rechtslenker; passender Adapter: A	**2800011606260** **2800011606270**	**16062** **60627**	54 54
			AQUACTRL 2 SINGLE; Einbauposition fahrerseitig; für Rechtslenker; passender Adapter: A	**2800011608260** **2800011626270**	**16082** **62627**	55 62
2.5 (MCV21)	147 kW	08/96→07/01	AQUACTRL 2 SINGLE; Einbauposition beifahrerseitig; für Rechtslenker; passender Adapter: A	**2800011606260**	**16062**	54
			AQUACTRL 2 SINGLE; Einbauposition fahrerseitig; für Rechtslenker; passender Adapter: A	**2800011608260**	**16082**	55
3.0 24V (MCV20_, MCV20, MCV10) 3.0 V6 (MCV20_, MCV20R)	140 kW 135 kW	08/96→11/01 08/96→11/01	AQUACTRL 2 SET; für Linkslenker	**2800011216280**	**12162**	7
			AQUACTRL 2 SINGLE; Einbauposition beifahrerseitig; für Linkslenker; passender Adapter: A	**2800011305280**	**13052**	27
			AQUACTRL 2 SINGLE; Einbauposition fahrerseitig; für Linkslenker; passender Adapter: A	**2800011307280**	**13072**	27
			AQUACTRL 2 SINGLE; Einbauposition beifahrerseitig; für Rechtslenker; passender Adapter: A	**2800011606260** **2800011606270**	**16062** **60627**	54 54
			AQUACTRL 2 SINGLE; Einbauposition fahrerseitig; für Rechtslenker; passender Adapter: A	**2800011608260** **2800011626270**	**16082** **62627**	55 62
TOYOTA - CAMRY (_V2_) 08/86→02/93						
Wischblatt						
2.0 4WD (SV25_, SV25)	88 kW	10/87→06/91	AQUACTRL 2 SINGLE; Einbauposition fahrerseitig; für Rechtslenker; passender Adapter: A	**2800011606270**	**60627**	54
			AQUACTRL 2 SINGLE; Einbauposition beifahrerseitig; für Rechtslenker; passender Adapter: A	**2800011606270**	**60627**	54
TOYOTA - CAMRY (_V7_, _VA7_, _VH7_) 06/17→						
Wischblatt						
2.0	127 kW	12/21→	AQUACTRL 2 SINGLE; Einbauposition beifahrerseitig; für Linkslenker; passender Adapter: A	**2800011306280**	**13062**	27
			AQUACTRL 2 SINGLE; Einbauposition fahrerseitig; für Linkslenker; passender Adapter: A	**2800011314280**	**13142**	30
			AQUACTRL 2 SINGLE; Einbauposition beifahrerseitig; für Rechtslenker; passender Adapter: A	**2800011607260**	**16072**	55
			AQUACTRL 2 SINGLE; Einbauposition fahrerseitig; für Rechtslenker; passender Adapter: A	**2800011616260**	**16162**	58
2.0 (ASV71) 2.0 (ASV71) 2.5 (ASV70_, ASV70R) 2.5 (ASV70_, ASV70R)	110 kW 123 kW 133 kW 135 kW	10/17→ 10/18→ 08/17→ 08/17→	AQUACTRL 2 SINGLE; Einbauposition beifahrerseitig; für Linkslenker; passender Adapter: A	**2800011306280**	**13062**	27
			AQUACTRL 2 SINGLE; Einbauposition fahrerseitig; für Linkslenker; passender Adapter: A	**2800011314280**	**13142**	30
			AQUACTRL 2 SINGLE; Einbauposition beifahrerseitig; für Rechtslenker; passender Adapter: A	**2800011607260** **2800011625270**	**16072** **62527**	55 62
			AQUACTRL 2 SINGLE; Einbauposition fahrerseitig; für Rechtslenker; passender Adapter: A	**2800011616260** **2800011630270**	**16162** **63027**	58 63
2.5 (ASV70_) 2.5 (ASV70_) 2.5 (AXVA70_) 2.5 (AXVA70) 2.5 (AXVA70)	131 kW 150 kW 147 kW 152 kW 153 kW	08/17→ 08/17→ 08/17→ 08/17→ 08/17→	AQUACTRL 2 SINGLE; Einbauposition beifahrerseitig; für Linkslenker; passender Adapter: A	**2800011306280**	**13062**	27
			AQUACTRL 2 SINGLE; Einbauposition fahrerseitig; für Linkslenker; passender Adapter: A	**2800011314280**	**13142**	30
			AQUACTRL 2 SINGLE; Einbauposition beifahrerseitig; für Rechtslenker; passender Adapter: A	**2800011607260**	**16072**	55
			AQUACTRL 2 SINGLE; Einbauposition fahrerseitig; für Rechtslenker; passender Adapter: A	**2800011616260**	**16162**	58
2.5 (AXVA70)	154 kW	08/17→	AQUACTRL 2 SINGLE; Einbauposition beifahrerseitig; für Linkslenker; passender Adapter: A	**2800011306280**	**13062**	27
			AQUACTRL 2 SINGLE; Einbauposition fahrerseitig; für Linkslenker; passender Adapter: A	**2800011314280**	**13142**	30
			AQUACTRL 2 SINGLE; Einbauposition beifahrerseitig; für Rechtslenker; passender Adapter: A	**2800011607260** **2800011625270**	**16072** **62527**	55 62
			AQUACTRL 2 SINGLE; Einbauposition fahrerseitig; für Rechtslenker; passender Adapter: A	**2800011616260** **2800011630270**	**16162** **63027**	58 63

© 2025 Continental Aftermarket & Services GmbH

TOYOTA - CAMRY (_V7_, _VA7_, _VH7_) 06/17→

Wischblatt

2.5 (AXVA70) 2.5 (AXVH71)	154 kW 155 kW	10/18→ 10/18→	AQUACTRL 2 SINGLE; Einbauposition beifahrerseitig; für Linkslenker; passender Adapter: A	**2800011306280**	**13062**	27
2.5 AWD (AXVA70) 2.5 AWD (AXVA70)	152 kW 153 kW	08/20→ 08/20→	AQUACTRL 2 SINGLE; Einbauposition fahrerseitig; für Linkslenker; passender Adapter: A	**2800011314280**	**13142**	30
			AQUACTRL 2 SINGLE; Einbauposition beifahrerseitig; für Rechtslenker; passender Adapter: A	**2800011607260**	**16072**	55
			AQUACTRL 2 SINGLE; Einbauposition fahrerseitig; für Rechtslenker; passender Adapter: A	**2800011616260**	**16162**	58
2.5 Hybrid (AXVH71_, AXVH70, AXVH71R)	160 kW	08/17→	AQUACTRL 2 SINGLE; Einbauposition beifahrerseitig; für Linkslenker; passender Adapter: A	**2800011306280**	**13062**	27
			AQUACTRL 2 SINGLE; Einbauposition fahrerseitig; für Linkslenker; passender Adapter: A	**2800011314280**	**13142**	30
			AQUACTRL 2 SINGLE; Einbauposition beifahrerseitig; für Rechtslenker; passender Adapter: A	**2800011607260** **2800011625270**	**16072** **62527**	55 62
			AQUACTRL 2 SINGLE; Einbauposition fahrerseitig; für Rechtslenker; passender Adapter: A	**2800011616260** **2800011630270**	**16162** **63027**	58 63
2.5 Hybrid (AXVH71) 2.5 VVTi Hybrid (AXVH71) 3.5 (GSV70_, GSV70R) 3.5 (GSV70_) 3.5 (GSV70_) 3.5 (GSV70_) 3.5 (GSV70) 3.5 AWD (GSV70) 3.5 XLE (GSV70)	153 kW 155 kW 224 kW 218 kW 219 kW 222 kW 183 kW 224 kW 228 kW	08/18→ 05/22→ 05/18→ 08/17→ 08/17→ 08/17→ 10/17→ 05/20→ 12/17→	AQUACTRL 2 SINGLE; Einbauposition beifahrerseitig; für Linkslenker; passender Adapter: A	**2800011306280**	**13062**	27
			AQUACTRL 2 SINGLE; Einbauposition fahrerseitig; für Linkslenker; passender Adapter: A	**2800011314280**	**13142**	30
			AQUACTRL 2 SINGLE; Einbauposition beifahrerseitig; für Rechtslenker; passender Adapter: A	**2800011607260**	**16072**	55
			AQUACTRL 2 SINGLE; Einbauposition fahrerseitig; für Rechtslenker; passender Adapter: A	**2800011616260**	**16162**	58

TOYOTA - CAMRY Kombi (_V1_) 06/91→08/97

Wischblatt

2.2 (SXV10_, SXV10R) 3.0 (VCV10_, VCV10R) 3.0 (VCV10_, VCV10R)	100 kW 136 kW 138 kW	09/91→07/96 09/91→07/96 09/91→07/96	AQUACTRL 2 SET; für Linkslenker	**2800011216280**	**12162**	7
			AQUACTRL 2 SINGLE; Einbauposition beifahrerseitig; für Linkslenker; passender Adapter: A	**2800011305280**	**13052**	27
			AQUACTRL 2 SINGLE; Einbauposition fahrerseitig; für Linkslenker; passender Adapter: A	**2800011307280**	**13072**	27
			AQUACTRL 2 SINGLE; Einbauposition beifahrerseitig; für Rechtslenker; passender Adapter: A	**2800011606260** **2800011606270**	**16062** **60627**	54 54
			AQUACTRL 2 SINGLE; Einbauposition fahrerseitig; für Rechtslenker; passender Adapter: A	**2800011608260** **2800011626270**	**16082** **62627**	55 62

TOYOTA - CAMRY Liftback (_V1_) 10/82→01/88

Wischblatt

1.8 (SV10_, SV10R)	66 kW	02/83→10/86	AQUACTRL 2 SET; für Linkslenker	**2800011216280**	**12162**	7
1.8 Turbo-D (CV10_, CV10R)	54 kW	10/82→10/86	AQUACTRL 2 SINGLE; Einbauposition beifahrerseitig; für Linkslenker; passender Adapter: A	**2800011305280**	**13052**	27
2.0 (SV11_) 2.0 (SV11_)	73 kW 78 kW	01/83→12/86 01/83→10/86	AQUACTRL 2 SINGLE; Einbauposition fahrerseitig; für Linkslenker; passender Adapter: A	**2800011307280**	**13072**	27

TOYOTA - CAMRY Stufenheck (_V3_) 08/01→11/06

Wischblatt

2.0 (ACV31_, ACV31)	110 kW	08/01→11/06	AQUACTRL 2 SINGLE; Einbauposition beifahrerseitig; für Linkslenker; passender Adapter: A	**2800011305280**	**13052**	27
			AQUACTRL 2 SINGLE; Einbauposition fahrerseitig; für Linkslenker; passender Adapter: A	**2800011312280**	**13122**	29
			AQUACTRL 2 SINGLE; Einbauposition beifahrerseitig; für Rechtslenker; passender Adapter: A	**2800011606260** **2800011606270**	**16062** **60627**	54 54
			AQUACTRL 2 SINGLE; Einbauposition fahrerseitig; für Rechtslenker; passender Adapter: A	**2800011616260** **2800011630270**	**16162** **63027**	58 63
2.4 (ACV30_, ACV30R)	120 kW	03/02→11/06	AQUACTRL 2 SINGLE; Einbauposition beifahrerseitig; für Rechtslenker; passender Adapter: A	**2800011624270**	**62427**	61
			AQUACTRL 2 SINGLE; Einbauposition fahrerseitig; für Rechtslenker; passender Adapter: A	**2800011630270**	**63027**	63

© 2025 Continental Aftermarket & Services GmbH

TOYOTA - CAMRY Stufenheck (_V3_) 08/01→11/06

Wischblatt

2.4 (ACV30, ACV36)	112 kW	11/01→11/06	AQUACTRL 2 SINGLE; Einbauposition beifahrerseitig; für Linkslenker; passender Adapter: A	**2800011305280**	**13052**	27
			AQUACTRL 2 SINGLE; Einbauposition fahrerseitig; für Linkslenker; passender Adapter: A	**2800011312280**	**13122**	29
			AQUACTRL 2 SINGLE; Einbauposition beifahrerseitig; für Rechtslenker; passender Adapter: A	**2800011606260** **2800011606270**	**16062** **60627**	54 54
			AQUACTRL 2 SINGLE; Einbauposition fahrerseitig; für Rechtslenker; passender Adapter: A	**2800011616260** **2800011630270**	**16162** **63027**	58 63
2.4 (ACV30)	117 kW	09/01→01/06	AQUACTRL 2 SINGLE; Einbauposition fahrerseitig; für Rechtslenker; passender Adapter: A	**2800011610270**	**61027**	56
			AQUACTRL 2 SINGLE; Einbauposition beifahrerseitig; für Rechtslenker; passender Adapter: A	**2800011625270**	**62527**	62
3.0 (MCV30_, MCV30R)	137 kW	08/01→11/06	AQUACTRL 2 SINGLE; Einbauposition beifahrerseitig; für Linkslenker; passender Adapter: A	**2800011305280**	**13052**	27
			AQUACTRL 2 SINGLE; Einbauposition fahrerseitig; für Linkslenker; passender Adapter: A	**2800011312280**	**13122**	29
			AQUACTRL 2 SINGLE; Einbauposition beifahrerseitig; für Rechtslenker; passender Adapter: A	**2800011606260** **2800011606270**	**16062** **60627**	54 54
			AQUACTRL 2 SINGLE; Einbauposition fahrerseitig; für Rechtslenker; passender Adapter: A	**2800011616260** **2800011630270**	**16162** **63027**	58 63
3.0 (MCV30_, MCV36R, MCV30R)	141 kW	09/02→11/06	AQUACTRL 2 SINGLE; Einbauposition beifahrerseitig; für Rechtslenker; passender Adapter: A	**2800011606260** **2800011624270**	**16062** **62427**	54 61
			AQUACTRL 2 SINGLE; Einbauposition fahrerseitig; für Rechtslenker; passender Adapter: A	**2800011616260** **2800011630270**	**16162** **63027**	58 63
3.3 (MCV31_, MCV31)	165 kW	07/03→02/06	AQUACTRL 2 SINGLE; Einbauposition beifahrerseitig; für Linkslenker; passender Adapter: A	**2800011305280**	**13052**	27
			AQUACTRL 2 SINGLE; Einbauposition fahrerseitig; für Linkslenker; passender Adapter: A	**2800011312280**	**13122**	29
			AQUACTRL 2 SINGLE; Einbauposition beifahrerseitig; für Rechtslenker; passender Adapter: A	**2800011606260** **2800011606270**	**16062** **60627**	54 54
			AQUACTRL 2 SINGLE; Einbauposition fahrerseitig; für Rechtslenker; passender Adapter: A	**2800011616260** **2800011630270**	**16162** **63027**	58 63

TOYOTA - CAMRY Stufenheck (_V4_) 01/06→12/14

Wischblatt

2.0 (ACV41_) 2.4 (ACV40_, ACV40R) 2.4 (ACV40_) 2.4 (ACV40)	108 kW 123 kW 127 kW 116 kW	05/06→09/11 01/06→09/11 01/06→09/11 01/06→09/11	AQUACTRL 2 SET; für Linkslenker	**2800011237280**	**12372**	14
			AQUACTRL 2 SINGLE; Einbauposition beifahrerseitig; für Linkslenker; passender Adapter: A	**2800011306280**	**13062**	27
			AQUACTRL 2 SINGLE; Einbauposition fahrerseitig; für Linkslenker; passender Adapter: A	**2800011312280**	**13122**	29
			AQUACTRL 2 SINGLE; Einbauposition beifahrerseitig; für Rechtslenker; passender Adapter: A	**2800011607260** **2800011625270**	**16072** **62527**	55 62
			AQUACTRL 2 SINGLE; Einbauposition fahrerseitig; für Rechtslenker; passender Adapter: A	**2800011614260** **2800011628270**	**16142** **62827**	58 63
2.4 Hybrid (AHV40R)	140 kW	01/06→09/11	AQUACTRL 2 SET; für Linkslenker	**2800011237280**	**12372**	14
			AQUACTRL 2 SINGLE; Einbauposition beifahrerseitig; für Rechtslenker; passender Adapter: A	**2800011607260** **2800011625270**	**16072** **62527**	55 62
			AQUACTRL 2 SINGLE; Einbauposition fahrerseitig; für Rechtslenker; passender Adapter: A	**2800011614260** **2800011628270**	**16142** **62827**	58 63
2.5 (ASV40_)	124 kW	01/06→09/11	AQUACTRL 2 SINGLE; Einbauposition beifahrerseitig; für Rechtslenker; passender Adapter: A	**2800011607260**	**16072**	55
			AQUACTRL 2 SINGLE; Einbauposition fahrerseitig; für Rechtslenker; passender Adapter: A	**2800011614260**	**16142**	58

© 2025 Continental Aftermarket & Services GmbH

TOYOTA - CAMRY Stufenheck (_V4_) 01/06→12/14

Wischblatt

2.5 (ASV40_)	129 kW	01/10→09/11	AQUACTRL 2 SET; für Linkslenker	**2800011237280**	**12372**	14
			AQUACTRL 2 SINGLE; Einbauposition beifahrerseitig; für Linkslenker; passender Adapter: A	**2800011306280**	**13062**	27
			AQUACTRL 2 SINGLE; Einbauposition fahrerseitig; für Linkslenker; passender Adapter: A	**2800011312280**	**13122**	29
			AQUACTRL 2 SINGLE; Einbauposition beifahrerseitig; für Rechtslenker; passender Adapter: A	**2800011607260**	**16072**	55
			AQUACTRL 2 SINGLE; Einbauposition fahrerseitig; für Rechtslenker; passender Adapter: A	**2800011614260**	**16142**	58
3.5 (GSV40_, GSV40R) 3.5 (GSV40_)	200 kW 204 kW	01/06→12/11 09/06→12/14	AQUACTRL 2 SET; für Linkslenker	**2800011237280**	**12372**	14
			AQUACTRL 2 SINGLE; Einbauposition beifahrerseitig; für Linkslenker; passender Adapter: A	**2800011306280**	**13062**	27
			AQUACTRL 2 SINGLE; Einbauposition fahrerseitig; für Linkslenker; passender Adapter: A	**2800011312280**	**13122**	29
			AQUACTRL 2 SINGLE; Einbauposition beifahrerseitig; für Rechtslenker; passender Adapter: A	**2800011607260** **2800011625270**	**16072** **62527**	55 62
			AQUACTRL 2 SINGLE; Einbauposition fahrerseitig; für Rechtslenker; passender Adapter: A	**2800011614260** **2800011628270**	**16142** **62827**	58 63

TOYOTA - CAMRY Stufenheck (_V5_) 09/11→02/19

Wischblatt

2.0 (ACV51_, ACV51)	109 kW	09/11→11/14	AQUACTRL 2 SINGLE; Einbauposition beifahrerseitig; für Rechtslenker; passender Adapter: A	**2800011605260** **2800011624270**	**16052** **62427**	54 61
			AQUACTRL 2 SINGLE; Einbauposition fahrerseitig; für Rechtslenker; passender Adapter: A	**2800011616260** **2800011630270**	**16162** **63027**	58 63
2.0 (ASV51_)	110 kW	01/15→03/18	AQUACTRL 2 SINGLE; Einbauposition beifahrerseitig; für Rechtslenker; passender Adapter: A	**2800011605260**	**16052**	54
			AQUACTRL 2 SINGLE; Einbauposition fahrerseitig; für Rechtslenker; passender Adapter: A	**2800011616260**	**16162**	58
2.0 (ASV51_)	123 kW	01/15→03/18	AQUACTRL 2 SINGLE; Einbauposition beifahrerseitig; für Rechtslenker; passender Adapter: A	**2800011605260** **2800011624270** **2800011625270**	**16052** **62427** **62527**	54 61 62
			AQUACTRL 2 SINGLE; Einbauposition fahrerseitig; für Rechtslenker; passender Adapter: A	**2800011616260** **2800011630270**	**16162** **63027**	58 63
2.5 (ASV50_, ASV50R) 2.5 (ASV50_, ASV50R) 2.5 (ASV50_) 2.5 Hybrid (AVV50_, AVV50R)	133 kW 135 kW 131 kW 149 kW	09/11→03/18 01/12→03/18 10/11→03/18 09/11→04/17	AQUACTRL 2 SINGLE; Einbauposition beifahrerseitig; für Rechtslenker; passender Adapter: A	**2800011605260** **2800011624270**	**16052** **62427**	54 61
			AQUACTRL 2 SINGLE; Einbauposition fahrerseitig; für Rechtslenker; passender Adapter: A	**2800011616260** **2800011630270**	**16162** **63027**	58 63
3.5 (GSV50_) 3.5 (GSV50_)	183 kW 200 kW	12/12→03/18 09/11→03/18	AQUACTRL 2 SINGLE; Einbauposition beifahrerseitig; für Rechtslenker; passender Adapter: A	**2800011605260**	**16052**	54
			AQUACTRL 2 SINGLE; Einbauposition fahrerseitig; für Rechtslenker; passender Adapter: A	**2800011616260**	**16162**	58
3.5 (GSV50_)	204 kW	09/11→12/17	AQUACTRL 2 SINGLE; Einbauposition beifahrerseitig; für Rechtslenker; passender Adapter: A	**2800011605260** **2800011624270**	**16052** **62427**	54 61
			AQUACTRL 2 SINGLE; Einbauposition fahrerseitig; für Rechtslenker; passender Adapter: A	**2800011616260** **2800011630270**	**16162** **63027**	58 63

TOYOTA - CARINA V Stufenheck (_T17_) 12/87→06/92

Wischblatt

1.6 (AT171_, AT171) 1.6 (AT171_, AT171) 1.6 (AT171_, AT171) 2.0 (ST170) 2.0 D (CT170_, CT170) 2.0 GLI (ST171)	66 kW 72 kW 75 kW 94 kW 54 kW 89 kW	12/87→08/90 12/87→03/92 12/87→03/92 12/87→03/92 03/88→06/92 12/87→03/92	AQUACTRL 2 SET; für Linkslenker	**2800011230280**	**12302**	12
			AQUACTRL 2 SINGLE; Einbauposition beifahrerseitig; für Linkslenker; passender Adapter: A	**2800011304280**	**13042**	26
			AQUACTRL 2 SINGLE; Einbauposition fahrerseitig; für Linkslenker; passender Adapter: A	**2800011307280**	**13072**	27

© 2025 Continental Aftermarket & Services GmbH

TOYOTA - CARINA E VI (_T19_) 04/92→09/97

Wischblatt

1.6 (AT190)	73 kW	12/93→09/97	AQUACTRL 2 SET; für Linkslenker	2800011230280	12302	12
1.6 (AT190)	85 kW	12/93→09/97	AQUACTRL 2 SINGLE; Einbauposition beifahrerseitig; für Linkslenker; passender Adapter: A	2800011304280	13042	26
1.6 16V (AT190_, AT190R)	78 kW	10/95→09/97				
1.6 GLI (AT190)	79 kW	04/92→09/97	AQUACTRL 2 SINGLE; Einbauposition fahrerseitig; für Linkslenker; passender Adapter: A	2800011307280	13072	27
1.8 (AT191)	79 kW	01/95→09/97				
2.0 D (CT190)	54 kW	04/92→01/96				
2.0 GLI (ST191)	98 kW	04/92→09/97				
2.0 GTi (ST191)	116 kW	04/92→02/94				
2.0 GTi 16V (ST191_, ST191R)	129 kW	03/94→09/97				
2.0 i (ST191)	93 kW	12/93→09/97				
2.0 TD (CT190)	61 kW	01/96→09/97				

TOYOTA - CARINA E VI Sportswagon (_T19_) 02/92→09/97

Wischblatt

1.6 (AT190)	85 kW	04/92→09/97	AQUACTRL 2 SET; für Linkslenker	2800011230280	12302	12
1.6 GLI (AT190_, AT190R)	79 kW	01/93→09/97	AQUACTRL 2 SINGLE; Einbauposition beifahrerseitig; für Linkslenker; passender Adapter: A	2800011304280	13042	26
1.6 i (AT190_, AT190R)	73 kW	02/95→09/97				
1.8 i (AT191_, AT191R)	79 kW	02/95→09/97	AQUACTRL 2 SINGLE; Einbauposition fahrerseitig; für Linkslenker; passender Adapter: A	2800011307280	13072	27
2.0 D (CT190_, CT190R)	54 kW	01/93→09/97				
2.0 GLI (ST191_, ST191R)	98 kW	01/93→09/97				
2.0 i (ST191_, ST191R)	93 kW	05/95→09/97				
2.0 TD (CT190_, CT190R)	61 kW	01/96→09/97				

TOYOTA - CARINA E VI Stufenheck (_T19_) 04/92→09/97

Wischblatt

1.6 (AT190)	73 kW	01/95→09/97	AQUACTRL 2 SET; für Linkslenker	2800011230280	12302	12
1.6 (AT190)	78 kW	10/95→09/97	AQUACTRL 2 SINGLE; Einbauposition beifahrerseitig; für Linkslenker; passender Adapter: A	2800011304280	13042	26
1.6 (AT190)	79 kW	01/93→09/97				
1.6 16V (AT190_, AT190R)	85 kW	12/94→09/97	AQUACTRL 2 SINGLE; Einbauposition fahrerseitig; für Linkslenker; passender Adapter: A	2800011307280	13072	27
1.8 i 16V (AT191)	79 kW	01/95→09/97				
2.0 (ST191)	98 kW	01/93→09/97				
2.0 D (CT190)	54 kW	08/92→01/96				
2.0 GTi (ST191_, ST191R)	116 kW	04/92→12/95				
2.0 GTi 16V (ST191_, ST191R)	129 kW	03/94→09/97				
2.0 i (ST191)	93 kW	12/92→09/97				
2.0 TD (CT190_, CT190R)	61 kW	01/96→09/97				

TOYOTA - CELICA Cabriolet (_T18_) 10/89→11/93

Wischblatt

2.0 GTi (ST182)	115 kW	10/89→11/93	AQUACTRL 2 SINGLE; Einbauposition beifahrerseitig; für Linkslenker; passender Adapter: A	2800011304280	13042	26
			AQUACTRL 2 SINGLE; Einbauposition fahrerseitig; für Linkslenker; passender Adapter: A	2800011306280	13062	27
			AQUACTRL 2 SINGLE; Einbauposition beifahrerseitig; für Rechtslenker; passender Adapter: A	2800011624270	62427	61
			AQUACTRL 2 SINGLE; Einbauposition fahrerseitig; für Rechtslenker; passender Adapter: A	2800011625270	62527	62

TOYOTA - CELICA Cabriolet (_T20_) 11/93→08/99

Wischblatt

2.0 GTi (ST202)	129 kW	08/94→08/99	AQUACTRL 2 SET; für Linkslenker	2800011216280	12162	7
2.0 i 16V (ST202)	125 kW	11/93→08/99	AQUACTRL 2 SINGLE; Einbauposition beifahrerseitig; für Linkslenker; passender Adapter: A	2800011305280	13052	27
			AQUACTRL 2 SINGLE; Einbauposition fahrerseitig; für Linkslenker; passender Adapter: A	2800011307280	13072	27
			AQUACTRL 2 SINGLE; Einbauposition beifahrerseitig; für Rechtslenker; passender Adapter: A	2800011606260 2800011606270	16062 60627	54 54
			AQUACTRL 2 SINGLE; Einbauposition fahrerseitig; für Rechtslenker; passender Adapter: A	2800011608260 2800011626270	16082 62627	55 62

© 2025 Continental Aftermarket & Services GmbH

TOYOTA - CELICA Coupe (_T16_) 09/85→08/89						
Wischblatt						
2.0 (ST162) 2.0 Turbo 4WD (ST165_, ST165)	103 kW 136 kW	01/86→08/89 03/88→08/89	AQUACTRL 2 SINGLE; Einbauposition beifahrerseitig; für Linkslenker; passender Adapter: A	**2800011304280**	**13042**	26
			AQUACTRL 2 SINGLE; Einbauposition fahrerseitig; für Linkslenker; passender Adapter: A	**2800011306280**	**13062**	27
TOYOTA - CELICA Coupe (_T18_) 09/89→12/94						
Wischblatt						
1.6 (AT180)	77 kW	09/89→12/93	AQUACTRL 2 SINGLE; Einbauposition beifahrerseitig; für Linkslenker; passender Adapter: A	**2800011304280**	**13042**	26
			AQUACTRL 2 SINGLE; Einbauposition fahrerseitig; für Linkslenker; passender Adapter: A	**2800011306280**	**13062**	27
2.0 (ST182_, ST182) 2.0 (ST182, ST183)	118 kW 115 kW	09/89→10/93 10/89→01/94	AQUACTRL 2 SINGLE; Einbauposition beifahrerseitig; für Linkslenker; passender Adapter: A	**2800011304280**	**13042**	26
			AQUACTRL 2 SINGLE; Einbauposition fahrerseitig; für Linkslenker; passender Adapter: A	**2800011306280**	**13062**	27
			AQUACTRL 2 SINGLE; Einbauposition beifahrerseitig; für Rechtslenker; passender Adapter: A	**2800011624270**	**62427**	61
			AQUACTRL 2 SINGLE; Einbauposition fahrerseitig; für Rechtslenker; passender Adapter: A	**2800011625270**	**62527**	62
2.0 4WD (ST185) 2.0 4WD (ST185)	150 kW 153 kW	10/89→11/93 10/89→01/94	AQUACTRL 2 SINGLE; Einbauposition beifahrerseitig; für Linkslenker; passender Adapter: A	**2800011304280**	**13042**	26
			AQUACTRL 2 SINGLE; Einbauposition fahrerseitig; für Linkslenker; passender Adapter: A	**2800011306280**	**13062**	27
2.2 (ST184)	100 kW	10/89→12/94	AQUACTRL 2 SINGLE; Einbauposition beifahrerseitig; für Linkslenker; passender Adapter: A	**2800011304280**	**13042**	26
			AQUACTRL 2 SINGLE; Einbauposition fahrerseitig; für Linkslenker; passender Adapter: A	**2800011306280**	**13062**	27
			AQUACTRL 2 SINGLE; Einbauposition beifahrerseitig; für Rechtslenker; passender Adapter: A	**2800011624270**	**62427**	61
			AQUACTRL 2 SINGLE; Einbauposition fahrerseitig; für Rechtslenker; passender Adapter: A	**2800011625270**	**62527**	62
TOYOTA - CELICA Coupe (_T20_) 09/93→11/99						
Wischblatt						
1.8 i 16V (AT200)	85 kW	11/93→11/99	AQUACTRL 2 SET; für Linkslenker	**2800011216280**	**12162**	7
2.0 i 16V (ST202_, ST202) 2.0 i 16V (ST202_, ST203_, ST202, ST203)	125 kW 103 kW	04/96→11/99 09/93→12/97	AQUACTRL 2 SINGLE; Einbauposition beifahrerseitig; für Linkslenker; passender Adapter: A	**2800011305280**	**13052**	27
			AQUACTRL 2 SINGLE; Einbauposition fahrerseitig; für Linkslenker; passender Adapter: A	**2800011307280**	**13072**	27
2.0 i 16V (ST202/GT) 2.0 i Turbo 4WD (ST205)	129 kW 178 kW	11/93→11/99 02/94→11/99	AQUACTRL 2 SINGLE; Einbauposition beifahrerseitig; für Rechtslenker; passender Adapter: A	**2800011606260** **2800011606270**	**16062** **60627**	54 54
			AQUACTRL 2 SINGLE; Einbauposition fahrerseitig; für Rechtslenker; passender Adapter: A	**2800011608260** **2800011626270**	**16082** **62627**	55 62
2.2 GT (ST204)	100 kW	11/93→08/99	AQUACTRL 2 SINGLE; Einbauposition beifahrerseitig; für Rechtslenker; passender Adapter: A	**2800011624270**	**62427**	61
			AQUACTRL 2 SINGLE; Einbauposition fahrerseitig; für Rechtslenker; passender Adapter: A	**2800011625270**	**62527**	62
TOYOTA - CELICA Coupe (_T23_) 08/99→03/06						
Wischblatt						
1.8	104 kW	09/99→09/05	AQUACTRL 2 SINGLE; Einbauposition beifahrerseitig; für Rechtslenker; passender Adapter: A	**2800011602260** **2800011623270**	**16022** **62327**	53 61
			AQUACTRL 2 SINGLE; Einbauposition fahrerseitig; für Rechtslenker; passender Adapter: A	**2800011616260** **2800011630270**	**16162** **63027**	58 63
1.8 16V TS (ZZT231_, ZZT231R)	141 kW	08/99→09/05	AQUACTRL 2 SET; für Linkslenker	**2800011221280**	**12212**	9
1.8 16V VT-i (ZZT230_, ZZT230)	105 kW	08/99→07/05	AQUACTRL 2 SINGLE; Einbauposition beifahrerseitig; für Linkslenker; passender Adapter: A	**2800011302280**	**13022**	26
			AQUACTRL 2 SINGLE; Einbauposition fahrerseitig; für Linkslenker; passender Adapter: A	**2800011314280**	**13142**	30
			AQUACTRL 2 SINGLE; Einbauposition beifahrerseitig; für Rechtslenker; passender Adapter: A	**2800011602260** **2800011623270**	**16022** **62327**	53 61

→

© 2025 Continental Aftermarket & Services GmbH

TOYOTA - CELICA Coupe (_T23_) 08/99→03/06						
Wischblatt						
1.8 16V TS (ZZT231_, ZZT231R)	141 kW	08/99→09/05	AQUACTRL 2 SINGLE; Einbauposition fahrerseitig; für Rechtslenker; passender Adapter: A	**2800011616260**	**16162**	58
1.8 16V VT-i (ZZT230_, ZZT230)	105 kW	08/99→07/05		**2800011630270**	**63027**	63
TOYOTA - CENTURY (_G5_) 04/97→12/16						
Wischblatt						
5.0 (GZG50)	206 kW	04/97→12/16	AQUACTRL 2 SINGLE; Einbauposition fahrerseitig; für Rechtslenker; passender Adapter: A	**2800011610270**	**61027**	56
			AQUACTRL 2 SINGLE; Einbauposition beifahrerseitig; für Rechtslenker; passender Adapter: A	**2800011610270**	**61027**	56
TOYOTA - C-HR (_X1_) 10/16→						
Wischblatt						
1.2 (NGX10_, NGX10R)	85 kW	10/16→	AQUACTRL 2 SINGLE; Einbauposition beifahrerseitig; für Rechtslenker; passender Adapter: BC	**2800011623270**	**62327**	61
1.8 (ZGX11)	103 kW	11/16→				
1.8 Hybrid (ZYX10_, ZYX11_, ZYX10R, ZYX11R)	90 kW	10/16→	AQUACTRL 2 SINGLE; Einbauposition fahrerseitig; für Rechtslenker; passender Adapter: BC	**2800011630270**	**63027**	63
TOYOTA - COASTER Bus (_B2_, _B3_) 05/82→01/93						
Wischblatt						
4.0 TD (HB31, HB32)	100 kW	10/86→01/90	AQUACTRL 2 SINGLE; Einbauposition fahrerseitig; für Rechtslenker; passender Adapter: A	**2800011610270**	**61027**	56
4.2 D (HZB30_, HZB36_, HZB31_, HZB30R, HZB31R, HZB36R)	92 kW	10/87→01/93	AQUACTRL 2 SINGLE; Einbauposition beifahrerseitig; für Rechtslenker; passender Adapter: A	**2800011610270**	**61027**	56
4.2 D (HZB30, HZB31, HZB36)	59 kW	10/87→01/93				
TOYOTA - COASTER Bus (_B4_, _B5_) 01/90→						
Wischblatt						
3.7 D (BB42)	89 kW	02/93→08/01	AQUACTRL 2 SINGLE; Einbauposition fahrerseitig; für Rechtslenker; passender Adapter: A	**2800011610270**	**61027**	56
4.0 TD (XZB50)	110 kW	11/03→				
4.2 D (HZB50)	96 kW	01/93→10/03	AQUACTRL 2 SINGLE; Einbauposition beifahrerseitig; für Rechtslenker; passender Adapter: A	**2800011610270**	**61027**	56
TOYOTA - COROLLA (_E7_) 09/79→09/87						
Wischblatt						
1.3 (KE70)	44 kW	09/79→06/83	AQUACTRL 2 SINGLE; Einbauposition beifahrerseitig; für Linkslenker; passender Adapter: A	**2800011304280**	**13042**	26
			AQUACTRL 2 SINGLE; Einbauposition fahrerseitig; für Linkslenker; passender Adapter: A	**2800011306280**	**13062**	27
			AQUACTRL 2 SINGLE; Einbauposition fahrerseitig; für Rechtslenker; passender Adapter: A	**2800011604270**	**60427**	53
			AQUACTRL 2 SINGLE; Einbauposition beifahrerseitig; für Rechtslenker; passender Adapter: A	**2800011604270**	**60427**	53
1.3 (KE70)	48 kW	02/82→06/83	AQUACTRL 2 SINGLE; Einbauposition beifahrerseitig; für Linkslenker; passender Adapter: A	**2800011304280**	**13042**	26
1.6 (AE71)	44 kW	09/79→07/83				
1.6 (TE71)	55 kW	10/82→09/83	AQUACTRL 2 SINGLE; Einbauposition fahrerseitig; für Linkslenker; passender Adapter: A	**2800011306280**	**13062**	27
1.6 GT	81 kW	05/80→09/83				
1.8 D (CE70)	43 kW	01/83→09/83				
TOYOTA - COROLLA (_E8_) 06/83→06/89						
Wischblatt						
1.3 (AE80)	51 kW	06/83→10/84	AQUACTRL 2 SINGLE; Einbauposition beifahrerseitig; für Rechtslenker; passender Adapter: A	**2800011604270**	**60427**	53
1.3 (EE80)	55 kW	10/84→08/87				
1.3 (EE80)	60 kW	08/83→04/87	AQUACTRL 2 SINGLE; Einbauposition fahrerseitig; für Rechtslenker; passender Adapter: A	**2800011606270**	**60627**	54
1.6 (AE82)	62 kW	06/83→08/87				

© 2025 Continental Aftermarket & Services GmbH

TOYOTA - COROLLA (_E9_) 05/87→09/99

Wischblatt

1.3 (EE90) 1.3 i (EE90) 1.5 (AE91) 1.5 4WD (AE91) 1.5 DX (AE91) 1.6 (AE92) 1.6 (AE92) 1.6 GL 4WD (AE95) 1.6 i (AE92) 1.6 XL (AE92_, AE92R)	60 kW 55 kW 92 kW 92 kW 63 kW 66 kW 85 kW 70 kW 77 kW 70 kW	05/87→04/92 08/89→04/92 11/89→04/92 08/90→04/92 08/87→05/91 05/87→11/92 05/87→04/94 10/87→08/90 05/87→05/92 09/89→04/92	AQUACTRL 2 SINGLE; Einbauposition beifahrerseitig; für Rechtslenker; passender Adapter: A	**2800011624270**	**62427**	61
			AQUACTRL 2 SINGLE; Einbauposition fahrerseitig; für Rechtslenker; passender Adapter: A	**2800011625270**	**62527**	62

TOYOTA - COROLLA (_E10_) 06/91→11/99

Wischblatt

1.3 12V (EE100_, EE100R) 1.3 XLI (EE101_, EE101R) 1.3 XLI 16V (EE101) 1.5 (AE100) 1.6 (AE101_, AE101R) 1.6 (AE101_, AE101R)	53 kW 55 kW 65 kW 77 kW 78 kW 85 kW	07/92→04/97 09/95→04/97 07/92→09/95 06/91→08/94 09/94→12/97 05/92→04/97	AQUACTRL 2 SINGLE; Einbauposition beifahrerseitig; für Linkslenker; passender Adapter: A	**2800011304280**	**13042**	26
			AQUACTRL 2 SINGLE; Einbauposition fahrerseitig; für Linkslenker; passender Adapter: A	**2800011306280**	**13062**	27
			AQUACTRL 2 SINGLE; Einbauposition beifahrerseitig; für Rechtslenker; passender Adapter: A	**2800011605260** **2800011624270**	**16052** **62427**	54 61
			AQUACTRL 2 SINGLE; Einbauposition fahrerseitig; passender Adapter: A; für Rechtslenker	**2800011607260** **2800011625270**	**16072** **62527**	55 62
1.6 (AE101)	70 kW	06/92→02/98	AQUACTRL 2 SINGLE; Einbauposition beifahrerseitig; für Rechtslenker; passender Adapter: A	**2800011605260**	**16052**	54
			AQUACTRL 2 SINGLE; Einbauposition fahrerseitig; passender Adapter: A; für Rechtslenker	**2800011607260**	**16072**	55
1.6 (AE101)	76 kW	09/91→07/95	AQUACTRL 2 SINGLE; Einbauposition beifahrerseitig; für Linkslenker; passender Adapter: A	**2800011304280**	**13042**	26
			AQUACTRL 2 SINGLE; Einbauposition fahrerseitig; für Linkslenker; passender Adapter: A	**2800011306280**	**13062**	27
			AQUACTRL 2 SINGLE; Einbauposition beifahrerseitig; für Rechtslenker; passender Adapter: A	**2800011605260** **2800011624270**	**16052** **62427**	54 61
			AQUACTRL 2 SINGLE; Einbauposition fahrerseitig; passender Adapter: A; für Rechtslenker	**2800011607260** **2800011625270**	**16072** **62527**	55 62
1.6 i 20V (AE101)	117 kW	06/91→08/98	AQUACTRL 2 SINGLE; Einbauposition beifahrerseitig; für Rechtslenker; passender Adapter: A	**2800011605260**	**16052**	54
			AQUACTRL 2 SINGLE; Einbauposition fahrerseitig; passender Adapter: A; für Rechtslenker	**2800011607260**	**16072**	55
1.6 Si (AE101_, AE101R)	84 kW	09/95→04/97	AQUACTRL 2 SINGLE; Einbauposition beifahrerseitig; für Linkslenker; passender Adapter: A	**2800011304280**	**13042**	26
			AQUACTRL 2 SINGLE; Einbauposition fahrerseitig; für Linkslenker; passender Adapter: A	**2800011306280**	**13062**	27
			AQUACTRL 2 SINGLE; Einbauposition beifahrerseitig; für Rechtslenker; passender Adapter: A	**2800011605260** **2800011624270**	**16052** **62427**	54 61
			AQUACTRL 2 SINGLE; Einbauposition fahrerseitig; passender Adapter: A; für Rechtslenker	**2800011607260** **2800011625270**	**16072** **62527**	55 62
1.8 4WD	88 kW	05/92→07/95	AQUACTRL 2 SINGLE; Einbauposition beifahrerseitig; für Rechtslenker; passender Adapter: A	**2800011605260**	**16052**	54
			AQUACTRL 2 SINGLE; Einbauposition fahrerseitig; passender Adapter: A; für Rechtslenker	**2800011607260**	**16072**	55
1.8 i (AE102) 2.0 D (CE100_, CE100R)	85 kW 53 kW	11/92→04/97 07/92→04/97	AQUACTRL 2 SINGLE; Einbauposition beifahrerseitig; für Linkslenker; passender Adapter: A	**2800011304280**	**13042**	26
			AQUACTRL 2 SINGLE; Einbauposition fahrerseitig; für Linkslenker; passender Adapter: A	**2800011306280**	**13062**	27
			AQUACTRL 2 SINGLE; Einbauposition beifahrerseitig; für Rechtslenker; passender Adapter: A	**2800011605260** **2800011624270**	**16052** **62427**	54 61
			AQUACTRL 2 SINGLE; Einbauposition fahrerseitig; passender Adapter: A; für Rechtslenker	**2800011607260** **2800011625270**	**16072** **62527**	55 62

© 2025 Continental Aftermarket & Services GmbH

TOYOTA - COROLLA (_E11_) 05/95→02/03

Wischblatt

1.3 (EE110)	55 kW	05/97→10/01	AQUACTRL 2 SINGLE; Einbauposition beifahrerseitig; für Linkslenker; passender Adapter: A	2800011304280	13042	26
			AQUACTRL 2 SINGLE; Einbauposition fahrerseitig; für Linkslenker; passender Adapter: A	2800011306280	13062	27
			AQUACTRL 2 SINGLE; Einbauposition beifahrerseitig; passender Adapter: A; für Rechtslenker	2800011605260 2800011624270	16052 62427	54 61
			AQUACTRL 2 SINGLE; Einbauposition fahrerseitig; für Rechtslenker; passender Adapter: A	2800011607260 2800011625270	16072 62527	55 62
1.3 (EE111_)	63 kW	05/97→09/99	AQUACTRL 2 SINGLE; Einbauposition beifahrerseitig; passender Adapter: A; für Rechtslenker	2800011605260	16052	54
			AQUACTRL 2 SINGLE; Einbauposition fahrerseitig; für Rechtslenker; passender Adapter: A	2800011607260	16072	55
1.4 (EE111_, EE111R) 1.4 16V (ZZE111_, ZZE111R)	63 kW 71 kW	05/97→09/99 02/00→11/01	AQUACTRL 2 SINGLE; Einbauposition beifahrerseitig; für Linkslenker; passender Adapter: A	2800011304280	13042	26
			AQUACTRL 2 SINGLE; Einbauposition fahrerseitig; für Linkslenker; passender Adapter: A	2800011306280	13062	27
			AQUACTRL 2 SINGLE; Einbauposition beifahrerseitig; passender Adapter: A; für Rechtslenker	2800011605260 2800011624270	16052 62427	54 61
			AQUACTRL 2 SINGLE; Einbauposition fahrerseitig; für Rechtslenker; passender Adapter: A	2800011607260 2800011625270	16072 62527	55 62
1.5 (AE110)	74 kW	06/96→07/00	AQUACTRL 2 SINGLE; Einbauposition beifahrerseitig; für Rechtslenker; passender Adapter: A	2800011624270	62427	61
			AQUACTRL 2 SINGLE; Einbauposition fahrerseitig; für Rechtslenker; passender Adapter: A	2800011625270	62527	62
1.6 (AE111) 1.6 16V (ZZE112_, ZZE112R) 1.6 Aut. (AE111_, AE111R)	81 kW 81 kW 79 kW	05/95→02/00 08/99→12/01 04/97→02/00	AQUACTRL 2 SINGLE; Einbauposition beifahrerseitig; für Linkslenker; passender Adapter: A	2800011304280	13042	26
			AQUACTRL 2 SINGLE; Einbauposition fahrerseitig; für Linkslenker; passender Adapter: A	2800011306280	13062	27
			AQUACTRL 2 SINGLE; Einbauposition beifahrerseitig; passender Adapter: A; für Rechtslenker	2800011605260 2800011624270	16052 62427	54 61
			AQUACTRL 2 SINGLE; Einbauposition fahrerseitig; für Rechtslenker; passender Adapter: A	2800011607260 2800011625270	16072 62527	55 62
1.6 i 20V (AE111)	115 kW	08/98→08/00	AQUACTRL 2 SINGLE; Einbauposition beifahrerseitig; passender Adapter: A; für Rechtslenker	2800011605260	16052	54
			AQUACTRL 2 SINGLE; Einbauposition fahrerseitig; für Rechtslenker; passender Adapter: A	2800011607260	16072	55
1.8 (AE112_) 1.8 (AE112) 1.8 (ZZE110) 1.9 D (WZE110_, WZE110R) 2.0 D (CE110_, CE110R) 2.0 D-4D (CDE110_, CDE110R)	81 kW 85 kW 93 kW 51 kW 53 kW 66 kW	10/97→10/01 04/97→06/02 09/99→06/02 02/00→11/01 04/97→02/00 09/00→11/01	AQUACTRL 2 SINGLE; Einbauposition beifahrerseitig; für Linkslenker; passender Adapter: A	2800011304280	13042	26
			AQUACTRL 2 SINGLE; Einbauposition fahrerseitig; für Linkslenker; passender Adapter: A	2800011306280	13062	27
			AQUACTRL 2 SINGLE; Einbauposition beifahrerseitig; passender Adapter: A; für Rechtslenker	2800011605260 2800011624270	16052 62427	54 61
			AQUACTRL 2 SINGLE; Einbauposition fahrerseitig; für Rechtslenker; passender Adapter: A	2800011607260 2800011625270	16072 62527	55 62

TOYOTA - COROLLA (_E12_) 01/01→04/08

Wischblatt

1.4 D (NDE120_, NDE120R) 1.4 VVT-i (ZZE120_, ZZE120R) 1.6 VVT-i (ZZE121_, ZZE121R)	66 kW 71 kW 81 kW	07/04→02/07 11/01→02/07 01/02→12/06	AQUACTRL 2 SINGLE; Einbauposition beifahrerseitig; für Linkslenker; passender Adapter: A	2800011304280	13042	26
			AQUACTRL 2 SINGLE; Einbauposition fahrerseitig; für Linkslenker; passender Adapter: A	2800011309280	13092	28
			REARCTRL; Einbauposition hinten	2800011526170 2800011526180	52617 15261	45 45
			AQUACTRL 2 SINGLE; Einbauposition beifahrerseitig; für Rechtslenker; passender Adapter: A	2800011605260 2800011624270	16052 62427	54 61
			AQUACTRL 2 SINGLE; Einbauposition fahrerseitig; für Rechtslenker; passender Adapter: A	2800011610260 2800011610270	16102 61027	56 56
1.8 (ZZE122_, ZZE122R)	93 kW	10/05→12/07	AQUACTRL 2 SINGLE; Einbauposition beifahrerseitig; für Rechtslenker; passender Adapter: A	2800011623270	62327	61
			AQUACTRL 2 SINGLE; Einbauposition fahrerseitig; für Rechtslenker; passender Adapter: A	2800011628270	62827	63

© 2025 Continental Aftermarket & Services GmbH

TOYOTA - COROLLA (_E12_) 01/01→04/08

Wischblatt

1.8 4WD (ZZE124)	100 kW	01/01→02/07	AQUACTRL 2 SINGLE; Einbauposition beifahrerseitig; für Linkslenker; passender Adapter: A	**2800011304280**	**13042**	26
			AQUACTRL 2 SINGLE; Einbauposition fahrerseitig; für Linkslenker; passender Adapter: A	**2800011309280**	**13092**	28
			REARCTRL; Einbauposition hinten	**2800011526170**	**52617**	45
				2800011526180	**15261**	45
			AQUACTRL 2 SINGLE; Einbauposition beifahrerseitig; für Rechtslenker; passender Adapter: A	**2800011605260**	**16052**	54
				2800011624270	**62427**	61
			AQUACTRL 2 SINGLE; Einbauposition fahrerseitig; für Rechtslenker; passender Adapter: A	**2800011610260**	**16102**	56
				2800011610270	**61027**	56
1.8 VVTi (ZZE122_, ZZE122R)	100 kW	01/01→12/07	AQUACTRL 2 SINGLE; Einbauposition beifahrerseitig; für Rechtslenker; passender Adapter: A	**2800011605260**	**16052**	54
				2800011624270	**62427**	61
			AQUACTRL 2 SINGLE; Einbauposition fahrerseitig; für Rechtslenker; passender Adapter: A	**2800011610260**	**16102**	56
				2800011610270	**61027**	56
1.8 VVTL-i TS (ZZE123_, ZZE123R)	160 kW	10/05→12/06	AQUACTRL 2 SINGLE; Einbauposition beifahrerseitig; für Linkslenker; passender Adapter: A	**2800011304280**	**13042**	26
1.8 VVTL-i TS (ZZE123_, ZZE123R)	165 kW	02/05→02/07	AQUACTRL 2 SINGLE; Einbauposition fahrerseitig; für Linkslenker; passender Adapter: A	**2800011309280**	**13092**	28
			REARCTRL; Einbauposition hinten	**2800011526170**	**52617**	45
				2800011526180	**15261**	45
			AQUACTRL 2 SINGLE; Einbauposition beifahrerseitig; für Rechtslenker; passender Adapter: A	**2800011605260**	**16052**	54
				2800011624270	**62427**	61
			AQUACTRL 2 SINGLE; Einbauposition fahrerseitig; für Rechtslenker; passender Adapter: A	**2800011610260**	**16102**	56
				2800011610270	**61027**	56
1.8 VVTL-i TS (ZZE123)	140 kW	01/01→09/06	AQUACTRL 2 SINGLE; Einbauposition beifahrerseitig; für Rechtslenker; passender Adapter: A	**2800011605260**	**16052**	54
				2800011624270	**62427**	61
			AQUACTRL 2 SINGLE; Einbauposition fahrerseitig; für Rechtslenker; passender Adapter: A	**2800011610260**	**16102**	56
				2800011610270	**61027**	56
1.8 VVTL-i TS (ZZE123)	141 kW	11/01→02/07	AQUACTRL 2 SINGLE; Einbauposition beifahrerseitig; für Linkslenker; passender Adapter: A	**2800011304280**	**13042**	26
2.0 D-4D (CDE120_, CDE120R)	66 kW	01/02→12/06				
2.0 D-4D (CDE120R, CDE120L_)	81 kW	01/02→12/06	AQUACTRL 2 SINGLE; Einbauposition fahrerseitig; für Linkslenker; passender Adapter: A	**2800011309280**	**13092**	28
2.0 D-4D (CDE120R, CDE120L_)	85 kW	05/03→02/07	REARCTRL; Einbauposition hinten	**2800011526170**	**52617**	45
				2800011526180	**15261**	45
			AQUACTRL 2 SINGLE; Einbauposition beifahrerseitig; für Rechtslenker; passender Adapter: A	**2800011605260**	**16052**	54
				2800011624270	**62427**	61
			AQUACTRL 2 SINGLE; Einbauposition fahrerseitig; für Rechtslenker; passender Adapter: A	**2800011610260**	**16102**	56
				2800011610270	**61027**	56

TOYOTA - COROLLA Compact (_E9_) 05/87→10/95

Wischblatt

1.3 (EE90)	55 kW	08/87→04/92	AQUACTRL 2 SINGLE; Einbauposition beifahrerseitig; für Rechtslenker; passender Adapter: A	**2800011624270**	**62427**	61
1.6 (AE92)	66 kW	08/87→04/92				
1.6 (AE92)	70 kW	09/89→04/92	AQUACTRL 2 SINGLE; Einbauposition fahrerseitig; für Rechtslenker; passender Adapter: A	**2800011625270**	**62527**	62
1.6 GL 4WD (AE95)	70 kW	10/87→08/90				
1.6 GTi (AE92, AE93)	85 kW	08/87→10/94				
1.6 i (AE92)	77 kW	08/89→04/92				

TOYOTA - COROLLA Compact (_E10_) 05/92→12/99

Wischblatt

1.3 12V (EE100_, EE100R)	53 kW	07/92→05/95	AQUACTRL 2 SINGLE; Einbauposition beifahrerseitig; für Linkslenker; passender Adapter: A	**2800011304280**	**13042**	26
1.3 XLI (EE101_, EE101R)	55 kW	08/95→04/97				
1.3 XLI 16V (EE101)	65 kW	07/92→09/95	AQUACTRL 2 SINGLE; Einbauposition fahrerseitig; für Linkslenker; passender Adapter: A	**2800011306280**	**13062**	27
1.6 i (AE101)	78 kW	09/94→11/99				
1.6 Si (AE101_, AE101R)	84 kW	07/92→04/97	AQUACTRL 2 SINGLE; Einbauposition beifahrerseitig; für Rechtslenker; passender Adapter: A	**2800011605260**	**16052**	54
1.8 GT (AE102_, AE102R)	86 kW	11/92→05/95		**2800011624270**	**62427**	61
1.8 GTi 4WD (AE103)	92 kW	05/92→07/95				
2.0 D (CE100_, CE100R)	53 kW	07/92→04/97	AQUACTRL 2 SINGLE; Einbauposition fahrerseitig; für Rechtslenker; passender Adapter: A	**2800011607260**	**16072**	55
				2800011625270	**62527**	62

© 2025 Continental Aftermarket & Services GmbH

TOYOTA - COROLLA Compact (_E11_) 04/97→01/02

Wischblatt

1.4 (EE111_, EE111R) 1.4 (ZZE111_, ZZE111R) 1.6 (AE111_) 1.6 (ZZE112_, ZZE112R) 1.6 Aut. (AE111_, AE111R) 1.9 D (WZE110_, WZE110R) 2.0 D (CE110_, CE110R) 2.0 D-4D (CDE110_, CDE110R)	63 kW 71 kW 81 kW 81 kW 79 kW 51 kW 53 kW 66 kW	05/97→09/99 10/99→01/02 05/97→02/00 10/99→10/01 05/97→02/00 02/00→01/02 04/97→02/00 09/00→01/02	AQUACTRL 2 SINGLE; Einbauposition beifahrerseitig; für Linkslenker; passender Adapter: A	**2800011304280**	**13042**	26
			AQUACTRL 2 SINGLE; Einbauposition fahrerseitig; für Linkslenker; passender Adapter: A	**2800011306280**	**13062**	27
			REARCTRL; Einbauposition hinten	**2800011540170** **2800011540180**	**54017** **15401**	51 51
			AQUACTRL 2 SINGLE; Einbauposition beifahrerseitig; für Rechtslenker; passender Adapter: A	**2800011605260** **2800011624270**	**16052** **62427**	54 61
			AQUACTRL 2 SINGLE; Einbauposition fahrerseitig; für Rechtslenker; passender Adapter: A	**2800011607260** **2800011625270**	**16072** **62527**	55 62

TOYOTA - COROLLA FX Liftback (E8B) 08/84→05/88

Wischblatt

1.6 GT 16V (AE82_)	89 kW	08/85→08/87	AQUACTRL 2 SINGLE; Einbauposition beifahrerseitig; für Rechtslenker; passender Adapter: A	**2800011604270**	**60427**	53
			AQUACTRL 2 SINGLE; Einbauposition fahrerseitig; für Rechtslenker; passender Adapter: A	**2800011606270**	**60627**	54

TOYOTA - COROLLA Kasten/Kombi (_E11_) 09/00→10/01

Wischblatt

2.0 D4d (CDE110)	66 kW	09/00→10/01	REARCTRL; Einbauposition hinten	**2800011539180**	**15391**	51

TOYOTA - COROLLA Kombi (_E10_) 09/91→04/98

Wischblatt

1.3 12V (EE100_, EE100R)	53 kW	07/92→05/95	AQUACTRL 2 SINGLE; Einbauposition beifahrerseitig; für Linkslenker; passender Adapter: A	**2800011304280**	**13042**	26
			AQUACTRL 2 SINGLE; Einbauposition fahrerseitig; für Linkslenker; passender Adapter: A	**2800011306280**	**13062**	27
			REARCTRL; Einbauposition hinten	**2800011540170** **2800011540180**	**54017** **15401**	51 51
			AQUACTRL 2 SINGLE; Einbauposition beifahrerseitig; für Rechtslenker; passender Adapter: A	**2800011624270**	**62427**	61
			AQUACTRL 2 SINGLE; Einbauposition fahrerseitig; für Rechtslenker; passender Adapter: A	**2800011625270**	**62527**	62
1.3 XLI (EE101_, EE101R) 1.3 XLI 16V (EE101_, EE101R) 1.6 Si (AE101_, AE101R)	55 kW 65 kW 84 kW	09/95→04/97 07/92→09/95 07/92→04/97	AQUACTRL 2 SINGLE; Einbauposition beifahrerseitig; für Linkslenker; passender Adapter: A	**2800011304280**	**13042**	26
			AQUACTRL 2 SINGLE; Einbauposition fahrerseitig; für Linkslenker; passender Adapter: A	**2800011306280**	**13062**	27
			REARCTRL; Einbauposition hinten	**2800011540180**	**15401**	51
1.8 (AE103)	81 kW	09/92→04/97	AQUACTRL 2 SINGLE; Einbauposition beifahrerseitig; für Linkslenker; passender Adapter: A	**2800011304280**	**13042**	26
			AQUACTRL 2 SINGLE; Einbauposition fahrerseitig; für Linkslenker; passender Adapter: A	**2800011306280**	**13062**	27
1.8 16V 4WD (AE103_, AE103) 2.0 D (CE100_, CE100R)	81 kW 53 kW	09/95→04/97 07/92→04/97	AQUACTRL 2 SINGLE; Einbauposition beifahrerseitig; für Linkslenker; passender Adapter: A	**2800011304280**	**13042**	26
			AQUACTRL 2 SINGLE; Einbauposition fahrerseitig; für Linkslenker; passender Adapter: A	**2800011306280**	**13062**	27
			REARCTRL; Einbauposition hinten	**2800011540180**	**15401**	51

TOYOTA - COROLLA Kombi (_E11_) 04/97→10/01

Wischblatt

1.4 (EE111_, EE111R) 1.4 16V (ZZE111_, ZZE111R) 1.6 (AE111_, AE111R) 1.6 16V (ZZE112_, ZZE112R) 1.6 Aut. (AE111_, AE111R) 1.8 4WD (AE115_, AE115R) 1.9 D (WZE110_, WZE110R) 2.0 D (CE110_, CE110R) 2.0 D-4D (CDE110_, CDE110R)	63 kW 71 kW 81 kW 81 kW 79 kW 81 kW 51 kW 53 kW 66 kW	04/97→02/00 02/00→10/01 04/97→02/00 02/00→10/01 04/97→02/00 04/97→10/01 02/00→10/01 04/97→02/00 09/00→10/01	AQUACTRL 2 SINGLE; Einbauposition beifahrerseitig; für Linkslenker; passender Adapter: A	**2800011304280**	**13042**	26
			AQUACTRL 2 SINGLE; Einbauposition fahrerseitig; für Linkslenker; passender Adapter: A	**2800011306280**	**13062**	27
			REARCTRL; Einbauposition hinten	**2800011539170** **2800011539180**	**53917** **15391**	51 51
			AQUACTRL 2 SINGLE; Einbauposition beifahrerseitig; für Rechtslenker; passender Adapter: A	**2800011605260** **2800011624270**	**16052** **62427**	54 61
			AQUACTRL 2 SINGLE; Einbauposition fahrerseitig; für Rechtslenker; passender Adapter: A	**2800011607260** **2800011625270**	**16072** **62527**	55 62

© 2025 Continental Aftermarket & Services GmbH

TOYOTA - COROLLA Kombi (_E12_) 03/01→12/08

Wischblatt

1.3 (NZE120)	65 kW	09/02→08/07	AQUACTRL 2 SINGLE; Einbauposition beifahrerseitig; für Rechtslenker; passender Adapter: A	2800011602260 2800011623270	16022 62327	53 61
			AQUACTRL 2 SINGLE; Einbauposition fahrerseitig; für Rechtslenker; passender Adapter: A	2800011614260 2800011628270	16142 62827	58 63
1.4 D4-D (NDE120_, NDE120R)	66 kW	06/04→10/07	AQUACTRL 2 SINGLE; Einbauposition beifahrerseitig; für Linkslenker; passender Adapter: A	2800011304280	13042	26
1.4 VVT-i (ZZE120_, ZZE120R)	71 kW	01/02→02/07	AQUACTRL 2 SINGLE; Einbauposition fahrerseitig; für Linkslenker; passender Adapter: A	2800011309280	13092	28
			REARCTRL; Einbauposition hinten	2800011526170 2800011526180	52617 15261	45 45
			AQUACTRL 2 SINGLE; Einbauposition beifahrerseitig; für Rechtslenker; passender Adapter: A	2800011602260 2800011623270	16022 62327	53 61
			AQUACTRL 2 SINGLE; Einbauposition fahrerseitig; für Rechtslenker; passender Adapter: A	2800011614260 2800011628270	16142 62827	58 63
1.5 (NZE121_, NZE121R)	81 kW	03/01→09/06	AQUACTRL 2 SINGLE; Einbauposition beifahrerseitig; für Linkslenker; passender Adapter: A	2800011304280	13042	26
			AQUACTRL 2 SINGLE; Einbauposition fahrerseitig; für Linkslenker; passender Adapter: A	2800011309280	13092	28
			AQUACTRL 2 SINGLE; Einbauposition beifahrerseitig; für Rechtslenker; passender Adapter: A	2800011602260 2800011623270	16022 62327	53 61
			AQUACTRL 2 SINGLE; Einbauposition fahrerseitig; für Rechtslenker; passender Adapter: A	2800011614260 2800011628270	16142 62827	58 63
1.6 VVT-i (ZZE121_, ZZE121R)	81 kW	01/02→08/07	AQUACTRL 2 SINGLE; Einbauposition beifahrerseitig; für Linkslenker; passender Adapter: A	2800011304280	13042	26
			AQUACTRL 2 SINGLE; Einbauposition fahrerseitig; für Linkslenker; passender Adapter: A	2800011309280	13092	28
			REARCTRL; Einbauposition hinten	2800011526170 2800011526180	52617 15261	45 45
			AQUACTRL 2 SINGLE; Einbauposition beifahrerseitig; für Rechtslenker; passender Adapter: A	2800011602260 2800011623270	16022 62327	53 61
			AQUACTRL 2 SINGLE; Einbauposition fahrerseitig; für Rechtslenker; passender Adapter: A	2800011614260 2800011628270	16142 62827	58 63
1.8 (ZZE122_, ZZE122R)	93 kW	10/05→12/07	AQUACTRL 2 SINGLE; Einbauposition beifahrerseitig; für Rechtslenker; passender Adapter: A	2800011623270	62327	61
			AQUACTRL 2 SINGLE; Einbauposition fahrerseitig; für Rechtslenker; passender Adapter: A	2800011628270	62827	63
1.8 (ZZE122) 2.0 D-4D (CDE120_, CDE120R) 2.0 D-4D (CDE120_, CDE120R)	100 kW 66 kW 85 kW	12/01→12/07 01/02→02/07 04/04→02/07	AQUACTRL 2 SINGLE; Einbauposition beifahrerseitig; für Linkslenker; passender Adapter: A	2800011304280	13042	26
			AQUACTRL 2 SINGLE; Einbauposition fahrerseitig; für Linkslenker; passender Adapter: A	2800011309280	13092	28
			REARCTRL; Einbauposition hinten	2800011526170 2800011526180	52617 15261	45 45
			AQUACTRL 2 SINGLE; Einbauposition beifahrerseitig; für Rechtslenker; passender Adapter: A	2800011602260 2800011623270	16022 62327	53 61
			AQUACTRL 2 SINGLE; Einbauposition fahrerseitig; für Rechtslenker; passender Adapter: A	2800011614260 2800011628270	16142 62827	58 63

TOYOTA - COROLLA Kombi (_E14_) 09/06→04/12

Wischblatt

1.5 (NZE141)	81 kW	09/06→04/12	AQUACTRL 2 SINGLE; Einbauposition beifahrerseitig; für Rechtslenker; passender Adapter: A	2800011600270	60027	52
			AQUACTRL 2 SINGLE; Einbauposition fahrerseitig; für Rechtslenker; passender Adapter: A	2800011630270	63027	63

TOYOTA - COROLLA Kombi (_E16_) 05/12→

Wischblatt

1.5 (NRE161G) 1.5 (NZE161G) 1.5 Hybrid (NKE165G)	80 kW 80 kW 54 kW	03/15→ 05/12→ 10/14→	AQUACTRL 2 SINGLE; Einbauposition beifahrerseitig; für Rechtslenker; passender Adapter: A	2800011600270	60027	52
			AQUACTRL 2 SINGLE; Einbauposition fahrerseitig; für Rechtslenker; passender Adapter: A	2800011630270	63027	63

© 2025 Continental Aftermarket & Services GmbH

TOYOTA - COROLLA Kombi (_E21_) 02/19→

Wischblatt

1.2 (NRE210) 1.8 Hybrid (ZWE211W) 1.8 VVTi Hybrid (ZWE219) 2.0 Hybrid (MZEH12) 2.0 Hybrid (MZEH12) 2.0 Hybrid (MZEH19)	85 kW 90 kW 103 kW 132 kW 135 kW 144 kW	02/19→ 02/19→ 09/22→ 02/19→ 05/21→ 01/23→	AQUACTRL 2 SET; für Linkslenker	**2800011220280**	**12202**	8
			AQUACTRL 2 SINGLE; Einbauposition beifahrerseitig; für Linkslenker; passender Adapter: A	**2800011300280**	**13002**	25
			AQUACTRL 2 SINGLE; Einbauposition fahrerseitig; für Linkslenker; passender Adapter: A	**2800011314280**	**13142**	30
			REARCTRL; Einbauposition hinten	**2800011508180**	**15081**	36
			AQUACTRL 2 SINGLE; Einbauposition beifahrerseitig; für Rechtslenker; passender Adapter: A	**2800011600260**	**16002**	52
			AQUACTRL 2 SINGLE; Einbauposition fahrerseitig; für Rechtslenker; passender Adapter: A	**2800011616260**	**16162**	58

TOYOTA - COROLLA Liftback (_E9_) 05/87→04/97

Wischblatt

1.3 (EE90)	60 kW	07/87→04/92	AQUACTRL 2 SINGLE; Einbauposition beifahrerseitig; für Linkslenker; passender Adapter: A	**2800011304280**	**13042**	26
			AQUACTRL 2 SINGLE; Einbauposition fahrerseitig; für Linkslenker; passender Adapter: A	**2800011306280**	**13062**	27
1.3 i (EE90) 1.6 (AE92) 1.6 (AE92)	55 kW 66 kW 70 kW	08/87→04/92 08/87→04/92 08/87→04/92	AQUACTRL 2 SINGLE; Einbauposition beifahrerseitig; für Linkslenker; passender Adapter: A	**2800011304280**	**13042**	26
			AQUACTRL 2 SINGLE; Einbauposition fahrerseitig; für Linkslenker; passender Adapter: A	**2800011306280**	**13062**	27
			AQUACTRL 2 SINGLE; Einbauposition beifahrerseitig; für Rechtslenker; passender Adapter: A	**2800011624270**	**62427**	61
			AQUACTRL 2 SINGLE; Einbauposition fahrerseitig; für Rechtslenker; passender Adapter: A	**2800011625270**	**62527**	62
1.6 (AE92) 1.6 4WD	77 kW 77 kW	08/89→04/92 09/89→05/92	AQUACTRL 2 SINGLE; Einbauposition beifahrerseitig; für Linkslenker; passender Adapter: A	**2800011304280**	**13042**	26
			AQUACTRL 2 SINGLE; Einbauposition fahrerseitig; für Linkslenker; passender Adapter: A	**2800011306280**	**13062**	27
1.6 EFi (AE92, AE93) 1.6 GTI (AE92_, AE92R) 1.8 D (CE90)	85 kW 92 kW 47 kW	05/92→04/97 07/87→06/93 08/87→04/92	AQUACTRL 2 SINGLE; Einbauposition beifahrerseitig; für Linkslenker; passender Adapter: A	**2800011304280**	**13042**	26
			AQUACTRL 2 SINGLE; Einbauposition fahrerseitig; für Linkslenker; passender Adapter: A	**2800011306280**	**13062**	27
			AQUACTRL 2 SINGLE; Einbauposition beifahrerseitig; für Rechtslenker; passender Adapter: A	**2800011624270**	**62427**	61
			AQUACTRL 2 SINGLE; Einbauposition fahrerseitig; für Rechtslenker; passender Adapter: A	**2800011625270**	**62527**	62
1.8 D (CE90)	49 kW	08/89→04/92	AQUACTRL 2 SINGLE; Einbauposition beifahrerseitig; für Linkslenker; passender Adapter: A	**2800011304280**	**13042**	26
			AQUACTRL 2 SINGLE; Einbauposition fahrerseitig; für Linkslenker; passender Adapter: A	**2800011306280**	**13062**	27

TOYOTA - COROLLA Liftback (_E10_) 05/92→12/99

Wischblatt

1.3 12V (EE100_, EE100R) 1.3 XLI (EE101_, EE101R) 1.6 GLI (AE101_, AE101R) 1.8 GT (AE102_, AE102R) 2.0 D (CE100_, CE100R)	53 kW 65 kW 84 kW 86 kW 53 kW	07/92→05/95 07/92→04/97 07/92→04/97 11/92→05/95 07/92→04/97	AQUACTRL 2 SINGLE; Einbauposition beifahrerseitig; für Linkslenker; passender Adapter: A	**2800011304280**	**13042**	26
			AQUACTRL 2 SINGLE; Einbauposition fahrerseitig; für Linkslenker; passender Adapter: A	**2800011306280**	**13062**	27
			REARCTRL; Einbauposition hinten	**2800011540170** **2800011540180**	**54017** **15401**	51 51
			AQUACTRL 2 SINGLE; Einbauposition beifahrerseitig; für Rechtslenker; passender Adapter: A	**2800011605260** **2800011624270**	**16052** **62427**	54 61
			AQUACTRL 2 SINGLE; Einbauposition fahrerseitig; für Rechtslenker; passender Adapter: A	**2800011607260** **2800011625270**	**16072** **62527**	55 62

TOYOTA - COROLLA Liftback (_E11_) 04/97→01/02

Wischblatt

1.3 (EE110)	55 kW	05/97→10/01	AQUACTRL 2 SINGLE; Einbauposition beifahrerseitig; passender Adapter: A; für Rechtslenker	**2800011605260**	**16052**	54
			AQUACTRL 2 SINGLE; Einbauposition fahrerseitig; passender Adapter: A; für Rechtslenker	**2800011607260**	**16072**	55

© 2025 Continental Aftermarket & Services GmbH

TOYOTA - COROLLA Liftback (_E11_) 04/97→01/02

Wischblatt

1.4 (EE111_, EE111R) 1.4 (ZZE111_, ZZE111R) 1.6 (AE111_, AE111R) 1.6 (ZZE112_, ZZE112R) 1.6 Aut. (AE111_)	63 kW 71 kW 81 kW 81 kW 79 kW	05/97→09/99 10/99→01/02 05/97→08/01 02/00→01/02 05/97→02/00	AQUACTRL 2 SINGLE; Einbauposition beifahrerseitig; für Linkslenker; passender Adapter: A	**2800011304280**	**13042**	26
			AQUACTRL 2 SINGLE; Einbauposition fahrerseitig; für Linkslenker; passender Adapter: A	**2800011306280**	**13062**	27
			REARCTRL; Einbauposition hinten	**2800011540170** **2800011540180**	**54017** **15401**	51 51
			AQUACTRL 2 SINGLE; Einbauposition beifahrerseitig; passender Adapter: A; für Rechtslenker	**2800011605260** **2800011624270**	**16052** **62427**	54 61
			AQUACTRL 2 SINGLE; Einbauposition fahrerseitig; passender Adapter: A; für Rechtslenker	**2800011607260** **2800011625270**	**16072** **62527**	55 62
1.8 (AE112)	85 kW	09/98→11/01	AQUACTRL 2 SINGLE; Einbauposition beifahrerseitig; passender Adapter: A; für Rechtslenker	**2800011605260**	**16052**	54
			AQUACTRL 2 SINGLE; Einbauposition fahrerseitig; passender Adapter: A; für Rechtslenker	**2800011607260**	**16072**	55
1.9 D (WZE110_, WZE110R) 2.0 D (CE110) 2.0 D-4D (CDE110_, CDE110R)	51 kW 53 kW 66 kW	02/00→01/02 04/97→02/00 09/00→01/02	AQUACTRL 2 SINGLE; Einbauposition beifahrerseitig; für Linkslenker; passender Adapter: A	**2800011304280**	**13042**	26
			AQUACTRL 2 SINGLE; Einbauposition fahrerseitig; für Linkslenker; passender Adapter: A	**2800011306280**	**13062**	27
			REARCTRL; Einbauposition hinten	**2800011540170** **2800011540180**	**54017** **15401**	51 51
			AQUACTRL 2 SINGLE; Einbauposition beifahrerseitig; passender Adapter: A; für Rechtslenker	**2800011605260** **2800011624270**	**16052** **62427**	54 61
			AQUACTRL 2 SINGLE; Einbauposition fahrerseitig; passender Adapter: A; für Rechtslenker	**2800011607260** **2800011625270**	**16072** **62527**	55 62

TOYOTA - COROLLA Schrägheck (_E21_, _EA1_, _EH1_) 10/18→

Wischblatt

1.2 (NRE210)	85 kW	01/19→	AQUACTRL 2 SET; für Linkslenker	**2800011220280**	**12202**	8
			AQUACTRL 2 SINGLE; Einbauposition beifahrerseitig; für Linkslenker; passender Adapter: A	**2800011300280**	**13002**	25
			AQUACTRL 2 SINGLE; Einbauposition fahrerseitig; für Linkslenker; passender Adapter: A	**2800011314280**	**13142**	30
			REARCTRL; Einbauposition hinten	**2800011508170** **2800011508180**	**50817** **15081**	36 36
			AQUACTRL 2 SINGLE; Einbauposition beifahrerseitig; für Rechtslenker; passender Adapter: A	**2800011600260** **2800011600270**	**16002** **60027**	52 52
			AQUACTRL 2 SINGLE; Einbauposition fahrerseitig; für Rechtslenker; passender Adapter: A	**2800011616260** **2800011630270**	**16162** **63027**	58 63
1.2 4WD (NRE214H) 1.6 GR 4WD (GZEA14)	85 kW 224 kW	01/19→ 01/23→	AQUACTRL 2 SET; für Linkslenker	**2800011220280**	**12202**	8
			AQUACTRL 2 SINGLE; Einbauposition beifahrerseitig; für Linkslenker; passender Adapter: A	**2800011300280**	**13002**	25
			AQUACTRL 2 SINGLE; Einbauposition fahrerseitig; für Linkslenker; passender Adapter: A	**2800011314280**	**13142**	30
			REARCTRL; Einbauposition hinten	**2800011508180**	**15081**	36
			AQUACTRL 2 SINGLE; Einbauposition beifahrerseitig; für Rechtslenker; passender Adapter: A	**2800011600260**	**16002**	52
			AQUACTRL 2 SINGLE; Einbauposition fahrerseitig; für Rechtslenker; passender Adapter: A	**2800011616260**	**16162**	58
1.8 Hybrid (ZWE211, ZWE219)	90 kW	10/18→	AQUACTRL 2 SET; für Linkslenker	**2800011220280**	**12202**	8
			AQUACTRL 2 SINGLE; Einbauposition beifahrerseitig; für Linkslenker; passender Adapter: A	**2800011300280**	**13002**	25
			AQUACTRL 2 SINGLE; Einbauposition fahrerseitig; für Linkslenker; passender Adapter: A	**2800011314280**	**13142**	30
			REARCTRL; Einbauposition hinten	**2800011508170** **2800011508180**	**50817** **15081**	36 36
			AQUACTRL 2 SINGLE; Einbauposition beifahrerseitig; für Rechtslenker; passender Adapter: A	**2800011600260** **2800011600270**	**16002** **60027**	52 52
			AQUACTRL 2 SINGLE; Einbauposition fahrerseitig; für Rechtslenker; passender Adapter: A	**2800011616260** **2800011630270**	**16162** **63027**	58 63

© 2025 Continental Aftermarket & Services GmbH

TOYOTA - COROLLA Schrägheck (_E21_, _EA1_, _EH1_) 10/18→

Wischblatt

1.8 VVTi Hybrid (ZWE219) 2.0 (MZEA12) 2.0 Hybrid (MZEH12) 2.0 Hybrid (MZEH12) 2.0 Hybrid (MZEH19)	103 kW 125 kW 132 kW 135 kW 144 kW	09/22→ 10/18→ 02/19→ 05/21→ 01/23→	AQUACTRL 2 SET; für Linkslenker	**2800011220280**	**12202**	8
			AQUACTRL 2 SINGLE; Einbauposition beifahrerseitig; für Linkslenker; passender Adapter: A	**2800011300280**	**13002**	25
			AQUACTRL 2 SINGLE; Einbauposition fahrerseitig; für Linkslenker; passender Adapter: A	**2800011314280**	**13142**	30
			REARCTRL; Einbauposition hinten	**2800011508180**	**15081**	36
			AQUACTRL 2 SINGLE; Einbauposition beifahrerseitig; für Rechtslenker; passender Adapter: A	**2800011600260**	**16002**	52
			AQUACTRL 2 SINGLE; Einbauposition fahrerseitig; für Rechtslenker; passender Adapter: A	**2800011616260**	**16162**	58

TOYOTA - COROLLA Station Wagon (_E9_) 05/87→10/95

Wischblatt

1.6 (AE92) 1.6 XLI 4WD	70 kW 81 kW	05/87→04/92 08/89→07/95	AQUACTRL 2 SINGLE; Einbauposition beifahrerseitig; für Rechtslenker; passender Adapter: A	**2800011624270**	**62427**	61
			AQUACTRL 2 SINGLE; Einbauposition fahrerseitig; für Rechtslenker; passender Adapter: A	**2800011625270**	**62527**	62

TOYOTA - COROLLA Stufenheck (_E12_) 08/00→12/08

Wischblatt

1.3 (NZE120_) 1.4 D-4D (NDE120_, NDE120R) 1.4 VVT-i (ZZE120_, ZZE120R)	65 kW 66 kW 71 kW	08/00→05/04 06/04→10/06 10/01→10/06	AQUACTRL 2 SINGLE; Einbauposition beifahrerseitig; für Linkslenker; passender Adapter: A	**2800011304280**	**13042**	26
			AQUACTRL 2 SINGLE; Einbauposition fahrerseitig; für Linkslenker; passender Adapter: A	**2800011309280**	**13092**	28
			AQUACTRL 2 SINGLE; Einbauposition beifahrerseitig; für Rechtslenker; passender Adapter: A	**2800011605260** **2800011624270**	**16052** **62427**	54 61
			AQUACTRL 2 SINGLE; Einbauposition fahrerseitig; für Rechtslenker; passender Adapter: A	**2800011610260** **2800011610270**	**16102** **61027**	56 56
1.5 (NZE121, NZE120, ZZE123, ZZA120)	78 kW	10/01→10/07	AQUACTRL 2 SINGLE; Einbauposition beifahrerseitig; für Linkslenker; passender Adapter: A	**2800011304280**	**13042**	26
			AQUACTRL 2 SINGLE; Einbauposition fahrerseitig; für Linkslenker; passender Adapter: A	**2800011309280**	**13092**	28
			AQUACTRL 2 SINGLE; Einbauposition beifahrerseitig; für Rechtslenker; passender Adapter: A	**2800011623270**	**62327**	61
			AQUACTRL 2 SINGLE; Einbauposition fahrerseitig; für Rechtslenker; passender Adapter: A	**2800011628270**	**62827**	63
1.5 (NZE121)	80 kW	11/01→07/07	AQUACTRL 2 SINGLE; Einbauposition beifahrerseitig; für Linkslenker; passender Adapter: A	**2800011304280**	**13042**	26
			AQUACTRL 2 SINGLE; Einbauposition fahrerseitig; für Linkslenker; passender Adapter: A	**2800011309280**	**13092**	28
			AQUACTRL 2 SINGLE; Einbauposition beifahrerseitig; für Rechtslenker; passender Adapter: A	**2800011605260** **2800011624270**	**16052** **62427**	54 61
			AQUACTRL 2 SINGLE; Einbauposition fahrerseitig; für Rechtslenker; passender Adapter: A	**2800011610260** **2800011610270**	**16102** **61027**	56 56
1.5 G 4WD (ZZE128)	80 kW	11/01→05/04	AQUACTRL 2 SINGLE; Einbauposition beifahrerseitig; für Rechtslenker; passender Adapter: A	**2800011623270**	**62327**	61
			AQUACTRL 2 SINGLE; Einbauposition fahrerseitig; für Rechtslenker; passender Adapter: A	**2800011628270**	**62827**	63
1.6 VVT-i (ZZE121_, ZZE121R) 1.8 (ZZE122) 1.8 (ZZE122)	81 kW 92 kW 96 kW	10/01→03/08 05/02→05/04 03/01→07/05	AQUACTRL 2 SINGLE; Einbauposition beifahrerseitig; für Linkslenker; passender Adapter: A	**2800011304280**	**13042**	26
			AQUACTRL 2 SINGLE; Einbauposition fahrerseitig; für Linkslenker; passender Adapter: A	**2800011309280**	**13092**	28
			AQUACTRL 2 SINGLE; Einbauposition beifahrerseitig; für Rechtslenker; passender Adapter: A	**2800011605260** **2800011624270**	**16052** **62427**	54 61
			AQUACTRL 2 SINGLE; Einbauposition fahrerseitig; für Rechtslenker; passender Adapter: A	**2800011610260** **2800011610270**	**16102** **61027**	56 56

© 2025 Continental Aftermarket & Services GmbH

TOYOTA - COROLLA Stufenheck (_E12_) 08/00→12/08						
Wischblatt						
1.8 (ZZE122)	100 kW	11/01→10/06	AQUACTRL 2 SINGLE; Einbauposition beifahrerseitig; für Linkslenker; passender Adapter: A	**2800011304280**	**13042**	26
			AQUACTRL 2 SINGLE; Einbauposition fahrerseitig; für Linkslenker; passender Adapter: A	**2800011309280**	**13092**	28
			AQUACTRL 2 SINGLE; Einbauposition beifahrerseitig; für Rechtslenker; passender Adapter: A	**2800011623270**	**62327**	61
			AQUACTRL 2 SINGLE; Einbauposition fahrerseitig; für Rechtslenker; passender Adapter: A	**2800011628270**	**62827**	63
1.8 (ZZE130)	97 kW	09/02→12/05	AQUACTRL 2 SINGLE; Einbauposition beifahrerseitig; für Rechtslenker; passender Adapter: A	**2800011605260** **2800011624270**	**16052** **62427**	54 61
			AQUACTRL 2 SINGLE; Einbauposition fahrerseitig; für Rechtslenker; passender Adapter: A	**2800011610260** **2800011610270**	**16102** **61027**	56 56
2.0 D-4D (CDE120_, CDE120R)	66 kW	01/02→12/06	AQUACTRL 2 SINGLE; Einbauposition beifahrerseitig; für Linkslenker; passender Adapter: A	**2800011304280**	**13042**	26
2.0 D-4D (CDE120_, CDE120R)	85 kW	06/04→07/07	AQUACTRL 2 SINGLE; Einbauposition fahrerseitig; für Linkslenker; passender Adapter: A	**2800011309280**	**13092**	28
			AQUACTRL 2 SINGLE; Einbauposition beifahrerseitig; für Rechtslenker; passender Adapter: A	**2800011605260** **2800011624270**	**16052** **62427**	54 61
			AQUACTRL 2 SINGLE; Einbauposition fahrerseitig; für Rechtslenker; passender Adapter: A	**2800011610260** **2800011610270**	**16102** **61027**	56 56
TOYOTA - COROLLA Stufenheck (_E15_) 10/06→12/18						
Wischblatt						
1.3 (NRE150)	74 kW	12/08→07/14	AQUACTRL 2 SET; für Linkslenker	**2800011221280**	**12212**	9
			AQUACTRL 2 SINGLE; für Linkslenker; Einbauposition beifahrerseitig; passender Adapter: A	**2800011302280**	**13022**	26
			AQUACTRL 2 SINGLE; für Linkslenker; Einbauposition fahrerseitig; passender Adapter: A	**2800011314280**	**13142**	30
			AQUACTRL 2 SINGLE; Einbauposition beifahrerseitig; für Rechtslenker; passender Adapter: A	**2800011602260**	**16022**	53
			AQUACTRL 2 SINGLE; Einbauposition fahrerseitig; für Rechtslenker; passender Adapter: A	**2800011616260**	**16162**	58
1.4 D-4D (NDE150)	66 kW	10/06→07/14	AQUACTRL 2 SET; für Linkslenker	**2800011221280**	**12212**	9
			AQUACTRL 2 SINGLE; für Linkslenker; Einbauposition beifahrerseitig; passender Adapter: A	**2800011302280**	**13022**	26
			AQUACTRL 2 SINGLE; für Linkslenker; Einbauposition fahrerseitig; passender Adapter: A	**2800011314280**	**13142**	30
			AQUACTRL 2 SINGLE; Einbauposition beifahrerseitig; für Rechtslenker; passender Adapter: A	**2800011602260** **2800011623270**	**16022** **62327**	53 61
			AQUACTRL 2 SINGLE; Einbauposition fahrerseitig; für Rechtslenker; passender Adapter: A	**2800011616260** **2800011630270**	**16162** **63027**	58 63
1.4 VVT-i (ZZE150_) 1.6 (ZRE151)	71 kW 97 kW	11/06→11/13 11/06→11/13	AQUACTRL 2 SET; für Linkslenker	**2800011221280**	**12212**	9
			AQUACTRL 2 SINGLE; für Linkslenker; Einbauposition beifahrerseitig; passender Adapter: A	**2800011302280**	**13022**	26
			AQUACTRL 2 SINGLE; für Linkslenker; Einbauposition fahrerseitig; passender Adapter: A	**2800011314280**	**13142**	30
			AQUACTRL 2 SINGLE; Einbauposition beifahrerseitig; für Rechtslenker; passender Adapter: A	**2800011602260**	**16022**	53
			AQUACTRL 2 SINGLE; Einbauposition fahrerseitig; für Rechtslenker; passender Adapter: A	**2800011616260**	**16162**	58
1.6 Dual VVTi (ZRE141, ZRE151) 1.6 VVTi (ZRE141_, ZRE151_)	91 kW 90 kW	01/07→07/14 07/10→05/14	AQUACTRL 2 SET; für Linkslenker	**2800011221280**	**12212**	9
			AQUACTRL 2 SINGLE; für Linkslenker; Einbauposition beifahrerseitig; passender Adapter: A	**2800011302280**	**13022**	26
			AQUACTRL 2 SINGLE; für Linkslenker; Einbauposition fahrerseitig; passender Adapter: A	**2800011314280**	**13142**	30
			AQUACTRL 2 SINGLE; Einbauposition beifahrerseitig; für Rechtslenker; passender Adapter: A	**2800011602260** **2800011623270**	**16022** **62327**	53 61
			AQUACTRL 2 SINGLE; Einbauposition fahrerseitig; für Rechtslenker; passender Adapter: A	**2800011616260** **2800011630270**	**16162** **63027**	58 63

© 2025 Continental Aftermarket & Services GmbH

TOYOTA - COROLLA Stufenheck (_E15_) 10/06→12/18

Wischblatt

1.6 VVTi (ZRE151)	100 kW	03/07→12/10	AQUACTRL 2 SET; für Linkslenker	**2800011221280**	**12212**	9
			AQUACTRL 2 SINGLE; für Linkslenker; Einbauposition beifahrerseitig; passender Adapter: A	**2800011302280**	**13022**	26
			AQUACTRL 2 SINGLE; für Linkslenker; Einbauposition fahrerseitig; passender Adapter: A	**2800011314280**	**13142**	30
			AQUACTRL 2 SINGLE; Einbauposition beifahrerseitig; für Rechtslenker; passender Adapter: A	**2800011602260**	**16022**	53
			AQUACTRL 2 SINGLE; Einbauposition fahrerseitig; für Rechtslenker; passender Adapter: A	**2800011616260**	**16162**	58
1.6 VVTi (ZZE141_)	81 kW	08/07→06/13	AQUACTRL 2 SET; für Linkslenker	**2800011221280**	**12212**	9
			AQUACTRL 2 SINGLE; für Linkslenker; Einbauposition beifahrerseitig; passender Adapter: A	**2800011302280**	**13022**	26
			AQUACTRL 2 SINGLE; für Linkslenker; Einbauposition fahrerseitig; passender Adapter: A	**2800011314280**	**13142**	30
			AQUACTRL 2 SINGLE; Einbauposition beifahrerseitig; für Rechtslenker; passender Adapter: A	**2800011602260** **2800011623270**	**16022** **62327**	53 61
			AQUACTRL 2 SINGLE; Einbauposition fahrerseitig; für Rechtslenker; passender Adapter: A	**2800011616260** **2800011630270**	**16162** **63027**	58 63
1.6 VVTi (ZZE141)	80 kW	12/07→06/13	AQUACTRL 2 SET; für Linkslenker	**2800011221280**	**12212**	9
			AQUACTRL 2 SINGLE; für Linkslenker; Einbauposition beifahrerseitig; passender Adapter: A	**2800011302280**	**13022**	26
			AQUACTRL 2 SINGLE; für Linkslenker; Einbauposition fahrerseitig; passender Adapter: A	**2800011314280**	**13142**	30
			AQUACTRL 2 SINGLE; Einbauposition beifahrerseitig; für Rechtslenker; passender Adapter: A	**2800011600270**	**60027**	52
			AQUACTRL 2 SINGLE; Einbauposition fahrerseitig; für Rechtslenker; passender Adapter: A	**2800011630270**	**63027**	63
1.8 (ZRE142, ZRE152)	100 kW	10/06→07/14	AQUACTRL 2 SET; für Linkslenker	**2800011221280**	**12212**	9
			AQUACTRL 2 SINGLE; für Linkslenker; Einbauposition beifahrerseitig; passender Adapter: A	**2800011302280**	**13022**	26
			AQUACTRL 2 SINGLE; für Linkslenker; Einbauposition fahrerseitig; passender Adapter: A	**2800011314280**	**13142**	30
			AQUACTRL 2 SINGLE; Einbauposition beifahrerseitig; für Rechtslenker; passender Adapter: A	**2800011602260** **2800011623270**	**16022** **62327**	53 61
			AQUACTRL 2 SINGLE; Einbauposition fahrerseitig; für Rechtslenker; passender Adapter: A	**2800011616260** **2800011630270**	**16162** **63027**	58 63
1.8 (ZRE142)	99 kW	08/08→04/12	AQUACTRL 2 SET; für Linkslenker	**2800011221280**	**12212**	9
			AQUACTRL 2 SINGLE; für Linkslenker; Einbauposition beifahrerseitig; passender Adapter: A	**2800011302280**	**13022**	26
			AQUACTRL 2 SINGLE; für Linkslenker; Einbauposition fahrerseitig; passender Adapter: A	**2800011314280**	**13142**	30
			AQUACTRL 2 SINGLE; Einbauposition beifahrerseitig; für Rechtslenker; passender Adapter: A	**2800011602260**	**16022**	53
			AQUACTRL 2 SINGLE; Einbauposition fahrerseitig; für Rechtslenker; passender Adapter: A	**2800011616260**	**16162**	58
1.8 (ZZE142_, ZZE142R)	97 kW	12/07→07/14	AQUACTRL 2 SET; für Linkslenker	**2800011221280**	**12212**	9
			AQUACTRL 2 SINGLE; für Linkslenker; Einbauposition beifahrerseitig; passender Adapter: A	**2800011302280**	**13022**	26
			AQUACTRL 2 SINGLE; für Linkslenker; Einbauposition fahrerseitig; passender Adapter: A	**2800011314280**	**13142**	30
			AQUACTRL 2 SINGLE; Einbauposition beifahrerseitig; für Rechtslenker; passender Adapter: A	**2800011602260** **2800011623270**	**16022** **62327**	53 61
			AQUACTRL 2 SINGLE; Einbauposition fahrerseitig; für Rechtslenker; passender Adapter: A	**2800011616260** **2800011630270**	**16162** **63027**	58 63

© 2025 Continental Aftermarket & Services GmbH

TOYOTA - COROLLA Stufenheck (_E15_) 10/06→12/18						
Wischblatt						
1.8 VVTi (ZRE142)	97 kW	01/08→07/14	AQUACTRL 2 SET; für Linkslenker	**2800011221280**	**12212**	9
			AQUACTRL 2 SINGLE; für Linkslenker; Einbauposition beifahrerseitig; passender Adapter: A	**2800011302280**	**13022**	26
			AQUACTRL 2 SINGLE; für Linkslenker; Einbauposition fahrerseitig; passender Adapter: A	**2800011314280**	**13142**	30
			AQUACTRL 2 SINGLE; Einbauposition beifahrerseitig; für Rechtslenker; passender Adapter: A	**2800011602260**	**16022**	53
			AQUACTRL 2 SINGLE; Einbauposition fahrerseitig; für Rechtslenker; passender Adapter: A	**2800011616260**	**16162**	58
1.8 VVTi (ZZE142)	101 kW	10/06→06/10	AQUACTRL 2 SET; für Linkslenker	**2800011221280**	**12212**	9
			AQUACTRL 2 SINGLE; für Linkslenker; Einbauposition beifahrerseitig; passender Adapter: A	**2800011302280**	**13022**	26
			AQUACTRL 2 SINGLE; für Linkslenker; Einbauposition fahrerseitig; passender Adapter: A	**2800011314280**	**13142**	30
			AQUACTRL 2 SINGLE; Einbauposition beifahrerseitig; für Rechtslenker; passender Adapter: A	**2800011600270**	**60027**	52
			AQUACTRL 2 SINGLE; Einbauposition fahrerseitig; für Rechtslenker; passender Adapter: A	**2800011630270**	**63027**	63
2.0 D-4D (ADE150)	93 kW	11/06→07/14	AQUACTRL 2 SET; für Linkslenker	**2800011221280**	**12212**	9
			AQUACTRL 2 SINGLE; für Linkslenker; Einbauposition beifahrerseitig; passender Adapter: A	**2800011302280**	**13022**	26
			AQUACTRL 2 SINGLE; für Linkslenker; Einbauposition fahrerseitig; passender Adapter: A	**2800011314280**	**13142**	30
			AQUACTRL 2 SINGLE; Einbauposition beifahrerseitig; für Rechtslenker; passender Adapter: A	**2800011602260**	**16022**	53
			AQUACTRL 2 SINGLE; Einbauposition fahrerseitig; für Rechtslenker; passender Adapter: A	**2800011616260**	**16162**	58
2.0 VVTi (ZRE153) 2.2 D-4D (AUR10)	102 kW 130 kW	08/10→11/13 11/06→12/12	AQUACTRL 2 SINGLE; Einbauposition beifahrerseitig; für Rechtslenker; passender Adapter: A	**2800011600270**	**60027**	52
			AQUACTRL 2 SINGLE; Einbauposition fahrerseitig; für Rechtslenker; passender Adapter: A	**2800011630270**	**63027**	63
TOYOTA - COROLLA Stufenheck (_E16_) 05/12→						
Wischblatt						
1.5 (NRE161) 1.5 (NZE161) 1.5 Hybrid (NKE165)	80 kW 80 kW 54 kW	03/15→ 05/12→ 07/13→	AQUACTRL 2 SINGLE; Einbauposition beifahrerseitig; für Rechtslenker; passender Adapter: A	**2800011600270**	**60027**	52
			AQUACTRL 2 SINGLE; Einbauposition fahrerseitig; für Rechtslenker; passender Adapter: A	**2800011630270**	**63027**	63
TOYOTA - COROLLA Stufenheck (_E18_, ZRE1_) 06/13→02/21						
Wischblatt						
1.3 Dual-VVTi (NRE180_) 1.4 D-4D (NDE180_, NDE170_) 1.6 (ZRE171, ZRE181)	73 kW 66 kW 90 kW	06/13→12/18 06/13→12/18 06/13→12/18	AQUACTRL 2 SET; für Linkslenker	**2800011220280**	**12202**	8
			AQUACTRL 2 SINGLE; für Linkslenker; Einbauposition beifahrerseitig; passender Adapter: A	**2800011300280**	**13002**	25
			AQUACTRL 2 SINGLE; für Linkslenker; Einbauposition fahrerseitig; passender Adapter: A	**2800011314280**	**13142**	30
			AQUACTRL 2 SINGLE; Einbauposition beifahrerseitig; passender Adapter: A; für Rechtslenker	**2800011600260** **2800011600270**	**16002** **60027**	52 52
			AQUACTRL 2 SINGLE; Einbauposition fahrerseitig; passender Adapter: A; für Rechtslenker	**2800011616260** **2800011630270**	**16162** **63027**	58 63
1.6 (ZRE171)	89 kW	10/13→12/18	AQUACTRL 2 SET; für Linkslenker	**2800011220280**	**12202**	8
			AQUACTRL 2 SINGLE; für Linkslenker; Einbauposition beifahrerseitig; passender Adapter: A	**2800011300280**	**13002**	25
			AQUACTRL 2 SINGLE; für Linkslenker; Einbauposition fahrerseitig; passender Adapter: A	**2800011314280**	**13142**	30

© 2025 Continental Aftermarket & Services GmbH

TOYOTA - COROLLA Stufenheck (_E18_, ZRE1_) 06/13→02/21

Wischblatt

1.6 (ZRE171)	96 kW	11/16→12/18	AQUACTRL 2 SET; für Linkslenker	**2800011220280**	**12202**	8
			AQUACTRL 2 SINGLE; für Linkslenker; Einbauposition beifahrerseitig; passender Adapter: A	**2800011300280**	**13002**	25
			AQUACTRL 2 SINGLE; für Linkslenker; Einbauposition fahrerseitig; passender Adapter: A	**2800011314280**	**13142**	30
			AQUACTRL 2 SINGLE; Einbauposition beifahrerseitig; für Rechtslenker; passender Adapter: A	**2800011600270**	**60027**	52
			AQUACTRL 2 SINGLE; Einbauposition fahrerseitig; für Rechtslenker; passender Adapter: A	**2800011630270**	**63027**	63
1.6 (ZRE181_)	97 kW	06/13→12/18	AQUACTRL 2 SET; für Linkslenker	**2800011220280**	**12202**	8
			AQUACTRL 2 SINGLE; für Linkslenker; Einbauposition beifahrerseitig; passender Adapter: A	**2800011300280**	**13002**	25
			AQUACTRL 2 SINGLE; für Linkslenker; Einbauposition fahrerseitig; passender Adapter: A	**2800011314280**	**13142**	30
			AQUACTRL 2 SINGLE; Einbauposition beifahrerseitig; passender Adapter: A; für Rechtslenker	**2800011600260** **2800011600270**	**16002** **60027**	52 52
			AQUACTRL 2 SINGLE; Einbauposition fahrerseitig; passender Adapter: A; für Rechtslenker	**2800011616260** **2800011630270**	**16162** **63027**	58 63
1.6 CNG (ZRE171) 1.6 VVTi (ZRE171_)	92 kW 92 kW	11/17→12/18 11/17→12/18	AQUACTRL 2 SET; für Linkslenker	**2800011220280**	**12202**	8
			AQUACTRL 2 SINGLE; für Linkslenker; Einbauposition beifahrerseitig; passender Adapter: A	**2800011300280**	**13002**	25
			AQUACTRL 2 SINGLE; für Linkslenker; Einbauposition fahrerseitig; passender Adapter: A	**2800011314280**	**13142**	30
			AQUACTRL 2 SINGLE; Einbauposition beifahrerseitig; für Rechtslenker; passender Adapter: A	**2800011600270**	**60027**	52
			AQUACTRL 2 SINGLE; Einbauposition fahrerseitig; für Rechtslenker; passender Adapter: A	**2800011630270**	**63027**	63
1.8 VVTi (ZRE172_)	98 kW	06/13→05/19	AQUACTRL 2 SINGLE; Einbauposition beifahrerseitig; passender Adapter: A; für Rechtslenker	**2800011600260**	**16002**	52
			AQUACTRL 2 SINGLE; Einbauposition fahrerseitig; passender Adapter: A; für Rechtslenker	**2800011616260**	**16162**	58
1.8 VVTi (ZRE172, ZRE182)	103 kW	06/13→08/19	AQUACTRL 2 SET; für Linkslenker	**2800011220280**	**12202**	8
			AQUACTRL 2 SINGLE; für Linkslenker; Einbauposition beifahrerseitig; passender Adapter: A	**2800011300280**	**13002**	25
			AQUACTRL 2 SINGLE; für Linkslenker; Einbauposition fahrerseitig; passender Adapter: A	**2800011314280**	**13142**	30
			AQUACTRL 2 SINGLE; Einbauposition beifahrerseitig; passender Adapter: A; für Rechtslenker	**2800011600260** **2800011600270**	**16002** **60027**	52 52
			AQUACTRL 2 SINGLE; Einbauposition fahrerseitig; passender Adapter: A; für Rechtslenker	**2800011616260** **2800011630270**	**16162** **63027**	58 63
2.0 VVT-i (ZRE173_) 2.0 VVT-i (ZRE173)	105 kW 107 kW	10/13→12/18 01/14→06/19	AQUACTRL 2 SET; für Linkslenker	**2800011220280**	**12202**	8
			AQUACTRL 2 SINGLE; für Linkslenker; Einbauposition beifahrerseitig; passender Adapter: A	**2800011300280**	**13002**	25
			AQUACTRL 2 SINGLE; für Linkslenker; Einbauposition fahrerseitig; passender Adapter: A	**2800011314280**	**13142**	30
			AQUACTRL 2 SINGLE; Einbauposition beifahrerseitig; für Rechtslenker; passender Adapter: A	**2800011600270**	**60027**	52
			AQUACTRL 2 SINGLE; Einbauposition fahrerseitig; für Rechtslenker; passender Adapter: A	**2800011630270**	**63027**	63

TOYOTA - COROLLA Stufenheck (_E21_) 01/19→

Wischblatt

1.5 VVTi (MZEA11)	92 kW	01/21→	AQUACTRL 2 SET; für Linkslenker	**2800011220280**	**12202**	8
			AQUACTRL 2 SINGLE; Einbauposition beifahrerseitig; für Linkslenker; passender Adapter: A	**2800011300280**	**13002**	25
			AQUACTRL 2 SINGLE; Einbauposition fahrerseitig; für Linkslenker; passender Adapter: A	**2800011314280**	**13142**	30
			AQUACTRL 2 SINGLE; Einbauposition beifahrerseitig; für Rechtslenker; passender Adapter: A	**2800011600260**	**16002**	52
			AQUACTRL 2 SINGLE; Einbauposition fahrerseitig; für Rechtslenker; passender Adapter: A	**2800011616260**	**16162**	58
1.6 VVTi (ZRE210)	90 kW	01/19→	AQUACTRL 2 SET; für Linkslenker	**2800011220280**	**12202**	8

→

© 2025 Continental Aftermarket & Services GmbH

TOYOTA - COROLLA Stufenheck (_E21_) 01/19→

Wischblatt

1.6 VVTi (ZRE210) 1.6 VVTi Flexfuel (ZRE210_)	97 kW 92 kW	01/19→ 08/19→	AQUACTRL 2 SINGLE; Einbauposition beifahrerseitig; für Linkslenker; passender Adapter: A	**2800011300280**	**13002**	25
			AQUACTRL 2 SINGLE; Einbauposition fahrerseitig; für Linkslenker; passender Adapter: A	**2800011314280**	**13142**	30
			AQUACTRL 2 SINGLE; Einbauposition beifahrerseitig; für Rechtslenker; passender Adapter: A	**2800011600260** **2800011600270**	**16002** **60027**	52 52
			AQUACTRL 2 SINGLE; Einbauposition fahrerseitig; für Rechtslenker; passender Adapter: A	**2800011616260** **2800011630270**	**16162** **63027**	58 63
1.8 VVTi (ZRE211)	111 kW	01/19→	AQUACTRL 2 SET; für Linkslenker	**2800011220280**	**12202**	8
			AQUACTRL 2 SINGLE; Einbauposition beifahrerseitig; für Linkslenker; passender Adapter: A	**2800011300280**	**13002**	25
			AQUACTRL 2 SINGLE; Einbauposition fahrerseitig; für Linkslenker; passender Adapter: A	**2800011314280**	**13142**	30
			AQUACTRL 2 SINGLE; Einbauposition beifahrerseitig; für Rechtslenker; passender Adapter: A	**2800011600260**	**16002**	52
			AQUACTRL 2 SINGLE; Einbauposition fahrerseitig; für Rechtslenker; passender Adapter: A	**2800011616260**	**16162**	58
1.8 VVTi (ZRE212, ZRE211)	103 kW	01/19→	AQUACTRL 2 SET; für Linkslenker	**2800011220280**	**12202**	8
			AQUACTRL 2 SINGLE; Einbauposition beifahrerseitig; für Linkslenker; passender Adapter: A	**2800011300280**	**13002**	25
			AQUACTRL 2 SINGLE; Einbauposition fahrerseitig; für Linkslenker; passender Adapter: A	**2800011314280**	**13142**	30
			AQUACTRL 2 SINGLE; Einbauposition beifahrerseitig; für Rechtslenker; passender Adapter: A	**2800011600270**	**60027**	52
			AQUACTRL 2 SINGLE; Einbauposition fahrerseitig; für Rechtslenker; passender Adapter: A	**2800011630270**	**63027**	63
1.8 VVTi Hybrid	93 kW	01/19→	AQUACTRL 2 SET; für Linkslenker	**2800011220280**	**12202**	8
			AQUACTRL 2 SINGLE; Einbauposition beifahrerseitig; für Linkslenker; passender Adapter: A	**2800011300280**	**13002**	25
			AQUACTRL 2 SINGLE; Einbauposition fahrerseitig; für Linkslenker; passender Adapter: A	**2800011314280**	**13142**	30
			AQUACTRL 2 SINGLE; Einbauposition beifahrerseitig; für Rechtslenker; passender Adapter: A	**2800011600260**	**16002**	52
			AQUACTRL 2 SINGLE; Einbauposition fahrerseitig; für Rechtslenker; passender Adapter: A	**2800011616260**	**16162**	58
1.8 VVTi Hybrid (ZWE211)	90 kW	09/19→	AQUACTRL 2 SET; für Linkslenker	**2800011220280**	**12202**	8
			AQUACTRL 2 SINGLE; Einbauposition beifahrerseitig; für Linkslenker; passender Adapter: A	**2800011300280**	**13002**	25
			AQUACTRL 2 SINGLE; Einbauposition fahrerseitig; für Linkslenker; passender Adapter: A	**2800011314280**	**13142**	30
			AQUACTRL 2 SINGLE; Einbauposition beifahrerseitig; für Rechtslenker; passender Adapter: A	**2800011600260** **2800011600270**	**16002** **60027**	52 52
			AQUACTRL 2 SINGLE; Einbauposition fahrerseitig; für Rechtslenker; passender Adapter: A	**2800011616260** **2800011630270**	**16162** **63027**	58 63
1.8 VVTi Hybrid (ZWE219) 1.8 VVTi Hybrid Flex (ZWE211)	103 kW 90 kW	09/22→ 09/19→	AQUACTRL 2 SET; für Linkslenker	**2800011220280**	**12202**	8
			AQUACTRL 2 SINGLE; Einbauposition beifahrerseitig; für Linkslenker; passender Adapter: A	**2800011300280**	**13002**	25
			AQUACTRL 2 SINGLE; Einbauposition fahrerseitig; für Linkslenker; passender Adapter: A	**2800011314280**	**13142**	30
			AQUACTRL 2 SINGLE; Einbauposition beifahrerseitig; für Rechtslenker; passender Adapter: A	**2800011600260**	**16002**	52
			AQUACTRL 2 SINGLE; Einbauposition fahrerseitig; für Rechtslenker; passender Adapter: A	**2800011616260**	**16162**	58
2.0 VVTi (MZEA12)	125 kW	01/19→	AQUACTRL 2 SET; für Linkslenker	**2800011220280**	**12202**	8
			AQUACTRL 2 SINGLE; Einbauposition beifahrerseitig; für Linkslenker; passender Adapter: A	**2800011300280**	**13002**	25
			AQUACTRL 2 SINGLE; Einbauposition fahrerseitig; für Linkslenker; passender Adapter: A	**2800011314280**	**13142**	30

© 2025 Continental Aftermarket & Services GmbH

TOYOTA - COROLLA Stufenheck (_E21_) 01/19→						
Wischblatt						
2.0 VVT-iE Flex (MZEA12)	130 kW	09/19→	AQUACTRL 2 SET; für Linkslenker	**2800011220280**	**12202**	8
			AQUACTRL 2 SINGLE; Einbauposition beifahrerseitig; für Linkslenker; passender Adapter: A	**2800011300280**	**13002**	25
			AQUACTRL 2 SINGLE; Einbauposition fahrerseitig; für Linkslenker; passender Adapter: A	**2800011314280**	**13142**	30
			AQUACTRL 2 SINGLE; Einbauposition beifahrerseitig; für Rechtslenker; passender Adapter: A	**2800011600260**	**16002**	52
			AQUACTRL 2 SINGLE; Einbauposition fahrerseitig; für Rechtslenker; passender Adapter: A	**2800011616260**	**16162**	58
TOYOTA - COROLLA Verso (_E11_) 01/97→04/01						
Wischblatt						
1.6 (AE111)	79 kW	01/97→04/01	AQUACTRL 2 SINGLE; Einbauposition beifahrerseitig; für Rechtslenker; passender Adapter: A	**2800011624270**	**62427**	61
			AQUACTRL 2 SINGLE; Einbauposition fahrerseitig; für Rechtslenker; passender Adapter: A	**2800011625270**	**62527**	62
TOYOTA - COROLLA Verso (_E12_) 07/01→05/07						
Wischblatt						
1.6 VVT-i (ZZE121_, ZZE121R)	81 kW	08/01→05/04	AQUACTRL 2 SET; für Linkslenker	**2800011221280**	**12212**	9
1.8 VVT-i (ZZE122_, ZZE122R)	99 kW	12/01→05/04	AQUACTRL 2 SINGLE; Einbauposition beifahrerseitig; für Linkslenker; passender Adapter: A	**2800011302280**	**13022**	26
2.0 D-4D (CDE120_, CDE120R)	66 kW	01/02→05/04	AQUACTRL 2 SINGLE; Einbauposition fahrerseitig; für Linkslenker; passender Adapter: A	**2800011314280**	**13142**	30
			REARCTRL; Einbauposition hinten	**2800011526170** **2800011526180**	**52617** **15261**	45 45
			AQUACTRL 2 SINGLE; Einbauposition beifahrerseitig; für Rechtslenker; passender Adapter: A	**2800011602260** **2800011623270**	**16022** **62327**	53 61
			AQUACTRL 2 SINGLE; Einbauposition fahrerseitig; für Rechtslenker; passender Adapter: A	**2800011616260** **2800011630270**	**16162** **63027**	58 63
TOYOTA - COROLLA Verso (ZER_, ZZE12_, R1_) 03/04→10/09						
Wischblatt						
1.6 (ZNR10_, ZNR10R)	81 kW	04/04→03/09	AQUACTRL 2 SET; für Linkslenker	**2800011221280**	**12212**	9
1.8 (ZNR11_, ZNR11R)	95 kW	04/04→03/09	AQUACTRL 2 SINGLE; Einbauposition beifahrerseitig; für Linkslenker; passender Adapter: A	**2800011302280**	**13022**	26
			AQUACTRL 2 SINGLE; Einbauposition fahrerseitig; für Linkslenker; passender Adapter: A	**2800011314280**	**13142**	30
			AQUACTRL 2 SINGLE; Einbauposition beifahrerseitig; für Rechtslenker; passender Adapter: A	**2800011602260** **2800011623270**	**16022** **62327**	53 61
			AQUACTRL 2 SINGLE; Einbauposition fahrerseitig; für Rechtslenker; passender Adapter: A	**2800011616260** **2800011630270**	**16162** **63027**	58 63
1.8 (ZZE122)	97 kW	03/04→03/09	AQUACTRL 2 SINGLE; Einbauposition beifahrerseitig; für Rechtslenker; passender Adapter: A	**2800011623270**	**62327**	61
			AQUACTRL 2 SINGLE; Einbauposition fahrerseitig; für Rechtslenker; passender Adapter: A	**2800011628270**	**62827**	63
2.0 D-4D (CUR10_, CUR10R)	85 kW	04/04→03/09	AQUACTRL 2 SET; für Linkslenker	**2800011221280**	**12212**	9
2.2 D-4D (AUR10_, AUR10R)	100 kW	10/05→03/09	AQUACTRL 2 SINGLE; Einbauposition beifahrerseitig; für Linkslenker; passender Adapter: A	**2800011302280**	**13022**	26
2.2 D-4D (AUR10_, AUR10R)	130 kW	10/05→03/09	AQUACTRL 2 SINGLE; Einbauposition fahrerseitig; für Linkslenker; passender Adapter: A	**2800011314280**	**13142**	30
			AQUACTRL 2 SINGLE; Einbauposition beifahrerseitig; für Rechtslenker; passender Adapter: A	**2800011602260** **2800011623270**	**16022** **62327**	53 61
			AQUACTRL 2 SINGLE; Einbauposition fahrerseitig; für Rechtslenker; passender Adapter: A	**2800011616260** **2800011630270**	**16162** **63027**	58 63
TOYOTA - CORONA Liftback (_T19_) 02/92→09/97						
Wischblatt						
1.8 (ST190)	92 kW	02/92→01/96	AQUACTRL 2 SINGLE; Einbauposition beifahrerseitig; für Rechtslenker; passender Adapter: A	**2800011624270**	**62427**	61
			AQUACTRL 2 SINGLE; Einbauposition fahrerseitig; für Rechtslenker; passender Adapter: A	**2800011625270**	**62527**	62

© 2025 Continental Aftermarket & Services GmbH

TOYOTA - CORONA Stufenheck (_T19_) 10/91→04/98						
Wischblatt						
1.6 (AT190) 1.8 (ST190_, ST190) 2.0 (ST191_, ST191) 2.0 (ST191)	73 kW 92 kW 93 kW 98 kW	02/92→09/97 10/91→01/96 02/92→09/97 10/93→09/95	AQUACTRL 2 SINGLE; Einbauposition beifahrerseitig; für Rechtslenker; passender Adapter: A	**2800011624270**	**62427**	61
			AQUACTRL 2 SINGLE; Einbauposition fahrerseitig; für Rechtslenker; passender Adapter: A	**2800011625270**	**62527**	62
TOYOTA - CORONA Stufenheck (_T21_) 01/96→11/01						
Wischblatt						
1.6 (AT210_, AT220_, AT210R, AT220R)	81 kW	01/96→11/01	AQUACTRL 2 SINGLE; Einbauposition beifahrerseitig; für Rechtslenker; passender Adapter: A	**2800011624270**	**62427**	61
1.8 i 16V (AT211_, AT211) 2.0 (ST210) 2.0 4WD (ST215) 2.0 TD (CT210) 2.2 TD (CT211) 2.2 TD 4WD (CT216)	85 kW 107 kW 94 kW 65 kW 69 kW 69 kW	01/96→11/01 09/96→05/01 01/96→05/01 01/96→12/97 01/98→05/01 01/98→05/01	AQUACTRL 2 SINGLE; Einbauposition fahrerseitig; für Rechtslenker; passender Adapter: A	**2800011625270**	**62527**	62
TOYOTA - CORONA Stufenheck (_T21_) 09/95→09/03						
Wischblatt						
2.0 (ST202) 2.0 (ST202) 2.0 (ST210)	103 kW 125 kW 92 kW	09/95→09/99 09/95→09/99 09/96→06/02	AQUACTRL 2 SINGLE; Einbauposition beifahrerseitig; für Rechtslenker; passender Adapter: A	**2800011624270**	**62427**	61
			AQUACTRL 2 SINGLE; Einbauposition fahrerseitig; für Rechtslenker; passender Adapter: A	**2800011625270**	**62527**	62
TOYOTA - CRESSIDA Stufenheck (_X7_) 08/84→11/92						
Wischblatt						
2.0 (GX71)	80 kW	08/84→09/88	AQUACTRL 2 SINGLE; Einbauposition beifahrerseitig; für Rechtslenker; passender Adapter: A	**2800011604270**	**60427**	53
			AQUACTRL 2 SINGLE; Einbauposition fahrerseitig; für Rechtslenker; passender Adapter: A	**2800011606270**	**60627**	54
TOYOTA - CRESSIDA Stufenheck (_X8_) 08/88→07/96						
Wischblatt						
2.0 (GX81) 2.4 TD (LX80) 3.0 i (MX83)	110 kW 69 kW 145 kW	10/88→08/92 10/88→01/93 10/88→01/93	AQUACTRL 2 SINGLE; Einbauposition beifahrerseitig; für Rechtslenker; passender Adapter: A	**2800011604270**	**60427**	53
			AQUACTRL 2 SINGLE; Einbauposition fahrerseitig; für Rechtslenker; passender Adapter: A	**2800011606270**	**60627**	54
TOYOTA - CROWN (_S1_) 09/79→07/87						
Wischblatt						
2.2 D (LS110_, LS110) 2.8 i Super Saloon (MS123)	53 kW 125 kW	04/80→07/83 02/84→03/85	AQUACTRL 2 SINGLE; Einbauposition beifahrerseitig; für Rechtslenker; passender Adapter: A	**2800011624270**	**62427**	61
			AQUACTRL 2 SINGLE; Einbauposition fahrerseitig; für Rechtslenker; passender Adapter: A	**2800011625270**	**62527**	62
TOYOTA - CROWN (_S13_) 10/87→11/95						
Wischblatt						
2.0 (GS131_, GS131)	103 kW	10/87→07/91	AQUACTRL 2 SINGLE; Einbauposition beifahrerseitig; für Rechtslenker; passender Adapter: A	**2800011624270**	**62427**	61
			AQUACTRL 2 SINGLE; Einbauposition fahrerseitig; für Rechtslenker; passender Adapter: A	**2800011625270**	**62527**	62
TOYOTA - CROWN (_S14_, _S13_) 08/91→07/02						
Wischblatt						
3.0 (JZS133, JZS147, JZS149)	162 kW	10/91→12/95	AQUACTRL 2 SINGLE; Einbauposition beifahrerseitig; für Rechtslenker; passender Adapter: A	**2800011624270**	**62427**	61
			AQUACTRL 2 SINGLE; Einbauposition fahrerseitig; für Rechtslenker; passender Adapter: A	**2800011625270**	**62527**	62

© 2025 Continental Aftermarket & Services GmbH

TOYOTA - CROWN (_S15_) 08/94→07/02						
Wischblatt						
2.0 (GS151) 2.5 (JZS151) 3.0 (JZS155)	99 kW 132 kW 162 kW	12/95→02/01 12/95→08/01 12/95→08/99	AQUACTRL 2 SINGLE; Einbauposition fahrerseitig; für Rechtslenker; passender Adapter: A	**2800011625270**	**62527**	62
			AQUACTRL 2 SINGLE; Einbauposition beifahrerseitig; für Rechtslenker; passender Adapter: A	**2800011625270**	**62527**	62
TOYOTA - CROWN (_S17_) 09/99→05/04						
Wischblatt						
3.0 (JZS175) 3.0 (JZS177) 4.0 (UZS171_, UZS175_, UZS171, UZS175)	162 kW 147 kW 206 kW	09/99→05/04 09/99→08/03 09/99→08/03	AQUACTRL 2 SINGLE; Einbauposition fahrerseitig; für Rechtslenker; passender Adapter: A	**2800011625270**	**62527**	62
			AQUACTRL 2 SINGLE; Einbauposition beifahrerseitig; für Rechtslenker; passender Adapter: A	**2800011625270**	**62527**	62
TOYOTA - CROWN (_S20_) 02/08→11/12						
Wischblatt						
2.5 V6 (GRS200) 2.5 V6 4WD (GRS201) 3.0 (GRS202)	149 kW 149 kW 188 kW	02/08→11/12 02/08→11/12 02/08→11/12	AQUACTRL 2 SINGLE; Einbauposition beifahrerseitig; für Rechtslenker; passender Adapter: A	**2800011624270**	**62427**	61
			AQUACTRL 2 SINGLE; Einbauposition fahrerseitig; für Rechtslenker; passender Adapter: A	**2800011628270**	**62827**	63
TOYOTA - CROWN (_S21_) 12/12→						
Wischblatt						
2.5 Hybrid (AWS210, AWS211)	131 kW	12/12→	AQUACTRL 2 SINGLE; Einbauposition beifahrerseitig; für Rechtslenker; passender Adapter: A	**2800011624270**	**62427**	61
			AQUACTRL 2 SINGLE; Einbauposition fahrerseitig; für Rechtslenker; passender Adapter: A	**2800011628270**	**62827**	63
TOYOTA - CROWN (_S22_) 07/18→						
Wischblatt						
2.5 Hybrid 4WD (AZSH21)	135 kW	07/18→	AQUACTRL 2 SINGLE; Einbauposition beifahrerseitig; für Rechtslenker; passender Adapter: A	**2800011624270**	**62427**	61
			AQUACTRL 2 SINGLE; Einbauposition fahrerseitig; für Rechtslenker; passender Adapter: A	**2800011628270**	**62827**	63
TOYOTA - CROWN (CRS_, JZS_, GRS18_, UZS_) 09/03→12/08						
Wischblatt						
2.5 (GRS181, GRS180) 3.0 (GRS182) 3.0 (GRS182) 4.3 (UZS181_, UZS186, UZS187)	158 kW 170 kW 188 kW 206 kW	09/03→01/08 09/04→02/08 09/03→01/08 06/04→11/08	AQUACTRL 2 SINGLE; Einbauposition beifahrerseitig; für Rechtslenker; passender Adapter: A	**2800011624270**	**62427**	61
			AQUACTRL 2 SINGLE; Einbauposition fahrerseitig; für Rechtslenker; passender Adapter: A	**2800011628270**	**62827**	63
TOYOTA - DYNA 100 Pritsche/Fahrgestell (LY1_, YY1_) 05/95→07/01						
Wischblatt						
1.8 (YY100_, YY100R) 2.4 D (LY100_, LY100R)	61 kW 54 kW	05/95→07/01 05/95→07/01	AQUACTRL 2 SINGLE; Einbauposition fahrerseitig; für Rechtslenker; passender Adapter: A	**2800011625270**	**62527**	62
			AQUACTRL 2 SINGLE; Einbauposition beifahrerseitig; für Rechtslenker; passender Adapter: A	**2800011625270**	**62527**	62
TOYOTA - DYNA 100 Pritsche/Fahrgestell (YH_) 08/85→04/95						
Wischblatt						
1.8 (YH81_, YH81R)	58 kW	08/85→04/95	AQUACTRL 2 SINGLE; Einbauposition beifahrerseitig; für Linkslenker; passender Adapter: A	**2800011302280**	**13022**	26
			AQUACTRL 2 SINGLE; Einbauposition fahrerseitig; für Linkslenker; passender Adapter: A	**2800011302280**	**13022**	26
			AQUACTRL 2 SINGLE; Einbauposition beifahrerseitig; für Rechtslenker; passender Adapter: A	**2800011625270**	**62527**	62
			AQUACTRL 2 SINGLE; Einbauposition fahrerseitig; für Rechtslenker; passender Adapter: A	**2800011625270**	**62527**	62
1.8 (YH81_, YH81R)	61 kW	08/87→04/95	AQUACTRL 2 SINGLE; Einbauposition fahrerseitig; für Linkslenker; passender Adapter: A	**2800011302280**	**13022**	26
			AQUACTRL 2 SINGLE; Einbauposition beifahrerseitig; für Linkslenker; passender Adapter: A	**2800011302280**	**13022**	26

© 2025 Continental Aftermarket & Services GmbH

TOYOTA - DYNA 150 Pritsche/Fahrgestell (_Y_) 08/85→08/88						
Wischblatt						
1.8 2.0	58 kW 79 kW	08/85→08/86 08/85→08/88	AQUACTRL 2 SINGLE; Einbauposition fahrerseitig; für Linkslenker; passender Adapter: A	**2800011302280**	**13022**	26
2.0 (YY61_) 2.4 D (LY60_)	65 kW 54 kW	08/85→09/87 08/85→08/87	AQUACTRL 2 SINGLE; Einbauposition beifahrerseitig; für Linkslenker; passender Adapter: A	**2800011302280**	**13022**	26
TOYOTA - DYNA 150 Pritsche/Fahrgestell (LY_) 05/95→07/01						
Wischblatt						
2.8 D (LY211)	61 kW	05/95→08/98	AQUACTRL 2 SINGLE; Einbauposition beifahrerseitig; für Linkslenker; passender Adapter: A	**2800011303280**	**13032**	26
			AQUACTRL 2 SINGLE; Einbauposition fahrerseitig; für Linkslenker; passender Adapter: A	**2800011303280**	**13032**	26
			AQUACTRL 2 SINGLE; Einbauposition fahrerseitig; für Rechtslenker; passender Adapter: A	**2800011625270**	**62527**	62
			AQUACTRL 2 SINGLE; Einbauposition beifahrerseitig; für Rechtslenker; passender Adapter: A	**2800011625270**	**62527**	62
3.0 D (LY102, LY112, LY122)	65 kW	09/98→07/01	AQUACTRL 2 SINGLE; Einbauposition beifahrerseitig; für Linkslenker; passender Adapter: A	**2800011303280**	**13032**	26
			AQUACTRL 2 SINGLE; Einbauposition fahrerseitig; für Linkslenker; passender Adapter: A	**2800011303280**	**13032**	26
TOYOTA - DYNA 150 Pritsche/Fahrgestell (LY_) 08/88→06/95						
Wischblatt						
2.4 D (LY60) 2.8 D (LY61_) 3.4 D (BU68)	55 kW 61 kW 66 kW	09/88→04/95 08/88→05/95 09/88→06/95	AQUACTRL 2 SINGLE; Einbauposition fahrerseitig; für Linkslenker; passender Adapter: A	**2800011302280**	**13022**	26
			AQUACTRL 2 SINGLE; Einbauposition beifahrerseitig; für Linkslenker; passender Adapter: A	**2800011302280**	**13022**	26
TOYOTA - DYNA 200 Pritsche/Fahrgestell 06/95→12/02						
Wischblatt						
3.4 D (BU100, BU110, BU140)	66 kW	06/95→05/99	AQUACTRL 2 SINGLE; Einbauposition beifahrerseitig; für Linkslenker; passender Adapter: A	**2800011303280**	**13032**	26
			AQUACTRL 2 SINGLE; Einbauposition fahrerseitig; für Linkslenker; passender Adapter: A	**2800011303280**	**13032**	26
3.7 D (BU101, BU141, BU211, BU221)	71 kW	06/95→12/02	AQUACTRL 2 SINGLE; Einbauposition beifahrerseitig; für Linkslenker; passender Adapter: A	**2800011303280**	**13032**	26
			AQUACTRL 2 SINGLE; Einbauposition fahrerseitig; für Linkslenker; passender Adapter: A	**2800011303280**	**13032**	26
			AQUACTRL 2 SINGLE; Einbauposition fahrerseitig; für Rechtslenker; passender Adapter: A	**2800011625270**	**62527**	62
			AQUACTRL 2 SINGLE; Einbauposition beifahrerseitig; für Rechtslenker; passender Adapter: A	**2800011625270**	**62527**	62
4.1 Di (BU102, BU112, BU122, BU132, BU142, BU162, BU172,... 4.1 TDi (BU223, BU102, BU222) 4.1 TDi (BU223)	92 kW 110 kW 125 kW	06/95→05/99 06/95→05/99 06/99→07/01	AQUACTRL 2 SINGLE; Einbauposition beifahrerseitig; für Linkslenker; passender Adapter: A	**2800011303280**	**13032**	26
			AQUACTRL 2 SINGLE; Einbauposition fahrerseitig; für Linkslenker; passender Adapter: A	**2800011303280**	**13032**	26
TOYOTA - DYNA 200 Pritsche/Fahrgestell 01/85→05/95						
Wischblatt						
2.2 (YU210)	69 kW	10/93→05/95	AQUACTRL 2 SINGLE; Einbauposition fahrerseitig; für Linkslenker; passender Adapter: A	**2800011302280**	**13022**	26
			AQUACTRL 2 SINGLE; Einbauposition beifahrerseitig; für Linkslenker; passender Adapter: A	**2800011302280**	**13022**	26
3.0 D (BU6_, BU76, BU84)	75 kW	01/85→05/95	AQUACTRL 2 SINGLE; Einbauposition beifahrerseitig; für Linkslenker; passender Adapter: A	**2800011302280**	**13022**	26
			AQUACTRL 2 SINGLE; Einbauposition fahrerseitig; für Linkslenker; passender Adapter: A	**2800011302280**	**13022**	26
			AQUACTRL 2 SINGLE; Einbauposition beifahrerseitig; für Rechtslenker; passender Adapter: A	**2800011625270**	**62527**	62
			AQUACTRL 2 SINGLE; Einbauposition fahrerseitig; für Rechtslenker; passender Adapter: A	**2800011625270**	**62527**	62

© 2025 Continental Aftermarket & Services GmbH

TOYOTA - DYNA 200 Pritsche/Fahrgestell 01/85→05/95						
Wischblatt						
3.4 D (BU6_, BU8_, BU7_, BU68)	66 kW	10/89→05/95	AQUACTRL 2 SINGLE; Einbauposition fahrerseitig; für Linkslenker; passender Adapter: A	**2800011302280**	**13022**	26
			AQUACTRL 2 SINGLE; Einbauposition beifahrerseitig; für Linkslenker; passender Adapter: A	**2800011302280**	**13022**	26
3.7 D (BU66, BU87, BU88, BU91, BU67)	71 kW	08/88→05/95	AQUACTRL 2 SINGLE; Einbauposition beifahrerseitig; für Linkslenker; passender Adapter: A	**2800011302280**	**13022**	26
			AQUACTRL 2 SINGLE; Einbauposition fahrerseitig; für Linkslenker; passender Adapter: A	**2800011302280**	**13022**	26
			AQUACTRL 2 SINGLE; Einbauposition beifahrerseitig; für Rechtslenker; passender Adapter: A	**2800011625270**	**62527**	62
			AQUACTRL 2 SINGLE; Einbauposition fahrerseitig; für Rechtslenker; passender Adapter: A	**2800011625270**	**62527**	62
TOYOTA - DYNA 250 Pritsche/Fahrgestell 06/95→07/01						
Wischblatt						
3.7 D (BU211, BU221)	71 kW	06/95→07/01	AQUACTRL 2 SINGLE; Einbauposition beifahrerseitig; für Rechtslenker; passender Adapter: A	**2800011625270**	**62527**	62
			AQUACTRL 2 SINGLE; Einbauposition fahrerseitig; für Rechtslenker; passender Adapter: A	**2800011625270**	**62527**	62
TOYOTA - DYNA 300 Kasten 06/98→07/01						
Wischblatt						
2.4	103 kW	06/98→07/01	AQUACTRL 2 SINGLE; Einbauposition fahrerseitig; für Rechtslenker; passender Adapter: A	**2800011625270**	**62527**	62
			AQUACTRL 2 SINGLE; Einbauposition beifahrerseitig; für Rechtslenker; passender Adapter: A	**2800011625270**	**62527**	62
TOYOTA - DYNA 300 Pritsche/Fahrgestell 06/95→12/02						
Wischblatt						
2.4	103 kW	06/98→07/01	AQUACTRL 2 SINGLE; Einbauposition fahrerseitig; für Linkslenker; passender Adapter: A	**2800011303280**	**13032**	26
			AQUACTRL 2 SINGLE; Einbauposition beifahrerseitig; für Linkslenker; passender Adapter: A	**2800011303280**	**13032**	26
3.4 D (BU30_, BU30R)	66 kW	06/95→05/99	AQUACTRL 2 SINGLE; Einbauposition fahrerseitig; für Linkslenker; passender Adapter: A	**2800011303280**	**13032**	26
			AQUACTRL 2 SINGLE; Einbauposition beifahrerseitig; für Linkslenker; passender Adapter: A	**2800011303280**	**13032**	26
			AQUACTRL 2 SINGLE; Einbauposition fahrerseitig; für Rechtslenker; passender Adapter: A	**2800011625270**	**62527**	62
			AQUACTRL 2 SINGLE; Einbauposition beifahrerseitig; für Rechtslenker; passender Adapter: A	**2800011625270**	**62527**	62
TOYOTA - DYNA 400 Pritsche/Fahrgestell (BU_, XZU_) 10/00→12/06						
Wischblatt						
4.6 TDi (XZU404, XZU342, XZU414, XZU424, XZU434)	108 kW	06/03→09/06	AQUACTRL 2 SINGLE; Einbauposition beifahrerseitig; für Rechtslenker; passender Adapter: A	**2800011625270**	**62527**	62
			AQUACTRL 2 SINGLE; Einbauposition fahrerseitig; für Rechtslenker; passender Adapter: A	**2800011625270**	**62527**	62
TOYOTA - DYNA Bus (_U3_, _U2_) 08/77→08/87						
Wischblatt						
2.4 D (JU20_, JU20) 3.4 D (BU82_, BU82R)	55 kW 66 kW	08/77→02/79 08/77→08/87	AQUACTRL 2 SINGLE; Einbauposition fahrerseitig; für Linkslenker; passender Adapter: A	**2800011302280**	**13022**	26
			AQUACTRL 2 SINGLE; Einbauposition beifahrerseitig; für Linkslenker; passender Adapter: A	**2800011302280**	**13022**	26
TOYOTA - DYNA Pick-up 08/77→04/79						
Wischblatt						
2.4 D	55 kW	08/77→04/79	AQUACTRL 2 SINGLE; Einbauposition fahrerseitig; für Linkslenker; passender Adapter: A	**2800011302280**	**13022**	26
			AQUACTRL 2 SINGLE; Einbauposition beifahrerseitig; für Linkslenker; passender Adapter: A	**2800011302280**	**13022**	26

© 2025 Continental Aftermarket & Services GmbH

TOYOTA - DYNA Pritsche/Fahrgestell (_U_, _Y_) 08/77→12/09						
Wischblatt						
2.0 (RU20_, RU25_, RU30_, RU20R, RU25R, RU30R)	72 kW	08/77→08/84	AQUACTRL 2 SINGLE; Einbauposition fahrerseitig; für Linkslenker; passender Adapter: A	**2800011302280**	**13022**	26
2.0 (YU60_, YU60R)	79 kW	09/84→08/87	AQUACTRL 2 SINGLE; Einbauposition beifahrerseitig; für Linkslenker; passender Adapter: A	**2800011302280**	**13022**	26
2.4 D	55 kW	08/77→04/79				
3.0 D (BU20, BU25, BU30)	60 kW	08/77→10/84				
3.4 D (BU85, BU82, BU62_)	66 kW	09/84→08/87	AQUACTRL 2 SINGLE; Einbauposition beifahrerseitig; für Linkslenker; passender Adapter: A	**2800011302280**	**13022**	26
			AQUACTRL 2 SINGLE; Einbauposition fahrerseitig; für Linkslenker; passender Adapter: A	**2800011302280**	**13022**	26
			AQUACTRL 2 SINGLE; Einbauposition fahrerseitig; für Rechtslenker; passender Adapter: A	**2800011625270**	**62527**	62
			AQUACTRL 2 SINGLE; Einbauposition beifahrerseitig; für Rechtslenker; passender Adapter: A	**2800011625270**	**62527**	62
4.0 D (WU40, WU50)	85 kW	08/77→11/84	AQUACTRL 2 SINGLE; Einbauposition fahrerseitig; für Linkslenker; passender Adapter: A	**2800011302280**	**13022**	26
			AQUACTRL 2 SINGLE; Einbauposition beifahrerseitig; für Linkslenker; passender Adapter: A	**2800011302280**	**13022**	26
TOYOTA - DYNA Pritsche/Fahrgestell (KD_, LY_, _Y2_, _U3_, _U4_, _U6_) 05/99→						
Wischblatt						
2.5 D4d (KDY220_, KDY230_, KDY220R, KDY230R)	65 kW	07/01→	AQUACTRL 2 SINGLE; Einbauposition fahrerseitig; für Linkslenker; passender Adapter: A	**2800011303280**	**13032**	26
			AQUACTRL 2 SINGLE; Einbauposition beifahrerseitig; für Linkslenker; passender Adapter: A	**2800011303280**	**13032**	26
2.5 D4d (KDY230, KDY250)	75 kW	08/01→	AQUACTRL 2 SINGLE; Einbauposition fahrerseitig; für Linkslenker; passender Adapter: A	**2800011303280**	**13032**	26
3.0 D4d (KDY221, KDY231, KDY251, KDY261)	106 kW	10/09→05/15	AQUACTRL 2 SINGLE; Einbauposition beifahrerseitig; für Linkslenker; passender Adapter: A	**2800011303280**	**13032**	26
3.0 D4d (KDY221, KDY231)	100 kW	10/09→	AQUACTRL 2 SINGLE; Einbauposition fahrerseitig; für Rechtslenker; passender Adapter: A	**2800011625270**	**62527**	62
3.0 D4d (KDY261_, KDY251_, KDY231_, KDY221_, KDY221R,...	80 kW	09/06→	AQUACTRL 2 SINGLE; Einbauposition beifahrerseitig; für Rechtslenker; passender Adapter: A	**2800011625270**	**62527**	62
3.0 D4d (LY220, LY230)	65 kW	08/01→	AQUACTRL 2 SINGLE; Einbauposition fahrerseitig; für Linkslenker; passender Adapter: A	**2800011303280**	**13032**	26
			AQUACTRL 2 SINGLE; Einbauposition beifahrerseitig; für Linkslenker; passender Adapter: A	**2800011303280**	**13032**	26
3.0 D4d 4WD (KDY271)	106 kW	09/06→	AQUACTRL 2 SINGLE; Einbauposition fahrerseitig; für Rechtslenker; passender Adapter: A	**2800011625270**	**62527**	62
			AQUACTRL 2 SINGLE; Einbauposition beifahrerseitig; für Rechtslenker; passender Adapter: A	**2800011625270**	**62527**	62
4.0 D4d (XZU423_, XZU435_, XZU427_, XZU425_, XZU417_,...	110 kW	10/06→	AQUACTRL 2 SINGLE; Einbauposition fahrerseitig; für Linkslenker; passender Adapter: A	**2800011303280**	**13032**	26
4.0 D4d 4WD (XZU675, XZU685, XZU695, XZU775)	110 kW	05/11→	AQUACTRL 2 SINGLE; Einbauposition beifahrerseitig; für Linkslenker; passender Adapter: A	**2800011303280**	**13032**	26
TOYOTA - DYNA Pritsche/Fahrgestell (LH8_) 08/85→05/95						
Wischblatt						
2.4 D (LH80_, LY50_, LY60_)	61 kW	08/85→05/95	AQUACTRL 2 SINGLE; Einbauposition beifahrerseitig; für Rechtslenker; passender Adapter: A	**2800011625270**	**62527**	62
			AQUACTRL 2 SINGLE; Einbauposition fahrerseitig; für Rechtslenker; passender Adapter: A	**2800011625270**	**62527**	62
TOYOTA - ESQUIRE (_R8_) 10/14→						
Wischblatt						
1.8 Hybrid (ZWR80_, ZWR80G)	73 kW	10/14→	AQUACTRL 2 SINGLE; Einbauposition beifahrerseitig; für Rechtslenker	**2800011600270**	**60027**	52
2.0 (ZRR80_, ZRR80G)	112 kW	10/14→	AQUACTRL 2 SINGLE; Einbauposition fahrerseitig; für Rechtslenker	**2800011618270**	**61827**	59

© 2025 Continental Aftermarket & Services GmbH

TOYOTA - ESTIMA EMINA / LUCIDA (_R1_, _R2_) 05/90→12/99

Wischblatt

2.4 (TCR10G, TCR11G, TCR10W)	99 kW	05/90→12/99	AQUACTRL 2 SINGLE; Einbauposition fahrerseitig; für Rechtslenker; passender Adapter: A	**2800011618270**	**61827**	59
			AQUACTRL 2 SINGLE; Einbauposition beifahrerseitig; für Rechtslenker; passender Adapter: A	**2800011624270**	**62427**	61

TOYOTA - FJ CRUISER (GSJ1_) 06/05→01/18

Wischblatt

4.0 (GSJ15)	176 kW	06/05→10/09	AQUACTRL 2 SINGLE; Einbauposition beifahrerseitig; für Rechtslenker; passender Adapter: A	**2800011600260**	**16002**	52
			AQUACTRL 2 SINGLE; Einbauposition fahrerseitig; für Rechtslenker; passender Adapter: A	**2800011602260**	**16022**	53
4.0 (GSJ15)	178 kW	01/06→12/11	AQUACTRL 2 SINGLE; Einbauposition beifahrerseitig; für Rechtslenker; passender Adapter: A	**2800011600260** **2800011600270**	**16002** **60027**	52 52
			AQUACTRL 2 SINGLE; Einbauposition fahrerseitig; für Rechtslenker; passender Adapter: A	**2800011602260** **2800011623270**	**16022** **62327**	53 61
4.0 (GSJ15)	191 kW	01/10→06/14	AQUACTRL 2 SINGLE; Einbauposition beifahrerseitig; für Rechtslenker; passender Adapter: A	**2800011600260**	**16002**	52
			AQUACTRL 2 SINGLE; Einbauposition fahrerseitig; für Rechtslenker; passender Adapter: A	**2800011602260**	**16022**	53
4.0 4WD (GSJ15_, GSJ15R) 4.0 4WD (GSJ15_, GSJ15W) 4.0 4WD (GSJ15_) 4.0 4WD (GSJ15_)	200 kW 203 kW 178 kW 191 kW	12/10→01/18 06/05→01/18 01/06→01/18 01/10→06/14	AQUACTRL 2 SINGLE; Einbauposition beifahrerseitig; für Rechtslenker; passender Adapter: A	**2800011600260** **2800011600270**	**16002** **60027**	52 52
			AQUACTRL 2 SINGLE; Einbauposition fahrerseitig; für Rechtslenker; passender Adapter: A	**2800011602260** **2800011623270**	**16022** **62327**	53 61
4.0 4WD (GSJ15_) 4.0 4WD (GSJ15)	194 kW 176 kW	01/07→06/14 06/05→12/09	AQUACTRL 2 SINGLE; Einbauposition beifahrerseitig; für Rechtslenker; passender Adapter: A	**2800011600260**	**16002**	52
			AQUACTRL 2 SINGLE; Einbauposition fahrerseitig; für Rechtslenker; passender Adapter: A	**2800011602260**	**16022**	53

TOYOTA - FORTUNER (_N5_, _N6_) 06/04→09/15

Wischblatt

2.5 D-4D (KUN60, RZN205)	75 kW	06/04→05/15	AQUACTRL 2 SINGLE; Einbauposition beifahrerseitig; für Rechtslenker; passender Adapter: A	**2800011606270**	**60627**	54
2.5 D-4D (KUN60) 2.5 D-4D 4WD (KUN50)	106 kW 75 kW	01/09→05/15 01/09→05/15	AQUACTRL 2 SINGLE; Einbauposition fahrerseitig; für Rechtslenker; passender Adapter: A	**2800011626270**	**62627**	62
2.5 D-4D 4WD (RZN215, KUN50)	106 kW	07/11→05/15	AQUACTRL 2 SINGLE; Einbauposition beifahrerseitig; für Rechtslenker; passender Adapter: A	**2800011606270** **2800011623270**	**60627** **62327**	54 61
			AQUACTRL 2 SINGLE; Einbauposition fahrerseitig; für Rechtslenker; passender Adapter: A	**2800011610270** **2800011626270**	**61027** **62627**	56 62
2.7 (TGN61_, TGN61R) 2.7 (TGN61_) 2.7 4WD (TGN51_, TGN51R) 2.7 4WD (TGN51_) 3.0 D (KUN61_) 3.0 D 4WD (KUN51_) 3.0 D 4WD (KUN51) 3.0 D 4WD (KUN51) 4.0 4WD (GGN60)	118 kW 116 kW 118 kW 116 kW 126 kW 126 kW 120 kW 125 kW 175 kW	06/04→05/15 03/09→05/15 06/04→05/15 08/08→03/15 01/05→05/15 08/09→05/15 06/04→05/15 08/09→05/15 01/05→05/15	AQUACTRL 2 SINGLE; Einbauposition beifahrerseitig; für Rechtslenker; passender Adapter: A	**2800011606270**	**60627**	54
			AQUACTRL 2 SINGLE; Einbauposition fahrerseitig; für Rechtslenker; passender Adapter: A	**2800011626270**	**62627**	62

TOYOTA - FORTUNER (_N15_, _N16_) 05/15→

Wischblatt

2.4 D (GUN165_) 2.4 D 4x4 (GUN155_) 2.7 (TGN166_, TGN168_) 2.7 (TGN166_, TGN168_) 2.7 4x4 (TGN156_) 2.8 D (GUN166_) 2.8 D 4x4 (GUN156) 2.8 D 4x4 (GUN156)	110 kW 110 kW 120 kW 122 kW 122 kW 130 kW 130 kW 150 kW	05/15→ 05/15→ 01/16→ 05/15→ 05/15→ 05/15→ 05/15→ 06/20→	AQUACTRL 2 SINGLE; Einbauposition fahrerseitig; für Rechtslenker; passender Adapter: A	**2800011610270**	**61027**	56
			AQUACTRL 2 SINGLE; Einbauposition beifahrerseitig; für Rechtslenker; passender Adapter: A	**2800011623270**	**62327**	61

© 2025 Continental Aftermarket & Services GmbH

TOYOTA - GAIA (_M1_) 05/98→08/04						
Wischblatt						
2.0 VVTi 4WD (ACM15)	112 kW	08/02→08/04	AQUACTRL 2 SINGLE; Einbauposition beifahrerseitig; für Rechtslenker; passender Adapter: A	**2800011600270**	**60027**	52
			AQUACTRL 2 SINGLE; Einbauposition fahrerseitig; für Rechtslenker; passender Adapter: A	**2800011630270**	**63027**	63
TOYOTA - GRANVIA (_H2_, _H1_) 08/95→12/04						
Wischblatt						
2.7 (RCH11W_, RCH11W)	107 kW	08/95→09/98	AQUACTRL 2 SINGLE; Einbauposition beifahrerseitig; für Rechtslenker; passender Adapter: A	**2800011626270**	**62627**	62
3.0 TDi (KCH10)	96 kW	08/95→12/04				
3.4 (VCH10W, VCH16W, VCH26W)	140 kW	08/95→12/04	AQUACTRL 2 SINGLE; Einbauposition fahrerseitig; für Rechtslenker; passender Adapter: A	**2800011628270**	**62827**	63
TOYOTA - GRANVIA (_H3_) 05/19→						
Wischblatt						
2.8 (GDH303)	130 kW	05/19→	AQUACTRL 2 SINGLE; Einbauposition beifahrerseitig; für Rechtslenker; passender Adapter: A	**2800011625270**	**62527**	62
			AQUACTRL 2 SINGLE; Einbauposition fahrerseitig; für Rechtslenker; passender Adapter: A	**2800011628270**	**62827**	63
TOYOTA - GT 86 Coupe (ZN6_) 03/12→						
Wischblatt						
2.0 (ZN6)	149 kW	10/12→	AQUACTRL 2 SET; für Linkslenker	**2800011224280**	**12242**	10
			AQUACTRL 2 SINGLE; Einbauposition beifahrerseitig; für Linkslenker; passender Adapter: A	**2800011306280**	**13062**	27
			AQUACTRL 2 SINGLE; Einbauposition fahrerseitig; für Linkslenker; passender Adapter: A	**2800011309280**	**13092**	28
			AQUACTRL 2 SINGLE; Einbauposition beifahrerseitig; für Rechtslenker; passender Adapter: A	**2800011607260**	**16072**	55
			AQUACTRL 2 SINGLE; Einbauposition fahrerseitig; für Rechtslenker; passender Adapter: A	**2800011610260**	**16102**	56
2.0 (ZN6AC_, ZN6BC_, ZN6K)	147 kW	03/12→	AQUACTRL 2 SET; für Linkslenker	**2800011224280**	**12242**	10
			AQUACTRL 2 SINGLE; Einbauposition beifahrerseitig; für Linkslenker; passender Adapter: A	**2800011306280**	**13062**	27
			AQUACTRL 2 SINGLE; Einbauposition fahrerseitig; für Linkslenker; passender Adapter: A	**2800011309280**	**13092**	28
			AQUACTRL 2 SINGLE; Einbauposition beifahrerseitig; für Rechtslenker; passender Adapter: A	**2800011607260** **2800011625270**	**16072** **62527**	55 62
			AQUACTRL 2 SINGLE; Einbauposition fahrerseitig; für Rechtslenker; passender Adapter: A	**2800011610260** **2800011610270**	**16102** **61027**	56 56
TOYOTA - HARRIER (_U1_) 05/97→02/03						
Wischblatt						
2.2 (SXU10)	103 kW	05/97→02/03	AQUACTRL 2 SINGLE; Einbauposition beifahrerseitig; für Rechtslenker; passender Adapter: A	**2800011626270**	**62627**	62
2.2 4WD (SXU15)	103 kW	05/97→01/03				
2.4 (ACU10)	118 kW	06/00→01/03	AQUACTRL 2 SINGLE; Einbauposition fahrerseitig; für Rechtslenker; passender Adapter: A	**2800011628270**	**62827**	63
2.4 4WD (ACU15)	118 kW	06/00→01/03				
3.0 (MCU10)	164 kW	03/98→01/03				
3.0 4WD (MCU15)	164 kW	03/98→01/03				
TOYOTA - HARRIER (_U3_) 02/03→12/13						
Wischblatt						
2.4 (ACU30_, ACU30W)	118 kW	02/03→12/13	AQUACTRL 2 SINGLE; Einbauposition beifahrerseitig; für Rechtslenker; passender Adapter: A	**2800011610270**	**61027**	56
2.4 4WD (ACU35_, ACU35W)	118 kW	10/03→06/12				
3.0 (MCU30)	164 kW	08/03→01/06	AQUACTRL 2 SINGLE; Einbauposition fahrerseitig; für Rechtslenker; passender Adapter: A	**2800011630270**	**63027**	63
3.0 4WD (MCU36W, MCU35)	164 kW	08/03→01/06				
3.3 Hybrid 4WD (MHU38_, MHU38W)	200 kW	03/05→09/13				
3.5 4WD (GSU35_, GSU36_, GSU35W, GSU36W)	206 kW	04/05→12/08				

© 2025 Continental Aftermarket & Services GmbH

TOYOTA - HARRIER (_U6_) 10/13→

Wischblatt

2.0 (ASU60_, ASU60R) 2.0 (ZSU60W) 2.0 4WD (ASU65_, ASU65R) 2.0 4WD (ZSU65W) 2.5 Hybrid E-Four (AVU65W)	170 kW 111 kW 170 kW 111 kW 145 kW	06/17→ 10/13→ 06/17→ 10/13→ 01/14→	AQUACTRL 2 SINGLE; Einbauposition beifahrerseitig; für Rechtslenker; passender Adapter: A	**2800011623270**	**62327**	61
			AQUACTRL 2 SINGLE; Einbauposition fahrerseitig; für Rechtslenker; passender Adapter: A	**2800011630270**	**63027**	63

TOYOTA - HIACE / COMMUTER V Bus (TRH2_, KDH2_, LH2_, GDH2_) 08/04→

Wischblatt

2.5 D-4D (KDH202) 2.5 D-4D (KDH222, KDH202, KDH212) 2.7 (TRH223_, TRH223R) 2.7 (TRH223) 2.7 4WD (TRH219W) 3.0 D (KDH223) 3.0 D (KDH223) 3.0 D (LH202_, LH212_, LH222_, LH202R, LH212R, LH222R)	75 kW 80 kW 118 kW 111 kW 111 kW 100 kW 106 kW 65 kW	09/06→ 09/06→06/14 12/13→ 01/05→ 01/05→ 05/10→ 11/08→ 01/05→	AQUACTRL 2 SINGLE; Einbauposition beifahrerseitig; für Rechtslenker; passender Adapter: A	**2800011626270**	**62627**	62
			AQUACTRL 2 SINGLE; Einbauposition fahrerseitig; für Rechtslenker; passender Adapter: A	**2800011626270**	**62627**	62

TOYOTA - HIACE II Kasten (_H11, _H2_, _H3_, _H4_) 02/77→03/83

Wischblatt

1.6 (RH30) 2.0 (RH32) 2.2 D (LH20, LH30)	49 kW 65 kW 49 kW	02/77→03/83 02/77→03/83 01/79→03/83	AQUACTRL 2 SINGLE; Einbauposition fahrerseitig; für Linkslenker; passender Adapter: A	**2800011302280**	**13022**	26
			AQUACTRL 2 SINGLE; Einbauposition beifahrerseitig; für Linkslenker; passender Adapter: A	**2800011302280**	**13022**	26

TOYOTA - HIACE IV Bus (_H1_, _H2_) 08/95→12/12

Wischblatt

2.4 (RCH12, RCH22)	85 kW	08/95→04/98	AQUACTRL 2 SINGLE; Einbauposition beifahrerseitig; für Linkslenker; passender Adapter: A	**2800011307280**	**13072**	27
			AQUACTRL 2 SINGLE; Einbauposition fahrerseitig; für Linkslenker; passender Adapter: A	**2800011307280**	**13072**	27
			AQUACTRL 2 SINGLE; Einbauposition fahrerseitig; für Rechtslenker; passender Adapter: A	**2800011626270**	**62627**	62
			AQUACTRL 2 SINGLE; Einbauposition beifahrerseitig; für Rechtslenker; passender Adapter: A	**2800011626270**	**62627**	62
2.4 4WD (RCH18) 2.4 D (LH102, LH112, LH114, LXH12, LXH22) 2.4 D (LXH12, LXH22)	85 kW 61 kW 58 kW	08/95→04/98 08/95→08/01 08/95→08/01	AQUACTRL 2 SINGLE; Einbauposition beifahrerseitig; für Linkslenker; passender Adapter: A	**2800011307280**	**13072**	27
			AQUACTRL 2 SINGLE; Einbauposition fahrerseitig; für Linkslenker; passender Adapter: A	**2800011307280**	**13072**	27
2.4 D (LXH12) 2.4 TD (LXH12, LXH22) 2.4 TD 4WD (LXH18, LXH28)	55 kW 66 kW 66 kW	08/95→08/01 08/95→08/01 08/95→08/01	AQUACTRL 2 SINGLE; Einbauposition beifahrerseitig; für Linkslenker; passender Adapter: A	**2800011307280**	**13072**	27
			AQUACTRL 2 SINGLE; Einbauposition fahrerseitig; für Linkslenker; passender Adapter: A	**2800011307280**	**13072**	27
			AQUACTRL 2 SINGLE; Einbauposition fahrerseitig; für Rechtslenker; passender Adapter: A	**2800011626270**	**62627**	62
			AQUACTRL 2 SINGLE; Einbauposition beifahrerseitig; für Rechtslenker; passender Adapter: A	**2800011626270**	**62627**	62
2.5 D-4D (KLH12, KLH22) 2.5 D-4D (KLH12, KLH22) 2.5 D-4D (KLH12, KLH22) 2.5 D-4D (KLH12) 2.5 D-4D 4WD (KLH18)	70 kW 75 kW 86 kW 65 kW 75 kW	09/06→12/12 08/01→08/06 08/06→12/12 08/01→08/06 11/01→08/06	AQUACTRL 2 SINGLE; Einbauposition fahrerseitig; für Linkslenker; passender Adapter: A	**2800011307280**	**13072**	27
			AQUACTRL 2 SINGLE; Einbauposition beifahrerseitig; für Linkslenker; passender Adapter: A	**2800011307280**	**13072**	27
			REARCTRL; Einbauposition hinten; Fahrzeugausstattung: für Fahrzeuge mit Hecktüren	**2800011540170** **2800011540180**	**54017** **15401**	51 51
			AQUACTRL 2 SINGLE; Einbauposition fahrerseitig; für Rechtslenker; passender Adapter: A	**2800011626270**	**62627**	62
			AQUACTRL 2 SINGLE; Einbauposition beifahrerseitig; für Rechtslenker; passender Adapter: A	**2800011626270**	**62627**	62

© 2025 Continental Aftermarket & Services GmbH

TOYOTA - HIACE IV Bus (_H1_, _H2_) 08/95→12/12						
Wischblatt						
2.5 D-4D 4WD (KLH18)	86 kW	09/06→12/12	AQUACTRL 2 SINGLE; Einbauposition beifahrerseitig; für Linkslenker; passender Adapter: A	**2800011307280**	**13072**	27
			AQUACTRL 2 SINGLE; Einbauposition fahrerseitig; für Linkslenker; passender Adapter: A	**2800011307280**	**13072**	27
			REARCTRL; Einbauposition hinten; Fahrzeugausstattung: für Fahrzeuge mit Hecktüren	**2800011540180**	**15401**	51
2.7 (RCH13, RCH23) 2.7 (RCH13, RCH23) 2.7 (TRH203, TRH213, TRH214, TRH224)	105 kW 106 kW 111 kW	04/98→11/01 07/98→12/06 01/05→05/19	AQUACTRL 2 SINGLE; Einbauposition beifahrerseitig; für Linkslenker; passender Adapter: A	**2800011307280**	**13072**	27
			AQUACTRL 2 SINGLE; Einbauposition fahrerseitig; für Linkslenker; passender Adapter: A	**2800011307280**	**13072**	27
			AQUACTRL 2 SINGLE; Einbauposition fahrerseitig; für Rechtslenker; passender Adapter: A	**2800011626270**	**62627**	62
			AQUACTRL 2 SINGLE; Einbauposition beifahrerseitig; für Rechtslenker; passender Adapter: A	**2800011626270**	**62627**	62
2.7 4WD (RCH19)	105 kW	04/98→08/06	AQUACTRL 2 SINGLE; Einbauposition beifahrerseitig; für Linkslenker; passender Adapter: A	**2800011307280**	**13072**	27
			AQUACTRL 2 SINGLE; Einbauposition fahrerseitig; für Linkslenker; passender Adapter: A	**2800011307280**	**13072**	27
2.7 4WD (RCH19)	106 kW	07/98→06/05	AQUACTRL 2 SINGLE; Einbauposition beifahrerseitig; für Linkslenker; passender Adapter: A	**2800011307280**	**13072**	27
			AQUACTRL 2 SINGLE; Einbauposition fahrerseitig; für Linkslenker; passender Adapter: A	**2800011307280**	**13072**	27
			AQUACTRL 2 SINGLE; Einbauposition fahrerseitig; für Rechtslenker; passender Adapter: A	**2800011626270**	**62627**	62
			AQUACTRL 2 SINGLE; Einbauposition beifahrerseitig; für Rechtslenker; passender Adapter: A	**2800011626270**	**62627**	62
TOYOTA - HIACE IV Bus (_H1_) 08/87→12/04						
Wischblatt						
2.0 (RZH102, RZH112)	74 kW	08/89→04/98	AQUACTRL 2 SINGLE; für Linkslenker; Einbauposition beifahrerseitig; passender Adapter: A; → 08/96	**2800011304280**	**13042**	26
			AQUACTRL 2 SINGLE; für Linkslenker; Einbauposition fahrerseitig; passender Adapter: A; → 08/96	**2800011306280**	**13062**	27
			AQUACTRL 2 SINGLE; → 09/96 ; Einbauposition beifahrerseitig; für Linkslenker; passender Adapter: A	**2800011307280**	**13072**	27
			AQUACTRL 2 SINGLE; → 09/96 ; Einbauposition fahrerseitig; für Linkslenker; passender Adapter: A	**2800011307280**	**13072**	27
			AQUACTRL 2 SINGLE; Einbauposition beifahrerseitig; für Rechtslenker; passender Adapter: A	**2800011626270**	**62627**	62
			AQUACTRL 2 SINGLE; Einbauposition fahrerseitig; für Rechtslenker; passender Adapter: A	**2800011626270**	**62627**	62
2.0 (RZH124)	81 kW	11/96→10/00	AQUACTRL 2 SINGLE; Einbauposition fahrerseitig; für Rechtslenker; passender Adapter: A	**2800011626270**	**62627**	62
			AQUACTRL 2 SINGLE; Einbauposition beifahrerseitig; für Rechtslenker; passender Adapter: A	**2800011626270**	**62627**	62
2.4 (RZH103, RZH125)	85 kW	08/95→12/04	AQUACTRL 2 SINGLE; für Linkslenker; Einbauposition beifahrerseitig; passender Adapter: A; → 08/96	**2800011304280**	**13042**	26
			AQUACTRL 2 SINGLE; für Linkslenker; Einbauposition fahrerseitig; passender Adapter: A; → 08/96	**2800011306280**	**13062**	27
			AQUACTRL 2 SINGLE; → 09/96 ; Einbauposition beifahrerseitig; für Linkslenker; passender Adapter: A	**2800011307280**	**13072**	27
			AQUACTRL 2 SINGLE; → 09/96 ; Einbauposition fahrerseitig; für Linkslenker; passender Adapter: A	**2800011307280**	**13072**	27

© 2025 Continental Aftermarket & Services GmbH

TOYOTA - HIACE IV Bus (_H1_) 08/87→12/04

Wischblatt

2.4 (RZH103, RZH183) 2.4 4WD (RZH103_, RZH109_, RZH113_, RZH115_, RZH103R,...	88 kW 88 kW	08/89→08/03 08/89→07/95	AQUACTRL 2 SINGLE; für Linkslenker; Einbauposition beifahrerseitig; passender Adapter: A	**2800011304280**	**13042**	26
			AQUACTRL 2 SINGLE; für Linkslenker; Einbauposition fahrerseitig; passender Adapter: A	**2800011306280**	**13062**	27
			AQUACTRL 2 SINGLE; Einbauposition fahrerseitig; für Rechtslenker; passender Adapter: A	**2800011626270**	**62627**	62
			AQUACTRL 2 SINGLE; Einbauposition beifahrerseitig; für Rechtslenker; passender Adapter: A	**2800011626270**	**62627**	62
2.4 D (LH100, LH110, LH104, LH114)	57 kW	08/89→12/04	AQUACTRL 2 SINGLE; für Linkslenker; Einbauposition beifahrerseitig; passender Adapter: A; → 08/96	**2800011304280**	**13042**	26
			AQUACTRL 2 SINGLE; für Linkslenker; Einbauposition fahrerseitig; passender Adapter: A; → 08/96	**2800011306280**	**13062**	27
			AQUACTRL 2 SINGLE; → 09/96 ; Einbauposition beifahrerseitig; für Linkslenker; passender Adapter: A	**2800011307280**	**13072**	27
			AQUACTRL 2 SINGLE; → 09/96 ; Einbauposition fahrerseitig; für Linkslenker; passender Adapter: A	**2800011307280**	**13072**	27
			AQUACTRL 2 SINGLE; Einbauposition beifahrerseitig; für Rechtslenker; passender Adapter: A	**2800011626270**	**62627**	62
			AQUACTRL 2 SINGLE; Einbauposition fahrerseitig; für Rechtslenker; passender Adapter: A	**2800011626270**	**62627**	62
2.4 D (LH102)	55 kW	08/89→08/95	AQUACTRL 2 SINGLE; für Linkslenker; Einbauposition beifahrerseitig; passender Adapter: A	**2800011304280**	**13042**	26
			AQUACTRL 2 SINGLE; für Linkslenker; Einbauposition fahrerseitig; passender Adapter: A	**2800011306280**	**13062**	27
2.4 D 4WD (LH100, LH102, LH110, LH140)	57 kW	09/89→08/95	AQUACTRL 2 SINGLE; Einbauposition fahrerseitig; für Rechtslenker; passender Adapter: A	**2800011626270**	**62627**	62
			AQUACTRL 2 SINGLE; Einbauposition beifahrerseitig; für Rechtslenker; passender Adapter: A	**2800011626270**	**62627**	62
2.4 D 4WD (LH51_, LH61_, LH66_, LH71_, LH51R, LH61R,...	55 kW	08/87→08/95	AQUACTRL 2 SINGLE; für Linkslenker; Einbauposition beifahrerseitig; passender Adapter: A	**2800011304280**	**13042**	26
			AQUACTRL 2 SINGLE; für Linkslenker; Einbauposition fahrerseitig; passender Adapter: A	**2800011306280**	**13062**	27
2.8 D (LH105, LH125) 3.0 D (LH174)	61 kW 65 kW	08/89→08/00 08/98→08/04	AQUACTRL 2 SINGLE; Einbauposition fahrerseitig; für Rechtslenker; passender Adapter: A	**2800011626270**	**62627**	62
			AQUACTRL 2 SINGLE; Einbauposition beifahrerseitig; für Rechtslenker; passender Adapter: A	**2800011626270**	**62627**	62
3.0 TD (KCH40W)	104 kW	08/99→05/02	AQUACTRL 2 SINGLE; Einbauposition fahrerseitig; für Linkslenker; passender Adapter: A	**2800011307280**	**13072**	27
			AQUACTRL 2 SINGLE; Einbauposition beifahrerseitig; für Linkslenker; passender Adapter: A	**2800011307280**	**13072**	27

TOYOTA - HIACE IV Kasten (_H1_, _H2_) 08/95→12/12

Wischblatt

2.4 (RCH12, RCH22) 2.4 (RZH10)	85 kW 88 kW	08/95→11/03 08/95→08/04	AQUACTRL 2 SINGLE; Einbauposition fahrerseitig; für Linkslenker; passender Adapter: A	**2800011307280**	**13072**	27
			AQUACTRL 2 SINGLE; Einbauposition beifahrerseitig; für Linkslenker; passender Adapter: A	**2800011307280**	**13072**	27
			AQUACTRL 2 SINGLE; Einbauposition beifahrerseitig; für Rechtslenker; passender Adapter: A	**2800011626270**	**62627**	62
			AQUACTRL 2 SINGLE; Einbauposition fahrerseitig; für Rechtslenker; passender Adapter: A	**2800011626270**	**62627**	62
2.4 4WD (RCH18, RCH28) 2.4 D (LXH12, LXH22) 2.4 D (LXH12, LXH22) 2.4 D (LXH12, LXH22)	85 kW 55 kW 58 kW 61 kW	08/95→04/98 08/95→08/01 08/95→08/01 08/95→08/01	AQUACTRL 2 SINGLE; Einbauposition fahrerseitig; für Linkslenker; passender Adapter: A	**2800011307280**	**13072**	27
			AQUACTRL 2 SINGLE; Einbauposition beifahrerseitig; für Linkslenker; passender Adapter: A	**2800011307280**	**13072**	27

© 2025 Continental Aftermarket & Services GmbH

TOYOTA - HIACE IV Kasten (_H1_, _H2_) 08/95→12/12						
Wischblatt						
2.4 TD (LXH12, LXH22) 2.4 TD 4WD (LXH18, LXH28)	66 kW 66 kW	08/95→08/01 08/95→08/01	AQUACTRL 2 SINGLE; Einbauposition fahrerseitig; für Linkslenker; passender Adapter: A	**2800011307280**	**13072**	27
			AQUACTRL 2 SINGLE; Einbauposition beifahrerseitig; für Linkslenker; passender Adapter: A	**2800011307280**	**13072**	27
			AQUACTRL 2 SINGLE; Einbauposition beifahrerseitig; für Rechtslenker; passender Adapter: A	**2800011626270**	**62627**	62
			AQUACTRL 2 SINGLE; Einbauposition fahrerseitig; für Rechtslenker; passender Adapter: A	**2800011626270**	**62627**	62
2.5 D-4D (KLH12, KLH22) 2.5 D-4D (KLH12, KLH22) 2.5 D-4D (KLH12, KLH22) 2.5 D-4D (KLH12, KLH22) 2.5 D-4D 4WD (KLH18, KLH28) 2.5 D-4D 4WD (KLH18, KLH28) 2.5 D-4D 4WD (KLH28, KLH18)	65 kW 70 kW 75 kW 86 kW 65 kW 75 kW 86 kW	08/01→08/06 09/06→12/12 08/01→08/06 09/06→12/12 08/01→08/04 08/01→08/06 09/06→12/12	AQUACTRL 2 SINGLE; Einbauposition beifahrerseitig; für Linkslenker; passender Adapter: A	**2800011307280**	**13072**	27
			AQUACTRL 2 SINGLE; Einbauposition fahrerseitig; für Linkslenker; passender Adapter: A	**2800011307280**	**13072**	27
			REARCTRL; Einbauposition hinten; Fahrzeugausstattung: für Fahrzeuge mit Hecktüren	**2800011540170** **2800011540180**	**54017** **15401**	51 51
			AQUACTRL 2 SINGLE; Einbauposition beifahrerseitig; für Rechtslenker; passender Adapter: A	**2800011626270**	**62627**	62
			AQUACTRL 2 SINGLE; Einbauposition fahrerseitig; für Rechtslenker; passender Adapter: A	**2800011626270**	**62627**	62
2.7 (RCH13, RCH23) 2.7 4WD (RCH19, RCH29)	105 kW 106 kW	04/98→06/05 07/98→06/05	AQUACTRL 2 SINGLE; Einbauposition fahrerseitig; für Linkslenker; passender Adapter: A	**2800011307280**	**13072**	27
			AQUACTRL 2 SINGLE; Einbauposition beifahrerseitig; für Linkslenker; passender Adapter: A	**2800011307280**	**13072**	27
			AQUACTRL 2 SINGLE; Einbauposition beifahrerseitig; für Rechtslenker; passender Adapter: A	**2800011626270**	**62627**	62
			AQUACTRL 2 SINGLE; Einbauposition fahrerseitig; für Rechtslenker; passender Adapter: A	**2800011626270**	**62627**	62
TOYOTA - HIACE IV Kasten (_H1_) 08/89→02/05						
Wischblatt						
2.0 (RZH102, RZH112)	74 kW	02/90→08/04	AQUACTRL 2 SINGLE; für Linkslenker; Einbauposition beifahrerseitig; passender Adapter: A	**2800011304280**	**13042**	26
			AQUACTRL 2 SINGLE; für Linkslenker; Einbauposition fahrerseitig; passender Adapter: A	**2800011306280**	**13062**	27
			AQUACTRL 2 SINGLE; Einbauposition beifahrerseitig; für Rechtslenker; passender Adapter: A	**2800011626270**	**62627**	62
			AQUACTRL 2 SINGLE; Einbauposition fahrerseitig; für Rechtslenker; passender Adapter: A	**2800011626270**	**62627**	62
2.0 (RZH102, RZH112)	81 kW	11/96→10/00	AQUACTRL 2 SINGLE; Einbauposition beifahrerseitig; für Rechtslenker; passender Adapter: A	**2800011626270**	**62627**	62
			AQUACTRL 2 SINGLE; Einbauposition fahrerseitig; für Rechtslenker; passender Adapter: A	**2800011626270**	**62627**	62
2.4 (RZH10) 2.4 4WD (RCH103_, RCH113_, RCH103R, RCH113R)	88 kW 88 kW	08/89→08/95 08/89→08/95	AQUACTRL 2 SINGLE; für Linkslenker; Einbauposition beifahrerseitig; passender Adapter: A	**2800011304280**	**13042**	26
			AQUACTRL 2 SINGLE; für Linkslenker; Einbauposition fahrerseitig; passender Adapter: A	**2800011306280**	**13062**	27
2.4 D (LH102, LH104, LH112) 2.4 D (LH112)	57 kW 55 kW	09/89→08/95 08/89→08/04	AQUACTRL 2 SINGLE; für Linkslenker; Einbauposition beifahrerseitig; passender Adapter: A	**2800011304280**	**13042**	26
			AQUACTRL 2 SINGLE; für Linkslenker; Einbauposition fahrerseitig; passender Adapter: A	**2800011306280**	**13062**	27
			AQUACTRL 2 SINGLE; Einbauposition beifahrerseitig; für Rechtslenker; passender Adapter: A	**2800011626270**	**62627**	62
			AQUACTRL 2 SINGLE; Einbauposition fahrerseitig; für Rechtslenker; passender Adapter: A	**2800011626270**	**62627**	62
2.4 D 4WD	57 kW	09/89→08/95	AQUACTRL 2 SINGLE; für Linkslenker; Einbauposition beifahrerseitig; passender Adapter: A	**2800011304280**	**13042**	26
			AQUACTRL 2 SINGLE; für Linkslenker; Einbauposition fahrerseitig; passender Adapter: A	**2800011306280**	**13062**	27

© 2025 Continental Aftermarket & Services GmbH

TOYOTA - HIACE IV Kasten (_H1_) 08/89→02/05

Wischblatt

2.4 D 4WD (LH108, LH118) 2.8 D (LH105, LH103, LH113)	55 kW 61 kW	08/89→07/99 08/89→08/00	AQUACTRL 2 SINGLE; für Linkslenker; Einbauposition beifahrerseitig; passender Adapter: A; 08/96	**2800011304280**	**13042**	26
			AQUACTRL 2 SINGLE; für Linkslenker; Einbauposition fahrerseitig; passender Adapter: A; 08/96	**2800011306280**	**13062**	27
			AQUACTRL 2 SINGLE; 09/96 ; Einbauposition beifahrerseitig; für Linkslenker; passender Adapter: A	**2800011307280**	**13072**	27
			AQUACTRL 2 SINGLE; 09/96 ; Einbauposition fahrerseitig; für Linkslenker; passender Adapter: A	**2800011307280**	**13072**	27
			AQUACTRL 2 SINGLE; Einbauposition fahrerseitig; für Rechtslenker; passender Adapter: A	**2800011626270**	**62627**	62
			AQUACTRL 2 SINGLE; Einbauposition beifahrerseitig; für Rechtslenker; passender Adapter: A	**2800011626270**	**62627**	62
3.0 D (LH162, LH172)	65 kW	08/98→08/04	AQUACTRL 2 SINGLE; Einbauposition beifahrerseitig; für Rechtslenker; passender Adapter: A	**2800011626270**	**62627**	62
			AQUACTRL 2 SINGLE; Einbauposition fahrerseitig; für Rechtslenker; passender Adapter: A	**2800011626270**	**62627**	62

TOYOTA - HIACE V Kasten (TRH2_, KDH2_, LH2_, GDH2_) 06/04→

Wischblatt

2.0 (TRH200)	100 kW	08/13→	AQUACTRL 2 SINGLE; Einbauposition beifahrerseitig; für Rechtslenker; passender Adapter: A	**2800011626270**	**62627**	62
			AQUACTRL 2 SINGLE; Einbauposition fahrerseitig; für Rechtslenker; passender Adapter: A	**2800011626270**	**62627**	62
2.5 D-4D	70 kW	09/06→	AQUACTRL 2 SINGLE; Einbauposition beifahrerseitig; für Linkslenker; passender Adapter: A	**2800011307280**	**13072**	27
			AQUACTRL 2 SINGLE; Einbauposition fahrerseitig; für Linkslenker; passender Adapter: A	**2800011307280**	**13072**	27
			REARCTRL; Einbauposition hinten; Fahrzeugausstattung: für Fahrzeuge mit Hecktüren	**2800011540180**	**15401**	51
2.5 D-4D (KDH20_, KDH21_, KDH22_, KDH200, KDH220)	75 kW	06/04→	AQUACTRL 2 SINGLE; Einbauposition beifahrerseitig; für Linkslenker; passender Adapter: A	**2800011307280**	**13072**	27
			AQUACTRL 2 SINGLE; Einbauposition fahrerseitig; für Linkslenker; passender Adapter: A	**2800011307280**	**13072**	27
			AQUACTRL 2 SINGLE; Einbauposition beifahrerseitig; für Rechtslenker; passender Adapter: A	**2800011626270**	**62627**	62
			AQUACTRL 2 SINGLE; Einbauposition fahrerseitig; für Rechtslenker; passender Adapter: A	**2800011626270**	**62627**	62
2.5 D-4D (KDH200, KDH202, KDH212, KDH222)	86 kW	09/06→	AQUACTRL 2 SINGLE; Einbauposition beifahrerseitig; für Linkslenker; passender Adapter: A	**2800011307280**	**13072**	27
			AQUACTRL 2 SINGLE; Einbauposition fahrerseitig; für Linkslenker; passender Adapter: A	**2800011307280**	**13072**	27
			REARCTRL; Einbauposition hinten; Fahrzeugausstattung: für Fahrzeuge mit Hecktüren	**2800011540180**	**15401**	51
2.7 (TRH2_, TRH223B, TRH201, TRH221)	118 kW	01/15→	AQUACTRL 2 SINGLE; Einbauposition beifahrerseitig; für Linkslenker; passender Adapter: A	**2800011307280**	**13072**	27
2.7 VVTi (TRH201, TRH221, TRH223B)	111 kW	01/05→	AQUACTRL 2 SINGLE; Einbauposition fahrerseitig; für Linkslenker; passender Adapter: A	**2800011307280**	**13072**	27
			AQUACTRL 2 SINGLE; Einbauposition beifahrerseitig; für Rechtslenker; passender Adapter: A	**2800011626270**	**62627**	62
			AQUACTRL 2 SINGLE; Einbauposition fahrerseitig; für Rechtslenker; passender Adapter: A	**2800011626270**	**62627**	62
2.8 D (GDH201) 3.0 D (KDH200, KDH223)	111 kW 75 kW	11/17→ 01/05→	AQUACTRL 2 SINGLE; Einbauposition beifahrerseitig; für Rechtslenker; passender Adapter: A	**2800011626270**	**62627**	62
3.0 D (KDH201, KDH203, KDH221) 3.0 D (KDH201, KDH221)	106 kW 80 kW	11/08→ 11/06→	AQUACTRL 2 SINGLE; Einbauposition fahrerseitig; für Rechtslenker; passender Adapter: A	**2800011626270**	**62627**	62

© 2025 Continental Aftermarket & Services GmbH

TOYOTA - HIACE V Kasten (TRH2_, KDH2_, LH2_, GDH2_) 06/04→						
Wischblatt						
3.0 D (KDH221, KDH201)	100 kW	05/10→	AQUACTRL 2 SINGLE; Einbauposition beifahrerseitig; für Linkslenker; passender Adapter: A	**2800011307280**	**13072**	27
			AQUACTRL 2 SINGLE; Einbauposition fahrerseitig; für Linkslenker; passender Adapter: A	**2800011307280**	**13072**	27
			AQUACTRL 2 SINGLE; Einbauposition beifahrerseitig; für Rechtslenker; passender Adapter: A	**2800011626270**	**62627**	62
			AQUACTRL 2 SINGLE; Einbauposition fahrerseitig; für Rechtslenker; passender Adapter: A	**2800011626270**	**62627**	62
TOYOTA - HIACE VI Bus (_H3_) 02/19→						
Wischblatt						
2.8 (GDH322, GDH321)	115 kW	05/19→	AQUACTRL 2 SINGLE; Einbauposition beifahrerseitig; für Rechtslenker; passender Adapter: A	**2800011626270**	**62627**	62
			AQUACTRL 2 SINGLE; Einbauposition fahrerseitig; für Rechtslenker; passender Adapter: A	**2800011626270**	**62627**	62
2.8 (GDH322)	120 kW	05/19→	AQUACTRL 2 SINGLE; Einbauposition beifahrerseitig; für Rechtslenker	**2800011626270**	**62627**	62
			AQUACTRL 2 SINGLE; Einbauposition fahrerseitig; für Rechtslenker	**2800011628270**	**62827**	63
TOYOTA - HIACE VI Kasten (_H3_) 02/19→						
Wischblatt						
2.8 (GDH300, GDH320)	130 kW	05/19→	AQUACTRL 2 SINGLE; Einbauposition beifahrerseitig; für Rechtslenker	**2800011626270**	**62627**	62
			AQUACTRL 2 SINGLE; Einbauposition fahrerseitig; für Rechtslenker	**2800011628270**	**62827**	63
TOYOTA - HIGHLANDER / KLUGER (_U2_) 06/00→12/10						
Wischblatt						
2.4 (ACU20_, ACU20R) 2.4 4WD (ACU25_, ACU25R) 3.0 (MCU20_) 3.0 4WD (MCU25_, MCU25R) 3.3 (MCU23_, MCU23R) 3.3 4WD (MCU28_, MCU28R)	118 kW 118 kW 164 kW 164 kW 171 kW 171 kW	06/00→05/07 06/00→09/03 11/00→04/07 11/00→07/03 08/03→05/07 10/03→05/07	AQUACTRL 2 SINGLE; Einbauposition beifahrerseitig; für Rechtslenker; passender Adapter: A	**2800011606270**	**60627**	54
			AQUACTRL 2 SINGLE; Einbauposition fahrerseitig; für Rechtslenker; passender Adapter: A	**2800011610270**	**61027**	56
TOYOTA - HIGHLANDER / KLUGER (_U4_) 05/07→08/14						
Wischblatt						
3.5 (GSU40_, GSU40R) 3.5 4WD (GSU45_, GSU45R)	201 kW 201 kW	05/07→02/14 06/07→02/14	AQUACTRL 2 SINGLE; Einbauposition beifahrerseitig; für Rechtslenker; passender Adapter: A	**2800011625270**	**62527**	62
			AQUACTRL 2 SINGLE; Einbauposition fahrerseitig; für Rechtslenker; passender Adapter: A	**2800011630270**	**63027**	63
TOYOTA - HIGHLANDER / KLUGER (_U5_) 12/13→03/21						
Wischblatt						
3.5 AWD (GSU55R)	201 kW	03/14→10/16	AQUACTRL 2 SINGLE; Einbauposition beifahrerseitig; für Rechtslenker; passender Adapter: A	**2800011625270**	**62527**	62
			AQUACTRL 2 SINGLE; Einbauposition fahrerseitig; für Rechtslenker; passender Adapter: A	**2800011630270**	**63027**	63
TOYOTA - HILUX II SUV (_N13_) 08/88→11/98						
Wischblatt						
2.4 TD 4WD (LN130_)	92 kW	08/88→08/97	AQUACTRL 2 SINGLE; Einbauposition fahrerseitig; für Rechtslenker; passender Adapter: A	**2800011604270**	**60427**	53
			AQUACTRL 2 SINGLE; Einbauposition beifahrerseitig; für Rechtslenker; passender Adapter: A	**2800011604270**	**60427**	53

© 2025 Continental Aftermarket & Services GmbH

TOYOTA - HILUX III Pick-up (_N3_, _N4_) 07/78→12/88						
Wischblatt						
1.6 (RN40, RN30)	49 kW	08/78→07/83	AQUACTRL 2 SINGLE; Einbauposition fahrerseitig; für Rechtslenker; passender Adapter: A	**2800011604270**	**60427**	53
2.2 D (LN40, LN30)	49 kW	01/79→07/83				
2.2 D 4WD (LN36, LN46)	46 kW	09/80→03/84	AQUACTRL 2 SINGLE; Einbauposition beifahrerseitig; für Rechtslenker; passender Adapter: A	**2800011604270**	**60427**	53
TOYOTA - HILUX III SUV (_N1_, _N2_) 01/95→08/05						
Wischblatt						
3.0 D (LN157)	70 kW	11/97→05/05	AQUACTRL 2 SINGLE; Einbauposition fahrerseitig; für Rechtslenker; passender Adapter: A	**2800011604270**	**60427**	53
3.0 D 4WD (LN157)	70 kW	11/97→05/05				
			AQUACTRL 2 SINGLE; Einbauposition beifahrerseitig; für Rechtslenker; passender Adapter: A	**2800011604270**	**60427**	53
TOYOTA - HILUX IV Pick-up (_N5_, _N6_) 11/82→11/98						
Wischblatt						
1.6 (YN55)	55 kW	11/83→09/87	AQUACTRL 2 SINGLE; Einbauposition beifahrerseitig; für Rechtslenker; passender Adapter: A	**2800011604270**	**60427**	53
2.2 4WD (YN67)	69 kW	11/85→12/89				
2.4 D (LN51, LN56)	55 kW	09/84→07/88	AQUACTRL 2 SINGLE; Einbauposition fahrerseitig; für Rechtslenker; passender Adapter: A	**2800011604270**	**60427**	53
2.4 D 4WD (LN65)	55 kW	08/83→07/88				
TOYOTA - HILUX V Pick-up (_N8_, _N9_, _N10_, _N11_) 09/88→08/01						
Wischblatt						
1.8 (YN85, YN90)	61 kW	09/88→06/98	AQUACTRL 2 SINGLE; Einbauposition beifahrerseitig; für Rechtslenker; passender Adapter: A	**2800011604270**	**60427**	53
2.2 (YN87_, YN87R)	69 kW	03/89→07/94				
2.2 4WD (YN106)	69 kW	01/92→01/99	AQUACTRL 2 SINGLE; Einbauposition fahrerseitig; für Rechtslenker; passender Adapter: A	**2800011604270**	**60427**	53
2.4 D (LN5_, LN85, LN90)	55 kW	10/88→07/97				
2.4 D (LN85_, LN110, LN90)	61 kW	09/88→08/97				
2.4 D (LN85, LN90)	59 kW	10/91→07/97				
2.4 D 4WD (LN105_, LN108_, LN110_)	55 kW	09/94→07/97				
2.4 D 4WD (LN105, LN110)	61 kW	09/88→08/97				
2.4 D 4WD (LN110_, LN110R)	58 kW	01/94→12/97				
2.8 D 4WD (LN107, LN111, LN166, LN106)	60 kW	10/88→12/97				
3.0 TD 4WD (KZN130_, KZN130G, KZN130W)	92 kW	08/93→11/95				
TOYOTA - HILUX VI Pick-up (_N1_) 08/94→03/06						
Wischblatt						
2.4 D (LN145, LN150)	58 kW	08/97→07/05	AQUACTRL 2 SINGLE; Einbauposition fahrerseitig; für Rechtslenker; passender Adapter: A	**2800011604270**	**60427**	53
2.4 D (LN150, LN145)	55 kW	08/97→04/05				
2.4 TD 4WD (LN165_, LN170_, LN190_, LN165, LN165H,...	66 kW	08/98→01/02	AQUACTRL 2 SINGLE; Einbauposition beifahrerseitig; für Rechtslenker; passender Adapter: A	**2800011604270**	**60427**	53
2.5 D-4D (KDN150, KDN155, KDN190)	75 kW	08/01→08/05				
2.5 D-4D 4WD (KDN165, KDN170, KDN190)	75 kW	11/01→07/05				
2.7 EFI (RZN154, RZN149)	107 kW	01/98→07/04				
2.7 EFI 4WD (RZN174, RZN169)	108 kW	11/97→04/05				
2.8 D 4WD (LN166)	65 kW	08/97→07/05				
3.0 D (LN147, LN152)	65 kW	08/97→05/05				
3.0 D 4WD (LN172, LN167)	67 kW	08/97→07/05				
3.0 TD 4WD (KZN165)	85 kW	11/01→04/05				
TOYOTA - HILUX VII Pick-up (_N1_, _N2_, _N3_) 08/04→02/16						
Wischblatt						
2.0 VVTi (KGN15_, TGN15_, TGN15R)	108 kW	08/05→05/15	AQUACTRL 2 SET; für Linkslenker	**2800011216280**	**12162**	7
			AQUACTRL 2 SINGLE; Einbauposition beifahrerseitig; für Linkslenker; passender Adapter: A	**2800011305280**	**13052**	27
			AQUACTRL 2 SINGLE; Einbauposition fahrerseitig; für Linkslenker; passender Adapter: A	**2800011307280**	**13072**	27

© 2025 Continental Aftermarket & Services GmbH

TOYOTA - HILUX VII Pick-up (_N1_, _N2_, _N3_) 08/04→02/16

Wischblatt

2.0 VVTi (TGN10, TGN15, TGN16) 2.5 D-4D (KUN15_, KUN15R) 2.5 D-4D (KUN15, KUN10) 2.5 D-4D (KUN15, KUN35)	100 kW 88 kW 75 kW 106 kW	06/05→05/15 06/06→05/15 03/05→05/15 01/10→05/15	AQUACTRL 2 SET; für Linkslenker	**2800011216280**	**12162**	7
			AQUACTRL 2 SINGLE; Einbauposition beifahrerseitig; für Linkslenker; passender Adapter: A	**2800011305280**	**13052**	27
			AQUACTRL 2 SINGLE; Einbauposition fahrerseitig; für Linkslenker; passender Adapter: A	**2800011307280**	**13072**	27
			AQUACTRL 2 SINGLE; Einbauposition beifahrerseitig; für Rechtslenker; passender Adapter: A	**2800011606270**	**60627**	54
			AQUACTRL 2 SINGLE; Einbauposition fahrerseitig; für Rechtslenker; passender Adapter: A	**2800011626270**	**62627**	62
2.5 D-4D (KUN15)	65 kW	08/05→10/06	AQUACTRL 2 SET; für Linkslenker	**2800011216280**	**12162**	7
			AQUACTRL 2 SINGLE; Einbauposition beifahrerseitig; für Linkslenker; passender Adapter: A	**2800011305280**	**13052**	27
			AQUACTRL 2 SINGLE; Einbauposition fahrerseitig; für Linkslenker; passender Adapter: A	**2800011307280**	**13072**	27
2.5 D-4D 4WD (KUN25_, KUN25R)	88 kW	06/06→05/15	AQUACTRL 2 SET; für Linkslenker	**2800011216280**	**12162**	7
			AQUACTRL 2 SINGLE; Einbauposition beifahrerseitig; für Linkslenker; passender Adapter: A	**2800011305280**	**13052**	27
			AQUACTRL 2 SINGLE; Einbauposition fahrerseitig; für Linkslenker; passender Adapter: A	**2800011307280**	**13072**	27
			AQUACTRL 2 SINGLE; Einbauposition beifahrerseitig; für Rechtslenker; passender Adapter: A	**2800011606270**	**60627**	54
			AQUACTRL 2 SINGLE; Einbauposition fahrerseitig; für Rechtslenker; passender Adapter: A	**2800011626270**	**62627**	62
2.5 D-4D 4WD (KUN25_)	94 kW	11/04→12/05	AQUACTRL 2 SET; für Linkslenker	**2800011216280**	**12162**	7
			AQUACTRL 2 SINGLE; Einbauposition beifahrerseitig; für Linkslenker; passender Adapter: A	**2800011305280**	**13052**	27
			AQUACTRL 2 SINGLE; Einbauposition fahrerseitig; für Linkslenker; passender Adapter: A	**2800011307280**	**13072**	27
2.5 D-4D 4WD (KUN25) 2.5 D 4WD (KUN25) 2.7 VVTi (TGN16) 2.7 VVTi 4WD (TGN26)	106 kW 75 kW 118 kW 118 kW	12/07→05/15 03/05→05/15 08/05→05/15 08/05→05/15	AQUACTRL 2 SET; für Linkslenker	**2800011216280**	**12162**	7
			AQUACTRL 2 SINGLE; Einbauposition beifahrerseitig; für Linkslenker; passender Adapter: A	**2800011305280**	**13052**	27
			AQUACTRL 2 SINGLE; Einbauposition fahrerseitig; für Linkslenker; passender Adapter: A	**2800011307280**	**13072**	27
			AQUACTRL 2 SINGLE; Einbauposition beifahrerseitig; für Rechtslenker; passender Adapter: A	**2800011606270**	**60627**	54
			AQUACTRL 2 SINGLE; Einbauposition fahrerseitig; für Rechtslenker; passender Adapter: A	**2800011626270**	**62627**	62
3.0 D-4D (KUN16_, KUN36, KUN16)	120 kW	08/05→05/15	AQUACTRL 2 SINGLE; Einbauposition beifahrerseitig; für Rechtslenker; passender Adapter: A	**2800011606270**	**60627**	54
			AQUACTRL 2 SINGLE; Einbauposition fahrerseitig; für Rechtslenker; passender Adapter: A	**2800011626270**	**62627**	62
3.0 D-4D (KUN16) 3.0 D-4D 4WD (KUN26) 3.0 D-4D 4WD (KUN26)	126 kW 120 kW 126 kW	08/06→05/15 03/05→05/15 08/05→09/15	AQUACTRL 2 SET; für Linkslenker	**2800011216280**	**12162**	7
			AQUACTRL 2 SINGLE; Einbauposition beifahrerseitig; für Linkslenker; passender Adapter: A	**2800011305280**	**13052**	27
			AQUACTRL 2 SINGLE; Einbauposition fahrerseitig; für Linkslenker; passender Adapter: A	**2800011307280**	**13072**	27
			AQUACTRL 2 SINGLE; Einbauposition beifahrerseitig; für Rechtslenker; passender Adapter: A	**2800011606270**	**60627**	54
			AQUACTRL 2 SINGLE; Einbauposition fahrerseitig; für Rechtslenker; passender Adapter: A	**2800011626270**	**62627**	62
3.0 D-4D 4WD (KUN26) 4.0 V6 VVTi 4WD (GGN25)	145 kW 175 kW	05/08→12/12 08/05→02/16	AQUACTRL 2 SET; für Linkslenker	**2800011216280**	**12162**	7
			AQUACTRL 2 SINGLE; Einbauposition beifahrerseitig; für Linkslenker; passender Adapter: A	**2800011305280**	**13052**	27
			AQUACTRL 2 SINGLE; Einbauposition fahrerseitig; für Linkslenker; passender Adapter: A	**2800011307280**	**13072**	27

TOYOTA - HILUX VII Pritsche/Fahrgestell (_N1_, _N2_) 02/05→

Wischblatt

2.7 VVTi (TGN16R)	118 kW	02/05→	AQUACTRL 2 SINGLE; Einbauposition beifahrerseitig; für Rechtslenker; passender Adapter: A	**2800011606270**	**60627**	54
			AQUACTRL 2 SINGLE; Einbauposition fahrerseitig; für Rechtslenker; passender Adapter: A	**2800011626270**	**62627**	62

© 2025 Continental Aftermarket & Services GmbH

TOYOTA - HILUX VIII Pick-up (_N1_) 05/15→

Wischblatt

2.0 (TGN110_, TGN120_)	101 kW	05/15→	AQUACTRL 2 SET; für Linkslenker	**2800011201280**	**12012**	3
			AQUACTRL 2 SINGLE; Einbauposition beifahrerseitig; für Linkslenker; passender Adapter: A	**2800011302280**	**13022**	26
			AQUACTRL 2 SINGLE; Einbauposition fahrerseitig; für Linkslenker; passender Adapter: A	**2800011309280**	**13092**	28
2.0 (TGN110_, TGN120_)	102 kW	08/15→	AQUACTRL 2 SET; für Linkslenker	**2800011201280**	**12012**	3
			AQUACTRL 2 SINGLE; Einbauposition beifahrerseitig; für Linkslenker; passender Adapter: A	**2800011302280**	**13022**	26
			AQUACTRL 2 SINGLE; Einbauposition fahrerseitig; für Linkslenker; passender Adapter: A	**2800011309280**	**13092**	28
			AQUACTRL 2 SINGLE; Einbauposition fahrerseitig; für Rechtslenker; passender Adapter: A	**2800011610270**	**61027**	56
			AQUACTRL 2 SINGLE; Einbauposition beifahrerseitig; für Rechtslenker; passender Adapter: A	**2800011623270**	**62327**	61
2.4 D (GUN112_, GUN122_, GUN135_, GUN120_, GUN135R,...	110 kW	05/15→	AQUACTRL 2 SET; für Linkslenker	**2800011201280**	**12012**	3
			AQUACTRL 2 SINGLE; Einbauposition beifahrerseitig; für Linkslenker; passender Adapter: A	**2800011302280**	**13022**	26
			AQUACTRL 2 SINGLE; Einbauposition fahrerseitig; für Linkslenker; passender Adapter: A	**2800011309280**	**13092**	28
			AQUACTRL 2 SINGLE; Einbauposition beifahrerseitig; für Rechtslenker; passender Adapter: A	**2800011602260** **2800011623270**	**16022** **62327**	53 61
			AQUACTRL 2 SINGLE; Einbauposition fahrerseitig; für Rechtslenker; passender Adapter: A	**2800011610260** **2800011610270**	**16102** **61027**	56 56
2.4 D (GUN112_, GUN122_, GUN135_)	108 kW	05/15→	AQUACTRL 2 SET; für Linkslenker	**2800011201280**	**12012**	3
			AQUACTRL 2 SINGLE; Einbauposition beifahrerseitig; für Linkslenker; passender Adapter: A	**2800011302280**	**13022**	26
			AQUACTRL 2 SINGLE; Einbauposition fahrerseitig; für Linkslenker; passender Adapter: A	**2800011309280**	**13092**	28
			AQUACTRL 2 SINGLE; Einbauposition fahrerseitig; für Rechtslenker; passender Adapter: A	**2800011610270**	**61027**	56
			AQUACTRL 2 SINGLE; Einbauposition beifahrerseitig; für Rechtslenker; passender Adapter: A	**2800011623270**	**62327**	61
2.4 D (GUN135)	125 kW	10/18→	AQUACTRL 2 SET; für Linkslenker	**2800011201280**	**12012**	3
			AQUACTRL 2 SINGLE; Einbauposition beifahrerseitig; für Linkslenker; passender Adapter: A	**2800011302280**	**13022**	26
			AQUACTRL 2 SINGLE; Einbauposition fahrerseitig; für Linkslenker; passender Adapter: A	**2800011309280**	**13092**	28
			AQUACTRL 2 SINGLE; Einbauposition beifahrerseitig; für Rechtslenker; passender Adapter: A	**2800011602260**	**16022**	53
			AQUACTRL 2 SINGLE; Einbauposition fahrerseitig; für Rechtslenker; passender Adapter: A	**2800011610260**	**16102**	56
2.4 D 4WD (GUN125_, GUN125R)	110 kW	05/15→	AQUACTRL 2 SET; für Linkslenker	**2800011201280**	**12012**	3
			AQUACTRL 2 SINGLE; Einbauposition beifahrerseitig; für Linkslenker; passender Adapter: A	**2800011302280**	**13022**	26
			AQUACTRL 2 SINGLE; Einbauposition fahrerseitig; für Linkslenker; passender Adapter: A	**2800011309280**	**13092**	28
			AQUACTRL 2 SINGLE; Einbauposition beifahrerseitig; für Rechtslenker; passender Adapter: A	**2800011602260** **2800011623270**	**16022** **62327**	53 61
			AQUACTRL 2 SINGLE; Einbauposition fahrerseitig; für Rechtslenker; passender Adapter: A	**2800011610260** **2800011610270**	**16102** **61027**	56 56
2.4 D 4WD (GUN125_)	108 kW	05/15→	AQUACTRL 2 SET; für Linkslenker	**2800011201280**	**12012**	3
			AQUACTRL 2 SINGLE; Einbauposition beifahrerseitig; für Linkslenker; passender Adapter: A	**2800011302280**	**13022**	26
			AQUACTRL 2 SINGLE; Einbauposition fahrerseitig; für Linkslenker; passender Adapter: A	**2800011309280**	**13092**	28
			AQUACTRL 2 SINGLE; Einbauposition fahrerseitig; für Rechtslenker; passender Adapter: A	**2800011610270**	**61027**	56
			AQUACTRL 2 SINGLE; Einbauposition beifahrerseitig; für Rechtslenker; passender Adapter: A	**2800011623270**	**62327**	61

© 2025 Continental Aftermarket & Services GmbH

TOYOTA - HILUX VIII Pick-up (_N1_) 05/15→

Wischblatt

2.4 D 4WD (GUN125)	125 kW	10/18→	AQUACTRL 2 SET; für Linkslenker	**2800011201280**	**12012**	3
			AQUACTRL 2 SINGLE; Einbauposition beifahrerseitig; für Linkslenker; passender Adapter: A	**2800011302280**	**13022**	26
			AQUACTRL 2 SINGLE; Einbauposition fahrerseitig; für Linkslenker; passender Adapter: A	**2800011309280**	**13092**	28
			AQUACTRL 2 SINGLE; Einbauposition beifahrerseitig; für Rechtslenker; passender Adapter: A	**2800011602260**	**16022**	53
			AQUACTRL 2 SINGLE; Einbauposition fahrerseitig; für Rechtslenker; passender Adapter: A	**2800011610260**	**16102**	56
2.5 D (KUN112_, KUN122_, KUN135_)	74 kW	05/15→03/19	AQUACTRL 2 SET; für Linkslenker	**2800011201280**	**12012**	3
			AQUACTRL 2 SINGLE; Einbauposition beifahrerseitig; für Linkslenker; passender Adapter: A	**2800011302280**	**13022**	26
			AQUACTRL 2 SINGLE; Einbauposition fahrerseitig; für Linkslenker; passender Adapter: A	**2800011309280**	**13092**	28
2.5 D (KUN112_, KUN122_, KUN135_)	75 kW	08/15→	AQUACTRL 2 SET; für Linkslenker	**2800011201280**	**12012**	3
			AQUACTRL 2 SINGLE; Einbauposition beifahrerseitig; für Linkslenker; passender Adapter: A	**2800011302280**	**13022**	26
			AQUACTRL 2 SINGLE; Einbauposition fahrerseitig; für Linkslenker; passender Adapter: A	**2800011309280**	**13092**	28
			AQUACTRL 2 SINGLE; Einbauposition fahrerseitig; für Rechtslenker; passender Adapter: A	**2800011610270**	**61027**	56
			AQUACTRL 2 SINGLE; Einbauposition beifahrerseitig; für Rechtslenker; passender Adapter: A	**2800011623270**	**62327**	61
2.5 D (KUN135) 2.5 D 4WD (KUN125_) 2.5 D 4WD (KUN125_)	106 kW 74 kW 75 kW	05/15→ 08/15→ 08/15→	AQUACTRL 2 SET; für Linkslenker	**2800011201280**	**12012**	3
			AQUACTRL 2 SINGLE; Einbauposition beifahrerseitig; für Linkslenker; passender Adapter: A	**2800011302280**	**13022**	26
			AQUACTRL 2 SINGLE; Einbauposition fahrerseitig; für Linkslenker; passender Adapter: A	**2800011309280**	**13092**	28
2.5 D 4WD (KUN125_)	106 kW	05/15→08/17	AQUACTRL 2 SINGLE; Einbauposition beifahrerseitig; für Rechtslenker; passender Adapter: A	**2800011602260** **2800011623270**	**16022** **62327**	53 61
			AQUACTRL 2 SINGLE; Einbauposition fahrerseitig; für Rechtslenker; passender Adapter: A	**2800011610260** **2800011610270**	**16102** **61027**	56 56
2.7 (TGN111_, TGN121_, TGN136_, TGN138_) 2.7 4WD (TGN126_) 2.7 4WD (TGN126_)	121 kW 118 kW 121 kW	05/15→ 05/15→ 05/15→	AQUACTRL 2 SET; für Linkslenker	**2800011201280**	**12012**	3
			AQUACTRL 2 SINGLE; Einbauposition beifahrerseitig; für Linkslenker; passender Adapter: A	**2800011302280**	**13022**	26
			AQUACTRL 2 SINGLE; Einbauposition fahrerseitig; für Linkslenker; passender Adapter: A	**2800011309280**	**13092**	28
2.7 VVTi (TGN111_, TGN121_, TGN136_, TGN111R, TGN121R,...	122 kW	05/15→	AQUACTRL 2 SET; für Linkslenker	**2800011201280**	**12012**	3
			AQUACTRL 2 SINGLE; Einbauposition beifahrerseitig; für Linkslenker; passender Adapter: A	**2800011302280**	**13022**	26
			AQUACTRL 2 SINGLE; Einbauposition fahrerseitig; für Linkslenker; passender Adapter: A	**2800011309280**	**13092**	28
			AQUACTRL 2 SINGLE; Einbauposition fahrerseitig; für Rechtslenker; passender Adapter: A	**2800011610270**	**61027**	56
			AQUACTRL 2 SINGLE; Einbauposition beifahrerseitig; für Rechtslenker; passender Adapter: A	**2800011623270**	**62327**	61
2.8 D-4D (GUN123_, GUN136_, GUN123)	125 kW	07/15→	AQUACTRL 2 SINGLE; Einbauposition fahrerseitig; für Rechtslenker; passender Adapter: A	**2800011610270**	**61027**	56
			AQUACTRL 2 SINGLE; Einbauposition beifahrerseitig; für Rechtslenker; passender Adapter: A	**2800011623270**	**62327**	61
2.8 D-4D (GUN123_, GUN136_, GUN136) 2.8 D-4D 4WD (GUN126_, GUN126R) 2.8 TD 4WD (GUN126)	130 kW 130 kW 150 kW	05/15→ 05/15→ 06/20→	AQUACTRL 2 SET; für Linkslenker	**2800011201280**	**12012**	3
			AQUACTRL 2 SINGLE; Einbauposition beifahrerseitig; für Linkslenker; passender Adapter: A	**2800011302280**	**13022**	26
			AQUACTRL 2 SINGLE; Einbauposition fahrerseitig; für Linkslenker; passender Adapter: A	**2800011309280**	**13092**	28
			AQUACTRL 2 SINGLE; Einbauposition beifahrerseitig; für Rechtslenker; passender Adapter: A	**2800011602260** **2800011623270**	**16022** **62327**	53 61
			AQUACTRL 2 SINGLE; Einbauposition fahrerseitig; für Rechtslenker; passender Adapter: A	**2800011610260** **2800011610270**	**16102** **61027**	56 56

© 2025 Continental Aftermarket & Services GmbH

TOYOTA - HILUX VIII Pick-up (_N1_) 05/15→						
Wischblatt						
4.0 V6 VVTi (GGN120_, GGN135_, GGN120R, GGN135R)	175 kW	07/15→	AQUACTRL 2 SET; für Linkslenker	**2800011201280**	**12012**	3
			AQUACTRL 2 SINGLE; Einbauposition beifahrerseitig; für Linkslenker; passender Adapter: A	**2800011302280**	**13022**	26
4.0 V6 VVTi 4WD (GGN125, GGN135)	175 kW	07/15→	AQUACTRL 2 SINGLE; Einbauposition fahrerseitig; für Linkslenker; passender Adapter: A	**2800011309280**	**13092**	28
TOYOTA - HILUX VIII Pritsche/Fahrgestell (_N1_) 05/15→						
Wischblatt						
2.4 D (GUN112_, GUN122_, GUN135_)	110 kW	07/15→	AQUACTRL 2 SINGLE; Einbauposition fahrerseitig; für Rechtslenker; passender Adapter: A	**2800011610270**	**61027**	56
			AQUACTRL 2 SINGLE; Einbauposition beifahrerseitig; für Rechtslenker; passender Adapter: A	**2800011623270**	**62327**	61
TOYOTA - INNOVA / KIJANG INNOVA I (_N4_) 07/03→						
Wischblatt						
2.0 (TGN40_)	100 kW	07/03→	AQUACTRL 2 SINGLE; Einbauposition beifahrerseitig; für Rechtslenker; passender Adapter: A	**2800011623270** **2800011624270**	**62327** **62427**	61 61
			AQUACTRL 2 SINGLE; Einbauposition fahrerseitig; für Rechtslenker; passender Adapter: A	**2800011624270** **2800011628270**	**62427** **62827**	61 63
2.7 (TGN41_)	118 kW	04/04→	AQUACTRL 2 SINGLE; Einbauposition beifahrerseitig; für Rechtslenker; passender Adapter: A	**2800011623270**	**62327**	61
			AQUACTRL 2 SINGLE; Einbauposition fahrerseitig; für Rechtslenker; passender Adapter: A	**2800011628270**	**62827**	63
TOYOTA - INNOVA II (_N14_) 11/15→						
Wischblatt						
2.4 (GUN142)	110 kW	11/15→	AQUACTRL 2 SINGLE; Einbauposition beifahrerseitig; für Rechtslenker; passender Adapter: A	**2800011623270**	**62327**	61
			AQUACTRL 2 SINGLE; Einbauposition fahrerseitig; für Rechtslenker; passender Adapter: A	**2800011630270**	**63027**	63
TOYOTA - IQ (_J1_) 11/08→12/15						
Wischblatt						
1.0 (KGJ10_, KGJ10R) 1.33 (NGJ10_, NGJ10R) 1.4 D-4D (NUJ10_, NUJ10R)	50 kW 72 kW 66 kW	01/09→12/15 01/09→12/15 01/09→12/15	AQUACTRL 2 SINGLE; Einbauposition beifahrerseitig; für Linkslenker; passender Adapter: A	**2800011304280**	**13042**	26
			AQUACTRL 2 SINGLE; Einbauposition fahrerseitig; für Linkslenker; passender Adapter: A	**2800011309280**	**13092**	28
			AQUACTRL 2 SINGLE; Einbauposition beifahrerseitig; für Rechtslenker; passender Adapter: A	**2800011605260** **2800011624270**	**16052** **62427**	54 61
			AQUACTRL 2 SINGLE; Einbauposition fahrerseitig; für Rechtslenker; passender Adapter: A	**2800011610260** **2800011610270**	**16102** **61027**	56 56
TOYOTA - ISIS (_M1_) 07/04→						
Wischblatt						
1.8 VVTi (ZGM10W, ZGE25)	106 kW	04/07→08/14	AQUACTRL 2 SINGLE; Einbauposition beifahrerseitig; für Rechtslenker; passender Adapter: A	**2800011623270**	**62327**	61
1.8 VVTi (ZNM10W) 2.0 VVTi 4WD (ANM15G)	97 kW 114 kW	07/04→08/14 07/04→08/14	AQUACTRL 2 SINGLE; Einbauposition fahrerseitig; für Rechtslenker; passender Adapter: A	**2800011628270**	**62827**	63
TOYOTA - IST (NCP6_) 04/02→07/07						
Wischblatt						
1.3 VVTi (NCP60) 1.5 VVTi (NCP61_, NCP61)	63 kW 80 kW	05/04→07/07 05/04→07/07	AQUACTRL 2 SINGLE; Einbauposition beifahrerseitig; für Rechtslenker; passender Adapter: A	**2800011600260** **2800011600270**	**16002** **60027**	52 52
			AQUACTRL 2 SINGLE; Einbauposition fahrerseitig; für Rechtslenker; passender Adapter: A	**2800011614260** **2800011628270**	**16142** **62827**	58 63

© 2025 Continental Aftermarket & Services GmbH

TOYOTA - LAND CRUISER (_J4_, _J5_) 08/67→11/01

Wischblatt

3.0 D 4WD (BJ42, BJ40RV)	59 kW	03/69→10/84	AQUACTRL 2 SINGLE; Einbauposition beifahrerseitig; für Linkslenker; passender Adapter: A	**2800011304280**	**13042**	26
3.4 D (BJ42_V, BJ45_V, BJ46_, BJ42RV, BJ45RV)	66 kW	08/80→10/84	AQUACTRL 2 SINGLE; Einbauposition fahrerseitig; für Linkslenker; passender Adapter: A	**2800011304280**	**13042**	26
3.6 D (HJ45_V)	66 kW	04/79→07/80				
3.9 (FJ40_, FJ43_, FJ45_, FJ55_V)	96 kW	03/69→01/75				
4.0 D (HJ47_V)	76 kW	08/80→10/84				
4.2 (FJ40, FJ43, FJ45, FJ55)	89 kW	01/75→04/86				
4.2 (FJ40, FJ45, FJ55, FJ40V, FJ45V, FJ55V)	101 kW	01/75→11/82				

TOYOTA - LAND CRUISER (_J6_) 08/80→12/92

Wischblatt

3.4 Diesel (BJ60, BJ61)	66 kW	10/81→08/87	AQUACTRL 2 SINGLE; Einbauposition beifahrerseitig; für Linkslenker; passender Adapter: A	**2800011304280**	**13042**	26
4.0 (FJ62_G, FJ62RG)	115 kW	08/87→12/92				
4.0 (FJ62_V)	101 kW	11/84→08/87	AQUACTRL 2 SINGLE; Einbauposition fahrerseitig; für Linkslenker; passender Adapter: A	**2800011304280**	**13042**	26
4.0 D (HJ60_)	77 kW	10/81→01/88				
4.0 Diesel (HJ60)	74 kW	01/82→12/85				
4.0 Diesel (HJ60)	76 kW	10/82→12/89				
4.0 Turbo-D (HJ61_V, HJ61)	100 kW	10/85→12/89				
4.2 (FJ60_V, FJ55_)	88 kW	10/81→01/88				

TOYOTA - LAND CRUISER (_J7_, _JL7_) 03/84→

Wischblatt

2.4 (RJ70_, RJ73_, RJ70RV)	81 kW	11/84→05/93	AQUACTRL 2 SINGLE; Einbauposition fahrerseitig; für Linkslenker; passender Adapter: A	**2800011304280**	**13042**	26
2.4 (RJ70_, RJ73_)	77 kW	11/84→05/93	AQUACTRL 2 SINGLE; Einbauposition beifahrerseitig; für Linkslenker; passender Adapter: A	**2800011304280**	**13042**	26
2.4 (RJ70_V, RJ73_V)	84 kW	12/88→12/96				
2.4 D (LJ70_, LJ70R)	53 kW	11/84→10/85				
2.4 TD (LJ70_, LJ73_, LJ70RV)	63 kW	10/85→05/90				
2.4 TD (LJ70)	66 kW	01/90→05/93				
2.8 D 4x4 (LJ79)	61 kW	04/90→03/96	AQUACTRL 2 SINGLE; Einbauposition fahrerseitig; für Rechtslenker; passender Adapter: A	**2800011624270**	**62427**	61
			AQUACTRL 2 SINGLE; Einbauposition beifahrerseitig; für Rechtslenker; passender Adapter: A	**2800011624270**	**62427**	61
3.0 TD (KZJ70_, KZJ73_, KZJ77_, KZJ78, KZJ71)	92 kW	05/93→05/96	AQUACTRL 2 SINGLE; Einbauposition fahrerseitig; für Linkslenker; passender Adapter: A	**2800011304280**	**13042**	26
			AQUACTRL 2 SINGLE; Einbauposition beifahrerseitig; für Linkslenker; passender Adapter: A	**2800011304280**	**13042**	26
			AQUACTRL 2 SINGLE; Einbauposition fahrerseitig; für Rechtslenker; passender Adapter: A	**2800011624270**	**62427**	61
			AQUACTRL 2 SINGLE; Einbauposition beifahrerseitig; für Rechtslenker; passender Adapter: A	**2800011624270**	**62427**	61
3.4 D (BJ70_V, BJ73_)	70 kW	11/84→12/96	AQUACTRL 2 SINGLE; Einbauposition fahrerseitig; für Linkslenker; passender Adapter: A	**2800011304280**	**13042**	26
3.4 TD (BJ71_V, BJ74)	91 kW	10/85→08/86				
3.5 D 4x4 (PZJ75, PZJ70)	85 kW	01/90→12/94	AQUACTRL 2 SINGLE; Einbauposition beifahrerseitig; für Linkslenker; passender Adapter: A	**2800011304280**	**13042**	26
4.0 4x4	115 kW	01/85→12/97				
4.0 4x4 (GRJ79, GRJ76, GRJ71)	170 kW	03/07→				
4.2 D (HZJ76, HZJ78, HZJ70, HZJ73, HZJ75, HZJ79, HZJ77,...	96 kW	01/90→				
4.2 D 4x4 (HZJ74, HZJ78, HZJ75)	123 kW	08/90→08/01	AQUACTRL 2 SINGLE; Einbauposition fahrerseitig; für Linkslenker; passender Adapter: A	**2800011304280**	**13042**	26
			AQUACTRL 2 SINGLE; Einbauposition beifahrerseitig; für Linkslenker; passender Adapter: A	**2800011304280**	**13042**	26
			AQUACTRL 2 SINGLE; Einbauposition fahrerseitig; für Rechtslenker; passender Adapter: A	**2800011624270**	**62427**	61
			AQUACTRL 2 SINGLE; Einbauposition beifahrerseitig; für Rechtslenker; passender Adapter: A	**2800011624270**	**62427**	61

© 2025 Continental Aftermarket & Services GmbH

TOYOTA - LAND CRUISER (_J7_, _JL7_) 03/84→						
Wischblatt						
4.2 TDi 4x4 (HDJ78) 4.5 4x4 (FZJ75, FZJ75RV)	150 kW 158 kW	09/01→06/06 08/92→11/99	AQUACTRL 2 SINGLE; Einbauposition fahrerseitig; für Linkslenker; passender Adapter: A	**2800011304280**	**13042**	26
			AQUACTRL 2 SINGLE; Einbauposition beifahrerseitig; für Linkslenker; passender Adapter: A	**2800011304280**	**13042**	26
4.5 TD 32V 4x4 (VDJ76, VDJ78, VDJ76R, VDJ78R)	151 kW	01/07→	AQUACTRL 2 SINGLE; Einbauposition fahrerseitig; für Linkslenker; passender Adapter: A	**2800011304280**	**13042**	26
			AQUACTRL 2 SINGLE; Einbauposition beifahrerseitig; für Linkslenker; passender Adapter: A	**2800011304280**	**13042**	26
			AQUACTRL 2 SINGLE; Einbauposition fahrerseitig; für Rechtslenker; passender Adapter: A	**2800011624270**	**62427**	61
			AQUACTRL 2 SINGLE; Einbauposition beifahrerseitig; für Rechtslenker; passender Adapter: A	**2800011624270**	**62427**	61
TOYOTA - LAND CRUISER 100 (_J1_) 01/98→07/08						
Wischblatt						
4.2 (HDJ100)	123 kW	01/98→07/02	AQUACTRL 2 SINGLE; Einbauposition beifahrerseitig; für Rechtslenker; passender Adapter: A	**2800011610270**	**61027**	56
			AQUACTRL 2 SINGLE; Einbauposition fahrerseitig; für Rechtslenker; passender Adapter: A	**2800011628270**	**62827**	63
4.2 D (HZJ105) 4.2 TD (HDJ100_, HDJ100)	96 kW 150 kW	03/98→08/07 01/98→08/07	AQUACTRL 2 SINGLE; Einbauposition beifahrerseitig; für Linkslenker; passender Adapter: A	**2800011309280**	**13092**	28
			AQUACTRL 2 SINGLE; Einbauposition fahrerseitig; für Linkslenker; passender Adapter: A	**2800011312280**	**13122**	29
			REARCTRL; Einbauposition hinten; Fahrzeugausstattung: für Fahrzeuge mit Hecktüren	**2800011539170** **2800011539180**	**53917** **15391**	51 51
			REARCTRL; Einbauposition hinten; Fahrzeugausstattung: für Fahrzeuge mit Heckklappe	**2800011540170** **2800011540180**	**54017** **15401**	51 51
			AQUACTRL 2 SINGLE; Einbauposition beifahrerseitig; für Rechtslenker; passender Adapter: A	**2800011605260** **2800011624270**	**16052** **62427**	54 61
			AQUACTRL 2 SINGLE; Einbauposition fahrerseitig; für Rechtslenker; passender Adapter: A	**2800011606260** **2800011606270**	**16062** **60627**	54 54
4.2 TDi (HDJ101_, HDJ101K)	153 kW	01/98→08/07	AQUACTRL 2 SINGLE; Einbauposition beifahrerseitig; für Rechtslenker; passender Adapter: A	**2800011610270**	**61027**	56
			AQUACTRL 2 SINGLE; Einbauposition fahrerseitig; für Rechtslenker; passender Adapter: A	**2800011628270**	**62827**	63
4.5 (FZJ100, FZJ105)	173 kW	01/98→07/08	AQUACTRL 2 SINGLE; Einbauposition beifahrerseitig; für Linkslenker; passender Adapter: A	**2800011309280**	**13092**	28
			AQUACTRL 2 SINGLE; Einbauposition fahrerseitig; für Linkslenker; passender Adapter: A	**2800011312280**	**13122**	29
			REARCTRL; Einbauposition hinten; Fahrzeugausstattung: für Fahrzeuge mit Hecktüren	**2800011539170** **2800011539180**	**53917** **15391**	51 51
			REARCTRL; Einbauposition hinten; Fahrzeugausstattung: für Fahrzeuge mit Heckklappe	**2800011540170** **2800011540180**	**54017** **15401**	51 51
			AQUACTRL 2 SINGLE; Einbauposition beifahrerseitig; für Rechtslenker; passender Adapter: A	**2800011610270** **2800011624270**	**61027** **62427**	56 61
			AQUACTRL 2 SINGLE; Einbauposition fahrerseitig; für Rechtslenker; passender Adapter: A	**2800011625270** **2800011628270**	**62527** **62827**	62 63
4.7 (UZJ100_, UZJ100R) 4.7 (UZJ100)	173 kW 175 kW	01/98→08/07 02/02→08/07	AQUACTRL 2 SINGLE; Einbauposition beifahrerseitig; für Linkslenker; passender Adapter: A	**2800011309280**	**13092**	28
			AQUACTRL 2 SINGLE; Einbauposition fahrerseitig; für Linkslenker; passender Adapter: A	**2800011312280**	**13122**	29
			REARCTRL; Einbauposition hinten; Fahrzeugausstattung: für Fahrzeuge mit Hecktüren	**2800011539170** **2800011539180**	**53917** **15391**	51 51
			REARCTRL; Einbauposition hinten; Fahrzeugausstattung: für Fahrzeuge mit Heckklappe	**2800011540170** **2800011540180**	**54017** **15401**	51 51
			AQUACTRL 2 SINGLE; Einbauposition beifahrerseitig; für Rechtslenker; passender Adapter: A	**2800011605260** **2800011624270**	**16052** **62427**	54 61
			AQUACTRL 2 SINGLE; Einbauposition fahrerseitig; für Rechtslenker; passender Adapter: A	**2800011606260** **2800011606270**	**16062** **60627**	54 54

© 2025 Continental Aftermarket & Services GmbH

TOYOTA - LAND CRUISER 200 (_J2_) 08/07→

Wischblatt

4.0 (GRJ200_, GRJ200R)	176 kW	01/10→	AQUACTRL 2 SINGLE; Einbauposition beifahrerseitig; für Linkslenker; passender Adapter: A	**2800011307280**	**13072**	27
			AQUACTRL 2 SINGLE; Einbauposition fahrerseitig; für Linkslenker; passender Adapter: A	**2800011309280**	**13092**	28
			REARCTRL; Einbauposition hinten	**2800011526170**	**52617**	45
				2800011526180	**15261**	45
			AQUACTRL 2 SINGLE; Einbauposition beifahrerseitig; für Rechtslenker; passender Adapter: A	**2800011610270**	**61027**	56
			AQUACTRL 2 SINGLE; Einbauposition fahrerseitig; für Rechtslenker; passender Adapter: A	**2800011628270**	**62827**	63
4.0 (GRJ200)	199 kW	01/12→	AQUACTRL 2 SINGLE; Einbauposition beifahrerseitig; für Linkslenker; passender Adapter: A	**2800011307280**	**13072**	27
			AQUACTRL 2 SINGLE; Einbauposition fahrerseitig; für Linkslenker; passender Adapter: A	**2800011309280**	**13092**	28
			REARCTRL; Einbauposition hinten	**2800011526180**	**15261**	45
4.5 D4-D (VDJ200_)	183 kW	08/15→	AQUACTRL 2 SINGLE; Einbauposition beifahrerseitig; für Linkslenker; passender Adapter: A	**2800011307280**	**13072**	27
			AQUACTRL 2 SINGLE; Einbauposition fahrerseitig; für Linkslenker; passender Adapter: A	**2800011309280**	**13092**	28
			REARCTRL; Einbauposition hinten	**2800011526180**	**15261**	45
			AQUACTRL 2 SINGLE; Einbauposition beifahrerseitig; für Rechtslenker; passender Adapter: A	**2800011610260**	**16102**	56
			AQUACTRL 2 SINGLE; Einbauposition fahrerseitig; für Rechtslenker; passender Adapter: A	**2800011614260**	**16142**	58
4.5 D4-D (VDJ200)	160 kW	01/12→	AQUACTRL 2 SINGLE; Einbauposition beifahrerseitig; für Linkslenker; passender Adapter: A	**2800011307280**	**13072**	27
			AQUACTRL 2 SINGLE; Einbauposition fahrerseitig; für Linkslenker; passender Adapter: A	**2800011309280**	**13092**	28
			REARCTRL; Einbauposition hinten	**2800011526180**	**15261**	45
4.5 D4-D (VDJ200) 4.5 D4-D (VDJ200) 4.5 D4-D (VDJ200) 4.5 D4-D (VDJ200) 4.5 D V8 (VDJ200)	171 kW 173 kW 195 kW 200 kW 210 kW	01/13→ 08/07→ 09/07→ 01/12→ 01/08→	AQUACTRL 2 SINGLE; Einbauposition beifahrerseitig; für Linkslenker; passender Adapter: A	**2800011307280**	**13072**	27
			AQUACTRL 2 SINGLE; Einbauposition fahrerseitig; für Linkslenker; passender Adapter: A	**2800011309280**	**13092**	28
			REARCTRL; Einbauposition hinten	**2800011526170**	**52617**	45
				2800011526180	**15261**	45
			AQUACTRL 2 SINGLE; Einbauposition beifahrerseitig; für Rechtslenker; passender Adapter: A	**2800011610260**	**16102**	56
				2800011610270	**61027**	56
			AQUACTRL 2 SINGLE; Einbauposition fahrerseitig; für Rechtslenker; passender Adapter: A	**2800011614260**	**16142**	58
				2800011628270	**62827**	63
4.6 V8 (URJ202_)	224 kW	01/12→	AQUACTRL 2 SINGLE; Einbauposition beifahrerseitig; für Linkslenker; passender Adapter: A	**2800011307280**	**13072**	27
			AQUACTRL 2 SINGLE; Einbauposition fahrerseitig; für Linkslenker; passender Adapter: A	**2800011309280**	**13092**	28
			REARCTRL; Einbauposition hinten	**2800011526170**	**52617**	45
				2800011526180	**15261**	45
			AQUACTRL 2 SINGLE; Einbauposition beifahrerseitig; für Rechtslenker; passender Adapter: A	**2800011610270**	**61027**	56
			AQUACTRL 2 SINGLE; Einbauposition fahrerseitig; für Rechtslenker; passender Adapter: A	**2800011628270**	**62827**	63
4.6 V8 (URJ202) 4.6 V8 (URJ202W) 4.7 V8 (UZJ200) 4.7 V8 (UZJ200)	227 kW 234 kW 202 kW 212 kW	09/10→ 01/12→ 08/07→ 01/08→	AQUACTRL 2 SINGLE; Einbauposition beifahrerseitig; für Linkslenker; passender Adapter: A	**2800011307280**	**13072**	27
			AQUACTRL 2 SINGLE; Einbauposition fahrerseitig; für Linkslenker; passender Adapter: A	**2800011309280**	**13092**	28
			REARCTRL; Einbauposition hinten	**2800011526170**	**52617**	45
				2800011526180	**15261**	45
			AQUACTRL 2 SINGLE; Einbauposition beifahrerseitig; für Rechtslenker; passender Adapter: A	**2800011610260**	**16102**	56
				2800011610270	**61027**	56
			AQUACTRL 2 SINGLE; Einbauposition fahrerseitig; für Rechtslenker; passender Adapter: A	**2800011614260**	**16142**	58
				2800011628270	**62827**	63

© 2025 Continental Aftermarket & Services GmbH

TOYOTA - LAND CRUISER 200 (_J2_) 08/07→

Wischblatt

4.7 V8 (UZJ200)	232 kW	01/08→	AQUACTRL 2 SINGLE; Einbauposition beifahrerseitig; für Linkslenker; passender Adapter: A	**2800011307280**	**13072**	27
			AQUACTRL 2 SINGLE; Einbauposition fahrerseitig; für Linkslenker; passender Adapter: A	**2800011309280**	**13092**	28
			REARCTRL; Einbauposition hinten	**2800011526180**	**15261**	45
			AQUACTRL 2 SINGLE; Einbauposition beifahrerseitig; für Rechtslenker; passender Adapter: A	**2800011610260**	**16102**	56
			AQUACTRL 2 SINGLE; Einbauposition fahrerseitig; für Rechtslenker; passender Adapter: A	**2800011614260**	**16142**	58
5.7 V8 (URJ200_, URJ200R)	284 kW	08/07→	AQUACTRL 2 SINGLE; Einbauposition beifahrerseitig; für Linkslenker; passender Adapter: A	**2800011307280**	**13072**	27
			AQUACTRL 2 SINGLE; Einbauposition fahrerseitig; für Linkslenker; passender Adapter: A	**2800011309280**	**13092**	28
			REARCTRL; Einbauposition hinten	**2800011526170** **2800011526180**	**52617** **15261**	45 45
			AQUACTRL 2 SINGLE; Einbauposition beifahrerseitig; für Rechtslenker; passender Adapter: A	**2800011610270**	**61027**	56
			AQUACTRL 2 SINGLE; Einbauposition fahrerseitig; für Rechtslenker; passender Adapter: A	**2800011628270**	**62827**	63
5.7 V8 (URJ200_) 5.7 V8 (URJ200_)	266 kW 270 kW	08/15→ 09/11→07/15	AQUACTRL 2 SINGLE; Einbauposition beifahrerseitig; für Linkslenker; passender Adapter: A	**2800011307280**	**13072**	27
			AQUACTRL 2 SINGLE; Einbauposition fahrerseitig; für Linkslenker; passender Adapter: A	**2800011309280**	**13092**	28
			REARCTRL; Einbauposition hinten	**2800011526180**	**15261**	45
5.7 V8 (URJ200)	280 kW	08/08→	AQUACTRL 2 SINGLE; Einbauposition beifahrerseitig; für Rechtslenker; passender Adapter: A	**2800011610260**	**16102**	56
			AQUACTRL 2 SINGLE; Einbauposition fahrerseitig; für Rechtslenker; passender Adapter: A	**2800011614260**	**16142**	58

TOYOTA - LAND CRUISER 80 (_J8_) 01/90→02/01

Wischblatt

3.5 D	85 kW	01/90→08/92	AQUACTRL 2 SINGLE; Einbauposition beifahrerseitig; für Linkslenker; passender Adapter: A	**2800011302280**	**13022**	26
			AQUACTRL 2 SINGLE; Einbauposition fahrerseitig; für Linkslenker; passender Adapter: A	**2800011302280**	**13022**	26
			REARCTRL; Einbauposition hinten	**2800011539180**	**15391**	51
			AQUACTRL 2 SINGLE; Einbauposition fahrerseitig; für Rechtslenker; passender Adapter: A	**2800011605260**	**16052**	54
			AQUACTRL 2 SINGLE; Einbauposition beifahrerseitig; für Rechtslenker; passender Adapter: A	**2800011605260**	**16052**	54
4.0 (FJ80_, FJ80R, FJ80G) 4.2 D (HZJ80, HZJ81) 4.2 TD (HDJ80, HDJ81) 4.2 TD (HDJ80) 4.2 TD 24V (HDJ80_, HDJ80, HDJ81V) 4.5 24V (FZJ80_)	115 kW 99 kW 123 kW 118 kW 125 kW 151 kW	01/90→10/92 01/90→12/97 01/90→12/97 08/92→12/97 01/95→12/97 08/92→12/97	AQUACTRL 2 SINGLE; Einbauposition beifahrerseitig; für Linkslenker; passender Adapter: A	**2800011302280**	**13022**	26
			AQUACTRL 2 SINGLE; Einbauposition fahrerseitig; für Linkslenker; passender Adapter: A	**2800011302280**	**13022**	26
			REARCTRL; Einbauposition hinten	**2800011539170** **2800011539180**	**53917** **15391**	51 51
			AQUACTRL 2 SINGLE; Einbauposition beifahrerseitig; für Rechtslenker; passender Adapter: A	**2800011605260** **2800011624270**	**16052** **62427**	54 61
			AQUACTRL 2 SINGLE; Einbauposition fahrerseitig; für Rechtslenker; passender Adapter: A	**2800011605260** **2800011624270**	**16052** **62427**	54 61

TOYOTA - LAND CRUISER 90 (_J9_) 04/95→02/03

Wischblatt

2.7 (RZJ95, RZJ90)	110 kW	06/95→08/02	AQUACTRL 2 SINGLE; Einbauposition beifahrerseitig; für Linkslenker; passender Adapter: A	**2800011305280**	**13052**	27
			AQUACTRL 2 SINGLE; Einbauposition fahrerseitig; für Linkslenker; passender Adapter: A	**2800011305280**	**13052**	27
			REARCTRL; Einbauposition hinten	**2800011539170** **2800011539180**	**53917** **15391**	51 51
			AQUACTRL 2 SINGLE; Einbauposition beifahrerseitig; für Rechtslenker; passender Adapter: A	**2800011605260** **2800011624270**	**16052** **62427**	54 61

→

© 2025 Continental Aftermarket & Services GmbH

TOYOTA - LAND CRUISER 90 (_J9_) 04/95→02/03

Wischblatt

2.7 (RZJ95, RZJ90)	110 kW	06/95→08/02	AQUACTRL 2 SINGLE; Einbauposition fahrerseitig; für Rechtslenker; passender Adapter: A	**2800011606260** **2800011606270**	**16062** **60627**	54 54
2.8 (LJ90, LJ95)	61 kW	04/96→05/99	AQUACTRL 2 SINGLE; Einbauposition beifahrerseitig; für Rechtslenker; passender Adapter: A	**2800011604270**	**60427**	53
			AQUACTRL 2 SINGLE; Einbauposition fahrerseitig; für Rechtslenker; passender Adapter: A	**2800011606270**	**60627**	54
3.0 D-4D (KDJ90, KDJ95, KZJ9_, LJ9_, RZJ9_, VZJ9_)	125 kW	02/00→08/02	AQUACTRL 2 SINGLE; Einbauposition beifahrerseitig; für Linkslenker; passender Adapter: A	**2800011305280**	**13052**	27
3.0 D-4D 4WD (KDJ90_, KDJ95_, KDJ90W, KDJ95W)	120 kW	08/00→08/02	AQUACTRL 2 SINGLE; Einbauposition fahrerseitig; für Linkslenker; passender Adapter: A	**2800011305280**	**13052**	27
3.0 TD (KZJ90_, KZJ95_, KZJ90R, KZJ95R, KZJ90W, KZJ95W)	92 kW	04/96→12/02	REARCTRL; Einbauposition hinten	**2800011539170** **2800011539180**	**53917** **15391**	51 51
			AQUACTRL 2 SINGLE; Einbauposition beifahrerseitig; für Rechtslenker; passender Adapter: A	**2800011605260** **2800011624270**	**16052** **62427**	54 61
3.0 TD (KZJ90, KZJ95)	103 kW	04/95→07/00				
3.4 i 24V (VZJ90_, VZJ95_, VZJ90R, VZJ95R, VZJ90W,...)	131 kW	03/96→08/02	AQUACTRL 2 SINGLE; Einbauposition fahrerseitig; für Rechtslenker; passender Adapter: A	**2800011606260** **2800011606270**	**16062** **60627**	54 54
4.2 D	123 kW	08/99→08/01	REARCTRL; Einbauposition hinten	**2800011539170** **2800011539180**	**53917** **15391**	51 51
			AQUACTRL 2 SINGLE; Einbauposition beifahrerseitig; für Rechtslenker; passender Adapter: A	**2800011604270**	**60427**	53
			AQUACTRL 2 SINGLE; Einbauposition fahrerseitig; für Rechtslenker; passender Adapter: A	**2800011606270**	**60627**	54

TOYOTA - LAND CRUISER Hardtop (_J7_) 11/84→08/01

Wischblatt

2.4 TD (LJ70_, LJ70R)	66 kW	07/90→05/96	AQUACTRL 2 SINGLE; Einbauposition beifahrerseitig; für Linkslenker; passender Adapter: A	**2800011304280**	**13042**	26
			AQUACTRL 2 SINGLE; Einbauposition fahrerseitig; für Linkslenker; passender Adapter: A	**2800011304280**	**13042**	26
3.0 TD (KZJ70_, KZJ70R)	92 kW	05/93→05/96	AQUACTRL 2 SINGLE; Einbauposition beifahrerseitig; für Linkslenker; passender Adapter: A	**2800011304280**	**13042**	26
			AQUACTRL 2 SINGLE; Einbauposition fahrerseitig; für Linkslenker; passender Adapter: A	**2800011304280**	**13042**	26
			AQUACTRL 2 SINGLE; Einbauposition fahrerseitig; für Rechtslenker; passender Adapter: A	**2800011624270**	**62427**	61
			AQUACTRL 2 SINGLE; Einbauposition beifahrerseitig; für Rechtslenker; passender Adapter: A	**2800011624270**	**62427**	61
3.5 D 4x4 (PZJ75_)	85 kW	01/90→08/92	AQUACTRL 2 SINGLE; Einbauposition beifahrerseitig; für Linkslenker; passender Adapter: A	**2800011304280**	**13042**	26
			AQUACTRL 2 SINGLE; Einbauposition fahrerseitig; für Linkslenker; passender Adapter: A	**2800011304280**	**13042**	26
4.2 D (HZJ70, HZJ73)	123 kW	01/90→08/01	AQUACTRL 2 SINGLE; Einbauposition beifahrerseitig; für Linkslenker; passender Adapter: A	**2800011304280**	**13042**	26
			AQUACTRL 2 SINGLE; Einbauposition fahrerseitig; für Linkslenker; passender Adapter: A	**2800011304280**	**13042**	26
			AQUACTRL 2 SINGLE; Einbauposition fahrerseitig; für Rechtslenker; passender Adapter: A	**2800011624270**	**62427**	61
			AQUACTRL 2 SINGLE; Einbauposition beifahrerseitig; für Rechtslenker; passender Adapter: A	**2800011624270**	**62427**	61

TOYOTA - LAND CRUISER Pick-up (_J7_, _JL7_) 11/84→

Wischblatt

4.0 4x4 (GRJ79) 4.0 D 4x4 (HJ75, HJ75RP) 4.2 D 4x4	170 kW 76 kW 100 kW	03/07→ 11/84→03/90 03/07→	AQUACTRL 2 SINGLE; Einbauposition beifahrerseitig; passender Adapter: A; für Rechtslenker	**2800011605260**	**16052**	54
			AQUACTRL 2 SINGLE; Einbauposition fahrerseitig; passender Adapter: A; für Rechtslenker	**2800011605260**	**16052**	54
4.2 D 4x4 (HZJ7_V, HZJ75RP, HZJ79R)	96 kW	01/90→02/07	AQUACTRL 2 SINGLE; Einbauposition beifahrerseitig; passender Adapter: A; für Rechtslenker	**2800011605260** **2800011624270**	**16052** **62427**	54 61
			AQUACTRL 2 SINGLE; Einbauposition fahrerseitig; passender Adapter: A; für Rechtslenker	**2800011605260** **2800011624270**	**16052** **62427**	54 61

© 2025 Continental Aftermarket & Services GmbH

TOYOTA - LAND CRUISER Pick-up (_J7_, _JL7_) 11/84→						
Wischblatt						
4.5 MPFi 4x4 (FZJ79, FZJ79R)	165 kW	11/90→11/07	AQUACTRL 2 SINGLE; Einbauposition beifahrerseitig; passender Adapter: A; für Rechtslenker	**2800011605260**	**16052**	54
			AQUACTRL 2 SINGLE; Einbauposition fahrerseitig; passender Adapter: A; für Rechtslenker	**2800011605260**	**16052**	54
4.5 TD 32V 4x4 (VDJ79, VDJ79R)	151 kW	01/07→	AQUACTRL 2 SINGLE; Einbauposition beifahrerseitig; passender Adapter: A; für Rechtslenker	**2800011605260** **2800011624270**	**16052** **62427**	54 61
			AQUACTRL 2 SINGLE; Einbauposition fahrerseitig; passender Adapter: A; für Rechtslenker	**2800011605260** **2800011624270**	**16052** **62427**	54 61
TOYOTA - LAND CRUISER PRADO (_J12_) 09/02→12/10						
Wischblatt						
2.7 (RZJ120, RZJ125)	112 kW	09/02→08/04	AQUACTRL 2 SINGLE; Einbauposition beifahrerseitig; für Linkslenker; passender Adapter: A	**2800011307280**	**13072**	27
			AQUACTRL 2 SINGLE; Einbauposition fahrerseitig; für Linkslenker; passender Adapter: A	**2800011309280**	**13092**	28
			REARCTRL; Einbauposition hinten; Ergänzungsartikel/Ergänzende Info 2: für Kunststoff-Wischblatt	**2800011526170** **2800011526180**	**52617** **15261**	45 45
			AQUACTRL 2 SINGLE; Einbauposition fahrerseitig; für Rechtslenker; passender Adapter: A	**2800011610270**	**61027**	56
			AQUACTRL 2 SINGLE; Einbauposition beifahrerseitig; für Rechtslenker; passender Adapter: A	**2800011626270**	**62627**	62
2.7 (TRJ120, TRJ125)	120 kW	11/03→02/10	AQUACTRL 2 SINGLE; Einbauposition beifahrerseitig; für Linkslenker; passender Adapter: A	**2800011307280**	**13072**	27
			AQUACTRL 2 SINGLE; Einbauposition fahrerseitig; für Linkslenker; passender Adapter: A	**2800011309280**	**13092**	28
			REARCTRL; Einbauposition hinten; Ergänzungsartikel/Ergänzende Info 2: für Kunststoff-Wischblatt	**2800011526170** **2800011526180**	**52617** **15261**	45 45
			AQUACTRL 2 SINGLE; Einbauposition beifahrerseitig; für Rechtslenker; passender Adapter: A	**2800011608260** **2800011626270**	**16082** **62627**	55 62
			AQUACTRL 2 SINGLE; Einbauposition fahrerseitig; für Rechtslenker; passender Adapter: A	**2800011610260** **2800011610270**	**16102** **61027**	56 56
3.0 D (KDJ120, KZJ120)	98 kW	02/03→07/09	AQUACTRL 2 SINGLE; Einbauposition beifahrerseitig; für Linkslenker; passender Adapter: A	**2800011307280**	**13072**	27
			AQUACTRL 2 SINGLE; Einbauposition fahrerseitig; für Linkslenker; passender Adapter: A	**2800011309280**	**13092**	28
			REARCTRL; Einbauposition hinten; Ergänzungsartikel/Ergänzende Info 2: für Kunststoff-Wischblatt	**2800011526180**	**15261**	45
			AQUACTRL 2 SINGLE; Einbauposition beifahrerseitig; für Rechtslenker; passender Adapter: A	**2800011608260**	**16082**	55
			AQUACTRL 2 SINGLE; Einbauposition fahrerseitig; für Rechtslenker; passender Adapter: A	**2800011610260**	**16102**	56
3.0 D (KZJ120_, KZJ120R)	96 kW	08/05→07/09	AQUACTRL 2 SINGLE; Einbauposition beifahrerseitig; für Rechtslenker; passender Adapter: A	**2800011608260** **2800011626270**	**16082** **62627**	55 62
			AQUACTRL 2 SINGLE; Einbauposition fahrerseitig; für Rechtslenker; passender Adapter: A	**2800011610260** **2800011610270**	**16102** **61027**	56 56
3.0 D (KZJ120) 3.0 D (LJ120, LJ125) 3.0 D-4D (KDJ120_) 3.0 D-4D (KDJ120, KDJ125, KDJ121) 3.0 D-4D (KDJ120, KDJ125) 3.0 D-4D (KDJ120, KDJ125)	92 kW 70 kW 150 kW 127 kW 120 kW 122 kW	09/02→07/09 09/02→02/10 08/06→07/09 09/02→12/10 09/02→08/09 07/04→08/09	AQUACTRL 2 SINGLE; Einbauposition beifahrerseitig; für Linkslenker; passender Adapter: A	**2800011307280**	**13072**	27
			AQUACTRL 2 SINGLE; Einbauposition fahrerseitig; für Linkslenker; passender Adapter: A	**2800011309280**	**13092**	28
			REARCTRL; Einbauposition hinten; Ergänzungsartikel/Ergänzende Info 2: für Kunststoff-Wischblatt	**2800011526170** **2800011526180**	**52617** **15261**	45 45
			AQUACTRL 2 SINGLE; Einbauposition beifahrerseitig; für Rechtslenker; passender Adapter: A	**2800011608260** **2800011626270**	**16082** **62627**	55 62
			AQUACTRL 2 SINGLE; Einbauposition fahrerseitig; für Rechtslenker; passender Adapter: A	**2800011610260** **2800011610270**	**16102** **61027**	56 56
3.4 (VZJ121, VZJ125, VZJ120)	136 kW	09/02→07/05	AQUACTRL 2 SINGLE; Einbauposition beifahrerseitig; für Rechtslenker; passender Adapter: A	**2800011608260** **2800011626270**	**16082** **62627**	55 62
			AQUACTRL 2 SINGLE; Einbauposition fahrerseitig; für Rechtslenker; passender Adapter: A	**2800011610260** **2800011610270**	**16102** **61027**	56 56

© 2025 Continental Aftermarket & Services GmbH

TOYOTA - LAND CRUISER PRADO (_J12_) 09/02→12/10

Wischblatt

4.0 (GRJ120, GRJ125, GRJ121)	183 kW	12/02→12/10	AQUACTRL 2 SINGLE; Einbauposition beifahrerseitig; für Linkslenker; passender Adapter: A	**2800011307280**	**13072**	27
4.0 (GRJ120)	179 kW	09/02→08/10	AQUACTRL 2 SINGLE; Einbauposition fahrerseitig; für Linkslenker; passender Adapter: A	**2800011309280**	**13092**	28
4.0 (GRJ120)	203 kW	08/05→07/09				
			REARCTRL; Einbauposition hinten; Ergänzungsartikel/Ergänzende Info 2: für Kunststoff-Wischblatt	**2800011526170**	**52617**	45
				2800011526180	**15261**	45
			AQUACTRL 2 SINGLE; Einbauposition beifahrerseitig; für Rechtslenker; passender Adapter: A	**2800011608260**	**16082**	55
				2800011626270	**62627**	62
			AQUACTRL 2 SINGLE; Einbauposition fahrerseitig; für Rechtslenker; passender Adapter: A	**2800011610260**	**16102**	56
				2800011610270	**61027**	56
4.0 V6 VVT-i (GRJ125)	207 kW	01/03→07/09	AQUACTRL 2 SINGLE; Einbauposition beifahrerseitig; für Linkslenker; passender Adapter: A	**2800011307280**	**13072**	27
			AQUACTRL 2 SINGLE; Einbauposition fahrerseitig; für Linkslenker; passender Adapter: A	**2800011309280**	**13092**	28
			REARCTRL; Einbauposition hinten; Ergänzungsartikel/Ergänzende Info 2: für Kunststoff-Wischblatt	**2800011526180**	**15261**	45
			AQUACTRL 2 SINGLE; Einbauposition beifahrerseitig; für Rechtslenker; passender Adapter: A	**2800011608260**	**16082**	55
			AQUACTRL 2 SINGLE; Einbauposition fahrerseitig; für Rechtslenker; passender Adapter: A	**2800011610260**	**16102**	56

TOYOTA - LAND CRUISER PRADO (_J15_) 07/09→

Wischblatt

2.7 (TRJ150_, TRJ155_, TRJ150R, TRJ150W)	120 kW	08/09→	AQUACTRL 2 SINGLE; Einbauposition beifahrerseitig; für Linkslenker; passender Adapter: A	**2800011306280**	**13062**	27
2.8 D-4D (GDJ150_, GDJ155_, GDJ150, GDJ151)	130 kW	06/15→	AQUACTRL 2 SINGLE; Einbauposition fahrerseitig; für Linkslenker; passender Adapter: A	**2800011314280**	**13142**	30
2.8 D-4D (GDJ150, GDJ155)	147 kW	10/18→	REARCTRL; Einbauposition hinten	**2800011508170**	**50817**	36
				2800011508180	**15081**	36
2.8 D-4D (GDJ155, GDJ150)	150 kW	07/20→	AQUACTRL 2 SINGLE; Einbauposition beifahrerseitig; für Rechtslenker; passender Adapter: A	**2800011610260**	**16102**	56
				2800011610270	**61027**	56
			AQUACTRL 2 SINGLE; Einbauposition fahrerseitig; für Rechtslenker; passender Adapter: A	**2800011614260**	**16142**	58
				2800011628270	**62827**	63
3.0 D (LJ150_)	70 kW	07/09→	AQUACTRL 2 SINGLE; Einbauposition beifahrerseitig; für Linkslenker; passender Adapter: A	**2800011306280**	**13062**	27
			AQUACTRL 2 SINGLE; Einbauposition fahrerseitig; für Linkslenker; passender Adapter: A	**2800011314280**	**13142**	30
			REARCTRL; Einbauposition hinten	**2800011508180**	**15081**	36
3.0 D-4D (KDJ150_, KDJ150, KDJ155)	127 kW	08/09→	AQUACTRL 2 SINGLE; Einbauposition beifahrerseitig; für Linkslenker; passender Adapter: A	**2800011306280**	**13062**	27
3.0 D-4D (KDJ155_, KDJ150_, KDJ150R, KDJ155R)	140 kW	08/09→	AQUACTRL 2 SINGLE; Einbauposition fahrerseitig; für Linkslenker; passender Adapter: A	**2800011314280**	**13142**	30
3.0 TDi (KDJ150_)	120 kW	08/09→	REARCTRL; Einbauposition hinten	**2800011508170**	**50817**	36
				2800011508180	**15081**	36
			AQUACTRL 2 SINGLE; Einbauposition beifahrerseitig; für Rechtslenker; passender Adapter: A	**2800011610260**	**16102**	56
				2800011610270	**61027**	56
			AQUACTRL 2 SINGLE; Einbauposition fahrerseitig; für Rechtslenker; passender Adapter: A	**2800011614260**	**16142**	58
				2800011628270	**62827**	63
3.5 (GRJ152_)	206 kW	09/15→	AQUACTRL 2 SINGLE; Einbauposition beifahrerseitig; für Linkslenker; passender Adapter: A	**2800011306280**	**13062**	27
4.0 V6 Dual VVTi (GRJ150_)	205 kW	08/09→				
			AQUACTRL 2 SINGLE; Einbauposition fahrerseitig; für Linkslenker; passender Adapter: A	**2800011314280**	**13142**	30
			REARCTRL; Einbauposition hinten	**2800011508180**	**15081**	36
			AQUACTRL 2 SINGLE; Einbauposition beifahrerseitig; für Rechtslenker; passender Adapter: A	**2800011610260**	**16102**	56
			AQUACTRL 2 SINGLE; Einbauposition fahrerseitig; für Rechtslenker; passender Adapter: A	**2800011614260**	**16142**	58
4.0 V6 VVT-i (GRJ150_, GRJ125_, GRJ150)	207 kW	08/09→	AQUACTRL 2 SINGLE; Einbauposition beifahrerseitig; für Linkslenker; passender Adapter: A	**2800011306280**	**13062**	27
4.0 V6 VVTi (GRJ150_, GRJ150R, GRJ150W)	183 kW	11/12→	AQUACTRL 2 SINGLE; Einbauposition fahrerseitig; für Linkslenker; passender Adapter: A	**2800011314280**	**13142**	30
			REARCTRL; Einbauposition hinten	**2800011508170**	**50817**	36

→

© 2025 Continental Aftermarket & Services GmbH

TOYOTA - LAND CRUISER PRADO (_J15_) 07/09→

Wischblatt

4.0 V6 VVT-i (GRJ150_, GRJ125_, GRJ150) 4.0 V6 VVTi (GRJ150_, GRJ150R, GRJ150W)	207 kW 183 kW	08/09→ 11/12→		2800011508180	15081	36
			AQUACTRL 2 SINGLE; Einbauposition beifahrerseitig; für Rechtslenker; passender Adapter: A	2800011610260 2800011610270	16102 61027	56 56
			AQUACTRL 2 SINGLE; Einbauposition fahrerseitig; für Rechtslenker; passender Adapter: A	2800011614260 2800011628270	16142 62827	58 63
4.0 V6 VVTi (GRJ150, GRJ151)	203 kW	01/10→	AQUACTRL 2 SINGLE; Einbauposition beifahrerseitig; für Linkslenker; passender Adapter: A	2800011306280	13062	27
			AQUACTRL 2 SINGLE; Einbauposition fahrerseitig; für Linkslenker; passender Adapter: A	2800011314280	13142	30
			REARCTRL; Einbauposition hinten	2800011508170 2800011508180	50817 15081	36 36
			AQUACTRL 2 SINGLE; Einbauposition beifahrerseitig; für Rechtslenker; passender Adapter: A	2800011625270	62527	62
			AQUACTRL 2 SINGLE; Einbauposition fahrerseitig; für Rechtslenker; passender Adapter: A	2800011630270	63027	63
4.0 V6 VVTi (GRJ150)	202 kW	08/09→	AQUACTRL 2 SINGLE; Einbauposition beifahrerseitig; für Linkslenker; passender Adapter: A	2800011306280	13062	27
			AQUACTRL 2 SINGLE; Einbauposition fahrerseitig; für Linkslenker; passender Adapter: A	2800011314280	13142	30
			REARCTRL; Einbauposition hinten	2800011508170 2800011508180	50817 15081	36 36
			AQUACTRL 2 SINGLE; Einbauposition beifahrerseitig; für Rechtslenker; passender Adapter: A	2800011610260 2800011610270	16102 61027	56 56
			AQUACTRL 2 SINGLE; Einbauposition fahrerseitig; für Rechtslenker; passender Adapter: A	2800011614260 2800011628270	16142 62827	58 63

TOYOTA - LAND CRUISER VAN (_J15_) 01/11→

Wischblatt

3.0 D4d 4WD (KDJ155, KDJ150)	140 kW	01/11→	AQUACTRL 2 SINGLE; Einbauposition beifahrerseitig; für Rechtslenker; passender Adapter: A	2800011607260	16072	55
			AQUACTRL 2 SINGLE; Einbauposition fahrerseitig; für Rechtslenker; passender Adapter: A	2800011616260	16162	58

TOYOTA - LITEACE Bus (_M3_, _M4_) 09/85→01/92

Wischblatt

1.5 (KM30LG) 1.5 (KM30LG)	51 kW 52 kW	10/85→08/89 07/89→01/92	AQUACTRL 2 SINGLE; Einbauposition fahrerseitig; für Linkslenker; passender Adapter: A	2800011304280	13042	26
			AQUACTRL 2 SINGLE; Einbauposition beifahrerseitig; für Linkslenker; passender Adapter: A	2800011304280	13042	26
			AQUACTRL 2 SINGLE; Einbauposition beifahrerseitig; für Rechtslenker; passender Adapter: A	2800011600270	60027	52
			AQUACTRL 2 SINGLE; Einbauposition fahrerseitig; für Rechtslenker; passender Adapter: A	2800011610270	61027	56
1.8	62 kW	10/85→07/88	AQUACTRL 2 SINGLE; Einbauposition fahrerseitig; für Linkslenker; passender Adapter: A	2800011304280	13042	26
			AQUACTRL 2 SINGLE; Einbauposition beifahrerseitig; für Linkslenker; passender Adapter: A	2800011304280	13042	26
1.8 (YM30)	55 kW	09/85→08/88	AQUACTRL 2 SINGLE; Einbauposition beifahrerseitig; für Rechtslenker; passender Adapter: A	2800011600270	60027	52
			AQUACTRL 2 SINGLE; Einbauposition fahrerseitig; für Rechtslenker; passender Adapter: A	2800011610270	61027	56
1.8 D (CM35) 2.0 D (CM30LG)	47 kW 53 kW	10/85→07/88 08/88→01/92	AQUACTRL 2 SINGLE; Einbauposition fahrerseitig; für Linkslenker; passender Adapter: A	2800011304280	13042	26
			AQUACTRL 2 SINGLE; Einbauposition beifahrerseitig; für Linkslenker; passender Adapter: A	2800011304280	13042	26

TOYOTA - LITEACE Bus (_R2_) 01/92→01/98

Wischblatt

1.5 (KR21LG) 2.2 (YR22LG)	52 kW 72 kW	01/92→01/95 01/92→01/95	AQUACTRL 2 SINGLE; Einbauposition beifahrerseitig; für Rechtslenker; passender Adapter: A	2800011600270	60027	52
			AQUACTRL 2 SINGLE; Einbauposition fahrerseitig; für Rechtslenker; passender Adapter: A	2800011610270	61027	56

© 2025 Continental Aftermarket & Services GmbH

TOYOTA - LITEACE Kasten (_M2_) 10/79→10/86						
Wischblatt						
1.3 (KM20)	42 kW	10/79→10/86	AQUACTRL 2 SINGLE; Einbauposition beifahrerseitig; für Linkslenker; passender Adapter: A	**2800011302280**	**13022**	26
			AQUACTRL 2 SINGLE; Einbauposition fahrerseitig; für Linkslenker; passender Adapter: A	**2800011302280**	**13022**	26
			AQUACTRL 2 SINGLE; Einbauposition beifahrerseitig; für Rechtslenker; passender Adapter: A	**2800011600270**	**60027**	52
			AQUACTRL 2 SINGLE; Einbauposition fahrerseitig; für Rechtslenker; passender Adapter: A	**2800011610270**	**61027**	56
1.8 D (CM20_, CM20V)	41 kW	10/82→09/85	AQUACTRL 2 SINGLE; Einbauposition fahrerseitig; für Linkslenker; passender Adapter: A	**2800011302280**	**13022**	26
			AQUACTRL 2 SINGLE; Einbauposition beifahrerseitig; für Linkslenker; passender Adapter: A	**2800011302280**	**13022**	26
TOYOTA - LITEACE Kasten (_M3_, _M4_) 01/83→04/98						
Wischblatt						
1.3 (KM35V)	42 kW	09/85→08/90	AQUACTRL 2 SINGLE; Einbauposition beifahrerseitig; für Rechtslenker; passender Adapter: A	**2800011600270**	**60027**	52
			AQUACTRL 2 SINGLE; Einbauposition fahrerseitig; für Rechtslenker; passender Adapter: A	**2800011610270**	**61027**	56
1.5 (KM31_V, KM36_V, KM31RV, KM36RV)	51 kW	05/86→09/91	AQUACTRL 2 SINGLE; Einbauposition beifahrerseitig; für Linkslenker; passender Adapter: A	**2800011304280**	**13042**	26
1.5 (KM36_, KM36V)	48 kW	09/85→03/98	AQUACTRL 2 SINGLE; Einbauposition fahrerseitig; für Linkslenker; passender Adapter: A	**2800011304280**	**13042**	26
			AQUACTRL 2 SINGLE; Einbauposition beifahrerseitig; für Rechtslenker; passender Adapter: A	**2800011600270**	**60027**	52
			AQUACTRL 2 SINGLE; Einbauposition fahrerseitig; für Rechtslenker; passender Adapter: A	**2800011610270**	**61027**	56
1.8 (YM21)	60 kW	01/84→12/85	AQUACTRL 2 SINGLE; Einbauposition beifahrerseitig; für Linkslenker; passender Adapter: A	**2800011304280**	**13042**	26
			AQUACTRL 2 SINGLE; Einbauposition fahrerseitig; für Linkslenker; passender Adapter: A	**2800011304280**	**13042**	26
1.8 (YM30, YM35, YM31)	61 kW	01/86→12/92	AQUACTRL 2 SINGLE; Einbauposition beifahrerseitig; für Linkslenker; passender Adapter: A	**2800011304280**	**13042**	26
			AQUACTRL 2 SINGLE; Einbauposition fahrerseitig; für Linkslenker; passender Adapter: A	**2800011304280**	**13042**	26
			AQUACTRL 2 SINGLE; Einbauposition beifahrerseitig; für Rechtslenker; passender Adapter: A	**2800011600270**	**60027**	52
			AQUACTRL 2 SINGLE; Einbauposition fahrerseitig; für Rechtslenker; passender Adapter: A	**2800011610270**	**61027**	56
1.8 (YM35, YM31)	55 kW	08/88→04/98	AQUACTRL 2 SINGLE; Einbauposition beifahrerseitig; für Rechtslenker; passender Adapter: A	**2800011600270**	**60027**	52
			AQUACTRL 2 SINGLE; Einbauposition fahrerseitig; für Rechtslenker; passender Adapter: A	**2800011610270**	**61027**	56
1.8 D (CM20) 1.8 D (CM35_V, CM35RV)	47 kW 46 kW	10/85→07/88 10/85→08/88	AQUACTRL 2 SINGLE; Einbauposition beifahrerseitig; für Linkslenker; passender Adapter: A	**2800011304280**	**13042**	26
2.0 D (CM36)	53 kW	08/88→01/92	AQUACTRL 2 SINGLE; Einbauposition fahrerseitig; für Linkslenker; passender Adapter: A	**2800011304280**	**13042**	26
TOYOTA - LITEACE Kasten (_R2_V) 01/92→01/95						
Wischblatt						
1.5 (KR27_V, KR27RV)	52 kW	01/92→01/95	AQUACTRL 2 SINGLE; Einbauposition beifahrerseitig; für Rechtslenker; passender Adapter: A	**2800011600270**	**60027**	52
2.2 (YR29LV)	72 kW	01/92→01/95	AQUACTRL 2 SINGLE; Einbauposition fahrerseitig; für Rechtslenker; passender Adapter: A	**2800011610270**	**61027**	56
TOYOTA - LITEACE Kasten (S4_) 01/08→						
Wischblatt						
1.5 (S402M)	71 kW	01/08→	AQUACTRL 2 SINGLE; Einbauposition beifahrerseitig; für Rechtslenker; passender Adapter: A	**2800011604270**	**60427**	53
			AQUACTRL 2 SINGLE; Einbauposition fahrerseitig; für Rechtslenker; passender Adapter: A	**2800011626270**	**62627**	62

© 2025 Continental Aftermarket & Services GmbH

TOYOTA - LITEACE Wagon (YM2_, CM2_, KM2_) 10/79→09/85						
Wischblatt						
1.3 (KM20_, KM20R)	43 kW	10/79→09/85	AQUACTRL 2 SINGLE; Einbauposition beifahrerseitig; für Linkslenker; passender Adapter: A	**2800011302280**	**13022**	26
			AQUACTRL 2 SINGLE; Einbauposition fahrerseitig; für Linkslenker; passender Adapter: A	**2800011302280**	**13022**	26
			AQUACTRL 2 SINGLE; Einbauposition beifahrerseitig; für Rechtslenker; passender Adapter: A	**2800011600270**	**60027**	52
			AQUACTRL 2 SINGLE; Einbauposition fahrerseitig; für Rechtslenker; passender Adapter: A	**2800011610270**	**61027**	56
1.8 D (CM20_, CM20R)	41 kW	10/82→09/85	AQUACTRL 2 SINGLE; Einbauposition fahrerseitig; für Linkslenker; passender Adapter: A	**2800011302280**	**13022**	26
			AQUACTRL 2 SINGLE; Einbauposition beifahrerseitig; für Linkslenker; passender Adapter: A	**2800011302280**	**13022**	26
TOYOTA - MARK X I (GRX12_) 03/04→09/09						
Wischblatt						
2.5 VVTi (GRX120_, GRX120)	158 kW	11/04→09/09	AQUACTRL 2 SINGLE; Einbauposition fahrerseitig; für Rechtslenker; passender Adapter: A	**2800011610270**	**61027**	56
2.5 VVTi 4WD (GRX125)	158 kW	11/04→09/09	AQUACTRL 2 SINGLE; Einbauposition beifahrerseitig; für Rechtslenker; passender Adapter: A	**2800011625270**	**62527**	62
3.0 VVTi (GRX121)	183 kW	11/04→09/09				
TOYOTA - MARK X II (GRX13_) 10/09→						
Wischblatt						
2.5 (GRX130)	149 kW	10/09→	AQUACTRL 2 SINGLE; Einbauposition beifahrerseitig; für Rechtslenker; passender Adapter: A	**2800011623270**	**62327**	61
3.5 (GRX133_, GRX133)	234 kW	10/09→				
			AQUACTRL 2 SINGLE; Einbauposition fahrerseitig; für Rechtslenker; passender Adapter: A	**2800011628270**	**62827**	63
TOYOTA - MARK X ZIO I (_A1_) 09/07→						
Wischblatt						
2.4 (ANA10)	120 kW	09/07→	AQUACTRL 2 SINGLE; Einbauposition beifahrerseitig; für Rechtslenker; passender Adapter: A	**2800011623270**	**62327**	61
			AQUACTRL 2 SINGLE; Einbauposition fahrerseitig; für Rechtslenker; passender Adapter: A	**2800011630270**	**63027**	63
TOYOTA - MATRIX (_E13_) 01/02→12/07						
Wischblatt						
1.8	134 kW	01/02→12/05	AQUACTRL 2 SET; für Linkslenker	**2800011230280**	**12302**	12
			AQUACTRL 2 SINGLE; Einbauposition beifahrerseitig; für Linkslenker; passender Adapter: A	**2800011304280**	**13042**	26
			AQUACTRL 2 SINGLE; Einbauposition fahrerseitig; für Linkslenker; passender Adapter: A	**2800011307280**	**13072**	27
			AQUACTRL 2 SINGLE; Einbauposition beifahrerseitig; für Rechtslenker; passender Adapter: A	**2800011605260**	**16052**	54
			AQUACTRL 2 SINGLE; Einbauposition fahrerseitig; für Rechtslenker; passender Adapter: A	**2800011610260**	**16102**	56
1.8 (ZZE13_)	91 kW	01/02→12/07	AQUACTRL 2 SET; für Linkslenker	**2800011230280**	**12302**	12
			AQUACTRL 2 SINGLE; Einbauposition beifahrerseitig; für Linkslenker; passender Adapter: A	**2800011304280**	**13042**	26
			AQUACTRL 2 SINGLE; Einbauposition fahrerseitig; für Linkslenker; passender Adapter: A	**2800011307280**	**13072**	27
			AQUACTRL 2 SINGLE; Einbauposition beifahrerseitig; für Rechtslenker; passender Adapter: A	**2800011605260** **2800011624270**	**16052** **62427**	54 61
			AQUACTRL 2 SINGLE; Einbauposition fahrerseitig; für Rechtslenker; passender Adapter: A	**2800011610260** **2800011610270**	**16102** **61027**	56 56
1.8 (ZZE133_)	122 kW	01/03→12/06	AQUACTRL 2 SET; für Linkslenker	**2800011230280**	**12302**	12
1.8 4WD (ZZE13_)	91 kW	01/02→02/04	AQUACTRL 2 SINGLE; Einbauposition beifahrerseitig; für Linkslenker; passender Adapter: A	**2800011304280**	**13042**	26
1.8 VVTi	96 kW	01/02→02/04				
			AQUACTRL 2 SINGLE; Einbauposition fahrerseitig; für Linkslenker; passender Adapter: A	**2800011307280**	**13072**	27
			AQUACTRL 2 SINGLE; Einbauposition beifahrerseitig; für Rechtslenker; passender Adapter: A	**2800011605260**	**16052**	54
			AQUACTRL 2 SINGLE; Einbauposition fahrerseitig; für Rechtslenker; passender Adapter: A	**2800011610260**	**16102**	56

© 2025 Continental Aftermarket & Services GmbH

TOYOTA - MATRIX (_E13_) 01/02→12/07						
Wischblatt						
1.8 VVTi (ZZE132, ZZE134)	97 kW	09/02→12/05	AQUACTRL 2 SET; für Linkslenker	**2800011230280**	**12302**	12
			AQUACTRL 2 SINGLE; Einbauposition beifahrerseitig; für Linkslenker; passender Adapter: A	**2800011304280**	**13042**	26
			AQUACTRL 2 SINGLE; Einbauposition fahrerseitig; für Linkslenker; passender Adapter: A	**2800011307280**	**13072**	27
			AQUACTRL 2 SINGLE; Einbauposition beifahrerseitig; für Rechtslenker; passender Adapter: A	**2800011605260** **2800011624270**	**16052** **62427**	54 61
			AQUACTRL 2 SINGLE; Einbauposition fahrerseitig; für Rechtslenker; passender Adapter: A	**2800011610260** **2800011610270**	**16102** **61027**	56 56
TOYOTA - MATRIX (_E14_) 01/08→12/15						
Wischblatt						
1.8 (ZRE142_)	97 kW	01/08→05/14	AQUACTRL 2 SINGLE; Einbauposition beifahrerseitig; für Rechtslenker; passender Adapter: A	**2800011604260** **2800011604270**	**16042** **60427**	53 53
			AQUACTRL 2 SINGLE; Einbauposition fahrerseitig; für Rechtslenker; passender Adapter: A	**2800011616260** **2800011630270**	**16162** **63027**	58 63
2.4 (AZE14_) 2.4 4WD (AZE144)	117 kW 117 kW	01/08→05/14 01/09→12/10	AQUACTRL 2 SINGLE; Einbauposition beifahrerseitig; für Rechtslenker; passender Adapter: A	**2800011604260**	**16042**	53
			AQUACTRL 2 SINGLE; Einbauposition fahrerseitig; für Rechtslenker; passender Adapter: A	**2800011616260**	**16162**	58
TOYOTA - MIRAI (JPD2_) 11/20→						
Wischblatt						
FCV (JPD20)	134 kW	11/20→	AQUACTRL 2 SINGLE; Einbauposition beifahrerseitig; für Linkslenker; passender Adapter: A	**2800011306280**	**13062**	27
			AQUACTRL 2 SINGLE; Einbauposition fahrerseitig; für Linkslenker; passender Adapter: A	**2800011314280**	**13142**	30
TOYOTA - MR2 II (SW2_) 12/89→05/00						
Wischblatt						
2.0 (SW20_, SW20R) 2.0 (SW20) 2.0 16V (SW20_, SW20R) 2.0 16V (SW20_, SW20R) 2.0 16V (SW20_, SW20R) 2.0 Turbo (SW20_, SW20R) 2.0 Turbo (SW20_, SW20R)	88 kW 165 kW 115 kW 125 kW 129 kW 167 kW 180 kW	12/89→08/92 12/89→07/99 12/89→09/99 12/89→05/00 12/89→07/99 12/89→07/99 12/89→07/99	AQUACTRL 2 SINGLE; Einbauposition beifahrerseitig; für Linkslenker; passender Adapter: A	**2800011305280**	**13052**	27
			AQUACTRL 2 SINGLE; Einbauposition fahrerseitig; für Linkslenker; passender Adapter: A	**2800011306280**	**13062**	27
			AQUACTRL 2 SINGLE; Einbauposition beifahrerseitig; für Rechtslenker; passender Adapter: A	**2800011605260** **2800011624270**	**16052** **62427**	54 61
			AQUACTRL 2 SINGLE; 01/91 ; Einbauposition beifahrerseitig; für Rechtslenker; passender Adapter: A	**2800011606260** **2800011606270**	**16062** **60627**	54 54
			AQUACTRL 2 SINGLE; Einbauposition fahrerseitig; für Rechtslenker; passender Adapter: A	**2800011607260** **2800011625270**	**16072** **62527**	55 62
2.2 (SW21_)	100 kW	01/92→05/95	AQUACTRL 2 SINGLE; Einbauposition beifahrerseitig; für Linkslenker; passender Adapter: A	**2800011305280**	**13052**	27
			AQUACTRL 2 SINGLE; Einbauposition fahrerseitig; für Linkslenker; passender Adapter: A	**2800011306280**	**13062**	27
			AQUACTRL 2 SINGLE; Einbauposition beifahrerseitig; für Rechtslenker; passender Adapter: A	**2800011605260** **2800011606260**	**16052** **16062**	54 54
			AQUACTRL 2 SINGLE; Einbauposition fahrerseitig; für Rechtslenker; passender Adapter: A	**2800011607260**	**16072**	55
TOYOTA - MR2 III (ZZW3_) 10/99→06/07						
Wischblatt						
1.8 16V VT-i (ZZW30)	103 kW	10/99→06/07	AQUACTRL 2 SINGLE; Einbauposition beifahrerseitig; für Linkslenker; passender Adapter: A	**2800011305280**	**13052**	27
			AQUACTRL 2 SINGLE; Einbauposition fahrerseitig; für Linkslenker; passender Adapter: A	**2800011306280**	**13062**	27
			AQUACTRL 2 SINGLE; Einbauposition beifahrerseitig; für Rechtslenker; passender Adapter: A	**2800011606260** **2800011606270**	**16062** **60627**	54 54
			AQUACTRL 2 SINGLE; Einbauposition fahrerseitig; für Rechtslenker; passender Adapter: A	**2800011607260** **2800011625270**	**16072** **62527**	55 62

© 2025 Continental Aftermarket & Services GmbH

TOYOTA - NOAH/VOXY (_R6_) 11/01→06/07						
Wischblatt						
2.0 4WD (AZR65)	112 kW	12/01→06/07	AQUACTRL 2 SINGLE; Einbauposition beifahrerseitig; für Rechtslenker; passender Adapter: A	**2800011600270**	**60027**	52
			AQUACTRL 2 SINGLE; Einbauposition fahrerseitig; für Rechtslenker; passender Adapter: A	**2800011630270**	**63027**	63
TOYOTA - NOAH/VOXY (_R7_) 06/07→12/13						
Wischblatt						
2.0 (ZRR70)	103 kW	06/07→12/13	AQUACTRL 2 SINGLE; Einbauposition beifahrerseitig; für Rechtslenker; passender Adapter: A	**2800011623270**	**62327**	61
			AQUACTRL 2 SINGLE; Einbauposition fahrerseitig; für Rechtslenker; passender Adapter: A	**2800011630270**	**63027**	63
2.0 (ZRR70)	116 kW	06/07→12/13	AQUACTRL 2 SINGLE; Einbauposition beifahrerseitig; für Rechtslenker; passender Adapter: A	**2800011600270**	**60027**	52
			AQUACTRL 2 SINGLE; Einbauposition fahrerseitig; für Rechtslenker; passender Adapter: A	**2800011630270**	**63027**	63
TOYOTA - PASEO Cabriolet (_L5_) 10/96→01/98						
Wischblatt						
1.5 (EL54_, EL54C) 1.5 (EL54_, EL54C)	66 kW 81 kW	10/96→01/98 10/96→01/98	AQUACTRL 2 SINGLE; Einbauposition beifahrerseitig; für Linkslenker; passender Adapter: A	**2800011304280**	**13042**	26
			AQUACTRL 2 SINGLE; Einbauposition fahrerseitig; für Linkslenker; passender Adapter: A	**2800011306280**	**13062**	27
			AQUACTRL 2 SINGLE; Einbauposition beifahrerseitig; für Rechtslenker; passender Adapter: A	**2800011605260** **2800011624270**	**16052** **62427**	54 61
			AQUACTRL 2 SINGLE; Einbauposition fahrerseitig; für Rechtslenker; passender Adapter: A	**2800011607260** **2800011625270**	**16072** **62527**	55 62
TOYOTA - PASEO Coupe (_L5_) 08/95→12/99						
Wischblatt						
1.3 (EL52_, EL52) 1.5 (EL54_, EL54) 1.5 (EL54_, EL54) 1.5 (EL54_, EL54R)	65 kW 81 kW 85 kW 66 kW	08/95→06/99 08/95→06/99 08/95→06/99 08/95→06/99	AQUACTRL 2 SINGLE; Einbauposition beifahrerseitig; für Linkslenker; passender Adapter: A	**2800011304280**	**13042**	26
			AQUACTRL 2 SINGLE; Einbauposition fahrerseitig; für Linkslenker; passender Adapter: A	**2800011306280**	**13062**	27
			AQUACTRL 2 SINGLE; Einbauposition beifahrerseitig; für Rechtslenker; passender Adapter: A	**2800011605260** **2800011624270**	**16052** **62427**	54 61
			AQUACTRL 2 SINGLE; Einbauposition fahrerseitig; für Rechtslenker; passender Adapter: A	**2800011607260** **2800011625270**	**16072** **62527**	55 62
TOYOTA - PASSO SETTE (M5_E) 12/08→05/12						
Wischblatt						
1.5 (M502E)	80 kW	12/08→05/12	AQUACTRL 2 SINGLE; Einbauposition beifahrerseitig; für Rechtslenker; passender Adapter: A	**2800011623270**	**62327**	61
			AQUACTRL 2 SINGLE; Einbauposition fahrerseitig; für Rechtslenker; passender Adapter: A	**2800011628270**	**62827**	63
TOYOTA - PICNIC (_XM1_) 05/96→12/01						
Wischblatt						
2.0 (SXM10_, SXM10G) 2.0 (SXM10_, SXM10G) 2.0 (SXM10) 2.0 16V (SXM10_, SXM10G) 2.0 4WD (SXM15) 2.2 D (CMX10_, CXM10G)	90 kW 100 kW 99 kW 94 kW 99 kW 66 kW	06/00→12/01 05/96→04/01 09/96→05/01 08/96→09/00 09/96→05/01 08/97→12/01	AQUACTRL 2 SET; für Linkslenker	**2800011211280**	**12112**	6
			AQUACTRL 2 SINGLE; Einbauposition beifahrerseitig; für Linkslenker; passender Adapter: A	**2800011302280**	**13022**	26
			AQUACTRL 2 SINGLE; Einbauposition fahrerseitig; für Linkslenker; passender Adapter: A	**2800011312280**	**13122**	29
			AQUACTRL 2 SINGLE; Einbauposition beifahrerseitig; für Rechtslenker; passender Adapter: A	**2800011602260** **2800011623270**	**16022** **62327**	53 61
			AQUACTRL 2 SINGLE; Einbauposition fahrerseitig; für Rechtslenker; passender Adapter: A	**2800011614260** **2800011628270**	**16142** **62827**	58 63

© 2025 Continental Aftermarket & Services GmbH

TOYOTA - PORTE I (_NNP1_) 07/04→07/12						
Wischblatt						
1.3 VVTi (NNP10) 1.5 VVTi (NNP11)	64 kW 81 kW	07/04→07/12 07/04→07/12	AQUACTRL 2 SINGLE; Einbauposition beifahrerseitig; für Rechtslenker; passender Adapter: A	**2800011600270**	**60027**	52
			AQUACTRL 2 SINGLE; Einbauposition fahrerseitig; für Rechtslenker; passender Adapter: A	**2800011628270**	**62827**	63
TOYOTA - PREMIO (_T24_) 12/01→06/07						
Wischblatt						
1.5 (NZT240_, NZT240) 1.8 (ZZT240) 1.8 4WD (ZZT245_, ZZT245) 2.0 (AZT240_, AZT240)	80 kW 97 kW 97 kW 114 kW	12/01→05/07 12/01→06/07 12/01→04/07 12/01→06/07	AQUACTRL 2 SINGLE; Einbauposition beifahrerseitig; für Rechtslenker; passender Adapter: A	**2800011623270**	**62327**	61
			AQUACTRL 2 SINGLE; Einbauposition fahrerseitig; für Rechtslenker; passender Adapter: A	**2800011628270**	**62827**	63
TOYOTA - PREMIO (_T26_) 07/07→						
Wischblatt						
1.5 (NZT260)	81 kW	07/07→11/12	AQUACTRL 2 SINGLE; Einbauposition beifahrerseitig; für Rechtslenker; passender Adapter: A	**2800011623270**	**62327**	61
			AQUACTRL 2 SINGLE; Einbauposition fahrerseitig; für Rechtslenker; passender Adapter: A	**2800011628270**	**62827**	63
TOYOTA - PREVIA I (_R1_, _R2_) 01/90→08/00						
Wischblatt						
2.2 TD (CXR10, CXR11)	74 kW	05/90→08/00	AQUACTRL 2 SINGLE; Einbauposition fahrerseitig; für Rechtslenker; passender Adapter: A	**2800011618270**	**61827**	59
			AQUACTRL 2 SINGLE; Einbauposition beifahrerseitig; für Rechtslenker; passender Adapter: A	**2800011624270**	**62427**	61
2.4 (TCR11_, TCR10_, TCR10R, TCR11R)	97 kW	05/90→08/00	REARCTRL; Einbauposition hinten	**2800011540170** **2800011540180**	**54017** **15401**	51 51
2.4 4WD (TCR21_, TCR20_, TCR21R, TCR20R)	97 kW	01/90→08/00	AQUACTRL 2 SINGLE; Einbauposition fahrerseitig; für Rechtslenker; passender Adapter: A	**2800011618270**	**61827**	59
			AQUACTRL 2 SINGLE; Einbauposition beifahrerseitig; für Rechtslenker; passender Adapter: A	**2800011624270**	**62427**	61
TOYOTA - PREVIA II (_R3_) 02/00→02/06						
Wischblatt						
2.0 D-4D (CLR30_, CLR30R)	85 kW	03/01→01/06	AQUACTRL 2 SINGLE; Einbauposition fahrerseitig; für Rechtslenker; passender Adapter: A	**2800011618270**	**61827**	59
2.4 (ACR30) 2.4 (ACR30W) 2.4 4WD (ACR40W) 3.0 (MCR30W) 3.0 4WD (MCR40W)	115 kW 118 kW 118 kW 162 kW 162 kW	02/00→02/06 02/00→01/06 02/00→01/06 08/00→12/05 02/00→12/05	AQUACTRL 2 SINGLE; Einbauposition beifahrerseitig; für Rechtslenker; passender Adapter: A	**2800011624270**	**62427**	61
TOYOTA - PREVIA III (_R2_, _R5_) 10/05→						
Wischblatt						
2.4 (ACR50_, ACR50R) 2.4 4WD (ACR55W) 2.4 Hybrid (AHR20_) 2.4 Hybrid 4WD (AHR20_, AHR20R) 3.5 (GSR50_, GSR50R) 3.5 (GSR50W, GSR50)	125 kW 125 kW 110 kW 110 kW 206 kW	10/05→ 01/06→ 05/12→ 05/12→ 01/06→ 01/06→	AQUACTRL 2 SINGLE; Einbauposition beifahrerseitig; passender Adapter: A; für Rechtslenker	**2800011602260** **2800011623270**	**16022** **62327**	53 61
			AQUACTRL 2 SINGLE; Einbauposition fahrerseitig; passender Adapter: A; für Rechtslenker	**2800011616260** **2800011630270**	**16162** **63027**	58 63
3.5 4WD (GSR55W)	206 kW	01/06→	AQUACTRL 2 SINGLE; Einbauposition beifahrerseitig; für Rechtslenker; passender Adapter: A	**2800011623270**	**62327**	61
			AQUACTRL 2 SINGLE; Einbauposition fahrerseitig; für Rechtslenker; passender Adapter: A	**2800011630270**	**63027**	63
TOYOTA - PRIUS (_W3_) 06/08→06/16						
Wischblatt						
1.8 Hybrid (ZVW30)	100 kW	06/08→06/16	AQUACTRL 2 SET; für Linkslenker	**2800011221280**	**12212**	9
1.8 Plug-in Hybrid (ZVW30, ZVW35)	100 kW	04/09→12/15	AQUACTRL 2 SINGLE; Einbauposition beifahrerseitig; für Linkslenker; passender Adapter: A	**2800011302280**	**13022**	26

→

© 2025 Continental Aftermarket & Services GmbH

TOYOTA - PRIUS (_W3_) 06/08→06/16						
Wischblatt						
1.8 Hybrid (ZVW30) 1.8 Plug-in Hybrid (ZVW30, ZVW35)	100 kW 100 kW	06/08→06/16 04/09→12/15	AQUACTRL 2 SINGLE; Einbauposition fahrerseitig; für Linkslenker; passender Adapter: A	**2800011314280**	**13142**	30
			REARCTRL; Einbauposition hinten; Befestigungsart: Hakenbefestigung	**2800011540170** **2800011540180**	**54017** **15401**	51 51
			AQUACTRL 2 SINGLE; Einbauposition beifahrerseitig; für Rechtslenker; passender Adapter: A	**2800011602260** **2800011623270**	**16022** **62327**	53 61
			AQUACTRL 2 SINGLE; Einbauposition fahrerseitig; für Rechtslenker; passender Adapter: A	**2800011616260** **2800011630270**	**16162** **63027**	58 63
TOYOTA - PRIUS (_W5_) 09/15→12/22						
Wischblatt						
1.8 Hybrid (ZVW50, ZVW50_, ZVW51_, ZVW50R, ZVW51)	90 kW	09/15→12/22	AQUACTRL 2 SINGLE; Einbauposition beifahrerseitig; für Rechtslenker; passender Adapter: A	**2800011623270**	**62327**	61
			AQUACTRL 2 SINGLE; Einbauposition fahrerseitig; für Rechtslenker; passender Adapter: A	**2800011630270**	**63027**	63
TOYOTA - PRIUS (_W6_) 01/23→						
Wischblatt						
1.8 (ZVW60) 1.8 E-Four (ZVW65) 2.0 (MXWH60) 2.0 (MXWH61) 2.0 E-Four (MXWH65) 2.0 HEV (MXWH60L) 2.0 HEV E-Four (MXWH65L) 2.0 PHEV (MXWH61L, MXWH61)	72 kW 102 kW 112 kW 111 kW 142 kW 144 kW 145 kW 164 kW	01/23→ 01/23→ 01/23→ 01/23→ 01/23→ 01/23→ 01/23→ 01/23→	AQUACTRL 2 SINGLE; Einbauposition beifahrerseitig; für Linkslenker; passender Adapter: A	**2800011300280**	**13002**	25
			AQUACTRL 2 SINGLE; Einbauposition fahrerseitig; für Linkslenker; passender Adapter: A	**2800011316280**	**13162**	30
TOYOTA - PRIUS C (NHP10_) 09/11→						
Wischblatt						
1.5 Hybrid (NHP10)	74 kW	09/11→	AQUACTRL 2 SINGLE; Einbauposition beifahrerseitig; für Rechtslenker; passender Adapter: A	**2800011600270**	**60027**	52
			AQUACTRL 2 SINGLE; Einbauposition fahrerseitig; für Rechtslenker; passender Adapter: A	**2800011630270**	**63027**	63
TOYOTA - PRIUS Liftback (_W2_) 09/03→01/10						
Wischblatt						
1.5 Hybrid (NHW2_)	83 kW	09/03→03/09	AQUACTRL 2 SINGLE; Einbauposition beifahrerseitig; für Rechtslenker; passender Adapter: A	**2800011602260**	**16022**	53
			AQUACTRL 2 SINGLE; Einbauposition fahrerseitig; für Rechtslenker; passender Adapter: A	**2800011616260**	**16162**	58
1.5 Hybrid (NHW20_, NHW20R)	82 kW	09/03→12/09	AQUACTRL 2 SET; für Linkslenker	**2800011221280**	**12212**	9
			AQUACTRL 2 SINGLE; Einbauposition beifahrerseitig; für Linkslenker; passender Adapter: A	**2800011302280**	**13022**	26
			AQUACTRL 2 SINGLE; Einbauposition fahrerseitig; für Linkslenker; passender Adapter: A	**2800011314280**	**13142**	30
			REARCTRL; Einbauposition hinten; Befestigungsart: Hakenbefestigung	**2800011540170** **2800011540180**	**54017** **15401**	51 51
			AQUACTRL 2 SINGLE; Einbauposition beifahrerseitig; für Rechtslenker; passender Adapter: A	**2800011602260** **2800011623270**	**16022** **62327**	53 61
			AQUACTRL 2 SINGLE; Einbauposition fahrerseitig; für Rechtslenker; passender Adapter: A	**2800011616260** **2800011630270**	**16162** **63027**	58 63
TOYOTA - PRIUS PHV (_W52_) 01/16→12/22						
Wischblatt						
1.8 Plug-in Hybrid (ZVW52)	90 kW	01/16→12/22	AQUACTRL 2 SINGLE; Einbauposition beifahrerseitig; für Rechtslenker; passender Adapter: A	**2800011623270**	**62327**	61
			AQUACTRL 2 SINGLE; Einbauposition fahrerseitig; für Rechtslenker; passender Adapter: A	**2800011630270**	**63027**	63

© 2025 Continental Aftermarket & Services GmbH

TOYOTA - PRIUS PLUS (_W4_) 05/11→						
Wischblatt						
1.8 Hybrid (ZVW40W, ZVW41W)	100 kW	05/11→	AQUACTRL 2 SET; für Linkslenker	**2800011220280**	**12202**	8
			AQUACTRL 2 SINGLE; für Linkslenker; Einbauposition beifahrerseitig; passender Adapter: A	**2800011300280**	**13002**	25
			AQUACTRL 2 SINGLE; für Linkslenker; Einbauposition fahrerseitig; passender Adapter: A	**2800011314280**	**13142**	30
			AQUACTRL 2 SINGLE; Einbauposition beifahrerseitig; für Rechtslenker; passender Adapter: A	**2800011602260** **2800011623270**	**16022** **62327**	53 61
			AQUACTRL 2 SINGLE; Einbauposition fahrerseitig; für Rechtslenker; passender Adapter: A	**2800011616260** **2800011630270**	**16162** **63027**	58 63
TOYOTA - PRIUS Stufenheck (_W1_) 05/00→01/04						
Wischblatt						
1.5 Hybrid (NHW11)	85 kW	09/00→12/03	AQUACTRL 2 SET; für Linkslenker	**2800011221280**	**12212**	9
			AQUACTRL 2 SINGLE; Einbauposition beifahrerseitig; für Linkslenker; passender Adapter: A	**2800011302280**	**13022**	26
			AQUACTRL 2 SINGLE; Einbauposition fahrerseitig; für Linkslenker; passender Adapter: A	**2800011314280**	**13142**	30
			AQUACTRL 2 SINGLE; Einbauposition beifahrerseitig; für Rechtslenker; passender Adapter: A	**2800011604260** **2800011604270**	**16042** **60427**	53 53
			AQUACTRL 2 SINGLE; Einbauposition fahrerseitig; für Rechtslenker; passender Adapter: A	**2800011614260** **2800011628270**	**16142** **62827**	58 63
TOYOTA - PROACE Bus (MDZ_) 02/16→						
Wischblatt						
1.5 D4d (MDZ1) 1.5 D4d (MDZ8)	88 kW 75 kW	08/18→ 08/18→	AQUACTRL 2 SINGLE; Einbauposition beifahrerseitig; für Linkslenker; passender Adapter: F	**2800011305280**	**13052**	27
			AQUACTRL 2 SINGLE; Einbauposition fahrerseitig; für Linkslenker; passender Adapter: F	**2800011314280**	**13142**	30
			REARCTRL; Einbauposition hinten; Fahrzeugausstattung: für Fahrzeuge mit Hecktüren	**2800011503180**	**15031**	33
			REARCTRL; Einbauposition hinten; Fahrzeugausstattung: für Fahrzeuge mit Heckklappe	**2800011515180**	**15151**	39
			AQUACTRL 2 SINGLE; Einbauposition beifahrerseitig; Montageart: Bajonett; für Rechtslenker; passender Adapter: F	**2800011606260**	**16062**	54
			AQUACTRL 2 SINGLE; Einbauposition fahrerseitig; Montageart: Bajonett; für Rechtslenker; passender Adapter: F	**2800011616260**	**16162**	58
1.6 D4d (MDZ2) 1.6 D4d (MDZ9)	85 kW 70 kW	02/16→04/20 02/16→04/20	AQUACTRL 2 SINGLE; Einbauposition beifahrerseitig; für Linkslenker; passender Adapter: F	**2800011305280**	**13052**	27
			AQUACTRL 2 SINGLE; Einbauposition fahrerseitig; für Linkslenker; passender Adapter: F	**2800011314280**	**13142**	30
			REARCTRL; Einbauposition hinten; Fahrzeugausstattung: für Fahrzeuge mit Hecktüren	**2800011503170** **2800011503180**	**50317** **15031**	33 33
			REARCTRL; Einbauposition hinten; Fahrzeugausstattung: für Fahrzeuge mit Heckklappe	**2800011515170** **2800011515180**	**51517** **15151**	39 39
			AQUACTRL 2 SINGLE; Einbauposition beifahrerseitig; Montageart: Bajonett; für Rechtslenker; passender Adapter: F	**2800011606260** **2800011606270** **2800011624270**	**16062** **60627** **62427**	54 54 61
			AQUACTRL 2 SINGLE; Einbauposition fahrerseitig; Montageart: Bajonett; für Rechtslenker; passender Adapter: F	**2800011616260** **2800011630270**	**16162** **63027**	58 63

© 2025 Continental Aftermarket & Services GmbH

TOYOTA - PROACE Bus (MDZ_) 02/16→

Wischblatt

2.0 D4d (MDZ3)	90 kW	07/19→	AQUACTRL 2 SINGLE; Einbauposition beifahrerseitig; für Linkslenker; passender Adapter: F	**2800011305280**	**13052**	27
			AQUACTRL 2 SINGLE; Einbauposition fahrerseitig; für Linkslenker; passender Adapter: F	**2800011314280**	**13142**	30
			REARCTRL; Einbauposition hinten; Fahrzeugausstattung: für Fahrzeuge mit Hecktüren	**2800011503180**	**15031**	33
			REARCTRL; Einbauposition hinten; Fahrzeugausstattung: für Fahrzeuge mit Heckklappe	**2800011515180**	**15151**	39
			AQUACTRL 2 SINGLE; Einbauposition beifahrerseitig; Montageart: Bajonett; für Rechtslenker; passender Adapter: F	**2800011606260**	**16062**	54
			AQUACTRL 2 SINGLE; Einbauposition fahrerseitig; Montageart: Bajonett; für Rechtslenker; passender Adapter: F	**2800011616260**	**16162**	58
2.0 D4d (MDZ4)	110 kW	02/16→	AQUACTRL 2 SINGLE; Einbauposition beifahrerseitig; für Linkslenker; passender Adapter: F	**2800011305280**	**13052**	27
			AQUACTRL 2 SINGLE; Einbauposition fahrerseitig; für Linkslenker; passender Adapter: F	**2800011314280**	**13142**	30
			REARCTRL; Einbauposition hinten; Fahrzeugausstattung: für Fahrzeuge mit Hecktüren	**2800011503170** **2800011503180**	**50317** **15031**	33 33
			REARCTRL; Einbauposition hinten; Fahrzeugausstattung: für Fahrzeuge mit Heckklappe	**2800011515170** **2800011515180**	**51517** **15151**	39 39
			AQUACTRL 2 SINGLE; Einbauposition beifahrerseitig; Montageart: Bajonett; für Rechtslenker; passender Adapter: F	**2800011606260** **2800011606270** **2800011624270**	**16062** **60627** **62427**	54 54 61
			AQUACTRL 2 SINGLE; Einbauposition fahrerseitig; Montageart: Bajonett; für Rechtslenker; passender Adapter: F	**2800011616260** **2800011630270**	**16162** **63027**	58 63
2.0 D4d (MDZ6, MDZ5) 2.0 D4d (MDZA) 2.0 D4d 4x4 (MDZ4)	130 kW 106 kW 110 kW	02/16→ 09/20→ 04/18→	AQUACTRL 2 SINGLE; Einbauposition beifahrerseitig; für Linkslenker; passender Adapter: F	**2800011305280**	**13052**	27
			AQUACTRL 2 SINGLE; Einbauposition fahrerseitig; für Linkslenker; passender Adapter: F	**2800011314280**	**13142**	30
			REARCTRL; Einbauposition hinten; Fahrzeugausstattung: für Fahrzeuge mit Hecktüren	**2800011503180**	**15031**	33
			REARCTRL; Einbauposition hinten; Fahrzeugausstattung: für Fahrzeuge mit Heckklappe	**2800011515180**	**15151**	39
			AQUACTRL 2 SINGLE; Einbauposition beifahrerseitig; Montageart: Bajonett; für Rechtslenker; passender Adapter: F	**2800011606260**	**16062**	54
			AQUACTRL 2 SINGLE; Einbauposition fahrerseitig; Montageart: Bajonett; für Rechtslenker; passender Adapter: F	**2800011616260**	**16162**	58
2.0 D4d 4x4 (MDZA)	106 kW	01/22→	AQUACTRL 2 SINGLE; Einbauposition beifahrerseitig; passender Adapter: F; für Rechtslenker	**2800011605260** **2800011606260**	**16052** **16062**	54 54
			AQUACTRL 2 SINGLE; Einbauposition fahrerseitig; passender Adapter: F; für Rechtslenker	**2800011616260**	**16162**	58
Electric (MDZS, MDZZ)	100 kW	01/21→12/23	AQUACTRL 2 SINGLE; Einbauposition beifahrerseitig; für Linkslenker; passender Adapter: F	**2800011305280**	**13052**	27
			AQUACTRL 2 SINGLE; Einbauposition fahrerseitig; für Linkslenker; passender Adapter: F	**2800011314280**	**13142**	30
			REARCTRL; Einbauposition hinten; Fahrzeugausstattung: für Fahrzeuge mit Hecktüren	**2800011503180**	**15031**	33
			REARCTRL; Einbauposition hinten; Fahrzeugausstattung: für Fahrzeuge mit Heckklappe	**2800011515180**	**15151**	39
			AQUACTRL 2 SINGLE; Einbauposition beifahrerseitig; Montageart: Bajonett; für Rechtslenker; passender Adapter: F	**2800011606260**	**16062**	54
			AQUACTRL 2 SINGLE; Einbauposition fahrerseitig; Montageart: Bajonett; für Rechtslenker; passender Adapter: F	**2800011616260**	**16162**	58

© 2025 Continental Aftermarket & Services GmbH

TOYOTA - PROACE CITY Kasten/Großraumlimousine (BPZ_) 10/19→

Wischblatt

1.2 VVT-i 110 (BPZN) 1.2 VVT-i 130 (BPZN) 1.5 D-4D 100 (BPZM) 1.5 D-4D 130 (BPZM) 1.5 D-4D 130 4x4 (BPZM) 1.5 D-4D 75 (BPZM) 1.6 D-4D 92 (BPZQ) Electric (BPZS)	81 kW 96 kW 75 kW 96 kW 96 kW 55 kW 68 kW 100 kW	10/19→ 10/19→ 10/19→ 10/19→ 04/21→ 10/19→ 01/22→ 07/21→02/24	AQUACTRL 2 SET; für Linkslenker; Ergänzungsartikel/Ergänzende Info 2: Maß abweichend vom Original	**2800011217280**	**12172**	8
			AQUACTRL 2 SINGLE; für Linkslenker; Einbauposition beifahrerseitig; passender Adapter: BC	**2800011303280**	**13032**	26
			AQUACTRL 2 SINGLE; für Linkslenker; Einbauposition fahrerseitig; passender Adapter: BC	**2800011312280**	**13122**	29
			REARCTRL; Einbauposition hinten	**2800011515180**	**15151**	39
			AQUACTRL 2 SINGLE; Einbauposition beifahrerseitig; Montageart: Bajonett; für Rechtslenker; passender Adapter: F	**2800011606260**	**16062**	54
			AQUACTRL 2 SINGLE; Einbauposition fahrerseitig; Montageart: Bajonett; für Rechtslenker; passender Adapter: F	**2800011616260**	**16162**	58

TOYOTA - PROACE CITY VERSO Großraumlimousine (BKY_) 10/19→

Wischblatt

1.2 VVT-i 110 (BKYN) 1.2 VVT-i 130 (BKYN) 1.5 D-4D 100 (BKYM) 1.5 D-4D 130 (BKYM)	81 kW 96 kW 75 kW 96 kW	10/19→ 10/19→ 10/19→ 10/19→	AQUACTRL 2 SET; für Linkslenker; Ergänzungsartikel/Ergänzende Info 2: Maß abweichend vom Original	**2800011217280**	**12172**	8
			AQUACTRL 2 SINGLE; für Linkslenker; Einbauposition beifahrerseitig; passender Adapter: BC	**2800011303280**	**13032**	26
			AQUACTRL 2 SINGLE; für Linkslenker; Einbauposition fahrerseitig; passender Adapter: BC	**2800011312280**	**13122**	29
			REARCTRL; Einbauposition hinten	**2800011515180**	**15151**	39
			AQUACTRL 2 SINGLE; Einbauposition beifahrerseitig; Montageart: Bajonett; für Rechtslenker; passender Adapter: F	**2800011606260**	**16062**	54
			AQUACTRL 2 SINGLE; Einbauposition fahrerseitig; Montageart: Bajonett; für Rechtslenker; passender Adapter: F	**2800011616260**	**16162**	58
Electric (BKYS)	100 kW	07/21→02/24	AQUACTRL 2 SINGLE; Einbauposition beifahrerseitig; Montageart: Bajonett; für Rechtslenker; passender Adapter: F	**2800011606260**	**16062**	54
			AQUACTRL 2 SINGLE; Einbauposition fahrerseitig; Montageart: Bajonett; für Rechtslenker; passender Adapter: F	**2800011616260**	**16162**	58

TOYOTA - PROACE Kasten (MDX_) 06/13→03/16

Wischblatt

1.6 D (MDX9) 2.0 D (MDX3) 2.0 D (MDX6) 2.0 D 4x4 (MDX4)	66 kW 94 kW 120 kW 94 kW	06/13→03/16 06/13→03/16 06/13→03/16 06/13→03/16	AQUACTRL 2 SINGLE; Einbauposition beifahrerseitig; für Linkslenker; passender Adapter: F	**2800011305280**	**13052**	27
			AQUACTRL 2 SINGLE; Einbauposition fahrerseitig; für Linkslenker; passender Adapter: F	**2800011314280**	**13142**	30
			AQUACTRL 2 SINGLE; Einbauposition beifahrerseitig; für Rechtslenker; passender Adapter: A	**2800011607260**	**16072**	55
			AQUACTRL 2 SINGLE; Einbauposition fahrerseitig; für Rechtslenker; passender Adapter: A	**2800011618260**	**16182**	59

© 2025 Continental Aftermarket & Services GmbH

TOYOTA - PROACE Kasten (MDZ_) 02/16→

Wischblatt

1.5 D4d (MDZ1) 1.5 D4d (MDZ8)	88 kW 75 kW	05/19→ 05/19→	AQUACTRL 2 SINGLE; Einbauposition beifahrerseitig; für Linkslenker; passender Adapter: F	**2800011305280**	**13052**	27
			AQUACTRL 2 SINGLE; Einbauposition fahrerseitig; für Linkslenker; passender Adapter: F	**2800011314280**	**13142**	30
			REARCTRL; Einbauposition hinten; Fahrzeugausstattung: für Fahrzeuge mit Hecktüren	**2800011503180**	**15031**	33
			REARCTRL; Einbauposition hinten; Fahrzeugausstattung: für Fahrzeuge mit Heckklappe	**2800011515180**	**15151**	39
			AQUACTRL 2 SINGLE; Einbauposition beifahrerseitig; Montageart: Bajonett; für Rechtslenker; passender Adapter: F	**2800011606260**	**16062**	54
			AQUACTRL 2 SINGLE; Einbauposition fahrerseitig; Montageart: Bajonett; für Rechtslenker; passender Adapter: F	**2800011616260**	**16162**	58
1.6 D4d (MDZ2) 1.6 D4d (MDZ9) 2.0 D4d (MDZ3) 2.0 D4d (MDZ4) 2.0 D4d (MDZ6, MDZ5)	85 kW 70 kW 90 kW 110 kW 130 kW	02/16→04/20 02/16→04/20 02/16→ 02/16→ 02/16→	AQUACTRL 2 SINGLE; Einbauposition beifahrerseitig; für Linkslenker; passender Adapter: F	**2800011305280**	**13052**	27
			AQUACTRL 2 SINGLE; Einbauposition fahrerseitig; für Linkslenker; passender Adapter: F	**2800011314280**	**13142**	30
			REARCTRL; Einbauposition hinten; Fahrzeugausstattung: für Fahrzeuge mit Hecktüren	**2800011503170** **2800011503180**	**50317** **15031**	33 33
			REARCTRL; Einbauposition hinten; Fahrzeugausstattung: für Fahrzeuge mit Heckklappe	**2800011515170** **2800011515180**	**51517** **15151**	39 39
			AQUACTRL 2 SINGLE; Einbauposition beifahrerseitig; Montageart: Bajonett; für Rechtslenker; passender Adapter: F	**2800011606260** **2800011606270** **2800011624270**	**16062** **60627** **62427**	54 54 61
			AQUACTRL 2 SINGLE; Einbauposition fahrerseitig; Montageart: Bajonett; für Rechtslenker; passender Adapter: F	**2800011616260** **2800011630270**	**16162** **63027**	58 63
2.0 D4d (MDZA)	106 kW	08/21→	AQUACTRL 2 SINGLE; Einbauposition beifahrerseitig; Montageart: Bajonett; für Rechtslenker; passender Adapter: F	**2800011606260**	**16062**	54
			AQUACTRL 2 SINGLE; Einbauposition fahrerseitig; Montageart: Bajonett; für Rechtslenker; passender Adapter: F	**2800011616260**	**16162**	58
2.0 D4d 4x4 (MDZ3)	90 kW	04/18→	AQUACTRL 2 SINGLE; Einbauposition beifahrerseitig; passender Adapter: F; für Rechtslenker	**2800011605260** **2800011606260**	**16052** **16062**	54 54
			AQUACTRL 2 SINGLE; Einbauposition fahrerseitig; passender Adapter: F; für Rechtslenker	**2800011616260**	**16162**	58
2.0 D4d 4x4 (MDZ4)	110 kW	04/18→	AQUACTRL 2 SINGLE; Einbauposition beifahrerseitig; für Linkslenker; passender Adapter: F	**2800011305280**	**13052**	27
			AQUACTRL 2 SINGLE; Einbauposition fahrerseitig; für Linkslenker; passender Adapter: F	**2800011314280**	**13142**	30
			REARCTRL; Einbauposition hinten; Fahrzeugausstattung: für Fahrzeuge mit Hecktüren	**2800011503180**	**15031**	33
			REARCTRL; Einbauposition hinten; Fahrzeugausstattung: für Fahrzeuge mit Heckklappe	**2800011515180**	**15151**	39
			AQUACTRL 2 SINGLE; Einbauposition beifahrerseitig; Montageart: Bajonett; für Rechtslenker; passender Adapter: F	**2800011606260**	**16062**	54
			AQUACTRL 2 SINGLE; Einbauposition fahrerseitig; Montageart: Bajonett; für Rechtslenker; passender Adapter: F	**2800011616260**	**16162**	58
2.0 D4d 4x4 (MDZA)	106 kW	08/21→	AQUACTRL 2 SINGLE; Einbauposition beifahrerseitig; passender Adapter: F; für Rechtslenker	**2800011605260** **2800011606260**	**16052** **16062**	54 54
			AQUACTRL 2 SINGLE; Einbauposition fahrerseitig; passender Adapter: F; für Rechtslenker	**2800011616260**	**16162**	58

© 2025 Continental Aftermarket & Services GmbH

TOYOTA - PROACE Kasten (MDZ_) 02/16→						
Wischblatt						
Electric (MDZS, MDZZ)	100 kW	09/20→12/23	AQUACTRL 2 SINGLE; Einbauposition beifahrerseitig; für Linkslenker; passender Adapter: F	**2800011305280**	**13052**	27
			AQUACTRL 2 SINGLE; Einbauposition fahrerseitig; für Linkslenker; passender Adapter: F	**2800011314280**	**13142**	30
			REARCTRL; Einbauposition hinten; Fahrzeugausstattung: für Fahrzeuge mit Hecktüren	**2800011503180**	**15031**	33
			REARCTRL; Einbauposition hinten; Fahrzeugausstattung: für Fahrzeuge mit Heckklappe	**2800011515180**	**15151**	39
			AQUACTRL 2 SINGLE; Einbauposition beifahrerseitig; Montageart: Bajonett; für Rechtslenker; passender Adapter: F	**2800011606260**	**16062**	54
			AQUACTRL 2 SINGLE; Einbauposition fahrerseitig; Montageart: Bajonett; für Rechtslenker; passender Adapter: F	**2800011616260**	**16162**	58
TOYOTA - PROACE Pritsche/Fahrgestell (MDZ_) 02/16→						
Wischblatt						
1.6 D4d (MDZ9) 2.0 D4d (MDZ3) 2.0 D4d (MDZ4)	70 kW 90 kW 110 kW	02/16→ 02/16→ 02/16→	AQUACTRL 2 SINGLE; Einbauposition beifahrerseitig; für Linkslenker; passender Adapter: F	**2800011305280**	**13052**	27
			AQUACTRL 2 SINGLE; Einbauposition fahrerseitig; für Linkslenker; passender Adapter: F	**2800011314280**	**13142**	30
			AQUACTRL 2 SINGLE; Einbauposition beifahrerseitig; Montageart: Bajonett; für Rechtslenker; passender Adapter: F	**2800011606260**	**16062**	54
			AQUACTRL 2 SINGLE; Einbauposition fahrerseitig; Montageart: Bajonett; für Rechtslenker; passender Adapter: F	**2800011616260**	**16162**	58
2.0 D4d (MDZA) 2.0 D4d 4x4 (MDZ3) Electric (MDZS, MDZZ)	106 kW 90 kW 100 kW	08/21→ 04/18→ 04/21→12/23	AQUACTRL 2 SINGLE; Einbauposition beifahrerseitig; passender Adapter: F; für Rechtslenker	**2800011606260**	**16062**	54
			AQUACTRL 2 SINGLE; Einbauposition fahrerseitig; passender Adapter: F; für Rechtslenker	**2800011616260**	**16162**	58
TOYOTA - PROACE VERSO Bus (MPY_) 02/16→						
Wischblatt						
1.5 D4d (MPY1) 1.5 D4d (MPY8) 1.6 D4d (MPY2) 1.6 D4d (MPY9)	88 kW 75 kW 85 kW 70 kW	06/18→ 06/18→ 02/16→04/20 02/16→	AQUACTRL 2 SINGLE; Einbauposition beifahrerseitig; für Linkslenker; passender Adapter: F	**2800011305280**	**13052**	27
			AQUACTRL 2 SINGLE; Einbauposition fahrerseitig; für Linkslenker; passender Adapter: F	**2800011314280**	**13142**	30
			REARCTRL; Einbauposition hinten; Fahrzeugausstattung: für Fahrzeuge mit Hecktüren	**2800011503180**	**15031**	33
			REARCTRL; Einbauposition hinten; Fahrzeugausstattung: für Fahrzeuge mit Heckklappe	**2800011515180**	**15151**	39
			AQUACTRL 2 SINGLE; Einbauposition beifahrerseitig; Montageart: Bajonett; für Rechtslenker; passender Adapter: F	**2800011606260**	**16062**	54
			AQUACTRL 2 SINGLE; Einbauposition fahrerseitig; Montageart: Bajonett; für Rechtslenker; passender Adapter: F	**2800011616260**	**16162**	58
2.0 D4d (MPY3)	90 kW	11/19→	AQUACTRL 2 SINGLE; Einbauposition beifahrerseitig; für Linkslenker; passender Adapter: F	**2800011305280**	**13052**	27
			AQUACTRL 2 SINGLE; Einbauposition fahrerseitig; für Linkslenker; passender Adapter: F	**2800011314280**	**13142**	30
			AQUACTRL 2 SINGLE; Einbauposition beifahrerseitig; Montageart: Bajonett; für Rechtslenker; passender Adapter: F	**2800011606260**	**16062**	54
			AQUACTRL 2 SINGLE; Einbauposition fahrerseitig; Montageart: Bajonett; für Rechtslenker; passender Adapter: F	**2800011616260**	**16162**	58

© 2025 Continental Aftermarket & Services GmbH

TOYOTA - PROACE VERSO Bus (MPY_) 02/16→

Wischblatt

2.0 D4d (MPY4) 2.0 D4d (MPY6, MPY5) 2.0 D4d (MPYA) 2.0 D4d 4x4 (MPY4)	110 kW 130 kW 106 kW 110 kW	02/16→ 02/16→ 09/20→ 04/18→	AQUACTRL 2 SINGLE; Einbauposition beifahrerseitig; für Linkslenker; passender Adapter: F	**2800011305280**	**13052**	27
			AQUACTRL 2 SINGLE; Einbauposition fahrerseitig; für Linkslenker; passender Adapter: F	**2800011314280**	**13142**	30
			REARCTRL; Einbauposition hinten; Fahrzeugausstattung: für Fahrzeuge mit Hecktüren	**2800011503180**	**15031**	33
			REARCTRL; Einbauposition hinten; Fahrzeugausstattung: für Fahrzeuge mit Heckklappe	**2800011515180**	**15151**	39
			AQUACTRL 2 SINGLE; Einbauposition beifahrerseitig; Montageart: Bajonett; für Rechtslenker; passender Adapter: F	**2800011606260**	**16062**	54
			AQUACTRL 2 SINGLE; Einbauposition fahrerseitig; Montageart: Bajonett; für Rechtslenker; passender Adapter: F	**2800011616260**	**16162**	58
2.0 D4d 4x4 (MPYA)	106 kW	01/22→	AQUACTRL 2 SINGLE; Einbauposition beifahrerseitig; passender Adapter: F; für Rechtslenker	**2800011606260**	**16062**	54
			AQUACTRL 2 SINGLE; Einbauposition fahrerseitig; passender Adapter: F; für Rechtslenker	**2800011616260**	**16162**	58
Electric (MPYS, MPYZ)	100 kW	01/21→12/23	AQUACTRL 2 SINGLE; Einbauposition beifahrerseitig; für Linkslenker; passender Adapter: F	**2800011305280**	**13052**	27
			AQUACTRL 2 SINGLE; Einbauposition fahrerseitig; für Linkslenker; passender Adapter: F	**2800011314280**	**13142**	30
			REARCTRL; Einbauposition hinten; Fahrzeugausstattung: für Fahrzeuge mit Hecktüren	**2800011503180**	**15031**	33
			REARCTRL; Einbauposition hinten; Fahrzeugausstattung: für Fahrzeuge mit Heckklappe	**2800011515180**	**15151**	39
			AQUACTRL 2 SINGLE; Einbauposition beifahrerseitig; Montageart: Bajonett; für Rechtslenker; passender Adapter: F	**2800011606260**	**16062**	54
			AQUACTRL 2 SINGLE; Einbauposition fahrerseitig; Montageart: Bajonett; für Rechtslenker; passender Adapter: F	**2800011616260**	**16162**	58

TOYOTA - RACTIS (_P10_) 09/05→08/10

Wischblatt

1.3 (SCP100_, SCP100) 1.5 (NCP100_, NCP100)	64 kW 81 kW	09/05→08/10 09/05→08/10	AQUACTRL 2 SINGLE; Einbauposition beifahrerseitig; für Rechtslenker; passender Adapter: A	**2800011600270**	**60027**	52
			AQUACTRL 2 SINGLE; Einbauposition fahrerseitig; für Rechtslenker; passender Adapter: A	**2800011628270**	**62827**	63

TOYOTA - RAV 4 I (_A1_) 01/94→12/03

Wischblatt

2.0	89 kW	09/95→12/97	AQUACTRL 2 SINGLE; Einbauposition beifahrerseitig; für Rechtslenker; passender Adapter: A	**2800011605260**	**16052**	54
			AQUACTRL 2 SINGLE; Einbauposition fahrerseitig; für Rechtslenker; passender Adapter: A	**2800011607260**	**16072**	55
2.0	95 kW	09/97→09/00	AQUACTRL 2 SINGLE; Einbauposition beifahrerseitig; für Linkslenker; passender Adapter: A	**2800011304280**	**13042**	26
			AQUACTRL 2 SINGLE; Einbauposition fahrerseitig; für Linkslenker; passender Adapter: A	**2800011306280**	**13062**	27
			REARCTRL; Einbauposition hinten	**2800011539170** **2800011539180**	**53917** **15391**	51 51
			AQUACTRL 2 SINGLE; Einbauposition beifahrerseitig; für Rechtslenker; passender Adapter: A	**2800011605260** **2800011624270**	**16052** **62427**	54 61
			AQUACTRL 2 SINGLE; Einbauposition fahrerseitig; für Rechtslenker; passender Adapter: A	**2800011607260** **2800011625270**	**16072** **62527**	55 62
2.0 (SXA15G, SXA16_, SXA16G)	99 kW	06/97→09/99	REARCTRL; Einbauposition hinten	**2800011539170** **2800011539180**	**53917** **15391**	51 51
			AQUACTRL 2 SINGLE; Einbauposition beifahrerseitig; für Rechtslenker; passender Adapter: A	**2800011605260** **2800011624270**	**16052** **62427**	54 61
			AQUACTRL 2 SINGLE; Einbauposition fahrerseitig; für Rechtslenker; passender Adapter: A	**2800011607260** **2800011625270**	**16072** **62527**	55 62

© 2025 Continental Aftermarket & Services GmbH

TOYOTA - RAV 4 I (_A1_) 01/94→12/03						
Wischblatt						
2.0 4WD (SXA10, SXA11)	94 kW	07/96→06/00	AQUACTRL 2 SINGLE; Einbauposition beifahrerseitig; für Linkslenker; passender Adapter: A	**2800011304280**	**13042**	26
			AQUACTRL 2 SINGLE; Einbauposition fahrerseitig; für Linkslenker; passender Adapter: A	**2800011306280**	**13062**	27
			REARCTRL; Einbauposition hinten	**2800011539180**	**15391**	51
			AQUACTRL 2 SINGLE; Einbauposition beifahrerseitig; für Rechtslenker; passender Adapter: A	**2800011605260**	**16052**	54
			AQUACTRL 2 SINGLE; Einbauposition fahrerseitig; für Rechtslenker; passender Adapter: A	**2800011607260**	**16072**	55
2.0 4WD (SXA10, SXA11)	95 kW	06/94→06/00	AQUACTRL 2 SINGLE; Einbauposition beifahrerseitig; für Linkslenker; passender Adapter: A	**2800011304280**	**13042**	26
			AQUACTRL 2 SINGLE; Einbauposition fahrerseitig; für Linkslenker; passender Adapter: A	**2800011306280**	**13062**	27
			REARCTRL; Einbauposition hinten	**2800011539170** **2800011539180**	**53917** **15391**	51 51
			AQUACTRL 2 SINGLE; Einbauposition beifahrerseitig; für Rechtslenker; passender Adapter: A	**2800011605260** **2800011624270**	**16052** **62427**	54 61
			AQUACTRL 2 SINGLE; Einbauposition fahrerseitig; für Rechtslenker; passender Adapter: A	**2800011607260** **2800011625270**	**16072** **62527**	55 62
2.0 4WD (SXA10, SXA11)	121 kW	01/94→09/99	AQUACTRL 2 SINGLE; Einbauposition beifahrerseitig; für Rechtslenker; passender Adapter: A	**2800011624270**	**62427**	61
			AQUACTRL 2 SINGLE; Einbauposition fahrerseitig; für Rechtslenker; passender Adapter: A	**2800011625270**	**62527**	62
2.0 4WD (SXA10)	99 kW	01/94→09/99	AQUACTRL 2 SINGLE; Einbauposition beifahrerseitig; für Linkslenker; passender Adapter: A	**2800011304280**	**13042**	26
			AQUACTRL 2 SINGLE; Einbauposition fahrerseitig; für Linkslenker; passender Adapter: A	**2800011306280**	**13062**	27
			REARCTRL; Einbauposition hinten	**2800011539170** **2800011539180**	**53917** **15391**	51 51
			AQUACTRL 2 SINGLE; Einbauposition beifahrerseitig; für Rechtslenker; passender Adapter: A	**2800011605260** **2800011624270**	**16052** **62427**	54 61
			AQUACTRL 2 SINGLE; Einbauposition fahrerseitig; für Rechtslenker; passender Adapter: A	**2800011607260** **2800011625270**	**16072** **62527**	55 62
TOYOTA - RAV 4 I Cabrio (_A1_) 12/97→06/00						
Wischblatt						
2.0 4WD (SXA10)	94 kW	12/97→06/00	AQUACTRL 2 SINGLE; Einbauposition beifahrerseitig; für Linkslenker; passender Adapter: A	**2800011304280**	**13042**	26
			AQUACTRL 2 SINGLE; Einbauposition fahrerseitig; für Linkslenker; passender Adapter: A	**2800011306280**	**13062**	27
			AQUACTRL 2 SINGLE; Einbauposition beifahrerseitig; für Rechtslenker; passender Adapter: A	**2800011605260** **2800011624270**	**16052** **62427**	54 61
			AQUACTRL 2 SINGLE; Einbauposition fahrerseitig; für Rechtslenker; passender Adapter: A	**2800011607260** **2800011625270**	**16072** **62527**	55 62
TOYOTA - RAV 4 II (_A2_) 05/00→11/05						
Wischblatt						
1.8 (ZCA25_, ZCA26_, ZCA25W, ZCA26W)	92 kW	08/00→11/05	AQUACTRL 2 SINGLE; Einbauposition beifahrerseitig; für Linkslenker; passender Adapter: A	**2800011305280**	**13052**	27
			AQUACTRL 2 SINGLE; Einbauposition fahrerseitig; für Linkslenker; passender Adapter: A	**2800011312280**	**13122**	29
			AQUACTRL 2 SINGLE; Einbauposition beifahrerseitig; für Rechtslenker; passender Adapter: A	**2800011606260** **2800011606270**	**16062** **60627**	54 54
			AQUACTRL 2 SINGLE; Einbauposition fahrerseitig; für Rechtslenker; passender Adapter: A	**2800011614260** **2800011628270**	**16142** **62827**	58 63
2.0 (ACA26)	110 kW	09/00→12/03	AQUACTRL 2 SINGLE; Einbauposition beifahrerseitig; für Rechtslenker; passender Adapter: A	**2800011606260** **2800011606270**	**16062** **60627**	54 54
			AQUACTRL 2 SINGLE; Einbauposition fahrerseitig; für Rechtslenker; passender Adapter: A	**2800011614260** **2800011628270**	**16142** **62827**	58 63

© 2025 Continental Aftermarket & Services GmbH

TOYOTA - RAV 4 II (_A2_) 05/00→11/05

Wischblatt

2.0 4WD (ACA21, ACA20) 2.0 D 4WD (CLA20_, CLA21_, CLA20R, CLA21R)	110 kW 85 kW	05/00→11/05 05/01→11/05	AQUACTRL 2 SINGLE; Einbauposition beifahrerseitig; für Linkslenker; passender Adapter: A	**2800011305280**	**13052**	27
			AQUACTRL 2 SINGLE; Einbauposition fahrerseitig; für Linkslenker; passender Adapter: A	**2800011312280**	**13122**	29
			AQUACTRL 2 SINGLE; Einbauposition beifahrerseitig; für Rechtslenker; passender Adapter: A	**2800011606260** **2800011606270**	**16062** **60627**	54 54
			AQUACTRL 2 SINGLE; Einbauposition fahrerseitig; für Rechtslenker; passender Adapter: A	**2800011614260** **2800011628270**	**16142** **62827**	58 63
2.4 (ACA28)	120 kW	08/00→11/05	AQUACTRL 2 SINGLE; Einbauposition beifahrerseitig; für Rechtslenker; passender Adapter: A	**2800011606260**	**16062**	54
			AQUACTRL 2 SINGLE; Einbauposition fahrerseitig; für Rechtslenker; passender Adapter: A	**2800011614260**	**16142**	58
2.4 4WD (ACA23, ACA22)	112 kW	08/03→11/05	AQUACTRL 2 SINGLE; Einbauposition beifahrerseitig; für Linkslenker; passender Adapter: A	**2800011305280**	**13052**	27
			AQUACTRL 2 SINGLE; Einbauposition fahrerseitig; für Linkslenker; passender Adapter: A	**2800011312280**	**13122**	29
			AQUACTRL 2 SINGLE; Einbauposition beifahrerseitig; für Rechtslenker; passender Adapter: A	**2800011606260** **2800011606270**	**16062** **60627**	54 54
			AQUACTRL 2 SINGLE; Einbauposition fahrerseitig; für Rechtslenker; passender Adapter: A	**2800011614260** **2800011628270**	**16142** **62827**	58 63
2.4 4WD (ACA23, ACA22)	120 kW	08/03→11/05	AQUACTRL 2 SINGLE; Einbauposition beifahrerseitig; für Rechtslenker; passender Adapter: A	**2800011606260**	**16062**	54
			AQUACTRL 2 SINGLE; Einbauposition fahrerseitig; für Rechtslenker; passender Adapter: A	**2800011614260**	**16142**	58

TOYOTA - RAV 4 III (_A3_) 06/05→08/14

Wischblatt

2.0 (ZSA35_, ZSA35R)	116 kW	12/08→06/13	AQUACTRL 2 SINGLE; Einbauposition beifahrerseitig; für Linkslenker; passender Adapter: A	**2800011303280**	**13032**	26
			AQUACTRL 2 SINGLE; Einbauposition fahrerseitig; für Linkslenker; passender Adapter: A	**2800011312280**	**13122**	29
			REARCTRL; Einbauposition hinten	**2800011508170** **2800011508180**	**50817** **15081**	36 36
			AQUACTRL 2 SINGLE; Einbauposition beifahrerseitig; für Rechtslenker; passender Adapter: A	**2800011604260** **2800011604270**	**16042** **60427**	53 53
			AQUACTRL 2 SINGLE; Einbauposition fahrerseitig; für Rechtslenker; passender Adapter: A	**2800011614260** **2800011628270**	**16142** **62827**	58 63
2.0 (ZSA35)	109 kW	03/09→06/13	AQUACTRL 2 SINGLE; Einbauposition beifahrerseitig; für Linkslenker; passender Adapter: A	**2800011303280**	**13032**	26
			AQUACTRL 2 SINGLE; Einbauposition fahrerseitig; für Linkslenker; passender Adapter: A	**2800011312280**	**13122**	29
			REARCTRL; Einbauposition hinten	**2800011508180**	**15081**	36
			AQUACTRL 2 SINGLE; Einbauposition beifahrerseitig; für Rechtslenker; passender Adapter: A	**2800011604260**	**16042**	53
			AQUACTRL 2 SINGLE; Einbauposition fahrerseitig; für Rechtslenker; passender Adapter: A	**2800011614260**	**16142**	58
2.0 4WD (ACA30_, ACA30R)	112 kW	02/06→06/13	AQUACTRL 2 SINGLE; Einbauposition beifahrerseitig; für Linkslenker; passender Adapter: A	**2800011303280**	**13032**	26
2.0 4WD (ZSA30_, ZSA30R)	116 kW	12/08→06/13	AQUACTRL 2 SINGLE; Einbauposition fahrerseitig; für Linkslenker; passender Adapter: A	**2800011312280**	**13122**	29
			REARCTRL; Einbauposition hinten	**2800011508170** **2800011508180**	**50817** **15081**	36 36
			AQUACTRL 2 SINGLE; Einbauposition beifahrerseitig; für Rechtslenker; passender Adapter: A	**2800011604260** **2800011604270**	**16042** **60427**	53 53
			AQUACTRL 2 SINGLE; Einbauposition fahrerseitig; für Rechtslenker; passender Adapter: A	**2800011614260** **2800011628270**	**16142** **62827**	58 63

© 2025 Continental Aftermarket & Services GmbH

TOYOTA - RAV 4 III (_A3_) 06/05→08/14

Wischblatt

2.0 4WD (ZSA30)	109 kW	03/09→06/13	AQUACTRL 2 SINGLE; Einbauposition beifahrerseitig; für Linkslenker; passender Adapter: A	**2800011303280**	**13032**	26
			AQUACTRL 2 SINGLE; Einbauposition fahrerseitig; für Linkslenker; passender Adapter: A	**2800011312280**	**13122**	29
			REARCTRL; Einbauposition hinten	**2800011508180**	**15081**	36
			AQUACTRL 2 SINGLE; Einbauposition beifahrerseitig; für Rechtslenker; passender Adapter: A	**2800011604260**	**16042**	53
			AQUACTRL 2 SINGLE; Einbauposition fahrerseitig; für Rechtslenker; passender Adapter: A	**2800011614260**	**16142**	58
2.2 D (ALA35_) 2.2 D 4WD (ALA30_, ALA30R) 2.2 D 4WD (ALA30_, ALA30R) 2.2 D 4WD (ALA30_, ALA30R)	110 kW 100 kW 110 kW 130 kW	12/08→06/13 02/06→12/12 12/08→06/13 02/06→06/13	AQUACTRL 2 SINGLE; Einbauposition beifahrerseitig; für Linkslenker; passender Adapter: A	**2800011303280**	**13032**	26
			AQUACTRL 2 SINGLE; Einbauposition fahrerseitig; für Linkslenker; passender Adapter: A	**2800011312280**	**13122**	29
			REARCTRL; Einbauposition hinten	**2800011508170** **2800011508180**	**50817** **15081**	36 36
			AQUACTRL 2 SINGLE; Einbauposition beifahrerseitig; für Rechtslenker; passender Adapter: A	**2800011604260** **2800011604270**	**16042** **60427**	53 53
			AQUACTRL 2 SINGLE; Einbauposition fahrerseitig; für Rechtslenker; passender Adapter: A	**2800011614260** **2800011628270**	**16142** **62827**	58 63
2.2 D 4WD (ALA30)	98 kW	11/05→12/10	AQUACTRL 2 SINGLE; Einbauposition beifahrerseitig; für Linkslenker; passender Adapter: A	**2800011303280**	**13032**	26
			AQUACTRL 2 SINGLE; Einbauposition fahrerseitig; für Linkslenker; passender Adapter: A	**2800011312280**	**13122**	29
			REARCTRL; Einbauposition hinten	**2800011508180**	**15081**	36
			AQUACTRL 2 SINGLE; Einbauposition beifahrerseitig; für Rechtslenker; passender Adapter: A	**2800011604260**	**16042**	53
			AQUACTRL 2 SINGLE; Einbauposition fahrerseitig; für Rechtslenker; passender Adapter: A	**2800011614260**	**16142**	58
2.4 (ACA36, ACA38) 2.4 4WD (ACA31, ACA33) 2.5 (ASA38)	125 kW 125 kW 132 kW	11/05→12/13 11/05→06/13 11/08→06/13	AQUACTRL 2 SINGLE; Einbauposition beifahrerseitig; für Linkslenker; passender Adapter: A	**2800011303280**	**13032**	26
			AQUACTRL 2 SINGLE; Einbauposition fahrerseitig; für Linkslenker; passender Adapter: A	**2800011312280**	**13122**	29
			REARCTRL; Einbauposition hinten	**2800011508170** **2800011508180**	**50817** **15081**	36 36
			AQUACTRL 2 SINGLE; Einbauposition beifahrerseitig; für Rechtslenker; passender Adapter: A	**2800011604260** **2800011604270**	**16042** **60427**	53 53
			AQUACTRL 2 SINGLE; Einbauposition fahrerseitig; für Rechtslenker; passender Adapter: A	**2800011614260** **2800011628270**	**16142** **62827**	58 63
2.5 (ASA38)	135 kW	11/05→12/12	AQUACTRL 2 SINGLE; Einbauposition beifahrerseitig; für Linkslenker; passender Adapter: A	**2800011303280**	**13032**	26
			AQUACTRL 2 SINGLE; Einbauposition fahrerseitig; für Linkslenker; passender Adapter: A	**2800011312280**	**13122**	29
			REARCTRL; Einbauposition hinten	**2800011508180**	**15081**	36
2.5 4WD (ASA33)	132 kW	11/08→06/13	AQUACTRL 2 SINGLE; Einbauposition beifahrerseitig; für Linkslenker; passender Adapter: A	**2800011303280**	**13032**	26
			AQUACTRL 2 SINGLE; Einbauposition fahrerseitig; für Linkslenker; passender Adapter: A	**2800011312280**	**13122**	29
			REARCTRL; Einbauposition hinten	**2800011508180**	**15081**	36
			AQUACTRL 2 SINGLE; Einbauposition beifahrerseitig; für Rechtslenker; passender Adapter: A	**2800011604260**	**16042**	53
			AQUACTRL 2 SINGLE; Einbauposition fahrerseitig; für Rechtslenker; passender Adapter: A	**2800011614260**	**16142**	58
3.5 (GSA38)	201 kW	01/06→12/12	AQUACTRL 2 SINGLE; Einbauposition beifahrerseitig; für Rechtslenker; passender Adapter: A	**2800011604260** **2800011623270**	**16042** **62327**	53 61
			AQUACTRL 2 SINGLE; Einbauposition fahrerseitig; für Rechtslenker; passender Adapter: A	**2800011614260** **2800011630270**	**16142** **63027**	58 63
3.5 4WD (GSA33)	198 kW	11/05→12/12	AQUACTRL 2 SINGLE; Einbauposition beifahrerseitig; für Linkslenker; passender Adapter: A	**2800011303280**	**13032**	26
			AQUACTRL 2 SINGLE; Einbauposition fahrerseitig; für Linkslenker; passender Adapter: A	**2800011312280**	**13122**	29
			REARCTRL; Einbauposition hinten	**2800011508180**	**15081**	36

© 2025 Continental Aftermarket & Services GmbH

TOYOTA - RAV 4 III (_A3_) 06/05→08/14

Wischblatt

3.5 4WD (GSA33)	201 kW	11/05→12/12	AQUACTRL 2 SINGLE; Einbauposition beifahrerseitig; für Linkslenker; passender Adapter: A	**2800011303280**	**13032**	26
			AQUACTRL 2 SINGLE; Einbauposition fahrerseitig; für Linkslenker; passender Adapter: A	**2800011312280**	**13122**	29
			REARCTRL; Einbauposition hinten	**2800011508170**	**50817**	36
				2800011508180	**15081**	36
			AQUACTRL 2 SINGLE; Einbauposition beifahrerseitig; für Rechtslenker; passender Adapter: A	**2800011604260**	**16042**	53
				2800011604270	**60427**	53
			AQUACTRL 2 SINGLE; Einbauposition fahrerseitig; für Rechtslenker; passender Adapter: A	**2800011614260**	**16142**	58
				2800011628270	**62827**	63
3.5 4WD (GSA33W)	206 kW	11/05→12/12	AQUACTRL 2 SINGLE; Einbauposition beifahrerseitig; für Rechtslenker; passender Adapter: A	**2800011604260**	**16042**	53
				2800011604270	**60427**	53
			AQUACTRL 2 SINGLE; Einbauposition fahrerseitig; für Rechtslenker; passender Adapter: A	**2800011614260**	**16142**	58
				2800011628270	**62827**	63

TOYOTA - RAV 4 IV (_A4_) 12/12→09/19

Wischblatt

2.0 (ZSA42)	105 kW	12/12→09/19	AQUACTRL 2 SET; für Linkslenker	**2800011221280**	**12212**	9
			AQUACTRL 2 SINGLE; für Linkslenker; Einbauposition beifahrerseitig; passender Adapter: A	**2800011302280**	**13022**	26
			AQUACTRL 2 SINGLE; für Linkslenker; Einbauposition fahrerseitig; passender Adapter: A	**2800011314280**	**13142**	30
			REARCTRL; Einbauposition hinten	**2800011532180**	**15321**	48
			AQUACTRL 2 SINGLE; Einbauposition beifahrerseitig; für Rechtslenker; passender Adapter: A	**2800011602260**	**16022**	53
			AQUACTRL 2 SINGLE; Einbauposition fahrerseitig; für Rechtslenker; passender Adapter: A	**2800011616260**	**16162**	58
2.0 (ZSA42) 2.0 4WD (ZSA44_, ZSA44R) 2.0 4WD (ZSA44_) 2.0 4WD (ZSA44) 2.0 D (ALA40_, ALA40R) 2.0 D (WWA42_) 2.0 D 4WD (ALA41_) 2.2 D 4WD (ALA49)	107 kW 111 kW 112 kW 107 kW 91 kW 105 kW 91 kW 110 kW	12/12→09/19 12/12→10/18 04/15→10/18 12/12→09/19 12/12→11/18 10/15→11/18 01/13→11/18 12/12→09/19	AQUACTRL 2 SET; für Linkslenker	**2800011221280**	**12212**	9
			AQUACTRL 2 SINGLE; für Linkslenker; Einbauposition beifahrerseitig; passender Adapter: A	**2800011302280**	**13022**	26
			AQUACTRL 2 SINGLE; für Linkslenker; Einbauposition fahrerseitig; passender Adapter: A	**2800011314280**	**13142**	30
			REARCTRL; Einbauposition hinten	**2800011532170**	**53217**	48
				2800011532180	**15321**	48
			AQUACTRL 2 SINGLE; Einbauposition beifahrerseitig; für Rechtslenker; passender Adapter: A	**2800011602260**	**16022**	53
				2800011623270	**62327**	61
			AQUACTRL 2 SINGLE; Einbauposition fahrerseitig; für Rechtslenker; passender Adapter: A	**2800011616260**	**16162**	58
				2800011630270	**63027**	63
2.5 (ASA42)	131 kW	01/13→12/18	AQUACTRL 2 SET; für Linkslenker	**2800011221280**	**12212**	9
			AQUACTRL 2 SINGLE; für Linkslenker; Einbauposition beifahrerseitig; passender Adapter: A	**2800011302280**	**13022**	26
			AQUACTRL 2 SINGLE; für Linkslenker; Einbauposition fahrerseitig; passender Adapter: A	**2800011314280**	**13142**	30
			REARCTRL; Einbauposition hinten	**2800011532180**	**15321**	48
2.5 (ASA42)	132 kW	12/12→11/18	AQUACTRL 2 SET; für Linkslenker	**2800011221280**	**12212**	9
			AQUACTRL 2 SINGLE; für Linkslenker; Einbauposition beifahrerseitig; passender Adapter: A	**2800011302280**	**13022**	26
			AQUACTRL 2 SINGLE; für Linkslenker; Einbauposition fahrerseitig; passender Adapter: A	**2800011314280**	**13142**	30
			REARCTRL; Einbauposition hinten	**2800011532170**	**53217**	48
				2800011532180	**15321**	48
			AQUACTRL 2 SINGLE; Einbauposition beifahrerseitig; für Rechtslenker; passender Adapter: A	**2800011602260**	**16022**	53
				2800011623270	**62327**	61
			AQUACTRL 2 SINGLE; Einbauposition fahrerseitig; für Rechtslenker; passender Adapter: A	**2800011616260**	**16162**	58
				2800011630270	**63027**	63
2.5 4WD (ASA44)	131 kW	12/12→12/18	AQUACTRL 2 SET; für Linkslenker	**2800011221280**	**12212**	9
			AQUACTRL 2 SINGLE; für Linkslenker; Einbauposition beifahrerseitig; passender Adapter: A	**2800011302280**	**13022**	26
			AQUACTRL 2 SINGLE; für Linkslenker; Einbauposition fahrerseitig; passender Adapter: A	**2800011314280**	**13142**	30
			REARCTRL; Einbauposition hinten	**2800011532170**	**53217**	48

→

© 2025 Continental Aftermarket & Services GmbH

TOYOTA - RAV 4 IV (_A4_) 12/12→09/19

Wischblatt

2.5 4WD (ASA44)	131 kW	12/12→12/18		2800011532180	15321	48
			AQUACTRL 2 SINGLE; Einbauposition beifahrerseitig; für Rechtslenker; passender Adapter: A	2800011623270	62327	61
			AQUACTRL 2 SINGLE; Einbauposition fahrerseitig; für Rechtslenker; passender Adapter: A	2800011630270	63027	63
2.5 4WD (ASA44) 2.5 Hybrid (AVA42_) 2.5 Hybrid 4WD (AVA44, AVA44_)	132 kW 145 kW 145 kW	12/12→10/18 11/15→11/18 11/15→11/18	AQUACTRL 2 SET; für Linkslenker	2800011221280	12212	9
			AQUACTRL 2 SINGLE; für Linkslenker; Einbauposition beifahrerseitig; passender Adapter: A	2800011302280	13022	26
			AQUACTRL 2 SINGLE; für Linkslenker; Einbauposition fahrerseitig; passender Adapter: A	2800011314280	13142	30
			REARCTRL; Einbauposition hinten	2800011532170	53217	48
				2800011532180	15321	48
			AQUACTRL 2 SINGLE; Einbauposition beifahrerseitig; für Rechtslenker; passender Adapter: A	2800011602260	16022	53
				2800011623270	62327	61
			AQUACTRL 2 SINGLE; Einbauposition fahrerseitig; für Rechtslenker; passender Adapter: A	2800011616260	16162	58
				2800011630270	63027	63

TOYOTA - RAV 4 V (_A5_, _H5_) 12/18→

Wischblatt

2.0 (MXAA52) 2.0 AWD (MXAA54)	129 kW 129 kW	12/18→ 12/18→	AQUACTRL 2 SET; für Linkslenker	2800011221280	12212	9
			AQUACTRL 2 SINGLE; für Linkslenker; Einbauposition beifahrerseitig; passender Adapter: A	2800011302280	13022	26
			AQUACTRL 2 SINGLE; für Linkslenker; Einbauposition fahrerseitig; passender Adapter: A	2800011314280	13142	30
			REARCTRL; Einbauposition hinten	2800011508170	50817	36
				2800011508180	15081	36
			AQUACTRL 2 SINGLE; Einbauposition beifahrerseitig; für Rechtslenker; passender Adapter: A	2800011602260	16022	53
				2800011623270	62327	61
			AQUACTRL 2 SINGLE; Einbauposition fahrerseitig; für Rechtslenker; passender Adapter: A	2800011616260	16162	58
				2800011630270	63027	63
2.0 VVTi (MXAA52)	110 kW	12/18→	AQUACTRL 2 SET; für Linkslenker	2800011221280	12212	9
			AQUACTRL 2 SINGLE; für Linkslenker; Einbauposition beifahrerseitig; passender Adapter: A	2800011302280	13022	26
			AQUACTRL 2 SINGLE; für Linkslenker; Einbauposition fahrerseitig; passender Adapter: A	2800011314280	13142	30
			REARCTRL; Einbauposition hinten	2800011508180	15081	36
			AQUACTRL 2 SINGLE; Einbauposition beifahrerseitig; für Rechtslenker; passender Adapter: A	2800011602260	16022	53
			AQUACTRL 2 SINGLE; Einbauposition fahrerseitig; für Rechtslenker; passender Adapter: A	2800011616260	16162	58
2.0 VVTi (MXAA52)	127 kW	12/18→	AQUACTRL 2 SET; für Linkslenker	2800011221280	12212	9
			AQUACTRL 2 SINGLE; für Linkslenker; Einbauposition beifahrerseitig; passender Adapter: A	2800011302280	13022	26
			AQUACTRL 2 SINGLE; für Linkslenker; Einbauposition fahrerseitig; passender Adapter: A	2800011314280	13142	30
			REARCTRL; Einbauposition hinten	2800011508170	50817	36
				2800011508180	15081	36
			AQUACTRL 2 SINGLE; Einbauposition beifahrerseitig; für Rechtslenker; passender Adapter: A	2800011602260	16022	53
				2800011623270	62327	61
			AQUACTRL 2 SINGLE; Einbauposition fahrerseitig; für Rechtslenker; passender Adapter: A	2800011616260	16162	58
				2800011630270	63027	63
2.0 VVTi AWD (MXAA54) 2.0 VVTi AWD (MXAA54)	110 kW 127 kW	12/18→ 02/19→	AQUACTRL 2 SET; für Linkslenker	2800011221280	12212	9
			AQUACTRL 2 SINGLE; für Linkslenker; Einbauposition beifahrerseitig; passender Adapter: A	2800011302280	13022	26
			AQUACTRL 2 SINGLE; für Linkslenker; Einbauposition fahrerseitig; passender Adapter: A	2800011314280	13142	30
			REARCTRL; Einbauposition hinten	2800011508180	15081	36
			AQUACTRL 2 SINGLE; Einbauposition beifahrerseitig; für Rechtslenker; passender Adapter: A	2800011602260	16022	53
			AQUACTRL 2 SINGLE; Einbauposition fahrerseitig; für Rechtslenker; passender Adapter: A	2800011616260	16162	58

© 2025 Continental Aftermarket & Services GmbH

TOYOTA - RAV 4 V (_A5_, _H5_) 12/18→

Wischblatt

2.5 Hybrid (AXAH52) 2.5 Hybrid AWD (AXAH54, AXAL54)	160 kW 163 kW	12/18→ 12/18→	AQUACTRL 2 SET; für Linkslenker	**2800011221280**	**12212**	9
			AQUACTRL 2 SINGLE; für Linkslenker; Einbauposition beifahrerseitig; passender Adapter: A	**2800011302280**	**13022**	26
			AQUACTRL 2 SINGLE; für Linkslenker; Einbauposition fahrerseitig; passender Adapter: A	**2800011314280**	**13142**	30
			REARCTRL; Einbauposition hinten	**2800011508170** **2800011508180**	**50817** **15081**	36 36
			AQUACTRL 2 SINGLE; Einbauposition beifahrerseitig; für Rechtslenker; passender Adapter: A	**2800011602260** **2800011623270**	**16022** **62327**	53 61
			AQUACTRL 2 SINGLE; Einbauposition fahrerseitig; für Rechtslenker; passender Adapter: A	**2800011616260** **2800011630270**	**16162** **63027**	58 63
2.5 Hybrid AWD (AXAP54, AXAP54L)	225 kW	09/20→	AQUACTRL 2 SET; für Linkslenker	**2800011221280**	**12212**	9
			AQUACTRL 2 SINGLE; für Linkslenker; Einbauposition beifahrerseitig; passender Adapter: A	**2800011302280**	**13022**	26
			AQUACTRL 2 SINGLE; für Linkslenker; Einbauposition fahrerseitig; passender Adapter: A	**2800011314280**	**13142**	30
			REARCTRL; Einbauposition hinten	**2800011508180**	**15081**	36
			AQUACTRL 2 SINGLE; Einbauposition beifahrerseitig; für Rechtslenker; passender Adapter: A	**2800011602260**	**16022**	53
			AQUACTRL 2 SINGLE; Einbauposition fahrerseitig; für Rechtslenker; passender Adapter: A	**2800011616260**	**16162**	58
2.5 VVTi 2.5 VVTi (AXAA52)	152 kW 149 kW	12/18→ 12/18→	AQUACTRL 2 SET; für Linkslenker	**2800011221280**	**12212**	9
			AQUACTRL 2 SINGLE; für Linkslenker; Einbauposition beifahrerseitig; passender Adapter: A	**2800011302280**	**13022**	26
			AQUACTRL 2 SINGLE; für Linkslenker; Einbauposition fahrerseitig; passender Adapter: A	**2800011314280**	**13142**	30
			REARCTRL; Einbauposition hinten	**2800011508170** **2800011508180**	**50817** **15081**	36 36
			AQUACTRL 2 SINGLE; Einbauposition beifahrerseitig; für Rechtslenker; passender Adapter: A	**2800011602260** **2800011623270**	**16022** **62327**	53 61
			AQUACTRL 2 SINGLE; Einbauposition fahrerseitig; für Rechtslenker; passender Adapter: A	**2800011616260** **2800011630270**	**16162** **63027**	58 63
2.5 VVTi AWD (AXAA54) 2.5 VVTi AWD (AXAA54)	149 kW 152 kW	12/18→ 12/18→	AQUACTRL 2 SET; für Linkslenker	**2800011221280**	**12212**	9
			AQUACTRL 2 SINGLE; für Linkslenker; Einbauposition beifahrerseitig; passender Adapter: A	**2800011302280**	**13022**	26
			AQUACTRL 2 SINGLE; für Linkslenker; Einbauposition fahrerseitig; passender Adapter: A	**2800011314280**	**13142**	30
			REARCTRL; Einbauposition hinten	**2800011508180**	**15081**	36
			AQUACTRL 2 SINGLE; Einbauposition beifahrerseitig; für Rechtslenker; passender Adapter: A	**2800011602260**	**16022**	53
			AQUACTRL 2 SINGLE; Einbauposition fahrerseitig; für Rechtslenker; passender Adapter: A	**2800011616260**	**16162**	58

TOYOTA - RAV 4 V VAN (_A5_, _H5_) 12/18→

Wischblatt

2.0 VVTi (MXAA52) 2.0 VVTi AWD (MXAA54) 2.5 Hybrid (AXAH52) 2.5 Hybrid AWD (AXAH54)	129 kW 129 kW 160 kW 163 kW	12/18→ 12/18→ 12/18→ 12/18→	AQUACTRL 2 SET; für Linkslenker	**2800011221280**	**12212**	9
			AQUACTRL 2 SINGLE; für Linkslenker; Einbauposition beifahrerseitig; passender Adapter: A	**2800011302280**	**13022**	26
			AQUACTRL 2 SINGLE; für Linkslenker; Einbauposition fahrerseitig; passender Adapter: A	**2800011314280**	**13142**	30
			REARCTRL; Einbauposition hinten	**2800011508180**	**15081**	36
			AQUACTRL 2 SINGLE; Einbauposition beifahrerseitig; für Rechtslenker; passender Adapter: A	**2800011602260**	**16022**	53
			AQUACTRL 2 SINGLE; Einbauposition fahrerseitig; für Rechtslenker; passender Adapter: A	**2800011616260**	**16162**	58

TOYOTA - RUSH Geländewagen geschlossen (F700_) 03/06→

Wischblatt

1.5 (J200E, F700)	80 kW	03/06→	AQUACTRL 2 SINGLE; Einbauposition beifahrerseitig; für Rechtslenker; passender Adapter: A	**2800011624270**	**62427**	61
			AQUACTRL 2 SINGLE; Einbauposition fahrerseitig; für Rechtslenker; passender Adapter: A	**2800011626270**	**62627**	62

© 2025 Continental Aftermarket & Services GmbH

TOYOTA - RUSH Geländewagen geschlossen (F800_) 11/17→						
Wischblatt						
1.5 (F800RE) 1.5 (F850)	76 kW 77 kW	11/17→ 12/18→	AQUACTRL 2 SINGLE; Einbauposition beifahrerseitig; für Rechtslenker; passender Adapter: A	**2800011600270**	**60027**	52
			AQUACTRL 2 SINGLE; Einbauposition fahrerseitig; für Rechtslenker; passender Adapter: A	**2800011610270**	**61027**	56
TOYOTA - SEQUOIA (_K3_, _K4_) 05/00→10/07						
Wischblatt						
4.7 4WD (UCK45_, UCK45L)	204 kW	09/00→10/07	AQUACTRL 2 SINGLE; Einbauposition fahrerseitig; für Rechtslenker; passender Adapter: A	**2800011606270**	**60627**	54
			AQUACTRL 2 SINGLE; Einbauposition beifahrerseitig; für Rechtslenker; passender Adapter: A	**2800011606270**	**60627**	54
TOYOTA - SEQUOIA (_K6_) 11/07→						
Wischblatt						
5.7 4WD (USK65_)	284 kW	11/07→	AQUACTRL 2 SINGLE; Einbauposition beifahrerseitig; für Rechtslenker; passender Adapter: B	**2800011610270**	**61027**	56
			AQUACTRL 2 SINGLE; Einbauposition fahrerseitig; für Rechtslenker; passender Adapter: B	**2800011630270**	**63027**	63
TOYOTA - SIENNA (_L1_) 08/97→12/03						
Wischblatt						
3.0 (MCL10_, MCL10L) 3.0 (MCL10_, MCL10L)	143 kW 154 kW	08/97→12/02 08/97→12/02	AQUACTRL 2 SET; für Linkslenker	**2800011209280**	**12092**	5
			AQUACTRL 2 SINGLE; für Linkslenker; Einbauposition beifahrerseitig; passender Adapter: A	**2800011304280**	**13042**	26
			AQUACTRL 2 SINGLE; für Linkslenker; Einbauposition fahrerseitig; passender Adapter: A	**2800011312280**	**13122**	29
			AQUACTRL 2 SINGLE; Einbauposition beifahrerseitig; für Rechtslenker; passender Adapter: A	**2800011605260** **2800011624270**	**16052** **62427**	54 61
			AQUACTRL 2 SINGLE; Einbauposition fahrerseitig; für Rechtslenker; passender Adapter: A	**2800011614260** **2800011628270**	**16142** **62827**	58 63
TOYOTA - SIENNA (_L2_) 01/03→12/10						
Wischblatt						
3.3 (MCL20_, MCL23_, MCL20L, MCL23L) 3.3 4WD (MCL25_, MCL25L) 3.5 (GSL20_) 3.5 4WD (GSL25_)	169 kW 169 kW 198 kW 198 kW	01/03→12/06 01/03→11/09 10/06→12/10 01/07→03/10	AQUACTRL 2 SINGLE; Einbauposition beifahrerseitig; für Rechtslenker; passender Adapter: A	**2800011606260** **2800011606270**	**16062** **60627**	54 54
			AQUACTRL 2 SINGLE; Einbauposition fahrerseitig; für Rechtslenker; passender Adapter: A	**2800011616260** **2800011630270**	**16162** **63027**	58 63
TOYOTA - SIENNA (_L3_) 01/10→						
Wischblatt						
2.7 (ASL30_)	140 kW	09/10→07/13	AQUACTRL 2 SINGLE; Einbauposition beifahrerseitig; für Rechtslenker; passender Adapter: A	**2800011605260** **2800011624270**	**16052** **62427**	54 61
			AQUACTRL 2 SINGLE; Einbauposition fahrerseitig; für Rechtslenker; passender Adapter: A	**2800011616260** **2800011630270**	**16162** **63027**	58 63
3.5 (GSL30_, GSL33_)	196 kW	02/10→	AQUACTRL 2 SINGLE; Einbauposition beifahrerseitig; für Rechtslenker; passender Adapter: A	**2800011605260**	**16052**	54
			AQUACTRL 2 SINGLE; Einbauposition fahrerseitig; für Rechtslenker; passender Adapter: A	**2800011616260**	**16162**	58
3.5 (GSL30_)	198 kW	01/10→	AQUACTRL 2 SINGLE; Einbauposition beifahrerseitig; für Rechtslenker; passender Adapter: A	**2800011605260** **2800011624270**	**16052** **62427**	54 61
			AQUACTRL 2 SINGLE; Einbauposition fahrerseitig; für Rechtslenker; passender Adapter: A	**2800011616260** **2800011630270**	**16162** **63027**	58 63
3.5 (GSL30_) 3.5 (GSL30) 3.5 4WD (GSL35_)	220 kW 221 kW 196 kW	08/16→ 09/16→ 01/10→	AQUACTRL 2 SINGLE; Einbauposition beifahrerseitig; für Rechtslenker; passender Adapter: A	**2800011605260**	**16052**	54
			AQUACTRL 2 SINGLE; Einbauposition fahrerseitig; für Rechtslenker; passender Adapter: A	**2800011616260**	**16162**	58
3.5 4WD (GSL35_)	198 kW	01/10→	AQUACTRL 2 SINGLE; Einbauposition beifahrerseitig; für Rechtslenker; passender Adapter: A	**2800011605260** **2800011624270**	**16052** **62427**	54 61
			AQUACTRL 2 SINGLE; Einbauposition fahrerseitig; für Rechtslenker; passender Adapter: A	**2800011616260** **2800011630270**	**16162** **63027**	58 63

© 2025 Continental Aftermarket & Services GmbH

TOYOTA - SIENNA (_L3_) 01/10→						
Wischblatt						
3.5 4WD (GSL35_)	220 kW	08/16→	AQUACTRL 2 SINGLE; Einbauposition beifahrerseitig; für Rechtslenker; passender Adapter: A	**2800011605260**	**16052**	54
			AQUACTRL 2 SINGLE; Einbauposition fahrerseitig; für Rechtslenker; passender Adapter: A	**2800011616260**	**16162**	58
TOYOTA - SIENTA (_P8_) 05/03→05/15						
Wischblatt						
1.5 (NCP81) 1.5 (NCP81)	77 kW 81 kW	05/03→05/15 05/03→05/15	AQUACTRL 2 SINGLE; Einbauposition beifahrerseitig; für Rechtslenker	**2800011604270**	**60427**	53
			AQUACTRL 2 SINGLE; Einbauposition fahrerseitig; für Rechtslenker	**2800011610270**	**61027**	56
TOYOTA - SIENTA (_P17_) 06/15→						
Wischblatt						
1.5 (NSP170G, NSP172G) 1.5 Hybrid (NHP170G)	80 kW 73 kW	06/15→ 06/15→	AQUACTRL 2 SINGLE; Einbauposition beifahrerseitig; für Rechtslenker; passender Adapter: BC	**2800011600270**	**60027**	52
			AQUACTRL 2 SINGLE; Einbauposition fahrerseitig; für Rechtslenker; passender Adapter: BC	**2800011630270**	**63027**	63
TOYOTA - SOARER Coupe (_Z2_) 01/86→03/91						
Wischblatt						
2.0 (GZ20) 2.0 (GZ20) 2.0 Turbo (GZ20) 3.0 Turbo (MZ20, MZ21)	77 kW 103 kW 136 kW 170 kW	09/86→03/91 09/86→03/91 09/86→03/91 09/86→03/91	AQUACTRL 2 SINGLE; Einbauposition beifahrerseitig; für Rechtslenker; passender Adapter: A	**2800011625270**	**62527**	62
			AQUACTRL 2 SINGLE; Einbauposition fahrerseitig; für Rechtslenker; passender Adapter: A	**2800011625270**	**62527**	62
TOYOTA - SOARER Coupe (_Z3_) 09/90→12/00						
Wischblatt						
2.5 Turbo (JZZ30) 3.0 (JZZ31) 4.0 (UZZ31, UZZ32, UZZ30)	206 kW 166 kW 191 kW	09/90→09/00 09/90→09/00 05/91→09/97	AQUACTRL 2 SINGLE; Einbauposition beifahrerseitig; für Rechtslenker; passender Adapter: A	**2800011625270**	**62527**	62
			AQUACTRL 2 SINGLE; Einbauposition fahrerseitig; für Rechtslenker; passender Adapter: A	**2800011625270**	**62527**	62
TOYOTA - SOARER Coupe (_Z4_) 10/00→10/05						
Wischblatt						
4.3 VVTi (UZZ40)	208 kW	10/00→10/05	AQUACTRL 2 SINGLE; Einbauposition beifahrerseitig; für Rechtslenker; passender Adapter: A	**2800011625270**	**62527**	62
			AQUACTRL 2 SINGLE; Einbauposition fahrerseitig; für Rechtslenker; passender Adapter: A	**2800011628270**	**62827**	63
TOYOTA - SOLARA Coupe (_V3_) 07/01→11/08						
Wischblatt						
2.4 (ACV30_, ACV30R)	117 kW	07/03→11/08	AQUACTRL 2 SINGLE; Einbauposition beifahrerseitig; für Rechtslenker; passender Adapter: A	**2800011606270**	**60627**	54
			AQUACTRL 2 SINGLE; Einbauposition fahrerseitig; für Rechtslenker; passender Adapter: A	**2800011628270**	**62827**	63
TOYOTA - SOLUNA (AL5_) 12/96→06/03						
Wischblatt						
1.5	70 kW	12/96→06/03	AQUACTRL 2 SINGLE; Einbauposition fahrerseitig; für Rechtslenker; passender Adapter: A	**2800011624270**	**62427**	61
			AQUACTRL 2 SINGLE; Einbauposition beifahrerseitig; für Rechtslenker; passender Adapter: A	**2800011624270**	**62427**	61
TOYOTA - STARLET (_P7_) 10/84→12/89						
Wischblatt						
1.0 (EP70L, EP70R) 1.3 (EP71L, EP71R)	40 kW 55 kW	10/84→12/89 10/84→12/89	AQUACTRL 2 SINGLE; Einbauposition beifahrerseitig; für Rechtslenker; passender Adapter: A	**2800011623270**	**62327**	61
			AQUACTRL 2 SINGLE; Einbauposition fahrerseitig; für Rechtslenker; passender Adapter: A	**2800011624270**	**62427**	61

© 2025 Continental Aftermarket & Services GmbH

TOYOTA - STARLET (_P8_) 12/89→03/96						
Wischblatt						
1.3 12V Cat (EP81) 1.5 D (NP80_, NP80)	55 kW 40 kW	12/89→03/96 12/89→03/96	AQUACTRL 2 SINGLE; Einbauposition beifahrer-seitig; für Rechtslenker; passender Adapter: A	**2800011604270**	**60427**	53
			AQUACTRL 2 SINGLE; Einbauposition fahrerseitig; für Rechtslenker; passender Adapter: A	**2800011625270**	**62527**	62
TOYOTA - STARLET (_P9_) 01/96→10/99						
Wischblatt						
1.3 (EP90)	53 kW	11/96→07/99	AQUACTRL 2 SINGLE; Einbauposition beifahrer-seitig; für Rechtslenker; passender Adapter: A	**2800011604260** **2800011604270**	**16042** **60427**	53 53
			AQUACTRL 2 SINGLE; Einbauposition fahrerseitig; für Rechtslenker; passender Adapter: A	**2800011607260** **2800011625270**	**16072** **62527**	55 62
1.3 (EP91_, EP91R)	55 kW	01/96→07/99	AQUACTRL 2 SINGLE; Einbauposition beifahrer-seitig; für Linkslenker; passender Adapter: A	**2800011303280**	**13032**	26
			AQUACTRL 2 SINGLE; Einbauposition fahrerseitig; für Linkslenker; passender Adapter: A	**2800011306280**	**13062**	27
			REARCTRL; Einbauposition hinten	**2800011540170** **2800011540180**	**54017** **15401**	51 51
			AQUACTRL 2 SINGLE; Einbauposition beifahrer-seitig; für Rechtslenker; passender Adapter: A	**2800011604260** **2800011604270**	**16042** **60427**	53 53
			AQUACTRL 2 SINGLE; Einbauposition fahrerseitig; für Rechtslenker; passender Adapter: A	**2800011607260** **2800011625270**	**16072** **62527**	55 62
1.3 (EP91) 1.3 (EP91)	63 kW 99 kW	01/96→07/99 01/96→07/99	AQUACTRL 2 SINGLE; Einbauposition beifahrer-seitig; für Rechtslenker; passender Adapter: A	**2800011604270**	**60427**	53
			AQUACTRL 2 SINGLE; Einbauposition fahrerseitig; für Rechtslenker; passender Adapter: A	**2800011625270**	**62527**	62
1.3 4WD (EP95_, EP95R)	60 kW	01/96→07/99	AQUACTRL 2 SINGLE; Einbauposition beifahrer-seitig; für Linkslenker; passender Adapter: A	**2800011303280**	**13032**	26
			AQUACTRL 2 SINGLE; Einbauposition fahrerseitig; für Linkslenker; passender Adapter: A	**2800011306280**	**13062**	27
TOYOTA - SUPRA (_A7_) 01/86→05/93						
Wischblatt						
2.0 i Bi-Turbo (GA70) 3.0 (MA70_, MA70) 3.0 24V (MA70_, MA70) 3.0 Turbo (MA70_, MA70) 3.0 Turbo (MA70_, MA70)	153 kW 140 kW 150 kW 173 kW 175 kW	08/89→05/93 01/86→05/93 01/86→08/88 09/87→04/93 08/88→05/93	AQUACTRL 2 SINGLE; Einbauposition beifahrer-seitig; für Linkslenker; passender Adapter: A	**2800011304280**	**13042**	26
			AQUACTRL 2 SINGLE; Einbauposition fahrerseitig; für Linkslenker; passender Adapter: A	**2800011306280**	**13062**	27
TOYOTA - SUPRA (_A8_) 05/93→07/02						
Wischblatt						
3.0 (JZA80_, JZA80R) 3.0 i (JZA80_, JZA80R) 3.0 i Bi-Turbo (JZA80_, JZA80R) 3.0 i Bi-Turbo (JZA80_, JZA80R)	165 kW 168 kW 210 kW 243 kW	05/93→10/99 05/93→07/02 05/93→07/02 05/93→07/02	AQUACTRL 2 SINGLE; Einbauposition beifahrer-seitig; für Linkslenker; passender Adapter: A	**2800011304280**	**13042**	26
			AQUACTRL 2 SINGLE; Einbauposition fahrerseitig; für Linkslenker; passender Adapter: A	**2800011306280**	**13062**	27
			AQUACTRL 2 SINGLE; Einbauposition beifahrer-seitig; für Rechtslenker; passender Adapter: A	**2800011607260** **2800011625270**	**16072** **62527**	55 62
			AQUACTRL 2 SINGLE; Einbauposition fahrerseitig; für Rechtslenker; passender Adapter: A	**2800011608260** **2800011626270**	**16082** **62627**	55 62
3.0 i Bi-Turbo (JZA80_)	240 kW	03/94→07/02	AQUACTRL 2 SINGLE; Einbauposition beifahrer-seitig; für Linkslenker; passender Adapter: A	**2800011304280**	**13042**	26
			AQUACTRL 2 SINGLE; Einbauposition fahrerseitig; für Linkslenker; passender Adapter: A	**2800011306280**	**13062**	27
			AQUACTRL 2 SINGLE; Einbauposition beifahrer-seitig; für Rechtslenker; passender Adapter: A	**2800011607260**	**16072**	55
			AQUACTRL 2 SINGLE; Einbauposition fahrerseitig; für Rechtslenker; passender Adapter: A	**2800011608260**	**16082**	55

© 2025 Continental Aftermarket & Services GmbH

TOYOTA - SUPRA (DB_) 03/19→						
Wischblatt						
2.0 (DB21, DB22, DB23, DB26)	190 kW	06/19→	AQUACTRL 2 SINGLE; Einbauposition beifahrerseitig; für Linkslenker; passender Adapter: BC	**2800011307280**	**13072**	27
2.0 (DB82, DB81, DB86)	145 kW	06/19→	AQUACTRL 2 SINGLE; Einbauposition fahrerseitig; für Linkslenker; passender Adapter: BC	**2800011311280**	**13112**	29
			AQUACTRL 2 SINGLE; Einbauposition beifahrerseitig; für Rechtslenker; passender Adapter: BC	**2800011608260** **2800011626270**	**16082** **62627**	55 62
			AQUACTRL 2 SINGLE; Einbauposition fahrerseitig; für Rechtslenker; passender Adapter: BC	**2800011614260** **2800011628270**	**16142** **62827**	58 63
3.0 GR (DB01, DB02, DB03, DB06, DB92)	285 kW	07/20→	AQUACTRL 2 SINGLE; Einbauposition beifahrerseitig; für Linkslenker; passender Adapter: BC	**2800011307280**	**13072**	27
			AQUACTRL 2 SINGLE; Einbauposition fahrerseitig; für Linkslenker; passender Adapter: BC	**2800011311280**	**13112**	29
			AQUACTRL 2 SINGLE; Einbauposition beifahrerseitig; für Rechtslenker; passender Adapter: BC	**2800011608260**	**16082**	55
			AQUACTRL 2 SINGLE; Einbauposition fahrerseitig; für Rechtslenker; passender Adapter: BC	**2800011614260**	**16142**	58
3.0 GR (DB41, DB42, DB43, DB45, DB46)	250 kW	03/19→	AQUACTRL 2 SINGLE; Einbauposition beifahrerseitig; für Linkslenker; passender Adapter: BC	**2800011307280**	**13072**	27
			AQUACTRL 2 SINGLE; Einbauposition fahrerseitig; für Linkslenker; passender Adapter: BC	**2800011311280**	**13112**	29
			AQUACTRL 2 SINGLE; Einbauposition beifahrerseitig; für Rechtslenker; passender Adapter: BC	**2800011608260** **2800011626270**	**16082** **62627**	55 62
			AQUACTRL 2 SINGLE; Einbauposition fahrerseitig; für Rechtslenker; passender Adapter: BC	**2800011614260** **2800011628270**	**16142** **62827**	58 63
TOYOTA - TACOMA Pick-up (_N2_) 09/04→12/15						
Wischblatt						
2.7 (TRN225_) 4.0 (GRN225_, GRN265_, GRN270_)	118 kW 174 kW	09/04→12/15 09/04→12/15	AQUACTRL 2 SINGLE; Einbauposition fahrerseitig; für Rechtslenker; passender Adapter: A	**2800011610270**	**61027**	56
			AQUACTRL 2 SINGLE; Einbauposition beifahrerseitig; für Rechtslenker; passender Adapter: A	**2800011626270**	**62627**	62
TOYOTA - TUNDRA Pick-up (_K5_, _K6_) 11/06→						
Wischblatt						
5.7 4WD (USK56_, USK57_, USK55_, USK75_, USK55L, USK57L,...	284 kW	11/06→	AQUACTRL 2 SINGLE; Einbauposition beifahrerseitig; für Rechtslenker; passender Adapter: B	**2800011610270**	**61027**	56
			AQUACTRL 2 SINGLE; Einbauposition fahrerseitig; für Rechtslenker; passender Adapter: B	**2800011630270**	**63027**	63
TOYOTA - URBAN CRUISER (_P1_) 07/07→03/16						
Wischblatt						
1.33 (NSP110_, NSP110) 1.33 (NSP110_, NSP110R) 1.4 D-4D (NLP110_, NLP110R) 1.4 D-4D 4WD (NLP115_, NLP115R) 1.5 VVTi (NCP110_, NCP110) 1.5 VVTi 4WD (NCP115_, NCP115)	74 kW 73 kW 66 kW 66 kW 80 kW 76 kW	04/09→03/16 01/09→03/16 01/09→04/14 01/09→04/14 07/07→03/16 07/07→03/16	AQUACTRL 2 SET; für Linkslenker	**2800011213280**	**12132**	7
			AQUACTRL 2 SINGLE; Einbauposition beifahrerseitig; für Linkslenker; passender Adapter: A	**2800011300280**	**13002**	25
			AQUACTRL 2 SINGLE; Einbauposition fahrerseitig; für Linkslenker; passender Adapter: A	**2800011312280**	**13122**	29
			AQUACTRL 2 SINGLE; Einbauposition beifahrerseitig; für Rechtslenker; passender Adapter: A	**2800011600260** **2800011600270**	**16002** **60027**	52 52
			AQUACTRL 2 SINGLE; Einbauposition fahrerseitig; für Rechtslenker; passender Adapter: A	**2800011614260** **2800011628270**	**16142** **62827**	58 63
1.8 (ZSP110_, ZSP110)	97 kW	07/07→07/10	AQUACTRL 2 SINGLE; Einbauposition beifahrerseitig; für Rechtslenker; passender Adapter: A	**2800011600260** **2800011600270**	**16002** **60027**	52 52
			AQUACTRL 2 SINGLE; Einbauposition fahrerseitig; für Rechtslenker; passender Adapter: A	**2800011614260** **2800011628270**	**16142** **62827**	58 63
TOYOTA - VENZA (_V1_) 11/08→11/16						
Wischblatt						
2.7 (AGV10_) 2.7 4WD (AGV15_)	136 kW 135 kW	11/08→11/16 11/08→04/12	AQUACTRL 2 SINGLE; Einbauposition beifahrerseitig; für Rechtslenker; passender Adapter: A	**2800011610260** **2800011610270**	**16102** **61027**	56 56
			AQUACTRL 2 SINGLE; Einbauposition fahrerseitig; für Rechtslenker; passender Adapter: A	**2800011616260** **2800011630270**	**16162** **63027**	58 63

© 2025 Continental Aftermarket & Services GmbH

TOYOTA - VENZA (_V1_) 11/08→11/16						
Wischblatt						
2.7 4WD (AGV15_)	136 kW	11/08→11/16	AQUACTRL 2 SINGLE; Einbauposition beifahrerseitig; für Rechtslenker; passender Adapter: A	**2800011610260**	**16102**	56
			AQUACTRL 2 SINGLE; Einbauposition fahrerseitig; für Rechtslenker; passender Adapter: A	**2800011616260**	**16162**	58
3.5 (GGV10_)	200 kW	11/08→11/16	AQUACTRL 2 SINGLE; Einbauposition beifahrerseitig; für Rechtslenker; passender Adapter: A	**2800011610260**	**16102**	56
3.5 4WD (GGV15_)	200 kW	11/08→11/16		**2800011610270**	**61027**	56
			AQUACTRL 2 SINGLE; Einbauposition fahrerseitig; für Rechtslenker; passender Adapter: A	**2800011616260**	**16162**	58
				2800011630270	**63027**	63
TOYOTA - VERSO (_R2_) 04/09→08/18						
Wischblatt						
1.6 (ZGR20_, ZGR20R)	97 kW	04/09→08/18	AQUACTRL 2 SET; für Linkslenker	**2800011221280**	**12212**	9
			AQUACTRL 2 SINGLE; Einbauposition beifahrerseitig; für Linkslenker; passender Adapter: A	**2800011302280**	**13022**	26
			AQUACTRL 2 SINGLE; Einbauposition fahrerseitig; für Linkslenker; passender Adapter: A	**2800011314280**	**13142**	30
			REARCTRL; Einbauposition hinten	**2800011508170**	**50817**	36
				2800011508180	**15081**	36
			AQUACTRL 2 SINGLE; Einbauposition beifahrerseitig; für Rechtslenker; passender Adapter: A	**2800011602260**	**16022**	53
				2800011623270	**62327**	61
			AQUACTRL 2 SINGLE; Einbauposition fahrerseitig; für Rechtslenker; passender Adapter: A	**2800011616260**	**16162**	58
				2800011630270	**63027**	63
1.6 (ZGR20)	81 kW	04/09→08/18	AQUACTRL 2 SET; für Linkslenker	**2800011221280**	**12212**	9
			AQUACTRL 2 SINGLE; Einbauposition beifahrerseitig; für Linkslenker; passender Adapter: A	**2800011302280**	**13022**	26
			AQUACTRL 2 SINGLE; Einbauposition fahrerseitig; für Linkslenker; passender Adapter: A	**2800011314280**	**13142**	30
			REARCTRL; Einbauposition hinten	**2800011508180**	**15081**	36
			AQUACTRL 2 SINGLE; Einbauposition beifahrerseitig; für Rechtslenker; passender Adapter: A	**2800011602260**	**16022**	53
			AQUACTRL 2 SINGLE; Einbauposition fahrerseitig; für Rechtslenker; passender Adapter: A	**2800011616260**	**16162**	58
1.6 D4-D (WAR20_)	82 kW	11/13→08/18	AQUACTRL 2 SET; für Linkslenker	**2800011221280**	**12212**	9
1.8 (ZGR21_, ZGR21R)	108 kW	04/09→08/18	AQUACTRL 2 SINGLE; Einbauposition beifahrerseitig; für Linkslenker; passender Adapter: A	**2800011302280**	**13022**	26
2.0 D-4D (AUR20_, AUR20R)	91 kW	11/12→08/18	AQUACTRL 2 SINGLE; Einbauposition fahrerseitig; für Linkslenker; passender Adapter: A	**2800011314280**	**13142**	30
2.0 D-4D (AUR20_, AUR20R)	93 kW	04/09→08/18	REARCTRL; Einbauposition hinten	**2800011508170**	**50817**	36
2.2 D-4D (AUR21_, AUR21R)	110 kW	04/09→08/18		**2800011508180**	**15081**	36
			AQUACTRL 2 SINGLE; Einbauposition beifahrerseitig; für Rechtslenker; passender Adapter: A	**2800011602260**	**16022**	53
				2800011623270	**62327**	61
			AQUACTRL 2 SINGLE; Einbauposition fahrerseitig; für Rechtslenker; passender Adapter: A	**2800011616260**	**16162**	58
				2800011630270	**63027**	63
2.2 D-4D (AUR21)	100 kW	04/09→08/18	AQUACTRL 2 SET; für Linkslenker	**2800011221280**	**12212**	9
			AQUACTRL 2 SINGLE; Einbauposition beifahrerseitig; für Linkslenker; passender Adapter: A	**2800011302280**	**13022**	26
			AQUACTRL 2 SINGLE; Einbauposition fahrerseitig; für Linkslenker; passender Adapter: A	**2800011314280**	**13142**	30
			REARCTRL; Einbauposition hinten	**2800011508180**	**15081**	36
			AQUACTRL 2 SINGLE; Einbauposition beifahrerseitig; für Rechtslenker; passender Adapter: A	**2800011602260**	**16022**	53
			AQUACTRL 2 SINGLE; Einbauposition fahrerseitig; für Rechtslenker; passender Adapter: A	**2800011616260**	**16162**	58
2.2 D-CAT (AUR21_, AUR21R)	130 kW	04/09→08/18	AQUACTRL 2 SET; für Linkslenker	**2800011221280**	**12212**	9
			AQUACTRL 2 SINGLE; Einbauposition beifahrerseitig; für Linkslenker; passender Adapter: A	**2800011302280**	**13022**	26
			AQUACTRL 2 SINGLE; Einbauposition fahrerseitig; für Linkslenker; passender Adapter: A	**2800011314280**	**13142**	30
			REARCTRL; Einbauposition hinten	**2800011508170**	**50817**	36
				2800011508180	**15081**	36

→

© 2025 Continental Aftermarket & Services GmbH

TOYOTA - VERSO (_R2_) 04/09→08/18						
Wischblatt						
2.2 D-CAT (AUR21_, AUR21R)	130 kW	04/09→08/18	AQUACTRL 2 SINGLE; Einbauposition beifahrerseitig; für Rechtslenker; passender Adapter: A	**2800011602260**	**16022**	53
				2800011623270	**62327**	61
			AQUACTRL 2 SINGLE; Einbauposition fahrerseitig; für Rechtslenker; passender Adapter: A	**2800011616260**	**16162**	58
				2800011630270	**63027**	63
TOYOTA - VERSO S (_P12_) 11/10→10/16						
Wischblatt						
1.33 (NSP120_, NSP120R, NSP122R)	70 kW	11/10→10/16	AQUACTRL 2 SINGLE; Einbauposition fahrerseitig; für Linkslenker; passender Adapter: A	**2800011316280**	**13162**	30
1.33 (NSP120_)	73 kW	11/10→10/16	REARCTRL; Einbauposition hinten	**2800011508180**	**15081**	36
1.4 D4-D (NLP121_, NLP121R)	66 kW	11/10→10/16				
1.5 (NCP120_, NCP122_, NCP120R, NCP122R)	80 kW	11/10→04/14				
1.5 4WD (NCP125_, NCP125R)	77 kW	11/10→10/16				
TOYOTA - VIOS / SOLUNA VIOS (_P4_) 07/02→08/13						
Wischblatt						
1.5 VVTi (NCP42_, NCP42R)	80 kW	10/02→10/06	AQUACTRL 2 SINGLE; Einbauposition beifahrerseitig; für Rechtslenker; passender Adapter: A	**2800011600270**	**60027**	52
			AQUACTRL 2 SINGLE; Einbauposition fahrerseitig; für Rechtslenker; passender Adapter: A	**2800011625270**	**62527**	62
TOYOTA - WISH Großraumlimousine (_E1_) 01/03→03/09						
Wischblatt						
1.8 Hi (ZNE10)	97 kW	04/03→03/09	AQUACTRL 2 SINGLE; Einbauposition beifahrerseitig; für Rechtslenker; passender Adapter: A	**2800011600270**	**60027**	52
1.8 Hi 4WD (ZNE14G)	92 kW	04/03→03/09				
2.0 VVTi (ANE10G, ANE11W)	114 kW	04/03→03/09	AQUACTRL 2 SINGLE; Einbauposition fahrerseitig; für Rechtslenker; passender Adapter: A	**2800011630270**	**63027**	63
TOYOTA - WISH Großraumlimousine (_E2_) 04/09→05/18						
Wischblatt						
1.8 (ZGE20_, ZGE20R, ZGE20G, ZGE20W)	106 kW	04/09→05/18	AQUACTRL 2 SINGLE; Einbauposition beifahrerseitig; für Rechtslenker; passender Adapter: A	**2800011600270**	**60027**	52
1.8 4WD (ZGE25_, ZGE25G, ZGE25W)	98 kW	04/09→03/12	AQUACTRL 2 SINGLE; Einbauposition fahrerseitig; für Rechtslenker; passender Adapter: A	**2800011630270**	**63027**	63
2.0 (ZGE21_, ZGE22_, ZGE21G, ZGE21R, ZRE22R, ZRE22W)	116 kW	04/09→05/18				
TOYOTA - YARIS / VIOS III Stufenheck (_P15_) 05/13→						
Wischblatt						
1.3 (NCP151_)	62 kW	05/13→	AQUACTRL 2 SINGLE; Einbauposition beifahrerseitig; für Rechtslenker; passender Adapter: A	**2800011600270**	**60027**	52
1.3 (NCP151_)	63 kW	05/13→				
1.3 (NSP150_)	72 kW	04/16→	AQUACTRL 2 SINGLE; Einbauposition fahrerseitig; für Rechtslenker; passender Adapter: A	**2800011628270**	**62827**	63
1.5 (NCP150_)	80 kW	05/13→08/16				
1.5 (NSP151_)	79 kW	04/16→				
TOYOTA - YARIS / VIOS Stufenheck (_P9_) 08/05→12/13						
Wischblatt						
1.0 (KSP92_, KSP92R)	52 kW	09/05→10/13	AQUACTRL 2 SINGLE; Einbauposition beifahrerseitig; für Rechtslenker; passender Adapter: A	**2800011600260**	**16002**	52
1.3 (NCP92_, NCP92R)	63 kW	01/06→04/13		**2800011600270**	**60027**	52
1.3 (NCP92_, SCP92_, NCP92R)	64 kW	09/05→10/13	AQUACTRL 2 SINGLE; Einbauposition fahrerseitig; für Rechtslenker; passender Adapter: A	**2800011614260**	**16142**	58
1.3 4WD (NCP92_, NCP96_, NCP96R, NCP92R)	64 kW	09/05→04/13		**2800011628270**	**62827**	63
1.5 (NCP93)	80 kW	01/06→12/13				
TOYOTA - YARIS (_P1_) 01/99→12/05						
Wischblatt						
1.0 (SCP10_, SCP10R)	48 kW	03/03→09/05	AQUACTRL 2 SINGLE; Einbauposition beifahrerseitig; für Linkslenker; passender Adapter: A	**2800011300280**	**13002**	25
1.0 (SCP10_, SCP10R)	50 kW	04/99→09/05				
1.3 (NCP10, SCP12_)	63 kW	08/99→11/05				

→

© 2025 Continental Aftermarket & Services GmbH

TOYOTA - YARIS (_P1_) 01/99→12/05

Wischblatt

1.3 (SCP12_, SCP13_, SCP12R, SCP13R)	64 kW	04/02→09/05	AQUACTRL 2 SINGLE; Einbauposition fahrerseitig; für Linkslenker; passender Adapter: A	**2800011307280**	**13072**	27
1.4 D-4D (NLP10_, NLP10R)	55 kW	10/01→09/05	REARCTRL; Einbauposition hinten	**2800011506170**	**50617**	35
1.5 (NCP13_, NCP13R)	77 kW	01/03→11/05		**2800011506180**	**15061**	35
1.5 (NCP13_, NCP13R)	78 kW	04/01→09/05	AQUACTRL 2 SINGLE; Einbauposition beifahrerseitig; für Rechtslenker; passender Adapter: A	**2800011600260**	**16002**	52
1.5 (NCP13_, NCP13R)	110 kW	03/00→07/05		**2800011600270**	**60027**	52
			AQUACTRL 2 SINGLE; Einbauposition fahrerseitig; für Rechtslenker; passender Adapter: A	**2800011608260**	**16082**	55
				2800011626270	**62627**	62

TOYOTA - YARIS (_P9_) 01/05→12/14

Wischblatt

1.0 GPL (KSP90_)	51 kW	01/06→12/11	AQUACTRL 2 SET; für Linkslenker	**2800011213280**	**12132**	7
			AQUACTRL 2 SINGLE; Einbauposition beifahrerseitig; für Linkslenker; passender Adapter: A	**2800011300280**	**13002**	25
			AQUACTRL 2 SINGLE; Einbauposition fahrerseitig; für Linkslenker; passender Adapter: A	**2800011312280**	**13122**	29
			REARCTRL; Einbauposition hinten	**2800011508180**	**15081**	36
				2800011511180	**15111**	37
			AQUACTRL 2 SINGLE; Einbauposition beifahrerseitig; für Rechtslenker; passender Adapter: A	**2800011600260**	**16002**	52
			AQUACTRL 2 SINGLE; Einbauposition fahrerseitig; für Rechtslenker; passender Adapter: A	**2800011614260**	**16142**	58
1.0 VVT-i (KSP90_, KSP90R)	51 kW	08/05→12/11	AQUACTRL 2 SET; für Linkslenker	**2800011213280**	**12132**	7
			AQUACTRL 2 SINGLE; Einbauposition beifahrerseitig; für Linkslenker; passender Adapter: A	**2800011300280**	**13002**	25
			AQUACTRL 2 SINGLE; Einbauposition fahrerseitig; für Linkslenker; passender Adapter: A	**2800011312280**	**13122**	29
			REARCTRL; Einbauposition hinten	**2800011508170**	**50817**	36
				2800011508180	**15081**	36
				2800011511170	**51117**	37
				2800011511180	**15111**	37
			AQUACTRL 2 SINGLE; Einbauposition beifahrerseitig; für Rechtslenker; passender Adapter: A	**2800011600260**	**16002**	52
				2800011600270	**60027**	52
			AQUACTRL 2 SINGLE; Einbauposition fahrerseitig; für Rechtslenker; passender Adapter: A	**2800011614260**	**16142**	58
				2800011628270	**62827**	63
1.0 VVT-i (KSP90)	52 kW	11/05→11/10	AQUACTRL 2 SINGLE; Einbauposition beifahrerseitig; für Rechtslenker; passender Adapter: A	**2800011600260**	**16002**	52
				2800011600270	**60027**	52
			AQUACTRL 2 SINGLE; Einbauposition fahrerseitig; für Rechtslenker; passender Adapter: A	**2800011614260**	**16142**	58
				2800011628270	**62827**	63
1.33 VVT-i (NSP90_, NSP90R)	73 kW	07/10→05/11	AQUACTRL 2 SET; für Linkslenker	**2800011213280**	**12132**	7
1.33 VVT-i (NSP90_, NSP90R)	74 kW	11/08→12/11	AQUACTRL 2 SINGLE; Einbauposition beifahrerseitig; für Linkslenker; passender Adapter: A	**2800011300280**	**13002**	25
1.3 4WD (NCP95)	64 kW	01/05→11/10	AQUACTRL 2 SINGLE; Einbauposition fahrerseitig; für Linkslenker; passender Adapter: A	**2800011312280**	**13122**	29
1.3 VVT-i (NCP90_, NCP90R)	63 kW	11/05→12/12	REARCTRL; Einbauposition hinten	**2800011508170**	**50817**	36
1.3 VVT-i (SCP90_, SCP90R)	64 kW	08/05→11/10		**2800011508180**	**15081**	36
				2800011511170	**51117**	37
1.4 D-4D (NLP90_, NLP90R)	66 kW	08/05→12/12		**2800011511180**	**15111**	37
1.5 (NCP91_, NCP91R)	80 kW	11/05→12/14	AQUACTRL 2 SINGLE; Einbauposition beifahrerseitig; für Rechtslenker; passender Adapter: A	**2800011600260**	**16002**	52
				2800011600270	**60027**	52
			AQUACTRL 2 SINGLE; Einbauposition fahrerseitig; für Rechtslenker; passender Adapter: A	**2800011614260**	**16142**	58
				2800011628270	**62827**	63
1.5 (NCP91_, NCP91R)	81 kW	01/05→09/08	AQUACTRL 2 SINGLE; Einbauposition beifahrerseitig; für Rechtslenker; passender Adapter: A	**2800011600270**	**60027**	52
			AQUACTRL 2 SINGLE; Einbauposition fahrerseitig; für Rechtslenker; passender Adapter: A	**2800011628270**	**62827**	63
1.5 (NCP91_)	79 kW	08/05→12/11	AQUACTRL 2 SINGLE; Einbauposition beifahrerseitig; für Rechtslenker; passender Adapter: A	**2800011600260**	**16002**	52
			AQUACTRL 2 SINGLE; Einbauposition fahrerseitig; für Rechtslenker; passender Adapter: A	**2800011614260**	**16142**	58

© 2025 Continental Aftermarket & Services GmbH

					Continental	
TOYOTA - YARIS (_P9_) 01/05→12/14						
Wischblatt						
1.8 VVTi (ZSP90_, ZSP90R)	98 kW	01/07→12/11	AQUACTRL 2 SET; für Linkslenker	**2800011213280**	**12132**	7
			AQUACTRL 2 SINGLE; Einbauposition beifahrerseitig; für Linkslenker; passender Adapter: A	**2800011300280**	**13002**	25
			AQUACTRL 2 SINGLE; Einbauposition fahrerseitig; für Linkslenker; passender Adapter: A	**2800011312280**	**13122**	29
			REARCTRL; Einbauposition hinten	**2800011508170**	**50817**	36
				2800011508180	**15081**	36
				2800011511170	**51117**	37
				2800011511180	**15111**	37
			AQUACTRL 2 SINGLE; Einbauposition beifahrerseitig; für Rechtslenker; passender Adapter: A	**2800011600260**	**16002**	52
				2800011600270	**60027**	52
			AQUACTRL 2 SINGLE; Einbauposition fahrerseitig; für Rechtslenker; passender Adapter: A	**2800011614260**	**16142**	58
				2800011628270	**62827**	63
TOYOTA - YARIS (_P13_) 12/10→06/20						
Wischblatt						
1.0 (KSP130_, KSP130)	51 kW	12/10→06/20	AQUACTRL 2 SINGLE; Einbauposition fahrerseitig; für Linkslenker; passender Adapter: A	**2800011316280**	**13162**	30
1.0 (KSP130)	53 kW	06/18→06/20				
1.3 (NCP130_, NCP130R)	63 kW	12/11→01/17	REARCTRL; Einbauposition hinten	**2800011508180**	**15081**	36
1.3 (NSP130_, NSP130)	73 kW	09/11→03/17	AQUACTRL 2 SINGLE; Einbauposition fahrerseitig; für Linkslenker; passender Adapter: A	**2800011316280**	**13162**	30
			REARCTRL; Einbauposition hinten	**2800011508170**	**50817**	36
				2800011508180	**15081**	36
			AQUACTRL 2 SINGLE; Einbauposition beifahrerseitig; für Rechtslenker; passender Adapter: A	**2800011600270**	**60027**	52
			AQUACTRL 2 SINGLE; Einbauposition fahrerseitig; für Rechtslenker; passender Adapter: A	**2800011628270**	**62827**	63
1.3 4WD (NSP135_, NSP135)	70 kW	12/10→01/20	AQUACTRL 2 SINGLE; Einbauposition fahrerseitig; für Linkslenker; passender Adapter: A	**2800011316280**	**13162**	30
1.4 D (NLP130_, NLP130)	66 kW	09/11→05/18				
			REARCTRL; Einbauposition hinten	**2800011508180**	**15081**	36
1.5 (NCP131_, NCP131R)	80 kW	12/10→01/20	AQUACTRL 2 SINGLE; Einbauposition fahrerseitig; für Linkslenker; passender Adapter: A	**2800011316280**	**13162**	30
			REARCTRL; Einbauposition hinten	**2800011508170**	**50817**	36
				2800011508180	**15081**	36
			AQUACTRL 2 SINGLE; Einbauposition beifahrerseitig; für Rechtslenker; passender Adapter: A	**2800011600270**	**60027**	52
			AQUACTRL 2 SINGLE; Einbauposition fahrerseitig; für Rechtslenker; passender Adapter: A	**2800011628270**	**62827**	63
1.5 (NSP131_)	82 kW	03/17→06/20	AQUACTRL 2 SINGLE; Einbauposition fahrerseitig; für Linkslenker; passender Adapter: A	**2800011316280**	**13162**	30
1.5 Hybrid (NHP130_, NHP130)	74 kW	03/12→06/20	REARCTRL; Einbauposition hinten	**2800011508180**	**15081**	36
1.5 Hybrid (NHP130_)	74 kW	04/15→03/17				
1.8 GRMN (NSP131_)	156 kW	09/17→06/20				
TOYOTA - YARIS (_P15_) 10/13→						
Wischblatt						
1.2 (NSP152_)	63 kW	10/13→	AQUACTRL 2 SINGLE; Einbauposition beifahrerseitig; für Rechtslenker; passender Adapter: A	**2800011600270**	**60027**	52
1.3 (NSP150_)	73 kW	04/16→				
1.5 (NSP151)	79 kW	04/16→	AQUACTRL 2 SINGLE; Einbauposition fahrerseitig; für Rechtslenker; passender Adapter: A	**2800011628270**	**62827**	63
TOYOTA - YARIS (_P21_, _PA1_, _PH1_) 02/20→						
Wischblatt						
1.0 (KSP211)	53 kW	02/20→	AQUACTRL 2 SET; für Linkslenker	**2800011211280**	**12112**	6
			AQUACTRL 2 SINGLE; Einbauposition beifahrerseitig; für Linkslenker; passender Adapter: A	**2800011302280**	**13022**	26
			AQUACTRL 2 SINGLE; Einbauposition fahrerseitig; für Linkslenker; passender Adapter: A	**2800011312280**	**13122**	29
			AQUACTRL 2 SINGLE; Einbauposition beifahrerseitig; für Rechtslenker	**2800011623270**	**62327**	61
			AQUACTRL 2 SINGLE; Einbauposition fahrerseitig; für Rechtslenker	**2800011628270**	**62827**	63

© 2025 Continental Aftermarket & Services GmbH

TOYOTA - YARIS (_P21_, _PA1_, _PH1_) 02/20→						
Wischblatt						
1.5 (MXPA10, MXPA11, MXPA12)	88 kW	02/20→	AQUACTRL 2 SET; für Linkslenker	**2800011211280**	**12112**	6
1.5 (MXPA11)	92 kW	02/20→	AQUACTRL 2 SINGLE; Einbauposition beifahrerseitig; für Linkslenker; passender Adapter: A	**2800011302280**	**13022**	26
1.5 Hybrid (MXPH10, MXPH11)	85 kW	02/20→	AQUACTRL 2 SINGLE; Einbauposition fahrerseitig; für Linkslenker; passender Adapter: A	**2800011312280**	**13122**	29
1.6 GR 4WD (GXPA16)	192 kW	02/20→	AQUACTRL 2 SET; für Linkslenker	**2800011211280**	**12112**	6
			AQUACTRL 2 SINGLE; Einbauposition beifahrerseitig; für Linkslenker; passender Adapter: A	**2800011302280**	**13022**	26
			AQUACTRL 2 SINGLE; Einbauposition fahrerseitig; für Linkslenker; passender Adapter: A	**2800011312280**	**13122**	29
			AQUACTRL 2 SINGLE; Einbauposition beifahrerseitig; für Rechtslenker	**2800011623270**	**62327**	61
			AQUACTRL 2 SINGLE; Einbauposition fahrerseitig; für Rechtslenker	**2800011628270**	**62827**	63
1.6 GR 4WD (GXPA16)	200 kW	02/20→	AQUACTRL 2 SET; für Linkslenker	**2800011211280**	**12112**	6
			AQUACTRL 2 SINGLE; Einbauposition beifahrerseitig; für Linkslenker; passender Adapter: A	**2800011302280**	**13022**	26
			AQUACTRL 2 SINGLE; Einbauposition fahrerseitig; für Linkslenker; passender Adapter: A	**2800011312280**	**13122**	29
TOYOTA - YARIS CROSS (MXP_) 09/20→						
Wischblatt						
1.5 (MXPB10)	88 kW	09/20→	AQUACTRL 2 SET; für Linkslenker	**2800011211280**	**12112**	6
1.5 (MXPB10)	92 kW	09/20→	AQUACTRL 2 SINGLE; Einbauposition beifahrerseitig; für Linkslenker; passender Adapter: A	**2800011302280**	**13022**	26
1.5 Hybrid (MXPJ10)	85 kW	09/20→				
1.5 Hybrid Allrad (MXPJ15)	85 kW	09/20→	AQUACTRL 2 SINGLE; Einbauposition fahrerseitig; für Linkslenker; passender Adapter: A	**2800011312280**	**13122**	29
TOYOTA - YARIS VERSO (_P2_) 08/99→09/05						
Wischblatt						
1.3 (NCP20_, NCP22_, NCP20R, NCP22R)	62 kW	11/02→09/05	AQUACTRL 2 SET; für Linkslenker	**2800011201280**	**12012**	3
			AQUACTRL 2 SINGLE; Einbauposition beifahrerseitig; für Linkslenker; passender Adapter: A	**2800011302280**	**13022**	26
			AQUACTRL 2 SINGLE; Einbauposition fahrerseitig; für Linkslenker; passender Adapter: A	**2800011309280**	**13092**	28
			REARCTRL; Einbauposition hinten; 12/02 ; Ergänzungsartikel/Ergänzende Info 2: für Kunststoff-Wischblatt / Maß abweichend vom Original	**2800011526170** **2800011526180**	**52617** **15261**	45 45
			REARCTRL; Einbauposition hinten; 11/02; Befestigungsart: Hakenbefestigung	**2800011540170** **2800011540180**	**54017** **15401**	51 51
			AQUACTRL 2 SINGLE; Einbauposition beifahrerseitig; für Rechtslenker; passender Adapter: A	**2800011602260** **2800011623270**	**16022** **62327**	53 61
			AQUACTRL 2 SINGLE; Einbauposition fahrerseitig; für Rechtslenker; passender Adapter: A	**2800011610260** **2800011610270**	**16102** **61027**	56 56
1.3 (NCP20_, NCP22_, NCP20R, NCP22R)	63 kW	08/99→10/02	AQUACTRL 2 SET; für Linkslenker	**2800011201280**	**12012**	3
			AQUACTRL 2 SINGLE; Einbauposition beifahrerseitig; für Linkslenker; passender Adapter: A	**2800011302280**	**13022**	26
			AQUACTRL 2 SINGLE; Einbauposition fahrerseitig; für Linkslenker; passender Adapter: A	**2800011309280**	**13092**	28
			REARCTRL; Einbauposition hinten; Befestigungsart: Hakenbefestigung	**2800011540170** **2800011540180**	**54017** **15401**	51 51
			AQUACTRL 2 SINGLE; Einbauposition beifahrerseitig; für Rechtslenker; passender Adapter: A	**2800011602260** **2800011623270**	**16022** **62327**	53 61
			AQUACTRL 2 SINGLE; Einbauposition fahrerseitig; für Rechtslenker; passender Adapter: A	**2800011610260** **2800011610270**	**16102** **61027**	56 56
1.4 D-4D (NLP20_, NLP22_)	55 kW	09/00→09/05	AQUACTRL 2 SET; für Linkslenker	**2800011201280**	**12012**	3
			AQUACTRL 2 SINGLE; Einbauposition beifahrerseitig; für Linkslenker; passender Adapter: A	**2800011302280**	**13022**	26
			AQUACTRL 2 SINGLE; Einbauposition fahrerseitig; für Linkslenker; passender Adapter: A	**2800011309280**	**13092**	28

→

© 2025 Continental Aftermarket & Services GmbH

TOYOTA - YARIS VERSO (_P2_) 08/99→09/05						
Wischblatt						
1.4 D-4D (NLP20_, NLP22_)	55 kW	09/00→09/05	REARCTRL; Einbauposition hinten; 12/02 ; Ergänzungsartikel/Ergänzende Info 2: für Kunststoff-Wischblatt / Maß abweichend vom Original	**2800011526180**	**15261**	45
			REARCTRL; Einbauposition hinten; 11/02; Befestigungsart: Hakenbefestigung	**2800011540180**	**15401**	51
			AQUACTRL 2 SINGLE; Einbauposition beifahrerseitig; für Rechtslenker; passender Adapter: A	**2800011602260**	**16022**	53
			AQUACTRL 2 SINGLE; Einbauposition fahrerseitig; für Rechtslenker; passender Adapter: A	**2800011610260**	**16102**	56
1.5 (NCP21_)	77 kW	03/00→09/05	AQUACTRL 2 SET; für Linkslenker	**2800011201280**	**12012**	3
1.5 (NCP21_) 1.5 4WD (NCP25)	78 kW 78 kW	03/00→09/05 03/00→09/05	AQUACTRL 2 SINGLE; Einbauposition beifahrerseitig; für Linkslenker; passender Adapter: A	**2800011302280**	**13022**	26
			AQUACTRL 2 SINGLE; Einbauposition fahrerseitig; für Linkslenker; passender Adapter: A	**2800011309280**	**13092**	28
			REARCTRL; Einbauposition hinten; 12/02 ; Ergänzungsartikel/Ergänzende Info 2: für Kunststoff-Wischblatt / Maß abweichend vom Original	**2800011526170** **2800011526180**	**52617** **15261**	45 45
			REARCTRL; Einbauposition hinten; 11/02; Befestigungsart: Hakenbefestigung	**2800011540170** **2800011540180**	**54017** **15401**	51 51
			AQUACTRL 2 SINGLE; Einbauposition beifahrerseitig; für Rechtslenker; passender Adapter: A	**2800011602260** **2800011623270**	**16022** **62327**	53 61
			AQUACTRL 2 SINGLE; Einbauposition fahrerseitig; für Rechtslenker; passender Adapter: A	**2800011610260** **2800011610270**	**16102** **61027**	56 56
TOYOTA - YARIS VERSO VAN (_P2_) 03/00→09/05						
Wischblatt						
1.3 VVTi (NCP22_) 1.3 VVTi (NCP22_) 1.4 D4d (NLP22_) 1.5 VVTi (NCP21_)	62 kW 63 kW 55 kW 78 kW	04/03→09/05 03/00→09/05 10/01→09/05 03/00→03/03	AQUACTRL 2 SINGLE; Einbauposition beifahrerseitig; für Rechtslenker; passender Adapter: A	**2800011602260**	**16022**	53
			AQUACTRL 2 SINGLE; Einbauposition fahrerseitig; für Rechtslenker; passender Adapter: A	**2800011610260**	**16102**	56
TRIUMPH - 2.5 PI MK I 01/68→12/75						
Wischblatt						
2.5 2.5	90 kW 99 kW	10/68→10/75 01/68→12/75	AQUACTRL 2 SINGLE; Einbauposition fahrerseitig; für Linkslenker; passender Adapter: A	**2800011300280**	**13002**	25
			AQUACTRL 2 SINGLE; Einbauposition beifahrerseitig; für Linkslenker; passender Adapter: A	**2800011300280**	**13002**	25
TRIUMPH - 2.5 PI MK I Estate 01/68→12/75						
Wischblatt						
2.5 2.5	90 kW 99 kW	10/68→10/74 01/68→12/75	AQUACTRL 2 SINGLE; Einbauposition beifahrerseitig; für Linkslenker; passender Adapter: A	**2800011300280**	**13002**	25
			AQUACTRL 2 SINGLE; Einbauposition fahrerseitig; für Linkslenker; passender Adapter: A	**2800011300280**	**13002**	25
TRIUMPH - 1300 I 01/65→12/70						
Wischblatt						
1.3 1.3 TC	46 kW 56 kW	01/65→12/70 01/67→12/70	AQUACTRL 2 SINGLE; Einbauposition beifahrerseitig; für Linkslenker; passender Adapter: A	**2800011300280**	**13002**	25
			AQUACTRL 2 SINGLE; Einbauposition fahrerseitig; für Linkslenker; passender Adapter: A	**2800011300280**	**13002**	25
TRIUMPH - 1500 I 01/70→12/77						
Wischblatt						
1.5 1.5 1.5 TC	42 kW 49 kW 53 kW	10/70→12/74 01/72→12/74 04/75→12/77	AQUACTRL 2 SINGLE; Einbauposition fahrerseitig; für Linkslenker; passender Adapter: A	**2800011300280**	**13002**	25
			AQUACTRL 2 SINGLE; Einbauposition beifahrerseitig; für Linkslenker; passender Adapter: A	**2800011300280**	**13002**	25

© 2025 Continental Aftermarket & Services GmbH

TRIUMPH - 2000 MK I 01/68→03/72						
Wischblatt						
2.0	66 kW	01/68→03/72	AQUACTRL 2 SINGLE; Einbauposition fahrerseitig; für Linkslenker; passender Adapter: A	**2800011300280**	**13002**	25
			AQUACTRL 2 SINGLE; Einbauposition beifahrerseitig; für Linkslenker; passender Adapter: A	**2800011300280**	**13002**	25
TRIUMPH - 2000 MK I Estate 01/68→12/75						
Wischblatt						
2.0	66 kW	01/68→12/75	AQUACTRL 2 SINGLE; Einbauposition fahrerseitig; für Linkslenker; passender Adapter: A	**2800011300280**	**13002**	25
			AQUACTRL 2 SINGLE; Einbauposition beifahrerseitig; für Linkslenker; passender Adapter: A	**2800011300280**	**13002**	25
TRIUMPH - 2500 05/74→12/77						
Wischblatt						
S	79 kW	04/75→12/77	AQUACTRL 2 SINGLE; Einbauposition fahrerseitig; für Linkslenker; passender Adapter: A	**2800011300280**	**13002**	25
TC	74 kW	05/74→04/75				
			AQUACTRL 2 SINGLE; Einbauposition beifahrerseitig; für Linkslenker; passender Adapter: A	**2800011300280**	**13002**	25
TRIUMPH - 2500 Estate 05/74→12/79						
Wischblatt						
S	79 kW	04/75→12/77	AQUACTRL 2 SINGLE; Einbauposition fahrerseitig; für Linkslenker; passender Adapter: A	**2800011300280**	**13002**	25
TC	74 kW	05/74→04/75				
			AQUACTRL 2 SINGLE; Einbauposition beifahrerseitig; für Linkslenker; passender Adapter: A	**2800011300280**	**13002**	25
TRIUMPH - DOLOMITE (W, TW) 01/72→12/81						
Wischblatt						
1300	43 kW	01/77→12/81	AQUACTRL 2 SINGLE; Einbauposition beifahrerseitig; für Linkslenker; passender Adapter: A	**2800011300280**	**13002**	25
1500 HL	53 kW	01/77→12/81				
1850	68 kW	01/72→12/77	AQUACTRL 2 SINGLE; Einbauposition fahrerseitig; für Linkslenker; passender Adapter: A	**2800011300280**	**13002**	25
1850 HL	68 kW	01/77→12/81				
2.0	93 kW	03/76→01/80				
Sprint	95 kW	06/73→12/81				
TRIUMPH - TOLEDO (ADM, ADF) 01/70→12/77						
Wischblatt						
1300	43 kW	10/70→12/77	AQUACTRL 2 SINGLE; Einbauposition fahrerseitig; für Linkslenker; passender Adapter: A	**2800011300280**	**13002**	25
1500	46 kW	10/70→12/77				
1500	49 kW	01/72→12/77	AQUACTRL 2 SINGLE; Einbauposition beifahrerseitig; für Linkslenker; passender Adapter: A	**2800011300280**	**13002**	25
1500 TC	51 kW	01/71→12/77				
TVR - CERBERA 01/96→10/03						
Wischblatt						
4.0	257 kW	04/98→10/03	AQUACTRL 2 SINGLE; Einbauposition fahrerseitig; für Linkslenker; passender Adapter: A	**2800011302280**	**13022**	26
4.0	268 kW	01/99→10/03				
4.2	257 kW	07/97→03/98	AQUACTRL 2 SINGLE; Einbauposition beifahrerseitig; für Linkslenker; passender Adapter: A	**2800011302280**	**13022**	26
4.2	265 kW	01/96→10/03				
4.2	268 kW	01/96→10/03				
4.5	210 kW	07/97→03/98				
4.5	313 kW	01/97→10/03				
4.5 GT	324 kW	01/96→10/03				
7.7	595 kW	01/00→12/02				
S6 4.0	242 kW	04/98→01/00				
S6 4.0	261 kW	01/00→10/03				

© 2025 Continental Aftermarket & Services GmbH

TVR - CHIMAERA 11/92→10/03

Wischblatt

3.9	173 kW	04/98→12/99	AQUACTRL 2 SINGLE; Einbauposition fahrerseitig; für Linkslenker; passender Adapter: A	2800011303280	13032	26
3.9	177 kW	01/93→10/03				
3.9	202 kW	12/94→06/97	AQUACTRL 2 SINGLE; Einbauposition beifahrerseitig; für Linkslenker; passender Adapter: A	2800011303280	13032	26
4.3	206 kW	01/93→12/93				
4.5	210 kW	01/96→10/03				
4.5	210 kW	01/00→02/03				
5.0	217 kW	11/92→12/96				
5.0	235 kW	04/98→12/99				
5.0	235 kW	01/00→03/02				
5.0	243 kW	11/92→12/96				
5.0	250 kW	11/92→12/00				

TVR - GRIFFITH (TCT) 01/90→03/02

Wischblatt

4.0	177 kW	01/90→12/93	AQUACTRL 2 SINGLE; Einbauposition fahrerseitig; für Linkslenker; passender Adapter: A	2800011302280	13022	26
4.3	206 kW	01/90→12/93				
5.0	235 kW	04/98→12/99	AQUACTRL 2 SINGLE; Einbauposition beifahrerseitig; für Linkslenker; passender Adapter: A	2800011302280	13022	26
5.0	235 kW	01/00→03/02				
5.0	243 kW	01/93→03/02				
5.0	250 kW	01/93→03/98				
5.0	254 kW	10/92→09/97				

TVR - TUSCAN II Roadster 01/98→12/06

Wischblatt

3.6	257 kW	07/04→12/06	AQUACTRL 2 SINGLE; Einbauposition fahrerseitig; für Linkslenker; passender Adapter: A	2800011307280	13072	27
4.0	268 kW	01/98→07/06				
4.0	291 kW	01/01→12/06	AQUACTRL 2 SINGLE; Einbauposition beifahrerseitig; für Linkslenker; passender Adapter: A	2800011307280	13072	27

VAUXHALL - ADAM (M13) 10/12→04/19

Wischblatt

1.0	85 kW	07/14→11/18	REARCTRL; Einbauposition hinten	2800011517180	15171	40
1.2	51 kW	10/12→04/19	AQUACTRL 2 SINGLE; Einbauposition beifahrerseitig; für Rechtslenker; passender Adapter: BC	2800011602260	16022	53
1.4	64 kW	10/12→02/19				
1.4	74 kW	10/12→02/19	AQUACTRL 2 SINGLE; Einbauposition fahrerseitig; für Rechtslenker; passender Adapter: BC	2800011616260	16162	58
1.4 S	110 kW	11/14→01/19				

VAUXHALL - AGILA Mk I (A) (H00) 02/00→03/08

Wischblatt

1.0 12V	43 kW	09/00→08/05	REARCTRL; Einbauposition hinten	2800011539180	15391	51
1.0 12V	44 kW	02/00→11/06	AQUACTRL 2 SINGLE; Einbauposition beifahrerseitig; für Rechtslenker; passender Adapter: A	2800011605260	16052	54
1.2 16V	55 kW	09/00→03/08				
1.2 16V Twinport	59 kW	07/04→11/06	AQUACTRL 2 SINGLE; Einbauposition fahrerseitig; für Rechtslenker; passender Adapter: A	2800011607260	16072	55

VAUXHALL - AGILA Mk II (B) (H08) 01/08→11/14

Wischblatt

1.0 12V	48 kW	01/08→11/14	REARCTRL; Einbauposition hinten	2800011527180	15271	45
1.0 i	50 kW	08/11→11/14	AQUACTRL 2 SINGLE; Einbauposition beifahrerseitig; für Rechtslenker; passender Adapter: A	2800011602260	16022	53
1.2 i 16V	63 kW	01/08→11/14				
1.2 i 16V	69 kW	01/08→11/14	AQUACTRL 2 SINGLE; Einbauposition fahrerseitig; für Rechtslenker; passender Adapter: A	2800011610260	16102	56
1.3 CDTI	55 kW	01/08→11/14				

VAUXHALL - AMPERA (R12) 03/12→

Wischblatt

EV 150 (D1JOI)	111 kW	03/12→	AQUACTRL 2 SINGLE; Einbauposition fahrerseitig; für Rechtslenker; Fahrzeugausstattung: für Fahrzeuge mit gegenlaufenden Wischerarmen; passender Adapter: BC	2800011616260	16162	58
			AQUACTRL 2 SINGLE; Einbauposition beifahrerseitig; für Rechtslenker; Fahrzeugausstattung: für Fahrzeuge mit gegenlaufenden Wischerarmen; passender Adapter: BC	2800011617260	16172	58

© 2025 Continental Aftermarket & Services GmbH

VAUXHALL - ANTARA A (L07) 08/06→04/15

Wischblatt

2.0 CDTi	93 kW	08/06→04/15	REARCTRL; Einbauposition hinten	**2800011508180**	**15081**	36
2.0 CDTI	110 kW	08/06→04/15	AQUACTRL 2 SINGLE; Einbauposition beifahrer-seitig; für Rechtslenker; passender Adapter: A	**2800011602260**	**16022**	53
2.0 CDTI 4x4	110 kW	08/06→04/15				
2.2 CDTi 4x4	120 kW	12/10→04/15	AQUACTRL 2 SINGLE; Einbauposition fahrerseitig; für Rechtslenker; passender Adapter: A	**2800011614260**	**16142**	58
2.2 CDTi 4x4	135 kW	12/10→04/15				
2.2 CDTi FWD	120 kW	12/10→04/15				
2.4	103 kW	08/06→04/15				
2.4	123 kW	12/10→04/15				
2.4 4x4	103 kW	08/06→04/15				
2.4 4x4	123 kW	12/10→04/15				
2.4 LPG 4x4	103 kW	08/06→04/15				

VAUXHALL - ASTRA Mk III (F) Cabriolet (T92) 09/91→03/01

Wischblatt

1.6 i	52 kW	03/93→08/96	AQUACTRL 2 SINGLE; Einbauposition beifahrer-seitig; für Rechtslenker; passender Adapter: A	**2800011605260**	**16052**	54
1.6 i	55 kW	01/96→03/01				
1.8	92 kW	09/94→08/96	AQUACTRL 2 SINGLE; Einbauposition fahrerseitig; für Rechtslenker; passender Adapter: A	**2800011605260**	**16052**	54
1.8 16V	85 kW	11/94→03/01				
1.8 i (F08)	66 kW	09/91→02/98				
2.0 i	85 kW	03/93→10/94				
2.0 i 16V	100 kW	01/94→02/98				

VAUXHALL - ASTRA Mk III (F) CC (T92) 09/91→02/98

Wischblatt

1.4 i	44 kW	09/91→02/98	AQUACTRL 2 SINGLE; Einbauposition fahrerseitig; für Rechtslenker; passender Adapter: A	**2800011605260**	**16052**	54
1.4 i	60 kW	03/92→02/98				
1.4 i 16V	66 kW	02/96→02/98	AQUACTRL 2 SINGLE; Einbauposition beifahrer-seitig; für Rechtslenker; passender Adapter: A	**2800011605260**	**16052**	54
1.4 S	55 kW	09/91→02/98				
1.6 i	52 kW	02/93→12/96				
1.6 i	55 kW	09/91→02/98				
1.6 i	74 kW	03/92→02/98				
1.6 i 16V	74 kW	01/94→02/98				
1.7 D	42 kW	12/91→02/98				
1.7 D	44 kW	09/91→12/94				
1.7 TD	50 kW	08/94→02/98				
1.7 TD	60 kW	12/91→02/98				
1.8 i	66 kW	09/91→02/98				
1.8 i 16V	85 kW	09/94→02/98				
1.8 i 16V	92 kW	09/94→02/98				
2.0 i	85 kW	09/91→02/98				
2.0 i 16V	100 kW	01/94→02/98				
2.0 i 16V	110 kW	09/91→02/98				

VAUXHALL - ASTRA Mk III (F) Kombi (T92) 03/91→12/98

Wischblatt

1.4 i	44 kW	09/91→02/98	REARCTRL; Einbauposition hinten	**2800011539180**	**15391**	51
1.4 i	60 kW	03/91→02/98	AQUACTRL 2 SINGLE; Einbauposition fahrerseitig; für Rechtslenker; passender Adapter: A	**2800011605260**	**16052**	54
1.4 i 16V	66 kW	02/96→01/98				
1.6 i	52 kW	07/94→02/98	AQUACTRL 2 SINGLE; Einbauposition beifahrer-seitig; für Rechtslenker; passender Adapter: A	**2800011605260**	**16052**	54
1.6 i	55 kW	09/91→12/98				
1.6 i 16V	74 kW	01/94→02/98				
1.6 Si	74 kW	03/91→12/94				
1.7 D	42 kW	12/91→02/98				
1.7 D	44 kW	03/91→12/94				
1.7 TD	50 kW	01/94→02/98				
1.7 TD	60 kW	12/91→02/98				
1.8 i	66 kW	09/91→02/98				
1.8 i 16V	85 kW	09/94→02/98				
1.8 i 16V	92 kW	09/94→02/98				
2.0 i	85 kW	09/91→02/98				
2.0 i 16V	100 kW	01/94→02/98				

VAUXHALL - ASTRA Mk III (F) Stufenheck (T92) 09/91→09/98

Wischblatt

1.4 i	44 kW	04/92→09/98	AQUACTRL 2 SINGLE; Einbauposition fahrerseitig; für Rechtslenker; passender Adapter: A	**2800011605260**	**16052**	54
1.4 i	60 kW	04/92→09/98				

→

© 2025 Continental Aftermarket & Services GmbH

VAUXHALL - ASTRA Mk III (F) Stufenheck (T92) 09/91→09/98

Wischblatt

1.4 i 16V	66 kW	02/96→09/98	AQUACTRL 2 SINGLE; Einbauposition beifahrerseitig; für Rechtslenker; passender Adapter: A	**2800011605260**	**16052**	54
1.6 i	52 kW	08/94→07/96				
1.6 i	55 kW	03/92→09/98				
1.6 i	74 kW	05/92→12/94				
1.6 i 16V	74 kW	08/94→09/98				
1.7 D	42 kW	03/92→09/92				
1.7 D	44 kW	07/92→09/98				
1.7 TD	50 kW	08/94→09/98				
1.7 TD	60 kW	12/91→09/98				
1.8 i	66 kW	03/92→09/98				
1.8 i 16V	82 kW	09/95→02/98				
1.8 i 16V	85 kW	01/94→12/96				
1.8 i 16V	92 kW	06/93→10/94				
2.0 i	85 kW	03/92→09/98				
2.0 i 16V	100 kW	02/95→09/98				

VAUXHALL - ASTRA Mk IV (G) Cabriolet (T98) 03/01→10/05

Wischblatt

1.6 16V	74 kW	03/01→10/05	AQUACTRL 2 SINGLE; Einbauposition beifahrerseitig; für Rechtslenker; passender Adapter: A	**2800011606260**	**16062**	54
1.6 16V	76 kW	03/03→10/05				
			AQUACTRL 2 SINGLE; Einbauposition fahrerseitig; für Rechtslenker; passender Adapter: A	**2800011607260**	**16072**	55
1.8 16V	92 kW	03/01→10/05	AQUACTRL 2 SINGLE; Einbauposition beifahrerseitig; für Rechtslenker; passender Adapter: A	**2800011606260**	**16062**	54
				2800011606270	**60627**	54
			AQUACTRL 2 SINGLE; Einbauposition fahrerseitig; für Rechtslenker; passender Adapter: A	**2800011607260**	**16072**	55
				2800011625270	**62527**	62
2.0	147 kW	09/02→10/05	AQUACTRL 2 SINGLE; Einbauposition beifahrerseitig; für Rechtslenker; passender Adapter: A	**2800011606260**	**16062**	54
2.0 Turbo	141 kW	03/02→10/05				
2.2 16V	108 kW	03/01→10/05	AQUACTRL 2 SINGLE; Einbauposition fahrerseitig; für Rechtslenker; passender Adapter: A	**2800011607260**	**16072**	55

VAUXHALL - ASTRA Mk IV (G) CC (T98) 02/98→05/05

Wischblatt

1.4 16V (F08, F48)	66 kW	02/98→05/05	REARCTRL; Einbauposition hinten	**2800011519180**	**15191**	41
			AQUACTRL 2 SINGLE; Einbauposition beifahrerseitig; für Rechtslenker; passender Adapter: A	**2800011606260**	**16062**	54
			AQUACTRL 2 SINGLE; Einbauposition fahrerseitig; für Rechtslenker; passender Adapter: A	**2800011607260**	**16072**	55
1.4 16V Dualfuel (F08, F48)	66 kW	09/99→06/03	AQUACTRL 2 SINGLE; Einbauposition beifahrerseitig; für Rechtslenker; passender Adapter: A	**2800011606260**	**16062**	54
			AQUACTRL 2 SINGLE; Einbauposition fahrerseitig; für Rechtslenker; passender Adapter: A	**2800011607260**	**16072**	55
1.6 (F08, F48)	55 kW	02/98→09/00	REARCTRL; Einbauposition hinten	**2800011519180**	**15191**	41
1.6 (F08, F48)	62 kW	09/00→05/05	AQUACTRL 2 SINGLE; Einbauposition beifahrerseitig; für Rechtslenker; passender Adapter: A	**2800011606260**	**16062**	54
1.6 (F08, F48)	76 kW	12/02→05/05				
1.6 16V (F08, F48)	74 kW	02/98→05/05	AQUACTRL 2 SINGLE; Einbauposition fahrerseitig; für Rechtslenker; passender Adapter: A	**2800011607260**	**16072**	55
1.6 Dualfuel (F08, F48)	55 kW	02/98→12/00	AQUACTRL 2 SINGLE; Einbauposition beifahrerseitig; für Rechtslenker; passender Adapter: A	**2800011606260**	**16062**	54
			AQUACTRL 2 SINGLE; Einbauposition fahrerseitig; für Rechtslenker; passender Adapter: A	**2800011607260**	**16072**	55
1.6 Dualfuel (F08, F48)	63 kW	09/02→05/05	REARCTRL; Einbauposition hinten	**2800011519180**	**15191**	41
1.6 Dualfuel (F08, F48)	74 kW	09/99→08/04	AQUACTRL 2 SINGLE; Einbauposition beifahrerseitig; für Rechtslenker; passender Adapter: A	**2800011606260**	**16062**	54
1.6 Dualfuel (F08)	62 kW	07/00→05/05				
			AQUACTRL 2 SINGLE; Einbauposition fahrerseitig; für Rechtslenker; passender Adapter: A	**2800011607260**	**16072**	55
1.7 CDTI 16V (F08, F48)	59 kW	04/03→05/05	REARCTRL; Einbauposition hinten	**2800011519170**	**51917**	41
				2800011519180	**15191**	41
			AQUACTRL 2 SINGLE; Einbauposition beifahrerseitig; für Rechtslenker; passender Adapter: A	**2800011606260**	**16062**	54
				2800011606270	**60627**	54
			AQUACTRL 2 SINGLE; Einbauposition fahrerseitig; für Rechtslenker; passender Adapter: A	**2800011607260**	**16072**	55
				2800011625270	**62527**	62

© 2025 Continental Aftermarket & Services GmbH

VAUXHALL - ASTRA Mk IV (G) CC (T98) 02/98→05/05

Wischblatt

1.7 DTI 16V (F08, F48) 1.7 TD (F08, F48) 1.8 16V (F08, F48)	55 kW 50 kW 85 kW	02/00→05/05 02/98→08/00 02/98→09/00	REARCTRL; Einbauposition hinten	**2800011519180**	**15191**	41
			AQUACTRL 2 SINGLE; Einbauposition beifahrerseitig; für Rechtslenker; passender Adapter: A	**2800011606260**	**16062**	54
			AQUACTRL 2 SINGLE; Einbauposition fahrerseitig; für Rechtslenker; passender Adapter: A	**2800011607260**	**16072**	55
1.8 16V (F08, F48)	92 kW	09/00→05/05	REARCTRL; Einbauposition hinten	**2800011519170**	**51917**	41
				2800011519180	**15191**	41
			AQUACTRL 2 SINGLE; Einbauposition beifahrerseitig; für Rechtslenker; passender Adapter: A	**2800011606260**	**16062**	54
				2800011606270	**60627**	54
			AQUACTRL 2 SINGLE; Einbauposition fahrerseitig; für Rechtslenker; passender Adapter: A	**2800011607260**	**16072**	55
				2800011625270	**62527**	62
1.8 16V Dualfuel (F08, F48)	87 kW	09/02→05/05	REARCTRL; Einbauposition hinten	**2800011519180**	**15191**	41
			AQUACTRL 2 SINGLE; Einbauposition beifahrerseitig; für Rechtslenker; passender Adapter: A	**2800011606260**	**16062**	54
			AQUACTRL 2 SINGLE; Einbauposition fahrerseitig; für Rechtslenker; passender Adapter: A	**2800011607260**	**16072**	55
1.8 16V Dualfuel (F08, F48)	92 kW	07/02→12/03	AQUACTRL 2 SINGLE; Einbauposition beifahrerseitig; für Rechtslenker; passender Adapter: A	**2800011606260**	**16062**	54
			AQUACTRL 2 SINGLE; Einbauposition fahrerseitig; für Rechtslenker; passender Adapter: A	**2800011607260**	**16072**	55
2.0 (F08) 2.0 16V (F08) 2.0 DI (F48) 2.0 DTI 16V (F48) 2.0 SRI Turbo (F08) 2.2 16V (F08, F48)	147 kW 100 kW 60 kW 74 kW 141 kW 108 kW	08/02→05/05 02/98→05/05 02/98→05/05 08/99→05/05 11/01→05/05 03/01→05/05	REARCTRL; Einbauposition hinten	**2800011519180**	**15191**	41
			AQUACTRL 2 SINGLE; Einbauposition beifahrerseitig; für Rechtslenker; passender Adapter: A	**2800011606260**	**16062**	54
			AQUACTRL 2 SINGLE; Einbauposition fahrerseitig; für Rechtslenker; passender Adapter: A	**2800011607260**	**16072**	55

VAUXHALL - ASTRA Mk IV (G) Coupe (T98) 03/00→08/05

Wischblatt

1.6 16V 1.8 16V 1.8 16V 1.8 16V Dualfuel 1.8 16V Dualfuel 2.0 16V Turbo 2.2 16V	76 kW 85 kW 92 kW 87 kW 92 kW 140 kW 108 kW	03/00→08/05 03/00→08/05 09/00→08/05 09/02→08/05 07/02→08/04 09/00→08/05 03/00→08/05	AQUACTRL 2 SINGLE; Einbauposition beifahrerseitig; für Rechtslenker; passender Adapter: A	**2800011606260**	**16062**	54
			AQUACTRL 2 SINGLE; Einbauposition fahrerseitig; für Rechtslenker; passender Adapter: A	**2800011607260**	**16072**	55

VAUXHALL - ASTRA Mk IV (G) Kombi (T98) 02/98→05/05

Wischblatt

1.4 16V	66 kW	02/98→05/05	REARCTRL; Einbauposition hinten	**2800011503180**	**15031**	33
			AQUACTRL 2 SINGLE; Einbauposition beifahrerseitig; für Rechtslenker; passender Adapter: A	**2800011606260**	**16062**	54
			AQUACTRL 2 SINGLE; Einbauposition fahrerseitig; für Rechtslenker; passender Adapter: A	**2800011607260**	**16072**	55
1.4 16V Dualfuel	66 kW	09/99→06/03	AQUACTRL 2 SINGLE; Einbauposition beifahrerseitig; für Rechtslenker; passender Adapter: A	**2800011606260**	**16062**	54
			AQUACTRL 2 SINGLE; Einbauposition fahrerseitig; für Rechtslenker; passender Adapter: A	**2800011607260**	**16072**	55
1.6 1.6 1.6 1.6 16V	55 kW 62 kW 76 kW 74 kW	03/98→04/04 03/98→04/04 12/02→05/05 03/98→04/04	REARCTRL; Einbauposition hinten	**2800011503180**	**15031**	33
			AQUACTRL 2 SINGLE; Einbauposition beifahrerseitig; für Rechtslenker; passender Adapter: A	**2800011606260**	**16062**	54
			AQUACTRL 2 SINGLE; Einbauposition fahrerseitig; für Rechtslenker; passender Adapter: A	**2800011607260**	**16072**	55
1.6 Dualfuel	55 kW	02/98→12/00	AQUACTRL 2 SINGLE; Einbauposition beifahrerseitig; für Rechtslenker; passender Adapter: A	**2800011606260**	**16062**	54
			AQUACTRL 2 SINGLE; Einbauposition fahrerseitig; für Rechtslenker; passender Adapter: A	**2800011607260**	**16072**	55
1.6 Dualfuel 1.6 Dualfuel 1.6 Dualfuel 1.7 CDTI 16V 1.7 DTI 16V 1.7 TD 1.8 16V	62 kW 63 kW 74 kW 59 kW 55 kW 50 kW 85 kW	07/00→05/05 03/98→04/04 09/99→08/04 04/03→05/05 02/00→05/05 02/98→08/00 02/98→08/00	REARCTRL; Einbauposition hinten	**2800011503180**	**15031**	33
			AQUACTRL 2 SINGLE; Einbauposition beifahrerseitig; für Rechtslenker; passender Adapter: A	**2800011606260**	**16062**	54
			AQUACTRL 2 SINGLE; Einbauposition fahrerseitig; für Rechtslenker; passender Adapter: A	**2800011607260**	**16072**	55

© 2025 Continental Aftermarket & Services GmbH

VAUXHALL - ASTRA Mk IV (G) Kombi (T98) 02/98→05/05

Wischblatt

1.8 16V	92 kW	09/00→05/05	REARCTRL; Einbauposition hinten	**2800011503170**	**50317**	33
				2800011503180	**15031**	33
			AQUACTRL 2 SINGLE; Einbauposition beifahrerseitig; für Rechtslenker; passender Adapter: A	**2800011606260**	**16062**	54
				2800011606270	**60627**	54
			AQUACTRL 2 SINGLE; Einbauposition fahrerseitig; für Rechtslenker; passender Adapter: A	**2800011607260**	**16072**	55
				2800011625270	**62527**	62
1.8 16V Dualfuel	87 kW	09/02→05/05	REARCTRL; Einbauposition hinten	**2800011503180**	**15031**	33
			AQUACTRL 2 SINGLE; Einbauposition beifahrerseitig; für Rechtslenker; passender Adapter: A	**2800011606260**	**16062**	54
			AQUACTRL 2 SINGLE; Einbauposition fahrerseitig; für Rechtslenker; passender Adapter: A	**2800011607260**	**16072**	55
1.8 16V Dualfuel	92 kW	07/02→12/03	AQUACTRL 2 SINGLE; Einbauposition beifahrerseitig; für Rechtslenker; passender Adapter: A	**2800011606260**	**16062**	54
			AQUACTRL 2 SINGLE; Einbauposition fahrerseitig; für Rechtslenker; passender Adapter: A	**2800011607260**	**16072**	55
2.0 DI	60 kW	03/98→04/04	REARCTRL; Einbauposition hinten	**2800011503180**	**15031**	33
2.0 DTI 16V	74 kW	03/98→04/04	AQUACTRL 2 SINGLE; Einbauposition beifahrerseitig; für Rechtslenker; passender Adapter: A	**2800011606260**	**16062**	54
2.2 16V	108 kW	03/01→05/05	AQUACTRL 2 SINGLE; Einbauposition fahrerseitig; für Rechtslenker; passender Adapter: A	**2800011607260**	**16072**	55

VAUXHALL - ASTRA Mk IV (G) Stufenheck (T98) 02/98→05/05

Wischblatt

1.4 16V	66 kW	09/98→05/05	AQUACTRL 2 SINGLE; Einbauposition beifahrerseitig; für Rechtslenker; passender Adapter: A	**2800011606260**	**16062**	54
1.6	55 kW	09/98→09/00				
1.6	62 kW	09/00→05/05	AQUACTRL 2 SINGLE; Einbauposition fahrerseitig; für Rechtslenker; passender Adapter: A	**2800011607260**	**16072**	55
1.6 16V	74 kW	09/98→05/05				
1.6 Dualfuel	55 kW	02/98→12/00				
1.6 Dualfuel	62 kW	07/00→05/05				
1.6 Dualfuel	63 kW	09/02→05/05				
1.6 Dualfuel	74 kW	09/99→08/04				
1.7 CDTI 16V	59 kW	04/03→05/05				
1.7 DTI 16V	55 kW	02/00→05/05				
1.7 TD	50 kW	09/98→08/00				
1.8 16V	85 kW	02/98→07/04				
1.8 16V	92 kW	02/98→07/04				
1.8 16V Dualfuel	87 kW	02/98→07/04				
1.8 16V Dualfuel	92 kW	07/02→12/03				
2.0 16V	100 kW	09/98→05/05				
2.0 DI	60 kW	02/98→07/04				
2.0 DTI 16V	74 kW	02/98→07/04				

VAUXHALL - ASTRA Mk V (H) (A04) 01/04→03/11

Wischblatt

1.3 CDTI (L48)	66 kW	01/04→05/09	REARCTRL; Einbauposition hinten	**2800011511180**	**15111**	37
1.4 (L48)	66 kW	01/04→05/09	AQUACTRL 2 SINGLE; Einbauposition beifahrerseitig; für Rechtslenker; passender Adapter: BC	**2800011605260**	**16052**	54
1.6 (L48)	77 kW	01/04→05/09				
1.6 (L48)	85 kW	01/04→05/09	AQUACTRL 2 SINGLE; Einbauposition fahrerseitig; für Rechtslenker; passender Adapter: BC	**2800011610260**	**16102**	56
1.6 Turbo (L48)	132 kW	09/06→09/09				
1.7 CDTi (L48)	81 kW	01/04→03/11				
1.7 CDTI (L48)	59 kW	01/04→05/09				
1.7 CDTI (L48)	74 kW	01/04→05/09				
1.8 (L48)	92 kW	01/04→05/09				
1.8 (L48)	103 kW	01/04→05/09				
1.9 CDTI (L48)	88 kW	01/04→05/09				
1.9 CDTI (L48)	110 kW	01/04→05/09				
1.9 CDTI 16V (L48)	88 kW	01/04→05/09				
2.0 Turbo (L48)	125 kW	01/04→05/09				
2.0 Turbo (L48)	147 kW	01/04→05/09				
2.0 Turbo (L48)	177 kW	01/04→05/09				

© 2025 Continental Aftermarket & Services GmbH

VAUXHALL - ASTRA Mk V (H) Kombi (A04) 08/04→10/12

Wischblatt

1.3 CDTi (L35)	66 kW	08/04→03/09	REARCTRL; Einbauposition hinten	**2800011511180**	**15111**	37
1.4 (L35)	66 kW	08/04→03/09	AQUACTRL 2 SINGLE; Einbauposition beifahrerseitig; für Rechtslenker; passender Adapter: BC	**2800011605260**	**16052**	54
1.6 (L35)	77 kW	08/04→03/09				
1.6 (L35)	85 kW	08/04→03/11	AQUACTRL 2 SINGLE; Einbauposition fahrerseitig; für Rechtslenker; passender Adapter: BC	**2800011610260**	**16102**	56
1.6 (L35)	132 kW	08/04→03/09				
1.7 CDTi (L35)	74 kW	08/04→03/09				
1.7 CDTi (L35)	81 kW	08/04→10/12				
1.7 CDTI (L35)	59 kW	08/04→05/09				
1.8 (L35)	92 kW	10/04→03/09				
1.8 (L35)	103 kW	12/05→10/10				
1.9 CDTi (L35)	88 kW	08/04→03/09				
1.9 CDTi (L35)	110 kW	08/04→03/09				
1.9 CDTi 16V (L35)	88 kW	08/04→03/09	AQUACTRL 2 SINGLE; Einbauposition beifahrerseitig; für Rechtslenker; passender Adapter: BC	**2800011605260**	**16052**	54
			AQUACTRL 2 SINGLE; Einbauposition fahrerseitig; für Rechtslenker; passender Adapter: BC	**2800011610260**	**16102**	56
2.0 Turbo (L35)	125 kW	08/04→10/10	REARCTRL; Einbauposition hinten	**2800011511180**	**15111**	37
2.0 Turbo (L35)	147 kW	08/04→10/10	AQUACTRL 2 SINGLE; Einbauposition beifahrerseitig; für Rechtslenker; passender Adapter: BC	**2800011605260**	**16052**	54
			AQUACTRL 2 SINGLE; Einbauposition fahrerseitig; für Rechtslenker; passender Adapter: BC	**2800011610260**	**16102**	56

VAUXHALL - ASTRA Mk V (H) Sport Hatch (A04) 02/05→11/10

Wischblatt

1.3 CDTi (L08)	66 kW	04/05→11/10	REARCTRL; Einbauposition hinten	**2800011511180**	**15111**	37
1.4 i 16V (L08)	66 kW	03/05→11/10	AQUACTRL 2 SINGLE; Einbauposition beifahrerseitig; für Rechtslenker; passender Adapter: BC	**2800011605260**	**16052**	54
1.6 (L08)	77 kW	02/05→11/10				
1.6 (L08)	132 kW	10/06→11/10	AQUACTRL 2 SINGLE; Einbauposition fahrerseitig; für Rechtslenker; passender Adapter: BC	**2800011610260**	**16102**	56
1.6 i 16V (L08)	85 kW	12/06→11/10				
1.7 CDTi (L08)	74 kW	02/05→11/10				
1.7 CDTi (L08)	81 kW	02/07→11/09				
1.8 (L08)	92 kW	02/05→11/10				
1.8 i 16V (L08)	103 kW	03/07→11/10				
1.9 CDTi (L08)	74 kW	08/05→11/10				
1.9 CDTi (L08)	88 kW	02/05→11/10				
1.9 CDTi (L08)	110 kW	02/05→11/10				
2.0 Turbo (L08)	125 kW	02/05→11/10				
2.0 VXR (L08)	176 kW	02/09→11/10				

VAUXHALL - ASTRA Mk V (H) TwinTop (A04) 09/05→08/11

Wischblatt

1.6 (L67)	77 kW	09/05→11/10	AQUACTRL 2 SINGLE; Einbauposition beifahrerseitig; für Rechtslenker; passender Adapter: BC	**2800011605260**	**16052**	54
1.6 i 16V (L67)	85 kW	10/06→08/11				
1.8 (L67)	103 kW	05/08→11/10	AQUACTRL 2 SINGLE; Einbauposition fahrerseitig; für Rechtslenker; passender Adapter: BC	**2800011610260**	**16102**	56
1.9 CDTi (L67)	110 kW	01/06→11/10				
2.0 (L67)	125 kW	02/06→11/10				
2.0 Turbo (L67)	147 kW	01/06→11/10				

VAUXHALL - ASTRA Mk VI (J) (P10) 12/09→10/15

Wischblatt

1.3 CDTI	70 kW	12/09→10/15	REARCTRL; Einbauposition hinten	**2800011524180**	**15241**	44
1.4	64 kW	12/09→10/15	AQUACTRL 2 SINGLE; Einbauposition fahrerseitig; für Rechtslenker; Fahrzeugausstattung: für Fahrzeuge mit gegenlaufenden Wischerarmen; passender Adapter: BC	**2800011616260**	**16162**	58
1.4	74 kW	12/09→10/15				
1.4 Turbo	88 kW	08/10→10/15				
1.4 Turbo	103 kW	12/09→10/15				
1.6	85 kW	12/09→10/15	AQUACTRL 2 SINGLE; Einbauposition beifahrerseitig; für Rechtslenker; Fahrzeugausstattung: für Fahrzeuge mit gegenlaufenden Wischerarmen; passender Adapter: BC	**2800011617260**	**16172**	58
1.6 CDTi	81 kW	11/13→10/15				
1.6 CDTi	100 kW	11/13→10/15				

© 2025 Continental Aftermarket & Services GmbH

VAUXHALL - ASTRA Mk VI (J) (P10) 12/09→10/15

Wischblatt

1.6 SIDI	125 kW	12/12→10/15	AQUACTRL 2 SINGLE; Einbauposition fahrerseitig; für Rechtslenker; Fahrzeugausstattung: für Fahrzeuge mit gegenlaufenden Wischerarmen; passender Adapter: BC	**2800011616260**	**16162**	58
			AQUACTRL 2 SINGLE; Einbauposition beifahrerseitig; für Rechtslenker; Fahrzeugausstattung: für Fahrzeuge mit gegenlaufenden Wischerarmen; passender Adapter: BC	**2800011617260**	**16172**	58
1.6 Turbo	132 kW	12/09→10/15	REARCTRL; Einbauposition hinten	**2800011524180**	**15241**	44
1.7 CDTi	81 kW	12/09→10/15	AQUACTRL 2 SINGLE; Einbauposition fahrerseitig; für Rechtslenker; Fahrzeugausstattung: für Fahrzeuge mit gegenlaufenden Wischerarmen; passender Adapter: BC	**2800011616260**	**16162**	58
1.7 CDTi	92 kW	12/09→10/15				
1.7 CDTi	96 kW	06/11→10/15				
1.7 CDTI	74 kW	10/10→10/15				
2.0 BiTurbo CDTI	143 kW	12/12→10/15	AQUACTRL 2 SINGLE; Einbauposition beifahrerseitig; für Rechtslenker; Fahrzeugausstattung: für Fahrzeuge mit gegenlaufenden Wischerarmen; passender Adapter: BC	**2800011617260**	**16172**	58
2.0 CDTi	118 kW	12/09→06/11				
2.0 CDTi	121 kW	08/11→10/15				

VAUXHALL - ASTRA Mk VI (J) GTC (P10) 10/11→10/18

Wischblatt

1.4	74 kW	10/11→10/18	REARCTRL; Einbauposition hinten	**2800011524180**	**15241**	44
1.4	88 kW	10/11→10/18	AQUACTRL 2 SINGLE; Einbauposition fahrerseitig; für Rechtslenker; Fahrzeugausstattung: für Fahrzeuge mit gegenlaufenden Wischerarmen; passender Adapter: BC	**2800011616260**	**16162**	58
1.4	103 kW	10/11→04/18				
1.6	132 kW	10/11→10/18				
1.6 CDTi	81 kW	07/14→10/18				
1.6 CDTi	100 kW	07/14→10/18	AQUACTRL 2 SINGLE; Einbauposition beifahrerseitig; für Rechtslenker; Fahrzeugausstattung: für Fahrzeuge mit gegenlaufenden Wischerarmen; passender Adapter: BC	**2800011617260**	**16172**	58
1.6 SIDI	125 kW	09/13→10/18				
1.6 SIDI	147 kW	09/13→10/18				
1.7 CDTi	81 kW	10/11→10/18				
1.7 CDTi	96 kW	10/11→10/18				
2.0 BiTurbo CDTI	143 kW	12/12→10/18				
2.0 CDTi	121 kW	10/11→10/18				
2.0 VXR	206 kW	04/12→10/18				

VAUXHALL - ASTRA Mk VI (J) Kombi (P10) 10/10→10/15

Wischblatt

1.3 CDTi	70 kW	10/10→10/15	REARCTRL; Einbauposition hinten	**2800011524180**	**15241**	44
1.4	64 kW	10/10→10/15	AQUACTRL 2 SINGLE; Einbauposition fahrerseitig; für Rechtslenker; Fahrzeugausstattung: für Fahrzeuge mit gegenlaufenden Wischerarmen; passender Adapter: BC	**2800011616260**	**16162**	58
1.4	74 kW	10/10→10/15				
1.4 Turbo	103 kW	10/10→10/15				
1.6	85 kW	10/10→10/15				
1.6 CDTi	81 kW	01/14→10/15	AQUACTRL 2 SINGLE; Einbauposition beifahrerseitig; für Rechtslenker; Fahrzeugausstattung: für Fahrzeuge mit gegenlaufenden Wischerarmen; passender Adapter: BC	**2800011617260**	**16172**	58
1.6 CDTi	100 kW	01/14→10/15				
1.6 SIDI	125 kW	12/12→10/15	AQUACTRL 2 SINGLE; Einbauposition fahrerseitig; für Rechtslenker; Fahrzeugausstattung: für Fahrzeuge mit gegenlaufenden Wischerarmen; passender Adapter: BC	**2800011616260**	**16162**	58
			AQUACTRL 2 SINGLE; Einbauposition beifahrerseitig; für Rechtslenker; Fahrzeugausstattung: für Fahrzeuge mit gegenlaufenden Wischerarmen; passender Adapter: BC	**2800011617260**	**16172**	58
1.6 Turbo	132 kW	10/10→10/15	REARCTRL; Einbauposition hinten	**2800011524180**	**15241**	44
1.7 CDTi	81 kW	10/10→10/15	AQUACTRL 2 SINGLE; Einbauposition fahrerseitig; für Rechtslenker; Fahrzeugausstattung: für Fahrzeuge mit gegenlaufenden Wischerarmen; passender Adapter: BC	**2800011616260**	**16162**	58
1.7 CDTi	92 kW	10/10→10/15				
1.7 CDTi	96 kW	06/11→10/15				
2.0 BiTurbo CDTI	143 kW	12/12→10/15				
2.0 CDTi	118 kW	10/10→06/11	AQUACTRL 2 SINGLE; Einbauposition beifahrerseitig; für Rechtslenker; Fahrzeugausstattung: für Fahrzeuge mit gegenlaufenden Wischerarmen; passender Adapter: BC	**2800011617260**	**16172**	58
2.0 CDTi	121 kW	08/11→10/15				

© 2025 Continental Aftermarket & Services GmbH

VAUXHALL - ASTRA Mk VII (K) (B16) 07/15→

Wischblatt

1.0	77 kW	07/15→	REARCTRL; Einbauposition hinten	**2800011531180**	**15311**	47
1.2 Turbo 1.2 Turbo 1.2 Turbo 1.4	81 kW 96 kW 107 kW 74 kW	08/19→ 08/19→ 08/19→ 07/15→	AQUACTRL 2 SINGLE; Einbauposition beifahrerseitig; für Rechtslenker; Fahrzeugausstattung: für Fahrzeuge mit gegenlaufenden Wischerarmen; passender Adapter: BC	**2800011615260**	**16152**	58
1.4 Turbo 1.4 Turbo 1.4 Turbo 1.5 CRDI 1.5 CRDI 1.6 BiTurbo 1.6 CDTi 1.6 CDTi 1.6 CDTi 1.6 CDTi 1.6 Turbo	92 kW 107 kW 110 kW 77 kW 90 kW 110 kW 70 kW 81 kW 100 kW 118 kW 147 kW	07/15→ 08/19→ 07/15→ 08/19→ 08/19→ 08/18→ 07/15→ 07/15→ 07/15→ 11/15→ 11/15→	AQUACTRL 2 SINGLE; Einbauposition fahrerseitig; für Rechtslenker; Fahrzeugausstattung: für Fahrzeuge mit gegenlaufenden Wischerarmen; passender Adapter: BC	**2800011618260**	**16182**	59

VAUXHALL - ASTRA Mk VII (K) Kombi (B16) 07/15→

Wischblatt

1.0	77 kW	11/15→	REARCTRL; Einbauposition hinten	**2800011531180**	**15311**	47
			AQUACTRL 2 SINGLE; Einbauposition beifahrerseitig; für Rechtslenker; Fahrzeugausstattung: für Fahrzeuge mit gegenlaufenden Wischerarmen; passender Adapter: BC	**2800011615260**	**16152**	58
			AQUACTRL 2 SINGLE; Einbauposition fahrerseitig; für Rechtslenker; Fahrzeugausstattung: für Fahrzeuge mit gegenlaufenden Wischerarmen; passender Adapter: BC	**2800011618260**	**16182**	59
1.2 Turbo 1.2 Turbo 1.2 Turbo	81 kW 96 kW 107 kW	08/19→ 08/19→ 08/19→	AQUACTRL 2 SINGLE; Einbauposition beifahrerseitig; für Rechtslenker; Fahrzeugausstattung: für Fahrzeuge mit gegenlaufenden Wischerarmen; passender Adapter: BC	**2800011615260**	**16152**	58
			AQUACTRL 2 SINGLE; Einbauposition fahrerseitig; für Rechtslenker; Fahrzeugausstattung: für Fahrzeuge mit gegenlaufenden Wischerarmen; passender Adapter: BC	**2800011618260**	**16182**	59
1.4 1.4 Turbo	74 kW 92 kW	11/15→ 11/15→	REARCTRL; Einbauposition hinten	**2800011531180**	**15311**	47
			AQUACTRL 2 SINGLE; Einbauposition beifahrerseitig; für Rechtslenker; Fahrzeugausstattung: für Fahrzeuge mit gegenlaufenden Wischerarmen; passender Adapter: BC	**2800011615260**	**16152**	58
			AQUACTRL 2 SINGLE; Einbauposition fahrerseitig; für Rechtslenker; Fahrzeugausstattung: für Fahrzeuge mit gegenlaufenden Wischerarmen; passender Adapter: BC	**2800011618260**	**16182**	59
1.4 Turbo	107 kW	08/19→	AQUACTRL 2 SINGLE; Einbauposition beifahrerseitig; für Rechtslenker; Fahrzeugausstattung: für Fahrzeuge mit gegenlaufenden Wischerarmen; passender Adapter: BC	**2800011615260**	**16152**	58
			AQUACTRL 2 SINGLE; Einbauposition fahrerseitig; für Rechtslenker; Fahrzeugausstattung: für Fahrzeuge mit gegenlaufenden Wischerarmen; passender Adapter: BC	**2800011618260**	**16182**	59
1.4 Turbo	110 kW	11/15→	REARCTRL; Einbauposition hinten	**2800011531180**	**15311**	47
			AQUACTRL 2 SINGLE; Einbauposition beifahrerseitig; für Rechtslenker; Fahrzeugausstattung: für Fahrzeuge mit gegenlaufenden Wischerarmen; passender Adapter: BC	**2800011615260**	**16152**	58
			AQUACTRL 2 SINGLE; Einbauposition fahrerseitig; für Rechtslenker; Fahrzeugausstattung: für Fahrzeuge mit gegenlaufenden Wischerarmen; passender Adapter: BC	**2800011618260**	**16182**	59

© 2025 Continental Aftermarket & Services GmbH

VAUXHALL - ASTRA Mk VII (K) Kombi (B16) 07/15→

Wischblatt

1.5 CRDI	77 kW	08/19→	AQUACTRL 2 SINGLE; Einbauposition beifahrerseitig; für Rechtslenker; Fahrzeugausstattung: für Fahrzeuge mit gegenlaufenden Wischerarmen; passender Adapter: BC	**2800011615260**	**16152**	58
1.5 CRDI	90 kW	08/19→				
			AQUACTRL 2 SINGLE; Einbauposition fahrerseitig; für Rechtslenker; Fahrzeugausstattung: für Fahrzeuge mit gegenlaufenden Wischerarmen; passender Adapter: BC	**2800011618260**	**16182**	59
1.6 BiTurbo	110 kW	08/18→	REARCTRL; Einbauposition hinten	**2800011531180**	**15311**	47
1.6 CDTi	70 kW	11/15→	AQUACTRL 2 SINGLE; Einbauposition beifahrerseitig; für Rechtslenker; Fahrzeugausstattung: für Fahrzeuge mit gegenlaufenden Wischerarmen; passender Adapter: BC	**2800011615260**	**16152**	58
1.6 CDTi	81 kW	07/15→				
1.6 CDTi	100 kW	11/15→				
1.6 CDTi	118 kW	11/15→				
1.6 Turbo	147 kW	11/15→				
			AQUACTRL 2 SINGLE; Einbauposition fahrerseitig; für Rechtslenker; Fahrzeugausstattung: für Fahrzeuge mit gegenlaufenden Wischerarmen; passender Adapter: BC	**2800011618260**	**16182**	59

VAUXHALL - ASTRA Mk VIII (L) 10/21→

Wischblatt

1.2 (FPHNPJ)	81 kW	10/21→	AQUACTRL 2 SINGLE; Einbauposition beifahrerseitig; passender Adapter: B; für Rechtslenker	**2800011602260**	**16022**	53
1.2 (FPHNSL, FPHNSR)	96 kW	10/21→				
1.5 Turbo D (FBYHZT, FBYHZJ)	96 kW	10/21→	AQUACTRL 2 SINGLE; Einbauposition fahrerseitig; passender Adapter: B; für Rechtslenker	**2800011614260**	**16142**	58
1.6 Plug-In-Hybrid (F3DGYT)	165 kW	06/22→				
1.6 Plug-In-Hybrid (F3DGZT)	133 kW	10/21→				
Astra-e (F3ZKWZ)	115 kW	03/23→				

VAUXHALL - ASTRA Mk VIII (L) Sports Tourer 10/21→

Wischblatt

1.2	81 kW	10/21→	AQUACTRL 2 SINGLE; Einbauposition beifahrerseitig; passender Adapter: B; für Rechtslenker	**2800011602260**	**16022**	53
1.2	96 kW	10/21→				
1.5 Turbo D	96 kW	10/21→	AQUACTRL 2 SINGLE; Einbauposition fahrerseitig; passender Adapter: B; für Rechtslenker	**2800011614260**	**16142**	58
1.6 Plug-In-Hybrid	133 kW	10/21→				
1.6 Plug-In-Hybrid (F4DGYT, F4DGZT)	165 kW	03/23→				

VAUXHALL - ASTRAVAN Mk III (F) Kasten/Kombi (T92) 01/91→08/98

Wischblatt

1.7 D (F70)	42 kW	09/91→08/93	REARCTRL; Einbauposition hinten	**2800011539180**	**15391**	51
1.7 D (F70)	44 kW	10/91→12/94				
1.7 TD (F70)	60 kW	09/95→08/96				

VAUXHALL - ASTRAVAN Mk IV (G) Kasten/Kombi (T98) 01/93→08/06

Wischblatt

1.4 16V	66 kW	09/00→05/05	AQUACTRL 2 SINGLE; Einbauposition beifahrerseitig; für Rechtslenker; passender Adapter: A	**2800011606260**	**16062**	54
1.6 Dualfuel	55 kW	02/98→12/00				
1.6 Dualfuel	62 kW	09/00→10/04	AQUACTRL 2 SINGLE; Einbauposition fahrerseitig; für Rechtslenker; passender Adapter: A	**2800011607260**	**16072**	55
1.6 Dualfuel	74 kW	07/00→08/05				
1.6 Dualfuel 16V	77 kW	10/04→12/05				
1.6 i	55 kW	08/98→09/00				
1.6 i	62 kW	09/00→08/06				
1.7 CDTI	59 kW	07/03→08/06				
1.7 DTI 16V	55 kW	04/01→08/06				
1.7 TD	50 kW	08/98→08/06				
2.0 DI	60 kW	08/98→08/06				
2.0 DTI	74 kW	04/04→08/06				

© 2025 Continental Aftermarket & Services GmbH

VAUXHALL - ASTRAVAN Mk V (H) Kasten/Kombi (A04) 03/05→

Wischblatt

1.3 CDTi	66 kW	08/05→	AQUACTRL 2 SINGLE; Einbauposition beifahrerseitig; für Rechtslenker; passender Adapter: BC	2800011605260	16052	54
1.4 i	66 kW	03/05→				
1.6	76 kW	03/05→	AQUACTRL 2 SINGLE; Einbauposition fahrerseitig; für Rechtslenker; passender Adapter: BC	2800011610260	16102	56
1.7 CDTi	59 kW	03/05→07/06				
1.7 CDTi	81 kW	06/11→12/13				
1.7 CDTi	92 kW	11/11→				
1.7 CDTI	74 kW	03/05→11/11				
1.9 CDTi	88 kW	03/05→11/11				
1.9 CDTi	110 kW	03/05→11/11				

VAUXHALL - CALIBRA (C89) 06/90→07/97

Wischblatt

2.0 i	85 kW	06/90→07/97	AQUACTRL 2 SINGLE; Einbauposition beifahrerseitig; für Rechtslenker; passender Adapter: A	2800011606260	16062	54
2.0 i 16V	100 kW	06/90→07/97				
2.0 i 16V	110 kW	06/90→02/94	AQUACTRL 2 SINGLE; Einbauposition fahrerseitig; für Rechtslenker; passender Adapter: A	2800011606260	16062	54
2.0 i 16V 4x4	100 kW	02/94→07/97				
2.0 i 16V 4x4	110 kW	06/90→02/94				
2.0 i 4x4	85 kW	06/90→07/97				
2.0 i Turbo 4x4	150 kW	03/92→07/97				
2.5 i V6	125 kW	04/93→07/97				

VAUXHALL - CARLTON Mk III Kombi (V87) 09/86→03/94

Wischblatt

1.8	65 kW	09/87→03/94	AQUACTRL 2 SINGLE; Einbauposition fahrerseitig; für Rechtslenker; passender Adapter: A	2800011606260	16062	54
1.8 i	85 kW	09/86→03/94				
1.8 S	66 kW	09/86→03/94	AQUACTRL 2 SINGLE; Einbauposition beifahrerseitig; für Rechtslenker; passender Adapter: A	2800011606260	16062	54
2.0	85 kW	09/86→03/94				
2.0 i	90 kW	09/86→03/94				
2.2 TD	66 kW	09/86→08/88				
2.3 D	54 kW	09/86→03/94				
2.3 TD Interc.	74 kW	09/88→03/94				
2.6 i	110 kW	09/90→03/94				
3.0	130 kW	03/87→03/94				
3.0 24V	147 kW	09/89→03/94				

VAUXHALL - CARLTON Mk III Stufenheck (V87) 09/86→03/94

Wischblatt

1.8	65 kW	09/87→03/94	AQUACTRL 2 SINGLE; Einbauposition fahrerseitig; für Rechtslenker; passender Adapter: A	2800011606260	16062	54
1.8 i	85 kW	09/86→03/94				
1.8 S	66 kW	09/86→03/94	AQUACTRL 2 SINGLE; Einbauposition beifahrerseitig; für Rechtslenker; passender Adapter: A	2800011606260	16062	54
2.0	74 kW	09/90→03/94				
2.0	85 kW	09/86→03/94				
2.0 i	90 kW	09/86→03/94				
2.2 TD	66 kW	10/86→08/88				
2.3 D	54 kW	09/86→03/94				
2.3 TD Interc.	74 kW	08/88→03/94				
2.6 i	110 kW	09/90→03/94				
3.0 3000	130 kW	03/87→09/90				
3.0 3000 24V	150 kW	09/89→03/94				
3.6 24V Lotus	277 kW	08/90→09/92				
3000 24V	147 kW	09/89→03/94				
3000 Cat	130 kW	03/88→03/94				

VAUXHALL - CASCADA Cabriolet (W13) 02/13→

Wischblatt

1.4	103 kW	02/13→	AQUACTRL 2 SINGLE; Einbauposition fahrerseitig; für Rechtslenker; Fahrzeugausstattung: für Fahrzeuge mit gegenlaufenden Wischerarmen; passender Adapter: BC	2800011616260	16162	58
1.6	100 kW	05/18→04/19				
1.6	125 kW	02/13→				
1.6	147 kW	11/13→				
2.0 CDTI	121 kW	02/13→	AQUACTRL 2 SINGLE; Einbauposition beifahrerseitig; für Rechtslenker; Fahrzeugausstattung: für Fahrzeuge mit gegenlaufenden Wischerarmen; passender Adapter: BC	2800011617260	16172	58
2.0 CDTI	125 kW	07/15→				
2.0 CDTI	143 kW	02/13→				

© 2025 Continental Aftermarket & Services GmbH

VAUXHALL - CAVALIER Mk III CC (J89) 09/88→11/95

Wischblatt

1.4 S 1.6 1.6 i 1.6 i 1.7 D 1.7 D 1.7 TD 1.8 1.8 i Cat	55 kW 60 kW 52 kW 55 kW 42 kW 44 kW 60 kW 66 kW 66 kW	09/88→11/95 09/88→05/93 09/93→11/95 09/88→11/95 09/88→09/92 07/92→11/95 09/88→11/95 09/88→10/90 03/90→11/95	AQUACTRL 2 SINGLE; Einbauposition beifahrerseitig; für Rechtslenker; passender Adapter: A	**2800011606260**	**16062**	54
			AQUACTRL 2 SINGLE; Einbauposition fahrerseitig; für Rechtslenker; passender Adapter: A	**2800011606260**	**16062**	54
2.0 i 2.0 i 16V 2.0 i 16V	85 kW 100 kW 110 kW	09/88→10/92 09/92→08/95 09/88→11/95	AQUACTRL 2 SINGLE; Einbauposition beifahrerseitig; für Rechtslenker; passender Adapter: A	**2800011606260** **2800011606270**	**16062** **60627**	54 54
			AQUACTRL 2 SINGLE; Einbauposition fahrerseitig; für Rechtslenker; passender Adapter: A	**2800011606260** **2800011606270**	**16062** **60627**	54 54
2.0 i 16V 4x4 2.0 i 4x4 (89)	110 kW 85 kW	01/92→11/93 09/91→10/92	AQUACTRL 2 SINGLE; Einbauposition beifahrerseitig; für Rechtslenker; passender Adapter: A	**2800011606260**	**16062**	54
			AQUACTRL 2 SINGLE; Einbauposition fahrerseitig; für Rechtslenker; passender Adapter: A	**2800011606260**	**16062**	54
2.0 i Cat 2.0 SRi	85 kW 95 kW	09/90→11/95 09/88→09/92	AQUACTRL 2 SINGLE; Einbauposition beifahrerseitig; für Rechtslenker; passender Adapter: A	**2800011606260** **2800011606270**	**16062** **60627**	54 54
			AQUACTRL 2 SINGLE; Einbauposition fahrerseitig; für Rechtslenker; passender Adapter: A	**2800011606260** **2800011606270**	**16062** **60627**	54 54
2.5 V6	125 kW	09/88→06/94	AQUACTRL 2 SINGLE; Einbauposition beifahrerseitig; für Rechtslenker; passender Adapter: A	**2800011606260**	**16062**	54
			AQUACTRL 2 SINGLE; Einbauposition fahrerseitig; für Rechtslenker; passender Adapter: A	**2800011606260**	**16062**	54

VAUXHALL - CAVALIER Mk III Stufenheck (J89) 08/88→11/95

Wischblatt

1.4 S 1.6 1.6 i 1.6 i 1.7 D 1.7 D 1.7 TD 1.8 1.8 1.8 i Cat	55 kW 60 kW 52 kW 55 kW 42 kW 44 kW 60 kW 65 kW 66 kW 66 kW	09/88→11/95 09/88→05/93 09/93→11/95 09/88→11/95 09/88→09/92 07/92→11/95 09/88→11/95 09/89→08/92 09/88→08/95 03/90→11/95	AQUACTRL 2 SINGLE; Einbauposition beifahrerseitig; für Rechtslenker; passender Adapter: A	**2800011606260**	**16062**	54
			AQUACTRL 2 SINGLE; Einbauposition fahrerseitig; für Rechtslenker; passender Adapter: A	**2800011606260**	**16062**	54
2.0 GSi 4x4 2.0 i	115 kW 85 kW	09/89→08/92 09/88→10/90	AQUACTRL 2 SINGLE; Einbauposition beifahrerseitig; für Rechtslenker; passender Adapter: A	**2800011606260** **2800011606270**	**16062** **60627**	54 54
			AQUACTRL 2 SINGLE; Einbauposition fahrerseitig; für Rechtslenker; passender Adapter: A	**2800011606260** **2800011606270**	**16062** **60627**	54 54
2.0 i 16V 2.0 i 16V 4x4 2.0 i 4x4	110 kW 110 kW 85 kW	09/88→11/95 09/88→11/95 01/91→10/92	AQUACTRL 2 SINGLE; Einbauposition beifahrerseitig; für Rechtslenker; passender Adapter: A	**2800011606260**	**16062**	54
			AQUACTRL 2 SINGLE; Einbauposition fahrerseitig; für Rechtslenker; passender Adapter: A	**2800011606260**	**16062**	54
2.0 i 4x4 2.0 i Cat 2.0 i Turbo 4x4	95 kW 85 kW 150 kW	09/88→08/92 09/88→11/95 09/92→06/94	AQUACTRL 2 SINGLE; Einbauposition beifahrerseitig; für Rechtslenker; passender Adapter: A	**2800011606260** **2800011606270**	**16062** **60627**	54 54
			AQUACTRL 2 SINGLE; Einbauposition fahrerseitig; für Rechtslenker; passender Adapter: A	**2800011606260** **2800011606270**	**16062** **60627**	54 54
2.0 SRi 2.0 SRi 16V 2.5 V6	95 kW 100 kW 125 kW	09/88→08/92 09/92→08/95 08/88→06/94	AQUACTRL 2 SINGLE; Einbauposition beifahrerseitig; für Rechtslenker; passender Adapter: A	**2800011606260**	**16062**	54
			AQUACTRL 2 SINGLE; Einbauposition fahrerseitig; für Rechtslenker; passender Adapter: A	**2800011606260**	**16062**	54

VAUXHALL - COMBO Mk I (B) (S93) 07/94→10/01

Wischblatt

1.4 1.4 16V 1.7 D	44 kW 66 kW 44 kW	07/94→10/01 08/99→10/01 07/94→10/01	REARCTRL; Einbauposition hinten	**2800011539180**	**15391**	51

© 2025 Continental Aftermarket & Services GmbH

VAUXHALL - COMBO Mk II (C) Kasten/Großraumlimousine (F25) 09/01→02/12

Wischblatt

1.3 CDTI 16V	51 kW	09/04→02/12	REARCTRL; Einbauposition hinten; Fahrzeugausstattung: für Fahrzeuge mit Heckklappe	**2800011519170**	**51917**	41
				2800011519180	**15191**	41
			REARCTRL; Einbauposition hinten; Fahrzeugausstattung: für Fahrzeuge mit Hecktüren	**2800011539170**	**53917**	51
				2800011539180	**15391**	51
			AQUACTRL 2 SINGLE; Einbauposition beifahrerseitig; für Rechtslenker; passender Adapter: A	**2800011604260**	**16042**	53
				2800011604270	**60427**	53
			AQUACTRL 2 SINGLE; Einbauposition fahrerseitig; für Rechtslenker; passender Adapter: A	**2800011607260**	**16072**	55
				2800011625270	**62527**	62
1.3 CDTI 16V 1.4 16V 1.4 i 16V 1.6 1.6 1.6 CNG 16V 1.6 CNG 16V 1.7 CDTI 16V	55 kW 66 kW 66 kW 62 kW 64 kW 69 kW 71 kW 74 kW	10/05→11/11 10/01→05/07 01/04→11/11 09/01→10/04 10/01→11/11 06/06→02/12 04/05→02/12 12/04→11/11	REARCTRL; Einbauposition hinten; Fahrzeugausstattung: für Fahrzeuge mit Heckklappe	**2800011519180**	**15191**	41
			REARCTRL; Einbauposition hinten; Fahrzeugausstattung: für Fahrzeuge mit Hecktüren	**2800011539180**	**15391**	51
			AQUACTRL 2 SINGLE; Einbauposition beifahrerseitig; für Rechtslenker; passender Adapter: A	**2800011604260**	**16042**	53
			AQUACTRL 2 SINGLE; Einbauposition fahrerseitig; für Rechtslenker; passender Adapter: A	**2800011607260**	**16072**	55
1.7 DI 16V	48 kW	09/01→11/11	REARCTRL; Einbauposition hinten; Fahrzeugausstattung: für Fahrzeuge mit Heckklappe	**2800011519170**	**51917**	41
				2800011519180	**15191**	41
			REARCTRL; Einbauposition hinten; Fahrzeugausstattung: für Fahrzeuge mit Hecktüren	**2800011539170**	**53917**	51
				2800011539180	**15391**	51
			AQUACTRL 2 SINGLE; Einbauposition beifahrerseitig; für Rechtslenker; passender Adapter: A	**2800011604260**	**16042**	53
				2800011604270	**60427**	53
			AQUACTRL 2 SINGLE; Einbauposition fahrerseitig; für Rechtslenker; passender Adapter: A	**2800011607260**	**16072**	55
				2800011625270	**62527**	62
1.7 DTI 16V	55 kW	10/01→11/11	REARCTRL; Einbauposition hinten; Fahrzeugausstattung: für Fahrzeuge mit Heckklappe	**2800011519180**	**15191**	41
			REARCTRL; Einbauposition hinten; Fahrzeugausstattung: für Fahrzeuge mit Hecktüren	**2800011539180**	**15391**	51
			AQUACTRL 2 SINGLE; Einbauposition beifahrerseitig; für Rechtslenker; passender Adapter: A	**2800011604260**	**16042**	53
			AQUACTRL 2 SINGLE; Einbauposition fahrerseitig; für Rechtslenker; passender Adapter: A	**2800011607260**	**16072**	55

VAUXHALL - COMBO Mk III (D) Kasten/Großraumlimousine (X12) 11/11→

Wischblatt

1.3 CDTi 1.3 CDTi 1.4 1.6 CDTi 1.6 CDTi 1.6 CDTi 2.0 CDTi	66 kW 70 kW 70 kW 66 kW 74 kW 77 kW 99 kW	11/11→ 03/16→ 11/11→ 11/11→ 11/11→ 11/11→ 11/11→	AQUACTRL 2 SINGLE; Einbauposition beifahrerseitig; für Rechtslenker; passender Adapter: BC	**2800011602260**	**16022**	53
			AQUACTRL 2 SINGLE; Einbauposition fahrerseitig; für Rechtslenker; passender Adapter: BC	**2800011614260**	**16142**	58

VAUXHALL - COMBO Mk IV (E) Kasten/Großraumlimousine (K9) 06/18→

Wischblatt

1.2 1.5 D 1.5 D 1.5 D 1.5 D 4x4 1.6 D 1.6 D	81 kW 56 kW 75 kW 96 kW 96 kW 55 kW 73 kW	02/19→ 08/18→ 08/18→ 08/18→ 08/18→ 06/18→04/21 06/18→04/20	AQUACTRL 2 SINGLE; Einbauposition beifahrerseitig; für Rechtslenker; passender Adapter: BC	**2800011604260**	**16042**	53
			AQUACTRL 2 SINGLE; Einbauposition fahrerseitig; für Rechtslenker; passender Adapter: BC	**2800011614260**	**16142**	58
Combo-e	100 kW	07/21→	REARCTRL; Einbauposition hinten	**2800011515180**	**15151**	39
			AQUACTRL 2 SINGLE; Einbauposition beifahrerseitig; für Rechtslenker; passender Adapter: BC	**2800011604260**	**16042**	53
			AQUACTRL 2 SINGLE; Einbauposition fahrerseitig; für Rechtslenker; passender Adapter: BC	**2800011614260**	**16142**	58

© 2025 Continental Aftermarket & Services GmbH

VAUXHALL - COMBO Mk IV (E) Life (K9) 06/18→

Wischblatt

1.2	81 kW	06/18→	AQUACTRL 2 SINGLE; Einbauposition beifahrerseitig; für Rechtslenker; passender Adapter: BC	**2800011604260**	**16042**	53
1.2	96 kW	07/19→				
1.5	75 kW	06/18→	AQUACTRL 2 SINGLE; Einbauposition fahrerseitig; für Rechtslenker; passender Adapter: BC	**2800011614260**	**16142**	58
1.5	96 kW	06/18→				
Combo-e	100 kW	06/21→	REARCTRL; Einbauposition hinten	**2800011515180**	**15151**	39
			AQUACTRL 2 SINGLE; Einbauposition beifahrerseitig; für Rechtslenker; passender Adapter: BC	**2800011604260**	**16042**	53
			AQUACTRL 2 SINGLE; Einbauposition fahrerseitig; für Rechtslenker; passender Adapter: BC	**2800011614260**	**16142**	58

VAUXHALL - COMBO TOUR Mk II (C) (F25) 09/01→02/12

Wischblatt

1.3 CDTI 16V	51 kW	09/04→09/06	REARCTRL; Einbauposition hinten; Fahrzeugausstattung: für Fahrzeuge mit Heckklappe	**2800011519180**	**15191**	41
1.3 CDTI 16V	55 kW	07/06→02/12				
1.4	66 kW	10/04→09/10	REARCTRL; Einbauposition hinten; Fahrzeugausstattung: für Fahrzeuge mit Hecktüren	**2800011539180**	**15391**	51
1.6	64 kW	10/01→06/04				
1.6 CNG	69 kW	06/06→09/10	AQUACTRL 2 SINGLE; Einbauposition beifahrerseitig; für Rechtslenker; passender Adapter: A	**2800011604260**	**16042**	53
1.6 CNG	71 kW	04/05→02/12				
1.7 CDTI 16V	74 kW	12/04→09/10	AQUACTRL 2 SINGLE; Einbauposition fahrerseitig; für Rechtslenker; passender Adapter: A	**2800011607260**	**16072**	55
1.7 DI 16V	48 kW	09/01→06/04				
1.7 DTI 16V	55 kW	10/01→02/12				

VAUXHALL - CORSA Mk I (B) (S93) 12/92→09/00

Wischblatt

1.0 i 12V	40 kW	11/96→09/00	REARCTRL; Einbauposition hinten; Türenanzahl: 5	**2800011539180**	**15391**	51
1.2 i	33 kW	03/93→09/00	REARCTRL; Einbauposition hinten; Türenanzahl: 3	**2800011540180**	**15401**	51
1.2 i 16V	48 kW	03/98→09/00	AQUACTRL 2 SINGLE; Einbauposition fahrerseitig; für Rechtslenker; passender Adapter: A	**2800011605260**	**16052**	54
1.4 i	44 kW	03/93→09/00				
1.4 i 16V	66 kW	09/94→09/00	AQUACTRL 2 SINGLE; Einbauposition beifahrerseitig; für Rechtslenker; passender Adapter: A	**2800011605260**	**16052**	54
1.4 i S	60 kW	03/93→09/00				
1.5 D	37 kW	12/92→12/96				
1.5 TD	49 kW	03/93→10/96				
1.6 GSI 16V	80 kW	03/93→09/00				
1.6 i 16V	78 kW	09/94→09/00				
1.7 D	44 kW	02/96→09/00				

VAUXHALL - CORSA Mk II (C) (X01) 08/00→04/07

Wischblatt

1.0 12V (F08, F68)	43 kW	09/00→10/03	REARCTRL; Einbauposition hinten	**2800011519180**	**15191**	41
1.0 12V (F08, F68)	44 kW	11/03→10/06	AQUACTRL 2 SINGLE; Einbauposition beifahrerseitig; für Rechtslenker; passender Adapter: A	**2800011605260**	**16052**	54
			AQUACTRL 2 SINGLE; Einbauposition fahrerseitig; für Rechtslenker; passender Adapter: A	**2800011607260**	**16072**	55
1.2 16V (F08, F68)	55 kW	09/00→10/06	REARCTRL; Einbauposition hinten	**2800011519170** **2800011519180**	**51917** **15191**	41 41
			AQUACTRL 2 SINGLE; Einbauposition beifahrerseitig; für Rechtslenker; passender Adapter: A	**2800011605260** **2800011624270**	**16052** **62427**	54 61
			AQUACTRL 2 SINGLE; Einbauposition fahrerseitig; für Rechtslenker; passender Adapter: A	**2800011607260** **2800011625270**	**16072** **62527**	55 62
1.2 16V Dualfuel (F08)	55 kW	08/01→10/06	REARCTRL; Einbauposition hinten	**2800011519180**	**15191**	41
			AQUACTRL 2 SINGLE; Einbauposition beifahrerseitig; für Rechtslenker; passender Adapter: A	**2800011605260**	**16052**	54
			AQUACTRL 2 SINGLE; Einbauposition fahrerseitig; für Rechtslenker; passender Adapter: A	**2800011607260**	**16072**	55
1.2 Twinport (F08, F68)	59 kW	07/04→10/06	REARCTRL; Einbauposition hinten	**2800011519170** **2800011519180**	**51917** **15191**	41 41
			AQUACTRL 2 SINGLE; Einbauposition beifahrerseitig; für Rechtslenker; passender Adapter: A	**2800011605260** **2800011624270**	**16052** **62427**	54 61
			AQUACTRL 2 SINGLE; Einbauposition fahrerseitig; für Rechtslenker; passender Adapter: A	**2800011607260** **2800011625270**	**16072** **62527**	55 62

© 2025 Continental Aftermarket & Services GmbH

VAUXHALL - CORSA Mk II (C) (X01) 08/00→04/07

Wischblatt

1.3 CDTI 16V (F08, F68)	51 kW	10/03→04/07	REARCTRL; Einbauposition hinten	**2800011519180**	**15191**	41
1.4 16V (F08, F68)	66 kW	09/00→10/06	AQUACTRL 2 SINGLE; Einbauposition beifahrerseitig; für Rechtslenker; passender Adapter: A	**2800011605260**	**16052**	54
1.4 Twinport (F08, F68)	66 kW	06/03→10/06				
1.7 CDTI 16V (F08, F68)	74 kW	08/00→09/06	AQUACTRL 2 SINGLE; Einbauposition fahrerseitig; für Rechtslenker; passender Adapter: A	**2800011607260**	**16072**	55
1.7 DI 16V (F08, F68)	48 kW	08/00→09/06				
1.7 DTI 16V (F08, F68)	55 kW	08/00→09/06				
1.8 16V (F08, F68)	92 kW	08/00→09/06				

VAUXHALL - CORSA Mk III (D) (S07) 07/06→08/14

Wischblatt

1.0 (L08)	44 kW	08/06→08/14	REARCTRL; 07/14; Einbauposition hinten	**2800011503180**	**15031**	33
1.0 i 12V (L08)	48 kW	01/10→08/14		**2800011505180**	**15051**	34
1.2 (L08)	51 kW	06/10→08/14	AQUACTRL 2 SINGLE; Einbauposition beifahrerseitig; für Rechtslenker; passender Adapter: B	**2800011602260**	**16022**	53
			AQUACTRL 2 SINGLE; Einbauposition fahrerseitig; für Rechtslenker; passender Adapter: B	**2800011616260**	**16162**	58
1.2 (L08)	59 kW	08/06→08/14	REARCTRL; 07/14; Einbauposition hinten	**2800011503170**	**50317**	33
				2800011503180	**15031**	33
				2800011505170	**50517**	34
				2800011505180	**15051**	34
			AQUACTRL 2 SINGLE; Einbauposition beifahrerseitig; für Rechtslenker; passender Adapter: B	**2800011602260**	**16022**	53
				2800011623270	**62327**	61
			AQUACTRL 2 SINGLE; Einbauposition fahrerseitig; für Rechtslenker; passender Adapter: B	**2800011616260**	**16162**	58
				2800011630270	**63027**	63
1.2 i 16V (L08)	63 kW	12/09→08/14	REARCTRL; 07/14; Einbauposition hinten	**2800011503180**	**15031**	33
1.2 LPG (L08)	59 kW	09/09→08/14		**2800011505180**	**15051**	34
1.2 LPG (L08)	63 kW	08/11→08/14	AQUACTRL 2 SINGLE; Einbauposition beifahrerseitig; für Rechtslenker; passender Adapter: B	**2800011602260**	**16022**	53
1.3 CDTI (L08)	55 kW	08/06→08/14				
1.3 CDTI (L08)	66 kW	08/06→08/14	AQUACTRL 2 SINGLE; Einbauposition fahrerseitig; für Rechtslenker; passender Adapter: B	**2800011616260**	**16162**	58
1.3 CDTI (L08)	70 kW	07/10→08/14				
1.4 (L08)	66 kW	08/06→08/14	REARCTRL; 07/14; Einbauposition hinten	**2800011503170**	**50317**	33
				2800011503180	**15031**	33
				2800011505170	**50517**	34
				2800011505180	**15051**	34
			AQUACTRL 2 SINGLE; Einbauposition beifahrerseitig; für Rechtslenker; passender Adapter: B	**2800011602260**	**16022**	53
				2800011623270	**62327**	61
			AQUACTRL 2 SINGLE; Einbauposition fahrerseitig; für Rechtslenker; passender Adapter: B	**2800011616260**	**16162**	58
				2800011630270	**63027**	63
1.4 (L08)	74 kW	01/10→08/14	REARCTRL; 07/14; Einbauposition hinten	**2800011503180**	**15031**	33
1.4 (L08)	88 kW	08/12→08/14		**2800011505180**	**15051**	34
1.4 LPG (L08)	66 kW	07/06→08/14	AQUACTRL 2 SINGLE; Einbauposition beifahrerseitig; für Rechtslenker; passender Adapter: B	**2800011602260**	**16022**	53
1.6 SRi (L08)	110 kW	05/07→08/14				
1.6 VXR (L08)	141 kW	11/06→08/14	AQUACTRL 2 SINGLE; Einbauposition fahrerseitig; für Rechtslenker; passender Adapter: B	**2800011616260**	**16162**	58
1.6 VXR (L08)	150 kW	06/11→08/14				
1.6 VXR (L08)	154 kW	06/11→08/14				
1.6 VXR (L08)	155 kW	06/11→03/12	REARCTRL; Einbauposition hinten	**2800011503180**	**15031**	33
				2800011505180	**15051**	34
			AQUACTRL 2 SINGLE; Einbauposition beifahrerseitig; für Rechtslenker; passender Adapter: B	**2800011602260**	**16022**	53
			AQUACTRL 2 SINGLE; Einbauposition fahrerseitig; für Rechtslenker; passender Adapter: B	**2800011616260**	**16162**	58
1.7 CDTI (L08)	92 kW	11/06→08/14	REARCTRL; 07/14; Einbauposition hinten	**2800011503180**	**15031**	33
1.7 CDTI (L08)	96 kW	03/07→08/14		**2800011505180**	**15051**	34
			AQUACTRL 2 SINGLE; Einbauposition beifahrerseitig; für Rechtslenker; passender Adapter: B	**2800011602260**	**16022**	53
			AQUACTRL 2 SINGLE; Einbauposition fahrerseitig; für Rechtslenker; passender Adapter: B	**2800011616260**	**16162**	58

© 2025 Continental Aftermarket & Services GmbH

VAUXHALL - CORSA Mk IV (E) (X15) 08/14→						
Wischblatt						
1.0	66 kW	08/14→	REARCTRL; Einbauposition hinten	**2800011511180**	**15111**	37
1.0	85 kW	08/14→	AQUACTRL 2 SINGLE; Einbauposition beifahrer-seitig; für Rechtslenker; passender Adapter: B	**2800011602260**	**16022**	53
1.2	51 kW	08/14→				
1.3 CDTi	55 kW	08/14→	AQUACTRL 2 SINGLE; Einbauposition fahrerseitig; für Rechtslenker; passender Adapter: B	**2800011616260**	**16162**	58
1.3 CDTi	70 kW	08/14→				
1.4	55 kW	09/14→				
1.4	66 kW	08/14→				
1.4	74 kW	08/14→				
1.4	110 kW	07/15→				
1.6 VXR	151 kW	04/15→				
VAUXHALL - CORSA Mk V (F) 07/19→						
Wischblatt						
1.2	55 kW	07/19→	REARCTRL; Einbauposition hinten	**2800011505180**	**15051**	34
1.2	74 kW	07/19→	AQUACTRL 2 SINGLE; Einbauposition beifahrer-seitig; für Rechtslenker; passender Adapter: BC	**2800011602260**	**16022**	53
			AQUACTRL 2 SINGLE; Einbauposition fahrerseitig; für Rechtslenker; passender Adapter: BC	**2800011614260**	**16142**	58
1.2	96 kW	11/20→	AQUACTRL 2 SINGLE; Einbauposition beifahrer-seitig; für Rechtslenker; passender Adapter: BC	**2800011602260**	**16022**	53
			AQUACTRL 2 SINGLE; Einbauposition fahrerseitig; für Rechtslenker; passender Adapter: BC	**2800011614260**	**16142**	58
1.5	75 kW	07/19→	REARCTRL; Einbauposition hinten	**2800011505180**	**15051**	34
CORSA-e	100 kW	07/19→	AQUACTRL 2 SINGLE; Einbauposition beifahrer-seitig; für Rechtslenker; passender Adapter: BC	**2800011602260**	**16022**	53
			AQUACTRL 2 SINGLE; Einbauposition fahrerseitig; für Rechtslenker; passender Adapter: BC	**2800011614260**	**16142**	58
VAUXHALL - CORSAVAN Mk I (B) Kasten/Schrägheck (S93) 01/94→09/00						
Wischblatt						
1.4 i	44 kW	01/94→09/00	REARCTRL; Einbauposition hinten	**2800011539180**	**15391**	51
1.5 D	37 kW	08/94→12/95				
1.7 D	44 kW	01/94→09/00				
VAUXHALL - CORSAVAN Mk II (C) Kasten/Schrägheck (X01) 09/00→11/06						
Wischblatt						
1.2 16V (F08)	55 kW	09/00→06/06	REARCTRL; Einbauposition hinten	**2800011519180**	**15191**	41
1.2 16V Dualfuel (F08)	55 kW	08/01→06/06				
1.3 CDTI 16V (F08)	52 kW	04/04→06/06				
1.4 (F08)	66 kW	11/03→06/06				
1.7 DI 16V (F08)	48 kW	09/00→06/06				
1.7 DTI 16V (F08)	55 kW	09/00→06/06				
VAUXHALL - CORSAVAN Mk III (D) Kasten/Schrägheck (S07) 07/06→						
Wischblatt						
1.2	51 kW	01/10→	AQUACTRL 2 SINGLE; Einbauposition beifahrer-seitig; für Rechtslenker; passender Adapter: B	**2800011602260**	**16022**	53
1.2	59 kW	07/09→				
1.3 CDTI	55 kW	07/06→	AQUACTRL 2 SINGLE; Einbauposition fahrerseitig; für Rechtslenker; passender Adapter: B	**2800011616260**	**16162**	58
1.3 CDTI	66 kW	07/06→				
1.3 CDTI	70 kW	07/06→				
VAUXHALL - CORSAVAN Mk IV (E) Kasten/Schrägheck (X15) 10/14→						
Wischblatt						
1.2	51 kW	10/14→	REARCTRL; Einbauposition hinten	**2800011511180**	**15111**	37
1.3 CDTi	55 kW	10/14→	AQUACTRL 2 SINGLE; Einbauposition beifahrer-seitig; für Rechtslenker; passender Adapter: B	**2800011602260**	**16022**	53
1.3 CDTi	70 kW	10/14→				
			AQUACTRL 2 SINGLE; Einbauposition fahrerseitig; für Rechtslenker; passender Adapter: B	**2800011616260**	**16162**	58

© 2025 Continental Aftermarket & Services GmbH

VAUXHALL - CROSSLAND X / CROSSLAND (P17) 03/17→

Wischblatt

1.2 (75)	61 kW	03/17→	AQUACTRL 2 SINGLE; Einbauposition beifahrerseitig; für Rechtslenker; passender Adapter: B	2800011602260	16022	53
1.2 (75)	81 kW	03/17→				
1.2 (75)	96 kW	03/17→	AQUACTRL 2 SINGLE; Einbauposition fahrerseitig; für Rechtslenker; passender Adapter: B	2800011616260	16162	58
1.5 Turbo D ((75))	81 kW	10/20→				
1.5 Turbo D (75)	75 kW	06/18→				
1.5 Turbo D (75)	88 kW	08/18→				
1.6 Turbo D (75)	73 kW	03/17→05/18				
1.6 Turbo D (75)	88 kW	03/17→05/18				

VAUXHALL - FRONTERA Mk I (A) (U92) 09/91→10/98

Wischblatt

2.0	85 kW	04/95→08/98	AQUACTRL 2 SINGLE; Einbauposition fahrerseitig; für Rechtslenker; passender Adapter: A	2800011606260	16062	54
2.2 i	100 kW	03/95→10/98				
2.3 TD	74 kW	09/91→06/98	AQUACTRL 2 SINGLE; Einbauposition beifahrerseitig; für Rechtslenker; passender Adapter: A	2800011606260	16062	54
2.4 i	92 kW	03/92→10/98				
2.5 TDS	85 kW	11/91→06/98				
2.8 TD	83 kW	01/95→12/96				

VAUXHALL - FRONTERA Mk I (A) Sport (U92) 03/92→10/98

Wischblatt

2.0 i	85 kW	03/92→10/98	AQUACTRL 2 SINGLE; Einbauposition fahrerseitig; für Rechtslenker; passender Adapter: A	2800011606260	16062	54
2.5 TDS	85 kW	09/96→10/98				
2.8 TD	83 kW	01/95→12/96	AQUACTRL 2 SINGLE; Einbauposition beifahrerseitig; für Rechtslenker; passender Adapter: A	2800011606260	16062	54

VAUXHALL - FRONTERA Mk II (B) (U99) 10/98→10/04

Wischblatt

2.2 DTI	85 kW	10/98→09/04	AQUACTRL 2 SINGLE; Einbauposition fahrerseitig; für Rechtslenker; passender Adapter: A	2800011606260	16062	54
2.2 DTI	88 kW	09/00→10/04				
2.2 i	100 kW	10/98→10/04	AQUACTRL 2 SINGLE; Einbauposition beifahrerseitig; für Rechtslenker; passender Adapter: A	2800011606260	16062	54
3.2 i	151 kW	10/98→10/04				

VAUXHALL - GRANDLAND X / GRANDLAND (A18) 06/17→

Wischblatt

1.2 Turbo (75)	96 kW	06/17→	REARCTRL; Einbauposition hinten	2800011511180	15111	37
1.5 Turbo D (75)	96 kW	04/18→	AQUACTRL 2 SINGLE; Einbauposition beifahrerseitig; für Rechtslenker; passender Adapter: BC	2800011602260	16022	53
1.6 Turbo (75)	133 kW	12/19→				
1.6 Turbo D (75)	88 kW	06/17→07/21	AQUACTRL 2 SINGLE; Einbauposition fahrerseitig; für Rechtslenker; passender Adapter: BC	2800011618260	16182	59
1.6 Turbo Hybrid (75)	165 kW	12/19→				
1.6 Turbo Hybrid4 (75)	221 kW	06/19→				
2.0 D (75)	130 kW	10/17→07/21				

VAUXHALL - INSIGNIA Mk I (A) Country Tourer (G09) 07/08→05/17

Wischblatt

1.6 Turbo (47)	125 kW	07/13→05/17	AQUACTRL 2 SINGLE; Einbauposition beifahrerseitig; für Rechtslenker; passender Adapter: A	2800011605260	16052	54
2.0 Biturbo CDTI 4x4 (47)	143 kW	09/13→05/17				
2.0 CDTI (47)	120 kW	07/13→05/17	AQUACTRL 2 SINGLE; Einbauposition fahrerseitig; für Rechtslenker; passender Adapter: A	2800011614260	16142	58
2.0 CDTI (47)	125 kW	11/14→05/17				
2.0 CDTI 4x4 (47)	125 kW	11/14→05/17				

VAUXHALL - INSIGNIA Mk I (A) Schrägheck (G09) 07/08→05/17

Wischblatt

1.4 (68)	103 kW	04/11→05/17	AQUACTRL 2 SINGLE; Einbauposition beifahrerseitig; für Rechtslenker; passender Adapter: A	2800011605260	16052	54
1.4 LPG (68)	103 kW	07/12→05/17				
1.6	85 kW	07/08→07/12	AQUACTRL 2 SINGLE; Einbauposition fahrerseitig; für Rechtslenker; passender Adapter: A	2800011614260	16142	58
1.6 CDTI (68)	100 kW	07/15→05/17				
1.6 Turbo (68)	125 kW	07/13→05/17				
1.6 Turbo (68)	132 kW	01/09→05/17				
1.8 (68)	103 kW	07/08→05/17				
2.0 Biturbo CDTI (68)	143 kW	03/12→05/17				
2.0 Biturbo CDTI 4x4 (68)	143 kW	03/12→05/17				
2.0 CDTI (68)	81 kW	07/08→05/17				
2.0 CDTI (68)	88 kW	03/12→03/16				
2.0 CDTI (68)	96 kW	07/08→12/14				
2.0 CDTI (68)	103 kW	07/13→05/17				

© 2025 Continental Aftermarket & Services GmbH

VAUXHALL - INSIGNIA Mk I (A) Schrägheck (G09) 07/08→05/17

Wischblatt

2.0 CDTI (68)	118 kW	07/08→05/17	AQUACTRL 2 SINGLE; Einbauposition beifahrerseitig; für Rechtslenker; passender Adapter: A	**2800011605260**	**16052**	54
				2800011624270	**62427**	61
			AQUACTRL 2 SINGLE; Einbauposition fahrerseitig; für Rechtslenker; passender Adapter: A	**2800011614260**	**16142**	58
				2800011628270	**62827**	63
2.0 CDTI (68)	120 kW	07/13→05/17	AQUACTRL 2 SINGLE; Einbauposition beifahrerseitig; für Rechtslenker; passender Adapter: A	**2800011605260**	**16052**	54
2.0 CDTI (68)	125 kW	11/14→05/17				
2.0 CDTI (68)	140 kW	10/08→05/17	AQUACTRL 2 SINGLE; Einbauposition fahrerseitig; für Rechtslenker; passender Adapter: A	**2800011614260**	**16142**	58
2.0 CDTI 4x4 (68)	118 kW	07/08→05/17				
2.0 CDTI 4x4 (68)	125 kW	11/14→05/17				
2.0 CDTI 4x4 (68)	140 kW	05/09→05/17				
2.0 Turbo (68)	162 kW	07/08→05/17				
2.0 Turbo (68)	184 kW	07/11→05/17				
2.0 Turbo 4x4 (68)	162 kW	07/08→05/17				
2.0 Turbo 4x4 (68)	184 kW	07/11→05/17				
2.8 V6 Turbo 4x4 (68)	191 kW	07/08→05/17				
2.8 VXR (68)	239 kW	07/09→05/17				

VAUXHALL - INSIGNIA Mk I (A) Sports Tourer (G09) 07/08→05/17

Wischblatt

1.4 (35)	103 kW	04/11→05/17	REARCTRL; Einbauposition hinten	**2800011503180**	**15031**	33
1.4 LPG (35)	103 kW	07/12→05/17		**2800011505180**	**15051**	34
			AQUACTRL 2 SINGLE; Einbauposition beifahrerseitig; für Rechtslenker; passender Adapter: A	**2800011605260**	**16052**	54
			AQUACTRL 2 SINGLE; Einbauposition fahrerseitig; für Rechtslenker; passender Adapter: A	**2800011614260**	**16142**	58
1.6	85 kW	07/08→07/12	AQUACTRL 2 SINGLE; Einbauposition beifahrerseitig; für Rechtslenker; passender Adapter: A	**2800011605260**	**16052**	54
			AQUACTRL 2 SINGLE; Einbauposition fahrerseitig; für Rechtslenker; passender Adapter: A	**2800011614260**	**16142**	58
1.6 CDTI (35)	100 kW	07/15→05/17	REARCTRL; Einbauposition hinten	**2800011503180**	**15031**	33
1.6 Turbo (35)	125 kW	07/13→05/17		**2800011505180**	**15051**	34
1.6 Turbo (35)	132 kW	01/09→05/17	AQUACTRL 2 SINGLE; Einbauposition beifahrerseitig; für Rechtslenker; passender Adapter: A	**2800011605260**	**16052**	54
1.8 (35)	103 kW	07/08→05/17				
2.0 Biturbo CDTI (35)	143 kW	03/12→05/17	AQUACTRL 2 SINGLE; Einbauposition fahrerseitig; für Rechtslenker; passender Adapter: A	**2800011614260**	**16142**	58
2.0 Biturbo CDTI 4x4 (35)	143 kW	03/12→05/17				
2.0 CDTI (35)	81 kW	07/08→05/17				
2.0 CDTI (35)	88 kW	03/12→03/16				
2.0 CDTI (35)	96 kW	07/08→12/14				
2.0 CDTI (35)	103 kW	07/13→05/17				
2.0 CDTI (35)	118 kW	07/08→05/17				
2.0 CDTI (35)	120 kW	07/13→05/17				
2.0 CDTI (35)	125 kW	11/14→05/17				
2.0 CDTI (35)	140 kW	11/08→05/17				
2.0 CDTI 4x4 (35)	118 kW	07/08→05/17				
2.0 CDTI 4x4 (35)	125 kW	11/14→05/17				
2.0 CDTI 4x4 (35)	140 kW	05/09→05/17				
2.0 Turbo (35)	162 kW	07/08→05/17				
2.0 Turbo (35)	184 kW	07/11→05/17				
2.0 Turbo 4x4 (35)	162 kW	07/08→05/17				
2.0 Turbo 4x4 (35)	184 kW	07/11→05/17	AQUACTRL 2 SINGLE; Einbauposition beifahrerseitig; für Rechtslenker; passender Adapter: A	**2800011605260**	**16052**	54
			AQUACTRL 2 SINGLE; Einbauposition fahrerseitig; für Rechtslenker; passender Adapter: A	**2800011614260**	**16142**	58
2.8 V6 Turbo (35)	191 kW	08/08→05/17	REARCTRL; Einbauposition hinten	**2800011503180**	**15031**	33
2.8 VXR (35)	239 kW	07/09→05/17		**2800011505180**	**15051**	34
			AQUACTRL 2 SINGLE; Einbauposition beifahrerseitig; für Rechtslenker; passender Adapter: A	**2800011605260**	**16052**	54
			AQUACTRL 2 SINGLE; Einbauposition fahrerseitig; für Rechtslenker; passender Adapter: A	**2800011614260**	**16142**	58

© 2025 Continental Aftermarket & Services GmbH

VAUXHALL - INSIGNIA Mk I (A) Stufenheck (G09) 07/08→05/17

Wischblatt

1.4 (69)	103 kW	04/11→05/17	AQUACTRL 2 SINGLE; Einbauposition beifahrerseitig; für Rechtslenker; passender Adapter: A	**2800011605260**	**16052**	54
1.4 LPG (69)	103 kW	07/12→05/17				
1.6	85 kW	07/08→07/12	AQUACTRL 2 SINGLE; Einbauposition fahrerseitig; für Rechtslenker; passender Adapter: A	**2800011614260**	**16142**	58
1.6 CDTi (69)	100 kW	07/15→05/17				
1.6 SIDI	125 kW	03/13→05/17				
1.6 Turbo (69)	132 kW	01/09→05/17				
1.8 (69)	103 kW	07/08→05/17				
2.0 Biturbo CDTI (69)	143 kW	03/12→05/17				
2.0 Biturbo CDTI 4x4 (69)	143 kW	03/12→05/17				
2.0 CDTI (69)	96 kW	07/08→12/14				
2.0 CDTI (69)	103 kW	07/13→05/17				
2.0 CDTI (69)	118 kW	07/08→05/17				
2.0 CDTI (69)	120 kW	07/13→05/17				
2.0 CDTI (69)	125 kW	11/14→05/17				
2.0 CDTI (69)	140 kW	11/08→05/17				
2.0 CDTI 4x4 (69)	118 kW	07/08→05/17				
2.0 CDTI 4x4 (69)	125 kW	11/14→05/17				
2.0 CDTI 4x4 (69)	140 kW	05/09→05/17				
2.0 Turbo (69)	162 kW	07/08→05/17				
2.0 Turbo (69)	184 kW	09/11→05/17				
2.0 Turbo 4x4 (69)	162 kW	07/08→05/17				
2.0 Turbo 4x4 (69)	184 kW	09/11→05/17				
2.8 V6 Turbo 4x4 (69)	191 kW	07/08→05/17				
2.8 VXR (69)	239 kW	07/09→05/17				

VAUXHALL - INSIGNIA Mk II (B) Country Tourer (Z18) 03/17→

Wischblatt

2.0 D (47)	125 kW	03/17→	REARCTRL; Einbauposition hinten	**2800011531180**	**15311**	47
2.0 D 4x4 (47)	125 kW	09/17→	AQUACTRL 2 SINGLE; Einbauposition beifahrerseitig; für Rechtslenker; passender Adapter: A	**2800011607260**	**16072**	55
2.0 GSi 4x4 (47)	154 kW	07/17→	AQUACTRL 2 SINGLE; Einbauposition fahrerseitig; für Rechtslenker; passender Adapter: A	**2800011614260**	**16142**	58

VAUXHALL - INSIGNIA Mk II (B) Schrägheck (Z18) 03/17→

Wischblatt

1.5 (68)	103 kW	03/17→	AQUACTRL 2 SINGLE; Einbauposition beifahrerseitig; für Rechtslenker; passender Adapter: A	**2800011607260**	**16072**	55
1.5 (68)	121 kW	03/17→				
1.5 CDTi	90 kW	02/20→	AQUACTRL 2 SINGLE; Einbauposition fahrerseitig; für Rechtslenker; passender Adapter: A	**2800011614260**	**16142**	58
1.6 D (68)	81 kW	03/17→				
1.6 D (68)	100 kW	03/17→				
1.6 Turbo (68)	147 kW	06/18→				
2.0 4x4 (68)	191 kW	03/17→				
2.0 D (68)	125 kW	03/17→				
2.0 D (68)	128 kW	02/20→				
2.0 D 4x4 (68)	128 kW	02/20→				
2.0 GSI 4X4	169 kW	04/20→				
2.0 GSi 4x4 (68)	154 kW	07/17→				
2.0 T	147 kW	04/20→				

VAUXHALL - INSIGNIA Mk II (B) Sports Tourer (Z18) 03/17→

Wischblatt

1.5 (35)	103 kW	03/17→	REARCTRL; Einbauposition hinten	**2800011531180**	**15311**	47
1.5 (35)	121 kW	03/17→	AQUACTRL 2 SINGLE; Einbauposition beifahrerseitig; für Rechtslenker; passender Adapter: A	**2800011607260**	**16072**	55
1.6 D (35)	81 kW	03/17→	AQUACTRL 2 SINGLE; Einbauposition fahrerseitig; für Rechtslenker; passender Adapter: A	**2800011614260**	**16142**	58
1.6 D (35)	100 kW	03/17→				
1.6 Turbo (35)	147 kW	06/18→				
2.0 4x4 (35)	191 kW	03/17→				
2.0 D (35)	125 kW	03/17→				
2.0 GSi 4x4 (35)	154 kW	07/17→				

© 2025 Continental Aftermarket & Services GmbH

VAUXHALL - MERIVA A (X03) 01/03→06/10

Wischblatt

1.3 CDTI	51 kW	04/05→06/10	REARCTRL; Einbauposition hinten	**2800011519180**	**15191**	41
1.3 CDTI	55 kW	01/03→10/09	AQUACTRL 2 SINGLE; Einbauposition beifahrerseitig; für Rechtslenker; passender Adapter: A	**2800011614260**	**16142**	58
1.4 16V Twinport	66 kW	01/03→06/10				
1.6 i	64 kW	01/03→06/10	AQUACTRL 2 SINGLE; Einbauposition fahrerseitig; für Rechtslenker; passender Adapter: A	**2800011614260**	**16142**	58
1.6 i 16V	74 kW	01/03→09/05				
1.6 i 16V Twinport	77 kW	05/03→06/10				
1.6 Turbo	132 kW	05/06→06/10				
1.7 CDTi	74 kW	09/03→08/05				
1.7 DTI	55 kW	06/03→06/10				
1.8 i 16V	92 kW	05/03→06/10				

VAUXHALL - MERIVA Mk II (B) (S10) 06/10→

Wischblatt

1.3 CDTi	70 kW	06/10→	REARCTRL; Einbauposition hinten	**2800011519180**	**15191**	41
1.3 CDTI	55 kW	06/10→	AQUACTRL 2 SINGLE; Einbauposition beifahrerseitig; für Rechtslenker; Fahrzeugausstattung: für Fahrzeuge mit gegenlaufenden Wischerarmen; passender Adapter: BC	**2800011611260**	**16112**	56
1.4	74 kW	06/10→				
1.4	88 kW	06/10→				
1.4	103 kW	06/10→				
1.4 LPG	88 kW	06/11→	AQUACTRL 2 SINGLE; Einbauposition fahrerseitig; für Rechtslenker; Fahrzeugausstattung: für Fahrzeuge mit gegenlaufenden Wischerarmen; passender Adapter: BC	**2800011616260**	**16162**	58
1.6 CDTi	81 kW	07/14→				
1.6 CDTi	100 kW	08/13→				
1.6 CDTI	70 kW	01/14→				
1.7 CDTi	81 kW	06/10→				
1.7 CDTi	96 kW	06/10→				
1.7 CDTI	74 kW	06/10→				

VAUXHALL - MOKKA 06/20→

Wischblatt

1.2 (76)	74 kW	10/20→	AQUACTRL 2 SINGLE; Einbauposition beifahrerseitig; für Rechtslenker; passender Adapter: BC	**2800011602260**	**16022**	53
1.2 (76)	96 kW	10/20→				
1.2 (76)	100 kW	12/22→	AQUACTRL 2 SINGLE; Einbauposition fahrerseitig; für Rechtslenker; passender Adapter: BC	**2800011614260**	**16142**	58
1.5 (76)	81 kW	10/20→				
MOKKA-e (76)	100 kW	06/20→				

VAUXHALL - MOKKA / MOKKA X (J13) 06/12→

Wischblatt

1.4	103 kW	04/13→	AQUACTRL 2 SINGLE; Einbauposition beifahrerseitig; für Rechtslenker; passender Adapter: BC	**2800011600260**	**16002**	52
1.4 4x4	103 kW	06/12→				
1.4 4x4	112 kW	06/16→	AQUACTRL 2 SINGLE; Einbauposition fahrerseitig; für Rechtslenker; passender Adapter: BC	**2800011616260**	**16162**	58
1.6	85 kW	06/12→				
1.6 CDTi	100 kW	01/15→				
1.6 CDTI	81 kW	06/15→				
1.6 CDTi 4x4	100 kW	01/15→				
1.7 CDTI	96 kW	06/12→				
1.7 CDTI 4x4	96 kW	06/12→				

VAUXHALL - MONARO (VY, VZ) 01/04→04/07

Wischblatt

5.7	245 kW	01/04→10/04	AQUACTRL 2 SINGLE; Einbauposition beifahrerseitig; für Rechtslenker; passender Adapter: A	**2800011607260** **2800011625270**	**16072** **62527**	55 62
			AQUACTRL 2 SINGLE; Einbauposition fahrerseitig; für Rechtslenker; passender Adapter: A	**2800011610260** **2800011610270**	**16102** **61027**	56 56
5.7	257 kW	01/05→04/07	AQUACTRL 2 SINGLE; Einbauposition beifahrerseitig; für Rechtslenker; passender Adapter: A	**2800011607260**	**16072**	55
			AQUACTRL 2 SINGLE; Einbauposition fahrerseitig; für Rechtslenker; passender Adapter: A	**2800011610260**	**16102**	56
5.7	285 kW	03/04→07/05	AQUACTRL 2 SINGLE; Einbauposition beifahrerseitig; für Rechtslenker; passender Adapter: A	**2800011607260** **2800011625270**	**16072** **62527**	55 62
			AQUACTRL 2 SINGLE; Einbauposition fahrerseitig; für Rechtslenker; passender Adapter: A	**2800011610260** **2800011610270**	**16102** **61027**	56 56
6.0	293 kW	01/05→04/07	AQUACTRL 2 SINGLE; Einbauposition beifahrerseitig; für Rechtslenker; passender Adapter: A	**2800011607260**	**16072**	55
6.0	362 kW	10/06→04/07				
			AQUACTRL 2 SINGLE; Einbauposition fahrerseitig; für Rechtslenker; passender Adapter: A	**2800011610260**	**16102**	56

© 2025 Continental Aftermarket & Services GmbH

VAUXHALL - MONTEREY (M92) 09/91→07/98

Wischblatt

3.1 TD	84 kW	09/91→07/98	AQUACTRL 2 SINGLE; Einbauposition beifahrerseitig; für Rechtslenker; passender Adapter: A	**2800011607260**	**16072**	55
3.2	130 kW	06/92→07/98		**2800011625270**	**62527**	62
			AQUACTRL 2 SINGLE; Einbauposition fahrerseitig; für Rechtslenker; passender Adapter: A	**2800011607260**	**16072**	55
				2800011625270	**62527**	62

VAUXHALL - MONTEREY Mk II (M98) 07/98→08/99

Wischblatt

3.0 DTI	117 kW	07/98→08/99	AQUACTRL 2 SINGLE; Einbauposition beifahrerseitig; für Rechtslenker; passender Adapter: A	**2800011607260**	**16072**	55
3.5 V6 24V	158 kW	07/98→08/99		**2800011625270**	**62527**	62
			AQUACTRL 2 SINGLE; Einbauposition fahrerseitig; für Rechtslenker; passender Adapter: A	**2800011607260**	**16072**	55
				2800011625270	**62527**	62

VAUXHALL - MOVANO Mk II (B) Chassis/Cab (X62) 05/10→

Wischblatt

2.3 CDTI FWD (HV, EV, UV)	110 kW	08/19→	AQUACTRL 2 SINGLE; Einbauposition fahrerseitig; für Rechtslenker; passender Adapter: A	**2800011616260**	**16162**	58
2.3 CDTI FWD (HV, UV)	132 kW	08/19→	AQUACTRL 2 SINGLE; Einbauposition beifahrerseitig; für Rechtslenker; passender Adapter: A	**2800011616260**	**16162**	58
2.3 CDTI FWD (UV, EV)	81 kW	05/14→				
2.3 CDTI FWD (UV, HV, EV)	92 kW	05/10→				
2.3 CDTI FWD (UV, HV, EV)	96 kW	10/16→				
2.3 CDTI FWD (UV, HV, EV)	107 kW	05/10→				
2.3 CDTI FWD (UV, HV)	74 kW	05/10→				
2.3 CDTI FWD (UV, HV)	100 kW	05/14→				
2.3 CDTI FWD (UV, HV)	120 kW	10/16→				
2.3 CDTI FWD (UV, HV)	125 kW	11/16→				
2.3 CDTI RWD (HV, UV)	110 kW	05/10→				
2.3 CDTI RWD (UV, HV, EV)	92 kW	07/10→				
2.3 CDTI RWD (UV, HV, EV)	107 kW	07/10→				
2.3 CDTI RWD (UV, HV)	74 kW	07/10→				
2.3 CDTI RWD (UV, HV)	96 kW	10/16→				
2.3 CDTI RWD (UV, HV)	100 kW	05/14→				
2.3 CDTI RWD (UV, HV)	120 kW	05/14→				

VAUXHALL - MOVANO Mk II (B) Combi (X62) 05/10→

Wischblatt

2.3 CDTI FWD (JV)	74 kW	05/10→	AQUACTRL 2 SINGLE; Einbauposition fahrerseitig; für Rechtslenker; passender Adapter: A	**2800011616260**	**16162**	58
2.3 CDTI FWD (JV)	81 kW	05/14→				
2.3 CDTI FWD (JV)	92 kW	05/10→	AQUACTRL 2 SINGLE; Einbauposition beifahrerseitig; für Rechtslenker; passender Adapter: A	**2800011616260**	**16162**	58
2.3 CDTI FWD (JV)	100 kW	05/14→				
2.3 CDTI FWD (JV)	107 kW	05/10→				
2.3 CDTI FWD (JV)	120 kW	05/14→				
2.3 CDTI FWD (JV)	125 kW	07/15→				

VAUXHALL - MOVANO Mk II (B) VAN (X62) 05/10→

Wischblatt

2.3 CDTI FWD (FV)	74 kW	05/10→	AQUACTRL 2 SINGLE; Einbauposition fahrerseitig; für Rechtslenker; passender Adapter: A	**2800011616260**	**16162**	58
2.3 CDTI FWD (FV)	81 kW	02/12→				
2.3 CDTI FWD (FV)	92 kW	05/10→	AQUACTRL 2 SINGLE; Einbauposition beifahrerseitig; für Rechtslenker; passender Adapter: A	**2800011616260**	**16162**	58
2.3 CDTI FWD (FV)	96 kW	10/16→				
2.3 CDTI FWD (FV)	100 kW	05/14→				
2.3 CDTI FWD (FV)	107 kW	05/10→				
2.3 CDTI FWD (FV)	110 kW	08/19→				
2.3 CDTI FWD (FV)	120 kW	05/14→				
2.3 CDTI FWD (FV)	125 kW	11/16→				
2.3 CDTI FWD (FV)	132 kW	08/19→				
2.3 CDTI RWD (FV)	74 kW	05/10→				
2.3 CDTI RWD (FV)	92 kW	05/10→				
2.3 CDTI RWD (FV)	96 kW	10/16→				
2.3 CDTI RWD (FV)	100 kW	05/14→				
2.3 CDTI RWD (FV)	107 kW	05/10→				
2.3 CDTI RWD (FV)	120 kW	05/14→				

© 2025 Continental Aftermarket & Services GmbH

VAUXHALL - OMEGA (B) Kombi (V94) 12/93→06/03

Wischblatt

2.0	85 kW	03/94→09/99	REARCTRL; Einbauposition hinten	2800011539180	15391	51
2.0 16V	100 kW	03/94→07/01	AQUACTRL 2 SINGLE; Einbauposition beifahrer-seitig; für Rechtslenker; passender Adapter: A	2800011606260	16062	54
2.0 DTI 16V	74 kW	01/98→09/00				
2.0 Dualfuel	100 kW	01/99→07/01	AQUACTRL 2 SINGLE; Einbauposition fahrerseitig; für Rechtslenker; passender Adapter: A	2800011614260	16142	58
2.2 16V	106 kW	02/94→06/03				
2.2 DTI 16V	88 kW	08/00→06/03				
2.5 TD	96 kW	04/94→07/01				
2.5 V6	125 kW	03/94→09/00				
2.6 V6	132 kW	08/00→06/03				
3.0 V6	155 kW	07/94→07/00				
3.2 V6	160 kW	02/01→06/03				

VAUXHALL - OMEGA (B) Stufenheck (V94) 12/93→07/03

Wischblatt

2.0	85 kW	03/94→09/99	AQUACTRL 2 SINGLE; Einbauposition beifahrer-seitig; für Rechtslenker; passender Adapter: A	2800011606260	16062	54
2.0	85 kW	09/95→09/96				
2.0 16V	100 kW	03/94→07/01	AQUACTRL 2 SINGLE; Einbauposition fahrerseitig; für Rechtslenker; passender Adapter: A	2800011614260	16142	58
2.0 DTI 16V	74 kW	01/98→09/00				
2.0 Dualfuel	100 kW	05/98→07/01				
2.2 16V	106 kW	01/94→06/03				
2.2 DTI 16V	88 kW	08/00→07/03				
2.5 TD	96 kW	04/94→07/01				
2.5 V6	125 kW	03/94→09/00				
2.6 V6	132 kW	08/00→07/03				
3.0 V6	155 kW	04/94→07/00				
3.2 V6	160 kW	02/01→07/03				

VAUXHALL - SENATOR Mk II (B) (V88) 09/87→09/93

Wischblatt

2.5 i	103 kW	09/87→10/90	AQUACTRL 2 SINGLE; Einbauposition fahrerseitig; für Rechtslenker; passender Adapter: A	2800011606260	16062	54
2.6 i	110 kW	09/90→09/93				
3.0	130 kW	01/88→09/90	AQUACTRL 2 SINGLE; Einbauposition beifahrer-seitig; für Rechtslenker; passender Adapter: A	2800011606260	16062	54
3.0	135 kW	09/87→08/88				
3.0 24V	150 kW	09/89→09/93				
3.0 i Cat	130 kW	01/88→09/93				

VAUXHALL - SIGNUM (Z03) 03/03→10/08

Wischblatt

1.8	90 kW	06/03→07/05	REARCTRL; Einbauposition hinten	2800011519180	15191	41
1.8	103 kW	08/05→05/08	AQUACTRL 2 SINGLE; Einbauposition beifahrer-seitig; für Rechtslenker; passender Adapter: A	2800011606260	16062	54
1.9 CDTI	88 kW	04/04→03/08				
1.9 CDTI 16V	110 kW	04/04→03/08	AQUACTRL 2 SINGLE; Einbauposition fahrerseitig; für Rechtslenker; passender Adapter: A	2800011614260	16142	58
2.0 DTI	74 kW	05/03→04/04				
2.0 i Turbo	129 kW	03/03→10/08				
2.2 DTI	92 kW	05/03→05/08				
2.2 i	114 kW	05/03→05/08				
2.8 V6 Turbo	169 kW	07/05→05/08				
2.8 V6 Turbo	184 kW	05/07→10/08				
3.0 CDTi	130 kW	05/03→05/08				
3.0 V6 CDTI	135 kW	07/05→06/08				
3.2 V6	155 kW	05/03→05/08				

VAUXHALL - SINTRA (APV) 09/96→04/99

Wischblatt

2.2 DTI	85 kW	07/97→04/99	AQUACTRL 2 SINGLE; Einbauposition beifahrer-seitig; für Rechtslenker; passender Adapter: A	2800011614260	16142	58
2.2 i 16 V	104 kW	11/96→04/99				
3.0 i 24V	148 kW	11/96→04/99	AQUACTRL 2 SINGLE; Einbauposition fahrerseitig; für Rechtslenker; passender Adapter: A	2800011614260	16142	58

VAUXHALL - TIGRA Mk I (S93) 07/94→12/00

Wischblatt

1.4 16V	66 kW	07/94→12/00	AQUACTRL 2 SINGLE; Einbauposition beifahrer-seitig; für Rechtslenker; passender Adapter: A	2800011605260	16052	54
1.6 16V	78 kW	07/94→12/00				
			AQUACTRL 2 SINGLE; Einbauposition fahrerseitig; für Rechtslenker; passender Adapter: A	2800011605260	16052	54

© 2025 Continental Aftermarket & Services GmbH

VAUXHALL - TIGRA TwinTop (X04) 06/04→08/09

Wischblatt

1.3 CDTI	51 kW	06/04→08/09	AQUACTRL 2 SINGLE; Einbauposition beifahrerseitig; für Rechtslenker; passender Adapter: A	**2800011605260**	**16052**	54
1.4	66 kW	06/04→08/09				
1.8	92 kW	06/04→08/09	AQUACTRL 2 SINGLE; Einbauposition fahrerseitig; für Rechtslenker; passender Adapter: A	**2800011607260**	**16072**	55

VAUXHALL - VECTRA (B) CC (J96) 08/95→07/03

Wischblatt

1.6 i (F68)	55 kW	08/95→10/01	AQUACTRL 2 SINGLE; Einbauposition fahrerseitig; für Rechtslenker; passender Adapter: A	**2800011606260**	**16062**	54
1.6 i 16V (F68)	74 kW	08/95→10/01				
1.7 TD (F68)	60 kW	10/95→11/96	AQUACTRL 2 SINGLE; Einbauposition beifahrerseitig; für Rechtslenker; passender Adapter: A	**2800011606260**	**16062**	54
1.8 Dualfuel (F68)	92 kW	09/00→07/03				
1.8 i 16V (F68)	85 kW	09/95→09/00				
1.8 i 16V (F68)	85 kW	10/95→09/00				
1.8 i 16V (F68)	92 kW	09/00→07/03				
2.0 Di 16V (F68)	60 kW	08/95→10/01				
2.0 DTi 16V (F68)	74 kW	06/97→10/01				
2.0 Dualfuel (F68)	100 kW	08/98→01/01				
2.0 i 16V (F68)	100 kW	10/95→01/01				
2.2 DTI 16V (F68)	92 kW	08/95→10/01				
2.2 i 16V (F68)	108 kW	09/00→07/03				
2.5 i GSi (F68)	143 kW	03/98→07/00				
2.5 i V6 (F68)	125 kW	09/95→08/00				
2.6 i V6 (F68)	125 kW	09/00→07/03				

VAUXHALL - VECTRA (B) Kombi (J96) 08/95→03/02

Wischblatt

1.8 Dualfuel (F35)	92 kW	09/00→03/02	REARCTRL; Einbauposition hinten	**2800011539180**	**15391**	51
1.8 i 16V (F35)	85 kW	09/96→09/00	AQUACTRL 2 SINGLE; Einbauposition beifahrerseitig; für Rechtslenker; passender Adapter: A	**2800011606260**	**16062**	54
1.8 i 16V (F35)	85 kW	11/96→09/00				
1.8 i 16V (F35)	92 kW	09/00→03/02	AQUACTRL 2 SINGLE; Einbauposition fahrerseitig; für Rechtslenker; passender Adapter: A	**2800011606260**	**16062**	54
2.0 DI 16V (F35)	60 kW	08/95→10/01				
2.0 DTI 16V (F35)	74 kW	08/95→10/01				
2.0 Dualfuel (F35)	100 kW	10/98→01/01				
2.0 i 16V (F35)	100 kW	10/95→01/01				
2.2 DTI 16V (F35)	92 kW	08/95→10/01				
2.2 i 16V (F35)	108 kW	08/95→10/01				
2.5 i GSi (F35)	143 kW	05/98→09/99				
2.5 i V6 (F35)	125 kW	11/96→08/00				
2.6 i V6 (F35)	125 kW	09/00→03/02				

VAUXHALL - VECTRA (B) Stufenheck (J96) 08/95→03/02

Wischblatt

1.6 i (F19)	55 kW	08/95→10/01	AQUACTRL 2 SINGLE; Einbauposition beifahrerseitig; für Rechtslenker; passender Adapter: A	**2800011606260**	**16062**	54
1.6 i 16V (F19)	74 kW	08/95→10/01				
1.7 TD (F19)	60 kW	10/95→11/96	AQUACTRL 2 SINGLE; Einbauposition fahrerseitig; für Rechtslenker; passender Adapter: A	**2800011606260**	**16062**	54
1.8 Dualfuel (F19)	92 kW	09/00→03/02				
1.8 i 16V (F19)	85 kW	10/95→09/00				
1.8 i 16V (F19)	92 kW	09/00→03/02				
2.0 DI 16V (F19)	60 kW	08/95→10/01				
2.0 DTI 16V (F19)	74 kW	08/95→10/01				
2.0 Dualfuel (F19)	100 kW	05/98→01/01				
2.0 i 16V (F19)	100 kW	10/95→01/01				
2.2 DTI 16V (F19)	92 kW	08/95→10/01				
2.2 i 16V (F19)	108 kW	08/95→10/01				
2.5 i GSi (F19)	143 kW	03/98→07/00				
2.5 i V6 (F19)	125 kW	09/95→08/00				
2.6 i V6 (F19)	125 kW	09/00→03/02				

VAUXHALL - VECTRA Mk II (C) (Z02) 01/00→10/08

Wischblatt

1.8	103 kW	01/06→07/08	AQUACTRL 2 SINGLE; Einbauposition beifahrerseitig; für Rechtslenker; passender Adapter: A	**2800011606260**	**16062**	54
1.8 16V	90 kW	04/02→07/08				
1.8 16V Dualfuel	90 kW	04/02→07/08	AQUACTRL 2 SINGLE; Einbauposition fahrerseitig; für Rechtslenker; passender Adapter: A	**2800011614260**	**16142**	58
1.9 CDTI	88 kW	04/02→09/08				
1.9 CDTI 16V	110 kW	04/04→08/08				
2.0 16V Turbo	129 kW	01/00→10/08				

→

© 2025 Continental Aftermarket & Services GmbH

VAUXHALL - VECTRA Mk II (C) (Z02) 01/00→10/08

Wischblatt

2.0 DTI 16V	74 kW	04/02→10/08	AQUACTRL 2 SINGLE; Einbauposition beifahrer-seitig; für Rechtslenker; passender Adapter: A	**2800011606260**	**16062**	54
2.2 16V	108 kW	01/02→10/08				
2.2 direct	114 kW	01/02→10/08	AQUACTRL 2 SINGLE; Einbauposition fahrerseitig; für Rechtslenker; passender Adapter: A	**2800011614260**	**16142**	58
2.2 DTI 16V	92 kW	04/02→10/08				
3.0 CDTi	135 kW	08/05→07/08				
3.0 V6 CDTI	130 kW	06/03→08/05				
3.2 V6	155 kW	06/03→07/08				

VAUXHALL - VECTRA Mk II (C) CC (Z02) 08/02→05/09

Wischblatt

1.8	103 kW	01/06→07/08	REARCTRL; Einbauposition hinten	**2800011518180**	**15181**	41
			AQUACTRL 2 SINGLE; Einbauposition beifahrer-seitig; für Rechtslenker; passender Adapter: A	**2800011606260**	**16062**	54
			AQUACTRL 2 SINGLE; Einbauposition fahrerseitig; für Rechtslenker; passender Adapter: A	**2800011614260**	**16142**	58
1.8 16V	90 kW	08/02→07/08	REARCTRL; 01/05 ; Einbauposition hinten	**2800011518180**	**15181**	41
1.8 16V Dualfuel	90 kW	08/02→07/08	REARCTRL; 12/04; Einbauposition hinten	**2800011519180**	**15191**	41
1.9 CDTI	88 kW	08/02→07/08	AQUACTRL 2 SINGLE; Einbauposition beifahrer-seitig; für Rechtslenker; passender Adapter: A	**2800011606260**	**16062**	54
1.9 CDTI 16V	110 kW	04/04→07/08				
2.0 16V Turbo	129 kW	03/03→07/08	AQUACTRL 2 SINGLE; Einbauposition fahrerseitig; für Rechtslenker; passender Adapter: A	**2800011614260**	**16142**	58
2.0 DTI 16V	74 kW	08/02→07/08				
2.2 16V	108 kW	08/02→07/08				
2.2 direct	114 kW	10/03→08/05				
2.2 DTI 16V	92 kW	08/02→07/08				
2.8 V6 Turbo	169 kW	08/05→05/09	REARCTRL; Einbauposition hinten	**2800011518180**	**15181**	41
2.8 V6 Turbo	184 kW	02/06→05/09	AQUACTRL 2 SINGLE; Einbauposition beifahrer-seitig; für Rechtslenker; passender Adapter: A	**2800011606260**	**16062**	54
2.8 V6 Turbo	188 kW	08/05→08/06				
2.8 V6 Turbo	206 kW	10/06→05/09	AQUACTRL 2 SINGLE; Einbauposition fahrerseitig; für Rechtslenker; passender Adapter: A	**2800011614260**	**16142**	58
3.0 CDTi	135 kW	08/05→07/08				
3.0 V6 CDTI	130 kW	06/03→08/05	REARCTRL; 01/05 ; Einbauposition hinten	**2800011518180**	**15181**	41
3.2 V6	155 kW	08/02→07/08	REARCTRL; 12/04; Einbauposition hinten	**2800011519180**	**15191**	41
			AQUACTRL 2 SINGLE; Einbauposition beifahrer-seitig; für Rechtslenker; passender Adapter: A	**2800011606260**	**16062**	54
			AQUACTRL 2 SINGLE; Einbauposition fahrerseitig; für Rechtslenker; passender Adapter: A	**2800011614260**	**16142**	58

VAUXHALL - VECTRA Mk II (C) Kombi (Z02) 10/03→05/09

Wischblatt

1.8	103 kW	01/06→07/08	AQUACTRL 2 SINGLE; Einbauposition beifahrer-seitig; für Rechtslenker; passender Adapter: A	**2800011606260**	**16062**	54
1.8 16V	90 kW	10/03→08/05				
1.9 CDTI	88 kW	04/04→07/08	AQUACTRL 2 SINGLE; Einbauposition fahrerseitig; für Rechtslenker; passender Adapter: A	**2800011614260**	**16142**	58
1.9 CDTI 16V	110 kW	04/04→05/09				
2.0 16V Turbo	129 kW	10/03→07/08				
2.0 DTI 16V	74 kW	10/03→07/08				
2.2 direct	114 kW	10/03→07/08				
2.2 DTI 16V	92 kW	10/03→07/08				
2.8 V6 Turbo	169 kW	08/05→05/09				
2.8 V6 Turbo	188 kW	08/06→05/09				
2.8 V6 Turbo	206 kW	10/06→05/09				
3.0 CDTi	135 kW	08/05→07/08				
3.0 V6 CDTI	130 kW	10/03→08/05				
3.2 V6	155 kW	10/03→08/05				

VAUXHALL - VIVA (C16) 01/15→03/19

Wischblatt

1.0	54 kW	01/18→03/19	REARCTRL; Einbauposition hinten	**2800011531180**	**15311**	47
1.0	55 kW	01/15→03/18	AQUACTRL 2 SINGLE; Einbauposition beifahrer-seitig; für Rechtslenker; passender Adapter: A	**2800011600260**	**16002**	52
1.0 LPG	54 kW	06/15→03/18				
			AQUACTRL 2 SINGLE; Einbauposition fahrerseitig; für Rechtslenker; passender Adapter: A	**2800011614260**	**16142**	58

© 2025 Continental Aftermarket & Services GmbH

VAUXHALL - VIVARO A Bus (X83) 08/01→07/14

Wischblatt

1.9 DI	59 kW	08/01→12/06	REARCTRL; Einbauposition hinten; Fahrzeugausstattung: für Fahrzeuge mit Hecktüren	2800011519180	15191	41
1.9 DTI	74 kW	08/01→12/06				
2.0 16V	88 kW	08/01→12/06	REARCTRL; Einbauposition hinten; Fahrzeugausstattung: für Fahrzeuge mit Heckklappe	2800011539180	15391	51
2.0 CDTI	66 kW	01/06→07/14				
2.0 CDTI	84 kW	08/06→07/14				
2.0 ECOTEC	86 kW	08/06→07/14				
2.5 CDTI	107 kW	01/06→07/14				
2.5 DTI	99 kW	07/03→07/14				

VAUXHALL - VIVARO A Kasten (X83) 08/01→07/14

Wischblatt

1.9 DI	59 kW	08/01→12/06	REARCTRL; Einbauposition hinten; Fahrzeugausstattung: für Fahrzeuge mit Hecktüren	2800011519180	15191	41
1.9 DTI	74 kW	08/01→12/06				
2.0 16V	88 kW	08/01→12/06	REARCTRL; Einbauposition hinten; Fahrzeugausstattung: für Fahrzeuge mit Heckklappe	2800011539180	15391	51
2.0 CDTI	66 kW	01/06→07/14				
2.0 CDTI	84 kW	08/06→07/14				
2.0 ECOTEC	86 kW	08/06→07/14				
2.5 CDTI	107 kW	08/06→07/14				
2.5 DTI	99 kW	07/03→07/14				

VAUXHALL - VIVARO B Bus (X82) 05/14→

Wischblatt

1.6 CDTi	66 kW	05/14→	AQUACTRL 2 SINGLE; Einbauposition beifahrerseitig; für Rechtslenker; passender Adapter: BC	2800011606260	16062	54
1.6 CDTi	70 kW	08/16→				
1.6 CDTi	85 kW	05/14→	AQUACTRL 2 SINGLE; Einbauposition fahrerseitig; für Rechtslenker; passender Adapter: BC	2800011616260	16162	58
1.6 CDTi	88 kW	05/14→				
1.6 CDTi	92 kW	08/16→				
1.6 CDTi	103 kW	06/14→				
1.6 CDTi	107 kW	08/16→				
1.6 CDTI	89 kW	01/19→				

VAUXHALL - VIVARO B Kasten (X82) 05/14→

Wischblatt

1.6 CDTi	66 kW	05/14→	AQUACTRL 2 SINGLE; Einbauposition beifahrerseitig; für Rechtslenker; passender Adapter: BC	2800011606260	16062	54
1.6 CDTi	70 kW	08/16→				
1.6 CDTi	85 kW	05/14→	AQUACTRL 2 SINGLE; Einbauposition fahrerseitig; für Rechtslenker; passender Adapter: BC	2800011616260	16162	58
1.6 CDTi	88 kW	05/14→				
1.6 CDTi	92 kW	08/16→				
1.6 CDTi	103 kW	05/14→				
1.6 CDTi	107 kW	08/16→				
1.6 CDTI	89 kW	08/16→				

VAUXHALL - VIVARO B Pritsche/Fahrgestell (X82) 05/14→

Wischblatt

1.6 CDTi	85 kW	05/14→	AQUACTRL 2 SINGLE; Einbauposition beifahrerseitig; für Rechtslenker; passender Adapter: BC	2800011606260	16062	54
1.6 CDTi	88 kW	05/14→				
1.6 CDTi	103 kW	05/14→	AQUACTRL 2 SINGLE; Einbauposition fahrerseitig; für Rechtslenker; passender Adapter: BC	2800011616260	16162	58
1.6 CDTi	107 kW	08/16→				
1.6 CDTI	92 kW	08/16→				

VAUXHALL - VIVARO C Kasten (K0) 03/19→

Wischblatt

1.5	75 kW	03/19→	REARCTRL; Einbauposition hinten; Fahrzeugausstattung: für Fahrzeuge mit Hecktüren	2800011503180	15031	33
1.5	88 kW	03/19→				
1.5 4x4	88 kW	03/19→	REARCTRL; Einbauposition hinten; Fahrzeugausstattung: für Fahrzeuge mit Heckklappe	2800011515180	15151	39
2.0	90 kW	03/19→				
2.0	106 kW	08/21→	AQUACTRL 2 SINGLE; Einbauposition beifahrerseitig; Montageart: Bajonett; für Rechtslenker; passender Adapter: F	2800011606260	16062	54
2.0	110 kW	03/19→				
2.0	130 kW	03/19→				
2.0 4x4	110 kW	03/19→	AQUACTRL 2 SINGLE; Einbauposition fahrerseitig; Montageart: Bajonett; für Rechtslenker; passender Adapter: F	2800011616260	16162	58
VIVARO-E	100 kW	09/20→				

© 2025 Continental Aftermarket & Services GmbH

VAUXHALL - VIVARO C Platform Cabin (K0) 03/19→

Wischblatt

2.0	90 kW	03/19→	AQUACTRL 2 SINGLE; Einbauposition beifahrerseitig; Montageart: Bajonett; für Rechtslenker; passender Adapter: F	**2800011606260**	**16062**	54
			AQUACTRL 2 SINGLE; Einbauposition fahrerseitig; Montageart: Bajonett; für Rechtslenker; passender Adapter: F	**2800011616260**	**16162**	58
2.0 VIVARO-E	106 kW 100 kW	04/23→ 04/23→	AQUACTRL 2 SINGLE; Einbauposition beifahrerseitig; passender Adapter: F; für Rechtslenker	**2800011606260**	**16062**	54
			AQUACTRL 2 SINGLE; Einbauposition fahrerseitig; passender Adapter: F; für Rechtslenker	**2800011616260**	**16162**	58

VAUXHALL - VIVARO LIFE Bus (K0) 03/19→

Wischblatt

1.5 1.5 2.0 2.0 2.0 2.0 4x4 E LIFE	75 kW 88 kW 106 kW 110 kW 130 kW 110 kW 100 kW	03/19→ 03/19→ 09/20→ 03/19→ 03/19→ 03/19→ 09/20→	REARCTRL; Einbauposition hinten; Fahrzeugausstattung: für Fahrzeuge mit Hecktüren	**2800011503180**	**15031**	33
			REARCTRL; Einbauposition hinten; Fahrzeugausstattung: für Fahrzeuge mit Heckklappe	**2800011515180**	**15151**	39
			AQUACTRL 2 SINGLE; Einbauposition beifahrerseitig; Montageart: Bajonett; für Rechtslenker; passender Adapter: F	**2800011606260**	**16062**	54
			AQUACTRL 2 SINGLE; Einbauposition fahrerseitig; Montageart: Bajonett; für Rechtslenker; passender Adapter: F	**2800011616260**	**16162**	58

VAUXHALL - VX220 Cabriolet (E01) 09/00→07/05

Wischblatt

2.0 i Turbo	147 kW	03/01→07/05	AQUACTRL 2 SINGLE; Einbauposition fahrerseitig; für Rechtslenker; Fahrzeugausstattung: für Fahrzeuge mit Einhebelwischarm; passender Adapter: A	**2800011614260** **2800011628270**	**16142** **62827**	58 63
2.0 VXR 2.2 i	162 kW 108 kW	10/03→07/05 09/00→07/05	AQUACTRL 2 SINGLE; Einbauposition fahrerseitig; für Rechtslenker; Fahrzeugausstattung: für Fahrzeuge mit Einhebelwischarm; passender Adapter: A	**2800011614260**	**16142**	58

VAUXHALL - ZAFIRA A (T98) 11/98→08/05

Wischblatt

1.6 16V 1.6 CNG 1.6 Dualfuel 1.8 16V 1.8 16V 1.8 Dualfuel 2.0 2.0 DI 16V 2.0 DTI 16V 2.0 GSI Turbo 2.2 16V	74 kW 71 kW 74 kW 85 kW 92 kW 92 kW 147 kW 60 kW 74 kW 141 kW 108 kW	04/99→08/05 09/01→06/05 11/98→08/05 05/99→08/00 09/00→08/05 09/00→08/05 06/02→06/05 10/99→08/05 04/99→08/05 09/01→06/05 11/98→08/04	REARCTRL; Einbauposition hinten	**2800011519180**	**15191**	41
			AQUACTRL 2 SINGLE; Einbauposition fahrerseitig; für Rechtslenker; Fahrzeugausstattung: für Fahrzeuge mit gegenlaufenden Wischerarmen; passender Adapter: A	**2800011614260**	**16142**	58
			AQUACTRL 2 SINGLE; Einbauposition beifahrerseitig; für Rechtslenker; Fahrzeugausstattung: für Fahrzeuge mit gegenlaufenden Wischerarmen; passender Adapter: A	**2800011614260**	**16142**	58

VAUXHALL - ZAFIRA Mk II (B) (A05) 04/05→11/14

Wischblatt

1.6 1.6 1.7 CDTI 1.7 CDTI 1.8 1.8 1.9 CDTI 1.9 CDTI 2.0 2.0 2.2	77 kW 85 kW 81 kW 92 kW 88 kW 103 kW 88 kW 110 kW 147 kW 176 kW 110 kW	07/05→11/14 12/07→11/14 04/09→11/14 01/08→11/14 04/13→11/14 04/05→11/14 07/05→11/14 07/05→11/14 07/05→11/14 01/06→11/14 07/05→11/14	REARCTRL; Einbauposition hinten	**2800011515180**	**15151**	39
			AQUACTRL 2 SINGLE; Einbauposition beifahrerseitig; für Rechtslenker; Fahrzeugausstattung: für Fahrzeuge mit gegenlaufenden Wischerarmen; passender Adapter: B	**2800011611260**	**16112**	56
			AQUACTRL 2 SINGLE; Einbauposition fahrerseitig; für Rechtslenker; Fahrzeugausstattung: für Fahrzeuge mit gegenlaufenden Wischerarmen; passender Adapter: B	**2800011618260**	**16182**	59

© 2025 Continental Aftermarket & Services GmbH

		15			Continental	
VAUXHALL - ZAFIRA Mk III (P12) 10/11→08/18						
Wischblatt						
1.4 (75) 1.4 (75) 1.6 CDTi (75)	88 kW 103 kW 99 kW	10/11→08/18 10/11→08/18 10/16→08/18	AQUACTRL 2 SINGLE; Einbauposition beifahrerseitig; für Rechtslenker; Fahrzeugausstattung: für Fahrzeuge mit gegenlaufenden Wischerarmen; passender Adapter: BC	**2800011619260**	**16192**	59
			AQUACTRL 2 SINGLE; Einbauposition fahrerseitig; für Rechtslenker; Fahrzeugausstattung: für Fahrzeuge mit gegenlaufenden Wischerarmen; passender Adapter: BC	**2800011622260**	**16222**	61
1.6 CDTi (75)	100 kW	03/13→08/18	AQUACTRL 2 SINGLE; Einbauposition beifahrerseitig; für Rechtslenker; Fahrzeugausstattung: für Fahrzeuge mit gegenlaufenden Wischerarmen; passender Adapter: BC	**2800011619260** **2800011619270**	**16192** **61927**	59 59
			AQUACTRL 2 SINGLE; Einbauposition fahrerseitig; für Rechtslenker; Fahrzeugausstattung: für Fahrzeuge mit gegenlaufenden Wischerarmen; passender Adapter: BC	**2800011622260** **2800011632270**	**16222** **63227**	61 64
1.6 CNG (75) 1.6 SIDI 1.6 SIDI (75) 1.8 (75) 1.8 (75) 2.0 BiTurbo CDTI (75) 2.0 CDTi (75) 2.0 CDTi (75) 2.0 CDTi (75) 2.0 CDTi (75)	110 kW 125 kW 147 kW 85 kW 103 kW 143 kW 81 kW 96 kW 121 kW 125 kW	10/11→08/18 12/12→08/18 07/13→08/18 10/11→08/18 10/11→08/18 11/12→08/18 10/11→08/18 10/11→08/18 10/11→08/18 01/15→08/18	AQUACTRL 2 SINGLE; Einbauposition beifahrerseitig; für Rechtslenker; Fahrzeugausstattung: für Fahrzeuge mit gegenlaufenden Wischerarmen; passender Adapter: BC	**2800011619260**	**16192**	59
			AQUACTRL 2 SINGLE; Einbauposition fahrerseitig; für Rechtslenker; Fahrzeugausstattung: für Fahrzeuge mit gegenlaufenden Wischerarmen; passender Adapter: BC	**2800011622260**	**16222**	61
VOLVO - 140 (142, 144) 08/66→08/75						
Wischblatt						
1.8 1.8 S 2.0 2.0 2.0 2.0 S 2.0 S	55 kW 74 kW 60 kW 70 kW 91 kW 74 kW 85 kW	08/66→07/68 07/67→01/72 08/68→07/74 08/71→07/72 09/70→04/75 11/68→09/72 09/72→08/75	AQUACTRL 2 SINGLE; Einbauposition fahrerseitig; für Linkslenker; passender Adapter: A	**2800011302280**	**13022**	26
			AQUACTRL 2 SINGLE; Einbauposition beifahrerseitig; für Linkslenker; passender Adapter: A	**2800011302280**	**13022**	26
VOLVO - 140 Kombi (145) 08/66→02/75						
Wischblatt						
1.8 S 1.8 S 2.0 S 2.0 S 2.0 S 2.0 S 2.0 S 2.0 S	55 kW 74 kW 60 kW 70 kW 73 kW 74 kW 85 kW 91 kW	08/66→07/68 08/66→07/68 08/68→07/74 08/72→07/74 08/72→07/73 08/72→07/74 09/73→02/75 08/72→07/73	AQUACTRL 2 SINGLE; Einbauposition fahrerseitig; für Linkslenker; passender Adapter: A	**2800011302280**	**13022**	26
			AQUACTRL 2 SINGLE; Einbauposition beifahrerseitig; für Linkslenker; passender Adapter: A	**2800011302280**	**13022**	26
VOLVO - 164 (164) 08/68→04/75						
Wischblatt						
2.9 2.9 E	118 kW 96 kW	08/72→07/74 08/68→07/73	AQUACTRL 2 SINGLE; Einbauposition fahrerseitig; für Linkslenker; passender Adapter: A	**2800011302280**	**13022**	26
			AQUACTRL 2 SINGLE; Einbauposition beifahrerseitig; für Linkslenker; passender Adapter: A	**2800011302280**	**13022**	26
VOLVO - 240 (P242, P244) 08/74→12/93						
Wischblatt						
2.0 2.0 2.0 2.0 2.0 2.0 2.0 2.0	60 kW 60 kW 66 kW 71 kW 74 kW 76 kW 82 kW 89 kW	08/74→07/76 09/74→12/75 08/76→07/79 09/78→08/83 08/84→08/89 08/84→07/85 01/90→12/93 09/84→12/93	AQUACTRL 2 SINGLE; Einbauposition fahrerseitig; für Linkslenker; passender Adapter: A	**2800011302280**	**13022**	26
			AQUACTRL 2 SINGLE; Einbauposition beifahrerseitig; für Linkslenker; passender Adapter: A	**2800011302280**	**13022**	26

→

© 2025 Continental Aftermarket & Services GmbH

VOLVO - 240 (P242, P244) 08/74→12/93

Wischblatt

2.0	100 kW	10/82→08/84	AQUACTRL 2 SINGLE; Einbauposition fahrerseitig; für Linkslenker; passender Adapter: A	**2800011302280**	**13022**	26
2.1	71 kW	08/74→07/75			
2.1	74 kW	08/75→07/80	AQUACTRL 2 SINGLE; Einbauposition beifahrerseitig; für Linkslenker; passender Adapter: A	**2800011302280**	**13022**	26
2.1	78 kW	01/83→12/84			
2.1	79 kW	08/80→07/84			
2.1	90 kW	08/74→09/83			
2.1 Turbo	114 kW	08/80→07/84			
2.3	81 kW	08/84→07/86			
2.3	82 kW	08/80→07/84			
2.3	83 kW	08/86→07/87			
2.3	85 kW	08/86→12/88			
2.3	96 kW	08/83→07/85			
2.3	98 kW	08/84→12/89			
2.3	100 kW	08/80→07/83			
2.3	103 kW	08/78→12/82			
2.3 i Cat	85 kW	08/86→07/93			
2.4 Diesel	58 kW	08/87→08/93			
2.4 Diesel	60 kW	08/78→07/85			
2.7 GLT6	104 kW	08/79→07/80			
2.8	114 kW	10/82→09/84			

VOLVO - 240 Kombi (P245) 08/74→12/93

Wischblatt

2.0	60 kW	08/74→07/75	AQUACTRL 2 SINGLE; Einbauposition beifahrerseitig; für Linkslenker; passender Adapter: A	**2800011302280**	**13022**	26
2.0	66 kW	08/76→01/82			
2.0	71 kW	08/80→12/84	AQUACTRL 2 SINGLE; Einbauposition fahrerseitig; für Linkslenker; passender Adapter: A	**2800011302280**	**13022**	26
2.0	76 kW	08/84→07/85			
2.0	82 kW	09/88→12/93			
2.0	86 kW	08/83→07/93			
2.0	100 kW	10/82→08/84			
2.0 D	50 kW	09/78→10/80			
2.1	71 kW	08/74→07/75			
2.1	74 kW	08/75→07/80			
2.1	79 kW	08/80→07/84			
2.1	80 kW	08/80→07/84			
2.1	90 kW	08/74→09/83			
2.1 Turbo	114 kW	08/80→07/85			
2.3	81 kW	08/84→07/86			
2.3	82 kW	08/80→07/84			
2.3	83 kW	08/86→07/87			
2.3	85 kW	08/86→12/88			
2.3	96 kW	08/84→07/85			
2.3	98 kW	08/84→12/88			
2.3	100 kW	08/80→12/84			
2.3 Cat	100 kW	08/91→07/92			
2.3 i Cat	85 kW	08/86→07/93			
2.4 Diesel	58 kW	08/88→08/93			
2.4 Diesel	60 kW	04/79→08/93			
2.7 GLT6	104 kW	08/79→07/80			
2.8	95 kW	10/81→09/82			
2.8	114 kW	10/80→09/82			

VOLVO - 260 (P262, P264) 08/74→07/82

Wischblatt

2.7	92 kW	08/76→07/82	AQUACTRL 2 SINGLE; Einbauposition fahrerseitig; für Linkslenker; passender Adapter: A	**2800011302280**	**13022**	26
2.7	103 kW	08/74→07/80			
2.7	109 kW	08/78→07/82	AQUACTRL 2 SINGLE; Einbauposition beifahrerseitig; für Linkslenker; passender Adapter: A	**2800011302280**	**13022**	26
2.8	95 kW	08/80→07/82			
2.8	114 kW	08/80→07/82			

VOLVO - 260 Coupe (P262) 09/75→12/85

Wischblatt

2.7	103 kW	08/77→07/78	AQUACTRL 2 SINGLE; Einbauposition beifahrerseitig; für Linkslenker; passender Adapter: A	**2800011302280**	**13022**	26
2.8	114 kW	09/79→12/81			
			AQUACTRL 2 SINGLE; Einbauposition fahrerseitig; für Linkslenker; passender Adapter: A	**2800011302280**	**13022**	26

© 2025 Continental Aftermarket & Services GmbH

VOLVO - 260 Kombi (P265) 07/75→07/82						
Wischblatt						
2.7	92 kW	08/75→07/77	AQUACTRL 2 SINGLE; Einbauposition beifahrerseitig; für Linkslenker; passender Adapter: A	**2800011302280**	**13022**	26
2.7	103 kW	07/75→07/82				
2.7	109 kW	10/78→07/82	AQUACTRL 2 SINGLE; Einbauposition fahrerseitig; für Linkslenker; passender Adapter: A	**2800011302280**	**13022**	26
2.8	114 kW	08/80→07/82				
VOLVO - 340-360 (343, 345) 08/75→07/91						
Wischblatt						
1.3	49 kW	01/89→12/90	AQUACTRL 2 SINGLE; Einbauposition beifahrerseitig; für Linkslenker; passender Adapter: A	**2800011304280**	**13042**	26
1.4	46 kW	08/82→08/85				
1.4	47 kW	08/79→07/83	AQUACTRL 2 SINGLE; Einbauposition fahrerseitig; für Linkslenker; passender Adapter: A	**2800011304280**	**13042**	26
1.4	50 kW	08/86→12/88				
1.4	51 kW	08/75→07/83				
1.4	51 kW	08/87→07/88				
1.4	52 kW	08/83→07/86				
1.6 Diesel	40 kW	08/84→07/91				
1.7	59 kW	08/85→07/91				
2.0	65 kW	08/80→07/84				
2.0	68 kW	08/83→07/84				
2.0	70 kW	08/80→07/83				
2.0	77 kW	08/84→07/87				
2.0	80 kW	08/88→07/89				
2.0	81 kW	08/87→07/88				
2.0	82 kW	08/86→07/88				
2.0	83 kW	08/82→07/84				
2.0	85 kW	08/82→07/84				
2.0	87 kW	08/84→07/86				
VOLVO - 340-360 Stufenheck (344) 08/79→07/91						
Wischblatt						
1.3	49 kW	01/89→12/90	AQUACTRL 2 SINGLE; Einbauposition fahrerseitig; für Linkslenker; passender Adapter: A	**2800011304280**	**13042**	26
1.4	46 kW	01/83→12/86				
1.4	50 kW	08/86→12/88	AQUACTRL 2 SINGLE; Einbauposition beifahrerseitig; für Linkslenker; passender Adapter: A	**2800011304280**	**13042**	26
1.4	51 kW	08/87→07/88				
1.4	53 kW	08/83→07/86				
1.6 Diesel	40 kW	08/84→07/91				
1.7	59 kW	08/85→07/91				
2.0	66 kW	08/82→07/84				
2.0	68 kW	08/83→07/84				
2.0	75 kW	08/84→07/90				
2.0	77 kW	08/84→07/87				
2.0	80 kW	08/88→07/89				
2.0	81 kW	08/87→07/88				
2.0	82 kW	08/86→07/88				
2.0	83 kW	08/83→07/84				
2.0	85 kW	08/84→07/86				
2.0	87 kW	08/84→07/86				
VOLVO - 440 (445) 08/88→12/96						
Wischblatt						
1.6	61 kW	09/88→12/96	AQUACTRL 2 SINGLE; Einbauposition fahrerseitig; für Linkslenker; passender Adapter: A	**2800011307280**	**13072**	27
			AQUACTRL 2 SINGLE; Einbauposition beifahrerseitig; für Linkslenker; passender Adapter: A	**2800011307280**	**13072**	27
			AQUACTRL 2 SINGLE; Einbauposition fahrerseitig; für Rechtslenker; passender Adapter: A	**2800011608260** **2800011626270**	**16082** **62627**	55 62
			AQUACTRL 2 SINGLE; Einbauposition beifahrerseitig; für Rechtslenker; passender Adapter: A	**2800011608260** **2800011626270**	**16082** **62627**	55 62
1.6	69 kW	09/91→08/93	AQUACTRL 2 SINGLE; Einbauposition fahrerseitig; für Linkslenker; passender Adapter: A	**2800011307280**	**13072**	27
1.7	58 kW	09/88→08/92				
1.7	60 kW	09/88→08/89	AQUACTRL 2 SINGLE; Einbauposition beifahrerseitig; für Linkslenker; passender Adapter: A	**2800011307280**	**13072**	27
			AQUACTRL 2 SINGLE; Einbauposition fahrerseitig; für Rechtslenker; passender Adapter: A	**2800011608260**	**16082**	55
			AQUACTRL 2 SINGLE; Einbauposition beifahrerseitig; für Rechtslenker; passender Adapter: A	**2800011608260**	**16082**	55

© 2025 Continental Aftermarket & Services GmbH

VOLVO - 440 (445) 08/88→12/96

Wischblatt

1.7 1.7 1.7	64 kW 70 kW 75 kW	09/88→12/96 08/88→07/89 08/89→12/96	AQUACTRL 2 SINGLE; Einbauposition fahrerseitig; für Linkslenker; passender Adapter: A	**2800011307280**	**13072**	27
			AQUACTRL 2 SINGLE; Einbauposition beifahrerseitig; für Linkslenker; passender Adapter: A	**2800011307280**	**13072**	27
			AQUACTRL 2 SINGLE; Einbauposition fahrerseitig; für Rechtslenker; passender Adapter: A	**2800011608260** **2800011626270**	**16082** **62627**	55 62
			AQUACTRL 2 SINGLE; Einbauposition beifahrerseitig; für Rechtslenker; passender Adapter: A	**2800011608260** **2800011626270**	**16082** **62627**	55 62
1.7 1.7	78 kW 80 kW	09/88→12/96 09/88→08/89	AQUACTRL 2 SINGLE; Einbauposition fahrerseitig; für Linkslenker; passender Adapter: A	**2800011307280**	**13072**	27
			AQUACTRL 2 SINGLE; Einbauposition beifahrerseitig; für Linkslenker; passender Adapter: A	**2800011307280**	**13072**	27
			AQUACTRL 2 SINGLE; Einbauposition fahrerseitig; für Rechtslenker; passender Adapter: A	**2800011608260**	**16082**	55
			AQUACTRL 2 SINGLE; Einbauposition beifahrerseitig; für Rechtslenker; passender Adapter: A	**2800011608260**	**16082**	55
1.7 Turbo 1.7 Turbo 1.8 1.8 1.9 Turbo-Diesel 2.0 2.0	88 kW 90 kW 66 kW 66 kW 66 kW 80 kW 81 kW	08/88→07/96 01/91→12/96 08/91→07/96 09/95→12/96 07/94→12/96 08/93→07/96 08/92→07/95	AQUACTRL 2 SINGLE; Einbauposition fahrerseitig; für Linkslenker; passender Adapter: A	**2800011307280**	**13072**	27
			AQUACTRL 2 SINGLE; Einbauposition beifahrerseitig; für Linkslenker; passender Adapter: A	**2800011307280**	**13072**	27
			AQUACTRL 2 SINGLE; Einbauposition fahrerseitig; für Rechtslenker; passender Adapter: A	**2800011608260** **2800011626270**	**16082** **62627**	55 62
			AQUACTRL 2 SINGLE; Einbauposition beifahrerseitig; für Rechtslenker; passender Adapter: A	**2800011608260** **2800011626270**	**16082** **62627**	55 62

VOLVO - 460 (464) 09/88→12/96

Wischblatt

1.6	61 kW	07/92→07/96	AQUACTRL 2 SINGLE; Einbauposition beifahrerseitig; für Linkslenker; passender Adapter: A	**2800011307280**	**13072**	27
			AQUACTRL 2 SINGLE; Einbauposition fahrerseitig; für Linkslenker; passender Adapter: A	**2800011307280**	**13072**	27
			AQUACTRL 2 SINGLE; Einbauposition fahrerseitig; für Rechtslenker; passender Adapter: A	**2800011608260** **2800011626270**	**16082** **62627**	55 62
			AQUACTRL 2 SINGLE; Einbauposition beifahrerseitig; für Rechtslenker; passender Adapter: A	**2800011608260** **2800011626270**	**16082** **62627**	55 62
1.7	58 kW	09/89→08/91	AQUACTRL 2 SINGLE; Einbauposition beifahrerseitig; für Linkslenker; passender Adapter: A	**2800011307280**	**13072**	27
			AQUACTRL 2 SINGLE; Einbauposition fahrerseitig; für Linkslenker; passender Adapter: A	**2800011307280**	**13072**	27
			AQUACTRL 2 SINGLE; Einbauposition fahrerseitig; für Rechtslenker; passender Adapter: A	**2800011608260**	**16082**	55
			AQUACTRL 2 SINGLE; Einbauposition beifahrerseitig; für Rechtslenker; passender Adapter: A	**2800011608260**	**16082**	55
1.7	64 kW	09/88→07/96	AQUACTRL 2 SINGLE; Einbauposition beifahrerseitig; für Linkslenker; passender Adapter: A	**2800011307280**	**13072**	27
			AQUACTRL 2 SINGLE; Einbauposition fahrerseitig; für Linkslenker; passender Adapter: A	**2800011307280**	**13072**	27
			AQUACTRL 2 SINGLE; Einbauposition fahrerseitig; für Rechtslenker; passender Adapter: A	**2800011608260** **2800011626270**	**16082** **62627**	55 62
			AQUACTRL 2 SINGLE; Einbauposition beifahrerseitig; für Rechtslenker; passender Adapter: A	**2800011608260** **2800011626270**	**16082** **62627**	55 62
1.7	66 kW	09/90→07/96	AQUACTRL 2 SINGLE; Einbauposition beifahrerseitig; für Linkslenker; passender Adapter: A	**2800011307280**	**13072**	27
			AQUACTRL 2 SINGLE; Einbauposition fahrerseitig; für Linkslenker; passender Adapter: A	**2800011307280**	**13072**	27
			AQUACTRL 2 SINGLE; Einbauposition fahrerseitig; für Rechtslenker; passender Adapter: A	**2800011608260**	**16082**	55
			AQUACTRL 2 SINGLE; Einbauposition beifahrerseitig; für Rechtslenker; passender Adapter: A	**2800011608260**	**16082**	55

© 2025 Continental Aftermarket & Services GmbH

VOLVO - 460 (464) 09/88→12/96						
Wischblatt						
1.7	75 kW	08/89→07/92	AQUACTRL 2 SINGLE; Einbauposition beifahrerseitig; für Linkslenker; passender Adapter: A	**2800011307280**	**13072**	27
			AQUACTRL 2 SINGLE; Einbauposition fahrerseitig; für Linkslenker; passender Adapter: A	**2800011307280**	**13072**	27
			AQUACTRL 2 SINGLE; Einbauposition fahrerseitig; für Rechtslenker; passender Adapter: A	**2800011608260** **2800011626270**	**16082** **62627**	55 62
			AQUACTRL 2 SINGLE; Einbauposition beifahrerseitig; für Rechtslenker; passender Adapter: A	**2800011608260** **2800011626270**	**16082** **62627**	55 62
1.7	80 kW	08/89→07/92	AQUACTRL 2 SINGLE; Einbauposition beifahrerseitig; für Linkslenker; passender Adapter: A	**2800011307280**	**13072**	27
			AQUACTRL 2 SINGLE; Einbauposition fahrerseitig; für Linkslenker; passender Adapter: A	**2800011307280**	**13072**	27
			AQUACTRL 2 SINGLE; Einbauposition fahrerseitig; für Rechtslenker; passender Adapter: A	**2800011608260**	**16082**	55
			AQUACTRL 2 SINGLE; Einbauposition beifahrerseitig; für Rechtslenker; passender Adapter: A	**2800011608260**	**16082**	55
1.7 Turbo 1.7 Turbo 1.8 1.9 Turbo-Diesel 2.0 2.0	88 kW 90 kW 66 kW 66 kW 80 kW 81 kW	08/89→07/96 01/91→07/96 08/91→07/96 07/94→07/96 08/93→07/96 08/92→07/95	AQUACTRL 2 SINGLE; Einbauposition beifahrerseitig; für Linkslenker; passender Adapter: A	**2800011307280**	**13072**	27
			AQUACTRL 2 SINGLE; Einbauposition fahrerseitig; für Linkslenker; passender Adapter: A	**2800011307280**	**13072**	27
			AQUACTRL 2 SINGLE; Einbauposition fahrerseitig; für Rechtslenker; passender Adapter: A	**2800011608260** **2800011626270**	**16082** **62627**	55 62
			AQUACTRL 2 SINGLE; Einbauposition beifahrerseitig; für Rechtslenker; passender Adapter: A	**2800011608260** **2800011626270**	**16082** **62627**	55 62
VOLVO - 480 (482) 04/86→07/96						
Wischblatt						
1.7 1.7 1.7 1.7 1.7 Turbo 1.7 Turbo 2.0	70 kW 75 kW 78 kW 80 kW 88 kW 90 kW 81 kW	08/87→07/89 08/89→07/96 04/86→07/89 08/86→07/88 08/87→07/96 01/91→07/96 08/92→09/95	AQUACTRL 2 SINGLE; Einbauposition beifahrerseitig; für Linkslenker; passender Adapter: A	**2800011307280**	**13072**	27
			AQUACTRL 2 SINGLE; Einbauposition fahrerseitig; für Linkslenker; passender Adapter: A	**2800011307280**	**13072**	27
			AQUACTRL 2 SINGLE; Einbauposition beifahrerseitig; für Rechtslenker; passender Adapter: A	**2800011608260** **2800011626270**	**16082** **62627**	55 62
			AQUACTRL 2 SINGLE; Einbauposition fahrerseitig; für Rechtslenker; passender Adapter: A	**2800011608260** **2800011626270**	**16082** **62627**	55 62
VOLVO - 740 (744) 04/83→12/92						
Wischblatt						
2.0 2.0 2.0 2.0 2.0 2.0 2.0	76 kW 82 kW 86 kW 89 kW 110 kW 118 kW 120 kW	09/88→08/90 09/90→08/92 01/87→08/88 08/85→07/92 12/83→07/84 01/86→08/90 01/85→12/85	AQUACTRL 2 SET; für Linkslenker	**2800011207280**	**12072**	5
			AQUACTRL 2 SINGLE; Einbauposition fahrerseitig; für Linkslenker; passender Adapter: A	**2800011306280**	**13062**	27
			AQUACTRL 2 SINGLE; Einbauposition beifahrerseitig; für Linkslenker; passender Adapter: A	**2800011306280**	**13062**	27
			AQUACTRL 2 SINGLE; Einbauposition beifahrerseitig; für Rechtslenker; passender Adapter: A	**2800011607260** **2800011625270**	**16072** **62527**	55 62
			AQUACTRL 2 SINGLE; Einbauposition fahrerseitig; für Rechtslenker; passender Adapter: A	**2800011607260** **2800011625270**	**16072** **62527**	55 62
2.0 2.0 GLE	147 kW 85 kW	09/90→08/92 04/83→07/84	AQUACTRL 2 SET; für Linkslenker	**2800011207280**	**12072**	5
			AQUACTRL 2 SINGLE; Einbauposition beifahrerseitig; für Linkslenker; passender Adapter: A	**2800011306280**	**13062**	27
			AQUACTRL 2 SINGLE; Einbauposition fahrerseitig; für Linkslenker; passender Adapter: A	**2800011306280**	**13062**	27
			AQUACTRL 2 SINGLE; Einbauposition fahrerseitig; für Rechtslenker; passender Adapter: A	**2800011607260**	**16072**	55
			AQUACTRL 2 SINGLE; Einbauposition beifahrerseitig; für Rechtslenker; passender Adapter: A	**2800011607260**	**16072**	55
2.0 GLE 2.0 Turbo	103 kW 114 kW	09/87→08/90 09/90→08/91	AQUACTRL 2 SET; für Linkslenker	**2800011207280**	**12072**	5
			AQUACTRL 2 SINGLE; Einbauposition fahrerseitig; für Linkslenker; passender Adapter: A	**2800011306280**	**13062**	27
			AQUACTRL 2 SINGLE; Einbauposition beifahrerseitig; für Linkslenker; passender Adapter: A	**2800011306280**	**13062**	27

→

© 2025 Continental Aftermarket & Services GmbH

VOLVO - 740 (744) 04/83→12/92

Wischblatt

2.0 GLE 2.0 Turbo	103 kW 114 kW	09/87→08/90 09/90→08/91	AQUACTRL 2 SINGLE; Einbauposition beifahrerseitig; für Rechtslenker; passender Adapter: A	**2800011607260** **2800011625270**	**16072** **62527**	55 62
			AQUACTRL 2 SINGLE; Einbauposition fahrerseitig; für Rechtslenker; passender Adapter: A	**2800011607260** **2800011625270**	**16072** **62527**	55 62
2.3	82 kW	08/84→07/86	AQUACTRL 2 SET; für Linkslenker	**2800011207280**	**12072**	5
			AQUACTRL 2 SINGLE; Einbauposition beifahrerseitig; für Linkslenker; passender Adapter: A	**2800011306280**	**13062**	27
			AQUACTRL 2 SINGLE; Einbauposition fahrerseitig; für Linkslenker; passender Adapter: A	**2800011306280**	**13062**	27
			AQUACTRL 2 SINGLE; Einbauposition fahrerseitig; für Rechtslenker; passender Adapter: A	**2800011607260**	**16072**	55
			AQUACTRL 2 SINGLE; Einbauposition beifahrerseitig; für Rechtslenker; passender Adapter: A	**2800011607260**	**16072**	55
2.3 2.3 2.3 2.3 2.3 2.3 2.3 2.3 2.3	83 kW 84 kW 85 kW 86 kW 95 kW 96 kW 111 kW 114 kW 117 kW	09/85→12/89 08/84→07/90 08/87→07/92 10/84→07/88 08/83→07/84 08/84→12/92 08/88→08/92 08/88→07/91 08/87→07/89	AQUACTRL 2 SET; für Linkslenker	**2800011207280**	**12072**	5
			AQUACTRL 2 SINGLE; Einbauposition fahrerseitig; für Linkslenker; passender Adapter: A	**2800011306280**	**13062**	27
			AQUACTRL 2 SINGLE; Einbauposition beifahrerseitig; für Linkslenker; passender Adapter: A	**2800011306280**	**13062**	27
			AQUACTRL 2 SINGLE; Einbauposition beifahrerseitig; für Rechtslenker; passender Adapter: A	**2800011607260** **2800011625270**	**16072** **62527**	55 62
			AQUACTRL 2 SINGLE; Einbauposition fahrerseitig; für Rechtslenker; passender Adapter: A	**2800011607260** **2800011625270**	**16072** **62527**	55 62
2.3 GLE	103 kW	08/84→12/85	AQUACTRL 2 SET; für Linkslenker	**2800011207280**	**12072**	5
			AQUACTRL 2 SINGLE; Einbauposition beifahrerseitig; für Linkslenker; passender Adapter: A	**2800011306280**	**13062**	27
			AQUACTRL 2 SINGLE; Einbauposition fahrerseitig; für Linkslenker; passender Adapter: A	**2800011306280**	**13062**	27
			AQUACTRL 2 SINGLE; Einbauposition fahrerseitig; für Rechtslenker; passender Adapter: A	**2800011607260**	**16072**	55
			AQUACTRL 2 SINGLE; Einbauposition beifahrerseitig; für Rechtslenker; passender Adapter: A	**2800011607260**	**16072**	55
2.3 Turbo 2.3 Turbo	115 kW 121 kW	08/86→07/89 08/89→07/90	AQUACTRL 2 SET; für Linkslenker	**2800011207280**	**12072**	5
			AQUACTRL 2 SINGLE; Einbauposition fahrerseitig; für Linkslenker; passender Adapter: A	**2800011306280**	**13062**	27
			AQUACTRL 2 SINGLE; Einbauposition beifahrerseitig; für Linkslenker; passender Adapter: A	**2800011306280**	**13062**	27
			AQUACTRL 2 SINGLE; Einbauposition beifahrerseitig; für Rechtslenker; passender Adapter: A	**2800011607260** **2800011625270**	**16072** **62527**	55 62
			AQUACTRL 2 SINGLE; Einbauposition fahrerseitig; für Rechtslenker; passender Adapter: A	**2800011607260** **2800011625270**	**16072** **62527**	55 62
2.3 Turbo	125 kW	09/89→08/91	AQUACTRL 2 SET; für Linkslenker	**2800011207280**	**12072**	5
			AQUACTRL 2 SINGLE; Einbauposition beifahrerseitig; für Linkslenker; passender Adapter: A	**2800011306280**	**13062**	27
			AQUACTRL 2 SINGLE; Einbauposition fahrerseitig; für Linkslenker; passender Adapter: A	**2800011306280**	**13062**	27
			AQUACTRL 2 SINGLE; Einbauposition fahrerseitig; für Rechtslenker; passender Adapter: A	**2800011607260**	**16072**	55
			AQUACTRL 2 SINGLE; Einbauposition beifahrerseitig; für Rechtslenker; passender Adapter: A	**2800011607260**	**16072**	55
2.3 Turbo 2.3 Turbo 2.4 Diesel	134 kW 140 kW 60 kW	08/85→12/88 08/89→07/90 08/84→07/92	AQUACTRL 2 SET; für Linkslenker	**2800011207280**	**12072**	5
			AQUACTRL 2 SINGLE; Einbauposition fahrerseitig; für Linkslenker; passender Adapter: A	**2800011306280**	**13062**	27
			AQUACTRL 2 SINGLE; Einbauposition beifahrerseitig; für Linkslenker; passender Adapter: A	**2800011306280**	**13062**	27
			AQUACTRL 2 SINGLE; Einbauposition beifahrerseitig; für Rechtslenker; passender Adapter: A	**2800011607260** **2800011625270**	**16072** **62527**	55 62
			AQUACTRL 2 SINGLE; Einbauposition fahrerseitig; für Rechtslenker; passender Adapter: A	**2800011607260** **2800011625270**	**16072** **62527**	55 62

© 2025 Continental Aftermarket & Services GmbH

VOLVO - 740 (744) 04/83→12/92						
Wischblatt						
2.4 TD	80 kW	08/85→12/90	AQUACTRL 2 SET; für Linkslenker	**2800011207280**	**12072**	5
2.4 TD	83 kW	08/84→07/90	AQUACTRL 2 SINGLE; Einbauposition beifahrerseitig; für Linkslenker; passender Adapter: A	**2800011306280**	**13062**	27
2.4 TD	90 kW	08/86→10/88	AQUACTRL 2 SINGLE; Einbauposition fahrerseitig; für Linkslenker; passender Adapter: A	**2800011306280**	**13062**	27
			AQUACTRL 2 SINGLE; Einbauposition fahrerseitig; für Rechtslenker; passender Adapter: A	**2800011607260**	**16072**	55
			AQUACTRL 2 SINGLE; Einbauposition beifahrerseitig; für Rechtslenker; passender Adapter: A	**2800011607260**	**16072**	55
VOLVO - 740 Kombi (745) 08/84→12/92						
Wischblatt						
2.0	76 kW	09/88→08/90	AQUACTRL 2 SET; für Linkslenker	**2800011207280**	**12072**	5
2.0	82 kW	08/89→07/91	AQUACTRL 2 SINGLE; Einbauposition fahrerseitig; für Linkslenker; passender Adapter: A	**2800011306280**	**13062**	27
2.0	86 kW	01/87→08/88				
2.0	89 kW	08/85→07/92	AQUACTRL 2 SINGLE; Einbauposition beifahrerseitig; für Linkslenker; passender Adapter: A	**2800011306280**	**13062**	27
			AQUACTRL 2 SINGLE; Einbauposition fahrerseitig; für Rechtslenker; passender Adapter: A	**2800011607260** **2800011625270**	**16072** **62527**	55 62
			AQUACTRL 2 SINGLE; Einbauposition beifahrerseitig; für Rechtslenker; passender Adapter: A	**2800011607260** **2800011625270**	**16072** **62527**	55 62
2.0	147 kW	09/90→08/92	AQUACTRL 2 SET; für Linkslenker	**2800011207280**	**12072**	5
2.0 16V	100 kW	09/87→08/90	AQUACTRL 2 SINGLE; Einbauposition beifahrerseitig; für Linkslenker; passender Adapter: A	**2800011306280**	**13062**	27
			AQUACTRL 2 SINGLE; Einbauposition fahrerseitig; für Linkslenker; passender Adapter: A	**2800011306280**	**13062**	27
			AQUACTRL 2 SINGLE; Einbauposition beifahrerseitig; für Rechtslenker; passender Adapter: A	**2800011607260**	**16072**	55
			AQUACTRL 2 SINGLE; Einbauposition fahrerseitig; für Rechtslenker; passender Adapter: A	**2800011607260**	**16072**	55
2.0 Turbo	114 kW	09/90→08/91	AQUACTRL 2 SET; für Linkslenker	**2800011207280**	**12072**	5
2.0 Turbo	115 kW	09/87→08/90	AQUACTRL 2 SINGLE; Einbauposition fahrerseitig; für Linkslenker; passender Adapter: A	**2800011306280**	**13062**	27
			AQUACTRL 2 SINGLE; Einbauposition beifahrerseitig; für Linkslenker; passender Adapter: A	**2800011306280**	**13062**	27
			AQUACTRL 2 SINGLE; Einbauposition fahrerseitig; für Rechtslenker; passender Adapter: A	**2800011607260** **2800011625270**	**16072** **62527**	55 62
			AQUACTRL 2 SINGLE; Einbauposition beifahrerseitig; für Rechtslenker; passender Adapter: A	**2800011607260** **2800011625270**	**16072** **62527**	55 62
2.0 Turbo	118 kW	05/85→08/87	AQUACTRL 2 SET; für Linkslenker	**2800011207280**	**12072**	5
			AQUACTRL 2 SINGLE; Einbauposition beifahrerseitig; für Linkslenker; passender Adapter: A	**2800011306280**	**13062**	27
			AQUACTRL 2 SINGLE; Einbauposition fahrerseitig; für Linkslenker; passender Adapter: A	**2800011306280**	**13062**	27
			AQUACTRL 2 SINGLE; Einbauposition beifahrerseitig; für Rechtslenker; passender Adapter: A	**2800011607260**	**16072**	55
			AQUACTRL 2 SINGLE; Einbauposition fahrerseitig; für Rechtslenker; passender Adapter: A	**2800011607260**	**16072**	55
2.0 Turbo	121 kW	05/85→08/87	AQUACTRL 2 SET; für Linkslenker	**2800011207280**	**12072**	5
			AQUACTRL 2 SINGLE; Einbauposition fahrerseitig; für Linkslenker; passender Adapter: A	**2800011306280**	**13062**	27
			AQUACTRL 2 SINGLE; Einbauposition beifahrerseitig; für Linkslenker; passender Adapter: A	**2800011306280**	**13062**	27
			AQUACTRL 2 SINGLE; Einbauposition fahrerseitig; für Rechtslenker; passender Adapter: A	**2800011607260** **2800011625270**	**16072** **62527**	55 62
			AQUACTRL 2 SINGLE; Einbauposition beifahrerseitig; für Rechtslenker; passender Adapter: A	**2800011607260** **2800011625270**	**16072** **62527**	55 62

© 2025 Continental Aftermarket & Services GmbH

VOLVO - 740 Kombi (745) 08/84→12/92

Wischblatt

2.3	82 kW	08/85→07/86	AQUACTRL 2 SET; für Linkslenker	**2800011207280**	**12072**	5
			AQUACTRL 2 SINGLE; Einbauposition beifahrerseitig; für Linkslenker; passender Adapter: A	**2800011306280**	**13062**	27
			AQUACTRL 2 SINGLE; Einbauposition fahrerseitig; für Linkslenker; passender Adapter: A	**2800011306280**	**13062**	27
			AQUACTRL 2 SINGLE; Einbauposition beifahrerseitig; für Rechtslenker; passender Adapter: A	**2800011607260**	**16072**	55
			AQUACTRL 2 SINGLE; Einbauposition fahrerseitig; für Rechtslenker; passender Adapter: A	**2800011607260**	**16072**	55
2.3 2.3 2.3	83 kW 84 kW 85 kW	08/85→12/89 09/85→07/90 08/87→07/92	AQUACTRL 2 SET; für Linkslenker	**2800011207280**	**12072**	5
			AQUACTRL 2 SINGLE; Einbauposition fahrerseitig; für Linkslenker; passender Adapter: A	**2800011306280**	**13062**	27
			AQUACTRL 2 SINGLE; Einbauposition beifahrerseitig; für Linkslenker; passender Adapter: A	**2800011306280**	**13062**	27
			AQUACTRL 2 SINGLE; Einbauposition fahrerseitig; für Rechtslenker; passender Adapter: A	**2800011607260** **2800011625270**	**16072** **62527**	55 62
			AQUACTRL 2 SINGLE; Einbauposition beifahrerseitig; für Rechtslenker; passender Adapter: A	**2800011607260** **2800011625270**	**16072** **62527**	55 62
2.3	87 kW	01/88→10/90	AQUACTRL 2 SET; für Linkslenker	**2800011207280**	**12072**	5
			AQUACTRL 2 SINGLE; Einbauposition beifahrerseitig; für Linkslenker; passender Adapter: A	**2800011306280**	**13062**	27
			AQUACTRL 2 SINGLE; Einbauposition fahrerseitig; für Linkslenker; passender Adapter: A	**2800011306280**	**13062**	27
			AQUACTRL 2 SINGLE; Einbauposition beifahrerseitig; für Rechtslenker; passender Adapter: A	**2800011607260**	**16072**	55
			AQUACTRL 2 SINGLE; Einbauposition fahrerseitig; für Rechtslenker; passender Adapter: A	**2800011607260**	**16072**	55
2.3 2.3 2.3 2.3 2.3 2.3 Turbo 2.3 Turbo 2.3 Turbo 2.3 Turbo 2.3 Turbo 2.4 Diesel 2.4 TD Interc. 2.4 Turbo-Diesel	96 kW 96 kW 111 kW 114 kW 117 kW 115 kW 121 kW 125 kW 134 kW 140 kW 60 kW 90 kW 80 kW	08/85→07/88 07/90→12/92 07/89→08/92 08/88→07/90 08/87→07/89 08/86→07/89 08/89→07/90 09/89→08/91 08/85→07/88 08/89→07/90 08/85→07/88 08/86→07/88 09/85→07/92	AQUACTRL 2 SET; für Linkslenker	**2800011207280**	**12072**	5
			AQUACTRL 2 SINGLE; Einbauposition fahrerseitig; für Linkslenker; passender Adapter: A	**2800011306280**	**13062**	27
			AQUACTRL 2 SINGLE; Einbauposition beifahrerseitig; für Linkslenker; passender Adapter: A	**2800011306280**	**13062**	27
			AQUACTRL 2 SINGLE; Einbauposition fahrerseitig; für Rechtslenker; passender Adapter: A	**2800011607260** **2800011625270**	**16072** **62527**	55 62
			AQUACTRL 2 SINGLE; Einbauposition beifahrerseitig; für Rechtslenker; passender Adapter: A	**2800011607260** **2800011625270**	**16072** **62527**	55 62

VOLVO - 760 (704, 764) 08/81→07/92

Wischblatt

2.3	84 kW	08/84→08/87	AQUACTRL 2 SET; für Linkslenker	**2800011207280**	**12072**	5
			AQUACTRL 2 SINGLE; Einbauposition fahrerseitig; für Linkslenker; passender Adapter: A	**2800011306280**	**13062**	27
			AQUACTRL 2 SINGLE; Einbauposition beifahrerseitig; für Linkslenker; passender Adapter: A	**2800011306280**	**13062**	27
			AQUACTRL 2 SINGLE; → 07/87; Einbauposition beifahrerseitig; für Rechtslenker; passender Adapter: A	**2800011607260**	**16072**	55
			AQUACTRL 2 SINGLE; → 07/87; Einbauposition fahrerseitig; für Rechtslenker; passender Adapter: A	**2800011607260**	**16072**	55
2.3	121 kW	01/88→07/92	AQUACTRL 2 SET; für Linkslenker	**2800011207280**	**12072**	5
			AQUACTRL 2 SINGLE; Einbauposition beifahrerseitig; für Linkslenker; passender Adapter: A	**2800011306280**	**13062**	27
			AQUACTRL 2 SINGLE; Einbauposition fahrerseitig; für Linkslenker; passender Adapter: A	**2800011306280**	**13062**	27
			AQUACTRL 2 SINGLE; Einbauposition beifahrerseitig; für Rechtslenker; passender Adapter: A	**2800011608260** **2800011626270**	**16082** **62627**	55 62
			AQUACTRL 2 SINGLE; Einbauposition fahrerseitig; für Rechtslenker; passender Adapter: A	**2800011608260** **2800011626270**	**16082** **62627**	55 62

© 2025 Continental Aftermarket & Services GmbH

VOLVO - 760 (704, 764) 08/81→07/92

Wischblatt

2.3	127 kW	01/84→03/86	AQUACTRL 2 SET; für Linkslenker	**2800011207280**	**12072**	5
			AQUACTRL 2 SINGLE; Einbauposition beifahrerseitig; für Linkslenker; passender Adapter: A	**2800011306280**	**13062**	27
			AQUACTRL 2 SINGLE; Einbauposition fahrerseitig; für Linkslenker; passender Adapter: A	**2800011306280**	**13062**	27
			AQUACTRL 2 SINGLE; Einbauposition beifahrerseitig; für Rechtslenker; passender Adapter: A	**2800011607260** **2800011625270**	**16072** **62527**	55 62
			AQUACTRL 2 SINGLE; Einbauposition fahrerseitig; für Rechtslenker; passender Adapter: A	**2800011607260** **2800011625270**	**16072** **62527**	55 62
2.3	130 kW	08/84→08/87	AQUACTRL 2 SET; für Linkslenker	**2800011207280**	**12072**	5
			AQUACTRL 2 SINGLE; Einbauposition fahrerseitig; für Linkslenker; passender Adapter: A	**2800011306280**	**13062**	27
			AQUACTRL 2 SINGLE; Einbauposition beifahrerseitig; für Linkslenker; passender Adapter: A	**2800011306280**	**13062**	27
			AQUACTRL 2 SINGLE; → 07/87; Einbauposition beifahrerseitig; für Rechtslenker; passender Adapter: A	**2800011607260**	**16072**	55
			AQUACTRL 2 SINGLE; → 07/87; Einbauposition fahrerseitig; für Rechtslenker; passender Adapter: A	**2800011607260**	**16072**	55
2.3 Turbo	115 kW	09/87→08/90	AQUACTRL 2 SET; für Linkslenker	**2800011207280**	**12072**	5
			AQUACTRL 2 SINGLE; Einbauposition beifahrerseitig; für Linkslenker; passender Adapter: A	**2800011306280**	**13062**	27
			AQUACTRL 2 SINGLE; Einbauposition fahrerseitig; für Linkslenker; passender Adapter: A	**2800011306280**	**13062**	27
			AQUACTRL 2 SINGLE; Einbauposition beifahrerseitig; für Rechtslenker; passender Adapter: A	**2800011608260**	**16082**	55
			AQUACTRL 2 SINGLE; Einbauposition fahrerseitig; für Rechtslenker; passender Adapter: A	**2800011608260**	**16082**	55
2.3 Turbo	127 kW	08/82→07/84	AQUACTRL 2 SET; für Linkslenker	**2800011207280**	**12072**	5
			AQUACTRL 2 SINGLE; Einbauposition beifahrerseitig; für Linkslenker; passender Adapter: A	**2800011306280**	**13062**	27
			AQUACTRL 2 SINGLE; Einbauposition fahrerseitig; für Linkslenker; passender Adapter: A	**2800011306280**	**13062**	27
			AQUACTRL 2 SINGLE; Einbauposition beifahrerseitig; für Rechtslenker; passender Adapter: A	**2800011607260** **2800011625270**	**16072** **62527**	55 62
			AQUACTRL 2 SINGLE; Einbauposition fahrerseitig; für Rechtslenker; passender Adapter: A	**2800011607260** **2800011625270**	**16072** **62527**	55 62
2.3 Turbo	134 kW	08/84→10/88	AQUACTRL 2 SET; für Linkslenker	**2800011207280**	**12072**	5
			AQUACTRL 2 SINGLE; Einbauposition beifahrerseitig; für Linkslenker; passender Adapter: A	**2800011306280**	**13062**	27
			AQUACTRL 2 SINGLE; Einbauposition fahrerseitig; für Linkslenker; passender Adapter: A	**2800011306280**	**13062**	27
			AQUACTRL 2 SINGLE; → 07/87; Einbauposition beifahrerseitig; für Rechtslenker; passender Adapter: A	**2800011607260** **2800011625270**	**16072** **62527**	55 62
			AQUACTRL 2 SINGLE; → 07/87; Einbauposition fahrerseitig; für Rechtslenker; passender Adapter: A	**2800011607260** **2800011625270**	**16072** **62527**	55 62
			AQUACTRL 2 SINGLE; → 08/87 ; Einbauposition fahrerseitig; für Rechtslenker; passender Adapter: A	**2800011608260** **2800011626270**	**16082** **62627**	55 62
			AQUACTRL 2 SINGLE; → 08/87 ; Einbauposition beifahrerseitig; für Rechtslenker; passender Adapter: A	**2800011608260** **2800011626270**	**16082** **62627**	55 62

© 2025 Continental Aftermarket & Services GmbH

VOLVO - 760 (704, 764) 08/81→07/92

Wischblatt

2.4 TDiC	90 kW	09/87→08/90	AQUACTRL 2 SET; für Linkslenker	**2800011207280**	**12072**	5
			AQUACTRL 2 SINGLE; Einbauposition beifahrerseitig; für Linkslenker; passender Adapter: A	**2800011306280**	**13062**	27
			AQUACTRL 2 SINGLE; Einbauposition fahrerseitig; für Linkslenker; passender Adapter: A	**2800011306280**	**13062**	27
			AQUACTRL 2 SINGLE; Einbauposition beifahrerseitig; für Rechtslenker; passender Adapter: A	**2800011608260**	**16082**	55
			AQUACTRL 2 SINGLE; Einbauposition fahrerseitig; für Rechtslenker; passender Adapter: A	**2800011608260**	**16082**	55
2.4 TD Interc.	85 kW	08/87→07/92	AQUACTRL 2 SET; für Linkslenker	**2800011207280**	**12072**	5
			AQUACTRL 2 SINGLE; Einbauposition beifahrerseitig; für Linkslenker; passender Adapter: A	**2800011306280**	**13062**	27
			AQUACTRL 2 SINGLE; Einbauposition fahrerseitig; für Linkslenker; passender Adapter: A	**2800011306280**	**13062**	27
			AQUACTRL 2 SINGLE; Einbauposition beifahrerseitig; für Rechtslenker; passender Adapter: A	**2800011608260** **2800011626270**	**16082** **62627**	55 62
			AQUACTRL 2 SINGLE; Einbauposition fahrerseitig; für Rechtslenker; passender Adapter: A	**2800011608260** **2800011626270**	**16082** **62627**	55 62
2.4 Turbo Diesel	80 kW	04/87→07/92	AQUACTRL 2 SET; für Linkslenker	**2800011207280**	**12072**	5
			AQUACTRL 2 SINGLE; Einbauposition beifahrerseitig; für Linkslenker; passender Adapter: A	**2800011306280**	**13062**	27
			AQUACTRL 2 SINGLE; Einbauposition fahrerseitig; für Linkslenker; passender Adapter: A	**2800011306280**	**13062**	27
			AQUACTRL 2 SINGLE; → 07/87; Einbauposition beifahrerseitig; für Rechtslenker; passender Adapter: A	**2800011607260** **2800011625270**	**16072** **62527**	55 62
			AQUACTRL 2 SINGLE; → 07/87; Einbauposition fahrerseitig; für Rechtslenker; passender Adapter: A	**2800011607260** **2800011625270**	**16072** **62527**	55 62
			AQUACTRL 2 SINGLE; → 08/87 ; Einbauposition fahrerseitig; für Rechtslenker; passender Adapter: A	**2800011608260** **2800011626270**	**16082** **62627**	55 62
			AQUACTRL 2 SINGLE; → 08/87 ; Einbauposition beifahrerseitig; für Rechtslenker; passender Adapter: A	**2800011608260** **2800011626270**	**16082** **62627**	55 62
2.4 Turbo Diesel	82 kW	08/82→07/87	AQUACTRL 2 SET; für Linkslenker	**2800011207280**	**12072**	5
			AQUACTRL 2 SINGLE; Einbauposition beifahrerseitig; für Linkslenker; passender Adapter: A	**2800011306280**	**13062**	27
			AQUACTRL 2 SINGLE; Einbauposition fahrerseitig; für Linkslenker; passender Adapter: A	**2800011306280**	**13062**	27
			AQUACTRL 2 SINGLE; Einbauposition beifahrerseitig; für Rechtslenker; passender Adapter: A	**2800011607260** **2800011625270**	**16072** **62527**	55 62
			AQUACTRL 2 SINGLE; Einbauposition fahrerseitig; für Rechtslenker; passender Adapter: A	**2800011607260** **2800011625270**	**16072** **62527**	55 62
2.8	95 kW	01/82→12/87	AQUACTRL 2 SET; für Linkslenker	**2800011207280**	**12072**	5
			AQUACTRL 2 SINGLE; Einbauposition beifahrerseitig; für Linkslenker; passender Adapter: A	**2800011306280**	**13062**	27
			AQUACTRL 2 SINGLE; Einbauposition fahrerseitig; für Linkslenker; passender Adapter: A	**2800011306280**	**13062**	27
			AQUACTRL 2 SINGLE; → 07/87; Einbauposition beifahrerseitig; für Rechtslenker; passender Adapter: A	**2800011607260**	**16072**	55
			AQUACTRL 2 SINGLE; → 07/87; Einbauposition fahrerseitig; für Rechtslenker; passender Adapter: A	**2800011607260**	**16072**	55
			AQUACTRL 2 SINGLE; → 08/87 ; Einbauposition fahrerseitig; für Rechtslenker; passender Adapter: A	**2800011608260**	**16082**	55
			AQUACTRL 2 SINGLE; → 08/87 ; Einbauposition beifahrerseitig; für Rechtslenker; passender Adapter: A	**2800011608260**	**16082**	55

© 2025 Continental Aftermarket & Services GmbH

VOLVO - 760 (704, 764) 08/81→07/92

Wischblatt

2.8 2.8	105 kW 115 kW	05/86→08/91 08/81→07/88	AQUACTRL 2 SET; für Linkslenker	**2800011207280**	**12072**	5
			AQUACTRL 2 SINGLE; Einbauposition beifahrerseitig; für Linkslenker; passender Adapter: A	**2800011306280**	**13062**	27
			AQUACTRL 2 SINGLE; Einbauposition fahrerseitig; für Linkslenker; passender Adapter: A	**2800011306280**	**13062**	27
			AQUACTRL 2 SINGLE; → 07/87; Einbauposition beifahrerseitig; für Rechtslenker; passender Adapter: A	**2800011607260** **2800011625270**	**16072** **62527**	55 62
			AQUACTRL 2 SINGLE; → 07/87; Einbauposition fahrerseitig; für Rechtslenker; passender Adapter: A	**2800011607260** **2800011625270**	**16072** **62527**	55 62
			AQUACTRL 2 SINGLE; → 08/87 ; Einbauposition fahrerseitig; für Rechtslenker; passender Adapter: A	**2800011608260** **2800011626270**	**16082** **62627**	55 62
			AQUACTRL 2 SINGLE; → 08/87 ; Einbauposition beifahrerseitig; für Rechtslenker; passender Adapter: A	**2800011608260** **2800011626270**	**16082** **62627**	55 62
2.8	125 kW	09/87→08/90	AQUACTRL 2 SET; für Linkslenker	**2800011207280**	**12072**	5
			AQUACTRL 2 SINGLE; Einbauposition beifahrerseitig; für Linkslenker; passender Adapter: A	**2800011306280**	**13062**	27
			AQUACTRL 2 SINGLE; Einbauposition fahrerseitig; für Linkslenker; passender Adapter: A	**2800011306280**	**13062**	27
			AQUACTRL 2 SINGLE; Einbauposition beifahrerseitig; für Rechtslenker; passender Adapter: A	**2800011608260**	**16082**	55
			AQUACTRL 2 SINGLE; Einbauposition fahrerseitig; für Rechtslenker; passender Adapter: A	**2800011608260**	**16082**	55
2.8 (764)	108 kW	08/86→07/90	AQUACTRL 2 SET; für Linkslenker	**2800011207280**	**12072**	5
			AQUACTRL 2 SINGLE; Einbauposition beifahrerseitig; für Linkslenker; passender Adapter: A	**2800011306280**	**13062**	27
			AQUACTRL 2 SINGLE; Einbauposition fahrerseitig; für Linkslenker; passender Adapter: A	**2800011306280**	**13062**	27
			AQUACTRL 2 SINGLE; → 07/87; Einbauposition beifahrerseitig; für Rechtslenker; passender Adapter: A	**2800011607260** **2800011625270**	**16072** **62527**	55 62
			AQUACTRL 2 SINGLE; → 07/87; Einbauposition fahrerseitig; für Rechtslenker; passender Adapter: A	**2800011607260** **2800011625270**	**16072** **62527**	55 62
			AQUACTRL 2 SINGLE; → 08/87 ; Einbauposition fahrerseitig; für Rechtslenker; passender Adapter: A	**2800011608260** **2800011626270**	**16082** **62627**	55 62
			AQUACTRL 2 SINGLE; → 08/87 ; Einbauposition beifahrerseitig; für Rechtslenker; passender Adapter: A	**2800011608260** **2800011626270**	**16082** **62627**	55 62

VOLVO - 760 Kombi (704, 765) 01/82→07/92

Wischblatt

2.3	84 kW	08/84→08/87	AQUACTRL 2 SET; für Linkslenker	**2800011207280**	**12072**	5
			AQUACTRL 2 SINGLE; Einbauposition beifahrerseitig; für Linkslenker; passender Adapter: A	**2800011306280**	**13062**	27
			AQUACTRL 2 SINGLE; Einbauposition fahrerseitig; für Linkslenker; passender Adapter: A	**2800011306280**	**13062**	27
			AQUACTRL 2 SINGLE; Einbauposition fahrerseitig; für Rechtslenker; passender Adapter: A	**2800011608260**	**16082**	55
			AQUACTRL 2 SINGLE; Einbauposition beifahrerseitig; für Rechtslenker; passender Adapter: A	**2800011608260**	**16082**	55
2.3	121 kW	09/83→12/90	AQUACTRL 2 SINGLE; Einbauposition beifahrerseitig; für Rechtslenker; passender Adapter: A	**2800011608260**	**16082**	55
			AQUACTRL 2 SINGLE; Einbauposition fahrerseitig; für Rechtslenker; passender Adapter: A	**2800011608260**	**16082**	55

© 2025 Continental Aftermarket & Services GmbH

VOLVO - 760 Kombi (704, 765) 01/82→07/92

Wischblatt

2.3 Turbo	115 kW	09/87→08/90	AQUACTRL 2 SET; für Linkslenker	**2800011207280**	**12072**	5
			AQUACTRL 2 SINGLE; Einbauposition beifahrerseitig; für Linkslenker; passender Adapter: A	**2800011306280**	**13062**	27
			AQUACTRL 2 SINGLE; Einbauposition fahrerseitig; für Linkslenker; passender Adapter: A	**2800011306280**	**13062**	27
			AQUACTRL 2 SINGLE; Einbauposition fahrerseitig; für Rechtslenker; passender Adapter: A	**2800011608260**	**16082**	55
			AQUACTRL 2 SINGLE; Einbauposition beifahrerseitig; für Rechtslenker; passender Adapter: A	**2800011608260**	**16082**	55
2.3 Turbo	134 kW	08/84→08/90	AQUACTRL 2 SET; für Linkslenker	**2800011207280**	**12072**	5
2.4 D	60 kW	01/82→07/92	AQUACTRL 2 SINGLE; Einbauposition beifahrerseitig; für Linkslenker; passender Adapter: A	**2800011306280**	**13062**	27
			AQUACTRL 2 SINGLE; Einbauposition fahrerseitig; für Linkslenker; passender Adapter: A	**2800011306280**	**13062**	27
			AQUACTRL 2 SINGLE; Einbauposition fahrerseitig; für Rechtslenker; passender Adapter: A	**2800011608260** **2800011626270**	**16082** **62627**	55 62
			AQUACTRL 2 SINGLE; Einbauposition beifahrerseitig; für Rechtslenker; passender Adapter: A	**2800011608260** **2800011626270**	**16082** **62627**	55 62
2.4 TD	80 kW	04/83→10/89	AQUACTRL 2 SET; für Linkslenker	**2800011207280**	**12072**	5
2.4 TDiC	90 kW	09/87→08/90	AQUACTRL 2 SINGLE; Einbauposition beifahrerseitig; für Linkslenker; passender Adapter: A	**2800011306280**	**13062**	27
			AQUACTRL 2 SINGLE; Einbauposition fahrerseitig; für Linkslenker; passender Adapter: A	**2800011306280**	**13062**	27
			AQUACTRL 2 SINGLE; Einbauposition fahrerseitig; für Rechtslenker; passender Adapter: A	**2800011608260**	**16082**	55
			AQUACTRL 2 SINGLE; Einbauposition beifahrerseitig; für Rechtslenker; passender Adapter: A	**2800011608260**	**16082**	55
2.4 TD Interc. (765)	85 kW	08/87→07/92	AQUACTRL 2 SET; für Linkslenker	**2800011207280**	**12072**	5
			AQUACTRL 2 SINGLE; Einbauposition beifahrerseitig; für Linkslenker; passender Adapter: A	**2800011306280**	**13062**	27
			AQUACTRL 2 SINGLE; Einbauposition fahrerseitig; für Linkslenker; passender Adapter: A	**2800011306280**	**13062**	27
			AQUACTRL 2 SINGLE; Einbauposition fahrerseitig; für Rechtslenker; passender Adapter: A	**2800011608260** **2800011626270**	**16082** **62627**	55 62
			AQUACTRL 2 SINGLE; Einbauposition beifahrerseitig; für Rechtslenker; passender Adapter: A	**2800011608260** **2800011626270**	**16082** **62627**	55 62
2.8	112 kW	09/86→10/88	AQUACTRL 2 SET; für Linkslenker	**2800011207280**	**12072**	5
2.8	125 kW	08/84→08/90	AQUACTRL 2 SINGLE; Einbauposition beifahrerseitig; für Linkslenker; passender Adapter: A	**2800011306280**	**13062**	27
2.8 (765)	95 kW	05/86→12/87	AQUACTRL 2 SINGLE; Einbauposition fahrerseitig; für Linkslenker; passender Adapter: A	**2800011306280**	**13062**	27
			AQUACTRL 2 SINGLE; Einbauposition fahrerseitig; für Rechtslenker; passender Adapter: A	**2800011608260**	**16082**	55
			AQUACTRL 2 SINGLE; Einbauposition beifahrerseitig; für Rechtslenker; passender Adapter: A	**2800011608260**	**16082**	55
2.8 (765)	105 kW	05/86→08/91	AQUACTRL 2 SET; für Linkslenker	**2800011207280**	**12072**	5
2.8 (765)	115 kW	08/86→08/90	AQUACTRL 2 SINGLE; Einbauposition beifahrerseitig; für Linkslenker; passender Adapter: A	**2800011306280**	**13062**	27
			AQUACTRL 2 SINGLE; Einbauposition fahrerseitig; für Linkslenker; passender Adapter: A	**2800011306280**	**13062**	27
			AQUACTRL 2 SINGLE; Einbauposition fahrerseitig; für Rechtslenker; passender Adapter: A	**2800011608260** **2800011626270**	**16082** **62627**	55 62
			AQUACTRL 2 SINGLE; Einbauposition beifahrerseitig; für Rechtslenker; passender Adapter: A	**2800011608260** **2800011626270**	**16082** **62627**	55 62

VOLVO - 780 (782) 04/86→11/90

Wischblatt

2.4 D	90 kW	04/86→07/90	AQUACTRL 2 SET; für Linkslenker	**2800011207280**	**12072**	5
2.9	108 kW	08/87→07/90	AQUACTRL 2 SINGLE; Einbauposition fahrerseitig; für Linkslenker; passender Adapter: A	**2800011306280**	**13062**	27
2.9	115 kW	08/86→07/87				

→

© 2025 Continental Aftermarket & Services GmbH

VOLVO - 780 (782) 04/86→11/90						
Wischblatt						
2.4 D 2.9 2.9	90 kW 108 kW 115 kW	04/86→07/90 08/87→07/90 08/86→07/87	AQUACTRL 2 SINGLE; Einbauposition beifahrer-seitig; für Linkslenker; passender Adapter: A	**2800011306280**	**13062**	27
			AQUACTRL 2 SINGLE; Einbauposition fahrerseitig; für Rechtslenker; passender Adapter: A	**2800011607260** **2800011625270**	**16072** **62527**	55 62
			AQUACTRL 2 SINGLE; Einbauposition beifahrer-seitig; für Rechtslenker; passender Adapter: A	**2800011607260** **2800011625270**	**16072** **62527**	55 62
VOLVO - 850 (854) 06/91→10/97						
Wischblatt						
2.0 2.0 2.0 Turbo 2.0 Turbo	93 kW 105 kW 132 kW 155 kW	08/94→12/96 06/91→12/96 09/93→10/96 08/93→12/96	AQUACTRL 2 SINGLE; Einbauposition fahrerseitig; für Linkslenker; passender Adapter: A	**2800011307280**	**13072**	27
			AQUACTRL 2 SINGLE; Einbauposition beifahrer-seitig; für Linkslenker; passender Adapter: A	**2800011307280**	**13072**	27
			AQUACTRL 2 SINGLE; Einbauposition beifahrer-seitig; für Rechtslenker; passender Adapter: A	**2800011608260** **2800011626270**	**16082** **62627**	55 62
			AQUACTRL 2 SINGLE; Einbauposition fahrerseitig; für Rechtslenker; passender Adapter: A	**2800011608260** **2800011626270**	**16082** **62627**	55 62
2.3	106 kW	01/96→10/96	AQUACTRL 2 SINGLE; Einbauposition fahrerseitig; für Rechtslenker; passender Adapter: A	**2800011608260** **2800011626270**	**16082** **62627**	55 62
			AQUACTRL 2 SINGLE; Einbauposition beifahrer-seitig; für Rechtslenker; passender Adapter: A	**2800011608260** **2800011626270**	**16082** **62627**	55 62
2.3 Turbo R	177 kW	06/95→10/96	AQUACTRL 2 SINGLE; Einbauposition fahrerseitig; für Linkslenker; passender Adapter: A	**2800011307280**	**13072**	27
			AQUACTRL 2 SINGLE; Einbauposition beifahrer-seitig; für Linkslenker; passender Adapter: A	**2800011307280**	**13072**	27
			AQUACTRL 2 SINGLE; Einbauposition beifahrer-seitig; für Rechtslenker; passender Adapter: A	**2800011608260** **2800011626270**	**16082** **62627**	55 62
			AQUACTRL 2 SINGLE; Einbauposition fahrerseitig; für Rechtslenker; passender Adapter: A	**2800011608260** **2800011626270**	**16082** **62627**	55 62
2.3 Turbo R	179 kW	09/94→10/97	AQUACTRL 2 SINGLE; Einbauposition fahrerseitig; für Linkslenker; passender Adapter: A	**2800011307280**	**13072**	27
			AQUACTRL 2 SINGLE; Einbauposition beifahrer-seitig; für Linkslenker; passender Adapter: A	**2800011307280**	**13072**	27
			AQUACTRL 2 SINGLE; Einbauposition beifahrer-seitig; für Rechtslenker; passender Adapter: A	**2800011608260**	**16082**	55
			AQUACTRL 2 SINGLE; Einbauposition fahrerseitig; für Rechtslenker; passender Adapter: A	**2800011608260**	**16082**	55
2.4 2.4 2.4 2.4 GLE 2.5 TDI T5 T5 R T5-R	103 kW 106 kW 125 kW 142 kW 103 kW 166 kW 176 kW 184 kW	06/91→07/94 08/94→12/96 08/91→12/96 09/93→10/97 08/95→12/96 08/93→07/96 04/96→10/96 08/95→12/96	AQUACTRL 2 SINGLE; Einbauposition fahrerseitig; für Linkslenker; passender Adapter: A	**2800011307280**	**13072**	27
			AQUACTRL 2 SINGLE; Einbauposition beifahrer-seitig; für Linkslenker; passender Adapter: A	**2800011307280**	**13072**	27
			AQUACTRL 2 SINGLE; Einbauposition beifahrer-seitig; für Rechtslenker; passender Adapter: A	**2800011608260** **2800011626270**	**16082** **62627**	55 62
			AQUACTRL 2 SINGLE; Einbauposition fahrerseitig; für Rechtslenker; passender Adapter: A	**2800011608260** **2800011626270**	**16082** **62627**	55 62
VOLVO - 850 Kombi (855) 04/92→10/97						
Wischblatt						
2.0 2.0 2.0 Turbo 2.0 Turbo 2.3 Turbo R	93 kW 105 kW 132 kW 155 kW 177 kW	08/94→12/96 02/93→12/96 09/93→10/97 02/93→12/96 06/95→10/97	AQUACTRL 2 SINGLE; Einbauposition beifahrer-seitig; für Linkslenker; passender Adapter: A	**2800011307280**	**13072**	27
			AQUACTRL 2 SINGLE; Einbauposition fahrerseitig; für Linkslenker; passender Adapter: A	**2800011307280**	**13072**	27
			AQUACTRL 2 SINGLE; Einbauposition beifahrer-seitig; für Rechtslenker; passender Adapter: A	**2800011608260** **2800011626270**	**16082** **62627**	55 62
			AQUACTRL 2 SINGLE; Einbauposition fahrerseitig; für Rechtslenker; passender Adapter: A	**2800011608260** **2800011626270**	**16082** **62627**	55 62

© 2025 Continental Aftermarket & Services GmbH

VOLVO - 850 Kombi (855) 04/92→10/97						
Wischblatt						
2.3 Turbo R	179 kW	09/94→10/97	AQUACTRL 2 SINGLE; Einbauposition beifahrerseitig; für Linkslenker; passender Adapter: A	**2800011307280**	**13072**	27
			AQUACTRL 2 SINGLE; Einbauposition fahrerseitig; für Linkslenker; passender Adapter: A	**2800011307280**	**13072**	27
			AQUACTRL 2 SINGLE; Einbauposition beifahrerseitig; für Rechtslenker; passender Adapter: A	**2800011608260**	**16082**	55
			AQUACTRL 2 SINGLE; Einbauposition fahrerseitig; für Rechtslenker; passender Adapter: A	**2800011608260**	**16082**	55
2.4 2.4 2.4 2.4 AWD 2.4 GLE 2.5 TDI T5 T5 R T5-R	103 kW 106 kW 125 kW 142 kW 142 kW 103 kW 166 kW 176 kW 184 kW	08/92→07/94 08/94→12/96 09/92→12/96 04/96→10/97 09/93→10/97 08/95→12/96 02/93→12/96 04/96→10/96 08/95→12/96	AQUACTRL 2 SINGLE; Einbauposition beifahrerseitig; für Linkslenker; passender Adapter: A	**2800011307280**	**13072**	27
			AQUACTRL 2 SINGLE; Einbauposition fahrerseitig; für Linkslenker; passender Adapter: A	**2800011307280**	**13072**	27
			AQUACTRL 2 SINGLE; Einbauposition beifahrerseitig; für Rechtslenker; passender Adapter: A	**2800011608260** **2800011626270**	**16082** **62627**	55 62
			AQUACTRL 2 SINGLE; Einbauposition fahrerseitig; für Rechtslenker; passender Adapter: A	**2800011608260** **2800011626270**	**16082** **62627**	55 62
VOLVO - 940 (944) 08/90→03/95						
Wischblatt						
2.0	82 kW	01/92→07/94	AQUACTRL 2 SET; für Linkslenker	**2800011207280**	**12072**	5
			AQUACTRL 2 SINGLE; Einbauposition beifahrerseitig; für Linkslenker; passender Adapter: A	**2800011306280**	**13062**	27
			AQUACTRL 2 SINGLE; Einbauposition fahrerseitig; für Linkslenker; passender Adapter: A	**2800011306280**	**13062**	27
			AQUACTRL 2 SINGLE; Einbauposition beifahrerseitig; für Rechtslenker; passender Adapter: A	**2800011607260** **2800011625270**	**16072** **62527**	55 62
			AQUACTRL 2 SINGLE; Einbauposition fahrerseitig; für Rechtslenker; passender Adapter: A	**2800011607260** **2800011625270**	**16072** **62527**	55 62
2.0	89 kW	09/90→09/93	AQUACTRL 2 SINGLE; Einbauposition beifahrerseitig; für Rechtslenker; passender Adapter: A	**2800011607260** **2800011625270**	**16072** **62527**	55 62
			AQUACTRL 2 SINGLE; Einbauposition fahrerseitig; für Rechtslenker; passender Adapter: A	**2800011607260** **2800011625270**	**16072** **62527**	55 62
2.0	102 kW	09/90→09/93	AQUACTRL 2 SET; für Linkslenker	**2800011207280**	**12072**	5
			AQUACTRL 2 SINGLE; Einbauposition beifahrerseitig; für Linkslenker; passender Adapter: A	**2800011306280**	**13062**	27
			AQUACTRL 2 SINGLE; Einbauposition fahrerseitig; für Linkslenker; passender Adapter: A	**2800011306280**	**13062**	27
			AQUACTRL 2 SINGLE; Einbauposition beifahrerseitig; für Rechtslenker; passender Adapter: A	**2800011607260** **2800011625270**	**16072** **62527**	55 62
			AQUACTRL 2 SINGLE; Einbauposition fahrerseitig; für Rechtslenker; passender Adapter: A	**2800011607260** **2800011625270**	**16072** **62527**	55 62
2.0 GL	103 kW	09/90→04/92	AQUACTRL 2 SET; für Linkslenker	**2800011207280**	**12072**	5
			AQUACTRL 2 SINGLE; Einbauposition fahrerseitig; für Linkslenker; passender Adapter: A	**2800011306280**	**13062**	27
			AQUACTRL 2 SINGLE; Einbauposition beifahrerseitig; für Linkslenker; passender Adapter: A	**2800011306280**	**13062**	27
			AQUACTRL 2 SINGLE; Einbauposition fahrerseitig; für Rechtslenker; passender Adapter: A	**2800011607260**	**16072**	55
			AQUACTRL 2 SINGLE; Einbauposition beifahrerseitig; für Rechtslenker; passender Adapter: A	**2800011607260**	**16072**	55
2.0 Turbo 2.3 2.3	114 kW 85 kW 96 kW	08/90→12/94 08/92→07/94 08/90→12/94	AQUACTRL 2 SET; für Linkslenker	**2800011207280**	**12072**	5
			AQUACTRL 2 SINGLE; Einbauposition beifahrerseitig; für Linkslenker; passender Adapter: A	**2800011306280**	**13062**	27
			AQUACTRL 2 SINGLE; Einbauposition fahrerseitig; für Linkslenker; passender Adapter: A	**2800011306280**	**13062**	27
			AQUACTRL 2 SINGLE; Einbauposition beifahrerseitig; für Rechtslenker; passender Adapter: A	**2800011607260** **2800011625270**	**16072** **62527**	55 62
			AQUACTRL 2 SINGLE; Einbauposition fahrerseitig; für Rechtslenker; passender Adapter: A	**2800011607260** **2800011625270**	**16072** **62527**	55 62

© 2025 Continental Aftermarket & Services GmbH

VOLVO - 940 (944) 08/90→03/95						
Wischblatt						
2.3	99 kW	05/91→03/95	AQUACTRL 2 SINGLE; Einbauposition fahrerseitig; für Rechtslenker; passender Adapter: A	**2800011607260**	**16072**	55
			AQUACTRL 2 SINGLE; Einbauposition beifahrerseitig; für Rechtslenker; passender Adapter: A	**2800011607260**	**16072**	55
2.3	114 kW	08/90→07/91	AQUACTRL 2 SET; für Linkslenker	**2800011207280**	**12072**	5
2.3 2.3 Turbo	118 kW 121 kW	09/90→09/93 08/90→07/94	AQUACTRL 2 SINGLE; Einbauposition beifahrerseitig; für Linkslenker; passender Adapter: A	**2800011306280**	**13062**	27
2.3 Turbo 2.4 D	140 kW 60 kW	08/91→07/93 08/90→12/94	AQUACTRL 2 SINGLE; Einbauposition fahrerseitig; für Linkslenker; passender Adapter: A	**2800011306280**	**13062**	27
2.4 TD Intercooler 2.4 Turbo Diesel	90 kW 80 kW	08/90→12/94 08/90→12/94	AQUACTRL 2 SINGLE; Einbauposition beifahrerseitig; für Rechtslenker; passender Adapter: A	**2800011607260** **2800011625270**	**16072** **62527**	55 62
			AQUACTRL 2 SINGLE; Einbauposition fahrerseitig; für Rechtslenker; passender Adapter: A	**2800011607260** **2800011625270**	**16072** **62527**	55 62
VOLVO - 940 II (944) 08/94→12/98						
Wischblatt						
2.0	89 kW	11/94→12/95	AQUACTRL 2 SET; für Linkslenker	**2800011207280**	**12072**	5
			AQUACTRL 2 SINGLE; Einbauposition fahrerseitig; für Linkslenker; passender Adapter: A	**2800011306280**	**13062**	27
			AQUACTRL 2 SINGLE; Einbauposition beifahrerseitig; für Linkslenker; passender Adapter: A	**2800011306280**	**13062**	27
			AQUACTRL 2 SINGLE; Einbauposition beifahrerseitig; für Rechtslenker; passender Adapter: A	**2800011607260** **2800011625270**	**16072** **62527**	55 62
			AQUACTRL 2 SINGLE; Einbauposition fahrerseitig; für Rechtslenker; passender Adapter: A	**2800011607260** **2800011625270**	**16072** **62527**	55 62
2.0	102 kW	10/94→05/97	AQUACTRL 2 SINGLE; Einbauposition beifahrerseitig; für Rechtslenker; passender Adapter: A	**2800011607260** **2800011625270**	**16072** **62527**	55 62
			AQUACTRL 2 SINGLE; Einbauposition fahrerseitig; für Rechtslenker; passender Adapter: A	**2800011607260** **2800011625270**	**16072** **62527**	55 62
2.0 GLT	139 kW	10/94→05/97	AQUACTRL 2 SET; für Linkslenker	**2800011207280**	**12072**	5
			AQUACTRL 2 SINGLE; Einbauposition beifahrerseitig; für Linkslenker; passender Adapter: A	**2800011306280**	**13062**	27
			AQUACTRL 2 SINGLE; Einbauposition fahrerseitig; für Linkslenker; passender Adapter: A	**2800011306280**	**13062**	27
			AQUACTRL 2 SINGLE; Einbauposition fahrerseitig; für Rechtslenker; passender Adapter: A	**2800011607260**	**16072**	55
			AQUACTRL 2 SINGLE; Einbauposition beifahrerseitig; für Rechtslenker; passender Adapter: A	**2800011607260**	**16072**	55
2.0 Turbo 2.3	114 kW 85 kW	04/96→10/98 08/94→07/95	AQUACTRL 2 SET; für Linkslenker	**2800011207280**	**12072**	5
2.3 2.3 ti	96 kW 99 kW	08/94→10/98 01/95→10/98	AQUACTRL 2 SINGLE; Einbauposition fahrerseitig; für Linkslenker; passender Adapter: A	**2800011306280**	**13062**	27
2.3 Turbo	121 kW	08/94→10/98	AQUACTRL 2 SINGLE; Einbauposition beifahrerseitig; für Linkslenker; passender Adapter: A	**2800011306280**	**13062**	27
			AQUACTRL 2 SINGLE; Einbauposition beifahrerseitig; für Rechtslenker; passender Adapter: A	**2800011607260** **2800011625270**	**16072** **62527**	55 62
			AQUACTRL 2 SINGLE; Einbauposition fahrerseitig; für Rechtslenker; passender Adapter: A	**2800011607260** **2800011625270**	**16072** **62527**	55 62
2.3 Turbo	126 kW	01/95→12/98	AQUACTRL 2 SET; für Linkslenker	**2800011207280**	**12072**	5
			AQUACTRL 2 SINGLE; Einbauposition beifahrerseitig; für Linkslenker; passender Adapter: A	**2800011306280**	**13062**	27
			AQUACTRL 2 SINGLE; Einbauposition fahrerseitig; für Linkslenker; passender Adapter: A	**2800011306280**	**13062**	27
			AQUACTRL 2 SINGLE; Einbauposition fahrerseitig; für Rechtslenker; passender Adapter: A	**2800011607260**	**16072**	55
			AQUACTRL 2 SINGLE; Einbauposition beifahrerseitig; für Rechtslenker; passender Adapter: A	**2800011607260**	**16072**	55
2.4 TD Interc.	90 kW	08/94→10/98	AQUACTRL 2 SET; für Linkslenker	**2800011207280**	**12072**	5
			AQUACTRL 2 SINGLE; Einbauposition fahrerseitig; für Linkslenker; passender Adapter: A	**2800011306280**	**13062**	27
			AQUACTRL 2 SINGLE; Einbauposition beifahrerseitig; für Linkslenker; passender Adapter: A	**2800011306280**	**13062**	27

→

© 2025 Continental Aftermarket & Services GmbH

VOLVO - 940 II (944) 08/94→12/98						
Wischblatt						
2.4 TD Interc.	90 kW	08/94→10/98	AQUACTRL 2 SINGLE; Einbauposition beifahrerseitig; für Rechtslenker; passender Adapter: A	**2800011607260** **2800011625270**	**16072** **62527**	55 62
			AQUACTRL 2 SINGLE; Einbauposition fahrerseitig; für Rechtslenker; passender Adapter: A	**2800011607260** **2800011625270**	**16072** **62527**	55 62
VOLVO - 940 II Kombi (945) 09/90→10/98						
Wischblatt						
2.0	89 kW	11/94→12/95	REARCTRL; Einbauposition hinten	**2800011539170** **2800011539180**	**53917** **15391**	51 51
			AQUACTRL 2 SINGLE; Einbauposition fahrerseitig; für Rechtslenker; passender Adapter: A	**2800011607260** **2800011625270**	**16072** **62527**	55 62
			AQUACTRL 2 SINGLE; Einbauposition beifahrerseitig; für Rechtslenker; passender Adapter: A	**2800011607260** **2800011625270**	**16072** **62527**	55 62
2.0	102 kW	10/94→05/97	AQUACTRL 2 SET; für Linkslenker	**2800011207280**	**12072**	5
			AQUACTRL 2 SINGLE; Einbauposition beifahrerseitig; für Linkslenker; passender Adapter: A	**2800011306280**	**13062**	27
			AQUACTRL 2 SINGLE; Einbauposition fahrerseitig; für Linkslenker; passender Adapter: A	**2800011306280**	**13062**	27
			AQUACTRL 2 SINGLE; Einbauposition fahrerseitig; für Rechtslenker; passender Adapter: A	**2800011607260** **2800011625270**	**16072** **62527**	55 62
			AQUACTRL 2 SINGLE; Einbauposition beifahrerseitig; für Rechtslenker; passender Adapter: A	**2800011607260** **2800011625270**	**16072** **62527**	55 62
2.0 GLT	139 kW	10/94→05/97	AQUACTRL 2 SET; für Linkslenker	**2800011207280**	**12072**	5
			AQUACTRL 2 SINGLE; Einbauposition fahrerseitig; für Linkslenker; passender Adapter: A	**2800011306280**	**13062**	27
			AQUACTRL 2 SINGLE; Einbauposition beifahrerseitig; für Linkslenker; passender Adapter: A	**2800011306280**	**13062**	27
			AQUACTRL 2 SINGLE; Einbauposition beifahrerseitig; für Rechtslenker; passender Adapter: A	**2800011607260**	**16072**	55
			AQUACTRL 2 SINGLE; Einbauposition fahrerseitig; für Rechtslenker; passender Adapter: A	**2800011607260**	**16072**	55
2.0 Turbo 2.3 2.3 2.3 ti 2.3 Turbo 2.3 Turbo 2.4 TD Interc.	114 kW 85 kW 96 kW 99 kW 121 kW 126 kW 90 kW	04/96→10/98 08/94→07/95 08/94→10/98 01/95→10/98 08/94→10/98 08/95→10/98 08/94→10/98	AQUACTRL 2 SET; für Linkslenker	**2800011207280**	**12072**	5
			AQUACTRL 2 SINGLE; Einbauposition fahrerseitig; für Linkslenker; passender Adapter: A	**2800011306280**	**13062**	27
			AQUACTRL 2 SINGLE; Einbauposition beifahrerseitig; für Linkslenker; passender Adapter: A	**2800011306280**	**13062**	27
			REARCTRL; Einbauposition hinten	**2800011539170** **2800011539180**	**53917** **15391**	51 51
			AQUACTRL 2 SINGLE; Einbauposition beifahrerseitig; für Rechtslenker; passender Adapter: A	**2800011607260** **2800011625270**	**16072** **62527**	55 62
			AQUACTRL 2 SINGLE; Einbauposition fahrerseitig; für Rechtslenker; passender Adapter: A	**2800011607260** **2800011625270**	**16072** **62527**	55 62
VOLVO - 940 Kombi (945) 08/90→10/95						
Wischblatt						
2.0	82 kW	01/92→07/94	AQUACTRL 2 SET; für Linkslenker	**2800011207280**	**12072**	5
			AQUACTRL 2 SINGLE; Einbauposition beifahrerseitig; für Linkslenker; passender Adapter: A	**2800011306280**	**13062**	27
			AQUACTRL 2 SINGLE; Einbauposition fahrerseitig; für Linkslenker; passender Adapter: A	**2800011306280**	**13062**	27
			REARCTRL; Einbauposition hinten	**2800011539170** **2800011539180**	**53917** **15391**	51 51
			AQUACTRL 2 SINGLE; Einbauposition beifahrerseitig; für Rechtslenker; passender Adapter: A	**2800011607260** **2800011625270**	**16072** **62527**	55 62
			AQUACTRL 2 SINGLE; Einbauposition fahrerseitig; für Rechtslenker; passender Adapter: A	**2800011607260** **2800011625270**	**16072** **62527**	55 62

© 2025 Continental Aftermarket & Services GmbH

VOLVO - 940 Kombi (945) 08/90→10/95

Wischblatt

2.0 GL	103 kW	09/90→04/92	AQUACTRL 2 SET; für Linkslenker	**2800011207280**	**12072**	5
			AQUACTRL 2 SINGLE; Einbauposition fahrerseitig; für Linkslenker; passender Adapter: A	**2800011306280**	**13062**	27
			AQUACTRL 2 SINGLE; Einbauposition beifahrerseitig; für Linkslenker; passender Adapter: A	**2800011306280**	**13062**	27
			REARCTRL; Einbauposition hinten	**2800011539180**	**15391**	51
			AQUACTRL 2 SINGLE; Einbauposition fahrerseitig; für Rechtslenker; passender Adapter: A	**2800011607260**	**16072**	55
			AQUACTRL 2 SINGLE; Einbauposition beifahrerseitig; für Rechtslenker; passender Adapter: A	**2800011607260**	**16072**	55
2.0 Turbo	114 kW	01/91→07/95	AQUACTRL 2 SET; für Linkslenker	**2800011207280**	**12072**	5
2.3	85 kW	08/92→07/94	AQUACTRL 2 SINGLE; Einbauposition beifahrerseitig; für Linkslenker; passender Adapter: A	**2800011306280**	**13062**	27
2.3	96 kW	08/90→12/94				
2.3	114 kW	08/90→07/91	AQUACTRL 2 SINGLE; Einbauposition fahrerseitig; für Linkslenker; passender Adapter: A	**2800011306280**	**13062**	27
			REARCTRL; Einbauposition hinten	**2800011539170** **2800011539180**	**53917** **15391**	51 51
			AQUACTRL 2 SINGLE; Einbauposition beifahrerseitig; für Rechtslenker; passender Adapter: A	**2800011607260** **2800011625270**	**16072** **62527**	55 62
			AQUACTRL 2 SINGLE; Einbauposition fahrerseitig; für Rechtslenker; passender Adapter: A	**2800011607260** **2800011625270**	**16072** **62527**	55 62
2.3	118 kW	09/90→09/93	AQUACTRL 2 SINGLE; Einbauposition fahrerseitig; für Rechtslenker; passender Adapter: A	**2800011607260** **2800011625270**	**16072** **62527**	55 62
			AQUACTRL 2 SINGLE; Einbauposition beifahrerseitig; für Rechtslenker; passender Adapter: A	**2800011607260** **2800011625270**	**16072** **62527**	55 62
2.3 Turbo	121 kW	08/90→07/94	AQUACTRL 2 SET; für Linkslenker	**2800011207280**	**12072**	5
2.3 Turbo	140 kW	08/91→07/93	AQUACTRL 2 SINGLE; Einbauposition beifahrerseitig; für Linkslenker; passender Adapter: A	**2800011306280**	**13062**	27
2.4 D	60 kW	08/90→07/95				
2.4 TD Intercooler	90 kW	08/90→08/94	AQUACTRL 2 SINGLE; Einbauposition fahrerseitig; für Linkslenker; passender Adapter: A	**2800011306280**	**13062**	27
2.4 Turbo Diesel	80 kW	08/90→07/94				
			REARCTRL; Einbauposition hinten	**2800011539170** **2800011539180**	**53917** **15391**	51 51
			AQUACTRL 2 SINGLE; Einbauposition beifahrerseitig; für Rechtslenker; passender Adapter: A	**2800011607260** **2800011625270**	**16072** **62527**	55 62
			AQUACTRL 2 SINGLE; Einbauposition fahrerseitig; für Rechtslenker; passender Adapter: A	**2800011607260** **2800011625270**	**16072** **62527**	55 62

VOLVO - 960 (964) 08/90→07/94

Wischblatt

2.0	82 kW	09/90→09/93	AQUACTRL 2 SINGLE; Einbauposition fahrerseitig; für Linkslenker; passender Adapter: A	**2800011307280**	**13072**	27
			AQUACTRL 2 SINGLE; Einbauposition beifahrerseitig; für Linkslenker; passender Adapter: A	**2800011307280**	**13072**	27
			AQUACTRL 2 SINGLE; Einbauposition beifahrerseitig; für Rechtslenker; passender Adapter: A	**2800011608260**	**16082**	55
			AQUACTRL 2 SINGLE; Einbauposition fahrerseitig; für Rechtslenker; passender Adapter: A	**2800011608260**	**16082**	55
2.0	103 kW	09/90→08/93	AQUACTRL 2 SINGLE; Einbauposition fahrerseitig; für Linkslenker; passender Adapter: A	**2800011307280**	**13072**	27
2.0	140 kW	08/90→09/93				
2.3 Turbo	121 kW	09/90→08/93	AQUACTRL 2 SINGLE; Einbauposition beifahrerseitig; für Linkslenker; passender Adapter: A	**2800011307280**	**13072**	27
2.4 TD Interc.	85 kW	09/91→07/94				
2.8 GL	108 kW	09/90→05/92	AQUACTRL 2 SINGLE; Einbauposition beifahrerseitig; für Rechtslenker; passender Adapter: A	**2800011608260** **2800011626270**	**16082** **62627**	55 62
2.9	150 kW	08/90→07/94				
			AQUACTRL 2 SINGLE; Einbauposition fahrerseitig; für Rechtslenker; passender Adapter: A	**2800011608260** **2800011626270**	**16082** **62627**	55 62

© 2025 Continental Aftermarket & Services GmbH

VOLVO - 960 II (964) 07/94→12/96						
Wischblatt						
2.5	125 kW	07/94→12/96	AQUACTRL 2 SINGLE; Einbauposition fahrerseitig; für Linkslenker; passender Adapter: A	**2800011307280**	**13072**	27
2.9	150 kW	07/94→12/96				
			AQUACTRL 2 SINGLE; Einbauposition beifahrerseitig; für Linkslenker; passender Adapter: A	**2800011307280**	**13072**	27
			AQUACTRL 2 SINGLE; Einbauposition fahrerseitig; für Rechtslenker; passender Adapter: A	**2800011608260**	**16082**	55
				2800011626270	**62627**	62
			AQUACTRL 2 SINGLE; Einbauposition beifahrerseitig; für Rechtslenker; passender Adapter: A	**2800011608260**	**16082**	55
				2800011626270	**62627**	62
VOLVO - 960 II Kombi (965) 07/94→12/96						
Wischblatt						
2.5	125 kW	08/94→12/96	AQUACTRL 2 SINGLE; Einbauposition beifahrerseitig; für Linkslenker; passender Adapter: A	**2800011307280**	**13072**	27
2.9	150 kW	09/94→12/96				
			AQUACTRL 2 SINGLE; Einbauposition fahrerseitig; für Linkslenker; passender Adapter: A	**2800011307280**	**13072**	27
			REARCTRL; Einbauposition hinten	**2800011539170**	**53917**	51
				2800011539180	**15391**	51
			AQUACTRL 2 SINGLE; Einbauposition fahrerseitig; für Rechtslenker; passender Adapter: A	**2800011608260**	**16082**	55
				2800011626270	**62627**	62
			AQUACTRL 2 SINGLE; Einbauposition beifahrerseitig; für Rechtslenker; passender Adapter: A	**2800011608260**	**16082**	55
				2800011626270	**62627**	62
VOLVO - 960 Kombi (965) 08/90→07/94						
Wischblatt						
2.0	103 kW	09/90→08/93	AQUACTRL 2 SINGLE; Einbauposition beifahrerseitig; für Linkslenker; passender Adapter: A	**2800011307280**	**13072**	27
2.0	140 kW	08/90→09/93				
2.3 Turbo	121 kW	09/90→08/93	AQUACTRL 2 SINGLE; Einbauposition fahrerseitig; für Linkslenker; passender Adapter: A	**2800011307280**	**13072**	27
			REARCTRL; Einbauposition hinten	**2800011539170**	**53917**	51
				2800011539180	**15391**	51
			AQUACTRL 2 SINGLE; Einbauposition fahrerseitig; für Rechtslenker; passender Adapter: A	**2800011608260**	**16082**	55
				2800011626270	**62627**	62
			AQUACTRL 2 SINGLE; Einbauposition beifahrerseitig; für Rechtslenker; passender Adapter: A	**2800011608260**	**16082**	55
				2800011626270	**62627**	62
2.4 Tdi	90 kW	09/90→08/93	AQUACTRL 2 SINGLE; Einbauposition fahrerseitig; für Linkslenker; passender Adapter: A	**2800011307280**	**13072**	27
			AQUACTRL 2 SINGLE; Einbauposition beifahrerseitig; für Linkslenker; passender Adapter: A	**2800011307280**	**13072**	27
			REARCTRL; Einbauposition hinten	**2800011539180**	**15391**	51
			AQUACTRL 2 SINGLE; Einbauposition fahrerseitig; für Rechtslenker; passender Adapter: A	**2800011608260**	**16082**	55
			AQUACTRL 2 SINGLE; Einbauposition beifahrerseitig; für Rechtslenker; passender Adapter: A	**2800011608260**	**16082**	55
2.4 TD Interc.	85 kW	09/91→07/94	AQUACTRL 2 SINGLE; Einbauposition beifahrerseitig; für Linkslenker; passender Adapter: A	**2800011307280**	**13072**	27
2.8	108 kW	09/90→05/92				
2.9	150 kW	08/90→07/94	AQUACTRL 2 SINGLE; Einbauposition fahrerseitig; für Linkslenker; passender Adapter: A	**2800011307280**	**13072**	27
			REARCTRL; Einbauposition hinten	**2800011539170**	**53917**	51
				2800011539180	**15391**	51
			AQUACTRL 2 SINGLE; Einbauposition fahrerseitig; für Rechtslenker; passender Adapter: A	**2800011608260**	**16082**	55
				2800011626270	**62627**	62
			AQUACTRL 2 SINGLE; Einbauposition beifahrerseitig; für Rechtslenker; passender Adapter: A	**2800011608260**	**16082**	55
				2800011626270	**62627**	62
VOLVO - C30 (533) 09/06→12/13						
Wischblatt						
1.6	74 kW	10/06→12/12	AQUACTRL 2 SET; für Linkslenker	**2800011229280**	**12292**	11
1.6 D	80 kW	10/06→12/12	AQUACTRL 2 SINGLE; Einbauposition beifahrerseitig; für Linkslenker; passender Adapter: BC	**2800011306280**	**13062**	27
1.8	92 kW	10/06→12/12				
1.8 FlexFuel	92 kW	01/07→12/12	AQUACTRL 2 SINGLE; Einbauposition fahrerseitig; für Linkslenker; passender Adapter: BC	**2800011314280**	**13142**	30
2.0	107 kW	10/06→12/12				

→

© 2025 Continental Aftermarket & Services GmbH

VOLVO - C30 (533) 09/06→12/13

Wischblatt

2.0 D	100 kW	10/06→12/12	REARCTRL; Einbauposition hinten	2800011518170	51817	41
2.0 FlexFuel	107 kW	01/10→12/12		2800011518180	15181	41
2.4 i	125 kW	10/06→12/12	AQUACTRL 2 SINGLE; Einbauposition beifahrerseitig; für Rechtslenker; passender Adapter: BC	2800011607260	16072	55
D2	84 kW	10/10→12/12		2800011625270	62527	62
D3	110 kW	10/10→12/12	AQUACTRL 2 SINGLE; Einbauposition fahrerseitig; für Rechtslenker; passender Adapter: BC	2800011616260	16162	58
D4	130 kW	10/10→12/12		2800011630270	63027	63
D5	120 kW	10/06→12/12				
D5	132 kW	10/06→12/12				
Electric	82 kW	12/10→12/12				
Electric	89 kW	12/10→12/12				
T5	162 kW	10/06→12/12				
T5	169 kW	03/07→12/12				
T5	184 kW	10/07→12/13	AQUACTRL 2 SINGLE; Einbauposition beifahrerseitig; für Rechtslenker; passender Adapter: BC	2800011607260	16072	55
				2800011625270	62527	62
			AQUACTRL 2 SINGLE; Einbauposition fahrerseitig; für Rechtslenker; passender Adapter: BC	2800011616260	16162	58
				2800011630270	63027	63

VOLVO - C40 (539) 10/21→

Wischblatt

Recharge	170 kW	04/22→12/22	AQUACTRL 2 SET; für Linkslenker	2800011214280	12142	7
Recharge	175 kW	01/23→	AQUACTRL 2 SINGLE; Einbauposition beifahrerseitig; für Linkslenker; passender Adapter: B	2800011306280	13062	27
Recharge	185 kW	01/23→				
Recharge AWD	300 kW	10/21→	AQUACTRL 2 SINGLE; Einbauposition fahrerseitig; für Linkslenker; passender Adapter: B	2800011312280	13122	29

VOLVO - C70 I Cabriolet (873) 03/98→10/05

Wischblatt

2.0	132 kW	03/98→10/05	AQUACTRL 2 SINGLE; Einbauposition beifahrerseitig; für Linkslenker; passender Adapter: A	2800011307280	13072	27
2.0 T	120 kW	03/00→10/05				
2.0 T	166 kW	03/98→10/05	AQUACTRL 2 SINGLE; Einbauposition fahrerseitig; für Linkslenker; passender Adapter: A	2800011307280	13072	27
2.4	125 kW	06/98→10/05				
2.4 T	142 kW	03/98→10/05	AQUACTRL 2 SINGLE; Einbauposition beifahrerseitig; für Rechtslenker; passender Adapter: A	2800011608260	16082	55
2.4 T	147 kW	07/02→10/05		2800011626270	62627	62
T5	176 kW	03/98→10/05	AQUACTRL 2 SINGLE; Einbauposition fahrerseitig; für Rechtslenker; passender Adapter: A	2800011608260	16082	55
T5	180 kW	07/02→10/05		2800011626270	62627	62

VOLVO - C70 I Coupe (872) 03/97→09/02

Wischblatt

2.0	132 kW	03/97→09/02	AQUACTRL 2 SINGLE; Einbauposition fahrerseitig; für Linkslenker; passender Adapter: A	2800011307280	13072	27
2.0 T	120 kW	03/00→09/02				
2.0 T	166 kW	03/97→09/02	AQUACTRL 2 SINGLE; Einbauposition beifahrerseitig; für Linkslenker; passender Adapter: A	2800011307280	13072	27
2.4	121 kW	03/99→09/02				
2.4	125 kW	05/99→09/02	AQUACTRL 2 SINGLE; Einbauposition fahrerseitig; für Rechtslenker; passender Adapter: A	2800011608260	16082	55
2.4 T	142 kW	03/97→09/02		2800011626270	62627	62
T-5	176 kW	03/97→09/02	AQUACTRL 2 SINGLE; Einbauposition beifahrerseitig; für Rechtslenker; passender Adapter: A	2800011608260	16082	55
				2800011626270	62627	62

VOLVO - C70 II Cabriolet (542) 03/06→12/13

Wischblatt

2.0 D	100 kW	01/08→10/09	AQUACTRL 2 SET; für Linkslenker	2800011229280	12292	11
2.4	103 kW	03/06→10/09	AQUACTRL 2 SINGLE; Einbauposition beifahrerseitig; für Linkslenker; passender Adapter: BC	2800011306280	13062	27
2.4 D	120 kW	03/07→06/13				
2.4 i	125 kW	03/06→10/09	AQUACTRL 2 SINGLE; Einbauposition fahrerseitig; für Linkslenker; passender Adapter: BC	2800011314280	13142	30
D3	110 kW	10/10→06/13				
D4	130 kW	10/10→06/13	AQUACTRL 2 SINGLE; Einbauposition beifahrerseitig; für Rechtslenker; passender Adapter: BC	2800011606260	16062	54
D5	132 kW	03/06→06/13		2800011606270	60627	54
T5	162 kW	03/06→02/07	AQUACTRL 2 SINGLE; Einbauposition fahrerseitig; für Rechtslenker; passender Adapter: BC	2800011616260	16162	58
T5	169 kW	03/07→06/13		2800011630270	63027	63

© 2025 Continental Aftermarket & Services GmbH

VOLVO - S40 I (644) 07/95→12/04

Wischblatt

1.6 1.6 1.8	77 kW 80 kW 85 kW	09/95→08/99 03/99→12/03 07/95→08/99	AQUACTRL 2 SINGLE; Einbauposition beifahrerseitig; für Linkslenker; passender Adapter: A	**2800011306280**	**13062**	27
			AQUACTRL 2 SINGLE; Einbauposition fahrerseitig; für Linkslenker; passender Adapter: A	**2800011307280**	**13072**	27
			AQUACTRL 2 SINGLE; Einbauposition beifahrerseitig; für Rechtslenker; passender Adapter: A	**2800011607260** **2800011625270**	**16072** **62527**	55 62
			AQUACTRL 2 SINGLE; Einbauposition fahrerseitig; für Rechtslenker; passender Adapter: A	**2800011608260** **2800011626270**	**16082** **62627**	55 62
1.8	85 kW	06/01→08/03	AQUACTRL 2 SINGLE; Einbauposition beifahrerseitig; für Linkslenker; passender Adapter: A	**2800011306280**	**13062**	27
			AQUACTRL 2 SINGLE; Einbauposition fahrerseitig; für Linkslenker; passender Adapter: A	**2800011307280**	**13072**	27
			AQUACTRL 2 SINGLE; Einbauposition beifahrerseitig; für Rechtslenker; passender Adapter: A	**2800011607260**	**16072**	55
			AQUACTRL 2 SINGLE; Einbauposition fahrerseitig; für Rechtslenker; passender Adapter: A	**2800011608260**	**16082**	55
1.8 1.8 i 1.8 i	90 kW 90 kW 92 kW	03/99→12/03 06/01→12/03 03/98→12/03	AQUACTRL 2 SINGLE; Einbauposition beifahrerseitig; für Linkslenker; passender Adapter: A	**2800011306280**	**13062**	27
			AQUACTRL 2 SINGLE; Einbauposition fahrerseitig; für Linkslenker; passender Adapter: A	**2800011307280**	**13072**	27
			AQUACTRL 2 SINGLE; Einbauposition beifahrerseitig; für Rechtslenker; passender Adapter: A	**2800011607260** **2800011625270**	**16072** **62527**	55 62
			AQUACTRL 2 SINGLE; Einbauposition fahrerseitig; für Rechtslenker; passender Adapter: A	**2800011608260** **2800011626270**	**16082** **62627**	55 62
1.8 LPG	90 kW	03/99→12/04	AQUACTRL 2 SINGLE; Einbauposition beifahrerseitig; für Linkslenker; passender Adapter: A	**2800011306280**	**13062**	27
			AQUACTRL 2 SINGLE; Einbauposition fahrerseitig; für Linkslenker; passender Adapter: A	**2800011307280**	**13072**	27
			AQUACTRL 2 SINGLE; Einbauposition beifahrerseitig; für Rechtslenker; passender Adapter: A	**2800011607260**	**16072**	55
			AQUACTRL 2 SINGLE; Einbauposition fahrerseitig; für Rechtslenker; passender Adapter: A	**2800011608260**	**16082**	55
1.9 DI 1.9 DI 1.9 DI 1.9 T4 1.9 TD 2.0 2.0	70 kW 75 kW 85 kW 147 kW 66 kW 100 kW 103 kW	03/99→07/00 07/00→12/03 07/00→12/03 05/97→07/00 07/95→08/99 07/95→12/03 07/95→08/99	AQUACTRL 2 SINGLE; Einbauposition beifahrerseitig; für Linkslenker; passender Adapter: A	**2800011306280**	**13062**	27
			AQUACTRL 2 SINGLE; Einbauposition fahrerseitig; für Linkslenker; passender Adapter: A	**2800011307280**	**13072**	27
			AQUACTRL 2 SINGLE; Einbauposition beifahrerseitig; für Rechtslenker; passender Adapter: A	**2800011607260** **2800011625270**	**16072** **62527**	55 62
			AQUACTRL 2 SINGLE; Einbauposition fahrerseitig; für Rechtslenker; passender Adapter: A	**2800011608260** **2800011626270**	**16082** **62627**	55 62
2.0 D	100 kW	12/02→06/04	AQUACTRL 2 SINGLE; Einbauposition beifahrerseitig; für Rechtslenker; passender Adapter: A	**2800011607260**	**16072**	55
			AQUACTRL 2 SINGLE; Einbauposition fahrerseitig; für Rechtslenker; passender Adapter: A	**2800011608260**	**16082**	55
2.0 T 2.0 T 2.0 T 2.0 T4	118 kW 120 kW 121 kW 147 kW	10/97→12/03 06/01→12/03 07/00→06/01 07/00→12/03	AQUACTRL 2 SINGLE; Einbauposition beifahrerseitig; für Linkslenker; passender Adapter: A	**2800011306280**	**13062**	27
			AQUACTRL 2 SINGLE; Einbauposition fahrerseitig; für Linkslenker; passender Adapter: A	**2800011307280**	**13072**	27
			AQUACTRL 2 SINGLE; Einbauposition beifahrerseitig; für Rechtslenker; passender Adapter: A	**2800011607260** **2800011625270**	**16072** **62527**	55 62
			AQUACTRL 2 SINGLE; Einbauposition fahrerseitig; für Rechtslenker; passender Adapter: A	**2800011608260** **2800011626270**	**16082** **62627**	55 62

VOLVO - S40 II (544) 12/03→12/12

Wischblatt

1.6 1.6 D 1.8	74 kW 81 kW 92 kW	01/05→12/12 01/05→12/12 04/04→12/10	AQUACTRL 2 SET; für Linkslenker; 08/05	**2800011225280**	**12252**	10
			AQUACTRL 2 SET; für Linkslenker; Befestigungsart: Stiftbefestigung; 07/05	**2800011277280**	**12772**	24
			AQUACTRL 2 SINGLE; Einbauposition beifahrerseitig; für Linkslenker; passender Adapter: BC; 08/05	**2800011305280**	**13052**	27

→

© 2025 Continental Aftermarket & Services GmbH

VOLVO - S40 II (544) 12/03→12/12

Wischblatt

1.6 1.6 D 1.8	74 kW 81 kW 92 kW	01/05→12/12 01/05→12/12 04/04→12/10	AQUACTRL 2 SINGLE; Einbauposition beifahrerseitig; für Linkslenker; passender Adapter: BCE; Befestigungsart: Stiftbefestigung; 07/05	**2800011305280**	**13052**	27
			AQUACTRL 2 SINGLE; Einbauposition fahrerseitig; für Linkslenker; passender Adapter: BCE; Befestigungsart: Stiftbefestigung; 07/05	**2800011314280**	**13142**	30
			AQUACTRL 2 SINGLE; Einbauposition fahrerseitig; für Linkslenker; passender Adapter: BC; 08/05	**2800011314280**	**13142**	30
			AQUACTRL 2 SINGLE; 08/05 ; Einbauposition beifahrerseitig; für Rechtslenker; passender Adapter: BC	**2800011607260** **2800011625270**	**16072** **62527**	55 62
			AQUACTRL 2 SINGLE; 07/05; Einbauposition beifahrerseitig; für Rechtslenker; passender Adapter: BCE	**2800011607260** **2800011625270**	**16072** **62527**	55 62
			AQUACTRL 2 SINGLE; 07/05; Einbauposition fahrerseitig; für Rechtslenker; passender Adapter: BCE	**2800011616260** **2800011630270**	**16162** **63027**	58 63
			AQUACTRL 2 SINGLE; 08/05 ; Einbauposition fahrerseitig; für Rechtslenker; passender Adapter: BC	**2800011616260** **2800011630270**	**16162** **63027**	58 63
1.8 FlexFuel 2.0	92 kW 107 kW	01/06→12/10 10/06→12/12	AQUACTRL 2 SET; für Linkslenker	**2800011225280**	**12252**	10
			AQUACTRL 2 SINGLE; Einbauposition beifahrerseitig; für Linkslenker; passender Adapter: BC	**2800011305280**	**13052**	27
			AQUACTRL 2 SINGLE; Einbauposition fahrerseitig; für Linkslenker; passender Adapter: BC	**2800011314280**	**13142**	30
			AQUACTRL 2 SINGLE; Einbauposition beifahrerseitig; für Rechtslenker; passender Adapter: BC	**2800011607260** **2800011625270**	**16072** **62527**	55 62
			AQUACTRL 2 SINGLE; Einbauposition fahrerseitig; für Rechtslenker; passender Adapter: BC	**2800011616260** **2800011630270**	**16162** **63027**	58 63
2.0 CDI	98 kW	07/05→12/06	AQUACTRL 2 SET; für Linkslenker; 08/05	**2800011225280**	**12252**	10
			AQUACTRL 2 SET; für Linkslenker; Befestigungsart: Stiftbefestigung; 07/05	**2800011277280**	**12772**	24
			AQUACTRL 2 SINGLE; Einbauposition beifahrerseitig; für Linkslenker; passender Adapter: BC; 08/05	**2800011305280**	**13052**	27
			AQUACTRL 2 SINGLE; Einbauposition beifahrerseitig; für Linkslenker; passender Adapter: BCE; Befestigungsart: Stiftbefestigung; 07/05	**2800011305280**	**13052**	27
			AQUACTRL 2 SINGLE; Einbauposition fahrerseitig; für Linkslenker; passender Adapter: BC; 08/05	**2800011314280**	**13142**	30
			AQUACTRL 2 SINGLE; Einbauposition fahrerseitig; für Linkslenker; passender Adapter: BCE; Befestigungsart: Stiftbefestigung; 07/05	**2800011314280**	**13142**	30
			AQUACTRL 2 SINGLE; 08/05 ; Einbauposition beifahrerseitig; für Rechtslenker; passender Adapter: BC	**2800011607260**	**16072**	55
			AQUACTRL 2 SINGLE; 08/05 ; Einbauposition fahrerseitig; für Rechtslenker; passender Adapter: BC	**2800011616260**	**16162**	58
2.0 D	100 kW	01/04→12/10	AQUACTRL 2 SET; für Linkslenker; 08/05	**2800011225280**	**12252**	10
			AQUACTRL 2 SET; für Linkslenker; Befestigungsart: Stiftbefestigung; 07/05	**2800011277280**	**12772**	24
			AQUACTRL 2 SINGLE; Einbauposition beifahrerseitig; für Linkslenker; passender Adapter: BC; 08/05	**2800011305280**	**13052**	27
			AQUACTRL 2 SINGLE; Einbauposition beifahrerseitig; für Linkslenker; passender Adapter: BCE; Befestigungsart: Stiftbefestigung; 07/05	**2800011305280**	**13052**	27
			AQUACTRL 2 SINGLE; Einbauposition fahrerseitig; für Linkslenker; passender Adapter: BCE; Befestigungsart: Stiftbefestigung; 07/05	**2800011314280**	**13142**	30
			AQUACTRL 2 SINGLE; Einbauposition fahrerseitig; für Linkslenker; passender Adapter: BC; 08/05	**2800011314280**	**13142**	30

→

© 2025 Continental Aftermarket & Services GmbH

VOLVO - S40 II (544) 12/03→12/12

Wischblatt

2.0 D	100 kW	01/04→12/10	AQUACTRL 2 SINGLE; 08/05 ; Einbauposition beifahrerseitig; für Rechtslenker; passender Adapter: BC	**2800011607260** **2800011625270**	**16072** **62527**	55 62
			AQUACTRL 2 SINGLE; 07/05; Einbauposition beifahrerseitig; für Rechtslenker; passender Adapter: BCE	**2800011607260** **2800011625270**	**16072** **62527**	55 62
			AQUACTRL 2 SINGLE; 07/05; Einbauposition fahrerseitig; für Rechtslenker; passender Adapter: BCE	**2800011616260** **2800011630270**	**16162** **63027**	58 63
			AQUACTRL 2 SINGLE; 08/05 ; Einbauposition fahrerseitig; für Rechtslenker; passender Adapter: BC	**2800011616260** **2800011630270**	**16162** **63027**	58 63
2.0 F	107 kW	10/09→12/12	AQUACTRL 2 SET; für Linkslenker	**2800011225280**	**12252**	10
			AQUACTRL 2 SINGLE; Einbauposition beifahrerseitig; für Linkslenker; passender Adapter: BC	**2800011305280**	**13052**	27
			AQUACTRL 2 SINGLE; Einbauposition fahrerseitig; für Linkslenker; passender Adapter: BC	**2800011314280**	**13142**	30
			AQUACTRL 2 SINGLE; Einbauposition beifahrerseitig; für Rechtslenker; passender Adapter: BC	**2800011607260** **2800011625270**	**16072** **62527**	55 62
			AQUACTRL 2 SINGLE; Einbauposition fahrerseitig; für Rechtslenker; passender Adapter: BC	**2800011616260** **2800011630270**	**16162** **63027**	58 63
2.4	103 kW	01/04→12/10	AQUACTRL 2 SET; für Linkslenker; 08/05	**2800011225280**	**12252**	10
2.4	125 kW	01/04→12/12	AQUACTRL 2 SET; für Linkslenker; Befestigungsart: Stiftbefestigung; 07/05	**2800011277280**	**12772**	24
			AQUACTRL 2 SINGLE; Einbauposition beifahrerseitig; für Linkslenker; passender Adapter: BC; 08/05	**2800011305280**	**13052**	27
			AQUACTRL 2 SINGLE; Einbauposition beifahrerseitig; für Linkslenker; passender Adapter: BCE; Befestigungsart: Stiftbefestigung; 07/05	**2800011305280**	**13052**	27
			AQUACTRL 2 SINGLE; Einbauposition fahrerseitig; für Linkslenker; passender Adapter: BCE; Befestigungsart: Stiftbefestigung; 07/05	**2800011314280**	**13142**	30
			AQUACTRL 2 SINGLE; Einbauposition fahrerseitig; für Linkslenker; passender Adapter: BC; 08/05	**2800011314280**	**13142**	30
			AQUACTRL 2 SINGLE; 08/05 ; Einbauposition beifahrerseitig; für Rechtslenker; passender Adapter: BC	**2800011607260** **2800011625270**	**16072** **62527**	55 62
			AQUACTRL 2 SINGLE; 07/05; Einbauposition beifahrerseitig; für Rechtslenker; passender Adapter: BCE	**2800011607260** **2800011625270**	**16072** **62527**	55 62
			AQUACTRL 2 SINGLE; 07/05; Einbauposition fahrerseitig; für Rechtslenker; passender Adapter: BCE	**2800011616260** **2800011630270**	**16162** **63027**	58 63
			AQUACTRL 2 SINGLE; 08/05 ; Einbauposition fahrerseitig; für Rechtslenker; passender Adapter: BC	**2800011616260** **2800011630270**	**16162** **63027**	58 63
2.4 CDI	120 kW	03/07→12/10	AQUACTRL 2 SET; für Linkslenker	**2800011225280**	**12252**	10
			AQUACTRL 2 SINGLE; Einbauposition beifahrerseitig; für Linkslenker; passender Adapter: BC	**2800011305280**	**13052**	27
			AQUACTRL 2 SINGLE; Einbauposition fahrerseitig; für Linkslenker; passender Adapter: BC	**2800011314280**	**13142**	30
			AQUACTRL 2 SINGLE; Einbauposition beifahrerseitig; für Rechtslenker; passender Adapter: BC	**2800011607260**	**16072**	55
			AQUACTRL 2 SINGLE; Einbauposition fahrerseitig; für Rechtslenker; passender Adapter: BC	**2800011616260**	**16162**	58

© 2025 Continental Aftermarket & Services GmbH

VOLVO - S40 II (544) 12/03→12/12

Wischblatt

D2 D3	84 kW 110 kW	10/10→12/12 10/10→12/12	AQUACTRL 2 SET; für Linkslenker	**2800011225280**	**12252**	10
			AQUACTRL 2 SINGLE; Einbauposition beifahrerseitig; für Linkslenker; passender Adapter: BC	**2800011305280**	**13052**	27
			AQUACTRL 2 SINGLE; Einbauposition fahrerseitig; für Linkslenker; passender Adapter: BC	**2800011314280**	**13142**	30
			AQUACTRL 2 SINGLE; Einbauposition beifahrerseitig; für Rechtslenker; passender Adapter: BC	**2800011607260** **2800011625270**	**16072** **62527**	55 62
			AQUACTRL 2 SINGLE; Einbauposition fahrerseitig; für Rechtslenker; passender Adapter: BC	**2800011616260** **2800011630270**	**16162** **63027**	58 63
D4	96 kW	07/05→12/06	AQUACTRL 2 SET; für Linkslenker; 08/05	**2800011225280**	**12252**	10
			AQUACTRL 2 SET; für Linkslenker; Befestigungsart: Stiftbefestigung; 07/05	**2800011277280**	**12772**	24
			AQUACTRL 2 SINGLE; Einbauposition beifahrerseitig; für Linkslenker; passender Adapter: BC; 08/05	**2800011305280**	**13052**	27
			AQUACTRL 2 SINGLE; Einbauposition beifahrerseitig; für Linkslenker; passender Adapter: BCE; Befestigungsart: Stiftbefestigung; 07/05	**2800011305280**	**13052**	27
			AQUACTRL 2 SINGLE; Einbauposition fahrerseitig; für Linkslenker; passender Adapter: BC; 08/05	**2800011314280**	**13142**	30
			AQUACTRL 2 SINGLE; Einbauposition fahrerseitig; für Linkslenker; passender Adapter: BCE; Befestigungsart: Stiftbefestigung; 07/05	**2800011314280**	**13142**	30
			AQUACTRL 2 SINGLE; 08/05 ; Einbauposition beifahrerseitig; für Rechtslenker; passender Adapter: BC	**2800011607260** **2800011625270**	**16072** **62527**	55 62
			AQUACTRL 2 SINGLE; 08/05 ; Einbauposition fahrerseitig; für Rechtslenker; passender Adapter: BC	**2800011616260** **2800011630270**	**16162** **63027**	58 63
D4 D5	130 kW 132 kW	10/10→12/12 03/06→12/10	AQUACTRL 2 SET; für Linkslenker	**2800011225280**	**12252**	10
			AQUACTRL 2 SINGLE; Einbauposition beifahrerseitig; für Linkslenker; passender Adapter: BC	**2800011305280**	**13052**	27
			AQUACTRL 2 SINGLE; Einbauposition fahrerseitig; für Linkslenker; passender Adapter: BC	**2800011314280**	**13142**	30
			AQUACTRL 2 SINGLE; Einbauposition beifahrerseitig; für Rechtslenker; passender Adapter: BC	**2800011607260** **2800011625270**	**16072** **62527**	55 62
			AQUACTRL 2 SINGLE; Einbauposition fahrerseitig; für Rechtslenker; passender Adapter: BC	**2800011616260** **2800011630270**	**16162** **63027**	58 63
T5	162 kW	01/04→12/07	AQUACTRL 2 SET; für Linkslenker; 08/05	**2800011225280**	**12252**	10
			AQUACTRL 2 SET; für Linkslenker; Befestigungsart: Stiftbefestigung; 07/05	**2800011277280**	**12772**	24
			AQUACTRL 2 SINGLE; Einbauposition beifahrerseitig; für Linkslenker; passender Adapter: BC; 08/05	**2800011305280**	**13052**	27
			AQUACTRL 2 SINGLE; Einbauposition beifahrerseitig; für Linkslenker; passender Adapter: BCE; Befestigungsart: Stiftbefestigung; 07/05	**2800011305280**	**13052**	27
			AQUACTRL 2 SINGLE; Einbauposition fahrerseitig; für Linkslenker; passender Adapter: BCE; Befestigungsart: Stiftbefestigung; 07/05	**2800011314280**	**13142**	30
			AQUACTRL 2 SINGLE; Einbauposition fahrerseitig; für Linkslenker; passender Adapter: BC; 08/05	**2800011314280**	**13142**	30
			AQUACTRL 2 SINGLE; 08/05 ; Einbauposition beifahrerseitig; für Rechtslenker; passender Adapter: BC	**2800011607260** **2800011625270**	**16072** **62527**	55 62
			AQUACTRL 2 SINGLE; 07/05; Einbauposition beifahrerseitig; für Rechtslenker; passender Adapter: BCE	**2800011607260** **2800011625270**	**16072** **62527**	55 62
			AQUACTRL 2 SINGLE; 07/05; Einbauposition fahrerseitig; für Rechtslenker; passender Adapter: BCE	**2800011616260** **2800011630270**	**16162** **63027**	58 63

→

© 2025 Continental Aftermarket & Services GmbH

VOLVO - S40 II (544) 12/03→12/12

Wischblatt

T5	162 kW	01/04→12/07	AQUACTRL 2 SINGLE; 08/05 ; Einbauposition fahrerseitig; für Rechtslenker; passender Adapter: BC	**2800011616260** **2800011630270**	**16162** **63027**	58 63
T5	169 kW	03/07→12/12	AQUACTRL 2 SET; für Linkslenker	**2800011225280**	**12252**	10
			AQUACTRL 2 SINGLE; Einbauposition beifahrerseitig; für Linkslenker; passender Adapter: BC	**2800011305280**	**13052**	27
			AQUACTRL 2 SINGLE; Einbauposition fahrerseitig; für Linkslenker; passender Adapter: BC	**2800011314280**	**13142**	30
			AQUACTRL 2 SINGLE; Einbauposition beifahrerseitig; für Rechtslenker; passender Adapter: BC	**2800011607260** **2800011625270**	**16072** **62527**	55 62
			AQUACTRL 2 SINGLE; Einbauposition fahrerseitig; für Rechtslenker; passender Adapter: BC	**2800011616260** **2800011630270**	**16162** **63027**	58 63
T5 AWD	162 kW	04/04→12/07	AQUACTRL 2 SET; für Linkslenker; 08/05	**2800011225280**	**12252**	10
			AQUACTRL 2 SET; für Linkslenker; Befestigungsart: Stiftbefestigung; 07/05	**2800011277280**	**12772**	24
			AQUACTRL 2 SINGLE; Einbauposition beifahrerseitig; für Linkslenker; passender Adapter: BC; 08/05	**2800011305280**	**13052**	27
			AQUACTRL 2 SINGLE; Einbauposition beifahrerseitig; für Linkslenker; passender Adapter: BCE; Befestigungsart: Stiftbefestigung; 07/05	**2800011305280**	**13052**	27
			AQUACTRL 2 SINGLE; Einbauposition fahrerseitig; für Linkslenker; passender Adapter: BCE; Befestigungsart: Stiftbefestigung; 07/05	**2800011314280**	**13142**	30
			AQUACTRL 2 SINGLE; Einbauposition fahrerseitig; für Linkslenker; passender Adapter: BC; 08/05	**2800011314280**	**13142**	30
			AQUACTRL 2 SINGLE; 08/05 ; Einbauposition beifahrerseitig; für Rechtslenker; passender Adapter: BC	**2800011607260** **2800011625270**	**16072** **62527**	55 62
			AQUACTRL 2 SINGLE; 07/05; Einbauposition beifahrerseitig; für Rechtslenker; passender Adapter: BCE	**2800011607260** **2800011625270**	**16072** **62527**	55 62
			AQUACTRL 2 SINGLE; 07/05; Einbauposition fahrerseitig; für Rechtslenker; passender Adapter: BCE	**2800011616260** **2800011630270**	**16162** **63027**	58 63
			AQUACTRL 2 SINGLE; 08/05 ; Einbauposition fahrerseitig; für Rechtslenker; passender Adapter: BC	**2800011616260** **2800011630270**	**16162** **63027**	58 63
T5 AWD	169 kW	03/07→12/10	AQUACTRL 2 SET; für Linkslenker	**2800011225280**	**12252**	10
			AQUACTRL 2 SINGLE; Einbauposition beifahrerseitig; für Linkslenker; passender Adapter: BC	**2800011305280**	**13052**	27
			AQUACTRL 2 SINGLE; Einbauposition fahrerseitig; für Linkslenker; passender Adapter: BC	**2800011314280**	**13142**	30
			AQUACTRL 2 SINGLE; Einbauposition beifahrerseitig; für Rechtslenker; passender Adapter: BC	**2800011607260** **2800011625270**	**16072** **62527**	55 62
			AQUACTRL 2 SINGLE; Einbauposition fahrerseitig; für Rechtslenker; passender Adapter: BC	**2800011616260** **2800011630270**	**16162** **63027**	58 63

VOLVO - S60 I (384) 07/00→04/10

Wischblatt

2.0 T 2.4 2.4	132 kW 103 kW 125 kW	07/00→04/10 07/00→04/10 11/00→04/10	AQUACTRL 2 SINGLE; 12/05; Einbauposition beifahrerseitig; für Linkslenker; passender Adapter: A	**2800011309280**	**13092**	28
			AQUACTRL 2 SINGLE; 01/06 ; Einbauposition beifahrerseitig; für Linkslenker; passender Adapter: B	**2800011309280**	**13092**	28
			AQUACTRL 2 SINGLE; 12/05; Einbauposition fahrerseitig; für Linkslenker; passender Adapter: A	**2800011312280**	**13122**	29
			AQUACTRL 2 SINGLE; 01/06 ; Einbauposition fahrerseitig; für Linkslenker; passender Adapter: B	**2800011312280**	**13122**	29

→

© 2025 Continental Aftermarket & Services GmbH

VOLVO - S60 I (384) 07/00→04/10

Wischblatt

2.0 T 2.4 2.4	132 kW 103 kW 125 kW	07/00→04/10 07/00→04/10 11/00→04/10	AQUACTRL 2 SINGLE; 08/04 ; Einbauposition beifahrerseitig; für Rechtslenker; passender Adapter: B	**2800011610260** **2800011610270**	**16102** **61027**	56 56
			AQUACTRL 2 SINGLE; 07/04; Einbauposition beifahrerseitig; für Rechtslenker; passender Adapter: A	**2800011610260** **2800011610270**	**16102** **61027**	56 56
			AQUACTRL 2 SINGLE; 07/04; Einbauposition fahrerseitig; für Rechtslenker; passender Adapter: A	**2800011614260** **2800011628270**	**16142** **62827**	58 63
			AQUACTRL 2 SINGLE; 08/04 ; Einbauposition fahrerseitig; für Rechtslenker; passender Adapter: B	**2800011614260** **2800011628270**	**16142** **62827**	58 63
2.4	132 kW	01/05→10/06	AQUACTRL 2 SINGLE; 12/05; Einbauposition beifahrerseitig; für Linkslenker; passender Adapter: A	**2800011309280**	**13092**	28
			AQUACTRL 2 SINGLE; 01/06 ; Einbauposition beifahrerseitig; für Linkslenker; passender Adapter: B	**2800011309280**	**13092**	28
			AQUACTRL 2 SINGLE; 12/05; Einbauposition fahrerseitig; für Linkslenker; passender Adapter: A	**2800011312280**	**13122**	29
			AQUACTRL 2 SINGLE; 01/06 ; Einbauposition fahrerseitig; für Linkslenker; passender Adapter: B	**2800011312280**	**13122**	29
			AQUACTRL 2 SINGLE; Einbauposition beifahrerseitig; für Rechtslenker; passender Adapter: B	**2800011610260** **2800011610270**	**16102** **61027**	56 56
			AQUACTRL 2 SINGLE; Einbauposition fahrerseitig; für Rechtslenker; passender Adapter: B	**2800011614260** **2800011628270**	**16142** **62827**	58 63
2.4 Bifuel (CNG) 2.4 Bifuel (LPG)	103 kW 103 kW	07/01→04/10 07/01→04/10	AQUACTRL 2 SINGLE; 12/05; Einbauposition beifahrerseitig; für Linkslenker; passender Adapter: A	**2800011309280**	**13092**	28
			AQUACTRL 2 SINGLE; 01/06 ; Einbauposition beifahrerseitig; für Linkslenker; passender Adapter: B	**2800011309280**	**13092**	28
			AQUACTRL 2 SINGLE; 12/05; Einbauposition fahrerseitig; für Linkslenker; passender Adapter: A	**2800011312280**	**13122**	29
			AQUACTRL 2 SINGLE; 01/06 ; Einbauposition fahrerseitig; für Linkslenker; passender Adapter: B	**2800011312280**	**13122**	29
			AQUACTRL 2 SINGLE; 08/04 ; Einbauposition beifahrerseitig; für Rechtslenker; passender Adapter: B	**2800011610260** **2800011610270**	**16102** **61027**	56 56
			AQUACTRL 2 SINGLE; 07/04; Einbauposition beifahrerseitig; für Rechtslenker; passender Adapter: A	**2800011610260** **2800011610270**	**16102** **61027**	56 56
			AQUACTRL 2 SINGLE; 07/04; Einbauposition fahrerseitig; für Rechtslenker; passender Adapter: A	**2800011614260** **2800011628270**	**16142** **62827**	58 63
			AQUACTRL 2 SINGLE; 08/04 ; Einbauposition fahrerseitig; für Rechtslenker; passender Adapter: B	**2800011614260** **2800011628270**	**16142** **62827**	58 63

© 2025 Continental Aftermarket & Services GmbH

VOLVO - S60 I (384) 07/00→04/10

Wischblatt

2.4 CDI	85 kW	10/03→12/05	AQUACTRL 2 SINGLE; Einbauposition beifahrerseitig; für Linkslenker; passender Adapter: A	**2800011309280**	**13092**	28
			AQUACTRL 2 SINGLE; Einbauposition fahrerseitig; für Linkslenker; passender Adapter: A	**2800011312280**	**13122**	29
			AQUACTRL 2 SINGLE; → 07/04; Einbauposition beifahrerseitig; für Rechtslenker; passender Adapter: A	**2800011610260**	**16102**	56
			AQUACTRL 2 SINGLE; → 08/04 ; Einbauposition beifahrerseitig; für Rechtslenker; passender Adapter: B	**2800011610260**	**16102**	56
			AQUACTRL 2 SINGLE; → 08/04 ; Einbauposition fahrerseitig; für Rechtslenker; passender Adapter: B	**2800011614260**	**16142**	58
			AQUACTRL 2 SINGLE; → 07/04; Einbauposition fahrerseitig; für Rechtslenker; passender Adapter: A	**2800011614260**	**16142**	58
2.4 D	90 kW	05/05→12/06	AQUACTRL 2 SINGLE; → 12/05; Einbauposition beifahrerseitig; für Linkslenker; passender Adapter: A	**2800011309280**	**13092**	28
			AQUACTRL 2 SINGLE; → 01/06 ; Einbauposition beifahrerseitig; für Linkslenker; passender Adapter: B	**2800011309280**	**13092**	28
			AQUACTRL 2 SINGLE; → 12/05; Einbauposition fahrerseitig; für Linkslenker; passender Adapter: A	**2800011312280**	**13122**	29
			AQUACTRL 2 SINGLE; → 01/06 ; Einbauposition fahrerseitig; für Linkslenker; passender Adapter: B	**2800011312280**	**13122**	29
			AQUACTRL 2 SINGLE; Einbauposition beifahrerseitig; für Rechtslenker; passender Adapter: B	**2800011610260**	**16102**	56
			AQUACTRL 2 SINGLE; Einbauposition fahrerseitig; für Rechtslenker; passender Adapter: B	**2800011614260**	**16142**	58
2.4 D	93 kW	03/05→04/10	AQUACTRL 2 SINGLE; → 12/05; Einbauposition beifahrerseitig; für Linkslenker; passender Adapter: A	**2800011309280**	**13092**	28
			AQUACTRL 2 SINGLE; → 01/06 ; Einbauposition beifahrerseitig; für Linkslenker; passender Adapter: B	**2800011309280**	**13092**	28
			AQUACTRL 2 SINGLE; → 12/05; Einbauposition fahrerseitig; für Linkslenker; passender Adapter: A	**2800011312280**	**13122**	29
			AQUACTRL 2 SINGLE; → 01/06 ; Einbauposition fahrerseitig; für Linkslenker; passender Adapter: B	**2800011312280**	**13122**	29
			AQUACTRL 2 SINGLE; Einbauposition beifahrerseitig; für Rechtslenker; passender Adapter: B	**2800011610260** **2800011610270**	**16102** **61027**	56 56
			AQUACTRL 2 SINGLE; Einbauposition fahrerseitig; für Rechtslenker; passender Adapter: B	**2800011614260** **2800011628270**	**16142** **62827**	58 63
2.4 D 2.4 T 2.4 T AWD 2.5 T 2.5 T AWD D5	96 kW 147 kW 147 kW 154 kW 154 kW 120 kW	05/01→04/10 07/00→04/10 06/01→04/10 01/03→04/10 07/02→04/10 01/01→04/10	AQUACTRL 2 SINGLE; → 12/05; Einbauposition beifahrerseitig; für Linkslenker; passender Adapter: A	**2800011309280**	**13092**	28
			AQUACTRL 2 SINGLE; → 01/06 ; Einbauposition beifahrerseitig; für Linkslenker; passender Adapter: B	**2800011309280**	**13092**	28
			AQUACTRL 2 SINGLE; → 12/05; Einbauposition fahrerseitig; für Linkslenker; passender Adapter: A	**2800011312280**	**13122**	29
			AQUACTRL 2 SINGLE; → 01/06 ; Einbauposition fahrerseitig; für Linkslenker; passender Adapter: B	**2800011312280**	**13122**	29
			AQUACTRL 2 SINGLE; → 08/04 ; Einbauposition beifahrerseitig; für Rechtslenker; passender Adapter: B	**2800011610260** **2800011610270**	**16102** **61027**	56 56
			AQUACTRL 2 SINGLE; → 07/04; Einbauposition beifahrerseitig; für Rechtslenker; passender Adapter: A	**2800011610260** **2800011610270**	**16102** **61027**	56 56
			AQUACTRL 2 SINGLE; → 07/04; Einbauposition fahrerseitig; für Rechtslenker; passender Adapter: A	**2800011614260** **2800011628270**	**16142** **62827**	58 63

→

© 2025 Continental Aftermarket & Services GmbH

VOLVO - S60 I (384) 07/00→04/10

Wischblatt

2.4 D 2.4 T 2.4 T AWD 2.5 T 2.5 T AWD D5	96 kW 147 kW 147 kW 154 kW 154 kW 120 kW	05/01→04/10 07/00→04/10 06/01→04/10 01/03→04/10 07/02→04/10 01/01→04/10	AQUACTRL 2 SINGLE; 08/04 ; Einbauposition fahrerseitig; für Rechtslenker; passender Adapter: B	**2800011614260** **2800011628270**	**16142** **62827**	58 63
D5	136 kW	03/05→04/10	AQUACTRL 2 SINGLE; 12/05; Einbauposition beifahrerseitig; für Linkslenker; passender Adapter: A	**2800011309280**	**13092**	28
			AQUACTRL 2 SINGLE; 01/06 ; Einbauposition beifahrerseitig; für Linkslenker; passender Adapter: B	**2800011309280**	**13092**	28
			AQUACTRL 2 SINGLE; 12/05; Einbauposition fahrerseitig; für Linkslenker; passender Adapter: A	**2800011312280**	**13122**	29
			AQUACTRL 2 SINGLE; 01/06 ; Einbauposition fahrerseitig; für Linkslenker; passender Adapter: B	**2800011312280**	**13122**	29
			AQUACTRL 2 SINGLE; Einbauposition beifahrerseitig; für Rechtslenker; passender Adapter: B	**2800011610260** **2800011610270**	**16102** **61027**	56 56
			AQUACTRL 2 SINGLE; Einbauposition fahrerseitig; für Rechtslenker; passender Adapter: B	**2800011614260** **2800011628270**	**16142** **62827**	58 63
R 2,5 T AWD T5	221 kW 184 kW	01/03→04/10 07/00→04/10	AQUACTRL 2 SINGLE; 12/05; Einbauposition beifahrerseitig; für Linkslenker; passender Adapter: A	**2800011309280**	**13092**	28
			AQUACTRL 2 SINGLE; 01/06 ; Einbauposition beifahrerseitig; für Linkslenker; passender Adapter: B	**2800011309280**	**13092**	28
			AQUACTRL 2 SINGLE; 12/05; Einbauposition fahrerseitig; für Linkslenker; passender Adapter: A	**2800011312280**	**13122**	29
			AQUACTRL 2 SINGLE; 01/06 ; Einbauposition fahrerseitig; für Linkslenker; passender Adapter: B	**2800011312280**	**13122**	29
			AQUACTRL 2 SINGLE; 08/04 ; Einbauposition beifahrerseitig; für Rechtslenker; passender Adapter: B	**2800011610260** **2800011610270**	**16102** **61027**	56 56
			AQUACTRL 2 SINGLE; 07/04; Einbauposition beifahrerseitig; für Rechtslenker; passender Adapter: A	**2800011610260** **2800011610270**	**16102** **61027**	56 56
			AQUACTRL 2 SINGLE; 07/04; Einbauposition fahrerseitig; für Rechtslenker; passender Adapter: A	**2800011614260** **2800011628270**	**16142** **62827**	58 63
			AQUACTRL 2 SINGLE; 08/04 ; Einbauposition fahrerseitig; für Rechtslenker; passender Adapter: B	**2800011614260** **2800011628270**	**16142** **62827**	58 63
T5	195 kW	07/00→09/02	AQUACTRL 2 SINGLE; Einbauposition beifahrerseitig; für Linkslenker; passender Adapter: A	**2800011309280**	**13092**	28
			AQUACTRL 2 SINGLE; Einbauposition fahrerseitig; für Linkslenker; passender Adapter: A	**2800011312280**	**13122**	29
			AQUACTRL 2 SINGLE; Einbauposition beifahrerseitig; für Rechtslenker; passender Adapter: A	**2800011610260** **2800011610270**	**16102** **61027**	56 56
			AQUACTRL 2 SINGLE; Einbauposition fahrerseitig; für Rechtslenker; passender Adapter: A	**2800011614260** **2800011628270**	**16142** **62827**	58 63
T5	191 kW	04/04→04/10	AQUACTRL 2 SINGLE; 12/05; Einbauposition beifahrerseitig; für Linkslenker; passender Adapter: A	**2800011309280**	**13092**	28
			AQUACTRL 2 SINGLE; 01/06 ; Einbauposition beifahrerseitig; für Linkslenker; passender Adapter: B	**2800011309280**	**13092**	28
			AQUACTRL 2 SINGLE; 12/05; Einbauposition fahrerseitig; für Linkslenker; passender Adapter: A	**2800011312280**	**13122**	29
			AQUACTRL 2 SINGLE; 01/06 ; Einbauposition fahrerseitig; für Linkslenker; passender Adapter: B	**2800011312280**	**13122**	29
			AQUACTRL 2 SINGLE; 08/04 ; Einbauposition beifahrerseitig; für Rechtslenker; passender Adapter: B	**2800011610260** **2800011610270**	**16102** **61027**	56 56

→

© 2025 Continental Aftermarket & Services GmbH

VOLVO - S60 I (384) 07/00→04/10

Wischblatt

T5	191 kW	04/04→04/10	AQUACTRL 2 SINGLE; 07/04; Einbauposition beifahrerseitig; für Rechtslenker; passender Adapter: A	**2800011610260** **2800011610270**	**16102** **61027**	56 56
			AQUACTRL 2 SINGLE; 07/04; Einbauposition fahrerseitig; für Rechtslenker; passender Adapter: A	**2800011614260** **2800011628270**	**16142** **62827**	58 63
			AQUACTRL 2 SINGLE; 08/04 ; Einbauposition fahrerseitig; für Rechtslenker; passender Adapter: B	**2800011614260** **2800011628270**	**16142** **62827**	58 63

VOLVO - S60 II (134) 04/10→12/19

Wischblatt

2.0 Polestar AWD 2.0 T 2.0 T	270 kW 132 kW 149 kW	06/15→05/18 05/12→12/15 04/10→12/11	AQUACTRL 2 SET; für Linkslenker	**2800011229280**	**12292**	11
			AQUACTRL 2 SINGLE; Einbauposition beifahrerseitig; für Linkslenker; passender Adapter: BC	**2800011306280**	**13062**	27
			AQUACTRL 2 SINGLE; Einbauposition fahrerseitig; für Linkslenker; passender Adapter: BC	**2800011314280**	**13142**	30
			AQUACTRL 2 SINGLE; Einbauposition beifahrerseitig; für Rechtslenker; passender Adapter: BC	**2800011607260** **2800011625270**	**16072** **62527**	55 62
			AQUACTRL 2 SINGLE; Einbauposition fahrerseitig; für Rechtslenker; passender Adapter: BC	**2800011616260** **2800011630270**	**16162** **63027**	58 63
2.5 T	183 kW	01/13→01/16	AQUACTRL 2 SET; für Linkslenker	**2800011229280**	**12292**	11
			AQUACTRL 2 SINGLE; Einbauposition beifahrerseitig; für Linkslenker; passender Adapter: BC	**2800011306280**	**13062**	27
			AQUACTRL 2 SINGLE; Einbauposition fahrerseitig; für Linkslenker; passender Adapter: BC	**2800011314280**	**13142**	30
			AQUACTRL 2 SINGLE; Einbauposition beifahrerseitig; für Rechtslenker; passender Adapter: BC	**2800011607260**	**16072**	55
			AQUACTRL 2 SINGLE; Einbauposition fahrerseitig; für Rechtslenker; passender Adapter: BC	**2800011616260**	**16162**	58
3.0 T AWD D2 D3 D3 D3 D4 D4 D4 D4 AWD	258 kW 88 kW 100 kW 110 kW 120 kW 120 kW 133 kW 140 kW 140 kW	04/14→12/18 03/15→05/18 05/12→12/15 03/15→05/18 04/10→12/14 04/10→12/14 09/13→12/15 03/15→05/18 03/15→05/18	AQUACTRL 2 SET; für Linkslenker	**2800011229280**	**12292**	11
			AQUACTRL 2 SINGLE; Einbauposition beifahrerseitig; für Linkslenker; passender Adapter: BC	**2800011306280**	**13062**	27
			AQUACTRL 2 SINGLE; Einbauposition fahrerseitig; für Linkslenker; passender Adapter: BC	**2800011314280**	**13142**	30
			AQUACTRL 2 SINGLE; Einbauposition beifahrerseitig; für Rechtslenker; passender Adapter: BC	**2800011607260** **2800011625270**	**16072** **62527**	55 62
			AQUACTRL 2 SINGLE; Einbauposition fahrerseitig; für Rechtslenker; passender Adapter: BC	**2800011616260** **2800011630270**	**16162** **63027**	58 63
D4 Drive-E Polestar	147 kW	03/15→05/18	AQUACTRL 2 SET; für Linkslenker	**2800011229280**	**12292**	11
			AQUACTRL 2 SINGLE; Einbauposition beifahrerseitig; für Linkslenker; passender Adapter: BC	**2800011306280**	**13062**	27
			AQUACTRL 2 SINGLE; Einbauposition fahrerseitig; für Linkslenker; passender Adapter: BC	**2800011314280**	**13142**	30
			AQUACTRL 2 SINGLE; Einbauposition beifahrerseitig; für Rechtslenker; passender Adapter: BC	**2800011607260**	**16072**	55
			AQUACTRL 2 SINGLE; Einbauposition fahrerseitig; für Rechtslenker; passender Adapter: BC	**2800011616260**	**16162**	58
D5 D5 D5 D5 D5 AWD D5 AWD D5 AWD	165 kW 151 kW 158 kW 169 kW 151 kW 158 kW 169 kW	03/15→05/18 04/10→12/11 04/11→12/15 04/14→12/15 04/10→12/11 04/11→12/15 04/14→12/15	AQUACTRL 2 SET; für Linkslenker	**2800011229280**	**12292**	11
			AQUACTRL 2 SINGLE; Einbauposition beifahrerseitig; für Linkslenker; passender Adapter: BC	**2800011306280**	**13062**	27
			AQUACTRL 2 SINGLE; Einbauposition fahrerseitig; für Linkslenker; passender Adapter: BC	**2800011314280**	**13142**	30
			AQUACTRL 2 SINGLE; Einbauposition beifahrerseitig; für Rechtslenker; passender Adapter: BC	**2800011607260** **2800011625270**	**16072** **62527**	55 62
			AQUACTRL 2 SINGLE; Einbauposition fahrerseitig; für Rechtslenker; passender Adapter: BC	**2800011616260** **2800011630270**	**16162** **63027**	58 63

© 2025 Continental Aftermarket & Services GmbH

VOLVO - S60 II (134) 04/10→12/19

Wischblatt

D5 Drive-E Polestar	171 kW	03/15→05/18	AQUACTRL 2 SET; für Linkslenker	**2800011229280**	**12292**	11
			AQUACTRL 2 SINGLE; Einbauposition beifahrerseitig; für Linkslenker; passender Adapter: BC	**2800011306280**	**13062**	27
			AQUACTRL 2 SINGLE; Einbauposition fahrerseitig; für Linkslenker; passender Adapter: BC	**2800011314280**	**13142**	30
			AQUACTRL 2 SINGLE; Einbauposition beifahrerseitig; für Rechtslenker; passender Adapter: BC	**2800011607260**	**16072**	55
			AQUACTRL 2 SINGLE; Einbauposition fahrerseitig; für Rechtslenker; passender Adapter: BC	**2800011616260**	**16162**	58
DRIVe / D2 T2 T3 T3 T3 T4 T4 T4F	84 kW 90 kW 112 kW 110 kW 112 kW 132 kW 140 kW 132 kW	01/11→12/15 10/15→05/18 03/15→05/18 04/10→12/15 03/15→05/18 04/10→12/15 03/15→05/18 04/11→12/15	AQUACTRL 2 SET; für Linkslenker	**2800011229280**	**12292**	11
			AQUACTRL 2 SINGLE; Einbauposition beifahrerseitig; für Linkslenker; passender Adapter: BC	**2800011306280**	**13062**	27
			AQUACTRL 2 SINGLE; Einbauposition fahrerseitig; für Linkslenker; passender Adapter: BC	**2800011314280**	**13142**	30
			AQUACTRL 2 SINGLE; Einbauposition beifahrerseitig; für Rechtslenker; passender Adapter: BC	**2800011607260** **2800011625270**	**16072** **62527**	55 62
			AQUACTRL 2 SINGLE; Einbauposition fahrerseitig; für Rechtslenker; passender Adapter: BC	**2800011616260** **2800011630270**	**16162** **63027**	58 63
T5	157 kW	11/13→03/15	AQUACTRL 2 SET; für Linkslenker	**2800011229280**	**12292**	11
			AQUACTRL 2 SINGLE; Einbauposition beifahrerseitig; für Linkslenker; passender Adapter: BC	**2800011306280**	**13062**	27
			AQUACTRL 2 SINGLE; Einbauposition fahrerseitig; für Linkslenker; passender Adapter: BC	**2800011314280**	**13142**	30
T5 T5	177 kW 180 kW	04/10→12/14 09/13→12/18	AQUACTRL 2 SET; für Linkslenker	**2800011229280**	**12292**	11
			AQUACTRL 2 SINGLE; Einbauposition beifahrerseitig; für Linkslenker; passender Adapter: BC	**2800011306280**	**13062**	27
			AQUACTRL 2 SINGLE; Einbauposition fahrerseitig; für Linkslenker; passender Adapter: BC	**2800011314280**	**13142**	30
			AQUACTRL 2 SINGLE; Einbauposition beifahrerseitig; für Rechtslenker; passender Adapter: BC	**2800011607260** **2800011625270**	**16072** **62527**	55 62
			AQUACTRL 2 SINGLE; Einbauposition fahrerseitig; für Rechtslenker; passender Adapter: BC	**2800011616260** **2800011630270**	**16162** **63027**	58 63
T5 T5 AWD T5 AWD T5 AWD	186 kW 180 kW 186 kW 187 kW	09/11→12/15 07/14→12/18 09/12→12/15 08/15→12/18	AQUACTRL 2 SET; für Linkslenker	**2800011229280**	**12292**	11
			AQUACTRL 2 SINGLE; Einbauposition beifahrerseitig; für Linkslenker; passender Adapter: BC	**2800011306280**	**13062**	27
			AQUACTRL 2 SINGLE; Einbauposition fahrerseitig; für Linkslenker; passender Adapter: BC	**2800011314280**	**13142**	30
			AQUACTRL 2 SINGLE; Einbauposition beifahrerseitig; für Rechtslenker; passender Adapter: BC	**2800011607260**	**16072**	55
			AQUACTRL 2 SINGLE; Einbauposition fahrerseitig; für Rechtslenker; passender Adapter: BC	**2800011616260**	**16162**	58
T5 DRIVe T6 T6 AWD T6 AWD T6 AWD	180 kW 225 kW 225 kW 224 kW 242 kW	09/14→12/15 09/13→12/18 09/15→12/18 04/10→12/15 04/14→12/15	AQUACTRL 2 SET; für Linkslenker	**2800011229280**	**12292**	11
			AQUACTRL 2 SINGLE; Einbauposition beifahrerseitig; für Linkslenker; passender Adapter: BC	**2800011306280**	**13062**	27
			AQUACTRL 2 SINGLE; Einbauposition fahrerseitig; für Linkslenker; passender Adapter: BC	**2800011314280**	**13142**	30
			AQUACTRL 2 SINGLE; Einbauposition beifahrerseitig; für Rechtslenker; passender Adapter: BC	**2800011607260** **2800011625270**	**16072** **62527**	55 62
			AQUACTRL 2 SINGLE; Einbauposition fahrerseitig; für Rechtslenker; passender Adapter: BC	**2800011616260** **2800011630270**	**16162** **63027**	58 63

VOLVO - S60 II Cross Country (134) 03/15→12/18

Wischblatt

D3 D4 D4 AWD D4 Drive-E Polestar D4 Polestar AWD T5 AWD T5 AWD	110 kW 140 kW 140 kW 147 kW 162 kW 180 kW 183 kW	03/15→05/18 03/15→05/18 03/15→05/18 03/15→05/18 03/15→07/18 06/16→12/18 03/15→12/18	AQUACTRL 2 SET; für Linkslenker	**2800011229280**	**12292**	11
			AQUACTRL 2 SINGLE; Einbauposition beifahrerseitig; für Linkslenker; passender Adapter: BC	**2800011306280**	**13062**	27
			AQUACTRL 2 SINGLE; Einbauposition fahrerseitig; für Linkslenker; passender Adapter: BC	**2800011314280**	**13142**	30
			AQUACTRL 2 SINGLE; Einbauposition beifahrerseitig; für Rechtslenker; passender Adapter: BC	**2800011607260**	**16072**	55
			AQUACTRL 2 SINGLE; Einbauposition fahrerseitig; für Rechtslenker; passender Adapter: BC	**2800011616260**	**16162**	58

© 2025 Continental Aftermarket & Services GmbH

VOLVO - S60 II Cross Country (134) 03/15→12/18

Wischblatt

T5 AWD T5 Drive-E Polestar AWD	187 kW 186 kW	03/15→12/18 06/16→05/18	AQUACTRL 2 SET; für Linkslenker	**2800011229280**	**12292**	11
			AQUACTRL 2 SINGLE; Einbauposition beifahrerseitig; für Linkslenker; passender Adapter: BC	**2800011306280**	**13062**	27
			AQUACTRL 2 SINGLE; Einbauposition fahrerseitig; für Linkslenker; passender Adapter: BC	**2800011314280**	**13142**	30
			AQUACTRL 2 SINGLE; Einbauposition beifahrerseitig; für Rechtslenker; passender Adapter: BC	**2800011607260** **2800011625270**	**16072** **62527**	55 62
			AQUACTRL 2 SINGLE; Einbauposition fahrerseitig; für Rechtslenker; passender Adapter: BC	**2800011616260** **2800011630270**	**16162** **63027**	58 63

VOLVO - S70 (874) 11/96→11/00

Wischblatt

2.0 2.0 2.0 2.0 2.0 Turbo 2.0 Turbo 2.3	93 kW 105 kW 120 kW 132 kW 155 kW 166 kW 177 kW	01/97→11/00 01/97→11/00 01/97→11/00 01/97→11/00 01/97→11/00 01/97→11/00 11/96→11/00	AQUACTRL 2 SINGLE; Einbauposition beifahrerseitig; für Linkslenker; passender Adapter: A	**2800011307280**	**13072**	27
			AQUACTRL 2 SINGLE; Einbauposition fahrerseitig; für Linkslenker; passender Adapter: A	**2800011307280**	**13072**	27
			AQUACTRL 2 SINGLE; Einbauposition fahrerseitig; für Rechtslenker; passender Adapter: A	**2800011608260** **2800011626270**	**16082** **62627**	55 62
			AQUACTRL 2 SINGLE; Einbauposition beifahrerseitig; für Rechtslenker; passender Adapter: A	**2800011608260** **2800011626270**	**16082** **62627**	55 62
2.3	195 kW	04/99→09/00	AQUACTRL 2 SINGLE; Einbauposition beifahrerseitig; für Linkslenker; passender Adapter: A	**2800011307280**	**13072**	27
			AQUACTRL 2 SINGLE; Einbauposition fahrerseitig; für Linkslenker; passender Adapter: A	**2800011307280**	**13072**	27
			AQUACTRL 2 SINGLE; Einbauposition fahrerseitig; für Rechtslenker; passender Adapter: A	**2800011608260**	**16082**	55
			AQUACTRL 2 SINGLE; Einbauposition beifahrerseitig; für Rechtslenker; passender Adapter: A	**2800011608260**	**16082**	55
2.3 T5 AWD 2.3 Turbo 2.4 2.4 2.4 2.4 2.4 AWD 2.4 AWD	177 kW 184 kW 103 kW 106 kW 121 kW 125 kW 103 kW 106 kW	11/96→09/98 01/97→11/00 08/99→11/00 01/97→11/00 06/98→11/00 01/97→11/00 04/99→09/00 11/96→05/99	AQUACTRL 2 SINGLE; Einbauposition beifahrerseitig; für Linkslenker; passender Adapter: A	**2800011307280**	**13072**	27
			AQUACTRL 2 SINGLE; Einbauposition fahrerseitig; für Linkslenker; passender Adapter: A	**2800011307280**	**13072**	27
			AQUACTRL 2 SINGLE; Einbauposition fahrerseitig; für Rechtslenker; passender Adapter: A	**2800011608260** **2800011626270**	**16082** **62627**	55 62
			AQUACTRL 2 SINGLE; Einbauposition beifahrerseitig; für Rechtslenker; passender Adapter: A	**2800011608260** **2800011626270**	**16082** **62627**	55 62
2.4 AWD	121 kW	10/98→05/99	AQUACTRL 2 SINGLE; Einbauposition beifahrerseitig; für Linkslenker; passender Adapter: A	**2800011307280**	**13072**	27
			AQUACTRL 2 SINGLE; Einbauposition fahrerseitig; für Linkslenker; passender Adapter: A	**2800011307280**	**13072**	27
			AQUACTRL 2 SINGLE; Einbauposition fahrerseitig; für Rechtslenker; passender Adapter: A	**2800011608260**	**16082**	55
			AQUACTRL 2 SINGLE; Einbauposition beifahrerseitig; für Rechtslenker; passender Adapter: A	**2800011608260**	**16082**	55
2.4 AWD 2.4 Bifuel 2.4 Bifuel	125 kW 103 kW 106 kW	04/99→09/00 07/99→11/00 10/98→11/00	AQUACTRL 2 SINGLE; Einbauposition beifahrerseitig; für Linkslenker; passender Adapter: A	**2800011307280**	**13072**	27
			AQUACTRL 2 SINGLE; Einbauposition fahrerseitig; für Linkslenker; passender Adapter: A	**2800011307280**	**13072**	27
			AQUACTRL 2 SINGLE; Einbauposition fahrerseitig; für Rechtslenker; passender Adapter: A	**2800011608260** **2800011626270**	**16082** **62627**	55 62
			AQUACTRL 2 SINGLE; Einbauposition beifahrerseitig; für Rechtslenker; passender Adapter: A	**2800011608260** **2800011626270**	**16082** **62627**	55 62
2.4 Blu-Fuel	103 kW	07/97→09/00	AQUACTRL 2 SINGLE; Einbauposition beifahrerseitig; für Linkslenker; passender Adapter: A	**2800011307280**	**13072**	27
			AQUACTRL 2 SINGLE; Einbauposition fahrerseitig; für Linkslenker; passender Adapter: A	**2800011307280**	**13072**	27
			AQUACTRL 2 SINGLE; Einbauposition fahrerseitig; für Rechtslenker; passender Adapter: A	**2800011608260**	**16082**	55
			AQUACTRL 2 SINGLE; Einbauposition beifahrerseitig; für Rechtslenker; passender Adapter: A	**2800011608260**	**16082**	55

© 2025 Continental Aftermarket & Services GmbH

VOLVO - S70 (874) 11/96→11/00						
Wischblatt						
2.4 T5 AWD 2.4 Turbo 2.5 TDI	142 kW 142 kW 103 kW	11/96→04/99 01/97→11/00 01/97→11/00	AQUACTRL 2 SINGLE; Einbauposition beifahrerseitig; für Linkslenker; passender Adapter: A	**2800011307280**	**13072**	27
			AQUACTRL 2 SINGLE; Einbauposition fahrerseitig; für Linkslenker; passender Adapter: A	**2800011307280**	**13072**	27
			AQUACTRL 2 SINGLE; Einbauposition fahrerseitig; für Rechtslenker; passender Adapter: A	**2800011608260** **2800011626270**	**16082** **62627**	55 62
			AQUACTRL 2 SINGLE; Einbauposition beifahrerseitig; für Rechtslenker; passender Adapter: A	**2800011608260** **2800011626270**	**16082** **62627**	55 62
2.5 TDi AWD	103 kW	10/99→09/00	AQUACTRL 2 SINGLE; Einbauposition beifahrerseitig; für Linkslenker; passender Adapter: A	**2800011307280**	**13072**	27
			AQUACTRL 2 SINGLE; Einbauposition fahrerseitig; für Linkslenker; passender Adapter: A	**2800011307280**	**13072**	27
			AQUACTRL 2 SINGLE; Einbauposition fahrerseitig; für Rechtslenker; passender Adapter: A	**2800011608260**	**16082**	55
			AQUACTRL 2 SINGLE; Einbauposition beifahrerseitig; für Rechtslenker; passender Adapter: A	**2800011608260**	**16082**	55
T5	176 kW	01/97→11/00	AQUACTRL 2 SINGLE; Einbauposition beifahrerseitig; für Linkslenker; passender Adapter: A	**2800011307280**	**13072**	27
			AQUACTRL 2 SINGLE; Einbauposition fahrerseitig; für Linkslenker; passender Adapter: A	**2800011307280**	**13072**	27
			AQUACTRL 2 SINGLE; Einbauposition fahrerseitig; für Rechtslenker; passender Adapter: A	**2800011608260** **2800011626270**	**16082** **62627**	55 62
			AQUACTRL 2 SINGLE; Einbauposition beifahrerseitig; für Rechtslenker; passender Adapter: A	**2800011608260** **2800011626270**	**16082** **62627**	55 62
VOLVO - S80 I (184) 05/98→02/08						
Wischblatt						
2.0 2.0 T 2.0 T	120 kW 132 kW 166 kW	06/98→07/06 12/99→07/06 06/98→07/06	AQUACTRL 2 SINGLE; Einbauposition beifahrerseitig; für Linkslenker; passender Adapter: A; → 07/04	**2800011307280**	**13072**	27
			AQUACTRL 2 SINGLE; Einbauposition beifahrerseitig; für Linkslenker; passender Adapter: B; → 08/04	**2800011307280**	**13072**	27
			AQUACTRL 2 SINGLE; Einbauposition fahrerseitig; für Linkslenker; passender Adapter: A; → 07/04	**2800011312280**	**13122**	29
			AQUACTRL 2 SINGLE; Einbauposition fahrerseitig; für Linkslenker; passender Adapter: B; → 08/04	**2800011312280**	**13122**	29
			AQUACTRL 2 SINGLE; → 08/04 ; Einbauposition beifahrerseitig; für Rechtslenker; passender Adapter: B	**2800011610260** **2800011610270**	**16102** **61027**	56 56
			AQUACTRL 2 SINGLE; → 07/04; Einbauposition beifahrerseitig; für Rechtslenker; passender Adapter: A	**2800011610260** **2800011610270**	**16102** **61027**	56 56
			AQUACTRL 2 SINGLE; → 07/04; Einbauposition fahrerseitig; für Rechtslenker; passender Adapter: A	**2800011614260** **2800011628270**	**16142** **62827**	58 63
			AQUACTRL 2 SINGLE; → 08/04 ; Einbauposition fahrerseitig; für Rechtslenker; passender Adapter: B	**2800011614260** **2800011628270**	**16142** **62827**	58 63
2.3 R	195 kW	04/00→08/05	AQUACTRL 2 SINGLE; Einbauposition beifahrerseitig; für Linkslenker; passender Adapter: A; → 07/04	**2800011307280**	**13072**	27
			AQUACTRL 2 SINGLE; Einbauposition beifahrerseitig; für Linkslenker; passender Adapter: B; → 08/04	**2800011307280**	**13072**	27
			AQUACTRL 2 SINGLE; Einbauposition fahrerseitig; für Linkslenker; passender Adapter: A; → 07/04	**2800011312280**	**13122**	29
			AQUACTRL 2 SINGLE; Einbauposition fahrerseitig; für Linkslenker; passender Adapter: B; → 08/04	**2800011312280**	**13122**	29
			AQUACTRL 2 SINGLE; → 08/04 ; Einbauposition beifahrerseitig; für Rechtslenker; passender Adapter: B	**2800011610260**	**16102**	56

→

© 2025 Continental Aftermarket & Services GmbH

VOLVO - S80 I (184) 05/98→02/08

Wischblatt

2.3 R	195 kW	04/00→08/05	AQUACTRL 2 SINGLE; 07/04; Einbauposition beifahrerseitig; für Rechtslenker; passender Adapter: A	**2800011610260**	**16102**	56
			AQUACTRL 2 SINGLE; 07/04; Einbauposition fahrerseitig; für Rechtslenker; passender Adapter: A	**2800011614260**	**16142**	58
			AQUACTRL 2 SINGLE; 08/04 ; Einbauposition fahrerseitig; für Rechtslenker; passender Adapter: B	**2800011614260**	**16142**	58
2.4 2.4 2.4 Bifuel (CNG) 2.4 Bifuel (LPG) 2.4 D	103 kW 125 kW 103 kW 103 kW 96 kW	01/99→07/06 01/99→07/06 09/01→07/06 09/01→07/06 10/01→07/06	AQUACTRL 2 SINGLE; Einbauposition beifahrerseitig; für Linkslenker; passender Adapter: A; 07/04	**2800011307280**	**13072**	27
			AQUACTRL 2 SINGLE; Einbauposition beifahrerseitig; für Linkslenker; passender Adapter: B; 08/04	**2800011307280**	**13072**	27
			AQUACTRL 2 SINGLE; Einbauposition fahrerseitig; für Linkslenker; passender Adapter: A; 07/04	**2800011312280**	**13122**	29
			AQUACTRL 2 SINGLE; Einbauposition fahrerseitig; für Linkslenker; passender Adapter: B; 08/04	**2800011312280**	**13122**	29
			AQUACTRL 2 SINGLE; 08/04 ; Einbauposition beifahrerseitig; für Rechtslenker; passender Adapter: B	**2800011610260** **2800011610270**	**16102** **61027**	56 56
			AQUACTRL 2 SINGLE; 07/04; Einbauposition beifahrerseitig; für Rechtslenker; passender Adapter: A	**2800011610260** **2800011610270**	**16102** **61027**	56 56
			AQUACTRL 2 SINGLE; 07/04; Einbauposition fahrerseitig; für Rechtslenker; passender Adapter: A	**2800011614260** **2800011628270**	**16142** **62827**	58 63
			AQUACTRL 2 SINGLE; 08/04 ; Einbauposition fahrerseitig; für Rechtslenker; passender Adapter: B	**2800011614260** **2800011628270**	**16142** **62827**	58 63
2.4 LTP	132 kW	06/04→07/06	AQUACTRL 2 SINGLE; Einbauposition beifahrerseitig; für Rechtslenker; passender Adapter: B	**2800011610270**	**61027**	56
			AQUACTRL 2 SINGLE; Einbauposition fahrerseitig; für Rechtslenker; passender Adapter: B	**2800011628270**	**62827**	63
2.4 T 2.5 T 2.5 T AWD 2.5 TDI	147 kW 154 kW 154 kW 103 kW	06/00→07/06 03/03→07/06 07/03→07/06 01/99→07/06	AQUACTRL 2 SINGLE; Einbauposition beifahrerseitig; für Linkslenker; passender Adapter: A; 07/04	**2800011307280**	**13072**	27
			AQUACTRL 2 SINGLE; Einbauposition beifahrerseitig; für Linkslenker; passender Adapter: B; 08/04	**2800011307280**	**13072**	27
			AQUACTRL 2 SINGLE; Einbauposition fahrerseitig; für Linkslenker; passender Adapter: A; 07/04	**2800011312280**	**13122**	29
			AQUACTRL 2 SINGLE; Einbauposition fahrerseitig; für Linkslenker; passender Adapter: B; 08/04	**2800011312280**	**13122**	29
			AQUACTRL 2 SINGLE; 08/04 ; Einbauposition beifahrerseitig; für Rechtslenker; passender Adapter: B	**2800011610260** **2800011610270**	**16102** **61027**	56 56
			AQUACTRL 2 SINGLE; 07/04; Einbauposition beifahrerseitig; für Rechtslenker; passender Adapter: A	**2800011610260** **2800011610270**	**16102** **61027**	56 56
			AQUACTRL 2 SINGLE; 07/04; Einbauposition fahrerseitig; für Rechtslenker; passender Adapter: A	**2800011614260** **2800011628270**	**16142** **62827**	58 63
			AQUACTRL 2 SINGLE; 08/04 ; Einbauposition fahrerseitig; für Rechtslenker; passender Adapter: B	**2800011614260** **2800011628270**	**16142** **62827**	58 63

© 2025 Continental Aftermarket & Services GmbH

VOLVO - S80 I (184) 05/98→02/08

Wischblatt

2.9	144 kW	05/98→02/08	AQUACTRL 2 SINGLE; 07/04; Einbauposition beifahrerseitig; für Rechtslenker; passender Adapter: A	**2800011610260**	**16102**	56
			AQUACTRL 2 SINGLE; 08/04 ; Einbauposition beifahrerseitig; für Rechtslenker; passender Adapter: B	**2800011610260**	**16102**	56
			AQUACTRL 2 SINGLE; 07/04; Einbauposition fahrerseitig; für Rechtslenker; passender Adapter: A	**2800011614260**	**16142**	58
			AQUACTRL 2 SINGLE; 08/04 ; Einbauposition fahrerseitig; für Rechtslenker; passender Adapter: B	**2800011614260**	**16142**	58
2.9 2.9 3.0 D5	147 kW 150 kW 144 kW 120 kW	03/99→07/06 05/98→07/06 06/01→07/06 08/01→07/06	AQUACTRL 2 SINGLE; Einbauposition beifahrerseitig; für Linkslenker; passender Adapter: A; 07/04	**2800011307280**	**13072**	27
			AQUACTRL 2 SINGLE; Einbauposition beifahrerseitig; für Linkslenker; passender Adapter: B; 08/04	**2800011307280**	**13072**	27
			AQUACTRL 2 SINGLE; Einbauposition fahrerseitig; für Linkslenker; passender Adapter: A; 07/04	**2800011312280**	**13122**	29
			AQUACTRL 2 SINGLE; Einbauposition fahrerseitig; für Linkslenker; passender Adapter: B; 08/04	**2800011312280**	**13122**	29
			AQUACTRL 2 SINGLE; 08/04 ; Einbauposition beifahrerseitig; für Rechtslenker; passender Adapter: B	**2800011610260** **2800011610270**	**16102** **61027**	56 56
			AQUACTRL 2 SINGLE; 07/04; Einbauposition beifahrerseitig; für Rechtslenker; passender Adapter: A	**2800011610260** **2800011610270**	**16102** **61027**	56 56
			AQUACTRL 2 SINGLE; 07/04; Einbauposition fahrerseitig; für Rechtslenker; passender Adapter: A	**2800011614260** **2800011628270**	**16142** **62827**	58 63
			AQUACTRL 2 SINGLE; 08/04 ; Einbauposition fahrerseitig; für Rechtslenker; passender Adapter: B	**2800011614260** **2800011628270**	**16142** **62827**	58 63
T5 AWD T6	147 kW 200 kW	04/00→09/03 05/98→12/01	AQUACTRL 2 SINGLE; Einbauposition beifahrerseitig; für Linkslenker; passender Adapter: A	**2800011307280**	**13072**	27
			AQUACTRL 2 SINGLE; Einbauposition fahrerseitig; für Linkslenker; passender Adapter: A	**2800011312280**	**13122**	29
			AQUACTRL 2 SINGLE; Einbauposition beifahrerseitig; für Rechtslenker; passender Adapter: A	**2800011610260** **2800011610270**	**16102** **61027**	56 56
			AQUACTRL 2 SINGLE; Einbauposition fahrerseitig; für Rechtslenker; passender Adapter: A	**2800011614260** **2800011628270**	**16142** **62827**	58 63

© 2025 Continental Aftermarket & Services GmbH

VOLVO - S80 I (184) 05/98→02/08

Wischblatt

T6	200 kW	06/01→07/06	AQUACTRL 2 SINGLE; Einbauposition beifahrerseitig; für Linkslenker; passender Adapter: A; 07/04	**2800011307280**	**13072**	27
			AQUACTRL 2 SINGLE; Einbauposition beifahrerseitig; für Linkslenker; passender Adapter: B; 08/04	**2800011307280**	**13072**	27
			AQUACTRL 2 SINGLE; Einbauposition fahrerseitig; für Linkslenker; passender Adapter: A; 07/04	**2800011312280**	**13122**	29
			AQUACTRL 2 SINGLE; Einbauposition fahrerseitig; für Linkslenker; passender Adapter: B; 08/04	**2800011312280**	**13122**	29
			AQUACTRL 2 SINGLE; 08/04 ; Einbauposition beifahrerseitig; für Rechtslenker; passender Adapter: B	**2800011610260** **2800011610270**	**16102** **61027**	56 56
			AQUACTRL 2 SINGLE; 07/04; Einbauposition beifahrerseitig; für Rechtslenker; passender Adapter: A	**2800011610260** **2800011610270**	**16102** **61027**	56 56
			AQUACTRL 2 SINGLE; 07/04; Einbauposition fahrerseitig; für Rechtslenker; passender Adapter: A	**2800011614260** **2800011628270**	**16142** **62827**	58 63
			AQUACTRL 2 SINGLE; 08/04 ; Einbauposition fahrerseitig; für Rechtslenker; passender Adapter: B	**2800011614260** **2800011628270**	**16142** **62827**	58 63

VOLVO - S80 II (124) 03/06→12/16

Wischblatt

1.6 D DRIVe 1.6 DRIVe 2.0 2.0 Drive- E 2.0 FlexFuel 2.0 T 2.0 TDi 2.4 D 2.4 D 2.5 T 2.5 T 2.5 T 2.5 T 2.5 T FlexFuel 2.5 T FlexFuel 3.2 3.2 3.2 AWD 3.2 AWD	80 kW 84 kW 107 kW 180 kW 107 kW 149 kW 100 kW 120 kW 129 kW 147 kW 170 kW 183 kW 187 kW 147 kW 170 kW 175 kW 179 kW 175 kW 179 kW	01/10→12/11 06/11→01/14 01/08→09/12 12/14→12/16 01/08→12/11 01/10→05/11 02/08→03/11 03/06→03/11 01/10→03/11 03/06→12/11 01/10→12/12 09/12→12/16 01/12→04/16 05/08→12/11 01/10→12/11 03/06→12/10 01/10→12/14 01/07→12/10 01/10→12/14	AQUACTRL 2 SET; für Linkslenker	**2800011229280**	**12292**	11
			AQUACTRL 2 SINGLE; Einbauposition beifahrerseitig; für Linkslenker; passender Adapter: BC	**2800011306280**	**13062**	27
			AQUACTRL 2 SINGLE; Einbauposition fahrerseitig; für Linkslenker; passender Adapter: BC	**2800011314280**	**13142**	30
			AQUACTRL 2 SINGLE; Einbauposition beifahrerseitig; für Rechtslenker; passender Adapter: BC	**2800011607260** **2800011625270**	**16072** **62527**	55 62
			AQUACTRL 2 SINGLE; Einbauposition fahrerseitig; für Rechtslenker; passender Adapter: BC	**2800011616260** **2800011630270**	**16162** **63027**	58 63
3.2 Flexifuel AWD	177 kW	01/09→03/10	AQUACTRL 2 SET; für Linkslenker	**2800011229280**	**12292**	11
			AQUACTRL 2 SINGLE; Einbauposition beifahrerseitig; für Linkslenker; passender Adapter: BC	**2800011306280**	**13062**	27
			AQUACTRL 2 SINGLE; Einbauposition fahrerseitig; für Linkslenker; passender Adapter: BC	**2800011314280**	**13142**	30
			AQUACTRL 2 SINGLE; Einbauposition beifahrerseitig; für Rechtslenker; passender Adapter: BC	**2800011607260**	**16072**	55
			AQUACTRL 2 SINGLE; Einbauposition fahrerseitig; für Rechtslenker; passender Adapter: BC	**2800011616260**	**16162**	58
4.4 V8 AWD	232 kW	03/06→03/12	AQUACTRL 2 SET; für Linkslenker	**2800011229280**	**12292**	11
			AQUACTRL 2 SINGLE; Einbauposition beifahrerseitig; für Linkslenker; passender Adapter: BC	**2800011306280**	**13062**	27
			AQUACTRL 2 SINGLE; Einbauposition fahrerseitig; für Linkslenker; passender Adapter: BC	**2800011314280**	**13142**	30
			AQUACTRL 2 SINGLE; Einbauposition beifahrerseitig; für Rechtslenker; passender Adapter: BC	**2800011607260** **2800011625270**	**16072** **62527**	55 62
			AQUACTRL 2 SINGLE; Einbauposition fahrerseitig; für Rechtslenker; passender Adapter: BC	**2800011616260** **2800011630270**	**16162** **63027**	58 63

© 2025 Continental Aftermarket & Services GmbH

VOLVO - S80 II (124) 03/06→12/16

Wischblatt

D2 D3	85 kW 100 kW	01/14→12/16 05/12→05/14	AQUACTRL 2 SET; für Linkslenker	**2800011229280**	**12292**	11
			AQUACTRL 2 SINGLE; Einbauposition beifahrerseitig; für Linkslenker; passender Adapter: BC	**2800011306280**	**13062**	27
			AQUACTRL 2 SINGLE; Einbauposition fahrerseitig; für Linkslenker; passender Adapter: BC	**2800011314280**	**13142**	30
			AQUACTRL 2 SINGLE; Einbauposition beifahrerseitig; für Rechtslenker; passender Adapter: BC	**2800011607260**	**16072**	55
			AQUACTRL 2 SINGLE; Einbauposition fahrerseitig; für Rechtslenker; passender Adapter: BC	**2800011616260**	**16162**	58
D3 / D4 D4 D5 D5 D5 D5 AWD D5 AWD D5 AWD T4 T4F T5 T5 T5 T6 AWD T6 AWD	120 kW 133 kW 136 kW 151 kW 158 kW 136 kW 151 kW 158 kW 132 kW 132 kW 162 kW 177 kW 180 kW 210 kW 224 kW	01/10→12/16 09/13→12/16 03/06→08/09 01/10→12/11 06/11→04/15 01/07→05/09 01/10→12/11 06/11→04/15 10/10→04/14 05/11→01/14 01/14→12/16 10/10→12/16 09/13→05/14 01/07→12/10 10/10→12/15	AQUACTRL 2 SET; für Linkslenker	**2800011229280**	**12292**	11
			AQUACTRL 2 SINGLE; Einbauposition beifahrerseitig; für Linkslenker; passender Adapter: BC	**2800011306280**	**13062**	27
			AQUACTRL 2 SINGLE; Einbauposition fahrerseitig; für Linkslenker; passender Adapter: BC	**2800011314280**	**13142**	30
			AQUACTRL 2 SINGLE; Einbauposition beifahrerseitig; für Rechtslenker; passender Adapter: BC	**2800011607260** **2800011625270**	**16072** **62527**	55 62
			AQUACTRL 2 SINGLE; Einbauposition fahrerseitig; für Rechtslenker; passender Adapter: BC	**2800011616260** **2800011630270**	**16162** **63027**	58 63

VOLVO - S90 I (964) 11/96→12/98

Wischblatt

2.5 2.5	125 kW 132 kW	11/96→10/98 11/96→10/97	AQUACTRL 2 SINGLE; Einbauposition beifahrerseitig; für Linkslenker; passender Adapter: A	**2800011307280**	**13072**	27
			AQUACTRL 2 SINGLE; Einbauposition fahrerseitig; für Linkslenker; passender Adapter: A	**2800011307280**	**13072**	27
			AQUACTRL 2 SINGLE; Einbauposition beifahrerseitig; für Rechtslenker; passender Adapter: A	**2800011608260**	**16082**	55
			AQUACTRL 2 SINGLE; Einbauposition fahrerseitig; für Rechtslenker; passender Adapter: A	**2800011608260**	**16082**	55
2.9 2.9	132 kW 150 kW	01/97→05/98 01/97→05/98	AQUACTRL 2 SINGLE; Einbauposition beifahrerseitig; für Linkslenker; passender Adapter: A	**2800011307280**	**13072**	27
			AQUACTRL 2 SINGLE; Einbauposition fahrerseitig; für Linkslenker; passender Adapter: A	**2800011307280**	**13072**	27
			AQUACTRL 2 SINGLE; Einbauposition beifahrerseitig; für Rechtslenker; passender Adapter: A	**2800011608260** **2800011626270**	**16082** **62627**	55 62
			AQUACTRL 2 SINGLE; Einbauposition fahrerseitig; für Rechtslenker; passender Adapter: A	**2800011608260** **2800011626270**	**16082** **62627**	55 62

VOLVO - S90 II (234) 01/16→

Wischblatt

2.0 B4 Mild-Hybrid B5 Mild-Hybrid	183 kW 145 kW 183 kW	03/16→12/21 03/20→ 03/22→	AQUACTRL 2 SINGLE; Einbauposition beifahrerseitig; für Rechtslenker; passender Adapter: B	**2800011607260**	**16072**	55
			AQUACTRL 2 SINGLE; Einbauposition fahrerseitig; für Rechtslenker; passender Adapter: B	**2800011614260**	**16142**	58
B5 Mild-Hybrid B5 Mild Hybrid AWD	184 kW 173 kW	03/20→ 05/20→	AQUACTRL 2 SINGLE; Einbauposition beifahrerseitig; für Rechtslenker; passender Adapter: B	**2800011607260** **2800011625270**	**16072** **62527**	55 62
			AQUACTRL 2 SINGLE; Einbauposition fahrerseitig; für Rechtslenker; passender Adapter: B	**2800011614260** **2800011628270**	**16142** **62827**	58 63
B5 Mild Hybrid AWD	180 kW	03/23→	AQUACTRL 2 SINGLE; Einbauposition beifahrerseitig; für Rechtslenker; passender Adapter: B	**2800011607260**	**16072**	55
			AQUACTRL 2 SINGLE; Einbauposition fahrerseitig; für Rechtslenker; passender Adapter: B	**2800011614260**	**16142**	58
B6 Mild-Hybrid AWD D3	220 kW 110 kW	03/20→ 03/16→12/21	AQUACTRL 2 SINGLE; Einbauposition beifahrerseitig; für Rechtslenker; passender Adapter: B	**2800011607260** **2800011625270**	**16072** **62527**	55 62
			AQUACTRL 2 SINGLE; Einbauposition fahrerseitig; für Rechtslenker; passender Adapter: B	**2800011614260** **2800011628270**	**16142** **62827**	58 63

© 2025 Continental Aftermarket & Services GmbH

VOLVO - S90 II (234) 01/16→

Wischblatt

D4	120 kW	09/18→12/21	AQUACTRL 2 SINGLE; Einbauposition beifahrerseitig; für Rechtslenker; passender Adapter: B	**2800011607260**	**16072**	55
			AQUACTRL 2 SINGLE; Einbauposition fahrerseitig; für Rechtslenker; passender Adapter: B	**2800011614260**	**16142**	58
D4 D4 AWD D4 Drive-E Polestar D4 Drive-E Polestar AWD D5 AWD	140 kW 140 kW 147 kW 147 kW 173 kW	03/16→12/21 03/16→12/21 03/16→12/21 03/16→12/21 03/16→12/21	AQUACTRL 2 SINGLE; Einbauposition beifahrerseitig; für Rechtslenker; passender Adapter: B	**2800011607260** **2800011625270**	**16072** **62527**	55 62
			AQUACTRL 2 SINGLE; Einbauposition fahrerseitig; für Rechtslenker; passender Adapter: B	**2800011614260** **2800011628270**	**16142** **62827**	58 63
D5 Polestar AWD	177 kW	06/19→12/21	AQUACTRL 2 SINGLE; Einbauposition beifahrerseitig; für Rechtslenker; passender Adapter: B	**2800011607260**	**16072**	55
			AQUACTRL 2 SINGLE; Einbauposition fahrerseitig; für Rechtslenker; passender Adapter: B	**2800011614260**	**16142**	58
T4	140 kW	10/17→12/21	AQUACTRL 2 SINGLE; Einbauposition beifahrerseitig; für Rechtslenker; passender Adapter: B	**2800011607260** **2800011625270**	**16072** **62527**	55 62
			AQUACTRL 2 SINGLE; Einbauposition fahrerseitig; für Rechtslenker; passender Adapter: B	**2800011614260** **2800011628270**	**16142** **62827**	58 63
T4 Polestar	155 kW	06/19→12/21	AQUACTRL 2 SINGLE; Einbauposition beifahrerseitig; für Rechtslenker; passender Adapter: B	**2800011607260**	**16072**	55
			AQUACTRL 2 SINGLE; Einbauposition fahrerseitig; für Rechtslenker; passender Adapter: B	**2800011614260**	**16142**	58
T5 T5	184 kW 187 kW	10/17→12/21 03/16→12/21	AQUACTRL 2 SINGLE; Einbauposition beifahrerseitig; für Rechtslenker; passender Adapter: B	**2800011607260** **2800011625270**	**16072** **62527**	55 62
			AQUACTRL 2 SINGLE; Einbauposition fahrerseitig; für Rechtslenker; passender Adapter: B	**2800011614260** **2800011628270**	**16142** **62827**	58 63
T5 Drive-E Polestar	186 kW	10/17→12/21	AQUACTRL 2 SINGLE; Einbauposition beifahrerseitig; für Rechtslenker; passender Adapter: B	**2800011607260**	**16072**	55
			AQUACTRL 2 SINGLE; Einbauposition fahrerseitig; für Rechtslenker; passender Adapter: B	**2800011614260**	**16142**	58
T5 Drive-E Polestar	192 kW	03/16→12/21	AQUACTRL 2 SINGLE; Einbauposition beifahrerseitig; für Rechtslenker; passender Adapter: B	**2800011607260** **2800011625270**	**16072** **62527**	55 62
			AQUACTRL 2 SINGLE; Einbauposition fahrerseitig; für Rechtslenker; passender Adapter: B	**2800011614260** **2800011628270**	**16142** **62827**	58 63
T6 AWD	228 kW	10/17→12/21	AQUACTRL 2 SINGLE; Einbauposition beifahrerseitig; für Rechtslenker; passender Adapter: B	**2800011607260**	**16072**	55
			AQUACTRL 2 SINGLE; Einbauposition fahrerseitig; für Rechtslenker; passender Adapter: B	**2800011614260**	**16142**	58
T6 AWD	235 kW	03/16→12/21	AQUACTRL 2 SINGLE; Einbauposition beifahrerseitig; für Rechtslenker; passender Adapter: B	**2800011607260** **2800011625270**	**16072** **62527**	55 62
			AQUACTRL 2 SINGLE; Einbauposition fahrerseitig; für Rechtslenker; passender Adapter: B	**2800011614260** **2800011628270**	**16142** **62827**	58 63
T6 Drive-E Polestar AWD	240 kW	10/17→12/21	AQUACTRL 2 SINGLE; Einbauposition beifahrerseitig; für Rechtslenker; passender Adapter: B	**2800011607260**	**16072**	55
			AQUACTRL 2 SINGLE; Einbauposition fahrerseitig; für Rechtslenker; passender Adapter: B	**2800011614260**	**16142**	58
T6 Drive-E Polestar AWD	246 kW	03/16→12/21	AQUACTRL 2 SINGLE; Einbauposition beifahrerseitig; für Rechtslenker; passender Adapter: B	**2800011607260** **2800011625270**	**16072** **62527**	55 62
			AQUACTRL 2 SINGLE; Einbauposition fahrerseitig; für Rechtslenker; passender Adapter: B	**2800011614260** **2800011628270**	**16142** **62827**	58 63
T8 Hybrid AWD T8 Hybrid Polestar AWD	287 kW 233 kW	04/18→12/22 01/19→	AQUACTRL 2 SINGLE; Einbauposition beifahrerseitig; für Rechtslenker; passender Adapter: B	**2800011607260**	**16072**	55
			AQUACTRL 2 SINGLE; Einbauposition fahrerseitig; für Rechtslenker; passender Adapter: B	**2800011614260**	**16142**	58
T8 Plug-in Hybrid AWD	299 kW	10/17→12/22	AQUACTRL 2 SINGLE; Einbauposition beifahrerseitig; für Rechtslenker; passender Adapter: B	**2800011607260** **2800011625270**	**16072** **62527**	55 62
			AQUACTRL 2 SINGLE; Einbauposition fahrerseitig; für Rechtslenker; passender Adapter: B	**2800011614260** **2800011628270**	**16142** **62827**	58 63
T8 Plug-in Hybrid AWD T8 Plug-in Hybrid AWD	335 kW 340 kW	01/22→ 04/22→	AQUACTRL 2 SINGLE; Einbauposition beifahrerseitig; für Rechtslenker; passender Adapter: B	**2800011607260**	**16072**	55
			AQUACTRL 2 SINGLE; Einbauposition fahrerseitig; für Rechtslenker; passender Adapter: B	**2800011614260**	**16142**	58

© 2025 Continental Aftermarket & Services GmbH

VOLVO - S90 II (234) 01/16→						
Wischblatt						
T8 Plug-in Hybrid Polestar AWD	246 kW	10/17→12/22	AQUACTRL 2 SINGLE; Einbauposition beifahrerseitig; für Rechtslenker; passender Adapter: B	**2800011607260** **2800011625270**	**16072** **62527**	55 62
			AQUACTRL 2 SINGLE; Einbauposition fahrerseitig; für Rechtslenker; passender Adapter: B	**2800011614260** **2800011628270**	**16142** **62827**	58 63
VOLVO - V40 Cross Country (526) 10/12→08/19						
Wischblatt						
D3 D3 D4 D4 D4 Polestar T3 T4 T4	110 kW 110 kW 130 kW 140 kW 147 kW 112 kW 132 kW 140 kW	10/12→03/15 04/15→08/19 10/12→12/14 05/14→08/19 05/14→08/19 04/15→08/19 10/13→12/15 08/15→08/19	AQUACTRL 2 SET; für Linkslenker	**2800011225280**	**12252**	10
			AQUACTRL 2 SINGLE; Einbauposition beifahrerseitig; für Linkslenker; passender Adapter: BC	**2800011305280**	**13052**	27
			AQUACTRL 2 SINGLE; Einbauposition fahrerseitig; für Linkslenker; passender Adapter: BC	**2800011314280**	**13142**	30
			REARCTRL; Einbauposition hinten; Ergänzungsartikel/Ergänzende Info: Adapter entfernen; Ergänzungsartikel/Ergänzende Info 2: Maß abweichend vom Original	**2800011535180**	**15351**	49
			AQUACTRL 2 SINGLE; Einbauposition beifahrerseitig; für Rechtslenker; passender Adapter: BC	**2800011606260**	**16062**	54
			AQUACTRL 2 SINGLE; Einbauposition fahrerseitig; für Rechtslenker; passender Adapter: BC	**2800011616260**	**16162**	58
T4 AWD T4 AWD	132 kW 140 kW	07/13→12/15 05/14→08/19	AQUACTRL 2 SET; für Linkslenker	**2800011225280**	**12252**	10
			AQUACTRL 2 SINGLE; Einbauposition beifahrerseitig; für Linkslenker; passender Adapter: BC	**2800011305280**	**13052**	27
			AQUACTRL 2 SINGLE; Einbauposition fahrerseitig; für Linkslenker; passender Adapter: BC	**2800011314280**	**13142**	30
			REARCTRL; Einbauposition hinten; Ergänzungsartikel/Ergänzende Info: Adapter entfernen; Ergänzungsartikel/Ergänzende Info 2: Maß abweichend vom Original	**2800011535170** **2800011535180**	**53517** **15351**	49 49
			AQUACTRL 2 SINGLE; Einbauposition beifahrerseitig; für Rechtslenker; passender Adapter: BC	**2800011606260** **2800011606270**	**16062** **60627**	54 54
			AQUACTRL 2 SINGLE; Einbauposition fahrerseitig; für Rechtslenker; passender Adapter: BC	**2800011616260** **2800011630270**	**16162** **63027**	58 63
T4 GTDi	132 kW	10/12→12/16	AQUACTRL 2 SET; für Linkslenker	**2800011225280**	**12252**	10
			AQUACTRL 2 SINGLE; Einbauposition beifahrerseitig; für Linkslenker; passender Adapter: BC	**2800011305280**	**13052**	27
			AQUACTRL 2 SINGLE; Einbauposition fahrerseitig; für Linkslenker; passender Adapter: BC	**2800011314280**	**13142**	30
			REARCTRL; Einbauposition hinten; Ergänzungsartikel/Ergänzende Info: Adapter entfernen; Ergänzungsartikel/Ergänzende Info 2: Maß abweichend vom Original	**2800011535180**	**15351**	49
			AQUACTRL 2 SINGLE; Einbauposition beifahrerseitig; für Rechtslenker; passender Adapter: BC	**2800011606260**	**16062**	54
			AQUACTRL 2 SINGLE; Einbauposition fahrerseitig; für Rechtslenker; passender Adapter: BC	**2800011616260**	**16162**	58
T5	157 kW	02/13→12/15	AQUACTRL 2 SET; für Linkslenker	**2800011225280**	**12252**	10
			AQUACTRL 2 SINGLE; Einbauposition beifahrerseitig; für Linkslenker; passender Adapter: BC	**2800011305280**	**13052**	27
			AQUACTRL 2 SINGLE; Einbauposition fahrerseitig; für Linkslenker; passender Adapter: BC	**2800011314280**	**13142**	30
			REARCTRL; Einbauposition hinten; Ergänzungsartikel/Ergänzende Info: Adapter entfernen; Ergänzungsartikel/Ergänzende Info 2: Maß abweichend vom Original	**2800011535170** **2800011535180**	**53517** **15351**	49 49
			AQUACTRL 2 SINGLE; Einbauposition beifahrerseitig; für Rechtslenker; passender Adapter: BC	**2800011606260** **2800011606270**	**16062** **60627**	54 54
			AQUACTRL 2 SINGLE; Einbauposition fahrerseitig; für Rechtslenker; passender Adapter: BC	**2800011616260** **2800011630270**	**16162** **63027**	58 63

© 2025 Continental Aftermarket & Services GmbH

VOLVO - V40 Cross Country (526) 10/12→08/19

Wischblatt

T5 T5	183 kW 187 kW	01/14→12/15 10/12→12/16	AQUACTRL 2 SET; für Linkslenker	**2800011225280**	**12252**	10
			AQUACTRL 2 SINGLE; Einbauposition beifahrerseitig; für Linkslenker; passender Adapter: BC	**2800011305280**	**13052**	27
			AQUACTRL 2 SINGLE; Einbauposition fahrerseitig; für Linkslenker; passender Adapter: BC	**2800011314280**	**13142**	30
			REARCTRL; Einbauposition hinten; Ergänzungsartikel/Ergänzende Info: Adapter entfernen; Ergänzungsartikel/Ergänzende Info 2: Maß abweichend vom Original	**2800011535180**	**15351**	49
			AQUACTRL 2 SINGLE; Einbauposition beifahrerseitig; für Rechtslenker; passender Adapter: BC	**2800011606260**	**16062**	54
			AQUACTRL 2 SINGLE; Einbauposition fahrerseitig; für Rechtslenker; passender Adapter: BC	**2800011616260**	**16162**	58
T5 AWD T5 AWD	157 kW 180 kW	03/13→12/15 05/14→08/19	AQUACTRL 2 SET; für Linkslenker	**2800011225280**	**12252**	10
			AQUACTRL 2 SINGLE; Einbauposition beifahrerseitig; für Linkslenker; passender Adapter: BC	**2800011305280**	**13052**	27
			AQUACTRL 2 SINGLE; Einbauposition fahrerseitig; für Linkslenker; passender Adapter: BC	**2800011314280**	**13142**	30
			REARCTRL; Einbauposition hinten; Ergänzungsartikel/Ergänzende Info: Adapter entfernen; Ergänzungsartikel/Ergänzende Info 2: Maß abweichend vom Original	**2800011535170** **2800011535180**	**53517** **15351**	49 49
			AQUACTRL 2 SINGLE; Einbauposition beifahrerseitig; für Rechtslenker; passender Adapter: BC	**2800011606260** **2800011606270**	**16062** **60627**	54 54
			AQUACTRL 2 SINGLE; Einbauposition fahrerseitig; für Rechtslenker; passender Adapter: BC	**2800011616260** **2800011630270**	**16162** **63027**	58 63
T5 AWD	183 kW	01/14→12/15	AQUACTRL 2 SET; für Linkslenker	**2800011225280**	**12252**	10
			AQUACTRL 2 SINGLE; Einbauposition beifahrerseitig; für Linkslenker; passender Adapter: BC	**2800011305280**	**13052**	27
			AQUACTRL 2 SINGLE; Einbauposition fahrerseitig; für Linkslenker; passender Adapter: BC	**2800011314280**	**13142**	30
			REARCTRL; Einbauposition hinten; Ergänzungsartikel/Ergänzende Info: Adapter entfernen; Ergänzungsartikel/Ergänzende Info 2: Maß abweichend vom Original	**2800011535180**	**15351**	49
			AQUACTRL 2 SINGLE; Einbauposition beifahrerseitig; für Rechtslenker; passender Adapter: BC	**2800011606260**	**16062**	54
			AQUACTRL 2 SINGLE; Einbauposition fahrerseitig; für Rechtslenker; passender Adapter: BC	**2800011616260**	**16162**	58
T5 AWD	187 kW	10/12→12/16	AQUACTRL 2 SET; für Linkslenker	**2800011225280**	**12252**	10
			AQUACTRL 2 SINGLE; Einbauposition beifahrerseitig; für Linkslenker; passender Adapter: BC	**2800011305280**	**13052**	27
			AQUACTRL 2 SINGLE; Einbauposition fahrerseitig; für Linkslenker; passender Adapter: BC	**2800011314280**	**13142**	30
			REARCTRL; Einbauposition hinten; Ergänzungsartikel/Ergänzende Info: Adapter entfernen; Ergänzungsartikel/Ergänzende Info 2: Maß abweichend vom Original	**2800011535170** **2800011535180**	**53517** **15351**	49 49
			AQUACTRL 2 SINGLE; Einbauposition beifahrerseitig; für Rechtslenker; passender Adapter: BC	**2800011606260** **2800011606270**	**16062** **60627**	54 54
			AQUACTRL 2 SINGLE; Einbauposition fahrerseitig; für Rechtslenker; passender Adapter: BC	**2800011616260** **2800011630270**	**16162** **63027**	58 63

© 2025 Continental Aftermarket & Services GmbH

VOLVO - V40 Cross Country (526) 10/12→08/19						
Wischblatt						
T5 Polestar AWD	186 kW	01/15→08/19	AQUACTRL 2 SET; für Linkslenker	**2800011225280**	**12252**	10
			AQUACTRL 2 SINGLE; Einbauposition beifahrerseitig; für Linkslenker; passender Adapter: BC	**2800011305280**	**13052**	27
			AQUACTRL 2 SINGLE; Einbauposition fahrerseitig; für Linkslenker; passender Adapter: BC	**2800011314280**	**13142**	30
			REARCTRL; Einbauposition hinten; Ergänzungsartikel/Ergänzende Info: Adapter entfernen; Ergänzungsartikel/Ergänzende Info 2: Maß abweichend vom Original	**2800011535180**	**15351**	49
			AQUACTRL 2 SINGLE; Einbauposition beifahrerseitig; für Rechtslenker; passender Adapter: BC	**2800011606260**	**16062**	54
			AQUACTRL 2 SINGLE; Einbauposition fahrerseitig; für Rechtslenker; passender Adapter: BC	**2800011616260**	**16162**	58
VOLVO - V40 Cross Country (526) 09/13→12/15						
Wischblatt						
1.6 D2/ DRIVe	84 kW	09/13→12/15	AQUACTRL 2 SET; für Linkslenker	**2800011225280**	**12252**	10
2.0 D3	110 kW	09/13→12/15	AQUACTRL 2 SINGLE; Einbauposition beifahrerseitig; für Linkslenker; passender Adapter: BC	**2800011305280**	**13052**	27
2.0 D4	130 kW	09/13→12/14	AQUACTRL 2 SINGLE; Einbauposition fahrerseitig; für Linkslenker; passender Adapter: BC	**2800011314280**	**13142**	30
			REARCTRL; Einbauposition hinten; Ergänzungsartikel/Ergänzende Info: Adapter entfernen; Ergänzungsartikel/Ergänzende Info 2: Maß abweichend vom Original	**2800011535180**	**15351**	49
			AQUACTRL 2 SINGLE; Einbauposition beifahrerseitig; für Rechtslenker; passender Adapter: BC	**2800011606260**	**16062**	54
			AQUACTRL 2 SINGLE; Einbauposition fahrerseitig; für Rechtslenker; passender Adapter: BC	**2800011616260**	**16162**	58
VOLVO - V40 Kasten/Schrägheck (525) 09/13→12/15						
Wischblatt						
1.6 D2/ DRIVe	84 kW	09/13→12/15	AQUACTRL 2 SET; für Linkslenker	**2800011225280**	**12252**	10
2.0 D3	110 kW	09/13→12/15	AQUACTRL 2 SINGLE; Einbauposition beifahrerseitig; für Linkslenker; passender Adapter: BC	**2800011305280**	**13052**	27
2.0 D4	130 kW	09/13→12/14	AQUACTRL 2 SINGLE; Einbauposition fahrerseitig; für Linkslenker; passender Adapter: BC	**2800011314280**	**13142**	30
			AQUACTRL 2 SINGLE; Einbauposition beifahrerseitig; für Rechtslenker; passender Adapter: BC	**2800011606260**	**16062**	54
			AQUACTRL 2 SINGLE; Einbauposition fahrerseitig; für Rechtslenker; passender Adapter: BC	**2800011616260**	**16162**	58
VOLVO - V40 Kombi (645) 07/95→06/04						
Wischblatt						
1.6	77 kW	12/95→08/99	AQUACTRL 2 SINGLE; Einbauposition beifahrerseitig; für Linkslenker; passender Adapter: A	**2800011306280**	**13062**	27
			AQUACTRL 2 SINGLE; Einbauposition fahrerseitig; für Linkslenker; passender Adapter: A	**2800011307280**	**13072**	27
			REARCTRL; Einbauposition hinten; Befestigungsart: Hakenbefestigung	**2800011540170** **2800011540180**	**54017** **15401**	51 51
			AQUACTRL 2 SINGLE; Einbauposition beifahrerseitig; für Rechtslenker; passender Adapter: A	**2800011607260** **2800011625270**	**16072** **62527**	55 62
			AQUACTRL 2 SINGLE; Einbauposition fahrerseitig; für Rechtslenker; passender Adapter: A	**2800011608260** **2800011626270**	**16082** **62627**	55 62
1.6	80 kW	03/99→06/04	AQUACTRL 2 SINGLE; Einbauposition beifahrerseitig; für Linkslenker; passender Adapter: A	**2800011306280**	**13062**	27
			AQUACTRL 2 SINGLE; Einbauposition fahrerseitig; für Linkslenker; passender Adapter: A	**2800011307280**	**13072**	27
			REARCTRL; Einbauposition hinten; → 04/00; Befestigungsart: Hakenbefestigung	**2800011540170** **2800011540180**	**54017** **15401**	51 51
			AQUACTRL 2 SINGLE; Einbauposition beifahrerseitig; für Rechtslenker; passender Adapter: A	**2800011607260** **2800011625270**	**16072** **62527**	55 62

→

© 2025 Continental Aftermarket & Services GmbH

VOLVO - V40 Kombi (645) 07/95→06/04

Wischblatt

1.6	80 kW	03/99→06/04	AQUACTRL 2 SINGLE; Einbauposition fahrerseitig; für Rechtslenker; passender Adapter: A	**2800011608260** **2800011626270**	**16082** **62627**	55 62
1.8	85 kW	07/95→08/99	AQUACTRL 2 SINGLE; Einbauposition beifahrerseitig; für Linkslenker; passender Adapter: A	**2800011306280**	**13062**	27
			AQUACTRL 2 SINGLE; Einbauposition fahrerseitig; für Linkslenker; passender Adapter: A	**2800011307280**	**13072**	27
			REARCTRL; Einbauposition hinten; Befestigungsart: Hakenbefestigung	**2800011540170** **2800011540180**	**54017** **15401**	51 51
			AQUACTRL 2 SINGLE; Einbauposition beifahrerseitig; für Rechtslenker; passender Adapter: A	**2800011607260** **2800011625270**	**16072** **62527**	55 62
			AQUACTRL 2 SINGLE; Einbauposition fahrerseitig; für Rechtslenker; passender Adapter: A	**2800011608260** **2800011626270**	**16082** **62627**	55 62
1.8 1.8 Bi-Fuel	90 kW 88 kW	03/99→06/04 11/99→08/03	AQUACTRL 2 SINGLE; Einbauposition beifahrerseitig; für Linkslenker; passender Adapter: A	**2800011306280**	**13062**	27
			AQUACTRL 2 SINGLE; Einbauposition fahrerseitig; für Linkslenker; passender Adapter: A	**2800011307280**	**13072**	27
			REARCTRL; Einbauposition hinten; → 04/00; Befestigungsart: Hakenbefestigung	**2800011540170** **2800011540180**	**54017** **15401**	51 51
			AQUACTRL 2 SINGLE; Einbauposition beifahrerseitig; für Rechtslenker; passender Adapter: A	**2800011607260** **2800011625270**	**16072** **62527**	55 62
			AQUACTRL 2 SINGLE; Einbauposition fahrerseitig; für Rechtslenker; passender Adapter: A	**2800011608260** **2800011626270**	**16082** **62627**	55 62
1.8 Blu-Fuel	85 kW	06/01→08/03	AQUACTRL 2 SINGLE; Einbauposition beifahrerseitig; für Linkslenker; passender Adapter: A	**2800011306280**	**13062**	27
			AQUACTRL 2 SINGLE; Einbauposition fahrerseitig; für Linkslenker; passender Adapter: A	**2800011307280**	**13072**	27
			AQUACTRL 2 SINGLE; Einbauposition beifahrerseitig; für Rechtslenker; passender Adapter: A	**2800011607260**	**16072**	55
			AQUACTRL 2 SINGLE; Einbauposition fahrerseitig; für Rechtslenker; passender Adapter: A	**2800011608260**	**16082**	55
1.8 i	90 kW	06/01→06/04	AQUACTRL 2 SINGLE; Einbauposition beifahrerseitig; für Linkslenker; passender Adapter: A	**2800011306280**	**13062**	27
			AQUACTRL 2 SINGLE; Einbauposition fahrerseitig; für Linkslenker; passender Adapter: A	**2800011307280**	**13072**	27
			AQUACTRL 2 SINGLE; Einbauposition beifahrerseitig; für Rechtslenker; passender Adapter: A	**2800011607260** **2800011625270**	**16072** **62527**	55 62
			AQUACTRL 2 SINGLE; Einbauposition fahrerseitig; für Rechtslenker; passender Adapter: A	**2800011608260** **2800011626270**	**16082** **62627**	55 62
1.8 i	92 kW	03/98→06/04	AQUACTRL 2 SINGLE; Einbauposition beifahrerseitig; für Linkslenker; passender Adapter: A	**2800011306280**	**13062**	27
			AQUACTRL 2 SINGLE; Einbauposition fahrerseitig; für Linkslenker; passender Adapter: A	**2800011307280**	**13072**	27
			REARCTRL; Einbauposition hinten; → 04/00; Befestigungsart: Hakenbefestigung	**2800011540170** **2800011540180**	**54017** **15401**	51 51
			AQUACTRL 2 SINGLE; Einbauposition beifahrerseitig; für Rechtslenker; passender Adapter: A	**2800011607260** **2800011625270**	**16072** **62527**	55 62
			AQUACTRL 2 SINGLE; Einbauposition fahrerseitig; für Rechtslenker; passender Adapter: A	**2800011608260** **2800011626270**	**16082** **62627**	55 62
1.8 LPG	90 kW	03/99→06/04	AQUACTRL 2 SINGLE; Einbauposition beifahrerseitig; für Linkslenker; passender Adapter: A	**2800011306280**	**13062**	27
			AQUACTRL 2 SINGLE; Einbauposition fahrerseitig; für Linkslenker; passender Adapter: A	**2800011307280**	**13072**	27
			REARCTRL; Einbauposition hinten; → 04/00; Befestigungsart: Hakenbefestigung	**2800011540180**	**15401**	51
			AQUACTRL 2 SINGLE; Einbauposition beifahrerseitig; für Rechtslenker; passender Adapter: A	**2800011607260**	**16072**	55
			AQUACTRL 2 SINGLE; Einbauposition fahrerseitig; für Rechtslenker; passender Adapter: A	**2800011608260**	**16082**	55

© 2025 Continental Aftermarket & Services GmbH

VOLVO - V40 Kombi (645) 07/95→06/04

Wischblatt

1.9	127 kW	09/03→06/04	AQUACTRL 2 SINGLE; Einbauposition beifahrerseitig; für Rechtslenker; passender Adapter: A	**2800011607260**	**16072**	55
			AQUACTRL 2 SINGLE; Einbauposition fahrerseitig; für Rechtslenker; passender Adapter: A	**2800011608260**	**16082**	55
1.9 DI	70 kW	03/99→07/00	AQUACTRL 2 SINGLE; Einbauposition beifahrerseitig; für Linkslenker; passender Adapter: A	**2800011306280**	**13062**	27
			AQUACTRL 2 SINGLE; Einbauposition fahrerseitig; für Linkslenker; passender Adapter: A	**2800011307280**	**13072**	27
			REARCTRL; Einbauposition hinten; 04/00; Befestigungsart: Hakenbefestigung	**2800011540170** **2800011540180**	**54017** **15401**	51 51
			AQUACTRL 2 SINGLE; Einbauposition beifahrerseitig; für Rechtslenker; passender Adapter: A	**2800011607260** **2800011625270**	**16072** **62527**	55 62
			AQUACTRL 2 SINGLE; Einbauposition fahrerseitig; für Rechtslenker; passender Adapter: A	**2800011608260** **2800011626270**	**16082** **62627**	55 62
1.9 DI 1.9 DI	75 kW 85 kW	07/00→06/04 07/00→06/04	AQUACTRL 2 SINGLE; Einbauposition beifahrerseitig; für Linkslenker; passender Adapter: A	**2800011306280**	**13062**	27
			AQUACTRL 2 SINGLE; Einbauposition fahrerseitig; für Linkslenker; passender Adapter: A	**2800011307280**	**13072**	27
			AQUACTRL 2 SINGLE; Einbauposition beifahrerseitig; für Rechtslenker; passender Adapter: A	**2800011607260** **2800011625270**	**16072** **62527**	55 62
			AQUACTRL 2 SINGLE; Einbauposition fahrerseitig; für Rechtslenker; passender Adapter: A	**2800011608260** **2800011626270**	**16082** **62627**	55 62
1.9 T4	147 kW	05/97→07/00	AQUACTRL 2 SINGLE; Einbauposition beifahrerseitig; für Linkslenker; passender Adapter: A	**2800011306280**	**13062**	27
			AQUACTRL 2 SINGLE; Einbauposition fahrerseitig; für Linkslenker; passender Adapter: A	**2800011307280**	**13072**	27
			REARCTRL; Einbauposition hinten; 04/00; Befestigungsart: Hakenbefestigung	**2800011540170** **2800011540180**	**54017** **15401**	51 51
			AQUACTRL 2 SINGLE; Einbauposition beifahrerseitig; für Rechtslenker; passender Adapter: A	**2800011607260** **2800011625270**	**16072** **62527**	55 62
			AQUACTRL 2 SINGLE; Einbauposition fahrerseitig; für Rechtslenker; passender Adapter: A	**2800011608260** **2800011626270**	**16082** **62627**	55 62
1.9 TD	66 kW	07/95→08/99	AQUACTRL 2 SINGLE; Einbauposition beifahrerseitig; für Linkslenker; passender Adapter: A	**2800011306280**	**13062**	27
			AQUACTRL 2 SINGLE; Einbauposition fahrerseitig; für Linkslenker; passender Adapter: A	**2800011307280**	**13072**	27
			REARCTRL; Einbauposition hinten; Befestigungsart: Hakenbefestigung	**2800011540170** **2800011540180**	**54017** **15401**	51 51
			AQUACTRL 2 SINGLE; Einbauposition beifahrerseitig; für Rechtslenker; passender Adapter: A	**2800011607260** **2800011625270**	**16072** **62527**	55 62
			AQUACTRL 2 SINGLE; Einbauposition fahrerseitig; für Rechtslenker; passender Adapter: A	**2800011608260** **2800011626270**	**16082** **62627**	55 62
2.0	100 kW	07/95→06/04	AQUACTRL 2 SINGLE; Einbauposition beifahrerseitig; für Linkslenker; passender Adapter: A	**2800011306280**	**13062**	27
			AQUACTRL 2 SINGLE; Einbauposition fahrerseitig; für Linkslenker; passender Adapter: A	**2800011307280**	**13072**	27
			REARCTRL; Einbauposition hinten; 04/00; Befestigungsart: Hakenbefestigung	**2800011540170** **2800011540180**	**54017** **15401**	51 51
			AQUACTRL 2 SINGLE; Einbauposition beifahrerseitig; für Rechtslenker; passender Adapter: A	**2800011607260** **2800011625270**	**16072** **62527**	55 62
			AQUACTRL 2 SINGLE; Einbauposition fahrerseitig; für Rechtslenker; passender Adapter: A	**2800011608260** **2800011626270**	**16082** **62627**	55 62
2.0	103 kW	07/95→08/99	AQUACTRL 2 SINGLE; Einbauposition beifahrerseitig; für Linkslenker; passender Adapter: A	**2800011306280**	**13062**	27
			AQUACTRL 2 SINGLE; Einbauposition fahrerseitig; für Linkslenker; passender Adapter: A	**2800011307280**	**13072**	27
			REARCTRL; Einbauposition hinten; Befestigungsart: Hakenbefestigung	**2800011540170** **2800011540180**	**54017** **15401**	51 51
			AQUACTRL 2 SINGLE; Einbauposition beifahrerseitig; für Rechtslenker; passender Adapter: A	**2800011607260** **2800011625270**	**16072** **62527**	55 62

→

© 2025 Continental Aftermarket & Services GmbH

VOLVO - V40 Kombi (645) 07/95→06/04

Wischblatt

2.0	103 kW	07/95→08/99	AQUACTRL 2 SINGLE; Einbauposition fahrerseitig; für Rechtslenker; passender Adapter: A	**2800011608260** **2800011626270**	**16082** **62627**	55 62
2.0 T	118 kW	10/97→07/00	AQUACTRL 2 SINGLE; Einbauposition beifahrerseitig; für Linkslenker; passender Adapter: A	**2800011306280**	**13062**	27
			AQUACTRL 2 SINGLE; Einbauposition fahrerseitig; für Linkslenker; passender Adapter: A	**2800011307280**	**13072**	27
			REARCTRL; Einbauposition hinten; 04/00; Befestigungsart: Hakenbefestigung	**2800011540170** **2800011540180**	**54017** **15401**	51 51
			AQUACTRL 2 SINGLE; Einbauposition beifahrerseitig; für Rechtslenker; passender Adapter: A	**2800011607260** **2800011625270**	**16072** **62527**	55 62
			AQUACTRL 2 SINGLE; Einbauposition fahrerseitig; für Rechtslenker; passender Adapter: A	**2800011608260** **2800011626270**	**16082** **62627**	55 62
2.0 T	120 kW	06/01→06/04	AQUACTRL 2 SINGLE; Einbauposition beifahrerseitig; für Linkslenker; passender Adapter: A	**2800011306280**	**13062**	27
			AQUACTRL 2 SINGLE; Einbauposition fahrerseitig; für Linkslenker; passender Adapter: A	**2800011307280**	**13072**	27
			AQUACTRL 2 SINGLE; Einbauposition beifahrerseitig; für Rechtslenker; passender Adapter: A	**2800011607260** **2800011625270**	**16072** **62527**	55 62
			AQUACTRL 2 SINGLE; Einbauposition fahrerseitig; für Rechtslenker; passender Adapter: A	**2800011608260** **2800011626270**	**16082** **62627**	55 62
2.0 T	121 kW	07/99→06/04	AQUACTRL 2 SINGLE; Einbauposition beifahrerseitig; für Linkslenker; passender Adapter: A	**2800011306280**	**13062**	27
			AQUACTRL 2 SINGLE; Einbauposition fahrerseitig; für Linkslenker; passender Adapter: A	**2800011307280**	**13072**	27
			REARCTRL; Einbauposition hinten; 04/00; Befestigungsart: Hakenbefestigung	**2800011540170** **2800011540180**	**54017** **15401**	51 51
			AQUACTRL 2 SINGLE; Einbauposition beifahrerseitig; für Rechtslenker; passender Adapter: A	**2800011607260** **2800011625270**	**16072** **62527**	55 62
			AQUACTRL 2 SINGLE; Einbauposition fahrerseitig; für Rechtslenker; passender Adapter: A	**2800011608260** **2800011626270**	**16082** **62627**	55 62
2.0 T4	147 kW	07/00→06/04	AQUACTRL 2 SINGLE; Einbauposition beifahrerseitig; für Linkslenker; passender Adapter: A	**2800011306280**	**13062**	27
			AQUACTRL 2 SINGLE; Einbauposition fahrerseitig; für Linkslenker; passender Adapter: A	**2800011307280**	**13072**	27
			AQUACTRL 2 SINGLE; Einbauposition beifahrerseitig; für Rechtslenker; passender Adapter: A	**2800011607260** **2800011625270**	**16072** **62527**	55 62
			AQUACTRL 2 SINGLE; Einbauposition fahrerseitig; für Rechtslenker; passender Adapter: A	**2800011608260** **2800011626270**	**16082** **62627**	55 62

VOLVO - V40 Schrägheck (525) 03/12→08/19

Wischblatt

D2 D2 D3 D3 D4 D4	84 kW 88 kW 110 kW 110 kW 130 kW 140 kW	03/12→12/16 02/15→08/19 03/12→03/15 04/15→08/19 03/12→12/14 05/14→08/19	AQUACTRL 2 SET; für Linkslenker	**2800011225280**	**12252**	10
			AQUACTRL 2 SINGLE; Einbauposition beifahrerseitig; für Linkslenker; passender Adapter: BC	**2800011305280**	**13052**	27
			AQUACTRL 2 SINGLE; Einbauposition fahrerseitig; für Linkslenker; passender Adapter: BC	**2800011314280**	**13142**	30
			REARCTRL; Einbauposition hinten; Ergänzungsartikel/Ergänzende Info: Adapter entfernen; Ergänzungsartikel/Ergänzende Info 2: Maß abweichend vom Original	**2800011535170** **2800011535180**	**53517** **15351**	49 49
			AQUACTRL 2 SINGLE; Einbauposition beifahrerseitig; für Rechtslenker; passender Adapter: BC	**2800011606260** **2800011606270**	**16062** **60627**	54 54
			AQUACTRL 2 SINGLE; Einbauposition fahrerseitig; für Rechtslenker; passender Adapter: BC	**2800011616260** **2800011630270**	**16162** **63027**	58 63

© 2025 Continental Aftermarket & Services GmbH

VOLVO - V40 Schrägheck (525) 03/12→08/19

Wischblatt

D4 Polestar	147 kW	05/14→08/19	AQUACTRL 2 SET; für Linkslenker	**2800011225280**	**12252**	10
			AQUACTRL 2 SINGLE; Einbauposition beifahrerseitig; für Linkslenker; passender Adapter: BC	**2800011305280**	**13052**	27
			AQUACTRL 2 SINGLE; Einbauposition fahrerseitig; für Linkslenker; passender Adapter: BC	**2800011314280**	**13142**	30
			REARCTRL; Einbauposition hinten; Ergänzungsartikel/Ergänzende Info: Adapter entfernen; Ergänzungsartikel/Ergänzende Info 2: Maß abweichend vom Original	**2800011535180**	**15351**	49
			AQUACTRL 2 SINGLE; Einbauposition beifahrerseitig; für Rechtslenker; passender Adapter: BC	**2800011606260**	**16062**	54
			AQUACTRL 2 SINGLE; Einbauposition fahrerseitig; für Rechtslenker; passender Adapter: BC	**2800011616260**	**16162**	58
T2 T2 T2 GTDi T3 T3 T3 GTDi T4 T4 T4 T4 GTDi T5 T5	90 kW 90 kW 88 kW 112 kW 112 kW 110 kW 147 kW 132 kW 140 kW 132 kW 157 kW 180 kW	02/15→08/19 02/15→08/19 04/13→12/16 02/15→08/19 02/15→08/19 03/12→12/16 04/14→12/15 07/13→12/15 08/15→08/19 03/12→12/16 03/13→12/15 05/14→08/19	AQUACTRL 2 SET; für Linkslenker	**2800011225280**	**12252**	10
			AQUACTRL 2 SINGLE; Einbauposition beifahrerseitig; für Linkslenker; passender Adapter: BC	**2800011305280**	**13052**	27
			AQUACTRL 2 SINGLE; Einbauposition fahrerseitig; für Linkslenker; passender Adapter: BC	**2800011314280**	**13142**	30
			REARCTRL; Einbauposition hinten; Ergänzungsartikel/Ergänzende Info: Adapter entfernen; Ergänzungsartikel/Ergänzende Info 2: Maß abweichend vom Original	**2800011535170** **2800011535180**	**53517** **15351**	49 49
			AQUACTRL 2 SINGLE; Einbauposition beifahrerseitig; für Rechtslenker; passender Adapter: BC	**2800011606260** **2800011606270**	**16062** **60627**	54 54
			AQUACTRL 2 SINGLE; Einbauposition fahrerseitig; für Rechtslenker; passender Adapter: BC	**2800011616260** **2800011630270**	**16162** **63027**	58 63
T5	183 kW	01/14→12/14	AQUACTRL 2 SET; für Linkslenker	**2800011225280**	**12252**	10
			AQUACTRL 2 SINGLE; Einbauposition beifahrerseitig; für Linkslenker; passender Adapter: BC	**2800011305280**	**13052**	27
			AQUACTRL 2 SINGLE; Einbauposition fahrerseitig; für Linkslenker; passender Adapter: BC	**2800011314280**	**13142**	30
			REARCTRL; Einbauposition hinten; Ergänzungsartikel/Ergänzende Info: Adapter entfernen; Ergänzungsartikel/Ergänzende Info 2: Maß abweichend vom Original	**2800011535180**	**15351**	49
			AQUACTRL 2 SINGLE; Einbauposition beifahrerseitig; für Rechtslenker; passender Adapter: BC	**2800011606260**	**16062**	54
			AQUACTRL 2 SINGLE; Einbauposition fahrerseitig; für Rechtslenker; passender Adapter: BC	**2800011616260**	**16162**	58
T5 T5 Drive-E Polestar	187 kW 186 kW	12/12→12/14 05/14→08/19	AQUACTRL 2 SET; für Linkslenker	**2800011225280**	**12252**	10
			AQUACTRL 2 SINGLE; Einbauposition beifahrerseitig; für Linkslenker; passender Adapter: BC	**2800011305280**	**13052**	27
			AQUACTRL 2 SINGLE; Einbauposition fahrerseitig; für Linkslenker; passender Adapter: BC	**2800011314280**	**13142**	30
			REARCTRL; Einbauposition hinten; Ergänzungsartikel/Ergänzende Info: Adapter entfernen; Ergänzungsartikel/Ergänzende Info 2: Maß abweichend vom Original	**2800011535170** **2800011535180**	**53517** **15351**	49 49
			AQUACTRL 2 SINGLE; Einbauposition beifahrerseitig; für Rechtslenker; passender Adapter: BC	**2800011606260** **2800011606270**	**16062** **60627**	54 54
			AQUACTRL 2 SINGLE; Einbauposition fahrerseitig; für Rechtslenker; passender Adapter: BC	**2800011616260** **2800011630270**	**16162** **63027**	58 63

VOLVO - V50 (545) 12/03→12/12

Wischblatt

1.6	74 kW	01/05→12/12	AQUACTRL 2 SET; für Linkslenker; 08/05	**2800011225280**	**12252**	10
			AQUACTRL 2 SET; für Linkslenker; Befestigungsart: Stiftbefestigung; 07/05	**2800011277280**	**12772**	24
			AQUACTRL 2 SINGLE; Einbauposition beifahrerseitig; für Linkslenker; passender Adapter: BCE; Befestigungsart: Stiftbefestigung; 07/05	**2800011305280**	**13052**	27

→

© 2025 Continental Aftermarket & Services GmbH

VOLVO - V50 (545) 12/03→12/12

Wischblatt

1.6	74 kW	01/05→12/12	AQUACTRL 2 SINGLE; Einbauposition beifahrerseitig; für Linkslenker; passender Adapter: BC; 08/05	**2800011305280**	**13052**	27
			AQUACTRL 2 SINGLE; Einbauposition fahrerseitig; für Linkslenker; passender Adapter: BC; 08/05	**2800011314280**	**13142**	30
			AQUACTRL 2 SINGLE; Einbauposition fahrerseitig; für Linkslenker; passender Adapter: BCE; Befestigungsart: Stiftbefestigung; 07/05	**2800011314280**	**13142**	30
			REARCTRL; Einbauposition hinten	**2800011516170** **2800011516180**	**51617** **15161**	40 40
			AQUACTRL 2 SINGLE; 08/05 ; Einbauposition beifahrerseitig; für Rechtslenker; passender Adapter: BC	**2800011607260** **2800011625270**	**16072** **62527**	55 62
			AQUACTRL 2 SINGLE; 07/05; Einbauposition beifahrerseitig; für Rechtslenker; passender Adapter: BCE	**2800011607260** **2800011625270**	**16072** **62527**	55 62
			AQUACTRL 2 SINGLE; 07/05; Einbauposition fahrerseitig; für Rechtslenker; passender Adapter: BCE	**2800011616260** **2800011630270**	**16162** **63027**	58 63
			AQUACTRL 2 SINGLE; 08/05 ; Einbauposition fahrerseitig; für Rechtslenker; passender Adapter: BC	**2800011616260** **2800011630270**	**16162** **63027**	58 63
1.6 D	80 kW	03/05→12/12	AQUACTRL 2 SET; für Linkslenker; 08/05	**2800011225280**	**12252**	10
			AQUACTRL 2 SET; für Linkslenker; Befestigungsart: Stiftbefestigung; 07/05	**2800011277280**	**12772**	24
			AQUACTRL 2 SINGLE; Einbauposition beifahrerseitig; für Linkslenker; passender Adapter: BCE; Befestigungsart: Stiftbefestigung; 07/05	**2800011305280**	**13052**	27
			AQUACTRL 2 SINGLE; Einbauposition beifahrerseitig; für Linkslenker; passender Adapter: BC; 08/05	**2800011305280**	**13052**	27
			AQUACTRL 2 SINGLE; Einbauposition fahrerseitig; für Linkslenker; passender Adapter: BC; 08/05	**2800011314280**	**13142**	30
			AQUACTRL 2 SINGLE; Einbauposition fahrerseitig; für Linkslenker; passender Adapter: BCE; Befestigungsart: Stiftbefestigung; 07/05	**2800011314280**	**13142**	30
			REARCTRL; Einbauposition hinten	**2800011516180**	**15161**	40
			AQUACTRL 2 SINGLE; 08/05 ; Einbauposition beifahrerseitig; für Rechtslenker; passender Adapter: BC	**2800011607260**	**16072**	55
			AQUACTRL 2 SINGLE; 07/05; Einbauposition beifahrerseitig; für Rechtslenker; passender Adapter: BCE	**2800011607260**	**16072**	55
			AQUACTRL 2 SINGLE; 07/05; Einbauposition fahrerseitig; für Rechtslenker; passender Adapter: BCE	**2800011616260**	**16162**	58
			AQUACTRL 2 SINGLE; 08/05 ; Einbauposition fahrerseitig; für Rechtslenker; passender Adapter: BC	**2800011616260**	**16162**	58

© 2025 Continental Aftermarket & Services GmbH

VOLVO - V50 (545) 12/03→12/12

Wischblatt

1.6 D 1.8	81 kW 92 kW	01/05→12/11 04/04→12/10	AQUACTRL 2 SET; für Linkslenker; 08/05	**2800011225280**	**12252**	10
			AQUACTRL 2 SET; für Linkslenker; Befestigungsart: Stiftbefestigung; 07/05	**2800011277280**	**12772**	24
			AQUACTRL 2 SINGLE; Einbauposition beifahrerseitig; für Linkslenker; passender Adapter: BCE; Befestigungsart: Stiftbefestigung; 07/05	**2800011305280**	**13052**	27
			AQUACTRL 2 SINGLE; Einbauposition beifahrerseitig; für Linkslenker; passender Adapter: BC; 08/05	**2800011305280**	**13052**	27
			AQUACTRL 2 SINGLE; Einbauposition fahrerseitig; für Linkslenker; passender Adapter: BC; 08/05	**2800011314280**	**13142**	30
			AQUACTRL 2 SINGLE; Einbauposition fahrerseitig; für Linkslenker; passender Adapter: BCE; Befestigungsart: Stiftbefestigung; 07/05	**2800011314280**	**13142**	30
			REARCTRL; Einbauposition hinten	**2800011516170** **2800011516180**	**51617** **15161**	40 40
			AQUACTRL 2 SINGLE; 08/05 ; Einbauposition beifahrerseitig; für Rechtslenker; passender Adapter: BC	**2800011607260** **2800011625270**	**16072** **62527**	55 62
			AQUACTRL 2 SINGLE; 07/05; Einbauposition beifahrerseitig; für Rechtslenker; passender Adapter: BCE	**2800011607260** **2800011625270**	**16072** **62527**	55 62
			AQUACTRL 2 SINGLE; 07/05; Einbauposition fahrerseitig; für Rechtslenker; passender Adapter: BCE	**2800011616260** **2800011630270**	**16162** **63027**	58 63
			AQUACTRL 2 SINGLE; 08/05 ; Einbauposition fahrerseitig; für Rechtslenker; passender Adapter: BC	**2800011616260** **2800011630270**	**16162** **63027**	58 63
1.8 BiFuel	93 kW	01/09→09/10	AQUACTRL 2 SET; für Linkslenker	**2800011225280**	**12252**	10
			AQUACTRL 2 SINGLE; Einbauposition beifahrerseitig; für Linkslenker; passender Adapter: BC	**2800011305280**	**13052**	27
			AQUACTRL 2 SINGLE; Einbauposition fahrerseitig; für Linkslenker; passender Adapter: BC	**2800011314280**	**13142**	30
			REARCTRL; Einbauposition hinten	**2800011516180**	**15161**	40
			AQUACTRL 2 SINGLE; Einbauposition beifahrerseitig; für Rechtslenker; passender Adapter: BC	**2800011607260**	**16072**	55
			AQUACTRL 2 SINGLE; Einbauposition fahrerseitig; für Rechtslenker; passender Adapter: BC	**2800011616260**	**16162**	58
1.8 FlexFuel	92 kW	01/05→12/10	AQUACTRL 2 SET; für Linkslenker; 08/05	**2800011225280**	**12252**	10
			AQUACTRL 2 SET; für Linkslenker; Befestigungsart: Stiftbefestigung; 07/05	**2800011277280**	**12772**	24
			AQUACTRL 2 SINGLE; Einbauposition beifahrerseitig; für Linkslenker; passender Adapter: BCE; Befestigungsart: Stiftbefestigung; 07/05	**2800011305280**	**13052**	27
			AQUACTRL 2 SINGLE; Einbauposition beifahrerseitig; für Linkslenker; passender Adapter: BC; 08/05	**2800011305280**	**13052**	27
			AQUACTRL 2 SINGLE; Einbauposition fahrerseitig; für Linkslenker; passender Adapter: BC; 08/05	**2800011314280**	**13142**	30
			AQUACTRL 2 SINGLE; Einbauposition fahrerseitig; für Linkslenker; passender Adapter: BCE; Befestigungsart: Stiftbefestigung; 07/05	**2800011314280**	**13142**	30
			REARCTRL; Einbauposition hinten	**2800011516170** **2800011516180**	**51617** **15161**	40 40
			AQUACTRL 2 SINGLE; 08/05 ; Einbauposition beifahrerseitig; für Rechtslenker; passender Adapter: BC	**2800011607260** **2800011625270**	**16072** **62527**	55 62
			AQUACTRL 2 SINGLE; 07/05; Einbauposition beifahrerseitig; für Rechtslenker; passender Adapter: BCE	**2800011607260** **2800011625270**	**16072** **62527**	55 62
			AQUACTRL 2 SINGLE; 07/05; Einbauposition fahrerseitig; für Rechtslenker; passender Adapter: BCE	**2800011616260** **2800011630270**	**16162** **63027**	58 63

→

© 2025 Continental Aftermarket & Services GmbH

VOLVO - V50 (545) 12/03→12/12

Wischblatt

1.8 FlexFuel	92 kW	01/05→12/10	AQUACTRL 2 SINGLE; 08/05 ; Einbauposition fahrerseitig; für Rechtslenker; passender Adapter: BC	**2800011616260** **2800011630270**	**16162** **63027**	58 63
2.0	107 kW	10/06→12/12	AQUACTRL 2 SET; für Linkslenker	**2800011225280**	**12252**	10
			AQUACTRL 2 SINGLE; Einbauposition beifahrerseitig; für Linkslenker; passender Adapter: BC	**2800011305280**	**13052**	27
			AQUACTRL 2 SINGLE; Einbauposition fahrerseitig; für Linkslenker; passender Adapter: BC	**2800011314280**	**13142**	30
			REARCTRL; Einbauposition hinten	**2800011516170** **2800011516180**	**51617** **15161**	40 40
			AQUACTRL 2 SINGLE; Einbauposition beifahrerseitig; für Rechtslenker; passender Adapter: BC	**2800011607260** **2800011625270**	**16072** **62527**	55 62
			AQUACTRL 2 SINGLE; Einbauposition fahrerseitig; für Rechtslenker; passender Adapter: BC	**2800011616260** **2800011630270**	**16162** **63027**	58 63
2.0 CDI	98 kW	12/03→12/06	AQUACTRL 2 SET; für Linkslenker; 08/05	**2800011225280**	**12252**	10
			AQUACTRL 2 SET; für Linkslenker; Befestigungsart: Stiftbefestigung; 07/05	**2800011277280**	**12772**	24
			AQUACTRL 2 SINGLE; Einbauposition beifahrerseitig; für Linkslenker; passender Adapter: BCE; Befestigungsart: Stiftbefestigung; 07/05	**2800011305280**	**13052**	27
			AQUACTRL 2 SINGLE; Einbauposition beifahrerseitig; für Linkslenker; passender Adapter: BC; 08/05	**2800011305280**	**13052**	27
			AQUACTRL 2 SINGLE; Einbauposition fahrerseitig; für Linkslenker; passender Adapter: BC; 08/05	**2800011314280**	**13142**	30
			AQUACTRL 2 SINGLE; Einbauposition fahrerseitig; für Linkslenker; passender Adapter: BCE; Befestigungsart: Stiftbefestigung; 07/05	**2800011314280**	**13142**	30
			REARCTRL; Einbauposition hinten	**2800011516180**	**15161**	40
			AQUACTRL 2 SINGLE; 08/05 ; Einbauposition beifahrerseitig; für Rechtslenker; passender Adapter: BC	**2800011607260**	**16072**	55
			AQUACTRL 2 SINGLE; 07/05; Einbauposition beifahrerseitig; für Rechtslenker; passender Adapter: BCE	**2800011607260**	**16072**	55
			AQUACTRL 2 SINGLE; 07/05; Einbauposition fahrerseitig; für Rechtslenker; passender Adapter: BCE	**2800011616260**	**16162**	58
			AQUACTRL 2 SINGLE; 08/05 ; Einbauposition fahrerseitig; für Rechtslenker; passender Adapter: BC	**2800011616260**	**16162**	58

© 2025 Continental Aftermarket & Services GmbH

VOLVO - V50 (545) 12/03→12/12

Wischblatt

2.0 D	100 kW	04/04→12/10	AQUACTRL 2 SET; für Linkslenker; 08/05	**2800011225280**	**12252**	10
			AQUACTRL 2 SET; für Linkslenker; Befestigungsart: Stiftbefestigung; 07/05	**2800011277280**	**12772**	24
			AQUACTRL 2 SINGLE; Einbauposition beifahrerseitig; für Linkslenker; passender Adapter: BCE; Befestigungsart: Stiftbefestigung; 07/05	**2800011305280**	**13052**	27
			AQUACTRL 2 SINGLE; Einbauposition beifahrerseitig; für Linkslenker; passender Adapter: BC; 08/05	**2800011305280**	**13052**	27
			AQUACTRL 2 SINGLE; Einbauposition fahrerseitig; für Linkslenker; passender Adapter: BC; 08/05	**2800011314280**	**13142**	30
			AQUACTRL 2 SINGLE; Einbauposition fahrerseitig; für Linkslenker; passender Adapter: BCE; Befestigungsart: Stiftbefestigung; 07/05	**2800011314280**	**13142**	30
			REARCTRL; Einbauposition hinten	**2800011516170** **2800011516180**	**51617** **15161**	40 40
			AQUACTRL 2 SINGLE; 08/05 ; Einbauposition beifahrerseitig; für Rechtslenker; passender Adapter: BC	**2800011607260** **2800011625270**	**16072** **62527**	55 62
			AQUACTRL 2 SINGLE; 07/05; Einbauposition beifahrerseitig; für Rechtslenker; passender Adapter: BCE	**2800011607260** **2800011625270**	**16072** **62527**	55 62
			AQUACTRL 2 SINGLE; 07/05; Einbauposition fahrerseitig; für Rechtslenker; passender Adapter: BCE	**2800011616260** **2800011630270**	**16162** **63027**	58 63
			AQUACTRL 2 SINGLE; 08/05 ; Einbauposition fahrerseitig; für Rechtslenker; passender Adapter: BC	**2800011616260** **2800011630270**	**16162** **63027**	58 63
2.0 D4	96 kW	07/05→12/06	AQUACTRL 2 SET; für Linkslenker; 08/05	**2800011225280**	**12252**	10
			AQUACTRL 2 SET; für Linkslenker; Befestigungsart: Stiftbefestigung; 07/05	**2800011277280**	**12772**	24
			AQUACTRL 2 SINGLE; Einbauposition beifahrerseitig; für Linkslenker; passender Adapter: BC; 08/05	**2800011305280**	**13052**	27
			AQUACTRL 2 SINGLE; Einbauposition beifahrerseitig; für Linkslenker; passender Adapter: BCE; Befestigungsart: Stiftbefestigung; 07/05	**2800011305280**	**13052**	27
			AQUACTRL 2 SINGLE; Einbauposition fahrerseitig; für Linkslenker; passender Adapter: BCE; Befestigungsart: Stiftbefestigung; 07/05	**2800011314280**	**13142**	30
			AQUACTRL 2 SINGLE; Einbauposition fahrerseitig; für Linkslenker; passender Adapter: BC; 08/05	**2800011314280**	**13142**	30
			REARCTRL; Einbauposition hinten	**2800011516180**	**15161**	40
			AQUACTRL 2 SINGLE; 08/05 ; Einbauposition beifahrerseitig; für Rechtslenker; passender Adapter: BC	**2800011607260**	**16072**	55
			AQUACTRL 2 SINGLE; 08/05 ; Einbauposition fahrerseitig; für Rechtslenker; passender Adapter: BC	**2800011616260**	**16162**	58
2.0 FlexFuel	107 kW	01/10→12/12	AQUACTRL 2 SET; für Linkslenker	**2800011225280**	**12252**	10
			AQUACTRL 2 SINGLE; Einbauposition beifahrerseitig; für Linkslenker; passender Adapter: BC	**2800011305280**	**13052**	27
			AQUACTRL 2 SINGLE; Einbauposition fahrerseitig; für Linkslenker; passender Adapter: BC	**2800011314280**	**13142**	30
			REARCTRL; Einbauposition hinten	**2800011516170** **2800011516180**	**51617** **15161**	40 40
			AQUACTRL 2 SINGLE; Einbauposition beifahrerseitig; für Rechtslenker; passender Adapter: BC	**2800011607260** **2800011625270**	**16072** **62527**	55 62
			AQUACTRL 2 SINGLE; Einbauposition fahrerseitig; für Rechtslenker; passender Adapter: BC	**2800011616260** **2800011630270**	**16162** **63027**	58 63

© 2025 Continental Aftermarket & Services GmbH

VOLVO - V50 (545) 12/03→12/12

Wischblatt

2.4	103 kW	04/04→12/10	AQUACTRL 2 SET; für Linkslenker; 08/05	**2800011225280**	**12252**	10
2.4	125 kW	04/04→12/10	AQUACTRL 2 SET; für Linkslenker; Befestigungsart: Stiftbefestigung; 07/05	**2800011277280**	**12772**	24
			AQUACTRL 2 SINGLE; Einbauposition beifahrerseitig; für Linkslenker; passender Adapter: BCE; Befestigungsart: Stiftbefestigung; 07/05	**2800011305280**	**13052**	27
			AQUACTRL 2 SINGLE; Einbauposition beifahrerseitig; für Linkslenker; passender Adapter: BC; 08/05	**2800011305280**	**13052**	27
			AQUACTRL 2 SINGLE; Einbauposition fahrerseitig; für Linkslenker; passender Adapter: BC; 08/05	**2800011314280**	**13142**	30
			AQUACTRL 2 SINGLE; Einbauposition fahrerseitig; für Linkslenker; passender Adapter: BCE; Befestigungsart: Stiftbefestigung; 07/05	**2800011314280**	**13142**	30
			REARCTRL; Einbauposition hinten	**2800011516170** **2800011516180**	**51617** **15161**	40 40
			AQUACTRL 2 SINGLE; 08/05 ; Einbauposition beifahrerseitig; für Rechtslenker; passender Adapter: BC	**2800011607260** **2800011625270**	**16072** **62527**	55 62
			AQUACTRL 2 SINGLE; 07/05; Einbauposition beifahrerseitig; für Rechtslenker; passender Adapter: BCE	**2800011607260** **2800011625270**	**16072** **62527**	55 62
			AQUACTRL 2 SINGLE; 07/05; Einbauposition fahrerseitig; für Rechtslenker; passender Adapter: BCE	**2800011616260** **2800011630270**	**16162** **63027**	58 63
			AQUACTRL 2 SINGLE; 08/05 ; Einbauposition fahrerseitig; für Rechtslenker; passender Adapter: BC	**2800011616260** **2800011630270**	**16162** **63027**	58 63
2.4 AWD	125 kW	08/06→12/09	AQUACTRL 2 SET; für Linkslenker	**2800011225280**	**12252**	10
2.4 Tdi	120 kW	05/07→12/10	AQUACTRL 2 SINGLE; Einbauposition beifahrerseitig; für Linkslenker; passender Adapter: BC	**2800011305280**	**13052**	27
D2	84 kW	01/10→12/12				
D3	110 kW	10/10→12/12	AQUACTRL 2 SINGLE; Einbauposition fahrerseitig; für Linkslenker; passender Adapter: BC	**2800011314280**	**13142**	30
D4	130 kW	10/10→12/12				
D5	132 kW	03/06→12/10	REARCTRL; Einbauposition hinten	**2800011516170** **2800011516180**	**51617** **15161**	40 40
			AQUACTRL 2 SINGLE; Einbauposition beifahrerseitig; für Rechtslenker; passender Adapter: BC	**2800011607260** **2800011625270**	**16072** **62527**	55 62
			AQUACTRL 2 SINGLE; Einbauposition fahrerseitig; für Rechtslenker; passender Adapter: BC	**2800011616260** **2800011630270**	**16162** **63027**	58 63
T5	162 kW	04/04→12/07	AQUACTRL 2 SET; für Linkslenker; 08/05	**2800011225280**	**12252**	10
			AQUACTRL 2 SET; für Linkslenker; Befestigungsart: Stiftbefestigung; 07/05	**2800011277280**	**12772**	24
			AQUACTRL 2 SINGLE; Einbauposition beifahrerseitig; für Linkslenker; passender Adapter: BCE; Befestigungsart: Stiftbefestigung; 07/05	**2800011305280**	**13052**	27
			AQUACTRL 2 SINGLE; Einbauposition beifahrerseitig; für Linkslenker; passender Adapter: BC; 08/05	**2800011305280**	**13052**	27
			AQUACTRL 2 SINGLE; Einbauposition fahrerseitig; für Linkslenker; passender Adapter: BC; 08/05	**2800011314280**	**13142**	30
			AQUACTRL 2 SINGLE; Einbauposition fahrerseitig; für Linkslenker; passender Adapter: BCE; Befestigungsart: Stiftbefestigung; 07/05	**2800011314280**	**13142**	30
			REARCTRL; Einbauposition hinten	**2800011516170** **2800011516180**	**51617** **15161**	40 40
			AQUACTRL 2 SINGLE; 08/05 ; Einbauposition beifahrerseitig; für Rechtslenker; passender Adapter: BC	**2800011607260** **2800011625270**	**16072** **62527**	55 62
			AQUACTRL 2 SINGLE; 07/05; Einbauposition beifahrerseitig; für Rechtslenker; passender Adapter: BCE	**2800011607260** **2800011625270**	**16072** **62527**	55 62

→

© 2025 Continental Aftermarket & Services GmbH

VOLVO - V50 (545) 12/03→12/12

Wischblatt

T5	162 kW	04/04→12/07	AQUACTRL 2 SINGLE; 07/05; Einbauposition fahrerseitig; für Rechtslenker; passender Adapter: BCE	**2800011616260** **2800011630270**	**16162** **63027**	58 63
			AQUACTRL 2 SINGLE; 08/05 ; Einbauposition fahrerseitig; für Rechtslenker; passender Adapter: BC	**2800011616260** **2800011630270**	**16162** **63027**	58 63
T5	169 kW	03/07→12/12	AQUACTRL 2 SET; für Linkslenker	**2800011225280**	**12252**	10
			AQUACTRL 2 SINGLE; Einbauposition beifahrerseitig; für Linkslenker; passender Adapter: BC	**2800011305280**	**13052**	27
			AQUACTRL 2 SINGLE; Einbauposition fahrerseitig; für Linkslenker; passender Adapter: BC	**2800011314280**	**13142**	30
			REARCTRL; Einbauposition hinten	**2800011516170** **2800011516180**	**51617** **15161**	40 40
			AQUACTRL 2 SINGLE; Einbauposition beifahrerseitig; für Rechtslenker; passender Adapter: BC	**2800011607260** **2800011625270**	**16072** **62527**	55 62
			AQUACTRL 2 SINGLE; Einbauposition fahrerseitig; für Rechtslenker; passender Adapter: BC	**2800011616260** **2800011630270**	**16162** **63027**	58 63
T5 AWD	162 kW	04/04→12/07	AQUACTRL 2 SET; für Linkslenker; 08/05	**2800011225280**	**12252**	10
			AQUACTRL 2 SET; für Linkslenker; Befestigungsart: Stiftbefestigung; 07/05	**2800011277280**	**12772**	24
			AQUACTRL 2 SINGLE; Einbauposition beifahrerseitig; für Linkslenker; passender Adapter: BCE; Befestigungsart: Stiftbefestigung; 07/05	**2800011305280**	**13052**	27
			AQUACTRL 2 SINGLE; Einbauposition beifahrerseitig; für Linkslenker; passender Adapter: BC; 08/05	**2800011305280**	**13052**	27
			AQUACTRL 2 SINGLE; Einbauposition fahrerseitig; für Linkslenker; passender Adapter: BC; 08/05	**2800011314280**	**13142**	30
			AQUACTRL 2 SINGLE; Einbauposition fahrerseitig; für Linkslenker; passender Adapter: BCE; Befestigungsart: Stiftbefestigung; 07/05	**2800011314280**	**13142**	30
			REARCTRL; Einbauposition hinten	**2800011516170** **2800011516180**	**51617** **15161**	40 40
			AQUACTRL 2 SINGLE; 08/05 ; Einbauposition beifahrerseitig; für Rechtslenker; passender Adapter: BC	**2800011607260** **2800011625270**	**16072** **62527**	55 62
			AQUACTRL 2 SINGLE; 07/05; Einbauposition beifahrerseitig; für Rechtslenker; passender Adapter: BCE	**2800011607260** **2800011625270**	**16072** **62527**	55 62
			AQUACTRL 2 SINGLE; 07/05; Einbauposition fahrerseitig; für Rechtslenker; passender Adapter: BCE	**2800011616260** **2800011630270**	**16162** **63027**	58 63
			AQUACTRL 2 SINGLE; 08/05 ; Einbauposition fahrerseitig; für Rechtslenker; passender Adapter: BC	**2800011616260** **2800011630270**	**16162** **63027**	58 63
T5 AWD	169 kW	03/07→12/10	AQUACTRL 2 SET; für Linkslenker	**2800011225280**	**12252**	10
			AQUACTRL 2 SINGLE; Einbauposition beifahrerseitig; für Linkslenker; passender Adapter: BC	**2800011305280**	**13052**	27
			AQUACTRL 2 SINGLE; Einbauposition fahrerseitig; für Linkslenker; passender Adapter: BC	**2800011314280**	**13142**	30
			REARCTRL; Einbauposition hinten	**2800011516170** **2800011516180**	**51617** **15161**	40 40
			AQUACTRL 2 SINGLE; Einbauposition beifahrerseitig; für Rechtslenker; passender Adapter: BC	**2800011607260** **2800011625270**	**16072** **62527**	55 62
			AQUACTRL 2 SINGLE; Einbauposition fahrerseitig; für Rechtslenker; passender Adapter: BC	**2800011616260** **2800011630270**	**16162** **63027**	58 63

VOLVO - V60 I (155) 07/10→12/18

Wischblatt

1.6 DRIVe	84 kW	02/11→12/15	AQUACTRL 2 SET; für Linkslenker	**2800011229280**	**12292**	11
			AQUACTRL 2 SINGLE; Einbauposition beifahrerseitig; für Linkslenker; passender Adapter: BC	**2800011306280**	**13062**	27

→

© 2025 Continental Aftermarket & Services GmbH

VOLVO - V60 I (155) 07/10→12/18

Wischblatt

1.6 DRIVe	84 kW	02/11→12/15	AQUACTRL 2 SINGLE; Einbauposition fahrerseitig; für Linkslenker; passender Adapter: BC	**2800011314280**	**13142**	30
			REARCTRL; 05/15; Einbauposition hinten	**2800011506170**	**50617**	35
				2800011506180	**15061**	35
			REARCTRL; Einbauposition hinten; 06/15	**2800011511170**	**51117**	37
				2800011511180	**15111**	37
			AQUACTRL 2 SINGLE; Einbauposition beifahrerseitig; für Rechtslenker; passender Adapter: BC	**2800011607260**	**16072**	55
				2800011625270	**62527**	62
			AQUACTRL 2 SINGLE; Einbauposition fahrerseitig; für Rechtslenker; passender Adapter: BC	**2800011616260**	**16162**	58
				2800011630270	**63027**	63
2.0 BiFuel	157 kW	03/14→12/15	AQUACTRL 2 SET; für Linkslenker	**2800011229280**	**12292**	11
			AQUACTRL 2 SINGLE; Einbauposition beifahrerseitig; für Linkslenker; passender Adapter: BC	**2800011306280**	**13062**	27
			AQUACTRL 2 SINGLE; Einbauposition fahrerseitig; für Linkslenker; passender Adapter: BC	**2800011314280**	**13142**	30
			REARCTRL; 05/15; Einbauposition hinten	**2800011506180**	**15061**	35
			REARCTRL; Einbauposition hinten; 06/15	**2800011511180**	**15111**	37
			AQUACTRL 2 SINGLE; Einbauposition beifahrerseitig; für Rechtslenker; passender Adapter: BC	**2800011607260**	**16072**	55
			AQUACTRL 2 SINGLE; Einbauposition fahrerseitig; für Rechtslenker; passender Adapter: BC	**2800011616260**	**16162**	58
2.0 Polestar AWD	270 kW	06/15→05/18	AQUACTRL 2 SET; für Linkslenker	**2800011229280**	**12292**	11
			AQUACTRL 2 SINGLE; Einbauposition beifahrerseitig; für Linkslenker; passender Adapter: BC	**2800011306280**	**13062**	27
			AQUACTRL 2 SINGLE; Einbauposition fahrerseitig; für Linkslenker; passender Adapter: BC	**2800011314280**	**13142**	30
			REARCTRL; Einbauposition hinten	**2800011511170**	**51117**	37
				2800011511180	**15111**	37
			AQUACTRL 2 SINGLE; Einbauposition beifahrerseitig; für Rechtslenker; passender Adapter: BC	**2800011607260**	**16072**	55
				2800011625270	**62527**	62
			AQUACTRL 2 SINGLE; Einbauposition fahrerseitig; für Rechtslenker; passender Adapter: BC	**2800011616260**	**16162**	58
				2800011630270	**63027**	63
2.0 T	132 kW	01/14→07/18	AQUACTRL 2 SET; für Linkslenker	**2800011229280**	**12292**	11
			AQUACTRL 2 SINGLE; Einbauposition beifahrerseitig; für Linkslenker; passender Adapter: BC	**2800011306280**	**13062**	27
			AQUACTRL 2 SINGLE; Einbauposition fahrerseitig; für Linkslenker; passender Adapter: BC	**2800011314280**	**13142**	30
			REARCTRL; 05/15; Einbauposition hinten	**2800011506180**	**15061**	35
			REARCTRL; Einbauposition hinten; 06/15	**2800011511180**	**15111**	37
			AQUACTRL 2 SINGLE; Einbauposition beifahrerseitig; für Rechtslenker; passender Adapter: BC	**2800011607260**	**16072**	55
			AQUACTRL 2 SINGLE; Einbauposition fahrerseitig; für Rechtslenker; passender Adapter: BC	**2800011616260**	**16162**	58
2.0 T	149 kW	07/10→12/12	AQUACTRL 2 SET; für Linkslenker	**2800011229280**	**12292**	11
			AQUACTRL 2 SINGLE; Einbauposition beifahrerseitig; für Linkslenker; passender Adapter: BC	**2800011306280**	**13062**	27
			AQUACTRL 2 SINGLE; Einbauposition fahrerseitig; für Linkslenker; passender Adapter: BC	**2800011314280**	**13142**	30
			REARCTRL; Einbauposition hinten	**2800011506170**	**50617**	35
				2800011506180	**15061**	35
			AQUACTRL 2 SINGLE; Einbauposition beifahrerseitig; für Rechtslenker; passender Adapter: BC	**2800011607260**	**16072**	55
				2800011625270	**62527**	62
			AQUACTRL 2 SINGLE; Einbauposition fahrerseitig; für Rechtslenker; passender Adapter: BC	**2800011616260**	**16162**	58
				2800011630270	**63027**	63

© 2025 Continental Aftermarket & Services GmbH

VOLVO - V60 I (155) 07/10→12/18

Wischblatt

3.0 T AWD D2 D3 D3	258 kW 88 kW 100 kW 110 kW	04/14→05/18 03/15→05/18 05/12→12/15 03/15→05/18	AQUACTRL 2 SET; für Linkslenker	**2800011229280**	**12292**	11
			AQUACTRL 2 SINGLE; Einbauposition beifahrerseitig; für Linkslenker; passender Adapter: BC	**2800011306280**	**13062**	27
			AQUACTRL 2 SINGLE; Einbauposition fahrerseitig; für Linkslenker; passender Adapter: BC	**2800011314280**	**13142**	30
			REARCTRL; 05/15; Einbauposition hinten	**2800011506170** **2800011506180**	**50617** **15061**	35 35
			REARCTRL; Einbauposition hinten; 06/15	**2800011511170** **2800011511180**	**51117** **15111**	37 37
			AQUACTRL 2 SINGLE; Einbauposition beifahrerseitig; für Rechtslenker; passender Adapter: BC	**2800011607260** **2800011625270**	**16072** **62527**	55 62
			AQUACTRL 2 SINGLE; Einbauposition fahrerseitig; für Rechtslenker; passender Adapter: BC	**2800011616260** **2800011630270**	**16162** **63027**	58 63
D3 / D4	120 kW	07/10→12/14	AQUACTRL 2 SET; für Linkslenker	**2800011229280**	**12292**	11
			AQUACTRL 2 SINGLE; Einbauposition beifahrerseitig; für Linkslenker; passender Adapter: BC	**2800011306280**	**13062**	27
			AQUACTRL 2 SINGLE; Einbauposition fahrerseitig; für Linkslenker; passender Adapter: BC	**2800011314280**	**13142**	30
			REARCTRL; Einbauposition hinten	**2800011506170** **2800011506180**	**50617** **15061**	35 35
			AQUACTRL 2 SINGLE; Einbauposition beifahrerseitig; für Rechtslenker; passender Adapter: BC	**2800011607260** **2800011625270**	**16072** **62527**	55 62
			AQUACTRL 2 SINGLE; Einbauposition fahrerseitig; für Rechtslenker; passender Adapter: BC	**2800011616260** **2800011630270**	**16162** **63027**	58 63
D4 D4 D4 AWD D4 AWD D4 AWD D5	133 kW 140 kW 120 kW 133 kW 140 kW 165 kW	10/13→12/15 03/15→05/18 05/12→12/15 10/13→12/15 03/15→05/18 03/15→05/18	AQUACTRL 2 SET; für Linkslenker	**2800011229280**	**12292**	11
			AQUACTRL 2 SINGLE; Einbauposition beifahrerseitig; für Linkslenker; passender Adapter: BC	**2800011306280**	**13062**	27
			AQUACTRL 2 SINGLE; Einbauposition fahrerseitig; für Linkslenker; passender Adapter: BC	**2800011314280**	**13142**	30
			REARCTRL; 05/15; Einbauposition hinten	**2800011506170** **2800011506180**	**50617** **15061**	35 35
			REARCTRL; Einbauposition hinten; 06/15	**2800011511170** **2800011511180**	**51117** **15111**	37 37
			AQUACTRL 2 SINGLE; Einbauposition beifahrerseitig; für Rechtslenker; passender Adapter: BC	**2800011607260** **2800011625270**	**16072** **62527**	55 62
			AQUACTRL 2 SINGLE; Einbauposition fahrerseitig; für Rechtslenker; passender Adapter: BC	**2800011616260** **2800011630270**	**16162** **63027**	58 63
D5	151 kW	07/10→12/11	AQUACTRL 2 SET; für Linkslenker	**2800011229280**	**12292**	11
			AQUACTRL 2 SINGLE; Einbauposition beifahrerseitig; für Linkslenker; passender Adapter: BC	**2800011306280**	**13062**	27
			AQUACTRL 2 SINGLE; Einbauposition fahrerseitig; für Linkslenker; passender Adapter: BC	**2800011314280**	**13142**	30
			REARCTRL; Einbauposition hinten	**2800011506170** **2800011506180**	**50617** **15061**	35 35
			AQUACTRL 2 SINGLE; Einbauposition beifahrerseitig; für Rechtslenker; passender Adapter: BC	**2800011607260** **2800011625270**	**16072** **62527**	55 62
			AQUACTRL 2 SINGLE; Einbauposition fahrerseitig; für Rechtslenker; passender Adapter: BC	**2800011616260** **2800011630270**	**16162** **63027**	58 63
D5 D5	158 kW 169 kW	04/11→12/15 04/14→12/15	AQUACTRL 2 SET; für Linkslenker	**2800011229280**	**12292**	11
			AQUACTRL 2 SINGLE; Einbauposition beifahrerseitig; für Linkslenker; passender Adapter: BC	**2800011306280**	**13062**	27
			AQUACTRL 2 SINGLE; Einbauposition fahrerseitig; für Linkslenker; passender Adapter: BC	**2800011314280**	**13142**	30
			REARCTRL; 05/15; Einbauposition hinten	**2800011506170** **2800011506180**	**50617** **15061**	35 35
			REARCTRL; Einbauposition hinten; 06/15	**2800011511170** **2800011511180**	**51117** **15111**	37 37
			AQUACTRL 2 SINGLE; Einbauposition beifahrerseitig; für Rechtslenker; passender Adapter: BC	**2800011607260** **2800011625270**	**16072** **62527**	55 62

→

© 2025 Continental Aftermarket & Services GmbH

VOLVO - V60 I (155) 07/10→12/18

Wischblatt

D5	158 kW	04/11→12/15	AQUACTRL 2 SINGLE; Einbauposition fahrerseitig; für Rechtslenker; passender Adapter: BC	**2800011616260**	**16162**	58
D5	169 kW	04/14→12/15		**2800011630270**	**63027**	63
D5 AWD	151 kW	07/10→12/11	AQUACTRL 2 SET; für Linkslenker	**2800011229280**	**12292**	11
			AQUACTRL 2 SINGLE; Einbauposition beifahrerseitig; für Linkslenker; passender Adapter: BC	**2800011306280**	**13062**	27
			AQUACTRL 2 SINGLE; Einbauposition fahrerseitig; für Linkslenker; passender Adapter: BC	**2800011314280**	**13142**	30
			REARCTRL; Einbauposition hinten	**2800011506170**	**50617**	35
				2800011506180	**15061**	35
			AQUACTRL 2 SINGLE; Einbauposition beifahrerseitig; für Rechtslenker; passender Adapter: BC	**2800011607260**	**16072**	55
				2800011625270	**62527**	62
			AQUACTRL 2 SINGLE; Einbauposition fahrerseitig; für Rechtslenker; passender Adapter: BC	**2800011616260**	**16162**	58
				2800011630270	**63027**	63
D5 AWD	158 kW	04/11→12/15	AQUACTRL 2 SET; für Linkslenker	**2800011229280**	**12292**	11
D5 AWD	169 kW	04/14→12/15	AQUACTRL 2 SINGLE; Einbauposition beifahrerseitig; für Linkslenker; passender Adapter: BC	**2800011306280**	**13062**	27
D5 Hybrid AWD	169 kW	03/15→05/18				
D6 Hybrid AWD	206 kW	06/12→12/15	AQUACTRL 2 SINGLE; Einbauposition fahrerseitig; für Linkslenker; passender Adapter: BC	**2800011314280**	**13142**	30
D6 Hybrid AWD	206 kW	03/15→05/18				
			REARCTRL; 05/15; Einbauposition hinten	**2800011506170**	**50617**	35
				2800011506180	**15061**	35
			REARCTRL; Einbauposition hinten; 06/15	**2800011511170**	**51117**	37
				2800011511180	**15111**	37
			AQUACTRL 2 SINGLE; Einbauposition beifahrerseitig; für Rechtslenker; passender Adapter: BC	**2800011607260**	**16072**	55
				2800011625270	**62527**	62
			AQUACTRL 2 SINGLE; Einbauposition fahrerseitig; für Rechtslenker; passender Adapter: BC	**2800011616260**	**16162**	58
				2800011630270	**63027**	63
T2	90 kW	10/15→03/17	AQUACTRL 2 SET; für Linkslenker	**2800011229280**	**12292**	11
			AQUACTRL 2 SINGLE; Einbauposition beifahrerseitig; für Linkslenker; passender Adapter: BC	**2800011306280**	**13062**	27
			AQUACTRL 2 SINGLE; Einbauposition fahrerseitig; für Linkslenker; passender Adapter: BC	**2800011314280**	**13142**	30
			REARCTRL; Einbauposition hinten	**2800011511170**	**51117**	37
				2800011511180	**15111**	37
			AQUACTRL 2 SINGLE; Einbauposition beifahrerseitig; für Rechtslenker; passender Adapter: BC	**2800011607260**	**16072**	55
				2800011625270	**62527**	62
			AQUACTRL 2 SINGLE; Einbauposition fahrerseitig; für Rechtslenker; passender Adapter: BC	**2800011616260**	**16162**	58
				2800011630270	**63027**	63
T3	112 kW	03/15→05/18	AQUACTRL 2 SET; für Linkslenker	**2800011229280**	**12292**	11
T3	110 kW	09/10→12/15	AQUACTRL 2 SINGLE; Einbauposition beifahrerseitig; für Linkslenker; passender Adapter: BC	**2800011306280**	**13062**	27
T3	112 kW	03/15→05/18				
T4	132 kW	09/10→12/15	AQUACTRL 2 SINGLE; Einbauposition fahrerseitig; für Linkslenker; passender Adapter: BC	**2800011314280**	**13142**	30
T4	140 kW	03/15→05/18				
T4F	132 kW	04/11→12/15	REARCTRL; 05/15; Einbauposition hinten	**2800011506170**	**50617**	35
T5	157 kW	10/13→05/18		**2800011506180**	**15061**	35
T5	162 kW	01/14→12/17	REARCTRL; Einbauposition hinten; 06/15	**2800011511170**	**51117**	37
				2800011511180	**15111**	37
			AQUACTRL 2 SINGLE; Einbauposition beifahrerseitig; für Rechtslenker; passender Adapter: BC	**2800011607260**	**16072**	55
				2800011625270	**62527**	62
			AQUACTRL 2 SINGLE; Einbauposition fahrerseitig; für Rechtslenker; passender Adapter: BC	**2800011616260**	**16162**	58
				2800011630270	**63027**	63
T5	176 kW	08/12→07/14	AQUACTRL 2 SET; für Linkslenker	**2800011229280**	**12292**	11
			AQUACTRL 2 SINGLE; Einbauposition beifahrerseitig; für Linkslenker; passender Adapter: BC	**2800011306280**	**13062**	27
			AQUACTRL 2 SINGLE; Einbauposition fahrerseitig; für Linkslenker; passender Adapter: BC	**2800011314280**	**13142**	30
			REARCTRL; Einbauposition hinten	**2800011506180**	**15061**	35
			AQUACTRL 2 SINGLE; Einbauposition beifahrerseitig; für Rechtslenker; passender Adapter: BC	**2800011607260**	**16072**	55
			AQUACTRL 2 SINGLE; Einbauposition fahrerseitig; für Rechtslenker; passender Adapter: BC	**2800011616260**	**16162**	58

© 2025 Continental Aftermarket & Services GmbH

VOLVO - V60 I (155) 07/10→12/18

Wischblatt

T5	177 kW	09/10→12/14	AQUACTRL 2 SET; für Linkslenker	**2800011229280**	**12292**	11
			AQUACTRL 2 SINGLE; Einbauposition beifahrerseitig; für Linkslenker; passender Adapter: BC	**2800011306280**	**13062**	27
			AQUACTRL 2 SINGLE; Einbauposition fahrerseitig; für Linkslenker; passender Adapter: BC	**2800011314280**	**13142**	30
			REARCTRL; Einbauposition hinten	**2800011506170**	**50617**	35
				2800011506180	**15061**	35
			AQUACTRL 2 SINGLE; Einbauposition beifahrerseitig; für Rechtslenker; passender Adapter: BC	**2800011607260**	**16072**	55
				2800011625270	**62527**	62
			AQUACTRL 2 SINGLE; Einbauposition fahrerseitig; für Rechtslenker; passender Adapter: BC	**2800011616260**	**16162**	58
				2800011630270	**63027**	63
T5 T5 AWD T5 AWD T6	180 kW 180 kW 187 kW 225 kW	10/13→12/18 07/14→05/18 04/15→05/18 10/13→12/18	AQUACTRL 2 SET; für Linkslenker	**2800011229280**	**12292**	11
			AQUACTRL 2 SINGLE; Einbauposition beifahrerseitig; für Linkslenker; passender Adapter: BC	**2800011306280**	**13062**	27
			AQUACTRL 2 SINGLE; Einbauposition fahrerseitig; für Linkslenker; passender Adapter: BC	**2800011314280**	**13142**	30
			REARCTRL; 05/15; Einbauposition hinten	**2800011506170**	**50617**	35
				2800011506180	**15061**	35
			REARCTRL; Einbauposition hinten; 06/15	**2800011511170**	**51117**	37
				2800011511180	**15111**	37
			AQUACTRL 2 SINGLE; Einbauposition beifahrerseitig; für Rechtslenker; passender Adapter: BC	**2800011607260**	**16072**	55
				2800011625270	**62527**	62
			AQUACTRL 2 SINGLE; Einbauposition fahrerseitig; für Rechtslenker; passender Adapter: BC	**2800011616260**	**16162**	58
				2800011630270	**63027**	63
T6	224 kW	07/14→04/15	AQUACTRL 2 SET; für Linkslenker	**2800011229280**	**12292**	11
			AQUACTRL 2 SINGLE; Einbauposition beifahrerseitig; für Linkslenker; passender Adapter: BC	**2800011306280**	**13062**	27
			AQUACTRL 2 SINGLE; Einbauposition fahrerseitig; für Linkslenker; passender Adapter: BC	**2800011314280**	**13142**	30
			REARCTRL; Einbauposition hinten	**2800011506180**	**15061**	35
			AQUACTRL 2 SINGLE; Einbauposition beifahrerseitig; für Rechtslenker; passender Adapter: BC	**2800011607260**	**16072**	55
			AQUACTRL 2 SINGLE; Einbauposition fahrerseitig; für Rechtslenker; passender Adapter: BC	**2800011616260**	**16162**	58
T6 AWD T6 AWD T6 AWD	225 kW 224 kW 242 kW	10/13→12/18 07/10→12/15 04/14→12/15	AQUACTRL 2 SET; für Linkslenker	**2800011229280**	**12292**	11
			AQUACTRL 2 SINGLE; Einbauposition beifahrerseitig; für Linkslenker; passender Adapter: BC	**2800011306280**	**13062**	27
			AQUACTRL 2 SINGLE; Einbauposition fahrerseitig; für Linkslenker; passender Adapter: BC	**2800011314280**	**13142**	30
			REARCTRL; 05/15; Einbauposition hinten	**2800011506170**	**50617**	35
				2800011506180	**15061**	35
			REARCTRL; Einbauposition hinten; 06/15	**2800011511170**	**51117**	37
				2800011511180	**15111**	37
			AQUACTRL 2 SINGLE; Einbauposition beifahrerseitig; für Rechtslenker; passender Adapter: BC	**2800011607260**	**16072**	55
				2800011625270	**62527**	62
			AQUACTRL 2 SINGLE; Einbauposition fahrerseitig; für Rechtslenker; passender Adapter: BC	**2800011616260**	**16162**	58
				2800011630270	**63027**	63

VOLVO - V60 I Cross Country (157) 09/10→12/18

Wischblatt

D3 D4 D4 AWD	110 kW 140 kW 140 kW	03/15→05/18 03/15→05/18 03/15→05/18	AQUACTRL 2 SET; für Linkslenker	**2800011229280**	**12292**	11
			AQUACTRL 2 SINGLE; Einbauposition beifahrerseitig; für Linkslenker; passender Adapter: BC	**2800011306280**	**13062**	27
			AQUACTRL 2 SINGLE; Einbauposition fahrerseitig; für Linkslenker; passender Adapter: BC	**2800011314280**	**13142**	30
			REARCTRL; 05/15; Einbauposition hinten	**2800011506180**	**15061**	35
			REARCTRL; Einbauposition hinten; 06/15	**2800011511180**	**15111**	37
			AQUACTRL 2 SINGLE; Einbauposition beifahrerseitig; für Rechtslenker; passender Adapter: BC	**2800011607260**	**16072**	55
			AQUACTRL 2 SINGLE; Einbauposition fahrerseitig; für Rechtslenker; passender Adapter: BC	**2800011616260**	**16162**	58

© 2025 Continental Aftermarket & Services GmbH

VOLVO - V60 I Cross Country (157) 09/10→12/18

Wischblatt

D4 Drive-E Polestar	147 kW	03/15→05/18	AQUACTRL 2 SET; für Linkslenker	**2800011229280**	**12292**	11
D4 Polestar AWD	147 kW	03/15→05/18	AQUACTRL 2 SINGLE; Einbauposition beifahrerseitig; für Linkslenker; passender Adapter: BC	**2800011306280**	**13062**	27
			AQUACTRL 2 SINGLE; Einbauposition fahrerseitig; für Linkslenker; passender Adapter: BC	**2800011314280**	**13142**	30
			REARCTRL; 05/15; Einbauposition hinten	**2800011506170**	**50617**	35
				2800011506180	**15061**	35
			REARCTRL; Einbauposition hinten; 06/15	**2800011511170**	**51117**	37
				2800011511180	**15111**	37
			AQUACTRL 2 SINGLE; Einbauposition beifahrerseitig; für Rechtslenker; passender Adapter: BC	**2800011607260**	**16072**	55
				2800011625270	**62527**	62
			AQUACTRL 2 SINGLE; Einbauposition fahrerseitig; für Rechtslenker; passender Adapter: BC	**2800011616260**	**16162**	58
				2800011630270	**63027**	63
D4 Polestar AWD	162 kW	03/15→05/18	AQUACTRL 2 SET; für Linkslenker	**2800011229280**	**12292**	11
			AQUACTRL 2 SINGLE; Einbauposition beifahrerseitig; für Linkslenker; passender Adapter: BC	**2800011306280**	**13062**	27
			AQUACTRL 2 SINGLE; Einbauposition fahrerseitig; für Linkslenker; passender Adapter: BC	**2800011314280**	**13142**	30
			REARCTRL; 05/15; Einbauposition hinten	**2800011506180**	**15061**	35
			REARCTRL; Einbauposition hinten; 06/15	**2800011511180**	**15111**	37
			AQUACTRL 2 SINGLE; Einbauposition beifahrerseitig; für Rechtslenker; passender Adapter: BC	**2800011607260**	**16072**	55
			AQUACTRL 2 SINGLE; Einbauposition fahrerseitig; für Rechtslenker; passender Adapter: BC	**2800011616260**	**16162**	58
T5	180 kW	03/15→05/18	AQUACTRL 2 SET; für Linkslenker	**2800011229280**	**12292**	11
			AQUACTRL 2 SINGLE; Einbauposition beifahrerseitig; für Linkslenker; passender Adapter: BC	**2800011306280**	**13062**	27
			AQUACTRL 2 SINGLE; Einbauposition fahrerseitig; für Linkslenker; passender Adapter: BC	**2800011314280**	**13142**	30
			REARCTRL; 05/15; Einbauposition hinten	**2800011506170**	**50617**	35
				2800011506180	**15061**	35
			REARCTRL; Einbauposition hinten; 06/15	**2800011511170**	**51117**	37
				2800011511180	**15111**	37
			AQUACTRL 2 SINGLE; Einbauposition beifahrerseitig; für Rechtslenker; passender Adapter: BC	**2800011607260**	**16072**	55
				2800011625270	**62527**	62
			AQUACTRL 2 SINGLE; Einbauposition fahrerseitig; für Rechtslenker; passender Adapter: BC	**2800011616260**	**16162**	58
				2800011630270	**63027**	63
T5 AWD	180 kW	06/16→05/18	AQUACTRL 2 SET; für Linkslenker	**2800011229280**	**12292**	11
			AQUACTRL 2 SINGLE; Einbauposition beifahrerseitig; für Linkslenker; passender Adapter: BC	**2800011306280**	**13062**	27
			AQUACTRL 2 SINGLE; Einbauposition fahrerseitig; für Linkslenker; passender Adapter: BC	**2800011314280**	**13142**	30
			REARCTRL; Einbauposition hinten	**2800011511170**	**51117**	37
				2800011511180	**15111**	37
			AQUACTRL 2 SINGLE; Einbauposition beifahrerseitig; für Rechtslenker; passender Adapter: BC	**2800011607260**	**16072**	55
				2800011625270	**62527**	62
			AQUACTRL 2 SINGLE; Einbauposition fahrerseitig; für Rechtslenker; passender Adapter: BC	**2800011616260**	**16162**	58
				2800011630270	**63027**	63
T5 AWD	183 kW	03/15→05/18	AQUACTRL 2 SET; für Linkslenker	**2800011229280**	**12292**	11
T5 AWD	187 kW	03/15→05/18	AQUACTRL 2 SINGLE; Einbauposition beifahrerseitig; für Linkslenker; passender Adapter: BC	**2800011306280**	**13062**	27
			AQUACTRL 2 SINGLE; Einbauposition fahrerseitig; für Linkslenker; passender Adapter: BC	**2800011314280**	**13142**	30
			REARCTRL; 05/15; Einbauposition hinten	**2800011506180**	**15061**	35
			REARCTRL; Einbauposition hinten; 06/15	**2800011511180**	**15111**	37
			AQUACTRL 2 SINGLE; Einbauposition beifahrerseitig; für Rechtslenker; passender Adapter: BC	**2800011607260**	**16072**	55
			AQUACTRL 2 SINGLE; Einbauposition fahrerseitig; für Rechtslenker; passender Adapter: BC	**2800011616260**	**16162**	58

© 2025 Continental Aftermarket & Services GmbH

VOLVO - V60 I Cross Country (157) 09/10→12/18

Wischblatt

T5 Drive-E Polestar	186 kW	03/15→07/18	AQUACTRL 2 SET; für Linkslenker	**2800011229280**	**12292**	11
T5 Drive-E Polestar AWD	186 kW	03/15→07/18	AQUACTRL 2 SINGLE; Einbauposition beifahrerseitig; für Linkslenker; passender Adapter: BC	**2800011306280**	**13062**	27
			AQUACTRL 2 SINGLE; Einbauposition fahrerseitig; für Linkslenker; passender Adapter: BC	**2800011314280**	**13142**	30
			REARCTRL; 05/15; Einbauposition hinten	**2800011506170**	**50617**	35
				2800011506180	**15061**	35
			REARCTRL; Einbauposition hinten; 06/15	**2800011511170**	**51117**	37
				2800011511180	**15111**	37
			AQUACTRL 2 SINGLE; Einbauposition beifahrerseitig; für Rechtslenker; passender Adapter: BC	**2800011607260**	**16072**	55
				2800011625270	**62527**	62
			AQUACTRL 2 SINGLE; Einbauposition fahrerseitig; für Rechtslenker; passender Adapter: BC	**2800011616260**	**16162**	58
				2800011630270	**63027**	63

VOLVO - V60 I Kasten/Kombi (155) 09/13→12/15

Wischblatt

1.6 DRIVe	84 kW	09/13→12/15	AQUACTRL 2 SET; für Linkslenker	**2800011229280**	**12292**	11
2.0 D3	100 kW	09/13→12/15	AQUACTRL 2 SINGLE; Einbauposition beifahrerseitig; für Linkslenker; passender Adapter: BC	**2800011306280**	**13062**	27
2.0 D4	120 kW	09/13→12/15				
2.4 D4 AWD	133 kW	09/13→12/15				
2.4 D5	158 kW	09/13→12/15	AQUACTRL 2 SINGLE; Einbauposition fahrerseitig; für Linkslenker; passender Adapter: BC	**2800011314280**	**13142**	30
			REARCTRL; 05/15; Einbauposition hinten	**2800011506180**	**15061**	35
			REARCTRL; Einbauposition hinten; 06/15	**2800011511180**	**15111**	37
			AQUACTRL 2 SINGLE; Einbauposition beifahrerseitig; für Rechtslenker; passender Adapter: BC	**2800011607260**	**16072**	55
			AQUACTRL 2 SINGLE; Einbauposition fahrerseitig; für Rechtslenker; passender Adapter: BC	**2800011616260**	**16162**	58

VOLVO - V60 II (225) 02/18→

Wischblatt

T4	140 kW	05/19→	AQUACTRL 2 SINGLE; Einbauposition beifahrerseitig; für Rechtslenker; passender Adapter: BC	**2800011625270**	**62527**	62
T5 AWD	184 kW	09/18→12/21				
T8 Plug-in Hybrid Polestar AWD	298 kW	05/19→12/22	AQUACTRL 2 SINGLE; Einbauposition fahrerseitig; für Rechtslenker; passender Adapter: BC	**2800011630270**	**63027**	63

VOLVO - V70 I (875, 876) 12/95→12/00

Wischblatt

2.0	93 kW	12/95→03/00	AQUACTRL 2 SINGLE; Einbauposition beifahrerseitig; für Linkslenker; passender Adapter: A	**2800011307280**	**13072**	27
2.0	105 kW	12/95→03/00				
2.0	120 kW	01/97→12/00	AQUACTRL 2 SINGLE; Einbauposition fahrerseitig; für Linkslenker; passender Adapter: A	**2800011307280**	**13072**	27
2.0	132 kW	11/96→03/00				
2.0 Turbo	155 kW	12/95→03/00	AQUACTRL 2 SINGLE; Einbauposition fahrerseitig; für Rechtslenker; passender Adapter: A	**2800011608260**	**16082**	55
2.0 Turbo	166 kW	11/96→12/00		**2800011626270**	**62627**	62
2.0 Turbo AWD	166 kW	11/96→12/00				
			AQUACTRL 2 SINGLE; Einbauposition beifahrerseitig; für Rechtslenker; passender Adapter: A	**2800011608260**	**16082**	55
				2800011626270	**62627**	62
2.3	177 kW	11/96→11/00	AQUACTRL 2 SINGLE; Einbauposition beifahrerseitig; für Linkslenker; passender Adapter: A	**2800011307280**	**13072**	27
			AQUACTRL 2 SINGLE; Einbauposition fahrerseitig; für Linkslenker; passender Adapter: A	**2800011307280**	**13072**	27
			AQUACTRL 2 SINGLE; Einbauposition fahrerseitig; für Rechtslenker; passender Adapter: A	**2800011608260**	**16082**	55
			AQUACTRL 2 SINGLE; Einbauposition beifahrerseitig; für Rechtslenker; passender Adapter: A	**2800011608260**	**16082**	55
2.3 AWD	177 kW	04/97→09/98	AQUACTRL 2 SINGLE; Einbauposition beifahrerseitig; für Linkslenker; passender Adapter: A	**2800011307280**	**13072**	27
2.3 AWD	195 kW	12/98→02/00				
2.3 T-5	176 kW	11/96→12/00	AQUACTRL 2 SINGLE; Einbauposition fahrerseitig; für Linkslenker; passender Adapter: A	**2800011307280**	**13072**	27
2.3 T-5 AWD	176 kW	01/97→12/00				
2.3 T AWD	184 kW	04/97→03/00	AQUACTRL 2 SINGLE; Einbauposition fahrerseitig; für Rechtslenker; passender Adapter: A	**2800011608260**	**16082**	55
2.3 Turbo	184 kW	12/95→03/00		**2800011626270**	**62627**	62
2.4	103 kW	03/99→12/00	AQUACTRL 2 SINGLE; Einbauposition beifahrerseitig; für Rechtslenker; passender Adapter: A	**2800011608260**	**16082**	55
2.4	106 kW	12/95→03/00		**2800011626270**	**62627**	62
2.4	121 kW	06/98→12/99				
2.4	125 kW	12/95→05/00				

→

© 2025 Continental Aftermarket & Services GmbH

VOLVO - V70 I (875, 876) 12/95→12/00

Wischblatt

2.4 AWD 2.4 Bifuel 2.4 Bifuel 2.4 Turbo 2.4 Turbo AWD 2.4 Turbo AWD 2.5 TDI 2.5 TDi AWD	121 kW 103 kW 106 kW 142 kW 142 kW 195 kW 103 kW 103 kW	06/98→12/99 08/99→12/00 05/98→12/99 04/96→12/00 04/96→12/00 03/99→12/00 12/95→12/00 11/96→02/00	AQUACTRL 2 SINGLE; Einbauposition beifahrerseitig; für Linkslenker; passender Adapter: A	**2800011307280**	**13072**	27
			AQUACTRL 2 SINGLE; Einbauposition fahrerseitig; für Linkslenker; passender Adapter: A	**2800011307280**	**13072**	27
			AQUACTRL 2 SINGLE; Einbauposition fahrerseitig; für Rechtslenker; passender Adapter: A	**2800011608260** **2800011626270**	**16082** **62627**	55 62
			AQUACTRL 2 SINGLE; Einbauposition beifahrerseitig; für Rechtslenker; passender Adapter: A	**2800011608260** **2800011626270**	**16082** **62627**	55 62

VOLVO - V70 II (285) 11/99→12/08

Wischblatt

2.0 T 2.3 2.4 2.4 2.4 Bifuel (CNG) 2.4 Bifuel (LPG)	132 kW 195 kW 103 kW 125 kW 103 kW 103 kW	11/99→08/07 10/00→09/04 03/00→08/07 03/00→08/07 09/01→08/07 09/01→08/07	AQUACTRL 2 SINGLE; → 07/04; Einbauposition beifahrerseitig; für Linkslenker; passender Adapter: A	**2800011309280**	**13092**	28
			AQUACTRL 2 SINGLE; → 08/04 ; Einbauposition beifahrerseitig; für Linkslenker; passender Adapter: B	**2800011309280**	**13092**	28
			AQUACTRL 2 SINGLE; → 08/04 ; Einbauposition fahrerseitig; für Linkslenker; passender Adapter: B	**2800011312280**	**13122**	29
			AQUACTRL 2 SINGLE; → 07/04; Einbauposition fahrerseitig; für Linkslenker; passender Adapter: A	**2800011312280**	**13122**	29
			REARCTRL; Einbauposition hinten; → 07/03; Befestigungsart: Hakenbefestigung	**2800011540170** **2800011540180**	**54017** **15401**	51 51
			AQUACTRL 2 SINGLE; → 07/04; Einbauposition beifahrerseitig; für Rechtslenker; passender Adapter: A	**2800011610260** **2800011610270**	**16102** **61027**	56 56
			AQUACTRL 2 SINGLE; → 08/04 ; Einbauposition beifahrerseitig; für Rechtslenker; passender Adapter: B	**2800011610260** **2800011610270**	**16102** **61027**	56 56
			AQUACTRL 2 SINGLE; → 08/04 ; Einbauposition fahrerseitig; für Rechtslenker; passender Adapter: B	**2800011614260** **2800011628270**	**16142** **62827**	58 63
			AQUACTRL 2 SINGLE; → 07/04; Einbauposition fahrerseitig; für Rechtslenker; passender Adapter: A	**2800011614260** **2800011628270**	**16142** **62827**	58 63
2.4 CDI 2.4 D	90 kW 93 kW	07/05→12/08 04/05→12/08	AQUACTRL 2 SINGLE; Einbauposition beifahrerseitig; für Linkslenker; passender Adapter: B	**2800011309280**	**13092**	28
			AQUACTRL 2 SINGLE; Einbauposition fahrerseitig; für Linkslenker; passender Adapter: B	**2800011312280**	**13122**	29
			AQUACTRL 2 SINGLE; Einbauposition beifahrerseitig; für Rechtslenker; passender Adapter: B	**2800011610260** **2800011610270**	**16102** **61027**	56 56
			AQUACTRL 2 SINGLE; Einbauposition fahrerseitig; für Rechtslenker; passender Adapter: B	**2800011614260** **2800011628270**	**16142** **62827**	58 63
2.4 D	96 kW	07/01→08/07	AQUACTRL 2 SINGLE; → 07/04; Einbauposition beifahrerseitig; für Linkslenker; passender Adapter: A	**2800011309280**	**13092**	28
			AQUACTRL 2 SINGLE; → 08/04 ; Einbauposition beifahrerseitig; für Linkslenker; passender Adapter: B	**2800011309280**	**13092**	28
			AQUACTRL 2 SINGLE; → 08/04 ; Einbauposition fahrerseitig; für Linkslenker; passender Adapter: B	**2800011312280**	**13122**	29
			AQUACTRL 2 SINGLE; → 07/04; Einbauposition fahrerseitig; für Linkslenker; passender Adapter: A	**2800011312280**	**13122**	29
			REARCTRL; Einbauposition hinten; → 07/03; Befestigungsart: Hakenbefestigung	**2800011540170** **2800011540180**	**54017** **15401**	51 51
			AQUACTRL 2 SINGLE; → 07/04; Einbauposition beifahrerseitig; für Rechtslenker; passender Adapter: A	**2800011610260** **2800011610270**	**16102** **61027**	56 56
			AQUACTRL 2 SINGLE; → 08/04 ; Einbauposition beifahrerseitig; für Rechtslenker; passender Adapter: B	**2800011610260** **2800011610270**	**16102** **61027**	56 56

→

© 2025 Continental Aftermarket & Services GmbH

VOLVO - V70 II (285) 11/99→12/08

Wischblatt

2.4 D	96 kW	07/01→08/07	AQUACTRL 2 SINGLE; 08/04 ; Einbauposition fahrerseitig; für Rechtslenker; passender Adapter: B	**2800011614260** **2800011628270**	**16142** **62827**	58 63
			AQUACTRL 2 SINGLE; 07/04; Einbauposition fahrerseitig; für Rechtslenker; passender Adapter: A	**2800011614260** **2800011628270**	**16142** **62827**	58 63
2.4 T	147 kW	11/99→08/03	AQUACTRL 2 SINGLE; Einbauposition beifahrerseitig; für Linkslenker; passender Adapter: A	**2800011309280**	**13092**	28
			AQUACTRL 2 SINGLE; Einbauposition fahrerseitig; für Linkslenker; passender Adapter: A	**2800011312280**	**13122**	29
			REARCTRL; Einbauposition hinten; 07/03; Befestigungsart: Hakenbefestigung	**2800011540170** **2800011540180**	**54017** **15401**	51 51
			AQUACTRL 2 SINGLE; Einbauposition beifahrerseitig; für Rechtslenker; passender Adapter: A	**2800011610260** **2800011610270**	**16102** **61027**	56 56
			AQUACTRL 2 SINGLE; Einbauposition fahrerseitig; für Rechtslenker; passender Adapter: A	**2800011614260** **2800011628270**	**16142** **62827**	58 63
2.4 T AWD	147 kW	09/01→08/02	AQUACTRL 2 SINGLE; Einbauposition beifahrerseitig; für Linkslenker; passender Adapter: A	**2800011309280**	**13092**	28
			AQUACTRL 2 SINGLE; Einbauposition fahrerseitig; für Linkslenker; passender Adapter: A	**2800011312280**	**13122**	29
			REARCTRL; Einbauposition hinten; Befestigungsart: Hakenbefestigung	**2800011540170** **2800011540180**	**54017** **15401**	51 51
			AQUACTRL 2 SINGLE; Einbauposition beifahrerseitig; für Rechtslenker; passender Adapter: A	**2800011610260** **2800011610270**	**16102** **61027**	56 56
			AQUACTRL 2 SINGLE; Einbauposition fahrerseitig; für Rechtslenker; passender Adapter: A	**2800011614260** **2800011628270**	**16142** **62827**	58 63
2.5 AWD	155 kW	09/02→12/04	AQUACTRL 2 SINGLE; 07/04; Einbauposition beifahrerseitig; für Linkslenker; passender Adapter: A	**2800011309280**	**13092**	28
			AQUACTRL 2 SINGLE; 08/04 ; Einbauposition beifahrerseitig; für Linkslenker; passender Adapter: B	**2800011309280**	**13092**	28
			AQUACTRL 2 SINGLE; 08/04 ; Einbauposition fahrerseitig; für Linkslenker; passender Adapter: B	**2800011312280**	**13122**	29
			AQUACTRL 2 SINGLE; 07/04; Einbauposition fahrerseitig; für Linkslenker; passender Adapter: A	**2800011312280**	**13122**	29
			REARCTRL; Einbauposition hinten; 07/03; Befestigungsart: Hakenbefestigung	**2800011540180**	**15401**	51
			AQUACTRL 2 SINGLE; 07/04; Einbauposition beifahrerseitig; für Rechtslenker; passender Adapter: A	**2800011610260**	**16102**	56
			AQUACTRL 2 SINGLE; 08/04 ; Einbauposition beifahrerseitig; für Rechtslenker; passender Adapter: B	**2800011610260**	**16102**	56
			AQUACTRL 2 SINGLE; 08/04 ; Einbauposition fahrerseitig; für Rechtslenker; passender Adapter: B	**2800011614260**	**16142**	58
			AQUACTRL 2 SINGLE; 07/04; Einbauposition fahrerseitig; für Rechtslenker; passender Adapter: A	**2800011614260**	**16142**	58
2.5 T 2.5 T AWD 2.5 TDI D5	154 kW 154 kW 103 kW 120 kW	07/01→08/07 07/02→08/07 11/99→08/07 01/01→12/08	AQUACTRL 2 SINGLE; 07/04; Einbauposition beifahrerseitig; für Linkslenker; passender Adapter: A	**2800011309280**	**13092**	28
			AQUACTRL 2 SINGLE; 08/04 ; Einbauposition beifahrerseitig; für Linkslenker; passender Adapter: B	**2800011309280**	**13092**	28
			AQUACTRL 2 SINGLE; 08/04 ; Einbauposition fahrerseitig; für Linkslenker; passender Adapter: B	**2800011312280**	**13122**	29
			AQUACTRL 2 SINGLE; 07/04; Einbauposition fahrerseitig; für Linkslenker; passender Adapter: A	**2800011312280**	**13122**	29
			REARCTRL; Einbauposition hinten; 07/03; Befestigungsart: Hakenbefestigung	**2800011540170** **2800011540180**	**54017** **15401**	51 51

→

© 2025 Continental Aftermarket & Services GmbH

VOLVO - V70 II (285) 11/99→12/08

Wischblatt

2.5 T 2.5 T AWD 2.5 TDI D5	154 kW 154 kW 103 kW 120 kW	07/01→08/07 07/02→08/07 11/99→08/07 01/01→12/08	AQUACTRL 2 SINGLE; 07/04; Einbauposition beifahrerseitig; für Rechtslenker; passender Adapter: A	**2800011610260** **2800011610270**	**16102** **61027**	56 56
			AQUACTRL 2 SINGLE; 08/04 ; Einbauposition beifahrerseitig; für Rechtslenker; passender Adapter: B	**2800011610260** **2800011610270**	**16102** **61027**	56 56
			AQUACTRL 2 SINGLE; 08/04 ; Einbauposition fahrerseitig; für Rechtslenker; passender Adapter: B	**2800011614260** **2800011628270**	**16142** **62827**	58 63
			AQUACTRL 2 SINGLE; 07/04; Einbauposition fahrerseitig; für Rechtslenker; passender Adapter: A	**2800011614260** **2800011628270**	**16142** **62827**	58 63
D5	136 kW	04/05→12/08	AQUACTRL 2 SINGLE; Einbauposition beifahrerseitig; für Linkslenker; passender Adapter: B	**2800011309280**	**13092**	28
			AQUACTRL 2 SINGLE; Einbauposition fahrerseitig; für Linkslenker; passender Adapter: B	**2800011312280**	**13122**	29
			AQUACTRL 2 SINGLE; Einbauposition beifahrerseitig; für Rechtslenker; passender Adapter: B	**2800011610260** **2800011610270**	**16102** **61027**	56 56
			AQUACTRL 2 SINGLE; Einbauposition fahrerseitig; für Rechtslenker; passender Adapter: B	**2800011614260** **2800011628270**	**16142** **62827**	58 63
D5 AWD	120 kW	07/02→08/07	AQUACTRL 2 SINGLE; 07/04; Einbauposition beifahrerseitig; für Linkslenker; passender Adapter: A	**2800011309280**	**13092**	28
			AQUACTRL 2 SINGLE; 08/04 ; Einbauposition beifahrerseitig; für Linkslenker; passender Adapter: B	**2800011309280**	**13092**	28
			AQUACTRL 2 SINGLE; 08/04 ; Einbauposition fahrerseitig; für Linkslenker; passender Adapter: B	**2800011312280**	**13122**	29
			AQUACTRL 2 SINGLE; 07/04; Einbauposition fahrerseitig; für Linkslenker; passender Adapter: A	**2800011312280**	**13122**	29
			REARCTRL; Einbauposition hinten; 07/03; Befestigungsart: Hakenbefestigung	**2800011540170** **2800011540180**	**54017** **15401**	51 51
			AQUACTRL 2 SINGLE; 07/04; Einbauposition beifahrerseitig; für Rechtslenker; passender Adapter: A	**2800011610260** **2800011610270**	**16102** **61027**	56 56
			AQUACTRL 2 SINGLE; 08/04 ; Einbauposition beifahrerseitig; für Rechtslenker; passender Adapter: B	**2800011610260** **2800011610270**	**16102** **61027**	56 56
			AQUACTRL 2 SINGLE; 08/04 ; Einbauposition fahrerseitig; für Rechtslenker; passender Adapter: B	**2800011614260** **2800011628270**	**16142** **62827**	58 63
			AQUACTRL 2 SINGLE; 07/04; Einbauposition fahrerseitig; für Rechtslenker; passender Adapter: A	**2800011614260** **2800011628270**	**16142** **62827**	58 63
D5 AWD	136 kW	05/05→08/07	AQUACTRL 2 SINGLE; Einbauposition beifahrerseitig; für Linkslenker; passender Adapter: B	**2800011309280**	**13092**	28
			AQUACTRL 2 SINGLE; Einbauposition fahrerseitig; für Linkslenker; passender Adapter: B	**2800011312280**	**13122**	29
			AQUACTRL 2 SINGLE; Einbauposition beifahrerseitig; für Rechtslenker; passender Adapter: B	**2800011610260** **2800011610270**	**16102** **61027**	56 56
			AQUACTRL 2 SINGLE; Einbauposition fahrerseitig; für Rechtslenker; passender Adapter: B	**2800011614260** **2800011628270**	**16142** **62827**	58 63
R 2,5 T AWD T5	221 kW 184 kW	03/03→08/07 11/99→12/04	AQUACTRL 2 SINGLE; 07/04; Einbauposition beifahrerseitig; für Linkslenker; passender Adapter: A	**2800011309280**	**13092**	28
			AQUACTRL 2 SINGLE; 08/04 ; Einbauposition beifahrerseitig; für Linkslenker; passender Adapter: B	**2800011309280**	**13092**	28
			AQUACTRL 2 SINGLE; 08/04 ; Einbauposition fahrerseitig; für Linkslenker; passender Adapter: B	**2800011312280**	**13122**	29
			AQUACTRL 2 SINGLE; 07/04; Einbauposition fahrerseitig; für Linkslenker; passender Adapter: A	**2800011312280**	**13122**	29

→

© 2025 Continental Aftermarket & Services GmbH

VOLVO - V70 II (285) 11/99→12/08

Wischblatt

R 2,5 T AWD T5	221 kW 184 kW	03/03→08/07 11/99→12/04	REARCTRL; Einbauposition hinten; 07/03; Befestigungsart: Hakenbefestigung	**2800011540170** **2800011540180**	**54017** **15401**	51 51
			AQUACTRL 2 SINGLE; 07/04; Einbauposition beifahrerseitig; für Rechtslenker; passender Adapter: A	**2800011610260** **2800011610270**	**16102** **61027**	56 56
			AQUACTRL 2 SINGLE; 08/04 ; Einbauposition beifahrerseitig; für Rechtslenker; passender Adapter: B	**2800011610260** **2800011610270**	**16102** **61027**	56 56
			AQUACTRL 2 SINGLE; 08/04 ; Einbauposition fahrerseitig; für Rechtslenker; passender Adapter: B	**2800011614260** **2800011628270**	**16142** **62827**	58 63
			AQUACTRL 2 SINGLE; 07/04; Einbauposition fahrerseitig; für Rechtslenker; passender Adapter: A	**2800011614260** **2800011628270**	**16142** **62827**	58 63
T5	191 kW	04/04→08/07	AQUACTRL 2 SINGLE; 07/04; Einbauposition beifahrerseitig; für Linkslenker; passender Adapter: A	**2800011309280**	**13092**	28
			AQUACTRL 2 SINGLE; 08/04 ; Einbauposition beifahrerseitig; für Linkslenker; passender Adapter: B	**2800011309280**	**13092**	28
			AQUACTRL 2 SINGLE; 07/04; Einbauposition fahrerseitig; für Linkslenker; passender Adapter: A	**2800011312280**	**13122**	29
			AQUACTRL 2 SINGLE; 08/04 ; Einbauposition fahrerseitig; für Linkslenker; passender Adapter: B	**2800011312280**	**13122**	29
			AQUACTRL 2 SINGLE; 08/04 ; Einbauposition beifahrerseitig; für Rechtslenker; passender Adapter: B	**2800011610260** **2800011610270**	**16102** **61027**	56 56
			AQUACTRL 2 SINGLE; 07/04; Einbauposition beifahrerseitig; für Rechtslenker; passender Adapter: A	**2800011610260** **2800011610270**	**16102** **61027**	56 56
			AQUACTRL 2 SINGLE; 07/04; Einbauposition fahrerseitig; für Rechtslenker; passender Adapter: A	**2800011614260** **2800011628270**	**16142** **62827**	58 63
			AQUACTRL 2 SINGLE; 08/04 ; Einbauposition fahrerseitig; für Rechtslenker; passender Adapter: B	**2800011614260** **2800011628270**	**16142** **62827**	58 63

VOLVO - V70 III (135) 04/07→04/16

Wischblatt

1.6 D 1.6 DRIVe / D2 2.0	80 kW 84 kW 107 kW	07/09→12/11 04/11→12/15 10/07→12/11	AQUACTRL 2 SET; für Linkslenker	**2800011229280**	**12292**	11
			AQUACTRL 2 SINGLE; Einbauposition beifahrerseitig; für Linkslenker; passender Adapter: BC	**2800011306280**	**13062**	27
			AQUACTRL 2 SINGLE; Einbauposition fahrerseitig; für Linkslenker; passender Adapter: BC	**2800011314280**	**13142**	30
			AQUACTRL 2 SINGLE; Einbauposition beifahrerseitig; für Rechtslenker; passender Adapter: BC	**2800011607260** **2800011625270**	**16072** **62527**	55 62
			AQUACTRL 2 SINGLE; Einbauposition fahrerseitig; für Rechtslenker; passender Adapter: BC	**2800011616260** **2800011630270**	**16162** **63027**	58 63
2.0 BiFuel	157 kW	03/13→12/15	AQUACTRL 2 SET; für Linkslenker	**2800011229280**	**12292**	11
			AQUACTRL 2 SINGLE; Einbauposition beifahrerseitig; für Linkslenker; passender Adapter: BC	**2800011306280**	**13062**	27
			AQUACTRL 2 SINGLE; Einbauposition fahrerseitig; für Linkslenker; passender Adapter: BC	**2800011314280**	**13142**	30
			AQUACTRL 2 SINGLE; Einbauposition beifahrerseitig; für Rechtslenker; passender Adapter: BC	**2800011607260**	**16072**	55
			AQUACTRL 2 SINGLE; Einbauposition fahrerseitig; für Rechtslenker; passender Adapter: BC	**2800011616260**	**16162**	58
2.0 D 2.0 FlexiFuel 2.0 GDI 2.0 T 2.4 D 2.4 D 2.5 T →	100 kW 107 kW 157 kW 149 kW 120 kW 129 kW 147 kW	10/07→12/15 01/08→12/11 04/12→12/15 09/09→12/11 04/07→12/10 04/09→12/10 08/07→12/09	AQUACTRL 2 SET; für Linkslenker	**2800011229280**	**12292**	11
			AQUACTRL 2 SINGLE; Einbauposition beifahrerseitig; für Linkslenker; passender Adapter: BC	**2800011306280**	**13062**	27
			AQUACTRL 2 SINGLE; Einbauposition fahrerseitig; für Linkslenker; passender Adapter: BC	**2800011314280**	**13142**	30

© 2025 Continental Aftermarket & Services GmbH

VOLVO - V70 III (135) 04/07→04/16

Wischblatt

2.5 T 2.5 T FlexiFuel 2.5 T FlexiFuel 3.2 3.2 3.2 AWD 3.2 AWD D2 D3 D3	170 kW 147 kW 170 kW 175 kW 179 kW 175 kW 179 kW 88 kW 100 kW 110 kW	04/09→12/12 05/08→12/09 04/09→12/11 08/07→12/10 04/10→12/14 04/07→12/10 04/10→12/15 03/15→04/16 10/07→12/15 03/15→04/16	AQUACTRL 2 SINGLE; Einbauposition beifahrerseitig; für Rechtslenker; passender Adapter: BC	**2800011607260** **2800011625270**	**16072** **62527**	55 62
			AQUACTRL 2 SINGLE; Einbauposition fahrerseitig; für Rechtslenker; passender Adapter: BC	**2800011616260** **2800011630270**	**16162** **63027**	58 63
D3 / D4	120 kW	03/10→12/15	AQUACTRL 2 SET; für Linkslenker	**2800011229280**	**12292**	11
			AQUACTRL 2 SINGLE; Einbauposition beifahrerseitig; für Linkslenker; passender Adapter: BC	**2800011306280**	**13062**	27
			AQUACTRL 2 SINGLE; Einbauposition fahrerseitig; für Linkslenker; passender Adapter: BC	**2800011314280**	**13142**	30
			AQUACTRL 2 SINGLE; Einbauposition beifahrerseitig; für Rechtslenker; passender Adapter: BC	**2800011607260**	**16072**	55
			AQUACTRL 2 SINGLE; Einbauposition fahrerseitig; für Rechtslenker; passender Adapter: BC	**2800011616260**	**16162**	58
D4 D4 AWD D4 AWD D5 D5 D5	133 kW 120 kW 133 kW 136 kW 151 kW 158 kW	10/13→04/16 10/07→12/15 10/13→04/16 04/07→12/09 10/08→12/11 04/11→12/15	AQUACTRL 2 SET; für Linkslenker	**2800011229280**	**12292**	11
			AQUACTRL 2 SINGLE; Einbauposition beifahrerseitig; für Linkslenker; passender Adapter: BC	**2800011306280**	**13062**	27
			AQUACTRL 2 SINGLE; Einbauposition fahrerseitig; für Linkslenker; passender Adapter: BC	**2800011314280**	**13142**	30
			AQUACTRL 2 SINGLE; Einbauposition beifahrerseitig; für Rechtslenker; passender Adapter: BC	**2800011607260** **2800011625270**	**16072** **62527**	55 62
			AQUACTRL 2 SINGLE; Einbauposition fahrerseitig; für Rechtslenker; passender Adapter: BC	**2800011616260** **2800011630270**	**16162** **63027**	58 63
D5	169 kW	03/11→04/16	AQUACTRL 2 SET; für Linkslenker	**2800011229280**	**12292**	11
			AQUACTRL 2 SINGLE; Einbauposition beifahrerseitig; für Linkslenker; passender Adapter: BC	**2800011306280**	**13062**	27
			AQUACTRL 2 SINGLE; Einbauposition fahrerseitig; für Linkslenker; passender Adapter: BC	**2800011314280**	**13142**	30
			AQUACTRL 2 SINGLE; Einbauposition beifahrerseitig; für Rechtslenker; passender Adapter: BC	**2800011607260**	**16072**	55
			AQUACTRL 2 SINGLE; Einbauposition fahrerseitig; für Rechtslenker; passender Adapter: BC	**2800011616260**	**16162**	58
D5 AWD D5 AWD D5 AWD	136 kW 151 kW 158 kW	04/07→12/09 12/09→12/11 04/11→12/15	AQUACTRL 2 SET; für Linkslenker	**2800011229280**	**12292**	11
			AQUACTRL 2 SINGLE; Einbauposition beifahrerseitig; für Linkslenker; passender Adapter: BC	**2800011306280**	**13062**	27
			AQUACTRL 2 SINGLE; Einbauposition fahrerseitig; für Linkslenker; passender Adapter: BC	**2800011314280**	**13142**	30
			AQUACTRL 2 SINGLE; Einbauposition beifahrerseitig; für Rechtslenker; passender Adapter: BC	**2800011607260** **2800011625270**	**16072** **62527**	55 62
			AQUACTRL 2 SINGLE; Einbauposition fahrerseitig; für Rechtslenker; passender Adapter: BC	**2800011616260** **2800011630270**	**16162** **63027**	58 63
D5 AWD	169 kW	03/11→04/16	AQUACTRL 2 SET; für Linkslenker	**2800011229280**	**12292**	11
			AQUACTRL 2 SINGLE; Einbauposition beifahrerseitig; für Linkslenker; passender Adapter: BC	**2800011306280**	**13062**	27
			AQUACTRL 2 SINGLE; Einbauposition fahrerseitig; für Linkslenker; passender Adapter: BC	**2800011314280**	**13142**	30
			AQUACTRL 2 SINGLE; Einbauposition beifahrerseitig; für Rechtslenker; passender Adapter: BC	**2800011607260**	**16072**	55
			AQUACTRL 2 SINGLE; Einbauposition fahrerseitig; für Rechtslenker; passender Adapter: BC	**2800011616260**	**16162**	58
T4 T4 T4F T5 T5 T6 AWD T6 AWD	132 kW 140 kW 132 kW 177 kW 180 kW 210 kW 224 kW	10/10→12/15 03/15→04/16 01/11→12/15 01/10→12/14 10/13→04/16 08/07→12/10 01/10→12/15	AQUACTRL 2 SET; für Linkslenker	**2800011229280**	**12292**	11
			AQUACTRL 2 SINGLE; Einbauposition beifahrerseitig; für Linkslenker; passender Adapter: BC	**2800011306280**	**13062**	27
			AQUACTRL 2 SINGLE; Einbauposition fahrerseitig; für Linkslenker; passender Adapter: BC	**2800011314280**	**13142**	30
			AQUACTRL 2 SINGLE; Einbauposition beifahrerseitig; für Rechtslenker; passender Adapter: BC	**2800011607260** **2800011625270**	**16072** **62527**	55 62

→

© 2025 Continental Aftermarket & Services GmbH

VOLVO - V70 III (135) 04/07→04/16						
Wischblatt						
T4 T4 T4F T5 T5 T6 AWD T6 AWD	132 kW 140 kW 132 kW 177 kW 180 kW 210 kW 224 kW	10/10→12/15 03/15→04/16 01/11→12/15 01/10→12/14 10/13→04/16 08/07→12/10 01/10→12/15	AQUACTRL 2 SINGLE; Einbauposition fahrerseitig; für Rechtslenker; passender Adapter: BC	**2800011616260** **2800011630270**	**16162** **63027**	58 63
T6 AWD	242 kW	11/13→04/16	AQUACTRL 2 SET; für Linkslenker	**2800011229280**	**12292**	11
			AQUACTRL 2 SINGLE; Einbauposition beifahrerseitig; für Linkslenker; passender Adapter: BC	**2800011306280**	**13062**	27
			AQUACTRL 2 SINGLE; Einbauposition fahrerseitig; für Linkslenker; passender Adapter: BC	**2800011314280**	**13142**	30
			AQUACTRL 2 SINGLE; Einbauposition beifahrerseitig; für Rechtslenker; passender Adapter: BC	**2800011607260**	**16072**	55
			AQUACTRL 2 SINGLE; Einbauposition fahrerseitig; für Rechtslenker; passender Adapter: BC	**2800011616260**	**16162**	58
VOLVO - V70 III Kasten/Kombi (135) 09/13→12/15						
Wischblatt						
2.0 D3 DRIVe 2.4 D4 AWD 2.4 D5	100 kW 120 kW 158 kW	09/13→12/15 09/13→12/15 09/13→12/15	AQUACTRL 2 SET; für Linkslenker	**2800011229280**	**12292**	11
			AQUACTRL 2 SINGLE; Einbauposition beifahrerseitig; für Linkslenker; passender Adapter: BC	**2800011306280**	**13062**	27
			AQUACTRL 2 SINGLE; Einbauposition fahrerseitig; für Linkslenker; passender Adapter: BC	**2800011314280**	**13142**	30
			AQUACTRL 2 SINGLE; Einbauposition beifahrerseitig; für Rechtslenker; passender Adapter: BC	**2800011607260**	**16072**	55
			AQUACTRL 2 SINGLE; Einbauposition fahrerseitig; für Rechtslenker; passender Adapter: BC	**2800011616260**	**16162**	58
VOLVO - V90 I Kombi (965) 11/96→12/98						
Wischblatt						
2.5 2.5	125 kW 132 kW	11/96→10/98 11/96→10/97	AQUACTRL 2 SINGLE; Einbauposition fahrerseitig; für Linkslenker; passender Adapter: A	**2800011307280**	**13072**	27
			AQUACTRL 2 SINGLE; Einbauposition beifahrerseitig; für Linkslenker; passender Adapter: A	**2800011307280**	**13072**	27
			AQUACTRL 2 SINGLE; Einbauposition fahrerseitig; für Rechtslenker; passender Adapter: A	**2800011608260**	**16082**	55
			AQUACTRL 2 SINGLE; Einbauposition beifahrerseitig; für Rechtslenker; passender Adapter: A	**2800011608260**	**16082**	55
2.9 2.9	132 kW 150 kW	01/97→12/98 01/97→12/98	AQUACTRL 2 SINGLE; Einbauposition fahrerseitig; für Linkslenker; passender Adapter: A	**2800011307280**	**13072**	27
			AQUACTRL 2 SINGLE; Einbauposition beifahrerseitig; für Linkslenker; passender Adapter: A	**2800011307280**	**13072**	27
			AQUACTRL 2 SINGLE; Einbauposition fahrerseitig; für Rechtslenker; passender Adapter: A	**2800011608260** **2800011626270**	**16082** **62627**	55 62
			AQUACTRL 2 SINGLE; Einbauposition beifahrerseitig; für Rechtslenker; passender Adapter: A	**2800011608260** **2800011626270**	**16082** **62627**	55 62
VOLVO - V90 II Cross Country (236) 03/16→						
Wischblatt						
B5 Mild-Hybrid AWD	184 kW	03/20→	AQUACTRL 2 SINGLE; Einbauposition beifahrerseitig; für Rechtslenker; passender Adapter: B	**2800011607260** **2800011625270**	**16072** **62527**	55 62
			AQUACTRL 2 SINGLE; Einbauposition fahrerseitig; für Rechtslenker; passender Adapter: B	**2800011614260** **2800011628270**	**16142** **62827**	58 63
D4 AWD T5 AWD T5 AWD	120 kW 183 kW 184 kW	09/18→ 03/16→12/21 10/17→	AQUACTRL 2 SINGLE; Einbauposition beifahrerseitig; für Rechtslenker; passender Adapter: B	**2800011607260**	**16072**	55
			AQUACTRL 2 SINGLE; Einbauposition fahrerseitig; für Rechtslenker; passender Adapter: B	**2800011614260**	**16142**	58
T5 AWD	187 kW	03/16→12/18	AQUACTRL 2 SINGLE; Einbauposition beifahrerseitig; für Rechtslenker; passender Adapter: B	**2800011607260** **2800011625270**	**16072** **62527**	55 62
			AQUACTRL 2 SINGLE; Einbauposition fahrerseitig; für Rechtslenker; passender Adapter: B	**2800011614260** **2800011628270**	**16142** **62827**	58 63

© 2025 Continental Aftermarket & Services GmbH

VOLVO - V90 II Cross Country (236) 03/16→

Wischblatt

T5 Polestar AWD T6 Polestar AWD	186 kW 246 kW	10/17→ 10/16→12/17	AQUACTRL 2 SINGLE; Einbauposition beifahrerseitig; für Rechtslenker; passender Adapter: B	**2800011607260**	**16072**	55
			AQUACTRL 2 SINGLE; Einbauposition fahrerseitig; für Rechtslenker; passender Adapter: B	**2800011614260**	**16142**	58

VOLVO - V90 II Kombi (235) 03/16→

Wischblatt

B4 Mild-Hybrid B4 Mild-Hybrid B4 Mild-Hybrid AWD B5 Mild-Hybrid	145 kW 145 kW 145 kW 184 kW	03/20→ 10/20→ 10/20→ 03/20→	AQUACTRL 2 SINGLE; Einbauposition beifahrerseitig; für Rechtslenker; passender Adapter: B	**2800011607260**	**16072**	55
			AQUACTRL 2 SINGLE; Einbauposition fahrerseitig; für Rechtslenker; passender Adapter: B	**2800011614260**	**16142**	58
B5 Mild Hybrid AWD	173 kW	12/20→	AQUACTRL 2 SINGLE; Einbauposition beifahrerseitig; für Rechtslenker; passender Adapter: B	**2800011607260** **2800011625270**	**16072** **62527**	55 62
			AQUACTRL 2 SINGLE; Einbauposition fahrerseitig; für Rechtslenker; passender Adapter: B	**2800011614260** **2800011628270**	**16142** **62827**	58 63
B5 Mild Hybrid Polestar AWD	180 kW	11/21→	AQUACTRL 2 SINGLE; Einbauposition beifahrerseitig; für Rechtslenker; passender Adapter: B	**2800011607260**	**16072**	55
B6 Mild-Hybrid AWD B6 Mild-Hybrid AWD	220 kW 256 kW	03/20→ 03/20→	AQUACTRL 2 SINGLE; Einbauposition fahrerseitig; für Rechtslenker; passender Adapter: B	**2800011614260**	**16142**	58
D3 D3 AWD	110 kW 110 kW	03/16→12/21 03/16→12/21	AQUACTRL 2 SINGLE; Einbauposition beifahrerseitig; für Rechtslenker; passender Adapter: B	**2800011607260** **2800011625270**	**16072** **62527**	55 62
			AQUACTRL 2 SINGLE; Einbauposition fahrerseitig; für Rechtslenker; passender Adapter: B	**2800011614260** **2800011628270**	**16142** **62827**	58 63
D4	120 kW	09/18→12/21	AQUACTRL 2 SINGLE; Einbauposition beifahrerseitig; für Rechtslenker; passender Adapter: B	**2800011607260**	**16072**	55
			AQUACTRL 2 SINGLE; Einbauposition fahrerseitig; für Rechtslenker; passender Adapter: B	**2800011614260**	**16142**	58
D4 D4 AWD	140 kW 140 kW	03/16→12/21 03/16→12/21	AQUACTRL 2 SINGLE; Einbauposition beifahrerseitig; für Rechtslenker; passender Adapter: B	**2800011607260** **2800011625270**	**16072** **62527**	55 62
			AQUACTRL 2 SINGLE; Einbauposition fahrerseitig; für Rechtslenker; passender Adapter: B	**2800011614260** **2800011628270**	**16142** **62827**	58 63
D4 Polestar	147 kW	10/16→12/21	AQUACTRL 2 SINGLE; Einbauposition beifahrerseitig; für Rechtslenker; passender Adapter: B	**2800011607260**	**16072**	55
			AQUACTRL 2 SINGLE; Einbauposition fahrerseitig; für Rechtslenker; passender Adapter: B	**2800011614260**	**16142**	58
D5 AWD	173 kW	03/16→12/21	AQUACTRL 2 SINGLE; Einbauposition beifahrerseitig; für Rechtslenker; passender Adapter: B	**2800011607260** **2800011625270**	**16072** **62527**	55 62
			AQUACTRL 2 SINGLE; Einbauposition fahrerseitig; für Rechtslenker; passender Adapter: B	**2800011614260** **2800011628270**	**16142** **62827**	58 63
D5 Polestar AWD Polestar AWD	176 kW 147 kW	10/16→12/21 10/16→12/21	AQUACTRL 2 SINGLE; Einbauposition beifahrerseitig; für Rechtslenker; passender Adapter: B	**2800011607260**	**16072**	55
			AQUACTRL 2 SINGLE; Einbauposition fahrerseitig; für Rechtslenker; passender Adapter: B	**2800011614260**	**16142**	58
T4	140 kW	10/17→12/21	AQUACTRL 2 SINGLE; Einbauposition beifahrerseitig; für Rechtslenker; passender Adapter: B	**2800011607260** **2800011625270**	**16072** **62527**	55 62
			AQUACTRL 2 SINGLE; Einbauposition fahrerseitig; für Rechtslenker; passender Adapter: B	**2800011614260** **2800011628270**	**16142** **62827**	58 63
T4 Polestar T5	155 kW 184 kW	06/19→12/21 10/17→12/21	AQUACTRL 2 SINGLE; Einbauposition beifahrerseitig; für Rechtslenker; passender Adapter: B	**2800011607260**	**16072**	55
			AQUACTRL 2 SINGLE; Einbauposition fahrerseitig; für Rechtslenker; passender Adapter: B	**2800011614260**	**16142**	58
T5	187 kW	03/16→12/18	AQUACTRL 2 SINGLE; Einbauposition beifahrerseitig; für Rechtslenker; passender Adapter: B	**2800011607260** **2800011625270**	**16072** **62527**	55 62
			AQUACTRL 2 SINGLE; Einbauposition fahrerseitig; für Rechtslenker; passender Adapter: B	**2800011614260** **2800011628270**	**16142** **62827**	58 63
T5 Polestar T6 AWD	186 kW 228 kW	06/19→12/21 10/17→12/21	AQUACTRL 2 SINGLE; Einbauposition beifahrerseitig; für Rechtslenker; passender Adapter: B	**2800011607260**	**16072**	55
			AQUACTRL 2 SINGLE; Einbauposition fahrerseitig; für Rechtslenker; passender Adapter: B	**2800011614260**	**16142**	58

© 2025 Continental Aftermarket & Services GmbH

VOLVO - V90 II Kombi (235) 03/16→						
Wischblatt						
T6 AWD	235 kW	03/16→12/18	AQUACTRL 2 SINGLE; Einbauposition beifahrerseitig; für Rechtslenker; passender Adapter: B	**2800011607260**	**16072**	55
				2800011625270	**62527**	62
			AQUACTRL 2 SINGLE; Einbauposition fahrerseitig; für Rechtslenker; passender Adapter: B	**2800011614260**	**16142**	58
				2800011628270	**62827**	63
T6 Plug-in-Hybrid AWD T6 Plug-in-Hybrid AWD T6 Polestar AWD	250 kW 257 kW 240 kW	06/20→12/22 01/22→ 10/17→12/21	AQUACTRL 2 SINGLE; Einbauposition beifahrerseitig; für Rechtslenker; passender Adapter: B	**2800011607260**	**16072**	55
			AQUACTRL 2 SINGLE; Einbauposition fahrerseitig; für Rechtslenker; passender Adapter: B	**2800011614260**	**16142**	58
T8 Hybrid AWD	287 kW	04/18→12/22	AQUACTRL 2 SINGLE; Einbauposition beifahrerseitig; für Rechtslenker; passender Adapter: B	**2800011607260**	**16072**	55
				2800011625270	**62527**	62
			AQUACTRL 2 SINGLE; Einbauposition fahrerseitig; für Rechtslenker; passender Adapter: B	**2800011614260**	**16142**	58
				2800011628270	**62827**	63
T8 Plug-in Hybrid AWD	335 kW	05/22→	AQUACTRL 2 SINGLE; Einbauposition beifahrerseitig; für Rechtslenker; passender Adapter: B	**2800011607260**	**16072**	55
			AQUACTRL 2 SINGLE; Einbauposition fahrerseitig; für Rechtslenker; passender Adapter: B	**2800011614260**	**16142**	58
T8 Plug-in-Hybrid AWD T8 Plug-in Hybrid Polestar AWD	299 kW 233 kW	03/16→12/18 05/18→12/22	AQUACTRL 2 SINGLE; Einbauposition beifahrerseitig; für Rechtslenker; passender Adapter: B	**2800011607260**	**16072**	55
				2800011625270	**62527**	62
			AQUACTRL 2 SINGLE; Einbauposition fahrerseitig; für Rechtslenker; passender Adapter: B	**2800011614260**	**16142**	58
				2800011628270	**62827**	63
T8 Plug-in Hybrid Polestar AWD	246 kW	03/16→12/18	AQUACTRL 2 SINGLE; Einbauposition beifahrerseitig; für Rechtslenker; passender Adapter: B	**2800011607260**	**16072**	55
T8 Recharge AWD	317 kW	01/23→	AQUACTRL 2 SINGLE; Einbauposition fahrerseitig; für Rechtslenker; passender Adapter: B	**2800011614260**	**16142**	58
VOLVO - XC40 (536) 10/17→						
Wischblatt						
B3 Mild-Hybrid	120 kW	01/22→	AQUACTRL 2 SINGLE; Einbauposition beifahrerseitig; für Rechtslenker; passender Adapter: B	**2800011607260**	**16072**	55
			AQUACTRL 2 SINGLE; Einbauposition fahrerseitig; für Rechtslenker; passender Adapter: B	**2800011614260**	**16142**	58
B4 Mild-Hybrid B4 Mild-Hybrid AWD	145 kW 145 kW	09/19→ 09/19→	AQUACTRL 2 SET; für Linkslenker	**2800011214280**	**12142**	7
			AQUACTRL 2 SINGLE; Einbauposition beifahrerseitig; für Linkslenker; passender Adapter: B	**2800011306280**	**13062**	27
			AQUACTRL 2 SINGLE; Einbauposition fahrerseitig; für Linkslenker; passender Adapter: B	**2800011312280**	**13122**	29
			AQUACTRL 2 SINGLE; Einbauposition beifahrerseitig; für Rechtslenker; passender Adapter: B	**2800011607260**	**16072**	55
				2800011625270	**62527**	62
			AQUACTRL 2 SINGLE; Einbauposition fahrerseitig; für Rechtslenker; passender Adapter: B	**2800011614260**	**16142**	58
				2800011628270	**62827**	63
B5 Mild-Hybrid AWD	183 kW	03/22→12/23	AQUACTRL 2 SINGLE; Einbauposition beifahrerseitig; für Rechtslenker; passender Adapter: B	**2800011607260**	**16072**	55
			AQUACTRL 2 SINGLE; Einbauposition fahrerseitig; für Rechtslenker; passender Adapter: B	**2800011614260**	**16142**	58
B5 Mild-Hybrid AWD D3 D3 AWD	184 kW 110 kW 110 kW	09/19→12/23 09/18→09/21 09/18→09/21	AQUACTRL 2 SET; für Linkslenker	**2800011214280**	**12142**	7
			AQUACTRL 2 SINGLE; Einbauposition beifahrerseitig; für Linkslenker; passender Adapter: B	**2800011306280**	**13062**	27
			AQUACTRL 2 SINGLE; Einbauposition fahrerseitig; für Linkslenker; passender Adapter: B	**2800011312280**	**13122**	29
			AQUACTRL 2 SINGLE; Einbauposition beifahrerseitig; für Rechtslenker; passender Adapter: B	**2800011607260**	**16072**	55
				2800011625270	**62527**	62
			AQUACTRL 2 SINGLE; Einbauposition fahrerseitig; für Rechtslenker; passender Adapter: B	**2800011614260**	**16142**	58
				2800011628270	**62827**	63
D3 Polestar D3 Polestar AWD	118 kW 118 kW	12/19→12/21 12/19→12/21	AQUACTRL 2 SINGLE; Einbauposition beifahrerseitig; für Rechtslenker; passender Adapter: B	**2800011607260**	**16072**	55
			AQUACTRL 2 SINGLE; Einbauposition fahrerseitig; für Rechtslenker; passender Adapter: B	**2800011614260**	**16142**	58
D4 AWD	140 kW	10/17→09/21	AQUACTRL 2 SET; für Linkslenker	**2800011214280**	**12142**	7
			AQUACTRL 2 SINGLE; Einbauposition beifahrerseitig; für Linkslenker; passender Adapter: B	**2800011306280**	**13062**	27
			AQUACTRL 2 SINGLE; Einbauposition fahrerseitig; für Linkslenker; passender Adapter: B	**2800011312280**	**13122**	29

→

© 2025 Continental Aftermarket & Services GmbH

VOLVO - XC40 (536) 10/17→

Wischblatt

D4 AWD	140 kW	10/17→09/21	AQUACTRL 2 SINGLE; Einbauposition beifahrerseitig; für Rechtslenker; passender Adapter: B	**2800011607260** **2800011625270**	**16072** **62527**	55 62
			AQUACTRL 2 SINGLE; Einbauposition fahrerseitig; für Rechtslenker; passender Adapter: B	**2800011614260** **2800011628270**	**16142** **62827**	58 63
D4 Polestar AWD	147 kW	01/19→09/21	AQUACTRL 2 SET; für Linkslenker	**2800011214280**	**12142**	7
			AQUACTRL 2 SINGLE; Einbauposition beifahrerseitig; für Linkslenker; passender Adapter: B	**2800011306280**	**13062**	27
			AQUACTRL 2 SINGLE; Einbauposition fahrerseitig; für Linkslenker; passender Adapter: B	**2800011312280**	**13122**	29
			AQUACTRL 2 SINGLE; Einbauposition beifahrerseitig; für Rechtslenker; passender Adapter: B	**2800011607260**	**16072**	55
			AQUACTRL 2 SINGLE; Einbauposition fahrerseitig; für Rechtslenker; passender Adapter: B	**2800011614260**	**16142**	58
Recharge Recharge Recharge	170 kW 175 kW 185 kW	02/22→12/22 01/23→ 01/23→	AQUACTRL 2 SINGLE; Einbauposition beifahrerseitig; für Rechtslenker; passender Adapter: B	**2800011607260**	**16072**	55
			AQUACTRL 2 SINGLE; Einbauposition fahrerseitig; für Rechtslenker; passender Adapter: B	**2800011614260**	**16142**	58
Recharge AWD	300 kW	11/20→	AQUACTRL 2 SET; für Linkslenker	**2800011214280**	**12142**	7
			AQUACTRL 2 SINGLE; Einbauposition beifahrerseitig; für Linkslenker; passender Adapter: B	**2800011306280**	**13062**	27
			AQUACTRL 2 SINGLE; Einbauposition fahrerseitig; für Linkslenker; passender Adapter: B	**2800011312280**	**13122**	29
			AQUACTRL 2 SINGLE; Einbauposition beifahrerseitig; für Rechtslenker; passender Adapter: B	**2800011607260**	**16072**	55
			AQUACTRL 2 SINGLE; Einbauposition fahrerseitig; für Rechtslenker; passender Adapter: B	**2800011614260**	**16142**	58
Recharge AWD	300 kW	06/21→	AQUACTRL 2 SET; für Linkslenker	**2800011214280**	**12142**	7
			AQUACTRL 2 SINGLE; Einbauposition beifahrerseitig; für Linkslenker; passender Adapter: B	**2800011306280**	**13062**	27
			AQUACTRL 2 SINGLE; Einbauposition fahrerseitig; für Linkslenker; passender Adapter: B	**2800011312280**	**13122**	29
			AQUACTRL 2 SINGLE; Einbauposition beifahrerseitig; für Rechtslenker; passender Adapter: B	**2800011607260** **2800011625270**	**16072** **62527**	55 62
			AQUACTRL 2 SINGLE; Einbauposition fahrerseitig; für Rechtslenker; passender Adapter: B	**2800011614260** **2800011628270**	**16142** **62827**	58 63
T2 T3 T3	95 kW 110 kW 115 kW	06/19→ 12/20→12/22 03/18→03/19	AQUACTRL 2 SET; für Linkslenker	**2800011214280**	**12142**	7
			AQUACTRL 2 SINGLE; Einbauposition beifahrerseitig; für Linkslenker; passender Adapter: B	**2800011306280**	**13062**	27
			AQUACTRL 2 SINGLE; Einbauposition fahrerseitig; für Linkslenker; passender Adapter: B	**2800011312280**	**13122**	29
			AQUACTRL 2 SINGLE; Einbauposition beifahrerseitig; für Rechtslenker; passender Adapter: B	**2800011607260**	**16072**	55
			AQUACTRL 2 SINGLE; Einbauposition fahrerseitig; für Rechtslenker; passender Adapter: B	**2800011614260**	**16142**	58
T3 T4 T4 AWD	120 kW 140 kW 140 kW	03/19→12/22 09/18→12/21 09/18→	AQUACTRL 2 SET; für Linkslenker	**2800011214280**	**12142**	7
			AQUACTRL 2 SINGLE; Einbauposition beifahrerseitig; für Linkslenker; passender Adapter: B	**2800011306280**	**13062**	27
			AQUACTRL 2 SINGLE; Einbauposition fahrerseitig; für Linkslenker; passender Adapter: B	**2800011312280**	**13122**	29
			AQUACTRL 2 SINGLE; Einbauposition beifahrerseitig; für Rechtslenker; passender Adapter: B	**2800011607260** **2800011625270**	**16072** **62527**	55 62
			AQUACTRL 2 SINGLE; Einbauposition fahrerseitig; für Rechtslenker; passender Adapter: B	**2800011614260** **2800011628270**	**16142** **62827**	58 63

© 2025 Continental Aftermarket & Services GmbH

VOLVO - XC40 (536) 10/17→

Wischblatt

T4 Plug-in Hybrid T5 AWD	155 kW 182 kW	06/20→ 10/17→09/21	AQUACTRL 2 SET; für Linkslenker	**2800011214280**	**12142**	7
			AQUACTRL 2 SINGLE; Einbauposition beifahrerseitig; für Linkslenker; passender Adapter: B	**2800011306280**	**13062**	27
			AQUACTRL 2 SINGLE; Einbauposition fahrerseitig; für Linkslenker; passender Adapter: B	**2800011312280**	**13122**	29
			AQUACTRL 2 SINGLE; Einbauposition beifahrerseitig; für Rechtslenker; passender Adapter: B	**2800011607260**	**16072**	55
			AQUACTRL 2 SINGLE; Einbauposition fahrerseitig; für Rechtslenker; passender Adapter: B	**2800011614260**	**16142**	58
T5 AWD	183 kW	10/17→12/22	AQUACTRL 2 SET; für Linkslenker	**2800011214280**	**12142**	7
			AQUACTRL 2 SINGLE; Einbauposition beifahrerseitig; für Linkslenker; passender Adapter: B	**2800011306280**	**13062**	27
			AQUACTRL 2 SINGLE; Einbauposition fahrerseitig; für Linkslenker; passender Adapter: B	**2800011312280**	**13122**	29
			AQUACTRL 2 SINGLE; Einbauposition beifahrerseitig; für Rechtslenker; passender Adapter: B	**2800011607260** **2800011625270**	**16072** **62527**	55 62
			AQUACTRL 2 SINGLE; Einbauposition fahrerseitig; für Rechtslenker; passender Adapter: B	**2800011614260** **2800011628270**	**16142** **62827**	58 63
T5 AWD	185 kW	01/18→12/22	AQUACTRL 2 SET; für Linkslenker	**2800011214280**	**12142**	7
			AQUACTRL 2 SINGLE; Einbauposition beifahrerseitig; für Linkslenker; passender Adapter: B	**2800011306280**	**13062**	27
			AQUACTRL 2 SINGLE; Einbauposition fahrerseitig; für Linkslenker; passender Adapter: B	**2800011312280**	**13122**	29
T5 Plug-in Hybrid	193 kW	06/19→	AQUACTRL 2 SET; für Linkslenker	**2800011214280**	**12142**	7
			AQUACTRL 2 SINGLE; Einbauposition beifahrerseitig; für Linkslenker; passender Adapter: B	**2800011306280**	**13062**	27
			AQUACTRL 2 SINGLE; Einbauposition fahrerseitig; für Linkslenker; passender Adapter: B	**2800011312280**	**13122**	29
			AQUACTRL 2 SINGLE; Einbauposition beifahrerseitig; für Rechtslenker; passender Adapter: B	**2800011607260** **2800011625270**	**16072** **62527**	55 62
			AQUACTRL 2 SINGLE; Einbauposition fahrerseitig; für Rechtslenker; passender Adapter: B	**2800011614260** **2800011628270**	**16142** **62827**	58 63
T5 Plug-in Hybrid Polestar Performance T5 Polestar AWD	143 kW 183 kW	06/19→ 10/17→09/19	AQUACTRL 2 SET; für Linkslenker	**2800011214280**	**12142**	7
			AQUACTRL 2 SINGLE; Einbauposition beifahrerseitig; für Linkslenker; passender Adapter: B	**2800011306280**	**13062**	27
			AQUACTRL 2 SINGLE; Einbauposition fahrerseitig; für Linkslenker; passender Adapter: B	**2800011312280**	**13122**	29
			AQUACTRL 2 SINGLE; Einbauposition beifahrerseitig; für Rechtslenker; passender Adapter: B	**2800011607260**	**16072**	55
			AQUACTRL 2 SINGLE; Einbauposition fahrerseitig; für Rechtslenker; passender Adapter: B	**2800011614260**	**16142**	58

VOLVO - XC60 I SUV (156) 05/08→12/17

Wischblatt

2.0 T 2.4 D 2.4 D / D3 / D4 AWD	149 kW 129 kW 120 kW	12/09→12/12 04/09→12/10 05/08→02/17	AQUACTRL 2 SET; für Linkslenker	**2800011229280**	**12292**	11
			AQUACTRL 2 SINGLE; Einbauposition beifahrerseitig; für Linkslenker; passender Adapter: BC	**2800011306280**	**13062**	27
			AQUACTRL 2 SINGLE; Einbauposition fahrerseitig; für Linkslenker; passender Adapter: BC	**2800011314280**	**13142**	30
			REARCTRL; Einbauposition hinten	**2800011515170** **2800011515180**	**51517** **15151**	39 39
			REARCTRL; Einbauposition hinten; Ergänzungsartikel/Ergänzende Info 2: Maß abweichend vom Original; → 07/10	**2800011530170** **2800011530180**	**53017** **15301**	47 47
			AQUACTRL 2 SINGLE; Einbauposition beifahrerseitig; für Rechtslenker; passender Adapter: BC	**2800011607260** **2800011625270**	**16072** **62527**	55 62
			AQUACTRL 2 SINGLE; Einbauposition fahrerseitig; für Rechtslenker; passender Adapter: BC	**2800011616260** **2800011630270**	**16162** **63027**	58 63

© 2025 Continental Aftermarket & Services GmbH

VOLVO - XC60 I SUV (156) 05/08→12/17

Wischblatt

3.2	171 kW	09/11→12/14	AQUACTRL 2 SET; für Linkslenker	**2800011229280**	**12292**	11
3.2	179 kW	09/11→12/14	AQUACTRL 2 SINGLE; Einbauposition beifahrerseitig; für Linkslenker; passender Adapter: BC	**2800011306280**	**13062**	27
			AQUACTRL 2 SINGLE; Einbauposition fahrerseitig; für Linkslenker; passender Adapter: BC	**2800011314280**	**13142**	30
			REARCTRL; Einbauposition hinten	**2800011515180**	**15151**	39
			AQUACTRL 2 SINGLE; Einbauposition beifahrerseitig; für Rechtslenker; passender Adapter: BC	**2800011607260**	**16072**	55
			AQUACTRL 2 SINGLE; Einbauposition fahrerseitig; für Rechtslenker; passender Adapter: BC	**2800011616260**	**16162**	58
3.2 AWD	175 kW	07/09→12/10	AQUACTRL 2 SET; für Linkslenker	**2800011229280**	**12292**	11
3.2 AWD	179 kW	03/10→12/15	AQUACTRL 2 SINGLE; Einbauposition beifahrerseitig; für Linkslenker; passender Adapter: BC	**2800011306280**	**13062**	27
			AQUACTRL 2 SINGLE; Einbauposition fahrerseitig; für Linkslenker; passender Adapter: BC	**2800011314280**	**13142**	30
			REARCTRL; Einbauposition hinten	**2800011515170** **2800011515180**	**51517** **15151**	39 39
			REARCTRL; Einbauposition hinten; Ergänzungsartikel/Ergänzende Info 2: Maß abweichend vom Original; → 07/10	**2800011530170** **2800011530180**	**53017** **15301**	47 47
			AQUACTRL 2 SINGLE; Einbauposition beifahrerseitig; für Rechtslenker; passender Adapter: BC	**2800011607260** **2800011625270**	**16072** **62527**	55 62
			AQUACTRL 2 SINGLE; Einbauposition fahrerseitig; für Rechtslenker; passender Adapter: BC	**2800011616260** **2800011630270**	**16162** **63027**	58 63
D3	100 kW	04/12→12/15	AQUACTRL 2 SET; für Linkslenker	**2800011229280**	**12292**	11
D3	110 kW	03/15→04/17	AQUACTRL 2 SINGLE; Einbauposition beifahrerseitig; für Linkslenker; passender Adapter: BC	**2800011306280**	**13062**	27
			AQUACTRL 2 SINGLE; Einbauposition fahrerseitig; für Linkslenker; passender Adapter: BC	**2800011314280**	**13142**	30
			REARCTRL; Einbauposition hinten	**2800011515170** **2800011515180**	**51517** **15151**	39 39
			AQUACTRL 2 SINGLE; Einbauposition beifahrerseitig; für Rechtslenker; passender Adapter: BC	**2800011607260** **2800011625270**	**16072** **62527**	55 62
			AQUACTRL 2 SINGLE; Einbauposition fahrerseitig; für Rechtslenker; passender Adapter: BC	**2800011616260** **2800011630270**	**16162** **63027**	58 63
D3 / D4	120 kW	03/10→12/14	AQUACTRL 2 SET; für Linkslenker	**2800011229280**	**12292**	11
			AQUACTRL 2 SINGLE; Einbauposition beifahrerseitig; für Linkslenker; passender Adapter: BC	**2800011306280**	**13062**	27
			AQUACTRL 2 SINGLE; Einbauposition fahrerseitig; für Linkslenker; passender Adapter: BC	**2800011314280**	**13142**	30
			REARCTRL; Einbauposition hinten	**2800011515170** **2800011515180**	**51517** **15151**	39 39
			REARCTRL; Einbauposition hinten; Ergänzungsartikel/Ergänzende Info 2: Maß abweichend vom Original; → 07/10	**2800011530170** **2800011530180**	**53017** **15301**	47 47
			AQUACTRL 2 SINGLE; Einbauposition beifahrerseitig; für Rechtslenker; passender Adapter: BC	**2800011607260** **2800011625270**	**16072** **62527**	55 62
			AQUACTRL 2 SINGLE; Einbauposition fahrerseitig; für Rechtslenker; passender Adapter: BC	**2800011616260** **2800011630270**	**16162** **63027**	58 63
D4	133 kW	10/13→12/15	AQUACTRL 2 SET; für Linkslenker	**2800011229280**	**12292**	11
D4	140 kW	03/15→02/17	AQUACTRL 2 SINGLE; Einbauposition beifahrerseitig; für Linkslenker; passender Adapter: BC	**2800011306280**	**13062**	27
D4 AWD	133 kW	10/13→12/15	AQUACTRL 2 SINGLE; Einbauposition fahrerseitig; für Linkslenker; passender Adapter: BC	**2800011314280**	**13142**	30
D4 AWD	140 kW	03/15→02/17	REARCTRL; Einbauposition hinten	**2800011515170** **2800011515180**	**51517** **15151**	39 39
D5	158 kW	06/11→02/17	AQUACTRL 2 SINGLE; Einbauposition beifahrerseitig; für Rechtslenker; passender Adapter: BC	**2800011607260** **2800011625270**	**16072** **62527**	55 62
			AQUACTRL 2 SINGLE; Einbauposition fahrerseitig; für Rechtslenker; passender Adapter: BC	**2800011616260** **2800011630270**	**16162** **63027**	58 63

© 2025 Continental Aftermarket & Services GmbH

VOLVO - XC60 I SUV (156) 05/08→12/17

Wischblatt

D5 AWD	136 kW	05/08→12/09	AQUACTRL 2 SET; für Linkslenker	**2800011229280**	**12292**	11
			AQUACTRL 2 SINGLE; Einbauposition beifahrerseitig; für Linkslenker; passender Adapter: BC	**2800011306280**	**13062**	27
			AQUACTRL 2 SINGLE; Einbauposition fahrerseitig; für Linkslenker; passender Adapter: BC	**2800011314280**	**13142**	30
			REARCTRL; Einbauposition hinten; Ergänzungsartikel/Ergänzende Info 2: Maß abweichend vom Original	**2800011530170** **2800011530180**	**53017** **15301**	47 47
			AQUACTRL 2 SINGLE; Einbauposition beifahrerseitig; für Rechtslenker; passender Adapter: BC	**2800011607260** **2800011625270**	**16072** **62527**	55 62
			AQUACTRL 2 SINGLE; Einbauposition fahrerseitig; für Rechtslenker; passender Adapter: BC	**2800011616260** **2800011630270**	**16162** **63027**	58 63
D5 AWD	151 kW	07/09→06/11	AQUACTRL 2 SET; für Linkslenker	**2800011229280**	**12292**	11
			AQUACTRL 2 SINGLE; Einbauposition beifahrerseitig; für Linkslenker; passender Adapter: BC	**2800011306280**	**13062**	27
			AQUACTRL 2 SINGLE; Einbauposition fahrerseitig; für Linkslenker; passender Adapter: BC	**2800011314280**	**13142**	30
			REARCTRL; Einbauposition hinten	**2800011515170** **2800011515180**	**51517** **15151**	39 39
			REARCTRL; Einbauposition hinten; Ergänzungsartikel/Ergänzende Info 2: Maß abweichend vom Original; → 07/10	**2800011530170** **2800011530180**	**53017** **15301**	47 47
			AQUACTRL 2 SINGLE; Einbauposition beifahrerseitig; für Rechtslenker; passender Adapter: BC	**2800011607260** **2800011625270**	**16072** **62527**	55 62
			AQUACTRL 2 SINGLE; Einbauposition fahrerseitig; für Rechtslenker; passender Adapter: BC	**2800011616260** **2800011630270**	**16162** **63027**	58 63
D5 AWD D5 AWD D5 AWD T5 T5 T5 AWD	158 kW 162 kW 169 kW 177 kW 180 kW 180 kW	04/11→12/15 03/15→02/17 04/14→12/15 09/10→02/17 10/13→02/17 10/15→02/17	AQUACTRL 2 SET; für Linkslenker	**2800011229280**	**12292**	11
			AQUACTRL 2 SINGLE; Einbauposition beifahrerseitig; für Linkslenker; passender Adapter: BC	**2800011306280**	**13062**	27
			AQUACTRL 2 SINGLE; Einbauposition fahrerseitig; für Linkslenker; passender Adapter: BC	**2800011314280**	**13142**	30
			REARCTRL; Einbauposition hinten	**2800011515170** **2800011515180**	**51517** **15151**	39 39
			AQUACTRL 2 SINGLE; Einbauposition beifahrerseitig; für Rechtslenker; passender Adapter: BC	**2800011607260** **2800011625270**	**16072** **62527**	55 62
			AQUACTRL 2 SINGLE; Einbauposition fahrerseitig; für Rechtslenker; passender Adapter: BC	**2800011616260** **2800011630270**	**16162** **63027**	58 63
T5 AWD T5 AWD	183 kW 187 kW	04/14→02/17 04/14→02/17	AQUACTRL 2 SET; für Linkslenker	**2800011229280**	**12292**	11
			AQUACTRL 2 SINGLE; Einbauposition beifahrerseitig; für Linkslenker; passender Adapter: BC	**2800011306280**	**13062**	27
			AQUACTRL 2 SINGLE; Einbauposition fahrerseitig; für Linkslenker; passender Adapter: BC	**2800011314280**	**13142**	30
			REARCTRL; Einbauposition hinten	**2800011515180**	**15151**	39
			AQUACTRL 2 SINGLE; Einbauposition beifahrerseitig; für Rechtslenker; passender Adapter: BC	**2800011607260**	**16072**	55
			AQUACTRL 2 SINGLE; Einbauposition fahrerseitig; für Rechtslenker; passender Adapter: BC	**2800011616260**	**16162**	58
T6 T6 AWD	225 kW 225 kW	10/13→02/17 10/13→12/17	AQUACTRL 2 SET; für Linkslenker	**2800011229280**	**12292**	11
			AQUACTRL 2 SINGLE; Einbauposition beifahrerseitig; für Linkslenker; passender Adapter: BC	**2800011306280**	**13062**	27
			AQUACTRL 2 SINGLE; Einbauposition fahrerseitig; für Linkslenker; passender Adapter: BC	**2800011314280**	**13142**	30
			REARCTRL; Einbauposition hinten	**2800011515170** **2800011515180**	**51517** **15151**	39 39
			AQUACTRL 2 SINGLE; Einbauposition beifahrerseitig; für Rechtslenker; passender Adapter: BC	**2800011607260** **2800011625270**	**16072** **62527**	55 62
			AQUACTRL 2 SINGLE; Einbauposition fahrerseitig; für Rechtslenker; passender Adapter: BC	**2800011616260** **2800011630270**	**16162** **63027**	58 63

© 2025 Continental Aftermarket & Services GmbH

VOLVO - XC60 I SUV (156) 05/08→12/17

Wischblatt

T6 AWD	210 kW	05/08→12/10	AQUACTRL 2 SET; für Linkslenker	**2800011229280**	**12292**	11
T6 AWD	224 kW	03/10→02/17	AQUACTRL 2 SINGLE; Einbauposition beifahrerseitig; für Linkslenker; passender Adapter: BC	**2800011306280**	**13062**	27
			AQUACTRL 2 SINGLE; Einbauposition fahrerseitig; für Linkslenker; passender Adapter: BC	**2800011314280**	**13142**	30
			REARCTRL; Einbauposition hinten	**2800011515170** **2800011515180**	**51517** **15151**	39 39
			REARCTRL; Einbauposition hinten; Ergänzungsartikel/Ergänzende Info 2: Maß abweichend vom Original; 07/10	**2800011530170** **2800011530180**	**53017** **15301**	47 47
			AQUACTRL 2 SINGLE; Einbauposition beifahrerseitig; für Rechtslenker; passender Adapter: BC	**2800011607260** **2800011625270**	**16072** **62527**	55 62
			AQUACTRL 2 SINGLE; Einbauposition fahrerseitig; für Rechtslenker; passender Adapter: BC	**2800011616260** **2800011630270**	**16162** **63027**	58 63
T6 AWD	242 kW	04/14→12/15	AQUACTRL 2 SET; für Linkslenker	**2800011229280**	**12292**	11
			AQUACTRL 2 SINGLE; Einbauposition beifahrerseitig; für Linkslenker; passender Adapter: BC	**2800011306280**	**13062**	27
			AQUACTRL 2 SINGLE; Einbauposition fahrerseitig; für Linkslenker; passender Adapter: BC	**2800011314280**	**13142**	30
			REARCTRL; Einbauposition hinten	**2800011515170** **2800011515180**	**51517** **15151**	39 39
			AQUACTRL 2 SINGLE; Einbauposition beifahrerseitig; für Rechtslenker; passender Adapter: BC	**2800011607260** **2800011625270**	**16072** **62527**	55 62
			AQUACTRL 2 SINGLE; Einbauposition fahrerseitig; für Rechtslenker; passender Adapter: BC	**2800011616260** **2800011630270**	**16162** **63027**	58 63

VOLVO - XC60 I VAN (156) 05/08→12/17

Wischblatt

D3	100 kW	09/13→12/15	AQUACTRL 2 SINGLE; Einbauposition beifahrerseitig; für Rechtslenker; passender Adapter: BC	**2800011607260**	**16072**	55
			AQUACTRL 2 SINGLE; Einbauposition fahrerseitig; für Rechtslenker; passender Adapter: BC	**2800011616260**	**16162**	58
D4	120 kW	09/13→02/17	AQUACTRL 2 SINGLE; Einbauposition beifahrerseitig; für Rechtslenker; passender Adapter: BC	**2800011607260** **2800011625270**	**16072** **62527**	55 62
D4 AWD	120 kW	09/13→02/17				
D5 AWD	158 kW	09/13→02/17	AQUACTRL 2 SINGLE; Einbauposition fahrerseitig; für Rechtslenker; passender Adapter: BC	**2800011616260** **2800011630270**	**16162** **63027**	58 63

VOLVO - XC60 II (246) 03/17→

Wischblatt

D4	140 kW	03/17→12/21	AQUACTRL 2 SINGLE; Einbauposition beifahrerseitig; für Rechtslenker; passender Adapter: BC	**2800011625270**	**62527**	62
D4 AWD	140 kW	03/17→12/21				
T5	184 kW	10/17→12/20	AQUACTRL 2 SINGLE; Einbauposition fahrerseitig; für Rechtslenker; passender Adapter: BC	**2800011630270**	**63027**	63
T5 AWD	184 kW	10/17→12/20				
T5 AWD	187 kW	03/17→12/21				
T6 AWD	235 kW	03/17→12/21				
T8 Hybrid AWD	246 kW	03/17→12/22				
T8 Hybrid AWD	299 kW	03/17→12/22				

VOLVO - XC70 I Cross Country (295) 10/97→10/07

Wischblatt

2.4 T XC AWD	142 kW	11/97→09/02	AQUACTRL 2 SINGLE; Einbauposition beifahrerseitig; für Linkslenker; passender Adapter: A	**2800011309280**	**13092**	28
			AQUACTRL 2 SINGLE; Einbauposition fahrerseitig; für Linkslenker; passender Adapter: A	**2800011312280**	**13122**	29
			AQUACTRL 2 SINGLE; Einbauposition beifahrerseitig; für Rechtslenker; passender Adapter: A	**2800011610260** **2800011610270**	**16102** **61027**	56 56
			AQUACTRL 2 SINGLE; Einbauposition fahrerseitig; für Rechtslenker; passender Adapter: A	**2800011614260** **2800011628270**	**16142** **62827**	58 63
2.4 T XC AWD	147 kW	03/00→09/02	AQUACTRL 2 SINGLE; Einbauposition beifahrerseitig; für Linkslenker; passender Adapter: A	**2800011309280**	**13092**	28
			AQUACTRL 2 SINGLE; Einbauposition fahrerseitig; für Linkslenker; passender Adapter: A	**2800011312280**	**13122**	29

→

© 2025 Continental Aftermarket & Services GmbH

VOLVO - XC70 I Cross Country (295) 10/97→10/07

Wischblatt

2.4 T XC AWD	147 kW	03/00→09/02	REARCTRL; Einbauposition hinten; Befestigungsart: Hakenbefestigung	**2800011540170** **2800011540180**	**54017** **15401**	51 51
			AQUACTRL 2 SINGLE; Einbauposition beifahrerseitig; für Rechtslenker; passender Adapter: A	**2800011610260** **2800011610270**	**16102** **61027**	56 56
			AQUACTRL 2 SINGLE; Einbauposition fahrerseitig; für Rechtslenker; passender Adapter: A	**2800011614260** **2800011628270**	**16142** **62827**	58 63
2.5 T XC AWD	154 kW	09/02→08/07	AQUACTRL 2 SINGLE; → 12/03; Einbauposition beifahrerseitig; für Linkslenker; passender Adapter: A	**2800011309280**	**13092**	28
			AQUACTRL 2 SINGLE; → 01/04 ; Einbauposition beifahrerseitig; für Linkslenker; passender Adapter: B	**2800011309280**	**13092**	28
			AQUACTRL 2 SINGLE; → 01/04 ; Einbauposition fahrerseitig; für Linkslenker; passender Adapter: B	**2800011312280**	**13122**	29
			AQUACTRL 2 SINGLE; → 12/03; Einbauposition fahrerseitig; für Linkslenker; passender Adapter: A	**2800011312280**	**13122**	29
			REARCTRL; Einbauposition hinten; → 07/03; Befestigungsart: Hakenbefestigung	**2800011540170** **2800011540180**	**54017** **15401**	51 51
			AQUACTRL 2 SINGLE; → 07/04; Einbauposition beifahrerseitig; für Rechtslenker; passender Adapter: A	**2800011610260** **2800011610270**	**16102** **61027**	56 56
			AQUACTRL 2 SINGLE; → 08/04 ; Einbauposition beifahrerseitig; für Rechtslenker; passender Adapter: B	**2800011610260** **2800011610270**	**16102** **61027**	56 56
			AQUACTRL 2 SINGLE; → 08/04 ; Einbauposition fahrerseitig; für Rechtslenker; passender Adapter: B	**2800011614260** **2800011628270**	**16142** **62827**	58 63
			AQUACTRL 2 SINGLE; → 07/04; Einbauposition fahrerseitig; für Rechtslenker; passender Adapter: A	**2800011614260** **2800011628270**	**16142** **62827**	58 63
D5 AWD	136 kW	12/05→08/07	AQUACTRL 2 SINGLE; Einbauposition beifahrerseitig; für Linkslenker; passender Adapter: B	**2800011309280**	**13092**	28
			AQUACTRL 2 SINGLE; Einbauposition fahrerseitig; für Linkslenker; passender Adapter: B	**2800011312280**	**13122**	29
			AQUACTRL 2 SINGLE; Einbauposition beifahrerseitig; für Rechtslenker; passender Adapter: B	**2800011610260** **2800011610270**	**16102** **61027**	56 56
			AQUACTRL 2 SINGLE; Einbauposition fahrerseitig; für Rechtslenker; passender Adapter: B	**2800011614260** **2800011628270**	**16142** **62827**	58 63
D5 XC AWD	120 kW	09/02→08/07	AQUACTRL 2 SINGLE; → 12/03; Einbauposition beifahrerseitig; für Linkslenker; passender Adapter: A	**2800011309280**	**13092**	28
			AQUACTRL 2 SINGLE; → 01/04 ; Einbauposition beifahrerseitig; für Linkslenker; passender Adapter: B	**2800011309280**	**13092**	28
			AQUACTRL 2 SINGLE; → 01/04 ; Einbauposition fahrerseitig; für Linkslenker; passender Adapter: B	**2800011312280**	**13122**	29
			AQUACTRL 2 SINGLE; → 12/03; Einbauposition fahrerseitig; für Linkslenker; passender Adapter: A	**2800011312280**	**13122**	29
			REARCTRL; Einbauposition hinten; → 07/03; Befestigungsart: Hakenbefestigung	**2800011540170** **2800011540180**	**54017** **15401**	51 51
			AQUACTRL 2 SINGLE; → 07/04; Einbauposition beifahrerseitig; für Rechtslenker; passender Adapter: A	**2800011610260** **2800011610270**	**16102** **61027**	56 56
			AQUACTRL 2 SINGLE; → 08/04 ; Einbauposition beifahrerseitig; für Rechtslenker; passender Adapter: B	**2800011610260** **2800011610270**	**16102** **61027**	56 56
			AQUACTRL 2 SINGLE; → 08/04 ; Einbauposition fahrerseitig; für Rechtslenker; passender Adapter: B	**2800011614260** **2800011628270**	**16142** **62827**	58 63
			AQUACTRL 2 SINGLE; → 07/04; Einbauposition fahrerseitig; für Rechtslenker; passender Adapter: A	**2800011614260** **2800011628270**	**16142** **62827**	58 63

© 2025 Continental Aftermarket & Services GmbH

VOLVO - XC70 I Cross Country (295) 10/97→10/07

Wischblatt

T5 AWD	166 kW	10/97→03/99	REARCTRL; Einbauposition hinten; Befestigungsart: Hakenbefestigung	**2800011540180**	**15401**	51
			AQUACTRL 2 SINGLE; Einbauposition beifahrerseitig; für Rechtslenker; passender Adapter: A	**2800011610260**	**16102**	56
			AQUACTRL 2 SINGLE; Einbauposition fahrerseitig; für Rechtslenker; passender Adapter: A	**2800011614260**	**16142**	58

VOLVO - XC70 II (136) 04/07→12/16

Wischblatt

2.4 D 2.4 D / D4 AWD 3.2 AWD 3.2 AWD D3 D4 D4 AWD D5 AWD D5 AWD D5 AWD D5 AWD D5 AWD	129 kW 120 kW 175 kW 179 kW 120 kW 133 kW 133 kW 136 kW 151 kW 158 kW 162 kW	06/09→12/10 08/07→04/16 08/07→12/11 05/10→12/14 04/10→12/15 10/13→04/16 10/13→04/16 04/07→12/09 04/09→12/11 04/11→12/15 03/15→04/16	AQUACTRL 2 SET; für Linkslenker	**2800011229280**	**12292**	11
			AQUACTRL 2 SINGLE; Einbauposition beifahrerseitig; für Linkslenker; passender Adapter: BC	**2800011306280**	**13062**	27
			AQUACTRL 2 SINGLE; Einbauposition fahrerseitig; für Linkslenker; passender Adapter: BC	**2800011314280**	**13142**	30
			AQUACTRL 2 SINGLE; Einbauposition beifahrerseitig; für Rechtslenker; passender Adapter: BC	**2800011607260** **2800011625270**	**16072** **62527**	55 62
			AQUACTRL 2 SINGLE; Einbauposition fahrerseitig; für Rechtslenker; passender Adapter: BC	**2800011616260** **2800011630270**	**16162** **63027**	58 63
D5 AWD	169 kW	11/13→04/16	AQUACTRL 2 SET; für Linkslenker	**2800011229280**	**12292**	11
			AQUACTRL 2 SINGLE; Einbauposition beifahrerseitig; für Linkslenker; passender Adapter: BC	**2800011306280**	**13062**	27
			AQUACTRL 2 SINGLE; Einbauposition fahrerseitig; für Linkslenker; passender Adapter: BC	**2800011314280**	**13142**	30
			AQUACTRL 2 SINGLE; Einbauposition beifahrerseitig; für Rechtslenker; passender Adapter: BC	**2800011607260**	**16072**	55
			AQUACTRL 2 SINGLE; Einbauposition fahrerseitig; für Rechtslenker; passender Adapter: BC	**2800011616260**	**16162**	58
T5	180 kW	10/13→12/16	AQUACTRL 2 SET; für Linkslenker	**2800011229280**	**12292**	11
			AQUACTRL 2 SINGLE; Einbauposition beifahrerseitig; für Linkslenker; passender Adapter: BC	**2800011306280**	**13062**	27
			AQUACTRL 2 SINGLE; Einbauposition fahrerseitig; für Linkslenker; passender Adapter: BC	**2800011314280**	**13142**	30
			AQUACTRL 2 SINGLE; Einbauposition beifahrerseitig; für Rechtslenker; passender Adapter: BC	**2800011607260** **2800011625270**	**16072** **62527**	55 62
			AQUACTRL 2 SINGLE; Einbauposition fahrerseitig; für Rechtslenker; passender Adapter: BC	**2800011616260** **2800011630270**	**16162** **63027**	58 63
T5 AWD T6 AWD	187 kW 183 kW	08/15→12/16 03/15→12/16	AQUACTRL 2 SET; für Linkslenker	**2800011229280**	**12292**	11
			AQUACTRL 2 SINGLE; Einbauposition beifahrerseitig; für Linkslenker; passender Adapter: BC	**2800011306280**	**13062**	27
			AQUACTRL 2 SINGLE; Einbauposition fahrerseitig; für Linkslenker; passender Adapter: BC	**2800011314280**	**13142**	30
			AQUACTRL 2 SINGLE; Einbauposition beifahrerseitig; für Rechtslenker; passender Adapter: BC	**2800011607260**	**16072**	55
			AQUACTRL 2 SINGLE; Einbauposition fahrerseitig; für Rechtslenker; passender Adapter: BC	**2800011616260**	**16162**	58
T6 AWD T6 AWD	210 kW 224 kW	01/08→12/16 01/10→04/15	AQUACTRL 2 SET; für Linkslenker	**2800011229280**	**12292**	11
			AQUACTRL 2 SINGLE; Einbauposition beifahrerseitig; für Linkslenker; passender Adapter: BC	**2800011306280**	**13062**	27
			AQUACTRL 2 SINGLE; Einbauposition fahrerseitig; für Linkslenker; passender Adapter: BC	**2800011314280**	**13142**	30
			AQUACTRL 2 SINGLE; Einbauposition beifahrerseitig; für Rechtslenker; passender Adapter: BC	**2800011607260** **2800011625270**	**16072** **62527**	55 62
			AQUACTRL 2 SINGLE; Einbauposition fahrerseitig; für Rechtslenker; passender Adapter: BC	**2800011616260** **2800011630270**	**16162** **63027**	58 63

© 2025 Continental Aftermarket & Services GmbH

VOLVO - XC70 II (136) 04/07→12/16						
Wischblatt						
T6 Polestar AWD	242 kW	11/13→12/16	AQUACTRL 2 SET; für Linkslenker	**2800011229280**	**12292**	11
			AQUACTRL 2 SINGLE; Einbauposition beifahrerseitig; für Linkslenker; passender Adapter: BC	**2800011306280**	**13062**	27
			AQUACTRL 2 SINGLE; Einbauposition fahrerseitig; für Linkslenker; passender Adapter: BC	**2800011314280**	**13142**	30
			AQUACTRL 2 SINGLE; Einbauposition beifahrerseitig; für Rechtslenker; passender Adapter: BC	**2800011607260**	**16072**	55
			AQUACTRL 2 SINGLE; Einbauposition fahrerseitig; für Rechtslenker; passender Adapter: BC	**2800011616260**	**16162**	58
VOLVO - XC90 I (275) 06/02→01/15						
Wischblatt						
2.5	153 kW	01/03→12/06	REARCTRL; Einbauposition hinten; Ergänzungsartikel/Ergänzende Info 2: Maß abweichend vom Original	**2800011530180**	**15301**	47
			AQUACTRL 2 SINGLE; → 07/04; Einbauposition beifahrerseitig; für Rechtslenker; passender Adapter: A	**2800011610260**	**16102**	56
			AQUACTRL 2 SINGLE; → 08/04 ; Einbauposition beifahrerseitig; für Rechtslenker; passender Adapter: B	**2800011610260**	**16102**	56
			AQUACTRL 2 SINGLE; → 07/04; Einbauposition fahrerseitig; für Rechtslenker; passender Adapter: A	**2800011614260**	**16142**	58
			AQUACTRL 2 SINGLE; → 08/04 ; Einbauposition fahrerseitig; für Rechtslenker; passender Adapter: B	**2800011614260**	**16142**	58
2.5 AWD	153 kW	06/02→12/14	AQUACTRL 2 SET; für Linkslenker; → 07/04; Befestigungsart: Hakenbefestigung	**2800011237280**	**12372**	14
			AQUACTRL 2 SINGLE; für Linkslenker; Einbauposition beifahrerseitig; passender Adapter: A; Befestigungsart: Hakenbefestigung; → 07/04	**2800011306280**	**13062**	27
			AQUACTRL 2 SINGLE; für Linkslenker; Einbauposition beifahrerseitig; passender Adapter: B; → 08/04 ; Montageart: geklemmt	**2800011307280**	**13072**	27
			AQUACTRL 2 SINGLE; für Linkslenker; Einbauposition fahrerseitig; passender Adapter: B; → 08/04 ; Montageart: geklemmt	**2800011312280**	**13122**	29
			AQUACTRL 2 SINGLE; für Linkslenker; Einbauposition fahrerseitig; passender Adapter: A; Befestigungsart: Hakenbefestigung; → 07/04	**2800011312280**	**13122**	29
			REARCTRL; Einbauposition hinten; → 08/10	**2800011515180**	**15151**	39
			REARCTRL; Einbauposition hinten; Ergänzungsartikel/Ergänzende Info 2: Maß abweichend vom Original; → 07/10	**2800011530180**	**15301**	47
			AQUACTRL 2 SINGLE; → 08/04 ; Einbauposition beifahrerseitig; für Rechtslenker; passender Adapter: B	**2800011610260**	**16102**	56
			AQUACTRL 2 SINGLE; → 07/04; Einbauposition beifahrerseitig; für Rechtslenker; passender Adapter: A	**2800011610260**	**16102**	56
			AQUACTRL 2 SINGLE; → 07/04; Einbauposition fahrerseitig; für Rechtslenker; passender Adapter: A	**2800011614260**	**16142**	58
			AQUACTRL 2 SINGLE; → 08/04 ; Einbauposition fahrerseitig; für Rechtslenker; passender Adapter: B	**2800011614260**	**16142**	58
2.5 T AWD	154 kW	10/02→09/14	AQUACTRL 2 SET; für Linkslenker; → 07/04; Befestigungsart: Hakenbefestigung	**2800011237280**	**12372**	14
			AQUACTRL 2 SINGLE; für Linkslenker; Einbauposition beifahrerseitig; passender Adapter: A; Befestigungsart: Hakenbefestigung; → 07/04	**2800011306280**	**13062**	27

→

© 2025 Continental Aftermarket & Services GmbH

VOLVO - XC90 I (275) 06/02→01/15

Wischblatt

2.5 T AWD	154 kW	10/02→09/14	AQUACTRL 2 SINGLE; für Linkslenker; Einbauposition beifahrerseitig; passender Adapter: B; 08/04 ; Montageart: geklemmt	**2800011307280**	**13072**	27
			AQUACTRL 2 SINGLE; für Linkslenker; Einbauposition fahrerseitig; passender Adapter: B; 08/04 ; Montageart: geklemmt	**2800011312280**	**13122**	29
			AQUACTRL 2 SINGLE; für Linkslenker; Einbauposition fahrerseitig; passender Adapter: A; Befestigungsart: Hakenbefestigung; 07/04	**2800011312280**	**13122**	29
			REARCTRL; Einbauposition hinten; 08/10	**2800011515170** **2800011515180**	**51517** **15151**	39 39
			REARCTRL; Einbauposition hinten; Ergänzungsartikel/Ergänzende Info 2: Maß abweichend vom Original; 07/10	**2800011530170** **2800011530180**	**53017** **15301**	47 47
			AQUACTRL 2 SINGLE; 08/04 ; Einbauposition beifahrerseitig; für Rechtslenker; passender Adapter: B	**2800011610260** **2800011610270**	**16102** **61027**	56 56
			AQUACTRL 2 SINGLE; 07/04; Einbauposition beifahrerseitig; für Rechtslenker; passender Adapter: A	**2800011610260** **2800011610270**	**16102** **61027**	56 56
			AQUACTRL 2 SINGLE; 07/04; Einbauposition fahrerseitig; für Rechtslenker; passender Adapter: A	**2800011614260** **2800011628270**	**16142** **62827**	58 63
			AQUACTRL 2 SINGLE; 08/04 ; Einbauposition fahrerseitig; für Rechtslenker; passender Adapter: B	**2800011614260** **2800011628270**	**16142** **62827**	58 63
2.5 T AWD	154 kW	10/12→09/14	AQUACTRL 2 SINGLE; für Linkslenker; Einbauposition beifahrerseitig; passender Adapter: B; Montageart: geklemmt	**2800011307280**	**13072**	27
			AQUACTRL 2 SINGLE; für Linkslenker; Einbauposition fahrerseitig; passender Adapter: B; Montageart: geklemmt	**2800011312280**	**13122**	29
			REARCTRL; Einbauposition hinten	**2800011515170** **2800011515180**	**51517** **15151**	39 39
			AQUACTRL 2 SINGLE; Einbauposition beifahrerseitig; für Rechtslenker; passender Adapter: B	**2800011610260** **2800011610270**	**16102** **61027**	56 56
			AQUACTRL 2 SINGLE; Einbauposition fahrerseitig; für Rechtslenker; passender Adapter: B	**2800011614260** **2800011628270**	**16142** **62827**	58 63
3.2 3.2	175 kW 179 kW	09/11→09/14 09/11→09/14	AQUACTRL 2 SINGLE; für Linkslenker; Einbauposition beifahrerseitig; passender Adapter: B; Montageart: geklemmt	**2800011307280**	**13072**	27
			AQUACTRL 2 SINGLE; für Linkslenker; Einbauposition fahrerseitig; passender Adapter: B; Montageart: geklemmt	**2800011312280**	**13122**	29
			REARCTRL; Einbauposition hinten	**2800011515180**	**15151**	39
			AQUACTRL 2 SINGLE; Einbauposition beifahrerseitig; für Rechtslenker; passender Adapter: B	**2800011610260**	**16102**	56
			AQUACTRL 2 SINGLE; Einbauposition fahrerseitig; für Rechtslenker; passender Adapter: B	**2800011614260**	**16142**	58
3.2 AWD 3.2 AWD D3 / D5	175 kW 179 kW 120 kW	03/06→12/10 04/10→09/14 04/09→12/14	AQUACTRL 2 SINGLE; für Linkslenker; Einbauposition beifahrerseitig; passender Adapter: B; Montageart: geklemmt	**2800011307280**	**13072**	27
			AQUACTRL 2 SINGLE; für Linkslenker; Einbauposition fahrerseitig; passender Adapter: B; Montageart: geklemmt	**2800011312280**	**13122**	29
			REARCTRL; Einbauposition hinten; 08/10	**2800011515170** **2800011515180**	**51517** **15151**	39 39
			REARCTRL; Einbauposition hinten; Ergänzungsartikel/Ergänzende Info 2: Maß abweichend vom Original; 07/10	**2800011530170** **2800011530180**	**53017** **15301**	47 47
			AQUACTRL 2 SINGLE; Einbauposition beifahrerseitig; für Rechtslenker; passender Adapter: B	**2800011610260** **2800011610270**	**16102** **61027**	56 56

→

© 2025 Continental Aftermarket & Services GmbH

VOLVO - XC90 I (275) 06/02→01/15

Wischblatt

3.2 AWD 3.2 AWD D3 / D5	175 kW 179 kW 120 kW	03/06→12/10 04/10→09/14 04/09→12/14	AQUACTRL 2 SINGLE; Einbauposition fahrerseitig; für Rechtslenker; passender Adapter: B	**2800011614260** **2800011628270**	**16142** **62827**	58 63
D5 AWD	120 kW	10/02→12/06	AQUACTRL 2 SET; für Linkslenker; 07/04; Befestigungsart: Hakenbefestigung	**2800011237280**	**12372**	14
			AQUACTRL 2 SINGLE; für Linkslenker; Einbauposition beifahrerseitig; passender Adapter: A; Befestigungsart: Hakenbefestigung; 07/04	**2800011306280**	**13062**	27
			AQUACTRL 2 SINGLE; für Linkslenker; Einbauposition beifahrerseitig; passender Adapter: B; 08/04 ; Montageart: geklemmt	**2800011307280**	**13072**	27
			AQUACTRL 2 SINGLE; für Linkslenker; Einbauposition fahrerseitig; passender Adapter: B; 08/04 ; Montageart: geklemmt	**2800011312280**	**13122**	29
			AQUACTRL 2 SINGLE; für Linkslenker; Einbauposition fahrerseitig; passender Adapter: A; Befestigungsart: Hakenbefestigung; 07/04	**2800011312280**	**13122**	29
			REARCTRL; Einbauposition hinten; Ergänzungsartikel/Ergänzende Info 2: Maß abweichend vom Original	**2800011530170** **2800011530180**	**53017** **15301**	47 47
			AQUACTRL 2 SINGLE; 08/04 ; Einbauposition beifahrerseitig; für Rechtslenker; passender Adapter: B	**2800011610260** **2800011610270**	**16102** **61027**	56 56
			AQUACTRL 2 SINGLE; 07/04; Einbauposition beifahrerseitig; für Rechtslenker; passender Adapter: A	**2800011610260** **2800011610270**	**16102** **61027**	56 56
			AQUACTRL 2 SINGLE; 07/04; Einbauposition fahrerseitig; für Rechtslenker; passender Adapter: A	**2800011614260** **2800011628270**	**16142** **62827**	58 63
			AQUACTRL 2 SINGLE; 08/04 ; Einbauposition fahrerseitig; für Rechtslenker; passender Adapter: B	**2800011614260** **2800011628270**	**16142** **62827**	58 63
D5 AWD	120 kW	10/07→12/10	AQUACTRL 2 SINGLE; für Linkslenker; Einbauposition beifahrerseitig; passender Adapter: B; Montageart: geklemmt	**2800011307280**	**13072**	27
			AQUACTRL 2 SINGLE; für Linkslenker; Einbauposition fahrerseitig; passender Adapter: B; Montageart: geklemmt	**2800011312280**	**13122**	29
			REARCTRL; Einbauposition hinten; 08/10	**2800011515180**	**15151**	39
			REARCTRL; Einbauposition hinten; Ergänzungsartikel/Ergänzende Info 2: Maß abweichend vom Original; 07/10	**2800011530180**	**15301**	47
			AQUACTRL 2 SINGLE; Einbauposition beifahrerseitig; für Rechtslenker; passender Adapter: B	**2800011610260**	**16102**	56
			AQUACTRL 2 SINGLE; Einbauposition fahrerseitig; für Rechtslenker; passender Adapter: B	**2800011614260**	**16142**	58
D5 AWD	136 kW	04/05→12/12	AQUACTRL 2 SINGLE; für Linkslenker; Einbauposition beifahrerseitig; passender Adapter: B; Montageart: geklemmt	**2800011307280**	**13072**	27
			AQUACTRL 2 SINGLE; für Linkslenker; Einbauposition fahrerseitig; passender Adapter: B; Montageart: geklemmt	**2800011312280**	**13122**	29
			REARCTRL; Einbauposition hinten; 08/10	**2800011515170** **2800011515180**	**51517** **15151**	39 39
			REARCTRL; Einbauposition hinten; Ergänzungsartikel/Ergänzende Info 2: Maß abweichend vom Original; 07/10	**2800011530170** **2800011530180**	**53017** **15301**	47 47
			AQUACTRL 2 SINGLE; Einbauposition beifahrerseitig; für Rechtslenker; passender Adapter: B	**2800011610260** **2800011610270**	**16102** **61027**	56 56
			AQUACTRL 2 SINGLE; Einbauposition fahrerseitig; für Rechtslenker; passender Adapter: B	**2800011614260** **2800011628270**	**16142** **62827**	58 63

© 2025 Continental Aftermarket & Services GmbH

VOLVO - XC90 I (275) 06/02→01/15

Wischblatt

D5 AWD	147 kW	01/11→12/14	AQUACTRL 2 SINGLE; für Linkslenker; Einbauposition beifahrerseitig; passender Adapter: B; Montageart: geklemmt	**2800011307280**	**13072**	27
			AQUACTRL 2 SINGLE; für Linkslenker; Einbauposition fahrerseitig; passender Adapter: B; Montageart: geklemmt	**2800011312280**	**13122**	29
			REARCTRL; Einbauposition hinten	**2800011515170** **2800011515180**	**51517** **15151**	39 39
			AQUACTRL 2 SINGLE; Einbauposition beifahrerseitig; für Rechtslenker; passender Adapter: B	**2800011610260** **2800011610270**	**16102** **61027**	56 56
			AQUACTRL 2 SINGLE; Einbauposition fahrerseitig; für Rechtslenker; passender Adapter: B	**2800011614260** **2800011628270**	**16142** **62827**	58 63
D5 AWD	155 kW	11/13→09/14	AQUACTRL 2 SINGLE; für Linkslenker; Einbauposition beifahrerseitig; passender Adapter: B; Montageart: geklemmt	**2800011307280**	**13072**	27
			AQUACTRL 2 SINGLE; für Linkslenker; Einbauposition fahrerseitig; passender Adapter: B; Montageart: geklemmt	**2800011312280**	**13122**	29
			REARCTRL; Einbauposition hinten	**2800011515180**	**15151**	39
			AQUACTRL 2 SINGLE; Einbauposition beifahrerseitig; für Rechtslenker; passender Adapter: B	**2800011610260**	**16102**	56
			AQUACTRL 2 SINGLE; Einbauposition fahrerseitig; für Rechtslenker; passender Adapter: B	**2800011614260**	**16142**	58
T6 AWD	200 kW	10/02→12/06	AQUACTRL 2 SET; für Linkslenker; → 07/04; Befestigungsart: Hakenbefestigung	**2800011237280**	**12372**	14
			AQUACTRL 2 SINGLE; für Linkslenker; Einbauposition beifahrerseitig; passender Adapter: A; Befestigungsart: Hakenbefestigung; → 07/04	**2800011306280**	**13062**	27
			AQUACTRL 2 SINGLE; für Linkslenker; Einbauposition beifahrerseitig; passender Adapter: B; → 08/04 ; Montageart: geklemmt	**2800011307280**	**13072**	27
			AQUACTRL 2 SINGLE; für Linkslenker; Einbauposition fahrerseitig; passender Adapter: B; → 08/04 ; Montageart: geklemmt	**2800011312280**	**13122**	29
			AQUACTRL 2 SINGLE; für Linkslenker; Einbauposition fahrerseitig; passender Adapter: A; Befestigungsart: Hakenbefestigung; → 07/04	**2800011312280**	**13122**	29
			REARCTRL; Einbauposition hinten; Ergänzungsartikel/Ergänzende Info 2: Maß abweichend vom Original	**2800011530170** **2800011530180**	**53017** **15301**	47 47
			AQUACTRL 2 SINGLE; → 08/04 ; Einbauposition beifahrerseitig; für Rechtslenker; passender Adapter: B	**2800011610260** **2800011610270**	**16102** **61027**	56 56
			AQUACTRL 2 SINGLE; → 07/04; Einbauposition beifahrerseitig; für Rechtslenker; passender Adapter: A	**2800011610260** **2800011610270**	**16102** **61027**	56 56
			AQUACTRL 2 SINGLE; → 07/04; Einbauposition fahrerseitig; für Rechtslenker; passender Adapter: A	**2800011614260** **2800011628270**	**16142** **62827**	58 63
			AQUACTRL 2 SINGLE; → 08/04 ; Einbauposition fahrerseitig; für Rechtslenker; passender Adapter: B	**2800011614260** **2800011628270**	**16142** **62827**	58 63
V8 AWD	232 kW	01/05→12/10	AQUACTRL 2 SINGLE; für Linkslenker; Einbauposition beifahrerseitig; passender Adapter: B; Montageart: geklemmt	**2800011307280**	**13072**	27
			AQUACTRL 2 SINGLE; für Linkslenker; Einbauposition fahrerseitig; passender Adapter: B; Montageart: geklemmt	**2800011312280**	**13122**	29
			REARCTRL; Einbauposition hinten; → 08/10	**2800011515170** **2800011515180**	**51517** **15151**	39 39
			REARCTRL; Einbauposition hinten; Ergänzungsartikel/Ergänzende Info 2: Maß abweichend vom Original; → 07/10	**2800011530170** **2800011530180**	**53017** **15301**	47 47

→

© 2025 Continental Aftermarket & Services GmbH

VOLVO - XC90 I (275) 06/02→01/15

Wischblatt

V8 AWD	232 kW	01/05→12/10	AQUACTRL 2 SINGLE; Einbauposition beifahrerseitig; für Rechtslenker; passender Adapter: B	**2800011610260**	**16102**	56
				2800011610270	**61027**	56
			AQUACTRL 2 SINGLE; Einbauposition fahrerseitig; für Rechtslenker; passender Adapter: B	**2800011614260**	**16142**	58
				2800011628270	**62827**	63
V8 AWD	235 kW	09/04→12/05	AQUACTRL 2 SINGLE; für Linkslenker; Einbauposition beifahrerseitig; passender Adapter: B; Montageart: geklemmt	**2800011307280**	**13072**	27
			AQUACTRL 2 SINGLE; für Linkslenker; Einbauposition fahrerseitig; passender Adapter: B; Montageart: geklemmt	**2800011312280**	**13122**	29
			REARCTRL; Einbauposition hinten; Ergänzungsartikel/Ergänzende Info 2: Maß abweichend vom Original	**2800011530170**	**53017**	47
				2800011530180	**15301**	47
			AQUACTRL 2 SINGLE; Einbauposition beifahrerseitig; für Rechtslenker; passender Adapter: B	**2800011610260**	**16102**	56
				2800011610270	**61027**	56
			AQUACTRL 2 SINGLE; Einbauposition fahrerseitig; für Rechtslenker; passender Adapter: B	**2800011614260**	**16142**	58
				2800011628270	**62827**	63

VOLVO - XC90 I VAN (275) 06/02→01/15

Wischblatt

2.4 D4 2.4 D5 AWD	120 kW 147 kW	09/13→12/14 09/13→12/14	AQUACTRL 2 SINGLE; Einbauposition beifahrerseitig; für Rechtslenker; passender Adapter: B	**2800011610260**	**16102**	56
			AQUACTRL 2 SINGLE; Einbauposition fahrerseitig; für Rechtslenker; passender Adapter: B	**2800011614260**	**16142**	58

VOLVO - XC90 II (256) 09/14→

Wischblatt

B5 Mild-Hybrid B5 Mild-Hybrid	183 kW 184 kW	03/22→ 01/22→	AQUACTRL 2 SINGLE; Einbauposition beifahrerseitig; für Rechtslenker; passender Adapter: B	**2800011607260**	**16072**	55
			AQUACTRL 2 SINGLE; Einbauposition fahrerseitig; für Rechtslenker; passender Adapter: B	**2800011614260**	**16142**	58
B5 Mild-Hybrid AWD	173 kW	04/19→	AQUACTRL 2 SINGLE; Einbauposition beifahrerseitig; für Rechtslenker; passender Adapter: B	**2800011607260**	**16072**	55
				2800011625270	**62527**	62
			AQUACTRL 2 SINGLE; Einbauposition fahrerseitig; für Rechtslenker; passender Adapter: B	**2800011614260**	**16142**	58
				2800011628270	**62827**	63
B5 Mild-Hybrid AWD	183 kW	03/22→	AQUACTRL 2 SINGLE; Einbauposition beifahrerseitig; für Rechtslenker; passender Adapter: B	**2800011607260**	**16072**	55
			AQUACTRL 2 SINGLE; Einbauposition fahrerseitig; für Rechtslenker; passender Adapter: B	**2800011614260**	**16142**	58
B5 Mild-Hybrid AWD B6 Mild-Hybrid AWD D4 D4 AWD D5 AWD D5 AWD	184 kW 220 kW 140 kW 140 kW 165 kW 173 kW	01/20→ 03/20→ 06/15→12/18 10/15→12/18 09/14→12/16 03/16→12/19	AQUACTRL 2 SINGLE; Einbauposition beifahrerseitig; für Rechtslenker; passender Adapter: B	**2800011607260**	**16072**	55
				2800011625270	**62527**	62
			AQUACTRL 2 SINGLE; Einbauposition fahrerseitig; für Rechtslenker; passender Adapter: B	**2800011614260**	**16142**	58
				2800011628270	**62827**	63
D5 DRIVe Polestar AWD	176 kW	03/16→12/21	AQUACTRL 2 SINGLE; Einbauposition beifahrerseitig; für Rechtslenker; passender Adapter: B	**2800011607260**	**16072**	55
			AQUACTRL 2 SINGLE; Einbauposition fahrerseitig; für Rechtslenker; passender Adapter: B	**2800011614260**	**16142**	58
D5 Polestar AWD T5 AWD T5 AWD T5 AWD	177 kW 183 kW 184 kW 187 kW	10/18→12/21 02/16→12/18 10/17→12/20 06/15→12/21	AQUACTRL 2 SINGLE; Einbauposition beifahrerseitig; für Rechtslenker; passender Adapter: B	**2800011607260**	**16072**	55
				2800011625270	**62527**	62
			AQUACTRL 2 SINGLE; Einbauposition fahrerseitig; für Rechtslenker; passender Adapter: B	**2800011614260**	**16142**	58
				2800011628270	**62827**	63
T5 Drive-E Polestar AWD T5 Drive-E Polestar AWD T5 Polestar AWD	176 kW 192 kW 186 kW	10/17→12/20 10/17→12/21 07/19→12/20	AQUACTRL 2 SINGLE; Einbauposition beifahrerseitig; für Rechtslenker; passender Adapter: B	**2800011607260**	**16072**	55
			AQUACTRL 2 SINGLE; Einbauposition fahrerseitig; für Rechtslenker; passender Adapter: B	**2800011614260**	**16142**	58
T6 AWD T6 AWD	228 kW 235 kW	10/17→12/21 09/14→12/18	AQUACTRL 2 SINGLE; Einbauposition beifahrerseitig; für Rechtslenker; passender Adapter: B	**2800011607260**	**16072**	55
				2800011625270	**62527**	62
			AQUACTRL 2 SINGLE; Einbauposition fahrerseitig; für Rechtslenker; passender Adapter: B	**2800011614260**	**16142**	58
				2800011628270	**62827**	63

© 2025 Continental Aftermarket & Services GmbH

VOLVO - XC90 II (256) 09/14→						
Wischblatt						
T6 Polestar AWD	240 kW	10/17→12/21	AQUACTRL 2 SINGLE; Einbauposition beifahrerseitig; für Rechtslenker; passender Adapter: B	**2800011607260**	**16072**	55
			AQUACTRL 2 SINGLE; Einbauposition fahrerseitig; für Rechtslenker; passender Adapter: B	**2800011614260**	**16142**	58
T6 Polestar AWD T8 Hybrid AWD T8 Hybrid AWD T8 Hybrid Polestar AWD	246 kW 298 kW 299 kW 233 kW	01/17→12/21 06/15→12/22 06/15→12/18 01/19→12/22	AQUACTRL 2 SINGLE; Einbauposition beifahrerseitig; für Rechtslenker; passender Adapter: B	**2800011607260** **2800011625270**	**16072** **62527**	55 62
			AQUACTRL 2 SINGLE; Einbauposition fahrerseitig; für Rechtslenker; passender Adapter: B	**2800011614260** **2800011628270**	**16142** **62827**	58 63
T8 Hybrid Polestar AWD T8 Plug-in Hybrid AWD	310 kW 335 kW	02/20→12/22 05/22→	AQUACTRL 2 SINGLE; Einbauposition beifahrerseitig; für Rechtslenker; passender Adapter: B	**2800011607260**	**16072**	55
			AQUACTRL 2 SINGLE; Einbauposition fahrerseitig; für Rechtslenker; passender Adapter: B	**2800011614260**	**16142**	58
T8 Plug-in Hybrid Polestar AWD	246 kW	06/15→12/22	AQUACTRL 2 SINGLE; Einbauposition beifahrerseitig; für Rechtslenker; passender Adapter: B	**2800011607260** **2800011625270**	**16072** **62527**	55 62
			AQUACTRL 2 SINGLE; Einbauposition fahrerseitig; für Rechtslenker; passender Adapter: B	**2800011614260** **2800011628270**	**16142** **62827**	58 63
T8 Twin Engine AWD	287 kW	06/19→12/22	AQUACTRL 2 SINGLE; Einbauposition beifahrerseitig; für Rechtslenker; passender Adapter: B	**2800011607260**	**16072**	55
			AQUACTRL 2 SINGLE; Einbauposition fahrerseitig; für Rechtslenker; passender Adapter: B	**2800011614260**	**16142**	58
VW - 411,412 07/68→03/75						
Wischblatt						
1.7 1.7 1.8 1.8	50 kW 59 kW 55 kW 63 kW	07/68→08/73 09/69→08/73 07/73→03/75 07/73→03/75	AQUACTRL 2 SINGLE; Einbauposition beifahrerseitig; für Linkslenker; passender Adapter: A	**2800011302280**	**13022**	26
			AQUACTRL 2 SINGLE; Einbauposition fahrerseitig; für Linkslenker; passender Adapter: A	**2800011302280**	**13022**	26
VW - AMAROK (2HA, 2HB, S1B, S6B, S7A, S7B) 09/10→						
Wischblatt						
2.0 BiTDI	120 kW	09/10→08/12	AQUACTRL 2 SINGLE; Einbauposition fahrerseitig; für Linkslenker; passender Adapter: A	**2800011312280**	**13122**	29
			AQUACTRL 2 SINGLE; Einbauposition beifahrerseitig; für Linkslenker; passender Adapter: A	**2800011312280**	**13122**	29
			AQUACTRL 2 SINGLE; → 04/12; Einbauposition beifahrerseitig; für Rechtslenker; passender Adapter: A	**2800011610260** **2800011610270**	**16102** **61027**	56 56
			AQUACTRL 2 SINGLE; → 05/12 ; Einbauposition fahrerseitig; für Rechtslenker; passender Adapter: B	**2800011614260** **2800011628270**	**16142** **62827**	58 63
			AQUACTRL 2 SINGLE; → 05/12 ; Einbauposition beifahrerseitig; für Rechtslenker; passender Adapter: B	**2800011614260** **2800011628270**	**16142** **62827**	58 63
			AQUACTRL 2 SINGLE; → 04/12; Einbauposition fahrerseitig; für Rechtslenker; passender Adapter: A	**2800011614260** **2800011628270**	**16142** **62827**	58 63
2.0 BiTDI	132 kW	11/11→05/22	AQUACTRL 2 SET; für Linkslenker; → 01/13	**2800011219280**	**12192**	8
			AQUACTRL 2 SINGLE; → 12/12; Einbauposition beifahrerseitig; für Linkslenker; passender Adapter: A	**2800011312280**	**13122**	29
			AQUACTRL 2 SINGLE; → 12/12; Einbauposition fahrerseitig; für Linkslenker; passender Adapter: A	**2800011312280**	**13122**	29
			AQUACTRL 2 SINGLE; → 01/13 ; Einbauposition fahrerseitig; für Linkslenker; passender Adapter: B	**2800011312280**	**13122**	29
			AQUACTRL 2 SINGLE; → 01/13 ; Einbauposition beifahrerseitig; für Linkslenker; passender Adapter: B	**2800011312280**	**13122**	29
			AQUACTRL 2 SINGLE; → 04/12; Einbauposition beifahrerseitig; für Rechtslenker; passender Adapter: A	**2800011610260** **2800011610270**	**16102** **61027**	56 56
			AQUACTRL 2 SINGLE; → 05/12 ; Einbauposition beifahrerseitig; für Rechtslenker; passender Adapter: B	**2800011614260** **2800011628270**	**16142** **62827**	58 63

→

© 2025 Continental Aftermarket & Services GmbH

VW - AMAROK (2HA, 2HB, S1B, S6B, S7A, S7B) 09/10→

Wischblatt

2.0 BiTDI	132 kW	11/11→05/22	AQUACTRL 2 SINGLE; 04/12; Einbauposition fahrerseitig; für Rechtslenker; passender Adapter: A	**2800011614260** **2800011628270**	**16142** **62827**	58 63
			AQUACTRL 2 SINGLE; 05/12 ; Einbauposition fahrerseitig; für Rechtslenker; passender Adapter: B	**2800011614260** **2800011628270**	**16142** **62827**	58 63
2.0 BiTDI 4motion	120 kW	09/10→08/12	AQUACTRL 2 SINGLE; Einbauposition fahrerseitig; für Linkslenker; passender Adapter: A	**2800011312280**	**13122**	29
			AQUACTRL 2 SINGLE; Einbauposition beifahrerseitig; für Linkslenker; passender Adapter: A	**2800011312280**	**13122**	29
			AQUACTRL 2 SINGLE; 04/12; Einbauposition beifahrerseitig; für Rechtslenker; passender Adapter: A	**2800011610260** **2800011610270**	**16102** **61027**	56 56
			AQUACTRL 2 SINGLE; 05/12 ; Einbauposition fahrerseitig; für Rechtslenker; passender Adapter: B	**2800011614260** **2800011628270**	**16142** **62827**	58 63
			AQUACTRL 2 SINGLE; 05/12 ; Einbauposition beifahrerseitig; für Rechtslenker; passender Adapter: B	**2800011614260** **2800011628270**	**16142** **62827**	58 63
			AQUACTRL 2 SINGLE; 04/12; Einbauposition fahrerseitig; für Rechtslenker; passender Adapter: A	**2800011614260** **2800011628270**	**16142** **62827**	58 63
2.0 BiTDI 4motion 2.0 TDI	132 kW 90 kW	11/11→05/22 09/10→10/13	AQUACTRL 2 SET; für Linkslenker; 01/13	**2800011219280**	**12192**	8
			AQUACTRL 2 SINGLE; 12/12; Einbauposition beifahrerseitig; für Linkslenker; passender Adapter: A	**2800011312280**	**13122**	29
			AQUACTRL 2 SINGLE; 12/12; Einbauposition fahrerseitig; für Linkslenker; passender Adapter: A	**2800011312280**	**13122**	29
			AQUACTRL 2 SINGLE; 01/13 ; Einbauposition fahrerseitig; für Linkslenker; passender Adapter: B	**2800011312280**	**13122**	29
			AQUACTRL 2 SINGLE; 01/13 ; Einbauposition beifahrerseitig; für Linkslenker; passender Adapter: B	**2800011312280**	**13122**	29
			AQUACTRL 2 SINGLE; 04/12; Einbauposition beifahrerseitig; für Rechtslenker; passender Adapter: A	**2800011610260** **2800011610270**	**16102** **61027**	56 56
			AQUACTRL 2 SINGLE; 05/12 ; Einbauposition beifahrerseitig; für Rechtslenker; passender Adapter: B	**2800011614260** **2800011628270**	**16142** **62827**	58 63
			AQUACTRL 2 SINGLE; 04/12; Einbauposition fahrerseitig; für Rechtslenker; passender Adapter: A	**2800011614260** **2800011628270**	**16142** **62827**	58 63
			AQUACTRL 2 SINGLE; 05/12 ; Einbauposition fahrerseitig; für Rechtslenker; passender Adapter: B	**2800011614260** **2800011628270**	**16142** **62827**	58 63
2.0 TDI	103 kW	07/12→05/22	AQUACTRL 2 SET; für Linkslenker; 01/13	**2800011219280**	**12192**	8
			AQUACTRL 2 SINGLE; 12/12; Einbauposition beifahrerseitig; für Linkslenker; passender Adapter: A	**2800011312280**	**13122**	29
			AQUACTRL 2 SINGLE; 12/12; Einbauposition fahrerseitig; für Linkslenker; passender Adapter: A	**2800011312280**	**13122**	29
			AQUACTRL 2 SINGLE; 01/13 ; Einbauposition fahrerseitig; für Linkslenker; passender Adapter: B	**2800011312280**	**13122**	29
			AQUACTRL 2 SINGLE; 01/13 ; Einbauposition beifahrerseitig; für Linkslenker; passender Adapter: B	**2800011312280**	**13122**	29
			AQUACTRL 2 SINGLE; Einbauposition beifahrerseitig; für Rechtslenker; passender Adapter: B	**2800011614260** **2800011628270**	**16142** **62827**	58 63
			AQUACTRL 2 SINGLE; Einbauposition fahrerseitig; für Rechtslenker; passender Adapter: B	**2800011614260** **2800011628270**	**16142** **62827**	58 63

© 2025 Continental Aftermarket & Services GmbH

VW - AMAROK (2HA, 2HB, S1B, S6B, S7A, S7B) 09/10→

Wischblatt

2.0 TDI 4motion	90 kW	09/10→10/13	AQUACTRL 2 SET; für Linkslenker; 01/13	**2800011219280**	**12192**	8
			AQUACTRL 2 SINGLE; 12/12; Einbauposition beifahrerseitig; für Linkslenker; passender Adapter: A	**2800011312280**	**13122**	29
			AQUACTRL 2 SINGLE; 12/12; Einbauposition fahrerseitig; für Linkslenker; passender Adapter: A	**2800011312280**	**13122**	29
			AQUACTRL 2 SINGLE; 01/13 ; Einbauposition fahrerseitig; für Linkslenker; passender Adapter: B	**2800011312280**	**13122**	29
			AQUACTRL 2 SINGLE; 01/13 ; Einbauposition beifahrerseitig; für Linkslenker; passender Adapter: B	**2800011312280**	**13122**	29
			AQUACTRL 2 SINGLE; 04/12; Einbauposition beifahrerseitig; für Rechtslenker; passender Adapter: A	**2800011610260** **2800011610270**	**16102** **61027**	56 56
			AQUACTRL 2 SINGLE; 05/12 ; Einbauposition beifahrerseitig; für Rechtslenker; passender Adapter: B	**2800011614260** **2800011628270**	**16142** **62827**	58 63
			AQUACTRL 2 SINGLE; 04/12; Einbauposition fahrerseitig; für Rechtslenker; passender Adapter: A	**2800011614260** **2800011628270**	**16142** **62827**	58 63
			AQUACTRL 2 SINGLE; 05/12 ; Einbauposition fahrerseitig; für Rechtslenker; passender Adapter: B	**2800011614260** **2800011628270**	**16142** **62827**	58 63
2.0 TDI 4motion	103 kW	06/12→05/22	AQUACTRL 2 SET; für Linkslenker; 01/13	**2800011219280**	**12192**	8
			AQUACTRL 2 SINGLE; 12/12; Einbauposition beifahrerseitig; für Linkslenker; passender Adapter: A	**2800011312280**	**13122**	29
			AQUACTRL 2 SINGLE; 12/12; Einbauposition fahrerseitig; für Linkslenker; passender Adapter: A	**2800011312280**	**13122**	29
			AQUACTRL 2 SINGLE; 01/13 ; Einbauposition fahrerseitig; für Linkslenker; passender Adapter: B	**2800011312280**	**13122**	29
			AQUACTRL 2 SINGLE; 01/13 ; Einbauposition beifahrerseitig; für Linkslenker; passender Adapter: B	**2800011312280**	**13122**	29
			AQUACTRL 2 SINGLE; Einbauposition beifahrer-seitig; für Rechtslenker; passender Adapter: B	**2800011614260** **2800011628270**	**16142** **62827**	58 63
			AQUACTRL 2 SINGLE; Einbauposition fahrerseitig; für Rechtslenker; passender Adapter: B	**2800011614260** **2800011628270**	**16142** **62827**	58 63
2.0 TSI	118 kW	12/10→10/16	AQUACTRL 2 SET; für Linkslenker; 01/13	**2800011219280**	**12192**	8
			AQUACTRL 2 SINGLE; 12/12; Einbauposition beifahrerseitig; für Linkslenker; passender Adapter: A	**2800011312280**	**13122**	29
			AQUACTRL 2 SINGLE; 12/12; Einbauposition fahrerseitig; für Linkslenker; passender Adapter: A	**2800011312280**	**13122**	29
			AQUACTRL 2 SINGLE; 01/13 ; Einbauposition fahrerseitig; für Linkslenker; passender Adapter: B	**2800011312280**	**13122**	29
			AQUACTRL 2 SINGLE; 01/13 ; Einbauposition beifahrerseitig; für Linkslenker; passender Adapter: B	**2800011312280**	**13122**	29
			AQUACTRL 2 SINGLE; 04/12; Einbauposition beifahrerseitig; für Rechtslenker; passender Adapter: A	**2800011610260** **2800011610270**	**16102** **61027**	56 56
			AQUACTRL 2 SINGLE; 05/12 ; Einbauposition beifahrerseitig; für Rechtslenker; passender Adapter: B	**2800011614260** **2800011628270**	**16142** **62827**	58 63
			AQUACTRL 2 SINGLE; 04/12; Einbauposition fahrerseitig; für Rechtslenker; passender Adapter: A	**2800011614260** **2800011628270**	**16142** **62827**	58 63
			AQUACTRL 2 SINGLE; 05/12 ; Einbauposition fahrerseitig; für Rechtslenker; passender Adapter: B	**2800011614260** **2800011628270**	**16142** **62827**	58 63

© 2025 Continental Aftermarket & Services GmbH

VW - AMAROK (2HA, 2HB, S1B, S6B, S7A, S7B) 09/10→

Wischblatt

3.0 TDI 3.0 TDI 4motion	120 kW 120 kW	06/16→08/19 06/16→06/20	AQUACTRL 2 SET; für Linkslenker	**2800011219280**	**12192**	8
			AQUACTRL 2 SINGLE; Einbauposition beifahrerseitig; für Linkslenker; passender Adapter: B	**2800011312280**	**13122**	29
			AQUACTRL 2 SINGLE; Einbauposition fahrerseitig; für Linkslenker; passender Adapter: B	**2800011312280**	**13122**	29
			AQUACTRL 2 SINGLE; Einbauposition fahrerseitig; für Rechtslenker; passender Adapter: B	**2800011614260**	**16142**	58
			AQUACTRL 2 SINGLE; Einbauposition beifahrerseitig; für Rechtslenker; passender Adapter: B	**2800011614260**	**16142**	58
3.0 TDI 4motion 3.0 TDI 4motion 3.0 TDI 4motion	150 kW 165 kW 190 kW	06/16→08/20 06/16→05/22 05/18→05/22	AQUACTRL 2 SET; für Linkslenker	**2800011219280**	**12192**	8
			AQUACTRL 2 SINGLE; Einbauposition beifahrerseitig; für Linkslenker; passender Adapter: B	**2800011312280**	**13122**	29
			AQUACTRL 2 SINGLE; Einbauposition fahrerseitig; für Linkslenker; passender Adapter: B	**2800011312280**	**13122**	29
			AQUACTRL 2 SINGLE; Einbauposition beifahrerseitig; für Rechtslenker; passender Adapter: B	**2800011614260** **2800011628270**	**16142** **62827**	58 63
			AQUACTRL 2 SINGLE; Einbauposition fahrerseitig; für Rechtslenker; passender Adapter: B	**2800011614260** **2800011628270**	**16142** **62827**	58 63

VW - AMAROK (T1A, T1B) 09/22→

Wischblatt

2.0 BiTDI 4motion 2.0 TDI 4motion 2.0 TDI 4motion 2.3 TSI 4motion 3.0 TDI 4motion 3.0 TDI 4motion	154 kW 125 kW 151 kW 222 kW 177 kW 184 kW	09/22→ 09/22→ 09/22→ 09/22→ 09/22→ 09/22→	AQUACTRL 2 SINGLE; Einbauposition beifahrerseitig; für Linkslenker; passender Adapter: B	**2800011303280**	**13032**	26
			AQUACTRL 2 SINGLE; Einbauposition fahrerseitig; für Linkslenker; passender Adapter: B	**2800011314280**	**13142**	30
			AQUACTRL 2 SINGLE; Einbauposition beifahrerseitig; passender Adapter: B; für Rechtslenker	**2800011604260**	**16042**	53
			AQUACTRL 2 SINGLE; Einbauposition fahrerseitig; passender Adapter: B; für Rechtslenker	**2800011616260**	**16162**	58

VW - AMAROK Pritsche/Fahrgestell (S1B, S6B, S7B) 09/11→05/22

Wischblatt

2.0 BiTDI 2.0 BiTDI 4motion 2.0 TDI 2.0 TDI	132 kW 132 kW 90 kW 103 kW	09/11→07/19 09/11→07/19 09/11→10/13 09/11→10/16	AQUACTRL 2 SET; für Linkslenker; 01/13	**2800011219280**	**12192**	8
			AQUACTRL 2 SINGLE; 12/12; Einbauposition beifahrerseitig; für Linkslenker; passender Adapter: A	**2800011312280**	**13122**	29
			AQUACTRL 2 SINGLE; 12/12; Einbauposition fahrerseitig; für Linkslenker; passender Adapter: A	**2800011312280**	**13122**	29
			AQUACTRL 2 SINGLE; 01/13 ; Einbauposition fahrerseitig; für Linkslenker; passender Adapter: B	**2800011312280**	**13122**	29
			AQUACTRL 2 SINGLE; 01/13 ; Einbauposition beifahrerseitig; für Linkslenker; passender Adapter: B	**2800011312280**	**13122**	29
			AQUACTRL 2 SINGLE; 04/12; Einbauposition beifahrerseitig; für Rechtslenker; passender Adapter: A	**2800011610260** **2800011610270**	**16102** **61027**	56 56
			AQUACTRL 2 SINGLE; 05/12 ; Einbauposition fahrerseitig; für Rechtslenker; passender Adapter: B	**2800011614260** **2800011628270**	**16142** **62827**	58 63
			AQUACTRL 2 SINGLE; 04/12; Einbauposition fahrerseitig; für Rechtslenker; passender Adapter: A	**2800011614260** **2800011628270**	**16142** **62827**	58 63
			AQUACTRL 2 SINGLE; 05/12 ; Einbauposition beifahrerseitig; für Rechtslenker; passender Adapter: B	**2800011614260** **2800011628270**	**16142** **62827**	58 63
2.0 TDI 4motion	103 kW	09/11→10/16	AQUACTRL 2 SET; für Linkslenker; 01/13	**2800011219280**	**12192**	8
			AQUACTRL 2 SINGLE; 12/12; Einbauposition beifahrerseitig; für Linkslenker; passender Adapter: A	**2800011312280**	**13122**	29
			AQUACTRL 2 SINGLE; 12/12; Einbauposition fahrerseitig; für Linkslenker; passender Adapter: A	**2800011312280**	**13122**	29
			AQUACTRL 2 SINGLE; 01/13 ; Einbauposition fahrerseitig; für Linkslenker; passender Adapter: B	**2800011312280**	**13122**	29

→

© 2025 Continental Aftermarket & Services GmbH

VW - AMAROK Pritsche/Fahrgestell (S1B, S6B, S7B) 09/11→05/22

Wischblatt

2.0 TDI 4motion	103 kW	09/11→10/16	AQUACTRL 2 SINGLE; 01/13 ; Einbauposition beifahrerseitig; für Linkslenker; passender Adapter: B	**2800011312280**	**13122**	29
			AQUACTRL 2 SINGLE; 04/12; Einbauposition beifahrerseitig; für Rechtslenker; passender Adapter: A	**2800011610260**	**16102**	56
			AQUACTRL 2 SINGLE; 05/12 ; Einbauposition fahrerseitig; für Rechtslenker; passender Adapter: B	**2800011614260**	**16142**	58
			AQUACTRL 2 SINGLE; 04/12; Einbauposition fahrerseitig; für Rechtslenker; passender Adapter: A	**2800011614260**	**16142**	58
			AQUACTRL 2 SINGLE; 05/12 ; Einbauposition beifahrerseitig; für Rechtslenker; passender Adapter: B	**2800011614260**	**16142**	58
3.0 TDI 4motion	150 kW	06/16→08/20	AQUACTRL 2 SET; für Linkslenker	**2800011219280**	**12192**	8
3.0 TDI 4motion	190 kW	05/18→05/22	AQUACTRL 2 SINGLE; Einbauposition fahrerseitig; für Linkslenker; passender Adapter: B	**2800011312280**	**13122**	29
			AQUACTRL 2 SINGLE; Einbauposition beifahrerseitig; für Linkslenker; passender Adapter: B	**2800011312280**	**13122**	29
			AQUACTRL 2 SINGLE; Einbauposition beifahrerseitig; für Rechtslenker; passender Adapter: B	**2800011614260**	**16142**	58
			AQUACTRL 2 SINGLE; Einbauposition fahrerseitig; für Rechtslenker; passender Adapter: B	**2800011614260**	**16142**	58

VW - ARTEON (3H7, 3H8) 03/17→

Wischblatt

1.4 eHybrid 1.5 TSI 2.0 TDI 2.0 TDI 2.0 TDI 2.0 TDI 4motion 2.0 TDI 4motion 2.0 TDI 4motion	160 kW 110 kW 110 kW 140 kW 147 kW 140 kW 147 kW 176 kW	11/20→ 11/17→07/19 03/17→11/19 05/17→06/20 09/20→ 05/17→06/20 09/20→ 03/17→07/20	AQUACTRL 2 SET; für Linkslenker; Ergänzungsartikel/Ergänzende Info 2: Maß abweichend vom Original	**2800011226280**	**12262**	10
			AQUACTRL 2 SINGLE; Einbauposition beifahrerseitig; für Linkslenker; passender Adapter: B	**2800011305280**	**13052**	27
			AQUACTRL 2 SINGLE; Einbauposition fahrerseitig; für Linkslenker; passender Adapter: B	**2800011314280**	**13142**	30
			AQUACTRL 2 SINGLE; Einbauposition beifahrerseitig; für Rechtslenker; passender Adapter: B	**2800011606260**	**16062**	54
			AQUACTRL 2 SINGLE; Einbauposition fahrerseitig; für Rechtslenker; passender Adapter: B	**2800011616260**	**16162**	58
2.0 TSI	140 kW	05/17→	AQUACTRL 2 SET; für Linkslenker; Ergänzungsartikel/Ergänzende Info 2: Maß abweichend vom Original	**2800011226280**	**12262**	10
			AQUACTRL 2 SINGLE; Einbauposition beifahrerseitig; für Linkslenker; passender Adapter: B	**2800011305280**	**13052**	27
			AQUACTRL 2 SINGLE; Einbauposition fahrerseitig; für Linkslenker; passender Adapter: B	**2800011314280**	**13142**	30
			AQUACTRL 2 SINGLE; Einbauposition beifahrerseitig; für Rechtslenker; passender Adapter: B	**2800011606260** **2800011606270**	**16062** **60627**	54 54
			AQUACTRL 2 SINGLE; Einbauposition fahrerseitig; für Rechtslenker; passender Adapter: B	**2800011616260** **2800011630270**	**16162** **63027**	58 63
2.0 TSI 4motion	200 kW	04/18→02/22	AQUACTRL 2 SET; für Linkslenker; Ergänzungsartikel/Ergänzende Info 2: Maß abweichend vom Original	**2800011226280**	**12262**	10
			AQUACTRL 2 SINGLE; Einbauposition beifahrerseitig; für Linkslenker; passender Adapter: B	**2800011305280**	**13052**	27
			AQUACTRL 2 SINGLE; Einbauposition fahrerseitig; für Linkslenker; passender Adapter: B	**2800011314280**	**13142**	30
			AQUACTRL 2 SINGLE; Einbauposition beifahrerseitig; für Rechtslenker; passender Adapter: B	**2800011606260**	**16062**	54
			AQUACTRL 2 SINGLE; Einbauposition fahrerseitig; für Rechtslenker; passender Adapter: B	**2800011616260**	**16162**	58
2.0 TSI 4motion	206 kW	04/17→06/20	AQUACTRL 2 SET; für Linkslenker; Ergänzungsartikel/Ergänzende Info 2: Maß abweichend vom Original	**2800011226280**	**12262**	10

→

© 2025 Continental Aftermarket & Services GmbH

VW - ARTEON (3H7, 3H8) 03/17→

Wischblatt

2.0 TSI 4motion	206 kW	04/17→06/20	AQUACTRL 2 SINGLE; Einbauposition beifahrerseitig; für Linkslenker; passender Adapter: B	**2800011305280**	**13052**	27
			AQUACTRL 2 SINGLE; Einbauposition fahrerseitig; für Linkslenker; passender Adapter: B	**2800011314280**	**13142**	30
			AQUACTRL 2 SINGLE; Einbauposition beifahrerseitig; für Rechtslenker; passender Adapter: B	**2800011606260** **2800011606270**	**16062** **60627**	54 54
			AQUACTRL 2 SINGLE; Einbauposition fahrerseitig; für Rechtslenker; passender Adapter: B	**2800011616260** **2800011630270**	**16162** **63027**	58 63
2.0 TSI R	235 kW	11/20→	AQUACTRL 2 SET; für Linkslenker; Ergänzungsartikel/Ergänzende Info 2: Maß abweichend vom Original	**2800011226280**	**12262**	10
			AQUACTRL 2 SINGLE; Einbauposition beifahrerseitig; für Linkslenker; passender Adapter: B	**2800011305280**	**13052**	27
			AQUACTRL 2 SINGLE; Einbauposition fahrerseitig; für Linkslenker; passender Adapter: B	**2800011314280**	**13142**	30
			AQUACTRL 2 SINGLE; Einbauposition beifahrerseitig; für Rechtslenker; passender Adapter: B	**2800011606260**	**16062**	54
			AQUACTRL 2 SINGLE; Einbauposition fahrerseitig; für Rechtslenker; passender Adapter: B	**2800011616260**	**16162**	58

VW - ARTEON SHOOTING BRAKE (3H9) 06/20→

Wischblatt

1.4 eHybrid 1.5 TSi 2.0 TDI 2.0 TDI 2.0 TDI 2.0 TDI 4motion 2.0 TDI 4motion	160 kW 110 kW 110 kW 140 kW 147 kW 140 kW 147 kW	11/20→ 08/20→ 09/20→ 09/20→ 09/20→ 09/20→ 09/20→	AQUACTRL 2 SET; für Linkslenker; Ergänzungsartikel/Ergänzende Info 2: Maß abweichend vom Original	**2800011226280**	**12262**	10
			AQUACTRL 2 SINGLE; Einbauposition beifahrerseitig; für Linkslenker; passender Adapter: B	**2800011305280**	**13052**	27
			AQUACTRL 2 SINGLE; Einbauposition fahrerseitig; für Linkslenker; passender Adapter: B	**2800011314280**	**13142**	30
			AQUACTRL 2 SINGLE; Einbauposition beifahrerseitig; für Rechtslenker; passender Adapter: B	**2800011606260**	**16062**	54
			AQUACTRL 2 SINGLE; Einbauposition fahrerseitig; für Rechtslenker; passender Adapter: B	**2800011616260**	**16162**	58
2.0 TSi	140 kW	09/20→	AQUACTRL 2 SINGLE; Einbauposition beifahrerseitig; für Rechtslenker; passender Adapter: B	**2800011606260** **2800011606270**	**16062** **60627**	54 54
			AQUACTRL 2 SINGLE; Einbauposition fahrerseitig; für Rechtslenker; passender Adapter: B	**2800011616260** **2800011630270**	**16162** **63027**	58 63
2.0 TSi 4motion	200 kW	06/20→	AQUACTRL 2 SET; für Linkslenker; Ergänzungsartikel/Ergänzende Info 2: Maß abweichend vom Original	**2800011226280**	**12262**	10
			AQUACTRL 2 SINGLE; Einbauposition beifahrerseitig; für Linkslenker; passender Adapter: B	**2800011305280**	**13052**	27
			AQUACTRL 2 SINGLE; Einbauposition fahrerseitig; für Linkslenker; passender Adapter: B	**2800011314280**	**13142**	30
			AQUACTRL 2 SINGLE; Einbauposition beifahrerseitig; für Rechtslenker; passender Adapter: B	**2800011606260**	**16062**	54
			AQUACTRL 2 SINGLE; Einbauposition fahrerseitig; für Rechtslenker; passender Adapter: B	**2800011616260**	**16162**	58
2.0 TSI 4motion	206 kW	06/20→	AQUACTRL 2 SET; für Linkslenker; Ergänzungsartikel/Ergänzende Info 2: Maß abweichend vom Original	**2800011226280**	**12262**	10
			AQUACTRL 2 SINGLE; Einbauposition beifahrerseitig; für Linkslenker; passender Adapter: B	**2800011305280**	**13052**	27
			AQUACTRL 2 SINGLE; Einbauposition fahrerseitig; für Linkslenker; passender Adapter: B	**2800011314280**	**13142**	30
			AQUACTRL 2 SINGLE; Einbauposition beifahrerseitig; für Rechtslenker; passender Adapter: B	**2800011606260** **2800011606270**	**16062** **60627**	54 54
			AQUACTRL 2 SINGLE; Einbauposition fahrerseitig; für Rechtslenker; passender Adapter: B	**2800011616260** **2800011630270**	**16162** **63027**	58 63

© 2025 Continental Aftermarket & Services GmbH

VW - ARTEON SHOOTING BRAKE (3H9) 06/20→

Wischblatt

2.0 TSI R	235 kW	11/20→	AQUACTRL 2 SET; für Linkslenker; Ergänzungsartikel/Ergänzende Info 2: Maß abweichend vom Original	**2800011226280**	**12262**	10
			AQUACTRL 2 SINGLE; Einbauposition beifahrerseitig; für Linkslenker; passender Adapter: B	**2800011305280**	**13052**	27
			AQUACTRL 2 SINGLE; Einbauposition fahrerseitig; für Linkslenker; passender Adapter: B	**2800011314280**	**13142**	30
			AQUACTRL 2 SINGLE; Einbauposition beifahrerseitig; für Rechtslenker; passender Adapter: B	**2800011606260**	**16062**	54
			AQUACTRL 2 SINGLE; Einbauposition fahrerseitig; für Rechtslenker; passender Adapter: B	**2800011616260**	**16162**	58

VW - BEETLE (5C1, 5C2) 04/11→07/19

Wischblatt

1.2 TSI 1.2 TSI 16V 1.4 TSI 1.4 TSI 1.6 TDI 2.0 TDI 2.0 TDI 2.0 TDI 2.0 TFSI	77 kW 77 kW 110 kW 118 kW 77 kW 81 kW 103 kW 110 kW 147 kW	07/11→07/19 12/14→07/19 12/14→07/19 10/11→07/16 10/11→07/16 06/14→09/18 04/11→07/16 07/14→09/18 04/11→07/16	AQUACTRL 2 SINGLE; Einbauposition beifahrerseitig; für Linkslenker; passender Adapter: B	**2800011307280**	**13072**	27
			AQUACTRL 2 SINGLE; Einbauposition fahrerseitig; für Linkslenker; passender Adapter: B	**2800011307280**	**13072**	27
			AQUACTRL 2 SINGLE; Einbauposition beifahrerseitig; für Rechtslenker; passender Adapter: B	**2800011608260** **2800011626270**	**16082** **62627**	55 62
			AQUACTRL 2 SINGLE; Einbauposition fahrerseitig; für Rechtslenker; passender Adapter: B	**2800011608260** **2800011626270**	**16082** **62627**	55 62
2.0 TSI	130 kW	07/17→07/19	AQUACTRL 2 SINGLE; Einbauposition fahrerseitig; für Rechtslenker; passender Adapter: B	**2800011608260**	**16082**	55
			AQUACTRL 2 SINGLE; Einbauposition beifahrerseitig; für Rechtslenker; passender Adapter: B	**2800011608260**	**16082**	55
2.0 TSI 2.0 TSI 2.5	155 kW 162 kW 125 kW	12/12→07/19 12/14→09/18 04/11→07/19	AQUACTRL 2 SINGLE; Einbauposition beifahrerseitig; für Linkslenker; passender Adapter: B	**2800011307280**	**13072**	27
			AQUACTRL 2 SINGLE; Einbauposition fahrerseitig; für Linkslenker; passender Adapter: B	**2800011307280**	**13072**	27
			AQUACTRL 2 SINGLE; Einbauposition beifahrerseitig; für Rechtslenker; passender Adapter: B	**2800011608260** **2800011626270**	**16082** **62627**	55 62
			AQUACTRL 2 SINGLE; Einbauposition fahrerseitig; für Rechtslenker; passender Adapter: B	**2800011608260** **2800011626270**	**16082** **62627**	55 62

VW - BEETLE Cabriolet (5C7, 5C8) 12/11→07/19

Wischblatt

1.2 TSI 1.2 TSI 16V 1.4 TSI 1.4 TSI 1.6 TDI 2.0 TDI 2.0 TDI 2.0 TDI 2.0 TFSI 2.0 TSI 2.0 TSI 2.5	77 kW 77 kW 110 kW 118 kW 77 kW 81 kW 103 kW 110 kW 147 kW 155 kW 162 kW 125 kW	12/11→07/19 12/14→07/19 12/14→09/18 12/11→07/16 12/11→07/16 06/14→09/18 04/12→07/16 09/14→09/18 12/11→07/16 12/12→07/19 12/14→09/18 12/11→07/16	AQUACTRL 2 SINGLE; Einbauposition fahrerseitig; für Linkslenker; passender Adapter: B	**2800011307280**	**13072**	27
			AQUACTRL 2 SINGLE; Einbauposition beifahrerseitig; für Linkslenker; passender Adapter: B	**2800011307280**	**13072**	27
			AQUACTRL 2 SINGLE; Einbauposition beifahrerseitig; für Rechtslenker; passender Adapter: B	**2800011608260** **2800011626270**	**16082** **62627**	55 62
			AQUACTRL 2 SINGLE; Einbauposition fahrerseitig; für Rechtslenker; passender Adapter: B	**2800011608260** **2800011626270**	**16082** **62627**	55 62

VW - BORA (9M2) 01/05→12/14

Wischblatt

2.0	85 kW	01/05→12/14	AQUACTRL 2 SINGLE; Einbauposition beifahrerseitig; für Rechtslenker; passender Adapter: A	**2800011606260** **2800011606270**	**16062** **60627**	54 54
			AQUACTRL 2 SINGLE; Einbauposition fahrerseitig; für Rechtslenker; passender Adapter: A	**2800011608260** **2800011626270**	**16082** **62627**	55 62

VW - BORA I (1J2) 10/98→12/13

Wischblatt

1.4 16V 1.6 1.6	55 kW 74 kW 75 kW	03/00→05/05 10/98→05/05 08/00→05/05	AQUACTRL 2 SET; für Linkslenker; 05/02; Befestigungsart: Hakenbefestigung	**2800011216280**	**12162**	7

→

© 2025 Continental Aftermarket & Services GmbH

VW - BORA I (1J2) 10/98→12/13

Wischblatt

1.6 16V 1.6 FSI 1.8 1.8 4motion 1.8 T 1.8 T 1.9 SDI 1.9 TDI 1.9 TDI	77 kW 81 kW 92 kW 92 kW 110 kW 132 kW 50 kW 66 kW 74 kW	05/00→05/05 01/02→05/05 10/98→05/05 02/99→05/05 05/00→05/05 03/02→05/05 10/98→05/05 10/98→05/05 09/00→05/05	AQUACTRL 2 SET; für Linkslenker; 06/02 ; Ergänzungsartikel/Ergänzende Info 2: Maß abweichend vom Original	**2800011233280**	**12332**	13
			AQUACTRL 2 SINGLE; 05/02; Einbauposition beifahrerseitig; für Linkslenker; passender Adapter: A; Befestigungsart: Hakenbefestigung	**2800011305280**	**13052**	27
			AQUACTRL 2 SINGLE; Einbauposition beifahrerseitig; für Linkslenker; 06/02 ; passender Adapter: BCE; Befestigungsart: Stiftbefestigung	**2800011305280**	**13052**	27
			AQUACTRL 2 SINGLE; 06/02 ; Einbauposition fahrerseitig; für Linkslenker; passender Adapter: BCE; Befestigungsart: Stiftbefestigung	**2800011307280**	**13072**	27
			AQUACTRL 2 SINGLE; 05/02; Einbauposition fahrerseitig; für Linkslenker; passender Adapter: A; Befestigungsart: Hakenbefestigung	**2800011307280**	**13072**	27
			AQUACTRL 2 SINGLE; 06/02 ; Einbauposition beifahrerseitig; für Rechtslenker; Ergänzungsartikel/Ergänzende Info 2: Maß abweichend vom Original; passender Adapter: BCE	**2800011605260** **2800011624270**	**16052** **62427**	54 61
			AQUACTRL 2 SINGLE; 05/02; Einbauposition beifahrerseitig; für Rechtslenker; passender Adapter: A	**2800011606260** **2800011606270**	**16062** **60627**	54 54
			AQUACTRL 2 SINGLE; 06/02 ; Einbauposition fahrerseitig; für Rechtslenker; passender Adapter: BCE	**2800011608260** **2800011626270**	**16082** **62627**	55 62
			AQUACTRL 2 SINGLE; 05/02; Einbauposition fahrerseitig; für Rechtslenker; passender Adapter: A	**2800011608260** **2800011626270**	**16082** **62627**	55 62
1.9 TDI 1.9 TDI	81 kW 85 kW	10/98→06/01 12/98→01/02	AQUACTRL 2 SET; für Linkslenker	**2800011216280**	**12162**	7
			AQUACTRL 2 SINGLE; Einbauposition beifahrerseitig; für Linkslenker; passender Adapter: A	**2800011305280**	**13052**	27
			AQUACTRL 2 SINGLE; Einbauposition fahrerseitig; für Linkslenker; passender Adapter: A	**2800011307280**	**13072**	27
			AQUACTRL 2 SINGLE; Einbauposition beifahrerseitig; für Rechtslenker; passender Adapter: A	**2800011606260** **2800011606270**	**16062** **60627**	54 54
			AQUACTRL 2 SINGLE; Einbauposition fahrerseitig; für Rechtslenker; passender Adapter: A	**2800011608260** **2800011626270**	**16082** **62627**	55 62

© 2025 Continental Aftermarket & Services GmbH

VW - BORA I (1J2) 10/98→12/13

Wischblatt

1.9 TDI 1.9 TDI	96 kW 110 kW	11/00→05/05 05/00→05/05	AQUACTRL 2 SET; für Linkslenker; 05/02; Befestigungsart: Hakenbefestigung	**2800011216280**	**12162**	7
			AQUACTRL 2 SET; für Linkslenker; 06/02 ; Ergänzungsartikel/Ergänzende Info 2: Maß abweichend vom Original	**2800011233280**	**12332**	13
			AQUACTRL 2 SINGLE; 05/02; Einbauposition beifahrerseitig; für Linkslenker; passender Adapter: A; Befestigungsart: Hakenbefestigung	**2800011305280**	**13052**	27
			AQUACTRL 2 SINGLE; Einbauposition beifahrerseitig; für Linkslenker; 06/02 ; passender Adapter: BCE; Befestigungsart: Stiftbefestigung	**2800011305280**	**13052**	27
			AQUACTRL 2 SINGLE; 06/02 ; Einbauposition fahrerseitig; für Linkslenker; passender Adapter: BCE; Befestigungsart: Stiftbefestigung	**2800011307280**	**13072**	27
			AQUACTRL 2 SINGLE; 05/02; Einbauposition fahrerseitig; für Linkslenker; passender Adapter: A; Befestigungsart: Hakenbefestigung	**2800011307280**	**13072**	27
			AQUACTRL 2 SINGLE; 06/02 ; Einbauposition beifahrerseitig; für Rechtslenker; Ergänzungsartikel/Ergänzende Info 2: Maß abweichend vom Original; passender Adapter: BCE	**2800011605260** **2800011624270**	**16052** **62427**	54 61
			AQUACTRL 2 SINGLE; 05/02; Einbauposition beifahrerseitig; für Rechtslenker; passender Adapter: A	**2800011606260** **2800011606270**	**16062** **60627**	54 54
			AQUACTRL 2 SINGLE; 06/02 ; Einbauposition fahrerseitig; für Rechtslenker; passender Adapter: BCE	**2800011608260** **2800011626270**	**16082** **62627**	55 62
			AQUACTRL 2 SINGLE; 05/02; Einbauposition fahrerseitig; für Rechtslenker; passender Adapter: A	**2800011608260** **2800011626270**	**16082** **62627**	55 62
1.9 TDI 4motion	66 kW	11/98→04/02	AQUACTRL 2 SET; für Linkslenker	**2800011216280**	**12162**	7
			AQUACTRL 2 SINGLE; Einbauposition beifahrerseitig; für Linkslenker; passender Adapter: A	**2800011305280**	**13052**	27
			AQUACTRL 2 SINGLE; Einbauposition fahrerseitig; für Linkslenker; passender Adapter: A	**2800011307280**	**13072**	27
			AQUACTRL 2 SINGLE; Einbauposition beifahrerseitig; für Rechtslenker; passender Adapter: A	**2800011606260** **2800011606270**	**16062** **60627**	54 54
			AQUACTRL 2 SINGLE; Einbauposition fahrerseitig; für Rechtslenker; passender Adapter: A	**2800011608260** **2800011626270**	**16082** **62627**	55 62
1.9 TDI 4motion	74 kW	09/00→05/05	AQUACTRL 2 SET; für Linkslenker; 05/02; Befestigungsart: Hakenbefestigung	**2800011216280**	**12162**	7
			AQUACTRL 2 SET; für Linkslenker; 06/02 ; Ergänzungsartikel/Ergänzende Info 2: Maß abweichend vom Original	**2800011233280**	**12332**	13
			AQUACTRL 2 SINGLE; 05/02; Einbauposition beifahrerseitig; für Linkslenker; passender Adapter: A; Befestigungsart: Hakenbefestigung	**2800011305280**	**13052**	27
			AQUACTRL 2 SINGLE; Einbauposition beifahrerseitig; für Linkslenker; 06/02 ; passender Adapter: BCE; Befestigungsart: Stiftbefestigung	**2800011305280**	**13052**	27
			AQUACTRL 2 SINGLE; 06/02 ; Einbauposition fahrerseitig; für Linkslenker; passender Adapter: BCE; Befestigungsart: Stiftbefestigung	**2800011307280**	**13072**	27
			AQUACTRL 2 SINGLE; 05/02; Einbauposition fahrerseitig; für Linkslenker; passender Adapter: A; Befestigungsart: Hakenbefestigung	**2800011307280**	**13072**	27
			AQUACTRL 2 SINGLE; 06/02 ; Einbauposition beifahrerseitig; für Rechtslenker; Ergänzungsartikel/Ergänzende Info 2: Maß abweichend vom Original; passender Adapter: BCE	**2800011605260** **2800011624270**	**16052** **62427**	54 61
			AQUACTRL 2 SINGLE; 05/02; Einbauposition beifahrerseitig; für Rechtslenker; passender Adapter: A	**2800011606260** **2800011606270**	**16062** **60627**	54 54

→

© 2025 Continental Aftermarket & Services GmbH

VW - BORA I (1J2) 10/98→12/13

Wischblatt

1.9 TDI 4motion	74 kW	09/00→05/05	AQUACTRL 2 SINGLE; 06/02 ; Einbauposition fahrerseitig; für Rechtslenker; passender Adapter: BCE	**2800011608260** **2800011626270**	**16082** **62627**	55 62
			AQUACTRL 2 SINGLE; 05/02; Einbauposition fahrerseitig; für Rechtslenker; passender Adapter: A	**2800011608260** **2800011626270**	**16082** **62627**	55 62
1.9 TDI 4motion	85 kW	02/99→06/01	AQUACTRL 2 SET; für Linkslenker	**2800011216280**	**12162**	7
			AQUACTRL 2 SINGLE; Einbauposition beifahrerseitig; für Linkslenker; passender Adapter: A	**2800011305280**	**13052**	27
			AQUACTRL 2 SINGLE; Einbauposition fahrerseitig; für Linkslenker; passender Adapter: A	**2800011307280**	**13072**	27
			AQUACTRL 2 SINGLE; Einbauposition beifahrerseitig; für Rechtslenker; passender Adapter: A	**2800011606260** **2800011606270**	**16062** **60627**	54 54
			AQUACTRL 2 SINGLE; Einbauposition fahrerseitig; für Rechtslenker; passender Adapter: A	**2800011608260** **2800011626270**	**16082** **62627**	55 62
1.9 TDI 4motion 1.9 TDI 4motion 2.0 2.0 4motion	96 kW 110 kW 85 kW 85 kW	11/00→05/05 05/00→05/05 10/98→12/13 04/00→05/05	AQUACTRL 2 SET; für Linkslenker; 05/02; Befestigungsart: Hakenbefestigung	**2800011216280**	**12162**	7
			AQUACTRL 2 SET; für Linkslenker; 06/02 ; Ergänzungsartikel/Ergänzende Info 2: Maß abweichend vom Original	**2800011233280**	**12332**	13
			AQUACTRL 2 SINGLE; 05/02; Einbauposition beifahrerseitig; für Linkslenker; passender Adapter: A; Befestigungsart: Hakenbefestigung	**2800011305280**	**13052**	27
			AQUACTRL 2 SINGLE; Einbauposition beifahrerseitig; für Linkslenker; 06/02 ; passender Adapter: BCE; Befestigungsart: Stiftbefestigung	**2800011305280**	**13052**	27
			AQUACTRL 2 SINGLE; 06/02 ; Einbauposition fahrerseitig; für Linkslenker; passender Adapter: BCE; Befestigungsart: Stiftbefestigung	**2800011307280**	**13072**	27
			AQUACTRL 2 SINGLE; 05/02; Einbauposition fahrerseitig; für Linkslenker; passender Adapter: A; Befestigungsart: Hakenbefestigung	**2800011307280**	**13072**	27
			AQUACTRL 2 SINGLE; 06/02 ; Einbauposition beifahrerseitig; für Rechtslenker; Ergänzungsartikel/Ergänzende Info 2: Maß abweichend vom Original; passender Adapter: BCE	**2800011605260** **2800011624270**	**16052** **62427**	54 61
			AQUACTRL 2 SINGLE; 05/02; Einbauposition beifahrerseitig; für Rechtslenker; passender Adapter: A	**2800011606260** **2800011606270**	**16062** **60627**	54 54
			AQUACTRL 2 SINGLE; 06/02 ; Einbauposition fahrerseitig; für Rechtslenker; passender Adapter: BCE	**2800011608260** **2800011626270**	**16082** **62627**	55 62
			AQUACTRL 2 SINGLE; 05/02; Einbauposition fahrerseitig; für Rechtslenker; passender Adapter: A	**2800011608260** **2800011626270**	**16082** **62627**	55 62
2.3 V5	110 kW	10/98→10/00	AQUACTRL 2 SET; für Linkslenker	**2800011216280**	**12162**	7
			AQUACTRL 2 SINGLE; Einbauposition beifahrerseitig; für Linkslenker; passender Adapter: A	**2800011305280**	**13052**	27
			AQUACTRL 2 SINGLE; Einbauposition fahrerseitig; für Linkslenker; passender Adapter: A	**2800011307280**	**13072**	27
			AQUACTRL 2 SINGLE; Einbauposition beifahrerseitig; für Rechtslenker; passender Adapter: A	**2800011606260** **2800011606270**	**16062** **60627**	54 54
			AQUACTRL 2 SINGLE; Einbauposition fahrerseitig; für Rechtslenker; passender Adapter: A	**2800011608260** **2800011626270**	**16082** **62627**	55 62
2.3 V5	125 kW	10/00→05/05	AQUACTRL 2 SET; für Linkslenker; 05/02; Befestigungsart: Hakenbefestigung	**2800011216280**	**12162**	7
			AQUACTRL 2 SET; für Linkslenker; 06/02 ; Ergänzungsartikel/Ergänzende Info 2: Maß abweichend vom Original	**2800011233280**	**12332**	13
			AQUACTRL 2 SINGLE; 05/02; Einbauposition beifahrerseitig; für Linkslenker; passender Adapter: A; Befestigungsart: Hakenbefestigung	**2800011305280**	**13052**	27

→

© 2025 Continental Aftermarket & Services GmbH

VW - BORA I (1J2) 10/98→12/13

Wischblatt

2.3 V5	125 kW	10/00→05/05	AQUACTRL 2 SINGLE; Einbauposition beifahrerseitig; für Linkslenker; 06/02 ; passender Adapter: BCE; Befestigungsart: Stiftbefestigung	**2800011305280**	**13052**	27
			AQUACTRL 2 SINGLE; 06/02 ; Einbauposition fahrerseitig; für Linkslenker; passender Adapter: BCE; Befestigungsart: Stiftbefestigung	**2800011307280**	**13072**	27
			AQUACTRL 2 SINGLE; 05/02; Einbauposition fahrerseitig; für Linkslenker; passender Adapter: A; Befestigungsart: Hakenbefestigung	**2800011307280**	**13072**	27
			AQUACTRL 2 SINGLE; 06/02 ; Einbauposition beifahrerseitig; für Rechtslenker; Ergänzungsartikel/Ergänzende Info 2: Maß abweichend vom Original; passender Adapter: BCE	**2800011605260** **2800011624270**	**16052** **62427**	54 61
			AQUACTRL 2 SINGLE; 05/02; Einbauposition beifahrerseitig; für Rechtslenker; passender Adapter: A	**2800011606260** **2800011606270**	**16062** **60627**	54 54
			AQUACTRL 2 SINGLE; 06/02 ; Einbauposition fahrerseitig; für Rechtslenker; passender Adapter: BCE	**2800011608260** **2800011626270**	**16082** **62627**	55 62
			AQUACTRL 2 SINGLE; 05/02; Einbauposition fahrerseitig; für Rechtslenker; passender Adapter: A	**2800011608260** **2800011626270**	**16082** **62627**	55 62
2.3 V5 4motion	110 kW	12/98→10/00	AQUACTRL 2 SET; für Linkslenker	**2800011216280**	**12162**	7
			AQUACTRL 2 SINGLE; Einbauposition beifahrerseitig; für Linkslenker; passender Adapter: A	**2800011305280**	**13052**	27
			AQUACTRL 2 SINGLE; Einbauposition fahrerseitig; für Linkslenker; passender Adapter: A	**2800011307280**	**13072**	27
			AQUACTRL 2 SINGLE; Einbauposition beifahrerseitig; für Rechtslenker; passender Adapter: A	**2800011606260** **2800011606270**	**16062** **60627**	54 54
			AQUACTRL 2 SINGLE; Einbauposition fahrerseitig; für Rechtslenker; passender Adapter: A	**2800011608260** **2800011626270**	**16082** **62627**	55 62
2.3 V5 4motion 2.8 V6 4motion	125 kW 150 kW	10/00→05/05 03/99→05/05	AQUACTRL 2 SET; für Linkslenker; 05/02; Befestigungsart: Hakenbefestigung	**2800011216280**	**12162**	7
			AQUACTRL 2 SET; für Linkslenker; 06/02 ; Ergänzungsartikel/Ergänzende Info 2: Maß abweichend vom Original	**2800011233280**	**12332**	13
			AQUACTRL 2 SINGLE; 05/02; Einbauposition beifahrerseitig; für Linkslenker; passender Adapter: A; Befestigungsart: Hakenbefestigung	**2800011305280**	**13052**	27
			AQUACTRL 2 SINGLE; Einbauposition beifahrerseitig; für Linkslenker; 06/02 ; passender Adapter: BCE; Befestigungsart: Stiftbefestigung	**2800011305280**	**13052**	27
			AQUACTRL 2 SINGLE; 06/02 ; Einbauposition fahrerseitig; für Linkslenker; passender Adapter: BCE; Befestigungsart: Stiftbefestigung	**2800011307280**	**13072**	27
			AQUACTRL 2 SINGLE; 05/02; Einbauposition fahrerseitig; für Linkslenker; passender Adapter: A; Befestigungsart: Hakenbefestigung	**2800011307280**	**13072**	27
			AQUACTRL 2 SINGLE; 06/02 ; Einbauposition beifahrerseitig; für Rechtslenker; Ergänzungsartikel/Ergänzende Info 2: Maß abweichend vom Original; passender Adapter: BCE	**2800011605260** **2800011624270**	**16052** **62427**	54 61
			AQUACTRL 2 SINGLE; 05/02; Einbauposition beifahrerseitig; für Rechtslenker; passender Adapter: A	**2800011606260** **2800011606270**	**16062** **60627**	54 54
			AQUACTRL 2 SINGLE; 06/02 ; Einbauposition fahrerseitig; für Rechtslenker; passender Adapter: BCE	**2800011608260** **2800011626270**	**16082** **62627**	55 62
			AQUACTRL 2 SINGLE; 05/02; Einbauposition fahrerseitig; für Rechtslenker; passender Adapter: A	**2800011608260** **2800011626270**	**16082** **62627**	55 62

© 2025 Continental Aftermarket & Services GmbH

VW - BORA Variant (1J6) 05/99→05/05

Wischblatt

1.4 16V 1.6 1.6 1.6 16V 1.6 FSI 1.8 4motion 1.8 T	55 kW 74 kW 75 kW 77 kW 81 kW 92 kW 110 kW	09/01→05/05 05/99→05/05 08/00→05/05 02/00→05/05 01/02→05/05 05/99→05/05 05/00→05/05	AQUACTRL 2 SET; für Linkslenker; 05/02; Befestigungsart: Hakenbefestigung	**2800011216280**	**12162**	7
			AQUACTRL 2 SET; für Linkslenker; 06/02 ; Ergänzungsartikel/Ergänzende Info 2: Maß abweichend vom Original	**2800011233280**	**12332**	13
			AQUACTRL 2 SINGLE; 05/02; Einbauposition beifahrerseitig; für Linkslenker; passender Adapter: A; Befestigungsart: Hakenbefestigung	**2800011305280**	**13052**	27
			AQUACTRL 2 SINGLE; Einbauposition beifahrerseitig; für Linkslenker; 06/02 ; passender Adapter: BCE; Befestigungsart: Stiftbefestigung	**2800011305280**	**13052**	27
			AQUACTRL 2 SINGLE; 06/02 ; Einbauposition fahrerseitig; für Linkslenker; passender Adapter: BCE; Befestigungsart: Stiftbefestigung	**2800011307280**	**13072**	27
			AQUACTRL 2 SINGLE; 05/02; Einbauposition fahrerseitig; für Linkslenker; passender Adapter: A; Befestigungsart: Hakenbefestigung	**2800011307280**	**13072**	27
			AQUACTRL 2 SINGLE; 06/02 ; Einbauposition beifahrerseitig; für Rechtslenker; Ergänzungsartikel/Ergänzende Info 2: Maß abweichend vom Original; passender Adapter: BCE	**2800011605260** **2800011624270**	**16052** **62427**	54 61
			AQUACTRL 2 SINGLE; 05/02; Einbauposition beifahrerseitig; für Rechtslenker; passender Adapter: A	**2800011606260** **2800011606270**	**16062** **60627**	54 54
			AQUACTRL 2 SINGLE; 06/02 ; Einbauposition fahrerseitig; für Rechtslenker; passender Adapter: BCE	**2800011608260** **2800011626270**	**16082** **62627**	55 62
			AQUACTRL 2 SINGLE; 05/02; Einbauposition fahrerseitig; für Rechtslenker; passender Adapter: A	**2800011608260** **2800011626270**	**16082** **62627**	55 62
1.8 T	132 kW	05/02→05/05	AQUACTRL 2 SET; für Linkslenker; 05/02; Befestigungsart: Hakenbefestigung	**2800011216280**	**12162**	7
			AQUACTRL 2 SET; für Linkslenker; 06/02 ; Ergänzungsartikel/Ergänzende Info 2: Maß abweichend vom Original	**2800011233280**	**12332**	13
			AQUACTRL 2 SINGLE; Einbauposition beifahrerseitig; für Linkslenker; 06/02 ; passender Adapter: BCE; Befestigungsart: Stiftbefestigung	**2800011305280**	**13052**	27
			AQUACTRL 2 SINGLE; 05/02; Einbauposition beifahrerseitig; für Linkslenker; passender Adapter: A; Befestigungsart: Hakenbefestigung	**2800011305280**	**13052**	27
			AQUACTRL 2 SINGLE; 05/02; Einbauposition fahrerseitig; für Linkslenker; passender Adapter: A; Befestigungsart: Hakenbefestigung	**2800011307280**	**13072**	27
			AQUACTRL 2 SINGLE; 06/02 ; Einbauposition fahrerseitig; für Linkslenker; passender Adapter: BCE; Befestigungsart: Stiftbefestigung	**2800011307280**	**13072**	27
			AQUACTRL 2 SINGLE; 06/02 ; Einbauposition beifahrerseitig; für Rechtslenker; Ergänzungsartikel/Ergänzende Info 2: Maß abweichend vom Original; passender Adapter: BCE	**2800011605260** **2800011624270**	**16052** **62427**	54 61
			AQUACTRL 2 SINGLE; 06/02 ; Einbauposition fahrerseitig; für Rechtslenker; passender Adapter: BCE	**2800011608260** **2800011626270**	**16082** **62627**	55 62

© 2025 Continental Aftermarket & Services GmbH

VW - BORA Variant (1J6) 05/99→05/05

Wischblatt

1.9 TDI	66 kW	07/04→05/05	AQUACTRL 2 SET; für Linkslenker; Ergänzungsartikel/Ergänzende Info 2: Maß abweichend vom Original	**2800011233280**	**12332**	13
			AQUACTRL 2 SINGLE; Einbauposition beifahrerseitig; für Linkslenker; passender Adapter: BCE	**2800011305280**	**13052**	27
			AQUACTRL 2 SINGLE; Einbauposition fahrerseitig; für Linkslenker; passender Adapter: BCE	**2800011307280**	**13072**	27
			AQUACTRL 2 SINGLE; Einbauposition beifahrerseitig; für Rechtslenker; Ergänzungsartikel/Ergänzende Info 2: Maß abweichend vom Original; passender Adapter: BCE	**2800011605260** **2800011624270**	**16052** **62427**	54 61
			AQUACTRL 2 SINGLE; Einbauposition fahrerseitig; für Rechtslenker; passender Adapter: BCE	**2800011608260** **2800011626270**	**16082** **62627**	55 62
1.9 TDI	74 kW	09/00→05/05	AQUACTRL 2 SET; für Linkslenker; 05/02; Befestigungsart: Hakenbefestigung	**2800011216280**	**12162**	7
			AQUACTRL 2 SET; für Linkslenker; 06/02 ; Ergänzungsartikel/Ergänzende Info 2: Maß abweichend vom Original	**2800011233280**	**12332**	13
			AQUACTRL 2 SINGLE; 05/02; Einbauposition beifahrerseitig; für Linkslenker; passender Adapter: A; Befestigungsart: Hakenbefestigung	**2800011305280**	**13052**	27
			AQUACTRL 2 SINGLE; Einbauposition beifahrerseitig; für Linkslenker; 06/02 ; passender Adapter: BCE; Befestigungsart: Stiftbefestigung	**2800011305280**	**13052**	27
			AQUACTRL 2 SINGLE; 06/02 ; Einbauposition fahrerseitig; für Linkslenker; passender Adapter: BCE; Befestigungsart: Stiftbefestigung	**2800011307280**	**13072**	27
			AQUACTRL 2 SINGLE; 05/02; Einbauposition fahrerseitig; für Linkslenker; passender Adapter: A; Befestigungsart: Hakenbefestigung	**2800011307280**	**13072**	27
			AQUACTRL 2 SINGLE; 06/02 ; Einbauposition beifahrerseitig; für Rechtslenker; Ergänzungsartikel/Ergänzende Info 2: Maß abweichend vom Original; passender Adapter: BCE	**2800011605260** **2800011624270**	**16052** **62427**	54 61
			AQUACTRL 2 SINGLE; 05/02; Einbauposition beifahrerseitig; für Rechtslenker; passender Adapter: A	**2800011606260** **2800011606270**	**16062** **60627**	54 54
			AQUACTRL 2 SINGLE; 06/02 ; Einbauposition fahrerseitig; für Rechtslenker; passender Adapter: BCE	**2800011608260** **2800011626270**	**16082** **62627**	55 62
			AQUACTRL 2 SINGLE; 05/02; Einbauposition fahrerseitig; für Rechtslenker; passender Adapter: A	**2800011608260** **2800011626270**	**16082** **62627**	55 62
1.9 TDI 1.9 TDI	81 kW 85 kW	05/99→06/01 05/99→06/01	AQUACTRL 2 SET; für Linkslenker	**2800011216280**	**12162**	7
			AQUACTRL 2 SINGLE; Einbauposition beifahrerseitig; für Linkslenker; passender Adapter: A	**2800011305280**	**13052**	27
			AQUACTRL 2 SINGLE; Einbauposition fahrerseitig; für Linkslenker; passender Adapter: A	**2800011307280**	**13072**	27
			AQUACTRL 2 SINGLE; Einbauposition beifahrerseitig; für Rechtslenker; passender Adapter: A	**2800011606260** **2800011606270**	**16062** **60627**	54 54
			AQUACTRL 2 SINGLE; Einbauposition fahrerseitig; für Rechtslenker; passender Adapter: A	**2800011608260** **2800011626270**	**16082** **62627**	55 62
1.9 TDI 1.9 TDI 1.9 TDI 4motion	96 kW 110 kW 74 kW	11/00→05/05 05/01→05/05 09/00→05/05	AQUACTRL 2 SET; für Linkslenker; 05/02; Befestigungsart: Hakenbefestigung	**2800011216280**	**12162**	7
			AQUACTRL 2 SET; für Linkslenker; 06/02 ; Ergänzungsartikel/Ergänzende Info 2: Maß abweichend vom Original	**2800011233280**	**12332**	13
			AQUACTRL 2 SINGLE; 05/02; Einbauposition beifahrerseitig; für Linkslenker; passender Adapter: A; Befestigungsart: Hakenbefestigung	**2800011305280**	**13052**	27
			AQUACTRL 2 SINGLE; Einbauposition beifahrerseitig; für Linkslenker; 06/02 ; passender Adapter: BCE; Befestigungsart: Stiftbefestigung	**2800011305280**	**13052**	27

→

© 2025 Continental Aftermarket & Services GmbH

VW - BORA Variant (1J6) 05/99→05/05

Wischblatt

1.9 TDI 1.9 TDI 1.9 TDI 4motion	96 kW 110 kW 74 kW	11/00→05/05 05/01→05/05 09/00→05/05	AQUACTRL 2 SINGLE; 06/02 ; Einbauposition fahrerseitig; für Linkslenker; passender Adapter: BCE; Befestigungsart: Stiftbefestigung	**2800011307280**	**13072**	27
			AQUACTRL 2 SINGLE; 05/02; Einbauposition fahrerseitig; für Linkslenker; passender Adapter: A; Befestigungsart: Hakenbefestigung	**2800011307280**	**13072**	27
			AQUACTRL 2 SINGLE; 06/02 ; Einbauposition beifahrerseitig; für Rechtslenker; Ergänzungsartikel/Ergänzende Info 2: Maß abweichend vom Original; passender Adapter: BCE	**2800011605260** **2800011624270**	**16052** **62427**	54 61
			AQUACTRL 2 SINGLE; 05/02; Einbauposition beifahrerseitig; für Rechtslenker; passender Adapter: A	**2800011606260** **2800011606270**	**16062** **60627**	54 54
			AQUACTRL 2 SINGLE; 06/02 ; Einbauposition fahrerseitig; für Rechtslenker; passender Adapter: BCE	**2800011608260** **2800011626270**	**16082** **62627**	55 62
			AQUACTRL 2 SINGLE; 05/02; Einbauposition fahrerseitig; für Rechtslenker; passender Adapter: A	**2800011608260** **2800011626270**	**16082** **62627**	55 62
1.9 TDI 4motion	85 kW	05/99→06/01	AQUACTRL 2 SET; für Linkslenker	**2800011216280**	**12162**	7
			AQUACTRL 2 SINGLE; Einbauposition beifahrerseitig; für Linkslenker; passender Adapter: A	**2800011305280**	**13052**	27
			AQUACTRL 2 SINGLE; Einbauposition fahrerseitig; für Linkslenker; passender Adapter: A	**2800011307280**	**13072**	27
			AQUACTRL 2 SINGLE; Einbauposition beifahrerseitig; für Rechtslenker; passender Adapter: A	**2800011606260** **2800011606270**	**16062** **60627**	54 54
			AQUACTRL 2 SINGLE; Einbauposition fahrerseitig; für Rechtslenker; passender Adapter: A	**2800011608260** **2800011626270**	**16082** **62627**	55 62
1.9 TDI 4motion 1.9 TDI 4motion 2.0 2.0 4motion	96 kW 110 kW 85 kW 85 kW	11/00→05/05 05/01→05/05 05/99→05/05 04/00→05/05	AQUACTRL 2 SET; für Linkslenker; 05/02; Befestigungsart: Hakenbefestigung	**2800011216280**	**12162**	7
			AQUACTRL 2 SET; für Linkslenker; 06/02 ; Ergänzungsartikel/Ergänzende Info 2: Maß abweichend vom Original	**2800011233280**	**12332**	13
			AQUACTRL 2 SINGLE; 05/02; Einbauposition beifahrerseitig; für Linkslenker; passender Adapter: A; Befestigungsart: Hakenbefestigung	**2800011305280**	**13052**	27
			AQUACTRL 2 SINGLE; Einbauposition beifahrerseitig; für Linkslenker; 06/02 ; passender Adapter: BCE; Befestigungsart: Stiftbefestigung	**2800011305280**	**13052**	27
			AQUACTRL 2 SINGLE; 06/02 ; Einbauposition fahrerseitig; für Linkslenker; passender Adapter: BCE; Befestigungsart: Stiftbefestigung	**2800011307280**	**13072**	27
			AQUACTRL 2 SINGLE; 05/02; Einbauposition fahrerseitig; für Linkslenker; passender Adapter: A; Befestigungsart: Hakenbefestigung	**2800011307280**	**13072**	27
			AQUACTRL 2 SINGLE; 06/02 ; Einbauposition beifahrerseitig; für Rechtslenker; Ergänzungsartikel/Ergänzende Info 2: Maß abweichend vom Original; passender Adapter: BCE	**2800011605260** **2800011624270**	**16052** **62427**	54 61
			AQUACTRL 2 SINGLE; 05/02; Einbauposition beifahrerseitig; für Rechtslenker; passender Adapter: A	**2800011606260** **2800011606270**	**16062** **60627**	54 54
			AQUACTRL 2 SINGLE; 06/02 ; Einbauposition fahrerseitig; für Rechtslenker; passender Adapter: BCE	**2800011608260** **2800011626270**	**16082** **62627**	55 62
			AQUACTRL 2 SINGLE; 05/02; Einbauposition fahrerseitig; für Rechtslenker; passender Adapter: A	**2800011608260** **2800011626270**	**16082** **62627**	55 62
2.3 V5	110 kW	05/99→10/00	AQUACTRL 2 SET; für Linkslenker	**2800011216280**	**12162**	7
			AQUACTRL 2 SINGLE; Einbauposition beifahrerseitig; für Linkslenker; passender Adapter: A	**2800011305280**	**13052**	27
			AQUACTRL 2 SINGLE; Einbauposition fahrerseitig; für Linkslenker; passender Adapter: A	**2800011307280**	**13072**	27

→

© 2025 Continental Aftermarket & Services GmbH

VW - BORA Variant (1J6) 05/99→05/05

Wischblatt

2.3 V5	110 kW	05/99→10/00	AQUACTRL 2 SINGLE; Einbauposition beifahrerseitig; für Rechtslenker; passender Adapter: A	**2800011606260** **2800011606270**	**16062** **60627**	54 54
			AQUACTRL 2 SINGLE; Einbauposition fahrerseitig; für Rechtslenker; passender Adapter: A	**2800011608260** **2800011626270**	**16082** **62627**	55 62
2.3 V5	125 kW	10/00→05/05	AQUACTRL 2 SET; für Linkslenker; 05/02; Befestigungsart: Hakenbefestigung	**2800011216280**	**12162**	7
			AQUACTRL 2 SET; für Linkslenker; 06/02 ; Ergänzungsartikel/Ergänzende Info 2: Maß abweichend vom Original	**2800011233280**	**12332**	13
			AQUACTRL 2 SINGLE; 05/02; Einbauposition beifahrerseitig; für Linkslenker; passender Adapter: A; Befestigungsart: Hakenbefestigung	**2800011305280**	**13052**	27
			AQUACTRL 2 SINGLE; Einbauposition beifahrerseitig; für Linkslenker; 06/02 ; passender Adapter: BCE; Befestigungsart: Stiftbefestigung	**2800011305280**	**13052**	27
			AQUACTRL 2 SINGLE; 06/02 ; Einbauposition fahrerseitig; für Linkslenker; passender Adapter: BCE; Befestigungsart: Stiftbefestigung	**2800011307280**	**13072**	27
			AQUACTRL 2 SINGLE; 05/02; Einbauposition fahrerseitig; für Linkslenker; passender Adapter: A; Befestigungsart: Hakenbefestigung	**2800011307280**	**13072**	27
			AQUACTRL 2 SINGLE; 06/02 ; Einbauposition beifahrerseitig; für Rechtslenker; Ergänzungsartikel/Ergänzende Info 2: Maß abweichend vom Original; passender Adapter: BCE	**2800011605260** **2800011624270**	**16052** **62427**	54 61
			AQUACTRL 2 SINGLE; 05/02; Einbauposition beifahrerseitig; für Rechtslenker; passender Adapter: A	**2800011606260** **2800011606270**	**16062** **60627**	54 54
			AQUACTRL 2 SINGLE; 06/02 ; Einbauposition fahrerseitig; für Rechtslenker; passender Adapter: BCE	**2800011608260** **2800011626270**	**16082** **62627**	55 62
			AQUACTRL 2 SINGLE; 05/02; Einbauposition fahrerseitig; für Rechtslenker; passender Adapter: A	**2800011608260** **2800011626270**	**16082** **62627**	55 62
2.3 V5 4motion	110 kW	05/99→10/00	AQUACTRL 2 SET; für Linkslenker	**2800011216280**	**12162**	7
			AQUACTRL 2 SINGLE; Einbauposition beifahrerseitig; für Linkslenker; passender Adapter: A	**2800011305280**	**13052**	27
			AQUACTRL 2 SINGLE; Einbauposition fahrerseitig; für Linkslenker; passender Adapter: A	**2800011307280**	**13072**	27
			AQUACTRL 2 SINGLE; Einbauposition beifahrerseitig; für Rechtslenker; passender Adapter: A	**2800011606260** **2800011606270**	**16062** **60627**	54 54
			AQUACTRL 2 SINGLE; Einbauposition fahrerseitig; für Rechtslenker; passender Adapter: A	**2800011608260** **2800011626270**	**16082** **62627**	55 62

© 2025 Continental Aftermarket & Services GmbH

VW - BORA Variant (1J6) 05/99→05/05						
Wischblatt						
2.3 V5 4motion 2.8 V6 4motion	125 kW 150 kW	10/00→05/05 05/99→05/05	AQUACTRL 2 SET; für Linkslenker; 05/02; Befestigungsart: Hakenbefestigung	**2800011216280**	**12162**	7
			AQUACTRL 2 SET; für Linkslenker; 06/02 ; Ergänzungsartikel/Ergänzende Info 2: Maß abweichend vom Original	**2800011233280**	**12332**	13
			AQUACTRL 2 SINGLE; 05/02; Einbauposition beifahrerseitig; für Linkslenker; passender Adapter: A; Befestigungsart: Hakenbefestigung	**2800011305280**	**13052**	27
			AQUACTRL 2 SINGLE; Einbauposition beifahrerseitig; für Linkslenker; 06/02 ; passender Adapter: BCE; Befestigungsart: Stiftbefestigung	**2800011305280**	**13052**	27
			AQUACTRL 2 SINGLE; 06/02 ; Einbauposition fahrerseitig; für Linkslenker; passender Adapter: BCE; Befestigungsart: Stiftbefestigung	**2800011307280**	**13072**	27
			AQUACTRL 2 SINGLE; 05/02; Einbauposition fahrerseitig; für Linkslenker; passender Adapter: A; Befestigungsart: Hakenbefestigung	**2800011307280**	**13072**	27
			AQUACTRL 2 SINGLE; 06/02 ; Einbauposition beifahrerseitig; für Rechtslenker; Ergänzungsartikel/Ergänzende Info 2: Maß abweichend vom Original; passender Adapter: BCE	**2800011605260** **2800011624270**	**16052** **62427**	54 61
			AQUACTRL 2 SINGLE; 05/02; Einbauposition beifahrerseitig; für Rechtslenker; passender Adapter: A	**2800011606260** **2800011606270**	**16062** **60627**	54 54
			AQUACTRL 2 SINGLE; 06/02 ; Einbauposition fahrerseitig; für Rechtslenker; passender Adapter: BCE	**2800011608260** **2800011626270**	**16082** **62627**	55 62
			AQUACTRL 2 SINGLE; 05/02; Einbauposition fahrerseitig; für Rechtslenker; passender Adapter: A	**2800011608260** **2800011626270**	**16082** **62627**	55 62
VW - CADDY I (14) 08/79→11/08						
Wischblatt						
1.5 1.6 1.6 1.6 D 1.8	51 kW 55 kW 55 kW 40 kW 70 kW	08/82→07/83 10/82→10/83 01/83→07/92 08/82→07/92 08/85→07/92	AQUACTRL 2 SINGLE; Einbauposition fahrerseitig; für Linkslenker; passender Adapter: A	**2800011302280**	**13022**	26
			AQUACTRL 2 SINGLE; Einbauposition beifahrerseitig; für Linkslenker; passender Adapter: A	**2800011302280**	**13022**	26
VW - CADDY II Großraumlimousine (9K9B) 11/95→12/04						
Wischblatt						
1.4 1.4 16V 1.6 1.6	44 kW 55 kW 55 kW 55 kW	11/95→06/03 08/00→01/04 11/95→05/97 06/97→09/00	AQUACTRL 2 SINGLE; Einbauposition beifahrerseitig; für Linkslenker; passender Adapter: A	**2800011304280**	**13042**	26
			AQUACTRL 2 SINGLE; Einbauposition fahrerseitig; für Linkslenker; passender Adapter: A	**2800011306280**	**13062**	27
			AQUACTRL 2 SINGLE; Einbauposition beifahrerseitig; für Rechtslenker; passender Adapter: A	**2800011605260** **2800011624270**	**16052** **62427**	54 61
			AQUACTRL 2 SINGLE; Einbauposition fahrerseitig; für Rechtslenker; passender Adapter: A	**2800011608260** **2800011626270**	**16082** **62627**	55 62
1.7 SDI	42 kW	07/96→09/00	AQUACTRL 2 SINGLE; Einbauposition beifahrerseitig; für Linkslenker; passender Adapter: A	**2800011304280**	**13042**	26
			AQUACTRL 2 SINGLE; Einbauposition fahrerseitig; für Linkslenker; passender Adapter: A	**2800011306280**	**13062**	27
			AQUACTRL 2 SINGLE; Einbauposition beifahrerseitig; für Rechtslenker; passender Adapter: A	**2800011605260**	**16052**	54
			AQUACTRL 2 SINGLE; Einbauposition fahrerseitig; für Rechtslenker; passender Adapter: A	**2800011608260**	**16082**	55

© 2025 Continental Aftermarket & Services GmbH

VW - CADDY II Großraumlimousine (9K9B) 11/95→12/04

Wischblatt

1.9 D 1.9 SDI 1.9 TDI	47 kW 47 kW 66 kW	11/95→01/04 11/95→01/04 10/96→01/04	AQUACTRL 2 SINGLE; Einbauposition beifahrerseitig; für Linkslenker; passender Adapter: A	**2800011304280**	**13042**	26
			AQUACTRL 2 SINGLE; Einbauposition fahrerseitig; für Linkslenker; passender Adapter: A	**2800011306280**	**13062**	27
			AQUACTRL 2 SINGLE; Einbauposition beifahrerseitig; für Rechtslenker; passender Adapter: A	**2800011605260** **2800011624270**	**16052** **62427**	54 61
			AQUACTRL 2 SINGLE; Einbauposition fahrerseitig; für Rechtslenker; passender Adapter: A	**2800011608260** **2800011626270**	**16082** **62627**	55 62

VW - CADDY II Kasten/Großraumlimousine (9K9A) 11/95→01/04

Wischblatt

1.4 1.7 SDI 1.9 D 1.9 SDI 1.9 TDI 60 1.4 75 1.6 75 1.6	55 kW 42 kW 47 kW 47 kW 66 kW 44 kW 55 kW 55 kW	08/00→01/04 07/96→09/00 11/95→01/04 11/95→01/04 09/96→01/04 11/95→01/04 11/95→05/97 11/95→09/00	AQUACTRL 2 SINGLE; Einbauposition beifahrerseitig; für Linkslenker; passender Adapter: A	**2800011304280**	**13042**	26
			AQUACTRL 2 SINGLE; Einbauposition fahrerseitig; für Linkslenker; passender Adapter: A	**2800011306280**	**13062**	27

VW - CADDY II Pick-up (9U7) 06/96→12/00

Wischblatt

1.6 1.9 D	55 kW 47 kW	06/96→12/00 06/96→12/00	AQUACTRL 2 SINGLE; Einbauposition beifahrerseitig; für Linkslenker; passender Adapter: A	**2800011304280**	**13042**	26
			AQUACTRL 2 SINGLE; Einbauposition fahrerseitig; für Linkslenker; passender Adapter: A	**2800011306280**	**13062**	27

VW - CADDY III Großraumlimousine (2KB, 2KJ, 2CB, 2CJ) 03/04→03/16

Wischblatt

1.2 TSI 1.2 TSI	63 kW 77 kW	09/10→05/15 09/10→05/15	AQUACTRL 2 SET; für Linkslenker	**2800011202280**	**12022**	3
			AQUACTRL 2 SINGLE; Einbauposition beifahrerseitig; für Linkslenker; passender Adapter: BC	**2800011304280**	**13042**	26
			AQUACTRL 2 SINGLE; Einbauposition fahrerseitig; für Linkslenker; passender Adapter: BC	**2800011312280**	**13122**	29
			REARCTRL; Einbauposition hinten; Fahrzeugausstattung: für Fahrzeuge mit Heckklappe	**2800011518170** **2800011518180**	**51817** **15181**	41 41
			REARCTRL; Einbauposition hinten; Fahrzeugausstattung: für Fahrzeuge mit Hecktüren	**2800011540170** **2800011540180**	**54017** **15401**	51 51
			AQUACTRL 2 SINGLE; Einbauposition beifahrerseitig; für Rechtslenker; passender Adapter: BC	**2800011605260** **2800011624270**	**16052** **62427**	54 61
			AQUACTRL 2 SINGLE; Einbauposition fahrerseitig; für Rechtslenker; passender Adapter: BC	**2800011614260** **2800011628270**	**16142** **62827**	58 63
1.4	55 kW	03/04→05/06	AQUACTRL 2 SET; für Linkslenker	**2800011266280**	**12662**	22
			AQUACTRL 2 SINGLE; Einbauposition beifahrerseitig; für Linkslenker; passender Adapter: BCE	**2800011304280**	**13042**	26
			AQUACTRL 2 SINGLE; Einbauposition fahrerseitig; für Linkslenker; passender Adapter: BCE	**2800011312280**	**13122**	29
			REARCTRL; Einbauposition hinten; Fahrzeugausstattung: für Fahrzeuge mit Heckklappe	**2800011518170** **2800011518180**	**51817** **15181**	41 41
			REARCTRL; Einbauposition hinten; Fahrzeugausstattung: für Fahrzeuge mit Hecktüren	**2800011540170** **2800011540180**	**54017** **15401**	51 51
			AQUACTRL 2 SINGLE; Einbauposition beifahrerseitig; für Rechtslenker; passender Adapter: BCE	**2800011605260** **2800011624270**	**16052** **62427**	54 61
			AQUACTRL 2 SINGLE; Einbauposition fahrerseitig; für Rechtslenker; passender Adapter: BCE	**2800011614260** **2800011628270**	**16142** **62827**	58 63
1.4	59 kW	05/06→08/10	AQUACTRL 2 SET; für Linkslenker; 11/06	**2800011202280**	**12022**	3
			AQUACTRL 2 SET; für Linkslenker; 10/06	**2800011266280**	**12662**	22
			AQUACTRL 2 SINGLE; Einbauposition beifahrerseitig; für Linkslenker; passender Adapter: BCE; 10/06	**2800011304280**	**13042**	26

→

© 2025 Continental Aftermarket & Services GmbH

VW - CADDY III Großraumlimousine (2KB, 2KJ, 2CB, 2CJ) 03/04→03/16

Wischblatt

1.4	59 kW	05/06→08/10	AQUACTRL 2 SINGLE; Einbauposition beifahrerseitig; für Linkslenker; passender Adapter: BC; 11/06	**2800011304280**	**13042**	26
			AQUACTRL 2 SINGLE; Einbauposition fahrerseitig; für Linkslenker; passender Adapter: BCE; 10/06	**2800011312280**	**13122**	29
			AQUACTRL 2 SINGLE; Einbauposition fahrerseitig; für Linkslenker; passender Adapter: BC; 11/06	**2800011312280**	**13122**	29
			REARCTRL; Einbauposition hinten; Fahrzeugausstattung: für Fahrzeuge mit Heckklappe	**2800011518170** **2800011518180**	**51817** **15181**	41 41
			REARCTRL; Einbauposition hinten; Fahrzeugausstattung: für Fahrzeuge mit Hecktüren	**2800011540170** **2800011540180**	**54017** **15401**	51 51
			AQUACTRL 2 SINGLE; 06/06 ; Einbauposition beifahrerseitig; für Rechtslenker; passender Adapter: BC	**2800011605260** **2800011624270**	**16052** **62427**	54 61
			AQUACTRL 2 SINGLE; 06/06 ; Einbauposition fahrerseitig; für Rechtslenker; passender Adapter: BC	**2800011614260** **2800011628270**	**16142** **62827**	58 63
1.6	75 kW	04/04→05/15	AQUACTRL 2 SET; für Linkslenker; 11/06	**2800011202280**	**12022**	3
			AQUACTRL 2 SET; für Linkslenker; 10/06	**2800011266280**	**12662**	22
			AQUACTRL 2 SINGLE; Einbauposition beifahrerseitig; für Linkslenker; passender Adapter: BCE; 10/06	**2800011304280**	**13042**	26
			AQUACTRL 2 SINGLE; Einbauposition beifahrerseitig; für Linkslenker; passender Adapter: BC; 11/06	**2800011304280**	**13042**	26
			AQUACTRL 2 SINGLE; Einbauposition fahrerseitig; für Linkslenker; passender Adapter: BCE; 10/06	**2800011312280**	**13122**	29
			AQUACTRL 2 SINGLE; Einbauposition fahrerseitig; für Linkslenker; passender Adapter: BC; 11/06	**2800011312280**	**13122**	29
			REARCTRL; Einbauposition hinten; Fahrzeugausstattung: für Fahrzeuge mit Heckklappe	**2800011518170** **2800011518180**	**51817** **15181**	41 41
			REARCTRL; Einbauposition hinten; Fahrzeugausstattung: für Fahrzeuge mit Hecktüren	**2800011540170** **2800011540180**	**54017** **15401**	51 51
			AQUACTRL 2 SINGLE; 06/06 ; Einbauposition beifahrerseitig; für Rechtslenker; passender Adapter: BC	**2800011605260** **2800011624270**	**16052** **62427**	54 61
			AQUACTRL 2 SINGLE; 05/06; Einbauposition beifahrerseitig; für Rechtslenker; passender Adapter: BCE	**2800011605260** **2800011624270**	**16052** **62427**	54 61
			AQUACTRL 2 SINGLE; 06/06 ; Einbauposition fahrerseitig; für Rechtslenker; passender Adapter: BC	**2800011614260** **2800011628270**	**16142** **62827**	58 63
			AQUACTRL 2 SINGLE; 05/06; Einbauposition fahrerseitig; für Rechtslenker; passender Adapter: BCE	**2800011614260** **2800011628270**	**16142** **62827**	58 63
1.6 BiFuel 1.6 TDI 1.6 TDI	75 kW 55 kW 75 kW	05/11→05/15 08/10→05/15 08/10→05/15	AQUACTRL 2 SET; für Linkslenker	**2800011202280**	**12022**	3
			AQUACTRL 2 SINGLE; Einbauposition beifahrerseitig; für Linkslenker; passender Adapter: BC	**2800011304280**	**13042**	26
			AQUACTRL 2 SINGLE; Einbauposition fahrerseitig; für Linkslenker; passender Adapter: BC	**2800011312280**	**13122**	29
			REARCTRL; Einbauposition hinten; Fahrzeugausstattung: für Fahrzeuge mit Heckklappe	**2800011518170** **2800011518180**	**51817** **15181**	41 41
			REARCTRL; Einbauposition hinten; Fahrzeugausstattung: für Fahrzeuge mit Hecktüren	**2800011540170** **2800011540180**	**54017** **15401**	51 51
			AQUACTRL 2 SINGLE; Einbauposition beifahrerseitig; für Rechtslenker; passender Adapter: BC	**2800011605260** **2800011624270**	**16052** **62427**	54 61
			AQUACTRL 2 SINGLE; Einbauposition fahrerseitig; für Rechtslenker; passender Adapter: BC	**2800011614260** **2800011628270**	**16142** **62827**	58 63
1.9 D	48 kW	10/05→06/09	AQUACTRL 2 SET; für Linkslenker; 11/06	**2800011202280**	**12022**	3
			AQUACTRL 2 SET; für Linkslenker; 10/06	**2800011266280**	**12662**	22

→

© 2025 Continental Aftermarket & Services GmbH

VW - CADDY III Großraumlimousine (2KB, 2KJ, 2CB, 2CJ) 03/04→03/16

Wischblatt

1.9 D	48 kW	10/05→06/09	AQUACTRL 2 SINGLE; Einbauposition beifahrerseitig; für Linkslenker; passender Adapter: BCE; 10/06	**2800011304280**	**13042**	26
			AQUACTRL 2 SINGLE; Einbauposition beifahrerseitig; für Linkslenker; passender Adapter: BC; 11/06	**2800011304280**	**13042**	26
			AQUACTRL 2 SINGLE; Einbauposition fahrerseitig; für Linkslenker; passender Adapter: BCE; 10/06	**2800011312280**	**13122**	29
			AQUACTRL 2 SINGLE; Einbauposition fahrerseitig; für Linkslenker; passender Adapter: BC; 11/06	**2800011312280**	**13122**	29
			AQUACTRL 2 SINGLE; 05/06; Einbauposition beifahrerseitig; für Rechtslenker; passender Adapter: BCE	**2800011605260**	**16052**	54
			AQUACTRL 2 SINGLE; 06/06 ; Einbauposition beifahrerseitig; für Rechtslenker; passender Adapter: BC	**2800011605260**	**16052**	54
			AQUACTRL 2 SINGLE; 06/06 ; Einbauposition fahrerseitig; für Rechtslenker; passender Adapter: BC	**2800011614260**	**16142**	58
			AQUACTRL 2 SINGLE; 05/06; Einbauposition fahrerseitig; für Rechtslenker; passender Adapter: BCE	**2800011614260**	**16142**	58
1.9 TDI	55 kW	09/05→08/10	AQUACTRL 2 SET; für Linkslenker; 11/06	**2800011202280**	**12022**	3
1.9 TDI	77 kW	04/04→08/10	AQUACTRL 2 SET; für Linkslenker; 10/06	**2800011266280**	**12662**	22
			AQUACTRL 2 SINGLE; Einbauposition beifahrerseitig; für Linkslenker; passender Adapter: BCE; 10/06	**2800011304280**	**13042**	26
			AQUACTRL 2 SINGLE; Einbauposition beifahrerseitig; für Linkslenker; passender Adapter: BC; 11/06	**2800011304280**	**13042**	26
			AQUACTRL 2 SINGLE; Einbauposition fahrerseitig; für Linkslenker; passender Adapter: BCE; 10/06	**2800011312280**	**13122**	29
			AQUACTRL 2 SINGLE; Einbauposition fahrerseitig; für Linkslenker; passender Adapter: BC; 11/06	**2800011312280**	**13122**	29
			REARCTRL; Einbauposition hinten; Fahrzeugausstattung: für Fahrzeuge mit Heckklappe	**2800011518170** **2800011518180**	**51817** **15181**	41 41
			REARCTRL; Einbauposition hinten; Fahrzeugausstattung: für Fahrzeuge mit Hecktüren	**2800011540170** **2800011540180**	**54017** **15401**	51 51
			AQUACTRL 2 SINGLE; 06/06 ; Einbauposition beifahrerseitig; für Rechtslenker; passender Adapter: BC	**2800011605260** **2800011624270**	**16052** **62427**	54 61
			AQUACTRL 2 SINGLE; 05/06; Einbauposition beifahrerseitig; für Rechtslenker; passender Adapter: BCE	**2800011605260** **2800011624270**	**16052** **62427**	54 61
			AQUACTRL 2 SINGLE; 06/06 ; Einbauposition fahrerseitig; für Rechtslenker; passender Adapter: BC	**2800011614260** **2800011628270**	**16142** **62827**	58 63
			AQUACTRL 2 SINGLE; 05/06; Einbauposition fahrerseitig; für Rechtslenker; passender Adapter: BCE	**2800011614260** **2800011628270**	**16142** **62827**	58 63

© 2025 Continental Aftermarket & Services GmbH

VW - CADDY III Großraumlimousine (2KB, 2KJ, 2CB, 2CJ) 03/04→03/16

Wischblatt

1.9 TDI 4motion	77 kW	05/08→08/10	AQUACTRL 2 SET; für Linkslenker	2800011202280	12022	3
			AQUACTRL 2 SINGLE; Einbauposition beifahrerseitig; für Linkslenker; passender Adapter: BC	2800011304280	13042	26
			AQUACTRL 2 SINGLE; Einbauposition fahrerseitig; für Linkslenker; passender Adapter: BC	2800011312280	13122	29
			REARCTRL; Einbauposition hinten; Fahrzeugausstattung: für Fahrzeuge mit Heckklappe	2800011518170 2800011518180	51817 15181	41 41
			REARCTRL; Einbauposition hinten; Fahrzeugausstattung: für Fahrzeuge mit Hecktüren	2800011540170 2800011540180	54017 15401	51 51
			AQUACTRL 2 SINGLE; Einbauposition beifahrerseitig; für Rechtslenker; passender Adapter: BC	2800011605260 2800011624270	16052 62427	54 61
			AQUACTRL 2 SINGLE; Einbauposition fahrerseitig; für Rechtslenker; passender Adapter: BC	2800011614260 2800011628270	16142 62827	58 63
2.0 EcoFuel	80 kW	04/06→05/15	AQUACTRL 2 SET; für Linkslenker; 11/06	2800011202280	12022	3
2.0 SDI	51 kW	03/04→08/10	AQUACTRL 2 SET; für Linkslenker; 10/06	2800011266280	12662	22
			AQUACTRL 2 SINGLE; Einbauposition beifahrerseitig; für Linkslenker; passender Adapter: BCE; 10/06	2800011304280	13042	26
			AQUACTRL 2 SINGLE; Einbauposition beifahrerseitig; für Linkslenker; passender Adapter: BC; 11/06	2800011304280	13042	26
			AQUACTRL 2 SINGLE; Einbauposition fahrerseitig; für Linkslenker; passender Adapter: BCE; 10/06	2800011312280	13122	29
			AQUACTRL 2 SINGLE; Einbauposition fahrerseitig; für Linkslenker; passender Adapter: BC; 11/06	2800011312280	13122	29
			REARCTRL; Einbauposition hinten; Fahrzeugausstattung: für Fahrzeuge mit Heckklappe	2800011518170 2800011518180	51817 15181	41 41
			REARCTRL; Einbauposition hinten; Fahrzeugausstattung: für Fahrzeuge mit Hecktüren	2800011540170 2800011540180	54017 15401	51 51
			AQUACTRL 2 SINGLE; 06/06 ; Einbauposition beifahrerseitig; für Rechtslenker; passender Adapter: BC	2800011605260 2800011624270	16052 62427	54 61
			AQUACTRL 2 SINGLE; 05/06; Einbauposition beifahrerseitig; für Rechtslenker; passender Adapter: BCE	2800011605260 2800011624270	16052 62427	54 61
			AQUACTRL 2 SINGLE; 06/06 ; Einbauposition fahrerseitig; für Rechtslenker; passender Adapter: BC	2800011614260 2800011628270	16142 62827	58 63
			AQUACTRL 2 SINGLE; 05/06; Einbauposition fahrerseitig; für Rechtslenker; passender Adapter: BCE	2800011614260 2800011628270	16142 62827	58 63
2.0 TDI	81 kW	08/10→05/15	AQUACTRL 2 SET; für Linkslenker	2800011202280	12022	3
2.0 TDI	103 kW	09/07→08/10	AQUACTRL 2 SINGLE; Einbauposition beifahrerseitig; für Linkslenker; passender Adapter: BC	2800011304280	13042	26
2.0 TDI	125 kW	05/12→05/15				
2.0 TDI 16V	103 kW	11/10→05/15	AQUACTRL 2 SINGLE; Einbauposition fahrerseitig; für Linkslenker; passender Adapter: BC	2800011312280	13122	29
2.0 TDI 16V 4motion	103 kW	11/10→05/15				
2.0 TDI 4motion	81 kW	08/10→05/15	REARCTRL; Einbauposition hinten; Fahrzeugausstattung: für Fahrzeuge mit Heckklappe	2800011518170 2800011518180	51817 15181	41 41
			REARCTRL; Einbauposition hinten; Fahrzeugausstattung: für Fahrzeuge mit Hecktüren	2800011540170 2800011540180	54017 15401	51 51
			AQUACTRL 2 SINGLE; Einbauposition beifahrerseitig; für Rechtslenker; passender Adapter: BC	2800011605260 2800011624270	16052 62427	54 61
			AQUACTRL 2 SINGLE; Einbauposition fahrerseitig; für Rechtslenker; passender Adapter: BC	2800011614260 2800011628270	16142 62827	58 63

VW - CADDY III Kasten/Großraumlimousine (2KA, 2KH, 2CA, 2CH) 03/04→03/16

Wischblatt

1.2 TSI	63 kW	09/10→05/15	AQUACTRL 2 SET; für Linkslenker	2800011202280	12022	3
1.2 TSI	77 kW	09/10→05/15	AQUACTRL 2 SINGLE; Einbauposition beifahrerseitig; für Linkslenker; passender Adapter: BC	2800011304280	13042	26

→

© 2025 Continental Aftermarket & Services GmbH

VW - CADDY III Kasten/Großraumlimousine (2KA, 2KH, 2CA, 2CH) 03/04→03/16

Wischblatt

1.2 TSI 1.2 TSI	63 kW 77 kW	09/10→05/15 09/10→05/15	AQUACTRL 2 SINGLE; Einbauposition fahrerseitig; für Linkslenker; passender Adapter: BC	**2800011312280**	**13122**	29
			REARCTRL; Einbauposition hinten; Fahrzeugausstattung: für Fahrzeuge mit Heckklappe	**2800011518170** **2800011518180**	**51817** **15181**	41 41
			REARCTRL; Einbauposition hinten; Fahrzeugausstattung: für Fahrzeuge mit Hecktüren	**2800011540170** **2800011540180**	**54017** **15401**	51 51
			AQUACTRL 2 SINGLE; Einbauposition beifahrerseitig; für Rechtslenker; passender Adapter: BC	**2800011605260** **2800011624270**	**16052** **62427**	54 61
			AQUACTRL 2 SINGLE; Einbauposition fahrerseitig; für Rechtslenker; passender Adapter: BC	**2800011614260** **2800011628270**	**16142** **62827**	58 63
1.4	55 kW	03/04→05/06	AQUACTRL 2 SET; für Linkslenker	**2800011266280**	**12662**	22
			AQUACTRL 2 SINGLE; Einbauposition beifahrerseitig; für Linkslenker; passender Adapter: BCE	**2800011304280**	**13042**	26
			AQUACTRL 2 SINGLE; Einbauposition fahrerseitig; für Linkslenker; passender Adapter: BCE	**2800011312280**	**13122**	29
			REARCTRL; Einbauposition hinten; Fahrzeugausstattung: für Fahrzeuge mit Heckklappe	**2800011518170** **2800011518180**	**51817** **15181**	41 41
			REARCTRL; Einbauposition hinten; Fahrzeugausstattung: für Fahrzeuge mit Hecktüren	**2800011540170** **2800011540180**	**54017** **15401**	51 51
			AQUACTRL 2 SINGLE; Einbauposition beifahrerseitig; für Rechtslenker; passender Adapter: BCE	**2800011605260** **2800011624270**	**16052** **62427**	54 61
			AQUACTRL 2 SINGLE; Einbauposition fahrerseitig; für Rechtslenker; passender Adapter: BCE	**2800011614260** **2800011628270**	**16142** **62827**	58 63
1.4	59 kW	05/06→08/10	AQUACTRL 2 SET; für Linkslenker; 11/06	**2800011202280**	**12022**	3
			AQUACTRL 2 SET; für Linkslenker; 10/06	**2800011266280**	**12662**	22
			AQUACTRL 2 SINGLE; Einbauposition beifahrerseitig; für Linkslenker; passender Adapter: BCE; 10/06	**2800011304280**	**13042**	26
			AQUACTRL 2 SINGLE; Einbauposition beifahrerseitig; für Linkslenker; passender Adapter: BC; 11/06	**2800011304280**	**13042**	26
			AQUACTRL 2 SINGLE; Einbauposition fahrerseitig; für Linkslenker; passender Adapter: BCE; 10/06	**2800011312280**	**13122**	29
			AQUACTRL 2 SINGLE; Einbauposition fahrerseitig; für Linkslenker; passender Adapter: BC; 11/06	**2800011312280**	**13122**	29
			REARCTRL; Einbauposition hinten; Fahrzeugausstattung: für Fahrzeuge mit Heckklappe	**2800011518170** **2800011518180**	**51817** **15181**	41 41
			REARCTRL; Einbauposition hinten; Fahrzeugausstattung: für Fahrzeuge mit Hecktüren	**2800011540170** **2800011540180**	**54017** **15401**	51 51
			AQUACTRL 2 SINGLE; 06/06 ; Einbauposition beifahrerseitig; für Rechtslenker; passender Adapter: BC	**2800011605260** **2800011624270**	**16052** **62427**	54 61
			AQUACTRL 2 SINGLE; 06/06 ; Einbauposition fahrerseitig; für Rechtslenker; passender Adapter: BC	**2800011614260** **2800011628270**	**16142** **62827**	58 63
1.6	75 kW	04/04→05/15	AQUACTRL 2 SET; für Linkslenker; 11/06	**2800011202280**	**12022**	3
			AQUACTRL 2 SET; für Linkslenker; 10/06	**2800011266280**	**12662**	22
			AQUACTRL 2 SINGLE; Einbauposition beifahrerseitig; für Linkslenker; passender Adapter: BCE; 10/06	**2800011304280**	**13042**	26
			AQUACTRL 2 SINGLE; Einbauposition beifahrerseitig; für Linkslenker; passender Adapter: BC; 11/06	**2800011304280**	**13042**	26
			AQUACTRL 2 SINGLE; Einbauposition fahrerseitig; für Linkslenker; passender Adapter: BCE; 10/06	**2800011312280**	**13122**	29
			AQUACTRL 2 SINGLE; Einbauposition fahrerseitig; für Linkslenker; passender Adapter: BC; 11/06	**2800011312280**	**13122**	29
			REARCTRL; Einbauposition hinten; Fahrzeugausstattung: für Fahrzeuge mit Heckklappe	**2800011518170** **2800011518180**	**51817** **15181**	41 41

→

© 2025 Continental Aftermarket & Services GmbH

VW - CADDY III Kasten/Großraumlimousine (2KA, 2KH, 2CA, 2CH) 03/04→03/16

Wischblatt

1.6	75 kW	04/04→05/15	REARCTRL; Einbauposition hinten; Fahrzeugausstattung: für Fahrzeuge mit Hecktüren	**2800011540170** **2800011540180**	**54017** **15401**	51 51
			AQUACTRL 2 SINGLE; 06/06 ; Einbauposition beifahrerseitig; für Rechtslenker; passender Adapter: BC	**2800011605260** **2800011624270**	**16052** **62427**	54 61
			AQUACTRL 2 SINGLE; 05/06; Einbauposition beifahrerseitig; für Rechtslenker; passender Adapter: BCE	**2800011605260** **2800011624270**	**16052** **62427**	54 61
			AQUACTRL 2 SINGLE; 06/06 ; Einbauposition fahrerseitig; für Rechtslenker; passender Adapter: BC	**2800011614260** **2800011628270**	**16142** **62827**	58 63
			AQUACTRL 2 SINGLE; 05/06; Einbauposition fahrerseitig; für Rechtslenker; passender Adapter: BCE	**2800011614260** **2800011628270**	**16142** **62827**	58 63
1.6 BiFuel 1.6 TDI 1.6 TDI	75 kW 55 kW 75 kW	05/11→05/15 08/10→05/15 08/10→05/15	AQUACTRL 2 SET; für Linkslenker	**2800011202280**	**12022**	3
			AQUACTRL 2 SINGLE; Einbauposition beifahrerseitig; für Linkslenker; passender Adapter: BC	**2800011304280**	**13042**	26
			AQUACTRL 2 SINGLE; Einbauposition fahrerseitig; für Linkslenker; passender Adapter: BC	**2800011312280**	**13122**	29
			REARCTRL; Einbauposition hinten; Fahrzeugausstattung: für Fahrzeuge mit Heckklappe	**2800011518170** **2800011518180**	**51817** **15181**	41 41
			REARCTRL; Einbauposition hinten; Fahrzeugausstattung: für Fahrzeuge mit Hecktüren	**2800011540170** **2800011540180**	**54017** **15401**	51 51
			AQUACTRL 2 SINGLE; Einbauposition beifahrerseitig; für Rechtslenker; passender Adapter: BC	**2800011605260** **2800011624270**	**16052** **62427**	54 61
			AQUACTRL 2 SINGLE; Einbauposition fahrerseitig; für Rechtslenker; passender Adapter: BC	**2800011614260** **2800011628270**	**16142** **62827**	58 63
1.9 TDI 1.9 TDI	55 kW 77 kW	09/05→08/10 04/04→08/10	AQUACTRL 2 SET; für Linkslenker; 11/06	**2800011202280**	**12022**	3
			AQUACTRL 2 SET; für Linkslenker; 10/06	**2800011266280**	**12662**	22
			AQUACTRL 2 SINGLE; Einbauposition beifahrerseitig; für Linkslenker; passender Adapter: BCE; 10/06	**2800011304280**	**13042**	26
			AQUACTRL 2 SINGLE; Einbauposition beifahrerseitig; für Linkslenker; passender Adapter: BC; 11/06	**2800011304280**	**13042**	26
			AQUACTRL 2 SINGLE; Einbauposition fahrerseitig; für Linkslenker; passender Adapter: BCE; 10/06	**2800011312280**	**13122**	29
			AQUACTRL 2 SINGLE; Einbauposition fahrerseitig; für Linkslenker; passender Adapter: BC; 11/06	**2800011312280**	**13122**	29
			REARCTRL; Einbauposition hinten; Fahrzeugausstattung: für Fahrzeuge mit Heckklappe	**2800011518170** **2800011518180**	**51817** **15181**	41 41
			REARCTRL; Einbauposition hinten; Fahrzeugausstattung: für Fahrzeuge mit Hecktüren	**2800011540170** **2800011540180**	**54017** **15401**	51 51
			AQUACTRL 2 SINGLE; 06/06 ; Einbauposition beifahrerseitig; für Rechtslenker; passender Adapter: BC	**2800011605260** **2800011624270**	**16052** **62427**	54 61
			AQUACTRL 2 SINGLE; 05/06; Einbauposition beifahrerseitig; für Rechtslenker; passender Adapter: BCE	**2800011605260** **2800011624270**	**16052** **62427**	54 61
			AQUACTRL 2 SINGLE; 06/06 ; Einbauposition fahrerseitig; für Rechtslenker; passender Adapter: BC	**2800011614260** **2800011628270**	**16142** **62827**	58 63
			AQUACTRL 2 SINGLE; 05/06; Einbauposition fahrerseitig; für Rechtslenker; passender Adapter: BCE	**2800011614260** **2800011628270**	**16142** **62827**	58 63

© 2025 Continental Aftermarket & Services GmbH

VW - CADDY III Kasten/Großraumlimousine (2KA, 2KH, 2CA, 2CH) 03/04→03/16

Wischblatt

1.9 TDI 4motion	77 kW	11/08→08/10	AQUACTRL 2 SET; für Linkslenker	**2800011202280**	**12022**	3
			AQUACTRL 2 SINGLE; Einbauposition beifahrerseitig; für Linkslenker; passender Adapter: BC	**2800011304280**	**13042**	26
			AQUACTRL 2 SINGLE; Einbauposition fahrerseitig; für Linkslenker; passender Adapter: BC	**2800011312280**	**13122**	29
			REARCTRL; Einbauposition hinten; Fahrzeugausstattung: für Fahrzeuge mit Heckklappe	**2800011518170** **2800011518180**	**51817** **15181**	41 41
			REARCTRL; Einbauposition hinten; Fahrzeugausstattung: für Fahrzeuge mit Hecktüren	**2800011540170** **2800011540180**	**54017** **15401**	51 51
			AQUACTRL 2 SINGLE; Einbauposition beifahrerseitig; für Rechtslenker; passender Adapter: BC	**2800011605260** **2800011624270**	**16052** **62427**	54 61
			AQUACTRL 2 SINGLE; Einbauposition fahrerseitig; für Rechtslenker; passender Adapter: BC	**2800011614260** **2800011628270**	**16142** **62827**	58 63
2.0 EcoFuel 2.0 SDI	80 kW 51 kW	04/06→05/15 03/04→08/10	AQUACTRL 2 SET; für Linkslenker; 11/06	**2800011202280**	**12022**	3
			AQUACTRL 2 SET; für Linkslenker; 10/06	**2800011266280**	**12662**	22
			AQUACTRL 2 SINGLE; Einbauposition beifahrerseitig; für Linkslenker; passender Adapter: BCE; 10/06	**2800011304280**	**13042**	26
			AQUACTRL 2 SINGLE; Einbauposition beifahrerseitig; für Linkslenker; passender Adapter: BC; 11/06	**2800011304280**	**13042**	26
			AQUACTRL 2 SINGLE; Einbauposition fahrerseitig; für Linkslenker; passender Adapter: BCE; 10/06	**2800011312280**	**13122**	29
			AQUACTRL 2 SINGLE; Einbauposition fahrerseitig; für Linkslenker; passender Adapter: BC; 11/06	**2800011312280**	**13122**	29
			REARCTRL; Einbauposition hinten; Fahrzeugausstattung: für Fahrzeuge mit Heckklappe	**2800011518170** **2800011518180**	**51817** **15181**	41 41
			REARCTRL; Einbauposition hinten; Fahrzeugausstattung: für Fahrzeuge mit Hecktüren	**2800011540170** **2800011540180**	**54017** **15401**	51 51
			AQUACTRL 2 SINGLE; 06/06 ; Einbauposition beifahrerseitig; für Rechtslenker; passender Adapter: BC	**2800011605260** **2800011624270**	**16052** **62427**	54 61
			AQUACTRL 2 SINGLE; 05/06; Einbauposition beifahrerseitig; für Rechtslenker; passender Adapter: BCE	**2800011605260** **2800011624270**	**16052** **62427**	54 61
			AQUACTRL 2 SINGLE; 06/06 ; Einbauposition fahrerseitig; für Rechtslenker; passender Adapter: BC	**2800011614260** **2800011628270**	**16142** **62827**	58 63
			AQUACTRL 2 SINGLE; 05/06; Einbauposition fahrerseitig; für Rechtslenker; passender Adapter: BCE	**2800011614260** **2800011628270**	**16142** **62827**	58 63
2.0 TDI 2.0 TDI 2.0 TDI 2.0 TDI 2.0 TDI 16V 2.0 TDI 16V 4motion 2.0 TDI 4motion 2.0 TDI 4motion	62 kW 81 kW 103 kW 125 kW 103 kW 103 kW 62 kW 81 kW	11/10→05/15 08/10→05/15 09/07→08/10 05/12→05/15 11/10→05/15 11/10→05/15 12/10→05/15 08/10→05/15	AQUACTRL 2 SET; für Linkslenker	**2800011202280**	**12022**	3
			AQUACTRL 2 SINGLE; Einbauposition beifahrerseitig; für Linkslenker; passender Adapter: BC	**2800011304280**	**13042**	26
			AQUACTRL 2 SINGLE; Einbauposition fahrerseitig; für Linkslenker; passender Adapter: BC	**2800011312280**	**13122**	29
			REARCTRL; Einbauposition hinten; Fahrzeugausstattung: für Fahrzeuge mit Heckklappe	**2800011518170** **2800011518180**	**51817** **15181**	41 41
			REARCTRL; Einbauposition hinten; Fahrzeugausstattung: für Fahrzeuge mit Hecktüren	**2800011540170** **2800011540180**	**54017** **15401**	51 51
			AQUACTRL 2 SINGLE; Einbauposition beifahrerseitig; für Rechtslenker; passender Adapter: BC	**2800011605260** **2800011624270**	**16052** **62427**	54 61
			AQUACTRL 2 SINGLE; Einbauposition fahrerseitig; für Rechtslenker; passender Adapter: BC	**2800011614260** **2800011628270**	**16142** **62827**	58 63

VW - CADDY IV Großraumlimousine (SAB, SAJ) 05/15→

Wischblatt

1.0 TSI	62 kW	11/18→07/19	AQUACTRL 2 SET; für Linkslenker	**2800011280280**	**12802**	24
			AQUACTRL 2 SINGLE; Einbauposition beifahrerseitig; für Linkslenker; passender Adapter: B	**2800011304280**	**13042**	26

→

© 2025 Continental Aftermarket & Services GmbH

VW - CADDY IV Großraumlimousine (SAB, SAJ) 05/15→

Wischblatt

1.0 TSI	62 kW	11/18→07/19	AQUACTRL 2 SINGLE; Einbauposition fahrerseitig; für Linkslenker; passender Adapter: B	**2800011312280**	**13122**	29
			REARCTRL; Einbauposition hinten; Fahrzeugausstattung: für Fahrzeuge mit Heckklappe	**2800011523180**	**15231**	43
			REARCTRL; Einbauposition hinten; Fahrzeugausstattung: für Fahrzeuge mit Hecktüren	**2800011540180**	**15401**	51
			AQUACTRL 2 SINGLE; Einbauposition beifahrerseitig; für Rechtslenker; passender Adapter: BC	**2800011605260**	**16052**	54
			AQUACTRL 2 SINGLE; Einbauposition fahrerseitig; für Rechtslenker; passender Adapter: BC	**2800011614260**	**16142**	58
1.0 TSI 1.2 TSI 1.4 TGI CNG 1.4 TSI	75 kW 62 kW 81 kW 92 kW	11/15→09/20 06/15→09/20 06/15→09/20 05/15→09/20	AQUACTRL 2 SET; 05/17; für Linkslenker	**2800011202280**	**12022**	3
			AQUACTRL 2 SET; 06/17 ; für Linkslenker	**2800011280280**	**12802**	24
			AQUACTRL 2 SINGLE; 06/17 ; Einbauposition beifahrerseitig; für Linkslenker; passender Adapter: B	**2800011304280**	**13042**	26
			AQUACTRL 2 SINGLE; 05/17; Einbauposition beifahrerseitig; für Linkslenker; passender Adapter: BC	**2800011304280**	**13042**	26
			AQUACTRL 2 SINGLE; 06/17 ; Einbauposition fahrerseitig; für Linkslenker; passender Adapter: B	**2800011312280**	**13122**	29
			AQUACTRL 2 SINGLE; 05/17; Einbauposition fahrerseitig; für Linkslenker; passender Adapter: BC	**2800011312280**	**13122**	29
			REARCTRL; Einbauposition hinten; Fahrzeugausstattung: für Fahrzeuge mit Heckklappe	**2800011523170** **2800011523180**	**52317** **15231**	43 43
			REARCTRL; Einbauposition hinten; Fahrzeugausstattung: für Fahrzeuge mit Hecktüren	**2800011540170** **2800011540180**	**54017** **15401**	51 51
			AQUACTRL 2 SINGLE; Einbauposition beifahrerseitig; für Rechtslenker; passender Adapter: BC	**2800011605260** **2800011624270**	**16052** **62427**	54 61
			AQUACTRL 2 SINGLE; Einbauposition fahrerseitig; für Rechtslenker; passender Adapter: BC	**2800011614260** **2800011628270**	**16142** **62827**	58 63
1.4 TSI	96 kW	07/18→09/20	AQUACTRL 2 SET; für Linkslenker	**2800011280280**	**12802**	24
			AQUACTRL 2 SINGLE; Einbauposition beifahrerseitig; für Linkslenker; passender Adapter: B	**2800011304280**	**13042**	26
			AQUACTRL 2 SINGLE; Einbauposition fahrerseitig; für Linkslenker; passender Adapter: B	**2800011312280**	**13122**	29
			REARCTRL; Einbauposition hinten; Fahrzeugausstattung: für Fahrzeuge mit Heckklappe	**2800011523180**	**15231**	43
			REARCTRL; Einbauposition hinten; Fahrzeugausstattung: für Fahrzeuge mit Hecktüren	**2800011540180**	**15401**	51
			AQUACTRL 2 SINGLE; Einbauposition beifahrerseitig; für Rechtslenker; passender Adapter: BC	**2800011605260**	**16052**	54
			AQUACTRL 2 SINGLE; Einbauposition fahrerseitig; für Rechtslenker; passender Adapter: BC	**2800011614260**	**16142**	58

© 2025 Continental Aftermarket & Services GmbH

VW - CADDY IV Großraumlimousine (SAB, SAJ) 05/15→

Wischblatt

1.6	81 kW	11/15→09/20	AQUACTRL 2 SET; 05/17; für Linkslenker	**2800011202280**	**12022**	3
			AQUACTRL 2 SET; 06/17 ; für Linkslenker	**2800011280280**	**12802**	24
			AQUACTRL 2 SINGLE; 06/17 ; Einbauposition beifahrerseitig; für Linkslenker; passender Adapter: B	**2800011304280**	**13042**	26
			AQUACTRL 2 SINGLE; 05/17; Einbauposition beifahrerseitig; für Linkslenker; passender Adapter: BC	**2800011304280**	**13042**	26
			AQUACTRL 2 SINGLE; 06/17 ; Einbauposition fahrerseitig; für Linkslenker; passender Adapter: B	**2800011312280**	**13122**	29
			AQUACTRL 2 SINGLE; 05/17; Einbauposition fahrerseitig; für Linkslenker; passender Adapter: BC	**2800011312280**	**13122**	29
			REARCTRL; Einbauposition hinten; Fahrzeugausstattung: für Fahrzeuge mit Heckklappe	**2800011523180**	**15231**	43
			REARCTRL; Einbauposition hinten; Fahrzeugausstattung: für Fahrzeuge mit Hecktüren	**2800011540180**	**15401**	51
			AQUACTRL 2 SINGLE; Einbauposition beifahrerseitig; für Rechtslenker; passender Adapter: BC	**2800011605260**	**16052**	54
			AQUACTRL 2 SINGLE; Einbauposition fahrerseitig; für Rechtslenker; passender Adapter: BC	**2800011614260**	**16142**	58
1.6 TDI 1.6 TDI 2.0 TDI 2.0 TDI 2.0 TDI 2.0 TDI 2.0 TDI 4motion 2.0 TDI 4motion 2.0 TDI 4motion 2.0 TDI 4motion	55 kW 75 kW 55 kW 75 kW 103 kW 110 kW 81 kW 90 kW 103 kW 110 kW	05/15→11/17 05/15→09/20 05/15→09/20 05/15→09/20 05/15→09/20 05/15→09/20 05/15→09/20 05/15→09/20 05/15→09/20 11/15→09/20	AQUACTRL 2 SET; 05/17; für Linkslenker	**2800011202280**	**12022**	3
			AQUACTRL 2 SET; 06/17 ; für Linkslenker	**2800011280280**	**12802**	24
			AQUACTRL 2 SINGLE; 06/17 ; Einbauposition beifahrerseitig; für Linkslenker; passender Adapter: B	**2800011304280**	**13042**	26
			AQUACTRL 2 SINGLE; 05/17; Einbauposition beifahrerseitig; für Linkslenker; passender Adapter: BC	**2800011304280**	**13042**	26
			AQUACTRL 2 SINGLE; 06/17 ; Einbauposition fahrerseitig; für Linkslenker; passender Adapter: B	**2800011312280**	**13122**	29
			AQUACTRL 2 SINGLE; 05/17; Einbauposition fahrerseitig; für Linkslenker; passender Adapter: BC	**2800011312280**	**13122**	29
			REARCTRL; Einbauposition hinten; Fahrzeugausstattung: für Fahrzeuge mit Heckklappe	**2800011523170** **2800011523180**	**52317** **15231**	43 43
			REARCTRL; Einbauposition hinten; Fahrzeugausstattung: für Fahrzeuge mit Hecktüren	**2800011540170** **2800011540180**	**54017** **15401**	51 51
			AQUACTRL 2 SINGLE; Einbauposition beifahrerseitig; für Rechtslenker; passender Adapter: BC	**2800011605260** **2800011624270**	**16052** **62427**	54 61
			AQUACTRL 2 SINGLE; Einbauposition fahrerseitig; für Rechtslenker; passender Adapter: BC	**2800011614260** **2800011628270**	**16142** **62827**	58 63
ABT e-Caddy	83 kW	04/20→	AQUACTRL 2 SET; für Linkslenker	**2800011280280**	**12802**	24
			AQUACTRL 2 SINGLE; Einbauposition beifahrerseitig; für Linkslenker; passender Adapter: B	**2800011304280**	**13042**	26
			AQUACTRL 2 SINGLE; Einbauposition fahrerseitig; für Linkslenker; passender Adapter: B	**2800011312280**	**13122**	29
			REARCTRL; Einbauposition hinten; Fahrzeugausstattung: für Fahrzeuge mit Heckklappe	**2800011523180**	**15231**	43
			REARCTRL; Einbauposition hinten; Fahrzeugausstattung: für Fahrzeuge mit Hecktüren	**2800011540180**	**15401**	51
			AQUACTRL 2 SINGLE; Einbauposition beifahrerseitig; für Rechtslenker; passender Adapter: BC	**2800011605260**	**16052**	54
			AQUACTRL 2 SINGLE; Einbauposition fahrerseitig; für Rechtslenker; passender Adapter: BC	**2800011614260**	**16142**	58

VW - CADDY IV Kasten/Großraumlimousine (SAA, SAH) 05/15→

Wischblatt

1.0 TSI 1.2 TSI 1.4 TGI CNG 1.4 TSI	75 kW 62 kW 81 kW 92 kW	11/15→09/20 06/15→09/20 06/15→09/20 05/15→09/20	AQUACTRL 2 SET; 05/17; für Linkslenker	**2800011202280**	**12022**	3
			AQUACTRL 2 SET; 06/17 ; für Linkslenker	**2800011280280**	**12802**	24

→

© 2025 Continental Aftermarket & Services GmbH

VW - CADDY IV Kasten/Großraumlimousine (SAA, SAH) 05/15→

Wischblatt

1.0 TSI 1.2 TSI 1.4 TGI CNG 1.4 TSI	75 kW 62 kW 81 kW 92 kW	11/15→09/20 06/15→09/20 06/15→09/20 05/15→09/20	AQUACTRL 2 SINGLE; 06/17 ; Einbauposition beifahrerseitig; für Linkslenker; passender Adapter: B	**2800011304280**	**13042**	26
			AQUACTRL 2 SINGLE; 05/17; Einbauposition beifahrerseitig; für Linkslenker; passender Adapter: BC	**2800011304280**	**13042**	26
			AQUACTRL 2 SINGLE; 06/17 ; Einbauposition fahrerseitig; für Linkslenker; passender Adapter: B	**2800011312280**	**13122**	29
			AQUACTRL 2 SINGLE; 05/17; Einbauposition fahrerseitig; für Linkslenker; passender Adapter: BC	**2800011312280**	**13122**	29
			REARCTRL; Einbauposition hinten; Fahrzeugausstattung: für Fahrzeuge mit Heckklappe	**2800011523170** **2800011523180**	**52317** **15231**	43 43
			REARCTRL; Einbauposition hinten; Fahrzeugausstattung: für Fahrzeuge mit Hecktüren	**2800011540170** **2800011540180**	**54017** **15401**	51 51
			AQUACTRL 2 SINGLE; Einbauposition beifahrerseitig; für Rechtslenker; passender Adapter: BC	**2800011605260** **2800011624270**	**16052** **62427**	54 61
			AQUACTRL 2 SINGLE; Einbauposition fahrerseitig; für Rechtslenker; passender Adapter: BC	**2800011614260** **2800011628270**	**16142** **62827**	58 63
1.4 TSI	96 kW	06/19→09/20	AQUACTRL 2 SET; für Linkslenker	**2800011280280**	**12802**	24
			AQUACTRL 2 SINGLE; Einbauposition beifahrerseitig; für Linkslenker; passender Adapter: B	**2800011304280**	**13042**	26
			AQUACTRL 2 SINGLE; Einbauposition fahrerseitig; für Linkslenker; passender Adapter: B	**2800011312280**	**13122**	29
			REARCTRL; Einbauposition hinten; Fahrzeugausstattung: für Fahrzeuge mit Heckklappe	**2800011523180**	**15231**	43
			REARCTRL; Einbauposition hinten; Fahrzeugausstattung: für Fahrzeuge mit Hecktüren	**2800011540180**	**15401**	51
			AQUACTRL 2 SINGLE; Einbauposition beifahrerseitig; für Rechtslenker; passender Adapter: BC	**2800011605260**	**16052**	54
			AQUACTRL 2 SINGLE; Einbauposition fahrerseitig; für Rechtslenker; passender Adapter: BC	**2800011614260**	**16142**	58
1.6	81 kW	11/15→09/20	AQUACTRL 2 SET; 05/17; für Linkslenker	**2800011202280**	**12022**	3
			AQUACTRL 2 SET; 06/17 ; für Linkslenker	**2800011280280**	**12802**	24
			AQUACTRL 2 SINGLE; 06/17 ; Einbauposition beifahrerseitig; für Linkslenker; passender Adapter: B	**2800011304280**	**13042**	26
			AQUACTRL 2 SINGLE; 05/17; Einbauposition beifahrerseitig; für Linkslenker; passender Adapter: BC	**2800011304280**	**13042**	26
			AQUACTRL 2 SINGLE; 06/17 ; Einbauposition fahrerseitig; für Linkslenker; passender Adapter: B	**2800011312280**	**13122**	29
			AQUACTRL 2 SINGLE; 05/17; Einbauposition fahrerseitig; für Linkslenker; passender Adapter: BC	**2800011312280**	**13122**	29
			REARCTRL; Einbauposition hinten; Fahrzeugausstattung: für Fahrzeuge mit Heckklappe	**2800011523180**	**15231**	43
			REARCTRL; Einbauposition hinten; Fahrzeugausstattung: für Fahrzeuge mit Hecktüren	**2800011540180**	**15401**	51
			AQUACTRL 2 SINGLE; Einbauposition beifahrerseitig; für Rechtslenker; passender Adapter: BC	**2800011605260**	**16052**	54
			AQUACTRL 2 SINGLE; Einbauposition fahrerseitig; für Rechtslenker; passender Adapter: BC	**2800011614260**	**16142**	58

© 2025 Continental Aftermarket & Services GmbH

VW - CADDY IV Kasten/Großraumlimousine (SAA, SAH) 05/15→

Wischblatt

1.6 TDI	55 kW	05/15→11/17	AQUACTRL 2 SET; 05/17; für Linkslenker	**2800011202280**	**12022**	3
1.6 TDI	75 kW	05/15→09/20	AQUACTRL 2 SET; 06/17 ; für Linkslenker	**2800011280280**	**12802**	24
2.0 TDI	55 kW	05/15→09/20	AQUACTRL 2 SINGLE; 06/17 ; Einbauposition beifahrerseitig; für Linkslenker; passender Adapter: B	**2800011304280**	**13042**	26
2.0 TDI	75 kW	05/15→09/20				
2.0 TDI	103 kW	05/15→09/20				
2.0 TDI	110 kW	05/15→09/20				
2.0 TDI 4motion	55 kW	11/15→07/19	AQUACTRL 2 SINGLE; 05/17; Einbauposition beifahrerseitig; für Linkslenker; passender Adapter: BC	**2800011304280**	**13042**	26
2.0 TDI 4motion	81 kW	05/15→09/20				
2.0 TDI 4motion	90 kW	05/15→09/20				
2.0 TDI 4motion	103 kW	05/15→09/20				
2.0 TDI 4motion	110 kW	11/15→09/20				
			AQUACTRL 2 SINGLE; 06/17 ; Einbauposition fahrerseitig; für Linkslenker; passender Adapter: B	**2800011312280**	**13122**	29
			AQUACTRL 2 SINGLE; 05/17; Einbauposition fahrerseitig; für Linkslenker; passender Adapter: BC	**2800011312280**	**13122**	29
			REARCTRL; Einbauposition hinten; Fahrzeugausstattung: für Fahrzeuge mit Heckklappe	**2800011523170** **2800011523180**	**52317** **15231**	43 43
			REARCTRL; Einbauposition hinten; Fahrzeugausstattung: für Fahrzeuge mit Hecktüren	**2800011540170** **2800011540180**	**54017** **15401**	51 51
			AQUACTRL 2 SINGLE; Einbauposition beifahrerseitig; für Rechtslenker; passender Adapter: BC	**2800011605260** **2800011624270**	**16052** **62427**	54 61
			AQUACTRL 2 SINGLE; Einbauposition fahrerseitig; für Rechtslenker; passender Adapter: BC	**2800011614260** **2800011628270**	**16142** **62827**	58 63
ABT e-Caddy	83 kW	04/20→	AQUACTRL 2 SET; für Linkslenker	**2800011280280**	**12802**	24
			AQUACTRL 2 SINGLE; Einbauposition beifahrerseitig; für Linkslenker; passender Adapter: B	**2800011304280**	**13042**	26
			AQUACTRL 2 SINGLE; Einbauposition fahrerseitig; für Linkslenker; passender Adapter: B	**2800011312280**	**13122**	29
			REARCTRL; Einbauposition hinten; Fahrzeugausstattung: für Fahrzeuge mit Heckklappe	**2800011523180**	**15231**	43
			REARCTRL; Einbauposition hinten; Fahrzeugausstattung: für Fahrzeuge mit Hecktüren	**2800011540180**	**15401**	51
			AQUACTRL 2 SINGLE; Einbauposition beifahrerseitig; für Rechtslenker; passender Adapter: BC	**2800011605260**	**16052**	54
			AQUACTRL 2 SINGLE; Einbauposition fahrerseitig; für Rechtslenker; passender Adapter: BC	**2800011614260**	**16142**	58

VW - CADDY V Großraumlimousine (SBB, SBJ) 09/20→

Wischblatt

1.5 TGI CNG	96 kW	06/22→04/24	AQUACTRL 2 SET; für Linkslenker	**2800011257280**	**12572**	19
			AQUACTRL 2 SINGLE; Einbauposition beifahrerseitig; für Linkslenker; passender Adapter: B	**2800011302280**	**13022**	26
			AQUACTRL 2 SINGLE; Einbauposition fahrerseitig; für Linkslenker; passender Adapter: B	**2800011316280**	**13162**	30
			AQUACTRL 2 SINGLE; Einbauposition beifahrerseitig; für Rechtslenker; passender Adapter: B	**2800011602260**	**16022**	53
			AQUACTRL 2 SINGLE; Einbauposition fahrerseitig; für Rechtslenker; passender Adapter: B	**2800011618260**	**16182**	59
1.5 TSi EVO	84 kW	01/21→11/24	AQUACTRL 2 SET; für Linkslenker	**2800011257280**	**12572**	19
			AQUACTRL 2 SINGLE; Einbauposition beifahrerseitig; für Linkslenker; passender Adapter: B	**2800011302280**	**13022**	26
			AQUACTRL 2 SINGLE; Einbauposition fahrerseitig; für Linkslenker; passender Adapter: B	**2800011316280**	**13162**	30
			AQUACTRL 2 SINGLE; Einbauposition beifahrerseitig; für Rechtslenker; passender Adapter: B	**2800011602260** **2800011623270**	**16022** **62327**	53 61
			AQUACTRL 2 SINGLE; Einbauposition fahrerseitig; für Rechtslenker; passender Adapter: B	**2800011618260** **2800011618270**	**16182** **61827**	59 59

© 2025 Continental Aftermarket & Services GmbH

VW - CADDY V Großraumlimousine (SBB, SBJ) 09/20→

Wischblatt

1.6 SRE	81 kW	02/21→	AQUACTRL 2 SET; für Linkslenker	**2800011257280**	**12572**	19
			AQUACTRL 2 SINGLE; Einbauposition beifahrerseitig; für Linkslenker; passender Adapter: B	**2800011302280**	**13022**	26
			AQUACTRL 2 SINGLE; Einbauposition fahrerseitig; für Linkslenker; passender Adapter: B	**2800011316280**	**13162**	30
			AQUACTRL 2 SINGLE; Einbauposition beifahrerseitig; für Rechtslenker; passender Adapter: B	**2800011602260**	**16022**	53
			AQUACTRL 2 SINGLE; Einbauposition fahrerseitig; für Rechtslenker; passender Adapter: B	**2800011618260**	**16182**	59
2.0 TDi BMT	55 kW	09/20→	AQUACTRL 2 SET; für Linkslenker	**2800011257280**	**12572**	19
			AQUACTRL 2 SINGLE; Einbauposition beifahrerseitig; für Linkslenker; passender Adapter: B	**2800011302280**	**13022**	26
			AQUACTRL 2 SINGLE; Einbauposition fahrerseitig; für Linkslenker; passender Adapter: B	**2800011316280**	**13162**	30
			AQUACTRL 2 SINGLE; Einbauposition beifahrerseitig; für Rechtslenker; passender Adapter: B	**2800011602260** **2800011623270**	**16022** **62327**	53 61
			AQUACTRL 2 SINGLE; Einbauposition fahrerseitig; für Rechtslenker; passender Adapter: B	**2800011618260** **2800011618270**	**16182** **61827**	59 59
2.0 TDi BMT	75 kW	09/20→	AQUACTRL 2 SET; für Linkslenker	**2800011257280**	**12572**	19
			AQUACTRL 2 SINGLE; Einbauposition beifahrerseitig; für Linkslenker; passender Adapter: B	**2800011302280**	**13022**	26
			AQUACTRL 2 SINGLE; Einbauposition fahrerseitig; für Linkslenker; passender Adapter: B	**2800011316280**	**13162**	30
			AQUACTRL 2 SINGLE; Einbauposition beifahrerseitig; für Rechtslenker; passender Adapter: B	**2800011602260**	**16022**	53
			AQUACTRL 2 SINGLE; Einbauposition fahrerseitig; für Rechtslenker; passender Adapter: B	**2800011618260**	**16182**	59
2.0 TDi BMT	90 kW	09/20→	AQUACTRL 2 SET; für Linkslenker	**2800011257280**	**12572**	19
			AQUACTRL 2 SINGLE; Einbauposition beifahrerseitig; für Linkslenker; passender Adapter: B	**2800011302280**	**13022**	26
			AQUACTRL 2 SINGLE; Einbauposition fahrerseitig; für Linkslenker; passender Adapter: B	**2800011316280**	**13162**	30
			AQUACTRL 2 SINGLE; Einbauposition beifahrerseitig; für Rechtslenker; passender Adapter: B	**2800011602260** **2800011623270**	**16022** **62327**	53 61
			AQUACTRL 2 SINGLE; Einbauposition fahrerseitig; für Rechtslenker; passender Adapter: B	**2800011618260** **2800011618270**	**16182** **61827**	59 59
2.0 TDI BMT 4motion	90 kW	03/21→	AQUACTRL 2 SET; für Linkslenker	**2800011257280**	**12572**	19
			AQUACTRL 2 SINGLE; Einbauposition beifahrerseitig; für Linkslenker; passender Adapter: B	**2800011302280**	**13022**	26
			AQUACTRL 2 SINGLE; Einbauposition fahrerseitig; für Linkslenker; passender Adapter: B	**2800011316280**	**13162**	30
			AQUACTRL 2 SINGLE; Einbauposition beifahrerseitig; für Rechtslenker; passender Adapter: B	**2800011602260**	**16022**	53
			AQUACTRL 2 SINGLE; Einbauposition fahrerseitig; für Rechtslenker; passender Adapter: B	**2800011618260**	**16182**	59

VW - CADDY V Kasten/Großraumlimousine (SBA, SBH) 09/20→

Wischblatt

1.5 TGI CNG	96 kW	06/22→04/24	AQUACTRL 2 SET; für Linkslenker	**2800011257280**	**12572**	19
			AQUACTRL 2 SINGLE; Einbauposition beifahrerseitig; für Linkslenker; passender Adapter: B	**2800011302280**	**13022**	26
			AQUACTRL 2 SINGLE; Einbauposition fahrerseitig; für Linkslenker; passender Adapter: B	**2800011316280**	**13162**	30
			AQUACTRL 2 SINGLE; Einbauposition beifahrerseitig; für Rechtslenker; passender Adapter: B	**2800011602260**	**16022**	53
			AQUACTRL 2 SINGLE; Einbauposition fahrerseitig; für Rechtslenker; passender Adapter: B	**2800011618260**	**16182**	59
1.5 TSi EVO	84 kW	01/21→11/24	AQUACTRL 2 SET; für Linkslenker	**2800011257280**	**12572**	19
			AQUACTRL 2 SINGLE; Einbauposition beifahrerseitig; für Linkslenker; passender Adapter: B	**2800011302280**	**13022**	26
			AQUACTRL 2 SINGLE; Einbauposition fahrerseitig; für Linkslenker; passender Adapter: B	**2800011316280**	**13162**	30

→

© 2025 Continental Aftermarket & Services GmbH

VW - CADDY V Kasten/Großraumlimousine (SBA, SBH) 09/20→

Wischblatt

1.5 TSi EVO	84 kW	01/21→11/24	AQUACTRL 2 SINGLE; Einbauposition beifahrerseitig; für Rechtslenker; passender Adapter: B	**2800011602260**	**16022**	53
				2800011623270	**62327**	61
			AQUACTRL 2 SINGLE; Einbauposition fahrerseitig; für Rechtslenker; passender Adapter: B	**2800011618260**	**16182**	59
				2800011618270	**61827**	59
1.6 SRE	81 kW	02/21→	AQUACTRL 2 SET; für Linkslenker	**2800011257280**	**12572**	19
2.0 TDi BMT	55 kW	09/20→	AQUACTRL 2 SINGLE; Einbauposition beifahrerseitig; für Linkslenker; passender Adapter: B	**2800011302280**	**13022**	26
			AQUACTRL 2 SINGLE; Einbauposition fahrerseitig; für Linkslenker; passender Adapter: B	**2800011316280**	**13162**	30
			AQUACTRL 2 SINGLE; Einbauposition beifahrerseitig; für Rechtslenker; passender Adapter: B	**2800011602260**	**16022**	53
			AQUACTRL 2 SINGLE; Einbauposition fahrerseitig; für Rechtslenker; passender Adapter: B	**2800011618260**	**16182**	59
2.0 TDi BMT	75 kW	09/20→	AQUACTRL 2 SET; für Linkslenker	**2800011257280**	**12572**	19
2.0 TDi BMT	90 kW	09/20→	AQUACTRL 2 SINGLE; Einbauposition beifahrerseitig; für Linkslenker; passender Adapter: B	**2800011302280**	**13022**	26
			AQUACTRL 2 SINGLE; Einbauposition fahrerseitig; für Linkslenker; passender Adapter: B	**2800011316280**	**13162**	30
			AQUACTRL 2 SINGLE; Einbauposition beifahrerseitig; für Rechtslenker; passender Adapter: B	**2800011602260**	**16022**	53
				2800011623270	**62327**	61
			AQUACTRL 2 SINGLE; Einbauposition fahrerseitig; für Rechtslenker; passender Adapter: B	**2800011618260**	**16182**	59
				2800011618270	**61827**	59
2.0 TDI BMT 4motion	90 kW	03/21→	AQUACTRL 2 SET; für Linkslenker	**2800011257280**	**12572**	19
			AQUACTRL 2 SINGLE; Einbauposition beifahrerseitig; für Linkslenker; passender Adapter: B	**2800011302280**	**13022**	26
			AQUACTRL 2 SINGLE; Einbauposition fahrerseitig; für Linkslenker; passender Adapter: B	**2800011316280**	**13162**	30
			AQUACTRL 2 SINGLE; Einbauposition beifahrerseitig; für Rechtslenker; passender Adapter: B	**2800011602260**	**16022**	53
			AQUACTRL 2 SINGLE; Einbauposition fahrerseitig; für Rechtslenker; passender Adapter: B	**2800011618260**	**16182**	59

VW - CADDY ALLTRACK Großraumlimousine (SAB) 05/15→

Wischblatt

1.0 TSI	62 kW	11/18→07/19	AQUACTRL 2 SET; für Linkslenker	**2800011280280**	**12802**	24
			AQUACTRL 2 SINGLE; Einbauposition beifahrerseitig; für Linkslenker; passender Adapter: B	**2800011304280**	**13042**	26
			AQUACTRL 2 SINGLE; Einbauposition fahrerseitig; für Linkslenker; passender Adapter: B	**2800011312280**	**13122**	29
			REARCTRL; Einbauposition hinten; Fahrzeugausstattung: für Fahrzeuge mit Heckklappe	**2800011523180**	**15231**	43
			REARCTRL; Einbauposition hinten; Fahrzeugausstattung: für Fahrzeuge mit Hecktüren	**2800011540180**	**15401**	51
			AQUACTRL 2 SINGLE; Einbauposition beifahrerseitig; für Rechtslenker; passender Adapter: BC	**2800011605260**	**16052**	54
			AQUACTRL 2 SINGLE; Einbauposition fahrerseitig; für Rechtslenker; passender Adapter: BC	**2800011614260**	**16142**	58
1.0 TSI	75 kW	11/15→	AQUACTRL 2 SET; 05/17; für Linkslenker	**2800011202280**	**12022**	3
1.2 TSI	62 kW	06/15→	AQUACTRL 2 SET; 06/17 ; für Linkslenker	**2800011280280**	**12802**	24
1.4 TGI CNG	81 kW	06/15→	AQUACTRL 2 SINGLE; 06/17 ; Einbauposition beifahrerseitig; für Linkslenker; passender Adapter: B	**2800011304280**	**13042**	26
1.4 TSI	92 kW	05/15→	AQUACTRL 2 SINGLE; 05/17; Einbauposition beifahrerseitig; für Linkslenker; passender Adapter: BC	**2800011304280**	**13042**	26
			AQUACTRL 2 SINGLE; 06/17 ; Einbauposition fahrerseitig; für Linkslenker; passender Adapter: B	**2800011312280**	**13122**	29
			AQUACTRL 2 SINGLE; 05/17; Einbauposition fahrerseitig; für Linkslenker; passender Adapter: BC	**2800011312280**	**13122**	29
			REARCTRL; Einbauposition hinten; Fahrzeugausstattung: für Fahrzeuge mit Heckklappe	**2800011523170**	**52317**	43
				2800011523180	**15231**	43

→

© 2025 Continental Aftermarket & Services GmbH

VW - CADDY ALLTRACK Großraumlimousine (SAB) 05/15→

Wischblatt

1.0 TSI 1.2 TSI 1.4 TGI CNG 1.4 TSI	75 kW 62 kW 81 kW 92 kW	11/15→ 06/15→ 06/15→ 05/15→	REARCTRL; Einbauposition hinten; Fahrzeugausstattung: für Fahrzeuge mit Hecktüren	**2800011540170** **2800011540180**	**54017** **15401**	51 51
			AQUACTRL 2 SINGLE; Einbauposition beifahrerseitig; für Rechtslenker; passender Adapter: BC	**2800011605260** **2800011624270**	**16052** **62427**	54 61
			AQUACTRL 2 SINGLE; Einbauposition fahrerseitig; für Rechtslenker; passender Adapter: BC	**2800011614260** **2800011628270**	**16142** **62827**	58 63
1.4 TSI	96 kW	07/18→	AQUACTRL 2 SET; für Linkslenker	**2800011280280**	**12802**	24
			AQUACTRL 2 SINGLE; Einbauposition beifahrerseitig; für Linkslenker; passender Adapter: B	**2800011304280**	**13042**	26
			AQUACTRL 2 SINGLE; Einbauposition fahrerseitig; für Linkslenker; passender Adapter: B	**2800011312280**	**13122**	29
			REARCTRL; Einbauposition hinten; Fahrzeugausstattung: für Fahrzeuge mit Heckklappe	**2800011523180**	**15231**	43
			REARCTRL; Einbauposition hinten; Fahrzeugausstattung: für Fahrzeuge mit Hecktüren	**2800011540180**	**15401**	51
			AQUACTRL 2 SINGLE; Einbauposition beifahrerseitig; für Rechtslenker; passender Adapter: BC	**2800011605260**	**16052**	54
			AQUACTRL 2 SINGLE; Einbauposition fahrerseitig; für Rechtslenker; passender Adapter: BC	**2800011614260**	**16142**	58
1.6 SRE	81 kW	11/15→09/20	AQUACTRL 2 SINGLE; Einbauposition beifahrerseitig; für Rechtslenker; passender Adapter: BC	**2800011605260**	**16052**	54
			AQUACTRL 2 SINGLE; Einbauposition fahrerseitig; für Rechtslenker; passender Adapter: BC	**2800011614260**	**16142**	58
1.6 TDI 1.6 TDI	55 kW 75 kW	05/15→11/17 05/15→	AQUACTRL 2 SET; 05/17; für Linkslenker	**2800011202280**	**12022**	3
			AQUACTRL 2 SET; 06/17 ; für Linkslenker	**2800011280280**	**12802**	24
			AQUACTRL 2 SINGLE; 06/17 ; Einbauposition beifahrerseitig; für Linkslenker; passender Adapter: B	**2800011304280**	**13042**	26
			AQUACTRL 2 SINGLE; 05/17; Einbauposition beifahrerseitig; für Linkslenker; passender Adapter: BC	**2800011304280**	**13042**	26
			AQUACTRL 2 SINGLE; 06/17 ; Einbauposition fahrerseitig; für Linkslenker; passender Adapter: B	**2800011312280**	**13122**	29
			AQUACTRL 2 SINGLE; 05/17; Einbauposition fahrerseitig; für Linkslenker; passender Adapter: BC	**2800011312280**	**13122**	29
			REARCTRL; Einbauposition hinten; Fahrzeugausstattung: für Fahrzeuge mit Heckklappe	**2800011523180**	**15231**	43
			REARCTRL; Einbauposition hinten; Fahrzeugausstattung: für Fahrzeuge mit Hecktüren	**2800011540180**	**15401**	51
			AQUACTRL 2 SINGLE; Einbauposition beifahrerseitig; für Rechtslenker; passender Adapter: BC	**2800011605260**	**16052**	54
			AQUACTRL 2 SINGLE; Einbauposition fahrerseitig; für Rechtslenker; passender Adapter: BC	**2800011614260**	**16142**	58

© 2025 Continental Aftermarket & Services GmbH

VW - CADDY ALLTRACK Großraumlimousine (SAB) 05/15→

Wischblatt

2.0 TDI	55 kW	05/15→	AQUACTRL 2 SET; 05/17; für Linkslenker	**2800011202280**	**12022**	3
2.0 TDI	75 kW	05/15→	AQUACTRL 2 SET; 06/17 ; für Linkslenker	**2800011280280**	**12802**	24
			AQUACTRL 2 SINGLE; 06/17 ; Einbauposition beifahrerseitig; für Linkslenker; passender Adapter: B	**2800011304280**	**13042**	26
			AQUACTRL 2 SINGLE; 05/17; Einbauposition beifahrerseitig; für Linkslenker; passender Adapter: BC	**2800011304280**	**13042**	26
			AQUACTRL 2 SINGLE; 06/17 ; Einbauposition fahrerseitig; für Linkslenker; passender Adapter: B	**2800011312280**	**13122**	29
			AQUACTRL 2 SINGLE; 05/17; Einbauposition fahrerseitig; für Linkslenker; passender Adapter: BC	**2800011312280**	**13122**	29
			REARCTRL; Einbauposition hinten; Fahrzeugausstattung: für Fahrzeuge mit Heckklappe	**2800011523170** **2800011523180**	**52317** **15231**	43 43
			REARCTRL; Einbauposition hinten; Fahrzeugausstattung: für Fahrzeuge mit Hecktüren	**2800011540170** **2800011540180**	**54017** **15401**	51 51
			AQUACTRL 2 SINGLE; Einbauposition beifahrerseitig; für Rechtslenker; passender Adapter: BC	**2800011605260** **2800011624270**	**16052** **62427**	54 61
			AQUACTRL 2 SINGLE; Einbauposition fahrerseitig; für Rechtslenker; passender Adapter: BC	**2800011614260** **2800011628270**	**16142** **62827**	58 63
2.0 TDI	103 kW	05/15→	AQUACTRL 2 SET; 05/17; für Linkslenker	**2800011202280**	**12022**	3
			AQUACTRL 2 SET; 06/17 ; für Linkslenker	**2800011280280**	**12802**	24
			AQUACTRL 2 SINGLE; 06/17 ; Einbauposition beifahrerseitig; für Linkslenker; passender Adapter: B	**2800011304280**	**13042**	26
			AQUACTRL 2 SINGLE; 05/17; Einbauposition beifahrerseitig; für Linkslenker; passender Adapter: BC	**2800011304280**	**13042**	26
			AQUACTRL 2 SINGLE; 06/17 ; Einbauposition fahrerseitig; für Linkslenker; passender Adapter: B	**2800011312280**	**13122**	29
			AQUACTRL 2 SINGLE; 05/17; Einbauposition fahrerseitig; für Linkslenker; passender Adapter: BC	**2800011312280**	**13122**	29
			REARCTRL; Einbauposition hinten; Fahrzeugausstattung: für Fahrzeuge mit Heckklappe	**2800011523180**	**15231**	43
			REARCTRL; Einbauposition hinten; Fahrzeugausstattung: für Fahrzeuge mit Hecktüren	**2800011540180**	**15401**	51
			AQUACTRL 2 SINGLE; Einbauposition beifahrerseitig; für Rechtslenker; passender Adapter: BC	**2800011605260**	**16052**	54
			AQUACTRL 2 SINGLE; Einbauposition fahrerseitig; für Rechtslenker; passender Adapter: BC	**2800011614260**	**16142**	58
2.0 TDI	110 kW	05/15→	AQUACTRL 2 SET; 05/17; für Linkslenker	**2800011202280**	**12022**	3
			AQUACTRL 2 SET; 06/17 ; für Linkslenker	**2800011280280**	**12802**	24
			AQUACTRL 2 SINGLE; 06/17 ; Einbauposition beifahrerseitig; für Linkslenker; passender Adapter: B	**2800011304280**	**13042**	26
			AQUACTRL 2 SINGLE; 05/17; Einbauposition beifahrerseitig; für Linkslenker; passender Adapter: BC	**2800011304280**	**13042**	26
			AQUACTRL 2 SINGLE; 06/17 ; Einbauposition fahrerseitig; für Linkslenker; passender Adapter: B	**2800011312280**	**13122**	29
			AQUACTRL 2 SINGLE; 05/17; Einbauposition fahrerseitig; für Linkslenker; passender Adapter: BC	**2800011312280**	**13122**	29
			REARCTRL; Einbauposition hinten; Fahrzeugausstattung: für Fahrzeuge mit Heckklappe	**2800011523170** **2800011523180**	**52317** **15231**	43 43
			REARCTRL; Einbauposition hinten; Fahrzeugausstattung: für Fahrzeuge mit Hecktüren	**2800011540170** **2800011540180**	**54017** **15401**	51 51
			AQUACTRL 2 SINGLE; Einbauposition beifahrerseitig; für Rechtslenker; passender Adapter: BC	**2800011605260** **2800011624270**	**16052** **62427**	54 61

→

© 2025 Continental Aftermarket & Services GmbH

VW - CADDY ALLTRACK Großraumlimousine (SAB) 05/15→

Wischblatt

2.0 TDI	110 kW	05/15→	AQUACTRL 2 SINGLE; Einbauposition fahrerseitig; für Rechtslenker; passender Adapter: BC	**2800011614260** **2800011628270**	**16142** **62827**	58 63
2.0 TDI 4motion	81 kW	05/15→05/16	AQUACTRL 2 SET; für Linkslenker	**2800011202280**	**12022**	3
			AQUACTRL 2 SINGLE; Einbauposition beifahrerseitig; für Linkslenker; passender Adapter: BC	**2800011304280**	**13042**	26
			AQUACTRL 2 SINGLE; Einbauposition fahrerseitig; für Linkslenker; passender Adapter: BC	**2800011312280**	**13122**	29
			REARCTRL; Einbauposition hinten; Fahrzeugausstattung: für Fahrzeuge mit Heckklappe	**2800011523180**	**15231**	43
			REARCTRL; Einbauposition hinten; Fahrzeugausstattung: für Fahrzeuge mit Hecktüren	**2800011540180**	**15401**	51
			AQUACTRL 2 SINGLE; Einbauposition beifahrerseitig; für Rechtslenker; passender Adapter: BC	**2800011605260**	**16052**	54
			AQUACTRL 2 SINGLE; Einbauposition fahrerseitig; für Rechtslenker; passender Adapter: BC	**2800011614260**	**16142**	58
2.0 TDI 4motion	90 kW	05/15→	AQUACTRL 2 SET; 05/17; für Linkslenker	**2800011202280**	**12022**	3
			AQUACTRL 2 SET; 06/17 ; für Linkslenker	**2800011280280**	**12802**	24
			AQUACTRL 2 SINGLE; 06/17 ; Einbauposition beifahrerseitig; für Linkslenker; passender Adapter: B	**2800011304280**	**13042**	26
			AQUACTRL 2 SINGLE; 05/17; Einbauposition beifahrerseitig; für Linkslenker; passender Adapter: BC	**2800011304280**	**13042**	26
			AQUACTRL 2 SINGLE; 06/17 ; Einbauposition fahrerseitig; für Linkslenker; passender Adapter: B	**2800011312280**	**13122**	29
			AQUACTRL 2 SINGLE; 05/17; Einbauposition fahrerseitig; für Linkslenker; passender Adapter: BC	**2800011312280**	**13122**	29
			REARCTRL; Einbauposition hinten; Fahrzeugausstattung: für Fahrzeuge mit Heckklappe	**2800011523170** **2800011523180**	**52317** **15231**	43 43
			REARCTRL; Einbauposition hinten; Fahrzeugausstattung: für Fahrzeuge mit Hecktüren	**2800011540170** **2800011540180**	**54017** **15401**	51 51
			AQUACTRL 2 SINGLE; Einbauposition beifahrerseitig; für Rechtslenker; passender Adapter: BC	**2800011605260** **2800011624270**	**16052** **62427**	54 61
			AQUACTRL 2 SINGLE; Einbauposition fahrerseitig; für Rechtslenker; passender Adapter: BC	**2800011614260** **2800011628270**	**16142** **62827**	58 63
2.0 TDI 4motion	103 kW	05/15→	AQUACTRL 2 SET; 05/17; für Linkslenker	**2800011202280**	**12022**	3
			AQUACTRL 2 SET; 06/17 ; für Linkslenker	**2800011280280**	**12802**	24
			AQUACTRL 2 SINGLE; 06/17 ; Einbauposition beifahrerseitig; für Linkslenker; passender Adapter: B	**2800011304280**	**13042**	26
			AQUACTRL 2 SINGLE; 05/17; Einbauposition beifahrerseitig; für Linkslenker; passender Adapter: BC	**2800011304280**	**13042**	26
			AQUACTRL 2 SINGLE; 06/17 ; Einbauposition fahrerseitig; für Linkslenker; passender Adapter: B	**2800011312280**	**13122**	29
			AQUACTRL 2 SINGLE; 05/17; Einbauposition fahrerseitig; für Linkslenker; passender Adapter: BC	**2800011312280**	**13122**	29
			REARCTRL; Einbauposition hinten; Fahrzeugausstattung: für Fahrzeuge mit Heckklappe	**2800011523180**	**15231**	43
			REARCTRL; Einbauposition hinten; Fahrzeugausstattung: für Fahrzeuge mit Hecktüren	**2800011540180**	**15401**	51
			AQUACTRL 2 SINGLE; Einbauposition beifahrerseitig; für Rechtslenker; passender Adapter: BC	**2800011605260**	**16052**	54
			AQUACTRL 2 SINGLE; Einbauposition fahrerseitig; für Rechtslenker; passender Adapter: BC	**2800011614260**	**16142**	58
2.0 TDI 4motion	110 kW	11/15→	AQUACTRL 2 SET; 05/17; für Linkslenker	**2800011202280**	**12022**	3
			AQUACTRL 2 SET; 06/17 ; für Linkslenker	**2800011280280**	**12802**	24
			AQUACTRL 2 SINGLE; 06/17 ; Einbauposition beifahrerseitig; für Linkslenker; passender Adapter: B	**2800011304280**	**13042**	26

→

© 2025 Continental Aftermarket & Services GmbH

VW - CADDY ALLTRACK Großraumlimousine (SAB) 05/15→

Wischblatt

2.0 TDI 4motion	110 kW	11/15→	AQUACTRL 2 SINGLE; 05/17; Einbauposition beifahrerseitig; für Linkslenker; passender Adapter: BC	**2800011304280**	**13042**	26
			AQUACTRL 2 SINGLE; 06/17 ; Einbauposition fahrerseitig; für Linkslenker; passender Adapter: B	**2800011312280**	**13122**	29
			AQUACTRL 2 SINGLE; 05/17; Einbauposition fahrerseitig; für Linkslenker; passender Adapter: BC	**2800011312280**	**13122**	29
			REARCTRL; Einbauposition hinten; Fahrzeugausstattung: für Fahrzeuge mit Heckklappe	**2800011523170** **2800011523180**	**52317** **15231**	43 43
			REARCTRL; Einbauposition hinten; Fahrzeugausstattung: für Fahrzeuge mit Hecktüren	**2800011540170** **2800011540180**	**54017** **15401**	51 51
			AQUACTRL 2 SINGLE; Einbauposition beifahrerseitig; für Rechtslenker; passender Adapter: BC	**2800011605260** **2800011624270**	**16052** **62427**	54 61
			AQUACTRL 2 SINGLE; Einbauposition fahrerseitig; für Rechtslenker; passender Adapter: BC	**2800011614260** **2800011628270**	**16142** **62827**	58 63

VW - CADDY ALLTRACK Kasten/Großraumlimousine (SAA) 05/15→

Wischblatt

1.0 TSI 1.2 TSI 1.4 TGI CNG 1.4 TSI	75 kW 62 kW 81 kW 92 kW	11/15→ 06/15→ 06/15→ 05/15→	AQUACTRL 2 SET; 05/17; für Linkslenker	**2800011202280**	**12022**	3
			AQUACTRL 2 SET; 06/17 ; für Linkslenker	**2800011280280**	**12802**	24
			AQUACTRL 2 SINGLE; 06/17 ; Einbauposition beifahrerseitig; für Linkslenker; passender Adapter: B	**2800011304280**	**13042**	26
			AQUACTRL 2 SINGLE; 05/17; Einbauposition beifahrerseitig; für Linkslenker; passender Adapter: BC	**2800011304280**	**13042**	26
			AQUACTRL 2 SINGLE; 06/17 ; Einbauposition fahrerseitig; für Linkslenker; passender Adapter: B	**2800011312280**	**13122**	29
			AQUACTRL 2 SINGLE; 05/17; Einbauposition fahrerseitig; für Linkslenker; passender Adapter: BC	**2800011312280**	**13122**	29
			REARCTRL; Einbauposition hinten; Fahrzeugausstattung: für Fahrzeuge mit Heckklappe	**2800011523170** **2800011523180**	**52317** **15231**	43 43
			REARCTRL; Einbauposition hinten; Fahrzeugausstattung: für Fahrzeuge mit Hecktüren	**2800011540170** **2800011540180**	**54017** **15401**	51 51
			AQUACTRL 2 SINGLE; Einbauposition beifahrerseitig; für Rechtslenker; passender Adapter: BC	**2800011605260** **2800011624270**	**16052** **62427**	54 61
			AQUACTRL 2 SINGLE; Einbauposition fahrerseitig; für Rechtslenker; passender Adapter: BC	**2800011614260** **2800011628270**	**16142** **62827**	58 63
1.4 TSI	96 kW	06/19→	AQUACTRL 2 SET; für Linkslenker	**2800011280280**	**12802**	24
			AQUACTRL 2 SINGLE; Einbauposition beifahrerseitig; für Linkslenker; passender Adapter: B	**2800011304280**	**13042**	26
			AQUACTRL 2 SINGLE; Einbauposition fahrerseitig; für Linkslenker; passender Adapter: B	**2800011312280**	**13122**	29
			REARCTRL; Einbauposition hinten; Fahrzeugausstattung: für Fahrzeuge mit Heckklappe	**2800011523180**	**15231**	43
			REARCTRL; Einbauposition hinten; Fahrzeugausstattung: für Fahrzeuge mit Hecktüren	**2800011540180**	**15401**	51
			AQUACTRL 2 SINGLE; Einbauposition beifahrerseitig; für Rechtslenker; passender Adapter: BC	**2800011605260**	**16052**	54
			AQUACTRL 2 SINGLE; Einbauposition fahrerseitig; für Rechtslenker; passender Adapter: BC	**2800011614260**	**16142**	58
1.6 SRE	81 kW	11/15→09/20	AQUACTRL 2 SINGLE; Einbauposition beifahrerseitig; für Rechtslenker; passender Adapter: BC	**2800011605260**	**16052**	54
			AQUACTRL 2 SINGLE; Einbauposition fahrerseitig; für Rechtslenker; passender Adapter: BC	**2800011614260**	**16142**	58
1.6 TDI 1.6 TDI	55 kW 75 kW	05/15→11/17 05/15→	AQUACTRL 2 SET; 05/17; für Linkslenker	**2800011202280**	**12022**	3
			AQUACTRL 2 SET; 06/17 ; für Linkslenker	**2800011280280**	**12802**	24
			AQUACTRL 2 SINGLE; 06/17 ; Einbauposition beifahrerseitig; für Linkslenker; passender Adapter: B	**2800011304280**	**13042**	26

→

© 2025 Continental Aftermarket & Services GmbH

VW - CADDY ALLTRACK Kasten/Großraumlimousine (SAA) 05/15→

Wischblatt

1.6 TDI 1.6 TDI	55 kW 75 kW	05/15→11/17 05/15→	AQUACTRL 2 SINGLE; 05/17; Einbauposition beifahrerseitig; für Linkslenker; passender Adapter: BC	**2800011304280**	**13042**	26
			AQUACTRL 2 SINGLE; 06/17 ; Einbauposition fahrerseitig; für Linkslenker; passender Adapter: B	**2800011312280**	**13122**	29
			AQUACTRL 2 SINGLE; 05/17; Einbauposition fahrerseitig; für Linkslenker; passender Adapter: BC	**2800011312280**	**13122**	29
			REARCTRL; Einbauposition hinten; Fahrzeugausstattung: für Fahrzeuge mit Heckklappe	**2800011523180**	**15231**	43
			REARCTRL; Einbauposition hinten; Fahrzeugausstattung: für Fahrzeuge mit Hecktüren	**2800011540180**	**15401**	51
			AQUACTRL 2 SINGLE; Einbauposition beifahrerseitig; für Rechtslenker; passender Adapter: BC	**2800011605260**	**16052**	54
			AQUACTRL 2 SINGLE; Einbauposition fahrerseitig; für Rechtslenker; passender Adapter: BC	**2800011614260**	**16142**	58
2.0 TDI 2.0 TDI	55 kW 75 kW	05/15→ 05/15→	AQUACTRL 2 SET; 05/17; für Linkslenker	**2800011202280**	**12022**	3
			AQUACTRL 2 SET; 06/17 ; für Linkslenker	**2800011280280**	**12802**	24
			AQUACTRL 2 SINGLE; 06/17 ; Einbauposition beifahrerseitig; für Linkslenker; passender Adapter: B	**2800011304280**	**13042**	26
			AQUACTRL 2 SINGLE; 05/17; Einbauposition beifahrerseitig; für Linkslenker; passender Adapter: BC	**2800011304280**	**13042**	26
			AQUACTRL 2 SINGLE; 06/17 ; Einbauposition fahrerseitig; für Linkslenker; passender Adapter: B	**2800011312280**	**13122**	29
			AQUACTRL 2 SINGLE; 05/17; Einbauposition fahrerseitig; für Linkslenker; passender Adapter: BC	**2800011312280**	**13122**	29
			REARCTRL; Einbauposition hinten; Fahrzeugausstattung: für Fahrzeuge mit Heckklappe	**2800011523170** **2800011523180**	**52317** **15231**	43 43
			REARCTRL; Einbauposition hinten; Fahrzeugausstattung: für Fahrzeuge mit Hecktüren	**2800011540170** **2800011540180**	**54017** **15401**	51 51
			AQUACTRL 2 SINGLE; Einbauposition beifahrerseitig; für Rechtslenker; passender Adapter: BC	**2800011605260** **2800011624270**	**16052** **62427**	54 61
			AQUACTRL 2 SINGLE; Einbauposition fahrerseitig; für Rechtslenker; passender Adapter: BC	**2800011614260** **2800011628270**	**16142** **62827**	58 63
2.0 TDI	81 kW	09/15→09/20	AQUACTRL 2 SINGLE; Einbauposition beifahrerseitig; für Rechtslenker; passender Adapter: BC	**2800011605260**	**16052**	54
			AQUACTRL 2 SINGLE; Einbauposition fahrerseitig; für Rechtslenker; passender Adapter: BC	**2800011614260**	**16142**	58
2.0 TDI	103 kW	05/15→	AQUACTRL 2 SET; 05/17; für Linkslenker	**2800011202280**	**12022**	3
			AQUACTRL 2 SET; 06/17 ; für Linkslenker	**2800011280280**	**12802**	24
			AQUACTRL 2 SINGLE; 06/17 ; Einbauposition beifahrerseitig; für Linkslenker; passender Adapter: B	**2800011304280**	**13042**	26
			AQUACTRL 2 SINGLE; 05/17; Einbauposition beifahrerseitig; für Linkslenker; passender Adapter: BC	**2800011304280**	**13042**	26
			AQUACTRL 2 SINGLE; 06/17 ; Einbauposition fahrerseitig; für Linkslenker; passender Adapter: B	**2800011312280**	**13122**	29
			AQUACTRL 2 SINGLE; 05/17; Einbauposition fahrerseitig; für Linkslenker; passender Adapter: BC	**2800011312280**	**13122**	29
			REARCTRL; Einbauposition hinten; Fahrzeugausstattung: für Fahrzeuge mit Heckklappe	**2800011523180**	**15231**	43
			REARCTRL; Einbauposition hinten; Fahrzeugausstattung: für Fahrzeuge mit Hecktüren	**2800011540180**	**15401**	51
			AQUACTRL 2 SINGLE; Einbauposition beifahrerseitig; für Rechtslenker; passender Adapter: BC	**2800011605260**	**16052**	54
			AQUACTRL 2 SINGLE; Einbauposition fahrerseitig; für Rechtslenker; passender Adapter: BC	**2800011614260**	**16142**	58

© 2025 Continental Aftermarket & Services GmbH

VW - CADDY ALLTRACK Kasten/Großraumlimousine (SAA) 05/15→

Wischblatt

2.0 TDI	110 kW	05/15→	AQUACTRL 2 SET; 05/17; für Linkslenker	**2800011202280**	**12022**	3
			AQUACTRL 2 SET; 06/17 ; für Linkslenker	**2800011280280**	**12802**	24
			AQUACTRL 2 SINGLE; 06/17 ; Einbauposition beifahrerseitig; für Linkslenker; passender Adapter: B	**2800011304280**	**13042**	26
			AQUACTRL 2 SINGLE; 05/17; Einbauposition beifahrerseitig; für Linkslenker; passender Adapter: BC	**2800011304280**	**13042**	26
			AQUACTRL 2 SINGLE; 06/17 ; Einbauposition fahrerseitig; für Linkslenker; passender Adapter: B	**2800011312280**	**13122**	29
			AQUACTRL 2 SINGLE; 05/17; Einbauposition fahrerseitig; für Linkslenker; passender Adapter: BC	**2800011312280**	**13122**	29
			REARCTRL; Einbauposition hinten; Fahrzeugausstattung: für Fahrzeuge mit Heckklappe	**2800011523170** **2800011523180**	**52317** **15231**	43 43
			REARCTRL; Einbauposition hinten; Fahrzeugausstattung: für Fahrzeuge mit Hecktüren	**2800011540170** **2800011540180**	**54017** **15401**	51 51
			AQUACTRL 2 SINGLE; Einbauposition beifahrerseitig; für Rechtslenker; passender Adapter: BC	**2800011605260** **2800011624270**	**16052** **62427**	54 61
			AQUACTRL 2 SINGLE; Einbauposition fahrerseitig; für Rechtslenker; passender Adapter: BC	**2800011614260** **2800011628270**	**16142** **62827**	58 63
2.0 TDI 4motion	81 kW	05/15→09/20	AQUACTRL 2 SET; für Linkslenker	**2800011202280**	**12022**	3
			AQUACTRL 2 SINGLE; Einbauposition beifahrerseitig; für Linkslenker; passender Adapter: BC	**2800011304280**	**13042**	26
			AQUACTRL 2 SINGLE; Einbauposition fahrerseitig; für Linkslenker; passender Adapter: BC	**2800011312280**	**13122**	29
			REARCTRL; Einbauposition hinten; Fahrzeugausstattung: für Fahrzeuge mit Heckklappe	**2800011523180**	**15231**	43
			REARCTRL; Einbauposition hinten; Fahrzeugausstattung: für Fahrzeuge mit Hecktüren	**2800011540180**	**15401**	51
			AQUACTRL 2 SINGLE; Einbauposition beifahrerseitig; für Rechtslenker; passender Adapter: BC	**2800011605260**	**16052**	54
			AQUACTRL 2 SINGLE; Einbauposition fahrerseitig; für Rechtslenker; passender Adapter: BC	**2800011614260**	**16142**	58
2.0 TDI 4motion	90 kW	05/15→	AQUACTRL 2 SET; 05/17; für Linkslenker	**2800011202280**	**12022**	3
			AQUACTRL 2 SET; 06/17 ; für Linkslenker	**2800011280280**	**12802**	24
			AQUACTRL 2 SINGLE; 06/17 ; Einbauposition beifahrerseitig; für Linkslenker; passender Adapter: B	**2800011304280**	**13042**	26
			AQUACTRL 2 SINGLE; 05/17; Einbauposition beifahrerseitig; für Linkslenker; passender Adapter: BC	**2800011304280**	**13042**	26
			AQUACTRL 2 SINGLE; 06/17 ; Einbauposition fahrerseitig; für Linkslenker; passender Adapter: B	**2800011312280**	**13122**	29
			AQUACTRL 2 SINGLE; 05/17; Einbauposition fahrerseitig; für Linkslenker; passender Adapter: BC	**2800011312280**	**13122**	29
			REARCTRL; Einbauposition hinten; Fahrzeugausstattung: für Fahrzeuge mit Heckklappe	**2800011523170** **2800011523180**	**52317** **15231**	43 43
			REARCTRL; Einbauposition hinten; Fahrzeugausstattung: für Fahrzeuge mit Hecktüren	**2800011540170** **2800011540180**	**54017** **15401**	51 51
			AQUACTRL 2 SINGLE; Einbauposition beifahrerseitig; für Rechtslenker; passender Adapter: BC	**2800011605260** **2800011624270**	**16052** **62427**	54 61
			AQUACTRL 2 SINGLE; Einbauposition fahrerseitig; für Rechtslenker; passender Adapter: BC	**2800011614260** **2800011628270**	**16142** **62827**	58 63
2.0 TDI 4motion	103 kW	05/15→	AQUACTRL 2 SET; 05/17; für Linkslenker	**2800011202280**	**12022**	3
			AQUACTRL 2 SET; 06/17 ; für Linkslenker	**2800011280280**	**12802**	24
			AQUACTRL 2 SINGLE; 06/17 ; Einbauposition beifahrerseitig; für Linkslenker; passender Adapter: B	**2800011304280**	**13042**	26

→

© 2025 Continental Aftermarket & Services GmbH

VW - CADDY ALLTRACK Kasten/Großraumlimousine (SAA) 05/15→

Wischblatt

2.0 TDI 4motion	103 kW	05/15→	AQUACTRL 2 SINGLE; 05/17; Einbauposition beifahrerseitig; für Linkslenker; passender Adapter: BC	**2800011304280**	**13042**	26
			AQUACTRL 2 SINGLE; 06/17 ; Einbauposition fahrerseitig; für Linkslenker; passender Adapter: B	**2800011312280**	**13122**	29
			AQUACTRL 2 SINGLE; 05/17; Einbauposition fahrerseitig; für Linkslenker; passender Adapter: BC	**2800011312280**	**13122**	29
			REARCTRL; Einbauposition hinten; Fahrzeugausstattung: für Fahrzeuge mit Heckklappe	**2800011523180**	**15231**	43
			REARCTRL; Einbauposition hinten; Fahrzeugausstattung: für Fahrzeuge mit Hecktüren	**2800011540180**	**15401**	51
			AQUACTRL 2 SINGLE; Einbauposition beifahrerseitig; für Rechtslenker; passender Adapter: BC	**2800011605260**	**16052**	54
			AQUACTRL 2 SINGLE; Einbauposition fahrerseitig; für Rechtslenker; passender Adapter: BC	**2800011614260**	**16142**	58
2.0 TDI 4motion	110 kW	11/15→	AQUACTRL 2 SET; 05/17; für Linkslenker	**2800011202280**	**12022**	3
			AQUACTRL 2 SET; 06/17 ; für Linkslenker	**2800011280280**	**12802**	24
			AQUACTRL 2 SINGLE; 06/17 ; Einbauposition beifahrerseitig; für Linkslenker; passender Adapter: B	**2800011304280**	**13042**	26
			AQUACTRL 2 SINGLE; 05/17; Einbauposition beifahrerseitig; für Linkslenker; passender Adapter: BC	**2800011304280**	**13042**	26
			AQUACTRL 2 SINGLE; 06/17 ; Einbauposition fahrerseitig; für Linkslenker; passender Adapter: B	**2800011312280**	**13122**	29
			AQUACTRL 2 SINGLE; 05/17; Einbauposition fahrerseitig; für Linkslenker; passender Adapter: BC	**2800011312280**	**13122**	29
			REARCTRL; Einbauposition hinten; Fahrzeugausstattung: für Fahrzeuge mit Heckklappe	**2800011523170** **2800011523180**	**52317** **15231**	43 43
			REARCTRL; Einbauposition hinten; Fahrzeugausstattung: für Fahrzeuge mit Hecktüren	**2800011540170** **2800011540180**	**54017** **15401**	51 51
			AQUACTRL 2 SINGLE; Einbauposition beifahrerseitig; für Rechtslenker; passender Adapter: BC	**2800011605260** **2800011624270**	**16052** **62427**	54 61
			AQUACTRL 2 SINGLE; Einbauposition fahrerseitig; für Rechtslenker; passender Adapter: BC	**2800011614260** **2800011628270**	**16142** **62827**	58 63

VW - CADDY CALIFORNIA V Camper (SBB, SBJ) 09/20→

Wischblatt

1.5 TSi EVO 1.6 SRE 2.0 TDi BMT 2.0 TDi BMT 2.0 TDi BMT 2.0 TDI BMT 4motion	84 kW 81 kW 55 kW 75 kW 90 kW 90 kW	01/21→11/24 02/21→ 09/20→ 09/20→ 09/20→ 03/21→	AQUACTRL 2 SET; für Linkslenker	**2800011257280**	**12572**	19
			AQUACTRL 2 SINGLE; Einbauposition beifahrerseitig; für Linkslenker; passender Adapter: B	**2800011302280**	**13022**	26
			AQUACTRL 2 SINGLE; Einbauposition fahrerseitig; für Linkslenker; passender Adapter: B	**2800011316280**	**13162**	30
			AQUACTRL 2 SINGLE; Einbauposition beifahrerseitig; für Rechtslenker; passender Adapter: B	**2800011602260**	**16022**	53
			AQUACTRL 2 SINGLE; Einbauposition fahrerseitig; für Rechtslenker; passender Adapter: B	**2800011618260**	**16182**	59

VW - CALIFORNIA T6 Camper (SGC, SGG, SHC) 04/15→08/24

Wischblatt

2.0 TDI 2.0 TDI 2.0 TDI 2.0 TDI 2.0 TDI 2.0 TDI 2.0 TDI 2.0 TDI 2.0 TDI 2.0 TDI 2.0 TDI 4motion	62 kW 66 kW 75 kW 81 kW 84 kW 103 kW 110 kW 132 kW 146 kW 150 kW 103 kW	04/15→07/19 10/19→08/24 04/15→12/19 07/19→08/24 05/16→08/19 04/15→12/19 04/15→08/24 04/15→12/19 08/18→08/24 06/15→08/24 06/15→12/19	AQUACTRL 2 SET; für Linkslenker	**2800011219280**	**12192**	8
			AQUACTRL 2 SINGLE; Einbauposition beifahrerseitig; für Linkslenker; passender Adapter: B	**2800011312280**	**13122**	29
			AQUACTRL 2 SINGLE; Einbauposition fahrerseitig; für Linkslenker; passender Adapter: B	**2800011312280**	**13122**	29
			REARCTRL; Einbauposition hinten; Fahrzeugausstattung: für Fahrzeuge mit Heckklappe	**2800011523180**	**15231**	43

→

© 2025 Continental Aftermarket & Services GmbH

VW - CALIFORNIA T6 Camper (SGC, SGG, SHC) 04/15→08/24

Wischblatt

2.0 TDI 4motion	110 kW	08/15→08/24	AQUACTRL 2 SET; für Linkslenker	**2800011219280**	**12192**	8
2.0 TDI 4motion 2.0 TDI 4motion 2.0 TDI 4motion	132 kW 146 kW 150 kW	06/15→12/19 08/18→08/24 06/15→08/24	AQUACTRL 2 SINGLE; Einbauposition beifahrerseitig; für Linkslenker; passender Adapter: B	**2800011312280**	**13122**	29
2.0 TSI 2.0 TSI 2.0 TSI 4motion	110 kW 150 kW 150 kW	04/15→07/19 04/15→07/19 06/15→07/19	AQUACTRL 2 SINGLE; Einbauposition fahrerseitig; für Linkslenker; passender Adapter: B	**2800011312280**	**13122**	29
			REARCTRL; Einbauposition hinten; Fahrzeugausstattung: für Fahrzeuge mit Heckklappe	**2800011523180**	**15231**	43

VW - CC B7 (358) 11/11→10/17

Wischblatt

1.4 TSI 1.4 TSI 1.4 TSI MultiFuel	110 kW 118 kW 118 kW	05/15→12/16 11/11→12/16 11/11→12/16	AQUACTRL 2 SET; für Linkslenker	**2800011212280**	**12122**	6
			AQUACTRL 2 SINGLE; Einbauposition beifahrerseitig; für Linkslenker; passender Adapter: B	**2800011305280**	**13052**	27
			AQUACTRL 2 SINGLE; Einbauposition fahrerseitig; für Linkslenker; passender Adapter: B	**2800011312280**	**13122**	29
			AQUACTRL 2 SINGLE; Einbauposition beifahrerseitig; für Rechtslenker; passender Adapter: B	**2800011606260** **2800011606270**	**16062** **60627**	54 54
			AQUACTRL 2 SINGLE; Einbauposition fahrerseitig; für Rechtslenker; passender Adapter: B	**2800011614260** **2800011628270**	**16142** **62827**	58 63
1.8 TSI	112 kW	11/11→12/16	AQUACTRL 2 SET; für Linkslenker	**2800011212280**	**12122**	6
			AQUACTRL 2 SINGLE; Einbauposition beifahrerseitig; für Linkslenker; passender Adapter: B	**2800011305280**	**13052**	27
			AQUACTRL 2 SINGLE; Einbauposition fahrerseitig; für Linkslenker; passender Adapter: B	**2800011312280**	**13122**	29
			AQUACTRL 2 SINGLE; Einbauposition beifahrerseitig; für Rechtslenker; passender Adapter: B	**2800011606260**	**16062**	54
			AQUACTRL 2 SINGLE; Einbauposition fahrerseitig; für Rechtslenker; passender Adapter: B	**2800011614260**	**16142**	58
1.8 TSI 2.0 TDI 2.0 TDI 2.0 TDI 2.0 TDI 2.0 TDI 2.0 TDI 2.0 TDI 4motion 2.0 TDI 4motion 2.0 TDI 4motion	118 kW 100 kW 103 kW 110 kW 125 kW 130 kW 135 kW 103 kW 125 kW 130 kW	11/11→12/16 11/11→12/16 11/11→12/16 05/15→12/16 11/11→12/16 12/12→12/16 05/15→12/16 11/11→12/16 11/11→01/13 12/12→12/16	AQUACTRL 2 SET; für Linkslenker	**2800011212280**	**12122**	6
			AQUACTRL 2 SINGLE; Einbauposition beifahrerseitig; für Linkslenker; passender Adapter: B	**2800011305280**	**13052**	27
			AQUACTRL 2 SINGLE; Einbauposition fahrerseitig; für Linkslenker; passender Adapter: B	**2800011312280**	**13122**	29
			AQUACTRL 2 SINGLE; Einbauposition beifahrerseitig; für Rechtslenker; passender Adapter: B	**2800011606260** **2800011606270**	**16062** **60627**	54 54
			AQUACTRL 2 SINGLE; Einbauposition fahrerseitig; für Rechtslenker; passender Adapter: B	**2800011614260** **2800011628270**	**16142** **62827**	58 63
2.0 TFSI	147 kW	11/11→12/16	AQUACTRL 2 SET; für Linkslenker	**2800011212280**	**12122**	6
			AQUACTRL 2 SINGLE; Einbauposition beifahrerseitig; für Rechtslenker; passender Adapter: B	**2800011606260**	**16062**	54
			AQUACTRL 2 SINGLE; Einbauposition fahrerseitig; für Rechtslenker; passender Adapter: B	**2800011614260**	**16142**	58
2.0 TSI 3.6 FSI 4motion	155 kW 220 kW	11/11→12/16 11/11→12/16	AQUACTRL 2 SET; für Linkslenker	**2800011212280**	**12122**	6
			AQUACTRL 2 SINGLE; Einbauposition beifahrerseitig; für Linkslenker; passender Adapter: B	**2800011305280**	**13052**	27
			AQUACTRL 2 SINGLE; Einbauposition fahrerseitig; für Linkslenker; passender Adapter: B	**2800011312280**	**13122**	29
			AQUACTRL 2 SINGLE; Einbauposition beifahrerseitig; für Rechtslenker; passender Adapter: B	**2800011606260** **2800011606270**	**16062** **60627**	54 54
			AQUACTRL 2 SINGLE; Einbauposition fahrerseitig; für Rechtslenker; passender Adapter: B	**2800011614260** **2800011628270**	**16142** **62827**	58 63

VW - CORRADO (53I) 08/87→12/95

Wischblatt

1.8 16V 1.8 G60 2.0 i 2.0 i 16V	100 kW 118 kW 85 kW 100 kW	04/89→07/92 09/88→09/93 04/93→12/95 08/91→12/95	AQUACTRL 2 SINGLE; Einbauposition beifahrerseitig; für Linkslenker; passender Adapter: A	**2800011305280**	**13052**	27
			AQUACTRL 2 SINGLE; Einbauposition fahrerseitig; für Linkslenker; passender Adapter: A	**2800011305280**	**13052**	27
			AQUACTRL 2 SINGLE; Einbauposition fahrerseitig; für Rechtslenker; passender Adapter: A	**2800011606260** **2800011606270**	**16062** **60627**	54 54
			AQUACTRL 2 SINGLE; Einbauposition beifahrerseitig; für Rechtslenker; passender Adapter: A	**2800011606260** **2800011606270**	**16062** **60627**	54 54

© 2025 Continental Aftermarket & Services GmbH

VW - CORRADO (53I) 08/87→12/95						
Wischblatt						
2.8 VR6	128 kW	09/91→12/95	AQUACTRL 2 SINGLE; Einbauposition beifahrerseitig; für Linkslenker; passender Adapter: A	**2800011305280**	**13052**	27
			AQUACTRL 2 SINGLE; Einbauposition fahrerseitig; für Linkslenker; passender Adapter: A	**2800011305280**	**13052**	27
			AQUACTRL 2 SINGLE; Einbauposition fahrerseitig; für Rechtslenker; passender Adapter: A	**2800011606260**	**16062**	54
			AQUACTRL 2 SINGLE; Einbauposition beifahrerseitig; für Rechtslenker; passender Adapter: A	**2800011606260**	**16062**	54
2.9 VR6	140 kW	08/91→12/95	AQUACTRL 2 SINGLE; Einbauposition beifahrerseitig; für Linkslenker; passender Adapter: A	**2800011305280**	**13052**	27
			AQUACTRL 2 SINGLE; Einbauposition fahrerseitig; für Linkslenker; passender Adapter: A	**2800011305280**	**13052**	27
			AQUACTRL 2 SINGLE; Einbauposition fahrerseitig; für Rechtslenker; passender Adapter: A	**2800011606260** **2800011606270**	**16062** **60627**	54 54
			AQUACTRL 2 SINGLE; Einbauposition beifahrerseitig; für Rechtslenker; passender Adapter: A	**2800011606260** **2800011606270**	**16062** **60627**	54 54
VW - CRAFTER 30-35 Bus (2E_) 04/06→12/16						
Wischblatt						
2.0 TDI 2.0 TDI 2.0 TDI	80 kW 84 kW 100 kW	05/11→12/16 11/13→12/16 05/11→12/16	AQUACTRL 2 SINGLE; Einbauposition beifahrerseitig; für Linkslenker; passender Adapter: B	**2800011312280**	**13122**	29
			AQUACTRL 2 SINGLE; Einbauposition fahrerseitig; für Linkslenker; passender Adapter: B	**2800011314280**	**13142**	30
			AQUACTRL 2 SINGLE; Einbauposition beifahrerseitig; für Rechtslenker; passender Adapter: B	**2800011614260** **2800011628270**	**16142** **62827**	58 63
			AQUACTRL 2 SINGLE; Einbauposition fahrerseitig; für Rechtslenker; passender Adapter: B	**2800011616260** **2800011630270**	**16162** **63027**	58 63
2.0 TDI	105 kW	10/11→12/16	AQUACTRL 2 SINGLE; Einbauposition beifahrerseitig; für Linkslenker; passender Adapter: B	**2800011312280**	**13122**	29
			AQUACTRL 2 SINGLE; Einbauposition fahrerseitig; für Linkslenker; passender Adapter: B	**2800011314280**	**13142**	30
			AQUACTRL 2 SINGLE; Einbauposition beifahrerseitig; für Rechtslenker; passender Adapter: B	**2800011614260**	**16142**	58
			AQUACTRL 2 SINGLE; Einbauposition fahrerseitig; für Rechtslenker; passender Adapter: B	**2800011616260**	**16162**	58
2.0 TDI 2.0 TDI 4motion 2.5 TDI 2.5 TDI 2.5 TDI 2.5 TDI	120 kW 120 kW 65 kW 80 kW 100 kW 120 kW	07/11→12/16 11/11→12/16 04/06→07/11 04/06→05/13 04/06→05/13 04/06→07/11	AQUACTRL 2 SINGLE; Einbauposition beifahrerseitig; für Linkslenker; passender Adapter: B	**2800011312280**	**13122**	29
			AQUACTRL 2 SINGLE; Einbauposition fahrerseitig; für Linkslenker; passender Adapter: B	**2800011314280**	**13142**	30
			AQUACTRL 2 SINGLE; Einbauposition beifahrerseitig; für Rechtslenker; passender Adapter: B	**2800011614260** **2800011628270**	**16142** **62827**	58 63
			AQUACTRL 2 SINGLE; Einbauposition fahrerseitig; für Rechtslenker; passender Adapter: B	**2800011616260** **2800011630270**	**16162** **63027**	58 63
VW - CRAFTER 30-50 Kasten (2E_) 04/06→12/16						
Wischblatt						
2.0 TDI 2.0 TDI 2.0 TDI 2.0 TDI 2.0 TDI 2.0 TDI 2.0 TDI 4motion 2.5 TDI 2.5 TDI 2.5 TDI 2.5 TDI	80 kW 84 kW 100 kW 103 kW 105 kW 120 kW 120 kW 65 kW 80 kW 100 kW 120 kW	05/11→12/16 11/13→12/16 05/11→12/16 11/15→12/16 10/11→12/16 07/11→12/16 07/11→12/16 04/06→07/11 04/06→05/13 04/06→05/13 04/06→07/11	AQUACTRL 2 SINGLE; Einbauposition beifahrerseitig; für Linkslenker; passender Adapter: B	**2800011312280**	**13122**	29
			AQUACTRL 2 SINGLE; Einbauposition fahrerseitig; für Linkslenker; passender Adapter: B	**2800011314280**	**13142**	30
			AQUACTRL 2 SINGLE; Einbauposition beifahrerseitig; für Rechtslenker; passender Adapter: B	**2800011614260** **2800011628270**	**16142** **62827**	58 63
			AQUACTRL 2 SINGLE; Einbauposition fahrerseitig; für Rechtslenker; passender Adapter: B	**2800011616260** **2800011630270**	**16162** **63027**	58 63

© 2025 Continental Aftermarket & Services GmbH

VW - CRAFTER 30-50 Pritsche/Fahrgestell (2F_) 04/06→12/16

Wischblatt

2.0 TDI	80 kW	05/11→12/16	AQUACTRL 2 SINGLE; Einbauposition beifahrerseitig; für Linkslenker; passender Adapter: B	**2800011312280**	**13122**	29
2.0 TDI	84 kW	11/13→12/16				
2.0 TDI	100 kW	05/11→12/16	AQUACTRL 2 SINGLE; Einbauposition fahrerseitig; für Linkslenker; passender Adapter: B	**2800011314280**	**13142**	30
2.0 TDI	103 kW	11/15→12/16				
2.0 TDI	105 kW	10/11→12/16	AQUACTRL 2 SINGLE; Einbauposition beifahrerseitig; für Rechtslenker; passender Adapter: B	**2800011614260** **2800011628270**	**16142** **62827**	58 63
2.0 TDI	120 kW	07/11→12/16				
2.0 TDI 4motion	120 kW	11/11→12/16				
2.5 TDI	65 kW	04/06→07/11	AQUACTRL 2 SINGLE; Einbauposition fahrerseitig; für Rechtslenker; passender Adapter: B	**2800011616260** **2800011630270**	**16162** **63027**	58 63
2.5 TDI	80 kW	04/06→05/13				
2.5 TDI	100 kW	04/06→05/13				
2.5 TDI	120 kW	04/06→07/11				

VW - CRAFTER Bus (SYI, SYJ) 09/16→

Wischblatt

2.0 TDI	75 kW	10/16→06/24	AQUACTRL 2 SINGLE; Einbauposition beifahrerseitig; für Linkslenker; passender Adapter: B	**2800011314280**	**13142**	30
2.0 TDI	103 kW	09/16→				
			AQUACTRL 2 SINGLE; Einbauposition fahrerseitig; für Linkslenker; passender Adapter: B	**2800011316280**	**13162**	30
			AQUACTRL 2 SINGLE; Einbauposition beifahrerseitig; für Rechtslenker; passender Adapter: B	**2800011616260**	**16162**	58
			AQUACTRL 2 SINGLE; Einbauposition fahrerseitig; für Rechtslenker; passender Adapter: B	**2800011618260**	**16182**	59
2.0 TDI	130 kW	09/16→	AQUACTRL 2 SINGLE; Einbauposition beifahrerseitig; für Linkslenker; passender Adapter: B	**2800011314280**	**13142**	30
			AQUACTRL 2 SINGLE; Einbauposition fahrerseitig; für Linkslenker; passender Adapter: B	**2800011316280**	**13162**	30
			AQUACTRL 2 SINGLE; Einbauposition beifahrerseitig; für Rechtslenker; passender Adapter: B	**2800011616260** **2800011630270**	**16162** **63027**	58 63
			AQUACTRL 2 SINGLE; Einbauposition fahrerseitig; für Rechtslenker; passender Adapter: B	**2800011618260** **2800011618270**	**16182** **61827**	59 59
2.0 TDI 4motion	103 kW	04/17→	AQUACTRL 2 SINGLE; Einbauposition beifahrerseitig; für Linkslenker; passender Adapter: B	**2800011314280**	**13142**	30
			AQUACTRL 2 SINGLE; Einbauposition fahrerseitig; für Linkslenker; passender Adapter: B	**2800011316280**	**13162**	30
			AQUACTRL 2 SINGLE; Einbauposition beifahrerseitig; für Rechtslenker; passender Adapter: B	**2800011616260**	**16162**	58
			AQUACTRL 2 SINGLE; Einbauposition fahrerseitig; für Rechtslenker; passender Adapter: B	**2800011618260**	**16182**	59
2.0 TDI 4motion	130 kW	03/17→	AQUACTRL 2 SINGLE; Einbauposition beifahrerseitig; für Linkslenker; passender Adapter: B	**2800011314280**	**13142**	30
			AQUACTRL 2 SINGLE; Einbauposition fahrerseitig; für Linkslenker; passender Adapter: B	**2800011316280**	**13162**	30
			AQUACTRL 2 SINGLE; Einbauposition beifahrerseitig; für Rechtslenker; passender Adapter: B	**2800011616260** **2800011630270**	**16162** **63027**	58 63
			AQUACTRL 2 SINGLE; Einbauposition fahrerseitig; für Rechtslenker; passender Adapter: B	**2800011618260** **2800011618270**	**16182** **61827**	59 59

VW - CRAFTER Kasten (SY_, SX_) 09/16→

Wischblatt

2.0 TDI	75 kW	10/16→06/24	AQUACTRL 2 SINGLE; Einbauposition beifahrerseitig; für Linkslenker; passender Adapter: B	**2800011314280**	**13142**	30
2.0 TDI	103 kW	09/16→				
			AQUACTRL 2 SINGLE; Einbauposition fahrerseitig; für Linkslenker; passender Adapter: B	**2800011316280**	**13162**	30
			AQUACTRL 2 SINGLE; Einbauposition beifahrerseitig; für Rechtslenker; passender Adapter: B	**2800011616260** **2800011630270**	**16162** **63027**	58 63
			AQUACTRL 2 SINGLE; Einbauposition fahrerseitig; für Rechtslenker; passender Adapter: B	**2800011618260** **2800011618270**	**16182** **61827**	59 59
2.0 TDI	120 kW	11/22→	AQUACTRL 2 SINGLE; Einbauposition beifahrerseitig; für Rechtslenker; passender Adapter: B	**2800011616260**	**16162**	58
			AQUACTRL 2 SINGLE; Einbauposition fahrerseitig; für Rechtslenker; passender Adapter: B	**2800011618260**	**16182**	59

© 2025 Continental Aftermarket & Services GmbH

VW - CRAFTER Kasten (SY_, SX_) 09/16→

Wischblatt

2.0 TDI	130 kW	09/16→	AQUACTRL 2 SINGLE; Einbauposition beifahrerseitig; für Linkslenker; passender Adapter: B	**2800011314280**	**13142**	30
			AQUACTRL 2 SINGLE; Einbauposition fahrerseitig; für Linkslenker; passender Adapter: B	**2800011316280**	**13162**	30
			AQUACTRL 2 SINGLE; Einbauposition beifahrerseitig; für Rechtslenker; passender Adapter: B	**2800011616260** **2800011630270**	**16162** **63027**	58 63
			AQUACTRL 2 SINGLE; Einbauposition fahrerseitig; für Rechtslenker; passender Adapter: B	**2800011618260** **2800011618270**	**16182** **61827**	59 59
2.0 TDI 4motion	103 kW	04/17→	AQUACTRL 2 SINGLE; Einbauposition beifahrerseitig; für Linkslenker; passender Adapter: B	**2800011314280**	**13142**	30
			AQUACTRL 2 SINGLE; Einbauposition fahrerseitig; für Linkslenker; passender Adapter: B	**2800011316280**	**13162**	30
			AQUACTRL 2 SINGLE; Einbauposition beifahrerseitig; für Rechtslenker; passender Adapter: B	**2800011616260**	**16162**	58
			AQUACTRL 2 SINGLE; Einbauposition fahrerseitig; für Rechtslenker; passender Adapter: B	**2800011618260**	**16182**	59
2.0 TDI 4motion	120 kW	11/22→	AQUACTRL 2 SINGLE; Einbauposition beifahrerseitig; für Rechtslenker; passender Adapter: B	**2800011616260**	**16162**	58
			AQUACTRL 2 SINGLE; Einbauposition fahrerseitig; für Rechtslenker; passender Adapter: B	**2800011618260**	**16182**	59
2.0 TDI 4motion	130 kW	03/17→	AQUACTRL 2 SINGLE; Einbauposition beifahrerseitig; für Linkslenker; passender Adapter: B	**2800011314280**	**13142**	30
			AQUACTRL 2 SINGLE; Einbauposition fahrerseitig; für Linkslenker; passender Adapter: B	**2800011316280**	**13162**	30
			AQUACTRL 2 SINGLE; Einbauposition beifahrerseitig; für Rechtslenker; passender Adapter: B	**2800011616260** **2800011630270**	**16162** **63027**	58 63
			AQUACTRL 2 SINGLE; Einbauposition fahrerseitig; für Rechtslenker; passender Adapter: B	**2800011618260** **2800011618270**	**16182** **61827**	59 59
2.0 TDI RWD 2.0 TDI RWD 2.0 TDI RWD	80 kW 90 kW 103 kW	05/17→06/24 08/17→ 10/17→	AQUACTRL 2 SINGLE; Einbauposition beifahrerseitig; für Linkslenker; passender Adapter: B	**2800011314280**	**13142**	30
			AQUACTRL 2 SINGLE; Einbauposition fahrerseitig; für Linkslenker; passender Adapter: B	**2800011316280**	**13162**	30
			AQUACTRL 2 SINGLE; Einbauposition beifahrerseitig; für Rechtslenker; passender Adapter: B	**2800011616260**	**16162**	58
			AQUACTRL 2 SINGLE; Einbauposition fahrerseitig; für Rechtslenker; passender Adapter: B	**2800011618260**	**16182**	59
2.0 TDI RWD	120 kW	03/23→	AQUACTRL 2 SINGLE; Einbauposition beifahrerseitig; für Rechtslenker; passender Adapter: B	**2800011616260**	**16162**	58
			AQUACTRL 2 SINGLE; Einbauposition fahrerseitig; für Rechtslenker; passender Adapter: B	**2800011618260**	**16182**	59
2.0 TDI RWD	130 kW	05/17→06/24	AQUACTRL 2 SINGLE; Einbauposition beifahrerseitig; für Linkslenker; passender Adapter: B	**2800011314280**	**13142**	30
			AQUACTRL 2 SINGLE; Einbauposition fahrerseitig; für Linkslenker; passender Adapter: B	**2800011316280**	**13162**	30
			AQUACTRL 2 SINGLE; Einbauposition beifahrerseitig; für Rechtslenker; passender Adapter: B	**2800011616260** **2800011630270**	**16162** **63027**	58 63
			AQUACTRL 2 SINGLE; Einbauposition fahrerseitig; für Rechtslenker; passender Adapter: B	**2800011618260** **2800011618270**	**16182** **61827**	59 59
e-Crafter	100 kW	07/18→	AQUACTRL 2 SINGLE; Einbauposition beifahrerseitig; für Linkslenker; passender Adapter: B	**2800011314280**	**13142**	30
			AQUACTRL 2 SINGLE; Einbauposition fahrerseitig; für Linkslenker; passender Adapter: B	**2800011316280**	**13162**	30
			AQUACTRL 2 SINGLE; Einbauposition beifahrerseitig; für Rechtslenker; passender Adapter: B	**2800011616260**	**16162**	58
			AQUACTRL 2 SINGLE; Einbauposition fahrerseitig; für Rechtslenker; passender Adapter: B	**2800011618260**	**16182**	59

© 2025 Continental Aftermarket & Services GmbH

VW - CRAFTER Pritsche/Fahrgestell (SZ_) 11/16→

Wischblatt

2.0 TDI 2.0 TDI	75 kW 103 kW	11/16→06/24 11/16→	AQUACTRL 2 SINGLE; Einbauposition beifahrerseitig; für Linkslenker; passender Adapter: B	**2800011314280**	**13142**	30
			AQUACTRL 2 SINGLE; Einbauposition fahrerseitig; für Linkslenker; passender Adapter: B	**2800011316280**	**13162**	30
			AQUACTRL 2 SINGLE; Einbauposition beifahrerseitig; für Rechtslenker; passender Adapter: B	**2800011616260** **2800011630270**	**16162** **63027**	58 63
			AQUACTRL 2 SINGLE; Einbauposition fahrerseitig; für Rechtslenker; passender Adapter: B	**2800011618260** **2800011618270**	**16182** **61827**	59 59
2.0 TDI	120 kW	11/22→	AQUACTRL 2 SINGLE; Einbauposition beifahrerseitig; für Rechtslenker; passender Adapter: B	**2800011616260**	**16162**	58
			AQUACTRL 2 SINGLE; Einbauposition fahrerseitig; für Rechtslenker; passender Adapter: B	**2800011618260**	**16182**	59
2.0 TDI	130 kW	11/16→	AQUACTRL 2 SINGLE; Einbauposition beifahrerseitig; für Linkslenker; passender Adapter: B	**2800011314280**	**13142**	30
			AQUACTRL 2 SINGLE; Einbauposition fahrerseitig; für Linkslenker; passender Adapter: B	**2800011316280**	**13162**	30
			AQUACTRL 2 SINGLE; Einbauposition beifahrerseitig; für Rechtslenker; passender Adapter: B	**2800011616260** **2800011630270**	**16162** **63027**	58 63
			AQUACTRL 2 SINGLE; Einbauposition fahrerseitig; für Rechtslenker; passender Adapter: B	**2800011618260** **2800011618270**	**16182** **61827**	59 59
2.0 TDI 4motion	103 kW	11/17→	AQUACTRL 2 SINGLE; Einbauposition beifahrerseitig; für Linkslenker; passender Adapter: B	**2800011314280**	**13142**	30
			AQUACTRL 2 SINGLE; Einbauposition fahrerseitig; für Linkslenker; passender Adapter: B	**2800011316280**	**13162**	30
			AQUACTRL 2 SINGLE; Einbauposition beifahrerseitig; für Rechtslenker; passender Adapter: B	**2800011616260**	**16162**	58
			AQUACTRL 2 SINGLE; Einbauposition fahrerseitig; für Rechtslenker; passender Adapter: B	**2800011618260**	**16182**	59
2.0 TDI 4motion	120 kW	11/22→	AQUACTRL 2 SINGLE; Einbauposition beifahrerseitig; für Rechtslenker; passender Adapter: B	**2800011616260**	**16162**	58
			AQUACTRL 2 SINGLE; Einbauposition fahrerseitig; für Rechtslenker; passender Adapter: B	**2800011618260**	**16182**	59
2.0 TDI 4motion	130 kW	03/17→	AQUACTRL 2 SINGLE; Einbauposition beifahrerseitig; für Linkslenker; passender Adapter: B	**2800011314280**	**13142**	30
			AQUACTRL 2 SINGLE; Einbauposition fahrerseitig; für Linkslenker; passender Adapter: B	**2800011316280**	**13162**	30
			AQUACTRL 2 SINGLE; Einbauposition beifahrerseitig; für Rechtslenker; passender Adapter: B	**2800011616260** **2800011630270**	**16162** **63027**	58 63
			AQUACTRL 2 SINGLE; Einbauposition fahrerseitig; für Rechtslenker; passender Adapter: B	**2800011618260** **2800011618270**	**16182** **61827**	59 59
2.0 TDI RWD 2.0 TDI RWD	80 kW 90 kW	11/16→06/24 08/17→	AQUACTRL 2 SINGLE; Einbauposition beifahrerseitig; für Linkslenker; passender Adapter: B	**2800011314280**	**13142**	30
			AQUACTRL 2 SINGLE; Einbauposition fahrerseitig; für Linkslenker; passender Adapter: B	**2800011316280**	**13162**	30
			AQUACTRL 2 SINGLE; Einbauposition beifahrerseitig; für Rechtslenker; passender Adapter: B	**2800011616260**	**16162**	58
			AQUACTRL 2 SINGLE; Einbauposition fahrerseitig; für Rechtslenker; passender Adapter: B	**2800011618260**	**16182**	59
2.0 TDI RWD	120 kW	03/23→	AQUACTRL 2 SINGLE; Einbauposition beifahrerseitig; für Rechtslenker; passender Adapter: B	**2800011616260**	**16162**	58
			AQUACTRL 2 SINGLE; Einbauposition fahrerseitig; für Rechtslenker; passender Adapter: B	**2800011618260**	**16182**	59
2.0 TDI RWD	130 kW	07/17→06/24	AQUACTRL 2 SINGLE; Einbauposition beifahrerseitig; für Linkslenker; passender Adapter: B	**2800011314280**	**13142**	30
			AQUACTRL 2 SINGLE; Einbauposition fahrerseitig; für Linkslenker; passender Adapter: B	**2800011316280**	**13162**	30
			AQUACTRL 2 SINGLE; Einbauposition beifahrerseitig; für Rechtslenker; passender Adapter: B	**2800011616260** **2800011630270**	**16162** **63027**	58 63
			AQUACTRL 2 SINGLE; Einbauposition fahrerseitig; für Rechtslenker; passender Adapter: B	**2800011618260** **2800011618270**	**16182** **61827**	59 59

© 2025 Continental Aftermarket & Services GmbH

VW - CRAFTER Pritsche/Fahrgestell (SZ_) 11/16→

Wischblatt

2.0 TDI RWD (SZB, SZC, SZD, SZH, SZI)	103 kW	11/17→	AQUACTRL 2 SINGLE; Einbauposition beifahrerseitig; für Linkslenker; passender Adapter: B	**2800011314280**	**13142**	30
			AQUACTRL 2 SINGLE; Einbauposition fahrerseitig; für Linkslenker; passender Adapter: B	**2800011316280**	**13162**	30
			AQUACTRL 2 SINGLE; Einbauposition beifahrerseitig; für Rechtslenker; passender Adapter: B	**2800011616260**	**16162**	58
			AQUACTRL 2 SINGLE; Einbauposition fahrerseitig; für Rechtslenker; passender Adapter: B	**2800011618260**	**16182**	59

VW - DERBY (86) 02/77→09/81

Wischblatt

0.9 1.1 1.3 1.3	29 kW 37 kW 43 kW 44 kW	02/77→09/81 02/77→09/81 02/77→09/81 02/77→09/81	AQUACTRL 2 SINGLE; Einbauposition fahrerseitig; für Linkslenker; passender Adapter: A	**2800011302280**	**13022**	26
			AQUACTRL 2 SINGLE; Einbauposition beifahrerseitig; für Linkslenker; passender Adapter: A	**2800011302280**	**13022**	26

VW - DERBY (86C, 80) 08/81→12/84

Wischblatt

1.0 1.1 1.3 1.3 1.3 1.3	29 kW 37 kW 37 kW 40 kW 44 kW 55 kW	10/81→12/84 10/81→07/83 08/83→12/84 08/83→12/84 08/81→07/83 09/82→12/84	AQUACTRL 2 SINGLE; Einbauposition fahrerseitig; für Linkslenker; passender Adapter: A	**2800011302280**	**13022**	26
			AQUACTRL 2 SINGLE; Einbauposition beifahrerseitig; für Linkslenker; passender Adapter: A	**2800011302280**	**13022**	26

VW - EOS (1F7, 1F8) 03/06→08/15

Wischblatt

1.4 TSI 1.4 TSI 1.6 FSI 2.0 FSI 2.0 TDI 2.0 TDI 2.0 TDI 16V 2.0 TFSI 2.0 TSI 3.2 V6 3.6 V6	90 kW 118 kW 85 kW 110 kW 100 kW 103 kW 103 kW 147 kW 155 kW 184 kW 191 kW	11/07→08/15 05/08→08/15 06/06→05/08 03/06→05/08 11/10→08/15 06/06→05/08 05/08→08/15 03/06→08/15 11/09→08/15 06/06→05/09 05/09→11/10	AQUACTRL 2 SET; für Linkslenker	**2800011200280**	**12002**	3
			AQUACTRL 2 SINGLE; Einbauposition beifahrerseitig; für Linkslenker; passender Adapter: BC	**2800011305280**	**13052**	27
			AQUACTRL 2 SINGLE; Einbauposition fahrerseitig; für Linkslenker; passender Adapter: BC	**2800011312280**	**13122**	29
			AQUACTRL 2 SINGLE; Einbauposition beifahrerseitig; für Rechtslenker; passender Adapter: BC	**2800011606260** **2800011606270**	**16062** **60627**	54 54
			AQUACTRL 2 SINGLE; Einbauposition fahrerseitig; für Rechtslenker; passender Adapter: BC	**2800011614260** **2800011628270**	**16142** **62827**	58 63

VW - FOX Schrägheck (5Z1, 5Z3, 5Z4) 08/03→10/15

Wischblatt

1.0 1.0 Total Flex	53 kW 53 kW	08/03→12/09 08/03→12/09	AQUACTRL 2 SINGLE; Einbauposition beifahrerseitig; für Rechtslenker; passender Adapter: A	**2800011600260**	**16002**	52
			AQUACTRL 2 SINGLE; Einbauposition fahrerseitig; passender Adapter: A; für Rechtslenker	**2800011608260**	**16082**	55
1.2 1.2 1.4 1.4 TDI	40 kW 44 kW 55 kW 51 kW	04/05→07/11 09/10→12/11 04/05→12/09 04/05→12/09	AQUACTRL 2 SINGLE; Einbauposition beifahrerseitig; für Linkslenker; passender Adapter: A	**2800011300280**	**13002**	25
			AQUACTRL 2 SINGLE; Einbauposition fahrerseitig; für Linkslenker; passender Adapter: A	**2800011309280**	**13092**	28
			AQUACTRL 2 SINGLE; Einbauposition beifahrerseitig; für Rechtslenker; passender Adapter: A	**2800011600260** **2800011600270**	**16002** **60027**	52 52
			AQUACTRL 2 SINGLE; Einbauposition fahrerseitig; passender Adapter: A; für Rechtslenker	**2800011608260** **2800011626270**	**16082** **62627**	55 62
1.6	74 kW	10/03→08/14	AQUACTRL 2 SINGLE; Einbauposition beifahrerseitig; für Linkslenker; passender Adapter: A	**2800011300280**	**13002**	25
			AQUACTRL 2 SINGLE; Einbauposition fahrerseitig; für Linkslenker; passender Adapter: A	**2800011309280**	**13092**	28
			AQUACTRL 2 SINGLE; Einbauposition beifahrerseitig; für Rechtslenker; passender Adapter: A	**2800011600260**	**16002**	52
			AQUACTRL 2 SINGLE; Einbauposition fahrerseitig; passender Adapter: A; für Rechtslenker	**2800011608260**	**16082**	55

© 2025 Continental Aftermarket & Services GmbH

VW - FOX Schrägheck (5Z1, 5Z3, 5Z4) 08/03→10/15						
Wischblatt						
1.6 Plus Total Flex	77 kW	10/03→12/09	AQUACTRL 2 SINGLE; Einbauposition beifahrerseitig; für Linkslenker; passender Adapter: A	**2800011300280**	**13002**	25
			AQUACTRL 2 SINGLE; Einbauposition fahrerseitig; für Linkslenker; passender Adapter: A	**2800011309280**	**13092**	28
1.6 Rock in Rio Plus Total Flex	77 kW	05/08→10/14	AQUACTRL 2 SINGLE; Einbauposition beifahrerseitig; für Rechtslenker; passender Adapter: A	**2800011600260**	**16002**	52
			AQUACTRL 2 SINGLE; Einbauposition fahrerseitig; passender Adapter: A; für Rechtslenker	**2800011608260**	**16082**	55
1.6 Total Flex 1.6 Total Flex	73 kW 74 kW	09/07→12/09 10/03→08/14	AQUACTRL 2 SINGLE; Einbauposition beifahrerseitig; für Linkslenker; passender Adapter: A	**2800011300280**	**13002**	25
			AQUACTRL 2 SINGLE; Einbauposition fahrerseitig; für Linkslenker; passender Adapter: A	**2800011309280**	**13092**	28
VW - FOX Van (5Z1) 09/10→12/11						
Wischblatt						
1.2	44 kW	09/10→12/11	AQUACTRL 2 SINGLE; Einbauposition beifahrerseitig; für Rechtslenker; passender Adapter: A	**2800011600260**	**16002**	52
			AQUACTRL 2 SINGLE; Einbauposition fahrerseitig; für Rechtslenker; passender Adapter: A	**2800011608260**	**16082**	55
VW - GOLF I (17) 04/74→12/85						
Wischblatt						
1.1 1.1 1.3 1.3 1.5 1.5 1.5 D 1.6 1.6 1.6 1.6 D 1.6 GTI 1.6 TD 1.8 GTI	37 kW 38 kW 43 kW 44 kW 51 kW 51 kW 37 kW 51 kW 55 kW 55 kW 40 kW 81 kW 51 kW 82 kW	04/74→07/83 08/76→07/80 08/82→12/83 08/79→07/83 04/74→12/75 08/77→07/83 08/76→07/80 08/75→07/77 08/75→02/84 01/83→02/84 08/80→07/83 08/76→07/82 03/82→07/83 08/82→12/83	AQUACTRL 2 SINGLE; Einbauposition beifahrerseitig; für Linkslenker; passender Adapter: A	**2800011302280**	**13022**	26
			AQUACTRL 2 SINGLE; Einbauposition fahrerseitig; für Linkslenker; passender Adapter: A	**2800011302280**	**13022**	26
VW - GOLF I Cabriolet (155) 01/79→08/93						
Wischblatt						
1.3 1.5 1.6 1.6 1.6 1.6 1.8 1.8 1.8 1.8 1.8	40 kW 51 kW 53 kW 55 kW 55 kW 81 kW 66 kW 70 kW 72 kW 82 kW 82 kW	08/83→07/86 01/79→11/83 04/86→02/90 08/79→07/83 08/83→04/92 08/79→07/82 08/83→09/92 08/83→04/93 08/89→03/93 08/82→12/89 08/83→12/92	AQUACTRL 2 SINGLE; Einbauposition fahrerseitig; für Linkslenker; passender Adapter: A	**2800011302280**	**13022**	26
			AQUACTRL 2 SINGLE; Einbauposition beifahrerseitig; für Linkslenker; passender Adapter: A	**2800011302280**	**13022**	26
VW - GOLF II (19E, 1G1) 08/83→12/92						
Wischblatt						
1.0 1.0	33 kW 37 kW	11/83→08/85 08/85→10/91	AQUACTRL 2 SINGLE; Einbauposition fahrerseitig; für Linkslenker; passender Adapter: A	**2800011304280**	**13042**	26
			AQUACTRL 2 SINGLE; Einbauposition beifahrerseitig; für Linkslenker; passender Adapter: A	**2800011304280**	**13042**	26
			AQUACTRL 2 SINGLE; Einbauposition beifahrerseitig; für Rechtslenker; passender Adapter: A	**2800011605260** **2800011624270**	**16052** **62427**	54 61
			AQUACTRL 2 SINGLE; Einbauposition fahrerseitig; für Rechtslenker; passender Adapter: A	**2800011605260** **2800011624270**	**16052** **62427**	54 61

© 2025 Continental Aftermarket & Services GmbH

VW - GOLF II (19E, 1G1) 08/83→12/92

Wischblatt

1.3	37 kW	08/85→12/87	AQUACTRL 2 SINGLE; Einbauposition fahrerseitig; für Linkslenker; passender Adapter: A	**2800011304280**	**13042**	26
			AQUACTRL 2 SINGLE; Einbauposition beifahrerseitig; für Linkslenker; passender Adapter: A	**2800011304280**	**13042**	26
			AQUACTRL 2 SINGLE; Einbauposition beifahrerseitig; für Rechtslenker; passender Adapter: A	**2800011605260**	**16052**	54
			AQUACTRL 2 SINGLE; Einbauposition fahrerseitig; für Rechtslenker; passender Adapter: A	**2800011605260**	**16052**	54
1.3	40 kW	08/83→06/87	AQUACTRL 2 SINGLE; Einbauposition fahrerseitig; für Linkslenker; passender Adapter: A	**2800011304280**	**13042**	26
			AQUACTRL 2 SINGLE; Einbauposition beifahrerseitig; für Linkslenker; passender Adapter: A	**2800011304280**	**13042**	26
			AQUACTRL 2 SINGLE; Einbauposition beifahrerseitig; für Rechtslenker; passender Adapter: A	**2800011605260** **2800011624270**	**16052** **62427**	54 61
			AQUACTRL 2 SINGLE; Einbauposition fahrerseitig; für Rechtslenker; passender Adapter: A	**2800011605260** **2800011624270**	**16052** **62427**	54 61
1.3	43 kW	08/83→10/86	AQUACTRL 2 SINGLE; Einbauposition fahrerseitig; für Linkslenker; passender Adapter: A	**2800011304280**	**13042**	26
			AQUACTRL 2 SINGLE; Einbauposition beifahrerseitig; für Linkslenker; passender Adapter: A	**2800011304280**	**13042**	26
			AQUACTRL 2 SINGLE; Einbauposition beifahrerseitig; für Rechtslenker; passender Adapter: A	**2800011605260**	**16052**	54
			AQUACTRL 2 SINGLE; Einbauposition fahrerseitig; für Rechtslenker; passender Adapter: A	**2800011605260**	**16052**	54
1.3 Cat	40 kW	06/86→12/92	AQUACTRL 2 SINGLE; Einbauposition fahrerseitig; für Linkslenker; passender Adapter: A	**2800011304280**	**13042**	26
			AQUACTRL 2 SINGLE; Einbauposition beifahrerseitig; für Linkslenker; passender Adapter: A	**2800011304280**	**13042**	26
			AQUACTRL 2 SINGLE; Einbauposition beifahrerseitig; für Rechtslenker; passender Adapter: A	**2800011605260** **2800011624270**	**16052** **62427**	54 61
			AQUACTRL 2 SINGLE; Einbauposition fahrerseitig; für Rechtslenker; passender Adapter: A	**2800011605260** **2800011624270**	**16052** **62427**	54 61
1.6	51 kW	08/86→07/91	AQUACTRL 2 SINGLE; Einbauposition fahrerseitig; für Linkslenker; passender Adapter: A	**2800011304280**	**13042**	26
			AQUACTRL 2 SINGLE; Einbauposition beifahrerseitig; für Linkslenker; passender Adapter: A	**2800011304280**	**13042**	26
			AQUACTRL 2 SINGLE; Einbauposition beifahrerseitig; für Rechtslenker; passender Adapter: A	**2800011605260**	**16052**	54
			AQUACTRL 2 SINGLE; Einbauposition fahrerseitig; für Rechtslenker; passender Adapter: A	**2800011605260**	**16052**	54
1.6 1.6 1.6	51 kW 53 kW 55 kW	10/86→12/92 02/86→10/91 08/83→07/92	AQUACTRL 2 SINGLE; Einbauposition fahrerseitig; für Linkslenker; passender Adapter: A	**2800011304280**	**13042**	26
			AQUACTRL 2 SINGLE; Einbauposition beifahrerseitig; für Linkslenker; passender Adapter: A	**2800011304280**	**13042**	26
			AQUACTRL 2 SINGLE; Einbauposition beifahrerseitig; für Rechtslenker; passender Adapter: A	**2800011605260** **2800011624270**	**16052** **62427**	54 61
			AQUACTRL 2 SINGLE; Einbauposition fahrerseitig; für Rechtslenker; passender Adapter: A	**2800011605260** **2800011624270**	**16052** **62427**	54 61
1.6 D	37 kW	08/83→10/91	AQUACTRL 2 SINGLE; Einbauposition fahrerseitig; für Linkslenker; passender Adapter: A	**2800011304280**	**13042**	26
			AQUACTRL 2 SINGLE; Einbauposition beifahrerseitig; für Linkslenker; passender Adapter: A	**2800011304280**	**13042**	26
			AQUACTRL 2 SINGLE; Einbauposition beifahrerseitig; für Rechtslenker; passender Adapter: A	**2800011605260**	**16052**	54
			AQUACTRL 2 SINGLE; Einbauposition fahrerseitig; für Rechtslenker; passender Adapter: A	**2800011605260**	**16052**	54

© 2025 Continental Aftermarket & Services GmbH

VW - GOLF II (19E, 1G1) 08/83→12/92

Wischblatt

1.6 D 1.6 TD	40 kW 44 kW	08/83→10/91 08/89→10/91	AQUACTRL 2 SINGLE; Einbauposition fahrerseitig; für Linkslenker; passender Adapter: A	**2800011304280**	**13042**	26
1.6 TD 1.6 TD	51 kW 59 kW	08/83→10/91 04/89→10/91	AQUACTRL 2 SINGLE; Einbauposition beifahrerseitig; für Linkslenker; passender Adapter: A	**2800011304280**	**13042**	26
			AQUACTRL 2 SINGLE; Einbauposition beifahrerseitig; für Rechtslenker; passender Adapter: A	**2800011605260** **2800011624270**	**16052** **62427**	54 61
			AQUACTRL 2 SINGLE; Einbauposition fahrerseitig; für Rechtslenker; passender Adapter: A	**2800011605260** **2800011624270**	**16052** **62427**	54 61
1.8	51 kW	10/89→07/92	AQUACTRL 2 SINGLE; Einbauposition beifahrerseitig; für Rechtslenker; passender Adapter: A	**2800011605260**	**16052**	54
			AQUACTRL 2 SINGLE; Einbauposition fahrerseitig; für Rechtslenker; passender Adapter: A	**2800011605260**	**16052**	54
1.8 1.8 1.8 GTI 1.8 GTI 1.8 GTI 1.8 GTI 16V	62 kW 66 kW 77 kW 79 kW 82 kW 95 kW	08/86→01/90 08/84→10/91 01/85→07/85 08/85→10/87 08/83→10/91 02/86→10/91	AQUACTRL 2 SINGLE; Einbauposition fahrerseitig; für Linkslenker; passender Adapter: A	**2800011304280**	**13042**	26
			AQUACTRL 2 SINGLE; Einbauposition beifahrerseitig; für Linkslenker; passender Adapter: A	**2800011304280**	**13042**	26
			AQUACTRL 2 SINGLE; Einbauposition beifahrerseitig; für Rechtslenker; passender Adapter: A	**2800011605260** **2800011624270**	**16052** **62427**	54 61
			AQUACTRL 2 SINGLE; Einbauposition fahrerseitig; für Rechtslenker; passender Adapter: A	**2800011605260** **2800011624270**	**16052** **62427**	54 61
1.8 GTI 16V	100 kW	08/86→07/88	AQUACTRL 2 SINGLE; Einbauposition fahrerseitig; für Linkslenker; passender Adapter: A	**2800011304280**	**13042**	26
			AQUACTRL 2 SINGLE; Einbauposition beifahrerseitig; für Linkslenker; passender Adapter: A	**2800011304280**	**13042**	26
			AQUACTRL 2 SINGLE; Einbauposition beifahrerseitig; für Rechtslenker; passender Adapter: A	**2800011605260**	**16052**	54
			AQUACTRL 2 SINGLE; Einbauposition fahrerseitig; für Rechtslenker; passender Adapter: A	**2800011605260**	**16052**	54
1.8 GTI 16V 1.8 GTI Cat 1.8 GTI G60 1.8 GTI G60 Syncro 1.8 i Cat 1.8 i Cat Syncro 1.8 Syncro 1.8 Syncro	102 kW 79 kW 118 kW 118 kW 66 kW 66 kW 66 kW 72 kW	02/86→06/90 01/87→10/91 04/90→07/91 08/88→12/91 08/87→10/91 08/87→10/91 02/86→07/91 08/88→07/91	AQUACTRL 2 SINGLE; Einbauposition fahrerseitig; für Linkslenker; passender Adapter: A	**2800011304280**	**13042**	26
			AQUACTRL 2 SINGLE; Einbauposition beifahrerseitig; für Linkslenker; passender Adapter: A	**2800011304280**	**13042**	26
			AQUACTRL 2 SINGLE; Einbauposition beifahrerseitig; für Rechtslenker; passender Adapter: A	**2800011605260** **2800011624270**	**16052** **62427**	54 61
			AQUACTRL 2 SINGLE; Einbauposition fahrerseitig; für Rechtslenker; passender Adapter: A	**2800011605260** **2800011624270**	**16052** **62427**	54 61

VW - GOLF II Van (19E, 1G1) 08/83→07/91

Wischblatt

1.3 1.6 1.6 D 1.8 i	40 kW 44 kW 40 kW 66 kW	08/83→07/90 08/89→07/91 08/83→07/91 08/87→07/91	AQUACTRL 2 SINGLE; Einbauposition fahrerseitig; für Linkslenker; passender Adapter: A	**2800011304280**	**13042**	26
			AQUACTRL 2 SINGLE; Einbauposition beifahrerseitig; für Linkslenker; passender Adapter: A	**2800011304280**	**13042**	26
			AQUACTRL 2 SINGLE; Einbauposition beifahrerseitig; für Rechtslenker; passender Adapter: A	**2800011605260**	**16052**	54
			AQUACTRL 2 SINGLE; Einbauposition fahrerseitig; für Rechtslenker; passender Adapter: A	**2800011605260**	**16052**	54

VW - GOLF III (1H1) 10/89→11/00

Wischblatt

1.3	40 kW	08/91→07/92	AQUACTRL 2 SINGLE; Einbauposition beifahrerseitig; für Rechtslenker; passender Adapter: A	**2800011606260**	**16062**	54
			AQUACTRL 2 SINGLE; Einbauposition fahrerseitig; für Rechtslenker; passender Adapter: A	**2800011608260**	**16082**	55
1.4 1.4 1.6 1.6 1.8 1.8 1.8 Syncro (1HX1) 1.9 D 1.9 SDI	40 kW 44 kW 55 kW 74 kW 55 kW 66 kW 66 kW 47 kW 47 kW	11/91→08/97 10/91→08/97 09/92→08/97 07/95→08/97 11/91→08/97 11/91→08/97 01/93→08/97 11/91→08/97 07/95→08/97	AQUACTRL 2 SET; für Linkslenker	**2800011216280**	**12162**	7
			AQUACTRL 2 SINGLE; Einbauposition beifahrerseitig; für Linkslenker; passender Adapter: A	**2800011305280**	**13052**	27
			AQUACTRL 2 SINGLE; Einbauposition fahrerseitig; für Linkslenker; passender Adapter: A	**2800011307280**	**13072**	27
			REARCTRL; Einbauposition hinten	**2800011539170** **2800011539180**	**53917** **15391**	51 51

→

© 2025 Continental Aftermarket & Services GmbH

VW - GOLF III (1H1) 10/89→11/00

Wischblatt

1.9 TD, GTD 1.9 TDI 1.9 TDI 1.9 TDI Syncro (1HX1) 2.0	55 kW 66 kW 81 kW 66 kW 85 kW	11/91→08/97 08/93→08/97 04/96→08/97 08/95→08/97 11/91→08/97	AQUACTRL 2 SINGLE; Einbauposition beifahrerseitig; für Rechtslenker; passender Adapter: A	**2800011606260** **2800011606270**	**16062** **60627**	54 54
			AQUACTRL 2 SINGLE; Einbauposition fahrerseitig; für Rechtslenker; passender Adapter: A	**2800011608260** **2800011626270**	**16082** **62627**	55 62
2.0 GL	79 kW	08/95→09/97	AQUACTRL 2 SET; für Linkslenker	**2800011216280**	**12162**	7
			AQUACTRL 2 SINGLE; Einbauposition beifahrerseitig; für Linkslenker; passender Adapter: A	**2800011305280**	**13052**	27
			AQUACTRL 2 SINGLE; Einbauposition fahrerseitig; für Linkslenker; passender Adapter: A	**2800011307280**	**13072**	27
			REARCTRL; Einbauposition hinten	**2800011539180**	**15391**	51
			AQUACTRL 2 SINGLE; Einbauposition beifahrerseitig; für Rechtslenker; passender Adapter: A	**2800011606260**	**16062**	54
			AQUACTRL 2 SINGLE; Einbauposition fahrerseitig; für Rechtslenker; passender Adapter: A	**2800011608260**	**16082**	55
2.0 GTI 16V 2.0 Syncro (1HX1)	110 kW 85 kW	08/92→12/97 08/95→08/97	AQUACTRL 2 SET; für Linkslenker	**2800011216280**	**12162**	7
			AQUACTRL 2 SINGLE; Einbauposition beifahrerseitig; für Linkslenker; passender Adapter: A	**2800011305280**	**13052**	27
			AQUACTRL 2 SINGLE; Einbauposition fahrerseitig; für Linkslenker; passender Adapter: A	**2800011307280**	**13072**	27
			REARCTRL; Einbauposition hinten	**2800011539170** **2800011539180**	**53917** **15391**	51 51
			AQUACTRL 2 SINGLE; Einbauposition beifahrerseitig; für Rechtslenker; passender Adapter: A	**2800011606260** **2800011606270**	**16062** **60627**	54 54
			AQUACTRL 2 SINGLE; Einbauposition fahrerseitig; für Rechtslenker; passender Adapter: A	**2800011608260** **2800011626270**	**16082** **62627**	55 62
2.8 VR6	120 kW	08/95→09/97	AQUACTRL 2 SET; für Linkslenker	**2800011216280**	**12162**	7
			AQUACTRL 2 SINGLE; Einbauposition beifahrerseitig; für Linkslenker; passender Adapter: A	**2800011305280**	**13052**	27
			AQUACTRL 2 SINGLE; Einbauposition fahrerseitig; für Linkslenker; passender Adapter: A	**2800011307280**	**13072**	27
			REARCTRL; Einbauposition hinten	**2800011539180**	**15391**	51
			AQUACTRL 2 SINGLE; Einbauposition beifahrerseitig; für Rechtslenker; passender Adapter: A	**2800011606260**	**16062**	54
			AQUACTRL 2 SINGLE; Einbauposition fahrerseitig; für Rechtslenker; passender Adapter: A	**2800011608260**	**16082**	55
2.8 VR6 2.9 VR6 Syncro (1HX1) Citystromer	128 kW 140 kW 20 kW	01/92→08/97 10/94→08/97 11/94→08/97	AQUACTRL 2 SET; für Linkslenker	**2800011216280**	**12162**	7
			AQUACTRL 2 SINGLE; Einbauposition beifahrerseitig; für Linkslenker; passender Adapter: A	**2800011305280**	**13052**	27
			AQUACTRL 2 SINGLE; Einbauposition fahrerseitig; für Linkslenker; passender Adapter: A	**2800011307280**	**13072**	27
			REARCTRL; Einbauposition hinten	**2800011539170** **2800011539180**	**53917** **15391**	51 51
			AQUACTRL 2 SINGLE; Einbauposition beifahrerseitig; für Rechtslenker; passender Adapter: A	**2800011606260** **2800011606270**	**16062** **60627**	54 54
			AQUACTRL 2 SINGLE; Einbauposition fahrerseitig; für Rechtslenker; passender Adapter: A	**2800011608260** **2800011626270**	**16082** **62627**	55 62

VW - GOLF III Cabriolet (1E7) 07/93→05/98

Wischblatt

1.6 1.8 1.8 1.9 TDI 1.9 TDI 2.0	74 kW 55 kW 66 kW 66 kW 81 kW 85 kW	10/94→02/98 07/93→05/98 07/93→05/98 08/95→05/98 07/96→05/98 07/93→05/98	AQUACTRL 2 SET; für Linkslenker	**2800011216280**	**12162**	7
			AQUACTRL 2 SINGLE; Einbauposition beifahrerseitig; für Linkslenker; passender Adapter: A	**2800011305280**	**13052**	27
			AQUACTRL 2 SINGLE; Einbauposition fahrerseitig; für Linkslenker; passender Adapter: A	**2800011307280**	**13072**	27
			AQUACTRL 2 SINGLE; Einbauposition beifahrerseitig; für Rechtslenker; passender Adapter: A	**2800011606260** **2800011606270**	**16062** **60627**	54 54
			AQUACTRL 2 SINGLE; Einbauposition fahrerseitig; für Rechtslenker; passender Adapter: A	**2800011608260** **2800011626270**	**16082** **62627**	55 62

© 2025 Continental Aftermarket & Services GmbH

VW - GOLF III Van (1H1) 08/91→12/97

Wischblatt

1.4	44 kW	08/91→05/96	AQUACTRL 2 SET; für Linkslenker	**2800011216280**	**12162**	7
			AQUACTRL 2 SINGLE; Einbauposition beifahrerseitig; für Linkslenker; passender Adapter: A	**2800011305280**	**13052**	27
			AQUACTRL 2 SINGLE; Einbauposition fahrerseitig; für Linkslenker; passender Adapter: A	**2800011307280**	**13072**	27
			REARCTRL; Einbauposition hinten	**2800011539180**	**15391**	51
1.6 1.8	55 kW 55 kW	08/92→09/97 08/91→07/95	REARCTRL; Einbauposition hinten	**2800011539180**	**15391**	51
1.8 1.9 D	66 kW 55 kW	08/91→12/97 08/91→07/95	AQUACTRL 2 SET; für Linkslenker	**2800011216280**	**12162**	7
			AQUACTRL 2 SINGLE; Einbauposition beifahrerseitig; für Linkslenker; passender Adapter: A	**2800011305280**	**13052**	27
			AQUACTRL 2 SINGLE; Einbauposition fahrerseitig; für Linkslenker; passender Adapter: A	**2800011307280**	**13072**	27
			REARCTRL; Einbauposition hinten	**2800011539180**	**15391**	51
1.9 SDI 1.9 TDI 2.0 2.0 GTI	47 kW 66 kW 85 kW 110 kW	08/95→09/97 08/91→09/97 08/95→09/97 08/91→09/97	REARCTRL; Einbauposition hinten	**2800011539180**	**15391**	51

VW - GOLF III Variant (1H5) 07/93→04/99

Wischblatt

1.4 1.4 1.6 1.8 1.8 1.8 Syncro 1.9 D 1.9 SDI 1.9 TD 1.9 TDI 1.9 TDI 1.9 TDI Syncro	40 kW 44 kW 74 kW 55 kW 66 kW 66 kW 47 kW 47 kW 55 kW 66 kW 81 kW 66 kW	07/93→04/99 07/93→04/99 07/94→04/99 07/93→04/99 07/93→04/99 10/94→04/99 07/93→04/99 07/95→04/99 07/93→04/99 03/94→04/99 04/96→04/99 07/95→04/99	AQUACTRL 2 SET; für Linkslenker	**2800011216280**	**12162**	7
			AQUACTRL 2 SINGLE; Einbauposition beifahrerseitig; für Linkslenker; passender Adapter: A	**2800011305280**	**13052**	27
			AQUACTRL 2 SINGLE; Einbauposition fahrerseitig; für Linkslenker; passender Adapter: A	**2800011307280**	**13072**	27
			REARCTRL; Einbauposition hinten	**2800011539170** **2800011539180**	**53917** **15391**	51 51
			AQUACTRL 2 SINGLE; Einbauposition beifahrerseitig; für Rechtslenker; passender Adapter: A	**2800011606260** **2800011606270**	**16062** **60627**	54 54
			AQUACTRL 2 SINGLE; Einbauposition fahrerseitig; für Rechtslenker; passender Adapter: A	**2800011608260** **2800011626270**	**16082** **62627**	55 62
2.0	79 kW	08/95→04/96	AQUACTRL 2 SET; für Linkslenker	**2800011216280**	**12162**	7
			AQUACTRL 2 SINGLE; Einbauposition beifahrerseitig; für Linkslenker; passender Adapter: A	**2800011305280**	**13052**	27
			AQUACTRL 2 SINGLE; Einbauposition fahrerseitig; für Linkslenker; passender Adapter: A	**2800011307280**	**13072**	27
			REARCTRL; Einbauposition hinten	**2800011539180**	**15391**	51
			AQUACTRL 2 SINGLE; Einbauposition beifahrerseitig; für Rechtslenker; passender Adapter: A	**2800011606260**	**16062**	54
			AQUACTRL 2 SINGLE; Einbauposition fahrerseitig; für Rechtslenker; passender Adapter: A	**2800011608260**	**16082**	55
2.0 2.0 Syncro 2.9 VR6 Syncro	85 kW 85 kW 140 kW	07/93→04/99 08/95→04/99 10/94→04/99	AQUACTRL 2 SET; für Linkslenker	**2800011216280**	**12162**	7
			AQUACTRL 2 SINGLE; Einbauposition beifahrerseitig; für Linkslenker; passender Adapter: A	**2800011305280**	**13052**	27
			AQUACTRL 2 SINGLE; Einbauposition fahrerseitig; für Linkslenker; passender Adapter: A	**2800011307280**	**13072**	27
			REARCTRL; Einbauposition hinten	**2800011539170** **2800011539180**	**53917** **15391**	51 51
			AQUACTRL 2 SINGLE; Einbauposition beifahrerseitig; für Rechtslenker; passender Adapter: A	**2800011606260** **2800011606270**	**16062** **60627**	54 54
			AQUACTRL 2 SINGLE; Einbauposition fahrerseitig; für Rechtslenker; passender Adapter: A	**2800011608260** **2800011626270**	**16082** **62627**	55 62

VW - GOLF IV (1J1) 08/97→04/08

Wischblatt

1.4 16V 1.6	55 kW 74 kW	10/97→05/04 08/97→05/04	AQUACTRL 2 SET; für Linkslenker; → 05/02	**2800011216280**	**12162**	7
			AQUACTRL 2 SET; für Linkslenker; → 06/02 ; Ergänzungsartikel/Ergänzende Info 2: Maß abweichend vom Original	**2800011233280**	**12332**	13

→

© 2025 Continental Aftermarket & Services GmbH

VW - GOLF IV (1J1) 08/97→04/08

Wischblatt

1.4 16V 1.6	55 kW 74 kW	10/97→05/04 08/97→05/04	AQUACTRL 2 SINGLE; 06/02 ; Einbauposition beifahrerseitig; für Linkslenker; passender Adapter: BCE	**2800011303280**	**13032**	26
			AQUACTRL 2 SINGLE; 05/02; Einbauposition beifahrerseitig; für Linkslenker; passender Adapter: A	**2800011305280**	**13052**	27
			AQUACTRL 2 SINGLE; 05/02; Einbauposition fahrerseitig; für Linkslenker; passender Adapter: A	**2800011307280**	**13072**	27
			AQUACTRL 2 SINGLE; 06/02 ; Einbauposition fahrerseitig; für Linkslenker; passender Adapter: BCE	**2800011307280**	**13072**	27
			REARCTRL; Einbauposition hinten	**2800011539170** **2800011539180**	**53917** **15391**	51 51
			AQUACTRL 2 SINGLE; 06/02 ; Einbauposition beifahrerseitig; für Rechtslenker; Ergänzungsartikel/Ergänzende Info 2: Maß abweichend vom Original; passender Adapter: BCE	**2800011605260** **2800011624270**	**16052** **62427**	54 61
			AQUACTRL 2 SINGLE; 05/02; Einbauposition beifahrerseitig; für Rechtslenker; passender Adapter: A	**2800011606260** **2800011606270**	**16062** **60627**	54 54
			AQUACTRL 2 SINGLE; 06/02 ; Einbauposition fahrerseitig; passender Adapter: BCE; für Rechtslenker	**2800011608260** **2800011626270**	**16082** **62627**	55 62
			AQUACTRL 2 SINGLE; 05/02; Einbauposition fahrerseitig; für Rechtslenker; passender Adapter: A	**2800011608260** **2800011626270**	**16082** **62627**	55 62
1.6	74 kW	02/01→03/07	AQUACTRL 2 SINGLE; 06/02 ; Einbauposition beifahrerseitig; für Rechtslenker; Ergänzungsartikel/Ergänzende Info 2: Maß abweichend vom Original; passender Adapter: BCE	**2800011605260**	**16052**	54
			AQUACTRL 2 SINGLE; 05/02; Einbauposition beifahrerseitig; für Rechtslenker; passender Adapter: A	**2800011606260**	**16062**	54
			AQUACTRL 2 SINGLE; 05/02; Einbauposition fahrerseitig; für Rechtslenker; passender Adapter: A	**2800011608260**	**16082**	55
			AQUACTRL 2 SINGLE; 06/02 ; Einbauposition fahrerseitig; passender Adapter: BCE; für Rechtslenker	**2800011608260**	**16082**	55
1.6 1.6 16V 1.6 FSI	75 kW 77 kW 81 kW	08/00→06/05 02/00→06/05 01/02→06/05	AQUACTRL 2 SET; für Linkslenker; 05/02	**2800011216280**	**12162**	7
			AQUACTRL 2 SET; für Linkslenker; 06/02 ; Ergänzungsartikel/Ergänzende Info 2: Maß abweichend vom Original	**2800011233280**	**12332**	13
			AQUACTRL 2 SINGLE; 06/02 ; Einbauposition beifahrerseitig; für Linkslenker; passender Adapter: BCE	**2800011303280**	**13032**	26
			AQUACTRL 2 SINGLE; 05/02; Einbauposition beifahrerseitig; für Linkslenker; passender Adapter: A	**2800011305280**	**13052**	27
			AQUACTRL 2 SINGLE; 05/02; Einbauposition fahrerseitig; für Linkslenker; passender Adapter: A	**2800011307280**	**13072**	27
			AQUACTRL 2 SINGLE; 06/02 ; Einbauposition fahrerseitig; für Linkslenker; passender Adapter: BCE	**2800011307280**	**13072**	27
			REARCTRL; Einbauposition hinten	**2800011539170** **2800011539180**	**53917** **15391**	51 51
			AQUACTRL 2 SINGLE; 06/02 ; Einbauposition beifahrerseitig; für Rechtslenker; Ergänzungsartikel/Ergänzende Info 2: Maß abweichend vom Original; passender Adapter: BCE	**2800011605260** **2800011624270**	**16052** **62427**	54 61
			AQUACTRL 2 SINGLE; 05/02; Einbauposition beifahrerseitig; für Rechtslenker; passender Adapter: A	**2800011606260** **2800011606270**	**16062** **60627**	54 54

→

© 2025 Continental Aftermarket & Services GmbH

VW - GOLF IV (1J1) 08/97→04/08

Wischblatt

1.6 1.6 16V 1.6 FSI	75 kW 77 kW 81 kW	08/00→06/05 02/00→06/05 01/02→06/05	AQUACTRL 2 SINGLE; 06/02 ; Einbauposition fahrerseitig; passender Adapter: BCE; für Rechtslenker	**2800011608260** **2800011626270**	**16082** **62627**	55 62
			AQUACTRL 2 SINGLE; 05/02; Einbauposition fahrerseitig; für Rechtslenker; passender Adapter: A	**2800011608260** **2800011626270**	**16082** **62627**	55 62
1.6 Total Flex	76 kW	02/01→04/08	AQUACTRL 2 SINGLE; 06/02 ; Einbauposition beifahrerseitig; für Rechtslenker; Ergänzungsartikel/Ergänzende Info 2: Maß abweichend vom Original; passender Adapter: BCE	**2800011605260**	**16052**	54
			AQUACTRL 2 SINGLE; 05/02; Einbauposition beifahrerseitig; für Rechtslenker; passender Adapter: A	**2800011606260**	**16062**	54
			AQUACTRL 2 SINGLE; 05/02; Einbauposition fahrerseitig; für Rechtslenker; passender Adapter: A	**2800011608260**	**16082**	55
			AQUACTRL 2 SINGLE; 06/02 ; Einbauposition fahrerseitig; passender Adapter: BCE; für Rechtslenker	**2800011608260**	**16082**	55
1.8 1.8 4motion 1.8 T 1.8 T GTI 1.9 SDI 1.9 TDI 1.9 TDI 1.9 TDI	92 kW 92 kW 110 kW 132 kW 50 kW 66 kW 74 kW 81 kW	08/97→06/05 05/98→06/05 08/97→06/05 08/01→06/05 08/97→06/05 10/97→05/04 09/00→06/05 08/97→05/04	AQUACTRL 2 SET; für Linkslenker; 05/02	**2800011216280**	**12162**	7
			AQUACTRL 2 SET; für Linkslenker; 06/02 ; Ergänzungsartikel/Ergänzende Info 2: Maß abweichend vom Original	**2800011233280**	**12332**	13
			AQUACTRL 2 SINGLE; 06/02 ; Einbauposition beifahrerseitig; für Linkslenker; passender Adapter: BCE	**2800011303280**	**13032**	26
			AQUACTRL 2 SINGLE; 05/02; Einbauposition beifahrerseitig; für Linkslenker; passender Adapter: A	**2800011305280**	**13052**	27
			AQUACTRL 2 SINGLE; 05/02; Einbauposition fahrerseitig; für Linkslenker; passender Adapter: A	**2800011307280**	**13072**	27
			AQUACTRL 2 SINGLE; 06/02 ; Einbauposition fahrerseitig; für Linkslenker; passender Adapter: BCE	**2800011307280**	**13072**	27
			REARCTRL; Einbauposition hinten	**2800011539170** **2800011539180**	**53917** **15391**	51 51
			AQUACTRL 2 SINGLE; 06/02 ; Einbauposition beifahrerseitig; für Rechtslenker; Ergänzungsartikel/Ergänzende Info 2: Maß abweichend vom Original; passender Adapter: BCE	**2800011605260** **2800011624270**	**16052** **62427**	54 61
			AQUACTRL 2 SINGLE; 05/02; Einbauposition beifahrerseitig; für Rechtslenker; passender Adapter: A	**2800011606260** **2800011606270**	**16062** **60627**	54 54
			AQUACTRL 2 SINGLE; 06/02 ; Einbauposition fahrerseitig; passender Adapter: BCE; für Rechtslenker	**2800011608260** **2800011626270**	**16082** **62627**	55 62
			AQUACTRL 2 SINGLE; 05/02; Einbauposition fahrerseitig; für Rechtslenker; passender Adapter: A	**2800011608260** **2800011626270**	**16082** **62627**	55 62
1.9 TDI	85 kW	12/98→06/01	AQUACTRL 2 SET; für Linkslenker	**2800011216280**	**12162**	7
			AQUACTRL 2 SINGLE; Einbauposition beifahrerseitig; für Linkslenker; passender Adapter: A	**2800011305280**	**13052**	27
			AQUACTRL 2 SINGLE; Einbauposition fahrerseitig; für Linkslenker; passender Adapter: A	**2800011307280**	**13072**	27
			REARCTRL; Einbauposition hinten	**2800011539170** **2800011539180**	**53917** **15391**	51 51
			AQUACTRL 2 SINGLE; Einbauposition beifahrerseitig; für Rechtslenker; passender Adapter: A	**2800011606260** **2800011606270**	**16062** **60627**	54 54
			AQUACTRL 2 SINGLE; Einbauposition fahrerseitig; für Rechtslenker; passender Adapter: A	**2800011608260** **2800011626270**	**16082** **62627**	55 62

© 2025 Continental Aftermarket & Services GmbH

VW - GOLF IV (1J1) 08/97→04/08

Wischblatt

1.9 TDI	96 kW	11/00→06/05	AQUACTRL 2 SET; für Linkslenker; 05/02	**2800011216280**	**12162**	7
1.9 TDI	110 kW	05/00→06/05	AQUACTRL 2 SET; für Linkslenker; 06/02 ; Ergänzungsartikel/Ergänzende Info 2: Maß abweichend vom Original	**2800011233280**	**12332**	13
			AQUACTRL 2 SINGLE; 06/02 ; Einbauposition beifahrerseitig; für Linkslenker; passender Adapter: BCE	**2800011303280**	**13032**	26
			AQUACTRL 2 SINGLE; 05/02; Einbauposition beifahrerseitig; für Linkslenker; passender Adapter: A	**2800011305280**	**13052**	27
			AQUACTRL 2 SINGLE; 05/02; Einbauposition fahrerseitig; für Linkslenker; passender Adapter: A	**2800011307280**	**13072**	27
			AQUACTRL 2 SINGLE; 06/02 ; Einbauposition fahrerseitig; für Linkslenker; passender Adapter: BCE	**2800011307280**	**13072**	27
			REARCTRL; Einbauposition hinten	**2800011539170** **2800011539180**	**53917** **15391**	51 51
			AQUACTRL 2 SINGLE; 06/02 ; Einbauposition beifahrerseitig; für Rechtslenker; Ergänzungsartikel/Ergänzende Info 2: Maß abweichend vom Original; passender Adapter: BCE	**2800011605260** **2800011624270**	**16052** **62427**	54 61
			AQUACTRL 2 SINGLE; 05/02; Einbauposition beifahrerseitig; für Rechtslenker; passender Adapter: A	**2800011606260** **2800011606270**	**16062** **60627**	54 54
			AQUACTRL 2 SINGLE; 06/02 ; Einbauposition fahrerseitig; passender Adapter: BCE; für Rechtslenker	**2800011608260** **2800011626270**	**16082** **62627**	55 62
			AQUACTRL 2 SINGLE; 05/02; Einbauposition fahrerseitig; für Rechtslenker; passender Adapter: A	**2800011608260** **2800011626270**	**16082** **62627**	55 62
1.9 TDI 4motion	66 kW	07/98→04/02	AQUACTRL 2 SET; für Linkslenker	**2800011216280**	**12162**	7
			AQUACTRL 2 SINGLE; Einbauposition beifahrerseitig; für Linkslenker; passender Adapter: A	**2800011305280**	**13052**	27
			AQUACTRL 2 SINGLE; Einbauposition fahrerseitig; für Linkslenker; passender Adapter: A	**2800011307280**	**13072**	27
			REARCTRL; Einbauposition hinten	**2800011539170** **2800011539180**	**53917** **15391**	51 51
			AQUACTRL 2 SINGLE; Einbauposition beifahrerseitig; für Rechtslenker; passender Adapter: A	**2800011606260** **2800011606270**	**16062** **60627**	54 54
			AQUACTRL 2 SINGLE; Einbauposition fahrerseitig; für Rechtslenker; passender Adapter: A	**2800011608260** **2800011626270**	**16082** **62627**	55 62
1.9 TDI 4motion	74 kW	09/00→06/05	AQUACTRL 2 SET; für Linkslenker; 05/02	**2800011216280**	**12162**	7
			AQUACTRL 2 SET; für Linkslenker; 06/02 ; Ergänzungsartikel/Ergänzende Info 2: Maß abweichend vom Original	**2800011233280**	**12332**	13
			AQUACTRL 2 SINGLE; 06/02 ; Einbauposition beifahrerseitig; für Linkslenker; passender Adapter: BCE	**2800011303280**	**13032**	26
			AQUACTRL 2 SINGLE; 05/02; Einbauposition beifahrerseitig; für Linkslenker; passender Adapter: A	**2800011305280**	**13052**	27
			AQUACTRL 2 SINGLE; 05/02; Einbauposition fahrerseitig; für Linkslenker; passender Adapter: A	**2800011307280**	**13072**	27
			AQUACTRL 2 SINGLE; 06/02 ; Einbauposition fahrerseitig; für Linkslenker; passender Adapter: BCE	**2800011307280**	**13072**	27
			REARCTRL; Einbauposition hinten	**2800011539170** **2800011539180**	**53917** **15391**	51 51
			AQUACTRL 2 SINGLE; 06/02 ; Einbauposition beifahrerseitig; für Rechtslenker; Ergänzungsartikel/Ergänzende Info 2: Maß abweichend vom Original; passender Adapter: BCE	**2800011605260** **2800011624270**	**16052** **62427**	54 61

→

© 2025 Continental Aftermarket & Services GmbH

VW - GOLF IV (1J1) 08/97→04/08

Wischblatt

1.9 TDI 4motion	74 kW	09/00→06/05	AQUACTRL 2 SINGLE; 05/02; Einbauposition beifahrerseitig; für Rechtslenker; passender Adapter: A	**2800011606260** **2800011606270**	**16062** **60627**	54 54
			AQUACTRL 2 SINGLE; 06/02 ; Einbauposition fahrerseitig; passender Adapter: BCE; für Rechtslenker	**2800011608260** **2800011626270**	**16082** **62627**	55 62
			AQUACTRL 2 SINGLE; 05/02; Einbauposition fahrerseitig; für Rechtslenker; passender Adapter: A	**2800011608260** **2800011626270**	**16082** **62627**	55 62
1.9 TDI 4motion	85 kW	09/99→06/01	AQUACTRL 2 SET; für Linkslenker	**2800011216280**	**12162**	7
			AQUACTRL 2 SINGLE; Einbauposition beifahrerseitig; für Linkslenker; passender Adapter: A	**2800011305280**	**13052**	27
			AQUACTRL 2 SINGLE; Einbauposition fahrerseitig; für Linkslenker; passender Adapter: A	**2800011307280**	**13072**	27
			REARCTRL; Einbauposition hinten	**2800011539170** **2800011539180**	**53917** **15391**	51 51
			AQUACTRL 2 SINGLE; Einbauposition beifahrerseitig; für Rechtslenker; passender Adapter: A	**2800011606260** **2800011606270**	**16062** **60627**	54 54
			AQUACTRL 2 SINGLE; Einbauposition fahrerseitig; für Rechtslenker; passender Adapter: A	**2800011608260** **2800011626270**	**16082** **62627**	55 62
1.9 TDI 4motion 1.9 TDI 4motion 2.0 2.0 4motion	96 kW 110 kW 85 kW 85 kW	11/00→06/05 02/00→06/05 07/98→05/04 10/00→06/05	AQUACTRL 2 SET; für Linkslenker; 05/02	**2800011216280**	**12162**	7
			AQUACTRL 2 SET; für Linkslenker; 06/02 ; Ergänzungsartikel/Ergänzende Info 2: Maß abweichend vom Original	**2800011233280**	**12332**	13
			AQUACTRL 2 SINGLE; 06/02 ; Einbauposition beifahrerseitig; für Linkslenker; passender Adapter: BCE	**2800011303280**	**13032**	26
			AQUACTRL 2 SINGLE; 05/02; Einbauposition beifahrerseitig; für Linkslenker; passender Adapter: A	**2800011305280**	**13052**	27
			AQUACTRL 2 SINGLE; 05/02; Einbauposition fahrerseitig; für Linkslenker; passender Adapter: A	**2800011307280**	**13072**	27
			AQUACTRL 2 SINGLE; 06/02 ; Einbauposition fahrerseitig; für Linkslenker; passender Adapter: BCE	**2800011307280**	**13072**	27
			REARCTRL; Einbauposition hinten	**2800011539170** **2800011539180**	**53917** **15391**	51 51
			AQUACTRL 2 SINGLE; 06/02 ; Einbauposition beifahrerseitig; für Rechtslenker; Ergänzungsartikel/Ergänzende Info 2: Maß abweichend vom Original; passender Adapter: BCE	**2800011605260** **2800011624270**	**16052** **62427**	54 61
			AQUACTRL 2 SINGLE; 05/02; Einbauposition beifahrerseitig; für Rechtslenker; passender Adapter: A	**2800011606260** **2800011606270**	**16062** **60627**	54 54
			AQUACTRL 2 SINGLE; 06/02 ; Einbauposition fahrerseitig; passender Adapter: BCE; für Rechtslenker	**2800011608260** **2800011626270**	**16082** **62627**	55 62
			AQUACTRL 2 SINGLE; 05/02; Einbauposition fahrerseitig; für Rechtslenker; passender Adapter: A	**2800011608260** **2800011626270**	**16082** **62627**	55 62
2.0 BiFuel	85 kW	05/02→05/03	AQUACTRL 2 SET; für Linkslenker; 05/02	**2800011216280**	**12162**	7
			AQUACTRL 2 SET; für Linkslenker; 06/02 ; Ergänzungsartikel/Ergänzende Info 2: Maß abweichend vom Original	**2800011233280**	**12332**	13
			AQUACTRL 2 SINGLE; 06/02 ; Einbauposition beifahrerseitig; für Linkslenker; passender Adapter: BCE	**2800011303280**	**13032**	26
			AQUACTRL 2 SINGLE; 05/02; Einbauposition beifahrerseitig; für Linkslenker; passender Adapter: A	**2800011305280**	**13052**	27
			AQUACTRL 2 SINGLE; 05/02; Einbauposition fahrerseitig; für Linkslenker; passender Adapter: A	**2800011307280**	**13072**	27

→

© 2025 Continental Aftermarket & Services GmbH

VW - GOLF IV (1J1) 08/97→04/08

Wischblatt

2.0 BiFuel	85 kW	05/02→05/03	AQUACTRL 2 SINGLE; 06/02 ; Einbauposition fahrerseitig; für Linkslenker; passender Adapter: BCE	**2800011307280**	**13072**	27
			REARCTRL; Einbauposition hinten	**2800011539180**	**15391**	51
			AQUACTRL 2 SINGLE; 06/02 ; Einbauposition beifahrerseitig; für Rechtslenker; Ergänzungsartikel/Ergänzende Info 2: Maß abweichend vom Original; passender Adapter: BCE	**2800011605260**	**16052**	54
			AQUACTRL 2 SINGLE; 06/02 ; Einbauposition fahrerseitig; passender Adapter: BCE; für Rechtslenker	**2800011608260**	**16082**	55
2.3 V5	110 kW	08/97→10/00	AQUACTRL 2 SET; für Linkslenker	**2800011216280**	**12162**	7
			AQUACTRL 2 SINGLE; Einbauposition beifahrerseitig; für Linkslenker; passender Adapter: A	**2800011305280**	**13052**	27
			AQUACTRL 2 SINGLE; Einbauposition fahrerseitig; für Linkslenker; passender Adapter: A	**2800011307280**	**13072**	27
			REARCTRL; Einbauposition hinten	**2800011539170** **2800011539180**	**53917** **15391**	51 51
			AQUACTRL 2 SINGLE; Einbauposition beifahrerseitig; für Rechtslenker; passender Adapter: A	**2800011606260** **2800011606270**	**16062** **60627**	54 54
			AQUACTRL 2 SINGLE; Einbauposition fahrerseitig; für Rechtslenker; passender Adapter: A	**2800011608260** **2800011626270**	**16082** **62627**	55 62
2.3 V5	125 kW	10/00→06/05	AQUACTRL 2 SET; für Linkslenker; 05/02	**2800011216280**	**12162**	7
			AQUACTRL 2 SET; für Linkslenker; 06/02 ; Ergänzungsartikel/Ergänzende Info 2: Maß abweichend vom Original	**2800011233280**	**12332**	13
			AQUACTRL 2 SINGLE; 06/02 ; Einbauposition beifahrerseitig; für Linkslenker; passender Adapter: BCE	**2800011303280**	**13032**	26
			AQUACTRL 2 SINGLE; 05/02; Einbauposition beifahrerseitig; für Linkslenker; passender Adapter: A	**2800011305280**	**13052**	27
			AQUACTRL 2 SINGLE; 05/02; Einbauposition fahrerseitig; für Linkslenker; passender Adapter: A	**2800011307280**	**13072**	27
			AQUACTRL 2 SINGLE; 06/02 ; Einbauposition fahrerseitig; für Linkslenker; passender Adapter: BCE	**2800011307280**	**13072**	27
			REARCTRL; Einbauposition hinten	**2800011539170** **2800011539180**	**53917** **15391**	51 51
			AQUACTRL 2 SINGLE; 06/02 ; Einbauposition beifahrerseitig; für Rechtslenker; Ergänzungsartikel/Ergänzende Info 2: Maß abweichend vom Original; passender Adapter: BCE	**2800011605260** **2800011624270**	**16052** **62427**	54 61
			AQUACTRL 2 SINGLE; 05/02; Einbauposition beifahrerseitig; für Rechtslenker; passender Adapter: A	**2800011606260** **2800011606270**	**16062** **60627**	54 54
			AQUACTRL 2 SINGLE; 06/02 ; Einbauposition fahrerseitig; passender Adapter: BCE; für Rechtslenker	**2800011608260** **2800011626270**	**16082** **62627**	55 62
			AQUACTRL 2 SINGLE; 05/02; Einbauposition fahrerseitig; für Rechtslenker; passender Adapter: A	**2800011608260** **2800011626270**	**16082** **62627**	55 62

© 2025 Continental Aftermarket & Services GmbH

VW - GOLF IV (1J1) 08/97→04/08

Wischblatt

2.3 V5 4motion	110 kW	12/98→10/00	AQUACTRL 2 SET; für Linkslenker	**2800011216280**	**12162**	7
			AQUACTRL 2 SINGLE; Einbauposition beifahrerseitig; für Linkslenker; passender Adapter: A	**2800011305280**	**13052**	27
			AQUACTRL 2 SINGLE; Einbauposition fahrerseitig; für Linkslenker; passender Adapter: A	**2800011307280**	**13072**	27
			REARCTRL; Einbauposition hinten	**2800011539170** **2800011539180**	**53917** **15391**	51 51
			AQUACTRL 2 SINGLE; Einbauposition beifahrerseitig; für Rechtslenker; passender Adapter: A	**2800011606260** **2800011606270**	**16062** **60627**	54 54
			AQUACTRL 2 SINGLE; Einbauposition fahrerseitig; für Rechtslenker; passender Adapter: A	**2800011608260** **2800011626270**	**16082** **62627**	55 62
2.3 V5 4motion	125 kW	10/00→06/05	AQUACTRL 2 SET; für Linkslenker; 05/02	**2800011216280**	**12162**	7
			AQUACTRL 2 SET; für Linkslenker; 06/02 ; Ergänzungsartikel/Ergänzende Info 2: Maß abweichend vom Original	**2800011233280**	**12332**	13
			AQUACTRL 2 SINGLE; 06/02 ; Einbauposition beifahrerseitig; für Linkslenker; passender Adapter: BCE	**2800011303280**	**13032**	26
			AQUACTRL 2 SINGLE; 05/02; Einbauposition beifahrerseitig; für Linkslenker; passender Adapter: A	**2800011305280**	**13052**	27
			AQUACTRL 2 SINGLE; 05/02; Einbauposition fahrerseitig; für Linkslenker; passender Adapter: A	**2800011307280**	**13072**	27
			AQUACTRL 2 SINGLE; 06/02 ; Einbauposition fahrerseitig; für Linkslenker; passender Adapter: BCE	**2800011307280**	**13072**	27
			REARCTRL; Einbauposition hinten	**2800011539170** **2800011539180**	**53917** **15391**	51 51
			AQUACTRL 2 SINGLE; 06/02 ; Einbauposition beifahrerseitig; für Rechtslenker; Ergänzungsartikel/Ergänzende Info 2: Maß abweichend vom Original; passender Adapter: BCE	**2800011605260** **2800011624270**	**16052** **62427**	54 61
			AQUACTRL 2 SINGLE; 05/02; Einbauposition beifahrerseitig; für Rechtslenker; passender Adapter: A	**2800011606260** **2800011606270**	**16062** **60627**	54 54
			AQUACTRL 2 SINGLE; 06/02 ; Einbauposition fahrerseitig; passender Adapter: BCE; für Rechtslenker	**2800011608260** **2800011626270**	**16082** **62627**	55 62
			AQUACTRL 2 SINGLE; 05/02; Einbauposition fahrerseitig; für Rechtslenker; passender Adapter: A	**2800011608260** **2800011626270**	**16082** **62627**	55 62
2.8 VR6 2.8 VR6	130 kW 147 kW	01/99→12/02 03/02→06/05	AQUACTRL 2 SINGLE; 06/02 ; Einbauposition beifahrerseitig; für Rechtslenker; Ergänzungsartikel/Ergänzende Info 2: Maß abweichend vom Original; passender Adapter: BCE	**2800011605260**	**16052**	54
			AQUACTRL 2 SINGLE; 05/02; Einbauposition beifahrerseitig; für Rechtslenker; passender Adapter: A	**2800011606260**	**16062**	54
			AQUACTRL 2 SINGLE; 05/02; Einbauposition fahrerseitig; für Rechtslenker; passender Adapter: A	**2800011608260**	**16082**	55
			AQUACTRL 2 SINGLE; 06/02 ; Einbauposition fahrerseitig; passender Adapter: BCE; für Rechtslenker	**2800011608260**	**16082**	55

© 2025 Continental Aftermarket & Services GmbH

VW - GOLF IV (1J1) 08/97→04/08

Wischblatt

2.8 VR6 4motion	150 kW	03/99→06/05	AQUACTRL 2 SET; für Linkslenker; 05/02	**2800011216280**	**12162**	7
			AQUACTRL 2 SET; für Linkslenker; 06/02 ; Ergänzungsartikel/Ergänzende Info 2: Maß abweichend vom Original	**2800011233280**	**12332**	13
			AQUACTRL 2 SINGLE; 06/02 ; Einbauposition beifahrerseitig; für Linkslenker; passender Adapter: BCE	**2800011303280**	**13032**	26
			AQUACTRL 2 SINGLE; 05/02; Einbauposition beifahrerseitig; für Linkslenker; passender Adapter: A	**2800011305280**	**13052**	27
			AQUACTRL 2 SINGLE; 05/02; Einbauposition fahrerseitig; für Linkslenker; passender Adapter: A	**2800011307280**	**13072**	27
			AQUACTRL 2 SINGLE; 06/02 ; Einbauposition fahrerseitig; für Linkslenker; passender Adapter: BCE	**2800011307280**	**13072**	27
			REARCTRL; Einbauposition hinten	**2800011539170** **2800011539180**	**53917** **15391**	51 51
			AQUACTRL 2 SINGLE; 06/02 ; Einbauposition beifahrerseitig; für Rechtslenker; Ergänzungsartikel/Ergänzende Info 2: Maß abweichend vom Original; passender Adapter: BCE	**2800011605260** **2800011624270**	**16052** **62427**	54 61
			AQUACTRL 2 SINGLE; 05/02; Einbauposition beifahrerseitig; für Rechtslenker; passender Adapter: A	**2800011606260** **2800011606270**	**16062** **60627**	54 54
			AQUACTRL 2 SINGLE; 06/02 ; Einbauposition fahrerseitig; passender Adapter: BCE; für Rechtslenker	**2800011608260** **2800011626270**	**16082** **62627**	55 62
			AQUACTRL 2 SINGLE; 05/02; Einbauposition fahrerseitig; für Rechtslenker; passender Adapter: A	**2800011608260** **2800011626270**	**16082** **62627**	55 62
3.2 R32 4motion	177 kW	09/02→06/05	AQUACTRL 2 SET; für Linkslenker; Ergänzungsartikel/Ergänzende Info 2: Maß abweichend vom Original	**2800011233280**	**12332**	13
			AQUACTRL 2 SINGLE; Einbauposition beifahrerseitig; für Linkslenker; passender Adapter: BCE	**2800011303280**	**13032**	26
			AQUACTRL 2 SINGLE; Einbauposition fahrerseitig; für Linkslenker; passender Adapter: BCE	**2800011307280**	**13072**	27
			REARCTRL; Einbauposition hinten	**2800011539170** **2800011539180**	**53917** **15391**	51 51
			AQUACTRL 2 SINGLE; Einbauposition beifahrerseitig; für Rechtslenker; Ergänzungsartikel/Ergänzende Info 2: Maß abweichend vom Original; passender Adapter: BCE	**2800011605260** **2800011624270**	**16052** **62427**	54 61
			AQUACTRL 2 SINGLE; Einbauposition fahrerseitig; für Rechtslenker; passender Adapter: BCE	**2800011608260** **2800011626270**	**16082** **62627**	55 62

VW - GOLF IV Cabriolet (1E7) 06/98→12/02

Wischblatt

1.6 1.8 1.8 1.9 TDI 1.9 TDI 2.0	74 kW 55 kW 66 kW 66 kW 81 kW 85 kW	06/98→06/02 06/98→06/02 06/98→06/02 06/98→06/02 06/98→06/02 06/98→06/02	AQUACTRL 2 SET; für Linkslenker	**2800011216280**	**12162**	7
			AQUACTRL 2 SINGLE; Einbauposition beifahrerseitig; für Linkslenker; passender Adapter: A	**2800011305280**	**13052**	27
			AQUACTRL 2 SINGLE; Einbauposition fahrerseitig; für Linkslenker; passender Adapter: A	**2800011307280**	**13072**	27
			AQUACTRL 2 SINGLE; Einbauposition beifahrerseitig; für Rechtslenker; passender Adapter: A	**2800011606260** **2800011606270**	**16062** **60627**	54 54
			AQUACTRL 2 SINGLE; Einbauposition fahrerseitig; für Rechtslenker; passender Adapter: A	**2800011608260** **2800011626270**	**16082** **62627**	55 62

© 2025 Continental Aftermarket & Services GmbH

VW - GOLF IV Van (1J1) 10/97→05/04

Wischblatt

1.9 SDI 1.9 TDI 1.9 TDI 1.9 TDI	50 kW 66 kW 81 kW 96 kW	11/98→05/04 05/00→09/02 10/97→05/04 04/01→05/04	REARCTRL; Einbauposition hinten	**2800011539180**	**15391**	51
			AQUACTRL 2 SINGLE; 06/02 ; Einbauposition beifahrerseitig; für Rechtslenker; Ergänzungsartikel/Ergänzende Info 2: Maß abweichend vom Original; passender Adapter: BCE	**2800011605260**	**16052**	54
			AQUACTRL 2 SINGLE; 05/02; Einbauposition beifahrerseitig; für Rechtslenker; passender Adapter: A	**2800011606260**	**16062**	54
			AQUACTRL 2 SINGLE; 06/02 ; Einbauposition fahrerseitig; für Rechtslenker; passender Adapter: BCE	**2800011608260**	**16082**	55
			AQUACTRL 2 SINGLE; 05/02; Einbauposition fahrerseitig; für Rechtslenker; passender Adapter: A	**2800011608260**	**16082**	55
1.9 TDI 4motion	85 kW	01/00→04/01	REARCTRL; Einbauposition hinten	**2800011539180**	**15391**	51
			AQUACTRL 2 SINGLE; Einbauposition beifahrerseitig; für Rechtslenker; passender Adapter: A	**2800011606260**	**16062**	54
			AQUACTRL 2 SINGLE; Einbauposition fahrerseitig; für Rechtslenker; passender Adapter: A	**2800011608260**	**16082**	55

VW - GOLF IV Variant (1J5) 05/99→06/06

Wischblatt

1.4 16V	55 kW	05/99→06/06	AQUACTRL 2 SET; für Linkslenker; 05/02	**2800011216280**	**12162**	7
			AQUACTRL 2 SET; für Linkslenker; 06/02 ; Ergänzungsartikel/Ergänzende Info 2: Maß abweichend vom Original	**2800011233280**	**12332**	13
			AQUACTRL 2 SINGLE; 06/02 ; Einbauposition beifahrerseitig; für Linkslenker; passender Adapter: BCE	**2800011303280**	**13032**	26
			AQUACTRL 2 SINGLE; 05/02; Einbauposition beifahrerseitig; für Linkslenker; passender Adapter: A	**2800011305280**	**13052**	27
			AQUACTRL 2 SINGLE; 05/02; Einbauposition fahrerseitig; für Linkslenker; passender Adapter: A	**2800011307280**	**13072**	27
			AQUACTRL 2 SINGLE; Einbauposition fahrerseitig; für Linkslenker	**2800011307280**	**13072**	27
			AQUACTRL 2 SINGLE; 06/02 ; Einbauposition fahrerseitig; für Linkslenker; passender Adapter: BCE	**2800011307280**	**13072**	27
			AQUACTRL 2 SINGLE; 06/02 ; Einbauposition beifahrerseitig; für Rechtslenker; Ergänzungsartikel/Ergänzende Info 2: Maß abweichend vom Original; passender Adapter: BCE	**2800011605260** **2800011624270**	**16052** **62427**	54 61
			AQUACTRL 2 SINGLE; 05/02; Einbauposition beifahrerseitig; für Rechtslenker; passender Adapter: A	**2800011606260** **2800011606270**	**16062** **60627**	54 54
			AQUACTRL 2 SINGLE; 06/02 ; Einbauposition fahrerseitig; für Rechtslenker; passender Adapter: BCE	**2800011608260** **2800011626270**	**16082** **62627**	55 62
			AQUACTRL 2 SINGLE; 05/02; Einbauposition fahrerseitig; für Rechtslenker; passender Adapter: A	**2800011608260** **2800011626270**	**16082** **62627**	55 62
1.6	74 kW	05/99→04/02	AQUACTRL 2 SET; für Linkslenker	**2800011216280**	**12162**	7
			AQUACTRL 2 SINGLE; Einbauposition beifahrerseitig; für Linkslenker; passender Adapter: A	**2800011305280**	**13052**	27
			AQUACTRL 2 SINGLE; Einbauposition fahrerseitig; für Linkslenker; passender Adapter: A	**2800011307280**	**13072**	27
			AQUACTRL 2 SINGLE; Einbauposition beifahrerseitig; für Rechtslenker; passender Adapter: A	**2800011606260** **2800011606270**	**16062** **60627**	54 54
			AQUACTRL 2 SINGLE; Einbauposition fahrerseitig; für Rechtslenker; passender Adapter: A	**2800011608260** **2800011626270**	**16082** **62627**	55 62
1.6	75 kW	08/00→06/06	AQUACTRL 2 SET; für Linkslenker; 05/02	**2800011216280**	**12162**	7
1.6 16V	77 kW	02/00→06/06				

→

© 2025 Continental Aftermarket & Services GmbH

VW - GOLF IV Variant (1J5) 05/99→06/06

Wischblatt

1.6 FSI 1.8 4motion 1.8 T 1.9 SDI 1.9 TDI 1.9 TDI	81 kW 92 kW 110 kW 50 kW 66 kW 74 kW	01/02→06/06 05/99→06/06 05/00→06/06 05/99→06/06 05/99→05/06 09/00→06/06	AQUACTRL 2 SET; für Linkslenker; 06/02 ; Ergänzungsartikel/Ergänzende Info 2: Maß abweichend vom Original	**2800011233280**	**12332**	13
			AQUACTRL 2 SINGLE; 06/02 ; Einbauposition beifahrerseitig; für Linkslenker; passender Adapter: BCE	**2800011303280**	**13032**	26
			AQUACTRL 2 SINGLE; 05/02; Einbauposition beifahrerseitig; für Linkslenker; passender Adapter: A	**2800011305280**	**13052**	27
			AQUACTRL 2 SINGLE; 05/02; Einbauposition fahrerseitig; für Linkslenker; passender Adapter: A	**2800011307280**	**13072**	27
			AQUACTRL 2 SINGLE; 06/02 ; Einbauposition fahrerseitig; für Linkslenker; passender Adapter: BCE	**2800011307280**	**13072**	27
			AQUACTRL 2 SINGLE; 06/02 ; Einbauposition beifahrerseitig; für Rechtslenker; Ergänzungsartikel/Ergänzende Info 2: Maß abweichend vom Original; passender Adapter: BCE	**2800011605260** **2800011624270**	**16052** **62427**	54 61
			AQUACTRL 2 SINGLE; 05/02; Einbauposition beifahrerseitig; für Rechtslenker; passender Adapter: A	**2800011606260** **2800011606270**	**16062** **60627**	54 54
			AQUACTRL 2 SINGLE; 05/02; Einbauposition fahrerseitig; für Rechtslenker; passender Adapter: A	**2800011608260** **2800011626270**	**16082** **62627**	55 62
			AQUACTRL 2 SINGLE; 06/02 ; Einbauposition fahrerseitig; für Rechtslenker; passender Adapter: BCE	**2800011608260** **2800011626270**	**16082** **62627**	55 62
1.9 TDI 1.9 TDI	81 kW 85 kW	05/99→06/01 08/99→06/01	AQUACTRL 2 SET; für Linkslenker	**2800011216280**	**12162**	7
			AQUACTRL 2 SINGLE; Einbauposition beifahrerseitig; für Linkslenker; passender Adapter: A	**2800011305280**	**13052**	27
			AQUACTRL 2 SINGLE; Einbauposition fahrerseitig; für Linkslenker; passender Adapter: A	**2800011307280**	**13072**	27
			AQUACTRL 2 SINGLE; Einbauposition beifahrerseitig; für Rechtslenker; passender Adapter: A	**2800011606260** **2800011606270**	**16062** **60627**	54 54
			AQUACTRL 2 SINGLE; Einbauposition fahrerseitig; für Rechtslenker; passender Adapter: A	**2800011608260** **2800011626270**	**16082** **62627**	55 62

© 2025 Continental Aftermarket & Services GmbH

VW - GOLF IV Variant (1J5) 05/99→06/06

Wischblatt

1.9 TDI	96 kW	11/00→06/06	AQUACTRL 2 SET; für Linkslenker; 05/02	2800011216280	12162	7
			AQUACTRL 2 SET; für Linkslenker; 06/02 ; Ergänzungsartikel/Ergänzende Info 2: Maß abweichend vom Original	2800011233280	12332	13
			AQUACTRL 2 SINGLE; 06/02 ; Einbauposition beifahrerseitig; für Linkslenker; passender Adapter: BCE	2800011303280	13032	26
			AQUACTRL 2 SINGLE; 05/02; Einbauposition beifahrerseitig; für Linkslenker; passender Adapter: A	2800011305280	13052	27
			AQUACTRL 2 SINGLE; 05/02; Einbauposition fahrerseitig; für Linkslenker; passender Adapter: A	2800011307280	13072	27
			AQUACTRL 2 SINGLE; 06/02 ; Einbauposition fahrerseitig; für Linkslenker; passender Adapter: BCE	2800011307280	13072	27
			AQUACTRL 2 SINGLE; 06/02 ; Einbauposition beifahrerseitig; für Rechtslenker; Ergänzungsartikel/Ergänzende Info 2: Maß abweichend vom Original; passender Adapter: BCE	2800011605260 2800011624270	16052 62427	54 61
			AQUACTRL 2 SINGLE; 05/02; Einbauposition beifahrerseitig; für Rechtslenker; passender Adapter: A	2800011606260 2800011606270	16062 60627	54 54
			AQUACTRL 2 SINGLE; 05/02; Einbauposition fahrerseitig; für Rechtslenker; passender Adapter: A	2800011608260 2800011626270	16082 62627	55 62
			AQUACTRL 2 SINGLE; 06/02 ; Einbauposition fahrerseitig; für Rechtslenker; passender Adapter: BCE	2800011608260 2800011626270	16082 62627	55 62
1.9 TDI	110 kW	06/01→06/06	AQUACTRL 2 SET; für Linkslenker; 05/02	2800011216280	12162	7
			AQUACTRL 2 SET; für Linkslenker; 06/02 ; Ergänzungsartikel/Ergänzende Info 2: Maß abweichend vom Original	2800011233280	12332	13
			AQUACTRL 2 SINGLE; 06/02 ; Einbauposition beifahrerseitig; für Linkslenker; passender Adapter: BCE	2800011303280	13032	26
			AQUACTRL 2 SINGLE; 05/02; Einbauposition beifahrerseitig; für Linkslenker; passender Adapter: A	2800011305280	13052	27
			AQUACTRL 2 SINGLE; 05/02; Einbauposition fahrerseitig; für Linkslenker; passender Adapter: A	2800011307280	13072	27
			AQUACTRL 2 SINGLE; 06/02 ; Einbauposition fahrerseitig; für Linkslenker; passender Adapter: BCE	2800011307280	13072	27
			AQUACTRL 2 SINGLE; 06/02 ; Einbauposition beifahrerseitig; für Rechtslenker; Ergänzungsartikel/Ergänzende Info 2: Maß abweichend vom Original; passender Adapter: BCE	2800011605260	16052	54
			AQUACTRL 2 SINGLE; 05/02; Einbauposition beifahrerseitig; für Rechtslenker; passender Adapter: A	2800011606260	16062	54
			AQUACTRL 2 SINGLE; 05/02; Einbauposition fahrerseitig; für Rechtslenker; passender Adapter: A	2800011608260	16082	55
			AQUACTRL 2 SINGLE; 06/02 ; Einbauposition fahrerseitig; für Rechtslenker; passender Adapter: BCE	2800011608260	16082	55
1.9 TDI 4motion	66 kW	05/99→04/02	AQUACTRL 2 SET; für Linkslenker	2800011216280	12162	7
			AQUACTRL 2 SINGLE; Einbauposition beifahrerseitig; für Linkslenker; passender Adapter: A	2800011305280	13052	27
			AQUACTRL 2 SINGLE; Einbauposition fahrerseitig; für Linkslenker; passender Adapter: A	2800011307280	13072	27
			AQUACTRL 2 SINGLE; Einbauposition beifahrerseitig; für Rechtslenker; passender Adapter: A	2800011606260 2800011606270	16062 60627	54 54

→

© 2025 Continental Aftermarket & Services GmbH

VW - GOLF IV Variant (1J5) 05/99→06/06

Wischblatt

1.9 TDI 4motion	66 kW	05/99→04/02	AQUACTRL 2 SINGLE; Einbauposition fahrerseitig; für Rechtslenker; passender Adapter: A	**2800011608260** **2800011626270**	**16082** **62627**	55 62
1.9 TDI 4motion	74 kW	09/00→06/06	AQUACTRL 2 SET; für Linkslenker; 05/02	**2800011216280**	**12162**	7
			AQUACTRL 2 SET; für Linkslenker; 06/02 ; Ergänzungsartikel/Ergänzende Info 2: Maß abweichend vom Original	**2800011233280**	**12332**	13
			AQUACTRL 2 SINGLE; 06/02 ; Einbauposition beifahrerseitig; für Linkslenker; passender Adapter: BCE	**2800011303280**	**13032**	26
			AQUACTRL 2 SINGLE; 05/02; Einbauposition beifahrerseitig; für Linkslenker; passender Adapter: A	**2800011305280**	**13052**	27
			AQUACTRL 2 SINGLE; 05/02; Einbauposition fahrerseitig; für Linkslenker; passender Adapter: A	**2800011307280**	**13072**	27
			AQUACTRL 2 SINGLE; 06/02 ; Einbauposition fahrerseitig; für Linkslenker; passender Adapter: BCE	**2800011307280**	**13072**	27
			AQUACTRL 2 SINGLE; 06/02 ; Einbauposition beifahrerseitig; für Rechtslenker; Ergänzungsartikel/Ergänzende Info 2: Maß abweichend vom Original; passender Adapter: BCE	**2800011605260** **2800011624270**	**16052** **62427**	54 61
			AQUACTRL 2 SINGLE; 05/02; Einbauposition beifahrerseitig; für Rechtslenker; passender Adapter: A	**2800011606260** **2800011606270**	**16062** **60627**	54 54
			AQUACTRL 2 SINGLE; 05/02; Einbauposition fahrerseitig; für Rechtslenker; passender Adapter: A	**2800011608260** **2800011626270**	**16082** **62627**	55 62
			AQUACTRL 2 SINGLE; 06/02 ; Einbauposition fahrerseitig; für Rechtslenker; passender Adapter: BCE	**2800011608260** **2800011626270**	**16082** **62627**	55 62
1.9 TDI 4motion	85 kW	12/99→04/01	AQUACTRL 2 SET; für Linkslenker	**2800011216280**	**12162**	7
			AQUACTRL 2 SINGLE; Einbauposition beifahrerseitig; für Linkslenker; passender Adapter: A	**2800011305280**	**13052**	27
			AQUACTRL 2 SINGLE; Einbauposition fahrerseitig; für Linkslenker; passender Adapter: A	**2800011307280**	**13072**	27
			AQUACTRL 2 SINGLE; Einbauposition beifahrerseitig; für Rechtslenker; passender Adapter: A	**2800011606260** **2800011606270**	**16062** **60627**	54 54
			AQUACTRL 2 SINGLE; Einbauposition fahrerseitig; für Rechtslenker; passender Adapter: A	**2800011608260** **2800011626270**	**16082** **62627**	55 62

© 2025 Continental Aftermarket & Services GmbH

VW - GOLF IV Variant (1J5) 05/99→06/06

Wischblatt

1.9 TDI 4motion	96 kW	11/00→06/06	AQUACTRL 2 SET; für Linkslenker; 05/02	**2800011216280**	**12162**	7
			AQUACTRL 2 SET; für Linkslenker; 06/02 ; Ergänzungsartikel/Ergänzende Info 2: Maß abweichend vom Original	**2800011233280**	**12332**	13
			AQUACTRL 2 SINGLE; 06/02 ; Einbauposition beifahrerseitig; für Linkslenker; passender Adapter: BCE	**2800011303280**	**13032**	26
			AQUACTRL 2 SINGLE; 05/02; Einbauposition beifahrerseitig; für Linkslenker; passender Adapter: A	**2800011305280**	**13052**	27
			AQUACTRL 2 SINGLE; 05/02; Einbauposition fahrerseitig; für Linkslenker; passender Adapter: A	**2800011307280**	**13072**	27
			AQUACTRL 2 SINGLE; 06/02 ; Einbauposition fahrerseitig; für Linkslenker; passender Adapter: BCE	**2800011307280**	**13072**	27
			AQUACTRL 2 SINGLE; 06/02 ; Einbauposition beifahrerseitig; für Rechtslenker; Ergänzungsartikel/Ergänzende Info 2: Maß abweichend vom Original; passender Adapter: BCE	**2800011605260** **2800011624270**	**16052** **62427**	54 61
			AQUACTRL 2 SINGLE; 05/02; Einbauposition beifahrerseitig; für Rechtslenker; passender Adapter: A	**2800011606260** **2800011606270**	**16062** **60627**	54 54
			AQUACTRL 2 SINGLE; 05/02; Einbauposition fahrerseitig; für Rechtslenker; passender Adapter: A	**2800011608260** **2800011626270**	**16082** **62627**	55 62
			AQUACTRL 2 SINGLE; 06/02 ; Einbauposition fahrerseitig; für Rechtslenker; passender Adapter: BCE	**2800011608260** **2800011626270**	**16082** **62627**	55 62
1.9 TDI 4motion	110 kW	05/02→06/05	AQUACTRL 2 SET; für Linkslenker; 05/02	**2800011216280**	**12162**	7
			AQUACTRL 2 SET; für Linkslenker; 06/02 ; Ergänzungsartikel/Ergänzende Info 2: Maß abweichend vom Original	**2800011233280**	**12332**	13
			AQUACTRL 2 SINGLE; 06/02 ; Einbauposition beifahrerseitig; für Linkslenker; passender Adapter: BCE	**2800011303280**	**13032**	26
			AQUACTRL 2 SINGLE; 05/02; Einbauposition beifahrerseitig; für Linkslenker; passender Adapter: A	**2800011305280**	**13052**	27
			AQUACTRL 2 SINGLE; 05/02; Einbauposition fahrerseitig; für Linkslenker; passender Adapter: A	**2800011307280**	**13072**	27
			AQUACTRL 2 SINGLE; 06/02 ; Einbauposition fahrerseitig; für Linkslenker; passender Adapter: BCE	**2800011307280**	**13072**	27
			AQUACTRL 2 SINGLE; 06/02 ; Einbauposition beifahrerseitig; für Rechtslenker; Ergänzungsartikel/Ergänzende Info 2: Maß abweichend vom Original; passender Adapter: BCE	**2800011605260** **2800011624270**	**16052** **62427**	54 61
			AQUACTRL 2 SINGLE; 06/02 ; Einbauposition fahrerseitig; für Rechtslenker; passender Adapter: BCE	**2800011608260** **2800011626270**	**16082** **62627**	55 62

© 2025 Continental Aftermarket & Services GmbH

VW - GOLF IV Variant (1J5) 05/99→06/06

Wischblatt

2.0	85 kW	05/99→06/06	AQUACTRL 2 SET; für Linkslenker; 05/02	**2800011216280**	**12162**	7
2.0 4motion 2.0 Bi-Fuel 2.3 V5 2.3 V5 2.3 V5 4motion 2.3 V5 4motion 2.8 V6 4motion	85 kW 85 kW 110 kW 125 kW 110 kW 125 kW 150 kW	10/00→06/06 02/02→06/06 05/99→06/06 10/00→06/06 05/99→06/06 10/00→06/06 05/99→06/06	AQUACTRL 2 SET; für Linkslenker; 06/02 ; Ergänzungsartikel/Ergänzende Info 2: Maß abweichend vom Original	**2800011233280**	**12332**	13
			AQUACTRL 2 SINGLE; 06/02 ; Einbauposition beifahrerseitig; für Linkslenker; passender Adapter: BCE	**2800011303280**	**13032**	26
			AQUACTRL 2 SINGLE; 05/02; Einbauposition beifahrerseitig; für Linkslenker; passender Adapter: A	**2800011305280**	**13052**	27
			AQUACTRL 2 SINGLE; 05/02; Einbauposition fahrerseitig; für Linkslenker; passender Adapter: A	**2800011307280**	**13072**	27
			AQUACTRL 2 SINGLE; 06/02 ; Einbauposition fahrerseitig; für Linkslenker; passender Adapter: BCE	**2800011307280**	**13072**	27
			AQUACTRL 2 SINGLE; 06/02 ; Einbauposition beifahrerseitig; für Rechtslenker; Ergänzungsartikel/Ergänzende Info 2: Maß abweichend vom Original; passender Adapter: BCE	**2800011605260** **2800011624270**	**16052** **62427**	54 61
			AQUACTRL 2 SINGLE; 05/02; Einbauposition beifahrerseitig; für Rechtslenker; passender Adapter: A	**2800011606260** **2800011606270**	**16062** **60627**	54 54
			AQUACTRL 2 SINGLE; 05/02; Einbauposition fahrerseitig; für Rechtslenker; passender Adapter: A	**2800011608260** **2800011626270**	**16082** **62627**	55 62
			AQUACTRL 2 SINGLE; 06/02 ; Einbauposition fahrerseitig; für Rechtslenker; passender Adapter: BCE	**2800011608260** **2800011626270**	**16082** **62627**	55 62

VW - GOLF V (1K1) 10/03→07/10

Wischblatt

1.4 16V	55 kW	10/03→05/06	AQUACTRL 2 SET; für Linkslenker; 11/05	**2800011200280**	**12002**	3
			AQUACTRL 2 SET; für Linkslenker; 10/05	**2800011265280**	**12652**	22
			AQUACTRL 2 SINGLE; Einbauposition beifahrerseitig; für Linkslenker; passender Adapter: BCE; 10/05	**2800011305280**	**13052**	27
			AQUACTRL 2 SINGLE; Einbauposition beifahrerseitig; für Linkslenker; passender Adapter: BC; 11/05	**2800011305280**	**13052**	27
			AQUACTRL 2 SINGLE; Einbauposition fahrerseitig; für Linkslenker; passender Adapter: BCE; 10/05	**2800011312280**	**13122**	29
			AQUACTRL 2 SINGLE; Einbauposition fahrerseitig; für Linkslenker; passender Adapter: BC; 11/05	**2800011312280**	**13122**	29
			REARCTRL; Einbauposition hinten	**2800011514170** **2800011514180**	**51417** **15141**	39 39
			AQUACTRL 2 SINGLE; 11/05 ; Einbauposition beifahrerseitig; für Rechtslenker; passender Adapter: BC	**2800011606260** **2800011606270**	**16062** **60627**	54 54
			AQUACTRL 2 SINGLE; 10/05; Einbauposition beifahrerseitig; für Rechtslenker; passender Adapter: BCE	**2800011606260** **2800011606270**	**16062** **60627**	54 54
			AQUACTRL 2 SINGLE; 11/05 ; Einbauposition fahrerseitig; für Rechtslenker; passender Adapter: BC	**2800011614260** **2800011628270**	**16142** **62827**	58 63
			AQUACTRL 2 SINGLE; 10/05; Einbauposition fahrerseitig; für Rechtslenker; passender Adapter: BCE	**2800011614260** **2800011628270**	**16142** **62827**	58 63
1.4 16V	59 kW	05/06→11/08	AQUACTRL 2 SET; für Linkslenker	**2800011200280**	**12002**	3
			AQUACTRL 2 SINGLE; Einbauposition beifahrerseitig; für Linkslenker; passender Adapter: BC	**2800011305280**	**13052**	27
			AQUACTRL 2 SINGLE; Einbauposition fahrerseitig; für Linkslenker; passender Adapter: BC	**2800011312280**	**13122**	29
			REARCTRL; Einbauposition hinten	**2800011514170**	**51417**	39

→

© 2025 Continental Aftermarket & Services GmbH

VW - GOLF V (1K1) 10/03→07/10

Wischblatt

1.4 16V	59 kW	05/06→11/08		**2800011514180**	**15141**	39
			AQUACTRL 2 SINGLE; Einbauposition beifahrerseitig; für Rechtslenker; passender Adapter: BC	**2800011606260** **2800011606270**	**16062** **60627**	54 54
			AQUACTRL 2 SINGLE; Einbauposition fahrerseitig; für Rechtslenker; passender Adapter: BC	**2800011614260** **2800011628270**	**16142** **62827**	58 63
1.4 FSI	66 kW	10/03→07/06	AQUACTRL 2 SET; für Linkslenker; 11/05	**2800011200280**	**12002**	3
			AQUACTRL 2 SET; für Linkslenker; 10/05	**2800011265280**	**12652**	22
			AQUACTRL 2 SINGLE; Einbauposition beifahrerseitig; für Linkslenker; passender Adapter: BCE; 10/05	**2800011305280**	**13052**	27
			AQUACTRL 2 SINGLE; Einbauposition beifahrerseitig; für Linkslenker; passender Adapter: BC; 11/05	**2800011305280**	**13052**	27
			AQUACTRL 2 SINGLE; Einbauposition fahrerseitig; für Linkslenker; passender Adapter: BCE; 10/05	**2800011312280**	**13122**	29
			AQUACTRL 2 SINGLE; Einbauposition fahrerseitig; für Linkslenker; passender Adapter: BC; 11/05	**2800011312280**	**13122**	29
			REARCTRL; Einbauposition hinten	**2800011514170** **2800011514180**	**51417** **15141**	39 39
			AQUACTRL 2 SINGLE; 11/05 ; Einbauposition beifahrerseitig; für Rechtslenker; passender Adapter: BC	**2800011606260** **2800011606270**	**16062** **60627**	54 54
			AQUACTRL 2 SINGLE; 10/05; Einbauposition beifahrerseitig; für Rechtslenker; passender Adapter: BCE	**2800011606260** **2800011606270**	**16062** **60627**	54 54
			AQUACTRL 2 SINGLE; 11/05 ; Einbauposition fahrerseitig; für Rechtslenker; passender Adapter: BC	**2800011614260** **2800011628270**	**16142** **62827**	58 63
			AQUACTRL 2 SINGLE; 10/05; Einbauposition fahrerseitig; für Rechtslenker; passender Adapter: BCE	**2800011614260** **2800011628270**	**16142** **62827**	58 63
1.4 TSI 1.4 TSI 1.4 TSI	90 kW 103 kW 125 kW	05/07→11/08 05/06→11/08 11/05→11/08	AQUACTRL 2 SET; für Linkslenker	**2800011200280**	**12002**	3
			AQUACTRL 2 SINGLE; Einbauposition beifahrerseitig; für Linkslenker; passender Adapter: BC	**2800011305280**	**13052**	27
			AQUACTRL 2 SINGLE; Einbauposition fahrerseitig; für Linkslenker; passender Adapter: BC	**2800011312280**	**13122**	29
			REARCTRL; Einbauposition hinten	**2800011514170** **2800011514180**	**51417** **15141**	39 39
			AQUACTRL 2 SINGLE; Einbauposition beifahrerseitig; für Rechtslenker; passender Adapter: BC	**2800011606260** **2800011606270**	**16062** **60627**	54 54
			AQUACTRL 2 SINGLE; Einbauposition fahrerseitig; für Rechtslenker; passender Adapter: BC	**2800011614260** **2800011628270**	**16142** **62827**	58 63
1.6 1.6 FSI	75 kW 85 kW	01/04→11/08 10/03→07/08	AQUACTRL 2 SET; für Linkslenker; 11/05	**2800011200280**	**12002**	3
			AQUACTRL 2 SET; für Linkslenker; 10/05	**2800011265280**	**12652**	22
			AQUACTRL 2 SINGLE; Einbauposition beifahrerseitig; für Linkslenker; passender Adapter: BCE; 10/05	**2800011305280**	**13052**	27
			AQUACTRL 2 SINGLE; Einbauposition beifahrerseitig; für Linkslenker; passender Adapter: BC; 11/05	**2800011305280**	**13052**	27
			AQUACTRL 2 SINGLE; Einbauposition fahrerseitig; für Linkslenker; passender Adapter: BCE; 10/05	**2800011312280**	**13122**	29
			AQUACTRL 2 SINGLE; Einbauposition fahrerseitig; für Linkslenker; passender Adapter: BC; 11/05	**2800011312280**	**13122**	29
			REARCTRL; Einbauposition hinten	**2800011514170** **2800011514180**	**51417** **15141**	39 39
			AQUACTRL 2 SINGLE; 11/05 ; Einbauposition beifahrerseitig; für Rechtslenker; passender Adapter: BC	**2800011606260** **2800011606270**	**16062** **60627**	54 54

→

© 2025 Continental Aftermarket & Services GmbH

VW - GOLF V (1K1) 10/03→07/10

Wischblatt

1.6 1.6 FSI	75 kW 85 kW	01/04→11/08 10/03→07/08	AQUACTRL 2 SINGLE; 10/05; Einbauposition beifahrerseitig; für Rechtslenker; passender Adapter: BCE	**2800011606260** **2800011606270**	**16062** **60627**	54 54
			AQUACTRL 2 SINGLE; 11/05 ; Einbauposition fahrerseitig; für Rechtslenker; passender Adapter: BC	**2800011614260** **2800011628270**	**16142** **62827**	58 63
			AQUACTRL 2 SINGLE; 10/05; Einbauposition fahrerseitig; für Rechtslenker; passender Adapter: BCE	**2800011614260** **2800011628270**	**16142** **62827**	58 63
1.6 MultiFuel	75 kW	10/07→11/08	AQUACTRL 2 SET; für Linkslenker	**2800011200280**	**12002**	3
			AQUACTRL 2 SINGLE; Einbauposition beifahrerseitig; für Linkslenker; passender Adapter: BC	**2800011305280**	**13052**	27
			AQUACTRL 2 SINGLE; Einbauposition fahrerseitig; für Linkslenker; passender Adapter: BC	**2800011312280**	**13122**	29
			REARCTRL; Einbauposition hinten	**2800011514180**	**15141**	39
			AQUACTRL 2 SINGLE; Einbauposition beifahrerseitig; für Rechtslenker; passender Adapter: BC	**2800011606260**	**16062**	54
			AQUACTRL 2 SINGLE; Einbauposition fahrerseitig; für Rechtslenker; passender Adapter: BC	**2800011614260**	**16142**	58
1.9 TDI 1.9 TDI 1.9 TDI 4motion	66 kW 77 kW 77 kW	05/04→11/08 10/03→11/08 08/04→11/08	AQUACTRL 2 SET; für Linkslenker; 11/05	**2800011200280**	**12002**	3
			AQUACTRL 2 SET; für Linkslenker; 10/05	**2800011265280**	**12652**	22
			AQUACTRL 2 SINGLE; Einbauposition beifahrerseitig; für Linkslenker; passender Adapter: BCE; 10/05	**2800011305280**	**13052**	27
			AQUACTRL 2 SINGLE; Einbauposition beifahrerseitig; für Linkslenker; passender Adapter: BC; 11/05	**2800011305280**	**13052**	27
			AQUACTRL 2 SINGLE; Einbauposition fahrerseitig; für Linkslenker; passender Adapter: BCE; 10/05	**2800011312280**	**13122**	29
			AQUACTRL 2 SINGLE; Einbauposition fahrerseitig; für Linkslenker; passender Adapter: BC; 11/05	**2800011312280**	**13122**	29
			REARCTRL; Einbauposition hinten	**2800011514170** **2800011514180**	**51417** **15141**	39 39
			AQUACTRL 2 SINGLE; 11/05 ; Einbauposition beifahrerseitig; für Rechtslenker; passender Adapter: BC	**2800011606260** **2800011606270**	**16062** **60627**	54 54
			AQUACTRL 2 SINGLE; 10/05; Einbauposition beifahrerseitig; für Rechtslenker; passender Adapter: BCE	**2800011606260** **2800011606270**	**16062** **60627**	54 54
			AQUACTRL 2 SINGLE; 11/05 ; Einbauposition fahrerseitig; für Rechtslenker; passender Adapter: BC	**2800011614260** **2800011628270**	**16142** **62827**	58 63
			AQUACTRL 2 SINGLE; 10/05; Einbauposition fahrerseitig; für Rechtslenker; passender Adapter: BCE	**2800011614260** **2800011628270**	**16142** **62827**	58 63
2.0	85 kW	01/05→11/08	AQUACTRL 2 SET; für Linkslenker; 11/05	**2800011200280**	**12002**	3
			AQUACTRL 2 SET; für Linkslenker; 10/05	**2800011265280**	**12652**	22
			AQUACTRL 2 SINGLE; Einbauposition beifahrerseitig; für Linkslenker; passender Adapter: BCE; 10/05	**2800011305280**	**13052**	27
			AQUACTRL 2 SINGLE; Einbauposition beifahrerseitig; für Linkslenker; passender Adapter: BC; 11/05	**2800011305280**	**13052**	27
			AQUACTRL 2 SINGLE; Einbauposition fahrerseitig; für Linkslenker; passender Adapter: BCE; 10/05	**2800011312280**	**13122**	29
			AQUACTRL 2 SINGLE; Einbauposition fahrerseitig; für Linkslenker; passender Adapter: BC; 11/05	**2800011312280**	**13122**	29
			REARCTRL; Einbauposition hinten	**2800011514180**	**15141**	39
			AQUACTRL 2 SINGLE; 11/05 ; Einbauposition beifahrerseitig; für Rechtslenker; passender Adapter: BC	**2800011606260**	**16062**	54

→

© 2025 Continental Aftermarket & Services GmbH

VW - GOLF V (1K1) 10/03→07/10

Wischblatt

2.0	85 kW	01/05→11/08	AQUACTRL 2 SINGLE; 10/05; Einbauposition beifahrerseitig; für Rechtslenker; passender Adapter: BCE	**2800011606260**	**16062**	54
			AQUACTRL 2 SINGLE; 11/05 ; Einbauposition fahrerseitig; für Rechtslenker; passender Adapter: BC	**2800011614260**	**16142**	58
			AQUACTRL 2 SINGLE; 10/05; Einbauposition fahrerseitig; für Rechtslenker; passender Adapter: BCE	**2800011614260**	**16142**	58
2.0 FSI 2.0 FSI 4motion 2.0 GTI	110 kW 110 kW 147 kW	01/04→11/08 08/04→11/08 10/04→02/09	AQUACTRL 2 SET; für Linkslenker; 11/05	**2800011200280**	**12002**	3
			AQUACTRL 2 SET; für Linkslenker; 10/05	**2800011265280**	**12652**	22
			AQUACTRL 2 SINGLE; Einbauposition beifahrerseitig; für Linkslenker; passender Adapter: BCE; 10/05	**2800011305280**	**13052**	27
			AQUACTRL 2 SINGLE; Einbauposition beifahrerseitig; für Linkslenker; passender Adapter: BC; 11/05	**2800011305280**	**13052**	27
			AQUACTRL 2 SINGLE; Einbauposition fahrerseitig; für Linkslenker; passender Adapter: BCE; 10/05	**2800011312280**	**13122**	29
			AQUACTRL 2 SINGLE; Einbauposition fahrerseitig; für Linkslenker; passender Adapter: BC; 11/05	**2800011312280**	**13122**	29
			REARCTRL; Einbauposition hinten	**2800011514170** **2800011514180**	**51417** **15141**	39 39
			AQUACTRL 2 SINGLE; 11/05 ; Einbauposition beifahrerseitig; für Rechtslenker; passender Adapter: BC	**2800011606260** **2800011606270**	**16062** **60627**	54 54
			AQUACTRL 2 SINGLE; 10/05; Einbauposition beifahrerseitig; für Rechtslenker; passender Adapter: BCE	**2800011606260** **2800011606270**	**16062** **60627**	54 54
			AQUACTRL 2 SINGLE; 11/05 ; Einbauposition fahrerseitig; für Rechtslenker; passender Adapter: BC	**2800011614260** **2800011628270**	**16142** **62827**	58 63
			AQUACTRL 2 SINGLE; 10/05; Einbauposition fahrerseitig; für Rechtslenker; passender Adapter: BCE	**2800011614260** **2800011628270**	**16142** **62827**	58 63
2.0 GTI	169 kW	09/06→12/08	AQUACTRL 2 SET; für Linkslenker	**2800011200280**	**12002**	3
			AQUACTRL 2 SINGLE; Einbauposition beifahrerseitig; für Linkslenker; passender Adapter: BC	**2800011305280**	**13052**	27
			AQUACTRL 2 SINGLE; Einbauposition fahrerseitig; für Linkslenker; passender Adapter: BC	**2800011312280**	**13122**	29
			REARCTRL; Einbauposition hinten	**2800011514170** **2800011514180**	**51417** **15141**	39 39
			AQUACTRL 2 SINGLE; Einbauposition beifahrerseitig; für Rechtslenker; passender Adapter: BC	**2800011606260** **2800011606270**	**16062** **60627**	54 54
			AQUACTRL 2 SINGLE; Einbauposition fahrerseitig; für Rechtslenker; passender Adapter: BC	**2800011614260** **2800011628270**	**16142** **62827**	58 63
2.0 SDI 2.0 TDI 2.0 TDI	55 kW 100 kW 103 kW	01/04→11/08 10/03→11/08 12/04→11/08	AQUACTRL 2 SET; für Linkslenker; 11/05	**2800011200280**	**12002**	3
			AQUACTRL 2 SET; für Linkslenker; 10/05	**2800011265280**	**12652**	22
			AQUACTRL 2 SINGLE; Einbauposition beifahrerseitig; für Linkslenker; passender Adapter: BCE; 10/05	**2800011305280**	**13052**	27
			AQUACTRL 2 SINGLE; Einbauposition beifahrerseitig; für Linkslenker; passender Adapter: BC; 11/05	**2800011305280**	**13052**	27
			AQUACTRL 2 SINGLE; Einbauposition fahrerseitig; für Linkslenker; passender Adapter: BCE; 10/05	**2800011312280**	**13122**	29
			AQUACTRL 2 SINGLE; Einbauposition fahrerseitig; für Linkslenker; passender Adapter: BC; 11/05	**2800011312280**	**13122**	29
			REARCTRL; Einbauposition hinten	**2800011514170** **2800011514180**	**51417** **15141**	39 39

→

© 2025 Continental Aftermarket & Services GmbH

VW - GOLF V (1K1) 10/03→07/10

Wischblatt

2.0 SDI 2.0 TDI 2.0 TDI	55 kW 100 kW 103 kW	01/04→11/08 10/03→11/08 12/04→11/08	AQUACTRL 2 SINGLE; 11/05 ; Einbauposition beifahrerseitig; für Rechtslenker; passender Adapter: BC	**2800011606260** **2800011606270**	**16062** **60627**	54 54
			AQUACTRL 2 SINGLE; 10/05; Einbauposition beifahrerseitig; für Rechtslenker; passender Adapter: BCE	**2800011606260** **2800011606270**	**16062** **60627**	54 54
			AQUACTRL 2 SINGLE; 11/05 ; Einbauposition fahrerseitig; für Rechtslenker; passender Adapter: BC	**2800011614260** **2800011628270**	**16142** **62827**	58 63
			AQUACTRL 2 SINGLE; 10/05; Einbauposition fahrerseitig; für Rechtslenker; passender Adapter: BCE	**2800011614260** **2800011628270**	**16142** **62827**	58 63
2.0 TDI	125 kW	11/05→11/08	AQUACTRL 2 SET; für Linkslenker	**2800011200280**	**12002**	3
			AQUACTRL 2 SINGLE; Einbauposition beifahrerseitig; für Linkslenker; passender Adapter: BC	**2800011305280**	**13052**	27
			AQUACTRL 2 SINGLE; Einbauposition fahrerseitig; für Linkslenker; passender Adapter: BC	**2800011312280**	**13122**	29
			REARCTRL; Einbauposition hinten	**2800011514170** **2800011514180**	**51417** **15141**	39 39
			AQUACTRL 2 SINGLE; Einbauposition beifahrerseitig; für Rechtslenker; passender Adapter: BC	**2800011606260** **2800011606270**	**16062** **60627**	54 54
			AQUACTRL 2 SINGLE; Einbauposition fahrerseitig; für Rechtslenker; passender Adapter: BC	**2800011614260** **2800011628270**	**16142** **62827**	58 63
2.0 TDI 16V 2.0 TDI 16V 4motion	103 kW 103 kW	10/03→11/08 08/04→11/08	AQUACTRL 2 SET; für Linkslenker; 11/05	**2800011200280**	**12002**	3
			AQUACTRL 2 SET; für Linkslenker; 10/05	**2800011265280**	**12652**	22
			AQUACTRL 2 SINGLE; Einbauposition beifahrerseitig; für Linkslenker; passender Adapter: BCE; 10/05	**2800011305280**	**13052**	27
			AQUACTRL 2 SINGLE; Einbauposition beifahrerseitig; für Linkslenker; passender Adapter: BC; 11/05	**2800011305280**	**13052**	27
			AQUACTRL 2 SINGLE; Einbauposition fahrerseitig; für Linkslenker; passender Adapter: BCE; 10/05	**2800011312280**	**13122**	29
			AQUACTRL 2 SINGLE; Einbauposition fahrerseitig; für Linkslenker; passender Adapter: BC; 11/05	**2800011312280**	**13122**	29
			REARCTRL; Einbauposition hinten	**2800011514170** **2800011514180**	**51417** **15141**	39 39
			AQUACTRL 2 SINGLE; 11/05 ; Einbauposition beifahrerseitig; für Rechtslenker; passender Adapter: BC	**2800011606260** **2800011606270**	**16062** **60627**	54 54
			AQUACTRL 2 SINGLE; 10/05; Einbauposition beifahrerseitig; für Rechtslenker; passender Adapter: BCE	**2800011606260** **2800011606270**	**16062** **60627**	54 54
			AQUACTRL 2 SINGLE; 11/05 ; Einbauposition fahrerseitig; für Rechtslenker; passender Adapter: BC	**2800011614260** **2800011628270**	**16142** **62827**	58 63
			AQUACTRL 2 SINGLE; 10/05; Einbauposition fahrerseitig; für Rechtslenker; passender Adapter: BCE	**2800011614260** **2800011628270**	**16142** **62827**	58 63
2.0 TDI 4motion	103 kW	01/07→11/08	AQUACTRL 2 SET; für Linkslenker	**2800011200280**	**12002**	3
			AQUACTRL 2 SINGLE; Einbauposition beifahrerseitig; für Linkslenker; passender Adapter: BC	**2800011305280**	**13052**	27
			AQUACTRL 2 SINGLE; Einbauposition fahrerseitig; für Linkslenker; passender Adapter: BC	**2800011312280**	**13122**	29
			REARCTRL; Einbauposition hinten	**2800011514170** **2800011514180**	**51417** **15141**	39 39
			AQUACTRL 2 SINGLE; Einbauposition beifahrerseitig; für Rechtslenker; passender Adapter: BC	**2800011606260** **2800011606270**	**16062** **60627**	54 54
			AQUACTRL 2 SINGLE; Einbauposition fahrerseitig; für Rechtslenker; passender Adapter: BC	**2800011614260** **2800011628270**	**16142** **62827**	58 63

© 2025 Continental Aftermarket & Services GmbH

VW - GOLF V (1K1) 10/03→07/10						
Wischblatt						
2.5	125 kW	05/07→11/08	AQUACTRL 2 SINGLE; Einbauposition beifahrerseitig; für Rechtslenker; passender Adapter: BC	**2800011606260**	**16062**	54
			AQUACTRL 2 SINGLE; Einbauposition fahrerseitig; für Rechtslenker; passender Adapter: BC	**2800011614260**	**16142**	58
3.2 R32 4motion	184 kW	11/05→11/08	AQUACTRL 2 SET; für Linkslenker	**2800011200280**	**12002**	3
			AQUACTRL 2 SINGLE; Einbauposition beifahrerseitig; für Linkslenker; passender Adapter: BC	**2800011305280**	**13052**	27
			AQUACTRL 2 SINGLE; Einbauposition fahrerseitig; für Linkslenker; passender Adapter: BC	**2800011312280**	**13122**	29
			REARCTRL; Einbauposition hinten	**2800011514170**	**51417**	39
				2800011514180	**15141**	39
			AQUACTRL 2 SINGLE; Einbauposition beifahrerseitig; für Rechtslenker; passender Adapter: BC	**2800011606260**	**16062**	54
				2800011606270	**60627**	54
			AQUACTRL 2 SINGLE; Einbauposition fahrerseitig; für Rechtslenker; passender Adapter: BC	**2800011614260**	**16142**	58
				2800011628270	**62827**	63
VW - GOLF V Variant (1K5) 01/07→07/09						
Wischblatt						
1.4	59 kW	06/07→07/09	AQUACTRL 2 SET; für Linkslenker	**2800011200280**	**12002**	3
1.4 TSI	90 kW	06/07→07/09	AQUACTRL 2 SINGLE; Einbauposition beifahrerseitig; für Linkslenker; passender Adapter: BC	**2800011305280**	**13052**	27
1.4 TSI	103 kW	06/07→07/09				
1.4 TSI	118 kW	07/08→07/09	AQUACTRL 2 SINGLE; Einbauposition fahrerseitig; für Linkslenker; passender Adapter: BC	**2800011312280**	**13122**	29
1.4 TSI	125 kW	06/07→07/09				
1.6	75 kW	06/07→07/09	REARCTRL; Einbauposition hinten	**2800011514170**	**51417**	39
				2800011514180	**15141**	39
			AQUACTRL 2 SINGLE; Einbauposition beifahrerseitig; für Rechtslenker; passender Adapter: BC	**2800011606260**	**16062**	54
				2800011606270	**60627**	54
			AQUACTRL 2 SINGLE; Einbauposition fahrerseitig; für Rechtslenker; passender Adapter: BC	**2800011614260**	**16142**	58
				2800011628270	**62827**	63
1.6 MultiFuel	75 kW	11/07→07/09	AQUACTRL 2 SET; für Linkslenker	**2800011200280**	**12002**	3
			AQUACTRL 2 SINGLE; Einbauposition beifahrerseitig; für Linkslenker; passender Adapter: BC	**2800011305280**	**13052**	27
			AQUACTRL 2 SINGLE; Einbauposition fahrerseitig; für Linkslenker; passender Adapter: BC	**2800011312280**	**13122**	29
			REARCTRL; Einbauposition hinten	**2800011514180**	**15141**	39
			AQUACTRL 2 SINGLE; Einbauposition beifahrerseitig; für Rechtslenker; passender Adapter: BC	**2800011606260**	**16062**	54
			AQUACTRL 2 SINGLE; Einbauposition fahrerseitig; für Rechtslenker; passender Adapter: BC	**2800011614260**	**16142**	58
1.9 TDI	77 kW	06/07→07/09	AQUACTRL 2 SET; für Linkslenker	**2800011200280**	**12002**	3
1.9 TDI 4motion	77 kW	01/08→07/09	AQUACTRL 2 SINGLE; Einbauposition beifahrerseitig; für Linkslenker; passender Adapter: BC	**2800011305280**	**13052**	27
2.0 TDI	100 kW	06/07→07/09				
2.0 TDI	103 kW	06/07→07/09	AQUACTRL 2 SINGLE; Einbauposition fahrerseitig; für Linkslenker; passender Adapter: BC	**2800011312280**	**13122**	29
2.0 TDI 16V	103 kW	06/07→07/09				
2.0 TFSI	147 kW	06/07→07/09	REARCTRL; Einbauposition hinten	**2800011514170**	**51417**	39
				2800011514180	**15141**	39
			AQUACTRL 2 SINGLE; Einbauposition beifahrerseitig; für Rechtslenker; passender Adapter: BC	**2800011606260**	**16062**	54
				2800011606270	**60627**	54
			AQUACTRL 2 SINGLE; Einbauposition fahrerseitig; für Rechtslenker; passender Adapter: BC	**2800011614260**	**16142**	58
				2800011628270	**62827**	63
VW - GOLF VI (5K1) 10/08→12/14						
Wischblatt						
1.2 TSI	63 kW	05/10→11/12	AQUACTRL 2 SET; für Linkslenker	**2800011200280**	**12002**	3
1.2 TSI	77 kW	11/08→11/12	AQUACTRL 2 SINGLE; Einbauposition beifahrerseitig; für Linkslenker; passender Adapter: BC	**2800011305280**	**13052**	27
1.4	59 kW	10/08→11/12				
1.4 TSI	90 kW	10/08→11/12	AQUACTRL 2 SINGLE; Einbauposition fahrerseitig; für Linkslenker; passender Adapter: BC	**2800011312280**	**13122**	29
1.4 TSI	118 kW	10/08→11/12				
1.6	75 kW	10/08→11/12	REARCTRL; Einbauposition hinten	**2800011504170**	**50417**	34
1.6 BiFuel	75 kW	03/09→11/12				
1.6 MultiFuel	75 kW	10/08→11/12		**2800011504180**	**15041**	34

→

© 2025 Continental Aftermarket & Services GmbH

VW - GOLF VI (5K1) 10/08→12/14

Wischblatt

1.6 TDI 1.6 TDI 1.8 TSI	66 kW 77 kW 118 kW	02/09→11/12 02/09→11/12 06/09→01/11	AQUACTRL 2 SINGLE; Einbauposition beifahrerseitig; für Rechtslenker; passender Adapter: BC	**2800011606260** **2800011606270**	**16062** **60627**	54 54
			AQUACTRL 2 SINGLE; Einbauposition fahrerseitig; für Rechtslenker; passender Adapter: BC	**2800011614260** **2800011628270**	**16142** **62827**	58 63
2.0 GTi	147 kW	06/09→11/13	AQUACTRL 2 SET; für Linkslenker	**2800011200280**	**12002**	3
			AQUACTRL 2 SINGLE; Einbauposition beifahrerseitig; für Linkslenker; passender Adapter: BC	**2800011305280**	**13052**	27
			AQUACTRL 2 SINGLE; Einbauposition fahrerseitig; für Linkslenker; passender Adapter: BC	**2800011312280**	**13122**	29
			REARCTRL; Einbauposition hinten	**2800011504180**	**15041**	34
			AQUACTRL 2 SINGLE; Einbauposition beifahrerseitig; für Rechtslenker; passender Adapter: BC	**2800011606260**	**16062**	54
			AQUACTRL 2 SINGLE; Einbauposition fahrerseitig; für Rechtslenker; passender Adapter: BC	**2800011614260**	**16142**	58
2.0 GTi 2.0 GTi 2.0 R 4motion 2.0 R 4motion 2.0 R 4motion 2.0 TDI 2.0 TDI 2.0 TDI 2.0 TDI 2.0 TDI 4motion	155 kW 173 kW 188 kW 195 kW 199 kW 81 kW 100 kW 103 kW 125 kW 103 kW	04/09→11/12 05/11→11/12 11/09→11/13 11/09→05/11 11/09→11/12 10/08→11/12 10/08→11/12 10/08→05/13 04/09→11/12 05/09→11/12	AQUACTRL 2 SET; für Linkslenker	**2800011200280**	**12002**	3
			AQUACTRL 2 SINGLE; Einbauposition beifahrerseitig; für Linkslenker; passender Adapter: BC	**2800011305280**	**13052**	27
			AQUACTRL 2 SINGLE; Einbauposition fahrerseitig; für Linkslenker; passender Adapter: BC	**2800011312280**	**13122**	29
			REARCTRL; Einbauposition hinten	**2800011504170** **2800011504180**	**50417** **15041**	34 34
			AQUACTRL 2 SINGLE; Einbauposition beifahrerseitig; für Rechtslenker; passender Adapter: BC	**2800011606260** **2800011606270**	**16062** **60627**	54 54
			AQUACTRL 2 SINGLE; Einbauposition fahrerseitig; für Rechtslenker; passender Adapter: BC	**2800011614260** **2800011628270**	**16142** **62827**	58 63
2.0 TFSI 4motion	191 kW	09/11→11/13	AQUACTRL 2 SINGLE; Einbauposition beifahrerseitig; für Rechtslenker; passender Adapter: BC	**2800011606260**	**16062**	54
			AQUACTRL 2 SINGLE; Einbauposition fahrerseitig; für Rechtslenker; passender Adapter: BC	**2800011614260**	**16142**	58
2.5	125 kW	07/09→05/13	AQUACTRL 2 SET; für Linkslenker	**2800011200280**	**12002**	3
			AQUACTRL 2 SINGLE; Einbauposition beifahrerseitig; für Linkslenker; passender Adapter: BC	**2800011305280**	**13052**	27
			AQUACTRL 2 SINGLE; Einbauposition fahrerseitig; für Linkslenker; passender Adapter: BC	**2800011312280**	**13122**	29
			REARCTRL; Einbauposition hinten	**2800011504180**	**15041**	34
			AQUACTRL 2 SINGLE; Einbauposition beifahrerseitig; für Rechtslenker; passender Adapter: BC	**2800011606260**	**16062**	54
			AQUACTRL 2 SINGLE; Einbauposition fahrerseitig; für Rechtslenker; passender Adapter: BC	**2800011614260**	**16142**	58
Blue E-Motion	65 kW	12/10→11/13	AQUACTRL 2 SET; für Linkslenker	**2800011200280**	**12002**	3
			AQUACTRL 2 SINGLE; Einbauposition beifahrerseitig; für Linkslenker; passender Adapter: BC	**2800011305280**	**13052**	27
			AQUACTRL 2 SINGLE; Einbauposition fahrerseitig; für Linkslenker; passender Adapter: BC	**2800011312280**	**13122**	29
			REARCTRL; Einbauposition hinten	**2800011504170** **2800011504180**	**50417** **15041**	34 34
			AQUACTRL 2 SINGLE; Einbauposition beifahrerseitig; für Rechtslenker; passender Adapter: BC	**2800011606260** **2800011606270**	**16062** **60627**	54 54
			AQUACTRL 2 SINGLE; Einbauposition fahrerseitig; für Rechtslenker; passender Adapter: BC	**2800011614260** **2800011628270**	**16142** **62827**	58 63

VW - GOLF VI Cabriolet (517) 03/11→10/17

Wischblatt

1.2 TSI 1.2 TSI 16V 1.4 TSI 1.4 TSI 1.4 TSI 1.4 TSI 1.6 TDI 2.0 GTI	77 kW 77 kW 90 kW 92 kW 110 kW 118 kW 77 kW 155 kW	03/11→05/16 11/13→05/16 11/11→05/16 11/13→05/16 11/13→05/16 03/11→05/16 03/11→05/16 05/12→05/16	AQUACTRL 2 SET; für Linkslenker	**2800011212280**	**12122**	6
			AQUACTRL 2 SINGLE; Einbauposition beifahrerseitig; für Linkslenker; passender Adapter: B	**2800011305280**	**13052**	27
			AQUACTRL 2 SINGLE; Einbauposition fahrerseitig; für Linkslenker; passender Adapter: B	**2800011312280**	**13122**	29
			AQUACTRL 2 SINGLE; Einbauposition beifahrerseitig; für Rechtslenker; passender Adapter: B	**2800011606260** **2800011606270**	**16062** **60627**	54 54

→

© 2025 Continental Aftermarket & Services GmbH

VW - GOLF VI Cabriolet (517) 03/11→10/17

Wischblatt

2.0 R	195 kW	01/13→05/16	AQUACTRL 2 SINGLE; Einbauposition fahrerseitig; für Rechtslenker; passender Adapter: B	**2800011614260**	**16142**	58
2.0 TDI	81 kW	11/13→05/16		**2800011628270**	**62827**	63
2.0 TDI	103 kW	11/11→05/16				
2.0 TDI	110 kW	11/13→05/16				
2.0 TSI	162 kW	11/13→05/16				

VW - GOLF VI Van (5K1_) 10/08→11/12

Wischblatt

1.2 TSi	63 kW	05/10→11/12	AQUACTRL 2 SINGLE; Einbauposition beifahrerseitig; für Rechtslenker; passender Adapter: BC	**2800011606260**	**16062**	54
1.2 TSi BlueMotion	77 kW	05/09→11/12				
1.4 TSi	118 kW	10/08→11/12	AQUACTRL 2 SINGLE; Einbauposition fahrerseitig; für Rechtslenker; passender Adapter: BC	**2800011614260**	**16142**	58
1.6 TDi	66 kW	02/09→11/12				
1.6 TDi BlueMotion	77 kW	05/09→11/12				
2.0 GTi	155 kW	02/09→11/12				
2.0 TDi	103 kW	09/09→11/12				
2.0 TDi	125 kW	05/10→11/12				
2.0 TSi R 4motion	199 kW	11/09→11/12				
TSi	90 kW	10/08→11/12				

VW - GOLF VI Variant (AJ5) 07/09→07/14

Wischblatt

1.2 TSI	63 kW	07/10→07/13	AQUACTRL 2 SET; für Linkslenker	**2800011200280**	**12002**	3
1.2 TSI	77 kW	07/09→07/13	AQUACTRL 2 SINGLE; Einbauposition beifahrerseitig; für Linkslenker; passender Adapter: BC	**2800011305280**	**13052**	27
1.4	59 kW	07/09→07/13				
1.4 TSI	90 kW	07/09→07/13	AQUACTRL 2 SINGLE; Einbauposition fahrerseitig; für Linkslenker; passender Adapter: BC	**2800011312280**	**13122**	29
1.4 TSI	118 kW	07/09→07/13				
1.6	75 kW	07/09→07/13	REARCTRL; Einbauposition hinten	**2800011514170**	**51417**	39
				2800011514180	**15141**	39
			AQUACTRL 2 SINGLE; Einbauposition beifahrerseitig; für Rechtslenker; passender Adapter: BC	**2800011606260**	**16062**	54
				2800011606270	**60627**	54
			AQUACTRL 2 SINGLE; Einbauposition fahrerseitig; für Rechtslenker; passender Adapter: BC	**2800011614260**	**16142**	58
				2800011628270	**62827**	63
1.6 BiFuel	75 kW	07/09→12/10	AQUACTRL 2 SET; für Linkslenker	**2800011200280**	**12002**	3
1.6 MultiFuel	75 kW	07/10→07/13	AQUACTRL 2 SINGLE; Einbauposition beifahrerseitig; für Linkslenker; passender Adapter: BC	**2800011305280**	**13052**	27
			AQUACTRL 2 SINGLE; Einbauposition fahrerseitig; für Linkslenker; passender Adapter: BC	**2800011312280**	**13122**	29
			REARCTRL; Einbauposition hinten	**2800011514180**	**15141**	39
			AQUACTRL 2 SINGLE; Einbauposition beifahrerseitig; für Rechtslenker; passender Adapter: BC	**2800011606260**	**16062**	54
			AQUACTRL 2 SINGLE; Einbauposition fahrerseitig; für Rechtslenker; passender Adapter: BC	**2800011614260**	**16142**	58
1.6 TDI	66 kW	12/09→07/13	AQUACTRL 2 SET; für Linkslenker	**2800011200280**	**12002**	3
1.6 TDI	77 kW	07/09→07/13	AQUACTRL 2 SINGLE; Einbauposition beifahrerseitig; für Linkslenker; passender Adapter: BC	**2800011305280**	**13052**	27
1.6 TDI 4motion	77 kW	07/09→07/13				
2.0 TDI	81 kW	01/10→07/13	AQUACTRL 2 SINGLE; Einbauposition fahrerseitig; für Linkslenker; passender Adapter: BC	**2800011312280**	**13122**	29
			REARCTRL; Einbauposition hinten	**2800011514170**	**51417**	39
				2800011514180	**15141**	39
			AQUACTRL 2 SINGLE; Einbauposition beifahrerseitig; für Rechtslenker; passender Adapter: BC	**2800011606260**	**16062**	54
				2800011606270	**60627**	54
			AQUACTRL 2 SINGLE; Einbauposition fahrerseitig; für Rechtslenker; passender Adapter: BC	**2800011614260**	**16142**	58
				2800011628270	**62827**	63
2.0 TDI	100 kW	07/09→07/13	AQUACTRL 2 SET; für Linkslenker	**2800011200280**	**12002**	3
			AQUACTRL 2 SINGLE; Einbauposition beifahrerseitig; für Linkslenker; passender Adapter: BC	**2800011305280**	**13052**	27
			AQUACTRL 2 SINGLE; Einbauposition fahrerseitig; für Linkslenker; passender Adapter: BC	**2800011312280**	**13122**	29
			REARCTRL; Einbauposition hinten	**2800011514180**	**15141**	39
			AQUACTRL 2 SINGLE; Einbauposition beifahrerseitig; für Rechtslenker; passender Adapter: BC	**2800011606260**	**16062**	54
			AQUACTRL 2 SINGLE; Einbauposition fahrerseitig; für Rechtslenker; passender Adapter: BC	**2800011614260**	**16142**	58

© 2025 Continental Aftermarket & Services GmbH

VW - GOLF VI Variant (AJ5) 07/09→07/14

Wischblatt

2.0 TDI	103 kW	07/09→07/13	AQUACTRL 2 SET; für Linkslenker	**2800011200280**	**12002**	3
2.0 TFSI	147 kW	07/09→07/13	AQUACTRL 2 SINGLE; Einbauposition beifahrerseitig; für Linkslenker; passender Adapter: BC	**2800011305280**	**13052**	27
			AQUACTRL 2 SINGLE; Einbauposition fahrerseitig; für Linkslenker; passender Adapter: BC	**2800011312280**	**13122**	29
			REARCTRL; Einbauposition hinten	**2800011514170**	**51417**	39
				2800011514180	**15141**	39
			AQUACTRL 2 SINGLE; Einbauposition beifahrerseitig; für Rechtslenker; passender Adapter: BC	**2800011606260**	**16062**	54
				2800011606270	**60627**	54
			AQUACTRL 2 SINGLE; Einbauposition fahrerseitig; für Rechtslenker; passender Adapter: BC	**2800011614260**	**16142**	58
				2800011628270	**62827**	63

VW - GOLF VII (5G1, BQ1, BE1, BE2) 08/12→10/21

Wischblatt

1.0 TSI	63 kW	01/17→07/19	AQUACTRL 2 SET; für Linkslenker	**2800011226280**	**12262**	10
			AQUACTRL 2 SINGLE; Einbauposition beifahrerseitig; für Linkslenker; passender Adapter: B	**2800011304280**	**13042**	26
			AQUACTRL 2 SINGLE; Einbauposition fahrerseitig; für Linkslenker; passender Adapter: B	**2800011314280**	**13142**	30
			REARCTRL; Einbauposition hinten	**2800011504180**	**15041**	34
			AQUACTRL 2 SINGLE; Einbauposition beifahrerseitig; für Rechtslenker; passender Adapter: B	**2800011605260**	**16052**	54
			AQUACTRL 2 SINGLE; Einbauposition fahrerseitig; für Rechtslenker; passender Adapter: B	**2800011616260**	**16162**	58
1.0 TSI	81 kW	11/16→08/20	AQUACTRL 2 SET; für Linkslenker	**2800011226280**	**12262**	10
1.0 TSI	85 kW	05/15→08/20	AQUACTRL 2 SINGLE; Einbauposition beifahrerseitig; für Linkslenker; passender Adapter: B	**2800011304280**	**13042**	26
1.2 TSI	63 kW	08/12→03/17				
1.2 TSI	77 kW	11/12→03/17	AQUACTRL 2 SINGLE; Einbauposition fahrerseitig; für Linkslenker; passender Adapter: B	**2800011314280**	**13142**	30
1.2 TSI	81 kW	04/14→03/17				
1.4 GTE Hybrid	150 kW	05/14→08/20	REARCTRL; Einbauposition hinten	**2800011504170**	**50417**	34
1.4 TGI CNG	81 kW	06/13→07/18		**2800011504180**	**15041**	34
1.4 TSI	90 kW	11/12→03/17				
1.4 TSI	92 kW	05/14→08/20	AQUACTRL 2 SINGLE; Einbauposition beifahrerseitig; für Rechtslenker; passender Adapter: B	**2800011605260**	**16052**	54
1.4 TSI	103 kW	08/12→07/17		**2800011624270**	**62427**	61
1.4 TSI	110 kW	05/14→03/21	AQUACTRL 2 SINGLE; Einbauposition fahrerseitig; für Rechtslenker; passender Adapter: B	**2800011616260**	**16162**	58
1.4 TSI MultiFuel	90 kW	11/12→03/17		**2800011630270**	**63027**	63
1.4 TSI MultiFuel	92 kW	12/13→07/18				
1.5 TGI	96 kW	11/18→08/20	AQUACTRL 2 SET; für Linkslenker	**2800011226280**	**12262**	10
1.5 TSI	96 kW	05/17→08/20	AQUACTRL 2 SINGLE; Einbauposition beifahrerseitig; für Linkslenker; passender Adapter: B	**2800011304280**	**13042**	26
1.5 TSI	110 kW	04/17→08/20				
			AQUACTRL 2 SINGLE; Einbauposition fahrerseitig; für Linkslenker; passender Adapter: B	**2800011314280**	**13142**	30
			REARCTRL; Einbauposition hinten	**2800011504180**	**15041**	34
			AQUACTRL 2 SINGLE; Einbauposition beifahrerseitig; für Rechtslenker; passender Adapter: B	**2800011605260**	**16052**	54
			AQUACTRL 2 SINGLE; Einbauposition fahrerseitig; für Rechtslenker; passender Adapter: B	**2800011616260**	**16162**	58
1.6	81 kW	05/14→07/17	AQUACTRL 2 SET; für Linkslenker	**2800011226280**	**12262**	10
1.6 TDI	66 kW	04/13→07/18	AQUACTRL 2 SINGLE; Einbauposition beifahrerseitig; für Linkslenker; passender Adapter: B	**2800011304280**	**13042**	26
1.6 TDI	77 kW	08/12→03/17				
1.6 TDI	81 kW	01/13→03/17	AQUACTRL 2 SINGLE; Einbauposition fahrerseitig; für Linkslenker; passender Adapter: B	**2800011314280**	**13142**	30
1.6 TDI	85 kW	11/16→08/20				
1.6 TDI 4motion	77 kW	11/12→03/17	REARCTRL; Einbauposition hinten	**2800011504170**	**50417**	34
1.6 TDI 4motion	81 kW	01/13→03/17		**2800011504180**	**15041**	34
			AQUACTRL 2 SINGLE; Einbauposition beifahrerseitig; für Rechtslenker; passender Adapter: B	**2800011605260**	**16052**	54
				2800011624270	**62427**	61
			AQUACTRL 2 SINGLE; Einbauposition fahrerseitig; für Rechtslenker; passender Adapter: B	**2800011616260**	**16162**	58
				2800011630270	**63027**	63
1.8 TSI	125 kW	07/13→07/17	AQUACTRL 2 SINGLE; Einbauposition beifahrerseitig; für Rechtslenker; passender Adapter: B	**2800011605260**	**16052**	54
			AQUACTRL 2 SINGLE; Einbauposition fahrerseitig; für Rechtslenker; passender Adapter: B	**2800011616260**	**16162**	58
2.0 GTD	135 kW	04/13→08/20	AQUACTRL 2 SET; für Linkslenker	**2800011226280**	**12262**	10

→

© 2025 Continental Aftermarket & Services GmbH

VW - GOLF VII (5G1, BQ1, BE1, BE2) 08/12→10/21

Wischblatt

2.0 GTI	155 kW	11/13→07/17	AQUACTRL 2 SINGLE; Einbauposition beifahrerseitig; für Linkslenker; passender Adapter: B	**2800011304280**	**13042**	26
2.0 GTI	162 kW	04/13→08/20				
2.0 GTI	169 kW	04/13→08/20	AQUACTRL 2 SINGLE; Einbauposition fahrerseitig; für Linkslenker; passender Adapter: B	**2800011314280**	**13142**	30
2.0 GTI	180 kW	03/17→08/20				
2.0 GTI Clubsport	195 kW	02/16→03/17	REARCTRL; Einbauposition hinten	**2800011504170**	**50417**	34
2.0 GTI Clubsport S	228 kW	09/16→03/17		**2800011504180**	**15041**	34
			AQUACTRL 2 SINGLE; Einbauposition beifahrerseitig; für Rechtslenker; passender Adapter: B	**2800011605260**	**16052**	54
				2800011624270	**62427**	61
			AQUACTRL 2 SINGLE; Einbauposition fahrerseitig; für Rechtslenker; passender Adapter: B	**2800011616260**	**16162**	58
				2800011630270	**63027**	63
2.0 GTI TCR	213 kW	11/18→08/20	AQUACTRL 2 SET; für Linkslenker	**2800011226280**	**12262**	10
2.0 R 360S 4motion	265 kW	09/16→03/17	AQUACTRL 2 SINGLE; Einbauposition beifahrerseitig; für Linkslenker; passender Adapter: B	**2800011304280**	**13042**	26
			AQUACTRL 2 SINGLE; Einbauposition fahrerseitig; für Linkslenker; passender Adapter: B	**2800011314280**	**13142**	30
			REARCTRL; Einbauposition hinten	**2800011504180**	**15041**	34
			AQUACTRL 2 SINGLE; Einbauposition beifahrerseitig; für Rechtslenker; passender Adapter: B	**2800011605260**	**16052**	54
			AQUACTRL 2 SINGLE; Einbauposition fahrerseitig; für Rechtslenker; passender Adapter: B	**2800011616260**	**16162**	58
2.0 R 4motion	206 kW	11/13→03/17	AQUACTRL 2 SET; für Linkslenker	**2800011226280**	**12262**	10
2.0 R 4motion	213 kW	12/16→08/20	AQUACTRL 2 SINGLE; Einbauposition beifahrerseitig; für Linkslenker; passender Adapter: B	**2800011304280**	**13042**	26
			AQUACTRL 2 SINGLE; Einbauposition fahrerseitig; für Linkslenker; passender Adapter: B	**2800011314280**	**13142**	30
			REARCTRL; Einbauposition hinten	**2800011504170**	**50417**	34
				2800011504180	**15041**	34
			AQUACTRL 2 SINGLE; Einbauposition beifahrerseitig; für Rechtslenker; passender Adapter: B	**2800011605260**	**16052**	54
				2800011624270	**62427**	61
			AQUACTRL 2 SINGLE; Einbauposition fahrerseitig; für Rechtslenker; passender Adapter: B	**2800011616260**	**16162**	58
				2800011630270	**63027**	63
2.0 R 4motion	215 kW	11/14→07/19	AQUACTRL 2 SET; für Linkslenker	**2800011226280**	**12262**	10
			AQUACTRL 2 SINGLE; Einbauposition beifahrerseitig; für Linkslenker; passender Adapter: B	**2800011304280**	**13042**	26
			AQUACTRL 2 SINGLE; Einbauposition fahrerseitig; für Linkslenker; passender Adapter: B	**2800011314280**	**13142**	30
			REARCTRL; Einbauposition hinten	**2800011504180**	**15041**	34
2.0 R 4motion	221 kW	11/13→08/20	AQUACTRL 2 SET; für Linkslenker	**2800011226280**	**12262**	10
2.0 R 4motion	228 kW	12/16→08/20	AQUACTRL 2 SINGLE; Einbauposition beifahrerseitig; für Linkslenker; passender Adapter: B	**2800011304280**	**13042**	26
2.0 TDI	81 kW	11/12→08/20				
2.0 TDI	105 kW	08/12→08/20	AQUACTRL 2 SINGLE; Einbauposition fahrerseitig; für Linkslenker; passender Adapter: B	**2800011314280**	**13142**	30
2.0 TDI	110 kW	08/12→08/20				
2.0 TDI 4motion	110 kW	11/12→08/20	REARCTRL; Einbauposition hinten	**2800011504170**	**50417**	34
e-Golf	85 kW	03/14→02/17		**2800011504180**	**15041**	34
e-Golf	100 kW	12/16→01/21				
			AQUACTRL 2 SINGLE; Einbauposition beifahrerseitig; für Rechtslenker; passender Adapter: B	**2800011605260**	**16052**	54
				2800011624270	**62427**	61
			AQUACTRL 2 SINGLE; Einbauposition fahrerseitig; für Rechtslenker; passender Adapter: B	**2800011616260**	**16162**	58
				2800011630270	**63027**	63

© 2025 Continental Aftermarket & Services GmbH

VW - GOLF VII Van (5G1) 08/12→03/17

Wischblatt

1.2 TSi BlueMotion	63 kW	08/12→03/17	AQUACTRL 2 SINGLE; Einbauposition beifahrerseitig; für Rechtslenker; passender Adapter: B	**2800011605260**	**16052**	54
1.2 TSi BlueMotion	77 kW	11/12→03/17				
1.4 TSi BlueMotion	90 kW	05/13→03/17	AQUACTRL 2 SINGLE; Einbauposition fahrerseitig; für Rechtslenker; passender Adapter: B	**2800011616260**	**16162**	58
1.4 TSi BlueMotion	103 kW	08/12→03/17				
1.6 TDi BlueMotion	66 kW	04/13→03/17				
1.6 TDi BlueMotion	77 kW	08/12→03/17				
1.6 TDi BlueMotion	81 kW	11/13→03/17				
2.0 GTD	135 kW	04/13→03/17				
2.0 GTi	162 kW	04/13→03/17				
2.0 GTi	169 kW	04/15→03/17				
2.0 TDi BlueMotion	110 kW	05/13→05/14				
2.0 TDi BlueMotion 4motion	110 kW	05/13→05/14				

VW - GOLF VII Variant (BA5, BV5) 04/13→01/22

Wischblatt

1.0 TSI	63 kW	01/17→07/19	AQUACTRL 2 SET; für Linkslenker	**2800011226280**	**12262**	10
			AQUACTRL 2 SINGLE; Einbauposition beifahrerseitig; für Linkslenker; passender Adapter: B	**2800011304280**	**13042**	26
			AQUACTRL 2 SINGLE; Einbauposition fahrerseitig; für Linkslenker; passender Adapter: B	**2800011314280**	**13142**	30
			REARCTRL; Einbauposition hinten	**2800011504180**	**15041**	34
			AQUACTRL 2 SINGLE; Einbauposition beifahrerseitig; für Rechtslenker; passender Adapter: B	**2800011605260**	**16052**	54
			AQUACTRL 2 SINGLE; Einbauposition fahrerseitig; für Rechtslenker; passender Adapter: B	**2800011616260**	**16162**	58
1.0 TSI	81 kW	11/16→08/20	AQUACTRL 2 SET; für Linkslenker	**2800011226280**	**12262**	10
1.0 TSI	85 kW	05/15→08/20	AQUACTRL 2 SINGLE; Einbauposition beifahrerseitig; für Linkslenker; passender Adapter: B	**2800011304280**	**13042**	26
1.2 TSI	63 kW	05/13→03/17				
1.2 TSI	77 kW	04/13→08/20	AQUACTRL 2 SINGLE; Einbauposition fahrerseitig; für Linkslenker; passender Adapter: B	**2800011314280**	**13142**	30
1.2 TSI	81 kW	04/14→03/17				
1.4 TGI CNG	81 kW	09/13→07/18	REARCTRL; Einbauposition hinten	**2800011504170**	**50417**	34
1.4 TSI	90 kW	05/13→03/17		**2800011504180**	**15041**	34
1.4 TSI	92 kW	05/14→08/20				
1.4 TSI	103 kW	05/13→08/20	AQUACTRL 2 SINGLE; Einbauposition beifahrerseitig; für Rechtslenker; passender Adapter: B	**2800011605260**	**16052**	54
1.4 TSI	110 kW	05/14→03/21		**2800011624270**	**62427**	61
1.4 TSI MultiFuel	90 kW	04/13→03/17	AQUACTRL 2 SINGLE; Einbauposition fahrerseitig; für Rechtslenker; passender Adapter: B	**2800011616260**	**16162**	58
1.4 TSI MultiFuel	92 kW	05/14→03/17		**2800011630270**	**63027**	63
1.5 TGI	96 kW	12/18→08/20	AQUACTRL 2 SET; für Linkslenker	**2800011226280**	**12262**	10
1.5 TSI	96 kW	07/17→08/20	AQUACTRL 2 SINGLE; Einbauposition beifahrerseitig; für Linkslenker; passender Adapter: B	**2800011304280**	**13042**	26
1.5 TSI	110 kW	04/17→08/20				
			AQUACTRL 2 SINGLE; Einbauposition fahrerseitig; für Linkslenker; passender Adapter: B	**2800011314280**	**13142**	30
			REARCTRL; Einbauposition hinten	**2800011504180**	**15041**	34
			AQUACTRL 2 SINGLE; Einbauposition beifahrerseitig; für Rechtslenker; passender Adapter: B	**2800011605260**	**16052**	54
			AQUACTRL 2 SINGLE; Einbauposition fahrerseitig; für Rechtslenker; passender Adapter: B	**2800011616260**	**16162**	58
1.6	81 kW	05/14→07/17	AQUACTRL 2 SET; für Linkslenker	**2800011226280**	**12262**	10
1.6 TDI	66 kW	05/13→07/18	AQUACTRL 2 SINGLE; Einbauposition beifahrerseitig; für Linkslenker; passender Adapter: B	**2800011304280**	**13042**	26
1.6 TDI	77 kW	05/13→03/17				
1.6 TDI	81 kW	05/13→03/17	AQUACTRL 2 SINGLE; Einbauposition fahrerseitig; für Linkslenker; passender Adapter: B	**2800011314280**	**13142**	30
1.6 TDI	85 kW	11/16→08/20				
1.6 TDI 4motion	77 kW	05/13→03/17	REARCTRL; Einbauposition hinten	**2800011504170**	**50417**	34
1.6 TDI 4motion	81 kW	05/13→03/17		**2800011504180**	**15041**	34
2.0 GTD	135 kW	01/15→07/19	AQUACTRL 2 SINGLE; Einbauposition beifahrerseitig; für Rechtslenker; passender Adapter: B	**2800011605260**	**16052**	54
				2800011624270	**62427**	61
			AQUACTRL 2 SINGLE; Einbauposition fahrerseitig; für Rechtslenker; passender Adapter: B	**2800011616260**	**16162**	58
				2800011630270	**63027**	63

© 2025 Continental Aftermarket & Services GmbH

VW - GOLF VII Variant (BA5, BV5) 04/13→01/22

Wischblatt

2.0 R 360S 4motion	265 kW	09/16→03/17	AQUACTRL 2 SET; für Linkslenker	**2800011226280**	**12262**	10
			AQUACTRL 2 SINGLE; Einbauposition beifahrerseitig; für Linkslenker; passender Adapter: B	**2800011304280**	**13042**	26
			AQUACTRL 2 SINGLE; Einbauposition fahrerseitig; für Linkslenker; passender Adapter: B	**2800011314280**	**13142**	30
			REARCTRL; Einbauposition hinten	**2800011504180**	**15041**	34
			AQUACTRL 2 SINGLE; Einbauposition beifahrerseitig; für Rechtslenker; passender Adapter: B	**2800011605260**	**16052**	54
			AQUACTRL 2 SINGLE; Einbauposition fahrerseitig; für Rechtslenker; passender Adapter: B	**2800011616260**	**16162**	58
2.0 R 4motion 2.0 R 4motion 2.0 R 4motion 2.0 R 4motion 2.0 TDI 2.0 TDI 2.0 TDI 4motion	206 kW 213 kW 221 kW 228 kW 81 kW 110 kW 110 kW	03/15→03/17 12/16→08/20 03/15→08/20 12/16→08/20 05/13→08/20 04/13→08/20 04/13→08/20	AQUACTRL 2 SET; für Linkslenker	**2800011226280**	**12262**	10
			AQUACTRL 2 SINGLE; Einbauposition beifahrerseitig; für Linkslenker; passender Adapter: B	**2800011304280**	**13042**	26
			AQUACTRL 2 SINGLE; Einbauposition fahrerseitig; für Linkslenker; passender Adapter: B	**2800011314280**	**13142**	30
			REARCTRL; Einbauposition hinten	**2800011504170** **2800011504180**	**50417** **15041**	34 34
			AQUACTRL 2 SINGLE; Einbauposition beifahrerseitig; für Rechtslenker; passender Adapter: B	**2800011605260** **2800011624270**	**16052** **62427**	54 61
			AQUACTRL 2 SINGLE; Einbauposition fahrerseitig; für Rechtslenker; passender Adapter: B	**2800011616260** **2800011630270**	**16162** **63027**	58 63

VW - GOLF VIII (CD1, DA1) 07/19→

Wischblatt

1.0 eTSI 1.0 TSI 1.0 TSI 1.4 GTE Plug-in Hybrid 1.4 TSI 1.4 TSI eHybrid 1.5 eTSI	81 kW 66 kW 81 kW 180 kW 110 kW 150 kW 96 kW	06/20→ 02/20→ 02/20→ 07/20→ 01/21→ 07/20→ 11/20→	AQUACTRL 2 SET; für Linkslenker	**2800011226280**	**12262**	10
			AQUACTRL 2 SINGLE; Einbauposition beifahrerseitig; für Linkslenker; passender Adapter: B	**2800011304280**	**13042**	26
			AQUACTRL 2 SINGLE; Einbauposition fahrerseitig; für Linkslenker; passender Adapter: B	**2800011314280**	**13142**	30
			AQUACTRL 2 SINGLE; Einbauposition beifahrerseitig; für Rechtslenker; passender Adapter: B	**2800011605260**	**16052**	54
			AQUACTRL 2 SINGLE; Einbauposition fahrerseitig; für Rechtslenker; passender Adapter: B	**2800011616260**	**16162**	58
1.5 eTSI	110 kW	12/19→	AQUACTRL 2 SET; für Linkslenker	**2800011226280**	**12262**	10
			AQUACTRL 2 SINGLE; Einbauposition beifahrerseitig; für Linkslenker; passender Adapter: B	**2800011304280**	**13042**	26
			AQUACTRL 2 SINGLE; Einbauposition fahrerseitig; für Linkslenker; passender Adapter: B	**2800011314280**	**13142**	30
			AQUACTRL 2 SINGLE; Einbauposition beifahrerseitig; für Rechtslenker; passender Adapter: B	**2800011605260** **2800011624270**	**16052** **62427**	54 61
			AQUACTRL 2 SINGLE; Einbauposition fahrerseitig; für Rechtslenker; passender Adapter: B	**2800011616260** **2800011630270**	**16162** **63027**	58 63
1.5 TGI 1.5 TSI 1.5 TSI	96 kW 96 kW 110 kW	09/20→ 07/19→ 07/19→	AQUACTRL 2 SET; für Linkslenker	**2800011226280**	**12262**	10
			AQUACTRL 2 SINGLE; Einbauposition beifahrerseitig; für Linkslenker; passender Adapter: B	**2800011304280**	**13042**	26
			AQUACTRL 2 SINGLE; Einbauposition fahrerseitig; für Linkslenker; passender Adapter: B	**2800011314280**	**13142**	30
			AQUACTRL 2 SINGLE; Einbauposition beifahrerseitig; für Rechtslenker; passender Adapter: B	**2800011605260**	**16052**	54
			AQUACTRL 2 SINGLE; Einbauposition fahrerseitig; für Rechtslenker; passender Adapter: B	**2800011616260**	**16162**	58
2.0 GTI	180 kW	08/20→	AQUACTRL 2 SET; für Linkslenker	**2800011226280**	**12262**	10
			AQUACTRL 2 SINGLE; Einbauposition beifahrerseitig; für Linkslenker; passender Adapter: B	**2800011304280**	**13042**	26
			AQUACTRL 2 SINGLE; Einbauposition fahrerseitig; für Linkslenker; passender Adapter: B	**2800011314280**	**13142**	30
			AQUACTRL 2 SINGLE; Einbauposition beifahrerseitig; für Rechtslenker; passender Adapter: B	**2800011605260** **2800011624270**	**16052** **62427**	54 61
			AQUACTRL 2 SINGLE; Einbauposition fahrerseitig; für Rechtslenker; passender Adapter: B	**2800011616260** **2800011630270**	**16162** **63027**	58 63

© 2025 Continental Aftermarket & Services GmbH

VW - GOLF VIII (CD1, DA1) 07/19→

Wischblatt

2.0 GTI Clubsport	221 kW	10/20→	AQUACTRL 2 SET; für Linkslenker	**2800011226280**	**12262**	10
2.0 TDI	85 kW	08/19→	AQUACTRL 2 SINGLE; Einbauposition beifahrerseitig; für Linkslenker; passender Adapter: B	**2800011304280**	**13042**	26
2.0 TDI	110 kW	08/19→				
2.0 TDI 4motion	110 kW	06/21→	AQUACTRL 2 SINGLE; Einbauposition fahrerseitig; für Linkslenker; passender Adapter: B	**2800011314280**	**13142**	30
2.0 TDI GTD	147 kW	09/20→				
2.0 TSI	140 kW	06/21→	AQUACTRL 2 SINGLE; Einbauposition beifahrerseitig; für Rechtslenker; passender Adapter: B	**2800011605260**	**16052**	54
2.0 TSI 4motion	140 kW	06/21→				
			AQUACTRL 2 SINGLE; Einbauposition fahrerseitig; für Rechtslenker; passender Adapter: B	**2800011616260**	**16162**	58
2.0 TSI R 4motion	235 kW	09/20→	AQUACTRL 2 SET; für Linkslenker	**2800011226280**	**12262**	10
			AQUACTRL 2 SINGLE; Einbauposition beifahrerseitig; für Linkslenker; passender Adapter: B	**2800011304280**	**13042**	26
			AQUACTRL 2 SINGLE; Einbauposition fahrerseitig; für Linkslenker; passender Adapter: B	**2800011314280**	**13142**	30
			AQUACTRL 2 SINGLE; Einbauposition beifahrerseitig; für Rechtslenker; passender Adapter: B	**2800011605260** **2800011624270**	**16052** **62427**	54 61
			AQUACTRL 2 SINGLE; Einbauposition fahrerseitig; für Rechtslenker; passender Adapter: B	**2800011616260** **2800011630270**	**16162** **63027**	58 63
2.0 TSI R 4motion	245 kW	07/22→	AQUACTRL 2 SET; für Linkslenker	**2800011226280**	**12262**	10
			AQUACTRL 2 SINGLE; Einbauposition beifahrerseitig; für Linkslenker; passender Adapter: B	**2800011304280**	**13042**	26
			AQUACTRL 2 SINGLE; Einbauposition fahrerseitig; für Linkslenker; passender Adapter: B	**2800011314280**	**13142**	30
			AQUACTRL 2 SINGLE; Einbauposition beifahrerseitig; für Rechtslenker; passender Adapter: B	**2800011605260**	**16052**	54
			AQUACTRL 2 SINGLE; Einbauposition fahrerseitig; für Rechtslenker; passender Adapter: B	**2800011616260**	**16162**	58

VW - GOLF VIII Variant (CG5, DB5) 08/20→

Wischblatt

1.0 eTSI	81 kW	09/20→	AQUACTRL 2 SET; für Linkslenker	**2800011226280**	**12262**	10
1.0 TSI	66 kW	08/20→	AQUACTRL 2 SINGLE; Einbauposition beifahrerseitig; für Linkslenker; passender Adapter: B	**2800011304280**	**13042**	26
1.0 TSI	81 kW	08/20→				
1.4 TSI	110 kW	01/21→	AQUACTRL 2 SINGLE; Einbauposition fahrerseitig; für Linkslenker; passender Adapter: B	**2800011314280**	**13142**	30
1.5 eTSI	96 kW	12/20→				
1.5 eTSI	110 kW	12/20→	AQUACTRL 2 SINGLE; Einbauposition beifahrerseitig; für Rechtslenker; passender Adapter: B	**2800011605260**	**16052**	54
1.5 TGI	96 kW	09/20→				
1.5 TSI	96 kW	08/20→	AQUACTRL 2 SINGLE; Einbauposition fahrerseitig; für Rechtslenker; passender Adapter: B	**2800011616260**	**16162**	58
1.5 TSI	110 kW	08/20→				
2.0 TDI	85 kW	08/20→				
2.0 TDI	110 kW	08/20→				
2.0 TDI 4motion	110 kW	06/21→	AQUACTRL 2 SET; für Linkslenker	**2800011226280**	**12262**	10
			AQUACTRL 2 SINGLE; Einbauposition beifahrerseitig; für Linkslenker; passender Adapter: B	**2800011304280**	**13042**	26
			AQUACTRL 2 SINGLE; Einbauposition fahrerseitig; für Linkslenker; passender Adapter: B	**2800011314280**	**13142**	30
2.0 TSI	140 kW	06/21→	AQUACTRL 2 SET; für Linkslenker	**2800011226280**	**12262**	10
2.0 TSI 4motion	140 kW	06/21→	AQUACTRL 2 SINGLE; Einbauposition beifahrerseitig; für Linkslenker; passender Adapter: B	**2800011304280**	**13042**	26
			AQUACTRL 2 SINGLE; Einbauposition fahrerseitig; für Linkslenker; passender Adapter: B	**2800011314280**	**13142**	30
			AQUACTRL 2 SINGLE; Einbauposition beifahrerseitig; für Rechtslenker; passender Adapter: B	**2800011605260**	**16052**	54
			AQUACTRL 2 SINGLE; Einbauposition fahrerseitig; für Rechtslenker; passender Adapter: B	**2800011616260**	**16162**	58
2.0 TSI R 4motion	235 kW	06/21→	AQUACTRL 2 SET; für Linkslenker	**2800011226280**	**12262**	10
			AQUACTRL 2 SINGLE; Einbauposition beifahrerseitig; für Linkslenker; passender Adapter: B	**2800011304280**	**13042**	26
			AQUACTRL 2 SINGLE; Einbauposition fahrerseitig; für Linkslenker; passender Adapter: B	**2800011314280**	**13142**	30
			AQUACTRL 2 SINGLE; Einbauposition beifahrerseitig; für Rechtslenker; passender Adapter: B	**2800011605260** **2800011624270**	**16052** **62427**	54 61

→

© 2025 Continental Aftermarket & Services GmbH

VW - GOLF VIII Variant (CG5, DB5) 08/20→						
Wischblatt						
2.0 TSI R 4motion	235 kW	06/21→	AQUACTRL 2 SINGLE; Einbauposition fahrerseitig; für Rechtslenker; passender Adapter: B	**2800011616260**	**16162**	58
				2800011630270	**63027**	63
VW - GOLF ALLTRACK VII Variant (BA5, BV5) 12/14→12/20						
Wischblatt						
1.6 TDI 4motion	81 kW	12/14→03/17	AQUACTRL 2 SET; für Linkslenker	**2800011226280**	**12262**	10
1.8 TSI 4motion	132 kW	12/14→08/20	AQUACTRL 2 SINGLE; Einbauposition beifahrerseitig; für Linkslenker; passender Adapter: B	**2800011304280**	**13042**	26
2.0 TDI 4motion	110 kW	12/14→08/20				
2.0 TDI 4motion	135 kW	12/14→08/20	AQUACTRL 2 SINGLE; Einbauposition fahrerseitig; für Linkslenker; passender Adapter: B	**2800011314280**	**13142**	30
			REARCTRL; Einbauposition hinten	**2800011504170**	**50417**	34
				2800011504180	**15041**	34
			AQUACTRL 2 SINGLE; Einbauposition beifahrerseitig; für Rechtslenker; passender Adapter: B	**2800011605260**	**16052**	54
				2800011624270	**62427**	61
			AQUACTRL 2 SINGLE; Einbauposition fahrerseitig; für Rechtslenker; passender Adapter: B	**2800011616260**	**16162**	58
				2800011630270	**63027**	63
VW - GOLF ALLTRACK VIII (CG5) 11/20→						
Wischblatt						
2.0 TDI 4motion	147 kW	11/20→	AQUACTRL 2 SET; für Linkslenker	**2800011226280**	**12262**	10
			AQUACTRL 2 SINGLE; Einbauposition beifahrerseitig; für Linkslenker; passender Adapter: B	**2800011304280**	**13042**	26
			AQUACTRL 2 SINGLE; Einbauposition fahrerseitig; für Linkslenker; passender Adapter: B	**2800011314280**	**13142**	30
			AQUACTRL 2 SINGLE; Einbauposition beifahrerseitig; für Rechtslenker; passender Adapter: B	**2800011605260**	**16052**	54
			AQUACTRL 2 SINGLE; Einbauposition fahrerseitig; für Rechtslenker; passender Adapter: B	**2800011616260**	**16162**	58
2.0 TSI 4motion	140 kW	03/21→	AQUACTRL 2 SINGLE; Einbauposition beifahrerseitig; für Rechtslenker; passender Adapter: B	**2800011605260**	**16052**	54
			AQUACTRL 2 SINGLE; Einbauposition fahrerseitig; für Rechtslenker; passender Adapter: B	**2800011616260**	**16162**	58
VW - GOLF Kasten/Schrägheck (1K1) 07/03→						
Wischblatt						
TDI	77 kW	11/03→02/06	AQUACTRL 2 SET; für Linkslenker; 11/05	**2800011200280**	**12002**	3
			AQUACTRL 2 SET; für Linkslenker; 10/05	**2800011265280**	**12652**	22
			AQUACTRL 2 SINGLE; 10/05; Einbauposition beifahrerseitig; für Rechtslenker; passender Adapter: BC	**2800011606260**	**16062**	54
			AQUACTRL 2 SINGLE; 11/05 ; Einbauposition beifahrerseitig; für Rechtslenker; passender Adapter: BC	**2800011606260**	**16062**	54
			AQUACTRL 2 SINGLE; 11/05 ; Einbauposition fahrerseitig; für Rechtslenker; passender Adapter: BC	**2800011614260**	**16142**	58
			AQUACTRL 2 SINGLE; 10/05; Einbauposition fahrerseitig; für Rechtslenker; passender Adapter: BC	**2800011614260**	**16142**	58

© 2025 Continental Aftermarket & Services GmbH

VW - GOLF PLUS V (5M1, 521) 12/04→12/13

Wischblatt

1.2 TSI	63 kW	05/10→12/13	AQUACTRL 2 SET; für Linkslenker	**2800011241280**	**12412**	15
			AQUACTRL 2 SINGLE; Einbauposition fahrerseitig; für Linkslenker; passender Adapter: BCE	**2800011316280**	**13162**	30
			AQUACTRL 2 SINGLE; Einbauposition beifahrerseitig; für Linkslenker; passender Adapter: BCE	**2800011317280**	**13172**	31
			REARCTRL; Einbauposition hinten	**2800011528180**	**15281**	46
			AQUACTRL 2 SINGLE; Einbauposition fahrerseitig; für Rechtslenker; Fahrzeugausstattung: für Fahrzeuge mit gegenlaufenden Wischerarmen; passender Adapter: BCE	**2800011618260**	**16182**	59
			AQUACTRL 2 SINGLE; Einbauposition beifahrerseitig; für Rechtslenker; Fahrzeugausstattung: für Fahrzeuge mit gegenlaufenden Wischerarmen; passender Adapter: BCE	**2800011619260**	**16192**	59
1.2 TSI	77 kW	11/09→12/13	AQUACTRL 2 SET; für Linkslenker	**2800011241280**	**12412**	15
			AQUACTRL 2 SINGLE; Einbauposition fahrerseitig; für Linkslenker; passender Adapter: BCE	**2800011316280**	**13162**	30
			AQUACTRL 2 SINGLE; Einbauposition beifahrerseitig; für Linkslenker; passender Adapter: BCE	**2800011317280**	**13172**	31
			REARCTRL; Einbauposition hinten	**2800011528170** **2800011528180**	**52817** **15281**	46 46
			AQUACTRL 2 SINGLE; Einbauposition fahrerseitig; für Rechtslenker; Fahrzeugausstattung: für Fahrzeuge mit gegenlaufenden Wischerarmen; passender Adapter: BCE	**2800011618260** **2800011618270**	**16182** **61827**	59 59
			AQUACTRL 2 SINGLE; Einbauposition beifahrerseitig; für Rechtslenker; Fahrzeugausstattung: für Fahrzeuge mit gegenlaufenden Wischerarmen; passender Adapter: BCE	**2800011619260** **2800011619270**	**16192** **61927**	59 59
1.4 16V	55 kW	01/05→11/06	AQUACTRL 2 SET; für Linkslenker	**2800011241280**	**12412**	15
			AQUACTRL 2 SINGLE; Einbauposition fahrerseitig; für Linkslenker; passender Adapter: BCE	**2800011316280**	**13162**	30
			AQUACTRL 2 SINGLE; Einbauposition beifahrerseitig; für Linkslenker; passender Adapter: BCE	**2800011317280**	**13172**	31
			REARCTRL; Einbauposition hinten	**2800011514170** **2800011514180**	**51417** **15141**	39 39
			AQUACTRL 2 SINGLE; Einbauposition fahrerseitig; für Rechtslenker; Fahrzeugausstattung: für Fahrzeuge mit gegenlaufenden Wischerarmen; passender Adapter: BCE	**2800011618260** **2800011618270**	**16182** **61827**	59 59
			AQUACTRL 2 SINGLE; Einbauposition beifahrerseitig; für Rechtslenker; Fahrzeugausstattung: für Fahrzeuge mit gegenlaufenden Wischerarmen; passender Adapter: BCE	**2800011619260** **2800011619270**	**16192** **61927**	59 59
1.4 16V	59 kW	05/06→12/13	AQUACTRL 2 SET; für Linkslenker	**2800011241280**	**12412**	15
			AQUACTRL 2 SINGLE; Einbauposition fahrerseitig; für Linkslenker; passender Adapter: BCE	**2800011316280**	**13162**	30
			AQUACTRL 2 SINGLE; Einbauposition beifahrerseitig; für Linkslenker; passender Adapter: BCE	**2800011317280**	**13172**	31
			REARCTRL; Einbauposition hinten; → 12/08	**2800011514170** **2800011514180**	**51417** **15141**	39 39
			REARCTRL; Einbauposition hinten; → 01/09	**2800011528170** **2800011528180**	**52817** **15281**	46 46
			AQUACTRL 2 SINGLE; Einbauposition fahrerseitig; für Rechtslenker; Fahrzeugausstattung: für Fahrzeuge mit gegenlaufenden Wischerarmen; passender Adapter: BCE	**2800011618260** **2800011618270**	**16182** **61827**	59 59
			AQUACTRL 2 SINGLE; Einbauposition beifahrerseitig; für Rechtslenker; Fahrzeugausstattung: für Fahrzeuge mit gegenlaufenden Wischerarmen; passender Adapter: BCE	**2800011619260** **2800011619270**	**16192** **61927**	59 59
1.4 FSI →	66 kW	07/05→11/06	AQUACTRL 2 SET; für Linkslenker	**2800011241280**	**12412**	15

© 2025 Continental Aftermarket & Services GmbH

VW - GOLF PLUS V (5M1, 521) 12/04→12/13

Wischblatt

1.4 FSI	66 kW	07/05→11/06	AQUACTRL 2 SINGLE; Einbauposition fahrerseitig; für Linkslenker; passender Adapter: BCE	**2800011316280**	**13162**	30
			AQUACTRL 2 SINGLE; Einbauposition beifahrerseitig; für Linkslenker; passender Adapter: BCE	**2800011317280**	**13172**	31
			REARCTRL; Einbauposition hinten	**2800011514170** **2800011514180**	**51417** **15141**	39 39
			AQUACTRL 2 SINGLE; Einbauposition fahrerseitig; für Rechtslenker; Fahrzeugausstattung: für Fahrzeuge mit gegenlaufenden Wischerarmen; passender Adapter: BCE	**2800011618260** **2800011618270**	**16182** **61827**	59 59
			AQUACTRL 2 SINGLE; Einbauposition beifahrerseitig; für Rechtslenker; Fahrzeugausstattung: für Fahrzeuge mit gegenlaufenden Wischerarmen; passender Adapter: BCE	**2800011619260** **2800011619270**	**16192** **61927**	59 59
1.4 TSI	90 kW	06/07→12/13	AQUACTRL 2 SET; für Linkslenker	**2800011241280**	**12412**	15
			AQUACTRL 2 SINGLE; Einbauposition fahrerseitig; für Linkslenker; passender Adapter: BCE	**2800011316280**	**13162**	30
			AQUACTRL 2 SINGLE; Einbauposition beifahrerseitig; für Linkslenker; passender Adapter: BCE	**2800011317280**	**13172**	31
			REARCTRL; Einbauposition hinten; → 12/08	**2800011514170** **2800011514180**	**51417** **15141**	39 39
			REARCTRL; Einbauposition hinten; → 01/09	**2800011528170** **2800011528180**	**52817** **15281**	46 46
			AQUACTRL 2 SINGLE; Einbauposition fahrerseitig; für Rechtslenker; Fahrzeugausstattung: für Fahrzeuge mit gegenlaufenden Wischerarmen; passender Adapter: BCE	**2800011618260** **2800011618270**	**16182** **61827**	59 59
			AQUACTRL 2 SINGLE; Einbauposition beifahrerseitig; für Rechtslenker; Fahrzeugausstattung: für Fahrzeuge mit gegenlaufenden Wischerarmen; passender Adapter: BCE	**2800011619260** **2800011619270**	**16192** **61927**	59 59
1.4 TSI	103 kW	05/06→06/08	AQUACTRL 2 SET; für Linkslenker	**2800011241280**	**12412**	15
			AQUACTRL 2 SINGLE; Einbauposition fahrerseitig; für Linkslenker; passender Adapter: BCE	**2800011316280**	**13162**	30
			AQUACTRL 2 SINGLE; Einbauposition beifahrerseitig; für Linkslenker; passender Adapter: BCE	**2800011317280**	**13172**	31
			REARCTRL; Einbauposition hinten	**2800011514170** **2800011514180**	**51417** **15141**	39 39
			AQUACTRL 2 SINGLE; Einbauposition fahrerseitig; für Rechtslenker; Fahrzeugausstattung: für Fahrzeuge mit gegenlaufenden Wischerarmen; passender Adapter: BCE	**2800011618260** **2800011618270**	**16182** **61827**	59 59
			AQUACTRL 2 SINGLE; Einbauposition beifahrerseitig; für Rechtslenker; Fahrzeugausstattung: für Fahrzeuge mit gegenlaufenden Wischerarmen; passender Adapter: BCE	**2800011619260** **2800011619270**	**16192** **61927**	59 59
1.4 TSI	118 kW	06/08→12/13	AQUACTRL 2 SET; für Linkslenker	**2800011241280**	**12412**	15
			AQUACTRL 2 SINGLE; Einbauposition fahrerseitig; für Linkslenker; passender Adapter: BCE	**2800011316280**	**13162**	30
			AQUACTRL 2 SINGLE; Einbauposition beifahrerseitig; für Linkslenker; passender Adapter: BCE	**2800011317280**	**13172**	31
			REARCTRL; Einbauposition hinten; → 12/08	**2800011514170** **2800011514180**	**51417** **15141**	39 39
			REARCTRL; Einbauposition hinten; → 01/09	**2800011528170** **2800011528180**	**52817** **15281**	46 46
			AQUACTRL 2 SINGLE; Einbauposition fahrerseitig; für Rechtslenker; Fahrzeugausstattung: für Fahrzeuge mit gegenlaufenden Wischerarmen; passender Adapter: BCE	**2800011618260** **2800011618270**	**16182** **61827**	59 59
			AQUACTRL 2 SINGLE; Einbauposition beifahrerseitig; für Rechtslenker; Fahrzeugausstattung: für Fahrzeuge mit gegenlaufenden Wischerarmen; passender Adapter: BCE	**2800011619260** **2800011619270**	**16192** **61927**	59 59

© 2025 Continental Aftermarket & Services GmbH

VW - GOLF PLUS V (5M1, 521) 12/04→12/13

Wischblatt

1.4 TSI	125 kW	05/06→06/08	AQUACTRL 2 SET; für Linkslenker	**2800011241280**	**12412**	15
			AQUACTRL 2 SINGLE; Einbauposition fahrerseitig; für Linkslenker; passender Adapter: BCE	**2800011316280**	**13162**	30
			AQUACTRL 2 SINGLE; Einbauposition beifahrerseitig; für Linkslenker; passender Adapter: BCE	**2800011317280**	**13172**	31
			REARCTRL; Einbauposition hinten	**2800011514170** **2800011514180**	**51417** **15141**	39 39
			AQUACTRL 2 SINGLE; Einbauposition fahrerseitig; für Rechtslenker; Fahrzeugausstattung: für Fahrzeuge mit gegenlaufenden Wischerarmen; passender Adapter: BCE	**2800011618260** **2800011618270**	**16182** **61827**	59 59
			AQUACTRL 2 SINGLE; Einbauposition beifahrerseitig; für Rechtslenker; Fahrzeugausstattung: für Fahrzeuge mit gegenlaufenden Wischerarmen; passender Adapter: BCE	**2800011619260** **2800011619270**	**16192** **61927**	59 59
1.6	75 kW	05/05→12/13	AQUACTRL 2 SET; für Linkslenker	**2800011241280**	**12412**	15
			AQUACTRL 2 SINGLE; Einbauposition fahrerseitig; für Linkslenker; passender Adapter: BCE	**2800011316280**	**13162**	30
			AQUACTRL 2 SINGLE; Einbauposition beifahrerseitig; für Linkslenker; passender Adapter: BCE	**2800011317280**	**13172**	31
			REARCTRL; Einbauposition hinten; 12/08	**2800011514170** **2800011514180**	**51417** **15141**	39 39
			REARCTRL; Einbauposition hinten; 01/09	**2800011528170** **2800011528180**	**52817** **15281**	46 46
			AQUACTRL 2 SINGLE; Einbauposition fahrerseitig; für Rechtslenker; Fahrzeugausstattung: für Fahrzeuge mit gegenlaufenden Wischerarmen; passender Adapter: BCE	**2800011618260** **2800011618270**	**16182** **61827**	59 59
			AQUACTRL 2 SINGLE; Einbauposition beifahrerseitig; für Rechtslenker; Fahrzeugausstattung: für Fahrzeuge mit gegenlaufenden Wischerarmen; passender Adapter: BCE	**2800011619260** **2800011619270**	**16192** **61927**	59 59
1.6 BiFuel	75 kW	05/09→12/13	AQUACTRL 2 SET; für Linkslenker	**2800011241280**	**12412**	15
			AQUACTRL 2 SINGLE; Einbauposition fahrerseitig; für Linkslenker; passender Adapter: BCE	**2800011316280**	**13162**	30
			AQUACTRL 2 SINGLE; Einbauposition beifahrerseitig; für Linkslenker; passender Adapter: BCE	**2800011317280**	**13172**	31
			REARCTRL; Einbauposition hinten	**2800011528170** **2800011528180**	**52817** **15281**	46 46
			AQUACTRL 2 SINGLE; Einbauposition fahrerseitig; für Rechtslenker; Fahrzeugausstattung: für Fahrzeuge mit gegenlaufenden Wischerarmen; passender Adapter: BCE	**2800011618260** **2800011618270**	**16182** **61827**	59 59
			AQUACTRL 2 SINGLE; Einbauposition beifahrerseitig; für Rechtslenker; Fahrzeugausstattung: für Fahrzeuge mit gegenlaufenden Wischerarmen; passender Adapter: BCE	**2800011619260** **2800011619270**	**16192** **61927**	59 59
1.6 FSI	85 kW	12/04→05/08	AQUACTRL 2 SET; für Linkslenker	**2800011241280**	**12412**	15
			AQUACTRL 2 SINGLE; Einbauposition fahrerseitig; für Linkslenker; passender Adapter: BCE	**2800011316280**	**13162**	30
			AQUACTRL 2 SINGLE; Einbauposition beifahrerseitig; für Linkslenker; passender Adapter: BCE	**2800011317280**	**13172**	31
			REARCTRL; Einbauposition hinten	**2800011514170** **2800011514180**	**51417** **15141**	39 39
			AQUACTRL 2 SINGLE; Einbauposition fahrerseitig; für Rechtslenker; Fahrzeugausstattung: für Fahrzeuge mit gegenlaufenden Wischerarmen; passender Adapter: BCE	**2800011618260** **2800011618270**	**16182** **61827**	59 59
			AQUACTRL 2 SINGLE; Einbauposition beifahrerseitig; für Rechtslenker; Fahrzeugausstattung: für Fahrzeuge mit gegenlaufenden Wischerarmen; passender Adapter: BCE	**2800011619260** **2800011619270**	**16192** **61927**	59 59

© 2025 Continental Aftermarket & Services GmbH

VW - GOLF PLUS V (5M1, 521) 12/04→12/13

Wischblatt

1.6 MultiFuel	75 kW	11/07→12/13	AQUACTRL 2 SET; für Linkslenker	**2800011241280**	**12412**	15
			AQUACTRL 2 SINGLE; Einbauposition fahrerseitig; für Linkslenker; passender Adapter: BCE	**2800011316280**	**13162**	30
			AQUACTRL 2 SINGLE; Einbauposition beifahrerseitig; für Linkslenker; passender Adapter: BCE	**2800011317280**	**13172**	31
			REARCTRL; Einbauposition hinten; → 12/08	**2800011514170** **2800011514180**	**51417** **15141**	39 39
			REARCTRL; Einbauposition hinten; → 01/09	**2800011528170** **2800011528180**	**52817** **15281**	46 46
			AQUACTRL 2 SINGLE; Einbauposition fahrerseitig; für Rechtslenker; Fahrzeugausstattung: für Fahrzeuge mit gegenlaufenden Wischerarmen; passender Adapter: BCE	**2800011618260** **2800011618270**	**16182** **61827**	59 59
			AQUACTRL 2 SINGLE; Einbauposition beifahrerseitig; für Rechtslenker; Fahrzeugausstattung: für Fahrzeuge mit gegenlaufenden Wischerarmen; passender Adapter: BCE	**2800011619260** **2800011619270**	**16192** **61927**	59 59
1.6 TDI 1.6 TDI	66 kW 77 kW	02/09→12/13 03/09→12/13	AQUACTRL 2 SET; für Linkslenker	**2800011241280**	**12412**	15
			AQUACTRL 2 SINGLE; Einbauposition fahrerseitig; für Linkslenker; passender Adapter: BCE	**2800011316280**	**13162**	30
			AQUACTRL 2 SINGLE; Einbauposition beifahrerseitig; für Linkslenker; passender Adapter: BCE	**2800011317280**	**13172**	31
			REARCTRL; Einbauposition hinten	**2800011528170** **2800011528180**	**52817** **15281**	46 46
			AQUACTRL 2 SINGLE; Einbauposition fahrerseitig; für Rechtslenker; Fahrzeugausstattung: für Fahrzeuge mit gegenlaufenden Wischerarmen; passender Adapter: BCE	**2800011618260** **2800011618270**	**16182** **61827**	59 59
			AQUACTRL 2 SINGLE; Einbauposition beifahrerseitig; für Rechtslenker; Fahrzeugausstattung: für Fahrzeuge mit gegenlaufenden Wischerarmen; passender Adapter: BCE	**2800011619260** **2800011619270**	**16192** **61927**	59 59
1.9 TDI	66 kW	05/05→12/08	AQUACTRL 2 SET; für Linkslenker	**2800011241280**	**12412**	15
			AQUACTRL 2 SINGLE; Einbauposition fahrerseitig; für Linkslenker; passender Adapter: BCE	**2800011316280**	**13162**	30
			AQUACTRL 2 SINGLE; Einbauposition beifahrerseitig; für Linkslenker; passender Adapter: BCE	**2800011317280**	**13172**	31
			REARCTRL; Einbauposition hinten	**2800011514170** **2800011514180**	**51417** **15141**	39 39
			AQUACTRL 2 SINGLE; Einbauposition fahrerseitig; für Rechtslenker; Fahrzeugausstattung: für Fahrzeuge mit gegenlaufenden Wischerarmen; passender Adapter: BCE	**2800011618260** **2800011618270**	**16182** **61827**	59 59
			AQUACTRL 2 SINGLE; Einbauposition beifahrerseitig; für Rechtslenker; Fahrzeugausstattung: für Fahrzeuge mit gegenlaufenden Wischerarmen; passender Adapter: BCE	**2800011619260** **2800011619270**	**16192** **61927**	59 59
1.9 TDI	77 kW	01/05→01/09	AQUACTRL 2 SET; für Linkslenker	**2800011241280**	**12412**	15
			AQUACTRL 2 SINGLE; Einbauposition fahrerseitig; für Linkslenker; passender Adapter: BCE	**2800011316280**	**13162**	30
			AQUACTRL 2 SINGLE; Einbauposition beifahrerseitig; für Linkslenker; passender Adapter: BCE	**2800011317280**	**13172**	31
			REARCTRL; Einbauposition hinten; → 12/08	**2800011514170** **2800011514180**	**51417** **15141**	39 39
			REARCTRL; Einbauposition hinten; → 01/09	**2800011528170** **2800011528180**	**52817** **15281**	46 46
			AQUACTRL 2 SINGLE; Einbauposition fahrerseitig; für Rechtslenker; Fahrzeugausstattung: für Fahrzeuge mit gegenlaufenden Wischerarmen; passender Adapter: BCE	**2800011618260** **2800011618270**	**16182** **61827**	59 59
			AQUACTRL 2 SINGLE; Einbauposition beifahrerseitig; für Rechtslenker; Fahrzeugausstattung:	**2800011619260** **2800011619270**	**16192** **61927**	59 59

→

© 2025 Continental Aftermarket & Services GmbH

VW - GOLF PLUS V (5M1, 521) 12/04→12/13

Wischblatt

1.9 TDI	77 kW	01/05→01/09	für Fahrzeuge mit gegenlaufenden Wischerarmen; passender Adapter: BCE			
2.0 FSI	110 kW	05/05→06/08	AQUACTRL 2 SET; für Linkslenker	**2800011241280**	**12412**	15
			AQUACTRL 2 SINGLE; Einbauposition fahrerseitig; für Linkslenker; passender Adapter: BCE	**2800011316280**	**13162**	30
			AQUACTRL 2 SINGLE; Einbauposition beifahrerseitig; für Linkslenker; passender Adapter: BCE	**2800011317280**	**13172**	31
			REARCTRL; Einbauposition hinten	**2800011514170** **2800011514180**	**51417** **15141**	39 39
			AQUACTRL 2 SINGLE; Einbauposition fahrerseitig; für Rechtslenker; Fahrzeugausstattung: für Fahrzeuge mit gegenlaufenden Wischerarmen; passender Adapter: BCE	**2800011618260** **2800011618270**	**16182** **61827**	59 59
			AQUACTRL 2 SINGLE; Einbauposition beifahrerseitig; für Rechtslenker; Fahrzeugausstattung: für Fahrzeuge mit gegenlaufenden Wischerarmen; passender Adapter: BCE	**2800011619260** **2800011619270**	**16192** **61927**	59 59
2.0 TDI	81 kW	01/09→12/13	AQUACTRL 2 SET; für Linkslenker	**2800011241280**	**12412**	15
			AQUACTRL 2 SINGLE; Einbauposition fahrerseitig; für Linkslenker; passender Adapter: BCE	**2800011316280**	**13162**	30
			AQUACTRL 2 SINGLE; Einbauposition beifahrerseitig; für Linkslenker; passender Adapter: BCE	**2800011317280**	**13172**	31
			REARCTRL; Einbauposition hinten	**2800011528170** **2800011528180**	**52817** **15281**	46 46
			AQUACTRL 2 SINGLE; Einbauposition fahrerseitig; für Rechtslenker; Fahrzeugausstattung: für Fahrzeuge mit gegenlaufenden Wischerarmen; passender Adapter: BCE	**2800011618260** **2800011618270**	**16182** **61827**	59 59
			AQUACTRL 2 SINGLE; Einbauposition beifahrerseitig; für Rechtslenker; Fahrzeugausstattung: für Fahrzeuge mit gegenlaufenden Wischerarmen; passender Adapter: BCE	**2800011619260** **2800011619270**	**16192** **61927**	59 59
2.0 TDI	96 kW	05/05→05/07	AQUACTRL 2 SET; für Linkslenker	**2800011241280**	**12412**	15
			AQUACTRL 2 SINGLE; Einbauposition fahrerseitig; für Linkslenker; passender Adapter: BCE	**2800011316280**	**13162**	30
			AQUACTRL 2 SINGLE; Einbauposition beifahrerseitig; für Linkslenker; passender Adapter: BCE	**2800011317280**	**13172**	31
			REARCTRL; Einbauposition hinten	**2800011514170** **2800011514180**	**51417** **15141**	39 39
			AQUACTRL 2 SINGLE; Einbauposition fahrerseitig; für Rechtslenker; Fahrzeugausstattung: für Fahrzeuge mit gegenlaufenden Wischerarmen; passender Adapter: BCE	**2800011618260** **2800011618270**	**16182** **61827**	59 59
			AQUACTRL 2 SINGLE; Einbauposition beifahrerseitig; für Rechtslenker; Fahrzeugausstattung: für Fahrzeuge mit gegenlaufenden Wischerarmen; passender Adapter: BCE	**2800011619260** **2800011619270**	**16192** **61927**	59 59

© 2025 Continental Aftermarket & Services GmbH

VW - GOLF PLUS V (5M1, 521) 12/04→12/13

Wischblatt

2.0 TDI 2.0 TDI 2.0 TDI 16V	100 kW 103 kW 103 kW	05/05→12/13 12/05→05/11 01/05→12/13	AQUACTRL 2 SET; für Linkslenker	**2800011241280**	**12412**	15
			AQUACTRL 2 SINGLE; Einbauposition fahrerseitig; für Linkslenker; passender Adapter: BCE	**2800011316280**	**13162**	30
			AQUACTRL 2 SINGLE; Einbauposition beifahrerseitig; für Linkslenker; passender Adapter: BCE	**2800011317280**	**13172**	31
			REARCTRL; Einbauposition hinten; → 12/08	**2800011514170** **2800011514180**	**51417** **15141**	39 39
			REARCTRL; Einbauposition hinten; → 01/09	**2800011528170** **2800011528180**	**52817** **15281**	46 46
			AQUACTRL 2 SINGLE; Einbauposition fahrerseitig; für Rechtslenker; Fahrzeugausstattung: für Fahrzeuge mit gegenlaufenden Wischerarmen; passender Adapter: BCE	**2800011618260** **2800011618270**	**16182** **61827**	59 59
			AQUACTRL 2 SINGLE; Einbauposition beifahrerseitig; für Rechtslenker; Fahrzeugausstattung: für Fahrzeuge mit gegenlaufenden Wischerarmen; passender Adapter: BCE	**2800011619260** **2800011619270**	**16192** **61927**	59 59

VW - GOLF PLUS Van (521) 01/09→08/14

Wischblatt

1.2 TSi 1.4 TSi 1.4 TSi 1.6 TDi 1.6 TDi 2.0 TDi	77 kW 90 kW 118 kW 66 kW 77 kW 103 kW	11/09→08/14 01/09→08/14 01/09→09/12 02/09→08/14 02/09→08/14 11/09→08/14	AQUACTRL 2 SINGLE; Einbauposition fahrerseitig; für Rechtslenker; Fahrzeugausstattung: für Fahrzeuge mit gegenlaufenden Wischerarmen; passender Adapter: BC	**2800011618260**	**16182**	59
			AQUACTRL 2 SINGLE; Einbauposition beifahrerseitig; für Rechtslenker; Fahrzeugausstattung: für Fahrzeuge mit gegenlaufenden Wischerarmen; passender Adapter: BC	**2800011619260**	**16192**	59

VW - GOLF SPORTSVAN VII (AM1, AN1) 02/14→08/20

Wischblatt

1.0 TSI 1.0 TSI	63 kW 81 kW	05/17→07/19 05/17→07/18	AQUACTRL 2 SET; für Linkslenker	**2800011257280**	**12572**	19
			AQUACTRL 2 SINGLE; Einbauposition beifahrerseitig; für Linkslenker; passender Adapter: B	**2800011302280**	**13022**	26
			AQUACTRL 2 SINGLE; Einbauposition fahrerseitig; für Linkslenker; passender Adapter: B	**2800011316280**	**13162**	30
			REARCTRL; Einbauposition hinten	**2800011504180**	**15041**	34
			AQUACTRL 2 SINGLE; Einbauposition beifahrerseitig; für Rechtslenker; passender Adapter: B	**2800011602260**	**16022**	53
			AQUACTRL 2 SINGLE; Einbauposition fahrerseitig; für Rechtslenker; passender Adapter: B	**2800011618260**	**16182**	59
1.0 TSI 1.2 TSI 1.2 TSI 1.4 TSI 1.4 TSI 1.4 TSI MultiFuel	85 kW 63 kW 81 kW 92 kW 110 kW 92 kW	05/15→08/20 05/14→11/17 04/14→11/17 04/14→08/20 02/14→07/18 04/14→11/17	AQUACTRL 2 SET; für Linkslenker	**2800011257280**	**12572**	19
			AQUACTRL 2 SINGLE; Einbauposition beifahrerseitig; für Linkslenker; passender Adapter: B	**2800011302280**	**13022**	26
			AQUACTRL 2 SINGLE; Einbauposition fahrerseitig; für Linkslenker; passender Adapter: B	**2800011316280**	**13162**	30
			REARCTRL; Einbauposition hinten	**2800011504170** **2800011504180**	**50417** **15041**	34 34
			AQUACTRL 2 SINGLE; Einbauposition beifahrerseitig; für Rechtslenker; passender Adapter: B	**2800011602260** **2800011623270**	**16022** **62327**	53 61
			AQUACTRL 2 SINGLE; Einbauposition fahrerseitig; für Rechtslenker; passender Adapter: B	**2800011618260** **2800011618270**	**16182** **61827**	59 59
1.5 TSI 1.5 TSI	96 kW 110 kW	05/17→08/20 05/17→08/20	AQUACTRL 2 SET; für Linkslenker	**2800011257280**	**12572**	19
			AQUACTRL 2 SINGLE; Einbauposition beifahrerseitig; für Linkslenker; passender Adapter: B	**2800011302280**	**13022**	26
			AQUACTRL 2 SINGLE; Einbauposition fahrerseitig; für Linkslenker; passender Adapter: B	**2800011316280**	**13162**	30
			REARCTRL; Einbauposition hinten	**2800011504180**	**15041**	34
			AQUACTRL 2 SINGLE; Einbauposition beifahrerseitig; für Rechtslenker; passender Adapter: B	**2800011602260**	**16022**	53
			AQUACTRL 2 SINGLE; Einbauposition fahrerseitig; für Rechtslenker; passender Adapter: B	**2800011618260**	**16182**	59
1.6	81 kW	05/14→11/16	AQUACTRL 2 SET; für Linkslenker	**2800011257280**	**12572**	19

→

© 2025 Continental Aftermarket & Services GmbH

VW - GOLF SPORTSVAN VII (AM1, AN1) 02/14→08/20

Wischblatt

1.6 TDI 1.6 TDI 1.6 TDI 2.0 TDI 2.0 TDI	66 kW 81 kW 85 kW 81 kW 110 kW	02/14→07/18 02/14→11/16 11/16→08/20 05/14→11/17 02/14→08/20	AQUACTRL 2 SINGLE; Einbauposition beifahrerseitig; für Linkslenker; passender Adapter: B	**2800011302280**	**13022**	26
			AQUACTRL 2 SINGLE; Einbauposition fahrerseitig; für Linkslenker; passender Adapter: B	**2800011316280**	**13162**	30
			REARCTRL; Einbauposition hinten	**2800011504170**	**50417**	34
				2800011504180	**15041**	34
			AQUACTRL 2 SINGLE; Einbauposition beifahrerseitig; für Rechtslenker; passender Adapter: B	**2800011602260**	**16022**	53
				2800011623270	**62327**	61
			AQUACTRL 2 SINGLE; Einbauposition fahrerseitig; für Rechtslenker; passender Adapter: B	**2800011618260**	**16182**	59
				2800011618270	**61827**	59

VW - GOLF Van III Variant (1H5) 08/91→12/99

Wischblatt

1.4 1.8 1.8 1.9 1.9 SDI 1.9 TDI 1.9 TDI	44 kW 55 kW 66 kW 47 kW 47 kW 66 kW 81 kW	05/93→07/95 07/93→02/99 08/93→12/99 08/93→02/99 07/95→02/99 08/93→12/99 05/96→02/99	REARCTRL; Einbauposition hinten	**2800011539180**	**15391**	51
			AQUACTRL 2 SINGLE; Einbauposition beifahrerseitig; für Rechtslenker; passender Adapter: A	**2800011606260**	**16062**	54
			AQUACTRL 2 SINGLE; Einbauposition fahrerseitig; für Rechtslenker; passender Adapter: A	**2800011608260**	**16082**	55

VW - GOLF VAN IV Variant (1J5) 05/99→06/06

Wischblatt

1.4 1.6 1.9 SDI 1.9 TDI 1.9 TDI 1.9 TDI	55 kW 77 kW 50 kW 66 kW 74 kW 81 kW	05/00→06/06 05/00→06/06 05/99→05/06 05/99→05/06 02/00→06/06 05/99→05/06	AQUACTRL 2 SINGLE; 06/02 ; Einbauposition beifahrerseitig; für Rechtslenker; Ergänzungsartikel/Ergänzende Info 2: Maß abweichend vom Original; passender Adapter: BCE	**2800011605260**	**16052**	54
			AQUACTRL 2 SINGLE; 05/02; Einbauposition beifahrerseitig; für Rechtslenker; passender Adapter: A	**2800011606260**	**16062**	54
			AQUACTRL 2 SINGLE; 05/02; Einbauposition fahrerseitig; für Rechtslenker; passender Adapter: A	**2800011608260**	**16082**	55
			AQUACTRL 2 SINGLE; 06/02 ; Einbauposition fahrerseitig; für Rechtslenker; passender Adapter: BCE	**2800011608260**	**16082**	55
1.9 TDI	85 kW	05/99→04/02	AQUACTRL 2 SINGLE; Einbauposition beifahrerseitig; für Rechtslenker; passender Adapter: A	**2800011606260**	**16062**	54
			AQUACTRL 2 SINGLE; Einbauposition fahrerseitig; für Rechtslenker; passender Adapter: A	**2800011608260**	**16082**	55
1.9 TDI	96 kW	04/01→05/06	AQUACTRL 2 SINGLE; 06/02 ; Einbauposition beifahrerseitig; für Rechtslenker; Ergänzungsartikel/Ergänzende Info 2: Maß abweichend vom Original; passender Adapter: BCE	**2800011605260**	**16052**	54
			AQUACTRL 2 SINGLE; 05/02; Einbauposition beifahrerseitig; für Rechtslenker; passender Adapter: A	**2800011606260**	**16062**	54
			AQUACTRL 2 SINGLE; 05/02; Einbauposition fahrerseitig; für Rechtslenker; passender Adapter: A	**2800011608260**	**16082**	55
			AQUACTRL 2 SINGLE; 06/02 ; Einbauposition fahrerseitig; für Rechtslenker; passender Adapter: BCE	**2800011608260**	**16082**	55

VW - GOLF VAN VI Variant (AJ5) 07/09→05/14

Wischblatt

1.2 TSi 1.4 TSi 1.4 TSi 1.6 TDi 1.6 TDi BlueMotion 2.0 TDi	77 kW 90 kW 118 kW 66 kW 77 kW 103 kW	09/09→05/14 07/09→05/14 07/09→10/12 12/09→10/12 07/09→05/14 07/09→05/14	AQUACTRL 2 SINGLE; Einbauposition beifahrerseitig; für Rechtslenker; passender Adapter: BC	**2800011606260**	**16062**	54
			AQUACTRL 2 SINGLE; Einbauposition fahrerseitig; für Rechtslenker; passender Adapter: BC	**2800011614260**	**16142**	58

© 2025 Continental Aftermarket & Services GmbH

VW - GOLF VAN VII Variant (BA5) 04/13→03/17

Wischblatt

1.2 TSi BlueMotion	63 kW	05/13→03/17	AQUACTRL 2 SET; für Linkslenker	**2800011226280**	**12262**	10
1.2 TSi BlueMotion 1.4 TSi BlueMotion	77 kW	04/13→03/17	AQUACTRL 2 SINGLE; Einbauposition beifahrerseitig; für Linkslenker; passender Adapter: B	**2800011304280**	**13042**	26
1.4 TSi BlueMotion 1.6 TDi BlueMotion	90 kW	05/13→03/17				
1.4 TSi BlueMotion 1.6 TDi BlueMotion	103 kW	05/13→03/17	AQUACTRL 2 SINGLE; Einbauposition fahrerseitig; für Linkslenker; passender Adapter: B	**2800011314280**	**13142**	30
1.6 TDi BlueMotion	66 kW	05/13→03/17				
1.6 TDi BlueMotion 1.6 TDi BlueMotion	77 kW	05/13→03/17	REARCTRL; Einbauposition hinten	**2800011504180**	**15041**	34
1.6 TDi BlueMotion 1.6 TDi BlueMotion 4motion	81 kW	05/13→03/17	AQUACTRL 2 SINGLE; Einbauposition beifahrerseitig; für Rechtslenker; passender Adapter: B	**2800011605260**	**16052**	54
1.6 TDi BlueMotion 4motion 2.0 TDi BlueMotion	77 kW	05/13→03/17				
2.0 TDi BlueMotion 2.0 TDi BlueMotion 4motion	110 kW	04/13→03/17	AQUACTRL 2 SINGLE; Einbauposition fahrerseitig; für Rechtslenker; passender Adapter: B	**2800011616260**	**16162**	58
2.0 TDi BlueMotion 4motion	110 kW	04/13→03/17				

VW - GRAND CALIFORNIA Camper (SCB, SCC) 04/19→

Wischblatt

2.0 TDI	103 kW	04/19→	AQUACTRL 2 SINGLE; Einbauposition beifahrerseitig; für Rechtslenker; passender Adapter: B	**2800011616260**	**16162**	58
			AQUACTRL 2 SINGLE; Einbauposition fahrerseitig; für Rechtslenker; passender Adapter: B	**2800011618260**	**16182**	59
2.0 TDI	130 kW	04/19→	AQUACTRL 2 SINGLE; Einbauposition beifahrerseitig; für Linkslenker; passender Adapter: B	**2800011314280**	**13142**	30
			AQUACTRL 2 SINGLE; Einbauposition fahrerseitig; für Linkslenker; passender Adapter: B	**2800011316280**	**13162**	30
			AQUACTRL 2 SINGLE; Einbauposition beifahrerseitig; für Rechtslenker; passender Adapter: B	**2800011616260**	**16162**	58
			AQUACTRL 2 SINGLE; Einbauposition fahrerseitig; für Rechtslenker; passender Adapter: B	**2800011618260**	**16182**	59
2.0 TDI 4motion	103 kW	04/19→	AQUACTRL 2 SINGLE; Einbauposition beifahrerseitig; für Rechtslenker; passender Adapter: B	**2800011616260**	**16162**	58
			AQUACTRL 2 SINGLE; Einbauposition fahrerseitig; für Rechtslenker; passender Adapter: B	**2800011618260**	**16182**	59
2.0 TDI 4motion	130 kW	04/19→	AQUACTRL 2 SINGLE; Einbauposition beifahrerseitig; für Linkslenker; passender Adapter: B	**2800011314280**	**13142**	30
			AQUACTRL 2 SINGLE; Einbauposition fahrerseitig; für Linkslenker; passender Adapter: B	**2800011316280**	**13162**	30
			AQUACTRL 2 SINGLE; Einbauposition beifahrerseitig; für Rechtslenker; passender Adapter: B	**2800011616260**	**16162**	58
			AQUACTRL 2 SINGLE; Einbauposition fahrerseitig; für Rechtslenker; passender Adapter: B	**2800011618260**	**16182**	59

VW - ID.3 (E11, E12) 11/19→

Wischblatt

1st Pro	150 kW 107 kW	11/19→ 11/20→	AQUACTRL 2 SINGLE; Einbauposition beifahrerseitig; für Linkslenker; passender Adapter: B	**2800011318280**	**13182**	31
Pro Pro S	150 kW 150 kW	11/21→ 11/21→	AQUACTRL 2 SINGLE; Einbauposition fahrerseitig; für Linkslenker; passender Adapter: B	**2800011319280**	**13192**	31
Pure	93 kW	11/21→05/23	AQUACTRL 2 SINGLE; Einbauposition fahrerseitig; für Rechtslenker; Fahrzeugausstattung: für Fahrzeuge mit gegenlaufenden Wischerarmen; passender Adapter: B	**2800011620260**	**16202**	60
Pure	110 kW	03/20→05/23				
			AQUACTRL 2 SINGLE; Einbauposition beifahrerseitig; für Rechtslenker; Fahrzeugausstattung: für Fahrzeuge mit gegenlaufenden Wischerarmen; passender Adapter: B	**2800011621260**	**16212**	60

© 2025 Continental Aftermarket & Services GmbH

VW - ID.4 (E21) 05/20→

Wischblatt

GTX	220 kW	05/21→	AQUACTRL 2 SINGLE; Einbauposition beifahrerseitig; für Linkslenker; passender Adapter: B	**2800011304280**	**13042**	26
			AQUACTRL 2 SINGLE; Einbauposition fahrerseitig; für Linkslenker; passender Adapter: B	**2800011316280**	**13162**	30
			AQUACTRL 2 SINGLE; Einbauposition beifahrerseitig; für Rechtslenker; passender Adapter: B	**2800011605260**	**16052**	54
			AQUACTRL 2 SINGLE; Einbauposition fahrerseitig; für Rechtslenker; passender Adapter: B	**2800011618260**	**16182**	59
Performance	150 kW	05/20→	AQUACTRL 2 SINGLE; Einbauposition beifahrerseitig; für Linkslenker; passender Adapter: B	**2800011304280**	**13042**	26
			AQUACTRL 2 SINGLE; Einbauposition fahrerseitig; für Linkslenker; passender Adapter: B	**2800011316280**	**13162**	30
			AQUACTRL 2 SINGLE; Einbauposition beifahrerseitig; für Rechtslenker; passender Adapter: B	**2800011605260** **2800011624270**	**16052** **62427**	54 61
			AQUACTRL 2 SINGLE; Einbauposition fahrerseitig; für Rechtslenker; passender Adapter: B	**2800011618260** **2800011618270**	**16182** **61827**	59 59
Pro PRO Pure Pure Performance	128 kW 195 kW 109 kW 125 kW	11/21→ 07/22→ 01/21→ 01/21→	AQUACTRL 2 SINGLE; Einbauposition beifahrerseitig; für Linkslenker; passender Adapter: B	**2800011304280**	**13042**	26
			AQUACTRL 2 SINGLE; Einbauposition fahrerseitig; für Linkslenker; passender Adapter: B	**2800011316280**	**13162**	30
			AQUACTRL 2 SINGLE; Einbauposition beifahrerseitig; für Rechtslenker; passender Adapter: B	**2800011605260**	**16052**	54
			AQUACTRL 2 SINGLE; Einbauposition fahrerseitig; für Rechtslenker; passender Adapter: B	**2800011618260**	**16182**	59

VW - ID.5 (E39) 07/21→

Wischblatt

GTX Pro Pro Performance	220 kW 128 kW 150 kW	08/21→ 07/21→ 08/21→	AQUACTRL 2 SINGLE; Einbauposition beifahrerseitig; für Linkslenker; passender Adapter: B	**2800011304280**	**13042**	26
			AQUACTRL 2 SINGLE; Einbauposition fahrerseitig; für Linkslenker; passender Adapter: B	**2800011316280**	**13162**	30
			AQUACTRL 2 SINGLE; Einbauposition fahrerseitig; passender Adapter: B; für Rechtslenker	**2800011618260**	**16182**	59
			AQUACTRL 2 SINGLE; Einbauposition beifahrerseitig; passender Adapter: B; für Rechtslenker	**2800011620260**	**16202**	60

VW - ID. Buzz Bus 05/22→

Wischblatt

Electric (EBB)	150 kW	05/22→06/24	AQUACTRL 2 SINGLE; Einbauposition fahrerseitig; für Linkslenker; passender Adapter: B	**2800011316280**	**13162**	30
			AQUACTRL 2 SINGLE; Einbauposition beifahrerseitig; für Linkslenker; passender Adapter: B	**2800011317280**	**13172**	31
			AQUACTRL 2 SINGLE; Einbauposition fahrerseitig; für Rechtslenker; Fahrzeugausstattung: für Fahrzeuge mit gegenlaufenden Wischerarmen; passender Adapter: B	**2800011618260**	**16182**	59
			AQUACTRL 2 SINGLE; Einbauposition beifahrerseitig; für Rechtslenker; Fahrzeugausstattung: für Fahrzeuge mit gegenlaufenden Wischerarmen; passender Adapter: B	**2800011619260**	**16192**	59

© 2025 Continental Aftermarket & Services GmbH

VW - ID. Buzz Kasten 04/22→

Wischblatt

Electric (EBA)	150 kW	04/22→06/24	AQUACTRL 2 SINGLE; Einbauposition fahrerseitig; für Linkslenker; passender Adapter: B	**2800011316280**	**13162**	30
			AQUACTRL 2 SINGLE; Einbauposition beifahrerseitig; für Linkslenker; passender Adapter: B	**2800011317280**	**13172**	31
			AQUACTRL 2 SINGLE; Einbauposition fahrerseitig; für Rechtslenker; Fahrzeugausstattung: für Fahrzeuge mit gegenlaufenden Wischerarmen; passender Adapter: B	**2800011618260**	**16182**	59
			AQUACTRL 2 SINGLE; Einbauposition beifahrerseitig; für Rechtslenker; Fahrzeugausstattung: für Fahrzeuge mit gegenlaufenden Wischerarmen; passender Adapter: B	**2800011619260**	**16192**	59

VW - JETTA I (16) 08/78→12/87

Wischblatt

1.1	37 kW	08/79→02/84	AQUACTRL 2 SINGLE; Einbauposition fahrerseitig; für Linkslenker; passender Adapter: A	**2800011302280**	**13022**	26
1.3	43 kW	08/82→02/84				
1.3	44 kW	08/79→02/84	AQUACTRL 2 SINGLE; Einbauposition beifahrerseitig; für Linkslenker; passender Adapter: A	**2800011302280**	**13022**	26
1.5	51 kW	08/78→02/84				
1.5 D	37 kW	08/78→07/80				
1.6	55 kW	08/81→07/83				
1.6	55 kW	08/82→07/83				
1.6	63 kW	08/78→02/84				
1.6 D	40 kW	08/80→02/84				
1.6 GLI	81 kW	08/78→07/82				
1.6 TD	51 kW	03/82→02/84				
1.8	82 kW	08/82→02/84				

VW - JETTA II (19E, 1G2, 165) 08/83→12/92

Wischblatt

1.3	40 kW	01/84→06/87	AQUACTRL 2 SINGLE; Einbauposition beifahrerseitig; für Linkslenker; passender Adapter: A	**2800011304280**	**13042**	26
1.3	43 kW	01/84→10/86				
1.3 Cat	40 kW	06/87→12/91	AQUACTRL 2 SINGLE; Einbauposition fahrerseitig; für Linkslenker; passender Adapter: A	**2800011304280**	**13042**	26
1.6	51 kW	10/86→10/91				
1.6	53 kW	03/86→10/91				
1.6	55 kW	01/84→07/92				
1.6 D	40 kW	01/84→10/91				
1.6 TD	44 kW	01/90→10/91				
1.6 TD	51 kW	01/84→10/91				
1.6 TD	59 kW	04/89→10/91				
1.8	62 kW	08/86→01/90				
1.8	66 kW	08/84→10/91				
1.8	77 kW	01/85→12/92	AQUACTRL 2 SINGLE; → 07/92; Einbauposition beifahrerseitig; für Linkslenker; passender Adapter: A	**2800011304280**	**13042**	26
			AQUACTRL 2 SINGLE; → 07/92; Einbauposition fahrerseitig; für Linkslenker; passender Adapter: A	**2800011304280**	**13042**	26
1.8	79 kW	08/85→10/87	AQUACTRL 2 SINGLE; Einbauposition beifahrerseitig; für Linkslenker; passender Adapter: A	**2800011304280**	**13042**	26
1.8	82 kW	01/84→10/91				
1.8 16V	95 kW	08/86→10/91	AQUACTRL 2 SINGLE; Einbauposition fahrerseitig; für Linkslenker; passender Adapter: A	**2800011304280**	**13042**	26
1.8 16V	102 kW	06/87→12/89				
1.8 Cat	66 kW	08/87→10/91				
1.8 Cat	79 kW	01/87→10/91				
1.8 Syncro	62 kW	08/87→07/88				
1.8 Syncro	66 kW	08/87→12/88				
1.8 Syncro	72 kW	08/88→07/91				
2.0	100 kW	08/89→07/92				

VW - JETTA III (1K2) 09/04→12/13

Wischblatt

1.4 TSI	90 kW	05/07→10/10	AQUACTRL 2 SET; für Linkslenker	**2800011200280**	**12002**	3
1.4 TSI	103 kW	07/06→10/10	AQUACTRL 2 SINGLE; Einbauposition beifahrerseitig; für Linkslenker; passender Adapter: BC	**2800011305280**	**13052**	27
1.4 TSI	118 kW	07/08→10/10				
1.4 TSI	125 kW	07/06→10/10	AQUACTRL 2 SINGLE; Einbauposition fahrerseitig; für Linkslenker; passender Adapter: BC	**2800011312280**	**13122**	29

→

© 2025 Continental Aftermarket & Services GmbH

VW - JETTA III (1K2) 09/04→12/13

Wischblatt

1.4 TSI	90 kW	05/07→10/10	AQUACTRL 2 SINGLE; Einbauposition beifahrerseitig; für Rechtslenker; passender Adapter: BC	**2800011606260**	**16062**	54
1.4 TSI	103 kW	07/06→10/10		**2800011606270**	**60627**	54
1.4 TSI	118 kW	07/08→10/10	AQUACTRL 2 SINGLE; Einbauposition fahrerseitig; für Rechtslenker; passender Adapter: BC	**2800011614260**	**16142**	58
1.4 TSI	125 kW	07/06→10/10		**2800011628270**	**62827**	63
1.6	75 kW	09/04→10/10	AQUACTRL 2 SET; für Linkslenker; 12/05	**2800011200280**	**12002**	3
1.6 FSI	85 kW	09/05→10/10	AQUACTRL 2 SET; für Linkslenker; 11/05	**2800011265280**	**12652**	22
			AQUACTRL 2 SINGLE; Einbauposition beifahrerseitig; für Linkslenker; passender Adapter: BC; 12/05	**2800011305280**	**13052**	27
			AQUACTRL 2 SINGLE; Einbauposition beifahrerseitig; für Linkslenker; passender Adapter: BCE; 11/05	**2800011305280**	**13052**	27
			AQUACTRL 2 SINGLE; Einbauposition fahrerseitig; für Linkslenker; passender Adapter: BCE; 11/05	**2800011312280**	**13122**	29
			AQUACTRL 2 SINGLE; Einbauposition fahrerseitig; für Linkslenker; passender Adapter: BC; 12/05	**2800011312280**	**13122**	29
			AQUACTRL 2 SINGLE; Einbauposition beifahrerseitig; für Rechtslenker; passender Adapter: BC	**2800011606260**	**16062**	54
				2800011606270	**60627**	54
			AQUACTRL 2 SINGLE; Einbauposition fahrerseitig; für Rechtslenker; passender Adapter: BC	**2800011614260**	**16142**	58
				2800011628270	**62827**	63
1.6 MultiFuel	75 kW	01/08→10/10	AQUACTRL 2 SET; für Linkslenker	**2800011200280**	**12002**	3
			AQUACTRL 2 SINGLE; Einbauposition beifahrerseitig; für Linkslenker; passender Adapter: BC	**2800011305280**	**13052**	27
			AQUACTRL 2 SINGLE; Einbauposition fahrerseitig; für Linkslenker; passender Adapter: BC	**2800011312280**	**13122**	29
			AQUACTRL 2 SINGLE; Einbauposition beifahrerseitig; für Rechtslenker; passender Adapter: BC	**2800011606260**	**16062**	54
			AQUACTRL 2 SINGLE; Einbauposition fahrerseitig; für Rechtslenker; passender Adapter: BC	**2800011614260**	**16142**	58
1.6 TDI	66 kW	12/09→10/10	AQUACTRL 2 SET; für Linkslenker	**2800011200280**	**12002**	3
1.6 TDI	77 kW	06/09→10/10	AQUACTRL 2 SINGLE; Einbauposition beifahrerseitig; für Linkslenker; passender Adapter: BC	**2800011305280**	**13052**	27
			AQUACTRL 2 SINGLE; Einbauposition fahrerseitig; für Linkslenker; passender Adapter: BC	**2800011312280**	**13122**	29
			AQUACTRL 2 SINGLE; Einbauposition beifahrerseitig; für Rechtslenker; passender Adapter: BC	**2800011606260**	**16062**	54
				2800011606270	**60627**	54
			AQUACTRL 2 SINGLE; Einbauposition fahrerseitig; für Rechtslenker; passender Adapter: BC	**2800011614260**	**16142**	58
				2800011628270	**62827**	63
1.9 TDI	74 kW	08/05→10/10	AQUACTRL 2 SET; für Linkslenker; 12/05	**2800011200280**	**12002**	3
			AQUACTRL 2 SET; für Linkslenker; 11/05	**2800011265280**	**12652**	22
			AQUACTRL 2 SINGLE; Einbauposition beifahrerseitig; für Linkslenker; passender Adapter: BC; 12/05	**2800011305280**	**13052**	27
			AQUACTRL 2 SINGLE; Einbauposition beifahrerseitig; für Linkslenker; passender Adapter: BCE; 11/05	**2800011305280**	**13052**	27
			AQUACTRL 2 SINGLE; Einbauposition fahrerseitig; für Linkslenker; passender Adapter: BCE; 11/05	**2800011312280**	**13122**	29
			AQUACTRL 2 SINGLE; Einbauposition fahrerseitig; für Linkslenker; passender Adapter: BC; 12/05	**2800011312280**	**13122**	29
			AQUACTRL 2 SINGLE; Einbauposition beifahrerseitig; für Rechtslenker; passender Adapter: BC	**2800011606260**	**16062**	54
			AQUACTRL 2 SINGLE; Einbauposition fahrerseitig; für Rechtslenker; passender Adapter: BC	**2800011614260**	**16142**	58
1.9 TDI	77 kW	08/05→10/10	AQUACTRL 2 SET; für Linkslenker; 12/05	**2800011200280**	**12002**	3
2.0 FSI	110 kW	08/05→10/10	AQUACTRL 2 SET; für Linkslenker; 11/05	**2800011265280**	**12652**	22
2.0 TDI	100 kW	09/05→10/10	AQUACTRL 2 SINGLE; Einbauposition beifahrerseitig; für Linkslenker; passender Adapter: BC; 12/05	**2800011305280**	**13052**	27
2.0 TDI	103 kW	10/05→10/10				

→

© 2025 Continental Aftermarket & Services GmbH

VW - JETTA III (1K2) 09/04→12/13

Wischblatt

1.9 TDI 2.0 FSI 2.0 TDI 2.0 TDI	77 kW 110 kW 100 kW 103 kW	08/05→10/10 08/05→10/10 09/05→10/10 10/05→10/10	AQUACTRL 2 SINGLE; Einbauposition beifahrerseitig; für Linkslenker; passender Adapter: BCE; 11/05	**2800011305280**	**13052**	27
			AQUACTRL 2 SINGLE; Einbauposition fahrerseitig; für Linkslenker; passender Adapter: BCE; 11/05	**2800011312280**	**13122**	29
			AQUACTRL 2 SINGLE; Einbauposition fahrerseitig; für Linkslenker; passender Adapter: BC; 12/05	**2800011312280**	**13122**	29
			AQUACTRL 2 SINGLE; Einbauposition beifahrerseitig; für Rechtslenker; passender Adapter: BC	**2800011606260** **2800011606270**	**16062** **60627**	54 54
			AQUACTRL 2 SINGLE; Einbauposition fahrerseitig; für Rechtslenker; passender Adapter: BC	**2800011614260** **2800011628270**	**16142** **62827**	58 63
2.0 TDI	125 kW	10/06→10/10	AQUACTRL 2 SET; für Linkslenker	**2800011200280**	**12002**	3
			AQUACTRL 2 SINGLE; Einbauposition beifahrerseitig; für Linkslenker; passender Adapter: BC	**2800011305280**	**13052**	27
			AQUACTRL 2 SINGLE; Einbauposition fahrerseitig; für Linkslenker; passender Adapter: BC	**2800011312280**	**13122**	29
			AQUACTRL 2 SINGLE; Einbauposition beifahrerseitig; für Rechtslenker; passender Adapter: BC	**2800011606260** **2800011606270**	**16062** **60627**	54 54
			AQUACTRL 2 SINGLE; Einbauposition fahrerseitig; für Rechtslenker; passender Adapter: BC	**2800011614260** **2800011628270**	**16142** **62827**	58 63
2.0 TDI 16V 2.0 TFSI	103 kW 147 kW	08/05→10/10 10/05→10/10	AQUACTRL 2 SET; für Linkslenker; 12/05	**2800011200280**	**12002**	3
			AQUACTRL 2 SET; für Linkslenker; 11/05	**2800011265280**	**12652**	22
			AQUACTRL 2 SINGLE; Einbauposition beifahrerseitig; für Linkslenker; passender Adapter: BC; 12/05	**2800011305280**	**13052**	27
			AQUACTRL 2 SINGLE; Einbauposition beifahrerseitig; für Linkslenker; passender Adapter: BCE; 11/05	**2800011305280**	**13052**	27
			AQUACTRL 2 SINGLE; Einbauposition fahrerseitig; für Linkslenker; passender Adapter: BCE; 11/05	**2800011312280**	**13122**	29
			AQUACTRL 2 SINGLE; Einbauposition fahrerseitig; für Linkslenker; passender Adapter: BC; 12/05	**2800011312280**	**13122**	29
			AQUACTRL 2 SINGLE; Einbauposition beifahrerseitig; für Rechtslenker; passender Adapter: BC	**2800011606260** **2800011606270**	**16062** **60627**	54 54
			AQUACTRL 2 SINGLE; Einbauposition fahrerseitig; für Rechtslenker; passender Adapter: BC	**2800011614260** **2800011628270**	**16142** **62827**	58 63
2.5	110 kW	01/06→10/10	AQUACTRL 2 SET; für Linkslenker	**2800011200280**	**12002**	3
			AQUACTRL 2 SINGLE; Einbauposition beifahrerseitig; für Linkslenker; passender Adapter: BC	**2800011305280**	**13052**	27
			AQUACTRL 2 SINGLE; Einbauposition fahrerseitig; für Linkslenker; passender Adapter: BC	**2800011312280**	**13122**	29
			AQUACTRL 2 SINGLE; Einbauposition beifahrerseitig; für Rechtslenker; passender Adapter: BC	**2800011606260** **2800011606270**	**16062** **60627**	54 54
			AQUACTRL 2 SINGLE; Einbauposition fahrerseitig; für Rechtslenker; passender Adapter: BC	**2800011614260** **2800011628270**	**16142** **62827**	58 63
2.5	125 kW	07/08→10/10	AQUACTRL 2 SET; für Linkslenker	**2800011200280**	**12002**	3
			AQUACTRL 2 SINGLE; Einbauposition beifahrerseitig; für Linkslenker; passender Adapter: BC	**2800011305280**	**13052**	27
			AQUACTRL 2 SINGLE; Einbauposition fahrerseitig; für Linkslenker; passender Adapter: BC	**2800011312280**	**13122**	29
			AQUACTRL 2 SINGLE; Einbauposition beifahrerseitig; für Rechtslenker; passender Adapter: BC	**2800011606260**	**16062**	54
			AQUACTRL 2 SINGLE; Einbauposition fahrerseitig; für Rechtslenker; passender Adapter: BC	**2800011614260**	**16142**	58

VW - JETTA IV (162, 163, AV3, AV2) 01/08→12/19

Wischblatt

1.2 TSI →	77 kW	10/10→12/17	AQUACTRL 2 SET; für Linkslenker	**2800011280280**	**12802**	24

© 2025 Continental Aftermarket & Services GmbH

VW - JETTA IV (162, 163, AV3, AV2) 01/08→12/19

Wischblatt

1.2 TSI	77 kW	10/10→12/17	AQUACTRL 2 SINGLE; Einbauposition beifahrerseitig; für Linkslenker; passender Adapter: B	**2800011304280**	**13042**	26
			AQUACTRL 2 SINGLE; Einbauposition fahrerseitig; für Linkslenker; passender Adapter: B	**2800011312280**	**13122**	29
			AQUACTRL 2 SINGLE; Einbauposition beifahrerseitig; für Rechtslenker; passender Adapter: B	**2800011606260** **2800011606270**	**16062** **60627**	54 54
			AQUACTRL 2 SINGLE; Einbauposition fahrerseitig; für Rechtslenker; passender Adapter: B	**2800011614260** **2800011628270**	**16142** **62827**	58 63
1.2 TSI 16V	77 kW	08/14→12/17	AQUACTRL 2 SET; für Linkslenker	**2800011280280**	**12802**	24
			AQUACTRL 2 SINGLE; Einbauposition beifahrerseitig; für Linkslenker; passender Adapter: B	**2800011304280**	**13042**	26
			AQUACTRL 2 SINGLE; Einbauposition fahrerseitig; für Linkslenker; passender Adapter: B	**2800011312280**	**13122**	29
			AQUACTRL 2 SINGLE; Einbauposition beifahrerseitig; für Rechtslenker; passender Adapter: B	**2800011606260**	**16062**	54
			AQUACTRL 2 SINGLE; Einbauposition fahrerseitig; für Rechtslenker; passender Adapter: B	**2800011614260**	**16142**	58
1.4 TSI 1.4 TSI 1.4 TSI 1.4 TSI 1.4 TSI 1.4 TSI Hybrid	90 kW 92 kW 110 kW 110 kW 118 kW 125 kW	05/11→12/17 08/14→12/17 04/11→12/17 08/14→12/17 04/11→12/17 04/11→12/17	AQUACTRL 2 SET; für Linkslenker	**2800011280280**	**12802**	24
			AQUACTRL 2 SINGLE; Einbauposition beifahrerseitig; für Linkslenker; passender Adapter: B	**2800011304280**	**13042**	26
			AQUACTRL 2 SINGLE; Einbauposition fahrerseitig; für Linkslenker; passender Adapter: B	**2800011312280**	**13122**	29
			AQUACTRL 2 SINGLE; Einbauposition beifahrerseitig; für Rechtslenker; passender Adapter: B	**2800011606260** **2800011606270**	**16062** **60627**	54 54
			AQUACTRL 2 SINGLE; Einbauposition fahrerseitig; für Rechtslenker; passender Adapter: B	**2800011614260** **2800011628270**	**16142** **62827**	58 63
1.6	63 kW	03/13→03/16	AQUACTRL 2 SET; für Linkslenker	**2800011280280**	**12802**	24
			AQUACTRL 2 SINGLE; Einbauposition beifahrerseitig; für Linkslenker; passender Adapter: B	**2800011304280**	**13042**	26
			AQUACTRL 2 SINGLE; Einbauposition fahrerseitig; für Linkslenker; passender Adapter: B	**2800011312280**	**13122**	29
			AQUACTRL 2 SINGLE; Einbauposition beifahrerseitig; für Rechtslenker; passender Adapter: B	**2800011606260**	**16062**	54
			AQUACTRL 2 SINGLE; Einbauposition fahrerseitig; für Rechtslenker; passender Adapter: B	**2800011614260**	**16142**	58
1.6	77 kW	12/11→04/18	AQUACTRL 2 SET; für Linkslenker	**2800011280280**	**12802**	24
			AQUACTRL 2 SINGLE; Einbauposition beifahrerseitig; für Linkslenker; passender Adapter: B	**2800011304280**	**13042**	26
			AQUACTRL 2 SINGLE; Einbauposition fahrerseitig; für Linkslenker; passender Adapter: B	**2800011312280**	**13122**	29
			AQUACTRL 2 SINGLE; Einbauposition beifahrerseitig; für Rechtslenker; passender Adapter: B	**2800011606260** **2800011606270**	**16062** **60627**	54 54
			AQUACTRL 2 SINGLE; Einbauposition fahrerseitig; für Rechtslenker; passender Adapter: B	**2800011614260** **2800011628270**	**16142** **62827**	58 63
1.6 1.6 MPi	81 kW 66 kW	09/15→04/18 09/15→04/18	AQUACTRL 2 SET; für Linkslenker	**2800011280280**	**12802**	24
			AQUACTRL 2 SINGLE; Einbauposition beifahrerseitig; für Linkslenker; passender Adapter: B	**2800011304280**	**13042**	26
			AQUACTRL 2 SINGLE; Einbauposition fahrerseitig; für Linkslenker; passender Adapter: B	**2800011312280**	**13122**	29
			AQUACTRL 2 SINGLE; Einbauposition beifahrerseitig; für Rechtslenker; passender Adapter: B	**2800011606260**	**16062**	54
			AQUACTRL 2 SINGLE; Einbauposition fahrerseitig; für Rechtslenker; passender Adapter: B	**2800011614260**	**16142**	58

© 2025 Continental Aftermarket & Services GmbH

VW - JETTA IV (162, 163, AV3, AV2) 01/08→12/19

Wischblatt

1.6 TDI	77 kW	04/10→07/15	AQUACTRL 2 SET; für Linkslenker	2800011280280	12802	24
1.8 TSI	125 kW	07/14→12/17	AQUACTRL 2 SINGLE; Einbauposition beifahrerseitig; für Linkslenker; passender Adapter: B	2800011304280	13042	26
2.0	85 kW	06/10→12/17				
2.0 TDI	81 kW	10/10→12/17	AQUACTRL 2 SINGLE; Einbauposition fahrerseitig; für Linkslenker; passender Adapter: B	2800011312280	13122	29
2.0 TDI	103 kW	02/11→12/17				
2.0 TDI	110 kW	07/14→12/17	AQUACTRL 2 SINGLE; Einbauposition beifahrerseitig; für Rechtslenker; passender Adapter: B	2800011606260	16062	54
2.0 TFSI	147 kW	12/10→07/14		2800011606270	60627	54
2.0 TSI	155 kW	12/12→12/17	AQUACTRL 2 SINGLE; Einbauposition fahrerseitig; für Rechtslenker; passender Adapter: B	2800011614260	16142	58
2.5	125 kW	04/10→12/17		2800011628270	62827	63

VW - JETTA VII Stufenheck (BU3, BU4) 12/17→

Wischblatt

1.4 TSI	110 kW	12/17→	AQUACTRL 2 SINGLE; Einbauposition beifahrerseitig; für Rechtslenker; passender Adapter: BC	2800011606260	16062	54
			AQUACTRL 2 SINGLE; Einbauposition fahrerseitig; für Rechtslenker; passender Adapter: BC	2800011614260	16142	58

VW - K 70 (48) 08/70→10/74

Wischblatt

1.6	55 kW	08/70→07/71	AQUACTRL 2 SINGLE; Einbauposition beifahrerseitig; für Linkslenker; passender Adapter: A	2800011304280	13042	26
1.6	66 kW	08/70→10/74				
1.8	74 kW	08/73→10/74	AQUACTRL 2 SINGLE; Einbauposition fahrerseitig; für Linkslenker; passender Adapter: A	2800011304280	13042	26

VW - LOAD UP (121, 122, BL1, BL2) 12/14→08/20

Wischblatt

1.0	44 kW	12/14→11/19	AQUACTRL 2 SET; für Linkslenker	2800011203280	12032	4
			AQUACTRL 2 SINGLE; Einbauposition beifahrerseitig; für Linkslenker; passender Adapter: B	2800011302280	13022	26
			AQUACTRL 2 SINGLE; Einbauposition fahrerseitig; für Linkslenker; passender Adapter: B	2800011312280	13122	29
			REARCTRL; Einbauposition hinten	2800011529170	52917	46
				2800011529180	15291	46
			AQUACTRL 2 SINGLE; Einbauposition beifahrerseitig; für Rechtslenker; passender Adapter: B	2800011602260	16022	53
				2800011623270	62327	61
			AQUACTRL 2 SINGLE; Einbauposition fahrerseitig; für Rechtslenker; passender Adapter: B	2800011614260	16142	58
				2800011628270	62827	63
1.0 BlueMotion	55 kW	05/16→11/19	AQUACTRL 2 SET; für Linkslenker	2800011203280	12032	4
			AQUACTRL 2 SINGLE; Einbauposition beifahrerseitig; für Linkslenker; passender Adapter: B	2800011302280	13022	26
			AQUACTRL 2 SINGLE; Einbauposition fahrerseitig; für Linkslenker; passender Adapter: B	2800011312280	13122	29
			REARCTRL; Einbauposition hinten	2800011529180	15291	46
			AQUACTRL 2 SINGLE; Einbauposition beifahrerseitig; für Rechtslenker; passender Adapter: B	2800011602260	16022	53
			AQUACTRL 2 SINGLE; Einbauposition fahrerseitig; für Rechtslenker; passender Adapter: B	2800011614260	16142	58
1.0 EcoFuel	50 kW	12/14→08/20	AQUACTRL 2 SET; für Linkslenker	2800011203280	12032	4
			AQUACTRL 2 SINGLE; Einbauposition beifahrerseitig; für Linkslenker; passender Adapter: B	2800011302280	13022	26
			AQUACTRL 2 SINGLE; Einbauposition fahrerseitig; für Linkslenker; passender Adapter: B	2800011312280	13122	29
			REARCTRL; Einbauposition hinten	2800011529170	52917	46
				2800011529180	15291	46
			AQUACTRL 2 SINGLE; Einbauposition beifahrerseitig; für Rechtslenker; passender Adapter: B	2800011602260	16022	53
				2800011623270	62327	61
			AQUACTRL 2 SINGLE; Einbauposition fahrerseitig; für Rechtslenker; passender Adapter: B	2800011614260	16142	58
				2800011628270	62827	63

© 2025 Continental Aftermarket & Services GmbH

VW - LOAD UP (121, 122, BL1, BL2) 12/14→08/20

Wischblatt

1.0 TSi BlueMotion	66 kW	05/16→09/18	AQUACTRL 2 SET; für Linkslenker	**2800011203280**	**12032**	4
			AQUACTRL 2 SINGLE; Einbauposition beifahrerseitig; für Linkslenker; passender Adapter: B	**2800011302280**	**13022**	26
			AQUACTRL 2 SINGLE; Einbauposition fahrerseitig; für Linkslenker; passender Adapter: B	**2800011312280**	**13122**	29
			REARCTRL; Einbauposition hinten	**2800011529180**	**15291**	46
			AQUACTRL 2 SINGLE; Einbauposition beifahrerseitig; für Rechtslenker; passender Adapter: B	**2800011602260**	**16022**	53
			AQUACTRL 2 SINGLE; Einbauposition fahrerseitig; für Rechtslenker; passender Adapter: B	**2800011614260**	**16142**	58
e-Load Up	60 kW	12/14→08/19	AQUACTRL 2 SET; für Linkslenker	**2800011203280**	**12032**	4
			AQUACTRL 2 SINGLE; Einbauposition beifahrerseitig; für Linkslenker; passender Adapter: B	**2800011302280**	**13022**	26
			AQUACTRL 2 SINGLE; Einbauposition fahrerseitig; für Linkslenker; passender Adapter: B	**2800011312280**	**13122**	29
			REARCTRL; Einbauposition hinten	**2800011529170** **2800011529180**	**52917** **15291**	46 46
			AQUACTRL 2 SINGLE; Einbauposition beifahrerseitig; für Rechtslenker; passender Adapter: B	**2800011602260** **2800011623270**	**16022** **62327**	53 61
			AQUACTRL 2 SINGLE; Einbauposition fahrerseitig; für Rechtslenker; passender Adapter: B	**2800011614260** **2800011628270**	**16142** **62827**	58 63

VW - LT 28-35 I Bus (281-363) 04/75→06/96

Wischblatt

2.0	55 kW	04/75→09/83	AQUACTRL 2 SINGLE; Einbauposition fahrerseitig; für Linkslenker; passender Adapter: A	**2800011305280**	**13052**	27
2.4	66 kW	12/82→07/92				
2.4 D	51 kW	08/89→06/96	AQUACTRL 2 SINGLE; Einbauposition beifahrerseitig; für Linkslenker; passender Adapter: A	**2800011305280**	**13052**	27
2.4 D	55 kW	01/79→07/92				
2.4 i	69 kW	08/89→06/96				
2.4 TD	68 kW	08/89→08/92				
2.4 TD	70 kW	09/92→06/96				
2.4 TD	75 kW	12/82→07/89				

VW - LT 28-35 I Kasten (281-363) 04/75→06/96

Wischblatt

2.0	55 kW	04/75→09/83	AQUACTRL 2 SINGLE; Einbauposition fahrerseitig; für Linkslenker; passender Adapter: A	**2800011305280**	**13052**	27
2.4	66 kW	12/82→07/92				
2.4 D	51 kW	07/90→05/96	AQUACTRL 2 SINGLE; Einbauposition beifahrerseitig; für Linkslenker; passender Adapter: A	**2800011305280**	**13052**	27
2.4 D	55 kW	01/79→07/92				
2.4 i	69 kW	08/89→06/96				
2.4 TD	68 kW	08/88→08/92				
2.4 TD	70 kW	06/92→05/96				
2.4 TD	75 kW	02/86→08/92				
2.4 TD Syncro	70 kW	08/92→04/96				
2.7 D	48 kW	11/75→01/80				

VW - LT 28-35 I Pritsche/Fahrgestell (281-363) 04/75→06/96

Wischblatt

2.0	55 kW	04/75→09/83	AQUACTRL 2 SINGLE; Einbauposition beifahrerseitig; für Linkslenker; passender Adapter: A	**2800011305280**	**13052**	27
2.4	66 kW	12/82→07/92				
2.4 D	51 kW	08/90→06/96	AQUACTRL 2 SINGLE; Einbauposition fahrerseitig; für Linkslenker; passender Adapter: A	**2800011305280**	**13052**	27
2.4 D	55 kW	12/78→02/91				
2.4 D Syncro	51 kW	08/91→07/92				
2.4 D Syncro	55 kW	08/91→07/92				
2.4 i	69 kW	03/94→06/96				
2.4 Syncro	66 kW	08/91→07/92				
2.4 Syncro	70 kW	08/92→07/94				
2.4 TD	68 kW	08/90→08/92				
2.4 TD	70 kW	08/92→06/96				
2.4 TD	75 kW	12/82→09/93				
2.4 TD Syncro	70 kW	08/92→04/96				
2.7 D	48 kW	11/75→01/80				

© 2025 Continental Aftermarket & Services GmbH

VW - LT 28-35 II Bus (2DB, 2DE, 2DK) 04/96→07/06

Wischblatt

2.3	105 kW	05/96→07/06	AQUACTRL 2 SINGLE; Einbauposition beifahrerseitig; für Linkslenker; passender Adapter: A	**2800011309280**	**13092**	28
2.5 SDI	55 kW	07/96→07/06				
2.5 TDI	61 kW	05/01→07/06	AQUACTRL 2 SINGLE; Einbauposition fahrerseitig; für Linkslenker; passender Adapter: A	**2800011312280**	**13122**	29
2.5 TDI	66 kW	05/99→07/06				
2.5 TDI	70 kW	05/01→07/06				
2.5 TDI	75 kW	05/96→08/99				
2.5 TDI	80 kW	05/99→07/06				
2.8 TDI	92 kW	07/97→05/03				
2.8 TDI	96 kW	01/99→01/02				
2.8 TDI	116 kW	05/01→06/06				

VW - LT 28-46 II Kasten (2DA, 2DD, 2DH) 04/96→07/06

Wischblatt

2.3	105 kW	05/96→07/06	AQUACTRL 2 SINGLE; Einbauposition beifahrerseitig; für Linkslenker; passender Adapter: A	**2800011309280**	**13092**	28
2.5 SDI	55 kW	09/96→07/06				
2.5 TDI	61 kW	05/01→07/06	AQUACTRL 2 SINGLE; Einbauposition fahrerseitig; für Linkslenker; passender Adapter: A	**2800011312280**	**13122**	29
2.5 TDI	66 kW	05/99→07/06				
2.5 TDI	70 kW	05/01→07/06				
2.5 TDI	75 kW	05/96→08/99				
2.5 TDI	80 kW	05/99→07/06				
2.8 TDI	92 kW	07/97→01/02				
2.8 TDI	96 kW	01/99→07/06				
2.8 TDI	116 kW	04/02→07/06				

VW - LT 28-46 II Pritsche/Fahrgestell (2DC, 2DF, 2DG, 2DL, 2DM) 04/96→07/06

Wischblatt

2.3	105 kW	06/96→07/06	AQUACTRL 2 SINGLE; Einbauposition beifahrerseitig; für Linkslenker; passender Adapter: A	**2800011309280**	**13092**	28
2.5 SDI	55 kW	09/96→07/06				
2.5 TDI	61 kW	05/01→07/06	AQUACTRL 2 SINGLE; Einbauposition fahrerseitig; für Linkslenker; passender Adapter: A	**2800011312280**	**13122**	29
2.5 TDI	66 kW	05/99→07/06				
2.5 TDI	70 kW	05/01→07/06				
2.5 TDI	75 kW	06/96→08/99				
2.5 TDI	80 kW	05/99→07/06				
2.8 TDI	92 kW	07/97→01/02				
2.8 TDI	96 kW	01/99→07/06				
2.8 TDI	116 kW	04/02→07/06				

VW - LT 40-55 I Kasten (291-512) 04/75→06/96

Wischblatt

2.0	55 kW	04/75→09/83	AQUACTRL 2 SINGLE; Einbauposition beifahrerseitig; für Linkslenker; passender Adapter: A	**2800011305280**	**13052**	27
2.4	66 kW	12/82→07/92				
2.4 4WD	66 kW	12/82→07/92	AQUACTRL 2 SINGLE; Einbauposition fahrerseitig; für Linkslenker; passender Adapter: A	**2800011305280**	**13052**	27
2.4 D	51 kW	07/90→05/96				
2.4 D	55 kW	01/79→07/92				
2.4 D 4WD	55 kW	12/82→07/91				
2.4 i	69 kW	01/93→06/96				
2.4 TD	68 kW	08/88→08/92				
2.4 TD	70 kW	06/92→05/96				
2.4 TD	75 kW	02/86→08/92				
2.4 TD 4WD	75 kW	12/82→07/91				
2.4 TD Syncro	70 kW	08/92→04/96				

VW - LT 40-55 I Pritsche/Fahrgestell (293-909) 04/75→06/96

Wischblatt

2.0	55 kW	04/75→09/83	AQUACTRL 2 SINGLE; Einbauposition fahrerseitig; für Linkslenker; passender Adapter: A	**2800011305280**	**13052**	27
2.4	66 kW	08/85→07/89				
2.4	70 kW	08/88→07/89	AQUACTRL 2 SINGLE; Einbauposition beifahrerseitig; für Linkslenker; passender Adapter: A	**2800011305280**	**13052**	27
2.4 D	51 kW	08/90→06/96				
2.4 D	55 kW	12/78→02/91				
2.4 i	69 kW	03/94→06/96				
2.4 Syncro	66 kW	12/82→07/89				
2.4 TD	68 kW	08/88→07/91				
2.4 TD	70 kW	08/92→06/96				
2.4 TD	75 kW	12/82→09/93				
2.4 TD Syncro	68 kW	08/91→07/92				
2.4 TD Syncro	70 kW	08/92→04/96				
2.4 TD Syncro	75 kW	12/82→07/92				

© 2025 Continental Aftermarket & Services GmbH

VW - LUPO I (6X1, 6E1) 09/98→07/05

Wischblatt

1.0	37 kW	09/98→07/05	AQUACTRL 2 SET; für Linkslenker; Befestigungsart: Hakenbefestigung; 05/03	**2800011216280**	**12162**	7
			AQUACTRL 2 SINGLE; 06/03 ; Einbauposition beifahrerseitig; für Linkslenker; passender Adapter: BCE; Befestigungsart: Stiftbefestigung	**2800011305280**	**13052**	27
			AQUACTRL 2 SINGLE; 06/03 ; Einbauposition fahrerseitig; für Linkslenker; passender Adapter: BCE; Befestigungsart: Stiftbefestigung	**2800011305280**	**13052**	27
			AQUACTRL 2 SINGLE; 05/03; Einbauposition beifahrerseitig; für Linkslenker; passender Adapter: A; Befestigungsart: Hakenbefestigung	**2800011305280**	**13052**	27
			AQUACTRL 2 SINGLE; Einbauposition fahrerseitig; für Linkslenker; passender Adapter: A; Befestigungsart: Hakenbefestigung; 05/03	**2800011307280**	**13072**	27
			AQUACTRL 2 SINGLE; 06/03 ; Einbauposition beifahrerseitig; für Rechtslenker; Ergänzungsartikel/Ergänzende Info 2: Maß abweichend vom Original; passender Adapter: BCE	**2800011605260** **2800011624270**	**16052** **62427**	54 61
			AQUACTRL 2 SINGLE; 06/03 ; Einbauposition fahrerseitig; für Rechtslenker; passender Adapter: BCE	**2800011606260** **2800011606270**	**16062** **60627**	54 54
			AQUACTRL 2 SINGLE; 05/03; Einbauposition beifahrerseitig; für Rechtslenker; passender Adapter: A	**2800011606260** **2800011606270**	**16062** **60627**	54 54
			AQUACTRL 2 SINGLE; 05/03; Einbauposition fahrerseitig; für Rechtslenker; passender Adapter: A	**2800011608260** **2800011626270**	**16082** **62627**	55 62
1.0	37 kW	10/98→05/00	AQUACTRL 2 SET; für Linkslenker; Befestigungsart: Hakenbefestigung	**2800011216280**	**12162**	7
			AQUACTRL 2 SINGLE; Einbauposition beifahrerseitig; für Linkslenker; passender Adapter: A; Befestigungsart: Hakenbefestigung	**2800011305280**	**13052**	27
			AQUACTRL 2 SINGLE; Einbauposition fahrerseitig; für Linkslenker; passender Adapter: A; Befestigungsart: Hakenbefestigung	**2800011307280**	**13072**	27
			AQUACTRL 2 SINGLE; Einbauposition beifahrerseitig; für Rechtslenker; passender Adapter: A	**2800011606260** **2800011606270**	**16062** **60627**	54 54
			AQUACTRL 2 SINGLE; Einbauposition fahrerseitig; für Rechtslenker; passender Adapter: A	**2800011608260** **2800011626270**	**16082** **62627**	55 62
1.2 TDI 3L 1.4 1.4 16V 1.4 16V 1.4 FSI 1.4 TDI 1.6 GTI 1.7 SDI	45 kW 44 kW 55 kW 74 kW 77 kW 55 kW 92 kW 44 kW	07/99→07/05 10/00→07/05 09/98→07/05 08/99→07/05 02/01→07/05 01/99→07/05 09/00→07/05 09/98→07/05	AQUACTRL 2 SET; für Linkslenker; Befestigungsart: Hakenbefestigung; 05/03	**2800011216280**	**12162**	7
			AQUACTRL 2 SINGLE; 06/03 ; Einbauposition beifahrerseitig; für Linkslenker; passender Adapter: BCE; Befestigungsart: Stiftbefestigung	**2800011305280**	**13052**	27
			AQUACTRL 2 SINGLE; 06/03 ; Einbauposition fahrerseitig; für Linkslenker; passender Adapter: BCE; Befestigungsart: Stiftbefestigung	**2800011305280**	**13052**	27
			AQUACTRL 2 SINGLE; 05/03; Einbauposition beifahrerseitig; für Linkslenker; passender Adapter: A; Befestigungsart: Hakenbefestigung	**2800011305280**	**13052**	27
			AQUACTRL 2 SINGLE; Einbauposition fahrerseitig; für Linkslenker; passender Adapter: A; Befestigungsart: Hakenbefestigung; 05/03	**2800011307280**	**13072**	27
			AQUACTRL 2 SINGLE; 06/03 ; Einbauposition beifahrerseitig; für Rechtslenker; Ergänzungsartikel/Ergänzende Info 2: Maß abweichend vom Original; passender Adapter: BCE	**2800011605260** **2800011624270**	**16052** **62427**	54 61
			AQUACTRL 2 SINGLE; 06/03 ; Einbauposition fahrerseitig; für Rechtslenker; passender Adapter: BCE	**2800011606260** **2800011606270**	**16062** **60627**	54 54
			AQUACTRL 2 SINGLE; 05/03; Einbauposition beifahrerseitig; für Rechtslenker; passender Adapter: A	**2800011606260** **2800011606270**	**16062** **60627**	54 54

→

© 2025 Continental Aftermarket & Services GmbH

VW - LUPO I (6X1, 6E1) 09/98→07/05

Wischblatt

1.2 TDI 3L	45 kW	07/99→07/05	AQUACTRL 2 SINGLE; 05/03; Einbauposition fahrerseitig; für Rechtslenker; passender Adapter: A	**2800011608260**	**16082**	55
1.4	44 kW	10/00→07/05		**2800011626270**	**62627**	62
1.4 16V	55 kW	09/98→07/05				
1.4 16V	74 kW	08/99→07/05				
1.4 FSI	77 kW	02/01→07/05				
1.4 TDI	55 kW	01/99→07/05				
1.6 GTI	92 kW	09/00→07/05				
1.7 SDI	44 kW	09/98→07/05				

VW - MULTIVAN T5 (7HM, 7HN, 7HF, 7EF, 7EM, 7EN) 04/03→03/16

Wischblatt

1.9 TDI	62 kW	01/06→11/09	AQUACTRL 2 SET; für Linkslenker; Befestigungsart: Stiftbefestigung	**2800011276280**	**12762**	24
1.9 TDI	63 kW	04/03→11/09				
1.9 TDI	75 kW	01/06→11/09	AQUACTRL 2 SINGLE; Einbauposition beifahrerseitig; für Linkslenker; passender Adapter: A; Befestigungsart: Hakenbefestigung	**2800011309280**	**13092**	28
1.9 TDI	77 kW	04/03→11/09				
			AQUACTRL 2 SINGLE; für Linkslenker; Einbauposition fahrerseitig; passender Adapter: BCE; Befestigungsart: Stiftbefestigung	**2800011312280**	**13122**	29
			AQUACTRL 2 SINGLE; Einbauposition beifahrerseitig; für Linkslenker; passender Adapter: BCE; Befestigungsart: Stiftbefestigung	**2800011312280**	**13122**	29
			AQUACTRL 2 SINGLE; Einbauposition fahrerseitig; für Linkslenker; passender Adapter: A; Befestigungsart: Hakenbefestigung	**2800011312280**	**13122**	29
			REARCTRL; Einbauposition hinten; Fahrzeugausstattung: für Fahrzeuge mit Heckklappe	**2800011518170**	**51817**	41
				2800011518180	**15181**	41
			AQUACTRL 2 SINGLE; Einbauposition beifahrerseitig; für Rechtslenker; passender Adapter: A	**2800011610260**	**16102**	56
				2800011610270	**61027**	56
			AQUACTRL 2 SINGLE; Einbauposition fahrerseitig; für Rechtslenker; passender Adapter: BCE	**2800011614260**	**16142**	58
				2800011628270	**62827**	63
			AQUACTRL 2 SINGLE; Einbauposition fahrerseitig; für Rechtslenker; passender Adapter: A	**2800011614260**	**16142**	58
				2800011628270	**62827**	63
			AQUACTRL 2 SINGLE; Einbauposition beifahrerseitig; für Rechtslenker; passender Adapter: BCE	**2800011614260**	**16142**	58
				2800011628270	**62827**	63
2.0	85 kW	11/03→08/15	AQUACTRL 2 SET; für Linkslenker; 06/13	**2800011219280**	**12192**	8
2.0 BiTDI	132 kW	09/09→08/15	AQUACTRL 2 SET; für Linkslenker; 05/13; Befestigungsart: Stiftbefestigung	**2800011276280**	**12762**	24
2.0 BiTDI 4motion	132 kW	09/09→08/15				
2.0 TDI	62 kW	09/09→08/15	AQUACTRL 2 SINGLE; Einbauposition beifahrerseitig; für Linkslenker; passender Adapter: A; Befestigungsart: Hakenbefestigung; 05/13	**2800011309280**	**13092**	28
2.0 TDI	75 kW	09/09→08/15				
2.0 TDI	84 kW	05/11→08/15				
			AQUACTRL 2 SINGLE; für Linkslenker; Einbauposition fahrerseitig; passender Adapter: B; 06/13	**2800011312280**	**13122**	29
			AQUACTRL 2 SINGLE; Einbauposition beifahrerseitig; für Linkslenker; passender Adapter: BCE; 05/13; Befestigungsart: Stiftbefestigung	**2800011312280**	**13122**	29
			AQUACTRL 2 SINGLE; für Linkslenker; Einbauposition fahrerseitig; passender Adapter: BCE; 05/13; Befestigungsart: Stiftbefestigung	**2800011312280**	**13122**	29
			AQUACTRL 2 SINGLE; Einbauposition fahrerseitig; für Linkslenker; passender Adapter: A; Befestigungsart: Hakenbefestigung; 05/13	**2800011312280**	**13122**	29
			AQUACTRL 2 SINGLE; für Linkslenker; Einbauposition beifahrerseitig; passender Adapter: B; 06/13	**2800011312280**	**13122**	29
			REARCTRL; Einbauposition hinten; Fahrzeugausstattung: für Fahrzeuge mit Heckklappe	**2800011518170**	**51817**	41
				2800011518180	**15181**	41
			AQUACTRL 2 SINGLE; 05/13; Einbauposition beifahrerseitig; für Rechtslenker; passender Adapter: A	**2800011610260**	**16102**	56
				2800011610270	**61027**	56
			AQUACTRL 2 SINGLE; 05/13; Einbauposition fahrerseitig; für Rechtslenker; passender Adapter: A	**2800011614260**	**16142**	58
				2800011628270	**62827**	63

→

© 2025 Continental Aftermarket & Services GmbH

VW - MULTIVAN T5 (7HM, 7HN, 7HF, 7EF, 7EM, 7EN) 04/03→03/16

Wischblatt

2.0 2.0 BiTDI 2.0 BiTDI 4motion 2.0 TDI 2.0 TDI 2.0 TDI	85 kW 132 kW 132 kW 62 kW 75 kW 84 kW	11/03→08/15 09/09→08/15 09/09→08/15 09/09→08/15 09/09→08/15 05/11→08/15	AQUACTRL 2 SINGLE; 05/13; Einbauposition fahrerseitig; für Rechtslenker; passender Adapter: BCE	**2800011614260** **2800011628270**	**16142** **62827**	58 63
			AQUACTRL 2 SINGLE; 06/13 ; Einbauposition fahrerseitig; für Rechtslenker; passender Adapter: B	**2800011614260** **2800011628270**	**16142** **62827**	58 63
			AQUACTRL 2 SINGLE; 06/13 ; Einbauposition beifahrerseitig; für Rechtslenker; passender Adapter: B	**2800011614260** **2800011628270**	**16142** **62827**	58 63
			AQUACTRL 2 SINGLE; 05/13; Einbauposition beifahrerseitig; für Rechtslenker; passender Adapter: BCE	**2800011614260** **2800011628270**	**16142** **62827**	58 63
2.0 TDI	100 kW	05/10→08/15	AQUACTRL 2 SET; für Linkslenker; 06/13	**2800011219280**	**12192**	8
			AQUACTRL 2 SET; für Linkslenker; 05/13; Befestigungsart: Stiftbefestigung	**2800011276280**	**12762**	24
			AQUACTRL 2 SINGLE; Einbauposition beifahrerseitig; für Linkslenker; passender Adapter: A; Befestigungsart: Hakenbefestigung; 05/13	**2800011309280**	**13092**	28
			AQUACTRL 2 SINGLE; für Linkslenker; Einbauposition fahrerseitig; passender Adapter: B; 06/13	**2800011312280**	**13122**	29
			AQUACTRL 2 SINGLE; Einbauposition fahrerseitig; für Linkslenker; passender Adapter: A; Befestigungsart: Hakenbefestigung; 05/13	**2800011312280**	**13122**	29
			AQUACTRL 2 SINGLE; Einbauposition beifahrerseitig; für Linkslenker; passender Adapter: BCE; 05/13; Befestigungsart: Stiftbefestigung	**2800011312280**	**13122**	29
			AQUACTRL 2 SINGLE; für Linkslenker; Einbauposition fahrerseitig; passender Adapter: BCE; 05/13; Befestigungsart: Stiftbefestigung	**2800011312280**	**13122**	29
			AQUACTRL 2 SINGLE; für Linkslenker; Einbauposition beifahrerseitig; passender Adapter: B; 06/13	**2800011312280**	**13122**	29
			REARCTRL; Einbauposition hinten; Fahrzeugausstattung: für Fahrzeuge mit Heckklappe	**2800011518180**	**15181**	41
			AQUACTRL 2 SINGLE; 05/13; Einbauposition beifahrerseitig; für Rechtslenker; passender Adapter: A	**2800011610260**	**16102**	56
			AQUACTRL 2 SINGLE; 05/13; Einbauposition fahrerseitig; für Rechtslenker; passender Adapter: BCE	**2800011614260**	**16142**	58
			AQUACTRL 2 SINGLE; 05/13; Einbauposition fahrerseitig; für Rechtslenker; passender Adapter: A	**2800011614260**	**16142**	58
			AQUACTRL 2 SINGLE; 06/13 ; Einbauposition fahrerseitig; für Rechtslenker; passender Adapter: B	**2800011614260**	**16142**	58
			AQUACTRL 2 SINGLE; 06/13 ; Einbauposition beifahrerseitig; für Rechtslenker; passender Adapter: B	**2800011614260**	**16142**	58
			AQUACTRL 2 SINGLE; 05/13; Einbauposition beifahrerseitig; für Rechtslenker; passender Adapter: BCE	**2800011614260**	**16142**	58
2.0 TDI	103 kW	09/09→08/15	AQUACTRL 2 SET; für Linkslenker; 06/13	**2800011219280**	**12192**	8
			AQUACTRL 2 SET; für Linkslenker; 05/13; Befestigungsart: Stiftbefestigung	**2800011276280**	**12762**	24
			AQUACTRL 2 SINGLE; Einbauposition beifahrerseitig; für Linkslenker; passender Adapter: A; Befestigungsart: Hakenbefestigung; 05/13	**2800011309280**	**13092**	28
			AQUACTRL 2 SINGLE; für Linkslenker; Einbauposition fahrerseitig; passender Adapter: B; 06/13	**2800011312280**	**13122**	29
			AQUACTRL 2 SINGLE; Einbauposition beifahrerseitig; für Linkslenker; passender Adapter: BCE; 05/13; Befestigungsart: Stiftbefestigung	**2800011312280**	**13122**	29

→

© 2025 Continental Aftermarket & Services GmbH

VW - MULTIVAN T5 (7HM, 7HN, 7HF, 7EF, 7EM, 7EN) 04/03→03/16

Wischblatt

2.0 TDI	103 kW	09/09→08/15	AQUACTRL 2 SINGLE; für Linkslenker; Einbauposition fahrerseitig; passender Adapter: BCE; 05/13; Befestigungsart: Stiftbefestigung	**2800011312280**	**13122**	29
			AQUACTRL 2 SINGLE; Einbauposition fahrerseitig; für Linkslenker; passender Adapter: A; Befestigungsart: Hakenbefestigung; 05/13	**2800011312280**	**13122**	29
			AQUACTRL 2 SINGLE; für Linkslenker; Einbauposition beifahrerseitig; passender Adapter: B; 06/13	**2800011312280**	**13122**	29
			REARCTRL; Einbauposition hinten; Fahrzeugausstattung: für Fahrzeuge mit Heckklappe	**2800011518170** **2800011518180**	**51817** **15181**	41 41
			AQUACTRL 2 SINGLE; 05/13; Einbauposition beifahrerseitig; für Rechtslenker; passender Adapter: A	**2800011610260** **2800011610270**	**16102** **61027**	56 56
			AQUACTRL 2 SINGLE; 05/13; Einbauposition fahrerseitig; für Rechtslenker; passender Adapter: A	**2800011614260** **2800011628270**	**16142** **62827**	58 63
			AQUACTRL 2 SINGLE; 05/13; Einbauposition fahrerseitig; für Rechtslenker; passender Adapter: BCE	**2800011614260** **2800011628270**	**16142** **62827**	58 63
			AQUACTRL 2 SINGLE; 06/13 ; Einbauposition fahrerseitig; für Rechtslenker; passender Adapter: B	**2800011614260** **2800011628270**	**16142** **62827**	58 63
			AQUACTRL 2 SINGLE; 06/13 ; Einbauposition beifahrerseitig; für Rechtslenker; passender Adapter: B	**2800011614260** **2800011628270**	**16142** **62827**	58 63
			AQUACTRL 2 SINGLE; 05/13; Einbauposition beifahrerseitig; für Rechtslenker; passender Adapter: BCE	**2800011614260** **2800011628270**	**16142** **62827**	58 63
2.0 TDI 4motion	100 kW	05/10→08/15	AQUACTRL 2 SET; für Linkslenker; 06/13	**2800011219280**	**12192**	8
			AQUACTRL 2 SET; für Linkslenker; 05/13; Befestigungsart: Stiftbefestigung	**2800011276280**	**12762**	24
			AQUACTRL 2 SINGLE; Einbauposition beifahrerseitig; für Linkslenker; passender Adapter: A; Befestigungsart: Hakenbefestigung; 05/13	**2800011309280**	**13092**	28
			AQUACTRL 2 SINGLE; für Linkslenker; Einbauposition fahrerseitig; passender Adapter: B; 06/13	**2800011312280**	**13122**	29
			AQUACTRL 2 SINGLE; Einbauposition fahrerseitig; für Linkslenker; passender Adapter: A; Befestigungsart: Hakenbefestigung; 05/13	**2800011312280**	**13122**	29
			AQUACTRL 2 SINGLE; Einbauposition beifahrerseitig; für Linkslenker; passender Adapter: BCE; 05/13; Befestigungsart: Stiftbefestigung	**2800011312280**	**13122**	29
			AQUACTRL 2 SINGLE; für Linkslenker; Einbauposition fahrerseitig; passender Adapter: BCE; 05/13; Befestigungsart: Stiftbefestigung	**2800011312280**	**13122**	29
			AQUACTRL 2 SINGLE; für Linkslenker; Einbauposition beifahrerseitig; passender Adapter: B; 06/13	**2800011312280**	**13122**	29
			REARCTRL; Einbauposition hinten; Fahrzeugausstattung: für Fahrzeuge mit Heckklappe	**2800011518180**	**15181**	41
			AQUACTRL 2 SINGLE; 05/13; Einbauposition beifahrerseitig; für Rechtslenker; passender Adapter: A	**2800011610260**	**16102**	56
			AQUACTRL 2 SINGLE; 05/13; Einbauposition fahrerseitig; für Rechtslenker; passender Adapter: BCE	**2800011614260**	**16142**	58
			AQUACTRL 2 SINGLE; 05/13; Einbauposition fahrerseitig; für Rechtslenker; passender Adapter: A	**2800011614260**	**16142**	58
			AQUACTRL 2 SINGLE; 06/13 ; Einbauposition fahrerseitig; für Rechtslenker; passender Adapter: B	**2800011614260**	**16142**	58

→

© 2025 Continental Aftermarket & Services GmbH

VW - MULTIVAN T5 (7HM, 7HN, 7HF, 7EF, 7EM, 7EN) 04/03→03/16

Wischblatt

2.0 TDI 4motion	100 kW	05/10→08/15	AQUACTRL 2 SINGLE; 06/13 ; Einbauposition beifahrerseitig; für Rechtslenker; passender Adapter: B	**2800011614260**	**16142**	58
			AQUACTRL 2 SINGLE; 05/13; Einbauposition beifahrerseitig; für Rechtslenker; passender Adapter: BCE	**2800011614260**	**16142**	58
2.0 TDI 4motion 2.0 TSI 2.0 TSI 2.0 TSI 4motion	103 kW 110 kW 150 kW 150 kW	09/09→08/15 07/12→08/15 05/11→08/15 07/11→08/15	AQUACTRL 2 SET; für Linkslenker; 06/13	**2800011219280**	**12192**	8
			AQUACTRL 2 SET; für Linkslenker; 05/13; Befestigungsart: Stiftbefestigung	**2800011276280**	**12762**	24
			AQUACTRL 2 SINGLE; Einbauposition beifahrerseitig; für Linkslenker; passender Adapter: A; Befestigungsart: Hakenbefestigung; 05/13	**2800011309280**	**13092**	28
			AQUACTRL 2 SINGLE; für Linkslenker; Einbauposition fahrerseitig; passender Adapter: B; 06/13	**2800011312280**	**13122**	29
			AQUACTRL 2 SINGLE; Einbauposition beifahrerseitig; für Linkslenker; passender Adapter: BCE; 05/13; Befestigungsart: Stiftbefestigung	**2800011312280**	**13122**	29
			AQUACTRL 2 SINGLE; für Linkslenker; Einbauposition fahrerseitig; passender Adapter: BCE; 05/13; Befestigungsart: Stiftbefestigung	**2800011312280**	**13122**	29
			AQUACTRL 2 SINGLE; Einbauposition fahrerseitig; für Linkslenker; passender Adapter: A; Befestigungsart: Hakenbefestigung; 05/13	**2800011312280**	**13122**	29
			AQUACTRL 2 SINGLE; für Linkslenker; Einbauposition beifahrerseitig; passender Adapter: B; 06/13	**2800011312280**	**13122**	29
			REARCTRL; Einbauposition hinten; Fahrzeugausstattung: für Fahrzeuge mit Heckklappe	**2800011518170** **2800011518180**	**51817** **15181**	41 41
			AQUACTRL 2 SINGLE; 05/13; Einbauposition beifahrerseitig; für Rechtslenker; passender Adapter: A	**2800011610260** **2800011610270**	**16102** **61027**	56 56
			AQUACTRL 2 SINGLE; 05/13; Einbauposition fahrerseitig; für Rechtslenker; passender Adapter: A	**2800011614260** **2800011628270**	**16142** **62827**	58 63
			AQUACTRL 2 SINGLE; 05/13; Einbauposition fahrerseitig; für Rechtslenker; passender Adapter: BCE	**2800011614260** **2800011628270**	**16142** **62827**	58 63
			AQUACTRL 2 SINGLE; 06/13 ; Einbauposition fahrerseitig; für Rechtslenker; passender Adapter: B	**2800011614260** **2800011628270**	**16142** **62827**	58 63
			AQUACTRL 2 SINGLE; 06/13 ; Einbauposition beifahrerseitig; für Rechtslenker; passender Adapter: B	**2800011614260** **2800011628270**	**16142** **62827**	58 63
			AQUACTRL 2 SINGLE; 05/13; Einbauposition beifahrerseitig; für Rechtslenker; passender Adapter: BCE	**2800011614260** **2800011628270**	**16142** **62827**	58 63

© 2025 Continental Aftermarket & Services GmbH

VW - MULTIVAN T5 (7HM, 7HN, 7HF, 7EF, 7EM, 7EN) 04/03→03/16

Wischblatt

2.5 TDI	96 kW	04/03→11/09	AQUACTRL 2 SET; für Linkslenker; Befestigungsart: Stiftbefestigung	**2800011276280**	**12762**	24
2.5 TDI	120 kW	11/03→11/09				
2.5 TDI	128 kW	04/03→11/09	AQUACTRL 2 SINGLE; Einbauposition beifahrerseitig; für Linkslenker; passender Adapter: A; Befestigungsart: Hakenbefestigung	**2800011309280**	**13092**	28
2.5 TDI 4motion	96 kW	07/04→11/09				
2.5 TDI 4motion	128 kW	07/04→11/09				
VR6 3.2	173 kW	02/04→12/09	AQUACTRL 2 SINGLE; für Linkslenker; Einbauposition fahrerseitig; passender Adapter: BCE; Befestigungsart: Stiftbefestigung	**2800011312280**	**13122**	29
VR6 3.2 4motion	173 kW	07/04→12/09				
			AQUACTRL 2 SINGLE; Einbauposition beifahrerseitig; für Linkslenker; passender Adapter: BCE; Befestigungsart: Stiftbefestigung	**2800011312280**	**13122**	29
			AQUACTRL 2 SINGLE; Einbauposition fahrerseitig; für Linkslenker; passender Adapter: A; Befestigungsart: Hakenbefestigung	**2800011312280**	**13122**	29
			REARCTRL; Einbauposition hinten; Fahrzeugausstattung: für Fahrzeuge mit Heckklappe	**2800011518170** **2800011518180**	**51817** **15181**	41 41
			AQUACTRL 2 SINGLE; Einbauposition beifahrerseitig; für Rechtslenker; passender Adapter: A	**2800011610260** **2800011610270**	**16102** **61027**	56 56
			AQUACTRL 2 SINGLE; Einbauposition fahrerseitig; für Rechtslenker; passender Adapter: BCE	**2800011614260** **2800011628270**	**16142** **62827**	58 63
			AQUACTRL 2 SINGLE; Einbauposition fahrerseitig; für Rechtslenker; passender Adapter: A	**2800011614260** **2800011628270**	**16142** **62827**	58 63
			AQUACTRL 2 SINGLE; Einbauposition beifahrerseitig; für Rechtslenker; passender Adapter: BCE	**2800011614260** **2800011628270**	**16142** **62827**	58 63

VW - MULTIVAN T6 (SGF, SGM, SGN, SHM, SHN) 04/15→

Wischblatt

2.0 TDI	62 kW	04/15→07/19	AQUACTRL 2 SET; für Linkslenker	**2800011219280**	**12192**	8
2.0 TDI	75 kW	04/15→12/19	AQUACTRL 2 SINGLE; Einbauposition beifahrerseitig; für Linkslenker; passender Adapter: B	**2800011312280**	**13122**	29
			AQUACTRL 2 SINGLE; Einbauposition fahrerseitig; für Linkslenker; passender Adapter: B	**2800011312280**	**13122**	29
			REARCTRL; Einbauposition hinten; Fahrzeugausstattung: für Fahrzeuge mit Heckklappe	**2800011523170** **2800011523180**	**52317** **15231**	43 43
			AQUACTRL 2 SINGLE; Einbauposition fahrerseitig; für Rechtslenker; passender Adapter: B	**2800011614260** **2800011628270**	**16142** **62827**	58 63
			AQUACTRL 2 SINGLE; Einbauposition beifahrerseitig; für Rechtslenker; passender Adapter: B	**2800011614260** **2800011628270**	**16142** **62827**	58 63
2.0 TDI	81 kW	07/19→08/24	AQUACTRL 2 SET; für Linkslenker	**2800011219280**	**12192**	8
			AQUACTRL 2 SINGLE; Einbauposition beifahrerseitig; für Linkslenker; passender Adapter: B	**2800011312280**	**13122**	29
			AQUACTRL 2 SINGLE; Einbauposition fahrerseitig; für Linkslenker; passender Adapter: B	**2800011312280**	**13122**	29
			REARCTRL; Einbauposition hinten; Fahrzeugausstattung: für Fahrzeuge mit Heckklappe	**2800011523180**	**15231**	43
			AQUACTRL 2 SINGLE; Einbauposition beifahrerseitig; für Rechtslenker; passender Adapter: B	**2800011614260**	**16142**	58
			AQUACTRL 2 SINGLE; Einbauposition fahrerseitig; für Rechtslenker; passender Adapter: B	**2800011614260**	**16142**	58
2.0 TDI	84 kW	05/16→08/19	AQUACTRL 2 SET; für Linkslenker	**2800011219280**	**12192**	8
2.0 TDI	103 kW	04/15→12/19	AQUACTRL 2 SINGLE; Einbauposition beifahrerseitig; für Linkslenker; passender Adapter: B	**2800011312280**	**13122**	29
2.0 TDI	110 kW	04/15→08/24				
2.0 TDI	132 kW	04/15→12/19	AQUACTRL 2 SINGLE; Einbauposition fahrerseitig; für Linkslenker; passender Adapter: B	**2800011312280**	**13122**	29
2.0 TDI	146 kW	11/18→08/24				
2.0 TDI	150 kW	06/15→08/24	REARCTRL; Einbauposition hinten; Fahrzeugausstattung: für Fahrzeuge mit Heckklappe	**2800011523170** **2800011523180**	**52317** **15231**	43 43
2.0 TDI 4motion	103 kW	06/15→12/19				
2.0 TDI 4motion	110 kW	08/15→08/24	AQUACTRL 2 SINGLE; Einbauposition fahrerseitig; für Rechtslenker; passender Adapter: B	**2800011614260** **2800011628270**	**16142** **62827**	58 63
2.0 TDI 4motion	132 kW	06/15→12/19				
2.0 TDI 4motion	146 kW	12/18→08/24				
2.0 TDI 4motion	150 kW	06/15→08/24	AQUACTRL 2 SINGLE; Einbauposition beifahrerseitig; für Rechtslenker; passender Adapter: B	**2800011614260** **2800011628270**	**16142** **62827**	58 63
2.0 TSI	110 kW	04/15→07/19				
2.0 TSI	150 kW	04/15→07/19				
2.0 TSI 4motion	150 kW	06/15→07/19				

© 2025 Continental Aftermarket & Services GmbH

VW - MULTIVAN T7 (STM, STN) 08/21→

Wischblatt

1.4 eHybrid 1.5 TSi 2.0 TDI 2.0 TSi	160 kW 100 kW 110 kW 150 kW	08/21→05/24 09/21→05/24 03/22→ 10/21→	AQUACTRL 2 SINGLE; Einbauposition beifahrerseitig; für Linkslenker; passender Adapter: B	**2800011304280**	**13042**	26
			AQUACTRL 2 SINGLE; Einbauposition fahrerseitig; für Linkslenker; passender Adapter: B	**2800011316280**	**13162**	30
			AQUACTRL 2 SINGLE; Einbauposition fahrerseitig; passender Adapter: B; für Rechtslenker	**2800011618260**	**16182**	59
			AQUACTRL 2 SINGLE; Einbauposition beifahrerseitig; passender Adapter: B; für Rechtslenker	**2800011620260**	**16202**	60

VW - NEW BEETLE (9C1, 1C1) 01/98→07/12

Wischblatt

1.4 1.6 1.6 1.8 T 1.8 T 1.9 TDI 1.9 TDI 1.9 TDI 2.0 2.3 V5 2.5 3.2 RSI 4motion (1C9)	55 kW 74 kW 75 kW 110 kW 132 kW 66 kW 74 kW 77 kW 85 kW 125 kW 110 kW 165 kW	11/01→09/10 10/99→09/00 06/00→09/10 10/99→09/10 11/01→06/05 01/98→06/04 02/01→09/10 07/05→09/10 01/98→09/10 10/00→09/10 07/05→09/10 04/00→05/01	AQUACTRL 2 SINGLE; Einbauposition beifahrerseitig; für Rechtslenker; passender Adapter: A	**2800011608260** **2800011626270**	**16082** **62627**	55 62
			AQUACTRL 2 SINGLE; Einbauposition fahrerseitig; für Rechtslenker; passender Adapter: A	**2800011608260** **2800011626270**	**16082** **62627**	55 62

VW - NEW BEETLE Cabriolet (1Y7) 09/02→07/12

Wischblatt

1.4 1.6 1.8 T 1.9 TDI 1.9 TDI 2.0 2.5	55 kW 75 kW 110 kW 74 kW 77 kW 85 kW 110 kW	01/03→09/10 01/03→09/10 01/03→09/10 06/03→07/05 07/05→09/10 09/02→10/10 07/05→09/10	AQUACTRL 2 SINGLE; Einbauposition fahrerseitig; für Rechtslenker; passender Adapter: A	**2800011608260** **2800011626270**	**16082** **62627**	55 62
			AQUACTRL 2 SINGLE; Einbauposition beifahrerseitig; für Rechtslenker; passender Adapter: A	**2800011608260** **2800011626270**	**16082** **62627**	55 62

VW - PASSAT ALLTRACK B7 (365) 01/12→12/14

Wischblatt

1.8 TSI 1.8 TSI 2.0 TDI 2.0 TDI 4motion 2.0 TDI 4motion 2.0 TDI 4motion 2.0 TSI 4motion	112 kW 118 kW 103 kW 103 kW 125 kW 130 kW 155 kW	01/12→12/14 01/12→12/14 01/12→12/14 01/12→12/14 01/12→12/14 01/13→12/14 01/12→12/14	AQUACTRL 2 SET; für Linkslenker	**2800011212280**	**12122**	6
			AQUACTRL 2 SINGLE; Einbauposition beifahrerseitig; für Linkslenker; passender Adapter: B	**2800011305280**	**13052**	27
			AQUACTRL 2 SINGLE; Einbauposition fahrerseitig; für Linkslenker; passender Adapter: B	**2800011312280**	**13122**	29
			REARCTRL; Einbauposition hinten	**2800011507170** **2800011507180**	**50717** **15071**	35 35
			AQUACTRL 2 SINGLE; Einbauposition beifahrerseitig; für Rechtslenker; passender Adapter: B	**2800011606260** **2800011606270**	**16062** **60627**	54 54
			AQUACTRL 2 SINGLE; Einbauposition fahrerseitig; für Rechtslenker; passender Adapter: B	**2800011614260** **2800011628270**	**16142** **62827**	58 63

VW - PASSAT ALLTRACK B8 Variant (3G5, CB5) 05/15→

Wischblatt

1.4 TSI 4motion 2.0 TDI 4motion 2.0 TDI 4motion 2.0 TDI 4motion	110 kW 110 kW 135 kW 140 kW	05/15→ 05/15→11/17 07/15→ 05/15→	AQUACTRL 2 SET; für Linkslenker; Ergänzungsartikel/Ergänzende Info 2: Maß abweichend vom Original	**2800011226280**	**12262**	10
			AQUACTRL 2 SINGLE; Einbauposition beifahrerseitig; für Linkslenker; passender Adapter: B	**2800011305280**	**13052**	27
			AQUACTRL 2 SINGLE; Einbauposition fahrerseitig; für Linkslenker; passender Adapter: B	**2800011314280**	**13142**	30
			REARCTRL; Einbauposition hinten	**2800011528170** **2800011528180**	**52817** **15281**	46 46
			AQUACTRL 2 SINGLE; Einbauposition beifahrerseitig; für Rechtslenker; passender Adapter: B	**2800011606260** **2800011606270**	**16062** **60627**	54 54
			AQUACTRL 2 SINGLE; Einbauposition fahrerseitig; für Rechtslenker; passender Adapter: B	**2800011616260** **2800011630270**	**16162** **63027**	58 63

© 2025 Continental Aftermarket & Services GmbH

VW - PASSAT ALLTRACK B8 Variant (3G5, CB5) 05/15→

Wischblatt

2.0 TDI 4motion	147 kW	08/20→	AQUACTRL 2 SET; für Linkslenker; Ergänzungsartikel/Ergänzende Info 2: Maß abweichend vom Original	**2800011226280**	**12262**	10
			AQUACTRL 2 SINGLE; Einbauposition beifahrerseitig; für Linkslenker; passender Adapter: B	**2800011305280**	**13052**	27
			AQUACTRL 2 SINGLE; Einbauposition beifahrerseitig; für Rechtslenker; passender Adapter: B	**2800011606260**	**16062**	54
			AQUACTRL 2 SINGLE; Einbauposition fahrerseitig; für Rechtslenker; passender Adapter: B	**2800011616260**	**16162**	58
2.0 TDI 4motion 2.0 TSI 4motion	176 kW 162 kW	05/15→ 07/15→	AQUACTRL 2 SET; für Linkslenker; Ergänzungsartikel/Ergänzende Info 2: Maß abweichend vom Original	**2800011226280**	**12262**	10
			AQUACTRL 2 SINGLE; Einbauposition beifahrerseitig; für Linkslenker; passender Adapter: B	**2800011305280**	**13052**	27
			AQUACTRL 2 SINGLE; Einbauposition fahrerseitig; für Linkslenker; passender Adapter: B	**2800011314280**	**13142**	30
			REARCTRL; Einbauposition hinten	**2800011528170** **2800011528180**	**52817** **15281**	46 46
			AQUACTRL 2 SINGLE; Einbauposition beifahrerseitig; für Rechtslenker; passender Adapter: B	**2800011606260** **2800011606270**	**16062** **60627**	54 54
			AQUACTRL 2 SINGLE; Einbauposition fahrerseitig; für Rechtslenker; passender Adapter: B	**2800011616260** **2800011630270**	**16162** **63027**	58 63
2.0 TSI 4motion 2.0 TSI 4motion	200 kW 206 kW	08/18→ 11/18→	AQUACTRL 2 SET; für Linkslenker; Ergänzungsartikel/Ergänzende Info 2: Maß abweichend vom Original	**2800011226280**	**12262**	10
			AQUACTRL 2 SINGLE; Einbauposition beifahrerseitig; für Linkslenker; passender Adapter: B	**2800011305280**	**13052**	27
			AQUACTRL 2 SINGLE; Einbauposition fahrerseitig; für Linkslenker; passender Adapter: B	**2800011314280**	**13142**	30
			REARCTRL; Einbauposition hinten	**2800011528180**	**15281**	46
			AQUACTRL 2 SINGLE; Einbauposition beifahrerseitig; für Rechtslenker; passender Adapter: B	**2800011606260**	**16062**	54
			AQUACTRL 2 SINGLE; Einbauposition fahrerseitig; für Rechtslenker; passender Adapter: B	**2800011616260**	**16162**	58

VW - PASSAT B1 (32) 05/73→07/81

Wischblatt

1.3	40 kW	05/73→01/78	AQUACTRL 2 SINGLE; Einbauposition fahrerseitig; für Linkslenker; passender Adapter: A	**2800011302280**	**13022**	26
1.3	40 kW	05/73→07/80				
1.3	44 kW	05/73→01/78	AQUACTRL 2 SINGLE; Einbauposition beifahrerseitig; für Linkslenker; passender Adapter: A	**2800011302280**	**13022**	26
1.3	44 kW	01/78→07/80				
1.5	55 kW	07/73→12/75				
1.5	63 kW	05/73→12/75				
1.5 D	37 kW	08/77→07/80				
1.6	53 kW	08/75→07/80				
1.6	55 kW	08/79→07/80				
1.6	61 kW	08/75→11/80				
1.6	63 kW	08/75→07/80				
1.6 GLi	81 kW	08/77→07/80				

VW - PASSAT B1 Variant (33) 05/73→10/81

Wischblatt

1.3	40 kW	05/73→01/78	AQUACTRL 2 SINGLE; Einbauposition fahrerseitig; für Linkslenker; passender Adapter: A	**2800011302280**	**13022**	26
1.3	40 kW	05/73→07/80				
1.3	44 kW	10/73→01/78	AQUACTRL 2 SINGLE; Einbauposition beifahrerseitig; für Linkslenker; passender Adapter: A	**2800011302280**	**13022**	26
1.5	55 kW	10/73→08/75				
1.5	63 kW	10/73→12/75				
1.5 D	37 kW	02/77→07/80				
1.6	53 kW	02/76→08/79				
1.6	55 kW	02/76→07/80				
1.6	63 kW	08/75→07/80				
1.6 D	40 kW	08/80→07/81				
1.6 i	81 kW	06/78→07/80				

© 2025 Continental Aftermarket & Services GmbH

VW - PASSAT B2 (32B) 09/79→07/89

Wischblatt

1.3	40 kW	08/80→07/83	AQUACTRL 2 SINGLE; Einbauposition fahrerseitig; für Linkslenker; passender Adapter: A	**2800011304280**	**13042**	26
1.3	44 kW	08/80→07/86				
1.6	51 kW	08/86→03/88	AQUACTRL 2 SINGLE; Einbauposition beifahrerseitig; für Linkslenker; passender Adapter: A	**2800011304280**	**13042**	26
1.6	53 kW	02/86→03/88				
1.6	55 kW	09/79→03/88				
1.6	55 kW	08/80→03/88				
1.6	63 kW	01/81→02/83				
1.6 D	40 kW	08/80→03/88				
1.6 TD	51 kW	04/82→03/88				
1.6 TD	59 kW	08/88→07/89				
1.8	64 kW	05/86→03/88				
1.8	66 kW	01/83→03/88				
1.8	82 kW	12/83→03/88				
1.9	85 kW	01/81→07/83				
2.0	85 kW	08/83→03/88				
2.1	85 kW	01/81→12/83				
2.2	85 kW	08/85→03/88				
2.2	100 kW	01/85→03/88				

VW - PASSAT B2 Stufenheck (32B) 05/82→06/89

Wischblatt

1.6	51 kW	08/86→03/88	AQUACTRL 2 SINGLE; Einbauposition beifahrerseitig; für Linkslenker; passender Adapter: A	**2800011304280**	**13042**	26
1.6	53 kW	01/85→03/88				
1.6	55 kW	08/84→03/88	AQUACTRL 2 SINGLE; Einbauposition fahrerseitig; für Linkslenker; passender Adapter: A	**2800011304280**	**13042**	26
1.6 D	40 kW	08/84→03/88				
1.6 TD	51 kW	01/85→03/88				
1.8	64 kW	05/86→03/88				
1.8	66 kW	01/85→03/88				
2.0	85 kW	08/84→07/85				
2.2	85 kW	01/85→03/88				

VW - PASSAT B2 Variant (33B) 08/80→06/89

Wischblatt

1.3	40 kW	08/80→07/83	AQUACTRL 2 SINGLE; Einbauposition beifahrerseitig; für Linkslenker; passender Adapter: A	**2800011304280**	**13042**	26
1.3	44 kW	08/80→07/86				
1.6	51 kW	08/86→03/88	AQUACTRL 2 SINGLE; Einbauposition fahrerseitig; für Linkslenker; passender Adapter: A	**2800011304280**	**13042**	26
1.6	53 kW	02/86→03/88				
1.6	55 kW	08/80→07/83				
1.6	55 kW	08/83→03/88				
1.6	63 kW	01/81→02/83				
1.6 D	40 kW	08/80→03/88				
1.6 TD	51 kW	04/82→03/88				
1.8	64 kW	05/86→03/88				
1.8	66 kW	01/83→03/88				
1.8	82 kW	12/83→03/88				
1.8 Syncro	66 kW	01/86→03/88				
1.9	85 kW	01/81→07/83				
2.0	85 kW	08/83→03/88				
2.0 Syncro	85 kW	05/84→03/88				
2.1	85 kW	01/81→07/83				
2.2	85 kW	08/85→03/88				
2.2	100 kW	01/85→03/88				
2.2 Syncro	88 kW	08/85→03/88				
2.2 Syncro	100 kW	08/84→07/88				

VW - PASSAT B3/B4 (3A2, 35I) 02/88→12/97

Wischblatt

1.6	53 kW	04/88→07/89	AQUACTRL 2 SINGLE; Einbauposition fahrerseitig; für Linkslenker; passender Adapter: A	**2800011307280**	**13072**	27
1.6	55 kW	04/88→07/92				
1.6	74 kW	10/94→08/96	AQUACTRL 2 SINGLE; Einbauposition beifahrerseitig; für Linkslenker; passender Adapter: A	**2800011307280**	**13072**	27
1.6 TD	59 kW	08/88→09/93				
1.8	55 kW	08/90→08/96	AQUACTRL 2 SINGLE; Einbauposition fahrerseitig; für Rechtslenker; passender Adapter: A	**2800011608260** **2800011626270**	**16082** **62627**	55 62
1.8	66 kW	02/88→08/96				
1.8	79 kW	04/88→07/93	AQUACTRL 2 SINGLE; Einbauposition beifahrerseitig; für Rechtslenker; passender Adapter: A	**2800011608260** **2800011626270**	**16082** **62627**	55 62
1.8	82 kW	04/88→07/92				
1.8 16V	100 kW	04/88→12/89				

→

© 2025 Continental Aftermarket & Services GmbH

VW - PASSAT B3/B4 (3A2, 35I) 02/88→12/97

Wischblatt

1.8 G60 Syncro	118 kW	08/88→08/96	AQUACTRL 2 SINGLE; Einbauposition fahrerseitig; für Linkslenker; passender Adapter: A	**2800011307280**	**13072**	27
1.9 D	50 kW	05/89→10/93				
1.9 TD	55 kW	03/91→08/96	AQUACTRL 2 SINGLE; Einbauposition beifahrerseitig; für Linkslenker; passender Adapter: A	**2800011307280**	**13072**	27
1.9 TDI	66 kW	10/93→08/96				
1.9 TDI	81 kW	03/96→08/96	AQUACTRL 2 SINGLE; Einbauposition fahrerseitig; für Rechtslenker; passender Adapter: A	**2800011608260** **2800011626270**	**16082** **62627**	55 62
2.0	79 kW	03/95→08/96				
2.0	85 kW	02/90→08/96				
2.0 16V	100 kW	08/88→09/93	AQUACTRL 2 SINGLE; Einbauposition beifahrerseitig; für Rechtslenker; passender Adapter: A	**2800011608260** **2800011626270**	**16082** **62627**	55 62
2.0 16V	110 kW	01/94→08/96				
2.0 Syncro	85 kW	10/90→08/96				
2.8 VR6	128 kW	06/91→08/96				

VW - PASSAT B3/B4 Variant (3A5, 35I) 02/88→06/97

Wischblatt

1.6	53 kW	04/88→07/89	AQUACTRL 2 SINGLE; Einbauposition fahrerseitig; für Linkslenker; passender Adapter: A	**2800011307280**	**13072**	27
1.6	55 kW	04/88→07/91				
1.6	74 kW	07/94→12/95				
1.6 TD	59 kW	08/88→10/93	AQUACTRL 2 SINGLE; Einbauposition beifahrerseitig; für Linkslenker; passender Adapter: A	**2800011307280**	**13072**	27
1.8	55 kW	08/90→05/97				
1.8	66 kW	02/88→05/97	AQUACTRL 2 SINGLE; Einbauposition fahrerseitig; für Rechtslenker; passender Adapter: A	**2800011608260** **2800011626270**	**16082** **62627**	55 62
1.8	79 kW	04/88→07/90				
1.8	82 kW	04/88→07/92	AQUACTRL 2 SINGLE; Einbauposition beifahrerseitig; für Rechtslenker; passender Adapter: A	**2800011608260** **2800011626270**	**16082** **62627**	55 62
1.8	102 kW	08/91→09/93				
1.8 16V	100 kW	04/88→12/89				
1.8 G60 Syncro	118 kW	08/88→05/97				
1.9 D	50 kW	05/89→10/93				
1.9 TD	55 kW	03/91→05/97				
1.9 TDI	66 kW	10/93→05/97				
1.9 TDI	81 kW	03/96→05/97				
2.0	79 kW	03/95→08/96				
2.0	85 kW	02/90→05/97				
2.0	85 kW	10/93→10/96				
2.0 16V	100 kW	08/88→09/93				
2.0 16V	110 kW	01/94→05/97				
2.0 Syncro	85 kW	03/90→12/96				
2.8 VR6	128 kW	06/91→05/97				
2.9 VR6 Syncro	135 kW	01/94→05/97				

VW - PASSAT B5.5 (3B3) 10/00→12/05

Wischblatt

1.6	75 kW	11/00→05/05	AQUACTRL 2 SET; für Linkslenker; 10/01; Ergänzungsartikel/Ergänzende Info 2: Maß abweichend vom Original	**2800011216280**	**12162**	7
			AQUACTRL 2 SET; für Linkslenker; 11/01	**2800011279280**	**12792**	24
			AQUACTRL 2 SINGLE; für Linkslenker; Einbauposition beifahrerseitig; passender Adapter: A; 10/01	**2800011306280**	**13062**	27
			AQUACTRL 2 SINGLE; Einbauposition fahrerseitig; für Linkslenker; passender Adapter: A; 10/01	**2800011307280**	**13072**	27
			AQUACTRL 2 SINGLE; Einbauposition beifahrerseitig; für Linkslenker; passender Adapter: BCE; 11/01	**2800011307280**	**13072**	27
			AQUACTRL 2 SINGLE; Einbauposition fahrerseitig; für Linkslenker; passender Adapter: BCE; 11/01	**2800011307280**	**13072**	27
			AQUACTRL 2 SINGLE; 06/02 ; Einbauposition beifahrerseitig; für Rechtslenker; Ergänzungsartikel/Ergänzende Info 2: Maß abweichend vom Original; passender Adapter: BCE	**2800011607260** **2800011625270**	**16072** **62527**	55 62
			AQUACTRL 2 SINGLE; 05/02; Einbauposition fahrerseitig; für Rechtslenker; passender Adapter: A	**2800011608260** **2800011626270**	**16082** **62627**	55 62
			AQUACTRL 2 SINGLE; 06/02 ; Einbauposition fahrerseitig; für Rechtslenker; passender Adapter: BCE	**2800011608260** **2800011626270**	**16082** **62627**	55 62

→

© 2025 Continental Aftermarket & Services GmbH

VW - PASSAT B5.5 (3B3) 10/00→12/05

Wischblatt

1.6	75 kW	11/00→05/05	AQUACTRL 2 SINGLE; 05/02; Einbauposition beifahrerseitig; für Rechtslenker; passender Adapter: A	**2800011608260** **2800011626270**	**16082** **62627**	55 62
1.8 T	125 kW	02/01→11/05	AQUACTRL 2 SET; für Linkslenker; 10/01; Ergänzungsartikel/Ergänzende Info 2: Maß abweichend vom Original	**2800011216280**	**12162**	7
			AQUACTRL 2 SET; für Linkslenker; 11/01	**2800011279280**	**12792**	24
			AQUACTRL 2 SINGLE; für Linkslenker; Einbauposition beifahrerseitig; passender Adapter: A; 10/01	**2800011306280**	**13062**	27
			AQUACTRL 2 SINGLE; Einbauposition fahrerseitig; für Linkslenker; passender Adapter: A; 10/01	**2800011307280**	**13072**	27
			AQUACTRL 2 SINGLE; Einbauposition beifahrerseitig; für Linkslenker; passender Adapter: BCE; 11/01	**2800011307280**	**13072**	27
			AQUACTRL 2 SINGLE; Einbauposition fahrerseitig; für Linkslenker; passender Adapter: BCE; 11/01	**2800011307280**	**13072**	27
			AQUACTRL 2 SINGLE; 06/02 ; Einbauposition beifahrerseitig; für Rechtslenker; Ergänzungsartikel/Ergänzende Info 2: Maß abweichend vom Original; passender Adapter: BCE	**2800011607260**	**16072**	55
			AQUACTRL 2 SINGLE; 05/02; Einbauposition fahrerseitig; für Rechtslenker; passender Adapter: A	**2800011608260**	**16082**	55
			AQUACTRL 2 SINGLE; 06/02 ; Einbauposition fahrerseitig; für Rechtslenker; passender Adapter: BCE	**2800011608260**	**16082**	55
			AQUACTRL 2 SINGLE; 05/02; Einbauposition beifahrerseitig; für Rechtslenker; passender Adapter: A	**2800011608260**	**16082**	55
1.8 T 20V	110 kW	11/00→05/05	AQUACTRL 2 SET; für Linkslenker; 10/01; Ergänzungsartikel/Ergänzende Info 2: Maß abweichend vom Original	**2800011216280**	**12162**	7
			AQUACTRL 2 SET; für Linkslenker; 11/01	**2800011279280**	**12792**	24
			AQUACTRL 2 SINGLE; für Linkslenker; Einbauposition beifahrerseitig; passender Adapter: A; 10/01	**2800011306280**	**13062**	27
			AQUACTRL 2 SINGLE; Einbauposition fahrerseitig; für Linkslenker; passender Adapter: A; 10/01	**2800011307280**	**13072**	27
			AQUACTRL 2 SINGLE; Einbauposition beifahrerseitig; für Linkslenker; passender Adapter: BCE; 11/01	**2800011307280**	**13072**	27
			AQUACTRL 2 SINGLE; Einbauposition fahrerseitig; für Linkslenker; passender Adapter: BCE; 11/01	**2800011307280**	**13072**	27
			AQUACTRL 2 SINGLE; 06/02 ; Einbauposition beifahrerseitig; für Rechtslenker; Ergänzungsartikel/Ergänzende Info 2: Maß abweichend vom Original; passender Adapter: BCE	**2800011607260** **2800011625270**	**16072** **62527**	55 62
			AQUACTRL 2 SINGLE; 05/02; Einbauposition fahrerseitig; für Rechtslenker; passender Adapter: A	**2800011608260** **2800011626270**	**16082** **62627**	55 62
			AQUACTRL 2 SINGLE; 06/02 ; Einbauposition fahrerseitig; für Rechtslenker; passender Adapter: BCE	**2800011608260** **2800011626270**	**16082** **62627**	55 62
			AQUACTRL 2 SINGLE; 05/02; Einbauposition beifahrerseitig; für Rechtslenker; passender Adapter: A	**2800011608260** **2800011626270**	**16082** **62627**	55 62

© 2025 Continental Aftermarket & Services GmbH

VW - PASSAT B5.5 (3B3) 10/00→12/05

Wischblatt

1.8 T 4motion	125 kW	11/03→05/05	AQUACTRL 2 SET; für Linkslenker	**2800011279280**	**12792**	24
			AQUACTRL 2 SINGLE; Einbauposition fahrerseitig; für Linkslenker; passender Adapter: BCE	**2800011307280**	**13072**	27
			AQUACTRL 2 SINGLE; Einbauposition beifahrerseitig; für Linkslenker; passender Adapter: BCE	**2800011307280**	**13072**	27
			AQUACTRL 2 SINGLE; Einbauposition beifahrerseitig; für Rechtslenker; Ergänzungsartikel/Ergänzende Info 2: Maß abweichend vom Original; passender Adapter: BCE	**2800011607260**	**16072**	55
			AQUACTRL 2 SINGLE; Einbauposition fahrerseitig; für Rechtslenker; passender Adapter: BCE	**2800011608260**	**16082**	55
1.9 TDI 1.9 TDI 1.9 TDI 4motion 2.0	74 kW 96 kW 96 kW 85 kW	11/00→05/05 11/00→05/05 11/00→05/05 11/00→05/05	AQUACTRL 2 SET; für Linkslenker; → 10/01; Ergänzungsartikel/Ergänzende Info 2: Maß abweichend vom Original	**2800011216280**	**12162**	7
			AQUACTRL 2 SET; für Linkslenker; → 11/01	**2800011279280**	**12792**	24
			AQUACTRL 2 SINGLE; für Linkslenker; Einbauposition beifahrerseitig; passender Adapter: A; → 10/01	**2800011306280**	**13062**	27
			AQUACTRL 2 SINGLE; Einbauposition fahrerseitig; für Linkslenker; passender Adapter: A; → 10/01	**2800011307280**	**13072**	27
			AQUACTRL 2 SINGLE; Einbauposition beifahrerseitig; für Linkslenker; passender Adapter: BCE; → 11/01	**2800011307280**	**13072**	27
			AQUACTRL 2 SINGLE; Einbauposition fahrerseitig; für Linkslenker; passender Adapter: BCE; → 11/01	**2800011307280**	**13072**	27
			AQUACTRL 2 SINGLE; → 06/02 ; Einbauposition beifahrerseitig; für Rechtslenker; Ergänzungsartikel/Ergänzende Info 2: Maß abweichend vom Original; passender Adapter: BCE	**2800011607260** **2800011625270**	**16072** **62527**	55 62
			AQUACTRL 2 SINGLE; → 05/02; Einbauposition fahrerseitig; für Rechtslenker; passender Adapter: A	**2800011608260** **2800011626270**	**16082** **62627**	55 62
			AQUACTRL 2 SINGLE; → 06/02 ; Einbauposition fahrerseitig; für Rechtslenker; passender Adapter: BCE	**2800011608260** **2800011626270**	**16082** **62627**	55 62
			AQUACTRL 2 SINGLE; → 05/02; Einbauposition beifahrerseitig; für Rechtslenker; passender Adapter: A	**2800011608260** **2800011626270**	**16082** **62627**	55 62
2.0	96 kW	11/01→05/05	AQUACTRL 2 SET; für Linkslenker	**2800011279280**	**12792**	24
			AQUACTRL 2 SINGLE; Einbauposition fahrerseitig; für Linkslenker; passender Adapter: BCE	**2800011307280**	**13072**	27
			AQUACTRL 2 SINGLE; Einbauposition beifahrerseitig; für Linkslenker; passender Adapter: BCE	**2800011307280**	**13072**	27
			AQUACTRL 2 SINGLE; → 06/02 ; Einbauposition beifahrerseitig; für Rechtslenker; Ergänzungsartikel/Ergänzende Info 2: Maß abweichend vom Original; passender Adapter: BCE	**2800011607260** **2800011625270**	**16072** **62527**	55 62
			AQUACTRL 2 SINGLE; → 06/02 ; Einbauposition fahrerseitig; für Rechtslenker; passender Adapter: BCE	**2800011608260** **2800011626270**	**16082** **62627**	55 62
			AQUACTRL 2 SINGLE; → 05/02; Einbauposition beifahrerseitig; für Rechtslenker; passender Adapter: A	**2800011608260** **2800011626270**	**16082** **62627**	55 62
			AQUACTRL 2 SINGLE; → 05/02; Einbauposition fahrerseitig; für Rechtslenker; passender Adapter: A	**2800011608260** **2800011626270**	**16082** **62627**	55 62

© 2025 Continental Aftermarket & Services GmbH

VW - PASSAT B5.5 (3B3) 10/00→12/05

Wischblatt

2.0 4motion	85 kW	11/00→05/05	AQUACTRL 2 SET; für Linkslenker; 10/01; Ergänzungsartikel/Ergänzende Info 2: Maß abweichend vom Original	**2800011216280**	**12162**	7
			AQUACTRL 2 SET; für Linkslenker; 11/01	**2800011279280**	**12792**	24
			AQUACTRL 2 SINGLE; für Linkslenker; Einbauposition beifahrerseitig; passender Adapter: A; 10/01	**2800011306280**	**13062**	27
			AQUACTRL 2 SINGLE; Einbauposition fahrerseitig; für Linkslenker; passender Adapter: A; 10/01	**2800011307280**	**13072**	27
			AQUACTRL 2 SINGLE; Einbauposition beifahrerseitig; für Linkslenker; passender Adapter: BCE; 11/01	**2800011307280**	**13072**	27
			AQUACTRL 2 SINGLE; Einbauposition fahrerseitig; für Linkslenker; passender Adapter: BCE; 11/01	**2800011307280**	**13072**	27
			AQUACTRL 2 SINGLE; 06/02 ; Einbauposition beifahrerseitig; für Rechtslenker; Ergänzungsartikel/Ergänzende Info 2: Maß abweichend vom Original; passender Adapter: BCE	**2800011607260** **2800011625270**	**16072** **62527**	55 62
			AQUACTRL 2 SINGLE; 05/02; Einbauposition fahrerseitig; für Rechtslenker; passender Adapter: A	**2800011608260** **2800011626270**	**16082** **62627**	55 62
			AQUACTRL 2 SINGLE; 06/02 ; Einbauposition fahrerseitig; für Rechtslenker; passender Adapter: BCE	**2800011608260** **2800011626270**	**16082** **62627**	55 62
			AQUACTRL 2 SINGLE; 05/02; Einbauposition beifahrerseitig; für Rechtslenker; passender Adapter: A	**2800011608260** **2800011626270**	**16082** **62627**	55 62
2.0 TDI	100 kW	12/03→05/05	AQUACTRL 2 SET; für Linkslenker	**2800011279280**	**12792**	24
			AQUACTRL 2 SINGLE; Einbauposition fahrerseitig; für Linkslenker; passender Adapter: BCE	**2800011307280**	**13072**	27
			AQUACTRL 2 SINGLE; Einbauposition beifahrerseitig; für Linkslenker; passender Adapter: BCE	**2800011307280**	**13072**	27
			AQUACTRL 2 SINGLE; Einbauposition beifahrerseitig; für Rechtslenker; Ergänzungsartikel/Ergänzende Info 2: Maß abweichend vom Original; passender Adapter: BCE	**2800011607260** **2800011625270**	**16072** **62527**	55 62
			AQUACTRL 2 SINGLE; Einbauposition fahrerseitig; für Rechtslenker; passender Adapter: BCE	**2800011608260** **2800011626270**	**16082** **62627**	55 62

© 2025 Continental Aftermarket & Services GmbH

VW - PASSAT B5.5 (3B3) 10/00→12/05

Wischblatt

2.3 V5 2.3 V5 4motion 2.5 TDI	125 kW 125 kW 110 kW	11/00→05/05 11/00→05/05 11/00→05/05	AQUACTRL 2 SET; für Linkslenker; 10/01; Ergänzungsartikel/Ergänzende Info 2: Maß abweichend vom Original	**2800011216280**	**12162**	7
			AQUACTRL 2 SET; für Linkslenker; 11/01	**2800011279280**	**12792**	24
			AQUACTRL 2 SINGLE; für Linkslenker; Einbauposition beifahrerseitig; passender Adapter: A; 10/01	**2800011306280**	**13062**	27
			AQUACTRL 2 SINGLE; Einbauposition fahrerseitig; für Linkslenker; passender Adapter: A; 10/01	**2800011307280**	**13072**	27
			AQUACTRL 2 SINGLE; Einbauposition beifahrerseitig; für Linkslenker; passender Adapter: BCE; 11/01	**2800011307280**	**13072**	27
			AQUACTRL 2 SINGLE; Einbauposition fahrerseitig; für Linkslenker; passender Adapter: BCE; 11/01	**2800011307280**	**13072**	27
			AQUACTRL 2 SINGLE; 06/02 ; Einbauposition beifahrerseitig; für Rechtslenker; Ergänzungsartikel/Ergänzende Info 2: Maß abweichend vom Original; passender Adapter: BCE	**2800011607260** **2800011625270**	**16072** **62527**	55 62
			AQUACTRL 2 SINGLE; 05/02; Einbauposition fahrerseitig; für Rechtslenker; passender Adapter: A	**2800011608260** **2800011626270**	**16082** **62627**	55 62
			AQUACTRL 2 SINGLE; 06/02 ; Einbauposition fahrerseitig; für Rechtslenker; passender Adapter: BCE	**2800011608260** **2800011626270**	**16082** **62627**	55 62
			AQUACTRL 2 SINGLE; 05/02; Einbauposition beifahrerseitig; für Rechtslenker; passender Adapter: A	**2800011608260** **2800011626270**	**16082** **62627**	55 62
2.5 TDI	120 kW	05/03→05/05	AQUACTRL 2 SET; für Linkslenker	**2800011279280**	**12792**	24
			AQUACTRL 2 SINGLE; Einbauposition fahrerseitig; für Linkslenker; passender Adapter: BCE	**2800011307280**	**13072**	27
			AQUACTRL 2 SINGLE; Einbauposition beifahrerseitig; für Linkslenker; passender Adapter: BCE	**2800011307280**	**13072**	27
			AQUACTRL 2 SINGLE; Einbauposition beifahrerseitig; für Rechtslenker; Ergänzungsartikel/Ergänzende Info 2: Maß abweichend vom Original; passender Adapter: BCE	**2800011607260** **2800011625270**	**16072** **62527**	55 62
			AQUACTRL 2 SINGLE; Einbauposition fahrerseitig; für Rechtslenker; passender Adapter: BCE	**2800011608260** **2800011626270**	**16082** **62627**	55 62

© 2025 Continental Aftermarket & Services GmbH

VW - PASSAT B5.5 (3B3) 10/00→12/05

Wischblatt

2.5 TDI 4motion	110 kW	11/00→05/05	AQUACTRL 2 SET; für Linkslenker; 10/01; Ergänzungsartikel/Ergänzende Info 2: Maß abweichend vom Original	**2800011216280**	**12162**	7
			AQUACTRL 2 SET; für Linkslenker; 11/01	**2800011279280**	**12792**	24
			AQUACTRL 2 SINGLE; für Linkslenker; Einbauposition beifahrerseitig; passender Adapter: A; 10/01	**2800011306280**	**13062**	27
			AQUACTRL 2 SINGLE; Einbauposition fahrerseitig; für Linkslenker; passender Adapter: A; 10/01	**2800011307280**	**13072**	27
			AQUACTRL 2 SINGLE; Einbauposition beifahrerseitig; für Linkslenker; passender Adapter: BCE; 11/01	**2800011307280**	**13072**	27
			AQUACTRL 2 SINGLE; Einbauposition fahrerseitig; für Linkslenker; passender Adapter: BCE; 11/01	**2800011307280**	**13072**	27
			AQUACTRL 2 SINGLE; 06/02 ; Einbauposition beifahrerseitig; für Rechtslenker; Ergänzungsartikel/Ergänzende Info 2: Maß abweichend vom Original; passender Adapter: BCE	**2800011607260** **2800011625270**	**16072** **62527**	55 62
			AQUACTRL 2 SINGLE; 05/02; Einbauposition fahrerseitig; für Rechtslenker; passender Adapter: A	**2800011608260** **2800011626270**	**16082** **62627**	55 62
			AQUACTRL 2 SINGLE; 06/02 ; Einbauposition fahrerseitig; für Rechtslenker; passender Adapter: BCE	**2800011608260** **2800011626270**	**16082** **62627**	55 62
			AQUACTRL 2 SINGLE; 05/02; Einbauposition beifahrerseitig; für Rechtslenker; passender Adapter: A	**2800011608260** **2800011626270**	**16082** **62627**	55 62
2.5 TDI 4motion	132 kW	01/03→05/05	AQUACTRL 2 SET; für Linkslenker	**2800011279280**	**12792**	24
			AQUACTRL 2 SINGLE; Einbauposition fahrerseitig; für Linkslenker; passender Adapter: BCE	**2800011307280**	**13072**	27
			AQUACTRL 2 SINGLE; Einbauposition beifahrerseitig; für Linkslenker; passender Adapter: BCE	**2800011307280**	**13072**	27
			AQUACTRL 2 SINGLE; Einbauposition beifahrerseitig; für Rechtslenker; Ergänzungsartikel/Ergänzende Info 2: Maß abweichend vom Original; passender Adapter: BCE	**2800011607260** **2800011625270**	**16072** **62527**	55 62
			AQUACTRL 2 SINGLE; Einbauposition fahrerseitig; für Rechtslenker; passender Adapter: BCE	**2800011608260** **2800011626270**	**16082** **62627**	55 62

© 2025 Continental Aftermarket & Services GmbH

VW - PASSAT B5.5 (3B3) 10/00→12/05

Wischblatt

2.8	140 kW	10/00→05/05	AQUACTRL 2 SET; für Linkslenker; 10/01; Ergänzungsartikel/Ergänzende Info 2: Maß abweichend vom Original	**2800011216280**	**12162**	7
			AQUACTRL 2 SET; für Linkslenker; 11/01	**2800011279280**	**12792**	24
			AQUACTRL 2 SINGLE; für Linkslenker; Einbauposition beifahrerseitig; passender Adapter: A; 10/01	**2800011306280**	**13062**	27
			AQUACTRL 2 SINGLE; Einbauposition fahrerseitig; für Linkslenker; passender Adapter: A; 10/01	**2800011307280**	**13072**	27
			AQUACTRL 2 SINGLE; Einbauposition beifahrerseitig; für Linkslenker; passender Adapter: BCE; 11/01	**2800011307280**	**13072**	27
			AQUACTRL 2 SINGLE; Einbauposition fahrerseitig; für Linkslenker; passender Adapter: BCE; 11/01	**2800011307280**	**13072**	27
			AQUACTRL 2 SINGLE; 06/02 ; Einbauposition beifahrerseitig; für Rechtslenker; Ergänzungsartikel/Ergänzende Info 2: Maß abweichend vom Original; passender Adapter: BCE	**2800011607260** **2800011625270**	**16072** **62527**	55 62
			AQUACTRL 2 SINGLE; 05/02; Einbauposition fahrerseitig; für Rechtslenker; passender Adapter: A	**2800011608260** **2800011626270**	**16082** **62627**	55 62
			AQUACTRL 2 SINGLE; 06/02 ; Einbauposition fahrerseitig; für Rechtslenker; passender Adapter: BCE	**2800011608260** **2800011626270**	**16082** **62627**	55 62
			AQUACTRL 2 SINGLE; 05/02; Einbauposition beifahrerseitig; für Rechtslenker; passender Adapter: A	**2800011608260** **2800011626270**	**16082** **62627**	55 62
2.8	142 kW	05/02→05/03	AQUACTRL 2 SET; für Linkslenker	**2800011279280**	**12792**	24
			AQUACTRL 2 SINGLE; Einbauposition fahrerseitig; für Linkslenker; passender Adapter: BCE	**2800011307280**	**13072**	27
			AQUACTRL 2 SINGLE; Einbauposition beifahrerseitig; für Linkslenker; passender Adapter: BCE	**2800011307280**	**13072**	27
			AQUACTRL 2 SINGLE; 06/02 ; Einbauposition beifahrerseitig; für Rechtslenker; Ergänzungsartikel/Ergänzende Info 2: Maß abweichend vom Original; passender Adapter: BCE	**2800011607260** **2800011625270**	**16072** **62527**	55 62
			AQUACTRL 2 SINGLE; 06/02 ; Einbauposition fahrerseitig; für Rechtslenker; passender Adapter: BCE	**2800011608260** **2800011626270**	**16082** **62627**	55 62
2.8 4motion	140 kW	10/00→05/05	AQUACTRL 2 SET; für Linkslenker; 10/01; Ergänzungsartikel/Ergänzende Info 2: Maß abweichend vom Original	**2800011216280**	**12162**	7
			AQUACTRL 2 SET; für Linkslenker; 11/01	**2800011279280**	**12792**	24
			AQUACTRL 2 SINGLE; für Linkslenker; Einbauposition beifahrerseitig; passender Adapter: A; 10/01	**2800011306280**	**13062**	27
			AQUACTRL 2 SINGLE; Einbauposition fahrerseitig; für Linkslenker; passender Adapter: A; 10/01	**2800011307280**	**13072**	27
			AQUACTRL 2 SINGLE; Einbauposition beifahrerseitig; für Linkslenker; passender Adapter: BCE; 11/01	**2800011307280**	**13072**	27
			AQUACTRL 2 SINGLE; Einbauposition fahrerseitig; für Linkslenker; passender Adapter: BCE; 11/01	**2800011307280**	**13072**	27
			AQUACTRL 2 SINGLE; 06/02 ; Einbauposition beifahrerseitig; für Rechtslenker; Ergänzungsartikel/Ergänzende Info 2: Maß abweichend vom Original; passender Adapter: BCE	**2800011607260**	**16072**	55
			AQUACTRL 2 SINGLE; 05/02; Einbauposition fahrerseitig; für Rechtslenker; passender Adapter: A	**2800011608260**	**16082**	55

→

© 2025 Continental Aftermarket & Services GmbH

VW - PASSAT B5.5 (3B3) 10/00→12/05						
Wischblatt						
2.8 4motion	140 kW	10/00→05/05	AQUACTRL 2 SINGLE; 06/02 ; Einbauposition fahrerseitig; für Rechtslenker; passender Adapter: BCE	**2800011608260**	**16082**	55
			AQUACTRL 2 SINGLE; 05/02; Einbauposition beifahrerseitig; für Rechtslenker; passender Adapter: A	**2800011608260**	**16082**	55
2.8 4motion 4.0 W8 4motion	142 kW 202 kW	11/00→05/05 09/01→09/04	AQUACTRL 2 SET; für Linkslenker; 10/01; Ergänzungsartikel/Ergänzende Info 2: Maß abweichend vom Original	**2800011216280**	**12162**	7
			AQUACTRL 2 SET; für Linkslenker; 11/01	**2800011279280**	**12792**	24
			AQUACTRL 2 SINGLE; für Linkslenker; Einbauposition beifahrerseitig; passender Adapter: A; 10/01	**2800011306280**	**13062**	27
			AQUACTRL 2 SINGLE; Einbauposition fahrerseitig; für Linkslenker; passender Adapter: A; 10/01	**2800011307280**	**13072**	27
			AQUACTRL 2 SINGLE; Einbauposition beifahrerseitig; für Linkslenker; passender Adapter: BCE; 11/01	**2800011307280**	**13072**	27
			AQUACTRL 2 SINGLE; Einbauposition fahrerseitig; für Linkslenker; passender Adapter: BCE; 11/01	**2800011307280**	**13072**	27
			AQUACTRL 2 SINGLE; 06/02 ; Einbauposition beifahrerseitig; für Rechtslenker; Ergänzungsartikel/Ergänzende Info 2: Maß abweichend vom Original; passender Adapter: BCE	**2800011607260** **2800011625270**	**16072** **62527**	55 62
			AQUACTRL 2 SINGLE; 05/02; Einbauposition fahrerseitig; für Rechtslenker; passender Adapter: A	**2800011608260** **2800011626270**	**16082** **62627**	55 62
			AQUACTRL 2 SINGLE; 06/02 ; Einbauposition fahrerseitig; für Rechtslenker; passender Adapter: BCE	**2800011608260** **2800011626270**	**16082** **62627**	55 62
			AQUACTRL 2 SINGLE; 05/02; Einbauposition beifahrerseitig; für Rechtslenker; passender Adapter: A	**2800011608260** **2800011626270**	**16082** **62627**	55 62
VW - PASSAT B5.5 Variant (3B6) 09/00→08/05						
Wischblatt						
1.6	75 kW	11/00→05/05	AQUACTRL 2 SET; für Linkslenker; 10/01; Ergänzungsartikel/Ergänzende Info 2: Maß abweichend vom Original	**2800011216280**	**12162**	7
			AQUACTRL 2 SET; für Linkslenker; 11/01	**2800011279280**	**12792**	24
			AQUACTRL 2 SINGLE; für Linkslenker; Einbauposition beifahrerseitig; passender Adapter: A; 10/01	**2800011306280**	**13062**	27
			AQUACTRL 2 SINGLE; Einbauposition fahrerseitig; für Linkslenker; passender Adapter: A; 10/01	**2800011307280**	**13072**	27
			AQUACTRL 2 SINGLE; Einbauposition beifahrerseitig; für Linkslenker; passender Adapter: BCE; 11/01	**2800011307280**	**13072**	27
			AQUACTRL 2 SINGLE; Einbauposition fahrerseitig; für Linkslenker; passender Adapter: BCE; 11/01	**2800011307280**	**13072**	27
			AQUACTRL 2 SINGLE; 06/02 ; Einbauposition beifahrerseitig; für Rechtslenker; Ergänzungsartikel/Ergänzende Info 2: Maß abweichend vom Original; passender Adapter: BCE	**2800011607260** **2800011625270**	**16072** **62527**	55 62
			AQUACTRL 2 SINGLE; 05/02; Einbauposition fahrerseitig; für Rechtslenker; passender Adapter: A	**2800011608260** **2800011626270**	**16082** **62627**	55 62
			AQUACTRL 2 SINGLE; 06/02 ; Einbauposition fahrerseitig; für Rechtslenker; passender Adapter: BCE	**2800011608260**	**16082**	55
			AQUACTRL 2 SINGLE; 05/02; Einbauposition beifahrerseitig; für Rechtslenker; passender Adapter: A	**2800011608260** **2800011626270**	**16082** **62627**	55 62

© 2025 Continental Aftermarket & Services GmbH

VW - PASSAT B5.5 Variant (3B6) 09/00→08/05

Wischblatt

1.8 4motion	125 kW	11/03→05/05	AQUACTRL 2 SET; für Linkslenker	**2800011279280**	**12792**	24
			AQUACTRL 2 SINGLE; Einbauposition fahrerseitig; für Linkslenker; passender Adapter: BCE	**2800011307280**	**13072**	27
			AQUACTRL 2 SINGLE; Einbauposition beifahrerseitig; für Linkslenker; passender Adapter: BCE	**2800011307280**	**13072**	27
			AQUACTRL 2 SINGLE; Einbauposition beifahrerseitig; für Rechtslenker; Ergänzungsartikel/Ergänzende Info 2: Maß abweichend vom Original; passender Adapter: BCE	**2800011607260**	**16072**	55
			AQUACTRL 2 SINGLE; Einbauposition fahrerseitig; für Rechtslenker; passender Adapter: BCE	**2800011608260**	**16082**	55
1.8 T	125 kW	05/02→08/05	AQUACTRL 2 SET; für Linkslenker	**2800011279280**	**12792**	24
			AQUACTRL 2 SINGLE; Einbauposition fahrerseitig; für Linkslenker; passender Adapter: BCE	**2800011307280**	**13072**	27
			AQUACTRL 2 SINGLE; Einbauposition beifahrerseitig; für Linkslenker; passender Adapter: BCE	**2800011307280**	**13072**	27
			AQUACTRL 2 SINGLE; 06/02 ; Einbauposition beifahrerseitig; für Rechtslenker; Ergänzungsartikel/Ergänzende Info 2: Maß abweichend vom Original; passender Adapter: BCE	**2800011607260**	**16072**	55
			AQUACTRL 2 SINGLE; 06/02 ; Einbauposition fahrerseitig; für Rechtslenker; passender Adapter: BCE	**2800011608260**	**16082**	55
			AQUACTRL 2 SINGLE; 05/02; Einbauposition fahrerseitig; für Rechtslenker; passender Adapter: A	**2800011608260**	**16082**	55
			AQUACTRL 2 SINGLE; 05/02; Einbauposition beifahrerseitig; für Rechtslenker; passender Adapter: A	**2800011608260**	**16082**	55
1.8 T 20V 1.9 TDI 1.9 TDI 1.9 TDI 4motion 2.0	110 kW 74 kW 96 kW 96 kW 85 kW	11/00→05/05 11/00→05/05 11/00→05/05 11/00→05/05 11/00→05/05	AQUACTRL 2 SET; für Linkslenker; 10/01; Ergänzungsartikel/Ergänzende Info 2: Maß abweichend vom Original	**2800011216280**	**12162**	7
			AQUACTRL 2 SET; für Linkslenker; 11/01	**2800011279280**	**12792**	24
			AQUACTRL 2 SINGLE; für Linkslenker; Einbauposition beifahrerseitig; passender Adapter: A; 10/01	**2800011306280**	**13062**	27
			AQUACTRL 2 SINGLE; Einbauposition fahrerseitig; für Linkslenker; passender Adapter: A; 10/01	**2800011307280**	**13072**	27
			AQUACTRL 2 SINGLE; Einbauposition beifahrerseitig; für Linkslenker; passender Adapter: BCE; 11/01	**2800011307280**	**13072**	27
			AQUACTRL 2 SINGLE; Einbauposition fahrerseitig; für Linkslenker; passender Adapter: BCE; 11/01	**2800011307280**	**13072**	27
			AQUACTRL 2 SINGLE; 06/02 ; Einbauposition beifahrerseitig; für Rechtslenker; Ergänzungsartikel/Ergänzende Info 2: Maß abweichend vom Original; passender Adapter: BCE	**2800011607260** **2800011625270**	**16072** **62527**	55 62
			AQUACTRL 2 SINGLE; 05/02; Einbauposition fahrerseitig; für Rechtslenker; passender Adapter: A	**2800011608260** **2800011626270**	**16082** **62627**	55 62
			AQUACTRL 2 SINGLE; 06/02 ; Einbauposition fahrerseitig; für Rechtslenker; passender Adapter: BCE	**2800011608260**	**16082**	55
			AQUACTRL 2 SINGLE; 05/02; Einbauposition beifahrerseitig; für Rechtslenker; passender Adapter: A	**2800011608260** **2800011626270**	**16082** **62627**	55 62
2.0	96 kW	11/01→05/05	AQUACTRL 2 SET; für Linkslenker	**2800011279280**	**12792**	24
			AQUACTRL 2 SINGLE; Einbauposition fahrerseitig; für Linkslenker; passender Adapter: BCE	**2800011307280**	**13072**	27
			AQUACTRL 2 SINGLE; Einbauposition beifahrerseitig; für Linkslenker; passender Adapter: BCE	**2800011307280**	**13072**	27
			AQUACTRL 2 SINGLE; 06/02 ; Einbauposition beifahrerseitig; für Rechtslenker; Ergänzungs-	**2800011607260** **2800011625270**	**16072** **62527**	55 62

→

© 2025 Continental Aftermarket & Services GmbH

VW - PASSAT B5.5 Variant (3B6) 09/00→08/05

Wischblatt

2.0	96 kW	11/01→05/05	artikel/Ergänzende Info 2: Maß abweichend vom Original; passender Adapter: BCE			
			AQUACTRL 2 SINGLE; 06/02 ; Einbauposition fahrerseitig; für Rechtslenker; passender Adapter: BCE	**2800011608260**	**16082**	55
			AQUACTRL 2 SINGLE; 05/02; Einbauposition fahrerseitig; für Rechtslenker; passender Adapter: A	**2800011608260** **2800011626270**	**16082** **62627**	55 62
			AQUACTRL 2 SINGLE; 05/02; Einbauposition beifahrerseitig; für Rechtslenker; passender Adapter: A	**2800011608260** **2800011626270**	**16082** **62627**	55 62
2.0 4motion	85 kW	11/00→05/05	AQUACTRL 2 SET; für Linkslenker; 10/01; Ergänzungsartikel/Ergänzende Info 2: Maß abweichend vom Original	**2800011216280**	**12162**	7
			AQUACTRL 2 SET; für Linkslenker; 11/01	**2800011279280**	**12792**	24
			AQUACTRL 2 SINGLE; für Linkslenker; Einbauposition beifahrerseitig; passender Adapter: A; 10/01	**2800011306280**	**13062**	27
			AQUACTRL 2 SINGLE; Einbauposition fahrerseitig; für Linkslenker; passender Adapter: A; 10/01	**2800011307280**	**13072**	27
			AQUACTRL 2 SINGLE; Einbauposition beifahrerseitig; für Linkslenker; passender Adapter: BCE; 11/01	**2800011307280**	**13072**	27
			AQUACTRL 2 SINGLE; Einbauposition fahrerseitig; für Linkslenker; passender Adapter: BCE; 11/01	**2800011307280**	**13072**	27
			AQUACTRL 2 SINGLE; 06/02 ; Einbauposition beifahrerseitig; für Rechtslenker; Ergänzungsartikel/Ergänzende Info 2: Maß abweichend vom Original; passender Adapter: BCE	**2800011607260** **2800011625270**	**16072** **62527**	55 62
			AQUACTRL 2 SINGLE; 05/02; Einbauposition fahrerseitig; für Rechtslenker; passender Adapter: A	**2800011608260** **2800011626270**	**16082** **62627**	55 62
			AQUACTRL 2 SINGLE; 06/02 ; Einbauposition fahrerseitig; für Rechtslenker; passender Adapter: BCE	**2800011608260**	**16082**	55
			AQUACTRL 2 SINGLE; 05/02; Einbauposition beifahrerseitig; für Rechtslenker; passender Adapter: A	**2800011608260** **2800011626270**	**16082** **62627**	55 62
2.0 TDI	100 kW	12/03→05/05	AQUACTRL 2 SET; für Linkslenker	**2800011279280**	**12792**	24
			AQUACTRL 2 SINGLE; Einbauposition fahrerseitig; für Linkslenker; passender Adapter: BCE	**2800011307280**	**13072**	27
			AQUACTRL 2 SINGLE; Einbauposition beifahrerseitig; für Linkslenker; passender Adapter: BCE	**2800011307280**	**13072**	27
			AQUACTRL 2 SINGLE; Einbauposition beifahrerseitig; für Rechtslenker; Ergänzungsartikel/Ergänzende Info 2: Maß abweichend vom Original; passender Adapter: BCE	**2800011607260** **2800011625270**	**16072** **62527**	55 62
			AQUACTRL 2 SINGLE; Einbauposition fahrerseitig; für Rechtslenker; passender Adapter: BCE	**2800011608260**	**16082**	55
2.3 VR5 2.3 VR5 4motion 2.5 TDI	125 kW 125 kW 110 kW	11/00→05/05 11/00→05/05 11/00→05/05	AQUACTRL 2 SET; für Linkslenker; 10/01; Ergänzungsartikel/Ergänzende Info 2: Maß abweichend vom Original	**2800011216280**	**12162**	7
			AQUACTRL 2 SET; für Linkslenker; 11/01	**2800011279280**	**12792**	24
			AQUACTRL 2 SINGLE; für Linkslenker; Einbauposition beifahrerseitig; passender Adapter: A; 10/01	**2800011306280**	**13062**	27
			AQUACTRL 2 SINGLE; Einbauposition fahrerseitig; für Linkslenker; passender Adapter: A; 10/01	**2800011307280**	**13072**	27
			AQUACTRL 2 SINGLE; Einbauposition beifahrerseitig; für Linkslenker; passender Adapter: BCE; 11/01	**2800011307280**	**13072**	27

→

© 2025 Continental Aftermarket & Services GmbH

VW - PASSAT B5.5 Variant (3B6) 09/00→08/05

Wischblatt

2.3 VR5 2.3 VR5 4motion 2.5 TDI	125 kW 125 kW 110 kW	11/00→05/05 11/00→05/05 11/00→05/05	AQUACTRL 2 SINGLE; Einbauposition fahrerseitig; für Linkslenker; passender Adapter: BCE; 11/01	**2800011307280**	**13072**	27
			AQUACTRL 2 SINGLE; 06/02 ; Einbauposition beifahrerseitig; für Rechtslenker; Ergänzungsartikel/Ergänzende Info 2: Maß abweichend vom Original; passender Adapter: BCE	**2800011607260** **2800011625270**	**16072** **62527**	55 62
			AQUACTRL 2 SINGLE; 05/02; Einbauposition fahrerseitig; für Rechtslenker; passender Adapter: A	**2800011608260** **2800011626270**	**16082** **62627**	55 62
			AQUACTRL 2 SINGLE; 06/02 ; Einbauposition fahrerseitig; für Rechtslenker; passender Adapter: BCE	**2800011608260**	**16082**	55
			AQUACTRL 2 SINGLE; 05/02; Einbauposition beifahrerseitig; für Rechtslenker; passender Adapter: A	**2800011608260** **2800011626270**	**16082** **62627**	55 62
2.5 TDI	120 kW	05/03→05/05	AQUACTRL 2 SET; für Linkslenker	**2800011279280**	**12792**	24
			AQUACTRL 2 SINGLE; Einbauposition fahrerseitig; für Linkslenker; passender Adapter: BCE	**2800011307280**	**13072**	27
			AQUACTRL 2 SINGLE; Einbauposition beifahrerseitig; für Linkslenker; passender Adapter: BCE	**2800011307280**	**13072**	27
			AQUACTRL 2 SINGLE; Einbauposition beifahrerseitig; für Rechtslenker; Ergänzungsartikel/Ergänzende Info 2: Maß abweichend vom Original; passender Adapter: BCE	**2800011607260** **2800011625270**	**16072** **62527**	55 62
			AQUACTRL 2 SINGLE; Einbauposition fahrerseitig; für Rechtslenker; passender Adapter: BCE	**2800011608260**	**16082**	55
2.5 TDI 4motion	110 kW	11/00→05/05	AQUACTRL 2 SET; für Linkslenker; 10/01; Ergänzungsartikel/Ergänzende Info 2: Maß abweichend vom Original	**2800011216280**	**12162**	7
			AQUACTRL 2 SET; für Linkslenker; 11/01	**2800011279280**	**12792**	24
			AQUACTRL 2 SINGLE; für Linkslenker; Einbauposition beifahrerseitig; passender Adapter: A; 10/01	**2800011306280**	**13062**	27
			AQUACTRL 2 SINGLE; Einbauposition fahrerseitig; für Linkslenker; passender Adapter: A; 10/01	**2800011307280**	**13072**	27
			AQUACTRL 2 SINGLE; Einbauposition beifahrerseitig; für Linkslenker; passender Adapter: BCE; 11/01	**2800011307280**	**13072**	27
			AQUACTRL 2 SINGLE; Einbauposition fahrerseitig; für Linkslenker; passender Adapter: BCE; 11/01	**2800011307280**	**13072**	27
			AQUACTRL 2 SINGLE; 06/02 ; Einbauposition beifahrerseitig; für Rechtslenker; Ergänzungsartikel/Ergänzende Info 2: Maß abweichend vom Original; passender Adapter: BCE	**2800011607260** **2800011625270**	**16072** **62527**	55 62
			AQUACTRL 2 SINGLE; 05/02; Einbauposition fahrerseitig; für Rechtslenker; passender Adapter: A	**2800011608260** **2800011626270**	**16082** **62627**	55 62
			AQUACTRL 2 SINGLE; 06/02 ; Einbauposition fahrerseitig; für Rechtslenker; passender Adapter: BCE	**2800011608260**	**16082**	55
			AQUACTRL 2 SINGLE; 05/02; Einbauposition beifahrerseitig; für Rechtslenker; passender Adapter: A	**2800011608260** **2800011626270**	**16082** **62627**	55 62

© 2025 Continental Aftermarket & Services GmbH

VW - PASSAT B5.5 Variant (3B6) 09/00→08/05

Wischblatt

2.5 TDI 4motion	132 kW	01/03→05/05	AQUACTRL 2 SET; für Linkslenker	**2800011279280**	**12792**	24
			AQUACTRL 2 SINGLE; Einbauposition fahrerseitig; für Linkslenker; passender Adapter: BCE	**2800011307280**	**13072**	27
			AQUACTRL 2 SINGLE; Einbauposition beifahrerseitig; für Linkslenker; passender Adapter: BCE	**2800011307280**	**13072**	27
			AQUACTRL 2 SINGLE; Einbauposition beifahrerseitig; für Rechtslenker; Ergänzungsartikel/Ergänzende Info 2: Maß abweichend vom Original; passender Adapter: BCE	**2800011607260** **2800011625270**	**16072** **62527**	55 62
			AQUACTRL 2 SINGLE; Einbauposition fahrerseitig; für Rechtslenker; passender Adapter: BCE	**2800011608260**	**16082**	55
2.8	140 kW	10/00→05/05	AQUACTRL 2 SINGLE; 06/02 ; Einbauposition beifahrerseitig; für Rechtslenker; Ergänzungsartikel/Ergänzende Info 2: Maß abweichend vom Original; passender Adapter: BCE	**2800011607260**	**16072**	55
			AQUACTRL 2 SINGLE; 05/02; Einbauposition fahrerseitig; für Rechtslenker; passender Adapter: A	**2800011608260** **2800011626270**	**16082** **62627**	55 62
			AQUACTRL 2 SINGLE; 05/02; Einbauposition beifahrerseitig; für Rechtslenker; passender Adapter: A	**2800011608260** **2800011626270**	**16082** **62627**	55 62
			AQUACTRL 2 SINGLE; 06/02 ; Einbauposition fahrerseitig; für Rechtslenker; passender Adapter: BCE	**2800011608260**	**16082**	55
			AQUACTRL 2 SINGLE; 06/02 ; Einbauposition beifahrerseitig; für Rechtslenker; Ergänzungsartikel/Ergänzende Info 2: Maß abweichend vom Original; passender Adapter: BC	**2800011625270**	**62527**	62
2.8	142 kW	10/00→08/05	AQUACTRL 2 SET; für Linkslenker; 10/01; Ergänzungsartikel/Ergänzende Info 2: Maß abweichend vom Original	**2800011216280**	**12162**	7
			AQUACTRL 2 SET; für Linkslenker; 11/01	**2800011279280**	**12792**	24
			AQUACTRL 2 SINGLE; für Linkslenker; Einbauposition beifahrerseitig; passender Adapter: A; 10/01	**2800011306280**	**13062**	27
			AQUACTRL 2 SINGLE; Einbauposition fahrerseitig; für Linkslenker; passender Adapter: A; 10/01	**2800011307280**	**13072**	27
			AQUACTRL 2 SINGLE; Einbauposition beifahrerseitig; für Linkslenker; passender Adapter: BCE; 11/01	**2800011307280**	**13072**	27
			AQUACTRL 2 SINGLE; Einbauposition fahrerseitig; für Linkslenker; passender Adapter: BCE; 11/01	**2800011307280**	**13072**	27
			AQUACTRL 2 SINGLE; 06/02 ; Einbauposition beifahrerseitig; für Rechtslenker; Ergänzungsartikel/Ergänzende Info 2: Maß abweichend vom Original; passender Adapter: BCE	**2800011607260** **2800011625270**	**16072** **62527**	55 62
			AQUACTRL 2 SINGLE; 05/02; Einbauposition fahrerseitig; für Rechtslenker; passender Adapter: A	**2800011608260** **2800011626270**	**16082** **62627**	55 62
			AQUACTRL 2 SINGLE; 06/02 ; Einbauposition fahrerseitig; für Rechtslenker; passender Adapter: BCE	**2800011608260**	**16082**	55
			AQUACTRL 2 SINGLE; 05/02; Einbauposition beifahrerseitig; für Rechtslenker; passender Adapter: A	**2800011608260** **2800011626270**	**16082** **62627**	55 62
2.8 4motion	140 kW	10/00→05/05	AQUACTRL 2 SET; für Linkslenker; 10/01; Ergänzungsartikel/Ergänzende Info 2: Maß abweichend vom Original	**2800011216280**	**12162**	7
			AQUACTRL 2 SET; für Linkslenker; 11/01	**2800011279280**	**12792**	24
			AQUACTRL 2 SINGLE; für Linkslenker; Einbauposition beifahrerseitig; passender Adapter: A; 10/01	**2800011306280**	**13062**	27

→

© 2025 Continental Aftermarket & Services GmbH

VW - PASSAT B5.5 Variant (3B6) 09/00→08/05

Wischblatt

2.8 4motion	140 kW	10/00→05/05	AQUACTRL 2 SINGLE; Einbauposition fahrerseitig; für Linkslenker; passender Adapter: A; 10/01	**2800011307280**	**13072**	27
			AQUACTRL 2 SINGLE; Einbauposition beifahrerseitig; für Linkslenker; passender Adapter: BCE; 11/01	**2800011307280**	**13072**	27
			AQUACTRL 2 SINGLE; Einbauposition fahrerseitig; für Linkslenker; passender Adapter: BCE; 11/01	**2800011307280**	**13072**	27
			AQUACTRL 2 SINGLE; 06/02 ; Einbauposition beifahrerseitig; für Rechtslenker; Ergänzungsartikel/Ergänzende Info 2: Maß abweichend vom Original; passender Adapter: BCE	**2800011607260**	**16072**	55
			AQUACTRL 2 SINGLE; 05/02; Einbauposition fahrerseitig; für Rechtslenker; passender Adapter: A	**2800011608260**	**16082**	55
			AQUACTRL 2 SINGLE; 06/02 ; Einbauposition fahrerseitig; für Rechtslenker; passender Adapter: BCE	**2800011608260**	**16082**	55
			AQUACTRL 2 SINGLE; 05/02; Einbauposition beifahrerseitig; für Rechtslenker; passender Adapter: A	**2800011608260**	**16082**	55
2.8 4motion 4.0 W8 4motion	142 kW 202 kW	11/00→05/05 09/01→09/04	AQUACTRL 2 SET; für Linkslenker; 10/01; Ergänzungsartikel/Ergänzende Info 2: Maß abweichend vom Original	**2800011216280**	**12162**	7
			AQUACTRL 2 SET; für Linkslenker; 11/01	**2800011279280**	**12792**	24
			AQUACTRL 2 SINGLE; für Linkslenker; Einbauposition beifahrerseitig; passender Adapter: A; 10/01	**2800011306280**	**13062**	27
			AQUACTRL 2 SINGLE; Einbauposition fahrerseitig; für Linkslenker; passender Adapter: A; 10/01	**2800011307280**	**13072**	27
			AQUACTRL 2 SINGLE; Einbauposition beifahrerseitig; für Linkslenker; passender Adapter: BCE; 11/01	**2800011307280**	**13072**	27
			AQUACTRL 2 SINGLE; Einbauposition fahrerseitig; für Linkslenker; passender Adapter: BCE; 11/01	**2800011307280**	**13072**	27
			AQUACTRL 2 SINGLE; 06/02 ; Einbauposition beifahrerseitig; für Rechtslenker; Ergänzungsartikel/Ergänzende Info 2: Maß abweichend vom Original; passender Adapter: BCE	**2800011607260** **2800011625270**	**16072** **62527**	55 62
			AQUACTRL 2 SINGLE; 05/02; Einbauposition fahrerseitig; für Rechtslenker; passender Adapter: A	**2800011608260** **2800011626270**	**16082** **62627**	55 62
			AQUACTRL 2 SINGLE; 06/02 ; Einbauposition fahrerseitig; für Rechtslenker; passender Adapter: BCE	**2800011608260**	**16082**	55
			AQUACTRL 2 SINGLE; 05/02; Einbauposition beifahrerseitig; für Rechtslenker; passender Adapter: A	**2800011608260** **2800011626270**	**16082** **62627**	55 62

VW - PASSAT B5 (3B2) 08/96→12/01

Wischblatt

1.6	74 kW	10/96→11/00	AQUACTRL 2 SET; für Linkslenker; Ergänzungsartikel/Ergänzende Info 2: Maß abweichend vom Original	**2800011216280**	**12162**	7
			AQUACTRL 2 SINGLE; für Linkslenker; Einbauposition beifahrerseitig; passender Adapter: A	**2800011306280**	**13062**	27
			AQUACTRL 2 SINGLE; Einbauposition fahrerseitig; für Linkslenker; passender Adapter: A	**2800011307280**	**13072**	27
			AQUACTRL 2 SINGLE; Einbauposition beifahrerseitig; für Rechtslenker; passender Adapter: A	**2800011608260** **2800011626270**	**16082** **62627**	55 62
			AQUACTRL 2 SINGLE; Einbauposition fahrerseitig; für Rechtslenker; passender Adapter: A	**2800011608260** **2800011626270**	**16082** **62627**	55 62

© 2025 Continental Aftermarket & Services GmbH

VW - PASSAT B5 (3B2) 08/96→12/01

Wischblatt

1.8	85 kW	01/97→11/00	AQUACTRL 2 SET; für Linkslenker; Ergänzungsartikel/Ergänzende Info 2: Maß abweichend vom Original	**2800011216280**	**12162**	7
			AQUACTRL 2 SINGLE; für Linkslenker; Einbauposition beifahrerseitig; passender Adapter: A	**2800011306280**	**13062**	27
			AQUACTRL 2 SINGLE; Einbauposition fahrerseitig; für Linkslenker; passender Adapter: A	**2800011307280**	**13072**	27
			AQUACTRL 2 SINGLE; Einbauposition beifahrerseitig; für Rechtslenker; passender Adapter: A	**2800011608260**	**16082**	55
			AQUACTRL 2 SINGLE; Einbauposition fahrerseitig; für Rechtslenker; passender Adapter: A	**2800011608260**	**16082**	55
1.8 1.8 Syncro/4motion 1.8 T 1.9 TDI 1.9 TDI 1.9 TDI 1.9 TDI 1.9 TDI 4motion 1.9 TDI Syncro/4motion 2.0 2.0 4motion 2.3 VR5 2.3 VR5 Syncro/4motion 2.5 TDI 2.5 TDI Syncro/4motion	92 kW 92 kW 110 kW 66 kW 74 kW 81 kW 85 kW 85 kW 81 kW 88 kW 88 kW 110 kW 110 kW 110 kW 110 kW	10/96→11/00 12/96→08/00 10/96→11/00 10/96→11/00 02/00→11/00 10/96→11/00 08/98→11/00 08/99→11/00 06/97→08/00 04/00→11/00 04/00→11/00 10/96→11/00 10/97→11/00 07/98→11/00 12/98→11/00	AQUACTRL 2 SET; für Linkslenker; Ergänzungsartikel/Ergänzende Info 2: Maß abweichend vom Original	**2800011216280**	**12162**	7
			AQUACTRL 2 SINGLE; für Linkslenker; Einbauposition beifahrerseitig; passender Adapter: A	**2800011306280**	**13062**	27
			AQUACTRL 2 SINGLE; Einbauposition fahrerseitig; für Linkslenker; passender Adapter: A	**2800011307280**	**13072**	27
			AQUACTRL 2 SINGLE; Einbauposition beifahrerseitig; für Rechtslenker; passender Adapter: A	**2800011608260** **2800011626270**	**16082** **62627**	55 62
			AQUACTRL 2 SINGLE; Einbauposition fahrerseitig; für Rechtslenker; passender Adapter: A	**2800011608260** **2800011626270**	**16082** **62627**	55 62
2.8 V6	132 kW	05/97→09/99	AQUACTRL 2 SET; für Linkslenker; Ergänzungsartikel/Ergänzende Info 2: Maß abweichend vom Original	**2800011216280**	**12162**	7
			AQUACTRL 2 SINGLE; für Linkslenker; Einbauposition beifahrerseitig; passender Adapter: A	**2800011306280**	**13062**	27
			AQUACTRL 2 SINGLE; Einbauposition fahrerseitig; für Linkslenker; passender Adapter: A	**2800011307280**	**13072**	27
			AQUACTRL 2 SINGLE; Einbauposition beifahrerseitig; für Rechtslenker; passender Adapter: A	**2800011608260**	**16082**	55
			AQUACTRL 2 SINGLE; Einbauposition fahrerseitig; für Rechtslenker; passender Adapter: A	**2800011608260**	**16082**	55
2.8 V6 2.8 V6	140 kW 142 kW	09/99→11/00 08/96→11/00	AQUACTRL 2 SET; für Linkslenker; Ergänzungsartikel/Ergänzende Info 2: Maß abweichend vom Original	**2800011216280**	**12162**	7
			AQUACTRL 2 SINGLE; für Linkslenker; Einbauposition beifahrerseitig; passender Adapter: A	**2800011306280**	**13062**	27
			AQUACTRL 2 SINGLE; Einbauposition fahrerseitig; für Linkslenker; passender Adapter: A	**2800011307280**	**13072**	27
			AQUACTRL 2 SINGLE; Einbauposition beifahrerseitig; für Rechtslenker; passender Adapter: A	**2800011608260** **2800011626270**	**16082** **62627**	55 62
			AQUACTRL 2 SINGLE; Einbauposition fahrerseitig; für Rechtslenker; passender Adapter: A	**2800011608260** **2800011626270**	**16082** **62627**	55 62
2.8 V6 4motion	140 kW	09/99→11/00	AQUACTRL 2 SET; für Linkslenker; Ergänzungsartikel/Ergänzende Info 2: Maß abweichend vom Original	**2800011216280**	**12162**	7
			AQUACTRL 2 SINGLE; für Linkslenker; Einbauposition beifahrerseitig; passender Adapter: A	**2800011306280**	**13062**	27
			AQUACTRL 2 SINGLE; Einbauposition fahrerseitig; für Linkslenker; passender Adapter: A	**2800011307280**	**13072**	27
			AQUACTRL 2 SINGLE; Einbauposition beifahrerseitig; für Rechtslenker; passender Adapter: A	**2800011608260**	**16082**	55
			AQUACTRL 2 SINGLE; Einbauposition fahrerseitig; für Rechtslenker; passender Adapter: A	**2800011608260**	**16082**	55

© 2025 Continental Aftermarket & Services GmbH

VW - PASSAT B5 (3B2) 08/96→12/01

Wischblatt

2.8 V6 Syncro/4motion	142 kW	10/96→11/00	AQUACTRL 2 SET; für Linkslenker; Ergänzungsartikel/Ergänzende Info 2: Maß abweichend vom Original	**2800011216280**	**12162**	7
			AQUACTRL 2 SINGLE; für Linkslenker; Einbauposition beifahrerseitig; passender Adapter: A	**2800011306280**	**13062**	27
			AQUACTRL 2 SINGLE; Einbauposition fahrerseitig; für Linkslenker; passender Adapter: A	**2800011307280**	**13072**	27
			AQUACTRL 2 SINGLE; Einbauposition beifahrerseitig; für Rechtslenker; passender Adapter: A	**2800011608260** **2800011626270**	**16082** **62627**	55 62
			AQUACTRL 2 SINGLE; Einbauposition fahrerseitig; für Rechtslenker; passender Adapter: A	**2800011608260** **2800011626270**	**16082** **62627**	55 62

VW - PASSAT B5 Variant (3B5) 05/97→12/01

Wischblatt

1.6	74 kW	06/97→11/00	AQUACTRL 2 SINGLE; Einbauposition beifahrerseitig; für Linkslenker; passender Adapter: A	**2800011307280**	**13072**	27
			AQUACTRL 2 SINGLE; Einbauposition fahrerseitig; für Linkslenker; passender Adapter: A	**2800011307280**	**13072**	27
			AQUACTRL 2 SINGLE; Einbauposition fahrerseitig; für Rechtslenker; passender Adapter: A	**2800011608260** **2800011626270**	**16082** **62627**	55 62
			AQUACTRL 2 SINGLE; Einbauposition beifahrerseitig; für Rechtslenker; passender Adapter: A	**2800011608260** **2800011626270**	**16082** **62627**	55 62
1.8	85 kW	06/97→11/00	AQUACTRL 2 SINGLE; Einbauposition beifahrerseitig; für Linkslenker; passender Adapter: A	**2800011307280**	**13072**	27
			AQUACTRL 2 SINGLE; Einbauposition fahrerseitig; für Linkslenker; passender Adapter: A	**2800011307280**	**13072**	27
			AQUACTRL 2 SINGLE; Einbauposition fahrerseitig; für Rechtslenker; passender Adapter: A	**2800011608260**	**16082**	55
			AQUACTRL 2 SINGLE; Einbauposition beifahrerseitig; für Rechtslenker; passender Adapter: A	**2800011608260**	**16082**	55
1.8 1.8 Syncro/4motion 1.8 T 1.9 TDI 1.9 TDI 1.9 TDI 1.9 TDI 1.9 TDI 4motion 1.9 TDI Syncro/4motion 2.0 2.0 4motion 2.3 VR5 2.3 VR5 Syncro/4motion 2.5 TDI 2.5 TDI Syncro/4motion	92 kW 92 kW 110 kW 66 kW 74 kW 81 kW 85 kW 85 kW 81 kW 88 kW 88 kW 110 kW 110 kW 110 kW 110 kW	06/97→11/00 06/97→11/00 05/97→11/00 06/97→11/00 02/00→11/00 06/97→11/00 08/98→11/00 08/99→11/00 06/97→08/00 04/00→11/00 04/00→11/00 06/97→11/00 10/97→11/00 07/98→11/00 12/98→11/00	AQUACTRL 2 SINGLE; Einbauposition beifahrerseitig; für Linkslenker; passender Adapter: A	**2800011307280**	**13072**	27
			AQUACTRL 2 SINGLE; Einbauposition fahrerseitig; für Linkslenker; passender Adapter: A	**2800011307280**	**13072**	27
			AQUACTRL 2 SINGLE; Einbauposition fahrerseitig; für Rechtslenker; passender Adapter: A	**2800011608260** **2800011626270**	**16082** **62627**	55 62
			AQUACTRL 2 SINGLE; Einbauposition beifahrerseitig; für Rechtslenker; passender Adapter: A	**2800011608260** **2800011626270**	**16082** **62627**	55 62
2.8 V6 2.8 V6	132 kW 140 kW	09/97→09/99 09/99→11/00	AQUACTRL 2 SINGLE; Einbauposition beifahrerseitig; für Linkslenker; passender Adapter: A	**2800011307280**	**13072**	27
			AQUACTRL 2 SINGLE; Einbauposition fahrerseitig; für Linkslenker; passender Adapter: A	**2800011307280**	**13072**	27
			AQUACTRL 2 SINGLE; Einbauposition fahrerseitig; für Rechtslenker; passender Adapter: A	**2800011608260**	**16082**	55
			AQUACTRL 2 SINGLE; Einbauposition beifahrerseitig; für Rechtslenker; passender Adapter: A	**2800011608260**	**16082**	55
2.8 V6	142 kW	06/97→11/00	AQUACTRL 2 SINGLE; Einbauposition beifahrerseitig; für Linkslenker; passender Adapter: A	**2800011307280**	**13072**	27
			AQUACTRL 2 SINGLE; Einbauposition fahrerseitig; für Linkslenker; passender Adapter: A	**2800011307280**	**13072**	27
			AQUACTRL 2 SINGLE; Einbauposition fahrerseitig; für Rechtslenker; passender Adapter: A	**2800011608260** **2800011626270**	**16082** **62627**	55 62
			AQUACTRL 2 SINGLE; Einbauposition beifahrerseitig; für Rechtslenker; passender Adapter: A	**2800011608260** **2800011626270**	**16082** **62627**	55 62

© 2025 Continental Aftermarket & Services GmbH

VW - PASSAT B5 Variant (3B5) 05/97→12/01

Wischblatt

2.8 V6 4motion	140 kW	09/99→11/00	AQUACTRL 2 SINGLE; Einbauposition beifahrerseitig; für Linkslenker; passender Adapter: A	**2800011307280**	**13072**	27
			AQUACTRL 2 SINGLE; Einbauposition fahrerseitig; für Linkslenker; passender Adapter: A	**2800011307280**	**13072**	27
			AQUACTRL 2 SINGLE; Einbauposition fahrerseitig; für Rechtslenker; passender Adapter: A	**2800011608260**	**16082**	55
			AQUACTRL 2 SINGLE; Einbauposition beifahrerseitig; für Rechtslenker; passender Adapter: A	**2800011608260**	**16082**	55
2.8 V6 Syncro/4motion	142 kW	06/97→11/00	AQUACTRL 2 SINGLE; Einbauposition beifahrerseitig; für Linkslenker; passender Adapter: A	**2800011307280**	**13072**	27
			AQUACTRL 2 SINGLE; Einbauposition fahrerseitig; für Linkslenker; passender Adapter: A	**2800011307280**	**13072**	27
			AQUACTRL 2 SINGLE; Einbauposition fahrerseitig; für Rechtslenker; passender Adapter: A	**2800011608260** **2800011626270**	**16082** **62627**	55 62
			AQUACTRL 2 SINGLE; Einbauposition beifahrerseitig; für Rechtslenker; passender Adapter: A	**2800011608260** **2800011626270**	**16082** **62627**	55 62

VW - PASSAT B6 (3C2) 03/05→04/11

Wischblatt

1.4 TSI 1.4 TSI EcoFuel 1.6 1.6 FSI 1.6 TDI	90 kW 110 kW 75 kW 85 kW 77 kW	05/07→07/10 01/09→07/10 05/05→07/10 03/05→06/08 08/09→07/10	AQUACTRL 2 SET; für Linkslenker	**2800011200280**	**12002**	3
			AQUACTRL 2 SINGLE; Einbauposition beifahrerseitig; für Linkslenker; passender Adapter: BC	**2800011305280**	**13052**	27
			AQUACTRL 2 SINGLE; Einbauposition fahrerseitig; für Linkslenker; passender Adapter: BC	**2800011312280**	**13122**	29
			AQUACTRL 2 SINGLE; Einbauposition beifahrerseitig; für Rechtslenker; passender Adapter: BC	**2800011606260** **2800011606270**	**16062** **60627**	54 54
			AQUACTRL 2 SINGLE; Einbauposition fahrerseitig; für Rechtslenker; passender Adapter: BC	**2800011614260** **2800011628270**	**16142** **62827**	58 63
1.8 TSI	112 kW	11/09→07/10	AQUACTRL 2 SET; für Linkslenker	**2800011200280**	**12002**	3
			AQUACTRL 2 SINGLE; Einbauposition beifahrerseitig; für Linkslenker; passender Adapter: BC	**2800011305280**	**13052**	27
			AQUACTRL 2 SINGLE; Einbauposition fahrerseitig; für Linkslenker; passender Adapter: BC	**2800011312280**	**13122**	29
			AQUACTRL 2 SINGLE; Einbauposition beifahrerseitig; für Rechtslenker; passender Adapter: BC	**2800011606260**	**16062**	54
			AQUACTRL 2 SINGLE; Einbauposition fahrerseitig; für Rechtslenker; passender Adapter: BC	**2800011614260**	**16142**	58
1.8 TSI 1.9 TDI 2.0 BlueTDI 2.0 FSI 2.0 FSI 2.0 FSI 4motion 2.0 TDI 2.0 TDI	118 kW 77 kW 105 kW 110 kW 125 kW 110 kW 81 kW 88 kW	05/07→07/10 03/05→07/10 01/09→11/10 03/05→07/10 08/07→07/10 09/05→07/10 11/08→07/10 11/05→05/07	AQUACTRL 2 SET; für Linkslenker	**2800011200280**	**12002**	3
			AQUACTRL 2 SINGLE; Einbauposition beifahrerseitig; für Linkslenker; passender Adapter: BC	**2800011305280**	**13052**	27
			AQUACTRL 2 SINGLE; Einbauposition fahrerseitig; für Linkslenker; passender Adapter: BC	**2800011312280**	**13122**	29
			AQUACTRL 2 SINGLE; Einbauposition beifahrerseitig; für Rechtslenker; passender Adapter: BC	**2800011606260** **2800011606270**	**16062** **60627**	54 54
			AQUACTRL 2 SINGLE; Einbauposition fahrerseitig; für Rechtslenker; passender Adapter: BC	**2800011614260** **2800011628270**	**16142** **62827**	58 63
2.0 TDI	90 kW	08/05→07/06	AQUACTRL 2 SET; für Linkslenker	**2800011200280**	**12002**	3
			AQUACTRL 2 SINGLE; Einbauposition beifahrerseitig; für Linkslenker; passender Adapter: BC	**2800011305280**	**13052**	27
			AQUACTRL 2 SINGLE; Einbauposition fahrerseitig; für Linkslenker; passender Adapter: BC	**2800011312280**	**13122**	29
			AQUACTRL 2 SINGLE; Einbauposition beifahrerseitig; für Rechtslenker; passender Adapter: BC	**2800011606260**	**16062**	54
			AQUACTRL 2 SINGLE; Einbauposition fahrerseitig; für Rechtslenker; passender Adapter: BC	**2800011614260**	**16142**	58
2.0 TDI 2.0 TDI	100 kW 103 kW	03/05→11/10 03/05→05/09	AQUACTRL 2 SET; für Linkslenker	**2800011200280**	**12002**	3
			AQUACTRL 2 SINGLE; Einbauposition beifahrerseitig; für Linkslenker; passender Adapter: BC	**2800011305280**	**13052**	27
			AQUACTRL 2 SINGLE; Einbauposition fahrerseitig; für Linkslenker; passender Adapter: BC	**2800011312280**	**13122**	29
			AQUACTRL 2 SINGLE; Einbauposition beifahrerseitig; für Rechtslenker; passender Adapter: BC	**2800011606260** **2800011606270**	**16062** **60627**	54 54

→

© 2025 Continental Aftermarket & Services GmbH

VW - PASSAT B6 (3C2) 03/05→04/11

Wischblatt

2.0 TDI 2.0 TDI	100 kW 103 kW	03/05→11/10 03/05→05/09	AQUACTRL 2 SINGLE; Einbauposition fahrerseitig; für Rechtslenker; passender Adapter: BC	**2800011614260** **2800011628270**	**16142** **62827**	58 63
2.0 TDI	120 kW	08/05→05/09	AQUACTRL 2 SET; für Linkslenker	**2800011200280**	**12002**	3
			AQUACTRL 2 SINGLE; Einbauposition beifahrerseitig; für Linkslenker; passender Adapter: BC	**2800011305280**	**13052**	27
			AQUACTRL 2 SINGLE; Einbauposition fahrerseitig; für Linkslenker; passender Adapter: BC	**2800011312280**	**13122**	29
			AQUACTRL 2 SINGLE; Einbauposition beifahrerseitig; für Rechtslenker; passender Adapter: BC	**2800011606260**	**16062**	54
			AQUACTRL 2 SINGLE; Einbauposition fahrerseitig; für Rechtslenker; passender Adapter: BC	**2800011614260**	**16142**	58
2.0 TDI 2.0 TDI 16V 2.0 TDI 16V 4motion 2.0 TDI 4motion 2.0 TDI 4motion 2.0 TFSI 3.2 FSI 4motion	125 kW 103 kW 103 kW 103 kW 125 kW 147 kW 184 kW	08/05→07/10 03/05→07/10 03/05→08/10 03/05→05/09 05/09→07/10 07/05→07/10 11/05→07/10	AQUACTRL 2 SET; für Linkslenker	**2800011200280**	**12002**	3
			AQUACTRL 2 SINGLE; Einbauposition beifahrerseitig; für Linkslenker; passender Adapter: BC	**2800011305280**	**13052**	27
			AQUACTRL 2 SINGLE; Einbauposition fahrerseitig; für Linkslenker; passender Adapter: BC	**2800011312280**	**13122**	29
			AQUACTRL 2 SINGLE; Einbauposition beifahrerseitig; für Rechtslenker; passender Adapter: BC	**2800011606260** **2800011606270**	**16062** **60627**	54 54
			AQUACTRL 2 SINGLE; Einbauposition fahrerseitig; für Rechtslenker; passender Adapter: BC	**2800011614260** **2800011628270**	**16142** **62827**	58 63
3.6 FSI	206 kW	06/05→07/10	AQUACTRL 2 SINGLE; Einbauposition beifahrerseitig; für Rechtslenker; passender Adapter: BC	**2800011606260**	**16062**	54
			AQUACTRL 2 SINGLE; Einbauposition fahrerseitig; für Rechtslenker; passender Adapter: BC	**2800011614260**	**16142**	58
3.6 R36 4motion	220 kW	04/07→07/10	AQUACTRL 2 SET; für Linkslenker	**2800011200280**	**12002**	3
			AQUACTRL 2 SINGLE; Einbauposition beifahrerseitig; für Linkslenker; passender Adapter: BC	**2800011305280**	**13052**	27
			AQUACTRL 2 SINGLE; Einbauposition fahrerseitig; für Linkslenker; passender Adapter: BC	**2800011312280**	**13122**	29
			AQUACTRL 2 SINGLE; Einbauposition beifahrerseitig; für Rechtslenker; passender Adapter: BC	**2800011606260** **2800011606270**	**16062** **60627**	54 54
			AQUACTRL 2 SINGLE; Einbauposition fahrerseitig; für Rechtslenker; passender Adapter: BC	**2800011614260** **2800011628270**	**16142** **62827**	58 63

VW - PASSAT B6 Variant (3C5) 08/05→11/11

Wischblatt

1.4 TSI 1.4 TSI EcoFuel 1.6 1.6 FSI 1.6 TDI	90 kW 110 kW 75 kW 85 kW 77 kW	05/07→11/10 01/09→11/10 08/05→11/10 08/05→06/08 08/09→11/10	AQUACTRL 2 SET; für Linkslenker	**2800011200280**	**12002**	3
			AQUACTRL 2 SINGLE; Einbauposition beifahrerseitig; für Linkslenker; passender Adapter: BC	**2800011305280**	**13052**	27
			AQUACTRL 2 SINGLE; Einbauposition fahrerseitig; für Linkslenker; passender Adapter: BC	**2800011312280**	**13122**	29
			REARCTRL; Einbauposition hinten	**2800011507170** **2800011507180**	**50717** **15071**	35 35
			AQUACTRL 2 SINGLE; Einbauposition beifahrerseitig; für Rechtslenker; passender Adapter: BC	**2800011606260** **2800011606270**	**16062** **60627**	54 54
			AQUACTRL 2 SINGLE; Einbauposition fahrerseitig; für Rechtslenker; passender Adapter: BC	**2800011614260** **2800011628270**	**16142** **62827**	58 63
1.8 TSI	112 kW	11/09→11/10	AQUACTRL 2 SET; für Linkslenker	**2800011200280**	**12002**	3
			AQUACTRL 2 SINGLE; Einbauposition beifahrerseitig; für Linkslenker; passender Adapter: BC	**2800011305280**	**13052**	27
			AQUACTRL 2 SINGLE; Einbauposition fahrerseitig; für Linkslenker; passender Adapter: BC	**2800011312280**	**13122**	29
			REARCTRL; Einbauposition hinten	**2800011507180**	**15071**	35
			AQUACTRL 2 SINGLE; Einbauposition beifahrerseitig; für Rechtslenker; passender Adapter: BC	**2800011606260**	**16062**	54
			AQUACTRL 2 SINGLE; Einbauposition fahrerseitig; für Rechtslenker; passender Adapter: BC	**2800011614260**	**16142**	58
1.8 TSI 1.9 TDI 2.0 BlueTDI 2.0 FSI 2.0 FSI 4motion	118 kW 77 kW 105 kW 110 kW 110 kW	05/07→10/11 08/05→11/10 01/09→11/10 08/05→11/10 09/05→11/10	AQUACTRL 2 SET; für Linkslenker	**2800011200280**	**12002**	3
			AQUACTRL 2 SINGLE; Einbauposition beifahrerseitig; für Linkslenker; passender Adapter: BC	**2800011305280**	**13052**	27
			AQUACTRL 2 SINGLE; Einbauposition fahrerseitig; für Linkslenker; passender Adapter: BC	**2800011312280**	**13122**	29

→

© 2025 Continental Aftermarket & Services GmbH

VW - PASSAT B6 Variant (3C5) 08/05→11/11

Wischblatt

2.0 TDI	81 kW	11/08→11/10	REARCTRL; Einbauposition hinten	**2800011507170**	**50717**	35
2.0 TDI	88 kW	11/05→05/07		**2800011507180**	**15071**	35
2.0 TDI	90 kW	08/05→02/06	AQUACTRL 2 SINGLE; Einbauposition beifahrerseitig; für Rechtslenker; passender Adapter: BC	**2800011606260**	**16062**	54
2.0 TDI	100 kW	08/05→11/10		**2800011606270**	**60627**	54
2.0 TDI	103 kW	08/05→05/09	AQUACTRL 2 SINGLE; Einbauposition fahrerseitig; für Rechtslenker; passender Adapter: BC	**2800011614260**	**16142**	58
2.0 TDI	120 kW	08/05→05/09		**2800011628270**	**62827**	63
2.0 TDI	125 kW	08/05→11/10				
2.0 TDI 16V	103 kW	08/05→11/10				
2.0 TDI 16V 4motion	103 kW	08/05→11/10				
2.0 TDI 4motion	103 kW	08/05→05/09				
2.0 TDI 4motion	125 kW	05/09→11/10				
2.0 TFSI	147 kW	08/05→11/10				
3.2 FSI 4motion	184 kW	11/05→11/10				
3.6 R36 4motion	220 kW	04/07→11/10				

VW - PASSAT B7 (362) 08/10→04/16

Wischblatt

1.4 TSI	90 kW	08/10→12/14	AQUACTRL 2 SET; für Linkslenker; 07/11	**2800011200280**	**12002**	3
			AQUACTRL 2 SET; für Linkslenker; 08/11	**2800011212280**	**12122**	6
			AQUACTRL 2 SINGLE; Einbauposition beifahrerseitig; für Linkslenker; passender Adapter: BC; 07/11	**2800011305280**	**13052**	27
			AQUACTRL 2 SINGLE; für Linkslenker; Einbauposition beifahrerseitig; passender Adapter: B; 08/11	**2800011305280**	**13052**	27
			AQUACTRL 2 SINGLE; Einbauposition fahrerseitig; für Linkslenker; passender Adapter: BC; 07/11	**2800011312280**	**13122**	29
			AQUACTRL 2 SINGLE; für Linkslenker; Einbauposition fahrerseitig; passender Adapter: B; 08/11	**2800011312280**	**13122**	29
			AQUACTRL 2 SINGLE; 08/11; Einbauposition beifahrerseitig; für Rechtslenker; passender Adapter: BC	**2800011606260**	**16062**	54
				2800011606270	**60627**	54
			AQUACTRL 2 SINGLE; 09/11 ; Einbauposition beifahrerseitig; für Rechtslenker; passender Adapter: B	**2800011606260**	**16062**	54
				2800011606270	**60627**	54
			AQUACTRL 2 SINGLE; 09/11 ; Einbauposition fahrerseitig; für Rechtslenker; passender Adapter: B	**2800011614260**	**16142**	58
				2800011628270	**62827**	63
			AQUACTRL 2 SINGLE; 08/11; Einbauposition fahrerseitig; für Rechtslenker; passender Adapter: BC	**2800011614260**	**16142**	58
				2800011628270	**62827**	63
1.4 TSI	118 kW	11/12→12/14	AQUACTRL 2 SET; für Linkslenker	**2800011212280**	**12122**	6
			AQUACTRL 2 SINGLE; für Linkslenker; Einbauposition beifahrerseitig; passender Adapter: B	**2800011305280**	**13052**	27
			AQUACTRL 2 SINGLE; für Linkslenker; Einbauposition fahrerseitig; passender Adapter: B	**2800011312280**	**13122**	29
			AQUACTRL 2 SINGLE; Einbauposition beifahrerseitig; für Rechtslenker; passender Adapter: B	**2800011606260**	**16062**	54
				2800011606270	**60627**	54
			AQUACTRL 2 SINGLE; Einbauposition fahrerseitig; für Rechtslenker; passender Adapter: B	**2800011614260**	**16142**	58
				2800011628270	**62827**	63
1.4 TSI EcoFuel	110 kW	08/10→12/14	AQUACTRL 2 SET; für Linkslenker; 07/11	**2800011200280**	**12002**	3
1.4 TSI MultiFuel	118 kW	11/10→12/14	AQUACTRL 2 SET; für Linkslenker; 08/11	**2800011212280**	**12122**	6
1.6 TDI	77 kW	08/10→12/14	AQUACTRL 2 SINGLE; Einbauposition beifahrerseitig; für Linkslenker; passender Adapter: BC; 07/11	**2800011305280**	**13052**	27
			AQUACTRL 2 SINGLE; für Linkslenker; Einbauposition beifahrerseitig; passender Adapter: B; 08/11	**2800011305280**	**13052**	27
			AQUACTRL 2 SINGLE; Einbauposition fahrerseitig; für Linkslenker; passender Adapter: BC; 07/11	**2800011312280**	**13122**	29
			AQUACTRL 2 SINGLE; für Linkslenker; Einbauposition fahrerseitig; passender Adapter: B; 08/11	**2800011312280**	**13122**	29

→

© 2025 Continental Aftermarket & Services GmbH

VW - PASSAT B7 (362) 08/10→04/16

Wischblatt

1.4 TSI EcoFuel 1.4 TSI MultiFuel 1.6 TDI	110 kW 118 kW 77 kW	08/10→12/14 11/10→12/14 08/10→12/14	AQUACTRL 2 SINGLE; 08/11; Einbauposition beifahrerseitig; für Rechtslenker; passender Adapter: BC	**2800011606260** **2800011606270**	**16062** **60627**	54 54
			AQUACTRL 2 SINGLE; 09/11 ; Einbauposition beifahrerseitig; für Rechtslenker; passender Adapter: B	**2800011606260** **2800011606270**	**16062** **60627**	54 54
			AQUACTRL 2 SINGLE; 09/11 ; Einbauposition fahrerseitig; für Rechtslenker; passender Adapter: B	**2800011614260** **2800011628270**	**16142** **62827**	58 63
			AQUACTRL 2 SINGLE; 08/11; Einbauposition fahrerseitig; für Rechtslenker; passender Adapter: BC	**2800011614260** **2800011628270**	**16142** **62827**	58 63
1.8 TSI	112 kW	02/11→12/14	AQUACTRL 2 SET; für Linkslenker; 07/11	**2800011200280**	**12002**	3
			AQUACTRL 2 SET; für Linkslenker; 08/11	**2800011212280**	**12122**	6
			AQUACTRL 2 SINGLE; Einbauposition beifahrerseitig; für Linkslenker; passender Adapter: BC; 07/11	**2800011305280**	**13052**	27
			AQUACTRL 2 SINGLE; für Linkslenker; Einbauposition beifahrerseitig; passender Adapter: B; 08/11	**2800011305280**	**13052**	27
			AQUACTRL 2 SINGLE; Einbauposition fahrerseitig; für Linkslenker; passender Adapter: BC; 07/11	**2800011312280**	**13122**	29
			AQUACTRL 2 SINGLE; für Linkslenker; Einbauposition fahrerseitig; passender Adapter: B; 08/11	**2800011312280**	**13122**	29
			AQUACTRL 2 SINGLE; 08/11; Einbauposition beifahrerseitig; für Rechtslenker; passender Adapter: BC	**2800011606260**	**16062**	54
			AQUACTRL 2 SINGLE; 09/11 ; Einbauposition beifahrerseitig; für Rechtslenker; passender Adapter: B	**2800011606260**	**16062**	54
			AQUACTRL 2 SINGLE; 09/11 ; Einbauposition fahrerseitig; für Rechtslenker; passender Adapter: B	**2800011614260**	**16142**	58
			AQUACTRL 2 SINGLE; 08/11; Einbauposition fahrerseitig; für Rechtslenker; passender Adapter: BC	**2800011614260**	**16142**	58
1.8 TSI 2.0 TDI 2.0 TDI 2.0 TDI	118 kW 100 kW 103 kW 125 kW	08/10→12/14 08/10→12/14 08/10→12/14 08/10→12/14	AQUACTRL 2 SET; für Linkslenker; 07/11	**2800011200280**	**12002**	3
			AQUACTRL 2 SET; für Linkslenker; 08/11	**2800011212280**	**12122**	6
			AQUACTRL 2 SINGLE; Einbauposition beifahrerseitig; für Linkslenker; passender Adapter: BC; 07/11	**2800011305280**	**13052**	27
			AQUACTRL 2 SINGLE; für Linkslenker; Einbauposition beifahrerseitig; passender Adapter: B; 08/11	**2800011305280**	**13052**	27
			AQUACTRL 2 SINGLE; Einbauposition fahrerseitig; für Linkslenker; passender Adapter: BC; 07/11	**2800011312280**	**13122**	29
			AQUACTRL 2 SINGLE; für Linkslenker; Einbauposition fahrerseitig; passender Adapter: B; 08/11	**2800011312280**	**13122**	29
			AQUACTRL 2 SINGLE; 08/11; Einbauposition beifahrerseitig; für Rechtslenker; passender Adapter: BC	**2800011606260** **2800011606270**	**16062** **60627**	54 54
			AQUACTRL 2 SINGLE; 09/11 ; Einbauposition beifahrerseitig; für Rechtslenker; passender Adapter: B	**2800011606260** **2800011606270**	**16062** **60627**	54 54
			AQUACTRL 2 SINGLE; 09/11 ; Einbauposition fahrerseitig; für Rechtslenker; passender Adapter: B	**2800011614260** **2800011628270**	**16142** **62827**	58 63
			AQUACTRL 2 SINGLE; 08/11; Einbauposition fahrerseitig; für Rechtslenker; passender Adapter: BC	**2800011614260** **2800011628270**	**16142** **62827**	58 63
2.0 TDI →	130 kW	12/12→12/14	AQUACTRL 2 SET; für Linkslenker	**2800011212280**	**12122**	6

© 2025 Continental Aftermarket & Services GmbH

VW - PASSAT B7 (362) 08/10→04/16

Wischblatt

2.0 TDI	130 kW	12/12→12/14	AQUACTRL 2 SINGLE; für Linkslenker; Einbauposition beifahrerseitig; passender Adapter: B	**2800011305280**	**13052**	27
			AQUACTRL 2 SINGLE; für Linkslenker; Einbauposition fahrerseitig; passender Adapter: B	**2800011312280**	**13122**	29
			AQUACTRL 2 SINGLE; Einbauposition beifahrerseitig; für Rechtslenker; passender Adapter: B	**2800011606260** **2800011606270**	**16062** **60627**	54 54
			AQUACTRL 2 SINGLE; Einbauposition fahrerseitig; für Rechtslenker; passender Adapter: B	**2800011614260** **2800011628270**	**16142** **62827**	58 63
2.0 TDI 4motion 2.0 TDI 4motion	103 kW 125 kW	08/10→12/14 08/10→01/13	AQUACTRL 2 SET; für Linkslenker; → 07/11	**2800011200280**	**12002**	3
			AQUACTRL 2 SET; für Linkslenker; → 08/11	**2800011212280**	**12122**	6
			AQUACTRL 2 SINGLE; Einbauposition beifahrerseitig; für Linkslenker; passender Adapter: BC; → 07/11	**2800011305280**	**13052**	27
			AQUACTRL 2 SINGLE; für Linkslenker; Einbauposition beifahrerseitig; passender Adapter: B; → 08/11	**2800011305280**	**13052**	27
			AQUACTRL 2 SINGLE; Einbauposition fahrerseitig; für Linkslenker; passender Adapter: BC; → 07/11	**2800011312280**	**13122**	29
			AQUACTRL 2 SINGLE; für Linkslenker; Einbauposition fahrerseitig; passender Adapter: B; → 08/11	**2800011312280**	**13122**	29
			AQUACTRL 2 SINGLE; → 08/11; Einbauposition beifahrerseitig; für Rechtslenker; passender Adapter: BC	**2800011606260** **2800011606270**	**16062** **60627**	54 54
			AQUACTRL 2 SINGLE; → 09/11 ; Einbauposition beifahrerseitig; für Rechtslenker; passender Adapter: B	**2800011606260** **2800011606270**	**16062** **60627**	54 54
			AQUACTRL 2 SINGLE; → 09/11 ; Einbauposition fahrerseitig; für Rechtslenker; passender Adapter: B	**2800011614260** **2800011628270**	**16142** **62827**	58 63
			AQUACTRL 2 SINGLE; → 08/11; Einbauposition fahrerseitig; für Rechtslenker; passender Adapter: BC	**2800011614260** **2800011628270**	**16142** **62827**	58 63
2.0 TDI 4motion	130 kW	01/13→12/14	AQUACTRL 2 SET; für Linkslenker	**2800011212280**	**12122**	6
			AQUACTRL 2 SINGLE; für Linkslenker; Einbauposition beifahrerseitig; passender Adapter: B	**2800011305280**	**13052**	27
			AQUACTRL 2 SINGLE; für Linkslenker; Einbauposition fahrerseitig; passender Adapter: B	**2800011312280**	**13122**	29
			AQUACTRL 2 SINGLE; Einbauposition beifahrerseitig; für Rechtslenker; passender Adapter: B	**2800011606260** **2800011606270**	**16062** **60627**	54 54
			AQUACTRL 2 SINGLE; Einbauposition fahrerseitig; für Rechtslenker; passender Adapter: B	**2800011614260** **2800011628270**	**16142** **62827**	58 63
2.0 TSI 3.6 FSI 4motion	155 kW 220 kW	11/10→12/14 01/11→12/14	AQUACTRL 2 SET; für Linkslenker; → 07/11	**2800011200280**	**12002**	3
			AQUACTRL 2 SET; für Linkslenker; → 08/11	**2800011212280**	**12122**	6
			AQUACTRL 2 SINGLE; Einbauposition beifahrerseitig; für Linkslenker; passender Adapter: BC; → 07/11	**2800011305280**	**13052**	27
			AQUACTRL 2 SINGLE; für Linkslenker; Einbauposition beifahrerseitig; passender Adapter: B; → 08/11	**2800011305280**	**13052**	27
			AQUACTRL 2 SINGLE; Einbauposition fahrerseitig; für Linkslenker; passender Adapter: BC; → 07/11	**2800011312280**	**13122**	29
			AQUACTRL 2 SINGLE; für Linkslenker; Einbauposition fahrerseitig; passender Adapter: B; → 08/11	**2800011312280**	**13122**	29
			AQUACTRL 2 SINGLE; → 08/11; Einbauposition beifahrerseitig; für Rechtslenker; passender Adapter: BC	**2800011606260** **2800011606270**	**16062** **60627**	54 54
			AQUACTRL 2 SINGLE; → 09/11 ; Einbauposition beifahrerseitig; für Rechtslenker; passender Adapter: B	**2800011606260** **2800011606270**	**16062** **60627**	54 54

→

© 2025 Continental Aftermarket & Services GmbH

VW - PASSAT B7 (362) 08/10→04/16

Wischblatt

2.0 TSI 3.6 FSI 4motion	155 kW 220 kW	11/10→12/14 01/11→12/14	AQUACTRL 2 SINGLE; 09/11 ; Einbauposition fahrerseitig; für Rechtslenker; passender Adapter: B	**2800011614260** **2800011628270**	**16142** **62827**	58 63
			AQUACTRL 2 SINGLE; 08/11; Einbauposition fahrerseitig; für Rechtslenker; passender Adapter: BC	**2800011614260** **2800011628270**	**16142** **62827**	58 63

VW - PASSAT B7 (A32, A33) 01/11→12/20

Wischblatt

1.8 TSI 2.0 TDI 2.0 TDI 2.0 TSI 2.5	125 kW 103 kW 110 kW 130 kW 125 kW	06/13→12/17 04/11→06/15 06/14→12/15 07/17→01/19 01/11→12/20	AQUACTRL 2 SINGLE; Einbauposition beifahrerseitig; passender Adapter: B; für Rechtslenker	**2800011606260**	**16062**	54
			AQUACTRL 2 SINGLE; Einbauposition fahrerseitig; für Rechtslenker; passender Adapter: B	**2800011614260**	**16142**	58

VW - PASSAT B7 Kasten/Kombi (365) 08/10→12/14

Wischblatt

1.4 TSi BlueMotion 1.6 TDI BlueMotion 1.8 TSI 1.8 TSI 2.0 TDI 2.0 TDI 2.0 TDI BlueMotion 2.0 TDI BlueMotion 2.0 TSI 3.6 FSi 4motion	90 kW 77 kW 112 kW 118 kW 100 kW 130 kW 103 kW 125 kW 155 kW 220 kW	08/10→12/14 08/10→12/14 08/10→12/14 08/10→12/14 08/10→12/14 08/10→12/14 08/10→12/14 08/10→12/14 11/10→12/14 01/11→12/14	AQUACTRL 2 SINGLE; 08/11; Einbauposition beifahrerseitig; für Rechtslenker; passender Adapter: BC	**2800011606260**	**16062**	54
			AQUACTRL 2 SINGLE; 09/11 ; Einbauposition beifahrerseitig; für Rechtslenker; passender Adapter: B	**2800011606260**	**16062**	54
			AQUACTRL 2 SINGLE; 08/11; Einbauposition fahrerseitig; für Rechtslenker; passender Adapter: BC	**2800011614260**	**16142**	58
			AQUACTRL 2 SINGLE; 09/11 ; Einbauposition fahrerseitig; für Rechtslenker; passender Adapter: B	**2800011614260**	**16142**	58

VW - PASSAT B7 Variant (365) 08/10→12/15

Wischblatt

1.4 TSI	90 kW	08/10→12/14	AQUACTRL 2 SET; für Linkslenker; 07/11	**2800011200280**	**12002**	3
			AQUACTRL 2 SET; für Linkslenker; 08/11	**2800011212280**	**12122**	6
			AQUACTRL 2 SINGLE; Einbauposition beifahrerseitig; für Linkslenker; passender Adapter: BC; 07/11	**2800011305280**	**13052**	27
			AQUACTRL 2 SINGLE; für Linkslenker; Einbauposition beifahrerseitig; passender Adapter: B; 08/11	**2800011305280**	**13052**	27
			AQUACTRL 2 SINGLE; Einbauposition fahrerseitig; für Linkslenker; passender Adapter: BC; 07/11	**2800011312280**	**13122**	29
			AQUACTRL 2 SINGLE; für Linkslenker; Einbauposition fahrerseitig; passender Adapter: B; 08/11	**2800011312280**	**13122**	29
			REARCTRL; Einbauposition hinten	**2800011507170** **2800011507180**	**50717** **15071**	35 35
			AQUACTRL 2 SINGLE; 09/11 ; Einbauposition beifahrerseitig; für Rechtslenker; passender Adapter: B	**2800011606260** **2800011606270**	**16062** **60627**	54 54
			AQUACTRL 2 SINGLE; 08/11; Einbauposition beifahrerseitig; für Rechtslenker; passender Adapter: BC	**2800011606260** **2800011606270**	**16062** **60627**	54 54
			AQUACTRL 2 SINGLE; 09/11 ; Einbauposition fahrerseitig; für Rechtslenker; passender Adapter: B	**2800011614260** **2800011628270**	**16142** **62827**	58 63
			AQUACTRL 2 SINGLE; 08/11; Einbauposition fahrerseitig; für Rechtslenker; passender Adapter: BC	**2800011614260** **2800011628270**	**16142** **62827**	58 63
1.4 TSI	118 kW	11/12→12/14	AQUACTRL 2 SET; für Linkslenker	**2800011212280**	**12122**	6
			AQUACTRL 2 SINGLE; für Linkslenker; Einbauposition beifahrerseitig; passender Adapter: B	**2800011305280**	**13052**	27
			AQUACTRL 2 SINGLE; für Linkslenker; Einbauposition fahrerseitig; passender Adapter: B	**2800011312280**	**13122**	29

→

© 2025 Continental Aftermarket & Services GmbH

VW - PASSAT B7 Variant (365) 08/10→12/15

Wischblatt

1.4 TSI	118 kW	11/12→12/14	REARCTRL; Einbauposition hinten	**2800011507170**	**50717**	35
				2800011507180	**15071**	35
			AQUACTRL 2 SINGLE; Einbauposition beifahrerseitig; für Rechtslenker; passender Adapter: B	**2800011606260**	**16062**	54
				2800011606270	**60627**	54
			AQUACTRL 2 SINGLE; Einbauposition fahrerseitig; für Rechtslenker; passender Adapter: B	**2800011614260**	**16142**	58
				2800011628270	**62827**	63
1.4 TSI EcoFuel	110 kW	08/10→12/14	AQUACTRL 2 SET; für Linkslenker; → 07/11	**2800011200280**	**12002**	3
1.4 TSI MultiFuel	118 kW	11/10→12/14	AQUACTRL 2 SET; für Linkslenker; → 08/11	**2800011212280**	**12122**	6
1.6 TDI	77 kW	08/10→12/14	AQUACTRL 2 SINGLE; Einbauposition beifahrerseitig; für Linkslenker; passender Adapter: BC; → 07/11	**2800011305280**	**13052**	27
			AQUACTRL 2 SINGLE; für Linkslenker; Einbauposition beifahrerseitig; passender Adapter: B; → 08/11	**2800011305280**	**13052**	27
			AQUACTRL 2 SINGLE; Einbauposition fahrerseitig; für Linkslenker; passender Adapter: BC; → 07/11	**2800011312280**	**13122**	29
			AQUACTRL 2 SINGLE; für Linkslenker; Einbauposition fahrerseitig; passender Adapter: B; → 08/11	**2800011312280**	**13122**	29
			REARCTRL; Einbauposition hinten	**2800011507170**	**50717**	35
				2800011507180	**15071**	35
			AQUACTRL 2 SINGLE; → 09/11 ; Einbauposition beifahrerseitig; für Rechtslenker; passender Adapter: B	**2800011606260**	**16062**	54
				2800011606270	**60627**	54
			AQUACTRL 2 SINGLE; → 08/11; Einbauposition beifahrerseitig; für Rechtslenker; passender Adapter: BC	**2800011606260**	**16062**	54
				2800011606270	**60627**	54
			AQUACTRL 2 SINGLE; → 09/11 ; Einbauposition fahrerseitig; für Rechtslenker; passender Adapter: B	**2800011614260**	**16142**	58
				2800011628270	**62827**	63
			AQUACTRL 2 SINGLE; → 08/11; Einbauposition fahrerseitig; für Rechtslenker; passender Adapter: BC	**2800011614260**	**16142**	58
				2800011628270	**62827**	63
1.8 TSI	112 kW	02/11→12/14	AQUACTRL 2 SET; für Linkslenker; → 07/11	**2800011200280**	**12002**	3
			AQUACTRL 2 SET; für Linkslenker; → 08/11	**2800011212280**	**12122**	6
			AQUACTRL 2 SINGLE; Einbauposition beifahrerseitig; für Linkslenker; passender Adapter: BC; → 07/11	**2800011305280**	**13052**	27
			AQUACTRL 2 SINGLE; für Linkslenker; Einbauposition beifahrerseitig; passender Adapter: B; → 08/11	**2800011305280**	**13052**	27
			AQUACTRL 2 SINGLE; Einbauposition fahrerseitig; für Linkslenker; passender Adapter: BC; → 07/11	**2800011312280**	**13122**	29
			AQUACTRL 2 SINGLE; für Linkslenker; Einbauposition fahrerseitig; passender Adapter: B; → 08/11	**2800011312280**	**13122**	29
			REARCTRL; Einbauposition hinten	**2800011507180**	**15071**	35
			AQUACTRL 2 SINGLE; → 09/11 ; Einbauposition beifahrerseitig; für Rechtslenker; passender Adapter: B	**2800011606260**	**16062**	54
			AQUACTRL 2 SINGLE; → 08/11; Einbauposition beifahrerseitig; für Rechtslenker; passender Adapter: BC	**2800011606260**	**16062**	54
			AQUACTRL 2 SINGLE; → 09/11 ; Einbauposition fahrerseitig; für Rechtslenker; passender Adapter: B	**2800011614260**	**16142**	58
			AQUACTRL 2 SINGLE; → 08/11; Einbauposition fahrerseitig; für Rechtslenker; passender Adapter: BC	**2800011614260**	**16142**	58
1.8 TSI	118 kW	08/10→12/14	AQUACTRL 2 SET; für Linkslenker; → 07/11	**2800011200280**	**12002**	3
2.0 TDI	100 kW	08/10→12/14	AQUACTRL 2 SET; für Linkslenker; → 08/11	**2800011212280**	**12122**	6
2.0 TDI	103 kW	08/10→12/14				
2.0 TDI	125 kW	08/10→12/14				

→

© 2025 Continental Aftermarket & Services GmbH

VW - PASSAT B7 Variant (365) 08/10→12/15

Wischblatt

1.8 TSI 2.0 TDI 2.0 TDI 2.0 TDI	118 kW 100 kW 103 kW 125 kW	08/10→12/14 08/10→12/14 08/10→12/14 08/10→12/14	AQUACTRL 2 SINGLE; Einbauposition beifahrerseitig; für Linkslenker; passender Adapter: BC; 07/11	**2800011305280**	**13052**	27
			AQUACTRL 2 SINGLE; für Linkslenker; Einbauposition beifahrerseitig; passender Adapter: B; 08/11	**2800011305280**	**13052**	27
			AQUACTRL 2 SINGLE; Einbauposition fahrerseitig; für Linkslenker; passender Adapter: BC; 07/11	**2800011312280**	**13122**	29
			AQUACTRL 2 SINGLE; für Linkslenker; Einbauposition fahrerseitig; passender Adapter: B; 08/11	**2800011312280**	**13122**	29
			REARCTRL; Einbauposition hinten	**2800011507170** **2800011507180**	**50717** **15071**	35 35
			AQUACTRL 2 SINGLE; 09/11 ; Einbauposition beifahrerseitig; für Rechtslenker; passender Adapter: B	**2800011606260** **2800011606270**	**16062** **60627**	54 54
			AQUACTRL 2 SINGLE; 08/11; Einbauposition beifahrerseitig; für Rechtslenker; passender Adapter: BC	**2800011606260** **2800011606270**	**16062** **60627**	54 54
			AQUACTRL 2 SINGLE; 09/11 ; Einbauposition fahrerseitig; für Rechtslenker; passender Adapter: B	**2800011614260** **2800011628270**	**16142** **62827**	58 63
			AQUACTRL 2 SINGLE; 08/11; Einbauposition fahrerseitig; für Rechtslenker; passender Adapter: BC	**2800011614260** **2800011628270**	**16142** **62827**	58 63
2.0 TDI	130 kW	12/12→12/14	AQUACTRL 2 SET; für Linkslenker	**2800011212280**	**12122**	6
			AQUACTRL 2 SINGLE; für Linkslenker; Einbauposition beifahrerseitig; passender Adapter: B	**2800011305280**	**13052**	27
			AQUACTRL 2 SINGLE; für Linkslenker; Einbauposition fahrerseitig; passender Adapter: B	**2800011312280**	**13122**	29
			REARCTRL; Einbauposition hinten	**2800011507170** **2800011507180**	**50717** **15071**	35 35
			AQUACTRL 2 SINGLE; Einbauposition beifahrerseitig; für Rechtslenker; passender Adapter: B	**2800011606260** **2800011606270**	**16062** **60627**	54 54
			AQUACTRL 2 SINGLE; Einbauposition fahrerseitig; für Rechtslenker; passender Adapter: B	**2800011614260** **2800011628270**	**16142** **62827**	58 63
2.0 TDI 4motion 2.0 TDI 4motion	103 kW 125 kW	08/10→12/14 08/10→01/13	AQUACTRL 2 SET; für Linkslenker; 07/11	**2800011200280**	**12002**	3
			AQUACTRL 2 SET; für Linkslenker; 08/11	**2800011212280**	**12122**	6
			AQUACTRL 2 SINGLE; Einbauposition beifahrerseitig; für Linkslenker; passender Adapter: BC; 07/11	**2800011305280**	**13052**	27
			AQUACTRL 2 SINGLE; für Linkslenker; Einbauposition beifahrerseitig; passender Adapter: B; 08/11	**2800011305280**	**13052**	27
			AQUACTRL 2 SINGLE; Einbauposition fahrerseitig; für Linkslenker; passender Adapter: BC; 07/11	**2800011312280**	**13122**	29
			AQUACTRL 2 SINGLE; für Linkslenker; Einbauposition fahrerseitig; passender Adapter: B; 08/11	**2800011312280**	**13122**	29
			REARCTRL; Einbauposition hinten	**2800011507170** **2800011507180**	**50717** **15071**	35 35
			AQUACTRL 2 SINGLE; 09/11 ; Einbauposition beifahrerseitig; für Rechtslenker; passender Adapter: B	**2800011606260** **2800011606270**	**16062** **60627**	54 54
			AQUACTRL 2 SINGLE; 08/11; Einbauposition beifahrerseitig; für Rechtslenker; passender Adapter: BC	**2800011606260** **2800011606270**	**16062** **60627**	54 54
			AQUACTRL 2 SINGLE; 09/11 ; Einbauposition fahrerseitig; für Rechtslenker; passender Adapter: B	**2800011614260** **2800011628270**	**16142** **62827**	58 63
			AQUACTRL 2 SINGLE; 08/11; Einbauposition fahrerseitig; für Rechtslenker; passender Adapter: BC	**2800011614260** **2800011628270**	**16142** **62827**	58 63

© 2025 Continental Aftermarket & Services GmbH

VW - PASSAT B7 Variant (365) 08/10→12/15

Wischblatt

2.0 TDI 4motion	130 kW	01/13→12/14	AQUACTRL 2 SET; für Linkslenker	**2800011212280**	**12122**	6
			AQUACTRL 2 SINGLE; für Linkslenker; Einbauposition beifahrerseitig; passender Adapter: B	**2800011305280**	**13052**	27
			AQUACTRL 2 SINGLE; für Linkslenker; Einbauposition fahrerseitig; passender Adapter: B	**2800011312280**	**13122**	29
			REARCTRL; Einbauposition hinten	**2800011507170** **2800011507180**	**50717** **15071**	35 35
			AQUACTRL 2 SINGLE; Einbauposition beifahrerseitig; für Rechtslenker; passender Adapter: B	**2800011606260** **2800011606270**	**16062** **60627**	54 54
			AQUACTRL 2 SINGLE; Einbauposition fahrerseitig; für Rechtslenker; passender Adapter: B	**2800011614260** **2800011628270**	**16142** **62827**	58 63
2.0 TSI 3.6 FSI 4motion	155 kW 220 kW	11/10→12/15 01/11→12/14	AQUACTRL 2 SET; für Linkslenker; →07/11	**2800011200280**	**12002**	3
			AQUACTRL 2 SET; für Linkslenker; 08/11→	**2800011212280**	**12122**	6
			AQUACTRL 2 SINGLE; Einbauposition beifahrerseitig; für Linkslenker; passender Adapter: BC; →07/11	**2800011305280**	**13052**	27
			AQUACTRL 2 SINGLE; für Linkslenker; Einbauposition beifahrerseitig; passender Adapter: B; 08/11→	**2800011305280**	**13052**	27
			AQUACTRL 2 SINGLE; Einbauposition fahrerseitig; für Linkslenker; passender Adapter: BC; →07/11	**2800011312280**	**13122**	29
			AQUACTRL 2 SINGLE; für Linkslenker; Einbauposition fahrerseitig; passender Adapter: B; 08/11→	**2800011312280**	**13122**	29
			REARCTRL; Einbauposition hinten	**2800011507170** **2800011507180**	**50717** **15071**	35 35
			AQUACTRL 2 SINGLE; 09/11→ ; Einbauposition beifahrerseitig; für Rechtslenker; passender Adapter: B	**2800011606260** **2800011606270**	**16062** **60627**	54 54
			AQUACTRL 2 SINGLE; →08/11; Einbauposition beifahrerseitig; für Rechtslenker; passender Adapter: BC	**2800011606260** **2800011606270**	**16062** **60627**	54 54
			AQUACTRL 2 SINGLE; 09/11→ ; Einbauposition fahrerseitig; für Rechtslenker; passender Adapter: B	**2800011614260** **2800011628270**	**16142** **62827**	58 63
			AQUACTRL 2 SINGLE; →08/11; Einbauposition fahrerseitig; für Rechtslenker; passender Adapter: BC	**2800011614260** **2800011628270**	**16142** **62827**	58 63

VW - PASSAT B8 (3G2, CB2) 08/14→

Wischblatt

1.4 GTE Hybrid 1.4 TSI 1.4 TSI 1.4 TSI 4motion	160 kW 92 kW 110 kW 110 kW	06/15→11/18 11/14→ 11/14→ 02/15→	AQUACTRL 2 SET; für Linkslenker; Ergänzungsartikel/Ergänzende Info 2: Maß abweichend vom Original	**2800011226280**	**12262**	10
			AQUACTRL 2 SINGLE; Einbauposition beifahrerseitig; für Linkslenker; passender Adapter: B	**2800011305280**	**13052**	27
			AQUACTRL 2 SINGLE; Einbauposition fahrerseitig; für Linkslenker; passender Adapter: B	**2800011314280**	**13142**	30
			AQUACTRL 2 SINGLE; Einbauposition beifahrerseitig; für Rechtslenker; passender Adapter: B	**2800011606260** **2800011606270**	**16062** **60627**	54 54
			AQUACTRL 2 SINGLE; Einbauposition fahrerseitig; für Rechtslenker; passender Adapter: B	**2800011616260** **2800011630270**	**16162** **63027**	58 63
1.5 TSI	110 kW	08/18→	AQUACTRL 2 SET; für Linkslenker; Ergänzungsartikel/Ergänzende Info 2: Maß abweichend vom Original	**2800011226280**	**12262**	10
			AQUACTRL 2 SINGLE; Einbauposition beifahrerseitig; für Linkslenker; passender Adapter: B	**2800011305280**	**13052**	27
			AQUACTRL 2 SINGLE; Einbauposition fahrerseitig; für Linkslenker; passender Adapter: B	**2800011314280**	**13142**	30
			AQUACTRL 2 SINGLE; Einbauposition beifahrerseitig; für Rechtslenker; passender Adapter: B	**2800011606260**	**16062**	54
			AQUACTRL 2 SINGLE; Einbauposition fahrerseitig; für Rechtslenker; passender Adapter: B	**2800011616260**	**16162**	58

© 2025 Continental Aftermarket & Services GmbH

VW - PASSAT B8 (3G2, CB2) 08/14→

Wischblatt

1.6 TDI 1.8 TSI	88 kW 132 kW	08/14→ 02/15→	AQUACTRL 2 SET; für Linkslenker; Ergänzungsartikel/Ergänzende Info 2: Maß abweichend vom Original	**2800011226280**	**12262**	10
			AQUACTRL 2 SINGLE; Einbauposition beifahrerseitig; für Linkslenker; passender Adapter: B	**2800011305280**	**13052**	27
			AQUACTRL 2 SINGLE; Einbauposition fahrerseitig; für Linkslenker; passender Adapter: B	**2800011314280**	**13142**	30
			AQUACTRL 2 SINGLE; Einbauposition beifahrerseitig; für Rechtslenker; passender Adapter: B	**2800011606260** **2800011606270**	**16062** **60627**	54 54
			AQUACTRL 2 SINGLE; Einbauposition fahrerseitig; für Rechtslenker; passender Adapter: B	**2800011616260** **2800011630270**	**16162** **63027**	58 63
2.0 TDI 2.0 TDI	81 kW 90 kW	01/16→05/17 07/20→	AQUACTRL 2 SET; für Linkslenker; Ergänzungsartikel/Ergänzende Info 2: Maß abweichend vom Original	**2800011226280**	**12262**	10
			AQUACTRL 2 SINGLE; Einbauposition beifahrerseitig; für Linkslenker; passender Adapter: B	**2800011305280**	**13052**	27
			AQUACTRL 2 SINGLE; Einbauposition fahrerseitig; für Linkslenker; passender Adapter: B	**2800011314280**	**13142**	30
			AQUACTRL 2 SINGLE; Einbauposition beifahrerseitig; für Rechtslenker; passender Adapter: B	**2800011606260**	**16062**	54
			AQUACTRL 2 SINGLE; Einbauposition fahrerseitig; für Rechtslenker; passender Adapter: B	**2800011616260**	**16162**	58
2.0 TDI 2.0 TDI 2.0 TDI	110 kW 135 kW 140 kW	11/14→ 07/15→ 11/14→	AQUACTRL 2 SET; für Linkslenker; Ergänzungsartikel/Ergänzende Info 2: Maß abweichend vom Original	**2800011226280**	**12262**	10
			AQUACTRL 2 SINGLE; Einbauposition beifahrerseitig; für Linkslenker; passender Adapter: B	**2800011305280**	**13052**	27
			AQUACTRL 2 SINGLE; Einbauposition fahrerseitig; für Linkslenker; passender Adapter: B	**2800011314280**	**13142**	30
			AQUACTRL 2 SINGLE; Einbauposition beifahrerseitig; für Rechtslenker; passender Adapter: B	**2800011606260** **2800011606270**	**16062** **60627**	54 54
			AQUACTRL 2 SINGLE; Einbauposition fahrerseitig; für Rechtslenker; passender Adapter: B	**2800011616260** **2800011630270**	**16162** **63027**	58 63
2.0 TDI	147 kW	09/20→	AQUACTRL 2 SET; für Linkslenker; Ergänzungsartikel/Ergänzende Info 2: Maß abweichend vom Original	**2800011226280**	**12262**	10
			AQUACTRL 2 SINGLE; Einbauposition beifahrerseitig; für Linkslenker; passender Adapter: B	**2800011305280**	**13052**	27
			AQUACTRL 2 SINGLE; Einbauposition fahrerseitig; für Linkslenker; passender Adapter: B	**2800011314280**	**13142**	30
			AQUACTRL 2 SINGLE; Einbauposition beifahrerseitig; für Rechtslenker; passender Adapter: B	**2800011606260**	**16062**	54
			AQUACTRL 2 SINGLE; Einbauposition fahrerseitig; für Rechtslenker; passender Adapter: B	**2800011616260**	**16162**	58
2.0 TDI 4motion 2.0 TDI 4motion	110 kW 140 kW	08/14→11/17 11/14→	AQUACTRL 2 SET; für Linkslenker; Ergänzungsartikel/Ergänzende Info 2: Maß abweichend vom Original	**2800011226280**	**12262**	10
			AQUACTRL 2 SINGLE; Einbauposition beifahrerseitig; für Linkslenker; passender Adapter: B	**2800011305280**	**13052**	27
			AQUACTRL 2 SINGLE; Einbauposition fahrerseitig; für Linkslenker; passender Adapter: B	**2800011314280**	**13142**	30
			AQUACTRL 2 SINGLE; Einbauposition beifahrerseitig; für Rechtslenker; passender Adapter: B	**2800011606260** **2800011606270**	**16062** **60627**	54 54
			AQUACTRL 2 SINGLE; Einbauposition fahrerseitig; für Rechtslenker; passender Adapter: B	**2800011616260** **2800011630270**	**16162** **63027**	58 63

© 2025 Continental Aftermarket & Services GmbH

VW - PASSAT B8 (3G2, CB2) 08/14→

Wischblatt

2.0 TDI 4motion	147 kW	08/20→	AQUACTRL 2 SET; für Linkslenker; Ergänzungsartikel/Ergänzende Info 2: Maß abweichend vom Original	**2800011226280**	**12262**	10
			AQUACTRL 2 SINGLE; Einbauposition beifahrerseitig; für Linkslenker; passender Adapter: B	**2800011305280**	**13052**	27
			AQUACTRL 2 SINGLE; Einbauposition fahrerseitig; für Linkslenker; passender Adapter: B	**2800011314280**	**13142**	30
			AQUACTRL 2 SINGLE; Einbauposition beifahrerseitig; für Rechtslenker; passender Adapter: B	**2800011606260**	**16062**	54
			AQUACTRL 2 SINGLE; Einbauposition fahrerseitig; für Rechtslenker; passender Adapter: B	**2800011616260**	**16162**	58
2.0 TDI 4motion 2.0 TSI 2.0 TSI	176 kW 140 kW 162 kW	08/14→ 11/18→ 02/15→	AQUACTRL 2 SET; für Linkslenker; Ergänzungsartikel/Ergänzende Info 2: Maß abweichend vom Original	**2800011226280**	**12262**	10
			AQUACTRL 2 SINGLE; Einbauposition beifahrerseitig; für Linkslenker; passender Adapter: B	**2800011305280**	**13052**	27
			AQUACTRL 2 SINGLE; Einbauposition fahrerseitig; für Linkslenker; passender Adapter: B	**2800011314280**	**13142**	30
			AQUACTRL 2 SINGLE; Einbauposition beifahrerseitig; für Rechtslenker; passender Adapter: B	**2800011606260** **2800011606270**	**16062** **60627**	54 54
			AQUACTRL 2 SINGLE; Einbauposition fahrerseitig; für Rechtslenker; passender Adapter: B	**2800011616260** **2800011630270**	**16162** **63027**	58 63
2.0 TSI 4motion	200 kW	09/18→	AQUACTRL 2 SET; für Linkslenker; Ergänzungsartikel/Ergänzende Info 2: Maß abweichend vom Original	**2800011226280**	**12262**	10
			AQUACTRL 2 SINGLE; Einbauposition beifahrerseitig; für Linkslenker; passender Adapter: B	**2800011305280**	**13052**	27
			AQUACTRL 2 SINGLE; Einbauposition fahrerseitig; für Linkslenker; passender Adapter: B	**2800011314280**	**13142**	30
			AQUACTRL 2 SINGLE; Einbauposition beifahrerseitig; für Rechtslenker; passender Adapter: B	**2800011606260**	**16062**	54
			AQUACTRL 2 SINGLE; Einbauposition fahrerseitig; für Rechtslenker; passender Adapter: B	**2800011616260**	**16162**	58
2.0 TSI 4motion	206 kW	05/15→	AQUACTRL 2 SET; für Linkslenker; Ergänzungsartikel/Ergänzende Info 2: Maß abweichend vom Original	**2800011226280**	**12262**	10
			AQUACTRL 2 SINGLE; Einbauposition beifahrerseitig; für Linkslenker; passender Adapter: B	**2800011305280**	**13052**	27
			AQUACTRL 2 SINGLE; Einbauposition fahrerseitig; für Linkslenker; passender Adapter: B	**2800011314280**	**13142**	30
			AQUACTRL 2 SINGLE; Einbauposition beifahrerseitig; für Rechtslenker; passender Adapter: B	**2800011606260** **2800011606270**	**16062** **60627**	54 54
			AQUACTRL 2 SINGLE; Einbauposition fahrerseitig; für Rechtslenker; passender Adapter: B	**2800011616260** **2800011630270**	**16162** **63027**	58 63

VW - PASSAT B8 Variant (3G5, CB5) 08/14→

Wischblatt

1.4 GTE Hybrid 1.4 TSI 1.4 TSI 1.4 TSI 4motion	160 kW 92 kW 110 kW 110 kW	06/15→ 11/14→ 11/14→ 02/15→	AQUACTRL 2 SET; für Linkslenker; Ergänzungsartikel/Ergänzende Info 2: Maß abweichend vom Original	**2800011226280**	**12262**	10
			AQUACTRL 2 SINGLE; Einbauposition beifahrerseitig; für Linkslenker; passender Adapter: B	**2800011305280**	**13052**	27
			AQUACTRL 2 SINGLE; Einbauposition fahrerseitig; für Linkslenker; passender Adapter: B	**2800011314280**	**13142**	30
			REARCTRL; Einbauposition hinten	**2800011528170** **2800011528180**	**52817** **15281**	46 46
			AQUACTRL 2 SINGLE; Einbauposition beifahrerseitig; für Rechtslenker; passender Adapter: B	**2800011606260** **2800011606270**	**16062** **60627**	54 54
			AQUACTRL 2 SINGLE; Einbauposition fahrerseitig; für Rechtslenker; passender Adapter: B	**2800011616260** **2800011630270**	**16162** **63027**	58 63

© 2025 Continental Aftermarket & Services GmbH

VW - PASSAT B8 Variant (3G5, CB5) 08/14→

Wischblatt

1.5 TSI	110 kW	08/18→	AQUACTRL 2 SET; für Linkslenker; Ergänzungsartikel/Ergänzende Info 2: Maß abweichend vom Original	**2800011226280**	**12262**	10
			AQUACTRL 2 SINGLE; Einbauposition beifahrerseitig; für Linkslenker; passender Adapter: B	**2800011305280**	**13052**	27
			AQUACTRL 2 SINGLE; Einbauposition fahrerseitig; für Linkslenker; passender Adapter: B	**2800011314280**	**13142**	30
			REARCTRL; Einbauposition hinten	**2800011528180**	**15281**	46
			AQUACTRL 2 SINGLE; Einbauposition beifahrerseitig; für Rechtslenker; passender Adapter: B	**2800011606260**	**16062**	54
			AQUACTRL 2 SINGLE; Einbauposition fahrerseitig; für Rechtslenker; passender Adapter: B	**2800011616260**	**16162**	58
1.6 TDI 1.8 TSI	88 kW 132 kW	08/14→ 02/15→	AQUACTRL 2 SET; für Linkslenker; Ergänzungsartikel/Ergänzende Info 2: Maß abweichend vom Original	**2800011226280**	**12262**	10
			AQUACTRL 2 SINGLE; Einbauposition beifahrerseitig; für Linkslenker; passender Adapter: B	**2800011305280**	**13052**	27
			AQUACTRL 2 SINGLE; Einbauposition fahrerseitig; für Linkslenker; passender Adapter: B	**2800011314280**	**13142**	30
			REARCTRL; Einbauposition hinten	**2800011528170** **2800011528180**	**52817** **15281**	46 46
			AQUACTRL 2 SINGLE; Einbauposition beifahrerseitig; für Rechtslenker; passender Adapter: B	**2800011606260** **2800011606270**	**16062** **60627**	54 54
			AQUACTRL 2 SINGLE; Einbauposition fahrerseitig; für Rechtslenker; passender Adapter: B	**2800011616260** **2800011630270**	**16162** **63027**	58 63
2.0 TDI	81 kW	01/16→07/18	AQUACTRL 2 SET; für Linkslenker; Ergänzungsartikel/Ergänzende Info 2: Maß abweichend vom Original	**2800011226280**	**12262**	10
			AQUACTRL 2 SINGLE; Einbauposition beifahrerseitig; für Linkslenker; passender Adapter: B	**2800011305280**	**13052**	27
			AQUACTRL 2 SINGLE; Einbauposition fahrerseitig; für Linkslenker; passender Adapter: B	**2800011314280**	**13142**	30
			REARCTRL; Einbauposition hinten	**2800011528180**	**15281**	46
2.0 TDI	90 kW	07/20→	AQUACTRL 2 SET; für Linkslenker; Ergänzungsartikel/Ergänzende Info 2: Maß abweichend vom Original	**2800011226280**	**12262**	10
			AQUACTRL 2 SINGLE; Einbauposition beifahrerseitig; für Linkslenker; passender Adapter: B	**2800011305280**	**13052**	27
			AQUACTRL 2 SINGLE; Einbauposition fahrerseitig; für Linkslenker; passender Adapter: B	**2800011314280**	**13142**	30
			REARCTRL; Einbauposition hinten	**2800011528180**	**15281**	46
			AQUACTRL 2 SINGLE; Einbauposition beifahrerseitig; für Rechtslenker; passender Adapter: B	**2800011606260**	**16062**	54
			AQUACTRL 2 SINGLE; Einbauposition fahrerseitig; für Rechtslenker; passender Adapter: B	**2800011616260**	**16162**	58
2.0 TDI 2.0 TDI 2.0 TDI	110 kW 135 kW 140 kW	11/14→ 07/15→ 11/14→	AQUACTRL 2 SET; für Linkslenker; Ergänzungsartikel/Ergänzende Info 2: Maß abweichend vom Original	**2800011226280**	**12262**	10
			AQUACTRL 2 SINGLE; Einbauposition beifahrerseitig; für Linkslenker; passender Adapter: B	**2800011305280**	**13052**	27
			AQUACTRL 2 SINGLE; Einbauposition fahrerseitig; für Linkslenker; passender Adapter: B	**2800011314280**	**13142**	30
			REARCTRL; Einbauposition hinten	**2800011528170** **2800011528180**	**52817** **15281**	46 46
			AQUACTRL 2 SINGLE; Einbauposition beifahrerseitig; für Rechtslenker; passender Adapter: B	**2800011606260** **2800011606270**	**16062** **60627**	54 54
			AQUACTRL 2 SINGLE; Einbauposition fahrerseitig; für Rechtslenker; passender Adapter: B	**2800011616260** **2800011630270**	**16162** **63027**	58 63

© 2025 Continental Aftermarket & Services GmbH

VW - PASSAT B8 Variant (3G5, CB5) 08/14→

Wischblatt

2.0 TDI	147 kW	09/20→	AQUACTRL 2 SET; für Linkslenker; Ergänzungsartikel/Ergänzende Info 2: Maß abweichend vom Original	**2800011226280**	**12262**	10
			AQUACTRL 2 SINGLE; Einbauposition beifahrerseitig; für Linkslenker; passender Adapter: B	**2800011305280**	**13052**	27
			AQUACTRL 2 SINGLE; Einbauposition fahrerseitig; für Linkslenker; passender Adapter: B	**2800011314280**	**13142**	30
			REARCTRL; Einbauposition hinten	**2800011528180**	**15281**	46
			AQUACTRL 2 SINGLE; Einbauposition beifahrerseitig; für Rechtslenker; passender Adapter: B	**2800011606260**	**16062**	54
			AQUACTRL 2 SINGLE; Einbauposition fahrerseitig; für Rechtslenker; passender Adapter: B	**2800011616260**	**16162**	58
2.0 TDI 4motion 2.0 TDI 4motion	110 kW 140 kW	08/14→11/17 11/14→	AQUACTRL 2 SET; für Linkslenker; Ergänzungsartikel/Ergänzende Info 2: Maß abweichend vom Original	**2800011226280**	**12262**	10
			AQUACTRL 2 SINGLE; Einbauposition beifahrerseitig; für Linkslenker; passender Adapter: B	**2800011305280**	**13052**	27
			AQUACTRL 2 SINGLE; Einbauposition fahrerseitig; für Linkslenker; passender Adapter: B	**2800011314280**	**13142**	30
			REARCTRL; Einbauposition hinten	**2800011528170** **2800011528180**	**52817** **15281**	46 46
			AQUACTRL 2 SINGLE; Einbauposition beifahrerseitig; für Rechtslenker; passender Adapter: B	**2800011606260** **2800011606270**	**16062** **60627**	54 54
			AQUACTRL 2 SINGLE; Einbauposition fahrerseitig; für Rechtslenker; passender Adapter: B	**2800011616260** **2800011630270**	**16162** **63027**	58 63
2.0 TDI 4motion	147 kW	08/20→	AQUACTRL 2 SET; für Linkslenker; Ergänzungsartikel/Ergänzende Info 2: Maß abweichend vom Original	**2800011226280**	**12262**	10
			AQUACTRL 2 SINGLE; Einbauposition beifahrerseitig; für Linkslenker; passender Adapter: B	**2800011305280**	**13052**	27
			AQUACTRL 2 SINGLE; Einbauposition fahrerseitig; für Linkslenker; passender Adapter: B	**2800011314280**	**13142**	30
			REARCTRL; Einbauposition hinten	**2800011528180**	**15281**	46
			AQUACTRL 2 SINGLE; Einbauposition beifahrerseitig; für Rechtslenker; passender Adapter: B	**2800011606260**	**16062**	54
			AQUACTRL 2 SINGLE; Einbauposition fahrerseitig; für Rechtslenker; passender Adapter: B	**2800011616260**	**16162**	58
2.0 TDI 4motion 2.0 TSI 2.0 TSI	176 kW 140 kW 162 kW	08/14→ 11/18→ 08/14→	AQUACTRL 2 SET; für Linkslenker; Ergänzungsartikel/Ergänzende Info 2: Maß abweichend vom Original	**2800011226280**	**12262**	10
			AQUACTRL 2 SINGLE; Einbauposition beifahrerseitig; für Linkslenker; passender Adapter: B	**2800011305280**	**13052**	27
			AQUACTRL 2 SINGLE; Einbauposition fahrerseitig; für Linkslenker; passender Adapter: B	**2800011314280**	**13142**	30
			REARCTRL; Einbauposition hinten	**2800011528170** **2800011528180**	**52817** **15281**	46 46
			AQUACTRL 2 SINGLE; Einbauposition beifahrerseitig; für Rechtslenker; passender Adapter: B	**2800011606260** **2800011606270**	**16062** **60627**	54 54
			AQUACTRL 2 SINGLE; Einbauposition fahrerseitig; für Rechtslenker; passender Adapter: B	**2800011616260** **2800011630270**	**16162** **63027**	58 63
2.0 TSI 4motion	200 kW	09/18→	AQUACTRL 2 SET; für Linkslenker; Ergänzungsartikel/Ergänzende Info 2: Maß abweichend vom Original	**2800011226280**	**12262**	10
			AQUACTRL 2 SINGLE; Einbauposition beifahrerseitig; für Linkslenker; passender Adapter: B	**2800011305280**	**13052**	27
			AQUACTRL 2 SINGLE; Einbauposition fahrerseitig; für Linkslenker; passender Adapter: B	**2800011314280**	**13142**	30
			REARCTRL; Einbauposition hinten	**2800011528180**	**15281**	46
			AQUACTRL 2 SINGLE; Einbauposition beifahrerseitig; für Rechtslenker; passender Adapter: B	**2800011606260**	**16062**	54
			AQUACTRL 2 SINGLE; Einbauposition fahrerseitig; für Rechtslenker; passender Adapter: B	**2800011616260**	**16162**	58

© 2025 Continental Aftermarket & Services GmbH

VW - PASSAT B8 Variant (3G5, CB5) 08/14→						
Wischblatt						
2.0 TSI 4motion	206 kW	05/15→	AQUACTRL 2 SET; für Linkslenker; Ergänzungsartikel/Ergänzende Info 2: Maß abweichend vom Original	**2800011226280**	**12262**	10
			AQUACTRL 2 SINGLE; Einbauposition beifahrerseitig; für Linkslenker; passender Adapter: B	**2800011305280**	**13052**	27
			AQUACTRL 2 SINGLE; Einbauposition fahrerseitig; für Linkslenker; passender Adapter: B	**2800011314280**	**13142**	30
			REARCTRL; Einbauposition hinten	**2800011528170** **2800011528180**	**52817** **15281**	46 46
			AQUACTRL 2 SINGLE; Einbauposition beifahrerseitig; für Rechtslenker; passender Adapter: B	**2800011606260** **2800011606270**	**16062** **60627**	54 54
			AQUACTRL 2 SINGLE; Einbauposition fahrerseitig; für Rechtslenker; passender Adapter: B	**2800011616260** **2800011630270**	**16162** **63027**	58 63
VW - PASSAT CC B6 (357) 02/08→06/12						
Wischblatt						
1.4 TSI MultiFuel	118 kW	01/11→01/12	AQUACTRL 2 SET; für Linkslenker; → 11/11	**2800011200280**	**12002**	3
			AQUACTRL 2 SET; für Linkslenker; → 12/11	**2800011212280**	**12122**	6
			AQUACTRL 2 SINGLE; Einbauposition beifahrerseitig; für Linkslenker; passender Adapter: BC; → 11/11	**2800011305280**	**13052**	27
			AQUACTRL 2 SINGLE; für Linkslenker; Einbauposition beifahrerseitig; passender Adapter: B; → 12/11	**2800011305280**	**13052**	27
			AQUACTRL 2 SINGLE; Einbauposition fahrerseitig; für Linkslenker; passender Adapter: BC; → 11/11	**2800011312280**	**13122**	29
			AQUACTRL 2 SINGLE; für Linkslenker; Einbauposition fahrerseitig; passender Adapter: B; → 12/11	**2800011312280**	**13122**	29
			AQUACTRL 2 SINGLE; Einbauposition beifahrerseitig; für Rechtslenker; passender Adapter: BC	**2800011606260** **2800011606270**	**16062** **60627**	54 54
			AQUACTRL 2 SINGLE; Einbauposition fahrerseitig; für Rechtslenker; passender Adapter: BC	**2800011614260** **2800011628270**	**16142** **62827**	58 63
1.8 TSI	112 kW	11/08→05/10	AQUACTRL 2 SET; für Linkslenker	**2800011200280**	**12002**	3
			AQUACTRL 2 SINGLE; Einbauposition beifahrerseitig; für Linkslenker; passender Adapter: BC	**2800011305280**	**13052**	27
			AQUACTRL 2 SINGLE; Einbauposition fahrerseitig; für Linkslenker; passender Adapter: BC	**2800011312280**	**13122**	29
			AQUACTRL 2 SINGLE; Einbauposition beifahrerseitig; für Rechtslenker; passender Adapter: BC	**2800011606260**	**16062**	54
			AQUACTRL 2 SINGLE; Einbauposition fahrerseitig; für Rechtslenker; passender Adapter: BC	**2800011614260**	**16142**	58
1.8 TSI	118 kW	06/08→01/12	AQUACTRL 2 SET; für Linkslenker; → 11/11	**2800011200280**	**12002**	3
			AQUACTRL 2 SET; für Linkslenker; → 12/11	**2800011212280**	**12122**	6
			AQUACTRL 2 SINGLE; Einbauposition beifahrerseitig; für Linkslenker; passender Adapter: BC; → 11/11	**2800011305280**	**13052**	27
			AQUACTRL 2 SINGLE; für Linkslenker; Einbauposition beifahrerseitig; passender Adapter: B; → 12/11	**2800011305280**	**13052**	27
			AQUACTRL 2 SINGLE; Einbauposition fahrerseitig; für Linkslenker; passender Adapter: BC; → 11/11	**2800011312280**	**13122**	29
			AQUACTRL 2 SINGLE; für Linkslenker; Einbauposition fahrerseitig; passender Adapter: B; → 12/11	**2800011312280**	**13122**	29
			AQUACTRL 2 SINGLE; Einbauposition beifahrerseitig; für Rechtslenker; passender Adapter: BC	**2800011606260** **2800011606270**	**16062** **60627**	54 54
			AQUACTRL 2 SINGLE; Einbauposition fahrerseitig; für Rechtslenker; passender Adapter: BC	**2800011614260** **2800011628270**	**16142** **62827**	58 63
2.0 BlueTDI 2.0 TDI	105 kW 100 kW	05/09→11/10 06/08→05/11	AQUACTRL 2 SET; für Linkslenker	**2800011200280**	**12002**	3
			AQUACTRL 2 SINGLE; Einbauposition beifahrerseitig; für Linkslenker; passender Adapter: BC	**2800011305280**	**13052**	27

→

© 2025 Continental Aftermarket & Services GmbH

VW - PASSAT CC B6 (357) 02/08→06/12

Wischblatt

2.0 BlueTDI 2.0 TDI	105 kW 100 kW	05/09→11/10 06/08→05/11	AQUACTRL 2 SINGLE; Einbauposition fahrerseitig; für Linkslenker; passender Adapter: BC	**2800011312280**	**13122**	29
			AQUACTRL 2 SINGLE; Einbauposition beifahrerseitig; für Rechtslenker; passender Adapter: BC	**2800011606260** **2800011606270**	**16062** **60627**	54 54
			AQUACTRL 2 SINGLE; Einbauposition fahrerseitig; für Rechtslenker; passender Adapter: BC	**2800011614260** **2800011628270**	**16142** **62827**	58 63
2.0 TDI	103 kW	06/08→01/12	AQUACTRL 2 SET; für Linkslenker; → 11/11	**2800011200280**	**12002**	3
			AQUACTRL 2 SET; für Linkslenker; → 12/11	**2800011212280**	**12122**	6
			AQUACTRL 2 SINGLE; Einbauposition beifahrerseitig; für Linkslenker; passender Adapter: BC; → 11/11	**2800011305280**	**13052**	27
			AQUACTRL 2 SINGLE; für Linkslenker; Einbauposition beifahrerseitig; passender Adapter: B; → 12/11	**2800011305280**	**13052**	27
			AQUACTRL 2 SINGLE; Einbauposition fahrerseitig; für Linkslenker; passender Adapter: BC; → 11/11	**2800011312280**	**13122**	29
			AQUACTRL 2 SINGLE; für Linkslenker; Einbauposition fahrerseitig; passender Adapter: B; → 12/11	**2800011312280**	**13122**	29
			AQUACTRL 2 SINGLE; Einbauposition beifahrerseitig; für Rechtslenker; passender Adapter: BC	**2800011606260** **2800011606270**	**16062** **60627**	54 54
			AQUACTRL 2 SINGLE; Einbauposition fahrerseitig; für Rechtslenker; passender Adapter: BC	**2800011614260** **2800011628270**	**16142** **62827**	58 63
2.0 TDI	120 kW	02/08→05/09	AQUACTRL 2 SET; für Linkslenker	**2800011200280**	**12002**	3
			AQUACTRL 2 SINGLE; Einbauposition beifahrerseitig; für Linkslenker; passender Adapter: BC	**2800011305280**	**13052**	27
			AQUACTRL 2 SINGLE; Einbauposition fahrerseitig; für Linkslenker; passender Adapter: BC	**2800011312280**	**13122**	29
			AQUACTRL 2 SINGLE; Einbauposition beifahrerseitig; für Rechtslenker; passender Adapter: BC	**2800011606260** **2800011606270**	**16062** **60627**	54 54
			AQUACTRL 2 SINGLE; Einbauposition fahrerseitig; für Rechtslenker; passender Adapter: BC	**2800011614260** **2800011628270**	**16142** **62827**	58 63
2.0 TDI 2.0 TDI 4motion 2.0 TDI 4motion 2.0 TFSI 2.0 TSI	125 kW 103 kW 125 kW 147 kW 155 kW	06/08→01/12 08/09→01/12 11/09→01/12 06/08→01/12 11/10→01/12	AQUACTRL 2 SET; für Linkslenker; → 11/11	**2800011200280**	**12002**	3
			AQUACTRL 2 SET; für Linkslenker; → 12/11	**2800011212280**	**12122**	6
			AQUACTRL 2 SINGLE; Einbauposition beifahrerseitig; für Linkslenker; passender Adapter: BC; → 11/11	**2800011305280**	**13052**	27
			AQUACTRL 2 SINGLE; für Linkslenker; Einbauposition beifahrerseitig; passender Adapter: B; → 12/11	**2800011305280**	**13052**	27
			AQUACTRL 2 SINGLE; Einbauposition fahrerseitig; für Linkslenker; passender Adapter: BC; → 11/11	**2800011312280**	**13122**	29
			AQUACTRL 2 SINGLE; für Linkslenker; Einbauposition fahrerseitig; passender Adapter: B; → 12/11	**2800011312280**	**13122**	29
			AQUACTRL 2 SINGLE; Einbauposition beifahrerseitig; für Rechtslenker; passender Adapter: BC	**2800011606260** **2800011606270**	**16062** **60627**	54 54
			AQUACTRL 2 SINGLE; Einbauposition fahrerseitig; für Rechtslenker; passender Adapter: BC	**2800011614260** **2800011628270**	**16142** **62827**	58 63

© 2025 Continental Aftermarket & Services GmbH

VW - PASSAT CC B6 (357) 02/08→06/12

Wischblatt

3.6 FSI 4motion	206 kW	06/08→01/12	AQUACTRL 2 SET; für Linkslenker; 11/11	**2800011200280**	**12002**	3
			AQUACTRL 2 SET; für Linkslenker; 12/11	**2800011212280**	**12122**	6
			AQUACTRL 2 SINGLE; Einbauposition beifahrerseitig; für Linkslenker; passender Adapter: BC; 11/11	**2800011305280**	**13052**	27
			AQUACTRL 2 SINGLE; für Linkslenker; Einbauposition beifahrerseitig; passender Adapter: B; 12/11	**2800011305280**	**13052**	27
			AQUACTRL 2 SINGLE; Einbauposition fahrerseitig; für Linkslenker; passender Adapter: BC; 11/11	**2800011312280**	**13122**	29
			AQUACTRL 2 SINGLE; für Linkslenker; Einbauposition fahrerseitig; passender Adapter: B; 12/11	**2800011312280**	**13122**	29
			AQUACTRL 2 SINGLE; Einbauposition beifahrerseitig; für Rechtslenker; passender Adapter: BC	**2800011606260**	**16062**	54
			AQUACTRL 2 SINGLE; Einbauposition fahrerseitig; für Rechtslenker; passender Adapter: BC	**2800011614260**	**16142**	58
3.6 FSI 4motion	220 kW	02/08→12/11	AQUACTRL 2 SET; für Linkslenker	**2800011200280**	**12002**	3
			AQUACTRL 2 SINGLE; Einbauposition beifahrerseitig; für Linkslenker; passender Adapter: BC	**2800011305280**	**13052**	27
			AQUACTRL 2 SINGLE; Einbauposition fahrerseitig; für Linkslenker; passender Adapter: BC	**2800011312280**	**13122**	29
			AQUACTRL 2 SINGLE; Einbauposition beifahrerseitig; für Rechtslenker; passender Adapter: BC	**2800011606260** **2800011606270**	**16062** **60627**	54 54
			AQUACTRL 2 SINGLE; Einbauposition fahrerseitig; für Rechtslenker; passender Adapter: BC	**2800011614260** **2800011628270**	**16142** **62827**	58 63

VW - PHAETON (3D1, 3D2, 3D3, 3D4, 3D6, 3D7, 3D8, 3D9) 04/02→03/16

Wischblatt

3.0 V6 TDI 4motion 3.0 V6 TDI 4motion 3.0 V6 TDI 4motion 3.0 V6 TDI 4motion 3.2 V6 3.2 V6 4motion 3.6 V6 4motion 4.2 V8 4motion 5.0 V10 TDI 4motion 6.0 W12 4motion 6.0 W12 4motion	165 kW 171 kW 176 kW 180 kW 177 kW 177 kW 206 kW 246 kW 230 kW 309 kW 331 kW	09/04→05/07 06/07→11/08 11/08→03/16 11/13→03/16 04/02→05/05 02/04→11/08 11/08→03/16 05/03→03/16 11/02→10/06 04/02→12/05 05/05→03/16	AQUACTRL 2 SET; für Linkslenker	**2800011266280**	**12662**	22
			AQUACTRL 2 SINGLE; Einbauposition beifahrerseitig; für Linkslenker; passender Adapter: BCE	**2800011304280**	**13042**	26
			AQUACTRL 2 SINGLE; Einbauposition fahrerseitig; für Linkslenker; passender Adapter: BCE	**2800011312280**	**13122**	29
			AQUACTRL 2 SINGLE; Einbauposition beifahrerseitig; für Rechtslenker; passender Adapter: BCE	**2800011608260** **2800011626270**	**16082** **62627**	55 62
			AQUACTRL 2 SINGLE; Einbauposition fahrerseitig; für Rechtslenker; passender Adapter: BCE	**2800011614260** **2800011628270**	**16142** **62827**	58 63

VW - POLO (6N2) 10/99→10/01

Wischblatt

1.0 1.4 1.4 1.4 16V 1.4 16V	37 kW 40 kW 44 kW 55 kW 74 kW	10/99→09/01 10/99→09/01 10/99→09/01 10/99→09/01 10/99→09/01	AQUACTRL 2 SINGLE; Einbauposition beifahrerseitig; für Linkslenker; passender Adapter: A	**2800011305280**	**13052**	27
			AQUACTRL 2 SINGLE; Einbauposition fahrerseitig; für Linkslenker; passender Adapter: A	**2800011305280**	**13052**	27
			AQUACTRL 2 SINGLE; Einbauposition beifahrerseitig; für Rechtslenker; passender Adapter: A	**2800011606260** **2800011606270**	**16062** **60627**	54 54
			AQUACTRL 2 SINGLE; Einbauposition fahrerseitig; für Rechtslenker; passender Adapter: A	**2800011606260** **2800011606270**	**16062** **60627**	54 54
1.4 TDi	66 kW	01/00→10/00	AQUACTRL 2 SINGLE; Einbauposition beifahrerseitig; für Rechtslenker; passender Adapter: A	**2800011606260** **2800011606270**	**16062** **60627**	54 54
			AQUACTRL 2 SINGLE; Einbauposition fahrerseitig; für Rechtslenker; passender Adapter: A	**2800011606260** **2800011606270**	**16062** **60627**	54 54
1.4 TDI 1.6 16V GTI 1.7 SDI 1.9 D 1.9 SDI	55 kW 92 kW 44 kW 47 kW 47 kW	10/99→09/01 10/99→09/01 10/99→09/01 10/99→09/01 10/99→09/01	AQUACTRL 2 SINGLE; Einbauposition beifahrerseitig; für Linkslenker; passender Adapter: A	**2800011305280**	**13052**	27
			AQUACTRL 2 SINGLE; Einbauposition fahrerseitig; für Linkslenker; passender Adapter: A	**2800011305280**	**13052**	27
			AQUACTRL 2 SINGLE; Einbauposition beifahrerseitig; für Rechtslenker; passender Adapter: A	**2800011606260** **2800011606270**	**16062** **60627**	54 54
			AQUACTRL 2 SINGLE; Einbauposition fahrerseitig; für Rechtslenker; passender Adapter: A	**2800011606260** **2800011606270**	**16062** **60627**	54 54

© 2025 Continental Aftermarket & Services GmbH

VW - POLO (86) 03/75→09/81

Wischblatt

0.8	25 kW	09/75→09/81	AQUACTRL 2 SINGLE; Einbauposition fahrerseitig; für Linkslenker; passender Adapter: A	**2800011302280**	**13022**	26
0.9	29 kW	09/75→09/81				
1.1	37 kW	03/75→09/81	AQUACTRL 2 SINGLE; Einbauposition beifahrerseitig; für Linkslenker; passender Adapter: A	**2800011302280**	**13022**	26
1.1	44 kW	03/75→09/81				
1.3	44 kW	12/76→09/81				

VW - POLO II (86C, 80) 10/81→09/94

Wischblatt

1.0	29 kW	10/81→10/86	AQUACTRL 2 SINGLE; Einbauposition fahrerseitig; für Linkslenker; passender Adapter: A	**2800011302280**	**13022**	26
1.0	33 kW	08/85→01/92				
1.0 Cat	33 kW	08/89→09/94	AQUACTRL 2 SINGLE; Einbauposition beifahrerseitig; für Linkslenker; passender Adapter: A	**2800011302280**	**13022**	26
1.1	37 kW	10/81→09/89				
1.3	37 kW	08/83→07/85				
1.3	40 kW	08/83→07/88				
1.3	43 kW	08/82→07/88				
1.3	44 kW	10/81→07/83				
1.3	55 kW	09/82→09/89				
1.3	56 kW	10/90→08/94				
1.3 Cat	40 kW	07/87→09/94				
1.3 Cat	55 kW	10/89→03/91				
1.3 D	33 kW	08/86→07/90				
1.4 D	35 kW	10/90→09/94				

VW - POLO III (6N1) 10/94→10/99

Wischblatt

1.7 SDI	42 kW	04/97→10/99	AQUACTRL 2 SINGLE; Einbauposition beifahrerseitig; für Linkslenker; passender Adapter: A	**2800011305280**	**13052**	27
100 1.4 16V	74 kW	04/96→10/99				
120 1.6 16V GTI	88 kW	09/98→10/99	AQUACTRL 2 SINGLE; Einbauposition fahrerseitig; für Linkslenker; passender Adapter: A	**2800011305280**	**13052**	27
45 1.0	33 kW	10/94→09/96				
50 1.0	37 kW	09/96→10/99	AQUACTRL 2 SINGLE; Einbauposition fahrerseitig; für Rechtslenker; passender Adapter: A	**2800011606260** **2800011606270**	**16062** **60627**	54 54
55 1.3	40 kW	10/94→04/97				
55 1.4	40 kW	08/95→10/99	AQUACTRL 2 SINGLE; Einbauposition beifahrerseitig; für Rechtslenker; passender Adapter: A	**2800011606260** **2800011606270**	**16062** **60627**	54 54
60 1.4	44 kW	07/95→10/99				
60 1.7 SDI	44 kW	08/97→10/99				
64 1.9 D	47 kW	10/94→10/99				
64 1.9 SDI	47 kW	07/96→10/99				
75 1.6	55 kW	10/94→10/99				
75 1.6 4motion	55 kW	08/95→10/99	AQUACTRL 2 SINGLE; Einbauposition beifahrerseitig; für Linkslenker; passender Adapter: A	**2800011305280**	**13052**	27
			AQUACTRL 2 SINGLE; Einbauposition fahrerseitig; für Linkslenker; passender Adapter: A	**2800011305280**	**13052**	27
			AQUACTRL 2 SINGLE; Einbauposition fahrerseitig; für Rechtslenker; passender Adapter: A	**2800011606260**	**16062**	54
			AQUACTRL 2 SINGLE; Einbauposition beifahrerseitig; für Rechtslenker; passender Adapter: A	**2800011606260**	**16062**	54

VW - POLO III CLASSIC (6V2) 01/95→11/09

Wischblatt

1.4	62 kW	05/96→07/02	AQUACTRL 2 SINGLE; Einbauposition beifahrerseitig; für Rechtslenker; passender Adapter: A	**2800011605260**	**16052**	54
			AQUACTRL 2 SINGLE; Einbauposition fahrerseitig; für Rechtslenker; passender Adapter: A	**2800011608260**	**16082**	55
1.6	65 kW	05/96→09/01	AQUACTRL 2 SINGLE; Einbauposition beifahrerseitig; für Rechtslenker; passender Adapter: A	**2800011605260** **2800011624270**	**16052** **62427**	54 61
			AQUACTRL 2 SINGLE; Einbauposition fahrerseitig; für Rechtslenker; passender Adapter: A	**2800011608260** **2800011626270**	**16082** **62627**	55 62
1.6	74 kW	11/02→07/06	AQUACTRL 2 SINGLE; Einbauposition beifahrerseitig; für Rechtslenker; passender Adapter: A	**2800011605260**	**16052**	54
			AQUACTRL 2 SINGLE; Einbauposition fahrerseitig; für Rechtslenker; passender Adapter: A	**2800011608260**	**16082**	55
1.9 SDI	48 kW	06/96→09/01	AQUACTRL 2 SET; für Linkslenker	**2800011230280**	**12302**	12
			AQUACTRL 2 SINGLE; Einbauposition beifahrerseitig; für Linkslenker; passender Adapter: A	**2800011304280**	**13042**	26
			AQUACTRL 2 SINGLE; Einbauposition fahrerseitig; für Linkslenker; passender Adapter: A	**2800011307280**	**13072**	27

→

© 2025 Continental Aftermarket & Services GmbH

VW - POLO III CLASSIC (6V2) 01/95→11/09

Wischblatt

1.9 SDI	48 kW	06/96→09/01	AQUACTRL 2 SINGLE; Einbauposition beifahrerseitig; für Rechtslenker; passender Adapter: A	**2800011605260** **2800011624270**	**16052** **62427**	54 61
			AQUACTRL 2 SINGLE; Einbauposition fahrerseitig; für Rechtslenker; passender Adapter: A	**2800011608260** **2800011626270**	**16082** **62627**	55 62
1.9 TDI	67 kW	01/97→08/99	AQUACTRL 2 SET; für Linkslenker	**2800011230280**	**12302**	12
			AQUACTRL 2 SINGLE; Einbauposition beifahrerseitig; für Linkslenker; passender Adapter: A	**2800011304280**	**13042**	26
			AQUACTRL 2 SINGLE; Einbauposition fahrerseitig; für Linkslenker; passender Adapter: A	**2800011307280**	**13072**	27
			AQUACTRL 2 SINGLE; Einbauposition beifahrerseitig; für Rechtslenker; passender Adapter: A	**2800011605260**	**16052**	54
			AQUACTRL 2 SINGLE; Einbauposition fahrerseitig; für Rechtslenker; passender Adapter: A	**2800011608260**	**16082**	55
100 1.6 110 1.9 TDI	74 kW 81 kW	12/95→09/01 06/98→01/02	AQUACTRL 2 SET; für Linkslenker	**2800011230280**	**12302**	12
			AQUACTRL 2 SINGLE; Einbauposition beifahrerseitig; für Linkslenker; passender Adapter: A	**2800011304280**	**13042**	26
			AQUACTRL 2 SINGLE; Einbauposition fahrerseitig; für Linkslenker; passender Adapter: A	**2800011307280**	**13072**	27
			AQUACTRL 2 SINGLE; Einbauposition beifahrerseitig; für Rechtslenker; passender Adapter: A	**2800011605260** **2800011624270**	**16052** **62427**	54 61
			AQUACTRL 2 SINGLE; Einbauposition fahrerseitig; für Rechtslenker; passender Adapter: A	**2800011608260** **2800011626270**	**16082** **62627**	55 62
2.0	85 kW	08/99→09/01	AQUACTRL 2 SET; für Linkslenker	**2800011230280**	**12302**	12
			AQUACTRL 2 SINGLE; Einbauposition beifahrerseitig; für Linkslenker; passender Adapter: A	**2800011304280**	**13042**	26
			AQUACTRL 2 SINGLE; Einbauposition fahrerseitig; für Linkslenker; passender Adapter: A	**2800011307280**	**13072**	27
54 1.4	40 kW	01/98→08/99	AQUACTRL 2 SET; für Linkslenker	**2800011230280**	**12302**	12
			AQUACTRL 2 SINGLE; Einbauposition beifahrerseitig; für Linkslenker; passender Adapter: A	**2800011304280**	**13042**	26
			AQUACTRL 2 SINGLE; Einbauposition fahrerseitig; für Linkslenker; passender Adapter: A	**2800011307280**	**13072**	27
			AQUACTRL 2 SINGLE; Einbauposition beifahrerseitig; für Rechtslenker; passender Adapter: A	**2800011605260**	**16052**	54
			AQUACTRL 2 SINGLE; Einbauposition fahrerseitig; für Rechtslenker; passender Adapter: A	**2800011608260**	**16082**	55
57 1.7 SDI 60 1.4 64 1,9 D 64 1.9 SDI 68 1.9 SDI 75 1.4 16V 75 1.6 75 1.6 90 1.8 90 1.9 TDI	42 kW 44 kW 47 kW 47 kW 50 kW 55 kW 55 kW 55 kW 66 kW 66 kW	07/97→09/01 12/95→09/01 01/96→10/96 12/95→08/99 08/99→01/02 10/99→09/01 11/95→09/97 11/95→09/01 01/97→09/01 09/96→09/01	AQUACTRL 2 SET; für Linkslenker	**2800011230280**	**12302**	12
			AQUACTRL 2 SINGLE; Einbauposition beifahrerseitig; für Linkslenker; passender Adapter: A	**2800011304280**	**13042**	26
			AQUACTRL 2 SINGLE; Einbauposition fahrerseitig; für Linkslenker; passender Adapter: A	**2800011307280**	**13072**	27
			AQUACTRL 2 SINGLE; Einbauposition beifahrerseitig; für Rechtslenker; passender Adapter: A	**2800011605260** **2800011624270**	**16052** **62427**	54 61
			AQUACTRL 2 SINGLE; Einbauposition fahrerseitig; für Rechtslenker; passender Adapter: A	**2800011608260** **2800011626270**	**16082** **62627**	55 62

VW - POLO IV (9N_, 9A_) 10/01→10/14

Wischblatt

1.2	40 kW	01/02→05/07	AQUACTRL 2 SET; 05/02; für Linkslenker	**2800011230280**	**12302**	12
			AQUACTRL 2 SET; 06/02 ; für Linkslenker; 05/05; Befestigungsart: Stiftbefestigung	**2800011233280**	**12332**	13
			AQUACTRL 2 SINGLE; 06/05 ; Einbauposition beifahrerseitig; für Linkslenker; passender Adapter: BC	**2800011303280**	**13032**	26
			AQUACTRL 2 SINGLE; 06/02 05/05; Einbauposition beifahrerseitig; für Linkslenker; passender Adapter: BCE; Befestigungsart: Stiftbefestigung	**2800011303280**	**13032**	26
			AQUACTRL 2 SINGLE; 05/02; Einbauposition beifahrerseitig; für Linkslenker; passender Adapter: A	**2800011304280**	**13042**	26

→

© 2025 Continental Aftermarket & Services GmbH

VW - POLO IV (9N_, 9A_) 10/01→10/14

Wischblatt

1.2	40 kW	01/02→05/07	AQUACTRL 2 SINGLE; 06/02 → 05/05; Einbauposition fahrerseitig; für Linkslenker; passender Adapter: BCE; Befestigungsart: Stiftbefestigung	**2800011307280**	**13072**	27
			AQUACTRL 2 SINGLE; → 05/02; Einbauposition fahrerseitig; für Linkslenker; passender Adapter: A	**2800011307280**	**13072**	27
			AQUACTRL 2 SINGLE; 06/05 ; Einbauposition fahrerseitig; für Linkslenker; passender Adapter: BC	**2800011307280**	**13072**	27
			REARCTRL; Einbauposition hinten; Fahrzeugausstattung: für Fahrzeuge ohne Spoiler	**2800011514170** **2800011514180**	**51417** **15141**	39 39
			AQUACTRL 2 SINGLE; 06/02 → 03/05; Einbauposition beifahrerseitig; für Rechtslenker; passender Adapter: BCE	**2800011605260** **2800011624270**	**16052** **62427**	54 61
			AQUACTRL 2 SINGLE; → 05/02; Einbauposition beifahrerseitig; für Rechtslenker; passender Adapter: A	**2800011606260** **2800011606270**	**16062** **60627**	54 54
			AQUACTRL 2 SINGLE; 04/05 ; Einbauposition beifahrerseitig; für Rechtslenker; passender Adapter: BC	**2800011606260** **2800011606270**	**16062** **60627**	54 54
			AQUACTRL 2 SINGLE; → 05/02; Einbauposition fahrerseitig; für Rechtslenker; passender Adapter: A	**2800011608260** **2800011626270**	**16082** **62627**	55 62
			AQUACTRL 2 SINGLE; 06/02 → 03/05; Einbauposition fahrerseitig; für Rechtslenker; passender Adapter: BCE	**2800011608260** **2800011626270**	**16082** **62627**	55 62
			AQUACTRL 2 SINGLE; 04/05 ; Einbauposition fahrerseitig; für Rechtslenker; passender Adapter: BC	**2800011608260** **2800011626270**	**16082** **62627**	55 62
1.2	44 kW	05/07→11/09	AQUACTRL 2 SINGLE; Einbauposition beifahrerseitig; für Linkslenker; passender Adapter: BC	**2800011303280**	**13032**	26
			AQUACTRL 2 SINGLE; Einbauposition fahrerseitig; für Linkslenker; passender Adapter: BC	**2800011307280**	**13072**	27
			REARCTRL; Einbauposition hinten; Fahrzeugausstattung: für Fahrzeuge ohne Spoiler	**2800011514170** **2800011514180**	**51417** **15141**	39 39
			AQUACTRL 2 SINGLE; Einbauposition beifahrerseitig; passender Adapter: BC; für Rechtslenker	**2800011606260** **2800011606270**	**16062** **60627**	54 54
			AQUACTRL 2 SINGLE; Einbauposition fahrerseitig; passender Adapter: BC; für Rechtslenker	**2800011608260** **2800011626270**	**16082** **62627**	55 62

© 2025 Continental Aftermarket & Services GmbH

VW - POLO IV (9N_, 9A_) 10/01→10/14

Wischblatt

1.2 12V	47 kW	10/01→07/07	AQUACTRL 2 SET; 05/02; für Linkslenker	2800011230280	12302	12
			AQUACTRL 2 SET; 06/02 ; für Linkslenker; 05/05; Befestigungsart: Stiftbefestigung	2800011233280	12332	13
			AQUACTRL 2 SINGLE; 06/05 ; Einbauposition beifahrerseitig; für Linkslenker; passender Adapter: BC	2800011303280	13032	26
			AQUACTRL 2 SINGLE; 06/02 05/05; Einbauposition beifahrerseitig; für Linkslenker; passender Adapter: BCE; Befestigungsart: Stiftbefestigung	2800011303280	13032	26
			AQUACTRL 2 SINGLE; 05/02; Einbauposition beifahrerseitig; für Linkslenker; passender Adapter: A	2800011304280	13042	26
			AQUACTRL 2 SINGLE; 06/02 05/05; Einbauposition fahrerseitig; für Linkslenker; passender Adapter: BCE; Befestigungsart: Stiftbefestigung	2800011307280	13072	27
			AQUACTRL 2 SINGLE; 05/02; Einbauposition fahrerseitig; für Linkslenker; passender Adapter: A	2800011307280	13072	27
			AQUACTRL 2 SINGLE; 06/05 ; Einbauposition fahrerseitig; für Linkslenker; passender Adapter: BC	2800011307280	13072	27
			REARCTRL; Einbauposition hinten; Fahrzeugausstattung: für Fahrzeuge ohne Spoiler	2800011514170 2800011514180	51417 15141	39 39
			AQUACTRL 2 SINGLE; 06/02 03/05; Einbauposition beifahrerseitig; für Rechtslenker; passender Adapter: BCE	2800011605260 2800011624270	16052 62427	54 61
			AQUACTRL 2 SINGLE; 05/02; Einbauposition beifahrerseitig; für Rechtslenker; passender Adapter: A	2800011606260 2800011606270	16062 60627	54 54
			AQUACTRL 2 SINGLE; 04/05 ; Einbauposition beifahrerseitig; für Rechtslenker; passender Adapter: BC	2800011606260 2800011606270	16062 60627	54 54
			AQUACTRL 2 SINGLE; 05/02; Einbauposition fahrerseitig; für Rechtslenker; passender Adapter: A	2800011608260 2800011626270	16082 62627	55 62
			AQUACTRL 2 SINGLE; 06/02 03/05; Einbauposition fahrerseitig; für Rechtslenker; passender Adapter: BCE	2800011608260 2800011626270	16082 62627	55 62
			AQUACTRL 2 SINGLE; 04/05 ; Einbauposition fahrerseitig; für Rechtslenker; passender Adapter: BC	2800011608260 2800011626270	16082 62627	55 62
1.2 12V	51 kW	05/07→11/09	AQUACTRL 2 SINGLE; Einbauposition beifahrerseitig; für Linkslenker; passender Adapter: BC	2800011303280	13032	26
			AQUACTRL 2 SINGLE; Einbauposition fahrerseitig; für Linkslenker; passender Adapter: BC	2800011307280	13072	27
			REARCTRL; Einbauposition hinten; Fahrzeugausstattung: für Fahrzeuge ohne Spoiler	2800011514170 2800011514180	51417 15141	39 39
			AQUACTRL 2 SINGLE; Einbauposition beifahrerseitig; passender Adapter: BC; für Rechtslenker	2800011606260 2800011606270	16062 60627	54 54
			AQUACTRL 2 SINGLE; Einbauposition fahrerseitig; passender Adapter: BC; für Rechtslenker	2800011608260 2800011626270	16082 62627	55 62
1.4	61 kW	08/02→11/09	AQUACTRL 2 SET; für Linkslenker; 05/05; Befestigungsart: Stiftbefestigung	2800011233280	12332	13
			AQUACTRL 2 SINGLE; 05/05; Einbauposition beifahrerseitig; für Linkslenker; passender Adapter: BCE; Befestigungsart: Stiftbefestigung	2800011303280	13032	26
			AQUACTRL 2 SINGLE; 06/05 ; Einbauposition beifahrerseitig; für Linkslenker; passender Adapter: BC	2800011303280	13032	26
			AQUACTRL 2 SINGLE; 06/05 ; Einbauposition fahrerseitig; für Linkslenker; passender Adapter: BC	2800011307280	13072	27

→

© 2025 Continental Aftermarket & Services GmbH

VW - POLO IV (9N_, 9A_) 10/01→10/14

Wischblatt

1.4	61 kW	08/02→11/09	AQUACTRL 2 SINGLE; 05/05; Einbauposition fahrerseitig; für Linkslenker; passender Adapter: BCE; Befestigungsart: Stiftbefestigung	**2800011307280**	**13072**	27
			REARCTRL; Einbauposition hinten; Fahrzeugausstattung: für Fahrzeuge ohne Spoiler	**2800011514180**	**15141**	39
			AQUACTRL 2 SINGLE; 03/05; Einbauposition beifahrerseitig; für Rechtslenker; passender Adapter: BCE	**2800011605260**	**16052**	54
			AQUACTRL 2 SINGLE; 04/05 ; Einbauposition beifahrerseitig; für Rechtslenker; passender Adapter: BC	**2800011606260**	**16062**	54
			AQUACTRL 2 SINGLE; 04/05 ; Einbauposition fahrerseitig; für Rechtslenker; passender Adapter: BC	**2800011608260**	**16082**	55
			AQUACTRL 2 SINGLE; 03/05; Einbauposition fahrerseitig; für Rechtslenker; passender Adapter: BCE	**2800011608260**	**16082**	55
1.4 16V	55 kW	10/01→05/08	AQUACTRL 2 SET; 05/02; für Linkslenker	**2800011230280**	**12302**	12
			AQUACTRL 2 SET; 06/02 ; für Linkslenker; 05/05; Befestigungsart: Stiftbefestigung	**2800011233280**	**12332**	13
			AQUACTRL 2 SINGLE; 06/05 ; Einbauposition beifahrerseitig; für Linkslenker; passender Adapter: BC	**2800011303280**	**13032**	26
			AQUACTRL 2 SINGLE; 06/02 05/05; Einbauposition beifahrerseitig; für Linkslenker; passender Adapter: BCE; Befestigungsart: Stiftbefestigung	**2800011303280**	**13032**	26
			AQUACTRL 2 SINGLE; 05/02; Einbauposition beifahrerseitig; für Linkslenker; passender Adapter: A	**2800011304280**	**13042**	26
			AQUACTRL 2 SINGLE; 06/02 05/05; Einbauposition fahrerseitig; für Linkslenker; passender Adapter: BCE; Befestigungsart: Stiftbefestigung	**2800011307280**	**13072**	27
			AQUACTRL 2 SINGLE; 05/02; Einbauposition fahrerseitig; für Linkslenker; passender Adapter: A	**2800011307280**	**13072**	27
			AQUACTRL 2 SINGLE; 06/05 ; Einbauposition fahrerseitig; für Linkslenker; passender Adapter: BC	**2800011307280**	**13072**	27
			REARCTRL; Einbauposition hinten; Fahrzeugausstattung: für Fahrzeuge ohne Spoiler	**2800011514170** **2800011514180**	**51417** **15141**	39 39
			AQUACTRL 2 SINGLE; 06/02 03/05; Einbauposition beifahrerseitig; für Rechtslenker; passender Adapter: BCE	**2800011605260** **2800011624270**	**16052** **62427**	54 61
			AQUACTRL 2 SINGLE; 05/02; Einbauposition beifahrerseitig; für Rechtslenker; passender Adapter: A	**2800011606260** **2800011606270**	**16062** **60627**	54 54
			AQUACTRL 2 SINGLE; 04/05 ; Einbauposition beifahrerseitig; für Rechtslenker; passender Adapter: BC	**2800011606260** **2800011606270**	**16062** **60627**	54 54
			AQUACTRL 2 SINGLE; 05/02; Einbauposition fahrerseitig; für Rechtslenker; passender Adapter: A	**2800011608260** **2800011626270**	**16082** **62627**	55 62
			AQUACTRL 2 SINGLE; 06/02 03/05; Einbauposition fahrerseitig; für Rechtslenker; passender Adapter: BCE	**2800011608260** **2800011626270**	**16082** **62627**	55 62
			AQUACTRL 2 SINGLE; 04/05 ; Einbauposition fahrerseitig; für Rechtslenker; passender Adapter: BC	**2800011608260** **2800011626270**	**16082** **62627**	55 62

© 2025 Continental Aftermarket & Services GmbH

VW - POLO IV (9N_, 9A_) 10/01→10/14

Wischblatt

1.4 16V	59 kW	05/06→11/09	AQUACTRL 2 SINGLE; Einbauposition beifahrerseitig; für Linkslenker; passender Adapter: BC	**2800011303280**	**13032**	26
			AQUACTRL 2 SINGLE; Einbauposition fahrerseitig; für Linkslenker; passender Adapter: BC	**2800011307280**	**13072**	27
			REARCTRL; Einbauposition hinten; Fahrzeugausstattung: für Fahrzeuge ohne Spoiler	**2800011514170** **2800011514180**	**51417** **15141**	39 39
			AQUACTRL 2 SINGLE; Einbauposition beifahrerseitig; passender Adapter: BC; für Rechtslenker	**2800011606260** **2800011606270**	**16062** **60627**	54 54
			AQUACTRL 2 SINGLE; Einbauposition fahrerseitig; passender Adapter: BC; für Rechtslenker	**2800011608260** **2800011626270**	**16082** **62627**	55 62
1.4 16V	74 kW	10/01→05/08	AQUACTRL 2 SET; 05/02; für Linkslenker	**2800011230280**	**12302**	12
			AQUACTRL 2 SET; 06/02 ; für Linkslenker; 05/05; Befestigungsart: Stiftbefestigung	**2800011233280**	**12332**	13
			AQUACTRL 2 SINGLE; 06/05 ; Einbauposition beifahrerseitig; für Linkslenker; passender Adapter: BC	**2800011303280**	**13032**	26
			AQUACTRL 2 SINGLE; 06/02 05/05; Einbauposition beifahrerseitig; für Linkslenker; passender Adapter: BCE; Befestigungsart: Stiftbefestigung	**2800011303280**	**13032**	26
			AQUACTRL 2 SINGLE; 05/02; Einbauposition beifahrerseitig; für Linkslenker; passender Adapter: A	**2800011304280**	**13042**	26
			AQUACTRL 2 SINGLE; 06/02 05/05; Einbauposition fahrerseitig; für Linkslenker; passender Adapter: BCE; Befestigungsart: Stiftbefestigung	**2800011307280**	**13072**	27
			AQUACTRL 2 SINGLE; 05/02; Einbauposition fahrerseitig; für Linkslenker; passender Adapter: A	**2800011307280**	**13072**	27
			AQUACTRL 2 SINGLE; 06/05 ; Einbauposition fahrerseitig; für Linkslenker; passender Adapter: BC	**2800011307280**	**13072**	27
			REARCTRL; Einbauposition hinten; Fahrzeugausstattung: für Fahrzeuge ohne Spoiler	**2800011514170** **2800011514180**	**51417** **15141**	39 39
			AQUACTRL 2 SINGLE; 06/02 03/05; Einbauposition beifahrerseitig; für Rechtslenker; passender Adapter: BCE	**2800011605260** **2800011624270**	**16052** **62427**	54 61
			AQUACTRL 2 SINGLE; 05/02; Einbauposition beifahrerseitig; für Rechtslenker; passender Adapter: A	**2800011606260** **2800011606270**	**16062** **60627**	54 54
			AQUACTRL 2 SINGLE; 04/05 ; Einbauposition beifahrerseitig; für Rechtslenker; passender Adapter: BC	**2800011606260** **2800011606270**	**16062** **60627**	54 54
			AQUACTRL 2 SINGLE; 05/02; Einbauposition fahrerseitig; für Rechtslenker; passender Adapter: A	**2800011608260** **2800011626270**	**16082** **62627**	55 62
			AQUACTRL 2 SINGLE; 06/02 03/05; Einbauposition fahrerseitig; für Rechtslenker; passender Adapter: BCE	**2800011608260** **2800011626270**	**16082** **62627**	55 62
			AQUACTRL 2 SINGLE; 04/05 ; Einbauposition fahrerseitig; für Rechtslenker; passender Adapter: BC	**2800011608260** **2800011626270**	**16082** **62627**	55 62
1.4 BiFuel	60 kW	05/06→11/09	AQUACTRL 2 SINGLE; Einbauposition beifahrerseitig; für Linkslenker; passender Adapter: BC	**2800011303280**	**13032**	26
			AQUACTRL 2 SINGLE; Einbauposition fahrerseitig; für Linkslenker; passender Adapter: BC	**2800011307280**	**13072**	27
			REARCTRL; Einbauposition hinten; Fahrzeugausstattung: für Fahrzeuge ohne Spoiler	**2800011514170** **2800011514180**	**51417** **15141**	39 39
			AQUACTRL 2 SINGLE; Einbauposition beifahrerseitig; passender Adapter: BC; für Rechtslenker	**2800011606260** **2800011606270**	**16062** **60627**	54 54
			AQUACTRL 2 SINGLE; Einbauposition fahrerseitig; passender Adapter: BC; für Rechtslenker	**2800011608260** **2800011626270**	**16082** **62627**	55 62
1.4 FSI	63 kW	02/02→07/06	AQUACTRL 2 SET; 05/02; für Linkslenker	**2800011230280**	**12302**	12

→

© 2025 Continental Aftermarket & Services GmbH

VW - POLO IV (9N_, 9A_) 10/01→10/14

Wischblatt

1.4 FSI	63 kW	02/02→07/06	AQUACTRL 2 SET; 06/02 ; für Linkslenker; 05/05; Befestigungsart: Stiftbefestigung	2800011233280	12332	13
			AQUACTRL 2 SINGLE; 06/05 ; Einbauposition beifahrerseitig; für Linkslenker; passender Adapter: BC	2800011303280	13032	26
			AQUACTRL 2 SINGLE; 06/02 05/05; Einbauposition beifahrerseitig; für Linkslenker; passender Adapter: BCE; Befestigungsart: Stiftbefestigung	2800011303280	13032	26
			AQUACTRL 2 SINGLE; 05/02; Einbauposition beifahrerseitig; für Linkslenker; passender Adapter: A	2800011304280	13042	26
			AQUACTRL 2 SINGLE; 06/02 05/05; Einbauposition fahrerseitig; für Linkslenker; passender Adapter: BCE; Befestigungsart: Stiftbefestigung	2800011307280	13072	27
			AQUACTRL 2 SINGLE; 05/02; Einbauposition fahrerseitig; für Linkslenker; passender Adapter: A	2800011307280	13072	27
			AQUACTRL 2 SINGLE; 06/05 ; Einbauposition fahrerseitig; für Linkslenker; passender Adapter: BC	2800011307280	13072	27
			REARCTRL; Einbauposition hinten; Fahrzeugausstattung: für Fahrzeuge ohne Spoiler	2800011514170 2800011514180	51417 15141	39 39
			AQUACTRL 2 SINGLE; 06/02 03/05; Einbauposition beifahrerseitig; für Rechtslenker; passender Adapter: BCE	2800011605260 2800011624270	16052 62427	54 61
			AQUACTRL 2 SINGLE; 05/02; Einbauposition beifahrerseitig; für Rechtslenker; passender Adapter: A	2800011606260 2800011606270	16062 60627	54 54
			AQUACTRL 2 SINGLE; 04/05 ; Einbauposition beifahrerseitig; für Rechtslenker; passender Adapter: BC	2800011606260 2800011606270	16062 60627	54 54
			AQUACTRL 2 SINGLE; 05/02; Einbauposition fahrerseitig; für Rechtslenker; passender Adapter: A	2800011608260 2800011626270	16082 62627	55 62
			AQUACTRL 2 SINGLE; 06/02 03/05; Einbauposition fahrerseitig; für Rechtslenker; passender Adapter: BCE	2800011608260 2800011626270	16082 62627	55 62
			AQUACTRL 2 SINGLE; 04/05 ; Einbauposition fahrerseitig; für Rechtslenker; passender Adapter: BC	2800011608260 2800011626270	16082 62627	55 62
1.4 TDI	51 kW	04/05→11/09	AQUACTRL 2 SET; für Linkslenker; 05/05; Befestigungsart: Stiftbefestigung	2800011233280	12332	13
			AQUACTRL 2 SINGLE; 06/05 ; Einbauposition beifahrerseitig; für Linkslenker; passender Adapter: BC	2800011303280	13032	26
			AQUACTRL 2 SINGLE; 05/05; Einbauposition beifahrerseitig; für Linkslenker; passender Adapter: BCE; Befestigungsart: Stiftbefestigung	2800011303280	13032	26
			AQUACTRL 2 SINGLE; 05/05; Einbauposition fahrerseitig; für Linkslenker; passender Adapter: BCE; Befestigungsart: Stiftbefestigung	2800011307280	13072	27
			AQUACTRL 2 SINGLE; 06/05 ; Einbauposition fahrerseitig; für Linkslenker; passender Adapter: BC	2800011307280	13072	27
			REARCTRL; Einbauposition hinten; Fahrzeugausstattung: für Fahrzeuge ohne Spoiler	2800011514170 2800011514180	51417 15141	39 39
			AQUACTRL 2 SINGLE; Einbauposition beifahrerseitig; passender Adapter: BC; für Rechtslenker	2800011606260 2800011606270	16062 60627	54 54
			AQUACTRL 2 SINGLE; Einbauposition fahrerseitig; passender Adapter: BC; für Rechtslenker	2800011608260 2800011626270	16082 62627	55 62
1.4 TDI	55 kW	10/01→06/05	AQUACTRL 2 SET; 05/02; für Linkslenker	2800011230280	12302	12
			AQUACTRL 2 SET; 06/02 ; für Linkslenker; 05/05; Befestigungsart: Stiftbefestigung	2800011233280	12332	13

→

© 2025 Continental Aftermarket & Services GmbH

VW - POLO IV (9N_, 9A_) 10/01→10/14

Wischblatt

1.4 TDI	55 kW	10/01→06/05	AQUACTRL 2 SINGLE; 06/05 ; Einbauposition beifahrerseitig; für Linkslenker; passender Adapter: BC	**2800011303280**	**13032**	26
			AQUACTRL 2 SINGLE; 06/02 → 05/05; Einbauposition beifahrerseitig; für Linkslenker; passender Adapter: BCE; Befestigungsart: Stiftbefestigung	**2800011303280**	**13032**	26
			AQUACTRL 2 SINGLE; → 05/02; Einbauposition beifahrerseitig; für Linkslenker; passender Adapter: A	**2800011304280**	**13042**	26
			AQUACTRL 2 SINGLE; 06/02 → 05/05; Einbauposition fahrerseitig; für Linkslenker; passender Adapter: BCE; Befestigungsart: Stiftbefestigung	**2800011307280**	**13072**	27
			AQUACTRL 2 SINGLE; → 05/02; Einbauposition fahrerseitig; für Linkslenker; passender Adapter: A	**2800011307280**	**13072**	27
			AQUACTRL 2 SINGLE; 06/05 ; Einbauposition fahrerseitig; für Linkslenker; passender Adapter: BC	**2800011307280**	**13072**	27
			REARCTRL; Einbauposition hinten; Fahrzeugausstattung: für Fahrzeuge ohne Spoiler	**2800011514170** **2800011514180**	**51417** **15141**	39 39
			AQUACTRL 2 SINGLE; 06/02 → 03/05; Einbauposition beifahrerseitig; für Rechtslenker; passender Adapter: BCE	**2800011605260** **2800011624270**	**16052** **62427**	54 61
			AQUACTRL 2 SINGLE; → 05/02; Einbauposition beifahrerseitig; für Rechtslenker; passender Adapter: A	**2800011606260** **2800011606270**	**16062** **60627**	54 54
			AQUACTRL 2 SINGLE; 04/05 ; Einbauposition beifahrerseitig; für Rechtslenker; passender Adapter: BC	**2800011606260** **2800011606270**	**16062** **60627**	54 54
			AQUACTRL 2 SINGLE; → 05/02; Einbauposition fahrerseitig; für Rechtslenker; passender Adapter: A	**2800011608260** **2800011626270**	**16082** **62627**	55 62
			AQUACTRL 2 SINGLE; 06/02 → 03/05; Einbauposition fahrerseitig; für Rechtslenker; passender Adapter: BCE	**2800011608260** **2800011626270**	**16082** **62627**	55 62
			AQUACTRL 2 SINGLE; 04/05 ; Einbauposition fahrerseitig; für Rechtslenker; passender Adapter: BC	**2800011608260** **2800011626270**	**16082** **62627**	55 62
1.4 TDI	59 kW	04/05→11/09	AQUACTRL 2 SET; für Linkslenker; → 05/05; Befestigungsart: Stiftbefestigung	**2800011233280**	**12332**	13
			AQUACTRL 2 SINGLE; 06/05 ; Einbauposition beifahrerseitig; für Linkslenker; passender Adapter: BC	**2800011303280**	**13032**	26
			AQUACTRL 2 SINGLE; → 05/05; Einbauposition beifahrerseitig; für Linkslenker; passender Adapter: BCE; Befestigungsart: Stiftbefestigung	**2800011303280**	**13032**	26
			AQUACTRL 2 SINGLE; → 05/05; Einbauposition fahrerseitig; für Linkslenker; passender Adapter: BCE; Befestigungsart: Stiftbefestigung	**2800011307280**	**13072**	27
			AQUACTRL 2 SINGLE; 06/05 ; Einbauposition fahrerseitig; für Linkslenker; passender Adapter: BC	**2800011307280**	**13072**	27
			REARCTRL; Einbauposition hinten; Fahrzeugausstattung: für Fahrzeuge ohne Spoiler	**2800011514170** **2800011514180**	**51417** **15141**	39 39
			AQUACTRL 2 SINGLE; Einbauposition beifahrerseitig; passender Adapter: BC; für Rechtslenker	**2800011606260** **2800011606270**	**16062** **60627**	54 54
			AQUACTRL 2 SINGLE; Einbauposition fahrerseitig; passender Adapter: BC; für Rechtslenker	**2800011608260** **2800011626270**	**16082** **62627**	55 62

© 2025 Continental Aftermarket & Services GmbH

VW - POLO IV (9N_, 9A_) 10/01→10/14

Wischblatt

1.6	74 kW	08/02→05/05	AQUACTRL 2 SET; für Linkslenker; Befestigungsart: Stiftbefestigung	**2800011233280**	**12332**	13
			AQUACTRL 2 SINGLE; Einbauposition beifahrerseitig; für Linkslenker; passender Adapter: BCE; Befestigungsart: Stiftbefestigung	**2800011303280**	**13032**	26
			AQUACTRL 2 SINGLE; Einbauposition fahrerseitig; für Linkslenker; passender Adapter: BCE; Befestigungsart: Stiftbefestigung	**2800011307280**	**13072**	27
			REARCTRL; Einbauposition hinten; Fahrzeugausstattung: für Fahrzeuge ohne Spoiler	**2800011514180**	**15141**	39
1.6 16V	77 kW	05/06→11/09	AQUACTRL 2 SINGLE; Einbauposition beifahrerseitig; für Linkslenker; passender Adapter: BC	**2800011303280**	**13032**	26
			AQUACTRL 2 SINGLE; Einbauposition fahrerseitig; für Linkslenker; passender Adapter: BC	**2800011307280**	**13072**	27
			REARCTRL; Einbauposition hinten; Fahrzeugausstattung: für Fahrzeuge ohne Spoiler	**2800011514170** **2800011514180**	**51417** **15141**	39 39
			AQUACTRL 2 SINGLE; Einbauposition beifahrerseitig; passender Adapter: BC; für Rechtslenker	**2800011606260** **2800011606270**	**16062** **60627**	54 54
			AQUACTRL 2 SINGLE; Einbauposition fahrerseitig; passender Adapter: BC; für Rechtslenker	**2800011608260** **2800011626270**	**16082** **62627**	55 62
1.6 Flex	74 kW	06/08→04/09	AQUACTRL 2 SINGLE; Einbauposition beifahrerseitig; passender Adapter: BC; für Rechtslenker	**2800011606260**	**16062**	54
			AQUACTRL 2 SINGLE; Einbauposition fahrerseitig; passender Adapter: BC; für Rechtslenker	**2800011608260**	**16082**	55
1.8 GTI 1.8 GTi Cup Edition	110 kW 132 kW	09/05→11/09 05/06→11/09	AQUACTRL 2 SINGLE; Einbauposition beifahrerseitig; für Linkslenker; passender Adapter: BC	**2800011303280**	**13032**	26
			AQUACTRL 2 SINGLE; Einbauposition fahrerseitig; für Linkslenker; passender Adapter: BC	**2800011307280**	**13072**	27
			REARCTRL; Einbauposition hinten; Fahrzeugausstattung: für Fahrzeuge ohne Spoiler	**2800011514170** **2800011514180**	**51417** **15141**	39 39
			AQUACTRL 2 SINGLE; Einbauposition beifahrerseitig; passender Adapter: BC; für Rechtslenker	**2800011606260** **2800011606270**	**16062** **60627**	54 54
			AQUACTRL 2 SINGLE; Einbauposition fahrerseitig; passender Adapter: BC; für Rechtslenker	**2800011608260** **2800011626270**	**16082** **62627**	55 62

© 2025 Continental Aftermarket & Services GmbH

VW - POLO IV (9N_, 9A_) 10/01→10/14

Wischblatt

1.9 SDI	47 kW	10/01→11/09	AQUACTRL 2 SET; 05/02; für Linkslenker	2800011230280	12302	12
1.9 TDI	74 kW	10/01→11/09	AQUACTRL 2 SET; 06/02 ; für Linkslenker; 05/05; Befestigungsart: Stiftbefestigung	2800011233280	12332	13
			AQUACTRL 2 SINGLE; 06/05 ; Einbauposition beifahrerseitig; für Linkslenker; passender Adapter: BC	2800011303280	13032	26
			AQUACTRL 2 SINGLE; 06/02 05/05; Einbauposition beifahrerseitig; für Linkslenker; passender Adapter: BCE; Befestigungsart: Stiftbefestigung	2800011303280	13032	26
			AQUACTRL 2 SINGLE; 05/02; Einbauposition beifahrerseitig; für Linkslenker; passender Adapter: A	2800011304280	13042	26
			AQUACTRL 2 SINGLE; 06/02 05/05; Einbauposition fahrerseitig; für Linkslenker; passender Adapter: BCE; Befestigungsart: Stiftbefestigung	2800011307280	13072	27
			AQUACTRL 2 SINGLE; 05/02; Einbauposition fahrerseitig; für Linkslenker; passender Adapter: A	2800011307280	13072	27
			AQUACTRL 2 SINGLE; 06/05 ; Einbauposition fahrerseitig; für Linkslenker; passender Adapter: BC	2800011307280	13072	27
			REARCTRL; Einbauposition hinten; Fahrzeugausstattung: für Fahrzeuge ohne Spoiler	2800011514170 2800011514180	51417 15141	39 39
			AQUACTRL 2 SINGLE; 06/02 03/05; Einbauposition beifahrerseitig; für Rechtslenker; passender Adapter: BCE	2800011605260 2800011624270	16052 62427	54 61
			AQUACTRL 2 SINGLE; 05/02; Einbauposition beifahrerseitig; für Rechtslenker; passender Adapter: A	2800011606260 2800011606270	16062 60627	54 54
			AQUACTRL 2 SINGLE; 04/05 ; Einbauposition beifahrerseitig; für Rechtslenker; passender Adapter: BC	2800011606260 2800011606270	16062 60627	54 54
			AQUACTRL 2 SINGLE; 05/02; Einbauposition fahrerseitig; für Rechtslenker; passender Adapter: A	2800011608260 2800011626270	16082 62627	55 62
			AQUACTRL 2 SINGLE; 06/02 03/05; Einbauposition fahrerseitig; für Rechtslenker; passender Adapter: BCE	2800011608260 2800011626270	16082 62627	55 62
			AQUACTRL 2 SINGLE; 04/05 ; Einbauposition fahrerseitig; für Rechtslenker; passender Adapter: BC	2800011608260 2800011626270	16082 62627	55 62
1.9 TDI	96 kW	11/03→11/09	AQUACTRL 2 SET; für Linkslenker; 05/05; Befestigungsart: Stiftbefestigung	2800011233280	12332	13
			AQUACTRL 2 SINGLE; 05/05; Einbauposition beifahrerseitig; für Linkslenker; passender Adapter: BCE; Befestigungsart: Stiftbefestigung	2800011303280	13032	26
			AQUACTRL 2 SINGLE; 06/05 ; Einbauposition beifahrerseitig; für Linkslenker; passender Adapter: BC	2800011303280	13032	26
			AQUACTRL 2 SINGLE; 06/05 ; Einbauposition fahrerseitig; für Linkslenker; passender Adapter: BC	2800011307280	13072	27
			AQUACTRL 2 SINGLE; 05/05; Einbauposition fahrerseitig; für Linkslenker; passender Adapter: BCE; Befestigungsart: Stiftbefestigung	2800011307280	13072	27
			REARCTRL; Einbauposition hinten; Fahrzeugausstattung: für Fahrzeuge ohne Spoiler	2800011514170 2800011514180	51417 15141	39 39
			AQUACTRL 2 SINGLE; 03/05; Einbauposition beifahrerseitig; für Rechtslenker; passender Adapter: BCE	2800011605260 2800011624270	16052 62427	54 61
			AQUACTRL 2 SINGLE; 04/05 ; Einbauposition beifahrerseitig; für Rechtslenker; passender Adapter: BC	2800011606260 2800011606270	16062 60627	54 54

→

© 2025 Continental Aftermarket & Services GmbH

VW - POLO IV (9N_, 9A_) 10/01→10/14						
Wischblatt						
1.9 TDI	96 kW	11/03→11/09	AQUACTRL 2 SINGLE; 04/05 ; Einbauposition fahrerseitig; für Rechtslenker; passender Adapter: BC	**2800011608260** **2800011626270**	**16082** **62627**	55 62
			AQUACTRL 2 SINGLE; 03/05; Einbauposition fahrerseitig; für Rechtslenker; passender Adapter: BCE	**2800011608260** **2800011626270**	**16082** **62627**	55 62
VW - POLO IV Stufenheck (9A4, 9A2, 9N2, 9A6) 09/02→						
Wischblatt						
1.0	58 kW	02/03→10/03	AQUACTRL 2 SET; für Linkslenker; Befestigungsart: Hakenbefestigung	**2800011230280**	**12302**	12
			AQUACTRL 2 SET; für Linkslenker; Befestigungsart: Stiftbefestigung	**2800011233280**	**12332**	13
			AQUACTRL 2 SINGLE; Einbauposition beifahrerseitig; für Linkslenker; passender Adapter: BCE; Befestigungsart: Stiftbefestigung	**2800011303280**	**13032**	26
			AQUACTRL 2 SINGLE; Einbauposition beifahrerseitig; für Linkslenker; passender Adapter: A; Befestigungsart: Hakenbefestigung	**2800011304280**	**13042**	26
			AQUACTRL 2 SINGLE; Einbauposition fahrerseitig; für Linkslenker; passender Adapter: BCE; Befestigungsart: Stiftbefestigung	**2800011307280**	**13072**	27
			AQUACTRL 2 SINGLE; Einbauposition fahrerseitig; für Linkslenker; passender Adapter: A; Befestigungsart: Hakenbefestigung	**2800011307280**	**13072**	27
1.4	55 kW	11/02→04/12	AQUACTRL 2 SET; für Linkslenker; Befestigungsart: Hakenbefestigung	**2800011230280**	**12302**	12
			AQUACTRL 2 SET; für Linkslenker; Befestigungsart: Stiftbefestigung	**2800011233280**	**12332**	13
			AQUACTRL 2 SINGLE; Einbauposition beifahrerseitig; für Linkslenker; passender Adapter: BCE; Befestigungsart: Stiftbefestigung	**2800011303280**	**13032**	26
			AQUACTRL 2 SINGLE; Einbauposition beifahrerseitig; für Linkslenker; passender Adapter: A; Befestigungsart: Hakenbefestigung	**2800011304280**	**13042**	26
			AQUACTRL 2 SINGLE; Einbauposition fahrerseitig; für Linkslenker; passender Adapter: A; Befestigungsart: Hakenbefestigung	**2800011307280**	**13072**	27
			AQUACTRL 2 SINGLE; Einbauposition fahrerseitig; für Linkslenker; passender Adapter: BCE; Befestigungsart: Stiftbefestigung	**2800011307280**	**13072**	27
			AQUACTRL 2 SINGLE; 03/05; Einbauposition beifahrerseitig; für Rechtslenker; Ergänzungsartikel/Ergänzende Info 2: Maß abweichend vom Original; passender Adapter: BCE	**2800011605260** **2800011624270**	**16052** **62427**	54 61
			AQUACTRL 2 SINGLE; 04/05 ; Einbauposition beifahrerseitig; für Rechtslenker; passender Adapter: BC	**2800011606260** **2800011606270**	**16062** **60627**	54 54
			AQUACTRL 2 SINGLE; 04/05 ; Einbauposition fahrerseitig; für Rechtslenker; passender Adapter: BC	**2800011608260** **2800011626270**	**16082** **62627**	55 62
			AQUACTRL 2 SINGLE; 03/05; Einbauposition fahrerseitig; für Rechtslenker; passender Adapter: BCE	**2800011608260** **2800011626270**	**16082** **62627**	55 62

© 2025 Continental Aftermarket & Services GmbH

VW - POLO IV Stufenheck (9A4, 9A2, 9N2, 9A6) 09/02→

Wischblatt

1.4	61 kW	12/03→08/10	AQUACTRL 2 SET; für Linkslenker; Befestigungsart: Hakenbefestigung	**2800011230280**	**12302**	12
			AQUACTRL 2 SET; für Linkslenker; Befestigungsart: Stiftbefestigung	**2800011233280**	**12332**	13
			AQUACTRL 2 SINGLE; Einbauposition beifahrerseitig; für Linkslenker; passender Adapter: BCE; Befestigungsart: Stiftbefestigung	**2800011303280**	**13032**	26
			AQUACTRL 2 SINGLE; Einbauposition beifahrerseitig; für Linkslenker; passender Adapter: A; Befestigungsart: Hakenbefestigung	**2800011304280**	**13042**	26
			AQUACTRL 2 SINGLE; Einbauposition fahrerseitig; für Linkslenker; passender Adapter: BCE; Befestigungsart: Stiftbefestigung	**2800011307280**	**13072**	27
			AQUACTRL 2 SINGLE; Einbauposition fahrerseitig; für Linkslenker; passender Adapter: A; Befestigungsart: Hakenbefestigung	**2800011307280**	**13072**	27
1.4	74 kW	11/03→06/05	AQUACTRL 2 SET; für Linkslenker; Befestigungsart: Hakenbefestigung	**2800011230280**	**12302**	12
			AQUACTRL 2 SET; für Linkslenker; Befestigungsart: Stiftbefestigung	**2800011233280**	**12332**	13
			AQUACTRL 2 SINGLE; Einbauposition beifahrerseitig; für Linkslenker; passender Adapter: BCE; Befestigungsart: Stiftbefestigung	**2800011303280**	**13032**	26
			AQUACTRL 2 SINGLE; Einbauposition beifahrerseitig; für Linkslenker; passender Adapter: A; Befestigungsart: Hakenbefestigung	**2800011304280**	**13042**	26
			AQUACTRL 2 SINGLE; Einbauposition fahrerseitig; für Linkslenker; passender Adapter: A; Befestigungsart: Hakenbefestigung	**2800011307280**	**13072**	27
			AQUACTRL 2 SINGLE; Einbauposition fahrerseitig; für Linkslenker; passender Adapter: BCE; Befestigungsart: Stiftbefestigung	**2800011307280**	**13072**	27
			AQUACTRL 2 SINGLE; →03/05; Einbauposition beifahrerseitig; für Rechtslenker; Ergänzungsartikel/Ergänzende Info 2: Maß abweichend vom Original; passender Adapter: BCE	**2800011605260** **2800011624270**	**16052** **62427**	54 61
			AQUACTRL 2 SINGLE; →04/05 ; Einbauposition beifahrerseitig; für Rechtslenker; passender Adapter: BC	**2800011606260** **2800011606270**	**16062** **60627**	54 54
			AQUACTRL 2 SINGLE; →04/05 ; Einbauposition fahrerseitig; für Rechtslenker; passender Adapter: BC	**2800011608260** **2800011626270**	**16082** **62627**	55 62
			AQUACTRL 2 SINGLE; →03/05; Einbauposition fahrerseitig; für Rechtslenker; passender Adapter: BCE	**2800011608260** **2800011626270**	**16082** **62627**	55 62

© 2025 Continental Aftermarket & Services GmbH

VW - POLO IV Stufenheck (9A4, 9A2, 9N2, 9A6) 09/02→

Wischblatt

1.4 TDI	55 kW	07/03→06/05	AQUACTRL 2 SET; für Linkslenker; Befestigungsart: Hakenbefestigung	**2800011230280**	**12302**	12
			AQUACTRL 2 SET; für Linkslenker; Befestigungsart: Stiftbefestigung	**2800011233280**	**12332**	13
			AQUACTRL 2 SINGLE; Einbauposition beifahrerseitig; für Linkslenker; passender Adapter: BCE; Befestigungsart: Stiftbefestigung	**2800011303280**	**13032**	26
			AQUACTRL 2 SINGLE; Einbauposition beifahrerseitig; für Linkslenker; passender Adapter: A; Befestigungsart: Hakenbefestigung	**2800011304280**	**13042**	26
			AQUACTRL 2 SINGLE; Einbauposition fahrerseitig; für Linkslenker; passender Adapter: BCE; Befestigungsart: Stiftbefestigung	**2800011307280**	**13072**	27
			AQUACTRL 2 SINGLE; Einbauposition fahrerseitig; für Linkslenker; passender Adapter: A; Befestigungsart: Hakenbefestigung	**2800011307280**	**13072**	27
			AQUACTRL 2 SINGLE; →03/05; Einbauposition beifahrerseitig; für Rechtslenker; Ergänzungsartikel/Ergänzende Info 2: Maß abweichend vom Original; passender Adapter: BCE	**2800011605260**	**16052**	54
			AQUACTRL 2 SINGLE; →04/05 ; Einbauposition beifahrerseitig; für Rechtslenker; passender Adapter: BC	**2800011606260**	**16062**	54
			AQUACTRL 2 SINGLE; →04/05 ; Einbauposition fahrerseitig; für Rechtslenker; passender Adapter: BC	**2800011608260**	**16082**	55
			AQUACTRL 2 SINGLE; →03/05; Einbauposition fahrerseitig; für Rechtslenker; passender Adapter: BCE	**2800011608260**	**16082**	55
1.6	74 kW	09/02→	AQUACTRL 2 SET; für Linkslenker; Befestigungsart: Hakenbefestigung	**2800011230280**	**12302**	12
			AQUACTRL 2 SET; für Linkslenker; Befestigungsart: Stiftbefestigung	**2800011233280**	**12332**	13
			AQUACTRL 2 SINGLE; Einbauposition beifahrerseitig; für Linkslenker; passender Adapter: BCE; Befestigungsart: Stiftbefestigung	**2800011303280**	**13032**	26
			AQUACTRL 2 SINGLE; Einbauposition beifahrerseitig; für Linkslenker; passender Adapter: A; Befestigungsart: Hakenbefestigung	**2800011304280**	**13042**	26
			AQUACTRL 2 SINGLE; Einbauposition fahrerseitig; für Linkslenker; passender Adapter: A; Befestigungsart: Hakenbefestigung	**2800011307280**	**13072**	27
			AQUACTRL 2 SINGLE; Einbauposition fahrerseitig; für Linkslenker; passender Adapter: BCE; Befestigungsart: Stiftbefestigung	**2800011307280**	**13072**	27
			AQUACTRL 2 SINGLE; →03/05; Einbauposition beifahrerseitig; für Rechtslenker; Ergänzungsartikel/Ergänzende Info 2: Maß abweichend vom Original; passender Adapter: BCE	**2800011605260** **2800011624270**	**16052** **62427**	54 61
			AQUACTRL 2 SINGLE; →04/05 ; Einbauposition beifahrerseitig; für Rechtslenker; passender Adapter: BC	**2800011606260** **2800011606270**	**16062** **60627**	54 54
			AQUACTRL 2 SINGLE; →04/05 ; Einbauposition fahrerseitig; für Rechtslenker; passender Adapter: BC	**2800011608260** **2800011626270**	**16082** **62627**	55 62
			AQUACTRL 2 SINGLE; →03/05; Einbauposition fahrerseitig; für Rechtslenker; passender Adapter: BCE	**2800011608260** **2800011626270**	**16082** **62627**	55 62

© 2025 Continental Aftermarket & Services GmbH

VW - POLO IV Stufenheck (9A4, 9A2, 9N2, 9A6) 09/02→

Wischblatt

1.6 Flex 1.6 Flex 1.6 Total Flex	76 kW 77 kW 74 kW	12/04→10/14 05/08→10/14 10/04→06/06	AQUACTRL 2 SET; für Linkslenker; Befestigungsart: Hakenbefestigung	**2800011230280**	**12302**	12
			AQUACTRL 2 SET; für Linkslenker; Befestigungsart: Stiftbefestigung	**2800011233280**	**12332**	13
			AQUACTRL 2 SINGLE; Einbauposition beifahrerseitig; für Linkslenker; passender Adapter: BCE; Befestigungsart: Stiftbefestigung	**2800011303280**	**13032**	26
			AQUACTRL 2 SINGLE; Einbauposition beifahrerseitig; für Linkslenker; passender Adapter: A; Befestigungsart: Hakenbefestigung	**2800011304280**	**13042**	26
			AQUACTRL 2 SINGLE; Einbauposition fahrerseitig; für Linkslenker; passender Adapter: BCE; Befestigungsart: Stiftbefestigung	**2800011307280**	**13072**	27
			AQUACTRL 2 SINGLE; Einbauposition fahrerseitig; für Linkslenker; passender Adapter: A; Befestigungsart: Hakenbefestigung	**2800011307280**	**13072**	27
1.9 SDI	47 kW	09/02→04/12	AQUACTRL 2 SET; für Linkslenker; Befestigungsart: Hakenbefestigung	**2800011230280**	**12302**	12
			AQUACTRL 2 SET; für Linkslenker; Befestigungsart: Stiftbefestigung	**2800011233280**	**12332**	13
			AQUACTRL 2 SINGLE; Einbauposition beifahrerseitig; für Linkslenker; passender Adapter: BCE; Befestigungsart: Stiftbefestigung	**2800011303280**	**13032**	26
			AQUACTRL 2 SINGLE; Einbauposition beifahrerseitig; für Linkslenker; passender Adapter: A; Befestigungsart: Hakenbefestigung	**2800011304280**	**13042**	26
			AQUACTRL 2 SINGLE; Einbauposition fahrerseitig; für Linkslenker; passender Adapter: BCE; Befestigungsart: Stiftbefestigung	**2800011307280**	**13072**	27
			AQUACTRL 2 SINGLE; Einbauposition fahrerseitig; für Linkslenker; passender Adapter: A; Befestigungsart: Hakenbefestigung	**2800011307280**	**13072**	27
			AQUACTRL 2 SINGLE; → 03/05; Einbauposition beifahrerseitig; für Rechtslenker; Ergänzungsartikel/Ergänzende Info 2: Maß abweichend vom Original; passender Adapter: BCE	**2800011605260**	**16052**	54
			AQUACTRL 2 SINGLE; → 04/05 ; Einbauposition beifahrerseitig; für Rechtslenker; passender Adapter: BC	**2800011606260**	**16062**	54
			AQUACTRL 2 SINGLE; → 04/05 ; Einbauposition fahrerseitig; für Rechtslenker; passender Adapter: BC	**2800011608260**	**16082**	55
			AQUACTRL 2 SINGLE; → 03/05; Einbauposition fahrerseitig; für Rechtslenker; passender Adapter: BCE	**2800011608260**	**16082**	55

© 2025 Continental Aftermarket & Services GmbH

VW - POLO IV Stufenheck (9A4, 9A2, 9N2, 9A6) 09/02→						
Wischblatt						
1.9 TDi	74 kW	09/02→	AQUACTRL 2 SET; für Linkslenker; Befestigungsart: Hakenbefestigung	**2800011230280**	**12302**	12
			AQUACTRL 2 SET; für Linkslenker; Befestigungsart: Stiftbefestigung	**2800011233280**	**12332**	13
			AQUACTRL 2 SINGLE; Einbauposition beifahrerseitig; für Linkslenker; passender Adapter: BCE; Befestigungsart: Stiftbefestigung	**2800011303280**	**13032**	26
			AQUACTRL 2 SINGLE; Einbauposition beifahrerseitig; für Linkslenker; passender Adapter: A; Befestigungsart: Hakenbefestigung	**2800011304280**	**13042**	26
			AQUACTRL 2 SINGLE; Einbauposition fahrerseitig; für Linkslenker; passender Adapter: A; Befestigungsart: Hakenbefestigung	**2800011307280**	**13072**	27
			AQUACTRL 2 SINGLE; Einbauposition fahrerseitig; für Linkslenker; passender Adapter: BCE; Befestigungsart: Stiftbefestigung	**2800011307280**	**13072**	27
			AQUACTRL 2 SINGLE; → 03/05; Einbauposition beifahrerseitig; für Rechtslenker; Ergänzungsartikel/Ergänzende Info 2: Maß abweichend vom Original; passender Adapter: BCE	**2800011605260** **2800011624270**	**16052** **62427**	54 61
			AQUACTRL 2 SINGLE; → 04/05 ; Einbauposition beifahrerseitig; für Rechtslenker; passender Adapter: BC	**2800011606260** **2800011606270**	**16062** **60627**	54 54
			AQUACTRL 2 SINGLE; → 04/05 ; Einbauposition fahrerseitig; für Rechtslenker; passender Adapter: BC	**2800011608260** **2800011626270**	**16082** **62627**	55 62
			AQUACTRL 2 SINGLE; → 03/05; Einbauposition fahrerseitig; für Rechtslenker; passender Adapter: BCE	**2800011608260** **2800011626270**	**16082** **62627**	55 62
2.0 Flex	88 kW	10/08→12/14	AQUACTRL 2 SET; für Linkslenker; Befestigungsart: Hakenbefestigung	**2800011230280**	**12302**	12
			AQUACTRL 2 SET; für Linkslenker; Befestigungsart: Stiftbefestigung	**2800011233280**	**12332**	13
			AQUACTRL 2 SINGLE; Einbauposition beifahrerseitig; für Linkslenker; passender Adapter: BCE; Befestigungsart: Stiftbefestigung	**2800011303280**	**13032**	26
			AQUACTRL 2 SINGLE; Einbauposition beifahrerseitig; für Linkslenker; passender Adapter: A; Befestigungsart: Hakenbefestigung	**2800011304280**	**13042**	26
			AQUACTRL 2 SINGLE; Einbauposition fahrerseitig; für Linkslenker; passender Adapter: BCE; Befestigungsart: Stiftbefestigung	**2800011307280**	**13072**	27
			AQUACTRL 2 SINGLE; Einbauposition fahrerseitig; für Linkslenker; passender Adapter: A; Befestigungsart: Hakenbefestigung	**2800011307280**	**13072**	27
VW - POLO IV Stufenheck (9N2, 9N4) 09/02→12/10						
Wischblatt						
1.9 TDI	74 kW	07/03→12/10	AQUACTRL 2 SINGLE; → 03/05; Einbauposition beifahrerseitig; für Rechtslenker; passender Adapter: BC	**2800011605260**	**16052**	54
			AQUACTRL 2 SINGLE; → 04/05 ; Einbauposition beifahrerseitig; für Rechtslenker; passender Adapter: BC	**2800011606260**	**16062**	54
			AQUACTRL 2 SINGLE; → 03/05; Einbauposition fahrerseitig; für Rechtslenker; passender Adapter: BC	**2800011608260**	**16082**	55
			AQUACTRL 2 SINGLE; → 04/05 ; Einbauposition fahrerseitig; für Rechtslenker; passender Adapter: BC	**2800011608260**	**16082**	55
VW - POLO V (6R1, 6C1) 03/09→06/22						
Wischblatt						
1.0 →	44 kW	01/14→10/17	AQUACTRL 2 SET; für Linkslenker	**2800011203280**	**12032**	4

© 2025 Continental Aftermarket & Services GmbH

VW - POLO V (6R1, 6C1) 03/09→06/22

Wischblatt

1.0	55 kW	01/14→10/17	AQUACTRL 2 SINGLE; Einbauposition beifahrerseitig; für Linkslenker; passender Adapter: B	**2800011302280**	**13022**	26
1.0 TSI	70 kW	11/14→10/17				
1.0 TSI	81 kW	11/14→10/17	AQUACTRL 2 SINGLE; Einbauposition fahrerseitig; für Linkslenker; passender Adapter: B	**2800011312280**	**13122**	29
1.2	44 kW	06/09→05/14				
1.2	51 kW	06/09→05/14	REARCTRL; Einbauposition hinten	**2800011504170**	**50417**	34
				2800011504180	**15041**	34
			AQUACTRL 2 SINGLE; Einbauposition beifahrerseitig; für Rechtslenker; passender Adapter: B	**2800011602260**	**16022**	53
				2800011623270	**62327**	61
			AQUACTRL 2 SINGLE; Einbauposition fahrerseitig; für Rechtslenker; passender Adapter: B	**2800011614260**	**16142**	58
				2800011628270	**62827**	63
1.2	55 kW	08/11→02/18	AQUACTRL 2 SINGLE; Einbauposition beifahrerseitig; für Rechtslenker; passender Adapter: B	**2800011602260**	**16022**	53
			AQUACTRL 2 SINGLE; Einbauposition fahrerseitig; für Rechtslenker; passender Adapter: B	**2800011614260**	**16142**	58
1.2 TDI	55 kW	10/09→05/14	AQUACTRL 2 SET; für Linkslenker	**2800011203280**	**12032**	4
1.2 TSI	66 kW	05/11→05/14	AQUACTRL 2 SINGLE; Einbauposition beifahrerseitig; für Linkslenker; passender Adapter: B	**2800011302280**	**13022**	26
1.2 TSI	77 kW	11/09→05/22				
1.2 TSI	81 kW	01/14→10/17	AQUACTRL 2 SINGLE; Einbauposition fahrerseitig; für Linkslenker; passender Adapter: B	**2800011312280**	**13122**	29
1.2 TSI 16V	66 kW	02/14→10/17				
1.4 (6R1)	63 kW	03/09→05/14	REARCTRL; Einbauposition hinten	**2800011504170**	**50417**	34
1.4 BiFuel	60 kW	03/10→01/11		**2800011504180**	**15041**	34
1.4 GTI	132 kW	05/10→05/14				
1.4 TDI	55 kW	03/14→10/17	AQUACTRL 2 SINGLE; Einbauposition beifahrerseitig; für Rechtslenker; passender Adapter: B	**2800011602260**	**16022**	53
1.4 TDI	66 kW	02/14→10/17		**2800011623270**	**62327**	61
1.4 TDI	77 kW	05/14→10/17	AQUACTRL 2 SINGLE; Einbauposition fahrerseitig; für Rechtslenker; passender Adapter: B	**2800011614260**	**16142**	58
1.4 TSI	103 kW	10/12→05/14		**2800011628270**	**62827**	63
1.4 TSI	110 kW	05/14→10/17				
1.6	66 kW	07/14→10/17				
1.6	77 kW	01/10→05/22				
1.6	81 kW	07/14→10/17				
1.6 BiFuel	60 kW	01/11→05/14				
1.6 TDI	55 kW	06/09→05/14				
1.6 TDI	66 kW	06/09→05/14				
1.6 TDI	77 kW	06/09→08/15				
1.8 GTI	141 kW	11/14→10/17				
1.8 GTI 230	169 kW	04/16→10/17	AQUACTRL 2 SET; für Linkslenker	**2800011203280**	**12032**	4
			AQUACTRL 2 SINGLE; Einbauposition beifahrerseitig; für Linkslenker; passender Adapter: B	**2800011302280**	**13022**	26
			AQUACTRL 2 SINGLE; Einbauposition fahrerseitig; für Linkslenker; passender Adapter: B	**2800011312280**	**13122**	29
			REARCTRL; Einbauposition hinten	**2800011504180**	**15041**	34
			AQUACTRL 2 SINGLE; Einbauposition beifahrerseitig; für Rechtslenker; passender Adapter: B	**2800011602260**	**16022**	53
			AQUACTRL 2 SINGLE; Einbauposition fahrerseitig; für Rechtslenker; passender Adapter: B	**2800011614260**	**16142**	58
2.0 R WRC	162 kW	08/13→05/14	AQUACTRL 2 SET; für Linkslenker	**2800011203280**	**12032**	4
			AQUACTRL 2 SINGLE; Einbauposition beifahrerseitig; für Linkslenker; passender Adapter: B	**2800011302280**	**13022**	26
			AQUACTRL 2 SINGLE; Einbauposition fahrerseitig; für Linkslenker; passender Adapter: B	**2800011312280**	**13122**	29
			REARCTRL; Einbauposition hinten	**2800011504170**	**50417**	34
				2800011504180	**15041**	34
			AQUACTRL 2 SINGLE; Einbauposition beifahrerseitig; für Rechtslenker; passender Adapter: B	**2800011602260**	**16022**	53
				2800011623270	**62327**	61
			AQUACTRL 2 SINGLE; Einbauposition fahrerseitig; für Rechtslenker; passender Adapter: B	**2800011614260**	**16142**	58
				2800011628270	**62827**	63

VW - POLO V Stufenheck (602, 604, 612, 614) 05/09→

Wischblatt

1.2 TSI	77 kW	04/14→05/22	AQUACTRL 2 SINGLE; Einbauposition beifahrerseitig; für Rechtslenker; passender Adapter: A	**2800011602260**	**16022**	53
1.4	63 kW	12/10→05/22				
1.4 TSi	92 kW	05/16→03/20	AQUACTRL 2 SINGLE; Einbauposition fahrerseitig; für Rechtslenker; passender Adapter: A	**2800011614260**	**16142**	58
1.6	63 kW	11/10→05/15				
1.6	66 kW	05/15→03/20				

© 2025 Continental Aftermarket & Services GmbH

VW - POLO V Stufenheck (602, 604, 612, 614) 05/09→

Wischblatt

1.6	77 kW	05/10→05/22	AQUACTRL 2 SINGLE; Einbauposition beifahrerseitig; für Rechtslenker; passender Adapter: A	**2800011602260**	**16022**	53
				2800011623270	**62327**	61
			AQUACTRL 2 SINGLE; Einbauposition fahrerseitig; für Rechtslenker; passender Adapter: A	**2800011614260**	**16142**	58
				2800011628270	**62827**	63
1.6	81 kW	05/15→03/20	AQUACTRL 2 SINGLE; Einbauposition beifahrerseitig; für Rechtslenker; passender Adapter: A	**2800011602260**	**16022**	53
			AQUACTRL 2 SINGLE; Einbauposition fahrerseitig; für Rechtslenker; passender Adapter: A	**2800011614260**	**16142**	58

VW - POLO VI (AW1, BZ1, AE1) 06/17→

Wischblatt

1.0 1.0 1.0 MPi 1.0 TGI	48 kW 55 kW 59 kW 66 kW	08/17→02/20 06/17→08/21 09/18→ 09/17→	AQUACTRL 2 SET; für Linkslenker	**2800011226280**	**12262**	10
			AQUACTRL 2 SINGLE; Einbauposition beifahrerseitig; für Linkslenker; passender Adapter: B	**2800011304280**	**13042**	26
			AQUACTRL 2 SINGLE; Einbauposition fahrerseitig; für Linkslenker; passender Adapter: B	**2800011314280**	**13142**	30
			REARCTRL; Einbauposition hinten	**2800011504180**	**15041**	34
			AQUACTRL 2 SINGLE; Einbauposition beifahrerseitig; für Rechtslenker; passender Adapter: B	**2800011605260**	**16052**	54
			AQUACTRL 2 SINGLE; Einbauposition fahrerseitig; für Rechtslenker; passender Adapter: B	**2800011616260**	**16162**	58
1.0 TSI	70 kW	06/17→	AQUACTRL 2 SET; für Linkslenker	**2800011226280**	**12262**	10
			AQUACTRL 2 SINGLE; Einbauposition beifahrerseitig; für Linkslenker; passender Adapter: B	**2800011304280**	**13042**	26
			AQUACTRL 2 SINGLE; Einbauposition fahrerseitig; für Linkslenker; passender Adapter: B	**2800011314280**	**13142**	30
			REARCTRL; Einbauposition hinten	**2800011504170**	**50417**	34
				2800011504180	**15041**	34
			AQUACTRL 2 SINGLE; Einbauposition beifahrerseitig; für Rechtslenker; passender Adapter: B	**2800011605260**	**16052**	54
				2800011624270	**62427**	61
			AQUACTRL 2 SINGLE; Einbauposition fahrerseitig; für Rechtslenker; passender Adapter: B	**2800011616260**	**16162**	58
				2800011630270	**63027**	63
1.0 TSI	81 kW	07/20→	AQUACTRL 2 SET; für Linkslenker	**2800011226280**	**12262**	10
			AQUACTRL 2 SINGLE; Einbauposition beifahrerseitig; für Linkslenker; passender Adapter: B	**2800011304280**	**13042**	26
			AQUACTRL 2 SINGLE; Einbauposition fahrerseitig; für Linkslenker; passender Adapter: B	**2800011314280**	**13142**	30
			REARCTRL; Einbauposition hinten	**2800011504180**	**15041**	34
			AQUACTRL 2 SINGLE; Einbauposition beifahrerseitig; für Rechtslenker; passender Adapter: B	**2800011605260**	**16052**	54
			AQUACTRL 2 SINGLE; Einbauposition fahrerseitig; für Rechtslenker; passender Adapter: B	**2800011616260**	**16162**	58
1.0 TSI 1.5 TSI	85 kW 110 kW	09/17→ 10/18→08/21	AQUACTRL 2 SET; für Linkslenker	**2800011226280**	**12262**	10
			AQUACTRL 2 SINGLE; Einbauposition beifahrerseitig; für Linkslenker; passender Adapter: B	**2800011304280**	**13042**	26
			AQUACTRL 2 SINGLE; Einbauposition fahrerseitig; für Linkslenker; passender Adapter: B	**2800011314280**	**13142**	30
			REARCTRL; Einbauposition hinten	**2800011504170**	**50417**	34
				2800011504180	**15041**	34
			AQUACTRL 2 SINGLE; Einbauposition beifahrerseitig; für Rechtslenker; passender Adapter: B	**2800011605260**	**16052**	54
				2800011624270	**62427**	61
			AQUACTRL 2 SINGLE; Einbauposition fahrerseitig; für Rechtslenker; passender Adapter: B	**2800011616260**	**16162**	58
				2800011630270	**63027**	63
1.6 MSi	81 kW	09/17→	AQUACTRL 2 SET; für Linkslenker	**2800011226280**	**12262**	10
			AQUACTRL 2 SINGLE; Einbauposition beifahrerseitig; für Linkslenker; passender Adapter: B	**2800011304280**	**13042**	26
			AQUACTRL 2 SINGLE; Einbauposition fahrerseitig; für Linkslenker; passender Adapter: B	**2800011314280**	**13142**	30
			REARCTRL; Einbauposition hinten	**2800011504180**	**15041**	34

© 2025 Continental Aftermarket & Services GmbH

VW - POLO VI (AW1, BZ1, AE1) 06/17→

Wischblatt

1.6 TDI 1.6 TDI	59 kW 70 kW	11/17→07/19 11/17→02/21	AQUACTRL 2 SET; für Linkslenker	**2800011226280**	**12262**	10
			AQUACTRL 2 SINGLE; Einbauposition beifahrerseitig; für Linkslenker; passender Adapter: B	**2800011304280**	**13042**	26
			AQUACTRL 2 SINGLE; Einbauposition fahrerseitig; für Linkslenker; passender Adapter: B	**2800011314280**	**13142**	30
			REARCTRL; Einbauposition hinten	**2800011504180**	**15041**	34
			AQUACTRL 2 SINGLE; Einbauposition beifahrerseitig; für Rechtslenker; passender Adapter: B	**2800011605260**	**16052**	54
			AQUACTRL 2 SINGLE; Einbauposition fahrerseitig; für Rechtslenker; passender Adapter: B	**2800011616260**	**16162**	58
2.0 GTI	147 kW	11/17→	AQUACTRL 2 SET; für Linkslenker	**2800011226280**	**12262**	10
			AQUACTRL 2 SINGLE; Einbauposition beifahrerseitig; für Linkslenker; passender Adapter: B	**2800011304280**	**13042**	26
			AQUACTRL 2 SINGLE; Einbauposition fahrerseitig; für Linkslenker; passender Adapter: B	**2800011314280**	**13142**	30
			REARCTRL; Einbauposition hinten	**2800011504170** **2800011504180**	**50417** **15041**	34 34
			AQUACTRL 2 SINGLE; Einbauposition beifahrerseitig; für Rechtslenker; passender Adapter: B	**2800011605260** **2800011624270**	**16052** **62427**	54 61
			AQUACTRL 2 SINGLE; Einbauposition fahrerseitig; für Rechtslenker; passender Adapter: B	**2800011616260** **2800011630270**	**16162** **63027**	58 63
GTI	152 kW	04/21→	AQUACTRL 2 SET; für Linkslenker	**2800011226280**	**12262**	10
			AQUACTRL 2 SINGLE; Einbauposition beifahrerseitig; für Linkslenker; passender Adapter: B	**2800011304280**	**13042**	26
			AQUACTRL 2 SINGLE; Einbauposition fahrerseitig; für Linkslenker; passender Adapter: B	**2800011314280**	**13142**	30
			REARCTRL; Einbauposition hinten	**2800011504180**	**15041**	34
			AQUACTRL 2 SINGLE; Einbauposition beifahrerseitig; für Rechtslenker; passender Adapter: B	**2800011605260**	**16052**	54
			AQUACTRL 2 SINGLE; Einbauposition fahrerseitig; für Rechtslenker; passender Adapter: B	**2800011616260**	**16162**	58

VW - POLO CityVan (6R) 03/09→10/17

Wischblatt

1.0 1.0 1.0 TSI	44 kW 55 kW 70 kW	01/14→10/17 01/14→10/17 11/14→10/17	AQUACTRL 2 SET; für Linkslenker	**2800011203280**	**12032**	4
			AQUACTRL 2 SINGLE; Einbauposition beifahrerseitig; für Linkslenker; passender Adapter: B	**2800011302280**	**13022**	26
			AQUACTRL 2 SINGLE; Einbauposition fahrerseitig; für Linkslenker; passender Adapter: B	**2800011312280**	**13122**	29
			REARCTRL; Einbauposition hinten	**2800011504180**	**15041**	34
			AQUACTRL 2 SINGLE; Einbauposition beifahrerseitig; für Rechtslenker; passender Adapter: B	**2800011602260**	**16022**	53
			AQUACTRL 2 SINGLE; Einbauposition fahrerseitig; für Rechtslenker; passender Adapter: B	**2800011614260**	**16142**	58
1.0 TSI	81 kW	11/14→10/17	AQUACTRL 2 SINGLE; Einbauposition beifahrerseitig; für Rechtslenker; passender Adapter: B	**2800011602260**	**16022**	53
			AQUACTRL 2 SINGLE; Einbauposition fahrerseitig; für Rechtslenker; passender Adapter: B	**2800011614260**	**16142**	58
1.2 1.2 BlueMotion 1.2 TDi BlueMotion 1.2 TSi 1.2 TSI 1.2 TSI 1.2 TSi BlueMotion 1.4 1.4 GTi 1.4 TDI 1.4 TDI	44 kW 51 kW 55 kW 66 kW 66 kW 81 kW 77 kW 63 kW 132 kW 55 kW 66 kW	03/09→05/14 03/09→05/14 10/09→05/14 05/11→05/14 02/14→10/17 01/14→10/17 11/09→05/14 03/09→05/14 05/10→05/14 03/14→10/17 02/14→10/17	AQUACTRL 2 SET; für Linkslenker	**2800011203280**	**12032**	4
			AQUACTRL 2 SINGLE; Einbauposition beifahrerseitig; für Linkslenker; passender Adapter: B	**2800011302280**	**13022**	26
			AQUACTRL 2 SINGLE; Einbauposition fahrerseitig; für Linkslenker; passender Adapter: B	**2800011312280**	**13122**	29
			REARCTRL; Einbauposition hinten	**2800011504180**	**15041**	34
			AQUACTRL 2 SINGLE; Einbauposition beifahrerseitig; für Rechtslenker; passender Adapter: B	**2800011602260**	**16022**	53
			AQUACTRL 2 SINGLE; Einbauposition fahrerseitig; für Rechtslenker; passender Adapter: B	**2800011614260**	**16142**	58
1.4 TDI	77 kW	03/14→10/17	AQUACTRL 2 SINGLE; Einbauposition beifahrerseitig; für Rechtslenker; passender Adapter: B	**2800011602260**	**16022**	53
			AQUACTRL 2 SINGLE; Einbauposition fahrerseitig; für Rechtslenker; passender Adapter: B	**2800011614260**	**16142**	58

© 2025 Continental Aftermarket & Services GmbH

VW - POLO CityVan (6R) 03/09→10/17

Wischblatt

1.4 TSI	110 kW	05/14→10/17	AQUACTRL 2 SET; für Linkslenker	**2800011203280**	**12032**	4
1.6 TDi	55 kW	06/09→05/14	AQUACTRL 2 SINGLE; Einbauposition beifahrerseitig; für Linkslenker; passender Adapter: B	**2800011302280**	**13022**	26
1.6 TDi	77 kW	06/09→05/14				
1.6 TDi BlueMotion	66 kW	06/09→05/14				
			AQUACTRL 2 SINGLE; Einbauposition fahrerseitig; für Linkslenker; passender Adapter: B	**2800011312280**	**13122**	29
			REARCTRL; Einbauposition hinten	**2800011504180**	**15041**	34
			AQUACTRL 2 SINGLE; Einbauposition beifahrerseitig; für Rechtslenker; passender Adapter: B	**2800011602260**	**16022**	53
			AQUACTRL 2 SINGLE; Einbauposition fahrerseitig; für Rechtslenker; passender Adapter: B	**2800011614260**	**16142**	58

VW - POLO CLASSIC (86C, 80) 01/85→09/94

Wischblatt

1.0	29 kW	01/85→10/86	AQUACTRL 2 SINGLE; Einbauposition fahrerseitig; für Linkslenker; passender Adapter: A	**2800011302280**	**13022**	26
1.0	33 kW	01/85→09/94				
1.3	40 kW	01/85→07/87	AQUACTRL 2 SINGLE; Einbauposition beifahrerseitig; für Linkslenker; passender Adapter: A	**2800011302280**	**13022**	26
1.3 Cat	40 kW	07/87→09/94				
1.3 D	33 kW	08/86→12/88				
1.4 D	35 kW	10/90→09/94				

VW - POLO Coupe (86C, 80) 10/81→09/94

Wischblatt

1.0	29 kW	05/82→10/86	AQUACTRL 2 SINGLE; Einbauposition beifahrerseitig; für Linkslenker; passender Adapter: A	**2800011302280**	**13022**	26
1.0	33 kW	08/85→01/92				
1.0 Cat	33 kW	08/89→09/94	AQUACTRL 2 SINGLE; Einbauposition fahrerseitig; für Linkslenker; passender Adapter: A	**2800011302280**	**13022**	26
1.1	37 kW	10/81→07/83				
1.3	40 kW	08/83→06/87				
1.3	43 kW	08/82→07/88				
1.3	44 kW	10/81→07/83				
1.3	55 kW	09/82→09/89				
1.3	57 kW	03/91→09/94				
1.3 Cat	40 kW	07/87→08/94				
1.3 Cat	55 kW	10/89→09/94				
1.3 D	33 kW	08/86→08/90				
1.3 G40	83 kW	08/90→09/94				
1.3 G40	85 kW	01/87→08/90				
1.4 D	35 kW	08/90→09/94				

VW - POLO Kasten/Schrägheck (86CF) 08/92→07/94

Wischblatt

1.0	33 kW	08/92→07/94	AQUACTRL 2 SINGLE; Einbauposition beifahrerseitig; für Linkslenker; passender Adapter: A	**2800011305280**	**13052**	27
1.3	40 kW	08/92→07/94				
1.4 D	35 kW	08/92→07/94	AQUACTRL 2 SINGLE; Einbauposition fahrerseitig; für Linkslenker; passender Adapter: A	**2800011305280**	**13052**	27

VW - POLO PLAYA 01/95→11/09

Wischblatt

1.0	37 kW	05/99→05/02	AQUACTRL 2 SINGLE; Einbauposition beifahrerseitig; passender Adapter: A; für Rechtslenker	**2800011605260**	**16052**	54
1.6	74 kW	01/95→11/09				
			AQUACTRL 2 SINGLE; Einbauposition fahrerseitig; passender Adapter: A; für Rechtslenker	**2800011608260**	**16082**	55

VW - POLO Van Kasten/Kombi (6V5) 12/95→09/01

Wischblatt

1.4	44 kW	08/97→12/99	AQUACTRL 2 SINGLE; Einbauposition beifahrerseitig; für Rechtslenker; passender Adapter: A	**2800011605260**	**16052**	54
1.4	55 kW	06/00→09/01				
1.6	55 kW	09/97→12/98	AQUACTRL 2 SINGLE; Einbauposition fahrerseitig; für Rechtslenker; passender Adapter: A	**2800011608260**	**16082**	55
1.7 SDI	44 kW	08/97→12/99				
1.9 SDI	47 kW	12/95→08/99				
1.9 SDI	50 kW	10/99→09/01				

© 2025 Continental Aftermarket & Services GmbH

VW - POLO Van Kasten/Schrägheck (6N1) 09/94→12/99						
Wischblatt						
1.0	33 kW	10/94→12/99	AQUACTRL 2 SINGLE; Einbauposition beifahrerseitig; für Linkslenker; passender Adapter: A	**2800011305280**	**13052**	27
			AQUACTRL 2 SINGLE; Einbauposition fahrerseitig; für Linkslenker; passender Adapter: A	**2800011305280**	**13052**	27
VW - POLO Variant (6V5) 04/97→09/01						
Wischblatt						
1.4	40 kW	01/98→08/99	AQUACTRL 2 SET; für Linkslenker	**2800011230280**	**12302**	12
1.4	44 kW	05/97→09/01	AQUACTRL 2 SINGLE; Einbauposition beifahrerseitig; für Linkslenker; passender Adapter: A	**2800011304280**	**13042**	26
1.4 16V	55 kW	10/99→09/01				
1.6	55 kW	05/97→09/01	AQUACTRL 2 SINGLE; Einbauposition fahrerseitig; für Linkslenker; passender Adapter: A	**2800011307280**	**13072**	27
1.6	74 kW	05/97→09/01				
1.7 SDI	42 kW	08/97→09/01	AQUACTRL 2 SINGLE; Einbauposition beifahrerseitig; für Rechtslenker; passender Adapter: A	**2800011605260** **2800011624270**	**16052** **62427**	54 61
1.8	66 kW	05/97→09/01				
1.9 SDI	47 kW	06/97→09/01	AQUACTRL 2 SINGLE; Einbauposition fahrerseitig; für Rechtslenker; passender Adapter: A	**2800011608260** **2800011626270**	**16082** **62627**	55 62
1.9 SDI	50 kW	08/99→09/01				
1.9 TDI	66 kW	05/97→09/01				
1.9 TDI	81 kW	06/98→09/01				
VW - SANTANA (32B) 08/81→12/85						
Wischblatt						
1.3	44 kW	08/81→07/83	AQUACTRL 2 SINGLE; Einbauposition fahrerseitig; für Linkslenker; passender Adapter: A	**2800011304280**	**13042**	26
1.6	55 kW	08/81→12/84				
1.6	63 kW	08/81→12/82	AQUACTRL 2 SINGLE; Einbauposition beifahrerseitig; für Linkslenker; passender Adapter: A	**2800011304280**	**13042**	26
1.6 D	40 kW	08/81→12/84				
1.6 TD	51 kW	12/81→12/84				
1.8	66 kW	01/83→12/84				
1.9	85 kW	08/81→07/83				
2.0	85 kW	08/83→12/84				
2.1	85 kW	08/82→12/83				
VW - SCIROCCO (53) 02/74→07/80						
Wischblatt						
1.1	37 kW	04/74→07/79	AQUACTRL 2 SINGLE; Einbauposition beifahrerseitig; für Linkslenker; passender Adapter: A	**2800011302280**	**13022**	26
1.3	44 kW	08/79→07/80				
1.5	51 kW	02/74→12/75	AQUACTRL 2 SINGLE; Einbauposition fahrerseitig; für Linkslenker; passender Adapter: A	**2800011302280**	**13022**	26
1.5	51 kW	08/77→07/80				
1.5	55 kW	02/74→08/75				
1.5	63 kW	02/74→12/77				
1.6	51 kW	08/75→07/77				
1.6	55 kW	08/75→07/79				
1.6	63 kW	08/75→07/80				
1.6	81 kW	06/76→07/80				
VW - SCIROCCO (53B) 08/80→07/92						
Wischblatt						
1.3	40 kW	08/83→07/84	AQUACTRL 2 SINGLE; Einbauposition fahrerseitig; für Linkslenker; passender Adapter: A	**2800011305280**	**13052**	27
1.3	44 kW	08/80→12/83				
1.5	51 kW	08/80→12/83	AQUACTRL 2 SINGLE; Einbauposition beifahrerseitig; für Linkslenker; passender Adapter: A	**2800011305280**	**13052**	27
			AQUACTRL 2 SINGLE; Einbauposition fahrerseitig; für Rechtslenker; passender Adapter: A	**2800011606260** **2800011606270**	**16062** **60627**	54 54
			AQUACTRL 2 SINGLE; Einbauposition beifahrerseitig; für Rechtslenker; passender Adapter: A	**2800011606260** **2800011606270**	**16062** **60627**	54 54
1.6	51 kW	08/83→07/84	AQUACTRL 2 SINGLE; Einbauposition fahrerseitig; für Linkslenker; passender Adapter: A	**2800011305280**	**13052**	27
			AQUACTRL 2 SINGLE; Einbauposition beifahrerseitig; für Linkslenker; passender Adapter: A	**2800011305280**	**13052**	27
			AQUACTRL 2 SINGLE; Einbauposition fahrerseitig; für Rechtslenker; passender Adapter: A	**2800011606260**	**16062**	54
			AQUACTRL 2 SINGLE; Einbauposition beifahrerseitig; für Rechtslenker; passender Adapter: A	**2800011606260**	**16062**	54

© 2025 Continental Aftermarket & Services GmbH

VW - SCIROCCO (53B) 08/80→07/92						
Wischblatt						
1.6	53 kW	04/86→07/90	AQUACTRL 2 SINGLE; Einbauposition fahrerseitig; für Linkslenker; passender Adapter: A	**2800011305280**	**13052**	27
1.6	55 kW	01/83→12/89				
1.6	63 kW	08/80→04/84	AQUACTRL 2 SINGLE; Einbauposition beifahrerseitig; für Linkslenker; passender Adapter: A	**2800011305280**	**13052**	27
1.6	81 kW	08/80→07/82				
1.8	66 kW	08/83→07/92	AQUACTRL 2 SINGLE; Einbauposition fahrerseitig; für Rechtslenker; passender Adapter: A	**2800011606260**	**16062**	54
1.8	70 kW	11/85→07/92		**2800011606270**	**60627**	54
1.8	82 kW	08/82→12/89				
1.8 16V	95 kW	03/86→07/92	AQUACTRL 2 SINGLE; Einbauposition beifahrerseitig; für Rechtslenker; passender Adapter: A	**2800011606260**	**16062**	54
1.8 16V	102 kW	10/85→07/89		**2800011606270**	**60627**	54
VW - SCIROCCO III (137, 138) 05/08→01/18						
Wischblatt						
1.4 TSI	90 kW	08/08→11/17	AQUACTRL 2 SET; für Linkslenker	**2800011200280**	**12002**	3
1.4 TSI	92 kW	11/13→11/17	AQUACTRL 2 SINGLE; Einbauposition beifahrerseitig; für Linkslenker; passender Adapter: BC	**2800011305280**	**13052**	27
1.4 TSI	110 kW	07/15→11/17				
1.4 TSI	118 kW	05/08→11/17	AQUACTRL 2 SINGLE; Einbauposition fahrerseitig; für Linkslenker; passender Adapter: BC	**2800011312280**	**13122**	29
2.0 R	188 kW	11/09→11/17				
2.0 R	195 kW	11/09→11/17	REARCTRL; Einbauposition hinten	**2800011529170**	**52917**	46
2.0 R	206 kW	05/14→11/17		**2800011529180**	**15291**	46
2.0 TDI	100 kW	11/10→11/17				
2.0 TDI	103 kW	08/08→11/17	AQUACTRL 2 SINGLE; Einbauposition beifahrerseitig; für Rechtslenker; passender Adapter: BC	**2800011606260**	**16062**	54
2.0 TDI	110 kW	11/13→11/17		**2800011606270**	**60627**	54
2.0 TDI	125 kW	05/09→11/17	AQUACTRL 2 SINGLE; Einbauposition fahrerseitig; für Rechtslenker; passender Adapter: BC	**2800011614260**	**16142**	58
2.0 TDI	130 kW	01/13→11/17		**2800011628270**	**62827**	63
2.0 TDI	135 kW	05/14→11/17				
2.0 TFSI	147 kW	05/08→11/09				
2.0 TSI	132 kW	11/13→11/17				
2.0 TSI	155 kW	11/09→11/17				
2.0 TSI	162 kW	11/13→11/17				
VW - SCIROCCO Van (137) 06/08→05/14						
Wischblatt						
1.4 TSi	90 kW	08/08→05/14	AQUACTRL 2 SINGLE; Einbauposition beifahrerseitig; für Rechtslenker; passender Adapter: BC	**2800011606260**	**16062**	54
1.4 TSi	118 kW	06/08→05/14				
2.0 TDi	103 kW	08/08→05/14	AQUACTRL 2 SINGLE; Einbauposition fahrerseitig; für Rechtslenker; passender Adapter: BC	**2800011614260**	**16142**	58
2.0 TDi	125 kW	05/09→05/14				
2.0 TFSi	155 kW	11/09→05/14				
VW - SHARAN (7M8, 7M9, 7M6) 05/95→05/10						
Wischblatt						
1.8 T 20V	110 kW	09/97→03/10	AQUACTRL 2 SET; 06/01 ; für Linkslenker	**2800011241280**	**12412**	15
1.9 TDI	66 kW	09/95→03/10	AQUACTRL 2 SINGLE; 06/01 ; Einbauposition fahrerseitig; für Linkslenker; passender Adapter: BCE	**2800011316280**	**13162**	30
			AQUACTRL 2 SINGLE; 06/01 ; Einbauposition beifahrerseitig; für Linkslenker; passender Adapter: BCE	**2800011317280**	**13172**	31
			REARCTRL; Einbauposition hinten	**2800011540170**	**54017**	51
				2800011540180	**15401**	51
			AQUACTRL 2 SINGLE; 11/01 ; Einbauposition fahrerseitig; für Rechtslenker; Fahrzeugausstattung: für Fahrzeuge mit gegenlaufenden Wischerarmen; passender Adapter: BCE	**2800011618260**	**16182**	59
				2800011618270	**61827**	59
			AQUACTRL 2 SINGLE; 11/01 ; Einbauposition beifahrerseitig; für Rechtslenker; Fahrzeugausstattung: für Fahrzeuge mit gegenlaufenden Wischerarmen; passender Adapter: BCE	**2800011619260**	**16192**	59
				2800011619270	**61927**	59
1.9 TDI	81 kW	09/96→04/00	REARCTRL; Einbauposition hinten	**2800011540180**	**15401**	51
1.9 TDI	85 kW	04/00→03/10	AQUACTRL 2 SET; 06/01 ; für Linkslenker	**2800011241280**	**12412**	15
			AQUACTRL 2 SINGLE; 06/01 ; Einbauposition fahrerseitig; für Linkslenker; passender Adapter: BCE	**2800011316280**	**13162**	30
			AQUACTRL 2 SINGLE; 06/01 ; Einbauposition beifahrerseitig; für Linkslenker; passender Adapter: BCE	**2800011317280**	**13172**	31

→

© 2025 Continental Aftermarket & Services GmbH

VW - SHARAN (7M8, 7M9, 7M6) 05/95→05/10

Wischblatt

1.9 TDI	85 kW	04/00→03/10	REARCTRL; Einbauposition hinten	**2800011540170** **2800011540180**	**54017** **15401**	51 51
			AQUACTRL 2 SINGLE; 11/01 ; Einbauposition fahrerseitig; für Rechtslenker; Fahrzeugausstattung: für Fahrzeuge mit gegenlaufenden Wischerarmen; passender Adapter: BCE	**2800011618260** **2800011618270**	**16182** **61827**	59 59
			AQUACTRL 2 SINGLE; 11/01 ; Einbauposition beifahrerseitig; für Rechtslenker; Fahrzeugausstattung: für Fahrzeuge mit gegenlaufenden Wischerarmen; passender Adapter: BCE	**2800011619260** **2800011619270**	**16192** **61927**	59 59
1.9 TDI 1.9 TDI	96 kW 110 kW	11/02→03/10 06/05→03/10	AQUACTRL 2 SET; für Linkslenker	**2800011241280**	**12412**	15
			AQUACTRL 2 SINGLE; Einbauposition fahrerseitig; für Linkslenker; passender Adapter: BCE	**2800011316280**	**13162**	30
			AQUACTRL 2 SINGLE; Einbauposition beifahrerseitig; für Linkslenker; passender Adapter: BCE	**2800011317280**	**13172**	31
			REARCTRL; Einbauposition hinten	**2800011540170** **2800011540180**	**54017** **15401**	51 51
			AQUACTRL 2 SINGLE; Einbauposition fahrerseitig; für Rechtslenker; Fahrzeugausstattung: für Fahrzeuge mit gegenlaufenden Wischerarmen; passender Adapter: BCE	**2800011618260** **2800011618270**	**16182** **61827**	59 59
			AQUACTRL 2 SINGLE; Einbauposition beifahrerseitig; für Rechtslenker; Fahrzeugausstattung: für Fahrzeuge mit gegenlaufenden Wischerarmen; passender Adapter: BCE	**2800011619260** **2800011619270**	**16192** **61927**	59 59
1.9 TDI 4motion 2.0	85 kW 85 kW	03/00→03/10 09/95→03/10	AQUACTRL 2 SET; 06/01 ; für Linkslenker	**2800011241280**	**12412**	15
			AQUACTRL 2 SINGLE; 06/01 ; Einbauposition fahrerseitig; für Linkslenker; passender Adapter: BCE	**2800011316280**	**13162**	30
			AQUACTRL 2 SINGLE; 06/01 ; Einbauposition beifahrerseitig; für Linkslenker; passender Adapter: BCE	**2800011317280**	**13172**	31
			REARCTRL; Einbauposition hinten	**2800011540170** **2800011540180**	**54017** **15401**	51 51
			AQUACTRL 2 SINGLE; 11/01 ; Einbauposition fahrerseitig; für Rechtslenker; Fahrzeugausstattung: für Fahrzeuge mit gegenlaufenden Wischerarmen; passender Adapter: BCE	**2800011618260** **2800011618270**	**16182** **61827**	59 59
			AQUACTRL 2 SINGLE; 11/01 ; Einbauposition beifahrerseitig; für Rechtslenker; Fahrzeugausstattung: für Fahrzeuge mit gegenlaufenden Wischerarmen; passender Adapter: BCE	**2800011619260** **2800011619270**	**16192** **61927**	59 59
2.0 16V	110 kW	09/95→02/00	REARCTRL; Einbauposition hinten	**2800011540180**	**15401**	51
2.0 LPG 2.0 TDI 2.0 TDI	85 kW 100 kW 103 kW	04/06→03/10 11/05→03/10 11/05→03/10	AQUACTRL 2 SET; für Linkslenker	**2800011241280**	**12412**	15
			AQUACTRL 2 SINGLE; Einbauposition fahrerseitig; für Linkslenker; passender Adapter: BCE	**2800011316280**	**13162**	30
			AQUACTRL 2 SINGLE; Einbauposition beifahrerseitig; für Linkslenker; passender Adapter: BCE	**2800011317280**	**13172**	31
			REARCTRL; Einbauposition hinten	**2800011540170** **2800011540180**	**54017** **15401**	51 51
			AQUACTRL 2 SINGLE; Einbauposition fahrerseitig; für Rechtslenker; Fahrzeugausstattung: für Fahrzeuge mit gegenlaufenden Wischerarmen; passender Adapter: BCE	**2800011618260** **2800011618270**	**16182** **61827**	59 59
			AQUACTRL 2 SINGLE; Einbauposition beifahrerseitig; für Rechtslenker; Fahrzeugausstattung: für Fahrzeuge mit gegenlaufenden Wischerarmen; passender Adapter: BCE	**2800011619260** **2800011619270**	**16192** **61927**	59 59
2.8 V6 24V 2.8 V6 24V 4motion	150 kW 150 kW	04/00→03/10 04/00→03/10	AQUACTRL 2 SET; 06/01 ; für Linkslenker	**2800011241280**	**12412**	15
			AQUACTRL 2 SINGLE; 06/01 ; Einbauposition fahrerseitig; für Linkslenker; passender Adapter: BCE	**2800011316280**	**13162**	30

→

© 2025 Continental Aftermarket & Services GmbH

VW - SHARAN (7M8, 7M9, 7M6) 05/95→05/10

Wischblatt

2.8 V6 24V 2.8 V6 24V 4motion	150 kW 150 kW	04/00→03/10 04/00→03/10	AQUACTRL 2 SINGLE; 06/01 ; Einbauposition beifahrerseitig; für Linkslenker; passender Adapter: BCE	**2800011317280**	**13172**	31
			REARCTRL; Einbauposition hinten	**2800011540170** **2800011540180**	**54017** **15401**	51 51
			AQUACTRL 2 SINGLE; 11/01 ; Einbauposition fahrerseitig; für Rechtslenker; Fahrzeugausstattung: für Fahrzeuge mit gegenlaufenden Wischerarmen; passender Adapter: BCE	**2800011618260** **2800011618270**	**16182** **61827**	59 59
			AQUACTRL 2 SINGLE; 11/01 ; Einbauposition beifahrerseitig; für Rechtslenker; Fahrzeugausstattung: für Fahrzeuge mit gegenlaufenden Wischerarmen; passender Adapter: BCE	**2800011619260** **2800011619270**	**16192** **61927**	59 59
2.8 VR6 2.8 VR6 Syncro	128 kW 128 kW	09/95→04/00 11/96→04/00	REARCTRL; Einbauposition hinten	**2800011540180**	**15401**	51

VW - SHARAN (7N1, 7N2) 05/10→11/22

Wischblatt

1.4 TSI 1.4 TSI 2.0 TDI	110 kW 110 kW 85 kW	05/10→11/15 05/15→11/22 05/11→07/19	AQUACTRL 2 SET; für Linkslenker	**2800011257280**	**12572**	19
			AQUACTRL 2 SINGLE; Einbauposition beifahrerseitig; für Linkslenker; passender Adapter: B	**2800011302280**	**13022**	26
			AQUACTRL 2 SINGLE; Einbauposition fahrerseitig; für Linkslenker; passender Adapter: B	**2800011316280**	**13162**	30
			REARCTRL; Einbauposition hinten	**2800011528170** **2800011528180**	**52817** **15281**	46 46
			AQUACTRL 2 SINGLE; Einbauposition beifahrerseitig; für Rechtslenker; passender Adapter: B	**2800011602260** **2800011623270**	**16022** **62327**	53 61
			AQUACTRL 2 SINGLE; Einbauposition fahrerseitig; für Rechtslenker; passender Adapter: B	**2800011618260** **2800011618270**	**16182** **61827**	59 59
2.0 TDI	100 kW	05/10→11/15	AQUACTRL 2 SET; für Linkslenker	**2800011257280**	**12572**	19
			AQUACTRL 2 SINGLE; Einbauposition beifahrerseitig; für Linkslenker; passender Adapter: B	**2800011302280**	**13022**	26
			AQUACTRL 2 SINGLE; Einbauposition fahrerseitig; für Linkslenker; passender Adapter: B	**2800011316280**	**13162**	30
			REARCTRL; Einbauposition hinten	**2800011528180**	**15281**	46
			AQUACTRL 2 SINGLE; Einbauposition beifahrerseitig; für Rechtslenker; passender Adapter: B	**2800011602260**	**16022**	53
			AQUACTRL 2 SINGLE; Einbauposition fahrerseitig; für Rechtslenker; passender Adapter: B	**2800011618260**	**16182**	59
2.0 TDI 2.0 TDI 2.0 TDI 2.0 TDI 2.0 TDI 2.0 TDI 4motion 2.0 TDI 4motion 2.0 TDI 4motion 2.0 TDI 4motion 2.0 TFSI 2.0 TSI	103 kW 110 kW 125 kW 130 kW 135 kW 103 kW 110 kW 130 kW 135 kW 147 kW 162 kW	05/10→11/15 05/15→10/20 05/10→01/13 01/13→06/22 05/15→07/18 05/11→11/15 05/15→07/19 07/18→10/20 05/16→07/18 12/10→11/15 05/15→12/20	AQUACTRL 2 SET; für Linkslenker	**2800011257280**	**12572**	19
			AQUACTRL 2 SINGLE; Einbauposition beifahrerseitig; für Linkslenker; passender Adapter: B	**2800011302280**	**13022**	26
			AQUACTRL 2 SINGLE; Einbauposition fahrerseitig; für Linkslenker; passender Adapter: B	**2800011316280**	**13162**	30
			REARCTRL; Einbauposition hinten	**2800011528170** **2800011528180**	**52817** **15281**	46 46
			AQUACTRL 2 SINGLE; Einbauposition beifahrerseitig; für Rechtslenker; passender Adapter: B	**2800011602260** **2800011623270**	**16022** **62327**	53 61
			AQUACTRL 2 SINGLE; Einbauposition fahrerseitig; für Rechtslenker; passender Adapter: B	**2800011618260** **2800011618270**	**16182** **61827**	59 59

VW - TAIGO (CS1) 09/21→

Wischblatt

1.0 TSI 1.0 TSI 1.5 TSI	70 kW 81 kW 110 kW	09/21→ 09/21→ 09/21→	AQUACTRL 2 SET; für Linkslenker	**2800011226280**	**12262**	10
			AQUACTRL 2 SINGLE; Einbauposition beifahrerseitig; für Linkslenker; passender Adapter: B	**2800011304280**	**13042**	26
			AQUACTRL 2 SINGLE; Einbauposition fahrerseitig; für Linkslenker; passender Adapter: B	**2800011314280**	**13142**	30
			AQUACTRL 2 SINGLE; Einbauposition beifahrerseitig; passender Adapter: B; für Rechtslenker	**2800011605260**	**16052**	54
			AQUACTRL 2 SINGLE; Einbauposition fahrerseitig; passender Adapter: B; für Rechtslenker	**2800011616260**	**16162**	58

© 2025 Continental Aftermarket & Services GmbH

VW - TARO 04/89→03/97

Wischblatt

1.8 2.2 2.2 4x4 2.4 D 2.4 D 2.4 D 2.4 D 4x4 2.4 D 4x4 2.4 i 4x4	61 kW 69 kW 69 kW 58 kW 59 kW 61 kW 58 kW 61 kW 84 kW	04/89→09/94 06/89→07/94 06/89→07/94 07/94→03/97 09/91→07/94 06/89→03/97 07/94→03/97 04/89→03/97 06/89→03/97	AQUACTRL 2 SINGLE; Einbauposition beifahrerseitig; für Linkslenker; passender Adapter: A	**2800011303280**	**13032**	26
			AQUACTRL 2 SINGLE; Einbauposition fahrerseitig; für Linkslenker; passender Adapter: A	**2800011303280**	**13032**	26

VW - T-CROSS (C11, D31) 12/18→

Wischblatt

1.0 TSi	70 kW	12/18→	AQUACTRL 2 SET; für Linkslenker; Ergänzungsartikel/Ergänzende Info 2: Maß abweichend vom Original	**2800011280280**	**12802**	24
			AQUACTRL 2 SINGLE; Einbauposition beifahrerseitig; für Linkslenker; passender Adapter: B	**2800011304280**	**13042**	26
			AQUACTRL 2 SINGLE; Einbauposition fahrerseitig; für Linkslenker; passender Adapter: B; Ergänzungsartikel/Ergänzende Info 2: Maß abweichend vom Original	**2800011312280**	**13122**	29
			REARCTRL; Einbauposition hinten	**2800011529180**	**15291**	46
			AQUACTRL 2 SINGLE; Einbauposition beifahrerseitig; für Rechtslenker; passender Adapter: BC	**2800011605260**	**16052**	54
			AQUACTRL 2 SINGLE; Einbauposition fahrerseitig; für Rechtslenker; passender Adapter: BC	**2800011614260**	**16142**	58
1.0 TSi	85 kW	12/18→	AQUACTRL 2 SET; für Linkslenker; Ergänzungsartikel/Ergänzende Info 2: Maß abweichend vom Original	**2800011280280**	**12802**	24
			AQUACTRL 2 SINGLE; Einbauposition beifahrerseitig; für Linkslenker; passender Adapter: B	**2800011304280**	**13042**	26
			AQUACTRL 2 SINGLE; Einbauposition fahrerseitig; für Linkslenker; passender Adapter: B; Ergänzungsartikel/Ergänzende Info 2: Maß abweichend vom Original	**2800011312280**	**13122**	29
			REARCTRL; Einbauposition hinten	**2800011529170** **2800011529180**	**52917** **15291**	46 46
			AQUACTRL 2 SINGLE; Einbauposition beifahrerseitig; für Rechtslenker; passender Adapter: BC	**2800011605260** **2800011624270**	**16052** **62427**	54 61
			AQUACTRL 2 SINGLE; Einbauposition fahrerseitig; für Rechtslenker; passender Adapter: BC	**2800011614260** **2800011628270**	**16142** **62827**	58 63
1.0 TSI 1.5 TSI 1.6 TDi	81 kW 110 kW 70 kW	06/20→ 01/20→ 12/18→	AQUACTRL 2 SET; für Linkslenker; Ergänzungsartikel/Ergänzende Info 2: Maß abweichend vom Original	**2800011280280**	**12802**	24
			AQUACTRL 2 SINGLE; Einbauposition beifahrerseitig; für Linkslenker; passender Adapter: B	**2800011304280**	**13042**	26
			AQUACTRL 2 SINGLE; Einbauposition fahrerseitig; für Linkslenker; passender Adapter: B; Ergänzungsartikel/Ergänzende Info 2: Maß abweichend vom Original	**2800011312280**	**13122**	29
			REARCTRL; Einbauposition hinten	**2800011529180**	**15291**	46
			AQUACTRL 2 SINGLE; Einbauposition beifahrerseitig; für Rechtslenker; passender Adapter: BC	**2800011605260**	**16052**	54
			AQUACTRL 2 SINGLE; Einbauposition fahrerseitig; für Rechtslenker; passender Adapter: BC	**2800011614260**	**16142**	58

VW - TIGUAN (5N_) 09/07→07/18

Wischblatt

1.4 TSI 1.4 TSI 1.4 TSI 1.4 TSI 1.4 TSI	90 kW 92 kW 110 kW 110 kW 118 kW	08/10→07/18 05/15→07/18 05/08→07/18 05/15→07/18 05/11→07/18	AQUACTRL 2 SET; für Linkslenker	**2800011231280**	**12312**	12
			AQUACTRL 2 SINGLE; Einbauposition beifahrerseitig; für Linkslenker; passender Adapter: BC	**2800011307280**	**13072**	27
			AQUACTRL 2 SINGLE; Einbauposition fahrerseitig; für Linkslenker; passender Adapter: BC	**2800011312280**	**13122**	29

→

© 2025 Continental Aftermarket & Services GmbH

VW - TIGUAN (5N_) 09/07→07/18

Wischblatt

1.4 TSI 4motion	110 kW	09/07→07/18	REARCTRL; Einbauposition hinten	**2800011514170**	**51417**	39
1.4 TSI 4motion	118 kW	05/11→07/18		**2800011514180**	**15141**	39
2.0 TDI	81 kW	05/10→07/18	AQUACTRL 2 SINGLE; Einbauposition beifahrerseitig; für Rechtslenker; passender Adapter: BC	**2800011608260**	**16082**	55
2.0 TDI	103 kW	03/08→07/18		**2800011626270**	**62627**	62
2.0 TDI	110 kW	05/15→07/18	AQUACTRL 2 SINGLE; Einbauposition fahrerseitig; für Rechtslenker; passender Adapter: BC	**2800011614260**	**16142**	58
2.0 TDI 4motion	100 kW	11/07→07/18		**2800011628270**	**62827**	63
2.0 TDI 4motion	103 kW	09/07→07/18				
2.0 TDI 4motion	110 kW	05/15→07/18				
2.0 TDI 4motion	120 kW	02/08→08/09				
2.0 TDI 4motion	125 kW	09/07→07/18				
2.0 TDI 4motion	130 kW	11/12→07/18				
2.0 TDI 4motion	135 kW	05/15→07/18				
2.0 TFSI	147 kW	11/07→07/18	AQUACTRL 2 SINGLE; Einbauposition beifahrerseitig; für Rechtslenker; passender Adapter: BC	**2800011608260**	**16082**	55
				2800011626270	**62627**	62
			AQUACTRL 2 SINGLE; Einbauposition fahrerseitig; für Rechtslenker; passender Adapter: BC	**2800011614260**	**16142**	58
				2800011628270	**62827**	63
2.0 TFSI 4motion	125 kW	09/07→07/18	AQUACTRL 2 SET; für Linkslenker	**2800011231280**	**12312**	12
2.0 TFSI 4motion	147 kW	09/07→07/18	AQUACTRL 2 SINGLE; Einbauposition beifahrerseitig; für Linkslenker; passender Adapter: BC	**2800011307280**	**13072**	27
2.0 TSI 4motion	132 kW	05/11→07/18				
2.0 TSI 4motion	155 kW	05/11→07/18	AQUACTRL 2 SINGLE; Einbauposition fahrerseitig; für Linkslenker; passender Adapter: BC	**2800011312280**	**13122**	29
			REARCTRL; Einbauposition hinten	**2800011514170**	**51417**	39
				2800011514180	**15141**	39
			AQUACTRL 2 SINGLE; Einbauposition beifahrerseitig; für Rechtslenker; passender Adapter: BC	**2800011608260**	**16082**	55
				2800011626270	**62627**	62
			AQUACTRL 2 SINGLE; Einbauposition fahrerseitig; für Rechtslenker; passender Adapter: BC	**2800011614260**	**16142**	58
				2800011628270	**62827**	63

VW - TIGUAN (AD1, AX1) 01/16→

Wischblatt

1.4 eHybrid	180 kW	11/20→	AQUACTRL 2 SET; für Linkslenker; Ergänzungsartikel/Ergänzende Info 2: Maß abweichend vom Original	**2800011249280**	**12492**	17
			AQUACTRL 2 SINGLE; Einbauposition beifahrerseitig; für Linkslenker; passender Adapter: B; Ergänzungsartikel/Ergänzende Info 2: Maß abweichend vom Original	**2800011307280**	**13072**	27
			AQUACTRL 2 SINGLE; Einbauposition fahrerseitig; für Linkslenker; passender Adapter: B; Ergänzungsartikel/Ergänzende Info 2: Maß abweichend vom Original	**2800011314280**	**13142**	30
			REARCTRL; Einbauposition hinten	**2800011530180**	**15301**	47
			AQUACTRL 2 SINGLE; Einbauposition beifahrerseitig; für Rechtslenker; passender Adapter: B	**2800011608260**	**16082**	55
			AQUACTRL 2 SINGLE; Einbauposition fahrerseitig; für Rechtslenker; passender Adapter: B	**2800011616260**	**16162**	58
1.4 TSI	92 kW	01/16→03/22	AQUACTRL 2 SET; für Linkslenker; Ergänzungsartikel/Ergänzende Info 2: Maß abweichend vom Original	**2800011249280**	**12492**	17
1.4 TSI	110 kW	05/16→07/18				
1.4 TSI 4motion	110 kW	05/16→07/18				
			AQUACTRL 2 SINGLE; Einbauposition beifahrerseitig; für Linkslenker; passender Adapter: B; Ergänzungsartikel/Ergänzende Info 2: Maß abweichend vom Original	**2800011307280**	**13072**	27
			AQUACTRL 2 SINGLE; Einbauposition fahrerseitig; für Linkslenker; passender Adapter: B; Ergänzungsartikel/Ergänzende Info 2: Maß abweichend vom Original	**2800011314280**	**13142**	30
			REARCTRL; Einbauposition hinten	**2800011530170**	**53017**	47
				2800011530180	**15301**	47
			AQUACTRL 2 SINGLE; Einbauposition beifahrerseitig; für Rechtslenker; passender Adapter: B	**2800011608260**	**16082**	55
				2800011626270	**62627**	62
			AQUACTRL 2 SINGLE; Einbauposition fahrerseitig; für Rechtslenker; passender Adapter: B	**2800011616260**	**16162**	58
				2800011630270	**63027**	63

© 2025 Continental Aftermarket & Services GmbH

VW - TIGUAN (AD1, AX1) 01/16→

Wischblatt

1.5 TSI 1.5 TSI	96 kW 110 kW	07/18→ 11/18→08/19	AQUACTRL 2 SET; für Linkslenker; Ergänzungsartikel/Ergänzende Info 2: Maß abweichend vom Original	**2800011249280**	**12492**	17
			AQUACTRL 2 SINGLE; Einbauposition beifahrerseitig; für Linkslenker; passender Adapter: B; Ergänzungsartikel/Ergänzende Info 2: Maß abweichend vom Original	**2800011307280**	**13072**	27
			AQUACTRL 2 SINGLE; Einbauposition fahrerseitig; für Linkslenker; passender Adapter: B; Ergänzungsartikel/Ergänzende Info 2: Maß abweichend vom Original	**2800011314280**	**13142**	30
			REARCTRL; Einbauposition hinten	**2800011530180**	**15301**	47
			AQUACTRL 2 SINGLE; Einbauposition beifahrerseitig; für Rechtslenker; passender Adapter: B	**2800011608260**	**16082**	55
			AQUACTRL 2 SINGLE; Einbauposition fahrerseitig; für Rechtslenker; passender Adapter: B	**2800011616260**	**16162**	58
1.6 TDI 2.0 TDI 2.0 TDI	85 kW 81 kW 85 kW	05/16→06/20 08/16→07/20 05/16→07/19	AQUACTRL 2 SET; für Linkslenker; Ergänzungsartikel/Ergänzende Info 2: Maß abweichend vom Original	**2800011249280**	**12492**	17
			AQUACTRL 2 SINGLE; Einbauposition beifahrerseitig; für Linkslenker; passender Adapter: B; Ergänzungsartikel/Ergänzende Info 2: Maß abweichend vom Original	**2800011307280**	**13072**	27
			AQUACTRL 2 SINGLE; Einbauposition fahrerseitig; für Linkslenker; passender Adapter: B; Ergänzungsartikel/Ergänzende Info 2: Maß abweichend vom Original	**2800011314280**	**13142**	30
			REARCTRL; Einbauposition hinten	**2800011530170** **2800011530180**	**53017** **15301**	47 47
			AQUACTRL 2 SINGLE; Einbauposition beifahrerseitig; für Rechtslenker; passender Adapter: B	**2800011608260** **2800011626270**	**16082** **62627**	55 62
			AQUACTRL 2 SINGLE; Einbauposition fahrerseitig; für Rechtslenker; passender Adapter: B	**2800011616260** **2800011630270**	**16162** **63027**	58 63
2.0 TDI	90 kW	06/20→	AQUACTRL 2 SET; für Linkslenker; Ergänzungsartikel/Ergänzende Info 2: Maß abweichend vom Original	**2800011249280**	**12492**	17
			AQUACTRL 2 SINGLE; Einbauposition beifahrerseitig; für Linkslenker; passender Adapter: B; Ergänzungsartikel/Ergänzende Info 2: Maß abweichend vom Original	**2800011307280**	**13072**	27
			AQUACTRL 2 SINGLE; Einbauposition fahrerseitig; für Linkslenker; passender Adapter: B; Ergänzungsartikel/Ergänzende Info 2: Maß abweichend vom Original	**2800011314280**	**13142**	30
			REARCTRL; Einbauposition hinten	**2800011530180**	**15301**	47
			AQUACTRL 2 SINGLE; Einbauposition beifahrerseitig; für Rechtslenker; passender Adapter: B	**2800011608260**	**16082**	55
			AQUACTRL 2 SINGLE; Einbauposition fahrerseitig; für Rechtslenker; passender Adapter: B	**2800011616260**	**16162**	58

© 2025 Continental Aftermarket & Services GmbH

VW - TIGUAN (AD1, AX1) 01/16→

Wischblatt

2.0 TDI	110 kW	01/16→07/20	AQUACTRL 2 SET; für Linkslenker; Ergänzungsartikel/Ergänzende Info 2: Maß abweichend vom Original	**2800011249280**	**12492**	17
			AQUACTRL 2 SINGLE; Einbauposition beifahrerseitig; für Linkslenker; passender Adapter: B; Ergänzungsartikel/Ergänzende Info 2: Maß abweichend vom Original	**2800011307280**	**13072**	27
			AQUACTRL 2 SINGLE; Einbauposition fahrerseitig; für Linkslenker; passender Adapter: B; Ergänzungsartikel/Ergänzende Info 2: Maß abweichend vom Original	**2800011314280**	**13142**	30
			REARCTRL; Einbauposition hinten	**2800011530170** **2800011530180**	**53017** **15301**	47 47
			AQUACTRL 2 SINGLE; Einbauposition beifahrerseitig; für Rechtslenker; passender Adapter: B	**2800011608260** **2800011626270**	**16082** **62627**	55 62
			AQUACTRL 2 SINGLE; Einbauposition fahrerseitig; für Rechtslenker; passender Adapter: B	**2800011616260** **2800011630270**	**16162** **63027**	58 63
2.0 TDI 4motion	105 kW	06/16→07/20	AQUACTRL 2 SET; für Linkslenker; Ergänzungsartikel/Ergänzende Info 2: Maß abweichend vom Original	**2800011249280**	**12492**	17
			AQUACTRL 2 SINGLE; Einbauposition beifahrerseitig; für Linkslenker; passender Adapter: B; Ergänzungsartikel/Ergänzende Info 2: Maß abweichend vom Original	**2800011307280**	**13072**	27
			AQUACTRL 2 SINGLE; Einbauposition fahrerseitig; für Linkslenker; passender Adapter: B; Ergänzungsartikel/Ergänzende Info 2: Maß abweichend vom Original	**2800011314280**	**13142**	30
			REARCTRL; Einbauposition hinten	**2800011530180**	**15301**	47
2.0 TDI 4motion	110 kW	01/16→07/20	AQUACTRL 2 SET; für Linkslenker; Ergänzungsartikel/Ergänzende Info 2: Maß abweichend vom Original	**2800011249280**	**12492**	17
			AQUACTRL 2 SINGLE; Einbauposition beifahrerseitig; für Linkslenker; passender Adapter: B; Ergänzungsartikel/Ergänzende Info 2: Maß abweichend vom Original	**2800011307280**	**13072**	27
			AQUACTRL 2 SINGLE; Einbauposition fahrerseitig; für Linkslenker; passender Adapter: B; Ergänzungsartikel/Ergänzende Info 2: Maß abweichend vom Original	**2800011314280**	**13142**	30
			REARCTRL; Einbauposition hinten	**2800011530170** **2800011530180**	**53017** **15301**	47 47
			AQUACTRL 2 SINGLE; Einbauposition beifahrerseitig; für Rechtslenker; passender Adapter: B	**2800011608260** **2800011626270**	**16082** **62627**	55 62
			AQUACTRL 2 SINGLE; Einbauposition fahrerseitig; für Rechtslenker; passender Adapter: B	**2800011616260** **2800011630270**	**16162** **63027**	58 63
2.0 TDI 4motion	130 kW	08/16→07/20	AQUACTRL 2 SET; für Linkslenker; Ergänzungsartikel/Ergänzende Info 2: Maß abweichend vom Original	**2800011249280**	**12492**	17
			AQUACTRL 2 SINGLE; Einbauposition beifahrerseitig; für Linkslenker; passender Adapter: B; Ergänzungsartikel/Ergänzende Info 2: Maß abweichend vom Original	**2800011307280**	**13072**	27
			AQUACTRL 2 SINGLE; Einbauposition fahrerseitig; für Linkslenker; passender Adapter: B; Ergänzungsartikel/Ergänzende Info 2: Maß abweichend vom Original	**2800011314280**	**13142**	30
			REARCTRL; Einbauposition hinten	**2800011530180**	**15301**	47
			AQUACTRL 2 SINGLE; Einbauposition beifahrerseitig; für Rechtslenker; passender Adapter: B	**2800011608260**	**16082**	55
			AQUACTRL 2 SINGLE; Einbauposition fahrerseitig; für Rechtslenker; passender Adapter: B	**2800011616260**	**16162**	58

© 2025 Continental Aftermarket & Services GmbH

VW - TIGUAN (AD1, AX1) 01/16→

Wischblatt

2.0 TDI 4motion 2.0 TDI 4motion 2.0 TDI 4motion 2.0 TSI 4motion 2.0 TSI 4motion 2.0 TSI 4motion	140 kW 147 kW 176 kW 132 kW 140 kW 162 kW	04/16→07/20 06/20→ 05/16→07/20 01/16→ 09/18→ 06/16→	AQUACTRL 2 SET; für Linkslenker; Ergänzungsartikel/Ergänzende Info 2: Maß abweichend vom Original	**2800011249280**	**12492**	17
			AQUACTRL 2 SINGLE; Einbauposition beifahrerseitig; für Linkslenker; passender Adapter: B; Ergänzungsartikel/Ergänzende Info 2: Maß abweichend vom Original	**2800011307280**	**13072**	27
			AQUACTRL 2 SINGLE; Einbauposition fahrerseitig; für Linkslenker; passender Adapter: B; Ergänzungsartikel/Ergänzende Info 2: Maß abweichend vom Original	**2800011314280**	**13142**	30
			REARCTRL; Einbauposition hinten	**2800011530170** **2800011530180**	**53017** **15301**	47 47
			AQUACTRL 2 SINGLE; Einbauposition beifahrerseitig; für Rechtslenker; passender Adapter: B	**2800011608260** **2800011626270**	**16082** **62627**	55 62
			AQUACTRL 2 SINGLE; Einbauposition fahrerseitig; für Rechtslenker; passender Adapter: B	**2800011616260** **2800011630270**	**16162** **63027**	58 63
2.0 TSI 4motion 2.0 TSI 4motion	169 kW 180 kW	09/18→07/20 01/21→	AQUACTRL 2 SET; für Linkslenker; Ergänzungsartikel/Ergänzende Info 2: Maß abweichend vom Original	**2800011249280**	**12492**	17
			AQUACTRL 2 SINGLE; Einbauposition beifahrerseitig; für Linkslenker; passender Adapter: B; Ergänzungsartikel/Ergänzende Info 2: Maß abweichend vom Original	**2800011307280**	**13072**	27
			AQUACTRL 2 SINGLE; Einbauposition fahrerseitig; für Linkslenker; passender Adapter: B; Ergänzungsartikel/Ergänzende Info 2: Maß abweichend vom Original	**2800011314280**	**13142**	30
			REARCTRL; Einbauposition hinten	**2800011530180**	**15301**	47
			AQUACTRL 2 SINGLE; Einbauposition beifahrerseitig; für Rechtslenker; passender Adapter: B	**2800011608260**	**16082**	55
			AQUACTRL 2 SINGLE; Einbauposition fahrerseitig; für Rechtslenker; passender Adapter: B	**2800011616260**	**16162**	58
2.0 TSI R 4motion	235 kW	11/20→	AQUACTRL 2 SET; für Linkslenker; Ergänzungsartikel/Ergänzende Info 2: Maß abweichend vom Original	**2800011249280**	**12492**	17
			AQUACTRL 2 SINGLE; Einbauposition beifahrerseitig; für Linkslenker; passender Adapter: B; Ergänzungsartikel/Ergänzende Info 2: Maß abweichend vom Original	**2800011307280**	**13072**	27
			AQUACTRL 2 SINGLE; Einbauposition fahrerseitig; für Linkslenker; passender Adapter: B; Ergänzungsartikel/Ergänzende Info 2: Maß abweichend vom Original	**2800011314280**	**13142**	30
			REARCTRL; Einbauposition hinten	**2800011530170** **2800011530180**	**53017** **15301**	47 47
			AQUACTRL 2 SINGLE; Einbauposition beifahrerseitig; für Rechtslenker; passender Adapter: B	**2800011608260** **2800011626270**	**16082** **62627**	55 62
			AQUACTRL 2 SINGLE; Einbauposition fahrerseitig; für Rechtslenker; passender Adapter: B	**2800011616260** **2800011630270**	**16162** **63027**	58 63

VW - TIGUAN ALLSPACE (BW2, BJ2) 03/17→

Wischblatt

1.4 TSI	110 kW	06/17→07/21	AQUACTRL 2 SET; für Linkslenker; Ergänzungsartikel/Ergänzende Info 2: Maß abweichend vom Original	**2800011249280**	**12492**	17
			AQUACTRL 2 SINGLE; Einbauposition beifahrerseitig; für Linkslenker; passender Adapter: B; Ergänzungsartikel/Ergänzende Info 2: Maß abweichend vom Original	**2800011307280**	**13072**	27
			AQUACTRL 2 SINGLE; Einbauposition fahrerseitig; für Linkslenker; passender Adapter: B; Ergän-	**2800011314280**	**13142**	30

→

© 2025 Continental Aftermarket & Services GmbH

VW - TIGUAN ALLSPACE (BW2, BJ2) 03/17→

Wischblatt

1.4 TSI	110 kW	06/17→07/21	zungsartikel/Ergänzende Info 2: Maß abweichend vom Original			
			REARCTRL; Einbauposition hinten	**2800011530170**	**53017**	47
				2800011530180	**15301**	47
			AQUACTRL 2 SINGLE; Einbauposition beifahrerseitig; für Rechtslenker; passender Adapter: B	**2800011608260**	**16082**	55
				2800011626270	**62627**	62
			AQUACTRL 2 SINGLE; Einbauposition fahrerseitig; für Rechtslenker; passender Adapter: B	**2800011616260**	**16162**	58
				2800011630270	**63027**	63
1.4 TSI E100 Flex 1.5 TSI 2.0 TDI	110 kW 110 kW 110 kW	07/17→ 09/18→ 06/17→	AQUACTRL 2 SET; für Linkslenker; Ergänzungsartikel/Ergänzende Info 2: Maß abweichend vom Original	**2800011249280**	**12492**	17
			AQUACTRL 2 SINGLE; Einbauposition beifahrerseitig; für Linkslenker; passender Adapter: B; Ergänzungsartikel/Ergänzende Info 2: Maß abweichend vom Original	**2800011307280**	**13072**	27
			AQUACTRL 2 SINGLE; Einbauposition fahrerseitig; für Linkslenker; passender Adapter: B; Ergänzungsartikel/Ergänzende Info 2: Maß abweichend vom Original	**2800011314280**	**13142**	30
			REARCTRL; Einbauposition hinten	**2800011530180**	**15301**	47
			AQUACTRL 2 SINGLE; Einbauposition beifahrerseitig; für Rechtslenker; passender Adapter: B	**2800011608260**	**16082**	55
			AQUACTRL 2 SINGLE; Einbauposition fahrerseitig; für Rechtslenker; passender Adapter: B	**2800011616260**	**16162**	58
2.0 TDI 4motion 2.0 TDI 4motion	110 kW 140 kW	06/17→ 06/17→07/21	AQUACTRL 2 SET; für Linkslenker; Ergänzungsartikel/Ergänzende Info 2: Maß abweichend vom Original	**2800011249280**	**12492**	17
			AQUACTRL 2 SINGLE; Einbauposition beifahrerseitig; für Linkslenker; passender Adapter: B; Ergänzungsartikel/Ergänzende Info 2: Maß abweichend vom Original	**2800011307280**	**13072**	27
			AQUACTRL 2 SINGLE; Einbauposition fahrerseitig; für Linkslenker; passender Adapter: B; Ergänzungsartikel/Ergänzende Info 2: Maß abweichend vom Original	**2800011314280**	**13142**	30
			REARCTRL; Einbauposition hinten	**2800011530170**	**53017**	47
				2800011530180	**15301**	47
			AQUACTRL 2 SINGLE; Einbauposition beifahrerseitig; für Rechtslenker; passender Adapter: B	**2800011608260**	**16082**	55
				2800011626270	**62627**	62
			AQUACTRL 2 SINGLE; Einbauposition fahrerseitig; für Rechtslenker; passender Adapter: B	**2800011616260**	**16162**	58
				2800011630270	**63027**	63
2.0 TDI 4motion	147 kW	06/20→	AQUACTRL 2 SINGLE; Einbauposition beifahrerseitig; für Rechtslenker; passender Adapter: B	**2800011608260**	**16082**	55
				2800011626270	**62627**	62
			AQUACTRL 2 SINGLE; Einbauposition fahrerseitig; für Rechtslenker; passender Adapter: B	**2800011616260**	**16162**	58
				2800011630270	**63027**	63
2.0 TDI 4motion 2.0 TSI	176 kW 137 kW	06/17→09/20 04/17→	AQUACTRL 2 SET; für Linkslenker; Ergänzungsartikel/Ergänzende Info 2: Maß abweichend vom Original	**2800011249280**	**12492**	17
			AQUACTRL 2 SINGLE; Einbauposition beifahrerseitig; für Linkslenker; passender Adapter: B; Ergänzungsartikel/Ergänzende Info 2: Maß abweichend vom Original	**2800011307280**	**13072**	27
			AQUACTRL 2 SINGLE; Einbauposition fahrerseitig; für Linkslenker; passender Adapter: B; Ergänzungsartikel/Ergänzende Info 2: Maß abweichend vom Original	**2800011314280**	**13142**	30
			REARCTRL; Einbauposition hinten	**2800011530180**	**15301**	47
			AQUACTRL 2 SINGLE; Einbauposition beifahrerseitig; für Rechtslenker; passender Adapter: B	**2800011608260**	**16082**	55
			AQUACTRL 2 SINGLE; Einbauposition fahrerseitig; für Rechtslenker; passender Adapter: B	**2800011616260**	**16162**	58

© 2025 Continental Aftermarket & Services GmbH

VW - TIGUAN ALLSPACE (BW2, BJ2) 03/17→

Wischblatt

2.0 TSI 4motion	132 kW	03/17→	AQUACTRL 2 SET; für Linkslenker; Ergänzungsartikel/Ergänzende Info 2: Maß abweichend vom Original	**2800011249280**	**12492**	17
			AQUACTRL 2 SINGLE; Einbauposition beifahrerseitig; für Linkslenker; passender Adapter: B; Ergänzungsartikel/Ergänzende Info 2: Maß abweichend vom Original	**2800011307280**	**13072**	27
			AQUACTRL 2 SINGLE; Einbauposition fahrerseitig; für Linkslenker; passender Adapter: B; Ergänzungsartikel/Ergänzende Info 2: Maß abweichend vom Original	**2800011314280**	**13142**	30
			REARCTRL; Einbauposition hinten	**2800011530170** **2800011530180**	**53017** **15301**	47 47
			AQUACTRL 2 SINGLE; Einbauposition beifahrerseitig; für Rechtslenker; passender Adapter: B	**2800011608260** **2800011626270**	**16082** **62627**	55 62
			AQUACTRL 2 SINGLE; Einbauposition fahrerseitig; für Rechtslenker; passender Adapter: B	**2800011616260** **2800011630270**	**16162** **63027**	58 63
2.0 TSI 4motion 2.0 TSI 4motion	137 kW 140 kW	04/17→ 09/18→	AQUACTRL 2 SET; für Linkslenker; Ergänzungsartikel/Ergänzende Info 2: Maß abweichend vom Original	**2800011249280**	**12492**	17
			AQUACTRL 2 SINGLE; Einbauposition beifahrerseitig; für Linkslenker; passender Adapter: B; Ergänzungsartikel/Ergänzende Info 2: Maß abweichend vom Original	**2800011307280**	**13072**	27
			AQUACTRL 2 SINGLE; Einbauposition fahrerseitig; für Linkslenker; passender Adapter: B; Ergänzungsartikel/Ergänzende Info 2: Maß abweichend vom Original	**2800011314280**	**13142**	30
			REARCTRL; Einbauposition hinten	**2800011530180**	**15301**	47
			AQUACTRL 2 SINGLE; Einbauposition beifahrerseitig; für Rechtslenker; passender Adapter: B	**2800011608260**	**16082**	55
			AQUACTRL 2 SINGLE; Einbauposition fahrerseitig; für Rechtslenker; passender Adapter: B	**2800011616260**	**16162**	58
2.0 TSI 4motion	162 kW	07/17→	AQUACTRL 2 SET; für Linkslenker; Ergänzungsartikel/Ergänzende Info 2: Maß abweichend vom Original	**2800011249280**	**12492**	17
			AQUACTRL 2 SINGLE; Einbauposition beifahrerseitig; für Linkslenker; passender Adapter: B; Ergänzungsartikel/Ergänzende Info 2: Maß abweichend vom Original	**2800011307280**	**13072**	27
			AQUACTRL 2 SINGLE; Einbauposition fahrerseitig; für Linkslenker; passender Adapter: B; Ergänzungsartikel/Ergänzende Info 2: Maß abweichend vom Original	**2800011314280**	**13142**	30
			REARCTRL; Einbauposition hinten	**2800011530170** **2800011530180**	**53017** **15301**	47 47
			AQUACTRL 2 SINGLE; Einbauposition beifahrerseitig; für Rechtslenker; passender Adapter: B	**2800011608260** **2800011626270**	**16082** **62627**	55 62
			AQUACTRL 2 SINGLE; Einbauposition fahrerseitig; für Rechtslenker; passender Adapter: B	**2800011616260** **2800011630270**	**16162** **63027**	58 63
2.0 TSI 4motion	180 kW	09/20→	AQUACTRL 2 SINGLE; Einbauposition beifahrerseitig; für Rechtslenker; passender Adapter: B	**2800011608260**	**16082**	55
			AQUACTRL 2 SINGLE; Einbauposition fahrerseitig; für Rechtslenker; passender Adapter: B	**2800011616260**	**16162**	58

© 2025 Continental Aftermarket & Services GmbH

VW - TOUAREG (7LA, 7L6, 7L7) 10/02→01/13

Wischblatt

2.5 R5 TDI	120 kW	08/03→05/10	AQUACTRL 2 SET; für Linkslenker	**2800011206280**	**12062**	4
			AQUACTRL 2 SINGLE; Einbauposition beifahrerseitig; für Linkslenker; passender Adapter: BCE	**2800011314280**	**13142**	30
			AQUACTRL 2 SINGLE; Einbauposition fahrerseitig; für Linkslenker; passender Adapter: BCE	**2800011314280**	**13142**	30
			REARCTRL; Einbauposition hinten	**2800011514180**	**15141**	39
			AQUACTRL 2 SINGLE; Einbauposition fahrerseitig; für Rechtslenker; passender Adapter: BCE	**2800011616260**	**16162**	58
			AQUACTRL 2 SINGLE; Einbauposition beifahrerseitig; für Rechtslenker; passender Adapter: BCE	**2800011616260**	**16162**	58
2.5 R5 TDI	128 kW	01/03→05/10	AQUACTRL 2 SET; für Linkslenker	**2800011206280**	**12062**	4
			AQUACTRL 2 SINGLE; Einbauposition fahrerseitig; für Linkslenker; passender Adapter: BCE	**2800011314280**	**13142**	30
			AQUACTRL 2 SINGLE; Einbauposition beifahrerseitig; für Linkslenker; passender Adapter: BCE	**2800011314280**	**13142**	30
			REARCTRL; Einbauposition hinten	**2800011514170** **2800011514180**	**51417** **15141**	39 39
			AQUACTRL 2 SINGLE; Einbauposition beifahrerseitig; für Rechtslenker; passender Adapter: BCE	**2800011616260** **2800011630270**	**16162** **63027**	58 63
			AQUACTRL 2 SINGLE; Einbauposition fahrerseitig; für Rechtslenker; passender Adapter: BCE	**2800011616260** **2800011630270**	**16162** **63027**	58 63
3.0 TDI	155 kW	04/06→05/10	AQUACTRL 2 SET; für Linkslenker	**2800011206280**	**12062**	4
			AQUACTRL 2 SINGLE; Einbauposition beifahrerseitig; für Linkslenker; passender Adapter: BCE	**2800011314280**	**13142**	30
			AQUACTRL 2 SINGLE; Einbauposition fahrerseitig; für Linkslenker; passender Adapter: BCE	**2800011314280**	**13142**	30
			REARCTRL; Einbauposition hinten	**2800011514180**	**15141**	39
			AQUACTRL 2 SINGLE; Einbauposition fahrerseitig; für Rechtslenker; passender Adapter: BCE	**2800011616260**	**16162**	58
			AQUACTRL 2 SINGLE; Einbauposition beifahrerseitig; für Rechtslenker; passender Adapter: BCE	**2800011616260**	**16162**	58
3.0 V6 TDI 3.0 V6 TDI 3.2 V6 3.2 V6 3.6 V6 FSI 4.2 V8 4.2 V8 FSI 5.0 R50 TDI 5.0 V10 TDI 6.0 W12	165 kW 176 kW 162 kW 177 kW 206 kW 228 kW 257 kW 257 kW 230 kW 331 kW	11/04→05/10 11/07→05/10 10/02→11/06 11/04→11/06 10/05→05/10 12/02→11/06 06/06→05/10 08/07→05/10 10/02→05/10 08/04→05/10	AQUACTRL 2 SET; für Linkslenker	**2800011206280**	**12062**	4
			AQUACTRL 2 SINGLE; Einbauposition fahrerseitig; für Linkslenker; passender Adapter: BCE	**2800011314280**	**13142**	30
			AQUACTRL 2 SINGLE; Einbauposition beifahrerseitig; für Linkslenker; passender Adapter: BCE	**2800011314280**	**13142**	30
			REARCTRL; Einbauposition hinten	**2800011514170** **2800011514180**	**51417** **15141**	39 39
			AQUACTRL 2 SINGLE; Einbauposition beifahrerseitig; für Rechtslenker; passender Adapter: BCE	**2800011616260** **2800011630270**	**16162** **63027**	58 63
			AQUACTRL 2 SINGLE; Einbauposition fahrerseitig; für Rechtslenker; passender Adapter: BCE	**2800011616260** **2800011630270**	**16162** **63027**	58 63

VW - TOUAREG (7P5, 7P6) 01/10→12/18

Wischblatt

3.0 V6 TDI 3.0 V6 TDI 3.0 V6 TDI 3.0 V6 TDI 3.0 V6 TDI	150 kW 165 kW 176 kW 180 kW 193 kW	01/10→03/18 06/10→03/18 01/10→03/18 05/11→03/18 09/14→03/18	AQUACTRL 2 SET; für Linkslenker	**2800011206280**	**12062**	4
			AQUACTRL 2 SINGLE; Einbauposition beifahrerseitig; für Linkslenker; passender Adapter: BCE	**2800011314280**	**13142**	30
			AQUACTRL 2 SINGLE; Einbauposition fahrerseitig; für Linkslenker; passender Adapter: BCE	**2800011314280**	**13142**	30
			REARCTRL; Einbauposition hinten; Ergänzungsartikel/Ergänzende Info: Adapter entfernen	**2800011530170** **2800011530180**	**53017** **15301**	47 47
			AQUACTRL 2 SINGLE; Einbauposition fahrerseitig; für Rechtslenker; passender Adapter: BCE	**2800011616260** **2800011630270**	**16162** **63027**	58 63
			AQUACTRL 2 SINGLE; Einbauposition beifahrerseitig; für Rechtslenker; passender Adapter: BCE	**2800011616260** **2800011630270**	**16162** **63027**	58 63

© 2025 Continental Aftermarket & Services GmbH

VW - TOUAREG (7P5, 7P6) 01/10→12/18

Wischblatt

3.0 V6 TSI	213 kW	08/10→03/18	AQUACTRL 2 SET; für Linkslenker	**2800011206280**	**12062**	4
			AQUACTRL 2 SINGLE; Einbauposition fahrerseitig; für Linkslenker; passender Adapter: BCE	**2800011314280**	**13142**	30
			AQUACTRL 2 SINGLE; Einbauposition beifahrerseitig; für Linkslenker; passender Adapter: BCE	**2800011314280**	**13142**	30
			REARCTRL; Einbauposition hinten; Ergänzungsartikel/Ergänzende Info: Adapter entfernen	**2800011530180**	**15301**	47
			AQUACTRL 2 SINGLE; Einbauposition beifahrerseitig; für Rechtslenker; passender Adapter: BCE	**2800011616260**	**16162**	58
			AQUACTRL 2 SINGLE; Einbauposition fahrerseitig; für Rechtslenker; passender Adapter: BCE	**2800011616260**	**16162**	58
3.0 V6 TSI Hybrid	279 kW	04/10→03/18	AQUACTRL 2 SET; für Linkslenker	**2800011206280**	**12062**	4
			AQUACTRL 2 SINGLE; Einbauposition beifahrerseitig; für Linkslenker; passender Adapter: BCE	**2800011314280**	**13142**	30
			AQUACTRL 2 SINGLE; Einbauposition fahrerseitig; für Linkslenker; passender Adapter: BCE	**2800011314280**	**13142**	30
			REARCTRL; Einbauposition hinten; Ergänzungsartikel/Ergänzende Info: Adapter entfernen	**2800011530170** **2800011530180**	**53017** **15301**	47 47
			AQUACTRL 2 SINGLE; Einbauposition fahrerseitig; für Rechtslenker; passender Adapter: BCE	**2800011616260** **2800011630270**	**16162** **63027**	58 63
			AQUACTRL 2 SINGLE; Einbauposition beifahrerseitig; für Rechtslenker; passender Adapter: BCE	**2800011616260** **2800011630270**	**16162** **63027**	58 63
3.6 V6 FSI	183 kW	08/10→03/18	AQUACTRL 2 SET; für Linkslenker	**2800011206280**	**12062**	4
			AQUACTRL 2 SINGLE; Einbauposition fahrerseitig; für Linkslenker; passender Adapter: BCE	**2800011314280**	**13142**	30
			AQUACTRL 2 SINGLE; Einbauposition beifahrerseitig; für Linkslenker; passender Adapter: BCE	**2800011314280**	**13142**	30
			REARCTRL; Einbauposition hinten; Ergänzungsartikel/Ergänzende Info: Adapter entfernen	**2800011530180**	**15301**	47
			AQUACTRL 2 SINGLE; Einbauposition beifahrerseitig; für Rechtslenker; passender Adapter: BCE	**2800011616260**	**16162**	58
			AQUACTRL 2 SINGLE; Einbauposition fahrerseitig; für Rechtslenker; passender Adapter: BCE	**2800011616260**	**16162**	58
3.6 V6 FSI 4.2 V8 FSI 4.2 V8 TDI	206 kW 265 kW 250 kW	04/10→03/18 01/11→03/18 01/10→03/18	AQUACTRL 2 SET; für Linkslenker	**2800011206280**	**12062**	4
			AQUACTRL 2 SINGLE; Einbauposition beifahrerseitig; für Linkslenker; passender Adapter: BCE	**2800011314280**	**13142**	30
			AQUACTRL 2 SINGLE; Einbauposition fahrerseitig; für Linkslenker; passender Adapter: BCE	**2800011314280**	**13142**	30
			REARCTRL; Einbauposition hinten; Ergänzungsartikel/Ergänzende Info: Adapter entfernen	**2800011530170** **2800011530180**	**53017** **15301**	47 47
			AQUACTRL 2 SINGLE; Einbauposition fahrerseitig; für Rechtslenker; passender Adapter: BCE	**2800011616260** **2800011630270**	**16162** **63027**	58 63
			AQUACTRL 2 SINGLE; Einbauposition beifahrerseitig; für Rechtslenker; passender Adapter: BCE	**2800011616260** **2800011630270**	**16162** **63027**	58 63

VW - TOUAREG (CR7, RC8) 11/17→

Wischblatt

2.0 TFSi 4motion 3.0 eHybrid 4motion 3.0 R 4motion	183 kW 280 kW 340 kW	05/18→11/23 11/20→ 09/20→	AQUACTRL 2 SET; für Linkslenker	**2800011249280**	**12492**	17
			AQUACTRL 2 SINGLE; für Linkslenker; Einbauposition beifahrerseitig; passender Adapter: B	**2800011307280**	**13072**	27
			AQUACTRL 2 SINGLE; für Linkslenker; Einbauposition fahrerseitig; passender Adapter: B	**2800011314280**	**13142**	30
			REARCTRL; Einbauposition hinten; Ergänzungsartikel/Ergänzende Info: Adapter entfernen	**2800011530180**	**15301**	47
			AQUACTRL 2 SINGLE; Einbauposition beifahrerseitig; für Rechtslenker; passender Adapter: B	**2800011608260** **2800011610260**	**16082** **16102**	55 56
			AQUACTRL 2 SINGLE; Einbauposition fahrerseitig; für Rechtslenker; passender Adapter: B	**2800011614260** **2800011616260**	**16142** **16162**	58 58
3.0 TDI 4motion	170 kW	05/18→	AQUACTRL 2 SET; für Linkslenker	**2800011249280**	**12492**	17
			AQUACTRL 2 SINGLE; für Linkslenker; Einbauposition beifahrerseitig; passender Adapter: B	**2800011307280**	**13072**	27

→

© 2025 Continental Aftermarket & Services GmbH

VW - TOUAREG (CR7, RC8) 11/17→

Wischblatt

3.0 TDI 4motion	170 kW	05/18→	AQUACTRL 2 SINGLE; für Linkslenker; Einbauposition fahrerseitig; passender Adapter: B	**2800011314280**	**13142**	30
			REARCTRL; Einbauposition hinten; Ergänzungsartikel/Ergänzende Info: Adapter entfernen	**2800011530170**	**53017**	47
				2800011530180	**15301**	47
			AQUACTRL 2 SINGLE; Einbauposition beifahrerseitig; für Rechtslenker; passender Adapter: B	**2800011608260**	**16082**	55
				2800011610260	**16102**	56
				2800011610270	**61027**	56
				2800011626270	**62627**	62
			AQUACTRL 2 SINGLE; Einbauposition fahrerseitig; für Rechtslenker; passender Adapter: B	**2800011614260**	**16142**	58
				2800011616260	**16162**	58
				2800011628270	**62827**	63
				2800011630270	**63027**	63
3.0 TDI 4motion	183 kW	01/18→11/23	AQUACTRL 2 SET; für Linkslenker	**2800011249280**	**12492**	17
			AQUACTRL 2 SINGLE; für Linkslenker; Einbauposition beifahrerseitig; passender Adapter: B	**2800011307280**	**13072**	27
			AQUACTRL 2 SINGLE; für Linkslenker; Einbauposition fahrerseitig; passender Adapter: B	**2800011314280**	**13142**	30
			REARCTRL; Einbauposition hinten; Ergänzungsartikel/Ergänzende Info: Adapter entfernen	**2800011530180**	**15301**	47
			AQUACTRL 2 SINGLE; Einbauposition beifahrerseitig; für Rechtslenker; passender Adapter: B	**2800011608260**	**16082**	55
				2800011610260	**16102**	56
			AQUACTRL 2 SINGLE; Einbauposition fahrerseitig; für Rechtslenker; passender Adapter: B	**2800011614260**	**16142**	58
				2800011616260	**16162**	58
3.0 TDI 4motion 3.0 TSI 4motion 4.0 V8 TDI 4motion	210 kW 250 kW 310 kW	11/17→ 03/18→ 06/19→11/21	AQUACTRL 2 SET; für Linkslenker	**2800011249280**	**12492**	17
			AQUACTRL 2 SINGLE; für Linkslenker; Einbauposition beifahrerseitig; passender Adapter: B	**2800011307280**	**13072**	27
			AQUACTRL 2 SINGLE; für Linkslenker; Einbauposition fahrerseitig; passender Adapter: B	**2800011314280**	**13142**	30
			REARCTRL; Einbauposition hinten; Ergänzungsartikel/Ergänzende Info: Adapter entfernen	**2800011530170**	**53017**	47
				2800011530180	**15301**	47
			AQUACTRL 2 SINGLE; Einbauposition beifahrerseitig; für Rechtslenker; passender Adapter: B	**2800011608260**	**16082**	55
				2800011610260	**16102**	56
				2800011610270	**61027**	56
				2800011626270	**62627**	62
			AQUACTRL 2 SINGLE; Einbauposition fahrerseitig; für Rechtslenker; passender Adapter: B	**2800011614260**	**16142**	58
				2800011616260	**16162**	58
				2800011628270	**62827**	63
				2800011630270	**63027**	63

VW - TOURAN (1T1, 1T2) 02/03→01/11

Wischblatt

1.4 TSI	103 kW	02/06→05/10	AQUACTRL 2 SET; für Linkslenker; 11/06 ; Fahrzeugausstattung: für Fahrzeuge mit gleichlaufenden Wischerarmen	**2800011202280**	**12022**	3
			AQUACTRL 2 SET; für Linkslenker; Fahrzeugausstattung: für Fahrzeuge mit gegenlaufenden Wischerarmen	**2800011241280**	**12412**	15
			AQUACTRL 2 SET; für Linkslenker; 10/06; Fahrzeugausstattung: für Fahrzeuge mit gleichlaufenden Wischerarmen	**2800011266280**	**12662**	22
			AQUACTRL 2 SINGLE; Einbauposition beifahrerseitig; für Linkslenker; passender Adapter: BC; Fahrzeugausstattung: für Fahrzeuge mit gleichlaufenden Wischerarmen; 11/06	**2800011304280**	**13042**	26
			AQUACTRL 2 SINGLE; Einbauposition beifahrerseitig; für Linkslenker; passender Adapter: BCE; Fahrzeugausstattung: für Fahrzeuge mit gleichlaufenden Wischerarmen; 10/06; Befestigungsart: Stiftbefestigung	**2800011304280**	**13042**	26
			AQUACTRL 2 SINGLE; Einbauposition fahrerseitig; für Linkslenker; passender Adapter: BCE; Fahr-	**2800011312280**	**13122**	29

→

© 2025 Continental Aftermarket & Services GmbH

VW - TOURAN (1T1, 1T2) 02/03→01/11

Wischblatt

1.4 TSI	103 kW	02/06→05/10	zeugausstattung: für Fahrzeuge mit gleichlaufenden Wischerarmen; 10/06; Befestigungsart: Stiftbefestigung			
			AQUACTRL 2 SINGLE; Einbauposition fahrerseitig; für Linkslenker; passender Adapter: BC; Fahrzeugausstattung: für Fahrzeuge mit gleichlaufenden Wischerarmen; 11/06	**2800011312280**	**13122**	29
			AQUACTRL 2 SINGLE; Einbauposition fahrerseitig; für Linkslenker; passender Adapter: BCE; Fahrzeugausstattung: für Fahrzeuge mit gegenlaufenden Wischerarmen	**2800011316280**	**13162**	30
			AQUACTRL 2 SINGLE; Einbauposition beifahrerseitig; für Linkslenker; passender Adapter: BCE; Fahrzeugausstattung: für Fahrzeuge mit gegenlaufenden Wischerarmen	**2800011317280**	**13172**	31
			REARCTRL; Einbauposition hinten	**2800011518170** **2800011518180**	**51817** **15181**	41 41
			AQUACTRL 2 SINGLE; 10/06; Einbauposition beifahrerseitig; für Rechtslenker; passender Adapter: BCE; Fahrzeugausstattung: für Fahrzeuge mit gleichlaufenden Wischerarmen	**2800011605260**	**16052**	54
			AQUACTRL 2 SINGLE; 11/06 ; Einbauposition beifahrerseitig; für Rechtslenker; passender Adapter: BC; Fahrzeugausstattung: für Fahrzeuge mit gleichlaufenden Wischerarmen	**2800011605260**	**16052**	54
			AQUACTRL 2 SINGLE; 10/06; Einbauposition fahrerseitig; für Rechtslenker; passender Adapter: BCE; Fahrzeugausstattung: für Fahrzeuge mit gleichlaufenden Wischerarmen	**2800011614260**	**16142**	58
			AQUACTRL 2 SINGLE; 11/06 ; Einbauposition fahrerseitig; für Rechtslenker; passender Adapter: BC; Fahrzeugausstattung: für Fahrzeuge mit gleichlaufenden Wischerarmen	**2800011614260**	**16142**	58
			AQUACTRL 2 SINGLE; Einbauposition fahrerseitig; für Rechtslenker; Fahrzeugausstattung: für Fahrzeuge mit gegenlaufenden Wischerarmen; passender Adapter: BCE	**2800011618260** **2800011618270**	**16182** **61827**	59 59
			AQUACTRL 2 SINGLE; Einbauposition beifahrerseitig; für Rechtslenker; Fahrzeugausstattung: für Fahrzeuge mit gegenlaufenden Wischerarmen; passender Adapter: BCE	**2800011619260** **2800011619270**	**16192** **61927**	59 59
			AQUACTRL 2 SINGLE; 10/06; Einbauposition beifahrerseitig; für Rechtslenker; passender Adapter: BCE	**2800011624270**	**62427**	61
			AQUACTRL 2 SINGLE; 11/06 ; Einbauposition beifahrerseitig; für Rechtslenker; passender Adapter: BC	**2800011624270**	**62427**	61
			AQUACTRL 2 SINGLE; 10/06; Einbauposition fahrerseitig; für Rechtslenker; passender Adapter: BCE	**2800011628270**	**62827**	63
			AQUACTRL 2 SINGLE; 11/06 ; Einbauposition fahrerseitig; für Rechtslenker; passender Adapter: BC	**2800011628270**	**62827**	63
1.4 TSI 1.4 TSI EcoFuel	125 kW 110 kW	11/06→05/10 05/09→05/10	AQUACTRL 2 SET; für Linkslenker; Fahrzeugausstattung: für Fahrzeuge mit gleichlaufenden Wischerarmen	**2800011202280**	**12022**	3
			AQUACTRL 2 SET; für Linkslenker; Fahrzeugausstattung: für Fahrzeuge mit gegenlaufenden Wischerarmen	**2800011241280**	**12412**	15
			AQUACTRL 2 SINGLE; Einbauposition beifahrerseitig; für Linkslenker; passender Adapter: BC; Fahrzeugausstattung: für Fahrzeuge mit gleichlaufenden Wischerarmen	**2800011304280**	**13042**	26
			AQUACTRL 2 SINGLE; Einbauposition fahrerseitig; für Linkslenker; passender Adapter: BC; Fahr-	**2800011312280**	**13122**	29

→

© 2025 Continental Aftermarket & Services GmbH

VW - TOURAN (1T1, 1T2) 02/03→01/11

Wischblatt

1.4 TSI 1.4 TSI EcoFuel	125 kW 110 kW	11/06→05/10 05/09→05/10	zeugausstattung: für Fahrzeuge mit gleichlaufenden Wischerarmen			
			AQUACTRL 2 SINGLE; Einbauposition fahrerseitig; für Linkslenker; passender Adapter: BCE; Fahrzeugausstattung: für Fahrzeuge mit gegenlaufenden Wischerarmen	**2800011316280**	**13162**	30
			AQUACTRL 2 SINGLE; Einbauposition beifahrerseitig; für Linkslenker; passender Adapter: BCE; Fahrzeugausstattung: für Fahrzeuge mit gegenlaufenden Wischerarmen	**2800011317280**	**13172**	31
			REARCTRL; Einbauposition hinten	**2800011518170** **2800011518180**	**51817** **15181**	41 41
			AQUACTRL 2 SINGLE; Einbauposition beifahrerseitig; für Rechtslenker; passender Adapter: BC; Fahrzeugausstattung: für Fahrzeuge mit gleichlaufenden Wischerarmen	**2800011605260**	**16052**	54
			AQUACTRL 2 SINGLE; Einbauposition fahrerseitig; für Rechtslenker; passender Adapter: BC; Fahrzeugausstattung: für Fahrzeuge mit gleichlaufenden Wischerarmen	**2800011614260**	**16142**	58
			AQUACTRL 2 SINGLE; Einbauposition fahrerseitig; für Rechtslenker; Fahrzeugausstattung: für Fahrzeuge mit gegenlaufenden Wischerarmen; passender Adapter: BCE	**2800011618260** **2800011618270**	**16182** **61827**	59 59
			AQUACTRL 2 SINGLE; Einbauposition beifahrerseitig; für Rechtslenker; Fahrzeugausstattung: für Fahrzeuge mit gegenlaufenden Wischerarmen; passender Adapter: BCE	**2800011619260** **2800011619270**	**16192** **61927**	59 59
			AQUACTRL 2 SINGLE; Einbauposition beifahrerseitig; für Rechtslenker; passender Adapter: BC	**2800011624270**	**62427**	61
			AQUACTRL 2 SINGLE; Einbauposition fahrerseitig; für Rechtslenker; passender Adapter: BC	**2800011628270**	**62827**	63
1.6	75 kW	07/03→05/10	AQUACTRL 2 SET; für Linkslenker; 11/06 ; Fahrzeugausstattung: für Fahrzeuge mit gleichlaufenden Wischerarmen	**2800011202280**	**12022**	3
			AQUACTRL 2 SET; für Linkslenker; Fahrzeugausstattung: für Fahrzeuge mit gegenlaufenden Wischerarmen	**2800011241280**	**12412**	15
			AQUACTRL 2 SET; für Linkslenker; 10/06; Fahrzeugausstattung: für Fahrzeuge mit gleichlaufenden Wischerarmen	**2800011266280**	**12662**	22
			AQUACTRL 2 SINGLE; Einbauposition beifahrerseitig; für Linkslenker; passender Adapter: BC; Fahrzeugausstattung: für Fahrzeuge mit gleichlaufenden Wischerarmen; 11/06	**2800011304280**	**13042**	26
			AQUACTRL 2 SINGLE; Einbauposition beifahrerseitig; für Linkslenker; passender Adapter: BCE; Fahrzeugausstattung: für Fahrzeuge mit gleichlaufenden Wischerarmen; 10/06; Befestigungsart: Stiftbefestigung	**2800011304280**	**13042**	26
			AQUACTRL 2 SINGLE; Einbauposition fahrerseitig; für Linkslenker; passender Adapter: BC; Fahrzeugausstattung: für Fahrzeuge mit gleichlaufenden Wischerarmen; 11/06	**2800011312280**	**13122**	29
			AQUACTRL 2 SINGLE; Einbauposition fahrerseitig; für Linkslenker; passender Adapter: BCE; Fahrzeugausstattung: für Fahrzeuge mit gleichlaufenden Wischerarmen; 10/06; Befestigungsart: Stiftbefestigung	**2800011312280**	**13122**	29
			AQUACTRL 2 SINGLE; Einbauposition fahrerseitig; für Linkslenker; passender Adapter: BCE; Fahrzeugausstattung: für Fahrzeuge mit gegenlaufenden Wischerarmen	**2800011316280**	**13162**	30
			AQUACTRL 2 SINGLE; Einbauposition beifahrerseitig; für Linkslenker; passender Adapter: BCE;	**2800011317280**	**13172**	31

→

© 2025 Continental Aftermarket & Services GmbH

VW - TOURAN (1T1, 1T2) 02/03→01/11

Wischblatt

1.6	75 kW	07/03→05/10	Fahrzeugausstattung: für Fahrzeuge mit gegenlaufenden Wischerarmen			
			REARCTRL; Einbauposition hinten; 09/03	**2800011518170** **2800011518180**	**51817** **15181**	41 41
			AQUACTRL 2 SINGLE; 11/06 ; Einbauposition beifahrerseitig; für Rechtslenker; passender Adapter: BC; Fahrzeugausstattung: für Fahrzeuge mit gleichlaufenden Wischerarmen	**2800011605260**	**16052**	54
			AQUACTRL 2 SINGLE; 10/06; Einbauposition beifahrerseitig; für Rechtslenker; passender Adapter: BCE; Fahrzeugausstattung: für Fahrzeuge mit gleichlaufenden Wischerarmen	**2800011605260**	**16052**	54
			AQUACTRL 2 SINGLE; 10/06; Einbauposition fahrerseitig; für Rechtslenker; passender Adapter: BCE; Fahrzeugausstattung: für Fahrzeuge mit gleichlaufenden Wischerarmen	**2800011614260**	**16142**	58
			AQUACTRL 2 SINGLE; 11/06 ; Einbauposition fahrerseitig; für Rechtslenker; passender Adapter: BC; Fahrzeugausstattung: für Fahrzeuge mit gleichlaufenden Wischerarmen	**2800011614260**	**16142**	58
			AQUACTRL 2 SINGLE; Einbauposition fahrerseitig; für Rechtslenker; Fahrzeugausstattung: für Fahrzeuge mit gegenlaufenden Wischerarmen; passender Adapter: BCE	**2800011618260** **2800011618270**	**16182** **61827**	59 59
			AQUACTRL 2 SINGLE; Einbauposition beifahrerseitig; für Rechtslenker; Fahrzeugausstattung: für Fahrzeuge mit gegenlaufenden Wischerarmen; passender Adapter: BCE	**2800011619260** **2800011619270**	**16192** **61927**	59 59
			AQUACTRL 2 SINGLE; 10/06; Einbauposition beifahrerseitig; für Rechtslenker; passender Adapter: BCE	**2800011624270**	**62427**	61
			AQUACTRL 2 SINGLE; 11/06 ; Einbauposition beifahrerseitig; für Rechtslenker; passender Adapter: BC	**2800011624270**	**62427**	61
			AQUACTRL 2 SINGLE; 10/06; Einbauposition fahrerseitig; für Rechtslenker; passender Adapter: BCE	**2800011628270**	**62827**	63
			AQUACTRL 2 SINGLE; 11/06 ; Einbauposition fahrerseitig; für Rechtslenker; passender Adapter: BC	**2800011628270**	**62827**	63
1.6 BiFuel	75 kW	11/06→05/10	AQUACTRL 2 SET; für Linkslenker; Fahrzeugausstattung: für Fahrzeuge mit gleichlaufenden Wischerarmen	**2800011202280**	**12022**	3
			AQUACTRL 2 SET; für Linkslenker; Fahrzeugausstattung: für Fahrzeuge mit gegenlaufenden Wischerarmen	**2800011241280**	**12412**	15
			AQUACTRL 2 SINGLE; Einbauposition beifahrerseitig; für Linkslenker; passender Adapter: BC; Fahrzeugausstattung: für Fahrzeuge mit gleichlaufenden Wischerarmen	**2800011304280**	**13042**	26
			AQUACTRL 2 SINGLE; Einbauposition fahrerseitig; für Linkslenker; passender Adapter: BC; Fahrzeugausstattung: für Fahrzeuge mit gleichlaufenden Wischerarmen	**2800011312280**	**13122**	29
			AQUACTRL 2 SINGLE; Einbauposition fahrerseitig; für Linkslenker; passender Adapter: BCE; Fahrzeugausstattung: für Fahrzeuge mit gegenlaufenden Wischerarmen	**2800011316280**	**13162**	30
			AQUACTRL 2 SINGLE; Einbauposition beifahrerseitig; für Linkslenker; passender Adapter: BCE; Fahrzeugausstattung: für Fahrzeuge mit gegenlaufenden Wischerarmen	**2800011317280**	**13172**	31
			REARCTRL; Einbauposition hinten	**2800011518180**	**15181**	41
			AQUACTRL 2 SINGLE; Einbauposition beifahrerseitig; für Rechtslenker; passender Adapter: BC;	**2800011605260**	**16052**	54

→

© 2025 Continental Aftermarket & Services GmbH

VW - TOURAN (1T1, 1T2) 02/03→01/11

Wischblatt

1.6 BiFuel	75 kW	11/06→05/10	Fahrzeugausstattung: für Fahrzeuge mit gleichlaufenden Wischerarmen			
			AQUACTRL 2 SINGLE; Einbauposition fahrerseitig; für Rechtslenker; passender Adapter: BC; Fahrzeugausstattung: für Fahrzeuge mit gleichlaufenden Wischerarmen	**2800011614260**	**16142**	58
			AQUACTRL 2 SINGLE; Einbauposition fahrerseitig; für Rechtslenker; Fahrzeugausstattung: für Fahrzeuge mit gegenlaufenden Wischerarmen; passender Adapter: BCE	**2800011618260**	**16182**	59
			AQUACTRL 2 SINGLE; Einbauposition beifahrerseitig; für Rechtslenker; Fahrzeugausstattung: für Fahrzeuge mit gegenlaufenden Wischerarmen; passender Adapter: BCE	**2800011619260**	**16192**	59
1.6 FSI	85 kW	02/03→01/07	AQUACTRL 2 SET; für Linkslenker; 11/06 ; Fahrzeugausstattung: für Fahrzeuge mit gleichlaufenden Wischerarmen	**2800011202280**	**12022**	3
			AQUACTRL 2 SET; für Linkslenker; Fahrzeugausstattung: für Fahrzeuge mit gegenlaufenden Wischerarmen	**2800011241280**	**12412**	15
			AQUACTRL 2 SET; für Linkslenker; 10/06; Fahrzeugausstattung: für Fahrzeuge mit gleichlaufenden Wischerarmen	**2800011266280**	**12662**	22
			AQUACTRL 2 SINGLE; Einbauposition beifahrerseitig; für Linkslenker; passender Adapter: BC; Fahrzeugausstattung: für Fahrzeuge mit gleichlaufenden Wischerarmen; 11/06	**2800011304280**	**13042**	26
			AQUACTRL 2 SINGLE; Einbauposition beifahrerseitig; für Linkslenker; passender Adapter: BCE; Fahrzeugausstattung: für Fahrzeuge mit gleichlaufenden Wischerarmen; 10/06; Befestigungsart: Stiftbefestigung	**2800011304280**	**13042**	26
			AQUACTRL 2 SINGLE; Einbauposition fahrerseitig; für Linkslenker; passender Adapter: BC; Fahrzeugausstattung: für Fahrzeuge mit gleichlaufenden Wischerarmen; 11/06	**2800011312280**	**13122**	29
			AQUACTRL 2 SINGLE; Einbauposition fahrerseitig; für Linkslenker; passender Adapter: BCE; Fahrzeugausstattung: für Fahrzeuge mit gleichlaufenden Wischerarmen; 10/06; Befestigungsart: Stiftbefestigung	**2800011312280**	**13122**	29
			AQUACTRL 2 SINGLE; Einbauposition fahrerseitig; für Linkslenker; passender Adapter: BCE; Fahrzeugausstattung: für Fahrzeuge mit gegenlaufenden Wischerarmen	**2800011316280**	**13162**	30
			AQUACTRL 2 SINGLE; Einbauposition beifahrerseitig; für Linkslenker; passender Adapter: BCE; Fahrzeugausstattung: für Fahrzeuge mit gegenlaufenden Wischerarmen	**2800011317280**	**13172**	31
			REARCTRL; Einbauposition hinten; 09/03	**2800011518170** **2800011518180**	**51817** **15181**	41 41
			AQUACTRL 2 SINGLE; 11/06 ; Einbauposition beifahrerseitig; für Rechtslenker; passender Adapter: BC; Fahrzeugausstattung: für Fahrzeuge mit gleichlaufenden Wischerarmen	**2800011605260**	**16052**	54
			AQUACTRL 2 SINGLE; 10/06; Einbauposition beifahrerseitig; für Rechtslenker; passender Adapter: BCE; Fahrzeugausstattung: für Fahrzeuge mit gleichlaufenden Wischerarmen	**2800011605260**	**16052**	54
			AQUACTRL 2 SINGLE; 10/06; Einbauposition fahrerseitig; für Rechtslenker; passender Adapter: BCE; Fahrzeugausstattung: für Fahrzeuge mit gleichlaufenden Wischerarmen	**2800011614260**	**16142**	58
			AQUACTRL 2 SINGLE; 11/06 ; Einbauposition fahrerseitig; für Rechtslenker; passender Adapter:	**2800011614260**	**16142**	58

→

© 2025 Continental Aftermarket & Services GmbH

VW - TOURAN (1T1, 1T2) 02/03→01/11

Wischblatt

1.6 FSI	85 kW	02/03→01/07	BC; Fahrzeugausstattung: für Fahrzeuge mit gleichlaufenden Wischerarmen			
			AQUACTRL 2 SINGLE; Einbauposition fahrerseitig; für Rechtslenker; Fahrzeugausstattung: für Fahrzeuge mit gegenlaufenden Wischerarmen; passender Adapter: BCE	**2800011618260** **2800011618270**	**16182** **61827**	59 59
			AQUACTRL 2 SINGLE; Einbauposition beifahrerseitig; für Rechtslenker; Fahrzeugausstattung: für Fahrzeuge mit gegenlaufenden Wischerarmen; passender Adapter: BCE	**2800011619260** **2800011619270**	**16192** **61927**	59 59
			AQUACTRL 2 SINGLE; 10/06; Einbauposition beifahrerseitig; für Rechtslenker; passender Adapter: BCE	**2800011624270**	**62427**	61
			AQUACTRL 2 SINGLE; 11/06 ; Einbauposition beifahrerseitig; für Rechtslenker; passender Adapter: BC	**2800011624270**	**62427**	61
			AQUACTRL 2 SINGLE; 10/06; Einbauposition fahrerseitig; für Rechtslenker; passender Adapter: BCE	**2800011628270**	**62827**	63
			AQUACTRL 2 SINGLE; 11/06 ; Einbauposition fahrerseitig; für Rechtslenker; passender Adapter: BC	**2800011628270**	**62827**	63
1.9 TDI	66 kW	11/04→05/10	AQUACTRL 2 SET; für Linkslenker; 11/06 ; Fahrzeugausstattung: für Fahrzeuge mit gleichlaufenden Wischerarmen	**2800011202280**	**12022**	3
			AQUACTRL 2 SET; für Linkslenker; Fahrzeugausstattung: für Fahrzeuge mit gegenlaufenden Wischerarmen	**2800011241280**	**12412**	15
			AQUACTRL 2 SET; für Linkslenker; 10/06; Fahrzeugausstattung: für Fahrzeuge mit gleichlaufenden Wischerarmen	**2800011266280**	**12662**	22
			AQUACTRL 2 SINGLE; Einbauposition beifahrerseitig; für Linkslenker; passender Adapter: BC; Fahrzeugausstattung: für Fahrzeuge mit gleichlaufenden Wischerarmen; 11/06	**2800011304280**	**13042**	26
			AQUACTRL 2 SINGLE; Einbauposition beifahrerseitig; für Linkslenker; passender Adapter: BCE; Fahrzeugausstattung: für Fahrzeuge mit gleichlaufenden Wischerarmen; 10/06; Befestigungsart: Stiftbefestigung	**2800011304280**	**13042**	26
			AQUACTRL 2 SINGLE; Einbauposition fahrerseitig; für Linkslenker; passender Adapter: BCE; Fahrzeugausstattung: für Fahrzeuge mit gleichlaufenden Wischerarmen; 10/06; Befestigungsart: Stiftbefestigung	**2800011312280**	**13122**	29
			AQUACTRL 2 SINGLE; Einbauposition fahrerseitig; für Linkslenker; passender Adapter: BC; Fahrzeugausstattung: für Fahrzeuge mit gleichlaufenden Wischerarmen; 11/06	**2800011312280**	**13122**	29
			AQUACTRL 2 SINGLE; Einbauposition fahrerseitig; für Linkslenker; passender Adapter: BCE; Fahrzeugausstattung: für Fahrzeuge mit gegenlaufenden Wischerarmen	**2800011316280**	**13162**	30
			AQUACTRL 2 SINGLE; Einbauposition beifahrerseitig; für Linkslenker; passender Adapter: BCE; Fahrzeugausstattung: für Fahrzeuge mit gegenlaufenden Wischerarmen	**2800011317280**	**13172**	31
			REARCTRL; Einbauposition hinten	**2800011518170** **2800011518180**	**51817** **15181**	41 41
			AQUACTRL 2 SINGLE; 10/06; Einbauposition beifahrerseitig; für Rechtslenker; passender Adapter: BCE; Fahrzeugausstattung: für Fahrzeuge mit gleichlaufenden Wischerarmen	**2800011605260**	**16052**	54
			AQUACTRL 2 SINGLE; 11/06 ; Einbauposition beifahrerseitig; für Rechtslenker; passender	**2800011605260**	**16052**	54

→

© 2025 Continental Aftermarket & Services GmbH

VW - TOURAN (1T1, 1T2) 02/03→01/11

Wischblatt

1.9 TDI	66 kW	11/04→05/10	Adapter: BC; Fahrzeugausstattung: für Fahrzeuge mit gleichlaufenden Wischerarmen			
			AQUACTRL 2 SINGLE; 10/06; Einbauposition fahrerseitig; für Rechtslenker; passender Adapter: BCE; Fahrzeugausstattung: für Fahrzeuge mit gleichlaufenden Wischerarmen	**2800011614260**	**16142**	58
			AQUACTRL 2 SINGLE; 11/06 ; Einbauposition fahrerseitig; für Rechtslenker; passender Adapter: BC; Fahrzeugausstattung: für Fahrzeuge mit gleichlaufenden Wischerarmen	**2800011614260**	**16142**	58
			AQUACTRL 2 SINGLE; Einbauposition fahrerseitig; für Rechtslenker; Fahrzeugausstattung: für Fahrzeuge mit gegenlaufenden Wischerarmen; passender Adapter: BCE	**2800011618260** **2800011618270**	**16182** **61827**	59 59
			AQUACTRL 2 SINGLE; Einbauposition beifahrerseitig; für Rechtslenker; Fahrzeugausstattung: für Fahrzeuge mit gegenlaufenden Wischerarmen; passender Adapter: BCE	**2800011619260** **2800011619270**	**16192** **61927**	59 59
			AQUACTRL 2 SINGLE; 10/06; Einbauposition beifahrerseitig; für Rechtslenker; passender Adapter: BCE	**2800011624270**	**62427**	61
			AQUACTRL 2 SINGLE; 11/06 ; Einbauposition beifahrerseitig; für Rechtslenker; passender Adapter: BC	**2800011624270**	**62427**	61
			AQUACTRL 2 SINGLE; 10/06; Einbauposition fahrerseitig; für Rechtslenker; passender Adapter: BCE	**2800011628270**	**62827**	63
			AQUACTRL 2 SINGLE; 11/06 ; Einbauposition fahrerseitig; für Rechtslenker; passender Adapter: BC	**2800011628270**	**62827**	63
1.9 TDI	74 kW	02/03→05/04	AQUACTRL 2 SET; für Linkslenker; Fahrzeugausstattung: für Fahrzeuge mit gegenlaufenden Wischerarmen	**2800011241280**	**12412**	15
			AQUACTRL 2 SET; für Linkslenker; Fahrzeugausstattung: für Fahrzeuge mit gleichlaufenden Wischerarmen	**2800011266280**	**12662**	22
			AQUACTRL 2 SINGLE; Einbauposition beifahrerseitig; für Linkslenker; passender Adapter: BCE; Fahrzeugausstattung: für Fahrzeuge mit gleichlaufenden Wischerarmen; Befestigungsart: Stiftbefestigung	**2800011304280**	**13042**	26
			AQUACTRL 2 SINGLE; Einbauposition fahrerseitig; für Linkslenker; passender Adapter: BCE; Fahrzeugausstattung: für Fahrzeuge mit gleichlaufenden Wischerarmen; Befestigungsart: Stiftbefestigung	**2800011312280**	**13122**	29
			AQUACTRL 2 SINGLE; Einbauposition fahrerseitig; für Linkslenker; passender Adapter: BCE; Fahrzeugausstattung: für Fahrzeuge mit gegenlaufenden Wischerarmen	**2800011316280**	**13162**	30
			AQUACTRL 2 SINGLE; Einbauposition beifahrerseitig; für Linkslenker; passender Adapter: BCE; Fahrzeugausstattung: für Fahrzeuge mit gegenlaufenden Wischerarmen	**2800011317280**	**13172**	31
			REARCTRL; Einbauposition hinten; 09/03	**2800011518170** **2800011518180**	**51817** **15181**	41 41
			AQUACTRL 2 SINGLE; Einbauposition beifahrerseitig; für Rechtslenker; passender Adapter: BCE; Fahrzeugausstattung: für Fahrzeuge mit gleichlaufenden Wischerarmen	**2800011605260**	**16052**	54
			AQUACTRL 2 SINGLE; Einbauposition fahrerseitig; für Rechtslenker; passender Adapter: BCE; Fahrzeugausstattung: für Fahrzeuge mit gleichlaufenden Wischerarmen	**2800011614260**	**16142**	58
			AQUACTRL 2 SINGLE; Einbauposition fahrerseitig; für Rechtslenker; Fahrzeugausstattung: für Fahr-	**2800011618260** **2800011618270**	**16182** **61827**	59 59

→

© 2025 Continental Aftermarket & Services GmbH

VW - TOURAN (1T1, 1T2) 02/03→01/11

Wischblatt

1.9 TDI	74 kW	02/03→05/04	zeuge mit gegenlaufenden Wischerarmen; passender Adapter: BCE			
			AQUACTRL 2 SINGLE; Einbauposition beifahrerseitig; für Rechtslenker; Fahrzeugausstattung: für Fahrzeuge mit gegenlaufenden Wischerarmen; passender Adapter: BCE	**2800011619260** **2800011619270**	**16192** **61927**	59 59
			AQUACTRL 2 SINGLE; Einbauposition beifahrerseitig; für Rechtslenker; passender Adapter: BCE	**2800011624270**	**62427**	61
			AQUACTRL 2 SINGLE; Einbauposition fahrerseitig; für Rechtslenker; passender Adapter: BCE	**2800011628270**	**62827**	63
1.9 TDI	77 kW	08/03→05/10	AQUACTRL 2 SET; für Linkslenker; 11/06 ; Fahrzeugausstattung: für Fahrzeuge mit gleichlaufenden Wischerarmen	**2800011202280**	**12022**	3
			AQUACTRL 2 SET; für Linkslenker; Fahrzeugausstattung: für Fahrzeuge mit gegenlaufenden Wischerarmen	**2800011241280**	**12412**	15
			AQUACTRL 2 SET; für Linkslenker; 10/06; Fahrzeugausstattung: für Fahrzeuge mit gleichlaufenden Wischerarmen	**2800011266280**	**12662**	22
			AQUACTRL 2 SINGLE; Einbauposition beifahrerseitig; für Linkslenker; passender Adapter: BC; Fahrzeugausstattung: für Fahrzeuge mit gleichlaufenden Wischerarmen; 11/06	**2800011304280**	**13042**	26
			AQUACTRL 2 SINGLE; Einbauposition beifahrerseitig; für Linkslenker; passender Adapter: BCE; Fahrzeugausstattung: für Fahrzeuge mit gleichlaufenden Wischerarmen; 10/06; Befestigungsart: Stiftbefestigung	**2800011304280**	**13042**	26
			AQUACTRL 2 SINGLE; Einbauposition fahrerseitig; für Linkslenker; passender Adapter: BC; Fahrzeugausstattung: für Fahrzeuge mit gleichlaufenden Wischerarmen; 11/06	**2800011312280**	**13122**	29
			AQUACTRL 2 SINGLE; Einbauposition fahrerseitig; für Linkslenker; passender Adapter: BCE; Fahrzeugausstattung: für Fahrzeuge mit gleichlaufenden Wischerarmen; 10/06; Befestigungsart: Stiftbefestigung	**2800011312280**	**13122**	29
			AQUACTRL 2 SINGLE; Einbauposition fahrerseitig; für Linkslenker; passender Adapter: BCE; Fahrzeugausstattung: für Fahrzeuge mit gegenlaufenden Wischerarmen	**2800011316280**	**13162**	30
			AQUACTRL 2 SINGLE; Einbauposition beifahrerseitig; für Linkslenker; passender Adapter: BCE; Fahrzeugausstattung: für Fahrzeuge mit gegenlaufenden Wischerarmen	**2800011317280**	**13172**	31
			REARCTRL; Einbauposition hinten; 09/03	**2800011518170** **2800011518180**	**51817** **15181**	41 41
			AQUACTRL 2 SINGLE; 11/06 ; Einbauposition beifahrerseitig; für Rechtslenker; passender Adapter: BC; Fahrzeugausstattung: für Fahrzeuge mit gleichlaufenden Wischerarmen	**2800011605260**	**16052**	54
			AQUACTRL 2 SINGLE; 10/06; Einbauposition beifahrerseitig; für Rechtslenker; passender Adapter: BCE; Fahrzeugausstattung: für Fahrzeuge mit gleichlaufenden Wischerarmen	**2800011605260**	**16052**	54
			AQUACTRL 2 SINGLE; 10/06; Einbauposition fahrerseitig; für Rechtslenker; passender Adapter: BCE; Fahrzeugausstattung: für Fahrzeuge mit gleichlaufenden Wischerarmen	**2800011614260**	**16142**	58
			AQUACTRL 2 SINGLE; 11/06 ; Einbauposition fahrerseitig; für Rechtslenker; passender Adapter: BC; Fahrzeugausstattung: für Fahrzeuge mit gleichlaufenden Wischerarmen	**2800011614260**	**16142**	58
			AQUACTRL 2 SINGLE; Einbauposition fahrerseitig; für Rechtslenker; Fahrzeugausstattung: für Fahr-	**2800011618260** **2800011618270**	**16182** **61827**	59 59

→

© 2025 Continental Aftermarket & Services GmbH

VW - TOURAN (1T1, 1T2) 02/03→01/11

Wischblatt

1.9 TDI	77 kW	08/03→05/10	zeuge mit gegenlaufenden Wischerarmen; passender Adapter: BCE			
			AQUACTRL 2 SINGLE; Einbauposition beifahrerseitig; für Rechtslenker; Fahrzeugausstattung: für Fahrzeuge mit gegenlaufenden Wischerarmen; passender Adapter: BCE	**2800011619260** **2800011619270**	**16192** **61927**	59 59
			AQUACTRL 2 SINGLE; 10/06; Einbauposition beifahrerseitig; für Rechtslenker; passender Adapter: BCE	**2800011624270**	**62427**	61
			AQUACTRL 2 SINGLE; 11/06 ; Einbauposition beifahrerseitig; für Rechtslenker; passender Adapter: BC	**2800011624270**	**62427**	61
			AQUACTRL 2 SINGLE; 10/06; Einbauposition fahrerseitig; für Rechtslenker; passender Adapter: BCE	**2800011628270**	**62827**	63
			AQUACTRL 2 SINGLE; 11/06 ; Einbauposition fahrerseitig; für Rechtslenker; passender Adapter: BC	**2800011628270**	**62827**	63
2.0 EcoFuel 2.0 FSI	80 kW 110 kW	02/06→05/09 10/03→01/07	AQUACTRL 2 SET; für Linkslenker; 11/06 ; Fahrzeugausstattung: für Fahrzeuge mit gleichlaufenden Wischerarmen	**2800011202280**	**12022**	3
			AQUACTRL 2 SET; für Linkslenker; Fahrzeugausstattung: für Fahrzeuge mit gegenlaufenden Wischerarmen	**2800011241280**	**12412**	15
			AQUACTRL 2 SET; für Linkslenker; 10/06; Fahrzeugausstattung: für Fahrzeuge mit gleichlaufenden Wischerarmen	**2800011266280**	**12662**	22
			AQUACTRL 2 SINGLE; Einbauposition beifahrerseitig; für Linkslenker; passender Adapter: BC; Fahrzeugausstattung: für Fahrzeuge mit gleichlaufenden Wischerarmen; 11/06	**2800011304280**	**13042**	26
			AQUACTRL 2 SINGLE; Einbauposition beifahrerseitig; für Linkslenker; passender Adapter: BCE; Fahrzeugausstattung: für Fahrzeuge mit gleichlaufenden Wischerarmen; 10/06; Befestigungsart: Stiftbefestigung	**2800011304280**	**13042**	26
			AQUACTRL 2 SINGLE; Einbauposition fahrerseitig; für Linkslenker; passender Adapter: BCE; Fahrzeugausstattung: für Fahrzeuge mit gleichlaufenden Wischerarmen; 10/06; Befestigungsart: Stiftbefestigung	**2800011312280**	**13122**	29
			AQUACTRL 2 SINGLE; Einbauposition fahrerseitig; für Linkslenker; passender Adapter: BC; Fahrzeugausstattung: für Fahrzeuge mit gleichlaufenden Wischerarmen; 11/06	**2800011312280**	**13122**	29
			AQUACTRL 2 SINGLE; Einbauposition fahrerseitig; für Linkslenker; passender Adapter: BCE; Fahrzeugausstattung: für Fahrzeuge mit gegenlaufenden Wischerarmen	**2800011316280**	**13162**	30
			AQUACTRL 2 SINGLE; Einbauposition beifahrerseitig; für Linkslenker; passender Adapter: BCE; Fahrzeugausstattung: für Fahrzeuge mit gegenlaufenden Wischerarmen	**2800011317280**	**13172**	31
			REARCTRL; Einbauposition hinten	**2800011518170** **2800011518180**	**51817** **15181**	41 41
			AQUACTRL 2 SINGLE; 10/06; Einbauposition beifahrerseitig; für Rechtslenker; passender Adapter: BCE; Fahrzeugausstattung: für Fahrzeuge mit gleichlaufenden Wischerarmen	**2800011605260**	**16052**	54
			AQUACTRL 2 SINGLE; 11/06 ; Einbauposition beifahrerseitig; für Rechtslenker; passender Adapter: BC; Fahrzeugausstattung: für Fahrzeuge mit gleichlaufenden Wischerarmen	**2800011605260**	**16052**	54
			AQUACTRL 2 SINGLE; 10/06; Einbauposition fahrerseitig; für Rechtslenker; passender Adapter:	**2800011614260**	**16142**	58

→

© 2025 Continental Aftermarket & Services GmbH

VW - TOURAN (1T1, 1T2) 02/03→01/11

Wischblatt

2.0 EcoFuel 2.0 FSI	80 kW 110 kW	02/06→05/09 10/03→01/07	BCE; Fahrzeugausstattung: für Fahrzeuge mit gleichlaufenden Wischerarmen			
			AQUACTRL 2 SINGLE; 11/06 ; Einbauposition fahrerseitig; für Rechtslenker; passender Adapter: BC; Fahrzeugausstattung: für Fahrzeuge mit gleichlaufenden Wischerarmen	**2800011614260**	**16142**	58
			AQUACTRL 2 SINGLE; Einbauposition fahrerseitig; für Rechtslenker; Fahrzeugausstattung: für Fahrzeuge mit gegenlaufenden Wischerarmen; passender Adapter: BCE	**2800011618260** **2800011618270**	**16182** **61827**	59 59
			AQUACTRL 2 SINGLE; Einbauposition beifahrerseitig; für Rechtslenker; Fahrzeugausstattung: für Fahrzeuge mit gegenlaufenden Wischerarmen; passender Adapter: BCE	**2800011619260** **2800011619270**	**16192** **61927**	59 59
			AQUACTRL 2 SINGLE; 10/06; Einbauposition beifahrerseitig; für Rechtslenker; passender Adapter: BCE	**2800011624270**	**62427**	61
			AQUACTRL 2 SINGLE; 11/06 ; Einbauposition beifahrerseitig; für Rechtslenker; passender Adapter: BC	**2800011624270**	**62427**	61
			AQUACTRL 2 SINGLE; 10/06; Einbauposition fahrerseitig; für Rechtslenker; passender Adapter: BCE	**2800011628270**	**62827**	63
			AQUACTRL 2 SINGLE; 11/06 ; Einbauposition fahrerseitig; für Rechtslenker; passender Adapter: BC	**2800011628270**	**62827**	63
2.0 TDI	100 kW	02/03→05/10	AQUACTRL 2 SET; für Linkslenker; 11/06 ; Fahrzeugausstattung: für Fahrzeuge mit gleichlaufenden Wischerarmen	**2800011202280**	**12022**	3
			AQUACTRL 2 SET; für Linkslenker; Fahrzeugausstattung: für Fahrzeuge mit gegenlaufenden Wischerarmen	**2800011241280**	**12412**	15
			AQUACTRL 2 SET; für Linkslenker; 10/06; Fahrzeugausstattung: für Fahrzeuge mit gleichlaufenden Wischerarmen	**2800011266280**	**12662**	22
			AQUACTRL 2 SINGLE; Einbauposition beifahrerseitig; für Linkslenker; passender Adapter: BC; Fahrzeugausstattung: für Fahrzeuge mit gleichlaufenden Wischerarmen; 11/06	**2800011304280**	**13042**	26
			AQUACTRL 2 SINGLE; Einbauposition beifahrerseitig; für Linkslenker; passender Adapter: BCE; Fahrzeugausstattung: für Fahrzeuge mit gleichlaufenden Wischerarmen; 10/06; Befestigungsart: Stiftbefestigung	**2800011304280**	**13042**	26
			AQUACTRL 2 SINGLE; Einbauposition fahrerseitig; für Linkslenker; passender Adapter: BC; Fahrzeugausstattung: für Fahrzeuge mit gleichlaufenden Wischerarmen; 11/06	**2800011312280**	**13122**	29
			AQUACTRL 2 SINGLE; Einbauposition fahrerseitig; für Linkslenker; passender Adapter: BCE; Fahrzeugausstattung: für Fahrzeuge mit gleichlaufenden Wischerarmen; 10/06; Befestigungsart: Stiftbefestigung	**2800011312280**	**13122**	29
			AQUACTRL 2 SINGLE; Einbauposition fahrerseitig; für Linkslenker; passender Adapter: BCE; Fahrzeugausstattung: für Fahrzeuge mit gegenlaufenden Wischerarmen	**2800011316280**	**13162**	30
			AQUACTRL 2 SINGLE; Einbauposition beifahrerseitig; für Linkslenker; passender Adapter: BCE; Fahrzeugausstattung: für Fahrzeuge mit gegenlaufenden Wischerarmen	**2800011317280**	**13172**	31
			REARCTRL; Einbauposition hinten; 09/03	**2800011518170** **2800011518180**	**51817** **15181**	41 41
			AQUACTRL 2 SINGLE; 11/06 ; Einbauposition beifahrerseitig; für Rechtslenker; passender	**2800011605260**	**16052**	54

→

© 2025 Continental Aftermarket & Services GmbH

VW - TOURAN (1T1, 1T2) 02/03→01/11

Wischblatt

2.0 TDI	100 kW	02/03→05/10	Adapter: BC; Fahrzeugausstattung: für Fahrzeuge mit gleichlaufenden Wischerarmen			
			AQUACTRL 2 SINGLE; 10/06; Einbauposition beifahrerseitig; für Rechtslenker; passender Adapter: BCE; Fahrzeugausstattung: für Fahrzeuge mit gleichlaufenden Wischerarmen	**2800011605260**	**16052**	54
			AQUACTRL 2 SINGLE; 10/06; Einbauposition fahrerseitig; für Rechtslenker; passender Adapter: BCE; Fahrzeugausstattung: für Fahrzeuge mit gleichlaufenden Wischerarmen	**2800011614260**	**16142**	58
			AQUACTRL 2 SINGLE; 11/06 ; Einbauposition fahrerseitig; für Rechtslenker; passender Adapter: BC; Fahrzeugausstattung: für Fahrzeuge mit gleichlaufenden Wischerarmen	**2800011614260**	**16142**	58
			AQUACTRL 2 SINGLE; Einbauposition fahrerseitig; für Rechtslenker; Fahrzeugausstattung: für Fahrzeuge mit gegenlaufenden Wischerarmen; passender Adapter: BCE	**2800011618260** **2800011618270**	**16182** **61827**	59 59
			AQUACTRL 2 SINGLE; Einbauposition beifahrerseitig; für Rechtslenker; Fahrzeugausstattung: für Fahrzeuge mit gegenlaufenden Wischerarmen; passender Adapter: BCE	**2800011619260** **2800011619270**	**16192** **61927**	59 59
			AQUACTRL 2 SINGLE; 10/06; Einbauposition beifahrerseitig; für Rechtslenker; passender Adapter: BCE	**2800011624270**	**62427**	61
			AQUACTRL 2 SINGLE; 11/06 ; Einbauposition beifahrerseitig; für Rechtslenker; passender Adapter: BC	**2800011624270**	**62427**	61
			AQUACTRL 2 SINGLE; 10/06; Einbauposition fahrerseitig; für Rechtslenker; passender Adapter: BCE	**2800011628270**	**62827**	63
			AQUACTRL 2 SINGLE; 11/06 ; Einbauposition fahrerseitig; für Rechtslenker; passender Adapter: BC	**2800011628270**	**62827**	63
2.0 TDI 2.0 TDI	103 kW 125 kW	12/05→05/10 12/05→05/10	AQUACTRL 2 SET; für Linkslenker; 11/06 ; Fahrzeugausstattung: für Fahrzeuge mit gleichlaufenden Wischerarmen	**2800011202280**	**12022**	3
			AQUACTRL 2 SET; für Linkslenker; Fahrzeugausstattung: für Fahrzeuge mit gegenlaufenden Wischerarmen	**2800011241280**	**12412**	15
			AQUACTRL 2 SET; für Linkslenker; 10/06; Fahrzeugausstattung: für Fahrzeuge mit gleichlaufenden Wischerarmen	**2800011266280**	**12662**	22
			AQUACTRL 2 SINGLE; Einbauposition beifahrerseitig; für Linkslenker; passender Adapter: BC; Fahrzeugausstattung: für Fahrzeuge mit gleichlaufenden Wischerarmen; 11/06	**2800011304280**	**13042**	26
			AQUACTRL 2 SINGLE; Einbauposition beifahrerseitig; für Linkslenker; passender Adapter: BCE; Fahrzeugausstattung: für Fahrzeuge mit gleichlaufenden Wischerarmen; 10/06; Befestigungsart: Stiftbefestigung	**2800011304280**	**13042**	26
			AQUACTRL 2 SINGLE; Einbauposition fahrerseitig; für Linkslenker; passender Adapter: BCE; Fahrzeugausstattung: für Fahrzeuge mit gleichlaufenden Wischerarmen; 10/06; Befestigungsart: Stiftbefestigung	**2800011312280**	**13122**	29
			AQUACTRL 2 SINGLE; Einbauposition fahrerseitig; für Linkslenker; passender Adapter: BC; Fahrzeugausstattung: für Fahrzeuge mit gleichlaufenden Wischerarmen; 11/06	**2800011312280**	**13122**	29
			AQUACTRL 2 SINGLE; Einbauposition fahrerseitig; für Linkslenker; passender Adapter: BCE; Fahrzeugausstattung: für Fahrzeuge mit gegenlaufenden Wischerarmen	**2800011316280**	**13162**	30

→

© 2025 Continental Aftermarket & Services GmbH

VW - TOURAN (1T1, 1T2) 02/03→01/11

Wischblatt

2.0 TDI 2.0 TDI	103 kW 125 kW	12/05→05/10 12/05→05/10	AQUACTRL 2 SINGLE; Einbauposition beifahrerseitig; für Linkslenker; passender Adapter: BCE; Fahrzeugausstattung: für Fahrzeuge mit gegenlaufenden Wischerarmen	**2800011317280**	**13172**	31
			REARCTRL; Einbauposition hinten	**2800011518170** **2800011518180**	**51817** **15181**	41 41
			AQUACTRL 2 SINGLE; 10/06; Einbauposition beifahrerseitig; für Rechtslenker; passender Adapter: BCE; Fahrzeugausstattung: für Fahrzeuge mit gleichlaufenden Wischerarmen	**2800011605260**	**16052**	54
			AQUACTRL 2 SINGLE; 11/06 ; Einbauposition beifahrerseitig; für Rechtslenker; passender Adapter: BC; Fahrzeugausstattung: für Fahrzeuge mit gleichlaufenden Wischerarmen	**2800011605260**	**16052**	54
			AQUACTRL 2 SINGLE; 10/06; Einbauposition fahrerseitig; für Rechtslenker; passender Adapter: BCE; Fahrzeugausstattung: für Fahrzeuge mit gleichlaufenden Wischerarmen	**2800011614260**	**16142**	58
			AQUACTRL 2 SINGLE; 11/06 ; Einbauposition fahrerseitig; für Rechtslenker; passender Adapter: BC; Fahrzeugausstattung: für Fahrzeuge mit gleichlaufenden Wischerarmen	**2800011614260**	**16142**	58
			AQUACTRL 2 SINGLE; Einbauposition fahrerseitig; für Rechtslenker; Fahrzeugausstattung: für Fahrzeuge mit gegenlaufenden Wischerarmen; passender Adapter: BCE	**2800011618260** **2800011618270**	**16182** **61827**	59 59
			AQUACTRL 2 SINGLE; Einbauposition beifahrerseitig; für Rechtslenker; Fahrzeugausstattung: für Fahrzeuge mit gegenlaufenden Wischerarmen; passender Adapter: BCE	**2800011619260** **2800011619270**	**16192** **61927**	59 59
			AQUACTRL 2 SINGLE; 10/06; Einbauposition beifahrerseitig; für Rechtslenker; passender Adapter: BCE	**2800011624270**	**62427**	61
			AQUACTRL 2 SINGLE; 11/06 ; Einbauposition beifahrerseitig; für Rechtslenker; passender Adapter: BC	**2800011624270**	**62427**	61
			AQUACTRL 2 SINGLE; 10/06; Einbauposition fahrerseitig; für Rechtslenker; passender Adapter: BCE	**2800011628270**	**62827**	63
			AQUACTRL 2 SINGLE; 11/06 ; Einbauposition fahrerseitig; für Rechtslenker; passender Adapter: BC	**2800011628270**	**62827**	63
2.0 TDI 16V	103 kW	08/03→05/10	AQUACTRL 2 SET; für Linkslenker; 11/06 ; Fahrzeugausstattung: für Fahrzeuge mit gleichlaufenden Wischerarmen	**2800011202280**	**12022**	3
			AQUACTRL 2 SET; für Linkslenker; Fahrzeugausstattung: für Fahrzeuge mit gegenlaufenden Wischerarmen	**2800011241280**	**12412**	15
			AQUACTRL 2 SET; für Linkslenker; 10/06; Fahrzeugausstattung: für Fahrzeuge mit gleichlaufenden Wischerarmen	**2800011266280**	**12662**	22
			AQUACTRL 2 SINGLE; Einbauposition beifahrerseitig; für Linkslenker; passender Adapter: BC; Fahrzeugausstattung: für Fahrzeuge mit gleichlaufenden Wischerarmen; 11/06	**2800011304280**	**13042**	26
			AQUACTRL 2 SINGLE; Einbauposition beifahrerseitig; für Linkslenker; passender Adapter: BCE; Fahrzeugausstattung: für Fahrzeuge mit gleichlaufenden Wischerarmen; 10/06; Befestigungsart: Stiftbefestigung	**2800011304280**	**13042**	26
			AQUACTRL 2 SINGLE; Einbauposition fahrerseitig; für Linkslenker; passender Adapter: BC; Fahrzeugausstattung: für Fahrzeuge mit gleichlaufenden Wischerarmen; 11/06	**2800011312280**	**13122**	29

→

© 2025 Continental Aftermarket & Services GmbH

VW - TOURAN (1T1, 1T2) 02/03→01/11

Wischblatt

2.0 TDI 16V	103 kW	08/03→05/10	AQUACTRL 2 SINGLE; Einbauposition fahrerseitig; für Linkslenker; passender Adapter: BCE; Fahrzeugausstattung: für Fahrzeuge mit gleichlaufenden Wischerarmen; 10/06; Befestigungsart: Stiftbefestigung	**2800011312280**	**13122**	29
			AQUACTRL 2 SINGLE; Einbauposition fahrerseitig; für Linkslenker; passender Adapter: BCE; Fahrzeugausstattung: für Fahrzeuge mit gegenlaufenden Wischerarmen	**2800011316280**	**13162**	30
			AQUACTRL 2 SINGLE; Einbauposition beifahrerseitig; für Linkslenker; passender Adapter: BCE; Fahrzeugausstattung: für Fahrzeuge mit gegenlaufenden Wischerarmen	**2800011317280**	**13172**	31
			REARCTRL; Einbauposition hinten; 09/03	**2800011518170** **2800011518180**	**51817** **15181**	41 41
			AQUACTRL 2 SINGLE; 11/06 ; Einbauposition beifahrerseitig; für Rechtslenker; passender Adapter: BC; Fahrzeugausstattung: für Fahrzeuge mit gleichlaufenden Wischerarmen	**2800011605260**	**16052**	54
			AQUACTRL 2 SINGLE; 10/06; Einbauposition beifahrerseitig; für Rechtslenker; passender Adapter: BCE; Fahrzeugausstattung: für Fahrzeuge mit gleichlaufenden Wischerarmen	**2800011605260**	**16052**	54
			AQUACTRL 2 SINGLE; 10/06; Einbauposition fahrerseitig; für Rechtslenker; passender Adapter: BCE; Fahrzeugausstattung: für Fahrzeuge mit gleichlaufenden Wischerarmen	**2800011614260**	**16142**	58
			AQUACTRL 2 SINGLE; 11/06 ; Einbauposition fahrerseitig; für Rechtslenker; passender Adapter: BC; Fahrzeugausstattung: für Fahrzeuge mit gleichlaufenden Wischerarmen	**2800011614260**	**16142**	58
			AQUACTRL 2 SINGLE; Einbauposition fahrerseitig; für Rechtslenker; Fahrzeugausstattung: für Fahrzeuge mit gegenlaufenden Wischerarmen; passender Adapter: BCE	**2800011618260** **2800011618270**	**16182** **61827**	59 59
			AQUACTRL 2 SINGLE; Einbauposition beifahrerseitig; für Rechtslenker; Fahrzeugausstattung: für Fahrzeuge mit gegenlaufenden Wischerarmen; passender Adapter: BCE	**2800011619260** **2800011619270**	**16192** **61927**	59 59
			AQUACTRL 2 SINGLE; 10/06; Einbauposition beifahrerseitig; für Rechtslenker; passender Adapter: BCE	**2800011624270**	**62427**	61
			AQUACTRL 2 SINGLE; 11/06 ; Einbauposition beifahrerseitig; für Rechtslenker; passender Adapter: BC	**2800011624270**	**62427**	61
			AQUACTRL 2 SINGLE; 10/06; Einbauposition fahrerseitig; für Rechtslenker; passender Adapter: BCE	**2800011628270**	**62827**	63
			AQUACTRL 2 SINGLE; 11/06 ; Einbauposition fahrerseitig; für Rechtslenker; passender Adapter: BC	**2800011628270**	**62827**	63

VW - TOURAN (1T3) 05/10→09/16

Wischblatt

1.2 TSI	77 kW	05/10→05/15	AQUACTRL 2 SET; für Linkslenker	**2800011202280**	**12022**	3
1.4 TSI	103 kW	05/10→05/15	AQUACTRL 2 SINGLE; Einbauposition beifahrerseitig; für Linkslenker; passender Adapter: BC	**2800011304280**	**13042**	26
1.4 TSI	125 kW	05/10→05/15				
1.4 TSI EcoFuel	110 kW	05/10→05/15	AQUACTRL 2 SINGLE; Einbauposition fahrerseitig; für Linkslenker; passender Adapter: BC	**2800011312280**	**13122**	29
1.6 TDI	66 kW	05/10→05/15				
1.6 TDI	77 kW	05/10→05/15	REARCTRL; Einbauposition hinten	**2800011528170** **2800011528180**	**52817** **15281**	46 46
2.0 TDI	81 kW	11/10→05/15				
2.0 TDI	103 kW	05/10→05/15	AQUACTRL 2 SINGLE; Einbauposition beifahrerseitig; für Rechtslenker; passender Adapter: BC	**2800011605260** **2800011624270**	**16052** **62427**	54 61
2.0 TDI	125 kW	05/10→01/13				
2.0 TDI	130 kW	01/13→05/15				

→

© 2025 Continental Aftermarket & Services GmbH

VW - TOURAN (1T3) 05/10→09/16

Wischblatt

1.2 TSI	77 kW	05/10→05/15	AQUACTRL 2 SINGLE; Einbauposition fahrerseitig; für Rechtslenker; passender Adapter: BC	**2800011614260**	**16142**	58
1.4 TSI	103 kW	05/10→05/15		**2800011628270**	**62827**	63
1.4 TSI	125 kW	05/10→05/15				
1.4 TSI EcoFuel	110 kW	05/10→05/15				
1.6 TDI	66 kW	05/10→05/15				
1.6 TDI	77 kW	05/10→05/15				
2.0 TDI	81 kW	11/10→05/15				
2.0 TDI	103 kW	05/10→05/15				
2.0 TDI	125 kW	05/10→01/13				
2.0 TDI	130 kW	01/13→05/15				

VW - TOURAN (5T1) 05/15→

Wischblatt

1.0 TSI	85 kW	12/18→	AQUACTRL 2 SET; für Linkslenker	**2800011257280**	**12572**	19
			AQUACTRL 2 SINGLE; Einbauposition beifahrerseitig; für Linkslenker; passender Adapter: B	**2800011302280**	**13022**	26
			AQUACTRL 2 SINGLE; Einbauposition fahrerseitig; für Linkslenker; passender Adapter: B	**2800011316280**	**13162**	30
			REARCTRL; Einbauposition hinten	**2800011504180**	**15041**	34
			AQUACTRL 2 SINGLE; Einbauposition beifahrerseitig; für Rechtslenker; passender Adapter: B	**2800011602260**	**16022**	53
			AQUACTRL 2 SINGLE; Einbauposition fahrerseitig; für Rechtslenker; passender Adapter: B	**2800011618260**	**16182**	59
1.2 TSI	81 kW	05/15→	AQUACTRL 2 SET; für Linkslenker	**2800011257280**	**12572**	19
1.4 TSI	110 kW	05/15→	AQUACTRL 2 SINGLE; Einbauposition beifahrerseitig; für Linkslenker; passender Adapter: B	**2800011302280**	**13022**	26
			AQUACTRL 2 SINGLE; Einbauposition fahrerseitig; für Linkslenker; passender Adapter: B	**2800011316280**	**13162**	30
			REARCTRL; Einbauposition hinten	**2800011504170**	**50417**	34
				2800011504180	**15041**	34
			AQUACTRL 2 SINGLE; Einbauposition beifahrerseitig; für Rechtslenker; passender Adapter: B	**2800011602260**	**16022**	53
				2800011623270	**62327**	61
			AQUACTRL 2 SINGLE; Einbauposition fahrerseitig; für Rechtslenker; passender Adapter: B	**2800011618260**	**16182**	59
				2800011618270	**61827**	59
1.5 TSI	110 kW	11/18→	AQUACTRL 2 SET; für Linkslenker	**2800011257280**	**12572**	19
			AQUACTRL 2 SINGLE; Einbauposition beifahrerseitig; für Linkslenker; passender Adapter: B	**2800011302280**	**13022**	26
			AQUACTRL 2 SINGLE; Einbauposition fahrerseitig; für Linkslenker; passender Adapter: B	**2800011316280**	**13162**	30
			REARCTRL; Einbauposition hinten	**2800011504180**	**15041**	34
			AQUACTRL 2 SINGLE; Einbauposition beifahrerseitig; für Rechtslenker; passender Adapter: B	**2800011602260**	**16022**	53
			AQUACTRL 2 SINGLE; Einbauposition fahrerseitig; für Rechtslenker; passender Adapter: B	**2800011618260**	**16182**	59
1.6 TDI	81 kW	05/15→05/16	AQUACTRL 2 SET; für Linkslenker	**2800011257280**	**12572**	19
1.6 TDI	85 kW	05/16→	AQUACTRL 2 SINGLE; Einbauposition beifahrerseitig; für Linkslenker; passender Adapter: B	**2800011302280**	**13022**	26
1.8 TSI	132 kW	11/15→	AQUACTRL 2 SINGLE; Einbauposition fahrerseitig; für Linkslenker; passender Adapter: B	**2800011316280**	**13162**	30
			REARCTRL; Einbauposition hinten	**2800011504170**	**50417**	34
				2800011504180	**15041**	34
			AQUACTRL 2 SINGLE; Einbauposition beifahrerseitig; für Rechtslenker; passender Adapter: B	**2800011602260**	**16022**	53
				2800011623270	**62327**	61
			AQUACTRL 2 SINGLE; Einbauposition fahrerseitig; für Rechtslenker; passender Adapter: B	**2800011618260**	**16182**	59
				2800011618270	**61827**	59

© 2025 Continental Aftermarket & Services GmbH

VW - TOURAN (5T1) 05/15→						
Wischblatt						
2.0 TDI 2.0 TDI	81 kW 85 kW	11/15→07/19 02/19→	AQUACTRL 2 SET; für Linkslenker	**2800011257280**	**12572**	19
			AQUACTRL 2 SINGLE; Einbauposition beifahrerseitig; für Linkslenker; passender Adapter: B	**2800011302280**	**13022**	26
			AQUACTRL 2 SINGLE; Einbauposition fahrerseitig; für Linkslenker; passender Adapter: B	**2800011316280**	**13162**	30
			REARCTRL; Einbauposition hinten	**2800011504180**	**15041**	34
			AQUACTRL 2 SINGLE; Einbauposition beifahrerseitig; für Rechtslenker; passender Adapter: B	**2800011602260**	**16022**	53
			AQUACTRL 2 SINGLE; Einbauposition fahrerseitig; für Rechtslenker; passender Adapter: B	**2800011618260**	**16182**	59
2.0 TDI	90 kW	11/20→	AQUACTRL 2 SINGLE; Einbauposition beifahrerseitig; für Rechtslenker; passender Adapter: B	**2800011602260**	**16022**	53
			AQUACTRL 2 SINGLE; Einbauposition fahrerseitig; für Rechtslenker; passender Adapter: B	**2800011618260**	**16182**	59
2.0 TDI 2.0 TDI	110 kW 140 kW	05/15→ 11/15→07/19	AQUACTRL 2 SET; für Linkslenker	**2800011257280**	**12572**	19
			AQUACTRL 2 SINGLE; Einbauposition beifahrerseitig; für Linkslenker; passender Adapter: B	**2800011302280**	**13022**	26
			AQUACTRL 2 SINGLE; Einbauposition fahrerseitig; für Linkslenker; passender Adapter: B	**2800011316280**	**13162**	30
			REARCTRL; Einbauposition hinten	**2800011504170** **2800011504180**	**50417** **15041**	34 34
			AQUACTRL 2 SINGLE; Einbauposition beifahrerseitig; für Rechtslenker; passender Adapter: B	**2800011602260** **2800011623270**	**16022** **62327**	53 61
			AQUACTRL 2 SINGLE; Einbauposition fahrerseitig; für Rechtslenker; passender Adapter: B	**2800011618260** **2800011618270**	**16182** **61827**	59 59
VW - TOURAN VAN (5T1) 05/15→						
Wischblatt						
2.0 TDI 2.0 TDI	90 kW 110 kW	11/20→ 11/20→	AQUACTRL 2 SET; für Linkslenker	**2800011257280**	**12572**	19
			AQUACTRL 2 SINGLE; Einbauposition beifahrerseitig; für Linkslenker; passender Adapter: B	**2800011302280**	**13022**	26
			AQUACTRL 2 SINGLE; Einbauposition fahrerseitig; für Linkslenker; passender Adapter: B	**2800011316280**	**13162**	30
			REARCTRL; Einbauposition hinten	**2800011504180**	**15041**	34
VW - TRANSPORTER T2 Bus (22, 23, 24) 08/67→09/79						
Wischblatt						
1.6 1.6 1.7 1.8 2.0	34 kW 37 kW 49 kW 50 kW 51 kW	08/67→07/70 08/70→04/79 08/71→10/73 11/73→07/75 08/75→04/79	AQUACTRL 2 SINGLE; Einbauposition beifahrerseitig; für Linkslenker; passender Adapter: A	**2800011302280**	**13022**	26
			AQUACTRL 2 SINGLE; Einbauposition fahrerseitig; für Linkslenker; passender Adapter: A	**2800011302280**	**13022**	26
VW - TRANSPORTER T2 Kasten (21, 23) 08/68→07/79						
Wischblatt						
1.6 1.7 1.8 2.0	37 kW 49 kW 50 kW 51 kW	08/70→07/79 08/71→12/73 11/73→07/75 08/76→07/79	AQUACTRL 2 SINGLE; Einbauposition beifahrerseitig; für Linkslenker; passender Adapter: A	**2800011302280**	**13022**	26
			AQUACTRL 2 SINGLE; Einbauposition fahrerseitig; für Linkslenker; passender Adapter: A	**2800011302280**	**13022**	26
VW - TRANSPORTER T2 Pritsche/Fahrgestell (21, 26) 08/68→07/79						
Wischblatt						
1.6	37 kW	08/68→07/79	AQUACTRL 2 SINGLE; Einbauposition fahrerseitig; für Linkslenker; passender Adapter: A	**2800011302280**	**13022**	26
			AQUACTRL 2 SINGLE; Einbauposition beifahrerseitig; für Linkslenker; passender Adapter: A	**2800011302280**	**13022**	26
VW - TRANSPORTER T3 Bus (25_) 05/79→07/92						
Wischblatt						
1.6 1.6 D 1.6 TD	37 kW 37 kW 51 kW	05/79→12/82 01/81→07/87 08/84→07/92	AQUACTRL 2 SINGLE; Einbauposition beifahrerseitig; für Linkslenker; passender Adapter: A	**2800011304280**	**13042**	26

→

© 2025 Continental Aftermarket & Services GmbH

VW - TRANSPORTER T3 Bus (25_) 05/79→07/92

Wischblatt

1.6 TD Syncro	51 kW	03/86→07/92	AQUACTRL 2 SINGLE; Einbauposition fahrerseitig; für Linkslenker; passender Adapter: A	**2800011304280**	**13042**	26
1.7 D	42 kW	10/86→07/92				
1.9	44 kW	08/82→07/92				
1.9	57 kW	08/82→07/92				
1.9	61 kW	01/83→07/85				
1.9	66 kW	08/83→07/85				
1.9 Syncro	57 kW	02/85→07/92				
2.0	51 kW	05/79→12/82				
2.1	64 kW	10/86→07/92				
2.1	70 kW	08/85→07/92				
2.1	82 kW	08/84→07/92				
2.1 Cat	70 kW	06/89→07/92				
2.1 i	68 kW	07/89→07/92				
2.1 Syncro	64 kW	10/86→07/92				
2.1 Syncro	70 kW	08/85→07/92				
2.1 Syncro	82 kW	01/86→07/92				

VW - TRANSPORTER T3 Kasten (24_, 25_) 05/79→12/92

Wischblatt

1.6	37 kW	05/79→12/82	AQUACTRL 2 SINGLE; Einbauposition fahrerseitig; für Linkslenker; passender Adapter: A	**2800011304280**	**13042**	26
1.6 D	37 kW	01/81→07/87				
			AQUACTRL 2 SINGLE; Einbauposition beifahrerseitig; für Linkslenker; passender Adapter: A	**2800011304280**	**13042**	26
1.6 TD	51 kW	10/84→07/92	AQUACTRL 2 SINGLE; Einbauposition fahrerseitig; für Linkslenker; passender Adapter: A	**2800011304280**	**13042**	26
1.6 TD Syncro	51 kW	03/86→07/92				
			AQUACTRL 2 SINGLE; Einbauposition beifahrerseitig; für Linkslenker; passender Adapter: A	**2800011304280**	**13042**	26
			AQUACTRL 2 SINGLE; Einbauposition fahrerseitig; für Rechtslenker; passender Adapter: A	**2800011606270**	**60627**	54
			AQUACTRL 2 SINGLE; Einbauposition beifahrerseitig; für Rechtslenker; passender Adapter: A	**2800011606270**	**60627**	54
1.7 D	42 kW	08/84→07/92	AQUACTRL 2 SINGLE; Einbauposition fahrerseitig; für Linkslenker; passender Adapter: A	**2800011304280**	**13042**	26
1.9	44 kW	10/82→07/92				
1.9	57 kW	10/82→07/92	AQUACTRL 2 SINGLE; Einbauposition beifahrerseitig; für Linkslenker; passender Adapter: A	**2800011304280**	**13042**	26
1.9	61 kW	10/84→02/89				
1.9	66 kW	08/83→02/89				
1.9 Syncro	57 kW	11/84→07/92				
2.0	51 kW	05/79→04/86				
2.1	70 kW	08/85→07/92				
2.1	82 kW	03/86→07/92				
2.1 i	68 kW	07/89→07/92				
2.1 Syncro	70 kW	08/85→07/92				
2.1 Syncro	82 kW	03/86→07/92				

VW - TRANSPORTER T3 Pritsche/Fahrgestell (24_) 05/79→12/92

Wischblatt

1.6 D	37 kW	01/81→07/87	AQUACTRL 2 SINGLE; Einbauposition fahrerseitig; für Linkslenker; passender Adapter: A	**2800011304280**	**13042**	26
1.6 TD	51 kW	10/84→07/92				
			AQUACTRL 2 SINGLE; Einbauposition beifahrerseitig; für Linkslenker; passender Adapter: A	**2800011304280**	**13042**	26
1.6 TD Syncro	51 kW	03/86→07/92	AQUACTRL 2 SINGLE; Einbauposition fahrerseitig; für Linkslenker; passender Adapter: A	**2800011304280**	**13042**	26
			AQUACTRL 2 SINGLE; Einbauposition beifahrerseitig; für Linkslenker; passender Adapter: A	**2800011304280**	**13042**	26
			AQUACTRL 2 SINGLE; Einbauposition beifahrerseitig; für Rechtslenker; passender Adapter: A	**2800011606270**	**60627**	54
			AQUACTRL 2 SINGLE; Einbauposition fahrerseitig; für Rechtslenker; passender Adapter: A	**2800011606270**	**60627**	54

© 2025 Continental Aftermarket & Services GmbH

VW - TRANSPORTER T3 Pritsche/Fahrgestell (24_) 05/79→12/92

Wischblatt

1.7 D	42 kW	08/85→07/92	AQUACTRL 2 SINGLE; Einbauposition fahrerseitig; für Linkslenker; passender Adapter: A	**2800011304280**	**13042**	26
1.9	44 kW	09/82→07/92				
1.9	57 kW	08/82→07/92	AQUACTRL 2 SINGLE; Einbauposition beifahrerseitig; für Linkslenker; passender Adapter: A	**2800011304280**	**13042**	26
1.9	61 kW	10/84→02/89				
1.9 Syncro	57 kW	12/84→07/92				
2.0	51 kW	05/79→04/86				
2.1	70 kW	08/85→07/92				
2.1	82 kW	03/86→07/92				
2.1 i	68 kW	07/89→07/92				
2.1 Syncro	70 kW	08/85→07/92				
2.1 Syncro	82 kW	03/86→07/92				

VW - TRANSPORTER T4 Bus (70B, 70C, 7DB, 7DK, 70J, 70K, 7DC, 7DJ) 09/90→10/04

Wischblatt

1.8	49 kW	12/90→07/92	AQUACTRL 2 SINGLE; Einbauposition fahrerseitig; für Linkslenker; passender Adapter: A	**2800011307280**	**13072**	27
1.9 D	44 kW	09/90→12/95				
			AQUACTRL 2 SINGLE; Einbauposition beifahrerseitig; für Linkslenker; passender Adapter: A	**2800011307280**	**13072**	27
			REARCTRL; Einbauposition hinten	**2800011540180**	**15401**	51
1.9 TD	50 kW	10/92→04/03	AQUACTRL 2 SINGLE; Einbauposition fahrerseitig; für Linkslenker; passender Adapter: A	**2800011307280**	**13072**	27
			AQUACTRL 2 SINGLE; Einbauposition beifahrerseitig; für Linkslenker; passender Adapter: A	**2800011307280**	**13072**	27
			REARCTRL; Einbauposition hinten	**2800011540170**	**54017**	51
				2800011540180	**15401**	51
			AQUACTRL 2 SINGLE; Einbauposition beifahrerseitig; für Rechtslenker; passender Adapter: A	**2800011626270**	**62627**	62
			AQUACTRL 2 SINGLE; Einbauposition fahrerseitig; für Rechtslenker; passender Adapter: A	**2800011626270**	**62627**	62
2.0	62 kW	09/90→04/03	AQUACTRL 2 SINGLE; Einbauposition fahrerseitig; für Linkslenker; passender Adapter: A	**2800011307280**	**13072**	27
			AQUACTRL 2 SINGLE; Einbauposition beifahrerseitig; für Linkslenker; passender Adapter: A	**2800011307280**	**13072**	27
			REARCTRL; Einbauposition hinten	**2800011540180**	**15401**	51
2.4 D	55 kW	08/97→04/03	AQUACTRL 2 SINGLE; Einbauposition fahrerseitig; für Linkslenker; passender Adapter: A	**2800011307280**	**13072**	27
2.4 D	57 kW	09/90→04/98				
2.4 D Syncro	57 kW	10/92→09/98	AQUACTRL 2 SINGLE; Einbauposition beifahrerseitig; für Linkslenker; passender Adapter: A	**2800011307280**	**13072**	27
2.5	81 kW	09/90→06/03				
2.5	85 kW	08/96→04/03	REARCTRL; Einbauposition hinten	**2800011540170**	**54017**	51
2.5 Syncro	81 kW	08/92→04/03		**2800011540180**	**15401**	51
2.5 Syncro	85 kW	07/96→04/03				
2.5 TDI	65 kW	05/98→04/03	AQUACTRL 2 SINGLE; Einbauposition beifahrerseitig; für Rechtslenker; passender Adapter: A	**2800011626270**	**62627**	62
2.5 TDI	75 kW	09/95→04/03				
2.5 TDI	111 kW	05/98→04/03	AQUACTRL 2 SINGLE; Einbauposition fahrerseitig; für Rechtslenker; passender Adapter: A	**2800011626270**	**62627**	62
2.5 TDI Syncro	75 kW	01/96→04/03				
2.8 VR6	150 kW	04/00→04/03				
2.8 VR 6	103 kW	11/95→04/00				

VW - TRANSPORTER T4 Kasten (70A, 70H, 7DA, 7DH) 07/90→04/03

Wischblatt

1.8	49 kW	12/90→07/92	AQUACTRL 2 SINGLE; Einbauposition beifahrerseitig; für Linkslenker; passender Adapter: A	**2800011307280**	**13072**	27
1.9 D	44 kW	09/90→12/95				
1.9 D	45 kW	07/90→12/95	AQUACTRL 2 SINGLE; Einbauposition fahrerseitig; für Linkslenker; passender Adapter: A	**2800011307280**	**13072**	27
			REARCTRL; Einbauposition hinten	**2800011540180**	**15401**	51

© 2025 Continental Aftermarket & Services GmbH

VW - TRANSPORTER T4 Kasten (70A, 70H, 7DA, 7DH) 07/90→04/03

Wischblatt

1.9 TD	50 kW	10/92→04/03	AQUACTRL 2 SINGLE; Einbauposition beifahrerseitig; für Linkslenker; passender Adapter: A	**2800011307280**	**13072**	27
			AQUACTRL 2 SINGLE; Einbauposition fahrerseitig; für Linkslenker; passender Adapter: A	**2800011307280**	**13072**	27
			REARCTRL; Einbauposition hinten	**2800011540170** **2800011540180**	**54017** **15401**	51 51
			AQUACTRL 2 SINGLE; Einbauposition fahrerseitig; für Rechtslenker; passender Adapter: A	**2800011626270**	**62627**	62
			AQUACTRL 2 SINGLE; Einbauposition beifahrerseitig; für Rechtslenker; passender Adapter: A	**2800011626270**	**62627**	62
2.0	62 kW	07/90→04/03	AQUACTRL 2 SINGLE; Einbauposition beifahrerseitig; für Linkslenker; passender Adapter: A	**2800011307280**	**13072**	27
			AQUACTRL 2 SINGLE; Einbauposition fahrerseitig; für Linkslenker; passender Adapter: A	**2800011307280**	**13072**	27
			REARCTRL; Einbauposition hinten	**2800011540180**	**15401**	51
2.4 D 2.4 D 2.4 D Syncro 2.5 2.5	55 kW 57 kW 57 kW 81 kW 85 kW	08/97→04/03 07/90→04/98 10/92→09/98 11/90→04/03 08/96→04/03	AQUACTRL 2 SINGLE; Einbauposition beifahrerseitig; für Linkslenker; passender Adapter: A	**2800011307280**	**13072**	27
			AQUACTRL 2 SINGLE; Einbauposition fahrerseitig; für Linkslenker; passender Adapter: A	**2800011307280**	**13072**	27
			REARCTRL; Einbauposition hinten	**2800011540170** **2800011540180**	**54017** **15401**	51 51
			AQUACTRL 2 SINGLE; Einbauposition fahrerseitig; für Rechtslenker; passender Adapter: A	**2800011626270**	**62627**	62
			AQUACTRL 2 SINGLE; Einbauposition beifahrerseitig; für Rechtslenker; passender Adapter: A	**2800011626270**	**62627**	62
2.5 Syncro 2.5 Syncro	81 kW 85 kW	11/92→11/01 08/96→04/03	AQUACTRL 2 SINGLE; Einbauposition beifahrerseitig; für Linkslenker; passender Adapter: A	**2800011307280**	**13072**	27
			AQUACTRL 2 SINGLE; Einbauposition fahrerseitig; für Linkslenker; passender Adapter: A	**2800011307280**	**13072**	27
			REARCTRL; Einbauposition hinten	**2800011540180**	**15401**	51
2.5 TDI 2.5 TDI 2.5 TDI 2.5 TDI Syncro	65 kW 75 kW 111 kW 75 kW	12/98→04/03 09/95→04/03 09/00→04/03 09/95→04/03	AQUACTRL 2 SINGLE; Einbauposition beifahrerseitig; für Linkslenker; passender Adapter: A	**2800011307280**	**13072**	27
			AQUACTRL 2 SINGLE; Einbauposition fahrerseitig; für Linkslenker; passender Adapter: A	**2800011307280**	**13072**	27
			REARCTRL; Einbauposition hinten	**2800011540170** **2800011540180**	**54017** **15401**	51 51
			AQUACTRL 2 SINGLE; Einbauposition fahrerseitig; für Rechtslenker; passender Adapter: A	**2800011626270**	**62627**	62
			AQUACTRL 2 SINGLE; Einbauposition beifahrerseitig; für Rechtslenker; passender Adapter: A	**2800011626270**	**62627**	62
2.8 VR6 2.8 VR6	103 kW 150 kW	05/96→05/00 06/00→04/03	AQUACTRL 2 SINGLE; Einbauposition beifahrerseitig; für Linkslenker; passender Adapter: A	**2800011307280**	**13072**	27
			AQUACTRL 2 SINGLE; Einbauposition fahrerseitig; für Linkslenker; passender Adapter: A	**2800011307280**	**13072**	27
			REARCTRL; Einbauposition hinten	**2800011540180**	**15401**	51

VW - TRANSPORTER T4 Pritsche/Fahrgestell (70E, 70L, 70M, 7DE, 7DL 07/90→04/03

Wischblatt

1.8 1.9 D 1.9 D 1.9 TD 2.0 2.4 D	49 kW 44 kW 45 kW 50 kW 62 kW 55 kW	12/90→07/92 09/90→12/95 07/90→12/95 10/92→04/03 07/90→04/03 08/97→04/03	AQUACTRL 2 SINGLE; Einbauposition fahrerseitig; für Linkslenker; passender Adapter: A	**2800011307280**	**13072**	27
			AQUACTRL 2 SINGLE; Einbauposition beifahrerseitig; für Linkslenker; passender Adapter: A	**2800011307280**	**13072**	27
2.4 D 2.4 D Syncro 2.5 2.5	57 kW 57 kW 81 kW 85 kW	09/90→04/98 10/92→09/98 11/90→04/03 08/96→04/03	AQUACTRL 2 SINGLE; Einbauposition fahrerseitig; für Linkslenker; passender Adapter: A	**2800011307280**	**13072**	27
			AQUACTRL 2 SINGLE; Einbauposition beifahrerseitig; für Linkslenker; passender Adapter: A	**2800011307280**	**13072**	27
			AQUACTRL 2 SINGLE; Einbauposition beifahrerseitig; für Rechtslenker; passender Adapter: A	**2800011626270**	**62627**	62
			AQUACTRL 2 SINGLE; Einbauposition fahrerseitig; für Rechtslenker; passender Adapter: A	**2800011626270**	**62627**	62

© 2025 Continental Aftermarket & Services GmbH

VW - TRANSPORTER T4 Pritsche/Fahrgestell (70E, 70L, 70M, 7DE, 7DL 07/90→04/03

Wischblatt

2.5 Syncro 2.5 Syncro 2.5 TDI	81 kW 85 kW 65 kW	11/92→11/01 08/96→04/03 05/98→04/03	AQUACTRL 2 SINGLE; Einbauposition fahrerseitig; für Linkslenker; passender Adapter: A	**2800011307280**	**13072**	27
			AQUACTRL 2 SINGLE; Einbauposition beifahrerseitig; für Linkslenker; passender Adapter: A	**2800011307280**	**13072**	27
2.5 TDI	75 kW	09/95→04/03	AQUACTRL 2 SINGLE; Einbauposition fahrerseitig; für Linkslenker; passender Adapter: A	**2800011307280**	**13072**	27
			AQUACTRL 2 SINGLE; Einbauposition beifahrerseitig; für Linkslenker; passender Adapter: A	**2800011307280**	**13072**	27
			AQUACTRL 2 SINGLE; Einbauposition beifahrerseitig; für Rechtslenker; passender Adapter: A	**2800011626270**	**62627**	62
			AQUACTRL 2 SINGLE; Einbauposition fahrerseitig; für Rechtslenker; passender Adapter: A	**2800011626270**	**62627**	62
2.5 TDI Syncro	75 kW	05/98→04/03	AQUACTRL 2 SINGLE; Einbauposition fahrerseitig; für Linkslenker; passender Adapter: A	**2800011307280**	**13072**	27
			AQUACTRL 2 SINGLE; Einbauposition beifahrerseitig; für Linkslenker; passender Adapter: A	**2800011307280**	**13072**	27

VW - TRANSPORTER T5 Bus (7HB, 7HJ, 7EB, 7EJ) 04/03→03/16

Wischblatt

1.9 TDI 1.9 TDI 1.9 TDI 1.9 TDI	62 kW 63 kW 75 kW 77 kW	01/06→11/09 04/03→11/09 01/06→11/09 04/03→11/09	AQUACTRL 2 SET; für Linkslenker; Befestigungsart: Stiftbefestigung	**2800011276280**	**12762**	24
			AQUACTRL 2 SINGLE; Einbauposition beifahrerseitig; für Linkslenker; passender Adapter: A; Befestigungsart: Hakenbefestigung	**2800011309280**	**13092**	28
			AQUACTRL 2 SINGLE; Einbauposition beifahrerseitig; für Linkslenker; passender Adapter: BCE; Befestigungsart: Stiftbefestigung	**2800011312280**	**13122**	29
			AQUACTRL 2 SINGLE; für Linkslenker; Einbauposition fahrerseitig; passender Adapter: BCE; Befestigungsart: Stiftbefestigung	**2800011312280**	**13122**	29
			AQUACTRL 2 SINGLE; Einbauposition fahrerseitig; für Linkslenker; passender Adapter: A; Befestigungsart: Hakenbefestigung	**2800011312280**	**13122**	29
			REARCTRL; Einbauposition hinten; Fahrzeugausstattung: für Fahrzeuge mit Heckklappe	**2800011518170** **2800011518180**	**51817** **15181**	41 41
			AQUACTRL 2 SINGLE; Einbauposition beifahrerseitig; für Rechtslenker; passender Adapter: A	**2800011610260** **2800011610270**	**16102** **61027**	56 56
			AQUACTRL 2 SINGLE; Einbauposition beifahrerseitig; für Rechtslenker; passender Adapter: BCE	**2800011614260** **2800011628270**	**16142** **62827**	58 63
			AQUACTRL 2 SINGLE; Einbauposition fahrerseitig; für Rechtslenker; passender Adapter: BCE	**2800011614260** **2800011628270**	**16142** **62827**	58 63
			AQUACTRL 2 SINGLE; Einbauposition fahrerseitig; für Rechtslenker; passender Adapter: A	**2800011614260** **2800011628270**	**16142** **62827**	58 63
2.0 2.0 BiTDI 2.0 BiTDI 4motion	85 kW 132 kW 132 kW	11/03→08/15 09/09→08/15 09/09→08/15	AQUACTRL 2 SET; für Linkslenker; 06/13	**2800011219280**	**12192**	8
			AQUACTRL 2 SET; für Linkslenker; 05/13; Befestigungsart: Stiftbefestigung	**2800011276280**	**12762**	24
			AQUACTRL 2 SINGLE; Einbauposition beifahrerseitig; für Linkslenker; passender Adapter: A; Befestigungsart: Hakenbefestigung; 05/13	**2800011309280**	**13092**	28
			AQUACTRL 2 SINGLE; für Linkslenker; Einbauposition beifahrerseitig; passender Adapter: B; 06/13	**2800011312280**	**13122**	29
			AQUACTRL 2 SINGLE; Einbauposition fahrerseitig; für Linkslenker; passender Adapter: A; Befestigungsart: Hakenbefestigung; 05/13	**2800011312280**	**13122**	29
			AQUACTRL 2 SINGLE; für Linkslenker; Einbauposition fahrerseitig; passender Adapter: BCE; 05/13; Befestigungsart: Stiftbefestigung	**2800011312280**	**13122**	29
			AQUACTRL 2 SINGLE; Einbauposition beifahrerseitig; für Linkslenker; passender Adapter: BCE; 05/13; Befestigungsart: Stiftbefestigung	**2800011312280**	**13122**	29
			AQUACTRL 2 SINGLE; für Linkslenker; Einbauposition fahrerseitig; passender Adapter: B; 06/13	**2800011312280**	**13122**	29

→

© 2025 Continental Aftermarket & Services GmbH

VW - TRANSPORTER T5 Bus (7HB, 7HJ, 7EB, 7EJ) 04/03→03/16

Wischblatt

2.0 2.0 BiTDI 2.0 BiTDI 4motion	85 kW 132 kW 132 kW	11/03→08/15 09/09→08/15 09/09→08/15	REARCTRL; Einbauposition hinten; Fahrzeugausstattung: für Fahrzeuge mit Heckklappe	**2800011518170** **2800011518180**	**51817** **15181**	41 41
			AQUACTRL 2 SINGLE; 05/13; Einbauposition beifahrerseitig; für Rechtslenker; passender Adapter: A	**2800011610260** **2800011610270**	**16102** **61027**	56 56
			AQUACTRL 2 SINGLE; 05/13; Einbauposition fahrerseitig; für Rechtslenker; passender Adapter: A	**2800011614260** **2800011628270**	**16142** **62827**	58 63
			AQUACTRL 2 SINGLE; 05/13; Einbauposition beifahrerseitig; für Rechtslenker; passender Adapter: BCE	**2800011614260** **2800011628270**	**16142** **62827**	58 63
			AQUACTRL 2 SINGLE; 06/13 ; Einbauposition fahrerseitig; für Rechtslenker; passender Adapter: B	**2800011614260** **2800011628270**	**16142** **62827**	58 63
			AQUACTRL 2 SINGLE; 06/13 ; Einbauposition beifahrerseitig; für Rechtslenker; passender Adapter: B	**2800011614260** **2800011628270**	**16142** **62827**	58 63
			AQUACTRL 2 SINGLE; 05/13; Einbauposition fahrerseitig; für Rechtslenker; passender Adapter: BCE	**2800011614260** **2800011628270**	**16142** **62827**	58 63
2.0 CNG	85 kW	01/06→08/15	AQUACTRL 2 SET; für Linkslenker; 06/13	**2800011219280**	**12192**	8
			AQUACTRL 2 SET; für Linkslenker; 05/13; Befestigungsart: Stiftbefestigung	**2800011276280**	**12762**	24
			AQUACTRL 2 SINGLE; Einbauposition beifahrerseitig; für Linkslenker; passender Adapter: A; Befestigungsart: Hakenbefestigung; 05/13	**2800011309280**	**13092**	28
			AQUACTRL 2 SINGLE; für Linkslenker; Einbauposition beifahrerseitig; passender Adapter: B; 06/13	**2800011312280**	**13122**	29
			AQUACTRL 2 SINGLE; Einbauposition beifahrerseitig; für Linkslenker; passender Adapter: BCE; 05/13; Befestigungsart: Stiftbefestigung	**2800011312280**	**13122**	29
			AQUACTRL 2 SINGLE; Einbauposition fahrerseitig; für Linkslenker; passender Adapter: A; Befestigungsart: Hakenbefestigung; 05/13	**2800011312280**	**13122**	29
			AQUACTRL 2 SINGLE; für Linkslenker; Einbauposition fahrerseitig; passender Adapter: BCE; 05/13; Befestigungsart: Stiftbefestigung	**2800011312280**	**13122**	29
			AQUACTRL 2 SINGLE; für Linkslenker; Einbauposition fahrerseitig; passender Adapter: B; 06/13	**2800011312280**	**13122**	29
			REARCTRL; Einbauposition hinten; Fahrzeugausstattung: für Fahrzeuge mit Heckklappe	**2800011518180**	**15181**	41
			AQUACTRL 2 SINGLE; 05/13; Einbauposition beifahrerseitig; für Rechtslenker; passender Adapter: A	**2800011610260**	**16102**	56
			AQUACTRL 2 SINGLE; 05/13; Einbauposition beifahrerseitig; für Rechtslenker; passender Adapter: BCE	**2800011614260**	**16142**	58
			AQUACTRL 2 SINGLE; 05/13; Einbauposition fahrerseitig; für Rechtslenker; passender Adapter: A	**2800011614260**	**16142**	58
			AQUACTRL 2 SINGLE; 06/13 ; Einbauposition fahrerseitig; für Rechtslenker; passender Adapter: B	**2800011614260**	**16142**	58
			AQUACTRL 2 SINGLE; 06/13 ; Einbauposition beifahrerseitig; für Rechtslenker; passender Adapter: B	**2800011614260**	**16142**	58
			AQUACTRL 2 SINGLE; 05/13; Einbauposition fahrerseitig; für Rechtslenker; passender Adapter: BCE	**2800011614260**	**16142**	58
2.0 TDI 2.0 TDI 2.0 TDI	62 kW 75 kW 84 kW	09/09→08/15 09/09→08/15 05/11→08/15	AQUACTRL 2 SET; für Linkslenker; 06/13	**2800011219280**	**12192**	8
			AQUACTRL 2 SET; für Linkslenker; 05/13; Befestigungsart: Stiftbefestigung	**2800011276280**	**12762**	24

→

© 2025 Continental Aftermarket & Services GmbH

VW - TRANSPORTER T5 Bus (7HB, 7HJ, 7EB, 7EJ) 04/03→03/16

Wischblatt

2.0 TDI 2.0 TDI 2.0 TDI	62 kW 75 kW 84 kW	09/09→08/15 09/09→08/15 05/11→08/15	AQUACTRL 2 SINGLE; Einbauposition beifahrerseitig; für Linkslenker; passender Adapter: A; Befestigungsart: Hakenbefestigung; 05/13	**2800011309280**	**13092**	28
			AQUACTRL 2 SINGLE; für Linkslenker; Einbauposition beifahrerseitig; passender Adapter: B; 06/13	**2800011312280**	**13122**	29
			AQUACTRL 2 SINGLE; Einbauposition fahrerseitig; für Linkslenker; passender Adapter: A; Befestigungsart: Hakenbefestigung; 05/13	**2800011312280**	**13122**	29
			AQUACTRL 2 SINGLE; für Linkslenker; Einbauposition fahrerseitig; passender Adapter: BCE; 05/13; Befestigungsart: Stiftbefestigung	**2800011312280**	**13122**	29
			AQUACTRL 2 SINGLE; Einbauposition beifahrerseitig; für Linkslenker; passender Adapter: BCE; 05/13; Befestigungsart: Stiftbefestigung	**2800011312280**	**13122**	29
			AQUACTRL 2 SINGLE; für Linkslenker; Einbauposition fahrerseitig; passender Adapter: B; 06/13	**2800011312280**	**13122**	29
			REARCTRL; Einbauposition hinten; Fahrzeugausstattung: für Fahrzeuge mit Heckklappe	**2800011518170** **2800011518180**	**51817** **15181**	41 41
			AQUACTRL 2 SINGLE; 05/13; Einbauposition beifahrerseitig; für Rechtslenker; passender Adapter: A	**2800011610260** **2800011610270**	**16102** **61027**	56 56
			AQUACTRL 2 SINGLE; 05/13; Einbauposition fahrerseitig; für Rechtslenker; passender Adapter: A	**2800011614260** **2800011628270**	**16142** **62827**	58 63
			AQUACTRL 2 SINGLE; 05/13; Einbauposition beifahrerseitig; für Rechtslenker; passender Adapter: BCE	**2800011614260** **2800011628270**	**16142** **62827**	58 63
			AQUACTRL 2 SINGLE; 06/13 ; Einbauposition fahrerseitig; für Rechtslenker; passender Adapter: B	**2800011614260** **2800011628270**	**16142** **62827**	58 63
			AQUACTRL 2 SINGLE; 06/13 ; Einbauposition beifahrerseitig; für Rechtslenker; passender Adapter: B	**2800011614260** **2800011628270**	**16142** **62827**	58 63
			AQUACTRL 2 SINGLE; 05/13; Einbauposition fahrerseitig; für Rechtslenker; passender Adapter: BCE	**2800011614260** **2800011628270**	**16142** **62827**	58 63
2.0 TDI 2.0 TDI	85 kW 100 kW	05/11→08/15 05/10→08/15	AQUACTRL 2 SET; für Linkslenker; 06/13	**2800011219280**	**12192**	8
			AQUACTRL 2 SET; für Linkslenker; 05/13; Befestigungsart: Stiftbefestigung	**2800011276280**	**12762**	24
			AQUACTRL 2 SINGLE; Einbauposition beifahrerseitig; für Linkslenker; passender Adapter: A; Befestigungsart: Hakenbefestigung; 05/13	**2800011309280**	**13092**	28
			AQUACTRL 2 SINGLE; für Linkslenker; Einbauposition beifahrerseitig; passender Adapter: B; 06/13	**2800011312280**	**13122**	29
			AQUACTRL 2 SINGLE; Einbauposition beifahrerseitig; für Linkslenker; passender Adapter: BCE; 05/13; Befestigungsart: Stiftbefestigung	**2800011312280**	**13122**	29
			AQUACTRL 2 SINGLE; Einbauposition fahrerseitig; für Linkslenker; passender Adapter: A; Befestigungsart: Hakenbefestigung; 05/13	**2800011312280**	**13122**	29
			AQUACTRL 2 SINGLE; für Linkslenker; Einbauposition fahrerseitig; passender Adapter: BCE; 05/13; Befestigungsart: Stiftbefestigung	**2800011312280**	**13122**	29
			AQUACTRL 2 SINGLE; für Linkslenker; Einbauposition fahrerseitig; passender Adapter: B; 06/13	**2800011312280**	**13122**	29
			REARCTRL; Einbauposition hinten; Fahrzeugausstattung: für Fahrzeuge mit Heckklappe	**2800011518180**	**15181**	41
			AQUACTRL 2 SINGLE; 05/13; Einbauposition beifahrerseitig; für Rechtslenker; passender Adapter: A	**2800011610260**	**16102**	56

→

© 2025 Continental Aftermarket & Services GmbH

VW - TRANSPORTER T5 Bus (7HB, 7HJ, 7EB, 7EJ) 04/03→03/16

Wischblatt

2.0 TDI 2.0 TDI	85 kW 100 kW	05/11→08/15 05/10→08/15	AQUACTRL 2 SINGLE; 05/13; Einbauposition beifahrerseitig; für Rechtslenker; passender Adapter: BCE	**2800011614260**	**16142**	58
			AQUACTRL 2 SINGLE; 05/13; Einbauposition fahrerseitig; für Rechtslenker; passender Adapter: A	**2800011614260**	**16142**	58
			AQUACTRL 2 SINGLE; 06/13 ; Einbauposition fahrerseitig; für Rechtslenker; passender Adapter: B	**2800011614260**	**16142**	58
			AQUACTRL 2 SINGLE; 06/13 ; Einbauposition beifahrerseitig; für Rechtslenker; passender Adapter: B	**2800011614260**	**16142**	58
			AQUACTRL 2 SINGLE; 05/13; Einbauposition fahrerseitig; für Rechtslenker; passender Adapter: BCE	**2800011614260**	**16142**	58
2.0 TDI	103 kW	09/09→08/15	AQUACTRL 2 SET; für Linkslenker; 06/13	**2800011219280**	**12192**	8
			AQUACTRL 2 SET; für Linkslenker; 05/13; Befestigungsart: Stiftbefestigung	**2800011276280**	**12762**	24
			AQUACTRL 2 SINGLE; Einbauposition beifahrerseitig; für Linkslenker; passender Adapter: A; Befestigungsart: Hakenbefestigung; 05/13	**2800011309280**	**13092**	28
			AQUACTRL 2 SINGLE; für Linkslenker; Einbauposition beifahrerseitig; passender Adapter: B; 06/13	**2800011312280**	**13122**	29
			AQUACTRL 2 SINGLE; Einbauposition fahrerseitig; für Linkslenker; passender Adapter: A; Befestigungsart: Hakenbefestigung; 05/13	**2800011312280**	**13122**	29
			AQUACTRL 2 SINGLE; für Linkslenker; Einbauposition fahrerseitig; passender Adapter: BCE; 05/13; Befestigungsart: Stiftbefestigung	**2800011312280**	**13122**	29
			AQUACTRL 2 SINGLE; Einbauposition beifahrerseitig; für Linkslenker; passender Adapter: BCE; 05/13; Befestigungsart: Stiftbefestigung	**2800011312280**	**13122**	29
			AQUACTRL 2 SINGLE; für Linkslenker; Einbauposition fahrerseitig; passender Adapter: B; 06/13	**2800011312280**	**13122**	29
			REARCTRL; Einbauposition hinten; Fahrzeugausstattung: für Fahrzeuge mit Heckklappe	**2800011518170** **2800011518180**	**51817** **15181**	41 41
			AQUACTRL 2 SINGLE; 05/13; Einbauposition beifahrerseitig; für Rechtslenker; passender Adapter: A	**2800011610260** **2800011610270**	**16102** **61027**	56 56
			AQUACTRL 2 SINGLE; 05/13; Einbauposition fahrerseitig; für Rechtslenker; passender Adapter: A	**2800011614260** **2800011628270**	**16142** **62827**	58 63
			AQUACTRL 2 SINGLE; 05/13; Einbauposition beifahrerseitig; für Rechtslenker; passender Adapter: BCE	**2800011614260** **2800011628270**	**16142** **62827**	58 63
			AQUACTRL 2 SINGLE; 06/13 ; Einbauposition fahrerseitig; für Rechtslenker; passender Adapter: B	**2800011614260** **2800011628270**	**16142** **62827**	58 63
			AQUACTRL 2 SINGLE; 06/13 ; Einbauposition beifahrerseitig; für Rechtslenker; passender Adapter: B	**2800011614260** **2800011628270**	**16142** **62827**	58 63
			AQUACTRL 2 SINGLE; 05/13; Einbauposition fahrerseitig; für Rechtslenker; passender Adapter: BCE	**2800011614260** **2800011628270**	**16142** **62827**	58 63

© 2025 Continental Aftermarket & Services GmbH

VW - TRANSPORTER T5 Bus (7HB, 7HJ, 7EB, 7EJ) 04/03→03/16

Wischblatt

2.0 TDI 4motion	100 kW	05/10→08/15	AQUACTRL 2 SET; für Linkslenker; 06/13	**2800011219280**	**12192**	8
			AQUACTRL 2 SET; für Linkslenker; 05/13; Befestigungsart: Stiftbefestigung	**2800011276280**	**12762**	24
			AQUACTRL 2 SINGLE; Einbauposition beifahrerseitig; für Linkslenker; passender Adapter: A; Befestigungsart: Hakenbefestigung; 05/13	**2800011309280**	**13092**	28
			AQUACTRL 2 SINGLE; für Linkslenker; Einbauposition beifahrerseitig; passender Adapter: B; 06/13	**2800011312280**	**13122**	29
			AQUACTRL 2 SINGLE; Einbauposition beifahrerseitig; für Linkslenker; passender Adapter: BCE; 05/13; Befestigungsart: Stiftbefestigung	**2800011312280**	**13122**	29
			AQUACTRL 2 SINGLE; Einbauposition fahrerseitig; für Linkslenker; passender Adapter: A; Befestigungsart: Hakenbefestigung; 05/13	**2800011312280**	**13122**	29
			AQUACTRL 2 SINGLE; für Linkslenker; Einbauposition fahrerseitig; passender Adapter: BCE; 05/13; Befestigungsart: Stiftbefestigung	**2800011312280**	**13122**	29
			AQUACTRL 2 SINGLE; für Linkslenker; Einbauposition fahrerseitig; passender Adapter: B; 06/13	**2800011312280**	**13122**	29
			REARCTRL; Einbauposition hinten; Fahrzeugausstattung: für Fahrzeuge mit Heckklappe	**2800011518180**	**15181**	41
			AQUACTRL 2 SINGLE; 05/13; Einbauposition beifahrerseitig; für Rechtslenker; passender Adapter: A	**2800011610260**	**16102**	56
			AQUACTRL 2 SINGLE; 05/13; Einbauposition beifahrerseitig; für Rechtslenker; passender Adapter: BCE	**2800011614260**	**16142**	58
			AQUACTRL 2 SINGLE; 05/13; Einbauposition fahrerseitig; für Rechtslenker; passender Adapter: A	**2800011614260**	**16142**	58
			AQUACTRL 2 SINGLE; 06/13 ; Einbauposition fahrerseitig; für Rechtslenker; passender Adapter: B	**2800011614260**	**16142**	58
			AQUACTRL 2 SINGLE; 06/13 ; Einbauposition beifahrerseitig; für Rechtslenker; passender Adapter: B	**2800011614260**	**16142**	58
			AQUACTRL 2 SINGLE; 05/13; Einbauposition fahrerseitig; für Rechtslenker; passender Adapter: BCE	**2800011614260**	**16142**	58
2.0 TDI 4motion 2.0 TSI 2.0 TSI 2.0 TSI 4motion	103 kW 110 kW 150 kW 150 kW	09/09→08/15 07/12→08/15 05/11→08/15 07/11→08/15	AQUACTRL 2 SET; für Linkslenker; 06/13	**2800011219280**	**12192**	8
			AQUACTRL 2 SET; für Linkslenker; 05/13; Befestigungsart: Stiftbefestigung	**2800011276280**	**12762**	24
			AQUACTRL 2 SINGLE; Einbauposition beifahrerseitig; für Linkslenker; passender Adapter: A; Befestigungsart: Hakenbefestigung; 05/13	**2800011309280**	**13092**	28
			AQUACTRL 2 SINGLE; für Linkslenker; Einbauposition beifahrerseitig; passender Adapter: B; 06/13	**2800011312280**	**13122**	29
			AQUACTRL 2 SINGLE; Einbauposition fahrerseitig; für Linkslenker; passender Adapter: A; Befestigungsart: Hakenbefestigung; 05/13	**2800011312280**	**13122**	29
			AQUACTRL 2 SINGLE; für Linkslenker; Einbauposition fahrerseitig; passender Adapter: BCE; 05/13; Befestigungsart: Stiftbefestigung	**2800011312280**	**13122**	29
			AQUACTRL 2 SINGLE; Einbauposition beifahrerseitig; für Linkslenker; passender Adapter: BCE; 05/13; Befestigungsart: Stiftbefestigung	**2800011312280**	**13122**	29
			AQUACTRL 2 SINGLE; für Linkslenker; Einbauposition fahrerseitig; passender Adapter: B; 06/13	**2800011312280**	**13122**	29
			REARCTRL; Einbauposition hinten; Fahrzeugausstattung: für Fahrzeuge mit Heckklappe	**2800011518170** **2800011518180**	**51817** **15181**	41 41

→

© 2025 Continental Aftermarket & Services GmbH

VW - TRANSPORTER T5 Bus (7HB, 7HJ, 7EB, 7EJ) 04/03→03/16

Wischblatt

2.0 TDI 4motion 2.0 TSI 2.0 TSI 2.0 TSI 4motion	103 kW 110 kW 150 kW 150 kW	09/09→08/15 07/12→08/15 05/11→08/15 07/11→08/15	AQUACTRL 2 SINGLE; 05/13; Einbauposition beifahrerseitig; für Rechtslenker; passender Adapter: A	**2800011610260** **2800011610270**	**16102** **61027**	56 56
			AQUACTRL 2 SINGLE; 05/13; Einbauposition fahrerseitig; für Rechtslenker; passender Adapter: A	**2800011614260** **2800011628270**	**16142** **62827**	58 63
			AQUACTRL 2 SINGLE; 05/13; Einbauposition beifahrerseitig; für Rechtslenker; passender Adapter: BCE	**2800011614260** **2800011628270**	**16142** **62827**	58 63
			AQUACTRL 2 SINGLE; 06/13 ; Einbauposition fahrerseitig; für Rechtslenker; passender Adapter: B	**2800011614260** **2800011628270**	**16142** **62827**	58 63
			AQUACTRL 2 SINGLE; 06/13 ; Einbauposition beifahrerseitig; für Rechtslenker; passender Adapter: B	**2800011614260** **2800011628270**	**16142** **62827**	58 63
			AQUACTRL 2 SINGLE; 05/13; Einbauposition fahrerseitig; für Rechtslenker; passender Adapter: BCE	**2800011614260** **2800011628270**	**16142** **62827**	58 63
2.5 TDi 2.5 TDI 2.5 TDI 2.5 TDI 4motion 2.5 TDI 4motion 3.2 V6 4motion VR6 3.2	120 kW 96 kW 128 kW 96 kW 128 kW 173 kW 173 kW	11/03→11/09 04/03→11/09 04/03→11/09 07/04→11/09 07/04→11/09 11/03→12/09 02/04→11/09	AQUACTRL 2 SET; für Linkslenker; Befestigungsart: Stiftbefestigung	**2800011276280**	**12762**	24
			AQUACTRL 2 SINGLE; Einbauposition beifahrerseitig; für Linkslenker; passender Adapter: A; Befestigungsart: Hakenbefestigung	**2800011309280**	**13092**	28
			AQUACTRL 2 SINGLE; Einbauposition beifahrerseitig; für Linkslenker; passender Adapter: BCE; Befestigungsart: Stiftbefestigung	**2800011312280**	**13122**	29
			AQUACTRL 2 SINGLE; für Linkslenker; Einbauposition fahrerseitig; passender Adapter: BCE; Befestigungsart: Stiftbefestigung	**2800011312280**	**13122**	29
			AQUACTRL 2 SINGLE; Einbauposition fahrerseitig; für Linkslenker; passender Adapter: A; Befestigungsart: Hakenbefestigung	**2800011312280**	**13122**	29
			REARCTRL; Einbauposition hinten; Fahrzeugausstattung: für Fahrzeuge mit Heckklappe	**2800011518170** **2800011518180**	**51817** **15181**	41 41
			AQUACTRL 2 SINGLE; Einbauposition beifahrerseitig; für Rechtslenker; passender Adapter: A	**2800011610260** **2800011610270**	**16102** **61027**	56 56
			AQUACTRL 2 SINGLE; Einbauposition beifahrerseitig; für Rechtslenker; passender Adapter: BCE	**2800011614260** **2800011628270**	**16142** **62827**	58 63
			AQUACTRL 2 SINGLE; Einbauposition fahrerseitig; für Rechtslenker; passender Adapter: BCE	**2800011614260** **2800011628270**	**16142** **62827**	58 63
			AQUACTRL 2 SINGLE; Einbauposition fahrerseitig; für Rechtslenker; passender Adapter: A	**2800011614260** **2800011628270**	**16142** **62827**	58 63

VW - TRANSPORTER T5 Kasten (7HA, 7HH, 7EA, 7EH) 04/03→

Wischblatt

1.9 TDI 1.9 TDI 1.9 TDI 1.9 TDI	62 kW 63 kW 75 kW 77 kW	01/06→11/09 04/03→11/09 01/06→11/09 04/03→11/09	AQUACTRL 2 SET; für Linkslenker; Befestigungsart: Stiftbefestigung	**2800011276280**	**12762**	24
			AQUACTRL 2 SINGLE; Einbauposition beifahrerseitig; für Linkslenker; passender Adapter: A; Befestigungsart: Hakenbefestigung	**2800011309280**	**13092**	28
			AQUACTRL 2 SINGLE; für Linkslenker; Einbauposition fahrerseitig; passender Adapter: BCE; Befestigungsart: Stiftbefestigung	**2800011312280**	**13122**	29
			AQUACTRL 2 SINGLE; Einbauposition fahrerseitig; für Linkslenker; passender Adapter: A; Befestigungsart: Hakenbefestigung	**2800011312280**	**13122**	29
			AQUACTRL 2 SINGLE; Einbauposition beifahrerseitig; für Linkslenker; passender Adapter: BCE; Befestigungsart: Stiftbefestigung	**2800011312280**	**13122**	29
			REARCTRL; Einbauposition hinten; Fahrzeugausstattung: für Fahrzeuge mit Heckklappe	**2800011518170** **2800011518180**	**51817** **15181**	41 41
			AQUACTRL 2 SINGLE; Einbauposition beifahrerseitig; für Rechtslenker; passender Adapter: A	**2800011610260**	**16102**	56

→

© 2025 Continental Aftermarket & Services GmbH

VW - TRANSPORTER T5 Kasten (7HA, 7HH, 7EA, 7EH) 04/03→

Wischblatt

1.9 TDI	62 kW	01/06→11/09		2800011610270	61027	56
1.9 TDI 1.9 TDI 1.9 TDI	63 kW 75 kW 77 kW	04/03→11/09 01/06→11/09 04/03→11/09	AQUACTRL 2 SINGLE; Einbauposition beifahrerseitig; für Rechtslenker; passender Adapter: BCE	2800011614260 2800011628270	16142 62827	58 63
			AQUACTRL 2 SINGLE; Einbauposition fahrerseitig; für Rechtslenker; passender Adapter: BCE	2800011614260 2800011628270	16142 62827	58 63
			AQUACTRL 2 SINGLE; Einbauposition fahrerseitig; für Rechtslenker; passender Adapter: A	2800011614260 2800011628270	16142 62827	58 63
2.0	85 kW	11/03→08/15	AQUACTRL 2 SET; für Linkslenker; 06/13	2800011219280	12192	8
			AQUACTRL 2 SET; für Linkslenker; 05/13; Befestigungsart: Stiftbefestigung	2800011276280	12762	24
			AQUACTRL 2 SINGLE; Einbauposition beifahrerseitig; für Linkslenker; passender Adapter: A; Befestigungsart: Hakenbefestigung; 05/13	2800011309280	13092	28
			AQUACTRL 2 SINGLE; für Linkslenker; Einbauposition beifahrerseitig; passender Adapter: B; 06/13	2800011312280	13122	29
			AQUACTRL 2 SINGLE; Einbauposition fahrerseitig; für Linkslenker; passender Adapter: A; Befestigungsart: Hakenbefestigung; 05/13	2800011312280	13122	29
			AQUACTRL 2 SINGLE; für Linkslenker; Einbauposition fahrerseitig; passender Adapter: BCE; 05/13; Befestigungsart: Stiftbefestigung	2800011312280	13122	29
			AQUACTRL 2 SINGLE; Einbauposition beifahrerseitig; für Linkslenker; passender Adapter: BCE; 05/13; Befestigungsart: Stiftbefestigung	2800011312280	13122	29
			AQUACTRL 2 SINGLE; für Linkslenker; Einbauposition fahrerseitig; passender Adapter: B; 06/13	2800011312280	13122	29
			REARCTRL; Einbauposition hinten; Fahrzeugausstattung: für Fahrzeuge mit Heckklappe	2800011518170 2800011518180	51817 15181	41 41
			AQUACTRL 2 SINGLE; 05/13; Einbauposition beifahrerseitig; für Rechtslenker; passender Adapter: A	2800011610260 2800011610270	16102 61027	56 56
			AQUACTRL 2 SINGLE; 05/13; Einbauposition beifahrerseitig; für Rechtslenker; passender Adapter: BCE	2800011614260 2800011628270	16142 62827	58 63
			AQUACTRL 2 SINGLE; 05/13; Einbauposition fahrerseitig; für Rechtslenker; passender Adapter: BCE	2800011614260 2800011628270	16142 62827	58 63
			AQUACTRL 2 SINGLE; 06/13 ; Einbauposition beifahrerseitig; für Rechtslenker; passender Adapter: B	2800011614260 2800011628270	16142 62827	58 63
			AQUACTRL 2 SINGLE; 06/13 ; Einbauposition fahrerseitig; für Rechtslenker; passender Adapter: B	2800011614260 2800011628270	16142 62827	58 63
			AQUACTRL 2 SINGLE; 05/13; Einbauposition fahrerseitig; für Rechtslenker; passender Adapter: A	2800011614260 2800011628270	16142 62827	58 63
2.0 BiFuel	85 kW	06/07→08/15	AQUACTRL 2 SET; für Linkslenker; 06/13	2800011219280	12192	8
			AQUACTRL 2 SET; für Linkslenker; 05/13; Befestigungsart: Stiftbefestigung	2800011276280	12762	24
			AQUACTRL 2 SINGLE; Einbauposition beifahrerseitig; für Linkslenker; passender Adapter: A; Befestigungsart: Hakenbefestigung; 05/13	2800011309280	13092	28
			AQUACTRL 2 SINGLE; für Linkslenker; Einbauposition beifahrerseitig; passender Adapter: B; 06/13	2800011312280	13122	29
			AQUACTRL 2 SINGLE; Einbauposition beifahrerseitig; für Linkslenker; passender Adapter: BCE; 05/13; Befestigungsart: Stiftbefestigung	2800011312280	13122	29
			AQUACTRL 2 SINGLE; Einbauposition fahrerseitig; für Linkslenker; passender Adapter: A; Befestigungsart: Hakenbefestigung; 05/13	2800011312280	13122	29

→

© 2025 Continental Aftermarket & Services GmbH

VW - TRANSPORTER T5 Kasten (7HA, 7HH, 7EA, 7EH) 04/03→

Wischblatt

2.0 BiFuel	85 kW	06/07→08/15	AQUACTRL 2 SINGLE; für Linkslenker; Einbauposition fahrerseitig; passender Adapter: BCE; 05/13; Befestigungsart: Stiftbefestigung	**2800011312280**	**13122**	29
			AQUACTRL 2 SINGLE; für Linkslenker; Einbauposition fahrerseitig; passender Adapter: B; 06/13	**2800011312280**	**13122**	29
			REARCTRL; Einbauposition hinten; Fahrzeugausstattung: für Fahrzeuge mit Heckklappe	**2800011518180**	**15181**	41
			AQUACTRL 2 SINGLE; 05/13; Einbauposition beifahrerseitig; für Rechtslenker; passender Adapter: A	**2800011610260**	**16102**	56
			AQUACTRL 2 SINGLE; 05/13; Einbauposition fahrerseitig; für Rechtslenker; passender Adapter: BCE	**2800011614260**	**16142**	58
			AQUACTRL 2 SINGLE; 05/13; Einbauposition beifahrerseitig; für Rechtslenker; passender Adapter: BCE	**2800011614260**	**16142**	58
			AQUACTRL 2 SINGLE; 06/13 ; Einbauposition beifahrerseitig; für Rechtslenker; passender Adapter: B	**2800011614260**	**16142**	58
			AQUACTRL 2 SINGLE; 06/13 ; Einbauposition fahrerseitig; für Rechtslenker; passender Adapter: B	**2800011614260**	**16142**	58
			AQUACTRL 2 SINGLE; 05/13; Einbauposition fahrerseitig; für Rechtslenker; passender Adapter: A	**2800011614260**	**16142**	58
2.0 BiTDI 2.0 BiTDI 4motion 2.0 TDI 2.0 TDI 2.0 TDI 2.0 TDI 2.0 TDI 4motion 2.0 TDI 4motion 2.0 TSI 2.0 TSI 2.0 TSI 4motion	132 kW 132 kW 62 kW 75 kW 84 kW 100 kW 103 kW 100 kW 103 kW 110 kW 150 kW 150 kW	09/09→08/15 09/09→08/15 09/09→08/15 09/09→08/15 05/11→08/15 05/10→08/15 09/09→08/15 05/10→08/15 09/09→08/15 07/12→08/15 05/11→08/15 07/11→08/15	AQUACTRL 2 SET; für Linkslenker; 06/13	**2800011219280**	**12192**	8
			AQUACTRL 2 SET; für Linkslenker; 05/13; Befestigungsart: Stiftbefestigung	**2800011276280**	**12762**	24
			AQUACTRL 2 SINGLE; Einbauposition beifahrerseitig; für Linkslenker; passender Adapter: A; Befestigungsart: Hakenbefestigung; 05/13	**2800011309280**	**13092**	28
			AQUACTRL 2 SINGLE; für Linkslenker; Einbauposition beifahrerseitig; passender Adapter: B; 06/13	**2800011312280**	**13122**	29
			AQUACTRL 2 SINGLE; Einbauposition fahrerseitig; für Linkslenker; passender Adapter: A; Befestigungsart: Hakenbefestigung; 05/13	**2800011312280**	**13122**	29
			AQUACTRL 2 SINGLE; für Linkslenker; Einbauposition fahrerseitig; passender Adapter: BCE; 05/13; Befestigungsart: Stiftbefestigung	**2800011312280**	**13122**	29
			AQUACTRL 2 SINGLE; Einbauposition beifahrerseitig; für Linkslenker; passender Adapter: BCE; 05/13; Befestigungsart: Stiftbefestigung	**2800011312280**	**13122**	29
			AQUACTRL 2 SINGLE; für Linkslenker; Einbauposition fahrerseitig; passender Adapter: B; 06/13	**2800011312280**	**13122**	29
			REARCTRL; Einbauposition hinten; Fahrzeugausstattung: für Fahrzeuge mit Heckklappe	**2800011518170** **2800011518180**	**51817** **15181**	41 41
			AQUACTRL 2 SINGLE; 05/13; Einbauposition beifahrerseitig; für Rechtslenker; passender Adapter: A	**2800011610260** **2800011610270**	**16102** **61027**	56 56
			AQUACTRL 2 SINGLE; 05/13; Einbauposition beifahrerseitig; für Rechtslenker; passender Adapter: BCE	**2800011614260** **2800011628270**	**16142** **62827**	58 63
			AQUACTRL 2 SINGLE; 05/13; Einbauposition fahrerseitig; für Rechtslenker; passender Adapter: BCE	**2800011614260** **2800011628270**	**16142** **62827**	58 63
			AQUACTRL 2 SINGLE; 06/13 ; Einbauposition beifahrerseitig; für Rechtslenker; passender Adapter: B	**2800011614260** **2800011628270**	**16142** **62827**	58 63
			AQUACTRL 2 SINGLE; 06/13 ; Einbauposition fahrerseitig; für Rechtslenker; passender Adapter: B	**2800011614260** **2800011628270**	**16142** **62827**	58 63

→

© 2025 Continental Aftermarket & Services GmbH

VW - TRANSPORTER T5 Kasten (7HA, 7HH, 7EA, 7EH) 04/03→

Wischblatt

2.0 BiTDI	132 kW	09/09→08/15	AQUACTRL 2 SINGLE; 05/13; Einbauposition fahrerseitig; für Rechtslenker; passender Adapter: A	**2800011614260**	**16142**	58
2.0 BiTDI 4motion	132 kW	09/09→08/15		**2800011628270**	**62827**	63
2.0 TDI	62 kW	09/09→08/15				
2.0 TDI	75 kW	09/09→08/15				
2.0 TDI	84 kW	05/11→08/15				
2.0 TDI	100 kW	05/10→08/15				
2.0 TDI	103 kW	09/09→08/15				
2.0 TDI 4motion	100 kW	05/10→08/15				
2.0 TDI 4motion	103 kW	09/09→08/15				
2.0 TSI	110 kW	07/12→08/15				
2.0 TSI	150 kW	05/11→08/15				
2.0 TSI 4motion	150 kW	07/11→08/15				
2.5 TDI	96 kW	04/03→11/09	AQUACTRL 2 SET; für Linkslenker; Befestigungsart: Stiftbefestigung	**2800011276280**	**12762**	24
2.5 TDI	128 kW	04/03→11/09				
2.5 TDI 4motion	96 kW	07/04→11/09	AQUACTRL 2 SINGLE; Einbauposition beifahrerseitig; für Linkslenker; passender Adapter: A; Befestigungsart: Hakenbefestigung	**2800011309280**	**13092**	28
2.5 TDI 4motion	128 kW	07/04→11/09				
VR6 3.2	173 kW	02/04→11/09				
VR6 3.2 4motion	173 kW	11/03→11/09	AQUACTRL 2 SINGLE; für Linkslenker; Einbauposition fahrerseitig; passender Adapter: BCE; Befestigungsart: Stiftbefestigung	**2800011312280**	**13122**	29
			AQUACTRL 2 SINGLE; Einbauposition fahrerseitig; für Linkslenker; passender Adapter: A; Befestigungsart: Hakenbefestigung	**2800011312280**	**13122**	29
			AQUACTRL 2 SINGLE; Einbauposition beifahrerseitig; für Linkslenker; passender Adapter: BCE; Befestigungsart: Stiftbefestigung	**2800011312280**	**13122**	29
			REARCTRL; Einbauposition hinten; Fahrzeugausstattung: für Fahrzeuge mit Heckklappe	**2800011518170**	**51817**	41
				2800011518180	**15181**	41
			AQUACTRL 2 SINGLE; Einbauposition beifahrerseitig; für Rechtslenker; passender Adapter: A	**2800011610260**	**16102**	56
				2800011610270	**61027**	56
			AQUACTRL 2 SINGLE; Einbauposition beifahrerseitig; für Rechtslenker; passender Adapter: BCE	**2800011614260**	**16142**	58
				2800011628270	**62827**	63
			AQUACTRL 2 SINGLE; Einbauposition fahrerseitig; für Rechtslenker; passender Adapter: BCE	**2800011614260**	**16142**	58
				2800011628270	**62827**	63
			AQUACTRL 2 SINGLE; Einbauposition fahrerseitig; für Rechtslenker; passender Adapter: A	**2800011614260**	**16142**	58
				2800011628270	**62827**	63

VW - TRANSPORTER T5 Pritsche/Fahrgestell (7JD, 7JE, 7JL, 7JY, 7JZ 04/03→03/16

Wischblatt

1.9 TDI	62 kW	01/06→11/09	AQUACTRL 2 SET; für Linkslenker; Befestigungsart: Stiftbefestigung	**2800011276280**	**12762**	24
1.9 TDI	63 kW	04/03→11/09				
1.9 TDI	75 kW	01/06→11/09	AQUACTRL 2 SINGLE; Einbauposition beifahrerseitig; für Linkslenker; passender Adapter: A; Befestigungsart: Hakenbefestigung	**2800011309280**	**13092**	28
1.9 TDI	77 kW	04/03→11/09				
2.0	85 kW	11/03→05/13				
			AQUACTRL 2 SINGLE; für Linkslenker; Einbauposition fahrerseitig; passender Adapter: BCE; Befestigungsart: Stiftbefestigung	**2800011312280**	**13122**	29
			AQUACTRL 2 SINGLE; Einbauposition beifahrerseitig; für Linkslenker; passender Adapter: BCE; Befestigungsart: Stiftbefestigung	**2800011312280**	**13122**	29
			AQUACTRL 2 SINGLE; Einbauposition fahrerseitig; für Linkslenker; passender Adapter: A; Befestigungsart: Hakenbefestigung	**2800011312280**	**13122**	29
			AQUACTRL 2 SINGLE; Einbauposition beifahrerseitig; für Rechtslenker; passender Adapter: A	**2800011610260**	**16102**	56
				2800011610270	**61027**	56
			AQUACTRL 2 SINGLE; Einbauposition beifahrerseitig; für Rechtslenker; passender Adapter: BCE	**2800011614260**	**16142**	58
				2800011628270	**62827**	63
			AQUACTRL 2 SINGLE; Einbauposition fahrerseitig; für Rechtslenker; passender Adapter: A	**2800011614260**	**16142**	58
				2800011628270	**62827**	63
			AQUACTRL 2 SINGLE; Einbauposition fahrerseitig; für Rechtslenker; passender Adapter: BCE	**2800011614260**	**16142**	58
				2800011628270	**62827**	63
2.0 BiTDI	132 kW	09/09→08/15	AQUACTRL 2 SET; für Linkslenker; 06/13	**2800011219280**	**12192**	8
2.0 BiTDI 4motion	132 kW	09/09→08/15				

→

© 2025 Continental Aftermarket & Services GmbH

VW - TRANSPORTER T5 Pritsche/Fahrgestell (7JD, 7JE, 7JL, 7JY, 7JZ 04/03→03/16

Wischblatt

2.0 BiTDI 2.0 BiTDI 4motion	132 kW 132 kW	09/09→08/15 09/09→08/15	AQUACTRL 2 SET; für Linkslenker; 05/13; Befestigungsart: Stiftbefestigung	**2800011276280**	**12762**	24
			AQUACTRL 2 SINGLE; Einbauposition beifahrerseitig; für Linkslenker; passender Adapter: A; Befestigungsart: Hakenbefestigung; 05/13	**2800011309280**	**13092**	28
			AQUACTRL 2 SINGLE; Einbauposition beifahrerseitig; für Linkslenker; passender Adapter: BCE; 05/13; Befestigungsart: Stiftbefestigung	**2800011312280**	**13122**	29
			AQUACTRL 2 SINGLE; für Linkslenker; Einbauposition fahrerseitig; passender Adapter: BCE; 05/13; Befestigungsart: Stiftbefestigung	**2800011312280**	**13122**	29
			AQUACTRL 2 SINGLE; Einbauposition fahrerseitig; für Linkslenker; passender Adapter: A; Befestigungsart: Hakenbefestigung; 05/13	**2800011312280**	**13122**	29
			AQUACTRL 2 SINGLE; für Linkslenker; Einbauposition fahrerseitig; passender Adapter: B; 06/13	**2800011312280**	**13122**	29
			AQUACTRL 2 SINGLE; für Linkslenker; Einbauposition beifahrerseitig; passender Adapter: B; 06/13	**2800011312280**	**13122**	29
			AQUACTRL 2 SINGLE; 05/13; Einbauposition beifahrerseitig; für Rechtslenker; passender Adapter: A	**2800011610260** **2800011610270**	**16102** **61027**	56 56
			AQUACTRL 2 SINGLE; 05/13; Einbauposition beifahrerseitig; für Rechtslenker; passender Adapter: BCE	**2800011614260** **2800011628270**	**16142** **62827**	58 63
			AQUACTRL 2 SINGLE; 05/13; Einbauposition fahrerseitig; für Rechtslenker; passender Adapter: BCE	**2800011614260** **2800011628270**	**16142** **62827**	58 63
			AQUACTRL 2 SINGLE; 06/13 ; Einbauposition beifahrerseitig; für Rechtslenker; passender Adapter: B	**2800011614260** **2800011628270**	**16142** **62827**	58 63
			AQUACTRL 2 SINGLE; 06/13 ; Einbauposition fahrerseitig; für Rechtslenker; passender Adapter: B	**2800011614260** **2800011628270**	**16142** **62827**	58 63
			AQUACTRL 2 SINGLE; 05/13; Einbauposition fahrerseitig; für Rechtslenker; passender Adapter: A	**2800011614260** **2800011628270**	**16142** **62827**	58 63
2.0 CNG	85 kW	11/03→05/11	AQUACTRL 2 SET; für Linkslenker; Befestigungsart: Stiftbefestigung	**2800011276280**	**12762**	24
			AQUACTRL 2 SINGLE; Einbauposition beifahrerseitig; für Linkslenker; passender Adapter: A; Befestigungsart: Hakenbefestigung	**2800011309280**	**13092**	28
			AQUACTRL 2 SINGLE; für Linkslenker; Einbauposition fahrerseitig; passender Adapter: BCE; Befestigungsart: Stiftbefestigung	**2800011312280**	**13122**	29
			AQUACTRL 2 SINGLE; Einbauposition beifahrerseitig; für Linkslenker; passender Adapter: BCE; Befestigungsart: Stiftbefestigung	**2800011312280**	**13122**	29
			AQUACTRL 2 SINGLE; Einbauposition fahrerseitig; für Linkslenker; passender Adapter: A; Befestigungsart: Hakenbefestigung	**2800011312280**	**13122**	29
			REARCTRL; Einbauposition hinten; Fahrzeugausstattung: für Fahrzeuge mit Heckklappe	**2800011518180**	**15181**	41
			AQUACTRL 2 SINGLE; Einbauposition beifahrerseitig; für Rechtslenker; passender Adapter: A	**2800011610260**	**16102**	56
			AQUACTRL 2 SINGLE; Einbauposition fahrerseitig; für Rechtslenker; passender Adapter: A	**2800011614260**	**16142**	58
			AQUACTRL 2 SINGLE; Einbauposition beifahrerseitig; für Rechtslenker; passender Adapter: BCE	**2800011614260**	**16142**	58
			AQUACTRL 2 SINGLE; Einbauposition fahrerseitig; für Rechtslenker; passender Adapter: BCE	**2800011614260**	**16142**	58

© 2025 Continental Aftermarket & Services GmbH

VW - TRANSPORTER T5 Pritsche/Fahrgestell (7JD, 7JE, 7JL, 7JY, 7JZ 04/03→03/16

Wischblatt

2.0 TDI 2.0 TDI 2.0 TDI 2.0 TDI 2.0 TDI 2.0 TDI 4motion 2.0 TDI 4motion 2.0 TSI	62 kW 75 kW 84 kW 100 kW 103 kW 100 kW 103 kW 110 kW	09/09→08/15 09/09→08/15 05/11→08/15 05/10→08/15 09/09→08/15 05/10→08/15 09/09→08/15 07/12→08/15	AQUACTRL 2 SET; für Linkslenker; 06/13	**2800011219280**	**12192**	8
			AQUACTRL 2 SET; für Linkslenker; 05/13; Befestigungsart: Stiftbefestigung	**2800011276280**	**12762**	24
			AQUACTRL 2 SINGLE; Einbauposition beifahrerseitig; für Linkslenker; passender Adapter: A; Befestigungsart: Hakenbefestigung; 05/13	**2800011309280**	**13092**	28
			AQUACTRL 2 SINGLE; Einbauposition beifahrerseitig; für Linkslenker; passender Adapter: BCE; 05/13; Befestigungsart: Stiftbefestigung	**2800011312280**	**13122**	29
			AQUACTRL 2 SINGLE; für Linkslenker; Einbauposition fahrerseitig; passender Adapter: BCE; 05/13; Befestigungsart: Stiftbefestigung	**2800011312280**	**13122**	29
			AQUACTRL 2 SINGLE; Einbauposition fahrerseitig; für Linkslenker; passender Adapter: A; Befestigungsart: Hakenbefestigung; 05/13	**2800011312280**	**13122**	29
			AQUACTRL 2 SINGLE; für Linkslenker; Einbauposition fahrerseitig; passender Adapter: B; 06/13	**2800011312280**	**13122**	29
			AQUACTRL 2 SINGLE; für Linkslenker; Einbauposition beifahrerseitig; passender Adapter: B; 06/13	**2800011312280**	**13122**	29
			AQUACTRL 2 SINGLE; 05/13; Einbauposition beifahrerseitig; für Rechtslenker; passender Adapter: A	**2800011610260** **2800011610270**	**16102** **61027**	56 56
			AQUACTRL 2 SINGLE; 05/13; Einbauposition beifahrerseitig; für Rechtslenker; passender Adapter: BCE	**2800011614260** **2800011628270**	**16142** **62827**	58 63
			AQUACTRL 2 SINGLE; 05/13; Einbauposition fahrerseitig; für Rechtslenker; passender Adapter: BCE	**2800011614260** **2800011628270**	**16142** **62827**	58 63
			AQUACTRL 2 SINGLE; 06/13 ; Einbauposition beifahrerseitig; für Rechtslenker; passender Adapter: B	**2800011614260** **2800011628270**	**16142** **62827**	58 63
			AQUACTRL 2 SINGLE; 06/13 ; Einbauposition fahrerseitig; für Rechtslenker; passender Adapter: B	**2800011614260** **2800011628270**	**16142** **62827**	58 63
			AQUACTRL 2 SINGLE; 05/13; Einbauposition fahrerseitig; für Rechtslenker; passender Adapter: A	**2800011614260** **2800011628270**	**16142** **62827**	58 63
2.5 TDI 2.5 TDI 2.5 TDI 4motion 2.5 TDI 4motion VR6 3.2	96 kW 128 kW 96 kW 128 kW 173 kW	04/03→11/09 04/03→11/09 07/04→11/09 04/04→11/09 08/03→11/09	AQUACTRL 2 SET; für Linkslenker; Befestigungsart: Stiftbefestigung	**2800011276280**	**12762**	24
			AQUACTRL 2 SINGLE; Einbauposition beifahrerseitig; für Linkslenker; passender Adapter: A; Befestigungsart: Hakenbefestigung	**2800011309280**	**13092**	28
			AQUACTRL 2 SINGLE; für Linkslenker; Einbauposition fahrerseitig; passender Adapter: BCE; Befestigungsart: Stiftbefestigung	**2800011312280**	**13122**	29
			AQUACTRL 2 SINGLE; Einbauposition beifahrerseitig; für Linkslenker; passender Adapter: BCE; Befestigungsart: Stiftbefestigung	**2800011312280**	**13122**	29
			AQUACTRL 2 SINGLE; Einbauposition fahrerseitig; für Linkslenker; passender Adapter: A; Befestigungsart: Hakenbefestigung	**2800011312280**	**13122**	29
			AQUACTRL 2 SINGLE; Einbauposition beifahrerseitig; für Rechtslenker; passender Adapter: A	**2800011610260** **2800011610270**	**16102** **61027**	56 56
			AQUACTRL 2 SINGLE; Einbauposition beifahrerseitig; für Rechtslenker; passender Adapter: BCE	**2800011614260** **2800011628270**	**16142** **62827**	58 63
			AQUACTRL 2 SINGLE; Einbauposition fahrerseitig; für Rechtslenker; passender Adapter: A	**2800011614260** **2800011628270**	**16142** **62827**	58 63
			AQUACTRL 2 SINGLE; Einbauposition fahrerseitig; für Rechtslenker; passender Adapter: BCE	**2800011614260** **2800011628270**	**16142** **62827**	58 63

© 2025 Continental Aftermarket & Services GmbH

VW - TRANSPORTER T6 / CARAVELLE T6 Bus (SGB, SGJ, SHB, SHJ) 04/15→08/24

Wischblatt

2.0 TDI	62 kW	04/15→07/19	AQUACTRL 2 SET; für Linkslenker	**2800011219280**	**12192**	8
			AQUACTRL 2 SINGLE; Einbauposition fahrerseitig; für Linkslenker; passender Adapter: B	**2800011312280**	**13122**	29
			AQUACTRL 2 SINGLE; Einbauposition beifahrerseitig; für Linkslenker; passender Adapter: B	**2800011312280**	**13122**	29
			REARCTRL; Einbauposition hinten; Fahrzeugausstattung: für Fahrzeuge mit Heckklappe	**2800011523170** **2800011523180**	**52317** **15231**	43 43
			AQUACTRL 2 SINGLE; Einbauposition fahrerseitig; für Rechtslenker; passender Adapter: B	**2800011614260** **2800011628270**	**16142** **62827**	58 63
			AQUACTRL 2 SINGLE; Einbauposition beifahrerseitig; für Rechtslenker; passender Adapter: B	**2800011614260** **2800011628270**	**16142** **62827**	58 63
2.0 TDI	66 kW	10/19→08/24	AQUACTRL 2 SET; für Linkslenker	**2800011219280**	**12192**	8
			AQUACTRL 2 SINGLE; Einbauposition fahrerseitig; für Linkslenker; passender Adapter: B	**2800011312280**	**13122**	29
			AQUACTRL 2 SINGLE; Einbauposition beifahrerseitig; für Linkslenker; passender Adapter: B	**2800011312280**	**13122**	29
			REARCTRL; Einbauposition hinten; Fahrzeugausstattung: für Fahrzeuge mit Heckklappe	**2800011523180**	**15231**	43
			AQUACTRL 2 SINGLE; Einbauposition beifahrerseitig; für Rechtslenker; passender Adapter: B	**2800011614260**	**16142**	58
			AQUACTRL 2 SINGLE; Einbauposition fahrerseitig; für Rechtslenker; passender Adapter: B	**2800011614260**	**16142**	58
2.0 TDI 2.0 TDI 2.0 TDI 2.0 TDI 2.0 TDI 2.0 TDI	75 kW 81 kW 84 kW 103 kW 110 kW 132 kW	04/15→12/19 07/19→08/24 05/16→08/19 04/15→12/19 04/15→08/24 04/15→12/19	AQUACTRL 2 SET; für Linkslenker	**2800011219280**	**12192**	8
			AQUACTRL 2 SINGLE; Einbauposition fahrerseitig; für Linkslenker; passender Adapter: B	**2800011312280**	**13122**	29
			AQUACTRL 2 SINGLE; Einbauposition beifahrerseitig; für Linkslenker; passender Adapter: B	**2800011312280**	**13122**	29
			REARCTRL; Einbauposition hinten; Fahrzeugausstattung: für Fahrzeuge mit Heckklappe	**2800011523170** **2800011523180**	**52317** **15231**	43 43
			AQUACTRL 2 SINGLE; Einbauposition fahrerseitig; für Rechtslenker; passender Adapter: B	**2800011614260** **2800011628270**	**16142** **62827**	58 63
			AQUACTRL 2 SINGLE; Einbauposition beifahrerseitig; für Rechtslenker; passender Adapter: B	**2800011614260** **2800011628270**	**16142** **62827**	58 63
2.0 TDI	146 kW	11/18→08/24	AQUACTRL 2 SET; für Linkslenker	**2800011219280**	**12192**	8
			AQUACTRL 2 SINGLE; Einbauposition fahrerseitig; für Linkslenker; passender Adapter: B	**2800011312280**	**13122**	29
			AQUACTRL 2 SINGLE; Einbauposition beifahrerseitig; für Linkslenker; passender Adapter: B	**2800011312280**	**13122**	29
			REARCTRL; Einbauposition hinten; Fahrzeugausstattung: für Fahrzeuge mit Heckklappe	**2800011523180**	**15231**	43
			AQUACTRL 2 SINGLE; Einbauposition beifahrerseitig; für Rechtslenker; passender Adapter: B	**2800011614260**	**16142**	58
			AQUACTRL 2 SINGLE; Einbauposition fahrerseitig; für Rechtslenker; passender Adapter: B	**2800011614260**	**16142**	58
2.0 TDI 2.0 TDI 4motion 2.0 TDI 4motion 2.0 TDI 4motion 2.0 TDI 4motion 2.0 TDI 4motion 2.0 TSI 2.0 TSI 2.0 TSI 4motion	150 kW 103 kW 110 kW 132 kW 146 kW 150 kW 110 kW 150 kW 150 kW	06/15→08/24 06/15→12/19 08/15→08/24 06/15→12/19 08/18→08/24 06/15→08/24 04/15→07/19 04/15→07/19 06/15→07/19	AQUACTRL 2 SET; für Linkslenker	**2800011219280**	**12192**	8
			AQUACTRL 2 SINGLE; Einbauposition fahrerseitig; für Linkslenker; passender Adapter: B	**2800011312280**	**13122**	29
			AQUACTRL 2 SINGLE; Einbauposition beifahrerseitig; für Linkslenker; passender Adapter: B	**2800011312280**	**13122**	29
			REARCTRL; Einbauposition hinten; Fahrzeugausstattung: für Fahrzeuge mit Heckklappe	**2800011523170** **2800011523180**	**52317** **15231**	43 43
			AQUACTRL 2 SINGLE; Einbauposition fahrerseitig; für Rechtslenker; passender Adapter: B	**2800011614260** **2800011628270**	**16142** **62827**	58 63
			AQUACTRL 2 SINGLE; Einbauposition beifahrerseitig; für Rechtslenker; passender Adapter: B	**2800011614260** **2800011628270**	**16142** **62827**	58 63

© 2025 Continental Aftermarket & Services GmbH

VW - TRANSPORTER T6 / CARAVELLE T6 Bus (SGB, SGJ, SHB, SHJ) 04/15→08/24

Wischblatt

ABT e-Caravelle	83 kW	01/20→08/24	AQUACTRL 2 SET; für Linkslenker	**2800011219280**	**12192**	8
			AQUACTRL 2 SINGLE; Einbauposition fahrerseitig; für Linkslenker; passender Adapter: B	**2800011312280**	**13122**	29
			AQUACTRL 2 SINGLE; Einbauposition beifahrerseitig; für Linkslenker; passender Adapter: B	**2800011312280**	**13122**	29
			REARCTRL; Einbauposition hinten; Fahrzeugausstattung: für Fahrzeuge mit Heckklappe	**2800011523180**	**15231**	43
			AQUACTRL 2 SINGLE; Einbauposition beifahrerseitig; für Rechtslenker; passender Adapter: B	**2800011614260**	**16142**	58
			AQUACTRL 2 SINGLE; Einbauposition fahrerseitig; für Rechtslenker; passender Adapter: B	**2800011614260**	**16142**	58

VW - TRANSPORTER T6 Kasten (SGA, SGH, SHA, SHH) 04/15→08/24

Wischblatt

2.0 TDI	62 kW	04/15→07/19	AQUACTRL 2 SET; für Linkslenker	**2800011219280**	**12192**	8
			AQUACTRL 2 SINGLE; Einbauposition fahrerseitig; für Linkslenker; passender Adapter: B	**2800011312280**	**13122**	29
			AQUACTRL 2 SINGLE; Einbauposition beifahrerseitig; für Linkslenker; passender Adapter: B	**2800011312280**	**13122**	29
			REARCTRL; Einbauposition hinten; Fahrzeugausstattung: für Fahrzeuge mit Heckklappe	**2800011523170** **2800011523180**	**52317** **15231**	43 43
			AQUACTRL 2 SINGLE; Einbauposition beifahrerseitig; für Rechtslenker; passender Adapter: B	**2800011614260** **2800011628270**	**16142** **62827**	58 63
			AQUACTRL 2 SINGLE; Einbauposition fahrerseitig; für Rechtslenker; passender Adapter: B	**2800011614260** **2800011628270**	**16142** **62827**	58 63
2.0 TDI	66 kW	10/19→08/24	AQUACTRL 2 SET; für Linkslenker	**2800011219280**	**12192**	8
			AQUACTRL 2 SINGLE; Einbauposition fahrerseitig; für Linkslenker; passender Adapter: B	**2800011312280**	**13122**	29
			AQUACTRL 2 SINGLE; Einbauposition beifahrerseitig; für Linkslenker; passender Adapter: B	**2800011312280**	**13122**	29
			REARCTRL; Einbauposition hinten; Fahrzeugausstattung: für Fahrzeuge mit Heckklappe	**2800011523180**	**15231**	43
			AQUACTRL 2 SINGLE; Einbauposition fahrerseitig; für Rechtslenker; passender Adapter: B	**2800011614260**	**16142**	58
			AQUACTRL 2 SINGLE; Einbauposition beifahrerseitig; für Rechtslenker; passender Adapter: B	**2800011614260**	**16142**	58
2.0 TDI 2.0 TDI 2.0 TDI 2.0 TDI 2.0 TDI 2.0 TDI 2.0 TDI 2.0 TDI 2.0 TDI 4motion 2.0 TDI 4motion 2.0 TDI 4motion 2.0 TDI 4motion 2.0 TDI 4motion 2.0 TDI 4motion 2.0 TSI 2.0 TSI 2.0 TSI 4motion	75 kW 81 kW 84 kW 103 kW 110 kW 132 kW 146 kW 150 kW 103 kW 110 kW 132 kW 146 kW 150 kW 110 kW 150 kW 150 kW	04/15→12/19 07/19→08/24 05/16→08/19 04/15→12/19 04/15→08/24 04/15→12/19 08/18→08/24 06/15→08/24 06/15→12/19 08/15→08/24 06/15→12/19 08/18→08/24 06/15→08/24 04/15→07/19 04/15→07/19 06/15→07/19	AQUACTRL 2 SET; für Linkslenker	**2800011219280**	**12192**	8
			AQUACTRL 2 SINGLE; Einbauposition fahrerseitig; für Linkslenker; passender Adapter: B	**2800011312280**	**13122**	29
			AQUACTRL 2 SINGLE; Einbauposition beifahrerseitig; für Linkslenker; passender Adapter: B	**2800011312280**	**13122**	29
			REARCTRL; Einbauposition hinten; Fahrzeugausstattung: für Fahrzeuge mit Heckklappe	**2800011523170** **2800011523180**	**52317** **15231**	43 43
			AQUACTRL 2 SINGLE; Einbauposition beifahrerseitig; für Rechtslenker; passender Adapter: B	**2800011614260** **2800011628270**	**16142** **62827**	58 63
			AQUACTRL 2 SINGLE; Einbauposition fahrerseitig; für Rechtslenker; passender Adapter: B	**2800011614260** **2800011628270**	**16142** **62827**	58 63
ABT e-Transporter	83 kW	01/20→08/24	AQUACTRL 2 SET; für Linkslenker	**2800011219280**	**12192**	8
			AQUACTRL 2 SINGLE; Einbauposition fahrerseitig; für Linkslenker; passender Adapter: B	**2800011312280**	**13122**	29
			AQUACTRL 2 SINGLE; Einbauposition beifahrerseitig; für Linkslenker; passender Adapter: B	**2800011312280**	**13122**	29
			REARCTRL; Einbauposition hinten; Fahrzeugausstattung: für Fahrzeuge mit Heckklappe	**2800011523180**	**15231**	43
			AQUACTRL 2 SINGLE; Einbauposition fahrerseitig; für Rechtslenker; passender Adapter: B	**2800011614260**	**16142**	58
			AQUACTRL 2 SINGLE; Einbauposition beifahrerseitig; für Rechtslenker; passender Adapter: B	**2800011614260**	**16142**	58

© 2025 Continental Aftermarket & Services GmbH

VW - TRANSPORTER T6 Pritsche/Fahrgestell (SFD, SFE, SFL, SFZ, SJD 04/15→08/24

Wischblatt

2.0 TDI	62 kW	04/15→11/19	AQUACTRL 2 SET; für Linkslenker	**2800011219280**	**12192**	8
			AQUACTRL 2 SINGLE; Einbauposition beifahrerseitig; für Linkslenker; passender Adapter: B	**2800011312280**	**13122**	29
			AQUACTRL 2 SINGLE; Einbauposition fahrerseitig; für Linkslenker; passender Adapter: B	**2800011312280**	**13122**	29
			AQUACTRL 2 SINGLE; Einbauposition beifahrerseitig; für Rechtslenker; passender Adapter: B	**2800011614260** **2800011628270**	**16142** **62827**	58 63
			AQUACTRL 2 SINGLE; Einbauposition fahrerseitig; für Rechtslenker; passender Adapter: B	**2800011614260** **2800011628270**	**16142** **62827**	58 63
2.0 TDI	66 kW	10/19→08/24	AQUACTRL 2 SET; für Linkslenker	**2800011219280**	**12192**	8
			AQUACTRL 2 SINGLE; Einbauposition beifahrerseitig; für Linkslenker; passender Adapter: B	**2800011312280**	**13122**	29
			AQUACTRL 2 SINGLE; Einbauposition fahrerseitig; für Linkslenker; passender Adapter: B	**2800011312280**	**13122**	29
			AQUACTRL 2 SINGLE; Einbauposition fahrerseitig; für Rechtslenker; passender Adapter: B	**2800011614260**	**16142**	58
			AQUACTRL 2 SINGLE; Einbauposition beifahrerseitig; für Rechtslenker; passender Adapter: B	**2800011614260**	**16142**	58
2.0 TDI	75 kW	04/15→11/19	AQUACTRL 2 SET; für Linkslenker	**2800011219280**	**12192**	8
			AQUACTRL 2 SINGLE; Einbauposition beifahrerseitig; für Linkslenker; passender Adapter: B	**2800011312280**	**13122**	29
			AQUACTRL 2 SINGLE; Einbauposition fahrerseitig; für Linkslenker; passender Adapter: B	**2800011312280**	**13122**	29
			AQUACTRL 2 SINGLE; Einbauposition beifahrerseitig; für Rechtslenker; passender Adapter: B	**2800011614260** **2800011628270**	**16142** **62827**	58 63
			AQUACTRL 2 SINGLE; Einbauposition fahrerseitig; für Rechtslenker; passender Adapter: B	**2800011614260** **2800011628270**	**16142** **62827**	58 63
2.0 TDI	81 kW	07/19→08/24	AQUACTRL 2 SET; für Linkslenker	**2800011219280**	**12192**	8
			AQUACTRL 2 SINGLE; Einbauposition beifahrerseitig; für Linkslenker; passender Adapter: B	**2800011312280**	**13122**	29
			AQUACTRL 2 SINGLE; Einbauposition fahrerseitig; für Linkslenker; passender Adapter: B	**2800011312280**	**13122**	29
			AQUACTRL 2 SINGLE; Einbauposition fahrerseitig; für Rechtslenker; passender Adapter: B	**2800011614260**	**16142**	58
			AQUACTRL 2 SINGLE; Einbauposition beifahrerseitig; für Rechtslenker; passender Adapter: B	**2800011614260**	**16142**	58
2.0 TDI 2.0 TDI 2.0 TDI 2.0 TDI 2.0 TDI 2.0 TDI 2.0 TDI 4motion 2.0 TDI 4motion 2.0 TDI 4motion 2.0 TDI 4motion 2.0 TDI 4motion 2.0 TSI	84 kW 103 kW 110 kW 132 kW 146 kW 150 kW 103 kW 110 kW 132 kW 146 kW 150 kW 110 kW	05/16→11/19 04/15→11/19 08/15→08/24 04/15→11/19 08/19→08/24 05/16→08/24 06/15→11/19 05/16→08/24 06/15→11/19 08/19→08/24 05/16→08/24 04/15→06/19	AQUACTRL 2 SET; für Linkslenker	**2800011219280**	**12192**	8
			AQUACTRL 2 SINGLE; Einbauposition beifahrerseitig; für Linkslenker; passender Adapter: B	**2800011312280**	**13122**	29
			AQUACTRL 2 SINGLE; Einbauposition fahrerseitig; für Linkslenker; passender Adapter: B	**2800011312280**	**13122**	29
			AQUACTRL 2 SINGLE; Einbauposition beifahrerseitig; für Rechtslenker; passender Adapter: B	**2800011614260** **2800011628270**	**16142** **62827**	58 63
			AQUACTRL 2 SINGLE; Einbauposition fahrerseitig; für Rechtslenker; passender Adapter: B	**2800011614260** **2800011628270**	**16142** **62827**	58 63

VW - T-ROC (A11, D11) 07/17→

Wischblatt

1.0 TSI 1.0 TSI 1.4 TSI 1.5 TSI	81 kW 85 kW 110 kW 110 kW	09/20→ 07/17→11/20 08/20→ 11/17→	AQUACTRL 2 SINGLE; Einbauposition beifahrerseitig; für Linkslenker; passender Adapter: B	**2800011306280**	**13062**	27
			AQUACTRL 2 SINGLE; Einbauposition fahrerseitig; für Linkslenker; passender Adapter: B	**2800011314280**	**13142**	30
			REARCTRL; Einbauposition hinten; 12/22	**2800011528180**	**15281**	46
			AQUACTRL 2 SINGLE; Einbauposition beifahrerseitig; für Rechtslenker; passender Adapter: B	**2800011606260**	**16062**	54
			AQUACTRL 2 SINGLE; Einbauposition fahrerseitig; für Rechtslenker; passender Adapter: B	**2800011616260**	**16162**	58

© 2025 Continental Aftermarket & Services GmbH

VW - T-ROC (A11, D11) 07/17→

Wischblatt

1.5 TSI 4motion 1.6 TDI	110 kW 85 kW	05/18→11/19 03/18→06/21	AQUACTRL 2 SINGLE; Einbauposition beifahrerseitig; für Linkslenker; passender Adapter: B	**2800011306280**	**13062**	27
			AQUACTRL 2 SINGLE; Einbauposition fahrerseitig; für Linkslenker; passender Adapter: B	**2800011314280**	**13142**	30
			REARCTRL; Einbauposition hinten	**2800011528180**	**15281**	46
			AQUACTRL 2 SINGLE; Einbauposition beifahrerseitig; für Rechtslenker; passender Adapter: B	**2800011606260**	**16062**	54
			AQUACTRL 2 SINGLE; Einbauposition fahrerseitig; für Rechtslenker; passender Adapter: B	**2800011616260**	**16162**	58
2.0 R 4motion	221 kW	09/19→	AQUACTRL 2 SINGLE; Einbauposition beifahrerseitig; für Linkslenker; passender Adapter: B	**2800011306280**	**13062**	27
			AQUACTRL 2 SINGLE; Einbauposition fahrerseitig; für Linkslenker; passender Adapter: B	**2800011314280**	**13142**	30
			REARCTRL; Einbauposition hinten	**2800011504170**	**50417**	34
			REARCTRL; Einbauposition hinten; 12/22	**2800011528180**	**15281**	46
			AQUACTRL 2 SINGLE; Einbauposition beifahrerseitig; für Rechtslenker; passender Adapter: B	**2800011606260** **2800011606270**	**16062** **60627**	54 54
			AQUACTRL 2 SINGLE; Einbauposition fahrerseitig; für Rechtslenker; passender Adapter: B	**2800011616260** **2800011630270**	**16162** **63027**	58 63
2.0 TDI 2.0 TDI 4motion	110 kW 110 kW	03/18→ 09/17→	AQUACTRL 2 SINGLE; Einbauposition beifahrerseitig; für Linkslenker; passender Adapter: B	**2800011306280**	**13062**	27
			AQUACTRL 2 SINGLE; Einbauposition fahrerseitig; für Linkslenker; passender Adapter: B	**2800011314280**	**13142**	30
			REARCTRL; Einbauposition hinten; 12/22	**2800011528180**	**15281**	46
			AQUACTRL 2 SINGLE; Einbauposition beifahrerseitig; für Rechtslenker; passender Adapter: B	**2800011606260**	**16062**	54
			AQUACTRL 2 SINGLE; Einbauposition fahrerseitig; für Rechtslenker; passender Adapter: B	**2800011616260**	**16162**	58
2.0 TDI 4motion	140 kW	07/19→06/21	AQUACTRL 2 SINGLE; Einbauposition beifahrerseitig; für Linkslenker; passender Adapter: B	**2800011306280**	**13062**	27
			AQUACTRL 2 SINGLE; Einbauposition fahrerseitig; für Linkslenker; passender Adapter: B	**2800011314280**	**13142**	30
			REARCTRL; Einbauposition hinten	**2800011528180**	**15281**	46
			AQUACTRL 2 SINGLE; Einbauposition beifahrerseitig; für Rechtslenker; passender Adapter: B	**2800011606260**	**16062**	54
			AQUACTRL 2 SINGLE; Einbauposition fahrerseitig; für Rechtslenker; passender Adapter: B	**2800011616260**	**16162**	58
2.0 TDI SCR	85 kW	11/20→	AQUACTRL 2 SINGLE; Einbauposition beifahrerseitig; für Linkslenker; passender Adapter: B	**2800011306280**	**13062**	27
			AQUACTRL 2 SINGLE; Einbauposition fahrerseitig; für Linkslenker; passender Adapter: B	**2800011314280**	**13142**	30
			REARCTRL; Einbauposition hinten; 12/22	**2800011528180**	**15281**	46
			AQUACTRL 2 SINGLE; Einbauposition beifahrerseitig; für Rechtslenker; passender Adapter: B	**2800011606260**	**16062**	54
			AQUACTRL 2 SINGLE; Einbauposition fahrerseitig; für Rechtslenker; passender Adapter: B	**2800011616260**	**16162**	58
2.0 TSI 4motion	140 kW	07/17→	AQUACTRL 2 SINGLE; Einbauposition beifahrerseitig; für Linkslenker; passender Adapter: B	**2800011306280**	**13062**	27
			AQUACTRL 2 SINGLE; Einbauposition fahrerseitig; für Linkslenker; passender Adapter: B	**2800011314280**	**13142**	30
			REARCTRL; Einbauposition hinten	**2800011504170**	**50417**	34
			REARCTRL; Einbauposition hinten; 12/22	**2800011528180**	**15281**	46
			AQUACTRL 2 SINGLE; Einbauposition beifahrerseitig; für Rechtslenker; passender Adapter: B	**2800011606260** **2800011606270**	**16062** **60627**	54 54
			AQUACTRL 2 SINGLE; Einbauposition fahrerseitig; für Rechtslenker; passender Adapter: B	**2800011616260** **2800011630270**	**16162** **63027**	58 63

© 2025 Continental Aftermarket & Services GmbH

VW - T-ROC Cabriolet (AC7, AC8) 12/19→

Wischblatt

1.0 TSI 1.0 TSI 1.5 TSI	81 kW 85 kW 110 kW	09/20→ 12/19→10/20 12/19→	AQUACTRL 2 SINGLE; Einbauposition beifahrerseitig; für Linkslenker; passender Adapter: B	**2800011306280**	**13062**	27
			AQUACTRL 2 SINGLE; Einbauposition fahrerseitig; für Linkslenker; passender Adapter: B	**2800011314280**	**13142**	30
			AQUACTRL 2 SINGLE; Einbauposition beifahrerseitig; für Rechtslenker; passender Adapter: B	**2800011606260**	**16062**	54
			AQUACTRL 2 SINGLE; Einbauposition fahrerseitig; für Rechtslenker; passender Adapter: B	**2800011616260**	**16162**	58

VW - UP! (121, 122, BL1, BL2, BL3, 123) 08/11→

Wischblatt

1.0	44 kW	08/11→08/20	AQUACTRL 2 SET; für Linkslenker	**2800011203280**	**12032**	4
			AQUACTRL 2 SINGLE; Einbauposition beifahrerseitig; für Linkslenker; passender Adapter: B	**2800011302280**	**13022**	26
			AQUACTRL 2 SINGLE; Einbauposition fahrerseitig; für Linkslenker; passender Adapter: B	**2800011312280**	**13122**	29
			REARCTRL; Einbauposition hinten	**2800011529170** **2800011529180**	**52917** **15291**	46 46
			AQUACTRL 2 SINGLE; Einbauposition beifahrerseitig; für Rechtslenker; passender Adapter: B	**2800011602260** **2800011623270**	**16022** **62327**	53 61
			AQUACTRL 2 SINGLE; Einbauposition fahrerseitig; für Rechtslenker; passender Adapter: B	**2800011614260** **2800011628270**	**16142** **62827**	58 63
1.0	48 kW	08/20→11/23	AQUACTRL 2 SET; für Linkslenker	**2800011203280**	**12032**	4
			AQUACTRL 2 SINGLE; Einbauposition beifahrerseitig; für Linkslenker; passender Adapter: B	**2800011302280**	**13022**	26
			AQUACTRL 2 SINGLE; Einbauposition fahrerseitig; für Linkslenker; passender Adapter: B	**2800011312280**	**13122**	29
			REARCTRL; Einbauposition hinten	**2800011529180**	**15291**	46
			AQUACTRL 2 SINGLE; Einbauposition beifahrerseitig; für Rechtslenker; passender Adapter: B	**2800011602260**	**16022**	53
			AQUACTRL 2 SINGLE; Einbauposition fahrerseitig; für Rechtslenker; passender Adapter: B	**2800011614260**	**16142**	58
1.0 1.0 EcoFuel	55 kW 50 kW	08/11→11/19 11/12→11/23	AQUACTRL 2 SET; für Linkslenker	**2800011203280**	**12032**	4
			AQUACTRL 2 SINGLE; Einbauposition beifahrerseitig; für Linkslenker; passender Adapter: B	**2800011302280**	**13022**	26
			AQUACTRL 2 SINGLE; Einbauposition fahrerseitig; für Linkslenker; passender Adapter: B	**2800011312280**	**13122**	29
			REARCTRL; Einbauposition hinten	**2800011529170** **2800011529180**	**52917** **15291**	46 46
			AQUACTRL 2 SINGLE; Einbauposition beifahrerseitig; für Rechtslenker; passender Adapter: B	**2800011602260** **2800011623270**	**16022** **62327**	53 61
			AQUACTRL 2 SINGLE; Einbauposition fahrerseitig; für Rechtslenker; passender Adapter: B	**2800011614260** **2800011628270**	**16142** **62827**	58 63
1.0 GTI	85 kW	11/17→11/23	AQUACTRL 2 SET; für Linkslenker	**2800011203280**	**12032**	4
			AQUACTRL 2 SINGLE; Einbauposition beifahrerseitig; für Linkslenker; passender Adapter: B	**2800011302280**	**13022**	26
			AQUACTRL 2 SINGLE; Einbauposition fahrerseitig; für Linkslenker; passender Adapter: B	**2800011312280**	**13122**	29
			REARCTRL; Einbauposition hinten	**2800011529180**	**15291**	46
			AQUACTRL 2 SINGLE; Einbauposition beifahrerseitig; für Rechtslenker; passender Adapter: B	**2800011602260**	**16022**	53
			AQUACTRL 2 SINGLE; Einbauposition fahrerseitig; für Rechtslenker; passender Adapter: B	**2800011614260**	**16142**	58
1.0 TSI e-Up	66 kW 60 kW	05/16→08/19 07/13→08/19	AQUACTRL 2 SET; für Linkslenker	**2800011203280**	**12032**	4
			AQUACTRL 2 SINGLE; Einbauposition beifahrerseitig; für Linkslenker; passender Adapter: B	**2800011302280**	**13022**	26
			AQUACTRL 2 SINGLE; Einbauposition fahrerseitig; für Linkslenker; passender Adapter: B	**2800011312280**	**13122**	29
			REARCTRL; Einbauposition hinten	**2800011529170** **2800011529180**	**52917** **15291**	46 46
			AQUACTRL 2 SINGLE; Einbauposition beifahrerseitig; für Rechtslenker; passender Adapter: B	**2800011602260** **2800011623270**	**16022** **62327**	53 61

→

© 2025 Continental Aftermarket & Services GmbH

VW - UP! (121, 122, BL1, BL2, BL3, 123) 08/11→

Wischblatt

1.0 TSI e-Up	66 kW 60 kW	05/16→08/19 07/13→08/19	AQUACTRL 2 SINGLE; Einbauposition fahrerseitig; für Rechtslenker; passender Adapter: B	**2800011614260** **2800011628270**	**16142** **62827**	58 63
e-Up	61 kW	07/13→	AQUACTRL 2 SET; für Linkslenker	**2800011203280**	**12032**	4
			AQUACTRL 2 SINGLE; Einbauposition beifahrerseitig; für Linkslenker; passender Adapter: B	**2800011302280**	**13022**	26
			AQUACTRL 2 SINGLE; Einbauposition fahrerseitig; für Linkslenker; passender Adapter: B	**2800011312280**	**13122**	29
			REARCTRL; Einbauposition hinten	**2800011529180**	**15291**	46
			AQUACTRL 2 SINGLE; Einbauposition beifahrerseitig; für Rechtslenker; passender Adapter: B	**2800011602260**	**16022**	53
			AQUACTRL 2 SINGLE; Einbauposition fahrerseitig; für Rechtslenker; passender Adapter: B	**2800011614260**	**16142**	58

VW - VENTO (1H2) 11/91→11/00

Wischblatt

1.4 1.4 1.6 1.6 1.8 1.8 1.9 D 1.9 SDI 1.9 TD 1.9 TDI 1.9 TDI 2.0	40 kW 44 kW 55 kW 74 kW 55 kW 66 kW 48 kW 47 kW 55 kW 66 kW 81 kW 85 kW	11/91→09/98 11/91→09/98 09/92→09/98 10/94→09/98 11/91→09/98 11/91→09/98 11/91→09/98 04/97→09/98 11/91→09/98 09/93→09/98 04/96→09/98 11/91→09/98	AQUACTRL 2 SET; für Linkslenker	**2800011216280**	**12162**	7
			AQUACTRL 2 SINGLE; Einbauposition beifahrerseitig; für Linkslenker; passender Adapter: A	**2800011305280**	**13052**	27
			AQUACTRL 2 SINGLE; Einbauposition fahrerseitig; für Linkslenker; passender Adapter: A	**2800011307280**	**13072**	27
			AQUACTRL 2 SINGLE; Einbauposition beifahrerseitig; für Rechtslenker; passender Adapter: A	**2800011606260** **2800011606270**	**16062** **60627**	54 54
			AQUACTRL 2 SINGLE; Einbauposition fahrerseitig; für Rechtslenker; passender Adapter: A	**2800011608260** **2800011626270**	**16082** **62627**	55 62
2.0 GL	62 kW	11/91→07/98	AQUACTRL 2 SINGLE; Einbauposition beifahrerseitig; für Rechtslenker; passender Adapter: A	**2800011606260**	**16062**	54
			AQUACTRL 2 SINGLE; Einbauposition fahrerseitig; für Rechtslenker; passender Adapter: A	**2800011608260**	**16082**	55
2.0 GL	79 kW	05/96→12/97	AQUACTRL 2 SET; für Linkslenker	**2800011216280**	**12162**	7
			AQUACTRL 2 SINGLE; Einbauposition beifahrerseitig; für Rechtslenker; passender Adapter: A	**2800011606260**	**16062**	54
			AQUACTRL 2 SINGLE; Einbauposition fahrerseitig; für Rechtslenker; passender Adapter: A	**2800011608260**	**16082**	55
2.8 VR6	120 kW	01/92→09/98	AQUACTRL 2 SET; für Linkslenker	**2800011216280**	**12162**	7
			AQUACTRL 2 SINGLE; Einbauposition beifahrerseitig; für Linkslenker; passender Adapter: A	**2800011305280**	**13052**	27
			AQUACTRL 2 SINGLE; Einbauposition fahrerseitig; für Linkslenker; passender Adapter: A	**2800011307280**	**13072**	27
			AQUACTRL 2 SINGLE; Einbauposition beifahrerseitig; für Rechtslenker; passender Adapter: A	**2800011606260**	**16062**	54
			AQUACTRL 2 SINGLE; Einbauposition fahrerseitig; für Rechtslenker; passender Adapter: A	**2800011608260**	**16082**	55
2.8 VR6	120 kW	08/95→04/96	AQUACTRL 2 SINGLE; Einbauposition beifahrerseitig; für Rechtslenker; passender Adapter: A	**2800011606260**	**16062**	54
			AQUACTRL 2 SINGLE; Einbauposition fahrerseitig; für Rechtslenker; passender Adapter: A	**2800011608260**	**16082**	55
2.8 VR6	128 kW	01/92→09/98	AQUACTRL 2 SET; für Linkslenker	**2800011216280**	**12162**	7
			AQUACTRL 2 SINGLE; Einbauposition beifahrerseitig; für Linkslenker; passender Adapter: A	**2800011305280**	**13052**	27
			AQUACTRL 2 SINGLE; Einbauposition fahrerseitig; für Linkslenker; passender Adapter: A	**2800011307280**	**13072**	27
			AQUACTRL 2 SINGLE; Einbauposition beifahrerseitig; für Rechtslenker; passender Adapter: A	**2800011606260** **2800011606270**	**16062** **60627**	54 54
			AQUACTRL 2 SINGLE; Einbauposition fahrerseitig; für Rechtslenker; passender Adapter: A	**2800011608260** **2800011626270**	**16082** **62627**	55 62

© 2025 Continental Aftermarket & Services GmbH

WARTBURG - 353 06/66→05/91

Wischblatt

1.0	33 kW	06/66→04/69	AQUACTRL 2 SINGLE; Einbauposition beifahrerseitig; für Linkslenker; passender Adapter: A	**2800011302280**	**13022**	26
1.0	37 kW	04/69→02/75				
1.0 (353 W 000)	37 kW	02/75→08/88	AQUACTRL 2 SINGLE; Einbauposition fahrerseitig; für Linkslenker; passender Adapter: A	**2800011302280**	**13022**	26
1.3	43 kW	09/88→05/91				

WARTBURG - 353 Tourist 10/67→05/91

Wischblatt

1.0	33 kW	10/67→04/69	AQUACTRL 2 SINGLE; Einbauposition fahrerseitig; für Linkslenker; passender Adapter: A	**2800011302280**	**13022**	26
1.0	37 kW	04/69→02/75				
1.0	37 kW	02/75→01/89	AQUACTRL 2 SINGLE; Einbauposition beifahrerseitig; für Linkslenker; passender Adapter: A	**2800011302280**	**13022**	26
1.3	43 kW	02/89→05/91				

YUGO - FLORIDA (VX65) 10/88→11/08

Wischblatt

1.1	44 kW	08/89→11/08	AQUACTRL 2 SINGLE; Einbauposition beifahrerseitig; für Linkslenker; passender Adapter: A	**2800011304280**	**13042**	26
1.3 (103 A)	50 kW	03/91→11/08				
1.4	51 kW	10/91→06/95	AQUACTRL 2 SINGLE; Einbauposition fahrerseitig; für Linkslenker; passender Adapter: A	**2800011304280**	**13042**	26
1.4 Cat	52 kW	10/88→11/08				
1.6	62 kW	08/89→06/95				

ZASTAVA - YUGO 04/80→06/95

Wischblatt

0.9	33 kW	04/80→06/92	AQUACTRL 2 SINGLE; Einbauposition fahrerseitig; für Linkslenker; passender Adapter: A	**2800011302280**	**13022**	26
55	40 kW	04/80→06/95				
60 EFI (145 A)	44 kW	08/91→06/95	AQUACTRL 2 SINGLE; Einbauposition beifahrerseitig; für Linkslenker; passender Adapter: A	**2800011302280**	**13022**	26
65 EFI (145 A)	48 kW	07/81→06/95				

ZAZ - TAVRIA (1102) 01/87→12/07

Wischblatt

1.1	37 kW	01/89→12/07	AQUACTRL 2 SET; für Linkslenker	**2800011207280**	**12072**	5
1.1	38 kW	06/00→12/07	AQUACTRL 2 SINGLE; Einbauposition beifahrerseitig; für Linkslenker; passender Adapter: A	**2800011306280**	**13062**	27
1.2	43 kW	02/87→12/07				
1.3	44 kW	01/89→12/07	AQUACTRL 2 SINGLE; Einbauposition fahrerseitig; für Linkslenker; passender Adapter: A	**2800011306280**	**13062**	27
1.3	52 kW	10/01→12/07				

© 2025 Continental Aftermarket & Services GmbH

Notizen

© 2025 Continental Aftermarket & Services GmbH

DE	
	Wischblatt
	beifahrerseitig
	fahrerseitig
	hinten
	vorne
	Baujahr ab
	Baujahr bis
	für Linkslenker
	für Rechtslenker
	Einbauposition
	Länge [mm] passender Adapter

© 2025 Continental Aftermarket & Services GmbH

Continental Aftermarket GmbH
Sodener Strasse 9
65824 Schwalbach am Taunus
Germany
Tel. +49 6196 87-0
www.continental-aftermarket.com

Legal notice

The information provided in this brochure contains only general descriptions or performance characteristics, which do not always apply as described in case of actual use or which may change as a result of further development of the products. This information is merely a technical description of the product. This information is not meant or intended to be a special guarantee for a particular quality or particular durability. An obligation to provide the respective characteristics shall only exist if expressly agreed in the terms of contract. We reserve the right to make changes in availability as well as technical changes without prior notice.

The quick way to the Internet.

Continental
The Future in Motion

Continental Aftermarket GmbH © 2025 I Printed in Germany